INSTITUTO NACIONAL DA PROPRIEDADE INDUSTRIAL

Revista da Propriedade Industrial

Nº 2690
26 de Julho de 2022

Patentes

Seção VI

REPÚBLICA FEDERATIVA DO BRASIL

Presidente

Jair Bolsonaro

MINISTÉRIO DA ECONOMIA

Ministro da Economia

Paulo Roberto Nunes Guedes

INSTITUTO NACIONAL DA PROPRIEDADE INDUSTRIAL

Presidente

Claudio Vilar Furtado

De conformidade com a Lei nº 5.648 de 11 de dezembro de 1970, esta é a publicação oficial do Instituto Nacional da Propriedade Industrial, órgão vinculado ao Ministério da Economia, República Federativa do Brasil, que publica todos os seus atos, despachos e decisões relativos ao sistema de propriedade industrial no Brasil, compreendendo Marcas e Patentes, bem como os referentes a contratos de Transferência de Tecnologia e assuntos correlatos, além dos que dizem respeito ao registro de programas de computador como direito autoral.

As established by Law nº 5.648 of december 11, 1970, this is the official publication of the National Institute of Industrial Property, an office under the Ministry of Economy, Federative Republic of Brazil, which publishes all its official acts, orders and decisions regarding the industrial property system in Brazil, comprising Trademarks and Patents, as well as those refering to Technology Transfer agreements and related matters, besides those regarding software registering as copyright.

D´après la Loi nº 5.648 du 11 décembre 1970, celle-si est la publication officielle de l'Institut National de la Propriété Industrielle, un office lié au Ministère de l'Économie, République Fédérative du Brésil, qui publie tous ses actes, ordres et décisions concernant le système de la propriété industrielle au Brésil, y compris marques et brevets, aussi que ceux référents aux contracts de transfert de technologie et des sujets afférents, en outre que ceux se rapportant à l'enregistrement des programmes d´ordinateur comme droit d'auteur.

Según estabelece la Ley nº 5.648 de 11 diciembre 1970, esta es la publicación oficial del Instituto Nacional de la Propiedad Industrial, oficina vinculada al Ministerio de la Economía, República Federativa del Brasil, que publica todos sus actos, ordenes y decisiónes referentes al sistema de propiedad industrial en Brasil, comprendendo marcas y patentes así que los referentes a contractos de transferencia de tecnologia y asuntos corelacionados, además de los referentes al registro de programas de ordenador como derecho de autor.

Laut Gezets Nr. 5.648 vom 11. dezember 1970, ist dies das Amtsblatt des Nationalen Instituts für gewerbliches Eigentum (INPI), eines Organs des Bundesministerium für Wirtschaft, der Bundesrepublik Brasilien, welches alle Amtshandlungen, Beschlüsse und Entscheidungen über gewerbliches Eigentum in Brasilien, einschliesslich Warenzeichen und Patente, ebenso wie auch Übertragunsvertrage von Technologie und Computerprogramme als Urheberrecht veroffentlicht.

DIRETORIA DE PATENTES, PROGRAMAS DE COMPUTADOR e TOPOGRAFIAS DE CIRCUITOS INTEGRADOS - DIRPA

PATENTES

PEDIDOS E CONCESSÕES:
PATENTE DE INVENÇÃO
MODELO DE UTILIDADE
CERTIFICADO DE ADIÇÃO DE INVENÇÃO

Índice Geral:

Código Presidência - Recurso....7
Código 120 - Tome Conhecimento do Parecer Técnico....7
Código 121 - Exigência....8
Código 130 - Recurso Prejudicado....9
Código 131 - Recurso Não Conhecido....11
Código 136 - Petição não Conhecida....12
Código Presidência - Nulidade....13
Código 205 - Intimação para manifestação por parte do titular e do requerente....13
Código 211 - Sobrestado o Processo Administrativo....14
Código Pedido Internacional PCT/BR Designado ou Eleito....15
Código 1.1 - Publicação Internacional – PCT. Apresentação de petição de requerimento de entrada na fase nacional....15
Código 1.2 - Notificação – Pedido Retirado – PCT....59
Código 1.3 - Notificação - Fase Nacional - PCT....60
Código 1.3.1 - Retificação....150
Código 1.3.4 - Decisão Anulada....152
Código 1.5 - Exigências Diversas....153
Código 1.5.1 - Publicação Anulada....159
Código 1.5.3 - Exigência Anulada....160
Código Depósito....161
Código 2.1 - Pedido de Patente ou Certificado de Adição de Invenção depositado....161
Código 2.5 - Exigência - Art. 21 da LPI....182
Código 2.6 - Publicação Anulada....212
Código 2.10 - Requerimento de Pedido de Patente ou Certificado de Adição de Invenção....213
Código Publicação do Pedido....239
Código 3.1 - Publicação do Pedido de Patente ou de Certificado de Adição de Invenção....239
Código 3.2 - Publicação Antecipada....263
Código 3.6 - Publicação do Pedido Arquivado Definitivamente - Art. 216 §2º e Art. 17 §2º da LPI....270
Código 3.7 - Publicação Anulada....271
Código 3.8 - Retificação....272
Código Pedido de Exame....277
Código 4.3 - Desarquivamento - Art. 33 parágrafo único da LPI....277
Código Exigências Técnicas e Formais....279
Código 6.1 - Exigência Técnica....279
Código 6.6.1 - Exigência Formal - art. 38 (I) da Lei 13.123/2015....288
Código 6.6.2 - Exigência formal – acesso ao patrimônio genético....289
Código 6.7 - Outras Exigências....290
Código 6.9 - Publicação Anulada....292
Código 6.21 - Exigência preliminar - pedidos com buscas realizadas por outros Escritórios de Patentes....293
Código 6.22 - Exigência preliminar - pedidos sem buscas realizadas por outros Escritórios de Patentes....294
Código 6.23 - Exigência preliminar - pedidos com buscas realizadas por outros Escritórios de Patentes....296
Código Ciência de Parecer....400
Código 7.1 - Conhecimento de Parecer Técnico....400
Código 7.2 - Publicação Anulada....409
Código Anuidade do Pedido....410
Código 8.5 - Exigência de Complementação da Retribuição Anual....410
Código 8.6 - Arquivamento - Art. 86 da LPI....413
Código 8.7 - Restauração....426
Código 8.8 - Despacho Anulado....427
Código 8.11 - Manutenção do Arquivamento....430
Código Decisão....449
Código 9.1 - Deferimento....449
Código 9.1.3 - Republicação....486

Código 9.1.4 - Retificação....487
Código 9.2 - Indeferimento....490
Código 9.2.1 - Decisão Anulada....500
Código 9.2.3 - Republicação....502
Código 9.2.4 - Manutenção do Indeferimento....503
Código Arquivamento....505
Código 11.1 - Arquivamento - Art. 33 da LPI....505
Código 11.1.1 - Arquivamento definitivo - Art. 33 da LPI....509
Código 11.2 - Arquivamento - Art. 36 §1° da LPI....511
Código 11.4 - Arquivamento - Art. 38 § 2° da LPI....515
Código 11.6.1 - Arquivamento da Petição – Art. 216 §2º da LPI....518
Código 11.11 - Arquivamento - Art. 17 § 2º da LPI....519
Código 11.14 - Publicação Anulada....520
Código 11.17 - Arquivamento do pedido de Certificado de Adição de Invenção – Art. 77 da LPI....521
Código Recurso....522
Código 12.2 - Recurso Contra o Indeferimento....522
Código 12.3 - Recurso Contra o Arquivamento....525
Código Outros Referentes a Despachos....526
Código 15.7 - Petição não Conhecida....526
Código 15.9 - Perda de Prioridade....527
Código 15.10 - Mudança de Natureza....528
Código 15.11 - Alteração de Classificação....529
Código 15.12 - Renumeração....532
Código 15.14 - Notificação de Decisão Judicial....533
Código 15.21 - Numeração Anulada....535
Código 15.22 - Devolução de Prazo Concedida....540
Código 15.22.2 - Devolução de Prazo por falha de Sistema....541
Código 15.23 - Pedido “SUB JUDICE”....542
Código 15.30 - Publicação Anulada....543
Código Concessão de Patente e Certificado de Adição de Invenção....544
Código 16.1 - Concessão de Patente ou Certificado de Adição de Invenção....544
Código 16.2 - Publicação Anulada....651
Código 16.3 - Retificação....653
Código 16.4 - Concessão Anulada....658
Código Nulidade Administrativa....659
Código 17.1 - Notificação de Interposição de Nulidade Administrativa....659
Código Notificação de Decisão Judicial....661
Código 19.1 - Notificação de Decisão Judicial....661
Código Extinção de Patente e Certificado de Adição de Invenção....662
Código 21.6 - Extinção da patente para fins da restauração nos termos do art. 87 da LPI....662
Código 21.8 - Despacho Anulado....679
Código Outros Referentes a Patentes/Certificados de Adição de Invenção....680
Código 22.12 - Oferta de Licença de Patente....680
Código 22.15 - Patente “SUB JUDICE”....689
Código Anuidade de Patente....691
Código 24.10 - Manutenção da Extinção - Art. 78 inciso IV da LPI....691
Código Anotação de Alteração de nome e/ou sede, de Transferência e de Limitação ou Ônus de Pedido, Patente e Certificado de Adição de Invenção....722
Código 25.1 - Transferência Deferida....722
Código 25.4 - Alteração de Nome Deferida....737
Código 25.5 - Alteração de Nome Indeferida....738
Código 25.6 - Alteração de Nome em Exigência....739
Código 25.7 - Alteração de Sede Deferida....740
Código 25.11 - Republicação....741
Código 25.12 - Publicação Anulada....742
Código Códigos para Trâmite Prioritário....743
Código 28.10.1 - Notificação de requerimento de trâmite prioritário de depositante idoso....743

Código 28.10.11 - Notificação de requerimento de trâmite prioritário de tecnologia verde.....743
Código 28.22 - Requerimento de trâmite prioritário encaminhado para confirmação tecnológica.....744
Código 28.30 - Trâmite prioritário admitido.....745
Código 28.40 - Trâmite prioritário não admitido.....754

Código Presidência - Recurso

Código 120 - Tome Conhecimento do Parecer Técnico

A cópia do parecer poderá ser obtida através do endereço eletrônico www.inpi.gov.br - No Acesso rápido - Faça uma busca - Patente. Para acessar, cadastre-se no Portal do INPI e use login e senha.

---

(21) PI 0814692-6 A2

Código 120 - Tome Conhecimento do Parecer Técnico

(22) 10/07/2008

(71) Basf SE (DE)

Recorrente: O depositante.

Despacho: Tome conhecimento do parecer técnico e se manifeste no prazo de 60 (sessenta) dias. [120]

Código 121 - Exigência

A cópia do parecer poderá ser obtida através do endereço eletrônico www.inpi.gov.br - No Acesso rápido - Faça uma busca - Patente. Para acessar, cadastre-se no Portal do INPI e use login e senha.

---

(21) BR 11 2015 004809-9 A2

Código 121 - Exigência

(22) 05/09/2012

(71) MIRKA OY (FI)

Recorrente: O depositante.

Despacho: Cumpra as exigências do parecer no prazo de 60 (sessenta) dias.

[121]

---

(21) PI 0717577-9 A2

Código 121 - Exigência

(22) 13/09/2007

(71) Henkel AG & CO. KGaA (DE)

Recorrente: O depositante.

Despacho: Cumpra as exigências do parecer no prazo de 60 (sessenta) dias.

[121]

Código 130 - Recurso Prejudicado

(21) BR 11 2012 030809-2 A2	Código 130 - Recurso Prejudicado (22) 03/06/2011 (71) STOKELY-VAN CAMP, INC. (US) Prejudicado o recurso publicado na RPI 2483 de 07/8/2018, por perda de objeto, já que o pedido foi definitivamente arquivado por falta de pagamento de retribuição anual, sendo a notificação de tal ato efetuada na RPI 2689, de 19/7/2022. [130]
(21) BR 11 2013 026574-4 A8	Código 130 - Recurso Prejudicado (22) 08/06/2012 (71) HUNTSMAN CORPORATION AUSTRALIA PTY. LIMITED (AU) Prejudicado o recurso publicado na RPI 2540 de 10/9/2019, por perda de objeto, já que o pedido foi definitivamente arquivado por falta de pagamento de retribuição anual, sendo a notificação de tal ato efetuada na RPI 2689, de 19/7/2022. [130]
(21) BR 11 2015 028930-4 A2	Código 130 - Recurso Prejudicado (22) 30/05/2014 (71) MIDREX TECHNOLOGIES, INC. (US) Prejudicado o recurso publicado na RPI 2584 de 14/7/2020, por perda de objeto, já que o pedido foi definitivamente arquivado por falta de pagamento de retribuição anual, sendo a notificação de tal ato efetuada na RPI 2689, de 19/7/2022. [130]
(21) PI 0602121-2 A2	Código 130 - Recurso Prejudicado (22) 31/05/2006 (71) Acrilex Tintas Especiais S.A (BR/SP) Prejudicado o recurso publicado na RPI 2429 de 25/7/2017, por perda de objeto, já que o pedido foi definitivamente arquivado por falta de pagamento de retribuição anual, sendo a notificação de tal ato efetuada na RPI 2689, de 19/7/2022. [130]
(21) PI 0822772-1 A2	Código 130 - Recurso Prejudicado (22) 04/06/2008 (71) Alfonso Enrique Islas Rodriguez (MX) Prejudicado o recurso publicado na RPI 2489 de 18/9/2018, por perda de objeto, já que o pedido foi definitivamente arquivado por falta de pagamento de retribuição anual, sendo a notificação de tal ato efetuada na RPI 2689, de

	19/7/2022. [130]
(21) PI 1011725-3 A2	Código 130 - Recurso Prejudicado (22) 28/05/2010 (71) PROFUSA, INC. (US) Prejudicado o recurso publicado na RPI 2584 de 14/7/2020, por perda de objeto, já que o pedido foi definitivamente arquivado por falta de pagamento de retribuição anual, sendo a notificação de tal ato efetuada na RPI 2689, de 19/7/2022. [130]
(21) PI 1012026-2 A2	Código 130 - Recurso Prejudicado (22) 26/05/2010 (71) TERRAVIA HOLDINGS, INC. (US) Prejudicado o recurso publicado na RPI 2581 de 23/6/2020, por perda de objeto, já que o pedido foi definitivamente arquivado por falta de pagamento de retribuição anual, sendo a notificação de tal ato efetuada na RPI 2689, de 19/7/2022. [130]
(21) PI 1015440-0 A2	Código 130 - Recurso Prejudicado (22) 08/06/2010 (71) PYROTEK INC (US) Prejudicado o recurso publicado na RPI 2584 de 14/7/2020, por perda de objeto, já que o pedido foi definitivamente arquivado por falta de pagamento de retribuição anual, sendo a notificação de tal ato efetuada na RPI 2689, de 19/7/2022. [130]

Código 131 - Recurso Não Conhecido

(21) BR 11 2021 003879-5 A2	Código 131 - Recurso Não Conhecido (22) 03/10/2019 (71) FRONIUS INTERNATIONAL GMBH (AT) Recorrente: O depositante. Despacho: De acordo com o artigo 219 inciso II da Lei 9.279/1996 o recurso interposto através da petição 870210120529 de 24/12/2021, é não conhecido por não conter fundamentação legal, jáque não cabe recurso das decisões que não admitirem o trâmite prioritário como bemestabelece o Art. 25 da Portaria INPI PR nº 247, de 22/06/2020, publicada na RPI nº2582, de 30/06/2020. [131]

Código 136 - Petição não Conhecida

(21) BR 11 2014 002504-5 A2	Código 136 - Petição não Conhecida (22) 02/08/2012 (71) ALPHA METALS, INC (US) Despacho: De acordo com o artigo 219 inciso II da lei 9.279/1996 a petição nº 870220061652 de 13/07/2022, é não conhecida por não conter fundamentação legal. [136]

Código Presidência - Nulidade

Código 205 - Intimação para manifestação por parte do titular e do requerente

A cópia do parecer de intimação poderá ser obtida através do endereço eletrônico www.inpi.gov.br - No Acesso rápido - Faça uma busca - Patente. Para acessar, cadastre-se no Portal do INPI e use login e senha.

(11) BR 11 2012 012639-3 B1	Código 205 - Intimação para manifestação por parte do titular e do requerente (45) 23/02/2021 (73) TECHNIP N-POWER (FR) Requerente da Nulidade: SUBSEA 7 LIMITED Despacho: Intimação para manifestação por parte do Titular e do Requerente no prazo comum de 60 (sessenta) dias. [205]
(11) BR 20 2013 032572-0 Y1	Código 205 - Intimação para manifestação por parte do titular e do requerente (45) 05/11/2019 (73) SERGIO ONILDO DE MATOS (BR/SC) Requerente da Nulidade: MAKSIWA INDÚSTRIA E COMÉRCIO DE MÁQUINAS LTDA Despacho: Intimação para manifestação por parte do Titular e do Requerente no prazo comum de 60 (sessenta) dias. [205]
(11) BR 20 2015 003076-8 Y1	Código 205 - Intimação para manifestação por parte do titular e do requerente (45) 17/02/2021 (73) MARCIO GALVANI ANTONELLI (BR/SP) Requerente da Nulidade: RAPHAEL LUIZ DE BRITTO FERREIRA Despacho: Intimação para manifestação por parte do Titular e do Requerente no prazo comum de 60 (sessenta) dias. [205]

Código 211 - Sobrestado o Processo Administrativo

(11) BR 10 2018 010680-5 B1	Código 211 - Sobrestado o Processo Administrativo (45) 10/08/2021 (73) ROBOTX ELETRÔNICOS LTDA - EPP (BR/SP) Despacho: Sobrestado o Processo Administrativo de Nulidade até a decisão judicial do processo INPI Nºº 52402.004518/2022-15 tramitando na 1ª VARA FEDERAL DA SUBSEÇÃO DE BOTUCATU/SP Processo Nº: 5001181-31.2021.4.03.6131 [211]

Código Pedido Internacional PCT/BR Designado ou Eleito

Código 1.1 - Publicação Internacional – PCT. Apresentação de petição de requerimento de entrada na fase nacional

Comunicação da publicação internacional do pedido internacional nos termos do Tratado de Cooperação em matéria de Patentes – PCT e da apresentação de petição de requerimento de entrada na fase nacional. Documento publicado disponível no endereço eletrônico http://www.wipo.int/pct/en do sistema PATENTSCOPE® Search Service da Organização Mundial de Propriedade Intelectual – OMPI.

---

(21) BR 11 2021 013843-9

Código 1.1 - Publicação Internacional – PCT. Apresentação de petição de requerimento de entrada na fase nacional
(30) 07/12/2020 WO PCT/BR2020/050517
(51) A24B 3/00 (2006.01), A24B 3/12 (2006.01), A24B 5/00 (2006.01), A24B 7/00 (2006.01)
(86) PCT BR2020/050517 de 07/12/2020
(87) WO 2022/120440 de 16/06/2022

---

(21) BR 11 2021 018273-0

Código 1.1 - Publicação Internacional – PCT. Apresentação de petição de requerimento de entrada na fase nacional
(30) 10/11/2020 CN 202011247956.3
(51) H04N 21/431 (2006.01), H04N 21/435 (2006.01), H04N 21/439 (2006.01), H04N 21/4402 (2006.01), H04N 21/442 (2006.01)
(86) PCT CN2021/102438 de 25/06/2021
(87) WO 2022/100103 de 19/05/2022

---

(21) BR 11 2022 009400-0

Código 1.1 - Publicação Internacional – PCT. Apresentação de petição de requerimento de entrada na fase nacional
(30) 15/11/2019 US 62/935,715
(51) G06T 3/00 (2006.01), G06N 3/04 (2006.01), G06N 3/08 (2006.01), G06T 1/40 (2006.01)
(86) PCT CA2020/051532 de 12/11/2020
(87) WO 2021/092686 de 20/05/2021

---

(21) BR 11 2022 009420-5

Código 1.1 - Publicação Internacional – PCT. Apresentação de petição de requerimento de entrada na fase nacional
(30) 15/11/2019 FI 20195977
(51) G06T 15/08 (2006.01), G06T 19/20 (2006.01)
(86) PCT FI2020/050762 de 16/11/2020
(87) WO 2021/094660 de 20/05/2021

(21) BR 11 2022 013855-5	Código 1.1 - Publicação Internacional – PCT. Apresentação de petição de requerimento de entrada na fase nacional (30) 22/01/2020 US 62/964,309 (51) G01F 1/66 (2006.01) (86) PCT US2021/014273 de 21/01/2021 (87) WO 2021/150652 de 29/07/2021
(21) BR 11 2022 013856-3	Código 1.1 - Publicação Internacional – PCT. Apresentação de petição de requerimento de entrada na fase nacional (30) 14/05/2020 EP 20174598.1 (51) B41J 3/36 (2006.01) (86) PCT EP2021/062843 de 14/05/2021 (87) WO 2021/229061 de 18/11/2021
(21) BR 11 2022 013857-1	Código 1.1 - Publicação Internacional – PCT. Apresentação de petição de requerimento de entrada na fase nacional (30) 10/03/2020 US 62/987,666; 02/12/2020 US 17/110,044 (51) E21B 36/04 (2006.01), E21B 43/12 (2006.01), E21B 49/08 (2006.01) (86) PCT US2020/063127 de 03/12/2020 (87) WO 2021/183193 de 16/09/2021
(21) BR 11 2022 013858-0	Código 1.1 - Publicação Internacional – PCT. Apresentação de petição de requerimento de entrada na fase nacional (30) 16/01/2020 FR FR2000411 (51) F16L 37/088 (2006.01), F16L 37/091 (2006.01) (86) PCT EP2021/050869 de 15/01/2021 (87) WO 2021/144458 de 22/07/2021
(21) BR 11 2022 013859-8	Código 1.1 - Publicação Internacional – PCT. Apresentação de petição de requerimento de entrada na fase nacional (30) 22/01/2020 EP 20153084.7; 08/04/2020 EP 20168692.0; 08/04/2020 EP 20168691.2; 08/04/2020 EP 20168731.6; 06/11/2020 EP 20206113.1; 06/11/2020 EP 20206119.8; 06/11/2020 EP 20206120.6; 06/11/2020 EP 20206112.3; 06/11/2020 EP 20206114.9; 06/11/2020 EP 20206116.4; 06/11/2020 EP 20206110.7; 18/12/2020 EP 20215387.0 (51) A46B 15/00 (2006.01), A61C 17/22 (2006.01), A61C 17/34 (2006.01) (86) PCT US2021/014066 de 20/01/2021 (87) WO 2021/150532 de 29/07/2021
(21) BR 11 2022 013863-6	Código 1.1 - Publicação Internacional – PCT. Apresentação de petição de requerimento de entrada na fase nacional (30) 26/03/2020 DE 10 2020 108 346.7; 18/03/2021 DE 10 2021 106 606.9

	(51) C22C 19/07 (2006.01), B22F 9/08 (2006.01), B22F 10/10 (2006.01), C22C 1/04 (2006.01) (86) PCT DE2021/100279 de 22/03/2021 (87) WO 2021/190704 de 30/09/2021
(21) BR 11 2022 013865-2	Código 1.1 - Publicação Internacional – PCT. Apresentação de petição de requerimento de entrada na fase nacional (30) 17/01/2020 IN 202021002110 (51) C07D 311/22 (2006.01), C07D 311/24 (2006.01), C07D 311/58 (2006.01), C07D 493/10 (2006.01) (86) PCT IN2021/050045 de 17/01/2021 (87) WO 2021/144814 de 22/07/2021
(21) BR 11 2022 013866-0	Código 1.1 - Publicação Internacional – PCT. Apresentação de petição de requerimento de entrada na fase nacional (30) 15/01/2020 EP 20151870.1 (51) B65B 19/02 (2006.01), B65D 85/10 (2006.01), B65G 47/08 (2006.01) (86) PCT EP2021/050510 de 13/01/2021 (87) WO 2021/144280 de 22/07/2021
(21) BR 11 2022 013867-9	Código 1.1 - Publicação Internacional – PCT. Apresentação de petição de requerimento de entrada na fase nacional (30) 14/01/2020 US 62/960,950; 23/03/2020 US 62/993,301; 22/05/2020 US 63/028,902; 14/08/2020 US 63/065,752; 09/10/2020 US 63/089,758; 14/10/2020 US 63/091,620; 09/11/2020 US 63/111,376 (51) A61K 35/74 (2006.01), A61P 3/00 (2006.01), C12N 1/00 (2006.01), C12N 15/52 (2006.01), C12N 15/70 (2006.01) (86) PCT US2021/013401 de 14/01/2021 (87) WO 2021/146397 de 22/07/2021
(21) BR 11 2022 013868-7	Código 1.1 - Publicação Internacional – PCT. Apresentação de petição de requerimento de entrada na fase nacional (30) 15/01/2020 US 62/961,291 (51) C23C 14/06 (2006.01), A61L 27/30 (2006.01), C04B 35/58 (2006.01), C23C 14/14 (2006.01), A61L 29/16 (2006.01) (86) PCT EP2021/000002 de 12/01/2021 (87) WO 2021/144142 de 22/07/2021
(21) BR 11 2022 013869-5	Código 1.1 - Publicação Internacional – PCT. Apresentação de petição de requerimento de entrada na fase nacional (51) H04W 72/04 (2006.01) (86) PCT CN2020/072844 de 17/01/2020 (87) WO 2021/142796 de 22/07/2021

(21) BR 11 2022 013870-9	Código 1.1 - Publicação Internacional – PCT. Apresentação de petição de requerimento de entrada na fase nacional (30) 29/01/2020 US 62/967,470; 30/09/2020 US 63/085,818 (51) C07K 16/28 (2006.01), A61P 35/00 (2006.01), A61K 39/395 (2006.01) (86) PCT US2021/015534 de 28/01/2021 (87) WO 2021/155028 de 05/08/2021
(21) BR 11 2022 013871-7	Código 1.1 - Publicação Internacional – PCT. Apresentação de petição de requerimento de entrada na fase nacional (30) 17/01/2020 JP 2020-006180 (51) G01N 1/10 (2006.01), A61B 5/154 (2006.01) (86) PCT JP2021/001503 de 18/01/2021 (87) WO 2021/145459 de 22/07/2021
(21) BR 11 2022 013875-0	Código 1.1 - Publicação Internacional – PCT. Apresentação de petição de requerimento de entrada na fase nacional (51) G01F 1/84 (2006.01), G01F 15/02 (2006.01), G01F 25/00 (2006.01) (86) PCT US2020/016181 de 31/01/2020 (87) WO 2021/154289 de 05/08/2021
(21) BR 11 2022 013877-6	Código 1.1 - Publicação Internacional – PCT. Apresentação de petição de requerimento de entrada na fase nacional (30) 28/02/2020 EP 20315027.1; 24/07/2020 EP 20315360.6 (51) C09D 11/18 (2006.01), C09D 11/16 (2006.01) (86) PCT EP2021/054877 de 26/02/2021 (87) WO 2021/170822 de 02/09/2021
(21) BR 11 2022 013878-4	Código 1.1 - Publicação Internacional – PCT. Apresentação de petição de requerimento de entrada na fase nacional (30) 15/01/2020 US 62/961,625; 30/04/2020 US 63/017,868 (51) C07K 16/28 (2006.01), A61K 39/395 (2006.01), A61P 35/00 (2006.01) (86) PCT US2021/013720 de 15/01/2021 (87) WO 2021/146614 de 22/07/2021
(21) BR 11 2022 013879-2	Código 1.1 - Publicação Internacional – PCT. Apresentação de petição de requerimento de entrada na fase nacional (30) 15/01/2020 US 62/961,268 (51) C07D 213/69 (2006.01), C07D 401/12 (2006.01), C07D 405/12 (2006.01), C07C 15/04 (2006.01), A01N 43/40 (2006.01) (86) PCT US2021/013578 de 15/01/2021 (87) WO 2021/146522 de 22/07/2021

(21) BR 11 2022 013880-6	Código 1.1 - Publicação Internacional – PCT. Apresentação de petição de requerimento de entrada na fase nacional (30) 29/01/2020 US 62/967,080 (51) C11D 3/37 (2006.01), C11D 1/83 (2006.01), C11D 1/22 (2006.01), C11D 1/29 (2006.01) (86) PCT US2021/014264 de 21/01/2021 (87) WO 2021/154569 de 05/08/2021
(21) BR 11 2022 013881-4	Código 1.1 - Publicação Internacional – PCT. Apresentação de petição de requerimento de entrada na fase nacional (30) 06/02/2020 FR FR2001176 (51) B60C 9/00 (2006.01), B60C 11/03 (2006.01), B60C 9/02 (2006.01), B60C 9/04 (2006.01) (86) PCT FR2021/050188 de 02/02/2021 (87) WO 2021/156565 de 12/08/2021
(21) BR 11 2022 013883-0	Código 1.1 - Publicação Internacional – PCT. Apresentação de petição de requerimento de entrada na fase nacional (30) 15/01/2020 US 62/961,452; 25/02/2020 US 62/981,165; 28/05/2020 US 16/885,721 (51) F16K 3/02 (2006.01), F16K 3/312 (2006.01), F16J 15/16 (2006.01) (86) PCT US2021/013059 de 12/01/2021 (87) WO 2021/146178 de 22/07/2021
(21) BR 11 2022 013884-9	Código 1.1 - Publicação Internacional – PCT. Apresentação de petição de requerimento de entrada na fase nacional (30) 15/01/2020 US 62/961,233 (51) C07D 413/12 (2006.01), A01N 43/80 (2006.01) (86) PCT IL2021/050042 de 13/01/2021 (87) WO 2021/144796 de 22/07/2021
(21) BR 11 2022 013885-7	Código 1.1 - Publicação Internacional – PCT. Apresentação de petição de requerimento de entrada na fase nacional (30) 01/10/2020 EP 20199509.9 (51) B26B 19/04 (2006.01), B26B 19/06 (2006.01) (86) PCT EP2021/075605 de 17/09/2021 (87) WO 2022/069257 de 07/04/2022
(21) BR 11 2022 013886-5	Código 1.1 - Publicação Internacional – PCT. Apresentação de petição de requerimento de entrada na fase nacional (30) 15/01/2020 ZA 2020/00253 (51) A47J 31/20 (2006.01) (86) PCT IB2021/050287 de 15/01/2021

	(87) WO 2021/144748 de 22/07/2021
(21) BR 11 2022 013887-3	Código 1.1 - Publicação Internacional – PCT. Apresentação de petição de requerimento de entrada na fase nacional (30) 23/01/2020 US US 16/750,092 (51) E02F 9/28 (2006.01) (86) PCT US2020/067097 de 28/12/2020 (87) WO 2021/150351 de 29/07/2021
(21) BR 11 2022 013888-1	Código 1.1 - Publicação Internacional – PCT. Apresentação de petição de requerimento de entrada na fase nacional (30) 15/01/2020 EP 20151994.9 (51) C07K 1/00 (2006.01), C07K 16/06 (2006.01) (86) PCT EP2021/050809 de 15/01/2021 (87) WO 2021/144422 de 22/07/2021
(21) BR 11 2022 013890-3	Código 1.1 - Publicação Internacional – PCT. Apresentação de petição de requerimento de entrada na fase nacional (30) 16/01/2020 EP 20152119.2 (51) A01N 43/56 (2006.01), A01N 47/44 (2006.01), A01N 43/40 (2006.01), A01P 15/00 (2006.01) (86) PCT EP2021/050214 de 08/01/2021 (87) WO 2021/144195 de 22/07/2021
(21) BR 11 2022 013891-1	Código 1.1 - Publicação Internacional – PCT. Apresentação de petição de requerimento de entrada na fase nacional (30) 15/01/2020 EP 20151959.2 (51) C11B 1/02 (2006.01), C11B 1/10 (2006.01), A23L 2/52 (2006.01) (86) PCT US2020/059619 de 09/11/2020 (87) WO 2021/145941 de 22/07/2021
(21) BR 11 2022 013892-0	Código 1.1 - Publicação Internacional – PCT. Apresentação de petição de requerimento de entrada na fase nacional (30) 13/01/2020 US 62/960,300; 13/05/2020 US 63/024,327; 15/10/2020 US 63/092,069; 07/12/2020 US 63/122,409 (51) C07K 16/28 (2006.01), C07K 14/705 (2006.01), A61P 25/00 (2006.01) (86) PCT US2021/013136 de 12/01/2021 (87) WO 2021/146218 de 22/07/2021
(21) BR 11 2022 013893-8	Código 1.1 - Publicação Internacional – PCT. Apresentação de petição de requerimento de entrada na fase nacional (30) 11/02/2020 EP 20000065.1 (51) A61K 9/127 (2006.01), A61K 47/12 (2006.01), A61K 31/7105 (2006.01),

	A61K 47/69 (2006.01), C12N 15/88 (2006.01) (86) PCT EP2021/053387 de 11/02/2021 (87) WO 2021/160766 de 19/08/2021
(21) BR 11 2022 013896-2	Código 1.1 - Publicação Internacional – PCT. Apresentação de petição de requerimento de entrada na fase nacional (30) 12/02/2020 JP 2020-021577 (51) C09J 11/04 (2006.01), C09J 11/06 (2006.01), C09J 11/08 (2006.01), C09J 133/02 (2006.01), A61K 9/70 (2006.01), A61K 47/02 (2006.01), A61K 47/16 (2006.01), A61K 47/32 (2006.01), C09J 7/38 (2006.01) (86) PCT JP2021/004144 de 04/02/2021 (87) WO 2021/161895 de 19/08/2021
(21) BR 11 2022 013900-4	Código 1.1 - Publicação Internacional – PCT. Apresentação de petição de requerimento de entrada na fase nacional (30) 27/01/2020 US 16/773,352 (51) B05B 12/12 (2006.01), A01M 7/00 (2006.01), B05B 1/30 (2006.01), B05C 11/10 (2006.01) (86) PCT US2021/015000 de 26/01/2021 (87) WO 2021/154678 de 05/08/2021
(21) BR 11 2022 013901-2	Código 1.1 - Publicação Internacional – PCT. Apresentação de petição de requerimento de entrada na fase nacional (30) 15/01/2020 DE 10 2020 000 214.5 (51) G01N 21/64 (2006.01), G01N 33/08 (2006.01), A01K 43/00 (2006.01), A01K 45/00 (2006.01), G01J 3/44 (2006.01) (86) PCT EP2021/050806 de 15/01/2021 (87) WO 2021/144420 de 22/07/2021
(21) BR 11 2022 013903-9	Código 1.1 - Publicação Internacional – PCT. Apresentação de petição de requerimento de entrada na fase nacional (30) 27/01/2020 US 62/966,429 (51) B26D 5/00 (2006.01), B26D 7/14 (2006.01) (86) PCT US2021/014198 de 20/01/2021 (87) WO 2021/154566 de 05/08/2021
(21) BR 11 2022 013904-7	Código 1.1 - Publicação Internacional – PCT. Apresentação de petição de requerimento de entrada na fase nacional (30) 13/01/2020 GB 2000458.6 (51) G01N 21/78 (2006.01) (86) PCT EP2021/050530 de 13/01/2021 (87) WO 2021/144288 de 22/07/2021

(21) BR 11 2022 013905-5	Código 1.1 - Publicação Internacional – PCT. Apresentação de petição de requerimento de entrada na fase nacional (30) 31/01/2020 JP 2020-015191 (51) A01C 1/06 (2006.01), A01N 37/36 (2006.01), A01N 37/44 (2006.01), A01P 3/00 (2006.01), A01N 43/653 (2006.01) (86) PCT JP2021/003320 de 29/01/2021 (87) WO 2021/153758 de 05/08/2021
(21) BR 11 2022 013907-1	Código 1.1 - Publicação Internacional – PCT. Apresentação de petição de requerimento de entrada na fase nacional (30) 10/02/2020 JP 2020-020847 (51) B65G 11/00 (2006.01), B65G 47/44 (2006.01), B65G 47/53 (2006.01) (86) PCT JP2021/003417 de 29/01/2021 (87) WO 2021/161820 de 19/08/2021
(21) BR 11 2022 013908-0	Código 1.1 - Publicação Internacional – PCT. Apresentação de petição de requerimento de entrada na fase nacional (30) 20/02/2020 US 62/978,943; 15/07/2020 US 63/052,005; 14/10/2020 US 63/091,585 (51) B25B 1/24 (2006.01), B25J 15/08 (2006.01), B25J 15/10 (2006.01), B25J 15/04 (2006.01) (86) PCT EP2021/054051 de 18/02/2021 (87) WO 2021/165412 de 26/08/2021
(21) BR 11 2022 013910-1	Código 1.1 - Publicação Internacional – PCT. Apresentação de petição de requerimento de entrada na fase nacional (30) 01/04/2020 WO PCT/IB2020/000300 (51) A61B 34/30 (2006.01), A61B 1/00 (2006.01), A61B 17/00 (2006.01), A61B 34/00 (2006.01), A61B 1/04 (2006.01) (86) PCT EP2021/058593 de 01/04/2021 (87) WO 2021/198411 de 07/10/2021
(21) BR 11 2022 013914-4	Código 1.1 - Publicação Internacional – PCT. Apresentação de petição de requerimento de entrada na fase nacional (30) 02/02/2020 US 62/969,142; 08/04/2020 US 63/007,297; 07/08/2020 US 63/063,119 (51) A61K 48/00 (2006.01), C12N 9/38 (2006.01), C12N 15/86 (2006.01), A61P 25/28 (2006.01) (86) PCT US2021/015988 de 01/02/2021 (87) WO 2021/155337 de 05/08/2021
(21) BR 11 2022 013915-2	Código 1.1 - Publicação Internacional – PCT. Apresentação de petição de requerimento de entrada na fase nacional

	(30) 26/02/2020 EP 20159476.9 (51) A47B 47/04 (2006.01), F16B 12/24 (2006.01) (86) PCT EP2021/054743 de 25/02/2021 (87) WO 2021/170749 de 02/09/2021
(21) BR 11 2022 013916-0	Código 1.1 - Publicação Internacional – PCT. Apresentação de petição de requerimento de entrada na fase nacional (30) 04/02/2020 EP 20155366.6 (51) H02M 7/48 (2006.01), G01R 19/00 (2006.01) (86) PCT EP2021/052284 de 01/02/2021 (87) WO 2021/156191 de 12/08/2021
(21) BR 11 2022 013917-9	Código 1.1 - Publicação Internacional – PCT. Apresentação de petição de requerimento de entrada na fase nacional (30) 14/02/2020 US 62/976,632 (51) C12N 5/10 (2006.01), C12N 5/14 (2006.01), C12N 9/00 (2006.01), C12N 9/02 (2006.01), C12N 15/82 (2006.01) (86) PCT US2021/017861 de 12/02/2021 (87) WO 2021/163485 de 19/08/2021
(21) BR 11 2022 013919-5	Código 1.1 - Publicação Internacional – PCT. Apresentação de petição de requerimento de entrada na fase nacional (30) 14/01/2020 US 62/961,012; 16/11/2020 US 17/099,415 (51) A61B 18/14 (2006.01), A61B 18/00 (2006.01) (86) PCT US2020/061837 de 23/11/2020 (87) WO 2021/145958 de 22/07/2021
(21) BR 11 2022 013920-9	Código 1.1 - Publicação Internacional – PCT. Apresentação de petição de requerimento de entrada na fase nacional (30) 01/04/2020 AT A50275/2020 (51) D21D 1/30 (2006.01), B02C 7/11 (2006.01) (86) PCT EP2021/056317 de 12/03/2021 (87) WO 2021/197805 de 07/10/2021
(21) BR 11 2022 013922-5	Código 1.1 - Publicação Internacional – PCT. Apresentação de petição de requerimento de entrada na fase nacional (30) 16/01/2020 US 62/962,174 (51) G06F 16/958 (2006.01) (86) PCT US2021/013752 de 15/01/2021 (87) WO 2021/146640 de 22/07/2021
(21) BR 11 2022 013923-3	Código 1.1 - Publicação Internacional – PCT. Apresentação de petição de requerimento de entrada na fase nacional

	(30) 15/01/2020 FI 20205037 (51) C07C 29/132 (2006.01), C07C 31/20 (2006.01), C08H 8/00 (2006.01), C12P 19/02 (2006.01) (86) PCT FI2021/050008 de 08/01/2021 (87) WO 2021/144499 de 22/07/2021
(21) BR 11 2022 013924-1	Código 1.1 - Publicação Internacional – PCT. Apresentação de petição de requerimento de entrada na fase nacional (30) 14/01/2020 DK PA202000022 (51) G01N 15/14 (2006.01), G01N 15/10 (2006.01) (86) PCT IB2020/061305 de 01/12/2020 (87) WO 2021/144635 de 22/07/2021
(21) BR 11 2022 013925-0	Código 1.1 - Publicação Internacional – PCT. Apresentação de petição de requerimento de entrada na fase nacional (30) 10/02/2020 JP 2020-020846 (51) B65G 11/00 (2006.01), B65G 47/44 (2006.01), B65G 47/53 (2006.01) (86) PCT JP2021/003416 de 29/01/2021 (87) WO 2021/161819 de 19/08/2021
(21) BR 11 2022 013926-8	Código 1.1 - Publicação Internacional – PCT. Apresentação de petição de requerimento de entrada na fase nacional (30) 28/01/2020 IN 202041003726 (51) A61K 38/21 (2006.01), A61K 31/575 (2006.01) (86) PCT IB2021/050448 de 21/01/2021 (87) WO 2021/152430 de 05/08/2021
(21) BR 11 2022 013931-4	Código 1.1 - Publicação Internacional – PCT. Apresentação de petição de requerimento de entrada na fase nacional (30) 14/01/2020 US 62/961,188 (51) H04N 19/70 (2006.01), H04N 19/184 (2006.01), H04N 19/44 (2006.01), H04N 19/30 (2006.01) (86) PCT KR2021/000515 de 14/01/2021 (87) WO 2021/145687 de 22/07/2021
(21) BR 11 2022 013935-7	Código 1.1 - Publicação Internacional – PCT. Apresentação de petição de requerimento de entrada na fase nacional (30) 14/01/2020 IT 102020000000577 (51) A61M 25/04 (2006.01), A61M 25/02 (2006.01), A61M 25/01 (2006.01), A61M 1/28 (2006.01), A61M 1/36 (2006.01), A61M 39/02 (2006.01) (86) PCT IB2021/050231 de 13/01/2021 (87) WO 2021/144715 de 22/07/2021

(21) BR 11 2022 013938-1	Código 1.1 - Publicação Internacional – PCT. Apresentação de petição de requerimento de entrada na fase nacional (30) 27/01/2020 US 62/966,338 (51) C11D 1/00 (2006.01), C11D 11/00 (2006.01), C12M 1/00 (2006.01) (86) PCT US2021/015111 de 26/01/2021 (87) WO 2021/154742 de 05/08/2021
(21) BR 11 2022 013939-0	Código 1.1 - Publicação Internacional – PCT. Apresentação de petição de requerimento de entrada na fase nacional (30) 14/01/2020 US 62/961,159 (51) H04N 19/52 (2006.01) (86) PCT RU2021/050007 de 13/01/2021 (87) WO 2021/045659 de 11/03/2021
(21) BR 11 2022 013940-3	Código 1.1 - Publicação Internacional – PCT. Apresentação de petição de requerimento de entrada na fase nacional (30) 17/01/2020 US 62/962,763 (51) A61K 39/00 (2006.01), A61K 39/395 (2006.01), A61K 49/16 (2006.01) (86) PCT US2021/013727 de 15/01/2021 (87) WO 2021/146620 de 22/07/2021
(21) BR 11 2022 013941-1	Código 1.1 - Publicação Internacional – PCT. Apresentação de petição de requerimento de entrada na fase nacional (30) 17/01/2020 JP 2020-005723 (51) B07C 5/342 (2006.01) (86) PCT JP2020/048094 de 23/12/2020 (87) WO 2021/145174 de 22/07/2021
(21) BR 11 2022 013942-0	Código 1.1 - Publicação Internacional – PCT. Apresentação de petição de requerimento de entrada na fase nacional (30) 24/01/2020 US 62/965,703; 21/01/2021 US 17/154,799 (51) H04W 36/38 (2006.01), H04W 36/00 (2006.01), H04L 5/00 (2006.01) (86) PCT US2021/014718 de 22/01/2021 (87) WO 2021/150963 de 29/07/2021
(21) BR 11 2022 013944-6	Código 1.1 - Publicação Internacional – PCT. Apresentação de petição de requerimento de entrada na fase nacional (30) 15/01/2020 JP 2020-004403 (51) A61K 45/00 (2006.01), A61K 39/395 (2006.01), A61P 3/10 (2006.01), A61P 9/00 (2006.01), A61P 25/28 (2006.01), A61P 43/00 (2006.01), C07K 16/28 (2006.01), C07K 16/46 (2006.01), C12N 15/13 (2006.01), C12N 15/62 (2006.01) (86) PCT JP2021/001276 de 15/01/2021 (87) WO 2021/145435 de 22/07/2021

(21) BR 11 2022 013945-4	Código 1.1 - Publicação Internacional – PCT. Apresentação de petição de requerimento de entrada na fase nacional (30) 15/01/2020 US 62/961,482 (51) G01N 33/48 (2006.01), A61B 5/00 (2006.01), A61B 5/103 (2006.01), A61B 6/00 (2006.01), A61B 10/00 (2006.01), G01N 21/01 (2006.01) (86) PCT US2021/013433 de 14/01/2021 (87) WO 2021/146420 de 22/07/2021
(21) BR 11 2022 013946-2	Código 1.1 - Publicação Internacional – PCT. Apresentação de petição de requerimento de entrada na fase nacional (51) H04L 5/00 (2006.01), H04W 72/04 (2006.01) (86) PCT CN2020/072650 de 17/01/2020 (87) WO 2021/142754 de 22/07/2021
(21) BR 11 2022 013947-0	Código 1.1 - Publicação Internacional – PCT. Apresentação de petição de requerimento de entrada na fase nacional (30) 16/01/2020 EP 20152260.4 (51) B66B 19/00 (2006.01) (86) PCT EP2021/050020 de 04/01/2021 (87) WO 2021/144157 de 22/07/2021
(21) BR 11 2022 013948-9	Código 1.1 - Publicação Internacional – PCT. Apresentação de petição de requerimento de entrada na fase nacional (30) 24/01/2020 US 16/752,568 (51) H04W 4/021 (2006.01), H04W 4/02 (2006.01), H04W 4/40 (2006.01) (86) PCT US2021/014350 de 21/01/2021 (87) WO 2021/150704 de 29/07/2021
(21) BR 11 2022 013949-7	Código 1.1 - Publicação Internacional – PCT. Apresentação de petição de requerimento de entrada na fase nacional (30) 14/01/2020 IT 102020000000565; 14/01/2020 IT 102020000000568 (51) A61M 1/36 (2006.01), A61M 39/10 (2006.01), A61M 1/14 (2006.01), A61M 1/28 (2006.01), A61B 5/145 (2006.01), A61B 5/1455 (2006.01) (86) PCT IB2021/050232 de 13/01/2021 (87) WO 2021/144716 de 22/07/2021
(21) BR 11 2022 013950-0	Código 1.1 - Publicação Internacional – PCT. Apresentação de petição de requerimento de entrada na fase nacional (30) 16/01/2020 US 62/962,120 (51) E21B 21/08 (2006.01), E21B 33/06 (2006.01), E21B 34/02 (2006.01) (86) PCT CA2021/050042 de 15/01/2021 (87) WO 2021/142547 de 22/07/2021

(21) BR 11 2022 013952-7	Código 1.1 - Publicação Internacional – PCT. Apresentação de petição de requerimento de entrada na fase nacional (51) B04B 13/00 (2006.01), G01N 15/00 (2006.01), G01N 27/00 (2006.01), G01N 33/00 (2006.01), G01N 15/08 (2006.01), G01N 27/04 (2006.01), G01N 33/24 (2006.01) (86) PCT IB2020/000073 de 23/01/2020 (87) WO 2021/148831 de 29/07/2021
(21) BR 11 2022 013955-1	Código 1.1 - Publicação Internacional – PCT. Apresentação de petição de requerimento de entrada na fase nacional (30) 24/01/2020 GB 2001022.9 (51) B60C 7/10 (2006.01), B60C 7/18 (2006.01), B60C 11/03 (2006.01) (86) PCT EP2021/051322 de 21/01/2021 (87) WO 2021/148529 de 29/07/2021
(21) BR 11 2022 013956-0	Código 1.1 - Publicação Internacional – PCT. Apresentação de petição de requerimento de entrada na fase nacional (51) G01N 33/24 (2006.01), G01N 15/08 (2006.01), G01N 27/04 (2006.01) (86) PCT IB2020/000079 de 23/01/2020 (87) WO 2021/148833 de 29/07/2021
(21) BR 11 2022 013957-8	Código 1.1 - Publicação Internacional – PCT. Apresentação de petição de requerimento de entrada na fase nacional (30) 15/01/2020 US 62/961,624 (51) C07K 7/08 (2006.01), C07K 7/04 (2006.01), C07K 7/02 (2006.01) (86) PCT US2021/013463 de 14/01/2021 (87) WO 2021/146441 de 22/07/2021
(21) BR 11 2022 013958-6	Código 1.1 - Publicação Internacional – PCT. Apresentação de petição de requerimento de entrada na fase nacional (30) 13/02/2020 US 62/975,977 (51) A01N 33/02 (2006.01), A01N 37/36 (2006.01), A01N 25/30 (2006.01), A61L 2/025 (2006.01), A61L 2/04 (2006.01), A61L 2/10 (2006.01) (86) PCT US2021/017575 de 11/02/2021 (87) WO 2021/163269 de 19/08/2021
(21) BR 11 2022 013960-8	Código 1.1 - Publicação Internacional – PCT. Apresentação de petição de requerimento de entrada na fase nacional (30) 17/01/2020 FI 20205047 (51) A61F 13/02 (2006.01), A61L 15/62 (2006.01), A61L 15/22 (2006.01), A61L 15/28 (2006.01), A61L 15/32 (2006.01), A61L 15/58 (2006.01), A61L 15/60 (2006.01)

	(86) PCT FI2021/050022 de 15/01/2021 (87) WO 2021/144506 de 22/07/2021
(21) BR 11 2022 013962-4	Código 1.1 - Publicação Internacional – PCT. Apresentação de petição de requerimento de entrada na fase nacional (51) H04W 72/04 (2006.01) (86) PCT CN2020/072994 de 19/01/2020 (87) WO 2021/142833 de 22/07/2021
(21) BR 11 2022 013963-2	Código 1.1 - Publicação Internacional – PCT. Apresentação de petição de requerimento de entrada na fase nacional (30) 15/01/2020 US 16/743.939 (51) A61L 9/03 (2006.01) (86) PCT US2021/012909 de 11/01/2021 (87) WO 2021/146128 de 22/07/2021
(21) BR 11 2022 013966-7	Código 1.1 - Publicação Internacional – PCT. Apresentação de petição de requerimento de entrada na fase nacional (30) 22/01/2020 US 62/964,180; 30/09/2020 US 63/085,414 (51) A61K 47/68 (2006.01), A61P 35/00 (2006.01) (86) PCT EP2021/051263 de 21/01/2021 (87) WO 2021/148501 de 29/07/2021
(21) BR 11 2022 013967-5	Código 1.1 - Publicação Internacional – PCT. Apresentação de petição de requerimento de entrada na fase nacional (30) 16/01/2020 US 62/961,886 (51) A61B 6/00 (2006.01), A61B 6/03 (2006.01), A61B 6/04 (2006.01), A61B 10/00 (2006.01), A61B 10/02 (2006.01), A61B 34/20 (2006.01) (86) PCT US2021/013922 de 19/01/2021 (87) WO 2021/146696 de 22/07/2021
(21) BR 11 2022 013968-3	Código 1.1 - Publicação Internacional – PCT. Apresentação de petição de requerimento de entrada na fase nacional (30) 14/01/2020 US 62/960,974; 21/08/2020 US 16/999,837; 13/01/2021 US 17/147,690 (51) H02K 1/12 (2006.01), H02K 1/27 (2006.01), H02K 9/02 (2006.01), H02K 9/12 (2006.01), H02K 11/33 (2006.01), H02K 11/30 (2006.01) (86) PCT US2021/013187 de 13/01/2021 (87) WO 2021/146244 de 22/07/2021
(21) BR 11 2022 013969-1	Código 1.1 - Publicação Internacional – PCT. Apresentação de petição de requerimento de entrada na fase nacional (30) 16/01/2020 US 62/961,743

	(51) C12P 7/06 (2006.01), C12Q 3/00 (2006.01), C12N 1/20 (2006.01) (86) PCT US2020/065092 de 15/12/2020 (87) WO 2021/146013 de 22/07/2021
(21) BR 11 2022 013970-5	Código 1.1 - Publicação Internacional – PCT. Apresentação de petição de requerimento de entrada na fase nacional (30) 15/01/2020 US 62/961,328; 02/03/2020 US 62/984,294; 31/07/2020 US 63/059,853 (51) F41A 9/65 (2006.01), F41A 9/70 (2006.01), F41A 9/00 (2006.01) (86) PCT US2021/013455 de 14/01/2021 (87) WO 2021/146435 de 22/07/2021
(21) BR 11 2022 013972-1	Código 1.1 - Publicação Internacional – PCT. Apresentação de petição de requerimento de entrada na fase nacional (30) 05/03/2020 JP 2020-038196 (51) B07C 5/342 (2006.01), G01N 21/85 (2006.01) (86) PCT JP2021/007376 de 26/02/2021 (87) WO 2021/177173 de 10/09/2021
(21) BR 11 2022 013974-8	Código 1.1 - Publicação Internacional – PCT. Apresentação de petição de requerimento de entrada na fase nacional (30) 14/01/2020 EP 20151852.9 (51) H04S 7/00 (2006.01) (86) PCT EP2021/050588 de 13/01/2021 (87) WO 2021/144308 de 22/07/2021
(21) BR 11 2022 013975-6	Código 1.1 - Publicação Internacional – PCT. Apresentação de petição de requerimento de entrada na fase nacional (30) 16/01/2020 BE BE2020/5031 (51) C21D 1/18 (2006.01), B02C 17/20 (2006.01), C21D 9/36 (2006.01), C22C 38/02 (2006.01), C22C 38/04 (2006.01), C22C 38/22 (2006.01), C22C 38/36 (2006.01), C22C 38/38 (2006.01), C22C 38/44 (2006.01), C22C 38/56 (2006.01), C22C 38/58 (2006.01) (86) PCT EP2021/050656 de 14/01/2021 (87) WO 2021/144347 de 22/07/2021
(21) BR 11 2022 013977-2	Código 1.1 - Publicação Internacional – PCT. Apresentação de petição de requerimento de entrada na fase nacional (30) 17/01/2020 CN PCT/CN2020/072733 (51) C07K 16/28 (2006.01), C12N 5/20 (2006.01), C12R 1/91 (2006.01), G01N 15/10 (2006.01), G01N 33/577 (2006.01) (86) PCT CN2021/072191 de 15/01/2021 (87) WO 2021/143858 de 22/07/2021

(21) BR 11 2022 013978-0	Código 1.1 - Publicação Internacional – PCT. Apresentação de petição de requerimento de entrada na fase nacional (30) 15/01/2020 IL 272074 (51) A61K 38/00 (2006.01), A61P 25/00 (2006.01), A61P 27/02 (2006.01), C07K 7/06 (2006.01) (86) PCT IL2021/050044 de 14/01/2021 (87) WO 2021/144798 de 22/07/2021
(21) BR 11 2022 013979-9	Código 1.1 - Publicação Internacional – PCT. Apresentação de petição de requerimento de entrada na fase nacional (30) 13/02/2020 EP 20157259.1 (51) C07D 403/14 (2006.01), A61K 31/444 (2006.01), A61P 27/00 (2006.01) (86) PCT EP2021/053286 de 11/02/2021 (87) WO 2021/160718 de 19/08/2021
(21) BR 11 2022 013980-2	Código 1.1 - Publicação Internacional – PCT. Apresentação de petição de requerimento de entrada na fase nacional (30) 04/03/2020 GB 2003144.9 (51) E21B 17/01 (2006.01), E21B 43/01 (2006.01), F16J 1/20 (2006.01) (86) PCT GB2021/050517 de 02/03/2021 (87) WO 2021/176205 de 10/09/2021
(21) BR 11 2022 013981-0	Código 1.1 - Publicação Internacional – PCT. Apresentação de petição de requerimento de entrada na fase nacional (30) 26/02/2020 EP 20159475.1 (51) A47B 47/04 (2006.01), F16B 12/24 (2006.01), F16B 12/04 (2006.01), F16B 12/10 (2006.01) (86) PCT EP2021/054739 de 25/02/2021 (87) WO 2021/170747 de 02/09/2021
(21) BR 11 2022 013983-7	Código 1.1 - Publicação Internacional – PCT. Apresentação de petição de requerimento de entrada na fase nacional (30) 27/01/2020 US 62/966,516; 25/01/2021 US 17/157,241 (51) H04W 4/02 (2006.01), H04W 64/00 (2006.01) (86) PCT US2021/015040 de 26/01/2021 (87) WO 2021/154695 de 05/08/2021
(21) BR 11 2022 013984-5	Código 1.1 - Publicação Internacional – PCT. Apresentação de petição de requerimento de entrada na fase nacional (51) H04L 1/18 (2006.01) (86) PCT CN2020/072563 de 16/01/2020 (87) WO 2021/142738 de 22/07/2021

(21) BR 11 2022 013988-8	Código 1.1 - Publicação Internacional – PCT. Apresentação de petição de requerimento de entrada na fase nacional (30) 15/01/2020 US 62/961,331 (51) H02K 1/32 (2006.01), H05B 6/10 (2006.01) (86) PCT US2021/012713 de 08/01/2021 (87) WO 2021/146114 de 22/07/2021
(21) BR 11 2022 013989-6	Código 1.1 - Publicação Internacional – PCT. Apresentação de petição de requerimento de entrada na fase nacional (30) 14/01/2020 CN 202010038900.0 (51) H05K 7/20 (2006.01), F28D 15/04 (2006.01), F28F 9/007 (2006.01) (86) PCT CN2021/071267 de 12/01/2021 (87) WO 2021/143674 de 22/07/2021
(21) BR 11 2022 013990-0	Código 1.1 - Publicação Internacional – PCT. Apresentação de petição de requerimento de entrada na fase nacional (30) 16/01/2020 US 62/962,033 (51) C07K 14/32 (2006.01), C12N 1/20 (2006.01), C12N 15/62 (2006.01) (86) PCT US2021/013529 de 15/01/2021 (87) WO 2021/146492 de 22/07/2021
(21) BR 11 2022 013991-8	Código 1.1 - Publicação Internacional – PCT. Apresentação de petição de requerimento de entrada na fase nacional (30) 16/01/2020 IL 272078 (51) A61K 31/05 (2006.01), A61K 31/192 (2006.01), A61K 31/352 (2006.01), A61P 31/16 (2006.01), A61P 35/00 (2006.01) (86) PCT IL2021/050046 de 14/01/2021 (87) WO 2021/144799 de 22/07/2021
(21) BR 11 2022 013992-6	Código 1.1 - Publicação Internacional – PCT. Apresentação de petição de requerimento de entrada na fase nacional (30) 27/01/2020 US 62/966,522; 25/01/2021 US 17/157,040 (51) H04W 4/02 (2006.01), H04W 64/00 (2006.01) (86) PCT US2021/015028 de 26/01/2021 (87) WO 2021/154688 de 05/08/2021
(21) BR 11 2022 013993-4	Código 1.1 - Publicação Internacional – PCT. Apresentação de petição de requerimento de entrada na fase nacional (30) 15/01/2020 US 62/961,537 (51) C07K 14/55 (2006.01), A61K 47/64 (2006.01), A61K 47/65 (2006.01), A61K 47/66 (2006.01), A61K 47/68 (2006.01), C07K 14/715 (2006.01), A61P 37/04 (2006.01), C12N 15/62 (2006.01)

	(86) PCT US2021/013478 de 14/01/2021 (87) WO 2021/146455 de 22/07/2021
(21) BR 11 2022 013996-9	Código 1.1 - Publicação Internacional – PCT. Apresentação de petição de requerimento de entrada na fase nacional (30) 31/10/2019 EP 19206467.3 (51) A61K 9/51 (2006.01), A61K 9/16 (2006.01), A61K 31/415 (2006.01), A61K 31/635 (2006.01), A61K 31/41 (2006.01) (86) PCT EP2020/080354 de 29/10/2020 (87) WO 2021/083989 de 06/05/2021
(21) BR 11 2022 013998-5	Código 1.1 - Publicação Internacional – PCT. Apresentação de petição de requerimento de entrada na fase nacional (30) 03/02/2020 US 62/969,339 (51) B01F 7/00 (2006.01), B01F 15/00 (2006.01), B01F 15/06 (2006.01) (86) PCT US2021/016224 de 02/02/2021 (87) WO 2021/158555 de 12/08/2021
(21) BR 11 2022 013999-3	Código 1.1 - Publicação Internacional – PCT. Apresentação de petição de requerimento de entrada na fase nacional (30) 15/01/2020 CN 202010043544.1 (51) H01H 85/048 (2006.01) (86) PCT CN2020/140513 de 29/12/2020 (87) WO 2021/143506 de 22/07/2021
(21) BR 11 2022 014000-2	Código 1.1 - Publicação Internacional – PCT. Apresentação de petição de requerimento de entrada na fase nacional (30) 15/01/2020 US 16/743,933 (51) A61L 9/02 (2006.01), A61L 9/03 (2006.01) (86) PCT US2021/012911 de 11/01/2021 (87) WO 2021/146129 de 22/07/2021
(21) BR 11 2022 014003-7	Código 1.1 - Publicação Internacional – PCT. Apresentação de petição de requerimento de entrada na fase nacional (30) 16/01/2020 US 16/745,186 (51) H05K 1/00 (2006.01), G06K 19/077 (2006.01) (86) PCT US2021/013303 de 13/01/2021 (87) WO 2021/206780 de 14/10/2021
(21) BR 11 2022 014005-3	Código 1.1 - Publicação Internacional – PCT. Apresentação de petição de requerimento de entrada na fase nacional (30) 22/04/2020 GB 2005886.3 (51) C08L 5/04 (2006.01), C09D 105/04 (2006.01), A22C 13/00 (2006.01)

	(86) PCT IB2021/051512 de 23/02/2021 (87) WO 2021/214561 de 28/10/2021
(21) BR 11 2022 014006-1	Código 1.1 - Publicação Internacional – PCT. Apresentação de petição de requerimento de entrada na fase nacional (30) 29/01/2020 US 62/967,497 (51) A61K 51/08 (2006.01), A61K 51/04 (2006.01), A61P 35/00 (2006.01), A61K 103/00 (2006.01) (86) PCT US2021/015389 de 28/01/2021 (87) WO 2021/154921 de 05/08/2021
(21) BR 11 2022 014008-8	Código 1.1 - Publicação Internacional – PCT. Apresentação de petição de requerimento de entrada na fase nacional (30) 20/05/2020 US 63/027,676 (51) C12P 19/44 (2006.01) (86) PCT US2021/033352 de 20/05/2021 (87) WO 2021/236904 de 25/11/2021
(21) BR 11 2022 014009-6	Código 1.1 - Publicação Internacional – PCT. Apresentação de petição de requerimento de entrada na fase nacional (30) 05/02/2020 GB 2001556.6 (51) B65G 11/02 (2006.01) (86) PCT EP2021/050337 de 11/01/2021 (87) WO 2021/156014 de 12/08/2021
(21) BR 11 2022 014011-8	Código 1.1 - Publicação Internacional – PCT. Apresentação de petição de requerimento de entrada na fase nacional (30) 15/01/2020 US 62/961,618 (51) C07K 7/08 (2006.01), C07K 7/64 (2006.01), C07K 14/15 (2006.01), A61K 38/00 (2006.01) (86) PCT US2021/013477 de 14/01/2021 (87) WO 2021/146454 de 22/07/2021
(21) BR 11 2022 014012-6	Código 1.1 - Publicação Internacional – PCT. Apresentação de petição de requerimento de entrada na fase nacional (30) 11/02/2020 GB 2001853.7 (51) B65G 53/46 (2006.01) (86) PCT EP2021/052469 de 03/02/2021 (87) WO 2021/160479 de 19/08/2021
(21) BR 11 2022 014013-4	Código 1.1 - Publicação Internacional – PCT. Apresentação de petição de requerimento de entrada na fase nacional (30) 11/02/2020 GB 2001849.5

	(51) B65G 53/46 (2006.01) (86) PCT EP2021/052473 de 03/02/2021 (87) WO 2021/160480 de 19/08/2021
(21) BR 11 2022 014014-2	Código 1.1 - Publicação Internacional – PCT. Apresentação de petição de requerimento de entrada na fase nacional (30) 13/02/2020 JP 2020-022287 (51) G02B 6/255 (2006.01) (86) PCT JP2021/001470 de 18/01/2021 (87) WO 2021/161724 de 19/08/2021
(21) BR 11 2022 014016-9	Código 1.1 - Publicação Internacional – PCT. Apresentação de petição de requerimento de entrada na fase nacional (30) 24/01/2020 US 16/751,285 (51) G06K 19/02 (2006.01), G06K 19/07 (2006.01), G06K 19/077 (2006.01) (86) PCT US2021/013796 de 18/01/2021 (87) WO 2021/150452 de 29/07/2021
(21) BR 11 2022 014020-7	Código 1.1 - Publicação Internacional – PCT. Apresentação de petição de requerimento de entrada na fase nacional (30) 20/01/2020 CN 202010067409.0; 15/05/2020 CN 202010413162.3 (51) C07D 401/04 (2006.01), A61K 31/497 (2006.01), A61P 35/00 (2006.01) (86) PCT CN2021/072840 de 20/01/2021 (87) WO 2021/147889 de 29/07/2021
(21) BR 11 2022 014021-5	Código 1.1 - Publicação Internacional – PCT. Apresentação de petição de requerimento de entrada na fase nacional (30) 16/01/2020 GB 2000670.6 (51) G01N 21/3563 (2006.01), G01N 21/3577 (2006.01), G01N 21/35 (2006.01), G01N 21/552 (2006.01), G01N 21/84 (2006.01) (86) PCT EP2021/050849 de 15/01/2021 (87) WO 2021/144443 de 22/07/2021
(21) BR 11 2022 014022-3	Código 1.1 - Publicação Internacional – PCT. Apresentação de petição de requerimento de entrada na fase nacional (51) B32B 1/00 (2006.01), B32B 15/02 (2006.01), B32B 19/00 (2006.01), B65D 39/00 (2006.01), B65D 85/00 (2006.01), C08F 210/00 (2006.01), C08L 23/08 (2006.01), H01M 2/00 (2006.01), H01M 2/16 (2006.01) (86) PCT IB2020/050377 de 17/01/2020 (87) WO 2021/144615 de 22/07/2021
(21) BR 11 2022 014027-4	Código 1.1 - Publicação Internacional – PCT. Apresentação de petição de requerimento de entrada na fase nacional

	(30) 24/01/2020 US US 16/751,533 (51) B62D 55/28 (2006.01), B62D 55/21 (2006.01) (86) PCT US2020/067098 de 28/12/2020 (87) WO 2021/150352 de 29/07/2021
(21) BR 11 2022 014030-4	Código 1.1 - Publicação Internacional – PCT. Apresentação de petição de requerimento de entrada na fase nacional (30) 16/01/2020 FR FR2000410 (51) F16L 37/088 (2006.01), F16L 37/091 (2006.01) (86) PCT EP2021/050870 de 15/01/2021 (87) WO 2021/144459 de 22/07/2021
(21) BR 11 2022 014032-0	Código 1.1 - Publicação Internacional – PCT. Apresentação de petição de requerimento de entrada na fase nacional (30) 15/01/2020 US 62/961,540 (51) C10L 5/04 (2006.01), C10L 5/10 (2006.01), C10L 9/08 (2006.01), F26B 3/20 (2006.01), F26B 5/04 (2006.01) (86) PCT US2021/013706 de 15/01/2021 (87) WO 2021/146605 de 22/07/2021
(21) BR 11 2022 014036-3	Código 1.1 - Publicação Internacional – PCT. Apresentação de petição de requerimento de entrada na fase nacional (30) 11/02/2020 EP 20156510.8 (51) A23L 23/10 (2006.01), A23P 10/20 (2006.01), A23P 10/28 (2006.01) (86) PCT EP2021/051726 de 26/01/2021 (87) WO 2021/160421 de 19/08/2021
(21) BR 11 2022 014037-1	Código 1.1 - Publicação Internacional – PCT. Apresentação de petição de requerimento de entrada na fase nacional (30) 23/01/2020 JP 2020-009291 (51) C01B 39/48 (2006.01), C01B 39/14 (2006.01), C01B 39/26 (2006.01), C01B 39/38 (2006.01) (86) PCT JP2021/001192 de 15/01/2021 (87) WO 2021/149600 de 29/07/2021
(21) BR 11 2022 014039-8	Código 1.1 - Publicação Internacional – PCT. Apresentação de petição de requerimento de entrada na fase nacional (30) 15/01/2020 US 62/961,552 (51) C10L 5/04 (2006.01), C10L 5/10 (2006.01), C10L 9/08 (2006.01), F26B 3/20 (2006.01), F26B 5/04 (2006.01) (86) PCT US2021/013700 de 15/01/2021 (87) WO 2021/146600 de 22/07/2021

(21) BR 11 2022 014040-1	Código 1.1 - Publicação Internacional – PCT. Apresentação de petição de requerimento de entrada na fase nacional (30) 15/01/2020 GB 2000619.3 (51) A61P 1/16 (2006.01), A61K 36/28 (2006.01), A61K 36/752 (2006.01), A61P 3/06 (2006.01), A61P 3/10 (2006.01), A61P 9/00 (2006.01) (86) PCT EP2021/050853 de 15/01/2021 (87) WO 2021/144447 de 22/07/2021
(21) BR 11 2022 014046-0	Código 1.1 - Publicação Internacional – PCT. Apresentação de petição de requerimento de entrada na fase nacional (30) 24/01/2020 US 62/965,451 (51) A01N 59/00 (2006.01), A61K 6/802 (2006.01), A61K 6/887 (2006.01), C01B 21/068 (2006.01) (86) PCT US2021/014725 de 22/01/2021 (87) WO 2021/150966 de 29/07/2021
(21) BR 11 2022 014051-7	Código 1.1 - Publicação Internacional – PCT. Apresentação de petição de requerimento de entrada na fase nacional (30) 23/01/2020 EP 20315008.1 (51) A61F 2/07 (2006.01) (86) PCT EP2021/051401 de 22/01/2021 (87) WO 2021/148578 de 29/07/2021
(21) BR 11 2022 014054-1	Código 1.1 - Publicação Internacional – PCT. Apresentação de petição de requerimento de entrada na fase nacional (30) 16/01/2020 DE 10 2020 100 949.6 (51) A23N 12/10 (2006.01) (86) PCT EP2021/050431 de 12/01/2021 (87) WO 2021/144239 de 22/07/2021
(21) BR 11 2022 014056-8	Código 1.1 - Publicação Internacional – PCT. Apresentação de petição de requerimento de entrada na fase nacional (30) 16/01/2020 GB 2000685.4 (51) C09D 103/04 (2006.01), C09D 191/06 (2006.01), C09D 193/04 (2006.01), A01C 1/06 (2006.01), A01N 25/00 (2006.01), A01N 25/10 (2006.01) (86) PCT EP2021/050822 de 15/01/2021 (87) WO 2021/144430 de 22/07/2021
(21) BR 11 2022 014057-6	Código 1.1 - Publicação Internacional – PCT. Apresentação de petição de requerimento de entrada na fase nacional (30) 03/02/2020 NL 2024818; 21/12/2020 NL 2027187 (51) B60G 7/00 (2006.01), B60G 7/02 (2006.01), B60G 9/00 (2006.01), B60G 11/27 (2006.01), B60G 11/46 (2006.01), F16F 1/30 (2006.01)

	(86) PCT EP2021/052352 de 02/02/2021 (87) WO 2021/156219 de 12/08/2021
(21) BR 11 2022 014058-4	Código 1.1 - Publicação Internacional – PCT. Apresentação de petição de requerimento de entrada na fase nacional (30) 20/01/2020 US 62/963,238; 05/02/2020 US 62/970,502; 22/04/2020 US 63/013,895 (51) A61K 31/437 (2006.01), A61P 25/00 (2006.01), A61P 25/28 (2006.01) (86) PCT US2021/013883 de 19/01/2021 (87) WO 2021/150476 de 29/07/2021
(21) BR 11 2022 014059-2	Código 1.1 - Publicação Internacional – PCT. Apresentação de petição de requerimento de entrada na fase nacional (30) 30/01/2020 US 16/776,833 (51) G01R 15/18 (2006.01), G01R 19/25 (2006.01), G01R 22/06 (2006.01), G01R 31/08 (2006.01), G01R 31/12 (2006.01), H02H 1/00 (2006.01) (86) PCT US2021/015092 de 26/01/2021 (87) WO 2021/154728 de 05/08/2021
(21) BR 11 2022 014060-6	Código 1.1 - Publicação Internacional – PCT. Apresentação de petição de requerimento de entrada na fase nacional (30) 24/01/2020 US 62/965,674; 11/01/2021 US 17/146,388 (51) A61B 5/15 (2006.01), A61B 5/154 (2006.01), A61B 5/153 (2006.01) (86) PCT US2021/013108 de 12/01/2021 (87) WO 2021/150399 de 29/07/2021
(21) BR 11 2022 014061-4	Código 1.1 - Publicação Internacional – PCT. Apresentação de petição de requerimento de entrada na fase nacional (30) 27/01/2020 US 62/966,511; 25/01/2021 US 17/156,789 (51) H04B 7/06 (2006.01), H04B 7/08 (2006.01), H04B 7/0404 (2006.01) (86) PCT US2021/015032 de 26/01/2021 (87) WO 2021/154691 de 05/08/2021
(21) BR 11 2022 014063-0	Código 1.1 - Publicação Internacional – PCT. Apresentação de petição de requerimento de entrada na fase nacional (30) 15/01/2020 US 62/961,495 (51) A23G 9/12 (2006.01), A23G 9/22 (2006.01), A23G 9/28 (2006.01), A23G 9/52 (2006.01) (86) PCT US2021/013619 de 15/01/2021 (87) WO 2021/146547 de 22/07/2021
(21) BR 11 2022 014064-9	Código 1.1 - Publicação Internacional – PCT. Apresentação de petição de requerimento de entrada na fase nacional

	(30) 17/01/2020 CN PCT/CN2020/072861 (51) H04W 72/04 (2006.01) (86) PCT CN2020/108021 de 07/08/2020 (87) WO 2021/143111 de 22/07/2021
(21) BR 11 2022 014065-7	Código 1.1 - Publicação Internacional – PCT. Apresentação de petição de requerimento de entrada na fase nacional (30) 20/01/2020 EP 20152677.9 (51) A61L 9/04 (2006.01), A01N 25/18 (2006.01), A45D 34/02 (2006.01), B01D 53/22 (2006.01), B01D 63/00 (2006.01), C09D 7/00 (2006.01) (86) PCT EP2021/051057 de 19/01/2021 (87) WO 2021/148398 de 29/07/2021
(21) BR 11 2022 014066-5	Código 1.1 - Publicação Internacional – PCT. Apresentação de petição de requerimento de entrada na fase nacional (51) G06Q 20/40 (2006.01), G06Q 30/00 (2006.01), H04L 9/30 (2006.01) (86) PCT ES2020/070023 de 16/01/2020 (87) WO 2021/144479 de 22/07/2021
(21) BR 11 2022 014067-3	Código 1.1 - Publicação Internacional – PCT. Apresentação de petição de requerimento de entrada na fase nacional (30) 16/01/2020 CN 202010046620.4 (51) H02J 3/38 (2006.01), H02J 3/48 (2006.01), H02J 3/50 (2006.01), H02J 3/24 (2006.01) (86) PCT CN2020/115150 de 14/09/2020 (87) WO 2021/143169 de 22/07/2021
(21) BR 11 2022 014068-1	Código 1.1 - Publicação Internacional – PCT. Apresentação de petição de requerimento de entrada na fase nacional (30) 16/01/2020 DE 10 2020 200 471.4 (51) B63B 79/10 (2006.01), B63B 79/15 (2006.01), B63B 79/20 (2006.01), B63B 79/30 (2006.01), B63B 79/40 (2006.01), B63G 1/00 (2006.01), B63G 13/00 (2006.01) (86) PCT EP2021/050330 de 11/01/2021 (87) WO 2021/144206 de 22/07/2021
(21) BR 11 2022 014070-3	Código 1.1 - Publicação Internacional – PCT. Apresentação de petição de requerimento de entrada na fase nacional (30) 15/01/2020 KR 10-2020-0005642; 02/04/2020 KR 10-2020-0040586 (51) A61K 9/51 (2006.01), A61K 47/22 (2006.01), A61K 47/14 (2006.01), A61K 47/24 (2006.01), A61K 47/28 (2006.01), A61K 47/10 (2006.01), A61K 31/7088 (2006.01), A61K 31/713 (2006.01), A61K 48/00 (2006.01) (86) PCT KR2020/019502 de 31/12/2020

	(87) WO 2021/145595 de 22/07/2021
(21) BR 11 2022 014072-0	Código 1.1 - Publicação Internacional – PCT. Apresentação de petição de requerimento de entrada na fase nacional (51) F25D 23/02 (2006.01), F25D 11/02 (2006.01), F25D 23/00 (2006.01), E05B 3/04 (2006.01), E05B 5/00 (2006.01), F25D 23/08 (2006.01) (86) PCT BR2020/050007 de 17/01/2020 (87) WO 2021/142519 de 22/07/2021
(21) BR 11 2022 014073-8	Código 1.1 - Publicação Internacional – PCT. Apresentação de petição de requerimento de entrada na fase nacional (30) 20/01/2020 ES P202030039 (51) C23C 4/02 (2006.01), C23C 4/06 (2006.01), C23C 4/10 (2006.01), C23C 4/129 (2006.01), C23C 4/18 (2006.01), B21B 27/00 (2006.01) (86) PCT ES2021/070016 de 15/01/2021 (87) WO 2021/148690 de 29/07/2021
(21) BR 11 2022 014074-6	Código 1.1 - Publicação Internacional – PCT. Apresentação de petição de requerimento de entrada na fase nacional (30) 10/02/2020 EP 20382089.9 (51) A61K 31/201 (2006.01), A61K 31/202 (2006.01), A61K 38/17 (2006.01), A61K 45/06 (2006.01), A61P 35/00 (2006.01) (86) PCT EP2021/053162 de 10/02/2021 (87) WO 2021/160650 de 19/08/2021
(21) BR 11 2022 014077-0	Código 1.1 - Publicação Internacional – PCT. Apresentação de petição de requerimento de entrada na fase nacional (30) 28/02/2020 US 62/983,237 (51) G01N 1/40 (2006.01), G01N 1/38 (2006.01), G01N 9/00 (2006.01), G01N 33/24 (2006.01) (86) PCT IB2021/051076 de 10/02/2021 (87) WO 2021/171120 de 02/09/2021
(21) BR 11 2022 014078-9	Código 1.1 - Publicação Internacional – PCT. Apresentação de petição de requerimento de entrada na fase nacional (30) 16/01/2020 US 62/962,063; 18/05/2020 US 63/026,554; 15/01/2021 US 17/150,999 (51) A61K 48/00 (2006.01), A61P 27/02 (2006.01), C12N 15/79 (2006.01), A61Q 1/02 (2006.01) (86) PCT US2021/013790 de 17/01/2021 (87) WO 2021/146668 de 22/07/2021
(21) BR 11 2022 014079-7	Código 1.1 - Publicação Internacional – PCT. Apresentação de petição de

	requerimento de entrada na fase nacional (30) 20/01/2020 US 62/963,330 (51) A61B 17/88 (2006.01), A61B 17/58 (2006.01), A61B 17/68 (2006.01), A61B 17/80 (2006.01) (86) PCT US2021/013938 de 19/01/2021 (87) WO 2021/150500 de 29/07/2021
(21) BR 11 2022 014080-0	Código 1.1 - Publicação Internacional – PCT. Apresentação de petição de requerimento de entrada na fase nacional (30) 24/01/2020 EP 20153509.3 (51) A61F 6/14 (2006.01), A61F 6/18 (2006.01) (86) PCT EP2021/051151 de 20/01/2021 (87) WO 2021/148443 de 29/07/2021
(21) BR 11 2022 014083-5	Código 1.1 - Publicação Internacional – PCT. Apresentação de petição de requerimento de entrada na fase nacional (30) 17/01/2020 US 62/962,655; 27/01/2020 US 62/966,296; 25/02/2020 US 62/981,263 (51) C08L 89/00 (2006.01), D06M 15/00 (2006.01), D06M 15/01 (2006.01) (86) PCT US2021/013771 de 16/01/2021 (87) WO 2021/146654 de 22/07/2021
(21) BR 11 2022 014084-3	Código 1.1 - Publicação Internacional – PCT. Apresentação de petição de requerimento de entrada na fase nacional (30) 20/01/2020 DE 10 2020 101 171.7 (51) F16C 19/06 (2006.01), F16C 33/58 (2006.01), F16C 33/62 (2006.01), F16C 33/64 (2006.01), F16C 35/067 (2006.01), F16C 41/00 (2006.01), F16C 19/54 (2006.01), A61B 17/16 (2006.01) (86) PCT EP2021/051061 de 19/01/2021 (87) WO 2021/148400 de 29/07/2021
(21) BR 11 2022 014086-0	Código 1.1 - Publicação Internacional – PCT. Apresentação de petição de requerimento de entrada na fase nacional (30) 16/01/2020 CN 202010049572.4 (51) H04L 5/00 (2006.01), H04L 1/00 (2006.01), H04W 74/08 (2006.01) (86) PCT CN2020/141212 de 30/12/2020 (87) WO 2021/143529 de 22/07/2021
(21) BR 11 2022 014088-6	Código 1.1 - Publicação Internacional – PCT. Apresentação de petição de requerimento de entrada na fase nacional (30) 16/01/2020 FR FR2000416 (51) B65D 51/00 (2006.01) (86) PCT FR2020/052327 de 08/12/2020

	(87) WO 2021/144511 de 22/07/2021
(21) BR 11 2022 014090-8	Código 1.1 - Publicação Internacional – PCT. Apresentação de petição de requerimento de entrada na fase nacional (30) 19/01/2020 CN 202010057898.1 (51) H04W 36/08 (2006.01) (86) PCT CN2021/072628 de 19/01/2021 (87) WO 2021/143918 de 22/07/2021
(21) BR 11 2022 014091-6	Código 1.1 - Publicação Internacional – PCT. Apresentação de petição de requerimento de entrada na fase nacional (30) 16/01/2020 US 16/744,479 (51) A24F 40/465 (2006.01), A24D 1/20 (2006.01), A24F 40/42 (2006.01) (86) PCT IB2021/050307 de 15/01/2021 (87) WO 2021/144760 de 22/07/2021
(21) BR 11 2022 014093-2	Código 1.1 - Publicação Internacional – PCT. Apresentação de petição de requerimento de entrada na fase nacional (30) 28/01/2020 DE 10 2020 102 038.4 (51) G01N 33/531 (2006.01), G01N 33/543 (2006.01), G01N 33/545 (2006.01) (86) PCT EP2021/051577 de 25/01/2021 (87) WO 2021/151820 de 05/08/2021
(21) BR 11 2022 014100-9	Código 1.1 - Publicação Internacional – PCT. Apresentação de petição de requerimento de entrada na fase nacional (30) 16/01/2020 DK PA202000051 (51) G01N 21/27 (2006.01), G01N 21/03 (2006.01) (86) PCT IB2020/059690 de 15/10/2020 (87) WO 2021/144630 de 22/07/2021
(21) BR 11 2022 014101-7	Código 1.1 - Publicação Internacional – PCT. Apresentação de petição de requerimento de entrada na fase nacional (30) 31/01/2020 US 62/968,490 (51) H01J 49/04 (2006.01), G01N 27/623 (2006.01), G01N 27/624 (2006.01), H01J 49/26 (2006.01), H01J 49/34 (2006.01) (86) PCT CA2021/050104 de 29/01/2021 (87) WO 2021/151209 de 05/08/2021
(21) BR 11 2022 014102-5	Código 1.1 - Publicação Internacional – PCT. Apresentação de petição de requerimento de entrada na fase nacional (30) 28/02/2020 US 62/983,237 (51) G01N 1/38 (2006.01), G01N 1/40 (2006.01), G01N 9/00 (2006.01), G01N 33/24 (2006.01)

	(86) PCT IB2021/051077 de 10/02/2021 (87) WO 2021/171121 de 02/09/2021
(21) BR 11 2022 014103-3	Código 1.1 - Publicação Internacional – PCT. Apresentação de petição de requerimento de entrada na fase nacional (30) 16/01/2020 US 62/962,011 (51) A61K 48/00 (2006.01), C12N 15/86 (2006.01) (86) PCT IB2021/000008 de 15/01/2021 (87) WO 2021/144649 de 22/07/2021
(21) BR 11 2022 014104-1	Código 1.1 - Publicação Internacional – PCT. Apresentação de petição de requerimento de entrada na fase nacional (30) 17/01/2020 US 62/962,712; 19/12/2020 US 63/128,047 (51) C12N 15/864 (2006.01), A61K 48/00 (2006.01), C07K 14/47 (2006.01), C12N 5/077 (2006.01), A61P 21/00 (2006.01) (86) PCT US2021/013955 de 19/01/2021 (87) WO 2021/146711 de 22/07/2021
(21) BR 11 2022 014105-0	Código 1.1 - Publicação Internacional – PCT. Apresentação de petição de requerimento de entrada na fase nacional (30) 15/01/2020 US 62/961,383 (51) E02D 27/32 (2006.01), H02S 20/10 (2006.01), E02D 7/00 (2006.01) (86) PCT US2021/013707 de 15/01/2021 (87) WO 2021/146606 de 22/07/2021
(21) BR 11 2022 014106-8	Código 1.1 - Publicação Internacional – PCT. Apresentação de petição de requerimento de entrada na fase nacional (30) 19/02/2020 US 62/978,767; 03/03/2020 US 62/984,555; 23/03/2020 US 62/993,365 (51) C22C 21/04 (2006.01), C22C 21/06 (2006.01), C22C 21/08 (2006.01), C22F 1/043 (2006.01), C22F 1/047 (2006.01), C22F 1/05 (2006.01), C22C 21/02 (2006.01) (86) PCT US2021/018496 de 18/02/2021 (87) WO 2021/168064 de 26/08/2021
(21) BR 11 2022 014107-6	Código 1.1 - Publicação Internacional – PCT. Apresentação de petição de requerimento de entrada na fase nacional (30) 13/02/2020 EP 20020066.5 (51) G05B 19/418 (2006.01), G05B 19/4065 (2006.01) (86) PCT EP2021/052412 de 02/02/2021 (87) WO 2021/160472 de 19/08/2021
(21) BR 11 2022 014110-6	Código 1.1 - Publicação Internacional – PCT. Apresentação de petição de

	requerimento de entrada na fase nacional (30) 17/01/2020 US 62/962,280 (51) A63F 9/16 (2006.01) (86) PCT US2021/013708 de 15/01/2021 (87) WO 2021/146607 de 22/07/2021
(21) BR 11 2022 014114-9	Código 1.1 - Publicação Internacional – PCT. Apresentação de petição de requerimento de entrada na fase nacional (30) 17/01/2020 US 62/962,343; 17/12/2020 US 63/126,920 (51) A61K 35/36 (2006.01), C12N 5/071 (2006.01) (86) PCT US2021/013763 de 16/01/2021 (87) WO 2021/146648 de 22/07/2021
(21) BR 11 2022 014116-5	Código 1.1 - Publicação Internacional – PCT. Apresentação de petição de requerimento de entrada na fase nacional (30) 16/01/2020 NL 2024686 (51) B67D 1/08 (2006.01), B08B 9/032 (2006.01) (86) PCT NL2021/050019 de 17/01/2021 (87) WO 2021/145765 de 22/07/2021
(21) BR 11 2022 014117-3	Código 1.1 - Publicação Internacional – PCT. Apresentação de petição de requerimento de entrada na fase nacional (30) 16/01/2020 US 62/961,953; 05/03/2020 US 62/985,613 (51) F15B 1/00 (2006.01), F15B 1/20 (2006.01), F02B 33/44 (2006.01), F02M 55/04 (2006.01), F04B 11/00 (2006.01), F16L 41/02 (2006.01) (86) PCT US2021/013829 de 18/01/2021 (87) WO 2021/146686 de 22/07/2021
(21) BR 11 2022 014118-1	Código 1.1 - Publicação Internacional – PCT. Apresentação de petição de requerimento de entrada na fase nacional (30) 17/01/2020 US 62/962,764; 17/01/2020 US 62/962,739; 17/01/2020 US 62/962,730 (51) C12N 15/79 (2006.01) (86) PCT US2021/013735 de 15/01/2021 (87) WO 2021/146627 de 22/07/2021
(21) BR 11 2022 014119-0	Código 1.1 - Publicação Internacional – PCT. Apresentação de petição de requerimento de entrada na fase nacional (30) 17/01/2020 AU 2020900129 (51) A61K 38/28 (2006.01), A61K 47/69 (2006.01), A61P 3/10 (2006.01) (86) PCT AU2021/050027 de 18/01/2021 (87) WO 2021/142516 de 22/07/2021

(21) BR 11 2022 014122-0	Código 1.1 - Publicação Internacional – PCT. Apresentação de petição de requerimento de entrada na fase nacional (30) 17/01/2020 US 16/746,694 (51) G06Q 10/04 (2006.01), G06Q 10/06 (2006.01), G06Q 50/30 (2006.01) (86) PCT US2021/013677 de 15/01/2021 (87) WO 2021/146584 de 22/07/2021
(21) BR 11 2022 014125-4	Código 1.1 - Publicação Internacional – PCT. Apresentação de petição de requerimento de entrada na fase nacional (30) 17/01/2020 US 62/962,419; 06/02/2020 US 62/970,907; 17/06/2020 US 63/040,286; 02/07/2020 US 63/047,569; 17/07/2020 US 63/053,142; 20/10/2020 US 63/094,023 (51) A61K 35/66 (2006.01), A61K 35/742 (2006.01), A61K 35/744 (2006.01), A61K 35/745 (2006.01), A61K 35/747 (2006.01), A61P 1/00 (2006.01), A61P 31/04 (2006.01) (86) PCT US2021/013675 de 15/01/2021 (87) WO 2021/146582 de 22/07/2021
(21) BR 11 2022 014128-9	Código 1.1 - Publicação Internacional – PCT. Apresentação de petição de requerimento de entrada na fase nacional (30) 21/01/2020 US US 16/748,249 (51) E21B 33/12 (2006.01), E21B 33/04 (2006.01), E21B 23/06 (2006.01) (86) PCT US2021/013805 de 18/01/2021 (87) WO 2021/150454 de 29/07/2021
(21) BR 11 2022 014129-7	Código 1.1 - Publicação Internacional – PCT. Apresentação de petição de requerimento de entrada na fase nacional (30) 31/01/2020 IN 202021004454 (51) C07F 9/02 (2006.01), B01J 19/00 (2006.01), B01J 19/24 (2006.01) (86) PCT IB2021/050540 de 25/01/2021 (87) WO 2021/152443 de 05/08/2021
(21) BR 11 2022 014130-0	Código 1.1 - Publicação Internacional – PCT. Apresentação de petição de requerimento de entrada na fase nacional (30) 11/02/2020 EP 20156728.6 (51) C21D 8/02 (2006.01), C22C 38/02 (2006.01), C22C 38/04 (2006.01), C22C 38/06 (2006.01) (86) PCT EP2021/053290 de 11/02/2021 (87) WO 2021/160721 de 19/08/2021
(21) BR 11 2022 014131-9	Código 1.1 - Publicação Internacional – PCT. Apresentação de petição de requerimento de entrada na fase nacional (30) 21/01/2020 NZ 761013

	(51) E04F 11/06 (2006.01), B64F 1/30 (2006.01), E04F 11/022 (2006.01) (86) PCT NZ2021/050005 de 20/01/2021 (87) WO 2021/150126 de 29/07/2021
(21) BR 11 2022 014133-5	Código 1.1 - Publicação Internacional – PCT. Apresentação de petição de requerimento de entrada na fase nacional (30) 17/01/2020 ES P202030028 (51) A61C 13/00 (2006.01), A61C 13/087 (2006.01), A61C 13/093 (2006.01), A61C 13/10 (2006.01), B33Y 10/00 (2006.01), B33Y 50/00 (2006.01), B33Y 80/00 (2006.01) (86) PCT ES2021/070018 de 15/01/2021 (87) WO 2021/144492 de 22/07/2021
(21) BR 11 2022 014134-3	Código 1.1 - Publicação Internacional – PCT. Apresentação de petição de requerimento de entrada na fase nacional (30) 29/01/2020 US 62/967,266; 26/01/2021 US 17/248,464 (51) H04W 36/00 (2006.01), H04W 88/06 (2006.01) (86) PCT US2021/070084 de 27/01/2021 (87) WO 2021/155400 de 05/08/2021
(21) BR 11 2022 014135-1	Código 1.1 - Publicação Internacional – PCT. Apresentação de petição de requerimento de entrada na fase nacional (30) 29/01/2020 GR 20200100044 (51) H04W 72/04 (2006.01), H04W 64/00 (2006.01), H04W 76/28 (2006.01), H04W 88/02 (2006.01) (86) PCT US2021/015284 de 27/01/2021 (87) WO 2021/154848 de 05/08/2021
(21) BR 11 2022 014136-0	Código 1.1 - Publicação Internacional – PCT. Apresentação de petição de requerimento de entrada na fase nacional (30) 27/02/2020 FR 2001958 (51) F16H 3/00 (2006.01), F16H 3/08 (2006.01), F16H 3/089 (2006.01), F16H 3/093 (2006.01) (86) PCT EP2021/053789 de 16/02/2021 (87) WO 2021/170456 de 02/09/2021
(21) BR 11 2022 014138-6	Código 1.1 - Publicação Internacional – PCT. Apresentação de petição de requerimento de entrada na fase nacional (30) 29/01/2020 DE 10 2020 102 079.1 (51) B01J 2/20 (2006.01), A24D 3/02 (2006.01) (86) PCT EP2021/050437 de 12/01/2021 (87) WO 2021/151650 de 05/08/2021

(21) BR 11 2022 014140-8	Código 1.1 - Publicação Internacional – PCT. Apresentação de petição de requerimento de entrada na fase nacional (30) 23/01/2020 US 16/750,433 (51) D04H 1/492 (2006.01), D04H 1/732 (2006.01) (86) PCT IB2021/000002 de 06/01/2021 (87) WO 2021/148874 de 29/07/2021
(21) BR 11 2022 014141-6	Código 1.1 - Publicação Internacional – PCT. Apresentação de petição de requerimento de entrada na fase nacional (30) 29/01/2020 DE 10 2020 102 096.1 (51) D04H 1/4391 (2006.01), D01F 2/28 (2006.01), D04H 3/005 (2006.01), D04H 3/018 (2006.01) (86) PCT EP2021/050449 de 12/01/2021 (87) WO 2021/151653 de 05/08/2021
(21) BR 11 2022 014142-4	Código 1.1 - Publicação Internacional – PCT. Apresentação de petição de requerimento de entrada na fase nacional (30) 04/03/2020 EP 20160827.0 (51) B32B 5/02 (2006.01), B28B 1/00 (2006.01), B32B 5/26 (2006.01), B32B 7/04 (2006.01), B32B 7/08 (2006.01), B32B 13/00 (2006.01), B32B 13/04 (2006.01), B32B 13/14 (2006.01), B32B 15/02 (2006.01), B32B 15/06 (2006.01), B32B 15/08 (2006.01), B32B 15/18 (2006.01), B33Y 70/00 (2006.01), C04B 28/06 (2006.01), E04C 2/06 (2006.01), E04C 3/30 (2006.01), E04G 21/04 (2006.01), E04G 21/12 (2006.01) (86) PCT EP2021/053754 de 16/02/2021 (87) WO 2021/175580 de 10/09/2021
(21) BR 11 2022 014144-0	Código 1.1 - Publicação Internacional – PCT. Apresentação de petição de requerimento de entrada na fase nacional (51) C07K 14/35 (2006.01), C12N 9/00 (2006.01), C12N 15/31 (2006.01), C12Q 1/6869 (2006.01) (86) PCT CN2020/097126 de 19/06/2020 (87) WO 2021/253410 de 23/12/2021
(21) BR 11 2022 014145-9	Código 1.1 - Publicação Internacional – PCT. Apresentação de petição de requerimento de entrada na fase nacional (30) 13/02/2020 EP 20020069.9 (51) B65H 29/58 (2006.01), B65H 31/38 (2006.01), B65H 29/04 (2006.01), B26F 1/00 (2006.01), B41F 33/00 (2006.01), B65H 31/24 (2006.01), B41F 1/24 (2006.01), B41F 1/28 (2006.01), B41F 1/58 (2006.01), B41F 1/12 (2006.01), B41F 19/06 (2006.01), B41F 33/02 (2006.01) (86) PCT IB2021/050662 de 28/01/2021 (87) WO 2021/161122 de 19/08/2021

(21) BR 11 2022 014148-3	Código 1.1 - Publicação Internacional – PCT. Apresentação de petição de requerimento de entrada na fase nacional (51) H04W 48/08 (2006.01) (86) PCT CN2020/073289 de 20/01/2020 (87) WO 2021/146856 de 29/07/2021
(21) BR 11 2022 014149-1	Código 1.1 - Publicação Internacional – PCT. Apresentação de petição de requerimento de entrada na fase nacional (30) 22/01/2020 US 62/964,378 (51) C07D 487/04 (2006.01), A61K 31/519 (2006.01), A61P 29/00 (2006.01), A61P 35/00 (2006.01), A61P 37/00 (2006.01) (86) PCT US2021/014371 de 21/01/2021 (87) WO 2021/150723 de 29/07/2021
(21) BR 11 2022 014150-5	Código 1.1 - Publicação Internacional – PCT. Apresentação de petição de requerimento de entrada na fase nacional (30) 31/01/2020 JP 2020-015593 (51) A23L 13/40 (2006.01), A23J 3/00 (2006.01), A23L 13/00 (2006.01), A23L 35/00 (2006.01) (86) PCT JP2021/003392 de 29/01/2021 (87) WO 2021/153784 de 05/08/2021
(21) BR 11 2022 014151-3	Código 1.1 - Publicação Internacional – PCT. Apresentação de petição de requerimento de entrada na fase nacional (30) 19/01/2020 US 16/746,917 (51) F41C 33/02 (2006.01), F41C 33/00 (2006.01) (86) PCT US2021/013814 de 18/01/2021 (87) WO 2021/146680 de 22/07/2021
(21) BR 11 2022 014153-0	Código 1.1 - Publicação Internacional – PCT. Apresentação de petição de requerimento de entrada na fase nacional (30) 17/01/2020 US 16/745,931 (51) D21H 19/56 (2006.01), B65D 65/42 (2006.01), D21H 19/82 (2006.01), D21H 27/10 (2006.01) (86) PCT US2020/059964 de 11/11/2020 (87) WO 2021/145943 de 22/07/2021
(21) BR 11 2022 014155-6	Código 1.1 - Publicação Internacional – PCT. Apresentação de petição de requerimento de entrada na fase nacional (30) 09/03/2020 IT 102020000004957; 08/03/2021 IT 102021000005333 (51) A47J 31/44 (2006.01) (86) PCT IB2021/051911 de 08/03/2021

	(87) WO 2021/181244 de 16/09/2021
(21) BR 11 2022 014156-4	Código 1.1 - Publicação Internacional – PCT. Apresentação de petição de requerimento de entrada na fase nacional (30) 21/02/2020 US 62/979,584; 18/06/2020 US 62/705,251 (51) A61M 39/10 (2006.01) (86) PCT US2021/018523 de 18/02/2021 (87) WO 2021/168076 de 26/08/2021
(21) BR 11 2022 014157-2	Código 1.1 - Publicação Internacional – PCT. Apresentação de petição de requerimento de entrada na fase nacional (30) 07/02/2020 DE 10 2020 103 150.5 (51) B62D 5/04 (2006.01), B62D 7/14 (2006.01) (86) PCT EP2021/051954 de 28/01/2021 (87) WO 2021/156132 de 12/08/2021
(21) BR 11 2022 014160-2	Código 1.1 - Publicação Internacional – PCT. Apresentação de petição de requerimento de entrada na fase nacional (30) 22/01/2020 US 62/964,501 (51) C07K 14/47 (2006.01), A61P 25/28 (2006.01) (86) PCT US2021/014780 de 22/01/2021 (87) WO 2021/151012 de 29/07/2021
(21) BR 11 2022 014161-0	Código 1.1 - Publicação Internacional – PCT. Apresentação de petição de requerimento de entrada na fase nacional (30) 19/02/2020 DE DE 10 2020 104 320.1 (51) A61M 37/00 (2006.01) (86) PCT EP2021/051430 de 22/01/2021 (87) WO 2021/164979 de 26/08/2021
(21) BR 11 2022 014165-3	Código 1.1 - Publicação Internacional – PCT. Apresentação de petição de requerimento de entrada na fase nacional (30) 02/03/2020 US 62/983,873; 25/01/2021 US 17/156,805 (51) C11D 3/40 (2006.01), C11D 11/00 (2006.01), C11D 3/34 (2006.01) (86) PCT US2021/016543 de 04/02/2021 (87) WO 2021/178099 de 10/09/2021
(21) BR 11 2022 014166-1	Código 1.1 - Publicação Internacional – PCT. Apresentação de petição de requerimento de entrada na fase nacional (30) 20/01/2020 IN 202021002355; 02/03/2020 EP 20160453.5 (51) C07D 309/10 (2006.01), C07D 309/18 (2006.01), C07D 309/22 (2006.01), C11B 9/00 (2006.01), C11D 3/50 (2006.01) (86) PCT IB2021/050381 de 19/01/2021

	(87) WO 2021/148940 de 29/07/2021
(21) BR 11 2022 014167-0	Código 1.1 - Publicação Internacional – PCT. Apresentação de petição de requerimento de entrada na fase nacional (30) 13/02/2020 EP 20020067.3 (51) B26F 1/38 (2006.01) (86) PCT EP2021/051502 de 22/01/2021 (87) WO 2021/160408 de 19/08/2021
(21) BR 11 2022 014169-6	Código 1.1 - Publicação Internacional – PCT. Apresentação de petição de requerimento de entrada na fase nacional (30) 30/01/2020 EP 20154580.3; 05/03/2020 EP 20161325.4; 05/03/2020 EP 20161329.6 (51) A01N 37/44 (2006.01), A01N 25/00 (2006.01), A01P 7/04 (2006.01) (86) PCT EP2021/052225 de 30/01/2021 (87) WO 2021/152160 de 05/08/2021
(21) BR 11 2022 014172-6	Código 1.1 - Publicação Internacional – PCT. Apresentação de petição de requerimento de entrada na fase nacional (30) 13/02/2020 EP 20020068.1 (51) B26D 7/26 (2006.01), B26F 1/44 (2006.01) (86) PCT EP2021/051509 de 22/01/2021 (87) WO 2021/160410 de 19/08/2021
(21) BR 11 2022 014173-4	Código 1.1 - Publicação Internacional – PCT. Apresentação de petição de requerimento de entrada na fase nacional (30) 18/02/2020 IT 102020000003263; 23/10/2020 IT 102020000025156 (51) F26B 3/04 (2006.01), F26B 15/12 (2006.01), F26B 21/00 (2006.01), F26B 21/06 (2006.01) (86) PCT IB2021/051358 de 18/02/2021 (87) WO 2021/165860 de 26/08/2021
(21) BR 11 2022 014176-9	Código 1.1 - Publicação Internacional – PCT. Apresentação de petição de requerimento de entrada na fase nacional (30) 27/01/2020 US 62/966,151 (51) G01N 33/68 (2006.01) (86) PCT US2021/015146 de 26/01/2021 (87) WO 2021/154764 de 05/08/2021
(21) BR 11 2022 014182-3	Código 1.1 - Publicação Internacional – PCT. Apresentação de petição de requerimento de entrada na fase nacional (30) 21/01/2020 CN 202010068089.0 (51) A61J 1/20 (2006.01)

	(86) PCT US2021/013801 de 18/01/2021 (87) WO 2021/150453 de 29/07/2021
(21) BR 11 2022 014185-8	Código 1.1 - Publicação Internacional – PCT. Apresentação de petição de requerimento de entrada na fase nacional (30) 31/01/2020 US 62/968,625; 29/01/2021 US 17/162,981 (51) H04L 1/16 (2006.01), H04W 74/06 (2006.01), H04W 84/12 (2006.01) (86) PCT US2021/015963 de 31/01/2021 (87) WO 2021/155333 de 05/08/2021
(21) BR 11 2022 014189-0	Código 1.1 - Publicação Internacional – PCT. Apresentação de petição de requerimento de entrada na fase nacional (30) 22/01/2020 CN 202010073438.8 (51) C07K 7/02 (2006.01), C07K 5/062 (2006.01), A61K 39/395 (2006.01), A61K 31/506 (2006.01), C07D 491/22 (2006.01), A61P 35/00 (2006.01) (86) PCT CN2021/073279 de 22/01/2021 (87) WO 2021/147993 de 29/07/2021
(21) BR 11 2022 014193-9	Código 1.1 - Publicação Internacional – PCT. Apresentação de petição de requerimento de entrada na fase nacional (30) 23/01/2020 IT 102020000001321 (51) B28D 1/04 (2006.01) (86) PCT IT2021/050021 de 22/01/2021 (87) WO 2021/149089 de 29/07/2021
(21) BR 11 2022 014195-5	Código 1.1 - Publicação Internacional – PCT. Apresentação de petição de requerimento de entrada na fase nacional (30) 24/01/2020 US 62/965,635; 11/01/2021 US 17/146,410 (51) A61M 25/00 (2006.01), A61M 25/06 (2006.01), A61L 29/00 (2006.01) (86) PCT US2021/013122 de 12/01/2021 (87) WO 2021/150401 de 29/07/2021
(21) BR 11 2022 014198-0	Código 1.1 - Publicação Internacional – PCT. Apresentação de petição de requerimento de entrada na fase nacional (30) 28/11/2019 BE 20195844 (51) E04H 4/10 (2006.01), A01G 9/14 (2006.01), A63C 19/12 (2006.01), B60J 7/00 (2006.01), E06B 9/00 (2006.01) (86) PCT EP2020/083046 de 23/11/2020 (87) WO 2021/105053 de 03/06/2021
(21) BR 11 2022 014200-5	Código 1.1 - Publicação Internacional – PCT. Apresentação de petição de requerimento de entrada na fase nacional (30) 10/02/2020 EP 20156461.4

	(51) C08G 18/10 (2006.01), C08G 18/28 (2006.01), C08G 18/48 (2006.01), C08G 18/75 (2006.01), C08G 18/76 (2006.01), C09J 175/08 (2006.01) (86) PCT EP2021/052560 de 03/02/2021 (87) WO 2021/160493 de 19/08/2021
(21) BR 11 2022 014203-0	Código 1.1 - Publicação Internacional – PCT. Apresentação de petição de requerimento de entrada na fase nacional (30) 23/01/2020 KR 10-2020-0009358; 22/09/2020 KR 10-2020-0122350; 22/09/2020 KR 10-2020-0122378; 18/12/2020 KR 10-2020-0178512 (51) A41H 3/00 (2006.01), A41H 43/00 (2006.01), G06F 30/20 (2006.01) (86) PCT KR2021/000901 de 22/01/2021 (87) WO 2021/150056 de 29/07/2021
(21) BR 11 2022 014204-8	Código 1.1 - Publicação Internacional – PCT. Apresentação de petição de requerimento de entrada na fase nacional (30) 24/03/2020 EP 20165196.5 (51) E04F 15/02 (2006.01), B29C 63/00 (2006.01) (86) PCT EP2021/053831 de 17/02/2021 (87) WO 2021/190822 de 30/09/2021
(21) BR 11 2022 014207-2	Código 1.1 - Publicação Internacional – PCT. Apresentação de petição de requerimento de entrada na fase nacional (30) 27/01/2020 US 62/966,266 (51) A01H 5/10 (2006.01), A01H 1/04 (2006.01), C12N 15/82 (2006.01), A01H 1/02 (2006.01), A01H 4/00 (2006.01) (86) PCT US2021/014861 de 25/01/2021 (87) WO 2021/154632 de 05/08/2021
(21) BR 11 2022 014212-9	Código 1.1 - Publicação Internacional – PCT. Apresentação de petição de requerimento de entrada na fase nacional (30) 21/01/2020 US 62/963,646 (51) G01N 33/58 (2006.01), C07K 1/26 (2006.01), G01N 33/68 (2006.01) (86) PCT US2021/014111 de 20/01/2021 (87) WO 2021/150558 de 29/07/2021
(21) BR 11 2022 014215-3	Código 1.1 - Publicação Internacional – PCT. Apresentação de petição de requerimento de entrada na fase nacional (30) 19/01/2020 CN 202010057099.4 (51) G05B 9/03 (2006.01), G05B 19/418 (2006.01) (86) PCT CN2021/071001 de 10/01/2021 (87) WO 2021/143630 de 22/07/2021
(21) BR 11 2022 014216-1	Código 1.1 - Publicação Internacional – PCT. Apresentação de petição de

	requerimento de entrada na fase nacional (30) 20/01/2020 US 62/963,215; 20/01/2020 US 62/963,222 (51) C22B 3/04 (2006.01), C22B 34/22 (2006.01), C22B 34/34 (2006.01) (86) PCT US2021/014098 de 20/01/2021 (87) WO 2021/150552 de 29/07/2021
(21) BR 11 2022 014218-8	Código 1.1 - Publicação Internacional – PCT. Apresentação de petição de requerimento de entrada na fase nacional (30) 04/02/2020 DE 20 2020 100 606.1 (51) H02G 3/04 (2006.01), F16L 3/015 (2006.01), H02G 11/00 (2006.01), F16G 13/16 (2006.01) (86) PCT EP2021/052045 de 28/01/2021 (87) WO 2021/156141 de 12/08/2021
(21) BR 11 2022 014219-6	Código 1.1 - Publicação Internacional – PCT. Apresentação de petição de requerimento de entrada na fase nacional (30) 29/10/2020 GB 2017185.6 (51) E21B 47/022 (2006.01) (86) PCT NO2021/050219 de 22/10/2021 (87) WO 2022/093034 de 05/05/2022
(21) BR 11 2022 014221-8	Código 1.1 - Publicação Internacional – PCT. Apresentação de petição de requerimento de entrada na fase nacional (51) H04W 72/04 (2006.01), H04W 72/12 (2006.01) (86) PCT CN2020/073454 de 21/01/2020 (87) WO 2021/093178 de 20/05/2021
(21) BR 11 2022 014223-4	Código 1.1 - Publicação Internacional – PCT. Apresentação de petição de requerimento de entrada na fase nacional (30) 02/03/2020 US 62/983,880; 25/01/2021 US 17/156,814 (51) C11D 3/395 (2006.01), C11D 3/34 (2006.01), C11D 11/00 (2006.01), C11D 3/40 (2006.01) (86) PCT US2021/016544 de 04/02/2021 (87) WO 2021/178100 de 10/09/2021
(21) BR 11 2022 014224-2	Código 1.1 - Publicação Internacional – PCT. Apresentação de petição de requerimento de entrada na fase nacional (30) 14/02/2020 FR FR2001493 (51) C08K 5/52 (2006.01) (86) PCT FR2021/050214 de 05/02/2021 (87) WO 2021/160956 de 19/08/2021
(21) BR 11 2022 014226-9	Código 1.1 - Publicação Internacional – PCT. Apresentação de petição de

	requerimento de entrada na fase nacional (30) 14/02/2020 FR FR2001495 (51) C08L 95/00 (2006.01) (86) PCT FR2021/050219 de 05/02/2021 (87) WO 2021/160957 de 19/08/2021
(21) BR 11 2022 014227-7	Código 1.1 - Publicação Internacional – PCT. Apresentação de petição de requerimento de entrada na fase nacional (30) 19/01/2020 CN 202010057148.4 (51) G10L 19/008 (2006.01), G06F 3/16 (2006.01), H04S 7/00 (2006.01) (86) PCT CN2021/071003 de 10/01/2021 (87) WO 2021/143631 de 22/07/2021
(21) BR 11 2022 014228-5	Código 1.1 - Publicação Internacional – PCT. Apresentação de petição de requerimento de entrada na fase nacional (30) 20/02/2020 EP 20158552.8; 15/12/2020 EP 20214098.4 (51) A61K 9/00 (2006.01), A61K 9/08 (2006.01), A61K 31/58 (2006.01), A61K 45/06 (2006.01), A61M 15/00 (2006.01), A61K 31/573 (2006.01) (86) PCT EP2021/053936 de 18/02/2021 (87) WO 2021/165348 de 26/08/2021
(21) BR 11 2022 014231-5	Código 1.1 - Publicação Internacional – PCT. Apresentação de petição de requerimento de entrada na fase nacional (30) 28/01/2020 NL 2024781 (51) A47J 37/06 (2006.01), A23L 3/005 (2006.01), A23L 5/10 (2006.01), H05B 6/00 (2006.01) (86) PCT NL2021/050055 de 28/01/2021 (87) WO 2021/154077 de 05/08/2021
(21) BR 11 2022 014235-8	Código 1.1 - Publicação Internacional – PCT. Apresentação de petição de requerimento de entrada na fase nacional (30) 03/03/2020 SE 2050235-7; 03/06/2020 SE 2050637-4 (51) A01N 3/00 (2006.01), A01G 7/06 (2006.01) (86) PCT SE2021/050184 de 03/03/2021 (87) WO 2021/177884 de 10/09/2021
(21) BR 11 2022 014236-6	Código 1.1 - Publicação Internacional – PCT. Apresentação de petição de requerimento de entrada na fase nacional (30) 23/01/2020 US 62/965,064 (51) A61M 25/06 (2006.01), A61M 25/09 (2006.01), A61M 29/00 (2006.01), A61M 25/00 (2006.01) (86) PCT US2021/014700 de 22/01/2021 (87) WO 2021/150948 de 29/07/2021

(21) BR 11 2022 014238-2	Código 1.1 - Publicação Internacional – PCT. Apresentação de petição de requerimento de entrada na fase nacional (30) 31/01/2020 JP 2020-015193 (51) A01N 37/10 (2006.01), A01N 37/36 (2006.01), A01N 37/38 (2006.01), A01N 37/40 (2006.01), A01N 37/50 (2006.01), A01P 3/00 (2006.01), A01N 43/16 (2006.01), A01N 43/40 (2006.01), A01N 43/50 (2006.01), A01N 43/54 (2006.01), A01N 43/653 (2006.01), A01N 43/713 (2006.01), A01N 43/76 (2006.01), A01N 47/12 (2006.01), A01N 47/24 (2006.01) (86) PCT JP2021/003323 de 29/01/2021 (87) WO 2021/153760 de 05/08/2021
(21) BR 11 2022 014240-4	Código 1.1 - Publicação Internacional – PCT. Apresentação de petição de requerimento de entrada na fase nacional (30) 24/01/2020 US 62/965,786 (51) A61K 39/395 (2006.01), A61K 9/00 (2006.01), A61K 47/26 (2006.01), A61P 31/12 (2006.01), C07K 16/10 (2006.01) (86) PCT US2021/014524 de 22/01/2021 (87) WO 2021/150829 de 29/07/2021
(21) BR 11 2022 014243-9	Código 1.1 - Publicação Internacional – PCT. Apresentação de petição de requerimento de entrada na fase nacional (30) 20/01/2020 CN 202010065033.X; 20/01/2020 CN 202010065021.7 (51) C08B 37/00 (2006.01), C08B 30/04 (2006.01), A01P 21/00 (2006.01), A01N 65/08 (2006.01) (86) PCT CN2020/139228 de 25/12/2020 (87) WO 2021/147609 de 29/07/2021
(21) BR 11 2022 014245-5	Código 1.1 - Publicação Internacional – PCT. Apresentação de petição de requerimento de entrada na fase nacional (30) 20/01/2020 US 62/963,508 (51) A61K 31/05 (2006.01), A61K 31/352 (2006.01), A61K 31/417 (2006.01) (86) PCT US2021/014250 de 20/01/2021 (87) WO 2021/150645 de 29/07/2021
(21) BR 11 2022 014246-3	Código 1.1 - Publicação Internacional – PCT. Apresentação de petição de requerimento de entrada na fase nacional (30) 21/01/2020 US 62/964,074 (51) A01N 1/02 (2006.01) (86) PCT US2021/014114 de 20/01/2021 (87) WO 2021/150560 de 29/07/2021
(21) BR 11 2022 014248-0	Código 1.1 - Publicação Internacional – PCT. Apresentação de petição de

	requerimento de entrada na fase nacional (30) 28/01/2020 DE 10 2020 101 985.8 (51) E01F 7/04 (2006.01) (86) PCT EP2021/051517 de 22/01/2021 (87) WO 2021/151802 de 05/08/2021
(21) BR 11 2022 014249-8	Código 1.1 - Publicação Internacional – PCT. Apresentação de petição de requerimento de entrada na fase nacional (30) 18/02/2020 US 62/978,111; 12/11/2020 US 63/113,103 (51) B22F 10/28 (2006.01), B22F 10/36 (2006.01), B33Y 10/00 (2006.01), G02F 1/29 (2006.01) (86) PCT US2021/016143 de 02/02/2021 (87) WO 2021/167781 de 26/08/2021
(21) BR 11 2022 014250-1	Código 1.1 - Publicação Internacional – PCT. Apresentação de petição de requerimento de entrada na fase nacional (51) C08G 69/26 (2006.01), C08G 69/14 (2006.01), C08L 77/06 (2006.01), C08K 11/00 (2006.01), B65D 1/00 (2006.01) (86) PCT ES2020/070040 de 20/01/2020 (87) WO 2021/148685 de 29/07/2021
(21) BR 11 2022 014252-8	Código 1.1 - Publicação Internacional – PCT. Apresentação de petição de requerimento de entrada na fase nacional (30) 23/01/2020 US 62/964,808 (51) A23L 11/50 (2006.01), A23C 9/13 (2006.01), A23J 3/14 (2006.01), A23L 33/135 (2006.01), A23L 33/185 (2006.01) (86) PCT IB2021/000041 de 22/01/2021 (87) WO 2021/148887 de 29/07/2021
(21) BR 11 2022 014253-6	Código 1.1 - Publicação Internacional – PCT. Apresentação de petição de requerimento de entrada na fase nacional (30) 28/02/2020 US 62/982,995 (51) A61M 39/10 (2006.01) (86) PCT US2021/019507 de 25/02/2021 (87) WO 2021/173743 de 02/09/2021
(21) BR 11 2022 014254-4	Código 1.1 - Publicação Internacional – PCT. Apresentação de petição de requerimento de entrada na fase nacional (51) H04W 72/12 (2006.01) (86) PCT CN2020/073326 de 20/01/2020 (87) WO 2021/146868 de 29/07/2021
(21) BR 11 2022 014257-9	Código 1.1 - Publicação Internacional – PCT. Apresentação de petição de

	requerimento de entrada na fase nacional (30) 21/01/2020 US 62/963,669 (51) H02J 3/14 (2006.01), G05B 15/02 (2006.01), H02J 3/38 (2006.01) (86) PCT US2021/014374 de 21/01/2021 (87) WO 2021/150725 de 29/07/2021
(21) BR 11 2022 014258-7	Código 1.1 - Publicação Internacional – PCT. Apresentação de petição de requerimento de entrada na fase nacional (30) 24/01/2020 EP 20153518.4 (51) G16B 20/00 (2006.01), G16B 40/20 (2006.01) (86) PCT EP2021/051434 de 22/01/2021 (87) WO 2021/148593 de 29/07/2021
(21) BR 11 2022 014259-5	Código 1.1 - Publicação Internacional – PCT. Apresentação de petição de requerimento de entrada na fase nacional (30) 18/02/2020 US 62/977,850 (51) G16H 40/63 (2006.01), G16H 40/67 (2006.01), G16H 50/20 (2006.01), G16H 50/70 (2006.01) (86) PCT US2021/018376 de 17/02/2021 (87) WO 2021/167979 de 26/08/2021
(21) BR 11 2022 014264-1	Código 1.1 - Publicação Internacional – PCT. Apresentação de petição de requerimento de entrada na fase nacional (30) 22/01/2020 US 62/964.565 (51) A61K 39/395 (2006.01), A61K 38/00 (2006.01), A61K 38/08 (2006.01) (86) PCT US2021/014770 de 22/01/2021 (87) WO 2021/151004 de 29/07/2021
(21) BR 11 2022 014265-0	Código 1.1 - Publicação Internacional – PCT. Apresentação de petição de requerimento de entrada na fase nacional (30) 28/01/2020 EP 20154091.1 (51) E01B 1/00 (2006.01) (86) PCT EP2021/050638 de 14/01/2021 (87) WO 2021/151675 de 05/08/2021
(21) BR 11 2022 014267-6	Código 1.1 - Publicação Internacional – PCT. Apresentação de petição de requerimento de entrada na fase nacional (30) 21/01/2020 US 62/964,095 (51) A63B 24/00 (2006.01), A63B 69/36 (2006.01), G01S 13/72 (2006.01), G01S 13/58 (2006.01), G01S 13/86 (2006.01), G01S 13/88 (2006.01) (86) PCT EP2021/051381 de 21/01/2021 (87) WO 2021/148560 de 29/07/2021

(21) BR 11 2022 014269-2	Código 1.1 - Publicação Internacional – PCT. Apresentação de petição de requerimento de entrada na fase nacional (30) 20/01/2020 CN 202010067883.3 (51) H04W 36/00 (2006.01) (86) PCT CN2021/072649 de 19/01/2021 (87) WO 2021/147845 de 29/07/2021
(21) BR 11 2022 014272-2	Código 1.1 - Publicação Internacional – PCT. Apresentação de petição de requerimento de entrada na fase nacional (30) 21/01/2020 EP 20153008.6 (51) C07K 14/435 (2006.01) (86) PCT EP2021/051079 de 19/01/2021 (87) WO 2021/148411 de 29/07/2021
(21) BR 11 2022 014273-0	Código 1.1 - Publicação Internacional – PCT. Apresentação de petição de requerimento de entrada na fase nacional (51) C08L 33/00 (2006.01), C08L 21/00 (2006.01), C08K 7/02 (2006.01), C08K 5/16 (2006.01), C08J 5/00 (2006.01), B32B 27/30 (2006.01) (86) PCT CN2020/073735 de 22/01/2020 (87) WO 2021/146987 de 29/07/2021
(21) BR 11 2022 014275-7	Código 1.1 - Publicação Internacional – PCT. Apresentação de petição de requerimento de entrada na fase nacional (30) 21/01/2020 US 62/963,819 (51) C12N 5/00 (2006.01), C12N 5/077 (2006.01), A23L 13/00 (2006.01) (86) PCT IB2021/050419 de 20/01/2021 (87) WO 2021/148960 de 29/07/2021
(21) BR 11 2022 014276-5	Código 1.1 - Publicação Internacional – PCT. Apresentação de petição de requerimento de entrada na fase nacional (30) 21/01/2020 EP 20152958.3 (51) H01F 41/08 (2006.01) (86) PCT EP2021/051214 de 20/01/2021 (87) WO 2021/148474 de 29/07/2021
(21) BR 11 2022 014277-3	Código 1.1 - Publicação Internacional – PCT. Apresentação de petição de requerimento de entrada na fase nacional (30) 29/01/2020 EP 20154419.4; 02/09/2020 EP 20194185.3 (51) C21D 8/04 (2006.01), C21D 9/48 (2006.01), C22C 38/00 (2006.01), C22C 38/04 (2006.01), C22C 38/06 (2006.01), C22C 38/14 (2006.01) (86) PCT EP2021/051765 de 26/01/2021 (87) WO 2021/151896 de 05/08/2021

(21) BR 11 2022 014278-1	Código 1.1 - Publicação Internacional – PCT. Apresentação de petição de requerimento de entrada na fase nacional (30) 24/01/2020 US 62/965,735; 20/10/2020 US 63/094,285 (51) A61K 47/68 (2006.01) (86) PCT US2021/014802 de 23/01/2021 (87) WO 2021/151031 de 29/07/2021
(21) BR 11 2022 014279-0	Código 1.1 - Publicação Internacional – PCT. Apresentação de petição de requerimento de entrada na fase nacional (30) 21/01/2020 EP 20152955.9 (51) H01F 41/08 (2006.01), H01F 41/082 (2006.01) (86) PCT EP2021/051216 de 20/01/2021 (87) WO 2021/148476 de 29/07/2021
(21) BR 11 2022 014281-1	Código 1.1 - Publicação Internacional – PCT. Apresentação de petição de requerimento de entrada na fase nacional (30) 20/01/2020 JP 2020-006574 (51) B32B 5/18 (2006.01), B32B 27/10 (2006.01), B32B 27/40 (2006.01), C09D 11/102 (2006.01), B65D 81/38 (2006.01) (86) PCT JP2021/001520 de 18/01/2021 (87) WO 2021/149648 de 29/07/2021
(21) BR 11 2022 014283-8	Código 1.1 - Publicação Internacional – PCT. Apresentação de petição de requerimento de entrada na fase nacional (30) 21/01/2020 CN 202010072502.0 (51) H04N 21/488 (2006.01), H04N 21/431 (2006.01), H04N 21/233 (2006.01) (86) PCT CN2020/127221 de 06/11/2020 (87) WO 2021/147461 de 29/07/2021
(21) BR 11 2022 014285-4	Código 1.1 - Publicação Internacional – PCT. Apresentação de petição de requerimento de entrada na fase nacional (30) 20/02/2020 US 62/979,008; 19/08/2020 US 63/067,678 (51) A61F 2/07 (2006.01), A61F 2/954 (2006.01) (86) PCT US2021/018777 de 19/02/2021 (87) WO 2021/168248 de 26/08/2021

Código 1.2 - Notificação – Pedido Retirado – PCT

Notificação da retirada do pedido internacional de patente depositado nos termos do Tratado de Cooperação em Matéria de Patentes – PCT no Brasil por não terem sido cumpridas as determinações referentes à entrada na fase nacional disciplinadas nos artigos 22 (designação) ou 39 (eleição) do PCT. Desta data corre o prazo de 60 (sessenta) dias para eventual recurso do interessado.

---

(21) BR 11 2012 008944-7

Código 1.2 - Notificação – Pedido Retirado – PCT
(22) 21/10/2010
(71) United States Gypsum Company (US)
(86) PCT US2010/053488 de 21/10/2010
(87) WO 2011/056442 de 12/05/2011
Pedido retirado por não cumprimento da exigência publicada na RPI 2679 de 10/05/2022.

---

(21) BR 21 2019 013316-5

Código 1.2 - Notificação – Pedido Retirado – PCT
(22) 26/06/2019
(71) EVILÁSIO ERTHAL (BR/SC)
(86) PCT BR2019/050237 de 26/06/2019
(87) WO 2020/257887 de 30/12/2020
Pedido retirado por não cumprimento da exigência publicada na RPI 2666 de 08/02/2022 e aditada na RPI 2675 de 12/04/2022.

Código 1.3 - Notificação - Fase Nacional - PCT

Notificação da entrada na fase nacional brasileira do pedido internacional de patente depositado nos termos do Tratado de Cooperação em Matéria de Patentes – PCT. O prazo para requerimento do pedido de exame, conforme art. 33 da Lei nº 9.279/96, é de 36 (trinta e seis) meses contado da data do depósito internacional.

---

(21) BR 11 2012 033014-4 A2

Código 1.3 - Notificação - Fase Nacional - PCT
(22) 31/05/2011
(30) 22/06/2010 IT MO 2010A 000186
(51) F26B 7/00 (2006.01)
(54) MÉTODO E DISPOSITIVO PARA TRATAMENTO DE DESIDRATAÇÃO DE LAMA RESIDUAL
(71) FERBUR LIMITED (VG)
(72) ARISTIDE STRADI; DOMENICO ALTIERI; GIAN CARLO FERRARI
(85) 21/12/2012
(86) PCT IB2011/052390 de 31/05/2011
(87) WO 2011/161568 de 29/12/2011

---

(21) BR 11 2013 004655-4 A2

Código 1.3 - Notificação - Fase Nacional - PCT
(22) 05/09/2011
(30) 03/09/2010 DE 10 2010 040 261.3; 15/10/2010 US 61/393,659
(51) B29C 67/00 (2006.01)
(54) MÉTODO DE FABRICAÇÃO DE UM OBJETO TRIDIMENSIONAL FLEXÍVEL
(71) EOS GMBH ELECTRO OPTICAL SYSTEMS (DE)
(72) MONIKA GESSLER; MICHAEL JAN GALBA; JOHANN OBERHOFER
(85) 27/02/2013
(86) PCT EP2011/065334 de 05/09/2011
(87) WO 2012/028747 de 08/03/2012
Foi dado prosseguimento ao exame de admissibilidade do pedido em tela tendo como base a decisão da Presidência do INPI, fundamentada em parecer exarado pela Coordenação Geral de Recursos, e publicada na RPI 2688, de 12/07/2022 que reverteu a decisão em relação ao item 4 deste parecer.?

---

(21) BR 11 2014 022795-0 A2

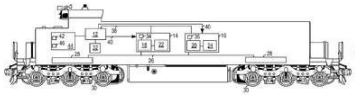

Código 1.3 - Notificação - Fase Nacional - PCT
(22) 15/03/2013
(30) 15/03/2012 US 61/611,530
(51) B61C 3/00 (2006.01), B60L 11/02 (1968.09), H02P 9/04 (2006.01)
(54) ARRANJO DE LOCOMOTIVA, MÉTODO PARA FORNECER ENERGIA AUXILIAR A UMA LOCOMOTIVA, ARRANJO DE UNIDADE DE ENERGIA AUXILIAR PARA UMA LOCOMOTIVA, ARRANJO DE LOCOMOTIVA, MÉTODO PARA FORNECER ENERGIA AUXILIAR POR UMA UNIDADE DE ENERGIA

AUXILIAR E CONTROLADOR PARA UMA LOCOMOTIVA
(71) BRIGHT ENERGY STORAGE TECHNOLOGIES, LLP (US)
(72) SCOTT RAYMOND FRAZIER; KEVIN PYKKONEN; KARL GINTER; JEFFREY ORION PRITCHARD
(85) 15/09/2014
(86) PCT US2013/032152 de 15/03/2013
(87) WO 2013/138734 de 19/09/2013

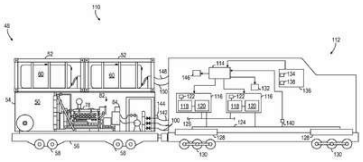

(21) BR 11 2015 005216-9 A2

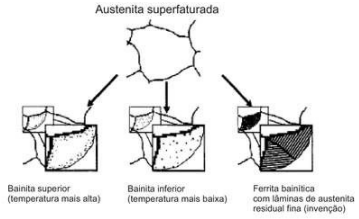

Código 1.3 - Notificação - Fase Nacional - PCT
(22) 28/08/2013
(30) 14/09/2012 DE 10 2012 018 833.1
(51) C22C 38/00 (2006.01), C22C 38/02 (2006.01), C22C 38/04 (2006.01), C22C 38/06 (2006.01), C22C 38/12 (2006.01), C22C 38/18 (2006.01)
(54) LIGA DE AÇO PARA AÇO DE ALTA RESISTÊNCIA E BAIXA LIGA
(71) SALZGITTER MANNESMANN PRECISION GMBH (DE) ; ILSENBURGER GROBBLECH GMBH (DE)
(72) PHILIPPE SCHAFFNIT; JÜRGEN KLABBERS-HEIMANN; JOACHIM KONRAD
(85) 09/03/2015
(86) PCT DE2013/000519 de 28/08/2013
(87) WO 2014/040585 de 20/03/2014
Foi dado prosseguimento ao exame de admissibilidade do pedido em tela tendo como base a decisão da Presidência do INPI, fundamentada em parecer exarado pela Coordenação Geral de Recursos, e publicada na RPI 2688, de 12/07/2022 que reverteu a decisão em relação ao item 4 deste parecer.?

(21) BR 11 2015 028900-2 A2

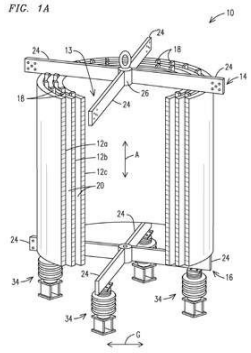

Código 1.3 - Notificação - Fase Nacional - PCT
(22) 20/05/2014
(30) 21/05/2013 US 61/825,778
(51) H01F 27/33 (2006.01), H01F 5/02 (2006.01)
(54) REATORES DE POTÊNCIA DE NÚCLEO DE AR E BLINDAGEM CONTRA SOM EM FORMA DE KIT PARA ATENUAR RUÍDO
(71) SIEMENS AKTIENGESELLSCHAFT (DE)
(72) FABIAN BEST; TOM CHIU HUNG LAU
(85) 18/11/2015
(86) PCT CA2014/050463 de 20/05/2014
(87) WO 2014/186888 de 27/11/2014
Ressalvada a transferência deferida na RPI 2555 de 24/12/2019, foi dado

prosseguimento ao exame de admissibilidade do pedido em tela tendo como base a decisão da Presidência do INPI, fundamentada em parecer exarado pela Coordenação Geral de Recursos, e publicada na RPI 2688, de 12/07/2022 que reverteu a decisão em relação ao item 4 deste parecer.

---

(21) BR 11 2021 005581-9 A2

Código 1.3 - Notificação - Fase Nacional - PCT
(22) 27/12/2019
(51) C22C 21/06 (2006.01)
(54) LIGA DE ALUMÍNIO
(71) OBSHCHESTVO S OGRANICHENNOY OTVETSTVENNOST'YU ¿OBEDINENNAYA KOMPANIYA RUSAL INZHENERNO-TEKHNOLOGICHESKIY TSENTR¿ (RU)
(72) VIKTOR KHRIST'YANOVICH MANN; ALEKSANDR NIKOLAEVICH ALABIN; ALEKSANDR PETROVICH KHROMOV; SERGEY VIKTOROVICH VAL'CHUK; ALEKSANDR YUR'EVICH KROKHIN; DMITRIY OLEGOVICH FOKIN; ROMAN OLEGOVICH VAKHROMOV; PAVEL OLEGOVICH YUR'EV
(85) 23/03/2021
(86) PCT RU2019/001038 de 27/12/2019
(87) WO 2021/133200 de 01/07/2021

---

(21) BR 11 2021 006195-9 A2

Código 1.3 - Notificação - Fase Nacional - PCT
(22) 25/11/2020
(30) 27/11/2019 US 16/697,710
(51) C08J 5/18 (2006.01), B41N 1/16 (2006.01), B41M 1/04 (2006.01), B41M 7/00 (2006.01)
(54) PROCESSO PARA PRODUZIR RECURSOS TÁTEIS EM FILMES FLEXÍVEIS
(71) CHROMA PAPERS, LLC (US)
(72) NELSON LUIS BERTAZZO TERUEL
(85) 30/03/2021
(86) PCT US2020/062326 de 25/11/2020
(87) WO 2021/108633 de 03/06/2021

---

(21) BR 11 2021 010298-1 A2

Código 1.3 - Notificação - Fase Nacional - PCT
(22) 13/01/2020
(51) A61N 1/36 (2006.01), A61B 5/0488 (2006.01), A61B 5/04 (2006.01), G16H 50/20 (2006.01), G16Y 40/10 (2006.01), G16Y 10/60 (2006.01), A61B 5/053 (2006.01), A61B 5/00 (2006.01)
(54) PROCESSO E SISTEMA DE ATIVAÇÃO E MONITORIZAÇÃO NEUROMUSCULAR ARTIFICIAL BASEADO EM INTELIGÊNCIA ARTIFICIAL
(71) ÂNGELO EUSTÁQUIO ZANDONA FREITAS (BR/MG) ; BRUNO SILVEIRA AVELAR (BR/MG) ; DANIEL ALEXANDRE CORREIA SANTOS (BR/MG) ; DIÓGENES DE OLIVEIRA ALCÂNTARA (BR/MG) ; HUMBERTO JONAS

	FÁTIMA ABRÃO (BR/MG) ; PAULO EUGÊNIO OLIVEIRA DE SOUZA E SILVA (BR/DF) ; PEDRO VILLAÇA DE ALMEIDA (BR/MG) (72) ÂNGELO EUSTÁQUIO ZANDONA FREITAS; BRUNO SILVEIRA AVELAR; DANIEL ALEXANDRE CORREIA SANTOS; DIÓGENES DE OLIVEIRA ALCÂNTARA; HUMBERTO JONAS FÁTIMA ABRÃO; PAULO EUGÊNIO OLIVEIRA DE SOUZA E SILVA; PEDRO VILLAÇA DE ALMEIDA (85) 27/05/2021 (86) PCT BR2020/050005 de 13/01/2020 (87) WO 2021/142518 de 22/07/2021
(21) BR 11 2021 013893-5 A2	Código 1.3 - Notificação - Fase Nacional - PCT (22) 26/11/2020 (30) 24/12/2019 US 62/953,310 (51) H04N 19/119 (2006.01), H04N 19/176 (2006.01), H04N 19/82 (2006.01), H04N 19/86 (2006.01), H04N 19/167 (2006.01) (54) PROCESSAMENTO DE FRONTEIRA VIRTUAL PARA FILTRAGEM EM LAÇO ADAPTATIVO (71) TELEFONAKTIEBOLAGET LM ERICSSON (PUBL) (SE) (72) KENNETH ANDERSSON; JACOB STRÖM; ZHI ZHANG; JACK ENHORN (85) 14/07/2021 (86) PCT SE2020/051131 de 26/11/2020 (87) WO 2021/133236 de 01/07/2021
(21) BR 11 2021 013943-5 A2	Código 1.3 - Notificação - Fase Nacional - PCT (22) 23/11/2020 (30) 23/12/2019 US 16/725,435 (51) G06Q 20/32 (2006.01), G06Q 20/36 (2006.01) (54) APARELHOS, E, MÉTODO IMPLEMENTADO POR COMPUTADOR (71) CAPITAL ONE SERVICES, LLC (US) (72) KATHERINE MCHUGH; LESLEY NEWTON; CASEY BARRETT; PATRICK ZEARFOSS (85) 15/07/2021 (86) PCT US2020/061873 de 23/11/2020 (87) WO 2021/133498 de 01/07/2021
(21) BR 11 2021 017317-0 A2	Código 1.3 - Notificação - Fase Nacional - PCT (22) 27/01/2021 (30) 27/01/2020 US 62/966,189 (51) B60K 15/035 (2006.01), B65D 25/14 (2006.01), B67D 7/32 (2006.01) (54) SISTEMA PARA CONVERTER ORTO-HIDROGÊNIO EM PARA-HIDROGÊNIO E MÉTODO DE GERAÇÃO DE GÁS PARA-HIDROGÊNIO (71) ECOMBUSTIBLE PRODUCTS HOLDINGS, LLC (US) (72) JORGE AREVALO; CARLOS KIYAN

(85) 31/08/2021
(86) PCT US2021/015309 de 27/01/2021
(87) WO 2021/154868 de 05/08/2021

---

(21) BR 11 2021 023200-1 A2

Código 1.3 - Notificação - Fase Nacional - PCT
(22) 18/12/2020
(30) 20/12/2019 KR 10-2019-0172494; 20/01/2020 KR 10-2020-0007114; 06/11/2020 KR 10-2020-0148077; 15/12/2020 KR 10-2020-0175607
(51) C08K 5/11 (2006.01), C08J 3/12 (2006.01), C08J 3/24 (2006.01), B29B 9/12 (2006.01), C08L 101/14 (2006.01)
(54) MÉTODO DE PREPARAÇÃO DE COMPOSIÇÃO DE POLÍMERO SUPERABSORVENTE
(71) LG CHEM, LTD. (KR)
(72) YOON JAE MIN; GICHEUL KIM; KI HYUN KIM; SUNG SOO PARK; JINUK CHOI; TAE YUN KIM; HEECHANG WOO
(85) 18/11/2021
(86) PCT KR2020/018644 de 18/12/2020
(87) WO 2021/125872 de 24/06/2021

---

(21) BR 11 2021 023376-8 A2

Código 1.3 - Notificação - Fase Nacional - PCT
(22) 24/02/2020
(30) 21/05/2019 EP 19175724.4
(51) F16G 11/00 (2006.01), D07B 1/18 (2006.01), D07B 5/00 (2006.01)
(54) CORDA POSSUINDO UM SEGMENTO CONECTOR DE EXTREMIDADE COMPREENDENDO DOIS RAMOS PARA FAZER CONEXÕES COM LAÇO
(71) LANKHORST TOUWFABRIEKEN B.V. (NL)
(72) PIETER DE JAGER; RICKY NORMAN DALY; ADRIANUS STOUT
(85) 22/11/2021
(86) PCT NL2020/050115 de 24/02/2020
(87) WO 2020/235994 de 26/11/2020

---

(21) BR 11 2021 026145-1 A2

Código 1.3 - Notificação - Fase Nacional - PCT
(22) 23/06/2020
(30) 25/06/2019 US 62/866,284
(51) G07F 9/10 (2006.01), E04B 1/348 (2006.01), G05D 23/19 (2006.01), G07F 19/00 (2006.01), H05K 7/20 (2006.01)
(54) ESTRUTURA DE MÁQUINA DE TRANSAÇÃO AUTOMATIZADA
(71) DIEBOLD NIXDORF, INCORPORATED (US)
(72) TODD CHRISTIAN; TERRY L. SCHREFFLER; DOUG KOVACS; DANIEL P. SCHOEFFLER; STEVEN DAVIS
(85) 22/12/2021
(86) PCT US2020/039133 de 23/06/2020
(87) WO 2020/263823 de 30/12/2020

(21) BR 11 2021 026612-7 A2	Código 1.3 - Notificação - Fase Nacional - PCT (22) 07/01/2020 (51) H04W 72/14 (2006.01), H04W 76/14 (2006.01) (54) MÉTODOS DE CONFIGURAÇÃO DE PARÂMETRO DE QOS E APARELHOS RELACIONADOS, APARELHOS PARA CONFIGURAÇÃO DE PARÂMETRO DE QUALIDADE DE SERVIÇO, PRIMEIRO DISPOSITIVO, E DISPOSITIVO DE REDE (71) GUANGDONG OPPO MOBILE TELECOMMUNICATIONS CORP., LTD. (CN) (72) HAORUI YANG; JIANHUA LIU (85) 28/12/2021 (86) PCT CN2020/070709 de 07/01/2020 (87) WO 2021/138807 de 15/07/2021
(21) BR 11 2021 026769-7 A2	Código 1.3 - Notificação - Fase Nacional - PCT (22) 22/12/2020 (30) 23/12/2019 US 62/952,799; 23/12/2019 US 62/952,866 (51) C12Q 1/6869 (2006.01) (54) NANOPARTÍCULA COM SÍTIO ÚNICO PARA FIXAÇÃO DE POLINUCLEOTÍDEO-MOLDE E MÉTODOS (71) ILLUMINA, INC. (US) ; ILLUMINA CAMBRIDGE LIMITED (GB) ; ILLUMINA SINGAPORE PTE. LTD. (SG) (72) WAYNE N. GEORGE; JONATHAN MARK BOUTELL; MATHIEU LESSARD-VIGER; SAURABH NIRANTAR; PIETRO GATTI LAFRANCONI; SETH MCDONALD; YIN NAH TEO; MARIA ROGERT BACIGALUPO; SERGIO PEISAJOVICH; ERIC BRUSTAD; MICHAEL HOWARD; XIANGYUAN YANG; M. SHANE BOWEN; ALEX NEMIROSKI; JEFFREY BRODIN; LORENZO BERTI; LUDOVIC VINCENT; FEI SHEN; ANDREW A. BROWN; OLIVIA BENICE; LENA STORMS (85) 29/12/2021 (86) PCT US2020/066547 de 22/12/2020 (87) WO 2021/133768 de 01/07/2021
(21) BR 11 2021 026800-6 A2	Código 1.3 - Notificação - Fase Nacional - PCT (22) 22/12/2020 (30) 23/12/2019 US 62/952,799; 23/12/2019 US 62/952,866 (51) C12Q 1/6806 (2006.01), C12Q 1/6869 (2006.01) (54) NANOPARTÍCULAS COM SÍTIO ÚNICO PARA FIXAÇÃO DE POLINUCLEOTÍDEO-MOLDE E MÉTODOS (71) ILLUMINA, INC. (US) ; ILLUMINA CAMBRIDGE LIMITED (GB) ; ILLUMINA SINGAPORE PTE. LTD. (SG) (72) XIANGYUAN YANG; WAYNE N. GEORGE; PIETRO GATTI LAFRANCONI; YIN NAH TEO; ANDREW A. BROWN; MARIA ROGERT BACIGALUPO; ERIC

	BRUSTAD; HASSAN BOHRA; CLIFFORD WANG (85) 29/12/2021 (86) PCT US2020/066549 de 22/12/2020 (87) WO 2021/133770 de 01/07/2021
(21) BR 11 2022 000632-2 A2	Código 1.3 - Notificação - Fase Nacional - PCT (22) 17/07/2020 (30) 17/07/2019 US 62/875,391; 26/07/2019 US 62/879,295 (51) H04W 88/00 (2006.01), H04W 84/22 (2006.01), H04B 3/54 (2006.01) (54) NÓ DE COMUNICAÇÃO SEM FIO (71) L3VEL, LLC (US) (72) KEVIN ROSS; MUHAMMAD AHSAN NAIM (85) 13/01/2022 (86) PCT US2020/042512 de 17/07/2020 (87) WO 2021/011862 de 21/01/2021
(21) BR 11 2022 003003-7 A2	Código 1.3 - Notificação - Fase Nacional - PCT (22) 26/08/2020 (30) 27/08/2019 US 62/892,090 (51) A61N 1/39 (2006.01) (54) DESFIBRILADOR CARDÍACO DE CINTO PORTÁVEL AUTOMATIZADO (71) NEWPACE LTD. (IL) (72) GERA STROMMER; AVRAHAM BRODER; ROBERT FISHEL; ITZIK SHMARAK (85) 17/02/2022 (86) PCT IB2020/057988 de 26/08/2020 (87) WO 2021/038471 de 04/03/2021
(21) BR 11 2022 003040-1 A2	Código 1.3 - Notificação - Fase Nacional - PCT (22) 16/09/2020 (30) 23/09/2019 EP 19198980.5 (51) A24D 1/20 (2006.01) (54) APARELHO PARA FABRICAÇÃO DE COLUNA GERADORA DE AEROSSOL (71) PHILIP MORRIS PRODUCTS S.A. (CH) (72) LUCA BOSI; FILIPPO BATTISTI (85) 17/02/2022 (86) PCT EP2020/075893 de 16/09/2020 (87) WO 2021/058352 de 01/04/2021
(21) BR 11 2022 003054-1 A2	Código 1.3 - Notificação - Fase Nacional - PCT (22) 23/09/2020 (30) 25/09/2019 US 62/905,508

(51) A61K 31/714 (2006.01), A61P 3/00 (2006.01)
(54) COMPOSIÇÕES E MÉTODOS QUE USAM ADENOSILCOBALAMINA
(71) SOCIÉTÉ DES PRODUITS NESTLÉ S.A. (CH)
(72) UMBERTO DE MARCHI; JEROME FEIGE; AURÉLIE HERMANT; SONIA KARAZ
(85) 17/02/2022
(86) PCT EP2020/076486 de 23/09/2020
(87) WO 2021/058514 de 01/04/2021

---

(21) BR 11 2022 003197-1 A2

Código 1.3 - Notificação - Fase Nacional - PCT
(22) 21/08/2020
(30) 23/08/2019 US 62/890,859; 06/07/2020 US 63/048,325
(51) A61F 2/16 (2006.01)
(54) ATUAÇÃO DE TAMPA RETRÁTIL PARA UM CARTUCHO DE LENTE INTRAOCULAR
(71) ALCON INC. (CH)
(72) SUDARSHAN B. SINGH; TODD TABER; YINGHUI WU; DOUGLAS BRENT WENSRICH; SAM JANG; CHRIS PINKHAM
(85) 21/02/2022
(86) PCT IB2020/057872 de 21/08/2020
(87) WO 2021/038410 de 04/03/2021

---

(21) BR 11 2022 003202-1 A2

Código 1.3 - Notificação - Fase Nacional - PCT
(22) 21/08/2020
(30) 22/08/2019 US 62/890,266; 15/11/2019 US 62/936,131
(51) C08L 67/02 (2006.01)
(54) ARTIGOS DE POLIÉSTER OPACOS, NÃO PEROLADOS
(71) PENN COLOR, INC. (US)
(72) KELAN WIELOCH; JAMES WALSH; WILLIAM MILES; THOMAS FARRELL; JULIE CUDDIGAN; JAVIERA RUBILAR; KENNETH MYERS; ANDREW SANDT; MARK ADAMS; VINCENT J. BALL IV; YOUCEF LARIANE
(85) 21/02/2022
(86) PCT US2020/047348 de 21/08/2020
(87) WO 2021/035124 de 25/02/2021

---

(21) BR 11 2022 003222-6 A2

Código 1.3 - Notificação - Fase Nacional - PCT
(22) 21/08/2020
(30) 23/08/2019 US 62/890,859; 18/06/2020 US 63/040,586
(51) A61F 2/16 (2006.01)
(54) ATUAÇÃO DE EMBALAGEM ASSISTIDA PARA UM CARTUCHO DE LENTE INTRAOCULAR
(71) ALCON INC. (CH)
(72) SUDARSHAN B. SINGH; TODD TABER; YINGHUI WU; DOUGLAS BRENT WENSRICH; TREVOR HANEY; ANDREW CHECK; JUSTIN

	BENACQUISTO; JOE MARIETTA; JONATHAN PENROD; TIM LAROY; BRYCE PORTER (85) 21/02/2022 (86) PCT IB2020/057873 de 21/08/2020 (87) WO 2021/038411 de 04/03/2021
(21) BR 11 2022 003252-8 A2	Código 1.3 - Notificação - Fase Nacional - PCT (22) 07/12/2020 (30) 05/12/2019 EP 19213848.5 (51) C08L 23/08 (2006.01), C08K 5/00 (2006.01) (54) COMPOSIÇÃO DE POLÍMERO RETARDANTE DE CHAMA, FIO OU CABO E USO DE UMA COMPOSIÇÃO DE POLIOLEFINA (71) BOREALIS AG (AT) (72) SUSANNE NILSSON; LARS EFRAIMSSON; JONAS JUNQVIST; VICTORIA KARLSSON; BERNT-ÅKE SULTAN (85) 21/02/2022 (86) PCT EP2020/084915 de 07/12/2020 (87) WO 2021/111006 de 10/06/2021
(21) BR 11 2022 003255-2 A2	Código 1.3 - Notificação - Fase Nacional - PCT (22) 30/09/2020 (30) 01/10/2019 EP 19200706.0 (51) G06Q 10/00 (2006.01) (54) SISTEMA PARA A PREPARAÇÃO DE COMPOSIÇÃO ALIMENTÍCIA EMBALADA (71) SOCIÉTÉ DES PRODUITS NESTLÉ S.A. (CH) (72) JÜRGEN SEEFRIED; JOHANNES PETER THOMA; ROBERTO LEAL; LLUIS GUITERAS MOMBIOLA (85) 21/02/2022 (86) PCT EP2020/077286 de 30/09/2020 (87) WO 2021/063976 de 08/04/2021
(21) BR 11 2022 003261-7 A2	Código 1.3 - Notificação - Fase Nacional - PCT (22) 15/09/2020 (30) 17/09/2019 EP 19197687.7 (51) A61K 31/00 (2006.01), A61K 38/18 (2006.01), C07K 14/00 (2006.01), A61P 27/02 (2006.01) (54) AGENTE PARA USO NO TRATAMENTO OU PREVENÇÃO DE DISTÚRBIOS OFTÁLMICOS (71) CHIESI FARMACEUTICI S.P.A. (IT) (72) BRUNO PIETRO IMBIMBO; GINO VILLETTI (85) 21/02/2022 (86) PCT EP2020/075697 de 15/09/2020

(87) WO 2021/052926 de 25/03/2021

---

(21) BR 11 2022 003611-6 A2

Código 1.3 - Notificação - Fase Nacional - PCT
(22) 09/11/2020
(30) 22/08/2020 RU 2020127980
(51) A61K 39/215 (2006.01), A61P 31/14 (2006.01), C12N 7/00 (2006.01), C12N 15/86 (2006.01)
(54) AGENTE FARMACÊUTICO PARA INDUZIR IMUNIDADE ESPECÍFICA CONTRA SARS-COV-2
(71) FEDERAL STATE BUDGETARY INSTITUTION "NATIONAL RESEARCH CENTRE FOR EPIDEMIOLOGY AND MICROBIOLOGY NAMED AFTER THE HONORARY ACADEMICIAN N.F. GAMALEYA" OF THE MINISTRY OF HEALTH OF THE RUSSIAN FEDERATIO (RU)
(72) OLGA VADIMOVNA ZUBKOVA; TATIANA ANDREEVNA OZHAROVSKAIA; INNA VADIMOVNA DOLZHIKOVA; OLGA POPOVA; DMITRII VIKTOROVICH SHCHEBLIAKOV; DARIA MIKHAILOVNA GROUSOVA; ALINA SHAHMIROVNA DZHARULLAEVA; AMIR ILDAROVICH TUKHVATULIN; NATALIA MIKHAILOVNA TUKHVATULINA; DMITRII NIKOLAEVICH SHCHERBININ; ILIAS BULATOVICH ESMAGAMBETOV; ELIZAVETA ALEXSANDROVNA TOKARSKAYA; ANDREI GENNADEVICH BOTIKOV; ALINA SERGEEVNA EROXOVA; FATIMA MAGOMETOVNA IZHAEVA; SERGEY VLADIMIROVICH BORISEVICH; ALEKSANDR SERGEEVICH SEMIKHIN; DENIS YURYEVICH LOGUNOV; BORIS SAVELIEVICH NARODITSKY; ALEKSANDR LEONIDOVICH GINTSBURG
(85) 24/02/2022
(86) PCT RU2020/000591 de 09/11/2020
(87) WO 2021/076010 de 22/04/2021

---

(21) BR 11 2022 004008-3 A2

Código 1.3 - Notificação - Fase Nacional - PCT
(22) 03/09/2020
(30) 06/09/2019 US 62/897,116; 22/11/2019 US 16/693,180
(51) H04L 29/08 (2006.01), H04L 12/24 (2006.01), H04L 12/26 (2006.01)
(54) TÉCNICAS PARA DIRECIONAR TRÁFEGO DE REDE PARA REGIÕES DE UM SISTEMA DE COMPUTAÇÃO EM NUVEM
(71) NETFLIX, INC. (US)
(72) SERGEY FEDOROV; PHELPS WATSON WILLIAMS; NIOSHA BEHNAM
(85) 04/03/2022
(86) PCT US2020/049264 de 03/09/2020
(87) WO 2021/046263 de 11/03/2021

---

(21) BR 11 2022 004014-8 A2

Código 1.3 - Notificação - Fase Nacional - PCT
(22) 04/09/2020
(30) 05/09/2019 US 62/896,552; 03/09/2020 US 17/011,960
(51) G06F 40/289 (2006.01), G06F 40/58 (2006.01)

(54) PRÉ-PROCESSAMENTO AUTOMÁTICO PARA TRADUÇÃO DE CAIXA PRETA
(71) NETFLIX, INC. (US)
(72) SNEHA MEHTA; BALLAV BIHANI; VICTORIA BONACI; BORIS ANTHONY CHEN; RITWIK KAILASH KUMAR; VINITH MISRA; AVNEESH SINGH SALUJA; MARIANNA SEMENIAKIN
(85) 04/03/2022
(86) PCT US2020/049481 de 04/09/2020
(87) WO 2021/046403 de 11/03/2021

---

(21) BR 11 2022 004359-7 A2

Código 1.3 - Notificação - Fase Nacional - PCT
(22) 15/09/2020
(30) 16/09/2019 US 62/900,731; 16/09/2019 US 62/900,733
(51) A01N 25/04 (2006.01), C08J 3/03 (2006.01), C08L 67/00 (2006.01), C08L 67/08 (2006.01), C08L 93/04 (2006.01), C08G 63/688 (2006.01), C08G 63/91 (2006.01)
(54) COMPOSIÇÃO, MÉTODOS PARA MATAR PRAGAS E/OU ERVAS DANINHAS E PARA AUMENTAR O CRESCIMENTO DE PLANTAS, E, USO DA COMPOSIÇÃO
(71) EASTMAN CHEMICAL COMPANY (US)
(72) JAMES ALLEN PONASIK; ANA MARGARIDA DOS SANTOS; JOSEPH ALEXANDER DELOACH
(85) 09/03/2022
(86) PCT US2020/050809 de 15/09/2020
(87) WO 2021/055314 de 25/03/2021

---

(21) BR 11 2022 004557-3 A2

Código 1.3 - Notificação - Fase Nacional - PCT
(22) 14/09/2020
(30) 13/09/2019 US 62/900,207; 15/11/2019 US 62/935,887; 20/03/2020 US 62/992,589
(51) C09D 5/16 (2006.01), C08K 5/5415 (2006.01), C03C 17/34 (2006.01), A61L 28/00 (2006.01), A61F 5/445 (2006.01)
(54) FORMULAÇÕES E PROCESSOS PARA GERAR SUPERFÍCIES REPELENTES
(71) SPOTLESS MATERIALS INC. (US)
(72) NAN SUN; BIRGITT BOSCHITSCH
(85) 11/03/2022
(86) PCT US2020/050618 de 14/09/2020
(87) WO 2021/051036 de 18/03/2021

---

(21) BR 11 2022 004592-1 A2

Código 1.3 - Notificação - Fase Nacional - PCT
(22) 22/12/2020
(30) 17/01/2020 JP JP2020-005809
(51) F16L 15/04 (2006.01)

(54) CONEXÃO ROSCADA PARA TUBO
(71) NIPPON STEEL CORPORATION (JP) ; VALLOUREC OIL AND GAS FRANCE (FR)
(72) SATOSHI MARUTA; YOUSUKE OKU; PIERRE MARTIN; DALY DALY
(85) 11/03/2022
(86) PCT JP2020/047837 de 22/12/2020
(87) WO 2021/145163 de 22/07/2021

---

(21) BR 11 2022 005145-0 A2

Código 1.3 - Notificação - Fase Nacional - PCT
(22) 10/04/2020
(30) 31/12/2019 CN 201911413134.5
(51) G02B 6/38 (2006.01), H01R 13/627 (2006.01)
(54) CONECTOR, E, CONJUNTO DE CONEXÃO DE FIBRA ÓPTICA
(71) FIBERHOME TELECOMMUNICATION TECHNOLOGIES CO., LTD (CN)
(72) MEIJIN HUANG; YING SUN; TAO YANG; FENG ZOU
(85) 18/03/2022
(86) PCT CN2020/084083 de 10/04/2020
(87) WO 2021/134971 de 08/07/2021

---

(21) BR 11 2022 005593-5 A2

Código 1.3 - Notificação - Fase Nacional - PCT
(22) 24/09/2020
(30) 25/09/2019 US 62/905,940
(51) D01D 5/22 (2006.01), D02G 1/00 (2006.01), D02G 3/00 (2006.01)
(54) FIBRA LIBERIANA, TECIDOS FEITOS COM A MESMA E MÉTODO DE FABRICAÇÃO RELACIONADO
(71) BAST FIBRE TECHNOLOGIES INC (CA)
(72) JASON DAVID FINNIS; WADE EDSEL CHUTE
(85) 24/03/2022
(86) PCT IB2020/058964 de 24/09/2020
(87) WO 2021/059208 de 01/04/2021

---

(21) BR 11 2022 005594-3 A2

Código 1.3 - Notificação - Fase Nacional - PCT
(22) 21/08/2020
(30) 27/09/2019 SI P-201900185
(51) B05B 9/08 (2006.01), B05B 12/14 (2006.01), A61L 9/14 (2006.01), A61L 9/12 (2006.01), B05B 7/04 (2006.01), B05B 9/04 (2006.01), B05B 12/00 (2006.01)
(54) DISPOSITIVO DE DOSAGEM DE PERFUME
(71) NINU D.O.O. (SI)
(72) SIMON MOHOROVIC; MARKO MATIJEVIC
(85) 24/03/2022
(86) PCT SI2020/050020 de 21/08/2020
(87) WO 2021/061056 de 01/04/2021

(21) BR 11 2022 005641-9 A2

Código 1.3 - Notificação - Fase Nacional - PCT
(22) 30/10/2019
(51) C10M 125/22 (2006.01)
(54) COMPOSIÇÃO DE GRAXA PARA USO EM JUNTAS HOMOCINÉTICAS, USO DE UMA COMPOSIÇÃO DE GRAXA, E, JUNTAS HOMOCINÉTICAS
(71) GKN DRIVELINE INTERNATIONAL GMBH (DE)
(72) JISHENG E; CHRISTOPH LINDLAHR
(85) 24/03/2022
(86) PCT EP2019/079682 de 30/10/2019
(87) WO 2021/083511 de 06/05/2021

(21) BR 11 2022 006086-6 A2

Código 1.3 - Notificação - Fase Nacional - PCT
(22) 03/01/2020
(51) H04W 72/12 (2006.01), H04W 72/04 (2006.01)
(54) MÉTODO E APARELHO PARA SELEÇÃO DE RECURSO EM UMA COMUNICAÇÃO DE ENLACE LATERAL E MÍDIA DE ARMAZENAMENTO LEGÍVEL POR COMPUTADOR
(71) GUANGDONG OPPO MOBILE TELECOMMUNICATIONS CORP., LTD. (CN)
(72) YI DING; ZHENSHAN ZHAO
(85) 30/03/2022
(86) PCT CN2020/070338 de 03/01/2020
(87) WO 2021/134799 de 08/07/2021

(21) BR 11 2022 006193-5 A2

Código 1.3 - Notificação - Fase Nacional - PCT
(22) 16/12/2020
(30) 19/12/2019 WO PCT/IB2019/061102
(51) C22C 38/04 (2006.01), C22C 38/02 (2006.01), C22C 38/06 (2006.01), C22C 38/00 (2006.01), C22C 38/12 (2006.01), C22C 38/14 (2006.01), C21D 9/46 (2006.01), C21D 8/02 (2006.01), C21D 6/02 (2006.01), C21D 6/00 (2006.01), C21D 1/18 (2006.01)
(54) CHAPA DE AÇO LAMINADA A FRIO COM TRATAMENTO A QUENTE E MÉTODO DE FABRICAÇÃO DE CHAPAS DE AÇO LAMINADAS A FRIO COM TRATAMENTO A QUENTE
(71) ARCELORMITTAL (LU)
(72) ASTRID PERLADE; KANGYING ZHU; CORALIE JUNG; FRÉDÉRIC KEGEL
(85) 31/03/2022
(86) PCT IB2020/062011 de 16/12/2020
(87) WO 2021/124136 de 24/06/2021

(21) BR 11 2022 006207-9 A2

Código 1.3 - Notificação - Fase Nacional - PCT
(22) 05/10/2020

(30) 06/10/2019 US 62/911,340; 01/03/2020 US 62/983,736; 08/05/2020 US PCT/US2020/032244; 24/08/2020 US 63/069,704
(51) A61K 31/7125 (2006.01), A61K 31/7115 (2006.01), A61K 31/712 (2006.01), C12N 15/113 (2006.01), A61P 25/28 (2006.01), C07H 21/00 (2006.01)
(54) OLIGONUCLEOTÍDEO, COMPOSIÇÃO DE OLIGONUCLEOTÍDEO, COMPOSIÇÃO FARMACÊUTICA, MÉTODO, MÉTODO PARA DIMINUIR A ATIVIDADE, EXPRESSÃO E/OU NÍVEL DE UM GENE ALVO OU SEU PRODUTO DE GENE EM UMA CÉLULA, MÉTODO PARA REDUZIR FOCOS EM UMA POPULAÇÃO DE CÉLULAS, MÉTODO PARA REDUZIR O NÍVEL DE UMA PROTEÍNA DE REPETIÇÃO DE DIPEPTÍDEO (DPR), MÉTODO PARA KNOCKDOWN PREFERENCIAL DE UMA TRANSCRIÇÃO DE RNA, E MÉTODO PARA PREPARAR UM OLIGONUCLEOTÍDEO OU COMPOSIÇÃO
(71) WAVE LIFE SCIENCES LTD. (SG)
(72) YUANJING LIU; NAOKI IWAMOTO; CHANDRA VARGEESE; ZHONG ZHONG; AMY JADA ANDREUCCI; SUSOVAN MOHAPATRA
(85) 31/03/2022
(86) PCT US2020/054307 de 05/10/2020
(87) WO 2021/071788 de 15/04/2021

---

(21) BR 11 2022 006387-3 A2

Código 1.3 - Notificação - Fase Nacional - PCT
(22) 09/10/2020
(30) 02/10/2019 CN PCT/CN2019/109809
(51) H04N 19/436 (2006.01)
(54) MÉTODO E APARELHO DE PROCESSAMENTO DE VÍDEO, E, MEIO LEGÍVEL POR COMPUTADOR
(71) BEIJING BYTEDANCE NETWORK TECHNOLOGY CO., LTD. (CN) ; BYTEDANCE INC. (US)
(72) KAI ZHANG; ZHIPIN DENG; HONGBIN LIU; LI ZHANG; JIZHENG XU
(85) 01/04/2022
(86) PCT CN2020/119932 de 09/10/2020
(87) WO 2021/063421 de 08/04/2021

---

(21) BR 11 2022 006394-6 A2

Código 1.3 - Notificação - Fase Nacional - PCT
(22) 01/10/2020
(30) 02/10/2019 EP 19201065.0; 17/12/2019 EP PCT/EP2019/085557; 25/06/2020 EP 20182230.1
(51) A61P 35/00 (2006.01), C07D 401/04 (2006.01), C07D 401/14 (2006.01), C07D 405/14 (2006.01), C07D 407/14 (2006.01), C07D 409/14 (2006.01), C07D 413/14 (2006.01), C07D 417/14 (2006.01), C07D 471/02 (2006.01), C07D 495/02 (2006.01), A61K 31/506 (2006.01)
(54) DERIVADOS HETEROCÍCLICOS, COMPOSIÇÕES FARMACÊUTICAS E SEU USO NO TRATAMENTO OU MELHORA DO CÂNCER
(71) TOLREMO THERAPEUTICS AG (CH)
(72) STEFANIE FLÜCKIGER-MANGUAL; DOROTHEA GRUBER; RUTGER

	FOLMER; KOEN F. W. HEKKING; JOHAN J. N. VEERMAN; MARTIJN EERLAND; CHARLES-HENRY FABRITIUS (85) 01/04/2022 (86) PCT EP2020/077595 de 01/10/2020 (87) WO 2021/064142 de 08/04/2021
(21) BR 11 2022 006694-5 A2	Código 1.3 - Notificação - Fase Nacional - PCT (22) 10/10/2020 (30) 10/10/2019 US 62/913,730 (51) H04N 19/70 (2006.01), H04N 19/52 (2006.01) (54) CODIFICADOR, DECODIFICADOR E MÉTODOS CORRESPONDENTES PARA SIMPLIFICAR SINALIZAÇÃO DE CABEÇALHO DE IMAGEM (71) HUAWEI TECHNOLOGIES CO., LTD. (CN) (72) BIAO WANG; SEMIH ESENLIK; HAN GAO; ANAND MEHER KOTRA; ELENA ALEXANDROVNA ALSHINA (85) 07/04/2022 (86) PCT CN2020/120110 de 10/10/2020 (87) WO 2021/068918 de 15/04/2021
(21) BR 11 2022 007207-4 A2	Código 1.3 - Notificação - Fase Nacional - PCT (22) 22/10/2020 (30) 23/10/2019 EP PCT/EP2019/078905 (51) A61K 9/20 (2006.01), A61K 31/4965 (2006.01), A61P 1/04 (2006.01), A61P 9/10 (2006.01), A61P 11/00 (2006.01), A61P 13/12 (2006.01) (54) COMPOSIÇÃO FARMACÊUTICA QUE COMPREENDE SELEXIPAG (71) ACTELION PHARMACEUTICALS LTD (CH) (72) MARC PATRIK SCHRADER; ALEXANDRA SCHLICKER SPAIN (85) 14/04/2022 (86) PCT EP2020/079698 de 22/10/2020 (87) WO 2021/078835 de 29/04/2021
(21) BR 11 2022 007208-2 A2	Código 1.3 - Notificação - Fase Nacional - PCT (22) 29/10/2020 (30) 30/10/2019 CN PCT/CN2019/114253 (51) C07D 213/74 (2006.01) (54) SÍNTESE DE 3-NITRO-N-(2,2,2-TRIFLUOROETIL)-4-PIRIDINAMINA (71) JANSSEN SCIENCES IRELAND UNLIMITED COMPANY (IE) (72) HONGYU TAN; LICHENG HAN (85) 14/04/2022 (86) PCT EP2020/080379 de 29/10/2020 (87) WO 2021/083996 de 06/05/2021
(21) BR 11 2022 007214-7 A2	Código 1.3 - Notificação - Fase Nacional - PCT

(22) 21/12/2020
(30) 24/12/2019 CN PCT/CN2019/127740; 03/03/2020 EP 20160634.0
(51) A23L 2/56 (2006.01), B01D 3/10 (2006.01), B01D 61/00 (2006.01), B01D 61/02 (2006.01), B01D 61/36 (2006.01), B01D 71/02 (2006.01), C12F 3/00 (2006.01), C12F 3/06 (2006.01), C12G 3/06 (2006.01), C12H 3/02 (2006.01), C12H 3/04 (2006.01)
(54) COMPOSIÇÃO SABORIZANTE ENRIQUECIDA
(71) FIRMENICH SA (CH)
(72) LONG CHEN; KE HUANG
(85) 14/04/2022
(86) PCT EP2020/087450 de 21/12/2020
(87) WO 2021/130166 de 01/07/2021

---

(21) BR 11 2022 007625-8 A2

Código 1.3 - Notificação - Fase Nacional - PCT
(22) 25/06/2021
(30) 26/06/2020 US 16/913,892
(51) E21B 33/03 (2006.01), E21B 47/098 (2006.01), E21B 17/10 (2006.01)
(54) FERRAMENTA DE IMPRESSÃO DE CHUMBO
(71) FMC TECHNOLOGIES, INC. (US)
(72) SHANE MCALLISTER; ALEX WENDEBORN
(85) 20/04/2022
(86) PCT US2021/039142 de 25/06/2021
(87) WO 2021/263137 de 30/12/2021

---

(21) BR 11 2022 007723-8 A2

Código 1.3 - Notificação - Fase Nacional - PCT
(22) 30/10/2020
(30) 31/10/2019 US 16/670,029; 24/11/2019 WO PCT/US19/62892; 03/01/2020 US 62/956,989; 30/01/2020 US 62/967,891; 01/05/2020 US 39/332,414; 21/05/2020 US 16/880,255; 28/07/2020 US 63/057,348; 27/08/2020 US 63/071,190; 27/10/2020 US 63/106,064
(51) G06F 17/16 (2006.01), G06N 10/00 (2006.01), G21B 3/00 (2006.01)
(54) MÉTODO PARA MANIPULAÇÃO DIMENSIONAL
(71) GREGORY FRIEDLANDER (US)
(72) GREGORY FRIEDLANDER
(85) 22/04/2022
(86) PCT US2020/058333 de 30/10/2020
(87) WO 2021/087342 de 06/05/2021

---

(21) BR 11 2022 007907-9 A2

Código 1.3 - Notificação - Fase Nacional - PCT
(22) 28/10/2020
(30) 28/10/2019 KR 10-2019-0134797
(51) C12N 15/77 (2006.01), C12P 13/12 (2006.01), C12N 9/10 (2006.01)
(54) MÉTODO DE PRODUÇÃO DE L-METIONINA, MICRO-ORGANISMO QUE PRODUZ L-METIONINA, COMPOSIÇÃO PARA PRODUZIR L-METIONINA, E,

USO DE UM MICRO-ORGANISMO
(71) CJ CHEILJEDANG CORPORATION (KR)
(72) SOL CHOI; JIN NAM LEE; HEE JU KIM; JIN AH RHO; HAN HYOUNG LEE
(85) 26/04/2022
(86) PCT KR2020/014780 de 28/10/2020
(87) WO 2021/085999 de 06/05/2021

---

(21) BR 11 2022 007923-0 A2

Código 1.3 - Notificação - Fase Nacional - PCT
(22) 28/10/2020
(30) 28/10/2019 US 62/926,914; 20/10/2020 US 63/094,170
(51) C07K 16/10 (2006.01), A61K 39/42 (2006.01), A61K 39/395 (2006.01), A61P 31/16 (2006.01)
(54) ANTICORPO RECOMBINANTE ISOLADO OU FRAGMENTO DE LIGAÇÃO AO ANTÍGENO DESTE, COMPOSIÇÃO FARMACÊUTICA, MOLÉCULA DE POLINUCLEOTÍDEO, VETOR, CÉLULA, E, MÉTODO PARA PREVENIR, TRATAR OU MELHORAR PELO MENOS UM SINTOMA DA INFECÇÃO POR INFLUENZA
(71) REGENERON PHARMACEUTICALS, INC. (US)
(72) ALINA BAUM; CHRISTOS KYRATSOUS
(85) 26/04/2022
(86) PCT US2020/057635 de 28/10/2020
(87) WO 2021/086899 de 06/05/2021

---

(21) BR 11 2022 007936-2 A2

Código 1.3 - Notificação - Fase Nacional - PCT
(22) 13/11/2020
(30) 15/11/2019 FI PCT/FI2019/050817
(51) C10L 1/08 (2006.01), H01B 3/22 (2006.01), C10G 3/00 (2006.01), C10G 45/58 (2006.01)
(54) PRODUÇÃO DE PRODUTOS PARAFÍNICOS
(71) NESTE OYJ (FI)
(72) JENNI NORTIO; KATI SANDBERG; VÄINÖ SIPPOLA; VIRPI RÄMÖ; JESSE VILJA
(85) 26/04/2022
(86) PCT FI2020/050756 de 13/11/2020
(87) WO 2021/094656 de 20/05/2021

---

(21) BR 11 2022 008198-7 A2

Código 1.3 - Notificação - Fase Nacional - PCT
(22) 15/01/2020
(51) B65B 31/04 (2006.01)
(54) DISPOSITIVO DE GASEIFICAÇÃO E PROCESSO PARA GASEIFICAÇÃO DE UM RECIPIENTE
(71) FERRUM PACKAGING AG (CH)
(72) PHILIPPE DERENDINGER
(85) 28/04/2022

(86) PCT EP2020/050851 de 15/01/2020
(87) WO 2021/144011 de 22/07/2021

---

(21) BR 11 2022 008233-9 A2

Código 1.3 - Notificação - Fase Nacional - PCT
(22) 29/10/2020
(30) 01/11/2019 US 62/929,538
(51) C07K 16/28 (2006.01), A61K 39/395 (2006.01)
(54) REGIME DE DOSAGEM DE ANTICORPOS ANTI-CD27 PARA TRATAMENTO DE CÂNCER
(71) MERCK SHARP & DOHME CORP. (US)
(72) ELLIOTT K. CHARTASH; AMY M. BEEBE; JASON K. CHEUNG; KONSTANTIN DOBRENKOV; CLAIRE H. LI; RICHARD WNEK
(85) 28/04/2022
(86) PCT US2020/057817 de 29/10/2020
(87) WO 2021/087016 de 06/05/2021

---

(21) BR 11 2022 008257-6 A2

Código 1.3 - Notificação - Fase Nacional - PCT
(22) 29/10/2020
(30) 29/10/2019 IT 102019000019942
(51) B01L 3/00 (2006.01), G01N 35/00 (2006.01), B01L 7/00 (2006.01)
(54) DISPOSITIVO PORTÁTIL PARA ANÁLISES GENÉTICAS IN SITU.
(71) ENBIOTECH S.R.L. (IT)
(72) COSIMO MANZO; GUIDO SPOTO
(85) 29/04/2022
(86) PCT IB2020/060136 de 29/10/2020
(87) WO 2021/084456 de 06/05/2021

---

(21) BR 11 2022 008258-4 A2

Código 1.3 - Notificação - Fase Nacional - PCT
(22) 29/10/2020
(30) 30/10/2019 US 62/927,736
(51) C08L 27/06 (2006.01), C08K 5/11 (2006.01), C08L 33/12 (2006.01), C08J 3/20 (2006.01)
(54) MISTURAS DE AUXILIAR DE PROCESSO FUNCIONALIZADO PARA PVC CELULAR
(71) ARKEMA INC. (US)
(72) KEVIN R. YOCCA; ERIC J. PETERSON
(85) 29/04/2022
(86) PCT US2020/057857 de 29/10/2020
(87) WO 2021/087041 de 06/05/2021

---

(21) BR 11 2022 008259-2 A2

Código 1.3 - Notificação - Fase Nacional - PCT
(22) 29/10/2020
(30) 31/10/2019 EP 19206498.8

(51) B01D 39/20 (2006.01), C04B 38/00 (2006.01)
(54) FILTRO REFRATÁRIO PARA FILTRAR AÇO FUNDIDO, COMPOSIÇÃO EM PÓ PARA PRODUZIR UM FILTRO REFRATÁRIO, COMPONENTE EM PÓ, USO DE UMA COMPOSIÇÃO EM PÓ, E, MÉTODO PARA A PRODUÇÃO DE UM FILTRO REFRATÁRIO
(71) FOSECO INTERNATIONAL LIMITED (GB)
(72) DAVID BELL
(85) 29/04/2022
(86) PCT EP2020/080461 de 29/10/2020
(87) WO 2021/084042 de 06/05/2021

---

(21) BR 11 2022 008263-0 A2

Código 1.3 - Notificação - Fase Nacional - PCT
(22) 20/11/2020
(30) 21/11/2019 US 62/938,819
(51) A61M 25/01 (2006.01), A61M 25/09 (2006.01)
(54) ORIENTAÇÃO DE AVANÇO DE FIO GUIA SELECIONÁVEL POR USUÁRIO E ORIENTAÇÃO DE AVANÇO DE CATETER
(71) BARD ACCESS SYSTEMS, INC. (US)
(72) DANIEL B. BLANCHARD; HUY N. TRAN
(85) 29/04/2022
(86) PCT US2020/061529 de 20/11/2020
(87) WO 2021/102274 de 27/05/2021

---

(21) BR 11 2022 008264-9 A2

Código 1.3 - Notificação - Fase Nacional - PCT
(22) 08/10/2020
(30) 07/11/2019 US 62/932,323; 07/10/2020 US 17/065,142
(51) H04W 72/04 (2006.01), H04W 88/02 (2006.01), H04W 88/08 (2006.01)
(54) JANELA DE TRANSMISSÃO E MEDIÇÃO COMUM PARA TRANSMISSÃO E PROCESSAMENTO DE SINAL DE REFERÊNCIA DE POSICIONAMENTO DE DOWNLINK E UPLINK
(71) QUALCOMM INCORPORATED (US)
(72) ALEXANDROS MANOLAKOS; GUTTORM RINGSTAD OPSHAUG; SVEN FISCHER
(85) 29/04/2022
(86) PCT US2020/054743 de 08/10/2020
(87) WO 2021/091647 de 14/05/2021

---

(21) BR 11 2022 008265-7 A2

Código 1.3 - Notificação - Fase Nacional - PCT
(22) 26/10/2020
(30) 31/10/2019 CN 201911057518.8
(51) A61K 31/715 (2006.01), A61K 31/7032 (2006.01), A61P 25/28 (2006.01), A61P 25/16 (2006.01), A61P 25/04 (2006.01)
(54) COMPOSIÇÕES FARMACÊUTICAS CONTENDO DIÁCIDO DE OLIGOSSACARÍDEO DE ALGINATO

(71) GREEN VALLEY (SHANGHAI) PHARMACEUTICALS CO., LTD (CN)
(72) YINGSHEN JIN; XIANLIANG XIN; ZHONGPING XIAO; ZHENQING ZHANG; MEIYU GENG
(85) 29/04/2022
(86) PCT CN2020/123750 de 26/10/2020
(87) WO 2021/083089 de 06/05/2021

---

(21) BR 11 2022 008269-0 A2

Código 1.3 - Notificação - Fase Nacional - PCT
(22) 26/10/2020
(30) 29/10/2019 US 16/666,616
(51) C06B 45/30 (2006.01), C10L 1/28 (2006.01), C01B 33/027 (2006.01)
(54) MÉTODO PARA REDUZIR A FORMAÇÃO DE DEPÓSITOS CONTENDO CASO4 E FE2O3 EM UMA AUTOCLAVE DE OXIDAÇÃO POR PRESSÃO E/OU CIRCUITOS ADJACENTES DURANTE A OXIDAÇÃO POR PRESSÃO DE MINÉRIO CONTENDO METAL
(71) SOLENIS TECHNOLOGIES CAYMAN, L.P. (KY)
(72) KIRILL N. BAKEEV; ANDREW M. DIMAIO
(85) 29/04/2022
(86) PCT US2020/057290 de 26/10/2020
(87) WO 2021/086770 de 06/05/2021

---

(21) BR 11 2022 008272-0 A2

Código 1.3 - Notificação - Fase Nacional - PCT
(22) 24/11/2020
(30) 09/12/2019 IT 102019000023346
(51) B29D 30/00 (2006.01), B29D 30/06 (2006.01)
(54) MÉTODO E APARELHO PARA ASSOCIAR INFORMAÇÕES DE IDENTIFICAÇÃO A UM PNEU SENDO PROCESSADO
(71) PIRELLI TYRE S.P.A. (IT)
(72) VINCENZO BOFFA; STEFANO ROSARIO MERVIC; ANDREA TRABATTONI; RALF FISCHER
(85) 29/04/2022
(86) PCT IB2020/061077 de 24/11/2020
(87) WO 2021/116807 de 17/06/2021

---

(21) BR 11 2022 008273-8 A2

Código 1.3 - Notificação - Fase Nacional - PCT
(22) 25/05/2021
(30) 11/09/2020 DE 10 2020 123 772.3
(51) C08J 11/16 (2006.01)
(54) PROCESSO PARA PREPARAR UMA MISTURA DE ÁCIDO TEREFTÁLICO RECICLADO E ÁCIDO ISOFTÁLICO
(71) RITTEC UMWELTTECHNIK GMBH (DE)
(72) LARS BIERMANN; ESTHER BREPOHL; CARSTEN EICHERT; CLEMENS MÜLLER; VITALIJ SALIKOV; STEPHAN SCHOLL
(85) 29/04/2022

	(86) PCT EP2021/063917 de 25/05/2021 (87) WO 2022/033735 de 17/02/2022
(21) BR 11 2022 008274-6 A2	Código 1.3 - Notificação - Fase Nacional - PCT (22) 30/10/2020 (30) 01/11/2019 US 62/929,705 (51) E21B 43/28 (2006.01), E21B 43/29 (2006.01), E21B 43/30 (2006.01) (54) PROCESSOS E CONFIGURAÇÕES PARA EXTRAÇÃO DE RECURSOS SUBTERRÂNEOS (71) 102062448 SASKATCHEWAN LTD (CA) (72) BRADLEY V.A. FETTIS; DONALD JOSEPH LARMOUR; DON JOHN GENDZWILL (85) 29/04/2022 (86) PCT CA2020/051477 de 30/10/2020 (87) WO 2021/081667 de 06/05/2021
(21) BR 11 2022 008275-4 A2	Código 1.3 - Notificação - Fase Nacional - PCT (22) 01/11/2020 (30) 31/10/2019 US 62/928,564 (51) H02J 50/80 (2006.01), H02J 50/30 (2006.01), H04B 10/079 (2006.01), H04B 10/80 (2006.01) (54) SISTEMA DE TRANSMISSÃO DE ENERGIA SEM FIO COM GESTÃO DE SEGURANÇA DINÂMICA ADAPTÁVEL (71) WI-CHARGE LTD (IL) (72) LIOR GOLAN; YOAV BIDERMAN; RAN SAGI; ORTAL ALPERT; ORI REFAEL MOR (85) 29/04/2022 (86) PCT IB2020/060254 de 01/11/2020 (87) WO 2021/084517 de 06/05/2021
(21) BR 11 2022 008276-2 A2	Código 1.3 - Notificação - Fase Nacional - PCT (22) 28/10/2020 (30) 29/10/2019 US 62/927,454; 24/03/2020 US 62/993,972 (51) A61K 31/506 (2006.01), A61K 45/06 (2006.01), A61P 3/10 (2006.01), A61P 13/10 (2006.01) (54) TRATAMENTO DE NEFROPATIA DIABÉTICA COM UM ESTIMULANTE DE SGC (71) CYCLERION THERAPEUTICS, INC. (US) (72) PROFY, ALBERT, THOMAS; HANRAHAN, JOHN, P. (85) 29/04/2022 (86) PCT US2020/057741 de 28/10/2020 (87) WO 2021/086967 de 06/05/2021

(21) BR 11 2022 008278-9 A2

Código 1.3 - Notificação - Fase Nacional - PCT
(22) 18/08/2020
(30) 04/11/2019 CN PCT/CN2019/115434
(51) H04W 72/02 (2006.01)
(54) MÉTODO DE CONTROLE DE POTÊNCIA, TERMINAL E DISPOSITIVO DE LADO DE REDE
(71) GUANGDONG OPPO MOBILE TELECOMMUNICATIONS CORP., LTD. (CN)
(72) ZHENSHAN ZHAO; QIANXI LU; HUEI-MING LIN
(85) 29/04/2022
(86) PCT CN2020/109861 de 18/08/2020
(87) WO 2021/088462 de 14/05/2021

(21) BR 11 2022 008279-7 A2

Código 1.3 - Notificação - Fase Nacional - PCT
(22) 30/10/2020
(30) 31/10/2019 US US 62/928,631
(51) E21B 49/02 (2006.01), E21B 49/08 (2006.01), E21B 47/12 (2006.01)
(54) SONDA COAXIAL DIELÉTRICA DE MÚLTIPLAS FREQUÊNCIAS PARA ANÁLISE DE FORMAÇÃO
(71) BAKER HUGHES OILFIELD OPERATIONS LLC (US)
(72) SALAH AL-OFI; HASAN KESSERWAN; GUODONG JIN
(85) 29/04/2022
(86) PCT US2020/058180 de 30/10/2020
(87) WO 2021/087240 de 06/05/2021

(21) BR 11 2022 008282-7 A2

Código 1.3 - Notificação - Fase Nacional - PCT
(22) 29/10/2020
(30) 30/10/2019 KR 10-2019-0136798
(51) C07D 217/24 (2006.01), A61K 31/4709 (2006.01), A61K 31/497 (2006.01), A61K 31/506 (2006.01), A61K 31/55 (2006.01), C07D 401/06 (2006.01), C07D 401/12 (2006.01), C07D 417/12 (2006.01), A61P 27/02 (2006.01)
(54) DERIVADOS DE ISOQUINOLINONA, MÉTODO PARA PREPARAR OS MESMOS E COMPOSIÇÃO FARMACÊUTICA PARA PREVENIR OU TRATAR DOENÇAS RELACIONADAS À POLI(ADP-RIBOSE) POLIMERASE-1, QUE COMPREENDEM OS MESMOS COMO INGREDIENTE ATIVO
(71) DIGMBIO. INC. (KR)
(72) EUNHEE KIM; CHANGMIN PARK; SEHWAN OH; YOUNGHOON KIM; JUHEE LEE; JAEHEE SEOL; AHRAM SHIM; YOUNGGWAN KIM; TAE-SUNG KOO; KI-HONG JANG
(85) 29/04/2022
(86) PCT KR2020/014947 de 29/10/2020
(87) WO 2021/086077 de 06/05/2021

(21) BR 11 2022 008283-5 A2

Código 1.3 - Notificação - Fase Nacional - PCT

(22) 19/08/2020
(30) 09/12/2019 US 62/945,508
(51) H04W 74/00 (2006.01), H04W 48/18 (2006.01)
(54) MÉTODO PARA OPERAR UM DISPOSITIVO SEM FIO, DISPOSITIVO SEM FIO, PROGRAMA DE COMPUTADOR, E, PRODUTO DE PROGRAMA DE COMPUTADOR
(71) TELEFONAKTIEBOLAGET LM ERICSSON (PUBL) (SE)
(72) ALI PARICHEHREHTEROUJENI; ANGELO CENTONZA; PRADEEPA RAMACHANDRA
(85) 29/04/2022
(86) PCT SE2020/050798 de 19/08/2020
(87) WO 2021/118424 de 17/06/2021

---

(21) BR 11 2022 008285-1 A2

Código 1.3 - Notificação - Fase Nacional - PCT
(22) 29/10/2020
(30) 04/11/2019 EP 19206999.5
(51) A24B 15/167 (2006.01), A24B 15/28 (2006.01), A24F 47/00 (2006.01)
(54) ELEMENTO GERADOR DE AEROSSOL MODIFICADO PARA USO EM UM ARTIGO OU SISTEMA GERADOR DE AEROSSOL
(71) PHILIP MORRIS PRODUCTS S.A. (CH)
(72) LAURENT LAVANANT; PING LI; GISÈLE ONGMAYEB
(85) 29/04/2022
(86) PCT EP2020/080459 de 29/10/2020
(87) WO 2021/089414 de 14/05/2021

---

(21) BR 11 2022 008286-0 A2

Código 1.3 - Notificação - Fase Nacional - PCT
(22) 29/10/2020
(30) 31/10/2019 EP 19306419.3
(51) C01B 3/00 (2006.01), C01B 3/06 (2006.01), C07F 7/02 (2006.01), C08G 77/12 (2006.01), C08L 83/04 (2006.01), C08G 77/16 (2006.01), C08G 77/24 (2006.01), C08G 77/38 (2006.01), C07F 7/08 (2006.01)
(54) COMPOSTOS TRANSPORTADORES DE HIDROGÊNIO
(71) HYSILABS SAS (FR)
(72) BENJAMIN BURCHER; VINCENT LOME; REMY BENOIT; CYRIL BOSSET; ETIENNE AIRIAU; YANNICK ESCUDIE
(85) 29/04/2022
(86) PCT EP2020/080464 de 29/10/2020
(87) WO 2021/084044 de 06/05/2021

---

(21) BR 11 2022 008287-8 A2

Código 1.3 - Notificação - Fase Nacional - PCT
(22) 02/11/2020
(30) 01/11/2019 US 62/929,449
(51) A61K 31/197 (2006.01), A61K 31/221 (2006.01), A61K 31/275 (2006.01)
(54) MÉTODOS DE TRATAMENTO USANDO UM MODULADOR DE MTORC1

(71) NAVITOR PHARMACEUTICALS, INC. (US)
(72) STEVEN LEVENTER; STEVEN D. TARGUM
(85) 29/04/2022
(86) PCT US2020/058475 de 02/11/2020
(87) WO 2021/087432 de 06/05/2021

---

(21) BR 11 2022 008288-6 A2

Código 1.3 - Notificação - Fase Nacional - PCT
(22) 29/10/2020
(30) 30/10/2019 IT 102019000020048
(51) A23L 7/109 (2006.01), A23P 30/20 (2006.01)
(54) PROCESSO PARA A PRODUÇÃO DE UM PRODUTO ALIMENTÍCIO DE MASSA POR EXTRUSÃO ATRAVÉS DE UMA PASTILHA FEITA DE RESINA DE POLIACETAL E PRODUTO RELACIONADO
(71) BARILLA G. E R. FRATELLI S.P.A. (IT)
(72) FRANCESCO PANTO'; FRANCESCO BARBA; FLAVIA PIZZABIOCCA; ITALO BARDIANI; UGO CESARE SOTTILI; FABRIZIO CASSOTTA
(85) 29/04/2022
(86) PCT EP2020/080355 de 29/10/2020
(87) WO 2021/083990 de 06/05/2021

---

(21) BR 11 2022 008289-4 A2

Código 1.3 - Notificação - Fase Nacional - PCT
(22) 13/11/2020
(30) 21/11/2019 US 62/938,472
(51) A01N 1/02 (2006.01), A61F 2/02 (2006.01), A61K 35/50 (2006.01)
(54) COMPOSIÇÕES PARTICULADAS DE TECIDO PLACENTÁRIO E MÉTODOS DE USO
(71) BIOVENTUS LLC (US) ; MUSCULOSKELETAL TRANSPLANT FOUNDATION (US)
(72) ALESSANDRA PAVESIO; CARL FLANNERY; SCOTT SEAMAN; MICHAEL A. NASERT; ERIC J. SEMLER; MARC LONG
(85) 29/04/2022
(86) PCT US2020/060393 de 13/11/2020
(87) WO 2021/101802 de 27/05/2021

---

(21) BR 11 2022 008290-8 A2

Código 1.3 - Notificação - Fase Nacional - PCT
(22) 02/11/2020
(30) 02/11/2019 US 62/929,823
(51) B63B 39/14 (2006.01), H04B 7/00 (2006.01)
(54) SISTEMA DE RESPOSTA DE EMERGÊNCIA DE OPERADOR DE EMBARCAÇÃO DE CARGA, COM DIRETIVAS DE OPERADOR, REGISTRO E RELATÓRIO DE DADOS DE INCIDENTE, E NOTIFICAÇÃO DE PARTE RELEVANTE AUTOMATIZADA
(71) OVERHAUL GROUP, INC. (US)
(72) BARRY CONLON; RONALD J. GREENE; DAVID BROE

(85) 29/04/2022
(86) PCT US2020/058607 de 02/11/2020
(87) WO 2021/145938 de 22/07/2021

---

(21) BR 11 2022 008291-6 A2

Código 1.3 - Notificação - Fase Nacional - PCT
(22) 30/10/2020
(30) 31/10/2019 CN 201911049911.2; 31/10/2019 CN 201911049822.8
(51) C07F 15/04 (2006.01), C08F 4/70 (2006.01), C08F 10/02 (2006.01), C08F 210/16 (2006.01)
(54) COMPLEXO METÁLICO DE AMINO-IMINA, MÉTODO PARA PREPARAR O COMPLEXO METÁLICO DE AMINO-IMINA, USO DO COMPLEXO METÁLICO DE AMINO-IMINA, CATALISADOR PARA POLIMERIZAÇÃO DE OLEFINAS E PROCESSO DE POLIMERIZAÇÃO DE OLEFINAS
(71) CHINA PETROLEUM & CHEMICAL CORPORATION (CN) ; BEIJING RESEARCH INSTITUTE OF CHEMICAL INDUSTRY, CHINA PETROLEUM & CHEMICAL CORPORATION (CN)
(72) RONG GAO; JINGJING LAI; ZIFANG GUO; QINGQIANG GOU; JUNLING ZHOU; XIAOFAN ZHANG; DONGBING LIU; JIE LIN; XINYANG LI; JUNHUI ZHANG; YUANNING GU; YAN LI; JINGYAN AN; HUI ZHAO
(85) 29/04/2022
(86) PCT CN2020/125279 de 30/10/2020
(87) WO 2021/083330 de 06/05/2021

---

(21) BR 11 2022 008292-4 A2

Código 1.3 - Notificação - Fase Nacional - PCT
(22) 06/11/2020
(30) 08/11/2019 EP 19208025.7
(51) C12N 9/24 (2006.01), C12N 9/96 (2006.01)
(54) COMPOSIÇÃO ENZIMÁTICA LÍQUIDA, E, MÉTODO PARA PRODUZIR UM MOSTO PARA FABRICAÇÃO DE CERVEJA
(71) NOVOZYMES A/S (DK)
(72) LONE KIERSTEIN NIELSEN
(85) 29/04/2022
(86) PCT EP2020/081228 de 06/11/2020
(87) WO 2021/089750 de 14/05/2021

---

(21) BR 11 2022 008293-2 A2

Código 1.3 - Notificação - Fase Nacional - PCT
(22) 30/10/2020
(30) 31/10/2019 CN 201911049930.5
(51) C07D 235/04 (2006.01), A61K 31/4184 (2006.01)
(54) SAL DE ADIÇÃO DE ÁCIDO DE REGULADOR DE ROR?, COMPOSIÇÕES FARMACÊUTICAS, USO DOS MESMOS E MÉTODOS PARA PREPARAR FORMA CRISTALINA E COMPOSIÇÃO FARMACÊUTICA
(71) JIANGSU HENGRUI MEDICINE CO., LTD. (CN) ; SHANGHAI HENGRUI PHARMACEUTICAL CO., LTD. (CN)

(72) XIANQIANG ZHOU; ZHENXING DU; JIE WANG; LIN WANG
(85) 29/04/2022
(86) PCT CN2020/125125 de 30/10/2020
(87) WO 2021/083311 de 06/05/2021

---

(21) BR 11 2022 008294-0 A2

Código 1.3 - Notificação - Fase Nacional - PCT
(22) 30/10/2020
(30) 01/11/2019 US 62/929,737
(51) A61K 9/00 (2006.01), A61K 9/70 (2006.01), A61K 31/137 (2006.01), A61K 31/222 (2006.01), A61K 47/10 (2006.01), A61K 47/12 (2006.01), A61K 47/44 (2006.01)
(54) COMPOSIÇÕES DE PROFÁRMACO E MÉTODOS DE TRATAMENTO
(71) AQUESTIVE THERAPEUTICS, INC. (US)
(72) ALEXANDER MARK SCHOBEL; STEPHEN PAUL WARGACKI; STEPHANIE M. VARJAN; RAJESH KUMAR KAINTHAN; MALARVIZHI DURAI
(85) 29/04/2022
(86) PCT US2020/058357 de 30/10/2020
(87) WO 2021/087359 de 06/05/2021

---

(21) BR 11 2022 008295-9 A2

Código 1.3 - Notificação - Fase Nacional - PCT
(22) 05/11/2020
(30) 05/11/2019 US 62/930,651; 29/06/2020 US 63/045,529; 06/07/2020 US 63/048,351
(51) A61K 39/395 (2006.01), A61P 35/00 (2006.01), C07K 14/71 (2006.01), C07K 16/28 (2006.01), C07K 19/00 (2006.01)
(54) INIBIÇÃO COMBINADA DE PD-1, TGFBETA E TIGIT PARA O TRATAMENTO DE CÂNCER
(71) MERCK PATENT GMBH (DE) ; GLAXOSMITHKLINE INTELLECTUAL PROPERTY (NO. 4) LTD. (GB)
(72) CHUNXIAO XU; FENG JIANG; DONG ZHANG
(85) 29/04/2022
(86) PCT EP2020/081145 de 05/11/2020
(87) WO 2021/089704 de 14/05/2021

---

(21) BR 11 2022 008296-7 A2

Código 1.3 - Notificação - Fase Nacional - PCT
(22) 29/10/2020
(30) 31/10/2019 EP 19306415.1; 02/06/2020 EP 20305574.4
(51) C01B 3/00 (2006.01), C01B 3/06 (2006.01), C08G 77/12 (2006.01)
(54) PROCESSO PARA PRODUZIR E REGENERAR COMPOSTOS TRANSPORTADORES DE HIDROGÊNIO
(71) HYSILABS SAS (FR)
(72) BENJAMIN BURCHER; VINCENT LOME; REMY BENOIT
(85) 29/04/2022
(86) PCT EP2020/080468 de 29/10/2020

(87) WO 2021/084046 de 06/05/2021

---

(21) BR 11 2022 008318-1 A2

Código 1.3 - Notificação - Fase Nacional - PCT
(22) 30/10/2020
(30) 01/11/2019 US 62/929,611
(51) H04L 5/00 (2006.01)
(54) MÉTODOS REALIZADOS POR UM DISPOSITIVO SEM FIO E POR UMA ESTAÇÃO BASE PARA DETERMINAR UM SÍMBOLO DE INÍCIO DE UMA PLURALIDADE DE OCASIÕES DE TRANSMISSÃO, DISPOSITIVO SEM FIO, E, ESTAÇÃO BASE
(71) TELEFONAKTIEBOLAGET LM ERICSSON (PUBL) (SE)
(72) YUFEI BLANKENSHIP; MATTIAS FRENNE; KITTIPONG KITTICHOKECHAI; SIVA MURUGANATHAN; JIANWEI ZHANG
(85) 29/04/2022
(86) PCT IB2020/060229 de 30/10/2020
(87) WO 2021/084504 de 06/05/2021

---

(21) BR 11 2022 008321-1 A2

Código 1.3 - Notificação - Fase Nacional - PCT
(22) 03/11/2020
(30) 04/11/2019 US 62/930,227; 24/04/2020 US 63/014,940; 16/10/2020 US 63/092,753
(51) C07K 14/47 (2006.01)
(54) POLIPEPTÍDEOS ISOLADOS, POLIPEPTÍDEO, ÁCIDO NUCLEICO ISOLADO, VETOR DE EXPRESSÃO, CÉLULA HOSPEDEIRA, MÉTODOS PARA PRODUZIR UM POLIPEPTÍDEO, PARA TRATAR CÂNCER, PARA TRATAR UMA DOENÇA NEUROLÓGICA OU NEURODEGENERATIVA, PARA REPOLARIZAR CÉLULAS SUPRESSORAS, PARA REPOLARIZAR MACRÓFAGOS DE TUMOR E PARA ATIVAR CÉLULAS MIELOIDES EM UM SUJEITO E COMPOSIÇÕES FARMACÊUTICAS
(71) ALECTOR LLC (US)
(72) SPENCER LIANG; SAMUEL NALLE; JEONGHOON SUN; HUA LONG; RASHMI BANKOTI
(85) 29/04/2022
(86) PCT US2020/058687 de 03/11/2020
(87) WO 2021/091885 de 14/05/2021

---

(21) BR 11 2022 008324-6 A2

Código 1.3 - Notificação - Fase Nacional - PCT
(22) 07/11/2019
(51) H04L 5/00 (2006.01), H04L 1/00 (2006.01), H04W 72/12 (2006.01)
(54) MÉTODOS E APARELHOS PARA CONFIGURAR E RECEBER INFORMAÇÃO DE CONTROLE DE ENLACE DESCENDENTE, DISPOSITIVO DE COMUNICAÇÃO, E, MÍDIA DE ARMAZENAMENTO
(71) BEIJING XIAOMI MOBILE SOFTWARE CO., LTD. (CN)
(72) QIN MU

(85) 29/04/2022
(86) PCT CN2019/116392 de 07/11/2019
(87) WO 2021/087906 de 14/05/2021

---

(21) BR 11 2022 008325-4 A2

Código 1.3 - Notificação - Fase Nacional - PCT
(22) 13/12/2019
(51) A61F 13/472 (2006.01), A61F 13/15 (2006.01), A61F 13/551 (2006.01), A61F 13/56 (2006.01)
(54) ARTIGO SANITÁRIO DOBRADO, EMBALAGEM E MATRIZ DE ARTIGOS SANITÁRIOS DOBRADOS
(71) ESSITY HYGIENE AND HEALTH AKTIEBOLAG (SE)
(72) CHARLOTTE POLLARD
(85) 29/04/2022
(86) PCT SE2019/051281 de 13/12/2019
(87) WO 2021/118421 de 17/06/2021

---

(21) BR 11 2022 008328-9 A2

Código 1.3 - Notificação - Fase Nacional - PCT
(22) 12/12/2019
(51) A61F 13/511 (2006.01), A61L 15/34 (2006.01), A61L 15/48 (2006.01)
(54) ARTIGO ABSORVENTE
(71) ESSITY HYGIENE AND HEALTH AKTIEBOLAG (SE)
(72) SHABIRA ABBAS; CHARLOTTE PERSSON
(85) 29/04/2022
(86) PCT EP2019/084952 de 12/12/2019
(87) WO 2021/115607 de 17/06/2021

---

(21) BR 11 2022 008330-0 A2

Código 1.3 - Notificação - Fase Nacional - PCT
(22) 06/11/2020
(30) 08/11/2019 PB NL2024191
(51) E04F 15/10 (2006.01), E04F 15/02 (2006.01), E04F 13/08 (2006.01), E04F 13/18 (2006.01)
(54) PAINEL, EM PARTICULAR UM PAINEL DE PISO OU UM PAINEL DE PAREDE E COBERTURA, EM PARTICULAR UMA COBERTURA DE PISO, COBERTURA DE TETO OU COBERTURA DE PAREDE
(71) I4F LICENSING NV (BE)
(72) DANIËL CASPER SETTELS
(85) 29/04/2022
(86) PCT EP2020/081373 de 06/11/2020
(87) WO 2021/089837 de 14/05/2021

---

(21) BR 11 2022 008335-1 A2

Código 1.3 - Notificação - Fase Nacional - PCT
(22) 12/11/2019
(51) G08G 1/16 (2006.01)

(54) MÉTODO DE RECONHECIMENTO DE SINAL DE TRÂNSITO E DISPOSITIVO DE RECONHECIMENTO DE SINAL DE TRÂNSITO
(71) NISSAN MOTOR CO., LTD. (JP)
(72) TOSHIHIKO NISHIMURA; HARUO MATSUO
(85) 29/04/2022
(86) PCT IB2019/001266 de 12/11/2019
(87) WO 2021/094799 de 20/05/2021

---

(21) BR 11 2022 008336-0 A2

Código 1.3 - Notificação - Fase Nacional - PCT
(22) 29/10/2020
(30) 31/10/2019 CN 201911053472.2; 31/10/2019 CN 201911053524.6
(51) B01J 23/70 (2006.01), C01F 7/30 (2006.01)
(54) SUPORTE E CATALISADOR SINTÉTICO FT E MÉTODOS DE PREPARAÇÃO E APLICAÇÕES DOS MESMOS
(71) CHINA PETROLEUM & CHEMICAL CORPORATION (CN) ; RESEARCH INSTITUTE OF PETROLEUM PROCESSING, SINOPEC (CN)
(72) ZHAOPENG HOU; XUEFENG LI; RUN XU; GUOFU XIA
(85) 29/04/2022
(86) PCT CN2020/124784 de 29/10/2020
(87) WO 2021/083267 de 06/05/2021

---

(21) BR 11 2022 008337-8 A2

Código 1.3 - Notificação - Fase Nacional - PCT
(22) 13/11/2020
(30) 13/11/2019 US 62/934,787
(51) A61F 5/455 (2006.01), G01N 1/10 (2006.01)
(54) SISTEMA DE COLETA DE URINA
(71) THE UAB RESEARCH FOUNDATION (US) ; CHILDREN'S OF ALABAMA (US)
(72) DAVID ASKENAZI; LYNN DILL; MARTIN DAWSON HOLLAND; SHELBY LEVERETT; ELIZABETH DECHANT
(85) 29/04/2022
(86) PCT US2020/060541 de 13/11/2020
(87) WO 2021/097310 de 20/05/2021

---

(21) BR 11 2022 008338-6 A2

Código 1.3 - Notificação - Fase Nacional - PCT
(22) 20/11/2020
(30) 21/11/2019 JP 2019-210860
(51) C23C 22/00 (2006.01)
(54) CHAPA DE AÇO ELÉTRICO NÃO ORIENTADO, E, MÉTODO PARA PRODUZIR UMA CHAPA DE AÇO ELÉTRICO NÃO ORIENTADO
(71) NIPPON STEEL CORPORATION (JP)
(72) HIROYASU FUJII; JUN MAKI; KAZUTOSHI TAKEDA; AKIRA AKAGI; HIROYUKI MIMURA
(85) 29/04/2022

(86) PCT JP2020/043479 de 20/11/2020
(87) WO 2021/100867 de 27/05/2021

---

(21) BR 11 2022 008339-4 A2

Código 1.3 - Notificação - Fase Nacional - PCT
(22) 16/11/2020
(30) 20/11/2019 JP 2019-209606
(51) C08F 2/20 (2006.01), B01F 17/52 (2006.01), C08J 3/12 (2006.01)
(54) DISPERSANTE PARA POLIMERIZAÇÃO EM SUSPENSÃO, MÉTODO PARA PRODUÇÃO DE DISPERSANTE PARA POLIMERIZAÇÃO EM SUSPENSÃO E MÉTODO PARA PRODUÇÃO DE PARTÍCULAS POLIMÉRICAS DE VINILA
(71) KURARAY CO., LTD. (JP)
(72) SHINSUKE NII
(85) 29/04/2022
(86) PCT JP2020/042542 de 16/11/2020
(87) WO 2021/100638 de 27/05/2021

---

(21) BR 11 2022 008340-8 A2

Código 1.3 - Notificação - Fase Nacional - PCT
(22) 02/11/2020
(30) 01/11/2019 GB 1915905.2
(51) C12N 15/861 (2006.01), C07K 14/075 (2006.01), A61K 35/761 (2006.01), A61K 39/015 (2006.01)
(54) VETOR ADENOVIRAL PARA PREPARAÇÃO DE UMA COMPOSIÇÃO PROFILÁTICA OU TERAPÊUTICA, VACINA, MÉTODO PARA PRODUZIR UM VETOR ADENOVIRAL, KIT, E, PREPARAÇÃO DE VÍRUS ONCOLÍTICO
(71) SPYBIOTECH LIMITED (GB)
(72) MATTHEW DICKS; MARK HOWARTH; SUMI BISWAS
(85) 29/04/2022
(86) PCT GB2020/052774 de 02/11/2020
(87) WO 2021/084282 de 06/05/2021

---

(21) BR 11 2022 008341-6 A2

Código 1.3 - Notificação - Fase Nacional - PCT
(22) 30/10/2020
(30) 01/11/2019 CN 201911061490.5
(51) H04W 76/18 (2006.01), H04W 76/36 (2006.01)
(54) MÉTODO E APARELHO PARA LIDAR COM FALHA NA CONEXÃO DE RÁDIO.
(71) VIVO MOBILE COMMUNICATION CO., LTD. (CN)
(72) BAO, WE; YANG, XIAODONG
(85) 29/04/2022
(86) PCT CN2020/125309 de 30/10/2020
(87) WO 2021/083337 de 06/05/2021

(21) BR 11 2022 008342-4 A2

Código 1.3 - Notificação - Fase Nacional - PCT
(22) 02/11/2020
(30) 01/11/2019 US 62/929,103
(51) A61C 8/00 (2006.01), A61C 1/00 (2006.01), A61C 1/08 (2006.01), A61B 18/20 (2006.01)
(54) PROTOCOLO BLAST
(71) MILLENNIUM HEALTHCARE TECHNOLOGIES, INC. (US)
(72) ROBERT H. GREGG; DAWM M. GREGG
(85) 29/04/2022
(86) PCT US2020/058584 de 02/11/2020
(87) WO 2021/087478 de 06/05/2021

(21) BR 11 2022 008357-2 A2

Código 1.3 - Notificação - Fase Nacional - PCT
(22) 06/11/2020
(30) 07/11/2019 US 62/931,978; 06/03/2020 US 62/986,126; 06/03/2020 US 62/986,228
(51) A61K 31/01 (2006.01), A61K 31/015 (2006.01), A61K 31/045 (2006.01)
(54) COMPOSIÇÕES E MÉTODOS PARA A DISTRIBUIÇÃO DE CANABINOIDES À PELE
(71) AMYRIS, INC. (US)
(72) DIVA CHAN; RO OTERI; ASHLEE NUNES
(85) 29/04/2022
(86) PCT US2020/059357 de 06/11/2020
(87) WO 2021/092340 de 14/05/2021

(21) BR 11 2022 008358-0 A2

Código 1.3 - Notificação - Fase Nacional - PCT
(22) 06/11/2019
(51) H04W 24/04 (2006.01), H04W 72/04 (2006.01)
(54) MÉTODO E DISPOSITIVO PARA ALOCAR RECURSOS DE DETECÇÃO DE FALHA DE FEIXE
(71) BEIJING XIAOMI MOBILE SOFTWARE CO., LTD. (CN)
(72) MINGJU LI
(85) 29/04/2022
(86) PCT CN2019/116066 de 06/11/2019
(87) WO 2021/087825 de 14/05/2021

(21) BR 11 2022 008359-9 A2

Código 1.3 - Notificação - Fase Nacional - PCT
(22) 12/02/2020
(51) H04W 4/40 (2006.01)
(54) FORMATO DE INFORMAÇÕES DE CONTROLE SIDELINK ESTÁGIO 2
(71) APPLE INC. (US)
(72) CHUNHAI YAO; CHUNXUAN YE; WEI ZENG; YUSHU ZHANG; OGHENEKOME OTERI; WEIDONG YANG; HONG HE; HAITONG SUN; YANG TANG; JIE CUI; YUCHUL KIM; DAWEI ZHANG; JIA TANG

(85) 29/04/2022
(86) PCT CN2020/074903 de 12/02/2020
(87) WO 2021/159318 de 19/08/2021

---

(21) BR 11 2022 008360-2 A2

Código 1.3 - Notificação - Fase Nacional - PCT
(22) 12/11/2020
(30) 04/12/2019 IT 102019000022914
(51) B29D 30/06 (2006.01)
(54) PROCESSOS PARA TRATAR UMA MEMBRANA PARA APARELHOS DE VULCANIZAÇÃO E PARA VULCANIZAR E MOLDAR PNEUS, MEMBRANA PARA APARELHOS DE VULCANIZAÇÃO, E, APARELHO DE VULCANIZAÇÃO
(71) PIRELLI TYRE S.P.A. (IT)
(72) RICCARDO ANTOJ; MARCO MARCHESE; RICCARDO MICELI
(85) 29/04/2022
(86) PCT IB2020/060655 de 12/11/2020
(87) WO 2021/111214 de 10/06/2021

---

(21) BR 11 2022 008363-7 A2

Código 1.3 - Notificação - Fase Nacional - PCT
(22) 04/11/2020
(30) 14/11/2019 AT A50984/2019
(51) G01R 15/06 (2006.01), G01R 15/16 (2006.01)
(54) SENSOR DE TENSÃO, DISPOSITIVO DIVISOR DE TENSÃO E ARRANJO DE UM DISPOSITIVO DIVISOR DE TENSÃO
(71) GREENWOOD-POWER GMBH (AT)
(72) NORBERT JUSCHICZ; WILLIBALD BACHER
(85) 29/04/2022
(86) PCT EP2020/080971 de 04/11/2020
(87) WO 2021/094166 de 20/05/2021

---

(21) BR 11 2022 008364-5 A2

Código 1.3 - Notificação - Fase Nacional - PCT
(22) 04/11/2019
(51) H04W 28/00 (2006.01)
(54) MÉTODO PARA TRANSMITIR DADOS, E, DISPOSITIVO DE COMUNICAÇÃO
(71) BEIJING XIAOMI MOBILE SOFTWARE CO., LTD. (CN)
(72) XIANDONG DONG
(85) 29/04/2022
(86) PCT CN2019/115387 de 04/11/2019
(87) WO 2021/087674 de 14/05/2021

---

(21) BR 11 2022 008366-1 A2

Código 1.3 - Notificação - Fase Nacional - PCT
(22) 30/10/2020
(30) 01/11/2019 CN 201911061489.2

(51) H04W 72/08 (2006.01)
(54) MÉTODO E APARELHO PARA CONFIGURAR PARÂMETRO DE QUALIDADE DE SERVIÇO.
(71) VIVO MOBILE COMMUNICATION CO., LTD. (CN)
(72) BAO, WEI; YANG, XIAODONG
(85) 29/04/2022
(86) PCT CN2020/125416 de 30/10/2020
(87) WO 2021/083352 de 06/05/2021

---

(21) BR 11 2022 008455-2 A2

Código 1.3 - Notificação - Fase Nacional - PCT
(22) 06/11/2020
(30) 08/11/2019 DE 20 2019 004 570.8
(51) F15B 15/14 (2006.01), B23K 26/21 (2006.01)
(54) UNIDADE DE PISTÃO DE UM CILINDRO DE TRABALHO
(71) BÜMACH ENGINEERING INTERNATIONAL B.V. (NL)
(72) JOSEF BUETER
(85) 02/05/2022
(86) PCT DE2020/000268 de 06/11/2020
(87) WO 2021/089070 de 14/05/2021

---

(21) BR 11 2022 008456-0 A2

Código 1.3 - Notificação - Fase Nacional - PCT
(22) 22/10/2020
(30) 08/11/2019 EP 19306453.2
(51) H04N 19/11 (2006.01), H04N 19/176 (2006.01), H04N 19/593 (2006.01)
(54) MÉTODOS, APARELHO, MÍDIA NÃO TRANSITÓRIA LEGÍVEL POR COMPUTADOR, E, PRODUTO DE PROGRAMA DE COMPUTADOR
(71) INTERDIGITAL VC HOLDINGS FRANCE, SAS (FR)
(72) THIERRY DUMAS; FRANCK GALPIN; PHILIPPE BORDES
(85) 02/05/2022
(86) PCT EP2020/079781 de 22/10/2020
(87) WO 2021/089339 de 14/05/2021

---

(21) BR 11 2022 008457-9 A2

Código 1.3 - Notificação - Fase Nacional - PCT
(22) 12/11/2020
(30) 13/11/2019 JP 2019-205436
(51) A61K 31/496 (2006.01), A61K 31/4545 (2006.01), A61K 31/497 (2006.01), A61P 1/02 (2006.01), A61P 1/04 (2006.01), A61P 1/10 (2006.01)
(54) AGENTE TERAPÊUTICO E AGENTE PROFILÁTICO PARA DISTÚRBIOS GASTROINTESTINAIS FUNCIONAIS E XEROSTOMIA
(71) NIPPON SHINYAKU CO., LTD. (JP)
(72) RYOHEI YOSHINAGA; MAKI KURITA; YASUNORI ASAO; TOMOMI FUKUI
(85) 02/05/2022
(86) PCT JP2020/042259 de 12/11/2020

(87) WO 2021/095805 de 20/05/2021

---

(21) BR 11 2022 008464-1 A2

Código 1.3 - Notificação - Fase Nacional - PCT
(22) 06/08/2020
(30) 11/11/2019 US 62/933,779
(51) A01B 63/111 (2006.01), A01B 23/04 (2006.01), A01B 63/16 (2006.01)
(54) AJUSTE AUTOMATIZADO DO ÂNGULO DO GRUPO DE DISCO DE CULTIVO
(71) AGCO CORPORATION (US)
(72) JAY LEININGER; JARED KOCH
(85) 02/05/2022
(86) PCT IB2020/057439 de 06/08/2020
(87) WO 2021/094842 de 20/05/2021

---

(21) BR 11 2022 008493-5 A2

Código 1.3 - Notificação - Fase Nacional - PCT
(22) 06/11/2020
(30) 06/11/2019 US 62/931,598
(51) H04W 24/10 (2006.01), H04W 84/00 (2006.01), H04W 72/04 (2006.01), H04W 72/12 (2006.01), H04L 5/00 (2006.01)
(54) DETERMINAÇÃO DE UM RECURSO PARA UM RELATÓRIO DE INFORMAÇÕES DE ESTADO DE CANAL
(71) LENOVO (SINGAPORE) PTE. LTD. (SG)
(72) KARTHIKEYAN GANESAN; PRATEEK BASU MALLICK; RAVI KUCHIBHOTLA; JOACHIM LOEHR
(85) 03/05/2022
(86) PCT IB2020/060439 de 06/11/2020
(87) WO 2021/090248 de 14/05/2021

---

(21) BR 11 2022 008494-3 A2

Código 1.3 - Notificação - Fase Nacional - PCT
(22) 23/10/2020
(30) 05/11/2019 EP 19207149.6
(51) G06T 19/20 (2006.01)
(54) SISTEMA DE SÍNTESE DE IMAGENS E MÉTODO PARA O MESMO
(71) KONINKLIJKE PHILIPS N.V. (NL)
(72) CHRISTIAAN VAREKAMP; BARTHOLOMEUS WILHELMUS DAMIANUS VAN GEEST
(85) 03/05/2022
(86) PCT EP2020/079864 de 23/10/2020
(87) WO 2021/089340 de 14/05/2021

---

(21) BR 11 2022 008495-1 A2

Código 1.3 - Notificação - Fase Nacional - PCT
(22) 03/12/2019
(30) 03/12/2019 US 16/702,360

(51) E21B 21/08 (2006.01), E21B 21/16 (2006.01), E21B 49/00 (2006.01), E21B 41/00 (2006.01)
(54) MEDIÇÕES DE FLUIDO DE PERFURAÇÃO USANDO DILUIÇÃO DE GÁS ATIVA
(71) HALLIBURTON ENERGY SERVICES, INC. (US)
(72) MATHEW DENNIS ROWE
(85) 03/05/2022
(86) PCT US2019/064304 de 03/12/2019
(87) WO 2021/112833 de 10/06/2021

---

(21) BR 11 2022 008497-8 A2

Código 1.3 - Notificação - Fase Nacional - PCT
(22) 09/11/2020
(30) 07/11/2019 EP 19207766.7
(51) C07K 14/54 (2006.01), A61K 38/20 (2006.01)
(54) DERIVADOS TERAPÊUTICOS DA INTERLEUCINA-22
(71) CYTOKI PHARMA APS (DK)
(72) KRISTIAN SASS-ØRUM; RASMUS JØRGENSEN; SEBASTIAN BECK JØRGENSEN; HENNING THØGERSEN; THOMAS HOEG-JENSEN; MICHAEL PAOLO BASTNER SANDRINI
(85) 03/05/2022
(86) PCT EP2020/081523 de 09/11/2020
(87) WO 2021/089875 de 14/05/2021

---

(21) BR 11 2022 008498-6 A2

Código 1.3 - Notificação - Fase Nacional - PCT
(22) 03/11/2020
(30) 04/11/2019 EP 19206852.6
(51) H02J 50/00 (2006.01), A61N 1/378 (2006.01), A61N 1/375 (2006.01), A61N 1/362 (2006.01)
(54) MARCAPASSO CARDÍACO AUTOSSUFICIENTE
(71) CELTRO GMBH (DE)
(72) GERD TEEPE
(85) 03/05/2022
(86) PCT EP2020/080792 de 03/11/2020
(87) WO 2021/089531 de 14/05/2021

---

(21) BR 11 2022 008500-1 A2

Código 1.3 - Notificação - Fase Nacional - PCT
(22) 05/11/2020
(30) 06/11/2019 CN 201911077174.7
(51) H04W 28/24 (2006.01)
(54) MÉTODO DE PROCESSAMENTO DE TRANSMISSÃO E TERMINAL.
(71) VIVO MOBILE COMMUNICATION CO., LTD. (CN)
(72) BAO, WEI; YANG, XIAODONG
(85) 03/05/2022
(86) PCT CN2020/126665 de 05/11/2020

(87) WO 2021/088908 de 14/05/2021

---

(21) BR 11 2022 008502-8 A2

Código 1.3 - Notificação - Fase Nacional - PCT
(22) 17/12/2020
(30) 19/12/2019 EP 19218158.4
(51) C07C 317/24 (2006.01), C07C 323/22 (2006.01), C11B 9/00 (2006.01), C11D 3/50 (2006.01)
(54) COMPOSTOS PARA FORNECIMENTO DE UM ODOR FLORAL E FRUTADO DURADOURO
(71) FIRMENICH SA (CH)
(72) ANDREAS HERRMANN; ALAIN TRACHSEL
(85) 03/05/2022
(86) PCT EP2020/086778 de 17/12/2020
(87) WO 2021/122997 de 24/06/2021

---

(21) BR 11 2022 008504-4 A2

Código 1.3 - Notificação - Fase Nacional - PCT
(22) 17/12/2020
(30) 20/12/2019 SG 10201912820Q; 16/01/2020 EP 20152132.5
(51) C11D 3/50 (2006.01), C11D 9/44 (2006.01), C11D 10/04 (2006.01)
(54) COMPOSIÇÃO DE SABÃO
(71) FIRMENICH SA (CH)
(72) PABITRA GHOSH; JANE TANG; APARNA VITTAL; BHAVESH MANDHANE
(85) 03/05/2022
(86) PCT EP2020/086818 de 17/12/2020
(87) WO 2021/123018 de 24/06/2021

---

(21) BR 11 2022 008505-2 A2

Código 1.3 - Notificação - Fase Nacional - PCT
(22) 03/11/2020
(30) 04/11/2019 EP 19206852.6
(51) H02J 50/00 (2006.01)
(54) GERAÇÃO DE ENERGIA A PARTIR DE PEQUENAS FONTES
(71) CELTRO GMBH (DE)
(72) GERD TEEPE
(85) 03/05/2022
(86) PCT EP2020/080791 de 03/11/2020
(87) WO 2021/089530 de 14/05/2021

---

(21) BR 11 2022 008507-9 A2

Código 1.3 - Notificação - Fase Nacional - PCT
(22) 04/09/2020
(30) 12/11/2019 US 62/934,434; 28/02/2020 US 16/805,383
(51) H04B 7/06 (2006.01), H04L 1/16 (2006.01), H04L 5/00 (2006.01)
(54) RESOLUÇÃO DE COLISÕES ENTRE SOLICITAÇÕES DE RECUPERAÇÃO DE FALHA DE FEIXE E COMUNICAÇÕES EM UPLINK

(71) QUALCOMM INCORPORATED (US)
(72) WEI YANG; SEYEDKIANOUSH HOSSEINI; YAN ZHOU
(85) 03/05/2022
(86) PCT US2020/070499 de 04/09/2020
(87) WO 2021/097469 de 20/05/2021

---

(21) BR 11 2022 008508-7 A2

Código 1.3 - Notificação - Fase Nacional - PCT
(22) 06/11/2020
(30) 08/11/2019 EP 19306452.4
(51) A61L 27/44 (2006.01)
(54) FILAMENTO NÃO QUEBRÁVEL PARA FORMATAÇÃO DE OSSO E SUBSTITUTOS DENTAIS
(71) SEPTODONT OU SEPTODONT SAS OU SPECIALITES SEPTODONT (FR)
(72) GILLES RICHARD; DAI PHAM
(85) 03/05/2022
(86) PCT EP2020/081320 de 06/11/2020
(87) WO 2021/089798 de 14/05/2021

---

(21) BR 11 2022 008510-9 A2

Código 1.3 - Notificação - Fase Nacional - PCT
(22) 03/06/2021
(30) 26/08/2020 IN 202041036816
(51) B01J 12/00 (2006.01), C01B 3/26 (2006.01), B01J 23/755 (2006.01)
(54) COMPOSIÇÃO DE CATALISADOR, PROCESSO PARA PREPARAR A COMPOSIÇÃO DE CATALISADOR, PROCESSO PARA A PRODUÇÃO DE GÁS HIDROGÊNIO A PARTIR DE HIDROCARBONETO LEVE E PROCESSO PARA A PRODUÇÃO DE NANOTUBOS DE CARBONO A PARTIR DE UM HIDROCARBONETO LEVE
(71) HINDUSTAN PETROLEUM CORPORATION LIMITED (IN)
(72) LAVANYA MEESALA; PRAMOD KUMAR
(85) 03/05/2022
(86) PCT IB2021/054866 de 03/06/2021
(87) WO 2022/043773 de 03/03/2022

---

(21) BR 11 2022 008514-1 A2

Código 1.3 - Notificação - Fase Nacional - PCT
(22) 06/11/2020
(30) 06/11/2019 US 62/931,636; 06/12/2019 US 62/944,937; 28/05/2020 US 63/031,217; 24/07/2020 US 63/056,369; 10/08/2020 US 63/063,692; 09/10/2020 US 63/089,930
(51) A61K 35/17 (2006.01)
(54) TERAPIA DE CÉLULAS T COM RECEPTOR DE ANTÍGENO QUIMÉRICO
(71) KITE PHARMA, INC. (US)
(72) ADRIAN BOT; JOHN ROSSI
(85) 03/05/2022

	(86) PCT US2020/059285 de 06/11/2020 (87) WO 2021/092290 de 14/05/2021
(21) BR 11 2022 008517-6 A2	Código 1.3 - Notificação - Fase Nacional - PCT (22) 03/11/2020 (30) 05/11/2019 US 62/930,674; 02/04/2020 US 63/004,154 (51) F02M 35/022 (2006.01), B01D 45/16 (2006.01), F02B 27/02 (2006.01), B01D 46/00 (2006.01), F02M 35/10 (2006.01) (54) ARRANJO DE TUBO DE CENTRIFUGAÇÃO, MÉTODO PARA REMOVER PARTICULADO A PARTIR DE UMA CORRENTE DE AR E MÉTODO PARA CONFIGURAR UM ARRANJO DE TUBO DE CENTRIFUGAÇÃO (71) PARKER-HANNIFIN CORPORATION (US) (72) SUCHARITHA RAJENDRAN; THOMAS D. CARR; DANIEL J. COPLEY (85) 03/05/2022 (86) PCT US2020/058681 de 03/11/2020 (87) WO 2021/091880 de 14/05/2021
(21) BR 11 2022 008518-4 A2	Código 1.3 - Notificação - Fase Nacional - PCT (22) 10/11/2020 (30) 13/11/2019 GB 1916543.0; 06/05/2020 GB 2006741.9 (51) F16L 13/02 (2006.01), F16L 58/10 (2006.01), F16L 58/18 (2006.01) (54) MÉTODOS APRIMORADOS PARA UNIR TUBOS REVESTIDOS E APARELHOS ASSOCIADOS (71) FLOWLINING LIMITED (GB) (72) STEPHEN BARNES (85) 03/05/2022 (86) PCT GB2020/052852 de 10/11/2020 (87) WO 2021/094734 de 20/05/2021
(21) BR 11 2022 008520-6 A2	Código 1.3 - Notificação - Fase Nacional - PCT (22) 02/11/2020 (30) 04/11/2019 US 62/930,153 (51) C07D 471/04 (2006.01), A61P 35/00 (2006.01) (54) SAIS E FORMAS DE UM MODULADOR DE RECEPTOR DE ESTROGÊNIO (71) RECURIUM IP HOLDINGS, LLC (US) (72) PETER QINHUA HUANG; SAYEE GAJANAN HEGDE; KEVIN DUANE BUNKER; JOHN KNIGHT; DEBORAH HELEN SLEE (85) 03/05/2022 (86) PCT US2020/058526 de 02/11/2020 (87) WO 2021/091819 de 14/05/2021
(21) BR 11 2022 008521-4 A2	Código 1.3 - Notificação - Fase Nacional - PCT

(22) 05/11/2019
(51) H04W 24/04 (2006.01)
(54) MÉTODO PARA ALOCAR RECURSOS DE SOLICITAÇÃO DE FALHA DE FEIXE, E, TERMINAL
(71) BEIJING XIAOMI MOBILE SOFTWARE CO., LTD. (CN)
(72) MINGJU LI
(85) 03/05/2022
(86) PCT CN2019/115830 de 05/11/2019
(87) WO 2021/087786 de 14/05/2021

---

(21) BR 11 2022 008522-2 A2

Código 1.3 - Notificação - Fase Nacional - PCT
(22) 04/11/2020
(30) 05/11/2019 US 62/931,077; 06/12/2019 US 62/944,938; 20/12/2019 US 62/952,186; 13/05/2020 US 63/024,252; 10/06/2020 US 63/037,471
(51) A61K 39/00 (2006.01), G01N 33/574 (2006.01), A61P 35/00 (2006.01), C07K 14/725 (2006.01)
(54) USOS DE RECEPTORES DE ANTÍGENO QUIMÉRICO ANTI-BCMA
(71) CELGENE CORPORATION (US) ; JUNO THERAPEUTICS, INC. (US) ; BRISTOL-MYERS SQUIBB COMPANY (US)
(72) TIMOTHY CAMPBELL; RONALD HAUSE; KRISTEN HEGE; YUE JIANG; SHARI KAISER; ETHAN THOMPSON; JAYMES FULLER; NATHAN MARTIN; RONG LIU; JUSTINE DELL'ARINGA
(85) 03/05/2022
(86) PCT US2020/058835 de 04/11/2020
(87) WO 2021/091978 de 14/05/2021

---

(21) BR 11 2022 008523-0 A2

Código 1.3 - Notificação - Fase Nacional - PCT
(22) 09/11/2020
(30) 11/11/2019 GB GB 1916362.5
(51) B29C 65/02 (2006.01), B29C 65/08 (2006.01), B29C 65/18 (2006.01), B29C 65/30 (2006.01), B29C 65/78 (2006.01), B29C 65/82 (2006.01), B29C 53/58 (2006.01), B29C 53/80 (2006.01), F16L 1/16 (2006.01), F16L 11/08 (2006.01)
(54) MÉTODO E APARELHO DE EMENDA
(71) BAKER HUGHES ENERGY TECHNOLOGY UK LIMITED (GB)
(72) DAVID FINCH; CHRISTOPHER DAWSON; WAYNE CALDWELL-BARR; MAJEED AL-ZUBAIDY; ANGELOS MINTZAS
(85) 03/05/2022
(86) PCT GB2020/052835 de 09/11/2020
(87) WO 2021/094718 de 20/05/2021

---

(21) BR 11 2022 008685-7 A2

Código 1.3 - Notificação - Fase Nacional - PCT
(22) 09/11/2020
(30) 08/11/2019 GB 1916298.1; 20/12/2019 GB 1918974.5; 20/12/2019 GB

1918992.7
(51) C07D 471/04 (2006.01), C07D 487/04 (2006.01), C07D 498/04 (2006.01), A61P 25/18 (2006.01), A61K 31/437 (2006.01)
(54) COMPOSTOS MODULADORES DE GPR52
(71) HEPTARES THERAPEUTICS LIMITED (GB)
(72) SARAH JOANNE BUCKNELL; STEPHEN PAUL WATSON; MICHAEL ALISTAIR O'BRIEN; CHRIS DE GRAAF; NIGEL ALAN SWAIN
(85) 04/05/2022
(86) PCT GB2020/052832 de 09/11/2020
(87) WO 2021/090030 de 14/05/2021

---

(21) BR 11 2022 008686-5 A2

Código 1.3 - Notificação - Fase Nacional - PCT
(22) 06/11/2020
(30) 07/11/2019 EP 19207684.2
(51) D21H 17/63 (2006.01), D21H 17/64 (2006.01), D21H 17/65 (2006.01), D21H 27/10 (2006.01), B65D 65/46 (2006.01)
(54) PAPEL COMPOSTÁVEL À BASE DE CELULOSE E MATERIAL DE EMBALAGEM
(71) AHLSTROM-MUNKSJO OYJ (FI)
(72) NOEL CARTIER; HERVÉ PLANCHARD
(85) 04/05/2022
(86) PCT EP2020/081281 de 06/11/2020
(87) WO 2021/089778 de 14/05/2021

---

(21) BR 11 2022 008687-3 A2

Código 1.3 - Notificação - Fase Nacional - PCT
(22) 30/09/2020
(30) 05/11/2019 US 16/675,122
(51) G06F 16/242 (2006.01), G06F 16/25 (2006.01), G06F 16/28 (2006.01)
(54) MÉTODOS E INTERFACES DE USUÁRIO PARA VISUALMENTE ANALISAR VISUALIZAÇÕES DE DADOS COM CÁLCULOS MULTIFILEIRAS
(71) TABLEAU SOFTWARE, INC. (US)
(72) JUSTIN TALBOT; AMY NICOLE FORSTROM; DANIEL CORY; CHRISTIAN GABRIEL EUBANK; JEFFREY MARK BOOTH JR.; NICOLAS BORDEN
(85) 04/05/2022
(86) PCT US2020/053412 de 30/09/2020
(87) WO 2021/091638 de 14/05/2021

---

(21) BR 11 2022 008689-0 A2

Código 1.3 - Notificação - Fase Nacional - PCT
(22) 04/11/2020
(30) 05/11/2019 US 62/931,112
(51) H04W 24/02 (2006.01)
(54) OTIMIZAÇÃO DE SOFTWARE DE SISTEMA DE REDE SEM FIO FLEXÍVEL
(71) OMNIFI INC. (US)

(72) JOSEPH ALAN EPSTEIN
(85) 04/05/2022
(86) PCT US2020/058890 de 04/11/2020
(87) WO 2021/092018 de 14/05/2021

---

(21) BR 11 2022 008691-1 A2

Código 1.3 - Notificação - Fase Nacional - PCT
(22) 05/11/2020
(30) 05/11/2019 US 62/931,137
(51) H04N 19/70 (2006.01), H04N 19/174 (2006.01), H04N 19/184 (2006.01), H04N 19/503 (2006.01), H04N 19/593 (2006.01), H04N 19/132 (2006.01), H04N 19/44 (2006.01)
(54) MÉTODO E DISPOSITIVO DE CODIFICAÇÃO DE IMAGEM/VÍDEO
(71) LG ELECTRONICS INC. (KR)
(72) SEETHAL PALURI; HENDRY HENDRY; SEUNGHWAN KIM; JIE ZHAO
(85) 04/05/2022
(86) PCT KR2020/015404 de 05/11/2020
(87) WO 2021/091256 de 14/05/2021

---

(21) BR 11 2022 008693-8 A2

Código 1.3 - Notificação - Fase Nacional - PCT
(22) 04/11/2020
(30) 05/11/2019 US 62/930,829; 11/12/2019 US 62/946,752; 21/05/2020 US 63/028,361; 08/09/2020 US 63/075,694
(51) C12N 1/14 (2006.01), A23L 31/00 (2006.01), C12R 1/645 (2006.01), A01G 18/00 (2006.01)
(54) MICÉLIO COMESTÍVEL E MÉTODOS PARA PRODUZIR O MESMO
(71) ECOVATIVE DESIGN LLC (US)
(72) JACOB MICHAEL WINISKI; JESSIE HANNAH KAPLAN-BIE; GAVIN REIM MCINTYRE; PETER MUELLER; MEGHAN O'BRIEN; ALEX CARLTON; EBEN BAYER; RUSSELL HAZEN; STEPHEN LOMNES; ASA TRENCH SNYDER
(85) 04/05/2022
(86) PCT US2020/058934 de 04/11/2020
(87) WO 2021/092051 de 14/05/2021

---

(21) BR 11 2022 008697-0 A2

Código 1.3 - Notificação - Fase Nacional - PCT
(22) 07/11/2019
(51) H04W 52/02 (2006.01), H04W 68/02 (2006.01)
(54) MÉTODOS, APARELHOS E SISTEMAS PARA DETERMINAR UM RECURSO PARA TRANSMISSÕES DE SINAL DE ATIVAR
(71) ZTE CORPORATION (CN)
(72) WEIWEI YANG; BO DAI; KUN LIU; HUIYING FANG; LUANJIAN BIAN; YOUJUN HU
(85) 05/05/2022
(86) PCT CN2019/116187 de 07/11/2019

(87) WO 2021/087846 de 14/05/2021

---

(21) BR 11 2022 008699-7 A2

Código 1.3 - Notificação - Fase Nacional - PCT
(22) 27/11/2020
(30) 27/11/2019 IN 201941048679
(51) C12N 15/00 (2006.01), C12N 9/10 (2006.01)
(54) ÁCIDOS NUCLEICOS, VETORES, CÉLULAS HOSPEDEIRAS E MÉTODOS PARA A PRODUÇÃO DE FRUTOSILTRANSFERASE A PARTIR DE ASPERGILLUS JAPONICUS
(71) REVELATIONS BIOTECH PVT LTD. (IN)
(72) BEERAM RAVI CHANDRA; DIPANWITA SINHA; MUSUKU BHARATH BABU; CHIRANJEEVI ARE; DEEPIKA KUMAR
(85) 05/05/2022
(86) PCT IN2020/050986 de 27/11/2020
(87) WO 2021/106017 de 03/06/2021

---

(21) BR 11 2022 008705-5 A2

Código 1.3 - Notificação - Fase Nacional - PCT
(22) 24/11/2020
(30) 25/11/2019 EP 19306519.0
(51) G02B 5/22 (2006.01), G02B 5/30 (2006.01), G02C 7/10 (2006.01), G02C 7/12 (2006.01)
(54) LENTE SOLAR COM SUPER PROPRIEDADES DE APRIMORAMENTO DE COR
(71) ESSILOR INTERNATIONAL (FR)
(72) JONATHAN CHALMEY; CHRISTELLE MARCK
(85) 05/05/2022
(86) PCT EP2020/083183 de 24/11/2020
(87) WO 2021/105108 de 03/06/2021

---

(21) BR 11 2022 008716-0 A2

Código 1.3 - Notificação - Fase Nacional - PCT
(22) 08/11/2019
(51) H04W 72/00 (2006.01)
(54) MÉTODO DE TRANSMISSÃO DE CANAL FÍSICO DE TRANSMISSÃO E APARELHO RELACIONADO
(71) HUAWEI TECHNOLOGIES CO., LTD. (CN)
(72) HONGJIAN YANG; JINHUAN XIA; JIAFENG SHAO
(85) 05/05/2022
(86) PCT CN2019/116886 de 08/11/2019
(87) WO 2021/088086 de 14/05/2021

---

(21) BR 11 2022 008717-9 A2

Código 1.3 - Notificação - Fase Nacional - PCT
(22) 02/12/2020
(30) 03/12/2019 CN 201911256773.5

(51) C07D 417/14 (2006.01), C07D 401/14 (2006.01), A61K 31/454 (2006.01), A61P 35/00 (2006.01)
(54) COMPOSTO DE FÓRMULA, UM ISÔMERO ÓPTICO, UMA FORMA CRISTALINA OU UM SAL FARMACEUTICAMENTE ACEITÁVEL OU ÉSTER DESTE, INIBIDOR DE AURORA QUINASE, COMPOSIÇÃO FARMACÊUTICA, E USO DO COMPOSTO
(71) WIGEN BIOMEDICINE TECHNOLOGY (SHANGHAI) CO., LTD. (CN)
(72) YULI XIE; HOUXING FAN; LIHUI QIAN
(85) 05/05/2022
(86) PCT CN2020/133235 de 02/12/2020
(87) WO 2021/110009 de 10/06/2021

---

(21) BR 11 2022 008718-7 A2

Código 1.3 - Notificação - Fase Nacional - PCT
(22) 02/11/2020
(30) 06/11/2019 AR P20190103247
(51) A22B 5/00 (2006.01), A23B 4/03 (2006.01), A23L 13/70 (2006.01), F25D 17/00 (2006.01)
(54) MÉTODO PARA REDUZIR A PERDA DE PESO NO RESFRIAMENTO DE UMA CARCAÇA
(71) JUAN DOMINGO LOMBARD (AR)
(72) JUAN DOMINGO LOMBARD
(85) 05/05/2022
(86) PCT IB2020/060272 de 02/11/2020
(87) WO 2021/090144 de 14/05/2021

---

(21) BR 11 2022 008720-9 A2

Código 1.3 - Notificação - Fase Nacional - PCT
(22) 06/11/2020
(30) 08/11/2019 US 62/932,906; 07/08/2020 US 63/062,633
(51) A61N 1/36 (2006.01), A61B 5/00 (2006.01), A61N 1/04 (2006.01), A61N 1/05 (2006.01), A61N 1/372 (2006.01)
(54) MÉTODOS PARA TRATAR EPILEPSIA, E SISTEMA DE NEUROMODULAÇÃO
(71) SYNCHRON AUSTRALIA PTY LIMITED (AU) ; THE UNIVERSITY OF MELBOURNE (AU)
(72) THOMAS JAMES OXLEY; NICHOLAS LACHLAN OPIE; GIL SIMON RIND
(85) 05/05/2022
(86) PCT US2020/059509 de 06/11/2020
(87) WO 2021/092462 de 14/05/2021

---

(21) BR 11 2022 008721-7 A2

Código 1.3 - Notificação - Fase Nacional - PCT
(22) 18/12/2020
(30) 20/12/2019 US 62/951,028; 03/02/2020 EP 20155108.2
(51) A61K 8/34 (2006.01), A61K 8/35 (2006.01), A61Q 13/00 (2006.01)
(54) COMPOSIÇÕES DE PRÓ-PERFUME

(71) FIRMENICH SA (CH)
(72) GARY WOMACK; ANDREAS HERRMANN
(85) 05/05/2022
(86) PCT EP2020/086995 de 18/12/2020
(87) WO 2021/123144 de 24/06/2021

---

(21) BR 11 2022 008723-3 A2

Código 1.3 - Notificação - Fase Nacional - PCT
(22) 22/10/2020
(30) 11/11/2019 US 62/933,780; 20/10/2020 US 17/075,392
(51) A61M 25/06 (2006.01)
(54) SISTEMAS DE CATÉTER E MÉTODOS PARA VISUALIZAÇÃO DE RETORNO A PRESSÕES SANGUINEAS DIVERSAS
(71) BECTON, DICKINSON AND COMPANY (US)
(72) BIN WANG; JONATHAN KARL BURKHOLZ
(85) 05/05/2022
(86) PCT US2020/056927 de 22/10/2020
(87) WO 2021/096656 de 20/05/2021

---

(21) BR 11 2022 008728-4 A2

Código 1.3 - Notificação - Fase Nacional - PCT
(22) 18/12/2020
(30) 19/12/2019 SE 1951508-9
(51) A47B 47/04 (2006.01), A47B 96/20 (2006.01), F16B 12/12 (2006.01), F16B 12/24 (2006.01), F16B 12/26 (2006.01), F16B 12/44 (2006.01), F16B 12/46 (2006.01)
(54) CONJUNTO DE PAINÉIS COM UM DISPOSITIVO DE TRAVAMENTO MECÂNICO
(71) VÄLINGE INNOVATION AB (SE)
(72) PETER DERELÖV
(85) 05/05/2022
(86) PCT SE2020/051239 de 18/12/2020
(87) WO 2021/126070 de 24/06/2021

---

(21) BR 11 2022 008732-2 A2

Código 1.3 - Notificação - Fase Nacional - PCT
(22) 04/11/2020
(30) 07/11/2019 IT 102019000020554
(51) H04B 10/2507 (2006.01), H04J 14/02 (2006.01)
(54) SISTEMA ÓPTICO COMPREENDENDO UM DISPOSITIVO RECONFIGURÁVEL E MÉTODO DE CONTROLE DO SISTEMA ÓPTICO
(71) POLITECNICO DI MILANO (IT)
(72) FRANCESCO MORICHETTI; ANDREA IVANO MELLONI; DOUGLAS OLIVEIRA MORAIS DE AGUIAR
(85) 05/05/2022
(86) PCT IB2020/060372 de 04/11/2020

(87) WO 2021/090205 de 14/05/2021

(21) BR 11 2022 008733-0 A2

Código 1.3 - Notificação - Fase Nacional - PCT
(22) 04/12/2020
(30) 11/12/2019 US 62/946679; 16/11/2020 US 17/098982
(51) C09K 8/035 (2006.01), C09K 8/52 (2006.01), C10L 3/10 (2006.01)
(54) MISTURAS SINÉRGICAS DE INIBIDORES DE HIDRATO DE GÁS ANTIAGLOMERANTE COM COMPOSTOS DE ALQUIL AMÔNIO QUATERNÁRIO
(71) CLARIANT INTERNATIONAL LTD (CH)
(72) DIRK LEINWEBER; ZACHARY THOMAS WARD; FELIX HÖVELMANN; JONATHAN WYLDE; MATTHIAS KRULL
(85) 05/05/2022
(86) PCT EP2020/084714 de 04/12/2020
(87) WO 2021/115967 de 17/06/2021

(21) BR 11 2022 008734-9 A2

Código 1.3 - Notificação - Fase Nacional - PCT
(22) 13/11/2020
(30) 15/11/2019 US 62/936,173
(51) G06F 15/16 (2006.01), H04L 29/06 (2006.01)
(54) PLATAFORMA DE COMUNICAÇÕES CUSTOMIZÁVEL
(71) GENEVA TECHNOLOGIES, INC. (US)
(72) JUSTIN HAUSER; JORDAN CARON; DAVID LEE; DANIEL CUSHING; SAMUEL LIEBESKIND; MATTHEW HANDLER; AUSTIN YU
(85) 05/05/2022
(86) PCT US2020/060562 de 13/11/2020
(87) WO 2021/097328 de 20/05/2021

(21) BR 11 2022 008735-7 A2

Código 1.3 - Notificação - Fase Nacional - PCT
(22) 09/11/2020
(30) 08/11/2019 CN 201911088097.5
(51) B61F 5/52 (2006.01), B61C 9/50 (2006.01)
(54) CONJUNTO DE VAGÃO DE PLATAFORMA E VEÍCULO FERROVIÁRIO
(71) BYD COMPANY LIMITED (CN)
(72) YI YANG; ZHICHENG TAN; YINGYING CHAI
(85) 05/05/2022
(86) PCT CN2020/127540 de 09/11/2020
(87) WO 2021/089047 de 14/05/2021

(21) BR 11 2022 008736-5 A2

Código 1.3 - Notificação - Fase Nacional - PCT
(22) 05/11/2020
(30) 05/11/2019 US 62/930,979
(51) E21B 34/08 (2006.01), E21B 23/00 (2006.01)

(54) POSIÇÃO DE ESTRANGULADOR REVERSO DE VÁLVULA DE CONTROLE DE FLUXO INTELIGENTE
(71) SCHLUMBERGER TECHNOLOGY B.V. (NL)
(72) DINESH PATEL; RASHID MUSAYEV; BRAD SWENSON
(85) 05/05/2022
(86) PCT US2020/059073 de 05/11/2020
(87) WO 2021/092147 de 14/05/2021

---

(21) BR 11 2022 008738-1 A2

Código 1.3 - Notificação - Fase Nacional - PCT
(22) 27/10/2020
(30) 07/11/2019 ES P201930975
(51) B08B 3/04 (2006.01)
(54) PROCEDIMENTO PARA ELIMINAÇÃO DE ADESIVOS E/OU TINTAS INTERLAMINARES EM MATERIAL PLÁSTICO LAMINADO E DISPOSITIVO DE MICROPERFURAÇÃO PARA MATERIAL PLÁSTICO LAMINADO
(71) UNIVERSIDAD DE ALICANTE (ES)
(72) ANDRÉS FULLANA FONT
(85) 05/05/2022
(86) PCT ES2020/070655 de 27/10/2020
(87) WO 2021/089895 de 14/05/2021

---

(21) BR 11 2022 008739-0 A2

Código 1.3 - Notificação - Fase Nacional - PCT
(22) 18/11/2020
(30) 20/11/2019 JP JP2019-209785
(51) A61F 13/15 (2006.01), A61F 13/511 (2006.01), A61F 13/512 (2006.01)
(54) ARTIGO DE VESTIR DESCARTÁVEL
(71) DAIO PAPER CORPORATION (JP)
(72) NAKAMURA, WATARU
(85) 05/05/2022
(86) PCT JP2020/043052 de 18/11/2020
(87) WO 2021/100773 de 27/05/2021

---

(21) BR 11 2022 008740-3 A2

Código 1.3 - Notificação - Fase Nacional - PCT
(22) 05/11/2020
(30) 06/11/2019 US 62/931,642
(51) B29B 11/14 (2006.01), B29C 70/06 (2006.01), B29C 70/28 (2006.01), B29C 33/00 (2006.01), B29C 70/40 (2006.01), D04C 1/04 (2006.01)
(54) PRÉ-FORMAS TRANÇADAS DE COMPÓSITO TERMOPLÁSTICO PARA PERFIS ESTRUTURAIS ALONGADOS E MÉTODOS PARA A FABRICAÇÃO DAS MESMAS
(71) GALACTIC CO., LLC (US)
(72) ROB SJOSTEDT; STEVE SLAUGHTER; PAUL NICHOLAS
(85) 05/05/2022
(86) PCT US2020/059058 de 05/11/2020

(87) WO 2021/092139 de 14/05/2021

(21) BR 11 2022 008741-1 A2

Código 1.3 - Notificação - Fase Nacional - PCT
(22) 05/11/2020
(30) 06/11/2019 US 62/931,239; 06/11/2019 US 62/931,242; 08/06/2020 US 63/035,978; 28/09/2020 US 63/084,036
(51) C08B 37/00 (2006.01), C08L 5/00 (2006.01), C08L 7/02 (2006.01), C08L 75/04 (2006.01)
(54) COMPOSIÇÃO E MÉTODO PARA PRODUZIR PARTÍCULAS DE ALFA-GLUCANO INSOLÚVEL
(71) NUTRITION & BIOSCIENCES USA 4, INC. (US)
(72) KYLE HYUN CHANG KIM; YEFIM BRUN; LUCIA DANIELA IONESCU; JUAN DAVID LONDONO; JORGE MOK; JAMES JOSHUA OHANE; LEMUEL TONG
(85) 05/05/2022
(86) PCT US2020/059187 de 05/11/2020
(87) WO 2021/092228 de 14/05/2021

(21) BR 11 2022 008742-0 A2

Código 1.3 - Notificação - Fase Nacional - PCT
(22) 07/11/2019
(51) H04W 52/06 (2006.01)
(54) RELATÓRIO DE MARGEM DE POTÊNCIA PARA SRS ADICIONAL
(71) LENOVO (BEIJING) LIMITED (CN)
(72) BINGCHAO LIU; CHENXI ZHU
(85) 05/05/2022
(86) PCT CN2019/116162 de 07/11/2019
(87) WO 2021/087837 de 14/05/2021

(21) BR 11 2022 008743-8 A2

Código 1.3 - Notificação - Fase Nacional - PCT
(22) 04/12/2019
(51) F04B 37/14 (2006.01), F04B 41/06 (2006.01), F04C 23/00 (2006.01)
(54) SISTEMA DE BOMBEAMENTO REDUNDANTE E MÉTODO DE BOMBEAMENTO POR MEIO DESTE SISTEMA DE BOMBEAMENTO
(71) ATELIERS BUSCH S.A. (CH)
(72) PAUL ALERS; JEIHONG KIM; JEAN-ERIC LARCHER
(85) 05/05/2022
(86) PCT EP2019/083664 de 04/12/2019
(87) WO 2021/110257 de 10/06/2021

(21) BR 11 2022 008754-3 A2

Código 1.3 - Notificação - Fase Nacional - PCT
(22) 06/11/2020
(30) 06/11/2019 US 62/931,500
(51) A61F 2/30 (2006.01), A61F 2/38 (2006.01), A61F 2/42 (2006.01), A61F

	2/44 (2006.01), A61L 27/38 (2006.01), A61L 27/48 (2006.01), A61L 27/58 (2006.01) (54) IMPLANTE DE COMPÓSITO PARA RECONSTRUÇÃO TOTAL DO MENISCO (71) RUTGERS, THE STATE UNIVERSITY OF NEW JERSEY (US) (72) MICHAEL G. DUNN (85) 05/05/2022 (86) PCT US2020/059424 de 06/11/2020 (87) WO 2021/092391 de 14/05/2021
(21) BR 11 2022 008755-1 A2	Código 1.3 - Notificação - Fase Nacional - PCT (22) 08/11/2019 (51) H04W 36/00 (2006.01), H04W 36/08 (2006.01) (54) MÉTODO, APARELHO E SISTEMA DE COMUNICAÇÃO (71) HUAWEI TECHNOLOGIES CO., LTD. (CN) (72) LE YAN; TINGTING GENG; XINGXING HU; QINGHAI ZENG (85) 05/05/2022 (86) PCT CN2019/116868 de 08/11/2019 (87) WO 2021/088068 de 14/05/2021
(21) BR 11 2022 008756-0 A2	Código 1.3 - Notificação - Fase Nacional - PCT (22) 06/11/2020 (30) 07/11/2019 US 62/932.373 (51) C07K 16/28 (2006.01), C07K 16/30 (2006.01), A61K 47/68 (2006.01), A61K 39/395 (2006.01), A61P 35/00 (2006.01) (54) CONJUGADOS ANTICORPO-FÁRMACO ANTI-MESOTELINA ERIBULINA E MÉTODOS DE USO (71) EISAI R&D MANAGEMENT CO., LTD. (JP) (72) ERIL F. ALBONE; JARED SPIDEL (85) 05/05/2022 (86) PCT IB2020/000917 de 06/11/2020 (87) WO 2021/090062 de 14/05/2021
(21) BR 11 2022 008757-8 A2	Código 1.3 - Notificação - Fase Nacional - PCT (22) 06/11/2020 (30) 06/11/2019 FR FR1912469 (51) G01N 1/28 (2006.01), B01L 3/00 (2006.01), B01L 9/00 (2006.01) (54) DISPOSITIVOS DE CITOCENTRIFUGAÇÃO (71) ILSA (FR) (72) GUILLAUME WALLART (85) 05/05/2022 (86) PCT FR2020/052016 de 06/11/2020 (87) WO 2021/089956 de 14/05/2021

(21) BR 11 2022 008758-6 A2	Código 1.3 - Notificação - Fase Nacional - PCT (22) 08/11/2019 (51) H04W 72/04 (2006.01) (54) MÉTODO DE COMUNICAÇÃO, MEIO DE ARMAZENAMENTO LEGÍVEL POR COMPUTADOR E APARELHO DE COMUNICAÇÃO (71) HUAWEI TECHNOLOGIES CO., LTD. (CN) (72) RUIXIANG MA; YAN CHENG; XIUQIANG XU (85) 05/05/2022 (86) PCT CN2019/116862 de 08/11/2019 (87) WO 2021/088062 de 14/05/2021
(21) BR 11 2022 008759-4 A2	Código 1.3 - Notificação - Fase Nacional - PCT (22) 06/11/2020 (30) 08/11/2019 US 62/932,518 (51) C11D 3/00 (2006.01), C11D 3/20 (2006.01), C11D 11/00 (2006.01) (54) PROCESSO DE REDUÇÃO DE ODORES DESAGRADÁVEIS EM TECIDOS (71) THE PROCTER & GAMBLE COMPANY (US) (72) GREGORY SCOT MIRACLE; PATRICK CHRISTOPHER STENGER; FABRIZIO MELI; GIULIA OTTAVIA BIANCHETTI (85) 05/05/2022 (86) PCT US2020/059271 de 06/11/2020 (87) WO 2021/092278 de 14/05/2021
(21) BR 11 2022 008761-6 A2	Código 1.3 - Notificação - Fase Nacional - PCT (22) 19/11/2020 (30) 22/11/2019 EP 19211046.8; 04/09/2020 EP 20194632.4 (51) A61K 39/09 (2006.01), A61K 39/095 (2006.01), A61K 47/64 (2006.01), A61P 31/04 (2006.01), A61P 37/04 (2006.01) (54) DOSAGEM E ADMINISTRAÇÃO DE UMA VACINA DE GLICOCONJUGADO DE SACARÍDEO (71) GLAXOSMITHKLINE BIOLOGICALS S.A. (BE) (72) ROBERTO ADAMO; GIUSEPPE DEL GIUDICE; SANJAY PHOGAT (85) 05/05/2022 (86) PCT IB2020/060901 de 19/11/2020 (87) WO 2021/099982 de 27/05/2021
(21) BR 11 2022 008763-2 A2	Código 1.3 - Notificação - Fase Nacional - PCT (22) 06/11/2020 (30) 07/11/2019 US 62/932,147; 15/11/2019 US 62/935,971; 13/02/2020 US 62/975,834; 21/05/2020 US 63/028,112 (51) H04W 28/02 (2006.01), H04W 76/00 (2006.01) (54) MÉTODO PARA ESTABELECER ENLACES DE UNIDIFUSÃO

	ESTENDIDOS E ENLACES DE UNIDIFUSÃO DE GERENCIAMENTO, UNIDADE DE TRANSMISSÃO/RECEPÇÃO SEM FIO DE RETRANSMISSÃO, E, MÉTODO PARA DESCOBERTA DE SERVIÇO E ESTABELECIMENTO DE ENLACE (71) IDAC HOLDINGS, INC. (US) (72) SAMIR FERDI; MICHELLE PERRAS; SAAD AHMAD; XIAOYAN SHI (85) 05/05/2022 (86) PCT US2020/059417 de 06/11/2020 (87) WO 2021/092384 de 14/05/2021
(21) BR 11 2022 008764-0 A2	Código 1.3 - Notificação - Fase Nacional - PCT (22) 08/11/2019 (51) H04W 48/04 (2006.01), H04W 76/27 (2006.01) (54) MÉTODO E APARELHO DE COMUNICAÇÃO (71) HUAWEI TECHNOLOGIES CO., LTD. (CN) (72) HONGPING ZHANG; XINGXING HU; QINGHAI ZENG (85) 05/05/2022 (86) PCT CN2019/116852 de 08/11/2019 (87) WO 2021/088054 de 14/05/2021
(21) BR 11 2022 008766-7 A2	Código 1.3 - Notificação - Fase Nacional - PCT (22) 06/11/2020 (30) 08/11/2019 CN 201911089950.5; 12/03/2020 CN 202010172040.X (51) H04W 52/02 (2006.01), H04W 72/04 (2006.01) (54) MÉTODO DE COMUNICAÇÃO ENTRE DISPOSITIVOS DE MÚLTIPLOS ENLACES E APARELHO (71) HUAWEI TECHNOLOGIES CO., LTD. (CN) (72) MING GAN; YUCHEN GUO; YUNBO LI; DANDAN LIANG; JIAN YU; MAO YANG; BO LI (85) 05/05/2022 (86) PCT CN2020/127299 de 06/11/2020 (87) WO 2021/089022 de 14/05/2021
(21) BR 11 2022 008767-5 A2	Código 1.3 - Notificação - Fase Nacional - PCT (22) 05/11/2020 (30) 08/11/2019 US 62/932,539 (51) C08G 18/46 (2006.01), C08G 18/76 (2006.01), C08G 73/10 (2006.01), C08G 73/16 (2006.01) (54) ESPUMA RÍGIDA DE POLIURETANO OU POLI-ISOCIANURATO, POLIOL POLIÉSTER, MISTURA E MÉTODOS (71) STEPAN COMPANY (US) (72) CARL WILLIAM LISKEY; WARREN A. KAPLAN; DANIEL YOCIUS (85) 05/05/2022 (86) PCT US2020/059000 de 05/11/2020

(87) WO 2021/092100 de 14/05/2021

---

(21) BR 11 2022 008768-3 A2

Código 1.3 - Notificação - Fase Nacional - PCT
(22) 04/11/2020
(30) 06/11/2019 CN 201911076109.2
(51) H04W 4/38 (2006.01), H04L 12/66 (2006.01), H04L 29/08 (2006.01), G16Y 30/10 (2006.01)
(54) MÉTODO E APARELHO PARA TRANSMISSÃO DE DADOS EM SISTEMA IOT, E DISPOSITIVO DE GATEWAY E MEIO DE ARMAZENAMENTO DOS MESMOS
(71) ENVISION DIGITAL INTERNATIONAL PTE. LTD. (SG) ; SHANGHAI ENVISION DIGITAL CO., LTD. (CN)
(72) JILIAN QIAN; CHANGDONG CUI; HONGZHEN ZHANG; YANG ZHANG
(85) 05/05/2022
(86) PCT SG2020/050637 de 04/11/2020
(87) WO 2021/091492 de 14/05/2021

---

(21) BR 11 2022 008769-1 A2

Código 1.3 - Notificação - Fase Nacional - PCT
(22) 06/11/2020
(30) 08/11/2019 EP 19382981.9
(51) C07C 51/41 (2006.01), C07C 59/265 (2006.01), A61K 31/295 (2006.01), A61P 3/00 (2006.01)
(54) PROCESSO PARA A PREPARAÇÃO DE COMPOSTOS ORGÂNICOS FÉRRICOS
(71) QUÍMICA SINTÉTICA, S.A. (ES)
(72) BARRECA, GIUSEPPE; CARCONE, LUCA; MASCIOCCHI, NORBERTO
(85) 05/05/2022
(86) PCT EP2020/081261 de 06/11/2020
(87) WO 2021/089766 de 14/05/2021

---

(21) BR 11 2022 008770-5 A2

Código 1.3 - Notificação - Fase Nacional - PCT
(22) 30/10/2020
(30) 06/11/2019 US 62/931,686
(51) A61K 39/395 (2006.01), C07K 16/18 (2006.01), C12N 15/13 (2006.01)
(54) INIBIÇÃO DA VE-PTP FOSFATASE PROTEGE O RIM DA LESÃO DE ISQUEMIA-REPERFUSÃO
(71) NORTHWESTERN UNIVERSITY (US) ; MANNIN RESEARCH INC. (CA)
(72) SUSAN E. QUAGGIN; MICHAEL C. RYCZKO; AMY S. RIPKA
(85) 05/05/2022
(86) PCT US2020/058245 de 30/10/2020
(87) WO 2021/091791 de 14/05/2021

---

(21) BR 11 2022 008773-0 A2

Código 1.3 - Notificação - Fase Nacional - PCT

(22) 06/11/2020
(30) 08/11/2019 CN 201911088949.0
(51) H04N 21/472 (2006.01), H04N 21/442 (2006.01), H04N 21/431 (2006.01), H04N 5/232 (2006.01)
(54) MÉTODO DE PROCESSAMENTO DE INFORMAÇÕES MULTIMÍDIA, APARELHO, DISPOSITIVO ELETRÔNICO, E MEIO
(71) BEIJING BYTEDANCE NETWORK TECHNOLOGY CO., LTD. (CN)
(72) ZHAOQIN LIN; WEI JIANG; QIFAN ZHENG; CHEN SHEN
(85) 05/05/2022
(86) PCT CN2020/127206 de 06/11/2020
(87) WO 2021/089002 de 14/05/2021

---

(21) BR 11 2022 008774-8 A2

Código 1.3 - Notificação - Fase Nacional - PCT
(22) 07/11/2019
(51) C07K 16/28 (2006.01), C07K 14/705 (2006.01), A61P 35/00 (2006.01)
(54) EPÍTOPO ESTÉRICO DE CEACAM1 E ANTICORPO ANTI-CEACAM1 OU FRAGMENTO DO MESMO, QUE SE LIGA ESPECIFICAMENTE AO MESMO
(71) GREEN CROSS CORPORATION (KR) ; MOGAM INSTITUTE FOR BIOMEDICAL RESEARCH (KR)
(72) MI-YOUNG OH; JAE-CHUL LEE; HYE YOUNG PARK; HYE IN YUM; DONG-SIK KIM
(85) 05/05/2022
(86) PCT KR2019/015080 de 07/11/2019
(87) WO 2021/090985 de 14/05/2021

---

(21) BR 11 2022 008782-9 A2

Código 1.3 - Notificação - Fase Nacional - PCT
(22) 04/11/2020
(30) 07/11/2019 US 62/931,874
(51) C07K 16/06 (2006.01)
(54) LAVAGENS COM ALTO TEOR DE SAL DURANTE CROMATOGRAFIA DE TROCA CATIÔNICA PARA REMOVER IMPUREZAS RELACIONADAS AO PRODUTO
(71) AMGEN INC. (US)
(72) MALHAR R. AMBHAIKAR; LUIS DIAZ; NATALIA GOMEZ; BENJAMIN J. TILLOTSON
(85) 06/05/2022
(86) PCT US2020/058774 de 04/11/2020
(87) WO 2021/091933 de 14/05/2021

---

(21) BR 11 2022 008784-5 A2

Código 1.3 - Notificação - Fase Nacional - PCT
(22) 13/11/2020
(30) 14/11/2019 US 62/935,460
(51) A61K 31/5513 (2006.01), A61K 47/00 (2006.01)
(54) COMPOSIÇÕES MULTIMODAIS E MÉTODOS DE TRATAMENTO

(71) AQUESTIVE THERAPEUTICS, INC. (US)
(72) ALEXANDER MARK SCHOBEL; STEPHANIE M. VARJAN; STEPHEN PAUL WARGACKI; GARY SALTKO; ALLEN H. HELLER
(85) 06/05/2022
(86) PCT US2020/060464 de 13/11/2020
(87) WO 2021/097247 de 20/05/2021

---

(21) BR 11 2022 008785-3 A2

Código 1.3 - Notificação - Fase Nacional - PCT
(22) 06/11/2019
(51) B65D 39/00 (2006.01), B65D 39/16 (2006.01)
(54) TAMPA PARA UMA ABERTURA DE UM RECIPIENTE
(71) COMPAÑIA DE TAPONES IRRELLENABLES, S.A. (ES)
(72) EDUARDO JIMÉNEZ GÁLVEZ
(85) 06/05/2022
(86) PCT ES2019/070754 de 06/11/2019
(87) WO 2021/089889 de 14/05/2021

---

(21) BR 11 2022 008786-1 A2

Código 1.3 - Notificação - Fase Nacional - PCT
(22) 09/11/2020
(30) 09/11/2019 CN 201911104067.9
(51) C07D 487/14 (2006.01), C07D 487/20 (2006.01), C07D 491/20 (2006.01), C07D 513/12 (2006.01), A61K 31/519 (2006.01), A61K 31/527 (2006.01), A61P 25/28 (2006.01), A61P 9/10 (2006.01)
(54) COMPOSTO, COMPOSIÇÃO, USO DO COMPOSTO OU DA COMPOSIÇÃO, E, MÉTODO PARA TRATAR OU PREVENIR UMA COMPLICAÇÃO DIABÉTICA, DOENÇA RELACIONADA À NEUROINFLAMAÇÃO OU ATEROSCLEROSE
(71) SHANGHAI SIMR BIOTECHNOLOGY CO., LTD (CN) ; SHANGHAI SIMRD BIOTECHNOLOGY CO., LTD (CN)
(72) YUN JIN; JINHUA WU; JUN PENG; YONG SUN
(85) 06/05/2022
(86) PCT CN2020/127426 de 09/11/2020
(87) WO 2021/089032 de 14/05/2021

---

(21) BR 11 2022 008787-0 A2

Código 1.3 - Notificação - Fase Nacional - PCT
(22) 03/11/2020
(30) 13/11/2019 US 62/934,960; 02/11/2020 US 17/086,982
(51) A61B 5/15 (2006.01), A61B 5/154 (2006.01), A61M 25/00 (2006.01)
(54) SISTEMA DE COLETA DE SANGUE COM GERENCIAMENTO AUTOMÁTICO DE PRESSÃO E MÉTODOS RELACIONADOS
(71) BECTON, DICKINSON AND COMPANY (US)
(72) JONATHAN KARL BURKHOLZ; MEGAN SCHERICH; CURTIS H. BLANCHARD; BIN WANG
(85) 06/05/2022

(86) PCT US2020/058742 de 03/11/2020
(87) WO 2021/096733 de 20/05/2021

---

(21) BR 11 2022 008791-8 A2

Código 1.3 - Notificação - Fase Nacional - PCT
(22) 04/11/2020
(30) 06/11/2019 IT 102019000020468
(51) E02F 3/36 (2006.01), F15B 13/08 (2006.01)
(54) GRUPO HIDRÁULICO INTEGRADO COM CONEXÕES MÚLTIPLAS
(71) FASTER S.R.L. (IT)
(72) MASSIMO CARDI; MAURO RAMBALDINI
(85) 06/05/2022
(86) PCT IB2020/060368 de 04/11/2020
(87) WO 2021/090201 de 14/05/2021

---

(21) BR 11 2022 008792-6 A2

Código 1.3 - Notificação - Fase Nacional - PCT
(22) 20/01/2021
(30) 20/01/2020 CN 202010064268.7
(51) C07F 9/30 (2006.01), C07F 9/32 (2006.01), C07C 271/22 (2006.01)
(54) MÉTODOS DE PREPARAÇÃO PARA GLUFOSINATO DE AMÔNIO, SAIS E ENANTIÔMEROS DO MESMO, MISTURA DOS ENANTIÔMEROS E SEUS USOS
(71) LIER CHEMICAL CO., LTD. (CN) ; GUANGAN LIER CHEMICAL CO., LTD. (CN)
(72) YONGJIANG LIU; LEI ZHOU; WEI ZENG; MIN XU; KE CHENG; YINGSUI YIN
(85) 06/05/2022
(86) PCT CN2021/072854 de 20/01/2021
(87) WO 2021/147894 de 29/07/2021

---

(21) BR 11 2022 008796-9 A2

Código 1.3 - Notificação - Fase Nacional - PCT
(22) 02/12/2020
(30) 03/12/2019 EP 19213059.9
(51) C08L 23/08 (2006.01)
(54) COMPOSIÇÃO DE POLIETILENO, FILAMENTO OU FIBRA, E, ITENS FABRICADOS
(71) BASELL POLYOLEFINE GMBH (DE)
(72) GIANNI PERDOMI; MONICA GALVAN
(85) 06/05/2022
(86) PCT EP2020/084319 de 02/12/2020
(87) WO 2021/110769 de 10/06/2021

---

(21) BR 11 2022 008798-5 A2

Código 1.3 - Notificação - Fase Nacional - PCT
(22) 03/11/2020

(30) 13/11/2019 US 62/934,956; 27/10/2020 US 17/081,919
(51) A61M 39/22 (2006.01), A61M 39/24 (2006.01)
(54) VÁLVULAS DE CONTROLE DE TAXA DE FLUXO ACIONADAS POR PRESSÃO
(71) BECTON, DICKINSON AND COMPANY (US)
(72) JOSEPH SPATARO; CURTIS H. BLANCHARD; MEGAN SCHERICH; WESTON F HARDING; JONATHAN KARL BURKHOLZ; BIN WANG
(85) 06/05/2022
(86) PCT US2020/058741 de 03/11/2020
(87) WO 2021/096732 de 20/05/2021

---

(21) BR 11 2022 008800-0 A2

Código 1.3 - Notificação - Fase Nacional - PCT
(22) 26/10/2020
(30) 08/11/2019 CN 201911137739.6
(51) A61K 31/4422 (2006.01), A61K 31/519 (2006.01), A61K 31/138 (2006.01), C07D 211/90 (2006.01), C07C 303/44 (2006.01), C07C 309/29 (2006.01), A61K 47/38 (2006.01), A61K 47/32 (2006.01), A61K 47/36 (2006.01), A61K 47/02 (2006.01), A61K 9/22 (2006.01), A61K 9/52 (2006.01), A61K 9/08 (2006.01), A61P 9/12 (2006.01), A61P 9/10 (2006.01)
(54) COMPOSIÇÃO, PREPARAÇÃO DE LIBERAÇÃO RÁPIDA-PROLONGADA, DROGA E COMPRIMIDO COMPREENDENDO BESILATO DE LEVAMLODIPINA HIDRATO
(71) SHIHUIDA PHARMACEUTICALS GROUP (JILIN) LTD. (CN) ; BEIJING WUWEI ERCHUANG TECHNOLOGY CO., LTD. (CN)
(72) HUAN LI; FUQING YAO; XITIAN ZHANG
(85) 06/05/2022
(86) PCT CN2020/123670 de 26/10/2020
(87) WO 2021/088672 de 14/05/2021

---

(21) BR 11 2022 008802-7 A2

Código 1.3 - Notificação - Fase Nacional - PCT
(22) 04/11/2020
(30) 08/11/2019 SE 1951287-0
(51) H01Q 1/22 (2006.01), G06K 19/077 (2006.01)
(54) ETIQUETA DE RFID
(71) DIGITAL TAGS FINLAND OY (FI)
(72) LAURI HUHTASALO; JUHA IKONEN
(85) 06/05/2022
(86) PCT IB2020/060346 de 04/11/2020
(87) WO 2021/090189 de 14/05/2021

---

(21) BR 11 2022 008803-5 A2

Código 1.3 - Notificação - Fase Nacional - PCT
(22) 07/11/2019
(51) B65D 47/08 (2006.01), B29C 45/16 (2006.01), B65D 55/02 (2006.01)
(54) DISPOSITIVO DE FECHAMENTO PARA UM RECIPIENTE NO QUAL UM

MATERIAL FLUÍVEL É ARMAZENADO
(71) APTAR FREYUNG GMBH (DE)
(72) BRUNO KÖNIGSEDER; DANIEL FREY; ANDREAS RÜCKERT
(85) 06/05/2022
(86) PCT EP2019/025386 de 07/11/2019
(87) WO 2021/089103 de 14/05/2021

---

(21) BR 11 2022 008804-3 A2

Código 1.3 - Notificação - Fase Nacional - PCT
(22) 02/12/2020
(30) 03/12/2019 EP 19213060.7
(51) C08L 23/08 (2006.01)
(54) COMPOSIÇÃO DE POLIETILENO, FILAMENTO OU FIBRA, E, ITENS FABRICADOS
(71) BASELL POLYOLEFINE GMBH (DE)
(72) MONICA GALVAN; GIANNI PERDOMI
(85) 06/05/2022
(86) PCT EP2020/084307 de 02/12/2020
(87) WO 2021/110762 de 10/06/2021

---

(21) BR 11 2022 008805-1 A2

Código 1.3 - Notificação - Fase Nacional - PCT
(22) 05/11/2020
(30) 08/11/2019 CN 201911090418.5
(51) H04L 5/00 (2006.01)
(54) MÉTODO DE DETERMINAÇÃO DE POSIÇÃO E DISPOSITIVO PARA SINAL DE REFERÊNCIA, NÓ DE COMUNICAÇÃO E MEIO DE ARMAZENAMENTO
(71) ZTE CORPORATION (CN)
(72) YE, XINQUAN; JIANG, CHUANGXIN; LU, ZHAOHUA; ZHANG, SHUJUAN; XIAO, HUAHUA; CHEN, YIJIAN
(85) 06/05/2022
(86) PCT CN2020/126706 de 05/11/2020
(87) WO 2021/088917 de 14/05/2021

---

(21) BR 11 2022 008806-0 A2

Código 1.3 - Notificação - Fase Nacional - PCT
(22) 06/11/2020
(30) 08/11/2019 US 62/933,015
(51) C10G 2/00 (2006.01), C10J 3/00 (2006.01), C25B 1/04 (2006.01)
(54) PROCESSO PARA PRODUÇÃO DE HIDROCARBONETOS SINTÉTICOS A PARTIR DE BIOMASSA
(71) EXPANDER ENERGY INC. (CA)
(72) STEVE PRICE; STEVE KRESNYAK; GORD CRAWFORD
(85) 06/05/2022
(86) PCT CA2020/051510 de 06/11/2020

(87) WO 2021/087618 de 14/05/2021

---

(21) BR 11 2022 008807-8 A2

Código 1.3 - Notificação - Fase Nacional - PCT
(22) 12/11/2020
(30) 12/11/2019 EP 19208623.9
(51) D21H 11/18 (2006.01), C08B 11/12 (2006.01), C08L 1/28 (2006.01), D21H 11/20 (2006.01), D21H 27/10 (2006.01), D21C 9/00 (2006.01), D21H 17/64 (2006.01), D21H 25/02 (2006.01)
(54) MÉTODO DE PRODUÇÃO DE UMA FOLHA COMPREENDENDO FIBRAS DE CELULOSE QUIMICAMENTE MODIFICADAS E A REFERIDA FOLHA
(71) BILLERUDKORSNAS AB (SE)
(72) ALI NADERI; JOHAN LARSSON
(85) 06/05/2022
(86) PCT EP2020/081882 de 12/11/2020
(87) WO 2021/094439 de 20/05/2021

---

(21) BR 11 2022 008808-6 A2

Código 1.3 - Notificação - Fase Nacional - PCT
(22) 04/11/2020
(30) 08/11/2019 US 62/933,049
(51) H04W 72/04 (2006.01), H04L 5/00 (2006.01), H04B 7/08 (2006.01)
(54) DISPOSITIVOS DE COMUNICAÇÃO SEM FIO PARA UM SISTEMA DE COMUNICAÇÕES CELULARES E MÉTODOS RELACIONADOS, E NÓS DE REDE PARA UM SISTEMA DE COMUNICAÇÕES CELULARES E MÉTODOS RELACIONADOS
(71) TELEFONAKTIEBOLAGET LM ERICSSON (PUBL) (SE)
(72) SIVA MURUGANATHAN; HELKA-LIINA MAATTANEN; SHIWEI GAO; MATTIAS FRENNE
(85) 06/05/2022
(86) PCT IB2020/060371 de 04/11/2020
(87) WO 2021/090204 de 14/05/2021

---

(21) BR 11 2022 008809-4 A2

Código 1.3 - Notificação - Fase Nacional - PCT
(22) 04/11/2020
(30) 28/11/2019 IT 102019000022356
(51) C08G 18/71 (2006.01), C08G 18/42 (2006.01), C08G 18/08 (2006.01), C09J 175/06 (2006.01), C08G 18/73 (2006.01)
(54) POLÍMERO DE SILILA PARCIAL E FINAL, PROCESSO DE PRODUÇÃO DE UM POLÍMERO DE SILILA, COMPOSIÇÃO ADESIVA DE RETORTA À BASE DE SOLVENTE, PROCESSO PARA A PRODUÇÃO DE UMA COMPOSIÇÃO ADESIVA DE RETORTA, LAMINADO, ARTIGO DE RETORTA, E, PROCESSO DE PRODUÇÃO DE UM LAMINADO
(71) DOW GLOBAL TECHNOLOGIES LLC (US) ; ROHM AND HAAS COMPANY (US)
(72) VINCENZO D'IGNOTI; JIE WU; THORSTEN SCHMIDT; PIERLUIGI

	PISONI; GIANCARLO DEFILIPPI; TUOQI LI (85) 06/05/2022 (86) PCT US2020/058830 de 04/11/2020 (87) WO 2021/108097 de 03/06/2021
(21) BR 11 2022 008810-8 A2	Código 1.3 - Notificação - Fase Nacional - PCT (22) 08/11/2019 (51) H04W 72/04 (2006.01), H04L 5/00 (2006.01) (54) MÉTODO PARA DETERMINAR UM CONJUNTO DE RECURSOS DE CONTROLE, MÉTODO PARA CONFIGURAR UM CONJUNTO DE RECURSOS DE CONTROLE, EQUIPAMENTO DE USUÁRIO E DISPOSITIVO DE REDE (71) GUANGDONG OPPO MOBILE TELECOMMUNICATIONS CORP., LTD. (CN) (72) ZHI ZHANG (85) 06/05/2022 (86) PCT CN2019/116846 de 08/11/2019 (87) WO 2021/088049 de 14/05/2021
(21) BR 11 2022 008811-6 A2	Código 1.3 - Notificação - Fase Nacional - PCT (22) 28/10/2020 (30) 12/11/2019 US US 16/681,118 (51) F16C 13/00 (2006.01), B62D 55/14 (2006.01) (54) ROLETE DE ESTEIRA COM RIGIDEZ REDUZIDA (71) CATERPILLAR INC. (US) (72) DAVID J. HAKES (85) 06/05/2022 (86) PCT US2020/057590 de 28/10/2020 (87) WO 2021/096680 de 20/05/2021
(21) BR 11 2022 008812-4 A2	Código 1.3 - Notificação - Fase Nacional - PCT (22) 07/11/2019 (51) B65D 47/08 (2006.01), B29C 45/16 (2006.01), B65D 55/02 (2006.01) (54) PROCESSO PARA A FABRICAÇÃO DE UM DISPOSITIVO DE FECHAMENTO PARA UM RECIPIENTE NO QUAL UM MATERIAL FLUÍVEL É ARMAZENADO (71) APTAR FREYUNG GMBH (DE) (72) BRUNO KÖNIGSEDER; DANIEL FREY; ANDREAS RÜCKERT (85) 06/05/2022 (86) PCT EP2019/025387 de 07/11/2019 (87) WO 2021/089104 de 14/05/2021
(21) BR 11 2022 008814-0 A2	Código 1.3 - Notificação - Fase Nacional - PCT

(22) 05/11/2020
(30) 06/11/2019 CN 201911078551.9
(51) H04L 1/06 (2006.01), H04W 4/40 (2006.01)
(54) MÉTODO PARA CONTROLE DE RELATÓRIOS DE SIDELINK CSI, MÉTODO PARA RELATÓRIOS DE SIDELINK CSI E DISPOSITIVOS RELACIONADOS.
(71) VIVO MOBILE COMMUNICATION CO., LTD. (CN)
(72) BAO, WEI; YANG, XIAODONG
(85) 06/05/2022
(86) PCT CN2020/126667 de 05/11/2020
(87) WO 2021/088910 de 14/05/2021

---

(21) BR 11 2022 008815-9 A2

Código 1.3 - Notificação - Fase Nacional - PCT
(22) 06/11/2020
(30) 07/11/2019 US 62/932,079
(51) H04W 4/06 (2006.01), H04W 12/06 (2006.01), H04L 29/08 (2006.01), H04W 48/16 (2006.01)
(54) UNIDADE DE TRANSMISSÃO/RECEPÇÃO SEM FIO, E, MÉTODO
(71) INTERDIGITAL PATENT HOLDINGS, INC. (US)
(72) ANTONIO DE LA OLIVA; ROBERT GAZDA
(85) 06/05/2022
(86) PCT US2020/059515 de 06/11/2020
(87) WO 2021/092467 de 14/05/2021

---

(21) BR 11 2022 008816-7 A2

Código 1.3 - Notificação - Fase Nacional - PCT
(22) 05/11/2020
(30) 20/11/2019 EP 19210236.6
(51) C08F 10/02 (2006.01), C08F 4/651 (2006.01)
(54) PROCESSO PARA PREPARAR UM COMPONENTE CATALISADOR
(71) BASELL POLIOLEFINE ITALIA S.R.L. (IT)
(72) DIEGO BRITA; GIANNI COLLINA; DANIELE EVANGELISTI; BENEDETTA GADDI; PIERO GESSI; GIAMPIERO MORINI; SILVIA SOFFRITTI; PAOLO VINCENZI
(85) 06/05/2022
(86) PCT EP2020/081034 de 05/11/2020
(87) WO 2021/099123 de 27/05/2021

---

(21) BR 11 2022 008817-5 A2

Código 1.3 - Notificação - Fase Nacional - PCT
(22) 25/11/2020
(30) 27/11/2019 US 62/941,390; 11/05/2020 US 63/022,998; 27/05/2020 US 63/030,686; 27/10/2020 US 63/106,225; 03/11/2020 US 63/109,044
(51) A61K 31/337 (2006.01), A61K 31/513 (2006.01), A61K 31/555 (2006.01), A61K 31/635 (2006.01), A61K 31/7068 (2006.01), A61K 33/243 (2006.01), A61K 38/17 (2006.01), A61K 39/395 (2006.01), A61K 45/06 (2006.01), A61P 35/00

(2006.01), A61P 35/02 (2006.01), C07K 14/705 (2006.01), C07K 16/28 (2006.01), C07K 16/30 (2006.01), C07K 16/32 (2006.01)
(54) TERAPIAS COMBINADAS PARA TRATAMENTO DE CÂNCER
(71) ALX ONCOLOGY INC. (US)
(72) HONG WAN; BANG JANET SIM; SOPHIA RANDOLPH; JAUME PONS; TRACY CHIA-CHIEN KUO
(85) 06/05/2022
(86) PCT US2020/062402 de 25/11/2020
(87) WO 2021/108693 de 03/06/2021

---

(21) BR 11 2022 008818-3 A2

Código 1.3 - Notificação - Fase Nacional - PCT
(22) 07/11/2019
(51) B65D 47/08 (2006.01), B29C 45/16 (2006.01), B65D 55/02 (2006.01)
(54) DISPOSITIVO DE FECHAMENTO PARA UM RECIPIENTE NO QUAL UM MATERIAL FLUÍVEL É ARMAZENADO
(71) APTAR FREYUNG GMBH (DE)
(72) BRUNO KÖNIGSEDER; DANIEL FREY; ANDREAS RÜCKERT
(85) 06/05/2022
(86) PCT EP2019/025388 de 07/11/2019
(87) WO 2021/089105 de 14/05/2021

---

(21) BR 11 2022 008822-1 A2

Código 1.3 - Notificação - Fase Nacional - PCT
(22) 01/12/2020
(30) 03/12/2019 OA 19213346.0
(51) C08L 23/02 (2006.01), C08F 2/01 (2006.01), C08F 10/02 (2006.01), C08F 110/02 (2006.01), C08F 210/02 (2006.01)
(54) PROCESSO PARA PREPARAR POLÍMEROS DE ETILENO
(71) BASELL POLYOLEFINE GMBH (DE)
(72) ANDRE-ARMAND FINETTE; JUERGEN MOHRBUTTER; CHRISTOPH WOLF; MICHAEL DEUERLING; DANIR KHAYRULLIN; DIETER LITTMANN
(85) 06/05/2022
(86) PCT EP2020/084052 de 01/12/2020
(87) WO 2021/110645 de 10/06/2021

---

(21) BR 11 2022 008823-0 A2

Código 1.3 - Notificação - Fase Nacional - PCT
(22) 06/11/2020
(30) 08/11/2019 EP 19208118.0
(51) G09B 29/10 (2006.01), G06Q 10/06 (2006.01), G06Q 50/02 (2006.01), G06Q 50/26 (2006.01), G06F 16/29 (2006.01), A01B 69/00 (2006.01)
(54) MÉTODO IMPLEMENTADO POR COMPUTADOR PARA GERAR UM MAPA DE APLICAÇÃO PARA TRATAR UM CAMPO, EQUIPAMENTO AGRÍCOLA E SISTEMA DE COMPUTADOR
(71) BASF AGRO TRADEMARKS GMBH (DE)
(72) NICOLAS WERNER; MIRWAES WAHABZADA; OLE JANSSEN

(85) 06/05/2022
(86) PCT EP2020/081359 de 06/11/2020
(87) WO 2021/089825 de 14/05/2021

---

(21) BR 11 2022 008907-4 A2

Código 1.3 - Notificação - Fase Nacional - PCT
(22) 06/11/2020
(30) 07/11/2019 US 62/932,219; 06/01/2020 US 62/957,530; 13/02/2020 US 62/975,956; 01/10/2020 US 63/086,436
(51) H04W 76/12 (2006.01), H04W 48/08 (2006.01), H04W 88/04 (2006.01)
(54) MÉTODO, IMPLEMENTADO POR UMA PRIMEIRA UNIDADE DE TRANSMISSÃO/RECEPÇÃO SEM FIO, E, PRIMEIRA UNIDADE DE TRANSMISSÃO/RECEPÇÃO SEM FIO
(71) IDAC HOLDINGS, INC. (US)
(72) XIAOYAN SHI; SAMIR FERDI; SAAD AHMAD; MICHELLE PERRAS; ALEC BRUSILOVSKY; GUANZHOU WANG
(85) 06/05/2022
(86) PCT US2020/059530 de 06/11/2020
(87) WO 2021/092480 de 14/05/2021

---

(21) BR 11 2022 009068-4 A2

Código 1.3 - Notificação - Fase Nacional - PCT
(22) 11/11/2020
(30) 11/11/2019 US 62/933,717; 25/11/2019 US 62/940,032
(51) C12M 1/32 (2006.01), B01J 19/00 (2006.01), B01L 3/00 (2006.01), C12M 1/42 (2006.01), C12N 15/10 (2006.01)
(54) APARELHO DE ELETROPORAÇÃO E MÉTODO
(71) PRECIGEN, INC. (US)
(72) BRYAN BUTMAN; JONATHAN CARSON; THOMAS D. REED; SHUYUAN ZHANG; TRAVIS ANDREWS; DAVID CERRONE; JEFFREY GENTRY; WILLIAM HOCK; JUSTIN INSLEE; KRAIG KRUGER; MACKENZIE MILLER; SCOTT SCHMIDT; ROBERT SCHNEIDER; CHAD B. GREEN; VINCENT SO
(85) 10/05/2022
(86) PCT US2020/059984 de 11/11/2020
(87) WO 2021/096936 de 20/05/2021

---

(21) BR 11 2022 009069-2 A2

Código 1.3 - Notificação - Fase Nacional - PCT
(22) 11/11/2020
(30) 11/11/2019 US 62/933,684; 05/03/2020 US 62/985,701
(51) B01D 29/56 (2006.01), C10G 1/06 (2006.01), B01J 8/00 (2006.01)
(54) MÉTODO PARA UM PROCESSAMENTO DE BIOMASSA COM BASE EM REATOR; MÉTODO PARA PROCESSAMENTO DE BIOMASSA SÓLIDA; MÉTODO PARA PRODUÇÃO DE ENERGIA DE UMA BIOMASSA DE COCO SÓLIDA; SISTEMA PARA UMA PRODUÇÃO DE PRODUTO FINAL DE UMA BIOMASSA; E SISTEMA PARA UMA REDE DE BIORREATOR PARA O PROCESSAMENTO DE UMA BIOMASSA

(71) TAKACHAR LIMITED (US)
(72) KEVIN S. KUNG; VIDYUT MOHAN
(85) 10/05/2022
(86) PCT US2020/060011 de 11/11/2020
(87) WO 2021/096956 de 20/05/2021

---

(21) BR 11 2022 009072-2 A2

Código 1.3 - Notificação - Fase Nacional - PCT
(22) 11/11/2020
(30) 11/11/2019 GB 1916379.9
(51) C12Q 1/6848 (2006.01), G01N 33/50 (2006.01)
(54) PROCESSO DE REALIZAÇÃO DE UMA REAÇÃO BIOQUÍMICA, MACROMOLÉCULA IDR, POLIPEPTÍDEO IDR, MOLÉCULA DE ÁCIDO NUCLEICO ISOLADA, VETOR DE EXPRESSÃO DE POLINUCLEOTÍDEO RECOMBINANTE, CÉLULA HOSPEDEIRA, CULTURA CELULAR, KIT, PROCESSO PARA ESTIMULAR OU MELHORAR A DESMISTURA LÍQUIDO-LÍQUIDO, USO DE ÍONS DE METAIS MULTIVALENTES, MÉTODO PARA DETERMINAR A SEQUÊNCIA NUCLEOTÍDICA E USO DE UMA MACROMOLÉCULA IDR OU UM POLIPEPTÍDEO IDR
(71) BIOCRUCIBLE LTD (GB)
(72) NIALL ARMES; HANNAH WILLIAMS; MATTHEW FORREST; MATHEW PARKER; SIDONG LIU; LAUREN PARKER
(85) 10/05/2022
(86) PCT GB2020/052866 de 11/11/2020
(87) WO 2021/094746 de 20/05/2021

---

(21) BR 11 2022 009074-9 A2

Código 1.3 - Notificação - Fase Nacional - PCT
(22) 13/12/2019
(30) 11/12/2019 US 16/710,342
(51) C09K 8/035 (2006.01), E21B 21/00 (2006.01)
(54) MATERIAIS DE CIRCULAÇÃO PERDIDA TERMICAMENTE RESPONSIVOS
(71) HALLIBURTON ENERGY SERVICES, INC. (US)
(72) DALE E. JAMISON; WILLIAM WALTER SHUMWAY; PRESTON ANDREW MAY
(85) 10/05/2022
(86) PCT US2019/066163 de 13/12/2019
(87) WO 2021/118585 de 17/06/2021

---

(21) BR 11 2022 009075-7 A2

Código 1.3 - Notificação - Fase Nacional - PCT
(22) 11/11/2020
(30) 12/11/2019 US 62/934,252
(51) E03D 9/02 (2006.01), B65D 81/32 (2006.01), E03D 9/03 (2006.01)
(54) DISPOSITIVO PARA DISPENSAR UMA PLURALIDADE DE MATERIAIS DISPERSÍVEIS

(71) S.C. JOHNSON & SON, INC. (US)
(72) WILLIAM J. RICE; STEVEN A. ZACH; FRANCISCO R. FIGUEROA
(85) 10/05/2022
(86) PCT US2020/059922 de 11/11/2020
(87) WO 2021/096902 de 20/05/2021

---

(21) BR 11 2022 009082-0 A2

Código 1.3 - Notificação - Fase Nacional - PCT
(22) 05/11/2020
(30) 18/11/2019 US 62/937,061
(51) A61J 1/14 (2006.01), A61K 9/19 (2006.01)
(54) BOLO LIOFILIZADO EM FRASCO DE PAREDE RETA
(71) ELANCO US INC. (US)
(72) DONALD D. EVANS II; MAYUR PATEL; LEE J. STIMPSON
(85) 10/05/2022
(86) PCT US2020/059074 de 05/11/2020
(87) WO 2021/101720 de 27/05/2021

---

(21) BR 11 2022 009084-6 A2

Código 1.3 - Notificação - Fase Nacional - PCT
(22) 09/11/2020
(30) 11/11/2019 US 62/933,951; 11/11/2019 US 62/933,972
(51) H04N 19/60 (2006.01), H04N 19/18 (2006.01), H04N 19/122 (2006.01), H04N 19/70 (2006.01), H04N 19/129 (2006.01), H04N 19/132 (2006.01), H04N 19/176 (2006.01)
(54) MÉTODO DE CODIFICAÇÃO DE IMAGEM COM BASE EM UMA TRANSFORMADA, E APARELHO DA MESMA
(71) LG ELECTRONICS INC. (KR)
(72) MOONMO KOO; SEUNGHWAN KIM; MEHDI SALEHIFAR; JAEHYUN LIM
(85) 10/05/2022
(86) PCT KR2020/015587 de 09/11/2020
(87) WO 2021/096172 de 20/05/2021

---

(21) BR 11 2022 009085-4 A2

Código 1.3 - Notificação - Fase Nacional - PCT
(22) 06/11/2020
(30) 11/11/2019 US 62/933,862
(51) E21B 43/01 (2006.01), B63B 39/00 (2006.01), F16F 9/10 (2006.01)
(54) SISTEMAS DISRUPTIVOS DE ACOPLAMENTO E MÉTODOS PARA SISTEMAS SUBMARINOS
(71) J.RAY MCDERMOTT, S.A. (US)
(72) MATHIEU BOISNE; JULIE INGRAM
(85) 10/05/2022
(86) PCT US2020/059380 de 06/11/2020
(87) WO 2021/096775 de 20/05/2021

(21) BR 11 2022 009086-2 A2

Código 1.3 - Notificação - Fase Nacional - PCT
(22) 11/11/2020
(30) 11/11/2019 US 62/933,776; 27/05/2020 US 63/030,655
(51) A61K 31/395 (2006.01), A61K 31/435 (2006.01), A61K 31/4353 (2006.01), C07D 253/00 (2006.01), C07D 471/02 (2006.01), C07D 471/04 (2006.01)
(54) INIBIDORES ALOSTÉRICOS DE EGFR E MÉTODOS DE USO DOS MESMOS
(71) DANA-FARBER CANCER INSTITUTE, INC. (US)
(72) DAVID A. SCOTT; DAVID HEPPNER; THOMAS GERO; COURTNEY A. CULLIS; CIRIC TO; SHIH-CHUNG HUANG; YONGBO HU; STEVE STROUD; TYLER BEYETT; MICHAEL ECK; NATHANAEL S. GRAY
(85) 10/05/2022
(86) PCT US2020/060001 de 11/11/2020
(87) WO 2021/096948 de 20/05/2021

(21) BR 11 2022 009087-0 A2

Código 1.3 - Notificação - Fase Nacional - PCT
(22) 11/11/2020
(30) 11/11/2019 US 62/933,533
(51) C07K 16/18 (2006.01), C07K 16/40 (2006.01), A01N 25/00 (2006.01), C12N 15/82 (2006.01)
(54) NANOCORPOS PARA CONTROLE DE INSETOS E USOS DOS MESMOS
(71) IBI-AG INNOVATIVE BIO INSECTICIDES LTD. (IL)
(72) OREN-BENAROYA, RONY; AYALI, AMIR; MONSERRATE, JESSICA; VAN RIE, JEROEN
(85) 10/05/2022
(86) PCT IL2020/051170 de 11/11/2020
(87) WO 2021/095031 de 20/05/2021

(21) BR 11 2022 009088-9 A2

Código 1.3 - Notificação - Fase Nacional - PCT
(22) 09/12/2020
(30) 09/12/2019 EP 19214355.0
(51) G16B 30/20 (2006.01)
(54) SEQUÊNCIAS-ÍNDICES PARA O SEQUENCIAMENTO PARALELO MULTIPLEX
(71) LEXOGEN GMBH (AT)
(72) MICHAEL MOLDASCHL; ANDREAS TÜRK; TORSTEN REDA; MIRA VALENTINA SCHAUPPER
(85) 10/05/2022
(86) PCT EP2020/085368 de 09/12/2020
(87) WO 2021/116224 de 17/06/2021

(21) BR 11 2022 009089-7 A2

Código 1.3 - Notificação - Fase Nacional - PCT
(22) 04/11/2020
(30) 30/10/2020 JP 2020-183138

(51) B26B 21/52 (2006.01)
(54) APARELHO DE BARBEAR MONTADO POR DOBRAMENTO
(71) KAI R&D CENTER CO., LTD. (JP)
(72) YAMAKOSE, HIROSHI; KADOKURA, MAI; SHIOYA, SHUNSUKE; TAKAGI, TOSHIKI
(85) 10/05/2022
(86) PCT JP2020/041257 de 04/11/2020
(87) WO 2022/091425 de 05/05/2022
Exame colaborativo prioritário.

---

(21) BR 11 2022 009091-9 A2

Código 1.3 - Notificação - Fase Nacional - PCT
(22) 11/11/2020
(30) 11/11/2019 US 62/933,867
(51) H01B 1/02 (2006.01), H01B 1/12 (2006.01)
(54) COMPOSIÇÕES BIOCIDA E BIOPESTICIDA E MÉTODOS DE CONTROLE DE ARTRÓPODES
(71) PERTINENT SANTÉ ANIMALE, SAS (FR)
(72) BRUNO JACTEL; RONALD HATTON JR.; SCOT HUBER
(85) 10/05/2022
(86) PCT US2020/059999 de 11/11/2020
(87) WO 2021/096947 de 20/05/2021

---

(21) BR 11 2022 009092-7 A2

Código 1.3 - Notificação - Fase Nacional - PCT
(22) 18/11/2020
(30) 18/11/2019 US 62/936,896
(51) B65D 47/08 (2006.01)
(54) TAMPA FLIP-TOP
(71) JOHNSON & JOHNSON CONSUMER INC. (US)
(72) CINDY STADELMAIER; MIGUEL ALBERTO HERRERA
(85) 10/05/2022
(86) PCT IB2020/060874 de 18/11/2020
(87) WO 2021/099968 de 27/05/2021

---

(21) BR 11 2022 009093-5 A2

Código 1.3 - Notificação - Fase Nacional - PCT
(22) 28/10/2020
(30) 18/11/2019 US 62/936,878; 08/05/2020 US 63/021,867; 26/10/2020 US 17/080,009
(51) A61M 5/00 (2006.01), A61M 39/20 (2006.01), A61M 39/16 (2006.01)
(54) TAMPA DESINFETANTE
(71) BECTON, DICKINSON AND COMPANY (US)
(72) EDWARD P. BROWKA; CHANG JIANG; AMIR HARANDI; TOM MOSKAL; JIAYU LIU; NARASINHA C. PARASNIS
(85) 10/05/2022
(86) PCT US2020/057611 de 28/10/2020

(87) WO 2021/101680 de 27/05/2021

(21) BR 11 2022 009096-0 A2

Código 1.3 - Notificação - Fase Nacional - PCT
(22) 06/11/2020
(30) 11/11/2019 GB 1916384.9
(51) E21B 33/08 (2006.01), E21B 21/08 (2006.01), E21B 33/127 (2006.01)
(54) APARELHO E MÉTODO RELACIONADO À PERFURAÇÃO DE PRESSÃO GERENCIADA (MPD) ENQUANTO ESTIVER USANDO UM SISTEMA RCD SUBMARINO
(71) OIL STATES INDUSTRIES (UK) LIMITED (GB)
(72) KEVIN WILSON; RICHARD JOHNSTON; GARRY ROBERT STEPHEN
(85) 10/05/2022
(86) PCT GB2020/052823 de 06/11/2020
(87) WO 2021/094717 de 20/05/2021

(21) BR 11 2022 009097-8 A2

Código 1.3 - Notificação - Fase Nacional - PCT
(22) 25/11/2020
(30) 26/11/2019 AT A51026/2019
(51) F16C 41/00 (2006.01), F16C 7/02 (2006.01), F02B 63/04 (2006.01), G01D 11/02 (2006.01)
(54) DISPOSIÇÃO DE ROLAMENTOS E PROCESSO PARA A ALIMENTAÇÃO DE UM CONSUMIDOR DE ENERGIA ELÉTRICA
(71) MIBA GLEITLAGER AUSTRIA GMBH (AT)
(72) GUNTHER HAGER; STEFAN SCHALLMEINER; PHILIPP BERGMANN
(85) 10/05/2022
(86) PCT AT2020/060419 de 25/11/2020
(87) WO 2021/102496 de 03/06/2021

(21) BR 11 2022 009098-6 A2

Código 1.3 - Notificação - Fase Nacional - PCT
(22) 12/08/2020
(30) 11/11/2019 DE 10 2019 130 387.7
(51) F16H 1/14 (2006.01), G01F 15/06 (2006.01), G06M 1/00 (2006.01), F16H 55/17 (2006.01), F16H 57/033 (2006.01), F16D 1/116 (2006.01), F16D 1/10 (2006.01), G01F 15/07 (2006.01), G06M 1/02 (2006.01), G06M 1/08 (2006.01)
(54) CONTADOR
(71) GWF MESSSYSTEME AG (CH)
(72) FLORIAN STRASSER; THAN-LAN BUI; THOMAS FREY
(85) 10/05/2022
(86) PCT EP2020/072613 de 12/08/2020
(87) WO 2021/094006 de 20/05/2021

(21) BR 11 2022 009100-1 A2

Código 1.3 - Notificação - Fase Nacional - PCT
(22) 13/11/2020

(30) 15/11/2019 EP 19306475.5; 16/10/2020 EP PCT/EP2020/079257
(51) A61K 39/00 (2006.01), A61P 35/00 (2006.01), C07K 14/00 (2006.01), C07K 14/47 (2006.01)
(54) PEPTÍDEOS ANTIGÊNICOS PARA PREVENÇÃO E TRATAMENTO DE MALIGNIDADE DE CÉLULAS B
(71) ENTEROME S.A. (FR)
(72) LAURENT CHENE; FRANCESCO STROZZI; JOAO GAMELAS MAGALHAES; GUILLAUME KULAKOWSKI
(85) 11/05/2022
(86) PCT EP2020/082101 de 13/11/2020
(87) WO 2021/094562 de 20/05/2021

---

(21) BR 11 2022 009103-6 A2

Código 1.3 - Notificação - Fase Nacional - PCT
(22) 10/11/2020
(30) 11/11/2019 IN 201911045760
(51) C07D 417/14 (2006.01), A01N 43/78 (2006.01), A01N 43/40 (2006.01), A01N 43/80 (2006.01), A01N 43/56 (2006.01)
(54) COMPOSTOS HETEROCÍCLICOS FUNGICIDAS INOVADORES CONTENDO SULFILIMINAS OU SULFOXIMINAS
(71) PI INDUSTRIES LTD. (IN)
(72) GAJANAN SHANBHAG; SINGARABOENA PRABHAKAR; ADITYA SHARMA; DIPANKAR ROY; MOHAN LAL MEHTA; NITIN SHIVANNA KORE; MOHAN KUMAR SHIVANI PUTTASWAMY; SANTOSH SHRIDHAR AUTKAR; RUCHI GARG; VISHWANATH GADE; ALEXANDER G.M. KLAUSENER
(85) 11/05/2022
(86) PCT IB2020/060550 de 10/11/2020
(87) WO 2021/094904 de 20/05/2021

---

(21) BR 11 2022 009104-4 A2

Código 1.3 - Notificação - Fase Nacional - PCT
(22) 10/11/2020
(30) 11/11/2019 IN 201911045761
(51) C07D 417/14 (2006.01), A01N 43/78 (2006.01), A01N 43/40 (2006.01), A01N 43/80 (2006.01), A01N 43/48 (2006.01), A01N 43/54 (2006.01), A01N 43/58 (2006.01), A01N 43/60 (2006.01), A01N 43/64 (2006.01), A01N 43/66 (2006.01), A01N 43/707 (2006.01), A01N 43/24 (2006.01)
(54) DERIVADOS DE 1-(4-(4-(5-FENIL-4,5-DI-HIDROISOXAZOL-3-IL)TIAZOL-2-IL)PIPERIDIN-1-IL)-ETAN-1-ONA E COMPOSTOS RELACIONADOS COMO FUNGICIDAS PARA PROTEÇÃO DE CULTURAS
(71) PI INDUSTRIES LTD. (IN)
(72) GAJANAN SHANBHAG; SINGARABOENA PRABHAKAR; ANANTHAN BAKTHAVACHALAM; DNYANESHWAR ANANTRAO WAGH; RAKESH DINKAR KULKARNI; MOHAN KUMAR SHIVANI PUTTASWAMY; SANTOSH SHRIDHAR AUTKAR; RUCHI GARG; VISHWANATH GADE; ALEXANDER G.M.

	KLAUSENER (85) 11/05/2022 (86) PCT IB2020/060551 de 10/11/2020 (87) WO 2021/094905 de 20/05/2021
(21) BR 11 2022 009105-2 A2	Código 1.3 - Notificação - Fase Nacional - PCT (22) 10/11/2020 (30) 13/11/2019 US 62/934,583 (51) A61B 18/20 (2006.01), A61N 5/067 (2006.01) (54) DETECÇÃO DE RETORNO PARA UM DISPOSITIVO DE TRATAMENTO (71) AVAVA, INC. (US) (72) JAYANT BHAWALKAR; RAJENDER KATKAM; LEWIS J. LEVINE; CHARLES HOLLAND DRESSER (85) 11/05/2022 (86) PCT US2020/059842 de 10/11/2020 (87) WO 2021/096863 de 20/05/2021
(21) BR 11 2022 009106-0 A2	Código 1.3 - Notificação - Fase Nacional - PCT (22) 12/11/2019 (51) E02D 27/42 (2006.01), E02D 27/06 (2006.01) (54) ESTRUTURA PARA SUPORTE DE INSTALAÇÕES MARÍTIMAS E MÉTODO DE EXECUÇÃO (71) BERIDI MARITIME S.L. (ES) (72) IGNACIO COBIÁN BABÉ; CLARA ACOSTA GUTIÉRREZ; JOSÉ MARÍA BERENGUER PÉREZ (85) 11/05/2022 (86) PCT ES2019/070776 de 12/11/2019 (87) WO 2021/094630 de 20/05/2021
(21) BR 11 2022 009109-5 A2	Código 1.3 - Notificação - Fase Nacional - PCT (22) 13/11/2020 (30) 13/11/2019 AT A50972/2019 (51) A01N 53/00 (2006.01), A01N 25/04 (2006.01), A01N 25/28 (2006.01), A01P 7/04 (2006.01) (54) COMBINAÇÃO DE FENOTRINA ENCAPSULADA E PRALETRINA EMULSIFICADA (71) JESMOND HOLDING AG (CH) (72) MIGUEL GIMENO SIERRA; BORJANA LUBURA (85) 11/05/2022 (86) PCT EP2020/082164 de 13/11/2020 (87) WO 2021/094598 de 20/05/2021
(21) BR 11 2022 009110-9 A2	Código 1.3 - Notificação - Fase Nacional - PCT

(22) 14/11/2020
(30) 14/11/2019 US 62/935,605
(51) C07K 14/52 (2006.01), C07K 14/55 (2006.01), C07K 14/57 (2006.01), C07K 14/715 (2006.01), A61K 38/19 (2006.01), A61K 38/20 (2006.01), C07K 14/54 (2006.01), C07K 16/24 (2006.01)
(54) POLIPEPTÍDEOS DE CITOCINA ATIVÁVEIS E MÉTODOS DE USO DESTES
(71) WEREWOLF THERAPEUTICS, INC. (US)
(72) WILLIAM WINSTON; DANIEL HICKLIN; JOSE ANDRES SALMERON GARCIA; HEATHER BRODKIN; CYNTHIA SEIDEL-DUGAN
(85) 11/05/2022
(86) PCT US2020/060624 de 14/11/2020
(87) WO 2021/097376 de 20/05/2021

---

(21) BR 11 2022 009111-7 A2

Código 1.3 - Notificação - Fase Nacional - PCT
(22) 19/11/2020
(30) 21/11/2019 US 62/938,943; 18/11/2020 US 16/951,961
(51) H04W 52/04 (2006.01), H04W 52/10 (2006.01), H04W 52/14 (2006.01), H04W 52/26 (2006.01), H04W 52/36 (2006.01)
(54) INDICAÇÃO DE CONTROLE DE POTÊNCIA PARA MÚLTIPLOS SERVIÇOS
(71) QUALCOMM INCORPORATED (US)
(72) WEI YANG; SEYEDKIANOUSH HOSSEINI; SEYED ALI AKBAR FAKOORIAN
(85) 11/05/2022
(86) PCT US2020/061190 de 19/11/2020
(87) WO 2021/102086 de 27/05/2021

---

(21) BR 11 2022 009115-0 A2

Código 1.3 - Notificação - Fase Nacional - PCT
(22) 13/12/2019
(30) 11/12/2019 US 16/710,399
(51) E21B 43/25 (2006.01), E21B 21/00 (2006.01), C09K 8/03 (2006.01), C09K 8/56 (2006.01)
(54) AGENTES ANTI-AFUNDAMENTO TERMICAMENTE RESPONSIVOS
(71) HALLIBURTON ENERGY SERVICES, INC. (US)
(72) DALE E. JAMISON; PRESTON ANDREW MAY; WILLIAM WALTER SHUMWAY
(85) 11/05/2022
(86) PCT US2019/066134 de 13/12/2019
(87) WO 2021/118579 de 17/06/2021

---

(21) BR 11 2022 009117-6 A2

Código 1.3 - Notificação - Fase Nacional - PCT
(22) 13/11/2020
(30) 20/11/2019 US 62/938,131; 12/11/2020 US 17/096,844

(51) H04W 52/04 (2006.01), H04L 5/00 (2006.01), H04L 25/02 (2006.01), H04W 52/14 (2006.01), H04W 52/16 (2006.01), H04W 52/24 (2006.01), H04W 52/32 (2006.01), H04W 72/04 (2006.01), H04W 8/22 (2006.01), H04W 8/24 (2006.01)
(54) REPORTE SOBRE A CAPACIDADE DE UE PARA SINAIS DE REFERÊNCIA DE PERDA DE PERCURSO CONFIGURADOS E ATIVADOS
(71) QUALCOMM INCORPORATED (US)
(72) YAN ZHOU; HAMED PEZESHKI; TAO LUO
(85) 11/05/2022
(86) PCT US2020/060611 de 13/11/2020
(87) WO 2021/101817 de 27/05/2021

---

(21) BR 11 2022 009118-4 A2

Código 1.3 - Notificação - Fase Nacional - PCT
(22) 11/11/2020
(30) 11/11/2019 IT 102019000020784
(51) B01J 19/12 (2006.01), C08J 11/10 (2006.01), B01J 19/00 (2006.01), B01J 3/00 (2006.01), B01J 16/00 (2006.01)
(54) APARELHO E MÉTODO PARA DESPOLIMERIZAÇÃO DE POLÍMEROS
(71) GR3N SA (CH)
(72) MAURIZIO CRIPPA
(85) 11/05/2022
(86) PCT IB2020/060622 de 11/11/2020
(87) WO 2021/094949 de 20/05/2021

---

(21) BR 11 2022 009121-4 A2

Código 1.3 - Notificação - Fase Nacional - PCT
(22) 23/10/2020
(30) 20/11/2019 US 62/938,208; 18/09/2020 US 17/026,023
(51) H04B 7/06 (2006.01), H04B 7/08 (2006.01)
(54) FEIXE PADRÃO COMUM POR GRUPO DE PORTADORA DE COMPONENTE
(71) QUALCOMM INCORPORATED (US)
(72) YAN ZHOU; TIANYANG BAI; TAO LUO; RUHUA HE
(85) 11/05/2022
(86) PCT US2020/057152 de 23/10/2020
(87) WO 2021/101662 de 27/05/2021

---

(21) BR 11 2022 009123-0 A2

Código 1.3 - Notificação - Fase Nacional - PCT
(22) 07/10/2020
(30) 14/11/2019 CN 201911113511.3
(51) G06F 9/54 (2006.01)
(54) MÉTODO E APARELHO DE OBTENÇÃO DE DADOS
(71) HUAWEI TECHNOLOGIES CO., LTD. (CN)
(72) WEI SONG; ZITAO WANG; QIN WU
(85) 11/05/2022
(86) PCT CN2020/119837 de 07/10/2020

(87) WO 2021/093489 de 20/05/2021

(21) BR 11 2022 009125-7 A2

Código 1.3 - Notificação - Fase Nacional - PCT
(22) 10/11/2020
(30) 21/11/2019 DE 10 2019 131 509.3
(51) B04B 1/10 (2006.01), B04B 7/06 (2006.01), B04B 11/04 (2006.01), B04B 13/00 (2006.01), G01M 3/04 (2006.01)
(54) CENTRÍFUGA DE BICOS TENDO UM DISPOSITIVO DE MONITORAMENTO DE BICOS E PROCESSO PARA O MONITORAMENTO DE BICOS DE UMA CENTRÍFUGA DE BICOS
(71) GEA MECHANICAL EQUIPMENT GMBH (DE)
(72) ALEXANDER KRAUS; RÜDIGER GÖHMANN
(85) 11/05/2022
(86) PCT EP2020/081618 de 10/11/2020
(87) WO 2021/099182 de 27/05/2021

(21) BR 11 2022 009126-5 A2

Código 1.3 - Notificação - Fase Nacional - PCT
(22) 13/11/2020
(30) 15/11/2019 GB 1916715.4
(51) H01B 7/30 (2006.01), H02J 3/22 (2006.01), H01B 9/00 (2006.01), H01B 9/04 (2006.01)
(54) CABO DE TRANSMISSÃO DE ENERGIA CAPACITIVO
(71) ENERTECHNOS LIMITED (GB)
(72) MANSOUR SALEHI-MOGHADAM; GARETH O'BRIEN; DOMINIC QUENNELL; ASHKAN HAJILOO
(85) 11/05/2022
(86) PCT GB2020/052908 de 13/11/2020
(87) WO 2021/094782 de 20/05/2021

(21) BR 11 2022 009128-1 A2

Código 1.3 - Notificação - Fase Nacional - PCT
(22) 20/11/2020
(30) 21/11/2019 US 62/938,702
(51) B65H 51/14 (2006.01), B65H 75/18 (2006.01), B65H 75/22 (2006.01), E21B 15/00 (2006.01), E21B 19/00 (2006.01), E21B 19/02 (2006.01)
(54) APARELHO E MÉTODO PARA AUXILIAR NA IMPLANTAÇÃO DE FLEXITUBO
(71) OCEANEERING INTERNATIONAL, INC. (US)
(72) NEIL CRAWFORD
(85) 11/05/2022
(86) PCT US2020/061446 de 20/11/2020
(87) WO 2021/102227 de 27/05/2021

(21) BR 11 2022 009129-0 A2

Código 1.3 - Notificação - Fase Nacional - PCT

(22) 16/10/2020
(30) 18/11/2019 JP 2019-207676
(51) A47C 31/02 (2006.01), B60N 2/58 (2006.01), B32B 3/24 (2006.01)
(54) FORRO DE ASSENTO, E MÉTODO PARA PRODUZIR FORRO DE ASSENTO
(71) SEIREN CO., LTD. (JP)
(72) NAOZUMI FUWA
(85) 11/05/2022
(86) PCT JP2020/039038 de 16/10/2020
(87) WO 2021/100375 de 27/05/2021

---

(21) BR 11 2022 009130-3 A2

Código 1.3 - Notificação - Fase Nacional - PCT
(22) 26/10/2020
(30) 22/11/2019 US 16/692,554
(51) H04W 56/00 (2006.01)
(54) MEDIÇÕES DE BLOCO DE SINAL DE SINCRONIZAÇÃO (SSB) COM BASE EM UMA FREQUÊNCIA DE CICLO DE MEDIÇÃO
(71) QUALCOMM INCORPORATED (US)
(72) TING KONG; YONGLE WU; JAFAR MOHSENI; PAOLO MINERO; RAGHU NARAYAN CHALLA; ALEXEI YURIEVITCH GOROKHOV
(85) 11/05/2022
(86) PCT US2020/057389 de 26/10/2020
(87) WO 2021/101668 de 27/05/2021

---

(21) BR 11 2022 009131-1 A2

Código 1.3 - Notificação - Fase Nacional - PCT
(22) 13/11/2020
(30) 14/11/2019 US 62/935,358
(51) C07D 239/70 (2006.01), C07D 405/12 (2006.01)
(54) INIBIDORES DE METALOPROTEINASE DE MATRIZ (MMP) E MÉTODOS DE USO DOS MESMOS
(71) FORESEE PHARMACEUTICALS CO., LTD. (TW)
(72) WENJIN YANG; KAI-WEI CHANG
(85) 11/05/2022
(86) PCT US2020/060387 de 13/11/2020
(87) WO 2021/097190 de 20/05/2021

---

(21) BR 11 2022 009135-4 A2

Código 1.3 - Notificação - Fase Nacional - PCT
(22) 14/12/2020
(30) 18/12/2019 JP 2019-228696; 26/12/2019 JP 2019-236000; 03/07/2020 JP 2020-115957
(51) B07C 5/342 (2006.01), G01N 21/85 (2006.01)
(54) MÁQUINA DE CLASSIFICAÇÃO ÓPTICA
(71) SATAKE CORPORATION (JP)
(72) TOMOYUKI MIYAMOTO; MASAAKI SADAMARU; HIROAKI TAKEUCHI;

	TADASHI MATSUSHITA (85) 11/05/2022 (86) PCT JP2020/046552 de 14/12/2020 (87) WO 2021/125133 de 24/06/2021
(21) BR 11 2022 009137-0 A2	Código 1.3 - Notificação - Fase Nacional - PCT (22) 13/11/2020 (30) 13/11/2019 US 62/934,999 (51) C12N 5/0783 (2006.01), C07K 16/28 (2006.01), C12N 15/85 (2006.01), C07K 14/725 (2006.01), C07K 14/705 (2006.01) (54) MÉTODOS DE FABRICAÇÃO DE CÉLULAS T COM RECEPTOR DE ANTÍGENO QUIMÉRICO (CAR) (71) CRISPR THERAPEUTICS AG (CH) (72) JULIE CARSON; DEMETRIOS KALAITZIDIS; SIYUAN TAN; HUI YU (85) 11/05/2022 (86) PCT IB2020/060722 de 13/11/2020 (87) WO 2021/095012 de 20/05/2021
(21) BR 11 2022 009140-0 A2	Código 1.3 - Notificação - Fase Nacional - PCT (22) 26/11/2020 (30) 26/11/2019 EP 19211398.3 (51) D01D 10/06 (2006.01), D01F 2/02 (2006.01), D06B 3/02 (2006.01), D01D 5/14 (2006.01), D06B 5/06 (2006.01), D06B 9/06 (2006.01), D06B 1/14 (2006.01) (54) LAVAGEM EM CONTRACORRENTE (71) LENZING AKTIENGESELLSCHAFT (AT) (72) JOHANN PILLICHSHAMMER; CHRISTOPH SCHREMPF; ANDREAS GRESSENBAUER; ERNST REITER; MARTIN NEUNTEUFEL (85) 11/05/2022 (86) PCT EP2020/083490 de 26/11/2020 (87) WO 2021/105275 de 03/06/2021
(21) BR 11 2022 009141-9 A2	Código 1.3 - Notificação - Fase Nacional - PCT (22) 13/11/2020 (30) 13/11/2019 US 62/934,975; 04/06/2020 US 63/034,563 (51) A61K 39/00 (2006.01), C07K 14/725 (2006.01), A61P 35/00 (2006.01) (54) TERAPIA CONTRA TUMORES SÓLIDOS CD70+ USANDO CÉLULAS T GENETICAMENTE MANIPULADAS VISANDO CD70 (71) CRISPR THERAPEUTICS AG (CH) (72) JONATHAN ALEXANDER TERRETT; MARY-LEE DEQUÉANT; MATTHIAS WILL (85) 11/05/2022 (86) PCT IB2020/060720 de 13/11/2020

(87) WO 2021/095011 de 20/05/2021

---

(21) BR 11 2022 009142-7 A2

Código 1.3 - Notificação - Fase Nacional - PCT
(22) 20/11/2020
(30) 21/11/2019 EP 19210710.0
(51) C07D 515/22 (2006.01), A61P 35/00 (2006.01), A61K 31/395 (2006.01)
(54) DERIVADOS DE INDOL MACROCÍCLICOS COMO INIBIDORES DE MCL-1
(71) JANSSEN PHARMACEUTICA NV (BE)
(72) FREDERIK JAN RITA ROMBOUTS; BENOÎT CHRISTIAN ALBERT GHISLAIN DE BOECK
(85) 11/05/2022
(86) PCT EP2020/082900 de 20/11/2020
(87) WO 2021/099579 de 27/05/2021

---

(21) BR 11 2022 009146-0 A2

Código 1.3 - Notificação - Fase Nacional - PCT
(22) 30/12/2020
(30) 30/12/2019 EP 19220006.1
(51) H04N 21/845 (2006.01), H04N 21/222 (2006.01), H04N 21/231 (2006.01)
(54) TÉCNICAS PARA FORNECER UM FLUXO DE CONTEÚDO BASEADO EM UM FLUXO DE CONTEÚDO ENTREGUE
(71) NAGRAVISION S.A. (CH)
(72) PATRICIA FIELDHOUSE; BEN LAVERY-GRIFFITHS; DAVID PRICE
(85) 11/05/2022
(86) PCT EP2020/088065 de 30/12/2020
(87) WO 2021/136823 de 08/07/2021

---

(21) BR 11 2022 009147-8 A2

Código 1.3 - Notificação - Fase Nacional - PCT
(22) 19/11/2020
(30) 21/11/2019 CN PCT/CN2019/120055
(51) C07K 16/28 (2006.01), A61K 39/395 (2006.01), A61K 35/00 (2006.01)
(54) MÉTODOS DE TRATAMENTO DO CÂNCER E MÉTODOS PARA AUMENTAR, POTENCIALIZAR OU ESTIMULAR UMA RESPOSTA OU FUNÇÃO IMUNE
(71) BEIGENE, LTD. (KY)
(72) BEIBEI JIANG; YE LIU; XIAOMIN SONG
(85) 11/05/2022
(86) PCT CN2020/130075 de 19/11/2020
(87) WO 2021/098774 de 27/05/2021

---

(21) BR 11 2022 009152-4 A2

Código 1.3 - Notificação - Fase Nacional - PCT
(22) 13/11/2020
(30) 13/11/2019 US 62/934,991

(51) C12N 5/0783 (2006.01), C07K 14/725 (2006.01), C12N 15/85 (2006.01), C07K 14/705 (2006.01), C07K 16/28 (2006.01)
(54) PROCESSO DE FABRICAÇÃO PARA PREPARAR CÉLULAS T EXPRESSANDO RECEPTORES DE ANTÍGENOS QUIMÉRICOS
(71) CRISPR THERAPEUTICS AG (CH)
(72) HUI YU; DEMETRIOS KALAITZIDIS; SIYUAN TAN
(85) 11/05/2022
(86) PCT IB2020/060723 de 13/11/2020
(87) WO 2021/095013 de 20/05/2021

---

(21) BR 11 2022 009153-2 A2

Código 1.3 - Notificação - Fase Nacional - PCT
(22) 09/11/2020
(30) 11/11/2019 KR 10-2019-0143747
(51) C07D 487/04 (2006.01), A61K 31/519 (2006.01), A61P 27/02 (2006.01)
(54) COMPOSTOS INIBIDORES DE ÓXIDO DE NITROGÊNIO PDE-5 E/OU PDE-6
(71) ILDONG PHARMACEUTICAL CO., LTD. (KR)
(72) YOON-SUK LEE; SUNG-WOOK KWON; KYUNG-SUN KIM; JEONG-GEUN KIM; JEONG-AH KIM; AN-NA MOON; SUN-YOUNG PARK; JUN-SU BAN; DONG-KEUN SONG; JU-YOUNG JUNG; SOO-JIN LEE
(85) 11/05/2022
(86) PCT IB2020/000950 de 09/11/2020
(87) WO 2021/094830 de 20/05/2021

---

(21) BR 11 2022 009155-9 A2

Código 1.3 - Notificação - Fase Nacional - PCT
(22) 19/12/2019
(51) A61K 8/29 (2006.01), A61K 8/37 (2006.01), A61K 8/40 (2006.01)
(54) COMPOSIÇÃO COSMÉTICA PARA UMA SUBSTÂNCIA QUERATÍNICA, PROCESSO DE FABRICAÇÃO DE COMPOSIÇÕES COSMÉTICAS E USO DA COMPOSIÇÃO COSMÉTICA
(71) L'OREAL (FR)
(72) WAGNER PEREIRA; ANGELES FONOLLA-MORENO; LAIS MOREIRA LIMA; PEDRO TUPINAMBA BARROSO
(85) 11/05/2022
(86) PCT BR2019/050547 de 19/12/2019
(87) WO 2021/119770 de 24/06/2021

---

(21) BR 11 2022 009156-7 A2

Código 1.3 - Notificação - Fase Nacional - PCT
(22) 28/10/2020
(30) 13/11/2019 EP 19208793.0
(51) C10G 31/08 (2006.01), C10G 70/06 (2006.01), C10K 1/10 (2006.01)
(54) SISTEMA DE LAVAGEM PARA REMOÇÃO DE HALETOS A PARTIR DE UMA CORRENTE DE HIDROCARBONETOS
(71) HALDOR TOPSØE A/S (DK)

(72) KLAUS RISBJERG JARLKOV; LARS JØRGENSEN
(85) 11/05/2022
(86) PCT EP2020/080240 de 28/10/2020
(87) WO 2021/094086 de 20/05/2021

---

(21) BR 11 2022 009158-3 A2

Código 1.3 - Notificação - Fase Nacional - PCT
(22) 24/11/2020
(30) 24/12/2019 US 16/726,366
(51) G06Q 20/32 (2006.01), G06Q 20/40 (2006.01)
(54) REGISTRO DE CONTA COM O USO DE UM CARTÃO SEM CONTATO
(71) CAPITAL ONE SERVICES, LLC (US)
(72) LEA CODY; WAYNE LUTZ; KAITLIN NEWMAN
(85) 11/05/2022
(86) PCT US2020/061933 de 24/11/2020
(87) WO 2021/133500 de 01/07/2021

---

(21) BR 11 2022 009159-1 A2

Código 1.3 - Notificação - Fase Nacional - PCT
(22) 19/11/2020
(30) 20/11/2019 ES P201931016
(51) H04B 10/071 (2006.01)
(54) DISPOSITIVO ÓPTICO, MÉTODO E SISTEMA PARA DETECÇÃO REMOTA DE TERMINAIS DE REDE ÓPTICA
(71) TELEFONICA, S.A. (ES)
(72) SERGIO PRIETO ANTON; MANUEL TOCA GARCÍA
(85) 11/05/2022
(86) PCT ES2020/070720 de 19/11/2020
(87) WO 2021/099666 de 27/05/2021

---

(21) BR 11 2022 009160-5 A2

Código 1.3 - Notificação - Fase Nacional - PCT
(22) 11/11/2020
(30) 12/11/2019 AU 2019904254; 12/11/2019 US 62/934,511
(51) H02J 50/20 (2006.01), H02J 50/50 (2006.01)
(54) SISTEMA E MÉTODO PARA TRANSFERÊNCIA DE ENERGIA SEM FIO DE LONGO ALCANCE
(71) EMROD LIMITED (NZ)
(72) ZVI KUSHNIR; RAYMOND ANDREW SIMPKIN
(85) 11/05/2022
(86) PCT IB2020/060595 de 11/11/2020
(87) WO 2021/094930 de 20/05/2021

---

(21) BR 11 2022 009162-1 A2

Código 1.3 - Notificação - Fase Nacional - PCT
(22) 26/11/2019
(30) 12/11/2019 CN 201911102724.6

(51) H01P 1/203 (2006.01)
(54) FILTRO DE MICROFITA
(71) CHENZHOU SETON TECHNOLOGY CO., LTD (CN)
(72) XIAOWEI ZHAO
(85) 11/05/2022
(86) PCT CN2019/120765 de 26/11/2019
(87) WO 2021/093016 de 20/05/2021

---

(21) BR 11 2022 009168-0 A2

Código 1.3 - Notificação - Fase Nacional - PCT
(22) 28/11/2019
(51) H04W 76/28 (2006.01), H04W 72/12 (2006.01)
(54) MONITORAMENTO FLEXÍVEL DE SINAIS DE CONTROLE DE ENLACE DESCENDENTE EM COMUNICAÇÕES SEM FIO
(71) APPLE INC. (US)
(72) HONG HE; PENGKAI ZHAO; WEI ZENG; DAWEI ZHANG; HAITONG SUN; YUCHUL KIM; CHUNHAI YAO; YUSHU ZHANG; WEI ZHANG; WEIDONG YANG; CHUNXUAN YE
(85) 11/05/2022
(86) PCT CN2019/121551 de 28/11/2019
(87) WO 2021/102785 de 03/06/2021

---

(21) BR 11 2022 009169-9 A2

Código 1.3 - Notificação - Fase Nacional - PCT
(22) 31/12/2019
(30) 12/11/2019 IN 201921045955
(51) A61F 2/00 (2006.01), A61L 31/04 (2006.01), A61L 31/10 (2006.01), A61L 31/14 (2006.01), C08G 63/08 (2006.01)
(54) MÉTODO PARA FABRICAR UMA PRÓTESE DE MALHA
(71) MERIL ENDOSURGERY PVT. LTD. (IN)
(72) PRAMOD KUMAR MINOCHA; DEVESHKUMAR MAHENDRALAL KOTHWALA; VIBHUTI SHAILESH BHATT
(85) 11/05/2022
(86) PCT IN2019/050967 de 31/12/2019
(87) WO 2021/095045 de 20/05/2021

---

(21) BR 11 2022 009175-3 A2

Código 1.3 - Notificação - Fase Nacional - PCT
(22) 10/11/2020
(30) 12/11/2019 GB 1916454.0
(51) H01F 6/02 (2006.01), H01F 6/06 (2006.01)
(54) DETECÇÃO DE QUENCH BASEADA EM TENSÃO OU CAMPO MAGNÉTICO
(71) TOKAMAK ENERGY LTD (GB)
(72) ROBERT SLADE; ROD BATEMAN
(85) 11/05/2022
(86) PCT EP2020/081677 de 10/11/2020

	(87) WO 2021/094333 de 20/05/2021
(21) BR 11 2022 009176-1 A2	Código 1.3 - Notificação - Fase Nacional - PCT (22) 11/05/2020 (30) 21/11/2019 EP 19306503.4 (51) C08G 18/58 (2006.01), C09D 4/00 (2006.01) (54) COMPOSIÇÕES DE REVESTIMENTO CURÁVEL POR RADIAÇÃO PARA FILTRAGEM DE LUZ (71) ESSILOR INTERNATIONAL (FR) (72) ROBERT VALERI; HAIPENG ZHENG (85) 11/05/2022 (86) PCT EP2020/063095 de 11/05/2020 (87) WO 2021/098990 de 27/05/2021
(21) BR 11 2022 009181-8 A2	Código 1.3 - Notificação - Fase Nacional - PCT (22) 24/11/2020 (30) 25/11/2019 JP 2019-212718 (51) C12N 15/12 (2006.01), A61K 35/17 (2006.01), A61P 35/00 (2006.01), A61P 37/04 (2006.01), C12N 5/0783 (2006.01), C12N 5/10 (2006.01), C12N 15/13 (2006.01), C12N 15/62 (2006.01) (54) SISTEMA PARA PROVER UM PRODUTO DE CÉLULA T, MÉTODOS PARA PRODUZIR UM PRODUTO DE CÉLULA T, PARA CONSTRUIR UM BANCO CELULAR E UMA COLEÇÃO DE PRODUTO DE CÉLULA T E PARA PROVER UM PRODUTO DE CÉLULA T, BANCO CELULAR, COLEÇÕES DE BANCO CELULAR E DE PRODUTO DE CÉLULA T, E, PRODUTO DE CÉLULA T (71) KYOTO UNIVERSITY (JP) ; TAKEDA PHARMACEUTICAL COMPANY LIMITED (JP) (72) SHIN KANEKO; SUGURU ARIMA; MAIKO TAKIGUCHI; YOSHIAKI KASSAI; AKIRA HAYASHI (85) 11/05/2022 (86) PCT JP2020/043573 de 24/11/2020 (87) WO 2021/106832 de 03/06/2021
(21) BR 11 2022 009183-4 A2	Código 1.3 - Notificação - Fase Nacional - PCT (22) 17/11/2020 (30) 20/11/2019 EP 19210354.7 (51) A61K 8/27 (2006.01), A61K 8/34 (2006.01), A61K 8/41 (2006.01), A61Q 15/00 (2006.01) (54) COMPOSIÇÃO ANTIPERSPIRANTE E MÉTODO PARA REDUZIR A TRANSPIRAÇÃO (71) UNILEVER IP HOLDINGS B.V. (PB) (72) SOMNATH DAS; SATYAJIT SAMADDER; PHILIP CHRISTOPHER WATERFIELD

(85) 11/05/2022
(86) PCT EP2020/082342 de 17/11/2020
(87) WO 2021/099292 de 27/05/2021

---

(21) BR 11 2022 009184-2 A2

Código 1.3 - Notificação - Fase Nacional - PCT
(22) 13/11/2020
(30) 14/11/2019 US 62/935,404; 24/07/2020 US 63/056,472
(51) B05D 7/14 (2006.01), B05D 7/24 (2006.01), C09D 5/03 (2006.01), C09D 5/46 (2006.01), C09D 201/00 (2006.01), C09D 7/61 (2006.01), C09D 7/63 (2006.01)
(54) COMPOSIÇÃO DE REVESTIMENTO EM PÓ DE EMBALAGEM DE METAL, MÉTODO, RECIPIENTE DE EMBALAGEM DE METAL, SUBSTRATO METÁLICO REVESTIDO, E, MÉTODO PARA FABRICAR EMBALAGEM DE METAL
(71) SWIMC LLC (US)
(72) RICHARD D. JOSLIN; CHARLES I. SKILLMAN; JOSEPH DESOUSA
(85) 11/05/2022
(86) PCT US2020/060538 de 13/11/2020
(87) WO 2021/097308 de 20/05/2021

---

(21) BR 11 2022 009185-0 A2

Código 1.3 - Notificação - Fase Nacional - PCT
(22) 12/11/2020
(30) 12/11/2019 US 62/934,293
(51) C07D 277/52 (2006.01), C07D 417/04 (2006.01), C07D 417/12 (2006.01), C07D 417/14 (2006.01), A61K 31/427 (2006.01)
(54) HETEROARILAMINOSSULFONAMIDAS DE 5 MEMBROS PARA TRATAR AFECÇÕES MEDIADAS POR ATIVIDADE DE CFTR DEFICIENTE
(71) GENZYME CORPORATION (US)
(72) JUNKAI LIAO; MARK MUNSON; ZHONGLI GAO; GREGORY HURLBUT; SYLVIE BALTZER; BERTRAND VIVET; BRIAN FREED; HANS PETER NESTLER; HELEN YEOMAN; INGRID MECHIN; MARTIN SMRCINA; NINA MA; SYLVAIN LEBRETON; RYAN HARTUNG; WILLIAM WIRE; SUKANTHINI THURAIRATNAM
(85) 11/05/2022
(86) PCT US2020/060180 de 12/11/2020
(87) WO 2021/097057 de 20/05/2021

---

(21) BR 11 2022 009189-3 A2

Código 1.3 - Notificação - Fase Nacional - PCT
(22) 12/11/2020
(30) 12/11/2019 US 62/934,121; 13/11/2019 US 62/934,637; 13/11/2019 US 62/934,879; 13/11/2019 US 62/934,952; 13/12/2019 US 62/948,058; 14/02/2020 US 62/976,683
(51) A61P 9/00 (2006.01), A61P 9/10 (2006.01), A61P 9/04 (2006.01), A61P 9/06 (2006.01)

(54) MÉTODOS PARA REDUZIR O RISCO DE EVENTOS CARDIOVASCULARES EM UM SUJEITO COM FIBRILAÇÃO ATRIAL E/OU PALPITAÇÃO ATRIAL
(71) AMARIN PHARMACEUTICALS IRELAND LIMITED (IE)
(72) PARESH SONI
(85) 11/05/2022
(86) PCT US2020/060274 de 12/11/2020
(87) WO 2021/097120 de 20/05/2021

---

(21) BR 11 2022 009191-5 A2

Código 1.3 - Notificação - Fase Nacional - PCT
(22) 24/12/2019
(30) 24/12/2019 US 16/726,403
(51) G02B 27/00 (2006.01), E21B 41/00 (2006.01), B08B 3/02 (2006.01), B08B 5/02 (2006.01), E21B 49/00 (2006.01), E21B 47/00 (2006.01)
(54) MÉTODO, E, SISTEMA
(71) HALLIBURTON ENERGY SERVICES INC. (US)
(72) GILLIES ALEXANDER MACDONALD; PRASHANT SHEKHAR; ABHIJIT KULKARNI
(85) 11/05/2022
(86) PCT US2019/068501 de 24/12/2019
(87) WO 2021/133389 de 01/07/2021

---

(21) BR 11 2022 009192-3 A2

Código 1.3 - Notificação - Fase Nacional - PCT
(22) 18/12/2020
(30) 19/12/2019 EP 19218062.8; 07/02/2020 EP 20156158.6
(51) A61K 31/4704 (2006.01), A61P 27/02 (2006.01), A61K 38/17 (2006.01), A61K 39/395 (2006.01)
(54) COMPOSIÇÃO, MÉTODO PARA TRATAR UMA DOENÇA OCULAR OU DISTÚRBIO OCULAR, E, USO DE UM COMPOSTO
(71) ACTIVE BIOTECH AB (SE)
(72) HELENA ERIKSSON; JOEL KAYE; MARIE TÖRNGREN
(85) 11/05/2022
(86) PCT EP2020/086993 de 18/12/2020
(87) WO 2021/123142 de 24/06/2021

---

(21) BR 11 2022 009193-1 A2

Código 1.3 - Notificação - Fase Nacional - PCT
(22) 29/12/2020
(30) 12/11/2019 CN 201911099715.6
(51) B65D 47/34 (2006.01), B05B 11/00 (2006.01), B05B 11/02 (2006.01)
(54) BOMBA DE DISTRIBUIÇÃO DO TIPO BEXIGA
(71) YAOWU DING (CN)
(72) YAOWU DING
(85) 11/05/2022
(86) PCT CN2020/140630 de 29/12/2020

(87) WO 2021/093900 de 20/05/2021

(21) BR 11 2022 009194-0 A2

Código 1.3 - Notificação - Fase Nacional - PCT
(22) 13/11/2020
(30) 13/11/2019 EP 19382997.5
(51) C12N 15/67 (2006.01)
(54) MÉTODO PARA A PRODUÇÃO DE RNA DE FITA DUPLA
(71) CONSEJO SUPERIOR DE INVESTIGACIONES CIENTIFICAS (ES) ; UNIVERSITAT POLITÈCNICA DE VALÈNCIA (ES)
(72) DARÓS ARNAU, JOSÉ ANTONIO; ORTOLÁ NAVARRO, BELTRÁN; CORDERO CUCART, MARÍA TERESA
(85) 11/05/2022
(86) PCT EP2020/082018 de 13/11/2020
(87) WO 2021/094511 de 20/05/2021

(21) BR 11 2022 009196-6 A2

Código 1.3 - Notificação - Fase Nacional - PCT
(22) 09/05/2020
(30) 13/11/2019 CN 201911106145.9
(51) F25D 29/00 (2006.01)
(54) MÉTODO E APARELHO DE CONTROLE PARA RESFRIAR BEBIDA, REFRIGERADOR, E, MÍDIA DE ARMAZENAMENTO LEGÍVEL POR COMPUTADOR
(71) GUANGZHOU MIDEA HUALING REFRIGERATOR CO., LTD. (CN)
(72) JIE LI; BOLIN YANG; CHAOYANG ZHANG; HAIKUI GUO
(85) 11/05/2022
(86) PCT CN2020/089414 de 09/05/2020
(87) WO 2021/093285 de 20/05/2021

(21) BR 11 2022 009197-4 A2

Código 1.3 - Notificação - Fase Nacional - PCT
(22) 10/11/2020
(30) 13/11/2019 US 62/934,690
(51) C11B 9/02 (2006.01), B01D 3/14 (2006.01), B01D 3/10 (2006.01), B01D 3/06 (2006.01), C11B 1/10 (2006.01), C11B 1/14 (2006.01), F24C 9/00 (2006.01)
(54) TANQUE DE EVACUAÇÃO DE DESLOCAMENTO MÚLTIPLO, MÉTODO DE RECUPERAÇÃO E SISTEMA PARA EXTRAIR ÓLEO A PARTIR DE MATERIAL VEGETAL
(71) UNITED CAVITATION INTEGRATED TECHNOLOGIES (US)
(72) DOUGLAS S. HIRSH; RADOVAN HRINDA
(85) 11/05/2022
(86) PCT US2020/059819 de 10/11/2020
(87) WO 2021/096851 de 20/05/2021

(21) BR 11 2022 009199-0 A2

Código 1.3 - Notificação - Fase Nacional - PCT
(22) 13/11/2020
(30) 15/11/2019 EP 19209593.3; 05/12/2019 EP 19213851.9; 23/04/2020 EP 20171172.8
(51) A61K 31/404 (2006.01), A61K 31/4045 (2006.01), A61P 31/12 (2006.01), A61P 31/14 (2006.01)
(54) TRATAMENTO E PREVENÇÃO DA DENGUE
(71) JANSSEN PHARMACEUTICALS, INC. (US) ; KATHOLIEKE UNIVERSITEIT LEUVEN (BE)
(72) OLIVIA GABRIELLA M. GOETHALS; BART RUDOLF ROMANIE KESTELEYN; BART HENRI THERESIA STOOPS; JEAN-FRANÇOIS BONFANTI; TIM HUGO MARIA JONCKERS; MARNIX VAN LOOCK; SUZANNE KAPTEIN; JOHAN NEYTS
(85) 11/05/2022
(86) PCT EP2020/082102 de 13/11/2020
(87) WO 2021/094563 de 20/05/2021

(21) BR 11 2022 009200-8 A2

Código 1.3 - Notificação - Fase Nacional - PCT
(22) 25/11/2019
(51) H04M 1/725 (2006.01), G06F 1/3203 (2006.01)
(54) MÉTODOS E APARELHO PARA OPERAÇÃO DE DISPOSITIVO SEM FIO
(71) QUALCOMM INCORPORATED (US)
(72) YIQING CAO; TINGFANG JI; WANSHI CHEN; KRISHNA KIRAN MUKKAVILLI; JUAN MONTOJO; PETER PUI LOK ANG; JING LEI; HUILIN XU; YAN LI
(85) 11/05/2022
(86) PCT CN2019/120552 de 25/11/2019
(87) WO 2021/102622 de 03/06/2021

(21) BR 11 2022 009201-6 A2

Código 1.3 - Notificação - Fase Nacional - PCT
(22) 11/11/2020
(30) 22/11/2019 US 62/939,311; 09/11/2020 US 17/093,481
(51) A61M 25/06 (2006.01), A61B 17/34 (2006.01), A61M 5/32 (2006.01)
(54) AGULHA INTRODUTORA E UM SISTEMA DE CATETER COMPREENDENDO A AGULHA
(71) BECTON, DICKINSON AND COMPANY (US)
(72) YIPING MA; DAVID STOCKEY; CHRISTOPHER ANTHONY BASCIANO; MARCUS RADEMACHER
(85) 11/05/2022
(86) PCT US2020/060027 de 11/11/2020
(87) WO 2021/101773 de 27/05/2021

(21) BR 11 2022 009204-0 A2

Código 1.3 - Notificação - Fase Nacional - PCT
(22) 13/11/2020

(30) 13/11/2019 US 62/934,961; 04/06/2020 US 63/034,552
(51) A61K 39/00 (2006.01), A61P 35/00 (2006.01), C07K 14/725 (2006.01)
(54) TERAPIA DE CARCINOMA DE CÉLULAS RENAIS (RCC) USANDO CÉLULAS T GENETICAMENTE MANIPULADAS VISANDO CD70
(71) CRISPR THERAPEUTICS AG (CH)
(72) JONATHAN ALEXANDER TERRETT; MARY-LEE DEQUÉANT; MATTHIAS WILL
(85) 11/05/2022
(86) PCT IB2020/060719 de 13/11/2020
(87) WO 2021/095010 de 20/05/2021

---

(21) BR 11 2022 009205-9 A2

Código 1.3 - Notificação - Fase Nacional - PCT
(22) 11/11/2020
(30) 12/11/2019 US 62/934,090; 04/05/2020 US 63/019,884
(51) A61K 9/02 (2006.01), A61K 31/18 (2006.01), A61M 31/00 (2006.01)
(54) DISPOSITIVOS MÉDICOS CONTRACEPTIVOS
(71) POLY-MED, INC (US)
(72) MICHAEL SCOTT TAYLOR; BRIAN GAERKE; DAVID GRAVETT; ANNA PAOLA SOLIANI; KYLE GARCIA
(85) 11/05/2022
(86) PCT US2020/059968 de 11/11/2020
(87) WO 2021/096926 de 20/05/2021

---

(21) BR 11 2022 009206-7 A2

Código 1.3 - Notificação - Fase Nacional - PCT
(22) 11/11/2020
(30) 11/11/2019 GB 1916393.0
(51) B65D 85/10 (2006.01), B65D 63/10 (2006.01)
(54) AGRUPAMENTO DE EMBALAGENS
(71) BRITISH AMERICAN TOBACCO (INVESTMENTS) LIMITED (GB)
(72) PAUL HODGES
(85) 11/05/2022
(86) PCT GB2020/052858 de 11/11/2020
(87) WO 2021/094738 de 20/05/2021

---

(21) BR 11 2022 009207-5 A2

Código 1.3 - Notificação - Fase Nacional - PCT
(22) 12/11/2019
(51) G08G 1/00 (2006.01), G08G 1/095 (2006.01)
(54) MÉTODO DE RECONHECIMENTO DE SINAL DE TRÂNSITO E DISPOSITIVO DE RECONHECIMENTO DE SINAL DE TRÂNSITO
(71) NISSAN MOTOR CO., LTD. (JP)
(72) TOSHIHIKO NISHIMURA; HARUO MATSUO
(85) 11/05/2022
(86) PCT IB2019/001271 de 12/11/2019

(87) WO 2021/094801 de 20/05/2021

---

(21) BR 11 2022 009208-3 A2

Código 1.3 - Notificação - Fase Nacional - PCT
(22) 13/11/2020
(30) 13/11/2019 NL 2024230
(51) F25D 31/00 (2006.01), F25D 29/00 (2006.01)
(54) MÉTODO DE REFRIGERAÇÃO DE UM RECIPIENTE E SISTEMA DE REFRIGERAÇÃO
(71) HEINEKEN SUPPLY CHAIN B.V. (NL)
(72) MICHIEL ADRIANUS HENRICUS VAN DER AA; ANTONIUS HENRICUS ANDREAS DONKERS
(85) 11/05/2022
(86) PCT NL2020/050716 de 13/11/2020
(87) WO 2021/096360 de 20/05/2021

---

(21) BR 11 2022 009209-1 A2

Código 1.3 - Notificação - Fase Nacional - PCT
(22) 12/11/2020
(30) 12/11/2019 CN 201911103612.2; 23/04/2020 CN 202010326231.7; 15/07/2020 CN 202010679491.2
(51) C07D 407/12 (2006.01), C07D 417/12 (2006.01), C07D 409/12 (2006.01), A61K 31/64 (2006.01), A61P 1/00 (2006.01), A61P 5/00 (2006.01), A61P 11/00 (2006.01), A61P 13/00 (2006.01), A61P 25/00 (2006.01), A61P 35/00 (2006.01), A61P 37/00 (2006.01)
(54) DERIVADO DE AMIDA E MÉTODO DE PREPARAÇÃO E USO DO MESMO NA MEDICINA
(71) CHENGDU BAIYU PHARMACEUTICAL CO., LTD. (CN)
(72) YONGGANG WEI; HONGZHU CHU; YUE GAO; LINGFENG XIONG; GUIZHUAN SU; MEIWEI WANG; YI SUN
(85) 11/05/2022
(86) PCT CN2020/128446 de 12/11/2020
(87) WO 2021/093820 de 20/05/2021

---

(21) BR 11 2022 009213-0 A2

Código 1.3 - Notificação - Fase Nacional - PCT
(22) 13/11/2020
(30) 14/11/2019 NL 2024238
(51) F03D 7/04 (2006.01)
(54) MISTURA DE ESTEIRA DE TURBINA EÓLICA MELHORADA
(71) CROSSWIND C.V. (NL)
(72) JAN WILLEM VAN WINGERDEN; BART MATTHIJS DOEKEMEIJER; JOERI ALEXIS FREDERIK
(85) 12/05/2022
(86) PCT NL2020/050719 de 13/11/2020
(87) WO 2021/096363 de 20/05/2021

(21) BR 11 2022 009221-0 A2	Código 1.3 - Notificação - Fase Nacional - PCT (22) 13/11/2020 (30) 13/11/2019 US 62/934,923 (51) A61P 35/00 (2006.01), C07D 207/14 (2006.01), A61K 31/40 (2006.01) (54) SAL DE COMPOSTO DE TERFENILA (71) TAIHO PHARMACEUTICAL CO., LTD. (JP) (72) HIROYUKI NAKAMURA (85) 12/05/2022 (86) PCT JP2020/042383 de 13/11/2020 (87) WO 2021/095835 de 20/05/2021
(21) BR 11 2022 009222-9 A2	Código 1.3 - Notificação - Fase Nacional - PCT (22) 18/11/2020 (30) 18/11/2019 EP 19209853.1 (51) C12P 7/44 (2006.01), C07C 51/42 (2006.01), C07C 51/43 (2006.01), C07C 51/44 (2006.01), B01D 61/14 (2006.01), B01D 61/02 (2006.01) (54) MÉTODO PARA A PRODUÇÃO DE UM ÁCIDO DICARBOXÍLICO (71) CORVAY BIOPRODUCTS GMBH (DE) (72) JOACHIM SCHULZE (85) 12/05/2022 (86) PCT EP2020/082597 de 18/11/2020 (87) WO 2021/099425 de 27/05/2021
(21) BR 11 2022 009447-7 A2	Código 1.3 - Notificação - Fase Nacional - PCT (22) 20/11/2020 (30) 22/11/2019 US 62/939,275 (51) A61B 5/15 (2006.01), A61B 5/00 (2006.01), A61M 5/42 (2006.01) (54) DISPOSITIVO E MÉTODO PARA PADRONIZAR A AVALIAÇÃO DO LOCAL DE INSERÇÃO DO CATETER (71) BECTON, DICKINSON AND COMPANY (US) (72) ASHLEY RACHEL ROTHENBERG; ERIK KURT WITT; ANANT SUBRAMANIAM; S. RAY ISAACSON; VINCENT J. SULLIVAN; KENNETH G. POWELL; CHARLES D. SHERMER; BRENDAN TOMPKINS (85) 16/05/2022 (86) PCT US2020/061476 de 20/11/2020 (87) WO 2021/102243 de 27/05/2021
(21) BR 11 2022 009450-7 A2	Código 1.3 - Notificação - Fase Nacional - PCT (22) 10/12/2019 (51) B65D 39/00 (2006.01), B65D 41/02 (2006.01), B65D 43/02 (2006.01), C08L 53/02 (2006.01), C08L 23/14 (2006.01), C08L 53/00 (2006.01) (54) FECHAMENTO GIRATÓRIO A VÁCUO PARA RECIPIENTE COM VEDAÇÃO PARA FECHAMENTO DE RECIPIENTE

(71) ACTEGA DS GMBH (DE)
(72) WALTER MAIWALD
(85) 16/05/2022
(86) PCT EP2019/084454 de 10/12/2019
(87) WO 2021/115571 de 17/06/2021

---

(21) BR 11 2022 009452-3 A2

Código 1.3 - Notificação - Fase Nacional - PCT
(22) 17/11/2020
(30) 18/11/2019 IT 102019000021432
(51) A61F 2/40 (2006.01)
(54) COMPONENTE DE GLENÓIDE PARA PRÓTESE DE OMBRO E PRÓTESE DE OMBRO RELACIONADA
(71) LIMACORPORATE S.P.A. (IT)
(72) PETER CHANNEL POON; ROLANDO IZQUIERDO; KURT BORMANN; ANDREA FATTORI; MICHELE PRESSACCO; NICOLA DEL NEGRO
(85) 16/05/2022
(86) PCT EP2020/082348 de 17/11/2020
(87) WO 2021/099296 de 27/05/2021

---

(21) BR 11 2022 009454-0 A2

Código 1.3 - Notificação - Fase Nacional - PCT
(22) 18/11/2020
(30) 18/11/2019 EP 19209841.6
(51) C12N 15/67 (2006.01), A61K 48/00 (2006.01), C12N 15/861 (2006.01), A61K 38/16 (2006.01), A61P 27/02 (2006.01), C07K 14/72 (2006.01)
(54) PROMOTORES ESPECÍFICOS DE CÉLULAS BIPOLARES ON PARA ENTREGA DE GENES OCULARES
(71) UNIVERSITÄT BERN (CH)
(72) SONJA KLEINLOGEL; ELMAR CARLOS HULLIGER
(85) 16/05/2022
(86) PCT EP2020/082588 de 18/11/2020
(87) WO 2021/099420 de 27/05/2021

---

(21) BR 11 2022 009455-8 A2

Código 1.3 - Notificação - Fase Nacional - PCT
(22) 15/11/2019
(51) H04W 52/02 (2006.01)
(54) MÉTODO E APARELHO PARA DETECÇÃO DE WUS
(71) LENOVO (BEIJING) LIMITED (CN)
(72) JIE SHI; ZHI YAN; LIANHAI WU; YINGYING LI; HAIMING WANG; JING HAN; JIE HU
(85) 16/05/2022
(86) PCT CN2019/119004 de 15/11/2019
(87) WO 2021/092958 de 20/05/2021

(21) BR 11 2022 009464-7 A2

Código 1.3 - Notificação - Fase Nacional - PCT
(22) 16/12/2020
(30) 19/12/2019 DE 10 2019 220 296.9
(51) A61M 5/20 (2006.01), A61M 5/315 (2006.01), A61M 5/32 (2006.01), A61M 5/24 (2006.01)
(54) DISPOSITIVO DE INJEÇÃO PARA INJETAR UMA SUBSTÂNCIA FARMACÊUTICA E PARTE DE CARGA DE INJEÇÃO PARA TAL DISPOSITIVO DE INJEÇÃO
(71) VETTER PHARMA-FERTIGUNG GMBH & CO. KG. (DE)
(72) TORSTEN NAUMBURG; ROLAND LIMBECK
(85) 16/05/2022
(86) PCT EP2020/086542 de 16/12/2020
(87) WO 2021/122830 de 24/06/2021

(21) BR 11 2022 009466-3 A2

Código 1.3 - Notificação - Fase Nacional - PCT
(22) 12/11/2020
(30) 05/12/2019 US 62/944,007
(51) C08G 77/18 (2006.01), C08G 77/26 (2006.01), C08G 77/38 (2006.01), C08G 77/00 (2006.01), C08L 83/08 (2006.01), C09D 183/08 (2006.01), C09D 183/10 (2006.01)
(54) COMPOSIÇÃO DE REVESTIMENTO CURÁVEL, E, ARTIGO REVESTIDO
(71) DOW GLOBAL TECHNOLOGIES LLC (US) ; DOW SILICONES CORPORATION (US)
(72) STEVEN SWIER; GARY M. WIEBER; ERIN B. VOGEL; JOHN B. HORSTMAN; SUSAN M. MACHELSKI
(85) 16/05/2022
(86) PCT US2020/060079 de 12/11/2020
(87) WO 2021/113043 de 10/06/2021

(21) BR 11 2022 009468-0 A2

Código 1.3 - Notificação - Fase Nacional - PCT
(22) 25/03/2021
(30) 30/06/2020 CN 202010614290.4
(51) C02F 9/10 (2006.01), C01D 3/14 (2006.01), C01D 3/02 (2006.01), C01D 3/04 (2006.01)
(54) MÉTODO E SISTEMA PARA SEPARAÇÃO AUTOINDUZIDA DE FLÚOR E CLORO
(71) ZHONGYE CHANGTIAN INTERNATIONAL ENGINEERING CO., LTD. (CN)
(72) BENTAO YANG; JINCHAO WEI; HENGDI YE; JIYONG LIAO; JUNJIE LI; BO DAI
(85) 16/05/2022
(86) PCT CN2021/082916 de 25/03/2021
(87) WO 2022/001231 de 06/01/2022

(21) BR 11 2022 009471-0 A2

Código 1.3 - Notificação - Fase Nacional - PCT
(22) 16/12/2020
(30) 17/12/2019 US 62/949,336
(51) A61K 51/12 (2006.01)
(54) AGENTES DE FORMAÇÃO DE IMAGEM ATIVÁVEIS POR MIELOPEROXIDASE ALTAMENTE EFICIENTES
(71) THE GENERAL HOSPITAL CORPORATION (US)
(72) JOHN W. CHEN; CUIHUA WANG
(85) 16/05/2022
(86) PCT US2020/065362 de 16/12/2020
(87) WO 2021/127013 de 24/06/2021

---

(21) BR 11 2022 009472-8 A2

Código 1.3 - Notificação - Fase Nacional - PCT
(22) 08/12/2020
(30) 17/12/2019 EP 19217206.2
(51) C08G 18/48 (2006.01), C08G 18/50 (2006.01), C08G 18/63 (2006.01), C08G 18/40 (2006.01), C08G 18/09 (2006.01), C08G 18/22 (2006.01), C08G 18/18 (2006.01), C08G 18/20 (2006.01), C08G 18/16 (2006.01), C08G 18/76 (2006.01), C08J 9/14 (2006.01), B29C 44/04 (2006.01), F25D 23/00 (2006.01), B29B 7/74 (2006.01), G06Q 50/04 (2006.01), B29B 7/00 (2006.01), B29B 7/60 (2006.01), B29B 7/80 (2006.01), B29C 44/34 (2006.01), B29C 44/60 (2006.01), B29K 75/00 (2006.01), C08G 101/00 (2006.01)
(54) PROCESSO DESCONTÍNUO PARA A PRODUÇÃO DE UMA SÉRIE DE PELO MENOS DOIS ARTIGOS CONTENDO ESPUMA DE POLIURETANO TERMICAMENTE ISOLANTE, PROCESSOS IMPLEMENTADO POR COMPUTADOR, UNIDADE DE PRODUÇÃO E MEIO LEGÍVEL POR COMPUTADOR
(71) BASF SE (DE)
(72) HENDRIK WAGNER; MARKO GREVER; JOACHIM HOLLE; JOERG KROGMANN
(85) 16/05/2022
(86) PCT EP2020/085138 de 08/12/2020
(87) WO 2021/122177 de 24/06/2021

---

(21) BR 11 2022 009473-6 A2

Código 1.3 - Notificação - Fase Nacional - PCT
(22) 19/11/2020
(30) 19/11/2019 IL 270762
(51) A61L 15/60 (2006.01), A61L 15/40 (2006.01), A61L 15/44 (2006.01)
(54) CURATIVO DE FERIDA COMPREENDENDO UMA COMBINAÇÃO DE HIDROGEL E MEL, MÉTODO DE PREPARAÇÃO E USOS DO MESMO
(71) SION BIOTEXT MEDICAL LTD. (IL)
(72) DANIEL LEV; YULIA HOLENBERG
(85) 16/05/2022
(86) PCT IL2020/051200 de 19/11/2020

(87) WO 2021/100045 de 27/05/2021

---

(21) BR 11 2022 009475-2 A2

Código 1.3 - Notificação - Fase Nacional - PCT
(22) 13/11/2020
(30) 14/11/2019 CU 2019-0091
(51) A61K 31/353 (2006.01), A61K 36/00 (2006.01), A61K 31/00 (2006.01), A61K 36/185 (2006.01), A61P 25/00 (2006.01)
(54) USO DE UM EXTRATO DE FLAVONOIDE OBTIDO A PARTIR DE ESPÉCIES TALIPARITI ELATUM SW., SUAS FORMULAÇÕES E MÉTODOS DE TRATAMENTO
(71) CENTRO DE INVESTIGACIÓN Y DESARROLLO DE MEDICAMENTOS CIDEM (CU)
(72) MAYLIN WONG GUERRA; JENEY RAMIREZ SANCHEZ; LUIS ARTURO FONSECA FONSECA; YANIER NÚÑEZ FIGUEREDO; ALEJANDRO SAÚL PADRÓN YAQUIS; LORAINE LICET INFANTE BLANCO; JACQUELINE AYLEMA ROMERO DÍAZ; MAYDEL BARRIOS SARMIENTO; YANAY MONTANO PEGUERO
(85) 16/05/2022
(86) PCT CU2020/050005 de 13/11/2020
(87) WO 2021/121443 de 24/06/2021

---

(21) BR 11 2022 009477-9 A2

Código 1.3 - Notificação - Fase Nacional - PCT
(22) 20/11/2020
(30) 22/11/2019 US 62/939,183
(51) G06F 40/30 (2006.01)
(54) MÉTODO IMPLEMENTADO POR COMPUTADOR PARA EXECUTAR UM TURNO DE DIÁLOGO
(71) GREENEDEN U.S. HOLDINGS II, LLC (US)
(72) MICHAEL ORR; NICOLA BURNS; FELIX IMMANUEL WYSS
(85) 16/05/2022
(86) PCT US2020/061536 de 20/11/2020
(87) WO 2021/102278 de 27/05/2021

---

(21) BR 11 2022 009479-5 A2

Código 1.3 - Notificação - Fase Nacional - PCT
(22) 25/11/2020
(30) 09/12/2019 JP 2019-221900; 31/08/2020 JP 2020-145244
(51) A01N 25/12 (2006.01), A01N 25/08 (2006.01), A01N 43/56 (2006.01), A01N 51/00 (2006.01), A01P 7/04 (2006.01)
(54) COMPOSIÇÃO GRANULADA IMPREGNADA COM PESTICIDA PARA APLICAÇÃO AO SOLO
(71) SUMITOMO CHEMICAL COMPANY, LIMITED (JP)
(72) YUKIE TAKEMOTO; NOBUHIRO KISHI
(85) 16/05/2022
(86) PCT JP2020/043791 de 25/11/2020

	(87) WO 2021/117484 de 17/06/2021
(21) BR 11 2022 009480-9 A2	Código 1.3 - Notificação - Fase Nacional - PCT (22) 18/12/2020 (30) 20/12/2019 GB 1919073.5 (51) C07D 257/02 (2006.01), A61K 49/10 (2006.01), A61K 49/18 (2006.01) (54) MÉTODO, MÉTODO PARA PREPARAR UM AGENTE DE CONTRASTE, SOLUÇÃO DE QUELATO DE GADOLÍNIO, FORMULAÇÃO FARMACÊUTICA LÍQUIDA, E, AGENTE DE CONTRASTE (71) GE HEALTHCARE AS (NO) (72) MIKKEL THANING; ANDREAS MEIJER (85) 16/05/2022 (86) PCT EP2020/087323 de 18/12/2020 (87) WO 2021/123383 de 24/06/2021
(21) BR 21 2020 004599-9 U2	Código 1.3 - Notificação - Fase Nacional - PCT (22) 29/11/2019 (30) 24/10/2019 CN 201911014915 7 (51) A47B 96/06 (2006.01), A47B 96/07 (2006.01), F16C 11/10 (2006.01) (54) SUPORTE DE PLACA DE ROLAMENTO AJUSTÁVEL (71) ZHONGSHAN ROBBY HARDWARE PRODUCTS CO.,LTD (CN) (72) ZHIRUI PAN; BO CHEN (85) 06/03/2020 (86) PCT CN2019/121788 de 29/11/2019 (87) WO 2021/077541 de 29/04/2021

Código 1.3.1 - Retificação

Retificação da notificação de entrada na fase nacional – PCT por ter sido efetuada com incorreção.

---

(21) BR 11 2014 018363-5 A8

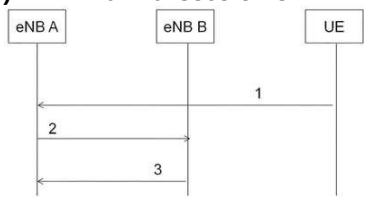

Código 1.3.1 - Retificação
(22) 27/01/2012
(51) H04W 36/00 (2006.01)
(54) DISPOSITIVO DE PRIMEIRO NÓ DE CONTROLE DE REDE, DISPOSITIVO DE SEGUNDO NÓ DE CONTROLE DE REDE, MÉTODO EM UM PRIMEIRO NÓ DE CONTROLE DE REDE, MÉTODO EM UM SEGUNDO NÓ DE CONTROLE DE REDE, MÉTODO PARA IDENTIFICAR ESTAÇÕES MÓVEIS, E MEIO DE ARMAZENAMENTO LEGÍVEL POR COMPUTADOR
(71) HUAWEI TECHNOLOGIES CO., LTD. (CN)
(72) HENRIK OLOFSSON; PETER LEGG
(85) 25/07/2014
(86) PCT EP2012/051279 de 27/01/2012
(87) WO 2013/110339 de 01/08/2013
Retificação do despacho 1.3 publicado na RPI nº 2424 para corrigir a data do depósito PCT (item - 86).

---

(21) BR 11 2015 030491-5 A8

Código 1.3.1 - Retificação
(22) 04/06/2014
(30) 04/06/2013 US 61/830.787
(51) A61K 48/00 (2006.01), C12N 15/00 (2006.01), C07H 21/02 (2006.01)
(54) MÉTODO DE MODULAR A EXPRESSÃO DE UM ÁCIDO NUCLEICO ALVO EM UMA CÉLULA, BEM COMO MÉTODO DE ALTERAR UM ÁCIDO NUCLEICO DE DNA ALVO EM UMA CÉLULA
(71) PRESIDENT AND FELLOWS OF HARVARD COLLEGE (US)
(72) GEORGE M. CHURCH; PRASHANT G. MALI; KEVIN M. ESVELT
(85) 04/12/2015
(86) PCT US2014/040868 de 04/06/2014
(87) WO 2014/197568 de 11/12/2014
Foi retificada a publicação 1.3 da RPI 2429 de 25/07/2017 em relação ao item 72 da mesma, tendo em vista a solicitação contida na petição nº 870220061058.

---

(21) BR 11 2018 070491-1 A8

Código 1.3.1 - Retificação
(22) 06/04/2017
(30) 06/04/2016 GB 1605864.6
(51) H02J 13/00 (2006.01), G01K 3/14 (2006.01), G01R 31/04 (1968.09), H01H 47/18 (2006.01), H01H 71/04 (2006.01)

(54) SISTEMA DE MONITORAMENTO DE FALHAS, CENTRO DE CONTROLE DE DISPOSITIVO, MÉTODO PARA DETECTAR FALHAS DE CONECTIVIDADE E MEMÓRIA CAPAZ DE SER LIDA POR COMPUTADOR
(71) QHI GROUP LIMITED (GB)
(72) DANIEL THOMAS; ROSS KENNEDY; JOHN HOPE
(85) 04/10/2018
(86) PCT GB2017/050969 de 06/04/2017
(87) WO 2017/174994 de 12/10/2017
Retificação de campo 30, conforme petição 870180138510.

---

(21) BR 11 2019 005210-0 A8

Código 1.3.1 - Retificação
(22) 10/10/2017
(30) 11/10/2016 US 62/406,922
(51) B31D 5/00 (2006.01)
(54) MÁQUINA E MÉTODO PARA PRODUZIR MATERIAL DE EMBALAGEM DE PREENCHIMENTO DE ESPAÇO VAZIO
(71) SEALED AIR CORPORATION (US) (US)
(72) RUSSELL CHRISTMAN; THOMAS ORSINI; GARY WOOD; STOYANKA KOSTADINOVA; KOSTADIN IVANOV KOSTADINOV
(85) 18/03/2019
(86) PCT US2017/055881 de 10/10/2017
(87) WO 2018/071384 de 19/04/2018
Foi retificada a publicação 1.3 da RPI 2527 de 11/06/2019 em relação ao item 72 da mesma, tendo em vista a solicitação contida na petição nº 870200048441.

Código 1.3.4 - Decisão Anulada

Anulação da decisão da notificação de entrada na fase nacional por ter sido indevida. (A toda publicação que envolva anulação de ato ou despacho caberá justificativa no processo administrativo.)

---

(21) BR 11 2022 003056-8 A2

Código 1.3.4 - Decisão Anulada
(22) 21/08/2020
(30) 11/09/2019 JP 2019-165226; 18/12/2019 JP 2019-228225
(51) A61F 13/15 (2006.01)
(54) APARELHO E MÉTODO PARA FABRICAÇÃO DE CORPO ABSORVENTE
(71) ZUIKO CORPORATION (JP)
(72) TOYOSHI UMEBAYASHI
(85) 17/02/2022
(86) PCT JP2020/031617 de 21/08/2020
(87) WO 2021/049275 de 18/03/2021
Anulada a publicação código 1.3 na RPI nº 2679 de 10/05/2022 por ter sido indevida.

Código 1.5 - Exigências Diversas

Suspensão do andamento de entrada na fase nacional brasileira do pedido internacional de patente depositado nos termos do Tratado de Cooperação em matéria de Patentes – PCT que, para sua instrução regular, aguardará, pelo prazo de 60 (sessenta) dias, o atendimento da exigência formulada. Caso a exigência não tenha sido explicitada no despacho na RPI, o interessado poderá obter o parecer através do endereço eletrônico www.inpi.gov.br - No Acesso rápido - Faça uma busca – Patente. Para acessar, cadastre-se no Portal do INPI e use login e senha.

---

(21) BR 11 2013 006642-3

Código 1.5 - Exigências Diversas
(22) 18/10/2011
(71) Arkema France (FR)
(86) PCT FR2011/052424 de 18/10/2011
(87) WO 2012/052671 de 26/04/2012
1) Esclareça a divergência entre o número de páginas do relatório descritivo informado no rol de documentos da petição nº 020130023696 e o conjunto efetivamente enviado, enviando novas folhas com a numeração correta, se for o caso. 2) Esclareça a divergência no número de reivindicações no quadro reivindicatório apresentado na petição nº 020130036096, visto que as razões da petição afirmam que foi enviado novo quadro com 11 reivindicações e o quadro apresentado só possui 7.

---

(21) BR 11 2015 001418-6 A2

Código 1.5 - Exigências Diversas
(22) 22/07/2013
(71) BERY INTELLECTUAL PROPERTIES (HU)
(86) PCT HU2013/000073 de 22/07/2013
(87) WO 2014/016628 de 30/01/2014
Apresentar, em até 60 (sessenta) dias, documentos comprobatórios que expliquem e regularizem a divergência no nome do inventor constante na publicação internacional WO/2014/016628 de 30/01/2014 como JÓZEF BEREZNAI constante no formulário da petição inicial nº 860150011412 de 22/01/2015 como JÓZEF BEREZNAL uma vez que não houve envio de documento comprovando que o nome correto do inventor é o declarado na entrada nacional.

---

(21) BR 11 2021 007269-1 A2

Código 1.5 - Exigências Diversas
(22) 04/09/2019
(71) GROUP RO-MAIN INC. (CA)
(86) PCT CA2019/051233 de 04/09/2019
(87) WO 2020/077438 de 23/04/2020
Apresente documentos comprobatórios que suportem a solicitação de alteração

	de nome do depositante para "Groupe Ro-Main Inc.", tendo em vista que todos os documentos relacionados ao pedido (fase internacional, prioridades, fase nacional, procuração original, etc.) constam como nome do depositante "Group Ro-Main Inc.".
(21) BR 11 2022 001692-1	Código 1.5 - Exigências Diversas (22) 19/01/2021 (71) VAHOLMEN VOC RECOVERY AS (NO) (86) PCT NO2021/050012 de 19/01/2021 (87) WO 2021/150119 de 29/07/2021 Apresentar a tradução simples da folha de rosto da certidão de depósito da prioridade NO20200076 21/01/2020 ou declaração contendo, obrigatoriamente, todos os dadosidentificadores desta conforme o Art. 15 da Portaria 39/2021. Os documentos apresentados nãoestão traduzidos e a declaração não contém os dados identificadores da prioridade.
(21) BR 11 2022 005714-8	Código 1.5 - Exigências Diversas (22) 28/09/2020 (71) THE BOARD OF TRUSTEES OF THE UNIVERSITY OF ARKANSAS (US) (86) PCT US2020/053027 de 28/09/2020 (87) WO 2021/062348 de 01/04/2021 Apresentar, em até 60 (sessenta) dias, procuração regular, uma vez que a procuração apresentada na petição 870220054941 de 23/06/2022 outorgando Dagmar Messerer não contempla poderes para receber citações judiciais, conforme determinado no Art. 217 da Lei 9.279/1996, para que sejam substabelecidos para o agente do pedido.
(21) BR 11 2022 005782-2	Código 1.5 - Exigências Diversas (22) 11/11/2020 (71) GBIOLOGICS INC. (KR) (86) PCT KR2020/015782 de 11/11/2020 (87) WO 2021/096217 de 20/05/2021 Com base na Portaria 48 de 20/06/2022, solicita-se que seja apresentado, em até 60 (sessenta) dias, novo conteúdo de listagem de sequência com base na Portaria 56 de 27/12/2021, pois o conteúdo apresentado na petição n° 870220027078 de 29/03/2022 possui informações divergêntes entre o informado no campo <150>/<151> e o constante no WO/2021/096217 de 20/05/2021.
(21) BR 11 2022 008516-8	Código 1.5 - Exigências Diversas (22) 04/11/2020 (71) BRISTOL-MYERS SQUIBB COMPANY (US) (86) PCT US2020/058939 de 04/11/2020

	(87) WO 2021/092056 de 14/05/2021 Com base na Resolução 405/2020, solicita-se que seja apresentado, em até 60 (sessenta) dias, novo conteúdo de listagem de sequência nos moldes da Portaria 405 de 21/12/2020, pois o conteúdo da listagem apresentada na petição 870220038126 de 03/05/2022 possui campo <110> divergente do pedido em questão. Deve ser atualizado na resposta de exigência o campo <140> que já é conhecido.
(21) BR 11 2022 008775-6	Código 1.5 - Exigências Diversas (22) 04/11/2020 (71) EDWARD A. GAZVODA (US) (86) PCT US2020/058954 de 04/11/2020 (87) WO 2021/092069 de 14/05/2021 - Apresentar esclarecimentos a respeito de divergência nos dados do pedido, uma vez que na publicação internacional WO/2021/092069, de 14/05/2021, constam três inventores relacionados; - Apresentar documento de cessão de direitos das prioridades reivindicadas para o depositante da fase nacional, uma vez que não foi encontrado documento equivalente na biblioteca da OMPI.
(21) BR 11 2022 008793-4	Código 1.5 - Exigências Diversas (22) 14/11/2019 (71) COLGATE-PALMOLIVE COMPANY (US) (86) PCT US2019/061522 de 14/11/2019 (87) WO 2021/096518 de 20/05/2021 Apresentar novas folhas referentes ao relatório descritivo traduzido, uma vez que o conjunto apresentado tem incorreção na numeração de suas páginas.
(21) BR 11 2022 008819-1	Código 1.5 - Exigências Diversas (22) 06/11/2020 (71) LYNDRA THERAPEUTICS, INC. (US) (86) PCT US2020/059537 de 06/11/2020 (87) WO 2021/092487 de 14/05/2021 Apresentar a complementação do pedido (relatório descritivo traduzido e desenhos, se houver), conforme publicação internacional.
(21) BR 11 2022 008820-5	Código 1.5 - Exigências Diversas (22) 03/11/2020 (71) LEA LUSETTI (IT) ; CARLO BONDIOLI (IT) ; CLAUDIO BONDIOLI (IT) (86) PCT EP2020/080768 de 03/11/2020 (87) WO 2021/089516 de 14/05/2021 Apresentar esclarecimentos a respeito do documento de cessão de direitos da prioridade apresentado, comprovando que o signatário do referido documento tem poderes para atuar em nome do inventor.

(21) BR 11 2022 008821-3	Código 1.5 - Exigências Diversas (22) 05/11/2020 (71) VENTYX BIOSCIENCES, INC. (US) (86) PCT US2020/059210 de 05/11/2020 (87) WO 2021/092246 de 14/05/2021 Apresentar a complementação do pedido (relatório descritivo traduzido e desenhos, se houver), conforme publicação internacional.
(21) BR 11 2022 008908-2	Código 1.5 - Exigências Diversas (22) 06/11/2020 (71) LYNDRA THERAPEUTICS, INC. (US) (86) PCT US2020/059541 de 06/11/2020 (87) WO 2021/092491 de 14/05/2021 Apresentar, em até 60 (sessenta) dias, tradução completa do pedido, adaptada à norma vigente, conforme consta no depósito internacional inicial PCT/US2020/059541 de 06/11/2020, pois a mesma não foi apresentada até o momento.
(21) BR 11 2022 009112-5	Código 1.5 - Exigências Diversas (22) 13/11/2020 (71) CELMATIX INC. (US) (86) PCT US2020/060610 de 13/11/2020 (87) WO 2021/097369 de 20/05/2021 Apresentar a complementação do pedido (relatório descritivo traduzido e desenhos, se houver), conforme publicação internacional.
(21) BR 11 2022 009127-3	Código 1.5 - Exigências Diversas (22) 12/11/2020 (71) UNIVERSITY OF MARYLAND, COLLEGE PARK (US) ; THE REGENTS OF THE UNIVERSITY OF CALIFORNIA (US) (86) PCT US2020/060228 de 12/11/2020 (87) WO 2021/097086 de 20/05/2021 Com base na Portaria INPI 56, de 27/12/2021, apresentar novo conteúdo eletrônico de listagem de sequências biológicas, pois o apresentado tem campos divergentes ao pedido.
(21) BR 11 2022 009139-7	Código 1.5 - Exigências Diversas (22) 12/11/2020 (71) ACTYM THERAPEUTICS, INC. (US) (86) PCT US2020/060307 de 12/11/2020 (87) WO 2021/097144 de 20/05/2021 Apresentar a complementação do pedido (relatório descritivo traduzido e

	desenhos, se houver), conforme publicação internacional.
(21) BR 11 2022 009148-6	Código 1.5 - Exigências Diversas (22) 02/07/2020 (71) JOINT STOCK COMPANY BIOCAD (RU) (86) PCT RU2020/050145 de 02/07/2020 (87) WO 2021/096391 de 20/05/2021 Com base na Resolução 405/2020, solicita-se que seja apresentado, em até 60 (sessenta) dias, novo conteúdo de listagem de sequência nos moldes da Portaria 405 de 21/12/2020, pois o conteúdo da listagem apresentada na petição n° 870220040874 de 11/05/2022 possui o campo <110> divergente do pedido em questão.
(21) BR 11 2022 009202-4	Código 1.5 - Exigências Diversas (22) 12/11/2020 (71) GENZYME CORPORATION (US) (86) PCT US2020/060176 de 12/11/2020 (87) WO 2021/097054 de 20/05/2021 Favor efetuar, em até 60 (sessenta) dias, o pagamento de GRU código de serviço 260 para a regularização do pedido, conforme Art. 2º §1º da Resolução 189/2017 e Nota de Esclarecimento publicada na RPI 2421 de 30/05/2017, uma vez que a petição nº 870220050770 de 09/06/2022 apresenta documentos referentes a dois serviços diversos (Tradução de Relatório Descritivo e modificações de Reivindicações e Resumo) tendo sido paga somente uma retribuição. Deverá ser paga mais 1 (uma) GRU código de serviço 260 e a GRU código de serviço 207 referente à resposta desta exigência.
(21) BR 11 2022 009212-1	Código 1.5 - Exigências Diversas (22) 12/11/2020 (71) SIEMENS GAMESA RENEWABLE ENERGY A/S (DK) (86) PCT EP2020/081967 de 12/11/2020 (87) WO 2021/094489 de 20/05/2021 Na petição inicial foi apresentado documento comprovando a cessão das duas prioridades para SIEMENS GAMESA A/S. Apresente documentos para comprovar que SIEMENS GAMESA RENEWABLE ENERGY A/S tem o direito de reivindicar tais prioridades de acordo com a cessão previa.
(21) BR 11 2022 009226-1	Código 1.5 - Exigências Diversas (22) 19/10/2020 (71) PSA AUTOMOBILES SA (FR) (86) PCT FR2020/051876 de 19/10/2020 (87) WO 2021/099706 de 27/05/2021 Apresentar, em até 60 (sessenta) dias, novas folhas de reivindicações

	adaptadas ao Art. 39 da Instrução Normativa 31/2013 uma vez que o conteúdo enviado na petição n° 870220041174 de 12/05/2022 encontra-se fora da norma.
(21) BR 11 2022 009254-7	Código 1.5 - Exigências Diversas (22) 16/11/2020 (71) NOGRA PHARMA LIMITED (IE) (86) PCT EP2020/082281 de 16/11/2020 (87) WO 2021/094616 de 20/05/2021 Apresentar, em até 60 (sessenta) dias, tradução completa do pedido, adaptada à norma vigente, conforme consta no depósito internacional inicial PCT/EP2020/082281 de 16/11/2020, pois a mesma não foi apresentada até o momento.
(21) BR 11 2022 009260-1	Código 1.5 - Exigências Diversas (22) 12/11/2020 (71) ENI S.P.A. (IT) (86) PCT IB2020/060658 de 12/11/2020 (87) WO 2021/094973 de 20/05/2021 Apresentar, em até 60 (sessenta) dias, tradução completa do pedido, adaptada à norma vigente, conforme consta no depósito internacional inicial PCT IB2020/060658 de 12/11/2020, pois a mesma não foi apresentada até o momento.
(21) BR 11 2022 009451-5	Código 1.5 - Exigências Diversas (22) 13/11/2020 (71) THALES USA, INC. (US) (86) PCT US2020/060453 de 13/11/2020 (87) WO 2021/097238 de 20/05/2021 Apresente o relatório descritivo.

Código 1.5.1 - Publicação Anulada

Anulação da publicação da exigência por ter sido indevida.

---

(21) BR 11 2022 007159-0 A2

Código 1.5.1 - Publicação Anulada
(22) 13/10/2020
(71) LUBRIZOL ADVANCED MATERIALS, INC. (US)
(86) PCT US2020/055328 de 13/10/2020
(87) WO 2021/076474 de 22/04/2021
Anulada a publicação código 1.5 na RPI nº 2686 de 28/06/2022 por ter sido indevida.

Código 1.5.3 - Exigência Anulada

Anulação da exigência por ter sido indevida. (A toda publicação que envolva anulação de ato ou despacho caberá justificativa no processo administrativo.)

---

(21) BR 11 2022 007213-9 A2

Código 1.5.3 - Exigência Anulada
(22) 25/09/2020
(71) CANSINO BIOLOGICS INC. (CN)
(86) PCT CN2020/117825 de 25/09/2020
(87) WO 2021/073402 de 22/04/2021
Anulada a publicação código 1.5 na RPI nº 2688 de 12/07/2022 por ter sido indevida.

---

(21) BR 11 2022 007625-8 A2

Código 1.5.3 - Exigência Anulada
(22) 25/06/2021
(71) FMC TECHNOLOGIES, INC. (US)
(86) PCT US2021/039142 de 25/06/2021
(87) WO 2021/263137 de 30/12/2021
Anulada a publicação código 1.5 na RPI nº 2688 de 12/07/2022 por ter sido indevida.

---

(21) BR 21 2022 006423-9 U2

Código 1.5.3 - Exigência Anulada
(22) 29/09/2020
(71) BETAPACK, S.A.U. (ES)
(86) PCT ES2020/070587 de 29/09/2020
(87) WO 2021/064268 de 08/04/2021
Anulada a publicação código 1.5 na RPI nº 2688 de 12/07/2022 por ter sido indevida.

Código Depósito

Código 2.1 - Pedido de Patente ou Certificado de Adição de Invenção depositado

Pedido de Patente ou Certificado de adição de invenção protocolizado. O pedido será mantido em sigilo durante 18 (dezoito) meses a contar da data da prioridade mais antiga. Decorrido esse prazo, será publicado para conhecimento público. O depositante pode, porém, requerer a antecipação da publicação. O prazo de sigilo de 18 (dezoito) meses para o pedido de Certificado de Adição de Invenção é contado da data do depósito do pedido principal. Quando houver ocorrido a publicação do pedido principal, o pedido de Certificado de Adição de Invenção será imediatamente publicado. Os depósitos são designados de acordo com a natureza requerida: Invenção, Modelo de Utilidade e Certificado de Adição de Invenção. Os pedidos depositados através do PCT são notificados no subitem 1.1.

(21) BR 10 2016 014419-1 A2	Código 2.1 - Pedido de Patente ou Certificado de Adição de Invenção depositado (22) 20/06/2016 (71) TEADIT NORTH AMERICA INC (US)
(21) BR 10 2021 014763-6	Código 2.1 - Pedido de Patente ou Certificado de Adição de Invenção depositado (22) 27/07/2021 (71) CTC - CENTRO DE TECNOLOGIA CANAVIEIRA S.A. (BR/SP)
(21) BR 10 2021 022446-0	Código 2.1 - Pedido de Patente ou Certificado de Adição de Invenção depositado (22) 09/11/2021 (71) JOAO ITALO MACHADO FOGACA (BR/SC)
(21) BR 10 2021 024396-1	Código 2.1 - Pedido de Patente ou Certificado de Adição de Invenção depositado (22) 02/12/2021 (71) INSTITUTO FEDERAL DE EDUCAÇÃO, CIÊNCIA E TECNOLOGIA DE ALAGOAS - IFAL (BR/AL)
(21) BR 10 2022 001323-3	Código 2.1 - Pedido de Patente ou Certificado de Adição de Invenção depositado (22) 25/01/2022 (71) LUÍS CLÁUDIO SOARES (BR/SP)

(21) BR 10 2022 005617-0	Código 2.1 - Pedido de Patente ou Certificado de Adição de Invenção depositado (22) 24/03/2022 (71) COMPANHIA PAULISTA DE FORÇA E LUZ (BR/SP) ; COMPANHIA PIRATININGA DE FORÇA E LUZ (BR/SP) ; COMPANHIA JAGUARI DE ENERGIA (BR/SP) ; RGE SUL DISTRIBUIDORA DE ENERGIA S.A. (BR/RS) ; FUNDAÇÃO CPQD - CENTRO DE PESQUISA E DESENVOLVIMENTO EM TELECOMUNICAÇÕES (BR/SP)
(21) BR 10 2022 005780-0	Código 2.1 - Pedido de Patente ou Certificado de Adição de Invenção depositado (22) 25/03/2022 (71) ROSEMOUNT AEROSPACE INC. (US)
(21) BR 10 2022 008425-4	Código 2.1 - Pedido de Patente ou Certificado de Adição de Invenção depositado (22) 02/05/2022 (71) 150TEC LTDA (BR/SP)
(21) BR 10 2022 008554-4	Código 2.1 - Pedido de Patente ou Certificado de Adição de Invenção depositado (22) 03/05/2022 (71) SIEMENS AKTIENGESELLSCHAFT (DE)
(21) BR 10 2022 008765-2	Código 2.1 - Pedido de Patente ou Certificado de Adição de Invenção depositado (22) 05/05/2022 (71) SUZANO S.A. (BR/BA)
(21) BR 10 2022 009015-7	Código 2.1 - Pedido de Patente ou Certificado de Adição de Invenção depositado (22) 10/05/2022 (71) MASTERSOL INDUSTRIA E COMERCIO DE AQUECEDORES SOLAR LTDA ME (BR/SP)
(21) BR 10 2022 009190-0	Código 2.1 - Pedido de Patente ou Certificado de Adição de Invenção depositado (22) 11/05/2022 (71) SABORETHOS ALIMENTOS LTDA (BR/SP)
(21) BR 10 2022 009269-9	Código 2.1 - Pedido de Patente ou Certificado de Adição de Invenção depositado (22) 12/05/2022

	(71) LUIS ANTÔNIO FRUGERI (BR/SP)
(21) BR 10 2022 009296-6	Código 2.1 - Pedido de Patente ou Certificado de Adição de Invenção depositado (22) 12/05/2022 (71) CROPCHEM LTDA (BR/RS)
(21) BR 10 2022 009426-8	Código 2.1 - Pedido de Patente ou Certificado de Adição de Invenção depositado (22) 13/05/2022 (71) CHARLES WILLIAN CAETANO COSTA (BR/MG)
(21) BR 10 2022 009538-8	Código 2.1 - Pedido de Patente ou Certificado de Adição de Invenção depositado (22) 17/05/2022 (71) SAMSUNG ELETRÔNICA DA AMAZÔNIA LTDA. (BR/AM) ; SIDIA INSTITUTO DE CIÊNCIA E TECNOLOGIA (BR/AM)
(21) BR 10 2022 009549-3	Código 2.1 - Pedido de Patente ou Certificado de Adição de Invenção depositado (22) 17/05/2022 (71) JEAN CARLOS GOMES GONÇALVES (BR/ES)
(21) BR 10 2022 009632-5	Código 2.1 - Pedido de Patente ou Certificado de Adição de Invenção depositado (22) 18/05/2022 (71) GOODRICH ACTUATION SYSTEMS LIMITED (GB)
(21) BR 10 2022 009949-9	Código 2.1 - Pedido de Patente ou Certificado de Adição de Invenção depositado (22) 23/05/2022 (71) UNIVERSIDADE FEDERAL DE CAMPINA GRANDE - PB (BR/PB)
(21) BR 10 2022 009970-7	Código 2.1 - Pedido de Patente ou Certificado de Adição de Invenção depositado (22) 23/05/2022 (71) ROBEL BAHNBAUMASCHINEN GMBH (DE)
(21) BR 10 2022 010099-3	Código 2.1 - Pedido de Patente ou Certificado de Adição de Invenção depositado (22) 24/05/2022 (71) AKTIEBOLAGET SKF (SE)

(21) BR 10 2022 010102-7	Código 2.1 - Pedido de Patente ou Certificado de Adição de Invenção depositado (22) 24/05/2022 (71) CARLOS RONALDO CASTRO (BR/MG) ; CLAUDIO FALCONI DE CASTRO EUFRASIO (BR/MG) ; NILSON MAEDA (BR/MG)
(21) BR 10 2022 010286-4	Código 2.1 - Pedido de Patente ou Certificado de Adição de Invenção depositado (22) 26/05/2022 (71) SOLEA BRASIL OLEOS VEGETAIS LTDA. (BR/MG) ; UNIVERSIDADE FEDERAL DE VIÇOSA (UFV) (BR/MG)
(21) BR 10 2022 010317-8	Código 2.1 - Pedido de Patente ou Certificado de Adição de Invenção depositado (22) 26/05/2022 (71) ANDERSON BUENO DE ARAUJO (BR/SP) ; ALESSANDRO BUENO DE ARAUJO (BR/SP)
(21) BR 10 2022 010690-8	Código 2.1 - Pedido de Patente ou Certificado de Adição de Invenção depositado (22) 31/05/2022 (71) JOICE LAUER (BR/ES)
(21) BR 10 2022 010809-9	Código 2.1 - Pedido de Patente ou Certificado de Adição de Invenção depositado (22) 02/06/2022 (71) FURUKAWA ELECTRIC LATAM S.A. (BR/PR)
(21) BR 10 2022 010870-6	Código 2.1 - Pedido de Patente ou Certificado de Adição de Invenção depositado (22) 03/06/2022 (71) UNIVERSIDADE FEDERAL DE ALAGOAS (BR/AL) ; MINISTERIO DA EDUCACAO (BR/DF)
(21) BR 10 2022 010903-6	Código 2.1 - Pedido de Patente ou Certificado de Adição de Invenção depositado (22) 03/06/2022 (71) SCALA DATA CENTERS S.A. (BR/SP)
(21) BR 10 2022 011014-0	Código 2.1 - Pedido de Patente ou Certificado de Adição de Invenção depositado (22) 06/06/2022

	(71) UNIVERSIDADE FEDERAL DE CAMPINA GRANDE - PB (BR/PB)
(21) BR 10 2022 011060-3	Código 2.1 - Pedido de Patente ou Certificado de Adição de Invenção depositado (22) 06/06/2022 (71) BANCO DO BRASIL SA (BR/DF)
(21) BR 10 2022 011107-3	Código 2.1 - Pedido de Patente ou Certificado de Adição de Invenção depositado (22) 07/06/2022 (71) MCTI/MUSEU PARAENSE EMÍLIO GOELDI (BR/PA)
(21) BR 10 2022 011110-3	Código 2.1 - Pedido de Patente ou Certificado de Adição de Invenção depositado (22) 07/06/2022 (71) EMBRAPA-EMPRESA BRASILEIRA DE PESQUISA AGROPECUARIA (BR/DF)
(21) BR 10 2022 011118-9	Código 2.1 - Pedido de Patente ou Certificado de Adição de Invenção depositado (22) 07/06/2022 (71) UNIVERSIDADE FEDERAL DO RIO GRANDE DO NORTE (BR/RN) ; UNIVERSIDADE FEDERAL DA PARAÍBA (BR/PB)
(21) BR 10 2022 011136-7	Código 2.1 - Pedido de Patente ou Certificado de Adição de Invenção depositado (22) 07/06/2022 (71) M. SHIMIZU ELETRICA E PNEUMATICA LTDA (BR/SP)
(21) BR 10 2022 011140-5	Código 2.1 - Pedido de Patente ou Certificado de Adição de Invenção depositado (22) 07/06/2022 (71) CNH INDUSTRIAL AMERICA LLC (US)
(21) BR 10 2022 011145-6	Código 2.1 - Pedido de Patente ou Certificado de Adição de Invenção depositado (22) 07/06/2022 (71) SULPRINT EMBALAGENS INDUSTRIAIS LTDA. (BR/RS)
(21) BR 10 2022 011154-5	Código 2.1 - Pedido de Patente ou Certificado de Adição de Invenção depositado (22) 07/06/2022

	(71) LUIS MARCOS BONFANTE (BR/ES)
(21) BR 10 2022 011188-0	Código 2.1 - Pedido de Patente ou Certificado de Adição de Invenção depositado (22) 08/06/2022 (71) JOST-WERKE DEUTSCHLAND GMBH (DE)
(21) BR 10 2022 011189-8	Código 2.1 - Pedido de Patente ou Certificado de Adição de Invenção depositado (22) 08/06/2022 (71) FUNDACAO DE ENSINO SUPERIOR DO VALE DO SAPUCAI (BR/MG)
(21) BR 10 2022 011190-1	Código 2.1 - Pedido de Patente ou Certificado de Adição de Invenção depositado (22) 08/06/2022 (71) JOST-WERKE DEUTSCHLAND GMBH (DE)
(21) BR 10 2022 011242-8	Código 2.1 - Pedido de Patente ou Certificado de Adição de Invenção depositado (22) 08/06/2022 (71) FABIO GABRIEL BABY (BR/SC) ; FLÁVIO MARÇAL BOABAID (BR/SC)
(21) BR 10 2022 011340-8	Código 2.1 - Pedido de Patente ou Certificado de Adição de Invenção depositado (22) 09/06/2022 (71) EDISON THOMAZ KOPACHESKI JUNIOR (BR/SP)
(21) BR 10 2022 011343-2	Código 2.1 - Pedido de Patente ou Certificado de Adição de Invenção depositado (22) 09/06/2022 (71) UNIVERSIDADE FEDERAL DE OURO PRETO - UFOP (BR/MG) ; UNIVERSIDADE FEDERAL DE MINAS GERAIS - UFMG (BR/MG) ; FUNDAÇÃO DE AMPARO À PESQUISA DO ESTADO DE MINAS GERAIS - FAPEMIG (BR/MG)
(21) BR 10 2022 011345-9	Código 2.1 - Pedido de Patente ou Certificado de Adição de Invenção depositado (22) 09/06/2022 (71) DOMINUS QUIMICA LTDA (BR/PR)
(21) BR 10 2022 011362-9	Código 2.1 - Pedido de Patente ou Certificado de Adição de Invenção depositado (22) 09/06/2022

	(71) HAMILTON SUNDSTRAND CORPORATION (US)
(21) BR 10 2022 011366-1	Código 2.1 - Pedido de Patente ou Certificado de Adição de Invenção depositado (22) 09/06/2022 (71) AMA PEIXE & BOI LTDA ME (BR/PA)
(21) BR 10 2022 011374-2	Código 2.1 - Pedido de Patente ou Certificado de Adição de Invenção depositado (22) 09/06/2022 (71) PRATT & WHITNEY CANADA CORP. (CA)
(21) BR 10 2022 011375-0	Código 2.1 - Pedido de Patente ou Certificado de Adição de Invenção depositado (22) 09/06/2022 (71) PRATT & WHITNEY CANADA CORP. (CA)
(21) BR 10 2022 011377-7	Código 2.1 - Pedido de Patente ou Certificado de Adição de Invenção depositado (22) 09/06/2022 (71) CLEDISON DEZANET ME. (BR/RS)
(21) BR 10 2022 011378-5	Código 2.1 - Pedido de Patente ou Certificado de Adição de Invenção depositado (22) 09/06/2022 (71) NELSON JORGE (BR/SP)
(21) BR 10 2022 011384-0	Código 2.1 - Pedido de Patente ou Certificado de Adição de Invenção depositado (22) 09/06/2022 (71) VALE S.A. (BR/RJ) ; SERVIÇO NACIONAL DE APRENDIZAGEM INDUSTRIAL, DEPARTAMENTO REGIONAL DA BAHIA ? SENAI/DR/BA (BR/BA)
(21) BR 10 2022 011385-8	Código 2.1 - Pedido de Patente ou Certificado de Adição de Invenção depositado (22) 09/06/2022 (71) UNIVERSIDADE FEDERAL DE ALAGOAS (BR/AL)
(21) BR 10 2022 011387-4	Código 2.1 - Pedido de Patente ou Certificado de Adição de Invenção depositado (22) 09/06/2022

	(71) FRANK'S INTERNATIONAL, LLC (US)
(21) BR 10 2022 011391-2	Código 2.1 - Pedido de Patente ou Certificado de Adição de Invenção depositado (22) 09/06/2022 (71) CNH INDUSTRIAL AMERICA LLC (US)
(21) BR 10 2022 011517-6	Código 2.1 - Pedido de Patente ou Certificado de Adição de Invenção depositado (22) 10/06/2022 (71) TAMPEC SOLUÇÕES EM TECNOLOGIA E LOGÍSTICA LTDA EPP (BR/SP)
(21) BR 10 2022 011624-5	Código 2.1 - Pedido de Patente ou Certificado de Adição de Invenção depositado (22) 13/06/2022 (71) SAMSUNG ELETRÔNICA DA AMAZÔNIA LTDA. (BR/SP)
(21) BR 10 2022 011809-4	Código 2.1 - Pedido de Patente ou Certificado de Adição de Invenção depositado (22) 15/06/2022 (71) UNIVERSIDADE FEDERAL DE CAMPINA GRANDE - PB (BR/PB)
(21) BR 10 2022 012055-2	Código 2.1 - Pedido de Patente ou Certificado de Adição de Invenção depositado (22) 17/06/2022 (71) LALLEMAND HUNGARY LIQUIDITY MANAGEMENT LLC (HU)
(21) BR 10 2022 012193-1	Código 2.1 - Pedido de Patente ou Certificado de Adição de Invenção depositado (22) 20/06/2022 (71) INDIAN OIL CORPORATION LIMITED (IN)
(21) BR 10 2022 012406-0	Código 2.1 - Pedido de Patente ou Certificado de Adição de Invenção depositado (22) 21/06/2022 (71) CNH INDUSTRIAL AMERICA LLC (US)
(21) BR 10 2022 012438-8	Código 2.1 - Pedido de Patente ou Certificado de Adição de Invenção depositado (22) 22/06/2022 (71) SHANDONG WEIFANG RAINBOW CHEMICAL CO., LTD. (CN)

(21) BR 10 2022 012440-0	Código 2.1 - Pedido de Patente ou Certificado de Adição de Invenção depositado (22) 22/06/2022 (71) SERVIÇO NACIONAL DE APRENDIZAGEM INDUSTRIAL (BR/BA) ; MAZA 2000 COMÉRCIO INDÚSTRIA LTDA. ? ME (BR/GO)
(21) BR 10 2022 012442-6	Código 2.1 - Pedido de Patente ou Certificado de Adição de Invenção depositado (22) 22/06/2022 (71) DEERE & COMPANY (US)
(21) BR 10 2022 012455-8	Código 2.1 - Pedido de Patente ou Certificado de Adição de Invenção depositado (22) 22/06/2022 (71) FUNDAÇÃO EDUCACIONAL DE CRICIÚMA - FUCRI (BR/SC)
(21) BR 10 2022 012456-6	Código 2.1 - Pedido de Patente ou Certificado de Adição de Invenção depositado (22) 22/06/2022 (71) MASERATI S.P.A. (IT)
(21) BR 10 2022 012460-4	Código 2.1 - Pedido de Patente ou Certificado de Adição de Invenção depositado (22) 22/06/2022 (71) VALE S.A. (BR/RJ)
(21) BR 10 2022 012465-5	Código 2.1 - Pedido de Patente ou Certificado de Adição de Invenção depositado (22) 22/06/2022 (71) ALBERT HANDTMANN MASCHINENFABRIK GMBH & CO. KG (DE)
(21) BR 10 2022 012468-0	Código 2.1 - Pedido de Patente ou Certificado de Adição de Invenção depositado (22) 22/06/2022 (71) DEERE & COMPANY (US)
(21) BR 10 2022 012475-2	Código 2.1 - Pedido de Patente ou Certificado de Adição de Invenção depositado (22) 22/06/2022 (71) DEERE & COMPANY (US)

(21) BR 10 2022 012488-4	Código 2.1 - Pedido de Patente ou Certificado de Adição de Invenção depositado (22) 22/06/2022 (71) COMISSÃO NACIONAL DE ENERGIA NUCLEAR (BR/RJ)
(21) BR 10 2022 012506-6	Código 2.1 - Pedido de Patente ou Certificado de Adição de Invenção depositado (22) 22/06/2022 (71) MAURO DEFFERRARI (BR/RS)
(21) BR 10 2022 012508-2	Código 2.1 - Pedido de Patente ou Certificado de Adição de Invenção depositado (22) 22/06/2022 (71) CONNECTRAIL COMERCIO E SERVICOS DE TECNOLOGIA FERROVIARIA LTDA (BR/PR)
(21) BR 10 2022 012532-5	Código 2.1 - Pedido de Patente ou Certificado de Adição de Invenção depositado (22) 23/06/2022 (71) UNIVERSIDADE FEDERAL DO RIO GRANDE DO NORTE (BR/RN) ; UNIVERSIDADE FEDERAL RURAL DO SEMI-ÁRIDO (BR/RN)
(21) BR 10 2022 012627-5	Código 2.1 - Pedido de Patente ou Certificado de Adição de Invenção depositado (22) 23/06/2022 (66) BR 10 2021 012430-0 23/06/2021 (71) JEAN BUSSOLO ANTUNES (BR/SC) ; DIEGO ANTUNES (BR/SC)
(21) BR 10 2022 012640-2	Código 2.1 - Pedido de Patente ou Certificado de Adição de Invenção depositado (22) 24/06/2022 (71) GRAMMER AKTIENGESELLSCHAFT (DE)
(21) BR 10 2022 012652-6	Código 2.1 - Pedido de Patente ou Certificado de Adição de Invenção depositado (22) 24/06/2022 (71) LEVY AUGUSTO LOJOR DA SILVA (BR/SP) ; ROGERIO LOPES (BR/SP)
(21) BR 10 2022 012653-4	Código 2.1 - Pedido de Patente ou Certificado de Adição de Invenção depositado (22) 24/06/2022 (71) FRANCO MARGONARI LAZZURI (BR/SP)

(21) BR 10 2022 012667-4	Código 2.1 - Pedido de Patente ou Certificado de Adição de Invenção depositado (22) 24/06/2022 (71) SCANIA CV AB (SE)
(21) BR 10 2022 012851-0	Código 2.1 - Pedido de Patente ou Certificado de Adição de Invenção depositado (22) 28/06/2022 (71) FERNANDO GALEMBECK (BR/SP)
(21) BR 10 2022 012861-8	Código 2.1 - Pedido de Patente ou Certificado de Adição de Invenção depositado (22) 28/06/2022 (71) CANON KABUSHIKI KAISHA (JP)
(21) BR 10 2022 012874-0	Código 2.1 - Pedido de Patente ou Certificado de Adição de Invenção depositado (22) 28/06/2022 (71) UNIVERSIDADE FEDERAL DE SANTA CATARINA (BR/SC) ; INSTITUTO FEDERAL DO RIO GRANDE DO SUL (BR/RS)
(21) BR 10 2022 012886-3	Código 2.1 - Pedido de Patente ou Certificado de Adição de Invenção depositado (22) 28/06/2022 (71) EDMUNDO JOAO CASAGRANDA (BR/PR)
(21) BR 10 2022 012887-1	Código 2.1 - Pedido de Patente ou Certificado de Adição de Invenção depositado (22) 28/06/2022 (71) HELIO SOUTO DA FONSECA (BR/MG)
(21) BR 10 2022 012894-4	Código 2.1 - Pedido de Patente ou Certificado de Adição de Invenção depositado (22) 28/06/2022 (71) VOLVO TRUCK CORPORATION (SE)
(21) BR 10 2022 012904-5	Código 2.1 - Pedido de Patente ou Certificado de Adição de Invenção depositado (22) 28/06/2022 (71) GTS DO BRASIL LTDA. (BR/SC)
(21) BR 10 2022 012916-9	Código 2.1 - Pedido de Patente ou Certificado de Adição de Invenção depositado

	(22) 28/06/2022 (71) FELICIO TADEU BRAGANTE (BR/SP)
(21) BR 10 2022 012938-0	Código 2.1 - Pedido de Patente ou Certificado de Adição de Invenção depositado (22) 28/06/2022 (71) NATIVIDADE INDUSTRIA E COMERCIO DE MAQUINAS E EQUIPAMENTOS ESPECIAIS LTDA. - ME (BR/SP)
(21) BR 10 2022 012939-8	Código 2.1 - Pedido de Patente ou Certificado de Adição de Invenção depositado (22) 28/06/2022 (71) NATIVIDADE INDUSTRIA E COMERCIO DE MAQUINAS E EQUIPAMENTOS ESPECIAIS LTDA. - ME (BR/SP)
(21) BR 10 2022 012940-1	Código 2.1 - Pedido de Patente ou Certificado de Adição de Invenção depositado (22) 28/06/2022 (71) NATIVIDADE INDUSTRIA E COMERCIO DE MAQUINAS E EQUIPAMENTOS ESPECIAIS LTDA. - ME (BR/SP)
(21) BR 10 2022 012950-9	Código 2.1 - Pedido de Patente ou Certificado de Adição de Invenção depositado (22) 29/06/2022 (71) SHANDONG WEIFANG RAINBOW CHEMICAL CO., LTD. (CN)
(21) BR 10 2022 012957-6	Código 2.1 - Pedido de Patente ou Certificado de Adição de Invenção depositado (22) 29/06/2022 (71) PETRÓLEO BRASILEIRO S.A. - PETROBRAS (BR/RJ) ; UNIVERSIDADE FEDERAL DE UBERLÂNDIA - UFU (BR/MG)
(21) BR 10 2022 012970-3	Código 2.1 - Pedido de Patente ou Certificado de Adição de Invenção depositado (22) 29/06/2022 (71) LEANDRO BARRETO DE OLIVEIRA (BR/MG)
(21) BR 10 2022 012991-6	Código 2.1 - Pedido de Patente ou Certificado de Adição de Invenção depositado (22) 29/06/2022 (71) TULIO KAZUITI YANAGA (BR/PR)
(21) BR 10 2022 013002-7	Código 2.1 - Pedido de Patente ou Certificado de Adição de Invenção

	depositado (22) 29/06/2022 (71) HONDA MOTOR CO., LTD. (JP)
(21) BR 10 2022 013013-2	Código 2.1 - Pedido de Patente ou Certificado de Adição de Invenção depositado (22) 29/06/2022 (71) DEERE & COMPANY (US)
(21) BR 10 2022 013023-0	Código 2.1 - Pedido de Patente ou Certificado de Adição de Invenção depositado (22) 29/06/2022 (71) UNIVERSIDADE TECNOLOGICA FEDERAL DO PARANA (BR/PR)
(21) BR 10 2022 013024-8	Código 2.1 - Pedido de Patente ou Certificado de Adição de Invenção depositado (22) 29/06/2022 (71) MACLEAN POWER SYSTEMS DO BRASIL LTDA (BR/SP)
(21) BR 10 2022 013036-1	Código 2.1 - Pedido de Patente ou Certificado de Adição de Invenção depositado (22) 29/06/2022 (71) MACLEAN POWER SYSTEMS DO BRASIL LTDA (BR/SP)
(21) BR 10 2022 013046-9	Código 2.1 - Pedido de Patente ou Certificado de Adição de Invenção depositado (22) 29/06/2022 (71) FURNAX COMERCIAL E IMPORTADORA EIRELI (BR/SP)
(21) BR 10 2022 013052-3	Código 2.1 - Pedido de Patente ou Certificado de Adição de Invenção depositado (22) 29/06/2022 (71) SENSE ELETRÔNICA LTDA. (BR/MG)
(21) BR 10 2022 013110-4	Código 2.1 - Pedido de Patente ou Certificado de Adição de Invenção depositado (22) 30/06/2022 (71) INSTITUTO HERCÍLIO RANDON (BR/RS)
(21) BR 10 2022 013116-3	Código 2.1 - Pedido de Patente ou Certificado de Adição de Invenção depositado (22) 30/06/2022 (71) SUPERTECH COMERCIAL E INDUSTRIAL EIRELI (BR/SP) ; DANIEL

	HOLANDA FARIA (BR/SP)
(21) BR 10 2022 013123-6	Código 2.1 - Pedido de Patente ou Certificado de Adição de Invenção depositado (22) 30/06/2022 (71) MUNIR SALOMÃO (BR/SP) ; GABRIELA MEIRA SALOMÃO AMBRIZZI (BR/SP)
(21) BR 10 2022 013174-0	Código 2.1 - Pedido de Patente ou Certificado de Adição de Invenção depositado (22) 30/06/2022 (71) DEERE & COMPANY (US)
(21) BR 10 2022 013176-7	Código 2.1 - Pedido de Patente ou Certificado de Adição de Invenção depositado (22) 30/06/2022 (71) STARA S/A. INDUSTRIA DE IMPLEMENTOS AGRÍCOLAS (BR/RS)
(21) BR 10 2022 013184-8	Código 2.1 - Pedido de Patente ou Certificado de Adição de Invenção depositado (22) 30/06/2022 (71) DEERE & COMPANY (US)
(21) BR 10 2022 013191-0	Código 2.1 - Pedido de Patente ou Certificado de Adição de Invenção depositado (22) 30/06/2022 (71) UNIVERSIDADE CATÓLICA DE PERNAMBUCO (BR/PE)
(21) BR 10 2022 013194-5	Código 2.1 - Pedido de Patente ou Certificado de Adição de Invenção depositado (22) 30/06/2022 (71) DEERE & COMPANY (US)
(21) BR 10 2022 013197-0	Código 2.1 - Pedido de Patente ou Certificado de Adição de Invenção depositado (22) 30/06/2022 (71) UNIVERSIDADE TECNOLOGICA FEDERAL DO PARANA (BR/PR) ; PLASMA FERT FABRICAÇÃO DE EQUIPAMENTOS LTDA (BR/PR)
(21) BR 10 2022 013208-9	Código 2.1 - Pedido de Patente ou Certificado de Adição de Invenção depositado (22) 30/06/2022

	(71) JOSÉ ROBERTO DO AMARAL ASSY (BR/GO)
(21) BR 10 2022 013218-6	Código 2.1 - Pedido de Patente ou Certificado de Adição de Invenção depositado (22) 30/06/2022 (71) DENSO THERMAL SYSTEMS S.P.A. (IT)
(21) BR 10 2022 013225-9	Código 2.1 - Pedido de Patente ou Certificado de Adição de Invenção depositado (22) 30/06/2022 (71) UNIVERSIDADE FEDERAL DE MINAS GERAIS (BR/MG) ; FUNDAÇÃO EDUCACIONAL DE CRICIÚMA - FUCRI (BR/SC)
(21) BR 10 2022 013327-1	Código 2.1 - Pedido de Patente ou Certificado de Adição de Invenção depositado (22) 04/07/2022 (71) BERENICE LUCAS ALVARENGA (BR/MG)
(21) BR 10 2022 013331-0	Código 2.1 - Pedido de Patente ou Certificado de Adição de Invenção depositado (22) 04/07/2022 (71) ZIVO BIOSCIENCE, INC. (US)
(21) BR 10 2022 013353-0	Código 2.1 - Pedido de Patente ou Certificado de Adição de Invenção depositado (22) 04/07/2022 (71) UNIVERSIDADE FEDERAL DE PELOTAS (BR/RS)
(21) BR 10 2022 013357-3	Código 2.1 - Pedido de Patente ou Certificado de Adição de Invenção depositado (22) 04/07/2022 (71) GENERAL ELECTRIC COMPANY (US)
(21) BR 10 2022 013359-0	Código 2.1 - Pedido de Patente ou Certificado de Adição de Invenção depositado (22) 04/07/2022 (71) SKC CO., LTD. (KR)
(21) BR 10 2022 013364-6	Código 2.1 - Pedido de Patente ou Certificado de Adição de Invenção depositado (22) 04/07/2022 (71) ECCO ENGENHARIA CLÍNICA CONSULTORIA (BR/RJ)

(21) BR 10 2022 013367-0	Código 2.1 - Pedido de Patente ou Certificado de Adição de Invenção depositado (22) 04/07/2022 (71) PAULO DE SOUZA SEGUNDO (BR/RN) ; FRANCISCO IROCHIMA PINHEIRO (BR/RN) ; AMALIA CINTHIA MENESES DO RÊGO (BR/RN)
(21) BR 10 2022 013421-9	Código 2.1 - Pedido de Patente ou Certificado de Adição de Invenção depositado (22) 05/07/2022 (71) COMISSÃO NACIONAL DE ENERGIA NUCLEAR (BR/RJ)
(21) BR 10 2022 013443-0	Código 2.1 - Pedido de Patente ou Certificado de Adição de Invenção depositado (22) 06/07/2022 (71) NAXOS INDUSTRIA E COMERCIO DE UTILIDADES DOMESTICAS LTDA (BR/SC)
(21) BR 10 2022 013457-0	Código 2.1 - Pedido de Patente ou Certificado de Adição de Invenção depositado (22) 06/07/2022 (71) INSTITUTO FEDERAL DE EDUCAÇÃO, CIÊNCIA E TECNOLOGIA BAIANO (BR/BA)
(21) BR 10 2022 013511-8	Código 2.1 - Pedido de Patente ou Certificado de Adição de Invenção depositado (22) 07/07/2022 (71) JOSÉ INÁCIO STURMER (BR/RS)
(21) BR 10 2022 013525-8	Código 2.1 - Pedido de Patente ou Certificado de Adição de Invenção depositado (22) 07/07/2022 (71) ANTOUN FERNANDO EL KHOURY (BR/SP)
(21) BR 10 2022 013528-2	Código 2.1 - Pedido de Patente ou Certificado de Adição de Invenção depositado (22) 07/07/2022 (71) INSTITUTO FEDERAL DE EDUCAÇÃO, CIÊNCIA E TECNOLOGIA BAIANO (BR/BA) ; UNIVERSIDADE ESTADUAL DO SUDOESTE DA BAHIA ? UESB (BR/BA)
(21) BR 13 2021 015615-4	Código 2.1 - Pedido de Patente ou Certificado de Adição de Invenção depositado

	(22) 09/08/2021 (61) BR 10 2014 008645-5 10/04/2014 (71) RICARDO SOARES VALENTINI (BR/MG)
(21) BR 13 2021 018370-4	Código 2.1 - Pedido de Patente ou Certificado de Adição de Invenção depositado (22) 15/09/2021 (61) BR 10 2016 025939-8 07/11/2016 (71) LÓTUS MEDICINA AVANÇADA (BR/MG)
(21) BR 13 2022 011526-4	Código 2.1 - Pedido de Patente ou Certificado de Adição de Invenção depositado (22) 10/06/2022 (61) BR 10 2017 019852-9 15/09/2017 (71) CNH INDUSTRIAL BRASIL LTDA. (BR/MG)
(21) BR 13 2022 013185-5	Código 2.1 - Pedido de Patente ou Certificado de Adição de Invenção depositado (22) 30/06/2022 (61) PI 1000465-3 23/02/2010 (71) DYME ANDERSON RODER (BR/SP) ; JEFERSON RODER (BR/SP)
(21) BR 20 2022 003067-2	Código 2.1 - Pedido de Patente ou Certificado de Adição de Invenção depositado (22) 17/02/2022 (71) ALEXANDRE KLEIN CHOW (BR/SP)
(21) BR 20 2022 006335-0	Código 2.1 - Pedido de Patente ou Certificado de Adição de Invenção depositado (22) 01/04/2022 (71) TIAGO MIRANDA DE FIGUEIREDO EIRELI (BR/MG)
(21) BR 20 2022 008921-9	Código 2.1 - Pedido de Patente ou Certificado de Adição de Invenção depositado (22) 07/05/2022 (71) JONAS ALEXANDRE DA CONCEIÇÃO SILVA (BR/AM)
(21) BR 20 2022 008926-0	Código 2.1 - Pedido de Patente ou Certificado de Adição de Invenção depositado (22) 09/05/2022 (71) METALÚRGICA V R LTDA (BR/SP)
(21) BR 20 2022 010494-3	Código 2.1 - Pedido de Patente ou Certificado de Adição de Invenção

	depositado (22) 30/05/2022 (71) MAURO SERGIO DA SILVA (BR/RS)
(21) BR 20 2022 010542-7	Código 2.1 - Pedido de Patente ou Certificado de Adição de Invenção depositado (22) 30/05/2022 (71) CARLOS SEVCIUC (BR/SP)
(21) BR 20 2022 010770-5	Código 2.1 - Pedido de Patente ou Certificado de Adição de Invenção depositado (22) 01/06/2022 (71) MARCELO CICARELLI (BR/SP)
(21) BR 20 2022 010807-8	Código 2.1 - Pedido de Patente ou Certificado de Adição de Invenção depositado (22) 02/06/2022 (71) ODIWALDO BOSCO FILHO (BR/SP)
(21) BR 20 2022 010867-1	Código 2.1 - Pedido de Patente ou Certificado de Adição de Invenção depositado (22) 02/06/2022 (71) MARCELINO OZANO BORASCHI (BR/SP)
(21) BR 20 2022 011232-6	Código 2.1 - Pedido de Patente ou Certificado de Adição de Invenção depositado (22) 08/06/2022 (71) STETSOM INDÚSTRIA ELETRÔNICA LTDA (BR/SP)
(21) BR 20 2022 011293-8	Código 2.1 - Pedido de Patente ou Certificado de Adição de Invenção depositado (22) 09/06/2022 (71) MARCO JUNIOR ANDRADE CAETANO (BR/SP)
(21) BR 20 2022 012357-3	Código 2.1 - Pedido de Patente ou Certificado de Adição de Invenção depositado (22) 21/06/2022 (71) RENATO DE OLIVEIRA (BR/MG)
(21) BR 20 2022 012445-6	Código 2.1 - Pedido de Patente ou Certificado de Adição de Invenção depositado (22) 22/06/2022

	(71) MARCELO PEREIRA NUNES (BR/SP)
(21) BR 20 2022 012481-2	Código 2.1 - Pedido de Patente ou Certificado de Adição de Invenção depositado (22) 22/06/2022 (71) SERGIO SERRA (BR/SP)
(21) BR 20 2022 012497-9	Código 2.1 - Pedido de Patente ou Certificado de Adição de Invenção depositado (22) 22/06/2022 (71) CARLOS ROBERTO PALINI (BR/SP)
(21) BR 20 2022 012518-5	Código 2.1 - Pedido de Patente ou Certificado de Adição de Invenção depositado (22) 22/06/2022 (71) RENATO ALEXANDRE DOS SANTOS (BR/SP)
(21) BR 20 2022 012530-4	Código 2.1 - Pedido de Patente ou Certificado de Adição de Invenção depositado (22) 23/06/2022 (71) GRALHA AZUL IMPORTADORA E DISTRIBUIDORA LTDA (BR/SC)
(21) BR 20 2022 012551-7	Código 2.1 - Pedido de Patente ou Certificado de Adição de Invenção depositado (22) 23/06/2022 (71) NOPLA METAIS LTDA (BR/SP)
(21) BR 20 2022 012583-5	Código 2.1 - Pedido de Patente ou Certificado de Adição de Invenção depositado (22) 23/06/2022 (71) WALDIR LANGE (BR/RS)
(21) BR 20 2022 012839-7	Código 2.1 - Pedido de Patente ou Certificado de Adição de Invenção depositado (22) 27/06/2022 (71) PEDRO HERMANO ALVES VASCONCELOS (BR/CE)
(21) BR 20 2022 012964-4	Código 2.1 - Pedido de Patente ou Certificado de Adição de Invenção depositado (22) 29/06/2022 (71) GILBERTO VIEIRA DA COSTA (BR/RS)

(21) BR 20 2022 012981-4	Código 2.1 - Pedido de Patente ou Certificado de Adição de Invenção depositado (22) 29/06/2022 (71) APPARECIDA DOS SANTOS BUSSOLA (BR/SP)
(21) BR 20 2022 013020-0	Código 2.1 - Pedido de Patente ou Certificado de Adição de Invenção depositado (22) 29/06/2022 (71) ART GRAV COMUNICAÇÃO INDUSTRIAL LTDA ME (BR/SC)
(21) BR 20 2022 013048-0	Código 2.1 - Pedido de Patente ou Certificado de Adição de Invenção depositado (22) 29/06/2022 (71) GLOBALFLEX INDÚSTRIA E COMÉRCIO LTDA (BR/SP)
(21) BR 20 2022 013056-1	Código 2.1 - Pedido de Patente ou Certificado de Adição de Invenção depositado (22) 29/06/2022 (71) JOSÉ JOAQUIM MIGUEL (BR/SP)
(21) BR 20 2022 013158-4	Código 2.1 - Pedido de Patente ou Certificado de Adição de Invenção depositado (22) 30/06/2022 (71) CLEVERSON LEITE (BR/RS)
(21) BR 20 2022 013164-9	Código 2.1 - Pedido de Patente ou Certificado de Adição de Invenção depositado (22) 30/06/2022 (71) UNIVERSIDADE DO ESTADO DE MINAS GERAIS (BR/MG) ; FAPEMIG - FUNDAÇÃO DE AMPARO À PESQUISA DO ESTADO DE MINAS GERAIS (BR/MG)
(21) BR 20 2022 013182-7	Código 2.1 - Pedido de Patente ou Certificado de Adição de Invenção depositado (22) 30/06/2022 (71) VANDINEI GODOI (BR/SC)
(21) BR 20 2022 013187-8	Código 2.1 - Pedido de Patente ou Certificado de Adição de Invenção depositado (22) 30/06/2022 (71) MATEUS ANDRÉ MENEGUZZO (BR/RS)
(21) BR 20 2022 013242-4	Código 2.1 - Pedido de Patente ou Certificado de Adição de Invenção

	depositado (22) 01/07/2022 (71) EDGARDO GABRIEL LUNGHI (AR) ; DAMIÁN FÉLIX RODAS (AR)
(21) BR 20 2022 013267-0	Código 2.1 - Pedido de Patente ou Certificado de Adição de Invenção depositado (22) 01/07/2022 (71) JONNY EDUARDO TEIXEIRA LOPEZ - ME (BR/SP)
(21) BR 20 2022 013282-3	Código 2.1 - Pedido de Patente ou Certificado de Adição de Invenção depositado (22) 01/07/2022 (71) FLASH NEW PARTS - PLASTICOS E TAPECARIA LTDA (BR/SP)

Código 2.5 - Exigência - Art. 21 da LPI

O pedido protocolizado não atende formalmente ao disposto no art. 19 da Lei nº 9.279/96, e/ou às demais disposições quanto à sua forma. Fica o requerente obrigado a sanar, em 30 (trinta) dias a contar desta data, as exigências estabelecidas. O interessado deverá obter o parecer através do endereço eletrônico www.inpi.gov.br>Acesso Rápido>Buscaweb. Para cumprir a exigência, protocole a petição de cumprimento: GRU (código 206 - Cumprimento de exigência formal preliminar) isenta de retribuição, acompanhada dos documentos corrigidos de acordo com o parecer. Não sendo a exigência cumprida com a apresentação da documentação correspondente no prazo acima, o depósito não será aceito e sua numeração será anulada conforme norma vigente.

---

(21) BR 10 2013 014064-3

Código 2.5 - Exigência - Art. 21 da LPI
(22) 06/06/2013
(71) GE ENERGY POWER CONVERSION TECHNOLOGY LTD (GB)
Teor da exigência disponível no parecer (pdf) - acesse: Buscaweb no Portal do INPI. Prazo para cumprimento - 30 (Trinta) dias corridos contados do 1º dia útil após essa publicação (não confunda o prazo de 30 dias, com 1 mês ou com 31 dias). Protocole a petição de cumprimento - Guia de Recolhimento da União (GRU) de código 206 (Cumprimento de exigência formal preliminar) + documentos corrigidos, de acordo com o parecer. O pedido com exigência não cumprida ou cumprida fora do prazo não será aceito e terá sua numeração anulada.

---

(21) BR 10 2018 011265-1

Código 2.5 - Exigência - Art. 21 da LPI
(22) 01/06/2018
(71) ARDAGH METAL BEVERAGE EUROPE GMBH (CH)
Teor da exigência disponível no parecer (pdf) - acesse: Buscaweb no Portal do INPI. Prazo para cumprimento - 30 (Trinta) dias corridos contados do 1º dia útil após essa publicação (não confunda o prazo de 30 dias, com 1 mês ou com 31 dias). Protocole a petição de cumprimento - Guia de Recolhimento da União (GRU) de código 206 (Cumprimento de exigência formal preliminar) + documentos corrigidos, de acordo com o parecer. O pedido com exigência não cumprida ou cumprida fora do prazo não será aceito e terá sua numeração anulada.

---

(21) BR 10 2018 067466-8

Código 2.5 - Exigência - Art. 21 da LPI
(22) 03/09/2018
(71) COMISSÃO NACIONAL DE ENERGIA NUCLEAR (BR/RJ)
Teor da exigência disponível no parecer (pdf) - acesse: Buscaweb no Portal do INPI. Prazo para cumprimento - 30 (Trinta) dias corridos contados do 1º dia útil após essa publicação (não confunda o prazo de 30 dias, com 1 mês ou com 31

	dias). Protocole a petição de cumprimento - Guia de Recolhimento da União (GRU) de código 206 (Cumprimento de exigência formal preliminar) + documentos corrigidos, de acordo com o parecer. O pedido com exigência não cumprida ou cumprida fora do prazo não será aceito e terá sua numeração anulada.
(21) BR 10 2020 015245-9	Código 2.5 - Exigência - Art. 21 da LPI (22) 27/07/2020 (71) RELIANCE JIO INFOCOMM LIMITED (IN) Teor da exigência disponível no parecer (pdf) - acesse: Buscaweb no Portal do INPI. Prazo para cumprimento - 30 (Trinta) dias corridos contados do 1º dia útil após essa publicação (não confunda o prazo de 30 dias, com 1 mês ou com 31 dias). Protocole a petição de cumprimento - Guia de Recolhimento da União (GRU) de código 206 (Cumprimento de exigência formal preliminar) + documentos corrigidos, de acordo com o parecer. O pedido com exigência não cumprida ou cumprida fora do prazo não será aceito e terá sua numeração anulada.
(21) BR 10 2020 021131-5	Código 2.5 - Exigência - Art. 21 da LPI (22) 15/10/2020 (71) MARCOS MAURICIO FERREIRA RAIMUNDO ME (BR/SP) ; MARCOS MAURICIO FERREIRA RAIMUNDO ME (BR/SP) Teor da exigência disponível no parecer (pdf) - acesse: Buscaweb no Portal do INPI. Prazo para cumprimento - 30 (Trinta) dias corridos contados do 1º dia útil após essa publicação (não confunda o prazo de 30 dias, com 1 mês ou com 31 dias). Protocole a petição de cumprimento - Guia de Recolhimento da União (GRU) de código 206 (Cumprimento de exigência formal preliminar) + documentos corrigidos, de acordo com o parecer. O pedido com exigência não cumprida ou cumprida fora do prazo não será aceito e terá sua numeração anulada.
(21) BR 10 2021 012727-9	Código 2.5 - Exigência - Art. 21 da LPI (22) 27/06/2021 (71) ROGERIO NUNES BORGES (BR/GO) Teor da exigência disponível no parecer (pdf) - acesse: Buscaweb no Portal do INPI. Prazo para cumprimento - 30 (Trinta) dias corridos contados do 1º dia útil após essa publicação (não confunda o prazo de 30 dias, com 1 mês ou com 31 dias). Protocole a petição de cumprimento - Guia de Recolhimento da União (GRU) de código 206 (Cumprimento de exigência formal preliminar) + documentos corrigidos, de acordo com o parecer. O pedido com exigência não cumprida ou cumprida fora do prazo não será aceito e terá sua numeração anulada.

(21) BR 10 2021 019418-9	Código 2.5 - Exigência - Art. 21 da LPI (22) 28/09/2021 (71) O CONSELHO DE SUPERVISORES DA UNIVERSIDADE DO ESTADO DE LOUISIANA E DA FACULDADE DE AGRICULTURA E MECÂNICA (US) Teor da exigência disponível no parecer (pdf) - acesse: Buscaweb no Portal do INPI. Prazo para cumprimento - 30 (Trinta) dias corridos contados do 1º dia útil após essa publicação (não confunda o prazo de 30 dias, com 1 mês ou com 31 dias). Protocole a petição de cumprimento - Guia de Recolhimento da União (GRU) de código 206 (Cumprimento de exigência formal preliminar) + documentos corrigidos, de acordo com o parecer. O pedido com exigência não cumprida ou cumprida fora do prazo não será aceito e terá sua numeração anulada.
(21) BR 10 2021 025695-8	Código 2.5 - Exigência - Art. 21 da LPI (22) 17/12/2021 (71) VALLOUREC SOLUÇÕES TUBULARES DO BRASIL S.A. (BR/MG) ; PETRÓLEO BRASILEIRO S.A. - PETROBRÁS (BR/MG) Teor da exigência disponível no parecer (pdf) - acesse: Buscaweb no Portal do INPI. Prazo para cumprimento - 30 (Trinta) dias corridos contados do 1º dia útil após essa publicação (não confunda o prazo de 30 dias, com 1 mês ou com 31 dias). Protocole a petição de cumprimento - Guia de Recolhimento da União (GRU) de código 206 (Cumprimento de exigência formal preliminar) + documentos corrigidos, de acordo com o parecer. O pedido com exigência não cumprida ou cumprida fora do prazo não será aceito e terá sua numeração anulada.
(21) BR 10 2022 003203-3	Código 2.5 - Exigência - Art. 21 da LPI (22) 21/02/2022 (71) DIOGO MELO SILVA (BR/GO) Teor da exigência disponível no parecer (pdf) - acesse: Buscaweb no Portal do INPI. Prazo para cumprimento - 30 (Trinta) dias corridos contados do 1º dia útil após essa publicação (não confunda o prazo de 30 dias, com 1 mês ou com 31 dias). Protocole a petição de cumprimento - Guia de Recolhimento da União (GRU) de código 206 (Cumprimento de exigência formal preliminar) + documentos corrigidos, de acordo com o parecer. O pedido com exigência não cumprida ou cumprida fora do prazo não será aceito e terá sua numeração anulada.
(21) BR 10 2022 003379-0	Código 2.5 - Exigência - Art. 21 da LPI (22) 22/02/2022 (71) SALWA ASSEM LORINI BARAKAT (BR/PR) ; ASSEM OMAR BARAKAT (BR/PR) Teor da exigência disponível no parecer (pdf) - acesse: Buscaweb no Portal do INPI. Prazo para cumprimento - 30 (Trinta) dias corridos contados do 1º dia útil

	após essa publicação (não confunda o prazo de 30 dias, com 1 mês ou com 31 dias). Protocole a petição de cumprimento - Guia de Recolhimento da União (GRU) de código 206 (Cumprimento de exigência formal preliminar) + documentos corrigidos, de acordo com o parecer. O pedido com exigência não cumprida ou cumprida fora do prazo não será aceito e terá sua numeração anulada.
(21) BR 10 2022 004827-4	Código 2.5 - Exigência - Art. 21 da LPI (22) 16/03/2022 (71) ANTÔNIO CARVALHO TORRES (BR/MG) Teor da exigência disponível no parecer (pdf) - acesse: Buscaweb no Portal do INPI. Prazo para cumprimento - 30 (Trinta) dias corridos contados do 1º dia útil após essa publicação (não confunda o prazo de 30 dias, com 1 mês ou com 31 dias). Protocole a petição de cumprimento - Guia de Recolhimento da União (GRU) de código 206 (Cumprimento de exigência formal preliminar) + documentos corrigidos, de acordo com o parecer. O pedido com exigência não cumprida ou cumprida fora do prazo não será aceito e terá sua numeração anulada.
(21) BR 10 2022 006111-4	Código 2.5 - Exigência - Art. 21 da LPI (22) 30/03/2022 (71) UNIVERSIDADE FEDERAL DE PELOTAS (BR/RS) Teor da exigência disponível no parecer (pdf) - acesse: Buscaweb no Portal do INPI. Prazo para cumprimento - 30 (Trinta) dias corridos contados do 1º dia útil após essa publicação (não confunda o prazo de 30 dias, com 1 mês ou com 31 dias). Protocole a petição de cumprimento - Guia de Recolhimento da União (GRU) de código 206 (Cumprimento de exigência formal preliminar) + documentos corrigidos, de acordo com o parecer. O pedido com exigência não cumprida ou cumprida fora do prazo não será aceito e terá sua numeração anulada.
(21) BR 10 2022 006565-9	Código 2.5 - Exigência - Art. 21 da LPI (22) 05/04/2022 (71) PAULO SERGIO GONÇALVES (BR/SP) Teor da exigência disponível no parecer (pdf) - acesse: Buscaweb no Portal do INPI. Prazo para cumprimento - 30 (Trinta) dias corridos contados do 1º dia útil após essa publicação (não confunda o prazo de 30 dias, com 1 mês ou com 31 dias). Protocole a petição de cumprimento - Guia de Recolhimento da União (GRU) de código 206 (Cumprimento de exigência formal preliminar) + documentos corrigidos, de acordo com o parecer. O pedido com exigência não cumprida ou cumprida fora do prazo não será aceito e terá sua numeração anulada.

(21) BR 10 2022 006579-9	Código 2.5 - Exigência - Art. 21 da LPI (22) 05/04/2022 (71) PAULO SERGIO GONÇALVES (BR/SP) Teor da exigência disponível no parecer (pdf) - acesse: Buscaweb no Portal do INPI. Prazo para cumprimento - 30 (Trinta) dias corridos contados do 1º dia útil após essa publicação (não confunda o prazo de 30 dias, com 1 mês ou com 31 dias). Protocole a petição de cumprimento - Guia de Recolhimento da União (GRU) de código 206 (Cumprimento de exigência formal preliminar) + documentos corrigidos, de acordo com o parecer. O pedido com exigência não cumprida ou cumprida fora do prazo não será aceito e terá sua numeração anulada.
(21) BR 10 2022 006769-4	Código 2.5 - Exigência - Art. 21 da LPI (22) 08/04/2022 (71) KFC CURSOS DE APERFEIÇOAMENTO PROFISSIONAL LTDA (BR/RS) Teor da exigência disponível no parecer (pdf) - acesse: Buscaweb no Portal do INPI. Prazo para cumprimento - 30 (Trinta) dias corridos contados do 1º dia útil após essa publicação (não confunda o prazo de 30 dias, com 1 mês ou com 31 dias). Protocole a petição de cumprimento - Guia de Recolhimento da União (GRU) de código 206 (Cumprimento de exigência formal preliminar) + documentos corrigidos, de acordo com o parecer. O pedido com exigência não cumprida ou cumprida fora do prazo não será aceito e terá sua numeração anulada.
(21) BR 10 2022 006793-7	Código 2.5 - Exigência - Art. 21 da LPI (22) 08/04/2022 (71) GROWOP WORLD LTD. (IL) Teor da exigência disponível no parecer (pdf) - acesse: Buscaweb no Portal do INPI. Prazo para cumprimento - 30 (Trinta) dias corridos contados do 1º dia útil após essa publicação (não confunda o prazo de 30 dias, com 1 mês ou com 31 dias). Protocole a petição de cumprimento - Guia de Recolhimento da União (GRU) de código 206 (Cumprimento de exigência formal preliminar) + documentos corrigidos, de acordo com o parecer. O pedido com exigência não cumprida ou cumprida fora do prazo não será aceito e terá sua numeração anulada.
(21) BR 10 2022 008408-4	Código 2.5 - Exigência - Art. 21 da LPI (22) 01/05/2022 (71) AGMONT, CARVALHO E BUSTAMANTE COMERCIO DE PRODUTOS NATURAIS (BR/SP) ; JOSE CARLOS TAVARES CARVALHO (BR/AP) Teor da exigência disponível no parecer (pdf) - acesse: Buscaweb no Portal do INPI. Prazo para cumprimento - 30 (Trinta) dias corridos contados do 1º dia útil após essa publicação (não confunda o prazo de 30 dias, com 1 mês ou com 31 dias). Protocole a petição de cumprimento - Guia de Recolhimento da União

	(GRU) de código 206 (Cumprimento de exigência formal preliminar) + documentos corrigidos, de acordo com o parecer. O pedido com exigência não cumprida ou cumprida fora do prazo não será aceito e terá sua numeração anulada.
(21) BR 10 2022 008589-7	Código 2.5 - Exigência - Art. 21 da LPI (22) 04/05/2022 (71) NEURALMIND INTELIGENCIA ARTIFICIAL SA (BR/SP) Teor da exigência disponível no parecer (pdf) - acesse: Buscaweb no Portal do INPI. Prazo para cumprimento - 30 (Trinta) dias corridos contados do 1º dia útil após essa publicação (não confunda o prazo de 30 dias, com 1 mês ou com 31 dias). Protocole a petição de cumprimento - Guia de Recolhimento da União (GRU) de código 206 (Cumprimento de exigência formal preliminar) + documentos corrigidos, de acordo com o parecer. O pedido com exigência não cumprida ou cumprida fora do prazo não será aceito e terá sua numeração anulada.
(21) BR 10 2022 008799-7	Código 2.5 - Exigência - Art. 21 da LPI (22) 06/05/2022 (71) ALBERT LUIS DE OLIVEIRA ROSSI (BR/SP) Teor da exigência disponível no parecer (pdf) - acesse: Buscaweb no Portal do INPI. Prazo para cumprimento - 30 (Trinta) dias corridos contados do 1º dia útil após essa publicação (não confunda o prazo de 30 dias, com 1 mês ou com 31 dias). Protocole a petição de cumprimento - Guia de Recolhimento da União (GRU) de código 206 (Cumprimento de exigência formal preliminar) + documentos corrigidos, de acordo com o parecer. O pedido com exigência não cumprida ou cumprida fora do prazo não será aceito e terá sua numeração anulada.
(21) BR 10 2022 009151-0	Código 2.5 - Exigência - Art. 21 da LPI (22) 11/05/2022 (71) SABORETHOS ALIMENTOS LTDA (BR/SP) Teor da exigência disponível no parecer (pdf) - acesse: Buscaweb no Portal do INPI. Prazo para cumprimento - 30 (Trinta) dias corridos contados do 1º dia útil após essa publicação (não confunda o prazo de 30 dias, com 1 mês ou com 31 dias). Protocole a petição de cumprimento - Guia de Recolhimento da União (GRU) de código 206 (Cumprimento de exigência formal preliminar) + documentos corrigidos, de acordo com o parecer. O pedido com exigência não cumprida ou cumprida fora do prazo não será aceito e terá sua numeração anulada.
(21) BR 10 2022 009157-9	Código 2.5 - Exigência - Art. 21 da LPI (22) 11/05/2022

	(71) SABORETHOS ALIMENTOS LTDA (BR/SP) Teor da exigência disponível no parecer (pdf) - acesse: Buscaweb no Portal do INPI. Prazo para cumprimento - 30 (Trinta) dias corridos contados do 1º dia útil após essa publicação (não confunda o prazo de 30 dias, com 1 mês ou com 31 dias). Protocole a petição de cumprimento - Guia de Recolhimento da União (GRU) de código 206 (Cumprimento de exigência formal preliminar) + documentos corrigidos, de acordo com o parecer. O pedido com exigência não cumprida ou cumprida fora do prazo não será aceito e terá sua numeração anulada.
(21) BR 10 2022 009179-0	Código 2.5 - Exigência - Art. 21 da LPI (22) 11/05/2022 (71) SABORETHOS ALIMENTOS LTDA (BR/SP) Teor da exigência disponível no parecer (pdf) - acesse: Buscaweb no Portal do INPI. Prazo para cumprimento - 30 (Trinta) dias corridos contados do 1º dia útil após essa publicação (não confunda o prazo de 30 dias, com 1 mês ou com 31 dias). Protocole a petição de cumprimento - Guia de Recolhimento da União (GRU) de código 206 (Cumprimento de exigência formal preliminar) + documentos corrigidos, de acordo com o parecer. O pedido com exigência não cumprida ou cumprida fora do prazo não será aceito e terá sua numeração anulada.
(21) BR 10 2022 009186-2	Código 2.5 - Exigência - Art. 21 da LPI (22) 11/05/2022 (71) SABORETHOS ALIMENTOS LTDA (BR/SP) Teor da exigência disponível no parecer (pdf) - acesse: Buscaweb no Portal do INPI. Prazo para cumprimento - 30 (Trinta) dias corridos contados do 1º dia útil após essa publicação (não confunda o prazo de 30 dias, com 1 mês ou com 31 dias). Protocole a petição de cumprimento - Guia de Recolhimento da União (GRU) de código 206 (Cumprimento de exigência formal preliminar) + documentos corrigidos, de acordo com o parecer. O pedido com exigência não cumprida ou cumprida fora do prazo não será aceito e terá sua numeração anulada.
(21) BR 10 2022 009727-5	Código 2.5 - Exigência - Art. 21 da LPI (22) 18/05/2022 (71) DENTSCARE LTDA - ME (BR/SC) Teor da exigência disponível no parecer (pdf) - acesse: Buscaweb no Portal do INPI. Prazo para cumprimento - 30 (Trinta) dias corridos contados do 1º dia útil após essa publicação (não confunda o prazo de 30 dias, com 1 mês ou com 31 dias). Protocole a petição de cumprimento - Guia de Recolhimento da União (GRU) de código 206 (Cumprimento de exigência formal preliminar) + documentos corrigidos, de acordo com o parecer. O pedido com exigência não cumprida ou cumprida fora do prazo não será aceito e terá sua numeração

	anulada.
(21) BR 10 2022 010828-5	Código 2.5 - Exigência - Art. 21 da LPI (22) 02/06/2022 (71) UNIVERSIDADE FEDERAL DE OURO PRETO - UFOP (BR/MG) ; SAMARCO MINERAÇÃO S.A. (BR/MG) ; : FUNDAÇÃO DE AMPARO À PESQUISA DO ESTADO DE MINAS GERAIS - FAPEMIG (BR/MG) Teor da exigência disponível no parecer (pdf) - acesse: Buscaweb no Portal do INPI. Prazo para cumprimento - 30 (Trinta) dias corridos contados do 1º dia útil após essa publicação (não confunda o prazo de 30 dias, com 1 mês ou com 31 dias). Protocole a petição de cumprimento - Guia de Recolhimento da União (GRU) de código 206 (Cumprimento de exigência formal preliminar) + documentos corrigidos, de acordo com o parecer. O pedido com exigência não cumprida ou cumprida fora do prazo não será aceito e terá sua numeração anulada.
(21) BR 10 2022 010846-3	Código 2.5 - Exigência - Art. 21 da LPI (22) 02/06/2022 (71) HUGO VILLELA DE MIRANDA (BR/RJ) Teor da exigência disponível no parecer (pdf) - acesse: Buscaweb no Portal do INPI. Prazo para cumprimento - 30 (Trinta) dias corridos contados do 1º dia útil após essa publicação (não confunda o prazo de 30 dias, com 1 mês ou com 31 dias). Protocole a petição de cumprimento - Guia de Recolhimento da União (GRU) de código 206 (Cumprimento de exigência formal preliminar) + documentos corrigidos, de acordo com o parecer. O pedido com exigência não cumprida ou cumprida fora do prazo não será aceito e terá sua numeração anulada.
(21) BR 10 2022 011116-2	Código 2.5 - Exigência - Art. 21 da LPI (22) 07/06/2022 (71) COMISSÃO NACIONAL DE ENERGIA NUCLEAR (BR/RJ) Teor da exigência disponível no parecer (pdf) - acesse: Buscaweb no Portal do INPI. Prazo para cumprimento - 30 (Trinta) dias corridos contados do 1º dia útil após essa publicação (não confunda o prazo de 30 dias, com 1 mês ou com 31 dias). Protocole a petição de cumprimento - Guia de Recolhimento da União (GRU) de código 206 (Cumprimento de exigência formal preliminar) + documentos corrigidos, de acordo com o parecer. O pedido com exigência não cumprida ou cumprida fora do prazo não será aceito e terá sua numeração anulada.
(21) BR 10 2022 011155-3	Código 2.5 - Exigência - Art. 21 da LPI (22) 07/06/2022 (71) FUNDAÇÃO EZEQUIEL DIAS (BR/MG)

	Teor da exigência disponível no parecer (pdf) - acesse: Buscaweb no Portal do INPI. Prazo para cumprimento - 30 (Trinta) dias corridos contados do 1º dia útil após essa publicação (não confunda o prazo de 30 dias, com 1 mês ou com 31 dias). Protocole a petição de cumprimento - Guia de Recolhimento da União (GRU) de código 206 (Cumprimento de exigência formal preliminar) + documentos corrigidos, de acordo com o parecer. O pedido com exigência não cumprida ou cumprida fora do prazo não será aceito e terá sua numeração anulada.
(21) BR 10 2022 011156-1	Código 2.5 - Exigência - Art. 21 da LPI (22) 07/06/2022 (71) UNIVERSIDADE FEDERAL DE CAMPINA GRANDE - PB (BR/PB) Teor da exigência disponível no parecer (pdf) - acesse: Buscaweb no Portal do INPI. Prazo para cumprimento - 30 (Trinta) dias corridos contados do 1º dia útil após essa publicação (não confunda o prazo de 30 dias, com 1 mês ou com 31 dias). Protocole a petição de cumprimento - Guia de Recolhimento da União (GRU) de código 206 (Cumprimento de exigência formal preliminar) + documentos corrigidos, de acordo com o parecer. O pedido com exigência não cumprida ou cumprida fora do prazo não será aceito e terá sua numeração anulada.
(21) BR 10 2022 011170-7	Código 2.5 - Exigência - Art. 21 da LPI (22) 07/06/2022 (71) SÁVIO MARCOS CORREIA OLIVEIRA (BR/RJ) Teor da exigência disponível no parecer (pdf) - acesse: Buscaweb no Portal do INPI. Prazo para cumprimento - 30 (Trinta) dias corridos contados do 1º dia útil após essa publicação (não confunda o prazo de 30 dias, com 1 mês ou com 31 dias). Protocole a petição de cumprimento - Guia de Recolhimento da União (GRU) de código 206 (Cumprimento de exigência formal preliminar) + documentos corrigidos, de acordo com o parecer. O pedido com exigência não cumprida ou cumprida fora do prazo não será aceito e terá sua numeração anulada.
(21) BR 10 2022 011191-0	Código 2.5 - Exigência - Art. 21 da LPI (22) 08/06/2022 (71) BRUNO SILVA DEPOLO (BR/ES) Teor da exigência disponível no parecer (pdf) - acesse: Buscaweb no Portal do INPI. Prazo para cumprimento - 30 (Trinta) dias corridos contados do 1º dia útil após essa publicação (não confunda o prazo de 30 dias, com 1 mês ou com 31 dias). Protocole a petição de cumprimento - Guia de Recolhimento da União (GRU) de código 206 (Cumprimento de exigência formal preliminar) + documentos corrigidos, de acordo com o parecer. O pedido com exigência não cumprida ou cumprida fora do prazo não será aceito e terá sua numeração

	anulada.
(21) BR 10 2022 011335-1	Código 2.5 - Exigência - Art. 21 da LPI (22) 09/06/2022 (71) ATEX DO BRASIL LOCACAO DE EQUIPAMENTOS LTDA (BR/MG) Teor da exigência disponível no parecer (pdf) - acesse: Buscaweb no Portal do INPI. Prazo para cumprimento - 30 (Trinta) dias corridos contados do 1º dia útil após essa publicação (não confunda o prazo de 30 dias, com 1 mês ou com 31 dias). Protocole a petição de cumprimento - Guia de Recolhimento da União (GRU) de código 206 (Cumprimento de exigência formal preliminar) + documentos corrigidos, de acordo com o parecer. O pedido com exigência não cumprida ou cumprida fora do prazo não será aceito e terá sua numeração anulada.
(21) BR 10 2022 011336-0	Código 2.5 - Exigência - Art. 21 da LPI (22) 09/06/2022 (71) LUÍS CLÁUDIO SOARES (BR/SP) Teor da exigência disponível no parecer (pdf) - acesse: Buscaweb no Portal do INPI. Prazo para cumprimento - 30 (Trinta) dias corridos contados do 1º dia útil após essa publicação (não confunda o prazo de 30 dias, com 1 mês ou com 31 dias). Protocole a petição de cumprimento - Guia de Recolhimento da União (GRU) de código 206 (Cumprimento de exigência formal preliminar) + documentos corrigidos, de acordo com o parecer. O pedido com exigência não cumprida ou cumprida fora do prazo não será aceito e terá sua numeração anulada.
(21) BR 10 2022 011342-4	Código 2.5 - Exigência - Art. 21 da LPI (22) 09/06/2022 (71) UMBRIEL PESQUISAS E INOVAÇÕES TECNOLOGICAS LTDA (BR/RS) Teor da exigência disponível no parecer (pdf) - acesse: Buscaweb no Portal do INPI. Prazo para cumprimento - 30 (Trinta) dias corridos contados do 1º dia útil após essa publicação (não confunda o prazo de 30 dias, com 1 mês ou com 31 dias). Protocole a petição de cumprimento - Guia de Recolhimento da União (GRU) de código 206 (Cumprimento de exigência formal preliminar) + documentos corrigidos, de acordo com o parecer. O pedido com exigência não cumprida ou cumprida fora do prazo não será aceito e terá sua numeração anulada.
(21) BR 10 2022 011390-4	Código 2.5 - Exigência - Art. 21 da LPI (22) 09/06/2022 (71) JOSOE FERNANDO DA SILVA (BR/PR) Teor da exigência disponível no parecer (pdf) - acesse: Buscaweb no Portal do INPI. Prazo para cumprimento - 30 (Trinta) dias corridos contados do 1º dia útil

	após essa publicação (não confunda o prazo de 30 dias, com 1 mês ou com 31 dias). Protocole a petição de cumprimento - Guia de Recolhimento da União (GRU) de código 206 (Cumprimento de exigência formal preliminar) + documentos corrigidos, de acordo com o parecer. O pedido com exigência não cumprida ou cumprida fora do prazo não será aceito e terá sua numeração anulada.
(21) BR 10 2022 011594-0	Código 2.5 - Exigência - Art. 21 da LPI (22) 13/06/2022 (71) KLEBER CLAYTON KLAUS DA SILVA (BR/SP) Teor da exigência disponível no parecer (pdf) - acesse: Buscaweb no Portal do INPI. Prazo para cumprimento - 30 (Trinta) dias corridos contados do 1º dia útil após essa publicação (não confunda o prazo de 30 dias, com 1 mês ou com 31 dias). Protocole a petição de cumprimento - Guia de Recolhimento da União (GRU) de código 206 (Cumprimento de exigência formal preliminar) + documentos corrigidos, de acordo com o parecer. O pedido com exigência não cumprida ou cumprida fora do prazo não será aceito e terá sua numeração anulada.
(21) BR 10 2022 011891-4	Código 2.5 - Exigência - Art. 21 da LPI (22) 15/06/2022 (71) GRAFNANO PESQUISA E CONSULTORIA LTDA (BR/MG) Teor da exigência disponível no parecer (pdf) - acesse: Buscaweb no Portal do INPI. Prazo para cumprimento - 30 (Trinta) dias corridos contados do 1º dia útil após essa publicação (não confunda o prazo de 30 dias, com 1 mês ou com 31 dias). Protocole a petição de cumprimento - Guia de Recolhimento da União (GRU) de código 206 (Cumprimento de exigência formal preliminar) + documentos corrigidos, de acordo com o parecer. O pedido com exigência não cumprida ou cumprida fora do prazo não será aceito e terá sua numeração anulada.
(21) BR 10 2022 012411-6	Código 2.5 - Exigência - Art. 21 da LPI (22) 22/06/2022 (71) ALL4LABELS GRÁFICA DO BRASIL LTDA. (BR/SC) Teor da exigência disponível no parecer (pdf) - acesse: Buscaweb no Portal do INPI. Prazo para cumprimento - 30 (Trinta) dias corridos contados do 1º dia útil após essa publicação (não confunda o prazo de 30 dias, com 1 mês ou com 31 dias). Protocole a petição de cumprimento - Guia de Recolhimento da União (GRU) de código 206 (Cumprimento de exigência formal preliminar) + documentos corrigidos, de acordo com o parecer. O pedido com exigência não cumprida ou cumprida fora do prazo não será aceito e terá sua numeração anulada.

(21) BR 10 2022 012457-4

Código 2.5 - Exigência - Art. 21 da LPI
(22) 22/06/2022
(71) GAPLAST GMBH (DE)
Teor da exigência disponível no parecer (pdf) - acesse: Buscaweb no Portal do INPI. Prazo para cumprimento - 30 (Trinta) dias corridos contados do 1º dia útil após essa publicação (não confunda o prazo de 30 dias, com 1 mês ou com 31 dias). Protocole a petição de cumprimento - Guia de Recolhimento da União (GRU) de código 206 (Cumprimento de exigência formal preliminar) + documentos corrigidos, de acordo com o parecer. O pedido com exigência não cumprida ou cumprida fora do prazo não será aceito e terá sua numeração anulada.

(21) BR 10 2022 012490-6

Código 2.5 - Exigência - Art. 21 da LPI
(22) 22/06/2022
(71) CNH INDUSTRIAL AMERICA LLC (US)
Teor da exigência disponível no parecer (pdf) - acesse: Buscaweb no Portal do INPI. Prazo para cumprimento - 30 (Trinta) dias corridos contados do 1º dia útil após essa publicação (não confunda o prazo de 30 dias, com 1 mês ou com 31 dias). Protocole a petição de cumprimento - Guia de Recolhimento da União (GRU) de código 206 (Cumprimento de exigência formal preliminar) + documentos corrigidos, de acordo com o parecer. O pedido com exigência não cumprida ou cumprida fora do prazo não será aceito e terá sua numeração anulada.

(21) BR 10 2022 012494-9

Código 2.5 - Exigência - Art. 21 da LPI
(22) 22/06/2022
(71) MARTUS MONTEIRO DA SILVA (BR/GO)
Teor da exigência disponível no parecer (pdf) - acesse: Buscaweb no Portal do INPI. Prazo para cumprimento - 30 (Trinta) dias corridos contados do 1º dia útil após essa publicação (não confunda o prazo de 30 dias, com 1 mês ou com 31 dias). Protocole a petição de cumprimento - Guia de Recolhimento da União (GRU) de código 206 (Cumprimento de exigência formal preliminar) + documentos corrigidos, de acordo com o parecer. O pedido com exigência não cumprida ou cumprida fora do prazo não será aceito e terá sua numeração anulada.

(21) BR 10 2022 012582-1

Código 2.5 - Exigência - Art. 21 da LPI
(22) 23/06/2022
(71) MB INDÚSTRIA E COMÉRCIO DE ACESSÓRIOS MUSICAIS E ESTOJOS LTDA (BR/SP)
Teor da exigência disponível no parecer (pdf) - acesse: Buscaweb no Portal do INPI. Prazo para cumprimento - 30 (Trinta) dias corridos contados do 1º dia útil após essa publicação (não confunda o prazo de 30 dias, com 1 mês ou com 31 dias). Protocole a petição de cumprimento - Guia de Recolhimento da União

	(GRU) de código 206 (Cumprimento de exigência formal preliminar) + documentos corrigidos, de acordo com o parecer. O pedido com exigência não cumprida ou cumprida fora do prazo não será aceito e terá sua numeração anulada.
(21) BR 10 2022 012623-2	Código 2.5 - Exigência - Art. 21 da LPI (22) 23/06/2022 (71) ALEXANDRE SAMPAIO GENTIL (BR/PR) ; RICARDO MI IKE (BR/PR) Teor da exigência disponível no parecer (pdf) - acesse: Buscaweb no Portal do INPI. Prazo para cumprimento - 30 (Trinta) dias corridos contados do 1º dia útil após essa publicação (não confunda o prazo de 30 dias, com 1 mês ou com 31 dias). Protocole a petição de cumprimento - Guia de Recolhimento da União (GRU) de código 206 (Cumprimento de exigência formal preliminar) + documentos corrigidos, de acordo com o parecer. O pedido com exigência não cumprida ou cumprida fora do prazo não será aceito e terá sua numeração anulada.
(21) BR 10 2022 012634-8	Código 2.5 - Exigência - Art. 21 da LPI (22) 24/06/2022 (71) LUZ DO LUAR - MOVEIS ARTICULADOS E PLANEJADOS LTDA. (BR/SP) Teor da exigência disponível no parecer (pdf) - acesse: Buscaweb no Portal do INPI. Prazo para cumprimento - 30 (Trinta) dias corridos contados do 1º dia útil após essa publicação (não confunda o prazo de 30 dias, com 1 mês ou com 31 dias). Protocole a petição de cumprimento - Guia de Recolhimento da União (GRU) de código 206 (Cumprimento de exigência formal preliminar) + documentos corrigidos, de acordo com o parecer. O pedido com exigência não cumprida ou cumprida fora do prazo não será aceito e terá sua numeração anulada.
(21) BR 10 2022 012635-6	Código 2.5 - Exigência - Art. 21 da LPI (22) 24/06/2022 (71) W. SAJBENI MARTINEZ - ME (BR/SP) Teor da exigência disponível no parecer (pdf) - acesse: Buscaweb no Portal do INPI. Prazo para cumprimento - 30 (Trinta) dias corridos contados do 1º dia útil após essa publicação (não confunda o prazo de 30 dias, com 1 mês ou com 31 dias). Protocole a petição de cumprimento - Guia de Recolhimento da União (GRU) de código 206 (Cumprimento de exigência formal preliminar) + documentos corrigidos, de acordo com o parecer. O pedido com exigência não cumprida ou cumprida fora do prazo não será aceito e terá sua numeração anulada.
(21) BR 10 2022 012636-4	Código 2.5 - Exigência - Art. 21 da LPI (22) 24/06/2022

	(71) JOÃO NAVALTE CRISTIANO (BR/SC) Teor da exigência disponível no parecer (pdf) - acesse: Buscaweb no Portal do INPI. Prazo para cumprimento - 30 (Trinta) dias corridos contados do 1º dia útil após essa publicação (não confunda o prazo de 30 dias, com 1 mês ou com 31 dias). Protocole a petição de cumprimento - Guia de Recolhimento da União (GRU) de código 206 (Cumprimento de exigência formal preliminar) + documentos corrigidos, de acordo com o parecer. O pedido com exigência não cumprida ou cumprida fora do prazo não será aceito e terá sua numeração anulada.
(21) BR 10 2022 012651-8	Código 2.5 - Exigência - Art. 21 da LPI (22) 24/06/2022 (71) SILVANA DE FATIMA MIRANDA (BR/MG) Teor da exigência disponível no parecer (pdf) - acesse: Buscaweb no Portal do INPI. Prazo para cumprimento - 30 (Trinta) dias corridos contados do 1º dia útil após essa publicação (não confunda o prazo de 30 dias, com 1 mês ou com 31 dias). Protocole a petição de cumprimento - Guia de Recolhimento da União (GRU) de código 206 (Cumprimento de exigência formal preliminar) + documentos corrigidos, de acordo com o parecer. O pedido com exigência não cumprida ou cumprida fora do prazo não será aceito e terá sua numeração anulada.
(21) BR 10 2022 012658-5	Código 2.5 - Exigência - Art. 21 da LPI (22) 24/06/2022 (71) KNAUF DO BRASIL LTDA. (BR/RJ) Teor da exigência disponível no parecer (pdf) - acesse: Buscaweb no Portal do INPI. Prazo para cumprimento - 30 (Trinta) dias corridos contados do 1º dia útil após essa publicação (não confunda o prazo de 30 dias, com 1 mês ou com 31 dias). Protocole a petição de cumprimento - Guia de Recolhimento da União (GRU) de código 206 (Cumprimento de exigência formal preliminar) + documentos corrigidos, de acordo com o parecer. O pedido com exigência não cumprida ou cumprida fora do prazo não será aceito e terá sua numeração anulada.
(21) BR 10 2022 012844-8	Código 2.5 - Exigência - Art. 21 da LPI (22) 28/06/2022 (71) AGRAL INDUSTRIA E COMERCIO DE EQUIPAMENTOS ELETRONICOS LTDA (BR/RS) Teor da exigência disponível no parecer (pdf) - acesse: Buscaweb no Portal do INPI. Prazo para cumprimento - 30 (Trinta) dias corridos contados do 1º dia útil após essa publicação (não confunda o prazo de 30 dias, com 1 mês ou com 31 dias). Protocole a petição de cumprimento - Guia de Recolhimento da União (GRU) de código 206 (Cumprimento de exigência formal preliminar) + documentos corrigidos, de acordo com o parecer. O pedido com exigência não

	cumprida ou cumprida fora do prazo não será aceito e terá sua numeração anulada.
(21) BR 10 2022 012895-2	Código 2.5 - Exigência - Art. 21 da LPI (22) 28/06/2022 (71) ONEI GONÇALVES DOS REIS JUNIOR (BR/MG) Teor da exigência disponível no parecer (pdf) - acesse: Buscaweb no Portal do INPI. Prazo para cumprimento - 30 (Trinta) dias corridos contados do 1º dia útil após essa publicação (não confunda o prazo de 30 dias, com 1 mês ou com 31 dias). Protocole a petição de cumprimento - Guia de Recolhimento da União (GRU) de código 206 (Cumprimento de exigência formal preliminar) + documentos corrigidos, de acordo com o parecer. O pedido com exigência não cumprida ou cumprida fora do prazo não será aceito e terá sua numeração anulada.
(21) BR 10 2022 012973-8	Código 2.5 - Exigência - Art. 21 da LPI (22) 29/06/2022 (71) LUCIA ANA VIEIRA (BR/DF) Teor da exigência disponível no parecer (pdf) - acesse: Buscaweb no Portal do INPI. Prazo para cumprimento - 30 (Trinta) dias corridos contados do 1º dia útil após essa publicação (não confunda o prazo de 30 dias, com 1 mês ou com 31 dias). Protocole a petição de cumprimento - Guia de Recolhimento da União (GRU) de código 206 (Cumprimento de exigência formal preliminar) + documentos corrigidos, de acordo com o parecer. O pedido com exigência não cumprida ou cumprida fora do prazo não será aceito e terá sua numeração anulada.
(21) BR 10 2022 013015-9	Código 2.5 - Exigência - Art. 21 da LPI (22) 29/06/2022 (71) UNIVERSIDADE ESTADUAL DE LONDRINA (BR/PR) Teor da exigência disponível no parecer (pdf) - acesse: Buscaweb no Portal do INPI. Prazo para cumprimento - 30 (Trinta) dias corridos contados do 1º dia útil após essa publicação (não confunda o prazo de 30 dias, com 1 mês ou com 31 dias). Protocole a petição de cumprimento - Guia de Recolhimento da União (GRU) de código 206 (Cumprimento de exigência formal preliminar) + documentos corrigidos, de acordo com o parecer. O pedido com exigência não cumprida ou cumprida fora do prazo não será aceito e terá sua numeração anulada.
(21) BR 10 2022 013090-6	Código 2.5 - Exigência - Art. 21 da LPI (22) 29/06/2022 (71) AOFIO HAIR PERFORMANCE SA (BR/SP) Teor da exigência disponível no parecer (pdf) - acesse: Buscaweb no Portal do

	INPI. Prazo para cumprimento - 30 (Trinta) dias corridos contados do 1º dia útil após essa publicação (não confunda o prazo de 30 dias, com 1 mês ou com 31 dias). Protocole a petição de cumprimento - Guia de Recolhimento da União (GRU) de código 206 (Cumprimento de exigência formal preliminar) + documentos corrigidos, de acordo com o parecer. O pedido com exigência não cumprida ou cumprida fora do prazo não será aceito e terá sua numeração anulada.
(21) BR 10 2022 013096-5	Código 2.5 - Exigência - Art. 21 da LPI (22) 29/06/2022 (71) DANILO TADEU VIEIRA DE SOUSA (BR/RN) Teor da exigência disponível no parecer (pdf) - acesse: Buscaweb no Portal do INPI. Prazo para cumprimento - 30 (Trinta) dias corridos contados do 1º dia útil após essa publicação (não confunda o prazo de 30 dias, com 1 mês ou com 31 dias). Protocole a petição de cumprimento - Guia de Recolhimento da União (GRU) de código 206 (Cumprimento de exigência formal preliminar) + documentos corrigidos, de acordo com o parecer. O pedido com exigência não cumprida ou cumprida fora do prazo não será aceito e terá sua numeração anulada.
(21) BR 10 2022 013106-6	Código 2.5 - Exigência - Art. 21 da LPI (22) 30/06/2022 (71) ABEL COELHO (BR/SP) Teor da exigência disponível no parecer (pdf) - acesse: Buscaweb no Portal do INPI. Prazo para cumprimento - 30 (Trinta) dias corridos contados do 1º dia útil após essa publicação (não confunda o prazo de 30 dias, com 1 mês ou com 31 dias). Protocole a petição de cumprimento - Guia de Recolhimento da União (GRU) de código 206 (Cumprimento de exigência formal preliminar) + documentos corrigidos, de acordo com o parecer. O pedido com exigência não cumprida ou cumprida fora do prazo não será aceito e terá sua numeração anulada.
(21) BR 10 2022 013112-0	Código 2.5 - Exigência - Art. 21 da LPI (22) 30/06/2022 (71) JOÃO NUNES FERREIRA (BR/SP) Teor da exigência disponível no parecer (pdf) - acesse: Buscaweb no Portal do INPI. Prazo para cumprimento - 30 (Trinta) dias corridos contados do 1º dia útil após essa publicação (não confunda o prazo de 30 dias, com 1 mês ou com 31 dias). Protocole a petição de cumprimento - Guia de Recolhimento da União (GRU) de código 206 (Cumprimento de exigência formal preliminar) + documentos corrigidos, de acordo com o parecer. O pedido com exigência não cumprida ou cumprida fora do prazo não será aceito e terá sua numeração anulada.

(21) BR 10 2022 013325-5	Código 2.5 - Exigência - Art. 21 da LPI (22) 04/07/2022 (71) INSTITUTO FEDERAL DE EDUCAÇÃO, CIÊNCIA E TECNOLOGIA DA BAHIA - IFBA (BR/BA) Teor da exigência disponível no parecer (pdf) - acesse: Buscaweb no Portal do INPI. Prazo para cumprimento - 30 (Trinta) dias corridos contados do 1º dia útil após essa publicação (não confunda o prazo de 30 dias, com 1 mês ou com 31 dias). Protocole a petição de cumprimento - Guia de Recolhimento da União (GRU) de código 206 (Cumprimento de exigência formal preliminar) + documentos corrigidos, de acordo com o parecer. O pedido com exigência não cumprida ou cumprida fora do prazo não será aceito e terá sua numeração anulada.
(21) BR 10 2022 013337-9	Código 2.5 - Exigência - Art. 21 da LPI (22) 04/07/2022 (71) UNIVERSIDADE FEDERAL DE PELOTAS (BR/RS) Teor da exigência disponível no parecer (pdf) - acesse: Buscaweb no Portal do INPI. Prazo para cumprimento - 30 (Trinta) dias corridos contados do 1º dia útil após essa publicação (não confunda o prazo de 30 dias, com 1 mês ou com 31 dias). Protocole a petição de cumprimento - Guia de Recolhimento da União (GRU) de código 206 (Cumprimento de exigência formal preliminar) + documentos corrigidos, de acordo com o parecer. O pedido com exigência não cumprida ou cumprida fora do prazo não será aceito e terá sua numeração anulada.
(21) BR 10 2022 013352-2	Código 2.5 - Exigência - Art. 21 da LPI (22) 04/07/2022 (71) UNIVERSIDADE FEDERAL DO SUL E SUDESTE DO PARÁ (BR/PA) ; UNIVERSIDADE DO ESTADO DO PARÁ (UEPA) (BR/PA) ; UNIVERSIDADE FEDERAL DE SERGIPE (BR/SE) ; A UNIVERSIDADE FEDERAL DO PARÁ (BR/PA) Teor da exigência disponível no parecer (pdf) - acesse: Buscaweb no Portal do INPI. Prazo para cumprimento - 30 (Trinta) dias corridos contados do 1º dia útil após essa publicação (não confunda o prazo de 30 dias, com 1 mês ou com 31 dias). Protocole a petição de cumprimento - Guia de Recolhimento da União (GRU) de código 206 (Cumprimento de exigência formal preliminar) + documentos corrigidos, de acordo com o parecer. O pedido com exigência não cumprida ou cumprida fora do prazo não será aceito e terá sua numeração anulada.
(21) BR 10 2022 013476-6	Código 2.5 - Exigência - Art. 21 da LPI (22) 06/07/2022 (71) WEDER DOUGLAS GUIMARÃES (BR/MG)

	Teor da exigência disponível no parecer (pdf) - acesse: Buscaweb no Portal do INPI. Prazo para cumprimento - 30 (Trinta) dias corridos contados do 1º dia útil após essa publicação (não confunda o prazo de 30 dias, com 1 mês ou com 31 dias). Protocole a petição de cumprimento - Guia de Recolhimento da União (GRU) de código 206 (Cumprimento de exigência formal preliminar) + documentos corrigidos, de acordo com o parecer. O pedido com exigência não cumprida ou cumprida fora do prazo não será aceito e terá sua numeração anulada.
(21) BR 13 2021 019837-0	Código 2.5 - Exigência - Art. 21 da LPI (22) 03/10/2021 (71) NILSON BARBOSA (BR/MA) Teor da exigência disponível no parecer (pdf) - acesse: Buscaweb no Portal do INPI. Prazo para cumprimento - 30 (Trinta) dias corridos contados do 1º dia útil após essa publicação (não confunda o prazo de 30 dias, com 1 mês ou com 31 dias). Protocole a petição de cumprimento - Guia de Recolhimento da União (GRU) de código 206 (Cumprimento de exigência formal preliminar) + documentos corrigidos, de acordo com o parecer. O pedido com exigência não cumprida ou cumprida fora do prazo não será aceito e terá sua numeração anulada.
(21) BR 13 2022 011677-5	Código 2.5 - Exigência - Art. 21 da LPI (22) 13/06/2022 (71) MAICO RIVA (BR/RS) Teor da exigência disponível no parecer (pdf) - acesse: Buscaweb no Portal do INPI. Prazo para cumprimento - 30 (Trinta) dias corridos contados do 1º dia útil após essa publicação (não confunda o prazo de 30 dias, com 1 mês ou com 31 dias). Protocole a petição de cumprimento - Guia de Recolhimento da União (GRU) de código 206 (Cumprimento de exigência formal preliminar) + documentos corrigidos, de acordo com o parecer. O pedido com exigência não cumprida ou cumprida fora do prazo não será aceito e terá sua numeração anulada.
(21) BR 13 2022 013324-6	Código 2.5 - Exigência - Art. 21 da LPI (22) 04/07/2022 (71) UNIVERSIDADE ESTADUAL DE CAMPINAS (BR/SP) ; VIB VZW (BE) ; UNIVERSITEIT GENT (BE) Teor da exigência disponível no parecer (pdf) - acesse: Buscaweb no Portal do INPI. Prazo para cumprimento - 30 (Trinta) dias corridos contados do 1º dia útil após essa publicação (não confunda o prazo de 30 dias, com 1 mês ou com 31 dias). Protocole a petição de cumprimento - Guia de Recolhimento da União (GRU) de código 206 (Cumprimento de exigência formal preliminar) + documentos corrigidos, de acordo com o parecer. O pedido com exigência não cumprida ou cumprida fora do prazo não será aceito e terá sua numeração

	anulada.
(21) BR 20 2021 015288-0	Código 2.5 - Exigência - Art. 21 da LPI (22) 03/08/2021 (71) A KLIMPER COMERCIAL EIRELI (BR/SP) Teor da exigência disponível no parecer (pdf) - acesse: Buscaweb no Portal do INPI. Prazo para cumprimento - 30 (Trinta) dias corridos contados do 1º dia útil após essa publicação (não confunda o prazo de 30 dias, com 1 mês ou com 31 dias). Protocole a petição de cumprimento - Guia de Recolhimento da União (GRU) de código 206 (Cumprimento de exigência formal preliminar) + documentos corrigidos, de acordo com o parecer. O pedido com exigência não cumprida ou cumprida fora do prazo não será aceito e terá sua numeração anulada.
(21) BR 20 2021 021254-9	Código 2.5 - Exigência - Art. 21 da LPI (22) 22/10/2021 (71) RR AGRÍCOLA LTDA - ME (BR/RS) Teor da exigência disponível no parecer (pdf) - acesse: Buscaweb no Portal do INPI. Prazo para cumprimento - 30 (Trinta) dias corridos contados do 1º dia útil após essa publicação (não confunda o prazo de 30 dias, com 1 mês ou com 31 dias). Protocole a petição de cumprimento - Guia de Recolhimento da União (GRU) de código 206 (Cumprimento de exigência formal preliminar) + documentos corrigidos, de acordo com o parecer. O pedido com exigência não cumprida ou cumprida fora do prazo não será aceito e terá sua numeração anulada.
(21) BR 20 2022 001534-7	Código 2.5 - Exigência - Art. 21 da LPI (22) 27/01/2022 (71) RDOIS INJETADOS LTDA (BR/RS) Teor da exigência disponível no parecer (pdf) - acesse: Buscaweb no Portal do INPI. Prazo para cumprimento - 30 (Trinta) dias corridos contados do 1º dia útil após essa publicação (não confunda o prazo de 30 dias, com 1 mês ou com 31 dias). Protocole a petição de cumprimento - Guia de Recolhimento da União (GRU) de código 206 (Cumprimento de exigência formal preliminar) + documentos corrigidos, de acordo com o parecer. O pedido com exigência não cumprida ou cumprida fora do prazo não será aceito e terá sua numeração anulada.
(21) BR 20 2022 002571-7	Código 2.5 - Exigência - Art. 21 da LPI (22) 10/02/2022 (71) ANDERSON FERREIRA DE OLIVEIRA (BR/PR) Teor da exigência disponível no parecer (pdf) - acesse: Buscaweb no Portal do INPI. Prazo para cumprimento - 30 (Trinta) dias corridos contados do 1º dia útil

após essa publicação (não confunda o prazo de 30 dias, com 1 mês ou com 31 dias). Protocole a petição de cumprimento - Guia de Recolhimento da União (GRU) de código 206 (Cumprimento de exigência formal preliminar) + documentos corrigidos, de acordo com o parecer. O pedido com exigência não cumprida ou cumprida fora do prazo não será aceito e terá sua numeração anulada.

---

(21) BR 20 2022 003615-8

Código 2.5 - Exigência - Art. 21 da LPI
(22) 24/02/2022
(71) WLISSES SATIAGO RAMOS 08821450457 (BR/PE)
Teor da exigência disponível no parecer (pdf) - acesse: Buscaweb no Portal do INPI. Prazo para cumprimento - 30 (Trinta) dias corridos contados do 1º dia útil após essa publicação (não confunda o prazo de 30 dias, com 1 mês ou com 31 dias). Protocole a petição de cumprimento - Guia de Recolhimento da União (GRU) de código 206 (Cumprimento de exigência formal preliminar) + documentos corrigidos, de acordo com o parecer. O pedido com exigência não cumprida ou cumprida fora do prazo não será aceito e terá sua numeração anulada.

---

(21) BR 20 2022 004513-0

Código 2.5 - Exigência - Art. 21 da LPI
(22) 11/03/2022
(71) MARCOS ROBERTO BARBOSA (BR/SP)
Teor da exigência disponível no parecer (pdf) - acesse: Buscaweb no Portal do INPI. Prazo para cumprimento - 30 (Trinta) dias corridos contados do 1º dia útil após essa publicação (não confunda o prazo de 30 dias, com 1 mês ou com 31 dias). Protocole a petição de cumprimento - Guia de Recolhimento da União (GRU) de código 206 (Cumprimento de exigência formal preliminar) + documentos corrigidos, de acordo com o parecer. O pedido com exigência não cumprida ou cumprida fora do prazo não será aceito e terá sua numeração anulada.

---

(21) BR 20 2022 006418-6

Código 2.5 - Exigência - Art. 21 da LPI
(22) 03/04/2022
(71) THERAPY - MONTAGEM DE ELETRONICOS LTDA (BR/PR)
Teor da exigência disponível no parecer (pdf) - acesse: Buscaweb no Portal do INPI. Prazo para cumprimento - 30 (Trinta) dias corridos contados do 1º dia útil após essa publicação (não confunda o prazo de 30 dias, com 1 mês ou com 31 dias). Protocole a petição de cumprimento - Guia de Recolhimento da União (GRU) de código 206 (Cumprimento de exigência formal preliminar) + documentos corrigidos, de acordo com o parecer. O pedido com exigência não cumprida ou cumprida fora do prazo não será aceito e terá sua numeração anulada.

(21) BR 20 2022 007959-0

Código 2.5 - Exigência - Art. 21 da LPI
(22) 26/04/2022
(71) MATHEUS CZARNOBAI TONON (BR/SC)
Teor da exigência disponível no parecer (pdf) - acesse: Buscaweb no Portal do INPI. Prazo para cumprimento - 30 (Trinta) dias corridos contados do 1º dia útil após essa publicação (não confunda o prazo de 30 dias, com 1 mês ou com 31 dias). Protocole a petição de cumprimento - Guia de Recolhimento da União (GRU) de código 206 (Cumprimento de exigência formal preliminar) + documentos corrigidos, de acordo com o parecer. O pedido com exigência não cumprida ou cumprida fora do prazo não será aceito e terá sua numeração anulada.

(21) BR 20 2022 008778-0

Código 2.5 - Exigência - Art. 21 da LPI
(22) 06/05/2022
(71) RAFAEL ALMEIDA LIMA (BR/GO)
Teor da exigência disponível no parecer (pdf) - acesse: Buscaweb no Portal do INPI. Prazo para cumprimento - 30 (Trinta) dias corridos contados do 1º dia útil após essa publicação (não confunda o prazo de 30 dias, com 1 mês ou com 31 dias). Protocole a petição de cumprimento - Guia de Recolhimento da União (GRU) de código 206 (Cumprimento de exigência formal preliminar) + documentos corrigidos, de acordo com o parecer. O pedido com exigência não cumprida ou cumprida fora do prazo não será aceito e terá sua numeração anulada.

(21) BR 20 2022 008801-8

Código 2.5 - Exigência - Art. 21 da LPI
(22) 06/05/2022
(71) RAFAEL ALMEIDA LIMA (BR/GO)
Teor da exigência disponível no parecer (pdf) - acesse: Buscaweb no Portal do INPI. Prazo para cumprimento - 30 (Trinta) dias corridos contados do 1º dia útil após essa publicação (não confunda o prazo de 30 dias, com 1 mês ou com 31 dias). Protocole a petição de cumprimento - Guia de Recolhimento da União (GRU) de código 206 (Cumprimento de exigência formal preliminar) + documentos corrigidos, de acordo com o parecer. O pedido com exigência não cumprida ou cumprida fora do prazo não será aceito e terá sua numeração anulada.

(21) BR 20 2022 008981-2

Código 2.5 - Exigência - Art. 21 da LPI
(22) 09/05/2022
(71) BENNETT TECHNOLOGY (BR/SP)
Teor da exigência disponível no parecer (pdf) - acesse: Buscaweb no Portal do INPI. Prazo para cumprimento - 30 (Trinta) dias corridos contados do 1º dia útil após essa publicação (não confunda o prazo de 30 dias, com 1 mês ou com 31 dias). Protocole a petição de cumprimento - Guia de Recolhimento da União (GRU) de código 206 (Cumprimento de exigência formal preliminar) +

	documentos corrigidos, de acordo com o parecer. O pedido com exigência não cumprida ou cumprida fora do prazo não será aceito e terá sua numeração anulada.
(21) BR 20 2022 009516-2	Código 2.5 - Exigência - Art. 21 da LPI (22) 16/05/2022 (71) FLÁVIO ROBERTO HAKA (BR/SP) Teor da exigência disponível no parecer (pdf) - acesse: Buscaweb no Portal do INPI. Prazo para cumprimento - 30 (Trinta) dias corridos contados do 1º dia útil após essa publicação (não confunda o prazo de 30 dias, com 1 mês ou com 31 dias). Protocole a petição de cumprimento - Guia de Recolhimento da União (GRU) de código 206 (Cumprimento de exigência formal preliminar) + documentos corrigidos, de acordo com o parecer. O pedido com exigência não cumprida ou cumprida fora do prazo não será aceito e terá sua numeração anulada.
(21) BR 20 2022 009624-0	Código 2.5 - Exigência - Art. 21 da LPI (22) 17/05/2022 (71) CLEBER VENERANDO (BR/RJ) Teor da exigência disponível no parecer (pdf) - acesse: Buscaweb no Portal do INPI. Prazo para cumprimento - 30 (Trinta) dias corridos contados do 1º dia útil após essa publicação (não confunda o prazo de 30 dias, com 1 mês ou com 31 dias). Protocole a petição de cumprimento - Guia de Recolhimento da União (GRU) de código 206 (Cumprimento de exigência formal preliminar) + documentos corrigidos, de acordo com o parecer. O pedido com exigência não cumprida ou cumprida fora do prazo não será aceito e terá sua numeração anulada.
(21) BR 20 2022 009801-3	Código 2.5 - Exigência - Art. 21 da LPI (22) 19/05/2022 (71) NICODEMOS JOSÉ ALVES (BR/MG) Teor da exigência disponível no parecer (pdf) - acesse: Buscaweb no Portal do INPI. Prazo para cumprimento - 30 (Trinta) dias corridos contados do 1º dia útil após essa publicação (não confunda o prazo de 30 dias, com 1 mês ou com 31 dias). Protocole a petição de cumprimento - Guia de Recolhimento da União (GRU) de código 206 (Cumprimento de exigência formal preliminar) + documentos corrigidos, de acordo com o parecer. O pedido com exigência não cumprida ou cumprida fora do prazo não será aceito e terá sua numeração anulada.
(21) BR 20 2022 010823-0	Código 2.5 - Exigência - Art. 21 da LPI (22) 02/06/2022 (71) FIBRACEM TELEINFORMÁTICA LTDA (BR/PR)

	Teor da exigência disponível no parecer (pdf) - acesse: Buscaweb no Portal do INPI. Prazo para cumprimento - 30 (Trinta) dias corridos contados do 1º dia útil após essa publicação (não confunda o prazo de 30 dias, com 1 mês ou com 31 dias). Protocole a petição de cumprimento - Guia de Recolhimento da União (GRU) de código 206 (Cumprimento de exigência formal preliminar) + documentos corrigidos, de acordo com o parecer. O pedido com exigência não cumprida ou cumprida fora do prazo não será aceito e terá sua numeração anulada.
(21) BR 20 2022 011181-8	Código 2.5 - Exigência - Art. 21 da LPI (22) 07/06/2022 (71) WOLNEY RODRIGUES PINHEIRO (BR/CE) Teor da exigência disponível no parecer (pdf) - acesse: Buscaweb no Portal do INPI. Prazo para cumprimento - 30 (Trinta) dias corridos contados do 1º dia útil após essa publicação (não confunda o prazo de 30 dias, com 1 mês ou com 31 dias). Protocole a petição de cumprimento - Guia de Recolhimento da União (GRU) de código 206 (Cumprimento de exigência formal preliminar) + documentos corrigidos, de acordo com o parecer. O pedido com exigência não cumprida ou cumprida fora do prazo não será aceito e terá sua numeração anulada.
(21) BR 20 2022 012161-9	Código 2.5 - Exigência - Art. 21 da LPI (22) 20/06/2022 (71) DANIEL CAETANO DO SANTO (BR/MG) Teor da exigência disponível no parecer (pdf) - acesse: Buscaweb no Portal do INPI. Prazo para cumprimento - 30 (Trinta) dias corridos contados do 1º dia útil após essa publicação (não confunda o prazo de 30 dias, com 1 mês ou com 31 dias). Protocole a petição de cumprimento - Guia de Recolhimento da União (GRU) de código 206 (Cumprimento de exigência formal preliminar) + documentos corrigidos, de acordo com o parecer. O pedido com exigência não cumprida ou cumprida fora do prazo não será aceito e terá sua numeração anulada.
(21) BR 20 2022 012166-0	Código 2.5 - Exigência - Art. 21 da LPI (22) 20/06/2022 (71) MARCUS VINÍCIUS LICÍNIO (BR/ES) Teor da exigência disponível no parecer (pdf) - acesse: Buscaweb no Portal do INPI. Prazo para cumprimento - 30 (Trinta) dias corridos contados do 1º dia útil após essa publicação (não confunda o prazo de 30 dias, com 1 mês ou com 31 dias). Protocole a petição de cumprimento - Guia de Recolhimento da União (GRU) de código 206 (Cumprimento de exigência formal preliminar) + documentos corrigidos, de acordo com o parecer. O pedido com exigência não cumprida ou cumprida fora do prazo não será aceito e terá sua numeração

	anulada.
(21) BR 20 2022 012171-6	Código 2.5 - Exigência - Art. 21 da LPI (22) 20/06/2022 (71) MARCUS VINÍCIUS LICÍNIO (BR/ES) Teor da exigência disponível no parecer (pdf) - acesse: Buscaweb no Portal do INPI. Prazo para cumprimento - 30 (Trinta) dias corridos contados do 1º dia útil após essa publicação (não confunda o prazo de 30 dias, com 1 mês ou com 31 dias). Protocole a petição de cumprimento - Guia de Recolhimento da União (GRU) de código 206 (Cumprimento de exigência formal preliminar) + documentos corrigidos, de acordo com o parecer. O pedido com exigência não cumprida ou cumprida fora do prazo não será aceito e terá sua numeração anulada.
(21) BR 20 2022 012175-9	Código 2.5 - Exigência - Art. 21 da LPI (22) 20/06/2022 (71) LEOBER PEREIRA PORTO JÚNIOR (BR/SP) Teor da exigência disponível no parecer (pdf) - acesse: Buscaweb no Portal do INPI. Prazo para cumprimento - 30 (Trinta) dias corridos contados do 1º dia útil após essa publicação (não confunda o prazo de 30 dias, com 1 mês ou com 31 dias). Protocole a petição de cumprimento - Guia de Recolhimento da União (GRU) de código 206 (Cumprimento de exigência formal preliminar) + documentos corrigidos, de acordo com o parecer. O pedido com exigência não cumprida ou cumprida fora do prazo não será aceito e terá sua numeração anulada.
(21) BR 20 2022 012354-9	Código 2.5 - Exigência - Art. 21 da LPI (22) 21/06/2022 (71) WILSON MARCOS IMENE GUIMARÃES (BR/MG) Teor da exigência disponível no parecer (pdf) - acesse: Buscaweb no Portal do INPI. Prazo para cumprimento - 30 (Trinta) dias corridos contados do 1º dia útil após essa publicação (não confunda o prazo de 30 dias, com 1 mês ou com 31 dias). Protocole a petição de cumprimento - Guia de Recolhimento da União (GRU) de código 206 (Cumprimento de exigência formal preliminar) + documentos corrigidos, de acordo com o parecer. O pedido com exigência não cumprida ou cumprida fora do prazo não será aceito e terá sua numeração anulada.
(21) BR 20 2022 012407-3	Código 2.5 - Exigência - Art. 21 da LPI (22) 22/06/2022 (71) MARCUS VINÍCIUS LICÍNIO (BR/ES) Teor da exigência disponível no parecer (pdf) - acesse: Buscaweb no Portal do INPI. Prazo para cumprimento - 30 (Trinta) dias corridos contados do 1º dia útil

após essa publicação (não confunda o prazo de 30 dias, com 1 mês ou com 31 dias). Protocole a petição de cumprimento - Guia de Recolhimento da União (GRU) de código 206 (Cumprimento de exigência formal preliminar) + documentos corrigidos, de acordo com o parecer. O pedido com exigência não cumprida ou cumprida fora do prazo não será aceito e terá sua numeração anulada.

---

(21) BR 20 2022 012408-1

Código 2.5 - Exigência - Art. 21 da LPI
(22) 22/06/2022
(71) PAULO FERREIRA TROTTA (BR/RJ)
Teor da exigência disponível no parecer (pdf) - acesse: Buscaweb no Portal do INPI. Prazo para cumprimento - 30 (Trinta) dias corridos contados do 1º dia útil após essa publicação (não confunda o prazo de 30 dias, com 1 mês ou com 31 dias). Protocole a petição de cumprimento - Guia de Recolhimento da União (GRU) de código 206 (Cumprimento de exigência formal preliminar) + documentos corrigidos, de acordo com o parecer. O pedido com exigência não cumprida ou cumprida fora do prazo não será aceito e terá sua numeração anulada.

---

(21) BR 20 2022 012418-9

Código 2.5 - Exigência - Art. 21 da LPI
(22) 22/06/2022
(71) THIAGO ROGÉRIO FURLAN (BR/SP)
Teor da exigência disponível no parecer (pdf) - acesse: Buscaweb no Portal do INPI. Prazo para cumprimento - 30 (Trinta) dias corridos contados do 1º dia útil após essa publicação (não confunda o prazo de 30 dias, com 1 mês ou com 31 dias). Protocole a petição de cumprimento - Guia de Recolhimento da União (GRU) de código 206 (Cumprimento de exigência formal preliminar) + documentos corrigidos, de acordo com o parecer. O pedido com exigência não cumprida ou cumprida fora do prazo não será aceito e terá sua numeração anulada.

---

(21) BR 20 2022 012476-6

Código 2.5 - Exigência - Art. 21 da LPI
(22) 22/06/2022
(71) NILTON ALVES DOS SANTOS (BR/SP)
Teor da exigência disponível no parecer (pdf) - acesse: Buscaweb no Portal do INPI. Prazo para cumprimento - 30 (Trinta) dias corridos contados do 1º dia útil após essa publicação (não confunda o prazo de 30 dias, com 1 mês ou com 31 dias). Protocole a petição de cumprimento - Guia de Recolhimento da União (GRU) de código 206 (Cumprimento de exigência formal preliminar) + documentos corrigidos, de acordo com o parecer. O pedido com exigência não cumprida ou cumprida fora do prazo não será aceito e terá sua numeração anulada.

(21) BR 20 2022 012511-8

Código 2.5 - Exigência - Art. 21 da LPI
(22) 22/06/2022
(71) FERNANDO CASELLA (BR/SP)
Teor da exigência disponível no parecer (pdf) - acesse: Buscaweb no Portal do INPI. Prazo para cumprimento - 30 (Trinta) dias corridos contados do 1º dia útil após essa publicação (não confunda o prazo de 30 dias, com 1 mês ou com 31 dias). Protocole a petição de cumprimento - Guia de Recolhimento da União (GRU) de código 206 (Cumprimento de exigência formal preliminar) + documentos corrigidos, de acordo com o parecer. O pedido com exigência não cumprida ou cumprida fora do prazo não será aceito e terá sua numeração anulada.

(21) BR 20 2022 012529-0

Código 2.5 - Exigência - Art. 21 da LPI
(22) 23/06/2022
(71) EDGAR BEZERRA VALENTE NETO (BR/PR)
Teor da exigência disponível no parecer (pdf) - acesse: Buscaweb no Portal do INPI. Prazo para cumprimento - 30 (Trinta) dias corridos contados do 1º dia útil após essa publicação (não confunda o prazo de 30 dias, com 1 mês ou com 31 dias). Protocole a petição de cumprimento - Guia de Recolhimento da União (GRU) de código 206 (Cumprimento de exigência formal preliminar) + documentos corrigidos, de acordo com o parecer. O pedido com exigência não cumprida ou cumprida fora do prazo não será aceito e terá sua numeração anulada.

(21) BR 20 2022 012543-6

Código 2.5 - Exigência - Art. 21 da LPI
(22) 23/06/2022
(71) MARIO JOSÉ COSTA (BR/RS)
Teor da exigência disponível no parecer (pdf) - acesse: Buscaweb no Portal do INPI. Prazo para cumprimento - 30 (Trinta) dias corridos contados do 1º dia útil após essa publicação (não confunda o prazo de 30 dias, com 1 mês ou com 31 dias). Protocole a petição de cumprimento - Guia de Recolhimento da União (GRU) de código 206 (Cumprimento de exigência formal preliminar) + documentos corrigidos, de acordo com o parecer. O pedido com exigência não cumprida ou cumprida fora do prazo não será aceito e terá sua numeração anulada.

(21) BR 20 2022 012599-1

Código 2.5 - Exigência - Art. 21 da LPI
(22) 23/06/2022
(71) PETLON LTDA (BR/PR)
Teor da exigência disponível no parecer (pdf) - acesse: Buscaweb no Portal do INPI. Prazo para cumprimento - 30 (Trinta) dias corridos contados do 1º dia útil após essa publicação (não confunda o prazo de 30 dias, com 1 mês ou com 31 dias). Protocole a petição de cumprimento - Guia de Recolhimento da União (GRU) de código 206 (Cumprimento de exigência formal preliminar) +

	documentos corrigidos, de acordo com o parecer. O pedido com exigência não cumprida ou cumprida fora do prazo não será aceito e terá sua numeração anulada.
(21) BR 20 2022 012631-9	Código 2.5 - Exigência - Art. 21 da LPI (22) 23/06/2022 (71) ANDRÉA GODOY LIMA SOUZA (BR/SC) Teor da exigência disponível no parecer (pdf) - acesse: Buscaweb no Portal do INPI. Prazo para cumprimento - 30 (Trinta) dias corridos contados do 1º dia útil após essa publicação (não confunda o prazo de 30 dias, com 1 mês ou com 31 dias). Protocole a petição de cumprimento - Guia de Recolhimento da União (GRU) de código 206 (Cumprimento de exigência formal preliminar) + documentos corrigidos, de acordo com o parecer. O pedido com exigência não cumprida ou cumprida fora do prazo não será aceito e terá sua numeração anulada.
(21) BR 20 2022 012632-7	Código 2.5 - Exigência - Art. 21 da LPI (22) 23/06/2022 (71) FRANCISCO JOSÉ TRUCHARTE (BR/SP) Teor da exigência disponível no parecer (pdf) - acesse: Buscaweb no Portal do INPI. Prazo para cumprimento - 30 (Trinta) dias corridos contados do 1º dia útil após essa publicação (não confunda o prazo de 30 dias, com 1 mês ou com 31 dias). Protocole a petição de cumprimento - Guia de Recolhimento da União (GRU) de código 206 (Cumprimento de exigência formal preliminar) + documentos corrigidos, de acordo com o parecer. O pedido com exigência não cumprida ou cumprida fora do prazo não será aceito e terá sua numeração anulada.
(21) BR 20 2022 012633-5	Código 2.5 - Exigência - Art. 21 da LPI (22) 23/06/2022 (71) FRANCISCO JOSÉ TRUCHARTE (BR/SP) Teor da exigência disponível no parecer (pdf) - acesse: Buscaweb no Portal do INPI. Prazo para cumprimento - 30 (Trinta) dias corridos contados do 1º dia útil após essa publicação (não confunda o prazo de 30 dias, com 1 mês ou com 31 dias). Protocole a petição de cumprimento - Guia de Recolhimento da União (GRU) de código 206 (Cumprimento de exigência formal preliminar) + documentos corrigidos, de acordo com o parecer. O pedido com exigência não cumprida ou cumprida fora do prazo não será aceito e terá sua numeração anulada.
(21) BR 20 2022 012638-6	Código 2.5 - Exigência - Art. 21 da LPI (22) 24/06/2022 (71) FRANCISCO JOSÉ TRUCHARTE (BR/SP)

	Teor da exigência disponível no parecer (pdf) - acesse: Buscaweb no Portal do INPI. Prazo para cumprimento - 30 (Trinta) dias corridos contados do 1º dia útil após essa publicação (não confunda o prazo de 30 dias, com 1 mês ou com 31 dias). Protocole a petição de cumprimento - Guia de Recolhimento da União (GRU) de código 206 (Cumprimento de exigência formal preliminar) + documentos corrigidos, de acordo com o parecer. O pedido com exigência não cumprida ou cumprida fora do prazo não será aceito e terá sua numeração anulada.
(21) BR 20 2022 012639-4	Código 2.5 - Exigência - Art. 21 da LPI (22) 24/06/2022 (71) LUIS EDUARDO BONALDO (BR/SP) Teor da exigência disponível no parecer (pdf) - acesse: Buscaweb no Portal do INPI. Prazo para cumprimento - 30 (Trinta) dias corridos contados do 1º dia útil após essa publicação (não confunda o prazo de 30 dias, com 1 mês ou com 31 dias). Protocole a petição de cumprimento - Guia de Recolhimento da União (GRU) de código 206 (Cumprimento de exigência formal preliminar) + documentos corrigidos, de acordo com o parecer. O pedido com exigência não cumprida ou cumprida fora do prazo não será aceito e terá sua numeração anulada.
(21) BR 20 2022 013037-5	Código 2.5 - Exigência - Art. 21 da LPI (22) 29/06/2022 (71) ALIMENTAR - TERAPIA NUTRICIONAL S/S (BR/SP) Teor da exigência disponível no parecer (pdf) - acesse: Buscaweb no Portal do INPI. Prazo para cumprimento - 30 (Trinta) dias corridos contados do 1º dia útil após essa publicação (não confunda o prazo de 30 dias, com 1 mês ou com 31 dias). Protocole a petição de cumprimento - Guia de Recolhimento da União (GRU) de código 206 (Cumprimento de exigência formal preliminar) + documentos corrigidos, de acordo com o parecer. O pedido com exigência não cumprida ou cumprida fora do prazo não será aceito e terá sua numeração anulada.
(21) BR 20 2022 013041-3	Código 2.5 - Exigência - Art. 21 da LPI (22) 29/06/2022 (71) JOSÉ ADOLFO PACHECO SORGATO (BR/SC) Teor da exigência disponível no parecer (pdf) - acesse: Buscaweb no Portal do INPI. Prazo para cumprimento - 30 (Trinta) dias corridos contados do 1º dia útil após essa publicação (não confunda o prazo de 30 dias, com 1 mês ou com 31 dias). Protocole a petição de cumprimento - Guia de Recolhimento da União (GRU) de código 206 (Cumprimento de exigência formal preliminar) + documentos corrigidos, de acordo com o parecer. O pedido com exigência não cumprida ou cumprida fora do prazo não será aceito e terá sua numeração

	anulada.
(21) BR 20 2022 013137-1	Código 2.5 - Exigência - Art. 21 da LPI (22) 30/06/2022 (71) ABPM INDUSTRIA E COMERCIO LTDA (BR/MG) Teor da exigência disponível no parecer (pdf) - acesse: Buscaweb no Portal do INPI. Prazo para cumprimento - 30 (Trinta) dias corridos contados do 1º dia útil após essa publicação (não confunda o prazo de 30 dias, com 1 mês ou com 31 dias). Protocole a petição de cumprimento - Guia de Recolhimento da União (GRU) de código 206 (Cumprimento de exigência formal preliminar) + documentos corrigidos, de acordo com o parecer. O pedido com exigência não cumprida ou cumprida fora do prazo não será aceito e terá sua numeração anulada.
(21) BR 20 2022 013186-0	Código 2.5 - Exigência - Art. 21 da LPI (22) 30/06/2022 (71) EVANDRO LUIS BARBOSA (BR/SP) Teor da exigência disponível no parecer (pdf) - acesse: Buscaweb no Portal do INPI. Prazo para cumprimento - 30 (Trinta) dias corridos contados do 1º dia útil após essa publicação (não confunda o prazo de 30 dias, com 1 mês ou com 31 dias). Protocole a petição de cumprimento - Guia de Recolhimento da União (GRU) de código 206 (Cumprimento de exigência formal preliminar) + documentos corrigidos, de acordo com o parecer. O pedido com exigência não cumprida ou cumprida fora do prazo não será aceito e terá sua numeração anulada.
(21) BR 20 2022 013232-7	Código 2.5 - Exigência - Art. 21 da LPI (22) 01/07/2022 (71) MARCO ARTUR REINHOLD (BR/PR) Teor da exigência disponível no parecer (pdf) - acesse: Buscaweb no Portal do INPI. Prazo para cumprimento - 30 (Trinta) dias corridos contados do 1º dia útil após essa publicação (não confunda o prazo de 30 dias, com 1 mês ou com 31 dias). Protocole a petição de cumprimento - Guia de Recolhimento da União (GRU) de código 206 (Cumprimento de exigência formal preliminar) + documentos corrigidos, de acordo com o parecer. O pedido com exigência não cumprida ou cumprida fora do prazo não será aceito e terá sua numeração anulada.
(21) BR 20 2022 013289-0	Código 2.5 - Exigência - Art. 21 da LPI (22) 01/07/2022 (71) LUCIANA MOREIRA MENDES (BR/RJ) Teor da exigência disponível no parecer (pdf) - acesse: Buscaweb no Portal do INPI. Prazo para cumprimento - 30 (Trinta) dias corridos contados do 1º dia útil

	após essa publicação (não confunda o prazo de 30 dias, com 1 mês ou com 31 dias). Protocole a petição de cumprimento - Guia de Recolhimento da União (GRU) de código 206 (Cumprimento de exigência formal preliminar) + documentos corrigidos, de acordo com o parecer. O pedido com exigência não cumprida ou cumprida fora do prazo não será aceito e terá sua numeração anulada.
(21) BR 20 2022 013368-4	Código 2.5 - Exigência - Art. 21 da LPI (22) 04/07/2022 (71) GLAUBER SILVA QUINTAO (BR/PE) Teor da exigência disponível no parecer (pdf) - acesse: Buscaweb no Portal do INPI. Prazo para cumprimento - 30 (Trinta) dias corridos contados do 1º dia útil após essa publicação (não confunda o prazo de 30 dias, com 1 mês ou com 31 dias). Protocole a petição de cumprimento - Guia de Recolhimento da União (GRU) de código 206 (Cumprimento de exigência formal preliminar) + documentos corrigidos, de acordo com o parecer. O pedido com exigência não cumprida ou cumprida fora do prazo não será aceito e terá sua numeração anulada.

Código 2.6 - Publicação Anulada

Anulada a publicação por ter sido indevida.

(21) BR 10 2021 013510-7	Código 2.6 - Publicação Anulada (22) 08/07/2021 (71) ANDRE LEAO BARCELLOS (BR/RS) Anulada a publicação código 2.1 na RPI nº 2646 de 21/09/2021 por ter sido indevida.
(21) BR 10 2022 006098-3	Código 2.6 - Publicação Anulada (22) 30/03/2022 (71) RCPLAST INDÚSTRIA DE ARTEFATOS PLASTICOS EIRELLI (BR/SP) Anulada a publicação código 2.5 na RPI nº 2683 de 07/06/2022 por ter sido indevida.

Código 2.10 - Requerimento de Pedido de Patente ou Certificado de Adição de Invenção

Notificação de requerimento de pedido de patente ou certificado de adição de invenção. Será realizado o exame formal a fim de verificação do Art. 19 da Lei nº 9.279/96 e IN 031/2013.

(21) BR 10 2022 013775-7	Código 2.10 - Requerimento de Pedido de Patente ou Certificado de Adição de Invenção (22) 12/07/2022 (71) ANGELA MARIA TAVARES QUINTEIRO MILCENT ASSIS (BR/SC) Número de Protocolo '870220061189' em 12/07/2022 00:09 (WB)
(21) BR 10 2022 013776-5	Código 2.10 - Requerimento de Pedido de Patente ou Certificado de Adição de Invenção (22) 12/07/2022 (71) DYGI COMUNICAÇÃO LTDA (BR/SC) Número de Protocolo '870220061195' em 12/07/2022 08:44 (WB)
(21) BR 10 2022 013777-3	Código 2.10 - Requerimento de Pedido de Patente ou Certificado de Adição de Invenção (22) 12/07/2022 (71) ROBERTO MIRANDA DA SILVA (BR/SP) Número de Protocolo '870220061200' em 12/07/2022 09:01 (WB)
(21) BR 10 2022 013781-1	Código 2.10 - Requerimento de Pedido de Patente ou Certificado de Adição de Invenção (22) 12/07/2022 (71) UNIVERSIDADE FEDERAL DO AGRESTE DE PERNAMBUCO (BR/PE) Número de Protocolo '870220061214' em 12/07/2022 09:48 (WB)
(21) BR 10 2022 013782-0	Código 2.10 - Requerimento de Pedido de Patente ou Certificado de Adição de Invenção (22) 12/07/2022 (71) MINERAÇÃO USIMINAS S.A. (BR/MG) Número de Protocolo '870220061216' em 12/07/2022 09:55 (WB)
(21) BR 10 2022 013783-8	Código 2.10 - Requerimento de Pedido de Patente ou Certificado de Adição de Invenção (22) 12/07/2022 (71) UNIVERSIDADE FEDERAL DA PARAIBA (BR/PB) Número de Protocolo '870220061219' em 12/07/2022 09:59 (WB)

(21) BR 10 2022 013786-2	Código 2.10 - Requerimento de Pedido de Patente ou Certificado de Adição de Invenção (22) 12/07/2022 (71) KRISTOFFER DA SILVA LAGERSTROM (BR/PR) ; LEANDRO VAZ (BR/PR) ; SILMARA APARECIDA FERNANDES (BR/PR) ; LUIZ GUSTAVO TELMA (BR/PR) Número de Protocolo '870220061225' em 12/07/2022 10:08 (WB)
(21) BR 10 2022 013790-0	Código 2.10 - Requerimento de Pedido de Patente ou Certificado de Adição de Invenção (22) 12/07/2022 (71) RICARDO DE SOUZA PEREIRA (BR/SP) Número de Protocolo '870220061238' em 12/07/2022 10:46 (WB)
(21) BR 10 2022 013792-7	Código 2.10 - Requerimento de Pedido de Patente ou Certificado de Adição de Invenção (22) 12/07/2022 (71) UNIVERSIDADE FEDERAL DO RIO GRANDE DO NORTE (BR/RN) ; UNIVERSIDADE FEDERAL RURAL DO SEMI-ÁRIDO (BR/RN) Número de Protocolo '870220061243' em 12/07/2022 11:00 (WB)
(21) BR 10 2022 013799-4	Código 2.10 - Requerimento de Pedido de Patente ou Certificado de Adição de Invenção (22) 12/07/2022 (71) VALMET TECHNOLOGIES OY (FI) Número de Protocolo '870220061270' em 12/07/2022 12:01 (WB)
(21) BR 10 2022 013800-1	Código 2.10 - Requerimento de Pedido de Patente ou Certificado de Adição de Invenção (22) 12/07/2022 (71) TOYOTA JIDOSHA KABUSHIKI KAISHA (JP) Número de Protocolo '870220061272' em 12/07/2022 12:10 (WB)
(21) BR 10 2022 013802-8	Código 2.10 - Requerimento de Pedido de Patente ou Certificado de Adição de Invenção (22) 12/07/2022 (71) MAHLE INTERNATIONAL GMBH (DE) Número de Protocolo '870220061277' em 12/07/2022 14:22 (WB)
(21) BR 10 2022 013804-4	Código 2.10 - Requerimento de Pedido de Patente ou Certificado de Adição de Invenção (22) 12/07/2022

	(71) INSTITUTO FEDERAL DE EDUCAÇÃO, CIÊNCIA E TECNOLOGIA DE SERGIPE (BR/SE) Número de Protocolo '870220061287' em 12/07/2022 14:30 (WB)
(21) BR 10 2022 013809-5	Código 2.10 - Requerimento de Pedido de Patente ou Certificado de Adição de Invenção (22) 12/07/2022 (71) INSTITUTO FEDERAL DE EDUCAÇÃO, CIÊNCIA E TECNOLOGIA DE SERGIPE (BR/SE) Número de Protocolo '870220061307' em 12/07/2022 14:47 (WB)
(21) BR 10 2022 013810-9	Código 2.10 - Requerimento de Pedido de Patente ou Certificado de Adição de Invenção (22) 12/07/2022 (71) SPRAYING SYSTEMS DO BRASIL LTDA (BR/SP) Número de Protocolo '870220061318' em 12/07/2022 14:53 (WB)
(21) BR 10 2022 013814-1	Código 2.10 - Requerimento de Pedido de Patente ou Certificado de Adição de Invenção (22) 12/07/2022 (71) GOODRICH CORPORATION (US) Número de Protocolo '870220061328' em 12/07/2022 15:08 (WB)
(21) BR 10 2022 013818-4	Código 2.10 - Requerimento de Pedido de Patente ou Certificado de Adição de Invenção (22) 12/07/2022 (71) UNIVERSIDADE ESTADUAL DE LONDRINA (BR/PR) Número de Protocolo '870220061342' em 12/07/2022 15:25 (WB)
(21) BR 10 2022 013833-8	Código 2.10 - Requerimento de Pedido de Patente ou Certificado de Adição de Invenção (22) 12/07/2022 (71) BRENO BRAVIN BRANDÃO (BR/PA) Número de Protocolo '870220061429' em 12/07/2022 17:03 (WB)
(21) BR 10 2022 013839-7	Código 2.10 - Requerimento de Pedido de Patente ou Certificado de Adição de Invenção (22) 12/07/2022 (71) CLÁUDIO HENRIQUE TEIXEIRA RIBEIRO (US) ; JOSÉ PANCRÁCIO RIBEIRO (BR/MG) ; MÁRCIO AUGUSTO TEIXEIRA RIBEIRO (BR/MG) ; CLAUDIANNE MÁRCIA RIBEIRO (BR/MG) Número de Protocolo '870220061466' em 12/07/2022 17:48 (WB)

(21) BR 10 2022 013840-0	Código 2.10 - Requerimento de Pedido de Patente ou Certificado de Adição de Invenção (22) 12/07/2022 (71) LEONARDO SOUZA DA CONCEIÇÃO (BR/RJ) Número de Protocolo '870220061467' em 12/07/2022 17:51 (WB)
(21) BR 10 2022 013841-9	Código 2.10 - Requerimento de Pedido de Patente ou Certificado de Adição de Invenção (22) 12/07/2022 (71) RUI MANUEL DIAS FERREIRA (BR/SC) Número de Protocolo '870220061474' em 12/07/2022 18:00 (WB)
(21) BR 10 2022 013842-7	Código 2.10 - Requerimento de Pedido de Patente ou Certificado de Adição de Invenção (22) 12/07/2022 (71) ANTON SKYRDA VERISSIMO (BR/SP) ; RICARDO LEITE PASSOS (BR/SP) Número de Protocolo '870220061475' em 12/07/2022 18:01 (WB)
(21) BR 10 2022 013847-8	Código 2.10 - Requerimento de Pedido de Patente ou Certificado de Adição de Invenção (22) 12/07/2022 (71) RODRIGO MIRANDA MULLER (BR/MG) Número de Protocolo '870220061491' em 12/07/2022 18:54 (WB)
(21) BR 10 2022 013848-6	Código 2.10 - Requerimento de Pedido de Patente ou Certificado de Adição de Invenção (22) 12/07/2022 (71) MENG HSIU WU (PY) Número de Protocolo '870220061492' em 12/07/2022 19:00 (WB)
(21) BR 10 2022 013851-6	Código 2.10 - Requerimento de Pedido de Patente ou Certificado de Adição de Invenção (22) 12/07/2022 (71) INSTITUTO FEDERAL DE EDUCAÇÃO, CIÊNCIA E TECNOLOGIA DE PERNAMBUCO (BR/PE) ; UNIVERSIDADE FEDERAL DE PERNAMBUCO (BR/PE) Número de Protocolo '870220061501' em 12/07/2022 21:01 (WB)
(21) BR 10 2022 013854-0	Código 2.10 - Requerimento de Pedido de Patente ou Certificado de Adição de Invenção (22) 13/07/2022 (71) JMR AQUISIÇÃO E COLETA DE DADOS ESG LTDA INOVA SIMPLES

	(BR/SP) Número de Protocolo '870220061514' em 13/07/2022 00:44 (WB)
(21) BR 10 2022 013861-3	Código 2.10 - Requerimento de Pedido de Patente ou Certificado de Adição de Invenção (22) 13/07/2022 (71) JMR AQUISIÇÃO E COLETA DE DADOS ESG LTDA INOVA SIMPLES (BR/SP) Número de Protocolo '870220061561' em 13/07/2022 09:56 (WB)
(21) BR 10 2022 013862-1	Código 2.10 - Requerimento de Pedido de Patente ou Certificado de Adição de Invenção (22) 13/07/2022 (71) ENGEMAN ENGENHARIA LTDA (BR/MG) ; LOCAJOB REPRESENTACOES EIRELI EPP (BR/PR) ; TRINITY SOLUCOES EM ENGENHARIA LTDA EPP (BR/SC) Número de Protocolo '870220061563' em 13/07/2022 10:01 (WB)
(21) BR 10 2022 013864-8	Código 2.10 - Requerimento de Pedido de Patente ou Certificado de Adição de Invenção (22) 13/07/2022 (71) CNH INDUSTRIAL AMERICA LLC (US) Número de Protocolo '870220061573' em 13/07/2022 10:16 (WB)
(21) BR 10 2022 013872-9	Código 2.10 - Requerimento de Pedido de Patente ou Certificado de Adição de Invenção (22) 13/07/2022 (71) JMR AQUISIÇÃO E COLETA DE DADOS ESG LTDA INOVA SIMPLES (BR/SP) Número de Protocolo '870220061613' em 13/07/2022 11:20 (WB)
(21) BR 10 2022 013873-7	Código 2.10 - Requerimento de Pedido de Patente ou Certificado de Adição de Invenção (22) 13/07/2022 (71) UNIVERSIDADE FEDERAL RURAL DA AMAZÔNIA (BR/PA) Número de Protocolo '870220061615' em 13/07/2022 11:21 (WB)
(21) BR 10 2022 013874-5	Código 2.10 - Requerimento de Pedido de Patente ou Certificado de Adição de Invenção (22) 13/07/2022 (71) DIEGO FONSECA PEREIRA (BR/GO) Número de Protocolo '870220061624' em 13/07/2022 11:38 (WB)

(21) BR 10 2022 013889-3	Código 2.10 - Requerimento de Pedido de Patente ou Certificado de Adição de Invenção (22) 13/07/2022 (71) CHARADA - PEÇAS E ACESSÓRIOS PARA AUTOS EIRELI (BR/SP) Número de Protocolo '870220061693' em 13/07/2022 13:59 (WB)
(21) BR 10 2022 013895-8	Código 2.10 - Requerimento de Pedido de Patente ou Certificado de Adição de Invenção (22) 13/07/2022 (71) UNIVERSIDADE FEDERAL DE SANTA MARIA (BR/RS) ; FUNDAÇÃO UNIVERSIDADE FEDERAL DE MATO GROSSO DO SUL (BR/MS) Número de Protocolo '870220061733' em 13/07/2022 14:38 (WB)
(21) BR 10 2022 013898-2	Código 2.10 - Requerimento de Pedido de Patente ou Certificado de Adição de Invenção (22) 13/07/2022 (71) RANDON S/A IMPLEMENTOS E PARTICIPAÇÕES (BR/RS) Número de Protocolo '870220061768' em 13/07/2022 15:17 (WB)
(21) BR 10 2022 013899-0	Código 2.10 - Requerimento de Pedido de Patente ou Certificado de Adição de Invenção (22) 13/07/2022 (71) BASF S.A. (BR/SP) ; BRETANO COSTA RICA S.A (CR) Número de Protocolo '870220061772' em 13/07/2022 15:20 (WB)
(21) BR 10 2022 013902-4	Código 2.10 - Requerimento de Pedido de Patente ou Certificado de Adição de Invenção (22) 13/07/2022 (71) RANDON S/A IMPLEMENTOS E PARTICIPAÇÕES (BR/RS) Número de Protocolo '870220061786' em 13/07/2022 15:33 (WB)
(21) BR 10 2022 013909-1	Código 2.10 - Requerimento de Pedido de Patente ou Certificado de Adição de Invenção (22) 13/07/2022 (71) VANDERLEI BERNARDINO JANUARIO (BR/SC) Número de Protocolo '870220061813' em 13/07/2022 16:08 (WB)
(21) BR 10 2022 013912-1	Código 2.10 - Requerimento de Pedido de Patente ou Certificado de Adição de Invenção (22) 13/07/2022 (71) MINERALLE SCIENCE LTDA (BR/PR) Número de Protocolo '870220061818' em 13/07/2022 16:14 (WB)

(21) BR 10 2022 013918-0	Código 2.10 - Requerimento de Pedido de Patente ou Certificado de Adição de Invenção (22) 13/07/2022 (71) UNIVERSIDADE FEDERAL DE VIÇOSA (BR/MG) ; UNIVERSIDADE FEDERAL DE OURO PRETO (BR/MG) Número de Protocolo '870220061854' em 13/07/2022 17:05 (WB)
(21) BR 10 2022 013921-0	Código 2.10 - Requerimento de Pedido de Patente ou Certificado de Adição de Invenção (22) 13/07/2022 (71) DETALLIA FITAS TEXTEIS LTDA (BR/SP) Número de Protocolo '870220061862' em 13/07/2022 17:22 (WB)
(21) BR 10 2022 013930-0	Código 2.10 - Requerimento de Pedido de Patente ou Certificado de Adição de Invenção (22) 13/07/2022 (71) ROBERT BOSCH LIMITADA (BR/SP) Número de Protocolo '870220061886' em 13/07/2022 18:04 (WB)
(21) BR 10 2022 013933-4	Código 2.10 - Requerimento de Pedido de Patente ou Certificado de Adição de Invenção (22) 13/07/2022 (71) FRANCISCO FABIANO DE SOUZA (BR/SP) Número de Protocolo '870220061916' em 13/07/2022 22:16 (WB)
(21) BR 10 2022 013943-1	Código 2.10 - Requerimento de Pedido de Patente ou Certificado de Adição de Invenção (22) 14/07/2022 (71) CAMILA FEITEN LANG (BR/RS) Número de Protocolo '870220061989' em 14/07/2022 10:27 (WB)
(21) BR 10 2022 013953-9	Código 2.10 - Requerimento de Pedido de Patente ou Certificado de Adição de Invenção (22) 14/07/2022 (71) RECOMBINE BIOTECNOLOGIA LTDA (BR/MG) ; UNIVERSIDADE FEDERAL DE VIÇOSA (BR/MG) Número de Protocolo '870220062042' em 14/07/2022 11:47 (WB)
(21) BR 10 2022 013961-0	Código 2.10 - Requerimento de Pedido de Patente ou Certificado de Adição de Invenção (22) 14/07/2022 (71) UEBER CÂNDIDO DA SILVA (BR/ES) Número de Protocolo '870220062058' em 14/07/2022 12:16 (WB)

(21) BR 10 2022 013965-2	Código 2.10 - Requerimento de Pedido de Patente ou Certificado de Adição de Invenção (22) 14/07/2022 (71) KELCE NAIRA PULGA MOLINA (BR/SP) Número de Protocolo '870220062075' em 14/07/2022 13:22 (WB)
(21) BR 10 2022 013971-7	Código 2.10 - Requerimento de Pedido de Patente ou Certificado de Adição de Invenção (22) 14/07/2022 (71) ANDRE AZEVEDO (BR/RJ) Número de Protocolo '870220062101' em 14/07/2022 14:05 (WB)
(21) BR 10 2022 013973-3	Código 2.10 - Requerimento de Pedido de Patente ou Certificado de Adição de Invenção (22) 14/07/2022 (71) MARCELLO ANDERSON FERREIRA BATISTA LIMA (BR/CE) ; IZAMARO DE ARAÚJO (BR/CE) Número de Protocolo '870220062107' em 14/07/2022 14:13 (WB)
(21) BR 10 2022 013982-2	Código 2.10 - Requerimento de Pedido de Patente ou Certificado de Adição de Invenção (22) 14/07/2022 (71) UNIVERSIDADE FEDERAL DE VIÇOSA (BR/MG) Número de Protocolo '870220062133' em 14/07/2022 14:50 (WB)
(21) BR 10 2022 013985-7	Código 2.10 - Requerimento de Pedido de Patente ou Certificado de Adição de Invenção (22) 14/07/2022 (71) DEERE & COMPANY (US) Número de Protocolo '870220062137' em 14/07/2022 14:56 (WB)
(21) BR 10 2022 013987-3	Código 2.10 - Requerimento de Pedido de Patente ou Certificado de Adição de Invenção (22) 14/07/2022 (71) UNIVERSIDADE FEDERAL FLUMINENSE (BR/RJ) Número de Protocolo '870220062139' em 14/07/2022 14:59 (WB)
(21) BR 10 2022 013994-6	Código 2.10 - Requerimento de Pedido de Patente ou Certificado de Adição de Invenção (22) 14/07/2022 (71) AMADEU NUNES SANTANA (BR/SP) Número de Protocolo '870220062168' em 14/07/2022 15:39 (WB)

(21) BR 10 2022 014001-4	Código 2.10 - Requerimento de Pedido de Patente ou Certificado de Adição de Invenção (22) 14/07/2022 (71) CORPUS SANEAMENTO E OBRAS LTDA (BR/SP) Número de Protocolo '870220062206' em 14/07/2022 16:30 (WB)
(21) BR 10 2022 014002-2	Código 2.10 - Requerimento de Pedido de Patente ou Certificado de Adição de Invenção (22) 14/07/2022 (71) CONCRETTA PAVIMENTAÇÃO ECOLÓGICA IMP E EXP LTDA (BR/PE) Número de Protocolo '870220062208' em 14/07/2022 16:30 (WB)
(21) BR 10 2022 014004-9	Código 2.10 - Requerimento de Pedido de Patente ou Certificado de Adição de Invenção (22) 14/07/2022 (71) OPTO ELETRÔNICA S/A. (BR/SP) Número de Protocolo '870220062223' em 14/07/2022 16:52 (WB)
(21) BR 10 2022 014007-3	Código 2.10 - Requerimento de Pedido de Patente ou Certificado de Adição de Invenção (22) 14/07/2022 (71) THIAGO DORIVAL DE OLIVEIRA (BR/SP) Número de Protocolo '870220062228' em 14/07/2022 16:55 (WB)
(21) BR 10 2022 014010-3	Código 2.10 - Requerimento de Pedido de Patente ou Certificado de Adição de Invenção (22) 14/07/2022 (71) CONCRETTA PAVIMENTAÇÃO ECOLÓGICA IMP E EXP LTDA (BR/PE) Número de Protocolo '870220062235' em 14/07/2022 17:07 (WB)
(21) BR 10 2022 014017-0	Código 2.10 - Requerimento de Pedido de Patente ou Certificado de Adição de Invenção (22) 14/07/2022 (71) FIBRACEM TELEINFORMÁTICA LTDA (BR/PR) Número de Protocolo '870220062264' em 14/07/2022 17:35 (WB)
(21) BR 10 2022 014018-9	Código 2.10 - Requerimento de Pedido de Patente ou Certificado de Adição de Invenção (22) 14/07/2022 (71) BRASIL BIO FUELS S.A (BR/RR) Número de Protocolo '870220062265' em 14/07/2022 17:40 (WB)

(21) BR 10 2022 014024-3	Código 2.10 - Requerimento de Pedido de Patente ou Certificado de Adição de Invenção (22) 14/07/2022 (71) MEDICAL EURO COMÉRCIO DE PRODUTOS HOSPITALARES LTDA - EPP (BR/SP) Número de Protocolo '870220062307' em 14/07/2022 19:30 (WB)
(21) BR 10 2022 014025-1	Código 2.10 - Requerimento de Pedido de Patente ou Certificado de Adição de Invenção (22) 14/07/2022 (71) MULTEE SERVICOS OPERACIONAIS AS EMPRESAS LTDA (BR/SP) Número de Protocolo '870220062323' em 14/07/2022 21:29 (WB)
(21) BR 10 2022 014029-4	Código 2.10 - Requerimento de Pedido de Patente ou Certificado de Adição de Invenção (22) 15/07/2022 (71) FUNDAÇÃO UNIVERSIDADE FEDERAL DO PAMPA (BR/RS) Número de Protocolo '870220062375' em 15/07/2022 09:15 (WB)
(21) BR 10 2022 014031-6	Código 2.10 - Requerimento de Pedido de Patente ou Certificado de Adição de Invenção (22) 15/07/2022 (71) DAIMON ENGENHARIA E SISTEMAS LTDA (BR/SP) ; COMPANHIA SUL SERGIPANA DE ELETRICIDADE (BR/SE) Número de Protocolo '870220062384' em 15/07/2022 09:38 (WB)
(21) BR 10 2022 014042-1	Código 2.10 - Requerimento de Pedido de Patente ou Certificado de Adição de Invenção (22) 15/07/2022 (71) EDUARDO ALVES COSTA (BR/RS) Número de Protocolo '870220062429' em 15/07/2022 10:55 (WB)
(21) BR 10 2022 014049-9	Código 2.10 - Requerimento de Pedido de Patente ou Certificado de Adição de Invenção (22) 15/07/2022 (71) UNIVERSIDADE FEDERAL DE MATO GROSSO DO SUL (BR/MS) Número de Protocolo '870220062449' em 15/07/2022 11:35 (WB)
(21) BR 10 2022 014053-7	Código 2.10 - Requerimento de Pedido de Patente ou Certificado de Adição de Invenção (22) 15/07/2022 (71) ATERCINO SOARES DOS SANTOS JÚNIOR (BR/MG) Número de Protocolo '870220062475' em 15/07/2022 12:07 (WB)

(21) BR 10 2022 014055-3	Código 2.10 - Requerimento de Pedido de Patente ou Certificado de Adição de Invenção (22) 15/07/2022 (71) LINCOLN GLOBAL, INC. (US) Número de Protocolo '870220062477' em 15/07/2022 12:12 (WB)
(21) BR 10 2022 014062-6	Código 2.10 - Requerimento de Pedido de Patente ou Certificado de Adição de Invenção (22) 15/07/2022 (71) ISELI YOSHIMOTO REIS (BR/SP) Número de Protocolo '870220062503' em 15/07/2022 13:21 (WB)
(21) BR 10 2022 014069-3	Código 2.10 - Requerimento de Pedido de Patente ou Certificado de Adição de Invenção (22) 15/07/2022 (71) PANGEIABIOTECH PESQUISA E DESENVOLVIMENTO LTDA (BR/SP) Número de Protocolo '870220062539' em 15/07/2022 14:10 (WB)
(21) BR 10 2022 014071-5	Código 2.10 - Requerimento de Pedido de Patente ou Certificado de Adição de Invenção (22) 15/07/2022 (71) PROAUTO PARTICIPAÇÕES E ADMINISTRAÇÃO DE BENS LTDA (BR/SP) Número de Protocolo '870220062544' em 15/07/2022 14:16 (WB)
(21) BR 10 2022 014082-0	Código 2.10 - Requerimento de Pedido de Patente ou Certificado de Adição de Invenção (22) 15/07/2022 (71) LEONIDIA LEITZKE HARTWING (BR/PR) Número de Protocolo '870220062603' em 15/07/2022 15:36 (WB)
(21) BR 10 2022 014085-5	Código 2.10 - Requerimento de Pedido de Patente ou Certificado de Adição de Invenção (22) 15/07/2022 (71) SUPPLYTREE SISTEMAS LTDA (BR/SC) Número de Protocolo '870220062627' em 15/07/2022 16:00 (WB)
(21) BR 10 2022 014087-1	Código 2.10 - Requerimento de Pedido de Patente ou Certificado de Adição de Invenção (22) 15/07/2022 (71) CNH INDUSTRIAL AMERICA LLC (US) Número de Protocolo '870220062632' em 15/07/2022 16:03 (WB)

(21) BR 10 2022 014089-8	Código 2.10 - Requerimento de Pedido de Patente ou Certificado de Adição de Invenção (22) 15/07/2022 (71) DIEHL BRASS SOLUTIONS STIFTUNG & CO. KG (DE) Número de Protocolo '870220062642' em 15/07/2022 16:16 (WB)
(21) BR 10 2022 014094-4	Código 2.10 - Requerimento de Pedido de Patente ou Certificado de Adição de Invenção (22) 15/07/2022 (71) INSTITUTO INCLUIR TRANSFORMAR DEMOCRATIZAR & HUMANIZAR (BR/RJ) Número de Protocolo '870220062665' em 15/07/2022 16:36 (WB)
(21) BR 10 2022 014095-2	Código 2.10 - Requerimento de Pedido de Patente ou Certificado de Adição de Invenção (22) 15/07/2022 (71) CNH INDUSTRIAL AMERICA LLC (US) Número de Protocolo '870220062669' em 15/07/2022 16:38 (WB)
(21) BR 10 2022 014096-0	Código 2.10 - Requerimento de Pedido de Patente ou Certificado de Adição de Invenção (22) 15/07/2022 (71) MARCHESAN IMPLEMENTOS E MÁQUINAS AGRÍCOLAS TATU S.A. (BR/SP) Número de Protocolo '870220062670' em 15/07/2022 16:39 (WB)
(21) BR 10 2022 014097-9	Código 2.10 - Requerimento de Pedido de Patente ou Certificado de Adição de Invenção (22) 15/07/2022 (71) MARCHESAN IMPLEMENTOS E MÁQUINAS AGRÍCOLAS TATU S.A. (BR/SP) Número de Protocolo '870220062676' em 15/07/2022 16:41 (WB)
(21) BR 10 2022 014098-7	Código 2.10 - Requerimento de Pedido de Patente ou Certificado de Adição de Invenção (22) 15/07/2022 (71) CNH INDUSTRIAL AMERICA LLC (US) Número de Protocolo '870220062683' em 15/07/2022 16:46 (WB)
(21) BR 10 2022 014108-8	Código 2.10 - Requerimento de Pedido de Patente ou Certificado de Adição de Invenção (22) 15/07/2022

	(71) MICROONDAS DESENVOLVIMENTOS E TECNOLOGIAS LTDA EPP (BR/SP) Número de Protocolo '870220062749' em 15/07/2022 17:51 (WB)
(21) BR 10 2022 014111-8	Código 2.10 - Requerimento de Pedido de Patente ou Certificado de Adição de Invenção (22) 15/07/2022 (71) SHARED-X LLC (KY) Número de Protocolo '870220062761' em 15/07/2022 18:06 (WB)
(21) BR 10 2022 014113-4	Código 2.10 - Requerimento de Pedido de Patente ou Certificado de Adição de Invenção (22) 15/07/2022 (71) M3 HEALTH INDÚSTRIA E COMÉRCIO DE PRODUTOS MÉDICOS, ODONTOLÓGICOS E CORRELATOS S.A. (BR/SP) Número de Protocolo '870220062770' em 15/07/2022 18:32 (WB)
(21) BR 10 2022 014120-7	Código 2.10 - Requerimento de Pedido de Patente ou Certificado de Adição de Invenção (22) 15/07/2022 (71) INSTITUTO BUTANTAN (BR/SP) Número de Protocolo '870220062790' em 15/07/2022 22:24 (WB)
(21) BR 10 2022 014121-5	Código 2.10 - Requerimento de Pedido de Patente ou Certificado de Adição de Invenção (22) 15/07/2022 (71) JOSE RIBAMAR DO REGO BARROS (BR/RJ) Número de Protocolo '870220062794' em 15/07/2022 22:40 (WB)
(21) BR 10 2022 014123-1	Código 2.10 - Requerimento de Pedido de Patente ou Certificado de Adição de Invenção (22) 16/07/2022 (71) SAMMIX EQUIPAMENTOS E CONSULTORIA - EPP (BR/SP) Número de Protocolo '870220062799' em 16/07/2022 12:00 (WB)
(21) BR 10 2022 014124-0	Código 2.10 - Requerimento de Pedido de Patente ou Certificado de Adição de Invenção (22) 17/07/2022 (71) LEONARDO RAFAEL ROSA (BR/SP) Número de Protocolo '870220062803' em 17/07/2022 01:31 (WB)
(21) BR 10 2022 014126-6	Código 2.10 - Requerimento de Pedido de Patente ou Certificado de Adição de Invenção

	(22) 18/07/2022 (71) LEANDRO DIVINO BORGES (BR/MG) Número de Protocolo '870220062815' em 18/07/2022 00:10 (WB)
(21) BR 10 2022 014137-1	Código 2.10 - Requerimento de Pedido de Patente ou Certificado de Adição de Invenção (22) 18/07/2022 (71) ANDRE AZEVEDO (BR/RJ) Número de Protocolo '870220062958' em 18/07/2022 12:57 (WB)
(21) BR 10 2022 014143-6	Código 2.10 - Requerimento de Pedido de Patente ou Certificado de Adição de Invenção (22) 18/07/2022 (71) BRENO URCINE DE ABREU (BR/MG) Número de Protocolo '870220063014' em 18/07/2022 14:21 (WB)
(21) BR 10 2022 014147-9	Código 2.10 - Requerimento de Pedido de Patente ou Certificado de Adição de Invenção (22) 18/07/2022 (71) ENABLERS SOLUÇÕES E CONSULTORIA EM DISPOSITIVOS LTDA (BR/SP) Número de Protocolo '870220063042' em 18/07/2022 14:51 (WB)
(21) BR 10 2022 014154-1	Código 2.10 - Requerimento de Pedido de Patente ou Certificado de Adição de Invenção (22) 18/07/2022 (71) ICP INOVAÇÃO E COMÉRCIO DE PRODUTOS PARA BIOTECNOLOGIA E UTILIDADES LTDA - ME (BR/SP) Número de Protocolo '870220063090' em 18/07/2022 15:32 (WB)
(21) BR 10 2022 014158-4	Código 2.10 - Requerimento de Pedido de Patente ou Certificado de Adição de Invenção (22) 18/07/2022 (71) LIGHT - SERVIÇOS DE ELETRICIDADE S/A (BR/RJ) ; FUNDAÇÃO CPQD - CENTRO DE PESQUISA E DESENVOLVIMENTO EM TELECOMUNICAÇÕES (BR/SP) Número de Protocolo '870220063112' em 18/07/2022 15:59 (WB)
(21) BR 10 2022 014164-9	Código 2.10 - Requerimento de Pedido de Patente ou Certificado de Adição de Invenção (22) 18/07/2022 (71) MANITOU ITALIA S.R.L. (IT) Número de Protocolo '870220063147' em 18/07/2022 16:33 (WB)

(21) BR 10 2022 014168-1	Código 2.10 - Requerimento de Pedido de Patente ou Certificado de Adição de Invenção (22) 18/07/2022 (71) UNIVERSIDADE DO ESTADO DO RIO DE JANEIRO (BR/RJ) Número de Protocolo '870220063175' em 18/07/2022 16:54 (WB)
(21) BR 10 2022 014170-3	Código 2.10 - Requerimento de Pedido de Patente ou Certificado de Adição de Invenção (22) 18/07/2022 (71) PETRÓLEO BRASILEIRO S.A. - PETROBRAS (BR/RJ) Número de Protocolo '870220063192' em 18/07/2022 17:11 (WB)
(21) BR 10 2022 014174-6	Código 2.10 - Requerimento de Pedido de Patente ou Certificado de Adição de Invenção (22) 18/07/2022 (71) CASTERRA AG LTD. (IL) Número de Protocolo '870220063207' em 18/07/2022 17:23 (WB)
(21) BR 10 2022 014175-4	Código 2.10 - Requerimento de Pedido de Patente ou Certificado de Adição de Invenção (22) 18/07/2022 (71) UNIVERSIDADE DO ESTADO DO RIO DE JANEIRO (BR/RJ) Número de Protocolo '870220063215' em 18/07/2022 17:32 (WB)
(21) BR 10 2022 014178-9	Código 2.10 - Requerimento de Pedido de Patente ou Certificado de Adição de Invenção (22) 18/07/2022 (71) ROBERT BOSCH LIMITADA (BR/SP) Número de Protocolo '870220063222' em 18/07/2022 17:47 (WB)
(21) BR 10 2022 014180-0	Código 2.10 - Requerimento de Pedido de Patente ou Certificado de Adição de Invenção (22) 18/07/2022 (71) MARIANA ARAUJO THIBAU DE ALMEIDA (BR/MG) Número de Protocolo '870220063238' em 18/07/2022 18:22 (WB)
(21) BR 10 2022 014183-5	Código 2.10 - Requerimento de Pedido de Patente ou Certificado de Adição de Invenção (22) 18/07/2022 (71) LEONIDIA LEITZKE HARTWING (BR/PR) Número de Protocolo '870220063265' em 18/07/2022 19:55 (WB)

(21) BR 10 2022 014184-3	Código 2.10 - Requerimento de Pedido de Patente ou Certificado de Adição de Invenção (22) 18/07/2022 (71) INSTITUTO FEDERAL CATARINENSE (BR/SC) Número de Protocolo '870220063270' em 18/07/2022 20:47 (WB)
(21) BR 12 2022 013827-6 A2	Código 2.10 - Requerimento de Pedido de Patente ou Certificado de Adição de Invenção (22) 09/08/2013 (62) BR 11 2015 002767-9 09/08/2013 (71) LANTHEUS MEDICAL IMAGING, INC. (US) Número de Protocolo '870220061401' em 12/07/2022 16:36 (WB)
(21) BR 12 2022 013876-4 A2	Código 2.10 - Requerimento de Pedido de Patente ou Certificado de Adição de Invenção (22) 07/08/2020 (62) BR 11 2022 003337-0 07/08/2020 (71) HUAWEI TECHNOLOGIES CO., LTD. (CN) Número de Protocolo '870220061630' em 13/07/2022 11:49 (WB)
(21) BR 12 2022 013928-0 A2	Código 2.10 - Requerimento de Pedido de Patente ou Certificado de Adição de Invenção (22) 03/04/2018 (62) BR 11 2019 019553-0 03/04/2018 (71) VIVORYON THERAPEUTICS N.V. (DE) Número de Protocolo '870220061881' em 13/07/2022 17:54 (WB)
(21) BR 12 2022 013929-9 A2	Código 2.10 - Requerimento de Pedido de Patente ou Certificado de Adição de Invenção (22) 13/03/2018 (62) BR 11 2019 017333-1 13/03/2018 (71) RAQUALIA PHARMA INC. (JP) ; ASAHI KASEI PHARMA CORPORATION (JP) Número de Protocolo '870220061885' em 13/07/2022 18:03 (WB)
(21) BR 12 2022 013995-7 A2	Código 2.10 - Requerimento de Pedido de Patente ou Certificado de Adição de Invenção (22) 25/01/2018 (62) BR 11 2019 014621-0 25/01/2018 (71) NESTE OYJ (FI) Número de Protocolo '870220062171' em 14/07/2022 15:41 (WB)
(21) BR 12 2022 014015-7 A2	Código 2.10 - Requerimento de Pedido de Patente ou Certificado de Adição de

	Invenção (22) 17/07/2019 (62) BR 11 2021 001661-9 17/07/2019 (71) CODEXIS, INC. (US) ; TATE & LYLE SOLUTIONS USA LLC (US) Número de Protocolo '870220062257' em 14/07/2022 17:31 (WB)
(21) BR 12 2022 014019-0 A2	Código 2.10 - Requerimento de Pedido de Patente ou Certificado de Adição de Invenção (22) 17/07/2019 (62) BR 11 2021 001661-9 17/07/2019 (71) CODEXIS, INC. (US) ; TATE & LYLE SOLUTIONS USA LLC (US) Número de Protocolo '870220062266' em 14/07/2022 17:40 (WB)
(21) BR 12 2022 014023-8 A2	Código 2.10 - Requerimento de Pedido de Patente ou Certificado de Adição de Invenção (22) 23/10/2019 (62) BR 11 2021 007733-2 23/10/2019 (71) ZANOPRIMA LIFESCIENCES LIMITED (GB) Número de Protocolo '870220062303' em 14/07/2022 18:55 (WB)
(21) BR 12 2022 014043-2 A2	Código 2.10 - Requerimento de Pedido de Patente ou Certificado de Adição de Invenção (22) 31/12/2018 (62) BR 11 2020 013018-4 31/12/2018 (71) AMGEN INC. (US) ; AMGEN RESEARCH (MUNICH) GMBH (DE) Número de Protocolo '870220062430' em 15/07/2022 11:00 (WB)
(21) BR 12 2022 014045-9 A2	Código 2.10 - Requerimento de Pedido de Patente ou Certificado de Adição de Invenção (22) 01/02/2019 (62) BR 11 2020 013009-5 01/02/2019 (71) REGENERON PHARMACEUTICALS, INC. (US) Número de Protocolo '870220062436' em 15/07/2022 11:09 (WB)
(21) BR 12 2022 014047-5 A8	Código 2.10 - Requerimento de Pedido de Patente ou Certificado de Adição de Invenção (22) 06/12/2013 (62) BR 11 2015 013007-0 06/12/2013 (71) MULTIMATIC INC. (CA) Número de Protocolo '870220062446' em 15/07/2022 11:32 (WB)
(21) BR 12 2022 014076-9 A2	Código 2.10 - Requerimento de Pedido de Patente ou Certificado de Adição de Invenção

	(22) 06/02/2018 (62) BR 11 2019 016187-2 06/02/2018 (71) RHODIA OPERATIONS (FR) Número de Protocolo '870220062584' em 15/07/2022 15:06 (WB)
(21) BR 12 2022 014081-5 A2	Código 2.10 - Requerimento de Pedido de Patente ou Certificado de Adição de Invenção (22) 12/11/2018 (62) BR 11 2020 009647-4 12/11/2018 (71) HUAWEI TECHNOLOGIES CO., LTD. (CN) Número de Protocolo '870220062600' em 15/07/2022 15:33 (WB)
(21) BR 12 2022 014092-0 A2	Código 2.10 - Requerimento de Pedido de Patente ou Certificado de Adição de Invenção (22) 06/03/2015 (62) BR 11 2016 020454-9 06/03/2015 (71) ALEXION PHARMACEUTICALS, INC. (US) Número de Protocolo '870220062651' em 15/07/2022 16:23 (WB)
(21) BR 12 2022 014112-9 A2	Código 2.10 - Requerimento de Pedido de Patente ou Certificado de Adição de Invenção (22) 17/09/2012 (62) BR 11 2015 003162-5 17/09/2012 (71) APPLE INC. (US) Número de Protocolo '870220062765' em 15/07/2022 18:10 (WB)
(21) BR 12 2022 014159-5 A2	Código 2.10 - Requerimento de Pedido de Patente ou Certificado de Adição de Invenção (22) 16/11/2017 (62) BR 10 2017 024641-8 16/11/2017 (71) JOY GLOBAL SURFACE MINING INC (US) Número de Protocolo '870220063121' em 18/07/2022 16:10 (WB)
(21) BR 12 2022 014163-3 A2	Código 2.10 - Requerimento de Pedido de Patente ou Certificado de Adição de Invenção (22) 10/10/2014 (62) BR 11 2016 007736-9 10/10/2014 (71) MERSANA THERAPEUTICS, INC. (US) Número de Protocolo '870220063141' em 18/07/2022 16:26 (WB)
(21) BR 12 2022 014177-3 A2	Código 2.10 - Requerimento de Pedido de Patente ou Certificado de Adição de Invenção (22) 10/01/2017

	(62) BR 11 2018 014126-7 10/01/2017 (71) JOSEPH VÖGELE AG (DE) Número de Protocolo '870220063219' em 18/07/2022 17:39 (WB)
(21) BR 13 2015 022407-8	Código 2.10 - Requerimento de Pedido de Patente ou Certificado de Adição de Invenção (22) 10/09/2015 (61) BR 11 2013 023328-1 14/03/2012 (71) TATA MOTORS LIMITED (IN) Número de Protocolo '860150204153' em 10/09/2015 17:02 (WB)
(21) BR 13 2022 013860-4	Código 2.10 - Requerimento de Pedido de Patente ou Certificado de Adição de Invenção (22) 13/07/2022 (61) BR 10 2021 000711-7 14/01/2021 (71) CLAUDIO AUGUSTO GUIDALINI (BR/SP) Número de Protocolo '870220061550' em 13/07/2022 09:31 (WB)
(21) BR 13 2022 013934-1	Código 2.10 - Requerimento de Pedido de Patente ou Certificado de Adição de Invenção (22) 14/07/2022 (61) BR 10 2018 071745-6 23/10/2018 (71) UNIVERSIDADE ESTADUAL DO RIO GRANDE DO SUL (BR/RS) ; UNIVERSIDADE FEDERAL DO RIO GRANDE DO SUL (BR/RS) Número de Protocolo '870220061962' em 14/07/2022 09:08 (WB)
(21) BR 20 2022 013815-5	Código 2.10 - Requerimento de Pedido de Patente ou Certificado de Adição de Invenção (22) 12/07/2022 (71) EMBRAPA-EMPRESA BRASILEIRA DE PESQUISA AGROPECUARIA (BR/DF) Número de Protocolo '870220061335' em 12/07/2022 15:13 (WB)
(21) BR 20 2022 013819-8	Código 2.10 - Requerimento de Pedido de Patente ou Certificado de Adição de Invenção (22) 12/07/2022 (71) CINTHYA MAIRA DE FATIMA LOURES GARCIA PINTO 96516097968 (BR/PR) ; JOAO RICARDO GARCIA PINTO (BR/PR) ; GUILHERME BARBOSA DE PAULA (BR/PR) Número de Protocolo '870220061344' em 12/07/2022 15:28 (WB)
(21) BR 20 2022 013823-6	Código 2.10 - Requerimento de Pedido de Patente ou Certificado de Adição de Invenção

	(22) 12/07/2022 (71) RAQUEL LUCAS D RAMOS-FESTAS (BR/MG) Número de Protocolo '870220061365' em 12/07/2022 15:55 (WB)
(21) BR 20 2022 013836-8	Código 2.10 - Requerimento de Pedido de Patente ou Certificado de Adição de Invenção (22) 12/07/2022 (71) NELY CRISTINA BRAIDOTTI (BR/SP) Número de Protocolo '870220061444' em 12/07/2022 17:15 (WB)
(21) BR 20 2022 013838-4	Código 2.10 - Requerimento de Pedido de Patente ou Certificado de Adição de Invenção (22) 12/07/2022 (71) MAURICIO CAMPELO DO MONTE (BR/PE) Número de Protocolo '870220061451' em 12/07/2022 17:24 (WB)
(21) BR 20 2022 013845-7	Código 2.10 - Requerimento de Pedido de Patente ou Certificado de Adição de Invenção (22) 12/07/2022 (71) RUI MANUEL DIAS FERREIRA (BR/SC) Número de Protocolo '870220061487' em 12/07/2022 18:34 (WB)
(21) BR 20 2022 013846-5	Código 2.10 - Requerimento de Pedido de Patente ou Certificado de Adição de Invenção (22) 12/07/2022 (71) CASTOR FRANCHISING EIRELI (BR/SP) Número de Protocolo '870220061490' em 12/07/2022 18:44 (WB)
(21) BR 20 2022 013850-3	Código 2.10 - Requerimento de Pedido de Patente ou Certificado de Adição de Invenção (22) 12/07/2022 (71) LUCIANO VALENTE FRANZ (BR/RS) ; CARLOS ALBERTO LIMA AZEREDO (BR/RS) Número de Protocolo '870220061499' em 12/07/2022 20:37 (WB)
(21) BR 20 2022 013853-8	Código 2.10 - Requerimento de Pedido de Patente ou Certificado de Adição de Invenção (22) 12/07/2022 (71) VALDIR SANTOS RODRIGUES (BR/RJ) Número de Protocolo '870220061505' em 12/07/2022 21:51 (WB)
(21) BR 20 2022 013882-1	Código 2.10 - Requerimento de Pedido de Patente ou Certificado de Adição de Invenção

	(22) 13/07/2022 (71) EIP COMÉRCIO E LOCAÇÃO DE EQUIPAMENTOS GERADORES LTDA (BR/SP) Número de Protocolo '870220061661' em 13/07/2022 12:51 (WB)
(21) BR 20 2022 013897-0	Código 2.10 - Requerimento de Pedido de Patente ou Certificado de Adição de Invenção (22) 13/07/2022 (71) RODRIGO DIAS DE SIQUEIRA (BR/SP) Número de Protocolo '870220061762' em 13/07/2022 15:08 (WB)
(21) BR 20 2022 013906-2	Código 2.10 - Requerimento de Pedido de Patente ou Certificado de Adição de Invenção (22) 13/07/2022 (71) GRSUL COMPONENTES AUTOMOTIVOS LTDA EPP (BR/RS) Número de Protocolo '870220061807' em 13/07/2022 15:55 (WB)
(21) BR 20 2022 013911-9	Código 2.10 - Requerimento de Pedido de Patente ou Certificado de Adição de Invenção (22) 13/07/2022 (71) GRSUL COMPONENTES AUTOMOTIVOS LTDA EPP (BR/RS) Número de Protocolo '870220061817' em 13/07/2022 16:13 (WB)
(21) BR 20 2022 013913-5	Código 2.10 - Requerimento de Pedido de Patente ou Certificado de Adição de Invenção (22) 13/07/2022 (71) LEANDRO GONÇALVES DE LIMA (BR/GO) Número de Protocolo '870220061826' em 13/07/2022 16:22 (WB)
(21) BR 20 2022 013927-5	Código 2.10 - Requerimento de Pedido de Patente ou Certificado de Adição de Invenção (22) 13/07/2022 (71) LEANDRO SILVEIRA (BR/RS) Número de Protocolo '870220061879' em 13/07/2022 17:51 (WB)
(21) BR 20 2022 013932-1	Código 2.10 - Requerimento de Pedido de Patente ou Certificado de Adição de Invenção (22) 13/07/2022 (71) ANA FLÁVIA FERRO BERNARDO (BR/PE) Número de Protocolo '870220061915' em 13/07/2022 21:20 (WB)
(21) BR 20 2022 013936-4	Código 2.10 - Requerimento de Pedido de Patente ou Certificado de Adição de Invenção

	(22) 14/07/2022 (71) DENIS MALTA FERRAZ FILHO (BR/RJ) Número de Protocolo '870220061968' em 14/07/2022 09:25 (WB)
(21) BR 20 2022 013937-2	Código 2.10 - Requerimento de Pedido de Patente ou Certificado de Adição de Invenção (22) 14/07/2022 (71) VALDIR MADALENA (BR/SC) Número de Protocolo '870220061970' em 14/07/2022 09:29 (WB)
(21) BR 20 2022 013951-8	Código 2.10 - Requerimento de Pedido de Patente ou Certificado de Adição de Invenção (22) 14/07/2022 (71) ALFAPEX PLASTICOS LTDA EPP (BR/GO) Número de Protocolo '870220062035' em 14/07/2022 11:35 (WB)
(21) BR 20 2022 013954-2	Código 2.10 - Requerimento de Pedido de Patente ou Certificado de Adição de Invenção (22) 14/07/2022 (71) FERNANDO GONÇALVES DE SOUZA (BR/SP) Número de Protocolo '870220062044' em 14/07/2022 11:48 (WB)
(21) BR 20 2022 013959-3	Código 2.10 - Requerimento de Pedido de Patente ou Certificado de Adição de Invenção (22) 14/07/2022 (71) CALHAFORTE LTDA (BR/SP) Número de Protocolo '870220062053' em 14/07/2022 11:55 (WB)
(21) BR 20 2022 013964-0	Código 2.10 - Requerimento de Pedido de Patente ou Certificado de Adição de Invenção (22) 14/07/2022 (71) RILDO MATOS DA SILVA (BR/MG) Número de Protocolo '870220062072' em 14/07/2022 13:11 (WB)
(21) BR 20 2022 013976-3	Código 2.10 - Requerimento de Pedido de Patente ou Certificado de Adição de Invenção (22) 14/07/2022 (71) MARCELO ROSALES DA SILVA (BR/SP) Número de Protocolo '870220062113' em 14/07/2022 14:22 (WB)
(21) BR 20 2022 013986-0	Código 2.10 - Requerimento de Pedido de Patente ou Certificado de Adição de Invenção (22) 14/07/2022

	(71) ODNIVEL RIBEITO SÁ (BR/MG) Número de Protocolo '870220062138' em 14/07/2022 14:58 (WB)
(21) BR 20 2022 013997-6	Código 2.10 - Requerimento de Pedido de Patente ou Certificado de Adição de Invenção (22) 14/07/2022 (71) LIBERATO DOS SANTOS LAZARO 00176256881 (BR/SC) Número de Protocolo '870220062182' em 14/07/2022 16:01 (WB)
(21) BR 20 2022 014026-5	Código 2.10 - Requerimento de Pedido de Patente ou Certificado de Adição de Invenção (22) 15/07/2022 (71) MAURICIO BALBINOT (BR/RS) Número de Protocolo '870220062359' em 15/07/2022 08:20 (WB)
(21) BR 20 2022 014028-1	Código 2.10 - Requerimento de Pedido de Patente ou Certificado de Adição de Invenção (22) 15/07/2022 (71) MAURICIO BALBINOT (BR/RS) Número de Protocolo '870220062368' em 15/07/2022 08:43 (WB)
(21) BR 20 2022 014033-8	Código 2.10 - Requerimento de Pedido de Patente ou Certificado de Adição de Invenção (22) 15/07/2022 (71) ELZA TAVARES MALAVAZI (BR/SP) Número de Protocolo '870220062396' em 15/07/2022 10:01 (WB)
(21) BR 20 2022 014034-6	Código 2.10 - Requerimento de Pedido de Patente ou Certificado de Adição de Invenção (22) 15/07/2022 (71) ENGEAGRO EIRELI - EPP (BR/SC) Número de Protocolo '870220062407' em 15/07/2022 10:15 (WB)
(21) BR 20 2022 014035-4	Código 2.10 - Requerimento de Pedido de Patente ou Certificado de Adição de Invenção (22) 15/07/2022 (71) CULLIGAN LATAM LTDA (BR/SP) Número de Protocolo '870220062408' em 15/07/2022 10:16 (WB)
(21) BR 20 2022 014038-9	Código 2.10 - Requerimento de Pedido de Patente ou Certificado de Adição de Invenção (22) 15/07/2022 (71) CULLIGAN LATAM LTDA (BR/SP)

	Número de Protocolo '870220062412' em 15/07/2022 10:26 (WB)
(21) BR 20 2022 014041-9	Código 2.10 - Requerimento de Pedido de Patente ou Certificado de Adição de Invenção (22) 15/07/2022 (71) SÉRGIO BOLSI (BR/PR) Número de Protocolo '870220062424' em 15/07/2022 10:39 (WB)
(21) BR 20 2022 014044-3	Código 2.10 - Requerimento de Pedido de Patente ou Certificado de Adição de Invenção (22) 15/07/2022 (71) FERNANDO DE BONA (BR/RS) ; EVANDRO DE BONA (BR/RS) Número de Protocolo '870220062433' em 15/07/2022 11:08 (WB)
(21) BR 20 2022 014048-6	Código 2.10 - Requerimento de Pedido de Patente ou Certificado de Adição de Invenção (22) 15/07/2022 (71) L. J. CAMPLEZI CONFECÇÕES LTDA (BR/SP) Número de Protocolo '870220062448' em 15/07/2022 11:35 (WB)
(21) BR 20 2022 014050-8	Código 2.10 - Requerimento de Pedido de Patente ou Certificado de Adição de Invenção (22) 15/07/2022 (71) EVERSON PALHANO (BR/SC) Número de Protocolo '870220062451' em 15/07/2022 11:36 (WB)
(21) BR 20 2022 014052-4	Código 2.10 - Requerimento de Pedido de Patente ou Certificado de Adição de Invenção (22) 15/07/2022 (71) W.M. INDÚSTRIA E COMÉRCIO DE PRODUTOS ELÉTRICOS LTDA EPP (BR/SP) Número de Protocolo '870220062472' em 15/07/2022 12:03 (WB)
(21) BR 20 2022 014099-0	Código 2.10 - Requerimento de Pedido de Patente ou Certificado de Adição de Invenção (22) 15/07/2022 (71) UNIVERSIDADE DO ESTADO DE MINAS GERAIS (BR/MG) Número de Protocolo '870220062704' em 15/07/2022 17:07 (WB)
(21) BR 20 2022 014115-6	Código 2.10 - Requerimento de Pedido de Patente ou Certificado de Adição de Invenção (22) 15/07/2022 (71) GIOVANI FERREIRA DE ALMEIDA (BR/MG) ; VANGUARDA INDUSTRIAL

	(BR/MG) Número de Protocolo '870220062776' em 15/07/2022 18:52 (WB)
(21) BR 20 2022 014127-0	Código 2.10 - Requerimento de Pedido de Patente ou Certificado de Adição de Invenção (22) 18/07/2022 (71) ZKS EQUIPAMENTOS INDUSTRIAIS LTDA (BR/PR) Número de Protocolo '870220062819' em 18/07/2022 08:07 (WB)
(21) BR 20 2022 014132-6	Código 2.10 - Requerimento de Pedido de Patente ou Certificado de Adição de Invenção (22) 18/07/2022 (71) EDUARDO TADEU DE CAMPOS MAIA (BR/SP) Número de Protocolo '870220062900' em 18/07/2022 11:23 (WB)
(21) BR 20 2022 014139-3	Código 2.10 - Requerimento de Pedido de Patente ou Certificado de Adição de Invenção (22) 18/07/2022 (71) DANIEL DE ANDRADE MARQUES EPP (BR/SP) Número de Protocolo '870220062989' em 18/07/2022 13:51 (WB)
(21) BR 20 2022 014146-6	Código 2.10 - Requerimento de Pedido de Patente ou Certificado de Adição de Invenção (22) 18/07/2022 (71) SEIKI INDÚSTRIA COMÉRCIO E CONFECÇÕES SOCIEDADE UNIPESSOAL LTDA (BR/SP) Número de Protocolo '870220063033' em 18/07/2022 14:41 (WB)
(21) BR 20 2022 014152-0	Código 2.10 - Requerimento de Pedido de Patente ou Certificado de Adição de Invenção (22) 18/07/2022 (71) UNIVERSIDADE DO ESTADO DO RIO DE JANEIRO (BR/RJ) Número de Protocolo '870220063077' em 18/07/2022 15:27 (WB)
(21) BR 20 2022 014162-8	Código 2.10 - Requerimento de Pedido de Patente ou Certificado de Adição de Invenção (22) 18/07/2022 (71) MISSÃO SALESIANA DE MATO GROSSO - UNIVERSIDADE CATÓLICA DOM BOSCO - UCDB (UCDB) (BR/MS) Número de Protocolo '870220063130' em 18/07/2022 16:17 (WB)
(21) BR 20 2022 014179-2	Código 2.10 - Requerimento de Pedido de Patente ou Certificado de Adição de Invenção

	(22) 18/07/2022 (71) MÁRCIA CRISTINA MALYSZ (BR/RS) Número de Protocolo '870220063227' em 18/07/2022 18:00 (WB)
(21) BR 20 2022 014181-4	Código 2.10 - Requerimento de Pedido de Patente ou Certificado de Adição de Invenção (22) 18/07/2022 (71) REFRIMATE ENGENHARIA DO FRIO LTDA (BR/RS) Número de Protocolo '870220063243' em 18/07/2022 18:37 (WB)
(21) BR 22 2022 014171-0	Código 2.10 - Requerimento de Pedido de Patente ou Certificado de Adição de Invenção (22) 07/01/2022 (62) BR 20 2022 000329-2 07/01/2022 (71) NILTON JOSÉ LOPES (BR/MG) Número de Protocolo '870220063201' em 18/07/2022 17:16 (WB)

Código Publicação do Pedido

Código 3.1 - Publicação do Pedido de Patente ou de Certificado de Adição de Invenção

Publicação do pedido depositado (Art. 30 da Lei nº 9.279/96), podendo ser adquirido o folheto com o relatório descritivo, reivindicações, desenhos e resumo do pedido, por quem se interessar, através do endereço eletrônico www.inpi.gov.br - No Acesso rápido - Faça uma busca – Patente. Para acessar, cadastre-se no Portal do INPI e use login e senha. Não sendo o exame requerido, pelo depositante ou qualquer interessado, no prazo de 36 (trinta e seis) meses do depósito, o pedido será arquivado. Publicado o arquivamento do pedido, poderá ser requerido, no prazo de 60 (sessenta) dias, o seu desarquivamento. Não sendo requerido o desarquivamento no prazo anteriormente citado, o pedido será considerado definitivamente arquivado.

---

(21) BR 10 2021 000609-9 A2

Código 3.1 - Publicação do Pedido de Patente ou de Certificado de Adição de Invenção
(22) 14/01/2021
(51) H02P 9/04 (2006.01), G05F 1/67 (2006.01)
(52) H02P 9/04, G05F 1/67
(54) SISTEMA PARA CONTROLE E OPERAÇÃO DA MALHA DE POTÊNCIA DE USINA TERMELÉTRICA
(71) INSTITUTO GNARUS (BR/MG) ; CENTRAL ENERGÉTICA PALMEIRAS S.A. (BR/GO)
(72) FREDERICO DE OLIVEIRA ASSUNÇÃO; ERIK LEANDRO BONALDI; LEVY ELY DE LACERDA DE OLIVEIRA; GERMANO LAMBERT TORRES

---

(21) BR 10 2021 000612-9 A2

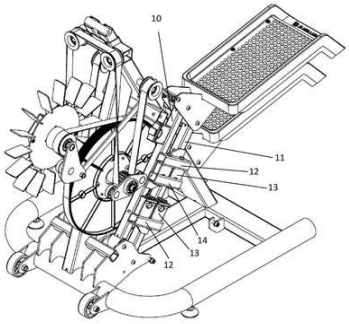

Código 3.1 - Publicação do Pedido de Patente ou de Certificado de Adição de Invenção
(22) 14/01/2021
(51) A63B 22/04 (2006.01), A63B 22/16 (2006.01)
(54) APARELHO STEP COM SISTEMA DE AMORTECIMENTO
(71) BRUDDEN EQUIPAMENTOS LTDA (BR/SP)
(72) TAKASHI NISHIMURA

---

(21) BR 10 2021 000636-6 A2

Código 3.1 - Publicação do Pedido de Patente ou de Certificado de Adição de Invenção
(22) 14/01/2021
(51) A61K 8/29 (2006.01), A61K 8/25 (2006.01), A61K 8/04 (2006.01), A61Q 17/04 (2006.01)

(52) A61K 8/29, A61K 8/25, A61K 8/04, A61Q 17/04, A61K 2800/413
(54) COMPOSIÇÃO, NANOPARTÍCULA, PROCESSO DE OBTENÇÃO DE COMPOSIÇÃO, USO
(71) CHEMYUNION LTDA. (BR/SP) ; UNIVERSIDADE DE SÃO PAULO - USP (BR/SP)
(72) KOITI ARAKI; ROBSON RAPHAEL GUIMARÃES; ANDRÉ LUIZ ARAUJO PARUSSULO; TIAGO ARAUJO MATIAS; JEANIFER CAVERZAN DA SILVA; LILIAN MUSSI

---

(21) BR 10 2021 000645-5 A2

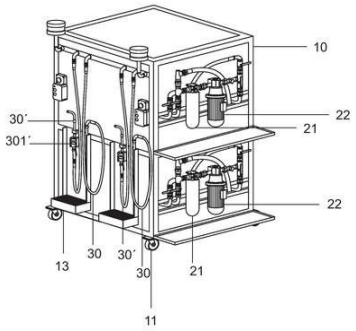

Código 3.1 - Publicação do Pedido de Patente ou de Certificado de Adição de Invenção
(22) 14/01/2021
(51) B01D 25/02 (2006.01), B01D 29/00 (2006.01)
(54) EQUIPAMENTO PARA ARMAZENAGEM, ABASTECIMENTO E FILTRAGEM DE ÓLEO LUBRIFICANTE
(71) MARCOS ANTONIO CLEMENTE GOMES (BR/SP)
(72) MARCOS ANTONIO CLEMENTE GOMES

---

(21) BR 10 2021 000664-1 A2

Código 3.1 - Publicação do Pedido de Patente ou de Certificado de Adição de Invenção
(22) 14/01/2021
(51) C02F 11/04 (2006.01), C02F 3/28 (2006.01)
(54) APERFEIÇOAMENTO EM EQUIPAMENTO BIODISGESTOR SUMIDOURO PARA TRATAMENTO DE ESGOTOS SANITÁRIOS E INFILTRAÇÃO SIMULTÂNEA DOS EFLUENTES TRATADOS, SUA INSTALAÇÃO E FUNCIONAMENTO
(71) EDUARDO KRAHENBUHL PADULA (BR/SP)
(72) EDUARDO KRAHENBUHL PADULA

---

(21) BR 10 2021 000668-4 A2

Código 3.1 - Publicação do Pedido de Patente ou de Certificado de Adição de Invenção
(22) 14/01/2021
(51) A01K 61/10 (2006.01), A01K 61/59 (2006.01)
(52) A01K 61/10, A01K 61/59
(54) MÉTODOS DE MODELAGENS PARA ESTIMATIVAS, PROGNÓSTICOS E ANÁLISES DE CRESCIMENTO DE PEIXES E CRUSTÁCEOS EM AQUICULTURA
(71) UNIVERSIDADE FEDERAL RURAL DE PERNAMBUCO (BR/PE) ; UNIVERSIDADE FEDERAL DE PERNAMBUCO (BR/PE)
(72) CAIO RODRIGO DIAS DE ASSIS; JULIANA FERREIRA DOS SANTOS; BRUNO OLIVEIRA DE VERAS; VAGNE DE MELO OLIVEIRA; RANILSON DE

SOUZA BEZERRA

(21) BR 10 2021 000672-2 A2

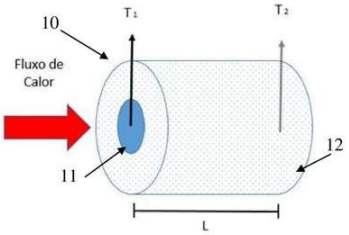

Código 3.1 - Publicação do Pedido de Patente ou de Certificado de Adição de Invenção
(22) 14/01/2021
(51) G01B 21/08 (2006.01), C21B 7/24 (2006.01), G01N 25/18 (2006.01), F27D 21/00 (2006.01)
(52) G01B 21/08, C21B 7/24, G01N 25/18, F27D 21/00
(54) SISTEMA E MÉTODO PARA MEDIÇÃO DE ESPESSURA DE REFRATÁRIOS.
(71) SAINT-GOBAIN DO BRASIL PRODUTOS INDUSTRIAIS E PARA CONSTRUÇÃO LTDA. (BR/SP)
(72) HAYSLER APOLINÁRIO AMOROSO DE LIMA

(21) BR 10 2021 000686-2 A2

Código 3.1 - Publicação do Pedido de Patente ou de Certificado de Adição de Invenção
(22) 14/01/2021
(51) B21C 23/12 (2006.01)
(52) B21C 23/12
(54) TUBO EM ALUMÍNIO PARA DISTRIBUIÇÃO DE GÁS E PROCESSO DE OBTENÇÃO
(71) HNR INDÚSTRIA E COMÉRCIO REPRESENTAÇÕES LTDA (BR/SP)
(72) ANTONIO SHIROSHI HOTTA

(21) BR 10 2021 000692-7 A2

Código 3.1 - Publicação do Pedido de Patente ou de Certificado de Adição de Invenção
(22) 14/01/2021
(51) G08B 25/10 (2006.01)
(52) G08B 25/10
(54) SISTEMA PARA BLOQUEIO E RASTREAMENTO EMBARCADOS EM ETILÔMETRO PARA VEÍCULOS AUTOMOTIVOS
(71) DOUGLAS GOMES DA CUNHA (BR/SP)
(72) DOUGLAS GOMES DA CUNHA

(21) BR 10 2021 000705-2 A2

Código 3.1 - Publicação do Pedido de Patente ou de Certificado de Adição de Invenção
(22) 14/01/2021
(51) D06P 1/66 (2006.01), D06M 11/59 (2006.01), D06P 5/22 (2006.01)
(52) D06P 1/66, D06M 11/59, D06P 5/22, D06P 5/225
(54) MÉTODO DE PRODUÇÃO DE SUBSTRATO TÊXTIL CATIONIZADO PARA CONFECÇÃO DE PEÇAS DE VESTUÁRIO E TINGIMENTO EM LAVANDERIAS CONVENCIONAIS

	(71) VICUNHA TÊXTIL S/A (BR/CE) (72) LUIZ EDUARDO VELOSO MOURA DA SILVA
(21) BR 10 2021 000707-9 A2	Código 3.1 - Publicação do Pedido de Patente ou de Certificado de Adição de Invenção (22) 14/01/2021 (51) B28B 15/00 (2006.01), B28B 5/00 (2006.01), B28B 11/24 (2006.01), B65G 61/00 (2006.01), B65G 37/00 (2006.01), B65G 35/06 (2006.01) (52) B28B 15/005, B28B 5/00, B28B 11/245, B65G 61/00, B65G 37/005, B65G 35/06 (54) EQUIPAMENTO ELETROPNEUMÁTICO PARA MANIPULAÇÃO HORIZONTAL E VERTICAL DE PALETES NA ESTAÇÃO DE CURA EM PLANTA CARROSSEL (71) SUDESTE PRÉ FABRICADOS LTDA (BR/SP) (72) GILSON GIBSON PEREIRA
(21) BR 10 2021 000711-7 A2	Código 3.1 - Publicação do Pedido de Patente ou de Certificado de Adição de Invenção (22) 14/01/2021 (51) A01F 12/30 (2006.01) (52) A01F 12/30 (54) SISTEMA DE LIMPEZA A SECO DE CANA-DE-AÇÚCAR PICADA (71) CLAUDIO AUGUSTO GUIDALINI (BR/SP) (72) CLAUDIO AUGUSTO GUIDALINI
(21) BR 10 2021 000719-2 A2	Código 3.1 - Publicação do Pedido de Patente ou de Certificado de Adição de Invenção (22) 15/01/2021 (51) A01G 25/16 (2006.01) (52) A01G 25/16 (54) IRRIGADOR AUTOMATIZADO E MONITOR DE AMBIENTE INTEGRADO (71) GABRIEL RIBEIRO BASTOS DE SOUSA REBOUÇAS (BR/RO) (72) GABRIEL RIBEIRO BASTOS DE SOUSA REBOUÇAS
(21) BR 10 2021 000725-7 A2	Código 3.1 - Publicação do Pedido de Patente ou de Certificado de Adição de Invenção (22) 15/01/2021 (51) G06Q 20/40 (2006.01), G06Q 20/28 (2006.01), G06Q 20/20 (2006.01), G06Q 20/32 (2006.01) (52) G06Q 20/40975, G06Q 20/28, G06Q 20/20, G06Q 20/3263 (54) MÉTODO E SISTEMA PARA GERENCIAMENTO REMOTO DE ACESSO A APARELHOS (71) PAYJOY, INC. (US)

(72) DOUGLAS JAMES RICKET; JAIDEEP MIRCHANDANI

---

(21) BR 10 2021 000742-7 A2

Código 3.1 - Publicação do Pedido de Patente ou de Certificado de Adição de Invenção
(22) 15/01/2021
(51) F27B 1/20 (2006.01), F27D 3/00 (2006.01), F27B 1/02 (2006.01), C21B 11/00 (2006.01)
(52) F27B 1/20, F27D 3/00, F27D 3/0033, F27B 1/02, C21B 11/00
(54) SISTEMA E MÉTODO DE DISTRIBUIÇÃO DE CARGAS EM UM FORNO METALÚRGICO
(71) TECNORED DESENVOLVIMENTO TECNOLOGICO S.A. (BR/SP)
(72) FABRÍCIO TINÔCO FRÓIS; LUCIANO AUGUSTO MORAIS MAIA; SANDRO LOPES ALBERTO; RONALD LOPES DE OLIVEIRA

---

(21) BR 10 2021 000753-2 A2

Código 3.1 - Publicação do Pedido de Patente ou de Certificado de Adição de Invenção
(22) 15/01/2021
(51) A62B 18/00 (2006.01), A62B 7/12 (2006.01)
(52) A62B 18/003, A62B 7/12
(54) RESPIRADOR DE VENTILAÇÃO NÃO INVASIVA
(71) 18 EMPREENDIMENTOS EIRELI EPP (BR/SP)
(72) FLAVIUS COTAIT RUGGIERO

---

(21) BR 10 2021 000767-2 A2

Código 3.1 - Publicação do Pedido de Patente ou de Certificado de Adição de Invenção
(22) 15/01/2021
(51) A01G 25/16 (2006.01)
(52) A01G 25/16
(54) DISPOSITIVO DE IRRIGAÇÃO AUTOMÁTICO VIA INTERNET
(71) JOÃO LUIZ FLORIO (BR/SP)
(72) JOAO LUIZ FLORIO

---

(21) BR 10 2021 000794-0 A2

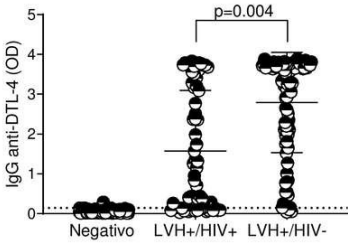

Código 3.1 - Publicação do Pedido de Patente ou de Certificado de Adição de Invenção
(22) 15/01/2021
(51) C07K 19/00 (2006.01), C07K 14/44 (2006.01), G01N 33/569 (2006.01), G01N 33/68 (2006.01), A61K 39/008 (2006.01), A61P 33/02 (2006.01)
(54) PROTEÍNA QUIMÉRICA, KIT, MÉTODO PARA DIAGNÓSTICO DE LEISHMANIOSE, USO DE UMA PROTEÍNA QUIMÉRICA, COMPOSIÇÃO VACINAL CONTRA LEISHMANIOSE VISCERAL, E, USO DE UMA COMPOSIÇÃO VACINAL

	(71) FUNDAÇÃO OSWALDO CRUZ (BR/RJ) (72) ANA PAULA SALLES MOURA FERNANDES; RICARDO TOSTES GAZZINELLI; NATÁLIA SALAZAR DE CASTRO; SANTUZA MARIA RIBEIRO TEIXEIRA; ANNA RAQUEL RIBEIRO SANTOS; LARA CARVALHO GODOI; MARIA MARTA FIGUEIREDO; BIANCA DE OLIVEIRA
(21) BR 10 2021 000798-2 A2	Código 3.1 - Publicação do Pedido de Patente ou de Certificado de Adição de Invenção (22) 15/01/2021 (51) A61K 8/19 (2006.01), A61K 8/46 (2006.01), A61K 8/37 (2006.01), A61K 8/25 (2006.01), A61K 8/34 (2006.01), A61Q 11/00 (2006.01) (52) A61K 8/19, A61K 8/463, A61K 8/37, A61K 8/25, A61K 8/345, A61Q 11/00 (54) COMPOSIÇÃO DE GEL DENTAL COM NANOPARTÍCULAS DE PRATA (71) RAIMUNDO ALVES JÚNIOR (BR/SP) (72) RAIMUNDO ALVES JÚNIOR
(21) BR 10 2021 000824-5 A2	Código 3.1 - Publicação do Pedido de Patente ou de Certificado de Adição de Invenção (22) 15/01/2021 (51) G06Q 50/02 (2006.01) (52) G06Q 50/02 (54) PROCESSO DE MEDIÇÃO CLIMÁTICA E FINANCEIRA INTEGRADO A MODELAGEM BIOECONÔMICA PARA GESTÃO E ANÁLISE DE RISCO DA PRODUÇÃO DE ORGANISMOS AQUÁTICOS (71) UNIVERSIDADE ESTADUAL PAULISTA JULIO DE MESQUITA FILHO (BR/SP) (72) GUILHERME WOLFF BUENO,; MAICON DA ROCHA BRANDE,; FLÁVIA CRISTINA MÁXIMO GODOI; ELISA MAIA GODOY
(21) BR 10 2021 000826-1 A2	Código 3.1 - Publicação do Pedido de Patente ou de Certificado de Adição de Invenção (22) 15/01/2021 (51) B60Q 3/217 (2006.01) (52) B60Q 3/217 (54) SINALIZADOR DE PORTA ABERTA (71) RICARDO CESAR GARCIA (BR/PR) (72) RICARDO CÉSAR GARCIA
(21) BR 10 2021 000829-6 A2	Código 3.1 - Publicação do Pedido de Patente ou de Certificado de Adição de Invenção (22) 15/01/2021 (51) B60R 19/54 (2006.01)

(54) GRADE PROTETORA PARA CAMINHÃO DE MINERAÇÃO
(71) JATH FABRICAÇÃO DE ACESSÓRIOS DE PROTEÇÃO DE MAQUINAS AGRÍCOLAS (BR/MG)
(72) THIAGO PINHEIRO JALES

---

(21) BR 10 2021 000832-6 A2

Código 3.1 - Publicação do Pedido de Patente ou de Certificado de Adição de Invenção
(22) 15/01/2021
(51) D21H 19/72 (2006.01), D21H 19/38 (2006.01), B65D 75/26 (2006.01)
(52) D21H 19/72, D21H 19/38, B65D 75/26
(54) MODELO DE ENVOLTÓRIO DE PAPEL COUCHE L1 E L2 PARA SABONETES EM BARRA
(71) JOSE EDUARDO RIBEIRO VENANZONI (BR/SP)
(72) JOSE EDUARDO RIBEIRO VENANZONI

---

(21) BR 10 2021 000834-2 A2

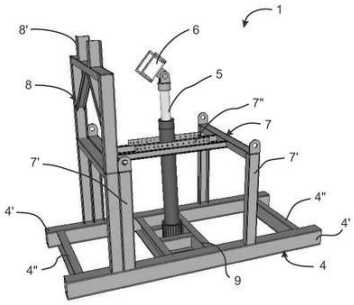

Código 3.1 - Publicação do Pedido de Patente ou de Certificado de Adição de Invenção
(22) 15/01/2021
(51) E02F 3/28 (2006.01)
(54) DISPOSITIVO PARA TROCA DE CILINDROS E MÉTODO PARA TROCA DE CILINDROS
(71) VALE S.A. (BR/RJ)
(72) MAGSON JESUS DE MELO; NIVIA AUREA DINIZ; LEANDRO ROLIM SILVA FERREIRA; RODRIGO SOUZA FERRAZ; JOAO PAULO BATISTA ROCHA; SERGIO HENRIQUE GOMES PINTO; ELIAS FRANCISCO DE MELO
¿

---

(21) BR 10 2021 000837-7 A2

Código 3.1 - Publicação do Pedido de Patente ou de Certificado de Adição de Invenção
(22) 15/01/2021
(51) A01D 34/00 (2006.01)
(52) A01D 34/006
(54) MÉTODO E SISTEMA PARA DETERMINAÇÃO DO NÍVEL DE INCLINAÇÃO DO SOLO, E COLHEITADEIRA AGRÍCOLA
(71) CNH INDUSTRIAL BRASIL LTDA. (BR/MG)
(72) MÁRIO RODRIGUES MAIA NETO; FELIPE REZENDE FRANCO

---

(21) BR 10 2021 000839-3 A2

Código 3.1 - Publicação do Pedido de Patente ou de Certificado de Adição de Invenção
(22) 16/01/2021
(51) C04B 35/01 (2006.01), H01P 7/10 (2006.01), H01Q 11/12 (2006.01)

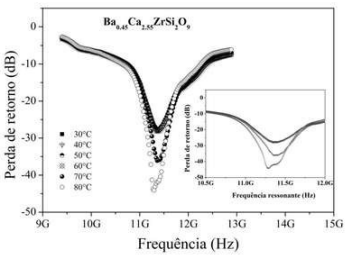

(52) C04B 35/01, H01P 7/10, H01Q 11/12
(54) DESENVOLVIMENTO DE UMA CERÂMICA RESSOADORA DIELÉTRICA À BASE DE SILICATO DE CÁLCIO E ZIRCÔNIO COM ADIÇÃO VARIÁVEL DE ÓXIDO DE BÁRIO (BAxCA3-xZRSi2O9) PARA USO EM DISPOSITIVOS QUE OPERAM EM MICRO-ONDAS E PRODUTO RELACIONADO
(71) UNIVERSIDADE FEDERAL DO CEARÁ (BR/CE)
(72) PIERRE BASÍLIO ALMEIDA FECHINE; ANTONIO SÉRGIO BEZERRA SOMBRA; ANDERSON VALÉRIO CHAVES; MICHEL LOPES FRANCO; MARCELO ANTONIO SANTOS DA SILVA

---

(21) BR 10 2021 000880-6 A2

Código 3.1 - Publicação do Pedido de Patente ou de Certificado de Adição de Invenção
(22) 18/01/2021
(51) G08B 21/22 (2006.01), G08B 1/08 (2006.01)
(52) G08B 21/22, G08B 1/08
(54) SISTEMA E MÉTODO DE COMUNICAÇÃO, SENSORIAMENTO, IDENTIFICAÇÃO E GERENCIAMENTO DE DISPOSITIVOS EM ÁREAS CONTROLADAS
(71) CONECT SISTEMAS DE GESTAO E PERFORMANCE LTDA (BR/PR)
(72) OCTÁVIO EGAS DE OLIVEIRA

---

(21) BR 10 2021 000886-5 A2

Código 3.1 - Publicação do Pedido de Patente ou de Certificado de Adição de Invenção
(22) 18/01/2021
(51) B23K 37/00 (2006.01), A61L 15/40 (2006.01), A61L 15/44 (2006.01), A61L 15/64 (2006.01)
(52) B23K 37/00, A61L 15/40, A61L 15/44, A61L 15/64
(54) DISPOSITIVO PARA APLICAÇÃO DE ANTIRRESPINGO LÍQUIDO EM BOCAIS DE SOLDA MANUAL
(71) FELIPE ANDRÉ MORAES (BR/RS) ; DIONES LUDVIG KOCHHANN (BR/RS)
(72) FELIPE ANDRÉ MORAES; DIONES LUDVIG KOCHHANN

---

(21) BR 10 2021 000894-6 A2

Código 3.1 - Publicação do Pedido de Patente ou de Certificado de Adição de Invenção
(22) 18/01/2021
(51) C12N 15/57 (2006.01), C12N 1/15 (2006.01), A61K 36/062 (2006.01), A61P 35/02 (2006.01)
(54) L-ASPARAGINASE MODIFICADA DERIVADA DE PENICILLIUM SIZOVAE, SEQUÊNCIA DE NUCLEOTÍDEOS, MÉTODO DE OBTENÇÃO, EXPRESSÃO EM KOMAGATAELLA PHAFFII, MICROORGANISMO TRANSGÊNICO, COMPOSIÇÕES FARMACÊUTICAS, E USO PARA O TRATAMENTO DE NEOPLASIAS LEUCÊMICAS

(71) FUNDAÇÃO UNIVERSIDADE DE BRASILIA (BR/DF)
(72) PÉROLA DE OLIVEIRA MAGALHÃES DIAS BATISTA; MARCELA MEDEIROS DE FREITAS

---

(21) BR 10 2021 000993-4 A2

Código 3.1 - Publicação do Pedido de Patente ou de Certificado de Adição de Invenção
(22) 19/01/2021
(51) A61H 15/00 (2006.01)
(52) A61H 15/00
(54) DISPOSITIVO PARA ALÍVIO DE ANSIEDADE E OUTROS
(71) JAIRO DOS SANTOS VIVIANI (BR/SP) ; CLÁUDIA PERCEVALI VIVIANI (BR/SP)
(72) JAIRO DOS SANTOS VIVIANI

---

(21) BR 10 2021 001005-3 A2

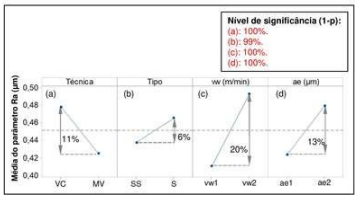

Código 3.1 - Publicação do Pedido de Patente ou de Certificado de Adição de Invenção
(22) 19/01/2021
(51) B24B 53/00 (2006.01)
(54) PROCESSO DE RETIFICAÇÃO DE AÇO DE ELEVADA RESISTÊNCIA AO DESGASTE
(71) UNIVERSIDADE FEDERAL DE UBERLÂNDIA (BR/MG) ; UNIVERSIDADE FEDERAL DO TRIÂNGULO MINEIRO-UFTM (BR/MG)
(72) ROSEMAR BATISTA DA SILVA; RAPHAEL LIMA DE PAIVA; RODRIGO DE SOUZA RUZZI; ROGERIO VALENTIM GELAMO

---

(21) BR 10 2021 001009-6 A2

Código 3.1 - Publicação do Pedido de Patente ou de Certificado de Adição de Invenção
(22) 19/01/2021
(51) F16H 59/00 (2006.01)
(54) RETARDADOR PNEUMÁTICO PARA CARRETAS E SIMILARES
(71) LAERCIO PEREIRA DE ALMEIDA (BR/SP)
(72) LAERCIO PEREIRA DE ALMEIDA

---

(21) BR 10 2021 001016-9 A2

Código 3.1 - Publicação do Pedido de Patente ou de Certificado de Adição de Invenção
(22) 19/01/2021
(51) H02N 11/00 (2006.01)
(52) H02N 11/002
(54) CÉLULA TERMOELÉTRICA, FORMADA DE DUAS FOLHAS DE METAIS IGUAIS OU DIFERENTES, CONVERTE CALOR EM ELETRICIDADE DEVIDO À DIFERENÇA DA FUNÇÃO TRABALHO ENTRE AS FOLHAS, ONDE A

ANODIZAÇÃO DE UMA FACE ISOLA AS FOLHAS ENTRE SI
(71) NELSON GUILHERME BARDINI (BR/SP) ; INÁCIA ARAÚJO BARDINI (BR/SP)
(72) NELSON GUILHERME BARDINI

---

(21) BR 10 2021 001037-1 A2

Código 3.1 - Publicação do Pedido de Patente ou de Certificado de Adição de Invenção
(22) 19/01/2021
(51) A63B 5/11 (2006.01)
(52) A63B 5/11
(54) DISPOSIÇÃO APLICADA EM CAMA ELÁSTICA PARA SALTOS E MERGULHOS
(71) DANILO COSTA DE ABREU (BR/SP)
(72) DANILO COSTA DE ABREU

---

(21) BR 10 2021 001039-8 A2

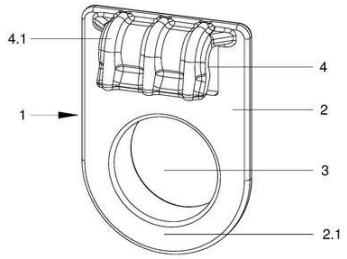

Código 3.1 - Publicação do Pedido de Patente ou de Certificado de Adição de Invenção
(22) 19/01/2021
(51) E04G 17/075 (2006.01)
(54) ENGATE RÁPIDO PARA BARRA DE TRANSFERÊNCIA
(71) MILENA GORGES PEREIRA (BR/SC)
(72) MILENA GORGES PEREIRA

---

(21) BR 10 2021 001041-0 A2

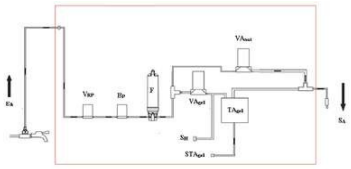

Código 3.1 - Publicação do Pedido de Patente ou de Certificado de Adição de Invenção
(22) 19/01/2021
(51) B01D 27/10 (2006.01), C02F 9/02 (2006.01)
(54) SISTEMA DE PURIFICAÇÃO DE ÁGUA PARA PURIFICADOR DE ÁGUA E PURIFICADOR DE ÁGUA
(71) ELECTROLUX DO BRASIL S.A. (BR/PR)
(72) EDUARDO KOJI HIEDA

---

(21) BR 10 2021 001042-8 A2

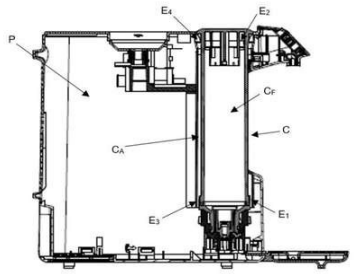

Código 3.1 - Publicação do Pedido de Patente ou de Certificado de Adição de Invenção
(22) 19/01/2021
(51) B01D 27/10 (2006.01), C02F 9/02 (2006.01)
(54) SISTEMA DE PURIFICAÇÃO DE ÁGUA
(71) ELECTROLUX DO BRASIL S.A. (BR/PR)
(72) EDUARDO KOJI HIEDA

(21) BR 10 2021 001046-0 A2

Código 3.1 - Publicação do Pedido de Patente ou de Certificado de Adição de Invenção
(22) 19/01/2021
(51) C05F 17/10 (2006.01), C05F 17/20 (2006.01), C12F 3/06 (2006.01)
(52) C05F 17/10, C05F 17/20, C12F 3/06
(54) PROCESSO PARA PREPARAÇÃO DE UMA SOLUÇÃO SALINA A PARTIR DA VINHAÇA E SEUS USOS
(71) UNIVERSIDADE DE SÃO PAULO - USP (BR/SP)
(72) JOÃO CARLOS MONTEIRO DE CARVALHO; ANA LUCÍA MOROCHO-JÁCOME; LAURIS DEL CARMEN MEJIA DA SILVA; LINA SUSANA PÉREZ MORA; MARCELLO DAPIEVI BRESAOLA; MARINA ISHII

(21) BR 10 2021 001067-3 A2

Código 3.1 - Publicação do Pedido de Patente ou de Certificado de Adição de Invenção
(22) 20/01/2021
(51) A01N 47/40 (2006.01), A01P 1/00 (2006.01)
(52) A01N 47/40
(54) INIBIDOR VEGETAL PARA O CONTROLE SELETIVO DE MICRORGANISMOS CONTAMINANTES E MELHORIA DO DESEMPENHO DAS FERMENTAÇÕES INDUSTRIAIS, PROCESSO DE OBTENÇÃO E USO
(71) L N F LATINO AMERICANA CONSULTORIA, ASSESSORIA E IMPORTAÇÃO LTDA (BR/RS) ; FERMENTEC - TECNOLOGIAS EM AÇÚCAR E ÁLCOOL LTDA (BR/SP)
(72) LUIS FRANCISCO FLORES; LUIS NORBERTO FLORES; MARINA DE TOLEDO FERRAZ DELLIAS; MÁRIO LÚCIO LOPES; SILENE CRISTINA DE LIMA PAULILLO

(21) BR 10 2021 001091-6 A2

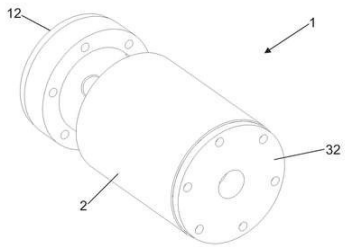

Código 3.1 - Publicação do Pedido de Patente ou de Certificado de Adição de Invenção
(22) 21/01/2021
(51) B61H 13/00 (2006.01), F16D 57/00 (2006.01)
(54) RETENTOR AUTOMÁTICO DE CONTROLE DE ALIVIO DO CILINDRO DE AR PNEUMÁTICO FERROVIÁRIO
(71) ANTONIO CELSO CORREA (BR/SP)
(72) ANTONIO CELSO CORREA

(21) BR 10 2021 001162-9 A2

Código 3.1 - Publicação do Pedido de Patente ou de Certificado de Adição de Invenção
(22) 21/01/2021
(51) G01B 9/02015 (2022.01), G01H 9/00 (2006.01)
(52) G01B 9/0203, G01B 9/02029, G01H 9/00
(54) MEDIDOR DE AMPLITUDES DE VIBRAÇÃO DE OBJETOS POR PROJEÇÃO ESTROBOSCÓPICA DE LUZ ESTRUTURADA

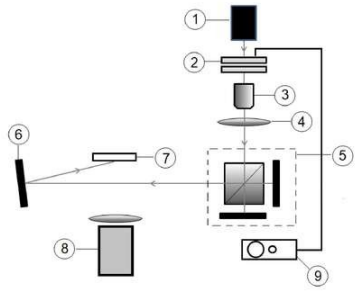

(71) EDUARDO ACEDO BARBOSA (BR/SP) ; LUIZ FELIPE GONÇALVES DIB (BR/SP)

(72) EDUARDO ACEDO BARBOSA; LUIZ FELIPE GONÇALVES DIB

(21) BR 10 2021 014964-7 A2

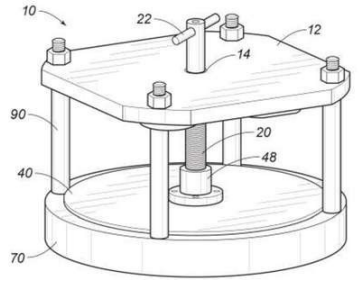

Código 3.1 - Publicação do Pedido de Patente ou de Certificado de Adição de Invenção

(22) 29/07/2021

(30) 31/07/2020 US 16/945,417

(51) B63C 11/52 (2006.01)

(54) SISTEMA DE TAMPA DE ABERTURA

(71) JAMES MOHRFELD (US)

(72) JAMES MOHRFELD

(21) BR 10 2021 016534-0 A2

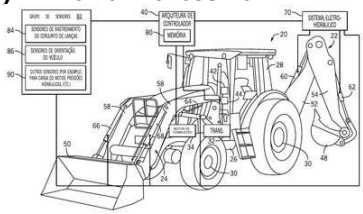

Código 3.1 - Publicação do Pedido de Patente ou de Certificado de Adição de Invenção

(22) 20/08/2021

(30) 26/08/2020 US 17/003,288

(51) A01D 69/03 (2006.01)

(54) SISTEMA HIDRÁULICO PARA UM VEÍCULO DE TRABALHO

(71) DEERE & COMPANY (US)

(72) STEVEN R. FLIEARMAN; MICHAEL J. CLIFF

(21) BR 10 2021 016586-3 A2

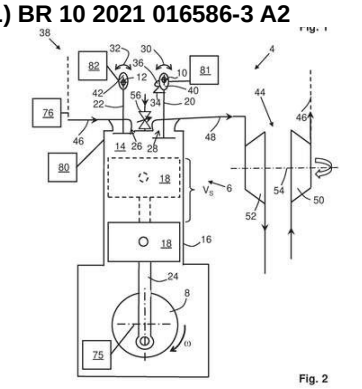

Fig. 2

Código 3.1 - Publicação do Pedido de Patente ou de Certificado de Adição de Invenção

(22) 20/08/2021

(30) 09/10/2020 SE 2051179-6

(51) F02D 13/00 (2006.01)

(54) MOTOR DE COMBUSTÃO INTERNA COM TEMPO DE VÁLVULA VARIÁVEL

(71) SCANIA CV AB (SE)

(72) ANDREAS DAHL; ERIK LIND; CHRISTOPHER RINGSTRÖM

(21) BR 10 2021 016656-8 A2

Código 3.1 - Publicação do Pedido de Patente ou de Certificado de Adição de Invenção

(22) 23/08/2021

(30) 03/11/2020 US 17/088,017

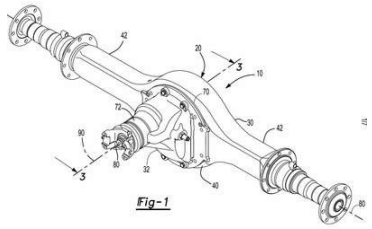

(51) A61H 1/02 (2006.01)
(54) CONJUNTO DE EIXO COM UM RESTRITOR DE LUBRIFICANTE VARIÁVEL
(71) ARVINMERITOR TECHNOLOGY, LLC. (US)
(72) ANDREW BODARY

---

(21) BR 10 2021 016720-3 A2

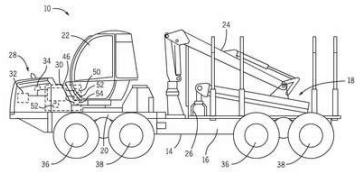

Código 3.1 - Publicação do Pedido de Patente ou de Certificado de Adição de Invenção
(22) 24/08/2021
(30) 20/10/2020 US 17/075,144
(51) B60B 19/00 (2006.01), B62D 49/06 (2006.01)
(54) CONJUNTO DE RODAS EM TANDEM PARA UM VEÍCULO DE TRABALHO
(71) DEERE & COMPANY (US)
(72) STEVEN R. FLIEARMAN; PRASHANT SHINDE

---

(21) BR 10 2021 016729-7 A2

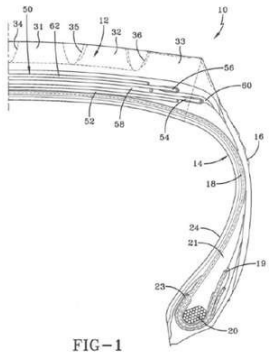

Código 3.1 - Publicação do Pedido de Patente ou de Certificado de Adição de Invenção
(22) 24/08/2021
(30) 31/08/2020 US 63/072,592; 14/06/2021 US 17/346,381
(51) B60C 19/00 (2006.01)
(54) PNEU DE CAMINHÃO
(71) THE GOODYEAR TIRE & RUBBER COMPANY (US)
(72) ARUN PRASATH MANOGARAN; ROBERT EDWARD LIONETTI; MARCO NICOLÒ COCCON; ETTORE PASSANTE SPACCAPIETRA; PHILIPPE JOSEPH AUGUSTE MULLER; DIDIER WINKIN; VAIBHAV NAWALE; ROLAND WILLIBRORD KRIER

---

(21) BR 10 2021 016854-4 A2

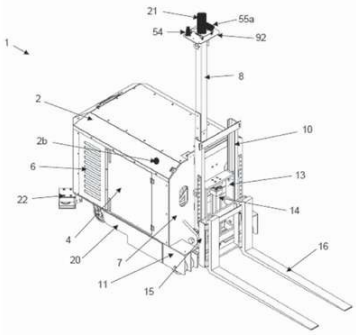

Código 3.1 - Publicação do Pedido de Patente ou de Certificado de Adição de Invenção
(22) 25/08/2021
(30) 25/08/2020 ES MX/a/2020/008872
(51) G05D 1/02 (2006.01), B25J 5/00 (2006.01), B62D 63/02 (2006.01), G06Q 10/08 (2006.01)
(54) VEÍCULO GUIADO AUTOMATICAMENTE
(71) GRUPO BIMBO, S.A.B. DE C.V. (MX)
(72) CHRISTIAN DANIEL DEL MORAL PIÑA; JESÚS EMMANUEL HERNÁNDEZ MENDOZA; EMILIO RAMÍREZ FLORES; ALEJANDRA DEL CARMEN FUENTES; KEVIN ALEJANDRO DÍAZ RODRÍGUEZ; EDGAR GUZMÁN RAMÍREZ; JULIO JORDÁN GARDUÑO NAVA; JUAN CARLOS VÁZQUEZ GÓMEZ; JUAN MANUEL GARCÍA OSNAYA; CARLOS ALBERTO

MORALES SUÁREZ

(21) BR 10 2021 016934-6 A2

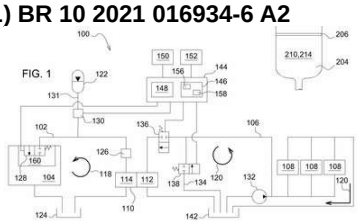

Código 3.1 - Publicação do Pedido de Patente ou de Certificado de Adição de Invenção
(22) 26/08/2021
(30) 03/11/2020 US 16/949,550
(51) B60R 16/08 (2006.01)
(54) SISTEMA PARA PRESSIONAR UM FLUIDO USADO PARA REALIZAR UMA OPERAÇÃO DE UMA MÁQUINA, E, MÉTODO PARA OPERAR UMA MÁQUINA
(71) DEERE & COMPANY (US)
(72) MICHAEL J. CLIFF; STEVEN R. FLIEARMAN

(21) BR 10 2021 016963-0 A2

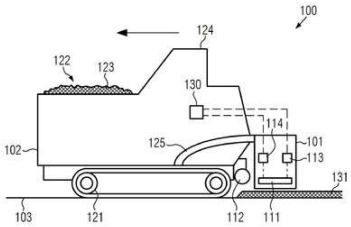

Código 3.1 - Publicação do Pedido de Patente ou de Certificado de Adição de Invenção
(22) 26/08/2021
(30) 27/08/2020 EP 20193017.9
(51) E01C 23/14 (2006.01), E01C 19/42 (2006.01)
(54) MÉTODO PARA AJUSTAR UMA TEMPERATURA DE UMA PLACA DE MESA DE UMA MESA DE PAVIMENTAÇÃO DE UMA PAVIMENTADORA DE ESTRADAS
(71) JOSEPH VÖGELE AG (DE)
(72) MARTIN BUSCHMANN; ROMAN MUNZ; RALF WEISER; DENNIS HANFLAND

(21) BR 10 2021 017320-3 A2

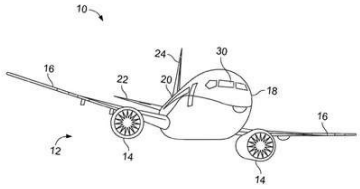

Código 3.1 - Publicação do Pedido de Patente ou de Certificado de Adição de Invenção
(22) 31/08/2021
(30) 03/11/2020 US 63/108,972
(51) B64C 1/06 (2006.01)
(54) SISTEMA E MÉTODO PARA PRENDER UMA PORÇÃO DE UMA FUSELAGEM DE UMA AERONAVE A UMA PORÇÃO DE UMA ASA DA AERONAVE
(71) THE BOEING COMPANY (US)
(72) DREW-DANIEL T. KEEFE; JEFF S. HOLLOWELL

(21) BR 10 2021 017380-7 A2

Código 3.1 - Publicação do Pedido de Patente ou de Certificado de Adição de Invenção
(22) 01/09/2021

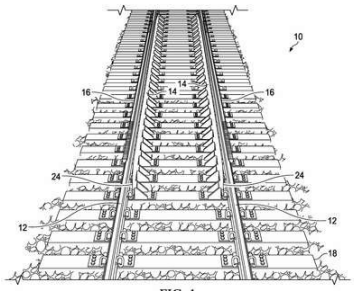

(30) 01/09/2020 US 17/009,297
(51) G01H 9/00 (2006.01), B60B 3/00 (2006.01)
(54) APARELHO E MÉTODO PARA DETECÇÃO DE CONDIÇÃO DE SUPERFÍCIE DE RODAS DE VEÍCULO FERROVIÁRIO
(71) BNSF RAILWAY COMPANY (US)
(72) HARK BRAREN; ERIK KARL FROHBERG

(21) BR 10 2021 017706-3 A2

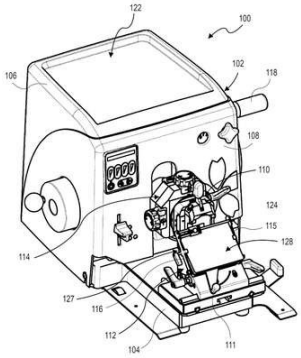

Código 3.1 - Publicação do Pedido de Patente ou de Certificado de Adição de Invenção
(22) 06/09/2021
(30) 18/09/2020 US 17/025,937
(51) B26B 29/00 (2006.01), G01N 1/06 (2006.01)
(54) PROTEÇÃO DE LÂMINA PARA MICRÓTOMO COM DISPOSITIVO DE ALINHAMENTO DE LÂMINA INTEGRADA
(71) SAKURA FINETEK U.S.A., INC. (US)
(72) LAWRENCE H. DIRKS

(21) BR 10 2021 021201-2 A2

Código 3.1 - Publicação do Pedido de Patente ou de Certificado de Adição de Invenção
(22) 22/10/2021
(30) 19/01/2021 US 17/151,932
(51) A01F 15/00 (2006.01)
(52) A01F 15/00
(54) MÉTODO PARA DETECTAR UMA CONDIÇÃO DE FALHA EM UMA OU MAIS ENFARDADEIRAS, E, SISTEMA PARA IDENTIFICAR UMA CONDIÇÃO DE FALHA EM UMA OU MAIS ENFARDADEIRAS
(71) DEERE & COMPANY (US)
(72) DANIEL E. DERSCHEID; COLE L. MURRAY

(21) BR 10 2021 023781-3 A2

Código 3.1 - Publicação do Pedido de Patente ou de Certificado de Adição de Invenção
(22) 25/11/2021
(30) 20/01/2021 US 17/153,152
(51) A47J 43/00 (2006.01), B26D 7/00 (2006.01), A47J 17/00 (2006.01), B26D 1/00 (2006.01), A47J 44/00 (2006.01)
(52) A47J 43/00, B26D 7/00, A47J 17/00, B26D 1/00, A47J 44/00
(54) COLUNA DE LÂMINAS PARA USO EM UM UTENSÍLIO DE PICAR ALIMENTOS
(71) DART INDUSTRIES INC. (US)
(72) STEVEN J. VERBRUGGE; JUNYU YE; JOHAN CARRETTE

(21) BR 10 2021 024862-9 A2

Código 3.1 - Publicação do Pedido de Patente ou de Certificado de Adição de Invenção
(22) 09/12/2021
(30) 13/01/2021 EP 21382012.9
(51) H04L 65/80 (2022.01), H04L 65/1066 (2022.01), H04L 65/40 (2022.01)
(52) H04L 65/80, H04L 65/1066, H04L 65/40
(54) MÉTODO PARA PARTICIONAMENTO DE SERVIÇO DE REDE DE DADOS DE PACOTE E SERVIDOR DE ORQUESTRAÇÃO PARA PARTICIONAMENTO DE SERVIÇO DE REDE DE DADOS DE PACOTE
(71) TELEFONICA DIGITAL ESPAÑA, S.L.U. (ES)
(72) MR. XIAOYUAN YANG; MR. JOSUE IGUAL BLANCO; MR. EMILIO A. GARRIDO GARCÍA

(21) BR 10 2021 025472-6 A2

Código 3.1 - Publicação do Pedido de Patente ou de Certificado de Adição de Invenção
(22) 16/12/2021
(30) 15/01/2021 EP 21305048.7
(51) H01F 21/06 (2006.01), H01F 27/42 (2006.01), G01D 5/22 (2006.01)
(52) H01F 21/06, H01F 27/42, G01D 5/2291
(54) ATUADOR ELETROMECÂNICO, E, MÉTODO PARA PREVENIR ROTAÇÃO DE UMA HASTE DE ATUADOR EM UM ATUADOR ELETROMECÂNICO
(71) GOODRICH ACTUATION SYSTEMS SAS (FR)
(72) SEBASTEN COUREUX

(21) BR 10 2021 026120-0 A2

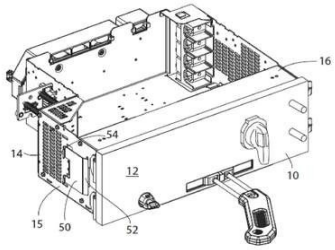

Código 3.1 - Publicação do Pedido de Patente ou de Certificado de Adição de Invenção
(22) 22/12/2021
(30) 13/01/2021 US 17/147,926
(51) H02B 1/06 (2006.01)
(54) APARELHO E MÉTODO PARA RETENÇÃO DE UM MÓDULO EM UM CENTRO DE CONTROLE DE MOTOR
(71) ROCKWELL AUTOMATION TECHNOLOGIES, INC. (US)
(72) KAROL KNOLL; DAMIAN NAJDEK

(21) BR 10 2022 000440-4 A2

Código 3.1 - Publicação do Pedido de Patente ou de Certificado de Adição de Invenção
(22) 10/01/2022
(51) G07F 9/00 (2006.01), G07F 11/00 (2006.01), G07F 11/16 (2006.01), G06Q 30/06 (2006.01), B64D 11/00 (2006.01)
(52) G07F 9/001, G07F 11/004, G07F 9/002, G07F 11/16, G06Q 30/06, B64D 11/0007
(54) SISTEMA DISPENSADOR DE ARTIGOS DE CONSUMO, PROCESSO DE

MONTAGEM DO SISTEMA E VEÍCULO DE TRANSPORTE COLETIVO
(66) BR 10 2021 000272-7 08/01/2021
(71) MARCOPOLO NEXT SERVIÇOS EM MOBILIDADE LTDA (BR/RS)
(72) ALCIONE DO NASCIMENTO; PETRAS AMARAL SANTOS

---

(21) BR 10 2022 000564-8 A2

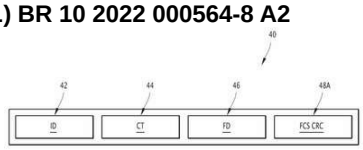

Código 3.1 - Publicação do Pedido de Patente ou de Certificado de Adição de Invenção
(22) 12/01/2022
(30) 13/01/2021 FR 21 00286
(51) H04B 7/005 (2006.01), H04B 7/185 (2006.01), H04L 67/01 (2022.01), B64D 47/00 (2006.01)
(52) H04B 7/005, H04B 7/18506, H04L 67/01, B64D 47/00
(54) SISTEMA PARA TRANSFERÊNCIA DE DADOS DA AERONAVE, CONJUNTO DE SISTEMAS PRODUTORES DE DADOS DE AERONAVES, SISTEMA CONSUMIDOR DE DADOS E MÉTODO PARA TRANSFERÊNCIA DE DADOS DA AERONAVE
(71) DASSAULT AVIATION (FR)
(72) PATRICK DIGNIMONT; JÉRÔME CAPPELLE; SERGE BRUILLOT

---

(21) BR 10 2022 000574-5 A2

Código 3.1 - Publicação do Pedido de Patente ou de Certificado de Adição de Invenção
(22) 12/01/2022
(30) 18/01/2021 EP 21305053.7
(51) B64C 13/38 (2006.01)
(52) B64C 13/38
(54) SISTEMA E MÉTODO PARA CONTROLAR DOIS OU MAIS ATUADORES, E, SUPERFÍCIE MÓVEL DE UMA AERONAVE
(71) GOODRICH ACTUATION SYSTEMS SAS (FR)
(72) LIONEL YAPI; DIARMAID HOGAN; LAURA ALBIOL-TENDILLO

---

(21) BR 10 2022 000582-6 A2

Código 3.1 - Publicação do Pedido de Patente ou de Certificado de Adição de Invenção
(22) 12/01/2022
(30) 13/01/2021 FR 21 00285
(51) G08G 5/00 (2006.01)
(52) G08G 5/00
(54) SISTEMA DE TRANSFERÊNCIA DE DADOS DE AERONAVE, SISTEMA PRODUTOR DE DADOS PARA UM SISTEMA DE TRANSFERÊNCIA DE DADOS DE UMA AERONAVE, SISTEMA CONSUMIDOR DE DADOS E MÉTODO PARA TRANSFERIR DADOS DE AERONAVE
(71) DASSAULT AVIATION (FR)
(72) SERGE BRUILLOT; PATRICK DIGNIMONT; JÉRÔME CAPPELLE

(21) BR 10 2022 000583-4 A2	Código 3.1 - Publicação do Pedido de Patente ou de Certificado de Adição de Invenção (22) 12/01/2022 (30) 13/01/2021 FR 21 00288 (51) G01D 1/00 (2006.01) (52) G01D 1/00 (54) SISTEMA DE PILOTAGEM DE UMA AERONAVE, AERONAVE E MÉTODO PARA PILOTAR UMA AERONAVE (71) DASSAULT AVIATION (FR) (72) JÉRÔME CAPPELLE; FRANÇOIS PINEAU; WILLIAM FAYSSE
(21) BR 10 2022 000594-0 A2	Código 3.1 - Publicação do Pedido de Patente ou de Certificado de Adição de Invenção (22) 12/01/2022 (30) 13/01/2021 JP 2021-003691 (51) B21D 28/24 (2006.01), C21D 9/00 (2006.01), B21D 19/08 (2006.01) (52) B21D 28/24, C21D 9/00, B21D 19/08 (54) MÉTODO PARA CONFORMAÇÃO E PROCESSAMENTO (71) TOYOTA JIDOSHA KABUSHIKI KAISHA (JP) (72) TOMOAKI IHARA
(21) BR 10 2022 000610-5 A2	Código 3.1 - Publicação do Pedido de Patente ou de Certificado de Adição de Invenção (22) 12/01/2022 (30) 16/01/2021 IN 202121002118 (51) A61K 8/55 (2006.01), A61K 8/46 (2006.01), A61K 8/898 (2006.01), A61Q 5/00 (2006.01) (52) A61K 8/553, A61K 8/463, A61K 8/898, A61Q 5/006 (54) COMPOSIÇÃO ANTIFÚNGICA ANTIMICROBIANA (71) GODREJ INDUSTRIES LIMITED (IN) (72) JAWALE, ARUN HARACHANDRA; GHARAT, SANDEEP DATTATRAY; GAIKWAD, AKASH BHARAT
(21) BR 10 2022 000637-7 A2	Código 3.1 - Publicação do Pedido de Patente ou de Certificado de Adição de Invenção (22) 13/01/2022 (30) 15/01/2021 US 17/149,868 (51) A01M 7/00 (2006.01) (52) A01M 7/00 (54) SISTEMA E MÉTODO PARA DISTRIBUIR FLUIDOS AGRÍCOLAS SOBRE PLANTAS PRESENTES DENTRO DE UM CAMPO COM BASE EM TAMANHO DE PLANTA (71) CNH INDUSTRIAL AMERICA LLC (US)

(72) ANDREW HARMON

(21) BR 10 2022 000650-4 A2

Código 3.1 - Publicação do Pedido de Patente ou de Certificado de Adição de Invenção
(22) 13/01/2022
(30) 15/01/2021 EP 21275005.3
(51) B64C 1/14 (2006.01)
(52) B64C 1/14
(54) ARRANJO DE PORTA PARA USO EM UMA AERONAVE, AERONAVE, E, ARRANJO DE ATUAÇÃO PARA MOVER UMA PORTA EM UMA AERONAVE ENTRE UMA POSIÇÃO ABERTA E UMA POSIÇÃO FECHADA
(71) GOODRICH ACTUATION SYSTEMS LIMITED (GB)
(72) JACK WILLIAM TIMMS; CHRISTOPHER WESTON

(21) BR 10 2022 000663-6 A2

Código 3.1 - Publicação do Pedido de Patente ou de Certificado de Adição de Invenção
(22) 13/01/2022
(30) 14/01/2021 US 63/199,642; 03/01/2022 US 17/646,800
(51) H04W 52/14 (2006.01), H04W 52/22 (2006.01)
(52) H04W 52/146, H04W 52/223
(54) MANUTENÇÃO DA CONTINUIDADE DE FASE EM TRANSMISSÕES DE ENLACE ASCENDENTE PARA ESTIMATIVA DE CANAL CONJUNTO
(71) APPLE INC. (US)
(72) SEYED ALI AKBAR FAKOORIAN; DAWEI ZHANG; HONG HE; WEI ZENG

(21) BR 10 2022 000675-0 A2

Código 3.1 - Publicação do Pedido de Patente ou de Certificado de Adição de Invenção
(22) 13/01/2022
(30) 14/01/2021 EP 21151610.9
(51) E01C 19/40 (2006.01), E01C 19/48 (2006.01), E01C 23/06 (2006.01)
(52) E01C 19/40, E01C 19/48, E01C 23/06
(54) MÁQUINA DE ACABAMENTO DE RODOVIA COM AJUSTE DE CURSO DE PAVIMENTAÇÃO E MÉTODO PARA UM AJUSTE DE CURSO DE PAVIMENTAÇÃO
(71) JOSEPH VÖGELE AG (DE)
(72) KLAUS BERTZ; RALF WEISER; TOBIAS NOLL

(21) BR 10 2022 000695-4 A2

Código 3.1 - Publicação do Pedido de Patente ou de Certificado de Adição de Invenção
(22) 13/01/2022
(30) 14/01/2021 EP 21151612.5
(51) E01C 19/40 (2006.01)
(52) E01C 19/40

(54) MÁQUINA DE ACABAMENTO DE RODOVIA COM AJUSTE DE CURSO DE PAVIMENTAÇÃO E MÉTODO PARA UM AJUSTE DE CURSO DE PAVIMENTAÇÃO
(71) JOSEPH VÖGELE AG (DE)
(72) KLAUS BERTZ; RALF WEISER; TOBIAS NOLL

---

(21) BR 10 2022 000766-7 A2

Código 3.1 - Publicação do Pedido de Patente ou de Certificado de Adição de Invenção
(22) 14/01/2022
(30) 15/01/2021 US 17/149,841
(51) B05B 13/00 (2006.01)
(52) B05B 13/00
(54) SISTEMA E MÉTODO PARA MONITORAR A TAXA DE DEPOSIÇÃO DE FLUIDO AGRÍCOLA DURANTE UMA OPERAÇÃO DE PULVERIZAÇÃO
(71) CNH INDUSTRIAL AMERICA LLC (US)
(72) TREVOR STANHOPE; ROY A. BITTNER

---

(21) BR 10 2022 000869-8 A2

Código 3.1 - Publicação do Pedido de Patente ou de Certificado de Adição de Invenção
(22) 17/01/2022
(30) 20/01/2021 US 17/152,976
(51) B24B 17/02 (2006.01), B24B 23/03 (2006.01), B24B 41/04 (2006.01), B24B 47/12 (2006.01)
(52) B24B 17/02, B24B 23/03, B24B 41/042, B24B 47/12
(54) DISPOSITIVO DE CURSO AJUSTÁVEL COM CAME
(71) LAKE COUNTRY TOOL, LLC (US)
(72) SCOTT S. MCLAIN

---

(21) BR 12 2022 009501-1 A2

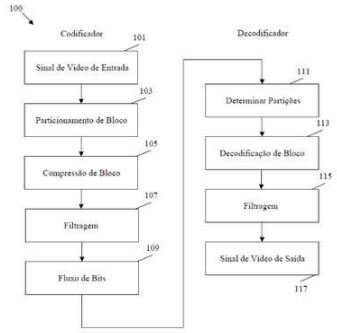

Código 3.1 - Publicação do Pedido de Patente ou de Certificado de Adição de Invenção
(22) 16/09/2020
(30) 24/09/2019 US 62/905,141
(51) H04N 19/50 (2006.01)
(54) MÉTODO DE CODIFICAÇÃO IMPLEMENTADO POR UM CODIFICADOR DE VÍDEO, MEIO LEGÍVEL POR COMPUTADOR NÃO TRANSITÓRIO, DISPOSITIVO DE CODIFICAÇÃO E SISTEMA
(62) BR 11 2022 005632-0 16/09/2020
(71) HUAWEI TECHNOLOGIES CO., LTD. (CN)
(72) YE-KUI WANG

---

(21) BR 13 2021 000405-2 E2

Código 3.1 - Publicação do Pedido de Patente ou de Certificado de Adição de Invenção

(22) 11/01/2021
(51) E06B 3/54 (2006.01), E06B 3/46 (2006.01), A47K 3/34 (2006.01)
(52) E06B 3/5454, E06B 3/46, A47K 3/34
(54) PINÇA PARA INSTALAÇÃO DE DISPOSITIVOS DE ARTICULAÇÃO DE PLACAS DE VIDRO
(61) BR 10 2020 011021-7 01/06/2020
(71) TEC VIDRO IND. COM. SERV. TÉCNICOS LTDA. (BR/SP)
(72) MARCIA APARECIDA NUNES GONÇALVES BRAGA

---

(21) BR 20 2021 000715-5 U2

Código 3.1 - Publicação do Pedido de Patente ou de Certificado de Adição de Invenção
(22) 15/01/2021
(51) E01F 9/553 (2006.01)
(52) E01F 9/553
(54) TACHA REFLETIVA VIÁRIA COM ANEL DE ENCAMISAMENTO PARA ACOPLAMENTO E INCRUSTAÇÃO
(71) MA CHI CHON (BR/SP)
(72) MA CHI CHON

---

(21) BR 20 2021 000749-0 U2

Código 3.1 - Publicação do Pedido de Patente ou de Certificado de Adição de Invenção
(22) 15/01/2021
(51) E03F 3/02 (2006.01)
(52) E03F 3/02
(54) DISPOSIÇÃO CONSTRUTIVA EM ELEMENTO DE CONEXÃO E POSICIONAMENTO PARA DUTOS HIDRÁULICOS DE ESCOAMENTO
(71) JORGE SILVA DE SOUZA (BR/RJ)
(72) JORGE SILVA DE SOUZA

---

(21) BR 20 2021 000788-0 U2

Código 3.1 - Publicação do Pedido de Patente ou de Certificado de Adição de Invenção
(22) 15/01/2021
(51) A61B 10/00 (2006.01)
(52) A61B 10/0038
(54) RECIPIENTE DESCARTÁVEL, PARA DEFECAR DENTRO DELE E COLETAR FEZES PARA SER COLOCADA DENTRO DO FRASCO, PARA SER LEVADA PARA EXAMES LABORATORIAIS
(71) NILDON JOSÉ VIANA (BR/MG)
(72) NILDON JOSÉ VIANA

---

(21) BR 20 2021 000816-0 U2

Código 3.1 - Publicação do Pedido de Patente ou de Certificado de Adição de Invenção
(22) 15/01/2021

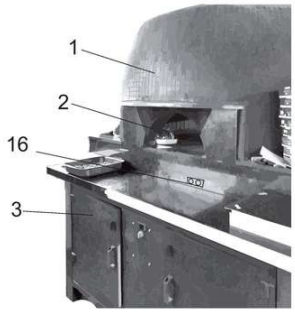

(51) A21B 1/44 (2006.01), A21B 1/42 (2006.01)
(54) DISPOSIÇÃO EM FORNO PARA PIZZA
(71) CANOTTO FRANCHISING PARTICIPAÇÕES LTDA (BR/RS)
(72) GUILHERME SPILLER; LEONARDO BELLÉ

(21) BR 20 2021 000820-8 U2

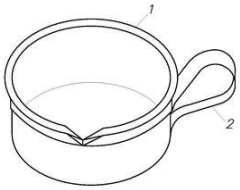

Código 3.1 - Publicação do Pedido de Patente ou de Certificado de Adição de Invenção
(22) 15/01/2021
(51) B65F 1/14 (2006.01), A61G 9/00 (2006.01)
(54) RECIPIENTE COM BIQUEIRA , DESCARTÁVEL , PARA DEFECAR DENTRO DELE E COLETAR FEZES PARA SER COLOCADA DENTRO DO COLETOR , PARA SER LEVADA PARA EXAMES LABORATORIAIS
(71) NILDON JOSÉ VIANA (BR/MG)
(72) NILDON JOSÉ VIANA

(21) BR 20 2021 000831-3 U2

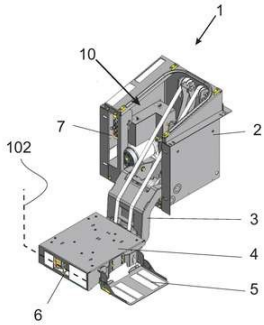

Código 3.1 - Publicação do Pedido de Patente ou de Certificado de Adição de Invenção
(22) 15/01/2021
(51) B60P 1/44 (2006.01), B66F 7/08 (2006.01), B60N 2/24 (2006.01)
(54) DISPOSIÇÃO INTRODUZIDA EM MECANISMO DE MOVIMENTAÇÃO DO CONJUNTO BASE E POLTRONA EM DISPOSITIVO DE POLTRONA MÓVEL ELÉTRICO
(71) FOCA-BRAUN MOBILIDADE DO BRASIL LTDA. (BR/RS)
(72) GABRIEL STUMPF

(21) BR 20 2021 000836-4 U2

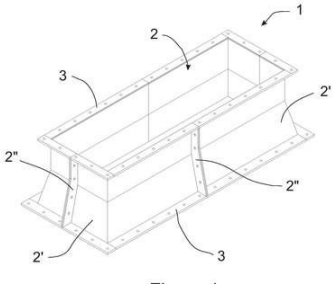

Código 3.1 - Publicação do Pedido de Patente ou de Certificado de Adição de Invenção
(22) 15/01/2021
(51) F27D 17/00 (2006.01), H01P 3/12 (2006.01), H01Q 13/02 (2006.01)
(54) VASO COMUNICANTE PARTICIONADO
(71) VALE S.A. (BR/RJ)
(72) GABRIELA LARA PEREIRA; ROGERIO FERREIRA SILVA

(21) BR 20 2021 000868-2 U2

Código 3.1 - Publicação do Pedido de Patente ou de Certificado de Adição de Invenção

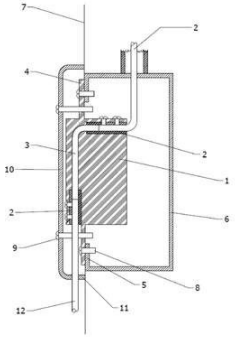

(22) 18/01/2021
(51) H02G 3/16 (2006.01), H01R 11/11 (2006.01), H01R 4/30 (2006.01), H01R 13/516 (2006.01), H02G 3/08 (2006.01), H01R 11/01 (2006.01)
(52) H02G 3/16, H01R 11/11, H01R 4/30, H01R 13/516, H02G 3/083, H01R 11/01
(54) DISPOSIÇÃO EM APARELHO CONECTOR ELÉTRICO
(71) ADRIANO VALLE (BR/SC)
(72) ADRIANO VALLE

---

(21) BR 20 2021 000907-7 U2

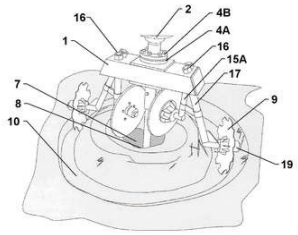

Código 3.1 - Publicação do Pedido de Patente ou de Certificado de Adição de Invenção
(22) 18/01/2021
(51) A01C 5/02 (2006.01), A01B 1/18 (2006.01), A01B 1/02 (2006.01)
(54) DISPOSIÇÃO CONSTRUTIVA APLICADA EM PERFURADOR DE SOLO ACOPLÁVEL A TRATOR
(71) M. A. DA SILVA MAQUINAS AGRÍCOLAS (BR/SP)
(72) ADEMILTON BATISTA DA SILVA

---

(21) BR 20 2021 000966-2 U2

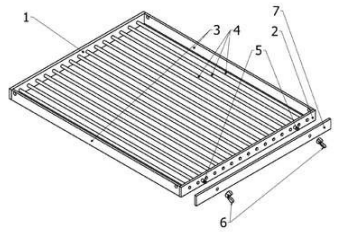

Código 3.1 - Publicação do Pedido de Patente ou de Certificado de Adição de Invenção
(22) 19/01/2021
(51) A47L 17/00 (2006.01), B05D 5/08 (2006.01)
(54) DISPOSIÇÕES INTRODUZIDAS EM GRELHA PARA CHURRASCO
(71) FRANCISCO ARNALDO VIEIRA SINDEAUX (BR/PR)
(72) FRANCISCO ARNALDO VIEIRA SINDEAUX

---

(21) BR 20 2021 000997-2 U2

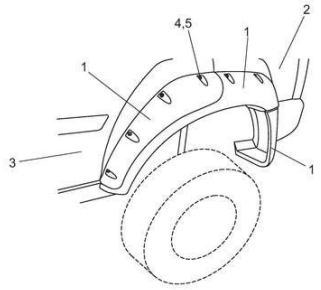

Código 3.1 - Publicação do Pedido de Patente ou de Certificado de Adição de Invenção
(22) 19/01/2021
(51) B62D 25/18 (2006.01), B62D 33/04 (2006.01), B60R 11/00 (2006.01)
(54) DISPOSIÇÃO CONSTRUTIVA APLICADA EM CONJUNTO PROTETOR DE PARA-LAMAS
(71) MARCOS ANTONIO DA SILVA SIMOES (BR/PB)
(72) MARCOS ANTONIO DA SILVA SIMOES

---

(21) BR 20 2021 001020-2 U2

Código 3.1 - Publicação do Pedido de Patente ou de Certificado de Adição de Invenção
(22) 19/01/2021
(51) B65D 5/42 (2006.01), B65D 5/43 (2006.01), B65D 85/78 (2006.01)

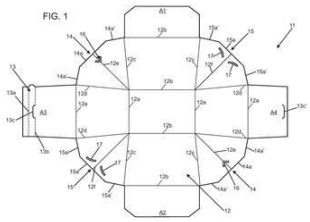

(54) DISPOSIÇÃO INTRODUZIDA EM CAIXA PARA CONGELADOS
(71) VICHIATO & VICHIATO LTDA - ME (BR/SP) ; KAMARO ARTES GRÁFICAS LTDA EPP (BR/PR)
(72) PEDRO VICHIATO NETO

---

(21) BR 20 2021 001028-8 U2

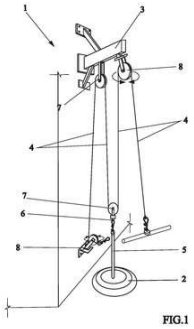

Código 3.1 - Publicação do Pedido de Patente ou de Certificado de Adição de Invenção
(22) 19/01/2021
(51) A63B 21/16 (2006.01), A63B 21/055 (2006.01)
(54) DISPOSIÇÃO TÉCNICA E CONSTRUTIVA APLICADA EM EQUIPAMENTO PARA MUSCULAÇÃO
(71) MARCOS TADEU PIONTKOWSKI (BR/SC)
(72) MARCOS TADEU PIONTKOWSKI

---

(21) BR 20 2021 001050-4 U2

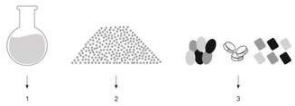

Código 3.1 - Publicação do Pedido de Patente ou de Certificado de Adição de Invenção
(22) 19/01/2021
(51) C13B 20/00 (2006.01)
(54) AÇÚCAR DE COCO LIGHT
(71) LAÍS APARECIDA BALDASSO (BR/SP)
(72) LAÍS APARECIDA BALDASSO

Código 3.2 - Publicação Antecipada

Publicação do pedido depositado, a requerimento do depositante. Aplicam-se as disposições do subitem 3.1.

---

(21) BR 10 2021 012940-9 A2

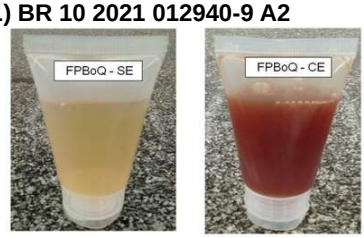

Código 3.2 - Publicação Antecipada

(22) 29/06/2021

(51) A61K 36/185 (2006.01), A61K 47/36 (2006.01), A61K 9/06 (2006.01), A61P 17/02 (2006.01), A61P 29/00 (2006.01)

(52) A61K 36/185, A61K 47/36, A61K 9/06, A61P 17/02, A61P 29/00

(54) FORMULAÇÃO FARMACÊUTICA E PROCESSO DE PREPARAÇÃO, A PARTIR DO EXTRATO HIDROALCOÓLICO DE PSEUDOBOMBAX MARGINATUM (A.ST.-HIL, JUSS. & CAMBESS.) A. ROBYNS, VEICULADO COM QUITOSANA

(71) HERYKA MYRNA MAIA RAMALHO (BR/RN)

(72) JUCIANA FREITAS DA SILVA; TIAGO PINHEIRO DE SOUZA; NATHÁLIA AMORIM MADEIRO DOS SANTOS; AMANDA THAYSE NÓBREGA DANTAS RIFAUSTO; ELIZABETE MENEZES DE OLIVEIRA; FLÁVIA RICELLY DA SILVA FIGUEIREDO; ISABELLE BATISTA DE MACEDO; CYPRIANO GALVÃO DA TRINDADE NETO; MARIA BEATRIZ MESQUITA CANSANÇÃO FELIPE; HERYKA MYRNA MAIA RAMALHO

---

(21) BR 10 2021 014714-8 A2

Código 3.2 - Publicação Antecipada

(22) 27/07/2021

(51) C10L 5/02 (2006.01)

(52) C10L 5/02

(54) CARVÃO VEGETAL DE RESÍDUOS BRIQUETADOS

(71) INSTITUTO FEDERAL DE EDUCACAO CIENCIA E TECNOLOGIA DO TOCANTINS (BR/TO)

(72) ARGEMIRO LIMA PEDROSA

---

(21) BR 10 2021 015423-3 A2

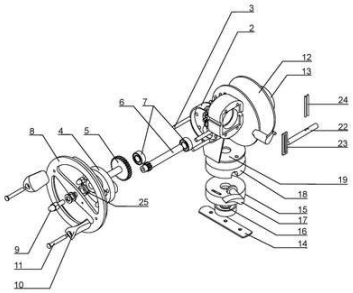

Código 3.2 - Publicação Antecipada

(22) 04/08/2021

(51) A01K 89/015 (2006.01)

(54) MOLINETE UNIVERSAL

(71) RICIERI JULIANO FARHERR (BR/RS) ; DANIEL CRISTIANO MARTINS (BR/RS) ; DARCIO NESTOR KRUMENNAUER (BR/RS)

(72) RICIERI JULIANO FARHERR; DANIEL CRISTIANO MARTINS; DARCIO NESTOR KRUMENNAUER

(21) BR 10 2021 019990-3 A2

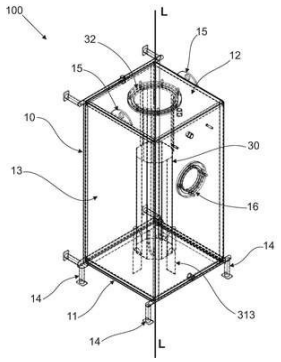

Código 3.2 - Publicação Antecipada
(22) 05/10/2021
(51) C12M 1/06 (2006.01)
(52) C12M 1/06
(54) TANQUE DE FERMENTAÇÃO PARA A MULTIPLICAÇÃO DE MICRORGANISMOS
(71) BIOTROP SOLUÇÕES BIOLÓGICAS LTDA (BR/SP)
(72) JOSIANE FUKAMI; DOUGLAS FABIANO GOMES; JULIANA MARCOLINO GOMES; JONAS HIPOLITO DE ASSIS FILHO

(21) BR 10 2021 022914-4 A2

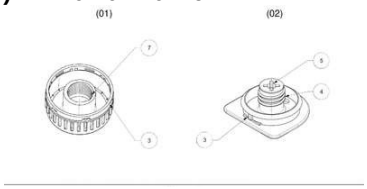

Código 3.2 - Publicação Antecipada
(22) 13/11/2021
(51) B65D 41/34 (2006.01), A61J 1/14 (2006.01), A61J 15/00 (2006.01), B65D 5/74 (2006.01)
(52) B65D 41/34, A61J 1/1425, A61J 15/0026, B65D 5/746
(54) TAMPA FIXA PARA EMBALAGEM LONGA-VIDA COM ACESSO PARA EQUIPO DE NUTRIÇÃO ENTERAL PARA USO POR SISTEMA FECHADO
(71) RONALDO SANTOS LEITE (BR/SP)
(72) RONALDO SANTOS LEITE

(21) BR 10 2021 025565-0 A2

Código 3.2 - Publicação Antecipada
(22) 17/12/2021
(51) C08L 29/04 (2006.01), C08L 35/08 (2006.01), C08J 7/04 (2006.01), C08J 7/048 (2006.01), B65D 65/40 (2006.01)
(52) C08L 29/04, C08L 35/08, C08J 7/04, C08J 7/048, B65D 65/40
(54) COMPOSTO PROMOTOR DE BARREIRA A GASES, AROMAS E GORDURA PARA SUBSTRATOS POLIMÉRICOS E SUBSTRATOS CELULÓSICOS, EMPREGADOS NA FABRICAÇÃO DE EMBALAGENS
(71) ALLIANZA BRASIL INOVAÇÕES SUSTENTÁVEIS LTDA (BR/SC)
(72) MIGUEL ASCOLI NETO; MAURÍCIO SILVA CASTRO

(21) BR 10 2022 002369-7 A2

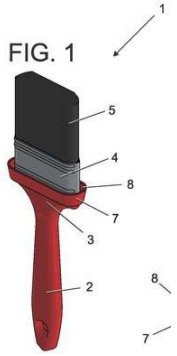

Código 3.2 - Publicação Antecipada
(22) 08/02/2022
(51) A46B 17/02 (2006.01), A46B 7/04 (2006.01)
(52) A46B 17/02, A46B 7/042, A46B 2200/202
(54) DISPOSIÇÃO CONSTRUTIVA APLICADA EM PINCEL PARA MAIOR RESISTÊNCIA DA VIROLA E CAPTAÇÃO DO EXCESSO DE TINTA
(71) PINCÉIS ROMA LTDA (BR/RS)
(72) FAVARINO TESSARO

(21) BR 10 2022 002796-0 A2

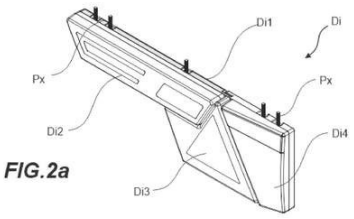

FIG.2a

Código 3.2 - Publicação Antecipada
(22) 14/02/2022
(51) B60Q 1/30 (2006.01)
(52) B60Q 1/30
(54) DISPOSITIVO MODULAR DE SINALIZAÇÃO LUMINOSA E ILUMINAÇÃO APLICADO À TRASEIRA DE REBOQUES, SEMI-REBOQUES ACOPLADOS A VEÍCULOS DE TRANSPORTE DE CARGAS, SUA MONTAGEM E SUA INSTALAÇÃO
(71) LUXPARTS INDÚSTRIA DE AUTOPEÇAS LTDA - EPP (BR/MG)
(72) LUIS PRADO JUNIOR; CARLOS EDUARDO ANDERSON

---

(21) BR 10 2022 004155-5 A2

Código 3.2 - Publicação Antecipada
(22) 07/03/2022
(51) G08B 21/08 (2006.01)
(52) G08B 21/08, G08B 21/084
(54) SISTEMA E PROCESSO INCORPORADOS EM DISPOSITIVO FLUTUADOR PARA DETECÇÃO DE VIBRAÇÕES NA ÁGUA DE PISCINAS E SIMILARES
(71) HELIO HENRIQUE HERCULANI DAMASCENO COSTA (BR/SP)
(72) HELIO HENRIQUE HERCULANI DAMASCENO COSTA

---

(21) BR 10 2022 005021-0 A2

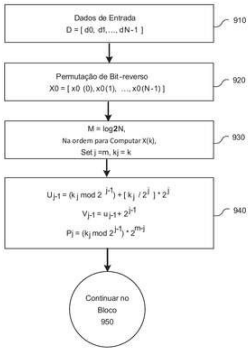

Código 3.2 - Publicação Antecipada
(22) 17/03/2022
(30) 26/10/2021 US 17/511,539
(51) G01H 17/00 (2006.01)
(52) G01H 17/00
(54) SISTEMAS E MÉTODOS PARA DETECÇÃO AUTOMÁTICA DE FALHAS MECÂNICAS EM MÁQUINAS ROTATIVAS
(71) TRACTIAN LIMITED (KY)
(72) IGOR VINICIUS ALVARENGA MARINELLI

---

(21) BR 10 2022 005282-4 A2

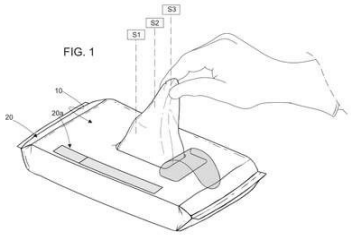

Código 3.2 - Publicação Antecipada
(22) 21/03/2022
(51) A61K 8/02 (2006.01), A61Q 11/00 (2006.01), A61C 17/00 (2006.01)
(52) A61K 8/0208, A61Q 11/00, A61C 17/00
(54) APERFEIÇOAMENTOS EM LENÇO E DEDEIRA UMEDECIDOS PARA HIGIENIZAÇÃO ORAL EM AMBIENTES HOSPITALARES E/OU MÉDICO-DOMICILIARES
(71) HELENA SATIE GEJIMA CASTILHO (BR/SP) ; AUGUSTO CESAR CARLQUIST DE CASTILHO (BR/SP)
(72) HELENA SATIE GEIMA CASTILHO

(21) BR 10 2022 006531-4 A2

Código 3.2 - Publicação Antecipada
(22) 05/04/2022
(51) A23K 20/158 (2006.01), A23K 20/24 (2006.01), A23K 20/28 (2006.01)
(52) A23K 20/158, A23K 20/24, A23K 20/28, A23V 2200/32
(54) USO DE UM EMULSIFICANTE DERIVADO DO ÁCIDO RICINOLEICO, COMPOSIÇÃO, FORMULAÇÃO DE DIETA E MÉTODO PARA AUMENTAR A ABSORÇÃO DE CÁLCIO E FÓSFORO NO TRATO DIGESTIVO DE ANIMAIS DE PRODUÇÃO
(71) GFSA INDÚSTRIA DE ALIMENTAÇÃO ANIMAL LTDA. (BR/PR)
(72) JOSÉ LUCIANO ANDRIGUETTO; VALDEMIR VIECINSKI

(21) BR 10 2022 006561-6 A2

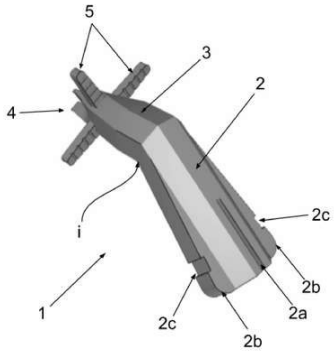

Código 3.2 - Publicação Antecipada
(22) 05/04/2022
(51) A61C 8/00 (2006.01), A61C 7/02 (2006.01), A61C 7/14 (2006.01)
(52) A61C 8/00, A61C 7/02, A61C 7/146
(54) INSTRUMENTO POSICIONADOR DE BRÁQUETES ORTODÔNTICOS
(71) RODRIGO RODRIGUES DE SOUZA MARTINS (BR/PI)
(72) RODRIGO RODRIGUES DE SOUZA MARTINS; ANA PAULA TEROSSI DE GODOI; ANA ROSA COSTA CORRER; CAROLINA CARMO DE MENEZES; GIOVANA CHERUBINI VENEZIAN; GIOVANA RENATA GOUVÊA; HELOISA CRISTINA VALDRIGHI; MARIO VEDOVELLO FILHO; MILTON SANTAMARIA JUNIOR; SILVIA AMÉLIA SCUDELER VEDOVELLO; VIVIAN FERNANDES FURLETTI DE GOES; VIVIANE VERONI DEGAN; WILLIAM CUSTODIO

(21) BR 10 2022 007949-8 A2

Código 3.2 - Publicação Antecipada
(22) 26/04/2022
(51) B27B 13/14 (2006.01), G01V 8/10 (2006.01)
(52) B27B 13/14, G01V 8/10
(54) SISTEMA COM CÂMERA DE VISÃO EM CAIXA PRESSURIZADA, PARA FRENAGEM DE SERRA FITA EM ÁREA SUPERVISIONADA.
(71) WENGAUT SERVIÇOS DE ENGENHARIA EIRELI (BR/SP)
(72) WELLINGTON LIMA DE SOUZA

(21) BR 10 2022 008088-7 A2

Código 3.2 - Publicação Antecipada
(22) 27/04/2022
(51) E06B 1/14 (2006.01), E06B 3/64 (2006.01), E05D 13/00 (2006.01)
(52) E06B 1/14, E06B 3/64, E05D 13/00
(54) KIT DE PERFIS PARA DIVISÓRIAS DE AMBIENTES
(71) ORION COMERCIO DE ALUMINIO LTDA EPP (BR/SP)

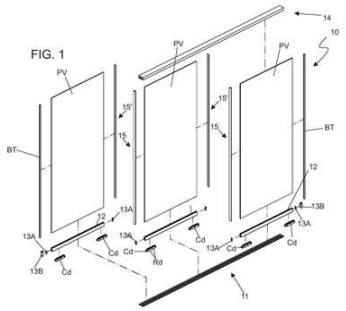

(72) DURVAL MIOLA FILHO

(21) BR 10 2022 008977-9 A2

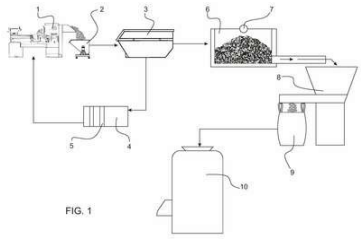

Código 3.2 - Publicação Antecipada
(22) 09/05/2022
(51) B22D 19/10 (2006.01), B22C 5/18 (2006.01), B22C 5/14 (2006.01)
(52) B22D 19/10, B22C 5/18, B22C 5/14
(54) PROCESSO PARA APROVEITAMENTO DE CAVACOS DE USINAGENS COMO MATÉRIA PRIMA PARA FUNDIÇÃO
(71) INDÚSTRIA METALURGICA FRUM LTDA (BR/MG)
(72) MARCO ANTONIO DE SORDI

(21) BR 10 2022 009814-0 A2

Código 3.2 - Publicação Antecipada
(22) 19/05/2022
(51) E04G 21/32 (2006.01), A62B 35/00 (2006.01)
(52) E04G 21/3204, E04G 21/3261, A62B 35/0068
(54) SISTEMA DE PROTEÇÃO INDIVIDUAL ATRAVÉS DE DISPOSITIVO DE ANCORAGEM PARA INSTALAÇÃO DE EQUIPAMENTOS DE PROTEÇÃO COLETIVA
(71) RWB ENGENHARIA EIRELI (BR/RS) ; TUPAN SOLUCOES PARA CONSTRUCAO CIVIL LTDA (BR/RS)
(72) RAFAEL WICKERT BASTOS

(21) BR 10 2022 011092-1 A2

Código 3.2 - Publicação Antecipada
(22) 07/06/2022
(51) D03D 15/283 (2006.01), D03D 1/00 (2006.01), D04H 3/009 (2006.01)
(52) D03D 15/283, D03D 1/0035, D04H 3/009
(54) TECIDO HIDROSSOLÚVEL
(71) SUPERACAO DISTRIBUICAO DE PRODUTOS HIDROSSOLUVEIS LTDA (BR/PR)
(72) REINALDO APARECIDO DOS SANTOS

(21) BR 10 2022 011914-7 A2

Código 3.2 - Publicação Antecipada
(22) 15/06/2022
(51) A61K 35/742 (2006.01), A61K 36/062 (2006.01), A61P 43/00 (2006.01)
(52) A61K 35/742, A61K 36/062, A61P 43/00

(54) COMPOSIÇÃO PROBIÓTICA LÍQUIDA PARA MAIOR TOLERÂNCIA AO ESTRESSE TÉRMICO EM AVES, MÉTODO DE PRODUÇÃO DA COMPOSIÇÃO E USO DA MESMA NO TRATAMENTO DAS AVES
(71) TOTAL BIOTECNOLOGIA INDÚSTRIA E COMÉRCIO S/A (BR/PR) ; BIOVIRTUS SOLUÇÕES AMBIENTAIS LTDA (BR/SP)
(72) TÂNIA MARA SANDANIEL ZEM; DOUGLAS FABIANO GOMES

---

(21) BR 20 2021 008968-2 U2

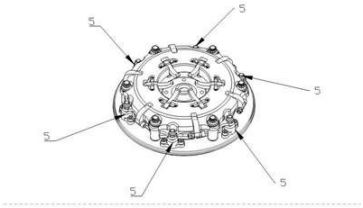

Código 3.2 - Publicação Antecipada
(22) 07/05/2021
(51) F16D 13/71 (2006.01), F16D 13/75 (2006.01), F16D 43/10 (2006.01)
(52) F16D 13/71, F16D 13/757, F16D 43/10
(54) DISPOSIÇÃO DE MOLAS PARA SISTEMA DE CONTROLE DE CARGA ESTÁTICA EM EMBREAGEM CENTRÍFUGA
(71) EVOLUTION AUTOMOTIVOS LTDA (BR/PR)
(72) ALEXANDRE MAIA BETINE

---

(21) BR 20 2021 017026-9 U2

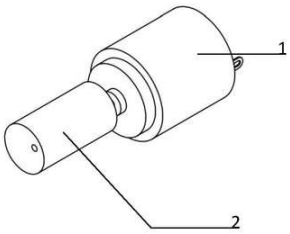

Código 3.2 - Publicação Antecipada
(22) 27/08/2021
(51) A61H 15/00 (2006.01), A61H 23/00 (2006.01)
(54) DISPOSIÇÃO CONSTRUTIVA EM MOTOR PARA APARELHOS MASSAGEADORES
(71) IVO CECCHIN (BR/RS)
(72) IVO CECCHIN

---

(21) BR 20 2021 023366-0 U2

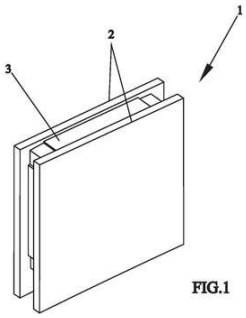

Código 3.2 - Publicação Antecipada
(22) 22/11/2021
(51) E04B 2/72 (2006.01), E02D 5/20 (2006.01), E04B 1/68 (2006.01)
(54) MELHORAMENTOS TÉCNICOS APLICADOS EM PAINEL DE VEDAÇÃO DE ESTRUTURAS NA CONSTRUÇÃO CIVIL
(71) PRISCILA TEIXEIRA DOS REIS RESENDE (BR/MG)
(72) PRISCILA TEIXEIRA DOS REIS RESENDE

---

(21) BR 20 2022 007457-2 U2

Código 3.2 - Publicação Antecipada
(22) 19/04/2022
(51) A63B 59/48 (2006.01)
(52) A63B 59/48
(54) RAQUETE TÊNIS DE PRAIA ESTRUTURAL LEVE
(71) OTÁVIO HENRIQUE ILHA CAMPOS (BR/RJ)

(72) OTÁVIO HENRIQUE ILHA CAMPOS

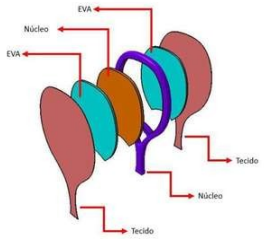

Código 3.6 - Publicação do Pedido Arquivado Definitivamente - Art. 216 §2º e Art. 17 §2º da LPI

Publicação de pedido definitivamente arquivado devido à não apresentação de procuração ou devido à apresentação de um pedido posterior, encerrada a instância administrativa. Pode ser adquirido o folheto com o relatório descritivo, reivindicações, desenhos e resumo do pedido, por quem se interessar, através do endereço eletrônico www.inpi.gov.br - No Acesso rápido - Faça uma busca – Patente. Para acessar, cadastre-se no Portal do INPI e use login e senha.

---

(21) BR 10 2021 000272-7 A2

Código 3.6 - Publicação do Pedido Arquivado Definitivamente - Art. 216 §2º e Art. 17 §2º da LPI
(22) 08/01/2021
(51) G07F 9/00 (2006.01), G07F 7/00 (2006.01)
(52) G07F 9/002, B60Y 2200/10, G07F 7/005
(54) EQUIPAMENTO PARA DISPENSAR ARTIGOS DE CONSUMO, VEÍCULO DE TRANSPORTE COLETIVO COMPREENDENDO O EQUIPAMENTO E PROCESSO DE LIBERAÇÃO DE ARTIGO DE CONSUMO
(71) MARCOPOLO NEXT SERVIÇOS EM MOBILIDADE LTDA (BR/RS)
(72) ALCIONE DO NASCIMENTO; PETRAS AMARAL SANTOS

---

(21) BR 10 2021 000534-3 A2

Código 3.6 - Publicação do Pedido Arquivado Definitivamente - Art. 216 §2º e Art. 17 §2º da LPI
(22) 12/01/2021
(51) B65G 15/30 (2006.01)
(54) TRANSPORTADOR ENCLAUSURADO
(71) TMSA - TECNOLOGIA EM MOVIMENTAÇÃO S.A. (BR/RS)
(72) PAULO AUGUSTO LAMBERT

Código 3.7 - Publicação Anulada

Anulação da publicação do pedido por ter sido indevida.

---

(21) BR 13 2020 026385-3 E2

Código 3.7 - Publicação Anulada
(22) 22/12/2020
(51) F16C 7/02 (2006.01), F02B 41/00 (2006.01), F02B 75/32 (2006.01)
(54) APERFEIÇOAMENTO INTRODUZIDO EM DESLOCAMENTO VETORIAL DA HASTE DO BRAÇO GIRATÓRIO ANGULAR UTILIZADO EM MOTORES A COMBUSTÃO
(61) BR 10 2015 019394-7 12/08/2015
(71) ANTÔNIO DARIVA (BR/ES)
(72) ANTÔNIO DARIVA
Anulada a publicação código 3.1 na RPI nº 2686 de 28/06/2022 por ter sido indevida.

Código 3.8 - Retificação

Retificação da publicação do pedido por ter sido efetuada com incorreção que não impossibilita sua identificação. Tal publicação não implica na alteração da data de publicação do pedido de patente e nos prazos decorrentes da mesma.

---

(21) BR 10 2017 009693-9 A8

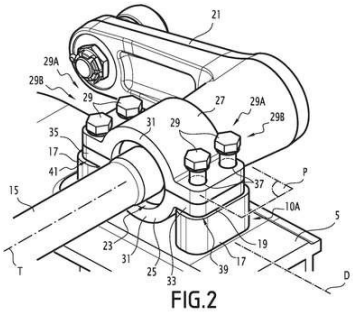

FIG.2

Código 3.8 - Retificação

(22) 09/05/2017

(30) 10/05/2016 FR 1654158

(51) B61F 5/50 (2006.01)

(54) MANCAL PARA MONTAGEM DE UMA BARRA ESTABILIZADORA EM UMA ESTRUTURA DE BOGIE E BOGIE CORRESPONDENTE

(71) ALSTOM TRANSPORT TECHNOLOGIES (FR)

(72) SERGE DEGUEURCE; JULIEN PERREAUT; ADALBERT MUZYCZKA

Relativa ao item (30);

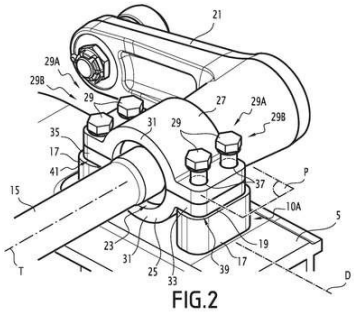

FIG.2

---

(21) BR 10 2017 009696-3 A8

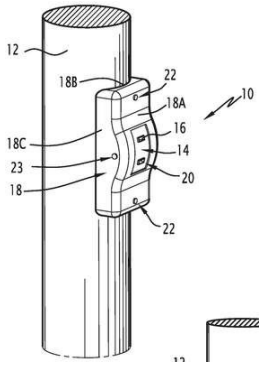

Código 3.8 - Retificação

(22) 09/05/2017

(30) 12/05/2016 FR 1654256

(51) B60R 16/023 (2006.01), H02J 1/00 (2006.01), G06F 1/26 (2006.01)

(54) INTERFACE DE USB PARA RECARREGAR UM DISPOSITIVO ELETRÔNICO, DESTINADA A EQUIPAR UM VEÍCULO DE TRANSPORTE

(71) ALSTOM TRANSPORT TECHNOLOGIES (FR)

(72) THOMAS PREVOST; SÉBASTIEN TAILLANDIER

Relativa ao item (30);

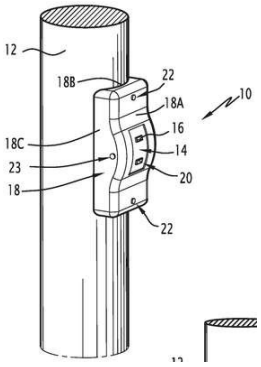

(21) BR 10 2017 009872-9 A8

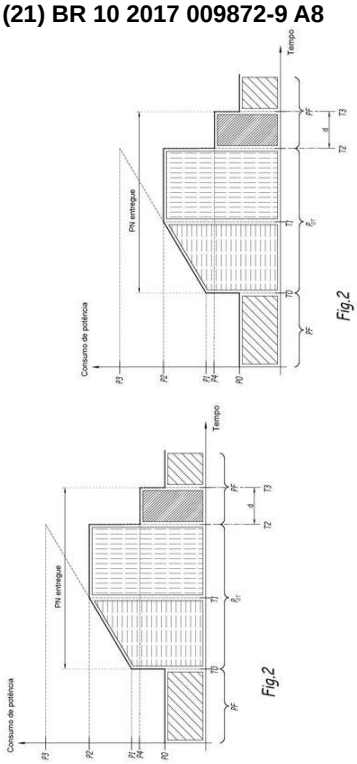

Código 3.8 - Retificação

(22) 11/05/2017

(30) 12/05/2016 EP 16305556.9

(51) B61L 29/18 (2006.01), B61L 1/02 (2006.01)

(54) MÉTODO PARA GERENCIAR UM CIRCUITO ELÉTRICO DE FERROVIA

(71) ALSTOM TRANSPORT TECHNOLOGIES (FR)

(72) ALESSANDRO AISA-PIER

Relativa ao item (30);

(21) BR 10 2017 010356-0 A8

Código 3.8 - Retificação

(22) 17/05/2017

(30) 17/05/2016 EP 16169889

(51) B32B 27/36 (2006.01), B32B 27/30 (2006.01)

(52) B32B 27/36, B32B 2367/00, B32B 27/302, B32B 27/308, B32B 2325/00, B32B 2255/26, B32B 2255/28

(54) LIGANTE VEDÁVEL A QUENTE TRANSPARENTE DE ADESÃO DIRETAPARA O REVESTIMENTO E VEDAÇÃO DE FOLHAS DE PLÁSTICOTRANSPARENTES

(71) EVONIK OPERATIONS GMBH (DE)

(72) ANDRÉ HENNIG; BRUNO KELLER; JÜRGEN HARTMANN; THOMAS ARNOLD; MICHAEL WALDHAUS; MONIKA MÄRZ

Referente à RPI 2511 de 19/02/2019, quanto ao item (54).

(21) BR 10 2017 010937-2 A8

Código 3.8 - Retificação

(22) 24/05/2017

(30) 27/05/2016 GB 1609404.7

(51) B60D 1/06 (2006.01), B60D 1/44 (2006.01), B60D 1/54 (2006.01)

(52) B60D 1/065, B60D 1/44, B60D 1/54

(54) VEÍCULO DE REBOQUE INCLUINDO UM MECANISMO DE ENGATE DEREBOQUE

(71) J.C. BAMFORD EXCAVATORS LIMITED (GB)

(72) TIMOTHY JAMES REYNOLDS; STEPHEN PAUL SLATER

Referente à RPI2484 de 14/08/2018, quanto ao ítem 54.

(21) BR 10 2017 010952-6 A8

Código 3.8 - Retificação

(22) 24/05/2017

(51) A61K 9/50 (2006.01), A61K 31/12 (2006.01), A61K 47/34 (2006.01), A61P 35/00 (2006.01), A61P 25/28 (2006.01), A61P 9/12 (2006.01)

(54) OBTENÇÃO ECARACTERIZAÇÃO DE NANOPARTÍCULAS DE POLI (épsilon CAPROLACTONA) (PCL) CONTENDO APOCININA

(71) UNIVERSIDADE ESTADUAL DO CENTRO-OESTE (BR/PR)

(72) NAJEH MAISSAR KHALIL; RUBIANA MARA MAINARDES; ISIS SOUZA DE ARAÚJO; EMILLI ANTÔNIO

Referente à RPI 2502 de 18/12/2018, quanto ao ítem 54.

(21) BR 10 2017 010999-2 A8

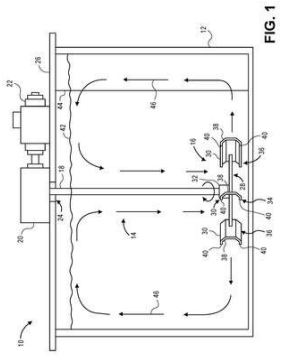

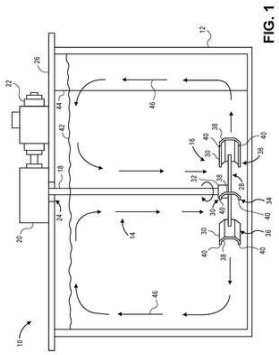

Código 3.8 - Retificação

(22) 25/05/2017

(30) 25/05/2016 US 15/164,349

(51) F01D 5/04 (2006.01)

(54) IMPULSOR RADIAL, CONJUNTO DE IMPULSOR RADIAL E SISTEMA DEMISTURA DE IMPULSOR RADIAL

(71) SPX FLOW, INC. (US)

(72) RICHARD KEHN

Referente à RPI 2469 de 02/05/2018, quanto ao ítem 54.

(21) BR 10 2017 011100-8 A8

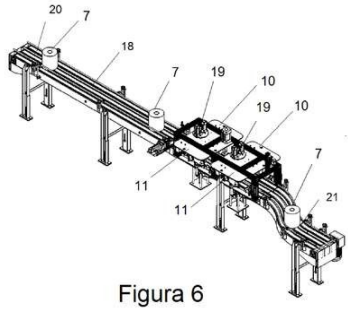

Figura 6

Código 3.8 - Retificação

(22) 25/05/2017

(30) 03/05/2017 CL CL1095-2017

(51) B65H 35/00 (2006.01)

(54) MÁQUINA RANHURADORA DE ROLOS DE PAPEL PARA DISPENSADORES

(71) CMPC TISSUE S.A. (CL)

(72) FERNANDO BAEZA ITURRIETA

Referente à RPI 2498 de 21/11/2018, quanto ao ítem 30.

(21) BR 10 2017 011372-8 A8

Código 3.8 - Retificação

(22) 30/05/2017

(30) 07/07/2016 AT A320/2016

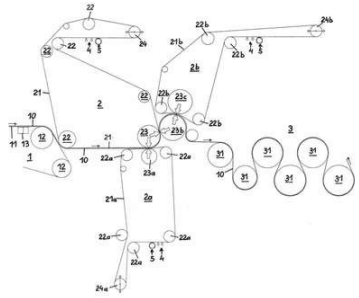

(51) D21F 1/32 (2006.01), D21F 7/08 (2006.01), B08B 3/02 (2006.01)
(54) APARELHO PARA A LIMPEZA DE UM FELTRO EM UM SISTEMA PARA PRODUZIR UMA MANTA DE PAPEL
(71) KLAUS BARTELMUSS (AT)
(72) KLAUS BARTELMUSS
Referente à RPI 2455 de 23/01/2018, quanto ao item (30).

---

(21) BR 10 2017 011408-2 A8

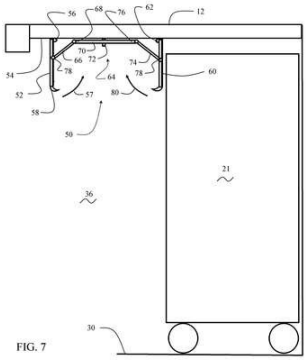

Código 3.8 - Retificação
(22) 30/05/2017
(30) 10/08/2016 US 15/233606
(51) G09F 7/18 (2006.01), G09F 7/02 (2006.01), B64D 11/04 (2006.01)
(54) SISTEMA DE PLACAR RETRÁTIL PARA BAIAS DE ARMAZENAMENTO DE CARRINHO DE GALÉ, GALÉ DEAERONAVE, E, MÉTODO PARA EXIBIR E RETRAIR UM PLACAR EM UMA BAIA DE ARMAZENAMENTO DE CARRINHO DE GALÉ
(71) THE BOEING COMPANY (US)
(72) CHRISTOPHER B. SINGLETON; JOSHUA Y. LEE; EMMANUEL A. GARCIA
Referente à RPI 2460 de 27/02/2018, quanto ao item (54).

---

(21) BR 10 2017 012202-6 A8

Código 3.8 - Retificação
(22) 30/05/2017
(51) B61D 17/04 (2006.01), C22C 38/40 (2006.01), C22C 38/00 (2006.01)
(52) B61D 17/04, C22C 38/40, C22C 38/00
(54) MOLDURA INFERIOR DE EXTREMIDADE PARA UM VEÍCULO DE TRILHO, CARRO DE TRILHO, MÉTODO DE PRODUÇÃO PARA PRODUZIR UMA MOLDURA INFERIOR DE EXTREMIDADE PARA UM VEÍCULO DE TRILHOE MÉTODO DE PRODUÇÃO PARA PRODUZIR A CARRO DE TRILHO
(71) ALSTOM TRANSPORT TECHNOLOGIES (FR)
(72) RAFAEL ZANETI; ANDRE GOUVEIA; ANDRE ROCHA; CARLOS MORAES; EDUARDO NASCIMENTO; FELIPE CZANK; LEVI ALBUQUERQUE; LUIZ CANO; MARCO FICONI; MARINA SAITO
Referente à RPI 2502 de 18/12/2018, quanto ao item (54).

---

(21) BR 20 2017 010056-7 U8

Código 3.8 - Retificação
(22) 12/05/2017
(30) 18/05/2016 FR 1654411
(51) B33Y 10/00 (2006.01)
(52) B33Y 10/00
(54) DISPOSITIVO E MÉTODO PARA IMPRIMIR TRIDIMENSIONALMENTE UMA LUVA PARA RECEBER UM APLICADOR DE COSMÉTICO

(71) ALBEA SERVICES (FR)

(72) GUILLAUME MOURARET; FRANÇOIS LUSCAN

Relativa ao item (30);

Código Pedido de Exame

Código 4.3 - Desarquivamento - Art. 33 parágrafo único da LPI.

Desarquivado o pedido arquivado por falta de pedido de exame (subitem 11.1), para prosseguir seu andamento.

(21) BR 10 2015 003753-8 A2	Código 4.3 - Desarquivamento - Art. 33 parágrafo único da LPI. (22) 05/02/2015 (71) UNIVERSIDADE FEDERAL DE ALAGOAS (BR/AL)
(21) BR 10 2017 022980-7 A2	Código 4.3 - Desarquivamento - Art. 33 parágrafo único da LPI. (22) 25/10/2017 (71) FLAVIA LOPES SABIO (BR/RR) ; ANTONIO SABIO NETO (BR/RR)
(21) BR 10 2019 002180-2 A2	Código 4.3 - Desarquivamento - Art. 33 parágrafo único da LPI. (22) 03/02/2019 (71) INCESA IND. DE COMPONENTES ELÉTRICOS LTDA (BR/SP)
(21) BR 10 2019 002301-5 A2	Código 4.3 - Desarquivamento - Art. 33 parágrafo único da LPI. (22) 05/02/2019 (71) LUCIANO PROLO 53571096134 (BR/MT)
(21) BR 10 2019 002313-9 A2	Código 4.3 - Desarquivamento - Art. 33 parágrafo único da LPI. (22) 05/02/2019 (71) UNIVERSIDADE FEDERAL DE PELOTAS (BR/RS)
(21) BR 10 2019 002381-3 A2	Código 4.3 - Desarquivamento - Art. 33 parágrafo único da LPI. (22) 06/02/2019 (71) UNIVERSIDADE FEDERAL DE PELOTAS (BR/RS)
(21) BR 20 2019 002175-1 U2	Código 4.3 - Desarquivamento - Art. 33 parágrafo único da LPI. (22) 01/02/2019 (71) REINALDO DUQUE (BR/SP)
(21) BR 20 2019 002341-0 U2	Código 4.3 - Desarquivamento - Art. 33 parágrafo único da LPI. (22) 05/02/2019 (71) LUCIANO PROLO 53571096134 (BR/MT)
(21) BR 20 2019 002345-2 U2	Código 4.3 - Desarquivamento - Art. 33 parágrafo único da LPI. (22) 05/02/2019

	(71) LUCIANO PROLO 53571096134 (BR/MT)
(21) BR 20 2019 002393-2 U2	Código 4.3 - Desarquivamento - Art. 33 parágrafo único da LPI. (22) 06/02/2019 (71) LANNA PLASTICOS IND. E COM. LTDA - ME (BR/SP)

Código Exigências Técnicas e Formais

Código 6.1 - Exigência Técnica

Suspensão do andamento do pedido de patente que, para instrução regular, aguardará o atendimento ou contestação das exigências formuladas. O depositante poderá obter o parecer através do endereço eletrônico www.inpi.gov.br - No Acesso rápido – Faça uma busca - Patente. Para acessar, cadastre-se no Portal do INPI e use login e senha. A não manifestação do depositante no prazo de 90 (noventa) dias desta data acarretará o arquivamento definitivo do pedido.

---

(21) BR 10 2013 012924-0 A2

Código 6.1 - Exigência Técnica
(22) 24/05/2013
(71) Fundação Universidade de Brasília (BR/DF) ; Universidade Federal do Rio de Janeiro -UFRJ (BR/RJ) ; UNIÃO BRASILEIRA DE EDUCAÇÃO CATÓLICA - UBEC (BR/DF)

---

(21) BR 10 2014 016910-5 A2

Código 6.1 - Exigência Técnica
(22) 09/07/2014
(71) CORNING RESEARCH & DEVELOPMENT CORPORATION (US)

---

(21) BR 10 2014 032168-3 A2

Código 6.1 - Exigência Técnica
(22) 18/12/2014
(71) UNIVERSIDADE ESTADUAL DE CAMPINAS - UNICAMP (BR/SP)

---

(21) BR 10 2015 003562-4 A2

Código 6.1 - Exigência Técnica
(22) 19/02/2015
(71) INTERDIGITAL CE PATENT HOLDINGS (FR)

---

(21) BR 10 2016 021274-0 A2

Código 6.1 - Exigência Técnica
(22) 15/09/2016
(71) CANON KABUSHIKI KAISHA (JP)

---

(21) BR 10 2017 015568-4 A2

Código 6.1 - Exigência Técnica
(22) 20/07/2017
(71) ADRIANA PARADA (BR/GO)

---

(21) BR 10 2017 016856-5 A2

Código 6.1 - Exigência Técnica
(22) 04/08/2017
(71) OREGON PRECISION INDUSTRIES, INC. DBA PAK TECH (US)

---

(21) BR 10 2021 003668-0 A2

Código 6.1 - Exigência Técnica

	(22) 26/02/2021 (71) PATRICIA RODRIGUES RESENDE CANHESTRO (BR/MG) ; DARIVAL DARCY RESENDE (BR/MG)
(21) BR 10 2021 010253-5 A2	Código 6.1 - Exigência Técnica (22) 27/05/2021 (71) UNIVERSIDADE ESTADUAL DE MARINGÁ (BR/PR) ; UNIVERSIDADE ESTADUAL DO CENTRO-OESTE (BR/PR)
(21) BR 11 2012 004928-3 A2	Código 6.1 - Exigência Técnica (22) 06/09/2010 (71) UNIVERSIDADE DE SÃO PAULO - USP (BR/SP)
(21) BR 11 2013 018516-3 A2	Código 6.1 - Exigência Técnica (22) 07/09/2011 (71) PROTALIX LTD. (IL)
(21) BR 11 2013 021460-0 A2	Código 6.1 - Exigência Técnica (22) 29/02/2012 (71) ROCHE GLYCART AG (CH)
(21) BR 11 2013 021562-3 A2	Código 6.1 - Exigência Técnica (22) 16/03/2012 (71) ARGENX BVBA (BE)
(21) BR 11 2014 016195-0 A2	Código 6.1 - Exigência Técnica (22) 28/12/2012 (71) HALOZYME, INC. (US)
(21) BR 11 2014 023950-9 A8	Código 6.1 - Exigência Técnica (22) 19/03/2013 (71) MERCK PATENT GMBH (DE)
(21) BR 11 2015 005940-6 A2	Código 6.1 - Exigência Técnica (22) 16/09/2013 (71) PFIZER INC. (US)
(21) BR 11 2015 022000-2 A8	Código 6.1 - Exigência Técnica (22) 14/03/2014 (71) BORYUNG PHARMACEUTICAL CO., LTD. (KR)
(21) BR 11 2015 022092-4 A8	Código 6.1 - Exigência Técnica

	(22) 13/03/2014 (71) CHUGAI SEIYAKU KABUSHIKI KAISHA (JP)
(21) BR 11 2015 023265-5 A2	Código 6.1 - Exigência Técnica (22) 12/03/2014 (71) ECHOGEN POWER SYSTEMS, L.L.C. (US)
(21) BR 11 2015 023445-3 A2	Código 6.1 - Exigência Técnica (22) 11/03/2014 (71) GENZYME CORPORATION (US) ; BOEHRINGER INGELHEIM ANIMAL HEALTH USA INC. (US)
(21) BR 11 2015 023505-0 A2	Código 6.1 - Exigência Técnica (22) 16/03/2014 (71) CLPH, LLC (US)
(21) BR 11 2015 024626-5 A2	Código 6.1 - Exigência Técnica (22) 24/04/2014 (71) CHIESI FARMACEUTICI S.P.A. (IT)
(21) BR 11 2015 030350-1 A2	Código 6.1 - Exigência Técnica (22) 05/06/2014 (71) FERRER INTERNACIONAL, S.A. (ES) ; FUNDACIÓN CENTRO NACIONAL DE INVESTIGACIONES CARDIOVASCULARES CARLOS III (ES)
(21) BR 11 2016 007003-8 A2	Código 6.1 - Exigência Técnica (22) 26/08/2014 (71) FMC KONGSBERG SUBSEA AS (NO)
(21) BR 11 2016 007646-0 A2	Código 6.1 - Exigência Técnica (22) 09/10/2014 (71) INDENA S.P.A (IT)
(21) BR 11 2016 007896-9 A2	Código 6.1 - Exigência Técnica (22) 10/10/2014 (71) ULSTEIN DESIGN & SOLUTIONS AS (NO)
(21) BR 11 2016 008459-4 A2	Código 6.1 - Exigência Técnica (22) 05/11/2014 (71) SPECGX LLC (US)
(21) BR 11 2016 011111-7 A2	Código 6.1 - Exigência Técnica

	(22) 01/12/2014 (71) BOEHRINGER INGELHEIM VETMEDICA GMBH (DE)
(21) BR 11 2016 012895-8 A2	Código 6.1 - Exigência Técnica (22) 04/12/2014 (71) MARTIN GARTHWAITE (US)
(21) BR 11 2016 013479-6 A2	Código 6.1 - Exigência Técnica (22) 08/12/2014 (71) BASF SE (DE)
(21) BR 11 2016 015820-2 A2	Código 6.1 - Exigência Técnica (22) 06/01/2015 (71) SUMITOMO RUBBER INDUSTRIES, LTD. (JP)
(21) BR 11 2016 018043-7 A8	Código 6.1 - Exigência Técnica (22) 05/02/2015 (71) JOHNSON MATTHEY CATALYSTS (GERMANY) GMBH (DE)
(21) BR 11 2016 022231-8 A2	Código 6.1 - Exigência Técnica (22) 26/03/2015 (71) AZEN MANUFACTURING PTE LTD (SG)
(21) BR 11 2016 025796-0 A2	Código 6.1 - Exigência Técnica (22) 22/05/2015 (71) RELIANCE JIO INFOCOMM LIMITED (IN)
(21) BR 11 2016 026370-7 A2	Código 6.1 - Exigência Técnica (22) 11/05/2015 (71) KONINKLIJKE PHILIPS N.V. (NL)
(21) BR 11 2016 026514-9 A2	Código 6.1 - Exigência Técnica (22) 11/05/2015 (71) CORNING OPTICAL COMMUNICATIONS LLC (US)
(21) BR 11 2016 027041-0 A8	Código 6.1 - Exigência Técnica (22) 26/05/2015 (71) EURO-CELTIQUE S.A. (LU)
(21) BR 11 2016 027043-6 A8	Código 6.1 - Exigência Técnica (22) 26/05/2015 (71) EURO-CELTIQUE S.A. (LU)

(21) BR 11 2016 027911-5 A2	Código 6.1 - Exigência Técnica (22) 27/05/2015 (71) EVOGENE LTD. (IL)
(21) BR 11 2016 028995-1 A2	Código 6.1 - Exigência Técnica (22) 12/06/2015 (71) SR LABS S.R.L. (IT)
(21) BR 11 2016 029437-8 A2	Código 6.1 - Exigência Técnica (22) 16/06/2015 (71) THE UNIVERSITY OF UTAH RESEARCH FOUNDATION (US)
(21) BR 11 2016 029761-0 A8	Código 6.1 - Exigência Técnica (22) 19/06/2015 (71) MELINTA SUBSIDIARY CORP. (US)
(21) BR 11 2016 031037-3 A2	Código 6.1 - Exigência Técnica (22) 30/06/2015 (71) PROCEPT BIOROBOTICS CORPORATION (US)
(21) BR 11 2017 002254-0 A2	Código 6.1 - Exigência Técnica (22) 05/08/2015 (71) BULLPUP SCIENTIFIC LTD. (IL)
(21) BR 11 2017 007951-8 A2	Código 6.1 - Exigência Técnica (22) 15/10/2015 (71) HYPREVENTION (FR)
(21) BR 11 2017 009345-6 A2	Código 6.1 - Exigência Técnica (22) 06/11/2015 (71) STARKLAB (FR)
(21) BR 11 2017 009549-1 A2	Código 6.1 - Exigência Técnica (22) 04/11/2015 (71) MAN TRUCK & BUS AG (DE)
(21) BR 11 2017 010993-0 A2	Código 6.1 - Exigência Técnica (22) 15/12/2015 (71) INVENTIO AG (CH)
(21) BR 11 2017 013325-3 A2	Código 6.1 - Exigência Técnica

	(22) 24/09/2015 (71) SAMI SLIM (US)
(21) BR 11 2017 014743-2 A2	Código 6.1 - Exigência Técnica (22) 18/11/2015 (71) MAX-PLANCK-GESELLSCHAFT ZUR FÖRDERUNG DER WISSENSCHAFTEN E.V. (DE)
(21) BR 11 2017 018131-2 A2	Código 6.1 - Exigência Técnica (22) 26/02/2016 (71) CARGILL, INCORPORATED (US)
(21) BR 11 2017 018602-0 A2	Código 6.1 - Exigência Técnica (22) 10/03/2016 (71) OCV INTELLECTUAL CAPITAL LLC (US)
(21) BR 11 2017 020369-3 A2	Código 6.1 - Exigência Técnica (22) 23/03/2016 (71) PTX TECHNOLOGIES INC. (CA)
(21) BR 11 2017 024897-2 A2	Código 6.1 - Exigência Técnica (22) 25/03/2016 (71) COLGATE-PALMOLIVE COMPANY (US)
(21) BR 11 2017 026461-7 A2	Código 6.1 - Exigência Técnica (22) 16/06/2016 (71) EARTH SCIENCE LABORATORIES, INC. (US)
(21) BR 11 2017 027129-0 A2	Código 6.1 - Exigência Técnica (22) 16/06/2016 (71) COLOREEL GROUP AB (SE)
(21) BR 11 2018 001852-0 A2	Código 6.1 - Exigência Técnica (22) 18/07/2016 (71) ETHICON LLC (US)
(21) BR 11 2018 005129-2 A2	Código 6.1 - Exigência Técnica (22) 26/10/2016 (71) KRONOS INTERNATIONAL, INC. (DE)
(21) BR 11 2018 005733-9 A2	Código 6.1 - Exigência Técnica (22) 21/09/2016

	(71) ABIOMED, INC. (US)
(21) BR 11 2018 007900-6 A2	Código 6.1 - Exigência Técnica (22) 22/10/2015 (71) STATOIL PETROLEUM AS (NO)
(21) BR 11 2018 008514-6 A2	Código 6.1 - Exigência Técnica (22) 31/10/2016 (71) BIO BOND APS (DK)
(21) BR 11 2018 009201-0 A8	Código 6.1 - Exigência Técnica (22) 24/06/2016 (71) UNICHARM CORPORATION (JP)
(21) BR 11 2018 009816-7 A2	Código 6.1 - Exigência Técnica (22) 18/11/2016 (71) CARL ZEISS VISION INTERNATIONAL GMBH (DE)
(21) BR 11 2018 012191-6 A2	Código 6.1 - Exigência Técnica (22) 16/12/2016 (71) NUVASIVE, INC. (US)
(21) BR 11 2018 012378-1 A2	Código 6.1 - Exigência Técnica (22) 16/12/2016 (71) SYNGENTA PARTICIPATIONS AG (CH)
(21) BR 11 2018 012390-0 A2	Código 6.1 - Exigência Técnica (22) 16/12/2016 (71) SYNGENTA PARTICIPATIONS AG (CH)
(21) BR 11 2018 068086-9 A2	Código 6.1 - Exigência Técnica (22) 28/03/2016 (71) KIMBERLY-CLARK WORLDWIDE, INC. (US)
(21) BR 11 2018 068293-4 A2	Código 6.1 - Exigência Técnica (22) 10/03/2017 (71) MICHAEL EINZIGER (US) ; ANN MARIE SIMPSON (US)
(21) BR 11 2018 069955-1 A2	Código 6.1 - Exigência Técnica (22) 10/05/2017 (71) LG CHEM, LTD. (KR)

(21) BR 11 2018 072235-9 A2	Código 6.1 - Exigência Técnica (22) 20/04/2017 (71) INNOVATION HAMMER LLC (US)
(21) BR 11 2018 073597-3 A2	Código 6.1 - Exigência Técnica (22) 05/05/2017 (71) SIG TECHNOLOGY AG (CH)
(21) BR 11 2019 000349-5 A2	Código 6.1 - Exigência Técnica (22) 11/07/2017 (71) IFP ENERGIES NOUVELLES (FR) ; AGRO INDUSTRIES RECHERCHE ET DEVELOPPEMENT (FR) ; INSTITUT NATIONAL DE RECHERCHE POUR L'AGRICULTURE, L'ALIMENTATION ET L'ENVIRONNEMENT (FR)
(21) BR 11 2019 000427-0 A2	Código 6.1 - Exigência Técnica (22) 10/07/2017 (71) DOW GLOBAL TECHNOLOGIES LLC (US)
(21) BR 11 2019 003864-7 A2	Código 6.1 - Exigência Técnica (22) 30/08/2017 (71) W. R. GRACE & CO. - CONN. (US)
(21) BR 11 2019 020385-0 A2	Código 6.1 - Exigência Técnica (22) 02/04/2018 (71) LG ELECTRONICS INC. (KR)
(21) BR 11 2019 027950-4 A2	Código 6.1 - Exigência Técnica (22) 30/06/2017 (71) DOW GLOBAL TECHNOLOGIES LLC (US)
(21) BR 11 2020 004508-0 A2	Código 6.1 - Exigência Técnica (22) 07/09/2017 (71) TRANSITIONS OPTICAL, LTD. (IE)
(21) BR 11 2020 021026-9 A2	Código 6.1 - Exigência Técnica (22) 24/05/2019 (71) VALLOUREC OIL AND GAS FRANCE (FR) ; NIPPON STEEL CORPORATION (JP)
(21) BR 11 2021 008711-7 A2	Código 6.1 - Exigência Técnica (22) 16/05/2019 (71) JIANGYIN XINGCHENG SPECIAL STEEL WORKS CO., LTD (CN)

(21) BR 12 2020 021694-8 A2	Código 6.1 - Exigência Técnica (22) 21/07/2016 (62) BR 11 2017 027386-1 21/07/2016 (71) MAX CO., LTD. (JP)
(21) BR 12 2021 002133-3 A2	Código 6.1 - Exigência Técnica (22) 27/05/2013 (62) BR 11 2014 029908-0 27/05/2013 (71) EVOGENE LTD. (IL)
(21) BR 12 2022 000795-3 A2	Código 6.1 - Exigência Técnica (22) 20/04/2017 (62) BR 11 2018 072235-9 20/04/2017 (71) INNOVATION HAMMER LLC (US)
(21) BR 12 2022 011506-3 A2	Código 6.1 - Exigência Técnica (22) 30/04/2013 (62) BR 11 2014 027117-8 30/04/2013 (71) GENENTECH, INC. (US)
(21) BR 20 2017 001602-7 U2	Código 6.1 - Exigência Técnica (22) 26/01/2017 (71) DEONIR DE TONI (BR/RS)
(21) BR 20 2017 004654-6 U2	Código 6.1 - Exigência Técnica (22) 08/03/2017 (71) ALEXANDRE BASSI (BR/RS)

Código 6.6.1 - Exigência Formal - art. 38 (I) da Lei 13.123/2015

Informe se houve acesso ao patrimônio genético nacional, conforme o art. 38 (I) da Lei 13.123/2015. Para Declaração Positiva de Acesso, gerar uma Guia de Recolhimento da União (GRU) de código 264. Caso a exigência não seja cumprida em até 60 (sessenta) dias, será considerado pelo INPI que não houve acesso ao patrimônio genético nacional.

---

(21) BR 11 2012 023446-3 A2

Código 6.6.1 - Exigência Formal - art. 38 (I) da Lei 13.123/2015

(22) 16/03/2011

(71) Imperial Sugar Company (US)

---

(21) BR 11 2014 022176-6 A2

Código 6.6.1 - Exigência Formal - art. 38 (I) da Lei 13.123/2015

(22) 18/09/2012

(71) AB LUDVIG SVENSSON (SE)

Código 6.6.2 - Exigência formal – acesso ao patrimônio genético.

Informar, através de peticionamento, se houve acesso ao patrimônio genético nacional, conforme o art. 38 (I) da Lei 13.123/2015. Para Declaração Positiva de Acesso, gerar uma Guia de Recolhimento da União (GRU) de código 264. Para Declaração Negativa de Acesso, gerar uma GRU de código 273. O depositante poderá obter o parecer através do endereço eletrônico www.inpi.gov.br – Acesso rápido – Faça uma busca – Patente. Para acessar, cadastre-se no Portal do INPI e use login e senha. A não manifestação do depositante no prazo de 60 (sessenta) dias desta data acarretará o arquivamento do pedido, de acordo com o Art. 34 da LPI.

(21) BR 10 2012 032588-8 A8	Código 6.6.2 - Exigência formal – acesso ao patrimônio genético. (22) 20/12/2012 (71) FUNDAÇÃO DE AMPARO À PESQUISA DO ESTADO DE MINAS GERAIS (BR/MG) ; UNIVERSIDADE FEDERAL DE VIÇOSA (BR/MG)
(21) BR 10 2013 021395-0 A2	Código 6.6.2 - Exigência formal – acesso ao patrimônio genético. (22) 22/08/2013 (71) UNIVERSIDADE FEDERAL DE VIÇOSA (BR/MG) ; FUNDAÇÃO DE AMPARO A PESQUISA DO ESTADO DE MINAS GERAIS (BR/MG)
(21) BR 10 2013 026626-4 A2	Código 6.6.2 - Exigência formal – acesso ao patrimônio genético. (22) 16/10/2013 (71) UNIVERSIDADE FEDERAL DE VIÇOSA (BR/MG) ; FAPEMIG - FUNDAÇÃO DE AMPARO A PESQUISA DO ESTADO DE MINAS GERAIS (BR/MG)
(21) BR 10 2013 028943-4 A2	Código 6.6.2 - Exigência formal – acesso ao patrimônio genético. (22) 11/11/2013 (71) UNIVERSIDADE FEDERAL DE VIÇOSA (BR/MG) ; FAPEMIG - FUNDAÇÃO DE AMPARO A PESQUISA DO ESTADO DE MINAS GERAIS (BR/MG)
(21) PI 0605952-0 A2	Código 6.6.2 - Exigência formal – acesso ao patrimônio genético. (22) 18/12/2006 (71) UNIVERSIDADE FEDERAL DE VIÇOSA (BR/MG) ; UNIVERSIDADE FEDERAL DE OURO PRETO (BR/MG)

Código 6.7 - Outras Exigências

Suspensão do andamento do pedido de patente para que seja feita a instrução regular do pedido de patente. O depositante poderá obter o parecer através do endereço eletrônico www.inpi.gov.br - No Acesso rápido – Faça uma busca - Patente. Para acessar, cadastre-se no Portal do INPI e use login e senha. A não manifestação do depositante no prazo de 90 (noventa) dias desta data acarretará o arquivamento definitivo do pedido.

---

(21) BR 10 2016 017110-5 A2

Código 6.7 - Outras Exigências
(22) 22/07/2016
(71) CESAR - CENTRO DE ESTUDOS E SISTEMAS AVANÇADOS DO RECIFE (BR/PE)

---

(21) BR 10 2018 007974-3 A2

Código 6.7 - Outras Exigências
(22) 19/04/2018
(71) ISIS CAMPOS PRADO (BR/RJ) ; RICARDO JORGENSEN CASSELLA (BR/RJ)
O requerente apresentou quadro com 15 reivindicação conforme quadro apresentado antes do pedido de exame na petição 870180152491 de 19/11/2018. O prazo para o pagamento do pedido de exame expirou em 19/07/2021, sendo publicado o despacho 11.1 na RPI 2654 de 16/11/2021. Através da petição 800210453606 de 22/12/2021 foi pago o pedido de exame equivalente a 10 reivindicações e com desconto para Pessoa Física, com o valor pago de R$ 236,00 (Duzentos e Trinta e Seis Reais). Para que possa ser aceito a solicitação de desarquivamento feita: 1) Complemente o pedido de exame (GRU com código de serviço 800) de acordo com a tabela de retribuições vigente no momento do cumprimento da exigência para um pedido de Patente de Invenção com até 15 reivindicações e desconto para Pessoa Física. 2) Apresente a GRU de complementação ou esclarecimento contendo o nosso número da GRU de complementação via o peticionamento de uma GRU de cumprimento de exigência em 1ª instância (GRU com código de serviço 207). De acordo com art. 2° da Instrução Normativa INPI/DIRPA Nº 03 de 30/09/2016 e art. 36 da Lei 9.279 de 14/05/1996 em caso de não cumprimento da exigência no prazo legal o pedido será arquivado definitivamente.

---

(21) BR 11 2015 003686-4 A2

Código 6.7 - Outras Exigências
(22) 27/08/2013
(71) SCIENTIST OF FORTUNE S.A. (LU)

---

(21) BR 11 2018 003307-3 A2

Código 6.7 - Outras Exigências
(22) 19/08/2016
(71) ENSYN RENEWABLES, INC. (US)

(21) BR 11 2018 007639-2 A2	Código 6.7 - Outras Exigências (22) 14/10/2016 (71) AUTONOMOUS ROBOTICS LIMITED (GB)
(21) BR 11 2018 076615-1 A2	Código 6.7 - Outras Exigências (22) 13/06/2017 (71) DOW AGROSCIENCES LLC (US) ; FRAUNHOFER-GESELLSCHAFT ZUR FOERDERUNG DER ANGEWANDTEN FORSCHUNG E.V. (DE) Para que seja aceita a petição de exame Nº 800200196173 de 15/06/2020 (GRU 29409161803729855) apresente complementação da retribuição de exame para reivindicações excedentes conforme tabela vigente, pois o pedido possui 22 porém foi recolhido o valor para 20.

Código 6.9 - Publicação Anulada

Anulação da publicação da exigência por ter sido indevida.

(21) BR 11 2015 023137-3 A8	Código 6.9 - Publicação Anulada (22) 11/03/2014 (71) UNITED PARCEL SERVICE OF AMERICA, INC. (US) Anulada a publicação código 6.1 na RPI nº 2687 de 05/07/2022 por ter sido indevida.
(21) BR 11 2018 067510-5 A2	Código 6.9 - Publicação Anulada (22) 09/02/2017 (71) VISKASE COMPANIES, INC. (US) Anulada a publicação código 6.23 na RPI nº 2633 de 22/06/2021 por ter sido indevida.
(21) BR 11 2018 075531-1 A2	Código 6.9 - Publicação Anulada (22) 26/06/2017 (71) CONTIPRO A.S. (CZ) Anulada a publicação código 6.1 na RPI nº 2687 de 05/07/2022 por ter sido indevida.
(21) BR 11 2020 004375-3 A2	Código 6.9 - Publicação Anulada (22) 31/08/2018 (71) VIZOR, LLC (US) Anulada a publicação código 6.23 na RPI nº 2683 de 07/06/2022 por ter sido indevida.

Código 6.21 - Exigência preliminar - pedidos com buscas realizadas por outros Escritórios de Patentes

Suspensão do andamento do pedido de patente que, para instrução regular, aguardará o atendimento ou contestação das exigências formuladas. O depositante poderá obter o parecer através do endereço eletrônico www.inpi.gov.br - Acesso rápido - Faça uma busca - Patente. Para acessar, cadastre-se no Portal do INPI e use login e senha. A não manifestação do depositante no prazo de 90 (noventa) dias desta data acarretará o arquivamento definitivo do pedido.

---

(21) BR 11 2013 012025-8 A2

Código 6.21 - Exigência preliminar - pedidos com buscas realizadas por outros Escritórios de Patentes
(22) 15/11/2011
(51) A01H 4/00 (2006.01), C12N 15/05 (2006.01), C12N 15/29 (2006.01)
(71) DEPARTMENT OF AGRICULTURE, FISHERIES AND FORESTRY OF THE STATE OF QUEENSLAND (AU) ; GRAINS RESEARCH AND DEVELOPMENT CORPORATION (AU) ; THE TEXAS A & M UNIVERSITY SYSTEM (US)

---

(21) PI 0716796-2 A2

Código 6.21 - Exigência preliminar - pedidos com buscas realizadas por outros Escritórios de Patentes
(22) 10/09/2007
(51) A01N 25/12 (2006.01), A01N 57/26 (2006.01), A01N 57/28 (2006.01)
(71) ARYSTA LIFESCIENCE NORTH AMERICA, LLC (US)

Código 6.22 - Exigência preliminar - pedidos sem buscas realizadas por outros Escritórios de Patentes

Suspensão do andamento do pedido de patente que, para instrução regular, aguardará o atendimento ou contestação das exigências formuladas. O depositante poderá obter o parecer através do endereço eletrônico www.inpi.gov.br - Acesso rápido - Faça uma busca - Patente. Para acessar, cadastre-se no Portal do INPI e use login e senha. A não manifestação do depositante no prazo de 90 (noventa) dias desta data acarretará o arquivamento definitivo do pedido.

(21) BR 10 2014 008184-4 A2	Código 6.22 - Exigência preliminar - pedidos sem buscas realizadas por outros Escritórios de Patentes (22) 04/04/2014 (51) A61N 5/10 (2006.01), G21G 4/08 (2006.01) (71) COMISSÃO NACIONAL DE ENERGIA NUCLEAR (BR/RJ) ; FUNDAÇÃO DE AMPARO À PESQUISA DO ESTADO DE SÃO PAULO (BR/SP)
(21) BR 10 2014 025534-6 A2	Código 6.22 - Exigência preliminar - pedidos sem buscas realizadas por outros Escritórios de Patentes (22) 13/10/2014 (51) G06F 3/01 (2006.01) (71) FUNDAÇÃO AMAZÔNICA DE AMPARO A PESQUISA E DESENVOLVIMENTO TECNOLÓGICO DES (BR/AM)
(21) BR 10 2014 027486-3 A2	Código 6.22 - Exigência preliminar - pedidos sem buscas realizadas por outros Escritórios de Patentes (22) 03/11/2014 (51) G01K 17/08 (2006.01), G01N 25/48 (2006.01) (71) UNIVERSIDADE FEDERAL DO RIO DE JANEIRO (BR/RJ)
(21) BR 10 2015 016816-0 A2	Código 6.22 - Exigência preliminar - pedidos sem buscas realizadas por outros Escritórios de Patentes (22) 14/07/2015 (51) G10G 5/00 (2006.01), G10D 3/18 (2006.01) (71) WELITON RODRIGUES SEVERO DO NASCIMENTO (BR)
(21) BR 10 2015 028246-0 A2	Código 6.22 - Exigência preliminar - pedidos sem buscas realizadas por outros Escritórios de Patentes (22) 10/11/2015 (51) A46B 5/02 (2006.01), A46D 3/00 (2006.01) (71) ANTONIO FONTÃO FERRAZ NETTO (BR/SP)
(21) BR 10 2016 001123-0 A2	Código 6.22 - Exigência preliminar - pedidos sem buscas realizadas por outros

	Escritórios de Patentes (22) 18/01/2016 (51) A61B 17/68 (2006.01), A61C 8/00 (2006.01) (71) VIVIANE FERREIRA RAMOS (BR/RJ) ; LEONARDO AUGUSTUS PERAL FERREIRA PINTO (BR/RJ)
(21) BR 10 2016 004927-0 A2	Código 6.22 - Exigência preliminar - pedidos sem buscas realizadas por outros Escritórios de Patentes (22) 04/03/2016 (51) C08K 5/20 (2006.01), C08K 3/00 (2006.01), A61F 13/00 (2006.01), C08B 37/00 (2006.01) (71) FUNDAÇÃO UNIVERSIDADE DE BRASILIA/CENTRO DE APOIO AO DESENVOLVIMENTO TECNOLÓGICO (BR/DF)
(21) BR 10 2016 004949-0 A2	Código 6.22 - Exigência preliminar - pedidos sem buscas realizadas por outros Escritórios de Patentes (22) 04/03/2016 (51) C08L 1/04 (2006.01), C08L 101/14 (2006.01), C08H 8/00 (2006.01), C09K 17/32 (2006.01) (71) FUNDAÇÃO UNIVERSIDADE DE BRASILIA/CENTRO DE APOIO AO DESENVOLVIMENTO TECNOLÓGICO (BR/DF)
(21) BR 10 2016 007607-2 A2	Código 6.22 - Exigência preliminar - pedidos sem buscas realizadas por outros Escritórios de Patentes (22) 06/04/2016 (51) A61F 2/66 (2006.01), A61F 2/76 (2006.01) (71) UNIVERSIDADE FEDERAL DE ITAJUBÁ - UNIFEI (BR/MG)
(21) BR 10 2016 029273-5 A2	Código 6.22 - Exigência preliminar - pedidos sem buscas realizadas por outros Escritórios de Patentes (22) 14/12/2016 (51) H02K 15/085 (2006.01), H02K 15/04 (2006.01) (71) JOEL AIRES PRATES (BR/SP) ; GLAUCIA APARECIDA PRATES (BR/SP)

Código 6.23 - Exigência preliminar - pedidos com buscas realizadas por outros Escritórios de Patentes

Suspensão do andamento do pedido de patente que, para instrução regular, aguardará o atendimento ou contestação das exigências formuladas. O depositante poderá obter o parecer através do endereço eletrônico www.inpi.gov.br - Acesso rápido - Faça uma busca - Patente. Para acessar, cadastre-se no Portal do INPI e use login e senha. A não manifestação do depositante no prazo de 90 (noventa) dias desta data acarretará o arquivamento definitivo do pedido.

---

(21) BR 10 2017 022029-0 A2

Código 6.23 - Exigência preliminar - pedidos com buscas realizadas por outros Escritórios de Patentes
(22) 11/10/2017
(51) H01R 24/64 (2006.01), H01R 12/58 (2006.01)
(71) SURTEC INDUSTRIES, INC. (TW)

---

(21) BR 10 2017 022300-0 A2

Código 6.23 - Exigência preliminar - pedidos com buscas realizadas por outros Escritórios de Patentes
(22) 17/10/2017
(51) H02G 7/20 (2006.01), H01B 17/16 (2006.01)
(71) SEDIVER SA (FR)

---

(21) BR 10 2017 022330-2 A2

Código 6.23 - Exigência preliminar - pedidos com buscas realizadas por outros Escritórios de Patentes
(22) 17/10/2017
(51) G01H 3/12 (2006.01), G01V 1/16 (2006.01), G01V 1/18 (2006.01), G01V 1/38 (2006.01)
(71) PGS GEOPHYSICAL AS (NO)

---

(21) BR 10 2017 022777-4 A2

Código 6.23 - Exigência preliminar - pedidos com buscas realizadas por outros Escritórios de Patentes
(22) 23/10/2017
(51) H01R 43/20 (2006.01), G05D 3/00 (2006.01)
(71) THE BOEING COMPANY (US)

---

(21) BR 10 2017 022782-0 A2

Código 6.23 - Exigência preliminar - pedidos com buscas realizadas por outros Escritórios de Patentes
(22) 23/10/2017
(51) G03B 15/03 (2006.01), G01B 11/24 (2006.01)
(71) CANON KABUSHIKI KAISHA (JP)

---

(21) BR 10 2017 023146-1 A2

Código 6.23 - Exigência preliminar - pedidos com buscas realizadas por outros Escritórios de Patentes

	(22) 26/10/2017 (51) B65G 21/12 (2006.01), B65G 21/14 (2006.01), B65G 41/00 (2006.01) (71) KEYARROW (TAIWAN) CO., LTD. (TW)
(21) BR 10 2017 023381-2 A2	Código 6.23 - Exigência preliminar - pedidos com buscas realizadas por outros Escritórios de Patentes (22) 30/10/2017 (51) H02J 7/14 (2006.01) (71) TOYOTA JIDOSHA KABUSHIKI KAISHA (JP)
(21) BR 10 2017 023745-1 A2	Código 6.23 - Exigência preliminar - pedidos com buscas realizadas por outros Escritórios de Patentes (22) 03/11/2017 (51) B60W 10/10 (2006.01), B60K 6/445 (2006.01), B60L 15/20 (2006.01) (71) TOYOTA JIDOSHA KABUSHIKI KAISHA (JP)
(21) BR 10 2017 024037-1 A2	Código 6.23 - Exigência preliminar - pedidos com buscas realizadas por outros Escritórios de Patentes (22) 08/11/2017 (51) H05B 3/14 (2006.01) (71) GOODRICH CORPORATION (US)
(21) BR 10 2017 024106-8 A2	Código 6.23 - Exigência preliminar - pedidos com buscas realizadas por outros Escritórios de Patentes (22) 09/11/2017 (51) H05B 3/12 (2006.01), C01B 32/15 (2006.01), B82Y 40/00 (2006.01) (71) GOODRICH CORPORATION (US)
(21) BR 10 2017 024213-7 A2	Código 6.23 - Exigência preliminar - pedidos com buscas realizadas por outros Escritórios de Patentes (22) 10/11/2017 (51) H01F 17/04 (2006.01), H01F 27/28 (2006.01) (71) TOYOTA JIDOSHA KABUSHIKI KAISHA (JP)
(21) BR 10 2017 024306-0 A2	Código 6.23 - Exigência preliminar - pedidos com buscas realizadas por outros Escritórios de Patentes (22) 13/11/2017 (51) H02G 11/02 (2006.01), B66F 7/28 (2006.01), H02G 1/02 (2006.01) (71) DEERE & COMPANY (US)
(21) BR 10 2017 024452-0 A2	Código 6.23 - Exigência preliminar - pedidos com buscas realizadas por outros Escritórios de Patentes (22) 14/11/2017

	(51) H01F 5/06 (2006.01), H01F 41/063 (2006.01) (71) TOYOTA JIDOSHA KABUSHIKI KAISHA (JP)
(21) BR 10 2017 024964-6 A2	Código 6.23 - Exigência preliminar - pedidos com buscas realizadas por outros Escritórios de Patentes (22) 22/11/2017 (51) F02D 45/00 (2006.01) (71) CONTINENTAL AUTOMOTIVE GMBH (DE)
(21) BR 10 2017 024983-2 A2	Código 6.23 - Exigência preliminar - pedidos com buscas realizadas por outros Escritórios de Patentes (22) 22/11/2017 (51) H02J 3/00 (2006.01), B64D 41/00 (2006.01), G01R 21/133 (2006.01), H02J 3/38 (2006.01), H02J 3/48 (2006.01) (71) THE BOEING COMPANY (US)
(21) BR 10 2017 025026-1 A2	Código 6.23 - Exigência preliminar - pedidos com buscas realizadas por outros Escritórios de Patentes (22) 22/11/2017 (51) H02J 50/00 (2006.01), B60R 16/04 (2006.01), H01M 10/44 (2006.01), B60K 1/04 (2006.01) (71) TOYOTA JIDOSHA KABUSHIKI KAISHA (JP)
(21) BR 10 2017 025130-6 A2	Código 6.23 - Exigência preliminar - pedidos com buscas realizadas por outros Escritórios de Patentes (22) 23/11/2017 (51) H02K 1/18 (2006.01), H02K 15/02 (2006.01), H01F 27/245 (2006.01), H01F 3/02 (2006.01) (71) TOYOTA JIDOSHA KABUSHIKI KAISHA (JP)
(21) BR 10 2017 025370-8 A2	Código 6.23 - Exigência preliminar - pedidos com buscas realizadas por outros Escritórios de Patentes (22) 27/11/2017 (51) B60W 50/02 (2006.01), B60W 10/105 (2006.01), B60W 20/30 (2006.01), B60L 3/00 (2006.01), F16H 61/12 (2006.01) (71) TOYOTA JIDOSHA KABUSHIKI KAISHA (JP)
(21) BR 10 2017 025421-6 A2	Código 6.23 - Exigência preliminar - pedidos com buscas realizadas por outros Escritórios de Patentes (22) 27/11/2017 (51) B60W 10/103 (2006.01), F16H 61/462 (2006.01), B60W 30/188 (2006.01) (71) DEERE & COMPANY (US)

(21) BR 10 2017 025478-0 A2	Código 6.23 - Exigência preliminar - pedidos com buscas realizadas por outros Escritórios de Patentes (22) 28/11/2017 (51) B03C 3/70 (2006.01), B03C 3/34 (2006.01), F23J 15/00 (2006.01) (71) VALMET TECHNOLOGIES OY (FI)
(21) BR 10 2017 025968-4 A2	Código 6.23 - Exigência preliminar - pedidos com buscas realizadas por outros Escritórios de Patentes (22) 01/12/2017 (51) B60T 13/66 (2006.01), B60T 17/22 (2006.01), B60T 7/08 (2006.01), B60T 8/1761 (2006.01) (71) SCANIA CV AB (SE)
(21) BR 10 2017 025997-8 A2	Código 6.23 - Exigência preliminar - pedidos com buscas realizadas por outros Escritórios de Patentes (22) 01/12/2017 (51) F16L 37/084 (2006.01), F16L 37/086 (2006.01), F16L 15/00 (2006.01) (71) DRIL-QUIP, INC. (US)
(21) BR 10 2017 026006-2 A2	Código 6.23 - Exigência preliminar - pedidos com buscas realizadas por outros Escritórios de Patentes (22) 01/12/2017 (51) A47J 27/08 (2006.01), A47J 27/09 (2006.01) (71) SEB S.A. (FR)
(21) BR 10 2017 026507-2 A2	Código 6.23 - Exigência preliminar - pedidos com buscas realizadas por outros Escritórios de Patentes (22) 08/12/2017 (51) G05F 1/67 (2006.01), H02S 50/00 (2006.01), H02S 40/42 (2006.01) (71) TOYOTA JIDOSHA KABUSHIKI KAISHA (JP)
(21) BR 10 2017 026776-8 A2	Código 6.23 - Exigência preliminar - pedidos com buscas realizadas por outros Escritórios de Patentes (22) 12/12/2017 (51) B60W 10/11 (2006.01), B60W 10/10 (2006.01), B60W 10/02 (2006.01) (71) SCANIA CV AB (SE)
(21) BR 10 2017 026927-2 A2	Código 6.23 - Exigência preliminar - pedidos com buscas realizadas por outros Escritórios de Patentes (22) 13/12/2017 (51) B65G 15/16 (2006.01), B65G 39/14 (2006.01) (71) JOY GLOBAL CONVEYORS INC. (US)

(21) BR 10 2017 026991-4 A2	Código 6.23 - Exigência preliminar - pedidos com buscas realizadas por outros Escritórios de Patentes (22) 14/12/2017 (51) G05F 1/147 (2006.01), H01F 29/02 (2006.01) (71) GENERAL ELECTRIC TECHNOLOGY GMBH (CH)
(21) BR 10 2017 027044-0 A2	Código 6.23 - Exigência preliminar - pedidos com buscas realizadas por outros Escritórios de Patentes (22) 14/12/2017 (51) F16K 11/074 (2006.01) (71) NATIONAL COUPLING COMPANY, INC. (US)
(21) BR 10 2017 027238-9 A2	Código 6.23 - Exigência preliminar - pedidos com buscas realizadas por outros Escritórios de Patentes (22) 18/12/2017 (51) B60L 3/00 (2006.01), H02M 3/155 (2006.01), H02M 7/48 (2006.01) (71) TOYOTA JIDOSHA KABUSHIKI KAISHA (JP)
(21) BR 10 2017 027574-4 A2	Código 6.23 - Exigência preliminar - pedidos com buscas realizadas por outros Escritórios de Patentes (22) 20/12/2017 (51) B60L 3/04 (2006.01), B60R 16/02 (2006.01), H02M 3/00 (2006.01) (71) TOYOTA JIDOSHA KABUSHIKI KAISHA (JP)
(21) BR 10 2017 027599-0 A2	Código 6.23 - Exigência preliminar - pedidos com buscas realizadas por outros Escritórios de Patentes (22) 20/12/2017 (51) H05K 1/02 (2006.01) (71) DEERE & COMPANY (US)
(21) BR 10 2017 027919-7 A2	Código 6.23 - Exigência preliminar - pedidos com buscas realizadas por outros Escritórios de Patentes (22) 22/12/2017 (51) H01H 9/00 (2006.01) (71) SCHNEIDER ELECTRIC INDUSTRIES SAS (FR)
(21) BR 10 2017 028389-5 A2	Código 6.23 - Exigência preliminar - pedidos com buscas realizadas por outros Escritórios de Patentes (22) 28/12/2017 (51) H02K 11/26 (2006.01) (71) ROBERT BOSCH LIMITADA (BR/SP)
(21) BR 10 2017 028396-8 A2	Código 6.23 - Exigência preliminar - pedidos com buscas realizadas por outros

	Escritórios de Patentes (22) 28/12/2017 (51) H02K 13/10 (2006.01) (71) ROBERT BOSCH LIMITADA (BR/SP)
(21) BR 10 2017 028406-9 A2	Código 6.23 - Exigência preliminar - pedidos com buscas realizadas por outros Escritórios de Patentes (22) 28/12/2017 (51) H02K 1/22 (2006.01) (71) TOYOTA JIDOSHA KABUSHIKI KAISHA (JP)
(21) BR 10 2018 004952-6 A2	Código 6.23 - Exigência preliminar - pedidos com buscas realizadas por outros Escritórios de Patentes (22) 13/03/2018 (51) A61K 31/541 (2006.01), A61P 29/00 (2006.01) (71) GALAPAGOS NV (BE)
(21) BR 10 2018 006149-6 A2	Código 6.23 - Exigência preliminar - pedidos com buscas realizadas por outros Escritórios de Patentes (22) 27/03/2018 (51) B21D 22/02 (2006.01), B21D 37/16 (2006.01) (71) MS AUTOTECH CO., LTD. (KR) ; KOREA UNIVERSITY RESEARCH AND BUSINESS FOUNDATION (KR) ; MYUNGSHIN INDUSTRY CO., LTD. (KR)
(21) BR 10 2018 006357-0 A2	Código 6.23 - Exigência preliminar - pedidos com buscas realizadas por outros Escritórios de Patentes (22) 28/03/2018 (51) B23K 37/047 (2006.01), B23Q 15/22 (2006.01) (71) LINCOLN GLOBAL, INC. (US)
(21) BR 10 2018 006490-8 A2	Código 6.23 - Exigência preliminar - pedidos com buscas realizadas por outros Escritórios de Patentes (22) 29/03/2018 (51) C22C 14/00 (2006.01), C22F 1/18 (2006.01) (71) THE BOEING COMPANY (US) ; UNIVERSIDADE ESTADUAL DE CAMPINAS - UNICAMP (BR/SP)
(21) BR 10 2018 006497-5 A2	Código 6.23 - Exigência preliminar - pedidos com buscas realizadas por outros Escritórios de Patentes (22) 29/03/2018 (51) C22C 14/00 (2006.01), C22F 1/057 (2006.01) (71) THE BOEING COMPANY (US) ; UNIVERSIDADE ESTADUAL DE CAMPINAS - UNICAMP (BR/SP)

(21) BR 10 2018 006838-5 A2	Código 6.23 - Exigência preliminar - pedidos com buscas realizadas por outros Escritórios de Patentes (22) 04/04/2018 (51) B23K 26/362 (2006.01), C03C 17/36 (2006.01), C03C 23/00 (2006.01) (71) GUARDIAN GLASS, LLC (US)
(21) BR 10 2018 007241-2 A2	Código 6.23 - Exigência preliminar - pedidos com buscas realizadas por outros Escritórios de Patentes (22) 10/04/2018 (51) C22C 21/12 (2006.01), B22D 21/04 (2006.01), B22D 7/00 (2006.01) (71) THE BOEING COMPANY (US)
(21) BR 10 2018 007682-5 A2	Código 6.23 - Exigência preliminar - pedidos com buscas realizadas por outros Escritórios de Patentes (22) 16/04/2018 (51) B07B 1/48 (2006.01), B07B 1/49 (2006.01), B07B 1/36 (2006.01) (71) DERRICK CORPORATION (US)
(21) BR 10 2018 007874-7 A2	Código 6.23 - Exigência preliminar - pedidos com buscas realizadas por outros Escritórios de Patentes (22) 19/04/2018 (51) C22C 38/44 (2006.01), F04B 19/00 (2006.01), C22C 38/46 (2006.01), F04B 53/14 (2006.01), F04B 53/16 (2006.01) (71) A. FINKL & SONS CO. (US)
(21) BR 10 2018 008587-5 A2	Código 6.23 - Exigência preliminar - pedidos com buscas realizadas por outros Escritórios de Patentes (22) 27/04/2018 (51) B08B 11/04 (2006.01), C03C 23/00 (2006.01) (71) KERAGLASS INDUSTRIES S.R.L. (IT)
(21) BR 10 2018 010042-4 A2	Código 6.23 - Exigência preliminar - pedidos com buscas realizadas por outros Escritórios de Patentes (22) 17/05/2018 (51) A61K 31/575 (2006.01), C07J 7/00 (2006.01), C07J 51/00 (2006.01), C07J 43/00 (2006.01), C07J 17/00 (2006.01), A61K 31/56 (2006.01), A61P 19/00 (2006.01), C07J 9/00 (2006.01) (71) WARSAW ORTHOPEDIC, INC. (US)
(21) BR 10 2018 012525-7 A2	Código 6.23 - Exigência preliminar - pedidos com buscas realizadas por outros Escritórios de Patentes (22) 19/06/2018

	(51) F16J 1/00 (2006.01), F02F 3/00 (2006.01) (71) MAHLE INTERNATIONAL GMBH (DE)
(21) BR 10 2018 012930-9 A2	Código 6.23 - Exigência preliminar - pedidos com buscas realizadas por outros Escritórios de Patentes (22) 22/06/2018 (51) C22B 11/00 (2006.01), C22B 11/06 (2006.01), C22B 3/08 (2006.01) (71) LIFEZONE LIMITED (ZA)
(21) BR 10 2018 015150-9 A2	Código 6.23 - Exigência preliminar - pedidos com buscas realizadas por outros Escritórios de Patentes (22) 25/07/2018 (51) B60C 11/01 (2006.01), B60C 11/03 (2006.01), B60C 11/11 (2006.01), B60C 11/12 (2006.01), B60C 11/13 (2006.01), B60C 11/24 (2006.01) (71) PROMETEON TYRE GROUP S.R.L. (IT)
(21) BR 10 2018 016750-2 A2	Código 6.23 - Exigência preliminar - pedidos com buscas realizadas por outros Escritórios de Patentes (22) 16/08/2018 (51) C22C 38/42 (2006.01), C22C 38/44 (2006.01), C22C 38/54 (2006.01), C22C 38/56 (2006.01), B22F 5/00 (2006.01), F01L 3/02 (2006.01) (71) L. E. JONES COMPANY (US)
(21) BR 10 2018 016756-1 A2	Código 6.23 - Exigência preliminar - pedidos com buscas realizadas por outros Escritórios de Patentes (22) 16/08/2018 (51) F16L 9/02 (2006.01), E21B 43/013 (2006.01) (71) IFP ENERGIES NOUVELLES (FR)
(21) BR 10 2018 016840-1 A2	Código 6.23 - Exigência preliminar - pedidos com buscas realizadas por outros Escritórios de Patentes (22) 17/08/2018 (51) C07D 513/00 (2006.01) (71) UNIVERSIDADE ESTADUAL DE CAMPINAS - UNICAMP (BR/SP) ; UNIVERSIDADE FEDERAL DO RIO GRANDE DO SUL - UFRGS (BR/SP)
(21) BR 10 2018 017078-3 A2	Código 6.23 - Exigência preliminar - pedidos com buscas realizadas por outros Escritórios de Patentes (22) 21/08/2018 (51) F16L 11/02 (2006.01), F16L 11/04 (2006.01), F16L 11/112 (2006.01), F16L 11/20 (2006.01) (71) ZHEJIANG HELEN PLASTIC CO., LTD. (CN)

(21) BR 10 2018 017082-1 A2	Código 6.23 - Exigência preliminar - pedidos com buscas realizadas por outros Escritórios de Patentes (22) 21/08/2018 (51) F16L 11/00 (2006.01), F16L 11/04 (2006.01), F16L 11/10 (2006.01), F16L 11/12 (2006.01) (71) ZHEJIANG HELEN PLASTIC CO., LTD. (CN)
(21) BR 10 2018 017246-8 A2	Código 6.23 - Exigência preliminar - pedidos com buscas realizadas por outros Escritórios de Patentes (22) 22/08/2018 (51) B08B 3/02 (2006.01), B08B 3/08 (2006.01) (71) GRIFOLS WORLDWIDE OPERATIONS LIMITED (IE)
(21) BR 10 2018 067297-5 A2	Código 6.23 - Exigência preliminar - pedidos com buscas realizadas por outros Escritórios de Patentes (22) 31/08/2018 (51) A01N 65/03 (2006.01), A01P 21/00 (2006.01) (71) AGRIVALLE BRASIL INDÚSTRIA E COMÉRCIO DE PRODUTOS AGRÍCOLAS S.A. (BR/SP)
(21) BR 10 2018 067361-0 A2	Código 6.23 - Exigência preliminar - pedidos com buscas realizadas por outros Escritórios de Patentes (22) 31/08/2018 (51) F41H 5/04 (2006.01) (71) THE BOEING COMPANY (US)
(21) BR 10 2018 067369-6 A2	Código 6.23 - Exigência preliminar - pedidos com buscas realizadas por outros Escritórios de Patentes (22) 31/08/2018 (51) A61K 33/00 (2006.01), A61L 9/20 (2006.01), A61M 16/10 (2006.01), A61M 16/12 (2006.01), C25B 15/02 (2006.01), C25B 15/08 (2006.01) (71) HSIN-YUNG LIN (CN)
(21) BR 10 2018 067801-9 A2	Código 6.23 - Exigência preliminar - pedidos com buscas realizadas por outros Escritórios de Patentes (22) 04/09/2018 (51) B21D 22/02 (2006.01), B21D 22/20 (2006.01), B21D 37/00 (2006.01), B21D 37/16 (2006.01), C21D 1/34 (2006.01), C21D 9/00 (2006.01), C21D 8/00 (2006.01) (71) MS AUTOTECH CO., LTD. (KR) ; MYUNGSHIN INDUSTRY CO., LTD. (KR)
(21) BR 10 2018 067982-1 A2	Código 6.23 - Exigência preliminar - pedidos com buscas realizadas por outros

	Escritórios de Patentes (22) 06/09/2018 (51) F16G 5/16 (2006.01) (71) TOYOTA JIDOSHA KABUSHIKI KAISHA (JP)
(21) BR 10 2018 068118-4 A2	Código 6.23 - Exigência preliminar - pedidos com buscas realizadas por outros Escritórios de Patentes (22) 06/09/2018 (71) AGRIVALLE BRASIL INDÚSTRIA E COMÉRCIO DE PRODUTOS AGRÍCOLAS S.A. (BR/SP)
(21) BR 10 2018 068140-0 A2	Código 6.23 - Exigência preliminar - pedidos com buscas realizadas por outros Escritórios de Patentes (22) 06/09/2018 (51) B60C 1/00 (2006.01), B60C 11/00 (2006.01) (71) THE GOODYEAR TIRE & RUBBER COMPANY (US)
(21) BR 10 2018 069078-7 A2	Código 6.23 - Exigência preliminar - pedidos com buscas realizadas por outros Escritórios de Patentes (22) 19/09/2018 (51) B60B 17/00 (2006.01), B61F 19/00 (2006.01) (71) ALSTOM TRANSPORT TECHNOLOGIES (FR) ; HUTCHINSON (FR)
(21) BR 10 2018 069618-1 A2	Código 6.23 - Exigência preliminar - pedidos com buscas realizadas por outros Escritórios de Patentes (22) 25/09/2018 (51) F27B 7/36 (2006.01), C04B 2/00 (2006.01), C04B 2/10 (2006.01) (71) ANDRITZ INC. (US)
(21) BR 10 2018 070611-0 A2	Código 6.23 - Exigência preliminar - pedidos com buscas realizadas por outros Escritórios de Patentes (22) 05/10/2018 (51) A01B 71/04 (2006.01) (71) MARCHESAN IMPLEMENTOS E MÁQUINAS AGRÍCOLAS TATU S/A (BR/SP)
(21) BR 10 2018 070818-0 A2	Código 6.23 - Exigência preliminar - pedidos com buscas realizadas por outros Escritórios de Patentes (22) 09/10/2018 (51) A01D 41/14 (2006.01) (71) DEERE & COMPANY (US)
(21) BR 10 2018 070821-0 A2	Código 6.23 - Exigência preliminar - pedidos com buscas realizadas por outros

	Escritórios de Patentes (22) 09/10/2018 (51) A01D 41/14 (2006.01) (71) CNH INDUSTRIAL AMERICA LLC (US)
(21) BR 10 2018 070987-9 A2	Código 6.23 - Exigência preliminar - pedidos com buscas realizadas por outros Escritórios de Patentes (22) 11/10/2018 (51) A01D 41/12 (2006.01) (71) DEERE & COMPANY (US)
(21) BR 10 2018 071042-7 A2	Código 6.23 - Exigência preliminar - pedidos com buscas realizadas por outros Escritórios de Patentes (22) 11/10/2018 (51) A01D 41/14 (2006.01), A01D 61/00 (2006.01), A01D 61/02 (2006.01) (71) DEERE & COMPANY (US)
(21) BR 10 2018 071109-1 A2	Código 6.23 - Exigência preliminar - pedidos com buscas realizadas por outros Escritórios de Patentes (22) 11/10/2018 (51) C22C 14/00 (2006.01) (71) THE BOEING COMPANY (US)
(21) BR 10 2018 071157-1 A2	Código 6.23 - Exigência preliminar - pedidos com buscas realizadas por outros Escritórios de Patentes (22) 15/10/2018 (51) A01D 41/14 (2006.01) (71) DEERE & COMPANY (US)
(21) BR 10 2018 071164-4 A2	Código 6.23 - Exigência preliminar - pedidos com buscas realizadas por outros Escritórios de Patentes (22) 15/10/2018 (51) A01D 41/14 (2006.01) (71) DEERE & COMPANY (US)
(21) BR 10 2018 071392-2 A2	Código 6.23 - Exigência preliminar - pedidos com buscas realizadas por outros Escritórios de Patentes (22) 17/10/2018 (51) A01D 41/127 (2006.01), A01D 41/12 (2006.01) (71) CNH INDUSTRIAL AMERICA LLC (US)
(21) BR 10 2018 071411-2 A2	Código 6.23 - Exigência preliminar - pedidos com buscas realizadas por outros Escritórios de Patentes

	(22) 17/10/2018 (51) A01D 57/20 (2006.01), A01D 47/00 (2006.01), A01D 61/02 (2006.01), A01D 34/04 (2006.01), A01D 41/14 (2006.01) (71) DEERE & COMPANY (US)
(21) BR 10 2018 071423-6 A2	Código 6.23 - Exigência preliminar - pedidos com buscas realizadas por outros Escritórios de Patentes (22) 17/10/2018 (51) A01D 43/077 (2006.01), A01D 43/00 (2006.01), A01D 43/08 (2006.01), A01D 45/10 (2006.01) (71) CNH INDUSTRIAL BRASIL LTDA. (BR/MG)
(21) BR 10 2018 072973-0 A2	Código 6.23 - Exigência preliminar - pedidos com buscas realizadas por outros Escritórios de Patentes (22) 08/11/2018 (51) C22C 9/06 (2006.01), F01L 3/04 (2006.01) (71) TOYOTA JIDOSHA KABUSHIKI KAISHA (JP)
(21) BR 10 2018 073633-7 A2	Código 6.23 - Exigência preliminar - pedidos com buscas realizadas por outros Escritórios de Patentes (22) 16/11/2018 (51) B23K 23/00 (2006.01), E01B 11/52 (2006.01) (71) ORGO-THERMIT INC. (US)
(21) BR 10 2018 074451-8 A2	Código 6.23 - Exigência preliminar - pedidos com buscas realizadas por outros Escritórios de Patentes (22) 27/11/2018 (51) C21D 9/54 (2006.01) (71) GAUTSCHI ENGINEERING GMBH (CH)
(21) BR 10 2018 074770-3 A2	Código 6.23 - Exigência preliminar - pedidos com buscas realizadas por outros Escritórios de Patentes (22) 29/11/2018 (51) B60B 7/00 (2006.01), B60B 7/20 (2006.01), B60K 7/00 (2006.01) (71) TOYOTA JIDOSHA KABUSHIKI KAISHA (JP)
(21) BR 10 2018 076524-8 A2	Código 6.23 - Exigência preliminar - pedidos com buscas realizadas por outros Escritórios de Patentes (22) 19/12/2018 (51) C22C 38/00 (2006.01) (71) TOYOTA JIDOSHA KABUSHIKI KAISHA (JP)
(21) BR 10 2018 076999-5 A2	Código 6.23 - Exigência preliminar - pedidos com buscas realizadas por outros

	Escritórios de Patentes (22) 21/12/2018 (51) F27B 17/00 (2006.01), F27D 7/00 (2006.01) (71) NATIONAL CHUNG-SHAN INSTITUTE OF SCIENCE AND TECHNOLOGY (TW) ; TEN WING SCIENTIFIC CO., LTD. (TW)
(21) BR 10 2018 077004-7 A2	Código 6.23 - Exigência preliminar - pedidos com buscas realizadas por outros Escritórios de Patentes (22) 21/12/2018 (51) F27B 5/04 (2006.01) (71) NATIONAL CHUNG-SHAN INSTITUTE OF SCIENCE AND TECHNOLOGY (TW) ; TEN WING SCIENTIFIC CO., LTD. (TW)
(21) BR 11 2018 001973-9 A2	Código 6.23 - Exigência preliminar - pedidos com buscas realizadas por outros Escritórios de Patentes (22) 05/12/2017 (51) H01B 17/42 (2006.01), H01B 17/52 (2006.01) (71) JIANGSU SHENMA ELECTRIC CO., LTD. (CN)
(21) BR 11 2018 006518-8 A2	Código 6.23 - Exigência preliminar - pedidos com buscas realizadas por outros Escritórios de Patentes (22) 08/11/2017 (51) H01H 71/12 (2006.01), H01H 3/46 (2006.01) (71) BEIJING PEOPLE'S ELECTRIC PLANT CO., LTD. (CN)
(21) BR 11 2018 069576-9 A2	Código 6.23 - Exigência preliminar - pedidos com buscas realizadas por outros Escritórios de Patentes (22) 20/03/2017 (51) H01B 13/00 (2006.01), H01B 13/14 (2006.01), H01B 3/30 (2006.01), H01B 3/42 (2006.01), H01B 7/02 (2006.01) (71) GEBAUER & GRILLER METALLWERK GMBH (AT)
(21) BR 11 2018 071210-8 A2	Código 6.23 - Exigência preliminar - pedidos com buscas realizadas por outros Escritórios de Patentes (22) 17/04/2017 (51) A22C 21/00 (2006.01), G01G 11/00 (2006.01), B65G 17/16 (2006.01), B65G 17/20 (2006.01), G01G 19/14 (2006.01) (71) BAADER LINCO, INC. (US)
(21) BR 11 2019 000466-1 A2	Código 6.23 - Exigência preliminar - pedidos com buscas realizadas por outros Escritórios de Patentes (22) 15/06/2017 (51) E04B 1/32 (2006.01)

	(71) ICDSOFT LTD (BG)
(21) BR 11 2019 001045-9 A2	Código 6.23 - Exigência preliminar - pedidos com buscas realizadas por outros Escritórios de Patentes (22) 14/06/2018 (51) B22C 9/08 (2006.01), B22D 35/04 (2006.01) (71) FOSECO INTERNATIONAL LIMITED (GB)
(21) BR 11 2019 003450-1 A2	Código 6.23 - Exigência preliminar - pedidos com buscas realizadas por outros Escritórios de Patentes (22) 04/09/2017 (51) B66B 1/34 (2006.01) (71) INVENTIO AG (CH)
(21) BR 11 2019 003572-9 A2	Código 6.23 - Exigência preliminar - pedidos com buscas realizadas por outros Escritórios de Patentes (22) 27/09/2017 (51) E02D 13/04 (2006.01) (71) IHC HOLLAND IE B.V. (NL)
(21) BR 11 2019 003813-2 A2	Código 6.23 - Exigência preliminar - pedidos com buscas realizadas por outros Escritórios de Patentes (22) 25/08/2017 (51) G01N 33/08 (2006.01), A01K 45/00 (2006.01) (71) BOEHRINGER INGELHEIM ANIMAL HEALTH USA INC. (US)
(21) BR 11 2019 004040-4 A2	Código 6.23 - Exigência preliminar - pedidos com buscas realizadas por outros Escritórios de Patentes (22) 01/05/2018 (51) F27B 9/20 (2006.01), F27B 9/06 (2006.01), F27D 99/00 (2006.01) (71) INDUCTOHEAT, INC. (US)
(21) BR 11 2019 006664-0 A2	Código 6.23 - Exigência preliminar - pedidos com buscas realizadas por outros Escritórios de Patentes (22) 17/11/2017 (51) H02K 1/24 (2006.01) (71) HOLCOMB SCIENTIFIC RESEARCH LIMITED (IE)
(21) BR 11 2019 006951-8 A2	Código 6.23 - Exigência preliminar - pedidos com buscas realizadas por outros Escritórios de Patentes (22) 04/12/2017 (51) H02B 1/30 (2006.01) (71) RITTAL GMBH & CO. KG (DE)

(21) BR 11 2019 006983-6 A2	Código 6.23 - Exigência preliminar - pedidos com buscas realizadas por outros Escritórios de Patentes (22) 09/11/2017 (51) B66B 5/00 (2006.01), G08B 25/14 (2006.01) (71) INVENTIO AG (CH)
(21) BR 11 2019 006998-4 A2	Código 6.23 - Exigência preliminar - pedidos com buscas realizadas por outros Escritórios de Patentes (22) 24/10/2017 (51) H01M 2/20 (2006.01), H01M 10/667 (2006.01) (71) OXIS ENERGY LIMITED (GB)
(21) BR 11 2019 007350-7 A2	Código 6.23 - Exigência preliminar - pedidos com buscas realizadas por outros Escritórios de Patentes (22) 26/10/2017 (51) H01R 43/24 (2006.01), H01R 13/533 (2006.01), F02M 37/10 (2006.01), H01R 13/66 (2006.01), B29C 45/14 (2006.01) (71) CPT GROUP GMBH (DE)
(21) BR 11 2019 007387-6 A2	Código 6.23 - Exigência preliminar - pedidos com buscas realizadas por outros Escritórios de Patentes (22) 11/10/2017 (51) B65D 25/18 (2006.01), B60S 5/02 (2006.01), B67D 7/04 (2006.01) (71) CAPAT LLC. (US)
(21) BR 11 2019 007726-0 A2	Código 6.23 - Exigência preliminar - pedidos com buscas realizadas por outros Escritórios de Patentes (22) 31/10/2017 (51) H02H 7/055 (2006.01), H01F 29/04 (2006.01) (71) ABB SCHWEIZ AG (CH)
(21) BR 11 2019 007857-6 A2	Código 6.23 - Exigência preliminar - pedidos com buscas realizadas por outros Escritórios de Patentes (22) 18/10/2017 (51) G01R 31/04 (1968.09), G01R 31/02 (1968.09) (71) SMARTKABLE, LLC (US)
(21) BR 11 2019 007948-3 A2	Código 6.23 - Exigência preliminar - pedidos com buscas realizadas por outros Escritórios de Patentes (22) 19/10/2017 (51) B60T 8/175 (2006.01), B60T 8/171 (2006.01), B60T 8/1755 (2006.01) (71) KNORR-BREMSE SYSTEME FÜR NUTZFAHRZEUGE GMBH (DE)

(21) BR 11 2019 008074-0 A2	Código 6.23 - Exigência preliminar - pedidos com buscas realizadas por outros Escritórios de Patentes (22) 19/10/2017 (51) G01R 31/28 (2006.01), G01R 31/319 (2006.01) (71) Y SOFT CORPORATION, A.S. (CZ)
(21) BR 11 2019 008165-8 A2	Código 6.23 - Exigência preliminar - pedidos com buscas realizadas por outros Escritórios de Patentes (22) 17/10/2017 (51) F21V 3/04 (2006.01), F21V 29/70 (2006.01), F21V 17/20 (2006.01), F21Y 115/10 (2006.01), F21W 111/02 (2006.01) (71) SIMON LIGHTING, S.A. (ES)
(21) BR 11 2019 008532-7 A2	Código 6.23 - Exigência preliminar - pedidos com buscas realizadas por outros Escritórios de Patentes (22) 19/10/2017 (51) H02P 21/00 (2006.01), H02P 21/14 (2006.01), H02P 23/14 (2006.01), H02P 6/34 (2006.01) (71) KSB SE & CO. KGAA (DE)
(21) BR 11 2019 008608-0 A2	Código 6.23 - Exigência preliminar - pedidos com buscas realizadas por outros Escritórios de Patentes (22) 30/10/2017 (51) H02K 5/167 (2006.01), H02K 5/20 (2006.01), H02K 5/128 (2006.01), H02K 9/19 (2006.01), H02K 3/44 (2006.01), H02K 3/52 (2006.01), F04C 29/04 (2006.01) (71) ATLAS COPCO AIRPOWER, NAAMLOZE VENNOOTSCHAP (BE)
(21) BR 11 2019 008643-9 A2	Código 6.23 - Exigência preliminar - pedidos com buscas realizadas por outros Escritórios de Patentes (22) 15/11/2017 (51) H02K 5/22 (2006.01), H02K 7/116 (2006.01), H02K 11/026 (2006.01), H02K 23/66 (2006.01) (71) ROBERT BOSCH GMBH (DE)
(21) BR 11 2019 008711-7 A2	Código 6.23 - Exigência preliminar - pedidos com buscas realizadas por outros Escritórios de Patentes (22) 23/10/2017 (51) B60T 8/17 (2006.01) (71) WABCO EUROPE BVBA (BE)
(21) BR 11 2019 008919-5 A2	Código 6.23 - Exigência preliminar - pedidos com buscas realizadas por outros

	Escritórios de Patentes (22) 09/12/2017 (51) H02K 5/132 (2006.01), E21B 43/12 (2006.01), F04D 29/08 (2006.01), F04D 13/08 (2006.01) (71) HALLIBURTON ENERGY SERVICES, INC. (US)
(21) BR 11 2019 009075-4 A2	Código 6.23 - Exigência preliminar - pedidos com buscas realizadas por outros Escritórios de Patentes (22) 07/11/2017 (51) G01R 31/08 (2006.01) (71) SIEMENS AKTIENGESELLSCHAFT (DE)
(21) BR 11 2019 009178-5 A2	Código 6.23 - Exigência preliminar - pedidos com buscas realizadas por outros Escritórios de Patentes (22) 25/10/2017 (51) H02K 1/27 (2006.01), H02K 16/00 (2006.01) (71) IGWEMEZIE, JUDE (CA)
(21) BR 11 2019 009193-9 A2	Código 6.23 - Exigência preliminar - pedidos com buscas realizadas por outros Escritórios de Patentes (22) 09/11/2017 (51) G01R 33/563 (2006.01), A61B 5/055 (2006.01) (71) CR DEVELOPMENT AB (SE)
(21) BR 11 2019 009198-0 A2	Código 6.23 - Exigência preliminar - pedidos com buscas realizadas por outros Escritórios de Patentes (22) 09/11/2017 (51) G01R 33/563 (2006.01), A61B 5/055 (2006.01) (71) CR DEVELOPMENT AB (SE)
(21) BR 11 2019 009250-1 A2	Código 6.23 - Exigência preliminar - pedidos com buscas realizadas por outros Escritórios de Patentes (22) 07/11/2017 (51) H01M 2/02 (2006.01), H01M 2/06 (2006.01), H01M 2/26 (2006.01), H01M 2/30 (2006.01), H01M 4/134 (2006.01), H01M 4/38 (2006.01), H01M 4/40 (2006.01), H01M 4/58 (2006.01), H01M 10/6553 (2006.01), H01M 10/647 (2006.01), H01M 10/613 (2006.01), H01M 10/052 (2006.01) (71) OXIS ENERGY LIMITED (GB)
(21) BR 11 2019 009375-3 A2	Código 6.23 - Exigência preliminar - pedidos com buscas realizadas por outros Escritórios de Patentes (22) 09/11/2017 (51) H02K 3/00 (2006.01), H02K 3/28 (2006.01), H02P 7/00 (2006.01), H02P

	9/00 (2006.01), H02P 29/00 (2006.01) (71) TVS MOTOR COMPANY LIMITED (IN)
(21) BR 11 2019 009401-6 A2	Código 6.23 - Exigência preliminar - pedidos com buscas realizadas por outros Escritórios de Patentes (22) 31/10/2017 (51) H02J 3/36 (2006.01), H02M 7/757 (2006.01) (71) GENERAL ELECTRIC TECHNOLOGY GMBH (CH)
(21) BR 11 2019 009753-8 A2	Código 6.23 - Exigência preliminar - pedidos com buscas realizadas por outros Escritórios de Patentes (22) 10/11/2017 (51) H01H 3/02 (2006.01), H01H 9/02 (2006.01) (71) PIZZATO ELETTRICA S.R.L. (IT)
(21) BR 11 2019 009797-0 A2	Código 6.23 - Exigência preliminar - pedidos com buscas realizadas por outros Escritórios de Patentes (22) 15/11/2017 (51) B60W 20/16 (2006.01), B60K 6/485 (2006.01), F02D 41/14 (2006.01), H02K 21/22 (2006.01) (71) TVS MOTOR COMPANY LIMITED (IN)
(21) BR 11 2019 010161-6 A2	Código 6.23 - Exigência preliminar - pedidos com buscas realizadas por outros Escritórios de Patentes (22) 21/11/2017 (51) H01H 3/16 (2006.01), H01H 27/00 (2006.01) (71) PIZZATO ELETTRICA S.R.L. (IT)
(21) BR 11 2019 010196-9 A2	Código 6.23 - Exigência preliminar - pedidos com buscas realizadas por outros Escritórios de Patentes (22) 01/11/2017 (51) G01R 19/25 (2006.01), G01R 19/252 (2006.01), G06F 1/32 (2006.01) (71) QUALCOMM INCORPORATED (US)
(21) BR 11 2019 010214-0 A2	Código 6.23 - Exigência preliminar - pedidos com buscas realizadas por outros Escritórios de Patentes (22) 28/09/2018 (51) B26B 19/20 (2006.01) (71) KONINKLIJKE PHILIPS N.V. (NL)
(21) BR 11 2019 010309-0 A2	Código 6.23 - Exigência preliminar - pedidos com buscas realizadas por outros Escritórios de Patentes (22) 15/11/2017

	(51) B67D 7/34 (2006.01), G01F 15/06 (2006.01) (71) HOVE A/S (DK)
(21) BR 11 2019 010385-6 A2	Código 6.23 - Exigência preliminar - pedidos com buscas realizadas por outros Escritórios de Patentes (22) 19/10/2017 (51) H02K 5/15 (2006.01), F16H 61/32 (2006.01), H02K 7/116 (2006.01) (71) RENAULT S.A.S. (FR)
(21) BR 11 2019 010477-1 A2	Código 6.23 - Exigência preliminar - pedidos com buscas realizadas por outros Escritórios de Patentes (22) 03/11/2017 (51) G01R 31/08 (2006.01) (71) GENERAL ELECTRIC TECHNOLOGY GMBH (CH)
(21) BR 11 2019 010563-8 A2	Código 6.23 - Exigência preliminar - pedidos com buscas realizadas por outros Escritórios de Patentes (22) 04/12/2017 (51) H01R 4/48 (2006.01), H05K 9/00 (2006.01) (71) YASKAWA AMERICA, INC. (US)
(21) BR 11 2019 010648-0 A2	Código 6.23 - Exigência preliminar - pedidos com buscas realizadas por outros Escritórios de Patentes (22) 01/12/2017 (51) B66B 13/16 (2006.01), B66B 13/08 (2006.01) (71) INVENTIO AG (CH)
(21) BR 11 2019 010690-1 A2	Código 6.23 - Exigência preliminar - pedidos com buscas realizadas por outros Escritórios de Patentes (22) 20/11/2017 (51) H02K 3/51 (2006.01), H02K 9/193 (2006.01) (71) NISSAN MOTOR CO., LTD. (JP)
(21) BR 11 2019 010763-0 A2	Código 6.23 - Exigência preliminar - pedidos com buscas realizadas por outros Escritórios de Patentes (22) 24/11/2017 (51) H02G 3/00 (2006.01) (71) GRIPPLE LIMITED (GB)
(21) BR 11 2019 010810-6 A2	Código 6.23 - Exigência preliminar - pedidos com buscas realizadas por outros Escritórios de Patentes (22) 14/12/2017 (51) H01R 4/48 (2006.01), H01R 4/62 (2006.01)

	(71) LEGRAND FRANCE (FR) ; LEGRAND SNC (FR)
(21) BR 11 2019 010846-7 A2	Código 6.23 - Exigência preliminar - pedidos com buscas realizadas por outros Escritórios de Patentes (22) 04/01/2018 (51) F16J 9/08 (2006.01), F16J 9/20 (2006.01) (71) FEDERAL-MOGUL BURSCHEID GMBH (DE)
(21) BR 11 2019 010886-6 A2	Código 6.23 - Exigência preliminar - pedidos com buscas realizadas por outros Escritórios de Patentes (22) 12/12/2017 (51) B61L 25/02 (2006.01), B61L 15/00 (2006.01) (71) KNORR-BREMSE SYSTEME FÜR SCHIENENFAHRZEUGE GMBH (DE)
(21) BR 11 2019 010900-5 A2	Código 6.23 - Exigência preliminar - pedidos com buscas realizadas por outros Escritórios de Patentes (22) 28/11/2017 (51) F02D 41/00 (2006.01) (71) SCANIA CV AB (SE)
(21) BR 11 2019 010996-0 A2	Código 6.23 - Exigência preliminar - pedidos com buscas realizadas por outros Escritórios de Patentes (22) 03/11/2017 (51) H02G 3/04 (2006.01) (71) DELFINGEN FR- ANTEUIL S.A. (FR)
(21) BR 11 2019 011018-6 A2	Código 6.23 - Exigência preliminar - pedidos com buscas realizadas por outros Escritórios de Patentes (22) 28/11/2017 (51) H02J 50/10 (2006.01), A24F 47/00 (2006.01) (71) RAI STRATEGIC HOLDINGS, INC. (US)
(21) BR 11 2019 011028-3 A2	Código 6.23 - Exigência preliminar - pedidos com buscas realizadas por outros Escritórios de Patentes (22) 30/11/2017 (51) H02S 20/25 (2006.01), H02S 40/34 (2006.01) (71) ARCELORMITTAL (LU)
(21) BR 11 2019 011177-8 A2	Código 6.23 - Exigência preliminar - pedidos com buscas realizadas por outros Escritórios de Patentes (22) 15/12/2017 (51) H02M 7/49 (2006.01) (71) DELTA ELECTRONICS (SHANGHAI) CO., LTD. (CN)

(21) BR 11 2019 011230-8 A2	Código 6.23 - Exigência preliminar - pedidos com buscas realizadas por outros Escritórios de Patentes (22) 01/12/2017 (51) B66B 25/00 (2006.01), B66B 23/02 (2006.01) (71) INVENTIO AG (CH)
(21) BR 11 2019 011236-7 A2	Código 6.23 - Exigência preliminar - pedidos com buscas realizadas por outros Escritórios de Patentes (22) 06/12/2017 (51) G07F 17/00 (2006.01), G07F 11/00 (2006.01), G07F 11/24 (2006.01), G07F 11/44 (2006.01), A61J 1/03 (2006.01), B65D 83/04 (2006.01) (71) BECTON DICKINSON ROWA GERMANY GMBH (DE)
(21) BR 11 2019 011311-8 A2	Código 6.23 - Exigência preliminar - pedidos com buscas realizadas por outros Escritórios de Patentes (22) 01/12/2017 (51) H02K 21/24 (2006.01), H02K 1/18 (2006.01), H02K 3/47 (2006.01), H02K 7/08 (2006.01), H02K 7/18 (2006.01) (71) GREENSPUR RENEWABLES LIMITED (GB)
(21) BR 11 2019 011341-0 A2	Código 6.23 - Exigência preliminar - pedidos com buscas realizadas por outros Escritórios de Patentes (22) 30/11/2017 (51) G01R 22/06 (2006.01), H01B 7/02 (2006.01) (71) GENERAL CABLE TECHNOLOGIES CORPORATION (US)
(21) BR 11 2019 011366-5 A2	Código 6.23 - Exigência preliminar - pedidos com buscas realizadas por outros Escritórios de Patentes (22) 29/12/2017 (51) H02H 3/00 (2006.01), H02H 3/093 (2006.01) (71) THE ESAB GROUP INC. (US)
(21) BR 11 2019 011400-9 A2	Código 6.23 - Exigência preliminar - pedidos com buscas realizadas por outros Escritórios de Patentes (22) 26/12/2017 (51) H02J 3/46 (2006.01), H02J 3/06 (2006.01), H02J 9/06 (2006.01) (71) KAWASAKI JUKOGYO KABUSHIKI KAISHA (JP)
(21) BR 11 2019 011422-0 A2	Código 6.23 - Exigência preliminar - pedidos com buscas realizadas por outros Escritórios de Patentes (22) 29/12/2017 (51) B23K 9/095 (2006.01), B23K 9/10 (2006.01)

	(71) THE ESAB GROUP INC. (US)
(21) BR 11 2019 011425-4 A2	Código 6.23 - Exigência preliminar - pedidos com buscas realizadas por outros Escritórios de Patentes (22) 05/12/2017 (51) H02K 1/02 (2006.01), H02K 1/27 (2006.01), H02K 15/03 (2006.01), H02K 21/14 (2006.01) (71) KSB SE & CO. KGAA (DE)
(21) BR 11 2019 011430-0 A2	Código 6.23 - Exigência preliminar - pedidos com buscas realizadas por outros Escritórios de Patentes (22) 23/03/2018 (51) B26B 19/20 (2006.01) (71) KONINKLIJKE PHILIPS N.V. (NL)
(21) BR 11 2019 011540-4 A2	Código 6.23 - Exigência preliminar - pedidos com buscas realizadas por outros Escritórios de Patentes (22) 18/12/2017 (51) H01R 9/05 (2006.01), H01R 11/09 (2006.01), H01R 4/64 (2006.01), H01R 4/18 (2006.01) (71) RENAULT S.A.S. (FR)
(21) BR 11 2019 011578-1 A2	Código 6.23 - Exigência preliminar - pedidos com buscas realizadas por outros Escritórios de Patentes (22) 24/10/2017 (51) H02M 5/27 (2006.01), H02M 5/297 (2006.01), H02M 7/48 (2006.01) (71) ITT MANUFACTURING ENTERPRISES, LLC (US)
(21) BR 11 2019 011614-1 A2	Código 6.23 - Exigência preliminar - pedidos com buscas realizadas por outros Escritórios de Patentes (22) 08/12/2017 (51) G01R 29/08 (2006.01), G01R 15/26 (2006.01) (71) BIOMEDIQA (FR) ; CENTRE NATIONAL DE LA RECHERCHE SCIENTIFIQUE (FR)
(21) BR 11 2019 011638-9 A2	Código 6.23 - Exigência preliminar - pedidos com buscas realizadas por outros Escritórios de Patentes (22) 06/12/2017 (51) H02K 33/02 (2006.01), H02K 41/035 (2006.01) (71) HILTI AKTIENGESELLSCHAFT (LI)
(21) BR 11 2019 011810-1 A2	Código 6.23 - Exigência preliminar - pedidos com buscas realizadas por outros Escritórios de Patentes

	(22) 30/11/2017 (51) H05B 6/12 (2006.01) (71) ELECTROLUX APPLIANCES AKTIEBOLAG (SE)
(21) BR 11 2019 011950-7 A2	Código 6.23 - Exigência preliminar - pedidos com buscas realizadas por outros Escritórios de Patentes (22) 20/12/2017 (51) H02S 20/10 (2006.01) (71) NEXT2SUN GMBH (DE)
(21) BR 11 2019 011986-8 A2	Código 6.23 - Exigência preliminar - pedidos com buscas realizadas por outros Escritórios de Patentes (22) 14/12/2017 (51) G01R 33/02 (2006.01) (71) ASAHI INTECC CO., LTD (JP)
(21) BR 11 2019 012046-7 A2	Código 6.23 - Exigência preliminar - pedidos com buscas realizadas por outros Escritórios de Patentes (22) 12/12/2017 (51) H01R 13/187 (2006.01), H01R 13/11 (2006.01), H01R 13/20 (2006.01) (71) CARLISLE INTERCONNECT TECHNOLOGIES, INC. (US)
(21) BR 11 2019 012073-4 A2	Código 6.23 - Exigência preliminar - pedidos com buscas realizadas por outros Escritórios de Patentes (22) 15/12/2017 (51) H02M 7/49 (2006.01) (71) DELTA ELECTRONICS (SHANGHAI) CO., LTD. (CN)
(21) BR 11 2019 012080-7 A2	Código 6.23 - Exigência preliminar - pedidos com buscas realizadas por outros Escritórios de Patentes (22) 15/12/2017 (51) H02M 7/49 (2006.01) (71) DELTA ELECTRONICS (SHANGHAI) CO., LTD. (CN)
(21) BR 11 2019 012112-9 A2	Código 6.23 - Exigência preliminar - pedidos com buscas realizadas por outros Escritórios de Patentes (22) 24/11/2017 (51) H05B 6/64 (2006.01) (71) ELECTROLUX APPLIANCES AKTIEBOLAG (SE)
(21) BR 11 2019 012424-1 A2	Código 6.23 - Exigência preliminar - pedidos com buscas realizadas por outros Escritórios de Patentes (22) 11/12/2017

	(51) H02K 5/18 (2006.01), H02K 9/04 (2006.01), H02K 9/06 (2006.01) (71) ZIEHL -ABEGG SE (DE)
(21) BR 11 2019 012475-6 A2	Código 6.23 - Exigência preliminar - pedidos com buscas realizadas por outros Escritórios de Patentes (22) 27/12/2017 (51) H02J 3/14 (2006.01), H02J 3/38 (2006.01) (71) WOBBEN PROPERTIES GMBH (DE)
(21) BR 11 2019 012554-0 A2	Código 6.23 - Exigência preliminar - pedidos com buscas realizadas por outros Escritórios de Patentes (22) 23/01/2018 (51) F16L 17/04 (2006.01), F16L 21/02 (2006.01), F16L 21/06 (2006.01), F16L 23/08 (2006.01), F16L 23/18 (2006.01), F16L 25/14 (2006.01) (71) VICTAULIC COMPANY (US)
(21) BR 11 2019 012620-1 A2	Código 6.23 - Exigência preliminar - pedidos com buscas realizadas por outros Escritórios de Patentes (22) 20/12/2017 (51) H02G 1/10 (2006.01), H02G 3/22 (2006.01), H02G 9/02 (2006.01), C23F 13/00 (2006.01), F03D 80/00 (2006.01), F16L 5/00 (2006.01) (71) BALMORAL COMTEC LIMITED (GB)
(21) BR 11 2019 012702-0 A2	Código 6.23 - Exigência preliminar - pedidos com buscas realizadas por outros Escritórios de Patentes (22) 18/12/2017 (51) B65D 65/46 (2006.01), B65D 77/04 (2006.01) (71) UPL LIMITED (IN)
(21) BR 11 2019 012714-3 A2	Código 6.23 - Exigência preliminar - pedidos com buscas realizadas por outros Escritórios de Patentes (22) 11/12/2017 (51) H01F 27/28 (2006.01), H01F 27/32 (2006.01) (71) JOAQUIN ENRIQUE NEGRETE HERNANDEZ (ES)
(21) BR 11 2019 012744-5 A2	Código 6.23 - Exigência preliminar - pedidos com buscas realizadas por outros Escritórios de Patentes (22) 21/12/2017 (51) H02J 3/38 (2006.01), H02H 7/30 (2006.01) (71) SINGLE BUOY MOORINGS INC. (CH)
(21) BR 11 2019 012785-2 A2	Código 6.23 - Exigência preliminar - pedidos com buscas realizadas por outros Escritórios de Patentes

	(22) 22/12/2017 (51) H01M 2/36 (2006.01), C25B 11/04 (2006.01), C25B 1/10 (2006.01), C25B 9/08 (2006.01), H01M 4/24 (2006.01), H01M 4/32 (2006.01), H01M 10/30 (2006.01), H01M 10/44 (2006.01), H01M 10/46 (2006.01), H01M 16/00 (2006.01), H01M 2/26 (2006.01), H01M 10/42 (2006.01) (71) TECHNISCHE UNIVERSITEIT DELFT (NL)
(21) BR 11 2019 012983-9 A2	Código 6.23 - Exigência preliminar - pedidos com buscas realizadas por outros Escritórios de Patentes (22) 30/11/2017 (51) H01R 13/639 (2006.01), H01R 13/627 (2006.01) (71) YAZAKI CORPORATION (JP) ; HONDA MOTOR CO., LTD. (JP)
(21) BR 11 2019 013052-7 A2	Código 6.23 - Exigência preliminar - pedidos com buscas realizadas por outros Escritórios de Patentes (22) 21/12/2017 (51) G01P 15/093 (2006.01), G01P 15/09 (2006.01), G01P 15/12 (2006.01), G01H 9/00 (2006.01), G01H 11/08 (2006.01), G01L 1/18 (2006.01), G01L 1/24 (2006.01), G01V 1/18 (2006.01) (71) PIETRO FIORENTINI S.P.A. (IT)
(21) BR 11 2019 013223-6 A2	Código 6.23 - Exigência preliminar - pedidos com buscas realizadas por outros Escritórios de Patentes (22) 22/12/2017 (51) H01F 27/40 (2006.01), H01F 7/14 (2006.01), H01F 7/08 (2006.01) (71) CHAD VANDENBERG (US)
(21) BR 11 2019 013233-3 A2	Código 6.23 - Exigência preliminar - pedidos com buscas realizadas por outros Escritórios de Patentes (22) 31/01/2018 (51) F41H 13/00 (2006.01) (71) RHEINMETALL WAFFE MUNITION GMBH (DE)
(21) BR 11 2019 013256-2 A2	Código 6.23 - Exigência preliminar - pedidos com buscas realizadas por outros Escritórios de Patentes (22) 08/03/2018 (51) F42B 12/06 (2006.01), F42B 12/34 (2006.01), F42B 12/36 (2006.01) (71) RHEINMETALL WAFFE MUNITION GMBH (DE)
(21) BR 11 2019 013292-9 A2	Código 6.23 - Exigência preliminar - pedidos com buscas realizadas por outros Escritórios de Patentes (22) 26/04/2018 (51) C07D 498/04 (2006.01), A61K 31/553 (2006.01), C07B 63/00 (2006.01),

	A61P 35/00 (2006.01) (71) F. HOFFMANN-LA ROCHE AG (CH)
(21) BR 11 2019 013343-7 A2	Código 6.23 - Exigência preliminar - pedidos com buscas realizadas por outros Escritórios de Patentes (22) 22/12/2017 (51) H01F 27/00 (2006.01), H01F 27/02 (2006.01), H01F 38/00 (2006.01) (71) ABB SCHWEIZ AG (CH)
(21) BR 11 2019 013406-9 A2	Código 6.23 - Exigência preliminar - pedidos com buscas realizadas por outros Escritórios de Patentes (22) 17/01/2018 (51) B22C 9/08 (2006.01), B22D 27/08 (2006.01) (71) NEMAK, S.A.B. DE C.V. (MX)
(21) BR 11 2019 013439-5 A2	Código 6.23 - Exigência preliminar - pedidos com buscas realizadas por outros Escritórios de Patentes (22) 14/11/2018 (51) B22D 11/18 (2006.01), B22D 11/20 (2006.01) (71) NOVELIS INC. (US)
(21) BR 11 2019 013466-2 A2	Código 6.23 - Exigência preliminar - pedidos com buscas realizadas por outros Escritórios de Patentes (22) 28/03/2018 (51) C22B 7/00 (2006.01), G21C 19/42 (2006.01), G21F 9/00 (2006.01) (71) FRAMATOME GMBH (DE)
(21) BR 11 2019 013554-5 A2	Código 6.23 - Exigência preliminar - pedidos com buscas realizadas por outros Escritórios de Patentes (22) 26/02/2018 (51) B21D 15/06 (2006.01), B21D 17/02 (2006.01), B21D 17/04 (2006.01), B21D 41/04 (2006.01), B21H 1/22 (2006.01), B21H 7/18 (2006.01) (71) VICTAULIC COMPANY (US)
(21) BR 11 2019 013679-7 A2	Código 6.23 - Exigência preliminar - pedidos com buscas realizadas por outros Escritórios de Patentes (22) 21/11/2017 (51) G04F 10/00 (2006.01) (71) GFIDEA S.R.L. (IT)
(21) BR 11 2019 013717-3 A2	Código 6.23 - Exigência preliminar - pedidos com buscas realizadas por outros Escritórios de Patentes (22) 18/12/2017

	(51) H02J 3/00 (2006.01) (71) EATON INTELLIGENT POWER LIMITED (IE)
(21) BR 11 2019 013814-5 A2	Código 6.23 - Exigência preliminar - pedidos com buscas realizadas por outros Escritórios de Patentes (22) 05/01/2018 (51) A61K 31/519 (2006.01), C07D 487/14 (2006.01) (71) G1 THERAPEUTICS, INC. (US) ; THE BOARD OF TRUSTEES OF THE UNIVERSITY OF ILLINOIS (US)
(21) BR 11 2019 013876-5 A2	Código 6.23 - Exigência preliminar - pedidos com buscas realizadas por outros Escritórios de Patentes (22) 21/11/2018 (51) F28D 7/10 (2006.01), F28F 9/24 (2006.01), H01F 27/16 (2006.01) (71) STATE GRID CORPORATION OF CHINA (CN) ; TSINGHUA UNIVERSITY (CN)
(21) BR 11 2019 013890-0 A2	Código 6.23 - Exigência preliminar - pedidos com buscas realizadas por outros Escritórios de Patentes (22) 09/01/2018 (51) A61K 31/727 (2006.01), A61P 7/02 (2006.01) (71) FYTAGORAS B.V. (NL)
(21) BR 11 2019 014082-4 A2	Código 6.23 - Exigência preliminar - pedidos com buscas realizadas por outros Escritórios de Patentes (22) 09/01/2018 (51) A61K 31/7088 (2006.01), A61K 35/17 (2006.01), A61K 35/76 (2006.01), A61P 31/18 (2006.01) (71) AMERICAN GENE TECHNOLOGIES INTERNATIONAL INC. (US)
(21) BR 11 2019 014089-1 A2	Código 6.23 - Exigência preliminar - pedidos com buscas realizadas por outros Escritórios de Patentes (22) 08/01/2018 (51) A61K 31/407 (2006.01), A61K 31/69 (2006.01), A61P 13/02 (2006.01), A61P 13/12 (2006.01), A61P 31/04 (2006.01) (71) REMPEX PHARMACEUTICALS, INC. (US)
(21) BR 11 2019 014127-8 A2	Código 6.23 - Exigência preliminar - pedidos com buscas realizadas por outros Escritórios de Patentes (22) 06/02/2018 (51) A61K 31/53 (2006.01), A61K 31/47 (2006.01), A61P 35/00 (2006.01) (71) EISAI R&D MANAGEMENT CO., LTD. (JP)

(21) BR 11 2019 014180-4 A2	Código 6.23 - Exigência preliminar - pedidos com buscas realizadas por outros Escritórios de Patentes (22) 07/02/2018 (51) A61K 47/26 (2006.01), A61K 8/37 (2006.01), A61K 8/42 (2006.01), A61K 9/06 (2006.01), A61K 9/10 (2006.01), A61K 9/70 (2006.01), A61K 47/14 (2006.01), A61K 47/18 (2006.01), A61Q 19/00 (2006.01) (71) SEKISUI CHEMICAL CO., LTD (JP)
(21) BR 11 2019 014324-6 A2	Código 6.23 - Exigência preliminar - pedidos com buscas realizadas por outros Escritórios de Patentes (22) 10/01/2018 (51) B24C 3/32 (2006.01), B24C 5/04 (2006.01), F02B 77/04 (2006.01) (71) TUNAP GMBH & CO. KG (DE)
(21) BR 11 2019 014371-8 A2	Código 6.23 - Exigência preliminar - pedidos com buscas realizadas por outros Escritórios de Patentes (22) 11/01/2018 (51) B22C 1/00 (2006.01), B22C 9/00 (2006.01) (71) HA-INTERNATIONAL, LLC (US)
(21) BR 11 2019 014381-5 A2	Código 6.23 - Exigência preliminar - pedidos com buscas realizadas por outros Escritórios de Patentes (22) 10/01/2018 (51) F41H 1/02 (2006.01), A43B 15/00 (2006.01), A43B 13/02 (2006.01), A43B 13/14 (2006.01), D03D 9/00 (2006.01) (71) ANTONIO MORÓN DE BLAS, S.L. (ES)
(21) BR 11 2019 014528-1 A2	Código 6.23 - Exigência preliminar - pedidos com buscas realizadas por outros Escritórios de Patentes (22) 15/01/2018 (51) C07D 487/04 (2006.01), A61K 31/4985 (2006.01), A61K 31/519 (2006.01), A61P 33/12 (2006.01) (71) MERCK PATENT GMBH (DE)
(21) BR 11 2019 014559-1 A2	Código 6.23 - Exigência preliminar - pedidos com buscas realizadas por outros Escritórios de Patentes (22) 05/02/2018 (51) C22C 21/00 (2006.01), C22C 21/14 (2006.01), F16C 33/12 (2006.01) (71) MIBA GLEITLAGER AUSTRIA GMBH (AT)
(21) BR 11 2019 014564-8 A2	Código 6.23 - Exigência preliminar - pedidos com buscas realizadas por outros Escritórios de Patentes (22) 10/01/2018

	(51) B26B 21/22 (2006.01), B26B 21/52 (2006.01) (71) BIC-VIOLEX SA (GR)
(21) BR 11 2019 014608-3 A2	Código 6.23 - Exigência preliminar - pedidos com buscas realizadas por outros Escritórios de Patentes (22) 17/01/2018 (51) C22B 1/20 (2006.01) (71) MÉTAL 7 INC. (CA)
(21) BR 11 2019 014620-2 A2	Código 6.23 - Exigência preliminar - pedidos com buscas realizadas por outros Escritórios de Patentes (22) 10/01/2018 (51) C21C 1/02 (2006.01), C21C 5/28 (2006.01) (71) JFE STEEL CORPORATION (JP)
(21) BR 11 2019 014667-9 A2	Código 6.23 - Exigência preliminar - pedidos com buscas realizadas por outros Escritórios de Patentes (22) 16/01/2018 (51) F27B 9/26 (2006.01), F27B 21/06 (2006.01), F27D 3/12 (2006.01) (71) PAUL WURTH S.A. (LU) ; PAUL WURTH DEUTSCHLAND GMBH (DE)
(21) BR 11 2019 014715-2 A2	Código 6.23 - Exigência preliminar - pedidos com buscas realizadas por outros Escritórios de Patentes (22) 24/01/2018 (51) B26B 21/22 (2006.01), B26B 21/40 (2006.01), B26B 21/56 (2006.01) (71) BIC-VIOLEX SA (GR)
(21) BR 11 2019 014799-3 A2	Código 6.23 - Exigência preliminar - pedidos com buscas realizadas por outros Escritórios de Patentes (22) 19/01/2018 (51) C21D 8/12 (2006.01), C22C 38/00 (2006.01), C22C 38/14 (2006.01), H01F 1/147 (2006.01) (71) JFE STEEL CORPORATION (JP)
(21) BR 11 2019 014893-0 A2	Código 6.23 - Exigência preliminar - pedidos com buscas realizadas por outros Escritórios de Patentes (22) 25/12/2017 (51) H02N 2/06 (2006.01), F16K 31/02 (2006.01), H01L 41/04 (2006.01), H01L 41/09 (2006.01) (71) SATAKE CORPORATION (JP) ; MECHANO TRANSFORMER CORPORATION (JP)
(21) BR 11 2019 014973-2 A2	Código 6.23 - Exigência preliminar - pedidos com buscas realizadas por outros

	Escritórios de Patentes (22) 12/01/2018 (51) B21D 51/26 (2006.01), B21D 22/00 (2006.01), B21D 22/02 (2006.01), B21D 22/06 (2006.01), B21D 22/20 (2006.01) (71) PRIDE ENGINEERING, LLC (US)
(21) BR 11 2019 015141-9 A2	Código 6.23 - Exigência preliminar - pedidos com buscas realizadas por outros Escritórios de Patentes (22) 27/01/2018 (51) A61K 31/715 (2006.01), A61K 31/738 (2006.01) (71) CORNELL UNIVERSITY (US)
(21) BR 11 2019 015220-2 A2	Código 6.23 - Exigência preliminar - pedidos com buscas realizadas por outros Escritórios de Patentes (22) 28/09/2018 (51) C21D 9/04 (2006.01), B23K 9/00 (2006.01), B23K 9/04 (2006.01), B23K 13/01 (2006.01), B23K 28/00 (2006.01), C21D 9/50 (2006.01), E01B 29/42 (2006.01) (71) CF&I STEEL L.P. D/B/A EVRAZ ROCKY MOUNTAIN STEEL (US)
(21) BR 11 2019 015246-6 A2	Código 6.23 - Exigência preliminar - pedidos com buscas realizadas por outros Escritórios de Patentes (22) 29/01/2018 (51) B26B 19/14 (2006.01) (71) KONINKLIJKE PHILIPS N.V. (NL)
(21) BR 11 2019 015250-4 A2	Código 6.23 - Exigência preliminar - pedidos com buscas realizadas por outros Escritórios de Patentes (22) 23/01/2018 (51) B26B 19/14 (2006.01) (71) KONINKLIJKE PHILIPS N.V. (NL)
(21) BR 11 2019 015256-3 A2	Código 6.23 - Exigência preliminar - pedidos com buscas realizadas por outros Escritórios de Patentes (22) 26/01/2018 (51) C07D 403/14 (2006.01), A61K 31/506 (2006.01), A61K 31/404 (2006.01), A61K 31/495 (2006.01) (71) HANMI PHARM. CO., LTD. (KR)
(21) BR 11 2019 015257-1 A2	Código 6.23 - Exigência preliminar - pedidos com buscas realizadas por outros Escritórios de Patentes (22) 26/03/2018 (51) B26B 19/38 (2006.01)

	(71) KONINKLIJKE PHILIPS N.V. (NL)
(21) BR 11 2019 015260-1 A2	Código 6.23 - Exigência preliminar - pedidos com buscas realizadas por outros Escritórios de Patentes (22) 25/01/2018 (51) B26B 19/14 (2006.01) (71) KONINKLIJKE PHILIPS N.V. (NL)
(21) BR 11 2019 015262-8 A2	Código 6.23 - Exigência preliminar - pedidos com buscas realizadas por outros Escritórios de Patentes (22) 23/01/2018 (51) B26B 19/14 (2006.01) (71) KONINKLIJKE PHILIPS N.V. (NL)
(21) BR 11 2019 015284-9 A2	Código 6.23 - Exigência preliminar - pedidos com buscas realizadas por outros Escritórios de Patentes (22) 16/03/2018 (51) C23C 2/06 (2006.01), C23C 2/40 (2006.01) (71) BAOSHAN IRON & STEEL CO., LTD. (CN)
(21) BR 11 2019 015347-0 A2	Código 6.23 - Exigência preliminar - pedidos com buscas realizadas por outros Escritórios de Patentes (22) 07/01/2018 (51) B23C 5/22 (2006.01) (71) ISCAR LTD. (IL)
(21) BR 11 2019 015367-5 A2	Código 6.23 - Exigência preliminar - pedidos com buscas realizadas por outros Escritórios de Patentes (22) 29/01/2018 (51) B60B 15/26 (2006.01), B60B 19/00 (2006.01), B60B 3/10 (2006.01), B60B 3/14 (2006.01) (71) GV ENGINEERING GMBH (DE)
(21) BR 11 2019 015368-3 A2	Código 6.23 - Exigência preliminar - pedidos com buscas realizadas por outros Escritórios de Patentes (22) 23/01/2018 (51) A61K 31/549 (2006.01), A61K 31/41 (2006.01), A61K 31/4418 (2006.01), A61P 9/12 (2006.01) (71) THE GEORGE INSTITUTE FOR GLOBAL HEALTH (AU)
(21) BR 11 2019 015380-2 A2	Código 6.23 - Exigência preliminar - pedidos com buscas realizadas por outros Escritórios de Patentes (22) 01/02/2018

	(51) B26B 21/40 (2006.01) (71) BIC-VIOLEX SA (GR)
(21) BR 11 2019 015389-6 A2	Código 6.23 - Exigência preliminar - pedidos com buscas realizadas por outros Escritórios de Patentes (22) 29/01/2018 (51) C07D 471/04 (2006.01), A61P 35/00 (2006.01), A61K 31/437 (2006.01), A61K 31/506 (2006.01), A61K 31/501 (2006.01) (71) ASTRAZENECA AB (SE)
(21) BR 11 2019 015428-0 A2	Código 6.23 - Exigência preliminar - pedidos com buscas realizadas por outros Escritórios de Patentes (22) 19/03/2018 (51) C07D 487/04 (2006.01), A61K 31/53 (2006.01) (71) DAEWOONG PHARMACEUTICAL CO., LTD. (KR)
(21) BR 11 2019 015436-1 A2	Código 6.23 - Exigência preliminar - pedidos com buscas realizadas por outros Escritórios de Patentes (22) 27/02/2018 (51) B23K 11/11 (2006.01), C23C 2/06 (2006.01), C22C 38/02 (2006.01), C22C 38/06 (2006.01), C22C 38/18 (2006.01), C22C 38/22 (2006.01), C22C 38/24 (2006.01), C22C 38/26 (2006.01), C22C 38/28 (2006.01), C22C 38/32 (2006.01), C22C 38/44 (2006.01), C22C 38/46 (2006.01), C22C 38/48 (2006.01), C22C 38/50 (2006.01), C22C 38/58 (2006.01) (71) ARCELORMITTAL (LU) ; UNIVERSITE DE NANTES (FR)
(21) BR 11 2019 015711-5 A2	Código 6.23 - Exigência preliminar - pedidos com buscas realizadas por outros Escritórios de Patentes (22) 16/02/2018 (51) B23K 26/00 (2006.01), C08G 18/48 (2006.01), C08G 18/66 (2006.01), C08G 18/76 (2006.01), C08G 18/80 (2006.01), C08G 18/12 (2006.01), C08G 18/32 (2006.01) (71) BASF SE (DE)
(21) BR 11 2019 015842-1 A2	Código 6.23 - Exigência preliminar - pedidos com buscas realizadas por outros Escritórios de Patentes (22) 02/02/2018 (51) B22F 7/00 (2006.01), B22F 1/00 (2006.01), B22F 7/08 (2006.01), C23C 24/04 (2006.01), F01L 3/02 (2006.01), C22C 19/05 (2006.01), C22C 38/00 (2006.01), C22C 38/56 (2006.01) (71) NISSAN MOTOR CO., LTD (JP) ; RENAULT S.A.S. (FR)
(21) BR 11 2019 015974-6 A2	Código 6.23 - Exigência preliminar - pedidos com buscas realizadas por outros

	Escritórios de Patentes (22) 01/02/2018 (51) A61K 31/40 (2006.01), A61K 31/04 (2006.01), A61K 31/496 (2006.01), A61K 31/337 (2006.01), A61P 35/00 (2006.01) (71) BEYONDSPRING PHARMACEUTICALS, INC. (US)
(21) BR 11 2019 016015-9 A2	Código 6.23 - Exigência preliminar - pedidos com buscas realizadas por outros Escritórios de Patentes (22) 15/01/2018 (51) F16C 33/20 (2006.01) (71) FAIVELEY TRANSPORT WITTEN GMBH (DE)
(21) BR 11 2019 016024-8 A2	Código 6.23 - Exigência preliminar - pedidos com buscas realizadas por outros Escritórios de Patentes (22) 01/02/2018 (51) A61K 45/06 (2006.01), A61K 31/395 (2006.01), A61K 31/416 (2006.01), A61K 31/437 (2006.01), A61K 31/444 (2006.01), A61K 31/496 (2006.01), A61K 31/52 (2006.01), A61K 31/635 (2006.01), A61P 35/00 (2006.01), A61P 35/02 (2006.01) (71) AI THERAPEUTICS, INC. (US)
(21) BR 11 2019 016043-4 A2	Código 6.23 - Exigência preliminar - pedidos com buscas realizadas por outros Escritórios de Patentes (22) 02/02/2018 (51) A61K 31/498 (2006.01), G01N 33/574 (2006.01), A61P 35/00 (2006.01) (71) JANSSEN PHARMACEUTICA NV (BE)
(21) BR 11 2019 016223-2 A2	Código 6.23 - Exigência preliminar - pedidos com buscas realizadas por outros Escritórios de Patentes (22) 07/02/2018 (51) C07D 403/12 (2006.01), C07D 401/12 (2006.01), C07D 417/12 (2006.01), A61K 31/427 (2006.01), A61K 31/44 (2006.01), A61P 35/00 (2006.01) (71) OBLIQUE THERAPEUTICS AB (SE)
(21) BR 11 2019 016233-0 A2	Código 6.23 - Exigência preliminar - pedidos com buscas realizadas por outros Escritórios de Patentes (22) 07/02/2018 (51) C07D 401/12 (2006.01), C07D 407/12 (2006.01), A61K 31/44 (2006.01), A61P 35/00 (2006.01) (71) OBLIQUE THERAPEUTICS AB (SE)
(21) BR 11 2019 016258-5 A2	Código 6.23 - Exigência preliminar - pedidos com buscas realizadas por outros Escritórios de Patentes

	(22) 07/02/2018 (51) C07D 213/72 (2006.01), A61K 31/44 (2006.01), A61P 35/00 (2006.01) (71) OBLIQUE THERAPEUTICS AB (SE)
(21) BR 11 2019 016458-8 A2	Código 6.23 - Exigência preliminar - pedidos com buscas realizadas por outros Escritórios de Patentes (22) 09/03/2018 (51) A61K 31/662 (2006.01), A61P 29/00 (2006.01), A61P 27/02 (2006.01) (71) PHARMALEADS (FR)
(21) BR 11 2019 016625-4 A2	Código 6.23 - Exigência preliminar - pedidos com buscas realizadas por outros Escritórios de Patentes (22) 16/02/2018 (51) C07D 471/04 (2006.01), A61P 35/00 (2006.01), A61P 37/00 (2006.01), A61K 31/437 (2006.01) (71) INNATE TUMOR IMMUNITY, INC. (US)
(21) BR 11 2019 016707-2 A2	Código 6.23 - Exigência preliminar - pedidos com buscas realizadas por outros Escritórios de Patentes (22) 13/02/2018 (51) A61K 31/445 (2006.01), A61K 31/4523 (2006.01), A61K 31/506 (2006.01), C07D 247/02 (2006.01), C07D 471/04 (2006.01), C07D 471/10 (2006.01) (71) EFFECTOR THERAPEUTICS, INC. (US)
(21) BR 11 2019 016717-0 A2	Código 6.23 - Exigência preliminar - pedidos com buscas realizadas por outros Escritórios de Patentes (22) 29/12/2017 (51) H05K 5/00 (2006.01), H05K 5/02 (2006.01) (71) ROBERT BOSCH GMBH (DE)
(21) BR 11 2019 016774-9 A2	Código 6.23 - Exigência preliminar - pedidos com buscas realizadas por outros Escritórios de Patentes (22) 14/02/2018 (51) B04B 7/00 (2006.01), B04B 1/20 (2006.01), B23K 9/04 (2006.01) (71) FLOTTWEG SE (DE)
(21) BR 11 2019 016775-7 A2	Código 6.23 - Exigência preliminar - pedidos com buscas realizadas por outros Escritórios de Patentes (22) 15/02/2018 (51) A61K 31/55 (2006.01), C07D 223/04 (2006.01) (71) TREVENA, INC. (US)
(21) BR 11 2019 016802-8 A2	Código 6.23 - Exigência preliminar - pedidos com buscas realizadas por outros

	Escritórios de Patentes (22) 30/03/2018 (51) A61K 31/485 (2006.01), A61K 9/20 (2006.01), A61K 47/10 (2006.01), A61K 47/26 (2006.01), A61K 47/36 (2006.01), A61K 47/38 (2006.01), A61P 17/04 (2006.01) (71) TORAY INDUSTRIES, INC. (JP)
(21) BR 11 2019 016807-9 A2	Código 6.23 - Exigência preliminar - pedidos com buscas realizadas por outros Escritórios de Patentes (22) 14/02/2018 (51) B04B 1/20 (2006.01), B04B 7/00 (2006.01), B23K 9/04 (2006.01) (71) FLOTTWEG SE (DE)
(21) BR 11 2019 016815-0 A2	Código 6.23 - Exigência preliminar - pedidos com buscas realizadas por outros Escritórios de Patentes (22) 12/12/2018 (51) A61K 45/06 (2006.01), A61K 31/437 (2006.01), A61K 31/444 (2006.01), A61K 31/497 (2006.01), A61K 31/506 (2006.01), A61P 25/00 (2006.01), A61P 25/24 (2006.01), A61P 25/22 (2006.01), A61P 25/28 (2006.01), A61P 25/18 (2006.01) (71) H. LUNDBECK A/S (DK)
(21) BR 11 2019 016863-0 A2	Código 6.23 - Exigência preliminar - pedidos com buscas realizadas por outros Escritórios de Patentes (22) 14/02/2018 (51) C21D 7/10 (2006.01), C21D 9/08 (2006.01), B21D 3/02 (2006.01), B21C 1/22 (2006.01) (71) UNITED STATES STEEL CORPORATION (US)
(21) BR 11 2019 016914-8 A2	Código 6.23 - Exigência preliminar - pedidos com buscas realizadas por outros Escritórios de Patentes (22) 16/02/2018 (51) A61K 31/5513 (2006.01), A61K 31/554 (2006.01) (71) ENANTA PHARMACEUTICALS, INC. (US)
(21) BR 11 2019 016999-7 A2	Código 6.23 - Exigência preliminar - pedidos com buscas realizadas por outros Escritórios de Patentes (22) 20/02/2018 (51) C21B 7/10 (2006.01), C21B 11/10 (2006.01), C21B 13/12 (2006.01), C21C 5/52 (2006.01), C21C 5/54 (2006.01) (71) SOUTHWIRE COMPANY, LLC (US)
(21) BR 11 2019 017084-7 A2	Código 6.23 - Exigência preliminar - pedidos com buscas realizadas por outros

	Escritórios de Patentes (22) 17/02/2018 (51) A61P 31/04 (2006.01), A61K 31/7084 (2006.01), C07F 9/6527 (2006.01), C07F 9/6574 (2006.01), C07H 19/213 (2006.01), A61P 37/04 (2006.01) (71) EISAI R & D MANAGEMENT CO., LTD. (JP)
(21) BR 11 2019 017105-3 A2	Código 6.23 - Exigência preliminar - pedidos com buscas realizadas por outros Escritórios de Patentes (22) 23/01/2018 (51) C22C 38/54 (2006.01), C22C 38/60 (2006.01), C21D 8/10 (2006.01), C21D 9/08 (2006.01) (71) JFE STEEL CORPORATION (JP)
(21) BR 11 2019 017166-5 A2	Código 6.23 - Exigência preliminar - pedidos com buscas realizadas por outros Escritórios de Patentes (22) 16/02/2018 (51) A61K 31/704 (2006.01), C07H 15/24 (2006.01), A61P 35/00 (2006.01) (71) MONOPAR THERAPEUTICS INC. (US)
(21) BR 11 2019 017215-7 A2	Código 6.23 - Exigência preliminar - pedidos com buscas realizadas por outros Escritórios de Patentes (22) 16/03/2018 (51) B08B 3/12 (2006.01), B08B 3/10 (2006.01), C23G 3/00 (2006.01) (71) NIPPON STEEL CORPORATION (JP)
(21) BR 11 2019 017375-7 A2	Código 6.23 - Exigência preliminar - pedidos com buscas realizadas por outros Escritórios de Patentes (22) 21/02/2018 (51) A61K 31/4709 (2006.01), A61P 35/00 (2006.01) (71) KURA ONCOLOGY, INC. (US)
(21) BR 11 2019 017701-9 A2	Código 6.23 - Exigência preliminar - pedidos com buscas realizadas por outros Escritórios de Patentes (22) 27/02/2018 (51) C07D 403/12 (2006.01), A61P 35/00 (2006.01), A61P 35/02 (2006.01), A61K 31/506 (2006.01) (71) MERCK PATENT GMBH (DE)
(21) BR 11 2019 017703-5 A2	Código 6.23 - Exigência preliminar - pedidos com buscas realizadas por outros Escritórios de Patentes (22) 27/02/2018 (51) C22C 29/08 (2006.01), B22F 5/00 (2006.01) (71) SANDVIK INTELLECTUAL PROPERTY AB (SE)

(21) BR 11 2019 017764-7 A2	Código 6.23 - Exigência preliminar - pedidos com buscas realizadas por outros Escritórios de Patentes (22) 27/03/2018 (51) C22C 38/00 (2006.01), B21B 23/00 (2006.01), C22C 38/52 (2006.01), C21D 6/00 (2006.01), C21D 8/00 (2006.01) (71) NIPPON STEEL CORPORATION (JP)
(21) BR 11 2019 017851-1 A2	Código 6.23 - Exigência preliminar - pedidos com buscas realizadas por outros Escritórios de Patentes (22) 28/02/2018 (51) A61K 31/70 (2006.01), A61K 31/7088 (2006.01), A61K 38/00 (2006.01), C07H 21/02 (2006.01), C07H 21/04 (2006.01), C12N 5/00 (2006.01) (71) EPIZYME, INC. (US)
(21) BR 11 2019 017901-1 A2	Código 6.23 - Exigência preliminar - pedidos com buscas realizadas por outros Escritórios de Patentes (22) 28/02/2018 (51) A61K 45/06 (2006.01), A61K 31/437 (2006.01), A61K 31/438 (2006.01), A61K 31/4545 (2006.01), A61K 31/47 (2006.01), A61K 31/4965 (2006.01), A61K 31/498 (2006.01), A61P 31/06 (2006.01) (71) JANSSEN SCIENCES IRELAND UNLIMITED COMPANY (IE)
(21) BR 11 2019 017951-8 A2	Código 6.23 - Exigência preliminar - pedidos com buscas realizadas por outros Escritórios de Patentes (22) 08/03/2018 (51) C22C 30/00 (2006.01) (71) CRS HOLDINGS, LLC (US)
(21) BR 11 2019 017967-4 A2	Código 6.23 - Exigência preliminar - pedidos com buscas realizadas por outros Escritórios de Patentes (22) 20/03/2018 (51) C22C 38/00 (2006.01), C21D 8/00 (2006.01), C21D 9/04 (2006.01), C22C 38/18 (2006.01), C22C 38/54 (2006.01) (71) JFE STEEL CORPORATION (JP)
(21) BR 11 2019 018019-2 A2	Código 6.23 - Exigência preliminar - pedidos com buscas realizadas por outros Escritórios de Patentes (22) 04/12/2017 (51) E21B 33/035 (2006.01), E21B 33/064 (2006.01) (71) HYDRIL USA DISTRIBUTION LLC (US)
(21) BR 11 2019 018081-8 A2	Código 6.23 - Exigência preliminar - pedidos com buscas realizadas por outros

	Escritórios de Patentes (22) 07/02/2018 (51) C21D 8/12 (2006.01), C21D 9/46 (2006.01), C22C 38/00 (2006.01), C22C 38/14 (2006.01), C22C 38/60 (2006.01), H01F 1/147 (2006.01) (71) JFE STEEL CORPORATION (JP)
(21) BR 11 2019 018105-9 A2	Código 6.23 - Exigência preliminar - pedidos com buscas realizadas por outros Escritórios de Patentes (22) 06/03/2018 (51) A61K 31/445 (2006.01), A61K 9/107 (2006.01), A61K 47/10 (2006.01), A61K 47/14 (2006.01), A61K 47/18 (2006.01), A61P 23/02 (2006.01) (71) MARUISHI PHARMACEUTICAL CO., LTD. (JP)
(21) BR 11 2019 018162-8 A2	Código 6.23 - Exigência preliminar - pedidos com buscas realizadas por outros Escritórios de Patentes (22) 13/03/2018 (51) A61K 31/426 (2006.01), A61P 43/00 (2006.01) (71) GENFIT (FR)
(21) BR 11 2019 018164-4 A2	Código 6.23 - Exigência preliminar - pedidos com buscas realizadas por outros Escritórios de Patentes (22) 23/02/2018 (51) C23C 8/02 (2006.01), B01J 19/02 (2006.01), C10G 9/00 (2006.01), C23C 8/12 (2006.01), C23C 8/14 (2006.01), C23C 8/16 (2006.01), C23C 8/18 (2006.01), C22C 30/00 (2006.01), C22C 38/00 (2006.01) (71) NOVA CHEMICALS (INTERNATIONAL) S.A. (CH)
(21) BR 11 2019 018172-5 A2	Código 6.23 - Exigência preliminar - pedidos com buscas realizadas por outros Escritórios de Patentes (22) 14/03/2018 (51) A61K 31/728 (2006.01), A61K 31/196 (2006.01), A61P 19/02 (2006.01), A61P 29/00 (2006.01) (71) SEIKAGAKU CORPORATION (JP)
(21) BR 11 2019 018230-6 A2	Código 6.23 - Exigência preliminar - pedidos com buscas realizadas por outros Escritórios de Patentes (22) 01/03/2018 (51) C07D 417/04 (2006.01), C07D 417/14 (2006.01), A61P 31/12 (2006.01), A61K 31/549 (2006.01) (71) ASSEMBLY BIOSCIENCES, INC. (US)
(21) BR 11 2019 018395-7 A2	Código 6.23 - Exigência preliminar - pedidos com buscas realizadas por outros Escritórios de Patentes

	(22) 10/04/2018 (51) C22B 7/04 (2006.01), C22B 25/06 (2006.01), C22C 11/06 (2006.01), C22C 13/00 (2006.01), C22B 13/00 (2006.01), C22B 25/00 (2006.01), B23K 35/26 (2006.01), C22B 9/02 (2006.01), C22B 9/04 (2006.01), C22B 15/00 (2006.01) (71) METALLO BELGIUM (BE)
(21) BR 11 2019 018596-8 A2	Código 6.23 - Exigência preliminar - pedidos com buscas realizadas por outros Escritórios de Patentes (22) 07/03/2018 (51) A61K 31/565 (2006.01), A61K 31/70 (2006.01), A61K 9/00 (2006.01), A61K 9/06 (2006.01), A61K 47/32 (2006.01), A61K 47/34 (2006.01), A61K 47/36 (2006.01), A61K 47/38 (2006.01), A61K 47/42 (2006.01) (71) THE UNIVERSITY OF SHEFFIELD (GB) ; COMSATS INSTITUTE OF INFORMATION TECHNOLOGY (PK)
(21) BR 11 2019 018723-5 A2	Código 6.23 - Exigência preliminar - pedidos com buscas realizadas por outros Escritórios de Patentes (22) 15/03/2018 (51) C07D 471/04 (2006.01), A61K 31/437 (2006.01), A61P 35/00 (2006.01) (71) ASTRAZENECA AB (SE)
(21) BR 11 2019 018894-0 A2	Código 6.23 - Exigência preliminar - pedidos com buscas realizadas por outros Escritórios de Patentes (22) 13/03/2018 (51) A61K 31/426 (2006.01), A61K 31/277 (2006.01), A61K 31/42 (2006.01), A61P 25/00 (2006.01), A61P 37/00 (2006.01), A61P 37/06 (2006.01) (71) ACTELION PHARMACEUTICALS LTD (CH)
(21) BR 11 2019 018972-6 A2	Código 6.23 - Exigência preliminar - pedidos com buscas realizadas por outros Escritórios de Patentes (22) 16/03/2018 (51) F16L 11/08 (2006.01), F16L 58/00 (2006.01), C23F 13/06 (2006.01), C23F 13/10 (2006.01), C23F 13/18 (2006.01), F16L 11/127 (2006.01), F16L 11/16 (2006.01) (71) BAKER HUGHES ENERGY TECHNOLOGY UK LIMITED (GB)
(21) BR 11 2019 019260-3 A2	Código 6.23 - Exigência preliminar - pedidos com buscas realizadas por outros Escritórios de Patentes (22) 08/03/2018 (51) B23B 27/04 (2006.01), B23B 27/08 (2006.01), B23B 27/16 (2006.01), B23B 29/04 (2006.01) (71) ISCAR LTD. (IL)

(21) BR 11 2019 019491-6 A2	Código 6.23 - Exigência preliminar - pedidos com buscas realizadas por outros Escritórios de Patentes (22) 23/03/2018 (51) A61K 45/06 (2006.01), A61K 31/198 (2006.01), A61K 33/24 (2006.01), A61P 35/00 (2006.01), A61P 35/02 (2006.01), A61P 37/00 (2006.01) (71) ISTITUTO SUPERIORE DI SANITÀ (IT)
(21) BR 11 2019 019695-1 A2	Código 6.23 - Exigência preliminar - pedidos com buscas realizadas por outros Escritórios de Patentes (22) 20/03/2018 (51) C21D 8/00 (2006.01), C21D 9/04 (2006.01), C22C 38/00 (2006.01), C22C 38/18 (2006.01), C22C 38/54 (2006.01) (71) JFE STEEL CORPORATION (JP)
(21) BR 11 2019 019706-0 A2	Código 6.23 - Exigência preliminar - pedidos com buscas realizadas por outros Escritórios de Patentes (22) 22/03/2018 (51) A61K 47/61 (2006.01), A61P 27/02 (2006.01) (71) GENENTECH, INC. (US)
(21) BR 11 2019 019740-0 A2	Código 6.23 - Exigência preliminar - pedidos com buscas realizadas por outros Escritórios de Patentes (22) 14/05/2018 (51) A61K 31/4985 (2006.01), A61P 25/14 (2006.01), C07D 487/04 (2006.01), C07D 519/00 (2006.01) (71) DOMAIN THERAPEUTICS (FR)
(21) BR 11 2019 019948-9 A2	Código 6.23 - Exigência preliminar - pedidos com buscas realizadas por outros Escritórios de Patentes (22) 20/04/2018 (51) C07D 405/14 (2006.01), A61K 31/506 (2006.01), A61P 35/00 (2006.01) (71) OTSUKA PHARMACEUTICAL CO., LTD. (JP)
(21) BR 11 2019 020058-4 A2	Código 6.23 - Exigência preliminar - pedidos com buscas realizadas por outros Escritórios de Patentes (22) 28/03/2018 (51) C07D 471/14 (2006.01), A61K 31/551 (2006.01), A61K 31/4375 (2006.01), A61P 35/00 (2006.01) (71) PIMERA, INC. (US)
(21) BR 11 2019 020100-9 A2	Código 6.23 - Exigência preliminar - pedidos com buscas realizadas por outros Escritórios de Patentes (22) 26/03/2018

	(51) A61K 31/40 (2006.01), A61K 31/439 (2006.01), A61K 31/445 (2006.01) (71) CHASE THERAPEUTICS CORPORATION (US)
(21) BR 11 2019 020228-5 A2	Código 6.23 - Exigência preliminar - pedidos com buscas realizadas por outros Escritórios de Patentes (22) 28/03/2018 (51) A61K 31/4375 (2006.01), A23K 10/00 (2006.01), A23K 20/00 (2006.01), A61P 31/00 (2006.01), A61P 33/00 (2006.01) (71) IRP HEALTH PTY LTD (AU)
(21) BR 11 2019 020236-6 A2	Código 6.23 - Exigência preliminar - pedidos com buscas realizadas por outros Escritórios de Patentes (22) 28/03/2018 (51) C22C 38/00 (2006.01), C21D 8/02 (2006.01), C22C 38/06 (2006.01), C22C 38/58 (2006.01) (71) JFE STEEL CORPORATION (JP)
(21) BR 11 2019 020540-3 A2	Código 6.23 - Exigência preliminar - pedidos com buscas realizadas por outros Escritórios de Patentes (22) 09/03/2018 (51) B21D 7/024 (2006.01), B60G 21/055 (2006.01) (71) NHK SPRING CO., LTD. (JP)
(21) BR 11 2019 021170-5 A2	Código 6.23 - Exigência preliminar - pedidos com buscas realizadas por outros Escritórios de Patentes (22) 09/04/2018 (51) C22C 21/12 (2006.01), C22C 21/16 (2006.01), C22C 21/18 (2006.01), C22F 1/057 (2006.01) (71) CONSTELLIUM ISSOIRE (FR)
(21) BR 11 2019 021654-5 A2	Código 6.23 - Exigência preliminar - pedidos com buscas realizadas por outros Escritórios de Patentes (22) 20/04/2018 (51) C22C 19/07 (2006.01), C22C 19/05 (2006.01), C22C 30/00 (2006.01) (71) CRS HOLDINGS, LLC (US)
(21) BR 11 2019 021708-8 A2	Código 6.23 - Exigência preliminar - pedidos com buscas realizadas por outros Escritórios de Patentes (22) 20/04/2018 (51) C22C 38/00 (2006.01), C22C 38/02 (2006.01), C22C 38/04 (2006.01), C22C 38/06 (2006.01), C22C 38/14 (2006.01), C22C 38/28 (2006.01), C22C 38/32 (2006.01), B22D 11/00 (2006.01), B22D 11/06 (2006.01), B22D 11/12 (2006.01)

	(71) ARCELORMITTAL (LU)
(21) BR 11 2019 022163-8 A2	Código 6.23 - Exigência preliminar - pedidos com buscas realizadas por outros Escritórios de Patentes (22) 25/04/2018 (51) B23B 27/04 (2006.01) (71) ISCAR LTD. (IL)
(21) BR 11 2019 022431-9 A2	Código 6.23 - Exigência preliminar - pedidos com buscas realizadas por outros Escritórios de Patentes (22) 25/04/2018 (51) B23K 26/00 (2006.01), B23K 26/067 (2006.01), B23K 26/08 (2006.01), B23K 26/36 (2006.01), B23K 26/352 (2006.01) (71) 4JET MICROTECH GMBH (DE)
(21) BR 11 2019 022777-6 A2	Código 6.23 - Exigência preliminar - pedidos com buscas realizadas por outros Escritórios de Patentes (22) 11/04/2018 (51) C23C 2/20 (2006.01), C23C 2/40 (2006.01) (71) FONTAINE ENGINEERING UND MASCHINEN GMBH (DE)
(21) BR 11 2019 022966-3 A2	Código 6.23 - Exigência preliminar - pedidos com buscas realizadas por outros Escritórios de Patentes (22) 23/04/2018 (51) B23C 5/00 (2006.01), B23C 5/10 (2006.01), B23C 5/20 (2006.01) (71) INGERSOLL CUTTING TOOL COMPANY (US)
(21) BR 11 2019 023028-9 A2	Código 6.23 - Exigência preliminar - pedidos com buscas realizadas por outros Escritórios de Patentes (22) 03/05/2018 (51) B60C 1/00 (2006.01), C01B 33/12 (2006.01), C08L 9/06 (2006.01), C08L 15/00 (2006.01) (71) COMPAGNIE GENERALE DES ETABLISSEMENTS MICHELIN (FR)
(21) BR 11 2019 023145-5 A2	Código 6.23 - Exigência preliminar - pedidos com buscas realizadas por outros Escritórios de Patentes (22) 05/05/2018 (51) B26B 19/14 (2006.01), B26B 19/38 (2006.01) (71) KONINKLIJKE PHILIPS N.V. (NL)
(21) BR 11 2019 023205-2 A2	Código 6.23 - Exigência preliminar - pedidos com buscas realizadas por outros Escritórios de Patentes (22) 27/03/2018

	(51) B65D 1/02 (2006.01), B65D 23/12 (2006.01), B65D 41/04 (2006.01), B65D 51/24 (2006.01) (71) SZENT CO. (US)
(21) BR 11 2019 023597-3 A2	Código 6.23 - Exigência preliminar - pedidos com buscas realizadas por outros Escritórios de Patentes (22) 11/05/2018 (51) F28F 1/40 (2006.01), F28F 13/18 (2006.01) (71) CARRIER CORPORATION (US)
(21) BR 11 2019 023977-4 A2	Código 6.23 - Exigência preliminar - pedidos com buscas realizadas por outros Escritórios de Patentes (22) 16/05/2018 (51) B03D 1/00 (2006.01), B03D 1/004 (2006.01), C12N 1/20 (2006.01), C12R 1/01 (2006.01) (71) VALE S.A. (BR/RJ)
(21) BR 11 2019 024237-6 A2	Código 6.23 - Exigência preliminar - pedidos com buscas realizadas por outros Escritórios de Patentes (22) 18/05/2018 (51) C08G 18/08 (2006.01), C08G 18/10 (2006.01), C08G 18/12 (2006.01), C08G 18/22 (2006.01), C08G 18/24 (2006.01), C08G 18/32 (2006.01), C08G 18/16 (2006.01), B01J 23/06 (2006.01), B01J 23/14 (2006.01), C09D 133/18 (2006.01), C09D 7/20 (2006.01), C09D 7/80 (2006.01), C09D 175/04 (2006.01), B05D 1/02 (2006.01) (71) SWIMC LLC (US)
(21) BR 11 2019 024293-7 A2	Código 6.23 - Exigência preliminar - pedidos com buscas realizadas por outros Escritórios de Patentes (22) 22/05/2018 (51) F27B 19/04 (2006.01), F27D 17/00 (2006.01), C03B 5/235 (2006.01), F27B 1/04 (2006.01), F27B 9/10 (2006.01), F27D 99/00 (2006.01) (71) ARC FRANCE (FR)
(21) BR 11 2019 024312-7 A2	Código 6.23 - Exigência preliminar - pedidos com buscas realizadas por outros Escritórios de Patentes (22) 26/07/2018 (51) C08L 23/12 (2006.01), C08L 23/14 (2006.01) (71) BOREALIS AG (AT)
(21) BR 11 2019 024317-8 A2	Código 6.23 - Exigência preliminar - pedidos com buscas realizadas por outros Escritórios de Patentes (22) 05/06/2018

	(51) B29C 64/165 (2006.01), B33Y 70/00 (2006.01), B22C 9/02 (2006.01), B22C 9/10 (2006.01) (71) ASK CHEMICALS GMBH (DE)
(21) BR 11 2019 024363-1 A2	Código 6.23 - Exigência preliminar - pedidos com buscas realizadas por outros Escritórios de Patentes (22) 06/06/2018 (51) B07B 1/46 (2006.01), B07B 1/04 (2006.01) (71) SCHENCK PROCESS AUSTRALIA PTY LTD. (AU)
(21) BR 11 2019 024533-2 A2	Código 6.23 - Exigência preliminar - pedidos com buscas realizadas por outros Escritórios de Patentes (22) 10/04/2018 (51) B29C 65/78 (2006.01), B29C 65/56 (2006.01), B67B 3/20 (2006.01) (71) TELEROBOT S.P.A. (IT)
(21) BR 11 2019 024684-3 A2	Código 6.23 - Exigência preliminar - pedidos com buscas realizadas por outros Escritórios de Patentes (22) 01/05/2018 (51) B29D 30/00 (2006.01) (71) VMI HOLLAND B.V. (NL)
(21) BR 11 2019 024688-6 A2	Código 6.23 - Exigência preliminar - pedidos com buscas realizadas por outros Escritórios de Patentes (22) 18/05/2018 (51) B29C 47/08 (1985.01), B41K 3/14 (2006.01), B41K 3/12 (2006.01), B41K 3/08 (2006.01), B29C 47/00 (1985.01) (71) VMI HOLLAND B.V. (NL)
(21) BR 11 2019 024784-0 A2	Código 6.23 - Exigência preliminar - pedidos com buscas realizadas por outros Escritórios de Patentes (22) 17/04/2018 (51) B29C 63/18 (2006.01) (71) DOW GLOBAL TECHNOLOGIES LLC (US)
(21) BR 11 2019 024854-4 A2	Código 6.23 - Exigência preliminar - pedidos com buscas realizadas por outros Escritórios de Patentes (22) 08/06/2018 (51) C08L 23/12 (2006.01) (71) BASELL POLIOLEFINE ITALIA S.R.L. (IT)
(21) BR 11 2019 024995-8 A2	Código 6.23 - Exigência preliminar - pedidos com buscas realizadas por outros Escritórios de Patentes

	(22) 31/05/2018 (51) B32B 7/12 (2006.01), B32B 27/10 (2006.01), B32B 27/32 (2006.01), B32B 27/36 (2006.01), B32B 29/06 (2006.01), B32B 1/02 (2006.01) (71) TETRA LAVAL HOLDINGS & FINANCE S.A. (CH)
(21) BR 11 2019 025024-7 A2	Código 6.23 - Exigência preliminar - pedidos com buscas realizadas por outros Escritórios de Patentes (22) 14/05/2018 (51) C08F 210/16 (2006.01), C08F 4/65 (2006.01), C08J 5/18 (2006.01) (71) NOVA CHEMICALS (INTERNATIONAL) S.A. (CH)
(21) BR 11 2019 025043-3 A2	Código 6.23 - Exigência preliminar - pedidos com buscas realizadas por outros Escritórios de Patentes (22) 01/06/2018 (51) B22D 41/22 (2006.01), B22D 41/38 (2006.01) (71) REFRACTORY INTELLECTUAL PROPERTY GMBH & CO. KG (AT)
(21) BR 11 2019 025057-3 A2	Código 6.23 - Exigência preliminar - pedidos com buscas realizadas por outros Escritórios de Patentes (22) 13/06/2018 (51) C23C 2/02 (2006.01), C23C 2/06 (2006.01), C22C 38/02 (2006.01), C22C 38/04 (2006.01), C22C 38/06 (2006.01), C22C 38/18 (2006.01), C22C 38/20 (2006.01), C22C 38/24 (2006.01), C22C 38/28 (2006.01), C22C 38/32 (2006.01), C22C 38/34 (2006.01), C22C 38/38 (2006.01), C22C 38/56 (2006.01), C22C 38/58 (2006.01), B23K 11/11 (2006.01), C23C 2/40 (2006.01), C21D 1/76 (2006.01), C21D 6/00 (2006.01), C21D 9/46 (2006.01), C21D 1/20 (2006.01), C21D 1/22 (2006.01) (71) ARCELORMITTAL (LU)
(21) BR 11 2019 025112-0 A2	Código 6.23 - Exigência preliminar - pedidos com buscas realizadas por outros Escritórios de Patentes (22) 24/04/2018 (51) C08G 18/58 (2006.01), C09J 175/06 (2006.01), C08L 75/06 (2006.01), C08L 101/02 (2006.01) (71) DOW GLOBAL TECHNOLOGIES LLC (US) ; ROHM AND HAAS COMPANY (US)
(21) BR 11 2019 025123-5 A2	Código 6.23 - Exigência preliminar - pedidos com buscas realizadas por outros Escritórios de Patentes (22) 30/05/2018 (51) C22C 38/00 (2006.01), C21D 8/00 (2006.01), C21D 8/02 (2006.01), C21D 9/00 (2006.01), C23C 2/06 (2006.01), C23C 2/40 (2006.01), C21D 9/46 (2006.01), C22C 38/02 (2006.01), C22C 38/04 (2006.01), C22C 38/06

	(2006.01), C22C 38/08 (2006.01), C22C 38/12 (2006.01), C22C 38/14 (2006.01), C22C 38/18 (2006.01), C22C 38/38 (2006.01), C22C 38/40 (2006.01), C22C 38/44 (2006.01), C21D 1/673 (2006.01) (71) ARCELORMITTAL (LU)
(21) BR 11 2019 025132-4 A2	Código 6.23 - Exigência preliminar - pedidos com buscas realizadas por outros Escritórios de Patentes (22) 04/06/2018 (51) C08L 23/08 (2006.01), B32B 27/32 (2006.01) (71) DOW GLOBAL TECHNOLOGIES LLC (US)
(21) BR 11 2019 025160-0 A2	Código 6.23 - Exigência preliminar - pedidos com buscas realizadas por outros Escritórios de Patentes (22) 11/07/2018 (51) C22B 59/00 (2006.01), C22B 1/06 (2006.01) (71) CHINA ENFI ENGINEERING CORPORATION (CN)
(21) BR 11 2019 025176-6 A2	Código 6.23 - Exigência preliminar - pedidos com buscas realizadas por outros Escritórios de Patentes (22) 15/06/2018 (51) C08F 2/01 (2006.01), B01J 8/08 (2006.01), C08F 10/00 (2006.01) (71) BOREALIS AG (AT)
(21) BR 11 2019 025181-2 A2	Código 6.23 - Exigência preliminar - pedidos com buscas realizadas por outros Escritórios de Patentes (22) 11/07/2018 (51) C22B 59/00 (2006.01), C22B 1/06 (2006.01), C22B 3/02 (2006.01) (71) CHINA ENFI ENGINEERING CORPORATION (CN)
(21) BR 11 2019 025182-0 A2	Código 6.23 - Exigência preliminar - pedidos com buscas realizadas por outros Escritórios de Patentes (22) 15/06/2018 (51) C08F 2/01 (2006.01), B01J 8/08 (2006.01), C08F 2/34 (2006.01), C08F 10/00 (2006.01) (71) BOREALIS AG (AT)
(21) BR 11 2019 025218-5 A2	Código 6.23 - Exigência preliminar - pedidos com buscas realizadas por outros Escritórios de Patentes (22) 01/06/2018 (51) C21D 8/02 (2006.01), C21D 8/04 (2006.01), C21D 1/19 (2006.01), C21D 1/673 (2006.01), C22C 38/02 (2006.01), C22C 38/04 (2006.01), C22C 38/06 (2006.01), C22C 38/12 (2006.01), C22C 38/14 (2006.01), C22C 38/22 (2006.01), C22C 38/28 (2006.01), C22C 38/32 (2006.01), C22C 38/38

	(2006.01), B23K 35/30 (2006.01), C21D 9/46 (2006.01), C21D 9/48 (2006.01), C22C 38/00 (2006.01), C22C 38/44 (2006.01), C22C 38/48 (2006.01), C22C 38/50 (2006.01), C22C 38/54 (2006.01), C22C 38/58 (2006.01), B21D 22/02 (2006.01), B21D 22/20 (2006.01) (71) ARCELORMITTAL (LU)
(21) BR 11 2019 025329-7 A2	Código 6.23 - Exigência preliminar - pedidos com buscas realizadas por outros Escritórios de Patentes (22) 04/04/2018 (51) C08G 18/50 (2006.01), C08G 18/76 (2006.01), C08G 18/12 (2006.01), C09J 175/06 (2006.01) (71) DOW GLOBAL TECHNOLOGIES LLC (US) ; ROHM AND HAAS COMPANY (US)
(21) BR 11 2019 025414-5 A2	Código 6.23 - Exigência preliminar - pedidos com buscas realizadas por outros Escritórios de Patentes (22) 22/05/2018 (51) C08C 19/25 (2006.01), C08C 19/44 (2006.01), C08L 9/00 (2006.01), C08L 47/00 (2006.01) (71) FINA TECHNOLOGY, INC. (US)
(21) BR 11 2019 025443-9 A2	Código 6.23 - Exigência preliminar - pedidos com buscas realizadas por outros Escritórios de Patentes (22) 31/05/2018 (51) B21J 5/00 (2006.01), F16C 33/00 (2006.01), C21D 1/00 (2006.01) (71) ATULKUMAR RAGHAVJIBHAI SARADVA (IN)
(21) BR 11 2019 025517-6 A2	Código 6.23 - Exigência preliminar - pedidos com buscas realizadas por outros Escritórios de Patentes (22) 05/06/2018 (51) C22C 21/00 (2006.01), C22C 21/12 (2006.01), C22C 21/16 (2006.01), C22C 21/18 (2006.01) (71) CONSTELLIUM ISSOIRE (FR)
(21) BR 11 2019 025576-1 A2	Código 6.23 - Exigência preliminar - pedidos com buscas realizadas por outros Escritórios de Patentes (22) 05/06/2018 (51) B32B 27/32 (2006.01), C08J 5/18 (2006.01), C08L 23/08 (2006.01), C08L 23/06 (2006.01), C08L 23/04 (2006.01) (71) DOW GLOBAL TECHNOLOGIES LLC (US)
(21) BR 11 2019 025590-7 A2	Código 6.23 - Exigência preliminar - pedidos com buscas realizadas por outros Escritórios de Patentes

	(22) 04/06/2018 (51) B32B 27/32 (2006.01), C08J 5/18 (2006.01), C08L 23/08 (2006.01) (71) DOW GLOBAL TECHNOLOGIES LLC (US)
(21) BR 11 2019 025768-3 A2	Código 6.23 - Exigência preliminar - pedidos com buscas realizadas por outros Escritórios de Patentes (22) 09/06/2018 (51) F16L 33/16 (2006.01), F16L 33/22 (2006.01) (71) BJV RESEARCH, S. R. O. (SK)
(21) BR 11 2019 025797-7 A2	Código 6.23 - Exigência preliminar - pedidos com buscas realizadas por outros Escritórios de Patentes (22) 05/06/2018 (51) C07D 493/04 (2006.01), C07D 491/22 (2006.01), A61K 31/519 (2006.01), A61K 31/37 (2006.01), A61P 35/00 (2006.01) (71) NATIONAL UNIVERSITY OF SINGAPORE (SG) ; UNIVERSITY OF MYSORE (IN) ; BANGALORE UNIVERSITY (IN)
(21) BR 11 2019 025801-9 A2	Código 6.23 - Exigência preliminar - pedidos com buscas realizadas por outros Escritórios de Patentes (22) 08/06/2018 (51) A61K 31/4045 (2006.01), A61K 31/443 (2006.01), A61K 31/454 (2006.01), A61K 31/47 (2006.01), A61P 11/12 (2006.01) (71) VERTEX PHARMACEUTICALS INCORPORATED (US)
(21) BR 11 2019 025836-1 A2	Código 6.23 - Exigência preliminar - pedidos com buscas realizadas por outros Escritórios de Patentes (22) 13/06/2018 (51) C07D 403/04 (2006.01), C07D 417/04 (2006.01), A61K 31/381 (2006.01), A61K 31/416 (2006.01), A61K 31/497 (2006.01), A61K 31/506 (2006.01), A61K 31/54 (2006.01), A61P 35/00 (2006.01), A61P 35/02 (2006.01) (71) BEIJING ADAMADLE BIOTECHNOLOGY LIMITED LIABILITY COMPANY (CN)
(21) BR 11 2019 026036-6 A2	Código 6.23 - Exigência preliminar - pedidos com buscas realizadas por outros Escritórios de Patentes (22) 21/06/2018 (51) C22C 21/10 (2006.01), C22F 1/053 (2006.01) (71) ARCONIC TECHNOLOGIES LLC (US)
(21) BR 11 2019 026080-3 A2	Código 6.23 - Exigência preliminar - pedidos com buscas realizadas por outros Escritórios de Patentes (22) 29/06/2018

	(51) A61K 31/405 (2006.01), A61K 8/49 (2006.01), A61P 17/14 (2006.01), A61K 31/404 (2006.01), C07D 209/18 (2006.01), C07D 417/06 (2006.01), C07C 255/41 (2006.01), C07D 471/04 (2006.01), C07D 275/03 (2006.01), C07D 413/12 (2006.01), C07F 9/38 (2006.01) (71) THE REGENTS OF THE UNIVERSITY OF CALIFORNIA (US)
(21) BR 11 2019 026228-8 A2	Código 6.23 - Exigência preliminar - pedidos com buscas realizadas por outros Escritórios de Patentes (22) 18/06/2018 (51) C08L 23/08 (2006.01) (71) DOW GLOBAL TECHNOLOGIES LLC (US)
(21) BR 11 2019 026262-8 A2	Código 6.23 - Exigência preliminar - pedidos com buscas realizadas por outros Escritórios de Patentes (22) 27/06/2018 (51) B32B 7/12 (2006.01), B32B 27/08 (2006.01), B32B 27/20 (2006.01), B32B 27/32 (2006.01), B32B 27/30 (2006.01) (71) DOW GLOBAL TECHNOLOGIES LLC (US)
(21) BR 11 2019 026325-0 A2	Código 6.23 - Exigência preliminar - pedidos com buscas realizadas por outros Escritórios de Patentes (22) 11/06/2018 (51) F01D 5/28 (2006.01), C23C 30/00 (2006.01) (71) SAFRAN (FR)
(21) BR 11 2019 026362-4 A2	Código 6.23 - Exigência preliminar - pedidos com buscas realizadas por outros Escritórios de Patentes (22) 30/05/2018 (51) C08L 23/16 (2006.01), C08J 3/28 (2006.01) (71) DOW GLOBAL TECHNOLOGIES LLC (US)
(21) BR 11 2019 026474-4 A2	Código 6.23 - Exigência preliminar - pedidos com buscas realizadas por outros Escritórios de Patentes (22) 13/06/2018 (51) A61K 31/4164 (2006.01), A61P 35/00 (2006.01) (71) EURO-CELTIQUE S.A. (LU)
(21) BR 11 2019 026478-7 A2	Código 6.23 - Exigência preliminar - pedidos com buscas realizadas por outros Escritórios de Patentes (22) 12/06/2018 (51) A61K 31/4245 (2006.01) (71) TREVENA, INC. (US)

(21) BR 11 2019 026535-0 A2	Código 6.23 - Exigência preliminar - pedidos com buscas realizadas por outros Escritórios de Patentes (22) 06/07/2018 (51) C08K 5/00 (2006.01), C08K 5/49 (2006.01), C08K 5/5313 (2006.01), C08K 7/14 (2006.01), C08L 77/00 (2006.01) (71) CLARIANT PLASTICS & COATINGS LTD (CH)
(21) BR 11 2019 026541-4 A2	Código 6.23 - Exigência preliminar - pedidos com buscas realizadas por outros Escritórios de Patentes (22) 20/03/2018 (51) C21D 9/52 (2006.01), B60C 9/00 (2006.01), B21F 9/00 (2006.01), B29D 30/38 (2006.01) (71) HONGDUK INDUSTRIAL CO., LTD. (KR)
(21) BR 11 2019 026678-0 A2	Código 6.23 - Exigência preliminar - pedidos com buscas realizadas por outros Escritórios de Patentes (22) 12/06/2018 (51) A61K 31/4155 (2006.01), A61K 31/407 (2006.01), A61K 31/41 (2006.01), A61K 31/4184 (2006.01), A61K 31/421 (2006.01), A61K 31/422 (2006.01), A61K 31/423 (2006.01), A61K 31/4245 (2006.01), A61K 31/433 (2006.01), A61K 31/437 (2006.01), A61K 31/4439 (2006.01), A61K 31/496 (2006.01), A61K 31/497 (2006.01), A61K 31/501 (2006.01), A61K 31/506 (2006.01), A61K 31/5377 (2006.01), A61K 31/541 (2006.01), C07D 471/10 (2006.01), C07D 487/10 (2006.01), C07D 491/107 (2006.01), C07D 491/20 (2006.01) (71) UCB BIOPHARMA SRL (BE)
(21) BR 11 2019 026838-3 A2	Código 6.23 - Exigência preliminar - pedidos com buscas realizadas por outros Escritórios de Patentes (22) 21/06/2018 (51) B29B 9/16 (2006.01), F26B 17/22 (2006.01), F26B 17/14 (2006.01), F26B 3/16 (2006.01), B29B 9/06 (2006.01), B29K 105/00 (2006.01), B29B 13/06 (2006.01), F26B 17/00 (2006.01), B29K 23/00 (2006.01) (71) BASELL POLYOLEFINE GMBH (DE)
(21) BR 11 2019 026858-8 A2	Código 6.23 - Exigência preliminar - pedidos com buscas realizadas por outros Escritórios de Patentes (22) 28/06/2018 (51) B32B 7/12 (2006.01), B32B 27/08 (2006.01), B32B 27/18 (2006.01), B32B 27/20 (2006.01), B32B 27/32 (2006.01), B32B 27/30 (2006.01) (71) DOW GLOBAL TECHNOLOGIES LLC (US)
(21) BR 11 2019 026879-0 A2	Código 6.23 - Exigência preliminar - pedidos com buscas realizadas por outros Escritórios de Patentes

	(22) 13/06/2018 (51) B29D 30/20 (2006.01) (71) VMI HOLLAND B.V. (NL)
(21) BR 11 2019 027029-9 A2	Código 6.23 - Exigência preliminar - pedidos com buscas realizadas por outros Escritórios de Patentes (22) 19/06/2018 (51) A61K 31/415 (2006.01), A61K 31/4155 (2006.01), A61K 31/421 (2006.01), A61K 31/4439 (2006.01), A61P 25/28 (2006.01), G01N 33/68 (2006.01) (71) KAINOS MEDICINE, INC. (KR)
(21) BR 11 2019 027039-6 A2	Código 6.23 - Exigência preliminar - pedidos com buscas realizadas por outros Escritórios de Patentes (22) 20/06/2018 (51) C08L 23/00 (2006.01), H01B 13/06 (2006.01) (71) NEXANS (FR)
(21) BR 11 2019 027129-5 A2	Código 6.23 - Exigência preliminar - pedidos com buscas realizadas por outros Escritórios de Patentes (22) 06/07/2018 (51) B32B 17/10 (2006.01), B64C 1/14 (2006.01), H05K 9/00 (2006.01) (71) SAINT-GOBAIN GLASS FRANCE (FR)
(21) BR 11 2019 027152-0 A2	Código 6.23 - Exigência preliminar - pedidos com buscas realizadas por outros Escritórios de Patentes (22) 11/06/2018 (51) C23C 4/06 (2006.01), C23C 4/10 (2006.01), C23C 24/00 (2006.01), C23C 26/00 (2006.01), C23C 30/00 (2006.01), B21B 27/00 (2006.01), B32B 3/30 (2006.01) (71) PRAXAIR S.T. TECHNOLOGY, INC. (US)
(21) BR 11 2019 027177-5 A2	Código 6.23 - Exigência preliminar - pedidos com buscas realizadas por outros Escritórios de Patentes (22) 18/06/2018 (51) C08G 65/48 (2006.01), C08F 290/00 (2006.01), C09K 9/02 (2006.01), G02B 5/23 (2006.01) (71) TOKUYAMA CORPORATION (JP)
(21) BR 11 2019 027184-8 A2	Código 6.23 - Exigência preliminar - pedidos com buscas realizadas por outros Escritórios de Patentes (22) 02/07/2018 (51) C08L 23/14 (2006.01), B32B 27/08 (2006.01), B32B 27/12 (2006.01), C08L 23/06 (2006.01)

	(71) DOW GLOBAL TECHNOLOGIES LLC (US)
(21) BR 11 2019 027276-3 A2	Código 6.23 - Exigência preliminar - pedidos com buscas realizadas por outros Escritórios de Patentes (22) 06/07/2018 (51) C08F 279/04 (2006.01), C08L 51/04 (2006.01), C08L 101/00 (2006.01), C23C 18/16 (2006.01) (71) TECHNO-UMG CO., LTD. (JP)
(21) BR 11 2019 027538-0 A2	Código 6.23 - Exigência preliminar - pedidos com buscas realizadas por outros Escritórios de Patentes (22) 25/07/2018 (51) C08F 216/14 (2006.01), C04B 24/26 (2006.01) (71) COATEX (FR)
(21) BR 11 2019 027545-2 A2	Código 6.23 - Exigência preliminar - pedidos com buscas realizadas por outros Escritórios de Patentes (22) 22/06/2018 (51) C07D 487/04 (2006.01), C07D 519/00 (2006.01), A61K 31/5377 (2006.01), A61K 31/5386 (2006.01), A61P 35/00 (2006.01) (71) SHANGHAI INSTITUTE OF MATERIA MEDICA, CHINESE ACADEMY OF SCIENCES (CN)
(21) BR 11 2019 027563-0 A2	Código 6.23 - Exigência preliminar - pedidos com buscas realizadas por outros Escritórios de Patentes (22) 27/06/2018 (51) C08F 2/00 (2006.01), C08F 210/06 (2006.01), C08F 4/654 (2006.01) (71) BOREALIS AG (AT)
(21) BR 11 2019 027584-3 A2	Código 6.23 - Exigência preliminar - pedidos com buscas realizadas por outros Escritórios de Patentes (22) 22/06/2018 (51) B32B 18/00 (2006.01), C04B 35/117 (2006.01), C04B 35/14 (2006.01), C04B 35/18 (2006.01), C04B 35/185 (2006.01), C04B 35/626 (2006.01), C04B 35/80 (2006.01) (71) SAFRAN CERAMICS (FR)
(21) BR 11 2019 027708-0 A2	Código 6.23 - Exigência preliminar - pedidos com buscas realizadas por outros Escritórios de Patentes (22) 26/06/2018 (51) C08B 30/14 (2006.01), C08L 3/02 (2006.01), A23L 29/212 (2006.01), C08B 30/12 (2006.01) (71) TATE & LYLE INGREDIENTS AMERICAS LLC (US)

(21) BR 11 2019 027874-5 A2	Código 6.23 - Exigência preliminar - pedidos com buscas realizadas por outros Escritórios de Patentes (22) 22/06/2018 (51) B03D 1/014 (2006.01), C22B 3/00 (2006.01), C07F 9/09 (2006.01), C11D 3/06 (2006.01) (71) NOURYON CHEMICALS INTERNATIONAL B.V. (NL)
(21) BR 11 2019 027920-2 A2	Código 6.23 - Exigência preliminar - pedidos com buscas realizadas por outros Escritórios de Patentes (22) 25/06/2018 (51) C08L 23/08 (2006.01), C08J 5/18 (2006.01) (71) DOW GLOBAL TECHNOLOGIES LLC (US)
(21) BR 11 2019 028131-2 A2	Código 6.23 - Exigência preliminar - pedidos com buscas realizadas por outros Escritórios de Patentes (22) 30/11/2017 (51) G02B 6/44 (2006.01), G02B 6/38 (2006.01) (71) CORNING RESEARCH & DEVELOPMENT CORPORATION (US)
(21) BR 11 2019 028137-1 A2	Código 6.23 - Exigência preliminar - pedidos com buscas realizadas por outros Escritórios de Patentes (22) 30/11/2017 (51) G02B 6/44 (2006.01), G02B 6/38 (2006.01) (71) CORNING RESEARCH & DEVELOPMENT CORPORATION (US)
(21) BR 11 2019 028186-0 A2	Código 6.23 - Exigência preliminar - pedidos com buscas realizadas por outros Escritórios de Patentes (22) 28/06/2018 (51) B22C 1/18 (2006.01) (71) HÜTTENES-ALBERTUS CHEMISCHE WERKE GESELLSCHAFT MIT BESCHRÄNKTER HAFTUNG (DE)
(21) BR 11 2019 028227-0 A2	Código 6.23 - Exigência preliminar - pedidos com buscas realizadas por outros Escritórios de Patentes (22) 12/07/2018 (51) C08J 7/06 (2006.01), A23L 3/00 (2006.01), C08J 5/18 (2006.01) (71) CRYOVAC, LLC (US)
(21) BR 11 2019 028240-8 A2	Código 6.23 - Exigência preliminar - pedidos com buscas realizadas por outros Escritórios de Patentes (22) 30/11/2017 (51) G02B 6/44 (2006.01), G02B 6/38 (2006.01)

	(71) CORNING RESEARCH & DEVELOPMENT CORPORATION (US)
(21) BR 11 2019 028242-4 A2	Código 6.23 - Exigência preliminar - pedidos com buscas realizadas por outros Escritórios de Patentes (22) 30/11/2017 (51) G02B 6/44 (2006.01), G02B 6/38 (2006.01) (71) CORNING RESEARCH & DEVELOPMENT CORPORATION (US)
(21) BR 11 2019 028285-8 A2	Código 6.23 - Exigência preliminar - pedidos com buscas realizadas por outros Escritórios de Patentes (22) 02/07/2018 (51) C08J 5/18 (2006.01), C08L 23/08 (2006.01) (71) BRASKEM S.A. (BR/BA)
(21) BR 11 2020 000034-5 A2	Código 6.23 - Exigência preliminar - pedidos com buscas realizadas por outros Escritórios de Patentes (22) 04/07/2018 (51) C07D 213/75 (2006.01), C07C 279/10 (2006.01), A61K 31/44 (2006.01), A61P 33/06 (2006.01) (71) SANOFI (FR)
(21) BR 11 2020 000037-0 A2	Código 6.23 - Exigência preliminar - pedidos com buscas realizadas por outros Escritórios de Patentes (22) 05/07/2018 (51) B29C 70/48 (2006.01), B29C 70/54 (2006.01) (71) SAFRAN AIRCRAFT ENGINES (FR)
(21) BR 11 2020 000057-4 A2	Código 6.23 - Exigência preliminar - pedidos com buscas realizadas por outros Escritórios de Patentes (22) 29/06/2018 (51) B32B 7/12 (2006.01), B32B 27/08 (2006.01), B32B 27/20 (2006.01), B32B 27/32 (2006.01) (71) DOW GLOBAL TECHNOLOGIES LLC (US) ; PBBPOLISUR S.R.L. (AR)
(21) BR 11 2020 000244-5 A2	Código 6.23 - Exigência preliminar - pedidos com buscas realizadas por outros Escritórios de Patentes (22) 16/07/2018 (51) C08C 19/40 (2006.01), C08C 19/44 (2006.01), C08F 236/04 (2006.01), C08L 9/00 (2006.01), C08L 55/02 (2006.01) (71) ARLANXEO DEUTSCHLAND GMBH (DE)
(21) BR 11 2020 000385-9 A2	Código 6.23 - Exigência preliminar - pedidos com buscas realizadas por outros Escritórios de Patentes

	(22) 17/07/2018 (51) B29D 30/36 (2006.01), G06F 17/50 (1995.01) (71) PIRELLI TYRE S.P.A. (IT)
(21) BR 11 2020 000591-6 A2	Código 6.23 - Exigência preliminar - pedidos com buscas realizadas por outros Escritórios de Patentes (22) 11/07/2018 (51) B29C 33/26 (2006.01), B29C 70/54 (2006.01), B25B 5/00 (2006.01), F16B 2/10 (2006.01), B29L 31/08 (2006.01) (71) LM WIND POWER INTERNATIONAL TECHNOLOGY II APS (DK)
(21) BR 11 2020 000734-0 A2	Código 6.23 - Exigência preliminar - pedidos com buscas realizadas por outros Escritórios de Patentes (22) 28/06/2018 (51) B29D 30/00 (2006.01), B60C 19/00 (2006.01) (71) PIRELLI TYRE S.P.A. (IT)
(21) BR 11 2020 000738-2 A2	Código 6.23 - Exigência preliminar - pedidos com buscas realizadas por outros Escritórios de Patentes (22) 08/07/2018 (51) C08G 18/48 (2006.01), C08G 18/66 (2006.01), C08G 18/76 (2006.01), C08G 18/18 (2006.01), C08G 18/32 (2006.01), C08J 9/12 (2006.01), C08L 75/08 (2006.01) (71) DOW GLOBAL TECHNOLOGIES LLC (US)
(21) BR 11 2020 000945-8 A2	Código 6.23 - Exigência preliminar - pedidos com buscas realizadas por outros Escritórios de Patentes (22) 03/08/2018 (51) C08F 2/00 (2006.01), C08F 10/08 (2006.01), C08L 23/20 (2006.01), C09J 123/20 (2006.01), C08F 4/6592 (2006.01) (71) BASELL POLIOLEFINE ITALIA S.R.L. (IT)
(21) BR 11 2020 001012-0 A2	Código 6.23 - Exigência preliminar - pedidos com buscas realizadas por outros Escritórios de Patentes (22) 19/09/2018 (51) C22B 7/00 (2006.01) (71) BOEING (CHINA) CO., LTD. (CN)
(21) BR 11 2020 001076-6 A2	Código 6.23 - Exigência preliminar - pedidos com buscas realizadas por outros Escritórios de Patentes (22) 19/07/2018 (51) B29C 53/68 (2006.01), B29C 53/58 (2006.01), B29C 53/60 (2006.01), B29C 53/80 (2006.01), B29C 53/84 (2006.01), B29L 23/00 (2006.01), B29C

	53/82 (2006.01) (71) MAGMA GLOBAL LIMITED (GB)
(21) BR 11 2020 001374-9 A2	Código 6.23 - Exigência preliminar - pedidos com buscas realizadas por outros Escritórios de Patentes (22) 21/07/2018 (51) B32B 37/14 (2006.01), A61F 15/00 (2006.01), B65D 75/54 (2006.01), B65H 20/16 (2006.01), B65B 9/00 (2006.01), B29C 67/00 (2006.01), B65D 75/30 (2006.01), B29C 65/00 (2006.01) (71) LTS LOHMANN THERAPIE-SYSTEME AG (DE)
(21) BR 11 2020 001446-0 A2	Código 6.23 - Exigência preliminar - pedidos com buscas realizadas por outros Escritórios de Patentes (22) 17/07/2018 (51) B32B 17/10 (2006.01) (71) SAINT-GOBAIN GLASS FRANCE (FR)
(21) BR 11 2020 001482-6 A2	Código 6.23 - Exigência preliminar - pedidos com buscas realizadas por outros Escritórios de Patentes (22) 30/07/2018 (51) B29C 65/08 (2006.01), B29C 65/74 (2006.01), B65B 51/30 (2006.01), B65B 51/22 (2006.01), B65B 9/20 (2006.01) (71) TETRA LAVAL HOLDINGS & FINANCE SA (CH)
(21) BR 11 2020 001507-5 A2	Código 6.23 - Exigência preliminar - pedidos com buscas realizadas por outros Escritórios de Patentes (22) 24/07/2018 (51) B29C 45/17 (2006.01), B29C 45/16 (2006.01), B29C 45/06 (2006.01) (71) ALPLA WERKE ALWIN LEHNER GMBH & CO. KG (AT)
(21) BR 11 2020 001516-4 A2	Código 6.23 - Exigência preliminar - pedidos com buscas realizadas por outros Escritórios de Patentes (22) 27/07/2018 (51) C08L 77/00 (2006.01), A61K 47/30 (2006.01), A61K 47/42 (2006.01), A61K 50/00 (2006.01), A61N 1/05 (2006.01), A61P 9/00 (2006.01), C08L 89/06 (2006.01) (71) UNIVERSITY HEALTH NETWORK (CA)
(21) BR 11 2020 001523-7 A2	Código 6.23 - Exigência preliminar - pedidos com buscas realizadas por outros Escritórios de Patentes (22) 24/07/2018 (51) C08H 99/00 (2006.01), C08B 30/04 (2006.01), C08H 1/00 (2006.01), C08L 3/02 (2006.01), C08L 89/00 (2006.01), C12N 9/42 (2006.01)

	(71) NOVOZYMES A/S (DK)
(21) BR 11 2020 001667-5 A2	Código 6.23 - Exigência preliminar - pedidos com buscas realizadas por outros Escritórios de Patentes (22) 14/12/2017 (51) H02K 21/24 (2006.01), H02K 3/47 (2006.01), H02K 1/28 (2006.01), H02K 9/10 (2006.01), H02K 16/00 (2006.01) (71) EQUELO SP.Z O.O. (PL)
(21) BR 11 2020 001803-1 A2	Código 6.23 - Exigência preliminar - pedidos com buscas realizadas por outros Escritórios de Patentes (22) 29/06/2018 (51) C08B 11/04 (2006.01), C08B 11/08 (2006.01), C08L 1/28 (2006.01) (71) NUTRITION & BIOSCIENCES USA 1, LLC (US)
(21) BR 11 2020 001826-0 A2	Código 6.23 - Exigência preliminar - pedidos com buscas realizadas por outros Escritórios de Patentes (22) 18/07/2018 (51) C07D 471/04 (2006.01), C07D 471/06 (2006.01), C07D 495/04 (2006.01), H01L 29/786 (2006.01), H01L 51/00 (2006.01), H01L 51/05 (2006.01) (71) PHILLIPS 66 COMPANY (US)
(21) BR 11 2020 002089-3 A2	Código 6.23 - Exigência preliminar - pedidos com buscas realizadas por outros Escritórios de Patentes (22) 16/08/2018 (51) C22B 21/00 (2006.01), C22B 21/06 (2006.01) (71) ALCOA USA CORP. (US)
(21) BR 11 2020 002108-3 A2	Código 6.23 - Exigência preliminar - pedidos com buscas realizadas por outros Escritórios de Patentes (22) 25/09/2018 (51) B29C 73/02 (2006.01), B32B 17/10 (2006.01), B29C 35/08 (2006.01) (71) BELRON INTERNATIONAL LIMITED (GB)
(21) BR 11 2020 002150-4 A2	Código 6.23 - Exigência preliminar - pedidos com buscas realizadas por outros Escritórios de Patentes (22) 23/07/2018 (51) C22C 21/00 (2006.01), B23K 35/14 (2006.01), B23K 35/22 (2006.01), B23K 35/28 (2006.01), F28F 21/08 (2006.01), C22F 1/00 (2006.01), C22F 1/04 (2006.01) (71) UACJ CORPORATION (JP)
(21) BR 11 2020 002193-8 A2	Código 6.23 - Exigência preliminar - pedidos com buscas realizadas por outros

	Escritórios de Patentes (22) 04/10/2018 (51) A01F 12/52 (2006.01), A01D 41/127 (2006.01) (71) AGCO INTERNATIONAL GMBH (CH)
(21) BR 11 2020 002334-5 A2	Código 6.23 - Exigência preliminar - pedidos com buscas realizadas por outros Escritórios de Patentes (22) 26/07/2018 (51) B32B 9/00 (2006.01), C23C 14/08 (2006.01) (71) TOYOBO CO., LTD. (JP)
(21) BR 11 2020 002697-2 A2	Código 6.23 - Exigência preliminar - pedidos com buscas realizadas por outros Escritórios de Patentes (22) 06/09/2018 (51) A01N 43/24 (2006.01), A01N 43/40 (2006.01), A01N 43/44 (2006.01), A01N 25/30 (2006.01) (71) MARRONE BIO INNOVATIONS, INC. (US)
(21) BR 11 2020 002701-4 A2	Código 6.23 - Exigência preliminar - pedidos com buscas realizadas por outros Escritórios de Patentes (22) 07/08/2018 (51) B32B 38/04 (2006.01), B32B 43/00 (2006.01) (71) X-CARD HOLDINGS, LLC (US)
(21) BR 11 2020 002817-7 A2	Código 6.23 - Exigência preliminar - pedidos com buscas realizadas por outros Escritórios de Patentes (22) 24/08/2018 (51) C08F 210/16 (2006.01), C08L 23/16 (2006.01) (71) BOREALIS AG (AT)
(21) BR 11 2020 003148-8 A2	Código 6.23 - Exigência preliminar - pedidos com buscas realizadas por outros Escritórios de Patentes (22) 14/08/2018 (51) C08B 30/18 (2006.01), C08L 3/02 (2006.01), C12P 19/14 (2006.01), C12P 19/20 (2006.01) (71) CORN PRODUCTS DEVELOPMENT, INC. (US)
(21) BR 11 2020 003195-0 A2	Código 6.23 - Exigência preliminar - pedidos com buscas realizadas por outros Escritórios de Patentes (22) 16/08/2018 (51) C08F 2/01 (2006.01), C08F 10/02 (2006.01) (71) BASELL POLYOLEFINE GMBH (DE)

(21) BR 11 2020 003222-0 A2	Código 6.23 - Exigência preliminar - pedidos com buscas realizadas por outros Escritórios de Patentes (22) 08/10/2018 (51) B23K 9/12 (2006.01), B23K 9/173 (2006.01), B23K 9/26 (2006.01), B23K 9/29 (2006.01) (71) KME GERMANY GMBH & CO. KG (DE)
(21) BR 11 2020 003231-0 A2	Código 6.23 - Exigência preliminar - pedidos com buscas realizadas por outros Escritórios de Patentes (22) 09/08/2018 (51) B23K 26/24 (2006.01), B23K 26/322 (2006.01), B23K 26/082 (2006.01) (71) BAOSTEEL TAILORED BLANKS GMBH (DE)
(21) BR 11 2020 003284-0 A2	Código 6.23 - Exigência preliminar - pedidos com buscas realizadas por outros Escritórios de Patentes (22) 17/08/2018 (51) B33Y 10/00 (2006.01), C08G 59/66 (2006.01), C08G 75/045 (2006.01), C08G 18/10 (2006.01), C08G 18/48 (2006.01), C08G 18/75 (2006.01) (71) PPG INDUSTRIES OHIO, INC. (US)
(21) BR 11 2020 003344-8 A2	Código 6.23 - Exigência preliminar - pedidos com buscas realizadas por outros Escritórios de Patentes (22) 24/08/2018 (51) A01N 25/24 (2006.01), A01N 57/28 (2006.01), A01P 7/04 (2006.01) (71) KURARAY CO., LTD (JP)
(21) BR 11 2020 003445-2 A2	Código 6.23 - Exigência preliminar - pedidos com buscas realizadas por outros Escritórios de Patentes (22) 30/08/2018 (51) F16L 15/04 (2006.01), C25D 5/26 (2006.01), C25D 5/36 (2006.01), C25D 7/04 (2006.01), F16L 15/00 (2006.01), F16L 58/08 (2006.01) (71) NIPPON STEEL CORPORATION (JP) ; VALLOUREC OIL AND GAS FRANCE (FR)
(21) BR 11 2020 003455-0 A2	Código 6.23 - Exigência preliminar - pedidos com buscas realizadas por outros Escritórios de Patentes (22) 21/11/2018 (51) F28B 1/02 (2006.01), F28F 21/08 (2006.01) (71) KURITA WATER INDUSTRIES LTD. (JP)
(21) BR 11 2020 003501-7 A2	Código 6.23 - Exigência preliminar - pedidos com buscas realizadas por outros Escritórios de Patentes (22) 22/08/2018

	(51) B32B 5/02 (2006.01), B32B 5/04 (2006.01), B32B 5/12 (2006.01), B32B 5/26 (2006.01), B32B 7/10 (2006.01), B32B 27/08 (2006.01), B32B 27/12 (2006.01), B32B 27/18 (2006.01), B32B 27/20 (2006.01), B32B 27/28 (2006.01), B32B 27/30 (2006.01), B32B 27/36 (2006.01), B32B 27/38 (2006.01), B32B 27/40 (2006.01), B32B 27/42 (2006.01) (71) LUBRIZOL ADVANCED MATERIALS, INC. (US)
(21) BR 11 2020 003507-6 A2	Código 6.23 - Exigência preliminar - pedidos com buscas realizadas por outros Escritórios de Patentes (22) 14/09/2018 (51) C08L 23/08 (2006.01) (71) BASF SE (DE)
(21) BR 11 2020 003517-3 A2	Código 6.23 - Exigência preliminar - pedidos com buscas realizadas por outros Escritórios de Patentes (22) 21/08/2018 (51) B32B 37/06 (2006.01), B32B 38/10 (2006.01), C09D 127/22 (2006.01) (71) AVERY DENNISON CORPORATION (US)
(21) BR 11 2020 003532-7 A2	Código 6.23 - Exigência preliminar - pedidos com buscas realizadas por outros Escritórios de Patentes (22) 18/06/2018 (51) C08L 23/12 (2006.01), C08L 53/02 (2006.01), B60N 3/04 (2006.01) (71) DOW GLOBAL TECHNOLOGIES LLC (US)
(21) BR 11 2020 003537-8 A2	Código 6.23 - Exigência preliminar - pedidos com buscas realizadas por outros Escritórios de Patentes (22) 27/08/2018 (51) C08K 5/14 (2006.01), C08K 5/375 (2006.01), C08L 23/08 (2006.01), C08J 3/24 (2006.01), C08F 8/00 (2006.01), H01B 3/44 (2006.01) (71) DOW GLOBAL TECHNOLOGIES LLC (US)
(21) BR 11 2020 003576-9 A2	Código 6.23 - Exigência preliminar - pedidos com buscas realizadas por outros Escritórios de Patentes (22) 22/08/2018 (51) C21C 5/52 (2006.01) (71) AMERIFAB, INC. (US)
(21) BR 11 2020 003586-6 A2	Código 6.23 - Exigência preliminar - pedidos com buscas realizadas por outros Escritórios de Patentes (22) 11/04/2018 (51) B21D 51/26 (2006.01), B21D 51/38 (2006.01), B65D 17/40 (2006.01) (71) STOLLE MACHINERY COMPANY, LLC (US)

(21) BR 11 2020 003606-4 A2	Código 6.23 - Exigência preliminar - pedidos com buscas realizadas por outros Escritórios de Patentes (22) 22/02/2018 (51) F27D 3/15 (2006.01), C01B 33/037 (2006.01), F27D 17/00 (2006.01) (71) WACKER CHEMIE AG (DE)
(21) BR 11 2020 003608-0 A2	Código 6.23 - Exigência preliminar - pedidos com buscas realizadas por outros Escritórios de Patentes (22) 06/12/2018 (51) C08F 210/16 (2006.01), C08F 4/6592 (2006.01), C08F 4/659 (2006.01), C08F 4/649 (2006.01), C08F 2/38 (2006.01), C08L 23/08 (2006.01), F16L 11/04 (2006.01) (71) LG CHEM, LTD. (KR)
(21) BR 11 2020 003609-9 A2	Código 6.23 - Exigência preliminar - pedidos com buscas realizadas por outros Escritórios de Patentes (22) 28/09/2018 (51) A01K 67/027 (2006.01), C07K 14/47 (2006.01), A61K 48/00 (2006.01), C12N 15/113 (2006.01) (71) REGENERON PHARMACEUTICALS, INC. (US)
(21) BR 11 2020 003655-2 A2	Código 6.23 - Exigência preliminar - pedidos com buscas realizadas por outros Escritórios de Patentes (22) 26/09/2018 (51) C22C 38/02 (2006.01), C22C 38/06 (2006.01), C22C 38/04 (2006.01), C21D 8/12 (2006.01) (71) BAOSHAN IRON & STEEL CO., LTD. (CN)
(21) BR 11 2020 003678-1 A2	Código 6.23 - Exigência preliminar - pedidos com buscas realizadas por outros Escritórios de Patentes (22) 22/08/2018 (51) C08L 23/08 (2006.01) (71) DOW GLOBAL TECHNOLOGIES LLC (US)
(21) BR 11 2020 003712-5 A2	Código 6.23 - Exigência preliminar - pedidos com buscas realizadas por outros Escritórios de Patentes (22) 20/08/2018 (51) C08J 9/16 (2006.01), C08J 9/18 (2006.01), C08J 9/232 (2006.01), C08J 9/04 (2006.01) (71) EVONIK OPERATIONS GMBH (DE)
(21) BR 11 2020 003719-2 A2	Código 6.23 - Exigência preliminar - pedidos com buscas realizadas por outros

	Escritórios de Patentes (22) 20/08/2018 (51) F16L 25/01 (2006.01), F16L 53/38 (2006.01) (71) HUTCHINSON S.R.L. (IT)
(21) BR 11 2020 003779-6 A2	Código 6.23 - Exigência preliminar - pedidos com buscas realizadas por outros Escritórios de Patentes (22) 24/08/2018 (51) B32B 7/00 (2006.01), B32B 7/04 (2006.01), B32B 7/06 (2006.01), B32B 7/12 (2006.01), C09J 7/00 (2006.01), C09J 7/24 (2006.01), C09J 7/25 (2006.01), C09J 7/38 (2006.01), C09J 5/00 (2006.01), C09J 5/06 (2006.01), C09J 5/08 (2006.01), B32B 15/085 (2006.01), B32B 27/08 (2006.01), B32B 27/32 (2006.01) (71) 3M INNOVATIVE PROPERTIES COMPANY (US)
(21) BR 11 2020 003848-2 A2	Código 6.23 - Exigência preliminar - pedidos com buscas realizadas por outros Escritórios de Patentes (22) 28/06/2018 (51) C08G 18/48 (2006.01), B65D 81/02 (2006.01), C08G 18/66 (2006.01), C08G 18/76 (2006.01), C08G 18/32 (2006.01), C08G 18/38 (2006.01), C08G 18/40 (2006.01), C08G 18/42 (2006.01), C09J 175/04 (2006.01) (71) DOW GLOBAL TECHNOLOGIES LLC (US) ; ROHM AND HAAS COMPANY (US)
(21) BR 11 2020 003869-5 A2	Código 6.23 - Exigência preliminar - pedidos com buscas realizadas por outros Escritórios de Patentes (22) 31/08/2018 (51) A01K 15/00 (2006.01) (71) LOGICAL BRANDS, INC. (US)
(21) BR 11 2020 003917-9 A2	Código 6.23 - Exigência preliminar - pedidos com buscas realizadas por outros Escritórios de Patentes (22) 18/09/2018 (51) C08G 18/22 (2006.01), C09J 175/04 (2006.01), C07F 15/02 (2006.01), B32B 7/12 (2006.01) (71) SIKA TECHNOLOGY AG (CH)
(21) BR 11 2020 003972-1 A2	Código 6.23 - Exigência preliminar - pedidos com buscas realizadas por outros Escritórios de Patentes (22) 30/08/2018 (51) C08K 5/527 (2006.01), C08K 5/098 (2006.01), C08L 23/02 (2006.01), C08L 101/00 (2006.01) (71) ADEKA CORPORATION (JP)

(21) BR 11 2020 003978-0 A2	Código 6.23 - Exigência preliminar - pedidos com buscas realizadas por outros Escritórios de Patentes (22) 13/09/2018 (51) B29C 44/34 (2006.01), B29K 75/00 (2006.01), B29K 61/00 (2006.01), B29L 31/00 (2006.01), B29L 31/44 (2006.01), B29L 31/50 (2006.01), B29C 44/56 (2006.01), B29C 43/52 (2006.01), B29C 51/26 (2006.01) (71) BASF SE (DE)
(21) BR 11 2020 003979-9 A2	Código 6.23 - Exigência preliminar - pedidos com buscas realizadas por outros Escritórios de Patentes (22) 30/08/2018 (51) C08K 5/521 (2006.01), C08K 5/098 (2006.01), C08L 23/00 (2006.01), C08L 101/00 (2006.01) (71) ADEKA CORPORATION (JP)
(21) BR 11 2020 004036-3 A2	Código 6.23 - Exigência preliminar - pedidos com buscas realizadas por outros Escritórios de Patentes (22) 31/08/2018 (51) C07D 249/12 (2006.01), A01N 47/38 (2006.01), A01P 13/00 (2006.01), C07D 401/06 (2006.01), C07D 413/12 (2006.01), C07D 417/12 (2006.01) (71) HOKKO CHEMICAL INDUSTRY CO., LTD (JP)
(21) BR 11 2020 004038-0 A2	Código 6.23 - Exigência preliminar - pedidos com buscas realizadas por outros Escritórios de Patentes (22) 14/09/2018 (51) C23C 2/06 (2006.01), C23C 2/26 (2006.01), C23C 22/05 (2006.01), C23C 22/06 (2006.01), C23C 22/48 (2006.01), C23C 22/50 (2006.01), C23C 22/53 (2006.01), C23C 22/68 (2006.01), C23C 22/78 (2006.01), C23C 28/00 (2006.01) (71) ARCELORMITTAL (LU)
(21) BR 11 2020 004040-1 A2	Código 6.23 - Exigência preliminar - pedidos com buscas realizadas por outros Escritórios de Patentes (22) 31/08/2018 (51) C08L 67/04 (2006.01), C08J 3/22 (2006.01), C12N 9/20 (2006.01), C12N 9/50 (2006.01) (71) CARBIOLICE (FR)
(21) BR 11 2020 004054-1 A2	Código 6.23 - Exigência preliminar - pedidos com buscas realizadas por outros Escritórios de Patentes (22) 14/09/2018 (51) C23C 2/06 (2006.01), C23C 2/26 (2006.01), C23C 22/05 (2006.01), C23C

	22/06 (2006.01), C23C 22/48 (2006.01), C23C 22/53 (2006.01), C23C 22/68 (2006.01), C23C 28/00 (2006.01), C23C 22/50 (2006.01), C23C 22/78 (2006.01) (71) ARCELORMITTAL (LU)
(21) BR 11 2020 004055-0 A2	Código 6.23 - Exigência preliminar - pedidos com buscas realizadas por outros Escritórios de Patentes (22) 23/08/2018 (51) C08F 4/654 (2006.01), C08F 4/656 (2006.01), C08F 4/642 (2006.01), C08F 4/646 (2006.01), C08F 2/38 (2006.01) (71) W.R. GRACE & CO.-CONN (US)
(21) BR 11 2020 004083-5 A2	Código 6.23 - Exigência preliminar - pedidos com buscas realizadas por outros Escritórios de Patentes (22) 31/08/2018 (51) C08J 3/205 (2006.01), C08J 3/22 (2006.01), C08J 11/10 (2006.01) (71) CARBIOS (FR)
(21) BR 11 2020 004105-0 A2	Código 6.23 - Exigência preliminar - pedidos com buscas realizadas por outros Escritórios de Patentes (22) 30/08/2018 (51) A01G 9/22 (2006.01), E04H 15/64 (2006.01), A01G 9/14 (2006.01) (71) CO2I LIMITED (GB)
(21) BR 11 2020 004183-1 A2	Código 6.23 - Exigência preliminar - pedidos com buscas realizadas por outros Escritórios de Patentes (22) 30/08/2018 (51) A01M 29/10 (2006.01), A01M 1/02 (2006.01), A01M 1/04 (2006.01), A01M 1/10 (2006.01) (71) BRANDENBURG INNOVATION LIMITED (GB)
(21) BR 11 2020 004215-3 A2	Código 6.23 - Exigência preliminar - pedidos com buscas realizadas por outros Escritórios de Patentes (22) 12/09/2018 (51) C08G 18/66 (2006.01), A61Q 5/06 (2006.01), C08G 18/75 (2006.01), C08G 18/08 (2006.01), C08G 18/32 (2006.01), C08G 18/46 (2006.01) (71) LIVING PROOF, INC. (US)
(21) BR 11 2020 004279-0 A2	Código 6.23 - Exigência preliminar - pedidos com buscas realizadas por outros Escritórios de Patentes (22) 31/08/2018 (51) A01N 43/10 (2006.01), A01N 37/18 (2006.01), A01P 3/00 (2006.01) (71) ISHIHARA SANGYO KAISHA, LTD. (JP) ; SUMITOMO CHEMICAL

	COMPANY, LIMITED (JP)
(21) BR 11 2020 004323-0 A2	Código 6.23 - Exigência preliminar - pedidos com buscas realizadas por outros Escritórios de Patentes (22) 04/09/2018 (51) B29C 70/48 (2006.01), B32B 5/26 (2006.01), B29D 99/00 (2006.01), B29C 70/30 (2006.01), F03D 1/06 (2006.01), B29C 70/44 (2006.01) (71) LM WIND POWER INTERNATIONAL TECHNOLOGY II APS (DK)
(21) BR 11 2020 004339-7 A2	Código 6.23 - Exigência preliminar - pedidos com buscas realizadas por outros Escritórios de Patentes (22) 03/09/2018 (51) A01N 43/36 (2006.01), A01N 43/56 (2006.01), A01N 43/80 (2006.01), A01N 59/26 (2006.01), A01P 7/04 (2006.01) (71) BAYER ANIMAL HEALTH GMBH (DE)
(21) BR 11 2020 004341-9 A2	Código 6.23 - Exigência preliminar - pedidos com buscas realizadas por outros Escritórios de Patentes (22) 03/09/2018 (51) A01G 22/55 (2006.01) (71) BAYER AKTIENGESELLSCHAFT (DE)
(21) BR 11 2020 004354-0 A2	Código 6.23 - Exigência preliminar - pedidos com buscas realizadas por outros Escritórios de Patentes (22) 28/09/2018 (51) C08L 23/12 (2006.01) (71) BOREALIS AG (AT)
(21) BR 11 2020 004473-3 A2	Código 6.23 - Exigência preliminar - pedidos com buscas realizadas por outros Escritórios de Patentes (22) 05/09/2018 (51) C07H 13/06 (2006.01), A01N 43/16 (2006.01), A01N 65/34 (2006.01), A01P 1/00 (2006.01), A01H 3/04 (2006.01) (71) CONSEJO NACIONAL DE INVESTIGACIONES CIENTÍFICAS Y TÉCNICAS (CONICET) (AR) ; ESTACION EXPERIMENTAL AGROINDUSTRIAL OBISPO COLOMBRES (AR)
(21) BR 11 2020 004522-5 A2	Código 6.23 - Exigência preliminar - pedidos com buscas realizadas por outros Escritórios de Patentes (22) 06/09/2018 (51) B03D 1/02 (2006.01), G06K 9/34 (2006.01) (71) STONE THREE DIGITAL (PTY) LTD (ZA)

(21) BR 11 2020 004687-6 A2	Código 6.23 - Exigência preliminar - pedidos com buscas realizadas por outros Escritórios de Patentes (22) 10/09/2018 (51) B22D 17/10 (2006.01), B22D 17/22 (2006.01), B22D 18/04 (2006.01), B22D 27/04 (2006.01), B22C 9/28 (2006.01) (71) ENTEC-STRACON GMBH (DE) ; RALF BUX (DE) ; FRIEDRICH KLEIN (DE)
(21) BR 11 2020 004693-0 A2	Código 6.23 - Exigência preliminar - pedidos com buscas realizadas por outros Escritórios de Patentes (22) 10/09/2018 (51) B32B 5/16 (2006.01), B41M 3/14 (2006.01) (71) PRESIDENT AND FELLOWS OF HARVARD COLLEGE (US) ; BASF SE (DE)
(21) BR 11 2020 004749-0 A2	Código 6.23 - Exigência preliminar - pedidos com buscas realizadas por outros Escritórios de Patentes (22) 14/09/2018 (51) C08G 65/26 (2006.01), C08G 18/48 (2006.01) (71) DOW GLOBAL TECHNOLOGIES LLC (US)
(21) BR 11 2020 004790-2 A2	Código 6.23 - Exigência preliminar - pedidos com buscas realizadas por outros Escritórios de Patentes (22) 05/12/2017 (51) H02K 15/04 (2006.01), H01F 41/06 (2006.01), H01F 41/09 (2006.01), B21F 23/00 (2006.01) (71) TECNOMATIC SPA (IT)
(21) BR 11 2020 004793-7 A2	Código 6.23 - Exigência preliminar - pedidos com buscas realizadas por outros Escritórios de Patentes (22) 04/09/2018 (51) C22C 38/00 (2006.01), C21D 9/08 (2006.01), C22C 38/58 (2006.01) (71) JFE STEEL CORPORATION (JP)
(21) BR 11 2020 004808-9 A2	Código 6.23 - Exigência preliminar - pedidos com buscas realizadas por outros Escritórios de Patentes (22) 04/09/2018 (51) C22C 38/00 (2006.01), C21D 9/08 (2006.01), C22C 38/52 (2006.01), C22C 38/54 (2006.01) (71) JFE STEEL CORPORATION (JP)
(21) BR 11 2020 004825-9 A2	Código 6.23 - Exigência preliminar - pedidos com buscas realizadas por outros Escritórios de Patentes

	(22) 30/08/2018 (51) C07D 213/53 (2006.01) (71) HIKAL LIMITED (IN)
(21) BR 11 2020 004905-0 A2	Código 6.23 - Exigência preliminar - pedidos com buscas realizadas por outros Escritórios de Patentes (22) 10/09/2018 (51) A01G 7/00 (2006.01), A23K 10/30 (2006.01), B01D 53/62 (2006.01), B01D 53/84 (2006.01), C05F 3/00 (2006.01), C10G 3/00 (2006.01), A01H 6/20 (2006.01) (71) NUSEED GLOBAL INNOVATION LTD. (GB)
(21) BR 11 2020 004916-6 A2	Código 6.23 - Exigência preliminar - pedidos com buscas realizadas por outros Escritórios de Patentes (22) 14/09/2018 (51) C08G 65/26 (2006.01), C08G 18/48 (2006.01) (71) NORTHWESTERN UNIVERSITY (US) ; DOW GLOBAL TECHNOLOGIES LLC (US)
(21) BR 11 2020 005034-2 A2	Código 6.23 - Exigência preliminar - pedidos com buscas realizadas por outros Escritórios de Patentes (22) 13/09/2018 (51) F28F 27/00 (2006.01), F28G 15/00 (2006.01), G01N 17/00 (2006.01) (71) ECOLAB USA INC. (US)
(21) BR 11 2020 005047-4 A2	Código 6.23 - Exigência preliminar - pedidos com buscas realizadas por outros Escritórios de Patentes (22) 25/09/2018 (51) C08K 3/22 (2006.01), C08K 5/57 (2006.01) (71) DOW GLOBAL TECHNOLOGIES LLC (US)
(21) BR 11 2020 005102-0 A2	Código 6.23 - Exigência preliminar - pedidos com buscas realizadas por outros Escritórios de Patentes (22) 13/09/2018 (51) C07D 213/71 (2006.01), C07D 215/36 (2006.01), C07D 231/56 (2006.01), C07D 401/12 (2006.01), C07D 235/28 (2006.01), C07D 471/04 (2006.01), C07D 213/64 (2006.01), C07C 311/45 (2006.01), A61P 11/00 (2006.01), A61K 31/4709 (2006.01) (71) ABBVIE OVERSEAS S.À.R.L. (LU) ; GALAPAGOS NV (BE)
(21) BR 11 2020 005257-4 A2	Código 6.23 - Exigência preliminar - pedidos com buscas realizadas por outros Escritórios de Patentes (22) 21/09/2018

	(51) C22C 23/00 (2006.01), C22F 1/06 (2006.01) (71) BAOSHAN IRON & STEEL CO., LTD. (CN) ; CHINA BAOWU STEEL GROUP CORPORATION LIMITED. (CN)
(21) BR 11 2020 005367-8 A2	Código 6.23 - Exigência preliminar - pedidos com buscas realizadas por outros Escritórios de Patentes (22) 17/09/2018 (51) B29C 45/00 (2006.01) (71) SCHLUMBERGER TECHNOLOGY B.V. (NL)
(21) BR 11 2020 005460-7 A2	Código 6.23 - Exigência preliminar - pedidos com buscas realizadas por outros Escritórios de Patentes (22) 11/09/2018 (51) A61K 9/16 (2006.01), A61K 39/00 (2006.01) (71) TILLOTTS PHARMA AG (CH)
(21) BR 11 2020 005499-2 A2	Código 6.23 - Exigência preliminar - pedidos com buscas realizadas por outros Escritórios de Patentes (22) 30/08/2018 (51) C08J 7/04 (2006.01), C08G 18/48 (2006.01), C08G 18/76 (2006.01), C08G 18/12 (2006.01), C09D 175/04 (2006.01), C08G 18/32 (2006.01) (71) DOW GLOBAL TECHNOLOGIES LLC (US)
(21) BR 11 2020 005511-5 A2	Código 6.23 - Exigência preliminar - pedidos com buscas realizadas por outros Escritórios de Patentes (22) 02/10/2018 (51) B23K 9/20 (2006.01) (71) HILTI AKTIENGESELLSCHAFT (LI)
(21) BR 11 2020 005512-3 A2	Código 6.23 - Exigência preliminar - pedidos com buscas realizadas por outros Escritórios de Patentes (22) 25/09/2018 (51) C08J 9/00 (2006.01), C08J 9/12 (2006.01), C08L 77/00 (2006.01) (71) ADVANSIX RESINS & CHEMICALS LLC (US)
(21) BR 11 2020 005618-9 A2	Código 6.23 - Exigência preliminar - pedidos com buscas realizadas por outros Escritórios de Patentes (22) 28/08/2018 (51) C21C 5/52 (2006.01) (71) CISDI ENGINEERING CO., LTD (CN) ; CISDI RESEARCH & DEVELOPMENT CO., LTD (CN)
(21) BR 11 2020 005633-2 A2	Código 6.23 - Exigência preliminar - pedidos com buscas realizadas por outros

	Escritórios de Patentes (22) 20/09/2018 (51) C08G 69/34 (2006.01), C08G 69/36 (2006.01), C08L 77/08 (2006.01) (71) BASF SE (DE)
(21) BR 11 2020 005634-0 A2	Código 6.23 - Exigência preliminar - pedidos com buscas realizadas por outros Escritórios de Patentes (22) 21/09/2018 (51) B22C 1/02 (2006.01), B22C 1/18 (2006.01), B22C 9/04 (2006.01), B22C 1/20 (2006.01) (71) SAFRAN (FR)
(21) BR 11 2020 005684-7 A2	Código 6.23 - Exigência preliminar - pedidos com buscas realizadas por outros Escritórios de Patentes (22) 25/09/2018 (51) B60C 11/00 (2006.01), B60C 11/03 (2006.01), B60C 11/04 (2006.01) (71) COMPAGNIE GENERALE DES ETABLISSEMENTS MICHELIN (FR)
(21) BR 11 2020 005728-2 A2	Código 6.23 - Exigência preliminar - pedidos com buscas realizadas por outros Escritórios de Patentes (22) 21/09/2018 (51) A61K 31/28 (2006.01), A61K 31/351 (2006.01), A61K 33/24 (2006.01), A61P 3/10 (2006.01) (71) CFM PHARMA HOLDING B.V. (NL)
(21) BR 11 2020 005802-5 A2	Código 6.23 - Exigência preliminar - pedidos com buscas realizadas por outros Escritórios de Patentes (22) 24/09/2018 (51) A61K 9/107 (2006.01), A61K 47/18 (2006.01), A61K 9/00 (2006.01) (71) CURRAHEE HOLDING COMPANY INC. (US)
(21) BR 11 2020 005812-2 A2	Código 6.23 - Exigência preliminar - pedidos com buscas realizadas por outros Escritórios de Patentes (22) 04/10/2018 (51) C08G 18/40 (2006.01), C08G 18/42 (2006.01), C08G 18/68 (2006.01), C09D 175/04 (2006.01) (71) SWIMC LLC (US)
(21) BR 11 2020 005814-9 A2	Código 6.23 - Exigência preliminar - pedidos com buscas realizadas por outros Escritórios de Patentes (22) 03/10/2018 (51) A61K 31/337 (2006.01), A61K 39/395 (2006.01), A61P 35/00 (2006.01), A61K 9/00 (2006.01), A61K 9/06 (2006.01), A61K 9/10 (2006.01)

	(71) CRITITECH, INC. (US)
(21) BR 11 2020 005823-8 A2	Código 6.23 - Exigência preliminar - pedidos com buscas realizadas por outros Escritórios de Patentes (22) 26/09/2018 (51) A61K 9/14 (2006.01), A61K 9/51 (2006.01), A61K 33/00 (2006.01) (71) PALACKY UNIVERSITY OLOMOUC (CZ)
(21) BR 11 2020 005847-5 A2	Código 6.23 - Exigência preliminar - pedidos com buscas realizadas por outros Escritórios de Patentes (22) 27/09/2018 (51) C07D 401/14 (2006.01), A61K 31/497 (2006.01), A61P 7/00 (2006.01), A61P 35/02 (2006.01), A61P 43/00 (2006.01) (71) NIPPON SHINYAKU CO., LTD. (JP)
(21) BR 11 2020 005849-1 A2	Código 6.23 - Exigência preliminar - pedidos com buscas realizadas por outros Escritórios de Patentes (22) 14/09/2018 (51) A61K 9/16 (2006.01), A61K 9/20 (2006.01), A61K 9/50 (2006.01), A61K 31/80 (2006.01), A61K 9/00 (2006.01) (71) CURRAHEE HOLDING COMPANY INC. (US)
(21) BR 11 2020 005856-4 A2	Código 6.23 - Exigência preliminar - pedidos com buscas realizadas por outros Escritórios de Patentes (22) 26/09/2018 (51) A61K 31/235 (2006.01), A61K 9/00 (2006.01), A61K 31/21 (2006.01), A61P 3/10 (2006.01) (71) RUSH UNIVERSITY MEDICAL CENTER (US)
(21) BR 11 2020 005874-2 A2	Código 6.23 - Exigência preliminar - pedidos com buscas realizadas por outros Escritórios de Patentes (22) 19/09/2018 (51) C08F 4/659 (2006.01), C08F 210/16 (2006.01), C08F 4/64 (2006.01) (71) DOW GLOBAL TECHNOLOGIES LLC (US)
(21) BR 11 2020 005875-0 A2	Código 6.23 - Exigência preliminar - pedidos com buscas realizadas por outros Escritórios de Patentes (22) 26/09/2018 (51) A61K 9/70 (2006.01), A61K 47/10 (2006.01), A61K 38/08 (2006.01), A61K 47/18 (2006.01), A61K 47/38 (2006.01) (71) AQUESTIVE THERAPEUTICS, INC. (US)
(21) BR 11 2020 005882-3 A8	Código 6.23 - Exigência preliminar - pedidos com buscas realizadas por outros

	Escritórios de Patentes (22) 02/10/2018 (51) A01C 5/06 (2006.01), A01B 61/04 (2006.01), A01B 79/00 (2006.01), A01C 5/00 (2006.01), A01C 7/20 (2006.01) (71) PRECISION PLANTING, LLC (US)
(21) BR 11 2020 005933-1 A2	Código 6.23 - Exigência preliminar - pedidos com buscas realizadas por outros Escritórios de Patentes (22) 18/10/2018 (51) C08F 2/10 (2006.01), C08F 220/56 (2006.01), C08F 220/54 (2006.01), C08F 216/14 (2006.01), C09K 8/588 (2006.01), C09K 8/68 (2006.01), C09K 8/88 (2006.01), E21B 21/06 (2006.01) (71) BASF SE (DE)
(21) BR 11 2020 005937-4 A2	Código 6.23 - Exigência preliminar - pedidos com buscas realizadas por outros Escritórios de Patentes (22) 25/09/2018 (51) C08G 18/50 (2006.01), C08G 18/38 (2006.01), C08G 18/72 (2006.01), C08L 75/08 (2006.01) (71) ARKEMA INC. (US)
(21) BR 11 2020 005975-7 A2	Código 6.23 - Exigência preliminar - pedidos com buscas realizadas por outros Escritórios de Patentes (22) 23/08/2018 (51) A01N 1/02 (2006.01) (71) LIFELINE SCIENTIFIC, INC. (US)
(21) BR 11 2020 006015-1 A2	Código 6.23 - Exigência preliminar - pedidos com buscas realizadas por outros Escritórios de Patentes (22) 25/09/2018 (51) C08J 11/24 (2006.01), C08K 5/053 (2006.01), C08K 5/00 (2006.01) (71) FRAUNHOFER-GESELLSCHAFT ZUR FÖRDERUNG DER ANGEWANDTEN FORSCHUNG E.V. (DE)
(21) BR 11 2020 006056-9 A2	Código 6.23 - Exigência preliminar - pedidos com buscas realizadas por outros Escritórios de Patentes (22) 28/09/2018 (51) C23C 2/12 (2006.01), B21D 22/20 (2006.01), B21D 22/26 (2006.01), B21D 24/00 (2006.01), B21D 24/04 (2006.01), B32B 9/04 (2006.01), B32B 15/04 (2006.01), C23C 2/28 (2006.01) (71) NIPPON STEEL CORPORATION (JP)
(21) BR 11 2020 006306-1 A2	Código 6.23 - Exigência preliminar - pedidos com buscas realizadas por outros

	Escritórios de Patentes (22) 26/09/2018 (51) C08G 69/26 (2006.01), C08G 81/00 (2006.01), C08G 69/30 (2006.01), C08L 77/06 (2006.01) (71) DUPONT POLYMERS, INC. (US)
(21) BR 11 2020 006332-0 A2	Código 6.23 - Exigência preliminar - pedidos com buscas realizadas por outros Escritórios de Patentes (22) 19/09/2018 (51) C08F 4/659 (2006.01), C08F 210/16 (2006.01), C08F 4/64 (2006.01) (71) DOW GLOBAL TECHNOLOGIES LLC (US)
(21) BR 11 2020 006351-7 A2	Código 6.23 - Exigência preliminar - pedidos com buscas realizadas por outros Escritórios de Patentes (22) 28/08/2018 (51) B32B 27/32 (2006.01), B32B 27/34 (2006.01), B29D 7/01 (2006.01), B65D 65/40 (2006.01) (71) OBSCHESTVO S OGRANICHENNOI OTVETSTVENNOSTYU "PROIZVODSTVENNO-KOMMERCHESKAYA FIRMA "ATLANTIS-PAK" (RU)
(21) BR 11 2020 006374-6 A2	Código 6.23 - Exigência preliminar - pedidos com buscas realizadas por outros Escritórios de Patentes (22) 04/12/2018 (51) C08K 5/00 (2006.01), C08K 5/101 (2006.01), C08K 5/103 (2006.01), C08L 101/00 (2006.01) (71) LG CHEM, LTD. (KR)
(21) BR 11 2020 006489-0 A2	Código 6.23 - Exigência preliminar - pedidos com buscas realizadas por outros Escritórios de Patentes (22) 21/09/2018 (51) F42B 3/087 (2006.01), F42B 3/28 (2006.01), F42B 3/02 (2006.01), F42D 1/02 (2006.01), F42B 33/02 (2006.01) (71) FABRISER, S.A. DE C.V. (MX)
(21) BR 11 2020 006548-0 A2	Código 6.23 - Exigência preliminar - pedidos com buscas realizadas por outros Escritórios de Patentes (22) 19/10/2018 (51) C23C 2/02 (2006.01), C23C 2/06 (2006.01), C23C 2/28 (2006.01), C21D 9/46 (2006.01), C22C 38/00 (2006.01), C22C 38/02 (2006.01), C22C 38/06 (2006.01), C22C 38/38 (2006.01) (71) ARCELORMITTAL (LU)
(21) BR 11 2020 006550-1 A2	Código 6.23 - Exigência preliminar - pedidos com buscas realizadas por outros

	Escritórios de Patentes (22) 19/10/2018 (51) C23C 2/02 (2006.01), C23C 2/06 (2006.01), C23C 2/28 (2006.01), C21D 9/46 (2006.01) (71) ARCELORMITTAL (LU)
(21) BR 11 2020 006699-0 A2	Código 6.23 - Exigência preliminar - pedidos com buscas realizadas por outros Escritórios de Patentes (22) 08/10/2018 (51) C22B 1/06 (2006.01), C22B 1/10 (2006.01) (71) PRAXAIR TECHNOLOGY, INC. (US)
(21) BR 11 2020 006835-7 A2	Código 6.23 - Exigência preliminar - pedidos com buscas realizadas por outros Escritórios de Patentes (22) 26/09/2018 (51) C23C 8/14 (2006.01), C22C 38/38 (2006.01), C22C 38/58 (2006.01), C22C 38/00 (2006.01), C22C 38/02 (2006.01), C22C 38/04 (2006.01) (71) NOVA CHEMICALS CORPORATION (CA) ; KUBOTA CORPORATION (JP)
(21) BR 11 2020 006836-5 A2	Código 6.23 - Exigência preliminar - pedidos com buscas realizadas por outros Escritórios de Patentes (22) 04/10/2018 (51) C23C 8/14 (2006.01), C22C 38/38 (2006.01), C22C 38/58 (2006.01), C22C 38/00 (2006.01), C22C 38/02 (2006.01), C22C 38/04 (2006.01) (71) PURAC BIOCHEM B.V. (NL)
(21) BR 11 2020 007260-5 A2	Código 6.23 - Exigência preliminar - pedidos com buscas realizadas por outros Escritórios de Patentes (22) 25/10/2017 (51) H01M 2/22 (2006.01), H01M 2/30 (2006.01), H01M 2/04 (2006.01), H01M 10/06 (2006.01), H01M 2/06 (2006.01), H01M 2/02 (2006.01) (71) CLARIOS ADVANCED SOLUTIONS GMBH (DE)
(21) BR 11 2020 007266-4 A2	Código 6.23 - Exigência preliminar - pedidos com buscas realizadas por outros Escritórios de Patentes (22) 18/10/2018 (51) C21D 1/00 (2006.01), C21D 1/18 (2006.01), C21D 1/667 (2006.01) (71) JFE STEEL CORPORATION (JP)
(21) BR 11 2020 007296-6 A2	Código 6.23 - Exigência preliminar - pedidos com buscas realizadas por outros Escritórios de Patentes (22) 16/10/2018 (51) C21C 1/04 (2006.01), C05B 5/00 (2006.01), C21C 1/02 (2006.01)

	(71) NIPPON STEEL CORPORATION (JP)
(21) BR 11 2020 007372-5 A2	Código 6.23 - Exigência preliminar - pedidos com buscas realizadas por outros Escritórios de Patentes (22) 04/10/2018 (51) B04B 7/18 (2006.01), B04B 7/16 (2006.01), B04B 3/00 (2006.01) (71) ANDRITZ FIEDLER GMBH (DE)
(21) BR 11 2020 007376-8 A2	Código 6.23 - Exigência preliminar - pedidos com buscas realizadas por outros Escritórios de Patentes (22) 30/10/2017 (51) G02B 6/44 (2006.01) (71) PRYSMIAN S.P.A. (IT)
(21) BR 11 2020 007410-1 A2	Código 6.23 - Exigência preliminar - pedidos com buscas realizadas por outros Escritórios de Patentes (22) 05/11/2018 (51) C22C 38/00 (2006.01), C21D 6/00 (2006.01), C21D 8/02 (2006.01), C23C 2/02 (2006.01), C21D 9/46 (2006.01), C22C 38/02 (2006.01) (71) ARCELORMITTAL (LU)
(21) BR 11 2020 007504-3 A2	Código 6.23 - Exigência preliminar - pedidos com buscas realizadas por outros Escritórios de Patentes (22) 17/10/2017 (51) H02G 3/22 (2006.01) (71) FRAMATOME (FR)
(21) BR 11 2020 007508-6 A2	Código 6.23 - Exigência preliminar - pedidos com buscas realizadas por outros Escritórios de Patentes (22) 19/10/2018 (51) B23K 26/12 (2006.01), B23K 26/14 (2006.01), B23K 26/26 (2006.01), B23K 26/322 (2006.01), B23K 26/36 (2006.01), B23K 26/38 (2006.01) (71) ARCELORMITTAL (LU)
(21) BR 11 2020 007515-9 A2	Código 6.23 - Exigência preliminar - pedidos com buscas realizadas por outros Escritórios de Patentes (22) 05/11/2018 (51) C22C 38/00 (2006.01), C21D 8/02 (2006.01), C21D 9/46 (2006.01), C22C 38/02 (2006.01), C22C 38/04 (2006.01), C22C 38/06 (2006.01) (71) ARCELORMITTAL (LU)
(21) BR 11 2020 007594-9 A2	Código 6.23 - Exigência preliminar - pedidos com buscas realizadas por outros Escritórios de Patentes

	(22) 23/10/2018 (51) B60C 9/18 (2006.01), D07B 1/06 (2006.01), D07B 1/22 (2006.01), B60C 9/00 (2006.01), B60C 9/20 (2006.01) (71) NV BEKAERT SA (BE)
(21) BR 11 2020 007783-6 A2	Código 6.23 - Exigência preliminar - pedidos com buscas realizadas por outros Escritórios de Patentes (22) 18/10/2018 (51) A61K 31/47 (2006.01), C07D 239/94 (2006.01) (71) SPECTRUM PHARMACEUTICALS, INC. (US)
(21) BR 11 2020 007877-8 A2	Código 6.23 - Exigência preliminar - pedidos com buscas realizadas por outros Escritórios de Patentes (22) 13/12/2018 (51) C22B 7/00 (2006.01), C22B 7/02 (2006.01), C22B 3/00 (2006.01), C22B 19/00 (2006.01) (71) ARCELORMITTAL (LU)
(21) BR 11 2020 007896-4 A2	Código 6.23 - Exigência preliminar - pedidos com buscas realizadas por outros Escritórios de Patentes (22) 25/10/2018 (51) B60B 5/02 (2006.01) (71) THYSSENKRUPP CARBON COMPONENTS GMBH (DE)
(21) BR 11 2020 007900-6 A2	Código 6.23 - Exigência preliminar - pedidos com buscas realizadas por outros Escritórios de Patentes (22) 22/10/2018 (51) C22B 23/02 (2006.01), C22B 3/00 (2006.01) (71) UMICORE (BE)
(21) BR 11 2020 007948-0 A2	Código 6.23 - Exigência preliminar - pedidos com buscas realizadas por outros Escritórios de Patentes (22) 25/10/2018 (51) B23K 26/142 (2006.01) (71) NIKON CORPORATION (JP)
(21) BR 11 2020 007970-7 A2	Código 6.23 - Exigência preliminar - pedidos com buscas realizadas por outros Escritórios de Patentes (22) 27/10/2017 (51) H01R 13/514 (2006.01), H05K 7/02 (2006.01) (71) HUAWEI TECHNOLOGIES CO., LTD. (CN)
(21) BR 11 2020 007979-0 A2	Código 6.23 - Exigência preliminar - pedidos com buscas realizadas por outros

	Escritórios de Patentes (22) 23/10/2018 (51) F28F 17/00 (2006.01), B01D 53/26 (2006.01), F28D 7/00 (2006.01), F28D 9/00 (2006.01) (71) CECCATO ARIA COMPRESSA S.R.L. (IT)
(21) BR 11 2020 007981-2 A2	Código 6.23 - Exigência preliminar - pedidos com buscas realizadas por outros Escritórios de Patentes (22) 12/12/2018 (51) C22C 38/00 (2006.01), B21B 1/088 (2006.01), C21D 8/02 (2006.01), C21D 9/46 (2006.01), C22C 38/02 (2006.01), C22C 38/04 (2006.01), C22C 38/06 (2006.01), C22C 38/42 (2006.01), C22C 38/44 (2006.01), C22C 38/46 (2006.01), C22C 38/48 (2006.01), C22C 38/50 (2006.01), C22C 38/58 (2006.01), C21D 6/02 (2006.01), C21D 1/18 (2006.01), E04C 3/04 (2006.01), C21D 1/02 (2006.01), C21D 7/13 (2006.01), C21D 9/00 (2006.01) (71) ARCELORMITTAL (LU)
(21) BR 11 2020 007989-8 A2	Código 6.23 - Exigência preliminar - pedidos com buscas realizadas por outros Escritórios de Patentes (22) 21/11/2018 (51) C21D 8/04 (2006.01), C21D 9/48 (2006.01), C21D 1/25 (2006.01), C22C 38/00 (2006.01), C22C 38/02 (2006.01), C22C 38/04 (2006.01), C22C 38/06 (2006.01), C22C 38/12 (2006.01), C22C 38/14 (2006.01), C22C 38/18 (2006.01), C21D 1/26 (2006.01) (71) ARCELORMITTAL (LU)
(21) BR 11 2020 008013-6 A2	Código 6.23 - Exigência preliminar - pedidos com buscas realizadas por outros Escritórios de Patentes (22) 21/11/2018 (51) C21D 8/04 (2006.01), C21D 9/48 (2006.01), C21D 1/25 (2006.01), C22C 38/02 (2006.01), C22C 38/04 (2006.01), C22C 38/06 (2006.01), C22C 38/12 (2006.01), C22C 38/14 (2006.01) (71) ARCELORMITTAL (LU)
(21) BR 11 2020 008056-0 A2	Código 6.23 - Exigência preliminar - pedidos com buscas realizadas por outros Escritórios de Patentes (22) 24/10/2018 (51) F16L 9/147 (2006.01), B29C 63/34 (2006.01), F16L 58/10 (2006.01) (71) EVONIK OPERATIONS GMBH (DE)
(21) BR 11 2020 008110-8 A2	Código 6.23 - Exigência preliminar - pedidos com buscas realizadas por outros Escritórios de Patentes (22) 11/12/2018

	(51) C22C 38/00 (2006.01), C22C 38/02 (2006.01), C22C 38/04 (2006.01), C22C 38/40 (2006.01), C22C 38/42 (2006.01), C22C 38/44 (2006.01), C22C 38/46 (2006.01), C22C 38/48 (2006.01), C22C 38/50 (2006.01), C21D 1/70 (2006.01), C09D 1/00 (2006.01), C09D 5/00 (2006.01), C08K 3/04 (2006.01), C09D 7/40 (2006.01) (71) ARCELORMITTAL (LU)
(21) BR 11 2020 008112-4 A2	Código 6.23 - Exigência preliminar - pedidos com buscas realizadas por outros Escritórios de Patentes (22) 11/12/2018 (51) C22C 38/02 (2006.01), C09D 1/00 (2006.01), C09D 5/00 (2006.01), C21D 1/70 (2006.01), C22C 38/04 (2006.01), C22C 38/42 (2006.01), C22C 38/44 (2006.01), C22C 38/46 (2006.01), C22C 38/48 (2006.01), C22C 38/50 (2006.01), C22C 38/54 (2006.01), C22C 38/58 (2006.01), C09D 7/40 (2006.01), C08K 3/04 (2006.01) (71) ARCELORMITTAL (LU)
(21) BR 11 2020 008145-0 A2	Código 6.23 - Exigência preliminar - pedidos com buscas realizadas por outros Escritórios de Patentes (22) 05/11/2018 (51) C22C 38/06 (2006.01), C21D 6/00 (2006.01), C21D 8/02 (2006.01), C22C 38/24 (2006.01), C22C 38/26 (2006.01), C22C 38/28 (2006.01), C22C 38/34 (2006.01), C22C 38/38 (2006.01) (71) ARCELORMITTAL (LU)
(21) BR 11 2020 008154-0 A2	Código 6.23 - Exigência preliminar - pedidos com buscas realizadas por outros Escritórios de Patentes (22) 11/12/2018 (51) C22C 38/02 (2006.01), C09D 1/00 (2006.01), C09D 5/00 (2006.01), C08K 3/04 (2006.01), C21D 1/70 (2006.01), C22C 38/04 (2006.01), C22C 38/40 (2006.01), C22C 38/42 (2006.01), C22C 38/44 (2006.01), C22C 38/46 (2006.01), C22C 38/48 (2006.01), C22C 38/50 (2006.01), C22C 38/52 (2006.01), C22C 38/54 (2006.01), C22C 38/58 (2006.01), C09D 7/40 (2006.01) (71) ARCELORMITTAL (LU)
(21) BR 11 2020 008157-4 A2	Código 6.23 - Exigência preliminar - pedidos com buscas realizadas por outros Escritórios de Patentes (22) 31/10/2018 (51) C07D 413/14 (2006.01), A61K 31/42 (2006.01), A61K 31/428 (2006.01), A61K 31/429 (2006.01), C07D 413/08 (2006.01), C07D 417/14 (2006.01), C07D 471/04 (2006.01), C07D 261/08 (2006.01), C07D 487/04 (2006.01) (71) BRISTOL-MYERS SQUIBB COMPANY (US)

(21) BR 11 2020 008167-1 A2	Código 6.23 - Exigência preliminar - pedidos com buscas realizadas por outros Escritórios de Patentes (22) 22/10/2018 (51) C23C 2/02 (2006.01), C23C 2/06 (2006.01), C23C 2/12 (2006.01) (71) ARCELORMITTAL (LU)
(21) BR 11 2020 008185-0 A2	Código 6.23 - Exigência preliminar - pedidos com buscas realizadas por outros Escritórios de Patentes (22) 26/10/2018 (51) C23C 4/134 (2006.01), C23C 4/129 (2006.01), C23C 4/10 (2006.01), C23C 28/04 (2006.01) (71) SAFRAN (FR)
(21) BR 11 2020 008214-7 A2	Código 6.23 - Exigência preliminar - pedidos com buscas realizadas por outros Escritórios de Patentes (22) 30/10/2018 (51) C07D 401/14 (2006.01), C07D 405/14 (2006.01), C07D 413/14 (2006.01), C07D 471/04 (2006.01), C07D 487/04 (2006.01), C07D 498/04 (2006.01), C07D 513/04 (2006.01), A61K 31/416 (2006.01), A61K 31/454 (2006.01), A61K 31/428 (2006.01), A61P 35/00 (2006.01), A61P 35/02 (2006.01) (71) CURIS, INC. (US)
(21) BR 11 2020 008257-0 A2	Código 6.23 - Exigência preliminar - pedidos com buscas realizadas por outros Escritórios de Patentes (22) 26/10/2018 (51) F41H 9/06 (2006.01), A63J 5/02 (2006.01) (71) UR FOG S.R.L. (IT)
(21) BR 11 2020 008285-6 A2	Código 6.23 - Exigência preliminar - pedidos com buscas realizadas por outros Escritórios de Patentes (22) 08/05/2018 (51) B22D 11/06 (2006.01) (71) NIPPON STEEL CORPORATION (JP)
(21) BR 11 2020 008306-2 A2	Código 6.23 - Exigência preliminar - pedidos com buscas realizadas por outros Escritórios de Patentes (22) 15/11/2017 (51) H02M 7/49 (2006.01), H02M 1/12 (2006.01), H02M 7/5395 (2006.01) (71) SIEMENS AKTIENGESELLSCHAFT (DE)
(21) BR 11 2020 008425-5 A2	Código 6.23 - Exigência preliminar - pedidos com buscas realizadas por outros Escritórios de Patentes (22) 15/11/2018

	(51) A61K 31/4745 (2006.01), A61K 31/519 (2006.01), A61K 45/06 (2006.01), A61P 1/16 (2006.01), A61P 11/00 (2006.01), A61P 43/00 (2006.01) (71) GALAPAGOS N.V. (BE)
(21) BR 11 2020 008470-0 A2	Código 6.23 - Exigência preliminar - pedidos com buscas realizadas por outros Escritórios de Patentes (22) 01/08/2018 (51) B21D 19/08 (2006.01), B21D 5/04 (2006.01), B21D 5/16 (2006.01), B25B 7/00 (2006.01), E04D 15/04 (2006.01), B21D 39/02 (2006.01) (71) TSCHEINA GMBH (AT)
(21) BR 11 2020 008491-3 A2	Código 6.23 - Exigência preliminar - pedidos com buscas realizadas por outros Escritórios de Patentes (22) 10/10/2018 (51) B23B 51/04 (2006.01), B23B 31/107 (2006.01) (71) ISCAR LTD. (IL)
(21) BR 11 2020 008509-0 A2	Código 6.23 - Exigência preliminar - pedidos com buscas realizadas por outros Escritórios de Patentes (22) 08/11/2018 (51) B23K 31/00 (2006.01), C22C 38/00 (2006.01), C22C 38/58 (2006.01) (71) NIPPON STEEL CORPORATION (JP)
(21) BR 11 2020 008619-3 A2	Código 6.23 - Exigência preliminar - pedidos com buscas realizadas por outros Escritórios de Patentes (22) 02/11/2018 (51) F28F 17/00 (2006.01), F25B 39/04 (2006.01), F28B 1/06 (2006.01), F28B 9/08 (2006.01), F28D 1/04 (2006.01) (71) SPG DRY COOLING BELGIUM (BE)
(21) BR 11 2020 008666-5 A2	Código 6.23 - Exigência preliminar - pedidos com buscas realizadas por outros Escritórios de Patentes (22) 22/10/2018 (51) C22C 38/00 (2006.01), C22C 38/02 (2006.01), C22C 38/04 (2006.01), C22C 38/06 (2006.01), C21D 9/46 (2006.01), C21D 8/02 (2006.01) (71) ARCELORMITTAL (LU)
(21) BR 11 2020 008706-8 A2	Código 6.23 - Exigência preliminar - pedidos com buscas realizadas por outros Escritórios de Patentes (22) 29/10/2018 (51) C21D 9/50 (2006.01), B23K 37/00 (2006.01) (71) NORSK HYDRO ASA (NO)

(21) BR 11 2020 008708-4 A2	Código 6.23 - Exigência preliminar - pedidos com buscas realizadas por outros Escritórios de Patentes (22) 03/11/2017 (51) H02K 5/136 (2006.01) (71) WEG EQUIPAMENTOS ELÉTRICOS S/A (BR/SC)
(21) BR 11 2020 008741-6 A2	Código 6.23 - Exigência preliminar - pedidos com buscas realizadas por outros Escritórios de Patentes (22) 16/01/2018 (51) B03D 1/01 (2006.01), C07C 213/08 (2006.01) (71) CLARIANT INTERNATIONAL LTD. (CH)
(21) BR 11 2020 008762-9 A2	Código 6.23 - Exigência preliminar - pedidos com buscas realizadas por outros Escritórios de Patentes (22) 02/11/2018 (51) C07D 513/04 (2006.01), C07D 519/00 (2006.01), A61K 31/437 (2006.01), A61P 31/12 (2006.01) (71) AICURIS GMBH & CO. KG (DE)
(21) BR 11 2020 008812-9 A2	Código 6.23 - Exigência preliminar - pedidos com buscas realizadas por outros Escritórios de Patentes (22) 06/11/2018 (51) A61K 31/55 (2006.01), A61P 35/00 (2006.01) (71) JUNO THERAPEUTICS INC (US) ; FRED HUTCHINSON CANCER RESEARCH CENTER (US)
(21) BR 11 2020 008838-2 A2	Código 6.23 - Exigência preliminar - pedidos com buscas realizadas por outros Escritórios de Patentes (22) 29/11/2017 (51) G02B 6/44 (2006.01) (71) PRYSMIAN S.P.A. (IT)
(21) BR 11 2020 008984-2 A2	Código 6.23 - Exigência preliminar - pedidos com buscas realizadas por outros Escritórios de Patentes (22) 22/10/2018 (51) B23C 5/10 (2006.01), B23C 5/22 (2006.01) (71) ISCAR LTD. (IL)
(21) BR 11 2020 009062-0 A2	Código 6.23 - Exigência preliminar - pedidos com buscas realizadas por outros Escritórios de Patentes (22) 06/11/2018 (51) F16L 15/06 (2006.01), E21B 17/042 (2006.01), F16B 33/02 (2006.01) (71) COMPLETE GROUP TECHNOLOGIES LTD. (CA)

(21) BR 11 2020 009070-0 A2	Código 6.23 - Exigência preliminar - pedidos com buscas realizadas por outros Escritórios de Patentes (22) 16/10/2018 (51) B22C 1/18 (2006.01), B22C 1/02 (2006.01), B22C 1/20 (2006.01) (71) SINTOKOGIO, LTD. (JP)
(21) BR 11 2020 009148-0 A2	Código 6.23 - Exigência preliminar - pedidos com buscas realizadas por outros Escritórios de Patentes (22) 19/11/2018 (51) F27D 1/16 (2006.01), C21C 5/44 (2006.01), F27D 1/00 (2006.01) (71) KROSAKIHARIMA CORPORATION (JP)
(21) BR 11 2020 009213-4 A2	Código 6.23 - Exigência preliminar - pedidos com buscas realizadas por outros Escritórios de Patentes (22) 18/10/2018 (51) B23C 5/08 (2006.01), B23C 5/20 (2006.01) (71) ISCAR LTD. (IL)
(21) BR 11 2020 009220-7 A2	Código 6.23 - Exigência preliminar - pedidos com buscas realizadas por outros Escritórios de Patentes (22) 07/11/2018 (51) B03D 1/22 (2006.01), F16L 27/093 (2006.01), B01F 7/00 (2006.01) (71) FLSMIDTH A/S (DK)
(21) BR 11 2020 009272-0 A2	Código 6.23 - Exigência preliminar - pedidos com buscas realizadas por outros Escritórios de Patentes (22) 12/11/2018 (51) B07B 1/00 (2006.01), B07B 13/16 (2006.01) (71) SANDVIK INTELLECTUAL PROPERTY AB (SE)
(21) BR 11 2020 009281-9 A2	Código 6.23 - Exigência preliminar - pedidos com buscas realizadas por outros Escritórios de Patentes (22) 28/11/2018 (51) B60C 1/00 (2006.01), C08K 9/02 (2006.01) (71) PIRELLI TYRE S.P.A. (IT)
(21) BR 11 2020 009287-8 A2	Código 6.23 - Exigência preliminar - pedidos com buscas realizadas por outros Escritórios de Patentes (22) 18/12/2018 (51) C22C 38/02 (2006.01), C21D 6/00 (2006.01), C21D 8/02 (2006.01), C22C 38/04 (2006.01), C22C 38/06 (2006.01), C22C 38/08 (2006.01), C22C 38/12 (2006.01), C22C 38/14 (2006.01), C22C 38/16 (2006.01)

	(71) ARCELORMITTAL (LU)
(21) BR 11 2020 009289-4 A2	Código 6.23 - Exigência preliminar - pedidos com buscas realizadas por outros Escritórios de Patentes (22) 21/11/2018 (51) C22C 38/38 (2006.01), C22C 38/04 (2006.01), B21B 1/38 (2006.01), B21B 37/70 (2006.01) (71) BAOSHAN IRON & STEEL CO., LTD. (CN)
(21) BR 11 2020 009377-7 A2	Código 6.23 - Exigência preliminar - pedidos com buscas realizadas por outros Escritórios de Patentes (22) 15/11/2018 (51) A61K 31/675 (2006.01), A61K 35/12 (2006.01), C12N 9/00 (2006.01) (71) WEIRD SCIENCE LLC (US)
(21) BR 11 2020 009399-8 A2	Código 6.23 - Exigência preliminar - pedidos com buscas realizadas por outros Escritórios de Patentes (22) 14/11/2018 (51) F28C 1/14 (2006.01), F28C 1/04 (2006.01), F28D 5/02 (2006.01) (71) BALTIMORE AIRCOIL COMPANY, INC. (US)
(21) BR 11 2020 009434-0 A2	Código 6.23 - Exigência preliminar - pedidos com buscas realizadas por outros Escritórios de Patentes (22) 14/11/2018 (51) C22C 38/00 (2006.01), C21D 8/00 (2006.01), C22C 38/54 (2006.01) (71) NIPPON STEEL CORPORATION (JP)
(21) BR 11 2020 009436-6 A2	Código 6.23 - Exigência preliminar - pedidos com buscas realizadas por outros Escritórios de Patentes (22) 14/11/2018 (51) B22F 1/00 (2006.01), B33Y 70/00 (2006.01), B22F 3/105 (2006.01) (71) PYROGENESIS CANADA INC. (CA)
(21) BR 11 2020 009476-5 A2	Código 6.23 - Exigência preliminar - pedidos com buscas realizadas por outros Escritórios de Patentes (22) 06/11/2018 (51) B23K 35/38 (2006.01), B23K 1/012 (2006.01), B23K 5/00 (2006.01), B23K 7/00 (2006.01), B23K 35/22 (2006.01), C10L 3/00 (2006.01), C10L 3/02 (2006.01), C10L 3/06 (2006.01) (71) PRAXAIR TECHNOLOGY, INC. (US)
(21) BR 11 2020 009492-7 A2	Código 6.23 - Exigência preliminar - pedidos com buscas realizadas por outros Escritórios de Patentes

	(22) 14/11/2018 (51) C22C 19/05 (2006.01) (71) SAFRAN (FR) ; OFFICE NATIONAL D'ETUDES ET DE RECHERCHES AEROSPATIALES (FR)
(21) BR 11 2020 009498-6 A2	Código 6.23 - Exigência preliminar - pedidos com buscas realizadas por outros Escritórios de Patentes (22) 14/11/2018 (51) C22C 19/05 (2006.01), F01D 5/28 (2006.01), C30B 1/00 (2006.01) (71) SAFRAN (FR) ; OFFICE NATIONAL D'ETUDES ET DE RECHERCHES AEROSPATIALES (FR)
(21) BR 11 2020 009548-6 A2	Código 6.23 - Exigência preliminar - pedidos com buscas realizadas por outros Escritórios de Patentes (22) 12/11/2018 (51) C21B 7/10 (2006.01), F27D 21/00 (2006.01) (71) PAUL WURTH S.A. (LU)
(21) BR 11 2020 009568-0 A2	Código 6.23 - Exigência preliminar - pedidos com buscas realizadas por outros Escritórios de Patentes (22) 23/10/2018 (51) C07D 211/74 (2006.01), A61K 31/45 (2006.01) (71) LG CHEM, LTD. (KR)
(21) BR 11 2020 009636-9 A2	Código 6.23 - Exigência preliminar - pedidos com buscas realizadas por outros Escritórios de Patentes (22) 14/11/2018 (51) B23K 20/12 (2006.01) (71) GRENZEBACH MASCHINENBAU GMBH (DE)
(21) BR 11 2020 009661-0 A2	Código 6.23 - Exigência preliminar - pedidos com buscas realizadas por outros Escritórios de Patentes (22) 24/11/2017 (51) G02B 6/44 (2006.01) (71) PRYSMIAN S.P.A. (IT)
(21) BR 11 2020 009764-0 A2	Código 6.23 - Exigência preliminar - pedidos com buscas realizadas por outros Escritórios de Patentes (22) 04/12/2018 (51) B21D 22/02 (2006.01), B21D 22/20 (2006.01), B21J 5/12 (2006.01), B23K 26/322 (2006.01), B62D 25/04 (2006.01), B62D 29/00 (2006.01), B23K 26/244 (2006.01), B23K 33/00 (2006.01), B23K 101/00 (2006.01), B23K 101/18 (2006.01), B23K 101/34 (2006.01), B23K 103/04 (2006.01)

	(71) ARCELORMITTAL (LU)
(21) BR 11 2020 009928-7 A2	Código 6.23 - Exigência preliminar - pedidos com buscas realizadas por outros Escritórios de Patentes (22) 20/11/2018 (51) B23B 27/08 (2006.01), B23B 29/04 (2006.01), B23B 27/10 (2006.01), B23B 27/04 (2006.01) (71) ISCAR LTD. (IL)
(21) BR 11 2020 010010-2 A2	Código 6.23 - Exigência preliminar - pedidos com buscas realizadas por outros Escritórios de Patentes (22) 28/11/2018 (51) F16L 59/14 (2006.01), F16L 59/02 (2006.01) (71) SUBSEA 7 (US) LLC (US)
(21) BR 11 2020 010018-8 A2	Código 6.23 - Exigência preliminar - pedidos com buscas realizadas por outros Escritórios de Patentes (22) 18/12/2018 (51) C22C 38/00 (2006.01), C22C 38/02 (2006.01), C22C 38/04 (2006.01), C22C 38/06 (2006.01), C22C 38/12 (2006.01), C22C 38/18 (2006.01), C22C 38/38 (2006.01), C21D 8/02 (2006.01), C21D 8/04 (2006.01), C23C 2/06 (2006.01), C21D 9/46 (2006.01) (71) ARCELORMITTAL (LU)
(21) BR 11 2020 010052-8 A2	Código 6.23 - Exigência preliminar - pedidos com buscas realizadas por outros Escritórios de Patentes (22) 06/12/2018 (51) F16L 11/08 (2006.01), B29C 70/52 (2006.01) (71) PIPELIFE NEDERLAND B.V. (NL)
(21) BR 11 2020 010105-2 A2	Código 6.23 - Exigência preliminar - pedidos com buscas realizadas por outros Escritórios de Patentes (22) 26/11/2018 (51) B23K 26/26 (2006.01), B23K 26/322 (2006.01), B23K 31/02 (2006.01), B23K 26/211 (2006.01), B23K 101/00 (2006.01), B23K 101/18 (2006.01), B23K 101/34 (2006.01), B23K 103/04 (2006.01) (71) ARCELORMITTAL (LU)
(21) BR 11 2020 010153-2 A2	Código 6.23 - Exigência preliminar - pedidos com buscas realizadas por outros Escritórios de Patentes (22) 03/12/2018 (51) B08B 3/08 (2006.01), B08B 9/032 (2006.01), C07C 5/48 (2006.01) (71) NOVA CHEMICALS (INTERNATIONAL) S.A. (CH)

(21) BR 11 2020 010209-1 A2	Código 6.23 - Exigência preliminar - pedidos com buscas realizadas por outros Escritórios de Patentes (22) 30/11/2017 (51) B60W 30/08 (2006.01), B60W 30/18 (2006.01), G01C 21/20 (2006.01), G08G 9/02 (2006.01) (71) NISSAN NORTH AMERICA, INC. (US) ; THE UNIVERSITY OF MASSACHUSETTS (US)
(21) BR 11 2020 010214-8 A2	Código 6.23 - Exigência preliminar - pedidos com buscas realizadas por outros Escritórios de Patentes (22) 28/10/2018 (51) B23C 5/20 (2006.01), B23C 5/10 (2006.01), B23C 5/22 (2006.01), B23B 51/04 (2006.01), B23B 27/16 (2006.01) (71) ISCAR LTD. (IL)
(21) BR 11 2020 010242-3 A2	Código 6.23 - Exigência preliminar - pedidos com buscas realizadas por outros Escritórios de Patentes (22) 18/12/2018 (51) F16L 33/22 (2006.01) (71) SUBSEA 7 (US) LLC (US)
(21) BR 11 2020 010276-8 A2	Código 6.23 - Exigência preliminar - pedidos com buscas realizadas por outros Escritórios de Patentes (22) 05/10/2018 (51) F28D 9/00 (2006.01), F28F 13/06 (2006.01) (71) TITANX HOLDING AB (SE)
(21) BR 11 2020 010288-1 A2	Código 6.23 - Exigência preliminar - pedidos com buscas realizadas por outros Escritórios de Patentes (22) 27/11/2018 (51) B23B 27/10 (2006.01), B23B 27/16 (2006.01) (71) ISCAR LTD. (IL)
(21) BR 11 2020 010346-2 A2	Código 6.23 - Exigência preliminar - pedidos com buscas realizadas por outros Escritórios de Patentes (22) 27/11/2018 (51) B23B 27/16 (2006.01) (71) ISCAR LTD. (IL)
(21) BR 11 2020 010415-9 A2	Código 6.23 - Exigência preliminar - pedidos com buscas realizadas por outros Escritórios de Patentes (22) 17/12/2018

	(51) F16L 59/14 (2006.01), E21B 36/00 (2006.01), E21B 43/01 (2006.01), E21B 17/01 (2006.01), F16L 59/07 (2006.01), F16L 9/18 (2006.01) (71) ACERGY FRANCE SAS (FR)
(21) BR 11 2020 010426-4 A2	Código 6.23 - Exigência preliminar - pedidos com buscas realizadas por outros Escritórios de Patentes (22) 31/10/2018 (51) B23C 5/00 (2006.01), B23C 5/08 (2006.01), B23C 5/10 (2006.01), B23C 5/22 (2006.01), B23C 5/28 (2006.01) (71) ISCAR LTD. (IL)
(21) BR 11 2020 010444-2 A2	Código 6.23 - Exigência preliminar - pedidos com buscas realizadas por outros Escritórios de Patentes (22) 26/11/2018 (51) B23C 5/10 (2006.01), B23C 5/22 (2006.01) (71) ISCAR LTD. (IL)
(21) BR 11 2020 010537-6 A2	Código 6.23 - Exigência preliminar - pedidos com buscas realizadas por outros Escritórios de Patentes (22) 04/11/2018 (51) B23C 5/08 (2006.01), B23C 5/22 (2006.01), B23D 61/06 (2006.01) (71) ISCAR LTD. (IL)
(21) BR 11 2020 010572-4 A2	Código 6.23 - Exigência preliminar - pedidos com buscas realizadas por outros Escritórios de Patentes (22) 14/10/2018 (51) B23C 5/10 (2006.01), B23C 5/20 (2006.01) (71) ISCAR LTD. (IL)
(21) BR 11 2020 010677-1 A2	Código 6.23 - Exigência preliminar - pedidos com buscas realizadas por outros Escritórios de Patentes (22) 27/11/2018 (51) B23C 5/10 (2006.01), B23C 5/20 (2006.01), B23C 5/22 (2006.01), B23C 5/00 (2006.01) (71) ISCAR LTD. (IL)
(21) BR 11 2020 010772-7 A2	Código 6.23 - Exigência preliminar - pedidos com buscas realizadas por outros Escritórios de Patentes (22) 22/11/2018 (51) B60C 11/03 (2006.01) (71) PIRELLI TYRE S.P.A. (IT)
(21) BR 11 2020 010914-2 A2	Código 6.23 - Exigência preliminar - pedidos com buscas realizadas por outros

	Escritórios de Patentes (22) 27/11/2018 (51) F16G 13/02 (2006.01), F16G 13/06 (2006.01) (71) DAIDO KOGYO CO., LTD. (JP)
(21) BR 11 2020 011038-8 A2	Código 6.23 - Exigência preliminar - pedidos com buscas realizadas por outros Escritórios de Patentes (22) 29/11/2018 (51) F16L 15/04 (2006.01) (71) NIPPON STEEL CORPORATION (JP) ; VALLOUREC OIL AND GAS FRANCE (FR)
(21) BR 11 2020 011040-0 A2	Código 6.23 - Exigência preliminar - pedidos com buscas realizadas por outros Escritórios de Patentes (22) 30/11/2018 (51) C07D 217/26 (2006.01), C07D 249/02 (2006.01), A61K 31/472 (2006.01) (71) DR. REDDY'S LABORATORIES LIMITED (IN)
(21) BR 11 2020 011078-7 A2	Código 6.23 - Exigência preliminar - pedidos com buscas realizadas por outros Escritórios de Patentes (22) 22/12/2017 (51) G02B 6/44 (2006.01) (71) PRYSMIAN S.P.A. (IT)
(21) BR 11 2020 011093-0 A2	Código 6.23 - Exigência preliminar - pedidos com buscas realizadas por outros Escritórios de Patentes (22) 24/10/2018 (51) B23B 27/04 (2006.01) (71) ISCAR LTD. (IL)
(21) BR 11 2020 011171-6 A2	Código 6.23 - Exigência preliminar - pedidos com buscas realizadas por outros Escritórios de Patentes (22) 04/12/2018 (51) C21D 5/04 (2006.01), C22C 33/08 (2006.01), C22C 37/06 (2006.01), C22C 29/02 (2006.01) (71) WEIR MINERALS AUSTRALIA LIMITED (AU)
(21) BR 11 2020 011187-2 A2	Código 6.23 - Exigência preliminar - pedidos com buscas realizadas por outros Escritórios de Patentes (22) 03/12/2018 (51) C22F 1/04 (2006.01), C22F 1/047 (2006.01), C22C 1/04 (2006.01), C22C 21/00 (2006.01), B33Y 70/00 (2006.01), B33Y 80/00 (2006.01), B22F 3/10 (2006.01), B22F 3/24 (2006.01)

	(71) MONASH UNIVERSITY (AU)
(21) BR 11 2020 011200-3 A2	Código 6.23 - Exigência preliminar - pedidos com buscas realizadas por outros Escritórios de Patentes (22) 06/12/2018 (51) C21B 5/00 (2006.01), F27B 1/20 (2006.01), F27D 3/00 (2006.01) (71) PAUL WURTH S.A. (LU)
(21) BR 11 2020 011210-0 A2	Código 6.23 - Exigência preliminar - pedidos com buscas realizadas por outros Escritórios de Patentes (22) 06/12/2018 (51) C22C 38/00 (2006.01), C21D 8/02 (2006.01), C22C 38/58 (2006.01) (71) JFE STEEL CORPORATION (JP)
(21) BR 11 2020 011243-7 A2	Código 6.23 - Exigência preliminar - pedidos com buscas realizadas por outros Escritórios de Patentes (22) 06/12/2018 (51) C21C 5/30 (2006.01), C21C 5/46 (2006.01), C21C 7/00 (2006.01), C21C 7/068 (2006.01) (71) LINDE GMBH (DE)
(21) BR 11 2020 011256-9 A2	Código 6.23 - Exigência preliminar - pedidos com buscas realizadas por outros Escritórios de Patentes (22) 07/12/2018 (51) B22C 1/22 (2006.01), B22C 9/10 (2006.01), C08G 18/16 (2006.01) (71) IMERYS USA, INC. (US)
(21) BR 11 2020 011293-3 A2	Código 6.23 - Exigência preliminar - pedidos com buscas realizadas por outros Escritórios de Patentes (22) 07/12/2017 (51) H02K 3/28 (2006.01), H02P 25/18 (2006.01) (71) YU, LI-CHIEN (CA)
(21) BR 11 2020 011313-1 A2	Código 6.23 - Exigência preliminar - pedidos com buscas realizadas por outros Escritórios de Patentes (22) 04/12/2018 (51) F28D 20/02 (2006.01) (71) WGA WATER GLOBAL ACCESS, S.L. (AD) ; JUAN EUSEBIO NOMEN CALVET (AD) ; DAN ALEXANDRU HANGANU (ES)
(21) BR 11 2020 011327-1 A2	Código 6.23 - Exigência preliminar - pedidos com buscas realizadas por outros Escritórios de Patentes (22) 04/12/2018

	(51) F28D 20/02 (2006.01) (71) WGA WATER GLOBAL ACCESS, S.L. (AD) ; JUAN EUSEBIO NOMEN CALVET (AD) ; DAN ALEXANDRU HANGANU (ES)
(21) BR 11 2020 011468-5 A2	Código 6.23 - Exigência preliminar - pedidos com buscas realizadas por outros Escritórios de Patentes (22) 10/12/2018 (51) F42B 12/34 (2006.01), F42B 33/00 (2006.01) (71) RUAG AMMOTEC GMBH (DE)
(21) BR 11 2020 011493-6 A2	Código 6.23 - Exigência preliminar - pedidos com buscas realizadas por outros Escritórios de Patentes (22) 10/12/2018 (51) B21D 7/04 (2006.01), B21D 7/024 (2006.01) (71) CML INTERNATIONAL S.P.A. (IT)
(21) BR 11 2020 011501-0 A2	Código 6.23 - Exigência preliminar - pedidos com buscas realizadas por outros Escritórios de Patentes (22) 07/12/2018 (51) F16L 15/08 (2006.01), F16L 19/00 (2006.01), F16L 33/207 (2006.01) (71) JDR CABLE SYSTEMS LTD (GB)
(21) BR 11 2020 011553-3 A2	Código 6.23 - Exigência preliminar - pedidos com buscas realizadas por outros Escritórios de Patentes (22) 05/12/2018 (51) B22D 11/00 (2006.01), B22D 11/10 (2006.01), B22D 41/00 (2006.01) (71) VESUVIUS USA CORPORATION (US)
(21) BR 11 2020 011571-1 A2	Código 6.23 - Exigência preliminar - pedidos com buscas realizadas por outros Escritórios de Patentes (22) 12/12/2018 (51) C21C 5/28 (2006.01), C21C 1/02 (2006.01), C21C 1/04 (2006.01), C21C 5/46 (2006.01) (71) JFE STEEL CORPORATION (JP)
(21) BR 11 2020 011602-5 A2	Código 6.23 - Exigência preliminar - pedidos com buscas realizadas por outros Escritórios de Patentes (22) 13/12/2018 (51) C07D 401/14 (2006.01), C07D 471/04 (2006.01), A61K 31/4155 (2006.01), A61P 35/00 (2006.01), A61K 31/4439 (2006.01) (71) GENFLEET THERAPEUTICS (SHANGHAI) INC. (CN)
(21) BR 11 2020 011614-9 A2	Código 6.23 - Exigência preliminar - pedidos com buscas realizadas por outros

	Escritórios de Patentes (22) 13/12/2018 (51) A61K 31/519 (2006.01), A61K 9/00 (2006.01), A61K 9/14 (2006.01) (71) SPECGX LLC (US)
(21) BR 11 2020 011658-0 A2	Código 6.23 - Exigência preliminar - pedidos com buscas realizadas por outros Escritórios de Patentes (22) 11/12/2018 (51) C22B 7/04 (2006.01) (71) METALLO BELGIUM (BE)
(21) BR 11 2020 011672-6 A2	Código 6.23 - Exigência preliminar - pedidos com buscas realizadas por outros Escritórios de Patentes (22) 18/12/2018 (51) C21D 6/00 (2006.01), C21D 9/46 (2006.01), C21D 8/00 (2006.01), C21D 8/02 (2006.01), C21D 8/04 (2006.01), C21D 9/48 (2006.01), C22C 38/02 (2006.01), C22C 38/04 (2006.01), C22C 38/06 (2006.01), C22C 38/12 (2006.01), C22C 38/14 (2006.01), C22C 38/18 (2006.01) (71) ARCELORMITTAL (LU)
(21) BR 11 2020 011676-9 A2	Código 6.23 - Exigência preliminar - pedidos com buscas realizadas por outros Escritórios de Patentes (22) 11/12/2018 (51) C22B 7/04 (2006.01), C22B 15/00 (2006.01) (71) METALLO BELGIUM (BE)
(21) BR 11 2020 011687-4 A2	Código 6.23 - Exigência preliminar - pedidos com buscas realizadas por outros Escritórios de Patentes (22) 11/12/2018 (51) C22B 13/02 (2006.01), C22B 15/00 (2006.01), C22B 15/06 (2006.01), C22B 25/02 (2006.01), C22B 7/00 (2006.01) (71) METALLO BELGIUM (BE)
(21) BR 11 2020 011693-9 A2	Código 6.23 - Exigência preliminar - pedidos com buscas realizadas por outros Escritórios de Patentes (22) 15/12/2017 (51) B60W 10/06 (2006.01), B60W 10/08 (2006.01), B60W 20/00 (2006.01) (71) NISSAN MOTOR CO., LTD. (JP)
(21) BR 11 2020 011696-3 A2	Código 6.23 - Exigência preliminar - pedidos com buscas realizadas por outros Escritórios de Patentes (22) 15/12/2017 (51) B60W 10/08 (2006.01), B60W 10/06 (2006.01), B60W 10/188 (2006.01),

	B60W 40/06 (2006.01), B60W 40/08 (2006.01), B60W 40/12 (2006.01), B60L 15/00 (2006.01), F02D 29/02 (2006.01), B60T 7/12 (2006.01) (71) NISSAN MOTOR CO., LTD. (JP)
(21) BR 11 2020 011710-2 A2	Código 6.23 - Exigência preliminar - pedidos com buscas realizadas por outros Escritórios de Patentes (22) 11/12/2018 (51) C22B 7/04 (2006.01), C22B 15/00 (2006.01) (71) METALLO BELGIUM (BE)
(21) BR 11 2020 011725-0 A2	Código 6.23 - Exigência preliminar - pedidos com buscas realizadas por outros Escritórios de Patentes (22) 11/12/2018 (51) C22B 7/04 (2006.01) (71) METALLO BELGIUM (BE)
(21) BR 11 2020 011764-1 A2	Código 6.23 - Exigência preliminar - pedidos com buscas realizadas por outros Escritórios de Patentes (22) 12/12/2018 (51) F16G 11/04 (2006.01), B66C 13/00 (2006.01) (71) KONECRANES GLOBAL CORPORATION (FI)
(21) BR 11 2020 011773-0 A2	Código 6.23 - Exigência preliminar - pedidos com buscas realizadas por outros Escritórios de Patentes (22) 15/12/2017 (51) B60W 20/50 (2006.01), B60K 6/46 (2006.01), B60W 10/06 (2006.01), B60W 10/08 (2006.01), F02D 41/22 (2006.01) (71) NISSAN MOTOR CO., LTD. (JP)
(21) BR 11 2020 011787-0 A2	Código 6.23 - Exigência preliminar - pedidos com buscas realizadas por outros Escritórios de Patentes (22) 15/12/2017 (51) B60W 20/00 (2006.01), B60K 6/46 (2006.01), B60W 10/06 (2006.01), B60W 10/08 (2006.01), B60W 20/10 (2006.01) (71) NISSAN MOTOR CO., LTD. (JP)
(21) BR 11 2020 011791-9 A2	Código 6.23 - Exigência preliminar - pedidos com buscas realizadas por outros Escritórios de Patentes (22) 15/12/2017 (51) B60W 10/06 (2006.01), B60W 10/08 (2006.01), B60W 20/00 (2006.01), F02D 29/02 (2006.01) (71) NISSAN MOTOR CO., LTD. (JP)

(21) BR 11 2020 011792-7 A2	Código 6.23 - Exigência preliminar - pedidos com buscas realizadas por outros Escritórios de Patentes (22) 15/12/2017 (51) B60L 15/20 (2006.01), B60K 1/00 (2006.01) (71) NISSAN MOTOR CO., LTD. (JP)
(21) BR 11 2020 011801-0 A2	Código 6.23 - Exigência preliminar - pedidos com buscas realizadas por outros Escritórios de Patentes (22) 15/12/2017 (51) B60W 20/00 (2006.01), B60K 6/46 (2006.01), B60W 10/06 (2006.01), B60W 10/08 (2006.01), B60W 20/10 (2006.01) (71) NISSAN MOTOR CO., LTD. (JP)
(21) BR 11 2020 011808-7 A2	Código 6.23 - Exigência preliminar - pedidos com buscas realizadas por outros Escritórios de Patentes (22) 15/12/2017 (51) B60W 20/17 (2006.01), B60K 6/46 (2006.01), B60W 10/08 (2006.01), B60W 20/14 (2006.01) (71) NISSAN MOTOR CO., LTD. (JP)
(21) BR 11 2020 011809-5 A2	Código 6.23 - Exigência preliminar - pedidos com buscas realizadas por outros Escritórios de Patentes (22) 01/03/2018 (51) F41H 13/00 (2006.01) (71) AXON ENTERPRISE, INC. (US)
(21) BR 11 2020 011819-2 A2	Código 6.23 - Exigência preliminar - pedidos com buscas realizadas por outros Escritórios de Patentes (22) 15/12/2017 (51) B60L 7/10 (2006.01) (71) NISSAN MOTOR CO., LTD. (JP)
(21) BR 11 2020 011847-8 A2	Código 6.23 - Exigência preliminar - pedidos com buscas realizadas por outros Escritórios de Patentes (22) 15/12/2017 (51) B60W 20/14 (2006.01), B60W 10/06 (2006.01), B60W 10/08 (2006.01) (71) NISSAN MOTOR CO., LTD. (JP)
(21) BR 11 2020 011848-6 A2	Código 6.23 - Exigência preliminar - pedidos com buscas realizadas por outros Escritórios de Patentes (22) 15/12/2017 (51) B60W 20/13 (2006.01), B60W 10/08 (2006.01), B60W 10/26 (2006.01), B60K 6/46 (2006.01), F02D 29/02 (2006.01), F02D 17/00 (2006.01), B60L 11/14

	(1968.09) (71) NISSAN MOTOR CO., LTD. (JP)
(21) BR 11 2020 011879-6 A2	Código 6.23 - Exigência preliminar - pedidos com buscas realizadas por outros Escritórios de Patentes (22) 15/12/2017 (51) B60W 20/16 (2006.01), B60K 6/46 (2006.01), B60W 10/06 (2006.01), B60W 10/26 (2006.01), B60W 20/13 (2006.01), B60W 20/17 (2006.01), F02D 29/06 (2006.01), F02D 45/00 (2006.01) (71) NISSAN MOTOR CO., LTD. (JP)
(21) BR 11 2020 011896-6 A2	Código 6.23 - Exigência preliminar - pedidos com buscas realizadas por outros Escritórios de Patentes (22) 13/12/2018 (51) B23K 11/00 (2006.01), B23K 37/04 (2006.01), B23K 11/11 (2006.01), B23K 11/36 (2006.01) (71) HOWMET AEROSPACE INC. (US) ; CENTERLINE (WINDSOR) LIMITED (CA)
(21) BR 11 2020 011911-3 A2	Código 6.23 - Exigência preliminar - pedidos com buscas realizadas por outros Escritórios de Patentes (22) 02/11/2018 (51) F16G 5/08 (2006.01) (71) GATES CORPORATION (US)
(21) BR 11 2020 011912-1 A2	Código 6.23 - Exigência preliminar - pedidos com buscas realizadas por outros Escritórios de Patentes (22) 15/12/2017 (51) B60W 10/26 (2006.01), B60K 6/46 (2006.01), B60W 20/00 (2006.01) (71) NISSAN MOTOR CO., LTD. (JP)
(21) BR 11 2020 011915-6 A2	Código 6.23 - Exigência preliminar - pedidos com buscas realizadas por outros Escritórios de Patentes (22) 15/12/2017 (51) B60W 20/14 (2006.01), B60W 10/06 (2006.01), B60W 10/08 (2006.01) (71) NISSAN MOTOR CO., LTD. (JP)
(21) BR 11 2020 011919-9 A2	Código 6.23 - Exigência preliminar - pedidos com buscas realizadas por outros Escritórios de Patentes (22) 15/12/2017 (51) B60W 10/26 (2006.01), B60K 6/46 (2006.01), B60W 20/13 (2006.01) (71) NISSAN MOTOR CO., LTD. (JP)

(21) BR 11 2020 011924-5 A2	Código 6.23 - Exigência preliminar - pedidos com buscas realizadas por outros Escritórios de Patentes (22) 15/12/2017 (51) B60W 20/17 (2006.01), B60K 6/46 (2006.01), B60W 10/06 (2006.01) (71) NISSAN MOTOR CO., LTD. (JP)
(21) BR 11 2020 011927-0 A2	Código 6.23 - Exigência preliminar - pedidos com buscas realizadas por outros Escritórios de Patentes (22) 15/12/2017 (51) B60W 20/14 (2006.01), B60K 6/46 (2006.01), B60L 7/22 (2006.01), B60L 11/02 (1968.09), B60W 10/06 (2006.01), B60W 10/08 (2006.01), B60W 10/18 (2006.01) (71) NISSAN MOTOR CO., LTD. (JP)
(21) BR 11 2020 011948-2 A2	Código 6.23 - Exigência preliminar - pedidos com buscas realizadas por outros Escritórios de Patentes (22) 13/12/2018 (51) F42B 10/24 (2006.01), F42B 5/02 (2006.01) (71) QUANTUM AMMUNITION LLC (US)
(21) BR 11 2020 011970-9 A2	Código 6.23 - Exigência preliminar - pedidos com buscas realizadas por outros Escritórios de Patentes (22) 20/11/2018 (51) C21D 9/08 (2006.01), C21D 1/00 (2006.01), C21D 1/667 (2006.01) (71) JFE STEEL CORPORATION (JP)
(21) BR 11 2020 012069-3 A2	Código 6.23 - Exigência preliminar - pedidos com buscas realizadas por outros Escritórios de Patentes (22) 30/11/2018 (51) C22B 1/243 (2006.01), C22B 1/24 (2006.01), C01B 33/40 (2006.01) (71) IMERTECH SAS (FR)
(21) BR 11 2020 012085-5 A2	Código 6.23 - Exigência preliminar - pedidos com buscas realizadas por outros Escritórios de Patentes (22) 08/11/2018 (51) C21C 5/32 (2006.01), C21C 5/46 (2006.01) (71) JFE STEEL CORPORATION (JP)
(21) BR 11 2020 012112-6 A2	Código 6.23 - Exigência preliminar - pedidos com buscas realizadas por outros Escritórios de Patentes (22) 31/08/2018 (51) C21B 9/00 (2006.01), C21B 5/06 (2006.01), C21B 7/00 (2006.01), F27B 1/22 (2006.01), F27D 17/00 (2006.01)

	(71) NIPPON STEEL ENGINEERING CO., LTD. (JP) ; NIPPON STEEL PLANT DESIGNING CORPORATION (JP)
(21) BR 11 2020 012198-3 A2	Código 6.23 - Exigência preliminar - pedidos com buscas realizadas por outros Escritórios de Patentes (22) 14/12/2018 (51) F41H 1/08 (2006.01), F41H 5/04 (2006.01) (71) DSM IP ASSETS B.V. (NL)
(21) BR 11 2020 012206-8 A2	Código 6.23 - Exigência preliminar - pedidos com buscas realizadas por outros Escritórios de Patentes (22) 19/12/2018 (51) B60C 25/00 (2006.01), G01M 17/02 (2006.01) (71) PIRELLI TYRE S.P.A. (IT)
(21) BR 11 2020 012232-7 A2	Código 6.23 - Exigência preliminar - pedidos com buscas realizadas por outros Escritórios de Patentes (22) 17/12/2018 (51) F41H 1/08 (2006.01), F41H 5/04 (2006.01), B32B 5/26 (2006.01), B32B 5/28 (2006.01) (71) DSM IP ASSETS B.V. (NL)
(21) BR 11 2020 012244-0 A2	Código 6.23 - Exigência preliminar - pedidos com buscas realizadas por outros Escritórios de Patentes (22) 18/12/2018 (51) C21D 9/08 (2006.01), B23K 9/235 (2006.01), B23K 11/34 (2006.01), B23K 20/24 (2006.01), C21D 9/14 (2006.01), C21D 1/42 (2006.01), B23K 26/60 (2006.01) (71) TECHNIP N-POWER (FR)
(21) BR 11 2020 012330-7 A2	Código 6.23 - Exigência preliminar - pedidos com buscas realizadas por outros Escritórios de Patentes (22) 20/12/2018 (51) B22C 1/18 (2006.01), C04B 28/00 (2006.01), C04B 28/26 (2006.01), C04B 111/00 (2006.01) (71) IMERTECH SAS (FR)
(21) BR 11 2020 012409-5 A2	Código 6.23 - Exigência preliminar - pedidos com buscas realizadas por outros Escritórios de Patentes (22) 19/12/2018 (51) C21D 1/76 (2006.01), C21D 1/767 (2006.01), C21D 1/773 (2006.01), H05B 7/07 (2006.01), B22D 23/10 (2006.01) (71) SANDVIK INTELLECTUAL PROPERTY AB (SE)

(21) BR 11 2020 012515-6 A2	Código 6.23 - Exigência preliminar - pedidos com buscas realizadas por outros Escritórios de Patentes (22) 06/12/2018 (51) C22C 38/00 (2006.01), C21D 8/10 (2006.01), C22C 38/32 (2006.01), C21C 7/06 (2006.01) (71) JFE STEEL CORPORATION (JP)
(21) BR 11 2020 012539-3 A2	Código 6.23 - Exigência preliminar - pedidos com buscas realizadas por outros Escritórios de Patentes (22) 21/12/2018 (51) C21C 1/10 (2006.01), C22C 33/08 (2006.01) (71) ELKEM ASA (NO)
(21) BR 11 2020 012580-6 A2	Código 6.23 - Exigência preliminar - pedidos com buscas realizadas por outros Escritórios de Patentes (22) 21/12/2018 (51) C21C 1/10 (2006.01), C22C 33/08 (2006.01) (71) ELKEM ASA (NO)
(21) BR 11 2020 012617-9 A2	Código 6.23 - Exigência preliminar - pedidos com buscas realizadas por outros Escritórios de Patentes (22) 10/09/2018 (51) C22B 1/00 (2006.01), C22B 7/00 (2006.01), C22B 3/00 (2006.01) (71) HYDROGEN ONSITE, S.L. (ES)
(21) BR 11 2020 012626-8 A2	Código 6.23 - Exigência preliminar - pedidos com buscas realizadas por outros Escritórios de Patentes (22) 19/12/2018 (51) F16L 11/16 (2006.01), B21C 37/12 (2006.01) (71) TECHNIP N-POWER (FR)
(21) BR 11 2020 012685-3 A2	Código 6.23 - Exigência preliminar - pedidos com buscas realizadas por outros Escritórios de Patentes (22) 21/12/2018 (51) C21C 1/10 (2006.01), C22C 33/08 (2006.01) (71) ELKEM ASA (NO)
(21) BR 11 2020 012707-8 A2	Código 6.23 - Exigência preliminar - pedidos com buscas realizadas por outros Escritórios de Patentes (22) 21/12/2018 (51) C21C 1/10 (2006.01), C22C 33/08 (2006.01) (71) ELKEM ASA (NO)

(21) BR 11 2020 012754-0 A2	Código 6.23 - Exigência preliminar - pedidos com buscas realizadas por outros Escritórios de Patentes (22) 20/12/2018 (51) C22B 3/10 (2006.01), C22B 15/00 (2006.01) (71) BHP CHILE INC (CL)
(21) BR 11 2020 012757-4 A2	Código 6.23 - Exigência preliminar - pedidos com buscas realizadas por outros Escritórios de Patentes (22) 20/12/2018 (51) C22B 3/10 (2006.01), C22B 15/00 (2006.01) (71) BHP CHILE INC (CL)
(21) BR 11 2020 012777-9 A2	Código 6.23 - Exigência preliminar - pedidos com buscas realizadas por outros Escritórios de Patentes (22) 06/07/2018 (51) B07B 1/46 (2006.01), B01D 29/01 (2006.01) (71) DERRICK CORPORATION (US)
(21) BR 11 2020 012791-4 A2	Código 6.23 - Exigência preliminar - pedidos com buscas realizadas por outros Escritórios de Patentes (22) 11/12/2018 (51) C22C 38/00 (2006.01), C21D 8/02 (2006.01), C22C 38/58 (2006.01) (71) JFE STEEL CORPORATION (JP)
(21) BR 11 2020 012824-4 A2	Código 6.23 - Exigência preliminar - pedidos com buscas realizadas por outros Escritórios de Patentes (22) 06/12/2018 (51) C22C 38/00 (2006.01), C22C 38/32 (2006.01), C21C 7/06 (2006.01), C21D 8/10 (2006.01) (71) JFE STEEL CORPORATION (JP)
(21) BR 11 2020 012828-7 A2	Código 6.23 - Exigência preliminar - pedidos com buscas realizadas por outros Escritórios de Patentes (22) 06/12/2018 (51) C22C 38/00 (2006.01), C22C 38/32 (2006.01), C21C 7/06 (2006.01), C21D 8/10 (2006.01) (71) JFE STEEL CORPORATION (JP)
(21) BR 11 2020 012835-0 A2	Código 6.23 - Exigência preliminar - pedidos com buscas realizadas por outros Escritórios de Patentes (22) 21/12/2018 (51) C22C 21/06 (2006.01), C22C 21/08 (2006.01)

	(71) FEHRMANN GMBH (DE)
(21) BR 11 2020 012905-4 A2	Código 6.23 - Exigência preliminar - pedidos com buscas realizadas por outros Escritórios de Patentes (22) 21/12/2018 (51) C21C 1/10 (2006.01), C22C 33/08 (2006.01) (71) ELKEM ASA (NO)
(21) BR 11 2020 013037-0 A2	Código 6.23 - Exigência preliminar - pedidos com buscas realizadas por outros Escritórios de Patentes (22) 12/12/2018 (51) C22B 1/02 (2006.01) (71) JFE STEEL CORPORATION (JP)
(21) BR 11 2020 013120-2 A2	Código 6.23 - Exigência preliminar - pedidos com buscas realizadas por outros Escritórios de Patentes (22) 27/12/2018 (51) F16L 11/08 (2006.01), F16L 33/01 (2006.01), G01M 5/00 (2006.01) (71) TECHNIP N-POWER (FR)
(21) BR 11 2020 013514-3 A2	Código 6.23 - Exigência preliminar - pedidos com buscas realizadas por outros Escritórios de Patentes (22) 27/12/2018 (51) B21D 22/00 (2006.01) (71) STOLLE MACHINERY COMPANY, LLC (US)
(21) BR 11 2020 014533-5 A2	Código 6.23 - Exigência preliminar - pedidos com buscas realizadas por outros Escritórios de Patentes (22) 17/12/2018 (51) B22F 1/00 (2006.01), C22C 33/02 (2006.01) (71) KABUSHIKI KAISHA KOBE SEIKO SHO (KOBE STEEL, LTD.) (JP)
(21) BR 11 2020 014633-1 A2	Código 6.23 - Exigência preliminar - pedidos com buscas realizadas por outros Escritórios de Patentes (22) 23/01/2018 (51) B03D 1/14 (2006.01), B03D 1/24 (2006.01), B03D 1/02 (2006.01), B03D 1/16 (2006.01), B03D 103/02 (2006.01) (71) OUTOTEC (FINLAND) OY (FI)
(21) BR 11 2020 015012-6 A2	Código 6.23 - Exigência preliminar - pedidos com buscas realizadas por outros Escritórios de Patentes (22) 21/06/2018 (51) C21D 8/12 (2006.01), B23K 26/364 (2006.01)

	(71) BAOSHAN IRON & STEEL CO., LTD. (CN)
(21) BR 11 2020 015172-6 A2	Código 6.23 - Exigência preliminar - pedidos com buscas realizadas por outros Escritórios de Patentes (22) 01/03/2018 (51) F41H 13/00 (2006.01), H05C 1/04 (2006.01) (71) AXON ENTERPRISE, INC. (US)
(21) BR 11 2020 015393-1 A2	Código 6.23 - Exigência preliminar - pedidos com buscas realizadas por outros Escritórios de Patentes (22) 01/02/2018 (51) F16L 53/00 (2006.01) (71) HEBEI CONSTRUCTION & INVESTMENT BAOSU PIPE INDUSTRY CO., LTD. (CN)
(21) BR 11 2020 015521-7 A2	Código 6.23 - Exigência preliminar - pedidos com buscas realizadas por outros Escritórios de Patentes (22) 01/11/2018 (51) C08J 9/00 (2006.01), C08K 5/3472 (2006.01), C08L 1/18 (2006.01), B01D 71/20 (2006.01), G01N 33/50 (2006.01) (71) NB POSTECH (KR)
(21) BR 11 2020 015587-0 A2	Código 6.23 - Exigência preliminar - pedidos com buscas realizadas por outros Escritórios de Patentes (22) 26/10/2018 (51) C22C 11/06 (2006.01), C22C 1/03 (2006.01), C25C 3/36 (2006.01) (71) TIANNENG BATTERY GROUP CO., LTD. (CN)
(21) BR 11 2020 016072-5 A2	Código 6.23 - Exigência preliminar - pedidos com buscas realizadas por outros Escritórios de Patentes (22) 23/03/2018 (51) B60C 7/12 (2006.01), B60C 7/10 (2006.01) (71) TRELLEBORG WHEEL SYSTEMS ITALIA S.P.A. (IT)
(21) BR 11 2020 019039-0 A2	Código 6.23 - Exigência preliminar - pedidos com buscas realizadas por outros Escritórios de Patentes (22) 25/06/2018 (51) B22D 11/124 (2006.01) (71) NIPPON STEEL CORPORATION (JP)
(21) BR 11 2020 019929-0 A2	Código 6.23 - Exigência preliminar - pedidos com buscas realizadas por outros Escritórios de Patentes (22) 20/09/2018

	(51) F27B 1/28 (2006.01), F27B 3/28 (2006.01), F27B 9/40 (2006.01), F27D 19/00 (2006.01), F27D 21/00 (2006.01), F27D 21/04 (2006.01), G01N 29/11 (2006.01), G01N 29/44 (2006.01), G01N 29/46 (2006.01), C21B 7/10 (2006.01) (71) TATA STEEL LIMITED (IN)
(21) BR 11 2020 020018-2 A2	Código 6.23 - Exigência preliminar - pedidos com buscas realizadas por outros Escritórios de Patentes (22) 20/06/2018 (51) C21D 8/12 (2006.01) (71) BAOSHAN IRON & STEEL CO., LTD. (CN)
(21) BR 11 2020 020448-0 A2	Código 6.23 - Exigência preliminar - pedidos com buscas realizadas por outros Escritórios de Patentes (22) 06/04/2018 (51) C22B 1/14 (2006.01), C22B 3/08 (2006.01), C22B 3/10 (2006.01), C22B 3/20 (2006.01), C22B 15/00 (2006.01) (71) NOVA MINERALIS S.A. (CL)
(21) BR 11 2020 020642-3 A2	Código 6.23 - Exigência preliminar - pedidos com buscas realizadas por outros Escritórios de Patentes (22) 20/07/2018 (51) B23K 11/30 (2006.01), G06K 7/00 (2006.01), H01Q 1/00 (2006.01) (71) BRÄUER SYSTEMTECHNIK GMBH (DE)
(21) BR 11 2020 022079-5 A2	Código 6.23 - Exigência preliminar - pedidos com buscas realizadas por outros Escritórios de Patentes (22) 27/12/2018 (51) C23C 2/12 (2006.01) (71) IRONOVATION MATERIALS TECHNOLOGY CO., LTD. (CN)
(21) BR 11 2020 022300-0 A2	Código 6.23 - Exigência preliminar - pedidos com buscas realizadas por outros Escritórios de Patentes (22) 03/07/2018 (51) C21B 13/00 (2006.01), C21B 13/02 (2006.01), F27D 3/16 (2006.01) (71) MIDREX TECHNOLOGIES, INC. (US)
(21) BR 11 2020 023010-3 A2	Código 6.23 - Exigência preliminar - pedidos com buscas realizadas por outros Escritórios de Patentes (22) 11/05/2018 (51) B03D 1/14 (2006.01), B03D 103/08 (2006.01) (71) OUTOTEC (FINLAND) OY (FI)
(21) BR 11 2020 023487-7 A2	Código 6.23 - Exigência preliminar - pedidos com buscas realizadas por outros

	Escritórios de Patentes (22) 30/05/2018 (51) B60C 15/00 (2006.01), B60C 15/06 (2006.01), B60C 9/02 (2006.01), B60C 15/04 (2006.01) (71) COMPAGNIE GENERALE DES ETABLISSEMENTS MICHELIN (FR)
(21) BR 11 2020 025351-0 A2	Código 6.23 - Exigência preliminar - pedidos com buscas realizadas por outros Escritórios de Patentes (22) 13/06/2018 (51) F16L 23/028 (2006.01), F16L 27/08 (2006.01) (71) TOTAL SE (FR) ; TECHLAM (FR)
(21) BR 11 2020 026927-1 A2	Código 6.23 - Exigência preliminar - pedidos com buscas realizadas por outros Escritórios de Patentes (22) 13/07/2018 (51) C23C 8/14 (2006.01), C22C 38/00 (2006.01), C22C 38/06 (2006.01), C22C 38/34 (2006.01), C23C 26/00 (2006.01), C23C 28/04 (2006.01), H01F 1/147 (2006.01) (71) NIPPON STEEL CORPORATION (JP)
(21) BR 11 2020 027000-8 A2	Código 6.23 - Exigência preliminar - pedidos com buscas realizadas por outros Escritórios de Patentes (22) 13/07/2018 (51) C23C 8/14 (2006.01), C21D 9/46 (2006.01), C22C 38/00 (2006.01), C22C 38/06 (2006.01), C22C 38/34 (2006.01), C23C 26/00 (2006.01), C23C 28/04 (2006.01), H01F 1/147 (2006.01) (71) NIPPON STEEL CORPORATION (JP)
(21) BR 11 2021 000940-0 A2	Código 6.23 - Exigência preliminar - pedidos com buscas realizadas por outros Escritórios de Patentes (22) 09/11/2018 (51) C22C 38/00 (2006.01), C22C 38/28 (2006.01), C22C 38/60 (2006.01), C21D 9/46 (2006.01), C21D 9/48 (2006.01) (71) NIPPON STEEL STAINLESS STEEL CORPORATION (JP)
(21) BR 11 2021 001870-0 A2	Código 6.23 - Exigência preliminar - pedidos com buscas realizadas por outros Escritórios de Patentes (22) 28/08/2018 (51) C22C 38/00 (2006.01), C21D 8/00 (2006.01), C22C 38/38 (2006.01), C22C 38/58 (2006.01) (71) JFE STEEL CORPORATION (JP)
(21) BR 11 2021 001871-9 A2	Código 6.23 - Exigência preliminar - pedidos com buscas realizadas por outros

	Escritórios de Patentes (22) 01/08/2018 (51) B03D 1/14 (2006.01), B03D 1/02 (2006.01), B03D 1/24 (2006.01), B03D 103/02 (2006.01) (71) METSO OUTOTEC FINLAND OY (FI)
(21) BR 11 2021 002414-0 A2	Código 6.23 - Exigência preliminar - pedidos com buscas realizadas por outros Escritórios de Patentes (22) 17/10/2018 (51) B22D 11/06 (2006.01), B22D 11/16 (2006.01) (71) NIPPON STEEL CORPORATION (JP)
(21) BR 11 2021 003751-9 A2	Código 6.23 - Exigência preliminar - pedidos com buscas realizadas por outros Escritórios de Patentes (22) 27/08/2018 (51) A01N 35/04 (2006.01), A23L 3/34 (2006.01), A61K 8/35 (2006.01), A61Q 17/00 (2006.01), A61L 2/16 (2006.01), A01P 1/00 (2006.01), A01P 3/00 (2006.01) (71) SYMRISE AG (DE)
(21) BR 11 2021 004322-5 A2	Código 6.23 - Exigência preliminar - pedidos com buscas realizadas por outros Escritórios de Patentes (22) 14/09/2018 (51) B21D 5/01 (2006.01), B21C 37/08 (2006.01) (71) JFE STEEL CORPORATION (JP)
(21) BR 11 2021 005433-2 A2	Código 6.23 - Exigência preliminar - pedidos com buscas realizadas por outros Escritórios de Patentes (22) 16/10/2018 (51) B22D 11/06 (2006.01), B22D 43/00 (2006.01), C04B 7/32 (2006.01), C04B 14/38 (2006.01), C04B 28/06 (2006.01), C04B 35/66 (2006.01), C04B 38/00 (2006.01) (71) NIPPON STEEL CORPORATION (JP)
(21) BR 11 2021 018525-9 A2	Código 6.23 - Exigência preliminar - pedidos com buscas realizadas por outros Escritórios de Patentes (22) 17/03/2020 (51) A61K 8/11 (2006.01), B65B 11/52 (2006.01), B65D 75/36 (2006.01), B65B 31/02 (2006.01) (71) GALDERMA HOLDING SA (CH)
(21) BR 12 2020 003443-2 A2	Código 6.23 - Exigência preliminar - pedidos com buscas realizadas por outros Escritórios de Patentes

	(22) 20/03/2017 (51) H01B 13/00 (2006.01), H01B 13/14 (2006.01), H01B 3/30 (2006.01), H01B 3/42 (2006.01), H01B 7/02 (2006.01) (71) GEBAUER & GRILLER METALLWERK GMBH (AT)
(21) BR 12 2020 024558-1 A2	Código 6.23 - Exigência preliminar - pedidos com buscas realizadas por outros Escritórios de Patentes (22) 01/12/2017 (51) F16L 37/084 (2006.01), F16L 37/086 (2006.01), F16L 15/00 (2006.01) (71) DRIL-QUIP, INC. (US)
(21) BR 12 2020 024568-9 A2	Código 6.23 - Exigência preliminar - pedidos com buscas realizadas por outros Escritórios de Patentes (22) 01/12/2017 (51) F16L 37/084 (2006.01), F16L 37/086 (2006.01), F16L 15/00 (2006.01) (71) DRIL-QUIP, INC. (US)
(21) BR 12 2020 026013-0 A2	Código 6.23 - Exigência preliminar - pedidos com buscas realizadas por outros Escritórios de Patentes (22) 02/10/2018 (51) A01C 5/06 (2006.01), A01B 61/04 (2006.01), A01B 79/00 (2006.01), A01C 5/00 (2006.01), A01C 7/20 (2006.01) (71) PRECISION PLANTING LLC (US)
(21) BR 12 2020 026044-0 A2	Código 6.23 - Exigência preliminar - pedidos com buscas realizadas por outros Escritórios de Patentes (22) 02/10/2018 (51) A01C 5/06 (2006.01), A01B 61/04 (2006.01), A01B 79/00 (2006.01), A01C 5/00 (2006.01), A01C 7/20 (2006.01) (71) PRECISION PLANTING LLC (US)
(21) BR 12 2020 026057-2 A2	Código 6.23 - Exigência preliminar - pedidos com buscas realizadas por outros Escritórios de Patentes (22) 02/10/2018 (51) A01C 5/06 (2006.01), A01B 61/04 (2006.01), A01B 79/00 (2006.01), A01C 5/00 (2006.01), A01C 7/20 (2006.01) (71) PRECISION PLANTING LLC (US)
(21) BR 12 2020 026139-0 A2	Código 6.23 - Exigência preliminar - pedidos com buscas realizadas por outros Escritórios de Patentes (22) 02/10/2018 (51) A01C 5/06 (2006.01), A01B 61/04 (2006.01), A01B 79/00 (2006.01), A01C 5/00 (2006.01), A01C 7/20 (2006.01)

(71) PRECISION PLANTING LLC (US)

Código Ciência de Parecer

Código 7.1 - Conhecimento de Parecer Técnico

Suspenso o andamento do pedido para que o depositante se manifeste, no prazo de 90 (noventa) dias desta data, quanto ao contido no parecer técnico. O parecer pode ser obtido através do endereço eletrônico www.inpi.gov.br - No Acesso rápido – Faça uma busca - Patente. Para acessar, cadastre-se no Portal do INPI e use login e senha. A não manifestação ou a manifestação considerada improcedente acarretará a manutenção do posicionamento técnico anterior.

---

(21) BR 10 2013 023072-3 A2
Código 7.1 - Conhecimento de Parecer Técnico
(22) 10/09/2013
(71) UNIVERSIDADE FEDERAL DO CEARÁ (BR/CE)

---

(21) BR 10 2013 023645-4 A2
Código 7.1 - Conhecimento de Parecer Técnico
(22) 16/09/2013
(71) UNIVERSIDADE ESTADUAL DE LONDRINA (BR/PR)

---

(21) BR 10 2014 025195-2 A2
Código 7.1 - Conhecimento de Parecer Técnico
(22) 09/10/2014
(71) LUCIANO MESSIAS DA SILVA (BR/SP)

---

(21) BR 10 2014 027123-6 A2
Código 7.1 - Conhecimento de Parecer Técnico
(22) 30/10/2014
(71) UNIVERSIDADE FEDERAL DE PERNAMBUCO (BR/PE)

---

(21) BR 10 2016 015183-0 A2
Código 7.1 - Conhecimento de Parecer Técnico
(22) 28/06/2016
(71) UNIVERSIDADE FEDERAL DE MINAS GERAIS (BR/MG) ;
UNIVERSIDADE FEDERAL DE SERGIPE - UFS (BR/SE)

---

(21) BR 10 2016 016452-4 A2
Código 7.1 - Conhecimento de Parecer Técnico
(22) 15/07/2016
(71) UNIVERSIDADE FEDERAL DO RIO GRANDE DO SUL (BR/RS)

---

(21) BR 10 2016 030208-0 A2
Código 7.1 - Conhecimento de Parecer Técnico
(22) 21/12/2016
(71) MARCOS CÉSAR PEREIRA DA SILVA INFORMÁTICA ME (BR/SP) ;
MARCOS CÉSAR PEREIRA DA SILVA (BR/SP)

---

(21) BR 10 2017 019120-6 A2
Código 7.1 - Conhecimento de Parecer Técnico

	(22) 06/09/2017 (71) UPL CORPORATION LIMITED (MU)
(21) BR 10 2017 028642-8 A2	Código 7.1 - Conhecimento de Parecer Técnico (22) 29/12/2017 (71) INSTITUTO FEDERAL DE EDUCAÇÃO, CIÊNCIA E TECNOLOGIA DO PIAUÍ (BR)
(21) BR 10 2019 013414-3 A2	Código 7.1 - Conhecimento de Parecer Técnico (22) 27/06/2019 (71) ANTONIO MARIANO HERRERO ALONSO (BR/SP)
(21) BR 11 2013 017706-3 A2	Código 7.1 - Conhecimento de Parecer Técnico (22) 10/01/2012 (71) NEC CORPORATION (JP)
(21) BR 11 2014 009449-7 A2	Código 7.1 - Conhecimento de Parecer Técnico (22) 18/10/2012 (71) KT CORPORATION (KR)
(21) BR 11 2014 016069-4 A8	Código 7.1 - Conhecimento de Parecer Técnico (22) 27/12/2012 (71) CORPORATION DE L'ECOLE POLYTECHNIQUE DE MONTREAL (CA) ; ESSILOR INTERNATIONAL (FR)
(21) BR 11 2014 022829-9 A8	Código 7.1 - Conhecimento de Parecer Técnico (22) 18/03/2013 (71) HUAWEI TECHNOLOGIES CO., LTD. (CN)
(21) BR 11 2014 023423-0 A2	Código 7.1 - Conhecimento de Parecer Técnico (22) 13/03/2013 (71) AMGEN INC (US) ; NOVARTIS AG (CH)
(21) BR 11 2015 005921-0 A2	Código 7.1 - Conhecimento de Parecer Técnico (22) 23/09/2013 (71) SOCIÉTÉ DES PRODUITS NESTLÉ S.A. (CH)
(21) BR 11 2015 016131-6 A2	Código 7.1 - Conhecimento de Parecer Técnico (22) 08/06/2015 (71) SICPA HOLDING SA (CH)
(21) BR 11 2015 024181-6 A2	Código 7.1 - Conhecimento de Parecer Técnico

	(22) 19/03/2014 (71) ISTITUTO BIOCHIMICO ITALIANO GIOVANNI LORENZINI S.P.A. (IT)
(21) BR 11 2015 028025-0 A8	Código 7.1 - Conhecimento de Parecer Técnico (22) 12/05/2014 (71) DIURNAL LIMITED (GB)
(21) BR 11 2015 029488-0 A8	Código 7.1 - Conhecimento de Parecer Técnico (22) 09/05/2014 (71) MORPHOCHEM GMBH (DE)
(21) BR 11 2015 030268-8 A2	Código 7.1 - Conhecimento de Parecer Técnico (22) 05/06/2014 (71) PHARNEXT (FR)
(21) BR 11 2016 000634-8 A2	Código 7.1 - Conhecimento de Parecer Técnico (22) 11/07/2014 (71) CHR. HANSEN A/S (DK)
(21) BR 11 2016 009031-4 A2	Código 7.1 - Conhecimento de Parecer Técnico (22) 21/10/2014 (71) IDEOL (FR)
(21) BR 11 2016 014773-1 A2	Código 7.1 - Conhecimento de Parecer Técnico (22) 23/12/2014 (71) BRASKEM AMERICA, INC. (US)
(21) BR 11 2016 015864-4 A2	Código 7.1 - Conhecimento de Parecer Técnico (22) 15/01/2015 (71) DISPENSING DYNAMICS INTERNATIONAL, LLC (US)
(21) BR 11 2016 016205-6 A2	Código 7.1 - Conhecimento de Parecer Técnico (22) 18/12/2014 (71) CONOCOPHILLIPS COMPANY (US)
(21) BR 11 2016 017664-2 A2	Código 7.1 - Conhecimento de Parecer Técnico (22) 27/02/2015 (71) SCANIA CV AB (SE)
(21) BR 11 2016 023117-1 A2	Código 7.1 - Conhecimento de Parecer Técnico (22) 26/03/2015 (71) PFIZER INC. (US)

(21) BR 11 2016 025340-0 A8	Código 7.1 - Conhecimento de Parecer Técnico (22) 30/04/2015 (71) BRISTOL, INC., D/B/A REMOTE AUTOMATION SOLUTIONS (US)
(21) BR 11 2016 026577-7 A2	Código 7.1 - Conhecimento de Parecer Técnico (22) 12/05/2015 (71) SONOGRADE INC. (US)
(21) BR 11 2016 028203-5 A2	Código 7.1 - Conhecimento de Parecer Técnico (22) 28/05/2015 (71) LEXMARK INTERNATIONAL, INC. (US)
(21) BR 11 2016 028499-2 A2	Código 7.1 - Conhecimento de Parecer Técnico (22) 08/09/2015 (71) INTERVET INTERNATIONAL B.V. (NL)
(21) BR 11 2017 008302-7 A2	Código 7.1 - Conhecimento de Parecer Técnico (22) 21/10/2015 (71) PHOENIX INTERACTIVE DESIGN, INC. (CA)
(21) BR 11 2017 011150-0 A2	Código 7.1 - Conhecimento de Parecer Técnico (22) 27/11/2015 (71) CANON KABUSHIKI KAISHA (JP)
(21) BR 11 2017 013223-0 A2	Código 7.1 - Conhecimento de Parecer Técnico (22) 21/12/2015 (71) DIEBOLD NIXDORF, INCORPORATED (US)
(21) BR 11 2017 014751-3 A2	Código 7.1 - Conhecimento de Parecer Técnico (22) 13/01/2016 (71) CRYOBEAUTY (FR)
(21) BR 11 2017 019019-2 A2	Código 7.1 - Conhecimento de Parecer Técnico (22) 01/03/2016 (71) ETHICON LLC (US)
(21) BR 11 2017 020683-8 A2	Código 7.1 - Conhecimento de Parecer Técnico (22) 26/04/2016 (71) DENTSPLY SIRONA INC. (US)
(21) BR 11 2018 002765-0 A2	Código 7.1 - Conhecimento de Parecer Técnico

	(22) 25/07/2016 (71) KARL LEIBINGER MEDIZINTECHNIK GMBH & CO. KG (DE)
(21) BR 11 2018 004850-0 A2	Código 7.1 - Conhecimento de Parecer Técnico (22) 09/09/2016 (71) OBL S.A. (FR)
(21) BR 11 2018 006639-7 A2	Código 7.1 - Conhecimento de Parecer Técnico (22) 21/09/2016 (71) ETHICON LLC (US)
(21) BR 11 2018 008877-3 A8	Código 7.1 - Conhecimento de Parecer Técnico (22) 01/11/2016 (71) BLUEPRINT MEDICINES CORPORATION (US)
(21) BR 11 2018 009912-0 A2	Código 7.1 - Conhecimento de Parecer Técnico (22) 15/11/2016 (71) NEUROMOD DEVICES LIMITED (IE)
(21) BR 11 2018 012265-3 A2	Código 7.1 - Conhecimento de Parecer Técnico (22) 15/12/2016 (71) ENAEX SERVICIOS S.A. (CL)
(21) BR 11 2018 013308-6 A2	Código 7.1 - Conhecimento de Parecer Técnico (22) 30/12/2016 (71) JOHNSON & JOHNSON GMBH (DE)
(21) BR 11 2018 013418-0 A2	Código 7.1 - Conhecimento de Parecer Técnico (22) 30/12/2016 (71) NUVASIVE, INC. (US)
(21) BR 11 2018 016298-1 A2	Código 7.1 - Conhecimento de Parecer Técnico (22) 30/01/2017 (71) THE STATE OF ISRAEL, MINISTRY OF AGRICULTURE & RURAL DEVELOPMENT, AGRICULTURAL RESEARCH ORGANIZATION (A.R.O.) THE VOLCANI CENTER (IL)
(21) BR 11 2018 067383-8 A2	Código 7.1 - Conhecimento de Parecer Técnico (22) 02/03/2017 (71) ADEKA CORPORATION (JP)
(21) BR 11 2018 072884-5 A2	Código 7.1 - Conhecimento de Parecer Técnico

	(22) 10/05/2017 (71) MONSANTO TECHNOLOGY LLC (US)
(21) BR 11 2018 074208-2 A2	Código 7.1 - Conhecimento de Parecer Técnico (22) 23/05/2017 (71) PAPTIC OY (FI)
(21) BR 11 2018 074279-1 A2	Código 7.1 - Conhecimento de Parecer Técnico (22) 27/06/2016 (71) W. L. GORE & ASSOCIATES, INC. (US)
(21) BR 11 2018 074942-7 A2	Código 7.1 - Conhecimento de Parecer Técnico (22) 28/06/2017 (71) NUTRITION & BIOSCIENCES USA 1, LLC (US)
(21) BR 11 2018 075790-0 A2	Código 7.1 - Conhecimento de Parecer Técnico (22) 02/12/2016 (71) SNAPTRACK, INC. (US)
(21) BR 11 2018 075870-1 A2	Código 7.1 - Conhecimento de Parecer Técnico (22) 03/05/2017 (71) SIPRA PATENTENTWICKLUNGS- UND BETEILIGUNGSGESELLSCHAFT MBH (DE)
(21) BR 11 2018 077240-2 A2	Código 7.1 - Conhecimento de Parecer Técnico (22) 30/06/2017 (71) SWIMC LLC (US)
(21) BR 11 2018 077347-6 A2	Código 7.1 - Conhecimento de Parecer Técnico (22) 29/06/2017 (71) COMPAGNIE GENERALE DES ETABLISSEMENTS MICHELIN (FR)
(21) BR 11 2020 004338-9 A2	Código 7.1 - Conhecimento de Parecer Técnico (22) 05/09/2017 (71) DOW GLOBAL TECHNOLOGIES LLC (US)
(21) BR 11 2020 023104-5 A2	Código 7.1 - Conhecimento de Parecer Técnico (22) 15/05/2019 (71) KLARIA PHARMA HOLDING AB (SE)
(21) BR 11 2021 007186-5 A2	Código 7.1 - Conhecimento de Parecer Técnico (22) 21/08/2020

	(71) ZEUS COMPANY INC. (US)
(21) BR 11 2021 013520-0 A2	Código 7.1 - Conhecimento de Parecer Técnico (22) 20/01/2020 (71) ASKAT INC. (JP)
(21) BR 11 2021 023844-1 A2	Código 7.1 - Conhecimento de Parecer Técnico (22) 16/07/2020 (71) ADEKA CORPORATION (JP)
(21) BR 12 2014 023991-2 A2	Código 7.1 - Conhecimento de Parecer Técnico (22) 27/09/2012 (62) BR 11 2014 007434-8 27/09/2012 (71) ELECTRONICS AND TELECOMMUNICATIONS RESEARCH INSTITUTE (KR)
(21) BR 12 2020 001711-2 A2	Código 7.1 - Conhecimento de Parecer Técnico (22) 07/11/2013 (62) BR 11 2015 007209-7 07/11/2013 (71) BASF PLANT SCIENCE COMPANY GMBH (DE)
(21) BR 12 2020 001717-1 A2	Código 7.1 - Conhecimento de Parecer Técnico (22) 07/11/2013 (62) BR 11 2015 007209-7 07/11/2013 (71) BASF PLANT SCIENCE COMPANY GMBH (DE)
(21) BR 12 2021 004260-8 A2	Código 7.1 - Conhecimento de Parecer Técnico (22) 21/06/2019 (62) BR 11 2020 026071-1 21/06/2019 (71) BISSELL INC. (US)
(21) BR 12 2021 016549-1 A2	Código 7.1 - Conhecimento de Parecer Técnico (22) 28/12/2012 (62) BR 11 2014 016195-0 28/12/2012 (71) HALOZYME, INC. (US)
(21) BR 12 2021 021288-0 A2	Código 7.1 - Conhecimento de Parecer Técnico (22) 16/08/2017 (62) BR 11 2019 003041-7 16/08/2017 (71) MAXION WHEELS U.S.A. LLC. (US)
(21) BR 12 2021 021388-7 A2	Código 7.1 - Conhecimento de Parecer Técnico

	(22) 30/06/2017 (62) BR 11 2018 077240-2 30/06/2017 (71) SWIMC LLC (US)
(21) BR 12 2022 000751-1 A2	Código 7.1 - Conhecimento de Parecer Técnico (22) 20/04/2017 (62) BR 11 2018 072235-9 20/04/2017 (71) INNOVATION HAMMER LLC (US)
(21) BR 12 2022 003776-3 A2	Código 7.1 - Conhecimento de Parecer Técnico (22) 06/08/2019 (62) BR 11 2021 001102-1 06/08/2019 (71) BRACCO IMAGING SPA (IT)
(21) BR 12 2022 005103-0 A2	Código 7.1 - Conhecimento de Parecer Técnico (22) 22/04/2016 (62) BR 11 2017 022417-8 22/04/2016 (71) HEMANEXT INC. (US)
(21) BR 12 2022 007288-7 A2	Código 7.1 - Conhecimento de Parecer Técnico (22) 04/12/2017 (62) BR 11 2019 011557-9 04/12/2017 (71) MONSANTO TECHNOLOGY LLC (US)
(21) BR 12 2022 008895-3 A2	Código 7.1 - Conhecimento de Parecer Técnico (22) 02/08/2012 (62) BR 11 2014 002737-4 02/08/2012 (71) YEDA RESEARCH AND DEVELOPMENT CO. LTD. (IL)
(21) BR 12 2022 008902-0 A2	Código 7.1 - Conhecimento de Parecer Técnico (22) 02/08/2012 (62) BR 11 2014 002737-4 02/08/2012 (71) YEDA RESEARCH AND DEVELOPMENT CO. LTD. (IL)
(21) BR 12 2022 009401-5 A2	Código 7.1 - Conhecimento de Parecer Técnico (22) 05/03/2013 (62) BR 11 2014 021922-2 05/03/2013 (71) OXITEC LIMITED (GB)
(21) BR 12 2022 009414-7 A2	Código 7.1 - Conhecimento de Parecer Técnico (22) 05/03/2013 (62) BR 11 2014 021922-2 05/03/2013

	(71) OXITEC LIMITED (GB)
(21) BR 12 2022 009422-8 A2	Código 7.1 - Conhecimento de Parecer Técnico (22) 05/03/2013 (62) BR 11 2014 021922-2 05/03/2013 (71) OXITEC LIMITED (GB)
(21) BR 12 2022 011238-2 A2	Código 7.1 - Conhecimento de Parecer Técnico (22) 15/07/2014 (62) BR 11 2015 007533-9 15/07/2014 (71) FRAUNHOFER - GESELLSCHAFT ZUR FÖRDERUNG DER ANGEWANDTEN FORSCHUNG E.V. (DE)
(21) BR 20 2017 001533-0 U2	Código 7.1 - Conhecimento de Parecer Técnico (22) 10/01/2017 (71) MARCOS ANTONIO CARDOSO (BR/ES)
(21) BR 20 2017 002208-6 U2	Código 7.1 - Conhecimento de Parecer Técnico (22) 02/02/2017 (71) AILTON FIGUEIREDO BOTAZINI (BR/MG)
(21) BR 20 2017 002717-7 U2	Código 7.1 - Conhecimento de Parecer Técnico (22) 10/02/2017 (71) JURACY APOIO EMPRESARIAL EIRELI - ME (BR/SP)
(21) BR 20 2020 017831-3 U2	Código 7.1 - Conhecimento de Parecer Técnico (22) 01/09/2020 (71) GELSON GONCALVES GIL 03075700886 ME (BR/SP)
(21) PI 0903718-7 A2	Código 7.1 - Conhecimento de Parecer Técnico (22) 04/09/2009 (71) UNIVERSIDADE FEDERAL DE MINAS GERAIS (BR/MG)

Código 7.2 - Publicação Anulada

Anulada a publicação por ter sido indevida.

---

(21) BR 11 2016 023839-7 A2

Código 7.2 - Publicação Anulada

(22) 13/04/2015

(71) MERCK SHARP & DOHME CORP. (US)

Código Anuidade do Pedido

Código 8.5 - Exigência de Complementação da Retribuição Anual

O depositante deverá complementar, de acordo com a tabela vigente na data da complementação, o pagamento da retribuição especificada, por meio do peticionamento eletrônico ou do formulário FQ002 acompanhado dos comprovantes dos pagamentos correspondentes ao cumprimento de exigência e a complementação da retribuição anual, no valor da retribuição adicional de que trata o art. 84º § 2º da Lei nº 9.279/96. O não cumprimento no prazo de 60 (sessenta) dias acarretará o arquivamento do pedido.

---

(21) BR 10 2018 067874-4 A2

Código 8.5 - Exigência de Complementação da Retribuição Anual
(22) 05/09/2018
(66) BR 10 2017 019068-4 05/09/2017
(71) INTELIGATE TECNOLOGIAS DE ACESSO LTDA. (BR/PR) ; LS INDÚSTRIA METALÚRGICA LTDA. ME. (BR/PR) ; CLL PARTICIPAÇÕES LTDA. (BR/PR) ; CT PARTICIPAÇÕES LTDA (BR/PR) ; LUCAS TAVARES PERNA (BR/PR) ; ANDRÉIA HITOMI KICHISE (BR/PR)
Conforme Resolução 113/2013, o depositante deverá complementar a retribuição da 3ª anuidade, de acordo com tabela vigente, referente à guia de recolhimento 29409161926764187.

---

(21) BR 10 2018 069165-1 A2

Código 8.5 - Exigência de Complementação da Retribuição Anual
(22) 20/09/2018
(71) UNIVERSIDADE FEDERAL DO PARÁ (BR/PA) ; UNIVERSIDADE FEDERAL RURAL DA AMAZÔNIA (BR/PA)
Conforme Resolução 113/2013, o depositante deverá complementar a retribuição da 3ª anuidade, de acordo com tabela vigente, referente à guia de recolhimento 29409161926977415.

---

(21) BR 10 2018 071650-6 A2

Código 8.5 - Exigência de Complementação da Retribuição Anual
(22) 22/10/2018
(71) MISSÃO SALESIANA DE MATO GROSSO (BR/MS) ; ANHANGUERA EDUCACIONAL - UNIVERSIDADE ANHANGUERA UNIDERP (BR/MS) ; FUNDAÇÃO UNIVERSIDADE FEDERAL DE MATO GROSSO DO SUL (BR/MS)
Conforme Resolução 113/2013, o depositante deverá complementar a retribuição da 3ª anuidade, de acordo com tabela vigente, referente à guia de recolhimento 29409161927880792.

---

(21) BR 10 2018 073226-9 A2

Código 8.5 - Exigência de Complementação da Retribuição Anual
(22) 12/11/2018

	(71) UNIVERSIDADE FEDERAL DA PARAIBA (BR/PB) Conforme Resolução 113/2013, o depositante deverá complementar a retribuição da 3ª anuidade, de acordo com tabela vigente, referente à guia de recolhimento 29409161938119664.
(21) BR 10 2018 073305-2 A2	Código 8.5 - Exigência de Complementação da Retribuição Anual (22) 12/11/2018 (71) UNIVERSIDADE FEDERAL DA PARAIBA (BR/PB) Conforme Resolução 113/2013, o depositante deverá complementar a retribuição da 3ª anuidade, de acordo com tabela vigente, referente à guia de recolhimento 29409161938119737.
(21) BR 10 2018 073314-1 A2	Código 8.5 - Exigência de Complementação da Retribuição Anual (22) 12/11/2018 (71) UNIVERSIDADE FEDERAL DA PARAIBA (BR/PB) Conforme Resolução 113/2013, o depositante deverá complementar a retribuição da 3ª anuidade, de acordo com tabela vigente, referente à guia de recolhimento 29409161938119788.
(21) BR 10 2018 073370-2 A2	Código 8.5 - Exigência de Complementação da Retribuição Anual (22) 13/11/2018 (71) UNIVERSIDADE FEDERAL DA PARAIBA (BR/PB) Conforme Resolução 113/2013, o depositante deverá complementar a retribuição da 3ª anuidade, de acordo com tabela vigente, referente à guia de recolhimento 29409161927671654.
(21) BR 10 2019 009286-6 A2	Código 8.5 - Exigência de Complementação da Retribuição Anual (22) 07/05/2019 (71) INSTITUTO FEDERAL DO PARANÁ (BR/PR) Complementar a retribuição da(s) 3ª anuidade(s), de acordo com tabela vigente, referente à(s) guia(s) de recolhimento 29409161941039773.
(21) BR 10 2019 009487-7 A2	Código 8.5 - Exigência de Complementação da Retribuição Anual (22) 09/05/2019 (71) ALBERTUS ESKES (BR/RJ) Complementar a retribuição da(s) 3ª anuidade(s), de acordo com tabela vigente, referente à(s) guia(s) de recolhimento 29409161941730697.
(21) BR 10 2019 016437-9 A2	Código 8.5 - Exigência de Complementação da Retribuição Anual (22) 08/08/2019 (71) SAÚDE E VIDA COMÉRCIO DE PURIFICADORES EIRELI (BR/SP) Complementar a retribuição da(s) 3ª anuidade(s), de acordo com tabela vigente, referente à(s) guia(s) de recolhimento 29409161942602145.

(21) BR 10 2019 022633-1 A2	Código 8.5 - Exigência de Complementação da Retribuição Anual (22) 29/10/2019 (71) SILVIO ROBERTO MAIA (BR/SP) Complementar a retribuição da(s) 3ª anuidade(s), de acordo com tabela vigente, referente à(s) guia(s) de recolhimento 29409161942542576.
(21) BR 10 2019 024624-3 A2	Código 8.5 - Exigência de Complementação da Retribuição Anual (22) 22/11/2019 (71) UNIVERSIDADE ESTADUAL DO OESTE DO PARANÁ (BR/PR) ; EMPRESA MINHOCAL AGROINDUSTRIAL LTDA - ME (BR/PR) Complementar a retribuição da(s) 3ª anuidade(s), de acordo com tabela vigente, referente à(s) guia(s) de recolhimento 29409161942866983.
(21) BR 20 2017 026011-4 U2	Código 8.5 - Exigência de Complementação da Retribuição Anual (22) 01/12/2017 (71) UNIVERSIDADE FEDERAL DO PARÁ (BR/PA) Complementar a retribuição da(s) 4ª anuidade(s), de acordo com tabela vigente, referente à(s) guia(s) de recolhimento 29409161930612191.
(21) BR 20 2018 002560-6 U2	Código 8.5 - Exigência de Complementação da Retribuição Anual (22) 07/02/2018 (71) UNIVERSIDADE ESTADUAL DO OESTE DO PARANÁ (BR/PR) ; FARICON AGRÍCOLA LTDA (BR/PR) Complementar a retribuição da(s) 3ª e 4ª anuidade(s), de acordo com tabela vigente, referente à(s) guia(s) de recolhimento 29409161915724081 e 29409161929422643.

Código 8.6 - Arquivamento - Art. 86 da LPI

Arquivado o pedido por falta de pagamento da retribuição anual dentro do prazo ou por não cumprimento de exigência de complementação de pagamento da retribuição. Desta data corre o prazo de 3 (três) meses para o depositante requerer a restauração do andamento do pedido por meio do peticionamento eletrônico ou do formulário modelo FQ002 acompanhado dos comprovantes referentes ao pagamento da restauração e conforme o caso: da cópia do pagamento correspondente a retribuição anual paga fora do prazo; do pagamento correspondente a retribuição anual em débito; ou do pagamento correspondente a complementação no valor da retribuição adicional de que trata o art. 84º § 2º da Lei nº 9.279/96.

---

(21) BR 10 2012 006132-5 A2

Código 8.6 - Arquivamento - Art. 86 da LPI
(22) 19/03/2012
(71) TAI TECNOLOGIA EM AUTOMAÇÃO INTELIGENTE LTDA ME (BR/PR)
Referente às 3ª, 4ª, 5ª, 6ª, 7ª, 8ª, 9ª e 10ª anuidades.

---

(21) BR 10 2013 025668-4 A2

Código 8.6 - Arquivamento - Art. 86 da LPI
(22) 04/10/2013
(71) UNIVERSIDADE FEDERAL DE PERNAMBUCO (BR/PE)
Referente à 9ª anuidade.

---

(21) BR 10 2015 025005-3 A2

Código 8.6 - Arquivamento - Art. 86 da LPI
(22) 29/09/2015
(66) BR 10 2015 020003-0 19/08/2015
(71) VRG LINHAS AÉREAS S.A. (BR/RJ)
Referente à 7ª anuidade.

---

(21) BR 10 2016 022618-0 A2

Código 8.6 - Arquivamento - Art. 86 da LPI
(22) 29/09/2016
(71) TÁCITO MISTRORIGO DE ALMEIDA (BR/SP)
Referente à 6ª anuidade.

---

(21) BR 10 2016 022716-0 A2

Código 8.6 - Arquivamento - Art. 86 da LPI
(22) 29/09/2016
(71) ZAMMI INSTRUMENTAL EIRELI (BR/RJ)
Referente à 6ª anuidade.

---

(21) BR 10 2016 022777-1 A2

Código 8.6 - Arquivamento - Art. 86 da LPI
(22) 30/09/2016
(71) MARCOS DIAS MATHIES (BR/RS)
Referente à 6ª anuidade.

(21) BR 10 2016 023038-1 A2	Código 8.6 - Arquivamento - Art. 86 da LPI (22) 03/10/2016 (71) JOSÉ RICARDO MUNIZ FERREIRA (BR/SP) ; BRUNELLA SILY DE ASSIS BUMACHAR (BR/ES) ; ALEXANDRE JOSÉ SEERAFIM (BR/ES) Referente à 6ª anuidade.
(21) BR 10 2016 023172-8 A2	Código 8.6 - Arquivamento - Art. 86 da LPI (22) 04/10/2016 (71) JOSIANE APARECIDA DE CARVALHO MAIA - ME (BR/PR) Referente à 6ª anuidade.
(21) BR 10 2016 023197-3 A2	Código 8.6 - Arquivamento - Art. 86 da LPI (22) 05/10/2016 (71) LQB LABORATÓRIO QUÍMICO BRASILEIRO - INDÚSTRIA E COMÉRCIO EIRELI - EPP (BR/SP) Referente à 6ª anuidade.
(21) BR 10 2017 020852-4 A2	Código 8.6 - Arquivamento - Art. 86 da LPI (22) 28/09/2017 (71) IDEAL INDUSTRIES, INC. (US) Referente à 5ª anuidade.
(21) BR 10 2017 021034-0 A2	Código 8.6 - Arquivamento - Art. 86 da LPI (22) 29/09/2017 (71) DELTA GREENTECH (BRASIL) SA (BR/PR) Referente à 5ª anuidade.
(21) BR 10 2017 021041-3 A2	Código 8.6 - Arquivamento - Art. 86 da LPI (22) 29/09/2017 (71) BOEHRINGER INGELHEIM INTERNATIONAL GMBH (DE) Referente à 5ª anuidade.
(21) BR 10 2017 021147-9 A2	Código 8.6 - Arquivamento - Art. 86 da LPI (22) 02/10/2017 (71) GENERAL ELECTRIC TECHNOLOGY GMBH (CH) Referente à 5ª anuidade.
(21) BR 10 2017 021280-7 A2	Código 8.6 - Arquivamento - Art. 86 da LPI (22) 04/10/2017 (71) INSTITUTO FEDERAL DE EDUCACAO, CIENCIA E TECNOLOGIA FARROUPILHA (BR/RS) Referente à 5ª anuidade.

(21) BR 10 2017 021293-9 A2	Código 8.6 - Arquivamento - Art. 86 da LPI (22) 04/10/2017 (71) UNIVERSIDADE FEDERAL FLUMINENSE (BR/RJ) Referente à 5ª anuidade.
(21) BR 10 2018 004125-8 A2	Código 8.6 - Arquivamento - Art. 86 da LPI (22) 01/03/2018 (71) IVAN FERREIRA DA COSTA (BR/RJ) ; MARIO LUIZ NOVAES AVILA (BR/RJ) ; ANDREA LUCIANA MARTINS (BR/RJ) Referente à 4ª anuidade.
(21) BR 10 2018 017032-5 A2	Código 8.6 - Arquivamento - Art. 86 da LPI (22) 20/08/2018 (71) JOSE LUIZ FRANCESCHI (BR/SP) Arquivado o pedido de patente, nos termos do artigo 86, da LPI, e artigo 10 da resolução 113/2013, referente ao não recolhimento da 3ª retribuição anual, para fins de restauração conforme artigo 87 da LPI 9.279, sob pena da manutenção do arquivamento caso não seja restaurado dentro do prazo legal, conforme o disposto no artigo 12 da resolução 113/2013.
(21) BR 10 2018 017162-3 A2	Código 8.6 - Arquivamento - Art. 86 da LPI (22) 22/08/2018 (71) FUNDAÇÃO UNIVERSIDADE ESTADUAL DO CEARÁ - FUNECE (BR/CE) ; EMPRESA GREENBEAN BIOTECNOLOGIA LTDA (BR/CE) Arquivado o pedido de patente, nos termos do artigo 86, da LPI, e artigo 10 da resolução 113/2013, referente ao não recolhimento da taxa de restauração referente a 3ª retribuição anual, para fins de restauração conforme artigo 87 da LPI 9.279, sob pena da manutenção do arquivamento caso não seja restaurado dentro do prazo legal, conforme o disposto no artigo 12 da resolução 113/2013.
(21) BR 10 2018 067337-8 A2	Código 8.6 - Arquivamento - Art. 86 da LPI (22) 31/08/2018 (71) JOSE DE OLIVEIRA (BR/GO) Arquivado o pedido de patente, nos termos do artigo 86, da LPI, e artigo 10 da resolução 113/2013, referente ao não recolhimento da 3ª retribuição anual, para fins de restauração conforme artigo 87 da LPI 9.279, sob pena da manutenção do arquivamento caso não seja restaurado dentro do prazo legal, conforme o disposto no artigo 12 da resolução 113/2013.
(21) BR 10 2018 067395-5 A2	Código 8.6 - Arquivamento - Art. 86 da LPI (22) 31/08/2018 (71) FUNDAÇÃO UNIVERSIDADE DE BRASILIA (BR/DF)

	Arquivado o pedido de patente, nos termos do artigo 86, da LPI, e artigo 10 da resolução 113/2013, referente ao não recolhimento da 3ª retribuição anual, para fins de restauração conforme artigo 87 da LPI 9.279, sob pena da manutenção do arquivamento caso não seja restaurado dentro do prazo legal, conforme o disposto no artigo 12 da resolução 113/2013.
(21) BR 10 2018 067633-4 A2	Código 8.6 - Arquivamento - Art. 86 da LPI (22) 03/09/2018 (71) SALVUS TECNOLOGIA LTDA - EPP (BR/PE) ; CESAR CENTRO DE ESTUDOS E SISTEMAS AVANÇADOS DO RECIFE (BR/PE) Arquivado o pedido de patente, nos termos do artigo 86, da LPI, e artigo 10 da resolução 113/2013, referente ao não recolhimento da 4ª retribuição anual, para fins de restauração conforme artigo 87 da LPI 9.279, sob pena da manutenção do arquivamento caso não seja restaurado dentro do prazo legal, conforme o disposto no artigo 12 da resolução 113/2013.
(21) BR 10 2018 067660-1 A2	Código 8.6 - Arquivamento - Art. 86 da LPI (22) 03/09/2018 (71) SALVUS TECNOLOGIA LTDA - EPP (BR/PE) ; CESAR CENTRO DE ESTUDOS E SISTEMAS AVANÇADOS DO RECIFE (BR/PE) Arquivado o pedido de patente, nos termos do artigo 86, da LPI, e artigo 10 da resolução 113/2013, referente ao não recolhimento da 4ª retribuição anual, para fins de restauração conforme artigo 87 da LPI 9.279, sob pena da manutenção do arquivamento caso não seja restaurado dentro do prazo legal, conforme o disposto no artigo 12 da resolução 113/2013.
(21) BR 10 2018 068246-6 A2	Código 8.6 - Arquivamento - Art. 86 da LPI (22) 10/09/2018 (71) MARCIO ABUD MARCELINO (BR/SP) Arquivado o pedido de patente, nos termos do artigo 86, da LPI, e artigo 10 da resolução 113/2013, referente ao não recolhimento da 3ª e da 4ª retribuição anual, para fins de restauração conforme artigo 87 da LPI 9.279, sob pena da manutenção do arquivamento caso não seja restaurado dentro do prazo legal, conforme o disposto no artigo 12 da resolução 113/2013.
(21) BR 10 2018 068727-1 A2	Código 8.6 - Arquivamento - Art. 86 da LPI (22) 14/09/2018 (71) INSTITUTO FEDERAL SUL-RIO-GRANDENSE (BR/RS) Arquivado o pedido de patente, nos termos do artigo 86, da LPI, e artigo 10 da resolução 113/2013, referente ao não recolhimento da 3ª retribuição anual, para fins de restauração conforme artigo 87 da LPI 9.279, sob pena da manutenção do arquivamento caso não seja restaurado dentro do prazo legal, conforme o disposto no artigo 12 da resolução 113/2013.

(21) BR 10 2018 068757-3 A2	Código 8.6 - Arquivamento - Art. 86 da LPI (22) 14/09/2018 (71) BRUNO LUIGI FERNANDES SERRA MONZANI (BR/SP) Arquivado o pedido de patente, nos termos do artigo 86, da LPI, e artigo 10 da resolução 113/2013, referente ao não recolhimento da 3ª retribuição anual, para fins de restauração conforme artigo 87 da LPI 9.279, sob pena da manutenção do arquivamento caso não seja restaurado dentro do prazo legal, conforme o disposto no artigo 12 da resolução 113/2013.
(21) BR 10 2018 070276-9 A2	Código 8.6 - Arquivamento - Art. 86 da LPI (22) 02/10/2018 (71) ALAOR EURIPEDES DE MELO (BR/MG) Referente à 4ª anuidade.
(21) BR 10 2018 070342-0 A2	Código 8.6 - Arquivamento - Art. 86 da LPI (22) 03/10/2018 (71) UNIVERSIDADE FEDERAL DE CAMPINA GRANDE - PB (BR/PB) Referente à 4ª anuidade.
(21) BR 10 2018 070421-4 A2	Código 8.6 - Arquivamento - Art. 86 da LPI (22) 03/10/2018 (71) GRENDENE S.A. (BR/CE) Referente à 4ª anuidade.
(21) BR 10 2018 070431-1 A2	Código 8.6 - Arquivamento - Art. 86 da LPI (22) 04/10/2018 (71) FREDERICO GONDIM CARNEIRO DE ALBUQUERQUE (BR/AL) Referente à 4ª anuidade.
(21) BR 10 2018 070455-9 A2	Código 8.6 - Arquivamento - Art. 86 da LPI (22) 04/10/2018 (71) UNIVERSIDADE FEDERAL DE PERNAMBUCO (BR/PE) Referente à 4ª anuidade.
(21) BR 10 2018 070493-1 A2	Código 8.6 - Arquivamento - Art. 86 da LPI (22) 04/10/2018 (71) 4LOK INDÚSTRIA, COMÉRCIO, IMPORTAÇÃO E EXPORTAÇÃO LTDA (BR/RS) Referente à 4ª anuidade.
(21) BR 10 2018 070523-7 A2	Código 8.6 - Arquivamento - Art. 86 da LPI (22) 04/10/2018

	(71) FUNDAÇÃO UNIVERSIDADE DE BRASILIA (BR/DF) Referente à 4ª anuidade.
(21) BR 10 2018 070569-5 A2	Código 8.6 - Arquivamento - Art. 86 da LPI (22) 05/10/2018 (71) TOYOTA JIDOSHA KABUSHIKI KAISHA (JP) Referente à 4ª anuidade.
(21) BR 10 2018 070609-8 A2	Código 8.6 - Arquivamento - Art. 86 da LPI (22) 05/10/2018 (71) PIVA & KANOMATA COMÉRCIO DE MEDICAMENTOS LTDA (BR/RS) Referente à 4ª anuidade.
(21) BR 10 2019 019534-7 A2	Código 8.6 - Arquivamento - Art. 86 da LPI (22) 19/09/2019 (71) IVALDO LEAO FERREIRA (BR/PA) Referente à 3ª anuidade.
(21) BR 10 2019 019766-8 A2	Código 8.6 - Arquivamento - Art. 86 da LPI (22) 23/09/2019 (71) IVALDO LEAO FERREIRA (BR/PA) Referente à 3ª anuidade.
(21) BR 11 2012 008955-2 A2	Código 8.6 - Arquivamento - Art. 86 da LPI (22) 01/10/2010 (71) YARA INTERNATIONAL ASA (NO) Referente à 12ª anuidade.
(21) BR 11 2015 007105-8 A8	Código 8.6 - Arquivamento - Art. 86 da LPI (22) 01/10/2013 (71) EMERSON PROCESS MANAGEMENT REGULATOR TECHNOLOGIES, INC. (US) Referente à 9ª anuidade.
(21) BR 11 2016 006502-6 A2	Código 8.6 - Arquivamento - Art. 86 da LPI (22) 30/09/2014 (71) CHUGAI SEIYAKU KABUSHIKI KAISHA (JP) Referente à 8ª anuidade.
(21) BR 11 2016 007106-9 A2	Código 8.6 - Arquivamento - Art. 86 da LPI (22) 01/10/2014 (71) SPD SWISS PRECISION DIAGNOSTICS GMBH (CH)

	Referente à 8ª anuidade.
(21) BR 11 2016 007271-5 A2	Código 8.6 - Arquivamento - Art. 86 da LPI (22) 29/09/2014 (71) VELOCITY TECHNOLOGY SOLUTIONS, INC. (US) Referente à 8ª anuidade.
(21) BR 11 2016 007328-2 A2	Código 8.6 - Arquivamento - Art. 86 da LPI (22) 03/10/2014 (71) HARROW IP, LLC (US) Referente à 8ª anuidade.
(21) BR 11 2016 007363-0 A2	Código 8.6 - Arquivamento - Art. 86 da LPI (22) 03/10/2014 (71) QUALCOMM INCORPORATED (US) Referente à 8ª anuidade.
(21) BR 11 2017 006215-1 A2	Código 8.6 - Arquivamento - Art. 86 da LPI (22) 30/09/2015 (71) KONINKLIJKE PHILIPS N.V. (NL) Referente à 7ª anuidade.
(21) BR 11 2017 006654-8 A2	Código 8.6 - Arquivamento - Art. 86 da LPI (22) 05/10/2015 (71) IN-WHEEL MOTORS PTE LTD (SG) ; MULYO WIDODO (ID) Referente à 7ª anuidade.
(21) BR 11 2017 008712-0 A2	Código 8.6 - Arquivamento - Art. 86 da LPI (22) 05/10/2015 (71) QUALCOMM INCORPORATED (US) Referente à 7ª anuidade.
(21) BR 11 2018 002128-8 A2	Código 8.6 - Arquivamento - Art. 86 da LPI (22) 29/09/2016 (71) F. HOFFMANN-LA ROCHE AG (CH) Referente à 6ª anuidade.
(21) BR 11 2018 003997-7 A2	Código 8.6 - Arquivamento - Art. 86 da LPI (22) 29/09/2016 (71) TELEFONAKTIEBOLAGET LM ERICSSON (PUBL) (SE) Referente à 6ª anuidade.

(21) BR 11 2018 005613-8 A2	Código 8.6 - Arquivamento - Art. 86 da LPI (22) 29/09/2016 (71) RAYNER INTRAOCULAR LENSES LIMITED (GB) Referente à 6ª anuidade.
(21) BR 11 2018 005615-4 A2	Código 8.6 - Arquivamento - Art. 86 da LPI (22) 29/09/2016 (71) RAYNER INTRAOCULAR LENSES LIMITED (GB) Referente à 6ª anuidade.
(21) BR 11 2018 006388-6 A2	Código 8.6 - Arquivamento - Art. 86 da LPI (22) 30/09/2015 (71) HUAWEI TECHNOLOGIES CO., LTD. (CN) Referente à 7ª anuidade.
(21) BR 11 2018 006463-7 A2	Código 8.6 - Arquivamento - Art. 86 da LPI (22) 30/09/2016 (71) ELECTROLUX APPLIANCES AKTIEBOLAG (SE) Referente à 6ª anuidade.
(21) BR 11 2018 006522-6 A2	Código 8.6 - Arquivamento - Art. 86 da LPI (22) 05/10/2016 (71) MASTERCARD INTERNATIONAL INCORPORATED (US) Referente à 6ª anuidade.
(21) BR 11 2018 006547-1 A2	Código 8.6 - Arquivamento - Art. 86 da LPI (22) 29/09/2016 (71) ASIA BIOTECH PTE. LTD (SG) Referente à 6ª anuidade.
(21) BR 11 2018 006689-3 A2	Código 8.6 - Arquivamento - Art. 86 da LPI (22) 30/09/2016 (71) DANA-FARBER CANCER INSTITUTE, INC. (US) ; PETER MACCALLUM CANCER INSTITUTE (AU) Referente à 6ª anuidade.
(21) BR 11 2018 007008-4 A2	Código 8.6 - Arquivamento - Art. 86 da LPI (22) 05/10/2016 (71) SMC CORPORATION (JP) Referente à 6ª anuidade.
(21) BR 11 2018 007270-2 A2	Código 8.6 - Arquivamento - Art. 86 da LPI (22) 14/10/2016

	(71) DANFOSS A/S (DK) Referente à 6ª anuidade.
(21) BR 11 2018 008524-3 A2	Código 8.6 - Arquivamento - Art. 86 da LPI (22) 29/09/2016 (71) ETHICON LLC (US) Referente à 6ª anuidade.
(21) BR 11 2018 010039-0 A2	Código 8.6 - Arquivamento - Art. 86 da LPI (22) 29/09/2016 (71) HUAWEI TECHNOLOGIES CO., LTD. (CN) Referente à 6ª anuidade.
(21) BR 11 2018 015780-5 A2	Código 8.6 - Arquivamento - Art. 86 da LPI (22) 30/09/2016 (71) HUAWEI TECHNOLOGIES CO., LTD. (CN) Referente à 6ª anuidade.
(21) BR 11 2019 003453-6 A2	Código 8.6 - Arquivamento - Art. 86 da LPI (22) 26/09/2017 (71) HALLIBURTON ENERGY SERVICES, INC. (US) Referente à 5ª anuidade.
(21) BR 11 2019 004947-9 A2	Código 8.6 - Arquivamento - Art. 86 da LPI (22) 29/09/2017 (71) WELLTEC OILFIELD SOLUTIONS AG (CH) Referente à 5ª anuidade.
(21) BR 11 2019 005563-0 A2	Código 8.6 - Arquivamento - Art. 86 da LPI (22) 29/09/2017 (71) TELEFONAKTIEBOLAGET LM ERICSSON (PUBL) (SE) Referente à 5ª anuidade.
(21) BR 11 2019 005997-0 A2	Código 8.6 - Arquivamento - Art. 86 da LPI (22) 29/09/2016 (71) HUAWEI TECHNOLOGIES CO., LTD. (CN) Referente à 6ª anuidade.
(21) BR 11 2019 006022-7 A2	Código 8.6 - Arquivamento - Art. 86 da LPI (22) 20/09/2017 (71) JOHNSON & JOHNSON CONSUMER INC. (US) Referente à 5ª anuidade.

(21) BR 11 2019 006242-4 A2	Código 8.6 - Arquivamento - Art. 86 da LPI (22) 29/09/2017 (71) INTERCEPT PHARMACEUTICALS, INC. (US) Referente à 5ª anuidade.
(21) BR 11 2019 006258-0 A2	Código 8.6 - Arquivamento - Art. 86 da LPI (22) 30/09/2016 (71) HUAWEI TECHNOLOGIES CO., LTD. (CN) Referente à 6ª anuidade.
(21) BR 11 2019 006281-5 A2	Código 8.6 - Arquivamento - Art. 86 da LPI (22) 30/09/2016 (71) HUAWEI TECHNOLOGIES CO., LTD. (CN) Referente à 6ª anuidade.
(21) BR 11 2019 006439-7 A2	Código 8.6 - Arquivamento - Art. 86 da LPI (22) 30/09/2017 (71) MEDIATEK SINGAPORE PTE. LTD. (SG) Referente à 5ª anuidade.
(21) BR 11 2019 006754-0 A2	Código 8.6 - Arquivamento - Art. 86 da LPI (22) 29/09/2017 (71) STRATUS DIGITAL SYSTEMS (US) Referente à 5ª anuidade.
(21) BR 11 2019 006798-1 A2	Código 8.6 - Arquivamento - Art. 86 da LPI (22) 02/10/2017 (71) ELMOTEC STATOMAT HOLDING GMBH (DE) Referente à 5ª anuidade.
(21) BR 11 2019 006844-9 A2	Código 8.6 - Arquivamento - Art. 86 da LPI (22) 05/10/2017 (71) ASIT BIOTECH S.A. (BE) Referente à 5ª anuidade.
(21) BR 11 2019 006852-0 A2	Código 8.6 - Arquivamento - Art. 86 da LPI (22) 04/10/2017 (71) ENCHROMA, INC. (US) Referente à 5ª anuidade.
(21) BR 11 2019 007583-6 A2	Código 8.6 - Arquivamento - Art. 86 da LPI

	(22) 02/10/2017 (71) QUALCOMM INCORPORATED (US) Referente à 5ª anuidade.
(21) BR 11 2019 007737-5 A2	Código 8.6 - Arquivamento - Art. 86 da LPI (22) 05/10/2017 (71) ADA FOUNDATION (US) Referente à 5ª anuidade.
(21) BR 11 2019 008912-8 A2	Código 8.6 - Arquivamento - Art. 86 da LPI (22) 05/10/2017 (71) QUALCOMM INCORPORATED (US) Referente à 5ª anuidade.
(21) BR 11 2020 003987-0 A2	Código 8.6 - Arquivamento - Art. 86 da LPI (22) 29/09/2017 (71) ESSITY HYGIENE AND HEALTH AKTIEBOLAG (SE) Referente à 5ª anuidade.
(21) BR 11 2020 005453-4 A2	Código 8.6 - Arquivamento - Art. 86 da LPI (22) 21/09/2017 (71) ROSNEFT OIL COMPANY (RU) ; BP EXPLORATION OPERATING COMPANY LIMITED (GB) Referente à 4ª anuidade.
(21) BR 11 2020 005520-4 A2	Código 8.6 - Arquivamento - Art. 86 da LPI (22) 20/09/2017 (71) NISSAN MOTOR CO., LTD. (JP) Referente à 4ª anuidade.
(21) BR 11 2020 006080-1 A2	Código 8.6 - Arquivamento - Art. 86 da LPI (22) 29/09/2017 (71) TELEFONICA DIGITAL ESPAÑA, S.L.U. (ES) Referente à 5ª anuidade.
(21) BR 11 2020 006717-2 A2	Código 8.6 - Arquivamento - Art. 86 da LPI (22) 04/10/2018 (71) MCS INDUSTRIES, INC. (US) Referente à 4ª anuidade.
(21) BR 20 2017 021145-8 U2	Código 8.6 - Arquivamento - Art. 86 da LPI (22) 02/10/2017 (71) JOAQUIM FERRAZ DA SILVEIRA NETTO (BR/PR)

	Referente à 5ª anuidade.
(21) BR 20 2017 021354-0 U2	Código 8.6 - Arquivamento - Art. 86 da LPI (22) 04/10/2017 (71) IOTECH TECNOLOGIA DA INFORMAÇÃO LTDA - ME (BR/AM) Referente à 5ª anuidade.
(21) BR 20 2017 026551-5 U2	Código 8.6 - Arquivamento - Art. 86 da LPI (22) 08/12/2017 (71) HOSPITAL DE CLÍNICAS DE PORTO ALEGRE (BR/RS) ; UNIVERSIDADE FEDERAL DO RIO GRANDE DO SUL (BR/RS) Referente à 3ª anuidade.
(21) BR 20 2018 001146-0 U2	Código 8.6 - Arquivamento - Art. 86 da LPI (22) 19/01/2018 (71) UNIVERSIDADE DO ESTADO DO PARA (BR/PA) Referente à 4ª anuidade.
(21) BR 20 2018 002915-6 U2	Código 8.6 - Arquivamento - Art. 86 da LPI (22) 15/02/2018 (71) UNIVERSIDADE DO ESTADO DO PARA (BR/PA) Referente à 4ª anuidade.
(21) BR 20 2018 003891-0 U2	Código 8.6 - Arquivamento - Art. 86 da LPI (22) 27/02/2018 (71) FLEXIMETAL BRASIL INDÚSTRIA E COMERCIO LTDA-ME (BR/ES) Referente à 4ª anuidade.
(21) BR 20 2018 070667-0 U2	Código 8.6 - Arquivamento - Art. 86 da LPI (22) 05/10/2018 (71) MARCOS RIBEIRO HONORATO (BR/MG) ; JOANA DARC DA SILVA NASCIMENTO (BR/MG) ; LEDA MÁRCIA SILVA SUAID (BR/MG) Referente à 4ª anuidade.
(21) MU 8902273-4 U2	Código 8.6 - Arquivamento - Art. 86 da LPI (22) 01/10/2009 (71) Jose Cicero dos Santos (BR/PR) Referente à 13ª anuidade.
(21) PI 0905648-3 A2	Código 8.6 - Arquivamento - Art. 86 da LPI (22) 30/09/2009 (71) INTEL CORPORATION (US)

	Referente à 13ª anuidade.
(21) PI 0925034-4 A2	Código 8.6 - Arquivamento - Art. 86 da LPI (22) 30/09/2009 (71) Cumberland Pharmaceuticals Inc (US) Referente à 13ª anuidade.

Código 8.7 - Restauração

Notificação quanto à restauração do andamento do pedido.

(21) BR 10 2018 012989-9 A2	Código 8.7 - Restauração (22) 24/06/2018 (71) SIMONE MARIA DA SILVA (BR/AL)
(21) BR 10 2018 068153-2 A2	Código 8.7 - Restauração (22) 08/09/2018 (71) ELINALDO DIAS DE ARAÚJO (BR/MG)
(21) BR 10 2019 001970-0 A2	Código 8.7 - Restauração (22) 31/01/2019 (71) RAPHAEL LUIZ NOGUEIRA DA GAMA SILVEIRA (BR/DF)

Código 8.8 - Despacho Anulado

Anulação do despacho por ter sido indevido. (A toda publicação que envolva anulação de ato ou despacho caberá justificativa no processo administrativo.)

---

(21) BR 10 2018 004645-4 A2

Código 8.8 - Despacho Anulado
(22) 08/03/2018
(71) GREEN TECHNOLOGIES PROJETOS AGROINDUSTRIAIS SC LTDA ME (BR/SP)
Cabe ser anulado o despacho publicado na RPI 2688 de 12/07/2022, item 8.5, referente a exigência, uma vez que o recolhimento da 3ª anuidade foi efetuado em conformidade com o disposto na portaria 119/22 combinada com a portaria 290/22.

---

(21) BR 10 2018 011433-6 A2

Código 8.8 - Despacho Anulado
(22) 06/06/2018
(71) UNIVERSIDADE FEDERAL DE PELOTAS (BR/RS)
Anulada a publicação código 8.6 na RPI nº 2689 de 19/07/2022 por ter sido indevida, uma vez que o recolhimento da 3ª anuidade foi efetuado em 31/08/2020, através da GRU 29409161923226028.

---

(21) BR 10 2019 011490-8 A2

Código 8.8 - Despacho Anulado
(22) 04/06/2019
(71) PHT SISTEMAS DE TRATAMENTO DE AGUA LTDA (BR/SC) ; JUNIOR TICIANI (BR/SC)
Anulada a publicação código 8.5 na RPI nº 2688 de 12/07/2022 por ter sido indevida. Uma vez que o recolhimento da 3ª anuidade foi efetuado corretamente, através da GRU 29409161939979110.

---

(21) BR 11 2015 020943-2 A2

Código 8.8 - Despacho Anulado
(22) 06/03/2014
(71) BOEHRINGER INGELHEIM INTERNATIONAL GMBH (DE)
Anulada a publicação código 8.6 na RPI nº 2661 de 04/01/2022 por ter sido indevida, uma vez que o pedido de patente já se encontrava definitivamente arquivado através do despacho 11.2 na RPI 2660, de 28/12/2021.

---

(21) BR 11 2015 022524-1 A2

Código 8.8 - Despacho Anulado
(22) 14/03/2014
(71) OAKWOOD LABORATORIES (US)
Anulada a publicação código 8.11 na RPI nº 2688 de 12/07/2022 por ter sido indevida, uma vez que o despacho correto ser publicado é o 11.6.1.

(21) BR 11 2019 022063-1 A2

Código 8.8 - Despacho Anulado
(22) 09/05/2017
(71) HUAWEI TECHNOLOGIES CO., LTD. (CN)
Anulada a publicação código 8.5 na RPI nº 2688 de 12/07/2022 por ter sido indevida, uma vez que o recolhimento da 3ª anuidade foi efetuado em 14/01/2020, através da GRU 29409161914717642.

(21) BR 11 2020 000846-0 A2

Código 8.8 - Despacho Anulado
(22) 14/07/2017
(71) LACUNA S.A. (UY)
Anulada a publicação código 8.6 na RPI nº 2688 de 12/07/2022 por ter sido indevida, uma vez que o recolhimento da 3º anuidade foi efetuado em 08/10/2020, através da GRU 29409161924774827.

(21) BR 11 2020 004449-0 A2

Código 8.8 - Despacho Anulado
(22) 20/09/2017
(71) ESSITY HYGIENE AND HEALTH AKTIEBOLAG (SE)
Anulada a publicação código 8.5 na RPI nº 2688 de 12/07/2022 por ter sido indevida. Uma vez que o recolhimento da 3ª anuidade foi efetuado corretamente, através da GRU 29409161917316711.

(21) BR 12 2020 010037-0 A2

Código 8.8 - Despacho Anulado
(22) 21/12/2007
(62) PI 0722082-0 21/12/2007
(71) LANTHEUS MEDICAL IMAGING, INC. (US)
Anulada a publicação código 8.6 na RPI nº 2688 de 12/07/2022 por ter sido indevida, uma vez que o recolhimento da 14ª anuidade foi efetuado em 07/01/2021, através da GRU 29409161927878003.

(21) BR 20 2018 004294-2 U2

Código 8.8 - Despacho Anulado
(22) 02/03/2018
(71) JULIO CESAR VIEIRA DA CUNHA FREIRE (BR/RJ)
Anulada a publicação código 8.11 na RPI nº 2688 de 12/07/2022 por ter sido indevida. Uma vez que o correto é desconhecer a petição 800220001430 de 03/01/2022, por não recolher a anuidade no valor correto.

(21) BR 20 2018 009768-2 U2

Código 8.8 - Despacho Anulado
(22) 14/05/2018
(71) COOPERFLORA-COOPERATIVA DOS FLORICULTORES (BR/SP)
Anulada a publicação código 8.5 na RPI nº 2689 de 19/07/2022 por ter sido indevida, uma vez que o recolhimento das anuidades foi efetuado corretamente.

(21) BR 20 2018 075372-5 U2

Código 8.8 - Despacho Anulado

(22) 07/12/2018

(71) FÁBIO HENRIQUE COSTA PENNA (BR/MG)

Anulada a publicação código 8.11 na RPI nº 2687 de 05/07/2022, tendo em vista à devolução de prazo concedida pelo despacho 15.22 na RPI 2690 de 26/07/2022.

Código 8.11 - Manutenção do Arquivamento

Mantido o arquivamento do pedido uma vez que não foi requerida a restauração nos termos do disposto no art. 87 da Lei nº 9.279/96, encerrando a instância administrativa.

---

(21) BR 10 2015 013445-2 A2

Código 8.11 - Manutenção do Arquivamento
(22) 09/06/2015
(71) FORD GLOBAL TECHNOLOGIES, LLC (US)
Em virtude do arquivamento publicado na RPI 2674 de 05-04-2022 e considerando ausência de manifestação dentro dos prazos legais, informo que cabe ser mantido o arquivamento do pedido de patente, conforme o disposto no artigo 12, da resolução 113/2013.

---

(21) BR 10 2015 013446-0 A2

Código 8.11 - Manutenção do Arquivamento
(22) 09/06/2015
(71) FORD GLOBAL TECHNOLOGIES, LLC (US)
Em virtude do arquivamento publicado na RPI 2674 de 05-04-2022 e considerando ausência de manifestação dentro dos prazos legais, informo que cabe ser mantido o arquivamento do pedido de patente, conforme o disposto no artigo 12, da resolução 113/2013.

---

(21) BR 10 2015 013447-9 A2

Código 8.11 - Manutenção do Arquivamento
(22) 09/06/2015
(71) FORD GLOBAL TECHNOLOGIES, LLC (US)
Em virtude do arquivamento publicado na RPI 2674 de 05-04-2022 e considerando ausência de manifestação dentro dos prazos legais, informo que cabe ser mantido o arquivamento do pedido de patente, conforme o disposto no artigo 12, da resolução 113/2013.

---

(21) BR 10 2015 013607-2 A2

Código 8.11 - Manutenção do Arquivamento
(22) 10/06/2015
(71) VICINAY MARINE INNOVACION (AIE) (ES)
Em virtude do arquivamento publicado na RPI 2674 de 05-04-2022 e considerando ausência de manifestação dentro dos prazos legais, informo que cabe ser mantido o arquivamento do pedido de patente, conforme o disposto no artigo 12, da resolução 113/2013.

---

(21) BR 10 2015 013965-9 A2

Código 8.11 - Manutenção do Arquivamento
(22) 14/06/2015
(71) VALDENIR RIBEIRO DOS SANTOS (BR/SP)
Em virtude do arquivamento publicado na RPI 2674 de 05-04-2022 e considerando ausência de manifestação dentro dos prazos legais, informo que

	cabe ser mantido o arquivamento do pedido de patente, conforme o disposto no artigo 12, da resolução 113/2013.
(21) BR 10 2015 014641-8 A2	Código 8.11 - Manutenção do Arquivamento (22) 18/06/2015 (71) FORD GLOBAL TECHNOLOGIES, LLC (US) Em virtude do arquivamento publicado na RPI 2675 de 12-04-2022 e considerando ausência de manifestação dentro dos prazos legais, informo que cabe ser mantido o arquivamento do pedido de patente, conforme o disposto no artigo 12, da resolução 113/2013.
(21) BR 10 2015 014652-3 A2	Código 8.11 - Manutenção do Arquivamento (22) 18/06/2015 (71) FORD GLOBAL TECHNOLOGIES, LLC (US) Em virtude do arquivamento publicado na RPI 2675 de 12-04-2022 e considerando ausência de manifestação dentro dos prazos legais, informo que cabe ser mantido o arquivamento do pedido de patente, conforme o disposto no artigo 12, da resolução 113/2013.
(21) BR 10 2015 014803-8 A8	Código 8.11 - Manutenção do Arquivamento (22) 19/06/2015 (71) SOSAMA MERCANTIL E INDUSTRIAL LTDA (BR/RJ) Em virtude do arquivamento publicado na RPI 2675 de 12-04-2022 e considerando ausência de manifestação dentro dos prazos legais, informo que cabe ser mantido o arquivamento do pedido de patente, conforme o disposto no artigo 12, da resolução 113/2013.
(21) BR 10 2015 015067-9 A2	Código 8.11 - Manutenção do Arquivamento (22) 22/06/2015 (71) FORD GLOBAL TECHNOLOGIES , LLC (US) Em virtude do arquivamento publicado na RPI 2675 de 12-04-2022 e considerando ausência de manifestação dentro dos prazos legais, informo que cabe ser mantido o arquivamento do pedido de patente, conforme o disposto no artigo 12, da resolução 113/2013.
(21) BR 10 2016 014190-7 A2	Código 8.11 - Manutenção do Arquivamento (22) 17/06/2016 (71) JOHNSON ELECTRIC INTERNATIONAL AG (CH) Em virtude do arquivamento publicado na RPI 2675 de 12-04-2022 e considerando ausência de manifestação dentro dos prazos legais, informo que cabe ser mantido o arquivamento do pedido de patente, conforme o disposto no artigo 12, da resolução 113/2013.

(21) BR 10 2016 014303-9 A8

Código 8.11 - Manutenção do Arquivamento
(22) 17/06/2016
(71) ROHM AND HAAS COMPANY (US)
Em virtude do arquivamento publicado na RPI 2675 de 12-04-2022 e considerando ausência de manifestação dentro dos prazos legais, informo que cabe ser mantido o arquivamento do pedido de patente, conforme o disposto no artigo 12, da resolução 113/2013.

(21) BR 10 2016 014698-4 A2

Código 8.11 - Manutenção do Arquivamento
(22) 22/06/2016
(71) PAULO DE TARSO MENEGAZ FAUSTINI (BR/ES)
Em virtude do arquivamento publicado na RPI 2675 de 12-04-2022 e considerando ausência de manifestação dentro dos prazos legais, informo que cabe ser mantido o arquivamento do pedido de patente, conforme o disposto no artigo 12, da resolução 113/2013.

(21) BR 10 2017 008053-6 A2

Código 8.11 - Manutenção do Arquivamento
(22) 19/04/2017
(71) UNIVERSIDADE FEDERAL DO ESPÍRITO SANTO (BR)
Em virtude do arquivamento publicado na RPI 2674 de 05-04-2022 e considerando ausência de manifestação dentro dos prazos legais, informo que cabe ser mantido o arquivamento do pedido de patente, conforme o disposto no artigo 12, da resolução 113/2013.

(21) BR 10 2017 012278-6 A2

Código 8.11 - Manutenção do Arquivamento
(22) 09/06/2017
(71) GENERAL ELECTRIC COMPANY (US)
Em virtude do arquivamento publicado na RPI 2674 de 05-04-2022 e considerando ausência de manifestação dentro dos prazos legais, informo que cabe ser mantido o arquivamento do pedido de patente, conforme o disposto no artigo 12, da resolução 113/2013.

(21) BR 10 2017 012545-9 A2

Código 8.11 - Manutenção do Arquivamento
(22) 13/06/2017
(71) MARUYASU INDUSTRIES CO., LTD. (JP)
Em virtude do arquivamento publicado na RPI 2674 de 05-04-2022 e considerando ausência de manifestação dentro dos prazos legais, informo que cabe ser mantido o arquivamento do pedido de patente, conforme o disposto no artigo 12, da resolução 113/2013.

(21) BR 10 2017 012577-7 A2

Código 8.11 - Manutenção do Arquivamento
(22) 13/06/2017
(71) GENERAL ELECTRIC COMPANY (US)

	Em virtude do arquivamento publicado na RPI 2674 de 05-04-2022 e considerando ausência de manifestação dentro dos prazos legais, informo que cabe ser mantido o arquivamento do pedido de patente, conforme o disposto no artigo 12, da resolução 113/2013.
(21) BR 10 2017 012743-5 A2	Código 8.11 - Manutenção do Arquivamento (22) 14/06/2017 (71) SCANIA CV AB (SE) Em virtude do arquivamento publicado na RPI 2674 de 05-04-2022 e considerando ausência de manifestação dentro dos prazos legais, informo que cabe ser mantido o arquivamento do pedido de patente, conforme o disposto no artigo 12, da resolução 113/2013.
(21) BR 10 2017 013344-3 A2	Código 8.11 - Manutenção do Arquivamento (22) 20/06/2017 (71) PEDRO RICARDO PAULINO MENEZES (BR/SP) Em virtude do arquivamento publicado na RPI 2675 de 12-04-2022 e considerando ausência de manifestação dentro dos prazos legais, informo que cabe ser mantido o arquivamento do pedido de patente, conforme o disposto no artigo 12, da resolução 113/2013.
(21) BR 10 2018 012273-8 A2	Código 8.11 - Manutenção do Arquivamento (22) 15/06/2018 (71) ENZO - COMERCIO VAREJISTA DE FERRAGENS LTDA EPP (BR/SP) Em virtude do arquivamento publicado na RPI 2674 de 05-04-2022 e considerando ausência de manifestação dentro dos prazos legais, informo que cabe ser mantido o arquivamento do pedido de patente, conforme o disposto no artigo 12, da resolução 113/2013.
(21) BR 10 2018 012277-0 A2	Código 8.11 - Manutenção do Arquivamento (22) 15/06/2018 (71) ENZO - COMERCIO VAREJISTA DE FERRAGENS LTDA EPP (BR/SP) Em virtude do arquivamento publicado na RPI 2674 de 05-04-2022 e considerando ausência de manifestação dentro dos prazos legais, informo que cabe ser mantido o arquivamento do pedido de patente, conforme o disposto no artigo 12, da resolução 113/2013.
(21) BR 10 2018 012305-0 A2	Código 8.11 - Manutenção do Arquivamento (22) 15/06/2018 (71) ROBERTO ANTONIO DE MARCHI (BR/SC) Em virtude do arquivamento publicado na RPI 2674 de 05-04-2022 e considerando ausência de manifestação dentro dos prazos legais, informo que cabe ser mantido o arquivamento do pedido de patente, conforme o disposto no

artigo 12, da resolução 113/2013.

(21) BR 11 2012 032042-4 A2

Código 8.11 - Manutenção do Arquivamento
(22) 16/06/2011
(71) Breezy Industries LTD (IL)
Em virtude do arquivamento publicado na RPI 2675 de 12-04-2022 e considerando ausência de manifestação dentro dos prazos legais, informo que cabe ser mantido o arquivamento do pedido de patente, conforme o disposto no artigo 12, da resolução 113/2013.

(21) BR 11 2012 032185-4 A2

Código 8.11 - Manutenção do Arquivamento
(22) 17/06/2011
(71) TRELLIS BIOSCIENCE, INC (US)
Em virtude do arquivamento publicado na RPI 2675 de 12-04-2022 e considerando ausência de manifestação dentro dos prazos legais, informo que cabe ser mantido o arquivamento do pedido de patente, conforme o disposto no artigo 12, da resolução 113/2013.

(21) BR 11 2014 029551-4 A2

Código 8.11 - Manutenção do Arquivamento
(22) 20/06/2013
(71) ELI LILLY AND COMPANY (US)
Em virtude do arquivamento publicado na RPI 2675 de 12-04-2022 e considerando ausência de manifestação dentro dos prazos legais, informo que cabe ser mantido o arquivamento do pedido de patente, conforme o disposto no artigo 12, da resolução 113/2013.

(21) BR 11 2014 030795-4 A2

Código 8.11 - Manutenção do Arquivamento
(22) 10/06/2013
(71) GLENMARK PHARMACEUTICALS S.A. (CH)
Em virtude do arquivamento publicado na RPI 2674 de 05-04-2022 e considerando ausência de manifestação dentro dos prazos legais, informo que cabe ser mantido o arquivamento do pedido de patente, conforme o disposto no artigo 12, da resolução 113/2013.

(21) BR 11 2014 030869-1 A2

Código 8.11 - Manutenção do Arquivamento
(22) 12/06/2013
(71) PFIZER INC. (US)
Em virtude do arquivamento publicado na RPI 2674 de 05-04-2022 e considerando ausência de manifestação dentro dos prazos legais, informo que cabe ser mantido o arquivamento do pedido de patente, conforme o disposto no artigo 12, da resolução 113/2013.

(21) BR 11 2014 031378-4 A2

Código 8.11 - Manutenção do Arquivamento

(22) 18/06/2012
(71) SANECHIPS TECHNOLOGY CO.,LTD. (CN) ; ZTE CORPORATION (CN)
Em virtude do arquivamento publicado na RPI 2675 de 12-04-2022 e considerando ausência de manifestação dentro dos prazos legais, informo que cabe ser mantido o arquivamento do pedido de patente, conforme o disposto no artigo 12, da resolução 113/2013.

---

(21) BR 11 2014 031569-8 A8

Código 8.11 - Manutenção do Arquivamento
(22) 17/06/2013
(71) KONINKLIJKE PHILIPS N.V. (NL)
Em virtude do arquivamento publicado na RPI 2675 de 12-04-2022 e considerando ausência de manifestação dentro dos prazos legais, informo que cabe ser mantido o arquivamento do pedido de patente, conforme o disposto no artigo 12, da resolução 113/2013.

---

(21) BR 11 2014 031958-8 A2

Código 8.11 - Manutenção do Arquivamento
(22) 11/06/2013
(71) BIOUNIVERSA S.R.L. (IT)
Em virtude do arquivamento publicado na RPI 2674 de 05-04-2022 e considerando ausência de manifestação dentro dos prazos legais, informo que cabe ser mantido o arquivamento do pedido de patente, conforme o disposto no artigo 12, da resolução 113/2013.

---

(21) BR 11 2014 032049-7 A2

Código 8.11 - Manutenção do Arquivamento
(22) 21/06/2013
(71) KERYX BIOPHARMACEUTICALS, INC. (US)
Em virtude do arquivamento publicado na RPI 2675 de 12-04-2022 e considerando ausência de manifestação dentro dos prazos legais, informo que cabe ser mantido o arquivamento do pedido de patente, conforme o disposto no artigo 12, da resolução 113/2013.

---

(21) BR 11 2014 032135-3 A2

Código 8.11 - Manutenção do Arquivamento
(22) 21/06/2013
(71) EPITOPE LIMITED (EPITOPE LTD) (RU)
Em virtude do arquivamento publicado na RPI 2675 de 12-04-2022 e considerando ausência de manifestação dentro dos prazos legais, informo que cabe ser mantido o arquivamento do pedido de patente, conforme o disposto no artigo 12, da resolução 113/2013.

---

(21) BR 11 2015 030146-0 A2

Código 8.11 - Manutenção do Arquivamento
(22) 12/06/2014
(71) PHARIS BIOTEC GMBH (DE)
Em virtude do arquivamento publicado na RPI 2674 de 05-04-2022 e

	considerando ausência de manifestação dentro dos prazos legais, informo que cabe ser mantido o arquivamento do pedido de patente, conforme o disposto no artigo 12, da resolução 113/2013.
(21) BR 11 2015 030158-4 A2	Código 8.11 - Manutenção do Arquivamento (22) 18/06/2014 (71) INTEL CORPORATION (US) Em virtude do arquivamento publicado na RPI 2675 de 12-04-2022 e considerando ausência de manifestação dentro dos prazos legais, informo que cabe ser mantido o arquivamento do pedido de patente, conforme o disposto no artigo 12, da resolução 113/2013.
(21) BR 11 2015 030918-6 A2	Código 8.11 - Manutenção do Arquivamento (22) 11/06/2014 (71) KYOTO UNIVERSITY (JP) ; ASTELLAS PHARMA INC. (JP) Em virtude do arquivamento publicado na RPI 2674 de 05-04-2022 e considerando ausência de manifestação dentro dos prazos legais, informo que cabe ser mantido o arquivamento do pedido de patente, conforme o disposto no artigo 12, da resolução 113/2013.
(21) BR 11 2015 031710-3 A2	Código 8.11 - Manutenção do Arquivamento (22) 20/06/2014 (71) NOVARTIS AG (CH) Em virtude do arquivamento publicado na RPI 2675 de 12-04-2022 e considerando ausência de manifestação dentro dos prazos legais, informo que cabe ser mantido o arquivamento do pedido de patente, conforme o disposto no artigo 12, da resolução 113/2013.
(21) BR 11 2015 031760-0 A2	Código 8.11 - Manutenção do Arquivamento (22) 17/06/2014 (71) HUAWEI TECHNOLOGIES CO., LTD. (CN) Em virtude do arquivamento publicado na RPI 2675 de 12-04-2022 e considerando ausência de manifestação dentro dos prazos legais, informo que cabe ser mantido o arquivamento do pedido de patente, conforme o disposto no artigo 12, da resolução 113/2013.
(21) BR 11 2015 031948-3 A2	Código 8.11 - Manutenção do Arquivamento (22) 19/06/2014 (71) GEMALTO S.A. (FR) Em virtude do arquivamento publicado na RPI 2675 de 12-04-2022 e considerando ausência de manifestação dentro dos prazos legais, informo que cabe ser mantido o arquivamento do pedido de patente, conforme o disposto no artigo 12, da resolução 113/2013.

(21) BR 11 2015 032310-3 A2	Código 8.11 - Manutenção do Arquivamento (22) 17/06/2014 (71) PHILIPS LIGHTING HOLDING B.V. (NL) Em virtude do arquivamento publicado na RPI 2675 de 12-04-2022 e considerando ausência de manifestação dentro dos prazos legais, informo que cabe ser mantido o arquivamento do pedido de patente, conforme o disposto no artigo 12, da resolução 113/2013.
(21) BR 11 2015 032578-5 A2	Código 8.11 - Manutenção do Arquivamento (22) 19/06/2014 (71) TELEFONAKTIEBOLAGET LM ERICSSON (PUBL) (SE) Em virtude do arquivamento publicado na RPI 2675 de 12-04-2022 e considerando ausência de manifestação dentro dos prazos legais, informo que cabe ser mantido o arquivamento do pedido de patente, conforme o disposto no artigo 12, da resolução 113/2013.
(21) BR 11 2016 002163-0 A2	Código 8.11 - Manutenção do Arquivamento (22) 19/06/2014 (71) NISSAN MOTOR CO., LTD. (JP) Em virtude do arquivamento publicado na RPI 2675 de 12-04-2022 e considerando ausência de manifestação dentro dos prazos legais, informo que cabe ser mantido o arquivamento do pedido de patente, conforme o disposto no artigo 12, da resolução 113/2013.
(21) BR 11 2016 028890-4 A8	Código 8.11 - Manutenção do Arquivamento (22) 12/06/2015 (71) SHIONOGI & CO., LTD. (JP) Em virtude do arquivamento publicado na RPI 2674 de 05-04-2022 e considerando ausência de manifestação dentro dos prazos legais, informo que cabe ser mantido o arquivamento do pedido de patente, conforme o disposto no artigo 12, da resolução 113/2013.
(21) BR 11 2016 028909-9 A2	Código 8.11 - Manutenção do Arquivamento (22) 10/06/2015 (71) MICRO INTERVENTIONAL DEVICES, INC. (US) Em virtude do arquivamento publicado na RPI 2674 de 05-04-2022 e considerando ausência de manifestação dentro dos prazos legais, informo que cabe ser mantido o arquivamento do pedido de patente, conforme o disposto no artigo 12, da resolução 113/2013.
(21) BR 11 2016 028921-8 A2	Código 8.11 - Manutenção do Arquivamento (22) 09/06/2015

	(71) DAYCO IP HOLDINGS, LLC (US) Em virtude do arquivamento publicado na RPI 2674 de 05-04-2022 e considerando ausência de manifestação dentro dos prazos legais, informo que cabe ser mantido o arquivamento do pedido de patente, conforme o disposto no artigo 12, da resolução 113/2013.
(21) BR 11 2016 029227-8 A2	Código 8.11 - Manutenção do Arquivamento (22) 18/06/2015 (71) SGM GANTRY S.P.A. (IT) Em virtude do arquivamento publicado na RPI 2675 de 12-04-2022 e considerando ausência de manifestação dentro dos prazos legais, informo que cabe ser mantido o arquivamento do pedido de patente, conforme o disposto no artigo 12, da resolução 113/2013.
(21) BR 11 2016 029707-5 A2	Código 8.11 - Manutenção do Arquivamento (22) 17/06/2015 (71) LANXESS DEUTSCHLAND GMBH (DE) Em virtude do arquivamento publicado na RPI 2675 de 12-04-2022 e considerando ausência de manifestação dentro dos prazos legais, informo que cabe ser mantido o arquivamento do pedido de patente, conforme o disposto no artigo 12, da resolução 113/2013.
(21) BR 11 2016 029763-6 A2	Código 8.11 - Manutenção do Arquivamento (22) 16/06/2015 (71) TINDALL CORPORATION (US) Em virtude do arquivamento publicado na RPI 2675 de 12-04-2022 e considerando ausência de manifestação dentro dos prazos legais, informo que cabe ser mantido o arquivamento do pedido de patente, conforme o disposto no artigo 12, da resolução 113/2013.
(21) BR 11 2016 030246-0 A2	Código 8.11 - Manutenção do Arquivamento (22) 19/06/2015 (71) JTEKT EUROPE (FR) Em virtude do arquivamento publicado na RPI 2675 de 12-04-2022 e considerando ausência de manifestação dentro dos prazos legais, informo que cabe ser mantido o arquivamento do pedido de patente, conforme o disposto no artigo 12, da resolução 113/2013.
(21) BR 11 2017 000182-9 A2	Código 8.11 - Manutenção do Arquivamento (22) 19/06/2015 (71) JTEKT EUROPE (FR) Em virtude do arquivamento publicado na RPI 2675 de 12-04-2022 e considerando ausência de manifestação dentro dos prazos legais, informo que

	cabe ser mantido o arquivamento do pedido de patente, conforme o disposto no artigo 12, da resolução 113/2013.
(21) BR 11 2017 003382-8 A2	Código 8.11 - Manutenção do Arquivamento (22) 15/06/2015 (71) SANDVIK INTELLECTUAL PROPERTY AB (SE) Em virtude do arquivamento publicado na RPI 2674 de 05-04-2022 e considerando ausência de manifestação dentro dos prazos legais, informo que cabe ser mantido o arquivamento do pedido de patente, conforme o disposto no artigo 12, da resolução 113/2013.
(21) BR 11 2017 016482-5 A2	Código 8.11 - Manutenção do Arquivamento (22) 11/06/2015 (71) FIVES FCB (FR) Em virtude do arquivamento publicado na RPI 2674 de 05-04-2022 e considerando ausência de manifestação dentro dos prazos legais, informo que cabe ser mantido o arquivamento do pedido de patente, conforme o disposto no artigo 12, da resolução 113/2013.
(21) BR 11 2017 019936-0 A2	Código 8.11 - Manutenção do Arquivamento (22) 16/06/2016 (71) MITSUBISHI HEAVY INDUSTRIES, LTD. (JP) Em virtude do arquivamento publicado na RPI 2675 de 12-04-2022 e considerando ausência de manifestação dentro dos prazos legais, informo que cabe ser mantido o arquivamento do pedido de patente, conforme o disposto no artigo 12, da resolução 113/2013.
(21) BR 11 2017 025197-3 A2	Código 8.11 - Manutenção do Arquivamento (22) 16/06/2016 (71) NUCTECH COMPANY LIMITED (CN) Em virtude do arquivamento publicado na RPI 2675 de 12-04-2022 e considerando ausência de manifestação dentro dos prazos legais, informo que cabe ser mantido o arquivamento do pedido de patente, conforme o disposto no artigo 12, da resolução 113/2013.
(21) BR 11 2017 025889-7 A2	Código 8.11 - Manutenção do Arquivamento (22) 17/06/2016 (71) JTEKT EUROPE (FR) Em virtude do arquivamento publicado na RPI 2675 de 12-04-2022 e considerando ausência de manifestação dentro dos prazos legais, informo que cabe ser mantido o arquivamento do pedido de patente, conforme o disposto no artigo 12, da resolução 113/2013.

(21) BR 11 2017 026379-3 A2

Código 8.11 - Manutenção do Arquivamento
(22) 13/06/2016
(71) BASILEA PHARMACEUTICA INTERNATIONAL AG (CH)
Em virtude do arquivamento publicado na RPI 2674 de 05-04-2022 e considerando ausência de manifestação dentro dos prazos legais, informo que cabe ser mantido o arquivamento do pedido de patente, conforme o disposto no artigo 12, da resolução 113/2013.

(21) BR 11 2017 027019-6 A2

Código 8.11 - Manutenção do Arquivamento
(22) 13/06/2016
(71) SYS-TECH SOLUTIONS, INC. (US)
Em virtude do arquivamento publicado na RPI 2674 de 05-04-2022 e considerando ausência de manifestação dentro dos prazos legais, informo que cabe ser mantido o arquivamento do pedido de patente, conforme o disposto no artigo 12, da resolução 113/2013.

(21) BR 11 2017 027090-0 A2

Código 8.11 - Manutenção do Arquivamento
(22) 15/06/2016
(71) NUTRITION & BIOSCIENCES USA 4, INC. (US)
Em virtude do arquivamento publicado na RPI 2674 de 05-04-2022 e considerando ausência de manifestação dentro dos prazos legais, informo que cabe ser mantido o arquivamento do pedido de patente, conforme o disposto no artigo 12, da resolução 113/2013.

(21) BR 11 2017 027465-5 A2

Código 8.11 - Manutenção do Arquivamento
(22) 19/06/2015
(71) NISSAN MOTOR CO., LTD. (JP)
Em virtude do arquivamento publicado na RPI 2675 de 12-04-2022 e considerando ausência de manifestação dentro dos prazos legais, informo que cabe ser mantido o arquivamento do pedido de patente, conforme o disposto no artigo 12, da resolução 113/2013.

(21) BR 11 2017 027617-8 A2

Código 8.11 - Manutenção do Arquivamento
(22) 15/06/2016
(71) TUAN ANH LE PTY LTD (AU)
Em virtude do arquivamento publicado na RPI 2674 de 05-04-2022 e considerando ausência de manifestação dentro dos prazos legais, informo que cabe ser mantido o arquivamento do pedido de patente, conforme o disposto no artigo 12, da resolução 113/2013.

(21) BR 11 2017 027788-3 A2

Código 8.11 - Manutenção do Arquivamento
(22) 21/06/2016
(71) HENDRICKSON USA, L.L.C. (US)

	Em virtude do arquivamento publicado na RPI 2675 de 12-04-2022 e considerando ausência de manifestação dentro dos prazos legais, informo que cabe ser mantido o arquivamento do pedido de patente, conforme o disposto no artigo 12, da resolução 113/2013.
(21) BR 11 2017 028075-2 A2	Código 8.11 - Manutenção do Arquivamento (22) 15/06/2016 (71) NISSAN CHEMICAL INDUSTRIES, LTD. (JP) Em virtude do arquivamento publicado na RPI 2674 de 05-04-2022 e considerando ausência de manifestação dentro dos prazos legais, informo que cabe ser mantido o arquivamento do pedido de patente, conforme o disposto no artigo 12, da resolução 113/2013.
(21) BR 11 2017 028125-2 A2	Código 8.11 - Manutenção do Arquivamento (22) 22/06/2016 (71) KISSEI PHARMACEUTICAL CO., LTD. (JP) Em virtude do arquivamento publicado na RPI 2675 de 12-04-2022 e considerando ausência de manifestação dentro dos prazos legais, informo que cabe ser mantido o arquivamento do pedido de patente, conforme o disposto no artigo 12, da resolução 113/2013.
(21) BR 11 2018 002805-3 A2	Código 8.11 - Manutenção do Arquivamento (22) 15/06/2016 (71) HUAWEI TECHNOLOGIES CO., LTD. (CN) Em virtude do arquivamento publicado na RPI 2674 de 05-04-2022 e considerando ausência de manifestação dentro dos prazos legais, informo que cabe ser mantido o arquivamento do pedido de patente, conforme o disposto no artigo 12, da resolução 113/2013.
(21) BR 11 2018 074957-5 A2	Código 8.11 - Manutenção do Arquivamento (22) 14/06/2017 (71) PHILIP MORRIS PRODUCTS S.A. (CH) Em virtude do arquivamento publicado na RPI 2674 de 05-04-2022 e considerando ausência de manifestação dentro dos prazos legais, informo que cabe ser mantido o arquivamento do pedido de patente, conforme o disposto no artigo 12, da resolução 113/2013.
(21) BR 11 2018 075410-2 A2	Código 8.11 - Manutenção do Arquivamento (22) 12/06/2017 (71) TYCO FIRE PRODUCTS LP (US) Em virtude do arquivamento publicado na RPI 2674 de 05-04-2022 e considerando ausência de manifestação dentro dos prazos legais, informo que cabe ser mantido o arquivamento do pedido de patente, conforme o disposto no

artigo 12, da resolução 113/2013.

(21) BR 11 2018 075572-9 A2

Código 8.11 - Manutenção do Arquivamento
(22) 09/06/2017
(71) CARGILL, INCORPORATED (US)
Em virtude do arquivamento publicado na RPI 2674 de 05-04-2022 e considerando ausência de manifestação dentro dos prazos legais, informo que cabe ser mantido o arquivamento do pedido de patente, conforme o disposto no artigo 12, da resolução 113/2013.

(21) BR 11 2018 075634-2 A2

Código 8.11 - Manutenção do Arquivamento
(22) 12/06/2017
(71) DREI LILIEN PVG GMBH & CO. KG (DE)
Em virtude do arquivamento publicado na RPI 2674 de 05-04-2022 e considerando ausência de manifestação dentro dos prazos legais, informo que cabe ser mantido o arquivamento do pedido de patente, conforme o disposto no artigo 12, da resolução 113/2013.

(21) BR 11 2018 075751-9 A2

Código 8.11 - Manutenção do Arquivamento
(22) 14/06/2017
(71) BAE SYSTEMS PLC (GB)
Em virtude do arquivamento publicado na RPI 2674 de 05-04-2022 e considerando ausência de manifestação dentro dos prazos legais, informo que cabe ser mantido o arquivamento do pedido de patente, conforme o disposto no artigo 12, da resolução 113/2013.

(21) BR 11 2018 075816-7 A2

Código 8.11 - Manutenção do Arquivamento
(22) 09/06/2017
(71) CODEXIS, INC. (US)
Em virtude do arquivamento publicado na RPI 2674 de 05-04-2022 e considerando ausência de manifestação dentro dos prazos legais, informo que cabe ser mantido o arquivamento do pedido de patente, conforme o disposto no artigo 12, da resolução 113/2013.

(21) BR 11 2018 075932-5 A2

Código 8.11 - Manutenção do Arquivamento
(22) 09/06/2017
(71) CODEXIS, INC. (US)
Em virtude do arquivamento publicado na RPI 2674 de 05-04-2022 e considerando ausência de manifestação dentro dos prazos legais, informo que cabe ser mantido o arquivamento do pedido de patente, conforme o disposto no artigo 12, da resolução 113/2013.

(21) BR 11 2018 076178-8 A2

Código 8.11 - Manutenção do Arquivamento

(22) 15/06/2017
(71) GREENSPUR RENEWABLES LIMITED (GB)
Em virtude do arquivamento publicado na RPI 2674 de 05-04-2022 e considerando ausência de manifestação dentro dos prazos legais, informo que cabe ser mantido o arquivamento do pedido de patente, conforme o disposto no artigo 12, da resolução 113/2013.

---

(21) BR 11 2018 077107-4 A2

Código 8.11 - Manutenção do Arquivamento
(22) 15/06/2017
(71) GOMEZ CAO INNOVATIONS & INVENTIONS, S.L. (ES)
Em virtude do arquivamento publicado na RPI 2674 de 05-04-2022 e considerando ausência de manifestação dentro dos prazos legais, informo que cabe ser mantido o arquivamento do pedido de patente, conforme o disposto no artigo 12, da resolução 113/2013.

---

(21) BR 11 2019 000805-5 A2

Código 8.11 - Manutenção do Arquivamento
(22) 13/06/2017
(71) MASTERCARD INTERNATIONAL INCORPORATED (US)
Em virtude do arquivamento publicado na RPI 2674 de 05-04-2022 e considerando ausência de manifestação dentro dos prazos legais, informo que cabe ser mantido o arquivamento do pedido de patente, conforme o disposto no artigo 12, da resolução 113/2013.

---

(21) BR 11 2019 020571-3 A2

Código 8.11 - Manutenção do Arquivamento
(22) 15/06/2017
(71) HALLIBURTON ENERGY SERVICES, INC. (US)
Em virtude do arquivamento publicado na RPI 2674 de 05-04-2022 e considerando ausência de manifestação dentro dos prazos legais, informo que cabe ser mantido o arquivamento do pedido de patente, conforme o disposto no artigo 12, da resolução 113/2013.

---

(21) BR 11 2019 025042-5 A2

Código 8.11 - Manutenção do Arquivamento
(22) 15/06/2018
(71) NIPPON STEEL CORPORATION (JP)
Em virtude do arquivamento publicado na RPI 2674 de 05-04-2022 e considerando ausência de manifestação dentro dos prazos legais, informo que cabe ser mantido o arquivamento do pedido de patente, conforme o disposto no artigo 12, da resolução 113/2013.

---

(21) BR 11 2019 025212-6 A2

Código 8.11 - Manutenção do Arquivamento
(22) 12/06/2018
(71) NIPPON SODA CO., LTD. (JP)
Em virtude do arquivamento publicado na RPI 2674 de 05-04-2022 e

	considerando ausência de manifestação dentro dos prazos legais, informo que cabe ser mantido o arquivamento do pedido de patente, conforme o disposto no artigo 12, da resolução 113/2013.
(21) BR 11 2019 025710-1 A2	Código 8.11 - Manutenção do Arquivamento (22) 14/06/2018 (71) THE ESAB GROUP, INC. (US) Em virtude do arquivamento publicado na RPI 2674 de 05-04-2022 e considerando ausência de manifestação dentro dos prazos legais, informo que cabe ser mantido o arquivamento do pedido de patente, conforme o disposto no artigo 12, da resolução 113/2013.
(21) BR 11 2019 025714-4 A2	Código 8.11 - Manutenção do Arquivamento (22) 11/06/2018 (71) DIOGO DE FREITAS VALEIRO GARCIA (BR/SP) Em virtude do arquivamento publicado na RPI 2674 de 05-04-2022 e considerando ausência de manifestação dentro dos prazos legais, informo que cabe ser mantido o arquivamento do pedido de patente, conforme o disposto no artigo 12, da resolução 113/2013.
(21) BR 11 2019 025847-7 A2	Código 8.11 - Manutenção do Arquivamento (22) 14/06/2018 (71) THE ESAB GROUP INC. (US) Em virtude do arquivamento publicado na RPI 2674 de 05-04-2022 e considerando ausência de manifestação dentro dos prazos legais, informo que cabe ser mantido o arquivamento do pedido de patente, conforme o disposto no artigo 12, da resolução 113/2013.
(21) BR 11 2019 025960-0 A2	Código 8.11 - Manutenção do Arquivamento (22) 15/06/2018 (71) KYORIN PHARMACEUTICAL CO., LTD. (JP) Em virtude do arquivamento publicado na RPI 2674 de 05-04-2022 e considerando ausência de manifestação dentro dos prazos legais, informo que cabe ser mantido o arquivamento do pedido de patente, conforme o disposto no artigo 12, da resolução 113/2013.
(21) BR 11 2019 026613-5 A2	Código 8.11 - Manutenção do Arquivamento (22) 15/06/2018 (71) HIGHER DIMENSION MATERIALS, INC. (US) Em virtude do arquivamento publicado na RPI 2674 de 05-04-2022 e considerando ausência de manifestação dentro dos prazos legais, informo que cabe ser mantido o arquivamento do pedido de patente, conforme o disposto no artigo 12, da resolução 113/2013.

(21) BR 11 2019 026834-0 A2	Código 8.11 - Manutenção do Arquivamento (22) 12/06/2018 (71) HUAWEI TECHNOLOGIES CO., LTD. (CN) Em virtude do arquivamento publicado na RPI 2674 de 05-04-2022 e considerando ausência de manifestação dentro dos prazos legais, informo que cabe ser mantido o arquivamento do pedido de patente, conforme o disposto no artigo 12, da resolução 113/2013.
(21) BR 11 2019 026876-6 A2	Código 8.11 - Manutenção do Arquivamento (22) 14/06/2017 (71) NATURAL RESOURCE BENEFICIATION LIMITED (GB) Em virtude do arquivamento publicado na RPI 2674 de 05-04-2022 e considerando ausência de manifestação dentro dos prazos legais, informo que cabe ser mantido o arquivamento do pedido de patente, conforme o disposto no artigo 12, da resolução 113/2013.
(21) BR 11 2020 004823-2 A2	Código 8.11 - Manutenção do Arquivamento (22) 14/06/2018 (71) GILBERTO ASCHIDAMINI (BR/RS) Em virtude do arquivamento publicado na RPI 2674 de 05-04-2022 e considerando ausência de manifestação dentro dos prazos legais, informo que cabe ser mantido o arquivamento do pedido de patente, conforme o disposto no artigo 12, da resolução 113/2013.
(21) BR 11 2020 025377-4 A2	Código 8.11 - Manutenção do Arquivamento (22) 12/06/2018 (71) ABU DHABI NATIONAL OIL COMPANY (AE) Em virtude do arquivamento publicado na RPI 2674 de 05-04-2022 e considerando ausência de manifestação dentro dos prazos legais, informo que cabe ser mantido o arquivamento do pedido de patente, conforme o disposto no artigo 12, da resolução 113/2013.
(21) BR 20 2015 013987-5 U2	Código 8.11 - Manutenção do Arquivamento (22) 15/06/2015 (71) DILLY NORDESTE INDÚSTRIA DE CALÇADOS LTDA. (BR/CE) Em virtude do arquivamento publicado na RPI 2674 de 05-04-2022 e considerando ausência de manifestação dentro dos prazos legais, informo que cabe ser mantido o arquivamento do pedido de patente, conforme o disposto no artigo 12, da resolução 113/2013.
(21) BR 20 2016 013847-2 U2	Código 8.11 - Manutenção do Arquivamento (22) 15/06/2016

(71) PERLEX PRODUTOS PLÁSTICOS LTDA (BR/SP)
Em virtude do arquivamento publicado na RPI 2674 de 05-04-2022 e considerando ausência de manifestação dentro dos prazos legais, informo que cabe ser mantido o arquivamento do pedido de patente, conforme o disposto no artigo 12, da resolução 113/2013.

---

(21) BR 20 2016 030488-7 U2

Código 8.11 - Manutenção do Arquivamento
(22) 23/12/2016
(71) FASHION BEAUTY COSMETECH CO., LTD. (TW)
Em virtude do arquivamento publicado na RPI 2674 de 05-04-2022 e considerando ausência de manifestação dentro dos prazos legais, informo que cabe ser mantido o arquivamento do pedido de patente, conforme o disposto no artigo 12, da resolução 113/2013.

---

(21) BR 20 2017 012871-2 U2

Código 8.11 - Manutenção do Arquivamento
(22) 14/06/2017
(71) LEUCOTRON TECNOLOGIA DA INFORMAÇÃO LTDA (BR/MG)
Em virtude do arquivamento publicado na RPI 2674 de 05-04-2022 e considerando ausência de manifestação dentro dos prazos legais, informo que cabe ser mantido o arquivamento do pedido de patente, conforme o disposto no artigo 12, da resolução 113/2013.

---

(21) BR 20 2017 013077-6 U2

Código 8.11 - Manutenção do Arquivamento
(22) 19/06/2017
(71) FELIPE DE BARROS LEONETTI (BR/PR)
Em virtude do arquivamento publicado na RPI 2675 de 12-04-2022 e considerando ausência de manifestação dentro dos prazos legais, informo que cabe ser mantido o arquivamento do pedido de patente, conforme o disposto no artigo 12, da resolução 113/2013.

---

(21) BR 20 2017 014187-5 U2

Código 8.11 - Manutenção do Arquivamento
(22) 29/06/2017
(71) RAFAEL RODRIGUES DE ALMEIDA (BR/RS)
Em virtude do arquivamento publicado na RPI 2674 de 05-04-2022 e considerando ausência de manifestação dentro dos prazos legais, informo que cabe ser mantido o arquivamento do pedido de patente, conforme o disposto no artigo 12, da resolução 113/2013.

---

(21) BR 20 2019 000368-0 U2

Código 8.11 - Manutenção do Arquivamento
(22) 08/01/2019
(71) CARLOS EDUARDO SANTOS (BR/SP)
Em virtude do arquivamento publicado na RPI 2674 de 05-04-2022 e considerando ausência de manifestação dentro dos prazos legais, informo que

	cabe ser mantido o arquivamento do pedido de patente, conforme o disposto no artigo 12, da resolução 113/2013.
(21) BR 20 2019 000370-2 U2	Código 8.11 - Manutenção do Arquivamento (22) 08/01/2019 (71) CARLOS EDUARDO SANTOS (BR/SP) Em virtude do arquivamento publicado na RPI 2674 de 05-04-2022 e considerando ausência de manifestação dentro dos prazos legais, informo que cabe ser mantido o arquivamento do pedido de patente, conforme o disposto no artigo 12, da resolução 113/2013.
(21) BR 20 2019 002808-0 U2	Código 8.11 - Manutenção do Arquivamento (22) 11/02/2019 (71) GILDO JERONIMO DA SILVA (BR/SP) ; ROBSON CAETANO DE OLIVEIRA (BR/SP) Em virtude do arquivamento publicado na RPI 2674 de 05-04-2022 e considerando ausência de manifestação dentro dos prazos legais, informo que cabe ser mantido o arquivamento do pedido de patente, conforme o disposto no artigo 12, da resolução 113/2013.
(21) BR 20 2019 003244-3 U2	Código 8.11 - Manutenção do Arquivamento (22) 18/02/2019 (71) GILBERTO DA SILVA SANTOS ME (BR) Em virtude do arquivamento publicado na RPI 2674 de 05-04-2022 e considerando ausência de manifestação dentro dos prazos legais, informo que cabe ser mantido o arquivamento do pedido de patente, conforme o disposto no artigo 12, da resolução 113/2013.
(21) BR 20 2019 003348-2 U2	Código 8.11 - Manutenção do Arquivamento (22) 19/02/2019 (71) RICARDO VICENTINO NARDI (BR/SP) Em virtude do arquivamento publicado na RPI 2674 de 05-04-2022 e considerando ausência de manifestação dentro dos prazos legais, informo que cabe ser mantido o arquivamento do pedido de patente, conforme o disposto no artigo 12, da resolução 113/2013.
(21) PI 0602694-0 A2	Código 8.11 - Manutenção do Arquivamento (22) 14/06/2006 (71) Friwo Mobile Power GMBH (DE) Em virtude do arquivamento publicado na RPI 2674 de 05-04-2022 e considerando ausência de manifestação dentro dos prazos legais, informo que cabe ser mantido o arquivamento do pedido de patente, conforme o disposto no artigo 12, da resolução 113/2013.

(21) PI 1103212-0 A2

Código 8.11 - Manutenção do Arquivamento

(22) 13/06/2011

(71) QUANTAS BIOTECNOLOGIA S/A (BR/BA) ; SERVIÇO NACIONAL DE APRENDIZAGEM INDUSTRIAL - SENAI/DR/BA (BR/BA)

Em virtude do arquivamento publicado na RPI 2674 de 05-04-2022 e considerando ausência de manifestação dentro dos prazos legais, informo que cabe ser mantido o arquivamento do pedido de patente, conforme o disposto no artigo 12, da resolução 113/2013.

Código Decisão

Código 9.1 - Deferimento

Deferido o pedido de patente. Desta data corre o prazo de 60 (sessenta) dias para o pagamento da retribuição para expedição da carta-patente conforme a Resolução 72/2013. O pagamento desta retribuição poderá ainda ser efetuado dentro de 30 (trinta) dias subsequentes, independente de notificação na RPI, mediante pagamento de retribuição específica. O não pagamento da retribuição nos prazos acima determinados acarretará o arquivamento definitivo do pedido.

---

(21) BR 10 2013 011179-1 A2

Código 9.1 - Deferimento
(22) 06/05/2013
(54) SISTEMA DE VERIFICAÇÃO DE LAYOUT DE FIAÇÃO EM AERONAVES
(71) The Boeing Company (US)

---

(21) BR 10 2013 019772-6 A2

Código 9.1 - Deferimento
(22) 02/08/2013
(54) DISPOSITIVO E MÉTODO PARA RÁPIDA IDENTIFICAÇÃO DE BACTÉRIAS RESISTENTES A CARBAPENÊMICOS
(71) IGOR MIMICA MIMICA (BR/SP)

---

(21) BR 10 2013 026889-5 A2

Código 9.1 - Deferimento
(22) 18/10/2013
(54) QUEBRA-CABEÇA TRIDIMENSIONAL ELETRÔNICO
(71) Universidade Estadual Paulista Julio de Mesquita Filho (BR/SP)

---

(21) BR 10 2014 023314-8 A2

Código 9.1 - Deferimento
(22) 19/09/2014
(54) SISTEMA PARA PAGAMENTO AUTOMÁTICO DE ABASTECIMENTO DE COMBUSTÍVEL EM UM POSTO DE GASOLINA
(71) AUTO EXPRESSO TECNOLOGIA S.A. (BR/SP)

---

(21) BR 10 2014 029658-1 A2

Código 9.1 - Deferimento
(22) 27/11/2014
(54) PROCESSO DE FORMULAÇÃO DE NANOPARTÍCULAS POLIMÉRICAS DE HSA CONTENDO O COMPOSTO APOCININA POR NANO SPRAY DRYER E COM MODIFICAÇÃO DA SUPERFÍCIE ATRAVÉS DA INCORPORAÇÃO DO TENSOATIVO POLISSORBATO 80 (PS80)
(71) Universidade Estadual do Centro-Oeste, UNICENTRO-PR (BR/PR)

---

(21) BR 10 2015 000251-3 A2

Código 9.1 - Deferimento

	(22) 06/01/2015 (54) MÉTODO PARA IDENTIFICAR PADRÕES DE FORMA DE ONDA DE OCORRÊNCIA FREQUENTE EM SÉRIES TEMPORAIS E DISPOSITIVO DE COMPUTAÇÃO (71) Tata Consultancy Services Limited (IN)
(21) BR 10 2015 000972-0 A2	Código 9.1 - Deferimento (22) 15/01/2015 (54) MÉTODO DE SEGURANÇA DE UMA TRANSAÇÃO REALIZADA POR CARTÃO DE BANCO (71) COMPAGNIE INDUSTRIELLE ET FINANCIERE D´INGENIERIE "INGENICO" (FR)
(21) BR 10 2015 004176-4 A2	Código 9.1 - Deferimento (22) 26/02/2015 (54) TROCARTER BALÃO MULTIFUNCIONAL (71) BHIO SUPPLY INDÚSTRIA E COMÉRCIO DE EQUIPAMENTOS MÉDICOS LTDA (BR/RS) ; IJP INSTITUTO DE VIDEOCIRURGIA AVANÇADA JACQUES PERISSAT LTDA - ME (BR/PR)
(21) BR 10 2015 006518-3 A2	Código 9.1 - Deferimento (22) 24/03/2015 (54) ARMADURA DE CISALHAMENTO PARA LAJES DE CONCRETO ANCORADA INTERNAMENTE À ARMADURA DE FLEXÃO (71) UNIVERSIDADE FEDERAL DO PARÁ (BR/PA)
(21) BR 10 2015 013130-5 A2	Código 9.1 - Deferimento (22) 05/06/2015 (54) PONTE DOBRÁVEL E TRANSPORTÁVEL E VEÍCULO DE INSTALAÇÃO (71) GENERAL DYNAMICS EUROPEAN LAND SYSTEMS-GERMANY GMBH (DE)
(21) BR 10 2015 014680-9 A2	Código 9.1 - Deferimento (22) 18/06/2015 (54) COMPOSTO, PROCESSO DE OBTENÇÃO DO COMPOSTO, COMPOSIÇÃO FARMACÊUTICA E USO DO COMPOSTO NA PREPARAÇÃO DE UM MEDICAMENTO PARA TRATAR DISTÚRBIO CAUSADO POR BACTÉRIA DO GÊNERO MYCOBACTERIUM (71) UNIAO BRASILEIRA DE EDUCACAO E ASSISTENCIA (BR/RS)
(21) BR 10 2015 015698-7 A2	Código 9.1 - Deferimento (22) 29/06/2015 (54) CENTRALIZADOR SUBMARINO PARA CIMENTAR UMA COLUNA

	TUBULAR EM UM ORIFÍCIO DE POÇO E MÉTODO PARA USO DO CENTRALIZADOR (71) WEATHERFORD TECHNOLOGY HOLDINGS, LLC (US)
(21) BR 10 2015 016123-9 A8	Código 9.1 - Deferimento (22) 03/07/2015 (54) DISPENSADOR DE CERA DEPILATÓRIA, TAMPA ROLL-ON E FRASCO PARA UM DISPENSADOR DE CERA DEPILATÓRIA (71) ARMKEL BRASIL COSMÉTICOS LTDA. (BR/BA)
(21) BR 10 2015 017549-3 A2	Código 9.1 - Deferimento (22) 23/07/2015 (54) Cilindro de pressão de alta resistência para armazenar fluidos gasosos, e, processo para produção de um cilindro de pressão (71) ANDRÉ GUSTAVO OTTONI CANDIDO FILHO (BR/RJ) ; CÉSAR DIÓGENES DE CARVALHO (BR/RJ)
(21) BR 10 2015 019448-0 A2	Código 9.1 - Deferimento (22) 13/08/2015 (54) SISTEMA DE ALIMENTAÇÃO DE CARTÕES ELETRÔNICOS (71) ZODIAC AERO ELECTRIC (FR)
(21) BR 10 2015 021198-8 A2	Código 9.1 - Deferimento (22) 01/09/2015 (54) PAVIMENTADORA DE ESTRADAS COM PELO MENOS UM MÓDULO DE OPERAÇÃO, E, PROCESSO PARA ATIVAR PELO MENOS UMA FUNÇÃO DE OPERAÇÃO DE UMA PAVIMENTADORA DE ESTRADAS (71) JOSEPH VÖGELE AG (DE)
(21) BR 10 2015 029037-3 A2	Código 9.1 - Deferimento (22) 19/11/2015 (54) MODELOS TRIDIMENSIONAIS FÍSICOS DE DENTES E MÉTODO PARA CONSTRUÇÃO DOS MESMOS (71) INSTITUTO NACIONAL DE TECNOLOGIA (BR/RJ) ; SOCIEDADE DE ENSINO SUPERIOR ESTÁCIO DE SÁ LTDA. (BR/RJ)
(21) BR 10 2015 029819-6 A2	Código 9.1 - Deferimento (22) 27/11/2015 (54) CAIXA PARA LIGAÇÃO DE ÁGUA (71) ALEIXO DE MATOS SILVA (BR/SP)
(21) BR 10 2015 031359-4 A2	Código 9.1 - Deferimento (22) 15/12/2015

	(54) MURO TANQUE MODULAR EM POLIETILENO PARA ARMAZENAMENTO DE ÁGUA DE CHUVA (71) MAURICIO DE CAMARGO VIANNA (BR/SP)
(21) BR 10 2015 032499-5 A2	Código 9.1 - Deferimento (22) 23/12/2015 (54) DISPOSITIVO INTRAVAGINAL DE COLETA DE SÊMEN E USO (71) UNIVERSIDADE FEDERAL DE MINAS GERAIS (BR/MG)
(21) BR 10 2015 032862-1 A2	Código 9.1 - Deferimento (22) 29/12/2015 (54) TRANSPONDER DE IDENTIFICAÇÃO DE RADIOFREQUÊNCIA (RFID), E MÉTODO DE COMUNICAÇÃO PARA IDENTIFICAÇÃO DE RADIOFREQUÊNCIA (RFID) (71) INTERMEC, INC (US)
(21) BR 10 2016 004145-7 A2	Código 9.1 - Deferimento (22) 25/02/2016 (54) APARELHO, E, MÉTODO PARA CONTROLAR UM ATUADOR (71) THE BOEING COMPANY (US)
(21) BR 10 2016 006594-1 A2	Código 9.1 - Deferimento (22) 24/03/2016 (54) DISPOSITIVO PARA MANIPULAÇÃO DE DUTOS DE ÓLEO E MÉTODO PARA RECONDICIONAMENTO (71) CHINA PETROLEUM & CHEMICAL CORPORATION (CN) ; RESEARCH INSTITUTE OF PETROLEUM ENGINEERING,SHENGLI OIL FIELD, SINOPEC (CN)
(21) BR 10 2016 007417-7 A2	Código 9.1 - Deferimento (22) 04/04/2016 (54) TIPÓIA PARA AMAMENTAÇÃO (71) DANIELA MANGIONE SAMPAIO FERRAZ (BR/SP)
(21) BR 10 2016 010909-4 A2	Código 9.1 - Deferimento (22) 13/05/2016 (54) MÉTODO E SISTEMA DE MONITORAMENTO DE VIBRAÇÃO (71) ALSTOM TRANSPORT TECHNOLOGIES (FR)
(21) BR 10 2016 015471-5 A2	Código 9.1 - Deferimento (22) 30/06/2016 (54) BRINQUEDO AUXILIADOR NO DIAGNÓSTICO DE DALTONISMO (71) UNIVERSIDADE FEDERAL DE MINAS GERAIS (BR/MG)

(21) BR 10 2016 020257-4 A2	Código 9.1 - Deferimento (22) 01/09/2016 (54) ESTAÇÃO COMPACTA DE CORTE E LAMINAÇÃO DE EQUIPAMENTO DE FABRICAÇÃO DE RÓTULOS AUTOADESIVOS FINOS (71) GIUSEPPE JEFFREY ARIPPOL (BR/SP)
(21) BR 10 2016 023617-7 A2	Código 9.1 - Deferimento (22) 10/10/2016 (54) APARELHO DE MASSAGEM COM ONDAS DE PRESSÃO (71) EIS GMBH (DE)
(21) BR 10 2016 025490-6 A2	Código 9.1 - Deferimento (22) 31/10/2016 (54) PROCESSO DE OBTENÇÃO DE ESTRUTURA TUBULAR ENTRELAÇADA E PRODUTO (71) UNIVERSIDADE FEDERAL DE MINAS GERAIS (BR/MG) ; SOCIEDADE MINEIRA DE CULTURA (BR/MG)
(21) BR 10 2017 018161-8 A2	Código 9.1 - Deferimento (22) 24/08/2017 (54) COMPOSIÇÕES DE POLIÉSTER (71) LANXESS DEUTSCHLAND GMBH (DE)
(21) BR 10 2017 027892-1 A2	Código 9.1 - Deferimento (22) 22/12/2017 (54) VÁLVULA COM LATA AJUSTÁVEL DE DUAS PEÇAS COM PEÇA DE POLO INTEGRAL (71) MAC VALVES, INC. (US)
(21) BR 10 2021 009676-4 A2	Código 9.1 - Deferimento (22) 18/05/2021 (54) FILME DE POLIÉSTER, PROCESSO PARA PREPARAR O MESMO E PROCESSO PARAREGENERAR UM RECIPIENTE DE TEREFTALATO DE POLIETILENO (71) SKC CO., LTD. (KR)
(21) BR 10 2021 014263-4 A2	Código 9.1 - Deferimento (22) 20/07/2021 (54) LIGA DE SOLDA (71) SENJU METAL INDUSTRY CO., LTD. (JP)
(21) BR 11 2012 005423-6 A2	Código 9.1 - Deferimento

	(22) 10/08/2010 (54) FORMULAÇÃO DE HIALURONANO/ESTEROIDE ESTÁVEL (71) GENZYME CORPORATION (US)
(21) BR 11 2012 014556-8 A2	Código 9.1 - Deferimento (22) 20/12/2010 (54) Polímero multifuncional conjugado zwiteriônico (71) KODIAK SCIENCES INC. (US)
(21) BR 11 2012 019904-8 A2	Código 9.1 - Deferimento (22) 08/02/2011 (54) COMPOSIÇÃO DETERGENTE PARA CUIDADO COM TECIDOS COM REDUÇÃO DE FUMAÇA (71) Ecolab USA INC. (US)
(21) BR 11 2013 019304-2 A2	Código 9.1 - Deferimento (22) 27/01/2012 (54) Aparelho para produzir efeito cosmético em uma região de tecido da pele e método cosmético não terapêutico para recompor uma região de tecido da pele (71) THE GENERAL HOSPITAL CORPORATION (US)
(21) BR 11 2013 032349-3 A2	Código 9.1 - Deferimento (22) 13/06/2012 (54) Dispositivo e método de codificação de imagem, dispositivo e método de decodificação de imagem, dispositivo e método de transmissão, e dispositivo e método de recepção. (71) JVC KENWOOD CORPORATION (JP)
(21) BR 11 2014 002618-1 A2	Código 9.1 - Deferimento (22) 03/08/2012 (54) Anticorpo, composição farmacêutica, DNA, uso de um anticorpo e uso de uma composição farmacêutica (71) TORAY INDUSTRIES, INC (JP)
(21) BR 11 2014 002621-1 A2	Código 9.1 - Deferimento (22) 03/08/2012 (54) Anticorpo, ou seu fragmento, composição farmacêutica, uso de um anticorpo e uso de uma composição farmacêutica (71) TORAY INDUSTRIES, INC (JP)
(21) BR 11 2014 009403-9 A2	Código 9.1 - Deferimento (22) 17/10/2012 (54) Método para descodificar um sinal de vídeo.

	(71) KT CORPORATION (KR)
(21) BR 11 2014 010630-4 A2	Código 9.1 - Deferimento (22) 15/11/2012 (54) MOLÉCULAS DE LIGAÇÃO PARA BCMA E CD3 (71) AMGEN RESEARCH (MUNICH) GMBH (DE) ; BOEHRINGER INGELHEIM INTERNATIONAL GMBH (DE)
(21) BR 11 2014 011656-3 A2	Código 9.1 - Deferimento (22) 20/09/2012 (54) MÉTODO PARA DELETAR AUTOMATICAMENTE INFORMAÇÃO DE MENSAGEM INSTANTÂNEA, SISTEMA DE COMUNICAÇÃO INSTANTÂNEA PARA DELETAR AUTOMATICAMENTE INFORMAÇÃO DE MENSAGEM INSTANTÂNEA, E TERMINAL RECEPTOR DE INFORMAÇÃO (71) TENCENT TECHNOLOGY (SHENZHEN) COMPANY LIMITED (CN)
(21) BR 11 2014 019733-4 A2	Código 9.1 - Deferimento (22) 08/02/2013 (54) MÉTODO PARA DETERMINAÇÃO DE UM TIPO DE INFECÇÃO EM UM INDIVÍDUO (71) MEMED DIAGNOSTICS (IL)
(21) BR 11 2014 020164-1 A2	Código 9.1 - Deferimento (22) 23/01/2013 (54) POLIPEPTÍDEO PESTICIDA VIP3 MANIPULADO, MOLÉCULA DE ÁCIDO NUCLEICO, VETOR E COMPOSIÇÃO (71) SYNGENTA PARTICIPATIONS AG (CH)
(21) BR 11 2014 021281-3 A8	Código 9.1 - Deferimento (22) 01/03/2013 (54) MÉTODO PARA OPERAR UM DISPOSITIVO SEM FIO E DISPOSITIVO SEM FIO (71) MICROSOFT TECHNOLOGY LICENSING, LLC (US)
(21) BR 11 2014 022171-5 A8	Código 9.1 - Deferimento (22) 11/03/2013 (54) SERVIDOR DE ASSINANTE DOMÉSTICO, SERVIDOR DE MONITORAMENTO, MÉTODO EXECUTADO POR UM SERVIDOR DE ASSINANTE DOMÉSTICO (71) NEC CORPORATION (JP)
(21) BR 11 2014 022274-6 A8	Código 9.1 - Deferimento (22) 08/03/2013

	(54) MÉTODO PARA A ATIVAÇÃO OVER-THE-AIR (PELO AR) DE UM DISPOSITIVO MÓVEL; SERVIDOR; MEIO DE ARMAZENAMENTO NÃO TRANSITÓRIO LEGÍVEL POR COMPUTADOR (71) OMNITRACS, LLC (US)
(21) BR 11 2014 023539-2 A8	Código 9.1 - Deferimento (22) 24/03/2012 (54) DISPOSITIVO MÓVEL SEM FIO E MÉTODO DE GERAÇÃO DE RECOMENDAÇÕES DE APLICATIVOS BASEADAS EM LOCALIZAÇÃO (71) INTEL CORPORATION (US)
(21) BR 11 2014 024221-6 A8	Código 9.1 - Deferimento (22) 27/03/2013 (54) Instrumento de grampeamento cirúrgico (71) ETHICON ENDO-SURGERY, INC. (US)
(21) BR 11 2014 024953-9 A8	Código 9.1 - Deferimento (22) 07/03/2013 (54) DISPOSITIVOS DE COMUNICAÇÃO SEM FIO E DE PROCESSAMENTO DE INFORMAÇÃO, E, MÉTODO DE COMUNICAÇÃO (71) SONY CORPORATION (JP)
(21) BR 11 2014 026351-5 A2	Código 9.1 - Deferimento (22) 25/04/2013 (54) COMPOSIÇÕES COMPREENDENDO MICROESFERAS E FORMULAÇÃO FARMACÊUTICA CONTENDO TAIS COMPOSIÇÕES (71) SPI PHARMA INC. (US)
(21) BR 11 2014 027411-8 A2	Código 9.1 - Deferimento (22) 30/04/2013 (54) MÉTODO DE DETECÇÃO DE ATIVAÇÃO DE COMPLEMENTO (71) KYPHA, INC. (US)
(21) BR 11 2014 027931-4 A8	Código 9.1 - Deferimento (22) 17/06/2013 (54) SISTEMA E MÉTODO PARA PROVER SERVIÇO DE SEGUNDA LINHA PARA UM DISPOSITIVO DE TELECOMUNICAÇÕES (71) MOVIUS INTERACTIVE CORPORATION (US)
(21) BR 11 2015 000138-6 A2	Código 9.1 - Deferimento (22) 01/07/2013 (54) MÉTODO PARA CONECTAR UM TERMINAL DE TELECOMUNICAÇÕES EM SITUAÇÃO DE 'ROAMING' A UMA REDE VISITADA

(71) GEMALTO S.A. (FR)

---

(21) BR 11 2015 007533-9 A2

Código 9.1 - Deferimento
(22) 15/07/2014
(54) APARELHO E MÉTODO PARA CODIFICAR E DECODIFICAR UM SINAL DE ÁUDIO CODIFICADO UTILIZANDO MODULAÇÃO DE CORREÇÃO/TEMPORAL
(71) FRAUNHOFER - GESELLSCHAFT ZUR FÖRDERUNG DER ANGEWANDTEN FORSCHUNG E.V. (DE)

---

(21) BR 11 2015 010523-8 A2

Código 9.1 - Deferimento
(22) 01/11/2013
(54) Método para gerenciar um direito de transação em um servidor de gerenciamento de direitos digitais, método para suportar uma transação de um direito de uso de um item de conteúdo digital, aparelho em um servidor de gerenciamento de direitos digitais para gerenciar um direito de transação e aparelho para suportar uma transação de um direito de uso de um item de conteúdo digital.
(71) KONINKLIJKE PHILIPS N.V. (NL)

---

(21) BR 11 2015 011061-4 A8

Código 9.1 - Deferimento
(22) 18/11/2013
(54) CASSETE DE EXPRESSÃO OTIMIZADO PARA EXPRESSÃO DE UM POLIPEPTÍDEO COM RENDIMENTO ELEVADO
(71) NOVARTIS AG (CH)

---

(21) BR 11 2015 011584-5 A2

Código 9.1 - Deferimento
(22) 19/11/2013
(54) MÉTODO PARA ATUALIZAR SOFTWARE DE JOGO EM UM PRIMEIRO DISPOSITIVO DE CLIENTE, PRIMEIRO DISPOSITIVO DE CLIENTE, E MEIO DE ARMAZENAMENTO
(71) Tencent Technology (Shenzhen) Company Limited (CN)

---

(21) BR 11 2015 013771-7 A8

Código 9.1 - Deferimento
(22) 09/12/2013
(54) PREDITIVIDADE POR BIOMARCADORES DA RESPOSTA A TRATAMENTOS COM ATIVADORES DO RECEPTOR ALFA 7NICOTÍNICO DE ACETILCOLINA
(71) NOVARTIS AG (CH)

---

(21) BR 11 2015 013796-2 A2

Código 9.1 - Deferimento
(22) 17/09/2013
(54) SISTEMA DE RADIOTERAPIA

	(71) KONINKLIJKE PHILIPS N.V. (NL)
(21) BR 11 2015 013899-3 A2	Código 9.1 - Deferimento (22) 21/12/2012 (54) MÉTODO E SISTEMA PARA ESTIMAR A INTENSIDADE DE CAMPO ELÉTRICO ASSOCIADA A UMA ONDA DE RÁDIO EMITIDA POR UMA FONTE ELETROMAGNÉTICA DE UMA REDE DE COMUNICAÇÃO DE RÁDIO CELULAR, E, MEIO DE ARMAZENAMENTO LEGÍVEL POR COMPUTADOR (71) TELECOM ITALIA S.P.A. (IT)
(21) BR 11 2015 014547-7 A2	Código 9.1 - Deferimento (22) 18/12/2013 (54) APARELHO ADAPTADO PARA CONECTAR UMA REDE DOMÉSTICA COM UMA REDE DE PROVEDOR DE SERVIÇOS (71) INTERDIGITAL CE PATENT HOLDINGS (FR)
(21) BR 11 2015 015024-1 A2	Código 9.1 - Deferimento (22) 20/12/2013 (54) SISTEMA DE MONITORAMENTO ELETRÔNICO DE PACIENTE E MÓDULO CLIENTE DE MONITORAMENTO (71) DEKA PRODUCTS LIMITED PARTNERSHIP (US)
(21) BR 11 2015 019657-8 A8	Código 9.1 - Deferimento (22) 28/02/2014 (54) COMPOSIÇÕES TÓPICAS, E KIT PARA AUMENTAR A LIBERAÇÃO DE ÓXIDO NÍTRICO A PARTIR DE UM GEL TÓPICO ANIDRO CONTENDO UMA MACROMOLÉCULA MODIFICADA DE DIAZENIODIOLATO (71) NOVAN, INC. (US)
(21) BR 11 2015 022738-4 A8	Código 9.1 - Deferimento (22) 15/03/2014 (54) DISPOSITIVO PARA UTILIZAÇÃO COM UM COMPONENTE DE AMOSTRA LÍQUIDA FORMADO (71) LABRADOR DIAGNOSTICS LLC (US)
(21) BR 11 2015 025915-4 A8	Código 9.1 - Deferimento (22) 09/04/2014 (54) USO DE COMPOSTO PARA REDUÇÃO DE GORDURA E COMPOSIÇÕES (71) ALLERGAN, INC. (US)
(21) BR 11 2015 026418-2 A2	Código 9.1 - Deferimento (22) 16/04/2014

(54) FORMULAÇÃO DE LIBERAÇÃO PROLONGADA DA COLCHICINA COMO INGREDIENTE ATIVO, MÉTODO PARA OTRATAMENTO E/OU PREVENÇÃO DE UMA DOENÇA CARDIOVASCULAR OU UMA DOENÇA INFLAMATÓRIA EM UM INDIVÍDUO, PROCESSO DE PREPARAÇÃO DE UM COMPRIMIDO DE LIBERAÇÃO PROLONGADA DA COLCHICINA E COMPOSIÇÃO TERAPÊUTICA DE LIBERAÇÃO PROLONGADA MOLDADA E COMPRIMIDA COMPREENDENDO A COLCHICINA E EXCIPIENTES COMBINADOS EM UMA MATRIZ
(71) MURRAY AND POOLE ENTERPRISES LIMITED (GB)

---

(21) BR 11 2015 028531-7 A2

Código 9.1 - Deferimento
(22) 28/06/2013
(54) MÉTODOS DE CONTROLE DE RECUPERAÇÃO E APARELHOS PARA RECUPERAR CONTROLE DE FLUXO DE PACOTES DE DADOS
(71) TELEFONAKTIEBOLAGET LM ERICSSON (PUBL) (SE)

---

(21) BR 11 2015 030807-4 A2

Código 9.1 - Deferimento
(22) 09/06/2013
(54) MÉTODO E APARELHO PARA VIRTUALIZAR REDE ÓTICA PASSIVA E SISTEMA DE VIRTUALIZAÇÃO DE REDE ÓTICA PASSIVA
(71) HUAWEI TECHNOLOGIES CO., LTD. (CN)

---

(21) BR 11 2015 032592-0 A2

Código 9.1 - Deferimento
(22) 28/06/2013
(54) MÉTODO DE PROCESSAMENTO DE SERVIÇO PROGRAMADO, CONTROLADOR DE CAMADA DE REDE, CONTROLADOR DE CAMADA DE APLICATIVO E SISTEMA DE PROCESSAMENTO DE SERVIÇO PROGRAMADO
(71) HUAWEI TECHNOLOGIES CO., LTD. (CN)

---

(21) BR 11 2016 000307-1 A2

Código 9.1 - Deferimento
(22) 01/07/2014
(54) Método para associar um primeiro processo industrial que requer calor a um segundo processo industrial que requer frio
(71) DUYNIE SUSTAINABLE ENERGIE B.V. (PB)

---

(21) BR 11 2016 003423-6 A2

Código 9.1 - Deferimento
(22) 19/08/2013
(54) MÉTODO E SISTEMA DE COMUTAÇÃO BIDIRECIONAL PONTA A PONTA 1+1, E NÓ
(71) HUAWEI TECHNOLOGIES CO., LTD. (CN)

---

(21) BR 11 2016 006092-0 A2

Código 9.1 - Deferimento

	(22) 27/09/2013 (54) MÉTODO PARA TRANSMISSÃO DE DADOS E ATRIBUIÇÃO DE RECURSOS DE CANAL DE CONTROLE, NÓ DE REDE DE RÁDIO, MÉTODO PARA FORNECER RETROALIMENTAÇÃO DE HARQ E DESTINATÁRIO (71) HUAWEI TECHNOLOGIES CO., LTD. (CN)
(21) BR 11 2016 006212-4 A2	Código 9.1 - Deferimento (22) 24/09/2014 (54) Propulsor azimutal para propulsão de embarcação, embarcação com o propulsor azimutal e método para configurar ou reconfigurar as características hidrodinâmicas de um propulsor azimutal (71) ROLLS-ROYCE MARINE AS (NO)
(21) BR 11 2016 006951-0 A2	Código 9.1 - Deferimento (22) 30/09/2014 (54) NOVAS VIAS DE SÍNTESE PARA PROSTAGLANDINAS E INTERMEDIÁRIOS DE PROSTAGLANDINA COM O USO DE METÁTESE (71) PATHEON API SERVICES INC. (US)
(21) BR 11 2016 007350-9 A8	Código 9.1 - Deferimento (22) 02/10/2014 (54) PROCESSO PARA FABRICAR UMA SOLUÇÃO AQUOSA DE PERÓXIDO DE HIDROGÊNIO PURIFICADA; E PROCESSO PARA FABRICAR ÓXIDO DE PROPILENO (1,2-EPOXIPROPANO) (71) SOLVAY SA (BE)
(21) BR 11 2016 009719-0 A2	Código 9.1 - Deferimento (22) 03/11/2014 (54) SUBCONJUNTOS DE UM DISPOSITIVO DE ADMINISTRAÇÃO DE MEDICAMENTO, E DISPOSITIVOS DE ADMINISTRAÇÃO DE MEDICAMENTO (71) CONSORT MEDICAL PLC (GB)
(21) BR 11 2016 009722-0 A2	Código 9.1 - Deferimento (22) 05/11/2014 (54) Método para realizar uma tarefa, pacote submersível e sistema para inspecionar, monitorar ou manter uma estrutura submarina (71) SUBSEA 7 LIMITED (GB)
(21) BR 11 2016 010522-2 A2	Código 9.1 - Deferimento (22) 14/11/2014 (54) TRANSIÇÃO DE UMA CODIFICAÇÃO/DECODIFICAÇÃO POR TRANSFORMADA PARA UMA CODIFICAÇÃO/DECODIFICAÇÃO PREDITIVA

(71) ORANGE (FR)

---

(21) BR 11 2016 012734-0 A8

Código 9.1 - Deferimento
(22) 05/12/2014
(54) COMPOSTO DE 2-AMINO-6-FLÚOR-N-[5-FLÚOR-PIRIDIN-3-IL]PIRAZOL[1,5-A]PIRIMIDIN-3-CARBOXAMIDA, FORMAS SÓLIDAS, COMPOSIÇÃO, SEU USO E PROCESSO PARA A PREPARAÇÃO DO REFERIDO COMPOSTO
(71) VERTEX PHARMACEUTICALS INCORPORATED (US)

---

(21) BR 11 2016 013884-8 A2

Código 9.1 - Deferimento
(22) 12/12/2014
(54) Equipamento para a realização de uma instalação fotovoltaica, sistema resultante da montagem dos dispositivos de suporte do equipamento e utilização do equipamento
(71) CIEL ET TERRE INTERNATIONAL (FR)

---

(21) BR 11 2016 014083-4 A2

Código 9.1 - Deferimento
(22) 15/12/2014
(54) Método, sistema submarino e unidade de energia submarina para suprimento de energia elétrica a um equipamento submarino sob a água
(71) SUBSEA 7 LIMITED (GB)

---

(21) BR 11 2016 014154-7 A2

Código 9.1 - Deferimento
(22) 17/12/2014
(54) GUIA PARA ORIENTAR UM INSTRUMENTO MÉDICO DURANTE UM PROCEDIMENTO MÉDICO E DISPOSITIVO MÉDICO
(71) STANDARD BARIATRICS, INC. (US)

---

(21) BR 11 2016 014598-4 A8

Código 9.1 - Deferimento
(22) 23/12/2014
(54) MÉTODO E SISTEMA DE RASTREAMENTO DE PIXELS E COOKIES PARA VISUALIZAÇÃO DE EVENTOS DE TELEVISÃO
(71) INSCAPE DATA, INC. (US)

---

(21) BR 11 2016 016841-0 A2

Código 9.1 - Deferimento
(22) 20/01/2015
(54) FORMULAÇÃO DE ADMINISTRAÇÃO TÓPICA
(71) BOEHRINGER INGELHEIM ANIMAL HEALTH USA INC. (US)

---

(21) BR 11 2016 016965-4 A2

Código 9.1 - Deferimento
(22) 12/12/2014
(54) ESTRUTURA E MÉTODO DE CARREGAMENTO DE CABO

	(71) JDR CABLE SYSTEMS LTD (GB)
(21) BR 11 2016 018523-4 A2	Código 9.1 - Deferimento (22) 12/02/2015 (54) DISPOSITIVOS PARA EVITAR O ACÚMULO DE RESÍDUOS EM UMA CALHA E DISPOSITIVO DE CALHA PARA IMPEDIR O ACÚMULO DE RESÍDUOS (71) GUTTERGLOVE, INC. (US)
(21) BR 11 2016 018552-8 A2	Código 9.1 - Deferimento (22) 12/02/2015 (54) GEOCÉLULA FORMADA DE UMA PLURALIDADE DE TIRAS POLIMÉRICAS PERFURADAS (71) GEOTECH TECHNOLOGIES LTD. (IL)
(21) BR 11 2016 019575-2 A2	Código 9.1 - Deferimento (22) 23/02/2015 (54) SISTEMA DE FIXAÇÃO E MÉTODO PARA UM SISTEMA DE FIXAÇÃO (71) BIOMEDICAL ENTERPRISES, INC. (US)
(21) BR 11 2016 019941-3 A2	Código 9.1 - Deferimento (22) 03/03/2015 (54) SETOR DE ESTATOR PARA UM MOTOR DE TURBINA, E UM MÉTODO DE FABRICA-LO (71) HERAKLES (FR) ; SAFRAN AIRCRAFT ENGINES (FR)
(21) BR 11 2016 020758-0 A2	Código 9.1 - Deferimento (22) 13/03/2015 (54) DISPOSITIVO FUNCIONAL MÉDICO (71) FRESENIUS MEDICAL CARE DEUTSCHLAND GMBH (DE)
(21) BR 11 2016 021407-2 A2	Código 9.1 - Deferimento (22) 16/03/2015 (54) DISPOSITIVO E MÉTODO DE DECODIFICAÇÃO, PELO MENOS UM MEIO DE ARMAZENAMENTO LEGÍVEL POR COMPUTADOR NÃO TRANSITÓRIO, E, DISPOSITIVO E MÉTODO DE CODIFICAÇÃO (71) SONY CORPORATION (JP)
(21) BR 11 2016 022045-5 A2	Código 9.1 - Deferimento (22) 25/03/2015 (54) APARELHO E MÉTODO PARA REMAPEAMENTO DO OBJETO DE ÁUDIO RELACIONADO À TELA (71) FRAUNHOFER-GESELLSCHAFT ZUR FOERDERUNG DER

	ANGEWANDTEN FORSCHUNG E. V. (DE)
(21) BR 11 2016 022342-0 A8	Código 9.1 - Deferimento (22) 30/03/2015 (54) DERIVADOS DE (5,6-DI-HIDRO)PIRIMIDO[4,5-E] INDOLIZINAS, SUAS COMPOSIÇÕES FARMACÊUTICAS, E SEUS USOS (71) NETHERLANDS TRANSLATIONAL RESEARCH CENTER B.V. (NL)
(21) BR 11 2016 023233-0 A2	Código 9.1 - Deferimento (22) 31/10/2014 (54) MÉTODO DE RECONHECIMENTO DE FALA E TERMINAL MÓVEL (71) HUAWEI TECHNOLOGIES CO., LTD. (CN)
(21) BR 11 2016 023952-0 A2	Código 9.1 - Deferimento (22) 08/04/2015 (54) SISTEMA E MÉTODO PARA RETARDAR O CONSUMO DE ENERGIA PELO PÓS-PROCESSAMENTO DE DADOS DE SENSOR (71) QUALCOMM INCORPORATED (US)
(21) BR 11 2016 024107-0 A2	Código 9.1 - Deferimento (22) 16/04/2015 (54) SISTEMA DE IMPRESSÃO E MÉTODO DE CONTROLAR SISTEMA DE IMPRESSÃO (71) CANON KABUSHIKI KAISHA (JP)
(21) BR 11 2016 024212-2 A2	Código 9.1 - Deferimento (22) 13/03/2015 (54) CAPACITORES DE DESACOPLAMENTO COMUTÁVEIS (71) QUALCOMM INCORPORATED (US)
(21) BR 11 2016 024376-5 A8	Código 9.1 - Deferimento (22) 16/04/2015 (54) MÉTODO PARA DESABILITAR E HABILITAR SINAIS DE RELÓGIO, CIRCUITO DE GERAÇÃO DE RELÓGIO OPERATIVO, E, DISPOSITIVO DE COMUNICAÇÃO SEM FIO (71) TELEFONAKTIEBOLAGET LM ERICSSON (PUBL) (SE)
(21) BR 11 2016 024418-4 A8	Código 9.1 - Deferimento (22) 30/04/2015 (54) MÉTODOS IMPLEMENTADOS POR COMPUTADOR E MEIOS DE ARMAZENAMENTO EM COMPUTADOR PARA BALANCEAMENTO DE CARGA COM BASE EM DIMENSÃO (71) MICROSOFT TECHNOLOGY LICENSING, LLC (US)

(21) BR 11 2016 024452-4 A2	Código 9.1 - Deferimento (22) 11/03/2015 (54) CIRCUITO ACIONADOR PARA ACIONAR VALORES DE DADOS EM UMA SAÍDA DIFERENCIAL INCLUINDO UM NÓ DE SAÍDA POSITIVO E UM NÓ DE SAÍDA NEGATIVO, MÉTODO PARA ACIONAR UM SINAL DE DADOSSERIAIS EM UM ENLACE DE COMUNICAÇÃO E MEMÓRIA LEGÍVEL PORCOMPUTADOR (71) QUALCOMM INCORPORATED (US)
(21) BR 11 2016 024453-2 A8	Código 9.1 - Deferimento (22) 04/05/2015 (54) MÉTODO IMPLEMENTADO POR COMPUTADOR PARA GERENCIAR CONJUNTO DE DADOS,SISTEMA DE COMPUTAÇÃO E MEIO DE ARMAZENAMENTO LEGÍVEL POR COMPUTADOR FÍSICO (71) MICROSOFT TECHNOLOGY LICENSING, LLC (US)
(21) BR 11 2016 024507-5 A8	Código 9.1 - Deferimento (22) 04/05/2015 (54) MÉTODO IMPLEMENTADO POR COMPUTADOR E MEIO LEGÍVEL POR COMPUTADOR PARA ESTABELECER CONFIANÇA PARA UM HOSPEDEIRO (71) MICROSOFT TECHNOLOGY LICENSING, LLC (US)
(21) BR 11 2016 024889-9 A8	Código 9.1 - Deferimento (22) 23/04/2015 (54) MÉTODO E SISTEMA DE RASTREAMENTO DE OLHO (71) MICROSOFT TECHNOLOGY LICENSING, LLC (US)
(21) BR 11 2016 024951-8 A2	Código 9.1 - Deferimento (22) 24/04/2015 (54) BARRAMENTO GLOBAL DE SENSORES (71) QUALCOMM INCORPORATED (US)
(21) BR 11 2016 024966-6 A2	Código 9.1 - Deferimento (22) 26/03/2015 (54) SISTEMA DE MONITOR INTEGRADO, CLASSIFICAÇÃO DE USUÁRIO, SEGURANÇA E IMPRESSÃO DIGITAL (71) QUALCOMM INCORPORATED (US)
(21) BR 11 2016 024971-2 A8	Código 9.1 - Deferimento (22) 31/03/2015 (54) GERAÇÃO DE SINAL DE EXCITAÇÃO DE ALTA BANDA (71) QUALCOMM INCORPORATED (US)

(21) BR 11 2016 025031-1 A2	Código 9.1 - Deferimento (22) 29/04/2015 (54) MÉTODO E SISTEMA PARA MINIMIZAR CONSUMO DE POTÊNCIA EM PROCESSAMENTO DE QUADRO GRÁFICO E MEMÓRIA LEGÍVEL POR COMPUTADOR (71) QUALCOMM INCORPORATED (US)
(21) BR 11 2016 025156-3 A8	Código 9.1 - Deferimento (22) 11/05/2015 (54) MÉTODO IMPLANTADO POR COMPUTADOR PARA ACESSAR ARQUIVOS EM UM SISTEMA DE ARQUIVOS DISTRIBUÍDO (71) MICROSOFT TECHNOLOGY LICENSING, LLC (US)
(21) BR 11 2016 025201-2 A2	Código 9.1 - Deferimento (22) 08/05/2014 (54) Método para realizar cálculos à prova de falhas, dispositivo para realizar cálculos à prova de falhas para operar um hardware, e, método para compilar um código para operar um hardware em um modo à prova de falhas (71) MICRO MOTION, INC (US)
(21) BR 11 2016 025512-7 A2	Código 9.1 - Deferimento (22) 23/04/2015 (54) BIOMÉTRICA PARA IDENTIFICAÇÃO DE USUÁRIO EM SISTEMAS DE SAÚDE MÓVEIS (71) QUALCOMM INCORPORATED (US)
(21) BR 11 2016 025810-0 A2	Código 9.1 - Deferimento (22) 06/05/2015 (54) MÉTODO PARA OPERAR UM SISTEMA DE GERAÇÃO DE IMAGEM E APARELHO PARA GERAR A IMAGEM DE UMA CENA POSSUINDO MOVIMENTO APARENTE E SATÉLITE (71) URUGUS S.A. (UY)
(21) BR 11 2016 025850-9 A2	Código 9.1 - Deferimento (22) 07/05/2015 (54) MÉTODOS PARA CODIFICAR UM SINAL DE ÁUDIO E PARA DISCRIMINAÇÃO DE SINAL DE ÁUDIO, CODIFICADOR PARA CODIFICAÇÃO DE UM SINAL DE ÁUDIO, DISCRIMINADOR DE SINAL DE ÁUDIO, DISPOSITIVO DE COMUNICAÇÃO, E, MEIO DE ARMAZENAMENTO LEGÍVEL POR COMPUTADOR (71) TELEFONAKTIEBOLAGET LM ERICSSON (PUBL) (SE)

(21) BR 11 2016 026034-1 A2	Código 9.1 - Deferimento (22) 07/05/2015 (54) NÓ TERMINAL DE COMUNICAÇÕES E MÉTODO DE COMUNICAÇÃO (71) HUGHES NETWORK SYSTEMS, LLC (US)
(21) BR 11 2016 026079-1 A8	Código 9.1 - Deferimento (22) 21/05/2015 (54) MÉTODO IMPLEMENTADO POR COMPUTADOR PARA GUIAS EM UM SISTEMA DE GERAÇÃO DE CONTEÚDO (71) MICROSOFT TECHNOLOGY LICENSING, LLC (US)
(21) BR 11 2016 026131-3 A2	Código 9.1 - Deferimento (22) 23/11/2015 (54) MÉTODO E TERMINAL PARA GERENCIAMENTO DE UMA APLICAÇÃO DE TERMINAL, E, APARELHO PARA MOVER UM ÍCONE DE APLICAÇÃO (71) XIAOMI INC. (CN)
(21) BR 11 2016 026907-1 A2	Código 9.1 - Deferimento (22) 13/05/2015 (54) ELEMENTO DE FUNDAÇÃO TUBULAR, MÉTODO E CONJUNTO PARA INSTALAÇÃO DE UM ELEMENTO DE FUNDAÇÃO TUBULAR (71) IHC HOLLAND IE B.V. (NL)
(21) BR 11 2016 028970-6 A2	Código 9.1 - Deferimento (22) 11/05/2015 (54) DISPOSITIVO DE DETECÇÃO DE TEMPERATURA E APARELHO PARA FORMAÇÃO DE IMAGEM (71) RICOH COMPANY, LTD. (JP)
(21) BR 11 2016 029011-9 A2	Código 9.1 - Deferimento (22) 24/06/2014 (54) SUBSTRATO TENDO EM SI UMA MARCAÇÃO, MÉTODO DE PROVÊ-LO E MÉTODO DE MELHORAR A PROTEÇÃO DE UM ARTIGO TENDO EM SI UMA MARCAÇÃO CONTRA FALSIFICAÇÃO (71) SICPA HOLDING SA (CH)
(21) BR 11 2016 029119-0 A2	Código 9.1 - Deferimento (22) 16/06/2015 (54) SISTEMA DE FUSÃO POR SOPRO PARA A FABRICAÇÃO DE NÃO TECIDOS, MÉTODO PARA FORMAÇÃO DE UM NÃO TECIDO E NÃO TECIDO OBTIDO POR ESTE MÉTODO (71) GROZ-BECKERT KG (DE)

(21) BR 11 2016 030586-8 A2	Código 9.1 - Deferimento (22) 23/06/2015 (54) SAIS CRISTALINOS DE (S)-6-((1-ACETILPIPERIDIN-4-IL)AMINO)-N-(3-(3,4-DIIDROISOQUINOLIN-2(1H)-IL)-2-HIDROXIPROPIL)PIRIMIDINA-4-CARBOXAMIDA (71) GLAXOSMITHKLINE INTELLECTUAL PROPERTY DEVELOPMENT LIMITED (GB)
(21) BR 11 2017 002985-5 A2	Código 9.1 - Deferimento (22) 14/08/2015 (54) CONJUNTO DE PORTA DE ACESSO CIRÚRGICO (71) ALESI SURGICAL LIMITED (GB)
(21) BR 11 2017 003326-7 A2	Código 9.1 - Deferimento (22) 18/08/2015 (54) MÉTODO E COMPONENTES PARA INSTALAÇÃO DE POSTE/CERCA (71) JUSTOY PTY LIMITED (AU)
(21) BR 11 2017 004765-9 A2	Código 9.1 - Deferimento (22) 08/09/2015 (54) LENTE CONFIGURADA PARA IMPLANTAÇÃO EM UM OLHO DE UM HUMANO (71) STAAR SURGICAL COMPANY (US)
(21) BR 11 2017 008643-3 A2	Código 9.1 - Deferimento (22) 05/11/2015 (54) MÉTODO PARA TRANSPORTAR E INSTALAR UMA ESTRUTURA SUBMARINA, MÉTODO PARA RECUPERAR UMA ESTRUTURA SUBMARINA DO LEITO DO OCEANO E CENTRO DE PROCESSAMENTO SUBMARINO (71) SUBSEA 7 NORWAY AS (NO)
(21) BR 11 2017 008878-9 A2	Código 9.1 - Deferimento (22) 28/10/2015 (54) CAMISA DE PRESSÃO (71) BAYER HEALTHCARE LLC (US)
(21) BR 11 2017 013569-8 A2	Código 9.1 - Deferimento (22) 14/01/2016 (54) ARRANJO DE POSICIONAMENTO, DISPOSITIVO DE MANIPULAÇÃO DE HASTE, EQUIPAMENTO DE PERFURAÇÃO, E, MÉTODO PARA POSICIONAR UMA HASTE DE PERFURAÇÃO. (71) EPIROC ROCK DRILLS AKTIEBOLAG (SE)

(21) BR 11 2017 014178-7 A2	Código 9.1 - Deferimento (22) 02/03/2016 (54) CARTUCHO DE FILTRO DE AR E MONTAGEM DE PURIFICADOR DE AR (71) DONALDSON COMPANY, INC. (US)
(21) BR 11 2017 017225-9 A2	Código 9.1 - Deferimento (22) 10/02/2016 (54) SONDA EXTENSÍVEL E FERRAMENTA DE TESTE DE FORMAÇÃO E MÉTODO (71) BAKER HUGHES, A GE COMPANY, LLC (US)
(21) BR 11 2017 018124-0 A2	Código 9.1 - Deferimento (22) 11/02/2016 (54) FERRAMENTAS DE CREMALHEIRA DE TUBO (71) BIOFIRE DEFENSE, LLC (US)
(21) BR 11 2017 019021-4 A2	Código 9.1 - Deferimento (22) 03/03/2016 (54) SISTEMA DE SENSOR DE COMPRESSÃO DE TECIDO E INSTRUMENTO CIRÚRGICO DE GRAMPEAMENTO E CORTE (71) ETHICON LLC (US)
(21) BR 11 2017 019832-0 A2	Código 9.1 - Deferimento (22) 16/03/2016 (54) MONTAGEM DE PROTEÇÃO ARTICULADA E MÉTODO DE FABRICAR A MESMA (71) B. BRAUN MELSUNGEN AG (DE)
(21) BR 11 2017 020354-5 A2	Código 9.1 - Deferimento (22) 18/03/2016 (54) MÉTODO DE APLICAÇÃO DE UM CONTRAFORTE EM UM GRAMPEADOR CIRÚRGICO (71) ETHICON LLC (US)
(21) BR 11 2017 020859-8 A2	Código 9.1 - Deferimento (22) 18/03/2016 (54) CARTUCHO DE GRAMPOS PARA USO COM UM DISPOSITIVO GRAMPEADOR CIRÚRGICO INCLUINDO UMA BIGORNA E ATUADOR DE EXTREMIDADE PARA USO COM UM SISTEMA CIRÚRGICO (71) ETHICON LLC (US)
(21) BR 11 2017 020875-0 A2	Código 9.1 - Deferimento (22) 28/09/2015

	(54) SOLUÇÕES PARA MELHORAR A EFICÁCIA DE INSECTICIDAS E FUNGICIDAS EM PLANTAS VIVAS E MÉTODOS RELACIONADOS (71) KOP-COAT, INC. (US)
(21) BR 11 2017 022548-4 A2	Código 9.1 - Deferimento (22) 19/04/2016 (54) COMPOSIÇÃO DE REVESTIMENTO (71) ADVANSIX RESINS & CHEMICALS LLC (US)
(21) BR 11 2017 022623-5 A2	Código 9.1 - Deferimento (22) 14/05/2015 (54) IMPLANTE DE CÓRNEA (71) KERAMED, INC. (US)
(21) BR 11 2017 023112-3 A2	Código 9.1 - Deferimento (22) 25/04/2016 (54) Composição de curativo de ferida, método de fabricação da mesma, e, curativo de ferida (71) MEDTRADE PRODUCTS LIMITED (GB)
(21) BR 11 2017 023204-9 A2	Código 9.1 - Deferimento (22) 16/06/2016 (54) MÉTODO DE FRATURAMENTO (71) TWIN DISC, INC. (US)
(21) BR 11 2017 023253-7 A2	Código 9.1 - Deferimento (22) 25/04/2016 (54) COMBINAÇÕES DE HERBICIDA QUE COMPREENDEM GLUFOSINATO E INDAZIFLAM (71) BASF SE (DE)
(21) BR 11 2017 023390-8 A2	Código 9.1 - Deferimento (22) 07/06/2016 (54) Dispositivo de segurança para impedir ferimento por picada de agulha com uma agulha de um dispositivo médico e dispositivo médico (71) BECTON DICKINSON FRANCE (FR)
(21) BR 11 2017 023424-6 A2	Código 9.1 - Deferimento (22) 10/06/2015 (54) PRODUTO ABSORVENTE E PROTETOR CONTRA INCONTINÊNCIA (71) ESSITY HYGIENE AND HEALTH AKTIEBOLAG (SE)
(21) BR 11 2017 024064-5 A2	Código 9.1 - Deferimento

(22) 25/05/2016
(54) DISPENSADOR E SISTEMA DE BALÃO INTRAGÁSTRICO
(71) OBALON THERAPEUTICS, INC. (US)

---

(21) BR 11 2017 025219-8 A2
Código 9.1 - Deferimento
(22) 02/06/2016
(54) CANUDO PARA CONSERVAR UMA DOSE PRÉ-DETERMINADA DE SUBSTÂNCIA DE BASE LÍQUIDA, E DISPOSITIVO DE INJEÇÃO E MÉTODO IMPLANTANDO O MESMO
(71) IMV TECHNOLOGIES (FR)

---

(21) BR 11 2017 025463-8 A2
Código 9.1 - Deferimento
(22) 27/05/2016
(54) SISTEMA DE CONEXÃO VERTICAL
(71) VETCO GRAY SCANDINAVIA AS (NO)

---

(21) BR 11 2017 025597-9 A2
Código 9.1 - Deferimento
(22) 28/06/2016
(54) MÉTODO E SISTEMA DE FUNDO DE POÇO PARA DESCARREGAR UM LÍQUIDO DE UM POÇO EM UM ESPAÇO ANULAR ENTRE UM REVESTIMENTO INTERMEDIÁRIO E UMA ESTRUTURA DE METAL TUBULAR DE PRODUÇÃO
(71) WELLTEC OILFIELD SOLUTIONS AG (CH)

---

(21) BR 11 2017 027053-6 A2
Código 9.1 - Deferimento
(22) 13/07/2016
(54) CABO DE REFORÇO DE BORRACHA E PRODUTO DE BORRACHA QUE USA O MESMO
(71) NIPPON SHEET GLASS COMPANY, LIMITED (JP)

---

(21) BR 11 2017 027336-5 A2
Código 9.1 - Deferimento
(22) 14/06/2016
(54) SISTEMA DE CONEXÃO E RECIPIENTE.
(71) BOEHRINGER INGELHEIM VETMEDICA GMBH (DE)

---

(21) BR 11 2017 027537-6 A2
Código 9.1 - Deferimento
(22) 21/06/2016
(54) APARELHO PARA CONTROLAR UM FLUXO DE FLUIDO
(71) TECHINVENT 2 AS (NO)

---

(21) BR 11 2017 028084-1 A2
Código 9.1 - Deferimento
(22) 23/06/2016
(54) INSTRUMENTO CIRÚRGICO

(71) ETHICON LLC (US)

---

(21) BR 11 2017 028087-6 A2

Código 9.1 - Deferimento
(22) 23/06/2016
(54) "INSTRUMENTO CIRÚRGICO
(71) ETHICON LLC (PR)

---

(21) BR 11 2017 028089-2 A2

Código 9.1 - Deferimento
(22) 23/06/2016
(54) INSTRUMENTO CIRÚRGICO
(71) ETHICON LLC (US)

---

(21) BR 11 2017 028092-2 A2

Código 9.1 - Deferimento
(22) 23/06/2016
(54) INSTRUMENTO CIRÚRGICO
(71) ETHICON LLC (US)

---

(21) BR 11 2017 028098-1 A2

Código 9.1 - Deferimento
(22) 29/06/2016
(54) MÉTODO E APARELHO PARA DETERMINAR A PRODUÇÃO DE BOMBAS DE INTERIOR DE POÇO E DISPOSITIVO DE ARMAZENAMENTO
(71) BRISTOL, INC., D/B/A REMOTE AUTOMATION SOLUTIONS (US)

---

(21) BR 11 2017 028226-7 A2

Código 9.1 - Deferimento
(22) 01/07/2016
(54) MÉTODO PARA EXPANSÃO DE UM MEMBRO TUBULAR
(71) SHELL INTERNATIONALE RESEARCH MAATSCHAPPIJ B.V. (NL)

---

(21) BR 11 2017 028438-3 A2

Código 9.1 - Deferimento
(22) 01/07/2016
(54) PROCESSO PARA MONITORAR E RECALIBRAR UM SENSOR DE UMIDADE, PROCESSO AUTOMATIZADO PARA MONITORAR E RECALIBRAR UM SENSOR DE UMIDADE E SISTEMA PARA CALIBRAR UM SENSOR DE UMIDADE
(71) COMMAND ALKON INCORPORATED (US)

---

(21) BR 11 2018 000157-0 A2

Código 9.1 - Deferimento
(22) 09/03/2016
(54) MEIO DE INTERTRAVAMENTO, E, BOLSA COM UM MEIO DE INTERTRAVAMENTO.
(71) C.I. TAKIRON CORPORATION (JP)

---

(21) BR 11 2018 000313-1 A2

Código 9.1 - Deferimento

	(22) 27/04/2016 (54) PARTÍCULA ADJUVANTE DE BRANQUEAMENTO, DETERGENTE PARA LAVAGEM E PLURALIDADE DE PARTÍCULAS (71) UNILEVER IP HOLDINGS B.V. (PB)
(21) BR 11 2018 000674-2 A2	Código 9.1 - Deferimento (22) 13/07/2016 (54) IMPLANTE PENIANO (71) ZEPHYR SURGICAL IMPLANTS (FR)
(21) BR 11 2018 000781-1 A2	Código 9.1 - Deferimento (22) 04/08/2016 (54) CONECTOR DE VÁLVULA PARA LINHAS MÉDICAS (71) INDUSTRIE BORLA S.P.A. (IT)
(21) BR 11 2018 000943-1 A2	Código 9.1 - Deferimento (22) 15/07/2016 (54) SISTEMA DE EXIBIÇÃO DE MERCADORIAS (71) RTC INDUSTRIES, INC. (US)
(21) BR 11 2018 001270-0 A2	Código 9.1 - Deferimento (22) 29/07/2016 (54) SISTEMA PARA LIGAÇÃO E MÉTODO DE ENCAIXE ENTRE SI DE MÓDULOS PARA REVESTIMENTO DE PAVIMENTOS (71) NUNO MIGUEL SIMÕES VICENTE (PT)
(21) BR 11 2018 001957-7 A2	Código 9.1 - Deferimento (22) 18/07/2016 (54) GRAMPEADOR CIRÚRGICO PARA O TRATAMENTO DO TECIDO DE UM PACIENTE (71) ETHICON LLC (US)
(21) BR 11 2018 001959-3 A2	Código 9.1 - Deferimento (22) 18/07/2016 (54) GRAMPEADOR CIRÚRGICO PARA O TRATAMENTO DO TECIDO DE UM PACIENTE (71) ETHICON LLC (US)
(21) BR 11 2018 002336-1 A2	Código 9.1 - Deferimento (22) 05/08/2016 (54) EXTRATOR DE IMERSÃO E MÉTODO (71) CROWN IRON WORKS COMPANY (US)

(21) BR 11 2018 002720-0 A2	Código 9.1 - Deferimento (22) 11/08/2016 (54) SISTEMAS E MÉTODOS PARA REMOVER O AR DE DISPOSITIVOS MÉDICOS (71) MOKITA MEDICAL GMBH I.GR. (DE)
(21) BR 11 2018 002822-3 A2	Código 9.1 - Deferimento (22) 12/08/2016 (54) SISTEMA DE TRATAMENTO DE SAÚDE EM REDE (71) BAXTER INTERNATIONAL INC. (US) ; BAXTER HEALTHCARE S.A. (CH)
(21) BR 11 2018 003009-0 A2	Código 9.1 - Deferimento (22) 17/08/2016 (54) VÁLVULA DE SUBSTITUIÇÃO AÓRTICA (71) VENUS MEDTECH (HANGZHOU), INC. (CN)
(21) BR 11 2018 004232-3 A2	Código 9.1 - Deferimento (22) 01/09/2016 (54) GUIA DE DIRECIONAMENTO E ELEVADOR (71) WRIGHT MEDICAL TECHNOLOGY, INC. (US)
(21) BR 11 2018 004539-0 A2	Código 9.1 - Deferimento (22) 09/09/2016 (54) PLACA-BASE DE OSTOMIA ADAPTÁVEL (71) COLOPLAST A/S (DK)
(21) BR 11 2018 006236-7 A2	Código 9.1 - Deferimento (22) 27/09/2016 (54) DISPOSITIVO DE SEGURANÇA (71) DE LA RUE INTERNATIONAL LIMITED (GB)
(21) BR 11 2018 006726-1 A2	Código 9.1 - Deferimento (22) 27/10/2016 (54) SISTEMA E PROCESSO CORRESPONDENTE PARA COLAR JUNTOS DOIS COMPONENTES EM UMA LINHA DE MONTAGEM DE CARROCERIA DE VEÍCULO (71) COMAU S.P.A. (IT)
(21) BR 11 2018 007881-6 A2	Código 9.1 - Deferimento (22) 12/10/2016 (54) MÉTODO PARA REVESTIR SEMENTE (71) INCOTEC HOLDING B.V. (NL)

(21) BR 11 2018 008233-3 A2	Código 9.1 - Deferimento (22) 26/10/2016 (54) APARELHO PARA PRENDER UM DISPOSITIVO MÉDICO, MÉTODO PARA PRENDER UM DISPOSITIVO MÉDICO EM UMA POSIÇÃO DESEJADA, E KIT (71) NEUWAVE MEDICAL, INC. (US)
(21) BR 11 2018 008559-6 A2	Código 9.1 - Deferimento (22) 24/10/2016 (54) Conjunto de atuador de extremidade de grampeador cirúrgico e método para fabricação de um conjunto de reforço para uso com um atuador de extremidade de grampeador cirúrgico (71) ETHICON LLC (US)
(21) BR 11 2018 008600-2 A2	Código 9.1 - Deferimento (22) 24/10/2016 (54) Aparelho (71) ETHICON LLC (US)
(21) BR 11 2018 009925-2 A2	Código 9.1 - Deferimento (22) 24/11/2016 (54) EXPOSITOR DOBRÁVEL OTIMIZADO (71) FASTER DISPLAYS LLC (US)
(21) BR 11 2018 010696-8 A8	Código 9.1 - Deferimento (22) 14/12/2015 (54) COMPOSIÇÃO AQUOSA DE REVESTIMENTO, E, MÉTODO PARA FORNECER UM REVESTIMENTO (71) DOW GLOBAL TECHNOLOGIES LLC (US) ; ROHM AND HAAS COMPANY (US)
(21) BR 11 2018 014930-6 A2	Código 9.1 - Deferimento (22) 06/12/2016 (54) APARELHO DE ARMAZENAMENTO E MÉTODO DE CONTROLE DO MESMO (71) SAMSUNG ELECTRONICS CO., LTD (KR)
(21) BR 11 2018 067426-5 A2	Código 9.1 - Deferimento (22) 23/02/2017 (54) Compostos da fórmula i, mistura, composição agroquímica, uso dos compostos e método para combater fungos nocivos fitopatogênicos (71) BASF SE (DE)

(21) BR 11 2018 068332-9 A2	Código 9.1 - Deferimento (22) 17/03/2017 (54) POLIURETANO RETICULADO, COMPÓSITO, MISTURA, PROCESSO PARA PRODUZIR UM COMPÓSITO E USOS DE POLIURETANO RETICULADO (71) BASF SE (DE)
(21) BR 11 2018 069203-4 A2	Código 9.1 - Deferimento (22) 23/03/2017 (54) CONTENTOR INTERNO DE MATERIAL PLÁSTICO RÍGIDO DE PAREDES FINAS E MÉTODO PARA A INSERÇÃO DE UM NOVO REVESTIMENTO INTERNO EM TAL CONTENTOR (71) MAUSER-WERKE GMBH (DE)
(21) BR 11 2018 070555-1 A2	Código 9.1 - Deferimento (22) 10/04/2017 (54) USO DE MICROESFERAS DE PORO FECHADO DE PERLITA EXPANDIDA COMO UM MATERIAL DE CARGA, COMPOSIÇÃO PARA A PRODUÇÃO DE CORPOS MOLDADOS PARA A INDÚSTRIA DE FUNDIÇÃO, CORPO MOLDADO PARA A INDÚSTRIA DE FUNDIÇÃO E PROCESSO PARA PRODUZIR UM CORPO MOLDADO PARA A INDÚSTRIA DE FUNDIÇÃO (71) HÜTTENES-ALBERTUS CHEMISCHE WERKE GESELLSCHAFT MIT BESCHRÄNKTER HAFTUNG (DE)
(21) BR 11 2018 070925-5 A2	Código 9.1 - Deferimento (22) 31/03/2017 (54) MISTURA DE PESTICIDAS, COMPOSIÇÃO DE TRATAMENTO DE SEMENTES, MATERIAIS DE PROPAGAÇÃO VEGETAL REVESTIDOS E USO DA MISTURA DE PESTICIDAS (71) BASF SE (DE)
(21) BR 11 2018 072545-5 A2	Código 9.1 - Deferimento (22) 02/05/2017 (54) INIBIDORES DA ARGINASE E SUAS APLICAÇÕES TERAPÊUTICAS (71) ONCOARENDI THERAPEUTICS S.A. (PL)
(21) BR 11 2018 074569-3 A2	Código 9.1 - Deferimento (22) 31/05/2017 (54) COMPOSTOS, USO DE N-(2,4-DIFLUOROFENIL)-4-[5-(TRIFLUOROMETIL)-1,2,4-OXADIAZOL-3-IL] BENZAMIDA, COMPOSIÇÃO AGROQUÍMICA, E MÉTODO PARA COMBATER FUNGOS NOCIVOS FITOPATOGÊNICOS (71) BASF SE (DE)

(21) BR 11 2018 074866-8 A2	Código 9.1 - Deferimento (22) 01/06/2017 (54) MÉTODO DE TRATAMENTO DE UMA CORRENTE DE EFLUENTE AQUOSO E MÉTODO PARA A PRODUÇÃO DE FURFURAL (71) BASF SE (DE)
(21) BR 11 2018 075517-6 A2	Código 9.1 - Deferimento (22) 01/06/2017 (54) APARELHO PARA FORNECER PRODUTOS PARA LAVAGEM DE ROUPAS E DISPOSITIVO DE DISTRIBUIÇÃO (71) UNILEVER IP HOLDINGS B.V. (PB)
(21) BR 11 2018 076675-5 A2	Código 9.1 - Deferimento (22) 04/07/2017 (54) PROCESSO DE DESPOLIMERIZAÇÃO DE UM POLIÉSTER QUE COMPREENDE TEREFTALATO DE POLIETILENO OPACO (71) IFP ENERGIES NOUVELLES (FR)
(21) BR 11 2018 077290-9 A2	Código 9.1 - Deferimento (22) 07/06/2017 (54) REVESTIMENTOS DE LIBERAÇÃO INIBIDORES DE PERMEAÇÃO OBTENÍVEIS, SEU USO, MÉTODO PARA PREPARAR OS REVESTIMENTOS E COMPOSIÇÕES DE REVESTIMENTO DE CURA POR RADIAÇÃO (71) EVONIK OPERATIONS GMBH (DE)
(21) BR 11 2019 000161-1 A2	Código 9.1 - Deferimento (22) 03/07/2017 (54) Benzosultans e análogos, composição, método para controlar microorganismos fitopatogênicos indesejados e processo para preparar os referidos compostos (71) BAYER CROPSCIENCE AKTIENGESELLSCHAFT (DE)
(21) BR 11 2019 000520-0 A2	Código 9.1 - Deferimento (22) 13/07/2017 (54) COMPOSTO E COMPOSIÇÃO DE POLIORGANOSSILOXANO, EMULSÕES AQUOSAS E COMPOSIÇÕES OU FORMULAÇÕES COSMÉTICAS (71) MOMENTIVE PERFORMANCE MATERIALS GMBH (DE)
(21) BR 11 2019 000694-0 A2	Código 9.1 - Deferimento (22) 30/07/2018 (54) MÉTODO EXECUTADO POR UM DISPOSITIVO DE RECEBIMENTO

	OPERANDO EM UM SISTEMA DE COMUNICAÇÃO SEM FIO E DISPOSITIVO DE RECEBIMENTO CONFIGURADO PARA OPERAR EM UM SISTEMA DE COMUNICAÇÃO SEM FIO (71) LG ELECTRONICS INC. (KR)
(21) BR 11 2019 000856-0 A2	Código 9.1 - Deferimento (22) 21/06/2017 (54) PROCESSO PARA PURIFICAÇÃO DE MELAMINA (71) CASALE SA (CH)
(21) BR 11 2019 001352-0 A2	Código 9.1 - Deferimento (22) 25/07/2017 (54) MÉTODO DE CONTROLE DE INSETOS E COMPOSIÇÃO (71) BASF SE (DE)
(21) BR 11 2019 001645-7 A2	Código 9.1 - Deferimento (22) 25/07/2017 (54) MÉTODO PARA CONTROLAR O CRESCIMENTO DE ERVAS DANINHAS RESISTENTES A PPO, USO DOS COMPOSTOS E USO DA COMPOSIÇÃO (71) BASF SE (DE)
(21) BR 11 2019 001648-1 A2	Código 9.1 - Deferimento (22) 21/08/2017 (54) COPOLÍMERO HIDROFÍLICO E DISPOSITIVO MÉDICO (71) TERUMO KABUSHIKI KAISHA (JP)
(21) BR 11 2019 003015-8 A2	Código 9.1 - Deferimento (22) 10/08/2017 (54) COMPOSIÇÕES HEMOSTÁTICAS E MÉTODOS DE PREPARO DAS MESMAS (71) GUANGZHOU BIOSEAL BIOTECH CO., LTD. (CN) ; ETHICON, INC. (US)
(21) BR 11 2019 003097-2 A2	Código 9.1 - Deferimento (22) 18/09/2017 (54) SEPARADOR FLASH E PROCESSO PARA SEPARAR HIDROCARBONETOS DE UMA SOLUÇÃO DE REAÇÃO CONTENDO UM POLÍMERO E OS REFERIDOS HIDROCARBONETOS (71) BOREALIS AG (AT)
(21) BR 11 2019 004304-7 A2	Código 9.1 - Deferimento (22) 29/08/2017 (54) COMPOSTO DE IMIDA, AGENTE E MÉTODO PARA CONTROLAR UMA DOENÇA EM PLANTAS, USO DO COMPOSTO DE IMIDA, E, COMPOSIÇÃO.

	(71) SUMITOMO CHEMICAL COMPANY, LIMITED (JP)
(21) BR 11 2019 004713-1 A2	Código 9.1 - Deferimento (22) 20/09/2017 (54) COMPONENTE DE RESINA, MÉTODO DE MOLDAGEM E DISPOSITIVO DE MOLDAGEM PARA O MESMO (71) HONDA MOTOR CO., LTD. (JP)
(21) BR 11 2019 004932-0 A2	Código 9.1 - Deferimento (22) 28/09/2016 (54) FORMULAÇÃO, MÉTODO PARA FAZER UMA FORMULAÇÃO, ARTIGO FABRICADO, CONDUTOR REVESTIDO E MÉTODO PARA CONDUZIR ELETRICIDADE (71) DOW GLOBAL TECHNOLOGIES LLC (US)
(21) BR 11 2019 004933-9 A2	Código 9.1 - Deferimento (22) 28/08/2017 (54) USO DE COMPOSIÇÕES DE MOLDAGEM TERMOPLÁSTICAS E REVESTIMENTO DE CABO OU REVESTIMENTO DE CONDUTOR ÓPTICO (71) BASF SE (DE)
(21) BR 11 2019 005550-9 A2	Código 9.1 - Deferimento (22) 27/10/2016 (54) APARELHO DE FABRICAÇÃO ADITIVA, MÉTODO PARA FABRICAÇÃO ADITIVA E APARELHO DE PROCESSAMENTO (71) HEWLETT-PACKARD DEVELOPMENT COMPANY, L.P. (US)
(21) BR 11 2019 007036-2 A2	Código 9.1 - Deferimento (22) 04/10/2017 (54) PROCESSO PARA DESALQUILAÇÃO DE COMPOSTOS ALQUILAROMÁTICOS (71) SHELL INTERNATIONALE RESEARCH MAATSCHAPPIJ B.V. (NL)
(21) BR 11 2019 011459-9 A2	Código 9.1 - Deferimento (22) 06/12/2016 (54) Manipulador para girar em torno de seu próprio eixo um objeto de manipulação (71) TMT-TAPPING MEASURING TECHNOLOGY SÀRL (LU)
(21) BR 11 2019 011557-9 A2	Código 9.1 - Deferimento (22) 04/12/2017 (54) PROCESSOS DE PURIFICAÇÃO, RECUPERAÇÃO E CONVERSÃO DE SAIS DE CLOROFENOL E PREPARAÇÃO E RECUPERAÇÃO DE

	PRODUTOS PREPARADOS DOS MESMOS (71) MONSANTO TECHNOLOGY LLC (US)
(21) BR 11 2019 012043-2 A2	Código 9.1 - Deferimento (22) 03/10/2017 (54) MÉTODO DE DETECÇÃO (71) BAKER HUGHES ENERGY TECHNOLOGY UK LIMITED (GB)
(21) BR 11 2019 012804-2 A2	Código 9.1 - Deferimento (22) 18/12/2017 (54) COMPOSIÇÕES ANTITRANSPIRANTE E/OU DESODORANTE PARA USO NA REDUÇÃO DA LIBERAÇÃO DE IL-1a E IRRITABILIDADE DA PELE (71) COLGATE-PALMOLIVE COMPANY (US)
(21) BR 11 2019 013608-8 A2	Código 9.1 - Deferimento (22) 22/12/2017 (54) COMPOSIÇÃO ANIDRA E PROCESSO PARA O TRATAMENTO COSMÉTICO DE ODOR CORPORAL ASSOCIADO À TRANSPIRAÇÃO HUMANA (71) L'OREAL (FR)
(21) BR 11 2019 013674-6 A2	Código 9.1 - Deferimento (22) 28/12/2017 (54) MÉTODO PARA A PRODUÇÃO DE UM INTERMEDIÁRIO ADEQUADO PARA PRODUÇÃO DE COMBUSTÍVEIS E/OU PRODUTOS QUÍMICOS, USO DE UM PRODUTO DE DÍMERO/OLIGÔMERO E USO DE UM CATALIZADOR HETEROGÊNEO (71) NESTE OYJ (FI)
(21) BR 11 2019 015669-0 A2	Código 9.1 - Deferimento (22) 06/02/2018 (54) PROJETO DE GRUPO DE CONJUNTO DE RECURSO DE CONTROLE PARA MELHORAR DISPOSITIVOS, SISTEMAS E REDES DE COMUNICAÇÕES (71) QUALCOMM INCORPORATED (US)
(21) BR 11 2019 016598-3 A2	Código 9.1 - Deferimento (22) 13/12/2018 (54) MÉTODO IMPLEMENTADO POR COMPUTADOR, MEIO LEGÍVEL POR COMPUTADOR, NÃO TRANSITÓRIO E SISTEMA (71) ADVANCED NEW TECHNOLOGIES CO., LTD. (KY)
(21) BR 11 2019 018579-8 A2	Código 9.1 - Deferimento

	(22) 10/05/2018 (54) FORMULAÇÃO DE ÁLCOOL ESTEARÍLICO (71) MARRONE BIO INNOVATIONS, INC. (US)
(21) BR 11 2019 024888-9 A2	Código 9.1 - Deferimento (22) 31/05/2017 (54) FILME ENCAPSULANTE E MÓDULO DE DISPOSITIVO ELETRÔNICO (71) DOW GLOBAL TECHNOLOGIES LLC (US)
(21) BR 11 2019 027677-7 A2	Código 9.1 - Deferimento (22) 30/06/2017 (54) COMPOSTOS FOTOCRÔMICOS DE ANEL FUSIONADO DE SILOL E GERMOL, COMPOSIÇÃO E ARTIGO FOTOCRÔMICO (71) TRANSITIONS OPTICAL, LTD. (IE)
(21) BR 11 2020 000113-9 A2	Código 9.1 - Deferimento (22) 06/07/2017 (54) PROCESSO E APARELHO PARA PREPARAR POLIÉSTERES BIODEGRADÁVEIS (71) TECHNIP ZIMMER GMBH (DE)
(21) BR 11 2020 005309-0 A2	Código 9.1 - Deferimento (22) 12/12/2017 (54) CARGA MOLDADA OPERÁVEL PARA FORMAR UM CANHONEIO DE PENETRAÇÃO LIMITADA EM UM FURO DE POÇO, MÉTODO PARA MODIFICAR UMA CARGA MOLDADA PARA PRODUZIR UM CANHONEIO DE PENETRAÇÃO LIMITADA EM UM FURO DE POÇO, E, SISTEMA DE FERRAMENTA DE CANHONEIO PARA FORMAR UM CANHONEIO DE PENETRAÇÃO LIMITADA EM UM FURO DE POÇO (71) HALLIBURTON ENERGY SERVICES, INC. (US)
(21) BR 11 2020 007352-0 A2	Código 9.1 - Deferimento (22) 31/10/2017 (54) CATALISADOR DE DESSULFURIZAÇÃO, MÉTODO PARA SUA PRODUÇÃO E MÉTODO DE DESSULFURIZAÇÃO (71) CHINA PETROLEUM & CHEMICAL CORPORATION (CN) ; RESEARCH INSTITUTE OF PETROLEUM PROCESSING, SINOPEC (CN)
(21) BR 11 2020 007565-5 A2	Código 9.1 - Deferimento (22) 19/12/2017 (54) USO DE CARREADOR COSMETICAMENTE ACEITÁVEL E COMPLEXO NARINGINA:ZINCO DE RAZÃO MOLAR 2:1 (71) COLGATE-PALMOLIVE COMPANY (US)

(21) BR 11 2020 008102-7 A2	Código 9.1 - Deferimento (22) 03/11/2017 (54) FORMULAÇÃO PESTICIDA (71) DOW GLOBAL TECHNOLOGIES LLC (US)
(21) BR 11 2021 004019-6 A2	Código 9.1 - Deferimento (22) 25/06/2020 (54) BLOCOS DE CONSTRUÇÃO DE BRINQUEDO (71) PLUS-PLUS A/S (DK)
(21) BR 11 2021 012534-5 A2	Código 9.1 - Deferimento (22) 30/12/2019 (54) FERTILIZANTE ECOLÓGICO PERMANENTE CONTRA DISTÚRBIOS FISIOLÓGICOS E PRAGAS EM FRUTAS (71) S.A. REVERTE PRODUCTOS MINERALES (ES)
(21) BR 11 2021 013900-1 A2	Código 9.1 - Deferimento (22) 24/06/2020 (54) CAMISA DE CILINDRO PARA FUNDIÇÃO DE INSERÇÃO (71) TPR CO., LTD. (JP) ; TPR INDUSTRY CO., LTD. (JP)
(21) BR 11 2021 014849-3 A2	Código 9.1 - Deferimento (22) 15/01/2020 (54) APARELHO DE DIVERSÃO PARA ESPORTES AQUÁTICOS, E MÉTODO PARA CONTROLAR INSTABILIDADE DE VENTILADOR EM UM APARELHO DE DIVERSÃO PARA ESPORTES AQUÁTICOS (71) AMERICAN WAVE MACHINES, INC. (US)
(21) BR 11 2021 017083-9 A2	Código 9.1 - Deferimento (22) 21/02/2020 (54) ARTIGO ABSORVENTE (71) UNICHARM CORPORATION (JP)
(21) BR 11 2021 018452-0 A2	Código 9.1 - Deferimento (22) 21/05/2020 (54) COMPRIMIDO DE REVESTIMENTO ENTÉRICO E SEU MÉTODO DE PREPARAÇÃO (71) CURACLE CO., LTD. (KR)
(21) BR 11 2021 024233-3 A2	Código 9.1 - Deferimento (22) 11/09/2020 (54) IMPLANTE PARA FIXAR UM TENDÃO OU UM LIGAMENTO A UM

	TECIDO DURO COMPREENDENDO UM EIXO, PRIMEIROS PILARES PARA ENTRAR EM CONTATO COM UM TECIDO DURO, E SEGUNDOS PILARES PARA ENTRAR EM CONTATO COM UM TENDÃO OU UM LIGAMENTO (71) GARY A. ZWICK, TRUSTEE OF THE EVEREST TRUST UTA APRIL 20, 2017 (US)
(21) BR 11 2022 000154-1 A2	Código 9.1 - Deferimento (22) 12/06/2020 (54) ELEMENTO TUBULAR, COLUNA TUBULAR E MÉTODO DE ACOPLAMENTO MECÂNICO DE UM ELEMENTO TUBULAR AO OUTRO ELEMENTO TUBULAR (71) EQUINOR ENERGY AS (NO)
(21) BR 12 2017 001723-3 A2	Código 9.1 - Deferimento (22) 14/03/2014 (54) Implante e método de fabricar um implante (62) BR 11 2015 021908-0 14/03/2014 (71) OSTOMYCURE AS (NO)
(21) BR 12 2019 024319-0 A2	Código 9.1 - Deferimento (22) 12/09/2013 (54) USO DE COMPOSIÇÕES DE ALCANO SEMIFLUORADO NA FABRICAÇÃO DE UM MEDICAMENTO PARA O TRATAMENTO DE UMA CONDIÇÃO ASSOCIADA COM QUERATOCONJUNTIVITE SECA (62) BR 11 2015 005008-5 12/09/2013 (71) NOVALIQ GMBH (DE)
(21) BR 12 2019 028113-0 A2	Código 9.1 - Deferimento (22) 26/08/2013 (54) Métodos para aumentar o rendimento, taxa de crescimento, biomassa, vigor, capacidade fotossintética, eficiência do uso de nitrogênio, tolerância ao estresse abiótico e/ou redução do tempo de floração ou o tempo de emergência da inflorescência de uma planta, e de cultivar uma colheita, e, construto de ácido nucléico (62) BR 11 2015 004552-9 26/08/2013 (71) EVOGENE LTD. (IL)
(21) BR 12 2020 007876-6 A2	Código 9.1 - Deferimento (22) 14/03/2014 (54) IMPLANTE (62) BR 11 2015 021908-0 14/03/2014 (71) OSTOMYCURE AS (NO)

(21) BR 12 2020 009432-0 A2	Código 9.1 - Deferimento (22) 21/04/2015 (54) SISTEMA PARA TRANSFERÊNCIA FECHADA DE FLUIDOS, MEMBRANA E ARRANJO DE MEMBRANA PARA USO DO MESMO (62) BR 11 2016 024680-2 21/04/2015 (71) BECTON DICKINSON AND COMPANY LIMITED (IE)
(21) BR 12 2020 013891-2 A2	Código 9.1 - Deferimento (22) 13/06/2012 (54) DISPOSITIVO E MÉTODO PARA DECODIFICAÇÃO DE IMAGEM, DISPOSITIVO E MÉTODO PARA TRANSMISSÃO, E DISPOSITIVO E MÉTODO PARA RECEPÇÃO (62) BR 11 2013 032349-3 13/06/2012 (71) JVC KENWOOD CORPORATION (JP)
(21) BR 12 2021 013481-2 A2	Código 9.1 - Deferimento (22) 28/09/2015 (54) SOLUÇÃO E MÉTODO PARA RESISTÊNCIA À DESTRUIÇÃO DE PLANTAS VIVAS (62) BR 11 2017 020875-0 28/09/2015 (71) KOP-COAT, INC. (US)
(21) BR 12 2021 014037-5 A2	Código 9.1 - Deferimento (22) 10/09/2013 (54) CABEÇA DE IMPRESSÃO PARA UMA IMPRESSORA DE JATO DE TINTA (62) BR 11 2015 004590-1 10/09/2013 (71) LINX PRINTING TECHNOLOGIES LTD (GB)
(21) BR 12 2021 014193-2 A2	Código 9.1 - Deferimento (22) 18/08/2009 (54) MÉTODO PARA AUMENTAR A EFICIÊNCIA DE USO DO NITROGÊNIO, EFICIÊNCIA DE USO DE FERTILIZANTES, PRODUÇÃO, TAXA DE CRESCIMENTO, VIGOR, BIOMASSA E/OU TOLERÂNCIA AO ESTRESSE POR DEFICIÊNCIA DE NUTRIENTE DE UMA PLANTA (62) PI 0912898-0 18/08/2009 (71) EVOGENE LTD. (IL)
(21) BR 12 2021 014201-7 A2	Código 9.1 - Deferimento (22) 18/08/2009 (54) MÉTODO PARA AUMENTAR A EFICIÊNCIA DE USO DO NITROGÊNIO, EFICIÊNCIA DE USO DE FERTILIZANTES, PRODUÇÃO, TAXA DE CRESCIMENTO, VIGOR, BIOMASSA, E/OU TOLERÂNCIA AO ESTRESSE ABIÓTICO DE UMA PLANTA, E, CONSTRUÇÃO DE ÁCIDO NUCLEICO

	ISOLADO (62) PI 0912898-0 18/08/2009 (71) EVOGENE LTD. (IL)
(21) BR 12 2021 015057-5 A2	Código 9.1 - Deferimento (22) 28/10/2016 (54) COMPOSTOS SILILFENOXI-HETEROCICLOS TRISSUBSTITUÍDOS (62) BR 11 2018 008659-2 28/10/2016 (71) BAYER CROPSCIENCE AKTIENGESELLSCHAFT (DE)
(21) BR 12 2021 016202-6 A2	Código 9.1 - Deferimento (22) 20/11/2013 (54) DISPOSITIVO MÉDICO E SISTEMA PARA PUNCIONAR TECIDOS (62) BR 11 2016 002781-7 20/11/2013 (71) BAYLIS MEDICAL COMPANY INC. (CA)
(21) BR 12 2021 026741-3 A2	Código 9.1 - Deferimento (22) 09/08/2018 (54) COMPOSIÇÕES HERBICIDAS COMPREENDENDO ÁCIDO 4-AMINO-3-CLORO-5-FLUORO-6-(4-CLORO-2-FLUORO-3-METOXIFENIL) PIRIDINA-2-CARBOXÍLICO OU UM DERIVADO DO MESMO E TEMBOTRIONA E/OU TOPRAMEZONA, E MÉTODO PARA CONTROLAR VEGETAÇÃO INDESEJÁVEL (62) BR 10 2018 016299-3 09/08/2018 (71) DOW AGROSCIENCES LLC (US)
(21) BR 13 2013 017351-6 E2	Código 9.1 - Deferimento (22) 05/07/2013 (54) DESENVOLVIMENTO EM PULVERIZADOR DE MANUSEIO SEGURO (61) PI 0802100-7 06/06/2008 (71) BRUDDEN EQUIPAMENTOS LTDA (BR/SP)
(21) PI 0906905-4 A2	Código 9.1 - Deferimento (22) 07/04/2009 (54) Derivado de peptídeo, ácido nucleico, anticorpo e uso de um derivado de peptídeo (71) INSTITUT PASTEUR (FR)
(21) PI 0911722-9 A2	Código 9.1 - Deferimento (22) 31/07/2009 (54) CONJUGADO DE PEPTÍDEO-POLÍMERO (71) PHARMAESSENTIA CORP. (TW)

(21) PI 0917636-5 A2	Código 9.1 - Deferimento (22) 26/08/2009 (54) DISPOSITIVO DE EXIBIÇÃO (71) Sony Corporation (JP)
(21) PI 1000292-8 A2	Código 9.1 - Deferimento (22) 15/01/2010 (54) FITODERIVADO DE PFFAFIA PANICULATA E O SEU USO NA PREPARAÇÃO DE UM FITOTERÁPICO PARA TRATAR HIPERCOLESTEROLEMIA (71) Universidade Federal de Viçosa (BR/MG) ; Fundação de Amparo à Pesquisa do Estado de Minas Gerais - FAPEMIG (BR/MG) ; Universidade Federal de Ouro Preto - UFOP (BR/MG)

Código 9.1.3 - Republicação

Republicação da publicação de deferimento por ter sido efetuada com incorreção.

---

(21) BR 11 2014 002353-0 A8

Código 9.1.3 - Republicação
(22) 01/08/2012
(54) USOS DE ANTAGONISTAS DE LIGAÇÃO DO EIXO PD-1 E INIBIDORES DE MEK, COMPOSIÇÕES FARMACÊUTICAS, E KIT
(71) GENENTECH, INC. (US)
(72) HEATHER MAECKER; BRYAN IRVING

---

(21) BR 11 2014 029181-0 A2

Código 9.1.3 - Republicação
(22) 23/05/2013
(54) PROCESSOS PARA IDENTIFICAR, DIAGNOSTICAR OU FORNECER UM PROGNÓSTICO
(71) RARECELLS (FR) ; ASSISTANCE PUBLIQUE - HOPITAUX DE PARIS (FR) ; INSTITUT NATIONAL DE LA SANTE ET DE LA RECHERCHE MEDICALE (FR) ; PATRIZIA PATERLINI - BRECHOT (FR) ; PAUL HOFMAN (FR) ; SOPHIE LAGET (FR) ; THIERRY CAPIOD (FR) ; UNIVERSITE PARIS DESCARTES (FR)
(72) SOPHIE LAGET; PATRIZIA PATERLINI - BRECHOT; PAUL HOFMAN; THIERRY CAPIOD

---

(21) BR 11 2017 020571-8 A2

Código 9.1.3 - Republicação
(22) 29/03/2016
(54) APARELHO PARA FABRICAÇÃO DE UM MATERIAL NÃO TECIDO ELÁSTICO
(71) DUKANE IAS, LLC (US)
(72) THOMAS DAVID EHLERT; PATRICK SEAN MCNICHOLS; DANIEL JAMES SORENSEN; CASEY JOHN MORIN; BRANDON LEO BEGROW; MICHAEL A. SNYDER; THOMAS ARTHUR BETT

---

(21) BR 11 2018 015437-7 A2

Código 9.1.3 - Republicação
(22) 17/01/2017
(54) FILME, FILME DE MULTICAMADAS, COMPOSIÇÃO E MÉTODO PARA FAZER UM FILME
(71) DOW GLOBAL TECHNOLOGIES LLC (US)
(72) JESUS NIETO; COSME LLOP; ANTONIO MANRIQUE

Código 9.1.4 - Retificação

Retificação da publicação de deferimento por ter sido efetuada com incorreção. Tal publicação não implica na alteração da data do deferimento e nos prazos decorrentes da mesma.

---

(21) BR 10 2013 029648-1 B1

Código 9.1.4 - Retificação
(22) 18/11/2013
(54) PROCESSO E SISTEMA DE IDENTIFICAÇÃO E RASTREAMENTO DE PRODUTOS DE UMA LINHA DE PRODUÇÃO
(71) VALID SOLUÇÕES E SERVIÇOS DE SEGURANÇA EM MEIOS DE PAGAMENTO E IDENTIFICAÇÃO S.A. (BR/RJ)
O presente pedido teve um parecer de deferimento notificado na RPI n° 2688 de12/07/2022, tendo sido constatado pela Mensagem Fale Conosco nº 1044177, que a CartaPatente BR 10 2013 029648 1 foi emitida com erro. Diante do exposto, concluo pelaRETIFICAÇÃO do parecer de deferimento, devendo integrar a Carta Patente o que constam noQuadro 1 deste parecer.

---

(21) BR 10 2016 004002-7 A2

Código 9.1.4 - Retificação
(22) 24/02/2016
(54) MÉTODO E SISTEMA PARA AUTOMATIZAR PROCEDIMENTOS DE ATRIBUIÇÃO DE ASSENTO DE PASSAGEIRO PARA UMA COMPANHIA AÉREA
(71) UNITED AIRLINES, INC. (US)
O presente pedido teve um parecer de deferimento notificado na RPI n° 2688 de 12/07/2022, tendo sido constatado pela Mensagem Fale Conosco nºs 1033281 e 1034518 , que a as páginas dos Desenhos apresentam pequenos equívocos materiais em seu texto e neste sentido, a Requerente apresentou petição de aditamento (protocolo n° 870220050352) em 08/06/2022, contendo as devidas correções nos Desenhos. Diante do exposto, concluo pela RETIFICAÇÃO do parecer de deferimento, devendo integrar a Carta Patente o que constam no Quadro 1 deste parecer.

---

(21) BR 10 2016 007002-3 A2

Código 9.1.4 - Retificação
(22) 30/03/2016
(54) SISTEMA DE FONTE DE ALIMENTAÇÃO E SISTEMA DE ARMAZENAGEM DE ENERGIA
(71) GENERAL ELECTRIC COMPANY (US)
Retificação do despacho 9.1 publicado na RPI 2687, de 05/07/2022.

---

(21) BR 10 2016 025420-5 A2

Código 9.1.4 - Retificação
(22) 31/10/2016
(54) ESTATOR DE MÁQUINA ELÉTRICA ROTATIVA

	(71) TOYOTA JIDOSHA KABUSHIKI KAISHA (JP) Retificação do despacho 9.1 publicado na RPI 2687, de 05/07/2022
(21) BR 11 2013 031526-1 A2	Código 9.1.4 - Retificação (22) 04/06/2012 (54) RECUPERAÇÃO DE FENOL E ACETONA A PARTIR DE CORRENTES DE BISFENOL-A (71) BADGER LICENSING LLC (US) Retificação do parecer de deferimento para correção do Quadro 1.
(21) BR 11 2016 014972-6 A2	Código 9.1.4 - Retificação (22) 23/12/2014 (54) INSTRUMENTO CIRÚRGICO E MÉTODO PARA OPERAR UM INSTRUMENTO CIRÚRGICO (71) ETHICON ENDO-SURGERY, LLC (PR) Referente à RPI 2687 de 05/07/2022.
(21) BR 11 2017 002166-8 A2	Código 9.1.4 - Retificação (22) 28/07/2015 (54) Composições compreendendo peptídeo antibiótico, método para inibir o crescimento de um microrganismo e uso de um peptídeo antibiótico (71) CENTAUR, INC. (US) Referência: RPI 2686 de 28.06.2022 - Código 9.1
(21) BR 11 2017 025305-4 A2	Código 9.1.4 - Retificação (22) 27/05/2016 (54) MÉTODO E APARELHO DE IMPRESSÃO PARA REVESTIR REGIÕES SELECIONADAS DE UM SUBSTRATO COM UMA PELÍCULA (71) LANDA LABS (2012) LTD. (IL) Referente à RPI 2688 de 12/07/2022.
(21) BR 11 2018 014845-8 A2	Código 9.1.4 - Retificação (22) 20/01/2017 (54) PROCESSO PARA A PREPARAÇÃO DE CARBONATO DE GLICEROL (71) THE QUEEN´S UNIVERSITY OF BELFAST (GB) Referência RPI 2683 de 07.06.2022 (9.1)
(21) BR 11 2020 005143-8 A2	Código 9.1.4 - Retificação (22) 25/09/2017 (54) MÉTODO E DISPOSIÇÃO PARA LIMPEZA DE UM CANAL (71) DENTSPLY SIRONA INC. (US) ; DEGUDENT GMBH (DE) Retificação do deferimento notificado na RPI 2688 de 12/07/2022.

(21) BR 12 2020 017548-6 A2	Código 9.1.4 - Retificação (22) 27/12/2011 (54) MÉTODO PROGRAMADO EM UM CONTROLADOR DE UM DISPOSITIVO, E, APARELHO PARA IMPLEMENTAR UMA ATRIBUIÇÃO DE PALAVRA CÓDIGO (62) PI 1106909-0 27/12/2011 (71) SONY CORPORATION (JP) Retificação do Quadro 1 do parecer de deferimento. Motivo: correção da informação relativa aos desenhos que devem compor a carta patente.
(21) PI 0504945-8 B8	Código 9.1.4 - Retificação (22) 31/10/2005 (54) MÉTODO PARA A PRODUÇÃO DE FLAVIVIRUS RECOMBINANTE CONTENDO SEQUÊNCIAS DE NUCLEOTÍDEOS CODIFICANTES DE UMA PROTEÍNA HETERÓLOGA, CONSTRUCTO DE DNA, FLAVIVIRUS, E, COMPOSIÇÃO VACINAL PARA IMUNIZAR CONTRA FLAVIVIRUS E/OU OUTROS PATÓGENOS. (71) Fundação Oswaldo Cruz (BR/RJ) Retificação do Quadro 1 do parecer de deferimento.

Código 9.2 - Indeferimento

Indeferido o pedido por não atender aos requisitos legais, conforme parecer técnico que pode ser obtido através do endereço eletrônico www.inpi.gov.br - No Acesso rápido - Faça uma busca – Patente. Para acessar, cadastre-se no Portal do INPI e use login e senha. Desta data corre o prazo de 60 (sessenta) dias para eventual recurso do depositante. No caso de pedido de certificado de adição indeferido por não ter o mesmo conceito inventivo, o depositante poderá, no prazo de recurso, requerer a sua transformação em pedido de patente de invenção ou modelo de utilidade, nos termos do Art. 76 § 4º da Lei nº 9.279/96.

---

(21) BR 10 2013 019615-0 A2

Código 9.2 - Indeferimento
(22) 01/08/2013
(54) REDE DE RELACIONAMENTO E ENSINO À DISTÂNCIA COM ACRÉSCIMO DAS FUNCIONALIDADES INTEGRADAS E BARREIRAS DE SEGURANÇA
(71) EDNA CASTANHERA (BR/SP)

---

(21) BR 10 2014 003304-1 A2

Código 9.2 - Indeferimento
(22) 12/02/2014
(54) EXIBIÇÃO DE EXECUÇÃO DE PLANO DE PROCESSO
(71) THE BOEING COMPANY (US)

---

(21) BR 10 2014 013800-5 A8

Código 9.2 - Indeferimento
(22) 06/06/2014
(54) SISTEMA DE AUTOATENDIMENTO COM IDENTIFICAÇÃO AUTOMATIZADA DO USUÁRIO
(71) LOCALIZA RENT A CAR S.A. (BR/MG)

---

(21) BR 10 2014 025018-2 A8

Código 9.2 - Indeferimento
(22) 07/10/2014
(54) COMPOSIÇÕES FARMACÊUTICAS CONTENDO O DERIVADO HALOGENADO DE METRONIDAZOL PARA TRATAMENTO DE PROTOZOOSES CAVITÁRIAS E USOS
(66) BR 10 2013 025843-1 07/10/2013
(71) UNIVERSIDADE FEDERAL DE MINAS GERAIS. (BR/MG) ; FUNDAÇÃO DE AMPARO À PESQUISA DO ESTADO DE MINAS GERAIS -FAPEMIG (BR/MG)

---

(21) BR 10 2014 030981-0 A2

Código 9.2 - Indeferimento
(22) 10/12/2014
(54) PROCESSO DE FIXAÇÃO DE PONTEIRA EM CABO DE UTENSÍLIO DE LIMPEZA E CABO DE UTENSÍLIO DE LIMPEZA RESULTANTE

	(71) BETTANIN S.A. (BR/RS)
(21) BR 10 2015 011831-7 A2	Código 9.2 - Indeferimento (22) 22/05/2015 (54) PROCESSO DE PRODUÇÃO DE QUEIJOS DE BÚFALA COM PROBIÓTICOS UTILIZANDO ÓLEOS ESSENCIAIS CONDIMENTARES COMO FLAVORIZANTES (71) BIOTECNOLOGIA PROBIÓTICA INDÚSTRIA E COMÉRCIO LTDA. (BR/PE)
(21) BR 10 2015 018015-2 A2	Código 9.2 - Indeferimento (22) 28/07/2015 (54) DISPOSITIVO PARA PRÁTICA DE ESPORTE DE CAMPO OU PARA ATIVIDADES FÍSICAS (71) EVANDRO MATEUS DA SILVA (BR/SP) ; EDENILSON APARECIDO DUELA (BR/SP)
(21) BR 10 2015 020843-0 A2	Código 9.2 - Indeferimento (22) 28/08/2015 (54) MÉTODO PARA MICROINFUSÃO DE MEDICAMENTOS NA PELE ATRAVÉS DA MÁQUINA DE TATUAGEM (71) SAMIR ANTÔNIO ELIAS ARBACHE (BR/SP)
(21) BR 10 2016 027616-0 A2	Código 9.2 - Indeferimento (22) 24/11/2016 (54) PRODUÇÃO DE COURO USANDO RESÍDUOS LÍQUIDOS (71) ZHUANGDOU ZHANG (CN)
(21) BR 10 2017 019490-6 A2	Código 9.2 - Indeferimento (22) 12/09/2017 (54) INSUMO PRÉ-FERTILIZANTE, PROCESSO DE OBTENÇÃO DE COMPOSIÇÃO FERTILIZANTE MULTINUTRIENTE DE AMPLO ESPECTRO E COMPOSIÇÕES FERTILIZANTES, REMINERALIZADORAS E FITOPROTETORAS (71) VERDE FERTILIZANTES LTDA. (BR/MG)
(21) BR 10 2017 020928-8 A2	Código 9.2 - Indeferimento (22) 29/09/2017 (54) FITA ADESIVA COM SILICONE PARA CICATRIZ (71) MARIA CRISTINA DE PAULA MESQUITA (BR/MG) ; VÂNIA DE FÁTIMA DINIZ FERREIRA (BR/MG) Indefiro o pedido de acordo com o(s) artigo(s) da LPI

(21) BR 10 2017 022560-7 A2	Código 9.2 - Indeferimento (22) 19/10/2017 (54) SISTEMAS E MÉTODOS PARA DIAGNÓSTICO POINT-OF-CARE RECONFIGURÁVEL (71) INTERNATIONAL BUSINESS MACHINES CORPORATION (US)
(21) BR 10 2017 025615-4 A2	Código 9.2 - Indeferimento (22) 29/11/2017 (54) ?COMPOSIÇÃO PARA O CUIDADO PESSOAL DA PELE, MÉTODO PARA O CLAREAMENTO DA PELE, MÉTODO PARA DIMINUIR A IRRITAÇÃO DA PELE E SABONETE LÍQUIDO? (71) OXYEAU & CO. TECNOLOGIA COSMÉTICA LTDA. (BR/SP)
(21) BR 10 2021 010833-9 A2	Código 9.2 - Indeferimento (22) 03/06/2021 (54) DESCONTAMINADOR DO AR COM MONITOR DE INFORMAÇÃO PARA O INTERIOR DE CABINES DE TELEFÉRICOS USANDO PAINÉL SOLAR (71) RUI MANUEL DIAS FERREIRA (BR/SC)
(21) BR 11 2012 022174-4 A2	Código 9.2 - Indeferimento (22) 03/03/2011 (54) MÉTODO E EQUIPAMENTO PARA APERFEIÇOAMENTOS DE INDICADOR DE QUALIDADE DE CANAL (CQI) (71) QUALCOMM INCORPORATED (US)
(21) BR 11 2012 026153-3 A2	Código 9.2 - Indeferimento (22) 11/04/2011 (54) FILTROS DE DERIVAÇÃO MISTA (71) Qualcomm Incorporated (US)
(21) BR 11 2013 024512-3 A2	Código 9.2 - Indeferimento (22) 04/04/2012 (54) NÓ DE REDE DE RÁDIO E MÉTODO PARA USAR INDICAÇÃO DE INTERVALO DE POSICIONAMENTO PARA APRIMORAR DESEMPENHO DE POSICIONAMENTO (71) TELEFONAKTIEBOLAGET LM ERICSSON (PUBL) (SE)
(21) BR 11 2013 029932-0 A2	Código 9.2 - Indeferimento (22) 21/05/2012 (54) ANTICORPOS ANTI-CGRP E SEU USO NO TRATAMENTO DE DOENÇAS ASSOCIADAS A CGRP, COMPOSIÇÃO FARMACÊUTICA COMPREENDENDO OS REFERIDOS ANTICORPOS, BEM COMO MÉTODO PARA AGEAMENTO IN 5 VIVO, SEQUÊNCIA DE ÁCIDO NUCLEICO, VETOR

	E CÉLULA CULTIVADA U RECOMBINANTE (71) H. LUNDBECK A/S (DK)
(21) BR 11 2014 011032-8 A2	Código 9.2 - Indeferimento (22) 07/11/2012 (54) MÉTODO E SISTEMA PARA MEDIR UM INDICADOR DE QUALIDADE DE CANAL, EQUIPAMENTO DE USUÁRIO E ESTAÇÃO BASE (71) HUAWEI TECHNOLOGIES CO., LTD. (CN)
(21) BR 11 2014 021661-4 A8	Código 9.2 - Indeferimento (22) 28/02/2013 (54) COMPOSIÇÃO PARA USO NO TRATAMENTO DA ELA OU DE UM DISTÚRBIO RELACIONADO E ACAMPROSATO (71) PHARNEXT (FR)
(21) BR 11 2014 032096-9 A2	Código 9.2 - Indeferimento (22) 14/08/2013 (54) MÉTODO PARA USO DE UM DISPOSITIVO MÓVEL PARA FORNECER INFORMAÇÕES A UM TERMINAL DE PONTO-DE-VENDA, E DISPOSITIVO MÓVEL PARA FORNECER INFORMAÇÕES A UM TERMINAL DE PONTO-DE-VENDA (71) SAMSUNG ELECTRONICS CO., LTD. (KR)
(21) BR 11 2015 003152-8 A2	Código 9.2 - Indeferimento (22) 07/08/2013 (54) MÉTODO E SISTEMA PARA ATIVAR A EMISSÃO DE BILHETE/PAGAMENTOS MÓVEL SEM CONTATO VIA UM APLICATIVO DE TELEFONE MÓVEL (71) BANKINTER S.A. (ES) ; SEGLAN S.L (ES)
(21) BR 11 2015 017877-4 A2	Código 9.2 - Indeferimento (22) 15/01/2014 (54) SISTEMA E MÉTODOS PARA FORNECER COMPENSAÇÃO DE ORIENTAÇÃO EM DISPOSITIVOS APONTADORES (71) UNIVERSAL ELECTRONICS INC. (US)
(21) BR 11 2015 019446-0 A2	Código 9.2 - Indeferimento (22) 04/04/2013 (54) MÉTODO DE CONCILIAÇÃO DE TRANSAÇÕES FINANCEIRAS, DISPOSITIVO LEITOR DE CARTÕES E MÉTODO DE GERENCIAMENTO DE TRANSFERÊNCIA ELETRÔNICA DE FUNDOS (71) REDE SERVIÇOS LTDA.-ME (BR/PA)

(21) BR 11 2015 020153-9 A2	Código 9.2 - Indeferimento (22) 21/02/2014 (54) SISTEMAS, APARELHO E MÉTODOS PARA CARTÃO PRÉ-PAGO MÓVEL ASSOCIADO (71) MASTERCARD INTERNATIONAL INCORPORATED (US)
(21) BR 11 2015 027501-0 A2	Código 9.2 - Indeferimento (22) 26/06/2013 (54) DISPOSITIVO DE ACIONAMENTO DE VISOR DE CRISTAL LÍQUIDO, MÉTODO DE ACIONAMENTO E VISORES DE CRISTAL LÍQUIDO CORRESPONDENTES (71) SHENZHEN CHINA STAR OPTOELECTRONICS TECHNOLOGY CO., LTD. (CN)
(21) BR 11 2015 028942-8 A2	Código 9.2 - Indeferimento (22) 19/05/2014 (54) AGREGAÇÃO COM BASE EM COMPONENTE DE PEDIDOS DE MEDICAMENTOS (71) CAREFUSION 303, INC. (US)
(21) BR 11 2016 010517-6 A2	Código 9.2 - Indeferimento (22) 12/11/2014 (54) FORMULAÇÕES DE COMPOSTOS DE AZAINDOL, SEU MÉTODO DE PREPARAÇÃO, USO, MÉTODO DE REDUZIR A QUANTIDADE DE VÍRUS INFLUENZA OU DE INIBIR A REPLICAÇÃO DE VÍRUS INFLUENZA EM UMA AMOSTRA BIOLÓGICA IN VITRO E REGIME DE DOSAGEM (71) VERTEX PHARMACEUTICALS INCORPORATED (US)
(21) BR 11 2016 016379-6 A8	Código 9.2 - Indeferimento (22) 14/01/2015 (54) IMPLANTE EMBÓLICO MACIO (71) PENUMBRA, INC.. (US)
(21) BR 11 2016 018443-2 A2	Código 9.2 - Indeferimento (22) 09/02/2015 (54) DISPOSITIVO E SISTEMA DE REFRIGERAÇÃO TERAPÊUTICO (71) RENATO ROZENTAL (US)
(21) BR 11 2017 001256-1 A2	Código 9.2 - Indeferimento (22) 17/07/2015 (54) INTERFACE DE CONEXÃO INTELIGENTE (71) MEDTRONIC MINIMED, INC. (US)

(21) BR 11 2017 001314-2 A2	Código 9.2 - Indeferimento (22) 29/07/2015 (54) CAMADA DE ABSORÇÃO E DISTRIBUIÇÃO PARA UM LÍQUIDO A SER ABSORVIDO E PRODUTOS PRODUZIDOS A PARTIR DA MESMA (71) FITESA GERMANY GMBH (DE)
(21) BR 11 2017 007702-7 A2	Código 9.2 - Indeferimento (22) 16/10/2015 (54) COMPOSIÇÃO, COMPOSIÇÃO DE REVESTIMENTO E MÉTODO (71) QUEEN'S UNIVERSITY AT KINGSTON (CA)
(21) BR 11 2017 010037-1 A2	Código 9.2 - Indeferimento (22) 13/11/2015 (54) ACABAMENTO LIVRE DE TENSOATIVO SINTÉTICO, FOLHA TENDO ACABAMENTO LIVRE DE TENSOATIVO SINTÉTICO, ARTIGOS TENDO FOLHA COM ACABAMENTO LIVRE DE TENSOATIVO SINTÉTICO E MÉTODOS RELACIONADOS (71) ATTENDS HEALTHCARE PRODUCTS INC. (US)
(21) BR 11 2017 013157-9 A2	Código 9.2 - Indeferimento (22) 10/12/2015 (54) PRODUTO RESISTENTE AO FOGO, MISTURA, E, PRODUTO NA FORMA DE UMA PEDRA MOLDADA RESISTENTE AO FOGO (71) REFRATECHNIK HOLDING GMBH (DE)
(21) BR 11 2017 013273-7 A2	Código 9.2 - Indeferimento (22) 14/12/2015 (54) EMPLASTRO EM GEL (71) HISAMITSU PHARMACEUTICAL CO., INC. (JP)
(21) BR 11 2017 017749-8 A2	Código 9.2 - Indeferimento (22) 23/02/2016 (54) PELÍCULA COMPOSTA RESISTENTE A SOLVENTE (71) KIMBERLY-CLARK WORLDWIDE, INC. (US)
(21) BR 11 2017 020742-7 A2	Código 9.2 - Indeferimento (22) 05/11/2015 (54) ESTRUTURA EM PAINEL TENDO A LIGAÇÃO DE UM PERFIL PRINCIPAL COM UM COMPONENTE DE CONEXÃO (71) GHS GMBH (AT)
(21) BR 11 2017 021090-8 A2	Código 9.2 - Indeferimento (22) 30/03/2016

	(54) Método para a preparação de um extrato solúvel em água, método de conservação de uma bebida alcoólica, método para a preparação de bebidas com baixo teor alcoólico e uso de um extrato de ervas diluído à base de melissa officinalis (71) TERRA VITIS INNOVATIONS B.V. (NL)
(21) BR 11 2018 012160-6 A2	Código 9.2 - Indeferimento (22) 15/12/2016 (54) COMPOSIÇÃO, MÉTODOS PARA PREPARAR UMA COMPOSIÇÃO DE NEGRO DE FUMO E PARA PREPARAR UM COMPOSTO DE BORRACHA, E, COMPOSTO DE BORRACHA (71) COLUMBIAN CHEMICALS COMPANY (US)
(21) BR 11 2018 068810-0 A2	Código 9.2 - Indeferimento (22) 04/04/2017 (54) PRODUTO FRACIONADO E PROCESSO PARA SUA PRODUÇÃO, PROCESSO PARA OPERAR UM DESTILADOR FRACIONÁRIO, PRODUTO DE MISTURA LÍQUIDA-SÓLIDA COMBINADA E SEU USO (71) ARQ IP LIMITED (GB)
(21) BR 11 2020 017570-6 A2	Código 9.2 - Indeferimento (22) 20/02/2019 (54) BENZAMIDAS BICÍCLICAS HERBICIDAMENTE ATIVAS (71) BAYER AKTIENGESELLSCHAFT (DE)
(21) BR 12 2020 005681-9 A2	Código 9.2 - Indeferimento (22) 06/11/2015 (54) SOLUÇÃO DE NICOTINA CONTIDA, PROCESSO PARA ESTABILIZAR UMA SOLUÇÃO DE NICOTINA, USO DA PROTONAÇÃO DE NICOTINA, SISTEMA ELETRÔNICO DE FORNECIMENTO DE VAPOR E CARTOMIZADOR PARA O MESMO (62) BR 11 2017 009258-1 06/11/2015 (71) NICOVENTURES TRADING LIMITED (GB)
(21) BR 12 2020 014297-9 A2	Código 9.2 - Indeferimento (22) 10/01/2012 (54) MÉTODO DE SISTEMA DE COMUNICAÇÃO, SISTEMA DE COMUNICAÇÃO, ENTIDADE DE REDE, MÉTODO EXECUTADO POR UMA ENTIDADE DE REDE, DISPOSITIVO DE COMUNICAÇÃO MÓVEL E MÉTODO EXECUTADO POR UM DISPOSITIVO DE COMUNICAÇÃO MÓVEL (62) BR 11 2013 017706-3 10/01/2012 (71) NEC CORPORATION (JP)

(21) BR 12 2021 011016-6 A2

Código 9.2 - Indeferimento
(22) 10/03/2014
(54) POLI(BETA-AMINO ÉSTERES) MODIFICADOS PARA ADMINISTRAÇÃO DE FÁRMACOS E NANOPARTÍCULA COMPREENDENDO OS MESMOS, UMA COMPOSIÇÃO COMPREENDENDO OS MESMOS, MÉTODO DE ENCAPSULAMENTO DE UM AGENTE EM UMA MATRIZ DE POLÍMEROS PARA FORMAR NANOPARTÍCULAS, E USO DOS POLI(BETA-AMINO ÉSTERES)
(62) BR 11 2015 021709-5 10/03/2014
(71) INSTITUT QUÍMIC DE SARRIÀ CETS FUNDACIÓ PRIVADA (ES)

(21) BR 12 2021 012180-0 A2

Código 9.2 - Indeferimento
(22) 14/11/2014
(54) FOLHA CELULÓSICA ABSORVENTE
(62) BR 11 2016 011094-3 14/11/2014
(71) GPCP IP HOLDINGS LLC (US)

(21) BR 12 2021 017228-5 A2

Código 9.2 - Indeferimento
(22) 29/07/2011
(54) MÉTODOS PARA CONJUGAR UM POLÍMERO SOLÚVEL EM ÁGUA A UMA FRAÇÃO DE CARBOIDRATO OXIDADO DE UMA PROTEÍNA TERAPÊUTICA, PARA FORMAR UMA LIGAÇÃO OXIMA ENTRE UMA FRAÇÃO DE CARBOIDRATO OXIDADO EM UMA PROTEÍNA TERAPÊUTICA E UM POLÍMERO SOLÚVEL EM ÁGUA ATIVADO, E PARA FORMAR UMA LIGAÇÃO HIDRAZONA ENTRE UMA FRAÇÃO DE CARBOIDRATO OXIDADO EM UMA PROTEÍNA TERAPÊUTICA E UM POLÍMERO SOLÚVEL EM ÁGUA ATIVADO, E, PROTEÍNA TERAPÊUTICA MODIFICADA
(62) BR 11 2013 001611-6 29/07/2011
(71) BAXALTA INCORPORATED (US) ; BAXALTA GMBH (CH)

(21) BR 12 2021 020781-0 A2

Código 9.2 - Indeferimento
(22) 26/05/2015
(54) DERIVADOS DE FULERENO, COMPOSIÇÃO E FORMULAÇÃO COMPREENDENDO OS MESMOS, USO DOS MESMOS COMO UM MATERIAL SEMICONDUTOR, E DISPOSITIVO ELETRÔNICO, COMPONENTE, MONTAGEM E HETEROJUNÇÃO DE VOLUME COMPRENDENDO OS MESMOS
(62) BR 11 2016 029053-4 26/05/2015
(71) RAYNERGY TEK INCORPORATION (TW) ; NANO-C, INC. (US)

(21) BR 12 2021 026758-8 A2

Código 9.2 - Indeferimento
(22) 20/12/2011
(54) COMPRIMIDO FARMACÊUTICO COMPREENDENDO SOLVATO DE

	DIMETIL SULFÓXIDO DE N-{3-[3-CICLOPROPIL-5-(2-FLUORO-4-IODO-FENILAMINO)-6,8-DIMETIL-2,4,7-TRIOXO-3,4,6,7-TETRAHIDRO-2H-PIRIDO[4,3-D]PIRIMIDIN-1-IL]FENIL}ACETAMIDA (62) BR 11 2013 015602-3 20/12/2011 (71) NOVARTIS AG (CH)
(21) BR 12 2022 000256-0 A2	Código 9.2 - Indeferimento (22) 09/07/2015 (54) COMPOSIÇÃO DE OLIGOSSACARÍDEO (62) BR 11 2017 000345-7 09/07/2015 (71) CADENA BIO, INC. (US)
(21) BR 12 2022 007304-2 A2	Código 9.2 - Indeferimento (22) 14/03/2014 (54) USOS DE UM COMPOSTO (62) BR 11 2015 023153-5 14/03/2014 (71) BODOR LABORATORIES, INC. (US)
(21) BR 20 2017 009322-6 U2	Código 9.2 - Indeferimento (22) 03/05/2017 (54) ETIQUETA/BOLSO PARA PEÇA DE VESTUÁRIO DE TOCADOR DE GUITARRA (71) CT HAUBERT INDUSTRIA E COMERCIO DE VESTUARIO LTDA ME (BR/SC)
(21) MU 8403481-5 U2	Código 9.2 - Indeferimento (22) 18/08/2004 (54) CENTRAL ELÉTRICA PROVINDA DE HIDROCIRCULAÇÃO DE EFLUENTES SENDO O GERATRIZ BFT* (71) Vicente Avelino dos Santos (BR/BA)
(21) PI 0801774-3 A2	Código 9.2 - Indeferimento (22) 22/02/2008 (54) CONTROLADOR DE EMBREAGEM, MÉTODO DE CONTROLAR EMBREAGEM E VEÍCULO DO TIPO COM SELIM (71) YAMAHA HATSUDOKI KABUSHIKI KAISHA (JP)
(21) PI 0817485-7 A2	Código 9.2 - Indeferimento (22) 03/10/2008 (54) OLIGÔMEROS, BEM COMO MÉTODO IN VITRO PARA REDUZIR A QUANTIDADE EFICAZ DE UM ALVO microRNA EM UMA CÉLULA (71) ROCHE INNOVATION CENTER COPENHAGEN A/S (DK)

Código 9.2.1 - Decisão Anulada

Anulação da decisão de indeferimento do pedido por ter sido indevida. (A toda publicação que envolva anulação de ato ou despacho caberá justificativa no processo administrativo.)

---

(21) BR 11 2016 020889-7 A2

Código 9.2.1 - Decisão Anulada
(22) 10/03/2015
(54) MOLÉCULA DE ÁCIDO NUCLEICO RECOMBINANTE, CÉLULA HOSPEDEIRA BACTERIANA, PROTEÍNA HPPD RECOMBINANTE, USO DO ÁCIDO NUCLEICO RECOMBINANTE E PRODUTO DE BASE
(71) BASF AGRICULTURAL SOLUTIONS SEED US LLC (US)
Anulada a publicação código 9.2 na RPI nº 2687 de 05/07/2022 por ter sido indevida.

---

(21) BR 11 2018 071568-9 A2

Código 9.2.1 - Decisão Anulada
(22) 21/04/2017
(54) MÉTODO, USO, PRODUTO DE COLORAÇÃO E COMPOSIÇÃO DE CUIDADOS PARA CABELO
(71) INNOSPEC LIMITED (GB)
Anulada a publicação código 9.2 na RPI nº 2687 de 05/07/2022 por ter sido indevida.

---

(21) BR 11 2018 071600-6 A2

Código 9.2.1 - Decisão Anulada
(22) 21/04/2017
(54) MÉTODO, USO, PRODUTO E COMPOSIÇÃO DE CUIDADOS PARA CABELO
(71) INNOSPEC LIMITED (GB)
Anulada a publicação código 9.2 na RPI nº 2687 de 05/07/2022 por ter sido indevida.

---

(21) BR 11 2021 018168-7 A2

Código 9.2.1 - Decisão Anulada
(22) 19/03/2020
(54) MOLÉCULA DBAIT EM COMBINAÇÃO COM INIBIDOR DE QUINASE PARA O TRATAMENTO DE CÂNCER
(71) ONXEO (FR) ; INSERM (INSTITUT NATIONAL DE LA SANTÉ ET DE LA RECHERCHE MÉDICALE) (FR) ; UNIVERSITE PAUL SABATIER TOULOUSE III (FR) ; INSTITUT CLAUDIUS REGAUD (FR)
Anulada a publicação código 9.2 na RPI nº 2687 de 05/07/2022 por ter sido indevida.

---

(21) BR 20 2016 020021-6 U2

Código 9.2.1 - Decisão Anulada
(22) 30/08/2016

(54) DISPOSITIVO MULTIMÍDIA COM INTELIGENCIA ARTIFICIAL PARA AUXÍLIO DE COMPRA AO CONSUMIDOR

(71) CLADEMILSON FERREIRA PINTO (BR/PE) ; AUGUSTO CEZAR VIDAL NERY ARAUJO DA SILVA (BR/PE)

Anulada a publicação código 9.2 na RPI nº 2688 de 12/07/2022 por ter sido indevida.

Código 9.2.3 - Republicação

Republicação da publicação de indeferimento por ter sido efetuada com incorreção.

---

(21) BR 11 2018 000314-0 A2

Código 9.2.3 - Republicação

(22) 11/07/2016

(54) MÉTODO PARA FABRICAR UM ARTIGO DE POLÍMERO, E UTILIZAÇÃO DE UM MÉTODO

(71) KEIRYO PACKAGING SA (LU)

O presente pedido teve um parecer de indeferimento notificado na RPI n° 2688 de 12-07-2022, tendo sido constatado que esta notificação foi efetuada com incorreções no Quadro 5-Análise dos Requisitos de Patenteabilidade (Arts. 8.º, 11, 13 e 15 da LPI), ou seja, as justificativas na manifestação do requerente foram aceitas para os requisitos de Novidade e Atividade Inventiva. Assim, REPUBLICO a referida publicação.

Código 9.2.4 - Manutenção do Indeferimento

Mantido o indeferimento uma vez que não foi apresentado recurso dentro do prazo legal.

---

(21) BR 10 2014 001068-8 A2

Código 9.2.4 - Manutenção do Indeferimento
(22) 16/01/2014
(54) ESTRUTURA DE CARCAÇA TRANSPARENTE PARA BAGAGEM E SIMILARES
(71) ISRACO INDÚSTRIA E COMÉRCIO LTDA (BR/SP)
MANTIDO O INDEFERIMENTO UMA VEZ QUE NÃO FOI APRESENTADO RECURSO DENTRO DO PRAZO LEGAL

---

(21) BR 11 2017 010227-7 A2

Código 9.2.4 - Manutenção do Indeferimento
(22) 17/08/2015
(54) NÓ PARA SUTURA E DISPOSITIVO DE SUTURA
(71) SANG SOO YUK (KR) ; EUN YOUNG BAIK (KR) ; MIN SOO YUK (KR) ; GEUN JI YUK (KR)
MANTIDO O INDEFERIMENTO UMA VEZ QUE NÃO FOI APRESENTADO RECURSO DENTRO DO PRAZO LEGAL

---

(21) BR 11 2018 012472-9 A2

Código 9.2.4 - Manutenção do Indeferimento
(22) 16/12/2015
(54) CÁPSULA DE USO ÚNICO PARA MÁQUINAS DE DISPENSA DE BEBIDAS EM INFUSÃO
(71) IMPER S.P.A (IT)
MANTIDO O INDEFERIMENTO UMA VEZ QUE NÃO FOI APRESENTADO RECURSO DENTRO DO PRAZO LEGAL

---

(21) BR 20 2016 016571-2 U2

Código 9.2.4 - Manutenção do Indeferimento
(22) 18/07/2016
(54) MECANISMO DE ENTRADA UNIVERSAL PARA CAIXA ACOPLADA - TORNEIRA BÓIA SUBMERSA
(71) REMINGPAR REPRESENTACOES COMERCIAIS LTDA (BR/PR)
MANTIDO O INDEFERIMENTO UMA VEZ QUE NÃO FOI APRESENTADO RECURSO DENTRO DO PRAZO LEGAL

---

(21) BR 20 2016 016572-0 U2

Código 9.2.4 - Manutenção do Indeferimento
(22) 18/07/2016
(54) MECANISMO DE ENTRADA UNIVERSAL PARA CAIXA ACOPLADA - TORNEIRA BÓIA HORIZONTAL
(71) REMINGPAR REPRESENTACOES COMERCIAIS LTDA (BR/PR)
MANTIDO O INDEFERIMENTO UMA VEZ QUE NÃO FOI APRESENTADO

RECURSO DENTRO DO PRAZO LEGAL

Código Arquivamento

Código 11.1 - Arquivamento - Art. 33 da LPI

Arquivado o pedido por falta de pagamento do requerimento do pedido de exame no prazo previsto no Art. 33 da Lei nº 9.279/96. Desta data corre o prazo de 60 (sessenta) dias para o depositante requerer o desarquivamento, através do pagamento da retribuição específica de desarquivamento (GRU com código de serviço 209) e do pagamento do pedido de exame (GRU com código de serviço 203, 204, 205, 284 ou 285, de acordo com a natureza específica do pedido), sob pena de arquivamento definitivo de acordo com o Parágrafo único do Art. 33 da Lei nº 9.279/96

---

(21) BR 10 2019 004665-1 A2
Código 11.1 - Arquivamento - Art. 33 da LPI
(22) 11/03/2019
(71) GILBERTO BARBOSA (BR/PR)

---

(21) BR 10 2019 007533-3 A2
Código 11.1 - Arquivamento - Art. 33 da LPI
(22) 12/04/2019
(71) GABRIELA DE SOUZA VIEIRA (BR/SP)

---

(21) BR 10 2019 007542-2 A8
Código 11.1 - Arquivamento - Art. 33 da LPI
(22) 12/04/2019
(71) G-META CONSULTORIA PARTICIPAÇÕES E SERVIÇOS LTDA (BR/RJ)

---

(21) BR 10 2019 007644-5 A2
Código 11.1 - Arquivamento - Art. 33 da LPI
(22) 15/04/2019
(71) UNIVERSIDADE FEDERAL DE PERNAMBUCO (BR/PE)

---

(21) BR 10 2019 007667-4 A2
Código 11.1 - Arquivamento - Art. 33 da LPI
(22) 16/04/2019
(71) C.R.F. SOCIETÀ CONSORTILE PER AZIONI (IT)

---

(21) BR 10 2019 007668-2 A2
Código 11.1 - Arquivamento - Art. 33 da LPI
(22) 16/04/2019
(71) C.R.F. SOCIETÀ CONSORTILE PER AZIONI (IT)

---

(21) BR 10 2019 007720-4 A2
Código 11.1 - Arquivamento - Art. 33 da LPI
(22) 16/04/2019
(71) CANON KABUSHIKI KAISHA (JP)

---

(21) BR 10 2019 007808-1 A2
Código 11.1 - Arquivamento - Art. 33 da LPI

	(22) 17/04/2019 (71) MAHLE INTERNATIONAL GMBH (DE) ; MAHLE ENGINE SYSTEMS UK LTD (GB)
(21) BR 10 2019 007818-9 A2	Código 11.1 - Arquivamento - Art. 33 da LPI (22) 17/04/2019 (71) JUAN RAMÓN GOMIS RABASSA (DO)
(21) BR 10 2019 007925-8 A2	Código 11.1 - Arquivamento - Art. 33 da LPI (22) 17/04/2019 (71) WILLER HUDSON POS (BR/MG)
(21) BR 10 2019 007935-5 A2	Código 11.1 - Arquivamento - Art. 33 da LPI (22) 18/04/2019 (71) ILLINOIS TOOL WORKS INC. (US)
(21) BR 10 2019 008079-5 A2	Código 11.1 - Arquivamento - Art. 33 da LPI (22) 18/04/2019 (71) THE UNIVERSITY OF AKRON (US) ; SWIMC LLC. (US)
(21) BR 11 2020 017622-2 A2	Código 11.1 - Arquivamento - Art. 33 da LPI (22) 12/04/2019 (71) KLÖCKNER PENTAPLAST GMBH (DE)
(21) BR 11 2020 019292-9 A2	Código 11.1 - Arquivamento - Art. 33 da LPI (22) 17/04/2019 (71) SCANIA CV AB (SE)
(21) BR 11 2020 019488-3 A2	Código 11.1 - Arquivamento - Art. 33 da LPI (22) 16/04/2019 (71) OMYA INTERNATIONAL AG (CH)
(21) BR 11 2020 019819-6 A2	Código 11.1 - Arquivamento - Art. 33 da LPI (22) 12/04/2019 (71) BAYER AKTIENGESELLSCHAFT (DE)
(21) BR 11 2020 019944-3 A2	Código 11.1 - Arquivamento - Art. 33 da LPI (22) 12/04/2019 (71) MASSACHUSETTS INSTITUTE OF TECHNOLOGY (US)
(21) BR 11 2020 020692-0 A2	Código 11.1 - Arquivamento - Art. 33 da LPI (22) 15/04/2019

	(71) 9754741 CANADA LTD. (CA)
(21) BR 11 2020 020826-4 A2	Código 11.1 - Arquivamento - Art. 33 da LPI (22) 12/04/2019 (71) BRISTOL-MYERS SQUIBB COMPANY (US)
(21) BR 11 2020 020876-0 A2	Código 11.1 - Arquivamento - Art. 33 da LPI (22) 12/04/2019 (71) JIANGSU HENGRUI MEDICINE CO., LTD. (CN) ; SHANGHAI SHENGDI PHARMACEUTICAL CO., LTD (CN)
(21) BR 11 2020 020947-3 A2	Código 11.1 - Arquivamento - Art. 33 da LPI (22) 12/04/2019 (71) ALEXIUM, INC. (US)
(21) BR 11 2020 021085-4 A2	Código 11.1 - Arquivamento - Art. 33 da LPI (22) 16/04/2019 (71) EKRA AUTOMATISIERUNGSSYSTEME GMBH (DE)
(21) BR 11 2020 021111-7 A2	Código 11.1 - Arquivamento - Art. 33 da LPI (22) 17/04/2019 (71) F. HOFFMANN-LA ROCHE AG (CH)
(21) BR 11 2020 021214-8 A2	Código 11.1 - Arquivamento - Art. 33 da LPI (22) 16/04/2019 (71) PREFORMED LINE PRODUCTS CO. (US)
(21) BR 11 2020 021274-1 A2	Código 11.1 - Arquivamento - Art. 33 da LPI (22) 17/04/2019 (71) FORTE SUBSIDIARY, INC. (US)
(21) BR 11 2020 021296-2 A2	Código 11.1 - Arquivamento - Art. 33 da LPI (22) 18/04/2019 (71) SK BIOSCIENCE CO., LTD. (KR)
(21) BR 11 2020 021353-5 A2	Código 11.1 - Arquivamento - Art. 33 da LPI (22) 18/04/2019 (71) VALO EARLY DISCOVERY, INC. (US)
(21) BR 11 2020 021760-3 A2	Código 11.1 - Arquivamento - Art. 33 da LPI (22) 18/04/2019 (71) EVONIK OPERATIONS GMBH (DE)

(21) BR 11 2020 021871-5 A2	Código 11.1 - Arquivamento - Art. 33 da LPI (22) 18/04/2019 (71) QUALCOMM INCORPORATED (US)
(21) BR 11 2020 022118-0 A2	Código 11.1 - Arquivamento - Art. 33 da LPI (22) 17/04/2019 (71) CASALE SA (CH)
(21) BR 20 2019 007516-9 U2	Código 11.1 - Arquivamento - Art. 33 da LPI (22) 12/04/2019 (71) SALVIANO LEITE DOS SANTOS (BR/MS)
(21) BR 20 2019 007679-3 U2	Código 11.1 - Arquivamento - Art. 33 da LPI (22) 16/04/2019 (71) DENILSON ATILIO GODRY FARIAS (BR/PR)
(21) BR 20 2019 007681-5 U2	Código 11.1 - Arquivamento - Art. 33 da LPI (22) 16/04/2019 (71) DENILSON ATILIO GODRY FARIAS (BR/PR)
(21) BR 20 2019 007683-1 U2	Código 11.1 - Arquivamento - Art. 33 da LPI (22) 16/04/2019 (71) DENILSON ATILIO GODRY FARIAS (BR/PR)
(21) BR 20 2019 007811-7 U2	Código 11.1 - Arquivamento - Art. 33 da LPI (22) 17/04/2019 (71) ALBERTO BORGES (BR/SP)

Código 11.1.1 - Arquivamento definitivo - Art. 33 da LPI

Arquivado definitivamente o pedido uma vez que não foi requerido o desarquivamento.

(21) BR 10 2019 001953-0 A2	Código 11.1.1 - Arquivamento definitivo - Art. 33 da LPI (22) 30/01/2019 (71) MÁRCIO PRESTES LENHARO (BR/SP)
(21) BR 11 2019 019909-8 A2	Código 11.1.1 - Arquivamento definitivo - Art. 33 da LPI (22) 30/01/2019 (71) KÖLLEMANN GMBH (DE)
(21) BR 11 2020 013082-6 A2	Código 11.1.1 - Arquivamento definitivo - Art. 33 da LPI (22) 28/01/2019 (71) BOEHRINGER INGELHEIM INTERNATIONAL GMBH (DE)
(21) BR 11 2020 013438-4 A2	Código 11.1.1 - Arquivamento definitivo - Art. 33 da LPI (22) 30/01/2019 (71) TORAY INDUSTRIES, INC. (JP)
(21) BR 11 2020 014237-9 A2	Código 11.1.1 - Arquivamento definitivo - Art. 33 da LPI (22) 29/01/2019 (71) EISAI R&D MANAGEMENT CO., LTD. (JP)
(21) BR 11 2020 014320-0 A2	Código 11.1.1 - Arquivamento definitivo - Art. 33 da LPI (22) 28/01/2019 (71) BOEHRINGER INGELHEIM INTERNATIONAL GMBH (DE)
(21) BR 11 2020 014436-3 A2	Código 11.1.1 - Arquivamento definitivo - Art. 33 da LPI (22) 28/01/2019 (71) BOEHRINGER INGELHEIM INTERNATIONAL GMBH (DE)
(21) BR 11 2020 014515-7 A2	Código 11.1.1 - Arquivamento definitivo - Art. 33 da LPI (22) 31/01/2019 (71) AVANTIUM KNOWLEDGE CENTRE B.V. (NL)
(21) BR 11 2020 014907-1 A2	Código 11.1.1 - Arquivamento definitivo - Art. 33 da LPI (22) 29/01/2019 (71) SAGEMCOM BROADBAND SAS (FR)
(21) BR 11 2020 015174-2 A2	Código 11.1.1 - Arquivamento definitivo - Art. 33 da LPI

	(22) 28/01/2019 (71) ECOLAB USA INC. (US) ; BASF SE (DE)
(21) BR 11 2020 015405-9 A2	Código 11.1.1 - Arquivamento definitivo - Art. 33 da LPI (22) 29/01/2019 (71) BETA PHARMA, INC. (US)
(21) BR 11 2020 015421-0 A2	Código 11.1.1 - Arquivamento definitivo - Art. 33 da LPI (22) 31/01/2019 (71) CENTOGENE GMBH (DE)
(21) BR 11 2020 015520-9 A2	Código 11.1.1 - Arquivamento definitivo - Art. 33 da LPI (22) 31/01/2019 (71) GALERA LABS, LLC (US) ; BOARD OF REGENTS OF THE UNIVERSITY OF TEXAS SYSTEM (US)
(21) BR 11 2020 015617-5 A2	Código 11.1.1 - Arquivamento definitivo - Art. 33 da LPI (22) 31/01/2019 (71) THE BOARD OF REGENTS OF THE UNIVERSITY OF TEXAS SYSTEM (US)
(21) BR 11 2020 016258-2 A2	Código 11.1.1 - Arquivamento definitivo - Art. 33 da LPI (22) 30/01/2019 (71) LONZA LTD (CH)
(21) BR 20 2019 001788-6 U2	Código 11.1.1 - Arquivamento definitivo - Art. 33 da LPI (22) 29/01/2019 (71) ISRAEL RENNER ALVARENGA (BR/MS)
(21) BR 20 2019 001892-0 U2	Código 11.1.1 - Arquivamento definitivo - Art. 33 da LPI (22) 30/01/2019 (71) MARIA DOS SANTOS LOPES MARTINS (BR/RO)

Código 11.2 - Arquivamento - Art. 36 §1° da LPI

Arquivado definitivamente o pedido de patente, uma vez que não foi respondida a exigência formulada.

(21) BR 10 2013 031675-0 A2	Código 11.2 - Arquivamento - Art. 36 §1° da LPI (22) 09/12/2013 (71) INSTITUTO NACIONAL DE METROLOGIA, QUALIDADE E TECNOLOGIA - INMETRO (BR/RJ)
(21) BR 10 2014 003261-4 A2	Código 11.2 - Arquivamento - Art. 36 §1° da LPI (22) 11/02/2014 (71) CANON EUROPA N.V. (NL)
(21) BR 10 2015 005670-2 A2	Código 11.2 - Arquivamento - Art. 36 §1° da LPI (22) 13/03/2015 (66) BR 10 2014 017883-0 21/07/2014 (71) ORIGAMI BRASIL TECNOLOGIA E SERVICOS EM AUTOMACAO LTDA (BR/SP)
(21) BR 10 2015 020344-6 A2	Código 11.2 - Arquivamento - Art. 36 §1° da LPI (22) 24/08/2015 (71) ÉLIO JOVART BUENO DE CAMARGO (BR/SP)
(21) BR 10 2015 030143-0 A2	Código 11.2 - Arquivamento - Art. 36 §1° da LPI (22) 01/12/2015 (71) WHIRLPOOL S.A. (BR/SP)
(21) BR 10 2016 008346-0 A2	Código 11.2 - Arquivamento - Art. 36 §1° da LPI (22) 14/04/2016 (71) ASSOCIAÇÃO PARANAENSE DE CULTURA - APC (BR/PR)
(21) BR 10 2016 012859-5 A2	Código 11.2 - Arquivamento - Art. 36 §1° da LPI (22) 06/06/2016 (71) PURINA ANIMAL NUTRITION LLC (US)
(21) BR 10 2016 013335-1 A2	Código 11.2 - Arquivamento - Art. 36 §1° da LPI (22) 09/06/2016 (71) JETRO ALVES CARNEIRO PAIVA (BR/PE)
(21) BR 10 2017 000873-8 A2	Código 11.2 - Arquivamento - Art. 36 §1° da LPI (22) 16/01/2017

	(66) BR 10 2016 005549-0 14/03/2016 (71) BAAR TECHNOLOGIES LLC (US)
(21) BR 11 2013 022208-5 A2	Código 11.2 - Arquivamento - Art. 36 §1° da LPI (22) 02/03/2012 (71) BERG LLC (US)
(21) BR 11 2016 001446-4 A8	Código 11.2 - Arquivamento - Art. 36 §1° da LPI (22) 24/07/2014 (71) COMMISSARIAT A L'ENERGIE ATOMIQUE ET AUX ENERGIES ALTERNATIVES (FR)
(21) BR 11 2017 013322-9 A2	Código 11.2 - Arquivamento - Art. 36 §1° da LPI (22) 28/12/2015 (71) CHAMPIONX USA INC. (US)
(21) BR 11 2018 003449-5 A2	Código 11.2 - Arquivamento - Art. 36 §1° da LPI (22) 06/09/2015 (71) DOW GLOBAL TECHNOLOGIES LLC (US)
(21) BR 11 2018 014087-2 A2	Código 11.2 - Arquivamento - Art. 36 §1° da LPI (22) 12/01/2017 (71) FREEZIO AG (CH)
(21) BR 11 2018 070486-5 A2	Código 11.2 - Arquivamento - Art. 36 §1° da LPI (22) 31/03/2017 (71) BASF SE (DE)
(21) BR 11 2018 071024-5 A2	Código 11.2 - Arquivamento - Art. 36 §1° da LPI (22) 12/04/2017 (71) EVONIK OPERATIONS GMBH (DE)
(21) BR 11 2018 074936-2 A2	Código 11.2 - Arquivamento - Art. 36 §1° da LPI (22) 01/06/2017 (71) BASF SE (DE)
(21) BR 11 2019 000086-0 A2	Código 11.2 - Arquivamento - Art. 36 §1° da LPI (22) 28/06/2017 (71) SYNGENTA PARTICIPATIONS AG (CH)
(21) BR 11 2019 013992-3 A2	Código 11.2 - Arquivamento - Art. 36 §1° da LPI (22) 09/01/2018

	(71) SYNEXIS LLC (US)
(21) BR 11 2019 014404-8 A2	Código 11.2 - Arquivamento - Art. 36 §1° da LPI (22) 15/12/2017 (71) HARPER ENGINEERING COMPANY (US)
(21) BR 11 2019 015373-0 A2	Código 11.2 - Arquivamento - Art. 36 §1° da LPI (22) 30/01/2018 (71) CENTRE NATIONAL DE LA RECHERCHE SCIENTIFIQUE (C.N.R.S.) (FR) ; UNIVERSITE DE HAUTE ALSACE (FR)
(21) BR 11 2019 017952-6 A2	Código 11.2 - Arquivamento - Art. 36 §1° da LPI (22) 04/04/2018 (71) BASF COATINGS GMBH (DE)
(21) BR 11 2019 020320-6 A2	Código 11.2 - Arquivamento - Art. 36 §1° da LPI (22) 27/03/2018 (71) STOREN TECHNOLOGIES INC. (US)
(21) BR 11 2019 020933-6 A2	Código 11.2 - Arquivamento - Art. 36 §1° da LPI (22) 05/04/2018 (71) HADIA, ALI (LY)
(21) BR 12 2020 000466-5 A2	Código 11.2 - Arquivamento - Art. 36 §1° da LPI (22) 12/01/2017 (62) BR 11 2018 014063-5 12/01/2017 (71) FREEZIO AG (CH)
(21) BR 12 2020 000538-6 A2	Código 11.2 - Arquivamento - Art. 36 §1° da LPI (22) 12/01/2017 (62) BR 11 2018 014087-2 12/01/2017 (71) FREEZIO AG (CH)
(21) BR 12 2020 000544-0 A2	Código 11.2 - Arquivamento - Art. 36 §1° da LPI (22) 12/01/2017 (62) BR 11 2018 014087-2 12/01/2017 (71) FREEZIO AG (CH)
(21) BR 12 2020 000546-7 A2	Código 11.2 - Arquivamento - Art. 36 §1° da LPI (22) 12/01/2017 (62) BR 11 2018 014087-2 12/01/2017 (71) FREEZIO AG (CH)

(21) BR 12 2020 000663-3 A2	Código 11.2 - Arquivamento - Art. 36 §1° da LPI (22) 12/01/2017 (62) BR 11 2018 014087-2 12/01/2017 (71) FREEZIO AG (CH)
(21) BR 12 2020 014643-5 A2	Código 11.2 - Arquivamento - Art. 36 §1° da LPI (22) 06/10/2017 (62) BR 11 2019 006987-9 06/10/2017 (71) ORIC PHARMACEUTICALS, INC. (US)
(21) BR 12 2021 001629-1 A2	Código 11.2 - Arquivamento - Art. 36 §1° da LPI (22) 14/11/2011 (62) BR 11 2013 011644-7 14/11/2011 (71) NOVARTIS AG (CH)
(21) BR 20 2017 007791-3 U2	Código 11.2 - Arquivamento - Art. 36 §1° da LPI (22) 13/04/2017 (71) ROBERTO ZAGONEL (BR/SC)

Código 11.4 - Arquivamento - Art. 38 § 2° da LPI

Arquivado definitivamente o pedido de patente, uma vez que não foi comprovado o pagamento da retribuição de expedição da carta-patente.

(21) BR 10 2014 030462-2 A2	Código 11.4 - Arquivamento - Art. 38 § 2° da LPI (22) 04/12/2014 (71) ECOBRÁS GESTÃO DE ROYALTIES LTDA (BR/PR)
(21) BR 10 2015 008671-7 A2	Código 11.4 - Arquivamento - Art. 38 § 2° da LPI (22) 16/04/2015 (71) FIAT GROUP AUTOMOBILES S.P.A. (IT)
(21) BR 10 2015 016365-7 A2	Código 11.4 - Arquivamento - Art. 38 § 2° da LPI (22) 07/07/2015 (71) FORD GLOBAL TECHNOLOGIES , LLC (US)
(21) BR 10 2015 018816-1 A2	Código 11.4 - Arquivamento - Art. 38 § 2° da LPI (22) 05/08/2015 (71) FORD GLOBAL TECHNOLOGIES, LLC (US)
(21) BR 10 2015 025313-3 A2	Código 11.4 - Arquivamento - Art. 38 § 2° da LPI (22) 02/10/2015 (71) FORD GLOBAL TECHNOLOGY. LLC (US)
(21) BR 10 2016 010717-2 A2	Código 11.4 - Arquivamento - Art. 38 § 2° da LPI (22) 12/05/2016 (71) ERBE ELEKTROMEDIZIN GMBH (DE)
(21) BR 10 2017 018477-3 A2	Código 11.4 - Arquivamento - Art. 38 § 2° da LPI (22) 29/08/2017 (71) DEERE & COMPANY (US)
(21) BR 10 2017 018478-1 A2	Código 11.4 - Arquivamento - Art. 38 § 2° da LPI (22) 29/08/2017 (71) DEERE & COMPANY (US)
(21) BR 11 2014 020930-8 A2	Código 11.4 - Arquivamento - Art. 38 § 2° da LPI (22) 05/03/2013 (71) DE STAAT DER NEDERLANDEN, VERT. DOOR DE MINISTER VAN VWS MINISTERIE VAN VOLKSGEZONDHEID, WELZIJN EN SPORT (NL)

(21) BR 11 2014 025268-8 A8	Código 11.4 - Arquivamento - Art. 38 § 2° da LPI (22) 29/11/2012 (71) TELEFONAKTIEBOLAGET LM ERICSSON (PUBL) (SE)
(21) BR 11 2015 006910-0 A8	Código 11.4 - Arquivamento - Art. 38 § 2° da LPI (22) 19/09/2013 (71) POCLAIN HYDRAULICS INDUSTRIE (FR)
(21) BR 11 2015 011261-7 A2	Código 11.4 - Arquivamento - Art. 38 § 2° da LPI (22) 31/10/2013 (71) VETCO GRAY, LLC (US)
(21) BR 11 2015 025096-3 A2	Código 11.4 - Arquivamento - Art. 38 § 2° da LPI (22) 03/04/2014 (71) IHI CORPORATION (JP)
(21) BR 11 2016 018967-1 A2	Código 11.4 - Arquivamento - Art. 38 § 2° da LPI (22) 26/02/2015 (71) SIEMENS AKTIENGESELLSCHAFT (DE)
(21) BR 11 2017 000790-8 A2	Código 11.4 - Arquivamento - Art. 38 § 2° da LPI (22) 09/07/2015 (71) ETHICON, INC (US)
(21) BR 11 2017 001122-0 A2	Código 11.4 - Arquivamento - Art. 38 § 2° da LPI (22) 17/07/2015 (71) RICOH COMPANY, LTD. (JP)
(21) BR 11 2017 004879-5 A2	Código 11.4 - Arquivamento - Art. 38 § 2° da LPI (22) 11/09/2015 (71) FAURECIA AUTOMOTIVE SEATING, LLC. (US)
(21) BR 11 2017 013452-7 A2	Código 11.4 - Arquivamento - Art. 38 § 2° da LPI (22) 14/12/2015 (71) DEPUY SYNTHES PRODUCTS, INC. (US)
(21) BR 11 2017 024677-5 A2	Código 11.4 - Arquivamento - Art. 38 § 2° da LPI (22) 23/05/2016 (71) VALSPAR SOURCING, INC. (US)
(21) BR 11 2018 000774-9 A2	Código 11.4 - Arquivamento - Art. 38 § 2° da LPI (22) 15/07/2016

	(71) IFP ENERGIES NOUVELLES (FR) ; TOTAL RAFFINAGE CHIMIE (FR)
(21) BR 11 2018 006515-3 A2	Código 11.4 - Arquivamento - Art. 38 § 2° da LPI (22) 08/12/2015 (71) DALIAN INSTITUTE OF CHEMICAL PHYSICS, CHINESE ACADEMY OF SCIENCES (CN)
(21) BR 11 2018 014980-2 A2	Código 11.4 - Arquivamento - Art. 38 § 2° da LPI (22) 22/11/2016 (71) CONTITECH VIBRATION CONTROL GMBH (DE)
(21) BR 11 2019 008014-7 A2	Código 11.4 - Arquivamento - Art. 38 § 2° da LPI (22) 19/10/2016 (71) DALIAN INSTITUTE OF CHEMICAL PHYSICS, CHINESE ACADEMY OF SCIENCES (CN)
(21) BR 11 2019 008081-3 A2	Código 11.4 - Arquivamento - Art. 38 § 2° da LPI (22) 19/10/2016 (71) DALIAN INSTITUTE OF CHEMICAL PHYSICS, CHINESE ACADEMY OF SCIENCES (CN)

Código 11.6.1 - Arquivamento da Petição – Art. 216 §2º da LPI

Arquivada a petição, uma vez que não foi apresentada a procuração devida no prazo de 60 (sessenta) dias contados da prática do ato. Desta data corre o prazo de 60 (sessenta) dias para eventual recurso do interessado.

---

(21) BR 10 2021 024840-8

Código 11.6.1 - Arquivamento da Petição – Art. 216 §2º da LPI
(22) 08/12/2021
(71) JOÃO PEREIRA DA SILVA (BR/RS)
Referente à petição 870220032068 de 14/04/2022.

---

(21) BR 20 2018 001652-6 U2

Código 11.6.1 - Arquivamento da Petição – Art. 216 §2º da LPI
(22) 25/01/2018
(71) HIDROGERON DO BRASIL COMÉRCIO DE EQUIPAMENTOS PARA SANEAMENTO AMBIENTAL LTDA (BR/PR)
Referente à petição 800210429610, de 07/12/2021, uma vez que não foi apresentada a procuração devida no prazo de 60 dias contados da prática do ato (07/12/2021), conforme Art. 216, parágrafo 2°, da LPI. Desta data corre o prazo de 60 dias para eventual recurso do interessado.

Código 11.11 - Arquivamento - Art. 17 § 2º da LPI

Arquivado definitivamente o pedido de patente, uma vez que foi efetuado depósito posterior nos termos do Art. 17 § 2º da Lei nº 9.279/96.

---

(21) BR 10 2021 012252-8

Código 11.11 - Arquivamento - Art. 17 § 2º da LPI

(22) 21/06/2021

(71) CIA. INDUSTRIAL H. CARLOS SCHNEIDER (BR/SC)

Prioridade interna no BR102022011647-4

Código 11.14 - Publicação Anulada

Anulada a publicação de arquivamento do pedido por ter sido indevida.

(21) BR 10 2012 021281-1 A2	Código 11.14 - Publicação Anulada (22) 24/08/2012 (71) GENEMG - NÚCLEO DE GENÉTICA MÉDICA DE MINAS GERAIS LTDA (BR/MG) Anulada a publicação código 11.2 na RPI nº 2619 de 16/03/2021 por ter sido indevida.
(21) BR 20 2021 014071-8 U2	Código 11.14 - Publicação Anulada (22) 16/07/2021 (71) EVAFEST INDÚSTRIA E COMÉRCIO EIRELI - EPP (BR/SP) Anulada a publicação código 11.4 na RPI nº 2671 de 15.03.2022 por ter sido indevida, em virtude de pedido de devolução de prazo atendido, publicado na RPI 2689

Código 11.17 - Arquivamento do pedido de Certificado de Adição de Invenção – Art. 77 da LPI

Arquivado o pedido de Certificado de Adição de Invenção uma vez que não há uma patente de invenção da qual o mesmo possa ser acessório. Desta data corre o prazo de 60 (sessenta) dias para eventual recurso do depositante.

---

(21) BR 13 2012 008566-5 E2

Código 11.17 - Arquivamento do pedido de Certificado de Adição de Invenção – Art. 77 da LPI
(22) 12/04/2012
(61) PI 0902372-0 20/07/2009
(71) PARIPASSU APLICATIVOS ESPECIALIZADOS LTDA (BR/SC)
Em face despacho 9.2.4 sobre a Manutenção do Indeferimento (MANTIDO OINDEFERIMENTO UMA VEZ QUE NÃO FOI APRESENTADO RECURSO DENTRO DO PRAZOLEGAL) publicado na RPI 2636 de 13/07/2021 para o pedido principal PI0902372-0, conformeprocedimentos administrativos definidos pela Norma de Execução Nº. 01/2013 de 18/03/2013relativos ao exame do pedido de Certificado de Adição de Invenção, onde em seu Art. 5ºestabelece o arquivamento em caso de indeferimento do pedido principal sem que tenha sidointerposto recurso, ARQUIVO o presente pedido conforme o disposto no art. 77 da LPI (Lei 9279 /96) de 14/05/1996.

Código Recurso

Código 12.2 - Recurso Contra o Indeferimento

Notificação de interposição de recurso ao Presidente do INPI contra o indeferimento do pedido de patente ou do certificado de adição de invenção, objetivando o reexame da matéria. Desta data corre o prazo de 60 (sessenta) dias para apresentação de contrarrazões por qualquer interessado. O depositante poderá obter cópia do recurso através do endereço eletrônico www.inpi.gov.br - No Acesso rápido – Faça uma busca - Patente. Para acessar, cadastre-se no Portal do INPI e use login e senha.

---

(21) BR 10 2015 004014-8 A2
Código 12.2 - Recurso Contra o Indeferimento
(22) 25/02/2015
(71) CLAUDIO PELUSI (IT)

---

(21) BR 10 2016 029577-7 A2
Código 12.2 - Recurso Contra o Indeferimento
(22) 16/12/2016
(71) TEMPO ADMINISTRADORA DE BENS - EIRELI (BR/SP)

---

(21) BR 10 2017 001276-0 A2
Código 12.2 - Recurso Contra o Indeferimento
(22) 20/01/2017
(71) CNH INDUSTRIAL AMERICA LLC (US)

---

(21) BR 10 2017 024822-4 A2
Código 12.2 - Recurso Contra o Indeferimento
(22) 20/11/2017
(71) MARIO VIRGILIO DE CARVALHO JUNIOR (BR/SP)

---

(21) BR 10 2021 010255-1 A2
Código 12.2 - Recurso Contra o Indeferimento
(22) 27/05/2021
(71) STRONG ROCK LTDA (BR/PR)

---

(21) BR 11 2014 021320-8 A8
Código 12.2 - Recurso Contra o Indeferimento
(22) 01/03/2013
(71) RHODES PHARMACEUTICALS L.P. (US)

---

(21) BR 11 2015 000104-1 A2
Código 12.2 - Recurso Contra o Indeferimento
(22) 27/06/2013
(71) LEXISNEXIS RISK SOLUTIONS FL INC. (US)

---

(21) BR 11 2016 010602-4 A2
Código 12.2 - Recurso Contra o Indeferimento
(22) 10/11/2014

	(71) ECOLAB USA INC. (US)
(21) BR 11 2017 019309-4 A2	Código 12.2 - Recurso Contra o Indeferimento (22) 30/03/2016 (71) SOCIÉTÉ DES PRODUITS NESTLÉ S.A. (CH)
(21) BR 11 2018 071146-2 A2	Código 12.2 - Recurso Contra o Indeferimento (22) 10/04/2017 (71) SYNGENTA PARTICIPATIONS AG (CH)
(21) BR 11 2018 073202-8 A2	Código 12.2 - Recurso Contra o Indeferimento (22) 05/12/2016 (71) NORDMECCANICA S.P.A. (IT)
(21) BR 11 2021 004556-2 A2	Código 12.2 - Recurso Contra o Indeferimento (22) 10/09/2019 (71) LG ELECTRONICS INC. (KR)
(21) BR 12 2016 022895-9 A2	Código 12.2 - Recurso Contra o Indeferimento (22) 24/06/2013 (62) BR 11 2015 000117-3 24/06/2013 (71) APPLE INC. (US)
(21) BR 12 2019 005871-7 A2	Código 12.2 - Recurso Contra o Indeferimento (22) 19/04/2007 (62) PI 0710918-0 19/04/2007 (71) WYETH (US)
(21) BR 12 2021 009778-0 A2	Código 12.2 - Recurso Contra o Indeferimento (22) 10/09/2019 (62) BR 11 2021 004556-2 10/09/2019 (71) LG ELECTRONICS INC. (KR)
(21) BR 12 2021 009779-8 A2	Código 12.2 - Recurso Contra o Indeferimento (22) 10/09/2019 (62) BR 11 2021 004556-2 10/09/2019 (71) LG ELECTRONICS INC. (KR)
(21) BR 12 2021 009784-4 A2	Código 12.2 - Recurso Contra o Indeferimento (22) 10/09/2019 (62) BR 11 2021 004556-2 10/09/2019 (71) LG ELECTRONICS INC. (KR)

(21) BR 12 2021 025032-4 A2	Código 12.2 - Recurso Contra o Indeferimento (22) 23/03/2018 (62) BR 11 2019 019875-0 23/03/2018 (71) INTRA-CELLULAR THERAPIES, INC. (US)
(21) BR 12 2022 005620-2 A2	Código 12.2 - Recurso Contra o Indeferimento (22) 18/11/2012 (62) BR 11 2014 011915-5 18/11/2012 (71) REGENERON PHARMACEUTICALS, INC. (US)
(21) BR 20 2021 007785-4 U2	Código 12.2 - Recurso Contra o Indeferimento (22) 23/04/2021 (71) GERVASIO COSTA (BR/SP)

Código 12.3 - Recurso Contra o Arquivamento

Notificação de interposição de recurso ao Presidente do INPI contra o arquivamento do pedido de patente, objetivando o reexame da matéria. Desta data corre o prazo de 60 (sessenta) dias para apresentação de contrarrazões por qualquer interessado. O depositante poderá obter cópia do recurso através do endereço eletrônico www.inpi.gov.br - No Acesso rápido – Faça uma busca - Patente. Para acessar, cadastre-se no Portal do INPI e use login e senha.

---

(21) BR 12 2022 008174-6 A2

Código 12.3 - Recurso Contra o Arquivamento

(22) 18/12/2015

(62) BR 11 2017 012917-5 18/12/2015

(71) NISSAN CHEMICAL CORPORATION (JP)

Código Outros Referentes a Despachos

Código 15.7 - Petição não Conhecida

(21) BR 10 2013 031280-0 A2	Código 15.7 - Petição não Conhecida (22) 05/12/2013 (71) PIZZA CREK PIZZARIA E EVENTOS LTDA (BR/SP) Não conhecida petição 800220237894 de 11/07/2022 , em virtude do disposto no art. 219, incisos II e III, da LPI, c/c art. 15, da resolução 113/2013. Desta data corre o prazo de 60 dias para eventual recurso do interessado.
(21) BR 10 2021 024759-2	Código 15.7 - Petição não Conhecida (22) 07/12/2021 (71) MATEUS FERREIRA XAVIER (BR/MG) Não conhecida a petição n° 870220032465 de 14/04/2022 em virtude do disposto no Art. 219, inciso II da LPI.
(21) BR 10 2022 008390-8	Código 15.7 - Petição não Conhecida (22) 29/04/2022 (66) BR 10 2021 008607-6 04/05/2021 (71) ANTONIO CARLOS JUNIOR (BR/RJ) ; SANDRO FERREIRA DE OLIVEIRA (BR/RJ) ; FRANCISCO MULLER FILHO (BR/SP) Pedido com numeração anulada tendo em vista a falta de cumprimento de exigência formal. Publicado 15.21 na RPI2689 de 19/07/2022.
(21) BR 10 2022 009735-6	Código 15.7 - Petição não Conhecida (22) 19/05/2022 (71) H2 FUEL TECNOLOGY DESENVOLVIMENTO TECNOLÓGICO DE ENERGIAS SPE LTDA (BR/SC) Não conhecida a petição n° 870220063424 de 19/07/2022 em virtude do disposto no Art. 219, inciso II da LPI.

Código 15.9 - Perda de Prioridade

(21) BR 11 2014 020105-6 A2	Código 15.9 - Perda de Prioridade (22) 13/02/2013 (71) XCEEDID CORPORATION (US) Perda da prioridade US 61/598,219, de 13/02/2012, por não cumprimento da exigência publicada na RPI nº 2635, de 06/07/2021.
(21) BR 11 2016 013307-2 A2	Código 15.9 - Perda de Prioridade (22) 27/11/2014 (71) SONY CORPORATION (JP) Perda da prioridade JP 2013-259593, de 16/12/2013, por não cumprimento da exigência publicada na RPI nº 2577, de 26/05/2020.
(21) BR 11 2021 024181-7 A2	Código 15.9 - Perda de Prioridade (22) 22/09/2020 (71) CAC NANTONG CHEMICAL CO., LTD. (CN) Perda das prioridades CN 201910978806,0 de 15/10/2019, CN 201910979827.4 de 15/10/2019 e 202010973200.0 de 16/09/2020 reivindicada no PCT/CN2020/116841 de 22/09/2020 por não cumprimento da exigência publicada na RPI 2677 de 26/04/2022 para apresentação de declaração de prioridade ou tradução da folha de rosto da prioridade.
(21) BR 11 2022 002273-5 A2	Código 15.9 - Perda de Prioridade (22) 24/08/2020 (71) METISA BIOTECHNOLOGY CO., LTD (CN) Perda das prioridades CN 201910789623 e CN 202010013008.7 por não cumprimento da exigência publicada na RPI 2676 para comprovação da titularidade da prioridade.

Código 15.10 - Mudança de Natureza

Mudada a natureza e alterado o número do pedido.

(21) BR 10 2013 019767-0	Código 15.10 - Mudança de Natureza (22) 02/08/2013 (54) GRAMPO DE SUSTENTAÇÃO DE REVESTIMENTOS E ACESSÓRIOS EM GERAL (71) TUPER S/A (BR/SC) Pedido renumerado devido a mudança de natureza de BR102013019767-0 para BR202013019767-5.
(21) BR 10 2016 005183-5	Código 15.10 - Mudança de Natureza (22) 09/03/2016 (54) ACOPLAMENTO FIXO APLICADO EM SELIM (71) TÉRCIO CAPARRÓS DE PAIVA (BR/SP) Pedido renumerado devido a mudança de natureza de BR102016005183-5 para BR202016005183-0.
(21) PI 0900430-0	Código 15.10 - Mudança de Natureza (22) 05/01/2009 (54) MANEQUIM DE TREINAMENTO VETERINÁRIO DE URGÊNCIAS E CUIDADOS INTENSIVOS (71) RODRIGO CARDOSO RABELO (BR/MG) Pedido renumerado devido a mudança de natureza de PI0900430-0 para MU8903460-0.

Código 15.11 - Alteração de Classificação

Alterada a classificação do pedido para melhor adequação.

(21) BR 10 2016 005418-4 A2	Código 15.11 - Alteração de Classificação (22) 11/03/2016 (51) E04B 1/343 (2006.01), E04B 1/348 (2006.01), E04B 1/344 (2006.01) As Classificações Anteriores eram: E04B 1/343 , E04H 1/02
(21) BR 10 2016 014893-6 A2	Código 15.11 - Alteração de Classificação (22) 23/06/2016 (51) B60G 5/04 (2006.01), B60G 11/20 (2006.01) A Classificação Anterior era: B60G 5/00
(21) BR 10 2017 028642-8 A2	Código 15.11 - Alteração de Classificação (22) 29/12/2017 (51) G09B 23/26 (2006.01), A63F 3/04 (2006.01) A Classificação Anterior era: G09B 23/26
(21) BR 10 2019 022381-2 A2	Código 15.11 - Alteração de Classificação (22) 25/10/2019 (51) H01H 13/50 (2006.01), H01H 3/02 (2006.01) A Classificação Anterior era: H01H 13/68
(21) BR 10 2022 001779-4 A2	Código 15.11 - Alteração de Classificação (22) 31/01/2022 (51) A01B 51/04 (2006.01), A01B 59/042 (2006.01) A Classificação Anterior era: A01B 35/20
(21) BR 11 2015 015024-1 A2	Código 15.11 - Alteração de Classificação (22) 20/12/2013 (51) G16H 20/17 (2006.01) A Classificação Anterior era: G06F 19/00
(21) BR 11 2016 025156-3 A8	Código 15.11 - Alteração de Classificação (22) 11/05/2015 (51) G06F 11/14 (2006.01), G06F 16/00 (2006.01), G06F 16/176 (2006.01) As Classificações Anteriores eram: G06F 17/30 , H04L 29/08 , H04L 29/06
(21) BR 11 2016 026034-1 A2	Código 15.11 - Alteração de Classificação (22) 07/05/2015 (51) G06F 15/173 (2006.01), H04L 67/141 (2022.01)

	As Classificações Anteriores eram: G06F 15/173 , H04W 76/04
(21) BR 11 2018 071783-5 A2	Código 15.11 - Alteração de Classificação (22) 12/05/2017 (51) C08L 23/12 (2006.01), C08L 23/06 (2006.01), B29C 45/00 (2006.01), C08J 11/06 (2006.01), C08K 3/04 (2006.01), C08K 5/09 (2006.01), C08K 5/04 (2006.01), C08K 5/3415 (2006.01), C08K 9/04 (2006.01), C08L 23/14 (2006.01), C08L 23/16 (2006.01) As Classificações Anteriores eram: C08J 11/04 , C08K 9/04 , C08L 23/14 , C08L 23/16
(21) BR 11 2018 072567-6 A2	Código 15.11 - Alteração de Classificação (22) 02/05/2017 (51) A61F 13/511 (2006.01), A61F 13/15 (2006.01), A61F 13/512 (2006.01), B32B 27/12 (2006.01), B32B 3/26 (2006.01), B32B 5/02 (2006.01), B32B 5/26 (2006.01), B32B 7/05 (2006.01), B32B 7/14 (2006.01) As Classificações Anteriores eram: B32B 5/02 , B32B 5/26 , B32B 7/14 , B32B 27/12
(21) BR 11 2019 001915-4 A2	Código 15.11 - Alteração de Classificação (22) 02/08/2017 (51) C08F 2/01 (2006.01), B01J 19/00 (2006.01), B01J 19/06 (2006.01), B01J 19/24 (2006.01), C08F 2/04 (2006.01), C08F 2/38 (2006.01), C08F 2/42 (2006.01), C08F 2/44 (2006.01), C08F 210/16 (2006.01), G05B 19/418 (2006.01) A Classificação Anterior era: C08F 2/01
(21) BR 11 2019 002565-0 A2	Código 15.11 - Alteração de Classificação (22) 02/01/2018 (51) B29C 48/27 (2006.01), B29C 48/691 (2006.01), B29C 48/25 (2006.01), B29B 7/42 (2006.01), B29B 7/58 (2006.01) As Classificações Anteriores eram: B29C 47/68 , B29C 47/08
(21) BR 20 2017 001533-0 U2	Código 15.11 - Alteração de Classificação (22) 10/01/2017 (51) F02M 51/00 (2006.01), B60L 15/20 (2006.01) A Classificação Anterior era: F02M 51/00
(21) BR 20 2017 002717-7 U2	Código 15.11 - Alteração de Classificação (22) 10/02/2017 (51) G07F 11/00 (2006.01), G07F 17/00 (2006.01), G07F 9/02 (2006.01), G06Q 20/18 (2006.01), G09F 23/00 (2006.01) A Classificação Anterior era: G07F 17/00

Código 15.12 - Renumeração

Alterada a numeração por ter sido numerado indevidamente.

---

(21) BR 10 2022 009633-3

Código 15.12 - Renumeração

(22) 11/05/2016

(62) BR 10 2016 010604-4 11/05/2016

(71) CARLOS POLICARPO DE OLIVEIRA (BR/SP)

Pedido renumerado de BR102022009633-3 para BR122022009633-6.

Código 15.14 - Notificação de Decisão Judicial

Notificação de decisão judicial referente ao pedido.

(21) PI 0612246-9 A2	Código 15.14 - Notificação de Decisão Judicial (22) 19/06/2006 (71) BASF SE (DE) Processo INPI nº 52402.006371/2021-17 @ TRIBUNAL REGIONAL FEDERAL DA 2.ª REGIÃO @ Processo n.º: 5060608-69.2021.4.02.5101 @ PROCEDIMENTO COMUM Nº 5060608-69.2021.4.02.5101/RJ @ AUTOR: BASF BRASILEIRA S/A INDUSTRIAS QUIMICAS @ AUTOR: BASF SE @ RÉU: INPI-INSTITUTO NACIONAL DA PROPRIEDADE INDUSTRIAL Decisão: DEFIRO A TUTELA DE URGÊNCIA pretendida para que o INPI conceda imediatamente a carta-patente relativa à PI0612246-9.
(21) PI 0703733-3 A2	Código 15.14 - Notificação de Decisão Judicial (22) 11/09/2007 (71) Siemens Aktiengesellschaft (DE) Processo INPI nº 52402.011327/2021-11 @ MANDADO DE SEGURANÇA - INDIVIDUAL 10791231520214013400/DF @ IMPETRANTE: SIEMENS AKTIENGESELLSCHAFT @ IMPETRADO: PRESIDENTE DO INSTITUTO NACIONAL DA PROPRIEDADE INDUSTRIAL E OUTROS. @ Sentença: Ante o exposto, confirmo a liminar deferida e concedo a segurança, na forma do art. 487, inciso I, do CPC, e determino à autoridade impetrada que analise os recursos administrativos da impetrante (PI0703733-3, PI0800160-0, PI0816358-8 e PI0803724-8) no prazo máximo de 30 dias.
(21) PI 0800160-0 A2	Código 15.14 - Notificação de Decisão Judicial (22) 17/01/2008 (71) Siemens Aktiengesellschaft (DE) Processo INPI nº 52402.011327/2021-11 @ MANDADO DE SEGURANÇA - INDIVIDUAL 10791231520214013400/DF @ IMPETRANTE: SIEMENS AKTIENGESELLSCHAFT @ IMPETRADO: PRESIDENTE DO INSTITUTO NACIONAL DA PROPRIEDADE INDUSTRIAL E OUTROS. @ Sentença: Ante o exposto, confirmo a liminar deferida e concedo a segurança, na forma do art. 487, inciso I, do CPC, e determino à autoridade impetrada que analise os recursos administrativos da impetrante (PI0703733-3, PI0800160-0, PI0816358-8 e PI0803724-8) no prazo máximo de 30 dias.
(21) PI 0803724-8 A2	Código 15.14 - Notificação de Decisão Judicial (22) 27/06/2008 (71) SIEMENS AKTIENGESELLSCHAFT (DE) Processo INPI nº 52402.011327/2021-11 @ MANDADO DE SEGURANÇA -

	INDIVIDUAL 10791231520214013400/DF @ IMPETRANTE: SIEMENS AKTIENGESELLSCHAFT @ IMPETRADO: PRESIDENTE DO INSTITUTO NACIONAL DA PROPRIEDADE INDUSTRIAL E OUTROS. @ Sentença: Ante o exposto, confirmo a liminar deferida e concedo a segurança, na forma do art. 487, inciso I, do CPC, e determino à autoridade impetrada que analise os recursos administrativos da impetrante (PI0703733-3, PI0800160-0, PI0816358-8 e PI0803724-8) no prazo máximo de 30 dias.
(21) PI 0816358-8 A8	Código 15.14 - Notificação de Decisão Judicial (22) 12/08/2008 (71) SIEMENS AKTIENGESELLSCHAFT (DE) Processo INPI nº 52402.011327/2021-11 @ MANDADO DE SEGURANÇA - INDIVIDUAL 10791231520214013400/DF @ IMPETRANTE: SIEMENS AKTIENGESELLSCHAFT @ IMPETRADO: PRESIDENTE DO INSTITUTO NACIONAL DA PROPRIEDADE INDUSTRIAL E OUTROS. @ Sentença: Ante o exposto, confirmo a liminar deferida e concedo a segurança, na forma do art. 487, inciso I, do CPC, e determino à autoridade impetrada que analise os recursos administrativos da impetrante (PI0703733-3, PI0800160-0, PI0816358-8 e PI0803724-8) no prazo máximo de 30 dias.

Código 15.21 - Numeração Anulada

Anulada a numeração do pedido de patente ou certificado de adição de invenção. A documentação ficará a disposição do depositante ou seu procurador pelo prazo de 180 dias desta publicação. A documentação não retirada será descartada.

---

(21) BR 10 2020 022900-1

Código 15.21 - Numeração Anulada
(22) 10/11/2020
(71) LUIS ADRIANO RIBEIRO BARBOSA (BR/MA) ; MARCELA MORAES CORDEIRO FACUNDES (BR/MA) ; JORGE DE JESUS PASSINHO E SILVA (BR/MA) ; FERNANDO GLAUCO MOREIRA COSTA (BR/MA)
Pedido com Numeração Anulada tendo em vista cumprimento intempestivo de exigência formal, conforme Art. 21 da Lei 9279/96 e Art. 7º da Instrução Normativa 31/2013

---

(21) BR 10 2021 006204-5

Código 15.21 - Numeração Anulada
(22) 30/03/2021
(71) V.R.FERNANDES EPP (BR/SP)
Pedido com Numeração Anulada tendo em vista falta de cumprimento de exigência formal

---

(21) BR 10 2021 006435-8

Código 15.21 - Numeração Anulada
(22) 03/04/2021
(71) LUCAS GABRIEL DOS SANTOS XAVIER (BR/SP)
Pedido com Numeração Anulada tendo em vista cumprimento intempestivo de exigência formal, conforme Art. 21 da Lei 9279/96 e Art. 7º da Instrução Normativa 31/2013

---

(21) BR 10 2021 025901-9

Código 15.21 - Numeração Anulada
(22) 21/12/2021
(71) UNIFEI - UNIVERSIDADE FEDERAL DE ITAJUBÁ (BR/MG)
Pedido com Numeração Anulada tendo em vista falta de cumprimento de exigência formal

---

(21) BR 10 2022 005261-1

Código 15.21 - Numeração Anulada
(22) 21/03/2022
(71) RAYANE ARAÚJO DE LEMOS RAPOSO (BR/DF)
Pedido com Numeração Anulada tendo em vista falta de cumprimento de exigência formal

---

(21) BR 10 2022 007346-5

Código 15.21 - Numeração Anulada
(22) 18/04/2022
(71) UNIVERSIDADE ESTADUAL DO CENTRO-OESTE, UNICENTRO (BR/PR)

	Pedido com Numeração Anulada tendo em vista falta de cumprimento de exigência formal
(21) BR 10 2022 008166-2	Código 15.21 - Numeração Anulada (22) 28/04/2022 (71) ISRAEL PESTILHO (BR/SP) Pedido com Numeração Anulada tendo em vista falta de cumprimento de exigência formal
(21) BR 10 2022 008243-0	Código 15.21 - Numeração Anulada (22) 29/04/2022 (71) BIOS BIOTECNOLOGIA (BR/SE) Pedido com Numeração Anulada tendo em vista falta de cumprimento de exigência formal
(21) BR 10 2022 008458-0	Código 15.21 - Numeração Anulada (22) 02/05/2022 (71) UNIVERSIDADE DO ESTADO DO RIO DE JANEIRO (BR/RJ) Pedido com Numeração Anulada tendo em vista falta de cumprimento de exigência formal
(21) BR 10 2022 008539-0	Código 15.21 - Numeração Anulada (22) 03/05/2022 (71) ELEN PERGENTINA GOMES PINTO (BR/MG) Pedido com Numeração Anulada tendo em vista falta de cumprimento de exigência formal
(21) BR 10 2022 008543-9	Código 15.21 - Numeração Anulada (22) 03/05/2022 (71) ADRIANO CARRIJO BATISTA (BR/SP) Pedido com Numeração Anulada tendo em vista falta de cumprimento de exigência formal
(21) BR 10 2022 008582-0	Código 15.21 - Numeração Anulada (22) 03/05/2022 (71) RICARDO DE SOUZA PEREIRA (BR/SP) Pedido com Numeração Anulada tendo em vista falta de cumprimento de exigência formal
(21) BR 10 2022 009000-9	Código 15.21 - Numeração Anulada (22) 09/05/2022 (71) PEDRO C MAIMIANO (BR/SP) ; EDENILSON PEREIRA GUEDES (BR/SP) Pedido com Numeração Anulada tendo em vista falta de cumprimento de

	exigência formal
(21) BR 10 2022 009013-0	Código 15.21 - Numeração Anulada (22) 09/05/2022 (71) ANGELA MARIA MATOS (BR/MG) Pedido com Numeração Anulada tendo em vista falta de cumprimento de exigência formal
(21) BR 10 2022 009411-0	Código 15.21 - Numeração Anulada (22) 13/05/2022 (71) SERGIO HENRIQUE SEABRA (BR/RJ) Pedido com Numeração Anulada tendo em vista falta de cumprimento de exigência formal
(21) BR 10 2022 009425-0	Código 15.21 - Numeração Anulada (22) 13/05/2022 (71) BODY HEALTH TECHNOLOGIES LLC (US) Pedido com Numeração Anulada tendo em vista falta de cumprimento de exigência formal
(21) BR 10 2022 013100-7	Código 15.21 - Numeração Anulada (22) 29/06/2022 (71) LUIS CARLOS FERNANDES DA SILVA (BR/RJ) Pedido com Numeração Anulada tendo em vista falta de pagamento ou pagamento posterior à data de protocolo da Guia de Recolhimento da União relativa ao serviço solicitado
(21) BR 12 2021 019207-3 A2	Código 15.21 - Numeração Anulada (22) 19/12/2014 (62) BR 11 2016 014907-6 19/12/2014 (71) SYNGENTA PARTICIPATIONS AG (CH) Pedido com Numeração Anulada tendo em vista falta de cumprimento de exigência formal, conforme Art. 21 da Lei 9279/96 e Art. 7º da Instrução Normativa 31/2013
(21) BR 13 2022 005215-7	Código 15.21 - Numeração Anulada (22) 21/03/2022 (61) BR 10 2021 005422-0 22/03/2021 (71) MIRIAN HATORI (BR/SP) Pedido com Numeração Anulada tendo em vista falta de cumprimento de exigência formal
(21) BR 20 2021 022019-3	Código 15.21 - Numeração Anulada

	(22) 03/11/2021 (71) INSTITUTO AGRONÔMICO - IAC (BR/SP) ; MECSUN INSTALAÇÃO DE EQUIPAMENTOS INDUSTRIAIS (BR/SP) Pedido com Numeração Anulada tendo em vista cumprimento intempestivo de exigência formal, conforme Art. 21 da Lei 9279/96 e Art. 7º da Instrução Normativa 31/2013
(21) BR 20 2022 007868-3	Código 15.21 - Numeração Anulada (22) 25/04/2022 (71) HENRY SHINJI JOUTI (BR/SP) ; FABRICIO LUIS SILVA (BR/GO) ; MARIA CAROLINA SILVA BARRETO (BR/SP) ; LEANDRO JOSÉ EVILÁSIO CAMPOS (BR/SP) Pedido com Numeração Anulada tendo em vista falta de cumprimento de exigência formal
(21) BR 20 2022 008171-4	Código 15.21 - Numeração Anulada (22) 28/04/2022 (71) ISRAEL PESTILHO (BR/SP) Pedido com Numeração Anulada tendo em vista falta de cumprimento de exigência formal
(21) BR 20 2022 008260-5	Código 15.21 - Numeração Anulada (22) 29/04/2022 (71) DANILO NONATO DOS SANTOS (BR/SP) Pedido com Numeração Anulada tendo em vista falta de cumprimento de exigência formal
(21) BR 20 2022 008398-9	Código 15.21 - Numeração Anulada (22) 29/04/2022 (71) ANA MARIA (BR/GO) Pedido com Numeração Anulada tendo em vista falta de cumprimento de exigência formal
(21) BR 20 2022 008475-6	Código 15.21 - Numeração Anulada (22) 02/05/2022 (71) UNIVERSIDADE DO ESTADO DO RIO DE JANEIRO (BR/RJ) Pedido com Numeração Anulada tendo em vista falta de cumprimento de exigência formal
(21) BR 20 2022 008492-6	Código 15.21 - Numeração Anulada (22) 03/05/2022 (71) ROSA MARIA ALVES PINTO (BR/SP) Pedido com Numeração Anulada tendo em vista falta de cumprimento de

	exigência formal
(21) BR 20 2022 008515-9	Código 15.21 - Numeração Anulada (22) 03/05/2022 (71) DENER CARLOS DA SILVA 26089942880-ME (BR/SP) Pedido com Numeração Anulada tendo em vista falta de cumprimento de exigência formal
(21) BR 20 2022 008588-4	Código 15.21 - Numeração Anulada (22) 04/05/2022 (71) EMK INDÚSTRIA E COMERCIO DE PLÁSTICOS EIRELI-ME (BR/RS) Pedido com Numeração Anulada tendo em vista falta de cumprimento de exigência formal
(21) BR 20 2022 008696-1	Código 15.21 - Numeração Anulada (22) 04/05/2022 (71) ALFEU SILVA DA ROSA (BR/RS) Pedido com Numeração Anulada tendo em vista falta de cumprimento de exigência formal
(21) BR 20 2022 008772-0	Código 15.21 - Numeração Anulada (22) 05/05/2022 (71) SOFTWISE POLITECNICA COM E SERV. LTDA (BR/SP) Pedido com Numeração Anulada tendo em vista falta de cumprimento de exigência formal
(21) BR 20 2022 008852-2	Código 15.21 - Numeração Anulada (22) 06/05/2022 (71) SORAIA CRISTINA TONON DA LUZ (BR/SC) Pedido com Numeração Anulada tendo em vista falta de cumprimento de exigência formal
(21) BR 20 2022 013234-3	Código 15.21 - Numeração Anulada (22) 01/07/2022 (71) NEUSA MARIA RIBEIRO RODRIGUES (BR/RS) Pedido com Numeração Anulada tendo em vista falta de pagamento da Guia de Recolhimento da União relativa ao serviço solicitado, conforme Art. 19 da Lei 9279/96 e Art. 2º da Instrução Normativa 31/2013.

Código 15.22 - Devolução de Prazo Concedida

Notificação de devolução de prazo uma vez que não foi possível ciência ao interessado diretamente no processo. Desta data corre o prazo adicional concedido no despacho. O prazo será de, no mínimo 15 (quinze) dias e, no máximo, o prazo legal dos atos correspondentes (Art. 221 da Lei nº 9.279/96 e IN 030 e IN 031/2013).

---

(21) BR 10 2016 012926-5 B1

Código 15.22 - Devolução de Prazo Concedida
(22) 06/06/2016
(71) BRUNELLA SILY DE ASSIS BUMACHAR (BR/ES) ; ALEXANDRE JOSÉ SERAFIM (BR/ES)
Referente à petição nº 870220061449 de 12.07.2022 - Reconhecida a justa causa, de acordo com o Artigo 221 da LPI 9279/96 e o Artigo 2º da Portaria/INPI/PR nº 049 de 03.12.2021, será concedido ao requerente o prazo adicional de 15 (quinze) dias, contados a partir da data desta publicação para a regularização do seu pedido.

---

(21) BR 20 2018 075372-5 U2

Código 15.22 - Devolução de Prazo Concedida
(22) 07/12/2018
(71) FÁBIO HENRIQUE COSTA PENNA (BR/MG)
Referente à Petição nº 870220060818 de 11.07.2022 - Reconhecida a justa causa, de acordo com o Artigo 221 da LPI 9279/96 e o Artigo 2º da Portaria/INPI/PR nº 049 de 03.12.2021, será concedido ao requerente o prazo adicional de 15 (quinze) dias, contados a partir da data desta publicação para a regularização do pagamento da anuidade.

---

(21) MU 9003074-5 Y1

Código 15.22 - Devolução de Prazo Concedida
(22) 13/04/2010
(71) PALFINGER-TERCEK INDÚSTRIA DE ELEVADORES VEICULARES LTDA. (BR/RS)
Referente à Petição nº 870220060672 de 08.07.2022, sem concessão de prazo adicional em virtude da concessão da patente, conforme publicado na RPI 2689 de 19.07.2022.

Código 15.22.2 - Devolução de Prazo por falha de Sistema

Notificação de devolução de prazo de acordo com comunicado publicada na RPI ou disponibilizado no site do INPI. Essa notificação visa a sinalização de que o pedido foi contemplado em algum caso de devolução de prazo já decidido pelo INPI e também a sinalização aos sistemas internos para situações de exceção na execução de rotinas automáticas.

---

(21) BR 11 2020 027068-7 A2

Código 15.22.2 - Devolução de Prazo por falha de Sistema

(22) 02/07/2019

(71) INSTITUT NATIONAL DE RECHERCHE POUR L'AGRICULTURE, L'ALIMENTATION ET L'ENVIRONNEMENT (FR) ; IFP ENERGIES NOUVELLES (FR)

Tendo em vista a Portaria INPI PR n° 120 de 16/03/2020, Portaria INPI PR n° 161 de 13/04/2020; Portaria INPI PR n° 166 de 27/04/2020 e Portaria INPI PR n° 179 de 11/05/2020, quanto a suspensão dos prazos vencidos entre 16/03/2020 a 31/05/2020, e Portaria INPI n° 334 de 24/09/2020, quanto aos prazos vencidos entre 16/09/2020 a 25/09/2020, devolve-se o prazo nesse pedido com relação a solicitação do pedido de exame.

Código 15.23 - Pedido “SUB JUDICE”

Notificação de ação judicial referente a pedido.

(21) BR 10 2015 033172-0 A2	Código 15.23 - Pedido “SUB JUDICE” (22) 30/12/2015 (71) NELCI RONES PEREIRA DE SOUSA (BR/PB) INPI nº 52402.007553/2022-88 @ Origem: 3ª VARA FEDERAL PB (TRF5) Processo Nº: 0001962-51.2022.4.05.8200@ SUBJUDICE @ Autor: NELCI RONES PEREIRA DE SOUSA @ Réu(s): INSTITUTO NACIONAL DA PROPRIEDADE INDUSTRIAL ? INPI
(21) BR 10 2017 013267-6 A2	Código 15.23 - Pedido “SUB JUDICE” (22) 20/06/2017 (71) BRUDDEN EQUIPAMENTOS LTDA (BR/SP) INPI nº 52402.007076/2022-51 @ Origem: 22ª VARA FEDERAL CÍVEL DA SJDF (TRF1) Processo Nº: 1034134-84.2022.4.01.3400@ NULIDADE DE ATO ADMINISTRATIVO com pedido de Antecipação de Tutela @ Autor: BRUDDEN EQUIPAMENTOS LTDA. @ Réu(s): INSTITUTO NACIONAL DA PROPRIEDADE INDUSTRIAL ? INPI

Código 15.30 - Publicação Anulada

Anulada a publicação de qualquer um dos subitens anteriores por ter sido indevida.

(21) BR 10 2013 014064-3	Código 15.30 - Publicação Anulada (22) 06/06/2013 (71) GE ENERGY POWER CONVERSION TECHNOLOGY LTD (GB) Anulada a publicação código 15.21 na RPI nº 2454 de 16/01/2018 por ter sido indevida.
(21) BR 10 2018 009928-0	Código 15.30 - Publicação Anulada (22) 16/05/2018 (71) SIMÃO DOS SANTOS SOAREWS (BR/MG) Anulada a publicação código 15.21 na RPI nº 2517 de 02/04/2019 por ter sido indevida.
(21) BR 10 2018 068145-1	Código 15.30 - Publicação Anulada (22) 06/09/2018 (71) UNIVERSIDADE ESTADUAL PAULISTA JULIO DE MESQUITA FILHO (BR/SP) ; YAMATEC INDÚSTRIA E COMÉRCIO DE EQUIPAMENTOS ELETROMECÂNICOS LTDA - ME (BR/SP) Anulada a publicação código 15.21 na RPI nº 2505 de 08/01/2019 por ter sido indevida.

Código Concessão de Patente e Certificado de Adição de Invenção

Código 16.1 - Concessão de Patente ou Certificado de Adição de Invenção

Expedição da carta-patente ou do certificado de adição de invenção. O título acha-se à disposição do interessado no setor competente do INPI. Desta data corre o prazo de 6 (seis) meses para interposição de nulidade administrativa por qualquer interessado (Art. 51 da Lei nº 9.279/96). O certificado de adição é acessório da patente, tem a data final de vigência desta e a acompanha para todos os efeitos legais. As Cartas Patentes ou Certificados de Adição de Invenção concedidos de acordo com o Artigo 38 da Lei 9.279/96, por ocasião da expedição da Carta Patente, podem ser acessadas através do endereço eletrônico www.inpi.gov.br - No Acesso rápido – Faça uma busca - Patente. Para acessar, cadastre-se no Portal do INPI e use login e senha.

---

(11) BR 10 2012 026430-7 B1

Código 16.1 - Concessão de Patente ou Certificado de Adição de Invenção
(22) 16/10/2012
(43) 19/05/2015
(51) G06F 17/00 (2006.01)
(54) MÉTODO DE PERFIL UML PARA O PARADIGMA ORIENTADO A NOTIFICAÇÕES (PON), PERFIL UML PARA O PARADIGMA ORIENTADO A REGRAS (POR), DESENVOLVIMENTO ORIENTADO A NOTIFICAÇÕES (DON) EDESENVOLVIMENTO ORIENTADO A REGRAS (DOR)
(73) UNIVERSIDADE TECNOLÓGICA FEDERAL DO PARANÁ (BR/PR)
(72) PAULO CÉZAR STADZISZ; LUCIANA VILAS BOAS WIECHETECK; JEAN MARCELO SIMÃO
Prazo de Validade: 20 (vinte) anos contados a partir de 16/10/2012, observadas as condições legais

---

(11) BR 10 2012 029705-1 B1

Código 16.1 - Concessão de Patente ou Certificado de Adição de Invenção
(22) 22/11/2012
(43) 16/06/2015
(51) B62D 25/06 (2006.01)
(54) SISTEMA DE AJUSTE ARTICULADO PARA TOLDO AGRÍCOLA
(73) AGCO DO BRASIL SOLUÇÕES AGRÍCOLAS LTDA. (BR/SP)
(72) Maximiliano da Silva Pinto
Prazo de Validade: 20 (vinte) anos contados a partir de 22/11/2012, observadas as condições legais

---

(11) BR 10 2012 033719-3 B1

Código 16.1 - Concessão de Patente ou Certificado de Adição de Invenção
(22) 28/12/2012
(30) 28/12/2011 US 13/339,048
(43) 12/05/2015

(51) H04L 12/28 (2006.01), H04W 8/00 (2006.01)
(54) SISTEMA PARA A PROTEÇÃO DO FLUXO DE DADOS E CONTROLE DE APLICATIVOS E USO DE UM DISPOSITIVO PORTÁTIL CONFIGURADO POR LOCALIZAÇÃO
(73) SAMSUNG ELETRÔNICA DA AMAZÔNIA LTDA. (BR/SP)
(72) Juha Park; Marcus Vinicius Stradiotto Farbiarz; Euler Mendes Rachid; Luiz Gustavo da Silva Ywata; Felipe Augusto Pereira de Figueiredo Figueiredo; GLAUCO BARROSO JUNQUERA; Rodrigo Rafael Santos Costa Chiossi; Guilherme Augusto Kusano Schnick
Prazo de Validade: 20 (vinte) anos contados a partir de 28/12/2012, observadas as condições legais

---

(11) BR 10 2013 007727-5 B1

Código 16.1 - Concessão de Patente ou Certificado de Adição de Invenção
(22) 28/03/2013
(43) 14/07/2015
(51) A01H 4/00 (2006.01), A01H 5/00 (2006.01), A01H 5/10 (2006.01)
(54) MÉTODO DE PRODUÇÃO DE SEMENTE SINTÉTICA DE CANA-DEAÇÚCAR, DE ARMAZENAMENTO DE SEMENTE SINTÉTICA DE CANA-DE-AÇÚCAR, DE PRODUÇÃO DE MUDAS DE CANA-DEAÇÚCAR E SEMENTE SINTÉTICA DE CANA-DE-AÇÚCAR
(73) CTC - CENTRO DE TECNOLOGIA CANAVIEIRA S.A. (BR/SP)
(72) DANILA MONTEWKA MELOTTO PASSARIN; ROSEMEIRE ZEM FERNANDES; JOSÉ GUILHERME PERTICARRARI
Prazo de Validade: 20 (vinte) anos contados a partir de 28/03/2013, observadas as condições legais

---

(11) BR 10 2013 012934-8 B1

Código 16.1 - Concessão de Patente ou Certificado de Adição de Invenção
(22) 24/05/2013
(43) 13/01/2015
(51) C07C 201/14 (2006.01), C07C 205/50 (2006.01), A61K 31/22 (2006.01), A61P 35/00 (2006.01), A61P 9/00 (2006.01), A61P 9/12 (2006.01), A61P 31/04 (2006.01), A61P 29/00 (2006.01)
(54) PROCESSO MULTICOMPONENTE PARA SÍNTESE DE DERIVADOS GRAXOS DO ÁCIDO Y-AMINOBUTÍRICO (GABA) PARA FINS FARMACOLÓGICOS E PRODUTOS
(73) Universidade Federal do Rio Grande do Sul (BR/RS) ; Universidade Federal do Rio Grande - Furg (BR/RS)
(72) Dennis Russowsky; Caroline da Ros Montes D'Oca; Celso Camilo Moro; Marcelo Gonçalves Montes D'Oca; Jessica Cardoso da Silva
Prazo de Validade: 20 (vinte) anos contados a partir de 24/05/2013, observadas as condições legais

---

(11) BR 10 2013 023479-6 B1

Código 16.1 - Concessão de Patente ou Certificado de Adição de Invenção
(22) 12/09/2013

	(43) 17/11/2015 (51) C01F 1/00 (2006.01), C01F 17/00 (2006.01) (54) PROCESSO DE SÍNTESE DE COMPOSTOS DE COORDENAÇÃO À BASE DE LANTANÍDEO (73) UNIAO BRASILEIRA DE EDUCAÇÃO E ASSISTÊNCIA (BR/RS) (72) Pablo Machado; Thais Pletsch Gazzi; Luiz Augusto Basso; Diógenes Santiago Santos Prazo de Validade: 20 (vinte) anos contados a partir de 12/09/2013, observadas as condições legais
(11) BR 10 2014 008530-0 B1	Código 16.1 - Concessão de Patente ou Certificado de Adição de Invenção (22) 09/04/2014 (43) 10/11/2015 (51) E01F 15/14 (2006.01), E01D 19/02 (2006.01), E02D 5/22 (2006.01) (54) SISTEMA DE PROTEÇÃO DE PILAR DE SUSTENTAÇÃO (73) MAURÍCIO KAZUTO MURAYAMA (BR/SP) (72) MAURÍCIO KAZUTO MURAYAMA Prazo de Validade: 20 (vinte) anos contados a partir de 09/04/2014, observadas as condições legais
(11) BR 10 2014 010728-2 B1	Código 16.1 - Concessão de Patente ou Certificado de Adição de Invenção (22) 05/05/2014 (43) 25/08/2015 (51) B60P 1/00 (2006.01) (54) DISPOSITIVO PARA VEÍCULO TRANSPORTADOR E MÉTODO DE ACONDICIONAMENTO E DESCARGA DE GRANEL SÓLIDO EM VEÍCULO TRANSPORTADOR (73) UNIÃO BRASILEIRA DE EDUCAÇÃO E ASSISTÊNCIA (BR/RS) (72) Rafael Roco de Araújo; Sérgio Brião Jardim Prazo de Validade: 20 (vinte) anos contados a partir de 05/05/2014, observadas as condições legais
(11) BR 10 2014 011863-2 B1	Código 16.1 - Concessão de Patente ou Certificado de Adição de Invenção (22) 16/05/2014 (30) 30/05/2013 US 13/905,691 (43) 16/02/2016 (51) F01L 13/00 (2006.01), F02B 37/18 (2006.01) (54) MÉTODO E SISTEMA DE OPERAÇÃO DE UM MOTOR DE COMBUSTÃO INTERNA E CONTROLADOR (73) GENERAL ELECTRIC COMPANY (US) (72) THOMAS MICHAEL LAVERTU; ADAM EDGAR KLINGBEIL; BARRY ALLEN RECORD; JAMES HENRY YAGER; OMOWOLEOLA CHUKWUEMEKA AKINYEMI; ROY JAMES PRIMUS; VENU GUMMADAVELLI Prazo de Validade: 20 (vinte) anos contados a partir de 16/05/2014, observadas

	as condições legais
(11) BR 10 2014 012218-4 B1	Código 16.1 - Concessão de Patente ou Certificado de Adição de Invenção (22) 21/05/2014 (43) 15/12/2015 (51) B65D 65/38 (2006.01), B65D 75/28 (2006.01), B32B 27/10 (2006.01), B32B 7/10 (2006.01), B32B 7/12 (2006.01), A45D 40/00 (2006.01) (54) ENVOLTÓRIO PARA BARRAS DE SABONETES (73) INAPEL EMBALAGENS LTDA (BR/SP) (72) RODRIGO AMADO ALVAREZ Prazo de Validade: 20 (vinte) anos contados a partir de 21/05/2014, observadas as condições legais
(11) BR 10 2014 013038-1 B1	Código 16.1 - Concessão de Patente ou Certificado de Adição de Invenção (22) 29/05/2014 (43) 22/12/2015 (51) F25D 31/00 (2006.01) (54) REFRIGERADOR AUTOMÁTICO PARA BEBIDAS E MÉTODO DE REFRIGERAÇÃO DE BEBIDAS (73) AMBEV S/A. (BR/SP) (72) EDUARDO ARJONA ESTEVES Prazo de Validade: 20 (vinte) anos contados a partir de 29/05/2014, observadas as condições legais
(11) BR 10 2014 015892-8 B1	Código 16.1 - Concessão de Patente ou Certificado de Adição de Invenção (22) 26/06/2014 (43) 02/02/2016 (51) H03D 13/00 (2006.01), H03D 3/00 (2006.01) (54) MÉTODO E ARQUITETURA DE CIRCUITO PARA MINIMIZAÇÃO DO DESBALANCEAMENTO ENTRE COMPONENTES I E Q (73) FUNDACAO CPQD - CENTRO DE PESQUISA E DESENVOLVIMENTO EM TELECOMUNICACOES (BR/SP) (72) FABBRYCCIO AKKAZZHA CHAVES MACHADO CARDOSO; FELIPE AUGUSTO PEREIRA DE FIGUEIREDO; FABIANO SILVA MATHILDE; RAFAEL MENDES VILELA Prazo de Validade: 20 (vinte) anos contados a partir de 26/06/2014, observadas as condições legais
(11) BR 10 2014 018369-8 B1	Código 16.1 - Concessão de Patente ou Certificado de Adição de Invenção (22) 25/07/2014 (30) 26/07/2013 US 61/858,728 (43) 29/09/2015 (51) F04B 53/10 (2006.01), F04B 39/00 (2006.01)

(54) MÉTODO PARA FABRICAÇÃO DE UMA VÁLVULA DE MEMBRANA, E VÁLVULA DE MEMBRANA
(73) BARNES GROUP INC. (US)
(72) JOSE UBALDINO ROSA
Prazo de Validade: 20 (vinte) anos contados a partir de 25/07/2014, observadas as condições legais

---

(11) BR 10 2014 018508-9 B1

Código 16.1 - Concessão de Patente ou Certificado de Adição de Invenção
(22) 28/07/2014
(43) 17/05/2016
(51) A61G 5/10 (2006.01), G01C 21/34 (2006.01)
(54) MÉTODO E SISTEMA DE MOVIMENTAÇÃO DE UM ELEMENTO ELETROMECÂNICO
(73) UNIVERSIDADE ESTADUAL DE CAMPINAS - UNICAMP (BR/SP)
(72) ELERI CARDOSO; LEONARDO ROCHA OLIVI; RICARDO DA SILVA SOUZA; ERIC ROHMER
Prazo de Validade: 20 (vinte) anos contados a partir de 28/07/2014, observadas as condições legais

---

(11) BR 10 2014 018536-4 B1

Código 16.1 - Concessão de Patente ou Certificado de Adição de Invenção
(22) 28/07/2014
(30) 30/07/2013 US 13/954,145
(43) 29/12/2015
(51) B64C 1/10 (2006.01)
(54) ANTEPARO E MÉTODO PARA A COLOCAÇÃO DE CINTA EM UMA ABÓBADA ESFÉRICA
(73) THE BOEING COMPANY (US)
(72) RICHARD R ROSMAN; JOSEPH H CAMPANA
Prazo de Validade: 20 (vinte) anos contados a partir de 28/07/2014, observadas as condições legais

---

(11) BR 10 2014 018624-7 B1

Código 16.1 - Concessão de Patente ou Certificado de Adição de Invenção
(22) 29/07/2014
(43) 03/05/2016
(51) E04G 5/00 (2006.01), E04G 5/06 (2006.01), E04G 17/04 (2006.01), E04G 21/32 (2006.01)
(54) SUPORTE PARA GARFO DE VIGA EM UM SISTEMA DE PROTEÇÃO DE CONSTRUÇÃO
(73) TÚLIO ROBERTO WOLTER (BR/SP)
(72) TÚLIO ROBERTO WOLTER
Prazo de Validade: 20 (vinte) anos contados a partir de 29/07/2014, observadas as condições legais

(11) BR 10 2014 022537-4 B1

Código 16.1 - Concessão de Patente ou Certificado de Adição de Invenção
(22) 11/09/2014
(30) 12/09/2013 JP 2013-189450
(43) 08/12/2015
(51) G06K 9/00 (2006.01), G06K 15/02 (2006.01)
(54) APARELHO DE PROCESSAMENTO DE IMAGEM, MÉTODO DE PROCESSAMENTO DE IMAGEM E MEIO LEGÍVEL POR COMPUTADOR
(73) CANON KABUSHIKI KAISHA (JP)
(72) TOMOAKI OSADA
Prazo de Validade: 20 (vinte) anos contados a partir de 11/09/2014, observadas as condições legais

(11) BR 10 2014 028075-8 B1

Código 16.1 - Concessão de Patente ou Certificado de Adição de Invenção
(22) 10/11/2014
(43) 24/05/2016
(51) H02K 16/02 (2006.01), H02K 1/06 (2006.01), H02K 21/02 (2006.01), H02K 5/04 (2006.01)
(54) ALTERNADOR DO TIPO BRUSHLESS COM REDUTOR MAGNÉTICO ACOPLADO PARA USO EM SISTEMAS ELÉTRICOS AGRÍCOLAS
(73) IRENO ANTÔNIO DOS REIS (BR/RS)
(72) IRENO ANTÔNIO DOS REIS
Prazo de Validade: 20 (vinte) anos contados a partir de 10/11/2014, observadas as condições legais

(11) BR 10 2015 000429-0 B1

Código 16.1 - Concessão de Patente ou Certificado de Adição de Invenção
(22) 08/01/2015
(30) 09/01/2014 US 61/925,338; 24/04/2014 US 14/260,338
(43) 28/06/2016
(51) B61L 1/20 (2006.01), G08G 1/09 (2006.01), G01R 31/28 (2006.01)
(54) MÉTODO DE MONITORAMENTO E SISTEMA DE AVISO DE CRUZAMENTO
(73) GENERAL ELECTRIC COMPANY (US)
(72) JEFFREY MICHAEL FRIES; AARON RICHARD MITTI; ARIC ALBERT WEINGARTNER; CURTIS DOYLE MECHLING; JOSEPH FORREST NOFFSINGER; MARTIN PAGET; RICHARD LEE LAWSON; WILLIAM DAVID SHIELDS
Prazo de Validade: 20 (vinte) anos contados a partir de 08/01/2015, observadas as condições legais

(11) BR 10 2015 000937-2 B1

Código 16.1 - Concessão de Patente ou Certificado de Adição de Invenção
(22) 15/01/2015
(43) 16/08/2016
(51) B60R 3/00 (2006.01), B60P 3/22 (2006.01), E04F 11/18 (2006.01)
(54) CONECTOR PARA CORRIMÃO RETRÁTIL, PERFIL PARA CORRIMÃO

	RETRÁTIL, CORRIMÃO RETRÁTIL MODULAR E VEÍCULO TRANSPORTADOR COMPREENDENDO CORRIMÃO RETRÁTIL (73) RANDON S.A. IMPLEMENTOS E PARTICIPAÇÕES (BR/RS) (72) RUI EUGÍDIO BOFF; ANDRÉ CAVALCANTE DE ALBUQUERQUE; MARCELO RAMON FONTANA Prazo de Validade: 20 (vinte) anos contados a partir de 15/01/2015, observadas as condições legais
(11) BR 10 2015 007096-9 B1	Código 16.1 - Concessão de Patente ou Certificado de Adição de Invenção (22) 30/03/2015 (30) 28/03/2014 US 14/229,504 (43) 14/06/2016 (51) A61F 2/08 (2006.01) (54) DISPOSITIVO DE GERENCIAMENTO DE IMPLANTE E FILAMENTO (73) MEDOS INTERNATIONAL SÀRL (CH) (72) JACOB A. MARKS; MEGHAN A. PASQUALI; DANIELLE DUFOUR Prazo de Validade: 20 (vinte) anos contados a partir de 30/03/2015, observadas as condições legais
(11) BR 10 2015 007755-6 B1	Código 16.1 - Concessão de Patente ou Certificado de Adição de Invenção (22) 07/04/2015 (30) 17/05/2014 DE 10 2014 007 301.7 (43) 21/03/2017 (51) B62D 33/06 (2006.01) (54) PAREDE LATERAL PARA UMA CABINE DE CONDUTOR DE UM VEÍCULO UTILITÁRIO COM UMA PORTA DE CABINE DE CONDUTOR E UMA CAIXA DE ARMAZENAMENTO E CABINE DE CONDUTOR PARA UM VEÍCULO UTILITÁRIO (73) MAN TRUCK & BUS AG (DE) (72) ANDREAS POLZER Prazo de Validade: 20 (vinte) anos contados a partir de 07/04/2015, observadas as condições legais
(11) BR 10 2015 009437-0 B1	Código 16.1 - Concessão de Patente ou Certificado de Adição de Invenção (22) 27/04/2015 (30) 30/04/2014 US 61/986824; 03/12/2014 US 14/558867 (43) 12/09/2017 (51) B64F 5/00 (2006.01), G05B 19/418 (2006.01), B64C 1/00 (2006.01), B23P 21/00 (2006.01) (54) SISTEMA DE FABRICAÇÃO FLEXÍVEL PARA UMA ESTRUTURA DE AERONAVE, E, MÉTODO PARA FABRICAÇÃO DE UMA ESTRUTURA DE AERONAVE (73) THE BOEING COMPANY (US) (72) DAN DRESSKELL DAY; CLAYTON LYNN MUNK; STEVEN JOHN

	SCHMITT; ERIC M. REID Prazo de Validade: 20 (vinte) anos contados a partir de 27/04/2015, observadas as condições legais
(11) BR 10 2015 010856-7 B1	Código 16.1 - Concessão de Patente ou Certificado de Adição de Invenção (22) 12/05/2015 (43) 16/11/2016 (51) B65H 35/10 (2006.01) (54) DISPOSITIVO DISPENSOR AUTOMÁTICO DE AMOSTRAS (73) ADHESPACK INDUSTRIA E COMÉRCIO IMPORTAÇÃO E EXPORTACÃO LTDA (BR/SP) (72) VOLNEY OLIVATO DE CAMARGO Prazo de Validade: 20 (vinte) anos contados a partir de 12/05/2015, observadas as condições legais
(11) BR 10 2015 015479-8 B1	Código 16.1 - Concessão de Patente ou Certificado de Adição de Invenção (22) 26/06/2015 (30) 02/07/2014 FR 14 56312 (43) 05/01/2016 (51) H02B 1/46 (2006.01) (54) EQUIPAMENTO DE TELECONTROLE (73) SCHNEIDER ELECTRIC INDUSTRIES SAS (FR) (72) STÉPHANE SINISTRO; CHRISTOPHE MOLLIER; ERIC SUPTITZ Prazo de Validade: 20 (vinte) anos contados a partir de 26/06/2015, observadas as condições legais
(11) BR 10 2015 016378-9 B1	Código 16.1 - Concessão de Patente ou Certificado de Adição de Invenção (22) 07/07/2015 (30) 08/07/2014 JP 2014-140489 (43) 19/07/2016 (51) B62K 11/10 (2006.01), B62K 19/06 (2006.01), B62J 37/00 (2006.01) (54) VEÍCULO DO TIPO SCOOTER (73) YAMAHA HATSUDOKI KABUSHIKI KAISHA (JP) (72) YUU FUJIWARA; TSUTOMU KAWAGUCHI Prazo de Validade: 20 (vinte) anos contados a partir de 07/07/2015, observadas as condições legais
(11) BR 10 2015 017278-8 B1	Código 16.1 - Concessão de Patente ou Certificado de Adição de Invenção (22) 20/07/2015 (30) 22/07/2014 US 14/337594 (43) 28/06/2016 (51) F01P 5/04 (2006.01), F01P 7/04 (2006.01), F16H 9/04 (2006.01), F04D 25/02 (2006.01), F04D 25/08 (2006.01)

(54) Conjunto de ventoinhas
(73) DEERE & COMPANY (US)
(72) ALFRED SIGMUND SMEMO; RYAN JOHN KRUSE; STEVEN RYAN
Prazo de Validade: 20 (vinte) anos contados a partir de 20/07/2015, observadas as condições legais

---

(11) BR 10 2015 017406-3 B1

Código 16.1 - Concessão de Patente ou Certificado de Adição de Invenção
(22) 21/07/2015
(43) 24/01/2017
(51) G01R 11/24 (2006.01), G01R 19/00 (2006.01), G01R 31/00 (2006.01), G01R 19/165 (2006.01), G01R 17/02 (2006.01), G01R 11/25 (2006.01), H02J 13/00 (2006.01), H01F 38/16 (2006.01), H04Q 9/00 (2006.01)
(54) SISTEMA DE FORNECIMENTO, MEDIÇÃO E CONTROLE DE ENERGIA ELÉTRICA, E RESPECTIVO EQUIPAMENTO EMPREGADO NO REFERIDO SISTEMA
(73) CMB SOLUÇÕES S.A. (BR/SP)
(72) SAMIR HAFEZ BAZZI; JORGE QUEIROZ DE MORAES JUNIOR; JOELTON NASCIMENTO ABDON
Prazo de Validade: 20 (vinte) anos contados a partir de 21/07/2015, observadas as condições legais

---

(11) BR 10 2015 018570-7 B1

Código 16.1 - Concessão de Patente ou Certificado de Adição de Invenção
(22) 03/08/2015
(30) 06/08/2014 EP 14179974.2
(43) 19/04/2016
(51) A61B 18/12 (2006.01), H01R 13/66 (2006.01), H01R 13/10 (2006.01)
(54) MÓDULO DE SOQUETE PARA UM DISPOSITIVO ELETROCIRÚRGICO; DISPOSITIVO ELETROCIRÚRGICO, E, CONJUNTO COM UM MÓDULO DE SOQUETE E UMA FERRAMENTA DE REMOÇÃO
(73) ERBE ELEKTROMEDIZIN GMBH (DE)
(72) BENJAMIN BOPP; TORSTEN ZIMMERMANN; ARMIN HAUGER; JÜRGEN STOCKER
Prazo de Validade: 20 (vinte) anos contados a partir de 03/08/2015, observadas as condições legais

---

(11) BR 10 2015 029868-4 B1

Código 16.1 - Concessão de Patente ou Certificado de Adição de Invenção
(22) 27/11/2015
(43) 06/06/2017
(51) H01F 27/24 (2006.01), H01F 38/12 (2006.01), H01F 3/10 (2006.01), F02P 3/02 (2006.01)
(54) APERFEIÇOAMENTO INTRODUZIDO EM CIRCUITO MAGNÉTICO PARA BOBINA DE IGNIÇÃO
(73) ROBERT BOSCH LIMITADA (BR/SP)
(72) MARCELO SARTORI CAMPI; ANDRE TAKAO HATIZUKA TOKUTSUNE

	Prazo de Validade: 20 (vinte) anos contados a partir de 27/11/2015, observadas as condições legais
(11) BR 10 2015 031553-8 B1	Código 16.1 - Concessão de Patente ou Certificado de Adição de Invenção (22) 16/12/2015 (30) 27/01/2015 US 14/606,624 (43) 04/10/2016 (51) B64D 15/16 (2006.01) (54) SISTEMA DE DESCONGELAMENTO MONITORADO, E, MÉTODO PARA OPERAR UM SISTEMA DE DESCONGELAMENTO MONITORADO (73) GOODRICH CORPORATION (US) (72) MICHAEL JOHN GIAMATI Prazo de Validade: 20 (vinte) anos contados a partir de 16/12/2015, observadas as condições legais
(11) BR 10 2016 001451-4 B1	Código 16.1 - Concessão de Patente ou Certificado de Adição de Invenção (22) 22/01/2016 (30) 23/01/2015 US 14/603,843 (43) 13/09/2016 (51) H02M 7/04 (2006.01), H02M 1/32 (2006.01), H02J 1/10 (2006.01), H02J 3/00 (2006.01) (54) SISTEMA DE POTÊNCIA DE CORRENTE CONTÍNUA E MÉTODO DE SUPRIMENTO DE POTÊNCIA DE CORRENTE CONTÍNUA (73) GENERAL ELECTRIC COMPANY (US) (72) PIERLUIGI TENCA; CHRISTOF MARTIN SIHLER Prazo de Validade: 20 (vinte) anos contados a partir de 22/01/2016, observadas as condições legais
(11) BR 10 2016 002525-7 B1	Código 16.1 - Concessão de Patente ou Certificado de Adição de Invenção (22) 04/02/2016 (43) 08/08/2017 (51) B01D 25/12 (2006.01) (54) Sistema de filtragem composto de tanque de decantação e filtro prensa (73) FILPAR INDÚSTRIA E COMÉRCIO LTDA ME (BR/PR) (72) PEDRO CLÁUDIO SCOMPARINI BALDI; DANIEL ALVES DA CRUZ; ADMILSON ALVES DE OLIVEIRA; DANILO DE GODOY BUENO Prazo de Validade: 20 (vinte) anos contados a partir de 04/02/2016, observadas as condições legais
(11) BR 10 2016 016627-6 B1	Código 16.1 - Concessão de Patente ou Certificado de Adição de Invenção (22) 18/07/2016 (30) 24/07/2015 US 14/808,758 (43) 31/01/2017

(51) E02F 9/28 (2006.01)
(54) SALIÊNCIA PARA UM SISTEMA DE RETENÇÃO DE MEMBRO DE DESGASTE PARA UM IMPLEMENTO
(73) CATERPILLAR INC. (US)
(72) VASIL SLOBODAN TASOVSKI
Prazo de Validade: 20 (vinte) anos contados a partir de 18/07/2016, observadas as condições legais

---

(11) BR 10 2016 022768-2 B1

Código 16.1 - Concessão de Patente ou Certificado de Adição de Invenção
(22) 30/09/2016
(30) 22/10/2015 AT A 690/2015
(43) 02/05/2017
(51) D21F 7/00 (2006.01)
(54) TIRA DE RASGAR DE PAPEL PARA ROMPER UMA REDE DE PAPEL
(73) KLAUS BARTELMUSS (AT)
(72) KLAUS BARTELMUSS
Prazo de Validade: 20 (vinte) anos contados a partir de 30/09/2016, observadas as condições legais

---

(11) BR 10 2016 023957-5 B1

Código 16.1 - Concessão de Patente ou Certificado de Adição de Invenção
(22) 14/10/2016
(43) 18/09/2018
(51) C22B 59/00 (2006.01), B01D 11/04 (2006.01), C22B 3/32 (2006.01), C22B 3/38 (2006.01)
(54) PROCESSO CONTÍNUO PARA SEPARAÇÃO DE TERRAS-RARAS LEVES
(73) CENTRO DE TECNOLOGIA MINERAL - CETEM (BR/RJ)
(72) YSRAEL MARRERO VERA; RAFAEL DE CARVALHO GOMES; LUCIANA AMARAL SERUFF; MAÍRA LABANCA WAINERAICH SCAL
Prazo de Validade: 20 (vinte) anos contados a partir de 14/10/2016, observadas as condições legais

---

(11) BR 10 2016 024336-0 B1

Código 16.1 - Concessão de Patente ou Certificado de Adição de Invenção
(22) 19/10/2016
(30) 22/10/2015 JP 2015-208369
(43) 02/05/2017
(51) B60R 19/02 (2006.01), B29C 65/06 (2006.01), B29C 70/06 (2006.01), B32B 5/28 (2006.01), B29K 701/12 (2006.01), B29K 507/04 (2006.01), B60R 19/18 (2006.01), B60R 19/26 (2006.01)
(54) MÉTODO DE FABRICAÇÃO PARA CORPO UNIDO
(73) TOYOTA JIDOSHA KABUSHIKI KAISHA (JP)
(72) YOSHIHIRO IWANO
Prazo de Validade: 20 (vinte) anos contados a partir de 19/10/2016, observadas

	as condições legais
(11) BR 10 2016 025894-4 B1	Código 16.1 - Concessão de Patente ou Certificado de Adição de Invenção (22) 04/11/2016 (30) 05/11/2015 US 62/251,302; 28/10/2016 US 15/337,247 (43) 09/05/2017 (51) D21F 1/62 (2006.01) (54) RECIPIENTE SEPARADOR DE AREIA E INSERTO SUBSTITUÍVEL PERFURADO (73) ANDRITZ INC. (US) (72) TYSON B. HUNT; ALEXANDRE DAVID Prazo de Validade: 20 (vinte) anos contados a partir de 04/11/2016, observadas as condições legais
(11) BR 10 2016 029407-0 B1	Código 16.1 - Concessão de Patente ou Certificado de Adição de Invenção (22) 15/12/2016 (30) 17/12/2015 US 14/973,128 (43) 18/07/2017 (51) E21B 43/10 (2006.01) (54) MÉTODO E APARELHO PARA ASSENTAMENTO DE BROCA E DISPOSITIVO DE TRAVAMENTO DE SUSPENSOR DE REVESTIMENTO RECUPERADO (73) DRIL-QUIP, INC. (US) (72) JOHN E. NELSON; BRUCE J. WITWER Prazo de Validade: 20 (vinte) anos contados a partir de 15/12/2016, observadas as condições legais
(11) BR 10 2017 001098-8 B1	Código 16.1 - Concessão de Patente ou Certificado de Adição de Invenção (22) 18/01/2017 (30) 29/01/2016 EP 16153288.2 (43) 08/08/2017 (51) C08G 65/26 (2006.01), C08G 65/332 (2006.01), C08G 85/00 (2006.01), C08L 71/02 (2006.01), C08J 3/03 (2006.01), A61K 8/39 (2006.01), A61K 8/86 (2006.01), A61Q 19/00 (2006.01) (54) ÉSTERES DE ALCOXILATO DE POLIGLICEROL E PREPARAÇÃO E USO DOS MESMOS (73) EVONIK OPERATIONS GMBH (DE) (72) KATHRIN DANIELA BRANDT; MATTHIAS LOBERT; DOMINIK SCHUCH; JOACHIM VENZMER; PETER SCHWAB; BEATA BEDNORZ; ANJA BRÖSGEN; SVENJA BLASCHEK Prazo de Validade: 20 (vinte) anos contados a partir de 18/01/2017, observadas as condições legais

(11) BR 10 2017 002015-0 B1

Código 16.1 - Concessão de Patente ou Certificado de Adição de Invenção
(22) 31/01/2017
(30) 01/02/2016 FR 1650785
(43) 26/09/2017
(51) B05B 1/00 (2006.01), B05B 11/00 (2006.01)
(54) DISPOSITIVO DE PURGA DE AR PARA UM DISPENSADOR DE PRODUTO, CABEÇOTE DE DISPENSAÇÃO PARA UM DISPENSADOR DE PRODUTO, DISPENSADOR DE PRODUTO LÍQUIDO DESPROVIDO DE AR E DISPOSITIVO DE CONEXÃO PARA UM DISPENSADOR DE PRODUTO LÍQUIDO DESPROVIDO DE AR
(73) ALBEA LACROST (FR)
(72) ERIC ROSSIGNOL
Prazo de Validade: 20 (vinte) anos contados a partir de 31/01/2017, observadas as condições legais

---

(11) BR 10 2017 002652-3 B1

Código 16.1 - Concessão de Patente ou Certificado de Adição de Invenção
(22) 09/02/2017
(30) 10/02/2016 EP 16 155 105.6
(43) 15/08/2017
(51) D03D 17/00 (2006.01), D03D 27/02 (2006.01)
(54) TECIDO, ARTIGO E MÉTODO PARA PRODUZIR UM TECIDO
(73) SANKO TEKSTIL ISLETMELERI SAN. VE TIC. A.S. (TR)
(72) TUNCAY KILICKAN; ERTUG ERKUS; ERDOGAN BARIS OZDEN
Prazo de Validade: 20 (vinte) anos contados a partir de 09/02/2017, observadas as condições legais

---

(11) BR 10 2017 005684-8 B1

Código 16.1 - Concessão de Patente ou Certificado de Adição de Invenção
(22) 13/03/2017
(43) 22/04/2020
(51) A61C 8/00 (2006.01), A61C 19/06 (2006.01)
(54) DISPOSITIVO DE PROTEÇÃO DE ALVÉOLO DENTÁRIO
(73) GETÚLIO BATISTA DE OLIVEIRA (BR)
(72) GETÚLIO BATISTA DE OLIVEIRA
Prazo de Validade: 20 (vinte) anos contados a partir de 13/03/2017, observadas as condições legais

---

(11) BR 10 2017 006657-6 B1

Código 16.1 - Concessão de Patente ou Certificado de Adição de Invenção
(22) 30/03/2017
(43) 30/10/2018
(51) A61C 8/00 (2006.01)
(54) APERFEIÇOAMENTO EM MINI IMPLANTE PARA ANCORAGEM E OTIMIZAÇÃO ORTODÔNTICA
(73) JOSÉ NILSON PORTO FERNANDES JÚNIOR (BR/PI)
(72) SÉRGIO DE SÁ PIRES; SILVIA AMÉLIA SCUDELER VEDOVELLO;

	MILTON SANTAMARIA JUNIOR; ADRIANA SIMONI LUCATO; MARIO VEDOVELLO FILHO; HELOÍSA CRISTINA VALDRIGHI; GIOVANA CHERUBINI VENEZIAN; JOSÉ NILSON PORTO FERNANDES JÚNIOR; DALTON MATOS RODRIGUES Prazo de Validade: 20 (vinte) anos contados a partir de 30/03/2017, observadas as condições legais
(11) BR 10 2017 007599-0 B1	Código 16.1 - Concessão de Patente ou Certificado de Adição de Invenção (22) 12/04/2017 (43) 30/10/2018 (51) F16J 9/26 (2006.01), F16J 9/20 (2006.01) (54) ANEL DE PISTÃO PARA MOTORES DE COMBUSTÃO INTERNA (73) MAHLE METAL LEVE S.A. (BR/SP) ; MAHLE INTERNATIONAL GMBH (DE) (72) PAULO JOSÉ DA ROCHA MORDENTE; NUNO COSTA; JOSÉ VALENTIM LIMA SARABANDA; JULIANO AVELAR ARAUJO Prazo de Validade: 20 (vinte) anos contados a partir de 12/04/2017, observadas as condições legais
(11) BR 10 2017 007628-8 B1	Código 16.1 - Concessão de Patente ou Certificado de Adição de Invenção (22) 12/04/2017 (30) 26/04/2016 US 62/327.578 (43) 19/12/2017 (51) B60C 9/11 (2006.01), B60C 9/02 (2006.01) (54) PNEU LEVE (73) THE GOODYEAR TIRE & RUBBER COMPANY (US) (72) FRANCESCO SPORTELLI; DAVID RAY HUBBELL Prazo de Validade: 20 (vinte) anos contados a partir de 12/04/2017, observadas as condições legais
(11) BR 10 2017 009160-0 B1	Código 16.1 - Concessão de Patente ou Certificado de Adição de Invenção (22) 02/05/2017 (43) 21/11/2018 (51) A01C 7/16 (2006.01) (54) COMPORTA REGULADORA DA ALTURA E DA VARIABILIDADE DE FLUXO DE PRODUTOS APLICÁVEL NO DISPOSITIVO DOSADOR DE MÁQUINAS E IMPLEMENTOS AGRÍCOLAS (73) STARA S/A. INDUSTRIA DE IMPLEMENTOS AGRÍCOLAS (BR/RS) (72) ÁTILA STAPELBROEK TRENNEPOHL Prazo de Validade: 20 (vinte) anos contados a partir de 02/05/2017, observadas as condições legais
(11) BR 10 2017 009655-6 B1	Código 16.1 - Concessão de Patente ou Certificado de Adição de Invenção

(22) 08/05/2017
(43) 21/11/2018
(51) A01B 61/04 (2006.01), A01B 73/04 (2006.01)
(54) MECANISMO PARA EQUALIZAÇÃO DO PESO DOS MÚLTIPLOS CHASSIS INTEGRANTES DE MÁQUINAS E IMPLEMENTOS AGRÍCOLAS
(73) STARA S/A. INDUSTRIA DE IMPLEMENTOS AGRÍCOLAS (BR/RS)
(72) ÁTILA STAPELBROEK TRENNEPOHL
Prazo de Validade: 20 (vinte) anos contados a partir de 08/05/2017, observadas as condições legais

---

(11) BR 10 2017 014032-6 B1

Código 16.1 - Concessão de Patente ou Certificado de Adição de Invenção
(22) 28/06/2017
(30) 30/08/2016 US 15/252,072
(43) 20/03/2018
(51) C08J 3/28 (2006.01), C08F 2/56 (2006.01)
(54) MÉTODO PARA FORMAR UM MATERIAL DE ALÓTROPO DE CARBONO ELETRICAMENTE CONDUTOR
(73) THE BOEING COMPANY (US)
(72) PATRICK J. KINLEN; DANIEL A. CHARLES
Prazo de Validade: 20 (vinte) anos contados a partir de 28/06/2017, observadas as condições legais

---

(11) BR 10 2017 014155-1 B1

Código 16.1 - Concessão de Patente ou Certificado de Adição de Invenção
(22) 29/06/2017
(30) 01/07/2016 EP 16177598.6
(43) 16/01/2018
(51) B23B 27/14 (2006.01), C23C 16/40 (2006.01)
(54) FERRAMENTA DE CORTE REVESTIDA COMPREENDENDO UM SUBSTRATO E UM REVESTIMENTO
(73) SANDVIK INTELLECTUAL PROPERTY AB (SE)
(72) ERIK LINDAHL; JAN ENGQVIST
Prazo de Validade: 20 (vinte) anos contados a partir de 29/06/2017, observadas as condições legais

---

(11) BR 10 2017 015490-4 B1

Código 16.1 - Concessão de Patente ou Certificado de Adição de Invenção
(22) 19/07/2017
(43) 19/02/2019
(51) A61C 8/00 (2006.01)
(54) IMPLANTE DENTÁRIO
(73) JJGC INDÚSTRIA E COMÉRCIO DE MATERIAIS DENTÁRIOS S.A. (BR/PR)
(72) GENINHO THOMÉ; FELIX ANDREAS MERTIN; RAFAEL CALIXTO SALATTI
Prazo de Validade: 20 (vinte) anos contados a partir de 19/07/2017, observadas

	as condições legais
(11) BR 10 2017 020822-2 B1	Código 16.1 - Concessão de Patente ou Certificado de Adição de Invenção (22) 28/09/2017 (30) 30/09/2016 US 62/402187; 31/08/2017 US 15/692572 (43) 29/05/2018 (51) A01C 5/06 (2006.01), A01C 7/00 (2006.01) (54) UNIDADE DE LINHA PARA UMA MÁQUINA SEMEADORA (73) DEERE & COMPANY (US) (72) CARY S. HUBNER; MICHAEL L. RHODES Prazo de Validade: 20 (vinte) anos contados a partir de 28/09/2017, observadas as condições legais
(11) BR 10 2017 021157-6 B1	Código 16.1 - Concessão de Patente ou Certificado de Adição de Invenção (22) 02/10/2017 (43) 16/04/2019 (51) A23F 3/34 (2006.01) (54) PROCESSO DE OBTENÇÃO DE EXTRATO DE MATE TOSTADO (73) BALDO S/A COMÉRCIO INDÚSTRIA E EXPORTAÇÃO (BR/RS) (72) ARLINDO PLÁCIDO BALDO Prazo de Validade: 20 (vinte) anos contados a partir de 02/10/2017, observadas as condições legais
(11) BR 10 2017 021185-1 B1	Código 16.1 - Concessão de Patente ou Certificado de Adição de Invenção (22) 02/10/2017 (43) 16/04/2019 (51) C10B 17/00 (2006.01), C10B 21/18 (2006.01), C10B 21/22 (2006.01), C10B 33/12 (2006.01), C10B 31/02 (2006.01), C10B 41/08 (2006.01), C10B 47/16 (2006.01), C10B 49/04 (2006.01), C10B 53/02 (2006.01) (54) MÉTODO DE REAPROVEITAMENTO ENERGÉTICO DE GASESDE CARBONIZAÇÃO PARA PRODUÇÃO CONTÍNUA DE CARVÃOVEGETAL, SISTEMA E REATOR PARA PRODUÇÃO CONTÍNUA DECARVÃO VEGETAL PARA PRODUÇÃO CONTÍNUA DE CARVÃOVEGETAL (73) VALLOUREC TUBOS DO BRASIL S.A. (BR/MG) (72) FERNANDO LATORRE Prazo de Validade: 20 (vinte) anos contados a partir de 02/10/2017, observadas as condições legais
(11) BR 10 2017 027662-7 B1	Código 16.1 - Concessão de Patente ou Certificado de Adição de Invenção (22) 20/12/2017 (43) 09/07/2019 (51) B05B 1/04 (2006.01), A01M 7/00 (2006.01) (54) BICO DE PULVERIZAÇÃO PARA ATUAR COM BAIXA PRESSÃO NA

	APLICAÇÃO DE FUNGICIDAS E INSETICIDAS COM ELEMENTO DE QUEBRA DE PARTÍCULAS E COM QUATRO ORIFÍCIOS DE DESCARGAS (73) ALLDROP INDÚSTRIA E COMÉRCIO LTDA. - EPP (BR/SP) (72) IGOR SOARES CAMPÁNARIO Prazo de Validade: 20 (vinte) anos contados a partir de 20/12/2017, observadas as condições legais
(11) BR 10 2018 000844-7 B1	Código 16.1 - Concessão de Patente ou Certificado de Adição de Invenção (22) 15/01/2018 (30) 07/03/2017 US 15/452066 (43) 30/10/2018 (51) A01B 79/00 (2006.01) (54) Máquina móvel, e, método para controlar uma máquina móvel agrícola (73) DEERE & COMPANY (US) (72) SEBASTIAN BLANK; KRISTEN A. BLANK Prazo de Validade: 20 (vinte) anos contados a partir de 15/01/2018, observadas as condições legais
(11) BR 10 2018 005731-6 B1	Código 16.1 - Concessão de Patente ou Certificado de Adição de Invenção (22) 22/03/2018 (30) 24/03/2017 US 15/468,403 (43) 30/10/2018 (51) A01M 7/00 (2006.01), B60G 11/27 (2006.01), B60G 17/052 (2006.01) (54) SISTEMA DE SUSPENSÃO, APLICADOR DE PRODUTO AGRÍCOLA AUTOPROPULSIONADO E MÉTODO PARA CONTROLAR A ALTURA DE UMA ARMAÇÃO DE UM APLICADOR DE PRODUTO AGRÍCOLA AUTOPROPULSIONADO ACIMA DE UMA SUPERFÍCIE DE SOLO (73) CNH INDUSTRIAL AMERICA LLC (US) (72) RICHARD A. MOEN Prazo de Validade: 20 (vinte) anos contados a partir de 22/03/2018, observadas as condições legais
(11) BR 10 2018 012098-0 B1	Código 16.1 - Concessão de Patente ou Certificado de Adição de Invenção (22) 14/06/2018 (43) 07/01/2020 (51) F26B 15/12 (2006.01), F26B 21/10 (2006.01), F26B 3/04 (2006.01) (54) CALHA DIRECIONADORA DE FLUXO DE AR PARA SECADOR CONTÍNUO DE LÂMINAS DE MADEIRA (73) TAKAHIRO TAKAHASHI (BR/SC) (72) TAKAHIRO TAKAHASHI Prazo de Validade: 20 (vinte) anos contados a partir de 14/06/2018, observadas as condições legais

(11) BR 10 2021 023205-6 B1

Código 16.1 - Concessão de Patente ou Certificado de Adição de Invenção
(22) 18/11/2021
(43) 15/03/2022
(51) E05F 15/662 (2006.01)
(54) CONJUNTO SUPLEMENTAR DE FIXAÇÃO PARA ROLAMENTO E ESTATOR APLICADO A AUTOMATIZADORES / MOVIMENTADORES DE PORTAS, PORTÕES E CONGÊNERES
(73) FLÁVIO APARECIDO PERES (BR/SP)
(72) FLÁVIO APARECIDO PERES
Prazo de Validade: 20 (vinte) anos contados a partir de 18/11/2021, observadas as condições legais

(11) BR 11 2012 000826-9 B1

Código 16.1 - Concessão de Patente ou Certificado de Adição de Invenção
(22) 06/07/2010
(30) 06/07/2009 US 61/223,196; 30/10/2009 US 61/256,912
(51) C12N 15/09 (2006.01)
(54) MÉTODO PARA A PREPARAÇÃO DE VESÍCULAS
(73) VARIATION BIOTECHNOLOGIES INC. (CA)
(72) David E. Anderson; ANDREI OGREL
Prazo de Validade: 20 (vinte) anos contados a partir de 06/07/2010, observadas as condições legais. Patente concedida conforme ADI 5.529/DF, que determina a alteração do prazo de concessão.

(11) BR 11 2012 020117-4 B1

Código 16.1 - Concessão de Patente ou Certificado de Adição de Invenção
(22) 25/06/2010
(30) 10/02/2010 JP 2010-027294
(51) B63B 13/00 (2006.01), B63B 25/02 (2006.01), B63B 25/04 (2006.01)
(54) TUBO PROMOTOR DE DRENAGEM DE ÁGUA ESTAGNADA
(73) Kawasaki Kisen Kaisha, Ltd (JP)
(72) Sadahiko Shimao; Ryo Kato; Shinya Yamasaki; Kojiro Suga
Prazo de Validade: 20 (vinte) anos contados a partir de 25/06/2010, observadas as condições legais. Patente concedida conforme ADI 5.529/DF, que determina a alteração do prazo de concessão.

(11) BR 11 2012 025799-4 B1

Código 16.1 - Concessão de Patente ou Certificado de Adição de Invenção
(22) 27/07/2011
(30) 30/09/2010 CN 201010508588.3
(51) H04L 29/06 (2006.01)
(54) MÉTODO PARA A TRANSMISSÃO DE DADOS DE CANAL EM UMA REDE SEM FIOS, SISTEMA PARA A TRANSMISSÃO DE DADOS DE CANAL EM UMA REDE SEM FIOS E ESTAÇÃO DE TRANSMISSÃO
(73) ZTE CORPORATION (CN)
(72) KAIYING LV; BO SUN; NAN LI; FENG LI
Prazo de Validade: 20 (vinte) anos contados a partir de 27/07/2011, observadas

as condições legais. Patente concedida conforme ADI 5.529/DF, que determina a alteração do prazo de concessão.

---

(11) BR 11 2012 026216-5 B1

Código 16.1 - Concessão de Patente ou Certificado de Adição de Invenção
(22) 13/04/2011
(30) 13/04/2010 US 61/323,562; 03/05/2010 US 61/330,731
(51) C07K 14/78 (2006.01), C12N 9/64 (2006.01), A61K 38/39 (2006.01)
(54) PROTEÍNAS COM DOMÍNIO "SCAFFOLD" BASEADO EM FIBRONECTINA QUE SE LIGAM À PCSK9, SEU USO, BEM COMO COMPOSIÇÃO FARMACÊUTICA COMPREENDENDO AS MESMAS
(73) BRISTOL-MYERS SQUIBB COMPANY (US)
(72) RAY CAMPHAUSEN; Sharon T. Cload; Jonathan H. Davis; Fabienne M. Denhez; AMNA SAEED-KOTHE; Dasa Lipovsek; Chee Meng Low; Tracy S. Mitchell; Ginger C. Rakestraw; Katie A. Russo; CHING-HSIUNG FREDERICK LO; Bowman Miao; Rex A. Parker; DOREE F. SITKOFF
Prazo de Validade: 20 (vinte) anos contados a partir de 13/04/2011, observadas as condições legais. Patente concedida conforme ADI 5.529/DF, que determina a alteração do prazo de concessão.

---

(11) BR 11 2012 027945-9 B1

Código 16.1 - Concessão de Patente ou Certificado de Adição de Invenção
(22) 29/04/2011
(30) 30/04/2010 GB 1007353.4
(51) G21G 1/00 (2006.01), A61K 51/02 (2006.01)
(54) MÉTODO PARA A GERAÇÃO DE 223RA DE PUREZA FARMACEUTICAMENTE TOLERÁVEL
(73) BAYER AS (NO)
(72) PEER BØRRETZEN; JAN ROGER KARLSON
Prazo de Validade: 20 (vinte) anos contados a partir de 29/04/2011, observadas as condições legais. Patente concedida conforme ADI 5.529/DF, que determina a alteração do prazo de concessão.

---

(11) BR 11 2012 033363-1 B1

Código 16.1 - Concessão de Patente ou Certificado de Adição de Invenção
(22) 30/06/2011
(30) 30/06/2010 CN PCT/CN2010/074823
(51) A61K 31/7088 (2006.01), A61P 35/00 (2006.01), C12N 15/62 (2006.01), C12N 15/86 (2006.01)
(54) VETOR DE EXPRESSÃO E COMPOSIÇÃO FARMACÊUTICA
(73) TOT SHANGHAI R&D CENTER CO., LTD. (CN)
(72) MIN LIANG
Prazo de Validade: 20 (vinte) anos contados a partir de 30/06/2011, observadas as condições legais. Patente concedida conforme ADI 5.529/DF, que determina a alteração do prazo de concessão.

(11) BR 11 2013 003262-6 B1

Código 16.1 - Concessão de Patente ou Certificado de Adição de Invenção
(22) 19/08/2011
(30) 20/08/2010 GB 1014033.3
(51) C07K 16/00 (2006.01), A61K 39/395 (2006.01)
(54) ANTICORPOS MELHORADOS DA CLASSE IGG4
(73) UCB PHARMA, S.A (BE)
(72) SHIRLEY JANE PETERS; JAMES HEADS; DAVID PAUL HUMPHREYS; RALPH ADAMS
Prazo de Validade: 20 (vinte) anos contados a partir de 19/08/2011, observadas as condições legais. Patente concedida conforme ADI 5.529/DF, que determina a alteração do prazo de concessão.

(11) BR 11 2013 005626-6 B1

Código 16.1 - Concessão de Patente ou Certificado de Adição de Invenção
(22) 09/09/2011
(30) 10/09/2010 US 61/381,859; 04/01/2011 US 61/429,673
(51) A61K 39/095 (2006.01), C12N 1/00 (2006.01)
(54) MENINGOCOCO, PROCESSO PARA A PREPARAÇÃO DE UMA CEPA MENINGOCÓCICA, VESÍCULAS DE MEMBRANA EXTERNA, COMPOSIÇÃO FARMACÊUTICA IMUNOGÊNICA, E, USO DE UMA COMPOSIÇÃO
(73) GLAXOSMITHKLINE BIOLOGICALS SA (BE)
(72) Davide Serruto; Mariagrazia Pizza; ISABEL DELANY
Prazo de Validade: 20 (vinte) anos contados a partir de 09/09/2011, observadas as condições legais. Patente concedida conforme ADI 5.529/DF, que determina a alteração do prazo de concessão.

(11) BR 11 2013 006269-0 B1

Código 16.1 - Concessão de Patente ou Certificado de Adição de Invenção
(22) 20/09/2011
(30) 21/09/2010 ES P201031400
(51) B01J 13/08 (2006.01), B01J 13/10 (2006.01), A61K 8/11 (2006.01), A61K 8/64 (2006.01), A61Q 19/00 (2006.01)
(54) NANOCÁPSULAS POLIMERICAMENTE REVESTIDAS, PROCESSO PARA A PREPARAÇÃO DE NANOCÁPSULAS POLIMERICAMENTE REVESTIDAS, COMPOSIÇÃO COSMÉTICA, FARMACÊUTICA E/OU ALIMENTÍCIA E USO DA COMPOSIÇÃO COSMÉTICA, FARMACÊUTICA E/OU ALIMENTÍCIA
(73) LIPOTEC S.A. (ES)
(72) JOSEP LLUIS VILADOT PETIT; RAQUEL DELGADO GONZALEZ; ALFONSO FERNANDEZ BOTELLO
Prazo de Validade: 20 (vinte) anos contados a partir de 20/09/2011, observadas as condições legais. Patente concedida conforme ADI 5.529/DF, que determina a alteração do prazo de concessão.

(11) BR 11 2013 007385-3 B1

Código 16.1 - Concessão de Patente ou Certificado de Adição de Invenção
(22) 28/09/2011

(30) 28/09/2010 US 61/387,402; 10/12/2010 US 61/422,091
(51) C07K 14/575 (2006.01)
(54) POLIPEPTÍDEO QUIMÉRICO, SEU USO E COMPOSIÇÃO QUE O COMPREENDE
(73) ASTRAZENECA PHARMACEUTICALS LP (US) ; AMYLIN PHARMACEUTICALS, LLC (US)
(72) MARY ERICKSON
Prazo de Validade: 20 (vinte) anos contados a partir de 28/09/2011, observadas as condições legais. Patente concedida conforme ADI 5.529/DF, que determina a alteração do prazo de concessão.

---

(11) BR 11 2013 008624-6 B1

Código 16.1 - Concessão de Patente ou Certificado de Adição de Invenção
(22) 14/10/2011
(30) 15/10/2010 US 61/393,413
(51) A61K 39/245 (2006.01), C07K 14/045 (2006.01)
(54) POLIPEPTÍDEO GB DE CITOMEGALOVÍRUS (CMV), PREPARAÇÃO, COMPOSIÇÃO IMUNOGÊNICA, POLINUCLEOTÍDEO, VETOR RECOMBINANTE, E, MICRORGANISMO TRANSGÊNICO
(73) Glaxosmithkline Biologicals S.A. (BE)
(72) GUY JEAN MARIE FERNAND PIERRE BAUDOUX; Normand Blais; MARTINS MARCHAND
Prazo de Validade: 20 (vinte) anos contados a partir de 14/10/2011, observadas as condições legais. Patente concedida conforme ADI 5.529/DF, que determina a alteração do prazo de concessão.

---

(11) BR 11 2013 016886-2 B1

Código 16.1 - Concessão de Patente ou Certificado de Adição de Invenção
(22) 22/12/2011
(30) 30/12/2010 US 61/428,546; 20/01/2011 US 61/434,616; 05/04/2011 US 61/471,838
(51) G01S 1/04 (2006.01), G01S 1/08 (2006.01), G01S 5/02 (2006.01), G01S 19/11 (2006.01), G01S 19/12 (2006.01), G01S 19/21 (2006.01), G01S 19/22 (2006.01)
(54) REDE DE RADIOFAROL DE POSICIONAMENTO COM BASE TERRESTRE, MÉTODO PARA REDUZIR A INTERFERÊNCIA EM UMA REDE DE RADIOFAROL DE POSICIONAMENTO COM BASE TERRESTRE, DISPOSITIVO DE POSICIONAMENTO COM BASE TERRESTRE, E RADIOFAROL DE POSICIONAMENTO COM BASE TERRESTRE
(73) TELCOM VENTURES LLC (US)
(72) RAJENDRA SINGH
Prazo de Validade: 20 (vinte) anos contados a partir de 22/12/2011, observadas as condições legais. Patente concedida conforme ADI 5.529/DF, que determina a alteração do prazo de concessão.

---

(11) BR 11 2013 017009-3 B1

Código 16.1 - Concessão de Patente ou Certificado de Adição de Invenção

(22) 30/12/2011
(30) 30/12/2010 US 61/428,699; 31/03/2011 US 61/470,406; 31/03/2011 US 61/470,382; 11/05/2011 US 61/485,104
(51) C07K 16/28 (2006.01)
(54) ANTICORPOS ANTI-CD38 OU FRAGMENTO DE ANTICORPO DO MESMO, CÉLULA HOSPEDEIRA, MÉTODO DE PRODUÇÃO DE UM ANTICORPO, MÉTODO IN VITRO DE INIBIÇÃO DA ATIVIDADE BIOLÓGICA E USO DO ANTICORPO
(73) TAKEDA PHARMACEUTICAL COMPANY LIMITED (JP)
(72) KATHLEEN ANN ELIAS; GREGORY LANDES; SHWETA SINGH; WOUTER KORVER; ANDREW WALLING DRAKE; MARY HAAK-FRENDSCHO; GYORGY PAL SNELL; VINAY BHASKAR
Prazo de Validade: 20 (vinte) anos contados a partir de 30/12/2011, observadas as condições legais. Patente concedida conforme ADI 5.529/DF, que determina a alteração do prazo de concessão.

---

(11) BR 11 2013 017481-1 B1

Código 16.1 - Concessão de Patente ou Certificado de Adição de Invenção
(22) 21/11/2011
(30) 06/01/2011 JP 2011-000991
(51) H04W 76/22 (2006.01), H04W 76/27 (2006.01), H04W 92/10 (2006.01)
(54) SISTEMA DE DETERMINAÇÃO DE POLÍTICA E MÉTODO DE DETERMINAÇÃO DE POLÍTICA
(73) NEC CORPORATION (JP)
(72) TAKANORI IWAI
Prazo de Validade: 20 (vinte) anos contados a partir de 21/11/2011, observadas as condições legais. Patente concedida conforme ADI 5.529/DF, que determina a alteração do prazo de concessão.

---

(11) BR 11 2013 021780-4 B1

Código 16.1 - Concessão de Patente ou Certificado de Adição de Invenção
(22) 05/03/2012
(30) 07/03/2011 GB 1103836.1
(51) A61K 47/48 (1990.01), A61P 31/04 (2006.01), A61K 39/02 (2006.01)
(54) PROCESSO PARA A CONJUGAÇÃO DE UM ANTÍGENO
(73) GLAXOSMITHKLINE BIOLOGICALS S.A. (BE)
(72) RALPH LEON BIEMANS; PIERRE DUVIVIER; OLLIVIER FRANCIS NICOLAS GAVARD
Prazo de Validade: 20 (vinte) anos contados a partir de 05/03/2012, observadas as condições legais. Patente concedida conforme ADI 5.529/DF, que determina a alteração do prazo de concessão.

---

(11) BR 11 2013 022417-7 B1

Código 16.1 - Concessão de Patente ou Certificado de Adição de Invenção
(22) 02/03/2012
(30) 04/03/2011 JP 2011-048020
(51) H04L 29/08 (2006.01), H04L 29/06 (2006.01), H04L 12/40 (2006.01), H04L

	9/32 (2006.01) (54) SISTEMA DE REDE DE VEÍCULO (73) TOYOTA JIDOSHA KABUSHIKI KAISHA (JP) (72) SHOHEI KOIDE; YUJI NINAGAWA; NORIAKI INOUE Prazo de Validade: 20 (vinte) anos contados a partir de 02/03/2012, observadas as condições legais. Patente concedida conforme ADI 5.529/DF, que determina a alteração do prazo de concessão.
(11) BR 11 2013 023927-1 B1	Código 16.1 - Concessão de Patente ou Certificado de Adição de Invenção (22) 08/03/2012 (30) 23/03/2011 EP EP11159463.6 (51) H04W 72/04 (2006.01) (54) APARELHO DE TERMINAL, MÉTODO DE RECEPÇÃO, APARELHO DE ESTAÇÃO DE BASE, MÉTODO DE TRANSMISSÃO E CIRCUITO INTEGRADO PARA CONTROLE DE UM PROCESSO (73) SUN PATENT TRUST (US) (72) ALEXANDER GOLITSCHEK EDLER VON ELBWART; AKIHIKO NISHIO Prazo de Validade: 20 (vinte) anos contados a partir de 08/03/2012, observadas as condições legais. Patente concedida conforme ADI 5.529/DF, que determina a alteração do prazo de concessão.
(11) BR 11 2013 026282-6 B1	Código 16.1 - Concessão de Patente ou Certificado de Adição de Invenção (22) 11/04/2012 (30) 11/04/2011 US 61/473,860; 10/04/2012 US 13/443,534 (51) H04N 7/18 (2006.01) (54) MÉTODO IMPLEMENTADO EM UMA UNIDADE COMPUTACIONAL E DISPOSITIVO PARA ANÁLISE DE UMA PARTE PREDEFINIDA DE UM OBJETO QUE TEM UM RECURSO DE INTERESSE (73) HID GLOBAL CORPORATION (US) (72) HORST ARNOLD MUELLER; RYAN ERIC MARTIN; ROBERT K. ROWE Prazo de Validade: 20 (vinte) anos contados a partir de 11/04/2012, observadas as condições legais. Patente concedida conforme ADI 5.529/DF, que determina a alteração do prazo de concessão.
(11) BR 11 2013 027681-9 B1	Código 16.1 - Concessão de Patente ou Certificado de Adição de Invenção (22) 02/02/2012 (30) 28/04/2011 CH 00723/11 (51) B07C 5/02 (2006.01), B07C 5/36 (2006.01) (54) APARELHO PARA CLASSIFICAÇÃO DE PARTÍCULAS EM CLASSES DE QUALIDADE E MÉTODO PARA CLASSIFICAÇÃO DE PARTÍCULAS EM CLASSES DE QUALIDADE (73) QUALYSENSE AG (CH) (72) FRANCESCO DELL'ENDICE; PAOLO D'ALCINI Prazo de Validade: 20 (vinte) anos contados a partir de 02/02/2012, observadas

	as condições legais. Patente concedida conforme ADI 5.529/DF, que determina a alteração do prazo de concessão.
(11) BR 11 2013 030469-3 B1	Código 16.1 - Concessão de Patente ou Certificado de Adição de Invenção (22) 22/06/2012 (30) 23/06/2011 US 61/500,163 (51) H04N 19/157 (2006.01), H04N 19/13 (2006.01), H04N 19/176 (2006.01), H04N 19/196 (2006.01), H04N 19/463 (2006.01) (54) MÉTODO DE DECODIFICAÇÃO DE IMAGEM, MÉTODO DE CODIFICAÇÃO DE IMAGEM, APARELHO DE DECODIFICAÇÃO DE IMAGEM, APARELHO DE CODIFICAÇÃO DE IMAGEM, E APARELHO DE CODIFICAÇÃO E DECODIFICAÇÃO DE IMAGEM (73) SUN PATENT TRUST (US) (72) HISAO SASAI; TAKAHIRO NISHI; YOUJI SHIBAHARA; TOSHIYASU SUGIO; KYOKO TANIKAWA; TORU MATSUNOBU Prazo de Validade: 20 (vinte) anos contados a partir de 22/06/2012, observadas as condições legais. Patente concedida conforme ADI 5.529/DF, que determina a alteração do prazo de concessão.
(11) BR 11 2013 030726-9 B1	Código 16.1 - Concessão de Patente ou Certificado de Adição de Invenção (22) 29/09/2011 (30) 15/07/2011 CN PCT/CN2011/077203 (51) H04L 5/00 (2006.01), H04L 25/02 (2006.01), H04L 27/26 (2006.01) (54) APARELHO DE TRANSMISSÃO, APARELHO DE RECEPÇÃO, MÉTODO DE TRANSMISSÃO, MÉTODO DE RECEPÇÃO, CIRCUITO INTEGRADO PARA CONTROLAR UM PROCESSO IMPLEMENTADO POR UM APARELHO DE TRANSMISSÃO E CIRCUITO INTEGRADO PARA CONTROLAR UM PROCESSO IMPLEMENTADO POR UMAPARELHO DE RECEPÇÃO (73) SUN PATENT TRUST (US) (72) ZHI ZHANG; MING XU; MASAYUKI HOSHINO; DAICHI IMAMURA; AKIHIKO NISHIO Prazo de Validade: 20 (vinte) anos contados a partir de 29/09/2011, observadas as condições legais. Patente concedida conforme ADI 5.529/DF, que determina a alteração do prazo de concessão.
(11) BR 11 2013 032333-7 B1	Código 16.1 - Concessão de Patente ou Certificado de Adição de Invenção (22) 18/06/2012 (30) 16/06/2011 US 61/497,794; 15/07/2011 US 61/508,506 (51) H04N 19/13 (2006.01), H03M 7/42 (2006.01), H04N 19/124 (2006.01), H04N 19/132 (2006.01), H04N 19/174 (2006.01), H04N 19/184 (2006.01), H04N 19/50 (2006.01), H04N 19/513 (2006.01), H04N 19/52 (2006.01), H04N 19/61 (2006.01), H04N 19/70 (2006.01), H04N 19/91 (2006.01) (54) COMUTAÇÃO DE MODO AUXILIAR PARA CODIFICAÇÃO POR ENTROPIA

(73) GE VIDEO COMPRESSION, LLC. (US)
(72) VALERI, GEORGE; BENJAMIM, BROSS; HEINER, KIRCHHOFFER; DETLEV, MARPE; TUNG, NGUYEN; MATTHIAS, PREISS; MISCHA ,SIEKMANN; JAN, STEGEMANN; THOMAS, WIEGAND
Prazo de Validade: 20 (vinte) anos contados a partir de 18/06/2012, observadas as condições legais. Patente concedida conforme ADI 5.529/DF, que determina a alteração do prazo de concessão.

---

(11) BR 11 2013 033333-2 B1

Código 16.1 - Concessão de Patente ou Certificado de Adição de Invenção
(22) 28/06/2012
(30) 30/06/2011 JP 2011-145564; 19/01/2012 JP 2012-009223; 24/04/2012 JP 2012-099056
(51) H04N 19/52 (2006.01), H04N 19/105 (2006.01), H04N 19/117 (2006.01), H04N 19/124 (2006.01), H04N 19/15 (2006.01), H04N 19/159 (2006.01), H04N 19/176 (2006.01), H04N 19/30 (2006.01), H04N 19/503 (2006.01), H04N 19/513 (2006.01), H04N 19/593 (2006.01), H04N 19/597 (2006.01), H04N 19/61 (2006.01), H04N 19/172 (2006.01)
(54) DISPOSITIVO E MÉTODO DE PROCESSAMENTO DE IMAGEM
(73) SONY CORPORATION (JP)
(72) YOSHITOMO TAKAHASHI; SHINOBU HATTORI
Prazo de Validade: 20 (vinte) anos contados a partir de 28/06/2012, observadas as condições legais. Patente concedida conforme ADI 5.529/DF, que determina a alteração do prazo de concessão.

---

(11) BR 11 2014 001700-0 B1

Código 16.1 - Concessão de Patente ou Certificado de Adição de Invenção
(22) 11/06/2012
(30) 28/07/2011 JP 2011-165618
(51) F16H 61/10 (2006.01), F16H 61/662 (2006.01)
(54) DISPOSITIVO DE CONTROLE DE MARCHA PARA TRANSMISSÃO CONTINUAMENTE VARIÁVEL E MÉTODO DE CONTROLE DE MARCHA PARA TRANSMISSÃO CONTINUAMENTE VARIÁVEL
(73) NISSAN MOTOR CO., LTD. (JP)
(72) TOMOYUKI SUZUKI
Prazo de Validade: 20 (vinte) anos contados a partir de 11/06/2012, observadas as condições legais. Patente concedida conforme ADI 5.529/DF, que determina a alteração do prazo de concessão.

---

(11) BR 11 2014 005073-2 B1

Código 16.1 - Concessão de Patente ou Certificado de Adição de Invenção
(22) 04/09/2012
(30) 06/09/2011 US 61/531387
(51) H04M 7/00 (2006.01), H04L 12/28 (2006.01), H04L 29/00 (2006.01)
(54) MÉTODO E APARELHO PARA INTEROPERAÇÃO ENTRE UMA CENTRAL TELEFÔNICA PRIVADA (PBX) E AUTOMAÇÃO DE DISPOSITIVOS DE ÁUDIO/VÍDEO E DISPOSITIVOS DOMÉSTICOS

(73) SAVANT SYSTEMS, INC. (US)
(72) ALEJANDRO ORELLANA; MICHAEL C SILVA; YUE ZHOU; TIMOTHY R LOCASCIO
Prazo de Validade: 20 (vinte) anos contados a partir de 04/09/2012, observadas as condições legais

---

(11) BR 11 2014 005242-5 B1

Código 16.1 - Concessão de Patente ou Certificado de Adição de Invenção
(22) 07/09/2012
(30) 07/09/2011 US 61/531,745
(51) C07K 14/47 (2006.01), A61K 47/69 (2006.01), C07K 7/06 (2006.01), C07K 7/08 (2006.01), C07K 14/77 (2006.01), A61K 38/38 (2006.01), A61K 39/00 (2006.01), A61P 35/00 (2006.01), A61P 31/00 (2006.01)
(54) NANOPARTÍCULAS COM PEPTÍDEOS, COMPOSIÇÃO, VACINA, USOS DAS MESMAS PARA O TRATAMENTO DE CÂNCER OU DE UMA INFECÇÃO POR PATÓGENOS E MÉTODOS PARA GERAR UMA RESPOSTA DE LINFÓCITOS T CITOTÓXICOS E PARA PRODUZIR AS DITAS NANOPARTÍCULAS
(73) MIDATECH LIMITED (GB)
(72) THOMAS RADEMACHER; PHILLIP WILLIAMS
Prazo de Validade: 20 (vinte) anos contados a partir de 07/09/2012, observadas as condições legais

---

(11) BR 11 2014 008114-0 B1

Código 16.1 - Concessão de Patente ou Certificado de Adição de Invenção
(22) 09/10/2012
(30) 11/10/2011 EP 11184687.9
(51) A61K 9/14 (2006.01), A61K 9/16 (2006.01), A61K 9/00 (2006.01)
(54) MICROPARTÍCULAS CRISTALINAS, FORMULAÇÃO FARMACÊUTICA, INALADOR DOSIMETRADO PRESSURIZADO, FORMULAÇÃO FARMACÊUTICA, PROCESSO PARA PREPARAR MICROPARTICULAS CRISTALINAS E USO DE MICROPARTÍCULAS CRISTALINAS
(73) CHIESI FARMACEUTICI S.P.A. (IT)
(72) GAETANO BRAMBILLA; PAOLO COLOMBO; FRANCESCA BUTTINI; MICHELE MIOZZI
Prazo de Validade: 20 (vinte) anos contados a partir de 09/10/2012, observadas as condições legais

---

(11) BR 11 2014 008394-0 B1

Código 16.1 - Concessão de Patente ou Certificado de Adição de Invenção
(22) 20/09/2012
(30) 21/09/2011 US 13/238,524
(51) A61F 2/44 (2006.01), A61B 17/70 (2006.01), A61F 2/28 (2006.01)
(54) APARELHO PARA FUSÃO INTERCORPORAL DE ESPINHA, INCLUINDO PLACA DE FIXAÇÃO OU DE TRAVAMENTO
(73) TOV INGE VESTGAARDEN (US)
(72) TOV INGE VESTGAARDEN

	Prazo de Validade: 20 (vinte) anos contados a partir de 20/09/2012, observadas as condições legais
(11) BR 11 2014 016300-6 B1	Código 16.1 - Concessão de Patente ou Certificado de Adição de Invenção (22) 29/01/2013 (30) 31/01/2012 US 13/363,154; 31/05/2012 US 61/653,762; 05/10/2012 US 13/645,626 (51) F02K 3/075 (2006.01) (54) MOTOR DE TURBINA A GÁS (73) UNITED TECHNOLOGIES CORPORATION (US) (72) DANIEL BERNARD KUPRATIS; FREDERICK M. SCHWARZ Prazo de Validade: 20 (vinte) anos contados a partir de 29/01/2013, observadas as condições legais
(11) BR 11 2014 019008-9 B1	Código 16.1 - Concessão de Patente ou Certificado de Adição de Invenção (22) 26/02/2013 (30) 02/03/2012 JP 2012-046744 (51) H04B 7/06 (2006.01), H04L 27/34 (2006.01) (54) APARELHOS DE RADIOTRANSMISSÃO E DE RADIORRECEPÇÃO, E, MÉTODO PARA TRANSMISSÃO DE DADOS (73) MITSUBISHI ELECTRIC CORPORATION (JP) (72) YASUNORI KATO; AKIHIRO OKAZAKI Prazo de Validade: 20 (vinte) anos contados a partir de 26/02/2013, observadas as condições legais
(11) BR 11 2014 019365-7 B1	Código 16.1 - Concessão de Patente ou Certificado de Adição de Invenção (22) 11/02/2013 (30) 10/02/2012 US 61/597,218 (51) G02F 1/13357 (2006.01) (54) MÉTODO PARA ILUMINAR UMA MATRIZ DE PIXELS TRANSPARENTES DE FORMAÇÃO DE IMAGEM DE UMA TELA, DISPOSITIVO DE ILUMINAÇÃO, E TELA PARA APRESENTAR IMAGENS (73) TP VISION HOLDING B.V. (PB) (72) THEODORUS FRANCISCUS EMILIUS MARIA OVERES; HUGO JOHAN CORNELISSEN; GABRIEL-EUGEN ONAC; ERNO HERMANUS ANTONIUS LANGENDIJK Prazo de Validade: 20 (vinte) anos contados a partir de 11/02/2013, observadas as condições legais
(11) BR 11 2014 021148-5 B1	Código 16.1 - Concessão de Patente ou Certificado de Adição de Invenção (22) 28/02/2013 (30) 29/02/2012 US 61/604,998 (51) C07D 401/04 (2006.01), C07D 401/06 (2006.01), C07D 403/04 (2006.01),

A61K 31/4709 (2006.01), A61K 31/4725 (2006.01), A61K 31/502 (2006.01), A61K 31/517 (2006.01), A61P 35/00 (2006.01), A61P 1/00 (2006.01), A61P 37/00 (2006.01), A61P 29/00 (2006.01), A61P 17/00 (2006.01), A61P 19/00 (2006.01), A61P 11/00 (2006.01), C07D 231/42 (2006.01)
(54) PIRAZOL-1-IL BENZENO SULFONAMIDAS COMO ANTAGONISTAS DE CCR9, SUA COMPOSIÇÃO E MÉTODO DE MODULAR FUNÇÃO CCR (9) EM UMA CÉLULA
(73) CHEMOCENTRYX, INC (US)
(72) XI CHEN; JUNFA FAN; PINGCHEN FAN; ANTONI KRASINSKI; LIANFA LI; REBECCA M. LUI; JEFFREY P. MCMAHON; JAY P. POWERS; YIBIN ZENG; PENGLIE ZHANG
Prazo de Validade: 20 (vinte) anos contados a partir de 28/02/2013, observadas as condições legais

---

(11) BR 11 2014 021391-7 B1

Código 16.1 - Concessão de Patente ou Certificado de Adição de Invenção
(22) 25/02/2013
(30) 29/02/2012 EP 12157546.8
(51) A61K 9/107 (2006.01), A61K 31/56 (2006.01), A61K 47/14 (2006.01), A61K 9/00 (2006.01), A61P 25/00 (2006.01)
(54) Emulsão de óleo-em-água contendo hormônio e composição farmacêutica
(73) B. BRAUN MELSUNGEN AG (DE)
(72) ILONA KASPAR; VOLKER KRÜGER; DORIS RÖTHLEIN; MARTIN WOLF; JÜRGEN SCHMITT
Prazo de Validade: 20 (vinte) anos contados a partir de 25/02/2013, observadas as condições legais

---

(11) BR 11 2014 025395-1 B1

Código 16.1 - Concessão de Patente ou Certificado de Adição de Invenção
(22) 12/04/2013
(30) 13/04/2012 US 61/624,142; 12/04/2013 US 13/861,826
(51) G01C 21/10 (2006.01), B61L 25/02 (2006.01)
(54) MÉTODOS PARA REGISTRAR, PROCESSAR E TRANSMITIR DADOS A PARTIR DE UM BEM MÓVEL
(73) WI-TRONIX, LLC (US)
(72) LAWRENCE B. JORDAN JR.; LISA A. MATTA
Prazo de Validade: 20 (vinte) anos contados a partir de 12/04/2013, observadas as condições legais

---

(11) BR 11 2014 025469-9 B1

Código 16.1 - Concessão de Patente ou Certificado de Adição de Invenção
(22) 15/03/2013
(30) 13/04/2012 GB 1206599.1
(51) A61K 35/74 (2006.01), A61K 8/99 (2006.01), A61P 31/04 (2006.01), A61P 17/00 (2006.01)
(54) USOS DE LISADO FILTRADO DA BACTÉRIA PROBIÓTICA LACTOBACILLUS RHAMNOSUS GG ATCC 53103 NO REPARO OU

	REGENERAÇÃO DA BARREIRA CUTÂNEA E NO TRATAMENTO COSMÉTICO PARA AUMENTAR A FUNÇÃO DE BARREIRA CUTÂNEA (73) SKINBIOTHERAPEUTICS PLC (GB) (72) CATHERINE O'NEILL; ANDREW MCBAIN Prazo de Validade: 20 (vinte) anos contados a partir de 15/03/2013, observadas as condições legais
(11) BR 11 2014 026941-6 B1	Código 16.1 - Concessão de Patente ou Certificado de Adição de Invenção (22) 24/04/2013 (30) 28/04/2012 US 61/639,915 (51) B63C 1/04 (2006.01) (54) MÉTODO PARA DOCAGEM SECA DE UMA PRIMEIRA EMBARCAÇÃO, E, MÉTODO PARA DOCAGEM SECA DE UMA EMBARCAÇÃO (73) DOCKWISE SHIPPING B.V. (PB) (72) HANS CHRISTIAAN LERRDAM; LEENDERT POLDERVAART Prazo de Validade: 20 (vinte) anos contados a partir de 24/04/2013, observadas as condições legais
(11) BR 11 2014 026951-3 B1	Código 16.1 - Concessão de Patente ou Certificado de Adição de Invenção (22) 03/05/2013 (30) 15/05/2012 EP 12167971.6; 15/05/2012 US 61/646,981 (51) H04W 76/14 (2006.01), H04W 76/19 (2006.01), H04W 88/06 (2006.01), H04W 24/08 (2006.01), H04W 56/00 (2006.01) (54) MÉTODO E DISPOSITIVO DE COMUNICAÇÃO SEM FIO ADAPTADO PARA EXECUTAR COMUNICAÇÃO DISPOSITIVO A DISPOSITIVO ASSISTIDA POR REDE, E, MEIO LEGÍVEL POR DE COMPUTADOR (73) TELEFONAKTIEBOLAGET L M ERICSSON (PUBL) (SE) (72) BENGT LINDOFF; LEIF WILHELMSSON Prazo de Validade: 20 (vinte) anos contados a partir de 03/05/2013, observadas as condições legais
(11) BR 11 2014 027885-7 B1	Código 16.1 - Concessão de Patente ou Certificado de Adição de Invenção (22) 09/05/2012 (51) A61L 2/00 (2006.01) (54) PROCESSO PARA A PREPARAÇÃO DE UM PÓ A GRANEL DE BRINZOLAMIDA ESTÉRIL (73) ICROM SPA (IT) (72) MARIO LEONE; PIERFRANCESCO MOROSINI Prazo de Validade: 20 (vinte) anos contados a partir de 09/05/2012, observadas as condições legais. Patente concedida conforme ADI 5.529/DF, que determina a alteração do prazo de concessão.
(11) BR 11 2014 029079-2 B1	Código 16.1 - Concessão de Patente ou Certificado de Adição de Invenção

(22) 21/05/2013
(30) 22/05/2012 KR 10-2012-0054351
(51) A61K 31/20 (2006.01), A61K 9/28 (2006.01), A61K 9/20 (2006.01), A61K 47/30 (2006.01)
(54) COMPOSIÇÃO FARMACÊUTICA PARA ADMINISTRAÇÃO ORAL
(73) KUHNIL PHARM. CO., LTD. (KR)
(72) JAE-PYOUNG CHO; PUNG-SOK LEE; SEUL-A LEE; MIN-HO JEONG; MASE LEE
Prazo de Validade: 20 (vinte) anos contados a partir de 21/05/2013, observadas as condições legais

---

(11) BR 11 2014 029953-6 B1

Código 16.1 - Concessão de Patente ou Certificado de Adição de Invenção
(22) 31/05/2013
(30) 01/06/2012 US 61/654,504; 01/06/2012 US 61/654,394; 14/03/2013 US 61/784,375
(51) C12N 1/20 (2006.01), C12N 11/02 (2006.01), C12N 11/14 (2006.01), A01N 63/00 (2006.01), A01C 1/06 (2006.01), A01H 3/00 (2006.01)
(54) MÉTODOS PARA OBTER UMA PREPARAÇÃO DE METILOBACTERIUM E PARA TRATAR UMA PLANTA OU UMA PARTE DA PLANTA COM METILOBACTERIUM
(73) NEWLEAF SYMBIOTICS, INC. (US)
(72) GREGG BOGOSIAN
Prazo de Validade: 20 (vinte) anos contados a partir de 31/05/2013, observadas as condições legais

---

(11) BR 11 2014 031999-5 B1

Código 16.1 - Concessão de Patente ou Certificado de Adição de Invenção
(22) 04/03/2013
(30) 21/06/2012 CN 201210207766.8
(51) G01T 1/29 (2006.01)
(54) CRISTAL DE CINTILAÇÃO DE MULTICAMADA E DETECTOR DE TOMOGRAFIA POR EMISSÃO DE POSIÇÃO
(73) RAYCAN TECHNOLOGY CO., LTD. (SU ZHOU) (CN)
(72) ZINGGUO XIE; DAOMING XI; JUN ZHU; LUYAO WANG
Prazo de Validade: 20 (vinte) anos contados a partir de 04/03/2013, observadas as condições legais

---

(11) BR 11 2014 032091-8 B1

Código 16.1 - Concessão de Patente ou Certificado de Adição de Invenção
(22) 19/06/2013
(30) 20/06/2012 KR 10-2012-0065893
(51) A61K 47/00 (2006.01), A61K 31/70 (2006.01), A61K 38/00 (2006.01), A61P 31/00 (2006.01)
(54) COMPOSIÇÃO IMUNOGÊNICA MULTIVALENTE, E COMPOSIÇÃO FARMACÊUTICA PARA INDUZIR UMA RESPOSTA IMUNE A UM CONJUGADO DE POLISSACARÍDEO CAPSULAR DE STREPTOCOCCUS

	PNEUMONIAE (73) SK BIOSCIENCE CO., LTD. (KR) (72) JIN-HWAN SHIN; JI-HYE YANG; DONG-SOO HAM; MAHN-HOON PARK; HUN KIM; MYEONG-JU NOH; SU-JIN PARK; SEON-YOUNG YANG Prazo de Validade: 20 (vinte) anos contados a partir de 19/06/2013, observadas as condições legais
(11) BR 11 2014 032578-2 B1	Código 16.1 - Concessão de Patente ou Certificado de Adição de Invenção (22) 24/06/2013 (30) 25/06/2012 DE 1020121055289 (51) A61K 9/16 (2006.01) (54) Forma de medicamento para liberação de ingredientes ativos, seu método de produção e uso (73) HENNIG ARZNEIMITTEL GMBH & CO. KG (DE) (72) GERNOT FRANCAS; KARL-HEINZ PRZYKLENK Prazo de Validade: 20 (vinte) anos contados a partir de 24/06/2013, observadas as condições legais
(11) BR 11 2015 000568-3 B1	Código 16.1 - Concessão de Patente ou Certificado de Adição de Invenção (22) 10/07/2012 (51) G01V 11/00 (2006.01) (54) ESTIMATIVA DO PARÂMETRO DE ANISOTROPIA. (73) STATOIL PETROLEUM AS (NO) (72) LASSE RENLI; KENNETH DUFFAUT Prazo de Validade: 20 (vinte) anos contados a partir de 10/07/2012, observadas as condições legais. Patente concedida conforme ADI 5.529/DF, que determina a alteração do prazo de concessão.
(11) BR 11 2015 001592-1 B1	Código 16.1 - Concessão de Patente ou Certificado de Adição de Invenção (22) 25/07/2013 (30) 25/07/2012 US 61/675,811; 26/07/2012 US 61/676,178; 18/02/2013 US 61/766,116; 15/03/2013 US 61/802,194 (51) G01N 21/03 (2006.01), G01N 21/05 (2006.01), G02B 21/08 (2006.01) (54) MÉTODO PARA ANALISAR UMA AMOSTRA (73) LABRADOR DIAGNOSTICS LLC (US) (72) CHINMAY PANGARKAR; KARAN MOHAN; JAMES R. WASSON Prazo de Validade: 20 (vinte) anos contados a partir de 25/07/2013, observadas as condições legais
(11) BR 11 2015 003041-6 B1	Código 16.1 - Concessão de Patente ou Certificado de Adição de Invenção (22) 13/08/2013 (30) 13/08/2012 JP 2012-179380; 25/01/2013 JP 2013-012693 (51) C07C 251/38 (2006.01), A61K 31/7068 (2006.01), A61P 35/00 (2006.01),

	C07C 45/00 (2006.01), C07C 47/277 (2006.01), C07C 249/04 (2006.01), C07C 303/28 (2006.01), C07C 309/73 (2006.01), C07H 5/02 (2006.01), C07H 5/10 (2006.01), C07H 19/06 (2006.01), C07B 53/00 (2006.01) (54) MÉTODOS DE PRODUÇÃO DE COMPOSTOS INTERMEDIÁRIOS PARA SÍNTESE DE 1-(2-DESÓXI-2-FLUORO-4-TIO-ß-D-ARABINOFURANOSIL)CITOSINA E TIONUCLEOSÍDEO (73) FUJIFILM CORPORATION (JP) (72) KOUKI NAKAMURA; SATOSHI SHIMAMURA; JUNICHI IMOTO; MOTOMASA TAKAHASHI; KATSUYUKI WATANABE; KENJI WADA; YUUTA FUJINO; TAKUYA MATSUMOTO; MAKOTO TAKAHASHI; HIDEKI OKADA; TAKEHIRO YAMANE; TAKAYUKI ITO Prazo de Validade: 20 (vinte) anos contados a partir de 13/08/2013, observadas as condições legais
(11) BR 11 2015 006794-8 B1	Código 16.1 - Concessão de Patente ou Certificado de Adição de Invenção (22) 21/01/2015 (30) 31/10/2014 CN 201410602394.8 (51) G06F 21/44 (2006.01) (54) MÉTODO E APARELHO PARA VERIFICAR UM TERMINAL (73) XIAOMI INC. (CN) (72) FENG HONG; JUNQI LIN; YIFAN ZHU Prazo de Validade: 20 (vinte) anos contados a partir de 21/01/2015, observadas as condições legais
(11) BR 11 2015 007132-5 B1	Código 16.1 - Concessão de Patente ou Certificado de Adição de Invenção (22) 28/09/2012 (51) H04W 72/14 (2006.01) (54) MÉTODOS DE RECONFIGURAÇÃO DE RECURSO E ESTAÇÃO BASE (73) HUAWEI TECHNOLOGIES CO., LTD. (CN) (72) TAO ZHANG; BO LIN Prazo de Validade: 20 (vinte) anos contados a partir de 28/09/2012, observadas as condições legais
(11) BR 11 2015 007645-9 B1	Código 16.1 - Concessão de Patente ou Certificado de Adição de Invenção (22) 07/01/2013 (30) 05/10/2012 ZA 2012/07480 (51) H01Q 9/08 (2006.01), H01Q 9/10 (2006.01), H01Q 9/28 (2006.01), H01Q 9/44 (2006.01), H01Q 1/08 (2006.01) (54) ANTENA COM ELEMENTOS DE ANTENA DIVERGENTES (73) POYNTING ANTENNAS (PTY) LIMITED (ZA) (72) DEREK COLIN NITCH; ANDRIES PETRUS CRONJE FOURIE Prazo de Validade: 20 (vinte) anos contados a partir de 07/01/2013, observadas

	as condições legais
(11) BR 11 2015 009853-3 B1	Código 16.1 - Concessão de Patente ou Certificado de Adição de Invenção (22) 01/11/2013 (30) 02/11/2012 US 61/722,024; 14/03/2013 US 13/803,339 (51) G01V 1/18 (2006.01), G01V 1/24 (2006.01) (54) UNIDADE TERRESTRE PARA AQUISIÇÃO DE DADOS SÍSMICOS REFERÊNCIAS CRUZADAS RELACIONADAS A PEDIDOS DE PATENTE (73) MAGSEIS FF LLC (US) (72) WILLIAM GUYTON; JOHN C. DOWNEY; GEOFF RICE; CHRISTOPHER T. NIKIRK Prazo de Validade: 20 (vinte) anos contados a partir de 01/11/2013, observadas as condições legais
(11) BR 11 2015 012288-4 B1	Código 16.1 - Concessão de Patente ou Certificado de Adição de Invenção (22) 08/10/2013 (30) 29/11/2012 US 61/731,333 (51) A61K 39/02 (2006.01), A61K 39/108 (2006.01), A61K 39/114 (2006.01), A61P 15/00 (2006.01), A61P 29/00 (2006.01), C12N 1/20 (2006.01) (54) USO DE UMA COMPOSIÇÃO VETERINÁRIA (73) CORNELL UNIVERSITY (US) (72) Rodrigo Carvalho Bicalho; Robert Owen Gilbert; Vinicius Machado; Marcela Bicalho Prazo de Validade: 20 (vinte) anos contados a partir de 08/10/2013, observadas as condições legais
(11) BR 11 2015 015813-7 B1	Código 16.1 - Concessão de Patente ou Certificado de Adição de Invenção (22) 19/03/2015 (30) 15/08/2014 CN 201410404533.6 (51) H04N 21/234 (2006.01), H04N 21/8547 (2006.01) (54) MÉTODO E APARELHO PARA AJUSTAR A QUALIDADE DE VÍDEO COM BASE EM AMBIENTE DE REDE (73) XIAOMI INC. (CN) (72) FEIYUN LI; ZIGUANG GAO; MING ZHAO Prazo de Validade: 20 (vinte) anos contados a partir de 19/03/2015, observadas as condições legais
(11) BR 11 2015 016506-0 B1	Código 16.1 - Concessão de Patente ou Certificado de Adição de Invenção (22) 30/04/2015 (30) 11/12/2014 CN 201410764394.8 (51) H04N 7/18 (2006.01) (54) MÉTODOS PARA LIMPAR LIXO E DISPOSITIVOS PARA OS MESMOS (73) XIAOMI INC. (CN)

	(72) PENGFEI ZHANG; YONGFENG XIA; YIDONG WANG; TIEJUN LIU Prazo de Validade: 20 (vinte) anos contados a partir de 30/04/2015, observadas as condições legais
(11) BR 11 2015 019181-9 B1	Código 16.1 - Concessão de Patente ou Certificado de Adição de Invenção (22) 11/02/2014 (30) 11/02/2013 US 61/763,281 (51) H05B 6/36 (2006.01), H01J 37/32 (2006.01), H01F 5/00 (2006.01) (54) CIRCUITO MULTIPLICADOR DE TENSÃO (73) THE REGENTS OF THE UNIVERSITY OF CALIFORNIA (US) (72) MARK MOREHOUSE; EUSEBIO GARATE Prazo de Validade: 20 (vinte) anos contados a partir de 11/02/2014, observadas as condições legais
(11) BR 11 2015 020391-4 B1	Código 16.1 - Concessão de Patente ou Certificado de Adição de Invenção (22) 21/02/2014 (30) 22/02/2013 US 61/768,033 (51) A61K 31/33 (2006.01) (54) GAMA-DICETONAS COMO ATIVADORAS DA VIA DE SINALIZAÇÃO DE WNT/BETA-CATENINA (73) SAMUMED, LLC (US) (72) SUNIL KUMAR KC; DAVID MARK WALLACE; JOHN HOOD; CHARLENE BARROGA Prazo de Validade: 20 (vinte) anos contados a partir de 21/02/2014, observadas as condições legais
(11) BR 11 2015 020466-0 B1	Código 16.1 - Concessão de Patente ou Certificado de Adição de Invenção (22) 07/03/2014 (30) 14/03/2013 US 61/782,798; 15/03/2013 US 61/789,108 (51) C07D 403/14 (2006.01), A61P 35/00 (2006.01), A61P 35/02 (2006.01) (54) INIBIDORES DE CDC7, SEUS USOS, E COMPOSIÇÃO FARMACÊUTICA (73) ELI LILLY AND COMPANY (US) (72) ROBERT DEAN DALLY; TIMOTHY ANDREW WOODS Prazo de Validade: 20 (vinte) anos contados a partir de 07/03/2014, observadas as condições legais
(11) BR 11 2015 021795-8 B1	Código 16.1 - Concessão de Patente ou Certificado de Adição de Invenção (22) 12/03/2014 (30) 12/03/2013 US 61/776,883 (51) B21D 43/14 (2006.01) (54) CONJUNTO DE ALIMENTAÇÃO DE COPO E FORMADOR DE CORPO (73) STOLLE MACHINERY COMPANY, LLC (US) (72) TRACY JAY FOWLER

	Prazo de Validade: 20 (vinte) anos contados a partir de 12/03/2014, observadas as condições legais
(11) BR 11 2015 022360-5 B1	Código 16.1 - Concessão de Patente ou Certificado de Adição de Invenção (22) 13/03/2014 (30) 19/03/2013 IL PCT/IL2013/050253 (51) F16D 27/00 (2006.01) (54) Aparelho para o acoplamento de potência mecânica entre o rotor de um motor de corrente contínua sem escovas e uma carga mecânica externa (73) VASTECH HOLDINGS LTD. (GB) (72) ALEXANDER MOSTOVOY; VICTOR SHLAKHETSKI Prazo de Validade: 20 (vinte) anos contados a partir de 13/03/2014, observadas as condições legais
(11) BR 11 2015 024038-0 B1	Código 16.1 - Concessão de Patente ou Certificado de Adição de Invenção (22) 21/03/2014 (30) 22/03/2013 US 61/804,559 (51) B60G 17/00 (2006.01) (54) ESTRUTURA DE DETECÇÃO DE CARGA (73) MOOG INC. (US) (72) KERRY RANDALL KOHUTH; DEREK PEDERSEN Prazo de Validade: 20 (vinte) anos contados a partir de 21/03/2014, observadas as condições legais
(11) BR 11 2015 024570-6 B1	Código 16.1 - Concessão de Patente ou Certificado de Adição de Invenção (22) 27/03/2014 (30) 27/03/2013 US 61/805,554; 13/08/2013 US 61/865,227 (51) A61H 7/00 (2006.01), A61H 9/00 (2006.01), A61H 11/00 (2006.01) (54) Sistema de compressão oscilante portátil (73) RENEW GROUP PRIVATE LIMITED (SG) (72) WILLIAM N. TALLY; ROY CARL JR. BURMEISTER; KEVIN FRANCIS MORAN Prazo de Validade: 20 (vinte) anos contados a partir de 27/03/2014, observadas as condições legais
(11) BR 11 2015 024979-5 B1	Código 16.1 - Concessão de Patente ou Certificado de Adição de Invenção (22) 27/03/2014 (30) 29/03/2013 FR 1352856 (51) C12N 1/12 (2006.01), C12P 19/42 (2006.01), C12P 23/00 (2006.01), C12P 7/64 (2006.01), C12P 17/18 (2006.01) (54) MÉTODO PARA ESTABILIZAR OU PARA ARMAZENAR METABÓLITOS SENSÍVEIS À OXIDAÇÃO (73) ROQUETTE FRÈRES (FR)

	(72) GABRIEL MACQUART Prazo de Validade: 20 (vinte) anos contados a partir de 27/03/2014, observadas as condições legais
(11) BR 11 2015 026569-3 B1	Código 16.1 - Concessão de Patente ou Certificado de Adição de Invenção (22) 01/04/2014 (30) 29/04/2013 US 61/817,113; 16/07/2013 EP 13176682.6 (51) B21B 45/02 (2006.01), C21D 9/573 (2006.01), F27B 9/14 (2006.01), F27B 9/30 (2006.01), F27D 9/00 (2006.01), C23C 2/26 (2006.01), C21D 1/667 (2006.01), F27B 9/12 (2006.01) (54) INSTALAÇÃO PARA O RESFRIAMENTO DE UMA TIRA METÁLICA E MÉTODO DE RESFRIAMENTO DE UMA TIRA METÁLICA (73) COCKERILL MAINTENANCE & INGENIERIE S.A. (BE) (72) STÉPHANE LANGEVIN; MICHEL DUBOIS Prazo de Validade: 20 (vinte) anos contados a partir de 01/04/2014, observadas as condições legais
(11) BR 11 2015 026947-8 B1	Código 16.1 - Concessão de Patente ou Certificado de Adição de Invenção (22) 16/04/2014 (30) 23/04/2013 IT TV2013A000057 (51) B66B 9/00 (2006.01), B66B 9/02 (2006.01) (54) SISTEMA DE MOVIMENTO VERTICAL E HORIZONTAL (73) PEDARCO INTERNATIONAL LIMITED (HK) (72) TARCISIO SCOMPARIN Prazo de Validade: 20 (vinte) anos contados a partir de 16/04/2014, observadas as condições legais
(11) BR 11 2015 027215-0 B1	Código 16.1 - Concessão de Patente ou Certificado de Adição de Invenção (22) 01/09/2015 (30) 31/03/2015 CN 201510148071.0 (51) G05B 19/418 (2006.01), G05B 15/02 (2006.01), G06F 3/0482 (2006.01) (54) MÉTODO E DISPOSITIVO PARA ELIMINAR UMA CENA INTELIGENTE (73) XIAOMI INC. (CN) (72) ENXING HOU; FEIYUN LI; ZIGUANG GAO Prazo de Validade: 20 (vinte) anos contados a partir de 01/09/2015, observadas as condições legais
(11) BR 11 2015 027470-6 B1	Código 16.1 - Concessão de Patente ou Certificado de Adição de Invenção (22) 27/05/2014 (30) 31/05/2013 US 61/829,983; 27/06/2013 US 13/929,708 (51) G06F 9/305 (2006.01), G06F 13/14 (2006.01) (54) APARELHO, MÉTODO E SISTEMA PARA AJUSTE DE DESEMPENHO IMEDIATO PARA DISPOSITIVOS DE ARMAZENAMENTO DE ESTADO

	SÓLIDO (73) INTEL CORPORATION (US) (72) DANIEL J. RAGLAND; CHRISTOPHER E. SALESKI; RICHARD P. MANGOLD; CHUN L. YI; PRANAVA Y. ALEKAL; KEVIN SOUTHERN Prazo de Validade: 20 (vinte) anos contados a partir de 27/05/2014, observadas as condições legais
(11) BR 11 2015 030111-8 B1	Código 16.1 - Concessão de Patente ou Certificado de Adição de Invenção (22) 28/05/2014 (30) 30/05/2013 BE 2013/0380 (51) A61B 5/107 (2006.01), A61B 5/00 (2006.01) (54) DISPOSITIVO PARA MEDIÇÃO DA CIRCUNFERÊNCIA DE UM OBJETO, EM PARTICULAR, DE UM MEMBRO CORPORAL (73) JUST A NEW HEALTH (BE) (72) Joseph Harfouche Prazo de Validade: 20 (vinte) anos contados a partir de 28/05/2014, observadas as condições legais
(11) BR 11 2015 030370-6 B1	Código 16.1 - Concessão de Patente ou Certificado de Adição de Invenção (22) 02/06/2014 (30) 03/06/2013 US 61/830,624; 30/05/2014 US 14/291,208 (51) G06F 3/043 (2006.01) (54) DISPOSITIVO DE EXIBIÇÃO E MEMÓRIA LEGÍVEL POR COMPUTADOR (73) QUALCOMM INCORPORATED (US) (72) JOHN K. SCHNEIDER; JACK C. KITCHENS; STEPHEN M. GOJEVIC; TIMOTHY A. DICKINSON; SAMIR K. GUPTA; KOSTADIN D. DJORDJEV; DAVID WILLIAM BURNS; LEONARD E. FENNELL; SURYAPRAKASH GANTI Prazo de Validade: 20 (vinte) anos contados a partir de 02/06/2014, observadas as condições legais
(11) BR 11 2015 030620-9 B1	Código 16.1 - Concessão de Patente ou Certificado de Adição de Invenção (22) 26/09/2013 (30) 08/06/2013 CN 2013/077023 (51) H04L 1/00 (2006.01), H04W 28/24 (2006.01) (54) MÉTODO E APARELHO DE NOTIFICAÇÃO PARA INDICADOR DE QUALIDADE DE CANAL E PARA ESQUEMA DE MODULAÇÃO E DE CODIFICAÇÃO (73) HUAWEI TECHNOLOGIES CO., LTD. (CN) (72) LIANG XIA Prazo de Validade: 20 (vinte) anos contados a partir de 26/09/2013, observadas as condições legais
(11) BR 11 2015 031321-3 B1	Código 16.1 - Concessão de Patente ou Certificado de Adição de Invenção

(22) 24/06/2014
(30) 26/06/2013 US 13/927,809
(51) E21B 36/00 (2006.01), F25B 21/00 (2006.01)
(54) MÉTODO E APARELHO PARA REALIZAR UMA MEDIÇÃO DE FUNDO DE POÇO
(73) BAKER HUGHES INCORPORATED. (US)
(72) ROCCO DIFOGGIO
Prazo de Validade: 20 (vinte) anos contados a partir de 24/06/2014, observadas as condições legais

---

(11) BR 11 2015 032594-7 B1

Código 16.1 - Concessão de Patente ou Certificado de Adição de Invenção
(22) 08/07/2014
(30) 08/07/2013 US 61/843,636
(51) A23L 27/00 (2006.01), A23P 10/35 (2006.01)
(54) MICROPARTÍCULA QUE CONTÉM INGREDIENTE ATIVO, COMPOSIÇÃO CONSUMÍVEL E MÉTODO DE PROVISÃO DE UM INGREDIENTE ATIVO
(73) GIVAUDAN SA (CH)
(72) ALOYSIUS LAMBERTUS DOORN; MICHAEL CHANEY; JOSHUA ANDREW HAGEN; STEPHEN FENIMORE; NATALIA NIKOLOVA; DAVID SIEGEL
Prazo de Validade: 20 (vinte) anos contados a partir de 08/07/2014, observadas as condições legais

---

(11) BR 11 2015 032772-9 B1

Código 16.1 - Concessão de Patente ou Certificado de Adição de Invenção
(22) 20/04/2015
(30) 28/11/2014 CN 201410710892.4
(51) G09G 3/32 (2006.01), G09G 3/36 (2006.01)
(54) SUBSTRATO DE ARRANJO, MÉTODO DE ACIONAMENTO DO MESMO, PAINEL DE EXIBIÇÃO E DISPOSITIVO DE EXIBIÇÃO
(73) BOE TECHNOLOGY GROUP CO., LTD. (CN)
(72) CHUNGCHUN LEE; LIYE DUAN; YANZHAO LI; CHUNWEI WU; HANJUN PARK
Prazo de Validade: 20 (vinte) anos contados a partir de 20/04/2015, observadas as condições legais

---

(11) BR 11 2016 000434-5 B1

Código 16.1 - Concessão de Patente ou Certificado de Adição de Invenção
(22) 02/07/2014
(30) 10/07/2013 GB 1312353.4; 10/07/2013 EP 13275160.3
(51) G01S 13/42 (2006.01), G01S 7/28 (2006.01), H01Q 3/26 (2006.01), G01S 13/44 (2006.01)
(54) APARELHO DE RADAR, MÉTODO PARA DETECTAR PROPAGAÇÃO DE SINAL DE MÚLTIPLOS TRAJETOS
(73) BAE SYSTEMS PLC (GB)

	(72) MARCUS EDWARD CLARK Prazo de Validade: 20 (vinte) anos contados a partir de 02/07/2014, observadas as condições legais
(11) BR 11 2016 001250-0 B1	Código 16.1 - Concessão de Patente ou Certificado de Adição de Invenção (22) 17/07/2014 (30) 22/07/2013 EP 13177374.9; 18/10/2013 EP 13189345.5; 25/03/2014 EP 14161611.0 (51) H04S 3/00 (2006.01), G10L 19/008 (2006.01) (54) DECODIFICADOR DE ÁUDIO DE MULTICANAL, CODIFICADOR DE ÁUDIO DE MULTICANAL, MÉTODOS, E REPRESENTAÇÃO DE ÁUDIO CODIFICADA USANDO UMA DESCORRELAÇÃO DOS SINAIS DE ÁUDIO RENDERIZADOS (73) FRAUNHOFER-GESELLSCHAFT ZUR FÖRDERUNG DER ANGEWANDTEN FORSCHUNG E.V. (DE) (72) SASCHA DISCH; HARALD FUCHS; OLIVER HELLMUTH; JÜRGEN HERRE; ADRIAN MURTAZA; JOUNI PAULUS; FALKO RIDDERBUSCH; LEON TERENTIV Prazo de Validade: 20 (vinte) anos contados a partir de 17/07/2014, observadas as condições legais
(11) BR 11 2016 006284-1 B1	Código 16.1 - Concessão de Patente ou Certificado de Adição de Invenção (22) 26/09/2014 (30) 27/09/2013 US 61/883919 (51) G16B 15/20 (2006.01), G16B 15/30 (2006.01), G16B 40/00 (2006.01), G16B 5/00 (2006.01) (54) MÉTODO IMPLEMENTADO POR COMPUTADOR, PRODUTO DEPROGRAMA DE COMPUTADOR, E, SISTEMA DE COMPUTADOR (73) CODEXIS, INC. (US) (72) RUSSELL JAVINIAR SARMIENTO; DONALD SCOTT BASKERVILLE; XIYUN ZHANG Prazo de Validade: 20 (vinte) anos contados a partir de 26/09/2014, observadas as condições legais
(11) BR 11 2016 006959-5 B1	Código 16.1 - Concessão de Patente ou Certificado de Adição de Invenção (22) 26/09/2014 (30) 30/09/2013 DE 10 2013 219 819.1 (51) B21D 24/02 (2006.01), B21D 24/08 (2006.01) (54) DISPOSITIVO PARA FORMAR UMA PEÇA BRUTA DE FOLHA DE METAL E MÉTODO PARA OPERAR O DISPOSITIVO (73) ALLGAIER WERKE GMBH (DE) (72) MICHAEL WOLF; OTTMAR LEHR; DIETER WAIDMANN; PETER KÖNIG; KLAUS LEINMÜLLER Prazo de Validade: 20 (vinte) anos contados a partir de 26/09/2014, observadas

	as condições legais
(11) BR 11 2016 007686-9 B1	Código 16.1 - Concessão de Patente ou Certificado de Adição de Invenção (22) 08/10/2014 (30) 08/10/2013 US 61/888,186; 09/12/2013 US 61/913,756 (51) F16K 15/00 (2006.01) (54) UNIDADE DE VÁLVULA DE RETENÇÃO COMPREENDENDO UM ELEMENTO DE ATENUAÇÃO DE SOM (73) DAYCO IP HOLDINGS, LLC (US) (72) KEITH HAMPTON; DAVID E. FLETCHER; BRIAN M. GRAICHEN; REX BRAVO; MATT GILMER; ANDREW NIEDERT Prazo de Validade: 20 (vinte) anos contados a partir de 08/10/2014, observadas as condições legais
(11) BR 11 2016 009230-9 B1	Código 16.1 - Concessão de Patente ou Certificado de Adição de Invenção (22) 27/11/2013 (51) G06F 15/76 (2006.01) (54) SISTEMA DE COMPUTADOR, MÓDULO DE MEMÓRIA MULTIPORTAS E MÉTODO DE MANUTENÇÃO PARA ARQUITETURA DE SERVIDOR (73) INTEL CORPORATION (US) (72) DIMITRIOS ZIAKAS; BASSAM N. COURY; MOHAN J. KUMAR; MURUGASAMY K. NACHIMUTHU; THI DANG; RUSSELL J. WUNDERLICH Prazo de Validade: 20 (vinte) anos contados a partir de 27/11/2013, observadas as condições legais
(11) BR 11 2016 009806-4 B1	Código 16.1 - Concessão de Patente ou Certificado de Adição de Invenção (22) 23/10/2014 (30) 30/10/2013 JP 2013-225182; 12/08/2014 JP 2014-164080 (51) H01L 21/336 (2006.01), G02F 1/1368 (2006.01), H01L 29/786 (2006.01), H01L 51/50 (2006.01) (54) TRANSISTOR DE EFEITO DE CAMPO, ELEMENTO DE EXIBIÇÃO, DISPOSITIVO DE EXIBIÇÃO DE IMAGEM, E SISTEMA (73) RICOH COMPANY, LTD. (JP) (72) RYOICHI SAOTOME; NAOYUKI UEDA; YUKI NAKAMURA; YUKIKO ABE; SHINJI MATSUMOTO; YUJI SONE; SADANORI ARAE Prazo de Validade: 20 (vinte) anos contados a partir de 23/10/2014, observadas as condições legais
(11) BR 11 2016 010358-0 B1	Código 16.1 - Concessão de Patente ou Certificado de Adição de Invenção (22) 07/11/2014 (30) 08/11/2013 JP JP2013-231796 (51) A61K 9/10 (2006.01), A61K 9/72 (2006.01), A61K 31/7048 (2006.01), A61K 47/10 (2006.01), A61K 47/26 (2006.01), A61K 47/32 (2006.01), A61K 47/34

	(2006.01), A61K 47/38 (2006.01), A61P 29/00 (2006.01), A61P 31/04 (2006.01) (54) FORMULAÇÃO DE SUSPENSÃO AQUOSA QUE COMPREENDE NANOPARTÍCULAS DE ANTIBIÓTICOS MACROLÍDEOS (73) ACTIVUS PHARMA CO., LTD. (JP) (72) TADA, TAKAHIRO; KAGAMI, KAZUHIRO; YOKOTA, SHIRO; KIKUCHI, KENTA Prazo de Validade: 20 (vinte) anos contados a partir de 07/11/2014, observadas as condições legais
(11) BR 11 2016 011310-1 B1	Código 16.1 - Concessão de Patente ou Certificado de Adição de Invenção (22) 29/10/2014 (30) 19/11/2013 SE 1351368-4 (51) D21F 5/02 (2006.01), B23K 9/035 (2006.01) (54) MÉTODO DE FABRICAÇÃO DE UM CILINDRO YANKEE DE AÇO (73) VALMET AKTIEBOLAG (SE) (72) STEFAN MODÉN; MAGNUS HÖGMAN; ANDREAS HJÄRTQVIST Prazo de Validade: 20 (vinte) anos contados a partir de 29/10/2014, observadas as condições legais
(11) BR 11 2016 012915-6 B1	Código 16.1 - Concessão de Patente ou Certificado de Adição de Invenção (22) 04/12/2014 (30) 04/12/2013 US 61/911,802 (51) G06K 19/077 (2006.01) (54) ETIQUETA DE PENDURAR DE RFID (73) AVERY DENNISON RETAIL INFORMATION SERVICES, LLC (US) (72) MICHAEL LOUIS DANCAUSSE; RANDY HARRY GANN Prazo de Validade: 20 (vinte) anos contados a partir de 04/12/2014, observadas as condições legais
(11) BR 11 2016 013164-9 B1	Código 16.1 - Concessão de Patente ou Certificado de Adição de Invenção (22) 26/12/2014 (30) 27/12/2013 JP 2013-273060 (51) A61K 31/7048 (2006.01), A61K 9/20 (2006.01), A61K 47/02 (2006.01), A61K 47/10 (2006.01), A61K 47/12 (2006.01), A61K 47/14 (2006.01), A61K 47/26 (2006.01), A61K 47/32 (2006.01), A61K 47/36 (2006.01), A61K 47/38 (2006.01) (54) PREPARAÇÕES SÓLIDAS CONTENDO TOFOGLIFOZINA E PROCESSOS PARA PRODUZIR A MESMA (73) CHUGAI SEIYAKU KABUSHIKI KAISHA (JP) (72) KENTA WADA; TOMOAKI HIRAYAMA; KENICHI SAKAI; SHIHO YOSHIMURA Prazo de Validade: 20 (vinte) anos contados a partir de 26/12/2014, observadas as condições legais

(11) BR 11 2016 013891-0 B1	Código 16.1 - Concessão de Patente ou Certificado de Adição de Invenção (22) 16/12/2013 (51) B41J 2/14 (2006.01) (54) MATRIZ DE CABEÇA DE IMPRESSÃO COM PLURALIDADE DE RANHURASDE FLUIDO (73) HEWLETT-PACKARD DEVELOPMENT COMPANY, L.P. (US) (72) NING GE Prazo de Validade: 20 (vinte) anos contados a partir de 16/12/2013, observadas as condições legais
(11) BR 11 2016 015316-2 B1	Código 16.1 - Concessão de Patente ou Certificado de Adição de Invenção (22) 09/10/2015 (30) 09/10/2014 US 62/061,901; 08/10/2015 US 14/878,398 (51) F25C 1/00 (2006.01), F25C 1/14 (2006.01), A23G 9/30 (2006.01) (54) CONGELADOR QUE FAZ GELO TRITURADOR DE MODO CONTÍNUO E MÉTODO PARA LIMPAR O REFERIDO CONGELADOR (73) SCOTSMAN GROUP LLC (US) (72) WILLIAM A. LITCHY; KEITH H. ROTH; MICHAEL J. ANDRESEN Prazo de Validade: 20 (vinte) anos contados a partir de 09/10/2015, observadas as condições legais
(11) BR 11 2016 017260-4 B1	Código 16.1 - Concessão de Patente ou Certificado de Adição de Invenção (22) 28/01/2015 (30) 29/01/2014 US 61/933,144; 27/01/2015 US 14/606,171 (51) G11B 20/10 (2006.01) (54) MÉTODO PARA APRIMORAR REPRODUÇÃO DE CONTEÚDO OFFLINE (73) GOOGLE LLC (US) (72) KEVIN GREENE; ROBERT CHRISTOPHER GAUNT Prazo de Validade: 20 (vinte) anos contados a partir de 28/01/2015, observadas as condições legais
(11) BR 11 2016 017679-0 B1	Código 16.1 - Concessão de Patente ou Certificado de Adição de Invenção (22) 20/02/2015 (30) 21/02/2014 FR 1451389 (51) C07D 217/02 (2006.01), C07D 217/24 (2006.01), C07D 405/06 (2006.01), A61K 31/472 (2006.01), A61P 9/00 (2006.01) (54) COMPOSTOS DERIVADOS DE 5-BENZILISOQUINOLINA PARA O TRATAMENTO DE DOENÇAS CARDIOVASCULARES, PROCESSO PARA A SÍNTESE DOS REFERIDOS COMPOSTOS E COMPOSIÇÃO FARMACÊUTICA OS CONTENDO (73) LES LABORATOIRES SERVIER (FR) (72) STEFANO CHIMENTI; CHRISTINE COURCHAY; AIMÉE DESSINGES; FRANÇOISE GELLIBERT; BERTRAND GOUMENT; MARC KONNERT;

	JEAN-LOUIS PEGLION; CHRISTOPHE POITEVIN; JEAN-PAUL VILAINE; NICOLE VILLENEUVE Prazo de Validade: 20 (vinte) anos contados a partir de 20/02/2015, observadas as condições legais
(11) BR 11 2016 017695-2 B1	Código 16.1 - Concessão de Patente ou Certificado de Adição de Invenção (22) 04/12/2014 (30) 10/04/2014 AT A269/2014 (51) B61B 12/10 (2006.01) (54) SISTEMA DE TELEFÉRICO (73) INNOVA PATENT GMBH (AT) (72) GERD DÜR Prazo de Validade: 20 (vinte) anos contados a partir de 04/12/2014, observadas as condições legais
(11) BR 11 2016 018830-6 B1	Código 16.1 - Concessão de Patente ou Certificado de Adição de Invenção (22) 19/02/2015 (30) 21/02/2014 US 14/186,789 (51) G01V 3/12 (2006.01), G01V 3/30 (2006.01), E21B 49/00 (2006.01) (54) APARELHO E MÉTODO PARA AVALIAR UMA FORMAÇÃO DE TERRA CRUZADA POR UM POÇO INACABADO (73) BAKER HUGHES INCORPORATED. (US) (72) GREGORY B. ITSKOVICH; STEVEN A. MORRIS; TERUHIKO HAGIWARA Prazo de Validade: 20 (vinte) anos contados a partir de 19/02/2015, observadas as condições legais
(11) BR 11 2016 019450-0 B1	Código 16.1 - Concessão de Patente ou Certificado de Adição de Invenção (22) 23/02/2015 (30) 24/02/2014 US 61/943,714; 30/04/2014 US 14/266,627 (51) B65G 53/30 (2006.01), C04B 18/12 (2006.01) (54) COMPOSIÇÃO NA FORMA DE UM ENCHIMENTO E MÉTODO DE PREPARO (73) ACTIVE MINERALS INTERNATIONAL, LLC (US) (72) ROBERT J. PURCELL; DENNIS C. PARKER; PAUL FENDLEY; RUDOLF M. COETZEE; STEVEN B. FELDMAN Prazo de Validade: 20 (vinte) anos contados a partir de 23/02/2015, observadas as condições legais
(11) BR 11 2016 019519-1 B1	Código 16.1 - Concessão de Patente ou Certificado de Adição de Invenção (22) 24/02/2014 (51) G08G 1/16 (2006.01), G01C 21/28 (2006.01) (54) APARELHO E MÉTODO DE CÁLCULO DE AUTO-POSIÇÃO PARA CALCULAR UMA AUTO-POSIÇÃO DE UM VEÍCULO

(73) NISSAN MOTOR CO. LTD. (JP)
(72) ICHIRO YAMAGUCHI; HIDEKAZU NISHIUCHI
Prazo de Validade: 20 (vinte) anos contados a partir de 24/02/2014, observadas as condições legais

---

(11) BR 11 2016 019813-1 B1

Código 16.1 - Concessão de Patente ou Certificado de Adição de Invenção
(22) 01/07/2015
(30) 04/07/2014 DE 10 2014 009 889.3
(51) A61B 5/053 (2006.01), H01R 13/66 (2006.01), A61N 1/39 (2006.01)
(54) SISTEMA PARA UM TOMÓGRAFO DE IMPEDÂNCIA ELÉTRICO
(73) DRÄGERWERK AG & CO. KGAA (DE)
(72) FRANK SATTLER; KARSTEN HILTAWSKY; JIAN HUA LI
Prazo de Validade: 20 (vinte) anos contados a partir de 01/07/2015, observadas as condições legais

---

(11) BR 11 2016 020435-2 B1

Código 16.1 - Concessão de Patente ou Certificado de Adição de Invenção
(22) 17/03/2015
(30) 18/03/2014 EP 14160528.7
(51) E21B 41/00 (2006.01), E21B 47/00 (2006.01)
(54) Método para verificar um modelo de poço, aparelho para verificar o modelo de poço, sistema de verificação de modelo de poço, e meio de armazenamento legível por computador
(73) WELLTEC A/S (DK)
(72) JENS BARFOED; MALENE ULLERIKS NIELSEN
Prazo de Validade: 20 (vinte) anos contados a partir de 17/03/2015, observadas as condições legais

---

(11) BR 11 2016 021055-7 B1

Código 16.1 - Concessão de Patente ou Certificado de Adição de Invenção
(22) 13/03/2015
(30) 14/03/2014 US 14/213,402
(51) E21B 43/12 (2006.01), E21B 47/00 (2006.01)
(54) “Método para calibrar controladores para utilização com poços”
(73) BRISTOL, INC., D/B/A REMOTE AUTOMATION SOLUTIONS (US)
(72) THOMAS MATTHEW MILLS
Prazo de Validade: 20 (vinte) anos contados a partir de 13/03/2015, observadas as condições legais

---

(11) BR 11 2016 021513-3 B1

Código 16.1 - Concessão de Patente ou Certificado de Adição de Invenção
(22) 25/03/2015
(30) 28/03/2014 US 14/228,831
(51) E21B 47/00 (2006.01), G01V 3/18 (2006.01), G01V 3/38 (2006.01)
(54) INDICADOR DE POTENCIAL ESPONTÂNEO DE MEDIÇÃO DURANTE PERFURAÇÃO COM O USO DE MAGNETÔMETROS DIFERENCIAIS

(73) BAKER HUGHES INCORPORATED. (US)
(72) ROBERT A. ESTES
Prazo de Validade: 20 (vinte) anos contados a partir de 25/03/2015, observadas as condições legais

---

(11) BR 11 2016 021515-0 B1

Código 16.1 - Concessão de Patente ou Certificado de Adição de Invenção
(22) 18/03/2015
(30) 20/03/2014 IT MI2014A000467
(51) A61B 18/14 (2006.01), A61B 18/00 (2006.01), A61B 18/02 (2006.01)
(54) CATETER, E, APARELHO PARA ABLAÇÃO DE TECIDOS
(73) ATRICATH S.P.A. (IT)
(72) ENRICO PERFLER
Prazo de Validade: 20 (vinte) anos contados a partir de 18/03/2015, observadas as condições legais

---

(11) BR 11 2016 021800-0 B1

Código 16.1 - Concessão de Patente ou Certificado de Adição de Invenção
(22) 12/03/2015
(30) 26/03/2014 US 14/226,111
(51) A61B 17/068 (2006.01)
(54) CONJUNTO DE INSTRUMENTO CIRÚRGICO
(73) ETHICON ENDO-SURGERY, LLC (PR)
(72) RICHARD L. LEIMBACH; SHANE R. ADAMS; MARK D. OVERMYER; BRETT E. SWENSGARD; THOMAS W. LYTLE IV; FREDERICK E. SHELTON IV; KEVIN L. HOUSER
Prazo de Validade: 20 (vinte) anos contados a partir de 12/03/2015, observadas as condições legais

---

(11) BR 11 2016 021982-1 B1

Código 16.1 - Concessão de Patente ou Certificado de Adição de Invenção
(22) 02/04/2015
(30) 03/04/2014 EP 14163443.6; 05/09/2014 EP 14183747.6
(51) C07D 471/22 (2006.01), C07D 498/22 (2006.01), A61K 31/505 (2006.01), A61P 35/00 (2006.01)
(54) DERIVADOS DE PIRIMIDINA MACROCÍCLICOS, SEU USO ECOMPOSIÇÃO FARMACÊUTICA QUE OS COMPREENDE
(73) JANSSEN PHARMACEUTICA N.V. (BE)
(72) GASTON STANISLAS MARCELLA DIELS; BRUNO SCHOENTJES; MATTHIAS LUC AIMÉ VERSELE; DIDIER JEAN-CLAUDE BERTHELOT; MARC WILLEMS; MARCEL VIELLEVOYE; WERNER CONSTANT JOHAN EMBRECHTS; BERTHOLD WROBLOWSKI; LIEVEN MEERPOEL
Prazo de Validade: 20 (vinte) anos contados a partir de 02/04/2015, observadas as condições legais

---

(11) BR 11 2016 023684-0 B1

Código 16.1 - Concessão de Patente ou Certificado de Adição de Invenção

	(22) 13/04/2015 (30) 11/04/2014 CN 201410145980.4 (51) G10K 9/12 (2006.01) (54) MÉTODO DE ELIMINAÇÃO DE INTERFERÊNCIA POR COMPATIBILIDADE ELETROMAGNÉTICACAUSADO POR BUZINA DE VEÍCULO A MOTOR E EMBARCAÇÕES E BUZINA DO MESMO (73) WAN YU (CN) (72) WAN YU Prazo de Validade: 20 (vinte) anos contados a partir de 13/04/2015, observadas as condições legais
(11) BR 11 2016 023698-0 B1	Código 16.1 - Concessão de Patente ou Certificado de Adição de Invenção (22) 14/04/2015 (30) 16/04/2014 US 61/980,284; 30/06/2014 US 14/318,996 (51) A61B 17/072 (2006.01) (54) CARTUCHO DE PRENDEDORES PARA USO COM UM INSTRUMENTO CIRÚRGICO (73) ETHICON ENDO-SURGERY, LLC (PR) (72) THOMAS W. HUITEMA; FREDERICK E. SHELTON IV; GEOFFREY C. HUEIL; JASON L. HARRIS Prazo de Validade: 20 (vinte) anos contados a partir de 14/04/2015, observadas as condições legais
(11) BR 11 2016 023855-9 B1	Código 16.1 - Concessão de Patente ou Certificado de Adição de Invenção (22) 14/04/2015 (30) 16/04/2014 US 61/980,332; 30/06/2014 US 14/318,991 (51) A61B 17/072 (2006.01) (54) Cartucho de prendedores para uso com um instrumento cirúrgico (73) ETHICON ENDO-SURGERY, LLC (PR) (72) THOMAS W. HUITEMA; EMILY A. SCHELLIN; GEOFFREY C. HUEIL; FREDERICK E. SHELTON IV Prazo de Validade: 20 (vinte) anos contados a partir de 14/04/2015, observadas as condições legais
(11) BR 11 2016 023876-1 B1	Código 16.1 - Concessão de Patente ou Certificado de Adição de Invenção (22) 15/04/2015 (30) 16/04/2014 US 61/980,276; 30/06/2014 US 14/318,997 (51) A61B 17/072 (2006.01) (54) Cartucho de prendedores para uso com um instrumento prendedor para prender tecido (73) ETHICON ENDO-SURGERY, LLC (PR) (72) EMILY A. SCHELLIN; CHARLES J. SCHEIB; NICHOLAS FANELLI; CORTNEY E. HENDERSON; KEVIN L. HOUSER Prazo de Validade: 20 (vinte) anos contados a partir de 15/04/2015, observadas

	as condições legais
(11) BR 11 2016 023882-6 B1	Código 16.1 - Concessão de Patente ou Certificado de Adição de Invenção (22) 15/04/2015 (30) 16/04/2014 US 61/980,281; 30/06/2014 US 14/319,002 (51) A61B 17/072 (2006.01) (54) Cartucho de prendedores (73) ETHICON ENDO-SURGERY, LLC (PR) (72) EMILY A. SCHELLIN; FREDERICK E. SHELTON, IV; JASON L. HARRIS Prazo de Validade: 20 (vinte) anos contados a partir de 15/04/2015, observadas as condições legais
(11) BR 11 2016 025252-7 B1	Código 16.1 - Concessão de Patente ou Certificado de Adição de Invenção (22) 04/05/2014 (51) B61H 13/02 (2006.01), G05G 1/04 (2006.01) (54) CONTROLADOR DE FREIO PARA INSTALAÇÃO EM UMA CABINE DE UMA LOCOMOTIVA, E KIT PARA INSTALAÇÃO DE UM CONTROLADOR DE FREIO EM UMA CABINE DE UMA LOCOMOTIVA (73) NEW YORK AIR BRAKE LLC (US) (72) ERICH LEONARD Prazo de Validade: 20 (vinte) anos contados a partir de 04/05/2014, observadas as condições legais
(11) BR 11 2016 027960-3 B1	Código 16.1 - Concessão de Patente ou Certificado de Adição de Invenção (22) 06/06/2014 (51) B61H 11/06 (2006.01), B61H 13/02 (2006.01) (54) SISTEMA PARA REDUÇÃO EM INCREMENTOS DA PRESSÃO NO TUBO DE FRENAGEM EM UM SISTEMA DE FRENAGEM DE UMA LOCOMOTIVA, E MÉTODO DE REDUZIR EM INCREMENTOS A PRESSÃO NO TUBO DE FRENAGEM EM UM SISTEMA DE FRENAGEM DE UMA LOCOMOTIVA (73) NEW YORK AIR BRAKE LLC (US) (72) ERICH LEONARD; JOHN REYNOLDS Prazo de Validade: 20 (vinte) anos contados a partir de 06/06/2014, observadas as condições legais
(11) BR 11 2017 000125-0 B1	Código 16.1 - Concessão de Patente ou Certificado de Adição de Invenção (22) 18/06/2015 (30) 03/07/2014 CH 1013/14 (51) B65D 47/26 (2006.01), B65D 47/32 (2006.01), F16N 3/04 (2006.01), F16N 37/00 (2006.01) (54) TAMPA VERTEDORA PARA O GARGALO DE UM GALÃO BIDÃO OU QUALQUER RECIPIENTE PARA DESPEJAMENTO MULTILATERAL CONTROLADO

	(73) CAPARTIS AG (CH) (72) HERBERT WOHLGENANNT Prazo de Validade: 20 (vinte) anos contados a partir de 18/06/2015, observadas as condições legais
(11) BR 11 2017 000584-0 B1	Código 16.1 - Concessão de Patente ou Certificado de Adição de Invenção (22) 23/07/2015 (30) 24/07/2014 US 62/028,556 (51) C07D 491/052 (2006.01), A61K 31/4188 (2006.01), A61P 13/12 (2006.01), A61P 9/10 (2006.01) (54) COMPOSTOS HETEROARILA, COMPOSIÇÃO FARMACÊUTICA E SEUS USOS COMO INIBIDORES DA ALDOSTERONA SINTASE (73) BOEHRINGER INGELHEIM INTERNATIONAL GMBH (DE) (72) JENNIFER BURKE; DEREK COGAN; JOHN LORD; DANIEL RICHARD MARSHALL; BRYAN P. MCKIBBEN; MAOLIN YU; YUNLONG ZHANG; MATTHEW A. CERNY; LEE FADER; KOSEA S. FREDERICK; SIMON SURPRENANT Prazo de Validade: 20 (vinte) anos contados a partir de 23/07/2015, observadas as condições legais
(11) BR 11 2017 001946-9 B1	Código 16.1 - Concessão de Patente ou Certificado de Adição de Invenção (22) 30/07/2015 (30) 01/08/2014 GB 1413711.1 (51) F16K 37/00 (2006.01) (54) RESPOSTA DE OPERADOR DE VÁLVULAS (73) CHARGEPOINT TECHNOLOGY LIMITED (GB) (72) RICHARD ATHOL BARTON Prazo de Validade: 20 (vinte) anos contados a partir de 30/07/2015, observadas as condições legais
(11) BR 11 2017 003026-8 B1	Código 16.1 - Concessão de Patente ou Certificado de Adição de Invenção (22) 13/08/2015 (30) 20/08/2014 US 14/463,909 (51) H02J 7/00 (2006.01) (54) CARREGAMENTO RÁPIDO DE BATERIA ATRAVÉS DE REALIMENTAÇÃO DIGITAL (73) QUALCOMM INCORPORATED (US) (72) WILLIAM HENRY VON NOVAK III; LINDA STACEY IRISH Prazo de Validade: 20 (vinte) anos contados a partir de 13/08/2015, observadas as condições legais
(11) BR 11 2017 004409-9 B1	Código 16.1 - Concessão de Patente ou Certificado de Adição de Invenção (22) 08/09/2014

	(51) B60T 15/18 (2006.01) (54) Sistema para manutenção de pressão em um cilindro de freio (73) NEW YORK AIR BRAKE LLC (US) (72) JASON CONNELL; ERIC C. WRIGHT Prazo de Validade: 20 (vinte) anos contados a partir de 08/09/2014, observadas as condições legais
(11) BR 11 2017 004774-8 B1	Código 16.1 - Concessão de Patente ou Certificado de Adição de Invenção (22) 17/09/2014 (51) B61C 17/12 (2006.01), B60T 13/66 (2006.01), B60T 17/22 (2006.01) (54) Sistema para controle de múltiplos compressores de ar em uma composição de locomotiva e método de controle de compressores de ar em uma composição de locomotiva (73) NEW YORK AIR BRAKE LLC (US) (72) ERIC C. WRIGHT Prazo de Validade: 20 (vinte) anos contados a partir de 17/09/2014, observadas as condições legais
(11) BR 11 2017 006884-2 B1	Código 16.1 - Concessão de Patente ou Certificado de Adição de Invenção (22) 29/09/2015 (30) 10/10/2014 FR 1459721 (51) F01D 25/16 (2006.01), F01D 17/16 (2006.01), F01D 9/04 (2006.01), F01D 5/14 (2006.01), F02C 9/18 (2006.01) (54) Estator de turbomáquina de aeronave e turbomáquina de aeronave (73) SAFRAN AIRCRAFT ENGINES (FR) (72) SIMON PIERRE CLAUDE CHARBONNIER; MATTHIEU YOANN PERRIER Prazo de Validade: 20 (vinte) anos contados a partir de 29/09/2015, observadas as condições legais
(11) BR 11 2017 008462-7 B1	Código 16.1 - Concessão de Patente ou Certificado de Adição de Invenção (22) 13/10/2015 (30) 28/10/2014 FR 1460353 (51) F01D 25/18 (2006.01), F02C 7/06 (2006.01), F16N 31/00 (2006.01), F16H 57/04 (2006.01) (54) CAPÔ DE RECUPERAÇÃO DE ÓLEO DE LUBRIFICAÇÃO PARA UM EQUIPAMENTO DE TURBOMÁQUINA (73) SAFRAN AIRCRAFT ENGINES (FR) (72) CATHERINE PIKOVSKY; BENOIT GUILLAUME FARVACQUE; SERGE RENÉ MORREALE; MATHIEU JEAN PIERRE TROHEL Prazo de Validade: 20 (vinte) anos contados a partir de 13/10/2015, observadas as condições legais
(11) BR 11 2017 008752-9 B1	Código 16.1 - Concessão de Patente ou Certificado de Adição de Invenção

(22) 11/11/2015
(30) 12/11/2014 EP 14192870.5
(51) E21B 33/127 (2006.01), E21B 34/06 (2006.01)
(54) BARREIRA ANULAR DE FUNDO DE POÇO COM MECANISMO DE FECHAMENTO E SISTEMA DE BARREIRA ANULAR DE FUNDO DE POÇO
(73) WELLTEC OILFIELD SOLUTIONS AG (CH)
(72) LARS STÆHR
Prazo de Validade: 20 (vinte) anos contados a partir de 11/11/2015, observadas as condições legais

---

(11) BR 11 2017 010113-0 B1

Código 16.1 - Concessão de Patente ou Certificado de Adição de Invenção
(22) 09/11/2015
(30) 14/11/2014 US 14/542.521
(51) C02F 3/00 (2006.01), C02F 3/02 (2006.01)
(54) SISTEMA DE PROCESSAMENTO DE RESÍDUOS ÚMIDOS, SISTEMA DE PROCESSAMENTO DE BORRA E SISTEMA DE PROCESSAMENTO DE RESÍDUOS FECAIS
(73) BILL & MELINDA GATES FOUNDATION (US)
(72) PETER JANICKI
Prazo de Validade: 20 (vinte) anos contados a partir de 09/11/2015, observadas as condições legais

---

(11) BR 11 2017 010415-6 B1

Código 16.1 - Concessão de Patente ou Certificado de Adição de Invenção
(22) 17/11/2015
(30) 05/12/2014 US 14/561,320
(51) A47K 10/38 (2006.01)
(54) EQUIPAMENTO DISPENSADOR DE TOALHAS DE PAPEL PARA DISPENSAÇÃO DE PAPEL TOALHA A PARTIR DE UM ROLO DE PAPEL TOALHA E PARA RESISTIR À FORMAÇÃO DE FOLGA DECORRENTE DA SOBRE-ROTAÇÃO DO ROLO DE PAPEL TOALHA
(73) DISPENSING DYNAMICS INTERNATIONAL, LLC (US)
(72) JOEL P. KEILY; CHARLES PARKIN DAVIS; ORLANDO PEDRO OCHOA, SR.
Prazo de Validade: 20 (vinte) anos contados a partir de 17/11/2015, observadas as condições legais

---

(11) BR 11 2017 010770-8 B1

Código 16.1 - Concessão de Patente ou Certificado de Adição de Invenção
(22) 25/11/2015
(30) 26/11/2014 US 62/085,006
(51) B64C 13/04 (2006.01), B64C 27/56 (2006.01)
(54) SISTEMA E MÉTODO PARA INTERCÂMBIO DE INCEPTORES DE CONTROLE DE VOO EM UM SISTEMA DE CONTROLE DE VOO DE AERONAVE E CABINE
(73) YABORÃ INDÚSTRIA AERONÁUTICA S.A. (BR/SP)

(72) GUILHERME DE MIRANDA CARÁ; NILSON EMANUEL BEZERRA CHAVES; CELSO JOSE AMARAL FONSECA; MARCOS VINÍCIUS CAMPOS
Prazo de Validade: 20 (vinte) anos contados a partir de 25/11/2015, observadas as condições legais

---

(11) BR 11 2017 011561-1 B1

Código 16.1 - Concessão de Patente ou Certificado de Adição de Invenção
(22) 03/12/2015
(30) 03/12/2014 EP 14196169.8
(51) B32B 5/08 (2006.01), B32B 5/26 (2006.01), B32B 9/02 (2006.01)
(54) PAINEL COMPÓSITO E PROCESSO PARA A FABRICAÇÃO DO MESMO
(73) BERNARD LOOTENS (BE) ; MARNIX MOENS (BE) ; RUDY GALLE (BE)
(72) RUDY GALLE
Prazo de Validade: 20 (vinte) anos contados a partir de 03/12/2015, observadas as condições legais

---

(11) BR 11 2017 012854-3 B1

Código 16.1 - Concessão de Patente ou Certificado de Adição de Invenção
(22) 10/12/2015
(30) 15/12/2014 BR BR102014031329-0; 12/08/2015 BR BR132015019427-6; 25/08/2015 BR BR132015020474-3; 06/10/2015 BR BR132015025550-0
(51) C01B 3/06 (2006.01), C01D 1/04 (2006.01), C01D 5/00 (2006.01)
(54) PROCESSO PARA OBTENÇÃO DE HIDROGÊNIO E COMPOSTO IÔNICO ALCALINO NÃO CORROSIVO, SOLUÇÃO ELETROLÍTICA ALCALINA, COMPOSTO IÔNICO ALCALINO NÃO CORROSIVO, E USO DO COMPOSTO IÔNICO ALCALINO NÃO CORROSIVO
(73) HIDROGAS LTDA (BR/MA)
(72) CLERISTON DE MORAES LEAL; NILSON BARBOSA; ANTONIO AUGUSTO BRANDÃO FRAZÃO
Prazo de Validade: 20 (vinte) anos contados a partir de 10/12/2015, observadas as condições legais

---

(11) BR 11 2017 013680-5 B1

Código 16.1 - Concessão de Patente ou Certificado de Adição de Invenção
(22) 16/12/2015
(30) 25/12/2014 IL 236490
(51) G02B 27/00 (2006.01), F21V 8/00 (2006.01), G02B 27/14 (2006.01)
(54) SISTEMA ÓPTICO
(73) LUMUS LTD. (IL)
(72) YAAKOV AMITAI; YUVAL OFIR
Prazo de Validade: 20 (vinte) anos contados a partir de 16/12/2015, observadas as condições legais

---

(11) BR 11 2017 013853-0 B1

Código 16.1 - Concessão de Patente ou Certificado de Adição de Invenção
(22) 09/02/2016
(30) 10/02/2015 LU 92653

(51) C21B 7/16 (2006.01), C21B 7/24 (2006.01), C21C 5/46 (2006.01)
(54) Sistema de monitoramento óptico para observação de condições internas na zona de ventaneira de um alto-forno
(73) PAUL WURTH S.A. (LU)
(72) PAUL TOCKERT; BENOÎT JUNG
Prazo de Validade: 20 (vinte) anos contados a partir de 09/02/2016, observadas as condições legais

---

(11) BR 11 2017 013963-4 B1

Código 16.1 - Concessão de Patente ou Certificado de Adição de Invenção
(22) 10/11/2015
(30) 31/12/2014 EP EP 14382589.1
(51) B32B 27/08 (2006.01), B32B 27/30 (2006.01)
(54) ESTRUTURA MULTICAMADA E MÉTODO PARA PREPARAR UMA ESTRUTURARECICLADA
(73) DOW GLOBAL TECHNOLOGIES LLC (US)
(72) SHAUN PARKINSON; DIDEM ONER-DELIORMANLI; CAROLINA CHIRINOS; BRIAN W. WALTHER
Prazo de Validade: 20 (vinte) anos contados a partir de 10/11/2015, observadas as condições legais

---

(11) BR 11 2017 014156-6 B1

Código 16.1 - Concessão de Patente ou Certificado de Adição de Invenção
(22) 18/12/2015
(30) 30/12/2014 US 62/098,052
(51) B01D 51/06 (2006.01), B01D 53/047 (2006.01), B01D 53/053 (2006.01), B01D 53/54 (2006.01), C01B 13/02 (2006.01)
(54) MÉTODO PARA OPERAÇÃO DE UM SISTEMA DE SEPARAÇÃO DE AR COM BASE EM ADSORÇÃO DE SOPRADOR REVERSOR, E UNIDADE DE SEPARAÇÃO DE AR DE ADSORÇÃO DE SOPRADOR REVERSOR
(73) PACIFIC CONSOLIDATED INDUSTRIES, LLC (US)
(72) MARK BAKER; JASON BURNS; WILLIAM K. GOSHAY; TARIK NAHEIRI
Prazo de Validade: 20 (vinte) anos contados a partir de 18/12/2015, observadas as condições legais

---

(11) BR 11 2017 014613-4 B1

Código 16.1 - Concessão de Patente ou Certificado de Adição de Invenção
(22) 18/01/2016
(30) 17/02/2015 JP 2015-029068
(51) A45D 44/00 (2006.01), A45D 33/34 (2006.01), A45D 34/04 (2006.01), A47K 7/00 (2006.01), D04H 1/425 (2006.01), D04H 1/4374 (2006.01), D04H 1/498 (2006.01), D04H 3/009 (2006.01)
(54) FOLHA DE LIMPEZA
(73) UNICHARM CORPORATION (JP)
(72) HIROKO IKEDA; YOSHINORI TANAKA; TAKESHI BANDO
Prazo de Validade: 20 (vinte) anos contados a partir de 18/01/2016, observadas

	as condições legais
(11) BR 11 2017 014786-6 B1	Código 16.1 - Concessão de Patente ou Certificado de Adição de Invenção (22) 08/01/2016 (30) 09/01/2015 US 62/101,637; 02/03/2015 US 62/127,036 (51) A61B 17/12 (2006.01), A61M 25/00 (2006.01) (54) MICROCATETER DE EMBOLIZAÇÃO (73) ACCURATE MEDICAL THERAPEUTICS LTD. (IN) (72) MICHAEL GABRIEL TAL; ERAN MILLER Prazo de Validade: 20 (vinte) anos contados a partir de 08/01/2016, observadas as condições legais
(11) BR 11 2017 015483-8 B1	Código 16.1 - Concessão de Patente ou Certificado de Adição de Invenção (22) 20/02/2015 (51) E21B 34/06 (2006.01) (54) CONJUNTO, COLUNA DE FERRAMENTA E MÉTODO (73) HALLIBURTON ENERGY SERVICES, INC. (US) (72) TODD ANTHONY STAIR Prazo de Validade: 20 (vinte) anos contados a partir de 20/02/2015, observadas as condições legais
(11) BR 11 2017 017310-7 B1	Código 16.1 - Concessão de Patente ou Certificado de Adição de Invenção (22) 10/02/2016 (30) 11/02/2015 US 62/114,811 (51) C11B 1/10 (2006.01), A23K 10/22 (2006.01) (54) COMPOSIÇÕES LIPÍDICAS E SUPLEMENTO ALIMENTAR OU NUTRICIONAL, ALIMENTO MÉDICO OU FUNCIONAL E VEÍCULO DE LIBERAÇÃO ORAL COMPREENDENDO AS DITAS COMPOSIÇÕES (73) AKER BIOMARINE ANTARCTIC AS (NO) (72) FINN MYHREN; NILS HOEM; ASGEIR SAEBO; ANIL R. OROSKAR; ASHA A. OROSKAR; ANANTHA KRISHNA MALLIA Prazo de Validade: 20 (vinte) anos contados a partir de 10/02/2016, observadas as condições legais
(11) BR 11 2017 017683-1 B1	Código 16.1 - Concessão de Patente ou Certificado de Adição de Invenção (22) 16/02/2016 (30) 19/02/2015 JP 2015-030739 (51) G03F 7/039 (2006.01), C08G 18/32 (2006.01), C08G 64/12 (2006.01), C08G 73/14 (2006.01), G03F 7/00 (2006.01), G03F 7/004 (2006.01), G03F 7/095 (2006.01) (54) COMPOSIÇÃO DE RESINA FOTOSSENSÍVEL, PRECURSOR DE PLACA DE IMPRESSÃO PLANOGRÁFICA, MÉTODO PARA PRODUZIR PLACA DE IMPRESSÃO PLANOGRÁFICA, E COMPOSTO DE POLÍMERO

(73) FUJIFILM CORPORATION (JP)
(72) ATSUYASU NOZAKI
Prazo de Validade: 20 (vinte) anos contados a partir de 16/02/2016, observadas as condições legais

---

(11) BR 11 2017 018566-0 B1

Código 16.1 - Concessão de Patente ou Certificado de Adição de Invenção
(22) 16/03/2016
(30) 16/03/2015 CL 648-2015
(51) E04B 2/74 (2006.01), E04B 2/76 (2006.01), E04B 2/78 (2006.01)
(54) CONJUNTO DE MONTAGEM PARA PAINEL PRÉ-FABRICADO
(73) SOCIEDAD INDUSTRIAL ROMERAL S.A. (CL)
(72) JUAN ALBERTO O'RYAN AGUIRRE
Prazo de Validade: 20 (vinte) anos contados a partir de 16/03/2016, observadas as condições legais

---

(11) BR 11 2017 018593-8 B1

Código 16.1 - Concessão de Patente ou Certificado de Adição de Invenção
(22) 10/03/2016
(30) 10/03/2015 FR 1551977
(51) C09K 21/14 (2006.01)
(54) COMPOSIÇÃO E MATERIAL PRÉ-IMPREGNADO TERMOPLÁSTICO, MATERIAL COMPÓSITO À BASE DOREFERIDO MATERIAL PRÉ-IMPREGNADO E UTILIZAÇÕES DO REFERIDO MATERIAL COMPÓSITO
(73) ARKEMA FRANCE (FR)
(72) GILLES HOCHSTETTER; MARC AUDENAERT; SÉBASTIEN TAILLEMITE
Prazo de Validade: 20 (vinte) anos contados a partir de 10/03/2016, observadas as condições legais

---

(11) BR 11 2017 018821-0 B1

Código 16.1 - Concessão de Patente ou Certificado de Adição de Invenção
(22) 03/03/2016
(30) 03/03/2015 US 62/127,770; 04/03/2015 US 62/128,236
(51) G01N 30/72 (2006.01), G01N 33/68 (2006.01), G01N 27/64 (2006.01), C07K 14/47 (2006.01), C07K 14/62 (2006.01)
(54) Método para determinação da quantidade de insulina e peptídeo C
(73) QUEST DIAGNOSTICS INVESTIMENTS LLC (US)
(72) STEVEN W. TAYLOR; MICHAEL MCPHAUL; RICHARD E. REITZ; ZHAOHUI CHEN; NIGEL J. CLARKE
Prazo de Validade: 20 (vinte) anos contados a partir de 03/03/2016, observadas as condições legais

---

(11) BR 11 2017 019227-6 B1

Código 16.1 - Concessão de Patente ou Certificado de Adição de Invenção
(22) 26/02/2016
(30) 11/03/2015 GB 1504130.4

(51) B01D 53/22 (2006.01), B01D 53/86 (2006.01), B01D 53/90 (2006.01), C10L 3/10 (2006.01)
(54) MÉTODO PARA TRATAMENTO DE UMA CORRENTE DE ALIMENTAÇÃO DE GÁS NATURAL BRUTO
(73) JOHNSON MATTHEY DAVY TECHNOLOGIES LIMITED (GB)
(72) SIMON NICHOLAS TILLEY; JOHN SWINNEY; DAVID J. WATSON
Prazo de Validade: 20 (vinte) anos contados a partir de 26/02/2016, observadas as condições legais

---

(11) BR 11 2017 019274-8 B1

Código 16.1 - Concessão de Patente ou Certificado de Adição de Invenção
(22) 10/03/2016
(30) 11/03/2015 US 14/645,077
(51) B01D 33/067 (2006.01)
(54) MÉTODO PARA CONSTRUÇÃO DE UM APARELHO DE FILTRAGEM DE TAMBOR GIRATÓRIO
(73) GL&V LUXEMBOURG S.À R.L. (LU)
(72) ERIC GLASSON
Prazo de Validade: 20 (vinte) anos contados a partir de 10/03/2016, observadas as condições legais

---

(11) BR 11 2017 019611-5 B1

Código 16.1 - Concessão de Patente ou Certificado de Adição de Invenção
(22) 17/02/2016
(30) 20/03/2015 ES P201500225
(51) B28D 1/22 (2006.01)
(54) CABEÇA DE CORTE E SEPARAÇÃO PARA CORTADORES DE CERÂMICA MANUAIS
(73) GERMANS BOADA, S.A. (ES)
(72) SOLER BALCELLS, JORDI
Prazo de Validade: 20 (vinte) anos contados a partir de 17/02/2016, observadas as condições legais

---

(11) BR 11 2017 020441-0 B1

Código 16.1 - Concessão de Patente ou Certificado de Adição de Invenção
(22) 07/03/2016
(30) 23/03/2015 DE 10 2015 104 306.8
(51) B41M 5/333 (2006.01), B41M 5/327 (2006.01), B41M 5/337 (2006.01)
(54) Material de gravação sensível ao calor e método para produzir o mesmo
(73) PAPIERFABRIK AUGUST KOEHLER SE (DE)
(72) MICHAEL HORN
Prazo de Validade: 20 (vinte) anos contados a partir de 07/03/2016, observadas as condições legais

---

(11) BR 11 2017 020751-6 B1

Código 16.1 - Concessão de Patente ou Certificado de Adição de Invenção
(22) 03/04/2015

(51) B62J 23/00 (2006.01)
(54) ESTRUTURA DE COBERTURA LATERAL PARA MOTOCICLETA
(73) HONDA MOTOR CO., LTD. (JP)
(72) CHATRIYA KWAMCHOB; NATTAPAT JANYAPANICH; KUNAKORN SRIWIRAT; NAVAPON PLODPRONG; NATEE AROMSUK
Prazo de Validade: 20 (vinte) anos contados a partir de 03/04/2015, observadas as condições legais

---

(11) BR 11 2017 020773-7 B1

Código 16.1 - Concessão de Patente ou Certificado de Adição de Invenção
(22) 30/03/2016
(30) 02/04/2015 IT PI2015A000024
(51) A23N 1/02 (2006.01), B30B 9/12 (2006.01)
(54) Método e máquina para preparação de polpa vegetal destinada à extração de suco e/ou purê de um produto alimentício de origem vegetal e estação de tratamento de produto alimentício de origem vegetal
(73) ALESSANDRO BERTOCCHI (IT)
(72) ALESSANDRO BERTOCCHI
Prazo de Validade: 20 (vinte) anos contados a partir de 30/03/2016, observadas as condições legais

---

(11) BR 11 2017 021182-3 B1

Código 16.1 - Concessão de Patente ou Certificado de Adição de Invenção
(22) 29/04/2015
(51) B60T 17/22 (2006.01), B60T 8/17 (2006.01)
(54) SISTEMA DE SEGURANÇA DE FREIO DE TREM E MÉTODO PARA PROPORCIONAR SEGURANÇA DE FREIO DE TREM
(73) NEW YORK AIR BRAKE, LLC (US)
(72) ERIC C. WRIGHT; JASON CONNEL
Prazo de Validade: 20 (vinte) anos contados a partir de 29/04/2015, observadas as condições legais

---

(11) BR 11 2017 021823-2 B1

Código 16.1 - Concessão de Patente ou Certificado de Adição de Invenção
(22) 27/04/2016
(30) 29/04/2015 GB 1507559.1
(51) A23L 27/00 (2006.01)
(54) PRODUTO COMESTÍVEL COMPREENDENDO UM SABOR ENCAPSULADO EMPREGANDO GOMA XANTANA E KONJAC
(73) GIVAUDAN SA (CH)
(72) FRANS WITTEVEEN
Prazo de Validade: 20 (vinte) anos contados a partir de 27/04/2016, observadas as condições legais

---

(11) BR 11 2017 021940-9 B1

Código 16.1 - Concessão de Patente ou Certificado de Adição de Invenção
(22) 13/04/2016

(30) 14/04/2015 GB 1506318.3
(51) E21B 21/08 (2006.01)
(54) APARELHO DE ALÍVIO DE PRESSÃO DE TUBO ASCENDENTE
(73) MANAGED PRESSURE OPERATIONS PTE LTD (SG)
(72) ALEXANDER JOHN MACGREGOR; CHRISTIAN LEUCHTENBERG; BRIAN PICCOLO; HENRY PINKSTONE; BRUCE GARLICK
Prazo de Validade: 20 (vinte) anos contados a partir de 13/04/2016, observadas as condições legais

---

(11) BR 11 2017 022260-4 B1

Código 16.1 - Concessão de Patente ou Certificado de Adição de Invenção
(22) 15/04/2016
(30) 15/04/2015 US 62/148,164
(51) A61F 2/06 (2006.01), A61F 2/07 (2006.01), A61F 2/86 (2006.01), A61L 31/06 (2006.01), C08G 63/08 (2006.01)
(54) COPOLÍMERO COMPREENDENDO MONÔMERO ALILFUNCIONALIZADO, ENXERTO VASCULAR IMPLANTÁVEL E DISPOSITIVO DE SUPORTE DE TECIDO IMPLANTÁVEL
(73) VANDERBILT UNIVERSITY (US) ; THE UNITED GOVERNMENT AS REPRESENTED BY THE DEPARTAMENT OF VETERANS AFFAIRS (US)
(72) HAK-JOON SUNG; TIMOTHY C. BOIRE; COLLEEN BROPHY
Prazo de Validade: 20 (vinte) anos contados a partir de 15/04/2016, observadas as condições legais

---

(11) BR 11 2017 022277-9 B1

Código 16.1 - Concessão de Patente ou Certificado de Adição de Invenção
(22) 22/04/2016
(30) 22/04/2015 JP 2015-087518
(51) G01B 11/24 (2006.01)
(54) APARELHO E MÉTODO PARA MEDIÇÃO DE FORMATO
(73) NIPPON STEEL CORPORATION (JP)
(72) JUN UMEMURA; HIRONAO YAMAJI
Prazo de Validade: 20 (vinte) anos contados a partir de 22/04/2016, observadas as condições legais

---

(11) BR 11 2017 022499-2 B1

Código 16.1 - Concessão de Patente ou Certificado de Adição de Invenção
(22) 29/04/2016
(30) 29/04/2015 US 62/179.172
(51) B65B 43/04 (2006.01), B65B 43/10 (2006.01), B65B 41/16 (2006.01), B65B 41/06 (2006.01), B65B 51/02 (2006.01), B65B 51/10 (2006.01), B65B 47/06 (2006.01)
(54) MÉTODO DE FORMAÇÃO DE EMBALAGENS REFORÇADAS, E SISTEMA PARA FORMAR EMBALAGENS REFORÇADAS
(73) GRAPHIC PACKAGING INTERNATIONAL, LLC (US)
(72) JOSEPH C. WALSH
Prazo de Validade: 20 (vinte) anos contados a partir de 29/04/2016, observadas

	as condições legais
(11) BR 11 2017 022702-9 B1	Código 16.1 - Concessão de Patente ou Certificado de Adição de Invenção (22) 21/04/2016 (30) 23/04/2015 US 62/151,617 (51) B65G 15/60 (2006.01), B65G 21/10 (2006.01), B65G 23/06 (2006.01) (54) CONJUNTOS DE ENTRADA E SAÍDA PARA UM TRANSPORTADOR (73) LAITRAM, L.L.C. (US) (72) MICHAEL HENDRIK DEGROOT; GERKO HULSHOF; PHILIPP J. HORTIG; MATTHEW A. STEENWYK; JEFF BATCHELDER Prazo de Validade: 20 (vinte) anos contados a partir de 21/04/2016, observadas as condições legais
(11) BR 11 2017 022801-7 B1	Código 16.1 - Concessão de Patente ou Certificado de Adição de Invenção (22) 22/04/2016 (30) 24/04/2015 IT MI2015A000587 (51) A61M 5/34 (2006.01), A61M 5/32 (2006.01) (54) SERINGA COM ALTA SEGURANÇA EM UTILIZAÇÃO (73) CARLO GIUBERCHIO (IT) ; MARCO MARCHIONNI (GB) (72) CARLO GIUBERCHIO Prazo de Validade: 20 (vinte) anos contados a partir de 22/04/2016, observadas as condições legais
(11) BR 11 2017 022802-5 B1	Código 16.1 - Concessão de Patente ou Certificado de Adição de Invenção (22) 23/02/2016 (30) 30/04/2015 EP 15165924.0 (51) B65D 85/804 (2006.01), A47J 31/44 (2006.01) (54) RECIPIENTE PARA UMA MÁQUINA PARA O PREPARO DE BEBIDAS OU ALIMENTO, SISTEMA DE PREPARAÇÃO DE BEBIDAS OU ALIMENTOS, MÉTODO PARA PREPARAR UMA BEBIDA OU ALIMENTO, ACESSÓRIO CONFIGURADO PARA FIXAÇÃO A UM RECIPIENTE, ACESSÓRIO CONFIGURADO PARA FIXAÇÃO A UMA MÁQUINA PARA O PREPARO DE BEBIDAS OU ALIMENTOS, USO DE UM RECIPIENTE, USO DE UM CÓDIGO, MÍDIA NÃO TRANSITÓRIA LEGÍVEL POR COMPUTADOR E MÉTODO DE CODIFICAÇÃO DE INFORMAÇÕES DE PREPARAÇÃO (73) SOCIÉTÉ DES PRODUITS NESTLÉ S.A. (CH) (72) ANDRÉ NOTH Prazo de Validade: 20 (vinte) anos contados a partir de 23/02/2016, observadas as condições legais
(11) BR 11 2017 022815-7 B1	Código 16.1 - Concessão de Patente ou Certificado de Adição de Invenção (22) 25/04/2016 (30) 23/04/2015 US 62/152,009

	(51) C01B 17/00 (2006.01), C01B 25/26 (2006.01), C01B 25/42 (2006.01), C01B 31/00 (1968.09), C01G 37/14 (2006.01) (54) COMPOSTO QUÍMICO BALANCEADO DE FORMA ESTEQUIOMÉTRICA (73) LAWRENCE CARLSON (US) ; TIMOTHY HOEL (US) ; LAWRENCE ADLOFF (US) ; STEVEN WURZBURGER (US) (72) LAWRENCE CARLSON; TIMOTHY HOEL; LAWRENCE ADLOFF; STEVEN WURZBURGER Prazo de Validade: 20 (vinte) anos contados a partir de 25/04/2016, observadas as condições legais
(11) BR 11 2017 023330-4 B1	Código 16.1 - Concessão de Patente ou Certificado de Adição de Invenção (22) 29/04/2016 (30) 30/04/2015 GB 1507389.3 (51) E21B 19/12 (2006.01) (54) SISTEMA PARA IMPEDIR O MOVIMENTO DE UM ELEMENTO DE APERTO (73) BRITANNIA ENGINEERING (ISLE OF MAN) LIMITED (GB) (72) PETER CURRY Prazo de Validade: 20 (vinte) anos contados a partir de 29/04/2016, observadas as condições legais
(11) BR 11 2017 024354-7 B1	Código 16.1 - Concessão de Patente ou Certificado de Adição de Invenção (22) 12/05/2016 (30) 12/05/2015 US 62/160,364 (51) F15B 15/14 (2006.01), F15B 15/20 (2006.01) (54) CILINDRO DE CONTROLE ACIONADO PNEUMATICAMENTE (73) KONGSBERG AUTOMOTIVE AS (NO) (72) BJORN IVERSON; STEFFEN JOHNSEN; KENT HÄLL Prazo de Validade: 20 (vinte) anos contados a partir de 12/05/2016, observadas as condições legais
(11) BR 11 2017 025729-7 B1	Código 16.1 - Concessão de Patente ou Certificado de Adição de Invenção (22) 16/06/2016 (30) 17/06/2015 FR 1555521 (51) C01G 13/00 (2006.01), A62D 3/33 (2006.01) (54) PROCESSO PARA A ESTABILIZAÇÃO DE MERCÚRIO METÁLICO (73) SARP INDUSTRIES (FR) (72) FRANÇOIS HYVRARD; JULIEN BORRINI; DIETER OFFENTHALER; XAVIER IBARZ FORMATGER Prazo de Validade: 20 (vinte) anos contados a partir de 16/06/2016, observadas as condições legais
(11) BR 11 2017 025985-0 B1	Código 16.1 - Concessão de Patente ou Certificado de Adição de Invenção

	(22) 01/06/2016 (30) 01/06/2015 US 62/169,046 (51) C08G 18/76 (2006.01), C08G 18/18 (2006.01), C08G 18/65 (2006.01) (54) CATALISADORES DE AMINA REATIVOS PARA APLICAÇÕES DE POLIURETANO (73) EVONIK OPERATIONS GMBH (DE) (72) JUAN JESUS BURDENIUC; TORSTEN PANITZSCH; KAI XI; RENEE JO KELLER Prazo de Validade: 20 (vinte) anos contados a partir de 01/06/2016, observadas as condições legais
(11) BR 11 2017 026056-5 B1	Código 16.1 - Concessão de Patente ou Certificado de Adição de Invenção (22) 14/05/2016 (30) 05/06/2015 DE 202015003901.4 (51) B60N 2/50 (2006.01), F16F 9/02 (2006.01), A47C 1/027 (2006.01), F16F 9/56 (2006.01) (54) DISPOSITIVO PARA ACIONAR UMA MOLA A GÁS, UNIDADE DE ASSENTO COMPREENDENDO ENCOSTO AJUSTÁVEL TENDO UMA MOLA A GÁS E ARRANJO COMPREENDENDO UMA PLURALIDADE DE UNIDADES DEASSENTO (73) GUIDO WANDSCHNEIDER (DE) (72) GUIDO WANDSCHNEIDER Prazo de Validade: 20 (vinte) anos contados a partir de 14/05/2016, observadas as condições legais
(11) BR 11 2017 026684-9 B1	Código 16.1 - Concessão de Patente ou Certificado de Adição de Invenção (22) 09/06/2015 (51) H01M 8/02 (2006.01), H01M 8/24 (2006.01), H01M 8/12 (2006.01) (54) CÉLULA DE COMBUSTÍVEL DE OXIDO SÓLIDO (73) NISSAN MOTOR CO., LTD. (JP) (72) KEITA IRITSUKI; TAKAO IZUMI Prazo de Validade: 20 (vinte) anos contados a partir de 09/06/2015, observadas as condições legais
(11) BR 11 2017 026889-2 B1	Código 16.1 - Concessão de Patente ou Certificado de Adição de Invenção (22) 15/08/2016 (30) 14/08/2015 EP 15181016.5 (51) B32B 17/10 (2006.01), F21V 33/00 (2006.01), G02B 6/00 (2006.01) (54) PAINEL COMPÓSITO COM ILUMINAÇÃO, DISPOSIÇÃO DE PAINEL COMPÓSITO E MÉTODO PARA PRODUZIR O PAINEL COMPÓSITO (73) SAINT-GOBAIN GLASS FRANCE (FR) (72) MARCEL KLEIN; DIRK DÖRNER; HERBERT BAYER Prazo de Validade: 20 (vinte) anos contados a partir de 15/08/2016, observadas

	as condições legais
(11) BR 11 2017 027449-3 B1	Código 16.1 - Concessão de Patente ou Certificado de Adição de Invenção (22) 17/02/2016 (30) 17/11/2015 US 62/256,658 (51) B32B 17/10 (2006.01), B60J 1/17 (2006.01), B29C 45/14 (2006.01) (54) Painel de vidro compósito com um furo para montagem, método para produzir um painel de vidro compósito, e, uso de um elemento polimérico (73) SAINT-GOBAIN GLASS FRANCE (FR) (72) STEFAN UEBELACKER; ROLF KÖTTE; WOLFGANG VON AVENARIUS; GERRY R. PARIJ Prazo de Validade: 20 (vinte) anos contados a partir de 17/02/2016, observadas as condições legais
(11) BR 11 2017 027930-4 B1	Código 16.1 - Concessão de Patente ou Certificado de Adição de Invenção (22) 23/06/2015 (51) G01C 21/34 (2006.01), G08G 1/01 (2006.01), G08G 1/13 (2006.01) (54) SISTEMA DE FORNECIMENTO DE ROTA CANDIDATA, APARELHO INTEGRADO A VEÍCULO, E MÉTODO DE FORNECIMENTO DE ROTA CANDIDATA (73) NISSAN MOTOR CO., LTD. (JP) (72) HIROFUMI INOUE; MASAYASU SUZUKI Prazo de Validade: 20 (vinte) anos contados a partir de 23/06/2015, observadas as condições legais
(11) BR 11 2017 027967-3 B1	Código 16.1 - Concessão de Patente ou Certificado de Adição de Invenção (22) 15/06/2016 (30) 26/06/2015 SE 1530100-5 (51) E02F 9/28 (2006.01) (54) SISTEMA DE PEÇA DE DESGASTE, TRAVA, E, MÉTODO PARA TRAVAMENTO LIBERTÁVEL DE UMA PEÇA DE DESGASTE (73) COMBI WEAR PARTS AB (SE) (72) PER QUARFORDT; ADNAN GABELA; JONAS LINDBLAD; NICLAS WECHSELBERGER; MICHAEL FASTH Prazo de Validade: 20 (vinte) anos contados a partir de 15/06/2016, observadas as condições legais
(11) BR 11 2018 000091-4 B1	Código 16.1 - Concessão de Patente ou Certificado de Adição de Invenção (22) 29/06/2016 (30) 03/07/2015 EP 15175276.3 (51) C07D 403/12 (2006.01), A01N 43/653 (2006.01), A01N 43/84 (2006.01), C07D 401/12 (2006.01), C07D 407/12 (2006.01), C07D 413/12 (2006.01), C07D 417/12 (2006.01), C07D 253/06 (2006.01), C07D 257/06 (2006.01), A01N 43/80

	(2006.01) (54) DERIVADOS DE N-(TETRAZOL-5-IL)- E N-(TRIAZOL-5-IL)ARILCARBOXAMIDA COM AÇÃO HERBICIDA, COMPOSIÇÃO HERBICIDA COMPREENDENDO OS MESMOS, MÉTODO DE CONTROLE DE PLANTASINDESEJADAS, E USO DOS DITOS DERIVADOS OU DA DITA COMPOSIÇÃO PARA CONTROLE DE PLANTAS INDESEJADAS (73) BAYER CROPSCIENCE AKTIENGESELLSCHAFT (DE) (72) ARNIM KÖHN; CHRISTIAN WALDRAFF; HARTMUT AHRENS; INES HEINEMANN; RALF BRAUN; HANSJÖRG DIETRICH; CHRISTOPHER HUGH ROSINGER; ELMAR GATZWEILER Prazo de Validade: 20 (vinte) anos contados a partir de 29/06/2016, observadas as condições legais
(11) BR 11 2018 000748-0 B1	Código 16.1 - Concessão de Patente ou Certificado de Adição de Invenção (22) 22/07/2016 (30) 24/07/2015 US 62/196,342 (51) C09J 123/14 (2006.01), C08F 210/06 (2006.01) (54) COMPOSIÇÃO E ARTIGO (73) DOW GLOBAL TECHNOLOGIES LLC (US) (72) ALLAN WALTER MCLENNAGHAN; YI JIN; JOZEF J. VAN DUN Prazo de Validade: 20 (vinte) anos contados a partir de 22/07/2016, observadas as condições legais
(11) BR 11 2018 001312-9 B1	Código 16.1 - Concessão de Patente ou Certificado de Adição de Invenção (22) 22/07/2016 (30) 22/07/2015 CA 2,898,002 (51) E02D 17/08 (2006.01), E02D 17/04 (2006.01) (54) CAIXA DE TRINCHEIRA, MÉTODO DE MONTAGEM E MÉTODO DE DESMONTAGEM DE UMA CAIXA DE TRINCHEIRA (73) JAMES FOLEY (CA) (72) JAMES FOLEY; DEVON GRAHAM; BENEDIKT MAYER; DARRYL KROCHAK Prazo de Validade: 20 (vinte) anos contados a partir de 22/07/2016, observadas as condições legais
(11) BR 11 2018 001601-2 B1	Código 16.1 - Concessão de Patente ou Certificado de Adição de Invenção (22) 19/08/2016 (30) 24/08/2015 JP 2015-164371 (51) B65G 1/04 (2006.01), B65G 63/00 (2006.01), B66C 1/28 (2006.01) (54) DISPOSITIVO DE TRANSPORTE DE ELEVAÇÃO/ABAIXAMENTO PARA RECIPIENTE PARA TRANSPORTAR ARTIGO (73) DAIFUKU CO., LTD. (JP) (72) KAZUKI OGAWA Prazo de Validade: 20 (vinte) anos contados a partir de 19/08/2016, observadas

	as condições legais
(11) BR 11 2018 001759-0 B1	Código 16.1 - Concessão de Patente ou Certificado de Adição de Invenção (22) 27/07/2015 (51) G01C 21/26 (2006.01), G08G 1/0969 (2006.01) (54) DISPOSITIVO DE EXIBIÇÃO DE FAIXA E MÉTODO DE EXIBIÇÃO DE FAIXA (73) NISSAN MOTOR CO., LTD. (JP) (72) HIDEYUKI KANNO Prazo de Validade: 20 (vinte) anos contados a partir de 27/07/2015, observadas as condições legais
(11) BR 11 2018 001846-5 B1	Código 16.1 - Concessão de Patente ou Certificado de Adição de Invenção (22) 03/08/2016 (30) 04/08/2015 EP 15179708.1 (51) C08F 2/34 (2006.01), C08F 110/06 (2006.01), C08F 4/651 (2006.01), C08F 4/649 (2006.01) (54) PROCESSO DE FASE GASOSA PARA A POLIMERIZAÇÃO DE PROPILENO (73) BASELL POLIOLEFINE ITALIA S.R.L. (IT) (72) GIAMPIERO MORINI; MASSIMO COVEZZI; TIZIANO DALL'OCCO; DARIO LIGUORI; FABRIZIO PIEMONTESI; GIANNI VITALE Prazo de Validade: 20 (vinte) anos contados a partir de 03/08/2016, observadas as condições legais
(11) BR 11 2018 001862-7 B1	Código 16.1 - Concessão de Patente ou Certificado de Adição de Invenção (22) 29/07/2015 (51) B60L 7/24 (2006.01) (54) DISPOSITIVO DE CONTROLE PARA VEÍCULO ELÉTRICO E MÉTODO DE CONTROLE PARA VEÍCULO ELÉTRICO (73) NISSAN MOTOR CO., LTD. (JP) (72) YOICHI HIRAKAWA; KEN ITOU; YUJI KATSUMATA; HIROYUKI KOMATSU Prazo de Validade: 20 (vinte) anos contados a partir de 29/07/2015, observadas as condições legais
(11) BR 11 2018 002867-3 B1	Código 16.1 - Concessão de Patente ou Certificado de Adição de Invenção (22) 11/08/2016 (30) 13/08/2015 EP 15180925.8 (51) C07D 231/12 (2006.01), C07D 401/04 (2006.01), A01P 7/00 (2006.01), A01N 43/48 (2006.01) (54) DERIVADOS DE PIRROL, DIAZOL, TRIAZOL OU TETRAZOL, INDICADOS PARA O CONTROLE DE ARTRÓPODES

(73) BAYER CROPSCIENCE AKTIENGESELLSCHAFT (DE)
(72) TOBIAS HARSCHNECK; MICHAEL MAUE; WERNER HALLENBACH; ALEXANDER ARLT; ROBERT VELTEN; REINER FISCHER; HANS-GEORG SCHWARZ; ULRICH GÖRGENS; KERSTIN ILG; KLAUS RAMING; SEBASTIAN HORSTMANN; DANIELA PORTZ; JOHANNES KOBBERLING; ANDREAS TURBERG; HANSJÖRG DIETRICH
Prazo de Validade: 20 (vinte) anos contados a partir de 11/08/2016, observadas as condições legais

---

(11) BR 11 2018 003519-0 B1

Código 16.1 - Concessão de Patente ou Certificado de Adição de Invenção
(22) 24/06/2016
(30) 31/08/2015 US 62/211,938
(51) B31D 5/00 (2006.01)
(54) MÁQUINA DE CONVERSÃO DE MATERIAL DE AMORTECIMENTO
(73) RANPAK CORPORATION (US)
(72) ROBERT C. CHEICH; PETER J. URBAN
Prazo de Validade: 20 (vinte) anos contados a partir de 24/06/2016, observadas as condições legais

---

(11) BR 11 2018 003833-4 B1

Código 16.1 - Concessão de Patente ou Certificado de Adição de Invenção
(22) 26/08/2016
(30) 27/08/2015 CH 01236/15
(51) A47G 25/90 (2006.01)
(54) AUXILIAR DE COLOCAÇÃO PARA MEIAS DE COMPRESSÃO e KIT PARA COLOCAR UMA MEIA DE COMPRESSÃO
(73) GEORG HERZIG (CH)
(72) GEORG HERZIG
Prazo de Validade: 20 (vinte) anos contados a partir de 26/08/2016, observadas as condições legais

---

(11) BR 11 2018 003889-0 B1

Código 16.1 - Concessão de Patente ou Certificado de Adição de Invenção
(22) 13/09/2016
(30) 22/09/2015 CH 1374/15
(51) A61C 17/22 (2006.01), A61C 17/34 (2006.01), A46B 5/00 (2006.01)
(54) CABEÇA DE ESCOVA, ESCOVA DE DENTE SÔNICA E PROCESSO PARA PRODUÇÃO DE UMA CABEÇA DE ESCOVA
(73) CURADEN AG (CH)
(72) UELI BREITSCHMID; MARCO ZAVALLONI
Prazo de Validade: 20 (vinte) anos contados a partir de 13/09/2016, observadas as condições legais

---

(11) BR 11 2018 003890-3 B1

Código 16.1 - Concessão de Patente ou Certificado de Adição de Invenção
(22) 09/09/2016

	(30) 09/09/2015 DE 20 2015 104 791.6 (51) B60N 2/28 (2006.01) (54) ASSENTO DE CRIANÇA PARA INSTALAÇÃO EM UM ASSENTO DE AUTOMÓVEL (73) CYBEX GMBH (DE) (72) MARTIN POS Prazo de Validade: 20 (vinte) anos contados a partir de 09/09/2016, observadas as condições legais
(11) BR 11 2018 004464-4 B1	Código 16.1 - Concessão de Patente ou Certificado de Adição de Invenção (22) 07/09/2016 (30) 07/09/2015 SE 1551138-9; 13/07/2016 SE 1651049-7 (51) B05D 5/08 (2006.01), B05D 7/16 (2006.01), B32B 15/08 (2006.01), F16C 29/02 (2006.01), F16C 33/06 (2006.01), F16C 33/20 (2006.01), C09D 133/08 (2006.01), C25D 11/20 (2006.01), E05D 15/06 (2006.01) (54) ELEMENTO DESLIZANTE, SISTEMA DESLIZANTE, USO DE COMPOSIÇÃO LIPOFÍLICA E MÉTODO PARA PROVER UM ELEMENTO DESLIZANTE (73) IKEA SUPPLY AG (CH) (72) BENNY ANDERSSON Prazo de Validade: 20 (vinte) anos contados a partir de 07/09/2016, observadas as condições legais
(11) BR 11 2018 004551-9 B1	Código 16.1 - Concessão de Patente ou Certificado de Adição de Invenção (22) 07/09/2015 (51) F02D 23/00 (2006.01), F02D 21/08 (2006.01) (54) MÉTODO DE CONTROLE DE RECIRCULAÇÃO DE GÁS DE ESCAPE E DISPOSITIVO DE CONTROLE DE RECIRCULAÇÃO DE GÁS DE ESCAPE (73) NISSAN MOTOR CO., LTD (JP) (72) TETSUYA KOBARA; TAKAYUKI HAMAMOTO; KAZUHIRO TERAYAMA Prazo de Validade: 20 (vinte) anos contados a partir de 07/09/2015, observadas as condições legais
(11) BR 11 2018 004565-9 B1	Código 16.1 - Concessão de Patente ou Certificado de Adição de Invenção (22) 15/09/2016 (30) 18/09/2015 JP 2015-185025 (51) C08K 3/04 (2006.01), C08K 3/16 (2006.01), C08K 5/01 (2006.01), C08L 101/00 (2006.01), C08L 23/02 (2006.01), C08L 23/08 (2006.01), C08L 27/18 (2006.01), C08L 71/00 (2006.01), C08L 91/06 (2006.01), C09D 5/08 (2006.01), C09D 7/40 (2006.01), C10M 161/00 (2006.01), C10M 163/00 (2006.01), C23C 26/00 (2006.01), E21B 17/00 (2006.01), E21B 17/042 (2006.01), F16L 5/00 (2006.01), F16L 15/04 (2006.01) (54) COMPOSIÇÃO, JUNTA ROSCADA PARA TUBOS INCLUINDO REVESTIMENTO LUBRIFICANTE SÓLIDO FORMADO A PARTIR DA

	COMPOSIÇÃO E MÉTODO PARA PRODUZIR A JUNTA ROSCADA PARA TUBOS (73) VALLOUREC OIL AND GAS FRANCE (FR) ; NIPPON STEEL CORPORATION (JP) (72) KUNIO GOTO Prazo de Validade: 20 (vinte) anos contados a partir de 15/09/2016, observadas as condições legais
(11) BR 11 2018 005120-9 B1	Código 16.1 - Concessão de Patente ou Certificado de Adição de Invenção (22) 21/09/2016 (30) 21/09/2015 NL NL 2015473 (51) B65D 75/58 (2006.01), B65D 51/18 (2006.01), B65B 43/26 (2006.01), B65B 55/02 (2006.01), B65B 3/04 (2006.01), B65B 7/16 (2006.01), B65B 7/28 (2006.01), B65D 41/34 (2006.01) (54) COMBINAÇÃO DE UM SACO COM BICO ADAPTADO PARA SER ENVASADO COM UM PRODUTO ESCOÁVEL POR UMA MÁQUINA DE ENVASE, UM PLUGUE E UMA TAMPA, E MÉTODO PARA PRODUÇÃO DE SACOS COM BICO ENVASADOS ASSEPTICAMENTE COM UMA TAMPA PASSÍVEL DE ABERTURA MANUALMENTE (73) SCHOLLE IPN IP BV (NL) (72) JOHN CHRISTOPHER MURRAY; JEROEN PIETER FIERE; CHAD MUELLER; DAVID BELLMORE Prazo de Validade: 20 (vinte) anos contados a partir de 21/09/2016, observadas as condições legais
(11) BR 11 2018 005125-0 B1	Código 16.1 - Concessão de Patente ou Certificado de Adição de Invenção (22) 19/09/2016 (30) 21/09/2015 US US14/860,695 (51) B65B 55/10 (2006.01), B67C 7/00 (2006.01), B08B 9/023 (2006.01), B08B 9/24 (2006.01) (54) Montagem de limpeza asséptica de bolsa com bico (73) SCHOLLE IPN CORPORATION (US) (72) SEAN FITZGERALD; PIETER JEROEN FIEREN; DAVID BELLMORE Prazo de Validade: 20 (vinte) anos contados a partir de 19/09/2016, observadas as condições legais
(11) BR 11 2018 005361-9 B1	Código 16.1 - Concessão de Patente ou Certificado de Adição de Invenção (22) 25/09/2015 (51) C23F 11/14 (2006.01), H01B 7/28 (2006.01), H01B 7/282 (2006.01), H01B 3/18 (2006.01), H01B 3/30 (2006.01), H01B 3/42 (2006.01) (54) CABO DE ALIMENTAÇÃO, E, PROCESSO PARA PRODUZIR UM CABO DE ALIMENTAÇÃO (73) PRYSMIAN S.P.A. (IT) ; POLITECNICO DI MILANO (IT) (72) PAMELA DE MARTINO; EHSAN FALLAHMOHAMMADI; ATTILIO

	CITTERIO; LIDIA TERRUZZI Prazo de Validade: 20 (vinte) anos contados a partir de 25/09/2015, observadas as condições legais
(11) BR 11 2018 005385-6 B1	Código 16.1 - Concessão de Patente ou Certificado de Adição de Invenção (22) 22/09/2016 (30) 25/09/2015 EP 15186871.8 (51) B66B 19/00 (2006.01), B66B 5/06 (2006.01) (54) Dispositivo de monitoramento para uma instalação de elevador, dispositivo de montagem para montagem de equipamento de poço e método para montar uma instalação de elevador (73) INVENTIO AG (CH) (72) DAVID MICHEL; SIMON ZINGG; MICHAEL GEISSHUSLER Prazo de Validade: 20 (vinte) anos contados a partir de 22/09/2016, observadas as condições legais
(11) BR 11 2018 005511-5 B1	Código 16.1 - Concessão de Patente ou Certificado de Adição de Invenção (22) 21/09/2016 (30) 25/09/2015 US 14/866,819 (51) B65G 17/08 (2006.01), B65G 17/40 (2006.01) (54) MÓDULO HÍBRIDO PARA UMA CORREIA MODULAR. (73) HABASIT AG (CH) (72) MARCO LUCCHI; STEFAN SIMMENDINGER; DIETMAR ELSNER; ENRICO VISCONTI Prazo de Validade: 20 (vinte) anos contados a partir de 21/09/2016, observadas as condições legais
(11) BR 11 2018 005658-8 B1	Código 16.1 - Concessão de Patente ou Certificado de Adição de Invenção (22) 04/11/2016 (30) 11/11/2015 IT 102015000071276 (51) D04B 9/40 (2006.01) (54) MÉTODO PARA A PREPARAÇÃO DE UM ARTIGO TUBULAR, TAL COMO UMA MEIA OU SIMILAR, PARA COLETA AUTOMATIZADA AO FINAL DE SUA FORMAÇÃO EM UMA MÁQUINA CIRCULAR DE DUPLO CILINDRO COM AO MENOS UM ALIMENTAÇÃO OU QUEDA, E MÁQUINA CIRCULAR DE DUPLO CILINDRO PARA A EXECUÇÃO DO MESMO (73) LONATI S.P.A. (IT) (72) ETTORE LONATI; FAUSTO LONATI; FRANCESCO LONATI Prazo de Validade: 20 (vinte) anos contados a partir de 04/11/2016, observadas as condições legais
(11) BR 11 2018 005760-6 B1	Código 16.1 - Concessão de Patente ou Certificado de Adição de Invenção (22) 26/10/2015

(51) E21B 33/13 (2006.01), C09K 8/42 (2006.01), C09K 8/02 (2006.01)
(54) MÉTODO E SISTEMA DE UTILIZAÇÃO DE COMPOSTOS DE SURFACTANTES SÓLIDOS EM OPERAÇÕES DE CIMENTAÇÃO DE POÇOS
(73) HALLIBURTON ENERGY SERVICES, INC. (US)
(72) LENNOX MARTIN LEOTAUD; JITEN CHATTERJI; DARRELL CHAD BRENNEIS; JAMES ROBERT BENKLEY; LANCE EVERETT BROTHERS; BRANDI R. HARGROVE; WILLIAM J. DEAN; LOGAN TODD ROBERTSON
Prazo de Validade: 20 (vinte) anos contados a partir de 26/10/2015, observadas as condições legais

---

(11) BR 11 2018 006292-8 B1

Código 16.1 - Concessão de Patente ou Certificado de Adição de Invenção
(22) 05/10/2016
(30) 09/10/2015 JP 2015-201240
(51) A01N 43/42 (2006.01), A01N 37/46 (2006.01), A01N 43/10 (2006.01), A01N 43/24 (2006.01), A01N 43/40 (2006.01), A01N 43/56 (2006.01), A01N 43/60 (2006.01), A01N 43/653 (2006.01), A01N 43/72 (2006.01), A01N 43/80 (2006.01), A01N 43/90 (2006.01), A01N 47/12 (2006.01), A01P 3/00 (2006.01)
(54) COMPOSIÇÃO FUNGICIDA PARA USO AGRÍCOLA E HORTÍCOLA
(73) NIPPON SODA CO., LTD. (JP)
(72) SATOSHI NISHIMURA; TAKAYUKI FUJII
Prazo de Validade: 20 (vinte) anos contados a partir de 05/10/2016, observadas as condições legais

---

(11) BR 11 2018 006336-3 B1

Código 16.1 - Concessão de Patente ou Certificado de Adição de Invenção
(22) 22/09/2016
(30) 30/09/2015 US 62/235,368; 07/09/2016 US 15/258,578
(51) A61B 17/32 (2006.01), A61B 18/14 (2006.01)
(54) INSTRUMENTO CIRÚRGICO E SISTEMA PARA GERENCIAR SINAIS ULTRASSÔNICOS E DE RADIOFREQUÊNCIA EMITIDOS POR UM GERADOR
(73) ETHICON LLC (US)
(72) EITAN T. WIENER; DAVID C. YATES; JOHN E. HEIN
Prazo de Validade: 20 (vinte) anos contados a partir de 22/09/2016, observadas as condições legais

---

(11) BR 11 2018 006338-0 B1

Código 16.1 - Concessão de Patente ou Certificado de Adição de Invenção
(22) 22/02/2017
(30) 08/03/2016 US 62/305163; 24/10/2016 US 62/411748
(51) A01N 25/04 (2006.01), A01P 7/04 (2006.01), C09D 11/326 (2006.01)
(54) COMPOSIÇÃO AQUOSA AGRÍCOLA, MÉTODO PARA MATAR OU INIBIR OU REPELIR UMA PRAGA, E, MÉTODO PARA REDUZIR OU PREVENIR A MATURAÇÃO DE OSTWALD
(73) HUNTSMAN PETROCHEMICAL LLC (US)
(72) ALAN J. STERN; MATTHEW T. MEREDITH; ZHIDONG WANG; ROWAN

	BROWN Prazo de Validade: 20 (vinte) anos contados a partir de 22/02/2017, observadas as condições legais
(11) BR 11 2018 007280-0 B1	Código 16.1 - Concessão de Patente ou Certificado de Adição de Invenção (22) 12/11/2015 (51) B01D 35/153 (2006.01), B01D 29/21 (2006.01), F01M 1/10 (2006.01), F01M 11/03 (2006.01) (54) MÓDULO DE FILTRO DE ÓLEO (73) MAHLE INTERNATIONAL GMBH (DE) (72) SANGPIL BYUN; GIWON PARK Prazo de Validade: 20 (vinte) anos contados a partir de 12/11/2015, observadas as condições legais
(11) BR 11 2018 007369-5 B1	Código 16.1 - Concessão de Patente ou Certificado de Adição de Invenção (22) 07/10/2016 (30) 14/10/2015 IT 102015000061419 (51) B29C 43/34 (2006.01), B29C 31/04 (2006.01), B29C 43/20 (2006.01), B29C 43/08 (2006.01) (54) APARELHO E MÉTODO PARA PROCESSAMENTO DE DOSES (73) SACMI COOPERATIVA MECCANICI IMOLA SOCIETA' COOPERATIVA (IT) (72) FABRIZIO PUCCI; FIORENZO PARRINELLO Prazo de Validade: 20 (vinte) anos contados a partir de 07/10/2016, observadas as condições legais
(11) BR 11 2018 007513-2 B1	Código 16.1 - Concessão de Patente ou Certificado de Adição de Invenção (22) 16/08/2016 (30) 28/10/2015 US 62/247,298 (51) B31D 5/00 (2006.01), B65H 23/06 (2006.01) (54) APARELHO DE CONVERSÃO DE AMORTECIMENTO DE CHOQUE (73) RANPAK CORP. (US) (72) ROBERT C. CHEICH; DENNIS J. WAGNER Prazo de Validade: 20 (vinte) anos contados a partir de 16/08/2016, observadas as condições legais
(11) BR 11 2018 007748-8 B1	Código 16.1 - Concessão de Patente ou Certificado de Adição de Invenção (22) 01/11/2016 (30) 03/11/2015 US 62/250,242 (51) D21H 11/16 (2006.01), D21H 21/18 (2006.01), D21H 27/02 (2006.01), A61F 13/53 (2006.01), A47K 10/16 (2006.01), A47K 10/18 (2006.01) (54) PRODUTO DE TECIDO DE PAPEL, PRODUTO DE LIMPEZA, E, ARTIGO ABSORVENTE DE CUIDADO PESSOAL

	(73) KIMBERLY-CLARK WORLDWIDE, INC. (US) (72) JIAN QIN; DEBORAH J. CALEWARTS; DONALD E. WALDROUP Prazo de Validade: 20 (vinte) anos contados a partir de 01/11/2016, observadas as condições legais
(11) BR 11 2018 007924-3 B1	Código 16.1 - Concessão de Patente ou Certificado de Adição de Invenção (22) 09/01/2017 (30) 08/01/2016 EP 16000024.6 (51) C09C 1/36 (2006.01), C09C 3/06 (2006.01) (54) PROCESSO PARA REVESTIMENTO DE SUPERFÍCIE DE UM SUBSTRATO (73) KRONOS INTERNATIONAL, INC. (DE) (72) NORBERT BEYER Prazo de Validade: 20 (vinte) anos contados a partir de 09/01/2017, observadas as condições legais
(11) BR 11 2018 008279-1 B1	Código 16.1 - Concessão de Patente ou Certificado de Adição de Invenção (22) 23/10/2015 (51) F02D 29/00 (2006.01), B60W 10/04 (2006.01), B60W 10/06 (2006.01), B60W 10/10 (2006.01), F16H 61/14 (2006.01) (54) MÉTODO DE CONTROLE DE TRAVAMENTO DE VEÍCULO E DISPOSITIVO DE CONTROLE (73) NISSAN MOTOR CO., LTD. (JP) (72) YUZURU TOHTA Prazo de Validade: 20 (vinte) anos contados a partir de 23/10/2015, observadas as condições legais
(11) BR 11 2018 008307-0 B1	Código 16.1 - Concessão de Patente ou Certificado de Adição de Invenção (22) 04/11/2016 (30) 06/11/2015 US 62/252,081 (51) E21F 5/02 (2006.01), C09K 3/22 (2006.01), G01N 13/02 (2006.01) (54) MÉTODO, SISTEMA PARA CONTROLAR TENSÃO DE SUPERFÍCIE EM UM INIBIDOR DE POEIRA, E, USO DE UM TENSIÔMETRO. (73) ECOLAB USA INC. (US) (72) KEVIN O'BRIEN; NICHOLAS ERGANG; SANKAR BHATTACHARJA; JOHN CRANFILL III; SHAUN LENDRUM; ANDREW BRINKMEIER Prazo de Validade: 20 (vinte) anos contados a partir de 04/11/2016, observadas as condições legais
(11) BR 11 2018 008336-4 B1	Código 16.1 - Concessão de Patente ou Certificado de Adição de Invenção (22) 28/10/2016 (30) 29/10/2015 EP 15192105.3 (51) D06F 75/38 (2006.01)

	(54) PLACA DE PASSAR A FERRO REVESTIDA, APARELHO ELÉTRICO, E MÉTODO DE FORMAÇÃO DE UMA PLACA DE PASSAR A FERRO REVESTIDA (73) KONINKLIJKE PHILIPS N.V. (NL) (72) ZHENG WANG Prazo de Validade: 20 (vinte) anos contados a partir de 28/10/2016, observadas as condições legais
(11) BR 11 2018 008773-4 B1	Código 16.1 - Concessão de Patente ou Certificado de Adição de Invenção (22) 30/10/2015 (51) B01D 53/14 (2006.01), B01D 53/18 (2006.01), B01D 3/20 (2006.01), B01J 8/04 (2006.01) (54) DISPOSITIVO DE REDIRECIONAMENTO DE GÁS PARA COLUNA DE CONTATO LÍQUIDO-GÁS (73) TOTAL SA (FR) ; IFP ENERGIES NOUVELLES (FR) ; AXENS (FR) (72) CLAIRE WEISS; THOMAS MAUBERT; MAXIME FOURNIE; MANEL FOURATI; PHILIPPE BEARD; PASCAL ALIX; GAUTHIER PERDU; CLÉMENT SALAIS; VINCENT CARLIER Prazo de Validade: 20 (vinte) anos contados a partir de 30/10/2015, observadas as condições legais
(11) BR 11 2018 009175-8 B1	Código 16.1 - Concessão de Patente ou Certificado de Adição de Invenção (22) 01/11/2016 (30) 06/11/2015 US 14/935,208 (51) E21B 49/08 (2006.01), E21B 47/00 (2006.01) (54) APARELHOS E MÉTODOS PARA A DETERMINAÇÃO DA LIMPEZA DO FURO DE POÇO EM TEMPO REAL EQUANTIFICAÇÃO DA DENSIDADE DE CASCALHOS DE PERFURAÇÃO USANDO OS DENSITÔMETROS NUCLEÔNICOS (73) BAKER HUGHES, A GE COMPANY, LLC (US) (72) CHRISTOPHER D. SCHNEIDER Prazo de Validade: 20 (vinte) anos contados a partir de 01/11/2016, observadas as condições legais
(11) BR 11 2018 009360-2 B1	Código 16.1 - Concessão de Patente ou Certificado de Adição de Invenção (22) 12/10/2016 (30) 12/11/2015 IT 102015000071942 (51) D04B 15/88 (2006.01), D04B 35/34 (2006.01) (54) MÁQUINA DE MALHARIA CIRCULAR DO TIPO ABERTO PARA A PRODUÇÃO DE MANTA VARIÁVEL EM LARGURA E ABERTA (73) SANTONI S.P.A. (IT) (72) ETTORE LONATI; FAUSTO LONATI; ANDREA LONATI Prazo de Validade: 20 (vinte) anos contados a partir de 12/10/2016, observadas

	as condições legais
(11) BR 11 2018 009541-9 B1	Código 16.1 - Concessão de Patente ou Certificado de Adição de Invenção (22) 09/11/2016 (30) 13/11/2015 FR 1560890 (51) G01N 35/00 (2006.01), G01N 35/10 (2006.01), G01N 1/00 (2006.01), G01N 35/04 (2006.01) (54) DISPOSITIVO DE AGITAÇÃO E DE RETIRADA DE AMOSTRAS DE LÍQUIDOS BIOLÓGICOS ADAPTADO PARA TRIAGEM E PROCESSO DE AGITAÇÃO E DE RETIRADA DE TUBOS (73) HORIBA ABX SAS (FR) (72) FLORENT BEAUDUCEL; PHILIPPE BENEZETH Prazo de Validade: 20 (vinte) anos contados a partir de 09/11/2016, observadas as condições legais
(11) BR 11 2018 009773-0 B1	Código 16.1 - Concessão de Patente ou Certificado de Adição de Invenção (22) 14/11/2016 (30) 15/11/2015 IN IN 3720/DEL/2015; 15/11/2015 IN IN 3721/DEL/2015 (51) F04B 53/10 (2006.01), F04B 1/32 (2006.01), F04B 1/20 (2006.01), F15B 13/04 (2006.01) (54) SISTEMA DE CONTROLE DE BOMBA HIDRÁULICA (73) EATON INTELLIGENT POWER LIMITED (IE) (72) ANIL BALASAHEB KHARPAS; ROBERT LESLIE ISAACS; AVINASH DADASO PATIL; AMIT RANJIT PANCHAL; YOGIRAJ FIRAKE; ANIL GHEGADE Prazo de Validade: 20 (vinte) anos contados a partir de 14/11/2016, observadas as condições legais
(11) BR 11 2018 010333-0 B1	Código 16.1 - Concessão de Patente ou Certificado de Adição de Invenção (22) 25/11/2016 (30) 27/11/2015 EP 15306884.6 (51) C08J 5/18 (2006.01), C08K 5/101 (2006.01), B32B 7/12 (2006.01), B32B 27/08 (2006.01), B32B 27/30 (2006.01), B32B 27/32 (2006.01), C08L 27/08 (2006.01) (54) COMPOSIÇÃO DE POLÍMERO DE CLORETO DE VINILIDENO COMPREENDENDO ALIL CINAMATO, MÉTODO PARA FABRICAR A COMPOSIÇÃO, CAMADA, MÉTODO PARA FABRICAR A CAMADA, ESTRUTURA DE MÚLTIPLAS CAMADAS, MÉTODO PARA PREPARAR A ESTRUTURA E EMBALAGEM (73) SOLVAY SA (BE) ; UNIVERSITÉ D'AIX-MARSEILLE (FR) ; CENTRE NATIONAL DE LA RECHERCHE SCIENTIFIQUE (FR) (72) ELODIE CHAUVET; DIDIER GIGMES; YOHANN GUILLANEUF; AGNÈS CHAPOTOT; JÉRÔME VINAS; PASCAL DEWAEL; YVES VANDERVEKEN Prazo de Validade: 20 (vinte) anos contados a partir de 25/11/2016, observadas

	as condições legais
(11) BR 11 2018 010382-9 B1	Código 16.1 - Concessão de Patente ou Certificado de Adição de Invenção (22) 21/11/2016 (30) 23/11/2015 IT 102015000075480 (51) A61B 90/00 (2006.01), G02B 27/01 (2006.01), A61B 34/20 (2006.01) (54) SISTEMA DE NAVEGAÇÃO, RASTREAMENTO E GUIA PARA O POSICIONAMENTO DE INSTRUMENTOS OPERACIONAIS DENTRO DO CORPO DE UM PACIENTE (73) R.A.W. S.R.L. (IT) (72) ALESSANDRO ROTILIO; MARCO SOLBIATI; MAURIZIO MIRABILE; LUIGI ZENI Prazo de Validade: 20 (vinte) anos contados a partir de 21/11/2016, observadas as condições legais
(11) BR 11 2018 011430-8 B1	Código 16.1 - Concessão de Patente ou Certificado de Adição de Invenção (22) 07/12/2016 (30) 07/12/2015 FR 1561953 (51) B27K 5/00 (2006.01), B27K 3/08 (2006.01), B27K 3/15 (2006.01) (54) PROCESSO DE DESLIGNIFICAÇÃO PARCIAL E DE PREENCHIMENTO DE UM MATERIAL LIGNOCELULÓSICO, E ESTRUTURA DE MATERIAL COMPÓSITO SUSCETÍVEL DE SER OBTIDO POR ESSE PROCESSO (73) SAS WOODOO (FR) (72) TIMOTHÉE BOITOUZET; BENJAMIN DROGUET Prazo de Validade: 20 (vinte) anos contados a partir de 07/12/2016, observadas as condições legais
(11) BR 11 2018 011719-6 B1	Código 16.1 - Concessão de Patente ou Certificado de Adição de Invenção (22) 15/12/2016 (30) 21/12/2015 US 62/270,151 (51) C08L 23/06 (2006.01), C08K 5/098 (2006.01), B65D 41/00 (2006.01) (54) FORMULAÇÃO DE POLIETILENO E ARTIGO (73) DOW GLOBAL TECHNOLOGIES LLC (US) (72) YIJIAN LIN; JOHN L. SUGDEN; MRIDULA BABLI KAPUR; DAVID T. GILLESPIE Prazo de Validade: 20 (vinte) anos contados a partir de 15/12/2016, observadas as condições legais
(11) BR 11 2018 012314-5 B1	Código 16.1 - Concessão de Patente ou Certificado de Adição de Invenção (22) 19/12/2016 (30) 18/12/2015 GB 1522412.4 (51) A61K 49/10 (2006.01), C07D 257/02 (2006.01) (54) MÉTODO PARA SÍNTESE DE ÁCIDO, E, MÉTODOS PARA PREPARAR

	UM QUELATO DE DOTA METÁLICO E GADOTERATO DE MEGLUMINA (73) GE HEALTHCARE AS (NO) (72) ANDREAS RICHARD MEIJER; ARNE WANG AABYE; KHALID HUSSAIN; SONDRE NILSEN; MIKKEL JACOB THANING; JARLE ANDRE HAUGAN; INGVIL GAUSEMEL; NIKOLAI ENES; SILALAHI SUMIHAR Prazo de Validade: 20 (vinte) anos contados a partir de 19/12/2016, observadas as condições legais
(11) BR 11 2018 012872-4 B1	Código 16.1 - Concessão de Patente ou Certificado de Adição de Invenção (22) 21/12/2016 (30) 21/12/2015 EP 15003632.5 (51) C08F 2/00 (2006.01), C08F 2/06 (2006.01), C08F 6/00 (2006.01), C08F 6/12 (2006.01), C08J 11/02 (2006.01) (54) PROCESSO DE MESCLAGEM EM LINHA PARA POLÍMEROS (73) BOREALIS AG (AT) (72) HENRY SLEIJSTER; MOHAMMAD AL-HAJ ALI; JUKKA RÄSÄNEN; SAMULI ZITTING; MICHIEL BERGSTRA; ERIK ERIKSSON; CHRISTOF WURNITSCH; GUHAN MATHIVANAN; SAMEER VIJAY; VASILEIOS KANELLOPOULOS; JANI AHO; JOUNI TAKAKARHU Prazo de Validade: 20 (vinte) anos contados a partir de 21/12/2016, observadas as condições legais
(11) BR 11 2018 014299-9 B1	Código 16.1 - Concessão de Patente ou Certificado de Adição de Invenção (22) 27/01/2017 (30) 29/01/2016 EP 16153368.2 (51) C08L 23/12 (2006.01), C08F 2/00 (2006.01) (54) ARTIGO AUTOMOTIVO (73) BOREALIS AG (AT) (72) GEORG GRESTENBERGER; DANIELA MILEVA; SUSANNE KAHLEN; PAVEL SHUTOV Prazo de Validade: 20 (vinte) anos contados a partir de 27/01/2017, observadas as condições legais
(11) BR 11 2018 014366-9 B1	Código 16.1 - Concessão de Patente ou Certificado de Adição de Invenção (22) 13/01/2017 (30) 15/01/2016 US 62/279026; 15/01/2016 US 62/279033; 15/01/2016 US 62/279029; 15/01/2016 US 62/279027 (51) B32B 15/08 (2006.01), B05D 7/00 (2006.01), B32B 27/08 (2006.01), B32B 27/30 (2006.01), B32B 27/32 (2006.01), B32B 27/40 (2006.01), C08J 7/04 (2006.01), F16L 59/14 (2006.01), F16L 59/16 (2006.01) (54) ARTIGO COMPÓSITO, E, ESTRUTURA SUBMARINA (73) BASF SE (DE) (72) JEFFREY A. DODGE Prazo de Validade: 20 (vinte) anos contados a partir de 13/01/2017, observadas

	as condições legais
(11) BR 11 2018 014372-3 B1	Código 16.1 - Concessão de Patente ou Certificado de Adição de Invenção (22) 13/01/2017 (30) 15/01/2016 US 62/279029; 15/01/2016 US 62/279026; 15/01/2016 US 62/279027; 15/01/2016 US 62/279033 (51) B32B 15/08 (2006.01), B05D 7/00 (2006.01), B32B 27/08 (2006.01), B32B 27/30 (2006.01), B32B 27/32 (2006.01), B32B 27/40 (2006.01), C08J 7/04 (2006.01), F16L 59/14 (2006.01), F16L 59/16 (2006.01) (54) ARTIGO COMPÓSITO, MÉTODO PARA FORMAÇÃO DE UM ARTIGO COMPÓSITO, E, ESTRUTURA SUBMARINA (73) BASF SE (DE) (72) JEFFREY A. DODGE; ANDRE KAMM; CHARLES E. JONES, JR.; KARL R. GUST Prazo de Validade: 20 (vinte) anos contados a partir de 13/01/2017, observadas as condições legais
(11) BR 11 2018 014466-5 B1	Código 16.1 - Concessão de Patente ou Certificado de Adição de Invenção (22) 07/02/2017 (30) 11/02/2016 EP 16155317.7 (51) B65D 85/804 (2006.01) (54) EMBALAGEM PARA PREPARO DE PRODUTOS ALIMENTÍCIOS OU BEBIDAS (73) SOCIÉTÉ DES PRODUITS NESTLÉ S.A. (CH) (72) STÉPHANE PELLEGRINI; CHRISTIAN JARISCH; DAVID NORDQVIST; DANIEL ABEGGLEN Prazo de Validade: 20 (vinte) anos contados a partir de 07/02/2017, observadas as condições legais
(11) BR 11 2018 014504-1 B1	Código 16.1 - Concessão de Patente ou Certificado de Adição de Invenção (22) 16/01/2017 (30) 18/01/2016 IT UB2016A000513 (51) C09D 11/102 (2006.01), C09D 11/322 (2006.01), D06P 5/20 (2006.01), D06P 5/30 (2006.01), C08G 18/06 (2006.01) (54) TINTA AQUOSA DE JATO DE TINTA, E, MÉTODO PARA IMPRESSÃO DE TÊXTEIS POR IMPRESSÃO A JATO DE TINTA (73) LAMBERTI SPA (IT) (72) KARINE COGET; THOMAS GALLO; SIMONA ESPOSITO; LORENZA MARIANI; ALAN NAPPA; GIOVANNI FLORIDI; GIUSEPPE LI BASSI Prazo de Validade: 20 (vinte) anos contados a partir de 16/01/2017, observadas as condições legais
(11) BR 11 2018 014777-0 B1	Código 16.1 - Concessão de Patente ou Certificado de Adição de Invenção

(22) 28/12/2016
(30) 26/01/2016 DE 10 2016 101 362.5
(51) B01J 8/18 (2006.01), B01J 8/22 (2006.01), C01B 17/52 (2006.01), C01B 17/54 (2006.01), C22B 1/10 (2006.01), C22B 3/20 (2006.01), C22B 3/00 (2006.01), F23C 10/10 (2006.01)
(54) MÉTODO E APARELHO PARA TRATAR UM RESÍDUO DE LIXIVIAÇÃO DE UM CONCENTRADO METÁLICO CONTENDO ENXOFRE
(73) OUTOTEC (FINLAND) OY (FI)
(72) JOCHEN GÜNTNER; MACIEJ WROBEL; PETER STURM; JÖRG HAMMERSCHMIDT; ALEXANDROS CHARITOS
Prazo de Validade: 20 (vinte) anos contados a partir de 28/12/2016, observadas as condições legais

---

(11) BR 11 2018 015605-1 B1

Código 16.1 - Concessão de Patente ou Certificado de Adição de Invenção
(22) 31/01/2017
(30) 01/02/2016 EP 16153620.6
(51) B29C 45/40 (2006.01), B29C 45/04 (2006.01), B29C 45/16 (2006.01), B29C 45/17 (2006.01), B29C 45/26 (2006.01)
(54) DISPOSITIVO DE MOLDAGEM POR INJEÇÃO
(73) THE PROCTER & GAMBLE COMPANY (US)
(72) MARC KUNZ; ANDREAS REUSCHENBACH; RALF WUSTRACK; JOERG KOTITSCHKE
Prazo de Validade: 20 (vinte) anos contados a partir de 31/01/2017, observadas as condições legais

---

(11) BR 11 2018 015738-4 B1

Código 16.1 - Concessão de Patente ou Certificado de Adição de Invenção
(22) 23/01/2017
(30) 03/02/2016 US 62/290,608; 28/09/2016 US 62/400,809; 07/10/2016 US 62/405,288
(51) B23K 26/00 (2006.01), B21D 39/03 (2006.01), B23K 26/20 (2006.01), B25J 9/00 (2006.01), B62D 65/02 (2006.01), B62D 65/06 (2006.01)
(54) APARELHO PARA UNIR MECANICAMENTE AÇO AVANÇADO DE ALTA RESISTÊNCIA, MÉTODO PARA UNIR MECANICAMENTE AÇO AVANÇADO DE ALTA RESISTÊNCIA, E ALOJAMENTO IMPERMEÁVEL À LUZ
(73) UTICA ENTERPRISES, INC. (US)
(72) MARK A. SAVOY; PHILLIP J.I. MORGAN
Prazo de Validade: 20 (vinte) anos contados a partir de 23/01/2017, observadas as condições legais

---

(11) BR 11 2018 015820-8 B1

Código 16.1 - Concessão de Patente ou Certificado de Adição de Invenção
(22) 01/03/2016
(51) E21B 33/12 (2006.01), E21B 33/127 (2006.01), E21B 23/06 (2006.01)
(54) CONJUNTO DE PACKER INTUMESCÍVEL, MÉTODO PARA USAR UM CONJUNTO DE PACKER INTUMESCÍVEL, E, SISTEMA DE PACKER

	INTUMESCÍVEL DE FUNDO DE POÇO. (73) HALLIBURTON ENERGY SERVICES, INC. (US) (72) TAYLOR JUSTIN STEIN; DARRELL ADKINS Prazo de Validade: 20 (vinte) anos contados a partir de 01/03/2016, observadas as condições legais
(11) BR 11 2018 016121-7 B1	Código 16.1 - Concessão de Patente ou Certificado de Adição de Invenção (22) 14/03/2016 (51) E21B 33/12 (2006.01), E21B 23/06 (2006.01), E21B 41/00 (2006.01) (54) FERRAMENTA DE SUBSUPERFÍCIE E APARELHO (73) HALLIBURTON ENERGY SERVICES, INC. (US) (72) JAMES DAN VICK JR.; KEVIN ROBIN PASSMORE; SHAUN WEN JIE NG; ROBERT ARTHUR RADEMAKER Prazo de Validade: 20 (vinte) anos contados a partir de 14/03/2016, observadas as condições legais
(11) BR 11 2018 016166-7 B1	Código 16.1 - Concessão de Patente ou Certificado de Adição de Invenção (22) 31/01/2017 (30) 08/02/2016 US 62/292.379 (51) D21F 11/00 (2006.01), D21H 11/00 (2006.01), B65H 20/00 (2006.01) (54) ROLO PARA MOLDAR UMA FOLHA FIBROSA (73) GPCP IP HOLDINGS LLC (US) (72) DAVID A. BECK Prazo de Validade: 20 (vinte) anos contados a partir de 31/01/2017, observadas as condições legais
(11) BR 11 2018 016929-3 B1	Código 16.1 - Concessão de Patente ou Certificado de Adição de Invenção (22) 25/01/2017 (30) 19/02/2016 EP 16156505.6 (51) C07D 251/60 (2006.01), C07C 273/12 (2006.01) (54) MÉTODO PARA RENOVAR UMA INSTALAÇÃO DE MELAMINA DE ALTA PRESSÃO (73) CASALE SA (CH) (72) GABRIELE DI CARLO; ANDREA SCOTTO; SIMONE GAMBA Prazo de Validade: 20 (vinte) anos contados a partir de 25/01/2017, observadas as condições legais
(11) BR 11 2018 017207-3 B1	Código 16.1 - Concessão de Patente ou Certificado de Adição de Invenção (22) 02/03/2016 (51) E21B 33/038 (2006.01) (54) CONECTOR HIDRÁULICO E PROCESSO PARA REALIZAÇÃO DE CONEXÃO HIDRÁULICA (73) FMC TECHNOLOGIES DO BRASIL LTDA (BR/RJ)

(72) ALEJANDRO ANDUEZA
Prazo de Validade: 20 (vinte) anos contados a partir de 02/03/2016, observadas as condições legais

---

(11) BR 11 2018 068002-8 B1

Código 16.1 - Concessão de Patente ou Certificado de Adição de Invenção
(22) 15/03/2017
(30) 15/03/2016 IT 102016000026937
(51) B29C 33/30 (2006.01), B29C 33/04 (2006.01), B29C 33/42 (2006.01), B29C 43/42 (2006.01)
(54) MOLDE FÊMEA
(73) SACMI COOPERATIVA MECCANICI IMOLA SOCIETA' COOPERATIVA (IT)
(72) DAVIDE PENAZZI
Prazo de Validade: 20 (vinte) anos contados a partir de 15/03/2017, observadas as condições legais

---

(11) BR 11 2018 068816-9 B1

Código 16.1 - Concessão de Patente ou Certificado de Adição de Invenção
(22) 05/01/2017
(30) 15/03/2016 KR 10-2016-0030898
(51) C12N 15/77 (2006.01), C12N 9/02 (2006.01), C12N 9/10 (2006.01), C12N 9/88 (2006.01), C12P 13/00 (2006.01), C12R 1/15 (2006.01)
(54) MICRORGANISMO CORYNEBACTERIUM GLUTAMICUM PRODUTOR DEPUTRESCINA E MÉTODO PARA PRODUZIR PUTRESCINA UTILIZANDO O MESMO
(73) CJ CHEILJEDANG CORPORATION (KR)
(72) NA HUM LEE; JAE HUN LEE; HONG XIAN LI; JUN OK MOON; HYE WON UM
Prazo de Validade: 20 (vinte) anos contados a partir de 05/01/2017, observadas as condições legais

---

(11) BR 11 2018 068919-0 B1

Código 16.1 - Concessão de Patente ou Certificado de Adição de Invenção
(22) 17/03/2017
(30) 14/04/2016 EP 16165333.2
(51) C08L 23/12 (2006.01), C08L 23/14 (2006.01), C08F 2/00 (2006.01)
(54) COMPOSIÇÕES DE POLÍMERO DE PROPILENO
(73) BASELL POLIOLEFINE ITALIA S.R.L. (IT)
(72) PAOLA MASSARI; MARCO CIARAFONI; NICOLETTA MARTINI; DAVIDE TARTARI; ROBERTO PANTALEONI
Prazo de Validade: 20 (vinte) anos contados a partir de 17/03/2017, observadas as condições legais

---

(11) BR 11 2018 069056-2 B1

Código 16.1 - Concessão de Patente ou Certificado de Adição de Invenção
(22) 17/03/2017

(30) 22/03/2016 US 62/311,445
(51) C08G 18/66 (2006.01), C08G 18/76 (2006.01), C08G 18/08 (2006.01), C08G 18/44 (2006.01)
(54) ELASTÔMERO DE POLIURETANO-UREIA TERMOPLÁSTICO, E, PROCESSOS PARA FABRICAÇÃO DE COMPOSIÇÃO DE ELASTÔMERO DE POLIURETANO-UREIA TERMOPLÁSTICA PROCESSÁVEL POR FUSÃO E DE UM ARTIGO MOLDADO A PARTIR DE UMA COMPOSIÇÃO DE POLIURETANO-UREIA TERMOPLÁSTICA
(73) LUBRIZOL ADVANCED MATERIALS, INC. (US)
(72) UMIT G. MAKAL; GEORGE H. LOEBER; LALITH B. SURAGANI VENU
Prazo de Validade: 20 (vinte) anos contados a partir de 17/03/2017, observadas as condições legais

---

(11) BR 11 2018 069095-3 B1

Código 16.1 - Concessão de Patente ou Certificado de Adição de Invenção
(22) 28/03/2016
(51) C08L 23/06 (2006.01), C08K 5/16 (2006.01), C08L 27/18 (2006.01), C08J 9/00 (2006.01), H01B 3/44 (2006.01)
(54) PROCESSO DE FORMAÇÃO DE ESPUMA EM UMA COMPOSIÇÃO DEPOLIOLEFINA, COMPOSIÇÃO ESPUMÁVEL, ESPUMA E CABO
(73) DOW GLOBAL TECHNOLOGIES LLC (US)
(72) GANGWEI SUN; MOHAMED ESSEGHIR
Prazo de Validade: 20 (vinte) anos contados a partir de 28/03/2016, observadas as condições legais

---

(11) BR 11 2018 070551-9 B1

Código 16.1 - Concessão de Patente ou Certificado de Adição de Invenção
(22) 31/05/2016
(51) C09K 8/04 (2006.01), C09K 8/80 (2006.01), E21B 43/267 (2006.01)
(54) MÉTODO
(73) MULTI-CHEM GROUP, LLC (US)
(72) KAI HE; LIANG XU; PAUL LORD
Prazo de Validade: 20 (vinte) anos contados a partir de 31/05/2016, observadas as condições legais

---

(11) BR 11 2018 070834-8 B1

Código 16.1 - Concessão de Patente ou Certificado de Adição de Invenção
(22) 11/05/2017
(30) 16/05/2016 IT 102016000049829
(51) A47B 95/00 (2006.01)
(54) SISTEMA ANTIDESENGATE
(73) LEONARDO S.R.L. (IT)
(72) CARLO CATTANEO
Prazo de Validade: 20 (vinte) anos contados a partir de 11/05/2017, observadas as condições legais

(11) BR 11 2018 070887-9 B1

Código 16.1 - Concessão de Patente ou Certificado de Adição de Invenção
(22) 15/04/2016
(51) E21B 47/00 (2006.01), E21B 47/10 (2006.01), G01N 33/38 (2006.01)
(54) MÉTODO PARA DETERMINAR UMA JANELA DE TEMPO NA QUAL UM TESTE DE PRESSÃO DE REVESTIMENTO PODE SER EXECUTADO SEM DANIFICAR UMA BAINHA DE CIMENTO
(73) TOTAL SA (FR)
(72) CHRISTOPHE URBANCZYK; ANDRÉ GARNIER; JEAN SULEM; SIAVASH GHABEZLOO; NICOLAINE AGOFACK
Prazo de Validade: 20 (vinte) anos contados a partir de 15/04/2016, observadas as condições legais

(11) BR 11 2018 071122-5 B1

Código 16.1 - Concessão de Patente ou Certificado de Adição de Invenção
(22) 14/04/2017
(30) 15/04/2016 IT 102016000038971
(51) B65G 47/84 (2006.01), B65G 47/90 (2006.01)
(54) SISTEMA DE TRANSFERÊNCIA PARA RECIPIENTES
(73) S.I.P.A. SOCIETA' INDUSTRIALIZZAZIONE PROGETTAZIONE E AUTOMAZIONE S.P.A. (IT)
(72) ERNESTO EUSEBIONE; PAOLO CAVEZZAN; DANIELE CHIES; MATTEO ZOPPAS
Prazo de Validade: 20 (vinte) anos contados a partir de 14/04/2017, observadas as condições legais

(11) BR 11 2018 071240-0 B1

Código 16.1 - Concessão de Patente ou Certificado de Adição de Invenção
(22) 24/04/2017
(30) 25/04/2016 US 62/326,978
(51) D01D 4/02 (2006.01)
(54) CONJUNTO DE FIEIRA, MÉTODO PARA FIAÇÃO DE FIBRA, E, USO DO CONJUNTO DE FIEIRA.
(73) CYTEC INDUSTRIES INC. (US)
(72) THOMAS BAKER TAYLOR
Prazo de Validade: 20 (vinte) anos contados a partir de 24/04/2017, observadas as condições legais

(11) BR 11 2018 072064-0 B1

Código 16.1 - Concessão de Patente ou Certificado de Adição de Invenção
(22) 19/05/2017
(30) 20/05/2016 US 62/339,436
(51) A23K 50/40 (2006.01), A61K 31/202 (2006.01), A61K 31/185 (2006.01), A61K 31/198 (2006.01), A61K 31/20 (2006.01), A61K 31/205 (2006.01), A61K 31/355 (2006.01), A61K 33/14 (2006.01), A61K 45/06 (2006.01), A61K 31/23 (2006.01), A61K 9/00 (2006.01), A61P 9/00 (2006.01), A61P 43/00 (2006.01), A23K 10/00 (2006.01), A23K 20/158 (2006.01)
(54) USO DE TRIGLICERÍDEOS DE CADEIA MÉDIA PARA PREPARAÇÃO DE

	COMPOSIÇÕES NUTRICIONAIS PARA PROTEÇÃO CARDÍACA EM ANIMAIS DE ESTIMAÇÃO (73) SOCIÉTÉ DES PRODUITS NESTLÉ S.A. (CH) (72) QINGHONG LI; DOROTHY P. LAFLAMME; BRITTANY VESTER BOLER; XUI XU; SANDEEP BHATNAGAR Prazo de Validade: 20 (vinte) anos contados a partir de 19/05/2017, observadas as condições legais
(11) BR 11 2018 072315-0 B1	Código 16.1 - Concessão de Patente ou Certificado de Adição de Invenção (22) 22/05/2017 (30) 24/05/2016 EP 16170974.6 (51) C08K 3/22 (2006.01), C08K 5/053 (2006.01), C08K 5/103 (2006.01), C08K 3/26 (2006.01) (54) COMPOSIÇÃO Z QUE COMPREENDE COMPONENTES DE LIBERAÇÃOPARA AUMENTAR PROPRIEDADES DE ANTIADESÃO DO MATERIAL DE EMBALAGEM TERMOPLÁSTICO, SEU MÉTODO DEPREPARAÇÃO, USO DE UM COMPONENTE Z E ARTIGO DEPLÁSTICO FORMADO (73) CLARIANT INTERNATIONAL LTD. (CH) (72) NATASCHA SCHELERO; THIERRY MULLER; ANGELICA MARSON; ALESSANDRA STELLA SACCHI Prazo de Validade: 20 (vinte) anos contados a partir de 22/05/2017, observadas as condições legais
(11) BR 11 2018 072626-5 B1	Código 16.1 - Concessão de Patente ou Certificado de Adição de Invenção (22) 15/09/2017 (30) 16/09/2016 JP 2016-181176 (51) F16L 15/04 (2006.01) (54) CONEXÃO ROSCADA (73) VALLOUREC OIL AND GAS FRANCE (FR) ; NIPPON STEEL CORPORATION (JP) (72) SATOSHI MARUTA; MICHIHIKO IWAMOTO Prazo de Validade: 20 (vinte) anos contados a partir de 15/09/2017, observadas as condições legais
(11) BR 11 2018 072939-6 B1	Código 16.1 - Concessão de Patente ou Certificado de Adição de Invenção (22) 15/09/2017 (30) 16/09/2016 JP 2016-181175 (51) F16L 15/04 (2006.01) (54) CONEXÃO ROSCADA (73) NIPPON STEEL CORPORATION (JP) ; VALLOUREC OIL AND GAS FRANCE (FR) (72) SATOSHI MARUTA; MICHIHIKO IWAMOTO Prazo de Validade: 20 (vinte) anos contados a partir de 15/09/2017, observadas

	as condições legais
(11) BR 11 2018 074075-6 B1	Código 16.1 - Concessão de Patente ou Certificado de Adição de Invenção (22) 08/06/2017 (30) 09/06/2016 EP 16173648.3 (51) C21B 13/00 (2006.01), F27B 1/21 (2006.01), F27D 17/00 (2006.01) (54) MÉTODO PARA REDUÇÃO DIRETA DE MATERIAIS DE PARTIDA CONTENDO ÓXIDO DE METAL E DISPOSITIVO PARA EXECUÇÃO DO MÉTODO (73) PRIMETALS TECHNOLOGIES AUSTRIA GMBH (AT) (72) THOMAS EDER; ROBERT MILLNER Prazo de Validade: 20 (vinte) anos contados a partir de 08/06/2017, observadas as condições legais
(11) BR 11 2018 074364-0 B1	Código 16.1 - Concessão de Patente ou Certificado de Adição de Invenção (22) 21/06/2017 (30) 23/06/2016 US US 62/353,941 (51) C08F 8/34 (2006.01), C08F 8/30 (2006.01), B32B 7/12 (2006.01), B32B 27/08 (2006.01), B32B 27/32 (2006.01), B32B 27/34 (2006.01), C07D 307/46 (2006.01) (54) Composição e filme multicamada (73) DOW GLOBAL TECHNOLOGIES LLC (US) (72) ADRIANA I. MONCADA; BRIAN W. WALTHER; JERZY KLOSIN; AHMAD E. MADKOUR Prazo de Validade: 20 (vinte) anos contados a partir de 21/06/2017, observadas as condições legais
(11) BR 11 2018 074943-5 B1	Código 16.1 - Concessão de Patente ou Certificado de Adição de Invenção (22) 02/06/2017 (30) 03/06/2016 EP 16172974.4 (51) C07D 271/06 (2006.01), A01N 43/82 (2006.01) (54) COMPOSTOS DERIVADOS DE OXADIAZOL MICROBIOCIDAS, COMPOSIÇÃO AGROQUÍMICA, MÉTODO PARA CONTROLAR OU PREVENIR A INFESTAÇÃO DE PLANTAS ÚTEIS POR MICRORGANISMOS FITOPATOGÊNICOS E USO DOS REFERIDOS COMPOSTOS (73) SYNGENTA PARTICIPATIONS AG (CH) (72) THOMAS JAMES HOFFMAN; DANIEL STIERLI Prazo de Validade: 20 (vinte) anos contados a partir de 02/06/2017, observadas as condições legais
(11) BR 11 2018 075064-6 B1	Código 16.1 - Concessão de Patente ou Certificado de Adição de Invenção (22) 22/05/2017 (30) 13/06/2016 EP 16174234.1

(51) C11D 1/22 (2006.01), C11D 3/04 (2006.01), C11D 3/08 (2006.01), C11D 3/10 (2006.01), C11D 3/48 (2006.01), C11D 11/00 (2006.01), C11D 17/06 (2006.01), A01N 25/12 (2006.01), A01N 25/30 (2006.01), A01N 41/02 (2006.01), A01N 41/04 (2006.01), A01N 59/00 (2006.01), A01N 59/02 (2006.01), A01N 59/06 (2006.01), C11D 3/14 (2006.01)
(54) COMPOSIÇÃO EM PÓ NÃO ÁCIDA E SEM ALVEJANTE PARA A LIMPEZA DE SUPERFÍCIES RÍGIDAS INANIMADAS, MÉTODO DE LIMPEZA DA DITA SUPERFÍCIE E USO DE UMA COMPOSIÇÃO
(73) UNILEVER IP HOLDINGS B.V. (PB)
(72) MANOJ VILAS DAGAONKAR; SRILAXMI VENKATA MEDEPALLI; SOMNATH GHOSH; ROHINI SUKUMARAN NAIR
Prazo de Validade: 20 (vinte) anos contados a partir de 22/05/2017, observadas as condições legais

---

(11) BR 11 2018 075257-6 B1

Código 16.1 - Concessão de Patente ou Certificado de Adição de Invenção
(22) 07/06/2017
(30) 07/06/2016 FI 20165473
(51) F27D 9/00 (2006.01), F27D 1/12 (2006.01), F27B 3/08 (2006.01), F27B 3/24 (2006.01), C21C 5/52 (2006.01), F27D 1/00 (2006.01)
(54) CONSTRUÇÃO DE FUNDO DE FORNO DE ARCO
(73) OUTOKUMPU OYJ (FI)
(72) EERO VÄÄNÄNEN
Prazo de Validade: 20 (vinte) anos contados a partir de 07/06/2017, observadas as condições legais

---

(11) BR 11 2018 075416-1 B1

Código 16.1 - Concessão de Patente ou Certificado de Adição de Invenção
(22) 07/06/2017
(30) 10/06/2016 US 62/348,177; 10/10/2016 EP 16193124.1
(51) F41H 7/04 (2006.01), F41H 5/20 (2006.01), F41A 23/24 (2006.01)
(54) TORRE MODULAR PARA UM VEÍCULO BLINDADO
(73) CMI DEFENCE S.A. (BE)
(72) FABIAN CORONA; VINCENT DUMONT; ALBERTO DA COSTA GARCIA; HENRI ORBAN; PHILIPPE DELVAUX
Prazo de Validade: 20 (vinte) anos contados a partir de 07/06/2017, observadas as condições legais

---

(11) BR 11 2018 075566-4 B1

Código 16.1 - Concessão de Patente ou Certificado de Adição de Invenção
(22) 29/06/2017
(30) 22/07/2016 IT 102016000077050
(51) B29D 30/28 (2006.01)
(54) MÉTODO E APARELHO PARA FABRICAR PNEUS
(73) PIRELLI TYRE S.P.A. (IT)
(72) NICOLA IL GRANDE; GIANLUCA GIOVANNINI; GIANCARLO VECCHIATO
Prazo de Validade: 20 (vinte) anos contados a partir de 29/06/2017, observadas

	as condições legais
(11) BR 11 2018 075916-3 B1	Código 16.1 - Concessão de Patente ou Certificado de Adição de Invenção (22) 25/09/2017 (30) 28/09/2016 IT 102016000097297 (51) A61L 2/07 (2006.01), A61L 11/00 (2006.01), B09B 3/00 (2006.01), B29B 17/02 (2006.01) (54) MÉTODO E APARELHO PARA SEPARAR PLÁSTICO E CELULOSE DE PRODUTOS SANITÁRIOS ABSORVENTES PÓS-CONSUMO (73) FATER S.P.A. (IT) (72) MARCELLO SOMMA; GIORGIO VACCARO; GIUSEPPE LANDOLFO Prazo de Validade: 20 (vinte) anos contados a partir de 25/09/2017, observadas as condições legais
(11) BR 11 2018 076677-1 B1	Código 16.1 - Concessão de Patente ou Certificado de Adição de Invenção (22) 29/06/2017 (30) 07/07/2016 IT 102016000070881 (51) A47B 91/02 (2006.01), F16M 11/24 (2006.01) (54) SISTEMA DE JUNÇÃO COM NIVELADOR PARA PARTES DE MOBILIÁRIO E ARTIGOS DE DECORAÇÃO (73) LEONARDO S.R.L. (IT) (72) CARLO CATTANEO Prazo de Validade: 20 (vinte) anos contados a partir de 29/06/2017, observadas as condições legais
(11) BR 11 2018 076784-0 B1	Código 16.1 - Concessão de Patente ou Certificado de Adição de Invenção (22) 19/06/2017 (30) 21/06/2016 EP 16175393.4 (51) C07D 271/06 (2006.01), C07D 413/10 (2006.01), C07D 417/10 (2006.01), A01N 43/836 (2006.01), A01P 3/00 (2006.01) (54) COMPOSTO DERIVADO DE OXADIAZOL MICROBIOCIDA, COMPOSIÇÃO AGROQUÍMICA, MÉTODO PARA CONTROLAR OU PREVENIR A INFESTAÇÃO DE PLANTAS ÚTEIS POR MICRORGANISMOS FITOPATOGÊNICOS E USO DO REFERIDO COMPOSTO (73) SYNGENTA PARTICIPATIONS AG (CH) (72) THOMAS JAMES HOFFMAN; DANIEL STIERLI; MARTIN POULIOT Prazo de Validade: 20 (vinte) anos contados a partir de 19/06/2017, observadas as condições legais
(11) BR 11 2018 077120-1 B1	Código 16.1 - Concessão de Patente ou Certificado de Adição de Invenção (22) 27/06/2017 (30) 27/06/2016 FR 1655959 (51) B22D 27/04 (2006.01), C30B 11/00 (2006.01)

(54) FORNO DE RESFRIAMENTO, E, PROCESSO DE RESFRIAMENTO POR SOLIDIFICAÇÃO DIRIGIDA PARA PEÇA METÁLICA DE FUNDIÇÃO
(73) SAFRAN (FR) ; SAFRAN AIRCRAFT ENGINES (FR)
(72) NGADIA TAHA NIANE; SERGE FARGEAS; SAÏD BOUKERMA; SERGE TENNE; GILLES MARTIN
Prazo de Validade: 20 (vinte) anos contados a partir de 27/06/2017, observadas as condições legais

---

(11) BR 11 2019 001118-8 B1

Código 16.1 - Concessão de Patente ou Certificado de Adição de Invenção
(22) 11/07/2017
(30) 27/07/2016 FR 1657216
(51) A01K 11/00 (2006.01)
(54) PARTE FÊMEA DE UM DISPOSITIVO DE IDENTIFICAÇÃO DE ANIMAL E DISPOSITIVO DE IDENTIFICAÇÃO DE ANIMAL
(73) ALLFLEX EUROPE (FR)
(72) JOHAN DECALUWE; JEAN-JACQUES HILPERT; JEAN-JACQUES DESTOUMIEUX; BRUNO TEYCHENE
Prazo de Validade: 20 (vinte) anos contados a partir de 11/07/2017, observadas as condições legais

---

(11) BR 11 2019 002217-1 B1

Código 16.1 - Concessão de Patente ou Certificado de Adição de Invenção
(22) 02/08/2017
(30) 04/08/2016 IN 201641026608
(51) C10G 1/00 (2006.01), C10G 1/06 (2006.01), C10G 1/08 (2006.01), C10G 1/10 (2006.01)
(54) PROCESSO PARA PRODUZIR PRODUTOS DE HIDROCARBONETOS LÍQUIDOS DE UMA MATÉRIA-PRIMA COMPREENDENDO PELO MENOS UM DE UMA MATÉRIA-PRIMA CONTENDO BIOMASSA SÓLIDA E UMA MATÉRIA-PRIMA DERIVADA DE BIOMASSA SÓLIDA
(73) SHELL INTERNATIONALE RESEARCH MAATSCHAPPIJ B.V. (NL)
(72) VIKRANT NANASAHEB URADE; LAXMI NARASIMHAN CHILKOOR SOUNDARARAJAN; ALAN ANTHONY DEL PAGGIO; SRIKANT GOPAL; PRAKHAR ARORA
Prazo de Validade: 20 (vinte) anos contados a partir de 02/08/2017, observadas as condições legais

---

(11) BR 11 2019 002668-1 B1

Código 16.1 - Concessão de Patente ou Certificado de Adição de Invenção
(22) 10/08/2017
(30) 10/08/2016 US 62/373,086
(51) B22D 11/06 (2006.01)
(54) APARELHO E MÉTODO PARA FUNDIÇÃO CONTÍNUA DE TIRA DE METAL; RETENTOR DE REPRESA LATERAL E MONTAGEM DE REPRESA LATERAL PARA FUNDIÇÃO CONTÍNUA DE TIRA DE METAL
(73) NUCOR CORPORATION (US)

	(72) MARK SCHLICHTING; VOLUS MCKENNA; ALAN DENO; JAMES M. THOMAS; PHILIPPE MAURICE FETTIG; HAROLD BRADLEY REES; NICK COREA; MICHAEL PONDER Prazo de Validade: 20 (vinte) anos contados a partir de 10/08/2017, observadas as condições legais
(11) BR 11 2019 004640-2 B1	Código 16.1 - Concessão de Patente ou Certificado de Adição de Invenção (22) 08/09/2017 (30) 09/09/2016 US 62/385,272 (51) A01C 23/04 (2006.01), A01M 7/00 (2006.01), A01M 21/04 (2006.01) (54) SISTEMA DE DISPERSÃO QUÍMICA CONCENTRADA E MÉTODO PARA DISPERSAR UMA SUBSTÂNCIA QUÍMICA CONCENTRADA (73) FMC CORPORATION (US) (72) TIMOTHY M. MARTIN; RICHARD G. EKINS Prazo de Validade: 20 (vinte) anos contados a partir de 08/09/2017, observadas as condições legais
(11) BR 11 2019 006470-2 B1	Código 16.1 - Concessão de Patente ou Certificado de Adição de Invenção (22) 06/10/2017 (30) 06/10/2016 US 62/405,197 (51) A61K 8/25 (2006.01), A61K 8/26 (2006.01), A61K 8/37 (2006.01), A61Q 1/02 (2006.01), A61K 8/73 (2006.01), A61K 8/81 (2006.01), A61K 8/04 (2006.01) (54) COMPOSIÇÃO COSMÉTICA (73) NOXELL CORPORATION (US) (72) KEN NGUYEN; JOHANNE RICHARD Prazo de Validade: 20 (vinte) anos contados a partir de 06/10/2017, observadas as condições legais
(11) BR 11 2019 006519-9 B1	Código 16.1 - Concessão de Patente ou Certificado de Adição de Invenção (22) 13/10/2017 (30) 14/10/2016 FR 1659987 (51) F16L 1/19 (2006.01), F16L 1/20 (2006.01), F16L 1/23 (2006.01) (54) DISPOSITIVO DE RETENÇÃO DE UM BOCAL DE CONEXÃO DE LINHA FLEXÍVEL SUBMARINA PARCIALMENTE SUBMERSA (73) TECHNIP N-POWER (FR) (72) SYLVAIN ROUTEAU; HANS BERGER Prazo de Validade: 20 (vinte) anos contados a partir de 13/10/2017, observadas as condições legais
(11) BR 11 2019 007043-5 B1	Código 16.1 - Concessão de Patente ou Certificado de Adição de Invenção (22) 04/10/2017 (30) 14/10/2016 IT 102016000103544

(51) A47B 95/00 (2006.01)
(54) GRUPO DE SUPORTE DE SUSPENSÃO OCULTO COM ANTIDESENGATE TENDO FÁCIL ACESSO A AJUSTES
(73) LEONARDO S.R.L. (IT)
(72) CARLO CATTANEO
Prazo de Validade: 20 (vinte) anos contados a partir de 04/10/2017, observadas as condições legais

---

(11) BR 11 2019 007047-8 B1

Código 16.1 - Concessão de Patente ou Certificado de Adição de Invenção
(22) 09/10/2017
(30) 13/10/2016 IT 102016000102943
(51) A47B 91/02 (2006.01)
(54) SISTEMA DE PÉ PARA PARTES DE MOBILIÁRIO E ARTIGOS DE DECORAÇÃO COM NIVELAMENTO DE AJUSTE FRONTAL
(73) LEONARDO S.R.L. (IT)
(72) CARLO CATTANEO
Prazo de Validade: 20 (vinte) anos contados a partir de 09/10/2017, observadas as condições legais

---

(11) BR 11 2019 007150-4 B1

Código 16.1 - Concessão de Patente ou Certificado de Adição de Invenção
(22) 09/10/2017
(30) 11/10/2016 EP 16193201.7
(51) A61K 8/29 (2006.01), A61K 8/60 (2006.01), A61Q 17/04 (2006.01)
(54) DISPERSÃO AQUOSA E COMPOSIÇÃO COSMÉTICA COMPREENDENDO UMA DISPERSÃO AQUOSA E PELO MENOS UM MICROPIGMENTO INORGÂNICO
(73) DSM IP ASSETS B.V. (NL)
(72) CYRILLE DESHAYES; ULRICH HOELLER; ANNE JANSSEN
Prazo de Validade: 20 (vinte) anos contados a partir de 09/10/2017, observadas as condições legais

---

(11) BR 11 2019 007258-6 B1

Código 16.1 - Concessão de Patente ou Certificado de Adição de Invenção
(22) 09/10/2017
(30) 11/10/2016 EP 16193205.8
(51) A61K 8/60 (2006.01), A61Q 17/04 (2006.01), A61K 8/02 (2006.01)
(54) PROCESSO PARA A PREPARAÇÃO DE UMA DISPERSÃO AQUOSA DE UM ABSORVEDOR DE UV ORGÂNICO INSOLÚVEL NANOMÉTRICO
(73) DSM IP ASSETS B.V. (NL)
(72) BERND SCHLEGEL
Prazo de Validade: 20 (vinte) anos contados a partir de 09/10/2017, observadas as condições legais

---

(11) BR 11 2019 008849-0 B1

Código 16.1 - Concessão de Patente ou Certificado de Adição de Invenção

	(22) 01/11/2016 (51) H02P 29/64 (2006.01) (54) MÉTODO DE CONTROLAR UM MOTOR (73) NISSAN MOTOR CO., LTD. (JP) (72) KEN ITOU; KOHEI MUROTA; TOMOAKI MORI; NAOKI TAKAHASHI; HIROMICHI KAWAMURA Prazo de Validade: 20 (vinte) anos contados a partir de 01/11/2016, observadas as condições legais
(11) BR 11 2019 009777-5 B1	Código 16.1 - Concessão de Patente ou Certificado de Adição de Invenção (22) 03/11/2017 (30) 16/11/2016 IN 201611039109; 04/01/2017 DK PA 2017 00007 (51) B01J 8/04 (2006.01) (54) REATOR CATALÍTICO DE MÚLTIPLOS LEITOS COMPREENDENDO UM DISPOSITIVO DE MISTURA (73) HALDOR TOPSØE A/S (DK) (72) OLAV HOLM-CHRISTENSEN; KARTHIK GOPAL MANOHARAN; KLAUS RISBJERG JARLKOV; JACOB BRIX Prazo de Validade: 20 (vinte) anos contados a partir de 03/11/2017, observadas as condições legais
(11) BR 11 2019 010283-3 B1	Código 16.1 - Concessão de Patente ou Certificado de Adição de Invenção (22) 17/11/2017 (30) 21/11/2016 FR 1661293 (51) B60C 9/20 (2006.01), B60C 11/03 (2006.01) (54) COROA DE PNEU PARA UM VEÍCULO DE ENGENHARIA CIVIL PARA TAREFAS PESADAS (73) COMPAGNIE GENERALE DES ETABLISSEMENTS MICHELIN (FR) (72) ALAIN DOMINGO; OLIVIER SPINNLER Prazo de Validade: 20 (vinte) anos contados a partir de 17/11/2017, observadas as condições legais
(11) BR 11 2019 012301-6 B1	Código 16.1 - Concessão de Patente ou Certificado de Adição de Invenção (22) 19/12/2017 (30) 21/12/2016 FR 1663025 (51) A61K 8/34 (2006.01), A61K 8/41 (2006.01), A61K 8/43 (2006.01), A61Q 5/08 (2006.01), A61Q 5/10 (2006.01), A61K 8/72 (2006.01), A61K 8/19 (2006.01) (54) COMPOSIÇÃO, PROCESSO PARA TINGIR E/OU CLAREAR FIBRAS DE QUERATINA E DISPOSITIVO DE MÚLTIPLOS COMPARTIMENTOS (73) L'OREAL (FR) (72) SOPHIE BODELIN; AURELIE PHELIPOT; AMINE MEGUENI Prazo de Validade: 20 (vinte) anos contados a partir de 19/12/2017, observadas

	as condições legais
(11) BR 11 2019 012324-5 B1	Código 16.1 - Concessão de Patente ou Certificado de Adição de Invenção (22) 14/12/2017 (30) 16/12/2016 GB 1621523.8 (51) C22B 3/26 (2006.01), C07C 211/63 (2006.01), C22B 59/00 (2006.01) (54) MÉTODOS PARA EXTRAÇÃO DE UM METAL DE TERRAS-RARAS E PARA PREPARAÇÃO DE UM LÍQUIDO IÔNICO, LÍQUIDO IÔNICO, COMPOSIÇÃO, E, USOS DE UM LÍQUIDO IÔNICO E DE UMA COMPOSIÇÃO. (73) THE QUEEN'S UNIVERSITY OF BELFAST (GB) (72) PETER NOCKEMANN; RUHELA RITESH Prazo de Validade: 20 (vinte) anos contados a partir de 14/12/2017, observadas as condições legais
(11) BR 11 2019 012833-6 B1	Código 16.1 - Concessão de Patente ou Certificado de Adição de Invenção (22) 23/12/2016 (51) B65G 1/08 (2006.01) (54) DISPOSITIVO DE ARMAZENAMENTO DE PNEU (73) EMBRAER S.A. (BR/SP) (72) JULIANO APARECIDO CASTILHO; ALEXANDRE FILGUEIRAS CRUZ Prazo de Validade: 20 (vinte) anos contados a partir de 23/12/2016, observadas as condições legais
(11) BR 11 2019 014162-6 B1	Código 16.1 - Concessão de Patente ou Certificado de Adição de Invenção (22) 11/01/2017 (51) C08L 23/08 (2006.01), C09J 123/08 (2006.01), C08J 5/18 (2006.01) (54) Mistura de polímeros e estrutura de múltiplas camadas (73) DOW GLOBAL TECHNOLOGIES LLC (US) (72) ANDONG LIU; GUIHONG LIAO; JIANPING PAN; PENG GAO; HONGYU CHEN; YI ZHANG Prazo de Validade: 20 (vinte) anos contados a partir de 11/01/2017, observadas as condições legais
(11) BR 11 2019 018104-0 B1	Código 16.1 - Concessão de Patente ou Certificado de Adição de Invenção (22) 03/03/2017 (51) B32B 15/01 (2006.01), C21D 1/70 (2006.01), H01F 3/04 (2006.01), H01F 27/25 (2006.01), H01F 41/02 (2006.01) (54) MATERIAL COMPÓSITO PARA UM PACOTE DE ESTATOR E DE ROTOR (73) THYSSENKRUPP STEEL EUROPE AG (DE) ; THYSSENKRUPP AG (DE) (72) TOBIAS LEWE; MARCO TIETZ; STEPHAN DREWES; PHILIPP GRUNDEN; KARL TELGER; JOHANN MÜLLER; ABDULLAH KAHVECI Prazo de Validade: 20 (vinte) anos contados a partir de 03/03/2017, observadas

	as condições legais
(11) BR 11 2019 018299-3 B1	Código 16.1 - Concessão de Patente ou Certificado de Adição de Invenção (22) 02/06/2017 (30) 07/03/2017 EP PCT/EP2017/055336 (51) C22B 1/10 (2006.01), C22B 1/24 (2006.01), C22B 11/00 (2006.01) (54) PROCESSO E PLANTA PARA CALCINAÇÃO DE CONCENTRADO DE METAL (73) OUTOTEC (FINLAND) OY (FI) (72) JOCHEN GÜNTNER; ALEXANDROS CHARITOS; ING. JÖRG HAMMERSCHMIDT Prazo de Validade: 20 (vinte) anos contados a partir de 02/06/2017, observadas as condições legais
(11) BR 11 2019 024847-1 B1	Código 16.1 - Concessão de Patente ou Certificado de Adição de Invenção (22) 12/06/2017 (51) B32B 27/30 (2006.01), B32B 27/08 (2006.01), C08L 23/08 (2006.01) (54) Misturas de polímeros, laminado e artigo (73) DOW GLOBAL TECHNOLOGIES LLC (US) (72) ANDONG LIU; WANFU MA; YUNLONG GUO; HONGYU CHEN; YI ZHANG; BRIAN W. WALTHER Prazo de Validade: 20 (vinte) anos contados a partir de 12/06/2017, observadas as condições legais
(11) BR 11 2020 003969-1 B1	Código 16.1 - Concessão de Patente ou Certificado de Adição de Invenção (22) 30/08/2017 (51) A61L 2/12 (2006.01), A61L 2/02 (2006.01), F26B 17/02 (2006.01), F26B 7/00 (2006.01), A23B 7/02 (2006.01), A23B 7/015 (2006.01), A61K 31/352 (2006.01), A61K 36/185 (2006.01) (54) MÉTODO E APARELHO PARA PASTEURIZAR E DESIDRATAR MACONHA (73) ENWAVE CORPORATION (CA) (72) TIMOTHY D. DURANCE; GARY SANDBERG; JUN FU; GUOPENG ZHANG Prazo de Validade: 20 (vinte) anos contados a partir de 30/08/2017, observadas as condições legais
(11) BR 11 2020 007599-0 B1	Código 16.1 - Concessão de Patente ou Certificado de Adição de Invenção (22) 09/11/2017 (51) F27B 1/10 (2006.01), F16K 3/02 (2006.01), F16K 3/20 (2006.01), F16K 27/04 (2006.01) (54) VÁLVULA CORREDIÇA (73) TMT-TAPPING MEASURING TECHNOLOGY SÀRL (LU)

	(72) CHARLES STEICHEN; PATRICK HUTMACHER Prazo de Validade: 20 (vinte) anos contados a partir de 09/11/2017, observadas as condições legais
(11) BR 11 2020 007688-0 B1	Código 16.1 - Concessão de Patente ou Certificado de Adição de Invenção (22) 17/10/2018 (30) 20/10/2017 SE 1751305-2 (51) C08J 5/18 (2006.01), D21H 11/18 (2006.01), D21H 11/20 (2006.01), D21H 17/00 (2006.01), C12N 9/24 (2006.01) (54) UM MÉTODO PARA PRODUÇÃO DE UMA PELÍCULA POSSUINDO BOAS PROPRIEDADES DE BARREIRA E UMA PELÍCULA POSSUINDO BOAS PROPRIEDADES DE BARREIRA (73) STORA ENSO OYJ (FI) (72) ESA SAUKKONEN; ISTO HEISKANEN; KAJ BACKFOLK; KATJA LYYTIKÄINEN Prazo de Validade: 20 (vinte) anos contados a partir de 17/10/2018, observadas as condições legais
(11) BR 11 2021 000936-1 B1	Código 16.1 - Concessão de Patente ou Certificado de Adição de Invenção (22) 29/08/2019 (30) 30/08/2018 NL 2021528 (51) A62B 3/00 (2006.01) (54) FERRAMENTA PORTÁTIL E MÉTODO DE OPERAÇÃO DA MESMA (73) HOLMATRO B.V. (NL) (72) TITUS LUDGER VAN DEN BRINK; MARCUS PETRUS AUGUSTINUS SCHELLEKENS; REMON VINCENT WENSVEEN; RENE WILHELMUS JOHANNES VAN EINDHOVEN Prazo de Validade: 20 (vinte) anos contados a partir de 29/08/2019, observadas as condições legais
(11) BR 11 2021 001649-0 B1	Código 16.1 - Concessão de Patente ou Certificado de Adição de Invenção (22) 06/09/2019 (30) 10/09/2018 EP 18020442.2 (51) B65H 20/24 (2006.01) (54) DISPOSITIVO PARA DESENROLAR UMA TIRA E MÁQUINA PARA ESTAMPAR ELEMENTOS NA FORMA DE FOLHA (73) BOBST MEX SA (CH) (72) CHRISTOPHE DE GAILLANDE; BERNARD JAQUET Prazo de Validade: 20 (vinte) anos contados a partir de 06/09/2019, observadas as condições legais
(11) BR 11 2021 015017-0 B1	Código 16.1 - Concessão de Patente ou Certificado de Adição de Invenção (22) 24/02/2020

(30) 24/02/2019 CN PCT/CN2019/075993; 26/02/2019 CN PCT/CN2019/076195; 24/03/2019 CN PCT/CN2019/079396; 25/03/2019 CN PCT/CN2019/079431; 26/03/2019 CN PCT/CN2019/079769
(51) H04N 19/103 (2006.01), H04N 19/176 (2006.01), H04N 19/186 (2006.01), H04N 19/593 (2006.01), H04N 19/61 (2006.01)
(54) MÉTODO E APARELHO PARA CODIFICAR DADOS DE VÍDEO, E, MÍDIA DE ARMAZENAMENTO
(73) BYTEDANCE INC. (US) ; BEIJING BYTEDANCE NETWORK TECHNOLOGY CO., LTD. (CN)
(72) KAI ZHANG; LI ZHANG; HONGBIN LIU; JIZHENG XU; YUE WANG
Prazo de Validade: 20 (vinte) anos contados a partir de 24/02/2020, observadas as condições legais

---

(11) BR 12 2015 001000-4 B1

Código 16.1 - Concessão de Patente ou Certificado de Adição de Invenção
(22) 28/06/2012
(30) 30/06/2011 JP 2011-145564; 19/01/2012 JP 2012-009223; 24/04/2012 JP 2012-099056
(43) 20/08/2019
(51) H04N 19/42 (2006.01)
(54) DISPOSITIVO E MÉTODO DE PROCESSAMENTO DE IMAGEM
(62) BR 11 2013 033333-2 28/06/2012
(73) SONY CORPORATION (JP)
(72) Yoshitomo Takahashi; Shinobu Hattori
Prazo de Validade: 20 (vinte) anos contados a partir de 28/06/2012, observadas as condições legais. Patente concedida conforme ADI 5.529/DF, que determina a alteração do prazo de concessão.

---

(11) BR 12 2015 001002-0 B1

Código 16.1 - Concessão de Patente ou Certificado de Adição de Invenção
(22) 28/06/2012
(30) 30/06/2011 JP 2011-145564; 19/01/2012 JP 2012-009223; 24/04/2012 JP 2012-099056
(43) 20/08/2019
(51) H04N 19/42 (2006.01)
(54) DISPOSITIVO E MÉTODO DE PROCESSAMENTO DE IMAGEM
(62) BR 11 2013 033333-2 28/06/2012
(73) SONY CORPORATION (JP)
(72) Yoshitomo Takahashi; Shinobu Hattori
Prazo de Validade: 20 (vinte) anos contados a partir de 28/06/2012, observadas as condições legais. Patente concedida conforme ADI 5.529/DF, que determina a alteração do prazo de concessão.

---

(11) BR 12 2015 001004-7 B1

Código 16.1 - Concessão de Patente ou Certificado de Adição de Invenção
(22) 28/06/2012
(30) 30/06/2011 JP 2011-145564; 19/01/2012 JP 2012-009223; 24/04/2012 JP

	2012-099056 (43) 20/08/2019 (51) H04N 19/42 (2006.01) (54) DISPOSITIVO E MÉTODO DE PROCESSAMENTO DE IMAGEM (62) BR 11 2013 033333-2 28/06/2012 (73) SONY CORPORATION (JP) (72) Yoshitomo Takahashi; Shinobu Hattori Prazo de Validade: 20 (vinte) anos contados a partir de 28/06/2012, observadas as condições legais. Patente concedida conforme ADI 5.529/DF, que determina a alteração do prazo de concessão.
(11) BR 12 2017 006819-9 B1	Código 16.1 - Concessão de Patente ou Certificado de Adição de Invenção (22) 04/04/2014 (30) 05/04/2013 US 61/808,680 (43) 03/09/2019 (51) G10L 19/008 (2006.01) (54) MÉTODO PARA DECODIFICAR UM PERÍODO DE TEMPO DE UM FLUXO DE BITS DE ÁUDIO CODIFICADO EM UM SISTEMA DE PROCESSAMENTO DE ÁUDIO, DECODIFICADOR DE ÁUDIO PARA DECODIFICAR UM FLUXO DE BITS DE ÁUDIO CODIFICADO E MEIO LEGÍVEL POR COMPUTADOR NÃO TRANSITÓRIO (62) BR 11 2015 019711-6 04/04/2014 (73) DOLBY INTERNATIONAL AB (NL) (72) KRISTOFER KJOERLING; HEIKO PURNHAGEN; HARALD MUNDT; KARL JONAS ROEDEN; LEIF SEHLSTROM Prazo de Validade: 20 (vinte) anos contados a partir de 04/04/2014, observadas as condições legais
(11) BR 12 2018 012488-1 B1	Código 16.1 - Concessão de Patente ou Certificado de Adição de Invenção (22) 21/01/2015 (30) 22/01/2014 GB 1401066.4 (51) E21B 43/08 (2006.01) (54) TELA DE FURO DE POÇO E CONJUNTO DE TELA DE FURO DE POÇO (62) BR 11 2016 017082-2 21/01/2015 (73) WEATHERFORD U.K. LIMITED (GB) (72) STEPHEN REID; ANDREW MCGEOCH; MATTHEW MANNING; DANIEL GEORGE PURKIS Prazo de Validade: 20 (vinte) anos contados a partir de 21/01/2015, observadas as condições legais
(11) BR 12 2018 012490-3 B1	Código 16.1 - Concessão de Patente ou Certificado de Adição de Invenção (22) 21/01/2015 (30) 22/01/2014 GB 1401066.4 (51) E21B 43/08 (2006.01)

(54) TELA DE FURO DE POÇO OU CONJUNTO DE TELA DE FURO DE POÇO
(62) BR 11 2016 017082-2 21/01/2015
(73) WEATHERFORD U.K. LIMITED (GB)
(72) STEPHEN REID; ANDREW MCGEOCH; MATTHEW MANNING; DANIEL GEORGE PURKIS
Prazo de Validade: 20 (vinte) anos contados a partir de 21/01/2015, observadas as condições legais

---

(11) BR 12 2019 025362-5 B1

Código 16.1 - Concessão de Patente ou Certificado de Adição de Invenção
(22) 08/10/2013
(30) 29/11/2012 US 61/731,333
(51) A61K 39/02 (2006.01), A61K 39/108 (2006.01), A61K 39/114 (2006.01), A61P 15/00 (2006.01), A61P 29/00 (2006.01), C12N 1/20 (2006.01)
(54) USO DE UMA COMPOSIÇÃO VETERINÁRIA
(62) BR 11 2015 012288-4 08/10/2013
(73) CORNELL UNIVERSITY (US)
(72) RODRIGO CARVALHO BICALHO; ROBERT OWEN GILBERT; VINICIUS MACHADO; MARCELA BICALHO
Prazo de Validade: 20 (vinte) anos contados a partir de 08/10/2013, observadas as condições legais

---

(11) BR 12 2019 025365-0 B1

Código 16.1 - Concessão de Patente ou Certificado de Adição de Invenção
(22) 08/10/2013
(30) 29/11/2012 US 61/731,333
(51) A61K 39/02 (2006.01), A61K 39/108 (2006.01), A61K 39/114 (2006.01), A61P 15/00 (2006.01), A61P 29/00 (2006.01), C12N 1/20 (2006.01)
(54) USO DE UMA COMPOSIÇÃO VETERINÁRIA
(62) BR 11 2015 012288-4 08/10/2013
(73) CORNELL UNIVERSITY (US)
(72) ROBERT OWEN GILBERT; VINICIUS MACHADO; MARCELA BICALHO; RODRIGO CARVALHO BICALHO
Prazo de Validade: 20 (vinte) anos contados a partir de 08/10/2013, observadas as condições legais

---

(11) BR 12 2020 002808-4 B1

Código 16.1 - Concessão de Patente ou Certificado de Adição de Invenção
(22) 04/02/2014
(30) 04/02/2013 US 13/758,623; 05/12/2013 US 14/098,208
(51) B65D 41/32 (2006.01), B65D 41/42 (2006.01), B65D 51/00 (2006.01)
(54) COROA PARA UMA ABERTURA DE FRASCO MÉDICO
(62) BR 11 2015 018403-0 04/02/2014
(73) WORLD BOTTLING CAP, LLC (US)
(72) ABE FRISHMAN
Prazo de Validade: 20 (vinte) anos contados a partir de 04/02/2014, observadas

	as condições legais
(11) BR 12 2020 005905-2 B1	Código 16.1 - Concessão de Patente ou Certificado de Adição de Invenção (22) 22/06/2015 (30) 23/06/2014 KR 10-2014-0076779 (51) C12N 1/21 (2006.01), C12N 15/52 (2006.01), C12P 13/06 (2006.01) (54) MÉTODO PARA PRODUZIR LMETIONINA (62) BR 11 2015 029716-1 22/06/2015 (73) CJ CHEILJEDANG CORPORATION (KR) (72) HYUN AH KIM; JU HEE SEO; YONG UK SHIN; SO YOUNG KIM; SANG KYOUM KIM; KWANG HO NA; JEE YEON BAE; SUNG KWANG SON; HYE RYUN YOO; JIN GEUN CHOI Prazo de Validade: 20 (vinte) anos contados a partir de 22/06/2015, observadas as condições legais
(11) BR 12 2020 017152-9 B1	Código 16.1 - Concessão de Patente ou Certificado de Adição de Invenção (22) 23/05/2014 (30) 24/05/2013 US 61/827,246 (51) G10L 19/008 (2006.01) (54) MÉTODO E APARELHO PARA DECODIFICAR UMA CENA DE ÁUDIO REPRESENTADA POR N SINAIS DE ÁUDIO E MEIO LEGÍVEL EM COMPUTADOR NÃO TRANSITÓRIO (62) BR 11 2015 029132-5 23/05/2014 (73) DOLBY INTERNATIONAL AB (NL) (72) HEIKO PURNHAGEN; LARS VILLEMOES; LEIF JONAS SAMUELSSON; TONI HIRVONEN Prazo de Validade: 20 (vinte) anos contados a partir de 23/05/2014, observadas as condições legais
(11) BR 12 2020 018481-7 B1	Código 16.1 - Concessão de Patente ou Certificado de Adição de Invenção (22) 16/12/2016 (30) 18/12/2015 US 62/269.761; 01/04/2016 US 62/316.713 (51) B01D 46/00 (2006.01), B01D 46/52 (2006.01), B01D 50/00 (2006.01) (54) CARTUCHOS DE FILTRO E MONTAGENS DE PURIFICADOR DE AR (62) BR 11 2018 012466-4 16/12/2016 (73) DONALDSON COMPANY, INC. (US) (72) KRISTOF DECOSTER; JOHNNY CRAESSAERTS; JOHAN G. DEWIT; BART CATOOR; TIM BILLIAU; ANTHONIUS JAN-BAPTIST MARIA MOERS; RUI SUN; JACOB C. SAVSTROM Prazo de Validade: 20 (vinte) anos contados a partir de 16/12/2016, observadas as condições legais
(11) BR 12 2021 002081-7 B1	Código 16.1 - Concessão de Patente ou Certificado de Adição de Invenção

(22) 27/05/2013
(30) 28/05/2012 US 61/652,267; 01/11/2012 US 61/721,197
(51) A01H 5/00 (2006.01), C12N 15/82 (2006.01), C12N 15/55 (2006.01), C07K 14/47 (2006.01)
(54) MÉTODO PARA AUMENTAR A PRODUÇÃO, TAXA DE CRESCIMENTO, BIOMASSA, VIGOR, TEOR DE ÓLEO, PRODUÇÃO DE SEMENTES, PRODUÇÃO DE FIBRA, QUALIDADE DA FIBRA, EFICIÊNCIA NO USO DE NITROGÊNIO, E/OU TOLERÂNCIA AO ESTRESSE ABIÓTICO DE UMA PLANTA, E, CONSTRUÇÃO DEÁCIDO NUCLEICO ISOLADO
(62) BR 11 2014 029908-0 27/05/2013
(73) EVOGENE LTD. (IL)
(72) LIMOR PORATY-GAVRA; ILYA PANKRATOV; HAGAI KARCHI
Prazo de Validade: 20 (vinte) anos contados a partir de 27/05/2013, observadas as condições legais

---

(11) BR 12 2021 004574-7 B1

Código 16.1 - Concessão de Patente ou Certificado de Adição de Invenção
(22) 27/06/2012
(30) 28/06/2011 US 61/502,018
(51) H04N 7/26 (1995.01)
(54) MÉTODO DE DECODIFICAÇÃO DE VÍDEO
(62) BR 11 2013 033701-0 27/06/2012
(73) SAMSUNG ELECTRONICS CO., LTD. (KR)
(72) ELENA ALSHINA; ALEXANDER ALSHIN
Prazo de Validade: 20 (vinte) anos contados a partir de 27/06/2012, observadas as condições legais. Patente concedida conforme ADI 5.529/DF, que determina a alteração do prazo de concessão.

---

(11) BR 12 2021 004575-5 B1

Código 16.1 - Concessão de Patente ou Certificado de Adição de Invenção
(22) 27/06/2012
(30) 28/06/2011 US 61/502,018
(51) H04N 7/26 (1995.01)
(54) APARELHO PARA DECODIFICAÇÃO DE VÍDEO
(62) BR 11 2013 033701-0 27/06/2012
(73) SAMSUNG ELECTRONICS CO., LTD. (KR)
(72) ELENA ALSHINA; ALEXANDER ALSHIN
Prazo de Validade: 20 (vinte) anos contados a partir de 27/06/2012, observadas as condições legais. Patente concedida conforme ADI 5.529/DF, que determina a alteração do prazo de concessão.

---

(11) BR 12 2021 004576-3 B1

Código 16.1 - Concessão de Patente ou Certificado de Adição de Invenção
(22) 27/06/2012
(30) 28/06/2011 US 61/502,018
(51) H04N 7/26 (1995.01)
(54) APARELHO DE DECODIFICAÇÃO DE VÍDEO

(62) BR 11 2013 033701-0 27/06/2012
(73) SAMSUNG ELECTRONICS CO., LTD. (KR)
(72) ELENA ALSHINA; ALEXANDER ALSHIN
Prazo de Validade: 20 (vinte) anos contados a partir de 27/06/2012, observadas as condições legais. Patente concedida conforme ADI 5.529/DF, que determina a alteração do prazo de concessão.

---

(11) BR 12 2021 004578-0 B1

Código 16.1 - Concessão de Patente ou Certificado de Adição de Invenção
(22) 27/06/2012
(30) 28/06/2011 US 61/502,018
(51) H04N 7/26 (1995.01)
(54) MÉTODO DE DECODIFICAÇÃO DE VÍDEO
(62) BR 11 2013 033701-0 27/06/2012
(73) SAMSUNG ELECTRONICS CO., LTD. (KR)
(72) ELENA ALSHINA; ALEXANDER ALSHIN
Prazo de Validade: 20 (vinte) anos contados a partir de 27/06/2012, observadas as condições legais. Patente concedida conforme ADI 5.529/DF, que determina a alteração do prazo de concessão.

---

(11) BR 12 2021 004604-2 B1

Código 16.1 - Concessão de Patente ou Certificado de Adição de Invenção
(22) 28/06/2012
(30) 28/06/2011 US 61/502,056
(51) H04N 19/117 (2006.01), H04N 19/182 (2006.01), H04N 19/523 (2006.01), H04N 19/59 (2006.01), H04N 19/61 (2006.01), H04N 19/82 (2006.01)
(54) APARELHO PARA DECODIFICAR VÍDEO PARA PREDIÇÃO INTRA DE UMA IMAGEM USANDO COMPENSAÇÃO DE MOVIMENTO MEDIANTE USAR UM FILTRO DE INTERPOLAÇÃO, MÉTODO DE CODIFICAÇÃO DE VÍDEO PARA PREDIÇÃO INTRA UMA IMAGEM USANDO COMPENSAÇÃO DE MOVIMENTO USANDO UM FILTRO DE INTERPOLAÇÃO, E APARELHO PARA CODIFICAR VÍDEO PARA PREDIÇÃO INTRA DE UMA IMAGEM USANDO COMPENSAÇÃO DE MOVIMENTO MEDIANTE USO DE UM FILTRO DE INTERPOLAÇÃO
(62) BR 11 2013 033703-6 28/06/2012
(73) SAMSUNG ELECTRONICS CO., LTD. (KR)
(72) ELENA ALSHINA; ALEXANDER ALSHIN
Prazo de Validade: 20 (vinte) anos contados a partir de 28/06/2012, observadas as condições legais. Patente concedida conforme ADI 5.529/DF, que determina a alteração do prazo de concessão.

---

(11) BR 12 2021 015749-9 B1

Código 16.1 - Concessão de Patente ou Certificado de Adição de Invenção
(22) 20/04/2011
(30) 20/04/2010 US 61/326,082; 20/04/2010 DK PA 2010 00330; 24/11/2010 DK PA 2010 01066
(51) C07K 16/28 (2006.01), C07K 16/46 (2006.01), C07K 16/10 (2006.01),

	C07K 16/32 (2006.01) (54) MÉTODOS IN VITRO PARA GERAR UMA PROTEÍNA HETERODIMÉRICA, PARA A SELEÇÃO DE UM ANTICORPOBIESPECÍFICO, MÉTODO PARA PRODUZIR UMA PROTEÍNA HETERODIMÉRICA, VETOR DE EXPRESSÃO, CÉLULA HOSPEDEIRA PROCARIÓTICA, PROTEÍNA HETERODIMÉRICA, COMPOSIÇÃO FARMACÊUTICA, E, USO DE UMA PROTEÍNA HETERODIMÉRICA (62) BR 11 2012 026766-3 20/04/2011 (73) GENMAB A/S (DK) (72) ARAN FRANK LABRIJN; JOYCE MEESTERS; EWALD VAN DEN BREMER; JOOST J. NEIJSSEN; PATRICK VAN BERKEL; BART DE GOEIJ; TOM VINK; JAN VAN DE WINKEL; JANINE SCHUURMAN; PAUL PARREN Prazo de Validade: 20 (vinte) anos contados a partir de 20/04/2011, observadas as condições legais. Patente concedida conforme ADI 5.529/DF, que determina a alteração do prazo de concessão.
(11) BR 12 2021 019082-8 B1	Código 16.1 - Concessão de Patente ou Certificado de Adição de Invenção (22) 04/03/2011 (30) 09/03/2010 US 61/312,127 (51) G10L 19/02 (2006.01), G10L 21/02 (2006.01), G10L 21/04 (2006.01) (54) APARELHO E MÉTODO PARA PROCESSAR UM SINAL DE ÁUDIO DE ENTRADA USANDO BANCOS DE FILTRO EM CASCATA (62) BR 11 2012 022574-0 04/03/2011 (73) FRAUNHOFER-GESELLSCHAFT ZUR FÖRDERUNG DER ANGEWANDTEN FORSCHUNG E.V. (DE) ; DOLBY INTERNATIONAL AB (NL) (72) LARS VILLEMOES; PER EKSTRAND; SASCHA DISCH; FREDERIK NAGEL; STEPHAN WILDE Prazo de Validade: 20 (vinte) anos contados a partir de 04/03/2011, observadas as condições legais. Patente concedida conforme ADI 5.529/DF, que determina a alteração do prazo de concessão.
(11) BR 12 2021 021387-9 B1	Código 16.1 - Concessão de Patente ou Certificado de Adição de Invenção (22) 30/06/2017 (30) 30/06/2016 US 62/356,836 (51) C08F 218/08 (2006.01), C09D 4/00 (2006.01), C08K 3/22 (2006.01), C08K 3/36 (2006.01), C09D 131/04 (2006.01), C09D 143/02 (2006.01), C09D 133/04 (2006.01), C09D 135/02 (2006.01), C09D 5/02 (2006.01) (54) Complexo de pigmento-polímero (62) BR 11 2018 077161-9 30/06/2017 (73) SWIMC LLC (US) (72) REVATHI R. TOMKO; WANDA J. SMITH; KIMBERLY A. KOGLIN Prazo de Validade: 20 (vinte) anos contados a partir de 30/06/2017, observadas as condições legais

(11) BR 12 2021 024084-1 B1	Código 16.1 - Concessão de Patente ou Certificado de Adição de Invenção (22) 15/12/2016 (30) 16/12/2015 US 14/971.294 (51) A61B 17/82 (2006.01) (54) CONJUNTO DE FECHAMENTO DE ESTERNO (62) BR 11 2018 012012-0 15/12/2016 (73) NEOS SURGERY, S.L. (ES) (72) SALVADOR LLAS VARGAS; PAU GARCIA ROIG; MARC SERRAHIMA TORNEL Prazo de Validade: 20 (vinte) anos contados a partir de 15/12/2016, observadas as condições legais
(11) BR 12 2021 025097-9 B1	Código 16.1 - Concessão de Patente ou Certificado de Adição de Invenção (22) 24/06/2009 (30) 27/06/2008 US 61/076,232; 24/04/2009 US 61/214,557 (51) A61K 39/39 (2006.01), A61K 39/00 (2006.01), A61K 39/02 (2006.01), A61K 39/012 (2006.01) (54) Composição Imunogênica, Composição de Vacina e Uso da Mesma (62) PI 0913954-0 24/06/2009 (73) ZOETIS SERVICES LLC (US) (72) CEDO MARTIN BAGI; TEDD ALAN CHILDERS; PAUL JOSEPH DOMINOWSKI; RICHARD LEE KREBS; RAMASAMY MANNAR MANNAN; MARY KATHRYN OLSEN; JAMES RICHARD THOMPSON; RISINI DHAMMIKA WEERATNA; ROBERT JOHN YANCEY, JR.; SHUCHENG ZHANG Prazo de Validade: 20 (vinte) anos contados a partir de 24/06/2009, observadas as condições legais. Patente concedida conforme ADI 5.529/DF, que determina a alteração do prazo de concessão.
(11) BR 12 2022 005676-8 B1	Código 16.1 - Concessão de Patente ou Certificado de Adição de Invenção (22) 14/08/2013 (30) 10/09/2012 EP 12183754.6 (43) 21/10/2014 (51) G01M 3/40 (2006.01), G01N 17/02 (2006.01), G01N 27/02 (2006.01), F16L 55/07 (2006.01) (54) MÉTODO DE DETECÇÃO DE DEFEITOS (62) BR 10 2013 020747-0 14/08/2013 (73) BAKER HUGHES ENERGY TECHNOLOGY UK LIMITED (GB) (72) GEOFFREY STEPHEN GRAHAM; PHILLIP EDWARD HARLEY; WILLIAM JAMES SHEPHERD Prazo de Validade: 20 (vinte) anos contados a partir de 14/08/2013, observadas as condições legais
(11) BR 13 2015 016032-0 F1	Código 16.1 - Concessão de Patente ou Certificado de Adição de Invenção (22) 02/07/2015

	(43) 06/03/2018 (51) A47G 33/12 (2006.01) (54) MÓDULO INTEIRIÇO PARA MONTAGEM DE ESTRUTURA DE ÁRVORE DE NATAL (61) BR 10 2012 017754-4 18/07/2012 (73) HOLMES PEDRO GIACOMET JUNIOR (BR/SP) (72) HOLMES PEDRO GIACOMET JUNIOR Prazo de Validade: 20 (vinte) anos contados a partir de 18/07/2012, observadas as condições legais
(11) BR 20 2014 007713-3 Y1	Código 16.1 - Concessão de Patente ou Certificado de Adição de Invenção (22) 31/03/2014 (43) 02/02/2016 (51) B62B 3/00 (2006.01) (54) ARTICULAÇÃO DAS RODAS DE CARRINHO INDUSTRIAL BI-ARTICULADO REBOCÁVEL (73) ADOLFO VALTER MOLINARI (BR/SC) ; VALCYR GERALDO COLZANI (BR/SC) (72) VALCYR GERALDO COLZANI; ADOLFO VALTER MOLINARI Prazo de Validade: 15 (quinze) anos contados a partir de 31/03/2014, observadas as condições legais. Patente concedida conforme ADI 5.529/DF, que determina a alteração do prazo de concessão.
(11) BR 20 2015 024508-0 Y1	Código 16.1 - Concessão de Patente ou Certificado de Adição de Invenção (22) 24/09/2015 (43) 28/03/2017 (51) B05D 3/06 (2006.01) (54) DISPOSITIVO DE CURA ULTRAVIOLETA (73) ANTONIO CARLOS VIECELI (BR/SP) ; EMERSON ANDRÉ CALVO (BR/SP) ; MAURÍCIO LOCATELLI (BR/SP) ; PEDRO RICARDO FURLAN (BR/SP) ; DANIEL SILVA BARBOSA (BR/SP) ; JULIANO SILVA BARBOSA (BR/SP) (72) DANIEL SILVA BARBOSA; JULIANO SILVA BARBOSA Prazo de Validade: 15 (quinze) anos contados a partir de 24/09/2015, observadas as condições legais
(11) BR 20 2016 023671-7 Y1	Código 16.1 - Concessão de Patente ou Certificado de Adição de Invenção (22) 11/10/2016 (43) 10/01/2017 (51) B05B 3/12 (2006.01), A01M 7/00 (2006.01) (54) MECANISMO AUTOMATIZADO PARA ABERTURA E FECHAMENTO DE BARRAMENTOS PARA PULVERIZADORES AGRÍCOLAS (73) WELINTON DULLIUS (BR/SC) (72) WELINTON DULLIUS

	Prazo de Validade: 15 (quinze) anos contados a partir de 11/10/2016, observadas as condições legais
(11) BR 20 2017 005461-1 Y1	Código 16.1 - Concessão de Patente ou Certificado de Adição de Invenção (22) 14/03/2017 (43) 30/10/2018 (51) B65D 85/36 (2006.01), B65D 5/00 (2006.01), B65D 5/20 (2006.01), B65D 5/30 (2006.01), B65D 5/66 (2006.01) (54) DISPOSIÇÃO CONSTRUTIVA APLICADA EM EMBALAGEM COM BANDEJAS SOBREPOSTAS PARA ALIMENTOS (73) ELIANE CRISTINA MENSATO - EPP. (BR/SP) (72) CARLOS ALBERTO ROSATTI Prazo de Validade: 15 (quinze) anos contados a partir de 14/03/2017, observadas as condições legais
(11) BR 20 2017 005757-2 Y1	Código 16.1 - Concessão de Patente ou Certificado de Adição de Invenção (22) 21/03/2017 (43) 30/10/2018 (51) F03G 7/08 (2006.01) (54) APERFEIÇOAMENTO EM MECANISMO PARA CONVERSÃO DE PESO EM MOVIMENTO ROTACIONAL (73) ROGERS BORSATTO SACCOMANI (BR/SP) (72) DELAMAR DONIZETTI LOUREIRO Prazo de Validade: 15 (quinze) anos contados a partir de 21/03/2017, observadas as condições legais
(11) BR 20 2017 008889-3 Y1	Código 16.1 - Concessão de Patente ou Certificado de Adição de Invenção (22) 27/04/2017 (43) 21/11/2018 (51) A61H 3/04 (2006.01), A47B 23/04 (2006.01), A61H 3/00 (2006.01) (54) EQUIPAMENTO HOSPITALAR MULTIFUNCIONAL (73) CARLOS ALCINO DO NASCIMENTO FILHO (BR/SP) (72) CARLOS ALCINO DO NASCIMENTO FILHO Prazo de Validade: 15 (quinze) anos contados a partir de 27/04/2017, observadas as condições legais
(11) BR 20 2017 009293-9 Y1	Código 16.1 - Concessão de Patente ou Certificado de Adição de Invenção (22) 03/05/2017 (43) 21/11/2018 (51) A47K 10/10 (2006.01), A47K 10/00 (2006.01), A47K 10/04 (2006.01), A47K 10/02 (2006.01), A47K 10/18 (2006.01) (54) DISPOSITIVO DE ENCAIXE PARA FIXAÇÃO DE METAIS DE BANHEIRO E COZINHA

(73) JACKWAL S/A (BR/RS)
(72) MIGUEL FAYET TREIN
Prazo de Validade: 15 (quinze) anos contados a partir de 03/05/2017, observadas as condições legais

---

(11) BR 20 2017 010277-2 Y1

Código 16.1 - Concessão de Patente ou Certificado de Adição de Invenção
(22) 16/05/2017
(43) 04/12/2018
(51) E01B 9/60 (2006.01)
(54) DISPOSIÇÃO APLICADA EM GALOCHA PARA FIXAÇÃO DE GRAMPO EM DORMENTE DE AÇO OU CONCRETO
(73) WIRKLICH INDUSTRIA DE PLÁSTICOS LTDA. (BR/RS)
(72) MARCELO SPERB; FAUSTO KAUER
Prazo de Validade: 15 (quinze) anos contados a partir de 16/05/2017, observadas as condições legais

---

(11) BR 20 2017 013363-5 Y1

Código 16.1 - Concessão de Patente ou Certificado de Adição de Invenção
(22) 21/06/2017
(43) 24/10/2017
(51) A47J 17/00 (2006.01)
(54) DISPOSIÇÃO INTRODUZIDA EM DESCASCADOR DE PINHÃO
(73) METALURGICA SCAIN LTDA - ME (BR/RS)
(72) JOSÉ CARLOS SCAIN
Prazo de Validade: 15 (quinze) anos contados a partir de 21/06/2017, observadas as condições legais

---

(11) BR 20 2017 014705-9 Y1

Código 16.1 - Concessão de Patente ou Certificado de Adição de Invenção
(22) 07/07/2017
(43) 22/01/2019
(51) A47K 13/26 (2006.01), A47K 13/00 (2006.01)
(54) ASSENTO SANITÁRIO
(73) MEBUKI INDÚSTRIA, COMÉRCIO E EXPORTAÇÃO LTDA (BR/SP)
(72) VICTOR MATSUCUMA UEMURA
Prazo de Validade: 15 (quinze) anos contados a partir de 07/07/2017, observadas as condições legais

---

(11) BR 20 2017 016797-1 Y1

Código 16.1 - Concessão de Patente ou Certificado de Adição de Invenção
(22) 04/08/2017
(43) 30/01/2018
(51) A47B 47/00 (2006.01), B21D 7/06 (2006.01)
(54) DISPOSIÇÃO CONSTRUTIVA DE DESEMPENADOR PARA MÓVEIS
(73) BIGFER INDÚSTRIA E COMÉRCIO DE FERRAGENS LTDA (BR/RS)
(72) GERALDO JOSÉ ALEXANDRINI

	Prazo de Validade: 15 (quinze) anos contados a partir de 04/08/2017, observadas as condições legais
(11) BR 20 2017 018490-6 Y1	Código 16.1 - Concessão de Patente ou Certificado de Adição de Invenção (22) 29/08/2017 (43) 19/03/2019 (51) A01C 23/02 (2006.01), B05B 1/14 (2006.01) (54) DISPOSIÇÃO CONSTRUTIVA APLICADA EM BICO DE JATO SOLIDO PARA PULVERIZAÇÃO DE FERTILIZANTES E ADUBOS LÍQUIDOS (73) ALLDROP INDÚSTRIA E COMÉRCIO LTDA. - EPP (BR/SP) (72) IGOR SOARES CAMPÁNARIO Prazo de Validade: 15 (quinze) anos contados a partir de 29/08/2017, observadas as condições legais
(11) BR 20 2017 020901-1 Y1	Código 16.1 - Concessão de Patente ou Certificado de Adição de Invenção (22) 28/09/2017 (43) 16/04/2019 (51) E02D 5/28 (2006.01) (54) DISPOSIÇÃO CONSTRUTIVA INTRODUZIDA EM LUVA DE CONEXÃO PARA ESTACAS TUBULARES METÁLICAS (73) TUPER S/A (BR/SC) (72) FRANK BOLLMANN Prazo de Validade: 15 (quinze) anos contados a partir de 28/09/2017, observadas as condições legais
(11) BR 20 2017 024796-7 Y1	Código 16.1 - Concessão de Patente ou Certificado de Adição de Invenção (22) 19/11/2017 (43) 04/06/2019 (51) A01K 1/10 (2006.01), A01K 5/00 (2006.01) (54) DISPOSIÇÃO CONSTRUTIVA APLICADA EM COMEDOURO PARA BOVINOS (73) MAJOR NUTRIÇÃO ANIMAL LTDA (BR/GO) (72) MURILO LEMOS DORAZIO Prazo de Validade: 15 (quinze) anos contados a partir de 19/11/2017, observadas as condições legais
(11) BR 20 2017 026101-3 Y1	Código 16.1 - Concessão de Patente ou Certificado de Adição de Invenção (22) 04/12/2017 (43) 29/05/2018 (51) F27D 3/00 (2006.01) (54) CONFIGURAÇÃO APLICADA A EQUIPAMENTO ALIMENTADOR DE FORNALHA (73) PLANALTO INDUSTRIA E COMERCIO LTDA (BR/SC)

	(72) LUIS CARLOS MECABÔ Prazo de Validade: 15 (quinze) anos contados a partir de 04/12/2017, observadas as condições legais
(11) BR 20 2017 027658-4 Y1	Código 16.1 - Concessão de Patente ou Certificado de Adição de Invenção (22) 20/12/2017 (43) 09/07/2019 (51) A01C 23/02 (2006.01) (54) DISPOSIÇÃO CONSTRUTIVA APLICADA EM BICO DE JATO SÓLIDO PARA PULVERIZAÇÃO DE FERTILIZANTES E ADUBOS LÍQUIDOS EM BAIXA PRESSÃO E COM ELEMENTO DE QUEBRA DE PARTÍCULAS (73) ALLDROP INDÚSTRIA E COMÉRCIO LTDA. - EPP (BR/SP) (72) IGOR SOARES CAMPÁNARIO Prazo de Validade: 15 (quinze) anos contados a partir de 20/12/2017, observadas as condições legais
(11) BR 20 2018 005618-8 Y1	Código 16.1 - Concessão de Patente ou Certificado de Adição de Invenção (22) 21/03/2018 (43) 08/10/2019 (51) F26B 23/02 (2006.01) (54) CONFIGURAÇÃO APLICADA A GERADOR DE AR QUENTE (73) TAKAHIRO TAKAHASHI (BR/SC) (72) TAKAHIRO TAKAHASHI Prazo de Validade: 15 (quinze) anos contados a partir de 21/03/2018, observadas as condições legais
(11) BR 20 2020 004940-8 Y1	Código 16.1 - Concessão de Patente ou Certificado de Adição de Invenção (22) 12/03/2020 (43) 21/09/2021 (51) A47J 37/07 (2006.01) (54) DISPOSIÇÃO CONSTRUTIVA EM CHURRASQUEIRA ELÉTRICA ROTATIVA DE TRACIONAMENTO FRONTAL COM SISTEMA DE FRENTE REMOVÍVEL (73) MARCOS VINICIOS DE JESUS - ME (BR/RS) (72) MARCOS VINICIOS DE JESUS Prazo de Validade: 15 (quinze) anos contados a partir de 12/03/2020, observadas as condições legais
(11) BR 20 2020 011583-4 Y1	Código 16.1 - Concessão de Patente ou Certificado de Adição de Invenção (22) 09/06/2020 (43) 21/12/2021 (51) E04G 21/18 (2006.01) (54) DISPOSIÇÃO CONSTRUTIVA APLICADA EM INSTRUMENTO PARA

	APRUMAR, ESQUADREJAR, NIVELAR, ALINHAR E MEDIR (73) CHRISTIAN RIBEIRO TORRENTO (BR/AL) ; JOSÉ CÍCERO DOS SANTOS (BR/AL) (72) CHRISTIAN RIBEIRO TORRENTO; JOSÉ CÍCERO DOS SANTOS Prazo de Validade: 15 (quinze) anos contados a partir de 09/06/2020, observadas as condições legais
(11) BR 20 2021 013324-0 Y1	Código 16.1 - Concessão de Patente ou Certificado de Adição de Invenção (22) 06/07/2021 (43) 14/12/2021 (51) E05F 15/678 (2006.01), E05F 15/668 (2006.01), E05F 15/608 (2006.01), E05D 15/44 (2006.01), E06B 3/70 (2006.01) (54) TRILHO GUIA DE ESFORÇOS CONCENTRADO, APLICADO A PORTAS, PORTÕES E CONGÊNERES. (73) FLÁVIO APARECIDO PERES (BR/SP) (72) FLÁVIO APARECIDO PERES Prazo de Validade: 15 (quinze) anos contados a partir de 06/07/2021, observadas as condições legais
(11) BR 20 2021 014062-9 Y1	Código 16.1 - Concessão de Patente ou Certificado de Adição de Invenção (22) 16/07/2021 (43) 08/09/2021 (51) F16K 17/36 (2006.01) (54) DISPOSIÇÃO APLICADA A COMPORTA TUBULAR ARTICULADA (73) ANTONIO AERCIO DE ANDRADE (BR/BA) (72) ANTONIO AERCIO DE ANDRADE Prazo de Validade: 15 (quinze) anos contados a partir de 16/07/2021, observadas as condições legais
(11) BR 20 2021 024704-0 Y1	Código 16.1 - Concessão de Patente ou Certificado de Adição de Invenção (22) 07/12/2021 (43) 08/03/2022 (51) E04C 1/39 (2006.01), E04B 2/18 (2006.01), E04B 2/02 (2006.01) (54) DISPOSIÇÃO APLICADA EM BLOCO MODULAR COM ENCAIXES TIPO CUNHA (73) BRUNO MARTINI FREDERICO (BR/SP) ; BRUNO ABRAMO FREDERICO (BR/SP) (72) BRUNO ABRAMO FREDERICO Prazo de Validade: 15 (quinze) anos contados a partir de 07/12/2021, observadas as condições legais
(11) BR 20 2021 025041-6 Y1	Código 16.1 - Concessão de Patente ou Certificado de Adição de Invenção (22) 10/12/2021

(30) 17/09/2021 BR 102021018531-7
(43) 01/02/2022
(51) A41D 13/11 (2006.01)
(54) DISPOSIÇÃO APLICADA EM MÁSCARA DE PROTEÇÃO SEMIFACIAL COM BOLSA ISOLADORA DE EXPIRAÇÃO
(73) WEBER ISAAC DA LUZ (BR/MS)
(72) WEBER ISAAC DA LUZ; MICHELLE ELIAS DA SILVA SANTOS
Prazo de Validade: 15 (quinze) anos contados a partir de 10/12/2021, observadas as condições legais

---

(11) BR 21 2019 008685-0 Y1

Código 16.1 - Concessão de Patente ou Certificado de Adição de Invenção
(22) 02/11/2017
(30) 02/11/2016 ZA 2016/07546
(51) A61B 1/32 (2006.01), A61B 3/00 (2006.01), A61B 17/02 (2006.01), A61F 9/00 (2006.01), A61F 9/007 (2006.01)
(54) RETRATOR DE TECIDO ORBITAL
(73) LIQID MEDICAL PROPRIETARY LIMITED (ZA)
(72) DAEMON BRUCE MCCLUNAN
Prazo de Validade: 15 (quinze) anos contados a partir de 02/11/2017, observadas as condições legais

---

(11) PI 0713487-8 B1

Código 16.1 - Concessão de Patente ou Certificado de Adição de Invenção
(22) 22/06/2007
(30) 23/06/2006 EP 06116003.2
(51) C07D 493/04 (2006.01), A61K 31/34 (2006.01), A61P 31/18 (2006.01)
(54) COMPOSTOS 2-(AMINO)-BENZOTIAZOL SULFONAMIDA SUBSTITUÍDO, COMPOSIÇÃO E COMPOSIÇÃO FARMACÊUTICA COMPREENDENDO-OS, E USO DOS MESMOS
(73) JANSSEN SCIENCES IRELAND UC (IE)
(72) TIM HUGO MARIA JONCKERS; STEFAAN JULIEN LAST; Gerben Albert Eleutherius Van't Klooster; HERMAN DE KOCK; PAUL JOZEF GABRIEL MARIA BOONANTS; INGE DIERYNCK; JUDITH EVA BAUMEISTER
Prazo de Validade: 20 (vinte) anos contados a partir de 22/06/2007, observadas as condições legais. Patente concedida conforme ADI 5.529/DF, que determina a alteração do prazo de concessão.

---

(11) PI 0800268-1 B1

Código 16.1 - Concessão de Patente ou Certificado de Adição de Invenção
(22) 25/02/2008
(43) 13/10/2009
(51) C12N 11/04 (2006.01), C12N 9/16 (2006.01), C12N 11/08 (2006.01), C12R 1/01 (2006.01)
(54) BIOCATALISADOR COMPREENDENDO ESTERASE TERMOESTÁVEL, PROCESSO PARA OBTENÇÃO DE BIOCATALISADOR
(73) UNIVERSIDADE FEDERAL DO RIO DE JANEIRO (BR/RJ)

	(72) ORLANDO BONIFACIO MARTINS; TITO LÍVIO MOITINHO ALVES; SYLVIA MARIA CAMPBELL ALQUÉRES; Roberta Vieira Branco; DENISE MARIA GUIMARÃES FREIRE; RODRIGO VOLCAN ALMEIDA Prazo de Validade: 20 (vinte) anos contados a partir de 25/02/2008, observadas as condições legais. Patente concedida conforme ADI 5.529/DF, que determina a alteração do prazo de concessão.
(11) PI 1104212-5 B1	Código 16.1 - Concessão de Patente ou Certificado de Adição de Invenção (22) 12/08/2011 (43) 06/08/2013 (51) F15B 1/04 (2006.01) (54) SISTEMA DE AMORTECIMENTO DE IMPACTOS (73) STARA S/A. INDÚSTRIA DE IMPLEMENTOS AGRÍCOLAS (BR/RS) (72) Átila Stapelbroek Trennepohl Prazo de Validade: 20 (vinte) anos contados a partir de 12/08/2011, observadas as condições legais. Patente concedida conforme ADI 5.529/DF, que determina a alteração do prazo de concessão.

Código 16.2 - Publicação Anulada

Anulada a publicação da concessão por ter sido indevida.

---

(11) BR 11 2013 017747-0 C8

Código 16.2 - Publicação Anulada
(22) 05/01/2012
(30) 31/01/2011 US 13/017,166
(45) 21/06/2022
(51) H04B 10/2587 (2006.01), H04B 10/516 (2006.01), H04B 10/80 (2006.01), H04J 14/02 (2006.01)
(54) SISTEMA, CHIP DE LASER-EM-CMOS E MÉTODO PARA HABILITAR COMUNICAÇÕES DE MULTIPLEXAÇÃO POR DIVISÃO DE COMPRIMENTO DE ONDA
(73) TELEFONAKTIEBOLAGET LM ERICSSON (PUBL) (SE)
(72) STEFAN DAHLFORT
Anulada a publicação código 16.3 na RPI nº 2689 de 19/07/2022 por ter sido indevida.

---

(11) BR 11 2017 004757-8 B1

Código 16.2 - Publicação Anulada
(22) 08/09/2015
(30) 10/09/2014 US 62/048,391
(45) 12/07/2022
(51) C25C 7/00 (2006.01), C25C 7/02 (2006.01), C25C 7/06 (2006.01)
(54) SISTEMA PARA A PRODUÇÃO DE ALUMÍNIO PARA A PROTEÇÃO DE PAREDES LATERAIS DE CÉLULAS DE ELETRÓLISE
(73) ALCOA USA CORP. (US)
(72) XINGHUA LIU; JEFFREY R. WARD; DOUGLAS A. WEIRAUCH JR.; FRANKIE E. PHELPS; JOSEPH M. DYNYS; JONELL M. KERKHOFF; ROBERT A. DIMILIA
Anulada a publicação código 16.1 na RPI nº 2688 de 12/07/2022 por ter sido indevida.

---

(11) BR 11 2017 020808-3 B1

Código 16.2 - Publicação Anulada
(22) 28/01/2016
(30) 06/04/2015 US 62/143,639
(45) 19/07/2022
(51) A23C 1/14 (2006.01), A23C 9/12 (2006.01), A23C 9/123 (2006.01), A23C 9/127 (2006.01), A23C 9/14 (2006.01), A23C 9/142 (2006.01)
(54) PRODUTO DE LEITE FERMENTADO E SEU MÉTODO DE PRODUÇÃO E USO DE UMA PROTEASE EXÓGENA SUBTILISINA, PROTEASE SERINA PROTEASE, OU UMA METALOPROTEASE
(73) DUPONT NUTRITION BIOSCIENCES APS (DK)
(72) THOMAS EISELE; HANS CHRISTIAN BEJDER; ENRIQUE GUILLERMO

D'ARGENCE VARGAS

Anulada a publicação código 16.1 na RPI nº 2689 de 19/07/2022 por ter sido indevida.

Código 16.3 - Retificação

Retificação da publicação da concessão da patente por ter sido efetuada com incorreção que não impossibilita sua identificação. Tal publicação não implica na alteração da data de publicação da concessão da patente e nos prazos decorrentes da mesma.

---

(11) BR 10 2014 030929-2 B8

Código 16.3 - Retificação
(22) 10/12/2014
(30) 13/12/2013 JP 2013-257710; 09/04/2014 JP 2014-079910; 20/11/2014 JP 2014-235411
(45) 10/05/2022
(51) H01L 33/48 (2006.01), H01L 33/62 (2006.01), H01L 33/50 (2006.01)
(54) DISPOSITIVO EMISSOR DE LUZ DO TIPO DE VISÃO LATERAL
(73) NICHIA CORPORATION (JP)
(72) TAKUYA NAKABAYASHI; TAKESHI IKEGAMI; TADAAKI IKEDA; TADAO HAYASHI; HIROTO TAMAKI
Ref. RPI 2679 de 10/05/2022 quanto ao quadro reivindicatório.

---

(11) BR 11 2012 008911-0 B8

Código 16.3 - Retificação
(22) 18/10/2010
(30) 16/10/2009 CN 200910235562.3; 16/10/2009 CN 200910235563.8; 16/10/2009 CN 200910235565.7; 16/10/2009 CN 200910235564.2
(45) 03/05/2022
(51) C08F 4/02 (2006.01), C08F 10/00 (2006.01), C08F 4/654 (2006.01)
(54) PORTADOR CONTENDO MAGNÉSIO E PROCESSO PARA PREPARAR UM PORTADOR CONTENDO MAGNÉSIO
(73) CHINA PETROLEUM & CHEMICAL CORPORATION (CN) ; BEIJING RESEARCH INSTITUTE OF CHEMICAL INDUSTRY, CHINA PETROLEUM & CHEMICAL CORPORATION (CN)
(72) WEILI LI; XIANZHI XIA; YUEXIANG LIU; JIGUI ZHANG; SUZHEN QIAO; JIN ZHAO; PING GAO; XINSHENG WANG; YANG TAN; ZHIHUI ZHANG; LINNA YANG; RUILIN DUAN; RENQI PENG
Ref. RPI 2678 de 03/05/2022 quanto a prioridade unionista.

---

(11) BR 11 2012 014006-0 B8

Código 16.3 - Retificação
(22) 19/11/2010
(30) 11/12/2009 AU 2009906064
(45) 10/05/2022
(51) E02F 9/28 (2006.01)
(54) CONJUNTO DE TRAVA PARA UM MEMBRO DE DESGASTE DE ESCAVADEIRA E CONJUNTO DE DESGASTE DE ESCAVADEIRA
(73) CQMS PTY LTD (AU)

(72) Bruce Lilley; Quintin Nienaber; Tony Young; MIGUEL GUIMARAES
Ref. RPI 2679 de 10/05/2022 quanto ao titular.

---

(11) BR 11 2015 016995-3 B8

Código 16.3 - Retificação
(22) 13/01/2014
(30) 15/01/2013 US 61/752,772
(45) 01/02/2022
(51) A61K 31/501 (2006.01), A61K 31/506 (2006.01), A61K 31/55 (2006.01), A61K 31/4545 (2006.01), A61P 43/00 (2006.01)
(54) USO DE AGONISTAS DO RECEPTOR ALFA 7 NICOTÍNICO DE ACETILCOLINA
(73) NOVARTIS AG (CH)
(72) MARKUS FENDT; DOMINIK FEUERBACH; SJOERD JOHANNES FINNEMA; CHRISTER HALLDIN; DONALD JOHNS; CRISTINA LOPEZ-LOPEZ; KEVIN HALL MCALLISTER; JUDIT SOVAGO; MARKUS WEISS
Ref. RPI 2665 de 01/02/2022 quanto ao inventor.

---

(11) BR 11 2016 007492-0 B8

Código 16.3 - Retificação
(22) 22/10/2014
(30) 23/10/2013 CN 201310503238.1
(45) 12/07/2022
(51) G06F 12/08 (2006.01)
(54) MÉTODO E APARELHO PARA OTIMIZAÇÃO DE RECURSO DE MEMÓRIA
(73) HUAWEI TECHNOLOGIES CO., LTD. (CN)
(72) LEI LIU; CHENGYONG WU; XIAOBING FENG
Ref. RPI 2688 de 12/07/2022 quanto ao inventor.

---

(11) BR 11 2016 029163-8 B8

Código 16.3 - Retificação
(22) 26/06/2015
(30) 26/06/2014 US 62/017,525; 24/04/2015 US 62/152,402
(45) 22/03/2022
(51) B32B 27/06 (2006.01), B32B 27/32 (2006.01), C08F 210/16 (2006.01), C08F 4/64 (2006.01), C08L 23/08 (2006.01)
(54) PELÍCULA SOPRADA, ARTIGO E PELÍCULA ESPUMADA
(73) DOW GLOBAL TECHNOLOGIES LLC (US)
(72) JIAN WANG; PRADEEP JAIN; MEHMET DEMIRORS; RAJEN M. PATEL; SUZANNE M. GUERRA; MAURICIO E. LEANO; HONGMING MA; MUSTAFA BILGEN; FRANCIS O. OLAJIDE JR.; HRISHIKESH R. MUNJ
Ref. RPI 2672 de 22/03/2022 quanto ao inventor.

---

(11) BR 11 2018 004879-8 B8

Código 16.3 - Retificação

(22) 14/10/2016
(30) 14/10/2015 DK PA 2015 00633
(45) 24/05/2022
(51) C10G 29/24 (2006.01), C10G 21/06 (2006.01)
(54) PROCESSO PARA REMOÇÃO DE COMPOSTOS DE ENXOFRE DE UMA CORRENTE DE PROCESSO E USO DE UMA SOLUÇÃO TENDO UM TEOR DE MATÉRIA SECA ORGÂNICA
(73) HALDOR TOPSØE A/S (DK)
(72) ESBEN TAARNING; CHRISTIAN M\ARUP OSMUNDSEN
REFERENTE A RPI 2681 DE 24/05/2022, QUANTO AO ITEM [73] NOME DO TITULAR e ENDEREÇO DO TITULAR.

---

(11) BR 11 2019 018168-7 B8

Código 16.3 - Retificação
(22) 14/06/2018
(30) 16/06/2017 CN 201710457990.5; 30/09/2017 CN 201710920338.2
(45) 14/06/2022
(51) H04L 27/26 (2006.01), H04L 5/00 (2006.01)
(54) APARELHOS, MÉTODOS DE PROCESSAMENTO DE SINAL DE REFERÊNCIA DE RASTREAMENTO DE FASE, DISPOSITIVO DE COMUNICAÇÃO, E MEIO DE ARMAZENAMENTO LEGÍVEL POR COMPUTADOR
(73) HUAWEI TECHNOLOGIES CO., LTD. (CN)
(72) XI ZHANG; FENGWEI LIU; LEI CHEN; MINGHUI XU
REFERENTE A RPI 2684 DE 14/06/2022, QUANTO AO RELATÓRIO DESCRITIVO e QUADRO REIVINDICATÓRIO.

---

(11) PI 0111596-0 C8

Código 16.3 - Retificação
(22) 08/06/2001
(30) 12/06/2000 JP 2000-175.966; 13/09/2000 GB 0022483.2
(45) 02/10/2018
(51) C07D 213/64 (2006.01), C07D 213/69 (2006.01), C07D 213/81 (2006.01), C07D 213/84 (2006.01), C07D 213/89 (2006.01), C07D 401/04 (2006.01), C07D 401/14 (2006.01), C07D 405/04 (2006.01), C07D 405/14 (2006.01), C07D 409/04 (2006.01), C07D 409/14 (2006.01), C07D 413/04 (2006.01), C07D 413/14 (2006.01), C07D 417/04 (2006.01), C07D 417/14 (2006.01), C07D 471/04 (2006.01), C07D 471/06 (2006.01), A61K 31/4422 (2006.01), A61K 31/443 (2006.01), A61K 31/4433 (2006.01), A61K 31/4436 (2006.01), A61K 31/4439 (2006.01), A61K 31/444 (2006.01), A61K 31/4545 (2006.01), A61K 31/4709 (2006.01), A61K 31/4725 (2006.01), A61P 1/00 (2006.01), A61P 1/08 (2006.01), A61P 13/02 (2006.01), A61P 25/00 (2006.01), A61P 25/02 (2006.01), A61P 25/04 (2006.01), A61P 25/08 (2006.01), A61P 25/14 (2006.01), A61P 25/16 (2006.01), A61P 25/18 (2006.01), A61P 25/28 (2006.01), A61P 25/30 (2006.01), A61P 43/00 (2006.01), A61P 9/10 (2006.01)
(54) COMPOSTO PIRIDONA, PROCESSO DE PRODUÇÃO DO COMPOSTO,

COMPOSIÇÃO FARMACÊUTICA, E USO DO DITO COMPOSTO
(73) EISAI R&D MANAGEMENT CO., LTD. (JP)
(72) Satoshi Nagato; Kohshi Ueno; Koki Kawano; Yoshihiko Norimine; Koichi Ito; Takahisa Hanada; Masataka Ueno; Hiroyuki Amino; Makoto Ogo; Shinji Hatakeyama; Yoshio Urawa; Hiroyuki Naka; Anthony John Groom; Leanne Rivers; Terence Smith
Ref. RPI 2491 de 02/10/2018 quanto ao Prazo de Validade: 20 (vinte) anos contados a partir de 08/06/2001 observadas as condições legais. Patente concedida conforme ADI 5.529/DF)

---

(11) PI 0923082-3 B8

Código 16.3 - Retificação
(22) 11/12/2009
(30) 17/12/2008 US 12/337,118
(45) 10/11/2020
(51) G01V 1/08 (2006.01), G01V 1/38 (2006.01)
(54) MÉTODO, E MÉTODO PARA USO NA OBTENÇÃO DE DADOS SÍSMICOS EM UM AMBIENTE MARINHO
(73) Geco Technology B.V (NL)
(72) JON-FREDERICK HOPPERSTAD; ROBERT LAWS; ASLAUG STROEMMEN MELBOE
Ref. RPI 2601 de 10/11/2020 quanto ao inventor.

---

(11) PI 1007092-3 B8

Código 16.3 - Retificação
(22) 18/03/2010
(30) 27/03/2009 KR 10-2009-0026578
(45) 12/07/2022
(51) C07D 209/04 (2006.01), C07D 209/44 (2006.01), C07D 209/08 (2006.01), A61P 35/00 (2006.01), A61P 37/02 (2006.01), A61P 37/06 (2006.01), C07D 209/14 (2006.01), C07D 231/56 (2006.01), C07D 235/14 (2006.01), C07D 401/12 (2006.01), C07D 401/04 (2006.01), C07D 403/04 (2006.01), C07D 403/12 (2006.01), C07D 405/12 (2006.01), C07D 409/12 (2006.01)
(54) DERIVADOS DE HIDROXAMATO, USO DOS DERIVADOS DE HIDROXAMATO, COMPOSIÇÕES FARMACÊUTICAS E MÉTODO DE PRODUÇÃO DE DERIVADOS DE HIDROXAMATO
(73) CHONG KUN DANG PHARMACEUTICAL CORP. (KR)
(72) SUNG SOOK LEE; KYUNG JOO LEE; CHANG SIK LEE; HYUN MO YANG; DO HOON KIM; DAE KYU CHOI; HO JIN CHOI; DAL HYUN KIM; IN CHANG HWANG; MI JEONG KIM; BYEONG HOON HAN
REFERENTE A RPI 2688 DE 12/07/2022, QUANTO AO ITEM [73] ENDEREÇO DO TITULAR.

---

(11) PI 9916967-3 B8

Código 16.3 - Retificação
(22) 10/12/1999
(30) 11/12/1998 US 60/111,857; 24/06/1999 US 60/140,680

(45) 12/04/2016

(51) C07D 231/44 (2006.01), C07D 401/04 (2006.01), A01N 43/56 (2006.01)

(54) COMPOSTO, COMPOSIÇÕES E MÉTODO DE CONTROLE DE PARASITAS

(73) BOEHRINGER INGELHEIM ANIMAL HEALTH USA INC. (US)

(72) Yves Ribeill; Scot Kevin Huber; Susan Marie Mccomb; Michael James Malaska; David Chou; ADALBERTO PEREZ DE LEON

Ref. RPI 2362 de 12/04/2016 quanto ao inventor.

Código 16.4 - Concessão Anulada

Anulada a concessão da patente por ter sido indevida.

---

(21) BR 11 2017 022079-2 B1

Código 16.4 - Concessão Anulada
(22) 14/05/2015
(51) C09K 8/60 (2006.01), E21B 43/22 (2006.01)
(54) Fluido composto, e, método para criar de um fluido composto
(73) HALLIBURTON ENERGY SERVICES, INC. (US)
(72) PAUL F. RODNEY
Anulada a publicação código 16.1 na RPI nº 2683 de 07/06/2022 por ter sido indevida.

Código Nulidade Administrativa

Código 17.1 - Notificação de Interposição de Nulidade Administrativa

Notificação, ao titular da patente, de instauração de processo administrativo de nulidade. Desta data corre o prazo de 60 (sessenta) dias para eventual contestação do titular (Art. 52 da Lei nº 9.279/96). O depositante poderá obter cópia da petição de nulidade através do endereço eletrônico www.inpi.gov.br - No Acesso rápido – Faça uma busca - Patente. Para acessar, cadastre-se no Portal do INPI e use login e senha.

---

(11) BR 10 2015 003864-0 B1

Código 17.1 - Notificação de Interposição de Nulidade Administrativa
(45) 18/01/2022
(73) PAULO PIMENTEL DE BARROS JUNIOR (BR/SP)
Requerente da nulidade:1) SOUFER INDUSTRIAL LTDA - 870220013572 - 16/2/2022; 2) ISOESTE METÁLICA INDÚSTRIA E COMÉRCIO LTDA - ME - 870220033643 - 20/4/2022

---

(11) BR 11 2016 019250-8 B1

Código 17.1 - Notificação de Interposição de Nulidade Administrativa
(45) 18/01/2022
(73) DOMTAR PAPER COMPANY, LLC (US)
Requerente da nulidade: OTTO BANHO LICKS - 870220063120 - 18/7/2022

---

(11) BR 11 2019 021821-1 B1

Código 17.1 - Notificação de Interposição de Nulidade Administrativa
(45) 18/01/2022
(73) SYMRISE AG (DE)
Requerente da nulidade: LUCIANA JANSEN DE OLIVEIRA FIGUEIREDO - 870220062310 - 14/7/2022

---

(11) BR 20 2016 000428-0 Y1

Código 17.1 - Notificação de Interposição de Nulidade Administrativa
(45) 18/01/2022
(73) MIGUEL HUMBERTO NOER (BR/RS) ; MÁRCIO LUIZ NEUVALD SILVA (BR/RS)
Requerente da nulidade: ALEX PINTO RUBEM - 870220062677 - 15/7/2022

---

(11) BR 20 2016 020428-9 Y1

Código 17.1 - Notificação de Interposição de Nulidade Administrativa
(45) 18/01/2022
(73) SEMEATO S/A INDÚSTRIA E COMÉRCIO (BR/RS)
Requerente da nulidade: MÁQUINAS AGRÍCOLAS JACTO S/A. - 870220059450 - 06/7/2022

Código Notificação de Decisão Judicial

Código 19.1 - Notificação de Decisão Judicial

Comunicação de decisão judicial referente à patente.

---

(11) C1 9604105-6 F1

Código 19.1 - Notificação de Decisão Judicial
(45) 24/08/2010
(61) PI 9604105-6 14/08/1996
(73) DREBOR INDÚSTRIA DE ARTEFATOS DE BORRACHAS E ADMINISTRAÇÃO LTDA. (BR/MT)
Processo INPI nº 52400.148112/2016-15 @ 13ª Vara Federal do Rio de Janeiro @CUMPRIMENTO DE SENTENÇA Nº 0103196-55.2016.4.02.5101/RJ @ EXEQUENTE: BORRACHAS VIPAL S A @ EXECUTADO: DREBOR INDUSTRIA DE ARTEFATOS DE BORRACHAS E ADMINISTRACAO LTDA Decisão: NEGAR PROVIMENTO à apelação do DREBOR INDÚSTRIA DE ARTEFATOS DE BORRACHA E ADMINISTRAÇÃO LTDA .TRANSITADO EM JULGADO - DATA: 30/06/2022.

Código Extinção de Patente e Certificado de Adição de Invenção

Código 21.6 - Extinção da patente para fins da restauração nos termos do art. 87 da LPI.

Extinção da patente por falta de pagamento da retribuição anual, por pagamento da retribuição anual fora do prazo ou por não cumprimento de exigência de complementação de pagamento da retribuição anual. Desta data corre o prazo de 3 (três) meses para o titular requerer a restauração da patente. A restauração deve ser requerida por meio do peticionamento eletrônico ou formulário FQ002, acompanhado dos comprovantes dos pagamentos correspondentes à restauração e a retribuição annual ou sua complementação no valor da retribuição adicional de que trata o art. 84º § 2º da Lei nº 9.279/96, sob pena da manutenção da extinção de acordo com o disposto no inciso IV do art. 78 da Lei nº 9.279/96.

(11) BR 10 2013 025705-2 B1	Código 21.6 - Extinção da patente para fins da restauração nos termos do art. 87 da LPI. (45) 19/01/2021 (73) COMPANHIA DE TRANSMISSÃO DE ENERGIA ELÉTRICA PAULISTA (BR/SP) Referente à 9ª anuidade.
(11) BR 10 2014 024261-9 B1	Código 21.6 - Extinção da patente para fins da restauração nos termos do art. 87 da LPI. (45) 22/12/2020 (73) TECPOL TECNOLOGIA EM POLIURETANO LTDA (BR/RS) ; FLECKSTEEL INDÚSTRIA DE ARTEFATOS METÁLICOS LTDA (BR/RS) Referente à 8ª anuidade.
(11) BR 10 2016 022756-9 B1	Código 21.6 - Extinção da patente para fins da restauração nos termos do art. 87 da LPI. (45) 22/06/2021 (73) LUCAS MÖLLER (BR/RS) Referente à 6ª anuidade.
(11) BR 11 2012 001714-4 B1	Código 21.6 - Extinção da patente para fins da restauração nos termos do art. 87 da LPI. (45) 07/04/2020 (73) MITSUBISHI HEAVY INDUSTRIES, LTD. (JP) Referente à 12ª anuidade.
(11) BR 11 2012 005843-6 B8	Código 21.6 - Extinção da patente para fins da restauração nos termos do art. 87 da LPI.

	(45) 09/03/2021 (73) Firmenich SA (CH) Referente à 12ª anuidade.
(11) BR 11 2012 007133-5 B1	Código 21.6 - Extinção da patente para fins da restauração nos termos do art. 87 da LPI. (45) 05/11/2019 (73) Bridgestone Corporation (JP) Referente à 12ª anuidade.
(11) BR 11 2012 007208-0 B1	Código 21.6 - Extinção da patente para fins da restauração nos termos do art. 87 da LPI. (45) 08/10/2019 (73) Aizo Group Ag (CH) Referente à 12ª anuidade.
(11) BR 11 2012 007301-0 B8	Código 21.6 - Extinção da patente para fins da restauração nos termos do art. 87 da LPI. (45) 20/04/2021 (73) CENTRE NATIONAL DE LA RECHERCHE SCIENTIFIQUE (C.N.R.S.) (FR) ; UNIVERSITÉ PAUL SABATIER TOULOUSE III (FR) Referente à 12ª anuidade.
(11) BR 11 2012 007490-3 B8	Código 21.6 - Extinção da patente para fins da restauração nos termos do art. 87 da LPI. (45) 09/02/2021 (73) KONINKLIJKE PHILIPS N.V. (NL) Referente à 12ª anuidade.
(11) BR 11 2012 007494-6 B8	Código 21.6 - Extinção da patente para fins da restauração nos termos do art. 87 da LPI. (45) 26/01/2021 (73) SELEX ELSAG S.P.A. (IT) Referente à 12ª anuidade.
(11) BR 11 2012 008369-4 B1	Código 21.6 - Extinção da patente para fins da restauração nos termos do art. 87 da LPI. (45) 17/03/2020 (73) FRESENIUS MEDICAL CARE DEUTSCHLAND GMBH (DE) Referente à 12ª anuidade.
(11) BR 11 2012 008827-0 B1	Código 21.6 - Extinção da patente para fins da restauração nos termos do art. 87 da LPI.

	(45) 09/03/2021 (73) J-Oil Mills, Inc. (JP) Referente à 12ª anuidade.
(11) BR 11 2012 009091-7 B1	Código 21.6 - Extinção da patente para fins da restauração nos termos do art. 87 da LPI. (45) 04/02/2020 (73) GEMALTO S.A. (FR) Referente à 12ª anuidade.
(11) BR 11 2013 007274-1 B1	Código 21.6 - Extinção da patente para fins da restauração nos termos do art. 87 da LPI. (45) 10/08/2021 (73) DOW GLOBAL TECHNOLOGIES LLC (US) Referente à 11ª anuidade.
(11) BR 11 2013 007298-9 B1	Código 21.6 - Extinção da patente para fins da restauração nos termos do art. 87 da LPI. (45) 04/02/2020 (73) BRIDGESTONE CORPORATION (JP) Referente à 11ª anuidade.
(11) BR 11 2013 007299-7 B1	Código 21.6 - Extinção da patente para fins da restauração nos termos do art. 87 da LPI. (45) 28/01/2020 (73) BRIDGESTONE CORPORATION (JP) Referente à 11ª anuidade.
(11) BR 11 2013 007573-2 B1	Código 21.6 - Extinção da patente para fins da restauração nos termos do art. 87 da LPI. (45) 13/10/2020 (73) BEAULIEU GROUP, LLC (US) Referente à 11ª anuidade.
(11) BR 11 2013 007671-2 B1	Código 21.6 - Extinção da patente para fins da restauração nos termos do art. 87 da LPI. (45) 03/11/2020 (73) SIEMENS AKTIENGESELLSCHAFT (DE) Referente à 12ª anuidade.
(11) BR 11 2013 007704-2 B1	Código 21.6 - Extinção da patente para fins da restauração nos termos do art. 87 da LPI. (45) 29/09/2020

	(73) FPINNOVATIONS (CA) Referente à 11ª anuidade.
(11) BR 11 2013 008398-0 B1	Código 21.6 - Extinção da patente para fins da restauração nos termos do art. 87 da LPI. (45) 18/12/2018 (73) FUTAMURA KAGAKU KABUSHIKI KAISHA (JP) Referente à 11ª anuidade.
(11) BR 11 2013 009447-8 B1	Código 21.6 - Extinção da patente para fins da restauração nos termos do art. 87 da LPI. (45) 06/10/2020 (73) LG ELECTRONICS INC. (KR) Referente à 11ª anuidade.
(11) BR 11 2013 010462-7 B1	Código 21.6 - Extinção da patente para fins da restauração nos termos do art. 87 da LPI. (45) 27/10/2020 (73) DOW GLOBAL TECHNOLOGIES LLC (US) Referente à 11ª anuidade.
(11) BR 11 2013 010882-7 B1	Código 21.6 - Extinção da patente para fins da restauração nos termos do art. 87 da LPI. (45) 29/10/2019 (73) Aisin Seiki Kabushiki Kaisha (JP) Referente à 11ª anuidade.
(11) BR 11 2013 032484-8 B1	Código 21.6 - Extinção da patente para fins da restauração nos termos do art. 87 da LPI. (45) 02/02/2021 (73) KONECRANES GLOBAL CORPORATION (FI) Referente à 10ª anuidade.
(11) BR 11 2014 006068-1 B8	Código 21.6 - Extinção da patente para fins da restauração nos termos do art. 87 da LPI. (45) 22/12/2020 (73) SAINT-GOBAIN ADFORS (FR) Referente à 10ª anuidade.
(11) BR 11 2014 007772-0 B1	Código 21.6 - Extinção da patente para fins da restauração nos termos do art. 87 da LPI. (45) 07/12/2021 (73) GENERA BIOSYSTEMS LIMITED (AU)

	Referente à 10ª anuidade.
(11) BR 11 2014 007887-4 B1	Código 21.6 - Extinção da patente para fins da restauração nos termos do art. 87 da LPI. (45) 09/02/2021 (73) HUNTER DOUGLAS INC. (US) Referente à 10ª anuidade.
(11) BR 11 2014 008023-2 B1	Código 21.6 - Extinção da patente para fins da restauração nos termos do art. 87 da LPI. (45) 20/10/2020 (73) HEWLETT-PACKARD DEVELOPMENT COMPANY, L.P. (US) Referente à 11ª anuidade.
(11) BR 11 2015 009713-8 B1	Código 21.6 - Extinção da patente para fins da restauração nos termos do art. 87 da LPI. (45) 08/12/2020 (73) GENERAL ELECTRIC COMPANY (US) Referente à 9ª anuidade.
(11) BR 11 2017 006160-0 B1	Código 21.6 - Extinção da patente para fins da restauração nos termos do art. 87 da LPI. (45) 29/09/2020 (73) SEWONCELLONTECH CO., LTD. (KR) Referente à 8ª anuidade.
(11) BR 20 2012 025260-6 Y1	Código 21.6 - Extinção da patente para fins da restauração nos termos do art. 87 da LPI. (45) 31/07/2018 (73) RICARDO HUANG (BR/SP) Referente à 10ª anuidade.
(11) BR 20 2013 017220-6 Y1	Código 21.6 - Extinção da patente para fins da restauração nos termos do art. 87 da LPI. (45) 06/08/2019 (73) GABRIEL HAMDAN FERREIRA (BR/MG) ; IGOR AUGUSTO ALVES BATISTA (BR/MG) Referente à 9ª anuidade.
(11) BR 20 2013 025310-9 Y1	Código 21.6 - Extinção da patente para fins da restauração nos termos do art. 87 da LPI. (45) 25/06/2019 (73) LUIZ RENATO GIACOMAZZI POLYDORO (BR/PR)

	Referente à 9ª anuidade.
(11) BR 20 2015 025363-5 Y1	Código 21.6 - Extinção da patente para fins da restauração nos termos do art. 87 da LPI. (45) 11/08/2020 (73) ETI GALVANI ULIANO (BR/SC) Referente à 7ª anuidade.
(11) MU 8602090-0 Y8	Código 21.6 - Extinção da patente para fins da restauração nos termos do art. 87 da LPI. (45) 15/03/2016 (73) DÓRIS MARIA HEXSEL (BR/RS) Referente à 16ª anuidade.
(11) MU 8802150-5 Y1	Código 21.6 - Extinção da patente para fins da restauração nos termos do art. 87 da LPI. (45) 16/11/2016 (73) Eliomar Wolfle Zenker (BR/SC) Referente à 14ª anuidade.
(11) MU 8902290-4 Y1	Código 21.6 - Extinção da patente para fins da restauração nos termos do art. 87 da LPI. (45) 26/12/2017 (73) Sintex Industrial de Plásticos Ltda (BR/SC) Referente à 13ª anuidade.
(11) MU 9001841-9 Y1	Código 21.6 - Extinção da patente para fins da restauração nos termos do art. 87 da LPI. (45) 02/10/2018 (73) Ildenir Miguel de Oliveira (BR/PR) Referente à 12ª anuidade.
(11) PI 0114343-3 B8	Código 21.6 - Extinção da patente para fins da restauração nos termos do art. 87 da LPI. (45) 27/05/2014 (73) PHADIA MULTIPLEXING DIAGNOSTICS GMBH (AT) Referente à 21ª anuidade.
(11) PI 0114510-0 B8	Código 21.6 - Extinção da patente para fins da restauração nos termos do art. 87 da LPI. (45) 03/09/2019 (73) BEIJING WANTAI BIOLOGICAL PHARMACY ENTERPRISE CO., LTD. (CN)

	Referente à 21ª anuidade.
(11) PI 0206111-2 B1	Código 21.6 - Extinção da patente para fins da restauração nos termos do art. 87 da LPI. (45) 22/04/2014 (73) POLY-CLIP SYSTEM GMBH & CO. KG (DE) Referente à 20ª anuidade.
(11) PI 0212413-0 B1	Código 21.6 - Extinção da patente para fins da restauração nos termos do art. 87 da LPI. (45) 07/02/2012 (73) Fisher Controls International LLC (US) Referente à 20ª anuidade.
(11) PI 0212954-0 B1	Código 21.6 - Extinção da patente para fins da restauração nos termos do art. 87 da LPI. (45) 20/03/2012 (73) Polimeri Europa S.p.A. (IT) Referente à 20ª anuidade.
(11) PI 0213049-1 B1	Código 21.6 - Extinção da patente para fins da restauração nos termos do art. 87 da LPI. (45) 04/10/2011 (73) Iscar Ltd. (IL) Referente à 20ª anuidade.
(11) PI 0213050-5 B1	Código 21.6 - Extinção da patente para fins da restauração nos termos do art. 87 da LPI. (45) 10/01/2012 (73) Technip France (FR) Referente à 20ª anuidade.
(11) PI 0213083-1 B1	Código 21.6 - Extinção da patente para fins da restauração nos termos do art. 87 da LPI. (45) 08/02/2011 (73) Volvo Lastvagnar AB (SE) Referente à 20ª anuidade.
(11) PI 0213188-9 B1	Código 21.6 - Extinção da patente para fins da restauração nos termos do art. 87 da LPI. (45) 06/09/2011 (73) Claes Tornberg (SE) Referente à 20ª anuidade.

(11) PI 0213378-4 B1	Código 21.6 - Extinção da patente para fins da restauração nos termos do art. 87 da LPI. (45) 11/01/2011 (73) NIPPON STEEL CORPORATION (JP) Referente à 20ª anuidade.
(11) PI 0213414-4 B1	Código 21.6 - Extinção da patente para fins da restauração nos termos do art. 87 da LPI. (45) 11/01/2011 (73) NIPPON STEEL CORPORATION (JP) Referente à 20ª anuidade.
(11) PI 0215882-5 B1	Código 21.6 - Extinção da patente para fins da restauração nos termos do art. 87 da LPI. (45) 27/11/2012 (73) Tuttoespresso SpA (IT) Referente à 20ª anuidade.
(11) PI 0303945-5 B1	Código 21.6 - Extinção da patente para fins da restauração nos termos do art. 87 da LPI. (45) 11/01/2011 (73) Léo Maniero (BR/SP) Referente à 19ª anuidade.
(11) PI 0304303-7 B1	Código 21.6 - Extinção da patente para fins da restauração nos termos do art. 87 da LPI. (45) 15/10/2013 (73) Rohm and Haas Company (US) Referente à 19ª anuidade.
(11) PI 0305702-0 B1	Código 21.6 - Extinção da patente para fins da restauração nos termos do art. 87 da LPI. (45) 08/07/2014 (73) José Bacaltchuk Sobrinho (BR/RS) Referente à 19ª anuidade.
(11) PI 0314509-3 B1	Código 21.6 - Extinção da patente para fins da restauração nos termos do art. 87 da LPI. (45) 31/12/2013 (73) Martin J. Rotter (US) Referente à 19ª anuidade.

(11) PI 0315006-2 B1	Código 21.6 - Extinção da patente para fins da restauração nos termos do art. 87 da LPI. (45) 17/06/2014 (73) PPG Industries Ohio, INC. (US) Referente à 19ª anuidade.
(11) PI 0318014-0 B1	Código 21.6 - Extinção da patente para fins da restauração nos termos do art. 87 da LPI. (45) 15/03/2016 (73) Robert Bosch Gmbh (DE) Referente à 19ª anuidade.
(11) PI 0406063-6 B1	Código 21.6 - Extinção da patente para fins da restauração nos termos do art. 87 da LPI. (45) 31/05/2016 (73) FABIO PERINI S.P.A. (IT) Referente à 18ª anuidade.
(11) PI 0414960-2 B1	Código 21.6 - Extinção da patente para fins da restauração nos termos do art. 87 da LPI. (45) 11/11/2014 (73) Saint-Gobain Materiaux de Construction SAS (FR) Referente à 18ª anuidade.
(11) PI 0415137-2 B1	Código 21.6 - Extinção da patente para fins da restauração nos termos do art. 87 da LPI. (45) 14/10/2014 (73) DEGREMONT (FR) Referente à 18ª anuidade.
(11) PI 0415318-9 B1	Código 21.6 - Extinção da patente para fins da restauração nos termos do art. 87 da LPI. (45) 15/05/2018 (73) TECHNIP FRANCE (FR) Referente à 18ª anuidade.
(11) PI 0415485-1 B1	Código 21.6 - Extinção da patente para fins da restauração nos termos do art. 87 da LPI. (45) 14/06/2016 (73) Colop Stempelerzeugung Skopek Gmbh & CO. KG (AT) Referente à 18ª anuidade.
(11) PI 0416543-8 B1	Código 21.6 - Extinção da patente para fins da restauração nos termos do art.

	87 da LPI. (45) 13/10/2021 (73) B. Braun Medical, Inc. (US) Referente à 18ª anuidade.
(11) PI 0418513-7 B8	Código 21.6 - Extinção da patente para fins da restauração nos termos do art. 87 da LPI. (45) 12/01/2016 (73) Exactech, Inc. (US) Referente à 18ª anuidade.
(11) PI 0419104-8 B1	Código 21.6 - Extinção da patente para fins da restauração nos termos do art. 87 da LPI. (45) 03/10/2017 (73) DAYCO EUROPE S.R.L. CON UNICO SOCIO (IT) Referente à 18ª anuidade.
(11) PI 0419121-8 B1	Código 21.6 - Extinção da patente para fins da restauração nos termos do art. 87 da LPI. (45) 08/09/2015 (73) Hausbrandt Trieste 1892 SPA (IT) Referente à 18ª anuidade.
(11) PI 0506395-7 B1	Código 21.6 - Extinção da patente para fins da restauração nos termos do art. 87 da LPI. (45) 16/06/2015 (73) Universidade Estadual de Campinas - UNICAMP (BR/SP) Referente à 17ª anuidade.
(11) PI 0515855-9 B1	Código 21.6 - Extinção da patente para fins da restauração nos termos do art. 87 da LPI. (45) 07/03/2017 (73) Hewlett-Packard Development Company, L.P. (US) Referente à 17ª anuidade.
(11) PI 0515935-0 B8	Código 21.6 - Extinção da patente para fins da restauração nos termos do art. 87 da LPI. (45) 19/11/2019 (73) JANSSEN SCIENCES IRELAND UC (IE) Referente à 17ª anuidade.
(11) PI 0516445-1 B1	Código 21.6 - Extinção da patente para fins da restauração nos termos do art. 87 da LPI.

	(45) 21/11/2018 (73) THE UNIVERSITY OF SYDNEY (AU) Referente à 17ª anuidade.
(11) PI 0516455-9 B1	Código 21.6 - Extinção da patente para fins da restauração nos termos do art. 87 da LPI. (45) 14/04/2020 (73) DuPont Nutrition BioSciences ApS (DK) Referente à 17ª anuidade.
(11) PI 0516735-3 B8	Código 21.6 - Extinção da patente para fins da restauração nos termos do art. 87 da LPI. (45) 12/01/2021 (73) UCB PHARMA GMBH (DE) Referente à 17ª anuidade.
(11) PI 0516740-0 B1	Código 21.6 - Extinção da patente para fins da restauração nos termos do art. 87 da LPI. (45) 22/01/2019 (73) NATIONAL OILWELL VARCO UK LIMITED (GB) Referente à 17ª anuidade.
(11) PI 0516748-5 B8	Código 21.6 - Extinção da patente para fins da restauração nos termos do art. 87 da LPI. (45) 19/11/2019 (73) JANSSEN SCIENCES IRELAND UC (IE) Referente à 17ª anuidade.
(11) PI 0517273-0 B8	Código 21.6 - Extinção da patente para fins da restauração nos termos do art. 87 da LPI. (45) 03/11/2020 (73) ANIDRAL S.R.L. (IT) Referente à 17ª anuidade.
(11) PI 0517533-0 B1	Código 21.6 - Extinção da patente para fins da restauração nos termos do art. 87 da LPI. (45) 20/09/2016 (73) HEXION INC. (US) Referente à 17ª anuidade.
(11) PI 0613001-1 B8	Código 21.6 - Extinção da patente para fins da restauração nos termos do art. 87 da LPI. (45) 17/09/2019

	(73) ALLERGAN, INC. (US) Referente à 16ª anuidade.
(11) PI 0616452-8 B8	Código 21.6 - Extinção da patente para fins da restauração nos termos do art. 87 da LPI. (45) 13/10/2020 (73) GB001, INC (US) Referente à 16ª anuidade.
(11) PI 0616775-6 B8	Código 21.6 - Extinção da patente para fins da restauração nos termos do art. 87 da LPI. (45) 02/01/2018 (73) SIKA TECHNOLOGY AG (CH) Referente à 16ª anuidade.
(11) PI 0622060-6 B1	Código 21.6 - Extinção da patente para fins da restauração nos termos do art. 87 da LPI. (45) 25/06/2019 (73) Momentive Performance Materials Inc. (US) Referente à 16ª anuidade.
(11) PI 0704093-8 B1	Código 21.6 - Extinção da patente para fins da restauração nos termos do art. 87 da LPI. (45) 25/05/2021 (73) FUNDAÇÃO OSWALDO CRUZ - FIOCRUZ (BR/RJ) ; UNIVERSIDADE FEDERAL DO RIO DE JANEIRO - UFRJ (BR/RJ) Referente à 15ª anuidade.
(11) PI 0715232-9 B1	Código 21.6 - Extinção da patente para fins da restauração nos termos do art. 87 da LPI. (45) 07/03/2017 (73) Total Raffinage Marketing (FR) Referente à 15ª anuidade.
(11) PI 0717496-9 B1	Código 21.6 - Extinção da patente para fins da restauração nos termos do art. 87 da LPI. (45) 26/06/2018 (73) BRIDGESTONE CORPORATION (JP) Referente à 15ª anuidade.
(11) PI 0717497-7 B1	Código 21.6 - Extinção da patente para fins da restauração nos termos do art. 87 da LPI. (45) 17/04/2018

	(73) MBDA FRANCE (FR) Referente à 15ª anuidade.
(11) PI 0718078-0 B8	Código 21.6 - Extinção da patente para fins da restauração nos termos do art. 87 da LPI. (45) 26/02/2019 (73) Textile Hi-Tec (T.H.T.) (FR) Referente à 15ª anuidade.
(11) PI 0719816-7 B8	Código 21.6 - Extinção da patente para fins da restauração nos termos do art. 87 da LPI. (45) 24/04/2018 (73) CENTRO DE INGENIERÍA GENÉTICA Y BIOTECNOLOGÍA (CU) Referente à 15ª anuidade.
(11) PI 0721406-5 B1	Código 21.6 - Extinção da patente para fins da restauração nos termos do art. 87 da LPI. (45) 30/10/2018 (73) Beele Engineering B.V. (NL) Referente à 15ª anuidade.
(11) PI 0804291-8 B1	Código 21.6 - Extinção da patente para fins da restauração nos termos do art. 87 da LPI. (45) 15/12/2015 (73) SAACKE DO BRASIL LTDA (BR/SP) Referente à 14ª anuidade.
(11) PI 0813801-0 B1	Código 21.6 - Extinção da patente para fins da restauração nos termos do art. 87 da LPI. (45) 26/02/2019 (73) Mitsubishi Heavy Industries, Ltd. (JP) Referente à 14ª anuidade.
(11) PI 0816615-3 B1	Código 21.6 - Extinção da patente para fins da restauração nos termos do art. 87 da LPI. (45) 21/03/2017 (73) THERESA HEADLEY (US) Referente à 14ª anuidade.
(11) PI 0817415-6 B8	Código 21.6 - Extinção da patente para fins da restauração nos termos do art. 87 da LPI. (45) 04/12/2018 (73) 3M INNOVATIVE PROPERTIES COMPANY (US)

	Referente à 14ª anuidade.
(11) PI 0817578-0 B1	Código 21.6 - Extinção da patente para fins da restauração nos termos do art. 87 da LPI. (45) 07/01/2020 (73) MCNEIL-PPC, INC. (US) Referente à 14ª anuidade.
(11) PI 0817910-7 B8	Código 21.6 - Extinção da patente para fins da restauração nos termos do art. 87 da LPI. (45) 13/06/2017 (73) H.J. BAKER & BRO., INC. (US) Referente à 14ª anuidade.
(11) PI 0818415-1 B1	Código 21.6 - Extinção da patente para fins da restauração nos termos do art. 87 da LPI. (45) 04/02/2020 (73) QUALCOMM INCORPORATED (US) Referente à 14ª anuidade.
(11) PI 0818521-2 B1	Código 21.6 - Extinção da patente para fins da restauração nos termos do art. 87 da LPI. (45) 15/09/2020 (73) APPLE INC. (US) Referente à 14ª anuidade.
(11) PI 0820189-7 B1	Código 21.6 - Extinção da patente para fins da restauração nos termos do art. 87 da LPI. (45) 07/08/2018 (73) A. Raymond Et Cie (FR) Referente à 14ª anuidade.
(11) PI 0822199-5 B1	Código 21.6 - Extinção da patente para fins da restauração nos termos do art. 87 da LPI. (45) 18/10/2016 (73) Excel Crop Care Limited (IN) ; C C Shroff Research Institute (IN) Referente à 14ª anuidade.
(11) PI 0904007-2 B1	Código 21.6 - Extinção da patente para fins da restauração nos termos do art. 87 da LPI. (45) 17/03/2020 (73) THE GOODYEAR TIRE & RUBBER COMPANY (US) Referente à 13ª anuidade.

(11) PI 0904133-8 B1	Código 21.6 - Extinção da patente para fins da restauração nos termos do art. 87 da LPI. (45) 14/05/2019 (73) KOSTAL ELETROMECÂNICA LTDA. (BR/SP) Referente à 13ª anuidade.
(11) PI 0911753-9 B8	Código 21.6 - Extinção da patente para fins da restauração nos termos do art. 87 da LPI. (45) 24/03/2020 (73) HEXCEL CORPORATION (US) Referente à 13ª anuidade.
(11) PI 0919496-7 B1	Código 21.6 - Extinção da patente para fins da restauração nos termos do art. 87 da LPI. (45) 21/05/2019 (73) Mann+Hummel GMBH (DE) Referente à 13ª anuidade.
(11) PI 0919560-2 B8	Código 21.6 - Extinção da patente para fins da restauração nos termos do art. 87 da LPI. (45) 02/06/2020 (73) FRESENIUS MEDICAL CARE DEUTSCHLAND GMBH (DE) Referente à 13ª anuidade.
(11) PI 0919592-0 B1	Código 21.6 - Extinção da patente para fins da restauração nos termos do art. 87 da LPI. (45) 24/12/2019 (73) AHT COOLING SYSTEMS GMBH (AT) Referente à 13ª anuidade.
(11) PI 0920005-3 B8	Código 21.6 - Extinção da patente para fins da restauração nos termos do art. 87 da LPI. (45) 17/03/2020 (73) F. Hoffmann-La Roche AG (CH) Referente à 13ª anuidade.
(11) PI 0920262-5 B1	Código 21.6 - Extinção da patente para fins da restauração nos termos do art. 87 da LPI. (45) 23/05/2017 (73) Dakem (FR) Referente à 13ª anuidade.

(11) PI 0920704-0 B1	Código 21.6 - Extinção da patente para fins da restauração nos termos do art. 87 da LPI. (45) 10/11/2020 (73) ZF FRIEDRICHSHAFEN AG (DE) Referente à 13ª anuidade.
(11) PI 0920716-3 B1	Código 21.6 - Extinção da patente para fins da restauração nos termos do art. 87 da LPI. (45) 16/07/2019 (73) WEATHERFORD TECHNOLOGY HOLDINGS, LLC (US) Referente à 13ª anuidade.
(11) PI 0920760-0 B1	Código 21.6 - Extinção da patente para fins da restauração nos termos do art. 87 da LPI. (45) 05/09/2017 (73) SUNTORY HOLDINGS LIMITED (JP) Referente à 13ª anuidade.
(11) PI 0920814-3 B1	Código 21.6 - Extinção da patente para fins da restauração nos termos do art. 87 da LPI. (45) 07/04/2020 (73) TECHNIP FRANCE (FR) Referente à 13ª anuidade.
(11) PI 1003373-4 B1	Código 21.6 - Extinção da patente para fins da restauração nos termos do art. 87 da LPI. (45) 03/10/2017 (73) FMC QUÍMICA DO BRASIL LTDA. (BR/SP) Referente à 12ª anuidade.
(11) PI 1003377-7 B1	Código 21.6 - Extinção da patente para fins da restauração nos termos do art. 87 da LPI. (45) 02/10/2018 (73) UNIVERSIDADE FEDERAL DO RIO GRANDE DO SUL - UFRGS (BR/RS) ; BRASKEM S.A. (BR/BA) Referente à 12ª anuidade.
(11) PI 1003680-6 B1	Código 21.6 - Extinção da patente para fins da restauração nos termos do art. 87 da LPI. (45) 08/09/2020 (73) ULTRAVOX INDUSTRIA E COMERCIO DE EQUIPAMENTOS DE AUDIO LTDA ME (BR/SP) Referente à 12ª anuidade.

(11) PI 1007495-3 B1	Código 21.6 - Extinção da patente para fins da restauração nos termos do art. 87 da LPI. (45) 11/02/2020 (73) Detnet South Africa (Pty) Limited (ZA) Referente à 12ª anuidade.
(11) PI 1104360-1 B1	Código 21.6 - Extinção da patente para fins da restauração nos termos do art. 87 da LPI. (45) 28/05/2019 (73) GENERAL ELECTRIC COMPANY (US) Referente à 11ª anuidade.
(11) PI 1104361-0 B1	Código 21.6 - Extinção da patente para fins da restauração nos termos do art. 87 da LPI. (45) 17/11/2020 (73) GENERAL ELECTRIC COMPANY (US) Referente à 11ª anuidade.
(11) PI 1106770-5 B1	Código 21.6 - Extinção da patente para fins da restauração nos termos do art. 87 da LPI. (45) 19/05/2020 (73) SPINOMICS LTDA. - EPP (BR/RS) Referente à 11ª anuidade.

Código 21.8 - Despacho Anulado

Anulação do despacho da extinção da patente por ter sido indevido. (A toda publicação que envolva anulação de ato ou despacho caberá justificativa no processo administrativo.)

---

(11) BR 11 2012 004125-8 C8

Código 21.8 - Despacho Anulado
(45) 25/06/2019
(73) TECHNIP FRANCE (FR)
Anulada a publicação código 21.6 na RPI nº 2685 de 21/06/2022 por ter sido indevida.

---

(11) PI 1104620-1 B1

Código 21.8 - Despacho Anulado
(45) 07/04/2020
(73) NELSON SARTO PÍCCOLO (BR/SP) ; LÚCIA TEIXEIRA DE CARVALHO (BR/SP) ; MÔNICA SARTO PÍCCOLO (BR/GO) ; MARIA THEREZA SARTO PÍCCOLO (BR/GO)
Anulada a publicação código 21.6 na RPI nº 2687 de 05/07/2022 por ter sido indevida.

Código Outros Referentes a Patentes/Certificados de Adição de Invenção

Código 22.12 - Oferta de Licença de Patente

Notificação de oferta de licença (ou renovação da mesma) para exploração da patente (Art. 64 § 1º da Lei nº 9.279/96). O interessado poderá obter cópia na íntegra das condições contratuais oferecidas pelo titular mediante solicitação através do peticionamento eletrônico ou formulário modelo FQ005.

---

(11) BR 10 2013 026395-8 B1

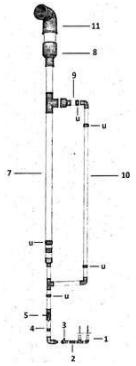

Código 22.12 - Oferta de Licença de Patente

(45) 20/07/2021

(51) C02F 1/32 (2006.01), C02F 3/32 (2006.01)

(54) FOTOBIORREATOR TUBULAR MODULAR PARA TRATAMENTO INTEGRADO DE EFLUENTES LÍQUIDOS E EMISSÕES

(73) UNIVERSIDADE FEDERAL DO PARANÁ (BR/PR)

(72) JOSÉ VIRIATO COELHO VARGAS; BRUNO MIYAWAKI; ANDRÉ BELLIN MARIANO; DIEGO DE OLIVEIRA CORRÊA; BEATRIZ SANTOS; ANDERSON CARDOSO SAKUNA; NELSON FERNANDO HERCULANO SELESU; PEDRO HENRIQUE ROCHA PEIXOTO; DÉBORA ANDREATTA DA SILVA; DHYOGO MILÉO TAHER; EMERSON DILAY

Condições contratuais: 1) Royalties: 5% (cinco por cento) do preço de venda, livre de impostos; 2) Prazo: até o término de vigência da patente em 14.10.2033; 3) Condições de pagamento: anual, em função das vendas apuradas no período; 4) Disponibilidade de ?know-how?: sim; 5) Assistência técnica: não. - Obs: Consulta à Carta Patente poderá ser feita através do endereço eletrônico www.inpi.gov.br => No Acesso rápido => Busca Web => Patente. Para acessar, cadastre-se no Portal do INPI e use login e senha

---

(11) BR 10 2014 031500-4 B1

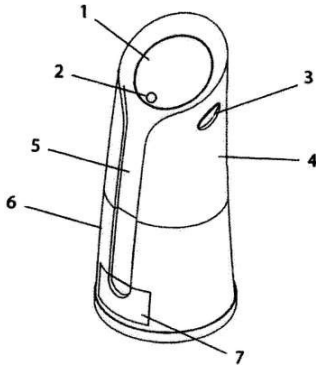

Código 22.12 - Oferta de Licença de Patente

(45) 27/07/2021

(51) B02C 18/06 (2006.01), B02C 21/00 (2006.01)

(54) DISPOSIÇÃO CONSTRUTIVA EM SECADORA DE RESIDUOS ORGANICOS DOMÉSTICOS

(73) UNIVERSIDADE FEDERAL DO PARANÁ (BR/PR)

(72) DULCE DE MEIRA ALBACH; RAIANE LAURA DE ARAUJO RIBAS; JULIANO FOGAÇA SANTOS LIMA

Condições contratuais: 1) Royalties: 5% (cinco por cento) do preço de venda, livre de impostos; 2) Prazo: até o término de vigência da patente em 16.12.2034; 3) Condições de pagamento: anual, em função das vendas apuradas no período; 4) Disponibilidade de ?know-how?: sim; 5) Assistência técnica: não. - Obs: Consulta à Carta Patente poderá ser feita através do endereço eletrônico www.inpi.gov.br => No Acesso rápido => Busca Web =>

Patente. Para acessar, cadastre-se no Portal do INPI e use login e senha.

---

(11) BR 10 2016 023007-1 B1

Código 22.12 - Oferta de Licença de Patente
(45) 08/06/2021
(51) G09B 23/28 (2006.01)
(54) SIMULADOR CIRÚRGICO DE TRAQUEOSTOMIA E CRICOTIREOIDOSTOMIA ASSOCIADO A APLICATIVO DE DISPOSITIVO MÓVEL
(73) UNIVERSIDADE FEDERAL DO PARANÁ (BR/PR)
(72) EDUARDO MURILO NOVAK; KASSIO SILVA TEMPERLY; CECÍLIA HISSAI YAEGASHI; ANA MARIA DE LARA; BRUNO BONAT CARDOSO
Condições contratuais: 1) Royalties: 5% (cinco por cento) do preço de venda, livre de impostos; 2) Prazo: até o término de vigência da patente em 03.10.2036; 3) Condições de pagamento: anual, em função das vendas apuradas no período; 4) Disponibilidade de ?know-how?: sim; 5) Assistência técnica: não. - Obs: Consulta à Carta Patente poderá ser feita através do endereço eletrônico www.inpi.gov.br => No Acesso rápido => Busca Web => Patente. Para acessar, cadastre-se no Portal do INPI e use login e senha

---

(11) MU 8601107-3 Y1

Código 22.12 - Oferta de Licença de Patente
(45) 26/12/2018
(51) A01M 13/00 (2006.01)
(54) APERFEIÇOAMENTO INTRODUZIDO EM UNIDADE MÓVEL DE FUMEGAÇÃO PARA APLICAÇÃO DO BROMETO DE METILA
(73) UNIVERSIDADE FEDERAL DO PARANÁ (BR/PR)
(72) Dile Pontarolo Stremel; Alessandro de Oliveira Limas
Condições contratuais: 1) Royalties: 5% (cinco por cento) do preço de venda, livre de impostos; 2) Prazo: até o término de vigência da patente, em 26/12/2025; 3) Condições de pagamento: anual em função das vendas apuradas no período; 4) Disponibilidade de know-how: sim; 5) Assistência técnica: não. Obs: Consulta à Carta Patente poderá ser feita através do endereço eletrônico www.inpi.gov.br => No Acesso rápido => Busca Web => Patente. Para acessar, cadastre-se no Portal do INPI e use login e senha

---

(11) PI 0404368-5 B1

Código 22.12 - Oferta de Licença de Patente
(45) 27/12/2016
(51) H01L 21/027 (2006.01)
(54) Processo para padronização geométrica de filmes finos de óxidos condutores elétricos depositados sobre substratos
(73) UNIVERSIDADE FEDERAL DO PARANÁ (BR/PR)
(72) Ivo Alexandre Hümmelgen; Rudolf Lessmann; Rodolfo Luiz Patyk; Lucimara Stolz Roman
Condições contratuais: 1) Royalties: 5% (cinco por cento) sobre o preço de

venda, livre de impostos; 2) Prazo: até o término de vigência da patente, em 27/12/2026; 3) Condições de pagamento: anual em função das vendas apuradas no período; 4) Disponibilidade de know-how: sim; 5) Assistência técnica: não. Obs: Consulta à Carta Patente poderá ser feita através do endereço eletrônico www.inpi.gov.br - No Acesso rápido - Busca Web - Patente. Para acessar, cadastre-se no Portal do INPI e use login e senha

---

(11) PI 0404984-5 B1

Código 22.12 - Oferta de Licença de Patente
(45) 06/01/2015
(51) B32B 33/00 (2006.01), B32B 27/00 (2006.01), G11C 13/02 (2006.01), H01L 29/772 (2006.01), H01L 51/00 (2006.01)
(54) DISPOSITIVOS DE MEMÓRIA CONSTRUÍDOS DE POLÍMEROS ORGÂNICOS E NANOTUBOS DE CARBONO
(73) Universidade Federal do Paraná - UFPR (BR/PR)
(72) Lucimara Stolz Roman; Aldo José Gorgatti Zarbin; Ricardo Possagno; Paulo César Roman; Mariane Cristina Schnitzler
Condições contratuais: 1) Royalties: 5% (cinco por cento) sobre o preço de venda, livre de impostos; 2) Prazo: até o término de vigência da patente, em 06/01/2025; 3) Condições de pagamento: anual em função das vendas apuradas no período; 4) Disponibilidade de know-how: sim; 5) Assistência técnica: não. Obs: Consulta à Carta Patente poderá ser feita através do endereço eletrônico www.inpi.gov.br => No Acesso rápido => Busca Web => Patente. Para acessar, cadastre-se no Portal do INPI e use login e senha

---

(11) PI 0504096-5 B1

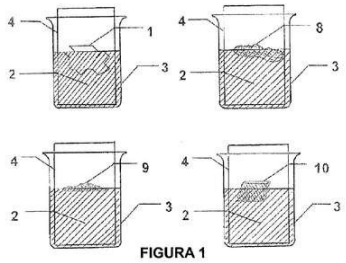

FIGURA 1

Código 22.12 - Oferta de Licença de Patente
(45) 20/12/2016
(51) B01J 20/24 (2006.01), E02B 15/10 (2006.01), C09K 3/32 (2006.01)
(54) UM NOVO MATERIAL SORVENTE PARA PETRÓLEO E DERIVADOS COMPOSTO À BASE DE FIBRA VEGETAL (CHORISIA SPECIOSA)
(73) Universidade Federal do Paraná (BR/PR)
(72) Teoli Rodrigues Annunciado; Thais Helena Demetrio Sydenstricker; Sandro Campos Amico
Condições contratuais: 1) Royalties: 5% (cinco por cento) do preço de venda, livre de impostos; 2) Prazo: até o término de vigência da patente, em 20/12/2026; 3) Condições de pagamento: anual em função das vendas apuradas no período; 4) Disponibilidade de know-how: sim; 5) Assistência técnica: não. Obs: Consulta à Carta Patente poderá ser feita através do endereço eletrônico www.inpi.gov.br => No Acesso rápido => Busca Web => Patente. Para acessar, cadastre-se no Portal do INPI e use login e senha

---

(11) PI 0506312-4 B1

Código 22.12 - Oferta de Licença de Patente

(45) 09/05/2017
(51) E02F 3/04 (2006.01)
(54) VEÍCULO DE EXPLORAÇÃO TODO-TERRENO PARA USO GERAL
(73) Universidade Federal do Paraná (BR/PR)
(72) Cyro Ketzer Saul
Condições contratuais: 1) Royalties: 5% (cinco por cento) do preço de venda, livre de impostos; 2) Prazo: até o término de vigência da patente, em 09/05/2027; 3) Condições de pagamento: anual em função das vendas apuradas no período; 4) Disponibilidade de know-how: sim; 5) Assistência técnica: não. Obs: Consulta à Carta Patente poderá ser feita através do endereço eletrônico www.inpi.gov.br => No Acesso rápido => Busca Web => Patente. Para acessar, cadastre-se no Portal do INPI e use login e senha

---

(11) PI 0601068-7 B1

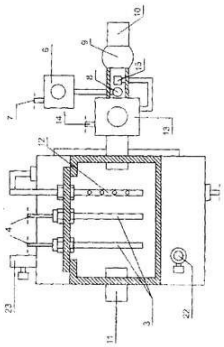

Código 22.12 - Oferta de Licença de Patente
(45) 14/02/2018
(51) F24F 13/00 (2006.01), A61M 16/00 (2006.01), A61M 16/16 (2006.01)
(54) SISTEMA DE AQUECIMENTO E UMIDIFICAÇÃO DE AR PARA VENTILAÇÃO MECÂNICA DE PACIENTES DE UNIDADE DE TERAPIA INTENSIVA
(73) UNIVERSIDADE FEDERAL DO PARANÁ (BR/PR)
(72) Eliana Leal Ferreira; João Luiz Alves; José Viriato Coelho Vargas; Juan Carlos Ordonez; Marcos Leal Brioschi; Marcos Carvalho Campos
Condições contratuais: 1) Royalties: 5% (cinco por cento) do preço de venda, livre de impostos; 2) Prazo: até o término de vigência da patente, em 14/02/2028; 3) Condições de pagamento: anual em função das vendas apuradas no período; 4) Disponibilidade de know-how: sim; 5) Assistência técnica: não. Obs: Consulta à Carta Patente poderá ser feita através do endereço eletrônico www.inpi.gov.br => No Acesso rápido => Busca Web => Patente. Para acessar, cadastre-se no Portal do INPI e use login e senha

---

(11) PI 0602756-3 B1

Código 22.12 - Oferta de Licença de Patente
(45) 27/10/2015
(51) B23K 10/02 (2006.01)
(54) OBTENÇÃO IN-SITU DE INTERMETÁLICOS NI/AL PELO PROCESSO DE DEPOSIÇÃO POR PLASMA POR ARCO TRANSFERIDO
(73) Universidade Federal do Paraná (BR/PR)
(72) Ana Sofia Clímaco Monteiro de Oliveira; Verônica Alexandra Buss Almeida
Condições contratuais: 1) Royalties: 5% (cinco por cento) do preço de venda, livre de impostos; 2) Prazo: até o término de vigência da patente, em 26/06/2026; 3) Condições de pagamento: anual em função das vendas apuradas no período; 4) Disponibilidade de know-how: sim; 5) Assistência técnica: não. Obs: Consulta à Carta Patente poderá ser feita através do

endereço eletrônico www.inpi.gov.br => No Acesso rápido => Busca Web => Patente. Para acessar, cadastre-se no Portal do INPI e use login e senha

---

(11) PI 0602757-1 B1

Código 22.12 - Oferta de Licença de Patente
(45) 26/01/2016
(51) C23C 26/00 (2006.01), C25D 9/02 (2006.01), C04B 41/46 (2006.01)
(54) PROCESSOS DE TRATAMENTO DE SUPERFÍCIES EMPREGANDO A CARBOXIMETILCELULOSE E/OU SEUS DERIVADOS PARA APLICAÇÃO EM SUBSTRATOS METÁLICOS E CERÂMICOS
(73) Universidade Federal do Paraná (BR/PR)
(72) Ana Lucia Ramalho Mercê; Ademir Carubelli; Volnei Gargioni
Condições contratuais: 1) Royalties: 5% (cinco por cento) do preço de venda, livre de impostos; 2) Prazo: até o término de vigência da patente, em 29/06/2026; 3) Condições de pagamento: anual em função das vendas apuradas no período; 4) Disponibilidade de know-how: sim; 5) Assistência técnica: não. Obs: Consulta à Carta Patente poderá ser feita através do endereço eletrônico www.inpi.gov.br => No Acesso rápido => Busca Web => Patente. Para acessar, cadastre-se no Portal do INPI e use login e senha

---

(11) PI 0605749-7 B1

Código 22.12 - Oferta de Licença de Patente
(45) 26/12/2017
(51) G08B 15/00 (2006.01)
(54) DISPOSITIVO DE SEGURANÇA PARA DEBELAÇÃO DE ASSALTOS EM VEÍCULO AUTOMOTORES
(73) Universidade Federal do Paraná (BR/PR)
(72) Volnei Gargioni
Condições contratuais: 1) Royalties: 5% (cinco por cento) do preço de venda, livre de impostos; 2) Prazo: até o término de vigência da patente, em 26/12/2027; 3) Condições de pagamento: anual em função das vendas apuradas no período; 4) Disponibilidade de know-how: sim; 5) Assistência técnica: não. Obs: Consulta à Carta Patente poderá ser feita através do endereço eletrônico www.inpi.gov.br => No Acesso rápido => Busca Web => Patente. Para acessar, cadastre-se no Portal do INPI e use login e senha

---

(11) PI 0701190-3 B1

Código 22.12 - Oferta de Licença de Patente
(45) 01/03/2016
(51) B82B 3/00 (2006.01)
(54) MÉTODO DE SÍNTESE DE NANOTUBOS DE CARBONO UTILIZANDO ESPONJA DE LÃ DE AÇO COMERCIAL COMO CATALISADOR
(73) UNIVERSIDADE FEDERAL DO PARANÁ (BR/PR)
(72) Aldo José Gorgatti Zarbin; Humberto Koch Borges
Condições contratuais: 1) Royalties: 5% (cinco por cento) do preço de venda, livre de impostos; 2) Prazo: até o término de vigência da patente, em

11/06/2027; 3) Condições de pagamento: anual em função das vendas apuradas no período; 4) Disponibilidade de know-how: sim; 5) Assistência técnica: não. Obs: Consulta à Carta Patente poderá ser feita através do endereço eletrônico www.inpi.gov.br => No Acesso rápido => Busca Web => Patente. Para acessar, cadastre-se no Portal do INPI e use login e senha

---

(11) PI 0703206-4 B1

Código 22.12 - Oferta de Licença de Patente
(45) 05/06/2018
(51) C08B 37/18 (2006.01), C13K 11/00 (2006.01)
(54) PROCESSO DE HIDRÓLISE PARCIAL CÍTRICA OU FOSFÓRICA DE INULINA PARA A OBTENÇÃO DE FRUTOOLIGOSSACARÍDEOS-FOS
(73) Universidade Federal do Paraná (BR/PR)
(72) José Domingos Fontana; Maurício Passos; Adelia Grzybowski
Condições contratuais: 1) Royalties: 5% (cinco por cento) do preço de venda, livre de impostos; 2) Prazo: até o término de vigência da patente, em 05/06/2028; 3) Condições de pagamento: anual em função das vendas apuradas no período; 4) Disponibilidade de know-how: sim; 5) Assistência técnica: não. Obs: Consulta à Carta Patente poderá ser feita através do endereço eletrônico www.inpi.gov.br => No Acesso rápido => Busca Web => Patente. Para acessar, cadastre-se no Portal do INPI e use login e senha

---

(11) PI 0805091-0 B1

Código 22.12 - Oferta de Licença de Patente
(45) 07/03/2017
(51) C12P 21/00 (2006.01), C12P 7/64 (2006.01), C12N 1/12 (2006.01), C12R 1/89 (2006.01)
(54) PROCESSO PARA PRODUÇÃO DE BIOMASSA, PROTEÍNAS E LIPÍDIOS DE MICROALGAS UTILIZANDO MANIPUEIRA COMO SUBSTRATO
(73) Universidade Federal do Paraná (BR/PR)
(72) Carlos Ricardo Soccol; Ivo Alberto Borghetti; Jorge Alberto Vieira Costa; Júlio Cesar de Carvalho
Condições contratuais: 1) Royalties: 5% (cinco por cento) do preço de venda, livre de impostos; 2) Prazo: até o término de vigência da patente, em 17/11/2028; 3) Condições de pagamento: anual em função das vendas apuradas no período; 4) Disponibilidade de know-how: sim; 5) Assistência técnica: não. Obs: Consulta à Carta Patente poderá ser feita através do endereço eletrônico www.inpi.gov.br => No Acesso rápido => Busca Web => Patente. Para acessar, cadastre-se no Portal do INPI e use login e senha

---

(11) PI 0901585-0 B1

Código 22.12 - Oferta de Licença de Patente
(45) 03/07/2018
(51) B01J 20/22 (2006.01), C09K 3/32 (2006.01)
(54) MATERIAL SORVENTE PARA PETRÓLEO, DERIVADOS, ÓLEOS VEGETAIS OU MINERAIS COMPOSTO À BASE DE PELO DE CACHORRO

(73) Universidade Federal do Paraná (BR/PR)
(72) Thais Helena Sydenstricker Flores-Sahagun; Larissa Perotta; Kestur Gundappa Satyanarayana; Lucas Pereira dos Santos
Condições contratuais: 1) Royalties: 5% (cinco por cento) do preço de venda, livre de impostos; 2) Prazo: até o término de vigência da patente, em 29/04/2029; 3) Condições de pagamento: anual em função das vendas apuradas no período; 4) Disponibilidade de know-how: sim; 5) Assistência técnica: não. Obs: Consulta à Carta Patente poderá ser feita através do endereço eletrônico www.inpi.gov.br => No Acesso rápido => Busca Web => Patente. Para acessar, cadastre-se no Portal do INPI e use login e senha

---

(11) PI 0904682-8 B1

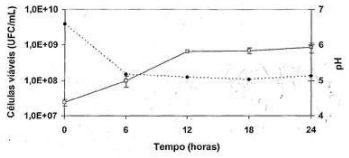

Código 22.12 - Oferta de Licença de Patente
(45) 21/03/2017
(51) A23L 11/00 (2006.01), A23L 5/00 (2006.01)
(54) PROCESSO PARA A ELIMINAÇÃO DOS OLIGOSSACARÍDEOS DA FAMÍLIA RAFINOSE DE FEIJÃO E OUTRAS LEGUMINOSAS
(73) Universidade Federal do Paraná (BR/PR)
(72) Carlos Ricardo Soccol; José Luis Parada; Caroline Tiemi Yamaguishi
Condições contratuais: 1) Royalties: 5% (cinco por cento) do preço de venda, livre de impostos; 2) Prazo: até o término de vigência da patente, em 10/06/2029; 3) Condições de pagamento: anual em função das vendas apuradas no período; 4) Disponibilidade de know-how: sim; 5) Assistência técnica: não. Obs: Consulta à Carta Patente poderá ser feita através do endereço eletrônico www.inpi.gov.br => No Acesso rápido => Busca Web => Patente. Para acessar, cadastre-se no Portal do INPI e use login e senha

---

(11) PI 0905457-0 B1

Código 22.12 - Oferta de Licença de Patente
(45) 12/12/2017
(51) A01N 27/00 (2006.01)
(54) PROCESSO DE ESTIMULAÇÃO DO CRESCIMENTO VEGETAL COM UTILIZAÇÃO DE POLISSACARÍDEOS
(73) UNIVERSIDADE FEDERAL DO PARANÁ (BR/PR)
(72) Adaucto Bellarmino de Pereira Netto; Joana Léa Meira Silveira
Condições contratuais: 1) Royalties: 5% (cinco por cento) do preço de venda, livre de impostos; 2) Prazo: até o término de vigência da patente, em 07/12/2029; 3) Condições de pagamento: anual em função das vendas apuradas no período; 4) Disponibilidade de know-how: sim; 5) Assistência técnica: não. Obs: Consulta à Carta Patente poderá ser feita através do endereço eletrônico www.inpi.gov.br => No Acesso rápido => Busca Web => Patente. Para acessar, cadastre-se no Portal do INPI e use login e senha.

(11) PI 1004435-3 B1

Código 22.12 - Oferta de Licença de Patente
(45) 14/02/2018
(51) B01J 31/04 (2006.01), B01J 23/02 (2006.01), C07C 67/08 (2006.01), C07C 69/78 (2006.01)
(54) PROCESSO DE OBTENÇÃO DE ÉSTERES DERIVADOS DO ÁCIDO BENZÓICO POR CATÁLISE HETEROGÊNEA EMPREGANDO BENZOATOS LAMELARES
(73) Universidade Federal do Paraná (BR/PR)
(72) Fernando Wypych; Swami Arêa Maruyama
Condições contratuais: 1) Royalties: 5% (cinco por cento) do preço de venda, livre de impostos; 2) Prazo: até o término de vigência da patente, em 18/05/2030; 3) Condições de pagamento: anual em função das vendas apuradas no período; 4) Disponibilidade de know-how: sim; 5) Assistência técnica: não. Obs: Consulta à Carta Patente poderá ser feita através do endereço eletrônico www.inpi.gov.br => No Acesso rápido => Busca Web => Patente. Para acessar, cadastre-se no Portal do INPI e use login e senha

(11) PI 1105786-6 B1

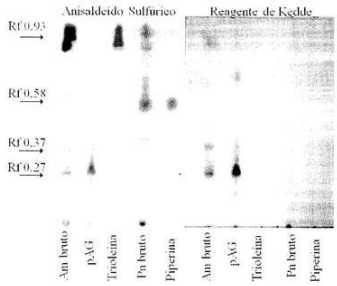

Código 22.12 - Oferta de Licença de Patente
(45) 24/04/2018
(51) A01N 65/08 (2006.01)
(54) COMPOSIÇÕES FITOPRAGUICIDAS SINÉRGICAS A PARTIR DA COMBINAÇÃO DE EXTRATOS DE ANNONACEAE E PIPERACEAE E PROCESSOS DE UTILIZAÇÃO CONTRA AEDES AEGYPTI E OUTRAS PRAGAS
(73) Universidade Federal do Paraná (BR/PR) ; UNIVERSIDADE TECNOLÓGICA FEDERAL DO PARANÁ (BR/PR)
(72) José Domingos Fontana; Adelia Grzybowski; Marcela Tiboni; Maurício Passos; Mario Antonio Navarro da Silva; Rodrigo Faitta Chitolina
Condições contratuais: 1) Royalties: 5% (cinco por cento) do preço de venda, livre de impostos; 2) Prazo: até o término de vigência da patente, em 07/11/2031; 3) Condições de pagamento: anual em função das vendas apuradas no período; 4) Disponibilidade de know-how: sim; 5) Assistência técnica: não. Obs: Consulta à Carta Patente poderá ser feita através do endereço eletrônico www.inpi.gov.br => No Acesso rápido => Busca Web => Patente. Para acessar, cadastre-se no Portal do INPI e use login e senha

(11) PI 1107211-3 B1

Código 22.12 - Oferta de Licença de Patente
(45) 13/03/2018
(51) A01N 65/03 (2006.01), A01P 21/00 (2006.01)
(54) USO DO EXTRATO E SUSPENSÕES DE MICROALGA SCENEDESMUS SP
(73) Universidade Federal do Paraná - UFPR (BR/PR)
(72) Gilda Mógor; Miguel Daniel Noseda; Átila Francisco Mógor; Maria Eugênia

Duarte Noseda

Condições contratuais: 1) Royalties: 5% (cinco por cento) do preço de venda, livre de impostos; 2) Prazo: até o término de vigência da patente, em 26/12/2031; 3) Condições de pagamento: anual em função das vendas apuradas no período; 4) Disponibilidade de know-how: sim; 5) Assistência técnica: não. Obs:Consulta à Carta Patente poderá ser feita através do endereço eletrônico www.inpi.gov.br => No Acesso rápido => Busca Web => Patente. Para acessar, cadastre-se no Portal do INPI e use login e senha

Código 22.15 - Patente “SUB JUDICE”

Notificação de ação judicial referente a patente.

(11) BR 12 2014 000807-4 B8	Código 22.15 - Patente “SUB JUDICE” (45) 23/03/2021 (73) ACHÉ LABORATÓRIOS FARMACÊUTICOS S/A. (BR/SP) "INPI nº 52402.007437/2022-69 @ Origem: 7ª VARA CÍVEL FEDERAL DE SÃO PAULO Processo Nº: 5003067-27.2022.4.03.6102@ SUBJUDICE com pedido de Antecipação de Tutela @ Autor: LUIZ FRANCISCO PIANOWSKI @ Réu(s): ACHÉ Labotatórios Farmacêuticos S/A e INSTITUTONACIONAL DA PROPRIEDADE INTELECTUAL"
(11) BR 12 2014 000828-7 B8	Código 22.15 - Patente “SUB JUDICE” (45) 23/03/2021 (73) ACHÉ LABORATÓRIOS FARMACÊUTICOS S/A. (BR/SP) "INPI nº 52402.007437/2022-69 @ Origem: 7ª VARA CÍVEL FEDERAL DE SÃO PAULO Processo Nº: 5003067-27.2022.4.03.6103@ SUBJUDICE com pedido de Antecipação de Tutela @ Autor: LUIZ FRANCISCO PIANOWSKI @ Réu(s): ACHÉ Labotatórios Farmacêuticos S/A e INSTITUTONACIONAL DA PROPRIEDADE INTELECTUAL"
(11) BR 20 2014 016426-5 Y1	Código 22.15 - Patente “SUB JUDICE” (45) 19/11/2019 (73) ANDRÉ SILVEIRA FERNANDES LEÃO (BR/DF) "INPI nº 52402.007583/2022-94 @ Origem: 9ª Vara Federal do Rio de Janeiro ? RJ Processo Nº: 5078993-65.2021.4.02.5101/RJ@ NULIDADE DA PATENTE DE MODELO DE UTILIDADE com pedido de Antecipação de Tutela @ Autor: ALL PROMOCIONAL COMÉRCIO DE PRODUTOS EIRELI @ Réu(s): ANDRÉ SILVEIRA FERNANDES LEÃO e INPI ? INSTITUTO NACIONAL DAPROPRIEDADE INDUSTRIAL"
(11) PI 0203067-5 B8	Código 22.15 - Patente “SUB JUDICE” (45) 27/02/2018 (73) Aché Laboratórios Farmacêuticos S.A (BR/SP) "INPI nº 52402.007437/2022-69 @ Origem: 7ª VARA CÍVEL FEDERAL DE SÃO PAULO Processo Nº: 5003067-27.2022.4.03.6105@ SUBJUDICE com pedido de Antecipação de Tutela @ Autor: LUIZ FRANCISCO PIANOWSKI @ Réu(s): ACHÉ Labotatórios Farmacêuticos S/A e INSTITUTONACIONAL DA PROPRIEDADE INTELECTUAL"
(11) PI 0203068-3 B8	Código 22.15 - Patente “SUB JUDICE” (45) 10/11/2020

	(73) ACHÉ LABORATÓRIOS FARMACÊUTICOS S/A. (BR/SP) "INPI nº 52402.007437/2022-69 @ Origem: 7ª VARA CÍVEL FEDERAL DE SÃO PAULO Processo Nº: 5003067-27.2022.4.03.6104@ SUBJUDICE com pedido de Antecipação de Tutela @ Autor: LUIZ FRANCISCO PIANOWSKI @ Réu(s): ACHÉ Labotatórios Farmacêuticos S/A e INSTITUTONACIONAL DA PROPRIEDADE INTELECTUAL"
(11) PI 0300600-0 B1	Código 22.15 - Patente “SUB JUDICE” (45) 13/07/2021 (73) ACHÉ LABORATÓRIOS FARMACÊUTICOS S.A (BR/SP) "INPI nº 52402.007437/2022-69 @ Origem: 7ª VARA CÍVEL FEDERAL DE SÃO PAULO Processo Nº: 5003067-27.2022.4.03.6100@ SUBJUDICE com pedido de Antecipação de Tutela @ Autor: LUIZ FRANCISCO PIANOWSKI @ Réu(s): ACHÉ Labotatórios Farmacêuticos S/A e INSTITUTONACIONAL DA PROPRIEDADE INTELECTUAL"
(11) PI 0419105-6 B8	Código 22.15 - Patente “SUB JUDICE” (45) 02/10/2018 (73) ACHÉ LABORATÓRIOS FARMACÊUTICOS S.A. (BR/SP) "INPI nº 52402.007437/2022-69 @ Origem: 7ª VARA CÍVEL FEDERAL DE SÃO PAULO Processo Nº: 5003067-27.2022.4.03.6101@ SUBJUDICE com pedido de Antecipação de Tutela @ Autor: LUIZ FRANCISCO PIANOWSKI @ Réu(s): ACHÉ Labotatórios Farmacêuticos S/A e INSTITUTONACIONAL DA PROPRIEDADE INTELECTUAL"

Código Anuidade de Patente

Código 24.10 - Manutenção da Extinção - Art. 78 inciso IV da LPI

(11) BR 10 2014 014097-2 B1	Código 24.10 - Manutenção da Extinção - Art. 78 inciso IV da LPI (45) 23/02/2021 (73) SINVAL PEREIRA DOS SANTOS (BR/MG) Em virtude da extinção publicada na RPI 2674 de 05-04-2022 e considerando ausência de manifestação dentro dos prazos legais, informo que cabe ser mantida a extinção da patente e seus certificados, conforme o disposto no artigo 12, da resolução 113/2013.
(11) BR 10 2015 013644-7 B1	Código 24.10 - Manutenção da Extinção - Art. 78 inciso IV da LPI (45) 22/12/2020 (73) APPLIED.BIO PESQUISA E SERVICOS EM BIOTECNOLOGIA LTDA. (BR/RJ) ; EDSON RENATO PENGO (BR/SP) Em virtude da extinção publicada na RPI 2674 de 05-04-2022 e considerando ausência de manifestação dentro dos prazos legais, informo que cabe ser mantida a extinção da patente e seus certificados, conforme o disposto no artigo 12, da resolução 113/2013.
(11) BR 11 2012 031266-9 B1	Código 24.10 - Manutenção da Extinção - Art. 78 inciso IV da LPI (45) 27/02/2020 (73) PROVENANCE ASSET GROUP LLC (US) Em virtude da extinção publicada na RPI 2674 de 05-04-2022 e considerando ausência de manifestação dentro dos prazos legais, informo que cabe ser mantida a extinção da patente e seus certificados, conforme o disposto no artigo 12, da resolução 113/2013.
(11) BR 11 2012 031416-5 B1	Código 24.10 - Manutenção da Extinção - Art. 78 inciso IV da LPI (45) 20/10/2020 (73) AKZO NOBEL CHEMICALS INTERNATIONAL B.V. (NL) Em virtude da extinção publicada na RPI 2674 de 05-04-2022 e considerando ausência de manifestação dentro dos prazos legais, informo que cabe ser mantida a extinção da patente e seus certificados, conforme o disposto no artigo 12, da resolução 113/2013.
(11) BR 11 2012 031466-1 B1	Código 24.10 - Manutenção da Extinção - Art. 78 inciso IV da LPI (45) 09/07/2019 (73) TATA STEEL IJMUIDEN BV (NL)

	Em virtude da extinção publicada na RPI 2674 de 05-04-2022 e considerando ausência de manifestação dentro dos prazos legais, informo que cabe ser mantida a extinção da patente e seus certificados, conforme o disposto no artigo 12, da resolução 113/2013.
(11) BR 11 2012 031898-5 B1	Código 24.10 - Manutenção da Extinção - Art. 78 inciso IV da LPI (45) 24/12/2019 (73) BASF SE (DE) Em virtude da extinção publicada na RPI 2674 de 05-04-2022 e considerando ausência de manifestação dentro dos prazos legais, informo que cabe ser mantida a extinção da patente e seus certificados, conforme o disposto no artigo 12, da resolução 113/2013.
(11) BR 11 2012 031916-7 B1	Código 24.10 - Manutenção da Extinção - Art. 78 inciso IV da LPI (45) 28/04/2020 (73) IMPACT TECHNOLOGY SYSTEMS AS (NO) Em virtude da extinção publicada na RPI 2674 de 05-04-2022 e considerando ausência de manifestação dentro dos prazos legais, informo que cabe ser mantida a extinção da patente e seus certificados, conforme o disposto no artigo 12, da resolução 113/2013.
(11) BR 11 2012 032001-7 B1	Código 24.10 - Manutenção da Extinção - Art. 78 inciso IV da LPI (45) 31/03/2020 (73) DOW GLOBAL TECHNOLOGIES LLC (US) Em virtude da extinção publicada na RPI 2674 de 05-04-2022 e considerando ausência de manifestação dentro dos prazos legais, informo que cabe ser mantida a extinção da patente e seus certificados, conforme o disposto no artigo 12, da resolução 113/2013.
(11) BR 11 2012 032040-8 B1	Código 24.10 - Manutenção da Extinção - Art. 78 inciso IV da LPI (45) 17/04/2018 (73) Agrinos As (NO) Em virtude da extinção publicada na RPI 2674 de 05-04-2022 e considerando ausência de manifestação dentro dos prazos legais, informo que cabe ser mantida a extinção da patente e seus certificados, conforme o disposto no artigo 12, da resolução 113/2013.
(11) BR 11 2012 032171-4 B1	Código 24.10 - Manutenção da Extinção - Art. 78 inciso IV da LPI (45) 26/06/2018 (73) Meiji Seika Pharma Co., Ltd. (JP) Em virtude da extinção publicada na RPI 2674 de 05-04-2022 e considerando ausência de manifestação dentro dos prazos legais, informo que cabe ser mantida a extinção da patente e seus certificados, conforme o disposto no

	artigo 12, da resolução 113/2013.
(11) BR 11 2012 032236-2 B1	Código 24.10 - Manutenção da Extinção - Art. 78 inciso IV da LPI (45) 10/03/2020 (73) SAINT-GOBAIN GLASS FRANCE (FR) Em virtude da extinção publicada na RPI 2674 de 05-04-2022 e considerando ausência de manifestação dentro dos prazos legais, informo que cabe ser mantida a extinção da patente e seus certificados, conforme o disposto no artigo 12, da resolução 113/2013.
(11) BR 11 2012 032422-5 B1	Código 24.10 - Manutenção da Extinção - Art. 78 inciso IV da LPI (45) 09/02/2021 (73) METRO INDUSTRIES INC. (US) Em virtude da extinção publicada na RPI 2674 de 05-04-2022 e considerando ausência de manifestação dentro dos prazos legais, informo que cabe ser mantida a extinção da patente e seus certificados, conforme o disposto no artigo 12, da resolução 113/2013.
(11) BR 11 2012 033393-3 B1	Código 24.10 - Manutenção da Extinção - Art. 78 inciso IV da LPI (45) 10/09/2019 (73) OWENS-BROCKWAY GLASS CONTAINER INC. (US) Em virtude da extinção publicada na RPI 2674 de 05-04-2022 e considerando ausência de manifestação dentro dos prazos legais, informo que cabe ser mantida a extinção da patente e seus certificados, conforme o disposto no artigo 12, da resolução 113/2013.
(11) BR 11 2013 012558-6 B1	Código 24.10 - Manutenção da Extinção - Art. 78 inciso IV da LPI (45) 05/06/2018 (73) NIPPON STEEL CORPORATION (JP) Em virtude da extinção publicada na RPI 2675 de 12-04-2022 e considerando ausência de manifestação dentro dos prazos legais, informo que cabe ser mantida a extinção da patente e seus certificados, conforme o disposto no artigo 12, da resolução 113/2013.
(11) BR 11 2013 031811-2 B1	Código 24.10 - Manutenção da Extinção - Art. 78 inciso IV da LPI (45) 19/05/2020 (73) DOW GLOBAL TECHNOLOGIES LLC (US) Em virtude da extinção publicada na RPI 2674 de 05-04-2022 e considerando ausência de manifestação dentro dos prazos legais, informo que cabe ser mantida a extinção da patente e seus certificados, conforme o disposto no artigo 12, da resolução 113/2013.
(11) BR 11 2013 031961-5 B1	Código 24.10 - Manutenção da Extinção - Art. 78 inciso IV da LPI

	(45) 18/12/2018 (73) SDS BIOTECH K. K. (JP) Em virtude da extinção publicada na RPI 2674 de 05-04-2022 e considerando ausência de manifestação dentro dos prazos legais, informo que cabe ser mantida a extinção da patente e seus certificados, conforme o disposto no artigo 12, da resolução 113/2013.
(11) BR 11 2014 028700-7 B1	Código 24.10 - Manutenção da Extinção - Art. 78 inciso IV da LPI (45) 05/01/2021 (73) ALCON INC. (CH) Em virtude da extinção publicada na RPI 2674 de 05-04-2022 e considerando ausência de manifestação dentro dos prazos legais, informo que cabe ser mantida a extinção da patente e seus certificados, conforme o disposto no artigo 12, da resolução 113/2013.
(11) BR 11 2014 031008-4 B1	Código 24.10 - Manutenção da Extinção - Art. 78 inciso IV da LPI (45) 18/02/2020 (73) NIPPON STEEL CORPORATION (JP) Em virtude da extinção publicada na RPI 2674 de 05-04-2022 e considerando ausência de manifestação dentro dos prazos legais, informo que cabe ser mantida a extinção da patente e seus certificados, conforme o disposto no artigo 12, da resolução 113/2013.
(11) BR 11 2014 031497-7 B1	Código 24.10 - Manutenção da Extinção - Art. 78 inciso IV da LPI (45) 12/01/2021 (73) NATIONAL OILWELL VARCO DENMARK I/S (DK) Em virtude da extinção publicada na RPI 2674 de 05-04-2022 e considerando ausência de manifestação dentro dos prazos legais, informo que cabe ser mantida a extinção da patente e seus certificados, conforme o disposto no artigo 12, da resolução 113/2013.
(11) BR 11 2014 031556-6 B1	Código 24.10 - Manutenção da Extinção - Art. 78 inciso IV da LPI (45) 29/10/2019 (73) SYNBIAS PHARMA AG (CH) Em virtude da extinção publicada na RPI 2674 de 05-04-2022 e considerando ausência de manifestação dentro dos prazos legais, informo que cabe ser mantida a extinção da patente e seus certificados, conforme o disposto no artigo 12, da resolução 113/2013.
(11) BR 11 2014 032066-7 B1	Código 24.10 - Manutenção da Extinção - Art. 78 inciso IV da LPI (45) 09/04/2019 (73) OUTOTEC (FINLAND) OY (FI) Em virtude da extinção publicada na RPI 2674 de 05-04-2022 e considerando

	ausência de manifestação dentro dos prazos legais, informo que cabe ser mantida a extinção da patente e seus certificados, conforme o disposto no artigo 12, da resolução 113/2013.
(11) BR 11 2015 030928-3 B1	Código 24.10 - Manutenção da Extinção - Art. 78 inciso IV da LPI (45) 14/04/2020 (73) CONSTELLIUM ROLLED PRODUCTS SINGEN GMBH & CO. KG (DE) Em virtude da extinção publicada na RPI 2674 de 05-04-2022 e considerando ausência de manifestação dentro dos prazos legais, informo que cabe ser mantida a extinção da patente e seus certificados, conforme o disposto no artigo 12, da resolução 113/2013.
(11) BR 11 2015 032559-9 B1	Código 24.10 - Manutenção da Extinção - Art. 78 inciso IV da LPI (45) 16/06/2020 (73) IVOCLAR VIVADENT, INC. (US) Em virtude da extinção publicada na RPI 2674 de 05-04-2022 e considerando ausência de manifestação dentro dos prazos legais, informo que cabe ser mantida a extinção da patente e seus certificados, conforme o disposto no artigo 12, da resolução 113/2013.
(11) BR 11 2016 028690-1 B1	Código 24.10 - Manutenção da Extinção - Art. 78 inciso IV da LPI (45) 02/06/2020 (73) BECHTEL MINING & METALS, INC. (US) Em virtude da extinção publicada na RPI 2674 de 05-04-2022 e considerando ausência de manifestação dentro dos prazos legais, informo que cabe ser mantida a extinção da patente e seus certificados, conforme o disposto no artigo 12, da resolução 113/2013.
(11) BR 20 2012 014168-5 Y1	Código 24.10 - Manutenção da Extinção - Art. 78 inciso IV da LPI (45) 09/10/2018 (73) ITATIAIA MÓVEIS S/A (BR/MG) Em virtude da extinção publicada na RPI 2674 de 05-04-2022 e considerando ausência de manifestação dentro dos prazos legais, informo que cabe ser mantida a extinção da patente e seus certificados, conforme o disposto no artigo 12, da resolução 113/2013.
(11) BR 20 2012 014170-7 Y1	Código 24.10 - Manutenção da Extinção - Art. 78 inciso IV da LPI (45) 07/08/2018 (73) Itatiaia Móveis S/A (BR/MG) Em virtude da extinção publicada na RPI 2674 de 05-04-2022 e considerando ausência de manifestação dentro dos prazos legais, informo que cabe ser mantida a extinção da patente e seus certificados, conforme o disposto no artigo 12, da resolução 113/2013.

(11) BR 20 2012 015065-0 Y1	Código 24.10 - Manutenção da Extinção - Art. 78 inciso IV da LPI (45) 21/11/2018 (73) ANSELMO DE SOUZA PEREIRA (BR/SP) Em virtude da extinção publicada na RPI 2675 de 12-04-2022 e considerando ausência de manifestação dentro dos prazos legais, informo que cabe ser mantida a extinção da patente e seus certificados, conforme o disposto no artigo 12, da resolução 113/2013.
(11) MU 8302586-3 Y1	Código 24.10 - Manutenção da Extinção - Art. 78 inciso IV da LPI (45) 15/03/2016 (73) Florêncio Ávila Júnior (BR/RJ) Em virtude da extinção publicada na RPI 2674 de 05-04-2022 e considerando ausência de manifestação dentro dos prazos legais, informo que cabe ser mantida a extinção da patente e seus certificados, conforme o disposto no artigo 12, da resolução 113/2013.
(11) MU 8601117-0 Y1	Código 24.10 - Manutenção da Extinção - Art. 78 inciso IV da LPI (45) 12/01/2016 (73) DÂNICA SOLUÇÕES TERMOISOLANTES INTEGRADAS S.A. (BR/SC) Em virtude da extinção publicada na RPI 2675 de 12-04-2022 e considerando ausência de manifestação dentro dos prazos legais, informo que cabe ser mantida a extinção da patente e seus certificados, conforme o disposto no artigo 12, da resolução 113/2013.
(11) MU 8700725-8 Y1	Código 24.10 - Manutenção da Extinção - Art. 78 inciso IV da LPI (45) 26/04/2016 (73) Walter Sebastião Desiderá (BR/PR) Em virtude da extinção publicada na RPI 2675 de 12-04-2022 e considerando ausência de manifestação dentro dos prazos legais, informo que cabe ser mantida a extinção da patente e seus certificados, conforme o disposto no artigo 12, da resolução 113/2013.
(11) MU 8901002-7 Y8	Código 24.10 - Manutenção da Extinção - Art. 78 inciso IV da LPI (45) 29/10/2019 (73) R9C IMPORTAÇÃO, COMÉRCIO E ALUGUEL DE EQUIPAMENTOS PARA SAÚDE LTDA. (BR/SP) Em virtude da extinção publicada na RPI 2674 de 05-04-2022 e considerando ausência de manifestação dentro dos prazos legais, informo que cabe ser mantida a extinção da patente e seus certificados, conforme o disposto no artigo 12, da resolução 113/2013.
(11) MU 9001006-0 Y1	Código 24.10 - Manutenção da Extinção - Art. 78 inciso IV da LPI

	(45) 11/07/2017 (73) EMILIO PIAZZA (BR/SP) ; VICENTE PIAZZA (BR/SP) Em virtude da extinção publicada na RPI 2675 de 12-04-2022 e considerando ausência de manifestação dentro dos prazos legais, informo que cabe ser mantida a extinção da patente e seus certificados, conforme o disposto no artigo 12, da resolução 113/2013.
(11) MU 9101123-0 Y1	Código 24.10 - Manutenção da Extinção - Art. 78 inciso IV da LPI (45) 10/07/2018 (73) MEGHI COMÉRCIO E FABRICAÇÃO DE MOTORES NÁUTICOS E EQUIPAMENTOS PARA JARDINAGEM LTDA (BR/SC) Em virtude da extinção publicada na RPI 2674 de 05-04-2022 e considerando ausência de manifestação dentro dos prazos legais, informo que cabe ser mantida a extinção da patente e seus certificados, conforme o disposto no artigo 12, da resolução 113/2013.
(11) MU 9101191-4 Y1	Código 24.10 - Manutenção da Extinção - Art. 78 inciso IV da LPI (45) 26/06/2018 (73) DURA AUTOMOTIVE SYSTEMS DO BRASIL LTDA. (BR/SP) Em virtude da extinção publicada na RPI 2675 de 12-04-2022 e considerando ausência de manifestação dentro dos prazos legais, informo que cabe ser mantida a extinção da patente e seus certificados, conforme o disposto no artigo 12, da resolução 113/2013.
(11) MU 9101269-4 Y1	Código 24.10 - Manutenção da Extinção - Art. 78 inciso IV da LPI (45) 25/09/2018 (73) DELTA GREENTECH (BRASIL) SA (BR/PR) Em virtude da extinção publicada na RPI 2674 de 05-04-2022 e considerando ausência de manifestação dentro dos prazos legais, informo que cabe ser mantida a extinção da patente e seus certificados, conforme o disposto no artigo 12, da resolução 113/2013.
(11) PI 0011914-8 B1	Código 24.10 - Manutenção da Extinção - Art. 78 inciso IV da LPI (45) 10/07/2012 (73) Micro Motion, Inc. (US) Em virtude da extinção publicada na RPI 2674 de 05-04-2022 e considerando ausência de manifestação dentro dos prazos legais, informo que cabe ser mantida a extinção da patente e seus certificados, conforme o disposto no artigo 12, da resolução 113/2013.
(11) PI 0103122-8 B1	Código 24.10 - Manutenção da Extinção - Art. 78 inciso IV da LPI (45) 05/04/2016 (73) Magneti Marelli S.p.A. (IT)

	Em virtude da extinção publicada na RPI 2674 de 05-04-2022 e considerando ausência de manifestação dentro dos prazos legais, informo que cabe ser mantida a extinção da patente e seus certificados, conforme o disposto no artigo 12, da resolução 113/2013.
(11) PI 0106879-2 B1	Código 24.10 - Manutenção da Extinção - Art. 78 inciso IV da LPI (45) 23/06/2015 (73) Samsung Electronics CO., LTD. (KR) Em virtude da extinção publicada na RPI 2675 de 12-04-2022 e considerando ausência de manifestação dentro dos prazos legais, informo que cabe ser mantida a extinção da patente e seus certificados, conforme o disposto no artigo 12, da resolução 113/2013.
(11) PI 0111556-1 B1	Código 24.10 - Manutenção da Extinção - Art. 78 inciso IV da LPI (45) 21/08/2012 (73) Sasol Technology (Proprietary) Limited (CF) Em virtude da extinção publicada na RPI 2674 de 05-04-2022 e considerando ausência de manifestação dentro dos prazos legais, informo que cabe ser mantida a extinção da patente e seus certificados, conforme o disposto no artigo 12, da resolução 113/2013.
(11) PI 0111743-2 B8	Código 24.10 - Manutenção da Extinção - Art. 78 inciso IV da LPI (45) 26/03/2019 (73) Janssen Pharmaceutica N.V. (BE) Em virtude da extinção publicada na RPI 2674 de 05-04-2022 e considerando ausência de manifestação dentro dos prazos legais, informo que cabe ser mantida a extinção da patente e seus certificados, conforme o disposto no artigo 12, da resolução 113/2013.
(11) PI 0111850-1 B1	Código 24.10 - Manutenção da Extinção - Art. 78 inciso IV da LPI (45) 22/11/2016 (73) QR Limited (AU) Em virtude da extinção publicada na RPI 2674 de 05-04-2022 e considerando ausência de manifestação dentro dos prazos legais, informo que cabe ser mantida a extinção da patente e seus certificados, conforme o disposto no artigo 12, da resolução 113/2013.
(11) PI 0202323-7 B1	Código 24.10 - Manutenção da Extinção - Art. 78 inciso IV da LPI (45) 03/11/2010 (73) Georg Fischer Fahrzeugtechnik AG (CH) Em virtude da extinção publicada na RPI 2675 de 12-04-2022 e considerando ausência de manifestação dentro dos prazos legais, informo que cabe ser mantida a extinção da patente e seus certificados, conforme o disposto no

	artigo 12, da resolução 113/2013.
(11) PI 0202458-6 B8	Código 24.10 - Manutenção da Extinção - Art. 78 inciso IV da LPI (45) 27/02/2018 (73) Fundação Butantan (BR/SP) Em virtude da extinção publicada na RPI 2674 de 05-04-2022 e considerando ausência de manifestação dentro dos prazos legais, informo que cabe ser mantida a extinção da patente e seus certificados, conforme o disposto no artigo 12, da resolução 113/2013.
(11) PI 0202533-7 B1	Código 24.10 - Manutenção da Extinção - Art. 78 inciso IV da LPI (45) 11/07/2017 (73) Magneti Marelli Powertrain S.P.A (IT) Em virtude da extinção publicada na RPI 2675 de 12-04-2022 e considerando ausência de manifestação dentro dos prazos legais, informo que cabe ser mantida a extinção da patente e seus certificados, conforme o disposto no artigo 12, da resolução 113/2013.
(11) PI 0210404-0 B1	Código 24.10 - Manutenção da Extinção - Art. 78 inciso IV da LPI (45) 09/08/2011 (73) Uni-Charm Corporation (JP) Em virtude da extinção publicada na RPI 2674 de 05-04-2022 e considerando ausência de manifestação dentro dos prazos legais, informo que cabe ser mantida a extinção da patente e seus certificados, conforme o disposto no artigo 12, da resolução 113/2013.
(11) PI 0210562-4 B1	Código 24.10 - Manutenção da Extinção - Art. 78 inciso IV da LPI (45) 15/03/2016 (73) FEDERAL-MOGUL POWERTRAIN LLC (US) Em virtude da extinção publicada na RPI 2674 de 05-04-2022 e considerando ausência de manifestação dentro dos prazos legais, informo que cabe ser mantida a extinção da patente e seus certificados, conforme o disposto no artigo 12, da resolução 113/2013.
(11) PI 0210689-2 B1	Código 24.10 - Manutenção da Extinção - Art. 78 inciso IV da LPI (45) 29/05/2012 (73) Metso Paper, Inc. (FI) Em virtude da extinção publicada na RPI 2674 de 05-04-2022 e considerando ausência de manifestação dentro dos prazos legais, informo que cabe ser mantida a extinção da patente e seus certificados, conforme o disposto no artigo 12, da resolução 113/2013.
(11) PI 0210815-1 B1	Código 24.10 - Manutenção da Extinção - Art. 78 inciso IV da LPI

(45) 29/11/2011
(73) Iscar, Ltd. (IL)
Em virtude da extinção publicada na RPI 2675 de 12-04-2022 e considerando ausência de manifestação dentro dos prazos legais, informo que cabe ser mantida a extinção da patente e seus certificados, conforme o disposto no artigo 12, da resolução 113/2013.

---

(11) PI 0215779-9 B1

Código 24.10 - Manutenção da Extinção - Art. 78 inciso IV da LPI
(45) 04/10/2011
(73) Braskem S.A. (BR/BA)
Em virtude da extinção publicada na RPI 2675 de 12-04-2022 e considerando ausência de manifestação dentro dos prazos legais, informo que cabe ser mantida a extinção da patente e seus certificados, conforme o disposto no artigo 12, da resolução 113/2013.

---

(11) PI 0301750-8 B1

Código 24.10 - Manutenção da Extinção - Art. 78 inciso IV da LPI
(45) 23/08/2011
(73) Edson Troccoli (BR/SP)
Em virtude da extinção publicada na RPI 2674 de 05-04-2022 e considerando ausência de manifestação dentro dos prazos legais, informo que cabe ser mantida a extinção da patente e seus certificados, conforme o disposto no artigo 12, da resolução 113/2013.

---

(11) PI 0306709-2 B1

Código 24.10 - Manutenção da Extinção - Art. 78 inciso IV da LPI
(45) 19/02/2013
(73) 1123050 Alberta Ltd. (CA) ; Jacktek Ltd. (CA)
Em virtude da extinção publicada na RPI 2674 de 05-04-2022 e considerando ausência de manifestação dentro dos prazos legais, informo que cabe ser mantida a extinção da patente e seus certificados, conforme o disposto no artigo 12, da resolução 113/2013.

---

(11) PI 0311487-2 B1

Código 24.10 - Manutenção da Extinção - Art. 78 inciso IV da LPI
(45) 16/12/2014
(73) CHAMPIONX LLC (US)
Em virtude da extinção publicada na RPI 2675 de 12-04-2022 e considerando ausência de manifestação dentro dos prazos legais, informo que cabe ser mantida a extinção da patente e seus certificados, conforme o disposto no artigo 12, da resolução 113/2013.

---

(11) PI 0311847-9 B1

Código 24.10 - Manutenção da Extinção - Art. 78 inciso IV da LPI
(45) 17/04/2012
(73) Advanced Production and Loading AS (NO)
Em virtude da extinção publicada na RPI 2674 de 05-04-2022 e considerando

	ausência de manifestação dentro dos prazos legais, informo que cabe ser mantida a extinção da patente e seus certificados, conforme o disposto no artigo 12, da resolução 113/2013.
(11) PI 0311900-9 B1	Código 24.10 - Manutenção da Extinção - Art. 78 inciso IV da LPI (45) 15/05/2012 (73) Sasol Technology (Pty) Ltd. (ZA) Em virtude da extinção publicada na RPI 2675 de 12-04-2022 e considerando ausência de manifestação dentro dos prazos legais, informo que cabe ser mantida a extinção da patente e seus certificados, conforme o disposto no artigo 12, da resolução 113/2013.
(11) PI 0311914-9 B1	Código 24.10 - Manutenção da Extinção - Art. 78 inciso IV da LPI (45) 18/08/2015 (73) Sasol Technology (PTY) LTD (ZA) Em virtude da extinção publicada na RPI 2675 de 12-04-2022 e considerando ausência de manifestação dentro dos prazos legais, informo que cabe ser mantida a extinção da patente e seus certificados, conforme o disposto no artigo 12, da resolução 113/2013.
(11) PI 0311936-0 B1	Código 24.10 - Manutenção da Extinção - Art. 78 inciso IV da LPI (45) 02/10/2012 (73) Sasol Technology (PTY) Ltd. (ZA) Em virtude da extinção publicada na RPI 2675 de 12-04-2022 e considerando ausência de manifestação dentro dos prazos legais, informo que cabe ser mantida a extinção da patente e seus certificados, conforme o disposto no artigo 12, da resolução 113/2013.
(11) PI 0311955-6 B1	Código 24.10 - Manutenção da Extinção - Art. 78 inciso IV da LPI (45) 29/07/2014 (73) BAYER INTELLECTUAL PROPERTY GMBH (DE) Em virtude da extinção publicada na RPI 2674 de 05-04-2022 e considerando ausência de manifestação dentro dos prazos legais, informo que cabe ser mantida a extinção da patente e seus certificados, conforme o disposto no artigo 12, da resolução 113/2013.
(11) PI 0312046-5 B1	Código 24.10 - Manutenção da Extinção - Art. 78 inciso IV da LPI (45) 15/10/2013 (73) SOLENIS TECHNOLOGIES CAYMAN, L.P. (CH) Em virtude da extinção publicada na RPI 2674 de 05-04-2022 e considerando ausência de manifestação dentro dos prazos legais, informo que cabe ser mantida a extinção da patente e seus certificados, conforme o disposto no artigo 12, da resolução 113/2013.

(11) PI 0312125-9 B1	Código 24.10 - Manutenção da Extinção - Art. 78 inciso IV da LPI (45) 14/03/2017 (73) Auxitrol S.A. (FR) Em virtude da extinção publicada na RPI 2674 de 05-04-2022 e considerando ausência de manifestação dentro dos prazos legais, informo que cabe ser mantida a extinção da patente e seus certificados, conforme o disposto no artigo 12, da resolução 113/2013.
(11) PI 0312316-2 B1	Código 24.10 - Manutenção da Extinção - Art. 78 inciso IV da LPI (45) 02/05/2017 (73) Fisher Controls International LLC (US) Em virtude da extinção publicada na RPI 2674 de 05-04-2022 e considerando ausência de manifestação dentro dos prazos legais, informo que cabe ser mantida a extinção da patente e seus certificados, conforme o disposto no artigo 12, da resolução 113/2013.
(11) PI 0312526-2 B1	Código 24.10 - Manutenção da Extinção - Art. 78 inciso IV da LPI (45) 27/12/2016 (73) GATES CORPORATION (US) Em virtude da extinção publicada na RPI 2675 de 12-04-2022 e considerando ausência de manifestação dentro dos prazos legais, informo que cabe ser mantida a extinção da patente e seus certificados, conforme o disposto no artigo 12, da resolução 113/2013.
(11) PI 0312605-6 B1	Código 24.10 - Manutenção da Extinção - Art. 78 inciso IV da LPI (45) 23/07/2013 (73) Catalytic Distillation Technologies (US) Em virtude da extinção publicada na RPI 2674 de 05-04-2022 e considerando ausência de manifestação dentro dos prazos legais, informo que cabe ser mantida a extinção da patente e seus certificados, conforme o disposto no artigo 12, da resolução 113/2013.
(11) PI 0402353-6 B1	Código 24.10 - Manutenção da Extinção - Art. 78 inciso IV da LPI (45) 27/10/2015 (73) Helio Jose Pollastrini Pistelli (BR/SP) Em virtude da extinção publicada na RPI 2675 de 12-04-2022 e considerando ausência de manifestação dentro dos prazos legais, informo que cabe ser mantida a extinção da patente e seus certificados, conforme o disposto no artigo 12, da resolução 113/2013.
(11) PI 0408850-6 B8	Código 24.10 - Manutenção da Extinção - Art. 78 inciso IV da LPI (45) 03/03/2015

	(73) Covidien AG (CH) Em virtude da extinção publicada na RPI 2675 de 12-04-2022 e considerando ausência de manifestação dentro dos prazos legais, informo que cabe ser mantida a extinção da patente e seus certificados, conforme o disposto no artigo 12, da resolução 113/2013.
(11) PI 0410597-4 B1	Código 24.10 - Manutenção da Extinção - Art. 78 inciso IV da LPI (45) 14/02/2018 (73) MITSUBISHI MATERIALS C.M.I. CORPORATION (JP) Em virtude da extinção publicada na RPI 2675 de 12-04-2022 e considerando ausência de manifestação dentro dos prazos legais, informo que cabe ser mantida a extinção da patente e seus certificados, conforme o disposto no artigo 12, da resolução 113/2013.
(11) PI 0410672-5 B1	Código 24.10 - Manutenção da Extinção - Art. 78 inciso IV da LPI (45) 22/08/2017 (73) Fisher Controls International LLC (US) Em virtude da extinção publicada na RPI 2675 de 12-04-2022 e considerando ausência de manifestação dentro dos prazos legais, informo que cabe ser mantida a extinção da patente e seus certificados, conforme o disposto no artigo 12, da resolução 113/2013.
(11) PI 0411119-2 B1	Código 24.10 - Manutenção da Extinção - Art. 78 inciso IV da LPI (45) 02/12/2014 (73) 3M INNOVATIVE PROPERTIES COMPANY (US) Em virtude da extinção publicada na RPI 2674 de 05-04-2022 e considerando ausência de manifestação dentro dos prazos legais, informo que cabe ser mantida a extinção da patente e seus certificados, conforme o disposto no artigo 12, da resolução 113/2013.
(11) PI 0411325-0 B1	Código 24.10 - Manutenção da Extinção - Art. 78 inciso IV da LPI (45) 24/12/2013 (73) S & B Industrial Minerals GmbH (DE) Em virtude da extinção publicada na RPI 2674 de 05-04-2022 e considerando ausência de manifestação dentro dos prazos legais, informo que cabe ser mantida a extinção da patente e seus certificados, conforme o disposto no artigo 12, da resolução 113/2013.
(11) PI 0411415-9 B1	Código 24.10 - Manutenção da Extinção - Art. 78 inciso IV da LPI (45) 07/02/2017 (73) ESSILOR INTERNATIONAL (FR) Em virtude da extinção publicada na RPI 2674 de 05-04-2022 e considerando ausência de manifestação dentro dos prazos legais, informo que cabe ser

	mantida a extinção da patente e seus certificados, conforme o disposto no artigo 12, da resolução 113/2013.
(11) PI 0411438-8 B1	Código 24.10 - Manutenção da Extinção - Art. 78 inciso IV da LPI (45) 08/07/2014 (73) FLSmidth A/S (DK) Em virtude da extinção publicada na RPI 2674 de 05-04-2022 e considerando ausência de manifestação dentro dos prazos legais, informo que cabe ser mantida a extinção da patente e seus certificados, conforme o disposto no artigo 12, da resolução 113/2013.
(11) PI 0411448-5 B1	Código 24.10 - Manutenção da Extinção - Art. 78 inciso IV da LPI (45) 11/02/2014 (73) Waldemar Link Gmbh & Co. KG (DE) Em virtude da extinção publicada na RPI 2675 de 12-04-2022 e considerando ausência de manifestação dentro dos prazos legais, informo que cabe ser mantida a extinção da patente e seus certificados, conforme o disposto no artigo 12, da resolução 113/2013.
(11) PI 0411507-4 B1	Código 24.10 - Manutenção da Extinção - Art. 78 inciso IV da LPI (45) 05/06/2018 (73) SACMI COOPERATIVA MECCANICI IMOLA SOCIETÀ COOPERATIVA (IT) Em virtude da extinção publicada na RPI 2675 de 12-04-2022 e considerando ausência de manifestação dentro dos prazos legais, informo que cabe ser mantida a extinção da patente e seus certificados, conforme o disposto no artigo 12, da resolução 113/2013.
(11) PI 0411711-5 B1	Código 24.10 - Manutenção da Extinção - Art. 78 inciso IV da LPI (45) 24/06/2014 (73) Shell Internationale Research Maatschappij B.V (NL) Em virtude da extinção publicada na RPI 2675 de 12-04-2022 e considerando ausência de manifestação dentro dos prazos legais, informo que cabe ser mantida a extinção da patente e seus certificados, conforme o disposto no artigo 12, da resolução 113/2013.
(11) PI 0411713-1 B8	Código 24.10 - Manutenção da Extinção - Art. 78 inciso IV da LPI (45) 10/07/2018 (73) F. Hoffmann-La Roche AG (CH) Em virtude da extinção publicada na RPI 2674 de 05-04-2022 e considerando ausência de manifestação dentro dos prazos legais, informo que cabe ser mantida a extinção da patente e seus certificados, conforme o disposto no artigo 12, da resolução 113/2013.

(11) PI 0412126-0 B1	Código 24.10 - Manutenção da Extinção - Art. 78 inciso IV da LPI (45) 19/07/2016 (73) STATOIL PETROLEUM AS (NO) Em virtude da extinção publicada na RPI 2675 de 12-04-2022 e considerando ausência de manifestação dentro dos prazos legais, informo que cabe ser mantida a extinção da patente e seus certificados, conforme o disposto no artigo 12, da resolução 113/2013.
(11) PI 0412192-9 B1	Código 24.10 - Manutenção da Extinção - Art. 78 inciso IV da LPI (45) 05/12/2017 (73) PIV POSIPLAN S.R.L. (IT) Em virtude da extinção publicada na RPI 2675 de 12-04-2022 e considerando ausência de manifestação dentro dos prazos legais, informo que cabe ser mantida a extinção da patente e seus certificados, conforme o disposto no artigo 12, da resolução 113/2013.
(11) PI 0412507-0 B1	Código 24.10 - Manutenção da Extinção - Art. 78 inciso IV da LPI (45) 02/09/2014 (73) EVONIK OPERATIONS GMBH (DE) Em virtude da extinção publicada na RPI 2675 de 12-04-2022 e considerando ausência de manifestação dentro dos prazos legais, informo que cabe ser mantida a extinção da patente e seus certificados, conforme o disposto no artigo 12, da resolução 113/2013.
(11) PI 0418503-0 B1	Código 24.10 - Manutenção da Extinção - Art. 78 inciso IV da LPI (45) 21/03/2017 (73) NIPPON STEEL CORPORATION (JP) Em virtude da extinção publicada na RPI 2675 de 12-04-2022 e considerando ausência de manifestação dentro dos prazos legais, informo que cabe ser mantida a extinção da patente e seus certificados, conforme o disposto no artigo 12, da resolução 113/2013.
(11) PI 0418893-4 B8	Código 24.10 - Manutenção da Extinção - Art. 78 inciso IV da LPI (45) 30/12/2014 (73) ESSITY HYGIENE AND HEALTH AKTIEBOLAG (SE) Em virtude da extinção publicada na RPI 2674 de 05-04-2022 e considerando ausência de manifestação dentro dos prazos legais, informo que cabe ser mantida a extinção da patente e seus certificados, conforme o disposto no artigo 12, da resolução 113/2013.
(11) PI 0418896-9 C8	Código 24.10 - Manutenção da Extinção - Art. 78 inciso IV da LPI (45) 03/05/2016 (73) ESSITY HYGIENE AND HEALTH AKTIEBOLAG (SE)

	Em virtude da extinção publicada na RPI 2674 de 05-04-2022 e considerando ausência de manifestação dentro dos prazos legais, informo que cabe ser mantida a extinção da patente e seus certificados, conforme o disposto no artigo 12, da resolução 113/2013.
(11) PI 0502329-7 B1	Código 24.10 - Manutenção da Extinção - Art. 78 inciso IV da LPI (45) 06/02/2018 (73) Showa Corporation (JP) ; Honda Motor Co., Ltd. (JP) Em virtude da extinção publicada na RPI 2675 de 12-04-2022 e considerando ausência de manifestação dentro dos prazos legais, informo que cabe ser mantida a extinção da patente e seus certificados, conforme o disposto no artigo 12, da resolução 113/2013.
(11) PI 0504400-6 B8	Código 24.10 - Manutenção da Extinção - Art. 78 inciso IV da LPI (45) 21/02/2017 (73) COVIDIEN AG (CH) Em virtude da extinção publicada na RPI 2675 de 12-04-2022 e considerando ausência de manifestação dentro dos prazos legais, informo que cabe ser mantida a extinção da patente e seus certificados, conforme o disposto no artigo 12, da resolução 113/2013.
(11) PI 0511071-8 B1	Código 24.10 - Manutenção da Extinção - Art. 78 inciso IV da LPI (45) 25/04/2017 (73) BAYER INTELLECTUAL PROPERTY GMBH (DE) Em virtude da extinção publicada na RPI 2675 de 12-04-2022 e considerando ausência de manifestação dentro dos prazos legais, informo que cabe ser mantida a extinção da patente e seus certificados, conforme o disposto no artigo 12, da resolução 113/2013.
(11) PI 0511406-3 B1	Código 24.10 - Manutenção da Extinção - Art. 78 inciso IV da LPI (45) 25/09/2018 (73) VARCO I/P, INC. (US) Em virtude da extinção publicada na RPI 2675 de 12-04-2022 e considerando ausência de manifestação dentro dos prazos legais, informo que cabe ser mantida a extinção da patente e seus certificados, conforme o disposto no artigo 12, da resolução 113/2013.
(11) PI 0511711-9 B8	Código 24.10 - Manutenção da Extinção - Art. 78 inciso IV da LPI (45) 11/07/2017 (73) BASELL POLYOLEFINE GMBH (DE) Em virtude da extinção publicada na RPI 2674 de 05-04-2022 e considerando ausência de manifestação dentro dos prazos legais, informo que cabe ser mantida a extinção da patente e seus certificados, conforme o disposto no

	artigo 12, da resolução 113/2013.
(11) PI 0512087-0 B1	Código 24.10 - Manutenção da Extinção - Art. 78 inciso IV da LPI (45) 01/03/2016 (73) TRIPOD COMPONENTS PTY LTD. (AU) Em virtude da extinção publicada na RPI 2674 de 05-04-2022 e considerando ausência de manifestação dentro dos prazos legais, informo que cabe ser mantida a extinção da patente e seus certificados, conforme o disposto no artigo 12, da resolução 113/2013.
(11) PI 0512347-0 B8	Código 24.10 - Manutenção da Extinção - Art. 78 inciso IV da LPI (45) 20/03/2018 (73) UPJOHN US 1 LLC (US) Em virtude da extinção publicada na RPI 2674 de 05-04-2022 e considerando ausência de manifestação dentro dos prazos legais, informo que cabe ser mantida a extinção da patente e seus certificados, conforme o disposto no artigo 12, da resolução 113/2013.
(11) PI 0512364-0 B1	Código 24.10 - Manutenção da Extinção - Art. 78 inciso IV da LPI (45) 06/02/2018 (73) Orica Explosives Technology PTY Limited (AU) Em virtude da extinção publicada na RPI 2675 de 12-04-2022 e considerando ausência de manifestação dentro dos prazos legais, informo que cabe ser mantida a extinção da patente e seus certificados, conforme o disposto no artigo 12, da resolução 113/2013.
(11) PI 0512574-0 B8	Código 24.10 - Manutenção da Extinção - Art. 78 inciso IV da LPI (45) 26/06/2018 (73) DPT Laboratories, Ltd. (US) Em virtude da extinção publicada na RPI 2675 de 12-04-2022 e considerando ausência de manifestação dentro dos prazos legais, informo que cabe ser mantida a extinção da patente e seus certificados, conforme o disposto no artigo 12, da resolução 113/2013.
(11) PI 0512606-1 B1	Código 24.10 - Manutenção da Extinção - Art. 78 inciso IV da LPI (45) 06/11/2018 (73) INTERDIGITAL CE PATENT HOLDINGS (FR) Em virtude da extinção publicada na RPI 2675 de 12-04-2022 e considerando ausência de manifestação dentro dos prazos legais, informo que cabe ser mantida a extinção da patente e seus certificados, conforme o disposto no artigo 12, da resolução 113/2013.
(11) PI 0512793-9 B1	Código 24.10 - Manutenção da Extinção - Art. 78 inciso IV da LPI

	(45) 31/12/2019 (73) Kemira Growhow AB (SE) Em virtude da extinção publicada na RPI 2674 de 05-04-2022 e considerando ausência de manifestação dentro dos prazos legais, informo que cabe ser mantida a extinção da patente e seus certificados, conforme o disposto no artigo 12, da resolução 113/2013.
(11) PI 0513193-6 B1	Código 24.10 - Manutenção da Extinção - Art. 78 inciso IV da LPI (45) 19/12/2017 (73) SMIXIN S.A. (CH) Em virtude da extinção publicada na RPI 2674 de 05-04-2022 e considerando ausência de manifestação dentro dos prazos legais, informo que cabe ser mantida a extinção da patente e seus certificados, conforme o disposto no artigo 12, da resolução 113/2013.
(11) PI 0520516-6 B1	Código 24.10 - Manutenção da Extinção - Art. 78 inciso IV da LPI (45) 30/05/2017 (73) RICARDO CEBALLOS-GODEFROY (MX) ; HERMAN FEDERICO NEUMANN-DURAN (MX) Em virtude da extinção publicada na RPI 2675 de 12-04-2022 e considerando ausência de manifestação dentro dos prazos legais, informo que cabe ser mantida a extinção da patente e seus certificados, conforme o disposto no artigo 12, da resolução 113/2013.
(11) PI 0602296-0 B1	Código 24.10 - Manutenção da Extinção - Art. 78 inciso IV da LPI (45) 03/04/2018 (73) Omron Automotive Electronics CO. LTD. (JP) Em virtude da extinção publicada na RPI 2674 de 05-04-2022 e considerando ausência de manifestação dentro dos prazos legais, informo que cabe ser mantida a extinção da patente e seus certificados, conforme o disposto no artigo 12, da resolução 113/2013.
(11) PI 0602311-8 B1	Código 24.10 - Manutenção da Extinção - Art. 78 inciso IV da LPI (45) 15/05/2018 (73) TI GROUP AUTOMOTIVE SYSTEMS, L.L.C. (US) Em virtude da extinção publicada na RPI 2675 de 12-04-2022 e considerando ausência de manifestação dentro dos prazos legais, informo que cabe ser mantida a extinção da patente e seus certificados, conforme o disposto no artigo 12, da resolução 113/2013.
(11) PI 0609191-1 B8	Código 24.10 - Manutenção da Extinção - Art. 78 inciso IV da LPI (45) 13/10/2020 (73) LIGAND PHARMACEUTICALS INCORPORATED (US)

	Em virtude da extinção publicada na RPI 2674 de 05-04-2022 e considerando ausência de manifestação dentro dos prazos legais, informo que cabe ser mantida a extinção da patente e seus certificados, conforme o disposto no artigo 12, da resolução 113/2013.
(11) PI 0611741-4 B1	Código 24.10 - Manutenção da Extinção - Art. 78 inciso IV da LPI (45) 23/10/2018 (73) AGFA NV (BE) Em virtude da extinção publicada na RPI 2675 de 12-04-2022 e considerando ausência de manifestação dentro dos prazos legais, informo que cabe ser mantida a extinção da patente e seus certificados, conforme o disposto no artigo 12, da resolução 113/2013.
(11) PI 0612237-0 B1	Código 24.10 - Manutenção da Extinção - Art. 78 inciso IV da LPI (45) 18/08/2015 (73) SASOL TECHNOLOGY (PROPRIETARY) LIMITED (ZA) ; HALDOR TOPSOE A/S (DK) Em virtude da extinção publicada na RPI 2674 de 05-04-2022 e considerando ausência de manifestação dentro dos prazos legais, informo que cabe ser mantida a extinção da patente e seus certificados, conforme o disposto no artigo 12, da resolução 113/2013.
(11) PI 0612310-4 B1	Código 24.10 - Manutenção da Extinção - Art. 78 inciso IV da LPI (45) 27/12/2016 (73) CIBA SPECIALTY CHEMICALS HOLDING INC. (CH) Em virtude da extinção publicada na RPI 2674 de 05-04-2022 e considerando ausência de manifestação dentro dos prazos legais, informo que cabe ser mantida a extinção da patente e seus certificados, conforme o disposto no artigo 12, da resolução 113/2013.
(11) PI 0612398-8 B1	Código 24.10 - Manutenção da Extinção - Art. 78 inciso IV da LPI (45) 30/05/2017 (73) NOVELIS INC. (CA) Em virtude da extinção publicada na RPI 2675 de 12-04-2022 e considerando ausência de manifestação dentro dos prazos legais, informo que cabe ser mantida a extinção da patente e seus certificados, conforme o disposto no artigo 12, da resolução 113/2013.
(11) PI 0612556-5 B1	Código 24.10 - Manutenção da Extinção - Art. 78 inciso IV da LPI (45) 03/11/2015 (73) CLARIANT PRODUKTE (DEUTSCHLAND) GMBH (DE) Em virtude da extinção publicada na RPI 2674 de 05-04-2022 e considerando ausência de manifestação dentro dos prazos legais, informo que cabe ser

	mantida a extinção da patente e seus certificados, conforme o disposto no artigo 12, da resolução 113/2013.
(11) PI 0612696-0 B1	Código 24.10 - Manutenção da Extinção - Art. 78 inciso IV da LPI (45) 05/12/2017 (73) BRIDGESTONE CORPORATION (JP) Em virtude da extinção publicada na RPI 2675 de 12-04-2022 e considerando ausência de manifestação dentro dos prazos legais, informo que cabe ser mantida a extinção da patente e seus certificados, conforme o disposto no artigo 12, da resolução 113/2013.
(11) PI 0612752-5 B8	Código 24.10 - Manutenção da Extinção - Art. 78 inciso IV da LPI (45) 20/08/2019 (73) MERCK PATENT GMBH (DE) Em virtude da extinção publicada na RPI 2674 de 05-04-2022 e considerando ausência de manifestação dentro dos prazos legais, informo que cabe ser mantida a extinção da patente e seus certificados, conforme o disposto no artigo 12, da resolução 113/2013.
(11) PI 0612834-3 B1	Código 24.10 - Manutenção da Extinção - Art. 78 inciso IV da LPI (45) 14/03/2017 (73) CIBA SPECIALTY CHEMICALS HOLDING INC (CH) Em virtude da extinção publicada na RPI 2674 de 05-04-2022 e considerando ausência de manifestação dentro dos prazos legais, informo que cabe ser mantida a extinção da patente e seus certificados, conforme o disposto no artigo 12, da resolução 113/2013.
(11) PI 0614190-0 B1	Código 24.10 - Manutenção da Extinção - Art. 78 inciso IV da LPI (45) 27/10/2015 (73) LINDE AKTIENGESELLSCHAFT (DE) ; SAUDI BASIC INDUSTRIES CORPORATION (SA) Em virtude da extinção publicada na RPI 2674 de 05-04-2022 e considerando ausência de manifestação dentro dos prazos legais, informo que cabe ser mantida a extinção da patente e seus certificados, conforme o disposto no artigo 12, da resolução 113/2013.
(11) PI 0621419-3 B1	Código 24.10 - Manutenção da Extinção - Art. 78 inciso IV da LPI (45) 06/02/2018 (73) ABB SCHWEIZ AG (CH) Em virtude da extinção publicada na RPI 2674 de 05-04-2022 e considerando ausência de manifestação dentro dos prazos legais, informo que cabe ser mantida a extinção da patente e seus certificados, conforme o disposto no artigo 12, da resolução 113/2013.

(11) PI 0621748-6 B1	Código 24.10 - Manutenção da Extinção - Art. 78 inciso IV da LPI (45) 21/11/2017 (73) Welldynamics, Inc. (US) Em virtude da extinção publicada na RPI 2674 de 05-04-2022 e considerando ausência de manifestação dentro dos prazos legais, informo que cabe ser mantida a extinção da patente e seus certificados, conforme o disposto no artigo 12, da resolução 113/2013.
(11) PI 0621823-7 B1	Código 24.10 - Manutenção da Extinção - Art. 78 inciso IV da LPI (45) 05/09/2017 (73) NIPPON STEEL CORPORATION (JP) Em virtude da extinção publicada na RPI 2674 de 05-04-2022 e considerando ausência de manifestação dentro dos prazos legais, informo que cabe ser mantida a extinção da patente e seus certificados, conforme o disposto no artigo 12, da resolução 113/2013.
(11) PI 0621828-8 B1	Código 24.10 - Manutenção da Extinção - Art. 78 inciso IV da LPI (45) 02/01/2018 (73) NIPPON STEEL CORPORATION (JP) Em virtude da extinção publicada na RPI 2674 de 05-04-2022 e considerando ausência de manifestação dentro dos prazos legais, informo que cabe ser mantida a extinção da patente e seus certificados, conforme o disposto no artigo 12, da resolução 113/2013.
(11) PI 0701753-7 B8	Código 24.10 - Manutenção da Extinção - Art. 78 inciso IV da LPI (45) 15/01/2019 (73) KLÉBER ELIAS TAVARES (BR/MG) Em virtude da extinção publicada na RPI 2674 de 05-04-2022 e considerando ausência de manifestação dentro dos prazos legais, informo que cabe ser mantida a extinção da patente e seus certificados, conforme o disposto no artigo 12, da resolução 113/2013.
(11) PI 0701754-5 B8	Código 24.10 - Manutenção da Extinção - Art. 78 inciso IV da LPI (45) 11/09/2018 (73) Kléber Elias Tavares (BR/MG) Em virtude da extinção publicada na RPI 2674 de 05-04-2022 e considerando ausência de manifestação dentro dos prazos legais, informo que cabe ser mantida a extinção da patente e seus certificados, conforme o disposto no artigo 12, da resolução 113/2013.
(11) PI 0701974-2 B1	Código 24.10 - Manutenção da Extinção - Art. 78 inciso IV da LPI (45) 13/11/2018

	(73) Carlos Fraza (BR/SP) Em virtude da extinção publicada na RPI 2675 de 12-04-2022 e considerando ausência de manifestação dentro dos prazos legais, informo que cabe ser mantida a extinção da patente e seus certificados, conforme o disposto no artigo 12, da resolução 113/2013.
(11) PI 0702623-4 B1	Código 24.10 - Manutenção da Extinção - Art. 78 inciso IV da LPI (45) 26/06/2018 (73) HONDA MOTOR CO., LTD. (JP) Em virtude da extinção publicada na RPI 2675 de 12-04-2022 e considerando ausência de manifestação dentro dos prazos legais, informo que cabe ser mantida a extinção da patente e seus certificados, conforme o disposto no artigo 12, da resolução 113/2013.
(11) PI 0702765-6 B1	Código 24.10 - Manutenção da Extinção - Art. 78 inciso IV da LPI (45) 03/07/2018 (73) KEIHIN CORPORATION (JP) Em virtude da extinção publicada na RPI 2674 de 05-04-2022 e considerando ausência de manifestação dentro dos prazos legais, informo que cabe ser mantida a extinção da patente e seus certificados, conforme o disposto no artigo 12, da resolução 113/2013.
(11) PI 0711444-3 B1	Código 24.10 - Manutenção da Extinção - Art. 78 inciso IV da LPI (45) 28/04/2020 (73) Mitsubishi Heavy Industries , LTD. (JP) Em virtude da extinção publicada na RPI 2674 de 05-04-2022 e considerando ausência de manifestação dentro dos prazos legais, informo que cabe ser mantida a extinção da patente e seus certificados, conforme o disposto no artigo 12, da resolução 113/2013.
(11) PI 0712274-8 B8	Código 24.10 - Manutenção da Extinção - Art. 78 inciso IV da LPI (45) 13/03/2018 (73) UNI-CHARM CORPORATION (JP) Em virtude da extinção publicada na RPI 2674 de 05-04-2022 e considerando ausência de manifestação dentro dos prazos legais, informo que cabe ser mantida a extinção da patente e seus certificados, conforme o disposto no artigo 12, da resolução 113/2013.
(11) PI 0712287-0 B1	Código 24.10 - Manutenção da Extinção - Art. 78 inciso IV da LPI (45) 09/10/2018 (73) KHS GMBH (DE) Em virtude da extinção publicada na RPI 2675 de 12-04-2022 e considerando ausência de manifestação dentro dos prazos legais, informo que cabe ser

	mantida a extinção da patente e seus certificados, conforme o disposto no artigo 12, da resolução 113/2013.
(11) PI 0712837-1 B8	Código 24.10 - Manutenção da Extinção - Art. 78 inciso IV da LPI (45) 29/10/2019 (73) VOLVO TRUCK CORPORATION (SE) Em virtude da extinção publicada na RPI 2674 de 05-04-2022 e considerando ausência de manifestação dentro dos prazos legais, informo que cabe ser mantida a extinção da patente e seus certificados, conforme o disposto no artigo 12, da resolução 113/2013.
(11) PI 0712839-8 B1	Código 24.10 - Manutenção da Extinção - Art. 78 inciso IV da LPI (45) 03/09/2019 (73) VOLVO TRUCK CORPORATION (SE) Em virtude da extinção publicada na RPI 2674 de 05-04-2022 e considerando ausência de manifestação dentro dos prazos legais, informo que cabe ser mantida a extinção da patente e seus certificados, conforme o disposto no artigo 12, da resolução 113/2013.
(11) PI 0713003-1 B1	Código 24.10 - Manutenção da Extinção - Art. 78 inciso IV da LPI (45) 09/06/2020 (73) PROVENANCE ASSET GROUP LLC (US) Em virtude da extinção publicada na RPI 2674 de 05-04-2022 e considerando ausência de manifestação dentro dos prazos legais, informo que cabe ser mantida a extinção da patente e seus certificados, conforme o disposto no artigo 12, da resolução 113/2013.
(11) PI 0713356-1 B1	Código 24.10 - Manutenção da Extinção - Art. 78 inciso IV da LPI (45) 21/03/2017 (73) STAUBLI AG PFAFFIKON (CH) Em virtude da extinção publicada na RPI 2675 de 12-04-2022 e considerando ausência de manifestação dentro dos prazos legais, informo que cabe ser mantida a extinção da patente e seus certificados, conforme o disposto no artigo 12, da resolução 113/2013.
(11) PI 0713541-6 B1	Código 24.10 - Manutenção da Extinção - Art. 78 inciso IV da LPI (45) 21/05/2019 (73) KITE GEN RESEARCH S.R.L. (IT) Em virtude da extinção publicada na RPI 2674 de 05-04-2022 e considerando ausência de manifestação dentro dos prazos legais, informo que cabe ser mantida a extinção da patente e seus certificados, conforme o disposto no artigo 12, da resolução 113/2013.

(11) PI 0713670-6 B1	Código 24.10 - Manutenção da Extinção - Art. 78 inciso IV da LPI (45) 06/11/2018 (73) 3M Innovative Properties Company (US) Em virtude da extinção publicada na RPI 2675 de 12-04-2022 e considerando ausência de manifestação dentro dos prazos legais, informo que cabe ser mantida a extinção da patente e seus certificados, conforme o disposto no artigo 12, da resolução 113/2013.
(11) PI 0713675-7 B1	Código 24.10 - Manutenção da Extinção - Art. 78 inciso IV da LPI (45) 21/03/2017 (73) Flsmidth A/S (DK) Em virtude da extinção publicada na RPI 2675 de 12-04-2022 e considerando ausência de manifestação dentro dos prazos legais, informo que cabe ser mantida a extinção da patente e seus certificados, conforme o disposto no artigo 12, da resolução 113/2013.
(11) PI 0713871-7 B1	Código 24.10 - Manutenção da Extinção - Art. 78 inciso IV da LPI (45) 06/12/2016 (73) F.Hoffmann La Roche AG (CH) Em virtude da extinção publicada na RPI 2675 de 12-04-2022 e considerando ausência de manifestação dentro dos prazos legais, informo que cabe ser mantida a extinção da patente e seus certificados, conforme o disposto no artigo 12, da resolução 113/2013.
(11) PI 0713973-0 B1	Código 24.10 - Manutenção da Extinção - Art. 78 inciso IV da LPI (45) 18/10/2016 (73) Flsmidth A/S (DK) Em virtude da extinção publicada na RPI 2675 de 12-04-2022 e considerando ausência de manifestação dentro dos prazos legais, informo que cabe ser mantida a extinção da patente e seus certificados, conforme o disposto no artigo 12, da resolução 113/2013.
(11) PI 0801641-0 B1	Código 24.10 - Manutenção da Extinção - Art. 78 inciso IV da LPI (45) 25/06/2019 (73) HEWLETT-PACKARD DEVELOPMENT COMPANY, L.P. (US) Em virtude da extinção publicada na RPI 2674 de 05-04-2022 e considerando ausência de manifestação dentro dos prazos legais, informo que cabe ser mantida a extinção da patente e seus certificados, conforme o disposto no artigo 12, da resolução 113/2013.
(11) PI 0810698-3 B1	Código 24.10 - Manutenção da Extinção - Art. 78 inciso IV da LPI (45) 03/09/2019 (73) Hexcel Reinforcements (FR)

	Em virtude da extinção publicada na RPI 2674 de 05-04-2022 e considerando ausência de manifestação dentro dos prazos legais, informo que cabe ser mantida a extinção da patente e seus certificados, conforme o disposto no artigo 12, da resolução 113/2013.
(11) PI 0811123-5 B1	Código 24.10 - Manutenção da Extinção - Art. 78 inciso IV da LPI (45) 18/12/2018 (73) TENARIS CONNECTIONS B.V. (NL) Em virtude da extinção publicada na RPI 2675 de 12-04-2022 e considerando ausência de manifestação dentro dos prazos legais, informo que cabe ser mantida a extinção da patente e seus certificados, conforme o disposto no artigo 12, da resolução 113/2013.
(11) PI 0811342-4 B8	Código 24.10 - Manutenção da Extinção - Art. 78 inciso IV da LPI (45) 09/04/2019 (73) UNI-CHARM CORPORATION (JP) Em virtude da extinção publicada na RPI 2674 de 05-04-2022 e considerando ausência de manifestação dentro dos prazos legais, informo que cabe ser mantida a extinção da patente e seus certificados, conforme o disposto no artigo 12, da resolução 113/2013.
(11) PI 0811456-0 B1	Código 24.10 - Manutenção da Extinção - Art. 78 inciso IV da LPI (45) 27/11/2018 (73) HEXCEL REINFORCEMENTS (FR) Em virtude da extinção publicada na RPI 2674 de 05-04-2022 e considerando ausência de manifestação dentro dos prazos legais, informo que cabe ser mantida a extinção da patente e seus certificados, conforme o disposto no artigo 12, da resolução 113/2013.
(11) PI 0811690-3 B1	Código 24.10 - Manutenção da Extinção - Art. 78 inciso IV da LPI (45) 13/08/2019 (73) BUCKMAN LABORATORIES INTERNATIONAL, INC. (US) Em virtude da extinção publicada na RPI 2674 de 05-04-2022 e considerando ausência de manifestação dentro dos prazos legais, informo que cabe ser mantida a extinção da patente e seus certificados, conforme o disposto no artigo 12, da resolução 113/2013.
(11) PI 0812525-2 B1	Código 24.10 - Manutenção da Extinção - Art. 78 inciso IV da LPI (45) 24/04/2019 (73) ROLLS-ROYCE MARINE AS (NO) Em virtude da extinção publicada na RPI 2674 de 05-04-2022 e considerando ausência de manifestação dentro dos prazos legais, informo que cabe ser mantida a extinção da patente e seus certificados, conforme o disposto no

	artigo 12, da resolução 113/2013.
(11) PI 0812537-6 B1	Código 24.10 - Manutenção da Extinção - Art. 78 inciso IV da LPI (45) 19/02/2019 (73) ALL STAR C.V. (NL) Em virtude da extinção publicada na RPI 2674 de 05-04-2022 e considerando ausência de manifestação dentro dos prazos legais, informo que cabe ser mantida a extinção da patente e seus certificados, conforme o disposto no artigo 12, da resolução 113/2013.
(11) PI 0812957-6 B1	Código 24.10 - Manutenção da Extinção - Art. 78 inciso IV da LPI (45) 29/10/2019 (73) SAMES KREMLIN (FR) Em virtude da extinção publicada na RPI 2674 de 05-04-2022 e considerando ausência de manifestação dentro dos prazos legais, informo que cabe ser mantida a extinção da patente e seus certificados, conforme o disposto no artigo 12, da resolução 113/2013.
(11) PI 0813417-0 B1	Código 24.10 - Manutenção da Extinção - Art. 78 inciso IV da LPI (45) 23/01/2018 (73) EXXONMOBIL UPSTREAM RESEARCH COMPANY (US) Em virtude da extinção publicada na RPI 2675 de 12-04-2022 e considerando ausência de manifestação dentro dos prazos legais, informo que cabe ser mantida a extinção da patente e seus certificados, conforme o disposto no artigo 12, da resolução 113/2013.
(11) PI 0813779-0 B1	Código 24.10 - Manutenção da Extinção - Art. 78 inciso IV da LPI (45) 26/06/2018 (73) Saudi Basic Industries Corporation (SA) ; LINDE AKTIENGESELLSCHAFT (DE) Em virtude da extinção publicada na RPI 2675 de 12-04-2022 e considerando ausência de manifestação dentro dos prazos legais, informo que cabe ser mantida a extinção da patente e seus certificados, conforme o disposto no artigo 12, da resolução 113/2013.
(11) PI 0813806-0 B1	Código 24.10 - Manutenção da Extinção - Art. 78 inciso IV da LPI (45) 06/11/2018 (73) TOYOTA JIDOSHA KABUSHIKI KAISHA (JP) Em virtude da extinção publicada na RPI 2674 de 05-04-2022 e considerando ausência de manifestação dentro dos prazos legais, informo que cabe ser mantida a extinção da patente e seus certificados, conforme o disposto no artigo 12, da resolução 113/2013.

(11) PI 0814244-0 B1	Código 24.10 - Manutenção da Extinção - Art. 78 inciso IV da LPI (45) 09/10/2018 (73) AGRICULTURE AND AGRI-FOOD CANADA (CA) Em virtude da extinção publicada na RPI 2674 de 05-04-2022 e considerando ausência de manifestação dentro dos prazos legais, informo que cabe ser mantida a extinção da patente e seus certificados, conforme o disposto no artigo 12, da resolução 113/2013.
(11) PI 0815584-4 B1	Código 24.10 - Manutenção da Extinção - Art. 78 inciso IV da LPI (45) 18/07/2017 (73) Equistar Chemicals, LP (US) Em virtude da extinção publicada na RPI 2675 de 12-04-2022 e considerando ausência de manifestação dentro dos prazos legais, informo que cabe ser mantida a extinção da patente e seus certificados, conforme o disposto no artigo 12, da resolução 113/2013.
(11) PI 0910019-9 B1	Código 24.10 - Manutenção da Extinção - Art. 78 inciso IV da LPI (45) 21/03/2017 (73) UNILEVER N.V. (NL) Em virtude da extinção publicada na RPI 2674 de 05-04-2022 e considerando ausência de manifestação dentro dos prazos legais, informo que cabe ser mantida a extinção da patente e seus certificados, conforme o disposto no artigo 12, da resolução 113/2013.
(11) PI 0914292-4 B1	Código 24.10 - Manutenção da Extinção - Art. 78 inciso IV da LPI (45) 11/07/2017 (73) Xyleco, Inc. (US) Em virtude da extinção publicada na RPI 2675 de 12-04-2022 e considerando ausência de manifestação dentro dos prazos legais, informo que cabe ser mantida a extinção da patente e seus certificados, conforme o disposto no artigo 12, da resolução 113/2013.
(11) PI 0914820-5 B1	Código 24.10 - Manutenção da Extinção - Art. 78 inciso IV da LPI (45) 24/09/2019 (73) GALA INDUSTRIES, INC. (US) Em virtude da extinção publicada na RPI 2674 de 05-04-2022 e considerando ausência de manifestação dentro dos prazos legais, informo que cabe ser mantida a extinção da patente e seus certificados, conforme o disposto no artigo 12, da resolução 113/2013.
(11) PI 0914854-0 B1	Código 24.10 - Manutenção da Extinção - Art. 78 inciso IV da LPI (45) 22/05/2018 (73) Lummus Technology Inc. (US)

	Em virtude da extinção publicada na RPI 2674 de 05-04-2022 e considerando ausência de manifestação dentro dos prazos legais, informo que cabe ser mantida a extinção da patente e seus certificados, conforme o disposto no artigo 12, da resolução 113/2013.
(11) PI 0915016-1 B1	Código 24.10 - Manutenção da Extinção - Art. 78 inciso IV da LPI (45) 30/01/2018 (73) JP STEEL PLANTECH CO. (JP) Em virtude da extinção publicada na RPI 2674 de 05-04-2022 e considerando ausência de manifestação dentro dos prazos legais, informo que cabe ser mantida a extinção da patente e seus certificados, conforme o disposto no artigo 12, da resolução 113/2013.
(11) PI 0915185-0 B1	Código 24.10 - Manutenção da Extinção - Art. 78 inciso IV da LPI (45) 03/04/2018 (73) TOTAL RAFFINAGE MARKETING (FR) Em virtude da extinção publicada na RPI 2675 de 12-04-2022 e considerando ausência de manifestação dentro dos prazos legais, informo que cabe ser mantida a extinção da patente e seus certificados, conforme o disposto no artigo 12, da resolução 113/2013.
(11) PI 0915970-3 B1	Código 24.10 - Manutenção da Extinção - Art. 78 inciso IV da LPI (45) 01/09/2020 (73) SIEMENS AKIENGESELLSCHAFT (DE) Em virtude da extinção publicada na RPI 2674 de 05-04-2022 e considerando ausência de manifestação dentro dos prazos legais, informo que cabe ser mantida a extinção da patente e seus certificados, conforme o disposto no artigo 12, da resolução 113/2013.
(11) PI 0925319-0 B1	Código 24.10 - Manutenção da Extinção - Art. 78 inciso IV da LPI (45) 29/10/2019 (73) ARMATIX INVEST GMBH (CH) Em virtude da extinção publicada na RPI 2674 de 05-04-2022 e considerando ausência de manifestação dentro dos prazos legais, informo que cabe ser mantida a extinção da patente e seus certificados, conforme o disposto no artigo 12, da resolução 113/2013.
(11) PI 1009666-3 B1	Código 24.10 - Manutenção da Extinção - Art. 78 inciso IV da LPI (45) 03/12/2019 (73) EATON INTELLIGENT POWER LIMITED (IE) Em virtude da extinção publicada na RPI 2674 de 05-04-2022 e considerando ausência de manifestação dentro dos prazos legais, informo que cabe ser mantida a extinção da patente e seus certificados, conforme o disposto no

	artigo 12, da resolução 113/2013.
(11) PI 1009668-0 B1	Código 24.10 - Manutenção da Extinção - Art. 78 inciso IV da LPI (45) 22/10/2019 (73) EATON INTELLIGENT POWER LIMITED (IE) Em virtude da extinção publicada na RPI 2674 de 05-04-2022 e considerando ausência de manifestação dentro dos prazos legais, informo que cabe ser mantida a extinção da patente e seus certificados, conforme o disposto no artigo 12, da resolução 113/2013.
(11) PI 1012073-4 B1	Código 24.10 - Manutenção da Extinção - Art. 78 inciso IV da LPI (45) 12/11/2019 (73) INDUSTRIE BORLA S.P.A. (IT) Em virtude da extinção publicada na RPI 2674 de 05-04-2022 e considerando ausência de manifestação dentro dos prazos legais, informo que cabe ser mantida a extinção da patente e seus certificados, conforme o disposto no artigo 12, da resolução 113/2013.
(11) PI 1012832-8 B1	Código 24.10 - Manutenção da Extinção - Art. 78 inciso IV da LPI (45) 29/01/2019 (73) GATES CORPORATION (US) Em virtude da extinção publicada na RPI 2674 de 05-04-2022 e considerando ausência de manifestação dentro dos prazos legais, informo que cabe ser mantida a extinção da patente e seus certificados, conforme o disposto no artigo 12, da resolução 113/2013.
(11) PI 1013501-4 B1	Código 24.10 - Manutenção da Extinção - Art. 78 inciso IV da LPI (45) 12/12/2017 (73) OUTOTEC OYJ (FI) Em virtude da extinção publicada na RPI 2674 de 05-04-2022 e considerando ausência de manifestação dentro dos prazos legais, informo que cabe ser mantida a extinção da patente e seus certificados, conforme o disposto no artigo 12, da resolução 113/2013.
(11) PI 1013534-0 B1	Código 24.10 - Manutenção da Extinção - Art. 78 inciso IV da LPI (45) 14/07/2020 (73) Robert Bosch Gmbh (DE) Em virtude da extinção publicada na RPI 2674 de 05-04-2022 e considerando ausência de manifestação dentro dos prazos legais, informo que cabe ser mantida a extinção da patente e seus certificados, conforme o disposto no artigo 12, da resolução 113/2013.
(11) PI 1015552-0 B8	Código 24.10 - Manutenção da Extinção - Art. 78 inciso IV da LPI

(45) 06/10/2020
(73) PRAD RESEARCH AND DEVELOPMENT LIMITED (GB)
Em virtude da extinção publicada na RPI 2674 de 05-04-2022 e considerando ausência de manifestação dentro dos prazos legais, informo que cabe ser mantida a extinção da patente e seus certificados, conforme o disposto no artigo 12, da resolução 113/2013.

---

(11) PI 1102810-6 B1

Código 24.10 - Manutenção da Extinção - Art. 78 inciso IV da LPI
(45) 14/04/2020
(73) KUMI KASEI CO., LTD. (JP)
Em virtude da extinção publicada na RPI 2674 de 05-04-2022 e considerando ausência de manifestação dentro dos prazos legais, informo que cabe ser mantida a extinção da patente e seus certificados, conforme o disposto no artigo 12, da resolução 113/2013.

---

(11) PI 1103077-1 B1

Código 24.10 - Manutenção da Extinção - Art. 78 inciso IV da LPI
(45) 06/02/2018
(73) Toyota Jidosha Kabushiki Kaisha (JP)
Em virtude da extinção publicada na RPI 2674 de 05-04-2022 e considerando ausência de manifestação dentro dos prazos legais, informo que cabe ser mantida a extinção da patente e seus certificados, conforme o disposto no artigo 12, da resolução 113/2013.

---

(11) PI 9902817-4 B1

Código 24.10 - Manutenção da Extinção - Art. 78 inciso IV da LPI
(45) 24/01/2017
(73) Indústria de Motores Anauger S.A. (BR/SP)
Em virtude da extinção publicada na RPI 2674 de 05-04-2022 e considerando ausência de manifestação dentro dos prazos legais, informo que cabe ser mantida a extinção da patente e seus certificados, conforme o disposto no artigo 12, da resolução 113/2013.

---

(11) PI 9906487-1 B1

Código 24.10 - Manutenção da Extinção - Art. 78 inciso IV da LPI
(45) 10/09/2013
(73) Everris International B.V. (NL)
Em virtude da extinção publicada na RPI 2674 de 05-04-2022 e considerando ausência de manifestação dentro dos prazos legais, informo que cabe ser mantida a extinção da patente e seus certificados, conforme o disposto no artigo 12, da resolução 113/2013.

---

(11) PI 9906493-6 B1

Código 24.10 - Manutenção da Extinção - Art. 78 inciso IV da LPI
(45) 03/12/2013
(73) Samsung Electronics CO., Ltd. (KR)
Em virtude da extinção publicada na RPI 2674 de 05-04-2022 e considerando

	ausência de manifestação dentro dos prazos legais, informo que cabe ser mantida a extinção da patente e seus certificados, conforme o disposto no artigo 12, da resolução 113/2013.
(11) PI 9911407-0 B1	Código 24.10 - Manutenção da Extinção - Art. 78 inciso IV da LPI (45) 16/11/2016 (73) MOTOROLA MOBILITY LLC (US) Em virtude da extinção publicada na RPI 2675 de 12-04-2022 e considerando ausência de manifestação dentro dos prazos legais, informo que cabe ser mantida a extinção da patente e seus certificados, conforme o disposto no artigo 12, da resolução 113/2013.

Código Anotação de Alteração de nome e/ou sede, de Transferência e de Limitação ou Ônus de Pedido, Patente e Certificado de Adição de Invenção

Código 25.1 - Transferência Deferida

Notificação do deferimento da transferência requerida. Desta data corre o prazo de 60 (sessenta) dias para eventual recurso do interessado.

---

(11) BR 10 2015 018127-2 B1

Código 25.1 - Transferência Deferida
(22) 29/07/2015
(45) 29/03/2022
(71) GE GLOBAL SOURCING LLC (US)

---

(11) BR 10 2016 024442-0 B1

Código 25.1 - Transferência Deferida
(22) 20/10/2016
(45) 27/07/2021
(71) CURRAHEE HOLDING COMPANY INC. (US)

---

(11) BR 10 2016 028260-8 B1

Código 25.1 - Transferência Deferida
(22) 01/12/2016
(45) 19/10/2021
(71) CURRAHEE HOLDING COMPANY INC. (US)

---

(21) BR 10 2016 030131-9 A2

Código 25.1 - Transferência Deferida
(22) 21/12/2016
(71) CURRAHEE HOLDING COMPANY INC. (US)

---

(21) BR 10 2017 007126-0 A2

Código 25.1 - Transferência Deferida
(22) 06/04/2017
(71) CURRAHEE HOLDING COMPANY INC. (US)

---

(11) BR 10 2017 013257-9 B1

Código 25.1 - Transferência Deferida
(22) 20/06/2017
(45) 17/05/2022
(71) CURRAHEE HOLDING COMPANY INC. (US)

---

(11) BR 10 2017 013315-0 B1

Código 25.1 - Transferência Deferida
(22) 20/06/2017
(45) 15/03/2022
(71) CURRAHEE HOLDING COMPANY INC. (US)

---

(21) BR 10 2017 014814-9 A2

Código 25.1 - Transferência Deferida

	(22) 10/07/2017 (71) CURRAHEE HOLDING COMPANY INC. (US)
(21) BR 10 2017 021284-0 A2	Código 25.1 - Transferência Deferida (22) 04/10/2017 (71) CURRAHEE HOLDING COMPANY INC. (US)
(21) BR 10 2017 021319-6 A2	Código 25.1 - Transferência Deferida (22) 04/10/2017 (71) CURRAHEE HOLDING COMPANY INC. (US)
(21) BR 10 2017 026285-5 A2	Código 25.1 - Transferência Deferida (22) 06/12/2017 (71) CURRAHEE HOLDING COMPANY INC. (US)
(21) BR 10 2018 002462-0 A2	Código 25.1 - Transferência Deferida (22) 06/02/2018 (71) CURRAHEE HOLDING COMPANY INC. (US)
(21) BR 10 2018 004709-4 A2	Código 25.1 - Transferência Deferida (22) 09/03/2018 (71) CURRAHEE HOLDING COMPANY INC. (US)
(21) BR 10 2018 004721-3 A2	Código 25.1 - Transferência Deferida (22) 09/03/2018 (71) CURRAHEE HOLDING COMPANY INC. (US)
(21) BR 10 2018 006449-5 A2	Código 25.1 - Transferência Deferida (22) 29/03/2018 (71) CURRAHEE HOLDING COMPANY INC. (US)
(21) BR 10 2018 006534-3 A2	Código 25.1 - Transferência Deferida (22) 29/03/2018 (71) CURRAHEE HOLDING COMPANY INC. (US)
(21) BR 10 2018 069811-7 A2	Código 25.1 - Transferência Deferida (22) 27/09/2018 (71) CURRAHEE HOLDING COMPANY INC. (US)
(21) BR 10 2018 069950-4 A2	Código 25.1 - Transferência Deferida (22) 28/09/2018 (71) CURRAHEE HOLDING COMPANY INC. (US)

(21) BR 10 2018 070906-2 A2	Código 25.1 - Transferência Deferida (22) 10/10/2018 (71) CURRAHEE HOLDING COMPANY INC. (US)
(21) BR 10 2019 009584-9 A2	Código 25.1 - Transferência Deferida (22) 10/05/2019 (71) CURRAHEE HOLDING COMPANY INC. (US)
(21) BR 10 2019 011197-6 A2	Código 25.1 - Transferência Deferida (22) 30/05/2019 (71) CURRAHEE HOLDING COMPANY INC. (US)
(21) BR 10 2019 013368-6 A2	Código 25.1 - Transferência Deferida (22) 27/06/2019 (71) CURRAHEE HOLDING COMPANY INC. (US)
(21) BR 10 2019 017062-0 A2	Código 25.1 - Transferência Deferida (22) 16/08/2019 (71) CURRAHEE HOLDING COMPANY INC. (US)
(21) BR 10 2019 017344-0 A2	Código 25.1 - Transferência Deferida (22) 20/08/2019 (71) CURRAHEE HOLDING COMPANY INC. (US)
(21) BR 10 2019 018558-9 A2	Código 25.1 - Transferência Deferida (22) 06/09/2019 (71) CURRAHEE HOLDING COMPANY INC. (US)
(21) BR 10 2020 012601-6 A2	Código 25.1 - Transferência Deferida (22) 19/06/2020 (71) CURRAHEE HOLDING COMPANY INC. (US)
(21) BR 10 2020 012866-3 A2	Código 25.1 - Transferência Deferida (22) 24/06/2020 (71) CURRAHEE HOLDING COMPANY INC. (US)
(21) BR 10 2020 014945-8 A2	Código 25.1 - Transferência Deferida (22) 22/07/2020 (71) CURRAHEE HOLDING COMPANY INC. (US)
(21) BR 10 2020 019787-8 A2	Código 25.1 - Transferência Deferida

	(22) 28/09/2020 (71) CURRAHEE HOLDING COMPANY INC. (US)
(21) BR 10 2020 019807-6 A2	Código 25.1 - Transferência Deferida (22) 28/09/2020 (71) CURRAHEE HOLDING COMPANY INC. (US)
(11) BR 11 2014 021439-5 B1	Código 25.1 - Transferência Deferida (22) 12/04/2013 (45) 21/12/2021 (71) EVONIK DEGUSSA GMBH (DE)
(21) BR 11 2015 020079-6 A2	Código 25.1 - Transferência Deferida (22) 11/02/2014 (71) CURRAHEE HOLDING COMPANY INC. (US)
(21) BR 11 2015 022925-5 A8	Código 25.1 - Transferência Deferida (22) 28/02/2014 (71) CURRAHEE HOLDING COMPANY INC. (US)
(21) BR 11 2015 022945-0 A2	Código 25.1 - Transferência Deferida (22) 28/02/2014 (71) CURRAHEE HOLDING COMPANY INC. (US)
(21) BR 11 2015 022975-1 A2	Código 25.1 - Transferência Deferida (22) 28/02/2014 (71) CURRAHEE HOLDING COMPANY INC. (US)
(21) BR 11 2015 030352-8 A2	Código 25.1 - Transferência Deferida (22) 16/05/2014 (71) CURRAHEE HOLDING COMPANY INC. (US)
(21) BR 11 2016 014612-3 A2	Código 25.1 - Transferência Deferida (22) 16/12/2014 (71) CURRAHEE HOLDING COMPANY INC. (US)
(11) BR 11 2016 027588-8 B1	Código 25.1 - Transferência Deferida (22) 12/05/2015 (45) 03/03/2022 (71) CURRAHEE HOLDING COMPANY INC. (US)
(11) BR 11 2016 030835-2 B1	Código 25.1 - Transferência Deferida

	(22) 30/06/2015 (45) 16/03/2021 (71) CURRAHEE HOLDING COMPANY INC. (US)
(11) BR 11 2017 001935-3 B1	Código 25.1 - Transferência Deferida (22) 31/07/2014 (45) 22/02/2022 (71) CURRAHEE HOLDING COMPANY INC. (US)
(11) BR 11 2017 001952-3 B1	Código 25.1 - Transferência Deferida (22) 23/07/2015 (45) 07/06/2022 (71) CURRAHEE HOLDING COMPANY INC. (US)
(11) BR 11 2017 001954-0 B1	Código 25.1 - Transferência Deferida (22) 23/07/2015 (45) 22/02/2022 (71) CURRAHEE HOLDING COMPANY INC. (US)
(21) BR 11 2017 008661-1 A2	Código 25.1 - Transferência Deferida (22) 29/10/2015 (71) CURRAHEE HOLDING COMPANY INC. (US)
(11) BR 11 2017 009270-0 B1	Código 25.1 - Transferência Deferida (22) 18/03/2015 (45) 15/09/2020 (71) CURRAHEE HOLDING COMPANY INC. (US)
(11) BR 11 2017 009601-3 B1	Código 25.1 - Transferência Deferida (22) 11/11/2015 (45) 31/08/2021 (71) CURRAHEE HOLDING COMPANY INC. (US)
(21) BR 11 2017 012400-9 A2	Código 25.1 - Transferência Deferida (22) 11/12/2015 (71) CURRAHEE HOLDING COMPANY INC. (US)
(21) BR 11 2017 012492-0 A2	Código 25.1 - Transferência Deferida (22) 11/12/2015 (71) CURRAHEE HOLDING COMPANY INC. (US)
(11) BR 11 2017 016484-1 B1	Código 25.1 - Transferência Deferida

	(22) 28/01/2016 (45) 16/11/2021 (71) CURRAHEE HOLDING COMPANY INC. (US)
(11) BR 11 2017 016520-1 B1	Código 25.1 - Transferência Deferida (22) 27/07/2016 (45) 19/04/2022 (71) CURRAHEE HOLDING COMPANY INC. (US)
(11) BR 11 2017 018113-4 B1	Código 25.1 - Transferência Deferida (22) 25/02/2016 (45) 04/05/2021 (71) CURRAHEE HOLDING COMPANY INC. (US)
(11) BR 11 2017 018172-0 B1	Código 25.1 - Transferência Deferida (22) 25/02/2016 (45) 04/05/2021 (71) CURRAHEE HOLDING COMPANY INC. (US)
(11) BR 11 2017 018187-8 B1	Código 25.1 - Transferência Deferida (22) 25/02/2016 (45) 01/06/2021 (71) CURRAHEE HOLDING COMPANY INC. (US)
(21) BR 11 2017 025353-4 A2	Código 25.1 - Transferência Deferida (22) 26/05/2016 (71) CURRAHEE HOLDING COMPANY INC. (US)
(11) BR 11 2017 026303-3 B1	Código 25.1 - Transferência Deferida (22) 09/05/2016 (45) 03/11/2021 (71) CURRAHEE HOLDING COMPANY INC. (US)
(11) BR 11 2017 027750-6 B1	Código 25.1 - Transferência Deferida (22) 22/06/2016 (45) 06/07/2021 (71) CURRAHEE HOLDING COMPANY INC. (US)
(21) BR 11 2017 027753-0 A2	Código 25.1 - Transferência Deferida (22) 22/06/2016 (71) CURRAHEE HOLDING COMPANY INC. (US)

(21) BR 11 2018 004779-1 A2	Código 25.1 - Transferência Deferida (22) 08/09/2016 (71) BASF AGRICULTURAL SOLUTIONS SEED US LLC (US) ; BASF SE (DE)
(11) BR 11 2018 005247-7 B1	Código 25.1 - Transferência Deferida (22) 07/09/2016 (45) 03/08/2021 (71) CURRAHEE HOLDING COMPANY INC. (US)
(11) BR 11 2018 005266-3 B1	Código 25.1 - Transferência Deferida (22) 07/09/2016 (45) 03/08/2021 (71) CURRAHEE HOLDING COMPANY INC. (US)
(11) BR 11 2018 005283-3 B1	Código 25.1 - Transferência Deferida (22) 07/09/2016 (45) 22/06/2021 (71) CURRAHEE HOLDING COMPANY INC. (US)
(21) BR 11 2018 005520-4 A2	Código 25.1 - Transferência Deferida (22) 13/09/2016 (71) CURRAHEE HOLDING COMPANY INC. (US)
(21) BR 11 2018 005587-5 A2	Código 25.1 - Transferência Deferida (22) 21/09/2016 (71) CURRAHEE HOLDING COMPANY INC. (US)
(21) BR 11 2018 005592-1 A2	Código 25.1 - Transferência Deferida (22) 21/09/2016 (71) CURRAHEE HOLDING COMPANY INC. (US)
(21) BR 11 2018 005643-0 A2	Código 25.1 - Transferência Deferida (22) 21/09/2016 (71) CURRAHEE HOLDING COMPANY INC. (US)
(11) BR 11 2018 006164-6 B1	Código 25.1 - Transferência Deferida (22) 29/09/2016 (45) 14/09/2021 (71) CURRAHEE HOLDING COMPANY INC. (US)
(11) BR 11 2018 006170-0 B1	Código 25.1 - Transferência Deferida (22) 28/09/2016

	(45) 15/02/2022 (71) CURRAHEE HOLDING COMPANY INC. (US)
(11) BR 11 2018 006383-5 B1	Código 25.1 - Transferência Deferida (22) 30/08/2016 (45) 06/07/2021 (71) CURRAHEE HOLDING COMPANY INC. (US)
(21) BR 11 2018 008475-1 A2	Código 25.1 - Transferência Deferida (22) 28/10/2016 (71) CURRAHEE HOLDING COMPANY INC. (US)
(21) BR 11 2018 008491-3 A2	Código 25.1 - Transferência Deferida (22) 28/10/2016 (71) CURRAHEE HOLDING COMPANY INC. (US)
(21) BR 11 2018 008531-6 A2	Código 25.1 - Transferência Deferida (22) 28/10/2016 (71) CURRAHEE HOLDING COMPANY INC. (US)
(21) BR 11 2018 008662-2 A2	Código 25.1 - Transferência Deferida (22) 28/10/2016 (71) CURRAHEE HOLDING COMPANY INC. (US)
(11) BR 11 2018 013104-0 B1	Código 25.1 - Transferência Deferida (22) 22/12/2016 (45) 23/11/2021 (71) CURRAHEE HOLDING COMPANY INC. (US)
(11) BR 11 2018 013174-1 B1	Código 25.1 - Transferência Deferida (22) 22/12/2016 (45) 23/11/2021 (71) CURRAHEE HOLDING COMPANY INC. (US)
(11) BR 11 2018 013192-0 B1	Código 25.1 - Transferência Deferida (22) 22/12/2016 (45) 21/12/2021 (71) CURRAHEE HOLDING COMPANY INC. (US)
(21) BR 11 2018 016397-0 A2	Código 25.1 - Transferência Deferida (22) 25/01/2017 (71) CURRAHEE HOLDING COMPANY INC. (US)

(21) BR 11 2018 016427-5 A2	Código 25.1 - Transferência Deferida (22) 25/01/2017 (71) CURRAHEE HOLDING COMPANY INC. (US)
(21) BR 11 2018 067570-9 A2	Código 25.1 - Transferência Deferida (22) 02/03/2017 (71) CURRAHEE HOLDING COMPANY INC. (US)
(21) BR 11 2018 069812-1 A2	Código 25.1 - Transferência Deferida (22) 29/03/2017 (71) CURRAHEE HOLDING COMPANY INC. (US)
(11) BR 11 2018 075891-4 B1	Código 25.1 - Transferência Deferida (22) 12/06/2017 (45) 03/03/2022 (71) CURRAHEE HOLDING COMPANY INC. (US)
(21) BR 11 2018 077163-5 A2	Código 25.1 - Transferência Deferida (22) 14/07/2017 (71) TRON - TRANSLATIONALE ONKOLOGIE AN DER UNIVERSITÄTSMEDIZIN DER JOHANNES GUTENBERG-UNIVERSITÄT MAINZ GGMBH (DE) ; BIONTECH SE (DE)
(21) BR 11 2019 001076-9 A2	Código 25.1 - Transferência Deferida (22) 18/07/2017 (71) CURRAHEE HOLDING COMPANY INC. (US)
(21) BR 11 2019 008001-5 A2	Código 25.1 - Transferência Deferida (22) 16/10/2017 (71) CURRAHEE HOLDING COMPANY INC. (US)
(21) BR 11 2019 010115-2 A2	Código 25.1 - Transferência Deferida (22) 13/10/2017 (71) FERTIN PHARMA A/S (DK) ; CURRAHEE HOLDING COMPANY INC. (US)
(21) BR 11 2019 010671-5 A2	Código 25.1 - Transferência Deferida (22) 28/11/2017 (71) CURRAHEE HOLDING COMPANY INC. (US)
(21) BR 11 2019 010785-1 A2	Código 25.1 - Transferência Deferida (22) 27/11/2017

	(71) CURRAHEE HOLDING COMPANY INC. (US)
(21) BR 11 2019 012706-2 A2	Código 25.1 - Transferência Deferida (22) 21/12/2017 (71) CURRAHEE HOLDING COMPANY INC. (US)
(21) BR 11 2019 012728-3 A2	Código 25.1 - Transferência Deferida (22) 21/12/2017 (71) CURRAHEE HOLDING COMPANY INC. (US)
(21) BR 11 2019 020147-5 A2	Código 25.1 - Transferência Deferida (22) 29/03/2018 (71) CURRAHEE HOLDING COMPANY INC. (US)
(21) BR 11 2019 021277-9 A2	Código 25.1 - Transferência Deferida (22) 11/04/2018 (71) CURRAHEE HOLDING COMPANY INC. (US)
(21) BR 11 2019 021290-6 A2	Código 25.1 - Transferência Deferida (22) 11/04/2018 (71) CURRAHEE HOLDING COMPANY INC. (US)
(21) BR 11 2019 021293-0 A2	Código 25.1 - Transferência Deferida (22) 11/04/2018 (71) CURRAHEE HOLDING COMPANY INC. (US)
(21) BR 11 2019 021300-7 A2	Código 25.1 - Transferência Deferida (22) 26/04/2018 (71) SYMRISE AG (DE) ; CURRAHEE HOLDING COMPANY INC. (US)
(21) BR 11 2019 021308-2 A2	Código 25.1 - Transferência Deferida (22) 11/04/2018 (71) CURRAHEE HOLDING COMPANY INC. (US)
(21) BR 11 2019 021325-2 A2	Código 25.1 - Transferência Deferida (22) 11/04/2018 (71) CURRAHEE HOLDING COMPANY INC. (US)
(21) BR 11 2019 021335-0 A2	Código 25.1 - Transferência Deferida (22) 11/04/2018 (71) CURRAHEE HOLDING COMPANY INC. (US)

(21) BR 11 2019 021340-6 A2	Código 25.1 - Transferência Deferida (22) 11/04/2018 (71) CURRAHEE HOLDING COMPANY INC. (US)
(21) BR 11 2019 023059-9 A2	Código 25.1 - Transferência Deferida (22) 04/05/2018 (71) CURRAHEE HOLDING COMPANY INC. (US)
(21) BR 11 2019 023287-7 A2	Código 25.1 - Transferência Deferida (22) 16/05/2018 (71) CURRAHEE HOLDING COMPANY INC. (US)
(21) BR 11 2019 023664-3 A2	Código 25.1 - Transferência Deferida (22) 25/01/2018 (71) CURRAHEE HOLDING COMPANY INC. (US)
(21) BR 11 2019 025045-0 A2	Código 25.1 - Transferência Deferida (22) 16/05/2018 (71) CURRAHEE HOLDING COMPANY INC. (US)
(21) BR 11 2019 025291-6 A2	Código 25.1 - Transferência Deferida (22) 16/05/2018 (71) CURRAHEE HOLDING COMPANY INC. (US)
(21) BR 11 2019 027846-0 A2	Código 25.1 - Transferência Deferida (22) 27/06/2018 (71) CURRAHEE HOLDING COMPANY INC. (US)
(21) BR 11 2019 027864-8 A2	Código 25.1 - Transferência Deferida (22) 28/06/2018 (71) CURRAHEE HOLDING COMPANY INC. (US)
(21) BR 11 2019 028099-5 A2	Código 25.1 - Transferência Deferida (22) 28/06/2018 (71) CURRAHEE HOLDING COMPANY INC. (US)
(21) BR 11 2020 000454-5 A2	Código 25.1 - Transferência Deferida (22) 13/07/2018 (71) CURRAHEE HOLDING COMPANY INC. (US)
(21) BR 11 2020 003921-7 A2	Código 25.1 - Transferência Deferida (22) 31/08/2018

	(71) CURRAHEE HOLDING COMPANY INC. (US)
(21) BR 11 2020 005403-8 A2	Código 25.1 - Transferência Deferida (22) 19/09/2018 (71) CURRAHEE HOLDING COMPANY INC. (US)
(21) BR 11 2020 005440-2 A2	Código 25.1 - Transferência Deferida (22) 19/09/2018 (71) CURRAHEE HOLDING COMPANY INC. (US)
(21) BR 11 2020 005802-5 A2	Código 25.1 - Transferência Deferida (22) 24/09/2018 (71) CURRAHEE HOLDING COMPANY INC. (US)
(21) BR 11 2020 005849-1 A2	Código 25.1 - Transferência Deferida (22) 14/09/2018 (71) CURRAHEE HOLDING COMPANY INC. (US)
(21) BR 11 2020 006205-7 A2	Código 25.1 - Transferência Deferida (22) 12/09/2018 (71) CURRAHEE HOLDING COMPANY INC. (US)
(21) BR 11 2020 010529-5 A2	Código 25.1 - Transferência Deferida (22) 28/11/2018 (71) CURRAHEE HOLDING COMPANY INC. (US)
(21) BR 11 2020 011217-8 A2	Código 25.1 - Transferência Deferida (22) 29/11/2018 (71) CURRAHEE HOLDING COMPANY INC. (US)
(21) BR 11 2020 011336-0 A2	Código 25.1 - Transferência Deferida (22) 29/11/2018 (71) CURRAHEE HOLDING COMPANY INC. (US)
(21) BR 11 2020 011381-6 A2	Código 25.1 - Transferência Deferida (22) 29/11/2018 (71) CURRAHEE HOLDING COMPANY INC. (US)
(21) BR 11 2020 012640-3 A2	Código 25.1 - Transferência Deferida (22) 21/12/2018 (71) CURRAHEE HOLDING COMPANY INC. (US)

(21) BR 11 2020 013544-5 A2	Código 25.1 - Transferência Deferida (22) 14/12/2018 (71) CURRAHEE HOLDING COMPANY INC. (US)
(21) BR 11 2020 013593-3 A2	Código 25.1 - Transferência Deferida (22) 14/12/2018 (71) CURRAHEE HOLDING COMPANY INC. (US)
(21) BR 11 2020 014457-6 A2	Código 25.1 - Transferência Deferida (22) 07/01/2019 (71) CURRAHEE HOLDING COMPANY INC. (US)
(21) BR 11 2020 022147-3 A2	Código 25.1 - Transferência Deferida (22) 03/05/2019 (71) CURRAHEE HOLDING COMPANY INC. (US)
(21) BR 11 2020 022557-6 A2	Código 25.1 - Transferência Deferida (22) 14/05/2019 (71) CURRAHEE HOLDING COMPANY INC. (US)
(21) BR 11 2020 023582-2 A2	Código 25.1 - Transferência Deferida (22) 16/03/2020 (71) CURRAHEE HOLDING COMPANY INC. (US)
(21) BR 11 2020 025100-3 A2	Código 25.1 - Transferência Deferida (22) 28/06/2019 (71) CURRAHEE HOLDING COMPANY INC. (US)
(21) BR 11 2020 025867-9 A2	Código 25.1 - Transferência Deferida (22) 20/06/2019 (71) CURRAHEE HOLDING COMPANY INC. (US)
(21) BR 11 2020 025907-1 A2	Código 25.1 - Transferência Deferida (22) 28/06/2019 (71) CURRAHEE HOLDING COMPANY INC. (US)
(21) BR 11 2021 001150-1 A2	Código 25.1 - Transferência Deferida (22) 24/07/2019 (71) CURRAHEE HOLDING COMPANY INC. (US)
(21) BR 11 2021 003053-0 A2	Código 25.1 - Transferência Deferida (22) 20/08/2019

(71) CURRAHEE HOLDING COMPANY INC. (US)

---

(21) BR 11 2021 004035-8 A2

Código 25.1 - Transferência Deferida
(22) 30/08/2019
(71) CURRAHEE HOLDING COMPANY INC. (US)

---

(21) BR 11 2021 007955-6 A2

Código 25.1 - Transferência Deferida
(22) 30/10/2019
(71) CURRAHEE HOLDING COMPANY INC. (US)

---

(21) BR 11 2021 011103-4 A2

Código 25.1 - Transferência Deferida
(22) 18/12/2019
(71) CURRAHEE HOLDING COMPANY INC. (US)

---

(11) BR 12 2020 004104-8 B1

Código 25.1 - Transferência Deferida
(22) 28/01/2016
(45) 23/11/2021
(62) BR 11 2017 016484-1 28/01/2016
(71) CURRAHEE HOLDING COMPANY INC. (US)

---

(11) BR 12 2020 011331-6 B1

Código 25.1 - Transferência Deferida
(22) 29/09/2015
(45) 26/04/2022
(62) BR 10 2015 024913-6 29/09/2015
(71) CURRAHEE HOLDING COMPANY INC. (US)

---

(21) BR 12 2020 011353-7 A2

Código 25.1 - Transferência Deferida
(22) 25/09/2015
(62) BR 10 2015 024775-3 25/09/2015
(71) CURRAHEE HOLDING COMPANY INC. (US)

---

(11) BR 12 2020 011597-1 B1

Código 25.1 - Transferência Deferida
(22) 28/09/2015
(45) 03/05/2022
(62) BR 10 2015 024895-4 28/09/2015
(71) CURRAHEE HOLDING COMPANY INC. (US)

---

(21) BR 12 2020 012684-1 A2

Código 25.1 - Transferência Deferida
(22) 12/05/2015
(62) BR 11 2016 027588-8 12/05/2015
(71) CURRAHEE HOLDING COMPANY INC. (US)

(11) BR 12 2021 012411-6 B1	Código 25.1 - Transferência Deferida (22) 28/09/2016 (45) 17/05/2022 (62) BR 11 2018 006170-0 28/09/2016 (71) CURRAHEE HOLDING COMPANY INC. (US)
(21) BR 12 2021 018243-4 A2	Código 25.1 - Transferência Deferida (22) 22/07/2016 (62) BR 10 2016 017090-7 22/07/2016 (71) CURRAHEE HOLDING COMPANY INC. (US)
(11) BR 20 2016 005443-0 Y1	Código 25.1 - Transferência Deferida (22) 11/03/2016 (45) 17/08/2021 (71) FB PNEU LTDA (BR/SC)
(11) PI 0807254-0 B1	Código 25.1 - Transferência Deferida (22) 13/02/2008 (45) 24/09/2019 (71) PPG INDUSTRIES OHIO, INC. (US)

Código 25.4 - Alteração de Nome Deferida

Notificação do deferimento da alteração de nome requerida. Desta data corre o prazo de 60 (sessenta) dias para eventual recurso do interessado.

(21) BR 10 2014 019833-4 A8	Código 25.4 - Alteração de Nome Deferida (22) 11/08/2014 (71) KUHN DO BRASIL S/A. (BR/PR)
(21) BR 11 2014 007214-0 A2	Código 25.4 - Alteração de Nome Deferida (22) 28/09/2012 (71) SOMALOGIC OPERATING CO., INC. (US)
(21) BR 11 2017 015372-6 A2	Código 25.4 - Alteração de Nome Deferida (22) 24/12/2015 (71) EQUINOR ENERGY AS (NO)
(21) BR 11 2018 004132-7 A2	Código 25.4 - Alteração de Nome Deferida (22) 13/09/2016 (71) ROTACHROM TECHNOLÓGIAI ÉS SZOLGÁLTATÓ ZÁRTKÖRUEN MUKÖDO RÉSZVÉNYTÁRSASÁG (HU)
(21) BR 11 2019 000054-2 A2	Código 25.4 - Alteração de Nome Deferida (22) 03/05/2017 (71) JOHNSON & JOHNSON CONSUMER INC. (US)
(21) BR 12 2019 023720-4 A2	Código 25.4 - Alteração de Nome Deferida (22) 28/09/2012 (62) BR 11 2014 007214-0 28/09/2012 (71) SOMALOGIC OPERATING CO., INC. (US)

Código 25.5 - Alteração de Nome Indeferida

Notificação do indeferimento da alteração de nome requerida. Desta data corre o prazo de 60 (sessenta) dias para eventual recurso do interessado.

---

(21) BR 10 2020 011733-5 A2

Código 25.5 - Alteração de Nome Indeferida

(22) 10/06/2020

(71) PAOLA BARROS DELBEN (BR/SC)

Código 25.6 - Alteração de Nome em Exigência

Exigência referente ao pedido de alteração de nome requerida. Desta data corre o prazo de 60 (sessenta) dias para cumprimento da exigência formulada, sob pena de indeferimento da alteração.

---

(21) BR 10 2021 002842-4 A2

Código 25.6 - Alteração de Nome em Exigência

(22) 16/02/2021

(71) HONGFUJIN PRECISION ELECTRONICS(TIANJIN)CO., LTD. (CN)

A fim de atender a alteração de nome requerida através da petição nº 870220025719, de 25/03/2022, é necessário apresentar documento notarizado com apostilamento ou legalização consular e tradução juramentada. Além disso, é preciso apresentar a guia de cumprimento de exigência.

Código 25.7 - Alteração de Sede Deferida

Notificação do deferimento da alteração de Sede requerida. Desta data corre o prazo de 60 (sessenta) dias para eventual recurso do interessado.

---

(21) BR 11 2015 005009-3 A8

Código 25.7 - Alteração de Sede Deferida
(22) 06/09/2013
(71) VRIO CORP. (US)

---

(21) BR 11 2019 020035-5 A2

Código 25.7 - Alteração de Sede Deferida
(22) 27/03/2017
(71) UNIVERSITE PARIS DIDEROT - PARIS 7 (FR) ; CENTRE NATIONAL DE LA RECHERCHE SCIENTIFIQUE (C.N.R.S.) (FR) ; SORBONNE UNIVERSITÉ (FR) ; PARIS SCIENCES ET LETTRES (FR)

Código 25.11 - Republicação

Republicação da publicação de qualquer um dos subitens anteriores por ter sido indevida.

---

(21) BR 11 2021 009228-5 A2

Código 25.11 - Republicação

(22) 07/11/2019

(71) FG INNOVATION COMPANY LIMITED (CN)

Retificação do despacho 25.1 publicado na RPI 2686 de 18/04/2022.Onde se lê: ?Em atendimento ao solicitado na petição 870220032788 de 18/04/2022? Leia-se: ?Em atendimento ao solicitado na petição 870220032799 de 18/04/2022?

Código 25.12 - Publicação Anulada

Anulada a publicação de qualquer um dos subitens anteriores por ter sido efetuada com incorreção.

(21) BR 10 2017 023175-5 A2	Código 25.12 - Publicação Anulada (22) 26/10/2017 (71) MEDLESS IMPLANTES HORMONAIS S/A (BR/PR) Anulada a publicação código 25.3 na RPI nº 2681 de 24/05/2022 por ter sido indevida.
(11) BR 11 2013 029181-8 B1	Código 25.12 - Publicação Anulada (22) 18/05/2012 (45) 03/11/2020 (71) FOCUS DIAGNOSTICS, INC. (US) ; 3M INNOVATIVE PROPERTIES COMPANY (US) Anulada a publicação código 25.1 na RPI nº 2443 de 31/10/2017 por ter sido indevida.
(21) BR 20 2018 015464-3 U2	Código 25.12 - Publicação Anulada (22) 27/07/2018 (71) MEDLESS IMPLANTES HORMONAIS S/A (BR/PR) Anulada a publicação código 25.3 na RPI nº 2681 de 24/05/2022 por ter sido indevida.

Código Códigos para Trâmite Prioritário

Código 28.10.1 - Notificação de requerimento de trâmite prioritário de depositante idoso

Notifica o requerimento de trâmite prioritário de depositante idoso para os processos de patente listados. A admissão condiciona-se ao atendimento da legislação específica.

(21) BR 10 2015 012834-7 A2	Código 28.10.1 - Notificação de requerimento de trâmite prioritário de depositante idoso (22) 02/06/2015 Notificação de requerimento de trâmite prioritário de depositante idoso, conforme protocolo nº 870220062126, de 14/07/2022
(21) BR 10 2022 012730-1	Código 28.10.1 - Notificação de requerimento de trâmite prioritário de depositante idoso (22) 24/06/2022 Notificação de requerimento de trâmite prioritário de depositante idoso, conforme protocolo nº 870220062237, de 14/07/2022
(21) BR 20 2022 006319-8	Código 28.10.1 - Notificação de requerimento de trâmite prioritário de depositante idoso (22) 01/04/2022 Notificação de trâmite prioritário para depositante idoso, conforme protocolo nº 870220054866, de 23/06/2022

Código 28.10.11 - Notificação de requerimento de trâmite prioritário de tecnologia verde

Notifica o requerimento de trâmite prioritário de tecnologia verde para os processos de patente listados. A admissão condiciona-se ao atendimento da legislação específica.

(21) BR 10 2021 019990-3 A2	Código 28.10.11 - Notificação de requerimento de trâmite prioritário de tecnologia verde (22) 05/10/2021 Notificação de requerimento de trâmite prioritário de tecnologia verde, conforme protocolo nº 870220062715, de 15/07/2022

Código 28.22 - Requerimento de trâmite prioritário encaminhado para confirmação tecnológica.

Notifica que as condições formais para o trâmite prioritário dos processos listados foram atendidas, mas é necessário confirmar a tecnologia. A admissão do trâmite prioritário condiciona-se a confirmação de que a tecnologia atende a legislação específica.

(21) BR 10 2019 010896-7 A2	Código 28.22 - Requerimento de trâmite prioritário encaminhado para confirmação tecnológica. (22) 28/05/2019 A petição nº 870220054682, de 22/06/2022, foi encaminhada para confirmação da tecnologia, haja vista que a exigência formulada na RPI nº 2687, de 05/07/2022, foi atendida por intermédio da petição nº 870220063693, de 20/07/2022, conforme estipulado pelo art. 9º, da Instrução Normativa DIRPA nº 2, de 26/06/20, publicada na RPI nº 2582, de 30/06/20. A admissão do trâmite prioritário está condicionada a adequação da matéria do processo às condições estipuladas na Portaria INPI PR nº 54, de 15/12/2021, publicada na RPI nº 2662, de 11/01/22.
(21) BR 10 2020 021418-7 A2	Código 28.22 - Requerimento de trâmite prioritário encaminhado para confirmação tecnológica. (22) 19/10/2020 A petição nº 870220057563, de 30/06/2022, foi encaminhada para confirmação da tecnologia, haja vista que a exigência formulada na RPI nº 2688, de 12/07/2022, foi atendida por intermédio da petição nº 870220062315, de 14/07/2022, conforme estipulado pelo art. 9º, da Instrução Normativa DIRPA nº 2, de 26/06/20, publicada na RPI nº 2582, de 30/06/20. A admissão do trâmite prioritário está condicionada a adequação da matéria do processo às condições estipuladas na Portaria INPI PR nº 54, de 15/12/2021, publicada na RPI nº 2662, de 11/01/22.
(21) BR 10 2021 017098-0 A2	Código 28.22 - Requerimento de trâmite prioritário encaminhado para confirmação tecnológica. (22) 28/08/2021 A petição nº 870220059008, de 05/07/2022, foi encaminhada para confirmação da tecnologia, haja vista que a exigência formulada na RPI nº 2688, de 12/07/2022, foi atendida por intermédio da petição nº 870220061367, de 12/07/2022, conforme estipulado pelo art. 9º, da Instrução Normativa DIRPA nº 2, de 26/06/20, publicada na RPI nº 2582, de 30/06/20. A admissão do trâmite prioritário está condicionada a adequação da matéria do processo às condições estipuladas na Portaria INPI PR nº 54, de 15/12/2021, publicada na RPI nº

	2662, de 11/01/22.
(21) BR 10 2021 019990-3 A2	Código 28.22 - Requerimento de trâmite prioritário encaminhado para confirmação tecnológica. (22) 05/10/2021 A petição nº 870220062715, de 15/07/2022, foi encaminhada para confirmação da tecnologia, conforme estipulado pelo art. 13º, da Instrução Normativa DIRPA nº 2, de 26/06/20, publicada na RPI nº 2582, de 30/06/20. A admissão do trâmite prioritário está condicionada a adequação da matéria do processo às condições estipuladas na Portaria INPI PR nº 54, de 15/12/2021, publicada na RPI nº 2662, de 11/01/22.
(21) BR 10 2022 010102-7	Código 28.22 - Requerimento de trâmite prioritário encaminhado para confirmação tecnológica. (22) 24/05/2022 A petição nº 870220055720, de 27/06/2022, foi encaminhada para confirmação da tecnologia, haja vista que a exigência formulada na RPI nº 2687, de 05/07/2022, foi atendida por intermédio da petição nº 870220063498, de 19/07/2022, conforme estipulado pelo art. 9º, da Instrução Normativa DIRPA nº 2, de 26/06/20, publicada na RPI nº 2582, de 30/06/20. A admissão do trâmite prioritário está condicionada a adequação da matéria do processo às condições estipuladas na Portaria INPI PR nº 54, de 15/12/2021, publicada na RPI nº 2662, de 11/01/22.

Código 28.30 - Trâmite prioritário admitido

Notifica a admissão do trâmite prioritário ao processo de patente em toda a esfera administrativa do INPI.

(21) BR 10 2017 004632-0 A2	Código 28.30 - Trâmite prioritário admitido (22) 08/03/2017 Admitido o trâmite prioritário requerido através da petição nº 870220060572, de 08/07/2022, haja vista que atende ao disposto no art. 7º, da Portaria INPI PR nº 53, de 16/12/2021, publicada na RPI nº 2662, de 11/01/22.
(21) BR 10 2017 014899-8 A2	Código 28.30 - Trâmite prioritário admitido (22) 11/07/2017 Admitido o trâmite prioritário requerido através da petição nº 870220061126, de 11/07/2022, haja vista que atende ao disposto no art. 5º, da Portaria INPI PR nº 54, de 15/12/2021, publicada na RPI nº 2662, de 11/01/22.

(21) BR 10 2018 070115-0 A2	Código 28.30 - Trâmite prioritário admitido (22) 28/09/2018 Concedido o trâmite prioritário requerido através da petição nº 870220061366, de 12/07/2022, haja vista que atende ao disposto nos artigos 3º, 4º e 5º da Portaria INPI PR nº 55, de 15/12/21, publicada na RPI 2662, de 11/01/22.
(21) BR 10 2018 074367-8 A2	Código 28.30 - Trâmite prioritário admitido (22) 26/11/2018 Admitido o trâmite prioritário requerido através da petição nº 870220043700, de 19/05/2022, haja vista que atende ao disposto no art. 11, da Portaria INPI PR nº 54, de 15/12/2021, publicada na RPI nº 2662, de 11/01/22.
(21) BR 10 2019 011528-9 A2	Código 28.30 - Trâmite prioritário admitido (22) 04/06/2019 Concedido o trâmite prioritário requerido através da petição nº 870220056324, de 28/06/2022, haja vista que atende ao disposto nos artigos 3º, 4º e 5º da Portaria INPI PR nº 55, de 15/12/21, publicada na RPI 2662, de 11/01/22.
(21) BR 10 2020 008395-3 A2	Código 28.30 - Trâmite prioritário admitido (22) 28/04/2020 Admitido o trâmite prioritário requerido através da petição nº 870220051088, de 10/06/2022, haja vista que a exigência formulada na RPI nº 2686, de 28/06/2022, foi cumprida através da petição nº 870220057149, de 29/06/2022, atendendo ao disposto no art. 17 da Portaria INPI PR nº 54, de 15/12/2021, publicada na RPI nº 2662, de 11/01/22.
(21) BR 10 2020 014027-2 A2	Código 28.30 - Trâmite prioritário admitido (22) 09/07/2020 Admitido o trâmite prioritário requerido através da petição nº 870220060299, de 08/07/2022, haja vista que atende ao disposto no art. 7º, da Portaria INPI PR nº 53, de 16/12/2021, publicada na RPI nº 2662, de 11/01/22.
(21) BR 10 2020 015140-1 A2	Código 28.30 - Trâmite prioritário admitido (22) 24/07/2020 Concedido o trâmite prioritário requerido através da petição nº 870220043717, de 19/05/2022, haja vista que atende ao disposto nos artigos 3º, 4º e 5º da Portaria INPI PR nº 55, de 15/12/21, publicada na RPI 2662, de 11/01/22.
(21) BR 10 2020 023562-1 A2	Código 28.30 - Trâmite prioritário admitido (22) 18/11/2020 Admitido o trâmite prioritário requerido através da petição nº 870220050270, de 08/06/2022, haja vista que atende ao disposto no art. 11, da Portaria INPI PR nº 54, de 15/12/2021, publicada na RPI nº 2662, de 11/01/22.

(21) BR 10 2021 005185-0 A2	Código 28.30 - Trâmite prioritário admitido (22) 18/03/2021 Admitido o trâmite prioritário requerido através da petição nº 870220059768, de 07/07/2022, haja vista que atende ao disposto no art. 8º, da Portaria INPI PR nº 54, de 15/12/2021, publicada na RPI nº 2662, de 11/01/22.
(21) BR 10 2021 015423-3 A2	Código 28.30 - Trâmite prioritário admitido (22) 04/08/2021 Admitido o trâmite prioritário requerido através da petição nº 870220061722, de 13/07/2022, haja vista que atende ao disposto no art. 5º, da Portaria INPI PR nº 54, de 15/12/2021, publicada na RPI nº 2662, de 11/01/22.
(21) BR 10 2021 022570-0 A2	Código 28.30 - Trâmite prioritário admitido (22) 10/11/2021 Admitido o trâmite prioritário requerido através da petição nº 870220049945, de 07/06/2022, haja vista que atende ao disposto no art. 12, da Portaria INPI PR nº 54, de 15/12/2021, publicada na RPI nº 2662, de 11/01/22.
(21) BR 10 2021 026107-2 A2	Código 28.30 - Trâmite prioritário admitido (22) 22/12/2021 Concedido o trâmite prioritário requerido através da petição nº 870220060362, de 08/07/2022, haja vista que atende ao disposto nos artigos 3º, 4º e 5º da Portaria INPI PR nº 55, de 15/12/21, publicada na RPI 2662, de 11/01/22.
(21) BR 10 2022 006472-5 A2	Código 28.30 - Trâmite prioritário admitido (22) 04/04/2022 Admitido o trâmite prioritário requerido através da petição nº 870220052600, de 15/06/2022, haja vista que atende ao disposto no art. 12, da Portaria INPI PR nº 54, de 15/12/2021, publicada na RPI nº 2662, de 11/01/22.
(21) BR 10 2022 008088-7 A2	Código 28.30 - Trâmite prioritário admitido (22) 27/04/2022 Admitido o trâmite prioritário requerido através da petição nº 870220060966, de 11/07/2022, haja vista que atende ao disposto no art. 8º, da Portaria INPI PR nº 54, de 15/12/2021, publicada na RPI nº 2662, de 11/01/22.
(21) BR 10 2022 009814-0 A2	Código 28.30 - Trâmite prioritário admitido (22) 19/05/2022 Admitido o trâmite prioritário requerido através da petição nº 870220049291, de 05/06/2022, haja vista que a exigência formulada na RPI nº 2685, de 21/06/2022, foi cumprida através da petição nº 870220057039, de 29/06/2022, atendendo ao disposto no art. 8º da Portaria INPI PR nº 54, de 15/12/2021,

	publicada na RPI nº 2662, de 11/01/22.
(21) BR 11 2015 026823-4 A2	Código 28.30 - Trâmite prioritário admitido (22) 02/05/2014 Admitido o trâmite prioritário requerido através da petição nº 870220056133, de 27/06/2022, haja vista que atende ao disposto no art. 12, da Portaria INPI PR nº 54, de 15/12/2021, publicada na RPI nº 2662, de 11/01/22.
(21) BR 11 2018 016287-6 A2	Código 28.30 - Trâmite prioritário admitido (22) 09/02/2017 Admitido o trâmite prioritário requerido através da petição nº 870220057963, de 01/07/2022, haja vista que atende ao disposto no art. 12, da Portaria INPI PR nº 54, de 15/12/2021, publicada na RPI nº 2662, de 11/01/22.
(21) BR 11 2018 069447-9 A2	Código 28.30 - Trâmite prioritário admitido (22) 24/03/2017 Concedido o trâmite prioritário requerido através da petição nº 870220057671, de 30/06/2022, haja vista que atende ao disposto nos artigos 3º, 4º e 5º da Portaria INPI PR nº 55, de 15/12/21, publicada na RPI 2662, de 11/01/22.
(21) BR 11 2018 069888-1 A2	Código 28.30 - Trâmite prioritário admitido (22) 02/03/2017 Concedido o trâmite prioritário requerido através da petição nº 870220059942, de 07/07/2022, haja vista que atende ao disposto nos artigos 3º, 4º e 5º da Portaria INPI PR nº 55, de 15/12/21, publicada na RPI 2662, de 11/01/22.
(21) BR 11 2019 022022-4 A2	Código 28.30 - Trâmite prioritário admitido (22) 23/04/2018 Concedido o trâmite prioritário requerido através da petição nº 870220057573, de 30/06/2022, haja vista que atende ao disposto nos artigos 3º, 4º e 5º da Portaria INPI PR nº 55, de 15/12/21, publicada na RPI 2662, de 11/01/22.
(21) BR 11 2020 000581-9 A2	Código 28.30 - Trâmite prioritário admitido (22) 12/07/2018 Admitido o trâmite prioritário requerido através da petição nº 870220044869, de 24/05/2022, haja vista que atende ao disposto no art. 12, da Portaria INPI PR nº 54, de 15/12/2021, publicada na RPI nº 2662, de 11/01/22.
(21) BR 11 2020 000726-9 A2	Código 28.30 - Trâmite prioritário admitido (22) 12/07/2018 Concedido o trâmite prioritário requerido através da petição nº 870220057087, de 29/06/2022, haja vista que atende ao disposto nos artigos 3º, 4º e 5º da Portaria INPI PR nº 55, de 15/12/21, publicada na RPI 2662, de 11/01/22.

(21) BR 11 2020 001174-6 A2	Código 28.30 - Trâmite prioritário admitido (22) 19/07/2018 Concedido o trâmite prioritário requerido através da petição nº 870220059913, de 07/07/2022, haja vista que atende ao disposto nos artigos 3º, 4º e 5º da Portaria INPI PR nº 55, de 15/12/21, publicada na RPI 2662, de 11/01/22.
(21) BR 11 2020 001962-3 A2	Código 28.30 - Trâmite prioritário admitido (22) 07/06/2019 Concedido o trâmite prioritário requerido através da petição nº 870220057463, de 30/06/2022, haja vista que atende ao disposto nos artigos 3º, 4º e 5º da Portaria INPI PR nº 55, de 15/12/21, publicada na RPI 2662, de 11/01/22.
(21) BR 11 2020 002435-0 A2	Código 28.30 - Trâmite prioritário admitido (22) 26/07/2018 Concedido o trâmite prioritário requerido através da petição nº 870220058051, de 01/07/2022, haja vista que atende ao disposto nos artigos 3º, 4º e 5º da Portaria INPI PR nº 55, de 15/12/21, publicada na RPI 2662, de 11/01/22.
(21) BR 11 2020 004375-3 A2	Código 28.30 - Trâmite prioritário admitido (22) 31/08/2018 Concedido o trâmite prioritário requerido através da petição nº 870220042859, de 17/05/2022, haja vista que a exigência formulada na RPI 2685, de 21/06/2022, foi cumprida através da petição nº 870220054589, de 22/06/2022, atendendo ao disposto nos artigos 3º, 4º e 5º da Portaria INPI PR nº 55, de 15/12/21, publicada na RPI 2662, de 11/01/22.
(21) BR 11 2020 016178-0 A2	Código 28.30 - Trâmite prioritário admitido (22) 23/01/2019 Concedido o trâmite prioritário requerido através da petição nº 870220027933, de 31/03/2022, haja vista que a exigência formulada na RPI 2677, de 26/04/2022, foi cumprida através da petição nº 870220053395, de 20/06/2022, atendendo ao disposto nos artigos 3º, 4º e 5ºda Portaria INPI PR nº 55, de 15/12/21, publicada na RPI 2662, de 11/01/22.
(21) BR 11 2020 017235-9 A2	Código 28.30 - Trâmite prioritário admitido (22) 31/05/2019 Concedido o trâmite prioritário requerido através da petição nº 870220057385, de 30/06/2022, haja vista que atende ao disposto nos artigos 3º, 4º e 5º da Portaria INPI PR nº 55, de 15/12/21, publicada na RPI 2662, de 11/01/22.
(21) BR 11 2020 022883-4 A2	Código 28.30 - Trâmite prioritário admitido (22) 05/07/2019

	Concedido o trâmite prioritário requerido através da petição nº 870220059935, de 07/07/2022, haja vista que atende ao disposto nos artigos 3º, 4º e 5º da Portaria INPI PR nº 55, de 15/12/21, publicada na RPI 2662, de 11/01/22.
(21) BR 11 2020 024164-4 A2	Código 28.30 - Trâmite prioritário admitido (22) 29/05/2019 Concedido o trâmite prioritário requerido através da petição nº 870220056397, de 28/06/2022, haja vista que atende ao disposto nos artigos 3º, 4º e 5º da Portaria INPI PR nº 55, de 15/12/21, publicada na RPI 2662, de 11/01/22.
(21) BR 11 2020 025414-2 A2	Código 28.30 - Trâmite prioritário admitido (22) 12/06/2019 Concedido o trâmite prioritário requerido através da petição nº 870220056624, de 28/06/2022, haja vista que atende ao disposto nos artigos 3º, 4º e 5º da Portaria INPI PR nº 55, de 15/12/21, publicada na RPI 2662, de 11/01/22.
(21) BR 11 2020 025851-2 A2	Código 28.30 - Trâmite prioritário admitido (22) 27/06/2019 Concedido o trâmite prioritário requerido através da petição nº 870220056590, de 28/06/2022, haja vista que atende ao disposto nos artigos 3º, 4º e 5º da Portaria INPI PR nº 55, de 15/12/21, publicada na RPI 2662, de 11/01/22.
(21) BR 11 2020 026354-0 A2	Código 28.30 - Trâmite prioritário admitido (22) 21/06/2019 Concedido o trâmite prioritário requerido através da petição nº 870220059754, de 07/07/2022, haja vista que atende ao disposto nos artigos 3º, 4º e 5º da Portaria INPI PR nº 55, de 15/12/21, publicada na RPI 2662, de 11/01/22.
(21) BR 11 2020 026947-6 A2	Código 28.30 - Trâmite prioritário admitido (22) 08/07/2019 Concedido o trâmite prioritário requerido através da petição nº 870220060174, de 08/07/2022, haja vista que atende ao disposto nos artigos 3º, 4º e 5º da Portaria INPI PR nº 55, de 15/12/21, publicada na RPI 2662, de 11/01/22.
(21) BR 11 2021 000049-6 A2	Código 28.30 - Trâmite prioritário admitido (22) 08/07/2019 Concedido o trâmite prioritário requerido através da petição nº 870220058108, de 01/07/2022, haja vista que atende ao disposto nos artigos 3º, 4º e 5º da Portaria INPI PR nº 55, de 15/12/21, publicada na RPI 2662, de 11/01/22.
(21) BR 11 2021 000541-2 A2	Código 28.30 - Trâmite prioritário admitido (22) 11/07/2019 Concedido o trâmite prioritário requerido através da petição nº 870220060180,

	de 08/07/2022, haja vista que atende ao disposto nos artigos 3º, 4º e 5º da Portaria INPI PR nº 55, de 15/12/21, publicada na RPI 2662, de 11/01/22.
(21) BR 11 2021 002987-7 A2	Código 28.30 - Trâmite prioritário admitido (22) 03/09/2019 Concedido o trâmite prioritário requerido através da petição nº 870220056597, de 28/06/2022, haja vista que atende ao disposto nos artigos 3º, 4º e 5º da Portaria INPI PR nº 55, de 15/12/21, publicada na RPI 2662, de 11/01/22.
(21) BR 11 2021 003499-4 A2	Código 28.30 - Trâmite prioritário admitido (22) 18/10/2019 Admitido o trâmite prioritário requerido através da petição nº 870220052397, de 14/06/2022, haja vista que atende ao disposto no art. 12, da Portaria INPI PR nº 54, de 15/12/2021, publicada na RPI nº 2662, de 11/01/22.
(21) BR 11 2021 007049-4 A2	Código 28.30 - Trâmite prioritário admitido (22) 12/10/2019 Concedido o trâmite prioritário requerido através da petição nº 800220236737, de 08/07/2022, haja vista que atende ao disposto nos artigos 3º, 4º e 5º da Portaria INPI PR nº 55, de 15/12/21, publicada na RPI 2662, de 11/01/22.
(21) BR 11 2021 007796-0 A2	Código 28.30 - Trâmite prioritário admitido (22) 14/11/2019 Concedido o trâmite prioritário requerido através da petição nº 870220051720, de 13/06/2022, haja vista que atende ao disposto nos artigos 3º, 4º e 5º da Portaria INPI PR nº 55, de 15/12/21, publicada na RPI 2662, de 11/01/22.
(21) BR 11 2021 021855-6 A2	Código 28.30 - Trâmite prioritário admitido (22) 23/06/2020 Concedido o trâmite prioritário requerido através da petição nº 870220053700, de 20/06/2022, haja vista que atende ao disposto nos artigos 3º, 4º e 5º da Portaria INPI PR nº 55, de 15/12/21, publicada na RPI 2662, de 11/01/22.
(21) BR 11 2022 000406-0 A2	Código 28.30 - Trâmite prioritário admitido (22) 01/02/2021 Concedido o trâmite prioritário requerido através da petição nº 870220058361, de 04/07/2022, haja vista que atende ao disposto nos artigos 3º, 4º e 5º da Portaria INPI PR nº 55, de 15/12/21, publicada na RPI 2662, de 11/01/22.
(21) BR 11 2022 002271-9 A2	Código 28.30 - Trâmite prioritário admitido (22) 02/06/2020 Concedido o trâmite prioritário requerido através da petição nº 870220060055, de 07/07/2022, haja vista que atende ao disposto nos artigos 3º, 4º e 5º da

	Portaria INPI PR nº 55, de 15/12/21, publicada na RPI 2662, de 11/01/22.
(21) BR 11 2022 005442-4 A2	Código 28.30 - Trâmite prioritário admitido (22) 30/09/2019 Concedido o trâmite prioritário requerido através da petição nº 870220028211, de 01/04/2022, haja vista que a exigência formulada na RPI 2677, de 26/04/2022, foi cumprida através da petição nº 870220055477, de 24/06/2022, atendendo ao disposto nos artigos 3º, 4º e 5º da Portaria INPI PR nº 55, de 15/12/21, publicada na RPI 2662, de 11/01/22.
(21) BR 11 2022 007861-7 A2	Código 28.30 - Trâmite prioritário admitido (22) 01/12/2020 Concedido o trâmite prioritário requerido através da petição nº 870220061384, de 12/07/2022, haja vista que atende ao disposto nos artigos 3º, 4º e 5º da Portaria INPI PR nº 55, de 15/12/21, publicada na RPI 2662, de 11/01/22.
(21) BR 11 2022 008363-7 A2	Código 28.30 - Trâmite prioritário admitido (22) 04/11/2020 Concedido o trâmite prioritário requerido através da petição nº 870220060074, de 07/07/2022, haja vista que atende ao disposto nos artigos 3º, 4º e 5º da Portaria INPI PR nº 55, de 15/12/21, publicada na RPI 2662, de 11/01/22.
(21) BR 11 2022 008776-4	Código 28.30 - Trâmite prioritário admitido (22) 14/11/2019 Admitido o trâmite prioritário requerido através da petição nº 870220041515, de 13/05/2022, haja vista que atende ao disposto no art. 12, da Portaria INPI PR nº 54, de 15/12/2021, publicada na RPI nº 2662, de 11/01/22.
(21) BR 11 2022 009469-8	Código 28.30 - Trâmite prioritário admitido (22) 16/11/2020 Concedido o trâmite prioritário requerido através da petição nº 870220043741, de 19/05/2022, haja vista que a exigência formulada na RPI 2685, de 21/06/2022, foi cumprida através da petição nº 870220054604, de 22/06/2022, atendendo ao disposto nos artigos 3º, 4º e 5º da Portaria INPI PR nº 55, de 15/12/21, publicada na RPI 2662, de 11/01/22.
(21) BR 11 2022 010387-5	Código 28.30 - Trâmite prioritário admitido (22) 27/11/2020 Concedido o trâmite prioritário requerido através da petição nº 870220061394, de 12/07/2022, haja vista que atende ao disposto nos artigos 3º, 4º e 5º da Portaria INPI PR nº 55, de 15/12/21, publicada na RPI 2662, de 11/01/22.
(21) BR 11 2022 010897-4	Código 28.30 - Trâmite prioritário admitido

	(22) 30/11/2020 Concedido o trâmite prioritário requerido através da petição nº 870220059847, de 07/07/2022, haja vista que atende ao disposto nos artigos 3º, 4º e 5º da Portaria INPI PR nº 55, de 15/12/21, publicada na RPI 2662, de 11/01/22.
(21) BR 11 2022 013000-7	Código 28.30 - Trâmite prioritário admitido (22) 18/12/2020 Concedido o trâmite prioritário requerido através da petição nº 870220058150, de 01/07/2022, haja vista que atende ao disposto nos artigos 3º, 4º e 5º da Portaria INPI PR nº 55, de 15/12/21, publicada na RPI 2662, de 11/01/22.
(21) BR 11 2022 013004-0	Código 28.30 - Trâmite prioritário admitido (22) 18/12/2020 Concedido o trâmite prioritário requerido através da petição nº 870220058779, de 04/07/2022, haja vista que atende ao disposto nos artigos 3º, 4º e 5º da Portaria INPI PR nº 55, de 15/12/21, publicada na RPI 2662, de 11/01/22.
(21) BR 20 2020 002826-5 U2	Código 28.30 - Trâmite prioritário admitido (22) 10/02/2020 Admitido o trâmite prioritário requerido através da petição nº 870220053286, de 17/06/2022, haja vista que a exigência formulada na RPI nº 2686, de 28/06/2022, foi cumprida através da petição nº 870220058883, de 04/07/2022, atendendo ao disposto no art. 17 da Portaria INPI PR nº 54, de 15/12/2021, publicada na RPI nº 2662, de 11/01/22.
(21) BR 20 2020 010442-5 U2	Código 28.30 - Trâmite prioritário admitido (22) 25/05/2020 Admitido o trâmite prioritário requerido através da petição nº 870220053365, de 19/06/2022, haja vista que atende ao disposto no art. 13, da Portaria INPI PR nº 54, de 15/12/2021, publicada na RPI nº 2662, de 11/01/22.
(21) BR 20 2021 025823-9 U2	Código 28.30 - Trâmite prioritário admitido (22) 20/12/2021 Admitido o trâmite prioritário requerido através da petição nº 870220049800, de 07/06/2022, haja vista que a exigência formulada na RPI nº 2685, de 21/06/2022, foi cumprida através da petição nº 870220055507, de 24/06/2022, atendendo ao disposto no art. 17 da Portaria INPI PR nº 54, de 15/12/2021, publicada na RPI nº 2662, de 11/01/22.
(21) BR 20 2022 012147-3	Código 28.30 - Trâmite prioritário admitido (22) 17/06/2022 Admitido o trâmite prioritário requerido através da petição nº 870220061330, de 12/07/2022, haja vista que atende ao disposto no art. 7º, da Portaria INPI PR nº

53, de 16/12/2021, publicada na RPI nº 2662, de 11/01/22

(21) BR 20 2022 012161-9

Código 28.30 - Trâmite prioritário admitido
(22) 20/06/2022
Admitido o trâmite prioritário requerido através da petição nº 870220059832, de 07/07/2022, haja vista que atende ao disposto no art. 11, da Portaria INPI PR nº 54, de 15/12/2021, publicada na RPI nº 2662, de 11/01/22.

Código 28.40 - Trâmite prioritário não admitido

Notifica que requerimento de trâmite prioritário dos processos listados não foi admitido pelos motivos descritos.

(21) BR 10 2021 014708-3

Código 28.40 - Trâmite prioritário não admitido
(22) 27/07/2021
Não foi admitido o trâmite prioritário requerido através da petição nº 870220038087, de 03/05/2022, haja vista que não atendeu à exigência formulada na RPI nº 2680, de 17/05/2022, no prazo estipulado no art. 22, da Portaria INPI PR nº 54, de 15/12/2021, publicada na RPI nº 2662, de 11/01/22.

(21) BR 10 2021 019990-3 A2

Código 28.40 - Trâmite prioritário não admitido
(22) 05/10/2021
Não foi admitido o trâmite prioritário requerido através da petição nº 870220062715, de 15/07/2022, haja vista que a matéria do processo não enquadra-se no exigido pelo art. 11, da Portaria INPI PR nº 54, de 15/12/2021, publicada na RPI nº 2662, de 11/01/22.

(21) BR 20 2022 006319-8

Código 28.40 - Trâmite prioritário não admitido
(22) 01/04/2022
A petição nº 870220054866, de 23/06/2022, não foi admitida, pois o processo de patente já possui prioridade de tramitação admitida e publicada na RPI nº 2691, de 02/08/2022, incidindo no caso descrito no inciso II do art. 22 da Portaria INPI PR nº 54, de 15/12/2021, publicada na RPI nº 2662, de 11/01/22.
Foi aceito o cumprimento da exigência da solicitação anterior e o trâmite prioritário concedido será publicado na próxima RPI