INSTITUTO NACIONAL DA PROPRIEDADE INDUSTRIAL

Revista da Propriedade Industrial

Nº 2643
31 de Agosto de 2021

Patentes

Seção VI

REPÚBLICA FEDERATIVA DO BRASIL

Presidente

Jair Bolsonaro

MINISTÉRIO DA ECONOMIA

Ministro da Economia

Paulo Roberto Nunes Guedes

INSTITUTO NACIONAL DA PROPRIEDADE INDUSTRIAL

Presidente

Claudio Vilar Furtado

De conformidade com a Lei nº 5.648 de 11 de dezembro de 1970, esta é a publicação oficial do Instituto Nacional da Propriedade Industrial, órgão vinculado ao Ministério da Economia, República Federativa do Brasil, que publica todos os seus atos, despachos e decisões relativos ao sistema de propriedade industrial no Brasil, compreendendo Marcas e Patentes, bem como os referentes a contratos de Transferência de Tecnologia e assuntos correlatos, além dos que dizem respeito ao registro de programas de computador como direito autoral.

As established by Law nº 5.648 of december 11, 1970, this is the official publication of the National Institute of Industrial Property, an office under the Ministry of Economy, Federative Republic of Brazil, which publishes all its official acts, orders and decisions regarding the industrial property system in Brazil, comprising Trademarks and Patents, as well as those refering to Technology Transfer agreements and related matters, besides those regarding software registering as copyright.

D´après la Loi nº 5.648 du 11 décembre 1970, celle-si est la publication officielle de l'Institut National de la Propriété Industrielle, un office lié au Ministère de l'Économie, République Fédérative du Brésil, qui publie tous ses actes, ordres et décisions concernant le système de la propriété industrielle au Brésil, y compris marques et brevets, aussi que ceux référents aux contracts de transfert de technologie et des sujets afférents, en outre que ceux se rapportant à l'enregistrement des programmes d´ordinateur comme droit d'auteur.

Según estabelece la Ley nº 5.648 de 11 diciembre 1970, esta es la publicación oficial del Instituto Nacional de la Propiedad Industrial, oficina vinculada al Ministerio de la Economía, República Federativa del Brasil, que publica todos sus actos, ordenes y decisiónes referentes al sistema de propiedad industrial en Brasil, comprendendo marcas y patentes así que los referentes a contractos de transferencia de tecnologia y asuntos corelacionados, además de los referentes al registro de programas de ordenador como derecho de autor.

Laut Gezets Nr. 5.648 vom 11. dezember 1970, ist dies das Amtsblatt des Nationalen Instituts für gewerbliches Eigentum (INPI), eines Organs des Bundesministerium für Wirtschaft, der Bundesrepublik Brasilien, welches alle Amtshandlungen, Beschlüsse und Entscheidungen über gewerbliches Eigentum in Brasilien, einschliesslich Warenzeichen und Patente, ebenso wie auch Übertragunsvertrage von Technologie und Computerprogramme als Urheberrecht veroffentlicht.

DIRETORIA DE PATENTES, PROGRAMAS DE COMPUTADOR e TOPOGRAFIAS DE CIRCUITOS INTEGRADOS - DIRPA

PATENTES

PEDIDOS E CONCESSÕES:
PATENTE DE INVENÇÃO
MODELO DE UTILIDADE
CERTIFICADO DE ADIÇÃO DE INVENÇÃO

Índice Geral:

Código Presidência - Recurso....7
Código 120 - Tome Conhecimento do Parecer Técnico....7
Código 121 - Exigência....8
Código 130 - Recurso Prejudicado....9
Código 136 - Petição não Conhecida....12
Código 141 - Notificações Diversas....13
Código Presidência - Nulidade....14
Código 205 - Intimação para manifestação por parte do titular e do requerente....14
Código 214 - Notificações Diversas....15
Código Pedido Internacional PCT/BR Designado ou Eleito....16
Código 1.1 - Publicação Internacional – PCT. Apresentação de petição de requerimento de entrada na fase nacional....16
Código 1.2 - Notificação – Pedido Retirado – PCT....68
Código 1.3 - Notificação - Fase Nacional - PCT....69
Código 1.3.1 - Retificação....293
Código 1.3.2 - Publicação Anulada....294
Código 1.4.2 - Publicação Anulada....296
Código 1.5 - Exigências Diversas....297
Código 1.5.3 - Exigência Anulada....313
Código Depósito....314
Código 2.1 - Pedido de Patente ou Certificado de Adição de Invenção depositado....314
Código 2.4 - Notificação de Depósito do Pedido Dividido - Art 26 inciso I da LPI....333
Código 2.5 - Exigência - Art. 21 da LPI....337
Código 2.6 - Publicação Anulada....366
Código 2.10 - Requerimento de Pedido de Patente ou Certificado de Adição de Invenção....367
Código Publicação do Pedido....398
Código 3.1 - Publicação do Pedido de Patente ou de Certificado de Adição de Invenção....398
Código 3.2 - Publicação Antecipada....435
Código 3.6 - Publicação do Pedido Arquivado Definitivamente - Art. 216 §2º e Art. 17 §2º da LPI....436
Código 3.7 - Publicação Anulada....437
Código 3.8 - Retificação....438
Código Pedido de Exame....449
Código 4.3 - Desarquivamento - Art. 33 parágrafo único da LPI....449
Código Exigências Técnicas e Formais....450
Código 6.1 - Exigência Técnica....450
Código 6.6.1 - Exigência Formal - art. 38 (I) da Lei 13.123/2015....474
Código 6.6.2 - Exigência formal – acesso ao patrimônio genético....475
Código 6.6.3 - Exigência formal – listagem de sequências....476
Código 6.7 - Outras Exigências....477
Código 6.9 - Publicação Anulada....479
Código 6.10 - Republicação....481
Código 6.21 - Exigência preliminar - pedidos com buscas realizadas por outros Escritórios de Patentes....482
Código 6.22 - Exigência preliminar - pedidos sem buscas realizadas por outros Escritórios de Patentes....486
Código 6.23 - Exigência preliminar - pedidos com buscas realizadas por outros Escritórios de Patentes....491
Código Ciência de Parecer....536
Código 7.1 - Conhecimento de Parecer Técnico....536
Código 7.2 - Publicação Anulada....558
Código 7.3 - Republicação....559
Código 7.5 - Notificação de Anuência relacionada com o Art. 229-C da LPI....560
Código 7.7 - Notificação de devolução do pedido por não se enquadrar no Art. 229-C da LPI....566
Código Anuidade do Pedido....567
Código 8.6 - Arquivamento - Art. 86 da LPI....567
Código 8.7 - Restauração....578

Código 8.8 - Despacho Anulado....579
Código 8.11 - Manutenção do Arquivamento....580
Código Decisão....591
Código 9.1 - Deferimento....591
Código 9.1.3 - Republicação....677
Código 9.1.4 - Retificação....678
Código 9.2 - Indeferimento....681
Código 9.2.4 - Manutenção do Indeferimento....705
Código Arquivamento....716
Código 11.1 - Arquivamento - Art. 33 da LPI....716
Código 11.1.1 - Arquivamento definitivo - Art. 33 da LPI....722
Código 11.2 - Arquivamento - Art. 36 §1° da LPI....726
Código 11.4 - Arquivamento - Art. 38 § 2° da LPI....732
Código 11.5 - Arquivamento - Art. 34 da LPI....736
Código 11.6.1 - Arquivamento da Petição – Art. 216 §2º da LPI....737
Código 11.11 - Arquivamento - Art. 17 § 2º da LPI....738
Código 11.17 - Arquivamento do pedido de Certificado de Adição de Invenção – Art. 77 da LPI....739
Código 11.20 - Manutenção do arquivamento....740
Código Recurso....741
Código 12.2 - Recurso Contra o Indeferimento....741
Código 12.3 - Recurso Contra o Arquivamento....745
Código 12.6 - Outros Recursos....746
Código Outros Referentes a Despachos....747
Código 15.7 - Petição não Conhecida....747
Código 15.9 - Perda de Prioridade....749
Código 15.10 - Mudança de Natureza....752
Código 15.11 - Alteração de Classificação....753
Código 15.12 - Renumeração....762
Código 15.14 - Notificação de Decisão Judicial....763
Código 15.21 - Numeração Anulada....764
Código 15.22 - Devolução de Prazo Concedida....769
Código 15.22.1 - Devolução de Prazo Negada....770
Código 15.22.2 - Devolução de Prazo por falha de Sistema....772
Código 15.25.1 - Notificação de requerimento de anúncio de pedido....773
Código 15.25.3 - Anúncio de pedido admitido....774
Código 15.31 - Despacho Anulado....775
Código 15.35 - Atualização de informações no portal....776
Código Concessão de Patente e Certificado de Adição de Invenção....777
Código 16.1 - Concessão de Patente ou Certificado de Adição de Invenção....777
Código 16.3 - Retificação....930
Código 16.4 - Concessão Anulada....936
Código Nulidade Administrativa....937
Código 17.1 - Notificação de Interposição de Nulidade Administrativa....937
Código Extinção de Patente e Certificado de Adição de Invenção....939
Código 21.1 - Extinção - Art. 78 inciso I da LPI....939
Código 21.6 - Extinção da patente para fins da restauração nos termos do art. 87 da LPI....946
Código 21.8 - Despacho Anulado....965
Código Outros Referentes a Patentes/Certificados de Adição de Invenção....966
Código 22.12 - Oferta de Licença de Patente....966
Código 22.15 - Patente “SUB JUDICE”....968
Código Anuidade de Patente....969
Código 24.5 - Despacho Anulado....969
Código 24.10 - Manutenção da Extinção - Art. 78 inciso IV da LPI....970
Código Anotação de Alteração de nome e/ou sede, de Transferência e de Limitação ou Ônus de Pedido, Patente e Certificado de Adição de Invenção....986
Código 25.1 - Transferência Deferida....986
Código 25.4 - Alteração de Nome Deferida....991

Código 25.7 - Alteração de Sede Deferida....993
Código 25.8 - Alteração de Sede Indeferida....995
Código 25.11 - Republicação....996
Código 25.12 - Publicação Anulada....997
Código Códigos para Trâmite Prioritário....998
Código 28.10.1 - Notificação de requerimento de trâmite prioritário de depositante idoso....998
Código 28.10.4 - Notificação de requerimento de trâmite prioritário de depositante MEI, ME ou EPP....998
Código 28.10.11 - Notificação de requerimento de trâmite prioritário de tecnologia verde....999
Código 28.10.12 - Notificação de requerimento de trâmite prioritário de tecnologia para tratamento de saúde....1000
Código 28.10.21 - Notificação de requerimento de trâmite prioritário de depositante acusa de contrafação....1000
Código 28.10.26 - Notificação de requerimento de trâmite prioritário de tecnologia disponibilizada no mercado....1001
Código 28.10.32 - Notificação de requerimento de trâmite prioritário de PPH....1001
Código 28.20 - Petição de trâmite prioritário não conhecida....1003
Código 28.21 - Exigência formal de trâmite prioritário....1003
Código 28.22 - Requerimento de trâmite prioritário encaminhado para confirmação tecnológica....1005
Código 28.30 - Trâmite prioritário admitido....1007
Código 28.40 - Trâmite prioritário não admitido....1012

Código Presidência - Recurso

Código 120 - Tome Conhecimento do Parecer Técnico

A cópia do parecer poderá ser obtida através do endereço eletrônico www.inpi.gov.br - No Acesso rápido - Faça uma busca - Patente. Para acessar, cadastre-se no Portal do INPI e use login e senha.

---

(21) PI 0703703-1 A2

Código 120 - Tome Conhecimento do Parecer Técnico
(22) 04/09/2007
(71) Petróleo Brasileiro S/A - PETROBRAS (BR/RJ) ; Universidade Federal do Rio de Janeiro - UFRJ (BR/RJ) ; Universidad Politecnica de Valencia (ES)
Recorrente: O depositante.
Despacho: Tome conhecimento do parecer técnico e se manifeste no prazo de 60 (sessenta) dias. [120]

---

(21) PI 0710448-0 A8

Código 120 - Tome Conhecimento do Parecer Técnico
(22) 31/01/2007
(71) Toshiba Materials CO., LTD. (JP)
Recorrente: O depositante.
Despacho: Tome conhecimento do parecer técnico e se manifeste no prazo de 60 (sessenta) dias. [120]

Código 121 - Exigência

A cópia do parecer poderá ser obtida através do endereço eletrônico www.inpi.gov.br - No Acesso rápido - Faça uma busca - Patente. Para acessar, cadastre-se no Portal do INPI e use login e senha.

---

(21) BR 11 2013 011596-3 A2

Código 121 - Exigência
(22) 23/05/2011
(71) Fukuda Metal Foil & Powder CO., Ltd. (JP) ; Nittan Valve CO., Ltd. (JP)
Recorrente: O depositante.
Despacho: Cumpra as exigências do parecer no prazo de 60 (sessenta) dias.
[121]

---

(21) PI 0407310-0 A2

Código 121 - Exigência
(22) 28/01/2004
(71) INTERDIGITAL VC HOLDINGS, INC. (US)
Recorrente: O depositante.
Despacho: Cumpra as exigências do parecer no prazo de 60 (sessenta) dias.
[121]

---

(21) PI 0413561-0 A2

Código 121 - Exigência
(22) 22/07/2004
(71) Pioneer Corporation (JP)
Recorrente: O depositante.
Despacho: Cumpra as exigências do parecer no prazo de 60 (sessenta) dias.
[121]

---

(21) PI 0814980-1 A2

Código 121 - Exigência
(22) 13/08/2008
(71) BASF SE (DE)
Recorrente: O depositante.
Despacho: Cumpra as exigências do parecer no prazo de 60 (sessenta) dias.
[121]

Código 130 - Recurso Prejudicado

(21) BR 11 2013 032539-9 A2	Código 130 - Recurso Prejudicado (22) 29/06/2012 (71) ROHM AND HAAS COMPANY (US) Prejudicado o recurso publicado na RPI 2486 de 28/08/2018, por perda de objeto, já que o pedido foi definitivamente arquivado por falta de pagamento de retribuição anual, sendo a notificação de tal ato efetuada na RPI 2642, de 24/08/2021. [130]
(21) BR 11 2013 033325-1 A2	Código 130 - Recurso Prejudicado (22) 27/06/2012 (71) RHODIA OPERATIONS (FR) Prejudicado o recurso publicado na RPI 2531 de 09/07/2019, por perda de objeto, já que o pedido foi definitivamente arquivado por falta de pagamento de retribuição anual, sendo a notificação de tal ato efetuada na RPI 2642, de 24/08/2021. [130]
(21) BR 11 2014 022541-9 A2	Código 130 - Recurso Prejudicado (22) 28/02/2013 (71) MAYEKAWA MFG. CO., LTD. (JP) Prejudicado o recurso (12.6) à Petição não conhecida publicado na RPI 2604 de 01/12/2020, por perda de objeto, já que a recorrente optou pela via judicial para resolução do objeto do recurso, sendo a notificação de tal ato efetuada na RPI 2614 de 09/02/2021.[130]
(21) BR 20 2012 015860-0 U2	Código 130 - Recurso Prejudicado (22) 27/06/2012 (71) ANDRE LUIS JUNQUEIRA FAENZA EIRELI ME (BR/PR) Prejudicado o recurso publicado na RPI 2544 de 8/10/2019, por perda de objeto, já que o pedido foi definitivamente arquivado por falta de pagamento de retribuição anual, sendo a notificação de tal ato efetuada na RPI 2642, de 24/08/2021. [130]
(21) BR 20 2012 016415-4 U2	Código 130 - Recurso Prejudicado (22) 03/07/2012 (71) JMF ADMINISTRADORA DE MARCAS E PATENTES LTDA. (BR/PR) Prejudicado o recurso publicado na RPI 2544 de 8/10/2019, por perda de objeto, já que o pedido foi definitivamente arquivado por falta de pagamento de retribuição anual, sendo a notificação de tal ato efetuada na RPI 2642, de

24/08/2021. [130]

(21) PI 0502537-0 A2

Código 130 - Recurso Prejudicado
(22) 30/06/2005
(71) MICROSOFT TECHNOLOGY LICENSING, LLC (US)
Prejudicado o recurso publicado na RPI 2440 de 10/10/2017, por perda de objeto, já que o pedido foi definitivamente arquivado por falta de pagamento de retribuição anual, sendo a notificação de tal ato efetuada na RPI 2642, de 24/08/2021. [130]

(21) PI 0613085-2 A2

Código 130 - Recurso Prejudicado
(22) 29/06/2006
(71) GLAXOSMITHKLINE CONSUMER HEALTHCARE GMBH & CO. KG (DE)
Prejudicado o recurso publicado na RPI 2414 de 11/04/2017, por perda de objeto, já que o pedido foi definitivamente arquivado por falta de pagamento de retribuição anual, sendo a notificação de tal ato efetuada na RPI 2642, de 24/08/2021. [130]

(21) PI 0713550-5 A2

Código 130 - Recurso Prejudicado
(22) 28/06/2007
(71) Johnson & Johnson Vision Care, Inc. (US)
Prejudicado o recurso publicado na RPI 2477 de 26/06/2018, por perda de objeto, já que o pedido foi definitivamente arquivado por falta de pagamento de retribuição anual, sendo a notificação de tal ato efetuada na RPI 2642, de 24/08/2021. [130]

(21) PI 0713979-9 A2

Código 130 - Recurso Prejudicado
(22) 29/06/2007
(71) Hallburton Energy Services,Inc (US)
Prejudicado o recurso publicado na RPI 2438 de 26/09/2017, por perda de objeto, já que o pedido foi definitivamente arquivado por falta de pagamento de retribuição anual, sendo a notificação de tal ato efetuada na RPI 2642, de 24/08/2021. [130]

(21) PI 0910495-0 A2

Código 130 - Recurso Prejudicado
(22) 03/07/2009
(71) AKZO NOBEL CHEMICALS INTERNATIONAL B.V. (NL)
Prejudicado o recurso publicado na RPI 2394 de 22/11/2016, por perda de objeto, já que o pedido foi definitivamente arquivado por falta de pagamento de retribuição anual, sendo a notificação de tal ato efetuada na RPI 2642, de 24/08/2021. [130]

(21) PI 0914918-0 A2

Código 130 - Recurso Prejudicado

	(22) 30/06/2009 (71) Abbott Gmbh & CO. KG (DE) Prejudicado o recurso publicado na RPI 2581 de 23/06/2020, por perda de objeto, já que o pedido foi definitivamente arquivado por falta de pagamento de retribuição anual, sendo a notificação de tal ato efetuada na RPI 2642, de 24/08/2021. [130]
(21) PI 1011590-0 A2	Código 130 - Recurso Prejudicado (22) 30/06/2010 (71) Burcon Nutrascience (MB) Corp. (CA) Prejudicado o recurso publicado na RPI 2538 de 27/08/2019, por perda de objeto, já que o pedido foi definitivamente arquivado por falta de pagamento de retribuição anual, sendo a notificação de tal ato efetuada na RPI 2642, de 24/08/2021. [130]
(21) PI 1012128-5 A2	Código 130 - Recurso Prejudicado (22) 30/06/2010 (71) Derman Biomedicine Co. LTD. (TW) Prejudicado o recurso publicado na RPI 2547 de 29/10/2019, por perda de objeto, já que o pedido foi definitivamente arquivado por falta de pagamento de retribuição anual, sendo a notificação de tal ato efetuada na RPI 2642, de 24/08/2021. [130]
(21) PI 1014663-6 A2	Código 130 - Recurso Prejudicado (22) 30/06/2010 (71) Burcon Nutrascience (MB) CORP. (CA) Prejudicado o recurso publicado na RPI 2466 de 06/11/2018, por perda de objeto, já que o pedido foi definitivamente arquivado por falta de pagamento de retribuição anual, sendo a notificação de tal ato efetuada na RPI 2642, de 24/08/2021. [130]

Código 136 - Petição não Conhecida

(21) BR 11 2016 003358-2 A2	Código 136 - Petição não Conhecida (22) 21/08/2014 (71) CUREVAC AG (DE) Despacho: De acordo com o artigo 219 inciso II da lei 9.279/1996, a petição nº 870210078062 de 24/08/2021 é não conhecida por não conter fundamentação legal.[136]

Código 141 - Notificações Diversas

Suspensão do andamento do pedido de patente para que seja feita a instrução regular do pedido de patente. O depositante poderá obter o parecer através do endereço eletrônico www.inpi.gov.br - No Acesso rápido – Faça uma busca - Patente. Para acessar, cadastre-se no Portal do INPI e use login e senha. A não manifestação do depositante no prazo de 60 (noventa) dias desta data acarretará o não conhecimento da petição relacionada.

---

(21) BR 10 2012 029230-0 A2

Código 141 - Notificações Diversas
(22) 16/11/2012
(71) UNIVERSIDADE FEDERAL DO RIO DE JANEIRO (BR/RJ) ; UNIVERSIDADE FEDERAL DO AMAZONAS (BR/AM)
Para que a petição nº 870190077801 de 12/08/2019 possa ser acatada como Recurso contra o arquivamento, o depositante deverá realizar o pagamento do valor da retribuição devida.[141]

---

(21) MU 8702342-3 U2

Código 141 - Notificações Diversas
(22) 07/11/2007
(71) Rubens Lodi Junior (BR/SP)
Para que a petição nº 870210075313 de 17/08/2021 possa ser acatada como Cumprimento de Exigência em Grau de Recurso, o depositante deverá realizar o pagamento do valor da retribuição devida.[141]

Código Presidência - Nulidade

Código 205 - Intimação para manifestação por parte do titular e do requerente

A cópia do parecer de intimação poderá ser obtida através do endereço eletrônico www.inpi.gov.br - No Acesso rápido - Faça uma busca - Patente. Para acessar, cadastre-se no Portal do INPI e use login e senha.

---

(11) BR 10 2012 013886-7 B1

Código 205 - Intimação para manifestação por parte do titular e do requerente
(45) 01/12/2020
(73) SUMITOMO RUBBER INDUSTRIES, LTD. (JP)
Requerente da Nulidade: COPÉ & CIA LTDA Despacho: Intimação para manifestação por parte do Titular e do Requerente no prazo comum de 60 (sessenta) dias. [205]

Código 214 - Notificações Diversas

(11) BR 11 2016 016262-5 B1	Código 214 - Notificações Diversas (22) 11/12/2014 (45) 23/02/2021 (71) EXXONMOBIL CHEMICAL PATENTS INC. (US) Requerente da nulidade: BRASKEM S.A Para que a petição nº 870210077450 de 23/08/2021 possa ser acatada como Processo Administrativo de Nulidade, o depositante deverá apresentar procuração no nome da procuradora Tatiana Almeida Silveira.[214]

Código Pedido Internacional PCT/BR Designado ou Eleito

Código 1.1 - Publicação Internacional – PCT. Apresentação de petição de requerimento de entrada na fase nacional

Comunicação da publicação internacional do pedido internacional nos termos do Tratado de Cooperação em matéria de Patentes – PCT e da apresentação de petição de requerimento de entrada na fase nacional. Documento publicado disponível no endereço eletrônico http://www.wipo.int/pct/en do sistema PATENTSCOPE® Search Service da Organização Mundial de Propriedade Intelectual – OMPI.

---

(21) BR 11 2020 025740-0

Código 1.1 - Publicação Internacional – PCT. Apresentação de petição de requerimento de entrada na fase nacional
(51) B65G 67/60 (2006.01)
(86) PCT JP2020/001084 de 15/01/2020
(87) WO 2021/144884 de 22/07/2021

---

(21) BR 11 2021 012043-2

Código 1.1 - Publicação Internacional – PCT. Apresentação de petição de requerimento de entrada na fase nacional
(30) 20/12/2018 EP 18306770.1
(51) A61L 31/02 (2006.01)
(86) PCT EP2019/085686 de 17/12/2019
(87) WO 2020/127291 de 25/06/2020

---

(21) BR 11 2021 012212-5

Código 1.1 - Publicação Internacional – PCT. Apresentação de petição de requerimento de entrada na fase nacional
(51) A62D 1/06 (2006.01)
(86) PCT BR2020/050012 de 24/01/2020
(87) WO 2021/146782 de 29/07/2021

---

(21) BR 11 2021 012265-6

Código 1.1 - Publicação Internacional – PCT. Apresentação de petição de requerimento de entrada na fase nacional
(30) 28/12/2018 US 16/235,630
(51) A61B 17/072 (2006.01)
(86) PCT IB2019/060542 de 09/12/2019
(87) WO 2020/136481 de 02/07/2020

---

(21) BR 11 2021 016305-0

Código 1.1 - Publicação Internacional – PCT. Apresentação de petição de requerimento de entrada na fase nacional
(30) 19/02/2019 US 62/807,352
(51) G06T 3/40 (2006.01)
(86) PCT EP2020/054406 de 19/02/2020

	(87) WO 2020/169693 de 27/08/2020
(21) BR 11 2021 016306-9	Código 1.1 - Publicação Internacional – PCT. Apresentação de petição de requerimento de entrada na fase nacional (30) 20/02/2019 JP 2019-028040 (51) H01M 10/42 (2006.01), H01M 10/48 (2006.01), G06Q 50/06 (2012.01), G06Q 50/30 (2012.01), H02J 7/00 (2006.01) (86) PCT JP2020/006808 de 20/02/2020 (87) WO 2020/171170 de 27/08/2020
(21) BR 11 2021 016307-7	Código 1.1 - Publicação Internacional – PCT. Apresentação de petição de requerimento de entrada na fase nacional (30) 22/02/2019 DE 10 2019 104 563.0 (51) C07F 7/18 (2006.01), C07C 39/23 (2006.01) (86) PCT DE2020/000015 de 03/02/2020 (87) WO 2020/169135 de 27/08/2020
(21) BR 11 2021 016310-7	Código 1.1 - Publicação Internacional – PCT. Apresentação de petição de requerimento de entrada na fase nacional (30) 05/03/2019 US 62/813,997; 09/04/2019 US 62/831,237 (51) G01N 21/64 (2006.01), G02B 5/20 (2006.01), G02B 5/22 (2006.01) (86) PCT US2020/020847 de 03/03/2020 (87) WO 2020/180899 de 10/09/2020
(21) BR 11 2021 016311-5	Código 1.1 - Publicação Internacional – PCT. Apresentação de petição de requerimento de entrada na fase nacional (30) 26/02/2019 EP 19305228.9 (51) A61M 5/20 (2006.01), A61M 5/32 (2006.01) (86) PCT EP2020/055012 de 26/02/2020 (87) WO 2020/173998 de 03/09/2020
(21) BR 11 2021 016312-3	Código 1.1 - Publicação Internacional – PCT. Apresentação de petição de requerimento de entrada na fase nacional (30) 20/02/2019 US 62/807,924; 31/01/2020 US 16/778,046 (51) C09K 3/00 (2006.01) (86) PCT US2020/016906 de 06/02/2020 (87) WO 2020/171963 de 27/08/2020
(21) BR 11 2021 016314-0	Código 1.1 - Publicação Internacional – PCT. Apresentação de petição de requerimento de entrada na fase nacional (30) 21/02/2019 FR 1901778 (51) F01D 5/14 (2006.01), F01D 5/28 (2006.01), F01D 5/00 (2006.01) (86) PCT FR2020/050335 de 21/02/2020

	(87) WO 2020/169938 de 27/08/2020
(21) BR 11 2021 016315-8	Código 1.1 - Publicação Internacional – PCT. Apresentação de petição de requerimento de entrada na fase nacional (30) 21/02/2019 FR 1901776 (51) F16D 9/08 (2006.01), F16D 1/10 (2006.01) (86) PCT FR2020/050309 de 19/02/2020 (87) WO 2020/169927 de 27/08/2020
(21) BR 11 2021 016316-6	Código 1.1 - Publicação Internacional – PCT. Apresentação de petição de requerimento de entrada na fase nacional (30) 27/02/2019 EP 19382141.0 (51) C12N 5/0775 (2010.01), A61K 35/28 (2015.01), G01N 33/569 (2006.01) (86) PCT EP2020/055017 de 26/02/2020 (87) WO 2020/174002 de 03/09/2020
(21) BR 11 2021 016317-4	Código 1.1 - Publicação Internacional – PCT. Apresentação de petição de requerimento de entrada na fase nacional (30) 26/02/2019 US 62/810,378; 15/05/2019 US 62/848,286 (51) A61K 9/14 (2006.01), A61K 9/19 (2006.01), A61K 31/445 (2006.01), A61P 23/02 (2006.01), A61K 9/127 (2006.01) (86) PCT US2020/019806 de 26/02/2020 (87) WO 2020/176568 de 03/09/2020
(21) BR 11 2021 016319-0	Código 1.1 - Publicação Internacional – PCT. Apresentação de petição de requerimento de entrada na fase nacional (30) 19/02/2019 US 62/807,654 (51) A01N 65/08 (2009.01), A01G 7/06 (2006.01), C05D 9/02 (2006.01) (86) PCT IB2020/051399 de 19/02/2020 (87) WO 2020/170170 de 27/08/2020
(21) BR 11 2021 016321-2	Código 1.1 - Publicação Internacional – PCT. Apresentação de petição de requerimento de entrada na fase nacional (30) 26/02/2019 EP 19305223.0 (51) A61M 5/24 (2006.01), A61M 5/32 (2006.01) (86) PCT EP2020/055005 de 26/02/2020 (87) WO 2020/173992 de 03/09/2020
(21) BR 11 2021 016323-9	Código 1.1 - Publicação Internacional – PCT. Apresentação de petição de requerimento de entrada na fase nacional (30) 18/02/2019 ES P201930127 (51) F16K 37/00 (2006.01), E03C 1/04 (2006.01), E03C 1/05 (2006.01), F16K 11/00 (2006.01)

	(86) PCT ES2020/070117 de 18/02/2020 (87) WO 2020/169867 de 27/08/2020
(21) BR 11 2021 016324-7	Código 1.1 - Publicação Internacional – PCT. Apresentação de petição de requerimento de entrada na fase nacional (30) 20/02/2019 US 62/807,929; 28/02/2019 US 62/812,228; 24/07/2019 US 62/878,030 (51) A61K 31/00 (2006.01), A61K 31/185 (2006.01), G01N 33/68 (2006.01), A61Q 19/00 (2006.01) (86) PCT US2020/018979 de 20/02/2020 (87) WO 2020/172371 de 27/08/2020
(21) BR 11 2021 016326-3	Código 1.1 - Publicação Internacional – PCT. Apresentação de petição de requerimento de entrada na fase nacional (30) 18/02/2019 KR 10-2019-0018848 (51) H04M 1/02 (2006.01) (86) PCT KR2019/018299 de 23/12/2019 (87) WO 2020/171365 de 27/08/2020
(21) BR 11 2021 016327-1	Código 1.1 - Publicação Internacional – PCT. Apresentação de petição de requerimento de entrada na fase nacional (30) 19/02/2019 KR 10-2019-0019576 (51) H04M 1/02 (2006.01) (86) PCT KR2020/002207 de 17/02/2020 (87) WO 2020/171497 de 27/08/2020
(21) BR 11 2021 016328-0	Código 1.1 - Publicação Internacional – PCT. Apresentação de petição de requerimento de entrada na fase nacional (30) 19/02/2019 KR 10-2019-0019344 (51) G09F 9/30 (2006.01), G06F 1/16 (2006.01) (86) PCT KR2020/001663 de 05/02/2020 (87) WO 2020/171433 de 27/08/2020
(21) BR 11 2021 016329-8	Código 1.1 - Publicação Internacional – PCT. Apresentação de petição de requerimento de entrada na fase nacional (30) 19/02/2019 KR 10-2019-0019551; 01/07/2019 KR 10-2019-0078718 (51) H04M 1/02 (2006.01) (86) PCT KR2020/002415 de 19/02/2020 (87) WO 2020/171597 de 27/08/2020
(21) BR 11 2021 016330-1	Código 1.1 - Publicação Internacional – PCT. Apresentação de petição de requerimento de entrada na fase nacional (30) 18/02/2019 EP 19157849.1

	(51) A23L 33/28 (2016.01), A23L 2/52 (2006.01), A23G 3/44 (2006.01), A23L 29/281 (2016.01) (86) PCT EP2020/054253 de 18/02/2020 (87) WO 2020/169612 de 27/08/2020
(21) BR 11 2021 016331-0	Código 1.1 - Publicação Internacional – PCT. Apresentação de petição de requerimento de entrada na fase nacional (30) 06/03/2019 US 16/294,602 (51) G06K 9/00 (2006.01) (86) PCT US2020/020638 de 02/03/2020 (87) WO 2020/180779 de 10/09/2020
(21) BR 11 2021 016333-6	Código 1.1 - Publicação Internacional – PCT. Apresentação de petição de requerimento de entrada na fase nacional (30) 26/04/2019 JP 2019-086154 (51) A61F 13/49 (2006.01), A61F 13/496 (2006.01), A61F 13/51 (2006.01) (86) PCT JP2020/010072 de 09/03/2020 (87) WO 2020/217744 de 29/10/2020
(21) BR 11 2021 016334-4	Código 1.1 - Publicação Internacional – PCT. Apresentação de petição de requerimento de entrada na fase nacional (30) 08/03/2019 EP 19161685.3 (51) A23L 29/30 (2016.01), A23L 33/125 (2016.01), A23P 20/10 (2016.01), A23P 10/30 (2016.01), A23G 9/32 (2006.01), A23G 9/48 (2006.01), A23L 29/262 (2016.01), A23L 33/24 (2016.01), A23G 3/34 (2006.01), C13B 50/00 (2011.01) (86) PCT EP2020/056100 de 06/03/2020 (87) WO 2020/182687 de 17/09/2020
(21) BR 11 2021 016335-2	Código 1.1 - Publicação Internacional – PCT. Apresentação de petição de requerimento de entrada na fase nacional (30) 11/03/2019 US 62/816,782 (51) A22C 17/00 (2006.01) (86) PCT US2020/019956 de 26/02/2020 (87) WO 2020/185406 de 17/09/2020
(21) BR 11 2021 016336-0	Código 1.1 - Publicação Internacional – PCT. Apresentação de petição de requerimento de entrada na fase nacional (30) 19/02/2019 US 62/807,292 (51) B29C 44/06 (2006.01) (86) PCT IB2020/051389 de 19/02/2020 (87) WO 2020/170163 de 27/08/2020
(21) BR 11 2021 016338-7	Código 1.1 - Publicação Internacional – PCT. Apresentação de petição de

	requerimento de entrada na fase nacional (30) 22/03/2019 US 62/822,271 (51) A61K 31/23 (2006.01), A61P 3/10 (2006.01) (86) PCT EP2020/057716 de 20/03/2020 (87) WO 2020/193385 de 01/10/2020
(21) BR 11 2021 016340-9	Código 1.1 - Publicação Internacional – PCT. Apresentação de petição de requerimento de entrada na fase nacional (30) 19/02/2019 US 62/807,644; 29/03/2019 US 62/826,974; 27/11/2019 US 62/941,610; 27/11/2019 US 62/941,614 (51) A61K 39/00 (2006.01), A61P 35/00 (2006.01), A61P 37/04 (2006.01), C12N 5/0784 (2010.01), C12N 5/0783 (2010.01) (86) PCT US2020/018711 de 18/02/2020 (87) WO 2020/172202 de 27/08/2020
(21) BR 11 2021 016341-7	Código 1.1 - Publicação Internacional – PCT. Apresentação de petição de requerimento de entrada na fase nacional (30) 30/04/2019 EP PCT/EP2019/061135 (51) A61K 38/03 (2006.01), A61K 39/015 (2006.01), A61P 33/06 (2006.01), C07K 16/20 (2006.01), A61K 39/00 (2006.01) (86) PCT EP2020/062167 de 30/04/2020 (87) WO 2020/221910 de 05/11/2020
(21) BR 11 2021 016343-3	Código 1.1 - Publicação Internacional – PCT. Apresentação de petição de requerimento de entrada na fase nacional (51) B03D 1/02 (2006.01), B03D 1/14 (2006.01), B03B 7/00 (2006.01), C02F 1/24 (2006.01), C02F 1/60 (2006.01), B03D 103/02 (2006.01) (86) PCT FI2019/050125 de 18/02/2019 (87) WO 2020/169873 de 27/08/2020
(21) BR 11 2021 016345-0	Código 1.1 - Publicação Internacional – PCT. Apresentação de petição de requerimento de entrada na fase nacional (51) H04B 7/06 (2006.01), H04B 7/08 (2006.01) (86) PCT JP2019/006642 de 21/02/2019 (87) WO 2020/170398 de 27/08/2020
(21) BR 11 2021 016346-8	Código 1.1 - Publicação Internacional – PCT. Apresentação de petição de requerimento de entrada na fase nacional (30) 12/03/2019 JP 2019-044999 (51) B01J 23/04 (2006.01), B01J 35/10 (2006.01), B01J 37/02 (2006.01), C07B 61/00 (2006.01), C07C 51/09 (2006.01), C07C 57/05 (2006.01), C07C 67/30 (2006.01), C07C 69/54 (2006.01) (86) PCT JP2020/010570 de 11/03/2020

	(87) WO 2020/184616 de 17/09/2020
(21) BR 11 2021 016348-4	Código 1.1 - Publicação Internacional – PCT. Apresentação de petição de requerimento de entrada na fase nacional (30) 18/02/2019 EP 191578839.2 (51) C12N 15/82 (2006.01), C07K 16/18 (2006.01), C07K 16/28 (2006.01) (86) PCT EP2020/054263 de 18/02/2020 (87) WO 2020/169620 de 27/08/2020
(21) BR 11 2021 016350-6	Código 1.1 - Publicação Internacional – PCT. Apresentação de petição de requerimento de entrada na fase nacional (30) 22/02/2019 US 62/809,503 (51) G01R 33/34 (2006.01) (86) PCT US2020/019524 de 24/02/2020 (87) WO 2020/172672 de 27/08/2020
(21) BR 11 2021 016351-4	Código 1.1 - Publicação Internacional – PCT. Apresentação de petição de requerimento de entrada na fase nacional (51) H04L 12/24 (2006.01) (86) PCT EP2019/053988 de 18/02/2019 (87) WO 2020/169174 de 27/08/2020
(21) BR 11 2021 016353-0	Código 1.1 - Publicação Internacional – PCT. Apresentação de petição de requerimento de entrada na fase nacional (30) 18/02/2019 IN 201911006381 (51) C07D 405/12 (2006.01) (86) PCT IB2020/051227 de 14/02/2020 (87) WO 2020/170092 de 27/08/2020
(21) BR 11 2021 016354-9	Código 1.1 - Publicação Internacional – PCT. Apresentação de petição de requerimento de entrada na fase nacional (30) 20/02/2019 EP 19158303.8 (51) C07H 19/06 (2006.01), C07H 19/16 (2006.01) (86) PCT EP2020/054410 de 20/02/2020 (87) WO 2020/169696 de 27/08/2020
(21) BR 11 2021 016355-7	Código 1.1 - Publicação Internacional – PCT. Apresentação de petição de requerimento de entrada na fase nacional (30) 01/04/2019 GB 1904557.4 (51) G01L 11/02 (2006.01), G01L 1/24 (2006.01), G01D 5/26 (2006.01), G01L 19/08 (2006.01) (86) PCT US2020/018242 de 14/02/2020 (87) WO 2020/205072 de 08/10/2020

(21) BR 11 2021 016356-5	Código 1.1 - Publicação Internacional – PCT. Apresentação de petição de requerimento de entrada na fase nacional (30) 19/02/2019 IN 201941006472 (51) A61K 9/00 (2006.01), A61K 31/40 (2006.01), A61K 8/49 (2006.01), A61K 45/06 (2006.01) (86) PCT IN2020/050149 de 17/02/2020 (87) WO 2020/170268 de 27/08/2020
(21) BR 11 2021 016361-1	Código 1.1 - Publicação Internacional – PCT. Apresentação de petição de requerimento de entrada na fase nacional (30) 20/02/2019 US 62/807,889 (51) H01R 13/00 (2006.01) (86) PCT US2020/019010 de 20/02/2020 (87) WO 2020/172390 de 27/08/2020
(21) BR 11 2021 016363-8	Código 1.1 - Publicação Internacional – PCT. Apresentação de petição de requerimento de entrada na fase nacional (30) 18/02/2019 IT 102019000002279 (51) H02K 7/11 (2006.01), H02K 53/00 (2006.01), H02K 99/00 (2014.01) (86) PCT IB2020/051241 de 14/02/2020 (87) WO 2020/170094 de 27/08/2020
(21) BR 11 2021 016365-4	Código 1.1 - Publicação Internacional – PCT. Apresentação de petição de requerimento de entrada na fase nacional (30) 19/02/2019 US 62/807,448 (51) E21C 41/22 (2006.01), B03B 7/00 (2006.01), B07B 15/00 (2006.01) (86) PCT US2020/018815 de 19/02/2020 (87) WO 2020/172265 de 27/08/2020
(21) BR 11 2021 016368-9	Código 1.1 - Publicação Internacional – PCT. Apresentação de petição de requerimento de entrada na fase nacional (51) C09D 133/00 (2006.01), C09D 133/02 (2006.01) (86) PCT CN2019/078662 de 19/03/2019 (87) WO 2020/186447 de 24/09/2020
(21) BR 11 2021 016369-7	Código 1.1 - Publicação Internacional – PCT. Apresentação de petição de requerimento de entrada na fase nacional (30) 19/02/2019 US 62/807,336 (51) A61K 9/00 (2006.01), A61K 31/57 (2006.01), A61K 47/34 (2017.01), A61P 15/02 (2006.01), A61P 15/18 (2006.01) (86) PCT US2020/018326 de 14/02/2020 (87) WO 2020/172065 de 27/08/2020

(21) BR 11 2021 016371-9	Código 1.1 - Publicação Internacional – PCT. Apresentação de petição de requerimento de entrada na fase nacional (30) 28/02/2019 GB 1902746.5 (51) A61F 5/445 (2006.01) (86) PCT GB2020/050414 de 21/02/2020 (87) WO 2020/174218 de 03/09/2020
(21) BR 11 2021 016372-7	Código 1.1 - Publicação Internacional – PCT. Apresentação de petição de requerimento de entrada na fase nacional (30) 28/02/2019 GB 1902745.7 (51) A61F 5/44 (2006.01) (86) PCT GB2020/050415 de 21/02/2020 (87) WO 2020/174219 de 03/09/2020
(21) BR 11 2021 016374-3	Código 1.1 - Publicação Internacional – PCT. Apresentação de petição de requerimento de entrada na fase nacional (30) 29/03/2019 US 62/826,587; 29/03/2019 US 62/826,584; 29/03/2019 US 62/826,588; 29/03/2019 US 62/826,592; 05/09/2019 US 16/562,234 (51) A61B 18/12 (2006.01), G06F 12/06 (2006.01), A61B 18/00 (2006.01) (86) PCT US2019/049987 de 06/09/2019 (87) WO 2020/204988 de 08/10/2020
(21) BR 11 2021 016376-0	Código 1.1 - Publicação Internacional – PCT. Apresentação de petição de requerimento de entrada na fase nacional (30) 15/03/2019 US 16/354,452 (51) G01N 21/359 (2014.01), G01N 21/84 (2006.01) (86) PCT US2020/020742 de 03/03/2020 (87) WO 2020/190497 de 24/09/2020
(21) BR 11 2021 016379-4	Código 1.1 - Publicação Internacional – PCT. Apresentação de petição de requerimento de entrada na fase nacional (30) 22/02/2019 US 62/809,503; 25/03/2019 US 62/823,521; 20/02/2020 US 62/979,332 (51) G01R 33/20 (2006.01), G01R 33/28 (2006.01), G01R 33/32 (2006.01), G01R 33/34 (2006.01), G01R 33/38 (2006.01), G01R 33/44 (2006.01) (86) PCT US2020/019530 de 24/02/2020 (87) WO 2020/172673 de 27/08/2020
(21) BR 11 2021 016380-8	Código 1.1 - Publicação Internacional – PCT. Apresentação de petição de requerimento de entrada na fase nacional (30) 04/04/2019 DE 10 2019 108 869.0 (51) B01F 9/10 (2006.01), B01F 15/00 (2006.01)

	(86) PCT EP2020/058738 de 27/03/2020 (87) WO 2020/201102 de 08/10/2020
(21) BR 11 2021 016381-6	Código 1.1 - Publicação Internacional – PCT. Apresentação de petição de requerimento de entrada na fase nacional (30) 01/03/2019 SE 1950266-5; 01/07/2019 SE 1950827-4 (51) C11C 3/02 (2006.01), A23D 9/00 (2006.01), A23G 1/38 (2006.01) (86) PCT EP2020/055303 de 28/02/2020 (87) WO 2020/178180 de 10/09/2020
(21) BR 11 2021 016382-4	Código 1.1 - Publicação Internacional – PCT. Apresentação de petição de requerimento de entrada na fase nacional (51) C07C 273/04 (2006.01), B01J 19/00 (2006.01) (86) PCT JP2019/010610 de 14/03/2019 (87) WO 2020/183717 de 17/09/2020
(21) BR 11 2021 016383-2	Código 1.1 - Publicação Internacional – PCT. Apresentação de petição de requerimento de entrada na fase nacional (30) 14/03/2019 JP 2019-047277 (51) C07C 273/04 (2006.01), C07C 275/00 (2006.01) (86) PCT JP2019/024514 de 20/06/2019 (87) WO 2020/183745 de 17/09/2020
(21) BR 11 2021 016384-0	Código 1.1 - Publicação Internacional – PCT. Apresentação de petição de requerimento de entrada na fase nacional (30) 06/03/2019 SE 1950284-8 (51) A23D 9/00 (2006.01), A23G 1/36 (2006.01), A23G 1/38 (2006.01) (86) PCT EP2020/055905 de 05/03/2020 (87) WO 2020/178396 de 10/09/2020
(21) BR 11 2021 016385-9	Código 1.1 - Publicação Internacional – PCT. Apresentação de petição de requerimento de entrada na fase nacional (30) 19/02/2019 US 62/807,263; 11/03/2019 NL 2022712 (51) A43B 1/14 (2006.01), A43B 13/04 (2006.01), B29D 35/00 (2010.01), B29D 35/06 (2010.01), B29D 35/12 (2010.01) (86) PCT EP2020/054092 de 17/02/2020 (87) WO 2020/169527 de 27/08/2020
(21) BR 11 2021 016387-5	Código 1.1 - Publicação Internacional – PCT. Apresentação de petição de requerimento de entrada na fase nacional (30) 18/02/2019 GB 1902220.1 (51) A24F 40/42 (2020.01), A24F 40/485 (2020.01) (86) PCT GB2020/050376 de 18/02/2020

	(87) WO 2020/169957 de 27/08/2020
(21) BR 11 2021 016388-3	Código 1.1 - Publicação Internacional – PCT. Apresentação de petição de requerimento de entrada na fase nacional (30) 19/03/2019 US 62/820,760 (51) H04N 13/161 (2018.01), H04N 13/128 (2018.01), H04N 19/597 (2014.01), H04N 19/184 (2014.01) (86) PCT US2020/023122 de 17/03/2020 (87) WO 2020/190928 de 24/09/2020
(21) BR 11 2021 016397-2	Código 1.1 - Publicação Internacional – PCT. Apresentação de petição de requerimento de entrada na fase nacional (30) 21/02/2019 EP 19158457.2 (51) C09D 179/02 (2006.01), B05D 1/00 (2006.01) (86) PCT EP2020/052178 de 29/01/2020 (87) WO 2020/169312 de 27/08/2020
(21) BR 11 2021 016398-0	Código 1.1 - Publicação Internacional – PCT. Apresentação de petição de requerimento de entrada na fase nacional (30) 22/02/2019 US 62/809,091 (51) C07K 16/28 (2006.01), C07K 16/46 (2006.01), A61P 35/00 (2006.01) (86) PCT US2020/019351 de 21/02/2020 (87) WO 2020/172621 de 27/08/2020
(21) BR 11 2021 016399-9	Código 1.1 - Publicação Internacional – PCT. Apresentação de petição de requerimento de entrada na fase nacional (30) 20/02/2019 EP 19305202.4 (51) G01N 33/58 (2006.01), G01N 33/574 (2006.01), A61K 31/70 (2006.01), C07H 3/02 (2006.01) (86) PCT EP2020/054567 de 20/02/2020 (87) WO 2020/169782 de 27/08/2020
(21) BR 11 2021 016400-6	Código 1.1 - Publicação Internacional – PCT. Apresentação de petição de requerimento de entrada na fase nacional (30) 22/02/2019 CN PCT/CN2019/075834 (51) C07D 401/14 (2006.01), A61K 31/4725 (2006.01), A61P 35/00 (2006.01), A61P 35/02 (2006.01) (86) PCT EP2020/054485 de 20/02/2020 (87) WO 2020/169736 de 27/08/2020
(21) BR 11 2021 016401-4	Código 1.1 - Publicação Internacional – PCT. Apresentação de petição de requerimento de entrada na fase nacional (30) 19/02/2019 CN PCT/CN2019/075499; 29/04/2019 CN

	PCT/CN2019/085052 (51) H04W 68/02 (2009.01) (86) PCT CN2019/109526 de 30/09/2019 (87) WO 2020/168723 de 27/08/2020
(21) BR 11 2021 016404-9	Código 1.1 - Publicação Internacional – PCT. Apresentação de petição de requerimento de entrada na fase nacional (30) 22/02/2019 JP 2019-030606 (51) B23K 1/00 (2006.01), B23K 3/06 (2006.01), B23K 35/363 (2006.01) (86) PCT JP2020/007075 de 21/02/2020 (87) WO 2020/171207 de 27/08/2020
(21) BR 11 2021 016405-7	Código 1.1 - Publicação Internacional – PCT. Apresentação de petição de requerimento de entrada na fase nacional (30) 22/02/2019 US 62/809,287 (51) A61K 9/00 (2006.01), A61K 9/19 (2006.01), A61K 9/20 (2006.01), A61K 9/50 (2006.01), A61K 31/192 (2006.01), A61K 47/02 (2006.01), A61K 47/44 (2017.01) (86) PCT GB2020/050422 de 21/02/2020 (87) WO 2020/169991 de 27/08/2020
(21) BR 11 2021 016408-1	Código 1.1 - Publicação Internacional – PCT. Apresentação de petição de requerimento de entrada na fase nacional (30) 22/02/2019 US 62/809,293 (51) A61K 9/10 (2006.01), A61K 9/50 (2006.01), A61K 31/192 (2006.01), A61K 47/06 (2006.01), A61K 9/00 (2006.01) (86) PCT GB2020/050419 de 21/02/2020 (87) WO 2020/169988 de 27/08/2020
(21) BR 11 2021 016409-0	Código 1.1 - Publicação Internacional – PCT. Apresentação de petição de requerimento de entrada na fase nacional (30) 28/02/2019 JP 2019-036406 (51) H04L 27/26 (2006.01), H04W 28/06 (2009.01), H04W 84/12 (2009.01) (86) PCT JP2020/004257 de 05/02/2020 (87) WO 2020/175050 de 03/09/2020
(21) BR 11 2021 016410-3	Código 1.1 - Publicação Internacional – PCT. Apresentação de petição de requerimento de entrada na fase nacional (30) 21/03/2019 US 62/821,492; 10/12/2019 US 62/945,992; 19/12/2019 US 62/950,308; 23/12/2019 US 62/952,625 (51) H04N 19/122 (2014.01), H04N 19/119 (2014.01), H04N 19/70 (2014.01), H04N 19/176 (2014.01) (86) PCT KR2020/003973 de 23/03/2020

	(87) WO 2020/190113 de 24/09/2020
(21) BR 11 2021 016411-1	Código 1.1 - Publicação Internacional – PCT. Apresentação de petição de requerimento de entrada na fase nacional (30) 22/02/2019 CN PCT/CN2019/075844 (51) A61K 9/14 (2006.01), A61K 9/48 (2006.01), A61K 31/4155 (2006.01), A61K 47/10 (2017.01), A61K 47/32 (2006.01) (86) PCT EP2020/054488 de 20/02/2020 (87) WO 2020/169738 de 27/08/2020
(21) BR 11 2021 016412-0	Código 1.1 - Publicação Internacional – PCT. Apresentação de petição de requerimento de entrada na fase nacional (30) 21/02/2019 US 62/808,421 (51) F16D 65/18 (2006.01), F16D 65/04 (2006.01), F16D 55/22 (2006.01) (86) PCT US2020/018650 de 18/02/2020 (87) WO 2020/172169 de 27/08/2020
(21) BR 11 2021 016413-8	Código 1.1 - Publicação Internacional – PCT. Apresentação de petição de requerimento de entrada na fase nacional (30) 19/02/2019 KR 10-2019-0019549 (51) G06F 1/16 (2006.01), G02B 1/14 (2015.01) (86) PCT KR2020/001820 de 10/02/2020 (87) WO 2020/171449 de 27/08/2020
(21) BR 11 2021 016414-6	Código 1.1 - Publicação Internacional – PCT. Apresentação de petição de requerimento de entrada na fase nacional (30) 19/02/2019 KR 10-2019-0019492 (51) G06F 3/041 (2006.01), G06F 1/16 (2006.01) (86) PCT KR2019/017106 de 05/12/2019 (87) WO 2020/171354 de 27/08/2020
(21) BR 11 2021 016415-4	Código 1.1 - Publicação Internacional – PCT. Apresentação de petição de requerimento de entrada na fase nacional (30) 28/02/2019 JP 2019-036403 (51) H04W 16/28 (2009.01), H04L 27/26 (2006.01), H04B 7/0452 (2017.01), H04W 28/06 (2009.01), H04W 84/12 (2009.01) (86) PCT JP2020/004214 de 05/02/2020 (87) WO 2020/175043 de 03/09/2020
(21) BR 11 2021 016416-2	Código 1.1 - Publicação Internacional – PCT. Apresentação de petição de requerimento de entrada na fase nacional (30) 20/02/2019 EP 19158282.4 (51) A01N 43/90 (2006.01)

	(86) PCT EP2020/054328 de 19/02/2020 (87) WO 2020/169651 de 27/08/2020
(21) BR 11 2021 016417-0	Código 1.1 - Publicação Internacional – PCT. Apresentação de petição de requerimento de entrada na fase nacional (30) 20/02/2019 US 62/807,890; 11/02/2020 US 16/787,685 (51) H01R 4/20 (2006.01), H01R 4/2408 (2018.01), H01R 4/44 (2006.01), H01R 9/03 (2006.01), H01R 4/50 (2006.01), H01R 4/72 (2006.01), H01R 4/02 (2006.01), H01R 11/05 (2006.01) (86) PCT IB2020/051426 de 20/02/2020 (87) WO 2020/170188 de 27/08/2020
(21) BR 11 2021 016418-9	Código 1.1 - Publicação Internacional – PCT. Apresentação de petição de requerimento de entrada na fase nacional (30) 19/02/2019 US 62/807,722 (51) B61D 7/24 (2006.01), B61D 17/16 (2006.01), B61D 39/00 (2006.01) (86) PCT IB2020/000137 de 19/02/2020 (87) WO 2020/170038 de 27/08/2020
(21) BR 11 2021 016419-7	Código 1.1 - Publicação Internacional – PCT. Apresentação de petição de requerimento de entrada na fase nacional (30) 28/02/2019 JP 2019-036409 (51) H04W 28/06 (2009.01), H04W 84/12 (2009.01) (86) PCT JP2020/004217 de 05/02/2020 (87) WO 2020/175046 de 03/09/2020
(21) BR 11 2021 016420-0	Código 1.1 - Publicação Internacional – PCT. Apresentação de petição de requerimento de entrada na fase nacional (30) 21/02/2019 EP 19158499.4 (51) A61B 17/32 (2006.01), A61B 17/88 (2006.01), A61B 17/00 (2006.01), A61B 90/00 (2016.01) (86) PCT EP2020/054505 de 20/02/2020 (87) WO 2020/169744 de 27/08/2020
(21) BR 11 2021 016421-9	Código 1.1 - Publicação Internacional – PCT. Apresentação de petição de requerimento de entrada na fase nacional (30) 22/02/2019 US 62/809,287; 22/02/2019 US 62/809,293; 22/02/2019 US 62/809,307 (51) A61K 9/00 (2006.01), A61K 9/19 (2006.01), A61K 9/20 (2006.01), A61K 9/50 (2006.01), A61K 47/02 (2006.01), A61K 47/44 (2017.01), A61K 31/192 (2006.01) (86) PCT GB2020/050420 de 21/02/2020 (87) WO 2020/169989 de 27/08/2020

(21) BR 11 2021 016423-5	Código 1.1 - Publicação Internacional – PCT. Apresentação de petição de requerimento de entrada na fase nacional (30) 21/02/2019 EP 19158490.3 (51) A61B 17/32 (2006.01), A61N 7/00 (2006.01), A61B 17/88 (2006.01), A61B 17/00 (2006.01), A61B 90/00 (2016.01) (86) PCT EP2020/054220 de 18/02/2020 (87) WO 2020/169592 de 27/08/2020
(21) BR 11 2021 016424-3	Código 1.1 - Publicação Internacional – PCT. Apresentação de petição de requerimento de entrada na fase nacional (30) 26/02/2019 US 62/810,709 (51) B65D 25/02 (2006.01), B44D 3/12 (2006.01), B65D 43/04 (2006.01), B65D 43/10 (2006.01) (86) PCT US2020/019973 de 26/02/2020 (87) WO 2020/176669 de 03/09/2020
(21) BR 11 2021 016425-1	Código 1.1 - Publicação Internacional – PCT. Apresentação de petição de requerimento de entrada na fase nacional (30) 10/04/2019 IT 102019000005500 (51) B65H 16/08 (2006.01), B65B 59/00 (2006.01), B65H 20/06 (2006.01), B65H 35/10 (2006.01) (86) PCT IT2020/050046 de 03/03/2020 (87) WO 2020/208661 de 15/10/2020
(21) BR 11 2021 016426-0	Código 1.1 - Publicação Internacional – PCT. Apresentação de petição de requerimento de entrada na fase nacional (30) 22/02/2019 GB 1902438.9 (51) C07D 221/20 (2006.01), A01N 43/42 (2006.01), C07D 401/12 (2006.01), C07D 405/12 (2006.01) (86) PCT EP2020/054325 de 19/02/2020 (87) WO 2020/169648 de 27/08/2020
(21) BR 11 2021 016432-4	Código 1.1 - Publicação Internacional – PCT. Apresentação de petição de requerimento de entrada na fase nacional (30) 21/02/2019 US 62/808,802 (51) C07H 19/048 (2006.01), A61K 31/7052 (2006.01), A61K 31/706 (2006.01), A61K 31/44 (2006.01), C07H 19/04 (2006.01) (86) PCT US2020/019361 de 21/02/2020 (87) WO 2020/172629 de 27/08/2020
(21) BR 11 2021 016434-0	Código 1.1 - Publicação Internacional – PCT. Apresentação de petição de requerimento de entrada na fase nacional

	(30) 15/03/2019 US 62/818,883 (51) H04L 29/08 (2006.01), G06Q 10/06 (2012.01) (86) PCT IB2020/052331 de 13/03/2020 (87) WO 2020/188451 de 24/09/2020
(21) BR 11 2021 016435-9	Código 1.1 - Publicação Internacional – PCT. Apresentação de petição de requerimento de entrada na fase nacional (30) 19/02/2019 GB 1902277.1 (51) C07K 14/705 (2006.01), A61K 35/17 (2015.01), A61P 35/00 (2006.01), C07K 14/725 (2006.01), C12N 5/0783 (2010.01) (86) PCT GB2020/050401 de 19/02/2020 (87) WO 2020/169974 de 27/08/2020
(21) BR 11 2021 016438-3	Código 1.1 - Publicação Internacional – PCT. Apresentação de petição de requerimento de entrada na fase nacional (51) B31F 1/07 (2006.01), D21H 27/40 (2006.01), D21H 27/02 (2006.01) (86) PCT US2019/020956 de 06/03/2019 (87) WO 2020/180316 de 10/09/2020
(21) BR 11 2021 016439-1	Código 1.1 - Publicação Internacional – PCT. Apresentação de petição de requerimento de entrada na fase nacional (30) 26/02/2019 EP 19305224.8 (51) A61M 5/20 (2006.01), A61M 5/315 (2006.01), A61M 5/32 (2006.01) (86) PCT EP2020/055006 de 26/02/2020 (87) WO 2020/173993 de 03/09/2020
(21) BR 11 2021 016440-5	Código 1.1 - Publicação Internacional – PCT. Apresentação de petição de requerimento de entrada na fase nacional (30) 21/02/2019 FI 20195132 (51) C08J 11/14 (2006.01), C10J 3/48 (2006.01), C10J 3/54 (2006.01), C10J 3/56 (2006.01), C10J 3/16 (2006.01) (86) PCT FI2020/050111 de 21/02/2020 (87) WO 2020/169888 de 27/08/2020
(21) BR 11 2021 016441-3	Código 1.1 - Publicação Internacional – PCT. Apresentação de petição de requerimento de entrada na fase nacional (30) 26/02/2019 US 62/810,709 (51) B65D 43/02 (2006.01), B44D 3/00 (2006.01) (86) PCT US2020/019975 de 26/02/2020 (87) WO 2020/176671 de 03/09/2020
(21) BR 11 2021 016442-1	Código 1.1 - Publicação Internacional – PCT. Apresentação de petição de requerimento de entrada na fase nacional

	(30) 27/02/2019 EP 19305230.5; 22/05/2019 EP 19305647.0 (51) A61M 5/24 (2006.01), A61M 5/315 (2006.01), A61M 39/24 (2006.01) (86) PCT EP2020/054902 de 25/02/2020 (87) WO 2020/173938 de 03/09/2020
(21) BR 11 2021 016443-0	Código 1.1 - Publicação Internacional – PCT. Apresentação de petição de requerimento de entrada na fase nacional (30) 19/02/2019 EP 19158080.2 (51) H04W 4/02 (2018.01), G01S 5/02 (2010.01), G01S 5/14 (2006.01), H04W 64/00 (2009.01) (86) PCT EP2020/054029 de 17/02/2020 (87) WO 2020/169505 de 27/08/2020
(21) BR 11 2021 016444-8	Código 1.1 - Publicação Internacional – PCT. Apresentação de petição de requerimento de entrada na fase nacional (30) 21/02/2019 EP 19158468.9 (51) F41A 23/20 (2006.01) (86) PCT EP2020/053156 de 07/02/2020 (87) WO 2020/169368 de 27/08/2020
(21) BR 11 2021 016447-2	Código 1.1 - Publicação Internacional – PCT. Apresentação de petição de requerimento de entrada na fase nacional (30) 19/02/2019 JP 2019-027509 (51) F27B 3/28 (2006.01), F27D 19/00 (2006.01), G06Q 10/04 (2012.01) (86) PCT JP2020/004738 de 07/02/2020 (87) WO 2020/170849 de 27/08/2020
(21) BR 11 2021 016448-0	Código 1.1 - Publicação Internacional – PCT. Apresentação de petição de requerimento de entrada na fase nacional (30) 19/02/2019 KR 10-2019-0019544 (51) C07D 491/04 (2006.01), A61K 31/4743 (2006.01), A61P 35/00 (2006.01) (86) PCT KR2020/002427 de 19/02/2020 (87) WO 2020/171606 de 27/08/2020
(21) BR 11 2021 016450-2	Código 1.1 - Publicação Internacional – PCT. Apresentação de petição de requerimento de entrada na fase nacional (30) 19/02/2019 US 62/807,559; 14/02/2020 US 16/791,611 (51) C01B 11/02 (2006.01), C02F 1/68 (2006.01), C02F 1/76 (2006.01), C02F 5/08 (2006.01), F04B 13/00 (2006.01) (86) PCT US2020/018616 de 18/02/2020 (87) WO 2020/172151 de 27/08/2020
(21) BR 11 2021 016451-0	Código 1.1 - Publicação Internacional – PCT. Apresentação de petição de

	requerimento de entrada na fase nacional (30) 20/02/2019 US 62/808,253; 22/07/2019 US 62/877,190; 25/10/2019 US 62/926,222; 21/11/2019 US 62/938,839 (51) A61K 35/18 (2015.01), C12N 5/078 (2010.01), A61K 39/00 (2006.01) (86) PCT US2020/019123 de 20/02/2020 (87) WO 2020/172472 de 27/08/2020
(21) BR 11 2021 016453-7	Código 1.1 - Publicação Internacional – PCT. Apresentação de petição de requerimento de entrada na fase nacional (51) F01N 1/08 (2006.01) (86) PCT JP2019/006501 de 21/02/2019 (87) WO 2020/170381 de 27/08/2020
(21) BR 11 2021 016454-5	Código 1.1 - Publicação Internacional – PCT. Apresentação de petição de requerimento de entrada na fase nacional (30) 27/02/2019 IT 102019000002851 (51) B26D 7/32 (2006.01), B65B 25/14 (2006.01), B65B 35/44 (2006.01), B65G 47/84 (2006.01), B65G 54/02 (2006.01), B65G 47/08 (2006.01), B26D 3/16 (2006.01), B65G 47/28 (2006.01) (86) PCT IT2020/050029 de 17/02/2020 (87) WO 2020/174504 de 03/09/2020
(21) BR 11 2021 016456-1	Código 1.1 - Publicação Internacional – PCT. Apresentação de petição de requerimento de entrada na fase nacional (30) 11/03/2019 EP 19020118.6 (51) B33Y 30/00 (2015.01), G03F 7/20 (2006.01), B33Y 50/02 (2015.01), B29C 64/129 (2017.01), B29C 64/232 (2017.01), B29C 64/241 (2017.01), B29C 64/393 (2017.01), B29C 64/236 (2017.01) (86) PCT EP2020/056495 de 11/03/2020 (87) WO 2020/182878 de 17/09/2020
(21) BR 11 2021 016457-0	Código 1.1 - Publicação Internacional – PCT. Apresentação de petição de requerimento de entrada na fase nacional (30) 22/02/2019 US 62/808,954; 15/11/2019 US 62/936,358 (51) A61K 31/433 (2006.01), A61P 25/28 (2006.01) (86) PCT US2020/019193 de 21/02/2020 (87) WO 2020/172516 de 27/08/2020
(21) BR 11 2021 016458-8	Código 1.1 - Publicação Internacional – PCT. Apresentação de petição de requerimento de entrada na fase nacional (30) 21/02/2019 GB 1902361.3 (51) A61B 5/145 (2006.01), A61B 5/00 (2006.01), G01N 33/49 (2006.01), A61B 5/1473 (2006.01), G01N 27/416 (2006.01)

	(86) PCT EP2020/050147 de 06/01/2020 (87) WO 2020/169258 de 27/08/2020
(21) BR 11 2021 016460-0	Código 1.1 - Publicação Internacional – PCT. Apresentação de petição de requerimento de entrada na fase nacional (30) 20/02/2019 EP 19158296.4 (51) C12N 15/113 (2010.01), C07H 21/02 (2006.01), A61K 31/712 (2006.01), A61K 31/7125 (2006.01) (86) PCT EP2020/054409 de 20/02/2020 (87) WO 2020/169695 de 27/08/2020
(21) BR 11 2021 016461-8	Código 1.1 - Publicação Internacional – PCT. Apresentação de petição de requerimento de entrada na fase nacional (30) 22/02/2019 CN 201910134248.X (51) G06F 3/041 (2006.01), G06F 3/044 (2006.01), G06F 3/0488 (2013.01) (86) PCT CN2020/075034 de 13/02/2020 (87) WO 2020/168970 de 27/08/2020
(21) BR 11 2021 016462-6	Código 1.1 - Publicação Internacional – PCT. Apresentação de petição de requerimento de entrada na fase nacional (30) 19/02/2019 KR 10-2019-0019560; 28/05/2019 KR 10-2019-0062226 (51) G06F 1/16 (2006.01) (86) PCT KR2020/002101 de 14/02/2020 (87) WO 2020/171482 de 27/08/2020
(21) BR 11 2021 016463-4	Código 1.1 - Publicação Internacional – PCT. Apresentação de petição de requerimento de entrada na fase nacional (30) 19/02/2019 KR 10-2019-0019545 (51) G06F 1/16 (2006.01), G06F 11/30 (2006.01) (86) PCT KR2020/002344 de 18/02/2020 (87) WO 2020/171562 de 27/08/2020
(21) BR 11 2021 016464-2	Código 1.1 - Publicação Internacional – PCT. Apresentação de petição de requerimento de entrada na fase nacional (51) B31F 1/07 (2006.01), D21H 27/40 (2006.01), D21H 27/02 (2006.01) (86) PCT US2019/020950 de 06/03/2019 (87) WO 2020/180314 de 10/09/2020
(21) BR 11 2021 016465-0	Código 1.1 - Publicação Internacional – PCT. Apresentação de petição de requerimento de entrada na fase nacional (30) 01/03/2019 DE 20 2019 101 183.1 (51) G05D 16/10 (2006.01) (86) PCT EP2020/052656 de 04/02/2020

	(87) WO 2020/177961 de 10/09/2020
(21) BR 11 2021 016466-9	Código 1.1 - Publicação Internacional – PCT. Apresentação de petição de requerimento de entrada na fase nacional (30) 20/02/2019 JP 2019-028274 (51) B29C 63/02 (2006.01), B32B 5/18 (2006.01), B32B 27/10 (2006.01), B32B 27/32 (2006.01), B65D 1/00 (2006.01), B29C 48/07 (2019.01), B29C 48/154 (2019.01), B29C 48/92 (2019.01) (86) PCT JP2020/006155 de 18/02/2020 (87) WO 2020/171031 de 27/08/2020
(21) BR 11 2021 016468-5	Código 1.1 - Publicação Internacional – PCT. Apresentação de petição de requerimento de entrada na fase nacional (30) 19/02/2019 US 62/807,693 (51) G06Q 10/06 (2012.01), G06Q 10/10 (2012.01) (86) PCT US2020/018907 de 19/02/2020 (87) WO 2020/172334 de 27/08/2020
(21) BR 11 2021 016471-5	Código 1.1 - Publicação Internacional – PCT. Apresentação de petição de requerimento de entrada na fase nacional (30) 22/02/2019 NO 20190246; 17/04/2019 NO 20190522; 14/06/2019 NO 20190732; 15/11/2019 NO 20191358 (51) B01D 46/54 (2006.01), B01D 33/00 (2006.01), B01D 45/00 (2006.01), B01D 46/00 (2006.01), B01D 46/26 (2006.01), F24F 3/00 (2006.01) (86) PCT NO2020/050047 de 21/02/2020 (87) WO 2020/171718 de 27/08/2020
(21) BR 11 2021 016472-3	Código 1.1 - Publicação Internacional – PCT. Apresentação de petição de requerimento de entrada na fase nacional (30) 21/02/2019 US 62/808,712 (51) C07B 41/02 (2006.01), C07B 57/00 (2006.01), C12P 7/02 (2006.01) (86) PCT US2020/019176 de 21/02/2020 (87) WO 2020/172506 de 27/08/2020
(21) BR 11 2021 016474-0	Código 1.1 - Publicação Internacional – PCT. Apresentação de petição de requerimento de entrada na fase nacional (30) 19/02/2019 EP 19382113.9 (51) H04W 16/18 (2009.01) (86) PCT EP2020/054070 de 17/02/2020 (87) WO 2020/169518 de 27/08/2020
(21) BR 11 2021 016475-8	Código 1.1 - Publicação Internacional – PCT. Apresentação de petição de requerimento de entrada na fase nacional

	(30) 20/02/2019 JP 2019-028273 (51) B29C 63/02 (2006.01), B32B 5/18 (2006.01), B32B 27/10 (2006.01), B32B 27/32 (2006.01), B65D 1/00 (2006.01), B29C 48/07 (2019.01), B29C 48/154 (2019.01), B29C 48/92 (2019.01) (86) PCT JP2020/006156 de 18/02/2020 (87) WO 2020/171032 de 27/08/2020
(21) BR 11 2021 016476-6	Código 1.1 - Publicação Internacional – PCT. Apresentação de petição de requerimento de entrada na fase nacional (30) 19/04/2019 US 62/836,238 (51) B65D 5/42 (2006.01), B65D 5/48 (2006.01), B65D 5/72 (2006.01), A47F 1/08 (2006.01), A47F 5/11 (2006.01), A45D 27/22 (2006.01) (86) PCT EP2020/060482 de 14/04/2020 (87) WO 2020/212360 de 22/10/2020
(21) BR 11 2021 016480-4	Código 1.1 - Publicação Internacional – PCT. Apresentação de petição de requerimento de entrada na fase nacional (30) 20/02/2019 US 62/807,871 (51) A61K 9/00 (2006.01), A61K 9/20 (2006.01) (86) PCT US2020/018762 de 19/02/2020 (87) WO 2020/172232 de 27/08/2020
(21) BR 11 2021 016481-2	Código 1.1 - Publicação Internacional – PCT. Apresentação de petição de requerimento de entrada na fase nacional (30) 27/02/2019 IT 102019000002869 (51) B65B 11/02 (2006.01) (86) PCT IB2020/051593 de 25/02/2020 (87) WO 2020/174388 de 03/09/2020
(21) BR 11 2021 016482-0	Código 1.1 - Publicação Internacional – PCT. Apresentação de petição de requerimento de entrada na fase nacional (30) 20/02/2019 US 62/808,126 (51) C01B 32/194 (2017.01), H01M 4/13 (2010.01), C10M 125/02 (2006.01) (86) PCT US2020/018900 de 19/02/2020 (87) WO 2020/172330 de 27/08/2020
(21) BR 11 2021 016484-7	Código 1.1 - Publicação Internacional – PCT. Apresentação de petição de requerimento de entrada na fase nacional (51) B41F 16/00 (2006.01) (86) PCT CN2019/078801 de 20/03/2019 (87) WO 2020/186470 de 24/09/2020
(21) BR 11 2021 016485-5	Código 1.1 - Publicação Internacional – PCT. Apresentação de petição de

	requerimento de entrada na fase nacional (30) 22/02/2019 US 62/809,307 (51) A61K 9/00 (2006.01), A61K 9/19 (2006.01), A61K 9/20 (2006.01), A61K 9/50 (2006.01), A61K 47/02 (2006.01), A61K 47/44 (2017.01), A61K 31/192 (2006.01) (86) PCT GB2020/050423 de 21/02/2020 (87) WO 2020/169992 de 27/08/2020
(21) BR 11 2021 016486-3	Código 1.1 - Publicação Internacional – PCT. Apresentação de petição de requerimento de entrada na fase nacional (30) 25/02/2019 EP 19159093.4; 18/11/2019 EP 19209861.4 (51) C25D 3/06 (2006.01), C25D 7/06 (2006.01), C25D 9/10 (2006.01), C25D 17/10 (2006.01) (86) PCT EP2020/054925 de 25/02/2020 (87) WO 2020/173950 de 03/09/2020
(21) BR 11 2021 016488-0	Código 1.1 - Publicação Internacional – PCT. Apresentação de petição de requerimento de entrada na fase nacional (30) 20/02/2019 JP 2019-028201 (51) A61P 33/14 (2006.01), C07D 401/12 (2006.01), C07D 401/14 (2006.01), A01P 7/04 (2006.01), C07D 213/71 (2006.01), A01N 43/40 (2006.01), A01N 43/54 (2006.01), A01N 43/56 (2006.01), A61K 31/4545 (2006.01), A61K 31/506 (2006.01) (86) PCT JP2020/006576 de 19/02/2020 (87) WO 2020/171129 de 27/08/2020
(21) BR 11 2021 016490-1	Código 1.1 - Publicação Internacional – PCT. Apresentação de petição de requerimento de entrada na fase nacional (30) 26/02/2019 US 62/810,650; 16/05/2019 EP 19174970.4 (51) A23L 33/105 (2016.01), A23L 27/12 (2016.01), C11B 9/02 (2006.01) (86) PCT EP2020/054950 de 25/02/2020 (87) WO 2020/173967 de 03/09/2020
(21) BR 11 2021 016492-8	Código 1.1 - Publicação Internacional – PCT. Apresentação de petição de requerimento de entrada na fase nacional (30) 19/02/2019 US 62/807,486 (51) C08L 23/12 (2006.01) (86) PCT IB2020/020011 de 18/02/2020 (87) WO 2020/170046 de 27/08/2020
(21) BR 11 2021 016494-4	Código 1.1 - Publicação Internacional – PCT. Apresentação de petição de requerimento de entrada na fase nacional (30) 19/02/2019 US 62/807,387; 13/06/2019 US 16/440,792

	(51) A23L 7/00 (2016.01), A23L 11/00 (2021.01), A23L 27/00 (2016.01), A23P 10/20 (2016.01), A23P 10/30 (2016.01), C08B 30/02 (2006.01) (86) PCT US2020/027959 de 13/04/2020 (87) WO 2020/172690 de 27/08/2020
(21) BR 11 2021 016495-2	Código 1.1 - Publicação Internacional – PCT. Apresentação de petição de requerimento de entrada na fase nacional (30) 20/02/2019 CN 201910127574.8 (51) H04L 5/00 (2006.01), H04W 72/04 (2009.01) (86) PCT CN2020/075572 de 17/02/2020 (87) WO 2020/169001 de 27/08/2020
(21) BR 11 2021 016498-7	Código 1.1 - Publicação Internacional – PCT. Apresentação de petição de requerimento de entrada na fase nacional (30) 22/02/2019 CN 201910133245.4 (51) H02J 7/00 (2006.01) (86) PCT CN2020/073201 de 20/01/2020 (87) WO 2020/168892 de 27/08/2020
(21) BR 11 2021 016499-5	Código 1.1 - Publicação Internacional – PCT. Apresentação de petição de requerimento de entrada na fase nacional (30) 19/02/2019 US 16/279,282; 14/02/2020 US 16/791,228 (51) B65D 81/38 (2006.01), B65D 81/00 (2006.01), B65D 81/18 (2006.01) (86) PCT US2020/018800 de 19/02/2020 (87) WO 2020/172254 de 27/08/2020
(21) BR 11 2021 016501-0	Código 1.1 - Publicação Internacional – PCT. Apresentação de petição de requerimento de entrada na fase nacional (30) 25/02/2019 US 62/810,250 (51) C12N 15/86 (2006.01), C12N 9/02 (2006.01) (86) PCT IB2020/051557 de 24/02/2020 (87) WO 2020/174368 de 03/09/2020
(21) BR 11 2021 016502-9	Código 1.1 - Publicação Internacional – PCT. Apresentação de petição de requerimento de entrada na fase nacional (30) 19/02/2019 US 62/807,703; 26/02/2019 US 62/810,913; 05/03/2019 US 62/813,985; 11/03/2019 US 62/816,844; 12/03/2019 US 62/817,348; 16/03/2019 US 62/819,575 (51) H04N 19/117 (2014.01), H04N 19/157 (2014.01), H04N 19/176 (2014.01), H04N 19/86 (2014.01) (86) PCT JP2020/006624 de 19/02/2020 (87) WO 2020/171143 de 27/08/2020

(21) BR 11 2021 016503-7	Código 1.1 - Publicação Internacional – PCT. Apresentação de petição de requerimento de entrada na fase nacional (30) 21/02/2019 US 62/808,634 (51) A61N 1/36 (2006.01) (86) PCT US2020/019166 de 21/02/2020 (87) WO 2020/172500 de 27/08/2020
(21) BR 11 2021 016504-5	Código 1.1 - Publicação Internacional – PCT. Apresentação de petição de requerimento de entrada na fase nacional (30) 20/02/2019 US 62/808,111 (51) E21B 33/038 (2006.01), H01R 13/15 (2006.01), H01R 13/523 (2006.01) (86) PCT US2020/018840 de 19/02/2020 (87) WO 2020/172286 de 27/08/2020
(21) BR 11 2021 016505-3	Código 1.1 - Publicação Internacional – PCT. Apresentação de petição de requerimento de entrada na fase nacional (30) 28/02/2019 US 62/812,059 (51) B31D 5/00 (2017.01) (86) PCT US2020/017828 de 12/02/2020 (87) WO 2020/176257 de 03/09/2020
(21) BR 11 2021 016506-1	Código 1.1 - Publicação Internacional – PCT. Apresentação de petição de requerimento de entrada na fase nacional (30) 20/02/2019 KR 10-2019-0020117 (51) G06F 1/16 (2006.01), G09F 9/30 (2006.01), H04M 1/02 (2006.01), G06F 3/041 (2006.01) (86) PCT KR2020/002455 de 20/02/2020 (87) WO 2020/171618 de 27/08/2020
(21) BR 11 2021 016512-6	Código 1.1 - Publicação Internacional – PCT. Apresentação de petição de requerimento de entrada na fase nacional (30) 29/08/2019 CN 201910805440.7 (51) C07K 16/28 (2006.01), A61K 39/395 (2006.01), A61P 35/00 (2006.01), A61P 27/00 (2006.01) (86) PCT CN2020/110935 de 25/08/2020 (87) WO 2021/037007 de 04/03/2021
(21) BR 11 2021 016513-4	Código 1.1 - Publicação Internacional – PCT. Apresentação de petição de requerimento de entrada na fase nacional (30) 09/04/2019 EP 19168093.3 (51) B32B 27/08 (2006.01), B32B 27/18 (2006.01), B32B 27/20 (2006.01), B32B 27/32 (2006.01) (86) PCT EP2020/059706 de 06/04/2020

	(87) WO 2020/207940 de 15/10/2020
(21) BR 11 2021 016514-2	Código 1.1 - Publicação Internacional – PCT. Apresentação de petição de requerimento de entrada na fase nacional (30) 29/03/2019 EP 19166155.2 (51) C08L 23/12 (2006.01) (86) PCT EP2020/057079 de 16/03/2020 (87) WO 2020/200730 de 08/10/2020
(21) BR 11 2021 016517-7	Código 1.1 - Publicação Internacional – PCT. Apresentação de petição de requerimento de entrada na fase nacional (30) 27/02/2019 JP 2019-034363 (51) A61P 29/00 (2006.01), A61K 9/70 (2006.01), A61K 47/20 (2006.01), A61K 47/32 (2006.01), A61K 31/196 (2006.01) (86) PCT JP2020/007182 de 21/02/2020 (87) WO 2020/175395 de 03/09/2020
(21) BR 11 2021 016519-3	Código 1.1 - Publicação Internacional – PCT. Apresentação de petição de requerimento de entrada na fase nacional (30) 26/02/2019 EP 19305227.1 (51) A61M 5/20 (2006.01), A61M 5/32 (2006.01) (86) PCT EP2020/055008 de 26/02/2020 (87) WO 2020/173995 de 03/09/2020
(21) BR 11 2021 016520-7	Código 1.1 - Publicação Internacional – PCT. Apresentação de petição de requerimento de entrada na fase nacional (30) 29/03/2019 EP 19166375.6 (51) C07K 16/28 (2006.01), A61P 35/00 (2006.01), A61K 39/395 (2006.01) (86) PCT EP2020/058513 de 26/03/2020 (87) WO 2020/200997 de 08/10/2020
(21) BR 11 2021 016522-3	Código 1.1 - Publicação Internacional – PCT. Apresentação de petição de requerimento de entrada na fase nacional (30) 22/02/2019 KR 10-2019-0021228; 21/02/2020 KR 10-2020-0021502 (51) A61K 31/506 (2006.01), A61K 31/706 (2006.01), A61K 31/53 (2006.01), A61K 45/06 (2006.01), A61P 35/02 (2006.01) (86) PCT KR2020/002536 de 21/02/2020 (87) WO 2020/171646 de 27/08/2020
(21) BR 11 2021 016523-1	Código 1.1 - Publicação Internacional – PCT. Apresentação de petição de requerimento de entrada na fase nacional (30) 14/03/2019 BR BR102019004962-6A2 (51) A01K 61/60 (2017.01), A01K 61/54 (2017.01)

	(86) PCT BR2020/000008 de 13/03/2020 (87) WO 2020/181344 de 17/09/2020
(21) BR 11 2021 016525-8	Código 1.1 - Publicação Internacional – PCT. Apresentação de petição de requerimento de entrada na fase nacional (30) 22/02/2019 EP 19158837.5 (51) C07C 407/00 (2006.01), C07C 409/04 (2006.01) (86) PCT EP2020/052464 de 31/01/2020 (87) WO 2020/169322 de 27/08/2020
(21) BR 11 2021 016526-6	Código 1.1 - Publicação Internacional – PCT. Apresentação de petição de requerimento de entrada na fase nacional (30) 22/02/2019 GB 1902443.9 (51) A45D 1/02 (2006.01), A45D 1/06 (2006.01), A45D 2/00 (2006.01), A45D 20/00 (2006.01), A45D 20/04 (2006.01), A45D 20/10 (2006.01) (86) PCT EP2020/054791 de 24/02/2020 (87) WO 2020/169849 de 27/08/2020
(21) BR 11 2021 016528-2	Código 1.1 - Publicação Internacional – PCT. Apresentação de petição de requerimento de entrada na fase nacional (30) 21/02/2019 US 62/808,640 (51) E21B 17/046 (2006.01), E21B 17/08 (2006.01), E21B 21/08 (2006.01), E21B 19/00 (2006.01) (86) PCT US2020/019160 de 21/02/2020 (87) WO 2020/172497 de 27/08/2020
(21) BR 11 2021 016531-2	Código 1.1 - Publicação Internacional – PCT. Apresentação de petição de requerimento de entrada na fase nacional (30) 21/02/2019 GB 1902383.7 (51) C07D 403/04 (2006.01), A01N 43/653 (2006.01), A01N 43/76 (2006.01), A01N 43/78 (2006.01), A01N 43/82 (2006.01), A01N 53/00 (2006.01), C07D 413/04 (2006.01), C07D 417/04 (2006.01) (86) PCT EP2020/054240 de 18/02/2020 (87) WO 2020/169604 de 27/08/2020
(21) BR 11 2021 016532-0	Código 1.1 - Publicação Internacional – PCT. Apresentação de petição de requerimento de entrada na fase nacional (30) 20/02/2019 EP 19305205.7 (51) C07K 7/06 (2006.01), C07K 7/08 (2006.01), C07K 14/415 (2006.01) (86) PCT EP2020/054435 de 20/02/2020 (87) WO 2020/169709 de 27/08/2020
(21) BR 11 2021 016535-5	Código 1.1 - Publicação Internacional – PCT. Apresentação de petição de

	requerimento de entrada na fase nacional (30) 25/02/2019 EP 19159104.9 (51) H05H 1/48 (2006.01), H01F 27/00 (2006.01) (86) PCT EP2020/054753 de 24/02/2020 (87) WO 2020/173865 de 03/09/2020
(21) BR 11 2021 016536-3	Código 1.1 - Publicação Internacional – PCT. Apresentação de petição de requerimento de entrada na fase nacional (30) 02/04/2019 FR 19 03527 (51) A61F 2/26 (2006.01) (86) PCT FR2020/050606 de 20/03/2020 (87) WO 2020/201660 de 08/10/2020
(21) BR 11 2021 016537-1	Código 1.1 - Publicação Internacional – PCT. Apresentação de petição de requerimento de entrada na fase nacional (30) 21/02/2019 US 62/808,714 (51) C07K 16/28 (2006.01), A61K 39/00 (2006.01) (86) PCT US2020/019320 de 21/02/2020 (87) WO 2020/172597 de 27/08/2020
(21) BR 11 2021 016538-0	Código 1.1 - Publicação Internacional – PCT. Apresentação de petição de requerimento de entrada na fase nacional (30) 26/02/2019 EP 19305226.3 (51) A61M 5/315 (2006.01), A61M 5/32 (2006.01), A61M 5/20 (2006.01) (86) PCT EP2020/055003 de 26/02/2020 (87) WO 2020/173991 de 03/09/2020
(21) BR 11 2021 016539-8	Código 1.1 - Publicação Internacional – PCT. Apresentação de petição de requerimento de entrada na fase nacional (30) 21/02/2019 EP 19158515.7 (51) B42D 25/373 (2014.01), B42D 25/387 (2014.01), B42D 25/23 (2014.01), B42D 25/29 (2014.01), B42D 25/40 (2014.01), C09D 11/037 (2014.01), C09C 1/00 (2006.01) (86) PCT EP2020/052264 de 30/01/2020 (87) WO 2020/169316 de 27/08/2020
(21) BR 11 2021 016540-1	Código 1.1 - Publicação Internacional – PCT. Apresentação de petição de requerimento de entrada na fase nacional (30) 08/03/2019 JP 2019-042752 (51) G01K 1/02 (2021.01) (86) PCT JP2020/007517 de 25/02/2020 (87) WO 2020/184171 de 17/09/2020

(21) BR 11 2021 016541-0	Código 1.1 - Publicação Internacional – PCT. Apresentação de petição de requerimento de entrada na fase nacional (30) 25/02/2019 EP 19159095.9 (51) C25D 3/06 (2006.01), C25D 7/06 (2006.01), C25D 9/10 (2006.01), C25D 17/10 (2006.01) (86) PCT EP2020/054931 de 25/02/2020 (87) WO 2020/173953 de 03/09/2020
(21) BR 11 2021 016544-4	Código 1.1 - Publicação Internacional – PCT. Apresentação de petição de requerimento de entrada na fase nacional (30) 01/03/2019 US 62/812,942; 26/02/2020 US 16/801,800 (51) A61M 5/42 (2006.01) (86) PCT US2020/020038 de 27/02/2020 (87) WO 2020/180588 de 10/09/2020
(21) BR 11 2021 016546-0	Código 1.1 - Publicação Internacional – PCT. Apresentação de petição de requerimento de entrada na fase nacional (30) 22/02/2019 EP 19158912.6 (51) A01M 29/12 (2011.01), A01N 65/42 (2009.01), A01N 65/08 (2009.01), A01N 25/00 (2006.01), A01P 17/00 (2006.01) (86) PCT EP2020/054531 de 20/02/2020 (87) WO 2020/169761 de 27/08/2020
(21) BR 11 2021 016547-9	Código 1.1 - Publicação Internacional – PCT. Apresentação de petição de requerimento de entrada na fase nacional (30) 22/02/2019 FR 1901804 (51) C11D 7/10 (2006.01), C11D 7/32 (2006.01), C11D 11/00 (2006.01) (86) PCT FR2020/050319 de 20/02/2020 (87) WO 2020/169931 de 27/08/2020
(21) BR 11 2021 016555-0	Código 1.1 - Publicação Internacional – PCT. Apresentação de petição de requerimento de entrada na fase nacional (30) 21/02/2019 CN 201910129891.3 (51) H04W 74/00 (2009.01) (86) PCT CN2020/076066 de 20/02/2020 (87) WO 2020/169071 de 27/08/2020
(21) BR 11 2021 016556-8	Código 1.1 - Publicação Internacional – PCT. Apresentação de petição de requerimento de entrada na fase nacional (30) 22/02/2019 FR 19/01820 (51) A23L 17/60 (2016.01), A23L 33/105 (2016.01), A23L 33/11 (2016.01), A23L 33/115 (2016.01), A23L 33/12 (2016.01), A61P 25/28 (2006.01) (86) PCT FR2020/050330 de 21/02/2020

	(87) WO 2020/169936 de 27/08/2020
(21) BR 11 2021 016558-4	Código 1.1 - Publicação Internacional – PCT. Apresentação de petição de requerimento de entrada na fase nacional (30) 28/02/2019 FR 1902066 (51) B42D 25/324 (2014.01), B42D 25/328 (2014.01), B42D 25/351 (2014.01), B42D 25/405 (2014.01), B42D 25/41 (2014.01), B42D 25/425 (2014.01), B42D 25/435 (2014.01), B41M 3/14 (2006.01), B41M 5/24 (2006.01), B41M 5/26 (2006.01) (86) PCT FR2020/050262 de 13/02/2020 (87) WO 2020/174153 de 03/09/2020
(21) BR 11 2021 016560-6	Código 1.1 - Publicação Internacional – PCT. Apresentação de petição de requerimento de entrada na fase nacional (30) 22/02/2019 US 62/809,555; 28/03/2019 US 62/825,021; 28/03/2019 US 62/825,796 (51) H04N 19/186 (2014.01) (86) PCT CN2020/076466 de 24/02/2020 (87) WO 2020/169113 de 27/08/2020
(21) BR 11 2021 016561-4	Código 1.1 - Publicação Internacional – PCT. Apresentação de petição de requerimento de entrada na fase nacional (30) 20/02/2019 US 62/807,798 (51) F23G 5/44 (2006.01), F23G 7/00 (2006.01), F23H 13/00 (2021.01), F27D 3/12 (2006.01) (86) PCT CA2020/000017 de 20/02/2020 (87) WO 2020/168411 de 27/08/2020
(21) BR 11 2021 016562-2	Código 1.1 - Publicação Internacional – PCT. Apresentação de petição de requerimento de entrada na fase nacional (30) 21/02/2019 US 62/808,724 (51) C08F 2/46 (2006.01), C08F 299/04 (2006.01), C08F 285/00 (2006.01) (86) PCT US2020/019346 de 21/02/2020 (87) WO 2020/172616 de 27/08/2020
(21) BR 11 2021 016564-9	Código 1.1 - Publicação Internacional – PCT. Apresentação de petição de requerimento de entrada na fase nacional (30) 22/02/2019 IN 201911007091 (51) C07C 231/02 (2006.01) (86) PCT IB2020/051410 de 20/02/2020 (87) WO 2020/170178 de 27/08/2020
(21) BR 11 2021 016566-5	Código 1.1 - Publicação Internacional – PCT. Apresentação de petição de

	requerimento de entrada na fase nacional (30) 26/02/2019 US 62/810,708; 12/03/2019 US 62/817,482; 23/07/2019 US 62/877,707; 17/10/2019 US 62/916,652 (51) C12N 15/864 (2006.01), A61K 48/00 (2006.01), C12N 15/85 (2006.01) (86) PCT US2020/019794 de 26/02/2020 (87) WO 2020/176562 de 03/09/2020
(21) BR 11 2021 016569-0	Código 1.1 - Publicação Internacional – PCT. Apresentação de petição de requerimento de entrada na fase nacional (51) H04L 1/12 (2006.01), H04L 1/00 (2006.01) (86) PCT CN2019/075958 de 22/02/2019 (87) WO 2020/168574 de 27/08/2020
(21) BR 11 2021 016570-3	Código 1.1 - Publicação Internacional – PCT. Apresentação de petição de requerimento de entrada na fase nacional (30) 26/02/2019 US 62/810,917; 15/04/2019 US 62/834,012; 07/06/2019 US 62/858,644; 01/08/2019 US 62/881,901; 02/10/2019 US 62/909,564; 04/10/2019 US 62/910,779 (51) A61K 48/00 (2006.01), C07K 14/47 (2006.01) (86) PCT US2020/019892 de 26/02/2020 (87) WO 2020/176614 de 03/09/2020
(21) BR 11 2021 016571-1	Código 1.1 - Publicação Internacional – PCT. Apresentação de petição de requerimento de entrada na fase nacional (30) 21/02/2019 EP 19305210.7 (51) C07K 14/575 (2006.01), A61K 38/00 (2006.01), C12N 15/62 (2006.01), A61K 38/22 (2006.01), A61K 38/26 (2006.01), C07K 14/605 (2006.01) (86) PCT EP2020/054604 de 21/02/2020 (87) WO 2020/169792 de 27/08/2020
(21) BR 11 2021 016572-0	Código 1.1 - Publicação Internacional – PCT. Apresentação de petição de requerimento de entrada na fase nacional (30) 21/02/2019 IT 102019000002495 (51) E01F 15/04 (2006.01), E01F 15/06 (2006.01) (86) PCT IB2020/051427 de 20/02/2020 (87) WO 2020/170189 de 27/08/2020
(21) BR 11 2021 016581-9	Código 1.1 - Publicação Internacional – PCT. Apresentação de petição de requerimento de entrada na fase nacional (30) 20/02/2019 US 62/808,122 (51) E21B 33/038 (2006.01), H01R 13/523 (2006.01) (86) PCT US2020/018851 de 19/02/2020 (87) WO 2020/172297 de 27/08/2020

(21) BR 11 2021 016585-1	Código 1.1 - Publicação Internacional – PCT. Apresentação de petição de requerimento de entrada na fase nacional (30) 22/02/2019 CN 201910133780.X (51) A61B 8/00 (2006.01) (86) PCT CN2020/071098 de 09/01/2020 (87) WO 2020/168853 de 27/08/2020
(21) BR 11 2021 016587-8	Código 1.1 - Publicação Internacional – PCT. Apresentação de petição de requerimento de entrada na fase nacional (30) 22/02/2019 US 62/809,119 (51) A23C 9/15 (2006.01), A23C 9/148 (2006.01), A23C 9/152 (2006.01), A23J 1/20 (2006.01), A23J 3/08 (2006.01) (86) PCT CA2020/050235 de 24/02/2020 (87) WO 2020/168439 de 27/08/2020
(21) BR 11 2021 016588-6	Código 1.1 - Publicação Internacional – PCT. Apresentação de petição de requerimento de entrada na fase nacional (51) H04W 16/28 (2009.01), H04B 7/0408 (2017.01), H04L 1/00 (2006.01) (86) PCT CN2019/075909 de 22/02/2019 (87) WO 2020/168556 de 27/08/2020
(21) BR 11 2021 016589-4	Código 1.1 - Publicação Internacional – PCT. Apresentação de petição de requerimento de entrada na fase nacional (30) 21/02/2019 US 62/808,640; 05/12/2019 US 62/944,044 (51) E21B 17/046 (2006.01), E21B 17/08 (2006.01), E21B 21/08 (2006.01), E21B 19/00 (2006.01) (86) PCT US2020/019169 de 21/02/2020 (87) WO 2020/172503 de 27/08/2020
(21) BR 11 2021 016590-8	Código 1.1 - Publicação Internacional – PCT. Apresentação de petição de requerimento de entrada na fase nacional (30) 22/02/2019 NO 20190246; 17/04/2019 NO 20190522 (51) F04D 25/12 (2006.01), F04D 29/28 (2006.01), F24F 7/013 (2006.01), F24F 7/06 (2006.01), F24F 12/00 (2006.01), F24F 13/28 (2006.01), F24F 13/30 (2006.01) (86) PCT NO2020/050048 de 21/02/2020 (87) WO 2020/171719 de 27/08/2020
(21) BR 11 2021 016591-6	Código 1.1 - Publicação Internacional – PCT. Apresentação de petição de requerimento de entrada na fase nacional (30) 26/02/2019 EP 19305225.5 (51) A61M 5/315 (2006.01), A61M 5/32 (2006.01), A61M 5/20 (2006.01)

	(86) PCT EP2020/055007 de 26/02/2020 (87) WO 2020/173994 de 03/09/2020
(21) BR 11 2021 016592-4	Código 1.1 - Publicação Internacional – PCT. Apresentação de petição de requerimento de entrada na fase nacional (30) 21/02/2019 US 62/808,486 (51) E21B 33/064 (2006.01), E21B 41/00 (2006.01), E21B 41/08 (2006.01), E21B 43/01 (2006.01), B63B 21/50 (2006.01) (86) PCT US2020/018874 de 19/02/2020 (87) WO 2020/172315 de 27/08/2020
(21) BR 11 2021 016593-2	Código 1.1 - Publicação Internacional – PCT. Apresentação de petição de requerimento de entrada na fase nacional (30) 21/02/2019 IT 102019000002501 (51) E01F 15/04 (2006.01), E05F 15/40 (2015.01), G08G 1/01 (2006.01), G01B 7/16 (2006.01), G01H 11/08 (2006.01) (86) PCT IB2020/051432 de 20/02/2020 (87) WO 2020/170191 de 27/08/2020
(21) BR 11 2021 016595-9	Código 1.1 - Publicação Internacional – PCT. Apresentação de petição de requerimento de entrada na fase nacional (30) 21/02/2019 EP 19158682.5; 14/05/2019 EP 19174483.8 (51) C12Q 1/6886 (2018.01) (86) PCT EP2020/054667 de 21/02/2020 (87) WO 2020/169826 de 27/08/2020
(21) BR 11 2021 016596-7	Código 1.1 - Publicação Internacional – PCT. Apresentação de petição de requerimento de entrada na fase nacional (30) 21/02/2019 CN PCT/CN2019/075654 (51) C07K 16/28 (2006.01), C07K 16/46 (2006.01), C12N 15/13 (2006.01), C12N 15/63 (2006.01), C12N 5/20 (2006.01), A61K 39/395 (2006.01), A61P 35/00 (2006.01) (86) PCT CN2020/075983 de 20/02/2020 (87) WO 2020/169062 de 27/08/2020
(21) BR 11 2021 016597-5	Código 1.1 - Publicação Internacional – PCT. Apresentação de petição de requerimento de entrada na fase nacional (30) 21/02/2019 EP 19020082.4 (51) G01N 33/68 (2006.01) (86) PCT EP2020/054652 de 21/02/2020 (87) WO 2020/169819 de 27/08/2020
(21) BR 11 2021 016600-9	Código 1.1 - Publicação Internacional – PCT. Apresentação de petição de

	requerimento de entrada na fase nacional (30) 18/03/2019 EP 19020133.5 (51) B65H 5/22 (2006.01), B65H 29/24 (2006.01), B26D 7/18 (2006.01) (86) PCT EP2020/025134 de 17/03/2020 (87) WO 2020/187452 de 24/09/2020
(21) BR 11 2021 016603-3	Código 1.1 - Publicação Internacional – PCT. Apresentação de petição de requerimento de entrada na fase nacional (30) 27/02/2019 US 62/811,405 (51) C08J 11/04 (2006.01), C08L 23/06 (2006.01) (86) PCT US2020/018592 de 18/02/2020 (87) WO 2020/176287 de 03/09/2020
(21) BR 11 2021 016605-0	Código 1.1 - Publicação Internacional – PCT. Apresentação de petição de requerimento de entrada na fase nacional (30) 22/02/2019 US 62/809,292 (51) A61K 35/74 (2015.01), A61K 39/00 (2006.01), A61K 39/02 (2006.01), C12N 1/20 (2006.01), C12N 15/00 (2006.01), A61P 3/00 (2006.01), A61P 29/00 (2006.01), A61P 31/04 (2006.01), A61P 35/00 (2006.01), A61P 37/00 (2006.01), A61P 37/04 (2006.01), A61P 37/06 (2006.01) (86) PCT US2020/019154 de 21/02/2020 (87) WO 2020/172492 de 27/08/2020
(21) BR 11 2021 016607-6	Código 1.1 - Publicação Internacional – PCT. Apresentação de petição de requerimento de entrada na fase nacional (30) 22/02/2019 US 62/809,067 (51) H04L 27/02 (2006.01), H04L 27/26 (2006.01), H04W 52/02 (2009.01) (86) PCT US2020/019255 de 21/02/2020 (87) WO 2020/172549 de 27/08/2020
(21) BR 11 2021 016609-2	Código 1.1 - Publicação Internacional – PCT. Apresentação de petição de requerimento de entrada na fase nacional (30) 25/02/2019 US 62/810,260 (51) A61K 47/69 (2017.01), A61K 39/00 (2006.01), C12N 15/86 (2006.01), C12N 5/0783 (2010.01), A61K 47/59 (2017.01), A61P 35/00 (2006.01), A61P 37/04 (2006.01) (86) PCT US2020/019461 de 24/02/2020 (87) WO 2020/176397 de 03/09/2020
(21) BR 11 2021 016610-6	Código 1.1 - Publicação Internacional – PCT. Apresentação de petição de requerimento de entrada na fase nacional (30) 22/02/2019 US 62/809,043 (51) A23K 50/75 (2016.01), A23L 33/135 (2016.01)

	(86) PCT US2020/019002 de 20/02/2020 (87) WO 2020/172385 de 27/08/2020
(21) BR 11 2021 016611-4	Código 1.1 - Publicação Internacional – PCT. Apresentação de petição de requerimento de entrada na fase nacional (30) 21/02/2019 JP 2019-029904 (51) A23C 11/10 (2021.01), A23L 25/00 (2016.01), C12N 9/10 (2006.01) (86) PCT JP2020/006432 de 19/02/2020 (87) WO 2020/171105 de 27/08/2020
(21) BR 11 2021 016613-0	Código 1.1 - Publicação Internacional – PCT. Apresentação de petição de requerimento de entrada na fase nacional (30) 22/02/2019 GB 1902419.9 (51) C07K 16/28 (2006.01), C07K 16/24 (2006.01), A61P 13/12 (2006.01), C12N 15/113 (2010.01) (86) PCT EP2020/054580 de 21/02/2020 (87) WO 2020/169783 de 27/08/2020
(21) BR 11 2021 016614-9	Código 1.1 - Publicação Internacional – PCT. Apresentação de petição de requerimento de entrada na fase nacional (30) 27/03/2019 IN 201921012064 (51) A01N 47/36 (2006.01), A01N 25/22 (2006.01), A01N 43/54 (2006.01), A01N 25/08 (2006.01), A01N 25/12 (2006.01) (86) PCT IB2020/052677 de 23/03/2020 (87) WO 2020/194164 de 01/10/2020
(21) BR 11 2021 016615-7	Código 1.1 - Publicação Internacional – PCT. Apresentação de petição de requerimento de entrada na fase nacional (30) 22/02/2019 US 62/809,483 (51) H04L 1/08 (2006.01), H04L 1/18 (2006.01) (86) PCT IB2020/000158 de 24/02/2020 (87) WO 2020/170043 de 27/08/2020
(21) BR 11 2021 016616-5	Código 1.1 - Publicação Internacional – PCT. Apresentação de petição de requerimento de entrada na fase nacional (30) 21/02/2019 JP 2019-029904; 16/04/2019 JP 2019-077841 (51) A23C 11/10 (2021.01), A23L 25/00 (2016.01), C12N 9/10 (2006.01) (86) PCT JP2020/006433 de 19/02/2020 (87) WO 2020/171106 de 27/08/2020
(21) BR 11 2021 016617-3	Código 1.1 - Publicação Internacional – PCT. Apresentação de petição de requerimento de entrada na fase nacional (30) 22/02/2019 JP 2019-030898

	(51) G05D 1/02 (2020.01), G01N 29/04 (2006.01), G01N 29/265 (2006.01) (86) PCT JP2020/006362 de 18/02/2020 (87) WO 2020/171090 de 27/08/2020
(21) BR 11 2021 016618-1	Código 1.1 - Publicação Internacional – PCT. Apresentação de petição de requerimento de entrada na fase nacional (30) 28/02/2019 US 62/812,086; 28/02/2019 US 62/812,149; 14/06/2019 US 62/861,993; 14/06/2019 US 62/861,979 (51) H04W 28/16 (2009.01), H04L 12/24 (2006.01), H04L 12/26 (2006.01) (86) PCT US2020/020242 de 27/02/2020 (87) WO 2020/176810 de 03/09/2020
(21) BR 11 2021 016619-0	Código 1.1 - Publicação Internacional – PCT. Apresentação de petição de requerimento de entrada na fase nacional (30) 28/02/2019 JP 2019-036119 (51) C07K 16/30 (2006.01), G01N 33/15 (2006.01), G01N 33/50 (2006.01), G01N 33/574 (2006.01) (86) PCT JP2020/008434 de 28/02/2020 (87) WO 2020/175689 de 03/09/2020
(21) BR 11 2021 016620-3	Código 1.1 - Publicação Internacional – PCT. Apresentação de petição de requerimento de entrada na fase nacional (30) 27/02/2019 US 62/811,208 (51) C07D 401/14 (2006.01), C07D 471/04 (2006.01) (86) PCT US2020/019858 de 26/02/2020 (87) WO 2020/176599 de 03/09/2020
(21) BR 11 2021 016621-1	Código 1.1 - Publicação Internacional – PCT. Apresentação de petição de requerimento de entrada na fase nacional (30) 21/02/2019 US 62/808,500; 21/02/2019 US 62/808,512; 24/04/2019 US 62/838,066; 13/01/2020 US 62/960,466; 29/01/2020 US 62/967,283 (51) G16H 20/40 (2018.01), G16H 30/40 (2018.01), G16H 50/20 (2018.01) (86) PCT US2020/019050 de 20/02/2020 (87) WO 2020/172414 de 27/08/2020
(21) BR 11 2021 016622-0	Código 1.1 - Publicação Internacional – PCT. Apresentação de petição de requerimento de entrada na fase nacional (30) 21/02/2019 US 62/808,609 (51) C07D 471/10 (2006.01), A61K 31/438 (2006.01), A61P 25/28 (2006.01) (86) PCT US2020/019305 de 21/02/2020 (87) WO 2020/172584 de 27/08/2020
(21) BR 11 2021 016633-5	Código 1.1 - Publicação Internacional – PCT. Apresentação de petição de

	requerimento de entrada na fase nacional (30) 26/02/2019 EP 19305229.7 (51) A61M 5/32 (2006.01), A61M 5/20 (2006.01) (86) PCT EP2020/055011 de 26/02/2020 (87) WO 2020/173997 de 03/09/2020
(21) BR 11 2021 016637-8	Código 1.1 - Publicação Internacional – PCT. Apresentação de petição de requerimento de entrada na fase nacional (30) 11/03/2019 IT 102019000003497 (51) F16K 13/00 (2006.01), B28B 11/00 (2006.01), B28B 11/04 (2006.01), B65B 1/16 (2006.01), B65D 90/54 (2006.01), B65G 53/46 (2006.01), G01F 11/28 (2006.01) (86) PCT IB2020/052045 de 10/03/2020 (87) WO 2020/183353 de 17/09/2020
(21) BR 11 2021 016642-4	Código 1.1 - Publicação Internacional – PCT. Apresentação de petição de requerimento de entrada na fase nacional (30) 25/02/2019 GB 1902490.0 (51) C07D 471/04 (2006.01), A61P 3/00 (2006.01), A61P 5/00 (2006.01), A61P 9/00 (2006.01), A61K 31/437 (2006.01) (86) PCT EP2020/054122 de 17/02/2020 (87) WO 2020/173739 de 03/09/2020
(21) BR 11 2021 016645-9	Código 1.1 - Publicação Internacional – PCT. Apresentação de petição de requerimento de entrada na fase nacional (30) 25/02/2019 EP 19159139.5 (51) A47L 9/00 (2006.01), A47L 9/16 (2006.01), B04C 5/14 (2006.01) (86) PCT EP2020/053228 de 10/02/2020 (87) WO 2020/173689 de 03/09/2020
(21) BR 11 2021 016646-7	Código 1.1 - Publicação Internacional – PCT. Apresentação de petição de requerimento de entrada na fase nacional (30) 22/03/2019 US 62/822,490 (51) A61B 17/00 (2006.01), A61B 17/34 (2006.01) (86) PCT US2020/023772 de 20/03/2020 (87) WO 2020/197969 de 01/10/2020
(21) BR 11 2021 016647-5	Código 1.1 - Publicação Internacional – PCT. Apresentação de petição de requerimento de entrada na fase nacional (30) 26/02/2019 JP 2019-032346 (51) B01J 27/25 (2006.01), B01J 35/10 (2006.01), B01J 37/02 (2006.01), B01J 37/08 (2006.01), C01C 1/04 (2006.01), C04B 35/44 (2006.01), C04B 38/00 (2006.01), C04B 41/85 (2006.01)

	(86) PCT JP2020/007620 de 26/02/2020 (87) WO 2020/175519 de 03/09/2020
(21) BR 11 2021 016649-1	Código 1.1 - Publicação Internacional – PCT. Apresentação de petição de requerimento de entrada na fase nacional (30) 24/05/2019 US 16/421,529 (51) C08F 110/02 (2006.01), B01J 23/26 (2006.01) (86) PCT US2020/033353 de 18/05/2020 (87) WO 2020/242797 de 03/12/2020
(21) BR 11 2021 016650-5	Código 1.1 - Publicação Internacional – PCT. Apresentação de petição de requerimento de entrada na fase nacional (30) 27/02/2019 US 62/811,206; 07/01/2020 US 62/958,220 (51) A61K 31/404 (2006.01), A61K 31/4155 (2006.01), A61K 31/4439 (2006.01) (86) PCT US2020/019856 de 26/02/2020 (87) WO 2020/176597 de 03/09/2020
(21) BR 11 2021 016651-3	Código 1.1 - Publicação Internacional – PCT. Apresentação de petição de requerimento de entrada na fase nacional (30) 21/03/2019 EP 19164363.4; 23/05/2019 EP 19176179.0 (51) A01H 1/04 (2006.01), G16B 40/00 (2019.01), G16B 5/00 (2019.01), G01N 33/50 (2006.01) (86) PCT EP2020/057905 de 23/03/2020 (87) WO 2020/188114 de 24/09/2020
(21) BR 11 2021 016652-1	Código 1.1 - Publicação Internacional – PCT. Apresentação de petição de requerimento de entrada na fase nacional (30) 29/04/2019 US 16/396,866 (51) C08K 5/103 (2006.01), C08K 5/13 (2006.01), C08K 5/38 (2006.01), C08K 5/526 (2006.01), C08J 3/22 (2006.01), C08K 5/00 (2006.01) (86) PCT US2020/029045 de 21/04/2020 (87) WO 2020/223055 de 05/11/2020
(21) BR 11 2021 016655-6	Código 1.1 - Publicação Internacional – PCT. Apresentação de petição de requerimento de entrada na fase nacional (51) A61K 8/26 (2006.01), A61K 8/99 (2017.01), A61Q 17/04 (2006.01) (86) PCT BR2019/050199 de 31/05/2019 (87) WO 2020/237329 de 03/12/2020
(21) BR 11 2021 016659-9	Código 1.1 - Publicação Internacional – PCT. Apresentação de petição de requerimento de entrada na fase nacional (30) 27/02/2019 DE 10 2019 104 947.4 (51) A61B 5/053 (2021.01), A61B 5/11 (2006.01), A61B 5/00 (2006.01), A61B

	5/20 (2006.01) (86) PCT IB2020/051196 de 13/02/2020 (87) WO 2020/174304 de 03/09/2020
(21) BR 11 2021 016662-9	Código 1.1 - Publicação Internacional – PCT. Apresentação de petição de requerimento de entrada na fase nacional (30) 19/03/2019 EP 19163893.1 (51) C08G 63/183 (2006.01), C08G 63/672 (2006.01), C08G 63/78 (2006.01) (86) PCT EP2020/055907 de 05/03/2020 (87) WO 2020/187593 de 24/09/2020
(21) BR 11 2021 016664-5	Código 1.1 - Publicação Internacional – PCT. Apresentação de petição de requerimento de entrada na fase nacional (30) 19/03/2019 EP 19163865.9 (51) C08G 63/18 (2006.01), C08G 63/78 (2006.01) (86) PCT EP2020/055922 de 05/03/2020 (87) WO 2020/187596 de 24/09/2020
(21) BR 11 2021 016666-1	Código 1.1 - Publicação Internacional – PCT. Apresentação de petição de requerimento de entrada na fase nacional (30) 06/03/2019 NL 2022680 (51) A22C 21/00 (2006.01) (86) PCT NL2020/050143 de 06/03/2020 (87) WO 2020/180183 de 10/09/2020
(21) BR 11 2021 016667-0	Código 1.1 - Publicação Internacional – PCT. Apresentação de petição de requerimento de entrada na fase nacional (30) 26/02/2019 ES P 201930167 (51) A61C 8/00 (2006.01), A61C 13/00 (2006.01), A61C 13/20 (2006.01) (86) PCT IB2020/051596 de 25/02/2020 (87) WO 2020/174390 de 03/09/2020
(21) BR 11 2021 016669-6	Código 1.1 - Publicação Internacional – PCT. Apresentação de petição de requerimento de entrada na fase nacional (30) 25/02/2019 US 62/810,074 (51) A61K 31/52 (2006.01), A61K 31/522 (2006.01), A61P 31/22 (2006.01) (86) PCT US2020/019700 de 25/02/2020 (87) WO 2020/176506 de 03/09/2020
(21) BR 11 2021 016671-8	Código 1.1 - Publicação Internacional – PCT. Apresentação de petição de requerimento de entrada na fase nacional (30) 25/03/2019 AT A 50255/2019 (51) B66B 23/14 (2006.01)

	(86) PCT EP2020/056722 de 12/03/2020 (87) WO 2020/193165 de 01/10/2020
(21) BR 11 2021 016672-6	Código 1.1 - Publicação Internacional – PCT. Apresentação de petição de requerimento de entrada na fase nacional (30) 18/04/2019 GB 1905520.1 (51) A61P 35/00 (2006.01), A61K 31/445 (2006.01), A61K 31/4545 (2006.01), A61P 37/00 (2006.01), C07D 211/24 (2006.01), C07D 401/12 (2006.01) (86) PCT EP2020/060879 de 17/04/2020 (87) WO 2020/212581 de 22/10/2020
(21) BR 11 2021 016673-4	Código 1.1 - Publicação Internacional – PCT. Apresentação de petição de requerimento de entrada na fase nacional (30) 29/03/2019 US 62/825,955; 11/06/2019 US 62/859,843; 06/09/2019 US 62/896,758 (51) C07K 16/28 (2006.01), C07K 16/46 (2006.01), C07K 19/00 (2006.01), C12N 15/09 (2006.01), C12N 15/13 (2006.01), C12N 15/62 (2006.01) (86) PCT US2020/024432 de 24/03/2020 (87) WO 2020/205331 de 08/10/2020
(21) BR 11 2021 016675-0	Código 1.1 - Publicação Internacional – PCT. Apresentação de petição de requerimento de entrada na fase nacional (30) 28/02/2019 PT 115346; 01/03/2019 PT 115349 (51) C12N 15/113 (2010.01), A61K 31/712 (2006.01), A61K 31/7125 (2006.01), A61P 31/10 (2006.01), A61F 13/20 (2006.01), A61F 2/00 (2006.01) (86) PCT IB2020/051552 de 24/02/2020 (87) WO 2020/174366 de 03/09/2020
(21) BR 11 2021 016676-9	Código 1.1 - Publicação Internacional – PCT. Apresentação de petição de requerimento de entrada na fase nacional (30) 27/03/2019 JP 2019-061499 (51) H04W 72/04 (2009.01), H04W 74/08 (2009.01) (86) PCT JP2019/049540 de 18/12/2019 (87) WO 2020/194924 de 01/10/2020
(21) BR 11 2021 016677-7	Código 1.1 - Publicação Internacional – PCT. Apresentação de petição de requerimento de entrada na fase nacional (30) 22/02/2019 US 62/809,551; 25/03/2019 US 62/823,653; 26/03/2019 US 62/824,302 (51) H04N 19/50 (2014.01) (86) PCT CN2020/076493 de 24/02/2020 (87) WO 2020/169114 de 27/08/2020

(21) BR 11 2021 016682-3	Código 1.1 - Publicação Internacional – PCT. Apresentação de petição de requerimento de entrada na fase nacional (30) 01/03/2019 US 62/812,527 (51) G02B 6/38 (2006.01), G02B 6/44 (2006.01) (86) PCT US2020/020161 de 27/02/2020 (87) WO 2020/180619 de 10/09/2020
(21) BR 11 2021 016683-1	Código 1.1 - Publicação Internacional – PCT. Apresentação de petição de requerimento de entrada na fase nacional (30) 26/04/2019 US 62/839,100 (51) G06Q 50/02 (2012.01), A01C 21/00 (2006.01), G06T 7/00 (2017.01), G01N 21/25 (2006.01) (86) PCT CA2020/050492 de 13/04/2020 (87) WO 2020/215148 de 29/10/2020
(21) BR 11 2021 016687-4	Código 1.1 - Publicação Internacional – PCT. Apresentação de petição de requerimento de entrada na fase nacional (30) 22/02/2019 US 62/809,454 (51) G06F 3/06 (2006.01) (86) PCT US2020/019307 de 21/02/2020 (87) WO 2020/172586 de 27/08/2020
(21) BR 11 2021 016689-0	Código 1.1 - Publicação Internacional – PCT. Apresentação de petição de requerimento de entrada na fase nacional (30) 08/03/2019 CN PCT/CN2019/077429 (51) H04N 19/117 (2014.01), H04N 19/136 (2014.01), H04N 19/176 (2014.01), H04N 19/98 (2014.01), H04N 19/82 (2014.01), H04N 19/124 (2014.01), H04N 19/30 (2014.01) (86) PCT CN2020/078388 de 09/03/2020 (87) WO 2020/182092 de 17/09/2020
(21) BR 11 2021 016691-2	Código 1.1 - Publicação Internacional – PCT. Apresentação de petição de requerimento de entrada na fase nacional (30) 16/05/2019 DE 10 2019 113 011.5 (51) A47C 1/12 (2006.01) (86) PCT EP2020/063554 de 14/05/2020 (87) WO 2020/229637 de 19/11/2020
(21) BR 11 2021 016692-0	Código 1.1 - Publicação Internacional – PCT. Apresentação de petição de requerimento de entrada na fase nacional (30) 23/02/2019 US 62/809,600; 25/02/2019 US 62/810,200 (51) H04W 74/08 (2009.01) (86) PCT US2020/019397 de 23/02/2020

	(87) WO 2020/172647 de 27/08/2020
(21) BR 11 2021 016694-7	Código 1.1 - Publicação Internacional – PCT. Apresentação de petição de requerimento de entrada na fase nacional (30) 15/03/2019 EP 19163103.5 (51) B01J 2/04 (2006.01), A61K 9/14 (2006.01), A61K 9/16 (2006.01), A61K 38/26 (2006.01), C07K 14/605 (2006.01) (86) PCT EP2020/056744 de 13/03/2020 (87) WO 2020/187712 de 24/09/2020
(21) BR 11 2021 016695-5	Código 1.1 - Publicação Internacional – PCT. Apresentação de petição de requerimento de entrada na fase nacional (30) 22/02/2019 US 62/809,009 (51) H02P 9/04 (2006.01), H02J 3/38 (2006.01), H02H 7/06 (2006.01) (86) PCT US2020/019299 de 21/02/2020 (87) WO 2020/172578 de 27/08/2020
(21) BR 11 2021 016697-1	Código 1.1 - Publicação Internacional – PCT. Apresentação de petição de requerimento de entrada na fase nacional (30) 12/03/2019 US 62/817,455 (51) A61B 5/055 (2006.01), A61G 11/00 (2006.01), G01R 33/38 (2006.01), G01R 33/44 (2006.01) (86) PCT US2020/021969 de 11/03/2020 (87) WO 2020/185820 de 17/09/2020
(21) BR 11 2021 016698-0	Código 1.1 - Publicação Internacional – PCT. Apresentação de petição de requerimento de entrada na fase nacional (30) 24/02/2019 US 62/809,671 (51) A61K 35/17 (2015.01), A61K 31/455 (2006.01), C12N 5/0783 (2010.01), C07K 14/725 (2006.01), A61K 35/28 (2015.01), A61K 38/19 (2006.01), A61K 38/20 (2006.01), A61K 45/06 (2006.01) (86) PCT IL2020/050206 de 24/02/2020 (87) WO 2020/170260 de 27/08/2020
(21) BR 11 2021 016699-8	Código 1.1 - Publicação Internacional – PCT. Apresentação de petição de requerimento de entrada na fase nacional (30) 26/02/2019 EP 19159493.6 (51) A23L 33/18 (2016.01), A23J 3/14 (2006.01), A23J 3/22 (2006.01), A23L 33/185 (2016.01), A23L 13/40 (2016.01), A23L 13/60 (2016.01) (86) PCT EP2020/052423 de 31/01/2020 (87) WO 2020/173660 de 03/09/2020
(21) BR 11 2021 016702-1	Código 1.1 - Publicação Internacional – PCT. Apresentação de petição de

	requerimento de entrada na fase nacional (30) 28/03/2019 US 62/825,040 (51) F01N 3/28 (2006.01), B01J 35/04 (2006.01), B01J 37/02 (2006.01), B05D 3/04 (2006.01), B05D 7/22 (2006.01) (86) PCT US2020/025106 de 27/03/2020 (87) WO 2020/198550 de 01/10/2020
(21) BR 11 2021 016703-0	Código 1.1 - Publicação Internacional – PCT. Apresentação de petição de requerimento de entrada na fase nacional (30) 28/03/2019 US 62/825,325; 14/01/2020 US 62/960,883 (51) A61G 3/08 (2006.01) (86) PCT US2020/025803 de 30/03/2020 (87) WO 2020/198747 de 01/10/2020
(21) BR 11 2021 016705-6	Código 1.1 - Publicação Internacional – PCT. Apresentação de petição de requerimento de entrada na fase nacional (30) 06/03/2019 US 16/294,441 (51) C03C 17/32 (2006.01), B29C 73/00 (2006.01), C03C 17/00 (2006.01), C09D 5/00 (2006.01), G01N 21/896 (2006.01) (86) PCT US2020/020865 de 04/03/2020 (87) WO 2020/180915 de 10/09/2020
(21) BR 11 2021 016707-2	Código 1.1 - Publicação Internacional – PCT. Apresentação de petição de requerimento de entrada na fase nacional (30) 05/06/2019 DE 10 2019 115 239.9 (51) H01R 13/03 (2006.01), C22C 5/02 (2006.01), B32B 15/01 (2006.01), C22C 5/04 (2006.01), C22C 9/00 (2006.01), C22C 9/04 (2006.01), C22C 19/03 (2006.01), C22C 19/05 (2006.01), C23C 28/02 (2006.01) (86) PCT EP2020/062402 de 05/05/2020 (87) WO 2020/244865 de 10/12/2020
(21) BR 11 2021 016708-0	Código 1.1 - Publicação Internacional – PCT. Apresentação de petição de requerimento de entrada na fase nacional (30) 26/03/2019 US 16/364,619 (51) G06F 13/12 (2006.01), G06F 1/26 (2006.01), G06F 15/78 (2006.01) (86) PCT US2020/020927 de 04/03/2020 (87) WO 2020/197725 de 01/10/2020
(21) BR 11 2021 016709-9	Código 1.1 - Publicação Internacional – PCT. Apresentação de petição de requerimento de entrada na fase nacional (30) 27/02/2019 IN 201941007620 (51) F01N 3/00 (2006.01), F01N 13/00 (2010.01) (86) PCT IN2019/050923 de 16/12/2019

	(87) WO 2020/174484 de 03/09/2020
(21) BR 11 2021 016713-7	Código 1.1 - Publicação Internacional – PCT. Apresentação de petição de requerimento de entrada na fase nacional (30) 23/04/2019 US 62/837,334 (51) G06Q 10/04 (2012.01), G06Q 50/02 (2012.01) (86) PCT CA2020/050369 de 20/03/2020 (87) WO 2020/215145 de 29/10/2020
(21) BR 11 2021 016715-3	Código 1.1 - Publicação Internacional – PCT. Apresentação de petição de requerimento de entrada na fase nacional (30) 28/02/2019 EP 19159886.1 (51) A24D 1/20 (2020.01) (86) PCT EP2020/055088 de 27/02/2020 (87) WO 2020/174026 de 03/09/2020
(21) BR 11 2021 016717-0	Código 1.1 - Publicação Internacional – PCT. Apresentação de petição de requerimento de entrada na fase nacional (30) 13/08/2019 IN 201921032756 (51) A61F 2/24 (2006.01), A61F 2/06 (2013.01) (86) PCT IN2019/050725 de 01/10/2019 (87) WO 2021/028933 de 18/02/2021
(21) BR 11 2021 016718-8	Código 1.1 - Publicação Internacional – PCT. Apresentação de petição de requerimento de entrada na fase nacional (30) 25/02/2019 IT 1020190000002701 (51) C09D 11/328 (2014.01), C09D 11/40 (2014.01), C09D 11/037 (2014.01), C09D 17/00 (2006.01) (86) PCT EP2020/054770 de 24/02/2020 (87) WO 2020/173875 de 03/09/2020
(21) BR 11 2021 016721-8	Código 1.1 - Publicação Internacional – PCT. Apresentação de petição de requerimento de entrada na fase nacional (30) 02/07/2019 IN 201921026375 (51) A01N 51/00 (2006.01), A01N 43/90 (2006.01), A01N 37/18 (2006.01) (86) PCT IB2020/056154 de 30/06/2020 (87) WO 2021/001750 de 07/01/2021
(21) BR 11 2021 016722-6	Código 1.1 - Publicação Internacional – PCT. Apresentação de petição de requerimento de entrada na fase nacional (30) 25/02/2019 US 62/810,353; 05/09/2019 US 62/896,566; 06/09/2019 KR 10-2019-0111066; 18/10/2019 KR 10-2019-0130268 (51) H04W 52/36 (2009.01), H04W 52/38 (2009.01), H04W 92/18 (2009.01),

	H04W 4/40 (2018.01), H04W 52/24 (2009.01) (86) PCT KR2020/002693 de 25/02/2020 (87) WO 2020/175888 de 03/09/2020
(21) BR 11 2021 016724-2	Código 1.1 - Publicação Internacional – PCT. Apresentação de petição de requerimento de entrada na fase nacional (30) 25/02/2019 FR 1901879 (51) C04B 28/02 (2006.01) (86) PCT EP2020/054878 de 25/02/2020 (87) WO 2020/173927 de 03/09/2020
(21) BR 11 2021 016726-9	Código 1.1 - Publicação Internacional – PCT. Apresentação de petição de requerimento de entrada na fase nacional (30) 25/02/2019 IT 102019000002671 (51) F15B 19/00 (2006.01), F16K 37/00 (2006.01) (86) PCT IB2020/050779 de 31/01/2020 (87) WO 2020/174298 de 03/09/2020
(21) BR 11 2021 016727-7	Código 1.1 - Publicação Internacional – PCT. Apresentação de petição de requerimento de entrada na fase nacional (30) 25/02/2019 CN PCT/CN2019/076018 (51) C12N 9/48 (2006.01) (86) PCT US2020/019598 de 25/02/2020 (87) WO 2020/176443 de 03/09/2020
(21) BR 11 2021 016728-5	Código 1.1 - Publicação Internacional – PCT. Apresentação de petição de requerimento de entrada na fase nacional (30) 27/02/2019 US 62/811,521; 03/04/2019 US 62/828,990; 12/11/2019 US 62/934,478; 16/01/2020 US 62/962,140 (51) C07K 14/47 (2006.01), C07K 14/46 (2006.01), C07K 14/465 (2006.01), C12N 1/36 (2006.01), A61P 37/04 (2006.01), A61P 35/00 (2006.01) (86) PCT US2020/020240 de 27/02/2020 (87) WO 2020/176809 de 03/09/2020
(21) BR 11 2021 016732-3	Código 1.1 - Publicação Internacional – PCT. Apresentação de petição de requerimento de entrada na fase nacional (30) 25/02/2019 US 62/810,057; 21/02/2020 US 16/797,907 (51) H04W 74/00 (2009.01) (86) PCT CN2020/076549 de 25/02/2020 (87) WO 2020/173422 de 03/09/2020
(21) BR 11 2021 016734-0	Código 1.1 - Publicação Internacional – PCT. Apresentação de petição de requerimento de entrada na fase nacional

	(30) 26/02/2019 EP 19382137.8 (51) G06K 9/00 (2006.01) (86) PCT IB2020/051523 de 24/02/2020 (87) WO 2020/174350 de 03/09/2020
(21) BR 11 2021 016735-8	Código 1.1 - Publicação Internacional – PCT. Apresentação de petição de requerimento de entrada na fase nacional (30) 06/12/2019 US 16/705,414 (51) A61K 31/53 (2006.01) (86) PCT US2020/031459 de 05/05/2020 (87) WO 2021/112914 de 10/06/2021
(21) BR 11 2021 016736-6	Código 1.1 - Publicação Internacional – PCT. Apresentação de petição de requerimento de entrada na fase nacional (30) 13/03/2019 EP 19305296.6; 19/06/2019 EP 19305785.8 (51) H04N 19/82 (2014.01), H04N 19/70 (2014.01) (86) PCT US2020/022222 de 12/03/2020 (87) WO 2020/185984 de 17/09/2020
(21) BR 11 2021 016737-4	Código 1.1 - Publicação Internacional – PCT. Apresentação de petição de requerimento de entrada na fase nacional (30) 25/02/2019 AU 2019900597 (51) B65G 15/62 (2006.01), B65G 21/20 (2006.01), B65G 65/20 (2006.01), E02F 3/18 (2006.01) (86) PCT AU2020/050166 de 25/02/2020 (87) WO 2020/172707 de 03/09/2020
(21) BR 11 2021 016738-2	Código 1.1 - Publicação Internacional – PCT. Apresentação de petição de requerimento de entrada na fase nacional (30) 08/03/2019 JP 2019-042580 (51) H04N 19/52 (2014.01), H04N 19/70 (2014.01) (86) PCT JP2020/009772 de 06/03/2020 (87) WO 2020/184459 de 17/09/2020
(21) BR 11 2021 016740-4	Código 1.1 - Publicação Internacional – PCT. Apresentação de petição de requerimento de entrada na fase nacional (30) 28/02/2019 US 62/812,000 (51) C08K 5/20 (2006.01), C08K 5/09 (2006.01), C08K 5/103 (2006.01), C08K 5/14 (2006.01), C08K 5/17 (2006.01), C08K 5/51 (2006.01) (86) PCT US2020/020024 de 27/02/2020 (87) WO 2020/176702 de 03/09/2020
(21) BR 11 2021 016741-2	Código 1.1 - Publicação Internacional – PCT. Apresentação de petição de

	requerimento de entrada na fase nacional (30) 28/02/2019 US 62/811,955 (51) A61K 31/365 (2006.01), A61K 31/7048 (2006.01), A61K 35/15 (2015.01), A61K 9/00 (2006.01), A61P 33/10 (2006.01) (86) PCT US2020/020491 de 28/02/2020 (87) WO 2020/176887 de 03/09/2020
(21) BR 11 2021 016742-0	Código 1.1 - Publicação Internacional – PCT. Apresentação de petição de requerimento de entrada na fase nacional (30) 19/03/2019 US 16/357,458 (51) B23B 29/02 (2006.01), B23B 29/04 (2006.01) (86) PCT IL2020/050198 de 24/02/2020 (87) WO 2020/188554 de 24/09/2020
(21) BR 11 2021 016744-7	Código 1.1 - Publicação Internacional – PCT. Apresentação de petição de requerimento de entrada na fase nacional (30) 05/11/2019 KR 10-2019-0140502; 04/11/2020 KR 10-2020-0146310 (51) C08J 3/24 (2006.01), C08K 5/053 (2006.01), C08K 5/109 (2006.01), C08K 3/013 (2018.01) (86) PCT KR2020/015363 de 05/11/2020 (87) WO 2021/091240 de 14/05/2021
(21) BR 11 2021 016745-5	Código 1.1 - Publicação Internacional – PCT. Apresentação de petição de requerimento de entrada na fase nacional (30) 16/05/2019 DE 10 2019 113 013.1 (51) E04H 3/02 (2006.01), E04H 3/30 (2006.01), E04H 3/24 (2006.01), E04H 14/00 (2006.01), A47F 10/06 (2006.01) (86) PCT EP2020/063557 de 14/05/2020 (87) WO 2020/229640 de 19/11/2020
(21) BR 11 2021 016746-3	Código 1.1 - Publicação Internacional – PCT. Apresentação de petição de requerimento de entrada na fase nacional (30) 08/03/2019 DE 20 2019 101 335.4; 29/04/2019 DE 20 2019 102 393.7 (51) B66C 13/06 (2006.01) (86) PCT EP2020/055792 de 05/03/2020 (87) WO 2020/182592 de 17/09/2020
(21) BR 11 2021 016747-1	Código 1.1 - Publicação Internacional – PCT. Apresentação de petição de requerimento de entrada na fase nacional (30) 28/02/2019 US 62/812,002 (51) C07D 471/04 (2006.01), C07D 403/04 (2006.01), C07D 487/04 (2006.01) (86) PCT US2020/019884 de 26/02/2020 (87) WO 2020/176610 de 03/09/2020

(21) BR 11 2021 016748-0	Código 1.1 - Publicação Internacional – PCT. Apresentação de petição de requerimento de entrada na fase nacional (30) 03/05/2019 US 62/843,037; 26/06/2019 US 62/866,700; 29/01/2020 US 62/967,272; 04/03/2020 US 62/985,094 (51) A01C 5/06 (2006.01) (86) PCT IB2020/053599 de 16/04/2020 (87) WO 2020/225623 de 12/11/2020
(21) BR 11 2021 016749-8	Código 1.1 - Publicação Internacional – PCT. Apresentação de petição de requerimento de entrada na fase nacional (30) 11/09/2019 KR 10-2019-0113004; 10/09/2020 KR 10-2020-0116267; 10/09/2020 KR 10-2020-0116306 (51) C08F 236/04 (2006.01), C08F 236/10 (2006.01), C08F 236/14 (2006.01), C08F 8/42 (2006.01), C08F 8/30 (2006.01), C08F 8/08 (2006.01), C08L 15/00 (2006.01), C08L 9/06 (2006.01), C08K 5/3492 (2006.01), C08K 5/544 (2006.01) (86) PCT KR2020/012319 de 11/09/2020 (87) WO 2021/049911 de 18/03/2021
(21) BR 11 2021 016750-1	Código 1.1 - Publicação Internacional – PCT. Apresentação de petição de requerimento de entrada na fase nacional (30) 26/02/2019 CN 201910140479.1 (51) C07K 14/415 (2006.01), C07K 19/00 (2006.01), C12N 15/29 (2006.01), C12N 15/62 (2006.01), C12N 15/82 (2006.01), A01H 5/00 (2018.01), A01H 6/46 (2018.01) (86) PCT CN2020/076320 de 24/02/2020 (87) WO 2020/173403 de 03/09/2020
(21) BR 11 2021 016751-0	Código 1.1 - Publicação Internacional – PCT. Apresentação de petição de requerimento de entrada na fase nacional (30) 25/02/2019 CN 201910137984.0; 17/09/2019 CN 201910877661.5 (51) C07D 471/04 (2006.01), C07D 487/04 (2006.01), A61K 31/437 (2006.01), A61K 31/55 (2006.01), A61P 11/00 (2006.01) (86) PCT CN2020/076231 de 21/02/2020 (87) WO 2020/173400 de 03/09/2020
(21) BR 11 2021 016753-6	Código 1.1 - Publicação Internacional – PCT. Apresentação de petição de requerimento de entrada na fase nacional (30) 28/02/2019 FR FR1902093 (51) A61K 31/17 (2006.01), A61P 7/00 (2006.01), A61P 7/06 (2006.01) (86) PCT EP2020/055310 de 28/02/2020 (87) WO 2020/174090 de 03/09/2020

(21) BR 11 2021 016754-4	Código 1.1 - Publicação Internacional – PCT. Apresentação de petição de requerimento de entrada na fase nacional (30) 14/03/2019 US 62/818,500; 15/03/2019 US 62/818,915 (51) C07C 51/48 (2006.01), A23D 9/00 (2006.01), C07C 51/42 (2006.01), C07C 57/03 (2006.01), C11B 3/00 (2006.01), C11B 3/06 (2006.01) (86) PCT US2020/022528 de 13/03/2020 (87) WO 2020/186128 de 17/09/2020
(21) BR 11 2021 016759-5	Código 1.1 - Publicação Internacional – PCT. Apresentação de petição de requerimento de entrada na fase nacional (30) 28/03/2019 US 62/825,477 (51) C08F 265/06 (2006.01), C08F 285/00 (2006.01), C08J 5/18 (2006.01), C08L 51/00 (2006.01) (86) PCT US2020/022537 de 13/03/2020 (87) WO 2020/197798 de 01/10/2020
(21) BR 11 2021 016760-9	Código 1.1 - Publicação Internacional – PCT. Apresentação de petição de requerimento de entrada na fase nacional (30) 25/03/2019 US 62/823,284 (51) B32B 29/00 (2006.01), E04F 15/02 (2006.01), E04F 13/08 (2006.01), A47B 96/20 (2006.01) (86) PCT IB2020/052794 de 25/03/2020 (87) WO 2020/194202 de 01/10/2020
(21) BR 11 2021 016761-7	Código 1.1 - Publicação Internacional – PCT. Apresentação de petição de requerimento de entrada na fase nacional (30) 25/02/2019 CN PCT/CN2019/076062 (51) A01H 1/04 (2006.01), A01H 1/08 (2006.01), A01H 5/10 (2018.01), C12N 9/18 (2006.01), C12N 15/82 (2006.01), C12Q 1/68 (2018.01), C12Q 1/6895 (2018.01) (86) PCT US2020/019499 de 24/02/2020 (87) WO 2020/176412 de 03/09/2020
(21) BR 11 2021 016762-5	Código 1.1 - Publicação Internacional – PCT. Apresentação de petição de requerimento de entrada na fase nacional (30) 20/03/2019 US 62/821,203 (51) A61P 35/00 (2006.01), C07C 47/58 (2006.01), C07C 55/10 (2006.01), C07D 403/12 (2006.01), A61K 31/497 (2006.01) (86) PCT US2020/023530 de 19/03/2020 (87) WO 2020/191140 de 24/09/2020
(21) BR 11 2021 016763-3	Código 1.1 - Publicação Internacional – PCT. Apresentação de petição de requerimento de entrada na fase nacional

	(30) 04/04/2019 EP 19167282.3 (51) C23C 18/20 (2006.01), C23C 18/18 (2006.01) (86) PCT EP2020/059313 de 01/04/2020 (87) WO 2020/201387 de 08/10/2020
(21) BR 11 2021 016764-1	Código 1.1 - Publicação Internacional – PCT. Apresentação de petição de requerimento de entrada na fase nacional (30) 27/02/2019 US 62/811,033 (51) A61F 13/02 (2006.01) (86) PCT NZ2020/050016 de 27/02/2020 (87) WO 2020/176000 de 03/09/2020
(21) BR 11 2021 016765-0	Código 1.1 - Publicação Internacional – PCT. Apresentação de petição de requerimento de entrada na fase nacional (30) 28/03/2019 US 62/825,476 (51) C08F 220/18 (2006.01), C08J 5/18 (2006.01), C08L 51/00 (2006.01) (86) PCT US2020/022536 de 13/03/2020 (87) WO 2020/197797 de 01/10/2020
(21) BR 11 2021 016766-8	Código 1.1 - Publicação Internacional – PCT. Apresentação de petição de requerimento de entrada na fase nacional (30) 26/02/2019 KR 10-2019-0022739 (51) A61K 9/24 (2006.01), A61K 9/48 (2006.01), A61K 9/20 (2006.01), A61K 9/28 (2006.01), A61K 31/4178 (2006.01), A61K 31/4422 (2006.01), A61K 31/505 (2006.01), A61P 9/12 (2006.01) (86) PCT KR2020/002772 de 26/02/2020 (87) WO 2020/175922 de 03/09/2020
(21) BR 11 2021 016769-2	Código 1.1 - Publicação Internacional – PCT. Apresentação de petição de requerimento de entrada na fase nacional (51) B29B 9/00 (2006.01), C08K 9/10 (2006.01), C08J 3/22 (2006.01) (86) PCT CN2019/080378 de 29/03/2019 (87) WO 2020/198919 de 08/10/2020
(21) BR 11 2021 016771-4	Código 1.1 - Publicação Internacional – PCT. Apresentação de petição de requerimento de entrada na fase nacional (30) 08/03/2019 US 62/815,869; 11/03/2019 US 62/816,774 (51) H04W 72/04 (2009.01), H04W 84/12 (2009.01), H04W 88/08 (2009.01), H04W 24/10 (2009.01) (86) PCT US2020/021515 de 06/03/2020 (87) WO 2020/185605 de 17/09/2020
(21) BR 11 2021 016773-0	Código 1.1 - Publicação Internacional – PCT. Apresentação de petição de

	requerimento de entrada na fase nacional (51) G06T 7/00 (2017.01), G06T 1/00 (2006.01) (86) PCT JP2019/010697 de 14/03/2019 (87) WO 2020/183732 de 17/09/2020
(21) BR 11 2021 016775-7	Código 1.1 - Publicação Internacional – PCT. Apresentação de petição de requerimento de entrada na fase nacional (51) B29C 48/345 (2019.01), B29C 48/30 (2019.01) (86) PCT CN2019/080380 de 29/03/2019 (87) WO 2020/198921 de 08/10/2020
(21) BR 11 2021 016776-5	Código 1.1 - Publicação Internacional – PCT. Apresentação de petição de requerimento de entrada na fase nacional (30) 21/03/2019 US 16/360,438 (51) E03F 1/00 (2006.01) (86) PCT US2019/024537 de 28/03/2019 (87) WO 2020/190310 de 24/09/2020
(21) BR 11 2021 016777-3	Código 1.1 - Publicação Internacional – PCT. Apresentação de petição de requerimento de entrada na fase nacional (30) 25/02/2019 IL 265049 (51) B65D 21/08 (2006.01), B65D 21/02 (2006.01), B65D 41/04 (2006.01), B65G 57/00 (2006.01), B67B 3/00 (2006.01), B67D 7/00 (2010.01), G07F 13/06 (2006.01) (86) PCT IL2020/050209 de 25/02/2020 (87) WO 2020/174466 de 03/09/2020
(21) BR 11 2021 016778-1	Código 1.1 - Publicação Internacional – PCT. Apresentação de petição de requerimento de entrada na fase nacional (30) 25/02/2019 US 62/809,914 (51) A61K 39/145 (2006.01), A61K 39/39 (2006.01), A61K 39/00 (2006.01) (86) PCT IB2020/000207 de 24/02/2020 (87) WO 2020/174288 de 03/09/2020
(21) BR 11 2021 016779-0	Código 1.1 - Publicação Internacional – PCT. Apresentação de petição de requerimento de entrada na fase nacional (30) 28/03/2019 US 62/825,513 (51) A01H 1/00 (2006.01) (86) PCT US2020/025356 de 27/03/2020 (87) WO 2020/198635 de 01/10/2020
(21) BR 11 2021 016781-1	Código 1.1 - Publicação Internacional – PCT. Apresentação de petição de requerimento de entrada na fase nacional

	(30) 12/03/2019 US 62/817,001 (51) C09D 175/04 (2006.01) (86) PCT US2020/020789 de 03/03/2020 (87) WO 2020/185450 de 17/09/2020
(21) BR 11 2021 016782-0	Código 1.1 - Publicação Internacional – PCT. Apresentação de petição de requerimento de entrada na fase nacional (30) 29/03/2019 EP 19166131.3; 15/05/2019 EP 19174671.8 (51) A61K 31/69 (2006.01), A61K 47/54 (2017.01), A61P 3/10 (2006.01) (86) PCT EP2020/058641 de 27/03/2020 (87) WO 2020/201041 de 08/10/2020
(21) BR 11 2021 016783-8	Código 1.1 - Publicação Internacional – PCT. Apresentação de petição de requerimento de entrada na fase nacional (30) 28/02/2019 US 62/812,021 (51) C12N 15/86 (2006.01), A61K 48/00 (2006.01) (86) PCT US2020/020520 de 28/02/2020 (87) WO 2020/176896 de 03/09/2020
(21) BR 11 2021 016784-6	Código 1.1 - Publicação Internacional – PCT. Apresentação de petição de requerimento de entrada na fase nacional (30) 07/03/2019 US 62/815,118 (51) B01F 1/00 (2006.01), B01F 7/00 (2006.01), B01F 3/12 (2006.01), B01F 15/00 (2006.01) (86) PCT US2020/021449 de 06/03/2020 (87) WO 2020/181210 de 10/09/2020
(21) BR 11 2021 016786-2	Código 1.1 - Publicação Internacional – PCT. Apresentação de petição de requerimento de entrada na fase nacional (30) 27/02/2019 EP 19159619.6 (51) C08J 5/18 (2006.01) (86) PCT EP2020/053181 de 07/02/2020 (87) WO 2020/173686 de 03/09/2020
(21) BR 11 2021 016787-0	Código 1.1 - Publicação Internacional – PCT. Apresentação de petição de requerimento de entrada na fase nacional (30) 25/02/2019 US 62/810,305 (51) C07D 213/81 (2006.01), A61K 31/426 (2006.01), A61P 35/00 (2006.01) (86) PCT CN2020/076387 de 24/02/2020 (87) WO 2020/173407 de 03/09/2020
(21) BR 11 2021 016790-0	Código 1.1 - Publicação Internacional – PCT. Apresentação de petição de requerimento de entrada na fase nacional

	(30) 25/02/2019 US 62/809,947 (51) F02M 61/16 (2006.01) (86) PCT US2020/019260 de 21/02/2020 (87) WO 2020/176350 de 03/09/2020
(21) BR 11 2021 016791-9	Código 1.1 - Publicação Internacional – PCT. Apresentação de petição de requerimento de entrada na fase nacional (30) 26/02/2019 US 62/810,771; 27/02/2019 US 62/811,431 (51) A61P 35/00 (2006.01), A61P 35/02 (2006.01), A61K 45/06 (2006.01) (86) PCT US2020/019763 de 25/02/2020 (87) WO 2020/176549 de 03/09/2020
(21) BR 11 2021 016792-7	Código 1.1 - Publicação Internacional – PCT. Apresentação de petição de requerimento de entrada na fase nacional (30) 26/02/2019 DE 10 2019 104 867.2 (51) A01N 37/02 (2006.01), A01N 65/00 (2009.01), A01N 25/02 (2006.01), A01P 21/00 (2006.01) (86) PCT EP2020/054998 de 26/02/2020 (87) WO 2020/173987 de 03/09/2020

Código 1.2 - Notificação – Pedido Retirado – PCT

Notificação da retirada do pedido internacional de patente depositado nos termos do Tratado de Cooperação em Matéria de Patentes – PCT no Brasil por não terem sido cumpridas as determinações referentes à entrada na fase nacional disciplinadas nos artigos 22 (designação) ou 39 (eleição) do PCT. Desta data corre o prazo de 60 (sessenta) dias para eventual recurso do interessado.

---

(21) BR 11 2013 007760-3

Código 1.2 - Notificação – Pedido Retirado – PCT

(22) 22/09/2011

(71) BIOTECHNOLOGY INSTITUTE, I MAS D, S.L. (ES)

(86) PCT ES2011/000286 de 22/09/2011

(87) WO 2012/042071 de 05/04/2012

Pedido retirado por não cumprimento da exigência publicada na RPI 2620 de 23/03/2021.

Código 1.3 - Notificação - Fase Nacional - PCT

Notificação da entrada na fase nacional brasileira do pedido internacional de patente depositado nos termos do Tratado de Cooperação em Matéria de Patentes – PCT. O prazo para requerimento do pedido de exame, conforme art. 33 da Lei nº 9.279/96, é de 36 (trinta e seis) meses contado da data do depósito internacional.

---

(21) BR 11 2012 004065-0 A2

Código 1.3 - Notificação - Fase Nacional - PCT
(22) 19/08/2010
(30) 21/05/2010 CN 201010182618.6
(51) H04L 29/06 (2006.01)
(54) APARELHO DE CARTÃO DE DADOS, SISTEMA DE CARTAO DE DADOS E MÉTODO PARA REALIZAR SERVIÇO DE MULTIMÍDIA EM UM CARTÃO DE DADOS
(71) ZTE CORPORATION (CN)
(72) QINGLIANG WU
(85) 24/02/2012
(86) PCT CN2010/076137 de 19/08/2010
(87) WO 2011/143857 de 24/11/2011
Petição 259.

---

(21) BR 11 2012 004672-1 A2

Código 1.3 - Notificação - Fase Nacional - PCT
(22) 28/04/2010
(30) 04/09/2009 CN 200910092018.8
(51) H04W 4/14 (2009.01), H04W 12/12 (2021.01), H04W 24/00 (2009.01), H04W 88/18 (2009.01)
(54) SISTEMA PARA FILTRAR UMA MENSAGEM CURTA LONGA E MÉTODO PARA FILTRAR UMA MENSAGEM CURTA LONGA
(71) ZTE CORPORATION (CN)
(72) FEI WANG; WENFEI XIU; GANGFENG XIE; YAJUN FENG
(85) 01/03/2012
(86) PCT CN2010/072295 de 28/04/2010
(87) WO 2011/026336 de 10/03/2011

---

(21) BR 11 2012 005329-9 A2

Código 1.3 - Notificação - Fase Nacional - PCT
(22) 03/09/2010
(30) 14/09/2009 EP 09170208.4
(51) A61B 5/0402 (2006.01)
(54) APARELHO PARA ELETROCARDIOGRAFIA (ECG) INTRACARDÍACA NÃO INVASIVA PELO USO DE UM DISPOSITIVO DE INTERFERÊNCIA MAGNÉTICO E CONDUTOR, MÉTODO PARA ELETROCARDIOGRAFIA (ECG) INTRACARDÍACA NÃO INVASIVA PELO USO DE UM DISPOSITIVO DE INTERFERÊNCIA DE CONDUÇÃO ELÉTRICA E MAGNÉTICA E PROGRAMA

DE COMPUTADOR
(71) KONINKLIJKE PHILIPS ELECTRONICS N.V. (NL)
(72) BERNHARD GLEICH
(85) 09/03/2012
(86) PCT IB2010/053970 de 03/09/2010
(87) WO 2011/030266 de 17/03/2011

---

(21) BR 11 2012 005865-7 A2

Código 1.3 - Notificação - Fase Nacional - PCT
(22) 30/07/2010
(30) 15/09/2009 JP 2009-212597
(51) F24F 11/02 (1968.09)
(54) CONDICIONADOR DE AR
(71) Panasonic Corporation (JP)
(72) TAKASHI SUGIO; TOMOTAKA MORIKAWA; MASATOSHI TAKAHASHI; YUSUKE KAWANO
(85) 15/03/2012
(86) PCT JP2010/004828 de 30/07/2010
(87) WO 2011/033714 de 24/03/2011

---

(21) BR 11 2012 006463-0 A2

Código 1.3 - Notificação - Fase Nacional - PCT
(22) 08/09/2010
(30) 22/09/2009 US 61/244,618
(51) C08L 23/08 (2006.01), C08L 23/16 (2006.01), C08L 75/04 (2006.01), C08L 83/04 (2006.01)
(54) ARTIGO MOLDADO OU EXTRUDADO E COMPOSIÇÃO SEMICONDUTIVA
(71) UNION CARBIDE CHEMICAL & PLASTICS TECHNOLOGY LLC (US)
(72) MOHAMED ESSEGHIR; JEFREY M. COGEN
(85) 22/03/2012
(86) PCT US2010/048075 de 08/09/2010
(87) WO 2011/037747 de 31/03/2011

---

(21) BR 11 2012 007110-6 A2

Código 1.3 - Notificação - Fase Nacional - PCT
(22) 30/09/2010
(30) 01/10/2009 US 61/247,642
(51) A61K 31/56 (2006.01)
(54) COMPOSIÇÃO FARMACÊUTICA SÓLIDA, COMPRIMIDO DE DESINTEGRAÇÃO ORAL E COMPOSIÇÃO FARMACÊUTICA LÍQUIDA SUBSTANCIALMENTE NÃO AQUOSA
(71) APTALIS PHARMATECH, INC. (US)
(72) FREDERIC JAY COHEN; GOPI M. VENKATESH; STEPHEN PERRETT
(85) 29/03/2012
(86) PCT US2010/050860 de 30/09/2010

(87) WO 2011/041509 de 07/04/2011

---

(21) BR 11 2012 007269-2 A2

Código 1.3 - Notificação - Fase Nacional - PCT
(22) 29/09/2010
(30) 30/09/2009 US 61/247,427; 21/12/2009 US 61/288,713
(51) C08K 5/103 (2006.01), H01B 3/44 (2006.01)
(54) COMPOSIÇÃO, COMPOSIÇÃO POLIMÉRICA E CONDUTOR REVESTIDO
(71) DOW GLOBAL TECHNOLOGIES INC (US)
(72) BHARAT I. CHAUDHARY; KLAUS SCHILLER; MICHAEL MEERBOTE
(85) 30/03/2012
(86) PCT US2010/050690 de 29/09/2010
(87) WO 2011/041388 de 07/04/2011

---

(21) BR 11 2012 007486-5 A2

Código 1.3 - Notificação - Fase Nacional - PCT
(22) 04/10/2010
(30) 07/10/2009 US 12/575,151; 26/11/2009 EP 09177151.9
(51) C08B 3/12 (2006.01), C08B 31/04 (2006.01)
(54) CO-POLÍMERO ANFIFÍLICO SUPER-HIDROFÍLICO E PROCESSO PARA FAZER UM CO-POLÍMERO ANFIFÍLICO SUPER-HIDROFÍLICO
(71) AKZO NOBEL CHEMICALS INTERNATIONAL B.V. (NL)
(72) JOSEPH B. GARDNER; MIKE J. FEVOLA; FRANK C. SUN; RUSSEL M. WALTERS
(85) 02/04/2012
(86) PCT EP2010/064711 de 04/10/2010
(87) WO 2011/042379 de 14/04/2011

---

(21) BR 11 2012 007732-5 A2

Código 1.3 - Notificação - Fase Nacional - PCT
(22) 26/08/2010
(30) 06/10/2009 US 61/248,903; 27/07/2010 US 12/843,944
(51) E21B 43/14 (2006.01), E21B 43/16 (2006.01), E21B 37/06 (2006.01), E21B 34/00 (2006.01)
(54) SISTEMA DE COMPLETAÇÃO INTELIGENTE, E MÉTODO PARA REMOVER OU REDUZIR UM DEPÓSITO OU ACUMULAÇÃO EM UM DISPOSITIVO DE POÇO, EM UMA COMPLETAÇÃO INTELIGENTE TENDO MÚLTIPLAS ZONAS DE PRODUÇÃO
(71) Prad Research And Development Limited (VG)
(72) Dinesh R. Patel; Christopher Taor; Kenneth Rohde
(85) 04/04/2012
(86) PCT US2010/046729 de 26/08/2010
(87) WO 2011/043872 de 14/04/2011

---

(21) BR 11 2012 008741-0 A2

Código 1.3 - Notificação - Fase Nacional - PCT

(22) 18/10/2010
(30) 16/10/2009 CN 200910235562.3; 16/10/2009 CN 200910235563.8; 16/10/2009 CN 200910235564.2
(51) C08F 10/00 (2006.01), C08F 4/643 (2006.01)
(54) COMPONENTE DE CATALISADOR PARA POLIMERIZAÇÃO DE OLEFINAS, PROCESSO PARA PREPARAR UM COMPONENTE DE CATALISADOR, CATALISADOR PARA A POLIMERIZAÇÃO DE UMA OLEFINA DE FÓRMULA CH2 = CHR E PROCESSO PARA POLIMERIZAR OLEFINAS
(71) CHINA PETROLEUM & CHEMICAL CORPORATION (CN) ; BEIJING RESEARCH INSTITUTE OF CHEMICAL INDUSTRY, CHINA PETROLEUM & CHEMICAL CORPORATION (CN)
(72) WEILI LI; XIANZHI XIA; YUEXIANG LIU; JIGUI ZHANG; SUZHEN QIAO; JIN ZHAO; PING GAO; XINSHENG WANG; YANG TAN; ZHIHUI ZHANG; LINNA YANG; RUILIN DUAN; RENGI PENG
(85) 13/04/2012
(86) PCT CN2010/001631 de 18/10/2010
(87) WO 2011/044760 de 21/04/2011

---

(21) BR 11 2012 009364-9 A2

Código 1.3 - Notificação - Fase Nacional - PCT
(22) 22/09/2010
(30) 02/10/2009 DE 10 2009 048 188.5
(51) A01N 43/80 (2006.01), A01N 33/04 (2006.01), A01P 1/00 (2006.01)
(54) SOLUÇÕES DE USO ANTIMICROBIANAMENTE EFICAZES COMPREENDENDO COMBINAÇÕES DE ISOTIAZOLONAS E AMINAS
(71) L'AIR LIQUIDE, SOCIETE ANONYME POUR L'ETUDE ET L'EXPLOITATION DES PROCEDES GEORGES CLAUDE (FR)
(72) WOLFGANG BEILFUSS; RALF GRADTKE; INGO KRULL; JENNIFER KNOPF
(85) 02/04/2012
(86) PCT EP2010/063983 de 22/09/2010
(87) WO 2011/039090 de 07/04/2011

---

(21) BR 11 2012 012784-5 A2

Código 1.3 - Notificação - Fase Nacional - PCT
(22) 25/11/2010
(30) 26/11/2009 JP 2009-268629; 26/11/2009 JP 2009-268633; 26/11/2009 JP 2009-268704; 26/11/2009 JP 2009-268748
(51) B22C 9/04 (2006.01), B22C 7/02 (2006.01), B22C 9/00 (2006.01)
(54) PROCESSO DE FUNDIÇÃO DE PADRÃO EVAPORATIVO
(71) Honda Motor Co.,Ltd (JP) ; Yamamoto Foundry Asia Co.,Ltd (TH)
(72) Fumio Hirai; Osami Ito; Hiroyuki Yamada; Hiroshi Ichikawa; Hidetaka Hokazono; Tomohiko Yamamoto; Kosuke Murai
(85) 28/05/2012
(86) PCT JP2010/070997 de 25/11/2010
(87) WO 2011/065410 de 03/06/2011

(21) BR 11 2012 013817-0 A2	Código 1.3 - Notificação - Fase Nacional - PCT (22) 05/11/2010 (30) 08/12/2009 US 12/633,753 (51) B29C 73/10 (2006.01), B29C 73/16 (2006.01) (54) REMENDO SUBSTITUTO PARA PROCESSO DE REPARO DE COMPÓSITOS (71) THE BOEING COMPANY (US) (72) MICHAEL W. EVENS; MEGAN N. WATSON; MARY H. VARGAS (85) 08/06/2012 (86) PCT US2010/055684 de 05/11/2010 (87) WO 2011/071622 de 16/06/2011
(21) BR 11 2012 014573-8 A2	Código 1.3 - Notificação - Fase Nacional - PCT (22) 14/12/2010 (30) 15/12/2009 EP 09015485.7; 13/08/2010 US 12/855,945 (51) A61C 17/34 (2006.01), A46B 15/00 (2006.01) (54) SEÇÃO DE ESCOVA PARA UMA ESCOVA DE DENTES ELÉTRICA (71) BRAUN GMBH (DE) (72) Thomas Fritsch; ULRICH STOERKEL (85) 15/06/2012 (86) PCT IB2010/055818 de 14/12/2010 (87) WO 2011/073912 de 23/06/2011
(21) BR 11 2012 019258-2 A2	Código 1.3 - Notificação - Fase Nacional - PCT (22) 01/02/2010 (51) E04G 23/02 (2006.01), C04B 41/50 (2006.01), C04B 41/65 (2006.01), C04B 41/45 (2006.01) (54) PROCESSO DE INJEÇÃO DE UM LÍQUIDO EM UM MATERIAL POROSO E SISTEMA PARA PERMITIR A APLICAÇÃO DO PROCESSO DE INJEÇÃO DE UM LÍQUIDO EM UM MATERIAL POROSO (71) PMD-ATEAV SYSTEMS SPRL (BE) (72) PIERRE-MARIE DUBOIS; DANIEL MICHAUX (85) 01/08/2012 (86) PCT EP2010/051205 de 01/02/2010 (87) WO 2011/091862 de 04/08/2011
(21) BR 11 2012 028821-0 A2	Código 1.3 - Notificação - Fase Nacional - PCT (22) 18/05/2011 (30) 15/07/2010 DE 10.2010.027.337.6 (51) B65C 9/00 (2006.01), B67B 3/00 (2006.01), B67C 3/00 (2006.01), B67C 3/22 (2006.01) (54) MÁQUINA DE TRATAMENTO DE RECIPIENTES (71) KHS GMBH (DE)

(72) LUDWIG CLÜSSERATH; UDO GRÜNEWALD; THOMAS STOLTE
(85) 12/11/2012
(86) PCT EP2011/002490 de 18/05/2011
(87) WO 2012/007080 de 19/01/2012

---

(21) BR 11 2013 006073-5 A2

Código 1.3 - Notificação - Fase Nacional - PCT
(22) 13/09/2011
(30) 14/09/2010 EP 10176625.1; 14/09/2010 EP 10176596.4; 14/09/2010 US 61/382,507; 14/09/2010 US 61/382,518; 14/09/2010 US 61/426,540; 23/12/2010 US 61/426,537
(51) A01N 43/90 (2006.01), A01N 53/00 (2006.01), A01N 25/30 (2006.01)
(54) COMPOSIÇÕES, MÉTODO PARA PREPARAR UMA MISTURA EM TANQUE, USO DO ADJUVANTE, KIT DE PARTES, FORMULAÇÃO PESTICIDA, HIDRATOS CRISTALINOS E MÉTODOS PARA PROTEGER PLANTAS, PARA CONTROLAR INSETOS E PARA PROTEÇÃO DE MATERIAL DE PROPAGAÇÃO DE PLANTAS
(71) BASF SE (DE)
(72) WEN XU; CEDRIC DIELEMAN; DOUGLAS D. ANSPAUGH; HEIDI EMILIA SAXELL; KARA BENTON; PAUL CH. KIERKUS; PAUL NEESE; RAINER BERGHAUS; TATJANA LEVY; WALTER WEISHAAR; WILLIAM MAURICE FLETCHER
(85) 14/03/2013
(86) PCT EP2011/065855 de 13/09/2011
(87) WO 2012/035015 de 22/03/2012
Exigência cumprida protocolo 870210068501.

---

(21) BR 11 2013 006858-2 A2

Código 1.3 - Notificação - Fase Nacional - PCT
(22) 19/11/2010
(30) 22/09/2010 US 61/385,176
(51) C08L 23/08 (2006.01), C08K 3/00 (2018.01), D06N 7/00 (2006.01)
(54) COMPOSIÇÃO POLIOLEFÍNICA TERMOPLÁSTICA, PROCESSO PARA PREPARAR UM ARTIGO TERMOFORMADO E ARTIGO TERMOFORMADO
(71) DOW GLOBAL TECHNOLOGIES LLC (US) ; HP PELZER HOLDING GMBH (DE)
(72) JAMES T SELISKAR; JAMES D OELBERG; TARIQ S OWEIMREEN; THOMAS KARCZ; PAUL M SOWERS
(85) 25/03/2013
(86) PCT US2010/057320 de 19/11/2010
(87) WO 2012/039733 de 29/03/2012

---

(21) BR 11 2013 009246-7 A2

Código 1.3 - Notificação - Fase Nacional - PCT
(22) 13/10/2011
(30) 19/10/2010 EP 10187983.1
(51) G06T 7/00 (2017.01)

(54) SISTEMA DE IMAGENS CLÍNICAS, MÉTODO REALIZADO POR COMPUTADOR PARA A IDENTIFICAÇÃO DE UM VOLUME TRATADO EM UMA IMAGEM CLÍNICA E PRODUTO DE PROGRAMA DE COMPUTADOR
(71) KONINKLIJKE PHILIPS ELECTRONICS N.V. (NL)
(72) HEIKKI JUHANI NIEMINEN; MAX OSKAR KOHLER; MARKO TAPANI HAKKINEN
(85) 16/04/2013
(86) PCT IB2011/054521 de 13/10/2011
(87) WO 2012/052885 de 26/04/2012

---

(21) BR 11 2014 013374-3 A2

Código 1.3 - Notificação - Fase Nacional - PCT
(22) 02/12/2012
(30) 02/12/2011 US 61/566,550; 18/05/2012 US 61/649,137
(51) A61K 31/185 (2006.01), A61K 9/20 (2006.01), A61K 9/48 (2006.01), A61P 25/00 (2006.01)
(54) COMPRIMIDOS DE ACAMPROSATO E USOS DE ACAMPROSATO
(71) SYNCHRONEURON INC. (US)
(72) WILLIAM D. KERNS; BARRY S. FOGEL; KEI-LAI FONG; SAN-LAUNG CHOW; DAVID WONG; EDWARD LIN
(85) 02/06/2014
(86) PCT US2012/067507 de 02/12/2012
(87) WO 2013/082573 de 06/06/2013
Exigência cumprida protocolo 870210074518.

---

(21) BR 11 2014 015804-5 A2

Código 1.3 - Notificação - Fase Nacional - PCT
(22) 30/01/2013
(30) 31/01/2012 US 61/592,949
(51) C12N 11/04 (2006.01)
(54) MÉTODO PARA PRODUZIR UMA COMPOSIÇÃO DE MATÉRIA E APARELHOS
(71) THE ROGOSIN INSTITUTE, INC. (US)
(72) LAWRENCE GAZDA; BARRY SMITH; MELISSA LARAMORE; TIMOTHY HAMILTON
(85) 26/06/2014
(86) PCT US2013/023802 de 30/01/2013
(87) WO 2013/116306 de 08/08/2013

---

(21) BR 11 2014 021132-9 A2

Código 1.3 - Notificação - Fase Nacional - PCT
(22) 27/02/2013
(30) 29/02/2012 US 13/409,079
(51) B61C 5/00 (2006.01), B61F 5/48 (2006.01), B61F 5/52 (2006.01)
(54) ESTRUTURA PARA UM TRUQUE DE ESTRADA DE FERRO E LOCOMOTIVA
(71) ELECTRO-MOTIVE DIESEL, INC. (US)

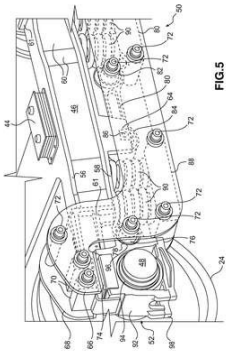

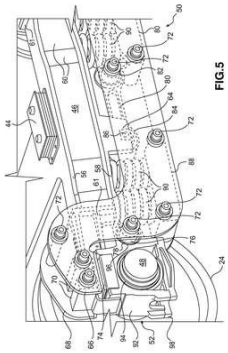

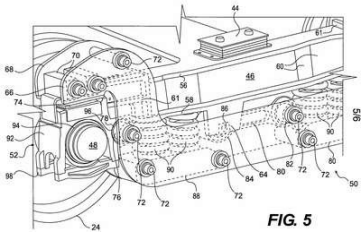

(72) DAVID J. GODING

(85) 27/08/2014

(86) PCT US2013/028021 de 27/02/2013

(87) WO 2013/130607 de 06/09/2013

---

(21) BR 11 2014 028883-6 A2

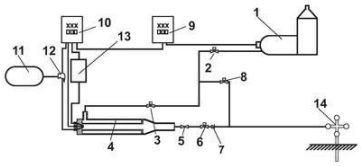

Código 1.3 - Notificação - Fase Nacional - PCT

(22) 04/07/2013

(30) 13/08/2012 CN 2012102861415

(51) F22B 37/00 (2006.01), E21B 43/24 (2006.01)

(54) MÉTODO E DISPOSITIVO PARA MELHORAR A SECURA DO VAPOR DE UMA CALDEIRA DE INJEÇÃO DE VAPOR

(71) SHANDONG HUAXI PETROLEUM TECHNOLOGY SERVICE CO., LTD. (CN)

(72) BINGPING XUE

(85) 19/11/2014

(86) PCT CN2013/078798 de 04/07/2013

(87) WO 2014/026515 de 20/02/2014

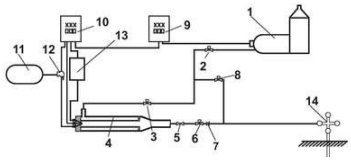

---

(21) BR 11 2014 029523-9 A2

Código 1.3 - Notificação - Fase Nacional - PCT

(22) 23/05/2013

(30) 31/05/2012 FR 1255020

(51) F01D 5/14 (2006.01), F04D 29/32 (2006.01), F04D 29/66 (2006.01)

(54) PÁ DE VENTILADOR PARA TURBORREATOR DE AVIÃO, VENTILADOR DE TURBORREATOR DE AVIÃO, E, TURBORREATOR DE AVIÃO

(71) SNECMA (FR)

(72) Hanna Reiss; ADRIEN BISCAY; Benoit Fayard; Laurent Jablonski; Damien

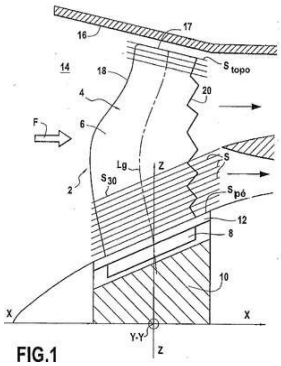

FIG.1

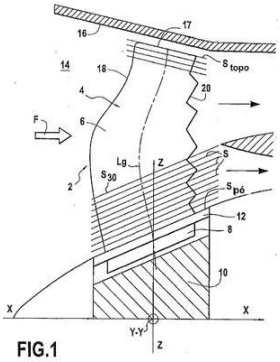

FIG.1

Merlot

(85) 26/11/2014

(86) PCT FR2013/051125 de 23/05/2013

(87) WO 2013/178914 de 05/12/2013

(21) BR 11 2014 029782-7 A2

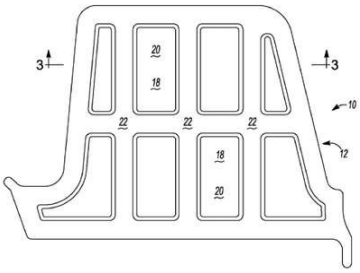

Código 1.3 - Notificação - Fase Nacional - PCT

(22) 12/03/2013

(30) 08/06/2012 US 61/657,262

(51) B62D 29/00 (2006.01), B60R 13/08 (2006.01)

(54) DEFLETOR PARCIALMENTE PREENCHIDO

(71) ZEPHYROS, INC. (US)

(72) KEITH LEWIS; Blake SYNNESTVEDT; Todd R. Deachin; Jean Michael Coulon

(85) 28/11/2014

(86) PCT US2013/030477 de 12/03/2013

(87) WO 2013/184194 de 12/12/2013

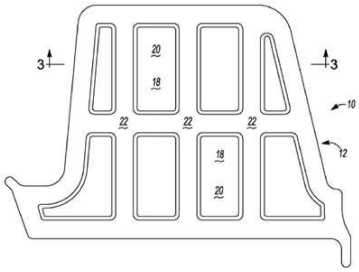

(21) BR 11 2014 029974-9 A2

Código 1.3 - Notificação - Fase Nacional - PCT

(22) 23/05/2013

(30) 01/06/2012 US 61/654,444; 08/11/2012 US 61/723,887; 19/12/2012 US 61/739,268; 15/03/2013 US 13/837,786

(51) B25J 5/00 (2006.01), A01C 15/00 (2006.01)

(54) MÉTODO DE PLATAFORMA ROBÓTICA PARA EXECUTAR MÚLTIPLAS FUNÇÕES EM SISTEMAS AGRÍCOLAS

(71) ROWBOT SYSTEMS LLC (US)
(72) KENT CAVENDER-BARES; CHARLES C. BARES
(85) 01/12/2014
(86) PCT US2013/042479 de 23/05/2013
(87) WO 2013/181069 de 05/12/2013

---

(21) BR 11 2014 030588-9 A2

Código 1.3 - Notificação - Fase Nacional - PCT
(22) 05/06/2013
(30) 06/06/2012 EP 12170941.4
(51) F24J 2/02 (1985.01), F24J 2/26 (1985.01), F24J 2/50 (1985.01)
(54) CAMPO DE MATRIZ SOLAR
(71) TVP SOLAR SA (CH)
(72) VITTORIO PALMIERI; FRANCESCO DI GIAMBERARDINO
(85) 05/12/2014
(86) PCT EP2013/001659 de 05/06/2013
(87) WO 2013/182310 de 12/12/2013

---

(21) BR 11 2014 031549-3 A2

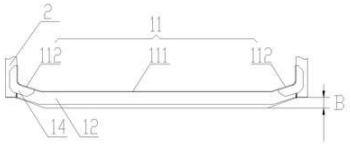

Código 1.3 - Notificação - Fase Nacional - PCT
(22) 22/05/2013
(30) 18/12/2012 CN 201210551403.6
(51) B61D 17/06 (2006.01), B61D 17/08 (2006.01)
(54) VEÍCULO FERROVIÁRIO E PAREDE DE EXTREMIDADE DO MESMO
(71) QIQIHAR RAILWAY ROLLING STOCK CO., LTD (CN)
(72) JUNFENG HAN; JIAN ZHAO; HUANCHUN YANG; HEPING ZHENG; XIAOLI GUAN
(85) 16/12/2014
(86) PCT CN2013/076076 de 22/05/2013
(87) WO 2014/094411 de 26/06/2014

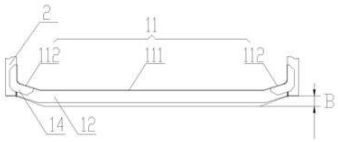

---

(21) BR 11 2014 032627-4 A2

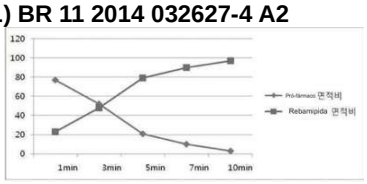

Código 1.3 - Notificação - Fase Nacional - PCT
(22) 26/06/2013
(30) 26/06/2012 KR 10-2012-0068394
(51) C07D 215/227 (2006.01), C07D 413/12 (2006.01), A61K 31/4704 (2006.01), A61P 1/04 (2006.01)
(54) PRÓ-FÁRMACOS DE REBAMIPIDA, MÉTODO PARA PRODUZIR O MESMO, E USO DO MESMO
(71) SAMJIN PHARMACEUTICAL CO., LTD. (KR) ; ASTECH. CO., LTD. (KR)
(72) EUI HWAN CHO; SUNG JU CHOI; SUNG WOO LEE; HEE JONG SHIN; HO SEOK KWON; JAE WOONG LEE; JEONG HO JOO; HYUN TAE KIM; WOO HEON SONG; JONG BAE YOON; KI SEOK PARK; HO JOON PARK; HO TAE

NAM
(85) 26/12/2014
(86) PCT KR2013/005622 de 26/06/2013
(87) WO 2014/003424 de 03/01/2014
Exigência cumprida protocolo 870210073336.

---

(21) BR 11 2015 009476-7 A2

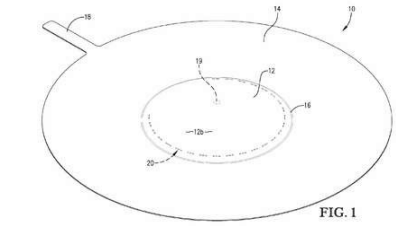

FIG. 1

Código 1.3 - Notificação - Fase Nacional - PCT
(22) 30/10/2013
(30) 31/10/2012 US 61/720,800
(51) F16K 17/14 (2006.01), F16K 17/40 (2006.01)
(54) DISPOSITIVO DE ALÍVIO DE PRESSÃO TENDO UMA LINHA DE ABERTURA DEFINIDA A LASER
(71) FIKE CORPORATION (US)
(72) JOE WALKER; BON SHAW; MICHAEL KREBILL
(85) 28/04/2015
(86) PCT US2013/067392 de 30/10/2013
(87) WO 2014/070827 de 08/05/2014

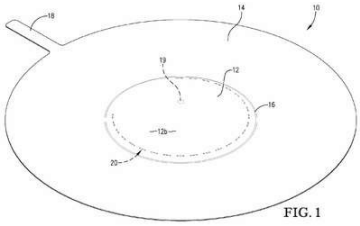

FIG. 1

---

(21) BR 11 2016 016252-8 A2

Código 1.3 - Notificação - Fase Nacional - PCT
(22) 13/01/2015
(30) 13/01/2014 CN 201410014687.4
(51) B65D 90/54 (2006.01), B65D 90/66 (2006.01)
(54) MECANISMO DE TRAVAMENTO DE TAMPA DE UM RECIPIENTE E RECIPIENTE
(71) SHANGHAI HONGYAN RETURNABLE TRANSIT PACKAGINGS CO., LTD (CN)
(72) YUANLI JIAN; KAI GONG
(85) 13/07/2016
(86) PCT CN2015/070575 de 13/01/2015
(87) WO 2015/104002 de 16/07/2015

---

(21) BR 11 2018 011821-4 A2

Código 1.3 - Notificação - Fase Nacional - PCT
(22) 08/12/2016
(30) 08/12/2015 US 14/963,177
(51) A61B 3/00 (2006.01), A61B 3/02 (2006.01), A61B 3/11 (2006.01), A61B 3/13 (2006.01), A61B 5/00 (2006.01), A61B 5/11 (2006.01)
(54) SENSOR DE OLHO , SISTEMA E MÉTODO

(71) BRAINSTEM BIOMETRICS, INC. (US)
(72) MICHAEL BALTAY; BRUCE RASMUSSEN; YAHYA SHEHABI; CIARAN BOLGER; MARTIN ACQUADRO; CLARK FOSTER
(85) 11/06/2018
(86) PCT US2016/065679 de 08/12/2016
(87) WO 2017/100486 de 15/06/2017

---

(21) BR 11 2019 028111-8 A2

Código 1.3 - Notificação - Fase Nacional - PCT
(22) 28/06/2018
(30) 28/06/2017 FR 1755979; 08/01/2018 FR 1800014
(51) B05B 11/00 (2006.01), A45D 34/04 (2006.01)
(54) DISPOSITIVO PARA DISTRIBUIÇÃO DE UM FLUIDO, CARTUCHO PARA UM DISPOSITIVO, MÉTODO DE FABRICAÇÃO E MÉTODO DE ERCORVA
(71) GB DEVELOPPEMENT (FR)
(72) GUILLAUME BOULAIS
(85) 27/12/2019
(86) PCT EP2018/067503 de 28/06/2018
(87) WO 2019/002517 de 03/01/2019

---

(21) BR 11 2020 007894-8 A2

Código 1.3 - Notificação - Fase Nacional - PCT
(22) 25/02/2019
(51) H04B 10/27 (2013.01), H04L 12/24 (2006.01)
(54) MÉTODO, APARELHO E SISTEMA DE PROCESSAMENTO DE TOPOLOGIA
(71) HUAWEI TECHNOLOGIES CO., LTD. (CN)
(72) BIAO QI; JUN ZHANG; WEI WANG; WEI XIONG
(85) 20/04/2020
(86) PCT CN2019/076091 de 25/02/2019
(87) WO 2020/172778 de 03/09/2020

---

(21) BR 11 2020 015043-6 A2

Código 1.3 - Notificação - Fase Nacional - PCT
(22) 26/11/2019
(30) 28/11/2018 US 62/772,554
(51) A61K 31/4155 (2006.01), A61K 31/407 (2006.01), C07D 247/00 (2006.01)
(54) MÉTODOS PARA TRATAR DOENÇA COM INIBIDORES DE MAGL
(71) H. LUNDBECK A/S (DK)
(72) CHANNING RODNEY BEALS; DALLAS JONES; JASON ROBERT CLAPPER; GARY PAUL O'NEILL; IAIN PETER FRASER; JACQUELINE LORAYNE BLANKMAN; JOHN J.M. WIENER; CHERYL A. GRICE
(85) 23/07/2020
(86) PCT US2019/063451 de 26/11/2019
(87) WO 2020/112905 de 04/06/2020

(21) BR 11 2020 022338-7 A2

Código 1.3 - Notificação - Fase Nacional - PCT
(22) 23/12/2019
(30) 20/02/2019 IT 102019000002491
(51) G01N 1/02 (2006.01), G01N 1/22 (2006.01), G01N 1/10 (2006.01), G01N 1/24 (2006.01)
(54) SISTEMA DE ANÁLISE DE GÁS PARA ENGATAR UM RECIPIENTE VEDADO
(71) KRAFT FOODS GROUP BRANDS LLC (US)
(72) GUUS LUEB; SARA SANTONASTASO; MARIA ROSA VIOLA ZINO; PAOLA SCHIATTARELLA
(85) 30/10/2020
(86) PCT US2019/068254 de 23/12/2019
(87) WO 2020/171888 de 27/08/2020

(21) BR 11 2020 025686-2 A2

Código 1.3 - Notificação - Fase Nacional - PCT
(22) 17/04/2019
(30) 22/02/2019 IN 201941006993
(51) A61K 36/185 (2006.01), A61K 35/68 (2006.01), A61K 36/81 (2006.01)
(54) COMPOSIÇÃO AFRODISÍACA E GESTÃO DA DISFUNÇÃO SEXUAL MASCULINA
(71) SAMI LABS LIMITED (IN)
(72) MUHAMMED MAJEED; KALYANAM NAGABHUSHANAM; SARANG BANI; ANJALI PANDEY
(85) 15/12/2020
(86) PCT US2019/027783 de 17/04/2019
(87) WO 2020/171833 de 27/08/2020

(21) BR 11 2021 000232-4 A2

Código 1.3 - Notificação - Fase Nacional - PCT
(22) 25/10/2019
(30) 11/01/2019 CN PCT/CN2019/071440
(51) H04W 48/08 (2009.01)
(54) MÉTODO REALIZADO EM UM NÓ DE ACESSO INTEGRADO E DE RETORNO, E, ESTAÇÃO BASE PARA USO COMO UM NÓ DE ACESSO INTEGRADO E DE RETORNO
(71) TELEFONAKTIEBOLAGET LM ERICSSON (PUBL) (SE)
(72) LEI BAO; ERIK DAHLMAN; ZHIPENG LIN
(85) 07/01/2021
(86) PCT CN2019/113401 de 25/10/2019
(87) WO 2020/143279 de 16/07/2020

(21) BR 11 2021 001045-9 A2

Código 1.3 - Notificação - Fase Nacional - PCT
(22) 23/07/2019
(30) 23/07/2018 US 62/701,906
(51) C12N 1/04 (2006.01), C12N 1/14 (2006.01)

(54) MÉTODO PARA PRODUZIR PRODUTO MICOLÓGICO E PRODUTO FEITO ATRAVÉS DO MESMO
(71) ECOVATIVE DESIGN LLC (US)
(72) ALEX CARLTON; EBEN BAYER; GAVIN MCINTYRE; JESSIE KAPLAN-BIE
(85) 19/01/2021
(86) PCT US2019/042941 de 23/07/2019
(87) WO 2020/023450 de 30/01/2020

---

(21) BR 11 2021 004680-1 A2

Código 1.3 - Notificação - Fase Nacional - PCT
(22) 20/09/2019
(30) 21/09/2018 US 62/734,566; 08/10/2018 US 62/742,821
(51) C07K 16/28 (2006.01), A61P 35/00 (2006.01)
(54) MÉTODOS PARA PURIFICAR ANTICORPOS MULTIESPECÍFICOS HETERODIMÉRICOS
(71) TENEOBIO, INC. (US)
(72) BRETT JORGENSEN; UTE SCHELLENBERGER
(85) 11/03/2021
(86) PCT US2019/052199 de 20/09/2019
(87) WO 2020/061478 de 26/03/2020

---

(21) BR 11 2021 004759-0 A2

Código 1.3 - Notificação - Fase Nacional - PCT
(22) 22/08/2019
(30) 14/09/2018 CN 201811084471.X; 28/09/2018 CN 201811146964.1; 11/10/2018 CN 201811186140.7
(51) H04W 72/04 (2009.01)
(54) MÉTODO E APARELHO DE CONFIGURAÇÃO DE SINAL DE REFERÊNCIA, MÉTODO E APARELHO DE CONFIGURAÇÃO DE SEQUÊNCIA, DISPOSITIVO DE REDE, TERMINAL, APARELHO DE COMUNICAÇÕES, CHIP DE COMUNICAÇÕES, E MEIO DE ARMAZENAMENTO LEGÍVEL POR COMPUTADOR
(71) HUAWEI TECHNOLOGIES CO., LTD. (CN)
(72) YONG LIU; MINGXIN GONG; BINGYU QU; YONGXING ZHOU; XIAOYAN BI; LU RONG; SU HUANG
(85) 12/03/2021
(86) PCT CN2019/102057 de 22/08/2019
(87) WO 2020/052419 de 19/03/2020

---

(21) BR 11 2021 004766-2 A2

Código 1.3 - Notificação - Fase Nacional - PCT
(22) 11/09/2019
(30) 14/09/2018 KR 10-2018-0110442
(51) A61K 31/165 (2006.01), A61K 31/341 (2006.01), A61P 1/16 (2006.01), A23L 33/10 (2016.01), A23K 20/111 (2016.01), A23K 20/121 (2016.01)
(54) COMPOSIÇÃO PARA TRATAR DOENÇAS FIBRÓTICAS,

COMPREENDENDO COMPOSTO DE BENZIDRIL TIOACETAMIDA COMO INGREDIENTE ATIVO
(71) CELLIONBIOMED INC. (KR)
(72) SUK-HYO SUH; SEONG-JIN KIM
(85) 12/03/2021
(86) PCT KR2019/011834 de 11/09/2019
(87) WO 2020/055166 de 19/03/2020

---

(21) BR 11 2021 004770-0 A2

Código 1.3 - Notificação - Fase Nacional - PCT
(22) 13/09/2019
(30) 13/09/2018 US 62/730,766
(51) H01S 3/06 (2006.01), H01S 3/063 (2006.01), H01S 3/16 (2006.01), C03C 4/12 (2006.01), G02F 1/39 (2006.01)
(54) AMPLIFICADOR DE FIBRA DOPADA COM BISMUTO
(71) OFS FITEL, LLC (US)
(72) JIAWEI LUO; VITALY MIKHAILOV
(85) 12/03/2021
(86) PCT US2019/051024 de 13/09/2019
(87) WO 2020/056264 de 19/03/2020

---

(21) BR 11 2021 004897-9 A2

Código 1.3 - Notificação - Fase Nacional - PCT
(22) 27/01/2020
(30) 22/02/2019 NL 2022628
(51) B29D 30/26 (2006.01), B29D 30/28 (2006.01)
(54) APARELHO DE TRANSFERÊNCIA E MÉTODO PARA TRANSFERIR UMA OU MAIS LONAS A UM PACOTE DE CARCAÇA EM UM TAMBOR DE FORMAÇÃO DE PNEU
(71) VMI HOLLAND B.V. (NL)
(72) DAVE PAPOT; MARTIN DE GRAAF
(85) 15/03/2021
(86) PCT NL2020/050039 de 27/01/2020
(87) WO 2020/171694 de 27/08/2020

---

(21) BR 11 2021 004950-9 A2

Código 1.3 - Notificação - Fase Nacional - PCT
(22) 18/02/2020
(30) 18/02/2019 CN 201910123356.7; 28/03/2019 CN 201910244735.1
(51) H04W 12/08 (2021.01), H04W 36/00 (2009.01)
(54) MÉTODO DE COMUNICAÇÃO E APARELHO DE COMUNICAÇÕES
(71) HUAWEI TECHNOLOGIES CO., LTD. (CN)
(72) FANGYUAN ZHU; YAN LI; HUI NI
(85) 16/03/2021
(86) PCT CN2020/075681 de 18/02/2020
(87) WO 2020/169019 de 27/08/2020

(21) BR 11 2021 005781-1 A2	Código 1.3 - Notificação - Fase Nacional - PCT (22) 24/01/2020 (30) 24/01/2019 US 16/256,983 (51) G06Q 20/34 (2012.01), G06Q 20/40 (2012.01), G06Q 20/32 (2012.01), G06Q 20/38 (2012.01) (54) APARELHO, MÉTODO, E, MEIO DE ARMAZENAMENTO LEGÍVEL POR COMPUTADOR NÃO TRANSITÓRIO (71) CAPITAL ONE SERVICES, LLC (US) (72) JEFFREY RULE; WAYNE LUTZ; PAUL MORETON (85) 25/03/2021 (86) PCT US2020/014963 de 24/01/2020 (87) WO 2020/154600 de 30/07/2020
(21) BR 11 2021 006025-1 A2	Código 1.3 - Notificação - Fase Nacional - PCT (22) 22/01/2020 (30) 20/02/2019 DE 10 2019 104 225.9 (51) A61F 13/15 (2006.01), A61F 13/49 (2006.01), B32B 3/28 (2006.01), B32B 5/02 (2006.01), B32B 7/04 (2019.01), B32B 25/10 (2006.01), B32B 27/12 (2006.01), B32B 37/15 (2006.01) (54) ELEMENTO DE FRALDA EXTENSÍVEL (71) RKW SE (DE) (72) CHRISTOPH WILLING; PAUL WALLER; MICHEAL SCHERER; REINHARD EPPING (85) 29/03/2021 (86) PCT EP2020/051479 de 22/01/2020 (87) WO 2020/169298 de 27/08/2020
(21) BR 11 2021 006310-2 A2	Código 1.3 - Notificação - Fase Nacional - PCT (22) 01/10/2019 (30) 01/10/2018 US 16/148,848 (51) A61K 31/787 (2006.01), A61K 38/00 (2006.01), A61K 38/10 (2006.01), A61K 38/17 (2006.01) (54) COMPOSIÇÕES E MÉTODOS PARA O TRATAMENTO DE INFECÇÕES PATOGÊNICAS EM PLANTAS (71) INNATE IMMUNITY LLC (US) ; THE UNITED STATES OF AMERICA, AS REPRESENTED BY THE SECRETARY OF AGRICULTURE (US) (72) GOUTAM GUPTA; ED STOVER (85) 31/03/2021 (86) PCT US2019/054131 de 01/10/2019 (87) WO 2020/072535 de 09/04/2020
(21) BR 11 2021 006504-0 A2	Código 1.3 - Notificação - Fase Nacional - PCT (22) 07/10/2019

(30) 05/10/2018 US 62/742,144
(51) B32B 15/095 (2006.01), B32B 27/40 (2006.01), B32B 3/00 (2006.01)
(54) COMPOSIÇÃO DE REVESTIMENTO DE PELÍCULA LISA DE ALTOS SÓLIDOS COMPREENDENDO ÉTER DE CELULOSE SOLÚVEL EM ÁGUA, PROCESSO PARA PREPARAR A MESMA E MÉTODO DE USO DA MESMA
(71) ISP INVESTMENTS LLC (US)
(72) KAPISH KARAN; RONALD HACH; STUART C. PORTER
(85) 05/04/2021
(86) PCT US2019/054923 de 07/10/2019
(87) WO 2020/073034 de 09/04/2020

---

(21) BR 11 2021 006658-6 A2

Código 1.3 - Notificação - Fase Nacional - PCT
(22) 08/10/2019
(30) 08/10/2018 US 62/742,657
(51) C07D 487/04 (2006.01), A61K 8/49 (2006.01), A61Q 19/02 (2006.01), C07D 209/12 (2006.01), A61P 17/00 (2006.01), A61K 31/404 (2006.01)
(54) COMPOSIÇÕES FOTOPROTETORAS CONTENDO COMPOSTOS DERIVADOS DE MALASSEZIA E/OU ANÁLOGOS QUÍMICOS DAS MESMAS
(71) MICHAEL EINZIGER (US) ; ANN MARIE SIMPSON (US)
(72) MICHAEL EINZIGER; ANN MARIE SIMPSON
(85) 07/04/2021
(86) PCT US2019/055239 de 08/10/2019
(87) WO 2020/076857 de 16/04/2020

---

(21) BR 11 2021 006887-2 A2

Código 1.3 - Notificação - Fase Nacional - PCT
(22) 11/10/2019
(30) 11/10/2018 EP 18199784.2
(51) C12Q 1/6886 (2018.01)
(54) MÉTODO DE ESTRATIFICAÇÃO DE RISCO PRÉ-CIRÚRGICO DE UM INDIVÍDUO COM CÂNCER DE PRÓSTATA, KIT DE DIAGNÓSTICO, USO DE UM KIT DE DIAGNÓSTICO, USO DE UM PERFIL DE EXPRESSÃO GÊNICA, PRODUTO DE PROGRAMA DE COMPUTADOR, E PROGRAMA DE COMPUTADOR
(71) KONINKLIJKE PHILIPS N.V. (NL) ; THE UNIVERSITY COURT OF THE UNIVERSITY OF GLASGOW (GB)
(72) GEORGE BAILLIE; RALF DIETER HOFFMANN
(85) 09/04/2021
(86) PCT EP2019/077549 de 11/10/2019
(87) WO 2020/074679 de 16/04/2020

---

(21) BR 11 2021 006941-0 A2

Código 1.3 - Notificação - Fase Nacional - PCT
(22) 18/10/2019
(30) 19/10/2018 EP 18201634.5
(51) A61K 38/04 (2006.01), A61K 39/21 (2006.01), C07K 7/04 (2006.01)

(54) ANTÍGENOS DE CÂNCER INOVADORES E MÉTODOS
(71) THE FRANCIS CRICK INSTITUTE LIMITED (GB) ; ENARA BIO LIMITED (GB)
(72) GEORGE KASSIOTIS; GEORGE YOUNG; JAN ATTIG; BRAM SNIJDERS; DAVID PERKINS; FABIO MARINO; NICOLA TERNETTE
(85) 12/04/2021
(86) PCT GB2019/052980 de 18/10/2019
(87) WO 2020/079448 de 23/04/2020

---

(21) BR 11 2021 007304-3 A2

Código 1.3 - Notificação - Fase Nacional - PCT
(22) 08/10/2019
(30) 24/10/2018 US 62/749,904
(51) H04L 12/707 (2013.01), H04L 12/841 (2013.01), H04L 12/24 (2006.01)
(54) SISTEMA DE COMUNICAÇÃO E MÉTODO PARA OPERAÇÃO DO SISTEMA
(71) TRANSPORTATION IP HOLDINGS, LLC (US)
(72) STEPHEN FRANCIS BUSH; GUILLAUME MANTELET
(85) 16/04/2021
(86) PCT US2019/055124 de 08/10/2019
(87) WO 2020086256 de 30/04/2020

---

(21) BR 11 2021 007318-3 A2

Código 1.3 - Notificação - Fase Nacional - PCT
(22) 17/10/2019
(30) 17/10/2018 US 62/746,587
(51) A61K 35/00 (2006.01), A61K 35/18 (2015.01), A61K 38/10 (2006.01), A61K 39/395 (2006.01), A61P 35/04 (2006.01)
(54) TRATAMENTO DE ADENOCARCINOMA PANCREÁTICO METASTÁTICO
(71) BIOLINERX LTD. (IL) ; MERCK SHARP & DOHME CORP. (US)
(72) VAINSTEIN-HARAS, ABI; SORANI, ELLA; GLIKO-KABIR, IRIT; BOHANA-KASHTAN, OSNAT; PELED, AMNON
(85) 16/04/2021
(86) PCT IL2019/051129 de 17/10/2019
(87) WO 2020/079692 de 23/04/2020
Exigência cumprida protocolo 870210074009.

---

(21) BR 11 2021 007530-5 A2

Código 1.3 - Notificação - Fase Nacional - PCT
(22) 12/11/2019
(30) 12/11/2018 EP 18205679.6; 03/04/2019 EP 19167107.2
(51) C07K 14/31 (2006.01)
(54) POLIPEPTÍDEO QUE TEM UMA ESTRUTURA HELICOIDAL TRIPLA, PROTEÍNA DE FUSÃO, MÉTODO PARA GERAR UM POLIPEPTÍDEO QUE TEM UMA ESTRUTURA HELICOIDAL TRIPLA, COMPOSIÇÃO, MÉTODO PARA REDUZIR A AFINIDADE DE LIGAÇÃO DE UM POLIPEPTÍDEO QUE TEM UMA ESTRUTURA HELICOIDAL TRIPLA PARA O DOMÍNIO FC DE

IMUNOGLOBULINA, E POLINUCLEOTÍDEO
(71) NAVIGO PROTEINS GMBH (DE)
(72) ERIK FIEDLER; ULRICH HAUPTS; MADLEN ZWARG
(85) 20/04/2021
(86) PCT EP2019/081078 de 12/11/2019
(87) WO 2020/099442 de 22/05/2020

---

(21) BR 11 2021 007548-8 A2

Código 1.3 - Notificação - Fase Nacional - PCT
(22) 21/10/2019
(30) 22/10/2018 US 62/749,104; 26/11/2018 US 62/771,523
(51) A61B 18/20 (2006.01)
(54) MÉTODO PARA DETERMINAR UM CONJUNTO APROPRIADO DE PARÂMETROS PARA OPERAR UMA FONTE DE LUZ, SISTEMA DE TRATAMENTO DIRECIONADO FOTOTÉRMICO PARA VISAR UM CROMÓFORO INCRUSTADO EM UM MEIO, MÉTODO PARA AJUSTAR UM CONJUNTO APROPRIADO DE PARÂMETROS PARA OPERAR UMA FONTE DE LUZ, E, SISTEMA DE TRATAMENTO DIRECIONADO FOTOTÉRMICO PARA VISAR UM CROMÓFORO INCRUSTADO EM UM MEIO EM UM LOCAL DE TRATAMENTO
(71) ACCURE ACNE, INC. (US)
(72) HOFVANDER, HENRIK
(85) 20/04/2021
(86) PCT US2019/057209 de 21/10/2019
(87) WO 2020/086460 de 30/04/2020

---

(21) BR 11 2021 008028-7 A2

Código 1.3 - Notificação - Fase Nacional - PCT
(22) 29/10/2018
(51) B03D 1/02 (2006.01), B03D 1/14 (2006.01), C02F 1/24 (2006.01), C02F 1/60 (2006.01), B03B 7/00 (2006.01)
(54) MÉTODO E ARRANJO PARA TRATAMENTO DE ÁGUA DE PROCESSO
(71) METSO OUTOTEC FINLAND OY (FI)
(72) KAJ JANSSON
(85) 27/04/2021
(86) PCT FI2018/050787 de 29/10/2018
(87) WO 2020/089506 de 07/05/2020

---

(21) BR 11 2021 008049-0 A2

Código 1.3 - Notificação - Fase Nacional - PCT
(22) 18/02/2020
(30) 19/02/2019 EP 19020077.4
(51) A61C 19/045 (2006.01), A61C 7/00 (2006.01)
(54) MÉTODO PARA MEDIDA DE RELAÇÃO DE ARTICULAÇÃO TEMPOROMANDIBULAR ESPECÍFICA DE PACIENTE E DE SUA TRANSFERÊNCIA A UM ARTICULADOR VIRTUAL
(71) DENTSPLY SIRONA INC. (US) ; SIRONA DENTAL SYSTEMS GMBH (DE)

(72) FRIEDEMANN RÖSSLER; JOHANNES RÜCKER
(85) 27/04/2021
(86) PCT EP2020/054224 de 18/02/2020
(87) WO 2020/169596 de 27/08/2020

---

(21) BR 11 2021 008114-3 A2

Código 1.3 - Notificação - Fase Nacional - PCT
(22) 31/12/2019
(30) 02/01/2019 US 62/787,711; 24/04/2019 US 62/838,190
(51) C07K 16/24 (2006.01), A61K 39/00 (2006.01)
(54) ANTI-FAMÍLIA COM SIMILARIDADE DE SEQUÊNCIA 19, MEMBRO A5, ANTICORPOS E MÉTODO DE USO DOS MESMOS
(71) NEURACLE SCIENCE CO., LTD. (KR)
(72) BONGCHEOL KIM; WONKYUM KIM; DONG SIK KIM; JAE-KEUN LEE; JEONGWON YOON; JUNHO CHUNG; JUNYEONG JIN
(85) 28/04/2021
(86) PCT IB2019/061461 de 31/12/2019
(87) WO 2020/141452 de 09/07/2020

---

(21) BR 11 2021 008117-8 A2

Código 1.3 - Notificação - Fase Nacional - PCT
(22) 17/10/2019
(30) 31/10/2018 JP 2018-206076
(51) A61K 45/06 (2006.01), A61K 38/02 (2006.01), A61K 39/395 (2006.01), A61K 45/00 (2006.01), A61P 35/00 (2006.01), A61P 35/02 (2006.01), A61P 43/00 (2006.01)
(54) MÉTODO E MEDICAMENTO PARA TRATAMENTO DE CÂNCER QUE NÃO RESPONDE AO INIBIDOR DE SINALIZAÇÃO PD-1/PD-L1
(71) GENENTECH, INC. (US)
(72) NOBUYUKI ISHIKURA; TOSHIKI IWAI; MASAMICHI SUGIMOTO
(85) 28/04/2021
(86) PCT IB2019/058848 de 17/10/2019
(87) WO 2020/089722 de 07/05/2020

---

(21) BR 11 2021 008169-0 A2

Código 1.3 - Notificação - Fase Nacional - PCT
(22) 31/10/2019
(30) 31/10/2018 GB 1817822.8
(51) C07K 16/28 (2006.01), A61K 47/68 (2017.01), C07K 14/725 (2006.01), G01N 33/574 (2006.01)
(54) DOMÍNIO DE LIGAÇÃO
(71) AUTOLUS LIMITED (GB)
(72) ANNA BULEK; MARTIN PULÉ; SHAUN CORDOBA; SIMON THOMAS; SHIMOBI ONUOHA; MATHIEU FERRARI; VANIA BALDAN
(85) 28/04/2021
(86) PCT GB2019/053100 de 31/10/2019

(87) WO 2020/089644 de 07/05/2020

---

(21) BR 11 2021 008326-0 A2

Código 1.3 - Notificação - Fase Nacional - PCT
(22) 30/10/2019
(30) 31/10/2018 RU 2018138510
(51) C07K 16/28 (2006.01), C12N 5/10 (2006.01), C12N 15/13 (2006.01), C12N 15/63 (2006.01), C12P 21/08 (2006.01), A61K 39/395 (2006.01), A61P 35/00 (2006.01), A61P 35/02 (2006.01), A61P 37/02 (2006.01)
(54) ANTICORPO MONOCLONAL, ÁCIDO NUCLEICO, VETOR DE EXPRESSÃO, MÉTODO PARA A PRODUÇÃO DE UMA CÉLULA HOSPEDEIRA, CÉLULA HOSPEDEIRA, MÉTODO PARA A PRODUÇÃO DE UM ANTICORPO, COMPOSIÇÃO FARMACÊUTICA, COMBINAÇÃO FARMACÊUTICA, MÉTODO PARA A INIBIÇÃO DA ATIVIDADE BIOLÓGICA DE CD20, MÉTODO PARA O TRATAMENTO DE UMA DOENÇA OU DISTÚRBIO E USO DE UM ANTICORPO
(71) JOINT STOCK COMPANY BIOCAD (RU)
(72) IAKOVLEV, PAVEL ANDREEVICH; PESTOVA, NATALIA EUGENIEVNA; ANIKINA, ARINA VITALEVNA; TRUDOVISHNIKOVA, ANNA ALEXANDROVNA; SHCHEMELEVA, MARIIA ALEKSANDROVNA; KHARATIAN, NINA GRACHYAEVNA; SOLOVYEV, VALERY VLADIMIROVICH; MISORIN, ALEXEY KONSTANTINOVICH; DIDUK, SERGEI VASILYEVICH; EROSHOVA, ANNA VLADIMIROVNA; USATOVA, VERONIKA SERGEEVNA; KRENDELEVA, ELENA ANDREEVNA; USTIUGOV, IAKOV IUREVICH; ALEKSANDROV, ALEKSEI ALEKSANDROVICH; SMIRNOVA, IANA ANDREEVNA; IVANOV, ROMAN ALEKSEEVICH; KOSKOVA, SVETLANA VLADIMIROVNA; MOROZOV, DMITRY VALENTINOVICH
(85) 29/04/2021
(86) PCT RU2019/050205 de 30/10/2019
(87) WO 2020/091634 de 07/05/2020

---

(21) BR 11 2021 008504-1 A2

Código 1.3 - Notificação - Fase Nacional - PCT
(22) 31/10/2019
(30) 02/11/2018 US 62/754,745; 17/05/2019 US 62/849,368; 10/10/2019 US 62/913,318; 14/10/2019 US 62/914,633
(51) C12N 9/22 (2006.01), C12N 15/82 (2006.01), C12N 15/90 (2006.01)
(54) SERINA RECOMBINASES MEDIANDO INTEGRAÇÃO ESTÁVEL EM GENOMAS DE PLANTAS
(71) GREENVENUS, LLC (US)
(72) SHIV B. TIWARI; ARIANNE TREMBLAY; JONATHAN CARSON; SEKHAR BODDUPALLI; RIO STAMLER; AMANDA EDWARDS; KORNELIE FRECH
(85) 30/04/2021
(86) PCT US2019/059107 de 31/10/2019
(87) WO 2020/092733 de 07/05/2020
Exigência cumprida protocolo 870210073588.

(21) BR 11 2021 008659-5 A2

Código 1.3 - Notificação - Fase Nacional - PCT
(22) 06/11/2019
(30) 07/11/2018 US 62/756,983
(51) H04N 19/172 (2014.01)
(54) CODIFICADOR DE VÍDEO, DECODIFICADOR DE VÍDEO E MÉTODOS CORRESPONDENTES
(71) HUAWEI TECHNOLOGIES CO., LTD. (CN)
(72) FNU HENDRY; YE-KUI WANG; JIANLE CHEN
(85) 04/05/2021
(86) PCT US2019/060113 de 06/11/2019
(87) WO 2020/097232 de 14/05/2020

(21) BR 11 2021 008778-8 A2

Código 1.3 - Notificação - Fase Nacional - PCT
(22) 05/11/2019
(30) 06/11/2018 US 62/756,472
(51) A61K 39/395 (2006.01), C07K 16/28 (2006.01), A61P 37/00 (2006.01)
(54) MÉTODOS DE TRATAMENTO DA OFTALMOPATIA DE GRAVES USANDO ANTICORPOS ANTI-FCRN
(71) IMMUNOVANT SCIENCES GMBH (CH)
(72) REGAN FONG; MELISSA POLASEK; CHRISTINE COQUERY
(85) 05/05/2021
(86) PCT US2019/059894 de 05/11/2019
(87) WO 2020/097099 de 14/05/2020

(21) BR 11 2021 008795-8 A2

Código 1.3 - Notificação - Fase Nacional - PCT
(22) 13/11/2019
(30) 13/11/2018 US 62/760,801; 31/05/2019 US 62/855,580; 11/09/2019 US 62/898,991; 06/11/2019 US 62/931,478
(51) C07K 16/46 (2006.01), C07K 16/30 (2006.01), C07K 16/28 (2006.01), A61K 39/395 (2006.01), A61P 35/00 (2006.01)
(54) CONSTRUTOS DE LIGAÇÃO MULTIESPECÍFICOS CONTRA MOLÉCULAS DE PONTO DE VERIFICAÇÃO E SEUS USOS
(71) COMPASS THERAPEUTICS LLC (US)
(72) BING GONG; RACHEL RENNARD; AMANDA FRANK OLIPHANT; CHEUK LUN LEUNG; BENJAMIN JACOB WOLF; UGUR ESKIOCAK; PEARL BAKHRU; DIANA I. ALBU
(85) 05/05/2021
(86) PCT US2019/061226 de 13/11/2019
(87) WO 2020/102387 de 22/05/2020

(21) BR 11 2021 008797-4 A2

Código 1.3 - Notificação - Fase Nacional - PCT
(22) 08/11/2019
(30) 09/11/2018 EP 18205455.1

(51) C07K 7/08 (2006.01), C07K 7/02 (2006.01), A61K 38/10 (2006.01)
(54) POLIPEPTÍDEOS PARA O TRATAMENTO DE SÍNDROMES DE ESTRESSE, IMUNORREAÇÃO E DERRAME
(71) NEOPEP PHARMA GMBH & CO. KG (DE)
(72) WOLF-GEORG FORSSMANN
(85) 05/05/2021
(86) PCT EP2019/080685 de 08/11/2019
(87) WO 2020/094843 de 14/05/2020

---

(21) BR 11 2021 008800-8 A2

Código 1.3 - Notificação - Fase Nacional - PCT
(22) 05/11/2019
(30) 05/11/2018 US 62/755,642; 20/02/2019 US 62/807,907
(51) C12N 5/04 (2006.01), C12N 5/14 (2006.01)
(54) MÉTODO DE PRODUÇÃO DE UMA CULTURA DE SUSPENSÃO DE CÉLULA DE PLANTA PARA ISOLAMENTO DE PROTOPLASTOS, CULTURA DE SUSPENSÃO DE CÉLULA DE PLANTA, PROTOPLASTO, MÉTODO DE OBTENÇÃO DE UM PROTOPLASTO DE UMA PLANTA E CULTURA DE SUSPENSÃO DE CÉLULA DE SOJA DERIVADA DE FOLHA
(71) UNIVERSITY OF TENNESSEE RESEARCH FOUNDATION (US)
(72) MST SHAMIRA SULTANA; SCOTT LENAGHAN; C. NEAL STEWART; TAYLOR FRAZIER-DOUGLAS
(85) 05/05/2021
(86) PCT US2019/059792 de 05/11/2019
(87) WO 2020/097026 de 14/05/2020

---

(21) BR 11 2021 008832-6 A2

Código 1.3 - Notificação - Fase Nacional - PCT
(22) 06/11/2019
(30) 08/11/2018 US 62/757,683
(51) C12N 15/62 (2006.01)
(54) PROTEÍNAS DE NÚCLEO DE MININUCLEOSSOMA E USO EM DISTRIBUIÇÃO DE ÁCIDO NUCLEICO
(71) SUMMATION BIO, INC. (US)
(72) ADARSHA KOIRALA
(85) 06/05/2021
(86) PCT US2019/060119 de 06/11/2019
(87) WO 2020/097235 de 14/05/2020

---

(21) BR 11 2021 008841-5 A2

Código 1.3 - Notificação - Fase Nacional - PCT
(22) 08/11/2019
(30) 09/11/2018 US 62/758,009
(51) C07K 14/58 (2006.01), A61P 13/12 (2006.01), A61P 9/12 (2006.01), A61K 38/00 (2006.01)
(54) TRATAMENTO DE COMBINAÇÃO PARA HIPERTENSÃO RESISTENTE
(71) MAYO FOUNDATION FOR MEDICAL EDUCATION AND RESEARCH (US)

(72) JOHN C. BURNETT JR.; NINA DZHOYASHVILI
(85) 06/05/2021
(86) PCT US2019/060401 de 08/11/2019
(87) WO 2020/097421 de 14/05/2020

---

(21) BR 11 2021 008856-3 A2

Código 1.3 - Notificação - Fase Nacional - PCT
(22) 29/11/2018
(51) F16L 37/00 (2006.01), F28F 9/02 (2006.01), F16L 41/00 (2006.01), F16L 5/02 (2006.01)
(54) MONTAGEM DE CONECTOR, CHAPA PARA USO COM TAL MONTAGEM E UM SISTEMA DE REFRIGERAÇÃO INCLUINDO TAL MONTAGEM
(71) OETIKER SCHWEIZ AG (CH)
(72) MORGAN RYMAN
(85) 06/05/2021
(86) PCT EP2018/083067 de 29/11/2018
(87) WO 2020/108763 de 04/06/2020

---

(21) BR 11 2021 008859-8 A2

Código 1.3 - Notificação - Fase Nacional - PCT
(22) 29/11/2019
(30) 29/11/2018 FR 1872059
(51) C07C 45/83 (2006.01), C07C 47/04 (2006.01), C07C 45/35 (2006.01), C07C 51/235 (2006.01), C07C 51/46 (2006.01), C07C 51/48 (2006.01), B01D 3/14 (2006.01), B01D 3/40 (2006.01), C02F 1/04 (2006.01), C07C 47/22 (2006.01), C07C 57/04 (2006.01)
(54) PURIFICAÇÃO DE SOLUÇÕES AQUOSAS CONTENDO FORMALDEÍDO, E USO DA SOLUÇÃO PURIFICADA EM UM PROCESSO DE PRODUÇÃO DE ÁCIDO ACRÍLICO
(71) ARKEMA FRANCE (FR)
(72) SERGE TRETJAK; MICHEL FAUCONET; ANDRE LEVRAY
(85) 06/05/2021
(86) PCT FR2019/052840 de 29/11/2019
(87) WO 2020/109739 de 04/06/2020

---

(21) BR 11 2021 008860-1 A2

Código 1.3 - Notificação - Fase Nacional - PCT
(22) 06/11/2019
(30) 06/11/2018 GB 1818094.3
(51) A42B 3/16 (2006.01), G10K 11/178 (2006.01), H04R 1/10 (2006.01), A61F 11/14 (2006.01)
(54) SISTEMA DE CANCELAMENTO DE RUÍDO ATIVO PARA UM CAPACETE
(71) DAAL NOISE CONTROL SYSTEMS AS (NO)
(72) BENT EVEN FOSSUM FLADMARK; RONNY FAGERVIK LARSEN; DAG AXEL AARSET LOE; SIGMUND ANDREAS BIRKELAND
(85) 06/05/2021
(86) PCT EP2019/080430 de 06/11/2019

(87) WO 2020/094733 de 14/05/2020

(21) BR 11 2021 008861-0 A2

Código 1.3 - Notificação - Fase Nacional - PCT
(22) 07/11/2019
(30) 09/11/2018 US 62/757,965; 09/11/2018 EP 18205390.0
(51) A61M 15/00 (2006.01), B05B 11/00 (2006.01)
(54) RESERVATÓRIO PARA UM DISPOSITIVO DE INALAÇÃO
(71) SOFTHALE NV (BE)
(72) JÜRGEN RAWERT
(85) 06/05/2021
(86) PCT EP2019/080480 de 07/11/2019
(87) WO 2020/094761 de 14/05/2020

(21) BR 11 2021 008863-6 A2

Código 1.3 - Notificação - Fase Nacional - PCT
(22) 07/11/2019
(30) 08/11/2018 EP 18205172.2
(51) A21C 1/14 (2006.01), B01F 15/02 (2006.01), B65G 65/23 (2006.01), B02C 18/06 (2006.01)
(54) DISPOSITIVO DE DESCARGA PARA MASSAS ALIMENTÍCIAS COMPACTAS, EM PARTICULAR PARA MASSAS DE BARRA DE CONFEITARIA OU MASSAS PARA BISCOITO
(71) DIOSNA DIERKS & SÖHNE GMBH (DE)
(72) KONRAD BÖERT
(85) 06/05/2021
(86) PCT EP2019/080573 de 07/11/2019
(87) WO 2020/094802 de 14/05/2020

(21) BR 11 2021 008865-2 A2

Código 1.3 - Notificação - Fase Nacional - PCT
(22) 21/10/2019
(30) 09/11/2018 CN 201811333233.8
(51) H04W 12/12 (2021.01)
(54) MÉTODO DE PROCESSAMENTO DE SEGURANÇA DE INFORMAÇÕES, APARELHO DE COMUNICAÇÕES E MEIO DE ARMAZENAMENTO LEGÍVEL POR COMPUTADOR
(71) HUAWEI TECHNOLOGIES CO., LTD (CN)
(72) BIN XU; BINGZHAO LI; LEI CHEN; XUELONG WANG
(85) 06/05/2021
(86) PCT CN2019/112336 de 21/10/2019
(87) WO 2020/093860 de 14/05/2020

(21) BR 11 2021 008869-5 A2

Código 1.3 - Notificação - Fase Nacional - PCT
(22) 12/11/2019
(30) 04/12/2018 DE 10 2018 130 869.8

(51) H01H 9/00 (2006.01), H01H 3/42 (2006.01)
(54) CHAVE DESVIADORA PARA UM COMUTADOR EM CARGA E COMUTADOR EM CARGA
(71) MASCHINENFABRIK REINHAUSEN GMBH (DE)
(72) KLAUS HÖPFL; SILKE WREDE; GREGOR WILHELM; EDUARD SCHMIDT; STEFAN HEROLD; ELKE WÜRSCHING
(85) 06/05/2021
(86) PCT EP2019/081032 de 12/11/2019
(87) WO 2020/114730 de 11/06/2020

---

(21) BR 11 2021 008871-7 A2

Código 1.3 - Notificação - Fase Nacional - PCT
(22) 03/12/2019
(30) 13/12/2018 US 62/779,023
(51) A23L 29/269 (2016.01), A23L 33/21 (2016.01)
(54) ESPESSANTE EM PÓ QUE MANTÉM SUAS PROPRIEDADES EXTENSIONAIS QUANDO RECONSTITUÍDO, E DESTINADO A PROMOVER A DEGLUTIÇÃO SEGURA POR INDIVÍDUOS COM DISFAGIA
(71) SOCIÉTÉ DES PRODUITS NESTLÉ S.A. (CH)
(72) ADAM BURBIDGE; MICHAEL JEDWAB; JAN ENGMANN
(85) 06/05/2021
(86) PCT EP2019/083461 de 03/12/2019
(87) WO 2020/120223 de 18/06/2020

---

(21) BR 11 2021 008872-5 A2

Código 1.3 - Notificação - Fase Nacional - PCT
(22) 07/01/2019
(51) E21B 33/13 (2006.01), E21B 41/00 (2006.01)
(54) APARELHO E MÉTODO PARA USO EM FURO DE POÇO
(71) HALLIBURTON ENERGY SERVICES, INC. (US)
(72) WEE KIANG JEREMY LAU; FANGZHOU ZHOU; ZUN KAI CHIAM; RAVI KUMAR KRISHNE GOWDA
(85) 06/05/2021
(86) PCT US2019/012548 de 07/01/2019
(87) WO 2020/145939 de 16/07/2020

---

(21) BR 11 2021 008874-1 A2

Código 1.3 - Notificação - Fase Nacional - PCT
(22) 24/10/2019
(30) 08/11/2018 FR 1871410
(51) B32B 7/06 (2019.01), B32B 7/12 (2006.01), B32B 25/04 (2006.01), B32B 25/08 (2006.01), B32B 25/12 (2006.01), B32B 25/14 (2006.01), B32B 25/16 (2006.01), B32B 27/08 (2006.01), B32B 27/32 (2006.01), B32B 27/34 (2006.01), B32B 27/36 (2006.01), B32B 27/30 (2006.01)
(54) FILME DE MÚLTIPLAS CAMADAS PARA EMBALAGEM RESSELÁVEL COM APERFEIÇOADA CAPACIDADE DE RESSELAGEM
(71) BOSTIK SA (FR)

(72) ROMAIN PUCHOIS; CHRISTOPHE ROBERT
(85) 06/05/2021
(86) PCT FR2019/052539 de 24/10/2019
(87) WO 2020/094945 de 14/05/2020

---

(21) BR 11 2021 008878-4 A2

Código 1.3 - Notificação - Fase Nacional - PCT
(22) 23/10/2019
(30) 08/11/2018 EP 18205127.6
(51) C09D 5/16 (2006.01), C09D 7/63 (2018.01), C09D 5/14 (2006.01)
(54) MÉTODO DE TRATAMENTO DE UMA SUPERFÍCIE E USO DE UMA LACTAMA
(71) UNILEVER IP HOLDINGS B.V. (PB)
(72) JENS CARLO BENNINGHOFF; PANAGIOTIS KOTSAKIS; NEIL JAMES PARRY
(85) 06/05/2021
(86) PCT EP2019/078936 de 23/10/2019
(87) WO 2020/094402 de 14/05/2020

---

(21) BR 11 2021 008880-6 A2

Código 1.3 - Notificação - Fase Nacional - PCT
(22) 07/11/2019
(30) 07/11/2018 US 62/756630; 29/11/2018 EP 18209230.4
(51) G16H 50/30 (2018.01), G16H 50/70 (2018.01), G16H 50/20 (2018.01), G06K 9/62 (2006.01)
(54) MÉTODO E SISTEMA PARA DETERMINAR UMA PROBABILIDADE DE UM VALOR DE GLICOSE NO SANGUE PARA UM PACIENTE QUE ESTÁ EM UMA FAIXA ADVERSA DE GLICOSE NO SANGUE EM UM MOMENTO DE PREDIÇÃO E PRODUTO DE PROGRAMA DE COMPUTADOR
(71) F. HOFFMANN-LA ROCHE AG (CH) ; MYSUGR GMBH (AT)
(72) DAVID L. DUKE; RAFAEL BANKOSEGGER; JAN WREDE
(85) 06/05/2021
(86) PCT EP2019/080486 de 07/11/2019
(87) WO 2020/094765 de 14/05/2020

---

(21) BR 11 2021 008961-6 A2

Código 1.3 - Notificação - Fase Nacional - PCT
(22) 18/11/2019
(30) 19/11/2018 IN 201821043455; 18/12/2018 IN 201821022667
(51) A61K 31/337 (2006.01), A61K 31/401 (2006.01), A61K 31/513 (2006.01), A61K 33/24 (2019.01), A61K 38/00 (2006.01), A61K 38/16 (2006.01), A61K 45/06 (2006.01), A61P 35/00 (2006.01), C07K 14/42 (2006.01)
(54) COMBINAÇÃO DE QUIMIOTERAPIA COM LECTINA S. ROLFSII RECOMBINANTE
(71) UNICHEM LABORATORIES LTD (IN)
(72) DHANANJAY SATHE; SUDEEP KUMAR; SACHIN PRABHAKAR BACHATE; MOHANISH PRADEEP KANKONKAR

(85) 07/05/2021
(86) PCT IB2019/059873 de 18/11/2019
(87) WO 2020/104911 de 28/05/2020
Exigência cumprida protocolo 870210075695.

---

(21) BR 11 2021 009161-0 A2

Código 1.3 - Notificação - Fase Nacional - PCT
(22) 13/11/2019
(30) 13/11/2018 US 62/760,649
(51) C12N 9/24 (2006.01), C12N 1/18 (2006.01), C12P 7/06 (2006.01), C12R 1/865 (2006.01)
(54) EXPRESSÃO COMBINADA DE ENZIMAS DE PRODUÇÃO DE TREALOSE E DEGRADAÇÃO DE TREALOSE
(71) LALLEMAND HUNGARY LIQUIDITY MANAGEMENT LLC. (HU)
(72) TRISHA BARRETT; RYAN SKINNER; AARON ARGYROS
(85) 11/05/2021
(86) PCT IB2019/059751 de 13/11/2019
(87) WO 2020/100062 de 22/05/2020

---

(21) BR 11 2021 009362-1 A2

Código 1.3 - Notificação - Fase Nacional - PCT
(22) 15/11/2019
(30) 15/11/2018 EP 18306493.0
(51) C07D 249/10 (2006.01), C07D 401/04 (2006.01), C07D 401/06 (2006.01), C07D 401/12 (2006.01), C07D 405/06 (2006.01), C07D 409/04 (2006.01), C07D 417/04 (2006.01), A61P 31/04 (2006.01), A61K 31/4196 (2006.01)
(54) COMPOSTO INIBIDOR DE METALO-BETA-LACTAMASES E COMPOSIÇÃO FARMACÊUTICA
(71) ECOLE NATIONALE SUPERIEURE DE CHIMIE DE MONTPELLIER (FR) ; CENTRE NATIONAL DE LA RECHERCHE SCIENTIFIQUE (FR) ; UNIVERSITE DE MONTPELLIER (FR) ; JEAN-DENIS DOCQUIER (IT)
(72) JEAN-DENIS DOCQUIER; JEAN-FRANÇOIS HERNANDEZ; LAURENT GAVARA; LAURENT SEVAILLE; ALICE LEGRU
(85) 13/05/2021
(86) PCT EP2019/081508 de 15/11/2019
(87) WO 2020/099645 de 22/05/2020

---

(21) BR 11 2021 009428-8 A2

Código 1.3 - Notificação - Fase Nacional - PCT
(22) 11/10/2019
(30) 12/10/2018 US 62/745,109
(51) C07J 7/00 (2006.01), C07J 43/00 (2006.01), A61K 31/57 (2006.01), A61K 31/58 (2006.01), A61P 25/00 (2006.01), A61P 25/24 (2006.01), C07J 1/00 (2006.01), C07J 13/00 (2006.01), C07J 21/00 (2006.01)
(54) ESTEROIDES NEUROATIVOS SUBSTITUÍDOS NA POSIÇÃO 10 POR UM GRUPO CÍCLICO PARA USO NO TRATAMENTO DE DISTÚRBIOS DO CNS

(71) SAGE THERAPEUTICS, INC. (US)
(72) MARIA JESUS BLANCO-PILLADO; FRANCESCO G. SALITURO; MARSHALL LEE MORNINGSTAR
(85) 14/05/2021
(86) PCT US2019/055926 de 11/10/2019
(87) WO 2020/077255 de 16/04/2020

---

(21) BR 11 2021 009617-5 A2

Código 1.3 - Notificação - Fase Nacional - PCT
(22) 19/11/2019
(30) 19/11/2018 US 62/769,515; 18/11/2019 US 16/687,209
(51) G05B 23/02 (2006.01), G06K 9/00 (2006.01), G06N 3/04 (2006.01)
(54) TÉCNICAS PARA IDENTIFICAR ERROS DE SINCRONIZAÇÃO EM TÍTULOS DE MÍDIA
(71) NETFLIX, INC. (US)
(72) ROHIT PURI; NAJI KHOSRAVAN; SHERVIN ARDESHIR BEHROSTAGHI
(85) 18/05/2021
(86) PCT US2019/062240 de 19/11/2019
(87) WO 2020/106737 de 28/05/2020

---

(21) BR 11 2021 009670-1 A2

Código 1.3 - Notificação - Fase Nacional - PCT
(22) 19/11/2019
(30) 20/11/2018 US 16/196,990
(51) G06K 9/62 (2006.01), G06N 3/08 (2006.01), G06T 7/00 (2017.01)
(54) SISTEMAS E MÉTODOS PARA DETERMINAR DEFEITOS EM OBJETOS FÍSICOS
(71) BNSF RAILWAY COMPANY (US)
(72) RACHEL KOHLER; DARRELL R. KRUEGER; KEVIN LAWHON; GARRETT SMITLEY
(85) 18/05/2021
(86) PCT US2019/062145 de 19/11/2019
(87) WO 2020/106682 de 28/05/2020

---

(21) BR 11 2021 009683-3 A2

Código 1.3 - Notificação - Fase Nacional - PCT
(22) 09/12/2019
(30) 20/12/2018 US US 16/228,065
(51) E21B 33/035 (2006.01), E21B 33/06 (2006.01)
(54) MÓDULO ELETRÔNICO SUBMARINO DE MODO DE SELEÇÃO
(71) HYDRIL USA DISTRIBUTION LLC (US)
(72) ALEXANDER MCAULEY; AARON BLINKA; AMINE ABOU-ASSAAD; DAVID KINDT; JAMES NOLAN
(85) 19/05/2021
(86) PCT US2019/065146 de 09/12/2019
(87) WO 2020/131446 de 25/06/2020

(21) BR 11 2021 009684-1 A2

Código 1.3 - Notificação - Fase Nacional - PCT
(22) 19/11/2019
(30) 19/11/2018 GB 1818793.0
(51) A23L 2/56 (2006.01), A23L 27/12 (2016.01), A23L 27/00 (2016.01), C12C 3/08 (2006.01), C12C 5/02 (2006.01), C12C 7/28 (2006.01)
(54) NOVAS APLICAÇÕES DE ÁCIDOS DE LÚPULO
(71) BARTH INNOVATIONS LIMITED (GB)
(72) DAVID BEDDIE
(85) 19/05/2021
(86) PCT EP2019/081843 de 19/11/2019
(87) WO 2020/104478 de 28/05/2020

(21) BR 11 2021 009686-8 A2

Código 1.3 - Notificação - Fase Nacional - PCT
(22) 21/11/2019
(30) 21/11/2018 US 62/770,736
(51) H04N 19/186 (2014.01), H04N 19/159 (2014.01)
(54) MÉTODO E DISPOSITIVO DE INTRAPREDIÇÃO
(71) HUAWEI TECHNOLOGIES CO., LTD. (CN)
(72) XIANG MA; HAITAO YANG; JIANLE CHEN
(85) 19/05/2021
(86) PCT CN2019/119921 de 21/11/2019
(87) WO 2020/103901 de 28/05/2020

(21) BR 11 2021 009687-6 A2

Código 1.3 - Notificação - Fase Nacional - PCT
(22) 20/11/2019
(30) 22/11/2018 NL 2022047
(51) A01B 69/04 (2006.01), A01B 73/00 (2006.01), B60P 1/00 (2006.01), B60P 3/06 (2006.01)
(54) TRATOR AUTÔNOMO E MÉTODO PARA CULTIVAR TERRAS AGRÍCOLAS USANDO ESTE TRATOR
(71) AGXEED HOLDING B.V. (NL)
(72) LAURENTIUS HUBERTUS MARGARETHA SCHMITZ; JORIS JAN HIDDEMA
(85) 19/05/2021
(86) PCT NL2019/050757 de 20/11/2019
(87) WO 2020/106142 de 28/05/2020

(21) BR 11 2021 009688-4 A2

Código 1.3 - Notificação - Fase Nacional - PCT
(22) 21/11/2019
(30) 21/11/2018 EP 18207649.7; 07/12/2018 EP 18211017.1
(51) C02F 9/00 (2006.01), C02F 1/52 (2006.01), C02F 11/18 (2006.01), C02F 11/04 (2006.01), C02F 101/10 (2006.01), C02F 1/20 (2006.01), C02F 1/66 (2006.01), C02F 11/127 (2019.01), C02F 11/121 (2019.01)

(54) PROCESSO E INSTALAÇÃO DE RECUPERAÇÃO DE FÓSFORO AVANÇADO
(71) CAMBI TECHNOLOGY AS (NO)
(72) HANS RASMUS HOLTE; DAVY P.M. RINGOOT
(85) 19/05/2021
(86) PCT EP2019/082131 de 21/11/2019
(87) WO 2020/104610 de 28/05/2020

---

(21) BR 11 2021 009735-0 A2

Código 1.3 - Notificação - Fase Nacional - PCT
(22) 21/11/2019
(30) 21/11/2018 US 62/770,668
(51) F17D 3/00 (2006.01), F17D 1/00 (2006.01), F17D 5/00 (2006.01), G05D 16/20 (2006.01)
(54) SISTEMA E MÉTODO PARA OPERAÇÃO AUTÔNOMA DE SISTEMAS DE PIPELINE E DE INSTALAÇÕES DE MIDSTREAM
(71) CRUX OPERATIONS CONTROL MANAGEMENT LIMITED (CA)
(72) VICTORIA KNOTT; ROGER SHIRT; FERNANDO OTERO
(85) 19/05/2021
(86) PCT CA2019/051673 de 21/11/2019
(87) WO 2020/102908 de 28/05/2020

---

(21) BR 11 2021 009861-5 A2

Código 1.3 - Notificação - Fase Nacional - PCT
(22) 15/11/2019
(30) 21/11/2018 US 62/770,676
(51) G01N 21/64 (2006.01), A61B 1/07 (2006.01), A61B 5/1455 (2006.01), A61B 5/1459 (2006.01)
(54) SISTEMAS E MÉTODOS DE DETECÇÃO PARA DISPOSITIVOS MÉDICOS
(71) ACIES MEDICAL LLC (US)
(72) DANIEL SIPPLE; BRIAN L. NORLING
(85) 20/05/2021
(86) PCT US2019/061609 de 15/11/2019
(87) WO 2020/106555 de 28/05/2020

---

(21) BR 11 2021 010116-0 A2

Código 1.3 - Notificação - Fase Nacional - PCT
(22) 04/12/2019
(30) 04/12/2018 DK PA 2018 00952
(51) C12P 19/18 (2006.01), C12N 1/21 (2006.01), C12N 9/10 (2006.01), C12R 1/19 (2006.01)
(54) SÍNTESE DO OLIGOSSACARÍDEO FUCOSILADO LNFP-V
(71) GLYCOM A/S (DK)
(72) MANOS PAPADAKIS; MARGIT PEDERSEN
(85) 25/05/2021
(86) PCT IB2019/060423 de 04/12/2019

(87) WO 2020/115671 de 11/06/2020
Com base na Portaria 405 de 21/12/2020, solicita-se que seja apresentado, em até 60 (sessenta) dias, novo conteúdo de listagem de sequência pois o conteúdo apresentado na petição n° 870210047208 de 25/05/2021 não possui todos os campos obrigatórios informados, ausência do campo <140>/<141>, há divergência no campo <150> e o formato da data do campo <151> deve ser dia/mês/ano.

---

(21) BR 11 2021 010120-9 A2

Código 1.3 - Notificação - Fase Nacional - PCT
(22) 29/11/2019
(30) 30/11/2018 US 62/774,168; 03/12/2018 US 62/774,858; 14/05/2019 US 62/847,897; 30/05/2019 US 62/854,957; 05/11/2019 US 62/931,143
(51) A61K 39/00 (2006.01), A61K 35/17 (2015.01), A61P 35/00 (2006.01)
(54) MÉTODOS PARA DOSAGEM E TRATAMENTO DE MALIGNIDADES CELULARES EM TERAPIA CELULAR ADOTIVA
(71) JUNO THERAPEUTICS, INC. (US)
(72) HEIDI GILLENWATER; TINA ALBERTSON; JASON A. DUBOVSKY; JERILL THORPE
(85) 25/05/2021
(86) PCT US2019/063883 de 29/11/2019
(87) WO 2020/113188 de 04/06/2020
Com base na Portaria 405 de 21/12/2020, solicita-se que seja apresentado, em até 60 (sessenta) dias, novo conteúdo de listagem de sequência pois o conteúdo apresentado na petição n° 870210047218 de 25/05/2021 possui informações divergentes ao pedido em questão (divergência de depositante e campo <140>/<141>)

---

(21) BR 11 2021 010178-0 A2

Código 1.3 - Notificação - Fase Nacional - PCT
(22) 27/11/2019
(30) 28/11/2018 ES P201831153
(51) C12N 1/20 (2006.01), A61K 35/74 (2015.01), A23L 33/135 (2016.01), C12R 1/01 (2006.01)
(54) BACTÉRIAS CHRISTENSENELLACEAE INCLUINDO CHRISTENSENELLA MINUTA E USOS DAS MESMAS
(71) CONSEJO SUPERIOR DE INVESTIGACIONES CIENTIFICAS (CSIC) (ES)
(72) YOLANDA SANZ HERRANZ; EVA MARIA GOMEZ DEL PULGAR VILLANUEVA; ANA AGUSTI FELIU; CARMEN MARIA CENIT LAGUNA
(85) 26/05/2021
(86) PCT EP2019/082793 de 27/11/2019
(87) WO 2020/109414 de 04/06/2020

---

(21) BR 11 2021 010322-8 A2

Código 1.3 - Notificação - Fase Nacional - PCT
(22) 18/02/2020

(30) 18/02/2019 EP 19157727.9
(51) E05B 63/04 (2006.01), E05C 9/04 (2006.01)
(54) CONJUNTO DE TRAVAMENTO, PORTA, MÉTODO PARA RECONFIGURAR UMA PORTA, E, USO DE UM CONJUNTO DE TRAVAMENTO
(71) INDUSTRILÅS I NÄSSJÖ AB (SE)
(72) ERIC HJERTQVIST
(85) 27/05/2021
(86) PCT EP2020/054160 de 18/02/2020
(87) WO 2020/169558 de 27/08/2020

---

(21) BR 11 2021 010351-1 A2

Código 1.3 - Notificação - Fase Nacional - PCT
(22) 04/12/2019
(30) 12/12/2018 US 62/778,818
(51) C07D 239/47 (2006.01), C07D 239/54 (2006.01), C07D 473/18 (2006.01), C07D 473/34 (2006.01), C07D 487/04 (2006.01), C07F 9/09 (2006.01), C07F 9/24 (2006.01), A61P 31/12 (2006.01), A61P 31/20 (2006.01), A61K 31/513 (2006.01), A61K 31/519 (2006.01), A61K 31/52 (2006.01), A61K 31/6615 (2006.01), A61K 31/664 (2006.01), A61K 31/685 (2006.01)
(54) ANÁLOGOS DE CICLOPENTIL NUCLEOSÍDEOS COMO ANTIVIRAIS
(71) JANSSEN BIOPHARMA, INC. (US)
(72) MINGHONG ZHONG; GUANGYI WANG
(85) 27/05/2021
(86) PCT IB2019/060431 de 04/12/2019
(87) WO 2020/121123 de 18/06/2020

---

(21) BR 11 2021 010353-8 A2

Código 1.3 - Notificação - Fase Nacional - PCT
(22) 28/11/2019
(30) 30/11/2018 US 62/773,563
(51) A61P 31/18 (2006.01), A61P 35/00 (2006.01), C07D 513/04 (2006.01), A61K 31/554 (2006.01)
(54) COMPOSTOS ÚTEIS EM TERAPIA HIV
(71) GLAXOSMITHKLINE INTELLECTUAL PROPERTY DEVELOPMENT LIMITED (GB) ; VIIV HEALTHCARE COMPANY (US) ; THE UNIVERSITY OF NORTH CAROLINA AT CHAPEL HILL (US)
(72) MARTHA ALICIA DE LA ROSA; RICHARD M. DUNHAM; DAVID MARGOLIS; VINCENT WING-FAI TAI; JUN TANG
(85) 27/05/2021
(86) PCT IB2019/060267 de 28/11/2019
(87) WO 2020/110056 de 04/06/2020

---

(21) BR 11 2021 010516-6 A2

Código 1.3 - Notificação - Fase Nacional - PCT
(22) 06/12/2019
(30) 07/12/2018 EP PCT/EP2018/084057

(51) C07K 16/24 (2006.01), A61K 39/00 (2006.01), A61K 9/00 (2006.01), A61K 9/14 (2006.01)
(54) TRATAMENTO TÓPICO DE DIARREIA, COLITE OU ENTEROCOLITE INDUZIDA POR INIBIDOR DE PONTO DE VERIFICAÇÃO IMUNOLÓGICO USANDO ANTICORPOS E FRAGMENTOS DOS MESMOS
(71) TILLOTTS PHARMA AG (CH)
(72) ESTHER MARIA FURRER; FELIPE VARUM; ROBERTO BRAVO; JOHANNES SPLEISS; MARIJANA NEDELJKOVIC POTIC; ORTRUD GERSTNER; CRISTINA BRUNO
(85) 31/05/2021
(86) PCT EP2019/083992 de 06/12/2019
(87) WO 2020/115277 de 11/06/2020

---

(21) BR 11 2021 010709-6 A2

Código 1.3 - Notificação - Fase Nacional - PCT
(22) 07/12/2019
(30) 07/12/2018 US 62/776,938
(51) F01L 13/00 (2006.01), F01L 13/06 (2006.01)
(54) SISTEMA DE ATUAÇÃO DE VÁLVULA QUE COMPREENDE PELO MENOS DOIS BRAÇOS DE BALANCIM E UM MECANISMO DE ACOPLAMENTO UNIDIRECIONAL
(71) JACOBS VEHICLE SYSTEMS, INC. (US)
(72) JOHN MANDELL; MATEI ALEXANDRU
(85) 02/06/2021
(86) PCT US2019/065113 de 07/12/2019
(87) WO 2020/118284 de 11/06/2020

---

(21) BR 11 2021 010711-8 A2

Código 1.3 - Notificação - Fase Nacional - PCT
(22) 07/11/2019
(30) 21/12/2018 US 16/231,302
(51) G06F 16/2453 (2019.01)
(54) ELIMINAÇÃO DE DUPLICAÇÃO DE FRAGMENTO DE CONSULTA EM CONSULTAS AO BANCO DE DADOS COMPLEXAS
(71) TABLEAU SOFTWARE, INC. (US)
(72) ADRIAN VOGELSGESANG; MICHAEL HAUBENSCHILD; RICK COLE; JAN FINIS; MANUEL THEN; TOBIAS MUEHLBAUER; THOMAS NEUMANN
(85) 02/06/2021
(86) PCT US2019/060226 de 07/11/2019
(87) WO 2020/131243 de 25/06/2020

---

(21) BR 11 2021 010712-6 A2

Código 1.3 - Notificação - Fase Nacional - PCT
(22) 20/12/2019
(30) 20/12/2018 EP 18214929.4
(51) A24D 1/02 (2006.01), A24D 3/02 (2006.01), A24D 3/04 (2006.01), A24F 47/00 (2020.01)

(54) ARTIGO GERADOR DE AEROSSOL COM SEGMENTO OCO VENTILADO
(71) PHILIP MORRIS PRODUCTS S.A. (CH)
(72) JÉRÔME UTHURRY
(85) 02/06/2021
(86) PCT EP2019/086801 de 20/12/2019
(87) WO 2020/128045 de 25/06/2020

---

(21) BR 11 2021 010714-2 A2

Código 1.3 - Notificação - Fase Nacional - PCT
(22) 05/12/2019
(30) 06/12/2018 KR 10-2018-0156038
(51) C07D 487/04 (2006.01), A61K 31/519 (2006.01), A61P 7/00 (2006.01), A61P 9/04 (2006.01), A61P 25/18 (2006.01), A61P 25/28 (2006.01)
(54) COMPOSTOS POSSUINDO ATIVIDADE INIBITÓRIA DE PDE9A E USOS FARMACÊUTICOS DOS MESMOS
(71) KOREA RESEARCH INSTITUTE OF CHEMICAL TECHNOLOGY. (KR)
(72) CHAE JO LIM; KWANG-SEOK OH; JEONG HYUN LEE; KYU YANG YI; NACK JEONG KIM; BYUNG HO LEE; HO WON SEO; SOO HEE KIM; JUNYOUNG CHOI; MI YOUNG LEE; JU HEE LEE
(85) 02/06/2021
(86) PCT KR2019/017128 de 05/12/2019
(87) WO 2020/116972 de 11/06/2020

---

(21) BR 11 2021 010717-7 A2

Código 1.3 - Notificação - Fase Nacional - PCT
(22) 13/12/2019
(30) 17/12/2018 US 62/780,642
(51) A61K 31/7028 (2006.01), A61K 9/127 (2006.01), A61K 47/24 (2006.01)
(54) FORMULAÇÃO QUE COMPREENDE LIPOSSOMAS
(71) EISAI R&D MANAGEMENT CO., LTD. (JP)
(72) HIROSHI ISHIHARA; KATSURA HATA; HIROKI MUTO; GEOFF HIRD
(85) 02/06/2021
(86) PCT JP2019/048842 de 13/12/2019
(87) WO 2020/129826 de 25/06/2020

---

(21) BR 11 2021 010718-5 A2

Código 1.3 - Notificação - Fase Nacional - PCT
(22) 25/10/2019
(30) 05/12/2018 CL 3478-2018
(51) A61B 5/00 (2006.01), A61B 5/08 (2006.01), A61B 5/103 (2006.01), A61B 5/11 (2006.01), A61B 5/113 (2006.01)
(54) DISPOSITIVO PARA PREVENIR EPISÓDIOS DE APNEIA EM BEBÊS
(71) PONTIFICIA UNIVERSIDAD CATOLICA DE CHILE (CL)
(72) ALEJANDRO ALFONSO DURÁN VARGAS; MARÍA JESÚS ALVAREZ IRARRÁZAVAL; PAULINA ALEJANDRA TOSO MILOS
(85) 02/06/2021

(86) PCT CL2019/050105 de 25/10/2019
(87) WO 2020/113350 de 11/06/2020

---

(21) BR 11 2021 010719-3 A2

Código 1.3 - Notificação - Fase Nacional - PCT
(22) 07/12/2018
(30) 07/12/2018 KR 10-2018-0156900
(51) A23K 20/142 (2016.01), A23K 40/10 (2016.01)
(54) ADITIVO ALIMENTÍCIO GRANULAR
(71) CJ CHEILJEDANG CORPORATION (KR)
(72) SU KWON JUNG; IL CHUL KIM; SEOK TAE CHO; SE HEE JO; YONG BUM SEO; SEUNG JE LEE; IN SUNG LEE
(85) 02/06/2021
(86) PCT KR2018/015539 de 07/12/2018
(87) WO 2020/116697 de 11/06/2020

---

(21) BR 11 2021 010720-7 A2

Código 1.3 - Notificação - Fase Nacional - PCT
(22) 05/12/2019
(30) 06/12/2018 US 62/776,251
(51) A61K 31/343 (2006.01), A61P 13/12 (2006.01), A61P 17/00 (2006.01)
(54) MÉTODOS PARA TRATAR OU PREVENIR GOTA OU HIPERURICEMIA
(71) ARTHROSI THERAPEUTICS, INC. (US)
(72) SHUNQI YAN; LITAIN YEH; RONGZI YAN
(85) 02/06/2021
(86) PCT US2019/064785 de 05/12/2019
(87) WO 2020/118114 de 11/06/2020

---

(21) BR 11 2021 010721-5 A2

Código 1.3 - Notificação - Fase Nacional - PCT
(22) 04/12/2019
(30) 05/12/2018 FR 18 72343; 05/11/2019 FR 19 12367
(51) A61K 8/73 (2006.01), A61Q 19/00 (2006.01), A61K 8/02 (2006.01)
(54) COMPOSIÇÕES COSMÉTICAS COMPREENDENDO UMA CICLODEXTRINA TENDO UMA DISTRIBUIÇÃO DE TAMANHO DE PARTÍCULA
(71) ROQUETTE FRERES (FR)
(72) LÉON MENTINK; SOPHIE PIOT
(85) 02/06/2021
(86) PCT FR2019/052932 de 04/12/2019
(87) WO 2020/115438 de 11/06/2020

---

(21) BR 11 2021 010724-0 A2

Código 1.3 - Notificação - Fase Nacional - PCT
(22) 26/11/2019
(30) 26/11/2018 US 62/771,375
(51) A61M 39/24 (2006.01)

(54) VÁLVULAS MÉDICAS BIDIRECIONAIS
(71) PIPER ACCESS, LLC (US)
(72) JAY ALLEN MUSE; KEVIN JERRY COOK
(85) 02/06/2021
(86) PCT US2019/063466 de 26/11/2019
(87) WO 2020/112915 de 04/06/2020

---

(21) BR 11 2021 010743-6 A2

Código 1.3 - Notificação - Fase Nacional - PCT
(22) 03/12/2019
(30) 10/12/2018 GB 1820061.8
(51) B65B 1/12 (2006.01), B65B 37/10 (2006.01)
(54) DISPENSADOR DE PÓ, DISTRIBUIDOR DE PÓ, E, MÉTODO PARA DISPENSAÇÃO DE PÓ
(71) KONINKLIJKE DOUWE EGBERTS B.V. (NL)
(72) LUANGA NCHARI; NEIL ROGERS
(85) 02/06/2021
(86) PCT EP2019/083539 de 03/12/2019
(87) WO 2020/120235 de 18/06/2020

---

(21) BR 11 2021 010744-4 A2

Código 1.3 - Notificação - Fase Nacional - PCT
(22) 25/10/2019
(30) 03/12/2018 US PCT/US2018/063631; 05/04/2019 US PCT/US2019/026161; 05/04/2019 US PCT/US2019/026133; 05/04/2019 US PCT/US2019/026152
(51) G06F 21/44 (2013.01), G06F 21/60 (2013.01), G06F 13/42 (2006.01), B41J 2/175 (2006.01)
(54) PACOTE DE CIRCUITOS LÓGICOS
(71) HEWLETT-PACKARD DEVELOPMENT COMPANY, L.P. (US)
(72) QUINTON B. WEAVER; JAMES MICHAEL GARDNER; DAVID N. OLSEN; ANTHONY D. STUDER
(85) 02/06/2021
(86) PCT US2019/057979 de 25/10/2019
(87) WO 2020/117390 de 11/06/2020

---

(21) BR 11 2021 010745-2 A2

Código 1.3 - Notificação - Fase Nacional - PCT
(22) 03/12/2019
(30) 03/12/2018 US 62/774,822; 05/12/2018 US 62/775,682; 05/12/2018 US 62/775,708; 05/12/2018 US 62/775,696
(51) C02F 1/52 (2006.01), B01J 20/22 (2006.01), C02F 1/00 (2006.01), C02F 1/26 (2006.01), C02F 1/28 (2006.01)
(54) NANORREDES PARA REMOÇÃO DE CONTAMINANTES DE SOLUÇÕES AQUOSAS, KITS PARA AS MESMAS E MÉTODOS PARA SEU USO
(71) CARBONET NANOTECHNOLOGIES INC. (CA)
(72) MICHAEL CARLSON; MACARENA CATALDO-HERNANDEZ; ANNE

MARIE CULOTTA; KHATERA HAZIN
(85) 02/06/2021
(86) PCT CA2019/051739 de 03/12/2019
(87) WO 2020/113330 de 11/06/2020

---

(21) BR 11 2021 010746-0 A2

Código 1.3 - Notificação - Fase Nacional - PCT
(22) 03/12/2019
(30) 04/12/2018 US 62/774,899
(51) A61K 8/20 (2006.01), A61K 8/58 (2006.01), A61Q 11/00 (2006.01)
(54) COMPOSIÇÕES PARA TRATAMENTO BUCAL COM COMPATIBILIDADE AO ESTANHO APRIMORADA
(71) THE PROCTER & GAMBLE COMPANY (US)
(72) LAWRENCE EDWARD DOLAN; WILLIAM MICHAEL GLANDORF; SANJEEV MIDHA; EVA SCHNEIDERMAN; CARL E. CATRENICH; MARIANNE ZSISKA
(85) 02/06/2021
(86) PCT US2019/064100 de 03/12/2019
(87) WO 2020/117721 de 11/06/2020

---

(21) BR 11 2021 010747-9 A2

Código 1.3 - Notificação - Fase Nacional - PCT
(22) 05/12/2019
(30) 07/12/2018 US 62/776,557
(51) C05C 1/00 (2006.01), C05C 3/00 (2006.01), C05C 9/00 (2006.01), C05D 9/02 (2006.01)
(54) COMPOSIÇÃO FERTILIZANTE, E, MÉTODOS PARA FAZER A COMPOSIÇÃO FERTILIZANTE E PARA FERTILIZAÇÃO
(71) SABIC GLOBAL TECHNOLOGIES B.V. (NL)
(72) MOHAMED AKASHA M. KHALEEL; ANDREW GEORGE KELLS; SALEH NAFE AL SHAMMARI
(85) 02/06/2021
(86) PCT IB2019/060479 de 05/12/2019
(87) WO 2020/115698 de 11/06/2020

---

(21) BR 11 2021 010750-9 A2

Código 1.3 - Notificação - Fase Nacional - PCT
(22) 05/04/2019
(30) 03/12/2018 US PCT/US2018/063643; 03/12/2018 US PCT/US2018/063638; 03/12/2018 US PCT/US2018/063631; 03/12/2018 US PCT/US2018/063630; 03/12/2018 US PCT/US2018/063624
(51) G06F 21/44 (2013.01), G06F 21/60 (2013.01), G06F 13/42 (2006.01), B41J 2/175 (2006.01)
(54) CIRCUITOS LÓGICOS
(71) HEWLETT-PACKARD DEVELOPMENT COMPANY, L.P. (US)
(72) JAMES MICHAEL GARDNER; SCOTT A. LINN; STEPHEN D. PANSHIN; JEFFERSON P. WARD; DAVID OWEN ROETHIG; DAVID N. OLSEN;

ANTHONY D. STUDER; MICHAEL W. CUMBIE; SIRENA CHI LU
(85) 02/06/2021
(86) PCT US2019/026145 de 05/04/2019
(87) WO 2020/117305 de 11/06/2020

---

(21) BR 11 2021 010751-7 A2

Código 1.3 - Notificação - Fase Nacional - PCT
(22) 03/12/2019
(30) 03/12/2018 IT 102018000010763
(51) F16F 9/49 (2006.01), F16F 9/512 (2006.01)
(54) AMORTECEDOR HIDRÁULICO COM UM MEMBRO DE PARADA HIDRÁULICA OPERANDO DURANTE O CURSO DE COMPRESSÃO DO AMORTECEDOR E COM UM DISPOSITIVO DE AJUSTE PARA AJUSTAR O COMPORTAMENTO DO MEMBRO DE PARADA HIDRÁULICA, DEPENDENDO DA CARGA DO VEÍCULO
(71) MARELLI SUSPENSION SYSTEMS ITALY S.P.A. (IT)
(72) PIERO ANTONIO CONTI; FABIO COTTO; MARCO DI VITTORIO; GIORDANO GRECO; BENJAMIN TALON
(85) 02/06/2021
(86) PCT IB2019/060379 de 03/12/2019
(87) WO 2020/115642 de 11/06/2020

---

(21) BR 11 2021 010754-1 A2

Código 1.3 - Notificação - Fase Nacional - PCT
(22) 05/04/2019
(30) 03/12/2018 US PCT/US2018/063643; 03/12/2018 US PCT/US2018/063638; 03/12/2018 US PCT/US2018/063631; 03/12/2018 US PCT/US2018/063630; 03/12/2018 US PCT/US2018/063624
(51) B41J 2/175 (2006.01)
(54) CIRCUITOS LÓGICOS
(71) HEWLETT-PACKARD DEVELOPMENT COMPANY, L.P. (US)
(72) JAMES MICHAEL GARDNER; SCOTT A. LINN; JEFFERSON P. WARD; DAVID N. OLSEN; ANTHONY D. STUDER; MICHAEL W. CUMBIE; SIRENA CHI LU
(85) 02/06/2021
(86) PCT US2019/026124 de 05/04/2019
(87) WO 2020/117303 de 11/06/2020

---

(21) BR 11 2021 010755-0 A2

Código 1.3 - Notificação - Fase Nacional - PCT
(22) 26/11/2019
(30) 03/12/2018 IT 102018000010757
(51) A61B 10/02 (2006.01), A61B 17/16 (2006.01), A61B 17/32 (2006.01)
(54) INSTRUMENTO CIRÚRGICO PARA RASPAGEM E COLETA DE PARTÍCULAS ÓSSEAS
(71) C.G.M. S.P.A. (IT)
(72) CORRADO SAVERIO PARMIGIANI

(85) 02/06/2021
(86) PCT IB2019/060173 de 26/11/2019
(87) WO 2020/115611 de 11/06/2020

---

(21) BR 11 2021 010756-8 A2

Código 1.3 - Notificação - Fase Nacional - PCT
(22) 03/12/2019
(30) 04/12/2018 EP 18210255.8
(51) A61K 38/13 (2006.01), A61K 9/00 (2006.01), A61K 9/127 (2006.01), A61P 11/00 (2006.01), A61P 37/06 (2006.01)
(54) COMPOSIÇÕES INALÁVEIS PARA USO NO TRATAMENTO DE DOENÇAS PULMONARES
(71) BREATH THERAPEUTICS GMBH (DE)
(72) OLIVER DENK
(85) 02/06/2021
(86) PCT EP2019/083470 de 03/12/2019
(87) WO 2020/115032 de 11/06/2020

---

(21) BR 11 2021 010757-6 A2

Código 1.3 - Notificação - Fase Nacional - PCT
(22) 16/12/2019
(30) 18/12/2018 EP 18213407.2
(51) C08F 2/01 (2006.01), C08F 2/34 (2006.01), C08F 210/16 (2006.01), C07C 7/00 (2006.01), C07C 7/04 (2006.01), C07C 7/12 (2006.01), C07C 7/163 (2006.01), C08F 210/14 (2006.01)
(54) PROCESSO PARA A PREPARAÇÃO DE UM POLÍMERO DE ETILENO
(71) BASELL POLYOLEFINE GMBH (DE)
(72) GIUSEPPE PENZO; GERHARDUS MEIER; ULF SCHUELLER; PIETRO BAITA; GIULIA MEI; ELKE DAMM
(85) 02/06/2021
(86) PCT EP2019/085422 de 16/12/2019
(87) WO 2020/127098 de 25/06/2020

---

(21) BR 11 2021 010758-4 A2

Código 1.3 - Notificação - Fase Nacional - PCT
(22) 14/10/2019
(30) 18/12/2018 EP PCT/EP2018/085699
(51) C12N 7/04 (2006.01)
(54) MÉTODO PARA FORNECER UMA VLP DERIVADA DE VÍRUS JOHN CUNNINGHAM
(71) NEUWAY PHARMA GMBH (DE)
(72) VICTORIA DEMINA; MARCUS STAPF
(85) 02/06/2021
(86) PCT EP2019/077807 de 14/10/2019
(87) WO 2020/126151 de 25/06/2020

(21) BR 11 2021 010760-6 A2

Código 1.3 - Notificação - Fase Nacional - PCT
(22) 03/12/2018
(51) G06F 21/44 (2013.01), G06F 21/60 (2013.01), G06F 13/42 (2006.01), B41J 2/175 (2006.01)
(54) CIRCUITOS LÓGICOS
(71) HEWLETT-PACKARD DEVELOPMENT COMPANY, L.P. (US)
(72) JAMES MICHAEL GARDNER; SCOTT A. LINN; STEPHEN D. PANSHIN; JEFFERSON P. WARD; DAVID OWEN ROETHIG
(85) 02/06/2021
(86) PCT US2018/063638 de 03/12/2018
(87) WO 2020/117197 de 11/06/2020

(21) BR 11 2021 010761-4 A2

Código 1.3 - Notificação - Fase Nacional - PCT
(22) 28/11/2019
(30) 03/12/2018 CA 3026095
(51) C08F 2/00 (2006.01), C08L 23/08 (2006.01), C08F 110/02 (2006.01)
(54) COMPOSIÇÕES DE HOMOPOLÍMERO DE POLIETILENO TENDO BOAS PROPRIEDADES DE BARREIRA
(71) NOVA CHEMICALS (INTERNATIONAL) S.A. (CH)
(72) XIAOCHUAN WANG
(85) 02/06/2021
(86) PCT IB2019/060296 de 28/11/2019
(87) WO 2020/115623 de 11/06/2020

(21) BR 11 2021 010762-2 A2

Código 1.3 - Notificação - Fase Nacional - PCT
(22) 09/12/2019
(30) 13/12/2018 AT A51111/2018
(51) F16C 17/10 (2006.01), F03D 80/70 (2016.01), F16C 35/02 (2006.01)
(54) PROCESSO PARA A TROCA DE UM ELEMENTO DE ROLAMENTO DESLIZANTE DE UM ROLAMENTO DO ROTOR DE UMA INSTALAÇÃO DE ENERGIA EÓLICA E GÔNDOLA PARA UMA INSTALAÇÃO DE ENERGIA EÓLICA
(71) MIBA GLEITLAGER AUSTRIA GMBH (AT)
(72) GUNTHER HAGER; JOHANNES SEBASTIAN HÖLZL
(85) 02/06/2021
(86) PCT AT2019/060421 de 09/12/2019
(87) WO 2020/118329 de 18/06/2020

(21) BR 11 2021 010763-0 A2

Código 1.3 - Notificação - Fase Nacional - PCT
(22) 05/04/2019
(30) 03/12/2018 US PCT/US2018/063643; 03/12/2018 US PCT/US2018/063638; 03/12/2018 US PCT/US2018/063631; 03/12/2018 US PCT/US2018/063630; 03/12/2018 US PCT/US2018/063624
(51) B41J 2/175 (2006.01), G06F 3/00 (2006.01)

(54) CIRCUITOS LÓGICOS
(71) HEWLETT-PACKARD DEVELOPMENT COMPANY, L.P. (US)
(72) JAMES MICHAEL GARDNER; SCOTT A. LINN; STEPHEN D. PANSHIN; JEFFERSON P. WARD; DAVID OWEN ROETHIG; DAVID N. OLSEN; ANTHONY D. STUDER; MICHAEL W. CUMBIE; SIRENA CHI LU
(85) 02/06/2021
(86) PCT US2019/026133 de 05/04/2019
(87) WO 2020/117304 de 11/06/2020

---

(21) BR 11 2021 010764-9 A2

Código 1.3 - Notificação - Fase Nacional - PCT
(22) 12/11/2019
(30) 05/12/2018 EP 18210367.1
(51) C23C 22/33 (2006.01), C23C 22/36 (2006.01), C23C 22/42 (2006.01), C23C 22/83 (2006.01)
(54) COMPOSIÇÃO DE PASSIVAÇÃO BASEADA EM MISTURAS DE ÁCIDOS FOSFÓRICO E FOSFÔNICO
(71) HENKEL AG & CO. KGAA (DE)
(72) ADITI JADHAV; GIRDHARI KUMAR; MEENU VIJAY
(85) 02/06/2021
(86) PCT EP2019/080949 de 12/11/2019
(87) WO 2020/114727 de 11/06/2020

---

(21) BR 11 2021 010765-7 A2

Código 1.3 - Notificação - Fase Nacional - PCT
(22) 06/12/2018
(51) F25D 23/00 (2006.01), F04B 39/00 (2006.01), F04B 53/00 (2006.01), F16F 15/08 (2006.01)
(54) REFRIGERADOR QUE COMPREENDE UM COMPRESSOR DE REFRIGERANTE
(71) ELECTROLUX APPLIANCES AKTIEBOLAG (SE)
(72) SERGIO GROTTO
(85) 02/06/2021
(86) PCT EP2018/083819 de 06/12/2018
(87) WO 2020/114600 de 11/06/2020

---

(21) BR 11 2021 010769-0 A2

Código 1.3 - Notificação - Fase Nacional - PCT
(22) 06/12/2019
(30) 07/12/2018 EP 18211069.2
(51) E02F 3/40 (2006.01), B62D 49/00 (2006.01), E02F 9/28 (2006.01)
(54) UMA CAÇAMBA PARA UMA MÁQUINA DE TERRAPLANAGEM OU DE MANIPULAÇÃO DE MATERIAIS
(71) SSAB TECHNOLOGY AB (SE)
(72) BRIAN COULSON
(85) 02/06/2021
(86) PCT EP2019/084031 de 06/12/2019

(87) WO 2020/115300 de 11/06/2020

(21) BR 11 2021 010771-1 A2

Código 1.3 - Notificação - Fase Nacional - PCT
(22) 03/12/2018
(51) B65G 47/19 (2006.01), B65G 47/44 (2006.01), B65G 47/72 (2006.01), B65G 69/18 (2006.01), G01G 11/08 (2006.01), G01G 11/10 (2006.01), G01G 11/12 (2006.01)
(54) SISTEMA E MÉTODO PARA REDUZIR A POLUIÇÃO AMBIENTAL EM UM PONTO DE TRANSFERÊNCIA DE MATERIAL
(71) DAVID SEPULVEDA GUTIERREZ (CL)
(72) DAVID SEPULVEDA GUTIERREZ
(85) 02/06/2021
(86) PCT IB2018/059563 de 03/12/2018
(87) WO 2019/215487 de 14/11/2019

(21) BR 11 2021 010772-0 A2

Código 1.3 - Notificação - Fase Nacional - PCT
(22) 03/12/2019
(30) 03/12/2018 US 62/774,436
(51) C07D 231/14 (2006.01), C07D 401/04 (2006.01)
(54) MÉTODO DE PREPARAÇÃO DE UM COMPOSTO DA FÓRMULA 1
(71) FMC CORPORATION (US) ; FMC AGRO SINGAPORE PTE. LTD. (SG)
(72) STEVEN T. BOOTH
(85) 02/06/2021
(86) PCT US2019/062778 de 03/12/2019
(87) WO 2020/117493 de 11/06/2020

(21) BR 11 2021 010773-8 A2

Código 1.3 - Notificação - Fase Nacional - PCT
(22) 26/11/2019
(30) 03/12/2018 NL 2022119
(51) B62D 9/02 (2006.01), B62K 5/10 (2013.01), B62D 61/08 (2006.01), B62D 31/00 (2006.01)
(54) VEÍCULO INCLINÁVEL QUE SE AUTOEQUILIBRA COM UM ELEMENTO DE INCLINAÇÃO ELÉTRICO
(71) CARVER B.V. (NL)
(72) CHRISTOPHER RALPH VAN DEN BRINK
(85) 02/06/2021
(86) PCT NL2019/050781 de 26/11/2019
(87) WO 2020/117043 de 11/06/2020

(21) BR 11 2021 010774-6 A2

Código 1.3 - Notificação - Fase Nacional - PCT
(22) 25/11/2019
(30) 04/12/2018 US 16/208,872
(51) A61K 8/362 (2006.01), A61K 8/42 (2006.01), A61K 8/891 (2006.01), A61K

8/898 (2006.01), A61Q 5/00 (2006.01), A61K 8/893 (2006.01), A61Q 5/12 (2006.01), C07F 7/08 (2006.01), C07F 7/10 (2006.01), C07F 7/18 (2006.01)
(54) USO DE COMPOSTOS DE ÁCIDO POLICARBOXÍLICO PARA O TRATAMENTO DE SUBSTRATOS À BASE DE AMINOÁCIDOS FIBROSOS, ESPECIALMENTE, O CABELO
(71) MOMENTIVE PERFORMANCE MATERIALS INC. (US)
(72) KUNSHAN SUN; ANNE DUSSAUD; NICHOLAS STASIAK; KATHARINA STREICHER; ROLAND WAGNER
(85) 02/06/2021
(86) PCT US2019/062956 de 25/11/2019
(87) WO 2020/117516 de 11/06/2020

---

(21) BR 11 2021 010775-4 A2

Código 1.3 - Notificação - Fase Nacional - PCT
(22) 03/12/2019
(30) 03/12/2018 PL P.428024; 15/01/2019 PL P.428583
(51) A61K 31/795 (2006.01), A61P 31/14 (2006.01), A61P 31/22 (2006.01)
(54) DERIVADO DE POLIESTIRENO SULFONADO PARA USO NO TRATAMENTO E/OU NA PROFILAXIA DA GRIPE FELINA
(71) UNIWERSYTET JAGIELLONSKI (PL)
(72) ALEKSANDRA SYNOWIEC; MAGDALENA PACHOTA; KRZYSZTOF PYRC; MARIA NOWAKOWSKA; KRZYSZTOF SZCZUBIALKA
(85) 02/06/2021
(86) PCT PL2019/050071 de 03/12/2019
(87) WO 2020/117080 de 11/06/2020

---

(21) BR 11 2021 010776-2 A2

Código 1.3 - Notificação - Fase Nacional - PCT
(22) 06/12/2019
(30) 06/12/2018 US 62/776,033
(51) F16K 1/22 (2006.01), F16K 31/04 (2006.01), F16K 37/00 (2006.01)
(54) ADAPTADOR DE VÁLVULA INTELIGENTE COM COMPONENTES ELETRÔNICOS INTEGRADOS
(71) BRAY INTERNATIONAL, INC. (US)
(72) CRAIG BROWN; JIM SCHMIDT; BRINDESH DHRUVA; MICHAEL KITCHENS; STAN ALLEN
(85) 02/06/2021
(86) PCT US2019/064989 de 06/12/2019
(87) WO 2020/118205 de 11/06/2020

---

(21) BR 11 2021 010777-0 A2

Código 1.3 - Notificação - Fase Nacional - PCT
(22) 15/01/2020
(30) 15/01/2019 US 62/792,591
(51) B26B 19/06 (2006.01), B26B 19/38 (2006.01)
(54) CORTADORES DE CABELO MOTORIZADOS COM CONJUNTOS DE LÂMINAS INCLUINDO CONJUNTOS DE SUSPENSÃO DE LÂMINAS

(71) CAREFUSION 2200, INC. (US)
(72) ANAS JABER
(85) 02/06/2021
(86) PCT US2020/013635 de 15/01/2020
(87) WO 2020/150317 de 23/07/2020

---

(21) BR 11 2021 010778-9 A2

Código 1.3 - Notificação - Fase Nacional - PCT
(22) 06/12/2019
(30) 07/12/2018 US 62/776,910
(51) C12N 9/02 (2006.01), C12N 15/81 (2006.01), C12P 7/06 (2006.01)
(54) MODULAÇÃO DA GERAÇÃO DE NADPH POR CÉLULA HOSPEDEIRA DE LEVEDURA RECOMBINANTE DURANTE FERMENTAÇÃO
(71) LALLEMAND HUNGARY LIQUIDITY MANAGEMENT LLC. (HU)
(72) RYAN SKINNER; AARON ARGYROS; ADAM SIMARD; TRISHA BARRETT
(85) 02/06/2021
(86) PCT IB2019/060527 de 06/12/2019
(87) WO 2020/115716 de 11/06/2020

---

(21) BR 11 2021 010782-7 A2

Código 1.3 - Notificação - Fase Nacional - PCT
(22) 22/11/2019
(30) 06/12/2018 US 62/775,974
(51) A47K 10/16 (2006.01), B65H 18/14 (2006.01), B65H 19/22 (2006.01), B65H 19/28 (2006.01)
(54) PROCESSO PARA INICIAR UM PROCESSO DE ENROLAMENTO DE TRAMA EM UM SISTEMA DE ENROLAMENTO DE TRAMA
(71) PAPER CONVERTING MACHINE COMPANY (US)
(72) JOSEPH A. BLUME
(85) 02/06/2021
(86) PCT US2019/062776 de 22/11/2019
(87) WO 2020/117492 de 11/06/2020

---

(21) BR 11 2021 010783-5 A2

Código 1.3 - Notificação - Fase Nacional - PCT
(22) 18/12/2019
(30) 20/12/2018 EM 18214960.9
(51) C22C 21/10 (2006.01), C22F 1/053 (2006.01)
(54) LIGAS AL-ZN-CU-MG E PROCESSO DE FABRICAÇÃO DAS MESMAS
(71) CONSTELLIUM ISSOIRE (FR)
(72) EREMBERT NIZERY; RICKY WHELCHEL; JEAN-CHRISTOPHE EHRSTROM
(85) 02/06/2021
(86) PCT EP2019/086106 de 18/12/2019
(87) WO 2020/127592 de 25/06/2020

(21) BR 11 2021 010788-6 A2

Código 1.3 - Notificação - Fase Nacional - PCT
(22) 03/12/2018
(51) B41J 2/175 (2006.01), G06K 15/00 (2006.01), G06F 21/44 (2013.01), G06F 21/84 (2013.01), H04N 1/32 (2006.01), G06F 13/00 (2006.01), G11C 8/00 (2006.01)
(54) CIRCUITOS LÓGICOS
(71) HEWLETT-PACKARD DEVELOPMENT COMPANY, L.P. (US)
(72) STEPHEN D. PANSHIN; JEFFERSON P. WARD; SCOTT A. LINN; JAMES MICHAEL GARDNER
(85) 02/06/2021
(86) PCT US2018/063631 de 03/12/2018
(87) WO 2020/117195 de 11/06/2020

(21) BR 11 2021 010789-4 A2

Código 1.3 - Notificação - Fase Nacional - PCT
(22) 20/12/2019
(30) 27/12/2018 US 62/785,316; 08/03/2019 US 62/815,431; 26/08/2019 US 62/891,464
(51) A61P 17/00 (2006.01), C07K 16/28 (2006.01), A61K 39/395 (2006.01)
(54) ANTICORPOS ANTI-IL-36R PARA O TRATAMENTO DE PUSTULOSE PALMOPLANTAR
(71) BOEHRINGER INGELHEIM INTERNATIONAL GMBH (DE)
(72) CHRISTIAN THOMA; PATRICK BAUM; JANINE LAMAR; STEVEN JOHN PADULA
(85) 02/06/2021
(86) PCT EP2019/086521 de 20/12/2019
(87) WO 2020/136101 de 02/07/2020

(21) BR 11 2021 010792-4 A2

Código 1.3 - Notificação - Fase Nacional - PCT
(22) 11/02/2019
(30) 03/12/2018 US PCT/US2018/063633
(51) G06F 13/42 (2006.01), B41J 2/175 (2006.01)
(54) CIRCUITOS LÓGICOS
(71) HEWLETT-PACKARD DEVELOPMENT COMPANY, L.P. (US)
(72) STEPHEN D. PANSHIN; SCOTT A. LINN
(85) 02/06/2021
(86) PCT US2019/017511 de 11/02/2019
(87) WO 2020/117297 de 11/06/2020

(21) BR 11 2021 010794-0 A2

Código 1.3 - Notificação - Fase Nacional - PCT
(22) 05/12/2019
(30) 06/12/2018 CN PCT/CN2018/119485
(51) C12R 1/25 (2006.01), A61K 35/747 (2015.01)
(54) PROBIÓTICOS PARA A SAÚDE COGNITIVA E MENTAL
(71) DUPONT NUTRITION BIOSCIENCES APS (DK)

(72) MARKUS LEHTINEN; YUEJIAN MAO; LOTTA STENMAN
(85) 02/06/2021
(86) PCT EP2019/083816 de 05/12/2019
(87) WO 2020/115206 de 11/06/2020

---

(21) BR 11 2021 010801-7 A2

Código 1.3 - Notificação - Fase Nacional - PCT
(22) 02/12/2019
(30) 03/12/2018 US 62/774,640; 24/07/2019 US 62/878,164
(51) A01N 25/04 (2006.01), A01N 25/12 (2006.01), A01H 6/46 (2018.01), C12Q 1/04 (2006.01), C12Q 1/6888 (2018.01), C12Q 1/689 (2018.01), C12Q 1/68 (2018.01)
(54) COMPOSIÇÕES DE METILOBACTERIUM PARA MELHORAR RENDIMENTO DE MILHO
(71) NEWLEAF SYMBIOTICS, INC. (US)
(72) NATALIE BREAKFIELD; CHARLES MICHAEL MCFATRICH
(85) 02/06/2021
(86) PCT US2019/064034 de 02/12/2019
(87) WO 2020/117690 de 11/06/2020

---

(21) BR 11 2021 010806-8 A2

Código 1.3 - Notificação - Fase Nacional - PCT
(22) 25/10/2019
(30) 03/12/2018 US PCT/US2018/063631; 05/04/2019 US PCT/US2019/026161; 05/04/2019 US PCT/US2019/026133; 05/04/2019 US PCT/US2019/026152
(51) G06F 21/44 (2013.01), G06F 21/60 (2013.01), G06F 13/42 (2006.01), B41J 2/175 (2006.01)
(54) PACOTE DE CIRCUITOS LÓGICOS
(71) HEWLETT-PACKARD DEVELOPMENT COMPANY, L.P. (US)
(72) QUINTON B. WEAVER; ANTHONY D. STUDER; DAVID N. OLSEN; JAMES MICHAEL GARDNER
(85) 02/06/2021
(86) PCT US2019/057989 de 25/10/2019
(87) WO 2020/117393 de 11/06/2020

---

(21) BR 11 2021 010809-2 A2

Código 1.3 - Notificação - Fase Nacional - PCT
(22) 11/12/2019
(30) 11/12/2018 EP 18306667.9
(51) A23J 1/14 (2006.01), A23J 3/26 (2006.01), A23J 3/14 (2006.01), A23L 33/185 (2016.01), A23J 3/22 (2006.01), A23K 10/30 (2016.01), A23K 20/147 (2016.01), A61K 38/00 (2006.01), A61K 36/48 (2006.01)
(54) ISOLADO PROTEICO COM BAIXO TEOR DE SÓDIO
(71) ROQUETTE FRERES (FR)
(72) LUCILE CALMON; CHRISTOPHE LAROCHE; CHANDANI PERERA; CARLOS KANTT

(85) 02/06/2021
(86) PCT US2019/065605 de 11/12/2019
(87) WO 2020/123585 de 18/06/2020

---

(21) BR 11 2021 010810-6 A2

Código 1.3 - Notificação - Fase Nacional - PCT
(22) 06/12/2019
(30) 07/12/2018 US 62/776,826; 05/12/2019 US 16/704,822
(51) A61K 9/20 (2006.01)
(54) MÉTODO E APARELHO PARA FABRICAÇÃO DE MICROCOMPRIMIDOS
(71) INCUBE LABS, LLC (US)
(72) MIR A. IMRAN; ARTHUR HSU CHEN CHANG; CHANG JIN ONG; DELIA ANNA GRATTA
(85) 02/06/2021
(86) PCT US2019/064932 de 06/12/2019
(87) WO 2020/118181 de 11/06/2020

---

(21) BR 11 2021 010811-4 A2

Código 1.3 - Notificação - Fase Nacional - PCT
(22) 04/12/2019
(30) 05/12/2018 FR 1872344
(51) A61K 8/02 (2006.01), A61K 8/06 (2006.01), A61K 8/34 (2006.01), A61K 8/73 (2006.01)
(54) COMPOSIÇÃO EMULSIFICANTE QUE COMPREENDE UM EMULSIFICANTE DE ÁGUA EM ÓLEO E UMA CICLODEXTRINA COM TAMANHO DE PARTÍCULA SELECIONADO, CAPAZ DE FORNECER A UMA EMULSÃO DE ÓLEO EM ÁGUA EFEITOS SENSORIAIS MELHORADOS PARA USO COSMÉTICO
(71) ROQUETTE FRERES (FR)
(72) LÉON MENTIK
(85) 02/06/2021
(86) PCT FR2019/052928 de 04/12/2019
(87) WO 2020/115436 de 11/06/2020

---

(21) BR 11 2021 010814-9 A2

Código 1.3 - Notificação - Fase Nacional - PCT
(22) 30/09/2019
(30) 03/12/2018 NL 2022114
(51) B32B 13/10 (2006.01), B32B 21/02 (2006.01), C04B 28/10 (2006.01), C04B 28/30 (2006.01), C04B 28/32 (2006.01), C04B 28/34 (2006.01), E04F 15/08 (2006.01)
(54) PAINEL DECORATIVO E REVESTIMENTO DECORATIVO
(71) I4F LICENSING NV (BE)
(72) EDDY ALBERIC, BOUCKÉ
(85) 02/06/2021
(86) PCT EP2019/076450 de 30/09/2019
(87) WO 2020/114645 de 11/06/2020

Apresentar, em até 60 (sessenta) dias, documentos comprobatórios que expliquem e regularizem a divergência no nome do inventor constante na publicação internacional WO/2020/114645 de 11/06/2020 como EDDY ALBERIC BOUCKÉ constante no formulário da petição inicial nº 870210050262 de 02/06/2021 como BOUCKÉ EDDY ALBERIC uma vez que não houve envio de documento comprovando que os nome correto do inventor é o declarado na entrada nacional.

---

(21) BR 11 2021 010815-7 A2

Código 1.3 - Notificação - Fase Nacional - PCT
(22) 20/12/2019
(30) 21/12/2018 US 62/783,630
(51) A61K 47/48 (1990.01), A61K 8/73 (2006.01)
(54) POLISSACARÍDEOS RETICULADOS E MÉTODOS RELACIONADOS
(71) ADVANCED AESTHETIC TECHNOLOGIES, INC. (US)
(72) RICHARD PROVONCHEE; VALENTINO GITTO; LEONARD MILLER
(85) 02/06/2021
(86) PCT US2019/067996 de 20/12/2019
(87) WO 2020/132532 de 25/06/2020

---

(21) BR 11 2021 010817-3 A2

Código 1.3 - Notificação - Fase Nacional - PCT
(22) 09/12/2019
(30) 10/12/2018 US 62/777,318
(51) B01D 53/22 (2006.01), B01D 53/32 (2006.01), C01B 3/50 (2006.01), C01B 3/00 (2006.01)
(54) MÉTODO PARA SEPARAÇÃO DE BAIXO TEOR DE HIDROGÊNIO DE UMA MISTURA DE GÁS NATURAL
(71) HYDROGEN ONSITE, S.L. (ES)
(72) FAUSTO GALLUCCI; MARIA LUISA VITTORIA NORDIO; SOLOMON ASSEFA WASSIE; JOSÉ LUIS VIVIENTE SOLE; DAVID ALFREDO PACHECO TANAKA
(85) 02/06/2021
(86) PCT NL2019/050814 de 09/12/2019
(87) WO 2020/122709 de 18/06/2020

---

(21) BR 11 2021 010819-0 A2

Código 1.3 - Notificação - Fase Nacional - PCT
(22) 25/11/2019
(30) 27/12/2018 EP 18248065.7
(51) C08F 236/12 (2006.01), B60C 1/00 (2006.01), C08F 236/14 (2006.01), C08L 9/02 (2006.01)
(54) MISTURA PULVERULENTA DE BORRACHAS DE NITRILA PRÉ-RETICULADAS
(71) ARLANXEO DEUTSCHLAND GMBH (DE)
(72) SVEN BRANDAU; ROBERT STAEBER; THOMAS RUENZI
(85) 02/06/2021

(86) PCT EP2019/082475 de 25/11/2019
(87) WO 2020/135956 de 02/07/2020

---

(21) BR 11 2021 010850-5 A2

Código 1.3 - Notificação - Fase Nacional - PCT
(22) 20/12/2019
(30) 21/12/2018 US 62/783,696
(51) A61J 1/14 (2006.01), A61J 9/00 (2006.01), A61M 5/162 (2006.01), B65D 5/74 (2006.01)
(54) TAMPA DE RECIPIENTE PARA NUTRIÇÃO ENTERAL E MÉTODOS DE FABRICAÇÃO E USO DA TAMPA
(71) SOCIÉTÉ DES PRODUITS NESTLÉ S.A. (CH)
(72) NICOLAS ANDREY; JEAN-DANIEL GINZBURG; AMIR NASHED; DAVID STÉPHANE PHILIPPE
(85) 04/06/2021
(86) PCT EP2019/086820 de 20/12/2019
(87) WO 2020/128056 de 25/06/2020

---

(21) BR 11 2021 010853-0 A2

Código 1.3 - Notificação - Fase Nacional - PCT
(22) 05/12/2019
(30) 05/12/2018 US 62/775,783
(51) C07D 205/04 (2006.01), C07D 207/08 (2006.01), C07D 207/09 (2006.01), C07D 211/44 (2006.01), C07D 211/62 (2006.01), C07D 295/08 (2006.01), C07C 219/04 (2006.01), C07C 271/10 (2006.01), A61P 43/00 (2006.01), A61K 49/18 (2006.01)
(54) LIPÍDIOS DE AMINA MODIFICADOS
(71) INTELLIA THERAPEUTICS, INC. (US)
(72) STEPHEN S. SCULLY; MICAH MAETANI; RAMSEY MAJZOUB
(85) 04/06/2021
(86) PCT US2019/064663 de 05/12/2019
(87) WO 2020/118041 de 11/06/2020

---

(21) BR 11 2021 010855-6 A2

Código 1.3 - Notificação - Fase Nacional - PCT
(22) 14/11/2019
(30) 06/12/2018 EP 18210757.3
(51) A23L 11/00 (2021.01), A23L 27/60 (2016.01), A23L 33/185 (2016.01)
(54) COMPOSIÇÃO ALIMENTÍCIA, PROCESSO PARA FABRICAR UMA COMPOSIÇÃO E USO DE PROTEÍNA HIDROLISADA
(71) UNILEVER IP HOLDINGS B.V. (PB)
(72) ELISABETH CORNELIA MARIA BOUWENS; ANJA SCHWENZFEIER
(85) 04/06/2021
(86) PCT EP2019/081292 de 14/11/2019
(87) WO 2020/114746 de 11/06/2020

(21) BR 11 2021 010859-9 A2

Código 1.3 - Notificação - Fase Nacional - PCT
(22) 18/11/2019
(30) 04/12/2018 CN 201811472969.3
(51) A61B 34/30 (2016.01), A61B 34/00 (2016.01)
(54) MÉTODO E SISTEMA PARA PREVENIR A COLISÃO ENTRE BRAÇOS MECÂNICOS E ROBÔ MÉDICO
(71) SHANGHAI MICROPORT MEDBOT (GROUP) CO., LTD. (CN)
(72) ZIHAN LI; JIAYIN WANG; CHAO HE; FEIJIAN NI; PENG ZHANG; YUHUI XIA
(85) 04/06/2021
(86) PCT CN2019/119247 de 18/11/2019
(87) WO 2020/114233 de 11/06/2020

(21) BR 11 2021 010860-2 A2

Código 1.3 - Notificação - Fase Nacional - PCT
(22) 05/12/2019
(30) 05/12/2018 DE 10 2018 009 551.8; 13/02/2019 DE 10 2019 001 063.9; 17/07/2019 DE 10 2019 005 000.2; 21/10/2019 DE 20 2019 004 331.4
(51) D06F 39/02 (2006.01), A47J 31/40 (2006.01), A47J 31/42 (2006.01)
(54) DISPOSITIVO PARA DOSAGEM DE DETERGENTE, RECIPIENTE PARA RECEBIMENTO E DOSAGEM DE DETERGENTE EM PÓ E/OU DETERGENTE LÍQUIDO, E SISTEMA CORRESPONDENTE
(71) SMIICS GMBH (DE)
(72) STEFAN SCHLACK
(85) 04/06/2021
(86) PCT EP2019/083774 de 05/12/2019
(87) WO 2020/115184 de 11/06/2020

(21) BR 11 2021 010861-0 A2

Código 1.3 - Notificação - Fase Nacional - PCT
(22) 04/12/2019
(30) 05/12/2018 EP 18382896.1
(51) B82B 1/00 (2006.01)
(54) NANOMOTORES ALIMENTADOS COM ENZIMAS FUNCIONALIZADAS
(71) FUNDACIÓ INSTITUT DE BIOENGINYERIA DE CATALUNYA (ES) ; INSTITUCIÓ CATALANA DE RECERCA I ESTUDIS AVANÇATS (ES)
(72) SAMUEL SÁNCHEZ ORDÓÑEZ; TANIA PATIÑO PADIAL; ANA CANDIDA LOPES HORTELÃO
(85) 04/06/2021
(86) PCT EP2019/083662 de 04/12/2019
(87) WO 2020/115124 de 11/06/2020

(21) BR 11 2021 010862-9 A2

Código 1.3 - Notificação - Fase Nacional - PCT
(22) 03/12/2019
(30) 07/12/2018 CN 201811496817.7
(51) H04W 36/00 (2009.01)

(54) MÉTODO E APARELHO DE COMUNICAÇÕES
(71) HUAWEI TECHNOLOGIES CO., LTD. (CN)
(72) XINGXING HU; HONGPING ZHANG; QINGHAI ZENG
(85) 04/06/2021
(86) PCT CN2019/122703 de 03/12/2019
(87) WO 2020/114391 de 11/06/2020

---

(21) BR 11 2021 010863-7 A2

Código 1.3 - Notificação - Fase Nacional - PCT
(22) 20/02/2020
(30) 25/02/2019 DE 10 2019 104 729.3
(51) H05K 5/00 (2006.01), H05K 5/02 (2006.01)
(54) UNIDADE DE BOMBA COM UM CONECTOR DE ENCAIXE COM FILTRO SINTERIZADO PARA COMPENSAÇÃO DE PRESSÃO
(71) NIDEC GPM GMBH (DE)
(72) CONRAD NICKEL
(85) 04/06/2021
(86) PCT EP2020/054478 de 20/02/2020
(87) WO 2020/173802 de 03/09/2020

---

(21) BR 11 2021 010864-5 A2

Código 1.3 - Notificação - Fase Nacional - PCT
(22) 20/12/2019
(30) 14/02/2019 EP 19000087.7
(51) H04L 5/00 (2006.01)
(54) EQUIPAMENTO DE USUÁRIO, MÉTODO PARA EQUIPAMENTO DE USUÁRIO, E ESTAÇÃO BASE
(71) PANASONIC INTELLECTUAL PROPERTY CORPORATION OF AMERICA (US)
(72) ANKIT BHAMRI; HIDETOSHI SUZUKI; TETSUYA YAMAMOTO; HONGCHAO LI
(85) 04/06/2021
(86) PCT EP2019/086671 de 20/12/2019
(87) WO 2020/164784 de 20/08/2020

---

(21) BR 11 2021 010871-8 A2

Código 1.3 - Notificação - Fase Nacional - PCT
(22) 12/12/2019
(30) 13/12/2018 CN 201811527414.4
(51) A61K 31/662 (2006.01), A61P 5/14 (2006.01), C07F 9/30 (2006.01)
(54) COMPOSTO AGONISTA DO RECEPTOR THRB E MÉTODO DE PREPARAÇÃO E USO DO MESMO
(71) TERNS, INC. (US)
(72) SHANGHAI YU; BEN LI
(85) 04/06/2021
(86) PCT US2019/066013 de 12/12/2019

(87) WO 2020/123827 de 18/06/2020

---

(21) BR 11 2021 010872-6 A2

Código 1.3 - Notificação - Fase Nacional - PCT
(22) 27/11/2019
(30) 04/12/2018 US 62/774,992; 26/11/2019 US 16/696,973
(51) B65G 15/60 (2006.01), B65G 39/12 (2006.01), B65G 39/14 (2006.01)
(54) POLIA ROLANTE CATENÁRIA
(71) LORAM TECHNOLOGIES, INC (US)
(72) JOSHUA A. GRAHAM; CHARLES W. AARON
(85) 04/06/2021
(86) PCT US2019/063651 de 27/11/2019
(87) WO 2020/117591 de 11/06/2020

---

(21) BR 11 2021 010873-4 A2

Código 1.3 - Notificação - Fase Nacional - PCT
(22) 12/12/2019
(30) 12/12/2018 FR 18 72778
(51) A23J 3/26 (2006.01), A23J 3/22 (2006.01), A23J 1/14 (2006.01)
(54) COMPOSIÇÃO QUE COMPREENDE PROTEÍNAS DE LEGUMINOSAS TEXTURIZADAS
(71) ROQUETTE FRERES (FR)
(72) THOMAS BUCHE; CHARLOTTE DLUBAK; ANDRE ENGEL
(85) 04/06/2021
(86) PCT FR2019/053049 de 12/12/2019
(87) WO 2020/120915 de 18/06/2020

---

(21) BR 11 2021 010874-2 A2

Código 1.3 - Notificação - Fase Nacional - PCT
(22) 12/12/2019
(30) 21/12/2018 GB 1821140.9
(51) B04C 5/081 (2006.01), B04C 5/085 (2006.01), B04C 5/14 (2006.01), B04C 5/28 (2006.01)
(54) HIDROCICLONE
(71) VULCO S.A. (CL)
(72) MARK SCHMIDT; EDUARDO CEPEDA; JORGE LAGOS
(85) 04/06/2021
(86) PCT IB2019/060690 de 12/12/2019
(87) WO 2020/128736 de 25/06/2020

---

(21) BR 11 2021 010876-9 A2

Código 1.3 - Notificação - Fase Nacional - PCT
(22) 26/11/2019
(30) 05/12/2018 FR 1872394
(51) B05B 11/00 (2006.01)
(54) DISPOSITIVO DE ACONDICIONAMENTO E DISTRIBUIÇÃO POR DOSE DE UM PRODUTO FLUIDO, QUE INCLUI UM FRASCO REUTILIZÁVEL

(71) POCHET (FR)
(72) ALIM EL HASSAIN
(85) 04/06/2021
(86) PCT FR2019/052805 de 26/11/2019
(87) WO 2020/115399 de 11/06/2020

---

(21) BR 11 2021 010877-7 A2

Código 1.3 - Notificação - Fase Nacional - PCT
(22) 09/12/2019
(30) 07/12/2018 JP 2018-229938
(51) C08J 5/04 (2006.01)
(54) PRECURSOR DE MOLDAGEM, MÉTODOS PARA PRODUZIR UM PRECURSOR DE MOLDAGEM E PARA PRODUZIR UM ARTIGO DE RESINA MOLDADO, E, ARTIGO DE RESINA MOLDADO OBTIDO POR CONFORMAÇÃO DO PRECURSOR DE MOLDAGEM
(71) TOYO SEIKAN GROUP HOLDINGS, LTD. (JP)
(72) KOUTA SEGAMI; KAZUNOBU WATANABE; YUSUKE KOBAYASHI
(85) 04/06/2021
(86) PCT JP2019/048142 de 09/12/2019
(87) WO 2020/116658 de 11/06/2020

---

(21) BR 11 2021 010878-5 A2

Código 1.3 - Notificação - Fase Nacional - PCT
(22) 02/12/2019
(51) B65D 65/00 (2006.01), C08J 5/18 (2006.01), C08K 3/34 (2006.01), C08K 5/00 (2006.01), C08L 23/04 (2006.01), C08L 23/08 (2006.01), B29C 48/10 (2019.01), B65B 55/00 (2006.01), B65D 81/28 (2006.01)
(54) COMPOSIÇÃO DE POLÍMERO ANTIMICROBIANA PARA EXTENSÃO DO PRAZO DE DURABILIDADE
(71) CLARIANT INTERNATIONAL LTD (CH)
(72) EDSON ALEXANDRE MARÇAL ALEXANDRE; BEATRIZ VALFOGO MACHADO
(85) 04/06/2021
(86) PCT EP2019/083239 de 02/12/2019
(87) WO 2020/114939 de 11/06/2020

---

(21) BR 11 2021 010880-7 A2

Código 1.3 - Notificação - Fase Nacional - PCT
(22) 12/11/2019
(30) 05/12/2018 CN 201811482012.7
(51) H01R 12/71 (2011.01), H01R 13/502 (2006.01), H01R 13/629 (2006.01), H01R 13/633 (2006.01), H01R 25/00 (2006.01), H01R 27/00 (2006.01)
(54) TERMINAL MÓVEL.
(71) VIVO MOBILE COMMUNICATION CO., LTD. (CN)
(72) LI, MANLIN
(85) 04/06/2021
(86) PCT CN2019/117437 de 12/11/2019

(87) WO 2020/114209 de 11/06/2020

---

(21) BR 11 2021 010882-3 A2

Código 1.3 - Notificação - Fase Nacional - PCT
(22) 12/12/2019
(30) 18/12/2018 EP 18213467.6
(51) C08F 220/18 (2006.01), C09D 133/08 (2006.01), C09D 133/26 (2006.01), D06M 15/263 (2006.01), D06M 15/267 (2006.01)
(54) DISPERSÕES DE POLÍMERO AQUOSAS RETICULÁVEIS COM RETICULADOR DE AMINOÁCIDO PARA PRODUTOS TÊXTEIS
(71) ARKEMA FRANCE (FR)
(72) MARIO LUGLI; LEO MARIO SAIJA; FILIPPO FINETTI; MARIA-CHIARA PICCININI
(85) 04/06/2021
(86) PCT IB2019/001364 de 12/12/2019
(87) WO 2020/128624 de 25/06/2020

---

(21) BR 11 2021 010884-0 A2

Código 1.3 - Notificação - Fase Nacional - PCT
(22) 13/12/2019
(30) 14/12/2018 US 62/779,589
(51) B01J 19/24 (2006.01), C08F 6/00 (2006.01), C08F 10/02 (2006.01)
(54) SISTEMA PARA POLIMERIZAÇÃO EM SOLUÇÃO, E, MÉTODO
(71) DOW GLOBAL TECHNOLOGIES LLC (US)
(72) ALEC Y. WANG; JORGE RUBALCABA; MICHAEL D. TURNER; MICHAEL J. ZOGG JR.; PRADEEP JAIN
(85) 04/06/2021
(86) PCT US2019/066275 de 13/12/2019
(87) WO 2020/123971 de 18/06/2020

---

(21) BR 11 2021 010885-8 A2

Código 1.3 - Notificação - Fase Nacional - PCT
(22) 05/12/2019
(30) 06/12/2018 EP 18306630.7
(51) E21B 33/03 (2006.01), E21B 41/00 (2006.01), E21B 47/10 (2012.01), E21B 41/04 (2006.01)
(54) UM MÉTODO DE INTERVENÇÃO DE POÇO SUBMARINO
(71) TOTAL SE (FR)
(72) MATHIEU CAMUS; THIBAULT BLANCKAERT; JOHNSEN MALANDA
(85) 04/06/2021
(86) PCT EP2019/083819 de 05/12/2019
(87) WO 2020/115207 de 11/06/2020

---

(21) BR 11 2021 010886-6 A2

Código 1.3 - Notificação - Fase Nacional - PCT
(22) 06/12/2019
(30) 07/12/2018 EP 18211107.0

(51) H04N 19/105 (2014.01), H04N 19/136 (2014.01), H04N 19/182 (2014.01), H04N 19/186 (2014.01), H04N 19/593 (2014.01)
(54) DECODIFICADOR PARA DECODIFICAÇÃO E CODIFICADOR PARA CODIFICAÇÃO COM BASE EM BLOCO DE DADOS, MÉTODOS, MÍDIA DE ARMAZENAMENTO DIGITAL LEGÍVEL POR COMPUTADOR E FLUXO DE DADOS
(71) FRAUNHOFER-GESELLSCHAFT ZUR FÖRDERUNG DER ANGEWANDTEN FORSCHUNG E.V. (DE)
(72) CHRISTIAN HELMRICH; HEIKO SCHWARZ; DETLEV MARPE; THOMAS WIEGAND
(85) 04/06/2021
(86) PCT EP2019/083999 de 06/12/2019
(87) WO 2020/115282 de 11/06/2020

---

(21) BR 11 2021 010887-4 A2

Código 1.3 - Notificação - Fase Nacional - PCT
(22) 22/01/2019
(30) 03/12/2018 IN 201821045577
(51) H01R 13/42 (2006.01), H01R 4/48 (2006.01), H01R 9/26 (2006.01)
(54) ARQUIVO LEGÍVEL POR COMPUTADOR, TERMINAL DE CONEXÃO E SEU MÉTODO DE MANUFATURA
(71) CONNECTWELL INDUSTRIES PVT. LTD. (IN)
(72) SANDEEP SAHETA
(85) 04/06/2021
(86) PCT IN2019/050049 de 22/01/2019
(87) WO 2020/115756 de 11/06/2020

---

(21) BR 11 2021 010888-2 A2

Código 1.3 - Notificação - Fase Nacional - PCT
(22) 11/11/2019
(30) 06/12/2018 JP 2018-229439
(51) B07C 5/342 (2006.01)
(54) CLASSIFICADOR ÓPTICO
(71) SATAKE CORPORATION (JP)
(72) TOMOYUKI MIYAMOTO; TAKUYA NISHIDA
(85) 04/06/2021
(86) PCT JP2019/044066 de 11/11/2019
(87) WO 2020/116096 de 11/06/2020

---

(21) BR 11 2021 010893-9 A2

Código 1.3 - Notificação - Fase Nacional - PCT
(22) 06/12/2019
(30) 06/12/2018 US 62/776,430; 21/11/2019 US 62/938,610
(51) A61K 31/225 (2006.01), A61K 47/54 (2017.01), A61P 25/00 (2006.01), A61P 37/02 (2006.01)
(54) CONJUGADOS DE FUMARATO DE MONOMETILA-CARREADOR E MÉTODOS PARA SEU USO

(71) FLAGSHIP PIONEERING INNOVATIONS V, INC (US)
(72) JOHN PATRICK CASEY JR.; DAVID ARTHUR BERRY; JESSICA ELIZABETH ALEXANDER; TIMOTHY BRIGGS; LEONARD BUCKBINDER; DINARA SHASHANKA GUNASEKERA; AFRAND KAMALI SARVESTANI; MI-JEONG KIM; BERNARD LANTER; ANNA LIANG; KATHLEEN NUDEL; SPENCER CORY PECK; CHERI ROSS; STEVEN JOHN TAYLOR; KOJI YASUDA
(85) 04/06/2021
(86) PCT US2019/064926 de 06/12/2019
(87) WO 2020/118178 de 11/06/2020

---

(21) BR 11 2021 010894-7 A2

Código 1.3 - Notificação - Fase Nacional - PCT
(22) 05/11/2019
(30) 05/12/2018 CN 201811481427.2
(51) A61B 17/22 (2006.01)
(54) MÉTODO E DISPOSITIVO PARA EXTRAÇÃO DE TROMBO
(71) SHANGHAI BLUEVASCULAR MEDTECH CO., LTD. (CN)
(72) ZENGZUO SHI; JIANCHAO HAN; YAMING FAN; LINLIN ZHANG; QING ZHU; ZHENGHUA MIAO
(85) 04/06/2021
(86) PCT CN2019/115807 de 05/11/2019
(87) WO 2020/114180 de 11/06/2020

---

(21) BR 11 2021 010895-5 A2

Código 1.3 - Notificação - Fase Nacional - PCT
(22) 05/12/2019
(30) 05/12/2018 US 62/775,697
(51) A01N 63/02 (1980.01), A23K 10/16 (2016.01), A23K 40/30 (2016.01)
(54) COMPOSIÇÕES PARA ESTABILIZAÇÃO DE BACTÉRIAS E USOS DESTAS
(71) SERES THERAPEUTICS, INC. (US)
(72) ROBERT K. EVANS; CARL MICHAEL PHILBROOK; BRIAN MICHAEL SCHUSTER; LISA MARSHALL
(85) 04/06/2021
(86) PCT US2019/064681 de 05/12/2019
(87) WO 2020/118054 de 11/06/2020

---

(21) BR 11 2021 010896-3 A2

Código 1.3 - Notificação - Fase Nacional - PCT
(22) 06/12/2019
(30) 07/12/2018 CN 201811497390.2; 21/12/2018 CN 201811574426.2
(51) H04N 19/61 (2014.01), H04N 19/70 (2014.01)
(54) MÉTODO E APARELHO DE CODIFICAÇÃO E DECODIFICAÇÃO DE IMAGEM DE VÍDEO
(71) HUAWEI TECHNOLOGIES CO., LTD. (CN)
(72) XU CHEN; JIANHUA ZHENG

(85) 04/06/2021
(86) PCT CN2019/123810 de 06/12/2019
(87) WO 2020/114509 de 11/06/2020

---

(21) BR 11 2021 010908-0 A2

Código 1.3 - Notificação - Fase Nacional - PCT
(22) 06/12/2018
(51) A61K 47/68 (2017.01), A61P 35/00 (2006.01), A61K 39/395 (2006.01), A61K 45/06 (2006.01), C07K 16/28 (2006.01)
(54) MÉTODO PARA TRATAMENTO DE LINFOMA DIFUSO DE GRANDES CÉLULAS B, KIT E IMUNOCONJUGADO
(71) GENENTECH, INC. (US) ; F. HOFFMANN-LA ROCHE AG (CH)
(72) JAMIE HARUE HIRATA; GRACE HSIAO-WEN KU; JI CHENG
(85) 04/06/2021
(86) PCT US2018/064364 de 06/12/2018
(87) WO 2020/117257 de 11/06/2020

---

(21) BR 11 2021 010917-0 A2

Código 1.3 - Notificação - Fase Nacional - PCT
(22) 12/12/2019
(30) 12/12/2018 EP 18212087.3; 04/11/2019 GB 1916001.9; 04/11/2019 EP PCT/EP2019/080131
(51) A61K 35/74 (2015.01), A61P 35/00 (2006.01), A61K 39/00 (2006.01)
(54) COMPOSIÇÕES COMPREENDENDO CEPAS BACTERIANAS PARABACTEROIDES PARA TRATAMENTO DE CÂNCER
(71) 4D PHARMA RESEARCH LIMITED (GB)
(72) IMKE ELISABETH MULDER; ANNA ETTORRE; SUAAD AHMED; PARTHENA FOTIADOU
(85) 04/06/2021
(86) PCT EP2019/084994 de 12/12/2019
(87) WO 2020/120717 de 18/06/2020

---

(21) BR 11 2021 010920-0 A2

Código 1.3 - Notificação - Fase Nacional - PCT
(22) 04/12/2019
(30) 04/12/2018 US 62/774,974; 12/08/2019 US 62/885,373; 09/09/2019 US 62/897,487
(51) C07K 16/28 (2006.01), A61K 39/395 (2006.01), A61P 17/06 (2006.01), A61P 17/10 (2006.01), A61P 37/06 (2006.01)
(54) MÉTODO DE TRATAMENTO DE CONDIÇÕES NEUTROFÍLICAS
(71) CSL INNOVATION PTY LTD (AU)
(72) KAREN LISA INGUANTI; JOLANTA AIREY; JAGDEV SIDHU; MICHAEL TORTORICI; THERESA YURASZECK
(85) 04/06/2021
(86) PCT AU2019/051325 de 04/12/2019
(87) WO 2020/113270 de 11/06/2020

(21) BR 11 2021 010925-0 A2

Código 1.3 - Notificação - Fase Nacional - PCT
(22) 12/12/2019
(30) 12/12/2018 US 62/778,861; 12/12/2018 US 62/778,866
(51) C12N 15/86 (2006.01)
(54) ANELOSSOMOS PARA ENTREGA DE MODALIDADES TERAPÊUTICAS DE SUBSTITUIÇÃO DE PROTEÍNA
(71) FLAGSHIP PIONEERING INNOVATIONS V, INC (US)
(72) ERICA GABRIELLE WEINSTEIN; AVAK KAHVEJIAN; SIMON DELAGRAVE; NATHAN LAWRENCE YOZWIAK; KEVIN JAMES LEBO; FERNANDO MARTIN DIAZ; DHANANJAY MANIKLAL NAWANDAR; RYAN D. TEDSTONE; JARED DAVID PITTS
(85) 04/06/2021
(86) PCT US2019/065963 de 12/12/2019
(87) WO 2020/123795 de 18/06/2020

(21) BR 11 2021 010936-6 A2

Código 1.3 - Notificação - Fase Nacional - PCT
(22) 12/12/2019
(30) 13/12/2018 US 62/779,400; 13/12/2018 US 62/779,406; 27/11/2019 US 62/941,220
(51) A61K 47/68 (2017.01), A61P 35/00 (2006.01)
(54) CONJUGADOS ANTICORPO-FÁRMACO DE HERBOXIDIENO E MÉTODOS DE USO
(71) EISAI R&D MANAGEMENT CO., LTD. (JP)
(72) NATHAN FISHKIN; THIWANKA SAMARAKOON; JAMES PALACINO; KENZO ARAI; YOSHIHIKO KOTAKE; SHINYA OKUBO; NORIO MURAI; MASAYUKI MIYANO
(85) 04/06/2021
(86) PCT US2019/066029 de 12/12/2019
(87) WO 2020/123836 de 18/06/2020

(21) BR 11 2021 010947-1 A2

Código 1.3 - Notificação - Fase Nacional - PCT
(22) 05/12/2019
(30) 07/12/2018 US 62/776,782
(51) C05F 11/08 (2006.01), C12N 1/20 (2006.01), A01H 3/00 (2006.01), C05G 3/00 (2020.01)
(54) COMPOSIÇÕES DE POLÍMERO COM ESTABILIDADE APRIMORADA PARA PRODUTOS MICROBIANOS DE FIXAÇÃO DE NITROGÊNIO
(71) PIVOT BIO, INC. (US)
(72) FARZANEH REZAEI; JOHN KIBBEE
(85) 07/06/2021
(86) PCT US2019/064782 de 05/12/2019
(87) WO 2020/118111 de 11/06/2020

(21) BR 11 2021 010948-0 A2

Código 1.3 - Notificação - Fase Nacional - PCT
(22) 17/12/2019
(30) 18/12/2018 US 62/781,213
(51) C07K 16/28 (2006.01), A61K 39/395 (2006.01), A61P 35/00 (2006.01), C07K 16/40 (2006.01)
(54) ANTICORPOS AGONISTAS DE FLT3 E SEUS USOS
(71) BOEHRINGER INGELHEIM IO CANADA INC. (CA)
(72) ARIF JEHTA; PHIL GOBEIL; MELISSA BEILSCHMIDT; DOROTHEA MAETZEL; JOHAN FRANSSON
(85) 07/06/2021
(86) PCT IB2019/001437 de 17/12/2019
(87) WO 2020/128638 de 25/06/2020

(21) BR 11 2021 010955-2 A2

Código 1.3 - Notificação - Fase Nacional - PCT
(22) 13/02/2019
(51) E21B 34/10 (2006.01), E21B 34/00 (2006.01)
(54) VÁLVULA DE SUBSUPERFÍCIE DE EQUALIZAÇÃO
(71) HALLIBURTON ENERGY SERVICES, INC. (US)
(72) JAMES DAN VICK JR.; CODY LOY CAMPBELL; JIMMIE ROBERT WILLIAMSON; BHARAT B. PAWAR
(85) 07/06/2021
(86) PCT US2019/017776 de 13/02/2019
(87) WO 2020/167302 de 20/08/2020

(21) BR 11 2021 010956-0 A2

Código 1.3 - Notificação - Fase Nacional - PCT
(22) 06/12/2019
(30) 07/12/2018 EP 18211064.3
(51) G10L 19/008 (2013.01), H04S 7/00 (2006.01)
(54) APARELHO E MÉTODO PARA GERAR UMA DESCRIÇÃO DE CAMPO DE SOM
(71) FRAUNHOFER-GESELLSCHAFT ZUR FÖRDERUNG DER ANGEWANDTEN FORSCHUNG E.V. (DE)
(72) GUILLAUME FUCHS; OLIVER THIERGART; SRIKANTH KORSE; STEFAN DÖHLA; MARKUS MULTRUS; FABIAN KÜCH; ALEXANDRE BOUTHÉON; ANDREA EICHENSEER; STEFAN BAYER
(85) 07/06/2021
(86) PCT EP2019/084053 de 06/12/2019
(87) WO 2020/115309 de 11/06/2020

(21) BR 11 2021 010957-9 A2

Código 1.3 - Notificação - Fase Nacional - PCT
(22) 16/12/2019
(30) 18/12/2018 US 62/781,019
(51) G01N 15/08 (2006.01), G01N 23/046 (2018.01), G01N 33/24 (2006.01)

(54) MÉTODO PARA ESTIMAR A PERMEABILIDADE DE ROCHAS, E, MÉTODO HABILITADO POR RETROPROPAGAÇÃO PARA ESTIMAR A PERMEABILIDADE DE ROCHAS
(71) SHELL INTERNATIONALE RESEARCH MAATSCHAPPIJ B.V. (NL)
(72) NISHANK SAXENA; AMIE MARIE HOWS; RONNY HOFMANN; MATTHIAS APPEL; JOHN JUSTIN FREEMAN
(85) 07/06/2021
(86) PCT US2019/066539 de 16/12/2019
(87) WO 2020/131694 de 25/06/2020

---

(21) BR 11 2021 010958-7 A2

Código 1.3 - Notificação - Fase Nacional - PCT
(22) 09/12/2019
(30) 10/12/2018 SE 1851535-3
(51) D21H 19/20 (2006.01), B65D 65/42 (2006.01), D21H 19/82 (2006.01), D21H 19/84 (2006.01), D21H 27/10 (2006.01)
(54) MATERIAL DE EMBALAGEM REPOLPÁVEL
(71) STORA ENSO OYJ (FI)
(72) ÅSA NYFLÖTT; CHRIS BONNERUP; MAGNUS EKBERG
(85) 07/06/2021
(86) PCT IB2019/060567 de 09/12/2019
(87) WO 2020/121162 de 18/06/2020

---

(21) BR 11 2021 010959-5 A2

Código 1.3 - Notificação - Fase Nacional - PCT
(22) 24/01/2020
(30) 25/01/2019 AT A 50060/2019
(51) B41K 1/00 (2006.01), B41K 1/40 (2006.01), B41K 1/42 (2006.01)
(54) PROCESSO PARA PRODUÇÃO DE UMA CARCAÇA DE CARIMBO
(71) COLOP STEMPELERZEUGUNG SKOPEK GESELLSCHAFT M.B.H. & CO. KG (AT)
(72) JOHANN WILFLINGSEDER
(85) 07/06/2021
(86) PCT AT2020/060023 de 24/01/2020
(87) WO 2020/150763 de 30/07/2020

---

(21) BR 11 2021 010961-7 A2

Código 1.3 - Notificação - Fase Nacional - PCT
(22) 28/03/2019
(51) H04W 72/04 (2009.01)
(54) MÉTODO PARA TRANSMITIR DADOS E DISPOSITIVO TERMINAL
(71) GUANGDONG OPPO MOBILE TELECOMMUNICATIONS CORP., LTD. (CN)
(72) YANAN LIN
(85) 07/06/2021
(86) PCT CN2019/080240 de 28/03/2019

(87) WO 2020/191765 de 01/10/2020

(21) BR 11 2021 010962-5 A2

Código 1.3 - Notificação - Fase Nacional - PCT
(22) 30/09/2019
(30) 05/12/2018 NL 2022136
(51) B32B 3/06 (2006.01), B32B 27/32 (2006.01), C08L 23/10 (2006.01), E04F 15/02 (2006.01), E04F 15/10 (2006.01)
(54) PAINEL DECORATIVO E REVESTIMENTO DECORATIVO
(71) I4F LICENSING NV (BE)
(72) EDDY ALBERIC, BOUCKÉ
(85) 07/06/2021
(86) PCT EP2019/076446 de 30/09/2019
(87) WO 2020/114644 de 11/06/2020

(21) BR 11 2021 010964-1 A2

Código 1.3 - Notificação - Fase Nacional - PCT
(22) 06/12/2019
(30) 07/12/2018 EP 18211064.3
(51) G10L 19/008 (2013.01), H04S 7/00 (2006.01)
(54) APARELHO E MÉTODO PARA GERAR UMA DESCRIÇÃO DE CAMPO DE SOM
(71) FRAUNHOFER-GESELLSCHAFT ZUR FÖRDERUNG DER ANGEWANDTEN FORSCHUNG E.V. (DE)
(72) GUILLAUME FUCHS; OLIVER THIERGART; SRIKANTH KORSE; STEFAN DÖHLA; MARKUS MULTRUS; FABIAN KÜCH; ALEXANDRE BOUTHÉON; ANDREA EICHENSEER; STEFAN BAYER
(85) 07/06/2021
(86) PCT EP2019/084055 de 06/12/2019
(87) WO 2020/115310 de 11/06/2020

(21) BR 11 2021 010982-0 A2

Código 1.3 - Notificação - Fase Nacional - PCT
(22) 06/12/2019
(30) 07/12/2018 GB 1820020.4; 09/08/2019 GB 1911405.7
(51) A61K 47/64 (2017.01)
(54) LIGANTES
(71) OXFORD UNIVERSITY INNOVATION LIMITED (GB) ; UNITED KINGDOM RESEARCH AND INNOVATION (GB)
(72) RICHARD RAZ; CAROLINE GODFREY; GRAHAM MCCLOREY; SUBHASHIS BANERJEE; MICHAEL GAIT; MIGUEL VARELA; ASHLING HOLLAND; MATTHEW WOOD
(85) 07/06/2021
(86) PCT GB2019/053445 de 06/12/2019
(87) WO 2020/115494 de 11/06/2020

(21) BR 11 2021 010983-8 A2

Código 1.3 - Notificação - Fase Nacional - PCT
(22) 20/12/2019
(30) 21/12/2018 CN 201811570930.5; 04/03/2019 CN 201910158957.1
(51) C07K 14/55 (2006.01), C07K 17/08 (2006.01), C07K 19/00 (2006.01), C12N 15/26 (2006.01), C12N 15/63 (2006.01), C12P 21/02 (2006.01), A61K 38/20 (2006.01), A61K 47/60 (2017.01), A61K 47/62 (2017.01), A61K 47/68 (2017.01), A61P 35/00 (2006.01), A61P 37/00 (2006.01)
(54) VARIANTE DE INTERLEUCINA-2 HUMANA OU SEU DERIVADO
(71) JIANGSU HENGRUI MEDICINE CO., LTD. (CN) ; SHANGHAI HENGRUI PHARMACEUTICAL CO., LTD. (CN) ; SHANGHAI SHENGDI PHARMACEUTICAL CO., LTD (CN)
(72) LEI CHEN; QIYUE HU; HU GE; YUAN LIN; HONGWEI WANG; YANGCHAO OU; XIANGLIN KONG; CHENG LIAO; LIANSHAN ZHANG
(85) 07/06/2021
(86) PCT CN2019/126901 de 20/12/2019
(87) WO 2020/125743 de 25/06/2020

(21) BR 11 2021 010985-4 A2

Código 1.3 - Notificação - Fase Nacional - PCT
(22) 19/12/2019
(30) 20/12/2018 EP 18306774.3
(51) A61B 3/103 (2006.01)
(54) MÉTODO PARA DETERMINAÇÃO DE UMA PARTICULARIDADE DE REFRAÇÃO DE UM OLHO DE UM INDIVÍDUO E DISPOSITIVO ELÊTRONICO PORTÁTIL ASSOCIADO
(71) ESSILOR INTERNATIONAL (FR)
(72) GILDAS MARIN; STÉPHANE BOUTINON
(85) 07/06/2021
(86) PCT EP2019/086457 de 19/12/2019
(87) WO 2020/127832 de 25/06/2020

(21) BR 11 2021 010988-9 A2

Código 1.3 - Notificação - Fase Nacional - PCT
(22) 18/12/2019
(30) 19/12/2018 US 62/781,858
(51) C12N 5/077 (2010.01), C12N 5/0793 (2010.01), C12M 3/00 (2006.01), C12N 5/079 (2010.01)
(54) MÉTODOS PARA GERAR E USAR ORGANOIDES E TECIDOS NOS MESMOS
(71) REGENTS OF THE UNIVERSITY OF MINNESOTA (US)
(72) TIMOTHY D. O'BRIEN; BETH LINDBORG; AMANDA VEGOE
(85) 07/06/2021
(86) PCT US2019/067150 de 18/12/2019
(87) WO 2020/132055 de 25/06/2020

(21) BR 11 2021 010989-7 A2

Código 1.3 - Notificação - Fase Nacional - PCT

(22) 20/12/2018
(51) B01J 23/00 (2006.01)
(54) COMPOSIÇÕES CATALISADORAS E MÉTODOS PARA PRODUÇÃO DE MOLÉCULAS DE HIDROCARBONETOS DE CADEIA LONGA
(71) BEIJING GUANGHE NEW ENERGY TECHNOLOGY CO., LTD. (CN)
(72) CONG WANG
(85) 07/06/2021
(86) PCT CN2018/122319 de 20/12/2018
(87) WO 2020/124478 de 25/06/2020

---

(21) BR 11 2021 010990-0 A2

Código 1.3 - Notificação - Fase Nacional - PCT
(22) 09/12/2019
(30) 14/12/2018 US 62/779,505
(51) A61P 25/16 (2006.01), A61P 25/28 (2006.01), C07K 16/18 (2006.01), A61K 39/00 (2006.01)
(54) ANTICORPOS ANTI-ALFA-SINUCLEÍNA E USOS DOS MESMOS
(71) ELI LILLY AND COMPANY (US)
(72) JOHNNY EUGENE CROY; MANSUO LU HAYASHI; JIRONG LU; BO MA; YING TANG
(85) 07/06/2021
(86) PCT US2019/065134 de 09/12/2019
(87) WO 2020/123330 de 18/06/2020

---

(21) BR 11 2021 010996-0 A2

Código 1.3 - Notificação - Fase Nacional - PCT
(22) 05/12/2019
(30) 05/12/2018 US 62/775,470
(51) C07J 41/00 (2006.01), C07J 43/00 (2006.01), A61K 31/58 (2006.01), A61K 31/57 (2006.01), A61K 31/575 (2006.01), A61P 25/00 (2006.01)
(54) ESTEROIDES NEUROATIVOS E SEUS MÉTODOS DE USO
(71) SAGE THERAPEUTICS, INC. (US)
(72) MARIA JESUS BLANCO-PILLADO; FRANCESCO G. SALITURO; MARSHALL LEE MORINGSTAR
(85) 07/06/2021
(86) PCT US2019/064692 de 05/12/2019
(87) WO 2020/118060 de 11/06/2020

---

(21) BR 11 2021 010997-8 A2

Código 1.3 - Notificação - Fase Nacional - PCT
(22) 20/11/2019
(30) 11/12/2018 US US 16/215,751
(51) B62D 55/15 (2006.01), F16J 15/34 (2006.01)
(54) SISTEMA DE MÁQUINA CONTENDO CONJUNTO DE ROLETES DE MAQUINÁRIO COM COLARES DE FIXAÇÃO DE VEDAÇÃO ESTÁTICA
(71) CATERPILLAR INC. (US)
(72) BRIAN UMBACH; MATTHEW W. TRONE; WILLIAM BAAR

(85) 07/06/2021
(86) PCT US2019/062314 de 20/11/2019
(87) WO 2020/123107 de 18/06/2020

---

(21) BR 11 2021 010998-6 A2

Código 1.3 - Notificação - Fase Nacional - PCT
(22) 13/12/2019
(30) 21/12/2018 FR 1873762
(51) C12M 1/00 (2006.01), B08B 3/04 (2006.01), B08B 9/08 (2006.01), C07H 1/08 (2006.01)
(54) PROCESSO DE LIMPEZA DE UM REATOR DE TRATAMENTO DE UMA BIOMASSA LIGNOCELULÓSICA
(71) IFP ENERGIES NOUVELLES (FR) ; INSTITUT NATIONAL DE LA RECHERCHE POUR L'AGRICULTURE, L'ALIMENTATION ET L'ENVIRONNEMENT (FR) ; AGRO INDUSTRIES RECHERCHE ET DEVELOPPEMENT (FR)
(72) MERIEM BOURAS GALINIE; CAROLINE AYMARD; OLIVIER CARNNOT
(85) 07/06/2021
(86) PCT EP2019/085110 de 13/12/2019
(87) WO 2020/126918 de 25/06/2020

---

(21) BR 11 2021 010999-4 A2

Código 1.3 - Notificação - Fase Nacional - PCT
(22) 12/12/2019
(30) 13/12/2018 CN 201811526262.6; 11/01/2019 CN 201910026017.7
(51) C07K 19/00 (2006.01), C12N 15/62 (2006.01), C12N 15/85 (2006.01), A61K 38/20 (2006.01), A61K 39/395 (2006.01), A61P 35/00 (2006.01), A61P 7/00 (2006.01)
(54) USO DE ANTICORPO PD-L1 DE ARTICULAÇÃO DO COMPLEXO DE PROTEÍNA IL-15 PARA TRATAMENTO DE DOENÇAS TUMORAIS
(71) JIANGSU HENGRUI MEDICINE CO., LTD. (CN) ; SUZHOU SUNCADIA BIOPHARMACEUTICALS CO., LTD. (CN)
(72) XING SUN; CHEN MA; CHANGYONG YANG; CHENG LIAO; LIANSHAN ZHANG; JIANJUN ZOU; WEI SHI; YUANYUAN DU; YUJIE ZHOU
(85) 07/06/2021
(86) PCT CN2019/124833 de 12/12/2019
(87) WO 2020/119758 de 18/06/2020

---

(21) BR 11 2021 011003-8 A2

Código 1.3 - Notificação - Fase Nacional - PCT
(22) 04/12/2019
(30) 17/12/2018 US 62/780,483
(51) A62C 35/58 (2006.01), A62C 35/68 (2006.01), F16B 2/10 (2006.01)
(54) SUPORTE PARA MONTAR UM ITEM EM UM ELEMENTO CRUZADO, COMBINAÇÃO DE UM ELEMENTO CRUZADO E UM SUPORTE PARA MONTAR UM ITEM NO DITO ELEMENTO CRUZADO, E, MÉTODO DE REORIENTAÇÃO DE UM SUPORTE MONTADO EM UM ELEMENTO

CRUZADO
(71) VICTAULIC COMPANY (US)
(72) CLANCY P. ROBERTS
(85) 07/06/2021
(86) PCT US2019/064435 de 04/12/2019
(87) WO 2020/131376 de 25/06/2020

---

(21) BR 11 2021 011004-6 A2

Código 1.3 - Notificação - Fase Nacional - PCT
(22) 13/12/2019
(30) 21/12/2018 FR 1873761
(51) C12P 7/10 (2006.01), C08H 8/00 (2010.01)
(54) PROCESSO DE TRATAMENTO DE BIOMASSA LIGNOCELULÓSICA
(71) IFP ENERGIES NOUVELLES (FR) ; INSTITUT NATIONAL DE LA RECHERCHE POUR L'AGRICULTURE, L'ALIMENTATION ET L'ENVIRONNEMENT (FR) ; AGRO INDUSTRIES RECHERCHE ET DEVELOPPEMENT (FR)
(72) MERIEM BOURAS GALINIE; CAROLINE AYMARD; MATTHIEU ARAGONES
(85) 07/06/2021
(86) PCT EP2019/085108 de 13/12/2019
(87) WO 2020/126917 de 25/06/2020

---

(21) BR 11 2021 011005-4 A2

Código 1.3 - Notificação - Fase Nacional - PCT
(22) 13/12/2019
(30) 21/12/2018 FR 1873757
(51) C12P 7/10 (2006.01), C12P 19/14 (2006.01), B08B 3/08 (2006.01), B08B 9/08 (2006.01)
(54) PROCESSO DE LIMPEZA DE UM REATOR DE TRATAMENTO DE UMA BIOMASSA LIGNOCELULÓSICA
(71) IFP ENERGIES NOUVELLES (FR) ; INSTITUT NATIONAL DE LA RECHERCHE POUR L'AGRICULTURE, L'ALIMENTATION ET L'ENVIRONNEMENT (FR) ; AGRO INDUSTRIES RECHERCHE ET DEVELOPPEMENT (FR)
(72) MERIEM BOURAS GALINIE; CAROLINE AYMARD; OLIVIER CARNNOT
(85) 07/06/2021
(86) PCT EP2019/085107 de 13/12/2019
(87) WO 2020/126916 de 25/06/2020

---

(21) BR 11 2021 011006-2 A2

Código 1.3 - Notificação - Fase Nacional - PCT
(22) 09/12/2019
(30) 07/12/2018 KR 10-2018-0157520
(51) G02B 6/38 (2006.01)
(54) CONECTOR ÓPTICO DE MONTAGEM EM CAMPO CONFIGURADO PARA EVITAR DOBRAMENTO DE FIBRA ÓPTICA

(71) SOLTECH INFONET CO., LTD. (KR)
(72) HAE JIN LEE; BYUNG CHUL PARK
(85) 07/06/2021
(86) PCT KR2019/017285 de 09/12/2019
(87) WO 2020/117023 de 11/06/2020

---

(21) BR 11 2021 011007-0 A2

Código 1.3 - Notificação - Fase Nacional - PCT
(22) 06/12/2019
(30) 06/12/2018 AU 2018904642
(51) A61K 36/04 (2006.01), A23K 50/10 (2016.01), A23K 10/10 (2016.01), A61P 1/14 (2006.01)
(54) NOVA COMPOSIÇÃO
(71) JAMES COOK UNIVERSITY (AU) ; PACIFIC BIOTECHNOLOGIES (AUSTRALIA) PTY LTD (AU)
(72) ROCKY DE NYS; MARIE ELISABETH MAGNUSSON
(85) 07/06/2021
(86) PCT AU2019/051335 de 06/12/2019
(87) WO 2020/113279 de 11/06/2020

---

(21) BR 11 2021 011008-9 A2

Código 1.3 - Notificação - Fase Nacional - PCT
(22) 11/11/2019
(30) 05/12/2018 EP 18210493.5
(51) F26B 17/10 (2006.01)
(54) UM APARELHO, UM COMPONENTE DE PLACA INFERIOR E UM MÉTODO PARA SECAR MATERIAL PARTICULADO A GRANEL
(71) ASJ-IPR APS (DK)
(72) ARNE SLOTH JENSEN
(85) 07/06/2021
(86) PCT EP2019/080846 de 11/11/2019
(87) WO 2020/114723 de 11/06/2020

---

(21) BR 11 2021 011009-7 A2

Código 1.3 - Notificação - Fase Nacional - PCT
(22) 13/12/2019
(30) 14/12/2018 US 62/779,595
(51) B01J 19/00 (2006.01), B01J 19/24 (2006.01), C08F 6/00 (2006.01), C08F 10/02 (2006.01), C08F 2/06 (2006.01)
(54) SISTEMA PARA POLIMERIZAÇÃO EM SOLUÇÃO, E, MÉTODO
(71) DOW GLOBAL TECHNOLOGIES LLC (US)
(72) ALEC Y. WANG; JORGE RUBALCABA; MICHAEL D. TURNER; MICHAEL J. ZOGG JR.; PRADEEP JAIN
(85) 07/06/2021
(86) PCT US2019/066277 de 13/12/2019
(87) WO 2020/123973 de 18/06/2020

(21) BR 11 2021 011012-7 A2

Código 1.3 - Notificação - Fase Nacional - PCT
(22) 08/01/2020
(30) 11/02/2019 US 62/803,895
(51) A01D 41/14 (2006.01)
(54) COLETOR DE SAFRA POSSUINDO UM CIRCUITO FECHADO DE FLUIDO HIDRÁULICO E SISTEMAS E MÉTODOS RELACIONADOS
(71) AGCO CORPORATION (US)
(72) BENJAMIN WELLE; RANDALL LOHRENTZ
(85) 07/06/2021
(86) PCT IB2020/050118 de 08/01/2020
(87) WO 2020/165661 de 20/08/2020

(21) BR 11 2021 011013-5 A2

Código 1.3 - Notificação - Fase Nacional - PCT
(22) 10/12/2019
(30) 11/12/2018 US 62/778,106
(51) H04L 29/06 (2006.01), H04L 12/26 (2006.01)
(54) MÉTODO, COMPUTADOR SERVIDOR, E, DISPOSITIVO DE USUÁRIO
(71) VISA INTERNATIONAL SERVICE ASSOCIATION (US)
(72) ERIK CHRISTOPHER FRIEND; MICHAEL STEVEN BANKSTON
(85) 07/06/2021
(86) PCT US2019/065521 de 10/12/2019
(87) WO 2020/123535 de 18/06/2020

(21) BR 11 2021 011014-3 A2

Código 1.3 - Notificação - Fase Nacional - PCT
(22) 06/12/2019
(30) 07/12/2018 CN PCT/CN2018/119797
(51) C07K 16/28 (2006.01), A61K 39/395 (2006.01), A61P 35/00 (2006.01)
(54) ANTICORPOS ANTI-CLAUDINA E USOS DESTES
(71) ZLIP HOLDING LIMITED (KY)
(72) YONG LI; FENGLI SHAN; XU FANG; XINCHUAN DAI; SHOU LI; HONG LI; YUAN LIN; SHALI QI; YUEJING JIANG; JING LI; BING WAN; JAMES YAN; YUNPENG SU; VALERIA ROSA FANTIN
(85) 07/06/2021
(86) PCT CN2019/123588 de 06/12/2019
(87) WO 2020/114480 de 11/06/2020

(21) BR 11 2021 011018-6 A2

Código 1.3 - Notificação - Fase Nacional - PCT
(22) 11/12/2019
(30) 13/12/2018 US 62/779,028
(51) C12N 15/113 (2010.01)
(54) CONJUGADOS DE OLIGÔMERO PARA EXON SKIPPING PARA DISTROFIA MUSCULAR
(71) SAREPTA THERAPEUTICS, INC. (US)

(72) FREDERICK JOSEPH SCHNELL; BAOZHONG CAI; ANKUR DESAI; RICHARD K. BESTWICK
(85) 07/06/2021
(86) PCT US2019/065581 de 11/12/2019
(87) WO 2020/123574 de 18/06/2020

---

(21) BR 11 2021 011019-4 A2

Código 1.3 - Notificação - Fase Nacional - PCT
(22) 06/02/2020
(30) 15/02/2019 US 62/806,160
(51) H04N 19/117 (2014.01), H04N 19/157 (2014.01), H04N 19/176 (2014.01)
(54) CODIFICADOR, DECODIFICADOR, MÉTODO DE CODIFICAÇÃO E MÉTODO DE DECODIFICAÇÃO
(71) PANASONIC INTELLECTUAL PROPERTY CORPORATION OF AMERICA (US)
(72) TADAMASA TOMA; KIYOFUMI ABE; YUSUKE KATO; TAKAHIRO NISHI
(85) 07/06/2021
(86) PCT JP2020/004536 de 06/02/2020
(87) WO 2020/166480 de 20/08/2020

---

(21) BR 11 2021 011021-6 A2

Código 1.3 - Notificação - Fase Nacional - PCT
(22) 11/12/2019
(30) 21/12/2018 GB 1821099.7
(51) A47J 31/44 (2006.01), A47G 19/00 (2006.01)
(54) RECIPIENTE PARA ESPUMAR UMA BEBIDA OU UM COMPONENTE DE UMA BEBIDA, MÉTODO PARA CRIAR UMA BEBIDA ESPUMOSA COM UM RECIPIENTE, USO DE UM RECIPIENTE, E, SISTEMA PARA CRIAÇÃO DE UMA BEBIDA OU COMPONENTE DE UMA BEBIDA ESPUMOSOS
(71) KONINKLIJKE DOUWE EGBERTS B.V. (NL)
(72) ANDREW CHARLES BENTLEY; HARRISON LLOYD WOODALL
(85) 07/06/2021
(86) PCT EP2019/084729 de 11/12/2019
(87) WO 2020/126766 de 25/06/2020

---

(21) BR 11 2021 011022-4 A2

Código 1.3 - Notificação - Fase Nacional - PCT
(22) 19/12/2019
(30) 20/12/2018 EP 18214966.6
(51) F26B 17/02 (2006.01), F26B 5/12 (2006.01), C09D 101/00 (2006.01), D21H 11/18 (2006.01)
(54) PROCESSO E SISTEMA PARA AUMENTAR O TEOR DE SÓLIDOS DE CELULOSE MICROFIBRILADA
(71) BORREGAARD AS (NO)
(72) HANS HENRIK ØVREBØ; SEID ALI MOOSAVI FAR
(85) 07/06/2021
(86) PCT EP2019/086200 de 19/12/2019

(87) WO 2020/127658 de 25/06/2020

---

(21) BR 11 2021 011023-2 A2

Código 1.3 - Notificação - Fase Nacional - PCT
(22) 06/12/2019
(30) 06/12/2018 US 62/776,022
(51) A61K 31/593 (2006.01), A61K 9/107 (2006.01), A61K 9/127 (2006.01), C07F 9/10 (2006.01)
(54) MICROEMULSÕES DE VITAMINA D E SUAS UTILIZAÇÕES
(71) LIPICARE LIFE SCIENCES LTD. (IL)
(72) RAFAEL EZRA; YONI MANOR
(85) 07/06/2021
(86) PCT IB2019/001314 de 06/12/2019
(87) WO 2020/115552 de 11/06/2020

---

(21) BR 11 2021 011024-0 A2

Código 1.3 - Notificação - Fase Nacional - PCT
(22) 11/12/2019
(30) 11/12/2018 US 62/778,167
(51) A01P 21/00 (2006.01)
(54) MÉTODO PARA MELHORAR O CRESCIMENTO E A TAXA DE SOBREVIVÊNCIA DE MICRORGANISMOS
(71) DANSTAR FERMENT AG (CH)
(72) MIKE WHITING; TYLER BOA
(85) 07/06/2021
(86) PCT IB2019/060666 de 11/12/2019
(87) WO 2020/121219 de 18/06/2020

---

(21) BR 11 2021 011026-7 A2

Código 1.3 - Notificação - Fase Nacional - PCT
(22) 08/01/2020
(30) 15/01/2019 EP 19151756.4
(51) C07K 16/06 (2006.01), B01D 15/18 (2006.01), B01D 15/36 (2006.01), B01D 15/38 (2006.01), C07K 1/16 (2006.01), C07K 1/18 (2006.01), C07K 1/36 (2006.01)
(54) MÉTODO PARA TRANSFERIR UM PROCESSO DE PRODUÇÃO POR LOTES PARA UM PROCESSO DE PRODUÇÃO CONTÍNUA
(71) BAYER AKTIENGESELLSCHAFT (DE)
(72) BASTIAN BUDDE; PETER SCHWAN; SVEN-OLIVER BORCHERT; BENJAMIN MAISER; SVEN CLASSEN; JUERGEN LENZ; LAURA DAVID; MARTIN LOBEDANN
(85) 07/06/2021
(86) PCT EP2020/050269 de 08/01/2020
(87) WO 2020/148119 de 23/07/2020

---

(21) BR 11 2021 011027-5 A2

Código 1.3 - Notificação - Fase Nacional - PCT

(22) 17/09/2019
(30) 05/12/2018 CA 3,026,919
(51) G01M 13/021 (2019.01)
(54) SISTEMA DE IMAGEM PARA AVALIAR A INTEGRIDADE DE PEÇAS METÁLICAS MOTRIZES EM INSTALAÇÕES INDUSTRIAIS
(71) THOMAS SHUMKA (CA) ; SHUMKA, JASON (CA)
(72) SHUMKA, JASON; SHUMKA, THOMAS
(85) 07/06/2021
(86) PCT CA2019/000130 de 17/09/2019
(87) WO 2020/113308 de 11/06/2020

---

(21) BR 11 2021 011028-3 A2

Código 1.3 - Notificação - Fase Nacional - PCT
(22) 10/12/2019
(30) 20/12/2018 DE 10 2018 133 239.4
(51) C08G 18/76 (2006.01), C08G 18/54 (2006.01), C08G 18/28 (2006.01), C08G 14/04 (2006.01), B22C 1/22 (2006.01), C08G 18/79 (2006.01), C08K 5/11 (2006.01)
(54) COMPOSIÇÃO DE ISOCIANATO, SISTEMA LIGANTE, PROCESSO, ARTIGO, USO DE COMPOSTOS ¿-DICARBONIL, USO DE UMA COMPOSIÇÃO DE ISOCIANATO E USO DE UM SISTEMA LIGANTE
(71) HÜTTENES-ALBERTUS CHEMISCHE WERKE GESELLSCHAFT MIT BESCHRÄNKTER HAFTUNG (DE)
(72) ANNIKA KLOSE; MARKUS SCHABRUCKER
(85) 07/06/2021
(86) PCT EP2019/084470 de 10/12/2019
(87) WO 2020/126689 de 25/06/2020

---

(21) BR 11 2021 011029-1 A2

Código 1.3 - Notificação - Fase Nacional - PCT
(22) 24/12/2019
(30) 27/12/2018 US 62/785,452
(51) A61B 5/00 (2006.01)
(54) DISPOSITIVO E MÉTODO PARA APLICAÇÃO SELETIVA DE COMPOSIÇÃO TÓPICA COM O USO DE VALORES-LIMITE DINÂMICOS
(71) JOHNSON & JOHNSON CONSUMER INC. (US)
(72) ALBERT DURR EDGAR
(85) 07/06/2021
(86) PCT US2019/068485 de 24/12/2019
(87) WO 2020/139890 de 02/07/2020

---

(21) BR 11 2021 011030-5 A2

Código 1.3 - Notificação - Fase Nacional - PCT
(22) 13/12/2018
(51) B62J 37/00 (2006.01)
(54) VEÍCULO DE MONTAR EM SELIM
(71) HONDA MOTOR CO., LTD. (JP)

(72) TOSHIHIRO KUBO; KOTA NAKAUCHI
(85) 07/06/2021
(86) PCT JP2018/045858 de 13/12/2018
(87) WO 2020/121473 de 18/06/2020

---

(21) BR 11 2021 011033-0 A2

Código 1.3 - Notificação - Fase Nacional - PCT
(22) 11/12/2019
(30) 11/12/2018 JP 2018-232054; 14/05/2019 JP 2019-091681; 19/08/2019 JP 2019-150030
(51) F24V 30/00 (2018.01), F28D 20/00 (2006.01)
(54) SISTEMA DE UTILIZAÇÃO DE CALOR E DISPOSITIVO DE GERAÇÃO DE CALOR
(71) CLEAN PLANET INC. (JP)
(72) YASUHIRO IWAMURA; TAKEHIKO ITO; JIROTA KASAGI; HIDEKI YOSHINO; SHOTARO HIRANO; MASAHIDE ISE; TETSUHARU IBARAKI
(85) 07/06/2021
(86) PCT JP2019/048395 de 11/12/2019
(87) WO 2020/122097 de 18/06/2020

---

(21) BR 11 2021 011036-4 A2

Código 1.3 - Notificação - Fase Nacional - PCT
(22) 23/01/2020
(30) 23/01/2019 EP 19153229.0
(51) A61F 7/08 (2006.01), G16H 40/67 (2018.01)
(54) DISPOSITIVO MÓVEL COM INTERFACE PARA TRATAMENTO DE COCEIRA
(71) DERMAPHARM AG (DE)
(72) DANIEL BÜNGER VON WURMB
(85) 07/06/2021
(86) PCT EP2020/051560 de 23/01/2020
(87) WO 2020/152239 de 30/07/2020

---

(21) BR 11 2021 011037-2 A2

Código 1.3 - Notificação - Fase Nacional - PCT
(22) 21/12/2018
(51) H01H 71/02 (2006.01), H01H 73/06 (2006.01)
(54) MÓDULO DE INTERRUPÇÃO EM CAIXA MOLDADA PARA DISJUNTOR EM CAIXA MOLDADA E DISJUNTOR EM CAIXA MOLDADA MODULAR
(71) WEG DRIVES & CONTROLS AUTOMAÇÃO LTDA. (BR/SC)
(72) GONÇALVES DE VILLA, RODRIGO; SOARES PIVOTTO, EVERTON; DECKER DE SOUZA, FÁBIO
(85) 07/06/2021
(86) PCT BR2018/050477 de 21/12/2018
(87) WO 2020/124175 de 25/06/2020

(21) BR 11 2021 011039-9 A2

Código 1.3 - Notificação - Fase Nacional - PCT
(22) 13/12/2018
(51) B63B 1/34 (2006.01), B63B 1/38 (2006.01), B64C 21/00 (2006.01)
(54) DISPOSITIVO REDUTOR DE ARRASTO DINÂMICO
(71) PAUL GAISER (BR/RJ)
(72) PAUL GAISER
(85) 07/06/2021
(86) PCT BR2018/050459 de 13/12/2018
(87) WO 2020/118389 de 18/06/2020

(21) BR 11 2021 011042-9 A2

Código 1.3 - Notificação - Fase Nacional - PCT
(22) 05/12/2019
(30) 19/12/2018 FR 1873272; 30/01/2019 FR 1900826
(51) B60C 1/00 (2006.01)
(54) PNEUMÁTICO PARA CAMINHONETE OTIMIZADO
(71) COMPAGNIE GENERALE DES ETABLISSEMENTS MICHELIN (FR)
(72) AURÉLIE JOSEPH; PATRICK BERVAS; GÉRALD HUGUENOT; SÉBASTIEN GUILHEM
(85) 08/06/2021
(86) PCT FR2019/052943 de 05/12/2019
(87) WO 2020/128209 de 25/06/2020

(21) BR 11 2021 011043-7 A2

Código 1.3 - Notificação - Fase Nacional - PCT
(22) 09/12/2019
(30) 10/12/2018 US 62/777,677
(51) C12N 15/11 (2006.01)
(54) CONSTRUTOS DE RNAI QUIMICAMENTE MODIFICADOS E SEUS USOS
(71) AMGEN INC. (US)
(72) JUSTIN K. MURRAY; BIN WU; YUAN CHENG; BRADLEY J. HERBERICH
(85) 08/06/2021
(86) PCT US2019/065294 de 09/12/2019
(87) WO 2020/123410 de 18/06/2020

(21) BR 11 2021 011044-5 A2

Código 1.3 - Notificação - Fase Nacional - PCT
(22) 10/12/2019
(30) 10/12/2018 US 62/777,305
(51) A61K 9/48 (2006.01), A61K 47/69 (2017.01), C12N 1/08 (2006.01)
(54) SISTEMAS ATIVOS DINÂMICOS ACROMOSSÔMICOS
(71) FLAGSHIP PIONEERING INNOVATIONS VI, LLC (US)
(72) ADAM BARCLAY FISHER; KIMBERLY A. HOMAN; TROY PATRICK HUBBARD; DAVID BARRY KOLESKY; ANALISE ZAUNBRECHER REEVES; CAITLIN NICOLE SPAULDING; HOK HEI TAM
(85) 08/06/2021

(86) PCT US2019/065562 de 10/12/2019
(87) WO 2020/123569 de 18/06/2020

---

(21) BR 11 2021 011046-1 A2

Código 1.3 - Notificação - Fase Nacional - PCT
(22) 13/12/2019
(30) 14/12/2018 SE 1851589-0
(51) D21H 17/02 (2006.01), D21H 11/12 (2006.01), D21H 21/18 (2006.01), D21J 3/00 (2006.01)
(54) MATERIAL BIOCOMPÓSITO E PROCESSO DE PREPARAÇÃO DO MESMO
(71) ORGANOCLICK AB (SE)
(72) JUHANES AYDIN
(85) 08/06/2021
(86) PCT SE2019/051277 de 13/12/2019
(87) WO 2020/122805 de 18/06/2020

---

(21) BR 11 2021 011047-0 A2

Código 1.3 - Notificação - Fase Nacional - PCT
(22) 09/12/2019
(30) 11/12/2018 EP 18211459.5
(51) A23L 33/15 (2016.01), A61P 1/12 (2006.01), A61P 1/10 (2006.01)
(54) USO DE RIBOFLAVINA PARA BENEFICIAR A SAÚDE INTESTINAL
(71) DSM IP ASSETS B.V. (NL)
(72) IGOR BENDIK; JULIA BIRD; SUSANNE DOLD-HÖRMANSPERGER
(85) 08/06/2021
(86) PCT EP2019/084220 de 09/12/2019
(87) WO 2020/120394 de 18/06/2020

---

(21) BR 11 2021 011048-8 A2

Código 1.3 - Notificação - Fase Nacional - PCT
(22) 13/12/2018
(51) B62J 37/00 (2006.01), B60K 15/035 (2006.01), F02M 25/08 (2006.01)
(54) ESTRUTURA DE DISPOSIÇÃO DE VÁLVULA REGULADORA
(71) HONDA MOTOR CO., LTD. (JP)
(72) TOSHIHIRO KUBO; TOMOYA NAKAMURA
(85) 08/06/2021
(86) PCT JP2018/045906 de 13/12/2018
(87) WO 2020/121487 de 18/06/2020

---

(21) BR 11 2021 011049-6 A2

Código 1.3 - Notificação - Fase Nacional - PCT
(22) 26/12/2019
(30) 28/12/2018 EP 18383003.3
(51) C08F 212/08 (2006.01), C08L 21/00 (2006.01), C08C 19/00 (2006.01)
(54) BORRACHAS FUNCIONALIZADAS
(71) DYNASOL ELASTÓMEROS, S.A.U. (ES)

(72) SERGIO CORONA GALVÁN; PEDRO JOSÉ PÉREZ ROMERO; MARÍA DEL MAR DÍAZ REQUEJO; ÁLVARO BELTRÁN MARTÍN
(85) 08/06/2021
(86) PCT EP2019/087046 de 26/12/2019
(87) WO 2020/136223 de 02/07/2020

---

(21) BR 11 2021 011050-0 A2

Código 1.3 - Notificação - Fase Nacional - PCT
(22) 10/12/2019
(30) 11/12/2018 EP 18306657.0; 11/12/2018 EP 18306658.8; 11/12/2018 EP 18306659.6
(51) C07D 213/82 (2006.01), C07D 239/22 (2006.01), C07K 14/62 (2006.01), A61P 3/10 (2006.01), A61K 31/44 (2006.01), A61K 31/505 (2006.01)
(54) LIGANTE PEPTÍDICO
(71) SANOFI (FR)
(72) MARIA MENDEZ PEREZ; NILS RACKELMANN; STEFAN GUESSREGEN; MARTIN WILL; THOMAS BOEHME; ANA VILLAR GAREA; MICHAEL PODESCHWA; LAURENT BIALY
(85) 08/06/2021
(86) PCT EP2019/084433 de 10/12/2019
(87) WO 2020/120479 de 18/06/2020

---

(21) BR 11 2021 011052-6 A2

Código 1.3 - Notificação - Fase Nacional - PCT
(22) 25/10/2019
(30) 14/12/2018 US 62/780,163; 24/10/2019 US 16/663,003
(51) H04L 5/00 (2006.01), H04W 72/04 (2009.01)
(54) SINALIZAÇÃO DE UM SUBCONJUNTO DE CORESETS SELECIONADOS EM COT
(71) QUALCOMM INCORPORATED (US)
(72) YAN ZHOU; TAO LUO; WOOSEOK NAM; MAKESH PRAVIN JOHN WILSON; ARUMUGAM CHENDAMARAI KANNAN; XIAOXIA ZHANG; JING SUN; SRINIVAS YERRAMALLI
(85) 08/06/2021
(86) PCT US2019/058214 de 25/10/2019
(87) WO 2020/123047 de 18/06/2020

---

(21) BR 11 2021 011054-2 A2

Código 1.3 - Notificação - Fase Nacional - PCT
(22) 10/12/2019
(30) 10/12/2018 US 62/777,567
(51) A61K 31/443 (2006.01), A61K 31/455 (2006.01), C07D 307/20 (2006.01), C07H 19/048 (2006.01)
(54) FORMA CRISTALINA II DE RIBOSÍDEO DE ÁCIDO NICOTÍNICO, E FORMA CRISTALINA II DE TRIACETATO RIBOSÍDEO DE ÁCIDO NICOTÍNICO
(71) CHROMADEX INC. (US)

(72) TROY RHONEMUS; ARON ERICKSON; AMANDA STORJOHANN; JOSHUA HOLLOWAY; PHILIP REDPATH
(85) 08/06/2021
(86) PCT US2019/065456 de 10/12/2019
(87) WO 2020/123488 de 18/06/2020

---

(21) BR 11 2021 011055-0 A2

Código 1.3 - Notificação - Fase Nacional - PCT
(22) 11/01/2019
(51) H04W 76/15 (2018.01)
(54) MÉTODO PARA ESTABELECER UM RECURSO, PRIMEIRO DISPOSITIVO DE REDE E PRIMEIRO DISPOSITIVO TERMINAL
(71) GUANGDONG OPPO MOBILE TELECOMMUNICATIONS CORP., LTD. (CN)
(72) HAI TANG
(85) 08/06/2021
(86) PCT CN2019/071489 de 11/01/2019
(87) WO 2020/143061 de 16/07/2020

---

(21) BR 11 2021 011059-3 A2

Código 1.3 - Notificação - Fase Nacional - PCT
(22) 20/12/2019
(30) 20/12/2018 EP 18214779.3
(51) G01M 3/28 (2006.01), G01M 3/32 (2006.01), F17D 5/04 (2006.01), B65D 90/24 (2006.01), B65D 90/50 (2019.01)
(54) MÉTODO PARA DETECTAR E PREVENIR VAZAMENTOS
(71) OMV DOWNSTREAM GMBH (AT) ; INWA AG (CH)
(72) RONALD JÜRGEN HOFFER; THOMAS PFAFFL; CHRISTIAN STEINBRUGGER; JÜRGEN HÖRBURGER; ROBERT KAHR
(85) 08/06/2021
(86) PCT EP2019/086638 de 20/12/2019
(87) WO 2020/127947 de 25/06/2020

---

(21) BR 11 2021 011060-7 A2

Código 1.3 - Notificação - Fase Nacional - PCT
(22) 02/01/2020
(30) 02/01/2019 US 62/787,707; 31/12/2019 US 16/732,008
(51) H04N 19/13 (2014.01), H03M 7/40 (2006.01), H04N 19/184 (2014.01), H04N 19/19 (2014.01), H04N 19/60 (2014.01), H04N 19/70 (2014.01), H04N 19/91 (2014.01)
(54) CODIFICAÇÃO DE ESCAPE PARA NÍVEIS DE COEFICIENTE
(71) QUALCOMM INCORPORATED (US)
(72) MUHAMMED ZEYD COBAN; MARTA KARCZEWICZ
(85) 08/06/2021
(86) PCT US2020/012054 de 02/01/2020
(87) WO 2020/142608 de 09/07/2020

(21) BR 11 2021 011061-5 A2

Código 1.3 - Notificação - Fase Nacional - PCT
(22) 10/12/2019
(30) 10/12/2018 US 62/777,714
(51) C12N 15/113 (2010.01), C12N 9/10 (2006.01), C12N 9/18 (2006.01)
(54) CONSTRUTOS DE RNAI PARA INIBIR A EXPRESSÃO DE PNPLA3
(71) AMGEN INC. (US)
(72) INGRID RULIFSON; JUSTIN K. MURRAY; MICHAEL OLLMANN; OLIVER HOMANN
(85) 08/06/2021
(86) PCT US2019/065481 de 10/12/2019
(87) WO 2020/123508 de 18/06/2020

(21) BR 11 2021 011063-1 A2

Código 1.3 - Notificação - Fase Nacional - PCT
(22) 09/12/2019
(30) 10/12/2018 US 62/777,325; 24/10/2019 US 62/925,516
(51) C12N 9/22 (2006.01), C12N 15/85 (2006.01), C12N 15/90 (2006.01)
(54) TRANSPOSASE PIGGYBAC MUTADA
(71) AMGEN INC. (US)
(72) NEERAJ J. AGRAWAL; KRISTINE M. DARIS; JENNITTE L. STEVENS; HUONG THI NGOC LE; NOELIA BLANCO TALAVAN
(85) 08/06/2021
(86) PCT US2019/065129 de 09/12/2019
(87) WO 2020/123327 de 18/06/2020

(21) BR 11 2021 011064-0 A2

Código 1.3 - Notificação - Fase Nacional - PCT
(22) 03/12/2019
(30) 10/12/2018 EP 18211210.2
(51) C11D 3/12 (2006.01), C11D 3/40 (2006.01), C11D 7/20 (2006.01), C11D 17/00 (2006.01), C11D 17/06 (2006.01)
(54) COMPOSIÇÃO DE CORANTE ENCAPSULADO E MÉTODO PARA PREPARAÇÃO DA MESMA
(71) COLORANTS INTERNATIONAL LTD (CH)
(72) GABRIELA CATANOIU; HEINO HECKMANN; HARALD OSWALD; ULRICH SOHLING; NAGESH APPASAHEB WAGDARE; JAYAVANT RATAN SHIRKE; SANJAY LAMNE
(85) 08/06/2021
(86) PCT EP2019/083471 de 03/12/2019
(87) WO 2020/120225 de 18/06/2020

(21) BR 11 2021 011066-6 A2

Código 1.3 - Notificação - Fase Nacional - PCT
(22) 11/12/2019
(30) 11/12/2018 US 62/778,193; 19/12/2018 US 62/782,110
(51) G06Q 30/02 (2012.01), H04W 4/021 (2018.01)

(54) SISTEMAS E MÉTODOS PARA DESENHAR E IMPLEMENTAR REDES EM MALHA DE COMUNICAÇÃO SEM FIO
(71) KEVIN ROSS (US) ; MUHAMMAD AHSAN NAIM (US)
(72) KEVIN ROSS; MUHAMMAD AHSAN NAIM
(85) 08/06/2021
(86) PCT US2019/065750 de 11/12/2019
(87) WO 2020/123669 de 18/06/2020

---

(21) BR 11 2021 011070-4 A2

Código 1.3 - Notificação - Fase Nacional - PCT
(22) 13/12/2019
(30) 13/12/2018 US 16/219,462
(51) F02B 37/24 (2006.01), F23R 3/28 (2006.01), F23R 3/14 (2006.01), F01D 17/16 (2006.01)
(54) SISTEMA PARA UM MOTOR E MÉTODO PARA UM MOTOR
(71) TRANSPORTATION IP HOLDINGS, LLC (US)
(72) LOUIS KOBIELSKI; BARIS UYGUN; ADAM FELTON
(85) 08/06/2021
(86) PCT US2019/066400 de 13/12/2019
(87) WO 2020/124049 de 18/06/2020

---

(21) BR 11 2021 011071-2 A2

Código 1.3 - Notificação - Fase Nacional - PCT
(22) 19/12/2019
(30) 19/12/2018 DK PA 2018 01022
(51) A61K 31/702 (2006.01), A23L 33/125 (2016.01), A23L 33/135 (2016.01), A61K 35/745 (2015.01), A61P 1/00 (2006.01)
(54) COMPOSIÇÃO E MÉTODO PARA O TRATAMENTO DE SERES HUMANOS UTILIZANDO DIETAS COM BAIXO TEOR DE FODMAP
(71) GLYCOM A/S (DK)
(72) BRUCE MCCONNELL; LOUISE KRISTINE VIGSNAES
(85) 08/06/2021
(86) PCT IB2019/061096 de 19/12/2019
(87) WO 2020/128947 de 25/06/2020

---

(21) BR 11 2021 011072-0 A2

Código 1.3 - Notificação - Fase Nacional - PCT
(22) 20/12/2018
(51) C11D 1/02 (2006.01), C11D 3/20 (2006.01), C11D 3/37 (2006.01), C11D 3/43 (2006.01)
(54) COMPOSIÇÕES PARA HIGIENE DOMÉSTICA
(71) COLGATE-PALMOLIVE COMPANY (US)
(72) KARLA GOMEZ; CESAR RODRIGUEZ CEDILLO; CARLOS MUNOZ CARRILLO
(85) 08/06/2021
(86) PCT US2018/066905 de 20/12/2018

(87) WO 2020/131080 de 25/06/2020

(21) BR 11 2021 011073-9 A2

Código 1.3 - Notificação - Fase Nacional - PCT
(22) 25/10/2019
(30) 04/03/2019 CN 201910160133.8
(51) A42B 3/32 (2006.01), A42B 3/04 (2006.01), A42B 3/00 (2006.01)
(54) CAPACETE COM ESTRUTURA DE PROTEÇÃO DE QUEIXO TRANSFORMÁVEL COM RESTRIÇÃO DE ENGRENAGEM
(71) JIANGMEN PENGCHENG HELMETS LTD. (CN)
(72) LIAO, HAOTIAN
(85) 08/06/2021
(86) PCT CN2019/113168 de 25/10/2019
(87) WO 2020/177342 de 10/09/2020

(21) BR 11 2021 011078-0 A2

Código 1.3 - Notificação - Fase Nacional - PCT
(22) 05/12/2019
(30) 14/12/2018 DE 10 2018 132 226.7
(51) A01C 7/20 (2006.01)
(54) MÁQUINA SEMEADORA, MÉTODO E UNIDADE DE CONTROLE PARA UMA MÁQUINA SEMEADORA
(71) AMAZONEN-WERKE H. DREYER GMBH & CO. KG (DE)
(72) DANIEL MERTENS; FELIX WARNS; KARL-PETER HOFFMANN; MARCUS OLDENBURGER
(85) 08/06/2021
(86) PCT EP2019/083793 de 05/12/2019
(87) WO 2020/120276 de 18/06/2020

(21) BR 11 2021 011079-8 A2

Código 1.3 - Notificação - Fase Nacional - PCT
(22) 10/02/2020
(30) 15/02/2019 IT 102019000002225
(51) B62J 7/04 (2006.01), B62J 9/00 (2020.01), B62K 19/40 (2006.01)
(54) CAIXA LATERAL PARA MOTOCICLETAS COM DISPOSITIVO APRIMORADO DE ACOPLAMENTO À ESTRUTURA DO VEÍCULO
(71) GIVI S.P.A. (IT)
(72) GIUSEPPE VISENZI
(85) 08/06/2021
(86) PCT IB2020/051009 de 10/02/2020
(87) WO 2020/165722 de 20/08/2020

(21) BR 11 2021 011080-1 A2

Código 1.3 - Notificação - Fase Nacional - PCT
(22) 02/12/2019
(30) 12/12/2018 DE 10 2018 131 956.8
(51) B04B 1/08 (2006.01), B04B 11/02 (2006.01), A23L 2/54 (2006.01), B01F

3/04 (2006.01)
(54) SEPARADOR E PROCESSO PARA SUA OPERAÇÃO
(71) GEA MECHANICAL EQUIPMENT GMBH (DE)
(72) DANIEL BUSSMANN; THOMAS BATHELT; WOLF-DIETRICH HERBERG; TIM HUNDERTMARK; BJÖRN STRÖFER
(85) 08/06/2021
(86) PCT EP2019/083332 de 02/12/2019
(87) WO 2020/120203 de 18/06/2020

---

(21) BR 11 2021 011081-0 A2

Código 1.3 - Notificação - Fase Nacional - PCT
(22) 06/12/2019
(30) 12/12/2018 EP 18212063.4
(51) A21B 3/04 (2006.01), F24C 15/00 (2006.01), F24C 15/32 (2006.01)
(54) MÉTODO PARA CONTROLAR UM SISTEMA DE GERAÇÃO DE VAPOR PARA UM FORNO DE COZIMENTO A VAPOR DOMÉSTICO E SISTEMA DE GERAÇÃO DE VAPOR
(71) ELECTROLUX APPLIANCES AKTIEBOLAG (SE)
(72) CARNEVALI, MARCO; DELL'OLIO, ALBERTO; BANZATO, MASSIMO
(85) 08/06/2021
(86) PCT EP2019/084021 de 06/12/2019
(87) WO 2020/120324 de 18/06/2020

---

(21) BR 11 2021 011082-8 A2

Código 1.3 - Notificação - Fase Nacional - PCT
(22) 28/10/2019
(30) 18/12/2018 DE 20 2018 107 232.3
(51) A61M 5/24 (2006.01), A61M 5/34 (2006.01), A61M 5/32 (2006.01)
(54) DISPOSITIVO PARA O TUBO DE AGULHA DE UMA SERINGA
(71) STEPHAN FISCHER (DE) ; TOBIAS WILKE (DE) ; BERND MOHR (DE)
(72) STEPHAN FISCHER; TOBIAS WILKE; BERND MOHR
(85) 08/06/2021
(86) PCT EP2019/079383 de 28/10/2019
(87) WO 2020/126176 de 25/06/2020

---

(21) BR 11 2021 011083-6 A2

Código 1.3 - Notificação - Fase Nacional - PCT
(22) 25/11/2019
(30) 14/12/2018 FI 20186076
(51) C10L 1/08 (2006.01), C10L 10/00 (2006.01), C10L 1/185 (2006.01), C10G 3/00 (2006.01), C10G 45/58 (2006.01), C07C 41/56 (2006.01)
(54) COMPOSIÇÃO DE COMBUSTÍVEL DIESEL
(71) NESTE OYJ (FI)
(72) MERJA KOUVA; KALLE LEHTO; MARKKU KURONEN; MARJA TIITTA; ULLA KIISKI
(85) 08/06/2021
(86) PCT FI2019/050837 de 25/11/2019

(87) WO 2020/120834 de 18/06/2020

---

(21) BR 11 2021 011084-4 A2

Código 1.3 - Notificação - Fase Nacional - PCT
(22) 12/12/2019
(30) 13/12/2018 CN PCT/CN2018/120821; 13/12/2018 EP 18212188.9
(51) C07D 405/14 (2006.01), C07D 405/04 (2006.01), C07D 213/64 (2006.01)
(54) PROCESSO PARA PREPARAR 1-[(3R,4S)-4-CIANOTETRAHIDROPIRAN-3-IL]-3-[(2-FLUORO-6-METOXI-4-PIRIDIL)AMINO]PIRAZOL-4-CARBOXAMIDA
(71) INTERVET INTERNATIONAL B.V. (NL)
(72) CHRISTOPHE PIERRE ALAIN CHASSAING; JINGJUN YIN; LICHENG SONG; WENSONG XIAO; EDWARD CLEATOR; THOMAS DAHMEN; DANIEL SALANTA; CLAUDIA SCHEIPERS; HARALD SCHMITT
(85) 08/06/2021
(86) PCT EP2019/084887 de 12/12/2019
(87) WO 2020/120673 de 18/06/2020

---

(21) BR 11 2021 011085-2 A2

Código 1.3 - Notificação - Fase Nacional - PCT
(22) 19/12/2019
(30) 09/01/2019 EP 19151034.6
(51) C08F 4/657 (2006.01), C08F 4/651 (2006.01), C08F 110/06 (2006.01)
(54) COMPONENTE DE CATALISADOR SÓLIDO, PRECURSOR DE CATALISADOR SÓLIDO, E, PROCESSO PARA A POLIMERIZAÇÃO DE OLEFINAS
(71) BASELL POLIOLEFINE ITALIA S.R.L. (IT)
(72) BENEDETTA GADDI; GIANNI COLLINA; DANIELE EVANGELISTI; OFELIA FUSCO; PIERO GESSI
(85) 08/06/2021
(86) PCT EP2019/086195 de 19/12/2019
(87) WO 2020/144035 de 16/07/2020

---

(21) BR 11 2021 011087-9 A2

Código 1.3 - Notificação - Fase Nacional - PCT
(22) 09/12/2019
(30) 11/12/2018 US 62/778,132; 10/05/2019 US 62/846,474; 05/06/2019 US 62/857,567; 21/08/2019 US 62/889,824; 17/10/2019 US 62/916,754
(51) A61K 9/14 (2006.01), A61K 9/19 (2006.01), A61K 9/127 (2006.01), A61K 31/05 (2006.01), A61K 31/352 (2006.01), A61K 47/24 (2006.01), A61K 47/28 (2006.01), A61K 47/44 (2017.01), C07C 39/23 (2006.01)
(54) COMPOSIÇÕES PARA A ENTREGA DE AGENTES TERAPÊUTICOS E MÉTODOS DE USO E FABRICO DOS MESMOS
(71) DISRUPTION LABS INC. (US)
(72) BRIAN R. SLOAT; MICHAEL A. SANDOVAL; TYLER B. WEST
(85) 08/06/2021
(86) PCT US2019/065288 de 09/12/2019

(87) WO 2020/123407 de 18/06/2020

---

(21) BR 11 2021 011095-0 A2

Código 1.3 - Notificação - Fase Nacional - PCT
(22) 03/01/2020
(30) 07/01/2019 US 62/789,247; 03/05/2019 US 62/842,770
(51) C07D 487/04 (2006.01), A61K 31/5025 (2006.01), A61P 17/06 (2006.01), A61P 37/00 (2006.01)
(54) INIBIDORES DE IL-17A DE IMIDAZO[1,2-B]PIRIDAZINA
(71) ELI LILLY AND COMPANY (US)
(72) DAVID ANDREW COATES; KWAME FRIMPONG; WILLIAM GLEN HOLLOWAY; SPENCER BRIAN JONES; ADAM MARC LEVINSON; CHARLES WILLIS LUGAR III; MICHAEL ENRICO RICHETT; BRIAN MORGAN WATSON; MICHAEL EDWARD WOODMAN
(85) 09/06/2021
(86) PCT US2020/012115 de 03/01/2020
(87) WO 2020/146194 de 16/07/2020

---

(21) BR 11 2021 011097-6 A2

Código 1.3 - Notificação - Fase Nacional - PCT
(22) 07/12/2019
(30) 11/12/2018 CN 201811512160.9
(51) H04L 12/24 (2006.01)
(54) MÉTODO, APARELHO E DISPOSITIVO DE IDENTIFICAÇÃO DE CAUSA RAIZ DE FALHA
(71) HUAWEI TECHNOLOGIES CO., LTD (CN)
(72) XIAOYUN SI; DEWEI BAO; LIANG ZHANG; ZHENHANG SUN
(85) 09/06/2021
(86) PCT CN2019/123841 de 07/12/2019
(87) WO 2020/119610 de 18/06/2020

---

(21) BR 11 2021 011098-4 A2

Código 1.3 - Notificação - Fase Nacional - PCT
(22) 19/12/2019
(30) 20/12/2018 EP 18214626.6
(51) B23B 29/034 (2006.01), B23Q 1/28 (2006.01)
(54) FERRAMENTA DE PERFURAÇÃO
(71) AB SANDVIK COROMANT (SE)
(72) PETER FRANK; CHRISTIAN LIEBAUG
(85) 09/06/2021
(86) PCT EP2019/086287 de 19/12/2019
(87) WO 2020/127717 de 25/06/2020

---

(21) BR 11 2021 011102-6 A2

Código 1.3 - Notificação - Fase Nacional - PCT
(22) 03/01/2020
(30) 03/01/2019 US 62/787,993

(51) A01C 5/06 (2006.01), A01C 7/06 (2006.01), A01C 23/02 (2006.01), A01C 7/00 (2006.01)
(54) DISPOSITIVOS, SISTEMAS E MÉTODOS AGRÍCOLAS COM JATO DE FLUIDO
(71) SUSTERRE TECHNOLOGIES INC. (CA)
(72) JEFF MARTEL; MATTHEW POPPER; ARION VANDERGON; CEDAR VANDERGON; DAVID BUNKER; KYLE WILSON; GARRETT QUILLIA
(85) 09/06/2021
(86) PCT US2020/012171 de 03/01/2020
(87) WO 2020/142678 de 09/07/2020

---

(21) BR 11 2021 011103-4 A2

Código 1.3 - Notificação - Fase Nacional - PCT
(22) 18/12/2019
(30) 18/12/2018 US 62/781,115; 13/06/2019 US 62/861,109
(51) G16H 20/10 (2018.01), A45D 44/00 (2006.01), A61K 8/02 (2006.01)
(54) EMPLASTRO PERSONALIZADO PARA APLICAÇÃO TÓPICA
(71) JOHNSON & JOHNSON CONSUMER INC. (US)
(72) JONATHAN HANSEN; PEYTON HOPSON; DIANNE ROSSETTI; MICHAEL SOUTHALL
(85) 09/06/2021
(86) PCT IB2019/061011 de 18/12/2019
(87) WO 2020/128891 de 25/06/2020

---

(21) BR 11 2021 011108-5 A2

Código 1.3 - Notificação - Fase Nacional - PCT
(22) 19/12/2019
(30) 20/12/2018 FR 1873700
(51) A61K 8/04 (2006.01), A61K 8/31 (2006.01), A61K 8/37 (2006.01), A61K 8/44 (2006.01), A61Q 5/06 (2006.01), A61Q 5/12 (2006.01)
(54) DISPOSITIVO DE ESPUMA EM AEROSSOL CONTENDO UMA COMPOSIÇÃO RICA EM SUBSTÂNCIAS GRAXAS
(71) L'OREAL (FR)
(72) LIONEL AUBERT; RAQUEL STEFANI
(85) 09/06/2021
(86) PCT EP2019/086339 de 19/12/2019
(87) WO 2020/127759 de 25/06/2020

---

(21) BR 11 2021 011109-3 A2

Código 1.3 - Notificação - Fase Nacional - PCT
(22) 30/01/2020
(30) 04/02/2019 EP 19155214.0
(51) B65D 5/74 (2006.01)
(54) BICO, E, CONJUNTO BICO-EMBALAGEM
(71) TETRA LAVAL HOLDINGS & FINANCE S.A. (CH)
(72) ROCCO DE PAOLA; ANGELO SORBARA; FRANCO CANI; JOACHIM KRISTOFER BJURENHEIM; SARAH BERTONCINI; JAMES MAXWELL

EELBECK; SARAH ANNA DICKINS; ALESSANDRO MORSELLI; MARIASTELLA ORIOLO; TIZIANO VIANI; PIETRO MARTINI; LIVIO VERONESI; GIULIO BERTANI
(85) 09/06/2021
(86) PCT EP2020/052202 de 30/01/2020
(87) WO 2020/160984 de 13/08/2020

---

(21) BR 11 2021 011110-7 A2

Código 1.3 - Notificação - Fase Nacional - PCT
(22) 10/12/2019
(30) 11/12/2018 CN 201811511555.7
(51) H01Q 1/38 (2006.01)
(54) ANTENA, APARELHO E ARRANJO DE ANTENAS E DISPOSITIVO DE COMUNICAÇÕES
(71) HUAWEI TECHNOLOGIES CO., LTD. (CN)
(72) TINGWEI XU
(85) 09/06/2021
(86) PCT CN2019/124171 de 10/12/2019
(87) WO 2020/119657 de 18/06/2020

---

(21) BR 11 2021 011113-1 A2

Código 1.3 - Notificação - Fase Nacional - PCT
(22) 11/12/2019
(30) 14/12/2018 US 62/780,121; 14/03/2019 US 62/818,375
(51) G01J 3/28 (2006.01), G01J 3/02 (2006.01), G01J 3/04 (2006.01), G01J 3/36 (2006.01)
(54) SISTEMA E MÉTODO PARA FORMAÇÃO DE IMAGEM ESPECTRAL DE MÚLTIPLAS ABERTURAS DE ALTA PRECISÃO
(71) SPECTRAL MD, INC. (US)
(72) BRIAN MCCALL; WENSHENG FAN; JASON DWIGHT; ZHICUN GAO; JEFFREY E. THATCHER; JOHN MICHAEL DIMAIO
(85) 09/06/2021
(86) PCT US2019/065818 de 11/12/2019
(87) WO 2020/123722 de 18/06/2020

---

(21) BR 11 2021 011115-8 A2

Código 1.3 - Notificação - Fase Nacional - PCT
(22) 09/12/2019
(30) 10/12/2018 US 62/777,360; 21/12/2018 EP 18215541.6
(51) G01N 21/84 (2006.01), G16H 50/20 (2018.01), G01N 21/88 (2006.01)
(54) MÉTODOS E SISTEMAS PARA GERAR UM MÓDULO IMPLEMENTADO POR SOFTWARE E PARA DETERMINAR A CONCENTRAÇÃO DE UM ANALITO EM UMA AMOSTRA E PRODUTO DE PROGRAMA DE COMPUTADOR
(71) F. HOFFMANN-LA ROCHE AG (CH)
(72) MAX BERG; FREDRIK HAILER; BERND LIMBURG; DANIEL SIEFFERT; HERBERT WIEDER; PETER SEELIG; BENHUR AYSIN; SIVA CHITTAJALLU

(85) 09/06/2021
(86) PCT EP2019/084115 de 09/12/2019
(87) WO 2020/120349 de 18/06/2020

---

(21) BR 11 2021 011116-6 A2

Código 1.3 - Notificação - Fase Nacional - PCT
(22) 17/12/2019
(30) 18/12/2018 EP 18213329.8
(51) B22D 41/24 (2006.01)
(54) SISTEMA ROBOTIZADO E MÉTODOS PARA FIXAR UM PRATO DE VÁLVULA GAVETA DESLIZANTE E PARA REMOVER UM PRATO DE VÁLVULA GAVETA DESLIZANTE SUPERIOR
(71) VESUVIUS GROUP S.A. (BE)
(72) ARNAUD LAMBLOTTE; DAVID CAROSIELLI
(85) 09/06/2021
(86) PCT EP2019/085618 de 17/12/2019
(87) WO 2020/127241 de 25/06/2020

---

(21) BR 11 2021 011117-4 A2

Código 1.3 - Notificação - Fase Nacional - PCT
(22) 27/11/2019
(30) 10/12/2018 IT 102018000010925; 25/07/2019 IT 102019000012948
(51) B28B 1/00 (2006.01), B28B 3/12 (2006.01), B28B 13/02 (2006.01), B30B 15/30 (2006.01), B44F 9/04 (2006.01)
(54) MÁQUINA PARA DECORAÇÃO A SECO DE LADRILHOS
(71) SYSTEM CERAMICS S.P.A. (IT)
(72) PAOLO VACCARI; FRANCO GOZZI; FRANCO STEFANI
(85) 09/06/2021
(86) PCT IB2019/060214 de 27/11/2019
(87) WO 2020/121098 de 18/06/2020

---

(21) BR 11 2021 011120-4 A2

Código 1.3 - Notificação - Fase Nacional - PCT
(22) 13/12/2019
(30) 21/12/2018 FR 1873771
(51) C07C 1/207 (2006.01), C07C 11/167 (2006.01), C07C 45/00 (2006.01), C07C 47/06 (2006.01), B01J 21/08 (2006.01), B01J 23/20 (2006.01), B01J 23/72 (2006.01), B01J 23/92 (2006.01), B01J 35/00 (2006.01), B01J 38/14 (2006.01), B01J 38/02 (2006.01)
(54) MÉTODO DE PRODUÇÃO DE BUTADIENO A PARTIR DO ETANOL COM REGENERAÇÃO IN SITU OTIMIZADA DO CATALISADOR DA SEGUNDA ETAPA DA REAÇÃO
(71) IFP ENERGIES NOUVELLES (FR) ; COMPAGNIE GÉNÉRALE DES ETABLISSEMENTS MICHELIN (FR)
(72) KIRILL DROBYSHEV; REJANE DASTILLUNG; JEAN-CHRISTOPHE GABELLE; MATTHIEU ROLLAND
(85) 09/06/2021

(86) PCT EP2019/085113 de 13/12/2019
(87) WO 2020/126920 de 25/06/2020

---

(21) BR 11 2021 011121-2 A2

Código 1.3 - Notificação - Fase Nacional - PCT
(22) 19/12/2019
(30) 20/12/2018 FR 1873554
(51) A61K 8/41 (2006.01), A61Q 5/00 (2006.01), A61Q 5/12 (2006.01), A61Q 7/00 (2006.01), A61K 8/362 (2006.01)
(54) PROCESSO PARA TRATAR FIBRAS DE QUERATINA, COMPOSIÇÃO, USOS COSMÉTICO DE PELO MENOS UM COMPOSTO DE FÓRMULA E DE PELO MENOS UMA COMPOSIÇÃO
(71) L'OREAL (FR)
(72) ANDREW GREAVES
(85) 09/06/2021
(86) PCT EP2019/086348 de 19/12/2019
(87) WO 2020/127764 de 25/06/2020

---

(21) BR 11 2021 011122-0 A2

Código 1.3 - Notificação - Fase Nacional - PCT
(22) 17/12/2019
(30) 27/12/2018 US 62/785,421
(51) E21B 33/04 (2006.01), E21B 33/12 (2006.01)
(54) SUSPENSOR DE TUBULAÇÃO COM VEDAÇÃO ANULAR DESLOCÁVEL
(71) DRIL-QUIP, INC. (US)
(72) CHRIS D. BARTLETT
(85) 09/06/2021
(86) PCT US2019/066723 de 17/12/2019
(87) WO 2020/139613 de 02/07/2020

---

(21) BR 11 2021 011123-9 A2

Código 1.3 - Notificação - Fase Nacional - PCT
(22) 20/12/2019
(30) 21/12/2018 FR 1873735
(51) A61K 8/25 (2006.01), A61Q 19/00 (2006.01), A61K 8/92 (2006.01), A61K 8/02 (2006.01), A61K 8/06 (2006.01)
(54) COMPOSIÇÃO, USO DA MESMA, PROCESSO COSMÉTICO PARA O CUIDADO DE UM MATERIAL DE QUERATINA, NOTAVELMENTE A PELE, E MAIS PARTICULARMENTE A PELE DO ROSTO E PROCESSO PARA TORNAR A PELE DO ROSTO OPACA E/OU PARA REDUZIR O SEU BRILHO
(71) L'OREAL (FR)
(72) SYLVIE JALENQUES; ELENA CATALAN-MARTIN; CHLOÉ LAIDBOEUR
(85) 09/06/2021
(86) PCT EP2019/086715 de 20/12/2019
(87) WO 2020/127991 de 25/06/2020

(21) BR 11 2021 011126-3 A2

Código 1.3 - Notificação - Fase Nacional - PCT
(22) 11/12/2018
(51) B29C 70/44 (2006.01), B29C 70/54 (2006.01), B29C 70/68 (2006.01), B29C 33/12 (2006.01), B29C 33/50 (2006.01), B29D 99/00 (2010.01), F03D 1/06 (2006.01), B29C 70/48 (2006.01)
(54) MÉTODO PARA A PRODUÇÃO DE UMA ESTRUTURA COMPÓSITA OCA
(71) GENERAL ELECTRIC COMPANY (US)
(72) XU CHEN; AMIR RIAHI; THOMAS MERZHAEUSER; JULIE ANN SHEPHERD; LOUIS RONDEAU; SCOTT IVERSON SHILLIG
(85) 09/06/2021
(86) PCT US2018/064832 de 11/12/2018
(87) WO 2020/122863 de 18/06/2020

---

(21) BR 11 2021 011128-0 A2

Código 1.3 - Notificação - Fase Nacional - PCT
(22) 12/12/2019
(30) 12/12/2018 EP 18211887.7
(51) B26B 19/38 (2006.01)
(54) COLETOR DE PELOS OU CABELOS PARA UM APARELHO DE CORTE DE PELOS OU CABELOS, APARELHO PARA CORTE DE PELOS OU CABELOS HÍBRIDO E MÉTODO DE COLETA DE PELOS OU CABELOS DE UM APARELHO DE CORTE DE PELOS OU CABELOS QUE TEM UM ELEMENTO DE CORTE
(71) KONINKLIJKE PHILIPS N.V. (NL)
(72) GIJSBERT HENDRIK VAN VELDHUIZEN; ALBERT AL-SHORACHI; NOEMIE CLAIRE MATHILDE LEVE
(85) 09/06/2021
(86) PCT EP2019/084777 de 12/12/2019
(87) WO 2020/120646 de 18/06/2020

---

(21) BR 11 2021 011130-1 A2

Código 1.3 - Notificação - Fase Nacional - PCT
(22) 09/12/2019
(30) 10/12/2018 AU 2018904690
(51) G06F 16/958 (2019.01), G06Q 50/10 (2012.01)
(54) SISTEMA E MÉTODO PARA PERMITIR QUE OS PRIMEIROS USUÁRIOS POSTEM ELETRONICAMENTE OS RESPECTIVOS COMENTÁRIOS, ESTRUTURA DE DADOS PARA PERMITIR QUE OS PRIMEIROS USUÁRIOS PROVEJAM OS RESPECTIVOS COMENTÁRIOS, E, SISTEMA E MÉTODO E ESTRUTURA DE DADOS PARA PERMITIR QUE USUÁRIOS POSTEM ELETRONICAMENTE OS RESPECTIVOS COMENTÁRIOS
(71) TIPEME HOLDINGS PTY LTD (AU)
(72) SHANE ISAAC
(85) 09/06/2021
(86) PCT AU2019/051346 de 09/12/2019
(87) WO 2020/118356 de 18/06/2020

(21) BR 11 2021 011131-0 A2

Código 1.3 - Notificação - Fase Nacional - PCT
(22) 26/11/2019
(30) 12/12/2018 EP 18211883.6
(51) A61B 5/024 (2006.01), A61J 9/00 (2006.01)
(54) DISPOSITIVO DE MONITORAMENTO DE CONSUMO DE BEBIDA, MÉTODO DE MONITORAMENTO DE UM CONSUMO DE BEBIDA DE UM BEBÊ DURANTE A ALIMENTAÇÃO DE UM BEBÊ, MAMADEIRA PARA BEBÊ E PROGRAMA DE COMPUTADOR PARA OPERAR UM DISPOSITIVO DE MONITORAMENTO DE CONSUMO DE BEBIDA
(71) KONINKLIJKE PHILIPS N.V. (NL)
(72) EDUARD ANTONIUS VAN DER ZWAN; JOHANNES TSEARD VAN DER KOOI
(85) 09/06/2021
(86) PCT EP2019/082526 de 26/11/2019
(87) WO 2020/120120 de 18/06/2020

(21) BR 11 2021 011132-8 A2

Código 1.3 - Notificação - Fase Nacional - PCT
(22) 11/12/2019
(30) 14/12/2018 US 62/780,121; 17/12/2018 US 62/780,854; 14/03/2019 US 62/818,375
(51) A61B 5/00 (2006.01), A61B 5/02 (2006.01), A61B 5/026 (2006.01), A61B 5/145 (2006.01), A61B 5/1455 (2006.01)
(54) SISTEMAS DE APRENDIZADO POR MÁQUINA E MÉTODOS PARA AVALIAÇÃO, PREDIÇÃO DE CICATRIZAÇÃO E TRATAMENTO DE FERIDAS
(71) SPECTRAL MD, INC. (US)
(72) WENSHENG FAN; JOHN MICHAEL DIMAIO; JEFFREY E. THATCHER; PEIRAN QUAN; FALIU YI; KEVIN PLANT; RONALD BAXTER; BRIAN MCCALL; ZHICUN GAO; JASON DWIGHT
(85) 09/06/2021
(86) PCT US2019/065820 de 11/12/2019
(87) WO 2020/123724 de 18/06/2020

(21) BR 11 2021 011135-2 A2

Código 1.3 - Notificação - Fase Nacional - PCT
(22) 10/12/2019
(30) 10/12/2018 NL 2022165
(51) A47J 31/46 (2006.01), A47J 31/06 (2006.01)
(54) MÓDULO DE DISPENSAÇÃO DE UMA MÁQUINA PARA O PREPARO DE BEBIDAS
(71) KONINKLIJKE DOUWE EGBERTS B.V. (NL)
(72) JOEKE NOORDHUIS; JOHAN VAN TOOR
(85) 09/06/2021
(86) PCT NL2019/050819 de 10/12/2019
(87) WO 2020/122713 de 18/06/2020

(21) BR 11 2021 011140-9 A2	Código 1.3 - Notificação - Fase Nacional - PCT (22) 06/02/2020 (30) 08/02/2019 FR 1901296 (51) B67C 3/26 (2006.01) (54) BICO DE ENCHIMENTO COM DEPRESSÃO (71) SERAC GROUP (FR) (72) ANDRÉ JEAN-JACQUES GRAFFIN (85) 09/06/2021 (86) PCT EP2020/053048 de 06/02/2020 (87) WO 2020/161266 de 13/08/2020
(21) BR 11 2021 011141-7 A2	Código 1.3 - Notificação - Fase Nacional - PCT (22) 09/12/2019 (30) 10/12/2018 US 16/214,430 (51) A61B 5/00 (2006.01), A61B 5/01 (2006.01), A61B 90/98 (2016.01), H04W 4/80 (2018.01), G06K 7/10 (2006.01), A01K 11/00 (2006.01) (54) SISTEMA E MÉTODO PARA RASTREAMENTO DE LOCALIZAÇÃO DE ANIMAIS E MONITORAMENTO DE SAÚDE USANDO RFID DE LONGO ALCANCE E MONITORAMENTO DE TEMPERATURA (71) GEISSLER COMPANIES, LLC (US) (72) RANDOLPH K. GEISSLER; STEVE A. LEWIS (85) 09/06/2021 (86) PCT US2019/065233 de 09/12/2019 (87) WO 2020/123381 de 18/06/2020
(21) BR 11 2021 011142-5 A2	Código 1.3 - Notificação - Fase Nacional - PCT (22) 20/12/2018 (51) A61F 13/42 (2006.01), A61F 17/00 (2006.01) (54) SISTEMA, KIT, DISPOSITIVO DE MONITORAMENTO DE HIGIENE E MÉTODO DE MONITORAMENTO DE HIGIENE (71) ESSITY HYGIENE AND HEALTH AKTIEBOLAG (SE) (72) MICHAEL ÖBERG; JOSHUA CARNEY; HENRIK PETTERSSON- FALK; ANDERS OLSSON (85) 09/06/2021 (86) PCT EP2018/086217 de 20/12/2018 (87) WO 2020/125999 de 25/06/2020
(21) BR 11 2021 011145-0 A2	Código 1.3 - Notificação - Fase Nacional - PCT (22) 17/12/2019 (30) 18/12/2018 US 62/781,096 (51) G16H 20/60 (2018.01), G06Q 30/06 (2012.01) (54) PRODUTOS PARA CUIDADOS PESSOAIS (71) JOHNSON & JOHNSON CONSUMER INC. (US)

(72) RUSSEL WALTERS; RUSSELL GOULD; KURT REYNERTSON; HOMER SWEI
(85) 09/06/2021
(86) PCT IB2019/060955 de 17/12/2019
(87) WO 2020/128859 de 25/06/2020

---

(21) BR 11 2021 011146-8 A2

Código 1.3 - Notificação - Fase Nacional - PCT
(22) 13/12/2019
(30) 14/12/2018 EP 18212723.3
(51) A61B 5/00 (2006.01)
(54) SISTEMA PARA DETERMINAR O NÍVEL DE HIDRATAÇÃO DA PELE, MÉTODO PARA OPERAR O SISTEMA, E PRODUTO DE PROGRAMA DE COMPUTADOR
(71) KONINKLIJKE PHILIPS N.V. (NL)
(72) BABU VARGHESE; ANNA EZERSKAIA
(85) 09/06/2021
(86) PCT EP2019/085198 de 13/12/2019
(87) WO 2020/120781 de 18/06/2020

---

(21) BR 11 2021 011147-6 A2

Código 1.3 - Notificação - Fase Nacional - PCT
(22) 16/12/2019
(30) 14/12/2018 CN PCT/CN2018/121165
(51) C07D 403/12 (2006.01), C07D 401/02 (2006.01), C07D 401/14 (2006.01), C07D 403/00 (2006.01), C07D 405/00 (2006.01), A61K 31/506 (2006.01), A61P 37/00 (2006.01)
(54) BENZAMIDAS DE DERIVADOS DE PIRAZOLIL-AMINO-PIRIMIDINILA E COMPOSIÇÕES E MÉTODOS DAS MESMAS
(71) LYNK PHARMACEUTICALS CO. LTD. (CN)
(72) ZHAOKUI WAN; MICHAEL LAWRENCE VAZQUEZ; XIAODONG LI
(85) 09/06/2021
(86) PCT CN2019/125552 de 16/12/2019
(87) WO 2020/119819 de 18/06/2020

---

(21) BR 11 2021 011151-4 A2

Código 1.3 - Notificação - Fase Nacional - PCT
(22) 09/12/2019
(30) 11/12/2018 EP 18211513.9
(51) A61C 8/00 (2006.01)
(54) PRÓTESE DENTÁRIA, E, KIT PARA VEDAR UMA PRÓTESE DENTÁRIA
(71) 3CI GMBH (DE)
(72) CHRISTOPH RAISER
(85) 09/06/2021
(86) PCT EP2019/084200 de 09/12/2019
(87) WO 2020/120389 de 18/06/2020

(21) BR 11 2021 011152-2 A2	Código 1.3 - Notificação - Fase Nacional - PCT (22) 21/11/2019 (30) 13/12/2018 WO PCT/IB2018/059988 (51) C22C 38/02 (2006.01), B23K 26/00 (2014.01), B23K 26/38 (2014.01), C22C 38/04 (2006.01), C22C 38/18 (2006.01), B23K 103/04 (2006.01), B23K 26/40 (2014.01) (54) MÉTODO PARA CORTE A LASER DE UMA FOLHA/PLACA DE LIGA DE AÇO (71) ARCELORMITTAL (LU) (72) MURALI MANOHAR (85) 09/06/2021 (86) PCT IB2019/060016 de 21/11/2019 (87) WO 2020/121088 de 18/06/2020
(21) BR 11 2021 011154-9 A2	Código 1.3 - Notificação - Fase Nacional - PCT (22) 20/12/2018 (51) C21D 9/04 (2006.01), C22C 38/02 (2006.01), C22C 38/04 (2006.01), C22C 38/24 (2006.01), C22C 38/28 (2006.01), C21D 1/667 (2006.01), B21B 1/085 (2006.01) (54) MÉTODO PARA FAZER UM TRILHO EM T ENDURECIDO COM BASE DE ALTA RESISTÊNCIA (71) ARCELORMITTAL (LU) (72) RAYMOND UHRIN; ZACHARY ROYER; JASON MCCULLOUGH; RICHARD L PERRY; BRUCE STEVENSON (85) 09/06/2021 (86) PCT IB2018/060411 de 20/12/2018 (87) WO 2020/128589 de 25/06/2020
(21) BR 11 2021 011158-1 A2	Código 1.3 - Notificação - Fase Nacional - PCT (22) 09/12/2019 (30) 14/12/2018 EP 18212599.7 (51) G01N 33/68 (2006.01) (54) MÉTODO IN VITRO PARA DETECTAR DISBIOSE INTESTINAL AVIÁRIA, USO DO DITO MÉTODO E USO DE ISOLEUCIL-ARGININA OU ISÔMEROS DESTA (71) EVONIK OPERATIONS GMBH (DE) (72) STEFAN PELZER; MONIKA FLÜGEL; SARAH HARK; EVY GOOSSENS; FILIP VAN IMMERSEEL; RICHARD DUCATELLE; LIEVEN VAN MEULEBROEK; LYNN VANHAECKE (85) 09/06/2021 (86) PCT EP2019/084170 de 09/12/2019 (87) WO 2020/120376 de 18/06/2020

(21) BR 11 2021 011159-0 A2

Código 1.3 - Notificação - Fase Nacional - PCT
(22) 12/12/2019
(30) 12/12/2018 EP 18212037.8
(51) A47K 7/00 (2006.01), A47K 7/04 (2006.01), A61M 35/00 (2006.01), C02F 1/461 (2006.01)
(54) DISPOSITIVO DE SABONETE ELETRÔNICO PORTÁTIL
(71) KONINKLIJKE PHILIPS N.V. (NL)
(72) MARK JOHANNES LELIEVELD; PIETER-JELLE BUIJS
(85) 09/06/2021
(86) PCT EP2019/084775 de 12/12/2019
(87) WO 2020/120645 de 18/06/2020

(21) BR 11 2021 011160-3 A2

Código 1.3 - Notificação - Fase Nacional - PCT
(22) 03/12/2019
(30) 21/12/2018 US 16/230,993
(51) H04B 7/022 (2017.01), H04L 1/06 (2006.01)
(54) SISTEMA E MÉTODO PARA PROCESSAMENTO DE SINAIS USANDO PORTADORA DE FEED FORWARD E RECUPERAÇÃO DE TEMPORIZAÇÃO
(71) KRATOS INTEGRAL HOLDINGS, LLC (US)
(72) BRANDON GREGORY KING; JEFFREY DAVID JARRIEL
(85) 09/06/2021
(86) PCT US2019/064183 de 03/12/2019
(87) WO 2020/131351 de 25/06/2020

(21) BR 11 2021 011163-8 A2

Código 1.3 - Notificação - Fase Nacional - PCT
(22) 28/12/2018
(51) D04H 1/425 (2012.01), D04H 1/559 (2012.01), D04H 5/06 (2006.01)
(54) MANTA ABSORVENTE DE MÚLTIPLAS CAMADAS, E, PRODUTO ENROLADO EM ESPIRAL
(71) KIMBERLY-CLARK WORLDWIDE, INC. (US)
(72) DAVID A. LILLEY; DONALD E. WALDROUP; CHARLES W. COLMAN; JOSEPH K. BAKER; MARVIN E. SWAILS; MICHAEL PAYNE; VICKY S. POLASHOCK
(85) 09/06/2021
(86) PCT US2018/067895 de 28/12/2018
(87) WO 2020/139374 de 02/07/2020

(21) BR 11 2021 011165-4 A2

Código 1.3 - Notificação - Fase Nacional - PCT
(22) 10/12/2019
(30) 10/12/2018 US 62/777,410; 12/12/2018 US 62/778,482
(51) H04L 9/32 (2006.01), H04L 9/08 (2006.01)
(54) USO DE PROTOCOLOS DE BLOCKCHAIN VIRTUAIS PARA IMPLANTAR UMA TROCA ELETRÔNICA JUSTA

(71) ALGORAND INC. (US)
(72) SILVIO MICALI
(85) 09/06/2021
(86) PCT US2019/065524 de 10/12/2019
(87) WO 2020/123538 de 18/06/2020

---

(21) BR 11 2021 011166-2 A2

Código 1.3 - Notificação - Fase Nacional - PCT
(22) 21/02/2020
(30) 21/02/2019 US 62/808,360
(51) F01N 13/00 (2010.01), F01N 3/10 (2006.01)
(54) ARTIGO CATALÍTICO ACOPLADO DE MANEIRA PRÓXIMA, SISTEMA DE TRATAMENTO DE GÁS DE ESCAPE, MOTOR A GASOLINA, E, MÉTODO DE TRATAMENTO DE UM GÁS DE ESCAPE DE UM MOTOR DE COMBUSTÃO INTERNA
(71) JOHNSON MATTHEY PUBLIC LIMITED COMPANY (GB)
(72) HAI-YING CHEN; ERIC TYO
(85) 09/06/2021
(86) PCT US2020/019148 de 21/02/2020
(87) WO 2020/172489 de 27/08/2020

---

(21) BR 11 2021 011169-7 A2

Código 1.3 - Notificação - Fase Nacional - PCT
(22) 07/01/2020
(30) 14/01/2019 EP 19151614.5
(51) C08L 23/16 (2006.01)
(54) COMPOSIÇÃO DE POLIOLEFINA, MODIFICADOR DE IMPACTO, PELÍCULA, E, ARTIGO MOLDADO
(71) BASELL POLIOLEFINE ITALIA S.R.L. (IT)
(72) MONICA GALVAN; MICHELE GRAZZI; MARCO CIARAFONI; CLAUDIO CAVALIERI
(85) 09/06/2021
(86) PCT EP2020/050156 de 07/01/2020
(87) WO 2020/148105 de 23/07/2020

---

(21) BR 11 2021 011186-7 A2

Código 1.3 - Notificação - Fase Nacional - PCT
(22) 13/12/2019
(30) 13/12/2018 NL 2022201
(51) B60K 11/08 (2006.01), B62D 35/00 (2006.01), B60K 13/02 (2006.01), F02M 35/10 (2006.01), F02M 35/16 (2006.01), F02M 35/022 (2006.01)
(54) VEÍCULO MOTORIZADO COMERCIAL
(71) DAF TRUCKS N.V. (NL)
(72) JOSEF SABERI; ALBERTUS MARTINUS HERMAN WIELAND
(85) 10/06/2021
(86) PCT NL2019/050834 de 13/12/2019

(87) WO 2020/122725 de 18/06/2020

---

(21) BR 11 2021 011189-1 A2

Código 1.3 - Notificação - Fase Nacional - PCT
(22) 20/12/2019
(30) 20/12/2018 GB 1820887.6
(51) C07J 9/00 (2006.01), C07J 41/00 (2006.01), C07J 43/00 (2006.01), C07J 31/00 (2006.01), A61K 31/575 (2006.01), A61K 31/58 (2006.01), A61P 25/28 (2006.01), C07J 51/00 (2006.01), C07J 71/00 (2006.01), C07J 11/00 (2006.01)
(54) ÁCIDOS BILIARES 2-FLUORADOS PARA O TRATAMENTO DE TRANSTORNOS NEURODEGENERATIVOS
(71) NZP UK LIMITED (GB) ; THE UNIVERSITY OF SOUTHAMPTON (GB)
(72) ALEXANDER CHARLES WEYMOUTH-WILSON; BRUNO JAN POL LINCLAU; GEMMA PACKER; JOSEPH WATTS; HEATHER MORTIBOYS; OLIVER BANDMANN; CHRISTOPHER HASTINGS
(85) 10/06/2021
(86) PCT GB2019/053665 de 20/12/2019
(87) WO 2020/128514 de 25/06/2020

---

(21) BR 11 2021 011190-5 A2

Código 1.3 - Notificação - Fase Nacional - PCT
(22) 20/09/2019
(30) 20/12/2018 EP 18214596.1
(51) C09D 5/00 (2006.01)
(54) PROCESSO DE APLICAÇÃO DE COMPOSIÇÃO DE REVESTIMENTO DE ENCHIMENTO COM DOIS COMPONENTES NÃO AQUOSA
(71) AKZO NOBEL COATINGS INTERNATIONAL B.V (NL)
(72) STUART JORDAN
(85) 10/06/2021
(86) PCT EP2019/075310 de 20/09/2019
(87) WO 2020/126134 de 25/06/2020

---

(21) BR 11 2021 011193-0 A2

Código 1.3 - Notificação - Fase Nacional - PCT
(22) 18/12/2019
(30) 21/12/2018 EP 18215059.9
(51) C09J 167/04 (2006.01)
(54) ADESIVO DE FUSÃO A QUENTE, MÉTODOS, AGENTE DE PEGAJOSIDADE DE ÁCIDO POLILÁCTICO AMORFO E SEU USO EM UM ADESIVO DE FUSÃO A QUENTE
(71) PURAC BIOCHEM B.V. (NL) ; HENKEL AG & CO. KGAA (DE) ; INGEVITY UK LTD. (GB)
(72) KEVIN BERNARDUS BRAAM; CHRIS FRANCOIS HUBERT SCHAEKENS; RICK JEFFREY VAN STRIEN; REMCO JOHANNES ANTONIUS STEVENS
(85) 10/06/2021
(86) PCT EP2019/086006 de 18/12/2019

(87) WO 2020/127521 de 25/06/2020

---

(21) BR 11 2021 011194-8 A2

Código 1.3 - Notificação - Fase Nacional - PCT
(22) 15/01/2020
(30) 16/01/2019 US 62/793,004
(51) G01N 30/88 (2006.01)
(54) MÉTODO E SISTEMA DE IDENTIFICAR E QUANTIFICAR A FRAGMENTAÇÃO DO ANTICORPO
(71) REGENERON PHARMACEUTICALS, INC. (US)
(72) YUETIAN YAN; SHUNHAI WANG
(85) 10/06/2021
(86) PCT US2020/013648 de 15/01/2020
(87) WO 2020/150328 de 23/07/2020

---

(21) BR 11 2021 011195-6 A2

Código 1.3 - Notificação - Fase Nacional - PCT
(22) 12/12/2019
(30) 12/12/2018 US 62/778,710
(51) B61C 9/50 (2006.01), B61C 3/00 (2006.01)
(54) VAGÃO FERROVIÁRIO MOTORIZADO
(71) RHT RAIL HAUL TECHNOLOGIES INC. (CA)
(72) FRANK WEGNER DONNELLY
(85) 10/06/2021
(86) PCT IB2019/001305 de 12/12/2019
(87) WO 2020/121057 de 18/06/2020

---

(21) BR 11 2021 011196-4 A2

Código 1.3 - Notificação - Fase Nacional - PCT
(22) 13/12/2018
(51) B60W 20/50 (2016.01), B60W 10/08 (2006.01)
(54) MÉTODO DE CONTROLE DE VEÍCULO E DISPOSITIVO DE CONTROLE DE VEÍCULO
(71) NISSAN MOTOR CO., LTD. (JP)
(72) KIYOSHI HOSHI; NAOKI NAKADA; KENICHI GOTOU; TAKAYUKI SHIMIZU; YOHEI NAKAMURA
(85) 10/06/2021
(86) PCT JP2018/045804 de 13/12/2018
(87) WO 2020/121465 de 18/06/2020

---

(21) BR 11 2021 011198-0 A2

Código 1.3 - Notificação - Fase Nacional - PCT
(22) 13/12/2019
(30) 13/12/2018 US 62/779,158
(51) A61F 5/00 (2006.01), A61B 5/06 (2006.01)
(54) DISPOSITIVO MÉDICO PARA POSICIONAMENTO EM UM PACIENTE, SISTEMA DE DISTRIBUIÇÃO DE FLUIDO PARA POSICIONAR UM

DISPOSITIVO MÉDICO EM UM PACIENTE E DISTRIBUIR UM FLUIDO A UM RESERVATÓRIO ENCERRADO NO DISPOSITIVO E SISTEMA DE DISTRIBUIÇÃO DE FLUIDO PARA COLOCAR UM DISPOSITIVO MÉDICO EM UM PACIENTE E DISTRIBUIR UM FLUIDO A UM RESERVATÓRIO ENCERRADO NO DISPOSITIVO
(71) ALLURION TECHNOLOGIES, INC. (US)
(72) SAM CHADWICK; DAVID W. NELSON; ANDY ELDER; MATTHEW S. LAKE; BRUCE A. HORWITZ
(85) 10/06/2021
(86) PCT US2019/066185 de 13/12/2019
(87) WO 2020/123916 de 18/06/2020

---

(21) BR 11 2021 011199-9 A2

Código 1.3 - Notificação - Fase Nacional - PCT
(22) 02/12/2019
(30) 14/12/2018 FR 1872954
(51) F16H 63/48 (2006.01)
(54) MÉTODO E DISPOSITIVO PARA O CONTROLE MECÂNICO DE UM VEÍCULO EM UMA FASE DE LIBERAÇÃO DE UM FREIO DE ESTACIONAMENTO, E, VEÍCULO HIBRIDO
(71) RENAULT S.A.S. (FR)
(72) NGUYEN, JULIE; GEFFRAY, PATRICK; DEVELAY, CHRISTOPHE
(85) 10/06/2021
(86) PCT EP2019/083327 de 02/12/2019
(87) WO 2020/120201 de 18/06/2020

---

(21) BR 11 2021 011200-6 A2

Código 1.3 - Notificação - Fase Nacional - PCT
(22) 09/12/2019
(30) 10/12/2018 NL 2022162
(51) B60R 1/06 (2006.01), B60R 11/04 (2006.01)
(54) SISTEMA DE CÂMERA PARA MONTAGEM EM UM VEÍCULO
(71) DAF TRUCKS N.V. (NL) ; ZF FRIEDRICHSHAFEN AG (DE)
(72) ALBERTUS CLEMENS MARIA VAN DER KNAAP; STEVEN VANDERHAEGHEN; MICHIEL VAN NESSELROOIJ; CHRISTIAN GUFFARTH; JOHANNES KIRCHHOFF; ALEX HESSEL
(85) 10/06/2021
(86) PCT NL2019/050813 de 09/12/2019
(87) WO 2020/122708 de 18/06/2020

---

(21) BR 11 2021 011217-0 A2

Código 1.3 - Notificação - Fase Nacional - PCT
(22) 13/12/2019
(30) 13/12/2018 GB 1820288.7
(51) A61P 35/00 (2006.01), A61K 38/00 (2006.01), C07K 7/08 (2006.01), C12N 9/64 (2006.01)
(54) LIGANTES PEPTÍDEOS BICÍCLICOS ESPECÍFICOS PARA MT1-MMP

(71) BICYCLETX LIMITED (GB)
(72) CATHERINE STACE; DANIEL TEUFEL; EDWARD WALKER
(85) 10/06/2021
(86) PCT GB2019/053537 de 13/12/2019
(87) WO 2020/120981 de 18/06/2020

---

(21) BR 11 2021 011221-9 A2

Código 1.3 - Notificação - Fase Nacional - PCT
(22) 10/12/2019
(30) 10/12/2018 US 62/777,322
(51) C12N 15/74 (2006.01), C12N 15/52 (2006.01), A61K 35/741 (2015.01)
(54) MÉTODOS E COMPOSIÇÕES PARA TRATAR HIPEROXALÚRIA
(71) NOVOME BIOTECHNOLOGIES, INC. (US)
(72) ZACHARY NICHOLAS RUSS, IV; WESTON ROBERT WHITAKER; WILLIAM CAIN DELOACHE; ELIZABETH JOY STANLEY SHEPHERD
(85) 10/06/2021
(86) PCT US2019/065446 de 10/12/2019
(87) WO 2020/123483 de 18/06/2020

---

(21) BR 11 2021 011257-0 A2

Código 1.3 - Notificação - Fase Nacional - PCT
(22) 11/12/2019
(30) 12/12/2018 CN 201811515045.7
(51) C07K 16/24 (2006.01), A61P 11/06 (2006.01), A61P 19/02 (2006.01), A61P 37/02 (2006.01), A61P 29/00 (2006.01)
(54) ANTICORPO ANTI-IL-17A E USO DO MESMO
(71) SHANGHAI JUNSHI BIOSCIENCES CO., LTD. (CN) ; SUZHOU JUNMENG BIOSCIENCES CO., LTD. (CN)
(72) JIAN YAO; DAN MENG; HUI FENG; SHENG YAO; HAI WU
(85) 10/06/2021
(86) PCT CN2019/124486 de 11/12/2019
(87) WO 2020/119707 de 18/06/2020

---

(21) BR 11 2021 011258-8 A2

Código 1.3 - Notificação - Fase Nacional - PCT
(22) 11/12/2019
(30) 11/12/2018 GB 1820186.3; 12/12/2018 GB 1820278.8
(51) E21B 43/013 (2006.01), E21B 43/017 (2006.01)
(54) APARELHO, SISTEMAS E MÉTODOS PARA OPERAÇÕES DE PETRÓLEO E GÁS
(71) ENPRO SUBSEA LIMITED (GB)
(72) IAN DONALD; JOHN REID; CRAIG MCDONALD
(85) 10/06/2021
(86) PCT GB2019/053512 de 11/12/2019
(87) WO 2020/120964 de 18/06/2020

(21) BR 11 2021 011262-6 A2

Código 1.3 - Notificação - Fase Nacional - PCT
(22) 05/12/2019
(30) 20/12/2018 US 62/783,028
(51) A61K 8/19 (2006.01), A61K 8/21 (2006.01), A61K 8/27 (2006.01), A61Q 11/00 (2006.01)
(54) PASTA DE DENTES CONTENDO BICARBONATO DE SÓDIO E FLUORETO ESTANHO
(71) COLGATE-PALMOLIVE COMPANY (US)
(72) LAUREN EVANS; NEETA ATUL PATEL; IRAKLIS PAPPAS; ZHICHAO HU; PAUL THOMSON
(85) 10/06/2021
(86) PCT US2019/064610 de 05/12/2019
(87) WO 2020/131401 de 25/06/2020

(21) BR 11 2021 011263-4 A2

Código 1.3 - Notificação - Fase Nacional - PCT
(22) 27/08/2019
(30) 27/12/2018 JP 2018-245362; 27/12/2018 JP 2018-245363
(51) C08J 3/12 (2006.01), A61K 9/20 (2006.01), A61K 47/38 (2006.01), C08B 15/08 (2006.01)
(54) PÓ DE CELULOSE, USO DO MESMO, E COMPRIMIDOS
(71) ASAHI KASEI KABUSHIKI KAISHA (JP)
(72) TADAHIRO KUMAGAI; KAEDE TAMARI; NAOYA YOSHIDA
(85) 10/06/2021
(86) PCT JP2019/033506 de 27/08/2019
(87) WO 2020/136995 de 02/07/2020

(21) BR 11 2021 011264-2 A2

Código 1.3 - Notificação - Fase Nacional - PCT
(22) 05/12/2019
(30) 11/12/2018 KR 10-2018-0159351
(51) C12N 9/16 (2006.01), C12N 9/10 (2006.01), C12N 9/12 (2006.01), C12N 9/24 (2006.01), C12N 9/90 (2006.01), C12N 15/52 (2006.01), C12P 19/02 (2006.01), C12P 19/14 (2006.01), C12P 19/18 (2006.01), C12P 19/24 (2006.01)
(54) PSICOSE-6-FOSFATO FOSFATASE, ÁCIDO NUCLEICO, TRANSFORMANTE, COMPOSIÇÃO PARA PRODUZIR PSICOSE, E, MÉTODO PARA PRODUZIR PSICOSE
(71) CJ CHEILJEDANG CORPORATION (KR)
(72) HYUN JUNE PARK; SANG YOUNG YOON; HYUN KUG CHO; SUNG JAE YANG; SO-HYEONG KIM; SEUNG HWAN KIM; IL HYANG PARK; BYUNG-SAM SON; SEONG BO KIM; SEUNG WON PARK
(85) 10/06/2021
(86) PCT KR2019/017114 de 05/12/2019
(87) WO 2020/122504 de 18/06/2020

(21) BR 11 2021 011266-9 A2

Código 1.3 - Notificação - Fase Nacional - PCT

(22) 10/12/2019
(30) 10/12/2018 IT 102018000010919
(51) B29C 43/34 (2006.01), B29C 43/36 (2006.01), B29B 11/12 (2006.01), B29C 43/56 (2006.01), B29K 105/00 (2006.01)
(54) APARELHO E MÉTODO PARA FORMAR UM OBJETO CÔNCAVO
(71) SACMI COOPERATIVA MECCANICI IMOLA SOCIETA' COOPERATIVA (IT)
(72) FABRIZIO PUCCI; FIORENZO PARRINELLO
(85) 10/06/2021
(86) PCT IB2019/060610 de 10/12/2019
(87) WO 2020/121190 de 18/06/2020

---

(21) BR 11 2021 011267-7 A2

Código 1.3 - Notificação - Fase Nacional - PCT
(22) 09/12/2019
(30) 10/12/2018 US 16/214,647
(51) B60T 17/00 (2006.01), B01D 53/04 (2006.01), B01D 53/14 (2006.01), B01D 53/26 (2006.01), B01D 17/02 (2006.01), B01D 17/04 (2006.01), B01D 45/04 (2006.01), B01D 45/08 (2006.01)
(54) APARELHO E MÉTODO DE PROCESSAMENTO DE EFLUENTE PARA UM SISTEMA DE CARREGAMENTO DE FREIO A AR DE VEÍCULO
(71) BENDIX COMMERCIAL VEHICLE SYSTEMS LLC (US)
(72) STEPHEN HOWE; DAVID W. PERRY; GREGORY R. ASHLEY; FRED W. HOFFMAN
(85) 10/06/2021
(86) PCT US2019/065131 de 09/12/2019
(87) WO 2020/123328 de 18/06/2020

---

(21) BR 11 2021 011270-7 A2

Código 1.3 - Notificação - Fase Nacional - PCT
(22) 13/12/2019
(30) 13/12/2018 US 62/779,188; 22/03/2019 US 62/822,657; 22/03/2019 US 62/822,679; 22/03/2019 US 62/822,675; 22/03/2019 US 62/822,684; 22/03/2019 US 62/822,668; 22/03/2019 US 62/822,697; 22/03/2019 US 62/822,709
(51) A61B 5/0476 (2006.01), A61B 5/04 (2006.01), A61N 1/00 (2006.01), G06N 20/00 (2019.01)
(54) DISPOSITIVO, MÉTODO PARA OPERAR UM DISPOSITIVO, E, APARELHO
(71) LIMINAL SCIENCES, INC. (US)
(72) ERIC KABRAMS; KAMYAR FIROUZI; MOHAMMAD MOGHADAMFALAHI
(85) 10/06/2021
(86) PCT US2019/066242 de 13/12/2019
(87) WO 2020/123948 de 18/06/2020

---

(21) BR 11 2021 011276-6 A2

Código 1.3 - Notificação - Fase Nacional - PCT
(22) 10/12/2019

(30) 12/12/2018 US 62/778,450
(51) C07K 14/46 (2006.01), A61K 38/16 (2006.01), A61P 31/00 (2006.01), A61P 31/04 (2006.01), C07K 14/00 (2006.01), C07K 14/435 (2006.01), C07K 7/08 (2006.01), C12N 15/12 (2006.01), C40B 30/04 (2006.01), G01N 33/53 (2006.01), A01P 1/00 (2006.01), A01N 63/02 (1980.01)
(54) PEPTÍDEOS ANTIMICROBIANOS
(71) PROVINCIAL HEALTH SERVICES AUTHORITY (CA) ; UVIC INDUSTRY PARTNERSHIPS INC. (CA)
(72) INANC BIROL; CAREN C. HELBING; STEWART AUSTIN HAMMOND
(85) 10/06/2021
(86) PCT CA2019/051778 de 10/12/2019
(87) WO 2020/118427 de 18/06/2020

---

(21) BR 11 2021 011279-0 A2

Código 1.3 - Notificação - Fase Nacional - PCT
(22) 12/12/2019
(30) 14/12/2018 US 62/779,591; 03/09/2019 US 62/895,279
(51) A61K 31/035 (2006.01), A61P 25/00 (2006.01)
(54) TRATAMENTO DA SÍNDROME DE DELEÇÃO 22Q11.2 COM CANABIDIOL
(71) ZYNERBA PHARMACEUTICALS, INC. (US)
(72) TERRI SEBREE; DONNA GUTTERMAN
(85) 10/06/2021
(86) PCT IB2019/060735 de 12/12/2019
(87) WO 2020/121260 de 18/06/2020

---

(21) BR 11 2021 011280-4 A2

Código 1.3 - Notificação - Fase Nacional - PCT
(22) 13/12/2019
(30) 13/12/2018 US 62/779,188; 22/03/2019 US 62/822,679; 22/03/2019 US 62/822,697; 22/03/2019 US 62/822,684; 22/03/2019 US 62/822,657; 22/03/2019 US 62/822,668; 22/03/2019 US 62/822,709; 22/03/2019 US 62/822,675
(51) A61B 5/0476 (2006.01), A61B 5/04 (2006.01), A61N 1/00 (2006.01), G06N 20/00 (2019.01)
(54) DISPOSITIVO, MÉTODO PARA OPERAR UM DISPOSITIVO, E, APARELHO
(71) LIMINAL SCIENCES, INC. (US)
(72) ERIC KABRAMS; KAMYAR FIROUZI; MOHAMMAD MOGHADAMFALAHI
(85) 10/06/2021
(86) PCT US2019/066218 de 13/12/2019
(87) WO 2020/123935 de 18/06/2020

---

(21) BR 11 2021 011281-2 A2

Código 1.3 - Notificação - Fase Nacional - PCT
(22) 06/12/2019
(30) 10/12/2018 EP 18211362.1
(51) C08F 2/32 (2006.01)

(54) ESTABILIZADORES PARA USO EM PROCESSOS DE POLIMERIZAÇÃO EM EMULSÃO INVERSA
(71) SOLENIS TECHNOLOGIES CAYMAN, L.P. (KY)
(72) HERBERT HOMMER; GREGOR HERTH; KLAUS MUEHLBACH; JOCHEN WAGNER; ROSA CORBERAN ROC
(85) 10/06/2021
(86) PCT EP2019/084013 de 06/12/2019
(87) WO 2020/120323 de 18/06/2020

---

(21) BR 11 2021 011284-7 A2

Código 1.3 - Notificação - Fase Nacional - PCT
(22) 17/12/2019
(30) 21/12/2018 US 62/784,253; 14/06/2019 US 62/861,679
(51) A61K 8/19 (2006.01), A61K 8/20 (2006.01), A61K 8/21 (2006.01), A61K 8/24 (2006.01), A61K 8/27 (2006.01), A61K 8/365 (2006.01), A61Q 11/00 (2006.01), A61K 31/32 (2006.01)
(54) PRODUTO PARA HIGIENE BUCAL ESTANOSO ESTÁVEL
(71) COLGATE-PALMOLIVE COMPANY (US)
(72) CARL MYERS; IRAKLIS PAPPAS; ZHIGANG HAO; SADIE TANG
(85) 10/06/2021
(86) PCT US2019/066766 de 17/12/2019
(87) WO 2020/131823 de 25/06/2020

---

(21) BR 11 2021 011286-3 A2

Código 1.3 - Notificação - Fase Nacional - PCT
(22) 14/11/2019
(30) 11/12/2018 US 62/777,978
(51) B32B 1/08 (2006.01), B32B 5/14 (2006.01), B32B 27/08 (2006.01), B32B 27/32 (2006.01), B32B 3/26 (2006.01)
(54) SILOBOLSA DE MULTICAMADAS, E, MÉTODOS PARA USAR A SILOBOLSA DE MULTICAMADAS E PARA FABRICAÇÃO DE UMA SILOBOLSA DE MULTICAMADAS
(71) DOW GLOBAL TECHNOLOGIES LLC (US) ; PBBPOLISUR S.R.L. (AR)
(72) AKANKSHA GARG; ASHISHKUMAR S. LOKHANDE; PAVAN KUMAR VALAVALA; JOSE EDUARDO RUIZ; MAXIMILIANO ZANETTI; KURT A. KOPPI
(85) 10/06/2021
(86) PCT US2019/061446 de 14/11/2019
(87) WO 2020/123091 de 18/06/2020

---

(21) BR 11 2021 011287-1 A2

Código 1.3 - Notificação - Fase Nacional - PCT
(22) 02/04/2020
(30) 04/04/2019 CN PCT/CN2019/081409
(51) C07J 17/00 (2006.01), A23L 2/60 (2006.01), A23L 27/30 (2016.01)
(54) COMPOSTOS DE MOGROSÍDEO E USOS DOS MESMOS
(71) FIRMENICH SA (CH)
(72) XIAN-WEN GAN; DAN-TING YIN

(85) 10/06/2021
(86) PCT EP2020/059442 de 02/04/2020
(87) WO 2020/201446 de 08/10/2020

---

(21) BR 11 2021 011292-8 A2

Código 1.3 - Notificação - Fase Nacional - PCT
(22) 12/12/2019
(30) 12/12/2018 EP 18382913.4
(51) E02F 9/28 (2006.01), E02F 9/26 (2006.01), E02F 9/24 (2006.01)
(54) SISTEMAS E MÉTODOS PARA MEDIR FORÇAS EM MAQUINARIA DE MOVIMENTO DE TERRA E CONTROLE DA MESMA, E MAQUINARIA AUTOMÁTICA OU SEMIAUTOMÁTICA
(71) METALOGENIA RESEARCH & TECHNOLOGIES, S.L. (ES)
(72) NIL VALLVÉ BERTRAN; JAVIER TRIGINER CASTAÑÉ; JORDI MARQUEZ LLINAS; ALBERT GIMENO TORDERA; ESTER ALONSO FRIGOLA; JORGE TRIGINER BOIXEDA
(85) 10/06/2021
(86) PCT EP2019/084995 de 12/12/2019
(87) WO 2020/120718 de 18/06/2020

---

(21) BR 11 2021 011294-4 A2

Código 1.3 - Notificação - Fase Nacional - PCT
(22) 13/11/2019
(30) 12/12/2018 US 62/778,759
(51) C12N 15/113 (2010.01), C07H 21/04 (2006.01)
(54) MOLÉCULAS INIBIDORAS DE ÁCIDO NUCLEICO DE FITA DUPLA CONTENDO UM TRILOOP
(71) DICERNA PHARMACEUTICALS, INC. (US)
(72) BOB DALE BROWN
(85) 10/06/2021
(86) PCT US2019/061241 de 13/11/2019
(87) WO 2020/123083 de 18/06/2020

---

(21) BR 11 2021 011297-9 A2

Código 1.3 - Notificação - Fase Nacional - PCT
(22) 13/12/2019
(30) 13/12/2018 US 62/779,188; 22/03/2019 US 62/822,697; 22/03/2019 US 62/822,675; 22/03/2019 US 62/822,709; 22/03/2019 US 62/822,684; 22/03/2019 US 62/822,679; 22/03/2019 US 62/822,668; 22/03/2019 US 62/822,657
(51) A61N 7/00 (2006.01), A61B 5/00 (2006.01), A61B 5/0476 (2006.01), A61B 5/0478 (2006.01), A61N 1/36 (2006.01)
(54) DISPOSITIVO USÁVEL, MÉTODO PARA OPERAR UM DISPOSITIVO USÁVEL, E, APARELHO
(71) LIMINAL SCIENCES, INC. (US)
(72) ERIC KABRAMS; KAMYAR FIROUZI
(85) 10/06/2021
(86) PCT US2019/066252 de 13/12/2019

(87) WO 2020/123955 de 18/06/2020

(21) BR 11 2021 011299-5 A2

Código 1.3 - Notificação - Fase Nacional - PCT
(22) 18/12/2019
(30) 20/12/2018 EP 18020648.4; 29/03/2019 IB PCT/IB2019/052604
(51) B41F 31/02 (2006.01), B41F 31/08 (2006.01), B41F 31/18 (2006.01), B41F 33/00 (2006.01)
(54) SISTEMA DE DISTRIBUIÇÃO LINEAR DE TINTA
(71) BOBST FIRENZE S.R.L. (IT)
(72) FEDERICO D'ANNUNZIO; ANTONIO BELLOSI
(85) 10/06/2021
(86) PCT EP2019/025461 de 18/12/2019
(87) WO 2020/126085 de 25/06/2020

(21) BR 11 2021 011300-2 A2

Código 1.3 - Notificação - Fase Nacional - PCT
(22) 12/12/2019
(30) 12/12/2018 US 62/778,663
(51) A61B 17/70 (2006.01), A61B 17/86 (2006.01), A61B 17/88 (2006.01)
(54) EXTENSOR DE CABEÇA DE ÂNCORA ÓSSEA
(71) ORTHOPEDIATRICS CORP. (US)
(72) REBECCA BOERIGTER LENGYEL; RYAN HARPER; SCOTT LUBENSKY; DAVID WAYNE DANIELS; COLLIN GIBBS; SCOTT J. LUHMANN
(85) 10/06/2021
(86) PCT US2019/066061 de 12/12/2019
(87) WO 2020/123857 de 18/06/2020

(21) BR 11 2021 011301-0 A2

Código 1.3 - Notificação - Fase Nacional - PCT
(22) 11/12/2019
(30) 11/12/2018 US 62/777,923
(51) C05B 17/00 (2006.01), C05D 9/02 (2006.01)
(54) GRÂNULO DE FERTILIZANTE ÁCIDO SÓLIDO, MISTURA DE FERTILIZANTE OU UM FERTILIZANTE COMPOSTO, E, MÉTODOS PARA FERTIGAÇÃO E PARA FABRICAR O GRÂNULO DE FERTILIZANTE ÁCIDO SÓLIDO
(71) SABIC GLOBAL TECHNOLOGIES B.V. (NL)
(72) MOHAMED AKASHA M. KHALEEL; HATIM DEKHIEL ALDEKHIEL
(85) 10/06/2021
(86) PCT IB2019/060671 de 11/12/2019
(87) WO 2020/121222 de 18/06/2020

(21) BR 11 2021 011302-9 A2

Código 1.3 - Notificação - Fase Nacional - PCT
(22) 19/12/2019
(30) 20/12/2018 EP 18214771.0

(51) B66B 7/02 (2006.01), B66B 7/04 (2006.01)
(54) TRILHO DO ELEVADOR
(71) INVENTIO AG (CH)
(72) ERICH BÜTLER; PAOLO FERRARIO; PETER MÖRI; ROMEO LO JACONO
(85) 10/06/2021
(86) PCT EP2019/086382 de 19/12/2019
(87) WO 2020/127787 de 25/06/2020

---

(21) BR 11 2021 011304-5 A2

Código 1.3 - Notificação - Fase Nacional - PCT
(22) 17/12/2019
(30) 17/12/2018 EP 18382934.0
(51) C07D 401/12 (2006.01), C07D 407/12 (2006.01), C07D 413/12 (2006.01), C07D 417/12 (2006.01), C07H 15/26 (2006.01), A61K 31/351 (2006.01), A61K 31/422 (2006.01), A61K 31/427 (2006.01), A61K 31/4412 (2006.01), A61K 31/7068 (2006.01), A61P 35/00 (2006.01)
(54) COMPOSTOS ANTICÂNCER
(71) PHARMA MAR, S.A. (ES)
(72) MARÍA JESÚS MARTÍN LÓPEZ; RAQUEL RODRÍGUEZ ACEBES; PATRICIA GEMA CRUZ LÓPEZ; ANDRÉS M. FRANCESCH SOLLOSO; MARIA DEL CARMEN CUEVAS MARCHANTE
(85) 10/06/2021
(86) PCT EP2019/085544 de 17/12/2019
(87) WO 2020/127194 de 25/06/2020

---

(21) BR 11 2021 011305-3 A2

Código 1.3 - Notificação - Fase Nacional - PCT
(22) 13/12/2019
(30) 13/12/2018 DE 20 2018 107 141.6
(51) F04C 18/16 (2006.01)
(54) BOMBA DE ÊMBOLO ROTATÓRIO COM MANCAL INTERNO
(71) VOGELSANG GMBH & CO. KG (DE)
(72) PAUL KRAMPE; HENRIK AHRENS
(85) 10/06/2021
(86) PCT EP2019/085094 de 13/12/2019
(87) WO 2020/120746 de 18/06/2020

---

(21) BR 11 2021 011307-0 A2

Código 1.3 - Notificação - Fase Nacional - PCT
(22) 03/12/2019
(30) 13/12/2018 CN 201811530481.1; 22/04/2019 CN 201910325612.0
(51) H04N 19/503 (2014.01)
(54) MÉTODO E APARELHO DE PREDIÇÃO INTER, FLUXO DE BITS E MÍDIA DE ARMAZENAMENTO NÃO TRANSITÓRIA
(71) HUAWEI TECHNOLOGIES CO., LTD. (CN)
(72) HUANBANG CHEN; HAITAO YANG; JIANLE CHEN

(85) 10/06/2021
(86) PCT CN2019/122735 de 03/12/2019
(87) WO 2020/119525 de 18/06/2020

---

(21) BR 11 2021 011308-8 A2

Código 1.3 - Notificação - Fase Nacional - PCT
(22) 11/12/2019
(30) 11/12/2018 GB 18201434
(51) A24F 40/465 (2020.01), H05B 6/10 (2006.01)
(54) APARELHO GERADOR DE AEROSSOL E MÉTODO DE OPERAÇÃO DE UM APARELHO GERADOR DE AEROSSOL
(71) NICOVENTURES TRADING LIMITED (GB)
(72) JULIAN DARRYN WHITE; MARTIN DANIEL HORROD
(85) 10/06/2021
(86) PCT EP2019/084600 de 11/12/2019
(87) WO 2020/120551 de 18/06/2020

---

(21) BR 11 2021 011310-0 A2

Código 1.3 - Notificação - Fase Nacional - PCT
(22) 06/11/2019
(30) 11/12/2018 DE 10 2018 131 830.8
(51) B29C 55/06 (2006.01), B29D 7/01 (2006.01), B29C 41/26 (2006.01), B29C 43/24 (2006.01)
(54) PLANTA DE FILME E MÉTODO PARA PRODUZIR UMA FOLHA DE FILME, BEM COMO USO DE UM DISPOSITIVO DE LAMINAÇÃO QUE PROCESSA FUNDIDO DE MATERIAL DE FILME
(71) REIFENHÄUSER GMBH & CO. KG MASCHINENFABRIK (DE)
(72) MARK SCHUSTER; PAUL WALACH; SEBASTIAN SCHIPPERS
(85) 10/06/2021
(86) PCT DE2019/100958 de 06/11/2019
(87) WO 2020/119847 de 18/06/2020

---

(21) BR 11 2021 011312-6 A2

Código 1.3 - Notificação - Fase Nacional - PCT
(22) 12/12/2019
(30) 21/12/2018 EP 18215691.9; 01/04/2019 EP 19166643.7
(51) G10L 21/038 (2013.01), G10L 21/0316 (2013.01)
(54) APARELHO SINTETIZADOR DE SINAL, PROCESSADOR DE ÁUDIO E MÉTODO PARA GERAR UM SINAL DE ÁUDIO DE FREQUÊNCIA MELHORADA USANDO PROCESSAMENTO DE PULSO
(71) FRAUNHOFER-GESELLSCHAFT ZUR FÖRDERUNG DER ANGEWANDTEN FORSCHUNG E.V. (DE)
(72) SASCHA DISCH; MICHAEL STURM
(85) 10/06/2021
(86) PCT EP2019/084974 de 12/12/2019
(87) WO 2020/126857 de 25/06/2020

(21) BR 11 2021 011316-9 A2

Código 1.3 - Notificação - Fase Nacional - PCT
(22) 17/12/2019
(30) 17/12/2018 EP 18212857.9
(51) D01F 6/12 (2006.01), D01F 6/32 (2006.01), D01D 5/12 (2006.01), D01D 5/253 (2006.01)
(54) FILAMENTOS ESTIRADOS, SEU PROCESSO DE PRODUÇÃO E USO
(71) EVONIK OPERATIONS GMBH (DE)
(72) LAN DE GANS LI; MARTIN WIELPÜTZ; MARKUS HARTMANN; DIRK HEINRICH BÜCKER
(85) 11/06/2021
(86) PCT EP2019/085717 de 17/12/2019
(87) WO 2020/127317 de 25/06/2020

(21) BR 11 2021 011319-3 A2

Código 1.3 - Notificação - Fase Nacional - PCT
(22) 17/12/2019
(30) 20/12/2018 JP 2018-238526
(51) H04N 19/593 (2014.01)
(54) APARELHO DE GERAÇÃO DE IMAGEM DE PREDIÇÃO, APARELHO DE DECODIFICAÇÃO DE VÍDEO, APARELHO DE CODIFICAÇÃO DE VÍDEO E MÉTODO DE GERAÇÃO DE IMAGEM DE PREDIÇÃO
(71) SHARP KABUSHIKI KAISHA (JP) ; FG INNOVATION COMPANY LIMITED (CN)
(72) YUKINOBU YASUGI; EIICHI SASAKI; TOMOHIRO IKAI; TOMOKO AONO
(85) 11/06/2021
(86) PCT JP2019/049451 de 17/12/2019
(87) WO 2020/129990 de 25/06/2020

(21) BR 11 2021 011321-5 A2

Código 1.3 - Notificação - Fase Nacional - PCT
(22) 09/12/2019
(30) 11/12/2018 EP 18211570.9
(51) A61B 5/053 (2021.01), A61B 5/16 (2006.01), A61B 5/00 (2006.01), A61B 5/0482 (2006.01)
(54) DISPOSITIVO, SISTEMA E MÉTODO PARA FORNECER BIOFEEDBACK A UM USUÁRIO
(71) KONINKLIJKE PHILIPS N.V. (NL)
(72) MARTIN OUWERKERK
(85) 11/06/2021
(86) PCT EP2019/084133 de 09/12/2019
(87) WO 2020/120355 de 18/06/2020

(21) BR 11 2021 011323-1 A2

Código 1.3 - Notificação - Fase Nacional - PCT
(22) 18/12/2018
(51) A23K 20/142 (2016.01), C07D 295/185 (2006.01)

(54) APLICAÇÃO DE DERIVADO DE GLUTAMINA NA PREPARAÇÃO DE ADITIVOS PARA ALIMENTOS ANIMAIS.
(71) XIANFENG PENG (CN)
(72) XIANFENG, PENG; HUACHENG HUANG
(85) 11/06/2021
(86) PCT CN2018/121709 de 18/12/2018
(87) WO 2020/124351 de 25/06/2020

---

(21) BR 11 2021 011324-0 A2

Código 1.3 - Notificação - Fase Nacional - PCT
(22) 23/12/2019
(30) 26/12/2018 US 62/785,086; 12/08/2019 US 16/538,273
(51) A63K 1/00 (2006.01)
(54) MÉTODO DE CONSTRUÇÃO E DE TRANSFORMAÇÃO PARA CRIAR UMA LAGOA PARA NADAR NO ESTILO TROPICAL NO CAMPO INTERNO DE CIRCUITOS DE CORRIDA E/OU DE ATIVIDADE
(71) CRYSTAL LAGOONS TECHNOLOGIES, INC. (US)
(72) FERNANDO BENJAMIN FISCHMANN
(85) 11/06/2021
(86) PCT US2019/068410 de 23/12/2019
(87) WO 2020/139856 de 02/07/2020

---

(21) BR 11 2021 011326-6 A2

Código 1.3 - Notificação - Fase Nacional - PCT
(22) 11/12/2019
(30) 12/12/2018 SE 1851564-3
(51) B60R 13/01 (2006.01), B60P 1/28 (2006.01), B62D 25/20 (2006.01)
(54) REVESTIMENTO DE CARROCERIA DE CAMINHÃO RODOVIÁRIO, MÉTODO PARA INSTALAR UM REVESTIMENTO DE CARROCERIA DE CAMINHÃO RODOVIÁRIO E CARROCERIA DE CAMINHÃO RODOVIÁRIO
(71) METSO OUTOTEC SWEDEN AB (SE)
(72) JENS LAGERSKIÖLD; HENRIK PERSSON
(85) 11/06/2021
(86) PCT EP2019/084707 de 11/12/2019
(87) WO 2020/120602 de 18/06/2020

---

(21) BR 11 2021 011327-4 A2

Código 1.3 - Notificação - Fase Nacional - PCT
(22) 23/12/2019
(30) 26/12/2018 US 62/785,086; 12/08/2019 US 16/538,273
(51) E04H 3/10 (2006.01), E02B 17/00 (2006.01), E04H 3/22 (2006.01), E04H 4/00 (2006.01)
(54) LOCAL DE APRESENTAÇÃO URBANA PARA FORNECER ENTRETENIMENTO A UM PÚBLICO EM UM CENÁRIO COM TEMA DE PRAIA
(71) CRYSTAL LAGOONS TECHNOLOGIES, INC. (US)
(72) FERNANDO BENJAMIN FISCHMANN
(85) 11/06/2021

(86) PCT US2019/068419 de 23/12/2019
(87) WO 2020/139864 de 02/07/2020

---

(21) BR 11 2021 011328-2 A2

Código 1.3 - Notificação - Fase Nacional - PCT
(22) 12/12/2018
(51) G06T 17/00 (2006.01), G06T 19/20 (2011.01), B29C 64/386 (2017.01)
(54) VISUALIZAÇÃO DE FABRICAÇÃO DE OBJETO
(71) HEWLETT-PACKARD DEVELOPMENT COMPANY, L.P. (US) ; INSTITUTO ATLANTICO (BR/CE)
(72) MARCELO AITA RISS; ALYNE GOMES SOARES CANTAL; HE LUAN; JUN ZENG; SCOTT ALAN WHITE; SEBASTIA CORTES I HERMS; NAILSON BOAZ COSTA LEITE; BRIAN SCHMITZ TANI
(85) 11/06/2021
(86) PCT US2018/065205 de 12/12/2018
(87) WO 2020/122897 de 18/06/2020

---

(21) BR 11 2021 011329-0 A2

Código 1.3 - Notificação - Fase Nacional - PCT
(22) 23/12/2019
(30) 26/12/2018 US 62/785,086; 12/08/2019 US 16/538,273
(51) A63G 31/00 (2006.01), E02B 3/10 (2006.01), E02B 8/06 (2006.01), E02D 27/12 (2006.01)
(54) MÉTODO DE CONSTRUÇÃO PARA CRIAR UMA LAGOA DE NATAÇÃO NO ESTILO TROPICAL COM PRAIAS DENTRO DE LOCAIS VAZIOS OU ABANDONADOS
(71) CRYSTAL LAGOONS TECHNOLOGIES, INC. (US)
(72) FERNANDO BENJAMIN FISCHMANN
(85) 11/06/2021
(86) PCT US2019/068414 de 23/12/2019
(87) WO 2020/139859 de 02/07/2020

---

(21) BR 11 2021 011330-4 A2

Código 1.3 - Notificação - Fase Nacional - PCT
(22) 17/12/2019
(30) 18/12/2018 US 62/780,993; 10/06/2019 US 62/859,259
(51) C12P 17/16 (2006.01), C07D 413/04 (2006.01), C07D 413/14 (2006.01), A61K 31/5377 (2006.01), C07D 471/04 (2006.01), C07D 239/24 (2006.01), C07C 255/58 (2006.01), C07D 209/88 (2006.01), C07F 5/02 (2006.01), C12P 11/00 (2006.01)
(54) PROCESSO FARMACÊUTICO E INTERMEDIÁRIOS
(71) ASTRAZENECA AB (SE)
(72) MARK ANDREW GRAHAM; LUCINDA VICTORIA JACKSON; GARY MICHAEL NOONAN; PHILLIP ANTHONY INGLESBY; DAVID PRANAY DAVE; KATIE GRACE COOPER
(85) 11/06/2021
(86) PCT EP2019/085568 de 17/12/2019

(87) WO 2020/127208 de 25/06/2020

---

(21) BR 11 2021 011331-2 A2

Código 1.3 - Notificação - Fase Nacional - PCT
(22) 25/11/2019
(30) 13/12/2018 US 62/778,935
(51) A61K 31/713 (2006.01), A61P 25/00 (2006.01)
(54) MÉTODOS PARA MELHORAR A TOLERÂNCIA AO EXERCÍCIO EM PACIENTES COM ENCEFALOMIELITE MIÁLGICA
(71) AIM IMMUNOTECH INC. (US)
(72) DAVID R. STRAYER; DIANE L. YOUNG; THOMAS K. EQUELS
(85) 11/06/2021
(86) PCT US2019/063048 de 25/11/2019
(87) WO 2020/123136 de 18/06/2020

---

(21) BR 11 2021 011333-9 A2

Código 1.3 - Notificação - Fase Nacional - PCT
(22) 12/12/2019
(30) 13/12/2018 US 62/779,430; 03/06/2019 US 62/856,469
(51) A61P 35/00 (2006.01), C07D 215/48 (2006.01), A61K 31/47 (2006.01)
(54) FORMAS CRISTALINAS E FORMAS DE SAL DE UM INIBIDOR DE CINASE
(71) EXELIXIS, INC. (US)
(72) FRENEL DEMORIN; KHALID SHAH; SAGAR SHAKYA; PETER WONG; COURTNEY S. JOHNSON; MELANIE JANELLE BEVILL; STEPHAN D. PARENT
(85) 11/06/2021
(86) PCT US2019/065972 de 12/12/2019
(87) WO 2020/123800 de 18/06/2020

---

(21) BR 11 2021 011335-5 A2

Código 1.3 - Notificação - Fase Nacional - PCT
(22) 12/12/2019
(30) 13/12/2018 US 62/779,037; 23/01/2019 EP 19153168.0
(51) B01J 23/63 (2006.01), B01D 53/94 (2006.01), B01J 23/56 (2006.01), F01N 3/10 (2006.01)
(54) COMPOSIÇÃO DE CATALISADOR, PROCESSO PARA PREPARAR A COMPOSIÇÃO DE CATALISADOR, MÉTODOS PARA TRATAR UMA CORRENTE DE EXAUSTÃO GASOSA E PARA REDUZIR NÍVEIS DE HIDROCARBONETOS, MONÓXIDO DE CARBONO E ÓXIDO DE NITROGÊNIO EM UMA CORRENTE DE EXAUSTÃO GASOSA, USO DA COMPOSIÇÃO DE CATALISADOR E SISTEMA DE EXAUSTÃO PARA MOTORES DE COMBUSTÃO INTERNA
(71) BASF CORPORATION (US)
(72) FUDONG LIU; MICHEL DEEBA; KE-BIN LOW
(85) 11/06/2021
(86) PCT IB2019/060713 de 12/12/2019

(87) WO 2020/121245 de 18/06/2020

---

(21) BR 11 2021 011336-3 A2

Código 1.3 - Notificação - Fase Nacional - PCT
(22) 13/08/2019
(30) 26/12/2018 US 62/785,086; 12/08/2019 US 16/538,273
(51) A63G 31/00 (2006.01)
(54) MÉTODO DE CONSTRUÇÃO PARA CRIAÇÃO DE UMA LAGOA PARA NADAR DE ACESSO RESTRITO COM PRAIAS EM UM LOCAL DE VAREJO
(71) CRYSTAL LAGOONS TECHNOLOGIES, INC. (US)
(72) FERNANDO BENJAMIN FISCHMANN
(85) 11/06/2021
(86) PCT IB2019/000919 de 13/08/2019
(87) WO 2020/136433 de 02/07/2020

---

(21) BR 11 2021 011338-0 A2

Código 1.3 - Notificação - Fase Nacional - PCT
(22) 10/12/2019
(30) 12/12/2018 US 62/778,660
(51) A61N 1/36 (2006.01), G01R 31/28 (2006.01), H03K 3/26 (2006.01), A61N 1/02 (2006.01), G01R 31/316 (2006.01)
(54) DISPOSITIVOS E SISTEMAS DE ESTIMULAÇÃO ELÉTRICA PARA SEGURAMENTE OPERAR TAIS DISPOSITIVOS
(71) BATTELLE MEMORIAL INSTITUTE (US)
(72) NICHOLAS ANNETTA; JEFFREY WEISGARBER; NOAH LEMIRE; MATTHEW EDWARD MOWRER; ALBERT E. WELLER III; ALEXANDER CAMPEAN; MATTHEW STAUB; ANDREW M. SCHIMMOELLER; JEFFREY A. FRIEND
(85) 11/06/2021
(86) PCT US2019/065388 de 10/12/2019
(87) WO 2020/123452 de 18/06/2020

---

(21) BR 11 2021 011339-8 A2

Código 1.3 - Notificação - Fase Nacional - PCT
(22) 18/12/2018
(51) G05B 19/418 (2006.01)
(54) MÉTODO PARA CONTROLAR A FABRICAÇÃO DE UM GRUPO DE PRODUTO(S) DE METAL FINAL(IS), PROGRAMA DE COMPUTADOR, MÉTODO PARA FABRICAR UM GRUPO DE PRODUTO(S) DE METAL FINAL(IS), DISPOSITIVO DE CONTROLE ELETRÔNICO E INSTALAÇÃO
(71) ARCELORMITTAL (LU)
(72) GAËL MATHIS
(85) 11/06/2021
(86) PCT IB2018/060250 de 18/12/2018
(87) WO 2020/128573 de 25/06/2020

(21) BR 11 2021 011341-0 A2

Código 1.3 - Notificação - Fase Nacional - PCT
(22) 20/11/2019
(30) 13/12/2018 US 16/219,570
(51) F04B 27/18 (2006.01)
(54) VÁLVULA DE CONTROLE DE DESLOCAMENTO
(71) EAGLE INDUSTRY CO., LTD. (JP) ; MAHLE INTERNATIONAL GMBH (DE)
(72) MATTHEW R. WARREN; ERNESTO JOSE GUTIERREZ; DAICHI KURIHARA; TAKAHIRO EJIMA; WATARU TAKAHASHI; KOHEI FUKUDOME; MASAHIRO HAYAMA; YOSHIHIRO OGAWA; KEIGO SHIRAFUJI
(85) 11/06/2021
(86) PCT JP2019/045435 de 20/11/2019
(87) WO 2020/121764 de 18/06/2020

(21) BR 11 2021 011342-8 A2

Código 1.3 - Notificação - Fase Nacional - PCT
(22) 29/11/2019
(30) 14/12/2018 CN 201811533155.6
(51) A01N 57/20 (2006.01), A01N 43/80 (2006.01), A01N 25/22 (2006.01), A01P 13/00 (2006.01)
(54) PREPARAÇÃO SÓLIDA A PARTIR DE COMPOSIÇÃO HERBICIDA E MÉTODO DE PREPARAÇÃO PARA A MESMA
(71) SHENYANG SINOCHEM AGROCHEMICALS R&D CO., LTD. (CN)
(72) JINGYU CHOU; YANG LI; YONG CUI; GUANGXIN DONG; SHUANG MI; JICHUN YANG; CHANGLING LIU
(85) 11/06/2021
(86) PCT CN2019/122000 de 29/11/2019
(87) WO 2020/119480 de 18/06/2020

(21) BR 11 2021 011343-6 A2

Código 1.3 - Notificação - Fase Nacional - PCT
(22) 04/12/2019
(30) 13/12/2018 US 16/218,873
(51) A61B 17/17 (2006.01), A61B 17/16 (2006.01), A61B 34/10 (2016.01)
(54) SISTEMA DE EXIBIÇÃO MONTADO EM INSTRUMENTO CIRÚRGICO
(71) DEPUY SYNTHES PRODUCTS, INC. (US)
(72) MARIO MATA
(85) 11/06/2021
(86) PCT IB2019/060444 de 04/12/2019
(87) WO 2020/121126 de 18/06/2020

(21) BR 11 2021 011344-4 A2

Código 1.3 - Notificação - Fase Nacional - PCT
(22) 19/12/2019
(30) 21/12/2018 DK PA 2018 01049
(51) A61K 31/702 (2006.01), A61P 1/04 (2006.01)
(54) COMPOSIÇÃO E MÉTODO PARA PROMOÇÃO DE CURA DE BARREIRA

INTESTINAL
(71) GLYCOM A/S (DK)
(72) LOUISE KRISTINE VIGSNÆS; BRUCE MCCONNELL; SAMI DAMAK; FRANCIS FOATA; NORBERT SPRENGER
(85) 11/06/2021
(86) PCT IB2019/061097 de 19/12/2019
(87) WO 2020/128948 de 25/06/2020

---

(21) BR 11 2021 011345-2 A2

Código 1.3 - Notificação - Fase Nacional - PCT
(22) 18/11/2019
(30) 17/12/2018 US US 16/222,502
(51) F16J 15/34 (2006.01)
(54) PLACA ENTRE CONJUNTOS DE ANÉIS DE UM SISTEMA RETENTOR DE ANEL
(71) CATERPILLAR INC. (US)
(72) BENJAMIN JONES; DAVID HAKES; JACOB PITMAN; THOMAS ELLMANN
(85) 11/06/2021
(86) PCT US2019/061919 de 18/11/2019
(87) WO 2020/131268 de 25/06/2020

---

(21) BR 11 2021 011346-0 A2

Código 1.3 - Notificação - Fase Nacional - PCT
(22) 11/12/2019
(30) 11/12/2018 US 62/777,901; 18/01/2019 EP 19152548.4
(51) C10G 33/04 (2006.01), B01D 17/04 (2006.01), C08G 63/78 (2006.01), C08G 65/00 (2006.01)
(54) DESEMULSIFICANTE, MÉTODO DE DESEMULSIFICAÇÃO DE UMA EMULSÃO, E MÉTODO DE FABRICAÇÃO DE UM DESEMULSIFICANTE
(71) NOURYON CHEMICALS INTERNATIONAL B.V. (NL)
(72) HANAMANTHSA BEVINAKATTI
(85) 11/06/2021
(86) PCT EP2019/084755 de 11/12/2019
(87) WO 2020/120628 de 18/06/2020

---

(21) BR 11 2021 011348-7 A2

Código 1.3 - Notificação - Fase Nacional - PCT
(22) 20/01/2020
(30) 31/01/2019 DE 10 2019 201 279.5
(51) A61B 1/24 (2006.01), A61B 5/103 (2006.01), A61C 19/04 (2006.01), G01J 3/50 (2006.01), A61C 19/10 (2006.01)
(54) SISTEMA DE ASSISTÊNCIA PARA TRATAMENTO DENTÁRIO, EM PARTICULAR AO ALTERAR A COR DOS DENTES
(71) VITA ZAHNFABRIK H. RAUTER GMBH & CO. KG (DE)
(72) WOLFGANG RAUH
(85) 11/06/2021

(86) PCT EP2020/051274 de 20/01/2020
(87) WO 2020/156855 de 06/08/2020

---

(21) BR 11 2021 011349-5 A2

Código 1.3 - Notificação - Fase Nacional - PCT
(22) 06/12/2019
(30) 17/12/2018 US 16/222,780
(51) G06Q 20/40 (2012.01), G06Q 20/38 (2012.01)
(54) SISTEMA E MÉTODOS PARA AUTENTICAÇÃO CONTEXTUAL, DEFINIDA PELO USUÁRIO E ADAPTATIVA DINAMICAMENTE DETERMINADA
(71) MASTERCARD INTERNATIONAL INCORPORATED (US)
(72) BRIAN PIEL
(85) 11/06/2021
(86) PCT US2019/064841 de 06/12/2019
(87) WO 2020/131414 de 25/06/2020

---

(21) BR 11 2021 011350-9 A2

Código 1.3 - Notificação - Fase Nacional - PCT
(22) 14/12/2018
(51) H04W 72/08 (2009.01)
(54) MÉTODO PARA PROCESSAR DADOS, PRIMEIRO EQUIPAMENTO DE USUÁRIO, E MÍDIA DE ARMAZENAMENTO
(71) GUANGDONG OPPO MOBILE TELECOMMUNICATIONS CORP., LTD. (CN)
(72) QIANXI LU; JIANHUA LIU
(85) 11/06/2021
(86) PCT CN2018/121322 de 14/12/2018
(87) WO 2020/118722 de 18/06/2020

---

(21) BR 11 2021 011353-3 A2

Código 1.3 - Notificação - Fase Nacional - PCT
(22) 21/11/2019
(30) 14/12/2018 CN 201811535534.9
(51) A01N 43/90 (2006.01), A01N 43/80 (2006.01), A01P 13/00 (2006.01)
(54) COMPOSIÇÃO HERBICIDA E SUA APLICAÇÃO
(71) SHENYANG SINOCHEM AGROCHEMICALS R&D CO., LTD. (CN)
(72) DONGLIANG CUI; HONGJUAN MA; JICHUN YANG; AIYING GUAN; CHANGLING LIU; YANMEI LUO; ZHENGMAO LU
(85) 11/06/2021
(86) PCT CN2019/119984 de 21/11/2019
(87) WO 2020/119415 de 18/06/2020

---

(21) BR 11 2021 011354-1 A2

Código 1.3 - Notificação - Fase Nacional - PCT
(22) 13/12/2019
(30) 14/12/2018 US 62/779,931; 13/12/2019 US 16/714,416

(51) B66F 9/12 (2006.01), B66F 9/14 (2006.01), B66F 9/20 (2006.01), B66F 17/00 (2006.01), F15B 15/28 (2006.01), G01G 19/08 (2006.01), G01G 19/12 (2006.01)
(54) COMBINAÇÃO DE FORQUILHA DE PESAGEM/TELESCÓPICA
(71) CASCADE CORPORATION (US)
(72) STEPHEN LYDA
(85) 11/06/2021
(86) PCT US2019/066375 de 13/12/2019
(87) WO 2020/124031 de 18/06/2020

---

(21) BR 11 2021 011355-0 A2

Código 1.3 - Notificação - Fase Nacional - PCT
(22) 09/12/2019
(30) 13/12/2018 US 62/779,429
(51) E21B 43/04 (2006.01), E21B 43/10 (2006.01)
(54) LUVA DE ENCHIMENTO DE CASCALHO
(71) SCHLUMBERGER TECHNOLOGY B.V. (NL)
(72) EIRIK WINDEGAARD; HAAVARD MOLDE
(85) 11/06/2021
(86) PCT US2019/065251 de 09/12/2019
(87) WO 2020/123391 de 18/06/2020

---

(21) BR 11 2021 011356-8 A2

Código 1.3 - Notificação - Fase Nacional - PCT
(22) 11/12/2019
(30) 11/12/2018 US 62/777,899; 18/01/2019 EP 19152547.6
(51) B01D 17/04 (2006.01), C10G 33/04 (2006.01), C08G 63/672 (2006.01), C08G 63/685 (2006.01)
(54) DESEMULSIFICANTE, MÉTODO DE DESEMULSIFICAÇÃO DE UMA EMULSÃO, E MÉTODO DE FABRICAÇÃO DE UM DESEMULSIFICANTE
(71) NOURYON CHEMICALS INTERNATIONAL B.V. (NL)
(72) HANAMANTHSA BEVINAKATTI
(85) 11/06/2021
(86) PCT EP2019/084762 de 11/12/2019
(87) WO 2020/120635 de 18/06/2020

---

(21) BR 11 2021 011358-4 A2

Código 1.3 - Notificação - Fase Nacional - PCT
(22) 11/12/2019
(30) 11/12/2018 US 62/777,903; 18/01/2019 EP 19152550.0
(51) C10G 33/04 (2006.01), B01D 17/04 (2006.01), C08G 63/78 (2006.01), C08G 65/00 (2006.01)
(54) DESEMULSIFICANTE, MÉTODO DE DESEMULSIFICAÇÃO DE UMA EMULSÃO E MÉTODO DE FABRICAÇÃO DE UM DESEMULSIFICANTE
(71) NOURYON CHEMICALS INTERNATIONAL B.V. (NL)
(72) HANAMANTHSA BEVINAKATTI
(85) 11/06/2021

(86) PCT EP2019/084757 de 11/12/2019
(87) WO 2020/120630 de 18/06/2020

---

(21) BR 11 2021 011361-4 A2

Código 1.3 - Notificação - Fase Nacional - PCT
(22) 11/12/2019
(30) 11/12/2018 US 62/778,024
(51) A61P 17/02 (2006.01), A61F 13/00 (2006.01), A61K 35/74 (2015.01)
(54) MÉTODO PARA TRATAR UMA FERIDA CRÔNICA, MÉTODO PARA AFETAR O PH INICIAL DE UMA PORÇÃO DE UM CORPO E MÉTODO PARA REDUZIR O PH INICIAL DE UMA FERIDA CRÔNICA
(71) NANOFIBER SOLUTIONS, LLC (US)
(72) JASON CHAKROFF; RONALD BRACKEN; JED JOHNSON
(85) 11/06/2021
(86) PCT US2019/065669 de 11/12/2019
(87) WO 2020/123619 de 18/06/2020

---

(21) BR 11 2021 011362-2 A2

Código 1.3 - Notificação - Fase Nacional - PCT
(22) 12/12/2019
(30) 14/12/2018 FR 1872957
(51) A61K 39/12 (2006.01), A61P 31/14 (2006.01), C12N 7/04 (2006.01)
(54) PRODUÇÃO DE VACINAS VIRAIS EM UMA LINHA CELULAR AVIÁRIA
(71) INSERM (INSTITUT NATIONAL DE LA SANTÉ ET DE LA RECHERCHE MÉDICALE) (FR) ; UNIVERSITE CLAUDE BERNARD LYON 1 (FR) ; CENTRE NATIONAL DE LA RECHERCHE SCIENTIFIQUE (FR) ; UNIVERSITE LAVAL (CA) ; TRANSGENE (FR) ; ECOLE NORMALE SUPERIEURE DE LYON (FR)
(72) MANUEL ROSA-CALATRAVA; GUY BOIVIN; JULIA DUBOIS; MARIO ANDRES PIZZORNO; OLIVIER TERRIER; AURÉLIEN TRAVERSIER
(85) 11/06/2021
(86) PCT FR2019/053036 de 12/12/2019
(87) WO 2020/120910 de 18/06/2020

---

(21) BR 11 2021 011363-0 A2

Código 1.3 - Notificação - Fase Nacional - PCT
(22) 21/12/2018
(51) A47K 10/36 (2006.01), A44B 18/00 (2006.01), A47K 10/16 (2006.01), A47K 10/20 (2006.01), A47K 10/34 (2006.01), A47K 10/42 (2006.01)
(54) REFIL DE TOALHAS DE PAPEL PARA UM DISPENSADOR DE TOALHAS DE PAPEL, MÉTODO DE RECUPERAÇÃO DE LENÇOS E CONJUNTO DE REFIL DE LENÇOS DE PAPEL
(71) ESSITY HYGIENE AND HEALTH AKTIEBOLAG (SE)
(72) ROBERT KLING
(85) 11/06/2021
(86) PCT EP2018/086728 de 21/12/2018
(87) WO 2020/126048 de 25/06/2020

(21) BR 11 2021 011365-7 A2

Código 1.3 - Notificação - Fase Nacional - PCT
(22) 13/12/2019
(30) 14/12/2018 US US 62/779,783
(51) E21B 17/02 (2006.01), E21B 17/046 (2006.01), E21B 17/042 (2006.01)
(54) CONEXÃO DE COMUNICAÇÃO ELÉTRICA DE FUNDO DE POÇO PARA PERFURAÇÃO DE FUNDO DE POÇO
(71) BAKER HUGHES HOLDINGS LLC (US)
(72) BASTIAN SAUTHOFF; CORD HUBER
(85) 11/06/2021
(86) PCT US2019/066215 de 13/12/2019
(87) WO 2020/123932 de 18/06/2020

(21) BR 11 2021 011366-5 A2

Código 1.3 - Notificação - Fase Nacional - PCT
(22) 12/12/2019
(30) 12/12/2018 US 62/778,349
(51) C12P 7/62 (2006.01), C08G 63/06 (2006.01), C08G 63/78 (2006.01), C08H 8/00 (2010.01), C08J 11/10 (2006.01)
(54) PRODUÇÃO DE POLIHIDROXIALCANOATOS A PARTIR DE CORRENTES DE RESÍDUOS DE POLPA E PAPEL
(71) INSTITUT NATIONAL DE LA RECHERCHE SCIENTIFIQUE (CA)
(72) RAJESHWAR DAYAL TYAGI; RAJWINDER KAUR
(85) 11/06/2021
(86) PCT CA2019/051797 de 12/12/2019
(87) WO 2020/118439 de 18/06/2020

(21) BR 11 2021 011367-3 A2

Código 1.3 - Notificação - Fase Nacional - PCT
(22) 20/11/2019
(30) 28/12/2018 JP 2018-246485
(51) B29B 7/20 (2006.01), B29B 7/28 (2006.01), B29C 48/92 (2019.01)
(54) DISPOSITIVO DE AMASSAMENTO
(71) KABUSHIKI KAISHA KOBE SEIKO SHO (KOBE STEEL, LTD.) (JP)
(72) YASUAKI YAMANE; HIKARU HAMADA
(85) 11/06/2021
(86) PCT JP2019/045441 de 20/11/2019
(87) WO 2020/137270 de 02/07/2020

(21) BR 11 2021 011369-0 A2

Código 1.3 - Notificação - Fase Nacional - PCT
(22) 12/12/2019
(30) 12/12/2018 US 62/778,363
(51) C09K 8/12 (2006.01), E21B 21/00 (2006.01)
(54) COMPOSIÇÕES DE PERFURAÇÃO DE FURO DE POÇO
(71) CHEVRON PHILLIPS CHEMICAL COMPANY LP (US)
(72) MARIO A. RAMIREZ; MARSHALL D. BISHOP

(85) 11/06/2021
(86) PCT US2019/066017 de 12/12/2019
(87) WO 2020/123830 de 18/06/2020

---

(21) BR 11 2021 011370-3 A2

Código 1.3 - Notificação - Fase Nacional - PCT
(22) 05/12/2019
(30) 14/12/2018 US 62/779,642
(51) C07K 14/195 (2006.01), C07K 14/21 (2006.01)
(54) PRODUTOS BIOLÓGICOS E SEU USO EM PLANTAS
(71) PIONEER HI-BRED INTERNATIONAL, INC. (US)
(72) MONIQUE COY; STEVEN D GRUVER; HEATHER KOZY; LU LIU; YOUNG-JUN PARK; BARBARA ROSEN; UTE SCHELLENBERGER; JUN-ZHI WEI; WEIPING XIE
(85) 11/06/2021
(86) PCT US2019/064579 de 05/12/2019
(87) WO 2020/123242 de 18/06/2020

---

(21) BR 11 2021 011371-1 A2

Código 1.3 - Notificação - Fase Nacional - PCT
(22) 12/12/2019
(30) 14/12/2018 CN PCT/CN2018/121197
(51) B01J 23/22 (2006.01), B01J 23/00 (2006.01)
(54) MÉTODOS PARA A PRODUÇÃO DE CATALISADORES DE VANÁDIO E PARA REDUÇÃO CATALÍTICA SELETIVA DE ÓXIDOS DE NITROGÊNIO, CATALISADORES DE VANÁDIO E USO
(71) BASF CORPORATION (US)
(72) FENG ZHAO; LIANG CHEN; JIA DI ZHANG; FENG YANG
(85) 11/06/2021
(86) PCT CN2019/124867 de 12/12/2019
(87) WO 2020/119763 de 18/06/2020

---

(21) BR 11 2021 011372-0 A2

Código 1.3 - Notificação - Fase Nacional - PCT
(22) 13/12/2019
(30) 14/12/2018 US 62/779,989; 18/01/2019 US 62/794,427; 15/03/2019 US 62/819,409; 24/05/2019 US 62/852,788; 10/10/2019 US 62/913,492
(51) C12N 9/22 (2006.01), C12Q 1/68 (2018.01)
(54) NOVOS SISTEMAS CRISPR-CAS PARA EDIÇÃO DE GENOMA
(71) PIONEER HI-BRED INTERNATIONAL, INC. (US)
(72) ZHENGLIN HOU; TAUTVYDAS KARVELIS; VIRGINIJUS SIKSNYS; JOSHUA K. YOUNG
(85) 11/06/2021
(86) PCT US2019/066118 de 13/12/2019
(87) WO 2020/123887 de 18/06/2020

(21) BR 11 2021 011376-2 A2

Código 1.3 - Notificação - Fase Nacional - PCT
(22) 16/12/2019
(30) 17/12/2018 EP 18213132.6
(51) C21C 1/02 (2006.01), C21C 5/06 (2006.01), C21C 5/36 (2006.01), C21C 7/064 (2006.01), C21C 5/00 (2006.01), C21C 5/54 (2006.01)
(54) PROCESSO PARA FABRICAÇÃO DE UM AGENTE DE CONDICIONAMENTO DE ESCÓRIA PARA DESSULFURIZAÇÃO DO AÇO
(71) S.A. LHOIST RECHERCHE ET DEVELOPPEMENT (BE)
(72) ÉRIC PERRIN; SOULIYANN CHUNLAMANI
(85) 11/06/2021
(86) PCT EP2019/085338 de 16/12/2019
(87) WO 2020/127039 de 25/06/2020

(21) BR 11 2021 011377-0 A2

Código 1.3 - Notificação - Fase Nacional - PCT
(22) 13/12/2019
(30) 13/12/2018 US 62/779,391; 12/12/2019 US 16/712,729
(51) G06F 16/65 (2019.01), G06F 16/906 (2019.01), G06K 9/62 (2006.01)
(54) MÉTODOS E SISTEMAS DE SEGURANÇA
(71) SPARKCOGNITION, INC. (US)
(72) JOSE ADALBERTO TERAN MATUS; SRIDHAR SUDARSAN
(85) 11/06/2021
(86) PCT US2019/066364 de 13/12/2019
(87) WO 2020/124026 de 18/06/2020

(21) BR 11 2021 011380-0 A2

Código 1.3 - Notificação - Fase Nacional - PCT
(22) 29/11/2019
(30) 13/12/2018 CN 201811538662.9
(51) H04N 19/184 (2014.01)
(54) MÉTODO E APARELHO DE CODIFICAÇÃO E DECODIFICAÇÃO DE NUVEM DE PONTOS
(71) HUAWEI TECHNOLOGIES CO., LTD. (CN)
(72) DEJUN ZHANG; KANGYING CAI
(85) 11/06/2021
(86) PCT CN2019/122216 de 29/11/2019
(87) WO 2020/119487 de 18/06/2020

(21) BR 11 2021 011381-9 A2

Código 1.3 - Notificação - Fase Nacional - PCT
(22) 11/12/2019
(30) 12/12/2018 US 62/778,471; 05/09/2019 US 62/896,237
(51) A01N 47/30 (2006.01), C07C 275/28 (2006.01), A61P 31/12 (2006.01)
(54) ARILMETILUREIAS E HETEROARILMETILUREIAS SUBSTITUÍDAS, SEUS ANÁLOGOS E MÉTODOS DE USO DOS MESMOS
(71) ARBUTUS BIOPHARMA CORPORATION (CA)
(72) ANDREW G. COLE; YI FAN; STEVEN KULTGEN; EUGEN MESAROS

(85) 11/06/2021
(86) PCT US2019/065756 de 11/12/2019
(87) WO 2020/123674 de 18/06/2020

---

(21) BR 11 2021 011382-7 A2

Código 1.3 - Notificação - Fase Nacional - PCT
(22) 21/12/2018
(51) C21D 9/56 (2006.01), F27D 7/02 (2006.01), F27D 7/06 (2006.01)
(54) FORNO DE RECOZIMENTO DE TIRAS DE AÇO
(71) ARCELORMITTAL (LU)
(72) WILLIAM P UMLAUF; OSCAR LANZI III; JOHNNY C BRANNBACKA; JOHN A ROTOLE; ROBERT BING
(85) 11/06/2021
(86) PCT IB2018/060491 de 21/12/2018
(87) WO 2020/128598 de 25/06/2020

---

(21) BR 11 2021 011383-5 A2

Código 1.3 - Notificação - Fase Nacional - PCT
(22) 13/12/2019
(30) 14/12/2018 US 62/779,660
(51) A23L 5/20 (2016.01), A23L 33/115 (2016.01), C11B 3/14 (2006.01)
(54) INGREDIENTE ALIMENTAR QUE CONTÉM ÁCIDO GRAXO POLIINSATURADO COM PALATABILIDADE MELHORADA E MÉTODO PARA FABRICAR O MESMO
(71) DSM IP ASSETS B.V. (NL) ; EVONIK OPERATIONS GMBH (DE)
(72) TANYA FRANCIS MACGILLIVRAY; JENNIFER YVONNE MAY; MICHAEL L. STEFANSKI; NASRIN TABAYEHNEJAD; JONATHAN WESLEY WILSON; STEPHANIE LANOUE KASSNER
(85) 11/06/2021
(86) PCT US2019/066265 de 13/12/2019
(87) WO 2020/123965 de 18/06/2020

---

(21) BR 11 2021 011385-1 A2

Código 1.3 - Notificação - Fase Nacional - PCT
(22) 13/01/2020
(30) 14/01/2019 EP 19151643.4
(51) A24F 47/00 (2020.01), A24F 40/42 (2020.01)
(54) SISTEMA GERADOR DE AEROSSOL AQUECIDO POR RADIAÇÃO, CARTUCHO, ELEMENTO GERADOR DE AEROSSOL E MÉTODO PARA OS MESMOS
(71) PHILIP MORRIS PRODUCTS S.A. (CH)
(72) ROBERT EMMETT; ANA ISABEL GONZALEZ FLOREZ
(85) 11/06/2021
(86) PCT EP2020/050657 de 13/01/2020
(87) WO 2020/148214 de 23/07/2020

(21) BR 11 2021 011386-0 A2

Código 1.3 - Notificação - Fase Nacional - PCT
(22) 13/12/2019
(30) 13/12/2018 US 62/779,232; 05/02/2019 US 62/801,450
(51) A61K 31/4745 (2006.01), A61P 25/02 (2006.01)
(54) DEUTETRABENAZINA PARA O TRATAMENTO DA DISCINESIA NA PARALISIA CEREBRAL
(71) AUSPEX PHARMACEUTICALS, INC (US)
(72) JUHA-MATTI SAVOLA; MARK FORREST GORDON; FRANK SCHNEIDER
(85) 11/06/2021
(86) PCT US2019/066150 de 13/12/2019
(87) WO 2020/123900 de 18/06/2020

(21) BR 11 2021 011388-6 A2

Código 1.3 - Notificação - Fase Nacional - PCT
(22) 11/12/2019
(30) 11/12/2018 IT 102018000010978
(51) B01D 11/02 (2006.01), A61K 8/97 (2017.01), A61K 31/352 (2006.01), A61K 36/185 (2006.01), A61K 8/49 (2006.01)
(54) MÉTODO DE EXTRAÇÃO E COMPOSIÇÃO OBTIDA PELO MESMO
(71) NATURALIA INGREDIENTS S.R.L. (IT)
(72) GIUSEPPE CANNAZZA; CINZIA CITTI; FLAVIO FORNI; MARIA ANGELA VANDELLI
(85) 11/06/2021
(86) PCT IB2019/060663 de 11/12/2019
(87) WO 2020/121218 de 18/06/2020

(21) BR 11 2021 011389-4 A2

Código 1.3 - Notificação - Fase Nacional - PCT
(22) 12/12/2019
(30) 12/12/2018 NL 2022190
(51) A47J 31/36 (2006.01)
(54) SULCO DE PURGA DE AR
(71) KONINKLIJKE DOUWE EGBERTS B.V. (NL)
(72) JOEKE NOORDHUIS; ANDREA FAVERO; JUDITH MARGREET HANNEKE OGINK; JOHAN VAN TOOR; GERBRAND KRISTIAAN DE GRAAFF; JARNO BEEKMAN
(85) 11/06/2021
(86) PCT NL2019/050831 de 12/12/2019
(87) WO 2020/122722 de 18/06/2020

(21) BR 11 2021 011392-4 A2

Código 1.3 - Notificação - Fase Nacional - PCT
(22) 03/12/2019
(30) 12/12/2018 GB 1820267.1; 15/03/2019 GB 1903567.4
(51) H04L 9/32 (2006.01), G06F 21/64 (2013.01)
(54) PROVA DE TRABALHO PARA APLICAÇÕES BLOCKCHAIN
(71) UNIVERSITY OF YORK (GB)

(72) ROXANA IULIANA TEODOR; PETER DAMIAN ASHTON; SIAMAK FAYYAZ SHAHANDASHTI; IAN BANCROFT
(85) 11/06/2021
(86) PCT GB2019/053418 de 03/12/2019
(87) WO 2020/120933 de 18/06/2020

---

(21) BR 11 2021 011393-2 A2

Código 1.3 - Notificação - Fase Nacional - PCT
(22) 25/09/2019
(30) 13/12/2018 US 62/779,341
(51) C07K 16/24 (2006.01), C07K 14/54 (2006.01), A61K 39/395 (2006.01)
(54) ANTICORPOS ANTI-IL-27 E USOS DOS MESMOS
(71) SURFACE ONCOLOGY, INC. (US)
(72) JONATHAN HILL; SCOTT CHAPPEL; MICHAEL GLADSTONE; BIANKA PRINZ; ANDREW LAKE; CHRISTINE MILLER; KERRY WHITE; JING HUA; PAMELA M. HOLLAND; MATTHEW RAUSCH; DEVAPREGASAN MOODLEY; GEGE TAN
(85) 11/06/2021
(86) PCT US2019/053036 de 25/09/2019
(87) WO 2020/123011 de 18/06/2020

---

(21) BR 11 2021 011396-7 A2

Código 1.3 - Notificação - Fase Nacional - PCT
(22) 13/12/2019
(30) 14/12/2018 US 16/220,834; 14/12/2018 US 16/220,877
(51) H04J 3/06 (2006.01), H04L 12/28 (2006.01), H04N 21/61 (2011.01)
(54) SISTEMAS E MÉTODOS PARA MELHORAR O DESEMPENHO DE HOLDOVER EM ARQUITETURAS DE REDE R-PHY
(71) ARRIS ENTERPRISES LLC (US)
(72) YAIR NEUGEBOREN
(85) 11/06/2021
(86) PCT US2019/066332 de 13/12/2019
(87) WO 2020/124005 de 18/06/2020

---

(21) BR 11 2021 011397-5 A2

Código 1.3 - Notificação - Fase Nacional - PCT
(22) 13/12/2019
(30) 14/12/2018 NL 2022213
(51) G06Q 10/00 (2012.01), B65F 1/14 (2006.01)
(54) MÉTODO E SISTEMA DE DETECÇÃO DE RESÍDUO ALIMENTAR
(71) WASTIQ B.V. (NL)
(72) BART VAN ARNHEM; OLAF EGBERT VAN DER VEEN
(85) 11/06/2021
(86) PCT EP2019/085143 de 13/12/2019
(87) WO 2020/120757 de 18/06/2020

(21) BR 11 2021 011398-3 A2

Código 1.3 - Notificação - Fase Nacional - PCT
(22) 17/12/2019
(30) 17/12/2018 US 62/780,771; 15/05/2019 US 62/848,149
(51) H04N 19/42 (2014.01), H04N 19/44 (2014.01), H04N 19/46 (2014.01), H04N 19/50 (2014.01), H04N 19/70 (2014.01), G06T 7/20 (2017.01)
(54) MÉTODO E APARELHO DE CODIFICAÇÃO DE VÍDEO
(71) HUAWEI TECHNOLOGIES CO., LTD. (CN)
(72) FNU HENDRY; YE-KUI WANG
(85) 11/06/2021
(86) PCT US2019/066896 de 17/12/2019
(87) WO 2020/131900 de 25/06/2020

(21) BR 11 2021 011400-9 A2

Código 1.3 - Notificação - Fase Nacional - PCT
(22) 06/06/2019
(30) 13/12/2018 EP 18212338.0
(51) B08B 3/12 (2006.01), B08B 9/30 (2006.01)
(54) MÁQUINA DE LAVAR RECIPIENTES VAZIOS E MÉTODO DE OPERAÇÃO DA MESMA
(71) SIDEL END OF LINE & TUNNELS SOLUTIONS SRL (IT)
(72) CLAUDIO BERZAGHI; MICHELE COMPOSTA; RINO FASANI; ANDREA STERZI
(85) 11/06/2021
(86) PCT EP2019/064883 de 06/06/2019
(87) WO 2020/119958 de 18/06/2020

(21) BR 11 2021 011404-1 A2

Código 1.3 - Notificação - Fase Nacional - PCT
(22) 24/10/2019
(30) 19/12/2018 NO 20181648
(51) H01Q 3/26 (2006.01), H01Q 1/36 (2006.01), H01Q 1/38 (2006.01), H01Q 13/04 (2006.01)
(54) CONJUNTO DE ANTENAS, E, SISTEMA DE ANTENAS
(71) KONGSBERG SEATEX AS (NO)
(72) DAVID MØLLER HAGEN
(85) 11/06/2021
(86) PCT NO2019/050231 de 24/10/2019
(87) WO 2020/130839 de 25/06/2020

(21) BR 11 2021 011406-8 A2

Código 1.3 - Notificação - Fase Nacional - PCT
(22) 04/12/2019
(30) 12/12/2018 EP 18211924.8
(51) F24F 13/28 (2006.01), F24F 7/007 (2006.01), F24F 7/06 (2006.01), B01D 45/16 (2006.01), B01D 46/00 (2006.01), F24F 3/16 (2021.01)
(54) SISTEMA PURIFICADOR DE AR DOMÉSTICO E MÉTODO PARA REMOVER GASES INDESEJADOS

(71) BLUEAIR AB (SE)
(72) LARS JOHAN WILHELM HADDING DELIN; LARS HENRIK DUNBERGER; STEFAN SACK
(85) 11/06/2021
(86) PCT EP2019/083726 de 04/12/2019
(87) WO 2020/120263 de 18/06/2020

---

(21) BR 11 2021 011407-6 A2

Código 1.3 - Notificação - Fase Nacional - PCT
(22) 20/12/2019
(30) 21/12/2018 SE 1851645-0
(51) C08J 5/18 (2006.01), B32B 29/00 (2006.01), B82Y 30/00 (2011.01), D21H 11/18 (2006.01), D21H 17/66 (2006.01), D21H 19/10 (2006.01)
(54) MATERIAIS FIBROSOS TRATADOS EM SUPERFÍCIE E MÉTODOS PARA SUA PREPARAÇÃO
(71) STORA ENSO OYJ (FI)
(72) ISTO HEISKANEN; KATJA LYYTIKÄINEN; GISELA CUNHA; KAJ BACKFOLK
(85) 11/06/2021
(86) PCT IB2019/061182 de 20/12/2019
(87) WO 2020/128997 de 25/06/2020

---

(21) BR 11 2021 011408-4 A2

Código 1.3 - Notificação - Fase Nacional - PCT
(22) 12/12/2019
(30) 12/12/2018 US 62/778,888
(51) B05D 7/22 (2006.01), B23B 3/26 (2006.01)
(54) MATERIAIS DE MODIFICAÇÃO DE SUPERFÍCIE CERÂMICA E MÉTODOS DE USO DESTES
(71) NELUMBO INC. (US)
(72) LANCE R. BROCKWAY; DAVID C. WALTHER; NICHOLAS J. MONTES
(85) 11/06/2021
(86) PCT US2019/065978 de 12/12/2019
(87) WO 2020/123804 de 18/06/2020

---

(21) BR 11 2021 011409-2 A2

Código 1.3 - Notificação - Fase Nacional - PCT
(22) 12/12/2018
(51) B29B 17/00 (2006.01), B09B 3/00 (2006.01), B29C 39/10 (2006.01)
(54) MÉTODO PARA RECICLAGEM DE PNEUS
(71) MARK MOLLOY (NZ)
(72) MARK MOLLOY
(85) 11/06/2021
(86) PCT NZ2018/050176 de 12/12/2018
(87) WO 2020/122737 de 18/06/2020

(21) BR 11 2021 011412-2 A2

Código 1.3 - Notificação - Fase Nacional - PCT
(22) 12/12/2019
(30) 13/12/2018 GB 1820355.4
(51) G01F 23/26 (2006.01)
(54) SENSOR DE NÍVEL DE LÍQUIDO CAPACITIVO, E, CONJUNTO DE SENSOR DE LÍQUIDO
(71) CHARLES AUSTEN PUMPS LTD. (GB)
(72) KING HO; WILLIAM E. SHEPHERD
(85) 11/06/2021
(86) PCT GB2019/053524 de 12/12/2019
(87) WO 2020/120971 de 18/06/2020

(21) BR 11 2021 011413-0 A2

Código 1.3 - Notificação - Fase Nacional - PCT
(22) 17/12/2019
(30) 17/12/2018 US 62/780,771; 15/05/2019 US 62/848,149
(51) H04N 19/42 (2014.01), H04N 19/44 (2014.01), H04N 19/46 (2014.01), H04N 19/50 (2014.01), H04N 19/70 (2014.01), G06T 7/20 (2017.01)
(54) MÉTODO E APARELHO DE CODIFICAÇÃO DE VÍDEO
(71) HUAWEI TECHNOLOGIES CO., LTD. (CN)
(72) FNU HENDRY; YE-KUI WANG
(85) 11/06/2021
(86) PCT US2019/066884 de 17/12/2019
(87) WO 2020/131891 de 25/06/2020

(21) BR 11 2021 011414-9 A2

Código 1.3 - Notificação - Fase Nacional - PCT
(22) 13/12/2018
(51) A23L 27/60 (2016.01)
(54) COMPOSIÇÃO ALIMENTÍCIA A BASE DE AÇAÍ E MÉTODO DE PREPARAÇÃO DE COMPOSIÇÃO ALIMENTÍCIA A BASE DE AÇAÍ
(71) HAROLDO SOUZA SILVA (BR/PA)
(72) HAROLDO SOUZA SILVA
(85) 11/06/2021
(86) PCT BR2018/050458 de 13/12/2018
(87) WO 2020/118388 de 18/06/2020

(21) BR 11 2021 011417-3 A2

Código 1.3 - Notificação - Fase Nacional - PCT
(22) 09/12/2019
(30) 13/12/2018 CN 201811526324.3
(51) A61B 17/04 (2006.01)
(54) ATADOR
(71) BEIJING MED-ZENITH MEDICAL SCIENTIFIC CORPORATION LIMITED (CN)
(72) ZHIWEI MA; DANIAN KE; QINGLIANG ZHOU; JIAN MENG
(85) 11/06/2021

(86) PCT CN2019/124074 de 09/12/2019
(87) WO 2020/119647 de 18/06/2020

---

(21) BR 11 2021 011418-1 A2

Código 1.3 - Notificação - Fase Nacional - PCT
(22) 12/12/2019
(30) 13/12/2018 EP 18212340.6
(51) B08B 9/20 (2006.01), B08B 9/30 (2006.01)
(54) PROCESSO DE RESFRIAMENTO PARA RESFRIAR RECIPIENTES LAVADOS A QUENTE EM UMA MÁQUINA DE LAVAR, E MÁQUINA DE LAVAR UTILIZANDO O REFERIDO PROCESSO
(71) SIDEL END OF LINE & TUNNELS SOLUTIONS SRL (IT)
(72) CLAUDIO BERZAGHI
(85) 11/06/2021
(86) PCT EP2019/084935 de 12/12/2019
(87) WO 2020/120693 de 18/06/2020

---

(21) BR 11 2021 011420-3 A2

Código 1.3 - Notificação - Fase Nacional - PCT
(22) 16/12/2019
(30) 14/12/2018 NZ 749209
(51) C22B 34/10 (2006.01), C01G 23/053 (2006.01)
(54) MÉTODOS DE EXTRAÇÃO DE PRODUTOS DE MATERIAIS CONTENDO TITÂNIO
(71) AVERTANA LIMITED (NZ)
(72) CAMPBELL STUART MCNICOLL; MOHAMMED SHEREEZ ALI; JASON TREVOR HERROLD; DAVID JONATHAN HASSELL
(85) 11/06/2021
(86) PCT NZ2019/050159 de 16/12/2019
(87) WO 2020/122740 de 18/06/2020

---

(21) BR 11 2021 011421-1 A2

Código 1.3 - Notificação - Fase Nacional - PCT
(22) 08/11/2019
(30) 12/12/2018 BE 2018/5879
(51) B42C 5/00 (2006.01), B42D 1/00 (2006.01), B65H 45/16 (2006.01)
(54) DISPOSITIVO DE DOBRA PARA CRIAR DUAS DOBRAS PARALELAS EM UMA FOLHA DE PAPEL OU SIMILA
(71) PELEMAN INDUSTRIES, NAAMLOZE VENNOOTSCHAP (BE)
(72) GUIDO FRANS MARIA JOZEF PELEMAN; MAARTEN HENNISSEN
(85) 11/06/2021
(86) PCT IB2019/059601 de 08/11/2019
(87) WO 2020/121082 de 18/06/2020

---

(21) BR 11 2021 011423-8 A2

Código 1.3 - Notificação - Fase Nacional - PCT
(22) 13/12/2019

(30) 14/12/2018 US 62/779,822
(51) G21C 11/00 (2006.01)
(54) INSTALAÇÃO
(71) RAD TECHNOLOGY MEDICAL SYSTEMS, LLC (US)
(72) JOHN FORD; RON JOHNSTON; CYNTHIA KEPPEL; PAWEL AMBROZEWICZ; ERIC LANDAU; CHERI OQUIST; JOHN LEFKUS
(85) 11/06/2021
(86) PCT US2019/066294 de 13/12/2019
(87) WO 2020/123983 de 18/06/2020

---

(21) BR 11 2021 011424-6 A2

Código 1.3 - Notificação - Fase Nacional - PCT
(22) 11/12/2019
(30) 13/12/2018 GB 1820327.3
(51) A61B 5/00 (2006.01), A61B 10/00 (2006.01), G01N 33/48 (2006.01), G16H 50/20 (2018.01)
(54) DETECÇÃO NO LOCAL DE INFECÇÕES PARASITÁRIAS DE MAMÍFEROS
(71) TECHNOLOGICAL UNIVERSITY DUBLIN (IE)
(72) SEAN SMITH; TARA MC ELLIGOTT; JOSE LOPEZ ESCOBAR; DANIEL IZQUIERDO HIJAZI
(85) 11/06/2021
(86) PCT EP2019/084770 de 11/12/2019
(87) WO 2020/120640 de 18/06/2020

---

(21) BR 11 2021 011427-0 A2

Código 1.3 - Notificação - Fase Nacional - PCT
(22) 26/11/2019
(30) 13/12/2018 CN 201811527100.4
(51) H04N 19/593 (2014.01), H04N 19/186 (2014.01)
(54) MÉTODO E APARELHO DE PREDIÇÃO DE BLOCO DE CROMA
(71) HUAWEI TECHNOLOGIES CO., LTD. (CN)
(72) XIANG MA; JIANLE CHEN; HAITAO YANG
(85) 11/06/2021
(86) PCT CN2019/120984 de 26/11/2019
(87) WO 2020/119449 de 18/06/2020

---

(21) BR 11 2021 011428-9 A2

Código 1.3 - Notificação - Fase Nacional - PCT
(22) 11/12/2019
(30) 20/12/2018 JP 2018-238653
(51) C08J 3/07 (2006.01)
(54) MÉTODO PARA PRODUZIR UM LÁTEX E MÉTODOS PARA PRODUZIR UM CORPO MOLDADO POR MEMBRANA, CORPO MOLDADO POR IMERSÃO E SUBSTRATO DE FORMAÇÃO DE CAMADA ADESIVA UTILIZANDO O LÁTEX OBTIDO PELO MÉTODO PARA PRODUZIR LÁTEX
(71) ZEON CORPORATION (JP)

(72) JUNJI KODEMURA; YOSHITAKA SATOH
(85) 11/06/2021
(86) PCT JP2019/048424 de 11/12/2019
(87) WO 2020/129765 de 25/06/2020

---

(21) BR 11 2021 011429-7 A2

Código 1.3 - Notificação - Fase Nacional - PCT
(22) 13/12/2018
(51) G02F 1/1333 (2006.01), B60K 35/00 (2006.01)
(54) LENTE DE DISPLAY DO PAINEL DE DISPLAY DO VEÍCULO
(71) STONERIDGE ELECTRONICS AB (SE)
(72) JON MÖLLER
(85) 11/06/2021
(86) PCT EP2018/084834 de 13/12/2018
(87) WO 2020/119911 de 18/06/2020

---

(21) BR 11 2021 011430-0 A2

Código 1.3 - Notificação - Fase Nacional - PCT
(22) 12/12/2019
(30) 12/12/2018 GB 1820205.1
(51) A23K 10/14 (2016.01), A23K 40/00 (2016.01), A23K 40/10 (2016.01), A23K 50/10 (2016.01), A23N 17/00 (2006.01)
(54) MÉTODO DE TRATAMENTO DE UM MATERIAL ALIMENTAR
(71) EW NUTRITION GMBH (DE)
(72) TEPE, DANIEL; ATIENZA, CRISTIAN; MICHELS, ANDREAS
(85) 11/06/2021
(86) PCT EP2019/084919 de 12/12/2019
(87) WO 2020/120689 de 18/06/2020

---

(21) BR 11 2021 011434-3 A2

Código 1.3 - Notificação - Fase Nacional - PCT
(22) 11/12/2019
(30) 20/12/2018 JP 2018-238654
(51) C08J 3/03 (2006.01), C08L 21/02 (2006.01)
(54) MÉTODO PARA PRODUZIR UM LÁTEX E MÉTODOS PARA PRODUZIR UM CORPO MOLDADO POR MEMBRANA, CORPO MOLDADO POR IMERSÃO E SUBSTRATO DE FORMAÇÃO DE CAMADA ADESIVA UTILIZANDO O LÁTEX OBTIDO PELO MÉTODO PARA PRODUZIR UM LÁTEX
(71) ZEON CORPORATION (JP)
(72) YOSHITAKA SATOH; JUNJI KODEMURA
(85) 11/06/2021
(86) PCT JP2019/048425 de 11/12/2019
(87) WO 2020/129766 de 25/06/2020

---

(21) BR 11 2021 011435-1 A2

Código 1.3 - Notificação - Fase Nacional - PCT

(22) 16/12/2019
(30) 17/12/2018 EP 18212937.9
(51) B65D 17/50 (2006.01), B65D 47/28 (2006.01)
(54) TAMPA DE LATA, LATA E MÉTODO DE PRODUÇÃO DE TAMPA DE LATA
(71) RE-LID ENGINEERING AG (LI)
(72) CHRISTIAN SCHANDL; ALOIS BÜHLER
(85) 11/06/2021
(86) PCT EP2019/085335 de 16/12/2019
(87) WO 2020/127037 de 25/06/2020

---

(21) BR 11 2021 011436-0 A2

Código 1.3 - Notificação - Fase Nacional - PCT
(22) 13/12/2019
(30) 13/12/2018 US 62/778,901; 08/05/2019 US 62/845,052
(51) B29B 15/12 (2006.01), C08G 61/02 (2006.01)
(54) COMPOSIÇÕES DE REVESTIMENTO
(71) MATERIA, INC. (US)
(72) BRIAN L.CONLEY; SHENGXI LI; NATHAN A. MASON; MADHURA M. PADE; WENLIANG P. YANG; JOHN H.PHILLIPS; BRIAN EDGECOMBE; KRISTINA GOULINIAN; JENNY PARCHEN
(85) 11/06/2021
(86) PCT US2019/066239 de 13/12/2019
(87) WO 2020/123946 de 18/06/2020

---

(21) BR 11 2021 011437-8 A2

Código 1.3 - Notificação - Fase Nacional - PCT
(22) 12/12/2019
(30) 12/12/2018 IT 102018000011042
(51) G01B 11/02 (2006.01), G01B 11/06 (2006.01), G01B 11/24 (2006.01)
(54) MÉTODO E APARELHO PARA DETERMINAR A POSIÇÃO DE OBJETOS EM UM TRANSPORTADOR
(71) FT SYSTEM SRL (IT)
(72) MARCO CIPRIANI; MICHELE PAGLIA; ERIC ORSO
(85) 11/06/2021
(86) PCT IB2019/060694 de 12/12/2019
(87) WO 2020/121235 de 18/06/2020

---

(21) BR 11 2021 011438-6 A2

Código 1.3 - Notificação - Fase Nacional - PCT
(22) 19/12/2019
(30) 19/12/2018 EP 18214079.8
(51) B01J 13/16 (2006.01), A01N 25/28 (2006.01), C11D 3/50 (2006.01)
(54) PROCESSO PARA PREPARAR MICROCÁPSULAS DE POLIAMIDA
(71) FIRMENICH SA (CH)
(72) AMAL ELABBADI; MARLÈNE JACQUEMOND; DAMIEN BERTHIER; LAHOUSSINE OUALI; ANAICK NICOLAE
(85) 11/06/2021

(86) PCT EP2019/086329 de 19/12/2019
(87) WO 2020/127749 de 25/06/2020

---

(21) BR 11 2021 011442-4 A2

Código 1.3 - Notificação - Fase Nacional - PCT
(22) 13/12/2019
(30) 14/12/2018 US 62/779,738
(51) C09J 11/08 (2006.01), C09J 7/21 (2018.01), C09J 7/22 (2018.01)
(54) ARTIGOS ADESIVOS E MÉTODOS
(71) 3M INNOVATIVE PROPERTIES COMPANY (US)
(72) SCOTT M. TAPIO; PATRICK D. HYDE; JEFFREY M. IMSANDE; TERRY R. RAY; CHRISTOPHER R. JOHNSON
(85) 11/06/2021
(86) PCT IB2019/060783 de 13/12/2019
(87) WO 2020/121278 de 18/06/2020

---

(21) BR 11 2021 011445-9 A2

Código 1.3 - Notificação - Fase Nacional - PCT
(22) 19/12/2019
(30) 21/12/2018 NL 2022282
(51) A01G 18/20 (2018.01), A01G 24/30 (2018.01), A01G 24/00 (2018.01)
(54) SUBSTRATO PARA PRODUZIR VEGETAIS, COGUMELOS OU ERVAS PRONTOS PARA CONSUMO EM UM RECIPIENTE FECHADO
(71) RIJK ZWAAN ZAADTEELT EN ZAADHANDEL B.V. (NL)
(72) KALIN KONG; JEANETTE DIANA VAN DER LAKEN
(85) 11/06/2021
(86) PCT EP2019/086371 de 19/12/2019
(87) WO 2020/127779 de 25/06/2020

---

(21) BR 11 2021 011447-5 A2

Código 1.3 - Notificação - Fase Nacional - PCT
(22) 13/12/2019
(30) 13/12/2018 EP 18382923.3
(51) F16F 1/368 (2006.01), B29C 70/00 (2006.01), B29C 70/30 (2006.01), B29C 70/48 (2006.01)
(54) MOLA DE LÂMINA, PROCESSO DE FABRICAÇÃO E MOLDE DESSA MOLA DE LÂMINA
(71) MUELLES Y BALLESTAS HISPANO-ALEMANAS PROJECTS, S.L. (ES)
(72) MIGUEL RUIZ DEALBERT; ROBERTO ESTAL VERA; JUAN SALAMERO LAORDEN
(85) 11/06/2021
(86) PCT EP2019/085042 de 13/12/2019
(87) WO 2020/120728 de 18/06/2020

---

(21) BR 11 2021 011448-3 A2

Código 1.3 - Notificação - Fase Nacional - PCT
(22) 19/12/2019

(30) 19/12/2018 EP 18214089.7
(51) B01J 13/16 (2006.01), A01N 25/28 (2006.01), C11D 3/50 (2006.01)
(54) MICROCÁPSULAS DE POLIAMIDA
(71) FIRMENICH SA (CH)
(72) DAMIEN BERTHIER; MARLÈNE JACQUEMOND; LAHOUSSINE OUALI; AMAL ELABBADI; ANAICK NICOLAE
(85) 11/06/2021
(86) PCT EP2019/086321 de 19/12/2019
(87) WO 2020/127743 de 25/06/2020

---

(21) BR 11 2021 011460-2 A2

Código 1.3 - Notificação - Fase Nacional - PCT
(22) 18/12/2019
(30) 18/12/2018 EP 18213641.6
(51) A24B 3/14 (2006.01)
(54) MÉTODO PARA A PRODUÇÃO DE UMA FOLHA DE MATERIAL CONTENDO ALCALOIDES
(71) PHILIP MORRIS PRODUCTS S.A. (CH)
(72) STEFAN LAUENSTEIN
(85) 14/06/2021
(86) PCT EP2019/086094 de 18/12/2019
(87) WO 2020/127584 de 25/06/2020

---

(21) BR 11 2021 011461-0 A2

Código 1.3 - Notificação - Fase Nacional - PCT
(22) 18/12/2019
(30) 18/12/2018 EP 18213653.1
(51) A24B 3/14 (2006.01)
(54) MÉTODO E APARELHO PARA PRODUZIR UMA PLURALIDADE DE FOLHAS DE MATERIAL CONTENDO ALCALOIDES
(71) PHILIP MORRIS PRODUCTS S.A. (CH)
(72) MICHELE DEL BORRELLO
(85) 14/06/2021
(86) PCT EP2019/086099 de 18/12/2019
(87) WO 2020/127588 de 25/06/2020

---

(21) BR 11 2021 011462-9 A2

Código 1.3 - Notificação - Fase Nacional - PCT
(22) 12/12/2019
(30) 12/12/2018 US 16/217,548
(51) A63B 24/00 (2006.01), A63B 22/02 (2006.01), A63B 22/00 (2006.01), A63B 71/06 (2006.01)
(54) CONTROLES DE APARELHO DE EXERCÍCIO
(71) PELOTON INTERACTIVE, INC. (US)
(72) BETINA EVANCHA; JOSEPH INTONATO; ASHLEY WILLHITE; JOOYOUNG LEE
(85) 14/06/2021

(86) PCT US2019/065882 de 12/12/2019
(87) WO 2020/123756 de 18/06/2020

---

(21) BR 11 2021 011463-7 A2

Código 1.3 - Notificação - Fase Nacional - PCT
(22) 13/12/2019
(30) 17/12/2018 EP 18212853.8
(51) G01J 3/28 (2006.01)
(54) MÉTODO PARA A IDENTIFICAÇÃO DE UM ESPECTRÔMETRO DE INFRAVERMELHO CALIBRADO INCORRETAMENTE OU NÃO CALIBRADO
(71) EVONIK OPERATIONS GMBH (DE)
(72) INGOLF REIMANN; JOACHIM REISING; CHRISTOPH MÜLLER
(85) 14/06/2021
(86) PCT EP2019/085010 de 13/12/2019
(87) WO 2020/126869 de 25/06/2020

---

(21) BR 11 2021 011464-5 A2

Código 1.3 - Notificação - Fase Nacional - PCT
(22) 14/01/2020
(30) 15/01/2019 US 62/792,606
(51) G06F 3/01 (2006.01), G06F 15/16 (2006.01), G06Q 30/02 (2012.01), G06Q 50/00 (2012.01)
(54) AVISO SELETIVO A INDIVÍDUOS COMBINADOS PARA QUE INICIEM UM ENCONTRO PRESENCIAL
(71) AMI HOLDINGS LIMITED (BM)
(72) NATALIA ANGAPOVA; JOHN KNEELAND; CLAIRE STOTT
(85) 14/06/2021
(86) PCT US2020/013435 de 14/01/2020
(87) WO 2020/150186 de 23/07/2020

---

(21) BR 11 2021 011466-1 A2

Código 1.3 - Notificação - Fase Nacional - PCT
(22) 31/03/2020
(30) 12/04/2019 DE 20 2019 102 127.6
(51) F16K 3/02 (2006.01), F16K 3/314 (2006.01), F16K 31/52 (2006.01), F16K 31/56 (2006.01)
(54) VÁLVULA
(71) NEOPERL GMBH (DE)
(72) ADRIJAN STRMSEK
(85) 14/06/2021
(86) PCT EP2020/059095 de 31/03/2020
(87) WO 2020/207857 de 15/10/2020

---

(21) BR 11 2021 011472-6 A2

Código 1.3 - Notificação - Fase Nacional - PCT
(22) 29/01/2020
(30) 28/02/2019 JP 2019-036625

(51) G01N 21/892 (2006.01)
(54) APARELHO PARA INSPECIONAR CORPOS EM FORMA DE PLACA
(71) YOSHINO GYPSUM CO., LTD. (JP)
(72) YUICHI HIROOKA; KENICHI HASHIKURA
(85) 14/06/2021
(86) PCT JP2020/003214 de 29/01/2020
(87) WO 2020/174990 de 03/09/2020

---

(21) BR 11 2021 011473-4 A2

Código 1.3 - Notificação - Fase Nacional - PCT
(22) 18/12/2019
(30) 19/12/2018 SE 1851612-0
(51) C09J 11/04 (2006.01), C09J 11/06 (2006.01)
(54) SEPARAÇÃO DE FIBRAS
(71) RE:NEWCELL AB (SE)
(72) MICHAEL TERNSTRÖM; AMY TRAN CARLSTRÖM; MIKAEL LINDSTRÖM; ZAHEER AHMAD MANSOOR
(85) 14/06/2021
(86) PCT EP2019/085901 de 18/12/2019
(87) WO 2020/127453 de 25/06/2020

---

(21) BR 11 2021 011474-2 A2

Código 1.3 - Notificação - Fase Nacional - PCT
(22) 29/01/2020
(30) 31/01/2019 EP 19154897.3
(51) B26B 21/56 (2006.01), B26B 21/40 (2006.01)
(54) CABEÇA DE RASPAGEM COM AUMENTO DO VÃO INTERLÂMINA
(71) BIC-VIOLEX SA (GR)
(72) IOANNIS BOZIKIS
(85) 14/06/2021
(86) PCT EP2020/052164 de 29/01/2020
(87) WO 2020/157130 de 06/08/2020

---

(21) BR 11 2021 011476-9 A2

Código 1.3 - Notificação - Fase Nacional - PCT
(22) 17/12/2019
(30) 19/12/2018 CH 1569/18
(51) C25C 3/12 (2006.01), C25C 3/16 (2006.01)
(54) ANODO PARA ELETRÓLISE DE ALUMÍNIO E SEU MÉTODO DE FABRICAÇÃO
(71) R + D CARBON LTD (CH)
(72) MARKUS MEIER
(85) 14/06/2021
(86) PCT EP2019/085715 de 17/12/2019
(87) WO 2020/127315 de 25/06/2020

(21) BR 11 2021 011477-7 A2

Código 1.3 - Notificação - Fase Nacional - PCT
(22) 13/12/2019
(30) 14/12/2018 GB 1820450.3
(51) C07D 239/36 (2006.01), A61K 31/513 (2006.01), A61P 1/16 (2006.01), A61P 11/06 (2006.01), A61P 11/08 (2006.01)
(54) COMPOSTOS E SEUS USOS PARA O TRATAMENTO DA DEFICIÊNCIA DE A1-ANTITRIPSINA
(71) Z FACTOR LIMITED (GB)
(72) NIGEL RAMSDEN; DAVID JOHN FOX; JAMES ANDREW HUNTINGTON
(85) 14/06/2021
(86) PCT GB2019/053552 de 13/12/2019
(87) WO 2020/120992 de 18/06/2020

(21) BR 11 2021 011478-5 A2

Código 1.3 - Notificação - Fase Nacional - PCT
(22) 14/12/2018
(51) G02C 5/14 (2006.01), G02C 11/00 (2006.01)
(54) ÓCULOS ELETRÔNICOS
(71) LUXOTTICA S.R.L. (IT)
(72) FABIO BORSOI; VALERIO OLIANA; MORENO DAL PONT
(85) 14/06/2021
(86) PCT IB2018/060103 de 14/12/2018
(87) WO 2020/121047 de 18/06/2020

(21) BR 11 2021 011479-3 A2

Código 1.3 - Notificação - Fase Nacional - PCT
(22) 18/12/2019
(30) 20/12/2018 EP 18020647.6; 29/03/2019 IB PCT/IB2019/052602
(51) B41F 31/02 (2006.01), B41F 31/08 (2006.01), B41F 33/00 (2006.01)
(54) SISTEMA E MÉTODO DE DISTRIBUIR TINTA USANDO PRESSÃO
(71) BOBST FIRENZE S.R.L. (IT)
(72) FEDERICO D'ANNUNZIO; ANTONIO BELLOSI; ANDREA MELCHIORRI
(85) 14/06/2021
(86) PCT EP2019/025460 de 18/12/2019
(87) WO 2020/126084 de 25/06/2020

(21) BR 11 2021 011482-3 A2

Código 1.3 - Notificação - Fase Nacional - PCT
(22) 13/12/2018
(51) A61L 27/36 (2006.01), C12M 1/33 (2006.01), C12M 1/00 (2006.01), C12M 1/34 (2006.01), C12M 1/36 (2006.01), C12M 1/26 (2006.01), C12M 1/12 (2006.01)
(54) APARELHO DE SEPARAÇÃO DE CÉLULAS E MÉTODOS DE USO
(71) KOLIGO THERAPEUTICS, INC. (US)
(72) ROLF WOLTERS; JULES VALENTI; TOM GURSKI
(85) 14/06/2021
(86) PCT US2018/065405 de 13/12/2018

(87) WO 2020/122916 de 18/06/2020

---

(21) BR 11 2021 011484-0 A2

Código 1.3 - Notificação - Fase Nacional - PCT
(22) 09/12/2019
(30) 14/12/2018 AU 2018904756
(51) A01H 1/04 (2006.01), A01H 3/00 (2006.01), A01H 6/28 (2018.01), G01N 21/35 (2014.01), G01N 33/94 (2006.01)
(54) MÉTODO PARA DETERMINAR UM PERFIL QUIMIOTÍPICO
(71) AGRICULTURE VICTORIA SERVICES PTY LTD (AU)
(72) SIMONE JANE ROCHFORT; AARON CHRISTOPHER ELKINS; NOEL COGAN; DORIS SANJEETA RAM; GERMAN CARLOS SPANGENBERG
(85) 14/06/2021
(86) PCT AU2019/051345 de 09/12/2019
(87) WO 2020/118355 de 18/06/2020

---

(21) BR 11 2021 011485-8 A2

Código 1.3 - Notificação - Fase Nacional - PCT
(22) 17/12/2019
(30) 18/12/2018 US 62/781,344; 06/11/2019 US 62/931,235
(51) C08F 222/24 (2006.01), C08F 228/02 (2006.01), G02B 1/04 (2006.01)
(54) COMPOSIÇÃO, COMPOSIÇÃO POLIMERIZÁVEL E MÉTODO PARA FABRICAR UM ARTIGO
(71) PPG INDUSTRIES OHIO, INC. (US)
(72) ROBERT D. HEROLD; JEREMY JON HAY
(85) 14/06/2021
(86) PCT US2019/066714 de 17/12/2019
(87) WO 2020/131786 de 25/06/2020

---

(21) BR 11 2021 011486-6 A2

Código 1.3 - Notificação - Fase Nacional - PCT
(22) 01/05/2019
(30) 15/12/2018 US 16/221,471
(51) A61M 25/00 (2006.01), A61B 5/00 (2006.01), A61B 17/22 (2006.01), A61M 25/01 (2006.01), A61M 25/095 (2006.01)
(54) CATETER DE TROMBECTOMIA E MÉTODOS DE USO
(71) ERIC RAUL GUERRA (US) ; XOCHITL BRAHMS GUERRA (US) ; MAYRA PAULINA GUERRA (US)
(72) ERIC RAUL GUERRA; XOCHITL BRAHMS GUERRA; MAYRA PAULINA GUERRA
(85) 14/06/2021
(86) PCT US2019/030087 de 01/05/2019
(87) WO 2020/122978 de 18/06/2020

---

(21) BR 11 2021 011488-2 A2

Código 1.3 - Notificação - Fase Nacional - PCT
(22) 09/01/2020

(30) 23/07/2019 CN 201910667209.6
(51) B60B 3/04 (2006.01), B23K 33/00 (2006.01)
(54) RODA
(71) ZHEJIANG JINGU CO., LTD. (CN)
(72) YANFEI YE; FENG SHENG; BINGHUA WU; LUFEN WANG
(85) 14/06/2021
(86) PCT CN2020/071209 de 09/01/2020
(87) WO 2021/012642 de 28/01/2021

---

(21) BR 11 2021 011492-0 A2

Código 1.3 - Notificação - Fase Nacional - PCT
(22) 10/01/2020
(30) 11/01/2019 EP 19151447.0
(51) C07D 403/12 (2006.01)
(54) FORMA B CRISTALINA, 1-(1,2-DIMETILPROPIL)-N-ETIL-5-METIL-N-PIRIDAZIN-4-ILPIRAZOL-4-CARBOXAMIDA SÓLIDA, FORMULAÇÕES DE PROTEÇÃO VEGETAL, LÍQUIDO DE PULVERIZAÇÃO AQUOSO, USO DA FORMA B CRISTALINA, MÉTODOS DE COMBATE OU CONTROLE DE PRAGAS INVERTEBRADAS E DE PROTEÇÃO DE SAFRAS
(71) BASF SE (DE)
(72) JOACHIM GEBHARDT; MARTIN VIERTELHAUS; TIZIANA CHIODO; MICHAEL RACK; ERIC GEORGE KLAUBER; WEN XU; ROLAND GOETZ; FLORIAN VOGT; BIRGIT GOCKEL; SEBASTIAN SOERGEL
(85) 14/06/2021
(86) PCT EP2020/050493 de 10/01/2020
(87) WO 2020/144308 de 16/07/2020

---

(21) BR 11 2021 011495-5 A2

Código 1.3 - Notificação - Fase Nacional - PCT
(22) 25/12/2019
(30) 26/12/2018 JP 2018-242614
(51) A61K 39/00 (2006.01), A61K 39/02 (2006.01), A61K 39/39 (2006.01), A61K 9/19 (2006.01), A61K 47/06 (2006.01), A61K 47/10 (2017.01), A61K 47/14 (2017.01), A61K 47/22 (2006.01), A61K 47/26 (2006.01)
(54) PREPARAÇÃO INCLUINDO ADJUVANTE PARA VACINA
(71) SUMITOMO DAINIPPON PHARMA CO., LTD. (JP)
(72) MAIKO ONITA
(85) 14/06/2021
(86) PCT JP2019/050947 de 25/12/2019
(87) WO 2020/138217 de 02/07/2020

---

(21) BR 11 2021 011496-3 A2

Código 1.3 - Notificação - Fase Nacional - PCT
(22) 19/12/2019
(30) 20/12/2018 DK PA 2018 70831
(51) A61F 5/445 (2006.01), A61B 5/00 (2006.01)

(54) MÉTODO PARA CLASSIFICAR UMA CONDIÇÃO DE OSTOMIA
(71) COLOPLAST A/S (DK)
(72) NIELS KRISTIAN MÄKINEN ANDERSEN
(85) 14/06/2021
(86) PCT DK2019/050415 de 19/12/2019
(87) WO 2020/125906 de 25/06/2020

---

(21) BR 11 2021 011497-1 A2

Código 1.3 - Notificação - Fase Nacional - PCT
(22) 13/12/2019
(30) 13/12/2018 US 62/779,020
(51) B65G 53/66 (2006.01), B67D 1/00 (2006.01), C01B 32/50 (2017.01), C01B 32/55 (2017.01), F17C 7/00 (2006.01), F17C 9/02 (2006.01), F25J 1/00 (2006.01)
(54) MÉTODOS E COMPOSIÇÕES PARA DISTRIBUIÇÃO DE DIÓXIDO DE CARBONO
(71) CARBONCURE TECHNOLOGIES INC. (CA)
(72) DEAN FORGERON; BRAD VICKERS; BRANDON BURNS; JOSH BROWN; SEAN GEORGE MONKMAN; KEVIN CAIL
(85) 14/06/2021
(86) PCT US2019/066407 de 13/12/2019
(87) WO 2020/124054 de 18/06/2020

---

(21) BR 11 2021 011500-5 A2

Código 1.3 - Notificação - Fase Nacional - PCT
(22) 27/12/2019
(30) 28/12/2018 EP 18248127.5
(51) C08G 18/48 (2006.01), C08G 18/66 (2006.01), C08G 18/73 (2006.01), C08G 18/76 (2006.01), C08J 9/12 (2006.01), C08G 18/24 (2006.01), C08G 18/32 (2006.01), C08G 18/40 (2006.01), C08G 18/42 (2006.01), C08G 101/00 (2006.01)
(54) PELOTAS ESPUMADAS, PROCESSO DE PRODUÇÃO DE PELOTAS ESPUMADAS, USO DE PELOTAS ESPUMADAS E MATERIAL HÍBRIDO
(71) BASF SE (DE)
(72) FRANK PRISSOK; ELMAR POESELT; FLORIAN PUCH; DIRK KEMPFERT; PETER GUTMANN
(85) 14/06/2021
(86) PCT EP2019/087075 de 27/12/2019
(87) WO 2020/136238 de 02/07/2020

---

(21) BR 11 2021 011503-0 A2

Código 1.3 - Notificação - Fase Nacional - PCT
(22) 19/12/2019
(30) 19/12/2018 EP 18382946.4
(51) A61F 2/08 (2006.01)
(54) DISPOSITIVO MÉDICO DE FIXAÇÃO PARA A FIXAÇÃO DE ENXERTOS
(71) ABANZA TECNOMED, S.L. (ES)

(72) JOSÉ MANUEL ABASCAL RUBIO; JUAN ABASCAL AZANZA
(85) 14/06/2021
(86) PCT EP2019/086213 de 19/12/2019
(87) WO 2020/127667 de 25/06/2020

---

(21) BR 11 2021 011504-8 A2

Código 1.3 - Notificação - Fase Nacional - PCT
(22) 13/12/2019
(30) 14/12/2018 KR 10-2018-0162464
(51) A61K 9/00 (2006.01), A61K 47/22 (2006.01), A61K 47/12 (2006.01), A61K 47/14 (2017.01), A61K 47/20 (2006.01), A61K 47/10 (2017.01), A61K 31/58 (2006.01), A61P 13/08 (2006.01), A61P 17/14 (2006.01), A61P 5/24 (2006.01)
(54) COMPOSIÇÃO QUE COMPREENDE DUTASTERIDA
(71) CHONG KUN DANG PHARMACEUTICAL CORP. (KR)
(72) TAE HYUN PARK; KI SEONG KO; SO HYUN PARK; SANG MYOUNG NOH; JONG LAE LIM
(85) 14/06/2021
(86) PCT KR2019/017738 de 13/12/2019
(87) WO 2020/122681 de 18/06/2020

---

(21) BR 11 2021 011505-6 A2

Código 1.3 - Notificação - Fase Nacional - PCT
(22) 30/04/2019
(30) 14/12/2018 CN 201811537229.3
(51) H04W 72/04 (2009.01), H04W 72/08 (2009.01), H04W 76/11 (2018.01), H04W 76/14 (2018.01), H04W 76/30 (2018.01), H04W 4/44 (2018.01), H04W 4/46 (2018.01)
(54) MÉTODO E APARELHO DE COMUNICAÇÕES DE ENLACE SECUNDÁRIO
(71) HUAWEI TECHNOLOGIES CO., LTD. (CN)
(72) XIANGYU LI; JING LIU; XIAO XIAO; JUN WANG; MINGZENG DAI
(85) 14/06/2021
(86) PCT CN2019/085267 de 30/04/2019
(87) WO 2020/119013 de 18/06/2020

---

(21) BR 11 2021 011507-2 A2

Código 1.3 - Notificação - Fase Nacional - PCT
(22) 06/12/2019
(30) 21/12/2018 JP 2018-240108
(51) H04N 19/436 (2014.01)
(54) APARELHO E MÉTODO DE PROCESSAMENTO DE IMAGENS
(71) SONY GROUP CORPORATION (JP)
(72) YUJI FUJIMOTO
(85) 14/06/2021
(86) PCT JP2019/047782 de 06/12/2019
(87) WO 2020/129698 de 25/06/2020

(21) BR 11 2021 011508-0 A2

Código 1.3 - Notificação - Fase Nacional - PCT
(22) 13/12/2019
(30) 21/12/2018 FR 1873767
(51) C07C 45/00 (2006.01), C07C 1/207 (2006.01), C07C 47/06 (2006.01), C07C 11/167 (2006.01), B01J 38/02 (2006.01), B01J 38/24 (2006.01)
(54) PROCESSO DE PRODUÇÃO DE BUTADIENO A PARTIR DE ETANOL COM REGENERAÇÃO IN SITU DO CATALISADOR DA SEGUNDA ETAPA REACIONAL
(71) IFP ENERGIES NOUVELLES (FR) ; COMPAGNIE GÉNÉRALE DES ETABLISSEMENTS MICHELIN (FR)
(72) KIRILL DROBYSHEV; REJANE DASTILLUNG; JEAN-CHRISTOPHE GABELLE; MATTHIEU ROLLAND
(85) 14/06/2021
(86) PCT EP2019/085114 de 13/12/2019
(87) WO 2020/126921 de 25/06/2020

(21) BR 11 2021 011509-9 A2

Código 1.3 - Notificação - Fase Nacional - PCT
(22) 12/12/2019
(30) 14/12/2018 US 62/780,169; 14/12/2018 US 62/780,176; 14/12/2018 US 62/780,178; 02/01/2019 US 62/787,720; 02/01/2019 US 62/787,722; 02/01/2019 US 62/787,717; 03/01/2019 US 16/239,463; 01/03/2019 US 62/812,845; 01/03/2019 US 62/812,849; 11/06/2019 US 62/860,223; 13/06/2019 US 16/440,878; 13/06/2019 US 16/440,889; 26/06/2019 US 62/867,207; 31/10/2019 US 62/928,941; 11/11/2019 US 62/933,748; 14/11/2019 US 62/935,484
(51) A23L 33/105 (2016.01), A23L 2/38 (2021.01)
(54) COMPOSIÇÕES E MÉTODOS RELATIVOS A MOLÉCULAS DE CANABINOIDE ANIÔNICAS
(71) NATURAL EXTRACTION SYSTEMS, LLC (US)
(72) DOUGLAS G. METCALF
(85) 14/06/2021
(86) PCT US2019/065987 de 12/12/2019
(87) WO 2020/123809 de 18/06/2020

(21) BR 11 2021 011511-0 A2

Código 1.3 - Notificação - Fase Nacional - PCT
(22) 16/12/2019
(30) 14/12/2018 US 62/780,027
(51) B28B 7/02 (2006.01), B65G 5/00 (2006.01), E01C 11/22 (2006.01), E02B 13/00 (2006.01), E04B 1/04 (2006.01), E04B 1/19 (2006.01), F17C 3/00 (2006.01)
(54) MÓDULO E CONJUNTO PARA GERENCIAMENTO SUBTERRÂNEO DE FLUIDOS PARA APLICAÇÕES DE RASA PROFUNDIDADE.
(71) STORMTRAP LLC (US)
(72) JAMIE HAWKEN; LYNN BORESI; AARON LOWELL; KYLE MCCREADY;

JASON HOUCK; DOUG CARNCROSS; TOM HERATY; DEAN GROSS
(85) 14/06/2021
(86) PCT US2019/066482 de 16/12/2019
(87) WO 2020/124071 de 18/06/2020

---

(21) BR 11 2021 011514-5 A2

Código 1.3 - Notificação - Fase Nacional - PCT
(22) 17/12/2019
(30) 17/12/2018 US 62/780,569
(51) C01B 32/15 (2017.01), C01B 32/152 (2017.01)
(54) MISTURAS DE DERIVADOS DE FULERENO, MÉTODOS DE PRODUÇÃO E SEUS USOS
(71) NANO-C, INC. (US)
(72) HENNING RICHTER; EDWARD A. JACKSON
(85) 14/06/2021
(86) PCT US2019/066879 de 17/12/2019
(87) WO 2020/131887 de 25/06/2020

---

(21) BR 11 2021 011516-1 A2

Código 1.3 - Notificação - Fase Nacional - PCT
(22) 20/12/2019
(30) 21/12/2018 SE 1851644-3
(51) D21H 11/18 (2006.01), C08J 7/06 (2006.01), C08L 1/02 (2006.01), B32B 27/10 (2006.01), B32B 29/00 (2006.01), C08B 15/02 (2006.01), C08B 15/08 (2006.01), D21C 9/00 (2006.01)
(54) MÉTODO PARA TRATAMENTO DE UM MATERIAL FIBROSO COMPREENDENDO NANOCELULOSE COM UM ÁCIDO ORGÂNICO OU SAL DE ÁCIDO ORGÂNICO
(71) STORA ENSO OYJ (FI)
(72) ISTO HEISKANEN; KATJA LYYTIKÄINEN; OTTO NYLÉN; KAJ BACKFOLK
(85) 14/06/2021
(86) PCT IB2019/061181 de 20/12/2019
(87) WO 2020/128996 de 25/06/2020

---

(21) BR 11 2021 011517-0 A2

Código 1.3 - Notificação - Fase Nacional - PCT
(22) 10/12/2019
(30) 14/12/2018 GB 1820459.4
(51) H04N 19/51 (2014.01), H04N 19/593 (2014.01)
(54) CODIFICAÇÃO DE VÍDEO E DECODIFICAÇÃO DE VÍDEO
(71) BRITISH BROADCASTING CORPORATION (GB)
(72) SAVERIO BLASI; ANDRE SEIXAS DIAS; GOSALA KULUPANA
(85) 14/06/2021
(86) PCT GB2019/053489 de 10/12/2019
(87) WO 2020/120948 de 18/06/2020

(21) BR 11 2021 011521-8 A2

Código 1.3 - Notificação - Fase Nacional - PCT
(22) 13/12/2019
(30) 14/12/2018 IT 102018000011132
(51) F01N 3/20 (2006.01), F01N 13/16 (2010.01), F01N 13/18 (2010.01)
(54) TANQUE ADAPTADO PARA CONTER UM FLUÍDO E DISPONDO DE UM AQUECEDOR E MÉTODO PARA PRODUZIR O MESMO
(71) OFFICINE METALLURGICHE G. CORNAGLIA S.P.A. (IT)
(72) NAZZARENO BERTUCCI; UMBERTO CORNAGLIA; GIORGIO VILLATA; ANDREA TAVELLA
(85) 14/06/2021
(86) PCT IB2019/060755 de 13/12/2019
(87) WO 2020/121267 de 18/06/2020

(21) BR 11 2021 011522-6 A2

Código 1.3 - Notificação - Fase Nacional - PCT
(22) 17/12/2019
(30) 17/12/2018 IT 102018000011146; 17/12/2018 IT 202018000003942
(51) G01R 15/14 (2006.01), G01R 15/16 (2006.01), G01R 21/00 (2006.01), G01R 21/06 (2006.01)
(54) CONJUNTO DE SENSORES ELÉTRICOS
(71) G & W ELECTRIC COMPANY (US)
(72) ALBERTO BAUER
(85) 14/06/2021
(86) PCT US2019/066899 de 17/12/2019
(87) WO 2020/131903 de 25/06/2020

(21) BR 11 2021 011523-4 A2

Código 1.3 - Notificação - Fase Nacional - PCT
(22) 13/12/2019
(30) 14/12/2018 IT 102018000011134
(51) F01N 3/20 (2006.01), F01N 13/16 (2010.01), F01N 13/18 (2010.01)
(54) TANQUE PARA CONTER UM FLUIDO E EQUIPADO COM UMA UNIDADE EMISSORA E MÉTODO PARA A FABRICAÇÃO DO MESMO
(71) OFFICINE METALLURGICHE G. CORNAGLIA S.P.A. (IT)
(72) NAZZARENO BERTUCCI; UMBERTO CORNAGLIA; GIORGIO VILLATA; ANDREA TAVELLA
(85) 14/06/2021
(86) PCT IB2019/060756 de 13/12/2019
(87) WO 2020/121268 de 18/06/2020

(21) BR 11 2021 011524-2 A2

Código 1.3 - Notificação - Fase Nacional - PCT
(22) 16/12/2019
(30) 17/12/2018 EP 18212937.9
(51) B65D 17/50 (2006.01), B65D 47/28 (2006.01)
(54) SISTEMA DE FECHO PARA LATAS DE BEBIDA

(71) RE-LID ENGINEERING AG (LI)
(72) ALOIS BÜHLER; CHRISTIAN SCHANDL
(85) 14/06/2021
(86) PCT EP2019/085378 de 16/12/2019
(87) WO 2020/127071 de 25/06/2020

---

(21) BR 11 2021 011525-0 A2

Código 1.3 - Notificação - Fase Nacional - PCT
(22) 12/12/2019
(30) 14/12/2018 US 62/779,854
(51) A61K 31/568 (2006.01), A61K 47/14 (2017.01), A61K 47/26 (2006.01), A61K 47/44 (2017.01), A61K 9/00 (2006.01), A61P 5/26 (2006.01), C07J 1/00 (2006.01)
(54) DERIVADOS DE ÉSTER ATIVO DE TESTOSTERONA, COMPOSIÇÕES E USOS DOS MESMOS
(71) ACERUS BIOPHARMA INC. (CA)
(72) NATHAN BRYSON; AVINASH CHANDER SHARMA
(85) 14/06/2021
(86) PCT CA2019/051793 de 12/12/2019
(87) WO 2020/118437 de 18/06/2020

---

(21) BR 11 2021 011526-9 A2

Código 1.3 - Notificação - Fase Nacional - PCT
(22) 31/12/2018
(51) A61F 13/49 (2006.01), A61F 13/494 (2006.01), A61F 13/15 (2006.01), A61F 13/496 (2006.01)
(54) ARTIGO ABSORVENTE
(71) KIMBERLY-CLARK WORLDWIDE, INC. (US)
(72) JAMES R. NIEDT; JESSICA ANDRIESSEN; ROBERT W. SCHOLL; MATTHEW R. JONES; KIRK J. DEMPSEY
(85) 14/06/2021
(86) PCT US2018/068145 de 31/12/2018
(87) WO 2020/142067 de 09/07/2020

---

(21) BR 11 2021 011528-5 A2

Código 1.3 - Notificação - Fase Nacional - PCT
(22) 10/12/2019
(30) 14/12/2018 US 16/221,177
(51) H04B 7/185 (2006.01)
(54) LOCALIZAÇÕES DE NÓ DE REDE DISTRIBUÍDA EM REDE DE NÓ MÓVEL
(71) HUGHES NETWORK SYSTEMS, LLC (US)
(72) ROBERT JAMES TORRES; GEORGE JOSEPH CHOQUETTE
(85) 14/06/2021
(86) PCT US2019/065343 de 10/12/2019
(87) WO 2020/123427 de 18/06/2020

(21) BR 11 2021 011531-5 A2

Código 1.3 - Notificação - Fase Nacional - PCT
(22) 13/12/2019
(30) 14/12/2018 IT 102018000011135
(51) F01N 3/20 (2006.01), F01N 13/18 (2010.01), F01N 13/16 (2010.01)
(54) TANQUE POSSUINDO UM TUBO DE ENCHIMENTO E MÉTODO PARA A FABRICAÇÃO DO MESMO
(71) OFFICINE METALLURGICHE G. CORNAGLIA S.P.A. (IT)
(72) NAZZARENO BERTUCCI; UMBERTO CORNAGLIA; GIORGIO VILLATA; ANDREA TAVELLA
(85) 14/06/2021
(86) PCT IB2019/060757 de 13/12/2019
(87) WO 2020/121269 de 18/06/2020

(21) BR 11 2021 011532-3 A2

Código 1.3 - Notificação - Fase Nacional - PCT
(22) 17/12/2019
(30) 31/12/2018 US 62/787,214
(51) A47K 10/32 (2006.01)
(54) DISPENSADOR PARA DISPENSAR PRODUTOS CONSUMÍVEIS, E, MÉTODO
(71) KIMBERLY-CLARK WORLDWIDE, INC. (US)
(72) PAUL F. TRAMONTINA
(85) 14/06/2021
(86) PCT US2019/066829 de 17/12/2019
(87) WO 2020/142202 de 09/07/2020

(21) BR 11 2021 011534-0 A2

Código 1.3 - Notificação - Fase Nacional - PCT
(22) 13/12/2019
(30) 14/12/2018 CN 201811535528.3
(51) H04W 24/08 (2009.01), H04B 7/14 (2006.01)
(54) MÉTODO DE DETERMINAÇÃO DE FALHA E APARELHO
(71) HUAWEI TECHNOLOGIES CO., LTD. (CN)
(72) WENJIE PENG; MINGZENG DAI; JUN WANG; DONGDONG WEI
(85) 14/06/2021
(86) PCT CN2019/125374 de 13/12/2019
(87) WO 2020/119813 de 18/06/2020

(21) BR 11 2021 011535-8 A2

Código 1.3 - Notificação - Fase Nacional - PCT
(22) 26/02/2019
(51) B04B 9/12 (2006.01), B04B 9/04 (2006.01), B04B 1/08 (2006.01), B04B 11/02 (2006.01), B04B 7/02 (2006.01)
(54) SEPARADOR
(71) GEA MECHANICAL EQUIPMENT GMBH (DE)
(72) RÜDIGER GÖHMANN

(85) 14/06/2021
(86) PCT EP2019/054662 de 26/02/2019
(87) WO 2020/173545 de 03/09/2020

---

(21) BR 11 2021 011536-6 A2

Código 1.3 - Notificação - Fase Nacional - PCT
(22) 03/10/2019
(30) 28/12/2018 IT 102018000021301; 28/05/2019 IT 102019000007416
(51) F24S 60/00 (2018.01), F24S 20/20 (2018.01)
(54) USINA E MÉTODO PARA O ACÚMULO DE ENERGIA NA FORMA TÉRMICA
(71) MAGALDI POWER S.P.A. (IT)
(72) MARIO MAGALDI; FULVIO BASSETTI
(85) 14/06/2021
(86) PCT IB2019/058410 de 03/10/2019
(87) WO 2020/136456 de 02/07/2020

---

(21) BR 11 2021 011540-4 A2

Código 1.3 - Notificação - Fase Nacional - PCT
(22) 14/12/2018
(51) A23K 50/10 (2016.01), A23K 10/30 (2016.01), A23K 20/174 (2016.01), A23K 20/121 (2016.01)
(54) COMPOSIÇÃO ALIMENTAR PARA ANIMAIS
(71) PROAGNI PTY LTD (AU)
(72) ROBERT BELL; FIONA SOULSBY; LACHLAN CAMPBELL
(85) 14/06/2021
(86) PCT AU2018/051345 de 14/12/2018
(87) WO 2020/118345 de 18/06/2020

---

(21) BR 11 2021 011541-2 A2

Código 1.3 - Notificação - Fase Nacional - PCT
(22) 23/10/2019
(30) 14/12/2018 US 16/220,531
(51) E21B 23/08 (2006.01), E21B 7/06 (2006.01)
(54) MECANISMO DE LIBERAÇÃO PARA UMA CUNHA DE DESVIO
(71) WEATHERFORD TECHNOLOGY HOLDINGS, LLC (US)
(72) JEFFERY SCOTT PRAY; MICHAEL SMALLEY; JOSHUA MATTHEW KORF
(85) 14/06/2021
(86) PCT US2019/057703 de 23/10/2019
(87) WO 2020/123043 de 18/06/2020

---

(21) BR 11 2021 011542-0 A2

Código 1.3 - Notificação - Fase Nacional - PCT
(22) 13/12/2019
(30) 10/01/2019 SE 1950024-8
(51) E04F 15/02 (2006.01), F16B 5/00 (2006.01)

(54) CONJUNTO DE PAINÉIS QUE PODEM SER DESTRAVADOS VERTI-CALMENTE, MÉTODO E DISPOSITIVO PARA ISSO
(71) VÄLINGE INNOVATION AB (SE)
(72) ROGER YLIKANGAS; KARL QUIST; ANDERS NILSSON; CAROLINE LANDGÅRD
(85) 14/06/2021
(86) PCT SE2019/051280 de 13/12/2019
(87) WO 2020/145862 de 16/07/2020

---

(21) BR 11 2021 011543-9 A2

Código 1.3 - Notificação - Fase Nacional - PCT
(22) 31/12/2018
(51) A47K 10/16 (2006.01), A47K 10/38 (2006.01), D21H 27/00 (2006.01), B65H 35/06 (2006.01)
(54) PRODUTO DE PAPEL TISSUE, E, PRODUTO LAMINADO
(71) KIMBERLY-CLARK WORLDWIDE, INC. (US)
(72) BENJAMIN PETER SIERRA
(85) 14/06/2021
(86) PCT US2018/068133 de 31/12/2018
(87) WO 2020/142062 de 09/07/2020

---

(21) BR 11 2021 011544-7 A2

Código 1.3 - Notificação - Fase Nacional - PCT
(22) 22/07/2019
(30) 18/12/2018 KR 10-2018-0164386
(51) C01B 39/16 (2006.01), C01B 39/22 (2006.01), C01B 39/52 (2006.01)
(54) ZEÓLITA E MÉTODO PARA PRODUZIR A MESMA
(71) POSCO (KR) ; RESEARCH INSTITUTE OF INDUSTRIAL SCIENCE & TECHNOLOGY (KR)
(72) TAE BONG BYEON; KEON MOK SOHN; KIYOUNG KIM
(85) 14/06/2021
(86) PCT KR2019/009030 de 22/07/2019
(87) WO 2020/130259 de 25/06/2020

---

(21) BR 11 2021 011546-3 A2

Código 1.3 - Notificação - Fase Nacional - PCT
(22) 19/01/2020
(30) 20/01/2019 US 62/794,665; 07/05/2019 US 62/844,169; 29/08/2019 US 62/893,206; 03/10/2019 US 62/910,284; 09/01/2020 US 62/959,088
(51) A61P 25/06 (2006.01), A61K 9/19 (2006.01), A61K 9/20 (2006.01), A61K 31/437 (2006.01), A61K 31/444 (2006.01), C07D 401/12 (2006.01), C07D 401/14 (2006.01), C07K 14/12 (2006.01), C07K 16/28 (2006.01)
(54) ANTAGONISTAS DE CGRP PARA TRATAMENTO DE CRISES DE ENXAQUECA
(71) BIOHAVEN PHARMACEUTICAL HOLDING COMPANY LTD. (US)
(72) VLADIMIR CORIC; ROBERT CROOP
(85) 14/06/2021

(86) PCT US2020/014239 de 19/01/2020
(87) WO 2020/150703 de 23/07/2020

---

(21) BR 11 2021 011547-1 A2

Código 1.3 - Notificação - Fase Nacional - PCT
(22) 14/12/2019
(30) 14/12/2018 US 62/779,960
(51) A61K 31/437 (2006.01), C07D 471/04 (2006.01), C07F 9/28 (2006.01)
(54) COMPOSTOS SUBSTITUÍDOS COM ORGANOFÓSFOROS COMO INIBIDORES DE C-MET, E SEUS USOS TERAPÊUTICOS
(71) BETA PHARMA, INC. (US)
(72) DON ZHANG; JIRONG PENG; MICHAEL NICHOLAS GRECO; MICHAEL JOHN COSTANZO; MICHAEL ALAN GREEN
(85) 14/06/2021
(86) PCT US2019/066414 de 14/12/2019
(87) WO 2020/124060 de 18/06/2020

---

(21) BR 11 2021 011551-0 A2

Código 1.3 - Notificação - Fase Nacional - PCT
(22) 13/12/2019
(30) 14/12/2018 US 62/780,122
(51) C08L 25/06 (2006.01), C08J 11/10 (2006.01), C08J 9/228 (2006.01)
(54) FORMULAÇÃO DE RESINA SINTÉTICA
(71) GREENMANTRA RECYCLING TECHNOLOGIES LTD. (CA)
(72) DOMENIC DI MONDO; BENJAMIN SCOTT
(85) 14/06/2021
(86) PCT CA2019/051814 de 13/12/2019
(87) WO 2020/118453 de 18/06/2020

---

(21) BR 11 2021 011553-6 A2

Código 1.3 - Notificação - Fase Nacional - PCT
(22) 28/11/2019
(30) 17/12/2018 EP 18213186.2
(51) C12P 5/02 (2006.01)
(54) PROCESSO E SISTEMA DE TANQUES DOIS A DOIS
(71) CAMBI TECHNOLOGY AS (NO)
(72) HANS RASMUS HOLTE; ANDREAS HELLAND LILLEBØ
(85) 14/06/2021
(86) PCT EP2019/082945 de 28/11/2019
(87) WO 2020/126397 de 25/06/2020

---

(21) BR 11 2021 011558-7 A2

Código 1.3 - Notificação - Fase Nacional - PCT
(22) 20/12/2019
(30) 20/12/2018 EP 18306771.9
(51) C08L 19/00 (2006.01), B60C 1/00 (2006.01), C08K 5/10 (2006.01)
(54) COMPOSIÇÃO DE BORRACHA PARA APLICAÇÕES DE PNEU, USO DE

UM ÁCIDO DERIVADO A PARTIR DE FONTES RENOVÁVEIS, BANDA DE RODAGEM DE PNEU E PNEU
(71) TOTAL MARKETING SERVICES (FR)
(72) FRANCO CATALDO; LOUIS PLANCQ; FRANCINE GENIN; ZUBIN ARORA
(85) 15/06/2021
(86) PCT EP2019/086741 de 20/12/2019
(87) WO 2020/128007 de 25/06/2020

---

(21) BR 11 2021 011562-5 A2

Código 1.3 - Notificação - Fase Nacional - PCT
(22) 16/12/2019
(30) 18/12/2018 US 62/781,170
(51) B07B 13/18 (2006.01), B07B 1/46 (2006.01), B07B 13/14 (2006.01)
(54) SISTEMAS DE MONITORAMENTO E MÉTODOS PARA SISTEMA DE PENEIRAMENTO
(71) POLYDECK SCREEN CORPORATION (US)
(72) PETER FREISSLE; HANS R. TANNER; RYAN W. JOHNSON
(85) 15/06/2021
(86) PCT US2019/066520 de 16/12/2019
(87) WO 2020/131688 de 25/06/2020

---

(21) BR 11 2021 011564-1 A2

Código 1.3 - Notificação - Fase Nacional - PCT
(22) 17/12/2019
(30) 17/12/2018 US 62/780,667
(51) A61P 13/12 (2006.01), C07D 403/12 (2006.01), A61K 31/4025 (2006.01)
(54) INIBIDORES DE APOL1 E MÉTODOS DE USO DOS MESMOS
(71) VERTEX PHARMACEUTICALS INCORPORATED (US)
(72) MICHAEL BRODNEY; KEVIN GAGNON; KAN-NIAN HU; ALES MEDEK; PETER ROSE; YI SHI; MUNA SHRESTHA; FAITH WITKOS; JINGRONG CAO; JON H. COME; LESLIE A. DAKIN; FRANCOIS DENIS; WARREN A. DORSCH; ANNE FORTIER; MARTINE HAMEL; BRIAN LEDFORD; ELAINE B. KRUEGER; OLIVIER NICOLAS; SUGANTHINI S. NANTHAKUMAR; TIMOTHY J. SENTER; CAMIL SAYEGH; TIANSHENG WANG
(85) 15/06/2021
(86) PCT US2019/066746 de 17/12/2019
(87) WO 2020/131807 de 25/06/2020

---

(21) BR 11 2021 011566-8 A2

Código 1.3 - Notificação - Fase Nacional - PCT
(22) 10/01/2020
(30) 11/01/2019 US 62/791,267
(51) C07K 16/26 (2006.01), G01N 33/50 (2006.01)
(54) MÉTODOS PARA DETECÇÃO DE ANTICORPOS NEUTRALIZANTES PARA HORMÔNIO DE PARATIROIDE (PTH) E ANÁLOGO DE PEPTÍDEO RELACIONADO A HORMÔNIO DE PARATIROIDE (PTHRP)
(71) RADIUS HEALTH, INC. (US)

(72) HEIDI K. CHANDLER
(85) 15/06/2021
(86) PCT IB2020/050200 de 10/01/2020
(87) WO 2020/144653 de 16/07/2020

---

(21) BR 11 2021 011567-6 A2

Código 1.3 - Notificação - Fase Nacional - PCT
(22) 13/01/2020
(30) 15/01/2019 EP 19151940.4
(51) G09B 23/32 (2006.01), G16H 10/40 (2018.01)
(54) ESTRUTURA PERFURADA
(71) PHILIP MORRIS PRODUCTS S.A. (CH)
(72) PIERRE HERVE; SHOAIB MAJEED; ANTONIN SANDOZ; SANDRO STEINER
(85) 15/06/2021
(86) PCT EP2020/050725 de 13/01/2020
(87) WO 2020/148238 de 23/07/2020

---

(21) BR 11 2021 011570-6 A2

Código 1.3 - Notificação - Fase Nacional - PCT
(22) 31/12/2018
(51) A61F 13/49 (2006.01), A61F 13/494 (2006.01), A61F 13/15 (2006.01), A61F 13/496 (2006.01)
(54) MÉTODO DE FORMAÇÃO DE UM ARTIGO ABSORVENTE
(71) KIMBERLY-CLARK WORLDWIDE, INC. (US)
(72) MATTHEW R. JONES; JAMES R. NIEDT; ROBERT W. SCHOLL; KIRK J. DEMPSEY
(85) 15/06/2021
(86) PCT US2018/068148 de 31/12/2018
(87) WO 2020/142069 de 09/07/2020

---

(21) BR 11 2021 011571-4 A2

Código 1.3 - Notificação - Fase Nacional - PCT
(22) 25/12/2019
(30) 26/12/2018 CN PCT/CN2018/123769
(51) C07D 495/04 (2006.01), A61K 31/4436 (2006.01), A61K 31/444 (2006.01), A61K 31/551 (2006.01), A61K 31/4365 (2006.01), A61P 35/00 (2006.01)
(54) COMPOSTOS DE TIENOPIRIDINONA
(71) JANSSEN PHARMACEUTICA NV (BE)
(72) LUOHENG QIN; ZHAO-KUI WAN; HAIBING GUO; QIAN LIU
(85) 15/06/2021
(86) PCT CN2019/128224 de 25/12/2019
(87) WO 2020/135483 de 02/07/2020

---

(21) BR 11 2021 011573-0 A2

Código 1.3 - Notificação - Fase Nacional - PCT
(22) 19/12/2019

(30) 20/12/2018 EP 18306773.5
(51) A61B 3/103 (2006.01), A61B 3/12 (2006.01), A61B 3/14 (2006.01)
(54) MÉTODO E DISPOSITIVO PARA DETERMINAÇÃO DE UMA PARTICULARIDADE DE REFRAÇÃO DE UM OLHO DE UM SUJEITO
(71) ESSILOR INTERNATIONAL (FR)
(72) GUILHEM ESCALIER; KONOGAN BARANTON
(85) 15/06/2021
(86) PCT EP2019/086487 de 19/12/2019
(87) WO 2020/127849 de 25/06/2020

---

(21) BR 11 2021 011574-9 A2

Código 1.3 - Notificação - Fase Nacional - PCT
(22) 18/12/2019
(30) 19/12/2018 EP 18214028.5; 09/08/2019 EP 19191042.1
(51) C08B 37/08 (2006.01), A61K 8/73 (2006.01), C08J 3/075 (2006.01), C08L 5/08 (2006.01)
(54) ÁCIDO HIALURÔNICO MODIFICADO POR ALDEÍDO, MÉTODO PARA PREPARAR O MESMO E APLICAÇÕES DO MESMO
(71) MERZ PHARMA GMBH & CO. KGAA (DE)
(72) PATRICK PLITT; COLIN DRABE; SIBYLLE MÜLLER; RADOVAN VUKICEVIC; JENS NEUBAUER; CHARLOTTE REITHER
(85) 15/06/2021
(86) PCT EP2019/085829 de 18/12/2019
(87) WO 2020/127407 de 25/06/2020

---

(21) BR 11 2021 011575-7 A2

Código 1.3 - Notificação - Fase Nacional - PCT
(22) 16/12/2019
(30) 17/12/2018 FR 1873096
(51) A61K 8/22 (2006.01), A61K 8/39 (2006.01), A61K 8/45 (2006.01), A61K 8/86 (2006.01), A61Q 5/08 (2006.01), A61Q 5/10 (2006.01), A61Q 5/04 (2006.01)
(54) COMPOSIÇÃO OXIDANTE, PROCESSOS PARA TRATAR FIBRAS DE QUERATINA E PARA TINGIR FIBRAS DE QUERATINA E USO DE UMA COMPOSIÇÃO OXIDANTE
(71) L'OREAL (FR)
(72) KARL WUNSCH; AGATHE LAHAYE; DOMINIQUE LEPTACZ
(85) 15/06/2021
(86) PCT EP2019/085413 de 16/12/2019
(87) WO 2020/127092 de 25/06/2020

---

(21) BR 11 2021 011578-1 A2

Código 1.3 - Notificação - Fase Nacional - PCT
(22) 31/12/2019
(30) 31/12/2018 US 62/786,842
(51) A61K 31/41 (2006.01), C07C 235/42 (2006.01)
(54) INIBIDORES IRREVERSÍVEIS DE INTERAÇÃO MENINA-MLL

(71) BIOMEA FUSION, LLC (US)
(72) THOMAS BUTLER; JIM PALMER; RAVI UPASANI; MATTHEW WELSCH; SRIDHAR VEMPATI; BRENDAN KELLY; EDWARD PAINTER
(85) 15/06/2021
(86) PCT US2019/069155 de 31/12/2019
(87) WO 2020/142557 de 09/07/2020

---

(21) BR 11 2021 011579-0 A2

Código 1.3 - Notificação - Fase Nacional - PCT
(22) 28/11/2019
(30) 21/12/2018 EP EP 18306820.4
(51) F23D 14/32 (2006.01), F23N 1/02 (2006.01), F23K 5/00 (2006.01)
(54) MONTAGEM E MÉTODO PARA INJETAR UM AGENTE DE COMBUSTÃO GASOSO
(71) L'AIR LIQUIDE, SOCIETE ANONYME POUR L'ETUDE ET L'EXPLOITATION DES PROCEDES GEORGES CLAUDE (FR)
(72) BENOIT GRAND; SARAH JUMA; XAVIER PAUBEL; JEAN-BAPTISTE SENECHAL
(85) 15/06/2021
(86) PCT EP2019/082987 de 28/11/2019
(87) WO 2020/126401 de 25/06/2020

---

(21) BR 11 2021 011582-0 A2

Código 1.3 - Notificação - Fase Nacional - PCT
(22) 09/01/2020
(30) 10/01/2019 US 62/790,880
(51) G01N 21/84 (2006.01), G01N 33/00 (2006.01)
(54) MÉTODO E DISPOSITIVO PARA FENOTIPAGEM DE RAIZ NÃO INVASIVA
(71) HI FIDELITY GENETICS, INC. (US)
(72) MATTHEW MOORE; JEFFREY AGUILAR; LOGAN JOHNSON
(85) 15/06/2021
(86) PCT US2020/012900 de 09/01/2020
(87) WO 2020/146609 de 16/07/2020

---

(21) BR 11 2021 011583-8 A2

Código 1.3 - Notificação - Fase Nacional - PCT
(22) 18/12/2018
(51) H04B 7/08 (2006.01)
(54) MÉTODO DE COMUNICAÇÃO DE ENLACE LATERAL E DISPOSITIVO TERMINAL
(71) GUANGDONG OPPO MOBILE TELECOMMUNICATIONS CORP., LTD. (CN)
(72) ZHENSHAN ZHAO; QIANXI LU; HUEI-MING LIN
(85) 15/06/2021
(86) PCT CN2018/121715 de 18/12/2018

(87) WO 2020/124353 de 25/06/2020

---

(21) BR 11 2021 011584-6 A2

Código 1.3 - Notificação - Fase Nacional - PCT
(22) 17/12/2019
(30) 18/12/2018 EP 18213318.1
(51) B22D 41/30 (2006.01), B22D 45/00 (2006.01), B25J 17/00 (2006.01), B25J 17/02 (2006.01)
(54) INSTALAÇÃO DE FUNDIÇÃO METALÚRGICA
(71) VESUVIUS GROUP S.A. (BE)
(72) MARIANO COLLURA; DAMIEN DELSINE; DAVID CAROSIELLI
(85) 15/06/2021
(86) PCT EP2019/085621 de 17/12/2019
(87) WO 2020/127244 de 25/06/2020

---

(21) BR 11 2021 011585-4 A2

Código 1.3 - Notificação - Fase Nacional - PCT
(22) 20/12/2019
(30) 11/01/2019 CN PCT/CN2019/071360; 05/02/2019 EP 19155563.0
(51) A61K 8/24 (2006.01), A61K 8/41 (2006.01), A61Q 15/00 (2006.01), A61K 8/19 (2006.01)
(54) COMPOSIÇÕES ANTIPERSPIRANTES ANIDRAS, MÉTODO PARA REDUZIR A PERSPIRAÇÃO E USO DE UMA COMPOSIÇÃO
(71) UNILEVER IP HOLDINGS B.V. (PB)
(72) XIAOKE LI; RENJIANG LIU; YUEKUI SUN; JINFANG WANG; MEILI ZHANG; HUANJUN ZHOU
(85) 15/06/2021
(86) PCT EP2019/086668 de 20/12/2019
(87) WO 2020/144056 de 16/07/2020

---

(21) BR 11 2021 011586-2 A2

Código 1.3 - Notificação - Fase Nacional - PCT
(22) 25/10/2019
(30) 17/12/2018 JP 2018-235912
(51) H04N 19/126 (2014.01), H04N 19/159 (2014.01), H04N 19/176 (2014.01), H04N 19/46 (2014.01)
(54) APARELHO DE CODIFICAÇÃO DE IMAGEM, APARELHO DE DECODIFICAÇÃO DE IMAGEM E MÉTODOS DE CONTROLE DOS MESMOS
(71) CANON KABUSHIKI KAISHA (JP)
(72) MASATO SHIMA
(85) 15/06/2021
(86) PCT JP2019/041916 de 25/10/2019
(87) WO 2020/129407 de 25/06/2020

---

(21) BR 11 2021 011587-0 A2

Código 1.3 - Notificação - Fase Nacional - PCT
(22) 11/12/2019

(30) 21/12/2018 US 62/783,299
(51) C08G 65/26 (2006.01), B01J 27/26 (2006.01)
(54) COMPLEXO CATALISADOR, MÉTODO PARA PRODUZIR UM POLIÉTER, POLIÉTER, E, POLIURETANO
(71) DOW GLOBAL TECHNOLOGIES LLC (US)
(72) DAVID A. BABB; JEAN-PAUL MASY; DAVID KEITH STEELMAN
(85) 15/06/2021
(86) PCT US2019/065596 de 11/12/2019
(87) WO 2020/131508 de 25/06/2020

---

(21) BR 11 2021 011588-9 A2

Código 1.3 - Notificação - Fase Nacional - PCT
(22) 06/01/2020
(30) 07/01/2019 CN PCT/CN2019/070654; 14/02/2019 EP 19157051.4
(51) A61K 8/44 (2006.01), A61K 8/46 (2006.01), A61K 8/49 (2006.01), A61Q 5/00 (2006.01), A61K 8/23 (2006.01)
(54) COMPOSIÇÃO PARA O CUIDADO DOS CABELOS E MÉTODO PARA DEPOSITAR AGENTES ANTICASPA NO COURO CABELUDO
(71) UNILEVER IP HOLDINGS B.V. (PB)
(72) SHAOKUN CHANG; JIAN LIU; YINGYING PI; XIA ZHENG
(85) 15/06/2021
(86) PCT EP2020/050114 de 06/01/2020
(87) WO 2020/144125 de 16/07/2020

---

(21) BR 11 2021 011589-7 A2

Código 1.3 - Notificação - Fase Nacional - PCT
(22) 05/12/2019
(30) 21/12/2018 FR FR 1873736
(51) F25J 3/04 (2006.01)
(54) APARELHO E MÉTODO PARA SEPARAR AR ATRAVÉS DE DESTILAÇÃO CRIOGÊNICA
(71) L'AIR LIQUIDE, SOCIETE ANONYME POUR L'ETUDE ET L'EXPLOITATION DES PROCEDES GEORGES CLAUDE (FR)
(72) BENOÎT DAVIDIAN
(85) 15/06/2021
(86) PCT FR2019/052934 de 05/12/2019
(87) WO 2020/128205 de 25/06/2020

---

(21) BR 11 2021 011590-0 A2

Código 1.3 - Notificação - Fase Nacional - PCT
(22) 17/12/2019
(30) 18/12/2018 EP 18213665.5
(51) A01D 41/14 (2006.01), A01D 41/16 (2006.01), A01D 69/08 (2006.01)
(54) MECANISMO DE ACOPLAMENTO DA TRANSMISSÃO DA PLATAFORMA PARA UMA COLHEITADEIRA HÍBRIDA
(71) CNH INDUSTRIAL BELGIUM NV (BE)
(72) SAM REUBENS

(85) 15/06/2021
(86) PCT EP2019/085591 de 17/12/2019
(87) WO 2020/127221 de 25/06/2020

---

(21) BR 11 2021 011593-5 A2

Código 1.3 - Notificação - Fase Nacional - PCT
(22) 26/12/2018
(51) A61K 8/22 (2006.01), A61K 8/23 (2006.01), A61K 8/90 (2006.01), A61Q 11/00 (2006.01)
(54) COMPOSIÇÕES PARA HIGIENE BUCAL E MÉTODOS PARA AS MESMAS
(71) COLGATE-PALMOLIVE COMPANY (US)
(72) SHAOTANG YUAN; PALOMA PIMENTA; CAJETAN DOGO-ISONAGIE
(85) 15/06/2021
(86) PCT US2018/067549 de 26/12/2018
(87) WO 2020/139328 de 02/07/2020

---

(21) BR 11 2021 011596-0 A2

Código 1.3 - Notificação - Fase Nacional - PCT
(22) 12/12/2019
(30) 20/12/2018 US 62/782,855
(51) C08F 210/16 (2006.01), C08F 4/659 (2006.01)
(54) SISTEMA CATALISADOR, E, PROCESSO PARA POLIMERIZAR OLEFINAS
(71) DOW GLOBAL TECHNOLOGIES LLC (US)
(72) ANDREW M. CAMELIO; BRAD C. BAILEY; ROBERT D J FROESE; SUKRIT MUKHOPADHYAY; DAVID D. DEVORE; JERZY KLOSIN
(85) 15/06/2021
(86) PCT US2019/065966 de 12/12/2019
(87) WO 2020/131566 de 25/06/2020

---

(21) BR 11 2021 011597-8 A2

Código 1.3 - Notificação - Fase Nacional - PCT
(22) 19/12/2019
(30) 21/12/2018 EP 18215687.7; 02/04/2019 EP 19166875.5
(51) H04R 3/00 (2006.01), H04R 29/00 (2006.01), H04S 7/00 (2006.01), H04R 5/04 (2006.01)
(54) SISTEMA DE REPRODUÇÃO/SIMULAÇÃO DE SOM, APARELHO PARA DETERMINAR UM OU MAIS PARÂMETROS DE PROCESSAMENTO E MÉTODOS
(71) FRAUNHOFER-GESELLSCHAFT ZUR FÖRDERUNG DER ANGEWANDTEN FORSCHUNG E.V. (DE)
(72) ANDREAS WALTHER; HARALD FUCHS; MARC GAYER
(85) 15/06/2021
(86) PCT EP2019/086467 de 19/12/2019
(87) WO 2020/127836 de 25/06/2020

(21) BR 11 2021 011598-6 A2

Código 1.3 - Notificação - Fase Nacional - PCT
(22) 07/02/2020
(30) 08/02/2019 US 62/802,902
(51) A61K 35/19 (2015.01), A61K 38/18 (2006.01), A61P 17/02 (2006.01)
(54) COMPOSIÇÕES DE CONCENTRADO DE RETARDADOR DE CHAMA LÍQUIDO, SOLUÇÃO DE RETARDADOR DE CHAMA, MÉTODOS PARA PRODUZIR UM CONCENTRADO DE RETARDADOR DE CHAMA LÍQUIDO, PARA PRODUZIR UMA SOLUÇÃO DE RETARDADOR DE CHAMA E PARA COMBATER UM INCÊNDIO
(71) PERIMETER SOLUTIONS LP (US)
(72) JUAN ROBLES; MARCELA MUNOZ; MELISSA KIM
(85) 15/06/2021
(86) PCT US2020/017326 de 07/02/2020
(87) WO 2020/163788 de 13/08/2020

(21) BR 11 2021 011599-4 A2

Código 1.3 - Notificação - Fase Nacional - PCT
(22) 27/12/2019
(30) 28/12/2018 US 16/235,543
(51) A61P 27/02 (2006.01), C07D 213/40 (2006.01), C07D 263/32 (2006.01), A61K 31/4164 (2006.01), A61K 31/4409 (2006.01)
(54) COMPOSTOS PARA USO COMO SUBSTÂNCIAS TERAPEUTICAMENTE ATIVAS NO TRATAMENTO E/OU PREVENÇÃO DE DOENÇAS NEURORRETINIANAS
(71) ENDOGENA THERAPEUTICS, INC. (US)
(72) MATTHIAS STEGER; ALEX MUELLER; MAURO MARIGO; BERNHARD FASCHING; DAPHNA MOKADY
(85) 15/06/2021
(86) PCT US2019/068759 de 27/12/2019
(87) WO 2020/140043 de 02/07/2020

(21) BR 11 2021 011600-1 A2

Código 1.3 - Notificação - Fase Nacional - PCT
(22) 17/12/2019
(30) 26/12/2018 US 62/785,058
(51) A61K 8/19 (2006.01), A61K 8/27 (2006.01), A61K 8/362 (2006.01), A61K 8/44 (2006.01), A61Q 11/00 (2006.01), A61P 1/02 (2006.01)
(54) MÉTODOS DE MUDANÇA DE BIOFILME NA CAVIDADE ORAL DO PATOGÊNICO AO BIOFILME SAUDÁVEL
(71) COLGATE-PALMOLIVE COMPANY (US)
(72) CAMILLE ZENOBIA; CARLO DAEP; DANDAN CHEN; HARSH MAHENDRA TRIVEDI; JAMES MASTERS
(85) 15/06/2021
(86) PCT US2019/066854 de 17/12/2019
(87) WO 2020/139627 de 02/07/2020

(21) BR 11 2021 011601-0 A2

Código 1.3 - Notificação - Fase Nacional - PCT
(22) 16/12/2019
(30) 17/12/2018 EP 18213193.8
(51) A01B 73/00 (2006.01), A01D 75/00 (2006.01)
(54) PLATAFORMA DE CORTE EQUIPADA COM UM SISTEMA DE TRANSPORTE AUTOMATIZADO DE PLATAFORMA E BARRA DE TRAÇÃO
(71) CNH INDUSTRIAL BELGIUM NV (BE)
(72) DRÉ W.J. JONGMANS; BART M.A. MISSOTTEN; KENNETH DE CEUNYNCK; SAM REUBENS; FREDERIK TALLIR; PIETER VAN OVERSCHELDE; MICHIEL DESMYTER
(85) 15/06/2021
(86) PCT EP2019/085464 de 16/12/2019
(87) WO 2020/127129 de 25/06/2020

(21) BR 11 2021 011602-8 A2

Código 1.3 - Notificação - Fase Nacional - PCT
(22) 16/12/2019
(30) 17/12/2018 EP 18212886.0
(51) B32B 27/08 (2006.01), B32B 27/36 (2006.01), B32B 27/40 (2006.01), B32B 27/30 (2006.01), B32B 27/18 (2006.01)
(54) SISTEMA DE MULTICAMADAS A PARTIR DE PELO MENOS TRÊS CAMADAS DE POLIÉSTER, SUA PRODUÇÃO E USO
(71) LANXESS DEUTSCHLAND GMBH (DE)
(72) WILHELM LAUFER
(85) 15/06/2021
(86) PCT EP2019/085236 de 16/12/2019
(87) WO 2020/126966 de 25/06/2020

(21) BR 11 2021 011606-0 A2

Código 1.3 - Notificação - Fase Nacional - PCT
(22) 20/12/2018
(51) H04W 56/00 (2009.01)
(54) NÓ DE RÁDIO E MÉTODO DE RADIOCOMUNICAÇÃO
(71) NTT DOCOMO, INC. (JP)
(72) HIROKI HARADA; KAZUAKI TAKEDA
(85) 15/06/2021
(86) PCT JP2018/047124 de 20/12/2018
(87) WO 2020/129228 de 25/06/2020

(21) BR 11 2021 011607-9 A2

Código 1.3 - Notificação - Fase Nacional - PCT
(22) 12/12/2019
(30) 24/12/2018 NL 2022308
(51) A22C 21/00 (2006.01)
(54) MANILHA PARA PROCESSAMENTO DE AVES PENDURADAS, E, MÉTODO PARA AFIXAR UMA MANILHA

(71) MAREL POULTRY B.V. (NL)
(72) ENGELBERTUS JOHANNES JACOBUS TEURLINX; FRANCISCUS ARNOLDUS ALBERTUS VAN BERKEL; RENE JOHANNES THEODORUS JANSSEN; RICHARD JOZEF DE SCHUTTER; TIM PETRUS WILHELMUS JASPERS
(85) 15/06/2021
(86) PCT NL2019/050828 de 12/12/2019
(87) WO 2020/139081 de 02/07/2020

---

(21) BR 11 2021 011609-5 A2

Código 1.3 - Notificação - Fase Nacional - PCT
(22) 16/12/2019
(30) 18/12/2018 EP 18213540.0
(51) A61K 39/39 (2006.01)
(54) NANOPARTÍCULAS FILAMENTOSAS QUE TÊM EFEITO ADJUVANTE DE VACINA
(71) CRODA INTERNATIONAL PLC (GB)
(72) KEFEI HU; LAURENT DUROUX; ERIK LINDBLAD
(85) 15/06/2021
(86) PCT EP2019/085444 de 16/12/2019
(87) WO 2020/127115 de 25/06/2020

---

(21) BR 11 2021 011612-5 A2

Código 1.3 - Notificação - Fase Nacional - PCT
(22) 20/12/2019
(30) 20/12/2018 US 16/228,713
(51) H04N 21/41 (2011.01), H04N 21/436 (2011.01), H04N 21/442 (2011.01), H04N 21/414 (2011.01), H04N 21/43 (2011.01)
(54) SISTEMA E MÉTODO PARA AUTENTICAÇÃO E PORTABILIDADE DE LOGIN PARA DESCOBERTA E INICIAÇÃO MULTITELA DO CONTEÚDO DA PRIMEIRA TELA
(71) ARRIS ENTERPRISES LLC (US)
(72) SUDHA SUNDARAM; ANIL NAINWAL; VINOD JATTI
(85) 15/06/2021
(86) PCT US2019/067908 de 20/12/2019
(87) WO 2020/132477 de 25/06/2020

---

(21) BR 11 2021 011614-1 A2

Código 1.3 - Notificação - Fase Nacional - PCT
(22) 20/12/2019
(30) 21/12/2018 US 62/783,291; 18/02/2019 US 16/278,558
(51) B65D 90/58 (2006.01), F16K 3/02 (2006.01), F16K 31/50 (2006.01)
(54) VÁLVULAS DE GAVETA DESLIZANTE, RECIPIENTE E ANEL DE VEDAÇÃO A MONTANTE
(71) PERIMETER SOLUTIONS LP (US)
(72) DARRELL CLARK FEE; ROBERT J. DODSON; FRANK H. PARKER
(85) 15/06/2021

(86) PCT US2019/067752 de 20/12/2019
(87) WO 2020/132392 de 25/06/2020

---

(21) BR 11 2021 011615-0 A2

Código 1.3 - Notificação - Fase Nacional - PCT
(22) 09/01/2020
(30) 14/01/2019 EP 19151608.7
(51) C01B 21/26 (2006.01), C01B 21/38 (2006.01), B01J 23/42 (2006.01), B01J 35/06 (2006.01)
(54) SISTEMA CATALISADOR E PROCESSO PARA A COMBUSTÃO CATALÍTICA DE AMÔNIA PARA FORMAR ÓXIDOS DE NITROGÊNIO EM UMA PLANTA DE MÉDIA PRESSÃO
(71) HERAEUS DEUTSCHLAND GMBH & CO. KG (DE)
(72) WILLI BOLL; DIRK MAIER
(85) 15/06/2021
(86) PCT EP2020/050377 de 09/01/2020
(87) WO 2020/148144 de 23/07/2020

---

(21) BR 11 2021 011616-8 A2

Código 1.3 - Notificação - Fase Nacional - PCT
(22) 17/12/2019
(30) 20/12/2018 DE 10 2018 133 187.8
(51) G01B 11/06 (2006.01), B29D 11/00 (2006.01), C23C 16/52 (2006.01), G02B 1/115 (2015.01)
(54) MÉTODO PARA OPERAR UMA INSTALAÇÃO DE REVESTIMENTO PARA PRODUZIR SISTEMAS DE CAMADAS
(71) RODENSTOCK GMBH (DE)
(72) RÜDIGER SCHERSCHLICHT; STEFAN RADÜNZ
(85) 15/06/2021
(86) PCT EP2019/085810 de 17/12/2019
(87) WO 2020/127394 de 25/06/2020

---

(21) BR 11 2021 011621-4 A2

Código 1.3 - Notificação - Fase Nacional - PCT
(22) 17/12/2019
(30) 20/12/2018 US 62/782,459
(51) C08L 23/08 (2006.01), C08L 23/04 (2006.01), C08L 23/10 (2006.01)
(54) DISPERSÃO AQUOSA DE IONÔMERO, MÉTODOS PARA FABRICAÇÃO DE UMA DISPERSÃO AQUOSA DE IONÔMERO E PARA FORMAR UM ARTIGO REVESTIDO, E, ARTIGO REVESTIDO
(71) DOW GLOBAL TECHNOLOGIES LLC (US) ; PERFORMANCE MATERIALS NA, INC. (US)
(72) ROBERT S. MOGLIA; STACEY A. SABA; HARI KATEPALLI; MATTHEW J. CRIMMINS; JESSICA YE HUANG; JAMES R. DE GARAVILLA; RICHARD TIEN HUA CHOU; BARRY ALAN MORRIS; DANIEL L. DERMODY; KYLE ANDERSON
(85) 15/06/2021

(86) PCT US2019/066892 de 17/12/2019
(87) WO 2020/131898 de 25/06/2020

---

(21) BR 11 2021 011623-0 A2

Código 1.3 - Notificação - Fase Nacional - PCT
(22) 17/12/2019
(30) 17/12/2018 CN 201811543880.1
(51) H04W 28/02 (2009.01)
(54) MÉTODO E DISPOSITIVOS PARA REPORTAR RELATÓRIO DE STATUS DE BUFFER (BSR)".
(71) HUAWEI TECHNOLOGIES CO., LTD (CN)
(72) LILI ZHANG; JUNWEI WANG; XINGWEI ZHANG; WENJIE PENG
(85) 15/06/2021
(86) PCT CN2019/126113 de 17/12/2019
(87) WO 2020/125654 de 25/06/2020

---

(21) BR 11 2021 011626-5 A2

Código 1.3 - Notificação - Fase Nacional - PCT
(22) 16/12/2019
(30) 18/12/2018 FR 1873207
(51) B29D 24/00 (2006.01), B29C 65/00 (2006.01), B29D 99/00 (2010.01), B29C 70/08 (2006.01)
(54) MÉTODO PARA PREPARAR O MATERIAL COMPÓSITO EM FORMA DE SANDUÍCHE
(71) SAINT-GOBAIN PERFORMANCE PLASTICS FRANCE (FR)
(72) GAËTAN MAO; NICOLAS DUMONT
(85) 15/06/2021
(86) PCT EP2019/085359 de 16/12/2019
(87) WO 2020/127057 de 25/06/2020

---

(21) BR 11 2021 011627-3 A2

Código 1.3 - Notificação - Fase Nacional - PCT
(22) 18/12/2019
(30) 18/12/2018 US 62/781,233
(51) D04H 1/4334 (2012.01), D04H 1/56 (2006.01), A01N 25/34 (2006.01), C08K 5/00 (2006.01)
(54) POLIAMIDAS NÃO TECIDAS ANTIMICROBIANAS COM TEOR DE ZINCO
(71) ASCEND PERFORMANCE MATERIALS OPERATIONS LLC (US)
(72) SCOTT E. OSBORN; WAI-SHING YUNG; ALBERT ORTEGA
(85) 15/06/2021
(86) PCT US2019/067073 de 18/12/2019
(87) WO 2020/132002 de 25/06/2020

---

(21) BR 11 2021 011628-1 A2

Código 1.3 - Notificação - Fase Nacional - PCT
(22) 14/02/2020
(30) 15/02/2019 EP 19157596.8

(51) C01F 11/18 (2006.01), C09C 1/02 (2006.01)
(54) PROCESSO E SISTEMA PARA PRODUZIR NANOCARBONATO DE CÁLCIO PRECIPITADO, NANOCARBONATO DE CÁLCIO PRECIPITADO, E, USOS DO NANOCARBONATO DE CÁLCIO PRECIPITADO E DO SISTEMA
(71) OMYA INTERNATIONAL AG (CH)
(72) LUIS PEDROSO; HOLGER SPIEGEL; MATHIEU SKRZYPCZAK
(85) 15/06/2021
(86) PCT EP2020/053983 de 14/02/2020
(87) WO 2020/165445 de 20/08/2020

---

(21) BR 11 2021 011630-3 A2

Código 1.3 - Notificação - Fase Nacional - PCT
(22) 27/12/2019
(30) 28/12/2018 EP 18248126.7
(51) C08G 18/48 (2006.01), C08G 18/66 (2006.01), C08G 18/73 (2006.01), C08J 9/18 (2006.01), C08G 18/24 (2006.01), C08G 18/32 (2006.01), C08G 18/76 (2006.01), C08J 9/12 (2006.01), C08G 101/00 (2006.01)
(54) PÉLETES ESPUMADOS, PROCESSO PARA A PRODUÇÃO DE PÉLETES ESPUMADOS, USOS DE PÉLETES ESPUMADOS E MATERIAL HÍBRIDO
(71) BASF SE (DE)
(72) ELMAR POESELT; PETER GUTMANN; EDGAR SCHANDER; REBECCA SPREEN; CHRISTIANE MARTINA DIECKMANN; DENNIS JOPP
(85) 15/06/2021
(86) PCT EP2019/087076 de 27/12/2019
(87) WO 2020/136239 de 02/07/2020

---

(21) BR 11 2021 011632-0 A2

Código 1.3 - Notificação - Fase Nacional - PCT
(22) 11/11/2019
(30) 17/12/2018 JP 2018-235911
(51) H04N 19/117 (2014.01), H04N 19/159 (2014.01), H04N 19/176 (2014.01), H04N 19/186 (2014.01), H04N 19/46 (2014.01), H04N 19/86 (2014.01)
(54) APARELHO DE CODIFICAÇÃO DE IMAGEM, MÉTODO DE CODIFICAÇÃO DE IMAGEM, APARELHO DE DECODIFICAÇÃO DE IMAGEM, E MÉTODO DE DECODIFICAÇÃO DE IMAGEM
(71) CANON KABUSHIKI KAISHA (JP)
(72) KOJI OKAWA; MASATO SHIMA
(85) 15/06/2021
(86) PCT JP2019/044115 de 11/11/2019
(87) WO 2020/129463 de 25/06/2020

---

(21) BR 11 2021 011703-2 A2

Código 1.3 - Notificação - Fase Nacional - PCT
(22) 13/12/2019
(30) 20/12/2018 US 62/782,461; 05/04/2019 US 62/829,995
(51) C12N 15/10 (2006.01), A01K 67/027 (2006.01), C12N 15/11 (2006.01)

(54) MÉTODOS PARA PRODUZIR UMA CÉLULA MODIFICADA E PARA AVALIAR UM CANDIDATO TERAPÊUTICO PARA O TRATAMENTO DE UMA DOENÇA OU CONDIÇÃO, ANIMAL NÃO HUMANO OU CÉLULA ANIMAL NÃO HUMANA, GENOMA ANIMAL NÃO HUMANO, GENE C9ORF72 DE ANIMAL NÃO HUMANO, E, AGENTE DE NUCLEASE
(71) REGENERON PHARMACEUTICALS, INC. (US)
(72) DAISUKE KAJIMURA; AARTI SHARMA-KANNING; BRITTANY DUBOSE; GUSTAVO DROGUETT; CHIA-JEN SIAO; JUNKO KUNO; DAVID FRENDEWEY; BRIAN ZAMBROWICZ
(85) 16/06/2021
(86) PCT US2019/066317 de 13/12/2019
(87) WO 2020/131632 de 25/06/2020

---

(21) BR 11 2021 011704-0 A2

Código 1.3 - Notificação - Fase Nacional - PCT
(22) 18/12/2018
(51) A61N 1/36 (2006.01), A61N 1/372 (2006.01), A61B 5/0488 (2006.01)
(54) KIT DE PARTES PARA O CONTROLE DE UMA DISTRIBUIÇÃO DE UM PULSO ELÉTRICO OU ELETROMAGNÉTICO A UM NERVO VAGO POR UM DISPOSITIVO DE ESTIMULAÇÃO IMPLANTADO
(71) SYNERGIA MEDICAL (BE)
(72) PASCAL DOGUET; MARIE DAUTREBANDE; YOHAN BOTQUIN; GRÉGORY THIEBAUT
(85) 16/06/2021
(86) PCT EP2018/085485 de 18/12/2018
(87) WO 2020/125948 de 25/06/2020

---

(21) BR 11 2021 011707-5 A2

Código 1.3 - Notificação - Fase Nacional - PCT
(22) 17/12/2019
(30) 18/12/2018 IT 102018000020125
(51) B60T 17/22 (2006.01), B60T 13/68 (2006.01)
(54) MÉTODO PARA CONTROLAR A PRESSÃO PNEUMÁTICA EM UM VOLUME E SISTEMA PARA CONTROLAR A PRESSÃO PNEUMÁTICA EM UM VOLUME
(71) FAIVELEY TRANSPORT ITALIA S.P.A. (IT)
(72) ROBERTO TIONE; STEFANO LUCARELLI; MAURIZIO MITTINO
(85) 16/06/2021
(86) PCT IB2019/060885 de 17/12/2019
(87) WO 2020/128808 de 25/06/2020

---

(21) BR 11 2021 011712-1 A2

Código 1.3 - Notificação - Fase Nacional - PCT
(22) 10/01/2020
(30) 14/01/2019 US 62/792,312
(51) H04B 7/06 (2006.01)
(54) ALOCAÇÃO DE RECURSO POR TECNOLOGIAS DE ACESSO DE

RÁDIO COEXISTENTES
(71) GOOGLE LLC (US)
(72) ERIK STAUFFER; JIBING WANG
(85) 16/06/2021
(86) PCT US2020/013134 de 10/01/2020
(87) WO 2020/150102 de 23/07/2020

---

(21) BR 11 2021 011714-8 A2

Código 1.3 - Notificação - Fase Nacional - PCT
(22) 17/12/2019
(30) 19/12/2018 US 62/781,650
(51) B29C 65/00 (2006.01), C08K 3/013 (2018.01), C08K 3/40 (2006.01), E04C 2/42 (2006.01), B07B 1/00 (2006.01), C08J 11/04 (2006.01)
(54) PROCESSO PARA FABRICAR PENEIRAS DE MINERAÇÃO TOTALMENTE RECICLÁVEIS
(71) COVESTRO LLC (US)
(72) MICHAEL LORENZO; JEAN PAUL RODRIGUES
(85) 16/06/2021
(86) PCT US2019/066810 de 17/12/2019
(87) WO 2020/131850 de 25/06/2020

---

(21) BR 11 2021 011715-6 A2

Código 1.3 - Notificação - Fase Nacional - PCT
(22) 11/02/2020
(30) 13/02/2019 US 62/804,791
(51) H04W 76/19 (2018.01)
(54) MÉTODOS REALIZADOS POR UM EQUIPAMENTO DE USUÁRIO E POR UM NÓ DA REDE DE RÁDIO, EQUIPAMENTO DE USUÁRIO, NÓ DA REDE DE RÁDIO, PRODUTO DE PROGRAMA DE COMPUTADOR, E, MÍDIA DE ARMAZENAMENTO LEGÍVEL POR COMPUTADOR
(71) TELEFONAKTIEBOLAGET LM ERICSSON (PUBL) (SE)
(72) MARCO BELLESCHI; ROBERT KARLSSON; JAN CHRISTOFFERSSON; JOHAN RUNE; MIN WANG
(85) 16/06/2021
(86) PCT SE2020/050133 de 11/02/2020
(87) WO 2020/167219 de 20/08/2020

---

(21) BR 11 2021 011716-4 A2

Código 1.3 - Notificação - Fase Nacional - PCT
(22) 19/12/2019
(30) 19/12/2018 US 62/782,224
(51) G06F 1/16 (2006.01)
(54) APARELHO DE EXIBIÇÃO E ACOPLAMENTO PARA UM DISPOSITIVO ELETRÔNICO PORTÁTIL
(71) TARGUS INTERNATIONAL LLC (US)
(72) BENJAMIN NOLAN SPYRISON; ALEX ROBERT CABUNOC; JONNY YUAN; MARK JONATHAN TWITCHETT

(85) 16/06/2021
(86) PCT US2019/067581 de 19/12/2019
(87) WO 2020/132303 de 25/06/2020

---

(21) BR 11 2021 011717-2 A2

Código 1.3 - Notificação - Fase Nacional - PCT
(22) 17/12/2019
(30) 17/12/2018 EP 18213244.9
(51) B01J 20/289 (2006.01), B01J 20/30 (2006.01), B01D 15/08 (2006.01), C07K 1/16 (2006.01)
(54) SUBSTRATO FUNCIONALIZADO POR LIGANTE, MÉTODO PARA A PREPARAÇÃO DO SUBSTRATO FUNCIONALIZADO POR LIGANTE, E, USO DE UM SUBSTRATO FUNCIONALIZADO POR LIGANTE
(71) CHRETO APS (DK) ; 3M INNOVATIVE PROPERTIES COMPANY (US)
(72) JAN KYHSE-ANDERSEN; LARS WINTHER; JERALD RASMUSSEN
(85) 16/06/2021
(86) PCT EP2019/085711 de 17/12/2019
(87) WO 2020/127311 de 25/06/2020

---

(21) BR 11 2021 011719-9 A2

Código 1.3 - Notificação - Fase Nacional - PCT
(22) 17/12/2019
(30) 18/12/2018 US 62/781,271; 14/11/2019 US 62/935,599
(51) G01N 21/47 (2006.01), G01N 21/64 (2006.01), G02B 21/00 (2006.01)
(54) SISTEMA BASEADO EM MICROSCOPIA COMPUTACIONAL E MÉTODO PARA GERAÇÃO DE IMAGEM AUTOMATIZADA E ANÁLISE DE ESPÉCIMES DE PATOLOGIA
(71) PATHWARE INC (US)
(72) RODGER MICHAEL MOORE; CORDERO DERRELL CORE; JARON NATHANIEL NIX; THOMAS KARL; SAMANTHA HASTINGS; SAMIR YHANN
(85) 16/06/2021
(86) PCT US2019/066842 de 17/12/2019
(87) WO 2020/131864 de 25/06/2020

---

(21) BR 11 2021 011720-2 A2

Código 1.3 - Notificação - Fase Nacional - PCT
(22) 16/12/2019
(30) 26/12/2018 US 62/785,079
(51) A61K 8/91 (2006.01), A61Q 11/00 (2006.01)
(54) COMPOSIÇÕES PARA HIGIENE BUCAL COMPREENDENDO UM COPOLÍMERO DE ENXERTO DE POLIVINIL CAPROLACTAMA-ACETATO DE POLIVINILA-POLIETILENOGLICOL E MÉTODOS PARA AS MESMAS
(71) COLGATE-PALMOLIVE COMPANY (US)
(72) SHAOTANG YUAN; GUOFENG XU; JUNHONG MAO
(85) 16/06/2021
(86) PCT US2019/066490 de 16/12/2019

(87) WO 2020/139597 de 02/07/2020

(21) BR 11 2021 011722-9 A2

Código 1.3 - Notificação - Fase Nacional - PCT
(22) 17/12/2019
(30) 17/12/2018 EP 18213246.4
(51) G06K 9/00 (2006.01), G06K 9/34 (2006.01), G06K 9/46 (2006.01), G06K 9/62 (2006.01)
(54) MÉTODO IMPLEMENTADO EM COMPUTADOR, SISTEMA E PRODUTO DE PROGRAMA DE COMPUTADOR
(71) PROMATON HOLDING B.V. (NL)
(72) FRANK THEODORUS CATHARINA CLAESSEN; DAVID ANSSARI MOIN; TEO CHERICI; FARHAD GHAZVINIAN ZANJANI
(85) 16/06/2021
(86) PCT EP2019/085819 de 17/12/2019
(87) WO 2020/127398 de 25/06/2020

(21) BR 11 2021 011723-7 A2

Código 1.3 - Notificação - Fase Nacional - PCT
(22) 23/12/2019
(30) 21/12/2018 US 62/784,345
(51) H04N 19/50 (2014.01), H04N 19/14 (2014.01), H04N 19/82 (2014.01)
(54) MÉTODO E APARELHO DE PREDIÇÃO INTRA E CODIFICADOR, DECODIFICADOR, PROGRAMA DE COMPUTADOR, MÍDIA DE ARMAZENAMENTO NÃO TRANSITÓRIA, E FLUXO DE BITS
(71) HUAWEI TECHNOLOGIES CO., LTD. (CN)
(72) ALEXEY KONSTANTINOVICH FILIPPOV; VASILY ALEXEEVICH RUFITSKIY; JIANLE CHEN
(85) 16/06/2021
(86) PCT RU2019/050253 de 23/12/2019
(87) WO 2020/130889 de 25/06/2020

(21) BR 11 2021 011724-5 A2

Código 1.3 - Notificação - Fase Nacional - PCT
(22) 15/12/2019
(30) 18/12/2018 IT 102018000020011
(51) A47B 96/02 (2006.01), A47B 96/06 (2006.01)
(54) PRATELEIRA, SISTEMA E MÉTODO PARA TRAVAMENTO DA MESMA
(71) BORTOLUZZI SISTEMI S.P.A. (IT)
(72) BRUNO SPONGA; MARCO PIANCA
(85) 16/06/2021
(86) PCT IB2019/060813 de 15/12/2019
(87) WO 2020/128769 de 25/06/2020

(21) BR 11 2021 011725-3 A2

Código 1.3 - Notificação - Fase Nacional - PCT
(22) 27/12/2018

(51) C11D 3/00 (2006.01), C11D 3/26 (2006.01)
(54) COMPOSIÇÕES DE CUIDADOS DOMICILIARES
(71) COLGATE-PALMOLIVE COMPANY (US)
(72) HONGWEI SHEN; CHARLES SCHRAMM JR.
(85) 16/06/2021
(86) PCT US2018/067599 de 27/12/2018
(87) WO 2020/139335 de 02/07/2020

---

(21) BR 11 2021 011727-0 A2

Código 1.3 - Notificação - Fase Nacional - PCT
(22) 17/12/2019
(30) 17/12/2018 US 62/780,573; 22/07/2019 US 62/877,193
(51) C07D 401/14 (2006.01), C07D 403/14 (2006.01), C07D 471/04 (2006.01)
(54) DOSAGEM DIRECIONADA PARA O TRATAMENTO DE DISTÚRBIOS MEDIADOS DO COMPLEMENTO
(71) ACHILLION PHARMACEUTICALS, INC (US)
(72) MINGJUN HUANG; STEVEN D. PODOS
(85) 16/06/2021
(86) PCT US2019/066999 de 17/12/2019
(87) WO 2020/131974 de 25/06/2020

---

(21) BR 11 2021 011728-8 A2

Código 1.3 - Notificação - Fase Nacional - PCT
(22) 17/12/2019
(30) 17/12/2018 CN 201811545117.2; 08/07/2019 CN 201910611070.3; 17/09/2019 CN 201910877339.2
(51) C07D 209/08 (2006.01), C07D 221/02 (2006.01), A61P 35/00 (2006.01)
(54) ANTAGONISTA DO RECEPTOR DE ESTROGÊNIO
(71) CHIA TAI TIANQING PHARMACEUTICAL GROUP CO., LTD (CN) ; MEDSHINE DISCOVERY INC. (CN)
(72) SHUWEN DUAN; JIANYU LU; LIHONG HU; CHARLES Z. DING; GUOPING HU; JIAN LI; SHUHUI CHEN
(85) 16/06/2021
(86) PCT CN2019/126046 de 17/12/2019
(87) WO 2020/125640 de 25/06/2020

---

(21) BR 11 2021 011730-0 A2

Código 1.3 - Notificação - Fase Nacional - PCT
(22) 20/12/2019
(30) 21/12/2018 US 62/784,372; 10/07/2019 US 62/872,699; 04/11/2019 US 62/930,524
(51) C12N 15/863 (2006.01), A61K 35/768 (2015.01), A61P 35/00 (2006.01), C07K 14/065 (2006.01), C07K 16/28 (2006.01), C12N 15/12 (2006.01), C12N 15/13 (2006.01), C12N 15/19 (2006.01), C12N 15/24 (2006.01), C12N 15/39 (2006.01), C12N 15/52 (2006.01), C12N 5/10 (2006.01), C12N 7/01 (2006.01)
(54) VETORES DE ORTOPOXVÍRUS MODIFICADOS
(71) OTTAWA HOSPITAL RESEARCH INSTITUTE (CA) ; TURNSTONE

BIOLOGICS CORP. (US)
(72) JOHN C. BELL; MICHAEL S. HUH; MATTHEW Y. TANG; ADRIAN PELIN; CAROLINE J. BREITBACH; MICHAEL F. BURGESS; STEVEN H. BERNSTEIN
(85) 16/06/2021
(86) PCT CA2019/051898 de 20/12/2019
(87) WO 2020/124273 de 25/06/2020

---

(21) BR 11 2021 011732-6 A2

Código 1.3 - Notificação - Fase Nacional - PCT
(22) 17/12/2019
(30) 20/12/2018 EP 18306777.6
(51) G01N 29/04 (2006.01), G01M 3/00 (2006.01), G01N 27/28 (2006.01), F17D 5/06 (2006.01), G06N 20/00 (2019.01), G01M 3/24 (2006.01), G01M 3/28 (2006.01), G06N 3/12 (2006.01), G06N 20/20 (2019.01)
(54) MÉTODO MELHORADO PARA AVALIAR CONDIÇÃO DE TUBO
(71) SUEZ GROUPE (FR)
(72) KARIM CLAUDIO; THOMAS VAN BECELAERE; GILLES FAY
(85) 16/06/2021
(86) PCT EP2019/085742 de 17/12/2019
(87) WO 2020/127336 de 25/06/2020

---

(21) BR 11 2021 011733-4 A2

Código 1.3 - Notificação - Fase Nacional - PCT
(22) 13/12/2019
(30) 18/12/2018 US 62/781,356
(51) C07D 239/52 (2006.01), A61K 31/505 (2006.01), A61P 31/18 (2006.01)
(54) COMPOSTO, COMPOSIÇÃO FARMACÊUTICA, E, MÉTODOS PARA TRATAMENTO OU PROFILAXIA DE INFECÇÃO POR HIV, OU PARA TRATAMENTO, PROFILAXIA OU RETARDAMENTO DO INÍCIO OU DA PROGRESSÃO DE AIDS OU ARC, PARA INDUÇÃO DA DIMERIZAÇÃO DE GAG-POL EM CÉLULAS INFECTADAS COM HIV, PARA MATANÇA SELETIVA DE CÉLULAS EXPRESSORAS DE GAG-POL INFECTADAS COM HIV SEM TOXICIDADE CONCOMITANTE PARA CÉLULAS NAÏVE SEM HIV E PARA AUMENTO DA SUPRESSÃO DA VIREMIA DE HIV
(71) MERCK SHARP & DOHME CORP. (US)
(72) ANTONELLA CONVERSO; ABDELLATIF EL MARROUNI; ASHLEY FORSTER; JESSICA L. FRIE; DAVID N. HUNTER; SCOTT D. KUDUK; HELEN J. MITCHELL; PHILIPPE NANTERMET; DEYOU SHA; WILLIAM DANIEL SHIPE; CHENG WANG; DEPING WANG
(85) 16/06/2021
(86) PCT US2019/066125 de 13/12/2019
(87) WO 2020/131597 de 25/06/2020

---

(21) BR 11 2021 011735-0 A2

Código 1.3 - Notificação - Fase Nacional - PCT
(22) 21/12/2018
(51) H04B 7/06 (2006.01), H04B 7/08 (2006.01)

(54) MÉTODOS REALIZADOS POR UM NÓ DE REDE DE ACESSO POR RÁDIO E POR UM DISPOSITIVO SEM FIO PARA SELECIONAR UM FEIXE DE TRANSMISSÃO OU RECEPÇÃO E POR UM NÓ DE REDE DE COMUNICAÇÃO POR LUZ, LC, SEM FIO EM UMA REDE DE COMUNICAÇÃO, NÓS DE REDE DE ACESSO POR RÁDIO E DE REDE DE COMUNICAÇÃO POR LUZ, LC, SEM FIO, DISPOSITIVO SEM FIO, E, MÍDIA LEGÍVEL POR MÁQUINA NÃO TRANSITÓRIA
(71) TELEFONAKTIEBOLAGET L M ERICSSON (PUBL) (SE)
(72) ATHANASIOS STAVRIDIS; MIGUEL LOPEZ; LEIF WILHELMSSON
(85) 16/06/2021
(86) PCT EP2018/086612 de 21/12/2018
(87) WO 2020/126039 de 25/06/2020

---

(21) BR 11 2021 011736-9 A2

Código 1.3 - Notificação - Fase Nacional - PCT
(22) 03/12/2019
(30) 20/12/2018 GB 1820805.8; 24/10/2019 GB 1915440.0
(51) C25B 1/10 (2006.01), C25B 9/20 (2006.01), H01M 8/0254 (2016.01), H01M 8/2432 (2016.01), H01M 8/0232 (2016.01), H01M 8/0273 (2016.01), H01M 8/2483 (2016.01), H01M 8/1286 (2016.01), H01M 8/021 (2016.01), H01M 8/0228 (2016.01), H01M 8/124 (2016.01), H01M 8/0245 (2016.01), H01M 8/0282 (2016.01)
(54) UNIDADE DE CÉLULA DE COMBUSTÍVEL E PILHA DE CÉLULA DE COMBUSTÍVEL
(71) CERES INTELLECTUAL PROPERTY COMPANY LIMITED (GB)
(72) LEE DAVID REES; EUAN NORMAN HARVEY FREEMAN; TOMASZ DOMANSKI; CHRISTOPHER JAMES NOBBS
(85) 16/06/2021
(86) PCT EP2019/083549 de 03/12/2019
(87) WO 2020/126486 de 25/06/2020

---

(21) BR 11 2021 011737-7 A2

Código 1.3 - Notificação - Fase Nacional - PCT
(22) 21/12/2018
(51) B32B 1/02 (2006.01), B32B 27/08 (2006.01), B32B 27/18 (2006.01)
(54) FILME RECICLÁVEL
(71) BEMIS COMPANY, INC (US)
(72) OTACILIO T. BERBERT
(85) 16/06/2021
(86) PCT US2018/067167 de 21/12/2018
(87) WO 2020/131105 de 25/06/2020

---

(21) BR 11 2021 011738-5 A2

Código 1.3 - Notificação - Fase Nacional - PCT
(22) 31/10/2019
(30) 20/12/2018 EP 18306777.6
(51) G01N 29/04 (2006.01), G01M 3/00 (2006.01), G01N 27/28 (2006.01), F17D

5/06 (2006.01), G06N 20/00 (2019.01), G01M 3/24 (2006.01), G01M 3/28 (2006.01), G06N 3/12 (2006.01), G06N 5/00 (2006.01), G06N 20/20 (2019.01)
(54) MÉTODO MELHORADO PARA AVALIAR CONDIÇÃO DE TUBO
(71) SUEZ GROUPE (FR)
(72) KARIM CLAUDIO; CYRIL LECLERC
(85) 16/06/2021
(86) PCT IB2019/001277 de 31/10/2019
(87) WO 2020/128605 de 25/06/2020

---

(21) BR 11 2021 011739-3 A2

Código 1.3 - Notificação - Fase Nacional - PCT
(22) 16/12/2019
(30) 17/12/2018 JP 2018-235213
(51) C07D 217/02 (2006.01), A61K 31/472 (2006.01), A61P 9/12 (2006.01), A61P 27/06 (2006.01)
(54) NOVA FORMA DE ISOQUINOLINA SULFONAMIDA
(71) D. WESTERN THERAPEUTICS INSTITUTE, INC. (JP)
(72) HIROYOSHI HIDAKA; KENGO SUMI; TAKASHI IZUHARA
(85) 16/06/2021
(86) PCT JP2019/049099 de 16/12/2019
(87) WO 2020/129876 de 25/06/2020

---

(21) BR 11 2021 011741-5 A2

Código 1.3 - Notificação - Fase Nacional - PCT
(22) 19/12/2019
(30) 20/12/2018 US 62/782,702
(51) A61K 8/02 (2006.01), A61K 8/19 (2006.01), A61K 8/25 (2006.01), A61K 8/27 (2006.01), A61Q 11/00 (2006.01)
(54) COMPOSIÇÕES PARA HIGIENE BUCAL
(71) COLGATE-PALMOLIVE COMPANY (US)
(72) SAIDE TANG; LIN FEI; SUMAN CHOPRA; NEELIMA UTGIKAR
(85) 16/06/2021
(86) PCT US2019/067689 de 19/12/2019
(87) WO 2020/132375 de 25/06/2020

---

(21) BR 11 2021 011742-3 A2

Código 1.3 - Notificação - Fase Nacional - PCT
(22) 09/12/2019
(30) 17/12/2018 EP 18213088.0
(51) C11D 3/20 (2006.01), C11D 3/37 (2006.01)
(54) COMPOSIÇÃO DETERGENTE LÍQUIDA, MÉTODO DE LIMPEZA DE SUPERFÍCIE RÍGIDA E USO DA COMPOSIÇÃO
(71) UNILEVER IP HOLDINGS B.V. (PB)
(72) SANDRA ANTONELLI; PUNAM BANDYOPADHYAY; JIJI PAUL KOTTUKAPALLY; MAHESHWARA SHIVA NAIK; IVANA TROMBETTA
(85) 16/06/2021
(86) PCT EP2019/084162 de 09/12/2019

(87) WO 2020/126592 de 25/06/2020

---

(21) BR 11 2021 011744-0 A2

Código 1.3 - Notificação - Fase Nacional - PCT
(22) 18/12/2019
(30) 21/12/2018 IN 201811048667
(51) A61K 9/00 (2006.01), A61K 9/08 (2006.01), A61K 31/00 (2006.01), A61K 47/40 (2006.01)
(54) FORMULAÇÕES ORAIS DE BRANAPLAM
(71) NOVARTIS AG (CH)
(72) ROHIT LOWALEKAR; MANAUD DE RASPIDE; THOMAS FALLER; CLAIRE HAUG; PAULO ANTONIO FERNANDES GOMES DOS SANTOS
(85) 16/06/2021
(86) PCT IB2019/061038 de 18/12/2019
(87) WO 2020/128915 de 25/06/2020

---

(21) BR 11 2021 011745-8 A2

Código 1.3 - Notificação - Fase Nacional - PCT
(22) 03/12/2019
(30) 17/12/2018 EP 18212849.6
(51) H05B 6/12 (2006.01)
(54) PLACA DE COZIMENTO POR INDUÇÃO COM EQUIPAMENTO DE ILUMINAÇÃO
(71) ELECTROLUX APPLIANCES AKTIEBOLAG (SE)
(72) BAYERLEIN, STEFAN; HOLZINGER, JOCHEN
(85) 16/06/2021
(86) PCT EP2019/083454 de 03/12/2019
(87) WO 2020/126467 de 25/06/2020

---

(21) BR 11 2021 011747-4 A2

Código 1.3 - Notificação - Fase Nacional - PCT
(22) 19/12/2019
(30) 19/12/2018 NO 20181653
(51) B63G 8/00 (2006.01), B63C 11/00 (2006.01), H01F 38/14 (2006.01)
(54) SISTEMA PARA ATRACAÇÃO DE UMA EMBARCAÇÃO SUBMARINA EM UMA PORTA DE ATRACAÇÃO E UM MÉTODO PARA ATRACAR A EMBARCAÇÃO SUBMARINA NA PORTA DE ATRACAÇÃO
(71) BLUE LOGIC AS (NO)
(72) GEIR OLAV GYLAND; LARS GUNNAR HODNEFJELL
(85) 16/06/2021
(86) PCT NO2019/050285 de 19/12/2019
(87) WO 2020/130849 de 25/06/2020

---

(21) BR 11 2021 011748-2 A2

Código 1.3 - Notificação - Fase Nacional - PCT
(22) 17/12/2019
(30) 26/12/2018 US 62/785,161

(51) A61K 8/19 (2006.01), A61K 8/21 (2006.01), A61K 8/24 (2006.01), A61K 8/27 (2006.01), A61Q 11/00 (2006.01), A61P 1/02 (2006.01)
(54) MÉTODOS DE INDUÇÃO DE SIGA E MUCINA 5B NA CAVIDADE ORAL
(71) COLGATE-PALMOLIVE COMPANY (US)
(72) DANDAN CHEN; HARSH MAHENDRA TRIVEDI; YING YANG; JAMES MASTERS
(85) 16/06/2021
(86) PCT US2019/066926 de 17/12/2019
(87) WO 2020/139633 de 02/07/2020

---

(21) BR 11 2021 011749-0 A2

Código 1.3 - Notificação - Fase Nacional - PCT
(22) 23/12/2019
(30) 27/12/2018 FR FR1874199
(51) B65D 90/00 (2006.01)
(54) BASE DE SUPORTE E FIXAÇÃO DE UM SISTEMA DE BORDO DE TRANSPORTE DE MERCADORIAS E SISTEMA DE BORDO EQUIPADO COM TAL BASE
(71) RENAULT S.A.S. (FR) ; CONTAINER QUICK LOCK NV (BE)
(72) LAURENCE MONTANARI; FRANÇOIS BAUDLOT; BERNARD RENAUX; LEENDERT JOHANNES MARINUS BENSCHOP; PAUL DER-WEDUWE
(85) 16/06/2021
(86) PCT FR2019/053282 de 23/12/2019
(87) WO 2020/136345 de 02/07/2020

---

(21) BR 11 2021 011750-4 A2

Código 1.3 - Notificação - Fase Nacional - PCT
(22) 19/12/2019
(30) 20/12/2018 US 62/782,553
(51) C12N 9/40 (2006.01), C12N 9/14 (2006.01), C12N 15/12 (2006.01), A61K 38/47 (2006.01)
(54) ALFA-GALACTOSIDASE A RECOMBINANTE E/OU FRAGMENTO DE ALFA-GALACTOSIDASE A RECOMBINANTE, COMPOSIÇÃO, SEQUÊNCIA DE POLINUCLEOTÍDEO RECOMBINANTE, VETOR DE EXPRESSÃO, CÉLULA HOSPEDEIRA, MÉTODOS PARA PRODUZIR UMA VARIANTE DE ALFA-GALACTOSIDASE A E PARA TRATAR E/OU PREVENIR OS SINTOMAS DA DOENÇA DE FABRY, COMPOSIÇÃO FARMACÊUTICA, E, USO DAS COMPOSIÇÕES
(71) CODEXIS, INC. (US)
(72) WILLIAM CASEY HALLOWS; KRISTEN JEAN VALLIEU; NIKKI DELLAS; YU ZHU; JUDY VIDUYA; CHINPINGC CHNG; ANTOINETTE SERO; GJALT W. HUISMAN; RACHEL CATHLEEN BOTHAM; MOULAY HICHAM ALAOUI ISMAILI
(85) 16/06/2021
(86) PCT US2019/067493 de 19/12/2019
(87) WO 2020/132252 de 25/06/2020

(21) BR 11 2021 011752-0 A2

Código 1.3 - Notificação - Fase Nacional - PCT
(22) 13/12/2019
(30) 17/12/2018 EP 18212850.4
(51) F24C 3/08 (2006.01), F23C 5/02 (2006.01)
(54) CORPO DE QUEIMADOR, PLACA DE LÂMINA DE METAL DE ELETRODOMÉSTICO E SISTEMA DE FIXAÇÃO PARA O CORPO DE QUEIMADOR NO ELEMENTO DE LÂMINA DE METAL
(71) ELECTROLUX APPLIANCES AKTIEBOLAG (SE)
(72) EUSEPI, RICCARDO; VIVACQUA, FERDINANDO
(85) 16/06/2021
(86) PCT EP2019/085035 de 13/12/2019
(87) WO 2020/126884 de 25/06/2020

(21) BR 11 2021 011753-9 A2

Código 1.3 - Notificação - Fase Nacional - PCT
(22) 20/12/2019
(30) 21/12/2018 GB 1821149.0; 13/08/2019 GB 1911581.5
(51) A61K 9/00 (2006.01), A61K 9/08 (2006.01), A61K 38/12 (2006.01), A61K 47/02 (2006.01), A61P 31/04 (2006.01)
(54) COMPOSIÇÃO
(71) ARECOR LIMITED (GB)
(72) JAN JEZEK; DAVID GERRING; SARAH HOWELL
(85) 16/06/2021
(86) PCT GB2019/053655 de 20/12/2019
(87) WO 2020/128507 de 25/06/2020

(21) BR 11 2021 011754-7 A2

Código 1.3 - Notificação - Fase Nacional - PCT
(22) 20/12/2019
(30) 21/12/2018 EP 18215732.1
(51) C12N 1/06 (2006.01), A23J 1/18 (2006.01), A23J 3/20 (2006.01), A23J 3/22 (2006.01), A23L 33/145 (2016.01), A23K 10/16 (2016.01), C12N 1/18 (2006.01)
(54) CONCENTRADO DE PROTEÍNAS DE LEVEDURA FUNCIONAL
(71) OHLY GMBH (DE)
(72) DOMINIK SPICKERMANN; ROVENA SIEBLITZ; MATHILDE VAN RHEENEN; GIA LOI TU; CATHARINA KLEIST; CORNELIA REIMERS
(85) 16/06/2021
(86) PCT EP2019/086646 de 20/12/2019
(87) WO 2020/127951 de 25/06/2020

(21) BR 11 2021 011755-5 A2

Código 1.3 - Notificação - Fase Nacional - PCT
(22) 20/11/2019
(30) 17/12/2018 US 16/222,339
(51) A61K 8/02 (2006.01), A61K 8/19 (2006.01), A61K 8/21 (2006.01), A61P 1/02 (2006.01), A61Q 11/00 (2006.01)

(54) MÉTODO PARA FORNECER UM BENEFÍCIO DE TRATAMENTO BUCAL COM O USO DE UM COMPOSTO DE CÁLCIO DE BAIXA SOLUBILIDADE E FLUORETO
(71) JOHNSON & JOHNSON CONSUMER INC. (US)
(72) DANIEL QUEIROZ; CHANTEL TESTER
(85) 16/06/2021
(86) PCT IB2019/060001 de 20/11/2019
(87) WO 2020/128680 de 25/06/2020

---

(21) BR 11 2021 011756-3 A2

Código 1.3 - Notificação - Fase Nacional - PCT
(22) 12/03/2020
(30) 25/03/2019 JP 2019-056777
(51) F02M 26/19 (2016.01), F02M 35/10 (2006.01)
(54) MOTOR DE COMBUSTÃO INTERNA
(71) KABUSHIKI KAISHA TOYOTA JIDOSHOKKI (JP)
(72) NORIYOSHI TAKAHASHI; KOJI MOMOSE
(85) 16/06/2021
(86) PCT JP2020/010691 de 12/03/2020
(87) WO 2020/195866 de 01/10/2020

---

(21) BR 11 2021 011757-1 A2

Código 1.3 - Notificação - Fase Nacional - PCT
(22) 17/12/2019
(30) 18/12/2018 FR 1873231
(51) A01K 87/00 (2006.01), A01K 87/02 (2006.01)
(54) VARAS DE PESCA TELESCÓPICAS COM LINHA INTERNA
(71) CTFI (FR)
(72) JEAN-FRANÇOIS DUPUY
(85) 16/06/2021
(86) PCT FR2019/053124 de 17/12/2019
(87) WO 2020/128306 de 25/06/2020

---

(21) BR 11 2021 011758-0 A2

Código 1.3 - Notificação - Fase Nacional - PCT
(22) 17/12/2019
(30) 26/12/2018 US 62/785,097
(51) C12N 5/071 (2010.01)
(54) MODELO DE SAÚDE BUCAL PARA TELA DE ALTO RENDIMENTO E CARACTERIZAÇÃO DE PRODUTOS DE HIGIENE BUCAL
(71) COLGATE-PALMOLIVE COMPANY (US)
(72) CAMILLE ZENOBIA; HARSH MAHENDRA TRIVEDI; YING YANG; CARLO DAEP; JAMES MASTERS
(85) 16/06/2021
(86) PCT US2019/066791 de 17/12/2019
(87) WO 2020/139617 de 02/07/2020

(21) BR 11 2021 011759-8 A2

Código 1.3 - Notificação - Fase Nacional - PCT
(22) 16/12/2019
(30) 17/12/2018 AR 20180103682
(51) A61B 5/00 (2006.01)
(54) MAMÓGRAFO ÓPTICO USANDO INFRAVERMELHO PRÓXIMO EM GEOMETRIA DE REFLETÂNCIA DIFUSA
(71) CONSEJO NACIONAL DE INVESTIGACIONES CIENTIFICAS Y TECNICAS (CONICET) (AR) ; PAMELA A. PARDINI (AR)
(72) PAMELA A. PARDINI; HÉCTOR A. GARCIA; MARÍA V. WAKS SERRA; NICOLÁS A. CARBONE; DANIELA I. IRIARTE; GUIDO R. BAEZ; HÉCTOR O. DI ROCCO; JUAN A. POMARICO
(85) 16/06/2021
(86) PCT IB2019/060862 de 16/12/2019
(87) WO 2020/128795 de 25/06/2020

(21) BR 11 2021 011760-1 A2

Código 1.3 - Notificação - Fase Nacional - PCT
(22) 17/12/2019
(30) 18/12/2018 US 62/781,190
(51) C08L 63/00 (2006.01), C09K 21/00 (2006.01), C08K 3/22 (2006.01), B32B 3/12 (2006.01), C08K 3/32 (2006.01), C08K 3/38 (2006.01)
(54) MÉTODO PARA PREENCHER ESPAÇOS VAZIOS EM UM PAINEL SANDUÍCHE COM CONFIGURAÇÃO ALVEOLAR, E, COMPOSIÇÃO EPÓXI
(71) CYTEC INDUSTRIES INC. (US)
(72) LEONARD MACADAMS; DALIP K. KOHLI
(85) 16/06/2021
(86) PCT US2019/066963 de 17/12/2019
(87) WO 2020/131946 de 25/06/2020

(21) BR 11 2021 011761-0 A2

Código 1.3 - Notificação - Fase Nacional - PCT
(22) 12/12/2019
(30) 21/12/2018 US 62/783,292
(51) B60C 23/06 (2006.01), B60C 19/00 (2006.01)
(54) CONJUNTO DE PNEU E RODA, E, MÉTODO DE REGULAÇÃO DE PRESSÃO EM UM PNEU
(71) BRIDGESTONE AMERICAS TIRE OPERATIONS, LLC (US)
(72) TERENCE E. WEI; HANS DORFI; AMIT K. AGARWAL; THOMAS W. RODGERS; KEVIN E. SCHEIFELE
(85) 16/06/2021
(86) PCT US2019/065835 de 12/12/2019
(87) WO 2020/131539 de 25/06/2020

(21) BR 11 2021 011764-4 A2

Código 1.3 - Notificação - Fase Nacional - PCT
(22) 19/12/2019

(30) 19/12/2018 EP 18213874.3
(51) A23L 33/105 (2016.01), A23K 10/30 (2016.01), A23K 20/163 (2016.01), A23K 50/75 (2016.01), A23L 33/125 (2016.01), A23L 33/21 (2016.01), A23L 33/22 (2016.01), A61K 31/70 (2006.01), A61K 36/28 (2006.01), A61K 36/48 (2006.01), A23L 29/244 (2016.01), A61K 31/733 (2006.01), C08B 37/00 (2006.01)
(54) COMPOSIÇÃO COMPREENDENDO RAIZ DE CHICÓRIA E FIBRA DA PAREDE CELULAR DE ERVILHA PARA TRATAR INFECÇÕES POR BRACHYSPIRA
(71) COSUCRA GROUPE WARCOING S.A. (BE)
(72) PHILIPPE PLANCKAERT
(85) 16/06/2021
(86) PCT EP2019/086157 de 19/12/2019
(87) WO 2020/127630 de 25/06/2020

---

(21) BR 11 2021 011765-2 A2

Código 1.3 - Notificação - Fase Nacional - PCT
(22) 17/12/2019
(30) 17/12/2018 US 62/780,703
(51) A61K 31/58 (2006.01), C07B 59/00 (2006.01), C07J 43/00 (2006.01)
(54) COMPOSTOS ORGÂNICOS
(71) INTRA-CELLULAR THERAPIES, INC. (US)
(72) KIMBERLY VANOVER; PENG LI; ROBERT DAVIS; YUPU QIAO
(85) 16/06/2021
(86) PCT US2019/066923 de 17/12/2019
(87) WO 2020/131918 de 25/06/2020

---

(21) BR 11 2021 011766-0 A2

Código 1.3 - Notificação - Fase Nacional - PCT
(22) 21/12/2018
(51) C09J 175/06 (2006.01), C08L 75/06 (2006.01)
(54) COMPOSIÇÃO ADESIVA À BASE DE SOLVENTE DE DOIS COMPONENTES, LAMINADO, E, MÉTODO PARA FORMAR UMA COMPOSIÇÃO ADESIVA À BASE DE SOLVENTE DE DOIS COMPONENTES
(71) DOW GLOBAL TECHNOLOGIES LLC (US) ; ROHM AND HAAS COMPANY (US)
(72) RUI SHI; ZHAOHUI QU; GAOBING CHEN
(85) 16/06/2021
(86) PCT CN2018/122619 de 21/12/2018
(87) WO 2020/124543 de 25/06/2020

---

(21) BR 11 2021 011768-7 A2

Código 1.3 - Notificação - Fase Nacional - PCT
(22) 18/12/2019
(30) 18/12/2018 US 62/781,431
(51) C25B 1/00 (2021.01), C25B 1/10 (2006.01), C25B 3/04 (2006.01), C25B 15/04 (2006.01), C25B 15/02 (2021.01)

(54) ELETROLISADOR E MÉTODO DE USO
(71) OPUS 12 INCORPORATED (US)
(72) SICHAO MA; SARA HUNEGNAW; ZIYANG HUO; KENDRA P. KUHL; ETOSHA R. CAVE; ASHLEY D. MISHRA; EDWARD IZETT; ALVIN LEUNG; TIMOTHY A. BEKKEDAHL
(85) 16/06/2021
(86) PCT US2019/067169 de 18/12/2019
(87) WO 2020/132064 de 25/06/2020

---

(21) BR 11 2021 011769-5 A2

Código 1.3 - Notificação - Fase Nacional - PCT
(22) 25/10/2019
(30) 21/12/2018 IT 102018000020692
(51) B05B 11/00 (2006.01)
(54) DISPENSADOR PARA DISPENSAR UM FLUIDO
(71) APTAR ITALIA S.P.A. (IT)
(72) LAMBERTO CARTA
(85) 16/06/2021
(86) PCT IB2019/059165 de 25/10/2019
(87) WO 2020/128658 de 25/06/2020

---

(21) BR 11 2021 011771-7 A2

Código 1.3 - Notificação - Fase Nacional - PCT
(22) 18/12/2019
(30) 19/12/2018 EP 18214221.6; 08/11/2019 EP 19208066.1
(51) C12N 15/62 (2006.01)
(54) RNA QUE CODIFICA UMA PROTEÍNA
(71) VERSAMEB AG (CH)
(72) JUSTIN ANTONY SELVARAJ; HERVÉ SCHAFFHAUSER; FRIEDRICH METZGER
(85) 16/06/2021
(86) PCT EP2019/086019 de 18/12/2019
(87) WO 2020/127532 de 25/06/2020

---

(21) BR 11 2021 011772-5 A2

Código 1.3 - Notificação - Fase Nacional - PCT
(22) 16/12/2019
(30) 17/12/2018 US 62/780,515
(51) B32B 27/20 (2006.01), B32B 7/02 (2019.01), B32B 7/023 (2019.01), B32B 7/12 (2006.01), B32B 27/08 (2006.01), B32B 27/16 (2006.01), B32B 27/32 (2006.01), B32B 33/00 (2006.01), B32B 38/00 (2006.01), C08J 5/18 (2006.01), C08K 3/36 (2006.01), C08L 23/00 (2006.01)
(54) FILME EXTRUSADO MULTICAMADA, RÓTULO IMPRIMÍVEL, E, MISTURA PADRÃO
(71) TAGHLEEF INDUSTRIES, INC. (US)
(72) ERIC PROPST; CHRISTOPH MICHEL
(85) 16/06/2021

(86) PCT US2019/066564 de 16/12/2019
(87) WO 2020/131709 de 25/06/2020

---

(21) BR 11 2021 011775-0 A2

Código 1.3 - Notificação - Fase Nacional - PCT
(22) 27/12/2019
(30) 28/12/2018 VN 1-2018-06067
(51) B65F 3/20 (2006.01)
(54) MECANISMO DE COMPACTAÇÃO DE LIXO, E, VEÍCULO ELÉTRICO DE COLETA DE LIXO
(71) ANH DUNG TRAN (VN)
(72) ANH DUNGTRAN
(85) 16/06/2021
(86) PCT VN2019/000023 de 27/12/2019
(87) WO 2020/140132 de 02/07/2020

---

(21) BR 11 2021 011776-8 A2

Código 1.3 - Notificação - Fase Nacional - PCT
(22) 19/12/2019
(30) 21/12/2018 EP 18215041.7
(51) C08G 18/67 (2006.01), C08L 75/14 (2006.01), B33Y 70/00 (2020.01), B29C 64/153 (2017.01)
(54) PÓ E PROCESSO DE SINTERIZAÇÃO LASER SELETIVA, E, OBJETO IMPRESSO TRIDIMENSIONAL
(71) HUNTSMAN INTERNATIONAL LLC (US)
(72) HUGO VERBEKE; BRAM VANROY; DAVID BRIERS
(85) 16/06/2021
(86) PCT EP2019/086196 de 19/12/2019
(87) WO 2020/127655 de 25/06/2020

---

(21) BR 11 2021 011777-6 A2

Código 1.3 - Notificação - Fase Nacional - PCT
(22) 16/12/2019
(30) 17/12/2018 EP 18213191.2
(51) A01B 73/00 (2006.01), A01D 75/00 (2006.01), B62D 13/04 (2006.01)
(54) CABEÇOTE DE COLHEITADEIRA EQUIPADO COM UM SISTEMA DE TRANSPORTE DE CABEÇOTE AUTOMATIZADO E MECANISMO DE DIREÇÃO DE CABEÇOTE
(71) CNH INDUSTRIAL BELGIUM NV (BE)
(72) DRÉ W.J. JONGMANS; BART M.A. MISSOTTEN; KENNETH DE CEUNYNCK; SAM REUBENS; FREDERIK TALLIR; PIETER VAN OVERSCHELDE; MICHIEL DESMYTER
(85) 16/06/2021
(86) PCT EP2019/085465 de 16/12/2019
(87) WO 2020/127130 de 25/06/2020

(21) BR 11 2021 011779-2 A2

Código 1.3 - Notificação - Fase Nacional - PCT
(22) 18/12/2019
(30) 18/12/2018 GB 1820606.0
(51) G01V 1/30 (2006.01)
(54) MÉTODO PARA ANALISAR DADOS SÍSMICOS A FIM DE DETECTAR HIDROCARBONETOS
(71) EQUINOR ENERGY AS (NO)
(72) ØYVIND SKJÆVELAND; MATTEO RAVASI
(85) 16/06/2021
(86) PCT NO2019/050281 de 18/12/2019
(87) WO 2020/130845 de 25/06/2020

(21) BR 11 2021 011780-6 A2

Código 1.3 - Notificação - Fase Nacional - PCT
(22) 20/12/2019
(30) 28/12/2018 EP 18248182.0
(51) D01D 4/00 (2006.01), D01D 4/02 (2006.01), D01F 2/00 (2006.01)
(54) FIEIRA, MÉTODO DE AQUECER UMA FIEIRA E PROCESSO DE LIOCEL
(71) LENZING AKTIENGESELLSCHAFT (AT)
(72) CHRISTOPH SCHREMPF; JOHANN PILLICHSHAMMER; ANDREAS GRESSENBAUER; ERNST REITER; MARTIN NEUNTEUFEL
(85) 16/06/2021
(86) PCT EP2019/086705 de 20/12/2019
(87) WO 2020/136118 de 02/07/2020

(21) BR 11 2021 011781-4 A2

Código 1.3 - Notificação - Fase Nacional - PCT
(22) 13/11/2019
(30) 19/12/2018 SE 1830367-7
(51) B23P 19/06 (2006.01), G05B 19/042 (2006.01)
(54) MÉTODO, FERRAMENTA ELÉTRICA E PROGRAMA DE COMPUTADOR PARA CONFIGURAR UM MODO DE OPERAÇÃO E/OU ASSOCIAR VALORES DE RESULTADOS DE UMA FERRAMENTA ELÉTRICA
(71) ATLAS COPCO INDUSTRIAL TECHNIQUE AB (SE)
(72) ROBIN KARLSSON; LINDSTRÖM JAKOB
(85) 16/06/2021
(86) PCT EP2019/081112 de 13/11/2019
(87) WO 2020/126234 de 25/06/2020

(21) BR 11 2021 011782-2 A2

Código 1.3 - Notificação - Fase Nacional - PCT
(22) 20/12/2019
(30) 21/12/2018 US 62/783,515
(51) C08F 210/16 (2006.01), C08F 4/659 (2006.01)
(54) PROCESSO DE POLIMERIZAÇÃO
(71) DOW GLOBAL TECHNOLOGIES LLC (US)
(72) DAVID KOENIGS; DAVID D. DEVORE; BRAD C. BAILEY; ENDRE

SZUROMI; ROBERT D. GRIGG; DAVID M. PEARSON; NOLAN T. MCDOUGAL; JOHN B. ETIENNE; SUKRIT MUKHOPADHYAY
(85) 16/06/2021
(86) PCT US2019/067813 de 20/12/2019
(87) WO 2020/132422 de 25/06/2020

---

(21) BR 11 2021 011784-9 A2

Código 1.3 - Notificação - Fase Nacional - PCT
(22) 20/12/2019
(30) 31/12/2018 US 62/786,752
(51) B24D 11/02 (2006.01), B24D 11/00 (2006.01), B24D 3/28 (2006.01)
(54) CORREIA DE FILME ABRASIVO REVESTIDO
(71) SAINT-GOBAIN ABRASIVES, INC. (US) ; SAINT-GOBAIN ABRASIFS (FR)
(72) PAUL S. GOLDSMITH
(85) 16/06/2021
(86) PCT US2019/067991 de 20/12/2019
(87) WO 2020/142277 de 09/07/2020

---

(21) BR 11 2021 011786-5 A2

Código 1.3 - Notificação - Fase Nacional - PCT
(22) 18/12/2019
(30) 18/12/2018 US 62/781,191
(51) H02J 1/00 (2006.01), G06F 3/00 (2006.01), G06F 13/00 (2006.01)
(54) TESTE DA CAPACIDADE DE CONSUMO DE CORRENTE DE UMA FONTE USB DESCONHECIDA
(71) ARRIS ENTERPRISES LLC (US)
(72) ANTONY J. BRISTOW; ADRIAN K. WOODHOUSE
(85) 16/06/2021
(86) PCT US2019/067048 de 18/12/2019
(87) WO 2020/131992 de 25/06/2020

---

(21) BR 11 2021 011789-0 A2

Código 1.3 - Notificação - Fase Nacional - PCT
(22) 25/11/2019
(30) 20/12/2018 EP 18214761.1
(51) A23L 29/212 (2016.01), A23L 23/10 (2016.01), A23P 10/20 (2016.01)
(54) COMPOSIÇÃO PARTICULADA DE TEMPERO DE SABOR, MÉTODO PARA PREPARAR UMA COMPOSIÇÃO, MÉTODO PARA PREPARAR UM PRODUTO ALIMENTÍCIO E USO DE PARTÍCULAS DE ENDOSPERMA DE MILHO TUFADO
(71) UNILEVER IP HOLDINGS B.V. (PB)
(72) XIAOJIE JU; WINFRIED SAILER; JATIN SETHI
(85) 16/06/2021
(86) PCT EP2019/082365 de 25/11/2019
(87) WO 2020/126318 de 25/06/2020

(21) BR 11 2021 011791-1 A2

Código 1.3 - Notificação - Fase Nacional - PCT
(22) 17/12/2019
(30) 17/12/2018 US 62/780,467
(51) A61B 18/02 (2006.01)
(54) DISPOSITIVO DE MODULAÇÃO DE FLUXO PARA DISPENSAR FLUIDOS PRESSURIZADOS
(71) CRYOCONCEPTS LP (US)
(72) LINCOLN C. YOUNG; PHILIP MICHAEL FORMICA; R. SAM NIEDBALA
(85) 16/06/2021
(86) PCT US2019/066802 de 17/12/2019
(87) WO 2020/131844 de 25/06/2020

(21) BR 11 2021 011792-0 A2

Código 1.3 - Notificação - Fase Nacional - PCT
(22) 17/12/2019
(30) 17/12/2018 US 62/780,804
(51) B32B 5/00 (2006.01), H01B 1/04 (2006.01), B82Y 30/00 (2011.01)
(54) COMPOSTO ORGÂNICO
(71) INTRA-CELLULAR THERAPIES, INC. (US)
(72) PENG LI; QIANG ZHANG; ROBERT DAVIS
(85) 16/06/2021
(86) PCT US2019/066894 de 17/12/2019
(87) WO 2020/131899 de 25/06/2020

(21) BR 11 2021 011793-8 A2

Código 1.3 - Notificação - Fase Nacional - PCT
(22) 16/12/2019
(30) 16/12/2018 US 62/780,301
(51) E21B 19/09 (2006.01), E21B 19/14 (2006.01), E21B 19/22 (2006.01), E21B 19/10 (2006.01)
(54) MESA ROTATIVA DE ELEVAÇÃO VERTICAL
(71) ENSCO INTERNATIONAL INCORPORATED (US)
(72) RICHARD ROBERT ROPER; JOHN STOKES KNOWLTON; CHRISTOPHER SCOTT STEWART
(85) 16/06/2021
(86) PCT US2019/066671 de 16/12/2019
(87) WO 2020/131760 de 25/06/2020

(21) BR 11 2021 011794-6 A2

Código 1.3 - Notificação - Fase Nacional - PCT
(22) 18/12/2018
(51) H04W 4/16 (2009.01), H04W 88/06 (2009.01), H04W 68/00 (2009.01), H04W 76/15 (2018.01)
(54) MÉTODO E DISPOSITIVO SEM FIO PARA MANIPULAR COMUNICAÇÕES USANDO SIMS DUPLOS
(71) TELEFONAKTIEBOLAGET LM ERICSSON (PUBL) (SE)
(72) HÅKAN ÖSTERLUND; HENRIK JOHANSSON

(85) 16/06/2021
(86) PCT SE2018/051339 de 18/12/2018
(87) WO 2020/130893 de 25/06/2020

---

(21) BR 11 2021 011795-4 A2

Código 1.3 - Notificação - Fase Nacional - PCT
(22) 19/12/2019
(30) 20/12/2018 US 62/782.513
(51) G06K 9/00 (2006.01)
(54) SISTEMA E MÉTODO PARA MONITORAR O CRESCIMENTO BACTERIANO DE COLÔNIAS BACTERIANAS E PREVER BIOMASSA DE COLÔNIA
(71) BD KIESTRA B.V. (NL)
(72) RAPHAEL R. MARCELPOIL
(85) 16/06/2021
(86) PCT EP2019/086248 de 19/12/2019
(87) WO 2020/127692 de 25/06/2020

---

(21) BR 11 2021 011796-2 A2

Código 1.3 - Notificação - Fase Nacional - PCT
(22) 21/12/2018
(51) H04W 16/28 (2009.01), H04W 76/19 (2018.01)
(54) TERMINAL DE USUÁRIO E MÉTODO DE RADIOCOMUNICAÇÃO PARA UM TERMINAL DE USUÁRIO
(71) NTT DOCOMO, INC. (JP)
(72) YUKI MATSUMURA; SATOSHI NAGATA
(85) 16/06/2021
(86) PCT JP2018/047325 de 21/12/2018
(87) WO 2020/129252 de 25/06/2020

---

(21) BR 11 2021 011797-0 A2

Código 1.3 - Notificação - Fase Nacional - PCT
(22) 11/12/2019
(30) 31/12/2018 GB 18213033
(51) B65D 85/10 (2006.01)
(54) LAMINADO, MAÇO EMBRULHADO, PACOTE E MÉTODO PARA FABRICAR UM LAMINADO
(71) BRITISH AMERICAN TOBACCO (INVESTMENTS) LIMITED (GB)
(72) THOMAS ROBERT ALLEN
(85) 16/06/2021
(86) PCT GB2019/053500 de 11/12/2019
(87) WO 2020/141296 de 09/07/2020

---

(21) BR 11 2021 011798-9 A2

Código 1.3 - Notificação - Fase Nacional - PCT
(22) 17/12/2019
(30) 17/12/2018 US 62/780,830; 26/06/2019 US 62/866,765; 02/08/2019 US

62/882,141; 16/12/2019 CN 201922254020.2
(51) A61M 25/06 (2006.01), A61M 39/06 (2006.01), A61M 5/32 (2006.01)
(54) CONJUNTOS DE CATETER E MÉTODOS RELACIONADOS
(71) B. BRAUN MELSUNGEN AG (DE)
(72) KEVIN WOEHR; CHEE MUN PHANG
(85) 16/06/2021
(86) PCT EP2019/085732 de 17/12/2019
(87) WO 2020/127328 de 25/06/2020

---

(21) BR 11 2021 011799-7 A2

Código 1.3 - Notificação - Fase Nacional - PCT
(22) 18/12/2019
(30) 19/12/2018 EP 18306740.4
(51) C12N 15/85 (2006.01)
(54) PROMOTORES HÍBRIDOS E VETOR
(71) INSTITUT NATIONAL DE LA SANTE ET DE LA RECHERCHE MEDICALE (INSERM) (FR) ; CENTRE NATIONAL DE LA RECHERCHE SCIENTIFIQUE (FR) ; UNIVERSITE COTE D'AZUR (FR)
(72) ELVIRE GOUZE
(85) 16/06/2021
(86) PCT EP2019/086020 de 18/12/2019
(87) WO 2020/127533 de 25/06/2020

---

(21) BR 11 2021 011803-9 A2

Código 1.3 - Notificação - Fase Nacional - PCT
(22) 16/12/2019
(30) 19/12/2018 FR FR1873361
(51) B05B 11/00 (2006.01)
(54) BOMBA PARA DISPENSAÇÃO DE UM PRODUTO FLUIDO E DISPOSITIVO DISPENSADOR DE PRODUTO FLUIDO
(71) APTAR FRANCE SAS (FR)
(72) DOMINIQUE BRUNET
(85) 17/06/2021
(86) PCT FR2019/053079 de 16/12/2019
(87) WO 2020/128269 de 25/06/2020

---

(21) BR 11 2021 011805-5 A2

Código 1.3 - Notificação - Fase Nacional - PCT
(22) 10/12/2019
(30) 20/12/2018 DE 10 2018 222 604.0
(51) A01M 7/00 (2006.01), A01M 21/00 (2006.01)
(54) MÉTODO PARA A DISPENSA DE UM LÍQUIDO DE PULVERIZAÇÃO
(71) ROBERT BOSCH GMBH (DE)
(72) MICHAEL WALTER; OLIVER MEIL; JOCHEN GLASBRENNER; NICOLAS HOUIS; UDO RIEGLER; TOBIAS BAIER
(85) 17/06/2021
(86) PCT EP2019/084330 de 10/12/2019

(87) WO 2020/126642 de 25/06/2020

(21) BR 11 2021 011808-0 A2

Código 1.3 - Notificação - Fase Nacional - PCT
(22) 21/11/2019
(30) 20/12/2018 EP 18214402.2
(51) A23L 29/20 (2016.01), A23L 29/212 (2016.01), A23L 23/10 (2016.01)
(54) COMPOSIÇÃO, MÉTODO PARA PREPARAÇÃO DE UMA COMPOSIÇÃO E USO DE UM AMIDO DE BATATA GELATINIZADO EXPANDIDO PARTICULADO
(71) UNILEVER IP HOLDINGS B.V. (PB)
(72) THOMAS JÜRGEN KINKELIN; SUSANNE KERSTIN MERKL; JOACHIM ROMANN; WINFRIED RUPP
(85) 17/06/2021
(86) PCT EP2019/082090 de 21/11/2019
(87) WO 2020/126293 de 25/06/2020

(21) BR 11 2021 011809-8 A2

Código 1.3 - Notificação - Fase Nacional - PCT
(22) 18/12/2019
(30) 20/12/2018 EP 18214546.6
(51) A01F 12/18 (2006.01), A01F 7/06 (2006.01), A01F 12/20 (2006.01), A01F 12/22 (2006.01)
(54) VEÍCULO AGRÍCOLA COM BARRAS DE RASPAGEM AJUSTÁVEIS
(71) CNH INDUSTRIAL BELGIUM NV (BE)
(72) JORIS DE WITTE; DRÉ W.J. JONGMANS; BART M.A. MISSOTTEN; FREDERIK TALLIR; JOHAN A. VAN DER HAEGEN; BART G.L. VAN HULLEBUSCH; PIETER VAN OVERSCHELDE; LUC YDE
(85) 17/06/2021
(86) PCT EP2019/086042 de 18/12/2019
(87) WO 2020/127548 de 25/06/2020

(21) BR 11 2021 011812-8 A2

Código 1.3 - Notificação - Fase Nacional - PCT
(22) 20/12/2019
(30) 20/12/2018 US 62/782,926; 17/01/2019 US 62/793,665; 16/04/2019 US 62/834,472; 04/06/2019 US 62/857,115
(51) A61K 31/20 (2006.01), A61K 31/4706 (2006.01), A61K 31/52 (2006.01), A61K 31/365 (2006.01), A61K 31/155 (2006.01), A61K 31/7004 (2006.01), A61P 35/00 (2006.01), A61P 35/02 (2006.01)
(54) MÉTODOS TERAPÊUTICOS E COMPOSIÇÕES PARA O TRATAMENTO DO CÂNCER USANDO ÁCIDO 6,8-BIS-BENZILTIO-OCTANOICO E UM INIBIDOR DE AUTOFAGIA
(71) RAFAEL PHARMACEUTICALS, INC. (US) ; GIFU UNIVERSITY (JP)
(72) TIMOTHY S. PARDEE; SANJEEV LUTHER; PAUL BINGHAM; ZUZANA ZACHAR; SHAWN D. STUART; ROBERT G.L. SHORR; TAMOTSU TAKEUCHI; YUSUKE KITO; CHIEMI SAIGO

(85) 17/06/2021
(86) PCT US2019/067757 de 20/12/2019
(87) WO 2020/132395 de 25/06/2020

---

(21) BR 11 2021 011817-9 A2

Código 1.3 - Notificação - Fase Nacional - PCT
(22) 27/12/2018
(51) G06T 7/00 (2017.01)
(54) APARELHO DE PROCESSAMENTO DE INFORMAÇÕES, MÉTODO DE PROCESSAMENTO DE INFORMAÇÕES E PROGRAMA
(71) NEC CORPORATION (JP)
(72) NOBUAKI KAWASE
(85) 17/06/2021
(86) PCT JP2018/048090 de 27/12/2018
(87) WO 2020/136795 de 02/07/2020

---

(21) BR 11 2021 011818-7 A2

Código 1.3 - Notificação - Fase Nacional - PCT
(22) 12/12/2019
(30) 17/12/2018 IT 102018000011130
(51) A61B 17/02 (2006.01)
(54) DISPOSITIVO RETRATOR PARA CIRURGIA DE RECONSTRUÇÃO MAMÁRIA
(71) DECO MED SRL (IT)
(72) GIOVANNI BERTOLI
(85) 17/06/2021
(86) PCT IT2019/050264 de 12/12/2019
(87) WO 2020/129101 de 25/06/2020

---

(21) BR 11 2021 011819-5 A2

Código 1.3 - Notificação - Fase Nacional - PCT
(22) 17/12/2019
(30) 18/12/2018 US 62/781,162; 15/04/2019 US 62/834,373; 15/04/2019 US 62/834,356
(51) A61K 8/11 (2006.01), A61K 8/64 (2006.01), A61K 8/84 (2006.01), A61K 8/43 (2006.01), A61Q 13/00 (2006.01), A61Q 19/00 (2006.01), B01J 13/14 (2006.01), C11D 17/08 (2006.01)
(54) COMPOSIÇÃO DE MICROCÁPSULA, PROCESSO PARA PREPARAR UMA COMPOSIÇÃO DE MICROCÁPSULA, E, PRODUTO DE CONSUMO
(71) INTERNATIONAL FLAVORS & FRAGRANCES INC. (US)
(72) TAKASHI SASAKI; RYAN CHIN; JULIE ANN WIELAND; YI ZHANG; RONALD GABBARD; YABIN LEI; LEWIS MICHAEL POPPLEWELL; CLÉMENTINE MARTEAU-ROUSSY
(85) 17/06/2021
(86) PCT US2019/066858 de 17/12/2019
(87) WO 2020/131875 de 25/06/2020

(21) BR 11 2021 011820-9 A2

Código 1.3 - Notificação - Fase Nacional - PCT
(22) 09/01/2020
(30) 11/01/2019 US 62/791,312
(51) C07K 14/245 (2006.01), C12P 13/12 (2006.01), A61K 35/74 (2015.01)
(54) MEIOS PARA AUMENTAR BIODISPONIBILIDADE DE METIONINA
(71) NOVUS INTERNATIONAL INC. (US)
(72) HEATHER TUCKER; CRISTINA MALDONADO; ANTONIO VISO
(85) 17/06/2021
(86) PCT US2020/012868 de 09/01/2020
(87) WO 2020/146587 de 16/07/2020

(21) BR 11 2021 011825-0 A2

Código 1.3 - Notificação - Fase Nacional - PCT
(22) 18/12/2019
(30) 19/12/2018 DE 10 2018 132 888.5
(51) B25J 11/00 (2006.01), B25J 15/00 (2006.01)
(54) DISPOSITIVO DE AGARRE E MÉTODO PARA CONTROLE DE UM DISPOSITIVO DE MANUSEIO COM UM DISPOSITIVO DE AGARRE.
(71) POLY-CLIP SYSTEM GMBH & CO. KG (DE)
(72) MARTIN BERGMANN
(85) 17/06/2021
(86) PCT EP2019/086063 de 18/12/2019
(87) WO 2020/127562 de 25/06/2020

(21) BR 11 2021 011826-8 A2

Código 1.3 - Notificação - Fase Nacional - PCT
(22) 13/12/2019
(30) 20/12/2018 FR 1873502
(51) F16L 27/08 (2006.01)
(54) CONEXÃO VEDADA DE GEOMETRIA VARIÁVEL MELHORADA
(71) MDC (FR)
(72) DAMIEN MORIS; CHRISTOPHE MORIS
(85) 17/06/2021
(86) PCT FR2019/053071 de 13/12/2019
(87) WO 2020/128262 de 25/06/2020

(21) BR 11 2021 011828-4 A2

Código 1.3 - Notificação - Fase Nacional - PCT
(22) 18/12/2019
(30) 19/12/2018 DE 10 2018 132 882.6
(51) B26D 1/29 (2006.01)
(54) MÁQUINA PORCIONADORA E MÉTODO PARA CONTROLAR UMA MÁQUINA PORCIONADORA.
(71) POLY-CLIP SYSTEM GMBH & CO. KG (DE)
(72) MARTIN BERGMANN
(85) 17/06/2021

(86) PCT EP2019/086044 de 18/12/2019
(87) WO 2020/127549 de 25/06/2020

---

(21) BR 11 2021 011829-2 A2

Código 1.3 - Notificação - Fase Nacional - PCT
(22) 18/12/2019
(30) 19/12/2018 DE 10 2018 132 907.5
(51) B26D 7/06 (2006.01)
(54) SISTEMA PARA PEGAR, TRANSPORTAR E ENTREGAR UM PRODUTO E MÉTODO PARA CONTROLAR O REFERIDO SISTEMA
(71) POLY-CLIP SYSTEM GMBH & CO. KG (DE)
(72) MARTIN BERGMANN
(85) 17/06/2021
(86) PCT EP2019/086082 de 18/12/2019
(87) WO 2020/127575 de 25/06/2020

---

(21) BR 11 2021 011830-6 A2

Código 1.3 - Notificação - Fase Nacional - PCT
(22) 17/12/2019
(30) 18/12/2018 EP 18213672.1
(51) A01D 41/14 (2006.01), A01D 41/16 (2006.01), A01D 69/00 (2006.01)
(54) MECANISMO DE ACIONAMENTO DA PLATAFORMA PARA UMA CEIFEIRA DEBULHADORA
(71) CNH INDUSTRIAL BELGIUM NV (BE)
(72) TOM A. DE LATHAUWER; FRANK R.G. DUQUESNE; SAM REUBENS; JEAN-PIERRE VANDENDRIESSCHE
(85) 17/06/2021
(86) PCT EP2019/085656 de 17/12/2019
(87) WO 2020/127269 de 25/06/2020

---

(21) BR 11 2021 011832-2 A2

Código 1.3 - Notificação - Fase Nacional - PCT
(22) 18/12/2019
(30) 19/12/2018 DE 10 2018 132 899.0
(51) B26D 7/06 (2006.01)
(54) DISPOSITIVO DO TIPO MAGAZINE-REVÓLVER PARA MÁQUINA PORCIONADORA E MÁQUINA PORCIONADORA
(71) POLY-CLIP SYSTEM GMBH & CO. KG (DE)
(72) MARTIN BERGMANN
(85) 17/06/2021
(86) PCT EP2019/086078 de 18/12/2019
(87) WO 2020/127572 de 25/06/2020

---

(21) BR 11 2021 011833-0 A2

Código 1.3 - Notificação - Fase Nacional - PCT
(22) 21/12/2018
(51) C09B 57/00 (2006.01), C09K 9/02 (2006.01), G02B 1/04 (2006.01), C08K

5/00 (2006.01)
(54) INDOLNAFTOPIRANOS E COMPOSIÇÕES FOTOCRÔMICAS QUE COMPREENDEM OS MESMOS
(71) TRANSITIONS OPTICAL, LTD. (IE)
(72) RYAN STAYSHICH; ZACHARY SMITH; ROBERT W. WALTERS
(85) 17/06/2021
(86) PCT EP2018/086583 de 21/12/2018
(87) WO 2020/126030 de 25/06/2020

---

(21) BR 11 2021 011838-1 A2

Código 1.3 - Notificação - Fase Nacional - PCT
(22) 18/12/2019
(30) 19/12/2018 US 62/782,205; 06/03/2019 US 62/814,707
(51) A61K 48/00 (2006.01), A61P 35/00 (2006.01), A61K 38/00 (2006.01), C12N 15/62 (2006.01)
(54) PEPTÍDEOS MULTIMÉRICOS MODULADORES DE CÉLULAS T E MÉTODOS DE USO DESTES
(71) CUE BIOPHARMA, INC. (US)
(72) RONALD D. SEIDEL III; RODOLFO J. CHAPARRO
(85) 17/06/2021
(86) PCT US2019/067280 de 18/12/2019
(87) WO 2020/132138 de 25/06/2020

---

(21) BR 11 2021 011840-3 A2

Código 1.3 - Notificação - Fase Nacional - PCT
(22) 24/01/2020
(51) C09D 11/08 (2006.01), C09D 11/18 (2006.01), C09D 11/16 (2014.01)
(54) TINTA NÃO NEWTONIANA PARA CANETA ESFEROGRÁFICA QUE COMPREENDE NANOFIBRAS DE CELULOSE
(71) SOCIETE BIC (FR)
(72) GUILLAUME CAFFIER; WING YAM LIU
(85) 17/06/2021
(86) PCT EP2020/051830 de 24/01/2020
(87) WO 2020/152357 de 30/07/2020

---

(21) BR 11 2021 011841-1 A2

Código 1.3 - Notificação - Fase Nacional - PCT
(22) 10/12/2019
(30) 18/12/2018 CN 201811550015.X
(51) E01B 3/32 (2006.01)
(54) ESTRUTURA DE REFORÇO DE CONEXÃO DO TIPO REBAIXAMENTO ENTRE UM BLOCO DE DORMENTE E UM LEITO DE TRILHO, E MÉTODO DE CONSTRUÇÃO PARA A ESTRUTURA DE REFORÇO DE CONEXÃO DO TIPO REBAIXAMENTO ENTRE O BLOCO DE DORMENTE E O LEITO DE TRILHO
(71) CHINA RAILWAY SIYUAN SURVEY AND DESIGN GROUP CO., LTD. (CN)
(72) LI SUN; SENRONG WANG; QIUYI LI; YANLI YANG; BIN ZHU; QIHANG LI

(85) 17/06/2021
(86) PCT CN2019/124373 de 10/12/2019
(87) WO 2020/125503 de 25/06/2020

---

(21) BR 11 2021 011843-8 A2

Código 1.3 - Notificação - Fase Nacional - PCT
(22) 01/02/2019
(30) 21/12/2018 CN 201811571707.2
(51) H01R 24/28 (2011.01), H02G 1/14 (2006.01)
(54) TOMADA ELÉTRICA SELADA
(71) VOLEX CABLE ASSEMBLY (SHENZHEN) CO., LTD. (CN)
(72) CHANGCHUN ZHAO; MUI LIAN JESSICA TOH; YUANWEN MO
(85) 17/06/2021
(86) PCT CN2019/074382 de 01/02/2019
(87) WO 2020/124755 de 25/06/2020

---

(21) BR 11 2021 011844-6 A2

Código 1.3 - Notificação - Fase Nacional - PCT
(22) 19/12/2019
(30) 20/12/2018 DE 10 2018 133 255.6
(51) C21D 6/00 (2006.01), C21D 8/02 (2006.01), C21D 9/08 (2006.01), C21D 9/46 (2006.01), C22C 38/42 (2006.01), C22C 38/44 (2006.01), C22C 38/46 (2006.01), C22C 38/48 (2006.01), C22C 38/50 (2006.01), C22C 38/52 (2006.01), C22C 38/54 (2006.01), C22C 38/58 (2006.01), C22C 1/04 (2006.01), C21D 7/10 (2006.01)
(54) MATERIAL SUPERAUSTENÍTICO
(71) VOESTALPINE BÖHLER EDELSTAHL GMBH & CO KG (AT) ; VOESTALPINE BÖHLER BLECHE GMBH & CO KG (AT)
(72) RAINER FLUCH; ANDREAS KEPLINGER
(85) 17/06/2021
(86) PCT EP2019/086385 de 19/12/2019
(87) WO 2020/127789 de 25/06/2020

---

(21) BR 11 2021 011845-4 A2

Código 1.3 - Notificação - Fase Nacional - PCT
(22) 30/10/2019
(30) 19/12/2018 US 62/782,095
(51) A01D 41/14 (2006.01)
(54) CONJUNTO DE BRAÇOS DE UM IMPLEMENTO AGRÍCOLA
(71) CNH INDUSTRIAL AMERICA LLC (US)
(72) JOEL TIMOTHY COOK
(85) 17/06/2021
(86) PCT US2019/058751 de 30/10/2019
(87) WO 2020/131226 de 25/06/2020

---

(21) BR 11 2021 011847-0 A2

Código 1.3 - Notificação - Fase Nacional - PCT

(22) 19/12/2019
(30) 21/12/2018 FI 20186127
(51) B07B 1/00 (2006.01), B07B 13/16 (2006.01)
(54) ESTAÇÃO DE PROCESSAMENTO DE MATERIAL MINERAL MÓVEL E MÉTODO EM UMA ESTAÇÃO DE PROCESSAMENTO DE MATERIAL MINERAL MÓVEL
(71) METSO OUTOTEC FINLAND OY (FI)
(72) VESA-MATTI SALMINEN
(85) 17/06/2021
(86) PCT FI2019/050911 de 19/12/2019
(87) WO 2020/128165 de 25/06/2020

---

(21) BR 11 2021 011848-9 A2

Código 1.3 - Notificação - Fase Nacional - PCT
(22) 19/12/2019
(30) 21/12/2018 FI 20186128
(51) B07B 1/00 (2006.01), B07B 13/16 (2006.01)
(54) ESTAÇÃO DE PROCESSAMENTO DE MATERIAL MINERAL MÓVEL
(71) METSO OUTOTEC FINLAND OY (FI)
(72) VESA-MATTI SALMINEN
(85) 17/06/2021
(86) PCT FI2019/050912 de 19/12/2019
(87) WO 2020/128166 de 25/06/2020

---

(21) BR 11 2021 011863-2 A2

Código 1.3 - Notificação - Fase Nacional - PCT
(22) 21/12/2018
(51) H04W 52/02 (2009.01), H04W 72/04 (2009.01)
(54) MÉTODO E APARELHO PARA DETERMINAR UM RECURSO DE FREQUÊNCIA DE TEMPO
(71) GUANGDONG OPPO MOBILE TELECOMMUNICATIONS CORP., LTD. (CN)
(72) CHUANFENG HE
(85) 17/06/2021
(86) PCT CN2018/122651 de 21/12/2018
(87) WO 2020/124548 de 25/06/2020

---

(21) BR 11 2021 011868-3 A2

Código 1.3 - Notificação - Fase Nacional - PCT
(22) 17/12/2019
(30) 21/12/2018 FR 1874060
(51) A61K 8/49 (2006.01), A61K 8/35 (2006.01), A61Q 5/06 (2006.01)
(54) PROCESSO PARA TINGIR MATERIAIS DE QUERATINA, COMPOSIÇÃO E DISPOSITIVO MULTICOMPARTIMENTADO
(71) L'OREAL (FR)
(72) STÉPHANE SABELLE; OLIVIER GUERARD
(85) 17/06/2021

(86) PCT EP2019/085636 de 17/12/2019
(87) WO 2020/127255 de 25/06/2020

---

(21) BR 11 2021 011869-1 A2

Código 1.3 - Notificação - Fase Nacional - PCT
(22) 17/12/2019
(30) 18/12/2018 US 62/781,162; 08/02/2019 US 62/803,024; 07/06/2019 US 62/858,632; 13/09/2019 US 62/899,866
(51) A61K 8/11 (2006.01), A61K 8/73 (2006.01), A61K 8/84 (2006.01), A61K 8/33 (2006.01), A61K 8/60 (2006.01), A61Q 13/00 (2006.01), A61Q 19/00 (2006.01), B01J 13/06 (2006.01), C11D 17/08 (2006.01)
(54) COMPOSIÇÃO DE MICROCÁPSULA, PRODUTO DE CONSUMO, E, MÉTODO PARA PREPARAR UMA COMPOSIÇÃO DE MICROCÁPSULA
(71) INTERNATIONAL FLAVORS & FRAGRANCES INC. (US)
(72) TAKASHI SASAKI; LEWIS MICHAEL POPPLEWELL; RONALD GABBARD; RYAN CHIN; YABIN LEI; JULIE ANN WIELAND; YI ZHANG; CLÉMENTINE MARTEAU-ROUSSY
(85) 17/06/2021
(86) PCT US2019/066816 de 17/12/2019
(87) WO 2020/131855 de 25/06/2020

---

(21) BR 11 2021 011870-5 A2

Código 1.3 - Notificação - Fase Nacional - PCT
(22) 21/12/2018
(51) C07D 491/052 (2006.01), C08K 5/3415 (2006.01), G03C 1/00 (2006.01)
(54) ARTIGOS QUE COMPREENDEM INDOLNAFTOPIRANOS
(71) TRANSITIONS OPTICAL, LTD. (IE)
(72) RYAN STAYSHICH; ZACHARY SMITH; ROBERT W. WALTERS
(85) 17/06/2021
(86) PCT EP2018/086563 de 21/12/2018
(87) WO 2020/126029 de 25/06/2020

---

(21) BR 11 2021 011878-0 A2

Código 1.3 - Notificação - Fase Nacional - PCT
(22) 18/12/2019
(30) 21/12/2018 GB 1821074.0
(51) A61M 5/32 (2006.01)
(54) ACESSÓRIO PARA UM DISPOSITIVO DE INJEÇÃO QUE INCLUI UMA TAMPA PIVOTANTE
(71) JANSSEN PHARMACEUTICALS, INC. (US)
(72) JAMES DONALD MCLUSKY; NICK FOLEY; GAVIN FRASER MCDOUGALL; ROY ANDREW CRERAR; JAMES NICHOLAS MOWER
(85) 17/06/2021
(86) PCT IB2019/060974 de 18/12/2019
(87) WO 2020/128872 de 25/06/2020

(21) BR 11 2021 011879-9 A2

Código 1.3 - Notificação - Fase Nacional - PCT
(22) 09/12/2019
(30) 20/12/2018 EP 18306775.0
(51) G02C 7/02 (2006.01), G02C 7/06 (2006.01)
(54) MÉTODO IMPLEMENTADO USANDO UM MÓDULO DE PROCESSAMENTO, MEIO DE ARMAZENAMENTO NÃO TRANSITÓRIO LEGÍVEL POR COMPUTADOR E SISTEMA
(71) ESSILOR INTERNATIONAL (FR)
(72) CYRIL GUILLOUX; GILLES LE SAUX; OLIVIER ROUSSEL
(85) 17/06/2021
(86) PCT EP2019/084255 de 09/12/2019
(87) WO 2020/126621 de 25/06/2020

(21) BR 11 2021 011880-2 A2

Código 1.3 - Notificação - Fase Nacional - PCT
(22) 26/12/2018
(51) A61K 8/60 (2006.01)
(54) COMPOSIÇÕES DE HIGIENE BUCAL E MÉTODOS PARA AS MESMAS
(71) COLGATE-PALMOLIVE COMPANY (US)
(72) ARADHANA DAS; HONGWEI SHEN; YUN XU; ERIC SIMON
(85) 17/06/2021
(86) PCT US2018/067543 de 26/12/2018
(87) WO 2020/139326 de 02/07/2020

(21) BR 11 2021 011881-0 A2

Código 1.3 - Notificação - Fase Nacional - PCT
(22) 17/12/2019
(30) 21/12/2018 EP 18215163.9
(51) A61M 5/142 (2006.01), A61M 5/14 (2006.01)
(54) DISPOSITIVO MÉDICO MONTÁVEL NA PELE
(71) F. HOFFMANN-LA ROCHE AG (CH)
(72) MARC ARNOLD; CHRISTIAN FREITAG; MADS BJOERN RASMUSSEN
(85) 17/06/2021
(86) PCT EP2019/085524 de 17/12/2019
(87) WO 2020/127181 de 25/06/2020

(21) BR 11 2021 011885-3 A2

Código 1.3 - Notificação - Fase Nacional - PCT
(22) 17/12/2019
(30) 18/12/2018 US 62/781,162; 08/02/2019 US 62/803,024; 13/09/2019 US 62/899,866
(51) A61K 8/11 (2006.01), A61K 8/73 (2006.01), C11D 17/08 (2006.01)
(54) COMPOSIÇÃO DE MICROCÁPSULA, PRODUTO DE CONSUMO, E, MÉTODO PARA PREPARAR UMA COMPOSIÇÃO DE MICROCÁPSULA
(71) INTERNATIONAL FLAVORS & FRAGRANCES INC. (US)
(72) LI XU; YABIN LEI; RONALD GABBARD; LEWIS MICHAEL POPPLEWELL; JULIE ANN WIELAND; YI ZHANG; TAKASHI SASAKI; CLÉMENTINE

	MARTEAU-ROUSSY (85) 17/06/2021 (86) PCT US2019/066844 de 17/12/2019 (87) WO 2020/131866 de 25/06/2020
(21) BR 11 2021 011887-0 A2	Código 1.3 - Notificação - Fase Nacional - PCT (22) 20/12/2019 (30) 20/12/2018 EP 18214973.2 (51) C12Q 1/26 (2006.01), C12Q 1/28 (2006.01), C12Q 1/34 (2006.01), C12Q 1/42 (2006.01), C12Q 1/44 (2006.01), C12Q 1/46 (2006.01) (54) SENSOR BIOQUÍMICO BIODEGRADÁVEL PARA DETERMINAR A PRESENÇA E/OU O NÍVEL DE PESTICIDAS OU DESREGULADORES ENDÓCRINOS: MÉTODO E COMPOSIÇÃO (71) SKILLCELL (FR) ; CENTRE NATIONAL DE LA RECHERCHE SCIENTIFIQUE (FR) (72) JULIEN ESPEUT; FRANCK MOLINA (85) 17/06/2021 (86) PCT EP2019/086838 de 20/12/2019 (87) WO 2020/128069 de 25/06/2020
(21) BR 11 2021 011890-0 A2	Código 1.3 - Notificação - Fase Nacional - PCT (22) 21/12/2018 (51) C07D 491/052 (2006.01), C09K 9/02 (2006.01), C08K 5/3415 (2006.01), C09B 1/00 (2006.01), G03C 1/00 (2006.01) (54) INDOLNAFTOPIRANOS (71) TRANSITIONS OPTICAL, LTD. (IE) (72) RYAN STAYSHICH; DARRIN R. DABIDEEN; ZACHARY SMITH,; ROBERT W. WALTERS (85) 17/06/2021 (86) PCT EP2018/086587 de 21/12/2018 (87) WO 2020/126032 de 25/06/2020
(21) BR 11 2021 011892-6 A2	Código 1.3 - Notificação - Fase Nacional - PCT (22) 17/12/2019 (30) 21/12/2018 FR FR1874026 (51) A61K 8/35 (2006.01), A61K 8/40 (2006.01), A61K 8/41 (2006.01), A61Q 5/06 (2006.01) (54) PROCESSO PARA TINGIR MATERIAIS DE QUERATINA E COMPOSIÇÃO (71) L'OREAL (FR) (72) STÉPHANE SABELLE; OLIVIER GUERARD (85) 17/06/2021 (86) PCT EP2019/085630 de 17/12/2019

(87) WO 2020/127250 de 25/06/2020

(21) BR 11 2021 011896-9 A2

Código 1.3 - Notificação - Fase Nacional - PCT
(22) 29/01/2020
(30) 26/02/2019 EP 19159435.7
(51) F16F 1/02 (2006.01), E05F 1/10 (2006.01), E05F 15/622 (2015.01)
(54) ACIONADOR PARA ABRIR E FECHAR UMA PORTA OU PORTA TRASEIRA DE UM CARRO
(71) NV BEKAERT SA (BE)
(72) OLIVIER CARDON; VINCENT VERMEERSCH; JOHAN VAN DE VELDE; PIETER GHEKIERE; WIM VAN HAVER
(85) 17/06/2021
(86) PCT EP2020/052133 de 29/01/2020
(87) WO 2020/173648 de 03/09/2020

(21) BR 11 2021 011897-7 A2

Código 1.3 - Notificação - Fase Nacional - PCT
(22) 17/12/2019
(30) 26/12/2018 US 62/785,167
(51) G01N 33/569 (2006.01), G01N 33/68 (2006.01)
(54) BIOMARCADORES DE DEREGULAÇÃO DE NEUTRÓFILOS COMO DIAGNÓSTICO PARA GENGIVITE
(71) COLGATE-PALMOLIVE COMPANY (US)
(72) CAMILLE ZENOBIA; HARSH MAHENDRA TRIVEDI; YING YANG
(85) 17/06/2021
(86) PCT US2019/066813 de 17/12/2019
(87) WO 2020/139620 de 02/07/2020

(21) BR 11 2021 011902-7 A2

Código 1.3 - Notificação - Fase Nacional - PCT
(22) 09/12/2019
(30) 18/12/2018 US 62/781,014
(51) B32B 27/08 (2006.01), B32B 27/30 (2006.01), B32B 27/32 (2006.01)
(54) FILMES DE MÚLTIPLAS CAMADAS
(71) NOVA CHEMICALS (INTERNATIONAL) S.A. (CH)
(72) MARYAM FEREYDOON; STEPHEN SALOMONS; NORMAN AUBEE; SHIVENDRA GOYAL; PATRICK LAM
(85) 17/06/2021
(86) PCT IB2019/060583 de 09/12/2019
(87) WO 2020/128712 de 25/06/2020

(21) BR 11 2021 011903-5 A2

Código 1.3 - Notificação - Fase Nacional - PCT
(22) 17/12/2019
(30) 18/12/2018 US 62/781,162; 08/02/2019 US 62/803,024; 07/06/2019 US 62/858,632; 13/09/2019 US 62/899,866

(51) A61K 8/11 (2006.01), A61K 8/73 (2006.01), A61K 8/84 (2006.01), A61Q 13/00 (2006.01), A61Q 15/00 (2006.01), A61L 9/012 (2006.01), C11D 17/08 (2006.01)
(54) COMPOSIÇÃO DE MICROCÁPSULA, PRODUTO DE CONSUMO, E, PROCESSO PARA PREPARAR UMA COMPOSIÇÃO DE MICROCÁPSULA
(71) INTERNATIONAL FLAVORS & FRAGRANCES INC. (US)
(72) LI XU; YABIN LEI; RONALD GABBARD; LEWIS MICHAEL POPPLEWELL; JULIE ANN WIELAND; YI ZHANG; TAKASHI SASAKI
(85) 17/06/2021
(86) PCT US2019/066883 de 17/12/2019
(87) WO 2020/131890 de 25/06/2020

---

(21) BR 11 2021 011904-3 A2

Código 1.3 - Notificação - Fase Nacional - PCT
(22) 16/12/2019
(30) 19/12/2018 US 62/781,630; 16/01/2019 EP 19152014.7
(51) F01N 13/00 (2010.01), F01N 3/08 (2006.01), F01N 3/10 (2006.01)
(54) ARTIGO CATALÍTICO, PROCESSOS PARA A PREPARAÇÃO DE UM ARTIGO CATALÍTICO, SISTEMA DE EXAUSTÃO PARA MOTORES DE COMBUSTÃO INTERNA, MÉTODO PARA REDUZIR NÍVEIS DE HIDROCARBONETOS E USO DO ARTIGO CATALÍTICO
(71) BASF CORPORATION (US)
(72) ALEKSEI VJUNOV; MICHEL DEEBA; XIAOLAI ZHENG; TIAN LUO
(85) 17/06/2021
(86) PCT IB2019/060847 de 16/12/2019
(87) WO 2020/128785 de 25/06/2020

---

(21) BR 11 2021 011905-1 A2

Código 1.3 - Notificação - Fase Nacional - PCT
(22) 17/12/2019
(30) 20/12/2018 US 62/782,413
(51) C08L 23/08 (2006.01), C08L 23/04 (2006.01), C08L 23/10 (2006.01)
(54) DISPERSÃO AQUOSA DE IONÔMERO, MÉTODOS PARA FABRICAÇÃO DE UMA DISPERSÃO AQUOSA DE IONÔMERO E PARA FORMAR UM ARTIGO REVESTIDO, E, ARTIGO REVESTIDO
(71) DOW GLOBAL TECHNOLOGIES LLC (US) ; PERFORMANCE MATERIALS NA, INC. (US)
(72) ROBERT S. MOGLIA; STACEY A. SABA; HARI KATEPALLI; MATTHEW J. CRIMMINS; JESSICA YE HUANG; JAMES R. DE GARAVILLA; RICHARD TIEN HUA CHOU; BARRY ALAN MORRIS
(85) 17/06/2021
(86) PCT US2019/066898 de 17/12/2019
(87) WO 2020/131902 de 25/06/2020

---

(21) BR 11 2021 011906-0 A2

Código 1.3 - Notificação - Fase Nacional - PCT
(22) 18/12/2019

(30) 21/12/2018 GB 1821112.8
(51) A61M 5/32 (2006.01)
(54) ACESSÓRIO PARA UM DISPOSITIVO DE INJEÇÃO QUE INCLUI UM REMOVEDOR DE TAMPA EXPOSTO
(71) JANSSEN PHARMACEUTICALS, INC. (US)
(72) JAMES DONALD MCLUSKY; NICK FOLEY; GAVIN FRASER MCDOUGALL; ROY ANDREW CRERAR; JAMES NICHOLAS MOWER
(85) 17/06/2021
(86) PCT IB2019/060980 de 18/12/2019
(87) WO 2020/128875 de 25/06/2020

---

(21) BR 11 2021 011912-4 A2

Código 1.3 - Notificação - Fase Nacional - PCT
(22) 15/12/2019
(30) 19/12/2018 IT 102018000020188
(51) A47B 88/407 (2017.01), A47B 88/427 (2017.01)
(54) GUIA DESLIZANTE TELESCÓPICA COM MEIOS DE AJUSTE DE POSIÇÃO HORIZONTAL E DE INCLINAÇÃO DE GAVETA
(71) BORTOLUZZI SISTEMI S.P.A. (IT)
(72) BRUNO SPONGA; MARCO PIANCA
(85) 17/06/2021
(86) PCT IB2019/060815 de 15/12/2019
(87) WO 2020/128771 de 25/06/2020

---

(21) BR 11 2021 011915-9 A2

Código 1.3 - Notificação - Fase Nacional - PCT
(22) 07/01/2020
(30) 14/01/2019 EP 19151615.2
(51) C08L 23/08 (2006.01)
(54) COMPOSIÇÃO DE POLIOLEFINA, MODIFICADOR DE IMPACTO, PELÍCULA, E, ARTIGO MOLDADO
(71) BASELL POLIOLEFINE ITALIA S.R.L. (IT)
(72) MONICA GALVAN; MICHELE GRAZZI; MARCO CIARAFONI; CLAUDIO CAVALIERI
(85) 17/06/2021
(86) PCT EP2020/050157 de 07/01/2020
(87) WO 2020/148106 de 23/07/2020

---

(21) BR 11 2021 011918-3 A2

Código 1.3 - Notificação - Fase Nacional - PCT
(22) 15/12/2019
(30) 19/12/2018 IT 102018000020176
(51) A47B 88/407 (2017.01), A47B 88/427 (2017.01)
(54) GAVETA OU PRATELEIRA DESLIZANTE
(71) BORTOLUZZI SISTEMI S.P.A. (IT)
(72) BRUNO SPONGA; MARCO PIANCA
(85) 17/06/2021

(86) PCT IB2019/060814 de 15/12/2019
(87) WO 2020/128770 de 25/06/2020

---

(21) BR 11 2021 011920-5 A2

Código 1.3 - Notificação - Fase Nacional - PCT
(22) 16/12/2019
(30) 19/12/2018 US 62/781,629; 18/01/2019 EP 19152494.1
(51) B01D 53/88 (2006.01), B01J 35/04 (2006.01), B29D 99/00 (2010.01)
(54) ARTIGO CATALÍTICO EM CAMADAS, PROCESSO PARA A PREPARAÇÃO DO ARTIGO CATALÍTICO EM CAMADAS, SISTEMA DE EXAUSTÃO PARA MOTORES DE COMBUSTÃO INTERNA, MÉTODO PARA REDUZIR NÍVEIS DE HIDROCARBONETOS E USO DO ARTIGO CATALÍTICO EM CAMADAS
(71) BASF CORPORATION (US)
(72) XIAOLAI ZHENG; MICHEL DEEBA; DINH DANG
(85) 17/06/2021
(86) PCT IB2019/060849 de 16/12/2019
(87) WO 2020/128786 de 25/06/2020

---

(21) BR 11 2021 011922-1 A2

Código 1.3 - Notificação - Fase Nacional - PCT
(22) 19/12/2019
(30) 20/12/2018 DE 10 2018 133 168.1
(51) B41M 5/333 (2006.01), C07C 311/15 (2006.01), C07C 311/21 (2006.01), C07C 317/14 (2006.01), C07C 317/26 (2006.01), B41M 5/327 (2006.01), B41M 5/337 (2006.01)
(54) COMPOSTO, MATERIAL DE REGISTRO SENSÍVEL AO CALOR E MÉTODO PARA PRODUZIR O REFERIDO MATERIAL
(71) PAPIERFABRIK AUGUST KOEHLER SE (DE)
(72) MICHAEL HORN; TIMO STALLING
(85) 17/06/2021
(86) PCT EP2019/086224 de 19/12/2019
(87) WO 2020/127675 de 25/06/2020

---

(21) BR 11 2021 011924-8 A2

Código 1.3 - Notificação - Fase Nacional - PCT
(22) 28/11/2019
(30) 17/12/2018 US 62/780,460
(51) G02B 26/00 (2006.01), G02B 23/12 (2006.01)
(54) SISTEMA DE ESPELHO DE CÂMERA COM SISTEMA DE VISÃO NOTURNA DE LED IR
(71) ORLACO PRODUCTS B.V. (NL)
(72) ALFRED VAN DEN BRINK; KENT PALSSON
(85) 17/06/2021
(86) PCT EP2019/082922 de 28/11/2019
(87) WO 2020/126396 de 25/06/2020

(21) BR 11 2021 011925-6 A2

Código 1.3 - Notificação - Fase Nacional - PCT
(22) 17/12/2019
(30) 20/12/2018 DK PA 2018 70839
(51) F03D 17/00 (2016.01), F03D 7/02 (2006.01), F03D 1/02 (2006.01)
(54) MÉTODO E APARELHO PARA TESTAR UM SISTEMA DE GUINADA
(71) VESTAS WIND SYSTEMS A/S (DK)
(72) DALSGAARD, SØREN; BØTTCHER, PETER; NEUBAUER, JESPER LYKKEGAARD; YDE, ANDERS; NETO, JULIO XAVIER VIANNA; BAUN, TORBEN LADEGAARD
(85) 17/06/2021
(86) PCT DK2019/050399 de 17/12/2019
(87) WO 2020/125896 de 25/06/2020

(21) BR 11 2021 011926-4 A2

Código 1.3 - Notificação - Fase Nacional - PCT
(22) 17/12/2019
(30) 20/12/2018 FR FR1873559
(51) F02G 1/043 (2006.01), F02F 1/00 (2006.01), F02G 1/044 (2006.01), B33Y 10/00 (2015.01)
(54) REGENERADOR E MÉTODO PARA FABRICAR TAL REGENERADOR
(71) UNIVERSITE DE FRANCHE-COMTE (FR)
(72) STEVE DJETEL-GOTHE; MATHIEU DOUBS; MOHAMED SAID KAHALERAS; FRANÇOIS LANZETTA; GUILLAUME LAYES
(85) 17/06/2021
(86) PCT EP2019/085696 de 17/12/2019
(87) WO 2020/127300 de 25/06/2020

(21) BR 11 2021 012078-5 A2

Código 1.3 - Notificação - Fase Nacional - PCT
(22) 20/12/2019
(30) 21/12/2018 US 62/784,372; 10/07/2019 US 62/872,699; 04/11/2019 US 62/930,524
(51) C12N 15/863 (2006.01), A61K 35/768 (2015.01), A61P 35/00 (2006.01), C07K 14/07 (2006.01), C07K 14/54 (2006.01), C07K 14/575 (2006.01), C07K 16/28 (2006.01), C12N 15/12 (2006.01), C12N 15/13 (2006.01), C12N 15/24 (2006.01), C12N 15/39 (2006.01), C12N 5/10 (2006.01), C12N 7/01 (2006.01)
(54) VETORES DE ORTOPOXVÍRUS MODIFICADOS
(71) OTTAWA HOSPITAL RESEARCH INSTITUTE (CA) ; TURNSTONE BIOLOGICS CORP. (US)
(72) JOHN C. BELL; MICHAEL S. HUH; MATTHEW Y. TANG; ADRIAN PELIN; CAROLINE J. BREITBACH; MICHAEL F. BURGESS; STEVEN H. BERNSTEIN
(85) 18/06/2021
(86) PCT CA2019/051899 de 20/12/2019
(87) WO 2020/124274 de 25/06/2020

(21) BR 11 2021 012082-3 A2

Código 1.3 - Notificação - Fase Nacional - PCT
(22) 20/12/2019
(30) 21/12/2018 US 62/784,056
(51) A61J 1/00 (2006.01), A61K 38/22 (2006.01), C07K 14/575 (2006.01)
(54) FORMAS DEUTERADAS E DERIVADOS DE VOLINANSERINA
(71) CONCERT PHARMACEUTICALS, INC. (US)
(72) SCOTT WEINTRAUB; SCOTT L. HARBESON
(85) 18/06/2021
(86) PCT US2019/067885 de 20/12/2019
(87) WO 2020/132461 de 25/06/2020

(21) BR 11 2021 012083-1 A2

Código 1.3 - Notificação - Fase Nacional - PCT
(22) 17/12/2019
(30) 20/12/2018 DE 10 2018 133 045.6
(51) G01B 11/02 (2006.01)
(54) SISTEMA DE MEDIÇÃO PARA MEDIR PEÇAS DE VESTUÁRIO
(71) SASCHA DROSTE (DE)
(72) SASCHA DROSTE
(85) 18/06/2021
(86) PCT EP2019/085587 de 17/12/2019
(87) WO 2020/127219 de 25/06/2020

(21) BR 11 2021 012084-0 A2

Código 1.3 - Notificação - Fase Nacional - PCT
(22) 17/12/2019
(30) 19/12/2018 FR 1873341; 29/01/2019 FR 1900772
(51) B60C 5/14 (2006.01), B60C 9/08 (2006.01), B60C 13/00 (2006.01), B60C 9/02 (2006.01), B60C 9/14 (2006.01)
(54) MATERIAL DE REFORÇO CONTRA A FLUÊNCIA DA GOMA INTERNA DE UM PNEUMÁTICO PARA VEÍCULO PESADO DE TIPO DE ENGENHARIA CIVIL
(71) COMPAGNIE GENERALE DES ETABLISSEMENTS MICHELIN (FR)
(72) THIERRY ROYER; PATRICIA LAGARDE
(85) 18/06/2021
(86) PCT FR2019/053107 de 17/12/2019
(87) WO 2020/128291 de 25/06/2020

(21) BR 11 2021 012085-8 A2

Código 1.3 - Notificação - Fase Nacional - PCT
(22) 20/12/2019
(30) 21/12/2018 EP 18215052.4
(51) A23C 9/123 (2006.01), A23C 9/13 (2006.01), A23C 9/152 (2006.01), A23C 11/10 (2021.01), A23C 19/076 (2006.01), C12R 1/46 (2006.01)
(54) PRODUTO LÁCTEO FERMENTADO FLAVORIZADO E MÉTODO DE PREPARO

(71) SOCIÉTÉ DES PRODUITS NESTLÉ S.A. (CH)
(72) SÉBASTIEN RADIGUET; STÉPHANE DUBOUX; AURÉLIE ENAULT
(85) 18/06/2021
(86) PCT EP2019/086880 de 20/12/2019
(87) WO 2020/128084 de 25/06/2020

---

(21) BR 11 2021 012086-6 A2

Código 1.3 - Notificação - Fase Nacional - PCT
(22) 30/01/2020
(30) 06/02/2019 EP 19155753.7
(51) A47G 21/18 (2006.01), B65D 77/28 (2006.01)
(54) CANUDO, CONJUNTO DE EMBALAGEM, E, MÉTODO PARA FABRICAR UM CANUDO
(71) TETRA LAVAL HOLDINGS & FINANCE S.A. (CH)
(72) GIULIO BERTANI; PIETRO MARTINI; ANGELO SORBARA; PAOLO ZANON; RENZO BELLEI; ANDREA POLIZZI; ALBERTO MAMELI; IVAN ORLANDI; ROCCO DE PAOLA; LIVIO VERONESI
(85) 18/06/2021
(86) PCT EP2020/052204 de 30/01/2020
(87) WO 2020/160985 de 13/08/2020

---

(21) BR 11 2021 012087-4 A2

Código 1.3 - Notificação - Fase Nacional - PCT
(22) 19/12/2019
(30) 20/12/2018 US 62/783,158; 19/12/2019 US 16/721,406
(51) B01D 45/16 (2006.01), B01D 17/038 (2006.01), B01D 19/00 (2006.01), B01D 45/04 (2006.01), B01D 45/12 (2006.01)
(54) SISTEMA SEPARADOR DE FLUXO DE DUAS FASES, E, MÉTODO PARA SEPARAR UM FLUXO CONTÍNUO DE FLUIDO DE DUAS FASES
(71) HAVEN TECHNOLOGY SOLUTIONS LLC (US)
(72) DAVID JAMES ELMS; GREGORY ALLEN HUDSPETH
(85) 18/06/2021
(86) PCT US2019/067614 de 19/12/2019
(87) WO 2020/132328 de 25/06/2020

---

(21) BR 11 2021 012088-2 A2

Código 1.3 - Notificação - Fase Nacional - PCT
(22) 20/12/2019
(30) 21/12/2018 US 62/783,385; 29/03/2019 US 62/826,057
(51) A61M 5/00 (2006.01), A61M 25/02 (2006.01), A61M 27/00 (2006.01)
(54) ESTABILIZADOR DE CATETER EXTERNO
(71) LEVITY PRODUCTS, INC. (US)
(72) SARAH OLSON; FRANK MELENDEZ
(85) 18/06/2021
(86) PCT US2019/067859 de 20/12/2019
(87) WO 2020/132447 de 25/06/2020

(21) BR 11 2021 012089-0 A2

Código 1.3 - Notificação - Fase Nacional - PCT
(22) 18/12/2018
(51) B03D 1/02 (2006.01), B03D 1/14 (2006.01), B03B 7/00 (2006.01), C02F 1/24 (2006.01), C22B 3/20 (2006.01), C22B 11/00 (2006.01), C22B 26/12 (2006.01), B03D 103/02 (2006.01), C02F 103/16 (2006.01)
(54) MÉTODO E ARRANJO PARA TRATAMENTO DE ÁGUA DE PROCESSO
(71) METSO OUTOTEC FINLAND OY (FI)
(72) KAJ JANSSON
(85) 18/06/2021
(86) PCT FI2018/050943 de 18/12/2018
(87) WO 2020/128137 de 25/06/2020

(21) BR 11 2021 012091-2 A2

Código 1.3 - Notificação - Fase Nacional - PCT
(22) 28/11/2019
(30) 19/12/2018 CN 201811559943.2
(51) G01T 1/20 (2006.01)
(54) DISPOSITIVO DE IMAGEM DE RAIOS GAMA E MÉTODO DE IMAGEM
(71) TSINGHUA UNIVERSITY (CN)
(72) TIANYU MA; YAQIANG LIU; XUEWU WANG; ZHONG WANG
(85) 18/06/2021
(86) PCT CN2019/121615 de 28/11/2019
(87) WO 2020/125371 de 25/06/2020

(21) BR 11 2021 012093-9 A2

Código 1.3 - Notificação - Fase Nacional - PCT
(22) 20/12/2019
(30) 21/12/2018 US 62/784,214
(51) H02G 1/12 (2006.01)
(54) SISTEMA DE PREPARAÇÃO DE CABO DE ENERGIA ELÉTRICA
(71) 3M INNOVATIVE PROPERTIES COMPANY (US) ; CONNECTED INTELLIGENCE SYSTEMS, LTD. (IL)
(72) DOUGLAS B. GUNDEL; UDI BLICH; EYAL DORON; ODED SHOHAM; ASSAF KAUFMAN; URI BAR-ZIV
(85) 18/06/2021
(86) PCT US2019/067951 de 20/12/2019
(87) WO 2020/132502 de 25/06/2020

(21) BR 11 2021 012094-7 A2

Código 1.3 - Notificação - Fase Nacional - PCT
(22) 18/12/2019
(30) 19/12/2018 US 62/782,274; 11/06/2019 US 62/860,085
(51) C07K 16/08 (2006.01), C07K 16/10 (2006.01), A61K 31/522 (2006.01), A61K 39/395 (2006.01), A61P 31/14 (2006.01), A61P 31/20 (2006.01)
(54) ANTICORPOS ISOLADOS, PROTEÍNA DE FUSÃO, POLINUCLEOTÍDEOS ISOLADOS, VETOR, CÉLULA HOSPEDEIRA,

COMPOSIÇÃO FARMACÊUTICA, KIT, MÉTODO DE PRODUÇÃO, USOS, MÉTODOS DE TRATAMENTO, PREVENÇÃO E/OU ATENUAÇÃO, DE DIAGNÓSTICO IN VITRO E PARA DETECTAR A PRESENÇA OU AUSÊNCIA DE UM EPÍTOPO
(71) HUMABS BIOMED SA (CH)
(72) DAVIDE CORTI
(85) 18/06/2021
(86) PCT US2019/067216 de 18/12/2019
(87) WO 2020/132091 de 25/06/2020

---

(21) BR 11 2021 012095-5 A2

Código 1.3 - Notificação - Fase Nacional - PCT
(22) 20/12/2019
(30) 21/12/2018 NL 2022290; 18/01/2019 NL 2022421
(51) B29C 48/90 (2019.01), B29C 48/09 (2019.01), B29C 48/25 (2019.01), B29C 48/355 (2019.01)
(54) MÉTODO, PROCESSO E INSTALAÇÃO PARA PRODUÇÃO DE UM TUBO BIAXIALMENTE ORIENTADO A PARTIR DE MATERIAL TERMOPLÁSTICO, E, MÉTODO PARA INICIAR UM PROCESSO PARA PRODUÇÃO DE UM TUBO BIAXIALMENTE ORIENTADO A PARTIR DE MATERIAL TERMOPLÁSTICO
(71) RPFLOW R&D B.V. (NL)
(72) NICOLAAS WILHELMUS HENDRIKUS RIJNHART; GERRIT LUCAS MEIER
(85) 18/06/2021
(86) PCT NL2019/050871 de 20/12/2019
(87) WO 2020/130835 de 25/06/2020

---

(21) BR 11 2021 012135-8 A2

Código 1.3 - Notificação - Fase Nacional - PCT
(22) 20/12/2019
(30) 21/12/2018 US 62/784,012; 04/03/2019 US 62/813,724; 04/11/2019 US 62/930,388; 02/12/2019 US 62/942,243
(51) A62B 9/00 (2006.01), A62B 18/02 (2006.01)
(54) SISTEMAS E MÉTODOS PARA RESPIRADOR AUTOMATIZADO
(71) 3M INNOVATIVE PROPERTIES COMPANY (US)
(72) RICHARD C. WEBB; ANDREW W. LONG; JESSICA L.T. HAUGE; DAVID R. STEIN; DANIEL B. TAYLOR; JACOB P. VANDERHEYDEN
(85) 18/06/2021
(86) PCT IB2019/061206 de 20/12/2019
(87) WO 2020/129017 de 25/06/2020

---

(21) BR 11 2021 012136-6 A2

Código 1.3 - Notificação - Fase Nacional - PCT
(22) 20/12/2019
(30) 21/12/2018 US 62/783,713; 25/10/2019 US 62/926,283
(51) B01J 8/00 (2006.01), B01J 10/00 (2006.01), C01B 3/32 (2006.01), C01B

32/05 (2017.01), C09C 1/44 (2006.01), C09C 1/48 (2006.01), C30B 31/18 (2006.01)
(54) MÉTODO PARA PRODUZIR UM MATERIAL DE CARBONO SÓLIDO
(71) PERFORMANCE NANOCARBON,INC. (US)
(72) MARION L. CHIATTELLO; MARK OMAN
(85) 18/06/2021
(86) PCT US2019/068005 de 20/12/2019
(87) WO 2020/132539 de 25/06/2020

---

(21) BR 11 2021 012138-2 A2

Código 1.3 - Notificação - Fase Nacional - PCT
(22) 20/12/2019
(30) 20/12/2018 US 62/782.351
(51) A61K 31/155 (2006.01), C07C 257/18 (2006.01)
(54) ANÁLOGOS DE PENTAMIDINA E SEUS USOS
(71) AURANSA INC. (US)
(72) GREGORY R. LUEDTKE; ANDREW ASHER PROTTER; ANNA HALBERG; PEK YEE LUM; RAJAA SUKHUN; SIDNEY PAUL ELMER; HAK JIN CHANG
(85) 18/06/2021
(86) PCT US2019/068156 de 20/12/2019
(87) WO 2020/132636 de 25/06/2020

---

(21) BR 11 2021 012139-0 A2

Código 1.3 - Notificação - Fase Nacional - PCT
(22) 19/12/2019
(30) 21/12/2018 US 62/784,040; 30/04/2019 US 62/840,797
(51) H04W 72/04 (2009.01), H04W 72/12 (2009.01), H04W 48/08 (2009.01)
(54) MÉTODO IMPLEMENTADO POR UMA UNIDADE DE TRANSMISSÃO/RECEPÇÃO SEM FIO, E, UNIDADE DETRANSMISSÃO/RECEPÇÃO SEM FIO
(71) IDAC HOLDINGS, INC. (US)
(72) MARTINO M. FREDA; DIANA PANI; TAO DENG; TUONG DUC HOANG; AATA EL HAMSS; CHUNXUAN YE
(85) 18/06/2021
(86) PCT US2019/067550 de 19/12/2019
(87) WO 2020/132284 de 25/06/2020

---

(21) BR 11 2021 012141-2 A2

Código 1.3 - Notificação - Fase Nacional - PCT
(22) 19/12/2019
(30) 19/12/2018 US 62/781,952; 24/06/2019 US 62/865,633
(51) A61K 8/73 (2006.01), A61K 8/00 (2006.01), A61K 8/72 (2006.01)
(54) PREENCHIMENTO DE TECIDO BIOCOMPATÍVEL, MÉTODO DE TRATAMENTO DE UMA CONDIÇÃO EM UM SUJEITO EM NECESSIDADE DO MESMO E MÉTODO DE TRATAMENTO COSMÉTICO EM UM SUJEITO EM NECESSIDADE DO MESMO
(71) EVOLVED BY NATURE, INC. (US)

(72) GREGORY H. ALTMAN; REBECCA L. LACOUTURE; PENG XU; ERLEI JIN; CARLOS J. BOSQUES; PATRICK YACONO; PATRIK JOHANSSON
(85) 18/06/2021
(86) PCT US2019/067617 de 19/12/2019
(87) WO 2020/132331 de 25/06/2020

---

(21) BR 11 2021 012146-3 A2

Código 1.3 - Notificação - Fase Nacional - PCT
(22) 20/12/2019
(30) 20/12/2018 US 62/782,465
(51) C09B 11/24 (2006.01), C07H 21/00 (2006.01), C12N 15/65 (2006.01), G01N 33/58 (2006.01)
(54) CORANTE DE RODAMINA MODIFICADO E USO DO MESMO EM ENSAIOS BIOLÓGICOS
(71) LIFE TECHNOLOGIES CORPORATION (US)
(72) BRIAN EVANS; SCOTT BENSON; KHAIRUZZAMAN BASHAR MULLAH; XIONGWEI YAN
(85) 18/06/2021
(86) PCT US2019/067925 de 20/12/2019
(87) WO 2020/132487 de 25/06/2020

---

(21) BR 11 2021 012150-1 A2

Código 1.3 - Notificação - Fase Nacional - PCT
(22) 14/11/2019
(30) 19/12/2018 EP 18213828.9
(51) B62B 3/14 (2006.01), B62B 3/16 (2006.01), B62B 5/00 (2006.01)
(54) SISTEMA PARA TRANSPORTAR, TRANSFERIR E/OU ARMAZENAR MERCADORIAS
(71) HILKO KOCH (DE)
(72) HILKO KOCH
(85) 18/06/2021
(86) PCT EP2019/081409 de 14/11/2019
(87) WO 2020/126246 de 25/06/2020

---

(21) BR 11 2021 012162-5 A2

Código 1.3 - Notificação - Fase Nacional - PCT
(22) 20/12/2019
(30) 20/12/2018 US 62/782,931; 20/12/2018 US 62/782,949
(51) A61J 1/00 (2006.01), A61M 39/00 (2006.01)
(54) INDICADOR BIOLÓGICO PARA SISTEMA DE ESTERILIZAÇÃO QUÍMICA LÍQUIDA
(71) ASP GLOBAL MANUFACTURING GMBH (CH)
(72) FRYER, BENJAMIN M.; MCNEAL, COLE G.; RHODES, SAMUEL J.; OMIDBAKHSH, NAVID; SIDDIQUI, MASOOD H.
(85) 18/06/2021
(86) PCT IB2019/061194 de 20/12/2019

(87) WO 2020/129005 de 25/06/2020

---

(21) BR 11 2021 012163-3 A2

Código 1.3 - Notificação - Fase Nacional - PCT
(22) 17/12/2019
(30) 21/12/2018 US 62/784,014
(51) H04N 19/52 (2014.01), H04N 19/70 (2014.01)
(54) MÉTODO DE DECODIFICAÇÃO DE DADOS DE VÍDEO, MÉTODO DE CODIFICAÇÃO DE DADOS DE VÍDEO, E DISPOSITIVO
(71) SHARP KABUSHIKI KAISHA (JP) ; FG INNOVATION COMPANY LIMITED (CN)
(72) KIRAN MUKESH MISRA; FRANK BOSSEN; CHRISTOPHER ANDREW SEGALL
(85) 18/06/2021
(86) PCT JP2019/049315 de 17/12/2019
(87) WO 2020/129950 de 25/06/2020

---

(21) BR 11 2021 012167-6 A2

Código 1.3 - Notificação - Fase Nacional - PCT
(22) 19/12/2019
(30) 20/12/2018 US 62/782,508
(51) A61K 39/12 (2006.01)
(54) REGIME DE VACINAÇÃO INICIAL-REFORÇO
(71) INTERVET INTERNATIONAL B.V. (NL)
(72) ERIN STRAIT; MARK A MOGLER; PRAVINA KITIKOON; RUUD PHILIP ANTOON MARIA SEGERS; ERWIN VAN DEN BORN
(85) 18/06/2021
(86) PCT EP2019/086305 de 19/12/2019
(87) WO 2020/127730 de 25/06/2020

---

(21) BR 11 2021 012168-4 A2

Código 1.3 - Notificação - Fase Nacional - PCT
(22) 18/12/2019
(30) 19/12/2018 EP 18213872.7
(51) C01G 53/00 (2006.01), H01M 4/02 (2006.01)
(54) MATERIAL ATIVO DE ELETRODO POSITIVO DE LÍTIO
(71) HALDOR TOPSØE A/S (DK)
(72) JONATHAN HØJBERG; JAKOB WEILAND HØJ; CHRISTIAN FINK ELKJÆR; SØREN DAHL; LARS FAHL LUNDEGAARD
(85) 18/06/2021
(86) PCT EP2019/086013 de 18/12/2019
(87) WO 2020/127526 de 25/06/2020

---

(21) BR 11 2021 012170-6 A2

Código 1.3 - Notificação - Fase Nacional - PCT
(22) 20/01/2020
(30) 22/01/2019 US 16/254,154

(51) G06K 9/00 (2006.01), G06Q 10/00 (2012.01)
(54) SISTEMA DE GERENCIAMENTO DE DEPÓSITO
(71) EVERSEEN LIMITED (IE)
(72) ALAN O'HERLIHY; SERGIU ALEXANDRU VLAD; VIOREL BAICU
(85) 18/06/2021
(86) PCT IB2020/050419 de 20/01/2020
(87) WO 2020/152569 de 30/07/2020

---

(21) BR 11 2021 012171-4 A2

Código 1.3 - Notificação - Fase Nacional - PCT
(22) 19/12/2019
(30) 21/12/2018 US 62/783,434
(51) A61K 31/365 (2006.01), A61P 33/10 (2006.01), A61P 33/14 (2006.01)
(54) FORMULAÇÕES PARASITICIDAS E USO DAS MESMAS
(71) ELANCO US, INC. (US)
(72) ROBERT ZOLYNAS
(85) 18/06/2021
(86) PCT US2019/067430 de 19/12/2019
(87) WO 2020/132218 de 25/06/2020

---

(21) BR 11 2021 012172-2 A2

Código 1.3 - Notificação - Fase Nacional - PCT
(22) 11/12/2019
(30) 12/12/2018 US 62/778,893
(51) A61K 35/17 (2015.01), A61K 39/00 (2006.01), A61P 35/02 (2006.01), C07K 14/725 (2006.01), C07K 16/28 (2006.01)
(54) RECEPTORES DE ANTÍGENOS QUIMÉRICOS E DE CÉLULA T E MÉTODOS DE USO
(71) KITE PHARMA, INC. (US)
(72) JONATHAN BELK; ARIANNE PEREZ; RUBEN ALVAREZ RODRIGUEZ; STUART A. SIEVERS
(85) 18/06/2021
(86) PCT US2019/065776 de 11/12/2019
(87) WO 2020/123691 de 18/06/2020

---

(21) BR 11 2021 012173-0 A2

Código 1.3 - Notificação - Fase Nacional - PCT
(22) 19/12/2019
(30) 20/12/2018 FR 1873705; 08/02/2019 FR 1901291
(51) G01C 15/04 (2006.01), G01S 5/02 (2010.01), G01S 13/87 (2006.01)
(54) PREGO DE LEVANTAMENTO DE COMUNICAÇÃO, GRADE TOPOGRÁFICA, DISPOSITIVO E MÉTODO PARA GRAVAÇÃO DE TOPOGRAFIA E TERMINAL PORTÁTIL DE COMUNICAÇÃO
(71) GRTGAZ (FR)
(72) MICHEL HARDY; FLORENCE LIVREAU
(85) 18/06/2021
(86) PCT FR2019/053206 de 19/12/2019

(87) WO 2020/128365 de 25/06/2020

---

(21) BR 11 2021 012174-9 A2

Código 1.3 - Notificação - Fase Nacional - PCT
(22) 19/12/2019
(30) 21/12/2018 NL PCT/NL2018/050883
(51) A23L 33/17 (2016.01), A23L 33/185 (2016.01), A23L 33/19 (2016.01), A23L 33/00 (2016.01)
(54) COMPOSIÇÕES PROTEICAS ADEQUADAS PARA UMA FÓRMULA LÁCTEA INFANTIL, FÓRMULA LÁCTEA INFANTIL, COMPOSIÇÃO PROTEICA, USOS DA COMPOSIÇÃO PROTEICA E MÉTODO PARA REDUZIR A DIGESTIBILIDADE
(71) N.V. NUTRICIA (NL)
(72) VAIDA URBONAITE-ZUKE; AVEENASH BALA
(85) 18/06/2021
(86) PCT NL2019/050855 de 19/12/2019
(87) WO 2020/130821 de 25/06/2020

---

(21) BR 11 2021 012175-7 A2

Código 1.3 - Notificação - Fase Nacional - PCT
(22) 20/12/2019
(30) 21/12/2018 NL 2022279
(51) C23C 2/26 (2006.01), C23C 8/02 (2006.01), C23C 8/16 (2006.01), C23C 8/20 (2006.01), C23C 8/28 (2006.01), C23C 8/34 (2006.01)
(54) MÉTODO PARA PATINAR SUPERFÍCIES DE ZINCO E SISTEMA PARA O MESMO
(71) AQUACARE EUROPE B.V. (NL)
(72) BAAS, KOOS JAN
(85) 18/06/2021
(86) PCT NL2019/050868 de 20/12/2019
(87) WO 2020/130833 de 25/06/2020

---

(21) BR 11 2021 012176-5 A2

Código 1.3 - Notificação - Fase Nacional - PCT
(22) 20/12/2019
(30) 20/12/2018 US 62/782,724
(51) H01J 37/32 (2006.01), C23C 14/32 (2006.01)
(54) DISPOSITIVO DE IGNIÇÃO DE ARCO PARA DEPOSIÇÃO DE ARCO CATÓDICO DE MATERIAL ALVO SOBRE UM SUBSTRATO, CONJUNTOS DE DEPOSIÇÃO DE ARCO CATÓDICO DE UM MATERIAL SOBRE UM SUBSTRATO, MÉTODO DE IGNIÇÃO DE ARCO PARA DEPOSIÇÃO DE ARCO CATÓDICO DE MATERIAIS, USO DE DISPOSITIVO DE IGNIÇÃO DE ARCO E USO DE CONJUNTO
(71) OERLIKON SURFACE SOLUTIONS AG, PFÄFFIKON (CH)
(72) SIEGFRIED KRASSNITZER; JUERG HAGMANN; ANDREAS PETER TREUHOLZ; DOMINIK ERWIN WIDMER
(85) 18/06/2021

(86) PCT EP2019/086746 de 20/12/2019
(87) WO 2020/128011 de 25/06/2020

---

(21) BR 11 2021 012178-1 A2

Código 1.3 - Notificação - Fase Nacional - PCT
(22) 18/12/2019
(30) 21/12/2018 US 62/783,909
(51) B41J 13/02 (2006.01), B65B 61/18 (2006.01), B65B 51/06 (2006.01)
(54) DISPOSITIVO DE APLICAÇÃO DE FITA
(71) 3M INNOVATIVE PROPERTIES COMPANY (US)
(72) STEVEN A. BERN; JAMES R. PAHSSEN
(85) 18/06/2021
(86) PCT IB2019/061023 de 18/12/2019
(87) WO 2020/128901 de 25/06/2020

---

(21) BR 11 2021 012181-1 A2

Código 1.3 - Notificação - Fase Nacional - PCT
(22) 20/12/2019
(30) 20/12/2018 US 62/782,733
(51) A61K 39/12 (2006.01), A61K 39/39 (2006.01)
(54) FORMULAÇÕES E MÉTODOS DE VACINAS DE NOROVÍRUS
(71) TAKEDA VACCINES, INC. (US)
(72) TAISEI MASUDA; JAMES SHERWOOD; PAUL MENDELMAN; FRANK BAEHNER
(85) 18/06/2021
(86) PCT US2019/067961 de 20/12/2019
(87) WO 2020/132510 de 25/06/2020

---

(21) BR 11 2021 012182-0 A2

Código 1.3 - Notificação - Fase Nacional - PCT
(22) 12/12/2019
(30) 20/12/2018 IT 102018000020413
(51) F01M 13/04 (2006.01), B01D 45/12 (2006.01), B01D 50/00 (2006.01), B04B 9/04 (2006.01)
(54) CONJUNTO DE FILTRAÇÃO DE GÁS DE ESCAPE DE COMPRESSÃO
(71) UFI FILTERS S.P.A. (IT)
(72) GIORGIO GIRONDI
(85) 18/06/2021
(86) PCT IB2019/060718 de 12/12/2019
(87) WO 2020/128739 de 25/06/2020

---

(21) BR 11 2021 012184-6 A2

Código 1.3 - Notificação - Fase Nacional - PCT
(22) 20/12/2019
(30) 21/12/2018 FR 1873933
(51) F17D 1/04 (2006.01)
(54) ESTAÇÃO DE EXPANSÃO DE GÁS E COMPRESSÃO DE FLUIDOS

(71) GRTGAZ (FR)
(72) YANNICK ONFROY; ALBAN SESMAT
(85) 18/06/2021
(86) PCT FR2019/053266 de 20/12/2019
(87) WO 2020/128400 de 25/06/2020

---

(21) BR 11 2021 012186-2 A2

Código 1.3 - Notificação - Fase Nacional - PCT
(22) 18/12/2019
(30) 19/12/2018 US 62/782,281; 29/07/2019 US 62/879,927
(51) A61K 31/4439 (2006.01), A61K 31/4545 (2006.01), A61K 31/58 (2006.01)
(54) COMPOSTOS DE 3-((3-AMINOFENIL)AMINO)PIPERIDINA-2,6-DIONA SUBSTITUÍDOS, COMPOSIÇÕES DOS MESMOS E MÉTODOS DE TRATAMENTO COM OS MESMOS
(71) CELGENE CORPORATION (US)
(72) MASSIMO AMMIRANTE; SOGOLE BAHMANYAR; MATTHEW D. CORREA; VIRGINIA GRANT; JOSHUA HANSEN; EVAN J. HORN; TIMOTHY S. KERCHER; CHRISTOPHER MAYNE; MARK A. NAGY; RAMA KRISHNA NARLA; SURENDRA NAYAK; STEPHEN NORRIS; PATRICK PAPA; VERONIQUE PLANTEVIN-KRENITSKY; JOHN J. SAPIENZA; SHUICHAN XU; BRANDON W. WHITEFIELD
(85) 18/06/2021
(86) PCT US2019/067090 de 18/12/2019
(87) WO 2020/132016 de 25/06/2020

---

(21) BR 11 2021 012189-7 A2

Código 1.3 - Notificação - Fase Nacional - PCT
(22) 19/12/2019
(30) 21/12/2018 ES P201831264
(51) A61L 9/04 (2006.01), A61L 9/12 (2006.01), A01M 1/02 (2006.01), A01M 1/20 (2006.01), A45D 34/00 (2006.01), B32B 3/26 (2006.01), B32B 5/02 (2006.01)
(54) DISPOSITIVO PARA DIFUSÃO DE SUBSTÂNCIAS VOLÁTEIS
(71) ZOBELE HOLDING SPA (IT)
(72) ROBERTO CAMARERO DÍEZ; JULIO CESAR RUIZ BALLESTEROS; JESSICA SIJMONS
(85) 19/06/2021
(86) PCT EP2019/086380 de 19/12/2019
(87) WO 2020/127785 de 25/06/2020

---

(21) BR 11 2021 012192-7 A2

Código 1.3 - Notificação - Fase Nacional - PCT
(22) 20/12/2019
(30) 21/12/2018 EP 18215575.4
(51) A22C 17/00 (2006.01), B02C 18/30 (2006.01)
(54) UM DISPOSITIVO DE PROCESSAMENTO DE ALIMENTOS E UM MÉTODO DE PROCESSAMENTO DE ALIMENTOS

(71) MAREL SALMON A/S (DK)
(72) LIND, CHRISTIAN BRØCHNER
(85) 20/06/2021
(86) PCT EP2019/086684 de 20/12/2019
(87) WO 2020/127976 de 25/06/2020

---

(21) BR 11 2021 012194-3 A2

Código 1.3 - Notificação - Fase Nacional - PCT
(22) 20/12/2019
(30) 21/12/2018 IT IT 102018000020677
(51) G01K 7/16 (2006.01), G01K 11/26 (2006.01), G01K 13/08 (2006.01)
(54) TURBOMÁQUINAS COM DISPOSITIVOS DE SAW OU BAW, DISPOSIÇÕES DE MEDIÇÃO E MÉTODOS DE INSTALAÇÃO
(71) NUOVO PIGNONE TECNOLOGIE - S.R.L. (IT)
(72) FILIPPO GERBI; MARCO MARRAZZO; LORENZO MIRIS
(85) 21/06/2021
(86) PCT EP2019/025469 de 20/12/2019
(87) WO 2020/126092 de 25/06/2020

---

(21) BR 11 2021 012195-1 A2

Código 1.3 - Notificação - Fase Nacional - PCT
(22) 18/12/2019
(30) 21/12/2018 FI 20186130
(51) C10G 11/18 (2006.01), C10G 45/00 (2006.01), C10G 45/02 (2006.01), C10G 45/44 (2006.01), C10G 47/00 (2006.01), C10G 3/00 (2006.01), C10G 45/06 (2006.01), C10G 45/10 (2006.01), C10G 65/02 (2006.01)
(54) REMOÇÃO SELETIVA DO GRUPO HIDROXILA A PARTIR DE ALQUILFENÓIS
(71) NESTE OYJ (FI)
(72) MARINA LINDBLAD; KAISA LAMMINPÄÄ; JOSÉ LUIS GONZÁLES ESCOBEDO; REETTA KARINEN; EVELIINA MÄKELÄ; RIIKKA PUURUNEN
(85) 21/06/2021
(86) PCT FI2019/050904 de 18/12/2019
(87) WO 2020/128161 de 25/06/2020

---

(21) BR 11 2021 012196-0 A2

Código 1.3 - Notificação - Fase Nacional - PCT
(22) 23/12/2019
(30) 21/12/2018 US 62/783,501
(51) H04N 19/11 (2014.01), H04N 19/593 (2014.01), H04N 19/105 (2014.01), H04N 19/186 (2014.01), H04N 19/132 (2014.01)
(54) MÉTODO DE DECODIFICAÇÃO DE VÍDEO, APARELHO DE DECODIFICAÇÃO DE VÍDEO, MÉTODO DE CODIFICAÇÃO DE VÍDEO, E APARELHO DE CODIFICAÇÃO DE VÍDEO
(71) SAMSUNG ELECTRONICS CO., LTD. (KR)
(72) ANISH TAMSE; MINWOO PARK
(85) 21/06/2021

(86) PCT KR2019/018295 de 23/12/2019
(87) WO 2020/130745 de 25/06/2020

---

(21) BR 11 2021 012201-0 A2

Código 1.3 - Notificação - Fase Nacional - PCT
(22) 27/12/2018
(51) B42D 25/29 (2014.01), B42D 25/30 (2014.01), B42D 25/324 (2014.01), B42D 25/328 (2014.01), B42D 25/351 (2014.01), B42D 25/40 (2014.01), B42D 25/405 (2014.01), B42D 25/47 (2014.01), B41M 3/14 (2006.01)
(54) DISPOSITIVO DE SEGURANÇA MICRO-ÓPTICO ANTIFALSIFICAÇÃO APLICADO À SUPERFÍCIE
(71) CRANE & CO., INC. (US)
(72) NANCY J. GETTENS; PEARL N. DICKERSON; DAVID L. PETERS; MICHAEL MCALLISTER
(85) 21/06/2021
(86) PCT US2018/067765 de 27/12/2018
(87) WO 2020/139359 de 02/07/2020

---

(21) BR 11 2021 012202-8 A2

Código 1.3 - Notificação - Fase Nacional - PCT
(22) 13/12/2019
(30) 21/12/2018 EP 18215471.6
(51) A61F 13/02 (2006.01)
(54) CURATIVO PARA FERIMENTOS
(71) PAUL HARTMANN AG (DE)
(72) FABIEN MERCKEL; RENAUD THIEBAUT
(85) 21/06/2021
(86) PCT EP2019/085061 de 13/12/2019
(87) WO 2020/126900 de 25/06/2020

---

(21) BR 11 2021 012203-6 A2

Código 1.3 - Notificação - Fase Nacional - PCT
(22) 02/09/2019
(30) 27/12/2018 CN 201811605970.9
(51) H02P 23/24 (2016.01), B25F 5/00 (2006.01)
(54) FERRAMENTA ELÉTRICA, UNIDADE DE CONTROLE E MÉTODO DE CONTROLE PARA UM MOTOR ELÉTRICO ROTATIVO BIDIRECIONAL DA MESMA
(71) BOSCH POWER TOOLS (CHINA) CO., LTD., (CN)
(72) WANLI JI; FANG YU; XIAOXIA LIN
(85) 21/06/2021
(86) PCT CN2019/103926 de 02/09/2019
(87) WO 2020/134159 de 02/07/2020

---

(21) BR 11 2021 012204-4 A2

Código 1.3 - Notificação - Fase Nacional - PCT
(22) 18/12/2019

(30) 21/12/2018 EP 18215473.2
(51) B02C 25/00 (2006.01)
(54) SISTEMA DE MONITORAMENTO, APARELHO DE COMINUIÇÃO, MÉTODO PARA MONITORAR UM SISTEMA HIDRÁULICO E USO DE UM SISTEMA DE MONITORAMENTO
(71) METSO OUTOTEC SWEDEN AB (SE)
(72) IAN VAZYL; CARL NICHOLLS
(85) 21/06/2021
(86) PCT EP2019/086114 de 18/12/2019
(87) WO 2020/127596 de 25/06/2020

---

(21) BR 11 2021 012205-2 A2

Código 1.3 - Notificação - Fase Nacional - PCT
(22) 02/01/2020
(30) 04/01/2019 EP 19305012.7
(51) H04W 12/00 (2021.01)
(54) MÉTODO PARA CONECTAR UM ELEMENTO DE SEGURANÇA QUE COOPERA COM UM DISPOSITIVO A UMA REDE DE UMA PRIMEIRA OPERADORA DE REDE MÓVEL GRAÇAS A UM IMSI EFÊMERO (E-IMSI), E ELEMENTO DE SEGURANÇA
(71) THALES DIS FRANCE SA (FR)
(72) JEAN-YVES FINE; LY THANH PHAN
(85) 21/06/2021
(86) PCT EP2020/050038 de 02/01/2020
(87) WO 2020/141198 de 09/07/2020

---

(21) BR 11 2021 012206-0 A2

Código 1.3 - Notificação - Fase Nacional - PCT
(22) 20/12/2019
(30) 21/12/2018 US 62/784,048; 09/05/2019 US 16/408,109
(51) G06Q 10/02 (2012.01)
(54) PLATAFORMA DE CHECK-IN DE VOZ E MÉTODO PARA USO DA MESMA
(71) FREMONT SOFTWARE, LLC (US)
(72) CHAITANYA KAPADIA
(85) 21/06/2021
(86) PCT US2019/067982 de 20/12/2019
(87) WO 2020/132524 de 25/06/2020

---

(21) BR 11 2021 012207-9 A2

Código 1.3 - Notificação - Fase Nacional - PCT
(22) 17/12/2019
(30) 19/12/2018 GB 1820671.4
(51) C07D 237/28 (2006.01), A01N 43/58 (2006.01)
(54) COMPOSTOS HERBICIDAS DE CINOLÍNIO
(71) SYNGENTA CROP PROTECTION AG (CH)
(72) JAMES NICHOLAS SCUTT; NIGEL JAMES WILLETTS; SEAN NG

(85) 21/06/2021
(86) PCT EP2019/085509 de 17/12/2019
(87) WO 2020/127168 de 25/06/2020

---

(21) BR 11 2021 012208-7 A2

Código 1.3 - Notificação - Fase Nacional - PCT
(22) 13/12/2019
(30) 21/12/2018 EP 18215494.8
(51) A61F 13/00 (2006.01), A61F 13/02 (2006.01)
(54) MATRIZ DE CURATIVOS PARA FERIMENTOS PARA O TRATAMENTO DE FERIMENTOS
(71) PAUL HARTMANN AG (DE)
(72) FABIEN MERCKEL; RENAUD THIEBAUT
(85) 21/06/2021
(86) PCT EP2019/085066 de 13/12/2019
(87) WO 2020/126903 de 25/06/2020

---

(21) BR 11 2021 012210-9 A2

Código 1.3 - Notificação - Fase Nacional - PCT
(22) 26/12/2019
(30) 27/12/2018 US 62/785,259
(51) A61K 9/10 (2006.01), A61K 31/44 (2006.01), A61P 25/30 (2006.01), A61P 25/36 (2006.01)
(54) FORMULAÇÃO INJETÁVEL DE LIBERAÇÃO SUSTENTADA DE NALTREXONA
(71) ALAR PHARMACEUTICALS INC. (TW)
(72) TONG-HO LIN; YUNG-SHUN WEN; YING-TING LIU; ZHI-RONG WU
(85) 21/06/2021
(86) PCT CN2019/128663 de 26/12/2019
(87) WO 2020/135576 de 02/07/2020

---

(21) BR 11 2021 012211-7 A2

Código 1.3 - Notificação - Fase Nacional - PCT
(22) 20/12/2019
(30) 21/12/2018 US 62/784,048; 08/04/2019 US 16/377,939
(51) G06Q 10/02 (2012.01), G06Q 50/00 (2012.01)
(54) PLATAFORMA DE GERAÇÃO DE DEMANDA E MÉTODO DE USO DA MESMA
(71) FREMONT SOFTWARE, LLC (US)
(72) CHAITANYA KAPADIA
(85) 21/06/2021
(86) PCT US2019/067934 de 20/12/2019
(87) WO 2020/132492 de 25/06/2020

---

(21) BR 11 2021 012216-8 A2

Código 1.3 - Notificação - Fase Nacional - PCT
(22) 20/12/2019

(30) 21/12/2018 US 62/784,048; 23/05/2019 US 16/420,700
(51) G06Q 10/02 (2012.01)
(54) PLATAFORMA DE CHECK-IN DE CHATBOT E MÉTODO DE USO DA MESMA
(71) FREMONT SOFTWARE, LLC (US)
(72) CHAITANYA KAPADIA
(85) 21/06/2021
(86) PCT US2019/068003 de 20/12/2019
(87) WO 2020/132538 de 25/06/2020

---

(21) BR 11 2021 012259-1 A2

Código 1.3 - Notificação - Fase Nacional - PCT
(22) 25/11/2019
(30) 21/12/2018 KR 10-2018-0167767
(51) A61K 9/20 (2006.01), A61K 9/50 (2006.01), A61K 31/18 (2006.01)
(54) COMPOSIÇÃO FARMACÊUTICA CONTENDO HIDROCLORETO DE TANSULOSINA COM EXCELENTE RESISTÊNCIA A ÁCIDOS E MÉTODO DE PREPARAÇÃO DA MESMA
(71) HANMI PHARM. CO., LTD. (KR)
(72) HA, EUN HO; LEE, SEUNG JUN; IM, HO TAEK; KIM, YONG IL
(85) 21/06/2021
(86) PCT KR2019/016280 de 25/11/2019
(87) WO 2020/130385 de 25/06/2020

---

(21) BR 11 2021 012260-5 A2

Código 1.3 - Notificação - Fase Nacional - PCT
(22) 16/12/2019
(30) 28/12/2018 JP 2018-248147
(51) H04N 19/109 (2014.01), H04N 19/147 (2014.01), H04N 19/176 (2014.01), H04N 19/436 (2014.01)
(54) DISPOSITIVO E MÉTODO DE PROCESSAMENTO DE IMAGENS
(71) SONY GROUP CORPORATION (JP)
(72) SINSUKE HISHINUMA; KENJI KONDO
(85) 21/06/2021
(86) PCT JP2019/049090 de 16/12/2019
(87) WO 2020/137643 de 02/07/2020

---

(21) BR 11 2021 012263-0 A2

Código 1.3 - Notificação - Fase Nacional - PCT
(22) 01/11/2019
(30) 21/12/2018 US 16/229,377
(51) A23C 19/076 (2006.01), A23C 19/06 (2006.01)
(54) MÉTODO DE PRODUÇÃO DE UMA PASTA DE QUEIJO SIMPLIFICADA E PRODUTOS DA MESMA
(71) KRAFT FOODS GROUP BRANDS LLC (US)
(72) JONATHAN WIESE; JUDITH MOCA
(85) 21/06/2021

(86) PCT US2019/059302 de 01/11/2019
(87) WO 2020/131230 de 25/06/2020

---

(21) BR 11 2021 012264-8 A2

Código 1.3 - Notificação - Fase Nacional - PCT
(22) 24/12/2019
(30) 27/12/2018 US 62/785,482
(51) A61B 5/103 (2006.01), A61B 5/00 (2006.01)
(54) DISPOSITIVO E MÉTODO PARA APLICAÇÃO DE COMPOSIÇÕES TÓPICAS GUIADA POR MARCADORES FIDUCIAIS PROJETADOS
(71) JOHNSON & JOHNSON CONSUMER INC. (US)
(72) ALBERT DURR EDGAR
(85) 21/06/2021
(86) PCT US2019/068490 de 24/12/2019
(87) WO 2020/139893 de 02/07/2020

---

(21) BR 11 2021 012266-4 A2

Código 1.3 - Notificação - Fase Nacional - PCT
(22) 18/12/2019
(30) 21/12/2018 EP 18215488.0
(51) A61K 31/337 (2006.01), A61K 31/427 (2006.01), A61P 35/00 (2006.01)
(54) DOCETAXEL PARA USO EM UMA TERAPIA DE COMBINAÇÃO NO TRATAMENTO DE CÂNCER, INIBIDOR DE CY3A PARA USO EM UMA TERAPIA DE COMBINAÇÃO NO TRATAMENTO DE CÂNCER, DOCETAXEL OU UM INIBIDOR DE CY3A PARA USO EM UMA TERAPIA DE COMBINAÇÃO, MÉTODO PARA O TRATAMENTO DE UM CÂNCER DE PRÓSTATA RESISTENTE À CASTRAÇÃO METASTÁTICO E KIT
(71) MODRA PHARMACEUTICALS B.V. (NL)
(72) JACOB HENDRIK BEIJNEN; JOHANNES HENRICUS MATTHIAS SCHELLENS
(85) 21/06/2021
(86) PCT EP2019/086125 de 18/12/2019
(87) WO 2020/127607 de 25/06/2020

---

(21) BR 11 2021 012268-0 A2

Código 1.3 - Notificação - Fase Nacional - PCT
(22) 18/12/2019
(30) 28/12/2018 US 62/786,022
(51) H04N 21/236 (2011.01), H04N 21/4385 (2011.01)
(54) APARELHOS E MÉTODOS DE TRANSMISSÃO, DE CODIFICAÇÃO E DE RECEPÇÃO
(71) SONY GROUP CORPORATION (JP)
(72) IKUO TSUKAGOSHI
(85) 21/06/2021
(86) PCT JP2019/049713 de 18/12/2019
(87) WO 2020/137766 de 02/07/2020

(21) BR 11 2021 012274-5 A2

Código 1.3 - Notificação - Fase Nacional - PCT
(22) 21/01/2020
(30) 21/01/2019 US 62/794,969
(51) H04W 12/04 (2021.01), H04W 12/00 (2021.01), H04W 12/06 (2021.01)
(54) MÉTODO E SERVIDOR DE REDE PARA AUTENTICAÇÃO E GERENCIAMENTO DE CHAVE, E, PRODUTO DE PROGRAMA DE COMPUTADOR
(71) TELEFONAKTIEBOLAGET LM ERICSSON (PUBL) (SE)
(72) NOAMEN BEN HENDA; HELENA VAHIDI MAZINANI; VESA LEHTOVIRTA
(85) 21/06/2021
(86) PCT EP2020/051370 de 21/01/2020
(87) WO 2020/152140 de 30/07/2020

(21) BR 11 2021 012275-3 A2

Código 1.3 - Notificação - Fase Nacional - PCT
(22) 06/12/2019
(30) 21/12/2018 IT 102018000020869
(51) A01N 61/00 (2006.01), A01P 21/00 (2006.01)
(54) COMPOSIÇÃO COMPREENDENDO UM FUNGO DO GÊNERO TRICHODERMA E UMA FRAÇÃO DE LIGNINA, USO DA MESMA, PRODUTO AGROQUÍMICO E MÉTODO PARA PROMOVER O CRESCIMENTO DE PLANTAS E PRODUÇÃO DE FRUTOS
(71) UPM-KYMMENE CORPORATION (FI) ; GREEN INNOVATION GMBH (AT)
(72) CHRISTIAN HÜBSCH; SUVI PIETARINEN; GIULIANO LEONARDI
(85) 21/06/2021
(86) PCT EP2019/084063 de 06/12/2019
(87) WO 2020/126567 de 25/06/2020

(21) BR 11 2021 012276-1 A2

Código 1.3 - Notificação - Fase Nacional - PCT
(22) 16/01/2020
(30) 16/01/2019 DK PA 2019 00063
(51) C07H 3/06 (2006.01), A23L 3/44 (2006.01), A23L 3/46 (2006.01)
(54) OLIGOSSACARÍDEOS SIALILADOS AMORFOS
(71) GLYCOM A/S (DK)
(72) BENJÁMIN PODÀNYI; MARTIN MATWIEJUK; DÓRA MOLNÁR-GÁBOR
(85) 21/06/2021
(86) PCT IB2020/050332 de 16/01/2020
(87) WO 2020/148693 de 23/07/2020

(21) BR 11 2021 012277-0 A2

Código 1.3 - Notificação - Fase Nacional - PCT
(22) 20/12/2019
(30) 21/12/2018 EP 18215405.4; 09/09/2019 EP 19196194.5
(51) A01N 25/02 (2006.01), A01N 25/30 (2006.01), A01N 37/40 (2006.01), A01N 39/02 (2006.01), A01N 57/20 (2006.01), A01P 13/00 (2006.01)

(54) COMPOSIÇÃO AGROQUÍMICA
(71) BATTELLE UK LIMITED (GB)
(72) RICHARD M. CLAPPERTON
(85) 21/06/2021
(86) PCT EP2019/086615 de 20/12/2019
(87) WO 2020/127931 de 25/06/2020

---

(21) BR 11 2021 012281-8 A2

Código 1.3 - Notificação - Fase Nacional - PCT
(22) 02/12/2019
(30) 21/12/2018 EP 18215630.7; 02/08/2019 EP 19189901.2
(51) A23L 5/10 (2016.01), A23P 20/10 (2016.01), A21D 13/31 (2017.01), A21D 13/30 (2017.01), A21D 13/34 (2017.01), A23L 3/36 (2006.01)
(54) PROCESSO DE FABRICAÇÃO DE UM PRODUTO ALIMENTÍCIO EMPANADO CONGELADO PARA MICRO-ONDAS, PRODUTO ALIMENTÍCIO EMPANADO CONGELADO PARA MICRO-ONDAS E MÉTODO PARA PREPARAR UM PRODUTO ALIMENTÍCIO EMPANADO CONGELADO PARA MICRO-ONDAS
(71) CRISP SENSATION HOLDING B.V. (NL)
(72) TOM HELMINK; JASPER STEVEN KALSBEEK; LAURA HENRIETTA GERARDINA VAN DONKELAAR
(85) 21/06/2021
(86) PCT EP2019/083288 de 02/12/2019
(87) WO 2020/126436 de 25/06/2020

---

(21) BR 11 2021 012284-2 A2

Código 1.3 - Notificação - Fase Nacional - PCT
(22) 24/12/2018
(51) H04W 24/08 (2009.01)
(54) MÉTODO E DISPOSITIVO PARA TRANSMITIR INFORMAÇÃO DE CONFIGURAÇÃO RELACIONADA A CONTROLE DE MEDIÇÃO
(71) BEIJING XIAOMI MOBILE SOFTWARE CO., LTD. (CN)
(72) YANG LIU
(85) 21/06/2021
(86) PCT CN2018/123213 de 24/12/2018
(87) WO 2020/132832 de 02/07/2020

---

(21) BR 11 2021 012286-9 A2

Código 1.3 - Notificação - Fase Nacional - PCT
(22) 23/12/2019
(30) 31/12/2018 IT 102018000021466
(51) B65B 23/20 (2006.01), B65B 43/10 (2006.01), B65B 43/44 (2006.01), B65D 85/46 (2006.01), B65B 11/00 (2006.01), B65D 81/05 (2006.01), B31D 5/00 (2017.01), B65B 51/02 (2006.01)
(54) MÉTODO DE FABRICAÇÃO DE UMA EMBALAGEM PARA PLACAS PLANAS E PEÇA BRUTA PARA A DITA EMBALAGEM
(71) SMART CONVERTING S.R.L. (IT)

(72) LUIGI DUMONTEL
(85) 21/06/2021
(86) PCT IB2019/061261 de 23/12/2019
(87) WO 2020/141403 de 09/07/2020

---

(21) BR 11 2021 012287-7 A2

Código 1.3 - Notificação - Fase Nacional - PCT
(22) 14/02/2020
(30) 25/02/2019 EP 19159071.0
(51) A01N 47/36 (2006.01), A01N 25/30 (2006.01), A01P 13/00 (2006.01)
(54) COMBINAÇÕES SINÉRGICAS DE HERBICIDAS
(71) CLARIANT INTERNATIONAL LTD (CH)
(72) PETER BAUR; LUCIANA BODELON; JAVIER CAMPOS CUEVAS; MARTIN BAUER; STEPHANIE GIESSLER-GEISS; FELIX HOEVELMANN
(85) 21/06/2021
(86) PCT EP2020/053894 de 14/02/2020
(87) WO 2020/173719 de 03/09/2020

---

(21) BR 11 2021 012288-5 A2

Código 1.3 - Notificação - Fase Nacional - PCT
(22) 22/01/2020
(30) 25/01/2019 EP 19153840.4
(51) A24F 1/30 (2006.01), A24F 47/00 (2020.01), A61M 15/00 (2006.01)
(54) CARTUCHO SHISHA COM TAMPA
(71) PHILIP MORRIS PRODUCTS S.A. (CH)
(72) FREDERIC NICOLAS
(85) 21/06/2021
(86) PCT IB2020/050501 de 22/01/2020
(87) WO 2020/152604 de 30/07/2020

---

(21) BR 11 2021 012289-3 A2

Código 1.3 - Notificação - Fase Nacional - PCT
(22) 17/01/2020
(30) 23/01/2019 GB 1900924.0
(51) B65D 17/28 (2006.01)
(54) EXTREMIDADE DE LATA DE METAL DE FÁCIL ABERTURA, E, MÉTODO PARA FABRICAR UMA EXTREMIDADE DE LATA
(71) CROWN PACKAGING TECHNOLOGY, INC. (US)
(72) KATHERINE ROSELAAR; ELLIANN AMY EDWARDS; BLANCA PASCUAL OLIVER; CHRISTOPHER PAUL RAMSEY
(85) 21/06/2021
(86) PCT GB2020/050096 de 17/01/2020
(87) WO 2020/152439 de 30/07/2020

---

(21) BR 11 2021 012293-1 A2

Código 1.3 - Notificação - Fase Nacional - PCT
(22) 19/02/2019

(51) E21B 41/00 (2006.01), E21B 47/022 (2012.01), E21B 7/04 (2006.01)
(54) MÉTODO PARA UM CAMINHO DE POÇO ATUALIZADO, SISTEMA PARA ATUALIZAR UM CAMINHO DE POÇO E MEIO DE ARMAZENAMENTO LEGÍVEL POR COMPUTADOR NÃO TRANSITÓRIO
(71) HALLIBURTON ENERGY SERVICES, INC. (US)
(72) JULIEN C.V. MARCK; ROBERT DARBE; UMUT ZALLUHOGLU; NAZLI DEMIRER
(85) 21/06/2021
(86) PCT US2019/018526 de 19/02/2019
(87) WO 2020/171799 de 27/08/2020

---

(21) BR 11 2021 012295-8 A2

Código 1.3 - Notificação - Fase Nacional - PCT
(22) 16/10/2019
(30) 26/12/2018 JP 2018-242256; 31/05/2019 JP 2019-102240
(51) A01N 43/54 (2006.01), A01P 13/00 (2006.01)
(54) MÉTODO DE CONTROLE DE ERVAS DANINHAS
(71) SUMITOMO CHEMICAL COMPANY, LIMITED (JP)
(72) YOSHINAO SADA; YOSHINOBU JIN
(85) 21/06/2021
(86) PCT JP2019/040695 de 16/10/2019
(87) WO 2020/009249 de 09/01/2020

---

(21) BR 11 2021 012297-4 A2

Código 1.3 - Notificação - Fase Nacional - PCT
(22) 20/12/2019
(30) 21/12/2018 JP 2018-240193
(51) A01N 37/02 (2006.01), A01P 21/00 (2006.01), A01N 25/02 (2006.01), A01G 7/06 (2006.01)
(54) AGENTE DE MELHORIA DA TOLERÂNCIA AO CALOR OU DA TOLERÂNCIA AO SAL PARA PLANTA
(71) AC-PLANTA INC. (JP)
(72) JONGMYONG KIM
(85) 21/06/2021
(86) PCT JP2019/050186 de 20/12/2019
(87) WO 2020/130145 de 25/06/2020

---

(21) BR 11 2021 012313-0 A2

Código 1.3 - Notificação - Fase Nacional - PCT
(22) 23/12/2019
(30) 24/12/2018 CN 201811584255.1
(51) B60T 13/58 (2006.01), B60T 13/74 (2006.01), B61H 11/14 (2006.01)
(54) VEÍCULO E MÉTODO DE FRENAGEM E APARELHO PARA O MESMO
(71) BYD COMPANY LIMITED (CN)
(72) YILANG GUO; XINZHENG WANG; BAOSEN SHEN; YINGTAO LI; XINXIN ZHANG
(85) 22/06/2021

(86) PCT CN2019/127461 de 23/12/2019
(87) WO 2020/135340 de 02/07/2020

---

(21) BR 11 2021 012316-4 A2

Código 1.3 - Notificação - Fase Nacional - PCT
(22) 14/02/2020
(30) 25/02/2019 EP 19159036.3
(51) A01N 47/36 (2006.01), A01N 25/30 (2006.01), A01N 39/04 (2006.01), A01N 37/02 (2006.01), A01N 43/82 (2006.01), A01N 51/00 (2006.01), A01N 41/10 (2006.01), A01N 43/90 (2006.01), A01P 13/00 (2006.01), A01P 7/00 (2006.01)
(54) DERIVADOS DE ÁCIDOS GRAXOS PARA MELHORAR O EFEITO DE ATIVOS AGROQUÍMICOS
(71) CLARIANT INTERNATIONAL LTD (CH)
(72) PETER BAUR; LUCIANA BODELON; JAVIER CAMPOS CUEVAS; MARTIN BAUER; STEPHANIE GIESSLER-GEISS; FELIX HOEVELMANN
(85) 22/06/2021
(86) PCT EP2020/053885 de 14/02/2020
(87) WO 2020/173717 de 03/09/2020

---

(21) BR 11 2021 012324-5 A2

Código 1.3 - Notificação - Fase Nacional - PCT
(22) 19/12/2019
(30) 28/12/2018 JP 2018-248692
(51) A01N 27/00 (2006.01), A01N 31/02 (2006.01), A01N 37/02 (2006.01), A01P 17/00 (2006.01), A61Q 17/02 (2006.01), A01M 29/12 (2011.01), A61K 8/06 (2006.01), A61K 8/31 (2006.01), A61K 8/33 (2006.01), A61K 8/34 (2006.01), A61K 8/37 (2006.01), A61K 8/89 (2006.01), A61K 8/891 (2006.01), A61K 8/895 (2006.01), A01N 25/04 (2006.01)
(54) COMPOSIÇÃO REPELENTE DE PRAGAS DO TIPO ÓLEO EM ÁGUA
(71) KAO CORPORATION (JP)
(72) HIROYUKI TAKIZAWA
(85) 22/06/2021
(86) PCT JP2019/049738 de 19/12/2019
(87) WO 2020/137771 de 02/07/2020

---

(21) BR 11 2021 012325-3 A2

Código 1.3 - Notificação - Fase Nacional - PCT
(22) 10/01/2020
(30) 10/01/2019 US 62/790,906
(51) A61B 5/04 (2006.01), A61B 17/00 (2006.01)
(54) FECHAMENTO DE ACESSO COM MONITORAMENTO DE SANGRAMENTO
(71) SARANAS, INC. (US)
(72) PHILIPPE GENEREUX; ROBERT M. KIPPERMAN; KENNETH M. BUECHE; ZAFFER SYED
(85) 22/06/2021
(86) PCT US2020/013002 de 10/01/2020

(87) WO 2020/146688 de 16/07/2020

(21) BR 11 2021 012331-8 A2

Código 1.3 - Notificação - Fase Nacional - PCT
(22) 26/12/2019
(30) 27/12/2018 US 62/785,441
(51) A47J 37/12 (2006.01), A23D 9/00 (2006.01), A23L 5/10 (2016.01), G01N 27/20 (2006.01), G01N 27/22 (2006.01)
(54) MÉTODOS PARA MONITORAR UMA CARACTERÍSTICA DE ÓLEO COMESTÍVEL COM O USO DE UMA TÉCNICA ÓPTICA PARA GERENCIAR A QUALIDADE DO ÓLEO EM OPERAÇÕES DE FRITURA, PARA PREDIZER UMA CARACTERÍSTICA DO ÓLEO COMESTÍVEL PARA GERENCIAR A QUALIDADE DO ÓLEO EM OPERAÇÕES DE FRITURA E PARA MONITORAR UMA CARACTERÍSTICA PARA GERENCIAR O USO DE ÓLEO COMESTÍVEL EM OPERAÇÕES DE FRITURA, E, SISTEMA
(71) CARGILL, INCORPORATED (US)
(72) DILIARA IASSONOVA; LORIN ROGER DEBONTE
(85) 22/06/2021
(86) PCT US2019/068587 de 26/12/2019
(87) WO 2020/139952 de 02/07/2020

(21) BR 11 2021 012333-4 A2

Código 1.3 - Notificação - Fase Nacional - PCT
(22) 26/12/2018
(51) H04W 28/00 (2009.01)
(54) MÉTODO E ESTAÇÃO BASE PARA ALOCAR RECURSOS NO DOMÍNIO DE TEMPO, E, MÉTODO E TERMINAL PARA TRANSMITIR DADOS
(71) BEIJING XIAOMI MOBILE SOFTWARE CO., LTD. (CN)
(72) MINGJU LI
(85) 22/06/2021
(86) PCT CN2018/124004 de 26/12/2018
(87) WO 2020/132971 de 02/07/2020

(21) BR 11 2021 012334-2 A2

Código 1.3 - Notificação - Fase Nacional - PCT
(22) 30/01/2020
(30) 30/01/2019 EP 19154530.0
(51) B60N 2/28 (2006.01)
(54) CONJUNTO DE ASSENTO DE SEGURANÇA PARA CRIANÇA
(71) AXKID AB (SE)
(72) ROBERT THENANDER; DANIEL LUNDGREN; DAVID RÖSTEDAL
(85) 22/06/2021
(86) PCT EP2020/052353 de 30/01/2020
(87) WO 2020/157234 de 06/08/2020

(21) BR 11 2021 012336-9 A2

Código 1.3 - Notificação - Fase Nacional - PCT

(22) 14/02/2020
(30) 22/02/2019 EP 19158885.4
(51) C01B 21/46 (2006.01), C01B 21/40 (2006.01), B01D 53/18 (2006.01)
(54) TORRE DE BRANQUEAMENTO VERTICAL, MÉTODOS DE BRANQUEAMENTO E PARA PRODUZIR ÁCIDO NÍTRICO, E, USOS DE UMA TORRE DE BRANQUEAMENTO VERTICAL E DE UM RECHEIO ESTRUTURADO
(71) YARA INTERNATIONAL ASA (NO)
(72) HALVOR ØIEN; ARNULF IDAR MELGÅRD
(85) 22/06/2021
(86) PCT EP2020/053863 de 14/02/2020
(87) WO 2020/169465 de 27/08/2020

---

(21) BR 11 2021 012341-5 A2

Código 1.3 - Notificação - Fase Nacional - PCT
(22) 07/01/2020
(30) 11/01/2019 US 62/791,431
(51) H04W 72/04 (2009.01)
(54) MÉTODO REALIZADO POR UM DISPOSITIVO SEM FIO, DISPOSITIVO SEM FIO, MÉTODO REALIZADO POR UMA ESTAÇÃO BASE, E, ESTAÇÃO BASE
(71) TELEFONAKTIEBOLAGET LM ERICSSON (PUBL) (SE)
(72) TAI DO; JOAO VIEIRA; STEPHEN GRANT
(85) 22/06/2021
(86) PCT EP2020/050192 de 07/01/2020
(87) WO 2020/144168 de 16/07/2020

---

(21) BR 11 2021 012342-3 A2

Código 1.3 - Notificação - Fase Nacional - PCT
(22) 19/12/2019
(30) 26/12/2018 US 62/785,115
(51) A61K 31/198 (2006.01), A61P 1/02 (2006.01)
(54) INIBIÇÃO DE CO-AGREGAÇÃO ESPECÍFICA PELA ARGININA
(71) COLGATE-PALMOLIVE COMPANY (US)
(72) CARLO DAEP; HARSH MAHENDRA TRIVEDI
(85) 22/06/2021
(86) PCT US2019/067477 de 19/12/2019
(87) WO 2020/139698 de 02/07/2020

---

(21) BR 11 2021 012344-0 A2

Código 1.3 - Notificação - Fase Nacional - PCT
(22) 02/12/2019
(30) 24/12/2018 CN 201811584395.9
(51) H04N 5/225 (2006.01), H04M 1/02 (2006.01)
(54) CONJUNTO DE CÂMERA E DISPOSITIVO ELETRÔNICO
(71) HUAWEI TECHNOLOGIES CO., LTD. (CN)
(72) WEI TANG; NA WANG; GUANGFENG LI

(85) 22/06/2021
(86) PCT CN2019/122354 de 02/12/2019
(87) WO 2020/134879 de 02/07/2020

---

(21) BR 11 2021 012345-8 A2

Código 1.3 - Notificação - Fase Nacional - PCT
(22) 24/12/2019
(30) 24/12/2018 WO PCT/IB2018/060585
(51) B23K 26/26 (2014.01), B23K 26/322 (2014.01), B23K 31/02 (2006.01), B23K 26/211 (2014.01), B23K 101/00 (2006.01), B23K 101/18 (2006.01), B23K 101/34 (2006.01), B23K 103/04 (2006.01)
(54) MÉTODO PARA A PRODUÇÃO DE UMA PEÇA BRUTA DE AÇO SOLDADO, MÉTODO PARA A PRODUÇÃO DE UMA PEÇA DE AÇO SOLDADO E, POSTERIORMENTE, CONFORMADA POR PRENSAGEM A QUENTE E RESFRIADA, PEÇA BRUTA DE AÇO SOLDADO, PEÇA DE AÇO SOLDADO CONFORMADA POR PRENSAGEM A QUENTE E RESFRIADA E USO DE UMA PEÇA DE AÇO SOLDADO
(71) ARCELORMITTAL (LU)
(72) FRANCIS SCHMIT; MARIA POIRIER; CRISTIAN ALVAREZ; LUCILLE GOUTON; THIERRY DAVID; IVAN VIAUX
(85) 22/06/2021
(86) PCT IB2019/061344 de 24/12/2019
(87) WO 2020/136585 de 02/07/2020

---

(21) BR 11 2021 012346-6 A2

Código 1.3 - Notificação - Fase Nacional - PCT
(22) 16/12/2019
(30) 28/12/2018 US 62/786.057
(51) H01Q 1/42 (2006.01), H01Q 1/28 (2006.01)
(54) PROJETO DE RADOME DE ADAPTAÇÃO DE CONSTANTE DIELÉTRICA CONTÍNUA
(71) SAINT-GOBAIN PERFORMANCE PLASTICS CORPORATION (US)
(72) DELPHINE DESCLOUX; SIMON MAZOYER; EMMANUEL MIMOUN
(85) 22/06/2021
(86) PCT US2019/066610 de 16/12/2019
(87) WO 2020/139607 de 02/07/2020

---

(21) BR 11 2021 012349-0 A2

Código 1.3 - Notificação - Fase Nacional - PCT
(22) 24/01/2020
(30) 25/01/2019 US 62/796,600
(51) B60N 2/235 (2006.01)
(54) MECANISMO DE RECLINAÇÃO A DISCO, E, RECLINADOR A DISCO
(71) MAGNA SEATING INC. (CA)
(72) AVERY FOLK; KRISTOF MATHEW KURZEJA; KAI ZHAO; LOUIS VETRE II; DETJON MARINI; CHEIKH DIOUM; JAMES RUDBERG; CRESTON A. ZANG; DONALD W. GRAYJR.

(85) 22/06/2021
(86) PCT US2020/014947 de 24/01/2020
(87) WO 2020/154590 de 30/07/2020

---

(21) BR 11 2021 012353-9 A2

Código 1.3 - Notificação - Fase Nacional - PCT
(22) 26/12/2019
(30) 27/12/2018 US 62/785,380
(51) A61L 2/28 (2006.01), A61L 2/07 (2006.01), A61L 2/20 (2006.01), C12M 1/34 (2006.01), C12Q 1/22 (2006.01), G01N 31/22 (2006.01), B23B 27/00 (2006.01), B23B 37/00 (2006.01), B29C 59/00 (2006.01)
(54) EMBALAGEM DE TESTE MULTICAMADA E MÉTODO PARA PRODUÇÃO DE UMA EMBALAGEM DE TESTE MULTICAMADA
(71) 3M INNOVATIVE PROPERTIES COMPANY (US)
(72) G. MARCO BOMMARITO; TIMOTHY J. NIES; PAUL N. HOLT
(85) 22/06/2021
(86) PCT IB2019/061376 de 26/12/2019
(87) WO 2020/136602 de 02/07/2020

---

(21) BR 11 2021 012359-8 A2

Código 1.3 - Notificação - Fase Nacional - PCT
(22) 16/12/2019
(30) 05/01/2019 US 62/788,787
(51) A63H 33/04 (2006.01), A63H 33/08 (2006.01), A63H 33/10 (2006.01)
(54) DISPOSITIVO PARA MONTAGEM ESTRUTURAL
(71) CREATIVE TOYS, LLC (US)
(72) BRIAN D. KLAUBER; BENJAMIN GOULD; FRANK DEGIACOMO; ROBERT D. KLAUBER
(85) 22/06/2021
(86) PCT US2019/066506 de 16/12/2019
(87) WO 2020/142187 de 09/07/2020

---

(21) BR 11 2021 012365-2 A2

Código 1.3 - Notificação - Fase Nacional - PCT
(22) 03/01/2020
(30) 03/01/2019 US 62/788,013
(51) A61K 47/68 (2017.01), A61K 49/00 (2006.01), A61P 35/00 (2006.01), A61K 39/00 (2006.01)
(54) COMPOSTOS QUE COMPREENDEM LIGANTE CLIVÁVEL E USOS DOS MESMOS
(71) INTOCELL, INC. (KR)
(72) TAEKYO PARK; SUNG HO WOO; SUNYOUNG KIM; SUHO PARK; JONGUN CHO; DOOHWAN JUNG; DONGHOON SEO; JAEHO LEE; SANGKWANG LEE; SANGHYEON YUN; JIHYEON HA; HYANG SOOK LEE; OKKU PARK; BEOMSEOK SEO; SENA KIM; JINA SONG; MINAH SEOL
(85) 22/06/2021
(86) PCT IB2020/000018 de 03/01/2020

(87) WO 2020/141459 de 09/07/2020

(21) BR 11 2021 012366-0 A2

Código 1.3 - Notificação - Fase Nacional - PCT
(22) 15/01/2020
(30) 15/01/2019 US 62/792,423
(51) H04N 19/61 (2014.01), H04N 19/105 (2014.01), H04N 19/132 (2014.01), H04N 19/137 (2014.01), H04N 19/70 (2014.01), H04N 19/122 (2014.01)
(54) MÉTODO E DISPOSITIVO DE CODIFICAÇÃO DE IMAGEM UTILIZANDO SINALIZADOR DE SATO DE TRANSFORMADA
(71) LG ELECTRONICS INC. (KR)
(72) SUMMI YOO; JUNGAH CHOI; JANGWON CHOI; SEUNGHWAN KIM
(85) 22/06/2021
(86) PCT KR2020/000757 de 15/01/2020
(87) WO 2020/149648 de 23/07/2020

(21) BR 11 2021 012369-5 A2

Código 1.3 - Notificação - Fase Nacional - PCT
(22) 12/02/2019
(51) G16H 40/20 (2018.01), G06Q 10/02 (2012.01), G06Q 10/08 (2012.01)
(54) DISPOSITIVO E MÉTODO DE CÁLCULO DE CALENDÁRIO, E, SISTEMA DE GESTÃO DE CALENDÁRIO
(71) MEDIPAL HOLDINGS CORPORATION (JP)
(72) KAZUNORI NAGASAWA
(85) 22/06/2021
(86) PCT JP2019/004830 de 12/02/2019
(87) WO 2020/165940 de 20/08/2020

(21) BR 11 2021 012370-9 A2

Código 1.3 - Notificação - Fase Nacional - PCT
(22) 09/12/2019
(30) 12/02/2019 DE 10 2019 103 470.1
(51) F04C 2/16 (2006.01), F04C 15/00 (2006.01), F04C 29/04 (2006.01)
(54) BOMBA DE REFRIGERAÇÃO ELÉTRICA HELICOIDAL
(71) NIDEC GPM GMBH (DE)
(72) DANIEL DÖHLER; FRANZ PAWELLEK
(85) 22/06/2021
(86) PCT EP2019/084161 de 09/12/2019
(87) WO 2020/164776 de 20/08/2020

(21) PI 0918209-8 A2

Código 1.3 - Notificação - Fase Nacional - PCT
(22) 14/12/2009
(30) 23/12/2008 US 61/140,180
(51) G01N 31/00 (2006.01), G01N 35/00 (2006.01)
(54) SENSOR
(71) 3M INNOVATIVE PROPERTIES COMPANY (US)

(72) JOHN CHRISTOPHER THOMAS; JOHN E. TREND; NEAL A. RAKOW
(85) 22/06/2011
(86) PCT US2009/067804 de 14/12/2009
(87) WO 2010/075014 de 01/07/2010

---

(21) PI 0922035-6 A2

Código 1.3 - Notificação - Fase Nacional - PCT
(22) 12/11/2009
(30) 12/11/2008 US 61/113,910; 11/11/2009 US 12/616,723
(51) G10L 15/16 (2006.01)
(54) SISTEMA E MÉTODO PARA CONVERSÃO AUTOMÁTICA DE VOZ PARA TEXTO
(71) Scti Holdings, INC. (US)
(72) MARK PINSON; DAVID PINSON, SR.; MARY FLANAGAN; SHAHROKH MAKANVAND
(85) 12/05/2011
(86) PCT US2009/064214 de 12/11/2009
(87) WO 2010/056868 de 20/05/2010

---

(21) PI 1006429-0 A2

Código 1.3 - Notificação - Fase Nacional - PCT
(22) 13/04/2010
(30) 15/04/2009 US 12/423,987
(51) A61K 8/81 (2006.01), A61K 8/891 (2006.01), A61Q 19/00 (2006.01), A61K 8/04 (2006.01)
(54) COMPOSIÇÃO DE GEL DE SILICONE ESTRUTURADO E MÉTODO PARA OBTER UM GEL DE SILICONE
(71) UNILEVER N.V. (NL)
(72) TAMARA LITVIN; ALEXANDER LIPS; QIANG QIU
(85) 13/10/2011
(86) PCT EP2010/054832 de 13/04/2010
(87) WO 2010/119035 de 21/10/2010

---

(21) PI 1006750-7 A2

Código 1.3 - Notificação - Fase Nacional - PCT
(22) 31/03/2010
(30) 31/03/2009 US 61/165,013
(51) C08G 18/08 (2006.01), C08G 18/36 (2006.01), C09D 175/04 (2006.01)
(54) DISPERSÃO DE POLIURETANO, PROCESSO PARA PRODUZIR UMA DISPERSÃO DE POLIURETANO, ARTIGO REVESTIDO E MÉTODO PARA FAZER UM ARTIGO REVESTIDO
(71) DOW GLOBAL TECHNOLOGIES LLC (US)
(72) BEDRI ERDEM; DEBKUMAR BHATTACHARJEE; KUMAR NANJUNDIAH; MICHAEL KAUFMAN; SURESH SUBRAMONIAN; JOHN ARGYROPOULOS; JIHUI GUO
(85) 30/09/2011
(86) PCT US2010/029325 de 31/03/2010

(87) WO 2010/117838 de 14/10/2010

(21) PI 1008729-0 A2

Código 1.3 - Notificação - Fase Nacional - PCT
(22) 25/02/2010
(30) 25/02/2009 US 61/155,362; 24/06/2009 US 61/269,405; 31/07/2009 US 61/273,216; 26/08/2009 US 61/275,174; 04/11/2009 US 61/280,493; 18/12/2009 US 61/284,458
(51) A61F 2/30 (2006.01)
(54) IMPLANTES ORTOPÉDICOS APRIMORADOS E ADAPTADOS AO PACIENTE, PROJETOS E INSTRUMENTOS RELACIONADOS
(71) Conformis, Inc. (US)
(72) Raymond A.Bojarski; Philipp Lang; Nam Chao; Wolfgang Fitz; John Slamin; DANIEL STEINES
(85) 25/08/2011
(86) PCT US2010/025459 de 25/02/2010
(87) WO 2010/099353 de 02/09/2010

(21) PI 1013378-0 A2

Código 1.3 - Notificação - Fase Nacional - PCT
(22) 27/04/2010
(30) 30/04/2009 US 61/214,989; 01/10/2009 US 61/277,974
(51) A01N 25/12 (2006.01), A01N 43/22 (2006.01), A01N 43/90 (2006.01), A01P 7/04 (2006.01), A01N 37/46 (2006.01), A01N 59/16 (2006.01), A01N 59/20 (2006.01)
(54) COMPOSIÇÕES PRAGUICIDAS EXIBINDO ATIVIDADE ACENTUADA E MÉTODOS PARA PREPARAR AS MESMAS.
(71) DOW AGROSCIENCES LLC (US)
(72) Lei Liu; James D. Thomas; Raymond E. Boucher, Jr.; James Edwin Dripps; Margaret Sue Kempe; Martin C. Logan; Douglas J. Linscott; John M. Atkinson; STEPHEN LEWIS WILSON
(85) 25/10/2011
(86) PCT US2010/001238 de 27/04/2010
(87) WO 2010/126583 de 04/11/2010

(21) PI 1015253-9 A2

Código 1.3 - Notificação - Fase Nacional - PCT
(22) 16/03/2010
(30) 24/04/2009 JP 2009-106054; 24/04/2009 JP 2009-106080; 24/04/2009 JP 2009-106216; 24/04/2009 JP 2009-106098
(51) B60K 11/04 (2006.01)
(54) ESTRUTURA DE DUTO DE GUIA DE AR DE VEÍCULO
(71) HONDA MOTOR CO., LTD. (JP)
(72) Hidetoshi Kurokawa; Tadayuki Uchida; Tomoaki Ichikawa; Toshikatsu Mouri; Hideki Miura; Ryota Abe; Takashi Aoki; Ken Nakane
(85) 24/10/2011
(86) PCT JP2010/054388 de 16/03/2010

	(87) WO 2010/122857 de 28/10/2010
(21) PI 1015567-8 A2	Código 1.3 - Notificação - Fase Nacional - PCT (22) 22/06/2010 (30) 22/06/2009 US 61/219,134 (51) A61K 39/085 (2006.01) (54) COMPOSIÇÕES IMUNOGÊNICAS DE ANTÍGENOS DE STAPHYLOCOCCUS AUREUS (71) Wyeth LLC (US) (72) Annaliesa Anderson; Bruce Arthur Green; Mark Edward Ruppen; Yekaterina Timofeyeva; Viliam Pavliak; Kathrin Ute Jansen; Ingrid Lea Dodge; Steven Morris Baker; Jasdeep Singh Nanra; Ellen Murphy (85) 22/12/2011 (86) PCT US2010/039510 de 22/06/2010 (87) WO 2010/151544 de 29/12/2010

Código 1.3.1 - Retificação

Retificação da notificação de entrada na fase nacional – PCT por ter sido efetuada com incorreção.

---

(21) BR 11 2012 007892-5 A8

Código 1.3.1 - Retificação
(22) 03/08/2011
(30) 09/08/2010 US 61/371,827
(51) H04N 13/161 (2018.01), H04N 19/30 (2014.01), H04N 19/597 (2014.01), H04N 19/70 (2014.01)
(52) H04N 13/161, H04N 19/30, H04N 19/597, H04N 19/70
(54) Método para codificação de imagem, método para decodificação de imagem, aparelho para codificação de imagem e aparelho para decodificação de imagem
(71) Panasonic Corporation (JP)
(72) Takahiro Nishi; Tadamasa Toma; Taiji Sasaki
(85) 27/02/2012
(86) PCT JP2011/004381 de 03/08/2011
(87) WO 2012/020555 de 16/02/2012
Foi retificada a publicação 1.3 da RPI 2359 de 22/03/2016 em relação ao item 85 da mesma.

---

(21) BR 11 2021 009460-1 A8

Código 1.3.1 - Retificação
(22) 18/11/2019
(30) 16/11/2018 US 62/768,336
(51) G06K 19/077 (2006.01)
(54) MÉTODO, SISTEMA E APARELHO PARA FORMAÇÃO E COLOCAÇÃO DE RÓTULO DE RFID
(71) AVERY DENNISON RETAIL INFORMATION SERVICES, LLC (US)
(72) MARK ROTH
(85) 14/05/2021
(86) PCT US2019/061953 de 18/11/2019
(87) WO 2020/102798 de 22/05/2020
Feita a retificação do despacho 1.3 publicado na RPI 2640 de 10/08/2021, referente ao item 54.

Código 1.3.2 - Publicação Anulada

Anulação da publicação da notificação de entrada na fase nacional – PCT por ter sido indevida.

---

(21) BR 11 2019 006641-1 A2

Código 1.3.2 - Publicação Anulada
(22) 16/08/2017
(30) 17/08/2016 GB 1614083.2
(51) F16G 11/12 (2006.01), A62B 35/00 (2006.01), F16G 11/10 (2006.01)
(54) DISPOSITIVO DE TENSIONAMENTO
(71) CHECKMATE LIFTING & SAFETY LTD (GB)
(72) WILLIAM NEWING; CHRIS STOCKBRIDGE; OLIVER AUSTON
(85) 01/04/2019
(86) PCT GB2017/052412 de 16/08/2017
(87) WO 2018/033729 de 22/02/2018
Anulada a publicação código 1.3 na RPI nº 2532 de 16/07/2019 por ter sido indevida.

---

(21) BR 11 2021 009362-1 A2

Código 1.3.2 - Publicação Anulada
(22) 15/11/2019
(30) 15/11/2018 EP 18306493.0
(51) C07D 249/10 (2006.01), C07D 401/04 (2006.01), C07D 401/06 (2006.01), C07D 401/12 (2006.01), C07D 405/06 (2006.01), C07D 409/04 (2006.01), C07D 417/04 (2006.01), A61P 31/04 (2006.01), A61K 31/4196 (2006.01)
(54) COMPOSTO INIBIDOR DE METALO-BETA-LACTAMASES E COMPOSIÇÃO FARMACÊUTICA
(71) ECOLE NATIONALE SUPERIEURE DE CHIMIE DE MONTPELLIER (FR) ; CENTRE NATIONAL DE LA RECHERCHE SCIENTIFIQUE (FR) ; UNIVERSITE DE MONTPELLIER (FR) ; JEAN-DENIS DOCQUIER (IT)
(72) JEAN-DENIS DOCQUIER; JEAN-FRANÇOIS HERNANDEZ; LAURENT GAVARA; LAURENT SEVAILLE; ALICE LEGRU
(85) 13/05/2021
(86) PCT EP2019/081508 de 15/11/2019
(87) WO 2020/099645 de 22/05/2020
Anulada a publicação código 1.3 na RPI nº 2641 de 17/08/2021 por ter sido indevida.

---

(21) BR 11 2021 010065-2 A2

Código 1.3.2 - Publicação Anulada
(22) 19/11/2019
(30) 26/11/2018 US 62/771,346; 15/11/2019 US 16/684,884
(51) A01G 25/16 (2006.01), G06Q 50/02 (2012.01)
(54) SISTEMA E MÉTODO PARA AJUSTAR A PROGRAMAÇÃO DO SISTEMA DE IRRIGAÇÃO

(71) LINDSAY CORPORATION (US)

(72) KURTIS ARLAN CHARLING; CHENGCHOU JAMES HAN

(85) 25/05/2021

(86) PCT US2019/062100 de 19/11/2019

(87) WO 2020/112424 de 04/06/2020

Anulada a publicação código 1.3 na RPI nº 2642 de 24/08/2021 por ter sido indevida.

Código 1.4.2 - Publicação Anulada

Anulação da publicação da notificação da concessão de devolução de prazo para o restabelecimento de direito para entrada na fase nacional por ter sido indevida.

---

(21) BR 11 2021 010414-3 A2

Código 1.4.2 - Publicação Anulada

(22) 29/11/2019

(71) JIANGSU HENGRUI MEDICINE CO., LTD. (CN) ; SHANGHAI HENGRUI PHARMACEUTICAL CO., LTD. (CN)

(86) PCT CN2019/121985 de 29/11/2019

(87) WO 2020/108621 de 04/06/2020

Anulada a publicação código 1.4 na RPI nº 2642 de 24/08/2021 por ter sido indevida.

Código 1.5 - Exigências Diversas

Suspensão do andamento de entrada na fase nacional brasileira do pedido internacional de patente depositado nos termos do Tratado de Cooperação em matéria de Patentes – PCT que, para sua instrução regular, aguardará, pelo prazo de 60 (sessenta) dias, o atendimento da exigência formulada. Caso a exigência não tenha sido explicitada no despacho na RPI, o interessado poderá obter o parecer através do endereço eletrônico www.inpi.gov.br - No Acesso rápido - Faça uma busca – Patente. Para acessar, cadastre-se no Portal do INPI e use login e senha.

---

(21) BR 11 2012 003983-0

Código 1.5 - Exigências Diversas
(22) 27/08/2010
(71) ROCHE GLYCART AG (CH)
(86) PCT EP2010/062527 de 27/08/2010
(87) WO 2011/023787 de 03/03/2011
Solicita-se apresentar novo conteúdo referente à listagem de sequências, pois o arquivo apresentado possui informações divergentes ao pedido (título).

---

(21) BR 11 2012 004667-5

Código 1.5 - Exigências Diversas
(22) 01/09/2010
(71) L'OREAL (FR)
(86) PCT FR2010/051821 de 01/09/2010
(87) WO 2011/027077 de 10/03/2011
Solicita-se regularizar o documento de procuração apresentado, uma vez que o mesmo não possui a devida data de assinatura.

---

(21) BR 11 2012 007762-7

Código 1.5 - Exigências Diversas
(22) 27/09/2010
(71) KONINKLIJKE PHILIPS ELECTRONICS N.V. (NL)
(86) PCT IB2010/054332 de 27/09/2010
(87) WO 2011/042829 de 14/04/2011
Apresentar, em até 60 (sessenta) dias, documento de cessão específico da prioridade EP 09172400.5 de 07/10/2009 do co-titular da prioridade PHILIPS INTELLECTUAL PROPERTY & STANDARDS GMBH para que o depositante do PCT no país KONINKLIJKE PHILIPS ELECTRONICS N.V. tenha o direito de reivindicá-la sozinho no requerimento de entrada na fase nacional brasileira, conforme determinado pela Regra 4.17(iii), Regra 51bis.1(a)(iii) e sessão 213 do Tratado e suas regras de execução.A cessão deve conter, no mínimo, número específico da prioridade a ser cedida, data de depósito da prioridade, assinatura de todos os inventores e data.

---

(21) BR 11 2013 015207-9

Código 1.5 - Exigências Diversas

(22) 16/12/2011
(71) SPACELABS HEALTHCARE, LLC (US)
(86) PCT US2011/065676 de 16/12/2011
(87) WO 2012/128808 de 27/09/2012
Apresentar, em até 60 (sessenta) dias, documento de cessão correto para a prioridade US 61/424,312 de 17/12/2010 uma vez que o documento de cessão apresentado na petição nº 020130052920 de 17/06/2013 é referente a um pedido posterior (US 13/329,186) que reivindica a mesma como sua prioridade, entretanto a cessão de um pedido, mesmo que reivindique o de interesse como prioridade, não pode ser extrapolada de um para o outro, conforme determina o item 29 do Ato Normativo 128/1997.A cessão deve conter, no mínimo, número específico da prioridade a ser cedida, data de depósito da prioridade, assinatura de todos os inventores e data.

---

(21) BR 11 2014 031084-0 A2

Código 1.5 - Exigências Diversas
(22) 11/06/2013
(71) VOITH PATENT GMBH (DE) ; IOGEN ENERGY CORPORATION (CA)
(86) PCT EP2013/061944 de 11/06/2013
(87) WO 2013/186184 de 19/12/2013
Apresente, no prazo de 60 (sessenta) dias, novas folhas de desenhos contendo a numeração de páginas de acordo com o art. 39 da INSTRUÇÃO NORMATIVA nº 31/2013.

---

(21) BR 11 2015 004433-6

Código 1.5 - Exigências Diversas
(22) 28/01/2013
(71) HUMAN EXTENSIONS LTD. (IL)
(86) PCT IB2013/050731 de 28/01/2013
(87) WO 2013/118021 de 15/08/2013
O número do depósito internacional PCT indicado na petição de entrada na fase nacional (IB2013/050731) não condiz com os dados do pedido contidos na petição. Envie o número correto do pedido internacional para que o exame de admissibilidade possa ser iniciado.

---

(21) BR 11 2021 008624-2

Código 1.5 - Exigências Diversas
(22) 08/11/2019
(71) PROTHENA BIOSCIENCES LIMITED (IE)
(86) PCT US2019/060616 de 08/11/2019
(87) WO 2020/097561 de 14/05/2020
Com base na Portaria 405 de 21/12/2020, solicita-se que seja apresentado, em até 60 (sessenta) dias, novo conteúdo de listagem de sequência pois o conteúdo apresentado na petição n° 870210040412 de 04/05/2021 possui informações divergentes ao pedido em questão (divergência de depositante).

(21) BR 11 2021 008651-0	Código 1.5 - Exigências Diversas (22) 23/10/2019 (71) COLGATE-PALMOLIVE COMPANY (US) (86) PCT US2019/057546 de 23/10/2019 (87) WO 2020/101847 de 22/05/2020 Apresentar, em até 60 (sessenta) dias, novas folhas de relatório descritivo e reivindicações adaptadas ao Art. 39 da Instrução Normativa 31/2013 uma vez que o conteúdo enviado na petição n° 860210040520 de 04/05/2021 encontra-se fora da norma.
(21) BR 11 2021 008666-8	Código 1.5 - Exigências Diversas (22) 08/11/2019 (71) HUAWEI TECHNOLOGIES CO., LTD. (CN) (86) PCT CN2019/116781 de 08/11/2019 (87) WO 2020/094133 de 14/05/2020 Reapresentar, em até 60 (sessenta) dias, o relatório descritivo contendo 121 páginas conforme informado na petição na petição nº 870210068073 de 27/07/2021 ou nova folha com o novo título e a numeração compatível com o conteúdo do relatório descritivo da petição nº 870210060441 de 05/07/2021 com 123 páginas
(21) BR 11 2021 008774-5	Código 1.5 - Exigências Diversas (22) 06/11/2019 (71) GENMAB A/S (DK) ; BIONTECH SE (DE) (86) PCT EP2019/080445 de 06/11/2019 (87) WO 2020/094744 de 14/05/2020 Com base na Portaria 405 de 21/12/2020, solicita-se que seja apresentado, em até 60 (sessenta) dias, novo conteúdo de listagem de sequência pois o conteúdo apresentado na petição n° 870210040999 de 05/05/2021 possui informações divergentes ao pedido em questão
(21) BR 11 2021 008835-0	Código 1.5 - Exigências Diversas (22) 08/11/2019 (71) SEA6ENERGY PVT. LTD. (IN) (86) PCT IN2019/050831 de 08/11/2019 (87) WO 2020/095329 de 14/05/2020 Com base na Portaria 405 de 21/12/2020, solicita-se que seja apresentado, em até 60 (sessenta) dias, novo conteúdo de listagem de sequência pois o conteúdo apresentado na petição n° 870210053595 de 15/06/2021 não possui todos os campos obrigatórios informados, não constando o campo <140>/<141> e <150>/<151>
(21) BR 11 2021 008870-9	Código 1.5 - Exigências Diversas

	(22) 12/08/2020 (71) I-MAB BIOPHARMA US LIMITED (US) ; ABL BIO INC. (KR) (86) PCT CN2020/108707 de 12/08/2020 (87) WO 2021/027850 de 18/02/2021 Apresente documento de cessão das prioridades PCT/CN2019/100162 e PCT/CN2019/104508 de I-MAB, uma vez que esta é co-depositante da prioridade e não é depositante na fase nacional.Com base na Portaria 405 de 21/12/2020, solicita-se que seja apresentado, em até 60 (sessenta) dias, novo conteúdo de listagem de sequência pois o conteúdo apresentado na petição n° 870210041368 de 06/05/2021 possui informações divergentes ao pedido em questão
(21) BR 11 2021 008873-3	Código 1.5 - Exigências Diversas (22) 06/11/2019 (71) MERCK SHARP & DOHME CORP. (US) (86) PCT US2019/059954 de 06/11/2019 (87) WO 2020/097139 de 14/05/2020 Com base na Portaria 405 de 21/12/2020, solicita-se que seja apresentado, em até 60 (sessenta) dias, novo conteúdo de listagem de sequência pois o conteúdo apresentado na petição n° 870210041386 de 06/05/2021 possui informações divergentes ao pedido em questão
(21) BR 11 2021 008877-6	Código 1.5 - Exigências Diversas (22) 06/11/2019 (71) MAREL SALMON A/S (DK) (86) PCT EP2019/080411 de 06/11/2019 (87) WO 2020/094726 de 14/05/2020 Apresente, no prazo de 60 (sessenta) dias, novas folhas de relatório descritivo contendo a numeração de páginas correta de acordo com o art. 39 da INSTRUÇÃO NORMATIVA nº 31/2013.
(21) BR 11 2021 008879-2	Código 1.5 - Exigências Diversas (22) 13/11/2019 (71) JANSSEN BIOTECH, INC. (US) (86) PCT IB2019/059766 de 13/11/2019 (87) WO 2020/100073 de 22/05/2020 Com base na Portaria 405 de 21/12/2020, solicita-se que seja apresentado, em até 60 (sessenta) dias, novo conteúdo de listagem de sequência pois o conteúdo apresentado na petição n° 870210041404 de 06/05/2021 possui informações divergentes ao pedido em questão
(21) BR 11 2021 010069-5	Código 1.5 - Exigências Diversas (22) 20/12/2019

(71) SPHINGOTEC GMBH (DE)
(86) PCT EP2019/086844 de 20/12/2019
(87) WO 2020/128073 de 25/06/2020
Com base na Portaria 405 de 21/12/2020, solicita-se que seja apresentado, em até 60 (sessenta) dias, novo conteúdo de listagem de sequência pois o conteúdo apresentado na petição n° 870210044526 de 17/05/2021 não possui todos os campos obrigatórios informados, não constando os campos <140>/<141> e <150>/<151>.

---

(21) BR 11 2021 010079-2

Código 1.5 - Exigências Diversas
(22) 25/11/2019
(71) KHONA SCIENTIFIC LLC (US)
(86) PCT US2019/063029 de 25/11/2019
(87) WO 2020/112647 de 04/06/2020
Com base na Portaria 405 de 21/12/2020, solicita-se que seja apresentado, em até 60 (sessenta) dias, novo conteúdo de listagem de sequência pois o conteúdo apresentado na petição n° 870210047081 de 25/05/2021 possui informações divergentes ao pedido em questão (divergência de depositante), ausência do campo <140>/<141> e o formato das datas dos campos <151> devem ser dia/mês/ano

---

(21) BR 11 2021 010344-9

Código 1.5 - Exigências Diversas
(22) 18/11/2019
(71) BIONEER CORPORATION (KR)
(86) PCT KR2019/015723 de 18/11/2019
(87) WO 2020/111614 de 04/06/2020
Enviar novas vias das reivindicações, pois as vias enviadas na petição inicial constam com a numeração 2/5, 4/5 e 6/5, ao invés de 2/7, 4/7 e 6/7.

---

(21) BR 11 2021 010354-6

Código 1.5 - Exigências Diversas
(22) 29/11/2019
(71) JUNO THERAPEUTICS, INC. (US)
(86) PCT US2019/063889 de 29/11/2019
(87) WO 2020/113194 de 04/06/2020
Com base na Portaria 405 de 21/12/2020, solicita-se que seja apresentado, em até 60 (sessenta) dias, novo conteúdo de listagem de sequência pois o conteúdo apresentado na petição n° 870210048282 de 27/05/2021 possui informações divergentes ao pedido em questão. Corrigir os campos <151> pois as datas devem estar no formato dia/mês/ano e completar o campo <140>/<141>

---

(21) BR 11 2021 010479-8

Código 1.5 - Exigências Diversas
(22) 02/12/2019

	(71) TEIJIN PHARMA LIMITED (JP) (86) PCT JP2019/047050 de 02/12/2019 (87) WO 2020/116398 de 11/06/2020 Com base na Portaria 405, de 21/12/2020, solicita-se que seja apresentado novo conteúdo de listagem de sequências, pois o conteúdo apresentado na petição 870210048796, de 28/05/2021 possui informações divergentes ao pedido (depositante).
(21) BR 11 2021 010600-6	Código 1.5 - Exigências Diversas (22) 02/12/2019 (71) CORNELL UNIVERSITY (US) (86) PCT US2019/063921 de 02/12/2019 (87) WO 2020/117635 de 11/06/2020 EXIGÊNCIA DE LISTAGEM - Com base na Portaria 405 de 21/12/2020, solicita-se que seja apresentado, em até 60 (sessenta) dias, novo conteúdo de listagem de sequência pois o conteúdo apresentado na petição n° 870210049428 de 31/05/2021 possui informações divergentes ao pedido em questão no campo <110>, ausência do campo <140>/<141> e o formato da data do campo <151> deve ser dia/mês/ano.
(21) BR 11 2021 010715-0	Código 1.5 - Exigências Diversas (22) 19/12/2019 (71) KSQ THERAPEUTICS, INC. (US) (86) PCT US2019/067521 de 19/12/2019 (87) WO 2020/132269 de 25/06/2020 Com base na Portaria 405 de 21/12/2020, solicita-se que seja apresentado, em até 60 (sessenta) dias, novo conteúdo de listagem de sequência pois o conteúdo apresentado na petição n° 870210049971 de 02/06/2021 possui informações divergentes ao pedido em questão (divergência de depositante)
(21) BR 11 2021 010753-3	Código 1.5 - Exigências Diversas (22) 05/12/2019 (71) VERTEX PHARMACEUTICALS INCORPORATED (US) (86) PCT US2019/064718 de 05/12/2019 (87) WO 2020/118073 de 11/06/2020
(21) BR 11 2021 010767-3	Código 1.5 - Exigências Diversas (22) 17/12/2018 (71) GIVAUDAN SA (CH) (86) PCT EP2018/085157 de 17/12/2018 (87) WO 2020/125921 de 25/06/2020 Apresente o complemento do texto em português, adaptado à norma vigente, do pedido conforme depósito internacional inicial (relatório descritivo e desenho,

	se houver), conforme determinaa Resolução INPI PR nº 77/2013 de 18/03/2013, Art. 5º e 7º
(21) BR 11 2021 010779-7	Código 1.5 - Exigências Diversas (22) 26/12/2018 (71) WANHUA CHEMICAL GROUP CO., LTD. (CN) (86) PCT CN2018/123934 de 26/12/2018 (87) WO 2020/124645 de 25/06/2020 Apresentar, em até 60 (sessenta) dias, nova folha do resumo ou página 1 do relatório descritivo adaptada ao Art. 22 inciso I da Instrução Normativa 31/2013 uma vez que o título do resumo apresentado na petição n° 870210050140 de 02/06/2021 é divergente do título do relatório descritivo
(21) BR 11 2021 010781-9	Código 1.5 - Exigências Diversas (22) 26/11/2019 (71) SYNGENTA CROP PROTECTION AG (CH) (86) PCT US2019/063200 de 26/11/2019 (87) WO 2020/117553 de 11/06/2020 Com base na Portaria 405 de 21/12/2020, solicita-se que seja apresentado, em até 60 (sessenta) dias, novo conteúdo de listagem de sequência pois o conteúdo apresentado na petição n° 870210050154 de 02/06/2021 possui informações divergentes ao pedido em questão e ausência dos campos obrigatórios <140>/<141> e <150>/<151>.
(21) BR 11 2021 010784-3	Código 1.5 - Exigências Diversas (22) 26/11/2019 (71) DUPONT NUTRITION BIOSCIENCES APS (DK) (86) PCT US2019/063163 de 26/11/2019 (87) WO 2020/117548 de 11/06/2020 Com base na Portaria 405 de 21/12/2020, solicita-se que seja apresentado, em até 60 (sessenta) dias, novo conteúdo de listagem de sequência pois o conteúdo apresentado na petição n° 870210068974 de 29/07/2021 não possui todos os campos obrigatórios informados, não constando os campos <140>/<141> e <150>/<151>
(21) BR 11 2021 010785-1	Código 1.5 - Exigências Diversas (22) 04/12/2019 (71) CATALENT PHARMA SOLUTIONS, LLC (US) (86) PCT US2019/064423 de 04/12/2019 (87) WO 2020/117910 de 11/06/2020 Com base na Portaria 405 de 21/12/2020, solicita-se que seja apresentado, em até 60 (sessenta) dias, novo conteúdo de listagem de sequência pois o conteúdo apresentado na petição n° 870210050165 de 02/06/2021 possui

	informações divergentes ao pedido em questão.
(21) BR 11 2021 010793-2	Código 1.5 - Exigências Diversas (22) 05/12/2019 (71) WASHINGTON UNIVERSITY (US) (86) PCT US2019/064683 de 05/12/2019 (87) WO 2020/118056 de 11/06/2020 Esclarecer, em até 60 (sessenta) dias, a divergência entre o nome do depositante constante na declaração enviada na petição inicial nº 870210050201 de 02/06/2021 como WASHINGTON UNIVERSITY e o constante na prioridade disponível no Patentscope® como MARK S. SANDS e BRUNO BENITEZ VILORIA.Informamos que, caso o titular da declaração tenha obtido o direito à mesma por cessão, o prazo legal para apresentação da mesma encontra-se esgotado, não configurando esta exigência tempo extra para a apresentação da mesma.
(21) BR 11 2021 010804-1	Código 1.5 - Exigências Diversas (22) 03/12/2019 (71) ADICET BIO, INC. (US) (86) PCT US2019/064319 de 03/12/2019 (87) WO 2020/117862 de 11/06/2020 Apresentar, em até 60 (sessenta) dias, documentos comprobatórios que expliquem e regularizem a divergência no nome do inventor constante na publicação internacional WO/2020/117862 de 11/06/2020 como ORIT FOORD constante no formulário da petição inicial nº 870210050226 de 02/06/2021 como ORTIT FOORD uma vez que não houve envio de documento comprovando que os nome correto do inventor é o declarado na entrada nacional.
(21) BR 11 2021 010805-0	Código 1.5 - Exigências Diversas (22) 03/12/2019 (71) COMBPLEX INC (US) (86) PCT US2019/064248 de 03/12/2019 (87) WO 2020/117813 de 11/06/2020 Apresentar, em até 60 (sessenta) dias, documento de cessão específico para a prioridade US 62/774,574 de 03/12/2018, uma vez que o documento enviado na petição n° 870210050229 de 02/06/2021 não possui a assinatura de todos os inventores, faltando a assinatura correspondente ao inventor DAVID T. PECK conforme determinado no documento de prioridade disponível no site da OMPI.A cessão deve conter, no mínimo, número específico da prioridade a ser cedida, data de depósito da prioridade, assinatura de todos os inventores e data, conforme disposto no Art. 2º, §§ 1º e 2º da RES 179/2017

(21) BR 11 2021 010856-4

Código 1.5 - Exigências Diversas
(22) 05/12/2019
(71) UROVANT SCIENCES GMBH (CH)
(86) PCT IB2019/060490 de 05/12/2019
(87) WO 2020/115705 de 11/06/2020
Apresentar, em até 60 (sessenta) dias, novas folhas de relatório descritivo adaptadas ao Art. 39 da Instrução Normativa 31/2013 uma vez que o conteúdo enviado na petição n° 860210050419 de 04/06/2021 encontra-se fora da norma.

(21) BR 11 2021 010857-2

Código 1.5 - Exigências Diversas
(22) 30/09/2019
(71) I4F LICENSING NV (BE)
(86) PCT EP2019/076445 de 30/09/2019
(87) WO 2020/114643 de 11/06/2020
1) Apresentar, em até 60 (sessenta) dias, documentos comprobatórios que expliquem e regularizem a divergência no nome do inventor constante na publicação internacional WO/2020/114643 de 11/06/2020 como EDDY ALBERIC BOUCKÉ constante no formulário da petição inicial nº 870210050437 de 04/06/2021 como BOUCKÉ EDDY ALBERIC uma vez que não houve envio de documento comprovando que os nome correto do inventor é o declarado na entrada nacional2) Apresentar a tradução simples da folha de rosto da certidão de depósito da prioridade US 62/775,151 de 04/12/2018 ou declaração contendo, obrigatoriamente, todos os dados identificadores desta (depositante(s), inventor(es), número de registro, data de depósito e título), conforme o parágrafo único do Art. 25 da Resolução 77/2013, uma vez que não foi possível determinar o(s) titular(es) da citada prioridade, nem seus inventores, informação necessária para o exame.

(21) BR 11 2021 010865-3

Código 1.5 - Exigências Diversas
(22) 14/11/2019
(71) SIGNET BIOTECH INC. (KR)
(86) PCT KR2019/015585 de 14/11/2019
(87) WO 2020/116810 de 11/06/2020
De acordo com o padrão OMPI ST.26, solicita-se solicita-se que seja apresentado, em até 60 (sessenta) dias, novo conteúdo de listagem de sequência pois o conteúdo apresentado na petição n° 870210050476 de 04/06/2021 não possui todos os campos identificadores obrigatórios, faltando RO, número e data do depósito do PCT original (ApplicationIdentification) e deve-se adequar o título ao alterado na petição posterior.

(21) BR 11 2021 010869-6

Código 1.5 - Exigências Diversas
(22) 14/12/2018
(71) COLGATE-PALMOLIVE COMPANY (US)
(86) PCT US2018/065626 de 14/12/2018

	(87) WO 2020/122932 de 18/06/2020 Apresentar, em até 60 (sessenta) dias, novas folhas de relatório descritivo adaptadas ao Art. 39 da Instrução Normativa 31/2013 uma vez que o conteúdo enviado na petição n° 870210050505 de 04/06/2021 encontra-se fora da norma.
(21) BR 11 2021 010875-0	Código 1.5 - Exigências Diversas (22) 08/01/2020 (71) DISTI, LLC (US) (86) PCT US2020/012652 de 08/01/2020 (87) WO 2020/146444 de 16/07/2020 Esclarecer, em até 60 (sessenta) dias, a exclusão das prioridades US 62/790,508 de 10/01/2019 e US 16/698,089 de 27/11/2019 que constam na publicação internacional WO/2020/146444 de 16/07/2020, do formulário da petição inicial nº 860160050523 de 04/06/2021 e apresentar a tradução da folha de rosto das mesmas caso seja para incluí-las no processo.
(21) BR 11 2021 010892-0	Código 1.5 - Exigências Diversas (22) 29/11/2019 (71) HALDOR TOPSOE A/S (DK) (86) PCT EP2019/083086 de 29/11/2019 (87) WO 2020/114905 de 11/06/2020 Apresentar, em até 60 (sessenta) dias, documentos comprobatórios que expliquem e regularizem a divergência no nome do depositante constante na publicação internacional WO/2020/114905 de 11/06/2020 como HALDOR TOPSØE A/S e o constante no formulário da petição inicial nº 870210050575 de 04/06/2021 como HALDOR TOPSOE A/S
(21) BR 11 2021 011001-1	Código 1.5 - Exigências Diversas (22) 04/12/2019 (71) COLGATE-PALMOLIVE COMPANY (US) (86) PCT US2019/064358 de 04/12/2019 (87) WO 2020/131371 de 25/06/2020 Apresente o complemento do texto em português, adaptado à norma vigente, do pedido conforme depósito internacional inicial (requer renumerar reivindicação e relatório descritivo ou apresentar texto completo com as páginas faltantes), conforme determina a Resolução INPI PR nº 77/2013 de 18/03/2013, Art. 5º e 7º.
(21) BR 11 2021 011285-5	Código 1.5 - Exigências Diversas (22) 04/12/2019 (71) KOREA FOOD RESEARCH INSTITUTE (KR) (86) PCT KR2019/017020 de 04/12/2019 (87) WO 2020/122496 de 18/06/2020

	Com base na Portaria 405 de 21/12/2020, solicita-se que seja apresentado, em até 60 (sessenta) dias, novo conteúdo de listagem de sequência pois o conteúdo apresentado na petição n° 870210052297 de 10/06/2021 não possui todos os campos obrigatórios informados, não constando o campo <140>/<141> E <150>/<151>.
(21) BR 11 2021 011290-1	Código 1.5 - Exigências Diversas (22) 16/12/2019 (71) NOVARTIS AG (CH) (86) PCT IB2019/060859 de 16/12/2019 (87) WO 2020/128792 de 25/06/2020 Com base na Portaria 405 de 21/12/2020, solicita-se que seja apresentado, em até 60 (sessenta) dias, novo conteúdo de listagem de sequência pois o conteúdo apresentado na petição n° 870210052312 de 10/06/2021 possui informações divergentes ao pedido em questão.
(21) BR 11 2021 011359-2	Código 1.5 - Exigências Diversas (22) 11/12/2019 (71) UNIVERSIDAD DE SANTIAGO DE CHILE (CL) (86) PCT CL2019/050138 de 11/12/2019 (87) WO 2020/118465 de 18/06/2020 Com base na Portaria 405, de 21/12/2020, solicita-se que seja apresentado novo conteúdo de listagem de sequências, pois o conteúdo apresentado na petição 870210052569, de 11/06/2021, possui informações divergentes ao pedido (ausência de campos obrigatórios).
(21) BR 11 2021 011384-3	Código 1.5 - Exigências Diversas (22) 10/12/2019 (71) NOVOZYMES A/S (DK) (86) PCT US2019/065401 de 10/12/2019 (87) WO 2020/123463 de 18/06/2020 Com base na Portaria 405, de 21/12/2020, solicita-se que seja apresentado novo conteúdo de listagem de sequências, pois o conteúdo apresentado na petição 870210064439, de 15/07/2021, possui informações divergentes ao pedido (depositante).
(21) BR 11 2021 011390-8	Código 1.5 - Exigências Diversas (22) 07/08/2019 (71) CCS 12 (FR) (86) PCT FR2019/051912 de 07/08/2019 (87) WO 2020/120849 de 18/06/2020 Solicita-se apresentar documento de Cessão do Direito de Prioridade referente à prioridade FR1872665, de 11/12/2008, reivindicada na publicação

	WO2020/120849, contendo todos os seus dados identificadores (titulares, número de registro, data e título), uma vez que o titular é distinto do depositante na fase nacional.
(21) BR 11 2021 011391-6	Código 1.5 - Exigências Diversas (22) 17/12/2019 (71) TEIJIN LIMITED (JP) ; SYNART CO., LTD. (JP) (86) PCT JP2019/049479 de 17/12/2019 (87) WO 2020/129997 de 25/06/2020 Com base na Portaria 405, de 21/12/2020, solicita-se que seja apresentado novo conteúdo de listagem de sequências, pois o conteúdo apresentado na petição 870210052700, de 11/06/2021, possui ausência de campos obrigatórios (150/151).
(21) BR 11 2021 011399-1	Código 1.5 - Exigências Diversas (22) 13/12/2019 (71) MORPHOSYS AG (DE) (86) PCT EP2019/085049 de 13/12/2019 (87) WO 2020/120730 de 18/06/2020 Com base na Portaria 405, de 21/12/2020, solicita-se que seja apresentado novo conteúdo de listagem de sequências, pois o conteúdo apresentado na petição 870210052720, de 11/06/2021, possui ausência de campos obrigatórios (150/151).
(21) BR 11 2021 011401-7	Código 1.5 - Exigências Diversas (22) 13/12/2019 (71) DIAGNOSE EARLY, INC. (US) (86) PCT US2019/066143 de 13/12/2019 (87) WO 2020/123897 de 18/06/2020 Solicita-se apresentar o complemento do pedido, traduzido e adaptado às normas vigentes, conforme depósito internacional (relatório descritivo e desenhos, se houver), em atendimento ao Art. 2º da Instrução Normativa INPI 031/13.
(21) BR 11 2021 011411-4	Código 1.5 - Exigências Diversas (22) 12/12/2019 (71) TREBO APS (DK) (86) PCT DK2019/050386 de 12/12/2019 (87) WO 2020/119873 de 18/06/2020 Solicita-se apresentar novo formulário de entrada na fase nacional contendo os dados das prioridades reivindicadas, conforme publicação internacional WO/2020/119873, de 18/06/2020, uma vez que o campo específico não foi preenchido no formulário apresentado.

(21) BR 11 2021 011416-5

Código 1.5 - Exigências Diversas
(22) 15/01/2019
(71) DEHARDE GMBH (DE)
(86) PCT EP2019/050955 de 15/01/2019
(87) WO 2020/147935 de 23/07/2020
- Solicita-se apresentar novas folhas referentes à tradução do relatório descritivo e do quadro reivindicatório, conforme o Art. 39 da Instrução Normativa INPI 31/2013, uma vez que os conjuntos apresentados encontram-se com suas páginas numeradas indevidamente; - Solicita-se esclarecimentos a respeito da inclusão de prioridade no formulário de entrada na fase nacional, uma vez que não consta reivindicação de prioridade na publicação internacional WO/2020/147935, de 23/07/2020.

(21) BR 11 2021 011592-7

Código 1.5 - Exigências Diversas
(22) 03/01/2020
(71) ASCENDIS PHARMA ONCOLOGY DIVISION A/S (DK)
(86) PCT EP2020/050093 de 03/01/2020
(87) WO 2020/141221 de 09/07/2020
Com base na Portaria 405 de 21/12/2020, solicita-se que seja apresentado, em até 60 (sessenta) dias, novo conteúdo de listagem de sequência pois o conteúdo apresentado na petição n° 870210053606 de 15/06/2021 não possui todos os campos obrigatórios informados, não constando os campos <140>/<141> e <150>/<151>.

(21) BR 11 2021 011729-6

Código 1.5 - Exigências Diversas
(22) 20/12/2019
(71) REGENERON PHARMACEUTICALS, INC. (US)
(86) PCT US2019/068185 de 20/12/2019
(87) WO 2020/132658 de 25/06/2020
Com base na Portaria 405 de 21/12/2020, solicita-se que seja apresentado, em até 60 (sessenta) dias, novo conteúdo de listagem de sequência pois o conteúdo apresentado na petição n° 870210054075 de 16/06/2021 não possui todos os campos obrigatórios informados, não constando o campo <150>/<151> .

(21) BR 11 2021 011762-8

Código 1.5 - Exigências Diversas
(22) 13/01/2020
(71) GILEAD SCIENCES, INC. (US)
(86) PCT US2020/013319 de 13/01/2020
(87) WO 2020/150136 de 23/07/2020
Com base na Portaria 405 de 21/12/2020, solicita-se que seja apresentado, em até 60 (sessenta) dias, novo conteúdo de listagem de sequência pois o conteúdo apresentado na petição n° 870210054208 de 16/06/2021 não possui

	todos os campos obrigatórios informados, não constando os campos <140>/<141> e <150>/<151>.
(21) BR 11 2021 011938-8	Código 1.5 - Exigências Diversas (22) 19/12/2019 (71) UNITED BIOMEDICAL, INC. (US) (86) PCT US2019/067532 de 19/12/2019 (87) WO 2020/132275 de 25/06/2020 Com base na Portaria 405 de 21/12/2020, solicita-se que seja apresentado, em até 60 (sessenta) dias, novo conteúdo de listagem de sequência pois o conteúdo apresentado na petição n° 870210069199 de 29/07/2021 possui informações divergentes ao pedido em questão
(21) BR 11 2021 012090-4	Código 1.5 - Exigências Diversas (22) 19/12/2019 (71) ABIVAX (FR) ; CENTRE NATIONAL DE LA RECHERCHE SCIENTIFIQUE (FR) ; INSTITUT CURIE (FR) ; UNIVERSITÉ DE MONTPELLIER (FR) (86) PCT EP2019/086494 de 19/12/2019 (87) WO 2020/127853 de 25/06/2020 Com base na Portaria 405 de 21/12/2020, solicita-se que seja apresentado, em até 60 (sessenta) dias, novo conteúdo de listagem de sequência pois o conteúdo apresentado na petição n° 870210055102 de 18/06/2021 possui informações divergentes ao pedido em questão (título e depositantes). O título cadastrado pelo usuário como título do pedido é diferente do título informado na listagem de sequência. Informar qual o correto.
(21) BR 11 2021 012278-8	Código 1.5 - Exigências Diversas (22) 20/12/2019 (71) BIONTECH US INC. (US) (86) PCT US2019/068084 de 20/12/2019 (87) WO 2020/132586 de 25/06/2020 Apresente, no prazo de 60 (sessenta) dias, novas folhas de relatório descritivo e desenhos com o texto traduzido para o português, adaptado à norma vigente, conforme determina o art. 7º da Resolução INPI PR nº 77/2013 de 18/03/2013.
(21) BR 11 2021 012279-6	Código 1.5 - Exigências Diversas (22) 25/11/2019 (71) INDUSTRIA MILITAR - INDUMIL (CO) (86) PCT IB2019/060141 de 25/11/2019 (87) WO 2020/128684 de 25/06/2020 Solicita-se efetuar, em até 60 (sessenta) dias, o pagamento da GRU sob o código 260 para a regularização do pedido conforme a Resolução nº189/2017 uma vez que a petição nº 870210073488 apresenta documentos referentes a

	dois serviços diversos (apresentação de procuração e tradução dos documentos apresentados no depósito) tendo sido pago somente uma retribuição. Deverá ser paga mais 1 (uma) GRU sob o código 260 além da GRU 207, referente à resposta de exigência.
(21) BR 11 2021 012315-6	Código 1.5 - Exigências Diversas (22) 09/12/2019 (71) JEI HYUN GOO (KR) (86) PCT KR2019/017265 de 09/12/2019 (87) WO 2020/145518 de 16/07/2020 Apresente, no prazo de 60 (sessenta) dias, novas folhas de relatório descritivo contendo a numeração de parágrafos de acordo com o art. 40 da INSTRUÇÃO NORMATIVA nº 31/2013.
(21) BR 21 2020 016067-4	Código 1.5 - Exigências Diversas (22) 04/06/2019 (71) SHENZHEN WAVE TELECOMMUNICATIONS TECHNOLOGIES CO., LTD (CN) (86) PCT CN2019/090029 de 04/06/2019 (87) WO 2020/155498 de 06/08/2020 Apresente a tradução simples da folha de rosto da certidão de depósito da prioridade CN 201920171868.6; ou declaração de que os dados do pedido internacional estão fielmente contidos na prioridade reivindicada, contendo todos os dados identificadores desta (titulares,número de registro, data e título), conforme Art. 16, § 2º da LPI e Art. 25 da Resolução nº 77/2013. Cabe salientar que não foi possível identificar os titulares do pedido nos documentos apresentados na OMPI e nem nos documentos juntados no pedido por estarem em chinês.
(21) PI 0924551-0	Código 1.5 - Exigências Diversas (22) 09/06/2009 (71) TARKETT G.D.L. S. A. (LU) (86) PCT EP2009/057107 de 09/06/2009 (87) WO 2010/142325 de 16/12/2010 Identificar, em até 60 (sessenta) dias, o signatário da petição nº 020110127167 de 09/12/2011 de modo a comprovar que o mesmo tem poderes para atuar em nome do depositante, uma vez que não foi possível identificar o nome do responsável pela assinatura do formulário, não sendo, então, possível determinar se ele faz parte dos procuradores elencados na procuração e, conforme determinado pelo artigo 216 da Lei 9.279/1996 de 14/05/1996 (LPI), os atos previstos nesta Lei deverão ser praticados pelas partes ou por seus procuradores, devidamente qualificados.

(21) PI 1010999-4

Código 1.5 - Exigências Diversas
(22) 09/06/2010
(71) Affitech Research AS (NO)
(86) PCT GB2010/001130 de 09/06/2010
(87) WO 2010/142952 de 16/12/2010
Com base na Resolução 228/09, solicita-se que seja apresentado, em até 60 (sessenta) dias, novo conteúdo de listagem de sequência nos moldes da Portaria 405 de 21/12/2020, pois os CD's/DVD's apresentados na petição n° 020110125860 de 07/12/2011 são diferentes entre si. O título deve ser idêntico ao da última alteração do relatório descritivo.

(21) PI 1013510-3

Código 1.5 - Exigências Diversas
(22) 12/05/2010
(71) ICE MANAGEMENT SYSTEMS, INC. (US)
(86) PCT US2010/001408 de 12/05/2010
(87) WO 2011/002481 de 06/01/2011
Esclareça a omissão de ?Michael VASQUEZ ? do quadro de inventores, uma vez que este consta na publicação WO 2011/002481 .Comprove que Marcelo O. De Souza tem poderes para atuar em nome do depositante, uma vez que não há substabelecimento para a mesmo e, baseado no artigo 216 da Lei 9.279/1996 de 14/05/1996 (LPI), ?Os atos previstos nesta Lei serão praticados pelas partes ou por seus procuradores, devidamente qualificados.,com assinatura legível e carimbo do mesmo.?.

Código 1.5.3 - Exigência Anulada

Anulação da exigência por ter sido indevida. (A toda publicação que envolva anulação de ato ou despacho caberá justificativa no processo administrativo.)

---

(21) BR 11 2021 006113-4 A2

Código 1.5.3 - Exigência Anulada

(22) 18/11/2019

(71) PLANMECA OY (FI)

(86) PCT FI2019/050824 de 18/11/2019

(87) WO 2020/099727 de 22/05/2020

Anulada a publicação código 1.5 na RPI nº 2637 de 20/07/2021 por ter sido indevida.

Código Depósito

Código 2.1 - Pedido de Patente ou Certificado de Adição de Invenção depositado

Pedido de Patente ou Certificado de adição de invenção protocolizado. O pedido será mantido em sigilo durante 18 (dezoito) meses a contar da data da prioridade mais antiga. Decorrido esse prazo, será publicado para conhecimento público. O depositante pode, porém, requerer a antecipação da publicação. O prazo de sigilo de 18 (dezoito) meses para o pedido de Certificado de Adição de Invenção é contado da data do depósito do pedido principal. Quando houver ocorrido a publicação do pedido principal, o pedido de Certificado de Adição de Invenção será imediatamente publicado. Os depósitos são designados de acordo com a natureza requerida: Invenção, Modelo de Utilidade e Certificado de Adição de Invenção. Os pedidos depositados através do PCT são notificados no subitem 1.1.

(21) BR 10 2020 018372-9	Código 2.1 - Pedido de Patente ou Certificado de Adição de Invenção depositado (22) 09/09/2020 (71) UNIVERSIDADE FEDERAL DE CAMPINA GRANDE - PB (BR/PB)
(21) BR 10 2020 018375-3	Código 2.1 - Pedido de Patente ou Certificado de Adição de Invenção depositado (22) 09/09/2020 (71) UNIVERSIDADE FEDERAL DE CAMPINA GRANDE - PB (BR/PB)
(21) BR 10 2020 021141-2	Código 2.1 - Pedido de Patente ou Certificado de Adição de Invenção depositado (22) 15/10/2020 (71) UNIVERSIDADE FEDERAL DE GOIÁS (BR/GO) ; UNIVERSIDADE FEDERAL DO RIO DE JANEIRO (BR/RJ) ; UNIVERSIDADE FEDERAL DE MINAS GERAIS (BR/MG)
(21) BR 10 2021 001007-0	Código 2.1 - Pedido de Patente ou Certificado de Adição de Invenção depositado (22) 19/01/2021 (71) UNIVERSIDADE FEDERAL DO RIO GRANDE DO NORTE (BR/RN)
(21) BR 10 2021 003520-0	Código 2.1 - Pedido de Patente ou Certificado de Adição de Invenção depositado (22) 24/02/2021 (71) HYPERLOCK EQUIPAMENTOS PARA SEGURANCA AUTOMOTIVA LTDA

	(BR/SC)
(21) BR 10 2021 004572-8	Código 2.1 - Pedido de Patente ou Certificado de Adição de Invenção depositado (22) 11/03/2021 (71) UNIVERSIDADE FEDERAL DE SÃO JOÃO DEL REI (BR/MG) ; UNIVERSIDADE FEDERAL DE MINAS GERAIS (BR/MG) ; UNIVERSIDADE FEDERAL DE ALFENAS (BR/MG)
(21) BR 10 2021 007814-6	Código 2.1 - Pedido de Patente ou Certificado de Adição de Invenção depositado (22) 23/04/2021 (71) TELEFONICA CIBERSECURITY & CLOUD TECH S.L.U. (ES)
(21) BR 10 2021 008207-0	Código 2.1 - Pedido de Patente ou Certificado de Adição de Invenção depositado (22) 29/04/2021 (71) RODRIGO DA SILVA JOÃO AIDE (BR/RJ)
(21) BR 10 2021 008218-6	Código 2.1 - Pedido de Patente ou Certificado de Adição de Invenção depositado (22) 29/04/2021 (71) UNIVERSIDADE FEDERAL DE SANTA MARIA (BR/RS) ; COMPANHIA RIOGRANDENSE DE SANEAMENTO - CORSAN (BR/RS)
(21) BR 10 2021 008321-2	Código 2.1 - Pedido de Patente ou Certificado de Adição de Invenção depositado (22) 29/04/2021 (71) UNIVERSIDADE FEDERAL RURAL DO SEMI-ARIDO - UFERSA (BR/RN)
(21) BR 10 2021 008528-2	Código 2.1 - Pedido de Patente ou Certificado de Adição de Invenção depositado (22) 01/05/2021 (71) VIVIANE DE SOUZA LIMA (BR/SP)
(21) BR 10 2021 008922-9	Código 2.1 - Pedido de Patente ou Certificado de Adição de Invenção depositado (22) 07/05/2021 (71) AQUILA INDÚSTRIA DE PRODUTOS QUÍMICOS LTDA. (BR/RS)
(21) BR 10 2021 009796-5	Código 2.1 - Pedido de Patente ou Certificado de Adição de Invenção depositado (22) 20/05/2021

	(71) RODRIGO TUBBS ISOPPO (BR/RS)
(21) BR 10 2021 010133-4	Código 2.1 - Pedido de Patente ou Certificado de Adição de Invenção depositado (22) 25/05/2021 (71) SENJU METAL INDUSTRY CO., LTD. (JP)
(21) BR 10 2021 010339-6	Código 2.1 - Pedido de Patente ou Certificado de Adição de Invenção depositado (22) 27/05/2021 (71) TOYOTA JIDOSHA KABUSHIKI KAISHA (JP)
(21) BR 10 2021 010448-1	Código 2.1 - Pedido de Patente ou Certificado de Adição de Invenção depositado (22) 28/05/2021 (71) FUNDAÇÃO UNIVERSIDADE FEDERAL DE SÃO CARLOS (BR/SP) ; INSTITUTO BUTANTAN (BR/SP)
(21) BR 10 2021 010583-6	Código 2.1 - Pedido de Patente ou Certificado de Adição de Invenção depositado (22) 31/05/2021 (66) BR 20 2021 002158-1 04/02/2021 (71) ÁLVARO DOMINGUES TAVARES 01224309057 (BR/RS)
(21) BR 10 2021 010620-4	Código 2.1 - Pedido de Patente ou Certificado de Adição de Invenção depositado (22) 31/05/2021 (71) INMETRICS S/A (BR/SP)
(21) BR 10 2021 010768-5	Código 2.1 - Pedido de Patente ou Certificado de Adição de Invenção depositado (22) 02/06/2021 (71) GOODRICH CORPORATION (US)
(21) BR 10 2021 010995-5	Código 2.1 - Pedido de Patente ou Certificado de Adição de Invenção depositado (22) 07/06/2021 (71) LUCIANARA ITUASSU BRAGA (BR/ES)
(21) BR 10 2021 011277-8	Código 2.1 - Pedido de Patente ou Certificado de Adição de Invenção depositado (22) 10/06/2021 (71) SERVIÇO NACIONAL DE APRENDIZAGEM INDUSTRIAL (BR/BA) ; ANA

	CAROLINA MAGALHAES ALMEIDA - 01733711244 (BR/BA)
(21) BR 10 2021 011291-3	Código 2.1 - Pedido de Patente ou Certificado de Adição de Invenção depositado (22) 10/06/2021 (71) DATAPROM EQUIPAMENTOS E SERVIÇOS DE INFORMATICA INDUSTRIAL LTDA. (BR/PR)
(21) BR 10 2021 011487-8	Código 2.1 - Pedido de Patente ou Certificado de Adição de Invenção depositado (22) 14/06/2021 (71) EVONIK FIBRES GMBH (AT)
(21) BR 10 2021 011515-7	Código 2.1 - Pedido de Patente ou Certificado de Adição de Invenção depositado (22) 14/06/2021 (71) DART INDUSTRIES INC. (US)
(21) BR 10 2021 011530-0	Código 2.1 - Pedido de Patente ou Certificado de Adição de Invenção depositado (22) 14/06/2021 (71) EMBRAPA-EMPRESA BRASILEIRA DE PESQUISA AGROPECUARIA (BR/DF) ; UNIVERSIDADE DE BRASILIA - UNB (BR/DF)
(21) BR 10 2021 011537-8	Código 2.1 - Pedido de Patente ou Certificado de Adição de Invenção depositado (22) 14/06/2021 (71) THALES (FR)
(21) BR 10 2021 011552-1	Código 2.1 - Pedido de Patente ou Certificado de Adição de Invenção depositado (22) 14/06/2021 (71) UNIVERSIDADE FEDERAL DE CAMPINA GRANDE - PB (BR/PB)
(21) BR 10 2021 011613-7	Código 2.1 - Pedido de Patente ou Certificado de Adição de Invenção depositado (22) 15/06/2021 (71) RUI MANUEL DIAS FERREIRA (BR/SC)
(21) BR 10 2021 011617-0	Código 2.1 - Pedido de Patente ou Certificado de Adição de Invenção depositado (22) 15/06/2021

	(71) EDILSON ALVES E SILVA (BR/RJ)
(21) BR 10 2021 011821-0	Código 2.1 - Pedido de Patente ou Certificado de Adição de Invenção depositado (22) 17/06/2021 (71) HIDROVERDE EQUIPAMENTOS AUTOMOTIVOS LTDA - ME (BR/PR)
(21) BR 10 2021 012354-0	Código 2.1 - Pedido de Patente ou Certificado de Adição de Invenção depositado (22) 22/06/2021 (71) TOYOTA JIDOSHA KABUSHIKI KAISHA (JP)
(21) BR 10 2021 012358-3	Código 2.1 - Pedido de Patente ou Certificado de Adição de Invenção depositado (22) 22/06/2021 (71) BID SERVIÇOS DE INTERMEDIAÇÃO DE NEGÓCIOS LTDA. (BR/MG)
(21) BR 10 2021 012367-2	Código 2.1 - Pedido de Patente ou Certificado de Adição de Invenção depositado (22) 22/06/2021 (71) MARCOS ALVES MOTTA (BR/SP)
(21) BR 10 2021 012430-0	Código 2.1 - Pedido de Patente ou Certificado de Adição de Invenção depositado (22) 23/06/2021 (71) JEAN BUSSOLO ANTUNES (BR/SC) ; DIEGO ANTUNES (BR/SC)
(21) BR 10 2021 012440-7	Código 2.1 - Pedido de Patente ou Certificado de Adição de Invenção depositado (22) 23/06/2021 (71) BITZER KÜHLMASCHINENBAU GMBH (DE)
(21) BR 10 2021 012443-1	Código 2.1 - Pedido de Patente ou Certificado de Adição de Invenção depositado (22) 23/06/2021 (71) HUAWEI TECHNOLOGIES CO., LTD. (CN)
(21) BR 10 2021 012444-0	Código 2.1 - Pedido de Patente ou Certificado de Adição de Invenção depositado (22) 23/06/2021 (71) ANDRÉ MAY (BR/SP)

(21) BR 10 2021 012468-7	Código 2.1 - Pedido de Patente ou Certificado de Adição de Invenção depositado (22) 23/06/2021 (71) FOCA-BRAUN MOBILIDADE DO BRASIL LTDA. (BR/RS)
(21) BR 10 2021 012475-0	Código 2.1 - Pedido de Patente ou Certificado de Adição de Invenção depositado (22) 23/06/2021 (71) THE BOEING COMPANY (US)
(21) BR 10 2021 012477-6	Código 2.1 - Pedido de Patente ou Certificado de Adição de Invenção depositado (22) 23/06/2021 (71) THE BOEING COMPANY (US)
(21) BR 10 2021 012494-6	Código 2.1 - Pedido de Patente ou Certificado de Adição de Invenção depositado (22) 24/06/2021 (71) WESTINGHOUSE AIR BRAKE TECHNOLOGIES CORPORATION (US)
(21) BR 10 2021 012524-1	Código 2.1 - Pedido de Patente ou Certificado de Adição de Invenção depositado (22) 24/06/2021 (71) ROSEMOUNT AEROSPACE INC. (US)
(21) BR 10 2021 012552-7	Código 2.1 - Pedido de Patente ou Certificado de Adição de Invenção depositado (22) 24/06/2021 (71) FUNDAÇÃO OSWALDO CRUZ (BR/RJ)
(21) BR 10 2021 012739-2	Código 2.1 - Pedido de Patente ou Certificado de Adição de Invenção depositado (22) 28/06/2021 (71) UNIVERSIDADE DO ESTADO DO RIO GRANDE DO NORTE - UERN (BR/RN)
(21) BR 10 2021 012814-3	Código 2.1 - Pedido de Patente ou Certificado de Adição de Invenção depositado (22) 28/06/2021 (71) UNIVERSIDADE FEDERAL DO PARANA (BR/PR)
(21) BR 10 2021 012820-8	Código 2.1 - Pedido de Patente ou Certificado de Adição de Invenção depositado

	(22) 28/06/2021 (71) NOZOMI NETWORKS SAGL (CH)
(21) BR 10 2021 012821-6	Código 2.1 - Pedido de Patente ou Certificado de Adição de Invenção depositado (22) 28/06/2021 (71) GIOVANI KOCHMAN JUNIOR ME (BR/PR)
(21) BR 10 2021 012841-0	Código 2.1 - Pedido de Patente ou Certificado de Adição de Invenção depositado (22) 28/06/2021 (71) SOCIEDADE BENEFICENTE ISRAELITA BRASILEIRA HOSPITAL ALBERT EINSTEIN (BR/SP) ; I-HEALTHSYS PRODUTOS MÉDICOS LTDA-ME (BR/SP)
(21) BR 10 2021 012844-5	Código 2.1 - Pedido de Patente ou Certificado de Adição de Invenção depositado (22) 28/06/2021 (71) DEERE & COMPANY (US)
(21) BR 10 2021 012848-8	Código 2.1 - Pedido de Patente ou Certificado de Adição de Invenção depositado (22) 28/06/2021 (71) THE GOODYEAR TIRE & RUBBER COMPANY (US)
(21) BR 10 2021 013274-4	Código 2.1 - Pedido de Patente ou Certificado de Adição de Invenção depositado (22) 05/07/2021 (71) EMBRACO INDÚSTRIA DE COMPRESSORES E SOLUÇÕES EM REFRIGERAÇÃO LTDA. (BR/SC)
(21) BR 10 2021 013276-0	Código 2.1 - Pedido de Patente ou Certificado de Adição de Invenção depositado (22) 05/07/2021 (71) LEISTRITZ PUMPEN GMBH (DE)
(21) BR 10 2021 013280-9	Código 2.1 - Pedido de Patente ou Certificado de Adição de Invenção depositado (22) 05/07/2021 (71) CARLOS ALBERTO NOBRE TAVARES (BR/SP)
(21) BR 10 2021 013284-1	Código 2.1 - Pedido de Patente ou Certificado de Adição de Invenção depositado

	(22) 05/07/2021 (71) AXENS (FR)
(21) BR 10 2021 013286-8	Código 2.1 - Pedido de Patente ou Certificado de Adição de Invenção depositado (22) 05/07/2021 (71) SERVIÇO NACIONAL DE APRENDIZAGEM INDUSTRIAL, DEPARTAMENTO REGIONAL DE SÃO PAULO - SENAI/SP (BR/SP)
(21) BR 10 2021 013287-6	Código 2.1 - Pedido de Patente ou Certificado de Adição de Invenção depositado (22) 05/07/2021 (71) VALE S.A. (BR/RJ)
(21) BR 10 2021 013288-4	Código 2.1 - Pedido de Patente ou Certificado de Adição de Invenção depositado (22) 05/07/2021 (71) IBRAMAC INDÚSTRIA E COMÉRCIO DE EQUIPAMENTOS PARA CONFECÇÃO LTDA - ME (BR/SP)
(21) BR 10 2021 013309-0	Código 2.1 - Pedido de Patente ou Certificado de Adição de Invenção depositado (22) 06/07/2021 (71) FUNDACAO DE ENSINO SUPERIOR DO VALE DO SAPUCAI (BR/MG)
(21) BR 10 2021 013318-0	Código 2.1 - Pedido de Patente ou Certificado de Adição de Invenção depositado (22) 06/07/2021 (71) INTELBRAS S.A. INDÚSTRIA DE TELECOMUNICAÇÃO ELETRÔNICA BRASILEIRA (BR/SC)
(21) BR 10 2021 013320-1	Código 2.1 - Pedido de Patente ou Certificado de Adição de Invenção depositado (22) 06/07/2021 (71) VANDERLEI SALVADOR BAGNATO (BR/SP)
(21) BR 10 2021 013325-2	Código 2.1 - Pedido de Patente ou Certificado de Adição de Invenção depositado (22) 06/07/2021 (71) INDÚSTRIA EVOXX LTDA (BR/PR)
(21) BR 10 2021 013327-9	Código 2.1 - Pedido de Patente ou Certificado de Adição de Invenção depositado

	(22) 06/07/2021 (71) VALE S.A. (BR/RJ) ; UNIVERSIDADE DE SÃO PAULO - USP (BR/SP)
(21) BR 10 2021 013364-3	Código 2.1 - Pedido de Patente ou Certificado de Adição de Invenção depositado (22) 06/07/2021 (66) BR 10 2021 004794-1 15/03/2021 (71) ANDRÉ PENIC (BR/GO)
(21) BR 10 2021 013376-7	Código 2.1 - Pedido de Patente ou Certificado de Adição de Invenção depositado (22) 06/07/2021 (71) GDM S.P.A. (IT)
(21) BR 10 2021 013379-1	Código 2.1 - Pedido de Patente ou Certificado de Adição de Invenção depositado (22) 06/07/2021 (71) HIDROLIGHT DO BRASIL S.A. (BR/SC)
(21) BR 10 2021 013396-1	Código 2.1 - Pedido de Patente ou Certificado de Adição de Invenção depositado (22) 07/07/2021 (71) INSTITUTO FEDERAL SUL-RIO-GRANDENSE (BR/RS)
(21) BR 10 2021 013398-8	Código 2.1 - Pedido de Patente ou Certificado de Adição de Invenção depositado (22) 07/07/2021 (71) MICHAEL ANIJAR DE ALBUQUERQUE (BR/AM)
(21) BR 10 2021 013404-6	Código 2.1 - Pedido de Patente ou Certificado de Adição de Invenção depositado (22) 07/07/2021 (71) VALERIAN ODINTSOFF (BR/RJ) ; MARCELO DE CASTRO LOPES DA CRUZ (BR/RJ)
(21) BR 10 2021 013407-0	Código 2.1 - Pedido de Patente ou Certificado de Adição de Invenção depositado (22) 07/07/2021 (71) FRAVIZEL - EQUIPAMENTOS METALOMECÂNICOS, LDA. (PT)
(21) BR 10 2021 013411-9	Código 2.1 - Pedido de Patente ou Certificado de Adição de Invenção depositado (22) 07/07/2021

	(66) BR 10 2020 013855-3 07/07/2020 (71) CHEMYUNION LTDA (BR/SP)
(21) BR 10 2021 013412-7	Código 2.1 - Pedido de Patente ou Certificado de Adição de Invenção depositado (22) 07/07/2021 (71) INSTITUTO FEDERAL DE EDUCAÇÃO, CIÊNCIA E TECNOLOGIA DE SANTA CATARINA (BR/SC)
(21) BR 10 2021 013422-4	Código 2.1 - Pedido de Patente ou Certificado de Adição de Invenção depositado (22) 07/07/2021 (71) ROBERT BOSCH LIMITADA (BR/SP)
(21) BR 10 2021 013424-0	Código 2.1 - Pedido de Patente ou Certificado de Adição de Invenção depositado (22) 07/07/2021 (71) UNIVERSIDADE DE SÃO PAULO - USP (BR/SP)
(21) BR 10 2021 013431-3	Código 2.1 - Pedido de Patente ou Certificado de Adição de Invenção depositado (22) 07/07/2021 (71) ROGÉRIO ATEM DE CARVALHO (BR/RJ)
(21) BR 10 2021 013433-0	Código 2.1 - Pedido de Patente ou Certificado de Adição de Invenção depositado (22) 07/07/2021 (71) DEERE & COMPANY (US)
(21) BR 10 2021 013447-0	Código 2.1 - Pedido de Patente ou Certificado de Adição de Invenção depositado (22) 07/07/2021 (71) UNIVERSIDADE FEDERAL DE UBERLÂNDIA (BR/MG)
(21) BR 10 2021 013461-5	Código 2.1 - Pedido de Patente ou Certificado de Adição de Invenção depositado (22) 07/07/2021 (71) CÉLIA MACHADO RONCONI (BR/RJ) ; JOSÉ WALKIMAR DE MESQUITA CARNEIRO (BR/RJ)
(21) BR 10 2021 013516-6	Código 2.1 - Pedido de Patente ou Certificado de Adição de Invenção depositado (22) 08/07/2021

	(71) EDUARDO FRANS MOURA DA SILVA (BR/PE)
(21) BR 10 2021 013530-1	Código 2.1 - Pedido de Patente ou Certificado de Adição de Invenção depositado (22) 08/07/2021 (71) N J MATHEUS MAQUINAS E ARTEFATOS DE CIMENTO LTDA ME (BR/PR)
(21) BR 10 2021 013545-0	Código 2.1 - Pedido de Patente ou Certificado de Adição de Invenção depositado (22) 08/07/2021 (71) FUNDAÇÃO UNIVERSIDADE DE CAXIAS DO SUL (BR/RS)
(21) BR 10 2021 013558-1	Código 2.1 - Pedido de Patente ou Certificado de Adição de Invenção depositado (22) 08/07/2021 (71) GLOBETEK HOLDING, LLC. (US)
(21) BR 10 2021 013576-0	Código 2.1 - Pedido de Patente ou Certificado de Adição de Invenção depositado (22) 09/07/2021 (71) COMISSÃO NACIONAL DE ENERGIA NUCLEAR (BR/RJ)
(21) BR 10 2021 013578-6	Código 2.1 - Pedido de Patente ou Certificado de Adição de Invenção depositado (22) 09/07/2021 (71) MICROONDAS DESENVOLVIMENTOS E TECNOLOGIAS LTDA EPP (BR/SP)
(21) BR 10 2021 013593-0	Código 2.1 - Pedido de Patente ou Certificado de Adição de Invenção depositado (22) 09/07/2021 (71) CANGURU PLASTICOS LTDA (BR/SC)
(21) BR 10 2021 013595-6	Código 2.1 - Pedido de Patente ou Certificado de Adição de Invenção depositado (22) 09/07/2021 (71) EVOLUST INDUSTRIA E COM. DE PRODUTOS AGRICOLAS LTDA ME (BR/PR)
(21) BR 10 2021 013596-4	Código 2.1 - Pedido de Patente ou Certificado de Adição de Invenção depositado (22) 09/07/2021

	(71) EVOLUST INDUSTRIA E COM. DE PRODUTOS AGRICOLAS LTDA ME (BR/PR)
(21) BR 10 2021 013614-6	Código 2.1 - Pedido de Patente ou Certificado de Adição de Invenção depositado (22) 09/07/2021 (71) CLÁUDIO HENRIQUE TEIXEIRA RIBEIRO (US) ; JOSÉ PANCRÁCIO RIBEIRO (BR/MG)
(21) BR 10 2021 013622-7	Código 2.1 - Pedido de Patente ou Certificado de Adição de Invenção depositado (22) 09/07/2021 (71) TECHNOLOGY FOR BUSINESS LTDA (BR/RJ)
(21) BR 10 2021 013638-3	Código 2.1 - Pedido de Patente ou Certificado de Adição de Invenção depositado (22) 09/07/2021 (71) VALDECI ALVES DOS SANTOS (BR/ES)
(21) BR 10 2021 013642-1	Código 2.1 - Pedido de Patente ou Certificado de Adição de Invenção depositado (22) 09/07/2021 (71) EVEHX ENGENHARIA LTDA. (BR/PR)
(21) BR 10 2021 013646-4	Código 2.1 - Pedido de Patente ou Certificado de Adição de Invenção depositado (22) 09/07/2021 (71) M GEREI E R L DA SILVA LTDA (BR/PR)
(21) BR 10 2021 013658-8	Código 2.1 - Pedido de Patente ou Certificado de Adição de Invenção depositado (22) 10/07/2021 (71) NOK PARTICIPAÇÕES LTDA. (BR/SP) ; MINAS PACK FILMES E EMBALAGENS LTDA (BR/MG)
(21) BR 10 2021 013693-6	Código 2.1 - Pedido de Patente ou Certificado de Adição de Invenção depositado (22) 12/07/2021 (71) UNIVERSIDADE FEDERAL RURAL DE PERNAMBUCO (BR/PE)
(21) BR 10 2021 013696-0	Código 2.1 - Pedido de Patente ou Certificado de Adição de Invenção depositado (22) 12/07/2021

	(71) ROBERTO NICHE (BR/RS)
(21) BR 10 2021 013701-0	Código 2.1 - Pedido de Patente ou Certificado de Adição de Invenção depositado (22) 12/07/2021 (71) BENEDITO DE MORAES PURQUERIO (BR/SP)
(21) BR 10 2021 013714-2	Código 2.1 - Pedido de Patente ou Certificado de Adição de Invenção depositado (22) 12/07/2021 (71) UNIVERSIDADE FEDERAL DO PARANA (BR/PR)
(21) BR 10 2021 013818-1	Código 2.1 - Pedido de Patente ou Certificado de Adição de Invenção depositado (22) 13/07/2021 (71) DEERE & COMPANY (US)
(21) BR 10 2021 013821-1	Código 2.1 - Pedido de Patente ou Certificado de Adição de Invenção depositado (22) 13/07/2021 (71) JONG HWAN KIM (BR/SP) ; PHILIP KIM (BR/SP)
(21) BR 10 2021 013827-0	Código 2.1 - Pedido de Patente ou Certificado de Adição de Invenção depositado (22) 13/07/2021 (71) JONG HWAN KIM (BR/SP) ; PHILIP KIM (BR/SP)
(21) BR 10 2021 013829-7	Código 2.1 - Pedido de Patente ou Certificado de Adição de Invenção depositado (22) 13/07/2021 (71) BONDMANN QUÍMICA LTDA. (BR/RS)
(21) BR 10 2021 013835-1	Código 2.1 - Pedido de Patente ou Certificado de Adição de Invenção depositado (22) 13/07/2021 (71) UNIVERSIDADE DE SÃO PAULO - USP (BR/SP)
(21) BR 10 2021 013837-8	Código 2.1 - Pedido de Patente ou Certificado de Adição de Invenção depositado (22) 13/07/2021 (71) GUILHERME WAGNER ECKERT (BR/RS) ; NELSON ROBSON DE VARGAS (BR/RS) ; WILLIAN WAGNER (BR/RS)

(21) BR 10 2021 013935-8	Código 2.1 - Pedido de Patente ou Certificado de Adição de Invenção depositado (22) 15/07/2021 (71) KLABIN S.A. (BR/SP)
(21) BR 10 2021 013942-0	Código 2.1 - Pedido de Patente ou Certificado de Adição de Invenção depositado (22) 15/07/2021 (71) DONGGUAN ZHENGHONG TECHNOLOGY SERVICE CO., LTD. (CN)
(21) BR 10 2021 014044-5	Código 2.1 - Pedido de Patente ou Certificado de Adição de Invenção depositado (22) 16/07/2021 (71) ANTÔNIO DE OLIVEIRA FILHO (BR/PR)
(21) BR 10 2021 014099-2	Código 2.1 - Pedido de Patente ou Certificado de Adição de Invenção depositado (22) 16/07/2021 (71) ROBERTO JUNIOR GASPAR LESNIESKY (BR/SC)
(21) BR 10 2021 014101-8	Código 2.1 - Pedido de Patente ou Certificado de Adição de Invenção depositado (22) 16/07/2021 (71) TVS MOTOR COMPANY LIMITED (IN)
(21) BR 20 2020 026135-0	Código 2.1 - Pedido de Patente ou Certificado de Adição de Invenção depositado (22) 18/12/2020 (71) MTL INDÚSTRIA DE COMPONENTES EM AÇO (BR/RS)
(21) BR 20 2021 002330-4	Código 2.1 - Pedido de Patente ou Certificado de Adição de Invenção depositado (22) 08/02/2021 (71) FREDERICO SOLANO DE CARVALHO (BR/SP)
(21) BR 20 2021 006008-0	Código 2.1 - Pedido de Patente ou Certificado de Adição de Invenção depositado (22) 29/03/2021 (71) LFS INDÚSTRIA E COMÉRCIO DE COSMÉTICOS LTDA (BR/ES)
(21) BR 20 2021 007985-7	Código 2.1 - Pedido de Patente ou Certificado de Adição de Invenção

	depositado (22) 27/04/2021 (71) INACIR TANCON (BR/SC)
(21) BR 20 2021 010258-1	Código 2.1 - Pedido de Patente ou Certificado de Adição de Invenção depositado (22) 27/05/2021 (71) YUN-JUI YANG (TW) ; SHUN-JHONG LI (TW) ; MING CHENG PAI (TW)
(21) BR 20 2021 011089-4	Código 2.1 - Pedido de Patente ou Certificado de Adição de Invenção depositado (22) 08/06/2021 (71) MYLENE LICHTSCHEIDL GRACIADIO (BR/SP)
(21) BR 20 2021 011182-3	Código 2.1 - Pedido de Patente ou Certificado de Adição de Invenção depositado (22) 09/06/2021 (71) TMSA - TECNOLOGIA EM MOVIMENTAÇÃO S.A. (BR/RS)
(21) BR 20 2021 011470-9	Código 2.1 - Pedido de Patente ou Certificado de Adição de Invenção depositado (22) 14/06/2021 (71) LOTUS ARTEFATOS DE CIMENTO IND E COM - EIRELI (BR/SC)
(21) BR 20 2021 011831-3	Código 2.1 - Pedido de Patente ou Certificado de Adição de Invenção depositado (22) 17/06/2021 (71) TEADIT JUNTAS LTDA (BR/SP)
(21) BR 20 2021 011901-8	Código 2.1 - Pedido de Patente ou Certificado de Adição de Invenção depositado (22) 17/06/2021 (71) ENVOLVE AMBIENTES SEGUROS LTDA (BR/PR)
(21) BR 20 2021 012193-4	Código 2.1 - Pedido de Patente ou Certificado de Adição de Invenção depositado (22) 20/06/2021 (71) NEW TURTLE IND. E COM. DE PEÇAS DE PLÁSTICOS E METAIS LTDA (BR/SP)
(21) BR 20 2021 012214-0	Código 2.1 - Pedido de Patente ou Certificado de Adição de Invenção depositado (22) 21/06/2021

	(71) PANTALEÃO THEODOCIO ATHANASIO (BR/PR)
(21) BR 20 2021 012238-8	Código 2.1 - Pedido de Patente ou Certificado de Adição de Invenção depositado (22) 21/06/2021 (71) PORTAS PRONTAS BARRETO LTDA (BR/GO)
(21) BR 20 2021 012272-8	Código 2.1 - Pedido de Patente ou Certificado de Adição de Invenção depositado (22) 21/06/2021 (71) DENISE DE MOURA CORDOVA (BR/RS) ; FÁBIO MATOS BOCK (BR/RS)
(21) BR 20 2021 012296-5	Código 2.1 - Pedido de Patente ou Certificado de Adição de Invenção depositado (22) 21/06/2021 (71) CLAUDIO PEREIRA DE GODOY (BR/SP)
(21) BR 20 2021 013307-0	Código 2.1 - Pedido de Patente ou Certificado de Adição de Invenção depositado (22) 06/07/2021 (71) CLEBER BATTISTI ARCHER 02825542970 (BR/SC)
(21) BR 20 2021 013313-4	Código 2.1 - Pedido de Patente ou Certificado de Adição de Invenção depositado (22) 06/07/2021 (71) FRANCISCO BATISTA FILHO AVELAR (BR/MG) ; ANA PAULA DE SOUZA ARDISSONO BARROSO (BR/MG)
(21) BR 20 2021 013317-7	Código 2.1 - Pedido de Patente ou Certificado de Adição de Invenção depositado (22) 06/07/2021 (71) SPEED INDUSTRIA E COMERCIO DE PORTAS LTDA (BR/PR)
(21) BR 20 2021 013324-0	Código 2.1 - Pedido de Patente ou Certificado de Adição de Invenção depositado (22) 06/07/2021 (71) FLÁVIO APARECIDO PERES (BR/SP)
(21) BR 20 2021 013346-0	Código 2.1 - Pedido de Patente ou Certificado de Adição de Invenção depositado (22) 06/07/2021 (71) VIQUA INDUSTRIA DE PLASTICOS LTDA (BR/SC)

(21) BR 20 2021 013356-8	Código 2.1 - Pedido de Patente ou Certificado de Adição de Invenção depositado (22) 06/07/2021 (71) MARCELO DEL BAGNO BARRETO (BR/SP)
(21) BR 20 2021 013357-6	Código 2.1 - Pedido de Patente ou Certificado de Adição de Invenção depositado (22) 06/07/2021 (71) MARCELO DEL BAGNO BARRETO (BR/SP)
(21) BR 20 2021 013359-2	Código 2.1 - Pedido de Patente ou Certificado de Adição de Invenção depositado (22) 06/07/2021 (71) MARCELO DEL BAGNO BARRETO (BR/SP)
(21) BR 20 2021 013363-0	Código 2.1 - Pedido de Patente ou Certificado de Adição de Invenção depositado (22) 06/07/2021 (71) MARCELO DEL BAGNO BARRETO (BR/SP)
(21) BR 20 2021 013366-5	Código 2.1 - Pedido de Patente ou Certificado de Adição de Invenção depositado (22) 06/07/2021 (71) MARCELO DEL BAGNO BARRETO (BR/SP)
(21) BR 20 2021 013723-7	Código 2.1 - Pedido de Patente ou Certificado de Adição de Invenção depositado (22) 12/07/2021 (71) WELLINGTON LUIZ FERNANDES (BR/MG)
(21) BR 20 2021 013755-5	Código 2.1 - Pedido de Patente ou Certificado de Adição de Invenção depositado (22) 13/07/2021 (71) PRATIMIX INDÚSTRIA E COMÉRCIO DE ACESSÓRIOS ELÉTRICOS E HIDRÁULICOS LTDA (BR/SC)
(21) BR 20 2021 013759-8	Código 2.1 - Pedido de Patente ou Certificado de Adição de Invenção depositado (22) 13/07/2021 (71) BELAZZA EMPREENDIMENTOS E PARTICIPAÇÕES S/A (BR/SP)

(21) BR 20 2021 013774-1	Código 2.1 - Pedido de Patente ou Certificado de Adição de Invenção depositado (22) 13/07/2021 (71) TEADIT INDÚSTRIA E COMÉRCIO LTDA. (BR/RJ)
(21) BR 20 2021 013838-1	Código 2.1 - Pedido de Patente ou Certificado de Adição de Invenção depositado (22) 13/07/2021 (71) 2G ENGENHARIA E SERVIÇOS LTDA (BR/SP)
(21) BR 20 2021 013847-0	Código 2.1 - Pedido de Patente ou Certificado de Adição de Invenção depositado (22) 14/07/2021 (71) DANIEL ELIAS DE LIMA LOPES - MEI (BR/RJ)
(21) BR 20 2021 013858-6	Código 2.1 - Pedido de Patente ou Certificado de Adição de Invenção depositado (22) 14/07/2021 (71) SPENCER TERRA FERREIRA (BR/MG)
(21) BR 20 2021 013906-0	Código 2.1 - Pedido de Patente ou Certificado de Adição de Invenção depositado (22) 14/07/2021 (71) IGOR DE CARVALHO FERREIRA (BR/CE)
(21) BR 20 2021 013915-9	Código 2.1 - Pedido de Patente ou Certificado de Adição de Invenção depositado (22) 14/07/2021 (71) MÁRCIO HOWE (BR/RS) ; MAURÍCIO HOWE (BR/RS)
(21) BR 20 2021 013931-0	Código 2.1 - Pedido de Patente ou Certificado de Adição de Invenção depositado (22) 15/07/2021 (71) MARCELO DE SOUZA SILVA (BR/AM)
(21) BR 20 2021 013977-9	Código 2.1 - Pedido de Patente ou Certificado de Adição de Invenção depositado (22) 15/07/2021 (71) ALISON GOMES DE SOUZA SILVA (BR/SP)
(21) BR 20 2021 014005-0	Código 2.1 - Pedido de Patente ou Certificado de Adição de Invenção depositado (22) 15/07/2021

	(71) DOVALE INDÚSTRIA E COMÉRCIO DE CHAVES LTDA (BR/SP)
(21) BR 20 2021 014021-1	Código 2.1 - Pedido de Patente ou Certificado de Adição de Invenção depositado (22) 16/07/2021 (71) SERGIO DE LEMOS DA CRUZ SALDANHA (BR/RJ)
(21) BR 20 2021 014025-4	Código 2.1 - Pedido de Patente ou Certificado de Adição de Invenção depositado (22) 16/07/2021 (71) TOSOLVE SOLUÇÕES DE ENGENHARIA LTDA. EPP (BR/ES)
(21) BR 20 2021 014062-9	Código 2.1 - Pedido de Patente ou Certificado de Adição de Invenção depositado (22) 16/07/2021 (71) ANTONIO AERCIO DE ANDRADE (BR/BA)
(21) BR 20 2021 014082-3	Código 2.1 - Pedido de Patente ou Certificado de Adição de Invenção depositado (22) 16/07/2021 (71) AGRO GEO SYSTEM EQUIPAMENTOS E SISTEMAS LTDA (BR/RS)

Código 2.4 - Notificação de Depósito do Pedido Dividido - Art 26 inciso I da LPI

Notificação de pedido dividido de um pedido de patente depositado anteriormente. Em relação ao pedido original, o pedido dividido tem a mesma data de depósito e, se for o caso, o correspondente benefício da prioridade reivindicada. O pedido dividido é considerado como estando na mesma fase processual do pedido original.

---

(21) BR 12 2021 011489-7 A2

Código 2.4 - Notificação de Depósito do Pedido Dividido - Art 26 inciso I da LPI
(22) 22/07/2016
(62) BR 11 2018 001404-4 22/07/2016
(71) ENZYMATICA AB (SE)

---

(21) BR 12 2021 011631-8 A2

Código 2.4 - Notificação de Depósito do Pedido Dividido - Art 26 inciso I da LPI
(22) 20/05/2016
(62) BR 11 2017 024800-0 20/05/2016
(71) WINGS THERAPEUTICS, INC. (US)

---

(21) BR 12 2021 013891-5 A2

Código 2.4 - Notificação de Depósito do Pedido Dividido - Art 26 inciso I da LPI
(22) 18/10/2018
(62) BR 11 2020 007783-6 18/10/2018
(71) SPECTRUM PHARMACEUTICALS, INC. (US)

---

(21) BR 12 2021 014646-2 A2

Código 2.4 - Notificação de Depósito do Pedido Dividido - Art 26 inciso I da LPI
(22) 04/02/2014
(62) BR 11 2015 019733-7 04/02/2014
(71) ABBOTT HEALTHCARE PVT. LTD. (IN)

---

(21) BR 12 2021 015693-0 A2

Código 2.4 - Notificação de Depósito do Pedido Dividido - Art 26 inciso I da LPI
(22) 21/12/2012
(62) BR 11 2014 015215-2 21/12/2012
(71) CJ CHEILJEDANG CORPORATION (KR)

---

(21) BR 12 2021 015700-6 A2

Código 2.4 - Notificação de Depósito do Pedido Dividido - Art 26 inciso I da LPI
(22) 16/12/2015
(62) BR 11 2017 013858-1 16/12/2015
(71) EMORY UNIVERSITY (US)

---

(21) BR 12 2021 015701-4 A2

Código 2.4 - Notificação de Depósito do Pedido Dividido - Art 26 inciso I da LPI
(22) 03/05/2012
(62) BR 11 2013 028422-6 03/05/2012

(71) AGIOS PHARMACEUTICALS, INC. (US)

---

(21) BR 12 2021 015728-6 A2

Código 2.4 - Notificação de Depósito do Pedido Dividido - Art 26 inciso I da LPI
(22) 13/07/2017
(62) BR 11 2019 000504-8 13/07/2017
(71) MASSACHUSETTS EYE AND EAR INFIRMARY (US)

---

(21) BR 12 2021 015731-6 A2

Código 2.4 - Notificação de Depósito do Pedido Dividido - Art 26 inciso I da LPI
(22) 17/05/2017
(62) BR 11 2018 073688-0 17/05/2017
(71) CENTER LABORATORIES, INC. (CN)

---

(21) BR 12 2021 015749-9 A2

Código 2.4 - Notificação de Depósito do Pedido Dividido - Art 26 inciso I da LPI
(22) 20/04/2011
(62) BR 11 2012 026766-3 20/04/2011
(71) GENMAB A/S (DK)

---

(21) BR 12 2021 015759-6 A2

Código 2.4 - Notificação de Depósito do Pedido Dividido - Art 26 inciso I da LPI
(22) 09/11/2011
(62) BR 11 2013 011600-5 09/11/2011
(71) GENENTECH, INC. (US)

---

(21) BR 12 2021 015782-0 A2

Código 2.4 - Notificação de Depósito do Pedido Dividido - Art 26 inciso I da LPI
(22) 10/03/2011
(62) BR 11 2012 022552-9 10/03/2011
(71) THE UNITED STATES OF AMERICA, AS REPRESENTED BY THE SECRETARY, DEPARTMENT OF HEALTH AND HUMAN SERVICES (US) ; SRI INTERNATIONAL (US)

---

(21) BR 12 2021 015793-6 A2

Código 2.4 - Notificação de Depósito do Pedido Dividido - Art 26 inciso I da LPI
(22) 02/08/2018
(62) BR 11 2019 023789-5 02/08/2018
(71) ALECTOR LLC (US)

---

(21) BR 12 2021 015806-1 A2

Código 2.4 - Notificação de Depósito do Pedido Dividido - Art 26 inciso I da LPI
(22) 05/12/2019
(62) BR 11 2021 010740-1 05/12/2019
(71) BAYER AKTIENGESELLSCHAFT (DE) ; MONSANTO TECHNOLOGY LLC (US)

---

(21) BR 12 2021 015847-9 A2

Código 2.4 - Notificação de Depósito do Pedido Dividido - Art 26 inciso I da LPI
(22) 27/07/2017
(62) BR 11 2019 001551-5 27/07/2017

(71) IDORSIA PHARMACEUTICALS LTD (CH)

---

(21) BR 12 2021 015958-0 A2

Código 2.4 - Notificação de Depósito do Pedido Dividido - Art 26 inciso I da LPI
(22) 06/03/2014
(62) BR 11 2015 021651-0 06/03/2014
(71) ATHENIX CORP. (US) ; BAYER CROPSCIENCE LP (US)

---

(21) BR 12 2021 015977-7 A2

Código 2.4 - Notificação de Depósito do Pedido Dividido - Art 26 inciso I da LPI
(22) 10/02/2017
(62) BR 11 2018 016050-4 10/02/2017
(71) UNIVERSITY OF OTTAWA (CA)

---

(21) BR 12 2021 015987-4 A2

Código 2.4 - Notificação de Depósito do Pedido Dividido - Art 26 inciso I da LPI
(22) 11/09/2018
(62) BR 11 2020 007144-7 11/09/2018
(71) QUALCOMM INCORPORATED (US)

---

(21) BR 12 2021 016043-0 A2

Código 2.4 - Notificação de Depósito do Pedido Dividido - Art 26 inciso I da LPI
(22) 28/10/2015
(62) BR 11 2017 009282-4 28/10/2015
(71) BASF SE (DE)

---

(21) BR 12 2021 016057-0 A2

Código 2.4 - Notificação de Depósito do Pedido Dividido - Art 26 inciso I da LPI
(22) 14/08/2018
(62) BR 11 2020 004566-7 14/08/2018
(71) OPENTV, INC. (US)

---

(21) BR 12 2021 016074-0 A2

Código 2.4 - Notificação de Depósito do Pedido Dividido - Art 26 inciso I da LPI
(22) 14/08/2018
(62) BR 11 2020 004566-7 14/08/2018
(71) OPENTV, INC. (US)

---

(21) BR 12 2021 016119-4 A2

Código 2.4 - Notificação de Depósito do Pedido Dividido - Art 26 inciso I da LPI
(22) 26/07/2019
(62) BR 11 2021 001449-7 26/07/2019
(71) CABBACIS LLC (US)

---

(21) BR 12 2021 016122-4 A2

Código 2.4 - Notificação de Depósito do Pedido Dividido - Art 26 inciso I da LPI
(22) 22/12/2009
(62) PI 0923403-9 22/12/2009
(71) AEGIS THERAPEUTICS, LLC (US)

(21) BR 12 2021 016131-3 A2	Código 2.4 - Notificação de Depósito do Pedido Dividido - Art 26 inciso I da LPI (22) 07/04/2016 (62) BR 11 2017 021505-5 07/04/2016 (71) GENZYME CORPORATION (US)
(21) BR 12 2021 016147-0 A2	Código 2.4 - Notificação de Depósito do Pedido Dividido - Art 26 inciso I da LPI (22) 12/10/2005 (62) PI 0517238-1 12/10/2005 (71) PHARMA MAR, S.A. (ES)
(21) BR 12 2021 016183-6 A2	Código 2.4 - Notificação de Depósito do Pedido Dividido - Art 26 inciso I da LPI (22) 09/09/2010 (62) BR 11 2012 005225-0 09/09/2010 (71) ACCELERON PHARMA INC. (US)
(21) BR 12 2021 016184-4 A2	Código 2.4 - Notificação de Depósito do Pedido Dividido - Art 26 inciso I da LPI (22) 17/07/2008 (62) PI 0813206-2 17/07/2008 (71) DAIRY AUSTRALIA LIMITED (AU) ; AGRICULTURE VICTORIA SERVICES PTY LTD (AU)
(21) BR 12 2021 016185-2 A2	Código 2.4 - Notificação de Depósito do Pedido Dividido - Art 26 inciso I da LPI (22) 09/09/2010 (62) BR 11 2012 005225-0 09/09/2010 (71) ACCELERON PHARMA INC. (US)

Código 2.5 - Exigência - Art. 21 da LPI

O pedido protocolizado não atende formalmente ao disposto no art. 19 da Lei nº 9.279/96, e/ou às demais disposições quanto à sua forma. Fica o requerente obrigado a sanar, em 30 (trinta) dias a contar desta data, as exigências estabelecidas. O interessado deverá obter o parecer através do endereço eletrônico www.inpi.gov.br>Acesso Rápido>Buscaweb. Para cumprir a exigência, protocole a petição de cumprimento: GRU (código 206 - Cumprimento de exigência formal preliminar) isenta de retribuição, acompanhada dos documentos corrigidos de acordo com o parecer. Não sendo a exigência cumprida com a apresentação da documentação correspondente no prazo acima, o depósito não será aceito e sua numeração será anulada conforme norma vigente.

---

(21) BR 10 2021 000078-3

Código 2.5 - Exigência - Art. 21 da LPI
(22) 04/01/2021
(71) LUCAS GABRIEL DOS SANTOS XAVIER (BR/SP) ; LUCAS LIMA BRAZ (BR/SP)
Teor da exigência disponível no parecer (pdf) - acesse: Buscaweb no Portal do INPI. Prazo para cumprimento - 30 (Trinta) dias corridos contados do 1º dia útil após essa publicação (não confunda o prazo de 30 dias, com 1 mês ou com 31 dias). Protocole a petição de cumprimento - Guia de Recolhimento da União (GRU) de código 206 (Cumprimento de exigência formal preliminar) + documentos corrigidos, de acordo com o parecer. O pedido com exigência não cumprida ou cumprida fora do prazo não será aceito e terá sua numeração anulada.

---

(21) BR 10 2021 001090-8

Código 2.5 - Exigência - Art. 21 da LPI
(22) 21/01/2021
(71) BEE SAFE PESQUISA E DESENVOLVIMENTO EM CIÊNCIAS LTDA. (BR/SP)
Teor da exigência disponível no parecer (pdf) - acesse: Buscaweb no Portal do INPI. Prazo para cumprimento - 30 (Trinta) dias corridos contados do 1º dia útil após essa publicação (não confunda o prazo de 30 dias, com 1 mês ou com 31 dias). Protocole a petição de cumprimento - Guia de Recolhimento da União (GRU) de código 206 (Cumprimento de exigência formal preliminar) + documentos corrigidos, de acordo com o parecer. O pedido com exigência não cumprida ou cumprida fora do prazo não será aceito e terá sua numeração anulada.

---

(21) BR 10 2021 002115-2

Código 2.5 - Exigência - Art. 21 da LPI
(22) 04/02/2021
(71) ERALDO CRUZ DOS SANTOS (BR/PA) ; OZIEL MATOS CARNEIRO (BR/PA) ; JOSÉ VENÂNCIO LIMA CARDOSO JUNIOR (BR/BA)

	Teor da exigência disponível no parecer (pdf) - acesse: Buscaweb no Portal do INPI. Prazo para cumprimento - 30 (Trinta) dias corridos contados do 1º dia útil após essa publicação (não confunda o prazo de 30 dias, com 1 mês ou com 31 dias). Protocole a petição de cumprimento - Guia de Recolhimento da União (GRU) de código 206 (Cumprimento de exigência formal preliminar) + documentos corrigidos, de acordo com o parecer. O pedido com exigência não cumprida ou cumprida fora do prazo não será aceito e terá sua numeração anulada.
(21) BR 10 2021 005348-8	Código 2.5 - Exigência - Art. 21 da LPI (22) 22/03/2021 (71) VEZA COMÉRCIO DE ALUMÍNIO LTDA (BR/RS) Teor da exigência disponível no parecer (pdf) - acesse: Buscaweb no Portal do INPI. Prazo para cumprimento - 30 (Trinta) dias corridos contados do 1º dia útil após essa publicação (não confunda o prazo de 30 dias, com 1 mês ou com 31 dias). Protocole a petição de cumprimento - Guia de Recolhimento da União (GRU) de código 206 (Cumprimento de exigência formal preliminar) + documentos corrigidos, de acordo com o parecer. O pedido com exigência não cumprida ou cumprida fora do prazo não será aceito e terá sua numeração anulada.
(21) BR 10 2021 006262-2	Código 2.5 - Exigência - Art. 21 da LPI (22) 31/03/2021 (71) RICARDO NAUFEL DE TOLEDO (BR/MG) ; ALLIANCE SERVIÇOS E EQUIPAMENTOS LTDA (BR/RJ) Teor da exigência disponível no parecer (pdf) - acesse: Buscaweb no Portal do INPI. Prazo para cumprimento - 30 (Trinta) dias corridos contados do 1º dia útil após essa publicação (não confunda o prazo de 30 dias, com 1 mês ou com 31 dias). Protocole a petição de cumprimento - Guia de Recolhimento da União (GRU) de código 206 (Cumprimento de exigência formal preliminar) + documentos corrigidos, de acordo com o parecer. O pedido com exigência não cumprida ou cumprida fora do prazo não será aceito e terá sua numeração anulada.
(21) BR 10 2021 008219-4	Código 2.5 - Exigência - Art. 21 da LPI (22) 29/04/2021 (71) UNIVERSIDADE FEDERAL DE PELOTAS (BR/RS) Teor da exigência disponível no parecer (pdf) - acesse: Buscaweb no Portal do INPI. Prazo para cumprimento - 30 (Trinta) dias corridos contados do 1º dia útil após essa publicação (não confunda o prazo de 30 dias, com 1 mês ou com 31 dias). Protocole a petição de cumprimento - Guia de Recolhimento da União (GRU) de código 206 (Cumprimento de exigência formal preliminar) + documentos corrigidos, de acordo com o parecer. O pedido com exigência não cumprida ou cumprida fora do prazo não será aceito e terá sua numeração

	anulada.
(21) BR 10 2021 008231-3	Código 2.5 - Exigência - Art. 21 da LPI (22) 29/04/2021 (71) JAÍNA ALVES CAMARGO (BR/SP) Teor da exigência disponível no parecer (pdf) - acesse: Buscaweb no Portal do INPI. Prazo para cumprimento - 30 (Trinta) dias corridos contados do 1º dia útil após essa publicação (não confunda o prazo de 30 dias, com 1 mês ou com 31 dias). Protocole a petição de cumprimento - Guia de Recolhimento da União (GRU) de código 206 (Cumprimento de exigência formal preliminar) + documentos corrigidos, de acordo com o parecer. O pedido com exigência não cumprida ou cumprida fora do prazo não será aceito e terá sua numeração anulada.
(21) BR 10 2021 010362-0	Código 2.5 - Exigência - Art. 21 da LPI (22) 27/05/2021 (71) JOÃO BATISTA DA COSTA FILHO (BR/SP) Teor da exigência disponível no parecer (pdf) - acesse: Buscaweb no Portal do INPI. Prazo para cumprimento - 30 (Trinta) dias corridos contados do 1º dia útil após essa publicação (não confunda o prazo de 30 dias, com 1 mês ou com 31 dias). Protocole a petição de cumprimento - Guia de Recolhimento da União (GRU) de código 206 (Cumprimento de exigência formal preliminar) + documentos corrigidos, de acordo com o parecer. O pedido com exigência não cumprida ou cumprida fora do prazo não será aceito e terá sua numeração anulada.
(21) BR 10 2021 011056-2	Código 2.5 - Exigência - Art. 21 da LPI (22) 08/06/2021 (71) WILLIAN CARUSO DE BRITO (BR/SP) Teor da exigência disponível no parecer (pdf) - acesse: Buscaweb no Portal do INPI. Prazo para cumprimento - 30 (Trinta) dias corridos contados do 1º dia útil após essa publicação (não confunda o prazo de 30 dias, com 1 mês ou com 31 dias). Protocole a petição de cumprimento - Guia de Recolhimento da União (GRU) de código 206 (Cumprimento de exigência formal preliminar) + documentos corrigidos, de acordo com o parecer. O pedido com exigência não cumprida ou cumprida fora do prazo não será aceito e terá sua numeração anulada.
(21) BR 10 2021 011272-7	Código 2.5 - Exigência - Art. 21 da LPI (22) 10/06/2021 (71) UNIVERSIDADE FEDERAL DA BAHIA (BR/BA) ; UNIVERSIDADE FEDERAL DO RECÔNCAVO DA BAHIA (BR/BA) ; UNIVERSIDADE ESTADUAL DE FEIRA DE SANTANA (BR/BA) ; UNIVERSIDADE ESTADUAL DO

	SUDOESTE DA BAHIA (BR/BA) Teor da exigência disponível no parecer (pdf) - acesse: Buscaweb no Portal do INPI. Prazo para cumprimento - 30 (Trinta) dias corridos contados do 1º dia útil após essa publicação (não confunda o prazo de 30 dias, com 1 mês ou com 31 dias). Protocole a petição de cumprimento - Guia de Recolhimento da União (GRU) de código 206 (Cumprimento de exigência formal preliminar) + documentos corrigidos, de acordo com o parecer. O pedido com exigência não cumprida ou cumprida fora do prazo não será aceito e terá sua numeração anulada.
(21) BR 10 2021 011827-0	Código 2.5 - Exigência - Art. 21 da LPI (22) 17/06/2021 (71) RUY OLIVEIRA DE SOUSA (BR/BA) Teor da exigência disponível no parecer (pdf) - acesse: Buscaweb no Portal do INPI. Prazo para cumprimento - 30 (Trinta) dias corridos contados do 1º dia útil após essa publicação (não confunda o prazo de 30 dias, com 1 mês ou com 31 dias). Protocole a petição de cumprimento - Guia de Recolhimento da União (GRU) de código 206 (Cumprimento de exigência formal preliminar) + documentos corrigidos, de acordo com o parecer. O pedido com exigência não cumprida ou cumprida fora do prazo não será aceito e terá sua numeração anulada.
(21) BR 10 2021 011846-6	Código 2.5 - Exigência - Art. 21 da LPI (22) 17/06/2021 (71) FOTOSSINTESE QUIMICA LTDA (BR/MT) Teor da exigência disponível no parecer (pdf) - acesse: Buscaweb no Portal do INPI. Prazo para cumprimento - 30 (Trinta) dias corridos contados do 1º dia útil após essa publicação (não confunda o prazo de 30 dias, com 1 mês ou com 31 dias). Protocole a petição de cumprimento - Guia de Recolhimento da União (GRU) de código 206 (Cumprimento de exigência formal preliminar) + documentos corrigidos, de acordo com o parecer. O pedido com exigência não cumprida ou cumprida fora do prazo não será aceito e terá sua numeração anulada.
(21) BR 10 2021 012343-5	Código 2.5 - Exigência - Art. 21 da LPI (22) 22/06/2021 (71) MAYCON CLEBER PREZOTTO (BR/SP) Teor da exigência disponível no parecer (pdf) - acesse: Buscaweb no Portal do INPI. Prazo para cumprimento - 30 (Trinta) dias corridos contados do 1º dia útil após essa publicação (não confunda o prazo de 30 dias, com 1 mês ou com 31 dias). Protocole a petição de cumprimento - Guia de Recolhimento da União (GRU) de código 206 (Cumprimento de exigência formal preliminar) + documentos corrigidos, de acordo com o parecer. O pedido com exigência não cumprida ou cumprida fora do prazo não será aceito e terá sua numeração

	anulada.
(21) BR 10 2021 012347-8	Código 2.5 - Exigência - Art. 21 da LPI (22) 22/06/2021 (71) GALILEO TECHNOLOGIES CORPORATION (US) Teor da exigência disponível no parecer (pdf) - acesse: Buscaweb no Portal do INPI. Prazo para cumprimento - 30 (Trinta) dias corridos contados do 1º dia útil após essa publicação (não confunda o prazo de 30 dias, com 1 mês ou com 31 dias). Protocole a petição de cumprimento - Guia de Recolhimento da União (GRU) de código 206 (Cumprimento de exigência formal preliminar) + documentos corrigidos, de acordo com o parecer. O pedido com exigência não cumprida ou cumprida fora do prazo não será aceito e terá sua numeração anulada.
(21) BR 10 2021 012351-6	Código 2.5 - Exigência - Art. 21 da LPI (22) 22/06/2021 (71) SAULO SANTOS BORGES (BR/SE) Teor da exigência disponível no parecer (pdf) - acesse: Buscaweb no Portal do INPI. Prazo para cumprimento - 30 (Trinta) dias corridos contados do 1º dia útil após essa publicação (não confunda o prazo de 30 dias, com 1 mês ou com 31 dias). Protocole a petição de cumprimento - Guia de Recolhimento da União (GRU) de código 206 (Cumprimento de exigência formal preliminar) + documentos corrigidos, de acordo com o parecer. O pedido com exigência não cumprida ou cumprida fora do prazo não será aceito e terá sua numeração anulada.
(21) BR 10 2021 012355-9	Código 2.5 - Exigência - Art. 21 da LPI (22) 22/06/2021 (71) PATRÍCIA LILIAN TELES LTDA (BR/RS) Teor da exigência disponível no parecer (pdf) - acesse: Buscaweb no Portal do INPI. Prazo para cumprimento - 30 (Trinta) dias corridos contados do 1º dia útil após essa publicação (não confunda o prazo de 30 dias, com 1 mês ou com 31 dias). Protocole a petição de cumprimento - Guia de Recolhimento da União (GRU) de código 206 (Cumprimento de exigência formal preliminar) + documentos corrigidos, de acordo com o parecer. O pedido com exigência não cumprida ou cumprida fora do prazo não será aceito e terá sua numeração anulada.
(21) BR 10 2021 012372-9	Código 2.5 - Exigência - Art. 21 da LPI (22) 22/06/2021 (71) MILTON PAULA DE MORAES (BR/SP) Teor da exigência disponível no parecer (pdf) - acesse: Buscaweb no Portal do INPI. Prazo para cumprimento - 30 (Trinta) dias corridos contados do 1º dia útil

	após essa publicação (não confunda o prazo de 30 dias, com 1 mês ou com 31 dias). Protocole a petição de cumprimento - Guia de Recolhimento da União (GRU) de código 206 (Cumprimento de exigência formal preliminar) + documentos corrigidos, de acordo com o parecer. O pedido com exigência não cumprida ou cumprida fora do prazo não será aceito e terá sua numeração anulada.
(21) BR 10 2021 012413-0	Código 2.5 - Exigência - Art. 21 da LPI (22) 23/06/2021 (71) ID-COTTON SERVIÇOS EM TECNOLOGIA DA INFORMAÇÃO LTDA (BR/MT) Teor da exigência disponível no parecer (pdf) - acesse: Buscaweb no Portal do INPI. Prazo para cumprimento - 30 (Trinta) dias corridos contados do 1º dia útil após essa publicação (não confunda o prazo de 30 dias, com 1 mês ou com 31 dias). Protocole a petição de cumprimento - Guia de Recolhimento da União (GRU) de código 206 (Cumprimento de exigência formal preliminar) + documentos corrigidos, de acordo com o parecer. O pedido com exigência não cumprida ou cumprida fora do prazo não será aceito e terá sua numeração anulada.
(21) BR 10 2021 012486-5	Código 2.5 - Exigência - Art. 21 da LPI (22) 23/06/2021 (71) HIONEXSA INDÚSTRIA DE ADITIVOS LTDA (BR/SC) Teor da exigência disponível no parecer (pdf) - acesse: Buscaweb no Portal do INPI. Prazo para cumprimento - 30 (Trinta) dias corridos contados do 1º dia útil após essa publicação (não confunda o prazo de 30 dias, com 1 mês ou com 31 dias). Protocole a petição de cumprimento - Guia de Recolhimento da União (GRU) de código 206 (Cumprimento de exigência formal preliminar) + documentos corrigidos, de acordo com o parecer. O pedido com exigência não cumprida ou cumprida fora do prazo não será aceito e terá sua numeração anulada.
(21) BR 10 2021 012543-8	Código 2.5 - Exigência - Art. 21 da LPI (22) 24/06/2021 (71) DEERE & COMPANY (US) Teor da exigência disponível no parecer (pdf) - acesse: Buscaweb no Portal do INPI. Prazo para cumprimento - 30 (Trinta) dias corridos contados do 1º dia útil após essa publicação (não confunda o prazo de 30 dias, com 1 mês ou com 31 dias). Protocole a petição de cumprimento - Guia de Recolhimento da União (GRU) de código 206 (Cumprimento de exigência formal preliminar) + documentos corrigidos, de acordo com o parecer. O pedido com exigência não cumprida ou cumprida fora do prazo não será aceito e terá sua numeração anulada.

(21) BR 10 2021 012740-6	Código 2.5 - Exigência - Art. 21 da LPI (22) 28/06/2021 (71) ANDRÉ RODRIGUES DA ROCHA (BR/GO) Teor da exigência disponível no parecer (pdf) - acesse: Buscaweb no Portal do INPI. Prazo para cumprimento - 30 (Trinta) dias corridos contados do 1º dia útil após essa publicação (não confunda o prazo de 30 dias, com 1 mês ou com 31 dias). Protocole a petição de cumprimento - Guia de Recolhimento da União (GRU) de código 206 (Cumprimento de exigência formal preliminar) + documentos corrigidos, de acordo com o parecer. O pedido com exigência não cumprida ou cumprida fora do prazo não será aceito e terá sua numeração anulada.
(21) BR 10 2021 012830-5	Código 2.5 - Exigência - Art. 21 da LPI (22) 28/06/2021 (71) UNIVERSIDADE FEDERAL DE SERGIPE (BR/SE) Teor da exigência disponível no parecer (pdf) - acesse: Buscaweb no Portal do INPI. Prazo para cumprimento - 30 (Trinta) dias corridos contados do 1º dia útil após essa publicação (não confunda o prazo de 30 dias, com 1 mês ou com 31 dias). Protocole a petição de cumprimento - Guia de Recolhimento da União (GRU) de código 206 (Cumprimento de exigência formal preliminar) + documentos corrigidos, de acordo com o parecer. O pedido com exigência não cumprida ou cumprida fora do prazo não será aceito e terá sua numeração anulada.
(21) BR 10 2021 013262-0	Código 2.5 - Exigência - Art. 21 da LPI (22) 05/07/2021 (71) UNIVERSIDADE FEDERAL DO RIO DE JANEIRO (BR/RJ) Teor da exigência disponível no parecer (pdf) - acesse: Buscaweb no Portal do INPI. Prazo para cumprimento - 30 (Trinta) dias corridos contados do 1º dia útil após essa publicação (não confunda o prazo de 30 dias, com 1 mês ou com 31 dias). Protocole a petição de cumprimento - Guia de Recolhimento da União (GRU) de código 206 (Cumprimento de exigência formal preliminar) + documentos corrigidos, de acordo com o parecer. O pedido com exigência não cumprida ou cumprida fora do prazo não será aceito e terá sua numeração anulada.
(21) BR 10 2021 013304-0	Código 2.5 - Exigência - Art. 21 da LPI (22) 05/07/2021 (71) CENTRO DE TECNOLOGIA MINERAL (BR/RJ) Teor da exigência disponível no parecer (pdf) - acesse: Buscaweb no Portal do INPI. Prazo para cumprimento - 30 (Trinta) dias corridos contados do 1º dia útil após essa publicação (não confunda o prazo de 30 dias, com 1 mês ou com 31 dias). Protocole a petição de cumprimento - Guia de Recolhimento da União

	(GRU) de código 206 (Cumprimento de exigência formal preliminar) + documentos corrigidos, de acordo com o parecer. O pedido com exigência não cumprida ou cumprida fora do prazo não será aceito e terá sua numeração anulada.
(21) BR 10 2021 013306-6	Código 2.5 - Exigência - Art. 21 da LPI (22) 06/07/2021 (71) WILLIAM ALFRED GAZAL. (BR/SP) Teor da exigência disponível no parecer (pdf) - acesse: Buscaweb no Portal do INPI. Prazo para cumprimento - 30 (Trinta) dias corridos contados do 1º dia útil após essa publicação (não confunda o prazo de 30 dias, com 1 mês ou com 31 dias). Protocole a petição de cumprimento - Guia de Recolhimento da União (GRU) de código 206 (Cumprimento de exigência formal preliminar) + documentos corrigidos, de acordo com o parecer. O pedido com exigência não cumprida ou cumprida fora do prazo não será aceito e terá sua numeração anulada.
(21) BR 10 2021 013312-0	Código 2.5 - Exigência - Art. 21 da LPI (22) 06/07/2021 (71) JOEL DOS SANTOS OLIVEIRA (BR/SP) Teor da exigência disponível no parecer (pdf) - acesse: Buscaweb no Portal do INPI. Prazo para cumprimento - 30 (Trinta) dias corridos contados do 1º dia útil após essa publicação (não confunda o prazo de 30 dias, com 1 mês ou com 31 dias). Protocole a petição de cumprimento - Guia de Recolhimento da União (GRU) de código 206 (Cumprimento de exigência formal preliminar) + documentos corrigidos, de acordo com o parecer. O pedido com exigência não cumprida ou cumprida fora do prazo não será aceito e terá sua numeração anulada.
(21) BR 10 2021 013367-8	Código 2.5 - Exigência - Art. 21 da LPI (22) 06/07/2021 (71) UNIVERSIDADE FEDERAL DO RIO GRANDE - FURG (BR/RS) Teor da exigência disponível no parecer (pdf) - acesse: Buscaweb no Portal do INPI. Prazo para cumprimento - 30 (Trinta) dias corridos contados do 1º dia útil após essa publicação (não confunda o prazo de 30 dias, com 1 mês ou com 31 dias). Protocole a petição de cumprimento - Guia de Recolhimento da União (GRU) de código 206 (Cumprimento de exigência formal preliminar) + documentos corrigidos, de acordo com o parecer. O pedido com exigência não cumprida ou cumprida fora do prazo não será aceito e terá sua numeração anulada.
(21) BR 10 2021 013374-0	Código 2.5 - Exigência - Art. 21 da LPI (22) 06/07/2021

(71) MARCELO FERNANDES DA SILVA (BR/MG)
Teor da exigência disponível no parecer (pdf) - acesse: Buscaweb no Portal do INPI. Prazo para cumprimento - 30 (Trinta) dias corridos contados do 1º dia útil após essa publicação (não confunda o prazo de 30 dias, com 1 mês ou com 31 dias). Protocole a petição de cumprimento - Guia de Recolhimento da União (GRU) de código 206 (Cumprimento de exigência formal preliminar) + documentos corrigidos, de acordo com o parecer. O pedido com exigência não cumprida ou cumprida fora do prazo não será aceito e terá sua numeração anulada.

---

(21) BR 10 2021 013380-5

Código 2.5 - Exigência - Art. 21 da LPI
(22) 06/07/2021
(71) INSTITUTO FEDERAL DE EDUCAÇÃO, CIÊNCIA E TECNOLOGIA DE PERNAMBUCO (BR/PE)
Teor da exigência disponível no parecer (pdf) - acesse: Buscaweb no Portal do INPI. Prazo para cumprimento - 30 (Trinta) dias corridos contados do 1º dia útil após essa publicação (não confunda o prazo de 30 dias, com 1 mês ou com 31 dias). Protocole a petição de cumprimento - Guia de Recolhimento da União (GRU) de código 206 (Cumprimento de exigência formal preliminar) + documentos corrigidos, de acordo com o parecer. O pedido com exigência não cumprida ou cumprida fora do prazo não será aceito e terá sua numeração anulada.

---

(21) BR 10 2021 013390-2

Código 2.5 - Exigência - Art. 21 da LPI
(22) 06/07/2021
(71) CESAR COSTA (BR/SP)
Teor da exigência disponível no parecer (pdf) - acesse: Buscaweb no Portal do INPI. Prazo para cumprimento - 30 (Trinta) dias corridos contados do 1º dia útil após essa publicação (não confunda o prazo de 30 dias, com 1 mês ou com 31 dias). Protocole a petição de cumprimento - Guia de Recolhimento da União (GRU) de código 206 (Cumprimento de exigência formal preliminar) + documentos corrigidos, de acordo com o parecer. O pedido com exigência não cumprida ou cumprida fora do prazo não será aceito e terá sua numeração anulada.

---

(21) BR 10 2021 013391-0

Código 2.5 - Exigência - Art. 21 da LPI
(22) 06/07/2021
(71) UNIVERSIDADE FEDERAL DE CAMPINA GRANDE - PB (BR/PB)
Teor da exigência disponível no parecer (pdf) - acesse: Buscaweb no Portal do INPI. Prazo para cumprimento - 30 (Trinta) dias corridos contados do 1º dia útil após essa publicação (não confunda o prazo de 30 dias, com 1 mês ou com 31 dias). Protocole a petição de cumprimento - Guia de Recolhimento da União (GRU) de código 206 (Cumprimento de exigência formal preliminar) + documentos corrigidos, de acordo com o parecer. O pedido com exigência não

	cumprida ou cumprida fora do prazo não será aceito e terá sua numeração anulada.
(21) BR 10 2021 013392-9	Código 2.5 - Exigência - Art. 21 da LPI (22) 06/07/2021 (71) UNIVERSIDADE FEDERAL DE CAMPINA GRANDE - PB (BR/PB) Teor da exigência disponível no parecer (pdf) - acesse: Buscaweb no Portal do INPI. Prazo para cumprimento - 30 (Trinta) dias corridos contados do 1º dia útil após essa publicação (não confunda o prazo de 30 dias, com 1 mês ou com 31 dias). Protocole a petição de cumprimento - Guia de Recolhimento da União (GRU) de código 206 (Cumprimento de exigência formal preliminar) + documentos corrigidos, de acordo com o parecer. O pedido com exigência não cumprida ou cumprida fora do prazo não será aceito e terá sua numeração anulada.
(21) BR 10 2021 013395-3	Código 2.5 - Exigência - Art. 21 da LPI (22) 07/07/2021 (71) SOCIEDADE UNIFICADA DE ENSINO AUGUSTO MOTTA (BR/RJ) ; INSTITUTO MILITAR DE ENGENHARIA (IME) (BR/RJ) ; INSTITUTO DE MACROMOLÉCULAS PROFESSORA ELOISA MANO (BR/RJ) ; ROBSON SANY FREIRE (BR/RJ) Teor da exigência disponível no parecer (pdf) - acesse: Buscaweb no Portal do INPI. Prazo para cumprimento - 30 (Trinta) dias corridos contados do 1º dia útil após essa publicação (não confunda o prazo de 30 dias, com 1 mês ou com 31 dias). Protocole a petição de cumprimento - Guia de Recolhimento da União (GRU) de código 206 (Cumprimento de exigência formal preliminar) + documentos corrigidos, de acordo com o parecer. O pedido com exigência não cumprida ou cumprida fora do prazo não será aceito e terá sua numeração anulada.
(21) BR 10 2021 013401-1	Código 2.5 - Exigência - Art. 21 da LPI (22) 07/07/2021 (71) PETRÓLEO BRASILEIRO S.A. - PETROBRAS (BR/RJ) ; UNIVERSIDADE FEDERAL DO ESPÍRITO SANTO - UFES (BR/ES) Teor da exigência disponível no parecer (pdf) - acesse: Buscaweb no Portal do INPI. Prazo para cumprimento - 30 (Trinta) dias corridos contados do 1º dia útil após essa publicação (não confunda o prazo de 30 dias, com 1 mês ou com 31 dias). Protocole a petição de cumprimento - Guia de Recolhimento da União (GRU) de código 206 (Cumprimento de exigência formal preliminar) + documentos corrigidos, de acordo com o parecer. O pedido com exigência não cumprida ou cumprida fora do prazo não será aceito e terá sua numeração anulada.

(21) BR 10 2021 013414-3

Código 2.5 - Exigência - Art. 21 da LPI
(22) 07/07/2021
(71) MARCIO MARCELO FOSSA (BR/MT)
Teor da exigência disponível no parecer (pdf) - acesse: Buscaweb no Portal do INPI. Prazo para cumprimento - 30 (Trinta) dias corridos contados do 1º dia útil após essa publicação (não confunda o prazo de 30 dias, com 1 mês ou com 31 dias). Protocole a petição de cumprimento - Guia de Recolhimento da União (GRU) de código 206 (Cumprimento de exigência formal preliminar) + documentos corrigidos, de acordo com o parecer. O pedido com exigência não cumprida ou cumprida fora do prazo não será aceito e terá sua numeração anulada.

(21) BR 10 2021 013457-7

Código 2.5 - Exigência - Art. 21 da LPI
(22) 07/07/2021
(71) BASF S.A. (BR/SP) ; UNIVERSIDADE FEDERAL DE SÃO PAULO - UNIFESP (BR/SP)
Teor da exigência disponível no parecer (pdf) - acesse: Buscaweb no Portal do INPI. Prazo para cumprimento - 30 (Trinta) dias corridos contados do 1º dia útil após essa publicação (não confunda o prazo de 30 dias, com 1 mês ou com 31 dias). Protocole a petição de cumprimento - Guia de Recolhimento da União (GRU) de código 206 (Cumprimento de exigência formal preliminar) + documentos corrigidos, de acordo com o parecer. O pedido com exigência não cumprida ou cumprida fora do prazo não será aceito e terá sua numeração anulada.

(21) BR 10 2021 013513-1

Código 2.5 - Exigência - Art. 21 da LPI
(22) 08/07/2021
(71) IASO BIODELIVERY FABRICAÇÃO DE DISPOSITIVOS COM LIBERAÇÃO DE FÁRMACOS LTDA (BR/SC)
Teor da exigência disponível no parecer (pdf) - acesse: Buscaweb no Portal do INPI. Prazo para cumprimento - 30 (Trinta) dias corridos contados do 1º dia útil após essa publicação (não confunda o prazo de 30 dias, com 1 mês ou com 31 dias). Protocole a petição de cumprimento - Guia de Recolhimento da União (GRU) de código 206 (Cumprimento de exigência formal preliminar) + documentos corrigidos, de acordo com o parecer. O pedido com exigência não cumprida ou cumprida fora do prazo não será aceito e terá sua numeração anulada.

(21) BR 10 2021 013523-9

Código 2.5 - Exigência - Art. 21 da LPI
(22) 08/07/2021
(71) DOUGLAS MONTEIRO DAS CHAGAS (BR/PR)
Teor da exigência disponível no parecer (pdf) - acesse: Buscaweb no Portal do INPI. Prazo para cumprimento - 30 (Trinta) dias corridos contados do 1º dia útil após essa publicação (não confunda o prazo de 30 dias, com 1 mês ou com 31

	dias). Protocole a petição de cumprimento - Guia de Recolhimento da União (GRU) de código 206 (Cumprimento de exigência formal preliminar) + documentos corrigidos, de acordo com o parecer. O pedido com exigência não cumprida ou cumprida fora do prazo não será aceito e terá sua numeração anulada.
(21) BR 10 2021 013552-2	Código 2.5 - Exigência - Art. 21 da LPI (22) 08/07/2021 (71) NATANAEL CARLI BONICONTRO (BR/PR) Teor da exigência disponível no parecer (pdf) - acesse: Buscaweb no Portal do INPI. Prazo para cumprimento - 30 (Trinta) dias corridos contados do 1º dia útil após essa publicação (não confunda o prazo de 30 dias, com 1 mês ou com 31 dias). Protocole a petição de cumprimento - Guia de Recolhimento da União (GRU) de código 206 (Cumprimento de exigência formal preliminar) + documentos corrigidos, de acordo com o parecer. O pedido com exigência não cumprida ou cumprida fora do prazo não será aceito e terá sua numeração anulada.
(21) BR 10 2021 013560-3	Código 2.5 - Exigência - Art. 21 da LPI (22) 08/07/2021 (71) CRISTIAN LEONILDO SHIMADA (BR/PR) Teor da exigência disponível no parecer (pdf) - acesse: Buscaweb no Portal do INPI. Prazo para cumprimento - 30 (Trinta) dias corridos contados do 1º dia útil após essa publicação (não confunda o prazo de 30 dias, com 1 mês ou com 31 dias). Protocole a petição de cumprimento - Guia de Recolhimento da União (GRU) de código 206 (Cumprimento de exigência formal preliminar) + documentos corrigidos, de acordo com o parecer. O pedido com exigência não cumprida ou cumprida fora do prazo não será aceito e terá sua numeração anulada.
(21) BR 10 2021 013561-1	Código 2.5 - Exigência - Art. 21 da LPI (22) 09/07/2021 (71) MALFI INDUSTRIA E COMERCIO DE MAQUINAS PRE PLANTIO LTDA (BR/PR) ; JOHNATAN JOSE BROTTO (BR/PR) Teor da exigência disponível no parecer (pdf) - acesse: Buscaweb no Portal do INPI. Prazo para cumprimento - 30 (Trinta) dias corridos contados do 1º dia útil após essa publicação (não confunda o prazo de 30 dias, com 1 mês ou com 31 dias). Protocole a petição de cumprimento - Guia de Recolhimento da União (GRU) de código 206 (Cumprimento de exigência formal preliminar) + documentos corrigidos, de acordo com o parecer. O pedido com exigência não cumprida ou cumprida fora do prazo não será aceito e terá sua numeração anulada.

(21) BR 10 2021 013568-9

Código 2.5 - Exigência - Art. 21 da LPI
(22) 09/07/2021
(71) LALLEMAND HUNGARY LIQUIDITY MANAGEMENT LLC. (HU)
Teor da exigência disponível no parecer (pdf) - acesse: Buscaweb no Portal do INPI. Prazo para cumprimento - 30 (Trinta) dias corridos contados do 1º dia útil após essa publicação (não confunda o prazo de 30 dias, com 1 mês ou com 31 dias). Protocole a petição de cumprimento - Guia de Recolhimento da União (GRU) de código 206 (Cumprimento de exigência formal preliminar) + documentos corrigidos, de acordo com o parecer. O pedido com exigência não cumprida ou cumprida fora do prazo não será aceito e terá sua numeração anulada.

(21) BR 10 2021 013579-4

Código 2.5 - Exigência - Art. 21 da LPI
(22) 09/07/2021
(71) TATIANA BEATRÍS TRIBESS (BR/SP)
Teor da exigência disponível no parecer (pdf) - acesse: Buscaweb no Portal do INPI. Prazo para cumprimento - 30 (Trinta) dias corridos contados do 1º dia útil após essa publicação (não confunda o prazo de 30 dias, com 1 mês ou com 31 dias). Protocole a petição de cumprimento - Guia de Recolhimento da União (GRU) de código 206 (Cumprimento de exigência formal preliminar) + documentos corrigidos, de acordo com o parecer. O pedido com exigência não cumprida ou cumprida fora do prazo não será aceito e terá sua numeração anulada.

(21) BR 10 2021 013589-1

Código 2.5 - Exigência - Art. 21 da LPI
(22) 09/07/2021
(71) UNIVERSIDADE FEDERAL DO RIO GRANDE - FURG (BR/RS)
Teor da exigência disponível no parecer (pdf) - acesse: Buscaweb no Portal do INPI. Prazo para cumprimento - 30 (Trinta) dias corridos contados do 1º dia útil após essa publicação (não confunda o prazo de 30 dias, com 1 mês ou com 31 dias). Protocole a petição de cumprimento - Guia de Recolhimento da União (GRU) de código 206 (Cumprimento de exigência formal preliminar) + documentos corrigidos, de acordo com o parecer. O pedido com exigência não cumprida ou cumprida fora do prazo não será aceito e terá sua numeração anulada.

(21) BR 10 2021 013636-7

Código 2.5 - Exigência - Art. 21 da LPI
(22) 09/07/2021
(71) HYPERLOCK EQUIPAMENTOS PARA SEGURANCA AUTOMOTIVA LTDA (BR/SC)
Teor da exigência disponível no parecer (pdf) - acesse: Buscaweb no Portal do INPI. Prazo para cumprimento - 30 (Trinta) dias corridos contados do 1º dia útil após essa publicação (não confunda o prazo de 30 dias, com 1 mês ou com 31 dias). Protocole a petição de cumprimento - Guia de Recolhimento da União

	(GRU) de código 206 (Cumprimento de exigência formal preliminar) + documentos corrigidos, de acordo com o parecer. O pedido com exigência não cumprida ou cumprida fora do prazo não será aceito e terá sua numeração anulada.
(21) BR 10 2021 013657-0	Código 2.5 - Exigência - Art. 21 da LPI (22) 10/07/2021 (71) CLAUDIO DA SILVA VIANNA (BR/RJ) Teor da exigência disponível no parecer (pdf) - acesse: Buscaweb no Portal do INPI. Prazo para cumprimento - 30 (Trinta) dias corridos contados do 1º dia útil após essa publicação (não confunda o prazo de 30 dias, com 1 mês ou com 31 dias). Protocole a petição de cumprimento - Guia de Recolhimento da União (GRU) de código 206 (Cumprimento de exigência formal preliminar) + documentos corrigidos, de acordo com o parecer. O pedido com exigência não cumprida ou cumprida fora do prazo não será aceito e terá sua numeração anulada.
(21) BR 10 2021 013659-6	Código 2.5 - Exigência - Art. 21 da LPI (22) 10/07/2021 (71) DARLAN AZEVEDO PEREIRA (BR/BA) ; EVANDRO BERNARDO DE LIRA (BR/PB) ; LUÍS CELSO CARDOSO DE PINA (BR/PB) Teor da exigência disponível no parecer (pdf) - acesse: Buscaweb no Portal do INPI. Prazo para cumprimento - 30 (Trinta) dias corridos contados do 1º dia útil após essa publicação (não confunda o prazo de 30 dias, com 1 mês ou com 31 dias). Protocole a petição de cumprimento - Guia de Recolhimento da União (GRU) de código 206 (Cumprimento de exigência formal preliminar) + documentos corrigidos, de acordo com o parecer. O pedido com exigência não cumprida ou cumprida fora do prazo não será aceito e terá sua numeração anulada.
(21) BR 10 2021 013938-2	Código 2.5 - Exigência - Art. 21 da LPI (22) 15/07/2021 (71) KUHN-AUDUREAU SAS (FR) Teor da exigência disponível no parecer (pdf) - acesse: Buscaweb no Portal do INPI. Prazo para cumprimento - 30 (Trinta) dias corridos contados do 1º dia útil após essa publicação (não confunda o prazo de 30 dias, com 1 mês ou com 31 dias). Protocole a petição de cumprimento - Guia de Recolhimento da União (GRU) de código 206 (Cumprimento de exigência formal preliminar) + documentos corrigidos, de acordo com o parecer. O pedido com exigência não cumprida ou cumprida fora do prazo não será aceito e terá sua numeração anulada.
(21) BR 10 2021 013945-5	Código 2.5 - Exigência - Art. 21 da LPI

	(22) 15/07/2021 (71) ALACER BIOMÉDICA INDÚSTRIA ELETRÔNICA LTDA - EPP (BR/SP) Teor da exigência disponível no parecer (pdf) - acesse: Buscaweb no Portal do INPI. Prazo para cumprimento - 30 (Trinta) dias corridos contados do 1º dia útil após essa publicação (não confunda o prazo de 30 dias, com 1 mês ou com 31 dias). Protocole a petição de cumprimento - Guia de Recolhimento da União (GRU) de código 206 (Cumprimento de exigência formal preliminar) + documentos corrigidos, de acordo com o parecer. O pedido com exigência não cumprida ou cumprida fora do prazo não será aceito e terá sua numeração anulada.
(21) BR 10 2021 014095-0	Código 2.5 - Exigência - Art. 21 da LPI (22) 16/07/2021 (71) SAULO SANTOS BORGES (BR/SE) Teor da exigência disponível no parecer (pdf) - acesse: Buscaweb no Portal do INPI. Prazo para cumprimento - 30 (Trinta) dias corridos contados do 1º dia útil após essa publicação (não confunda o prazo de 30 dias, com 1 mês ou com 31 dias). Protocole a petição de cumprimento - Guia de Recolhimento da União (GRU) de código 206 (Cumprimento de exigência formal preliminar) + documentos corrigidos, de acordo com o parecer. O pedido com exigência não cumprida ou cumprida fora do prazo não será aceito e terá sua numeração anulada.
(21) BR 10 2021 014108-5	Código 2.5 - Exigência - Art. 21 da LPI (22) 16/07/2021 (71) SAMUEL GODINHO MARTINS (BR/SC) Teor da exigência disponível no parecer (pdf) - acesse: Buscaweb no Portal do INPI. Prazo para cumprimento - 30 (Trinta) dias corridos contados do 1º dia útil após essa publicação (não confunda o prazo de 30 dias, com 1 mês ou com 31 dias). Protocole a petição de cumprimento - Guia de Recolhimento da União (GRU) de código 206 (Cumprimento de exigência formal preliminar) + documentos corrigidos, de acordo com o parecer. O pedido com exigência não cumprida ou cumprida fora do prazo não será aceito e terá sua numeração anulada.
(21) BR 10 2021 014109-3	Código 2.5 - Exigência - Art. 21 da LPI (22) 16/07/2021 (71) RENATO NERES DA SILVA (BR/SP) Teor da exigência disponível no parecer (pdf) - acesse: Buscaweb no Portal do INPI. Prazo para cumprimento - 30 (Trinta) dias corridos contados do 1º dia útil após essa publicação (não confunda o prazo de 30 dias, com 1 mês ou com 31 dias). Protocole a petição de cumprimento - Guia de Recolhimento da União (GRU) de código 206 (Cumprimento de exigência formal preliminar) + documentos corrigidos, de acordo com o parecer. O pedido com exigência não

	cumprida ou cumprida fora do prazo não será aceito e terá sua numeração anulada.
(21) BR 10 2021 015604-0	Código 2.5 - Exigência - Art. 21 da LPI (22) 06/08/2021 (71) ENRIQUE MENOTTI PESCARMONA (AR) Teor da exigência disponível no parecer (pdf) - acesse: Buscaweb no Portal do INPI. Prazo para cumprimento - 30 (Trinta) dias corridos contados do 1º dia útil após essa publicação (não confunda o prazo de 30 dias, com 1 mês ou com 31 dias). Protocole a petição de cumprimento - Guia de Recolhimento da União (GRU) de código 206 (Cumprimento de exigência formal preliminar) + documentos corrigidos, de acordo com o parecer. O pedido com exigência não cumprida ou cumprida fora do prazo não será aceito e terá sua numeração anulada.
(21) BR 12 2021 015851-7 A2	Código 2.5 - Exigência - Art. 21 da LPI (22) 08/02/2011 (71) LANTHEUS MEDICAL IMAGING, INC. (US) Teor da exigência disponível no parecer (pdf) - acesse: Buscaweb no Portal do INPI. Prazo para cumprimento - 30 (Trinta) dias corridos contados do 1º dia útil após essa publicação (não confunda o prazo de 30 dias, com 1 mês ou com 31 dias). Protocole a petição de cumprimento - Guia de Recolhimento da União (GRU) de código 206 (Cumprimento de exigência formal preliminar) + documentos corrigidos, de acordo com o parecer. O pedido com exigência não cumprida ou cumprida fora do prazo não será aceito e terá sua numeração anulada. Dividido do PCT 11 2012 019789-4
(21) BR 12 2021 016044-9 A2	Código 2.5 - Exigência - Art. 21 da LPI (22) 06/05/2011 (71) THE REGENTS OF THE UNIVERSITY OF CALIFORNIA (US) ; BRUIN BIOMETRICS, LLC (US) Teor da exigência disponível no parecer (pdf) - acesse: Buscaweb no Portal do INPI. Prazo para cumprimento - 30 (Trinta) dias corridos contados do 1º dia útil após essa publicação (não confunda o prazo de 30 dias, com 1 mês ou com 31 dias). Protocole a petição de cumprimento - Guia de Recolhimento da União (GRU) de código 206 (Cumprimento de exigência formal preliminar) + documentos corrigidos, de acordo com o parecer. O pedido com exigência não cumprida ou cumprida fora do prazo não será aceito e terá sua numeração anulada. 2º dividido do PCT 11 2012 028408-8
(21) BR 12 2021 016202-6 A2	Código 2.5 - Exigência - Art. 21 da LPI (22) 20/11/2013 (71) BAYLIS MEDICAL COMPANY INC. (CA)

	Teor da exigência disponível no parecer (pdf) - acesse: Buscaweb no Portal do INPI. Prazo para cumprimento - 30 (Trinta) dias corridos contados do 1º dia útil após essa publicação (não confunda o prazo de 30 dias, com 1 mês ou com 31 dias). Protocole a petição de cumprimento - Guia de Recolhimento da União (GRU) de código 206 (Cumprimento de exigência formal preliminar) + documentos corrigidos, de acordo com o parecer. O pedido com exigência não cumprida ou cumprida fora do prazo não será aceito e terá sua numeração anulada. Dividido do PCT 11 2016 002781-7
(21) BR 13 2021 010566-5	Código 2.5 - Exigência - Art. 21 da LPI (22) 31/05/2021 (71) INGURAN, LLC (US) Teor da exigência disponível no parecer (pdf) - acesse: Buscaweb no Portal do INPI. Prazo para cumprimento - 30 (Trinta) dias corridos contados do 1º dia útil após essa publicação (não confunda o prazo de 30 dias, com 1 mês ou com 31 dias). Protocole a petição de cumprimento - Guia de Recolhimento da União (GRU) de código 206 (Cumprimento de exigência formal preliminar) + documentos corrigidos, de acordo com o parecer. O pedido com exigência não cumprida ou cumprida fora do prazo não será aceito e terá sua numeração anulada.
(21) BR 20 2021 002875-6	Código 2.5 - Exigência - Art. 21 da LPI (22) 17/02/2021 (71) LAURISTON DA SILVA ARAUJO (BR/SP) Teor da exigência disponível no parecer (pdf) - acesse: Buscaweb no Portal do INPI. Prazo para cumprimento - 30 (Trinta) dias corridos contados do 1º dia útil após essa publicação (não confunda o prazo de 30 dias, com 1 mês ou com 31 dias). Protocole a petição de cumprimento - Guia de Recolhimento da União (GRU) de código 206 (Cumprimento de exigência formal preliminar) + documentos corrigidos, de acordo com o parecer. O pedido com exigência não cumprida ou cumprida fora do prazo não será aceito e terá sua numeração anulada.
(21) BR 20 2021 003400-4	Código 2.5 - Exigência - Art. 21 da LPI (22) 23/02/2021 (71) UNIVERSIDADE FEDERAL DE JATAI (BR/GO) ; UNIVERSIDADE ESTADUAL PAULISTA JULIO DE MESQUITA FILHO (BR/SP) ; UNIVERSIDADE FEDERAL DE GOIÁS (BR/GO) Teor da exigência disponível no parecer (pdf) - acesse: Buscaweb no Portal do INPI. Prazo para cumprimento - 30 (Trinta) dias corridos contados do 1º dia útil após essa publicação (não confunda o prazo de 30 dias, com 1 mês ou com 31 dias). Protocole a petição de cumprimento - Guia de Recolhimento da União (GRU) de código 206 (Cumprimento de exigência formal preliminar) + documentos corrigidos, de acordo com o parecer. O pedido com exigência não

	cumprida ou cumprida fora do prazo não será aceito e terá sua numeração anulada.
(21) BR 20 2021 005022-0	Código 2.5 - Exigência - Art. 21 da LPI (22) 17/03/2021 (71) RAFAEL STRACK FONSECA (BR/GO) Teor da exigência disponível no parecer (pdf) - acesse: Buscaweb no Portal do INPI. Prazo para cumprimento - 30 (Trinta) dias corridos contados do 1º dia útil após essa publicação (não confunda o prazo de 30 dias, com 1 mês ou com 31 dias). Protocole a petição de cumprimento - Guia de Recolhimento da União (GRU) de código 206 (Cumprimento de exigência formal preliminar) + documentos corrigidos, de acordo com o parecer. O pedido com exigência não cumprida ou cumprida fora do prazo não será aceito e terá sua numeração anulada.
(21) BR 20 2021 006479-5	Código 2.5 - Exigência - Art. 21 da LPI (22) 05/04/2021 (71) SORTZEN ENGENHARIA DE MATERIAIS LTDA (BR/RJ) Teor da exigência disponível no parecer (pdf) - acesse: Buscaweb no Portal do INPI. Prazo para cumprimento - 30 (Trinta) dias corridos contados do 1º dia útil após essa publicação (não confunda o prazo de 30 dias, com 1 mês ou com 31 dias). Protocole a petição de cumprimento - Guia de Recolhimento da União (GRU) de código 206 (Cumprimento de exigência formal preliminar) + documentos corrigidos, de acordo com o parecer. O pedido com exigência não cumprida ou cumprida fora do prazo não será aceito e terá sua numeração anulada.
(21) BR 20 2021 008086-3	Código 2.5 - Exigência - Art. 21 da LPI (22) 28/04/2021 (71) ANDRE WALLACE MOREIRA DE OLIVEIRA (BR/RJ) Teor da exigência disponível no parecer (pdf) - acesse: Buscaweb no Portal do INPI. Prazo para cumprimento - 30 (Trinta) dias corridos contados do 1º dia útil após essa publicação (não confunda o prazo de 30 dias, com 1 mês ou com 31 dias). Protocole a petição de cumprimento - Guia de Recolhimento da União (GRU) de código 206 (Cumprimento de exigência formal preliminar) + documentos corrigidos, de acordo com o parecer. O pedido com exigência não cumprida ou cumprida fora do prazo não será aceito e terá sua numeração anulada.
(21) BR 20 2021 011114-9	Código 2.5 - Exigência - Art. 21 da LPI (22) 09/06/2021 (71) THALLES DE SOUSA GOMES 11856829456 (BR/SP) Teor da exigência disponível no parecer (pdf) - acesse: Buscaweb no Portal do

	INPI. Prazo para cumprimento - 30 (Trinta) dias corridos contados do 1º dia útil após essa publicação (não confunda o prazo de 30 dias, com 1 mês ou com 31 dias). Protocole a petição de cumprimento - Guia de Recolhimento da União (GRU) de código 206 (Cumprimento de exigência formal preliminar) + documentos corrigidos, de acordo com o parecer. O pedido com exigência não cumprida ou cumprida fora do prazo não será aceito e terá sua numeração anulada.
(21) BR 20 2021 011446-6	Código 2.5 - Exigência - Art. 21 da LPI (22) 11/06/2021 (71) ERMANO RODRIGURS DA SILVA (BR/MG) Teor da exigência disponível no parecer (pdf) - acesse: Buscaweb no Portal do INPI. Prazo para cumprimento - 30 (Trinta) dias corridos contados do 1º dia útil após essa publicação (não confunda o prazo de 30 dias, com 1 mês ou com 31 dias). Protocole a petição de cumprimento - Guia de Recolhimento da União (GRU) de código 206 (Cumprimento de exigência formal preliminar) + documentos corrigidos, de acordo com o parecer. O pedido com exigência não cumprida ou cumprida fora do prazo não será aceito e terá sua numeração anulada.
(21) BR 20 2021 011919-0	Código 2.5 - Exigência - Art. 21 da LPI (22) 17/06/2021 (71) CONFISEG INDUSTRIA E COMERCIO DE ALUMINIO LTDA (BR/SP) Teor da exigência disponível no parecer (pdf) - acesse: Buscaweb no Portal do INPI. Prazo para cumprimento - 30 (Trinta) dias corridos contados do 1º dia útil após essa publicação (não confunda o prazo de 30 dias, com 1 mês ou com 31 dias). Protocole a petição de cumprimento - Guia de Recolhimento da União (GRU) de código 206 (Cumprimento de exigência formal preliminar) + documentos corrigidos, de acordo com o parecer. O pedido com exigência não cumprida ou cumprida fora do prazo não será aceito e terá sua numeração anulada.
(21) BR 20 2021 012246-9	Código 2.5 - Exigência - Art. 21 da LPI (22) 21/06/2021 (71) CIA. INDUSTRIAL H. CARLOS SCHNEIDER (BR/SC) Teor da exigência disponível no parecer (pdf) - acesse: Buscaweb no Portal do INPI. Prazo para cumprimento - 30 (Trinta) dias corridos contados do 1º dia útil após essa publicação (não confunda o prazo de 30 dias, com 1 mês ou com 31 dias). Protocole a petição de cumprimento - Guia de Recolhimento da União (GRU) de código 206 (Cumprimento de exigência formal preliminar) + documentos corrigidos, de acordo com o parecer. O pedido com exigência não cumprida ou cumprida fora do prazo não será aceito e terá sua numeração anulada.

(21) BR 20 2021 012267-1	Código 2.5 - Exigência - Art. 21 da LPI (22) 21/06/2021 (71) PERFECT GLASS VIDROS EIRELI (BR/SP) Teor da exigência disponível no parecer (pdf) - acesse: Buscaweb no Portal do INPI. Prazo para cumprimento - 30 (Trinta) dias corridos contados do 1º dia útil após essa publicação (não confunda o prazo de 30 dias, com 1 mês ou com 31 dias). Protocole a petição de cumprimento - Guia de Recolhimento da União (GRU) de código 206 (Cumprimento de exigência formal preliminar) + documentos corrigidos, de acordo com o parecer. O pedido com exigência não cumprida ou cumprida fora do prazo não será aceito e terá sua numeração anulada.
(21) BR 20 2021 012309-0	Código 2.5 - Exigência - Art. 21 da LPI (22) 21/06/2021 (71) INFODELTA COMERCIAL, IMPORTACAO E EXPORTACAO EIRELI (BR/SP) Teor da exigência disponível no parecer (pdf) - acesse: Buscaweb no Portal do INPI. Prazo para cumprimento - 30 (Trinta) dias corridos contados do 1º dia útil após essa publicação (não confunda o prazo de 30 dias, com 1 mês ou com 31 dias). Protocole a petição de cumprimento - Guia de Recolhimento da União (GRU) de código 206 (Cumprimento de exigência formal preliminar) + documentos corrigidos, de acordo com o parecer. O pedido com exigência não cumprida ou cumprida fora do prazo não será aceito e terá sua numeração anulada.
(21) BR 20 2021 012610-3	Código 2.5 - Exigência - Art. 21 da LPI (22) 25/06/2021 (71) ÓTIMA INDÚSTRIA, COMÉRCIO, IMPORTAÇÃO E EXPORTAÇÃO LTDA (BR/PR) Teor da exigência disponível no parecer (pdf) - acesse: Buscaweb no Portal do INPI. Prazo para cumprimento - 30 (Trinta) dias corridos contados do 1º dia útil após essa publicação (não confunda o prazo de 30 dias, com 1 mês ou com 31 dias). Protocole a petição de cumprimento - Guia de Recolhimento da União (GRU) de código 206 (Cumprimento de exigência formal preliminar) + documentos corrigidos, de acordo com o parecer. O pedido com exigência não cumprida ou cumprida fora do prazo não será aceito e terá sua numeração anulada.
(21) BR 20 2021 012641-3	Código 2.5 - Exigência - Art. 21 da LPI (22) 25/06/2021 (71) MARCELO ALVES GARCIA (BR/BA) Teor da exigência disponível no parecer (pdf) - acesse: Buscaweb no Portal do INPI. Prazo para cumprimento - 30 (Trinta) dias corridos contados do 1º dia útil

após essa publicação (não confunda o prazo de 30 dias, com 1 mês ou com 31 dias). Protocole a petição de cumprimento - Guia de Recolhimento da União (GRU) de código 206 (Cumprimento de exigência formal preliminar) + documentos corrigidos, de acordo com o parecer. O pedido com exigência não cumprida ou cumprida fora do prazo não será aceito e terá sua numeração anulada.

---

(21) BR 20 2021 012645-6

Código 2.5 - Exigência - Art. 21 da LPI
(22) 25/06/2021
(71) LAERTI PERLI (BR/PR)
Teor da exigência disponível no parecer (pdf) - acesse: Buscaweb no Portal do INPI. Prazo para cumprimento - 30 (Trinta) dias corridos contados do 1º dia útil após essa publicação (não confunda o prazo de 30 dias, com 1 mês ou com 31 dias). Protocole a petição de cumprimento - Guia de Recolhimento da União (GRU) de código 206 (Cumprimento de exigência formal preliminar) + documentos corrigidos, de acordo com o parecer. O pedido com exigência não cumprida ou cumprida fora do prazo não será aceito e terá sua numeração anulada.

---

(21) BR 20 2021 012660-0

Código 2.5 - Exigência - Art. 21 da LPI
(22) 25/06/2021
(71) PASTIFICIO CAVATELLI (BR/SP)
Teor da exigência disponível no parecer (pdf) - acesse: Buscaweb no Portal do INPI. Prazo para cumprimento - 30 (Trinta) dias corridos contados do 1º dia útil após essa publicação (não confunda o prazo de 30 dias, com 1 mês ou com 31 dias). Protocole a petição de cumprimento - Guia de Recolhimento da União (GRU) de código 206 (Cumprimento de exigência formal preliminar) + documentos corrigidos, de acordo com o parecer. O pedido com exigência não cumprida ou cumprida fora do prazo não será aceito e terá sua numeração anulada.

---

(21) BR 20 2021 012663-4

Código 2.5 - Exigência - Art. 21 da LPI
(22) 25/06/2021
(71) PAS 22 PARTIC. E ASSESSORIA S/A (BR/RJ)
Teor da exigência disponível no parecer (pdf) - acesse: Buscaweb no Portal do INPI. Prazo para cumprimento - 30 (Trinta) dias corridos contados do 1º dia útil após essa publicação (não confunda o prazo de 30 dias, com 1 mês ou com 31 dias). Protocole a petição de cumprimento - Guia de Recolhimento da União (GRU) de código 206 (Cumprimento de exigência formal preliminar) + documentos corrigidos, de acordo com o parecer. O pedido com exigência não cumprida ou cumprida fora do prazo não será aceito e terá sua numeração anulada.

(21) BR 20 2021 012961-7

Código 2.5 - Exigência - Art. 21 da LPI
(22) 29/06/2021
(71) MEISTER SAFE SYSTEM LTDA (BR/SP)
Teor da exigência disponível no parecer (pdf) - acesse: Buscaweb no Portal do INPI. Prazo para cumprimento - 30 (Trinta) dias corridos contados do 1º dia útil após essa publicação (não confunda o prazo de 30 dias, com 1 mês ou com 31 dias). Protocole a petição de cumprimento - Guia de Recolhimento da União (GRU) de código 206 (Cumprimento de exigência formal preliminar) + documentos corrigidos, de acordo com o parecer. O pedido com exigência não cumprida ou cumprida fora do prazo não será aceito e terá sua numeração anulada.

(21) BR 20 2021 013303-7

Código 2.5 - Exigência - Art. 21 da LPI
(22) 05/07/2021
(71) UNIVERSIDADE DE SÃO PAULO - USP (BR/SP)
Teor da exigência disponível no parecer (pdf) - acesse: Buscaweb no Portal do INPI. Prazo para cumprimento - 30 (Trinta) dias corridos contados do 1º dia útil após essa publicação (não confunda o prazo de 30 dias, com 1 mês ou com 31 dias). Protocole a petição de cumprimento - Guia de Recolhimento da União (GRU) de código 206 (Cumprimento de exigência formal preliminar) + documentos corrigidos, de acordo com o parecer. O pedido com exigência não cumprida ou cumprida fora do prazo não será aceito e terá sua numeração anulada.

(21) BR 20 2021 013305-3

Código 2.5 - Exigência - Art. 21 da LPI
(22) 06/07/2021
(71) ROGÉRIO NICOLETTI (BR/SP)
Teor da exigência disponível no parecer (pdf) - acesse: Buscaweb no Portal do INPI. Prazo para cumprimento - 30 (Trinta) dias corridos contados do 1º dia útil após essa publicação (não confunda o prazo de 30 dias, com 1 mês ou com 31 dias). Protocole a petição de cumprimento - Guia de Recolhimento da União (GRU) de código 206 (Cumprimento de exigência formal preliminar) + documentos corrigidos, de acordo com o parecer. O pedido com exigência não cumprida ou cumprida fora do prazo não será aceito e terá sua numeração anulada.

(21) BR 20 2021 013308-8

Código 2.5 - Exigência - Art. 21 da LPI
(22) 06/07/2021
(71) SOMMA COMERCIO DE EQUIPAMENTOS INDUSTRIAIS LTDA ME (BR/SP)
Teor da exigência disponível no parecer (pdf) - acesse: Buscaweb no Portal do INPI. Prazo para cumprimento - 30 (Trinta) dias corridos contados do 1º dia útil após essa publicação (não confunda o prazo de 30 dias, com 1 mês ou com 31 dias). Protocole a petição de cumprimento - Guia de Recolhimento da União

	(GRU) de código 206 (Cumprimento de exigência formal preliminar) + documentos corrigidos, de acordo com o parecer. O pedido com exigência não cumprida ou cumprida fora do prazo não será aceito e terá sua numeração anulada.
(21) BR 20 2021 013311-8	Código 2.5 - Exigência - Art. 21 da LPI (22) 06/07/2021 (71) KING INDÚSTRIA E COMÉRCIO LTDA. (BR/SP) Teor da exigência disponível no parecer (pdf) - acesse: Buscaweb no Portal do INPI. Prazo para cumprimento - 30 (Trinta) dias corridos contados do 1º dia útil após essa publicação (não confunda o prazo de 30 dias, com 1 mês ou com 31 dias). Protocole a petição de cumprimento - Guia de Recolhimento da União (GRU) de código 206 (Cumprimento de exigência formal preliminar) + documentos corrigidos, de acordo com o parecer. O pedido com exigência não cumprida ou cumprida fora do prazo não será aceito e terá sua numeração anulada.
(21) BR 20 2021 013315-0	Código 2.5 - Exigência - Art. 21 da LPI (22) 06/07/2021 (71) SOMMA COMERCIO DE EQUIPAMENTOS INDUSTRIAIS LTDA ME (BR/SP) Teor da exigência disponível no parecer (pdf) - acesse: Buscaweb no Portal do INPI. Prazo para cumprimento - 30 (Trinta) dias corridos contados do 1º dia útil após essa publicação (não confunda o prazo de 30 dias, com 1 mês ou com 31 dias). Protocole a petição de cumprimento - Guia de Recolhimento da União (GRU) de código 206 (Cumprimento de exigência formal preliminar) + documentos corrigidos, de acordo com o parecer. O pedido com exigência não cumprida ou cumprida fora do prazo não será aceito e terá sua numeração anulada.
(21) BR 20 2021 013319-3	Código 2.5 - Exigência - Art. 21 da LPI (22) 06/07/2021 (71) ANDRE LUÍS FERREIRA (BR/MS) Teor da exigência disponível no parecer (pdf) - acesse: Buscaweb no Portal do INPI. Prazo para cumprimento - 30 (Trinta) dias corridos contados do 1º dia útil após essa publicação (não confunda o prazo de 30 dias, com 1 mês ou com 31 dias). Protocole a petição de cumprimento - Guia de Recolhimento da União (GRU) de código 206 (Cumprimento de exigência formal preliminar) + documentos corrigidos, de acordo com o parecer. O pedido com exigência não cumprida ou cumprida fora do prazo não será aceito e terá sua numeração anulada.
(21) BR 20 2021 013332-0	Código 2.5 - Exigência - Art. 21 da LPI

	(22) 06/07/2021 (71) INSTITUTO FEDERAL DE EDUCACAO, CIENCIA E TECNOLOGIA DA PARAIBA (BR/PB) Teor da exigência disponível no parecer (pdf) - acesse: Buscaweb no Portal do INPI. Prazo para cumprimento - 30 (Trinta) dias corridos contados do 1º dia útil após essa publicação (não confunda o prazo de 30 dias, com 1 mês ou com 31 dias). Protocole a petição de cumprimento - Guia de Recolhimento da União (GRU) de código 206 (Cumprimento de exigência formal preliminar) + documentos corrigidos, de acordo com o parecer. O pedido com exigência não cumprida ou cumprida fora do prazo não será aceito e terá sua numeração anulada.
(21) BR 20 2021 013334-7	Código 2.5 - Exigência - Art. 21 da LPI (22) 06/07/2021 (71) ANSELMO LAGE NICOLI (BR/MG) Teor da exigência disponível no parecer (pdf) - acesse: Buscaweb no Portal do INPI. Prazo para cumprimento - 30 (Trinta) dias corridos contados do 1º dia útil após essa publicação (não confunda o prazo de 30 dias, com 1 mês ou com 31 dias). Protocole a petição de cumprimento - Guia de Recolhimento da União (GRU) de código 206 (Cumprimento de exigência formal preliminar) + documentos corrigidos, de acordo com o parecer. O pedido com exigência não cumprida ou cumprida fora do prazo não será aceito e terá sua numeração anulada.
(21) BR 20 2021 013336-3	Código 2.5 - Exigência - Art. 21 da LPI (22) 06/07/2021 (71) RAILROAD COMERCIO DE PEÇAS E EQUIPAMENTOS LTDA (BR/RJ) Teor da exigência disponível no parecer (pdf) - acesse: Buscaweb no Portal do INPI. Prazo para cumprimento - 30 (Trinta) dias corridos contados do 1º dia útil após essa publicação (não confunda o prazo de 30 dias, com 1 mês ou com 31 dias). Protocole a petição de cumprimento - Guia de Recolhimento da União (GRU) de código 206 (Cumprimento de exigência formal preliminar) + documentos corrigidos, de acordo com o parecer. O pedido com exigência não cumprida ou cumprida fora do prazo não será aceito e terá sua numeração anulada.
(21) BR 20 2021 013760-1	Código 2.5 - Exigência - Art. 21 da LPI (22) 13/07/2021 (71) ROBERTO SACRAMENTO (BR/SP) Teor da exigência disponível no parecer (pdf) - acesse: Buscaweb no Portal do INPI. Prazo para cumprimento - 30 (Trinta) dias corridos contados do 1º dia útil após essa publicação (não confunda o prazo de 30 dias, com 1 mês ou com 31 dias). Protocole a petição de cumprimento - Guia de Recolhimento da União (GRU) de código 206 (Cumprimento de exigência formal preliminar) +

	documentos corrigidos, de acordo com o parecer. O pedido com exigência não cumprida ou cumprida fora do prazo não será aceito e terá sua numeração anulada.
(21) BR 20 2021 013763-6	Código 2.5 - Exigência - Art. 21 da LPI (22) 13/07/2021 (71) INSTITUTO FEDERAL DE EDUCACAO, CIENCIA E TECNOLOGIA DA PARAIBA (BR/PB) Teor da exigência disponível no parecer (pdf) - acesse: Buscaweb no Portal do INPI. Prazo para cumprimento - 30 (Trinta) dias corridos contados do 1º dia útil após essa publicação (não confunda o prazo de 30 dias, com 1 mês ou com 31 dias). Protocole a petição de cumprimento - Guia de Recolhimento da União (GRU) de código 206 (Cumprimento de exigência formal preliminar) + documentos corrigidos, de acordo com o parecer. O pedido com exigência não cumprida ou cumprida fora do prazo não será aceito e terá sua numeração anulada.
(21) BR 20 2021 013778-4	Código 2.5 - Exigência - Art. 21 da LPI (22) 13/07/2021 (71) LUIZ EDÉSIO DE MAGALHÃES (BR/MG) ; EVANDRO LOPES (BR/SP) Teor da exigência disponível no parecer (pdf) - acesse: Buscaweb no Portal do INPI. Prazo para cumprimento - 30 (Trinta) dias corridos contados do 1º dia útil após essa publicação (não confunda o prazo de 30 dias, com 1 mês ou com 31 dias). Protocole a petição de cumprimento - Guia de Recolhimento da União (GRU) de código 206 (Cumprimento de exigência formal preliminar) + documentos corrigidos, de acordo com o parecer. O pedido com exigência não cumprida ou cumprida fora do prazo não será aceito e terá sua numeração anulada.
(21) BR 20 2021 013793-8	Código 2.5 - Exigência - Art. 21 da LPI (22) 13/07/2021 (71) JDK ELÉTRICA E ILUMINAÇÃO EIRELI (BR/SP) Teor da exigência disponível no parecer (pdf) - acesse: Buscaweb no Portal do INPI. Prazo para cumprimento - 30 (Trinta) dias corridos contados do 1º dia útil após essa publicação (não confunda o prazo de 30 dias, com 1 mês ou com 31 dias). Protocole a petição de cumprimento - Guia de Recolhimento da União (GRU) de código 206 (Cumprimento de exigência formal preliminar) + documentos corrigidos, de acordo com o parecer. O pedido com exigência não cumprida ou cumprida fora do prazo não será aceito e terá sua numeração anulada.
(21) BR 20 2021 013817-9	Código 2.5 - Exigência - Art. 21 da LPI (22) 13/07/2021

	(71) MARCUS MEDEIROS TOMASI (BR/SC) Teor da exigência disponível no parecer (pdf) - acesse: Buscaweb no Portal do INPI. Prazo para cumprimento - 30 (Trinta) dias corridos contados do 1º dia útil após essa publicação (não confunda o prazo de 30 dias, com 1 mês ou com 31 dias). Protocole a petição de cumprimento - Guia de Recolhimento da União (GRU) de código 206 (Cumprimento de exigência formal preliminar) + documentos corrigidos, de acordo com o parecer. O pedido com exigência não cumprida ou cumprida fora do prazo não será aceito e terá sua numeração anulada.
(21) BR 20 2021 013828-4	Código 2.5 - Exigência - Art. 21 da LPI (22) 13/07/2021 (71) BIG LAND ENTRETENIMENTO E GESTÃO LTDA (BR/RS) Teor da exigência disponível no parecer (pdf) - acesse: Buscaweb no Portal do INPI. Prazo para cumprimento - 30 (Trinta) dias corridos contados do 1º dia útil após essa publicação (não confunda o prazo de 30 dias, com 1 mês ou com 31 dias). Protocole a petição de cumprimento - Guia de Recolhimento da União (GRU) de código 206 (Cumprimento de exigência formal preliminar) + documentos corrigidos, de acordo com o parecer. O pedido com exigência não cumprida ou cumprida fora do prazo não será aceito e terá sua numeração anulada.
(21) BR 20 2021 013864-0	Código 2.5 - Exigência - Art. 21 da LPI (22) 14/07/2021 (71) UNIVERSIDADE FEDERAL DA BAHIA (BR/BA) Teor da exigência disponível no parecer (pdf) - acesse: Buscaweb no Portal do INPI. Prazo para cumprimento - 30 (Trinta) dias corridos contados do 1º dia útil após essa publicação (não confunda o prazo de 30 dias, com 1 mês ou com 31 dias). Protocole a petição de cumprimento - Guia de Recolhimento da União (GRU) de código 206 (Cumprimento de exigência formal preliminar) + documentos corrigidos, de acordo com o parecer. O pedido com exigência não cumprida ou cumprida fora do prazo não será aceito e terá sua numeração anulada.
(21) BR 20 2021 013922-1	Código 2.5 - Exigência - Art. 21 da LPI (22) 15/07/2021 (71) MARCOS VINICIUS SILVA ANDRADE (BR/MG) Teor da exigência disponível no parecer (pdf) - acesse: Buscaweb no Portal do INPI. Prazo para cumprimento - 30 (Trinta) dias corridos contados do 1º dia útil após essa publicação (não confunda o prazo de 30 dias, com 1 mês ou com 31 dias). Protocole a petição de cumprimento - Guia de Recolhimento da União (GRU) de código 206 (Cumprimento de exigência formal preliminar) + documentos corrigidos, de acordo com o parecer. O pedido com exigência não cumprida ou cumprida fora do prazo não será aceito e terá sua numeração

	anulada.
(21) BR 20 2021 013960-4	Código 2.5 - Exigência - Art. 21 da LPI (22) 15/07/2021 (71) CARLOS EVANDRO SANTOS (BR/DF) Teor da exigência disponível no parecer (pdf) - acesse: Buscaweb no Portal do INPI. Prazo para cumprimento - 30 (Trinta) dias corridos contados do 1º dia útil após essa publicação (não confunda o prazo de 30 dias, com 1 mês ou com 31 dias). Protocole a petição de cumprimento - Guia de Recolhimento da União (GRU) de código 206 (Cumprimento de exigência formal preliminar) + documentos corrigidos, de acordo com o parecer. O pedido com exigência não cumprida ou cumprida fora do prazo não será aceito e terá sua numeração anulada.
(21) BR 20 2021 014017-3	Código 2.5 - Exigência - Art. 21 da LPI (22) 16/07/2021 (71) MARCOS VINICIUS SILVA ANDRADE (BR/MG) Teor da exigência disponível no parecer (pdf) - acesse: Buscaweb no Portal do INPI. Prazo para cumprimento - 30 (Trinta) dias corridos contados do 1º dia útil após essa publicação (não confunda o prazo de 30 dias, com 1 mês ou com 31 dias). Protocole a petição de cumprimento - Guia de Recolhimento da União (GRU) de código 206 (Cumprimento de exigência formal preliminar) + documentos corrigidos, de acordo com o parecer. O pedido com exigência não cumprida ou cumprida fora do prazo não será aceito e terá sua numeração anulada.
(21) BR 20 2021 014019-0	Código 2.5 - Exigência - Art. 21 da LPI (22) 16/07/2021 (71) HERIKA FERNANDA DE NORONHA (BR/RJ) Teor da exigência disponível no parecer (pdf) - acesse: Buscaweb no Portal do INPI. Prazo para cumprimento - 30 (Trinta) dias corridos contados do 1º dia útil após essa publicação (não confunda o prazo de 30 dias, com 1 mês ou com 31 dias). Protocole a petição de cumprimento - Guia de Recolhimento da União (GRU) de código 206 (Cumprimento de exigência formal preliminar) + documentos corrigidos, de acordo com o parecer. O pedido com exigência não cumprida ou cumprida fora do prazo não será aceito e terá sua numeração anulada.
(21) BR 20 2021 014030-0	Código 2.5 - Exigência - Art. 21 da LPI (22) 16/07/2021 (71) ANSELMO LAGE NICOLI (BR/MG) Teor da exigência disponível no parecer (pdf) - acesse: Buscaweb no Portal do INPI. Prazo para cumprimento - 30 (Trinta) dias corridos contados do 1º dia útil

	após essa publicação (não confunda o prazo de 30 dias, com 1 mês ou com 31 dias). Protocole a petição de cumprimento - Guia de Recolhimento da União (GRU) de código 206 (Cumprimento de exigência formal preliminar) + documentos corrigidos, de acordo com o parecer. O pedido com exigência não cumprida ou cumprida fora do prazo não será aceito e terá sua numeração anulada.
(21) BR 20 2021 014041-6	Código 2.5 - Exigência - Art. 21 da LPI (22) 16/07/2021 (71) DIVINO PEREIRA DOS REIS (BR/SP) Teor da exigência disponível no parecer (pdf) - acesse: Buscaweb no Portal do INPI. Prazo para cumprimento - 30 (Trinta) dias corridos contados do 1º dia útil após essa publicação (não confunda o prazo de 30 dias, com 1 mês ou com 31 dias). Protocole a petição de cumprimento - Guia de Recolhimento da União (GRU) de código 206 (Cumprimento de exigência formal preliminar) + documentos corrigidos, de acordo com o parecer. O pedido com exigência não cumprida ou cumprida fora do prazo não será aceito e terá sua numeração anulada.
(21) BR 20 2021 014048-3	Código 2.5 - Exigência - Art. 21 da LPI (22) 16/07/2021 (71) PITERSON MIRANDA BARUCA (BR/SC) ; RAFAEL BRANDALIZE (BR/SC) Teor da exigência disponível no parecer (pdf) - acesse: Buscaweb no Portal do INPI. Prazo para cumprimento - 30 (Trinta) dias corridos contados do 1º dia útil após essa publicação (não confunda o prazo de 30 dias, com 1 mês ou com 31 dias). Protocole a petição de cumprimento - Guia de Recolhimento da União (GRU) de código 206 (Cumprimento de exigência formal preliminar) + documentos corrigidos, de acordo com o parecer. O pedido com exigência não cumprida ou cumprida fora do prazo não será aceito e terá sua numeração anulada.
(21) BR 20 2021 014057-2	Código 2.5 - Exigência - Art. 21 da LPI (22) 16/07/2021 (71) PROMEDI-SP INSTRUMENTOS MEDICOS ODONTOLOGICOS LTDA (BR/SP) Teor da exigência disponível no parecer (pdf) - acesse: Buscaweb no Portal do INPI. Prazo para cumprimento - 30 (Trinta) dias corridos contados do 1º dia útil após essa publicação (não confunda o prazo de 30 dias, com 1 mês ou com 31 dias). Protocole a petição de cumprimento - Guia de Recolhimento da União (GRU) de código 206 (Cumprimento de exigência formal preliminar) + documentos corrigidos, de acordo com o parecer. O pedido com exigência não cumprida ou cumprida fora do prazo não será aceito e terá sua numeração anulada.

(21) BR 20 2021 014111-0

Código 2.5 - Exigência - Art. 21 da LPI

(22) 16/07/2021

(71) GISLAINE FERREIRA DA COSTA (BR/PR)

Teor da exigência disponível no parecer (pdf) - acesse: Buscaweb no Portal do INPI. Prazo para cumprimento - 30 (Trinta) dias corridos contados do 1º dia útil após essa publicação (não confunda o prazo de 30 dias, com 1 mês ou com 31 dias). Protocole a petição de cumprimento - Guia de Recolhimento da União (GRU) de código 206 (Cumprimento de exigência formal preliminar) + documentos corrigidos, de acordo com o parecer. O pedido com exigência não cumprida ou cumprida fora do prazo não será aceito e terá sua numeração anulada.

Código 2.6 - Publicação Anulada

Anulada a publicação por ter sido indevida.

---

(21) BR 10 2020 010516-7

Código 2.6 - Publicação Anulada
(22) 26/05/2020
(71) BRITISH INDÚSTRIA E COMÉRCIO LTDA (BR/SP)
Anulada a publicação código 2.1 na RPI nº 2588 de 11/08/2020 por ter sido indevida.

---

(21) BR 10 2021 006810-8

Código 2.6 - Publicação Anulada
(22) 09/04/2021
(71) CENTRO TECNOLÓGICO DO EXÉRCITO (BR/RJ)
Anulada a publicação código 2.1 na RPI nº 2634 de 29/06/2021 por ter sido indevida.

---

(21) BR 13 2020 003727-6

Código 2.6 - Publicação Anulada
(22) 21/02/2020
(61) BR 10 2012 027566-0 26/10/2012
(66) BR 10 2012 027566-0 26/10/2012
(71) JERSON ANGELO RETORI (BR/RJ)
Anulada a publicação código 2.1 na RPI nº 2631 de 08/06/2021 por ter sido indevida.

Código 2.10 - Requerimento de Pedido de Patente ou Certificado de Adição de Invenção

Notificação de requerimento de pedido de patente ou certificado de adição de invenção. Será realizado o exame formal a fim de verificação do Art. 19 da Lei nº 9.279/96 e IN 031/2013.

---

(21) BR 10 2021 016219-8

Código 2.10 - Requerimento de Pedido de Patente ou Certificado de Adição de Invenção
(22) 17/08/2021
(71) ROGERIO GIRARDI (BR/RS)
Número de Protocolo '870210075236' em 17/08/2021 10:50 (WB)

---

(21) BR 10 2021 016224-4

Código 2.10 - Requerimento de Pedido de Patente ou Certificado de Adição de Invenção
(22) 17/08/2021
(71) EULÁLIA CAMELO PESSOA DE AZEVEDO XIMENES (BR/PE)
Número de Protocolo '870210075263' em 17/08/2021 11:23 (WB)

---

(21) BR 10 2021 016225-2

Código 2.10 - Requerimento de Pedido de Patente ou Certificado de Adição de Invenção
(22) 17/08/2021
(71) UNIVERSIDADE ESTADUAL DE PONTA GROSSA (BR/PR)
Número de Protocolo '870210075265' em 17/08/2021 11:27 (WB)

---

(21) BR 10 2021 016226-0

Código 2.10 - Requerimento de Pedido de Patente ou Certificado de Adição de Invenção
(22) 17/08/2021
(71) DEERE & COMPANY (US)
Número de Protocolo '870210075268' em 17/08/2021 11:30 (WB)

---

(21) BR 10 2021 016228-7

Código 2.10 - Requerimento de Pedido de Patente ou Certificado de Adição de Invenção
(22) 17/08/2021
(71) DEERE & COMPANY (US)
Número de Protocolo '870210075271' em 17/08/2021 11:44 (WB)

---

(21) BR 10 2021 016241-4

Código 2.10 - Requerimento de Pedido de Patente ou Certificado de Adição de Invenção
(22) 17/08/2021
(71) THE GOODYEAR TIRE & RUBBER COMPANY (US)
Número de Protocolo '870210075314' em 17/08/2021 14:04 (WB)

(21) BR 10 2021 016242-2	Código 2.10 - Requerimento de Pedido de Patente ou Certificado de Adição de Invenção (22) 17/08/2021 (71) HERMAN BRIAN ELIAS MOURA (BR/SP) Número de Protocolo '870210075315' em 17/08/2021 14:06 (WB)
(21) BR 10 2021 016243-0	Código 2.10 - Requerimento de Pedido de Patente ou Certificado de Adição de Invenção (22) 17/08/2021 (71) RENE FRANCISCO BOSCHI GONÇALVES (BR/SP) Número de Protocolo '870210075316' em 17/08/2021 14:08 (WB)
(21) BR 10 2021 016244-9	Código 2.10 - Requerimento de Pedido de Patente ou Certificado de Adição de Invenção (22) 17/08/2021 (71) WESTINGHOUSE AIR BRAKE TECHNOLOGIES CORPORATION (US) Número de Protocolo '870210075319' em 17/08/2021 14:15 (WB)
(21) BR 10 2021 016247-3	Código 2.10 - Requerimento de Pedido de Patente ou Certificado de Adição de Invenção (22) 17/08/2021 (71) FRAS-LE S.A. (BR/RS) Número de Protocolo '870210075330' em 17/08/2021 14:36 (WB)
(21) BR 10 2021 016249-0	Código 2.10 - Requerimento de Pedido de Patente ou Certificado de Adição de Invenção (22) 17/08/2021 (71) THE GOODYEAR TIRE & RUBBER COMPANY (US) Número de Protocolo '870210075337' em 17/08/2021 14:38 (WB)
(21) BR 10 2021 016251-1	Código 2.10 - Requerimento de Pedido de Patente ou Certificado de Adição de Invenção (22) 17/08/2021 (71) UNIVERSIDADE FEDERAL DA BAHIA (BR/BA) ; UNIVERSIDADE FEDERAL DE SANTA CATARINA (BR/SC) Número de Protocolo '870210075352' em 17/08/2021 14:57 (WB)
(21) BR 10 2021 016252-0	Código 2.10 - Requerimento de Pedido de Patente ou Certificado de Adição de Invenção (22) 17/08/2021 (71) VAPOR TECHNOLOGIES, INC. (US) Número de Protocolo '870210075354' em 17/08/2021 14:58 (WB)

(21) BR 10 2021 016253-8	Código 2.10 - Requerimento de Pedido de Patente ou Certificado de Adição de Invenção (22) 17/08/2021 (71) ALMIR GONÇALVES PEREIRA (BR/MG) Número de Protocolo '870210075355' em 17/08/2021 14:58 (WB)
(21) BR 10 2021 016255-4	Código 2.10 - Requerimento de Pedido de Patente ou Certificado de Adição de Invenção (22) 17/08/2021 (71) UNIVERSIDADE FEDERAL DO MARANHÃO (BR/MA) Número de Protocolo '870210075373' em 17/08/2021 15:26 (WB)
(21) BR 10 2021 016256-2	Código 2.10 - Requerimento de Pedido de Patente ou Certificado de Adição de Invenção (22) 17/08/2021 (71) TRANSPORTATION IP HOLDINGS, LLC (US) Número de Protocolo '870210075377' em 17/08/2021 15:33 (WB)
(21) BR 10 2021 016262-7	Código 2.10 - Requerimento de Pedido de Patente ou Certificado de Adição de Invenção (22) 17/08/2021 (71) RAQUEL CRISTINA BRUGNERA (BR/DF) Número de Protocolo '870210075407' em 17/08/2021 16:06 (WB)
(21) BR 10 2021 016268-6	Código 2.10 - Requerimento de Pedido de Patente ou Certificado de Adição de Invenção (22) 17/08/2021 (71) M. LAYER COMPOSTOS DE SEGURANÇA EIRELI (BR/SP) Número de Protocolo '870210075431' em 17/08/2021 16:31 (WB)
(21) BR 10 2021 016269-4	Código 2.10 - Requerimento de Pedido de Patente ou Certificado de Adição de Invenção (22) 17/08/2021 (71) THE GOODYEAR TIRE & RUBBER COMPANY (US) Número de Protocolo '870210075433' em 17/08/2021 16:32 (WB)
(21) BR 10 2021 016273-2	Código 2.10 - Requerimento de Pedido de Patente ou Certificado de Adição de Invenção (22) 17/08/2021 (71) FUNDAÇÃO UNIVERSIDADE DE CAXIAS DO SUL (BR/RS) Número de Protocolo '870210075448' em 17/08/2021 16:48 (WB)

(21) BR 10 2021 016276-7	Código 2.10 - Requerimento de Pedido de Patente ou Certificado de Adição de Invenção (22) 17/08/2021 (71) BRUDDEN EQUIPAMENTOS LTDA (BR/SP) Número de Protocolo '870210075464' em 17/08/2021 17:08 (WB)
(21) BR 10 2021 016281-3	Código 2.10 - Requerimento de Pedido de Patente ou Certificado de Adição de Invenção (22) 17/08/2021 (71) DEERE & COMPANY (US) Número de Protocolo '870210075478' em 17/08/2021 17:17 (WB)
(21) BR 10 2021 016289-9	Código 2.10 - Requerimento de Pedido de Patente ou Certificado de Adição de Invenção (22) 17/08/2021 (71) DEERE & COMPANY (US) Número de Protocolo '870210075515' em 17/08/2021 18:01 (WB)
(21) BR 10 2021 016304-6	Código 2.10 - Requerimento de Pedido de Patente ou Certificado de Adição de Invenção (22) 18/08/2021 (71) UNIVERSIDADE FEDERAL DE CAMPINA GRANDE - PB (BR/PB) Número de Protocolo '870210075583' em 18/08/2021 09:03 (WB)
(21) BR 10 2021 016309-7	Código 2.10 - Requerimento de Pedido de Patente ou Certificado de Adição de Invenção (22) 18/08/2021 (71) THE GOODYEAR TIRE & RUBBER COMPANY (US) Número de Protocolo '870210075622' em 18/08/2021 10:24 (WB)
(21) BR 10 2021 016313-5	Código 2.10 - Requerimento de Pedido de Patente ou Certificado de Adição de Invenção (22) 18/08/2021 (71) UNIVERSIDADE FEDERAL DE SANTA CATARINA (BR/SC) Número de Protocolo '870210075656' em 18/08/2021 11:03 (WB)
(21) BR 10 2021 016318-6	Código 2.10 - Requerimento de Pedido de Patente ou Certificado de Adição de Invenção (22) 18/08/2021 (71) INSTITUTO PRESBITERIANO MACKENZIE (BR/SP) Número de Protocolo '870210075673' em 18/08/2021 11:41 (WB)
(21) BR 10 2021 016322-4	Código 2.10 - Requerimento de Pedido de Patente ou Certificado de Adição de

	Invenção (22) 18/08/2021 (71) UNIVERSIDADE FEDERAL DE SANTA CATARINA (BR/SC) Número de Protocolo '870210075688' em 18/08/2021 12:10 (WB)
(21) BR 10 2021 016325-9	Código 2.10 - Requerimento de Pedido de Patente ou Certificado de Adição de Invenção (22) 18/08/2021 (71) UNIVERSIDADE FEDERAL DOS VALES DO JEQUITINHONHA E MUCURI (BR/MG) Número de Protocolo '870210075714' em 18/08/2021 13:01 (WB)
(21) BR 10 2021 016332-1	Código 2.10 - Requerimento de Pedido de Patente ou Certificado de Adição de Invenção (22) 18/08/2021 (71) VALE S.A. (BR/RJ) Número de Protocolo '870210075741' em 18/08/2021 14:10 (WB)
(21) BR 10 2021 016337-2	Código 2.10 - Requerimento de Pedido de Patente ou Certificado de Adição de Invenção (22) 18/08/2021 (71) UNIVERSIDADE FEDERAL DOS VALES DO JEQUITINHONHA E MUCURI (BR/MG) Número de Protocolo '870210075757' em 18/08/2021 14:26 (WB)
(21) BR 10 2021 016342-9	Código 2.10 - Requerimento de Pedido de Patente ou Certificado de Adição de Invenção (22) 18/08/2021 (71) DIGITAL SENSOR OIL & GAS PROJETO E DESENVOLVIMENTO DE TECNOLOGIAS DIGITAIS (BR/PR) Número de Protocolo '870210075775' em 18/08/2021 14:46 (WB)
(21) BR 10 2021 016347-0	Código 2.10 - Requerimento de Pedido de Patente ou Certificado de Adição de Invenção (22) 18/08/2021 (71) IANKA MAYSE TORRES TARGINO (BR/PB) Número de Protocolo '870210075788' em 18/08/2021 15:05 (WB)
(21) BR 10 2021 016349-6	Código 2.10 - Requerimento de Pedido de Patente ou Certificado de Adição de Invenção (22) 18/08/2021 (71) ORLANDO PIRES DE SOUZA NETO (BR/SC) Número de Protocolo '870210075802' em 18/08/2021 15:23 (WB)

(21) BR 10 2021 016357-7	Código 2.10 - Requerimento de Pedido de Patente ou Certificado de Adição de Invenção (22) 18/08/2021 (71) WHATSDAY - COMUNICAÇÃO ONLINE LTDA. - ME (BR/SC) Número de Protocolo '870210075844' em 18/08/2021 16:13 (WB)
(21) BR 10 2021 016358-5	Código 2.10 - Requerimento de Pedido de Patente ou Certificado de Adição de Invenção (22) 18/08/2021 (71) THREE G METAL FABRICATIONS LTD (GB) Número de Protocolo '870210075847' em 18/08/2021 16:16 (WB)
(21) BR 10 2021 016359-3	Código 2.10 - Requerimento de Pedido de Patente ou Certificado de Adição de Invenção (22) 18/08/2021 (71) EDMO ATIQUE GABRIEL (BR/SP) Número de Protocolo '870210075855' em 18/08/2021 16:24 (WB)
(21) BR 10 2021 016360-7	Código 2.10 - Requerimento de Pedido de Patente ou Certificado de Adição de Invenção (22) 18/08/2021 (71) IMMUNOCAMP CIÊNCIA E TECNOLOGIA S.A. (BR/SP) ; UNIVERSIDADE ESTADUAL DE CAMPINAS (BR/SP) Número de Protocolo '870210075859' em 18/08/2021 16:28 (WB)
(21) BR 10 2021 016362-3	Código 2.10 - Requerimento de Pedido de Patente ou Certificado de Adição de Invenção (22) 18/08/2021 (71) NACIONAL GAS BUTANO DISTRIBUIDORA LTDA (BR/CE) Número de Protocolo '870210075869' em 18/08/2021 16:36 (WB)
(21) BR 10 2021 016364-0	Código 2.10 - Requerimento de Pedido de Patente ou Certificado de Adição de Invenção (22) 18/08/2021 (71) ROLANDO VALÉRIO PINHEIRO FERRO (BR/RJ) Número de Protocolo '870210075887' em 18/08/2021 16:49 (WB)
(21) BR 10 2021 016367-4	Código 2.10 - Requerimento de Pedido de Patente ou Certificado de Adição de Invenção (22) 18/08/2021 (71) ERIKA SABOIA GUERRA DIOGENES 03425474375 (BR/CE) Número de Protocolo '870210075907' em 18/08/2021 17:16 (WB)

(21) BR 10 2021 016370-4	Código 2.10 - Requerimento de Pedido de Patente ou Certificado de Adição de Invenção (22) 18/08/2021 (71) EDMO ATIQUE GABRIEL (BR/SP) Número de Protocolo '870210075926' em 18/08/2021 17:36 (WB)
(21) BR 10 2021 016373-9	Código 2.10 - Requerimento de Pedido de Patente ou Certificado de Adição de Invenção (22) 18/08/2021 (71) EDVALDO DE ALMEIDA (BR/MG) Número de Protocolo '870210075938' em 18/08/2021 17:51 (WB)
(21) BR 10 2021 016375-5	Código 2.10 - Requerimento de Pedido de Patente ou Certificado de Adição de Invenção (22) 18/08/2021 (71) GRAL BIOATIVOS LTDA. (BR/PR) Número de Protocolo '870210075943' em 18/08/2021 17:55 (WB)
(21) BR 10 2021 016386-0	Código 2.10 - Requerimento de Pedido de Patente ou Certificado de Adição de Invenção (22) 18/08/2021 (71) CHARLES WILLIAN CAETANO COSTA (BR/MG) Número de Protocolo '870210075972' em 18/08/2021 18:46 (WB)
(21) BR 10 2021 016391-7	Código 2.10 - Requerimento de Pedido de Patente ou Certificado de Adição de Invenção (22) 18/08/2021 (71) PETRÓLEO BRASILEIRO S.A. - PETROBRAS (BR/RJ) Número de Protocolo '870210075984' em 18/08/2021 20:56 (WB)
(21) BR 10 2021 016392-5	Código 2.10 - Requerimento de Pedido de Patente ou Certificado de Adição de Invenção (22) 18/08/2021 (71) PETRÓLEO BRASILEIRO S.A. - PETROBRAS (BR/RJ) Número de Protocolo '870210075987' em 18/08/2021 21:19 (WB)
(21) BR 10 2021 016393-3	Código 2.10 - Requerimento de Pedido de Patente ou Certificado de Adição de Invenção (22) 18/08/2021 (71) PETRÓLEO BRASILEIRO S.A. - PETROBRAS (BR/RJ) ; UNIVERSIDADE FEDERAL DE SANTA CATARINA - UFSC (BR/SC) Número de Protocolo '870210075989' em 18/08/2021 21:55 (WB)

(21) BR 10 2021 016394-1	Código 2.10 - Requerimento de Pedido de Patente ou Certificado de Adição de Invenção (22) 18/08/2021 (71) UNIVERSIDADE FEDERAL DA PARAIBA (BR/PB) Número de Protocolo '870210076000' em 18/08/2021 23:13 (WB)
(21) BR 10 2021 016395-0	Código 2.10 - Requerimento de Pedido de Patente ou Certificado de Adição de Invenção (22) 18/08/2021 (71) CNPEM - CENTRO NACIONAL DE PESQUISA EM ENERGIA E MATERIAIS (BR/SP) Número de Protocolo '870210076007' em 18/08/2021 23:40 (WB)
(21) BR 10 2021 016396-8	Código 2.10 - Requerimento de Pedido de Patente ou Certificado de Adição de Invenção (22) 19/08/2021 (71) UNIVERSIDADE FEDERAL DE ALAGOAS (BR/AL) Número de Protocolo '870210076014' em 19/08/2021 08:49 (WB)
(21) BR 10 2021 016402-6	Código 2.10 - Requerimento de Pedido de Patente ou Certificado de Adição de Invenção (22) 19/08/2021 (71) SUPERACAO DISTRIBUICAO DE PRODUTOS HIDROSSOLUVEIS LTDA (BR/PR) Número de Protocolo '870210076038' em 19/08/2021 10:12 (WB)
(21) BR 10 2021 016403-4	Código 2.10 - Requerimento de Pedido de Patente ou Certificado de Adição de Invenção (22) 19/08/2021 (71) THE GOODYEAR TIRE & RUBBER COMPANY (US) Número de Protocolo '870210076044' em 19/08/2021 10:23 (WB)
(21) BR 10 2021 016407-7	Código 2.10 - Requerimento de Pedido de Patente ou Certificado de Adição de Invenção (22) 19/08/2021 (71) DEERE & COMPANY (US) Número de Protocolo '870210076056' em 19/08/2021 10:36 (WB)
(21) BR 10 2021 016427-1	Código 2.10 - Requerimento de Pedido de Patente ou Certificado de Adição de Invenção (22) 19/08/2021 (71) LUIZ GONZAGA SCALON (BR/SP)

	Número de Protocolo '870210076117' em 19/08/2021 11:44 (WB)
(21) BR 10 2021 016429-8	Código 2.10 - Requerimento de Pedido de Patente ou Certificado de Adição de Invenção (22) 19/08/2021 (71) RODRIGO VITOR DOS SANTOS (BR/SP) Número de Protocolo '870210076128' em 19/08/2021 11:59 (WB)
(21) BR 10 2021 016437-9	Código 2.10 - Requerimento de Pedido de Patente ou Certificado de Adição de Invenção (22) 19/08/2021 (71) EDSON NORONHA TAVARES (BR/SP) Número de Protocolo '870210076141' em 19/08/2021 12:20 (WB)
(21) BR 10 2021 016445-0	Código 2.10 - Requerimento de Pedido de Patente ou Certificado de Adição de Invenção (22) 19/08/2021 (71) UNIVERSIDADE FEDERAL DE PERNAMBUCO (BR/PE) ; UNIVERSIDADE FEDERAL DO DELTA DO PARNAÍBA - UFDPAR (BR/PI) ; UNIVERSIDADE FEDERAL DO PIAUÍ - UFPI (BR/PI) Número de Protocolo '870210076169' em 19/08/2021 13:17 (WB)
(21) BR 10 2021 016446-8	Código 2.10 - Requerimento de Pedido de Patente ou Certificado de Adição de Invenção (22) 19/08/2021 (71) WOM DO BRASIL LTDA (BR/RJ) Número de Protocolo '870210076172' em 19/08/2021 13:22 (WB)
(21) BR 10 2021 016449-2	Código 2.10 - Requerimento de Pedido de Patente ou Certificado de Adição de Invenção (22) 19/08/2021 (71) WOM DO BRASIL LTDA (BR/RJ) Número de Protocolo '870210076188' em 19/08/2021 13:43 (WB)
(21) BR 10 2021 016455-7	Código 2.10 - Requerimento de Pedido de Patente ou Certificado de Adição de Invenção (22) 19/08/2021 (71) DILMO ALMEIDA (BR/MS) Número de Protocolo '870210076217' em 19/08/2021 14:22 (WB)
(21) BR 10 2021 016459-0	Código 2.10 - Requerimento de Pedido de Patente ou Certificado de Adição de Invenção (22) 19/08/2021

	(71) EVONIK OPERATIONS GMBH (DE) Número de Protocolo '870210076246' em 19/08/2021 14:56 (WB)
(21) BR 10 2021 016478-6	Código 2.10 - Requerimento de Pedido de Patente ou Certificado de Adição de Invenção (22) 19/08/2021 (71) FRANCISCO JOSÉ DUARTE VIEIRA (BR/MG) Número de Protocolo '870210076305' em 19/08/2021 15:47 (WB)
(21) BR 10 2021 016483-2	Código 2.10 - Requerimento de Pedido de Patente ou Certificado de Adição de Invenção (22) 19/08/2021 (71) GLASSIN INDÚSTRIA E COMÉRCIO DE VIDROS LTDA (BR/DF) Número de Protocolo '870210076334' em 19/08/2021 16:19 (WB)
(21) BR 10 2021 016487-5	Código 2.10 - Requerimento de Pedido de Patente ou Certificado de Adição de Invenção (22) 19/08/2021 (71) UNIVERSIDADE FEDERAL DE GOIÁS (BR/GO) Número de Protocolo '870210076361' em 19/08/2021 16:51 (WB)
(21) BR 10 2021 016489-1	Código 2.10 - Requerimento de Pedido de Patente ou Certificado de Adição de Invenção (22) 19/08/2021 (71) DEERE & COMPANY (US) Número de Protocolo '870210076374' em 19/08/2021 17:03 (WB)
(21) BR 10 2021 016496-4	Código 2.10 - Requerimento de Pedido de Patente ou Certificado de Adição de Invenção (22) 19/08/2021 (71) JAQUELINE DE FATIMA BATISTA TIERNO 33727281812 ME (BR/SP) Número de Protocolo '870210076395' em 19/08/2021 17:31 (WB)
(21) BR 10 2021 016497-2	Código 2.10 - Requerimento de Pedido de Patente ou Certificado de Adição de Invenção (22) 19/08/2021 (71) EDSON PATISSI (BR/SC) Número de Protocolo '870210076400' em 19/08/2021 17:36 (WB)
(21) BR 10 2021 016508-1	Código 2.10 - Requerimento de Pedido de Patente ou Certificado de Adição de Invenção (22) 19/08/2021 (71) MARCOS ANTONIO RAMOS (BR/PR)

	Número de Protocolo '870210076448' em 19/08/2021 19:11 (WB)
(21) BR 10 2021 016509-0	Código 2.10 - Requerimento de Pedido de Patente ou Certificado de Adição de Invenção (22) 19/08/2021 (71) LAÍS APARECIDA BALDASSO (BR/SP) Número de Protocolo '870210076465' em 19/08/2021 21:50 (WB)
(21) BR 10 2021 016521-9	Código 2.10 - Requerimento de Pedido de Patente ou Certificado de Adição de Invenção (22) 20/08/2021 (71) ADILSON BERNARDO SILVESTRE (BR/MG) Número de Protocolo '870210076571' em 20/08/2021 10:54 (WB)
(21) BR 10 2021 016524-3	Código 2.10 - Requerimento de Pedido de Patente ou Certificado de Adição de Invenção (22) 20/08/2021 (71) THE GOODYEAR TIRE & RUBBER COMPANY (US) Número de Protocolo '870210076577' em 20/08/2021 11:00 (WB)
(21) BR 10 2021 016529-4	Código 2.10 - Requerimento de Pedido de Patente ou Certificado de Adição de Invenção (22) 20/08/2021 (71) BEATRIZ MARQUES (BR/SP) ; MARCELO BRAGA MARCO JUNIOR (BR/SP) Número de Protocolo '870210076596' em 20/08/2021 11:22 (WB)
(21) BR 10 2021 016530-8	Código 2.10 - Requerimento de Pedido de Patente ou Certificado de Adição de Invenção (22) 20/08/2021 (71) UNIVERSIDADE FEDERAL DO ESPÍRITO SANTO - UFES (BR/ES) Número de Protocolo '870210076597' em 20/08/2021 11:22 (WB)
(21) BR 10 2021 016533-2	Código 2.10 - Requerimento de Pedido de Patente ou Certificado de Adição de Invenção (22) 20/08/2021 (71) UNIVERSIDADE FEDERAL DE CAMPINA GRANDE - PB (BR/PB) Número de Protocolo '870210076609' em 20/08/2021 11:40 (WB)
(21) BR 10 2021 016534-0	Código 2.10 - Requerimento de Pedido de Patente ou Certificado de Adição de Invenção (22) 20/08/2021 (71) DEERE & COMPANY (US)

	Número de Protocolo '870210076610' em 20/08/2021 11:41 (WB)
(21) BR 10 2021 016542-1	Código 2.10 - Requerimento de Pedido de Patente ou Certificado de Adição de Invenção (22) 20/08/2021 (71) DEERE & COMPANY (US) Número de Protocolo '870210076639' em 20/08/2021 12:13 (WB)
(21) BR 10 2021 016545-6	Código 2.10 - Requerimento de Pedido de Patente ou Certificado de Adição de Invenção (22) 20/08/2021 (71) DEERE & COMPANY (US) Número de Protocolo '870210076651' em 20/08/2021 12:29 (WB)
(21) BR 10 2021 016548-0	Código 2.10 - Requerimento de Pedido de Patente ou Certificado de Adição de Invenção (22) 20/08/2021 (71) CNH INDUSTRIAL BRASIL LTDA. (BR/MG) Número de Protocolo '870210076657' em 20/08/2021 12:38 (WB)
(21) BR 10 2021 016550-2	Código 2.10 - Requerimento de Pedido de Patente ou Certificado de Adição de Invenção (22) 20/08/2021 (71) DEERE & COMPANY (US) Número de Protocolo '870210076667' em 20/08/2021 13:09 (WB)
(21) BR 10 2021 016551-0	Código 2.10 - Requerimento de Pedido de Patente ou Certificado de Adição de Invenção (22) 20/08/2021 (71) UNIVERSIDADE FEDERAL DO CEARÁ (BR/CE) Número de Protocolo '870210076668' em 20/08/2021 13:12 (WB)
(21) BR 10 2021 016552-9	Código 2.10 - Requerimento de Pedido de Patente ou Certificado de Adição de Invenção (22) 20/08/2021 (71) DEERE & COMPANY (US) Número de Protocolo '870210076670' em 20/08/2021 13:14 (WB)
(21) BR 10 2021 016553-7	Código 2.10 - Requerimento de Pedido de Patente ou Certificado de Adição de Invenção (22) 20/08/2021 (71) LUIZ VIANNA JUNIOR (BR/BA) Número de Protocolo '870210076671' em 20/08/2021 13:15 (WB)

(21) BR 10 2021 016559-6	Código 2.10 - Requerimento de Pedido de Patente ou Certificado de Adição de Invenção (22) 20/08/2021 (71) DEERE & COMPANY (US) Número de Protocolo '870210076728' em 20/08/2021 14:24 (WB)
(21) BR 10 2021 016563-4	Código 2.10 - Requerimento de Pedido de Patente ou Certificado de Adição de Invenção (22) 20/08/2021 (71) DEERE & COMPANY (US) Número de Protocolo '870210076745' em 20/08/2021 14:36 (WB)
(21) BR 10 2021 016574-0	Código 2.10 - Requerimento de Pedido de Patente ou Certificado de Adição de Invenção (22) 20/08/2021 (71) UNIVERSIDADE FEDERAL DO SUL DA BAHIA (BR/BA) Número de Protocolo '870210076772' em 20/08/2021 15:07 (WB)
(21) BR 10 2021 016576-6	Código 2.10 - Requerimento de Pedido de Patente ou Certificado de Adição de Invenção (22) 20/08/2021 (71) HYDRAMASTER AUTOMAÇÃO HIDRÁULICA LTDA - ME (BR/RS) Número de Protocolo '870210076777' em 20/08/2021 15:11 (WB)
(21) BR 10 2021 016577-4	Código 2.10 - Requerimento de Pedido de Patente ou Certificado de Adição de Invenção (22) 20/08/2021 (71) WOLNEY CORTEZ BORGES (BR/SP) Número de Protocolo '870210076780' em 20/08/2021 15:14 (WB)
(21) BR 10 2021 016578-2	Código 2.10 - Requerimento de Pedido de Patente ou Certificado de Adição de Invenção (22) 20/08/2021 (71) DEERE & COMPANY (US) Número de Protocolo '870210076785' em 20/08/2021 15:18 (WB)
(21) BR 10 2021 016579-0	Código 2.10 - Requerimento de Pedido de Patente ou Certificado de Adição de Invenção (22) 20/08/2021 (71) ILDO TRINK (BR/SP) Número de Protocolo '870210076786' em 20/08/2021 15:20 (WB)

(21) BR 10 2021 016583-9	Código 2.10 - Requerimento de Pedido de Patente ou Certificado de Adição de Invenção (22) 20/08/2021 (71) ROBSON SILVEIRA (BR/ES) Número de Protocolo '870210076800' em 20/08/2021 15:32 (WB)
(21) BR 10 2021 016584-7	Código 2.10 - Requerimento de Pedido de Patente ou Certificado de Adição de Invenção (22) 20/08/2021 (71) ROBOTREND MOBILIDADE, LOGÍSTICA E SIMULAÇÃO LTDA (BR/SC) ; PAULO CESAR FARACO GUIMARAES (BR/SC) Número de Protocolo '870210076801' em 20/08/2021 15:33 (WB)
(21) BR 10 2021 016586-3	Código 2.10 - Requerimento de Pedido de Patente ou Certificado de Adição de Invenção (22) 20/08/2021 (71) SCANIA CV AB (SE) Número de Protocolo '870210076805' em 20/08/2021 15:38 (WB)
(21) BR 10 2021 016594-4	Código 2.10 - Requerimento de Pedido de Patente ou Certificado de Adição de Invenção (22) 20/08/2021 (71) MAURICIO NUNES VIEIRA (BR/PR) ; MARCELO AUGUSTO HICKMANN (BR/PR) Número de Protocolo '870210076849' em 20/08/2021 16:14 (WB)
(21) BR 10 2021 016599-5	Código 2.10 - Requerimento de Pedido de Patente ou Certificado de Adição de Invenção (22) 20/08/2021 (71) ANDRÉ MAY (BR/SP) Número de Protocolo '870210076884' em 20/08/2021 16:45 (WB)
(21) BR 10 2021 016601-0	Código 2.10 - Requerimento de Pedido de Patente ou Certificado de Adição de Invenção (22) 20/08/2021 (71) LEONARDO FERREIRA CAMPOS (BR/MG) ; RAFAEL JOSÉ FERREIRA (BR/MG) Número de Protocolo '870210076898' em 20/08/2021 17:03 (WB)
(21) BR 10 2021 016612-6	Código 2.10 - Requerimento de Pedido de Patente ou Certificado de Adição de Invenção (22) 20/08/2021 (71) PETRÓLEO BRASILEIRO S.A. - PETROBRAS (BR/RJ)

	Número de Protocolo '870210076942' em 20/08/2021 17:52 (WB)
(21) BR 10 2021 016623-1	Código 2.10 - Requerimento de Pedido de Patente ou Certificado de Adição de Invenção (22) 20/08/2021 (71) EZEQUIEL MIQUEIAS MARQUES (BR/SP) Número de Protocolo '870210076988' em 20/08/2021 20:20 (WB)
(21) BR 10 2021 016626-6	Código 2.10 - Requerimento de Pedido de Patente ou Certificado de Adição de Invenção (22) 21/08/2021 (71) HELGA FERNANDES SMEJA (BR/DF) Número de Protocolo '870210077013' em 21/08/2021 09:13 (WB)
(21) BR 10 2021 016627-4	Código 2.10 - Requerimento de Pedido de Patente ou Certificado de Adição de Invenção (22) 21/08/2021 (71) EMERSON JOSÉ RAPACI (BR/SP) Número de Protocolo '870210077016' em 21/08/2021 11:11 (WB)
(21) BR 10 2021 016628-2	Código 2.10 - Requerimento de Pedido de Patente ou Certificado de Adição de Invenção (22) 21/08/2021 (71) ROGERIO COCCIA (BR/SP) ; RINALDI OLIVERIO COCCIA (BR/SP) Número de Protocolo '870210077019' em 21/08/2021 12:01 (WB)
(21) BR 10 2021 016630-4	Código 2.10 - Requerimento de Pedido de Patente ou Certificado de Adição de Invenção (22) 22/08/2021 (71) EDUARDO GONÇALVES DAVID (BR/RJ) Número de Protocolo '870210077032' em 22/08/2021 06:44 (WB)
(21) BR 10 2021 016632-0	Código 2.10 - Requerimento de Pedido de Patente ou Certificado de Adição de Invenção (22) 22/08/2021 (71) INSTITUTO FEDERAL CATARINENSE (BR/SC) Número de Protocolo '870210077046' em 22/08/2021 22:10 (WB)
(21) BR 10 2021 016634-7	Código 2.10 - Requerimento de Pedido de Patente ou Certificado de Adição de Invenção (22) 23/08/2021 (71) ANDRE LUIZ DE SOUZA (BR/GO) Número de Protocolo '870210077077' em 23/08/2021 09:26 (WB)

(21) BR 10 2021 016635-5	Código 2.10 - Requerimento de Pedido de Patente ou Certificado de Adição de Invenção (22) 23/08/2021 (71) INSTITUTO FEDERAL DE EDUCAÇÃO CIÊNCIA E TECNOLOGIA DO ESPIRITO SANTO (BR/ES) ; UNIVERSIDAD DE ALCALÁ (ES) ; UNIVERSIDADE FEDERAL DO ESPÍRITO SANTO (BR/ES) Número de Protocolo '870210077084' em 23/08/2021 09:35 (WB)
(21) BR 10 2021 016636-3	Código 2.10 - Requerimento de Pedido de Patente ou Certificado de Adição de Invenção (22) 23/08/2021 (71) INSTITUTO DE TECNOLOGIA E PESQUISA (BR/SE) ; UNIVERSIDADE TIRADENTES (BR/SE) Número de Protocolo '870210077093' em 23/08/2021 09:54 (WB)
(21) BR 10 2021 016639-8	Código 2.10 - Requerimento de Pedido de Patente ou Certificado de Adição de Invenção (22) 23/08/2021 (71) ERBE ELEKTROMEDIZIN GMBH (DE) Número de Protocolo '870210077120' em 23/08/2021 10:31 (WB)
(21) BR 10 2021 016640-1	Código 2.10 - Requerimento de Pedido de Patente ou Certificado de Adição de Invenção (22) 23/08/2021 (71) RV INDÚSTRIA METALÚRGICA LTDA - ME (BR/SC) Número de Protocolo '870210077140' em 23/08/2021 10:54 (WB)
(21) BR 10 2021 016641-0	Código 2.10 - Requerimento de Pedido de Patente ou Certificado de Adição de Invenção (22) 23/08/2021 (71) FUNDAÇÃO UNIVERSIDADE FEDERAL DE SÃO CARLOS (BR/SP) Número de Protocolo '870210077141' em 23/08/2021 10:55 (WB)
(21) BR 10 2021 016644-4	Código 2.10 - Requerimento de Pedido de Patente ou Certificado de Adição de Invenção (22) 23/08/2021 (71) UNIVERSIDADE FEDERAL DE ALFENAS - UNIFAL-MG (BR/MG) ; FUNDAÇÃO DE AMPARO À PESQUISA DO ESTADO DE MINAS GERAIS - FAPEMIG, (BR/MG) Número de Protocolo '870210077162' em 23/08/2021 11:24 (WB)
(21) BR 10 2021 016648-7	Código 2.10 - Requerimento de Pedido de Patente ou Certificado de Adição de

	Invenção (22) 23/08/2021 (71) NOKIA TECHNOLOGIES OY (FI) Número de Protocolo '870210077190' em 23/08/2021 12:05 (WB)
(21) BR 10 2021 016653-3	Código 2.10 - Requerimento de Pedido de Patente ou Certificado de Adição de Invenção (22) 23/08/2021 (71) UNIVERSIDADE DO ESTADO DO PARA (BR/PA) Número de Protocolo '870210077276' em 23/08/2021 13:34 (WB)
(21) BR 10 2021 016656-8	Código 2.10 - Requerimento de Pedido de Patente ou Certificado de Adição de Invenção (22) 23/08/2021 (71) ARVINMERITOR TECHNOLOGY, LLC. (US) Número de Protocolo '870210077306' em 23/08/2021 13:49 (WB)
(21) BR 10 2021 016657-6	Código 2.10 - Requerimento de Pedido de Patente ou Certificado de Adição de Invenção (22) 23/08/2021 (71) I4AGRO FOTOGRAFIA AEREA E TREINAMENTO LTDA. (BR/SC) ; ASSOCIAÇÃO DO MUNICÍPIOS DO VALE DO ITAPOCÚ (BR/SC) Número de Protocolo '870210077313' em 23/08/2021 13:58 (WB)
(21) BR 10 2021 016660-6	Código 2.10 - Requerimento de Pedido de Patente ou Certificado de Adição de Invenção (22) 23/08/2021 (71) DEERE & COMPANY (US) Número de Protocolo '870210077324' em 23/08/2021 14:05 (WB)
(21) BR 10 2021 016661-4	Código 2.10 - Requerimento de Pedido de Patente ou Certificado de Adição de Invenção (22) 23/08/2021 (71) UNIVERSIDADE ESTADUAL DO OESTE DO PARANÁ (BR/PR) Número de Protocolo '870210077331' em 23/08/2021 14:13 (WB)
(21) BR 10 2021 016663-0	Código 2.10 - Requerimento de Pedido de Patente ou Certificado de Adição de Invenção (22) 23/08/2021 (71) DEERE & COMPANY (US) Número de Protocolo '870210077341' em 23/08/2021 14:22 (WB)
(21) BR 10 2021 016670-3	Código 2.10 - Requerimento de Pedido de Patente ou Certificado de Adição de

	Invenção (22) 23/08/2021 (71) UNIVERSIDADE FEDERAL DE VIÇOSA (BR/MG) ; UNIVERSIDADE FEDERAL DE JUIZ DE FORA (BR/MG) Número de Protocolo '870210077426' em 23/08/2021 15:26 (WB)
(21) BR 10 2021 016678-9	Código 2.10 - Requerimento de Pedido de Patente ou Certificado de Adição de Invenção (22) 23/08/2021 (71) MARCOPOLO NEXT SERVIÇOS EM MOBILIDADE LTDA (BR/RS) Número de Protocolo '870210077479' em 23/08/2021 16:21 (WB)
(21) BR 10 2021 016679-7	Código 2.10 - Requerimento de Pedido de Patente ou Certificado de Adição de Invenção (22) 23/08/2021 (71) JOSÉ NILSON FRANÇA DA SILVA (BR/AP) Número de Protocolo '870210077480' em 23/08/2021 16:22 (WB)
(21) BR 10 2021 016684-3	Código 2.10 - Requerimento de Pedido de Patente ou Certificado de Adição de Invenção (22) 23/08/2021 (71) WESTINGHOUSE AIR BRAKE TECHNOLOGIES CORPORATION (US) Número de Protocolo '870210077501' em 23/08/2021 16:37 (WB)
(21) BR 10 2021 016690-8	Código 2.10 - Requerimento de Pedido de Patente ou Certificado de Adição de Invenção (22) 23/08/2021 (71) ALEXANDER MACHADO CARDOSO (BR/RJ) Número de Protocolo '870210077551' em 23/08/2021 17:15 (WB)
(21) BR 10 2021 016693-2	Código 2.10 - Requerimento de Pedido de Patente ou Certificado de Adição de Invenção (22) 23/08/2021 (71) PAULO EMILIO FUGANTI (BR/PR) Número de Protocolo '870210077579' em 23/08/2021 17:38 (WB)
(21) BR 10 2021 016700-9	Código 2.10 - Requerimento de Pedido de Patente ou Certificado de Adição de Invenção (22) 23/08/2021 (71) SIEMENS AKTIENGESELLSCHAFT (DE) Número de Protocolo '870210077615' em 23/08/2021 18:12 (WB)
(21) BR 10 2021 016701-7	Código 2.10 - Requerimento de Pedido de Patente ou Certificado de Adição de

	Invenção (22) 23/08/2021 (71) INRODA INDÚSTRIA DE ROÇADEIRAS DESBRAVADOR AVARÉ LTDA (BR/SP) Número de Protocolo '870210077621' em 23/08/2021 18:21 (WB)
(21) BR 10 2021 016704-1	Código 2.10 - Requerimento de Pedido de Patente ou Certificado de Adição de Invenção (22) 23/08/2021 (71) DEERE & COMPANY (US) Número de Protocolo '870210077634' em 23/08/2021 18:38 (WB)
(21) BR 10 2021 016706-8	Código 2.10 - Requerimento de Pedido de Patente ou Certificado de Adição de Invenção (22) 23/08/2021 (71) VERDE INFINITO EMPREENDIMENTOS E PARTICIPAÇÕES LTDA (BR/MG) ; INDALABOR INDAIA LABORATORIO FARMACEUTICO LTDA (BR/MG) Número de Protocolo '870210077638' em 23/08/2021 18:42 (WB)
(21) BR 12 2021 016234-4 A2	Código 2.10 - Requerimento de Pedido de Patente ou Certificado de Adição de Invenção (22) 28/10/2016 (62) BR 11 2018 008620-7 28/10/2016 (71) ARCHER-DANIELS-MIDLAND COMPANY (US) Número de Protocolo '870210075283' em 17/08/2021 12:24 (WB)
(21) BR 12 2021 016261-1 A2	Código 2.10 - Requerimento de Pedido de Patente ou Certificado de Adição de Invenção (22) 07/04/2017 (62) BR 11 2018 070547-0 07/04/2017 (71) SYROS PHARMACEUTICALS, INC. (US) Número de Protocolo '870210075405' em 17/08/2021 16:04 (WB)
(21) BR 12 2021 016286-7 A2	Código 2.10 - Requerimento de Pedido de Patente ou Certificado de Adição de Invenção (22) 13/03/2014 (62) BR 11 2015 022876-3 13/03/2014 (71) ALNYLAM PHARMACEUTICALS, INC. (US) Número de Protocolo '870210075498' em 17/08/2021 17:37 (WB)
(21) BR 12 2021 016287-5 A2	Código 2.10 - Requerimento de Pedido de Patente ou Certificado de Adição de Invenção

	(22) 17/08/2018 (62) BR 11 2020 003186-0 17/08/2018 (71) STRYKER CORPORATION (US) Número de Protocolo '870210075505' em 17/08/2021 17:44 (WB)
(21) BR 12 2021 016288-3 A2	Código 2.10 - Requerimento de Pedido de Patente ou Certificado de Adição de Invenção (22) 17/08/2018 (62) BR 11 2020 003186-0 17/08/2018 (71) STRYKER CORPORATION (US) Número de Protocolo '870210075510' em 17/08/2021 17:53 (WB)
(21) BR 12 2021 016293-0 A2	Código 2.10 - Requerimento de Pedido de Patente ou Certificado de Adição de Invenção (22) 05/03/2012 (62) BR 11 2013 022523-8 05/03/2012 (71) HEPTARES THERAPEUTICS LIMITED (GB) Número de Protocolo '870210075521' em 17/08/2021 18:09 (WB)
(21) BR 12 2021 016344-8 A2	Código 2.10 - Requerimento de Pedido de Patente ou Certificado de Adição de Invenção (22) 22/08/2018 (62) BR 11 2020 003572-6 22/08/2018 (71) BIOGEN MA INC. (US) Número de Protocolo '870210075778' em 18/08/2021 14:49 (WB)
(21) BR 12 2021 016452-5 A2	Código 2.10 - Requerimento de Pedido de Patente ou Certificado de Adição de Invenção (22) 29/04/2015 (62) BR 11 2016 025196-2 29/04/2015 (71) GERON CORPORATION (US) Número de Protocolo '870210076211' em 19/08/2021 14:10 (WB)
(21) BR 12 2021 016470-3 A2	Código 2.10 - Requerimento de Pedido de Patente ou Certificado de Adição de Invenção (22) 07/09/2015 (62) BR 11 2017 001359-2 07/09/2015 (71) SELECTA BIOSCIENCES, INC. (US) Número de Protocolo '870210076282' em 19/08/2021 15:28 (WB)
(21) BR 12 2021 016507-6 A2	Código 2.10 - Requerimento de Pedido de Patente ou Certificado de Adição de Invenção (22) 22/12/2017

	(62) BR 11 2019 013125-6 22/12/2017 (71) KEIO UNIVERSITY (JP) ; THE UNIVERSITY OF TOKYO (JP) Número de Protocolo '870210076446' em 19/08/2021 19:04 (WB)
(21) BR 12 2021 016543-2 A2	Código 2.10 - Requerimento de Pedido de Patente ou Certificado de Adição de Invenção (22) 14/10/2015 (62) BR 11 2017 007765-5 14/10/2015 (71) HALOZYME, INC. (US) Número de Protocolo '870210076641' em 20/08/2021 12:16 (WB)
(21) BR 12 2021 016549-1 A2	Código 2.10 - Requerimento de Pedido de Patente ou Certificado de Adição de Invenção (22) 28/12/2012 (62) BR 11 2014 016195-0 28/12/2012 (71) HALOZYME, INC. (US) Número de Protocolo '870210076658' em 20/08/2021 12:39 (WB)
(21) BR 12 2021 016565-3 A2	Código 2.10 - Requerimento de Pedido de Patente ou Certificado de Adição de Invenção (22) 08/12/2009 (62) PI 0923217-6 08/12/2009 (71) SHIONOGI & CO., LTD. (JP) ; VIIV HEALTHCARE COMPANY (US) Número de Protocolo '870210076747' em 20/08/2021 14:39 (WB)
(21) BR 12 2021 016568-8 A2	Código 2.10 - Requerimento de Pedido de Patente ou Certificado de Adição de Invenção (22) 08/08/2014 (62) BR 11 2016 002131-2 08/08/2014 (71) ATHENIX CORP. (US) Número de Protocolo '870210076759' em 20/08/2021 14:53 (WB)
(21) BR 12 2021 016582-3 A2	Código 2.10 - Requerimento de Pedido de Patente ou Certificado de Adição de Invenção (22) 24/05/2012 (62) BR 11 2013 030372-7 24/05/2012 (71) AMBRX, INC. (US) Número de Protocolo '870210076795' em 20/08/2021 15:26 (WB)
(21) BR 12 2021 016598-0 A2	Código 2.10 - Requerimento de Pedido de Patente ou Certificado de Adição de Invenção (22) 15/05/2017 (62) BR 11 2018 067752-3 15/05/2017

	(71) VICTAULIC COMPANY (US) Número de Protocolo '870210076883' em 20/08/2021 16:43 (WB)
(21) BR 12 2021 016604-8 A2	Código 2.10 - Requerimento de Pedido de Patente ou Certificado de Adição de Invenção (22) 13/03/2013 (62) BR 11 2014 028094-0 13/03/2013 (71) CANTEX PHARMACEUTICALS, INC. (US) Número de Protocolo '870210076920' em 20/08/2021 17:27 (WB)
(21) BR 12 2021 016608-0 A2	Código 2.10 - Requerimento de Pedido de Patente ou Certificado de Adição de Invenção (22) 19/10/2011 (62) BR 11 2013 009709-4 19/10/2011 (71) SOCIÉTÉ DES PRODUITS NESTLÉ S.A. (CH) Número de Protocolo '870210076936' em 20/08/2021 17:42 (WB)
(21) BR 12 2021 016654-4 A2	Código 2.10 - Requerimento de Pedido de Patente ou Certificado de Adição de Invenção (22) 23/12/2013 (62) BR 11 2015 014839-5 23/12/2013 (71) KBP BIOSCIENCES CO., LTD. (CN) Número de Protocolo '870210077296' em 23/08/2021 13:43 (WB)
(21) BR 12 2021 016680-3 A2	Código 2.10 - Requerimento de Pedido de Patente ou Certificado de Adição de Invenção (22) 24/08/2018 (62) BR 11 2020 003815-6 24/08/2018 (71) LIMACORPORATE S.P.A. (IT) Número de Protocolo '870210077481' em 23/08/2021 16:23 (WB)
(21) BR 12 2021 016681-1 A2	Código 2.10 - Requerimento de Pedido de Patente ou Certificado de Adição de Invenção (22) 19/04/2013 (62) BR 11 2014 028992-1 19/04/2013 (71) DAIKIN INDUSTRIES, LTD. (JP) Número de Protocolo '870210077490' em 23/08/2021 16:30 (WB)
(21) BR 12 2021 016723-0 A2	Código 2.10 - Requerimento de Pedido de Patente ou Certificado de Adição de Invenção (22) 15/10/2009 (62) PI 0920699-0 15/10/2009 (71) BOEHRINGER INGELHEIM INTERNATIONAL GMBH (DE)

	Número de Protocolo '870210077821' em 24/08/2021 12:15 (WB)
(21) BR 13 2021 016308-8	Código 2.10 - Requerimento de Pedido de Patente ou Certificado de Adição de Invenção (22) 18/08/2021 (61) BR 10 2020 017045-7 20/08/2020 (71) DENIS MARTINEZ (BR/RS) ; DANIEL LAGO MARTINEZ (BR/RS) ; DEA LAGO MARTINEZ (BR/RS) ; DIEGO LAGO MARTINEZ (BR/RS) Número de Protocolo '870210075620' em 18/08/2021 10:21 (WB)
(21) BR 13 2021 016433-5	Código 2.10 - Requerimento de Pedido de Patente ou Certificado de Adição de Invenção (22) 19/08/2021 (61) BR 10 2018 016332-9 09/08/2018 (71) RODRIGO VITOR DOS SANTOS (BR/SP) Número de Protocolo '870210076135' em 19/08/2021 12:08 (WB)
(21) BR 13 2021 016668-0	Código 2.10 - Requerimento de Pedido de Patente ou Certificado de Adição de Invenção (22) 23/08/2021 (61) BR 10 2019 015615-5 29/07/2019 (71) PROJETO CERTO PERFIL FACIL COMERCIO DE ALUMINIO LTDA EPP (BR/SP) Número de Protocolo '870210077416' em 23/08/2021 15:18 (WB)
(21) BR 13 2021 016674-5	Código 2.10 - Requerimento de Pedido de Patente ou Certificado de Adição de Invenção (22) 23/08/2021 (61) BR 10 2018 003949-0 28/02/2018 (71) COMISSÃO NACIONAL DE ENERGIA NUCLEAR (BR/RJ) Número de Protocolo '870210077461' em 23/08/2021 16:03 (WB)
(21) BR 20 2021 016207-0	Código 2.10 - Requerimento de Pedido de Patente ou Certificado de Adição de Invenção (22) 17/08/2021 (71) DANIEL FAGUNDES DA SILVA (BR/PE) Número de Protocolo '870210075179' em 17/08/2021 08:30 (WB)
(21) BR 20 2021 016208-8	Código 2.10 - Requerimento de Pedido de Patente ou Certificado de Adição de Invenção (22) 17/08/2021 (71) ISIDORO BECKER (BR/RS) ; REJANI TERESINHA WEISS (BR/RS) Número de Protocolo '870210075187' em 17/08/2021 09:20 (WB)

(21) BR 20 2021 016223-1	Código 2.10 - Requerimento de Pedido de Patente ou Certificado de Adição de Invenção (22) 17/08/2021 (71) LILIAN RECHENCHOSKY SANTA CECILIA (BR/PR) Número de Protocolo '870210075260' em 17/08/2021 11:16 (WB)
(21) BR 20 2021 016238-0	Código 2.10 - Requerimento de Pedido de Patente ou Certificado de Adição de Invenção (22) 17/08/2021 (71) PAULO PEREIRA DA ROCHA (BR/SP) Número de Protocolo '870210075296' em 17/08/2021 13:19 (WB)
(21) BR 20 2021 016257-6	Código 2.10 - Requerimento de Pedido de Patente ou Certificado de Adição de Invenção (22) 17/08/2021 (71) ALEXANDRE BIAGINI DE AMORIM 26269455871 (BR/BA) Número de Protocolo '870210075388' em 17/08/2021 15:44 (WB)
(21) BR 20 2021 016280-0	Código 2.10 - Requerimento de Pedido de Patente ou Certificado de Adição de Invenção (22) 17/08/2021 (71) JULIANO DE ALMEIDA LIMA (BR/RS) ; ALEXSANDRO OLIVO (BR/RS) Número de Protocolo '870210075475' em 17/08/2021 17:16 (WB)
(21) BR 20 2021 016297-5	Código 2.10 - Requerimento de Pedido de Patente ou Certificado de Adição de Invenção (22) 17/08/2021 (71) WANDERLEY MONTEMURRO (BR/SP) Número de Protocolo '870210075537' em 17/08/2021 18:38 (WB)
(21) BR 20 2021 016302-5	Código 2.10 - Requerimento de Pedido de Patente ou Certificado de Adição de Invenção (22) 17/08/2021 (71) ADRIANO FRAGOSO DA SILVA (BR/SP) Número de Protocolo '870210075560' em 17/08/2021 21:17 (WB)
(21) BR 20 2021 016303-3	Código 2.10 - Requerimento de Pedido de Patente ou Certificado de Adição de Invenção (22) 17/08/2021 (71) THIAGO AUGUSTO GUELBER (BR/SP) Número de Protocolo '870210075569' em 17/08/2021 23:10 (WB)

(21) BR 20 2021 016320-3	Código 2.10 - Requerimento de Pedido de Patente ou Certificado de Adição de Invenção (22) 18/08/2021 (71) CLAYVERT DE FARIA SOARES (BR/RJ) Número de Protocolo '870210075681' em 18/08/2021 11:56 (WB)
(21) BR 20 2021 016339-4	Código 2.10 - Requerimento de Pedido de Patente ou Certificado de Adição de Invenção (22) 18/08/2021 (71) MARCELO BACALINI (BR/SP) Número de Protocolo '870210075766' em 18/08/2021 14:35 (WB)
(21) BR 20 2021 016352-1	Código 2.10 - Requerimento de Pedido de Patente ou Certificado de Adição de Invenção (22) 18/08/2021 (71) PEDRO BIANOR DIAS JUNIOR (BR/MG) Número de Protocolo '870210075810' em 18/08/2021 15:30 (WB)
(21) BR 20 2021 016366-1	Código 2.10 - Requerimento de Pedido de Patente ou Certificado de Adição de Invenção (22) 18/08/2021 (71) VICTOR LIMA BORGES (BR/RJ) Número de Protocolo '870210075901' em 18/08/2021 17:06 (WB)
(21) BR 20 2021 016377-7	Código 2.10 - Requerimento de Pedido de Patente ou Certificado de Adição de Invenção (22) 18/08/2021 (71) ORLANDO CUNHA (BR/SC) Número de Protocolo '870210075946' em 18/08/2021 17:56 (WB)
(21) BR 20 2021 016389-0	Código 2.10 - Requerimento de Pedido de Patente ou Certificado de Adição de Invenção (22) 18/08/2021 (71) CLAUDENIR ARENDT (BR/SC) Número de Protocolo '870210075982' em 18/08/2021 20:22 (WB)
(21) BR 20 2021 016390-4	Código 2.10 - Requerimento de Pedido de Patente ou Certificado de Adição de Invenção (22) 18/08/2021 (71) MP AGRO MAQUINAS AGRICOLAS EIRELI (BR/SP) Número de Protocolo '870210075983' em 18/08/2021 20:53 (WB)
(21) BR 20 2021 016422-6	Código 2.10 - Requerimento de Pedido de Patente ou Certificado de Adição de

	Invenção (22) 19/08/2021 (71) MADAL PALFINGER S/A (BR/RS) Número de Protocolo '870210076097' em 19/08/2021 11:23 (WB)
(21) BR 20 2021 016428-5	Código 2.10 - Requerimento de Pedido de Patente ou Certificado de Adição de Invenção (22) 19/08/2021 (71) SAFE-TEC EQUIPAMENTOS DE SEGURANCA LTDA (BR/RJ) Número de Protocolo '870210076126' em 19/08/2021 11:55 (WB)
(21) BR 20 2021 016430-7	Código 2.10 - Requerimento de Pedido de Patente ou Certificado de Adição de Invenção (22) 19/08/2021 (71) ERIKA SABRINA CARNEIRO DA SILVA PEREIRA 70070630127 (BR/GO) Número de Protocolo '870210076129' em 19/08/2021 12:00 (WB)
(21) BR 20 2021 016431-5	Código 2.10 - Requerimento de Pedido de Patente ou Certificado de Adição de Invenção (22) 19/08/2021 (71) DENIELS RODRIGUES MARTINS (BR/SP) Número de Protocolo '870210076131' em 19/08/2021 12:00 (WB)
(21) BR 20 2021 016436-6	Código 2.10 - Requerimento de Pedido de Patente ou Certificado de Adição de Invenção (22) 19/08/2021 (71) SAFE-TEC EQUIPAMENTOS DE SEGURANCA LTDA (BR/RJ) Número de Protocolo '870210076139' em 19/08/2021 12:18 (WB)
(21) BR 20 2021 016467-6	Código 2.10 - Requerimento de Pedido de Patente ou Certificado de Adição de Invenção (22) 19/08/2021 (71) DANIELLE CAINY SOUZA SILVEIRA (BR/PR) Número de Protocolo '870210076275' em 19/08/2021 15:23 (WB)
(21) BR 20 2021 016469-2	Código 2.10 - Requerimento de Pedido de Patente ou Certificado de Adição de Invenção (22) 19/08/2021 (71) SIMON DE MOURA TARABOULSI (BR/SP) Número de Protocolo '870210076279' em 19/08/2021 15:25 (WB)
(21) BR 20 2021 016473-0	Código 2.10 - Requerimento de Pedido de Patente ou Certificado de Adição de Invenção

	(22) 19/08/2021 (71) FERNANDO FRANCY VIEIRA (BR/SC) Número de Protocolo '870210076292' em 19/08/2021 15:37 (WB)
(21) BR 20 2021 016479-0	Código 2.10 - Requerimento de Pedido de Patente ou Certificado de Adição de Invenção (22) 19/08/2021 (71) ANTONIO QUADROS DA SILVA JUNIOR ME (BR/PR) Número de Protocolo '870210076306' em 19/08/2021 15:49 (WB)
(21) BR 20 2021 016491-9	Código 2.10 - Requerimento de Pedido de Patente ou Certificado de Adição de Invenção (22) 19/08/2021 (71) DANIEL BACCIN - ME (BR/PR) Número de Protocolo '870210076381' em 19/08/2021 17:13 (WB)
(21) BR 20 2021 016493-5	Código 2.10 - Requerimento de Pedido de Patente ou Certificado de Adição de Invenção (22) 19/08/2021 (71) FESTPLASTIK ARTIGOS PARA FESTAS LTDA (BR/SP) Número de Protocolo '870210076384' em 19/08/2021 17:18 (WB)
(21) BR 20 2021 016500-1	Código 2.10 - Requerimento de Pedido de Patente ou Certificado de Adição de Invenção (22) 19/08/2021 (71) GLEICE ALVES DE ARAUJO (BR/MG) ; LUIZ FERNANDO TEIXEIRA LEITE (BR/MG) Número de Protocolo '870210076413' em 19/08/2021 17:53 (WB)
(21) BR 20 2021 016510-9	Código 2.10 - Requerimento de Pedido de Patente ou Certificado de Adição de Invenção (22) 19/08/2021 (71) PLAZADENTE INDUSTRIA DE PRODUTOS DE TOUCADOR - EIRELI (BR/PR) Número de Protocolo '870210076466' em 19/08/2021 22:09 (WB)
(21) BR 20 2021 016511-7	Código 2.10 - Requerimento de Pedido de Patente ou Certificado de Adição de Invenção (22) 19/08/2021 (71) GERSON LUÍS PRATES AMARO (BR/SC) Número de Protocolo '870210076469' em 19/08/2021 23:31 (WB)
(21) BR 20 2021 016516-8	Código 2.10 - Requerimento de Pedido de Patente ou Certificado de Adição de

	Invenção (22) 20/08/2021 (71) DENIELS RODRIGUES MARTINS (BR/SP) Número de Protocolo '870210076525' em 20/08/2021 09:45 (WB)
(21) BR 20 2021 016518-4	Código 2.10 - Requerimento de Pedido de Patente ou Certificado de Adição de Invenção (22) 20/08/2021 (71) ANDRÉ LUIZ RIBAS NASCIMENTO (BR/MG) Número de Protocolo '870210076543' em 20/08/2021 10:10 (WB)
(21) BR 20 2021 016554-0	Código 2.10 - Requerimento de Pedido de Patente ou Certificado de Adição de Invenção (22) 20/08/2021 (71) INSTITUTO BRASIL DE TECNOLOGIA (BR/DF) ; JHONATA OLIVEIRA VERAS (BR/DF) ; JOVES ENGENHARIA, ENERGIA INERCIA LTDA. (BR/DF) Número de Protocolo '870210076673' em 20/08/2021 13:19 (WB)
(21) BR 20 2021 016567-2	Código 2.10 - Requerimento de Pedido de Patente ou Certificado de Adição de Invenção (22) 20/08/2021 (71) CENTRAL NACIONAL DE EMBALAGENS INDUSTRIAIS LTDA-EPP (BR/SP) Número de Protocolo '870210076753' em 20/08/2021 14:47 (WB)
(21) BR 20 2021 016573-7	Código 2.10 - Requerimento de Pedido de Patente ou Certificado de Adição de Invenção (22) 20/08/2021 (71) MATRIXX DESENVOLVIMENTO DE PEÇAS TÉCNICAS LTDA (BR/MG) Número de Protocolo '870210076769' em 20/08/2021 15:05 (WB)
(21) BR 20 2021 016575-3	Código 2.10 - Requerimento de Pedido de Patente ou Certificado de Adição de Invenção (22) 20/08/2021 (71) BRUNO DOBIGNIES (BR/PR) Número de Protocolo '870210076776' em 20/08/2021 15:11 (WB)
(21) BR 20 2021 016580-0	Código 2.10 - Requerimento de Pedido de Patente ou Certificado de Adição de Invenção (22) 20/08/2021 (71) ECO3 ENERGIA S.A. (BR/MG) Número de Protocolo '870210076792' em 20/08/2021 15:25 (WB)

(21) BR 20 2021 016602-4	Código 2.10 - Requerimento de Pedido de Patente ou Certificado de Adição de Invenção (22) 20/08/2021 (71) ANDRE RIBEIRO FRANZIN (BR/DF) Número de Protocolo '870210076913' em 20/08/2021 17:22 (WB)
(21) BR 20 2021 016606-7	Código 2.10 - Requerimento de Pedido de Patente ou Certificado de Adição de Invenção (22) 20/08/2021 (71) ALBERTO BORGES (BR/SP) Número de Protocolo '870210076925' em 20/08/2021 17:31 (WB)
(21) BR 20 2021 016624-5	Código 2.10 - Requerimento de Pedido de Patente ou Certificado de Adição de Invenção (22) 20/08/2021 (71) SERGIO FEITOZA COSTA (BR/RJ) Número de Protocolo '870210076991' em 20/08/2021 20:32 (WB)
(21) BR 20 2021 016625-3	Código 2.10 - Requerimento de Pedido de Patente ou Certificado de Adição de Invenção (22) 20/08/2021 (71) SAFE-TEC EQUIPAMENTOS DE SEGURANCA LTDA (BR/RJ) Número de Protocolo '870210077001' em 20/08/2021 21:27 (WB)
(21) BR 20 2021 016629-6	Código 2.10 - Requerimento de Pedido de Patente ou Certificado de Adição de Invenção (22) 21/08/2021 (71) RAUL LEONEL BARBIERI FLORES (BR/RS) Número de Protocolo '870210077029' em 21/08/2021 18:18 (WB)
(21) BR 20 2021 016631-8	Código 2.10 - Requerimento de Pedido de Patente ou Certificado de Adição de Invenção (22) 22/08/2021 (71) MARIANA BANDOLI DO VALLE PINHEIRO (BR/DF) Número de Protocolo '870210077035' em 22/08/2021 17:02 (WB)
(21) BR 20 2021 016638-5	Código 2.10 - Requerimento de Pedido de Patente ou Certificado de Adição de Invenção (22) 23/08/2021 (71) SORTZEN ENGENHARIA DE MATERIAIS LTDA (BR/RJ) ; HELOISA VASCONCELOS COSTA SANTANA LTDA (BR/DF) Número de Protocolo '870210077099' em 23/08/2021 10:01 (WB)

(21) BR 20 2021 016643-1	Código 2.10 - Requerimento de Pedido de Patente ou Certificado de Adição de Invenção (22) 23/08/2021 (71) GERALDO NICOLAU RECKTENWALD (BR/RS) Número de Protocolo '870210077156' em 23/08/2021 11:15 (WB)
(21) BR 20 2021 016658-0	Código 2.10 - Requerimento de Pedido de Patente ou Certificado de Adição de Invenção (22) 23/08/2021 (71) ADILSON RODRIGUES (BR/MG) Número de Protocolo '870210077321' em 23/08/2021 14:03 (WB)
(21) BR 20 2021 016665-2	Código 2.10 - Requerimento de Pedido de Patente ou Certificado de Adição de Invenção (22) 23/08/2021 (71) ATLANTIS TECHNOLOGIES LTDA-ME (BR/DF) Número de Protocolo '870210077364' em 23/08/2021 14:41 (WB)
(21) BR 20 2021 016685-7	Código 2.10 - Requerimento de Pedido de Patente ou Certificado de Adição de Invenção (22) 23/08/2021 (71) UNIVERSIDADE ESTADUAL DE MARINGÁ (BR/PR) Número de Protocolo '870210077507' em 23/08/2021 16:47 (WB)
(21) BR 20 2021 016686-5	Código 2.10 - Requerimento de Pedido de Patente ou Certificado de Adição de Invenção (22) 23/08/2021 (71) FÁBIO HENRIQUE COSTA PENNA (BR/MG) Número de Protocolo '870210077522' em 23/08/2021 16:57 (WB)
(21) BR 20 2021 016688-1	Código 2.10 - Requerimento de Pedido de Patente ou Certificado de Adição de Invenção (22) 23/08/2021 (71) UNIMIL INDÚSTRIA E COMÉRCIO DE PEÇAS DE MÁQUINAS AGRÍCOLAS LTDA. (BR/SP) Número de Protocolo '870210077536' em 23/08/2021 17:06 (WB)
(21) BR 20 2021 016696-2	Código 2.10 - Requerimento de Pedido de Patente ou Certificado de Adição de Invenção (22) 23/08/2021 (71) UNIMIL INDÚSTRIA E COMÉRCIO DE PEÇAS DE MÁQUINAS AGRÍCOLAS LTDA. (BR/SP) Número de Protocolo '870210077598' em 23/08/2021 17:57 (WB)

Código Publicação do Pedido

Código 3.1 - Publicação do Pedido de Patente ou de Certificado de Adição de Invenção

Publicação do pedido depositado (Art. 30 da Lei nº 9.279/96), podendo ser adquirido o folheto com o relatório descritivo, reivindicações, desenhos e resumo do pedido, por quem se interessar, através do endereço eletrônico www.inpi.gov.br - No Acesso rápido - Faça uma busca – Patente. Para acessar, cadastre-se no Portal do INPI e use login e senha. Não sendo o exame requerido, pelo depositante ou qualquer interessado, no prazo de 36 (trinta e seis) meses do depósito, o pedido será arquivado. Publicado o arquivamento do pedido, poderá ser requerido, no prazo de 60 (sessenta) dias, o seu desarquivamento. Não sendo requerido o desarquivamento no prazo anteriormente citado, o pedido será considerado definitivamente arquivado.

---

(21) BR 10 2019 014048-8 A2

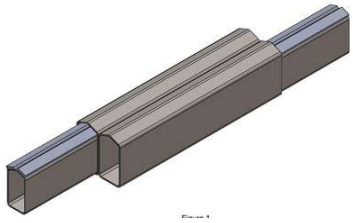

Código 3.1 - Publicação do Pedido de Patente ou de Certificado de Adição de Invenção
(22) 06/07/2019
(51) B62D 24/00 (2006.01), B62D 55/00 (2006.01)
(54) SISTEMA HIDRAULICO DE REGULAGEM DA BITOLA PARA MÁQUINA PC INDEPENDENTE DE MODELO OU MARCA
(71) GILSOMAR ANTONIO BAZANA (BR/MT)
(72) GILSOMAR ANTONIO BAZANA

---

(21) BR 10 2020 000526-0 A2

Código 3.1 - Publicação do Pedido de Patente ou de Certificado de Adição de Invenção
(22) 09/01/2020
(51) F23K 1/04 (2006.01), F23K 3/00 (2006.01), F23K 3/14 (2006.01), F24B 3/00 (2006.01)
(52) F23K 1/04, F23K 3/00, F23K 3/14, F24B 3/00
(54) QUEIMADOR DE PELLETS AUTOMÁTICO PORTÁTIL COM MONITORAMENTO ELETRÔNICO REMOTO
(71) CRISTIAN MUNIS BARBOSA (BR/RS)
(72) CRISTIAN MUNIS BARBOSA

---

(21) BR 10 2020 003120-1 A2

Código 3.1 - Publicação do Pedido de Patente ou de Certificado de Adição de Invenção
(22) 14/02/2020
(51) F25C 5/20 (2018.01), F25C 5/182 (2018.01), F25C 5/18 (2018.01)
(54) SISTEMA DE DISPENSAMENTO DE GELO INCORPORADO EM UM APARELHO REFRIGERADOR

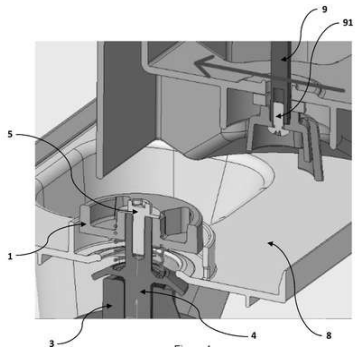

(71) WHIRLPOOL CORPORATION (US)
(72) MARCEL BÖGGER LESSA

(21) BR 10 2020 003124-4 A2

Código 3.1 - Publicação do Pedido de Patente ou de Certificado de Adição de Invenção
(22) 14/02/2020
(51) C04B 24/24 (2006.01), C04B 28/00 (2006.01), C09C 1/40 (2006.01), C04B 12/00 (2006.01)
(52) C04B 24/24, C04B 28/00, C09C 1/402, C04B 12/005
(54) PROCESSO DE FABRICAÇÃO DA ARGAMASSA PARA ASSENTAMENTO DE TIJOLOS CERÂMICOS, BLOCOS DE CONCRETO E AZULEJOS EM AMBIENTES INTERNOS; COMPOSIÇÃO DA ARGAMASSA; MÉTODOS DE APLICAÇÃO DA ARGAMASSA EM ASSENTAMENTO DE TIJOLOS CERÂMICOS, EM BLOCOS DE CONCRETO E EM PARA AZULEJOS E PISOS EM AMBIENTES INTERNOS E APLICAÇÃO DA ARGAMASSA
(71) FLAVIO LORENZON & CIA LTDA - EPP (BR/MS)
(72) FLAVIO LORENZON

(21) BR 10 2020 003133-3 A2

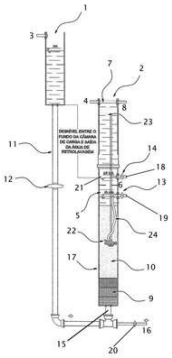

Código 3.1 - Publicação do Pedido de Patente ou de Certificado de Adição de Invenção
(22) 14/02/2020
(51) B01D 24/46 (2006.01), B01D 24/00 (2006.01), B01D 24/10 (2006.01), C02F 1/00 (2006.01)
(52) B01D 24/46, B01D 23/10, B01D 23/16, B01D 24/10, C02F 1/001
(54) FILTRO LENTO BIFLUXO COM PROCESSO DE LIMPEZA POR RETROLAVAGEM
(71) UNIVERSIDADE FEDERAL DE SANTA CATARINA (BR/SC)
(72) MAURÍCIO LUIZ SENS; FERNANDO WORMA; FERNANDO HYMNÔ DE SOUZA

(21) BR 10 2020 003147-3 A2

Código 3.1 - Publicação do Pedido de Patente ou de Certificado de Adição de Invenção
(22) 14/02/2020
(51) B60G 11/27 (2006.01)
(54) SISTEMA DE CONTROLE DE FORÇAS REATIVAS EM UMA SUSPENSÃO DE QUATRO MOLAS PNEUMÁTICAS

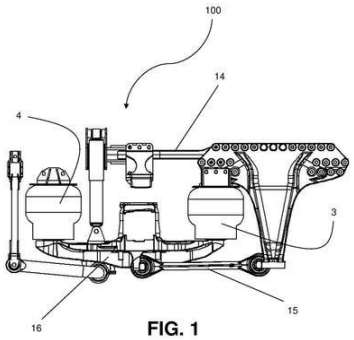

FIG. 1

(71) KLL EQUIPAMENTOS PARA TRANSPORTE S/A (BR/RS)
(72) JUAREZ KEISERMAN

(21) BR 10 2020 003151-1 A2

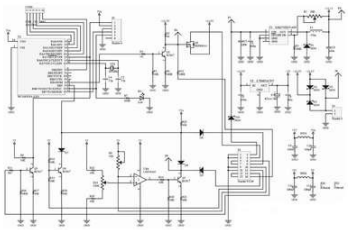

Código 3.1 - Publicação do Pedido de Patente ou de Certificado de Adição de Invenção
(22) 14/02/2020
(51) H01R 12/00 (2006.01), G08B 1/08 (2006.01), B60R 25/40 (2013.01), B60R 25/10 (2013.01)
(52) H01R 12/00, G08B 1/08, B60R 25/40, B60R 25/1003, B60R 25/1018
(54) DISPOSITIVO ELETRÔNICO PARA RASTREAMENTO DE VEÍCULOS
(71) EDSON LUIZ RUDEK JUNIOR (BR/PR)
(72) EDSON LUIZ RUDEK JUNIOR

(21) BR 10 2020 003152-0 A2

Código 3.1 - Publicação do Pedido de Patente ou de Certificado de Adição de Invenção
(22) 14/02/2020
(51) B21D 3/10 (2006.01), B21D 3/16 (2006.01), B21D 3/14 (2006.01), B29C 53/20 (2006.01)
(52) B21D 3/10, B21D 3/16, B21D 3/14, B29C 53/20
(54) DISPOSITIVO PORTÁTIL DESOVALIZADOR DE VIROLAS
(71) USIMINAS MECÂNICA S.A. (BR/MG)
(72) ROBSON FLORA DA SILVA; RENATO GOMES DA SILVA

(21) BR 10 2020 003158-9 A2

Código 3.1 - Publicação do Pedido de Patente ou de Certificado de Adição de Invenção
(22) 14/02/2020
(51) F03B 1/00 (2006.01), F03B 11/00 (2006.01)
(54) ROTOR DINÂMICO AXIAL
(71) ALVARO MOZART MARTINELLI (BR/RS)
(72) ALVARO MOZART MARTINELLI

(21) BR 10 2020 003167-8 A2

Código 3.1 - Publicação do Pedido de Patente ou de Certificado de Adição de Invenção
(22) 14/02/2020
(51) B62M 1/00 (2010.01)

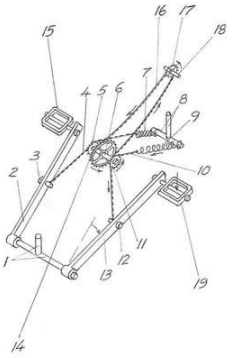

(54) ALAVANCAS PARA BICICLETAS
(71) FLAVIO EMILIO PEREIRA (BR/MG)
(72) FLAVIO EMILIO PEREIRA

---

(21) BR 10 2020 003170-8 A2

Código 3.1 - Publicação do Pedido de Patente ou de Certificado de Adição de Invenção
(22) 14/02/2020
(51) A01K 13/00 (2006.01)
(52) A01K 13/006, A01K 13/00
(54) PROTETOR AURICULAR CANINO PARA BANHO
(71) KARINA FERNANDA DA SILVA (BR/MG)
(72) ANDERSON ANTÔNIO HORTA; PEDRO ANTÔNIO DE LIMA DAMAS; KARINA FERNANDA DA SILVA

---

(21) BR 10 2020 003173-2 A2

Código 3.1 - Publicação do Pedido de Patente ou de Certificado de Adição de Invenção
(22) 14/02/2020
(51) C07D 285/135 (2006.01), A61K 31/433 (2006.01), A61P 31/06 (2006.01), A61P 31/04 (2006.01)
(52) C07D 285/135, A61K 31/433, A61P 31/06, A61P 31/04
(54) USO DE TIADIAZÓIS DERIVADOS DO (-)-CANFENO PARA O TRATAMENTO DA TUBERCULOSE
(71) UNIVERSIDADE ESTADUAL DE MARINGÁ (BR/PR) ; UNIVERSIDADE TECNOLÓGICA FEDERAL DO PARANÁ (BR/PR)
(72) REGIANE BERTIN DE LIMA SCODRO; ROSILENE FRESSATTI CARDOSO; VERA LUCIA DIAS SIQUEIRA; FÁBIO VANDRESEN; KATIANY RIZZIERI CALEFFI FERRACIOLI; MARIANA REGINA PASSOS DE SOUZA; VANESSA PIETROWSKI BALDIN; ELOÍSA GIBIN SAMPIRON; GIOVANA FERREIRA COSTACURTA

---

(21) BR 10 2020 003194-5 A2

Código 3.1 - Publicação do Pedido de Patente ou de Certificado de Adição de Invenção
(22) 14/02/2020
(51) G02C 7/04 (2006.01), B29D 11/00 (2006.01), A61P 27/14 (2006.01)
(52) G02C 7/04, B29D 11/00, A61P 27/14
(54) LENTES DE CONTATO OFTÁLMICAS TERAPÊUTICAS PRODUZIDAS COM HIDROGÉIS PARA VEICULAÇÃO DE FÁRMACOS
(71) UNIVERSIDADE FEDERAL DO RIO GRANDE DO NORTE (BR/RN)

(72) FABIA JULLIANA JORGE DE SOUZA; ERYVALDO SÓCRATES TABOSA DO EGITO; FRANCISCO ALEXANDRINO JÚNIOR; ÉVERTON DO NASCIMENTO ALENCAR; LUCAS AMARAL MACHADO; JOERBSON MEDEIROS DE PAULA

(21) BR 10 2020 003201-1 A2

Código 3.1 - Publicação do Pedido de Patente ou de Certificado de Adição de Invenção
(22) 14/02/2020
(51) G08G 1/14 (2006.01), G08B 5/36 (2006.01), G07B 15/02 (2011.01), G06Q 20/08 (2012.01)
(52) G08G 1/14, G08B 5/36, G07B 15/02, G06Q 20/08
(54) APERFEIÇOAMENTOS EM SISTEMA VIRTUAL DE GERENCIAMENTO E ACESSIBILIDADE DE ESTACIONAMENTOS EM GERAL.
(71) GAREN AUTOMAÇÃO S/A (BR/SP)
(72) JOSÉ MARCIO RAMIREZ

(21) BR 10 2020 003215-1 A2

Código 3.1 - Publicação do Pedido de Patente ou de Certificado de Adição de Invenção
(22) 14/02/2020
(51) F17C 13/02 (2006.01), G01G 17/04 (2006.01), G01F 23/20 (2006.01)
(52) F17C 13/023, G01G 17/04, G01F 23/20
(54) SUPORTE PARA BOTIJÃO DE GÁS E FERRAMENTAS DIGITAIS PARA FORMALIZAÇÃO, CONTROLE E GERENCIAMENTO NA COMERCIALIZAÇÃO DE GÁS DE COZINHA
(71) TACE IMPORTAÇÃO EXPORTAÇÃO E COMERCIO LTDA (BR/SP) ; SAVOI - MARKETING E CONSULTORIA - ME (BR/SP)
(72) VINICIUS SAVOI

(21) BR 10 2020 003216-0 A2

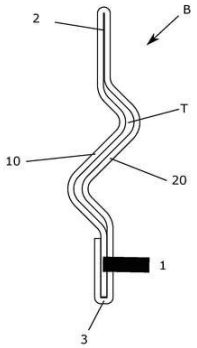

Código 3.1 - Publicação do Pedido de Patente ou de Certificado de Adição de Invenção
(22) 14/02/2020
(51) H02B 1/01 (2006.01), H02B 1/20 (2006.01), H01R 13/6474 (2011.01)
(52) H02B 1/012, H02B 1/20, H01R 13/6474
(54) BARRAMENTO CONDUTOR TUBULAR SENOIDAL
(71) MELQUISEDEC FRANCISQUINI (BR/SP)
(72) MELQUISEDEC FRANCISQUINI

(21) BR 10 2020 003268-2 A2

Código 3.1 - Publicação do Pedido de Patente ou de Certificado de Adição de Invenção
(22) 17/02/2020
(51) C12N 5/075 (2010.01)
(54) PROCESSO DE SUPLEMENTAÇÃO DE MEIOS PARA MATURAÇÃO

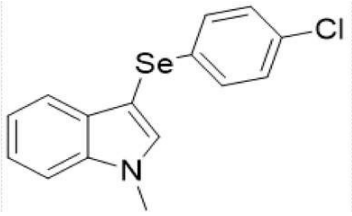

OOCITÁRIA IN VITRO COM 3-(4-CLOROFENILSELENIL)-1-METIL-1H-INDOL (CMI)
(71) UNIVERSIDADE FEDERAL DE PELOTAS (BR/RS)
(72) TIAGO VEIRAS COLLARES; FABIANA KOMMLING SEIXAS; JÚLIA DAMÉ FONSECA PASCHOAL; LUCIELLI SAVEGNAGO; EDER JOÃO LENARDÃO; GELSON PERIN; DIEGO DA SILVA ALVES; RAQUEL GUIMARÃES JACOB; NATÁLIA VIEIRA SEGATTO; FERNANDA SEVERO SABEDRA SOUSA; ANGELA MARIA CASARIL

---

(21) BR 10 2020 003277-1 A2

Código 3.1 - Publicação do Pedido de Patente ou de Certificado de Adição de Invenção
(22) 17/02/2020
(51) A22C 21/00 (2006.01)
(52) A22C 21/0053
(54) EQUIPAMENTO E MÉTODO DE POSICIONAMENTO DE AVES E SIMILARES
(71) ORLEI DA SILVA CHOAI (BR/SC)
(72) ORLEI DA SILVA CHOAI

---

(21) BR 10 2020 003282-8 A2

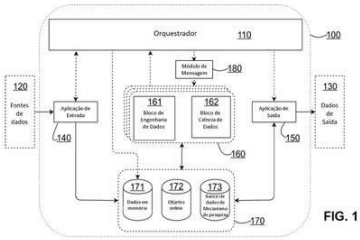

FIG. 1

Código 3.1 - Publicação do Pedido de Patente ou de Certificado de Adição de Invenção
(22) 17/02/2020
(51) G06F 16/25 (2019.01)
(52) G06F 16/254
(54) SISTEMA PARA GERENCIAMENTO DE PROCESSOS DE ENGENHARIA DE DADOS (DATA ENGINEERING) E CIÊNCIA DE DADOS (DATA SCIENCE)
(71) SEMANTIX TECNOLOGIA EM SISTEMA DE INFORMAÇÃO S.A (BR/SP)
(72) LEONARDO DOS SANTOS POÇA DÁGUA

---

(21) BR 10 2020 003303-4 A2

Código 3.1 - Publicação do Pedido de Patente ou de Certificado de Adição de Invenção
(22) 17/02/2020
(51) G16H 40/40 (2018.01), G16H 10/20 (2018.01), A61B 5/00 (2006.01)
(52) G16H 40/40, G16H 10/20, A61B 5/72
(54) MÉTODO DE PESQUISA TRANSLACIONAL E MONITORAMENTO DA QUALIDADE DE VIDA COLABORATIVO BASEADO EM FATORES EPIGENÉTICOS, BIOMARCADORES E EVIDENCIAS CIENTÍFICAS PARA PROVER BIOFEEDBACK PERSONALIZADO DE QUALIDADE DE VIDA E EDUCAÇÃO EM SAÚDE INTEGRAL
(71) JOSE MARIA ANACLETO FILHO 08111808917 (BR/PR)
(72) JOSÉ MARIA ANACLETO FILHO

(21) BR 10 2020 003322-0 A2

Código 3.1 - Publicação do Pedido de Patente ou de Certificado de Adição de Invenção
(22) 17/02/2020
(51) A63B 69/16 (2006.01)
(52) A63B 69/16, A63B 2069/162, A63B 2069/164, A63B 2069/166, A63B 2069/168
(54) ESTANDE PARA BICICLETA EM AMBIENTE INTERNO COM GRAUS DE MOVIMENTO LATERAL
(71) ARUANÃ ENERGIA S/A (BR/GO)
(72) BRIAN RAY BREWER; ROBERT JAMES MACKINNON

(21) BR 10 2020 003333-6 A2

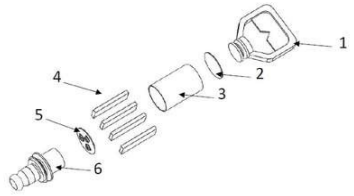

Código 3.1 - Publicação do Pedido de Patente ou de Certificado de Adição de Invenção
(22) 18/02/2020
(51) H01R 13/523 (2006.01), H02G 15/14 (2006.01), E21B 47/00 (2012.01), H04B 3/54 (2006.01)
(52) H01R 13/523, H02G 15/14, E21B 47/00, H04B 3/542
(54) CONECTOR SUBMARINO INCORPORANDO MICROMÓDULO DE ELETRÔNICA SUBMARINA
(71) ELETRÓNS LIVRES TECNOLOGIA E SERVIÇOS LTDA (BR/RJ)
(72) AUDERI VICENTE SANTOS; THAYNÁ CARNEIRO DA SILVA VICENTE SANTOS; JOSEF LEHMANN

(21) BR 10 2020 003341-7 A2

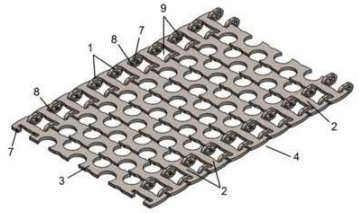

Código 3.1 - Publicação do Pedido de Patente ou de Certificado de Adição de Invenção
(22) 18/02/2020
(51) F16G 15/02 (2006.01), F16B 5/00 (2006.01), B65G 15/22 (2006.01)
(54) SISTEMA DE ACOPLAMENTO PARA MONTAGEM DE ESTEIRAS TRANSPORTADORAS DE TRAVESSA E RESPECTIVO MÉTODO DE UTILIZAÇÃO
(71) PICCIN MÁQUINAS AGRÍCOLAS LTDA (BR/SP)
(72) HUGO PADILHA; LUCAS DERICK BORO

(21) BR 10 2020 003345-0 A2

Código 3.1 - Publicação do Pedido de Patente ou de Certificado de Adição de Invenção
(22) 18/02/2020
(51) B60H 1/04 (2006.01), B60H 1/02 (2006.01)
(54) SISTEMA DE AR CONDICIONADO PARA UM VEÍCULO AUTOMOTOR E VÁLVULA COM CONTROLE INTEGRADO DE FLUXO
(71) FCA FIAT CHRYSLER AUTOMOVEIS BRASIL LTDA (BR/MG)
(72) TOSHIZAEMOM NOCE; ERLON CASTRO RODRIGUES

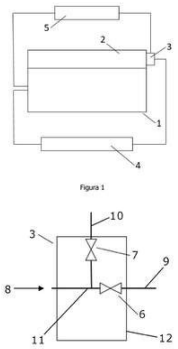

(21) BR 10 2020 003352-2 A2

Código 3.1 - Publicação do Pedido de Patente ou de Certificado de Adição de Invenção
(22) 18/02/2020
(51) E03B 3/03 (2006.01)
(52) E03B 3/03
(54) CISTERNA MÓVEL DE CAPTAÇÃO E ARMAZENAMENTO DE ÁGUA DE CHUVA, BASEADA EM ESTRATÉGIAS FUNCIONAIS DE PLANTAS XERÓFILAS
(71) HUMBERTO ALVES BARBOSA (BR/AL)
(72) HUMBERTO ALVES BARBOSA; WEDSCLEY OLIVEIRA DE MELO; CATARINA DE OLIVEIRA BURITI

(21) BR 10 2020 003360-3 A2

Código 3.1 - Publicação do Pedido de Patente ou de Certificado de Adição de Invenção
(22) 18/02/2020
(51) C08L 3/00 (2006.01), C08B 30/00 (2006.01), C08J 5/22 (2006.01), C08K 5/1545 (2006.01)
(54) FILME PLÁSTICO BIODEGRADÁVEL PARA EMBALAGEM DE ALIMENTOS PERECÍVEIS
(71) RESGREEN PESQUISA E DESENVOLVIMENTO TECNOLOGICO LTDA (BR/RJ)
(72) LORENA DA SILVA BALLERINI DE LIMA

(21) BR 10 2020 003364-6 A2

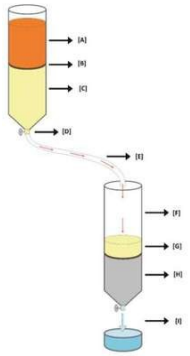

Código 3.1 - Publicação do Pedido de Patente ou de Certificado de Adição de Invenção
(22) 18/02/2020
(51) G01N 30/06 (2006.01), G01N 30/14 (2006.01), G01N 30/60 (2006.01)
(52) G01N 30/06, G01N 30/14, G01N 30/6034
(54) SISTEMA DE DUAS FASES AQUOSAS ACOPLADO À CROMATOGRAFIA PARA OBTENÇÃO DE ENZIMAS
(71) UNIVERSIDADE FEDERAL RURAL DE PERNAMBUCO (BR/PE)
(72) ANA LUCIA FIGUEIREDO PORTO; JUANIZE MATIAS DA SILVA BATISTA; ROMERO MARCOS PEDROSA BRANDÃO COSTA; KETHYLEN BARBARA BARBOSA CARDOSO; CAMILA SOUZA PORTO; ANNA GABRIELLY DUARTE

NEVES; RAQUEL PEDROSA BEZERRA; MARCIA NIEVES CARNEIRO DA CUNHA

---

(21) BR 10 2020 003370-0 A2

Código 3.1 - Publicação do Pedido de Patente ou de Certificado de Adição de Invenção
(22) 18/02/2020
(51) C08L 3/00 (2006.01), C08K 3/36 (2006.01), C08K 5/053 (2006.01)
(54) COMPOSIÇÃO PARA BIORESINA NANOESTRUTURADA TERMOPLÁSTICA BIODEGRADÁVEL, BIORESINA OBTIDA E ARTIGO
(71) SERVIÇO NACIONAL DE APRENDIZAGEM INDUSTRIAL - SENAI. (BR/RS) ; BIOPOLIX MATERIAIS TECNOLÓGICOS LTDA - ME (BR/SP)
(72) CLAIRE TONDO VENDRUSCOLO; CRISTIANE MIOTTO BECKER; GISLENE ZEHETMEYER; VINICIUS OLIVEIRA

---

(21) BR 10 2020 003372-7 A2

Código 3.1 - Publicação do Pedido de Patente ou de Certificado de Adição de Invenção
(22) 18/02/2020
(51) A23N 5/03 (2006.01)
(52) A23N 5/03
(54) DESCASCAMENTO DO COCO BABAÇU POR ONDAS ELETROMAGNÉTICAS
(71) UNIVERSIDADE ESTADUAL DO MARANHÃO - UEMA (BR/MA) ; UNIVERSIDADE FEDERAL DE CAMPINA GRANDE - UFCG (BR/PB) ; FUNDAÇÃO DE AMPARO À PESQUISA E AO DESENVOLVIMENTO CIENTÍFICO E TECNOLÓGICO DO MARANHÃO ? FAPEMA (BR/MA)
(72) PAULO FERNANDES DA SILVA JÚNIOR; EWALDO EDER CARVALHO SANTANA; ARTHUR MOURA BARBOSA; RAIMUNDO CARLOS SILVÉRIO FREIRE

---

(21) BR 10 2020 003381-6 A2

Código 3.1 - Publicação do Pedido de Patente ou de Certificado de Adição de Invenção
(22) 18/02/2020
(51) A23P 20/00 (2016.01)
(52) A23P 20/00
(54) EMBALAGEM ATIVA A BASE DE GELATINA COM ÓLEO DE BURITI (MAURITIA FLEXUOSA L. F.) E PROCESSO PARA PREPARAR A DITA EMBALAGEM
(71) INSTITUTO DE TECNOLOGIA E PESQUISA (BR/SE) ; UNIVERSIDADE TIRADENTES (BR/SE) ; UNIVERSIDADE FEDERAL DE SERGIPE (BR/SE)
(72) HERIBERTO ALVES DOS ANJOS; JORGE ALBERTO LÓPEZ RODRÍGUEZ; MARÍA LUCILA HERNÁNDEZ MACEDO; ELTON FRANCESCHI; ALESSANDRA ALMEIDA CASTRO PAGANI; ANDRIELE MENDONÇA

BARBOSA; AGENOR GOMES DOS SANTOS NETO

(21) BR 10 2020 003395-6 A2

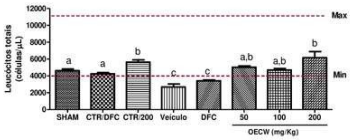

Código 3.1 - Publicação do Pedido de Patente ou de Certificado de Adição de Invenção
(22) 18/02/2020
(51) A61K 36/899 (2006.01), A61K 127/00 (2006.01), A61P 11/00 (2006.01)
(54) USO DO ÓLEO ESSENCIAL DE CYMBOPOGON WINTERIANUS PARA TRATAMENTO DA FIBROSE PULMONAR
(71) INSTITUTO DE TECNOLOGIA E PESQUISA (BR/SE) ; UNIVERSIDADE TIRADENTES (BR/SE)
(72) LIVIA DOS ANJOS TAVARES; RICARDO LUIZ CAVALCANTE DE ALBUQUERQUE JUNIOR; JOHN LENNON SILVA CUNHA; ROSE NELY PEREIRA FILHO; ALLAN ANDRADE REZENDE; FELIPE MENDES DE ANDRADE DE CARVALHO; JADERSON KLEVESTON SCHNEIDER

(21) BR 10 2020 003414-6 A2

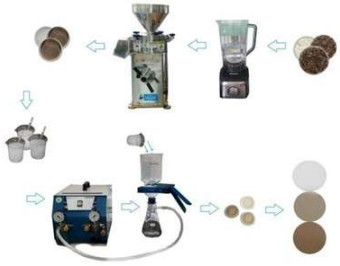

Código 3.1 - Publicação do Pedido de Patente ou de Certificado de Adição de Invenção
(22) 18/02/2020
(51) C08B 1/00 (2006.01), C08J 5/22 (2006.01)
(54) PROCESSO DE PRODUÇÃO DE FILME NANOCELULÓSICO, FILME NANOCELULÓSICO E USO DE FILME NANOCELULÓSICO
(71) UNIVERSIDADE FEDERAL DE SANTA MARIA (BR/RS) ; TANAC SA (BR/RS)
(72) CRISTIANE PEDRAZZI; MARINA GENTIL; BRUNA MOHR GIESBRECHT; WASHINGTON LUIZ ESTEVES MAGALHÃES

(21) BR 10 2020 003417-0 A2

Código 3.1 - Publicação do Pedido de Patente ou de Certificado de Adição de Invenção
(22) 18/02/2020
(51) A01B 27/00 (2006.01), A01B 77/00 (2006.01), A01K 29/00 (2006.01)
(52) A01B 27/005, A01B 77/00, A01K 29/00
(54) REVOLVEDOR DE CAMA DE COMPOSTAGEM
(71) SOLUMONT INDUSTRIA E COMERCIO AGRICOLA EIRELI (BR/RS)
(72) NILSON PETRIKOVSKI; LEANDRO BUSSOLOTTO

(21) BR 10 2020 003428-6 A2

Código 3.1 - Publicação do Pedido de Patente ou de Certificado de Adição de Invenção
(22) 18/02/2020
(51) H02G 7/20 (2006.01), B64C 39/02 (2006.01), B25J 11/00 (2006.01)
(52) H02G 7/20, B64C 39/024, B25J 11/008
(54) DISPOSITIVO PARA INSTALAÇÃO E MANUTENÇÃO DE ESFERAS DE

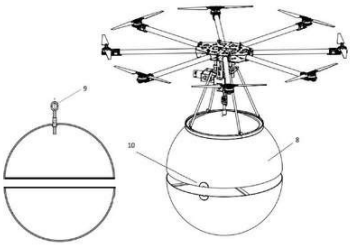

SINALIZAÇÃO EM REDES DE TRANSMISSÃO E DISTRIBUIÇÃO DE ENERGIA ELÉTRICA
(71) GUILHERME DE ALMEIDA NEVES (BR/MG)
(72) GUILHERME DE ALMEIDA NEVES

(21) BR 10 2020 003432-4 A2

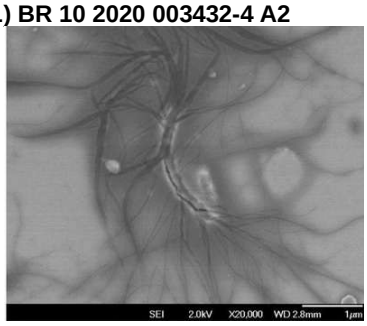

Código 3.1 - Publicação do Pedido de Patente ou de Certificado de Adição de Invenção
(22) 19/02/2020
(51) C08B 15/00 (2006.01), D21C 1/10 (2006.01), D21C 7/02 (2006.01), D21B 1/04 (2006.01), D21C 9/00 (2006.01), A23G 1/00 (2006.01), A23G 1/54 (2006.01)
(52) C08B 15/00, D21C 1/10, D21C 7/02, D21B 1/04, D21C 9/007, A23G 1/00, A23G 1/54
(54) NANOCELULOSE DA CASCA DA AMÊNDOA DO CACAU PROCESSOS E PRODUÇÃO
(71) UNIVERSIDADE ESTADUAL DE SANTA CRUZ (BR/BA)
(72) OZANA ALMEIDA LESSA; MARCELO FRANCO

(21) BR 10 2020 003433-2 A2

Código 3.1 - Publicação do Pedido de Patente ou de Certificado de Adição de Invenção
(22) 19/02/2020
(51) G09B 23/28 (2006.01), G09B 9/00 (2006.01), A61M 1/14 (2006.01)
(52) G09B 23/28, G09B 9/00, A61M 1/14
(54) SIMULADOR PARA PROCESSO DE HEMODIÁLISE
(71) RENATA APARECIDA CANDIDO DA SILVA (BR/PR)
(72) RENATA APARECIDA CANDIDO DA SILVA

(21) BR 10 2020 003436-7 A2

Código 3.1 - Publicação do Pedido de Patente ou de Certificado de Adição de Invenção
(22) 19/02/2020
(51) A22B 5/04 (2006.01)
(52) A22B 5/04
(54) EQUIPAMENTO BOMBEADOR DE PALETA BOVINA
(71) ANDERSON RICARDO DOS SANTOS (BR/SP)
(72) ANDERSON RICARDO DOS SANTOS

(21) BR 10 2020 003444-8 A2

Código 3.1 - Publicação do Pedido de Patente ou de Certificado de Adição de Invenção
(22) 19/02/2020
(51) G01V 1/00 (2006.01), G01N 33/24 (2006.01), H04W 88/02 (2009.01)

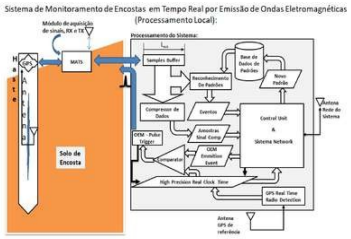

(52) G01V 1/003, G01N 33/24, H04W 88/02
(54) SISTEMA DE MONITORAMENTO DE ENCOSTAS EM TEMPO REAL POR EMISSÃO DE ONDAS ELETROMAGNÉTICA NO SOLO
(71) INSTITUTO FEDERAL DE EDUCAÇÃO, CIÊNCIA E TECNOLOGIA DE PERNAMBUCO (BR/PE) ; UNIVERSIDADE FEDERAL DE PERNAMBUCO (BR/PE)
(72) GILMAR GONÇALVES DE BRITO; ROBERTO QUENTAL COUTINHO; DIOGO LUCENA GOMES DE MELO

---

(21) BR 10 2020 003463-4 A2

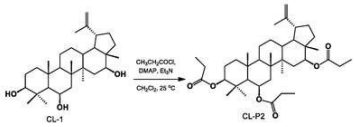

Código 3.1 - Publicação do Pedido de Patente ou de Certificado de Adição de Invenção
(22) 19/02/2020
(51) C07J 63/00 (2006.01), A61K 31/56 (2006.01), A61P 29/00 (2006.01)
(54) PROCESSO DE OBTENÇÃO DO COMPOSTO 3ß,6ß,16ß-TRIPROPIONILOXILUP-20(29)-ENO (CL-P2) E SUA UTILIZAÇÃO COMO AGENTE ANALGÉSICO
(71) UNIVERSIDADE FEDERAL DO CEARÁ (BR/CE)
(72) MIRNA MARQUES BEZERRA BRAYNER; JAIR MAFEZOLI; FRANCISCO GERALDO BARBOSA; ANDRÉ LUIZ DE OLIVEIRA CAPISTRANO; CARLOS JOSÉ ALVES DA SILVA FILHO; GERARDO CRISTINO FILHO; VICENTE DE PAULO TEIXEIRA PINTO; HELLÍADA VASCONCELOS CHAVES; KARUZA MARIA ALVES PEREIRA; MARIA ELISABETE AMARAL DE MORAES; RAQUEL CARVALHO MONTENEGRO; NYLANE MARIA NUNES DE ALENCAR; JORDÂNIA MARQUES DE OLIVEIRA FREIRE; NAYARA ALVES DE SOUSA; JOSÉ JACKSON DO NASCIMENTO COSTA; MARIA JULIANE PASSOS; TAMIRIS DE FÁTIMA GOEBEL DE SOUZA; JULIO PAULINO DANIEL; LUANA RODRIGUES PORTELA; LIVIANE MARIA ALVES RABELO; DYANE ROCHA ARAGÃO; TIAGO SAMPAIO DOS REIS; MANOEL VIEIRA DO NASCIMENTO JUNIOR

---

(21) BR 10 2020 003483-9 A2

Código 3.1 - Publicação do Pedido de Patente ou de Certificado de Adição de Invenção
(22) 19/02/2020
(51) A61K 38/39 (2006.01), A61K 47/36 (2006.01), A61K 47/44 (2017.01), A61K 38/16 (2006.01), A61K 38/01 (2006.01), A61K 9/00 (2006.01)
(54) IMPLANTES SUBCUTÂNEOS PARA LIBERAÇÃO LENTA E CONTROLADA DE ATIVOS.
(71) MARCO ANTONIO BITTENCOURT (BR/SP)
(72) MARCO ANTONIO BITTENCOURT

---

(21) BR 10 2020 003493-6 A2

Código 3.1 - Publicação do Pedido de Patente ou de Certificado de Adição de Invenção

(22) 19/02/2020
(51) D21C 3/04 (2006.01), D21C 1/10 (2006.01)
(52) D21C 3/04, D21C 1/10
(54) PROCESSO DE OBTENÇÃO DE NANOFIBRAS DE CELULOSE DE FIBRAS NATURAIS
(71) UNIVERSIDADE FEDERAL DO PARÁ (BR/PA)
(72) MAILSON BATISTA DE VILHENA; JOSÉ ANTONIO DA SILVA SOUZA; EDINALDO JOSÉ DE SOUSA CUNHA; BRUNO MARQUES VIEGAS

---

(21) BR 10 2020 003512-6 A2

Código 3.1 - Publicação do Pedido de Patente ou de Certificado de Adição de Invenção
(22) 19/02/2020
(51) A01M 1/02 (2006.01), A01M 1/14 (2006.01), A01P 7/04 (2006.01)
(52) A01M 1/02, A01M 1/14
(54) ARMADILHA MULTIFUNCIONAL PARA CAPTURA DE INSETOS
(71) LUIZ GUILHERME LIRA DE ARRUDA (BR/PR)
(72) LUIZ GUILHERME LIRA DE ARRUDA

---

(21) BR 10 2020 003513-4 A2

Código 3.1 - Publicação do Pedido de Patente ou de Certificado de Adição de Invenção
(22) 19/02/2020
(51) C08J 11/04 (2006.01), C08L 97/02 (2006.01), C08K 5/01 (2006.01)
(54) UTILIZAÇÃO DE RESÍDUO WET BLUE E SERRAGEM DE ACÁCIA NEGRA COMO CARGA EM UMA BLENDA COMPOSTA POR POLIETILENO DE ALTA DENSIDADE E LAMINADO SINTÉTICO DE POLIURETANO RECICLADO
(71) ASSOCIAÇÃO PRÓ ENSINO SUPERIOR EM NOVO HAMBURGO (BR/RS)
(72) CARLOS LEONARDO PANDOLFO CARONE; FERNANDO MORISSO; PATRICE MONTEIRO DE AQUIM; ANGELA B. D. MOURA; JULIA MAIA HECKLER; LEONARDO LUCAS PAULOS CHIKÁ; CLAUDIA TRINDADE OLIVEIRA; SANDRA K. TESSARO

---

(21) BR 10 2020 003525-8 A2

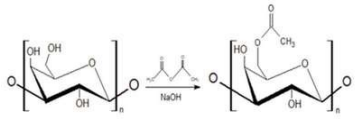

Código 3.1 - Publicação do Pedido de Patente ou de Certificado de Adição de Invenção
(22) 19/02/2020
(51) A61K 38/22 (2006.01), A61K 38/28 (2006.01), A61K 9/00 (2006.01), A61K 9/48 (2006.01), A61K 9/24 (2006.01), A61P 5/48 (2006.01)
(52) A61K 38/22, A61K 38/28, A61K 9/0024, A61K 9/4808, A61K 9/209, A61P 5/48
(54) COMPOSIÇÃO FARMACÊUTICA PARA VEICULAÇÃO DE ATIVO OU HORMÔNIO E LIBERAÇÃO CONTROLADA, RESPECTIVO PROCESSO DE OBTENÇÃO SUSTENTÁVEL E USOS
(71) UNIVERSIDADE FEDERAL DE PERNAMBUCO (BR/PE)

(72) ELIADNA DE LEMOS VASCONCELOS SILVA; ANTÔNIA CARLA DE JESUS OLIVEIRA; YURI BASILIO GOMES PATRIOTA; ALMIR GONÇALVES WANDERLEY; MÔNICA FELTS DE LA ROCA SOARES; JOSÉ LAMARTINE SOARES SOBRINHO

---

(21) BR 10 2020 003526-6 A2

Código 3.1 - Publicação do Pedido de Patente ou de Certificado de Adição de Invenção
(22) 19/02/2020
(51) E04G 21/24 (2006.01), E04G 21/30 (2006.01), E03C 1/12 (2006.01)
(52) E04G 21/24, E04G 21/30, E03C 1/12
(54) BLOQUEADORES TEMPORÁRIOS PARA LACRAR AS LUVAS DE ESGOTO DAS INSTALAÇÕES HIDROSSANITÁRIAS NA CONSTRUÇÃO CIVIL
(71) MARCUS PAULO FOURNIER LESSA (BR/RJ)
(72) MARCUS PAULO FOURNIER LESSA

---

(21) BR 10 2020 003529-0 A2

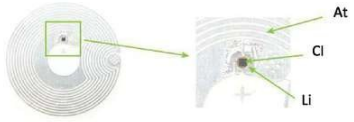

Código 3.1 - Publicação do Pedido de Patente ou de Certificado de Adição de Invenção
(22) 20/02/2020
(51) A61B 5/05 (2021.01), G01R 23/00 (2006.01), G01R 17/02 (2006.01), H04W 4/80 (2018.01)
(52) A61B 5/05, G01R 23/005, G01R 17/02, H04W 4/80
(54) SISTEMA PARA INTERPRETAÇÃO DA MEDIÇÃO DE BIOANALITOS
(71) NILTON BRAZ GIRALDELLI (BR/MS)
(72) NILTON BRAZ GIRALDELLI

---

(21) BR 10 2020 003535-5 A2

Código 3.1 - Publicação do Pedido de Patente ou de Certificado de Adição de Invenção
(22) 20/02/2020
(51) A61K 6/00 (2020.01), A61C 7/30 (2006.01)
(52) A61K 6/00, A61C 7/303
(54) ELÁSTICOS ORTODÔNTICOS MODIFICADOS PARA A LIBERAÇÃO CONTROLADA DE AGENTES ANTIMICROBIANOS E FLAVORIZANTES
(71) MAYTE PAREDES ZALDIVAR (BR/SP) ; MARCO ANTONIO DA COSTA BORGES (BR/SP) ; GIOVANI TEIXEIRA DE CARVALHO (BR/GO) ; HERNANE DA SILVA BARUD (BR/SP) ; NADIA LUNARDI (BR/SP) ; THALLITA PEREIRA QUEIROZ (BR/SP) ; ROGÉRIO MARGONAR (BR/SP)
(72) MAYTE PAREDES ZALDIVAR; MARCO ANTONIO DA COSTA BORGES; GIOVANI TEIXEIRA DE CARVALHO; HERNANE DA SILVA BARUD; NADIA LUNARDI; THALLITA PEREIRA QUEIROZ; ROGÉRIO MARGONAR

(21) BR 10 2020 003546-0 A2

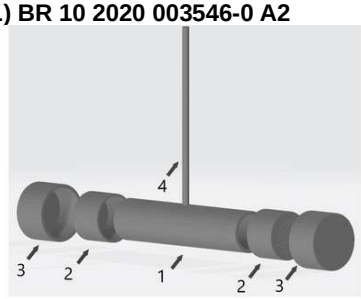

Código 3.1 - Publicação do Pedido de Patente ou de Certificado de Adição de Invenção
(22) 20/02/2020
(51) G01N 21/33 (2006.01), G01N 1/40 (2006.01)
(54) DISPOSITIVO PRÉ-CONCENTRADOR COM PARTE ATIVA VIVA PARA ANÁLISE DE TRAÇOS DE MICROPOLUENTES EM ÁGUA E RESPECTIVO PROCESSO DE FUNCIONAMENTO
(71) UNIVERSIDADE FEDERAL DE PERNAMBUCO (BR/PE)
(72) SUELI TAVARES DE SOUZA SILVA; PETRUS D'AMORIM SANTA CRUZ OLIVEIRA

---

(21) BR 10 2020 003549-5 A2

Código 3.1 - Publicação do Pedido de Patente ou de Certificado de Adição de Invenção
(22) 20/02/2020
(51) A23C 9/158 (2006.01), A23C 9/152 (2006.01), A23C 1/06 (2006.01)
(52) A23C 9/158, A23C 9/152, A23C 1/06
(54) CONCENTRADO PROTEICO DE COLOSTRO DE CABRA, PROCESSO E PRODUTO
(71) UNIVERSIDADE FEDERAL DA PARAIBA (BR/PB)
(72) ZAYAMA SANTANA DA COSTA; ROBERTO GERMANO COSTA

---

(21) BR 10 2020 003555-0 A2

Código 3.1 - Publicação do Pedido de Patente ou de Certificado de Adição de Invenção
(22) 20/02/2020
(51) A61K 6/20 (2020.01), A61K 6/40 (2020.01), A61K 6/50 (2020.01)
(52) A61K 6/20, A61K 6/40, A61K 6/50
(54) ADESIVO DENTINÁRIO FOTOPOLIMERIZÁVEL CONTENDO POLIFENÓIS E PRÓPOLIS VERMELHA DE ALAGOAS
(71) UNIVERSIDADE FEDERAL DE ALAGOAS (BR/AL)
(72) ISABEL CRISTINA CELERINO DE MORAES PORTO; TICIANO GOMES DO NASCIMENTO; ARTHUR BEZERRA DE BARROS ROCHA; IVERSON IAGO SOARES FERREIRA; BRUNA MURITIBA DE BARROS; ERYCK CANABARRA ÁVILA; JOSÉ MARCOS DOS SANTOS OLIVEIRA; MATHEUS CORRÊA DA SILVA; MARCOS PAULO SANTANA DE OLIVEIRA; TERESA DE LISIEUX GUEDES FERREIRA LÔBO; JENIFFER MCLAINE DUARTE DE FREITAS; JOSEALDO TONHOLO; JOHNNATAN DUARTE DE FREITAS

---

(21) BR 10 2020 003558-4 A2

Código 3.1 - Publicação do Pedido de Patente ou de Certificado de Adição de Invenção
(22) 20/02/2020
(51) A61K 6/884 (2020.01), A61K 6/40 (2020.01), A61K 6/50 (2020.01)
(52) A61K 6/884, A61K 6/40, A61K 6/50

(54) ADESIVO DENTAL FOTOPOLIMERIZÁVEL À BASE DE METACRILATOS COM PRÓPOLIS VERMELHA DE ALAGOAS, QUERCETINA E RESVERATROL
(71) UNIVERSIDADE FEDERAL DE ALAGOAS (BR/AL)
(72) ISABEL CRISTINA CELERINO DE MORAES PORTO; TICIANO GOMES DO NASCIMENTO; WANDERSON DA SILVA DOS SANTOS; ADLA FERNANDA LISBOA MOURA; CYNTHIA CAVALCANTE CORREIA; KAROL ELEN DE OMENA PINTO; JOSÉ MARCOS DOS SANTOS OLIVEIRA; TERESA DE LISIEUX GUEDES FERREIRA LÔBO; JENIFFER MCLAINE DUARTE DE FREITAS; JOSEALDO TONHOLO; JOHNNATAN DUARTE DE FREITAS

---

(21) BR 10 2020 003567-3 A2

Código 3.1 - Publicação do Pedido de Patente ou de Certificado de Adição de Invenção
(22) 20/02/2020
(51) B60R 25/24 (2013.01)
(52) B60R 25/24
(54) BLOQUEADOR VEICULAR COM LEITURA DE PEÇAS DO VEÍCULO
(71) GEORGIOS MARKAKIS (BR/SP) ; CARLOS ALEXANDRE MOREIRA (BR/SP)
(72) GEORGIOS MARKAKIS; CARLOS ALEXANDRE MOREIRA

---

(21) BR 10 2020 003600-9 A2

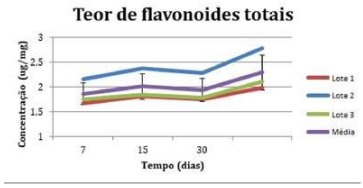

Código 3.1 - Publicação do Pedido de Patente ou de Certificado de Adição de Invenção
(22) 20/02/2020
(51) A61K 36/18 (2006.01), A61K 9/54 (2006.01), A61P 35/00 (2006.01)
(54) COMPOSIÇÃO FARMACÊUTICA TÓPICA COM ATIVIDADE ANTITUMORAL CONTENDO VISCUM ALBUM
(71) UNIVERSIDADE FEDERAL DO RIO DE JANEIRO (BR/RJ) ; UNIVERSIDADE FEDERAL FLUMINENSE (BR/RJ) ; ISCADOR AG (CH)
(72) CARLA HOLANDINO QUARESMA; ADRIANA PASSOS OLIVEIRA; STEPHAN MICHAEL MOSES BAUMGARTNER; ELISABETE PEREIRA DOS SANTOS; JOÃO VITOR DA COSTA BATISTA; LEANDRO MACHADO ROCHA

---

(21) BR 10 2020 003603-3 A2

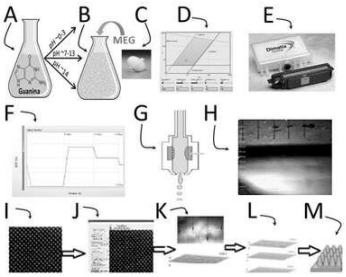

Código 3.1 - Publicação do Pedido de Patente ou de Certificado de Adição de Invenção
(22) 20/02/2020
(51) B32B 27/00 (2006.01), B32B 27/06 (2006.01), C08K 5/16 (2006.01)
(54) RECOBRIMENTO IRIDESCENTE IMPRIMÍVEL CONTENDO GUANINA CRISTALIZADA E RESPECTIVO PROCESSO DE PREPARAÇÃO
(71) UNIVERSIDADE FEDERAL DE PERNAMBUCO (BR/PE)
(72) KARINA MARIA DE SOUZA SILVA; PETRUS D'AMORIM SANTA CRUZ OLIVEIRA

(21) BR 10 2020 003610-6 A2

Código 3.1 - Publicação do Pedido de Patente ou de Certificado de Adição de Invenção
(22) 20/02/2020
(51) C08F 2/22 (2006.01), C08L 75/04 (2006.01), C08L 67/00 (2006.01), C09D 133/08 (2006.01)
(54) SELO CELULÓSICO POLIMÉRICO DESTINADO À SELAGEM EM CHAPAS DE FLANDRES
(71) SULPRINT EMBALAGENS INDUSTRIAIS LTDA. (BR/RS)
(72) ANDRÉ LUIZ DOS SANTOS; LÍRIO JACKISCH

(21) BR 10 2020 003613-0 A2

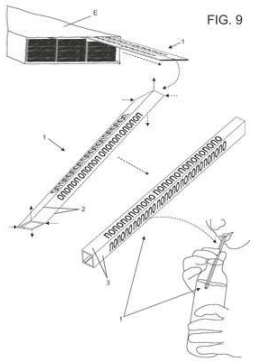

Código 3.1 - Publicação do Pedido de Patente ou de Certificado de Adição de Invenção
(22) 20/02/2020
(51) A47G 21/18 (2006.01)
(52) A47G 21/18
(54) CANUDO VINCADO E PROCESSOS DE OBTENÇÃO PARA COMPACTAÇÃO E DESCOMPACTAÇÃO
(71) LINCOLN AUGUSTO DE CAMARGO (BR/SP)
(72) LINCOLN AUGUSTO DE CAMARGO

(21) BR 10 2020 003635-1 A2

Código 3.1 - Publicação do Pedido de Patente ou de Certificado de Adição de Invenção
(22) 20/02/2020
(51) D01D 5/00 (2006.01)
(52) D01D 5/0061
(54) DISPOSITIVO MICROFLUÍDICO PARA PROCESSO DE ELETROFIAÇÃO PARA OBTENÇÃO DE NANOFIBRAS
(71) IPT Instituto de Pesquisas Tecnológicas do Est.S.Paulo S/A (BR/SP)
(72) KARINA FERREIRA DE NORONHA CRUZ; MARIA HELENA AMBROSIO ZANIN; MÁRIO RICARDO GONGORA RUBIO; HOUARI COBAS GOMEZ; ADRIANO MARIM DE OIVEIRA

(21) BR 10 2020 003644-0 A2

Código 3.1 - Publicação do Pedido de Patente ou de Certificado de Adição de Invenção
(22) 20/02/2020
(51) C05F 17/20 (2020.01), C05F 17/40 (2020.01)
(52) C05F 17/20, C05F 17/40
(54) PROCESSO DE OBTENÇÃO DE FERTILIZANTE ORGÂNICO RICO EM AMINOÁCIDOS E PRODUTO OBTIDO
(71) BVL VIDA FERTILIZANTES LTDA (BR/BA)

(72) LUIZ CARLOS TEIXEIRA

(21) BR 10 2020 003648-3 A2

Código 3.1 - Publicação do Pedido de Patente ou de Certificado de Adição de Invenção
(22) 20/02/2020
(51) C02F 3/30 (2006.01), C02F 3/00 (2006.01), C02F 101/16 (2006.01), C02F 101/10 (2006.01), C02F 101/30 (2006.01)
(52) C02F 3/30, C02F 3/301, C02F 2003/001, C02F 2101/16, C02F 2101/105, C02F 2101/30
(54) REATOR BATELADA SEQUENCIAL DE DOIS ESTÁGIOS COM BIOMASSA GRANULAR AERÓBIA E BIOMASSA DE CRESCIMENTO ADERIDO COM MATERIAL SUPORTE
(71) SILVIO LUIZ DE SOUSA ROLLEMBERG (BR/CE)
(72) SILVIO LUIZ DE SOUSA ROLLEMBERG

(21) BR 10 2020 003652-1 A2

Código 3.1 - Publicação do Pedido de Patente ou de Certificado de Adição de Invenção
(22) 20/02/2020
(51) E04C 2/10 (2006.01), B27N 3/00 (2006.01), B09B 3/00 (2006.01)
(52) E04C 2/10, B27N 3/00, B09B 3/00
(54) COMPOSIÇÃO DE MATERIAL ALTERNATIVO À BASE DE CAROÇO DE AÇAÍ E PROCESSO PARA A PREPARAÇÃO DE MATERIAL ALTERNATIVO À BASE DE CAROÇO DE AÇAÍ
(66) BR 10 2019 003491-2 20/02/2019
(71) FRANCIELLY RODRIGUES BARBOSA (BR/PA) ; DANIELLE SIQUEIRA PEREIRA (BR/PA)
(72) FRANCIELLY RODRIGUES BARBOSA; DANIELLE SIQUEIRA PEREIRA

(21) BR 10 2020 003660-2 A2

Código 3.1 - Publicação do Pedido de Patente ou de Certificado de Adição de Invenção
(22) 20/02/2020
(51) A01N 59/00 (2006.01), A01N 37/44 (2006.01), A01N 25/34 (2006.01), A01P 1/00 (2006.01)
(52) A01N 59/00, A01N 37/44, A01N 25/34
(54) FORMULAÇÃO SÓLIDA PARA AGENTE BACTERIOSTÁTICO
(71) KÉLEN DOS REIS LEITE (BR/SC)
(72) CARINE TEIXEIRA DA CUNHA; KÉLEN DOS REIS LEITE

(21) BR 10 2020 003672-6 A2

Código 3.1 - Publicação do Pedido de Patente ou de Certificado de Adição de Invenção
(22) 21/02/2020
(51) E04B 1/04 (2006.01), E04B 1/35 (2006.01)
(52) E04B 1/04, E04B 1/35

(54) SISTEMA CONSTRUTIVO LEVE EM CONCRETO PRÉ-MOLDADO
(71) ALEXANDER WILLIAN DOS SANTOS (BR/SP)
(72) ALEXANDER WILLIAN CRUZ DOS SANTOS

---

(21) BR 10 2020 003675-0 A2

Código 3.1 - Publicação do Pedido de Patente ou de Certificado de Adição de Invenção
(22) 21/02/2020
(51) C02F 1/76 (2006.01)
(52) C02F 1/763, C02F 2303/04
(54) MÁQUINA E PROCESSO DE PRODUÇÃO DE SOLUÇÃO DE DIÓXIDO DE CLORO GERADO NO PONTO DE APLICAÇÃO COM REATOR SUBMERSO
(71) SABARÁ QUÍMICOS E INGREDIENTES S/A (BR/PE)
(72) MARCO ANTONIO MATIOLLI SABARÁ

---

(21) BR 10 2020 003681-5 A2

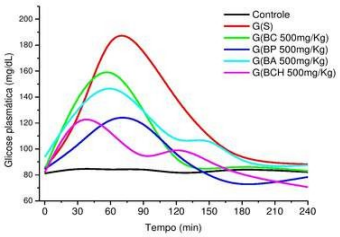

Código 3.1 - Publicação do Pedido de Patente ou de Certificado de Adição de Invenção
(22) 21/02/2020
(51) A61K 36/48 (2006.01), A61P 3/10 (2006.01)
(54) PEPARAÇÃO MEDICINAL CONTENDO INGREDIENTES ORGANICOS ATIVOS DO EXTRATO DAS FOLHAS DE ESPÉCIES DO GENERO BAUHINIA NO TRATAMENTO DO TRANSTORNO DO DIABETES MELLITUS
(71) UNIVERSIDADE FEDERAL DE ALAGOAS (BR/AL)
(72) MICHELINE MARIA DE LIMA; ÊURICA ADÉLIA NOGUEIRA RIBEIRO; FLÁVIA DE BARROS PRADO MOURA; ANTÔNIO EUZEBIO GOULART SANTANA; ALDENIR FEITOSA DOS SANTOS; JOÃO GOMES DA COSTA; CAMILA DE BARROS PRADO MOURA SALES

---

(21) BR 10 2020 003683-1 A2

Código 3.1 - Publicação do Pedido de Patente ou de Certificado de Adição de Invenção
(22) 21/02/2020
(51) G06F 17/00 (2019.01), G06F 16/21 (2019.01)
(52) G06F 17/00, G06F 16/211, G06F 16/213
(54) MAPPERIDEA® - METODOLOGIA PARA ENGENHARIA DE SOFTWARE USANDO MAPAS MENTAIS
(71) CLOVIS WICHOSKI (BR/PR)
(72) CLOVIS WICHOSKI

---

(21) BR 10 2020 003684-0 A2

Código 3.1 - Publicação do Pedido de Patente ou de Certificado de Adição de Invenção
(22) 21/02/2020
(51) D21C 1/04 (2006.01), D21C 1/06 (2006.01), C08B 15/02 (2006.01), C08B

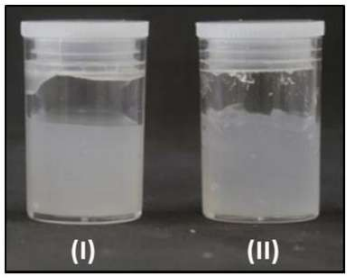

15/04 (2006.01), D21C 3/02 (2006.01)
(52) D21C 1/04, D21C 1/06, C08B 15/02, C08B 15/04, D21C 3/02
(54) PROCESSO DE OBTENÇÃO DE NANOFIBRILAS DE CELULOSE E NANOFIBRILAS DE CELULOSE OBTIDAS
(71) CNPEM - CENTRO NACIONAL DE PESQUISA EM ENERGIA E MATERIAIS (BR/SP) ; UNIVERSIDADE ESTADUAL DE CAMPINAS - UNICAMP (BR/SP)
(72) JULIANA DA SILVA BERNARDES; CAMILA ALVES DE REZENDE; LIDIANE DE OLIVEIRA PINTO

(21) BR 10 2020 003690-4 A2

Código 3.1 - Publicação do Pedido de Patente ou de Certificado de Adição de Invenção
(22) 21/02/2020
(51) A23J 3/14 (2006.01), A23J 3/28 (2006.01), A23J 3/24 (2006.01)
(52) A23J 3/14, A23J 3/28, A23J 3/24
(54) BIOPRODUÇÃO DE CONCENTRADO PROTEICO
(71) UNIVERSIDADE FEDERAL DE SERGIPE (BR/SE)
(72) ANTÔNIO MARTINS DE OLIVEIRA JÚNIOR; DENISE GONÇALVES COSTA; JÉSSICA VIEIRA LEITE; AMANDA SANTOS MOURA; TATIANA PACHECO NUNES; GABRIEL FRANCISCO DA SILVA; LUCAS ALMEIDA LEITE COSTA LIMA

(21) BR 10 2020 003698-0 A2

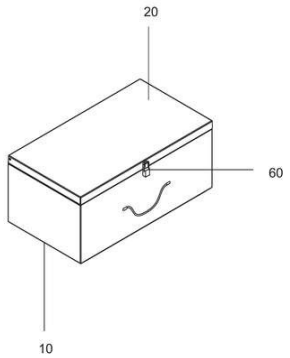

Código 3.1 - Publicação do Pedido de Patente ou de Certificado de Adição de Invenção
(22) 21/02/2020
(51) A47J 37/07 (2006.01)
(52) A47J 37/0763
(54) CHURRASQUEIRA PORTÁTIL
(71) ANTONOW INDUSTRIA E COMERCIO DE APARELHOS DOMÉSTICOS LTDA. (BR/RS)
(72) CELSO ANTONOW

(21) BR 10 2020 003703-0 A2

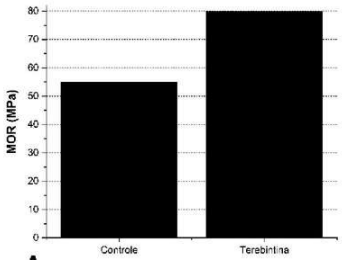

Código 3.1 - Publicação do Pedido de Patente ou de Certificado de Adição de Invenção
(22) 21/02/2020
(51) B27K 3/34 (2006.01), A01P 7/04 (2006.01), A01P 3/00 (2006.01), B27K 3/50 (2006.01)
(54) PROCESSO DE OTIMIZAÇÃO DE PROPRIEDADES FÍSICO-MECÂNICAS, TERMO-QUÍMICAS, FUNGICIDAS E INSETICIDAS DA MADEIRA COM IMPREGNAÇÃO DE RESINA NATURAL SEMI-PROCESSADA DE PINUS
(71) UNIVERSIDADE FEDERAL DE PELOTAS (BR/RS)

(72) ANDREY PEREIRA ACOSTA; DARCI ALBERTO GATTO; RAFAEL BELTRAME; EZEQUIEL GALLIO; HENRIQUE ROMER SCHULZ; PAULA ZANATTA; KELVIN TECHERA BARBOSA; RICARDO RIPOLL DE MEDEIROS

---

(21) BR 10 2020 003706-4 A2

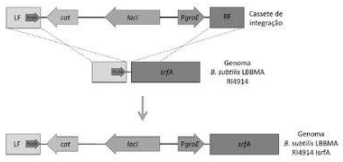

Código 3.1 - Publicação do Pedido de Patente ou de Certificado de Adição de Invenção
(22) 21/02/2020
(51) C12N 1/21 (2006.01), C12N 15/00 (2006.01), C12R 1/125 (2006.01)
(54) LINHAGEM GENETICAMENTE MODIFICADA DE BACILLUS SUBTILIS PARA AUMENTO DA PRODUÇÃO DE SURFACTINA E PROCESSO PARA OBTENÇÃO DA LINHAGEM MODIFICADA
(71) UNIVERSIDADE FEDERAL DE VIÇOSA (BR/MG)
(72) MARCOS ROGÉRIO TÓTOLA; MICHELLE FERNANDES ALMEIDA; FERNANDA DE SOUZA FREITAS; BRUNA ALMEIDA LEÃO AYUPE; DENISE MARA SOARES BAZZOLLI

---

(21) BR 10 2020 003707-2 A2

Código 3.1 - Publicação do Pedido de Patente ou de Certificado de Adição de Invenção
(22) 21/02/2020
(51) A01N 63/30 (2020.01), A01P 7/00 (2006.01)
(52) A01N 63/30
(54) PROCESSO DE MULTIPLICAÇÃO DE FUNGOS PARA USO AGRÍCOLA
(71) CÉSAR AUGUSTO THIAGO MAIA (BR/MG)
(72) CÉSAR AUGUSTO THIAGO MAIA

---

(21) BR 10 2020 003708-0 A2

Código 3.1 - Publicação do Pedido de Patente ou de Certificado de Adição de Invenção
(22) 21/02/2020
(51) G06Q 10/06 (2012.01)
(52) G06Q 10/0637
(54) SISTEMA GERENCIADOR DE FLUXO DE OVOS
(71) OVOTRON INDUSTRIA E COMÉRCIO DE MÁQUINAS LTDA ME (BR/SP)
(72) FABIO FILACIO MASSARA

---

(21) BR 10 2020 003709-9 A2

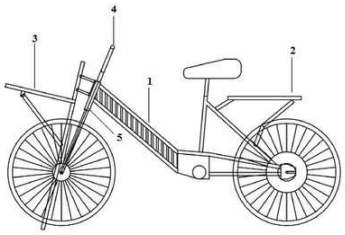

Código 3.1 - Publicação do Pedido de Patente ou de Certificado de Adição de Invenção
(22) 21/02/2020
(51) B62M 6/75 (2010.01), B60L 50/60 (2019.01), B62K 19/46 (2006.01), B62J 7/04 (2006.01), B62J 7/06 (2006.01)
(52) B62M 6/75, B60L 50/60, B62K 19/46, B62J 7/04, B62J 7/06
(54) BICICLETA CARGUEIRA ELÉTRICA COM MARCHA RÉ

(71) JM INDUSTRIA E COMERCIO BICICLETAS E IMPORTACAO LTDA ME (BR/GO)
(72) PAULA JOCA DORIGON GRACIANO

---

(21) BR 10 2020 003716-1 A2

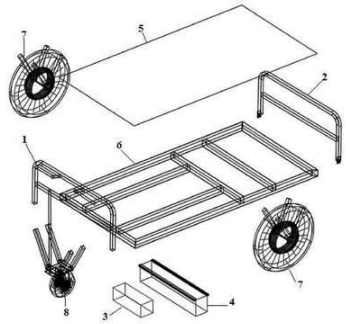

Código 3.1 - Publicação do Pedido de Patente ou de Certificado de Adição de Invenção
(22) 21/02/2020
(51) B62B 3/02 (2006.01)
(54) CARRINHO ELÉTRICO COM PLATAFORMA MULTIUSO
(71) JM INDUSTRIA E COMERCIO BICICLETAS E IMPORTACAO LTDA ME (BR/GO)
(72) PAULA JOCA DORIGON GRACIANO

---

(21) BR 10 2020 003721-8 A2

Código 3.1 - Publicação do Pedido de Patente ou de Certificado de Adição de Invenção
(22) 21/02/2020
(51) A01H 1/04 (2006.01)
(54) PROCESSO DE SELEÇÃO DE PLANTAS
(71) UNIVERSIDADE FEDERAL DE SANTA MARIA (BR/RS)
(72) DILSON ANTÔNIO BISOGNIN; DENISE GAZZANA; KELEN HAYGERT LENCINA; NATHALIA PIMENTEL

---

(21) BR 10 2020 003740-4 A2

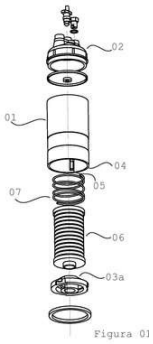

Código 3.1 - Publicação do Pedido de Patente ou de Certificado de Adição de Invenção
(22) 21/02/2020
(51) B01D 27/00 (2006.01)
(54) DISPOSIÇÃO INTRODUZIDA EM UM ELEMENTO FILTRANTE DE COMBUSTÍVEL APLICADO EM UM VEÍCULO TERRESTRE COM MOTOR A COMBUSTÃO
(71) ROMILDO PEREIRA DA SILVA (BR/SP)
(72) ROMILDO PEREIRA DA SILVA

---

(21) BR 10 2020 003741-2 A2

Código 3.1 - Publicação do Pedido de Patente ou de Certificado de Adição de Invenção
(22) 21/02/2020
(51) H01M 10/052 (2010.01)
(52) H01M 10/052, H01M 2/30
(54) BATERIA DE LÍTIO MULTIUSO E RESPECTIVOS RECEPTÁCULOS PORTÁTEIS

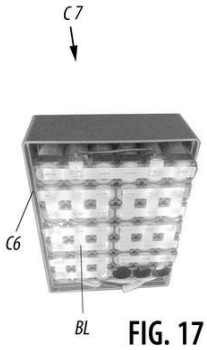

FIG. 17

(71) OSCAR DAS FERRAMENTAS DO BRASIL EIRELI (BR/SP)
(72) YUNLONG CAO

---

(21) BR 10 2020 003766-8 A2

Código 3.1 - Publicação do Pedido de Patente ou de Certificado de Adição de Invenção
(22) 21/02/2020
(51) A61K 8/37 (2006.01), A61K 8/66 (2006.01), A61K 8/81 (2006.01), A61K 8/89 (2006.01), A61K 8/92 (2006.01), A61K 8/99 (2017.01), A61Q 19/00 (2006.01)
(52) A61K 8/37, A61K 8/66, A61K 8/8147, A61K 8/89, A61K 8/922, A61K 8/99, A61Q 19/007
(54) PROCESSO DE OBTENÇÃO DE MONOACILGLICERÍDEOS PRODUZIDOS POR LIPASE IMOBILIZADA EM HÍBRIDOS E COMPOSIÇÃO COSMÉTICA OBTIDA PARA TRATAMENTO DE XEROSE
(71) INSTITUTO DE TECNOLOGIA E PESQUISA (BR/SE) ; UNIVERSIDADE TIRADENTES (BR/SE) ; UNIVERSIDADE FEDERAL DE SERGIPE (BR/SE)
(72) SÍLVIA REGINA SOARES MARTINS; LAYS CARVALHO DE ALMEIDA; ALINI TINOCO FRICKS; LISIANE DOS SANTOS FREITAS; DANIEL PEREIRA DA SILVA; REBECA YNDIRA CABRERA PADILLA; PATRÍCIA SEVERINO; ÁLVARO SILVA LIMA; RANYERE LUCENA DE SOUZA; CLEIDE MARA FARIA SOARES

---

(21) BR 10 2020 003774-9 A2

Código 3.1 - Publicação do Pedido de Patente ou de Certificado de Adição de Invenção
(22) 21/02/2020
(51) B01F 3/04 (2006.01)
(52) B01F 3/04539, B01F 2003/04631, B01F 2003/04546
(54) AERADOR TURBO CONCÊNTRICO
(71) ALFAMEC INDUSTRIA E COMERCIO LTDA (BR/SP)
(72) CARLOS MANUEL CABEZAS GARATE

---

(21) BR 10 2020 003780-3 A2

Código 3.1 - Publicação do Pedido de Patente ou de Certificado de Adição de Invenção
(22) 21/02/2020
(51) A23L 33/105 (2016.01)
(52) A23L 33/105
(54) SUPLEMENTO NUTRICIONAL MODULADOR PRODUZIDO A PARTIR DO

EXTRATO PADRÃO INTEGRAL, FRACIONADO, SUBFRACIONADO OU NANO TECNOLÓGICO DA DICKSONIA SELLOWIANA HOOK
(71) ELZO FERREIRA (BR/PR)
(72) ELZO FERREIRA

---

(21) BR 10 2020 003790-0 A2

Código 3.1 - Publicação do Pedido de Patente ou de Certificado de Adição de Invenção
(22) 21/02/2020
(51) A01D 61/00 (2006.01), A01D 45/02 (2006.01)
(52) A01D 61/002, A01D 45/02
(54) PLATAFORMA DE COLHEITA DE MILHO DOTADA DE ESTEIRAS RECOLHEDORAS
(71) GTS DO BRASIL LTDA. (BR/SC)
(72) ASSIS STRASSER

---

(21) BR 10 2020 003794-3 A2

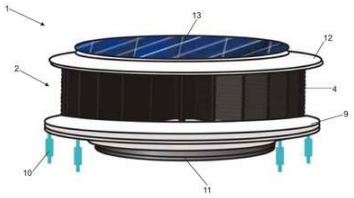

Código 3.1 - Publicação do Pedido de Patente ou de Certificado de Adição de Invenção
(22) 21/02/2020
(51) B60K 16/00 (2020.01), B60L 8/00 (2006.01)
(54) GERADOR EÓLICO SOLAR PARA ALIMENTAÇÃO AUTONOMA DE VEÍCULOS AUTOMOTORES
(71) ANTONIO ROBERTO MELLO MEDEIROS (BR/MS)
(72) ANTONIO ROBERTO MELO MEDEIROS

---

(21) BR 10 2020 003797-8 A2

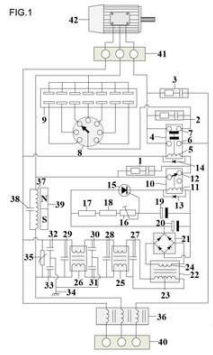

Código 3.1 - Publicação do Pedido de Patente ou de Certificado de Adição de Invenção
(22) 21/02/2020
(51) H02P 27/048 (2016.01), H02N 11/00 (2006.01)
(52) H02P 27/048, H02N 11/00
(54) ECONOMIZADOR DE ENERGIA ELÉTRICA PARA MOTORES TRIFÁSICOS
(71) GERSON SILVA PAIVA (BR/PE)
(72) Sigilo de Autor, conforme solicitado e com base no artigo 6º, § 4º da LPI; NYLSON MARCOS DELFIN; LUCIANO VIEIRA DE SENA

---

(21) BR 10 2020 003798-6 A2

Código 3.1 - Publicação do Pedido de Patente ou de Certificado de Adição de Invenção
(22) 21/02/2020
(51) F42B 1/00 (2006.01)
(54) BOMBA DE MORTEIRO DE BAIXO RUÍDO
(71) MARCOS VINÍCIUS DE OLIVEIRA SANTOS (BR/MG)

(72) MARCOS VINÍCIUS DE OLIVEIRA SANTOS

(21) BR 10 2020 003800-1 A2

Código 3.1 - Publicação do Pedido de Patente ou de Certificado de Adição de Invenção
(22) 21/02/2020
(51) C23C 28/00 (2006.01), C22C 29/18 (2006.01), C22C 27/02 (2006.01), B29C 64/153 (2017.01), B33Y 10/00 (2015.01), B22F 7/06 (2006.01), B22F 7/00 (2006.01)
(52) C23C 28/34, C22C 29/18, C22C 27/02, B29C 64/153, B33Y 10/00, B22F 7/062, B22F 7/008
(54) PROCESSAMENTO DE REVESTIMENTOS E MULTICAMADAS À BASE DE SILICETOS DE NIÓBIO OBTIDOS IN-SITU
(71) UNIVERSIDADE FEDERAL DO PARANA (BR/PR)
(72) ELOISA PEREIRA CARDOZO; ANA SOFIA CLÍMACO MONTEIRO DE OLIVEIRA

(21) BR 10 2020 013085-4 A2

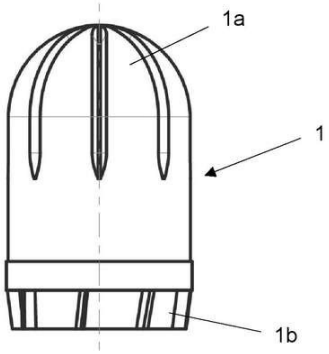

Código 3.1 - Publicação do Pedido de Patente ou de Certificado de Adição de Invenção
(22) 26/06/2020
(30) 28/06/2019 SI P-201900124
(51) F42B 12/36 (2006.01), F41A 9/00 (2006.01)
(54) PROJÉTIL DE MARCADOR COLORIDO
(71) AREX PROIZVODNJA ORODIJ, NAPRAV IN STORITVE D.O.O. SENTJERNEJ (SI)
(72) IVAN KRALJ

(21) BR 10 2020 014539-8 A2

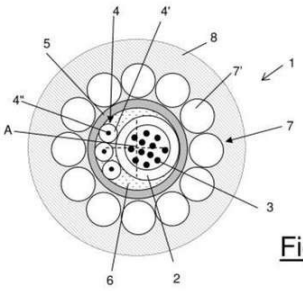

Fig. 1

Código 3.1 - Publicação do Pedido de Patente ou de Certificado de Adição de Invenção
(22) 16/07/2020
(30) 17/07/2019 EP 19382605.4; 20/11/2019 EP 19383023.9
(51) G01D 5/353 (2006.01), G01K 11/32 (2021.01), G01L 1/24 (2006.01), G02B 6/44 (2006.01)
(52) G01D 5/3538, G01K 11/32, G01L 1/242, G02B 6/4415, G02B 6/4427, G02B 6/4432
(54) CABO ÓPTICO PARA SENSORIAMENTO DISTRIBUÍDO

(71) PRYSMIAN S.P.A. (IT)
(72) JOSEP MARIA MARTIN REGALADO; ESTER CASTILLO LOPEZ; VERONICA IGLESIAS RODRIGUEZ; MARTA GARCIA SAN EMETERIO

---

(21) BR 10 2020 015111-8 A2

Código 3.1 - Publicação do Pedido de Patente ou de Certificado de Adição de Invenção
(22) 24/07/2020
(30) 11/09/2019 US 16/567,735
(51) E02F 9/20 (2006.01), E02F 9/26 (2006.01), G05D 1/02 (2020.01), G06K 9/00 (2006.01)
(52) E02F 9/205, E02F 9/26, E02F 9/262, G05D 1/0246, G06K 9/00791
(54) MÉTODO PARA CONTROLAR UMA MÁQUINA DE TRABALHO MÓVEL EM UM LOCAL DE TRABALHO, E, MÁQUINA DE TRABALHO MÓVEL.
(71) DEERE & COMPANY (US)
(72) MICHAEL G. KEAN

---

(21) BR 10 2020 015119-3 A2

Código 3.1 - Publicação do Pedido de Patente ou de Certificado de Adição de Invenção
(22) 24/07/2020
(30) 03/10/2019 US 16/591,948
(51) B60R 1/12 (2006.01), B60R 11/04 (2006.01), G06K 9/00 (2006.01)
(52) B60R 1/12, B60R 11/04, G06K 9/00805
(54) SISTEMA DE VISÃO MULTICÂMERAS
(71) DEERE & COMPANY (US)
(72) NATHANIEL M. CZARNECKI

---

(21) BR 10 2020 015120-7 A2

Código 3.1 - Publicação do Pedido de Patente ou de Certificado de Adição de Invenção
(22) 24/07/2020
(30) 11/09/2019 US 16/567789
(51) E02F 9/08 (2006.01), B60R 1/00 (2006.01), E02F 9/20 (2006.01), E02F 9/26 (2006.01)
(52) E02F 9/0841, B60R 1/00, E02F 9/2045, E02F 9/262
(54) MÉTODO PARA CONTROLAR UMA MÁQUINA DE TRABALHO MÓVEL EM UM LOCAL DE TRABALHO, E, MÁQUINA DE TRABALHO MÓVEL.
(71) DEERE & COMPANY (US)
(72) MICHAEL G. KEAN; DREW F. HARWELL; CALE DARLING

---

(21) BR 10 2020 016058-3 A2

Código 3.1 - Publicação do Pedido de Patente ou de Certificado de Adição de Invenção
(22) 06/08/2020
(30) 08/08/2019 JP 2019-146571

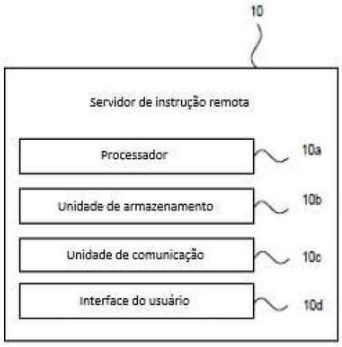

(51) G05D 1/00 (2006.01), G08G 1/0968 (2006.01), G08G 1/0969 (2006.01), G08G 1/16 (2006.01)
(52) G05D 1/0027, G08G 1/096811, G08G 1/0969, G08G 1/164
(54) SISTEMA DE INSTRUÇÃO REMOTA DE VEÍCULOS E DISPOSITIVO DE INSTRUÇÃO REMOTA
(71) TOYOTA JIDOSHA KABUSHIKI KAISHA (JP)
(72) HIROMITSU URANO; SHO OTAKI; HOJUNG JUNG

---

(21) BR 10 2020 022455-7 A2

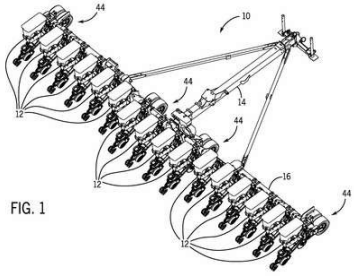

FIG. 1

Código 3.1 - Publicação do Pedido de Patente ou de Certificado de Adição de Invenção
(22) 04/11/2020
(30) 04/11/2019 US 16/673,597
(51) A01B 63/16 (2006.01), A01C 5/08 (2006.01)
(54) SISTEMA DE SUPORTE DE RODA
(71) CNH INDUSTRIAL AMERICA LLC (US)
(72) KREGG J. RADUCHA,; AUSTIN JOSEPH MCLUCKIE; MONTE DEKAM,; LEONARDO REIS MENEZES

---

(21) BR 10 2020 025156-2 A2

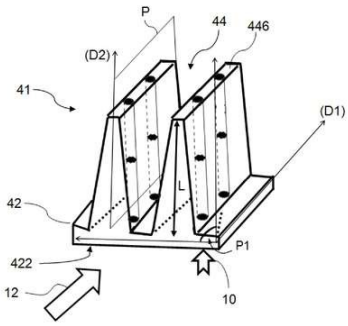

Código 3.1 - Publicação do Pedido de Patente ou de Certificado de Adição de Invenção
(22) 09/12/2020
(30) 20/12/2019 FR 1915037
(51) F25D 1/00 (2006.01), B64D 43/00 (2006.01), B64D 27/26 (2006.01)
(54) DISPOSITIVO DE ARREFECIMENTO DE ALETA E INSERÇÃO
(71) THALES (FR)
(72) RAMDANE LATEB; JOSE-CARLOS MAGNO

---

(21) BR 10 2020 025934-2 A2

Código 3.1 - Publicação do Pedido de Patente ou de Certificado de Adição de Invenção
(22) 17/12/2020
(30) 20/12/2019 GB 1919099.0
(51) E21B 41/00 (2006.01), E21B 43/40 (2006.01)
(52) E21B 41/0007, E21B 43/40
(54) ABASTECIMENTO DE ÁGUA EM INSTALAÇÕES SUBMARINAS
(71) SUBSEA 7 NORWAY AS (NO)
(72) SIGBJORN DAASVATN; CHRISTIAN WATHNE

---

(21) BR 10 2020 026404-4 A2

Código 3.1 - Publicação do Pedido de Patente ou de Certificado de Adição de Invenção

(22) 22/12/2020
(30) 31/12/2019 US 16/731810
(51) E21B 33/128 (2006.01), E21B 34/14 (2006.01)
(52) E21B 33/128, E21B 34/14
(54) MECANISMO PARA RETENÇÃO E LIBERAÇÃO DE TAMPÃO PARA BOMBEAMENTO
(71) BAKER HUGHES OILFIELD OPERATIONS LLC (US)
(72) MARCELLE H. HEDRICK; RYAN FAUL; WILLIAM CAULEY; ROBERT PENA; SEAN YAKELEY

---

(21) BR 10 2020 027035-4 A2

Código 3.1 - Publicação do Pedido de Patente ou de Certificado de Adição de Invenção
(22) 30/12/2020
(30) 19/02/2020 EP 20158337.4
(51) B64C 13/00 (2006.01)
(52) B64C 13/00
(54) MÓDULO DE SISTEMA DE AUMENTO DE CONTROLE E ESTABILIDADE, SISTEMA DE ATUADOR PARA UM HELICÓPTERO, E, HELICÓPTERO
(71) MICROTECNICA S.R.L. (IT)
(72) GIACOMO MEZZINO; ANDREA MORNACCI; ELIO MANTIA

---

(21) BR 10 2020 027069-9 A2

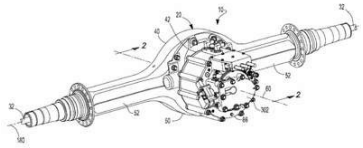

Código 3.1 - Publicação do Pedido de Patente ou de Certificado de Adição de Invenção
(22) 30/12/2020
(30) 02/01/2020 US 16/733,070
(51) B60K 17/16 (2006.01), B60B 35/12 (2006.01), B60K 1/00 (2006.01)
(54) CONJUNTO DE EIXO TENDO UM CONJUNTO DE MANCAL DE ROTOR
(71) ARVINMERITOR TECHNOLOGY, LLC. (US)
(72) TOMAZ VARELA

---

(21) BR 10 2021 001816-0 A2

Código 3.1 - Publicação do Pedido de Patente ou de Certificado de Adição de Invenção
(22) 29/01/2021
(30) 19/02/2020 US 16/794,810
(51) B27K 3/16 (2006.01)
(52) B27K 3/16
(54) DISPERSÃO DE ÁCIDO BÓRICO/UREIA POR TAMANHO DE PARTÍCULAS FINAS, MÉTODO DE USO NA FABRICAÇÃO DE PRODUTOS DE MADEIRA COMPOSTA, MÉTODO DE REVESTIMENTO DE PRODUTOS DE MADEIRA E PRODUTO DO MESMO
(71) POLYMER SOLUTIONS GROUP (US)

(72) GARY M. FREEMAN; QUANG T. DO; JOSHUA D. SPARKS

---

(21) BR 10 2021 001821-6 A2

Código 3.1 - Publicação do Pedido de Patente ou de Certificado de Adição de Invenção
(22) 29/01/2021
(30) 31/01/2020 JP 2020-015726
(51) B62D 15/02 (2006.01)
(52) B62D 15/025
(54) VEÍCULO
(71) TOYOTA JIDOSHA KABUSHIKI KAISHA (JP)
(72) IKUMA SUZUKI; SATOSHI KATOH; RYO IRIE

---

(21) BR 10 2021 001826-7 A2

FIG.4

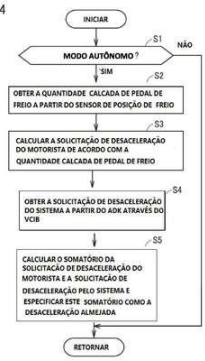

Código 3.1 - Publicação do Pedido de Patente ou de Certificado de Adição de Invenção
(22) 29/01/2021
(30) 31/01/2020 JP 2020-015724
(51) B60W 60/00 (2020.01)
(54) VEÍCULO
(71) TOYOTA JIDOSHA KABUSHIKI KAISHA (JP)
(72) IKUMA SUZUKI; YUTA OHASHI

---

(21) BR 10 2021 002831-9 A2

Código 3.1 - Publicação do Pedido de Patente ou de Certificado de Adição de Invenção
(22) 15/02/2021
(30) 20/02/2020 US 16/796,676
(51) A01D 34/24 (2006.01)
(52) A01D 34/243
(54) PLATAFORMAS DE COLHEITADEIRA COM BARRAS DE CORTE DOBRÁVEIS
(71) CNH INDUSTRIAL AMERICA LLC (US)
(72) JOEL T. COOK

---

(21) BR 10 2021 002973-0 A2

Código 3.1 - Publicação do Pedido de Patente ou de Certificado de Adição de Invenção
(22) 18/02/2021
(30) 20/02/2020 EP 20158499.2
(51) F21S 41/32 (2018.01), B60Q 3/40 (2017.01), B60Q 3/51 (2017.01), B60Q 3/54 (2017.01)
(52) F21S 41/32, B60Q 3/40, B60Q 3/51, B60Q 3/54
(54) MÁQUINA DE ACABAMENTO DE ESTRADA COM ILUMINAÇÃO INDIRETA DE UMA ÁREA DE TRABALHO
(71) JOSEPH VÖGELE AG (DE)

(72) ACHIM EUL; MICHAEL HEINDTEL

---

(21) BR 10 2021 002991-9 A2

Código 3.1 - Publicação do Pedido de Patente ou de Certificado de Adição de Invenção
(22) 18/02/2021
(30) 19/02/2020 US 62/978,503
(51) A47L 7/02 (2006.01), A47L 11/40 (2006.01)
(52) A47L 7/02, A47L 11/4083
(54) ASPIRADOR DE PÓ, E, SISTEMA DE LIMPEZA DE SUPERFÍCIE
(71) BISSELL INC. (US)
(72) JASON W. PRUIETT

---

(21) BR 13 2020 002973-7 E2

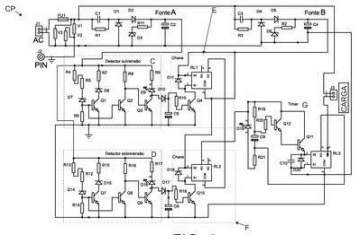

Código 3.1 - Publicação do Pedido de Patente ou de Certificado de Adição de Invenção
(22) 12/02/2020
(51) H02H 3/20 (2006.01)
(52) H02H 3/207
(54) CIRCUITO DE PROTEÇÃO
(61) BR 10 2016 020305-8 01/09/2016
(71) IBRAPE COMERCIO LTDA (BR/SC)
(72) SÉRGIO AUGUSTO BORGES DA SILVA; MARCOS RISCHBIETER

---

(21) BR 13 2020 004162-1 E2

Código 3.1 - Publicação do Pedido de Patente ou de Certificado de Adição de Invenção
(22) 29/02/2020
(51) G06K 7/10 (2006.01), G06Q 50/00 (2012.01), G06K 19/07 (2006.01)
(52) G06K 7/10, G06Q 50/00, G06K 19/07
(54) SISTEMA E DISPOSITIVOS PARA CONTROLE SIMULTÂNEO DE DOSES, QUALIDADE E PROCEDÊNCIA DO CAFÉ PARA MÁQUINAS AUTOMÁTICAS
(61) BR 10 2016 017711-1 29/07/2016
(71) VALORIZAÇAO EMPRESA DE CAFE S/A (BR/RJ)
(72) VALORIZAÇÃO EMPRESA DE CAFÉ S/A

---

(21) BR 20 2020 003315-3 U2

Código 3.1 - Publicação do Pedido de Patente ou de Certificado de Adição de Invenção
(22) 17/02/2020
(51) B01D 29/52 (2006.01), B67D 3/00 (2006.01)
(52) B01D 29/52, B67D 3/0038
(54) DISPOSIÇÃO CONSTRUTIVA INTRODUZIDA EM FILTRO PURIFICADOR DE ÁGUA.
(71) E ENERGY INDÚSTRIA DE PRODUTOS MAGNÉTICOS LTDA (BR/PR)

(72) DANIEL BOLONHESE

---

(21) BR 20 2020 003386-2 U2

Código 3.1 - Publicação do Pedido de Patente ou de Certificado de Adição de Invenção
(22) 18/02/2020
(51) E02F 9/28 (2006.01)
(52) E02F 9/2858
(54) DISPOSIÇÃO CONSTRUTIVA APLICADA EM LÂMINA/BORDAS PARA PÁS CARREGADEIRAS.
(71) GODOSAN INDÚSTRIA E COMÉRCIO DE FERRO E AÇO EIRELI (BR/MG)
(72) VIRGINIA FERREIRA GONÇALVES DOS SANTOS

---

(21) BR 20 2020 003404-4 U2

Código 3.1 - Publicação do Pedido de Patente ou de Certificado de Adição de Invenção
(22) 18/02/2020
(51) B60R 11/06 (2006.01)
(52) B60R 11/06
(54) DISPOSIÇÃO CONSTRUTIVA APLICADA EM SUPORTE PROTETOR DE CAPOTA MARÍTIMA E SANTO ANTÔNIO E RETENTOR DE CARGAS EM GERAL
(71) LUCAS FRANCISQUINI TOLEDO (BR/SP)
(72) LUCAS FRANCISQUINI TOLEDO

---

(21) BR 20 2020 003408-7 U2

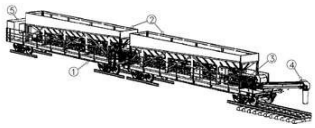

Código 3.1 - Publicação do Pedido de Patente ou de Certificado de Adição de Invenção
(22) 18/02/2020
(51) E01B 7/22 (2006.01)
(52) E01B 7/22
(54) EQUIPAMENTO DISTRIBUIDOR LASTRO EM PONTES E TÚNEIS
(71) WALDEMAR CELIO DE MOURA (BR/MG)
(72) WALDEMAR CELIO DE MOURA

---

(21) BR 20 2020 003415-0 U2

Código 3.1 - Publicação do Pedido de Patente ou de Certificado de Adição de Invenção
(22) 18/02/2020
(51) A61F 2/07 (2013.01)
(52) A61F 2/07
(54) STENT VENOSO COM SISTEMAS ANTI-IMIGRAÇÃO
(71) FUNDAÇÃO UNIVERSIDADE FEDERAL DO TOCANTINS (BR/TO)
(72) SILVIO ALVES DA SILVA

(21) BR 20 2020 003416-8 U2	Código 3.1 - Publicação do Pedido de Patente ou de Certificado de Adição de Invenção (22) 18/02/2020 (51) B23D 61/18 (2006.01) (52) B23D 61/18 (54) SERRA PARA CORTES CIRCULARES EM TUBOS E CANOS (71) ANDERSON FERREIRA DA TRINDADE (BR/PR) (72) ANDERSON FERREIRA DA TRINDADE
(21) BR 20 2020 003421-4 U2	Código 3.1 - Publicação do Pedido de Patente ou de Certificado de Adição de Invenção (22) 18/02/2020 (51) B32B 7/02 (2019.01) (52) B32B 7/02 (54) PLACA HÍBRIDA DE DESGASTE COM REVESTIMENTO DE BASALTO FUNDIDO (71) AB3 GROUP S.A (BR/ES) (72) FERNANDO MAINARD JUNIOR
(21) BR 20 2020 003423-0 U2	Código 3.1 - Publicação do Pedido de Patente ou de Certificado de Adição de Invenção (22) 18/02/2020 (51) A01D 34/03 (2006.01) (52) A01D 34/032 (54) APERFEIÇOAMENTO INTRODUZIDO EM SUPER TRINCHA (71) AGROTRITUS LOCAÇÃO E COMÉRCIO LTDA - ME (BR/PR) (72) MANUEL PINA CABRITA DA SILVA RIBEIRO
(21) BR 20 2020 003430-3 U2	Código 3.1 - Publicação do Pedido de Patente ou de Certificado de Adição de Invenção (22) 19/02/2020 (51) B60B 29/00 (2006.01) (52) B60B 29/001 (54) APERFEIÇOAMENTO INTRODUZIDO EM MÁQUINA DE REPARAÇÃO DE RODAS AUTOMOTIVAS (71) KLEBER LEANDRO PEREIRA DA SILVA SAPATERA (BR/SP) (72) KLEBER LEANDRO PEREIRA DA SILVA SAPATERA
(21) BR 20 2020 003431-1 U2	Código 3.1 - Publicação do Pedido de Patente ou de Certificado de Adição de Invenção (22) 19/02/2020 (51) F02M 37/22 (2019.01) (52) F02M 37/22

(54) DISPOSITIVO PORTÁTIL PARA LIMPEZA DE FILTROS DE AR DE MOTORES A DIESEL
(71) FERNANDO SORIANI DEDEMO (BR/SP) ; TYLER JOSEPH BRUCH (BR/SP)
(72) FERNANDO SORIANI DEDEMO; TYLER JOSEPH BRUCH

---

(21) BR 20 2020 003442-7 U2

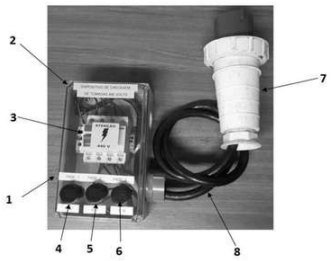

Código 3.1 - Publicação do Pedido de Patente ou de Certificado de Adição de Invenção
(22) 19/02/2020
(51) H04B 3/46 (2015.01)
(52) H04B 3/46
(54) DISPOSITIVO PARA TESTAR AS TENSÕES DE UMA TOMADA
(71) VALE S.A. (BR/RJ)
(72) TARCÍSIO LUIZ MILANI; CÉLIO DE LIMA FURTADO; FILIPE VIEIRA SANTOS; PHILLIPE GONÇALVES QUEIROZ; GABRIEL ATILLA BATISTA AUGUSTO

---

(21) BR 20 2020 003450-8 U2

Código 3.1 - Publicação do Pedido de Patente ou de Certificado de Adição de Invenção
(22) 19/02/2020
(51) E04H 17/18 (2006.01)
(52) E04H 17/18
(54) GRADE DIVISÓRIA EXPANSIVA E SEUS ELEMENTOS DE CONEXÃO
(71) DIVIAVES EQUIPAMENTOS PARA AVIÁRIO LTDA ME (BR/PR)
(72) JUANES GILMAR ASSMANN

---

(21) BR 20 2020 003452-4 U2

Código 3.1 - Publicação do Pedido de Patente ou de Certificado de Adição de Invenção
(22) 19/02/2020
(51) B65D 30/08 (2006.01), B65D 33/12 (2006.01)
(52) B65D 31/02, B65D 33/12
(54) DISPOSIÇÃO INTRODUZIDA EM SACOLA
(71) ANTILHAS GRÁFICA E EMBALAGENS LTDA (BR/SP)
(72) ANDREÉ OSCAR BONFIM LAGUZZI

---

(21) BR 20 2020 003465-6 U2

Código 3.1 - Publicação do Pedido de Patente ou de Certificado de Adição de Invenção
(22) 19/02/2020
(51) A47F 7/00 (2006.01)
(52) A47F 7/00
(54) BASE PARA MANEQUIM
(71) HIZHO COMÉRCIO IMPORTAÇÃO E EXPORTAÇÃO LTDA. (BR/SP)

(72) SHUBIN LI

(21) BR 20 2020 003486-9 U2

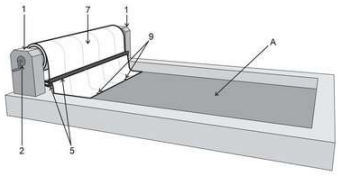

Código 3.1 - Publicação do Pedido de Patente ou de Certificado de Adição de Invenção
(22) 19/02/2020
(51) E04H 4/10 (2006.01)
(54) CAPA INFLÁVEL DE PROTEÇÃO PARA PISCINAS COM EQUIPAMENTO DE RECOLHIMENTO
(71) RODRIGO CASTRO MARTINS (BR/ES)
(72) RODRIGO CASTRO MARTINS

(21) BR 20 2020 003523-7 U2

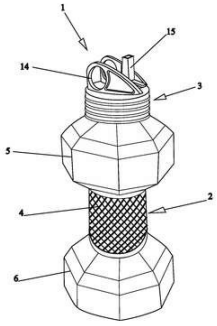

Código 3.1 - Publicação do Pedido de Patente ou de Certificado de Adição de Invenção
(22) 19/02/2020
(51) B65D 23/08 (2006.01)
(54) DISPOSIÇÃO CONSTRUTIVA INTRODUZIDA EM GARRAFA TIPO HALTERE PARA ACONDICIONAMENTO DE BEBIDAS DIVERSAS E ÁGUA
(71) ANTONIO NASSYRIOS (BR/SP)
(72) ANTONIO NASSYRIOS

(21) BR 20 2020 003538-5 U2

Código 3.1 - Publicação do Pedido de Patente ou de Certificado de Adição de Invenção
(22) 20/02/2020
(51) F25D 13/00 (2006.01), A01N 1/00 (2006.01)
(54) APERFEIÇOAMENTO INTRODUZIDO EM BANHEIRA PARA DESCONGELAR CADÁVERES
(71) PROTANATO INDUSTRIA E COMÉRCIO DE PRODUTOS E EQUIPAMENTOS FUNERÁRIOS LTDA (BR/PR)
(72) CLAYTON MAURO MARCHIORO

(21) BR 20 2020 003556-3 U2

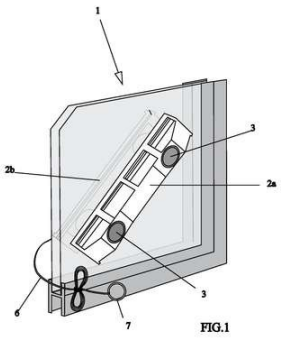

Código 3.1 - Publicação do Pedido de Patente ou de Certificado de Adição de Invenção
(22) 20/02/2020
(51) A47L 4/00 (2006.01)
(54) LIMPADOR MAGNÉTICO DE JANELAS DE PRÉDIOS, PORTAS DE SACADAS E LOCAIS ENVIDRAÇADOS DE DIFÍCIL ACESSO
(71) FLORENCE INDUSTRIAL E COMERCIAL LTDA. (BR/SP)
(72) JOSÉ MARCOS BONI COSTA; JOÃO LUIZ CORREA

(21) BR 20 2020 003590-3 U2

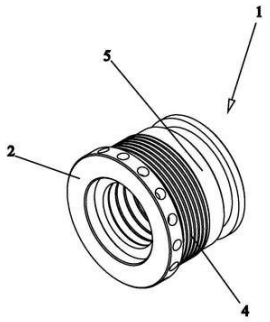

Código 3.1 - Publicação do Pedido de Patente ou de Certificado de Adição de Invenção
(22) 20/02/2020
(51) F16J 15/00 (2006.01)
(54) CONJUNTO DE VEDAÇÃO COM CARTUCHO SUBSTITUÍVEL PARA BOMBAS HIDRÁULICAS
(71) INDUSTRIAS MECÂNICAS ROCHFER LTDA. (BR/SP)
(72) FERNANDO ROCHA BASTOS CONCEIÇÃO

(21) BR 20 2020 003607-1 U2

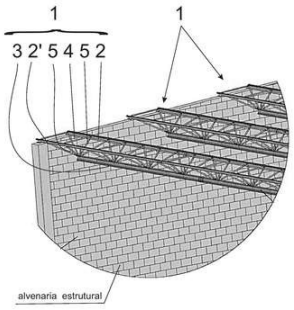

Código 3.1 - Publicação do Pedido de Patente ou de Certificado de Adição de Invenção
(22) 20/02/2020
(51) E04C 3/04 (2006.01)
(54) DISPOSIÇÃO APLICADA EM TERÇA
(71) JOÃO CARLOS ROSA (BR/MG)
(72) JOÃO CARLOS ROSA

(21) BR 20 2020 003615-2 U2

Código 3.1 - Publicação do Pedido de Patente ou de Certificado de Adição de Invenção
(22) 20/02/2020
(51) A01K 1/035 (2006.01)
(54) DISPOSIÇÃO CONSTRUTIVA EM POSTE ARRANHADOR MODULÁVEL PARA ANIMAIS DE ESTIMAÇÃO
(71) ALEXANDRE ACCORSSI (BR/RS)
(72) ALEXANDRE ACCORSSI

(21) BR 20 2020 003623-3 U2

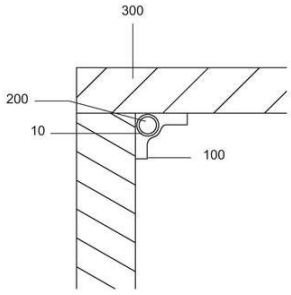

Código 3.1 - Publicação do Pedido de Patente ou de Certificado de Adição de Invenção
(22) 20/02/2020
(51) E04F 19/04 (2006.01)
(54) DISPOSIÇÃO CONSTRUTIVA EM ELEMENTO DE ACABAMENTO DE PAREDE
(71) PAULO CESAR BALTHAZAR (BR/RS)
(72) PAULO CESAR BALTHAZAR

(21) BR 20 2020 003627-6 U2

Código 3.1 - Publicação do Pedido de Patente ou de Certificado de Adição de

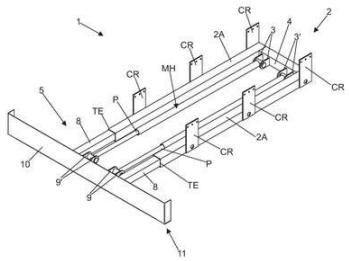

Invenção
(22) 20/02/2020
(51) B60R 19/26 (2006.01)
(54) DISPOSIÇÃO CONSTRUTIVA APLICADA EM ATENUADOR DE IMPACTO COM MECANISMO HIDRÁULICO PARA VÉICULOS.
(71) NEOVIA INFRAESTRUTURA RODOVIÁRIA LTDA (BR/PR)
(72) SÉRGIO DUMS

---

(21) BR 20 2020 003631-4 U2

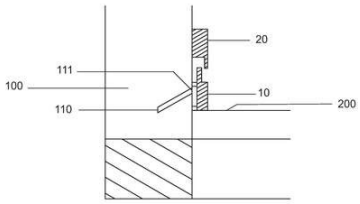

Código 3.1 - Publicação do Pedido de Patente ou de Certificado de Adição de Invenção
(22) 20/02/2020
(51) E04F 19/04 (2006.01)
(54) DISPOSIÇÃO CONSTRUTIVA EM RODAPÉ
(71) PAULO CESAR BALTHAZAR (BR/RS)
(72) PAULO CESAR BALTHAZAR

---

(21) BR 20 2020 003640-3 U2

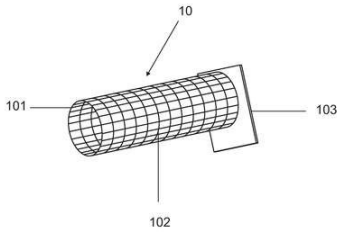

Código 3.1 - Publicação do Pedido de Patente ou de Certificado de Adição de Invenção
(22) 20/02/2020
(51) E04B 1/64 (2006.01)
(54) ESTRUTURA DE VENTILAÇÃO APLICADA EM PAREDES
(71) PAULO CESAR BALTHAZAR (BR/RS)
(72) PAULO CESAR BALTHAZAR

---

(21) BR 20 2020 003666-7 U2

Código 3.1 - Publicação do Pedido de Patente ou de Certificado de Adição de Invenção
(22) 20/02/2020
(51) B65D 33/04 (2006.01)
(54) EMBALAGEM COM VISOR TRANSPARENTE PARA ACONDICIONAR ALIMENTOS AGRÍCOLAS
(71) FREDERICO HYGINO DE OLIVEIRA NETO (BR/SP)
(72) FREDERICO HYGINO DE OLIVEIRA NETO

---

(21) BR 20 2020 003667-5 U2

Código 3.1 - Publicação do Pedido de Patente ou de Certificado de Adição de Invenção
(22) 20/02/2020
(51) A47J 36/34 (2006.01), A47J 47/16 (2006.01)
(54) DISPOSITIVO DE SUPORTE PARA TAMPAS
(71) ROBERTO LUIZ DE LIMA (BR/MG) ; GILMAR PAIVA DE CASTRO

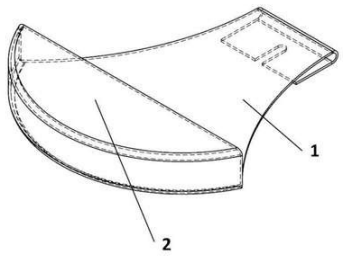

(BR/MG)

(72) ROBERTO LUIZ DE LIMA; GILMAR PAIVA DE CASTRO

---

(21) BR 20 2020 003668-3 U2

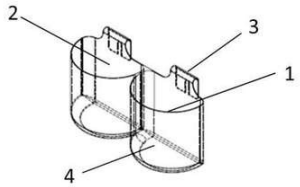

Código 3.1 - Publicação do Pedido de Patente ou de Certificado de Adição de Invenção

(22) 20/02/2020

(51) A47J 47/16 (2006.01)

(54) DISPOSITIVO DE SUPORTE PARA COLHER(ES)

(71) ROBERTO LUIZ DE LIMA (BR/MG) ; GILMAR PAIVA DE CASTRO (BR/MG)

(72) ROBERTO LUIZ DE LIMA; GILMAR PAIVA DE CASTRO

---

(21) BR 20 2020 003697-7 U2

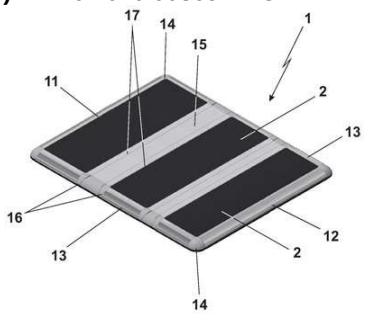

Código 3.1 - Publicação do Pedido de Patente ou de Certificado de Adição de Invenção

(22) 21/02/2020

(51) B60J 7/12 (2006.01)

(54) DISPOSIÇÃO CONSTRUTIVA INTRODUZIDA EM CAPOTA MARÍTIMA RÍGIDA DOBRÁVEL PARA PICK-UPS

(71) MARCIO ANTONIO CALDEIRA (BR/SP)

(72) MARCIO ANTONIO CALDEIRA

---

(21) BR 20 2020 003702-7 U2

Código 3.1 - Publicação do Pedido de Patente ou de Certificado de Adição de Invenção

(22) 21/02/2020

(51) B60R 25/042 (2013.01)

(54) DISPOSITIVO APLICADO EM SISTEMA ANTIFURTO ACIONADO ATRAVÉS DE CONTROLE REMOTO

(71) VALMOR REINALDO (BR/SC)

(72) EDSON FELIPE JUNIOR COSTA; VALMOR REINALDO

Código 3.2 - Publicação Antecipada

Publicação do pedido depositado, a requerimento do depositante. Aplicam-se as disposições do subitem 3.1.

---

(21) BR 10 2021 002071-7 A2

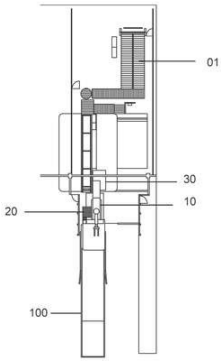

Código 3.2 - Publicação Antecipada

(22) 03/02/2021

(51) B65G 61/00 (2006.01), G05D 1/02 (2020.01), B25J 9/16 (2006.01)

(52) B65G 61/00, G05D 1/02, B25J 9/1602

(54) SISTEMA E MÉTODO DE MOVIMENTAÇÃO AUTOMATIZADA DE CARGAS

(71) RANDON AUTTOM AUTOMAÇÃO E ROBÓTICA LTDA (BR/RS)

(72) MARCOS FACCHIN

Código 3.6 - Publicação do Pedido Arquivado Definitivamente - Art. 216 §2º e Art. 17 §2º da LPI

Publicação de pedido definitivamente arquivado devido à não apresentação de procuração ou devido à apresentação de um pedido posterior, encerrada a instância administrativa. Pode ser adquirido o folheto com o relatório descritivo, reivindicações, desenhos e resumo do pedido, por quem se interessar, através do endereço eletrônico www.inpi.gov.br - No Acesso rápido - Faça uma busca – Patente. Para acessar, cadastre-se no Portal do INPI e use login e senha.

---

(21) BR 10 2020 003110-4 A2

Código 3.6 - Publicação do Pedido Arquivado Definitivamente - Art. 216 §2º e Art. 17 §2º da LPI
(22) 14/02/2020
(51) F04B 53/10 (2006.01), F04B 39/12 (2006.01), F04B 39/10 (2006.01)
(54) ARRANJO DE CABEÇOTE DE COMPRESSOR ALTERNATIVO
(71) EMBRACO INDÚSTRIA DE COMPRESSORES E SOLUÇÕES EM REFRIGERAÇÃO LTDA. (BR/SC)
(72) ROBERT REICH; TADEU TONHEIRO RODRIGUES; DANIEL LACERDA DE ANDRADE

---

(21) BR 10 2020 003412-0 A2

Código 3.6 - Publicação do Pedido Arquivado Definitivamente - Art. 216 §2º e Art. 17 §2º da LPI
(22) 18/02/2020
(51) F28D 15/00 (2006.01), F28D 7/02 (2006.01), F25D 31/00 (2006.01)
(54) DISPOSITIVO TROCADOR DE CALOR PARA RESFRIADORES E AQUECEDORES ELETROMECÂNICOS
(71) INDÚSTRIA E COMÉRCIO DE CHOPEIRAS RIBEIRÃO PRETO LTDA (BR/SP)
(72) DAVID FERNANDO MARCUCCI PICO; EDUARDO ARJONA ESTEVES; LUCAS CAVALIN

---

(21) BR 10 2020 003662-9 A2

Código 3.6 - Publicação do Pedido Arquivado Definitivamente - Art. 216 §2º e Art. 17 §2º da LPI
(22) 20/02/2020
(51) F03G 7/08 (2006.01), F15B 21/14 (2006.01)
(54) ESTRUTURA GERADORA DE ENERGIA MECÂNICA UTILIZANDO O PESO E O DESLOCAMENTO DE VEÍCULOS SOBRE A MESMA
(71) RODRIGO JEBER DE LIMA (BR/MG)
(72) Sigilo de Autor, conforme solicitado e com base no artigo 6º, § 4º da LPI

Código 3.7 - Publicação Anulada

Anulação da publicação do pedido por ter sido indevida.

---

(21) BR 10 2020 003017-5 A2

Código 3.7 - Publicação Anulada
(22) 12/02/2020
(51) A61B 17/24 (2006.01), A61B 17/00 (2006.01)
(54) PROJETÔMETRO
(71) FACTORY INSTRUMENTAL CIRÚRGICO INDÚSTRIA E COMÉRCIO LTDA - EPP. (BR/SP)
(72) JOSÉ ROBERTO PARISI JURADO
Anulada a publicação código 3.6 na RPI nº 2642 de 24/08/2021 por ter sido indevida.

Código 3.8 - Retificação

Retificação da publicação do pedido por ter sido efetuada com incorreção que não impossibilita sua identificação. Tal publicação não implica na alteração da data de publicação do pedido de patente e nos prazos decorrentes da mesma.

---

(21) BR 10 2013 002388-4 A8

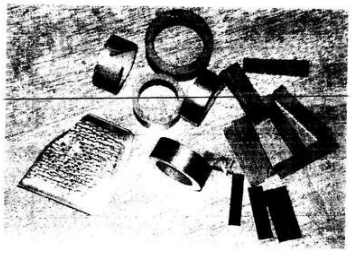

Código 3.8 - Retificação

(22) 31/01/2013

(30) 15/02/2012 BR 1020120033968

(51) C23C 16/00 (2006.01)

(54) PROCESSO DE FUNDIÇÃO POR CERA PERDIDA DO CARBONO PIROLÍTICO, OBTIDO PELO PROCESSO DE DEPOSIÇÃO QUÍMICA DE VAPOR

(71) Universidade Federal de Ouro Preto (BR/MG)

(72) Cynthia Casagrande Matos; Jairo José Drummond Câmara; Alexandre Nonato Joviano Casagrande

Referente à RPI 2317 de 02/06/2015, quanto ao item (30).

---

(21) BR 10 2013 033587-8 A8

Código 3.8 - Retificação

(22) 27/12/2013

(51) E21B 17/01 (2006.01), F16L 1/14 (2006.01), B63B 21/50 (2006.01)

(52) E21B 17/015, F16L 1/14, B63B 21/50

(54) RISER AUTOSSUSTENTADO E AUTOESTALIBIZANTE

(71) PETRÓLEO BRASILEIRO S.A. / PETROBRAS (BR/RJ)

(72) PAULO AKIRA BONK; LUIZ ANTONIO BERETA; ALBERTO KINOSHITA; VILMAR GUEDES DA SILVA; PLACIDO MALLO LEMOS; MAURICIO DE OLIVEIRA; CIRILO JOSE SINDARSIC; JAILTON CARLOS ARAUJO DE MEDEIROS

Referente à RPI 2375 de 12/07/2016, quanto ao ítem (73).

---

(21) BR 10 2013 033704-8 A8

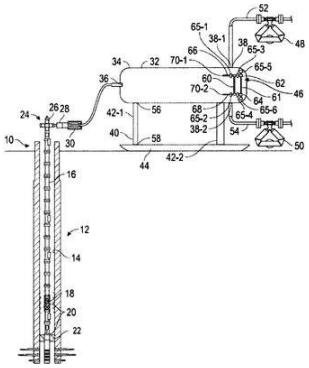

Código 3.8 - Retificação

(22) 27/12/2013

(30) 28/12/2012 EP 12306711.8

(51) B01D 17/02 (2006.01), B01D 17/12 (2006.01), E21B 43/00 (2006.01), G01F 15/08 (2006.01)

(54) SEPARADOR, MEDIDOR DE TRANSFERÊNCIA E MÉTODO PARA DETERMINAR UMA FRAÇÃO DE VOLUME LÍQUIDO DO LÍQUIDO ARRASTADO EM UM GÁS SEPARADO

(71) SCHLUMBERGER TECHNOLOGY B.V. (NL)

(72) LAURENCE FRASER; FRANCIS ALLOUCHE

Referente à RPI 2359 de 22/03/2016, quanto ao item (30).

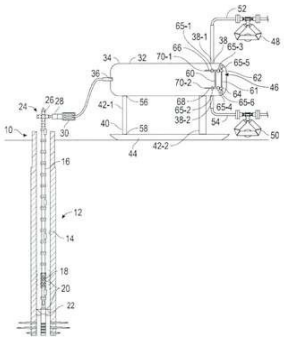

(21) BR 10 2014 001786-0 A8

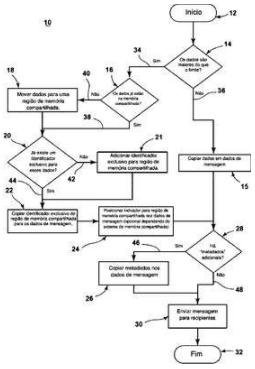

Código 3.8 - Retificação

(22) 24/01/2014

(30) 25/03/2013 US 13/849,716

(51) G06F 15/163 (2006.01)

(52) G06F 15/163, H04L 51/18, H04L 51/046, H04L 51/08

(54) MÉTODO DE COMUNICAR DADOS ENTRE PELO MENOS DOIS COPROCESSADORES EM UM ÚNICO AMBIENTE

(71) GE AVIATION SYSTEMS LLC (US)

(72) BENJAMIN THOMAS OCCHIPINTI; ERIC DANIEL BUEHLER; KONRAD ROBERT KUCZYNSKI

Referente à RPI 2371 de 14/06/2016, quanto ao ítem 30 e 54.

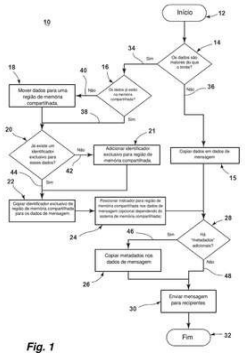

Fig. 1

(21) BR 10 2014 002275-9 A8

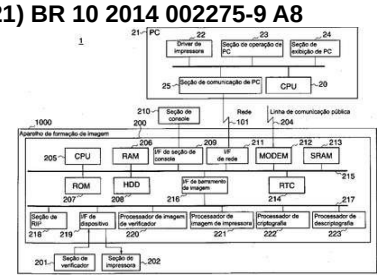

Código 3.8 - Retificação

(22) 29/01/2014

(30) 30/01/2013 JP 2013-015647

(51) G06F 3/12 (2006.01), G06F 21/60 (2013.01)

(52) G06F 3/1238, G06F 21/608

(54) APARELHO DE FORMAÇÃO DE IMAGEM EQUIPADO COM FUNÇÃO DE IMPRESSÃO SEGURA E MÉTODO PARA CONTROLE DO MESMO

(71) CANON KABUSHIKI KAISHA (JP)

(72) NOBUHIKO MAKI

Referente à RPI 2643 de 25/08/2021 quanto ao item 30.

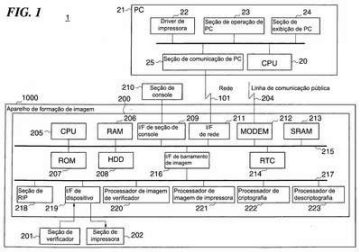

(21) BR 10 2014 003361-0 A8

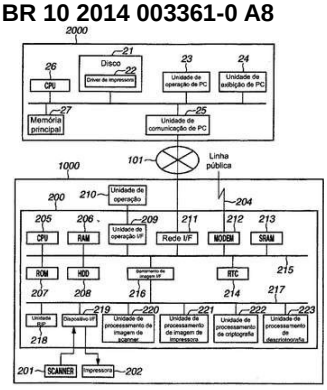

Código 3.8 - Retificação

(22) 12/02/2014

(30) 20/02/2013 JP 2013-030898

(51) G06F 3/12 (2006.01), B41J 29/38 (2006.01), B41J 29/00 (2006.01)

(52) G06F 3/1238, B41J 29/38, B41J 29/00, G06F 3/12

(54) APARELHO DE IMPRESSÃO, MÉTODO DE FORMAÇÃO DE IMAGEM, E MEIO DE ARMAZENAMENTO

(71) CANON KABUSHIKI KAISHA (JP)

(72) NAOYA KAKUTANI

Referente à RPI 2643 de 25/08/2021 quanto ao item 30.

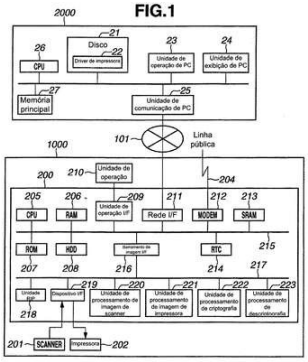

(21) BR 10 2014 007949-1 A8

Código 3.8 - Retificação

(22) 02/04/2014

(30) 02/04/2013 DE 102013205755.5

(51) C11D 1/06 (2006.01), C11D 1/37 (2006.01), C11D 1/74 (2006.01), C11D 1/94 (2006.01), C11D 1/22 (2006.01)

(54) FORMULAÇÃO DE DETERGENTE PARA TÊXTEIS, USOS DA MESMA E USOS DE UMA COMPOSIÇÃO DE MISTURA DE RAMNOLIPÍDEOS

(71) EVONIK OPERATIONS GMBH (DE)

(72) DIRK KUPPERT; ULRIKE KOTTKE; JÜRGEN LATTICH; MAGDALENA VOLK; HANS HENNING WENK; FABIEN CABIROL; MARTIN SCHILLING; STEFFEN SCHAFFER; PETRA ALLEF

Referente à RPI 2643 de 25/08/2021 quanto ao item 30.

(21) BR 10 2014 017187-8 A8

Código 3.8 - Retificação

(22) 11/07/2014

(51) B60R 16/023 (2006.01), H04B 3/52 (2006.01)

(52) B60R 16/0231, B60L 11/1818, H04B 2203/5462

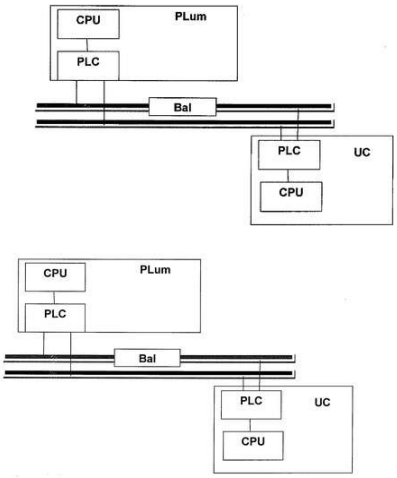

(54) DISPOSIÇÃO INTRODUZIDA EM CIRCUITO INTEGRADO PARA TRANSMISSÃO DE DADOS VIA LINHA DE POTÊNCIA EM VEÍCULOS

(71) MOBITEC BRASIL LTDA. (BR/RS)

(72) RICARDO PASTORE

Referente à RPI 2354 de 16/02/2016, quanto aos itens (54 e 71).

---

(21) BR 10 2014 025573-7 A8

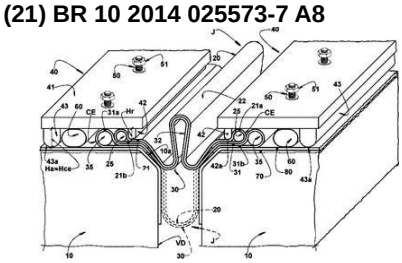

Código 3.8 - Retificação

(22) 14/10/2014

(51) E04B 1/68 (2006.01)

(52) E04B 1/68

(54) JUNTA DE DILATAÇÃO

(66) BR 10 2013 028245-6 01/11/2013

(71) JORGE GABRIELLI ZACHARIAS CALIXTO (BR/SP)

(72) JORGE GABRIELLI ZACHARIAS CALIXTO

REFERENTE À RPI 2367 DE 17/05/2016, QUANTO AO ITEM 30

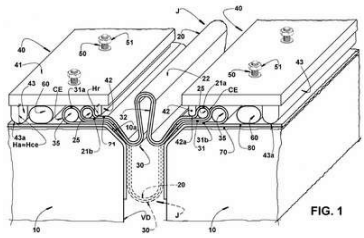

---

(21) BR 10 2014 025869-8 A8

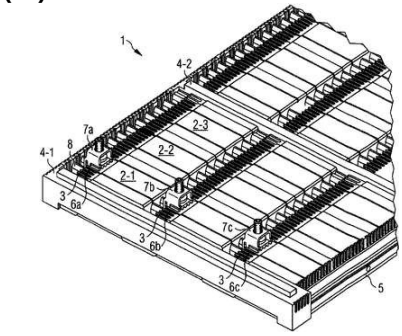

Código 3.8 - Retificação

(22) 16/10/2014

(30) 18/10/2013 EP 13189226.7

(51) H02B 1/044 (2006.01), H02B 1/14 (2006.01), H02G 5/04 (2006.01), H02B 1/20 (2006.01)

(54) SISTEMA DE PROTEÇÃO DE CONTATO PARA VÁRIAS BARRAS CONDUTORAS DE ENERGIA

(71) WOEHNER GMBH & CO. KG ELEKTROTECHNISCHE SYSTEME (DE)

(72) ALEX BUETTNER; PHILIPP STEINBERGER; JORAM MASEL; FRANK LEISTNER

Referente à RPI 2333 de 22/09/2015, quanto ao item (54).

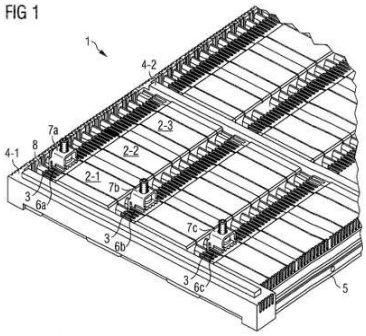

(21) BR 10 2014 026313-6 A8

Código 3.8 - Retificação
(22) 22/10/2014
(51) H02K 5/08 (2006.01), H02K 5/132 (2006.01)
(54) DISPOSITIVO DE ISOLAMENTO PARA UM MOTOR ELÉTRICO
(71) PETRÓLEO BRASILEIRO S.A. - PETROBRAS (BR/RJ)
(72) ROGERIO FLORIÃO SOARES
Referente à RPI 2375 de 12/07/2016, quanto ao ítem (73).

(21) BR 10 2014 026315-2 A8

Código 3.8 - Retificação
(22) 22/10/2014
(51) E21B 17/01 (2006.01), E21B 33/038 (2006.01), F16L 1/14 (2006.01)
(52) E21B 17/017, E21B 33/038, F16L 1/14
(54) MÓDULO DE CONEXÃO VERTICAL ARTICULADO
(71) PETRÓLEO BRASILEIRO S. A. - PETROBRAS (BR/RJ)
(72) ALYSON GOMES VAILLANT
REFERENTE Á RPI 2375 DE 12/07/2016, QUANTO AO ITEM 71

(21) BR 10 2014 031759-7 A8

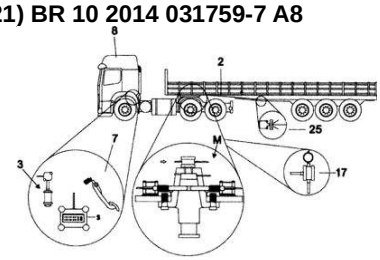

Código 3.8 - Retificação
(22) 18/12/2014
(51) B60D 1/00 (2006.01), B60D 1/02 (2006.01), B60D 1/52 (2006.01), F16P 3/22 (2006.01), F01L 31/16 (2006.01), B60D 1/58 (2006.01)
(54) PINO REI, DISPOSITIVO DE DESARME AUTOMÁTICO DO DITO PINO E PROCESSO DE FUNCIONAMENTO
(71) UNIVERSIDADE FEDERAL DE VIÇOSA (BR/MG) ; SPA LICENCIAMENTO E INTERMEDIAÇÃO DE NEGÓCIOS LTDA. (BR/MG)
(72) CHARLES LUIS DA SILVA; ALEXANDRE MARTINS REIS; EUGENIO DE ALMEIDA ROSA; ÍCARO RIBEIRO MOTTA
Referente à RPI 2372 de 21/06/2016,quanto ao item (72).

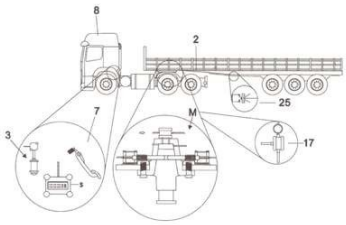

(21) BR 10 2015 010715-3 A8

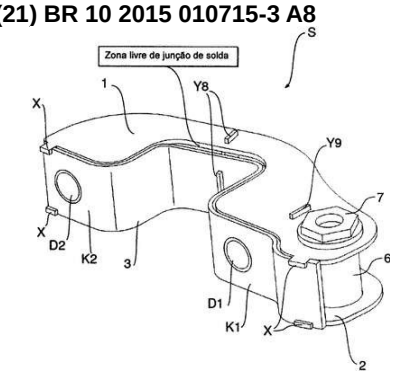

Código 3.8 - Retificação

(22) 11/05/2015

(30) 13/08/2014 DE 102014012091.0

(51) B62D 7/20 (2006.01), B62D 7/18 (2006.01)

(54) BRAÇO DE DIREÇÃO PARA UM MECANISMO DE DIREÇÃO PARA UM VEÍCULO AUTOMOTOR E MECANISMO DE DIREÇÃO PARA UM VEÍCULO AUTOMOTOR, PREFERENCIALMENTE UM VEÍCULO COMERCIAL

(71) MAN TRUCK & BUS AG (DE)

(72) STEVE SATTLER; SARA TOLEDANO SAEZ

Referente à RPI 2371 de 14/06/2016, quanto ao ítem 32.

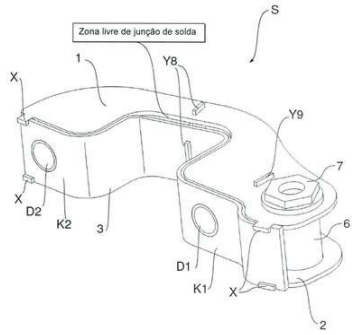

(21) BR 10 2015 011105-3 A8

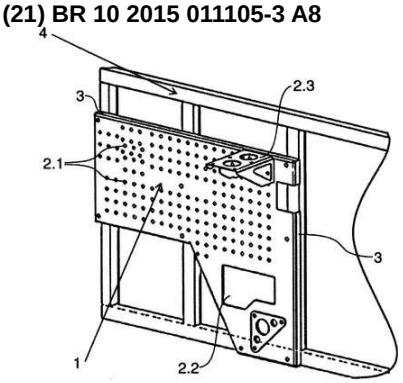

Código 3.8 - Retificação

(22) 14/05/2015

(30) 22/08/2014 DE 102014012713.3

(51) B62D 25/00 (2006.01), B62D 21/16 (2006.01), B62D 63/04 (2006.01)

(54) SUPORTE DE INSTALAÇÃO PARA UM VEÍCULO AUTOMOTOR, PREFERENCIALMENTE CAMINHÃO OU ÔNIBUS, E VEÍCULO AUTOMOTOR, PREFERENCIALMENTE CAMINHÃO OU ÔNIBUS

(71) MAN TRUCK & BUS AG (DE)

(72) SUSANNE RÜBSAMEN; NORBERT ELBS; DANILO JAHN

Referente à RPI 2371 de 14/06/2016, quanto ao ítem 32.

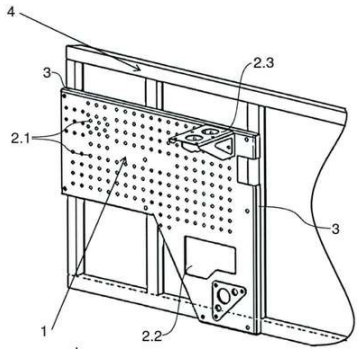

(21) BR 10 2015 014979-4 A8

Código 3.8 - Retificação

(22) 22/06/2015

(30) 25/06/2014 DE 102014009439.1

(51) G06T 11/00 (2006.01), G06T 7/00 (2017.01), A61B 5/053 (2021.01), A61B 6/03 (2006.01), A61B 8/13 (2006.01)

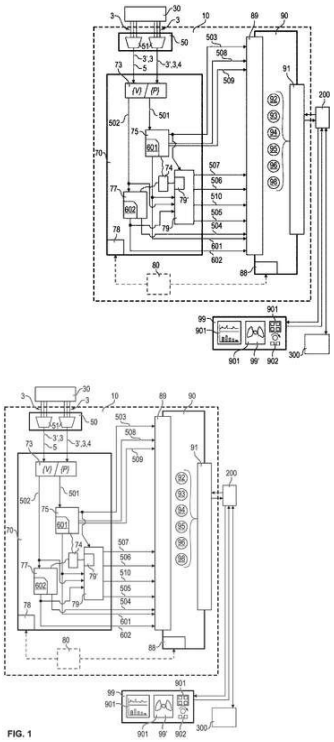

(52) G06T 11/003, G06T 7/0012, A61B 5/0536, A61B 6/032, A61B 8/13

(54) DISPOSITIVO E PROCESSO PARA PROCESSAMENTO DE DADOS TOMOGRÁFICOS

(71) DRÄGER MEDICAL GMBH (DE)

(72) STEFFEN LEONHARDT; TIM BAIER-LÖWENSTEIN; STEFAN MERSMANN; ROBERT PIKKEMAAT; ECKHARD TESCHNER

Referente à RPI 2351 de 26/01/2016, quanto ao item (30).

---

(21) BR 10 2015 016378-9 A8

Código 3.8 - Retificação

(22) 07/07/2015

(30) 08/07/2014 JP 2014-140489

(51) B62K 11/10 (2006.01), B62K 19/06 (2006.01), B62J 37/00 (2006.01)

(52) B62K 11/10, B62K 19/06, B62J 37/00

(54) VEÍCULO TIPO SCOOTER

(71) YAMAHA HATSUDOKI KABUSHIKI KAISHA (JP)

(72) YUU FUJIWARA; TSUTOMU KAWAGUCHI

Referente à RPI 2376 de 19/07/2016, quanto ao ítem (30).

---

(21) BR 10 2015 017374-1 A8

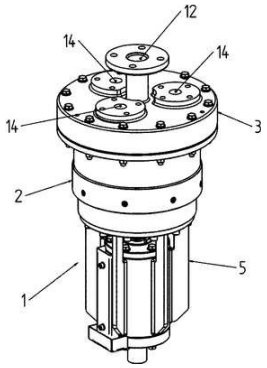

Código 3.8 - Retificação

(22) 21/07/2015

(30) 22/07/2014 AT A581/2014; 15/06/2015 AT A380/2015

(51) D21B 1/32 (2006.01), B01F 15/00 (2006.01)

(54) DISPOSITIVO PARA PREPARAR UMA SUBSTÂNCIA

(71) PGA PUTZ-GRANITZER-ANLAGENBAU GESELLSCHAFT M.B.H. (AT)

(72) CHRISTIAN STIRN

Referente à RPI 2351 de 26/01/2016, quanto ao item (30).

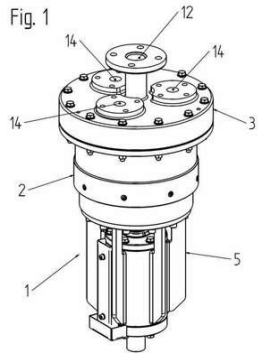

(21) BR 10 2015 017734-8 A8

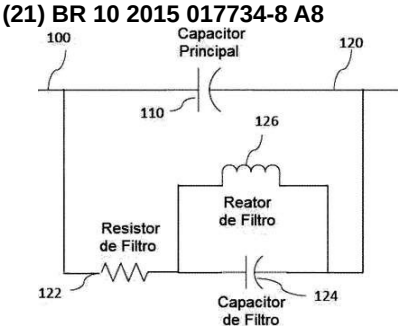

Código 3.8 - Retificação

(22) 24/07/2015

(30) 25/07/2014 US 14/340,891

(51) H02J 3/24 (2006.01), H02J 3/18 (2006.01), H03H 7/00 (2006.01)

(54) CONJUNTO DA COMBINAÇÃO DE CAPACITORES EM SÉRIE, MÉTODO PARA EXECUTAR UMA OPERAÇÃO DE UM CIRCUITO HÍBRIDO E CIRCUITO DE COMPENSAÇÃO EM SÉRIE

(71) GE ENERGY POWER CONVERSION TECHNOLOGY LTD. (GB)

(72) BRUCE EDWARD ENGLISH; PAUL E. MARKEN

Referente à RPI 2371 de 14/06/2016, quanto ao item (54).

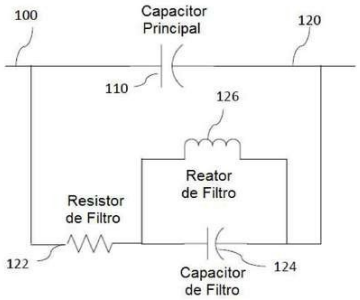

(21) BR 10 2015 018528-6 A8

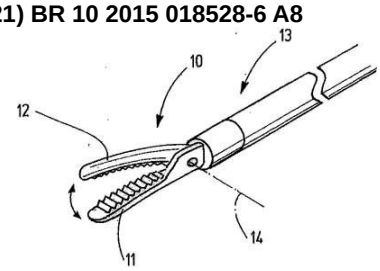

Código 3.8 - Retificação

(22) 03/08/2015

(30) 04/08/2014 EP 14179742.3

(51) A61B 18/14 (2006.01)

(52) A61B 18/1445, A61B 2018/00589, A61B 2018/00107, A61B 2018/00083, A61B 2018/00101, A61B 2018/1462

(54) MÉTODO PARA PRODUZIR UMA PINÇA PARA UM INSTRUMENTO CIRÚRGICO E INSTRUMENTO ELETROCIRÚRGICO

(71) ERBE ELEKTROMEDIZIN GMBH (DE)

(72) VOLKER MAYER; ACHIM BRODBECK

Referente à RPI 2353 de 10/02/2016, quanto ao item (30).

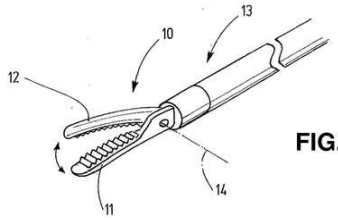

FIG.1

(21) BR 10 2015 027862-4 A8

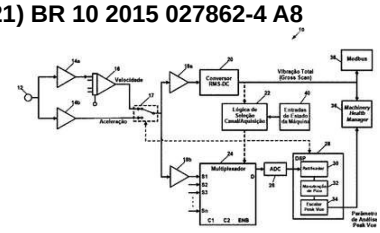

Código 3.8 - Retificação

(22) 04/11/2015

(30) 04/11/2014 US 62/075,200

(51) G01H 1/00 (2006.01), G01P 15/02 (2013.01), G01M 13/00 (2019.01)

(54) SISTEMA PARA A MEDIÇÃO DE VIBRAÇÕES PARA O MONITORAMENTO CONTINUADO DOS NÍVEIS DE VIBRAÇÃO DE UMA MÁQUINA, E MÉTODO PARA O MONITORAMENTO CONTÍNUO DOS NÍVEIS DE VIBRAÇÕES EM UM OU MAIS LOCAIS DE UMA MÁQUINA USANDO UM SISTEMA PARA A MEDIÇÃO DE VIBRAÇÕES TENDO MÚLTIPLOS CANAIS DE MEDIÇÃO

(71) COMPUTATIONAL SYSTEMS, INC. (US)

(72) MIKE D. MEDLEY; KYLE A. JONES

Referente à RPI 2372 de 21/06/2016,quanto ao item (54).

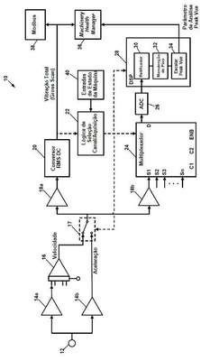

(21) BR 10 2015 030414-5 A8

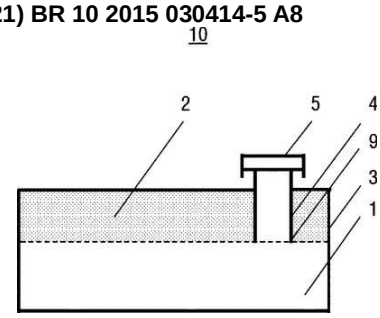

Código 3.8 - Retificação

(22) 03/12/2015

(30) 10/12/2014 DE 102014018366.1

(51) F01P 11/02 (2006.01), F01P 3/00 (2006.01), F01P 3/20 (2006.01)

(54) RECIPIENTE DE COMPENSAÇÃO PARA O FLUIDO DE RESFRIAMENTO DE MOTORES RESFRIADOS POR FLUIDO

(71) MAN TRUCK & BUS AG (DE)

(72) DIETMAR HÜGEL

Referente à RPI 2371 de 14/06/2016, quanto ao ítem 32.

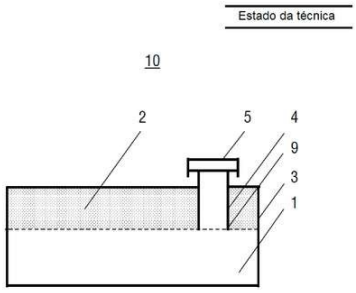

(21) BR 10 2015 032361-1 A8

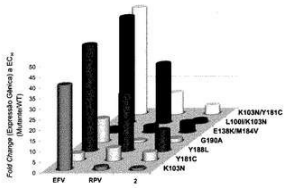

Código 3.8 - Retificação

(22) 23/12/2015

(30) 24/12/2014 US 62/096,748

(51) C07D 239/95 (2006.01), C07D 401/12 (2006.01), A61K 31/498 (2006.01), A61P 31/18 (2006.01)

(54) COMPOSTOS DE QUINAZOLINA, USOS DOS MESMOS, COMPOSIÇÃOFARMACÊUTICA, KIT E ARTIGO DE MANUFATURA

(71) GILEAD SCIENCES, INC. (US) ; INSTITUTE OF ORGANIC CHEMISTRY AND BIOCHEMISTRY OF THE AS CR, V.V.I. (CZ)

(72) PETR JANSA; PETR SIMON; ERIC LANSDON; YUNFENG ERIC HU; ONDREJ BASZCZYNSKI; MILAN DEJMEK; RICHARD L. MACKMAN

Referente à RPI 2374 de 05/07/2016, quanto ao item (54)

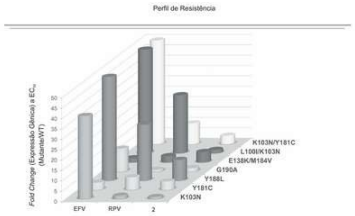

(21) BR 10 2016 000838-7 A8

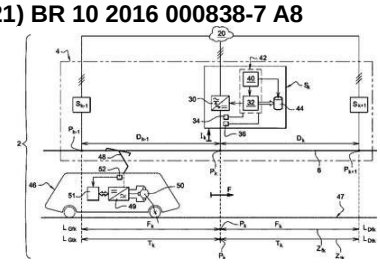

Código 3.8 - Retificação

(22) 14/01/2016

(30) 16/01/2015 FR 1550361

(51) H02M 7/00 (2006.01), H02M 1/10 (2006.01), H02B 7/06 (2006.01)

(54) CONVERSOR PARA ALIMENTADOR ELÉTRICO E/OU SUBESTAÇÃO PARA RECUPERAR A ENERGIA DE FRENAGEM

(71) ALSTOM TRANSPORT TECHNOLOGIES (FR)

(72) JOHNNY BOU-SAADA; JÉRÔME SADOUN; JONATHAN SCOTTINI

Referente à RPI 2376 de 19/07/2016, quanto ao ítem (30).

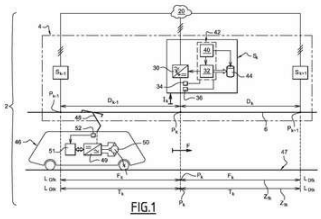

(21) BR 10 2019 018765-4 A8

Código 3.8 - Retificação

(22) 10/09/2019
(51) E05B 47/00 (2006.01), E05B 49/00 (2006.01), G07C 9/00 (2020.01)
(52) E05B 47/00, E05B 49/00, G07C 9/00
(54) APERFEIÇOAMENTO DE FECHADURAS ELETRÔNICAS COM CARREGAMENTO WIRELESS
(71) MÁRCIO EDUARDO DA SILVA (BR/GO)
(72) MÁRCIO EDUARDO DA SILVA; MARCELO FELIPE DE OLIVEIRA ALCANTARA; ELTON DE MIRANDA PITA; MÁRCIO RODRIGUES DA CUNHA REIS; MURYEL FRUTUOSO NAVES; WESLEY PACHECO CALIXTO
Referente ao código 3.1 publicado na RPI2620 de 23/03/2021 relativo ao campo INID (72) Inventor. Considerem-se os dados atuais.

---

(21) BR 20 2020 001352-7 U8

Código 3.8 - Retificação
(22) 22/01/2020
(51) B67D 1/04 (2006.01)
(52) B67D 1/04
(54) PRESSURIZADOR DE LÍQUIDOS
(71) SOLAIRE INDUSTRIA, COMÉRCIO E SERVIÇOS EM SISTEMA DE ENERGIA RENOVÁVEL LTDA. ME (BR/PR)
(72) CLEVERSON FAUSTINO BRANDELERO; FERNANDO JOSE GENOATTO; CARLOS HUMBERTO BONADIO
Referente ao código 3.1 publicado na RPI2639 de 03/08/2021 relativo ao campo INID (72) Inventor. Considerem-se os dados atuais.

Código Pedido de Exame

Código 4.3 - Desarquivamento - Art. 33 parágrafo único da LPI.

Desarquivado o pedido arquivado por falta de pedido de exame (subitem 11.1), para prosseguir seu andamento.

(21) BR 10 2017 026460-2 A2	Código 4.3 - Desarquivamento - Art. 33 parágrafo único da LPI. (22) 07/12/2017 (71) UNIVERSIDADE FEDERAL DE PERNAMBUCO (BR/PE) ; UNIVERSIDADE FEDERAL DO VALE DO SÃO FRANCISCO (BR/PE) ; EVIDENCE SOLUÇÕES FARMACÊUTICAS LTDA (BR/CE)
(21) BR 10 2018 004701-9 A2	Código 4.3 - Desarquivamento - Art. 33 parágrafo único da LPI. (22) 09/03/2018 (71) UNIVERSIDADE ESTADUAL DE LONDRINA (BR/PR)
(21) BR 10 2018 005009-5 A2	Código 4.3 - Desarquivamento - Art. 33 parágrafo único da LPI. (22) 13/03/2018 (71) MICHELLE RUSSO BENDELAK UCHÔA (BR/MA)
(21) BR 11 2020 017106-9 A2	Código 4.3 - Desarquivamento - Art. 33 parágrafo único da LPI. (22) 22/02/2018 (71) AZRA SHS TECH INC (US)
(21) BR 20 2018 005018-0 U2	Código 4.3 - Desarquivamento - Art. 33 parágrafo único da LPI. (22) 14/03/2018 (71) COLUMBUS MCKINNON DO BRASIL LTDA (BR/SP)

Código Exigências Técnicas e Formais

Código 6.1 - Exigência Técnica

Suspensão do andamento do pedido de patente que, para instrução regular, aguardará o atendimento ou contestação das exigências formuladas. O depositante poderá obter o parecer através do endereço eletrônico www.inpi.gov.br - No Acesso rápido – Faça uma busca - Patente. Para acessar, cadastre-se no Portal do INPI e use login e senha. A não manifestação do depositante no prazo de 90 (noventa) dias desta data acarretará o arquivamento definitivo do pedido.

---

(21) BR 10 2012 005556-2 A8

Código 6.1 - Exigência Técnica
(22) 13/03/2012
(71) Universidade Federal de Uberlândia (BR/MG) ; Fundação De Amparo Á Pesquisa Do Estado De Minas Gerais - FAPEMIG (BR/MG)

---

(21) BR 10 2012 028363-8 A2

Código 6.1 - Exigência Técnica
(22) 06/11/2012
(71) Fundação Universidade de Brasília (BR/DF) ; Fundação Universidade Federal do Acre (BR/AC)

---

(21) BR 10 2012 031610-2 A2

Código 6.1 - Exigência Técnica
(22) 11/12/2012
(71) MARCELO CAIRE (BR/RJ)

---

(21) BR 10 2013 000817-6 A2

Código 6.1 - Exigência Técnica
(22) 11/01/2013
(71) DEERE & COMPANY (US)

---

(21) BR 10 2013 007847-6 A2

Código 6.1 - Exigência Técnica
(22) 01/04/2013
(71) TRAUMEC TECNOLOGIA E IMPLANTES ORTOPÉDICOS IMPORTAÇÃO E EXPORTAÇÃO LTDA EPP. (BR/SP)

---

(21) BR 10 2013 014636-6 A2

Código 6.1 - Exigência Técnica
(22) 12/06/2013
(71) THYSSENKRUPP BRASIL LTDA. (BR/SP)

---

(21) BR 10 2013 019800-5 A2

Código 6.1 - Exigência Técnica
(22) 02/08/2013
(71) ROSEMOUNT AEROSPACE INC. (US)

(21) BR 10 2013 026075-4 A2	Código 6.1 - Exigência Técnica (22) 09/10/2013 (71) THE BOEING COMPANY (US)
(21) BR 10 2013 028082-8 A2	Código 6.1 - Exigência Técnica (22) 31/10/2013 (71) ISOTERNAS- ISOLANTES TERMICOS E CONSERVAÇÃO DE ENERGIA LTDA-ME (BR/CE)
(21) BR 10 2013 031846-9 A2	Código 6.1 - Exigência Técnica (22) 11/12/2013 (71) UNIVERSIDADE FEDERAL DO PARANÁ (BR/PR)
(21) BR 10 2014 001074-2 A2	Código 6.1 - Exigência Técnica (22) 16/01/2014 (71) UNIVERSIDADE FEDERAL DE ALFENAS - UNIFAL - MG (BR/MG) ; FUNDAÇÃO DE AMPARO À PESQUISA DO ESTADO DE MINAS GERAIS - FAPEMIG (BR/MG)
(21) BR 10 2014 006183-5 A2	Código 6.1 - Exigência Técnica (22) 14/03/2014 (71) ETHICON ENDO-SURGERY, INC. (US)
(21) BR 10 2014 019135-6 A2	Código 6.1 - Exigência Técnica (22) 01/08/2014 (71) BCGI INDÚSTRIA DE MÁQUINAS E GESTÃO DE ATIVOS INTANGÍVEIS SPE LTDA (BR/PR)
(21) BR 10 2014 020429-6 A2	Código 6.1 - Exigência Técnica (22) 19/08/2014 (71) ROHN AND HAAS COMPANY (US) ; DOW GLOBAL TECHNOLOGIES LLC (US)
(21) BR 10 2014 021074-1 A2	Código 6.1 - Exigência Técnica (22) 20/08/2014 (66) BR 10 2015 020510-4 25/08/2015 (71) RODRIGO DIAS DE SIQUEIRA (BR/SP)
(21) BR 10 2014 022994-9 A2	Código 6.1 - Exigência Técnica (22) 17/09/2014 (71) UNIVERSIDADE ESTADUAL DE LONDRINA (BR/PR)

(21) BR 10 2014 023101-3 A2	Código 6.1 - Exigência Técnica (22) 17/09/2014 (71) HECTOR J. ROMAN (US)
(21) BR 10 2015 009984-3 A8	Código 6.1 - Exigência Técnica (22) 30/04/2015 (71) SAINT-GOBAIN GLASS FRANCE (FR)
(21) BR 10 2015 015214-0 A2	Código 6.1 - Exigência Técnica (22) 24/06/2015 (71) HENNING CONLE (CH)
(21) BR 10 2015 021263-1 A2	Código 6.1 - Exigência Técnica (22) 01/09/2015 (71) FAST INDÚSTRIA E COMÉRCIO LTDA (BR/SC)
(21) BR 10 2015 021264-0 A2	Código 6.1 - Exigência Técnica (22) 01/09/2015 (71) FAST INDÚSTRIA E COMÉRCIO LTDA (BR/SC)
(21) BR 10 2015 031011-0 A8	Código 6.1 - Exigência Técnica (22) 10/12/2015 (71) FERMENTEC - TECNOLOGIAS EM AÇÚCAR E ÁLCOOL LTDA (BR/SP)
(21) BR 10 2016 011378-4 A2	Código 6.1 - Exigência Técnica (22) 19/05/2016 (71) KONE CORPORATION (FI)
(21) BR 10 2016 020716-9 A2	Código 6.1 - Exigência Técnica (22) 08/09/2016 (71) DEERE & COMPANY (US)
(21) BR 10 2016 020812-2 A2	Código 6.1 - Exigência Técnica (22) 09/09/2016 (71) DEERE & COMPANY (US)
(21) BR 10 2016 024661-0 A2	Código 6.1 - Exigência Técnica (22) 21/10/2016 (71) LISI AEROSPACE (FR)
(21) BR 10 2017 023667-6 A2	Código 6.1 - Exigência Técnica (22) 01/11/2017

	(71) ICM, INC. (US)
(21) BR 10 2018 006926-8 A2	Código 6.1 - Exigência Técnica (22) 05/04/2018 (71) UNIVERSIDADE FEDERAL DO RIO GRANDE - FURG (BR/RS)
(21) BR 10 2018 069281-0 A2	Código 6.1 - Exigência Técnica (22) 21/09/2018 (71) PETRÓLEO BRASILEIRO S.A. - PETROBRAS (BR/RJ)
(21) BR 11 2012 001510-9 A2	Código 6.1 - Exigência Técnica (22) 21/07/2010 (71) S3G TECHNOLOGY LLC (US)
(21) BR 11 2012 002511-2 A2	Código 6.1 - Exigência Técnica (22) 05/08/2010 (71) BIOGEN MA INC. (US)
(21) BR 11 2012 007803-8 A2	Código 6.1 - Exigência Técnica (22) 06/10/2010 (71) FRAUNHOFER-GESELLSCHAFT ZUR FÖRDERUNG DER ANGEWANDTEN FORSCHUNG E.V. (DE)
(21) BR 11 2012 007944-1 A2	Código 6.1 - Exigência Técnica (22) 06/10/2010 (71) TETRAHEDRON (FR)
(21) BR 11 2012 008194-2 A2	Código 6.1 - Exigência Técnica (22) 27/09/2010 (71) DOW GLOBAL TECHNOLOGIES LLC (US)
(21) BR 11 2012 011073-0 A2	Código 6.1 - Exigência Técnica (22) 10/11/2010 (71) Massachusetts Institute Of Technology (US) ; National University Of Singapore (SG)
(21) BR 11 2012 011787-4 A2	Código 6.1 - Exigência Técnica (22) 23/11/2010 (71) PALATIN TECHNOLOGIES, INC (US)
(21) BR 11 2012 016466-0 A2	Código 6.1 - Exigência Técnica (22) 04/01/2011

	(71) AGRO INNOVATION INTERNATIONAL (FR)
(21) BR 11 2012 019374-0 A2	Código 6.1 - Exigência Técnica (22) 03/02/2011 (71) Pharma Two B LTD. (IL)
(21) BR 11 2012 020117-4 A2	Código 6.1 - Exigência Técnica (22) 25/06/2010 (71) Kawasaki Kisen Kaisha, Ltd (JP)
(21) BR 11 2012 020489-0 A2	Código 6.1 - Exigência Técnica (22) 14/02/2011 (71) SUN PATENT TRUST (US)
(21) BR 11 2012 020712-1 A2	Código 6.1 - Exigência Técnica (22) 22/02/2011 (71) INTEL CORPORATION (US)
(21) BR 11 2012 022591-0 A2	Código 6.1 - Exigência Técnica (22) 11/05/2011 (71) DOW GLOBAL TECHNOLOGIES INC (US)
(21) BR 11 2012 031318-5 A2	Código 6.1 - Exigência Técnica (22) 26/05/2011 (71) YUNNAN MINGJINGHENGLI PHARMACEUTICAL CO., LTD (CN) ; SICHUAN DEFENG PHARMACEUTICAL CO., LTD (CN)
(21) BR 11 2012 031727-0 A2	Código 6.1 - Exigência Técnica (22) 15/06/2011 (71) GENMAB A/S (DK)
(21) BR 11 2012 033339-9 A2	Código 6.1 - Exigência Técnica (22) 14/06/2011 (71) NOKIA TECHNOLOGIES OY (FI)
(21) BR 11 2013 002521-2 A2	Código 6.1 - Exigência Técnica (22) 29/11/2011 (71) SUN PATENT TRUST (US)
(21) BR 11 2013 002704-5 A2	Código 6.1 - Exigência Técnica (22) 11/01/2012 (71) AM STABILIZERS CORPORATION (US)

(21) BR 11 2013 003081-0 A2	Código 6.1 - Exigência Técnica (22) 05/08/2011 (71) Research Foundation State University Of New York (US)
(21) BR 11 2013 003330-4 A2	Código 6.1 - Exigência Técnica (22) 12/08/2011 (71) NEC CORPORATION (JP)
(21) BR 11 2013 005641-0 A2	Código 6.1 - Exigência Técnica (22) 15/09/2011 (71) DOW GLOBAL TECHNOLOGIES LLC (US)
(21) BR 11 2013 006044-1 A2	Código 6.1 - Exigência Técnica (22) 26/09/2011 (71) UNIVERSITY OF FLORIDA RESEARCH FOUNDATION, INC. (US)
(21) BR 11 2013 008404-9 A2	Código 6.1 - Exigência Técnica (22) 07/10/2011 (71) QUANTUM GENOMICS (FR)
(21) BR 11 2013 009633-0 A2	Código 6.1 - Exigência Técnica (22) 14/10/2011 (71) CJ CHEILJEDANG CORPORATION (KR)
(21) BR 11 2013 011087-2 A2	Código 6.1 - Exigência Técnica (22) 28/06/2011 (71) Telefonaktiebolaget L M Ericsson (Publ) (SE)
(21) BR 11 2013 013043-1 A2	Código 6.1 - Exigência Técnica (22) 25/11/2011 (71) MOLECULAR PARTNERS AG (CH)
(21) BR 11 2013 013224-8 A2	Código 6.1 - Exigência Técnica (22) 30/11/2011 (71) MENARINI INTERNATIONAL OPERATIONS LUXEMBOURG S.A. (LU)
(21) BR 11 2013 014384-3 A2	Código 6.1 - Exigência Técnica (22) 09/12/2011 (71) COMMISSARIAT À L 'ÉNERGIE ATOMIQUE ET AUX ÉNERGIES ALTERNATIVES (FR)

(21) BR 11 2013 014568-4 A2	Código 6.1 - Exigência Técnica (22) 13/01/2012 (71) GREINER BIO-ONE NORTH AMERICA, INC. (US)
(21) BR 11 2013 015336-9 A2	Código 6.1 - Exigência Técnica (22) 19/12/2011 (71) UNILEVER IP HOLDINGS B.V. (PB)
(21) BR 11 2013 015889-1 A2	Código 6.1 - Exigência Técnica (22) 21/12/2011 (71) NUCLETRON OPERATIONS B.V. (NL)
(21) BR 11 2013 016592-8 A2	Código 6.1 - Exigência Técnica (22) 23/12/2011 (71) UNIVERSITÄT FÜR BODENKULTUR WIEN (AT) ; GUANGZHOU INSTITUTE OF BIOMEDICINE AND HEALTH (CN)
(21) BR 11 2013 018280-6 A2	Código 6.1 - Exigência Técnica (22) 26/01/2012 (71) SAIPEM S.P.A. (IT)
(21) BR 11 2013 018987-8 A2	Código 6.1 - Exigência Técnica (22) 23/01/2012 (71) KONINKLIJKE PHILIPS N.V. (NL)
(21) BR 11 2013 020237-8 A2	Código 6.1 - Exigência Técnica (22) 13/02/2012 (71) CTC BIO, INC. (KR)
(21) BR 11 2013 020362-5 A2	Código 6.1 - Exigência Técnica (22) 10/02/2012 (71) EXELIXIS, INC (US)
(21) BR 11 2013 022557-2 A2	Código 6.1 - Exigência Técnica (22) 02/03/2012 (71) SHIRE HUMAN GENETIC THERAPIES, INC. (US)
(21) BR 11 2013 023316-8 A2	Código 6.1 - Exigência Técnica (22) 12/03/2012 (71) CREATIVE THERAPEUTICS GMBH (DE)
(21) BR 11 2013 026521-3 A2	Código 6.1 - Exigência Técnica

	(22) 23/04/2012 (71) ORIGENIS GMBH (DE)
(21) BR 11 2013 027112-4 A2	Código 6.1 - Exigência Técnica (22) 22/06/2012 (71) STUCKI DE MEXICO S, DE R.L. DE C.V. (MX)
(21) BR 11 2013 029199-0 A2	Código 6.1 - Exigência Técnica (22) 14/05/2012 (71) EB IP HYBRITABS B.V. (NL)
(21) BR 11 2013 029422-1 A2	Código 6.1 - Exigência Técnica (22) 01/06/2012 (71) FIRMENICH SA (CH)
(21) BR 11 2013 030442-1 A2	Código 6.1 - Exigência Técnica (22) 10/06/2012 (71) MERCK PATENT GMBH (DE)
(21) BR 11 2013 031459-1 A2	Código 6.1 - Exigência Técnica (22) 07/06/2012 (71) OTSUKA PHARMACEUTICAL CO. , LTD. (JP)
(21) BR 11 2013 031485-0 A2	Código 6.1 - Exigência Técnica (22) 08/06/2012 (71) MEDIMMUNE, LLC (US) ; MEDIMMUNE LIMITED (GB)
(21) BR 11 2013 033129-1 A2	Código 6.1 - Exigência Técnica (22) 25/07/2011 (71) GREEN CROSS CORPORATION (KR)
(21) BR 11 2013 033389-8 A2	Código 6.1 - Exigência Técnica (22) 29/05/2012 (71) NEWRON PHARMACEUTICALS S.P.A. (IT)
(21) BR 11 2013 033750-8 A2	Código 6.1 - Exigência Técnica (22) 29/06/2012 (71) ALEX R. KAYE AND FRANCES KAYE TRUST (US)
(21) BR 11 2014 000042-5 A2	Código 6.1 - Exigência Técnica (22) 05/07/2012 (71) ALBUMEDIX LTD (GB)

(21) BR 11 2014 003378-1 A2	Código 6.1 - Exigência Técnica (22) 17/08/2012 (71) BOEHRINGER INGELHEIM INTERNATIONAL GMBH (DE)
(21) BR 11 2014 006292-7 A2	Código 6.1 - Exigência Técnica (22) 04/09/2012 (71) BASF PLANT SCIENCE COMPANY GMBH (DE)
(21) BR 11 2014 007151-9 A2	Código 6.1 - Exigência Técnica (22) 29/08/2012 (71) ESSILOR INTERNATIONAL (FR)
(21) BR 11 2014 010522-7 A2	Código 6.1 - Exigência Técnica (22) 31/10/2012 (71) NCH CORPORATION (US)
(21) BR 11 2014 010535-9 A2	Código 6.1 - Exigência Técnica (22) 31/10/2012 (71) NCH CORPORATION (US)
(21) BR 11 2014 013674-2 A2	Código 6.1 - Exigência Técnica (22) 04/12/2012 (71) UNIVERSITE JOSEPH FOURIER (FR) ; ASSISTANCE PUBLIQUE-HOPITAUX DE PARIS (FR)
(21) BR 11 2014 014178-9 A8	Código 6.1 - Exigência Técnica (22) 13/12/2012 (71) NV BEKAERT SA (BE)
(21) BR 11 2014 019597-8 A2	Código 6.1 - Exigência Técnica (22) 29/01/2013 (71) RAPISCAN SYSTEMS, INC. (US)
(21) BR 11 2014 021981-8 A2	Código 6.1 - Exigência Técnica (22) 12/03/2013 (71) SweTree Technologies AB (SE)
(21) BR 11 2014 022691-1 A8	Código 6.1 - Exigência Técnica (22) 08/03/2013 (71) B. BRAUN MELSUNGEN AG (DE)

(21) BR 11 2014 023428-0 A8	Código 6.1 - Exigência Técnica (22) 22/03/2013 (71) DAYCO IP HOLDINGS, LLC (US)
(21) BR 11 2014 024220-8 A2	Código 6.1 - Exigência Técnica (22) 12/03/2013 (71) BASF ENZYMES LLC (US)
(21) BR 11 2014 025157-6 A2	Código 6.1 - Exigência Técnica (22) 15/03/2013 (71) OXFORD NANOPORE TECHNOLOGIES LIMITED (GB)
(21) BR 11 2014 025789-2 A8	Código 6.1 - Exigência Técnica (22) 08/04/2013 (71) DAIKIN INDUSTRIES, LTD. (JP)
(21) BR 11 2014 027034-1 A2	Código 6.1 - Exigência Técnica (22) 08/05/2013 (71) TOYOBO CO., LTD. (JP)
(21) BR 11 2014 027155-0 A2	Código 6.1 - Exigência Técnica (22) 30/04/2013 (71) THE TRUSTEES OF DARTMOUTH COLLEGE (US)
(21) BR 11 2014 027974-8 A2	Código 6.1 - Exigência Técnica (22) 06/05/2013 (71) EXPANDER ENERGY, INC (CA)
(21) BR 11 2014 028842-9 A2	Código 6.1 - Exigência Técnica (22) 03/06/2013 (71) RICOH COMPANY, LTD. (JP)
(21) BR 11 2014 029095-4 A2	Código 6.1 - Exigência Técnica (22) 29/05/2013 (71) REGENERON PHARMACEUTICALS, INC. (US)
(21) BR 11 2014 029990-0 A2	Código 6.1 - Exigência Técnica (22) 08/03/2013 (71) MAQUET CRITICAL CARE AB (SE)
(21) BR 11 2014 031486-1 A2	Código 6.1 - Exigência Técnica (22) 04/07/2013

	(71) SCANIA CV AB (SE)
(21) BR 11 2014 031676-7 A2	Código 6.1 - Exigência Técnica (22) 24/06/2013 (71) SERAXIS, INC. (US)
(21) BR 11 2014 032885-4 A2	Código 6.1 - Exigência Técnica (22) 27/06/2013 (71) EAGLEPICHER TECHNOLOGIES, LLC (US) ; CAMERON INTERNATIONAL CORPORATION (US)
(21) BR 11 2015 000019-3 A2	Código 6.1 - Exigência Técnica (22) 26/06/2013 (71) HUNTSMAN ADVANCED MATERIALS (SWITZERLAND) GMBH (CH)
(21) BR 11 2015 000757-0 A2	Código 6.1 - Exigência Técnica (22) 17/07/2012 (71) WEIHAI DAWANG HARDWARE PRODUCTS LIMITED (CN)
(21) BR 11 2015 002871-3 A2	Código 6.1 - Exigência Técnica (22) 16/10/2013 (71) TOYOTA JIDOSHA KABUSHIKI KAISHA (JP)
(21) BR 11 2015 003636-8 A2	Código 6.1 - Exigência Técnica (22) 12/08/2013 (71) LOON LLC (US)
(21) BR 11 2015 007173-2 A2	Código 6.1 - Exigência Técnica (22) 26/09/2013 (71) FORCED PHYSICS LLC (US)
(21) BR 11 2015 009211-0 A2	Código 6.1 - Exigência Técnica (22) 03/10/2013 (71) OWENS-BROCKWAY GLASS CONTAINER INC. (US)
(21) BR 11 2015 009957-2 A8	Código 6.1 - Exigência Técnica (22) 05/11/2013 (71) PQ CORPORATION (US)
(21) BR 11 2015 011686-8 A2	Código 6.1 - Exigência Técnica (22) 30/11/2012 (71) TOYOTA JIDOSHA KABUSHIKI KAISHA (JP)

(21) BR 11 2015 012248-5 A2	Código 6.1 - Exigência Técnica (22) 27/11/2013 (71) HAMPTON ROADS SANITATION DISTRICT (US) ; D.C WATER & SEWER AUTHORITY (US) ; MAUREEN O'SHAUGHNESSY (US) ; BERNHARD WETT (AT)
(21) BR 11 2015 014018-1 A2	Código 6.1 - Exigência Técnica (22) 17/10/2013 (71) OKI ELECTRIC INDUSTRY CO., LTD. (JP)
(21) BR 11 2015 014785-2 A2	Código 6.1 - Exigência Técnica (22) 04/11/2013 (71) PARSIVAL VEGA VILLAVICENCIO (AR)
(21) BR 11 2015 015480-8 A2	Código 6.1 - Exigência Técnica (22) 11/04/2014 (71) UNICHARM CORPORATION (JP)
(21) BR 11 2015 018524-0 A2	Código 6.1 - Exigência Técnica (22) 03/02/2014 (71) NVISION MEDICAL CORPORATION (US)
(21) BR 11 2015 019839-2 A2	Código 6.1 - Exigência Técnica (22) 06/03/2014 (71) HEXCEL REINFORCEMENTS (US)
(21) BR 11 2015 020118-0 A2	Código 6.1 - Exigência Técnica (22) 20/02/2014 (71) JANSSEN SCIENCES IRELAND UC (IE)
(21) BR 11 2015 021176-3 A2	Código 6.1 - Exigência Técnica (22) 06/03/2014 (71) HEXCEL REINFORCEMENTS (FR)
(21) BR 11 2015 022164-5 A2	Código 6.1 - Exigência Técnica (22) 14/03/2014 (71) ARKEMA FRANCE (FR)
(21) BR 11 2015 022761-9 A8	Código 6.1 - Exigência Técnica (22) 13/03/2014 (71) BAXTER INTERNATIONAL INC. (US) ; BAXTER HEALTHCARE S.A. (CH)

(21) BR 11 2015 022809-7 A2	Código 6.1 - Exigência Técnica (22) 10/03/2014 (71) ETHICON ENDO-SURGERY, INC. (US)
(21) BR 11 2015 022942-5 A2	Código 6.1 - Exigência Técnica (22) 14/03/2014 (71) INCYTE HOLDINGS CORPORATION (US)
(21) BR 11 2015 023007-5 A8	Código 6.1 - Exigência Técnica (22) 14/03/2014 (71) HYPROTEK, INC. (US)
(21) BR 11 2015 025832-8 A8	Código 6.1 - Exigência Técnica (22) 08/04/2014 (71) WALLAC OY (FI)
(21) BR 11 2015 025840-9 A2	Código 6.1 - Exigência Técnica (22) 09/01/2014 (71) JAGRAT NATAVAR DAVE (IN)
(21) BR 11 2015 026223-6 A2	Código 6.1 - Exigência Técnica (22) 15/04/2014 (71) METSÄ SPRING OY (FI)
(21) BR 11 2015 026824-2 A2	Código 6.1 - Exigência Técnica (22) 07/05/2014 (71) EATON INTELLIGENT POWER LIMITED (IE)
(21) BR 11 2015 027192-8 A2	Código 6.1 - Exigência Técnica (22) 29/04/2014 (71) AGROSAVFE N.V. (BE)
(21) BR 11 2015 027251-7 A2	Código 6.1 - Exigência Técnica (22) 04/08/2014 (71) ARKEMA FRANCE (FR)
(21) BR 11 2015 027430-7 A8	Código 6.1 - Exigência Técnica (22) 29/04/2014 (71) AGROSAVFE N.V. (BE)
(21) BR 11 2015 028709-3 A2	Código 6.1 - Exigência Técnica

	(22) 15/05/2014 (71) 3M INNOVATIVE PROPERTIES COMPANY (US)
(21) BR 11 2015 030875-9 A2	Código 6.1 - Exigência Técnica (22) 16/06/2014 (71) VÄLINGE INNOVATION AB (SE)
(21) BR 11 2016 001073-6 A2	Código 6.1 - Exigência Técnica (22) 03/07/2014 (71) KUFNER HOLDING GMBH (DE)
(21) BR 11 2016 001216-0 A2	Código 6.1 - Exigência Técnica (22) 15/07/2014 (71) SAINT-GOBAIN GLASS FRANCE (FR)
(21) BR 11 2016 001583-5 A2	Código 6.1 - Exigência Técnica (22) 25/07/2014 (71) ADAPTIVE SYMBIOTIC TECHNOLOGIES LLC (US)
(21) BR 11 2016 003165-2 A2	Código 6.1 - Exigência Técnica (22) 24/07/2014 (71) DOW CORNING CORPORATION (US) ; DOW CORNING CORPORATION (US)
(21) BR 11 2016 003299-3 A2	Código 6.1 - Exigência Técnica (22) 09/10/2014 (71) SICPA HOLDING S.A. (CH)
(21) BR 11 2016 003325-6 A2	Código 6.1 - Exigência Técnica (22) 04/09/2014 (71) PHILIP MORRIS PRODUCTS S.A. (CH)
(21) BR 11 2016 005613-2 A2	Código 6.1 - Exigência Técnica (22) 05/08/2014 (71) LINDE AKTIENGESELLSCHAFT (DE)
(21) BR 11 2016 007050-0 A2	Código 6.1 - Exigência Técnica (22) 03/09/2014 (71) BAKER HUGHES ENERGY TECHNOLOGY UK LIMITED (GB)
(21) BR 11 2016 007207-3 A2	Código 6.1 - Exigência Técnica (22) 07/05/2014

	(71) TRÜTZSCHLER GMBH & CO. KG (DE)
(21) BR 11 2016 008260-5 A2	Código 6.1 - Exigência Técnica (22) 16/10/2014 (71) CHEMETALL GMBH (DE)
(21) BR 11 2016 008567-1 A2	Código 6.1 - Exigência Técnica (22) 20/10/2014 (71) ALTEK EUROPE LIMITED (GB)
(21) BR 11 2016 008594-9 A2	Código 6.1 - Exigência Técnica (22) 23/09/2014 (71) SEBELA VLC LIMITED (BM)
(21) BR 11 2016 008925-1 A2	Código 6.1 - Exigência Técnica (22) 27/02/2014 (71) UNILIN BVBA (BE) ; AGFA NV (BE)
(21) BR 11 2016 008927-8 A2	Código 6.1 - Exigência Técnica (22) 10/10/2014 (71) UNILIN BVBA (BE) ; AGFA NV (BE)
(21) BR 11 2016 009522-7 A2	Código 6.1 - Exigência Técnica (22) 29/09/2014 (71) HUNTSMAN PETROCHEMICAL LLC (US)
(21) BR 11 2016 009647-9 A2	Código 6.1 - Exigência Técnica (22) 14/11/2014 (71) SAINT-GOBAIN GLASS FRANCE (FR)
(21) BR 11 2016 009971-0 A2	Código 6.1 - Exigência Técnica (22) 04/11/2014 (71) KURARAY CO., LTD. (JP) ; DENKA COMPANY LIMITED (JP)
(21) BR 11 2016 010286-0 A2	Código 6.1 - Exigência Técnica (22) 03/11/2014 (71) CHEMISCHE FABRIK BUDENHEIM KG (DE)
(21) BR 11 2016 011090-0 A2	Código 6.1 - Exigência Técnica (22) 03/12/2014 (71) PHILIP MORRIS PRODUCTS S.A. (CH)

(21) BR 11 2016 011257-1 A2	Código 6.1 - Exigência Técnica (22) 04/12/2014 (71) PHILIP MORRIS PRODUCTS S.A. (CH)
(21) BR 11 2016 011607-0 A2	Código 6.1 - Exigência Técnica (22) 21/11/2014 (71) BAKER HUGHES VENTURES & GROWTH LLC (US)
(21) BR 11 2016 011667-4 A2	Código 6.1 - Exigência Técnica (22) 27/11/2014 (71) OREGE (FR)
(21) BR 11 2016 012337-9 A8	Código 6.1 - Exigência Técnica (22) 30/12/2014 (71) PHILIP MORRIS PRODUCTS S.A. (CH)
(21) BR 11 2016 015518-1 A2	Código 6.1 - Exigência Técnica (22) 23/12/2014 (71) TARKETT GDL (LU)
(21) BR 11 2016 016311-7 A2	Código 6.1 - Exigência Técnica (22) 12/01/2015 (71) THE GILLETTE COMPANY (US)
(21) BR 11 2016 018804-7 A2	Código 6.1 - Exigência Técnica (22) 05/03/2015 (71) SOCIÉTÉ DES PRODUITS NESTLÉ S.A. (CH)
(21) BR 11 2016 022076-5 A2	Código 6.1 - Exigência Técnica (22) 23/03/2015 (71) PURAC BIOCHEM B.V. (NL)
(21) BR 11 2016 024788-4 A2	Código 6.1 - Exigência Técnica (22) 06/05/2015 (71) HAAS FOOD EQUIPMENT GMBH (AT)
(21) BR 11 2016 024862-7 A2	Código 6.1 - Exigência Técnica (22) 21/04/2015 (71) PHILIP MORRIS PRODUCTS S.A. (CH)
(21) BR 11 2016 024994-1 A2	Código 6.1 - Exigência Técnica (22) 04/05/2015

	(71) BÜHLER AG (CH)
(21) BR 11 2016 025439-2 A2	Código 6.1 - Exigência Técnica (22) 01/05/2015 (71) CORNELL UNIVERSITY (US)
(21) BR 11 2016 025467-8 A2	Código 6.1 - Exigência Técnica (22) 16/04/2015 (71) FIRMENICH S.A. (CH)
(21) BR 11 2016 025469-4 A2	Código 6.1 - Exigência Técnica (22) 01/04/2015 (71) I.G.B. S.R.L. (IT)
(21) BR 11 2016 025691-3 A2	Código 6.1 - Exigência Técnica (22) 04/05/2015 (71) FIRMENICH S.A. (CH) ; HEALTHTECH BIO ACTIVES, S.L.U. (ES)
(21) BR 11 2016 026142-9 A2	Código 6.1 - Exigência Técnica (22) 11/05/2015 (71) BIOSEARCH TECHNOLOGIES, INC. (US)
(21) BR 11 2016 026483-5 A2	Código 6.1 - Exigência Técnica (22) 06/05/2015 (71) P.E. LABELLERS S.P.A. (IT)
(21) BR 11 2016 026769-9 A2	Código 6.1 - Exigência Técnica (22) 07/05/2015 (71) KONINKLIJKE PHILIPS N.V. (NL)
(21) BR 11 2016 026858-0 A2	Código 6.1 - Exigência Técnica (22) 11/06/2015 (71) SYRAL BELGIUM N.V. (BE) ; UNIVERSITÉ CLAUDE BERNARD LYON 1 (FR) ; CENTRE NATIONAL DE LA RECHERCHE SCIENTIFIQUE (CNRS) (FR)
(21) BR 11 2016 028523-9 A2	Código 6.1 - Exigência Técnica (22) 26/06/2015 (71) PHILIP MORRIS PRODUCTS S.A. (CH)
(21) BR 11 2016 029357-6 A2	Código 6.1 - Exigência Técnica (22) 18/06/2015 (71) CHR. HANSEN A/S (DK)

(21) BR 11 2016 029598-6 A2	Código 6.1 - Exigência Técnica (22) 11/06/2015 (71) MAREL STORK POULTRY PROCESSING B.V. (NL)
(21) BR 11 2016 029823-3 A2	Código 6.1 - Exigência Técnica (22) 02/06/2015 (71) HUHTAMAKI MOLDED FIBER TECHNOLOGY B.V. (NL)
(21) BR 11 2017 000653-7 A2	Código 6.1 - Exigência Técnica (22) 14/07/2015 (71) YARA INTERNATIONAL ASA (NO)
(21) BR 11 2017 000799-1 A2	Código 6.1 - Exigência Técnica (22) 06/07/2015 (71) SCHOTT AG (DE)
(21) BR 11 2017 000810-6 A2	Código 6.1 - Exigência Técnica (22) 22/05/2015 (71) ADVONEX INTERNATIONAL CORP. (CA)
(21) BR 11 2017 000889-0 A2	Código 6.1 - Exigência Técnica (22) 17/07/2015 (71) INDUSTRIE DE NORA S.P.A. (IT)
(21) BR 11 2017 001799-7 A2	Código 6.1 - Exigência Técnica (22) 15/07/2015 (71) NOVA CHEMICALS (INTERNATIONAL) S.A. (CH)
(21) BR 11 2017 006671-8 A2	Código 6.1 - Exigência Técnica (22) 29/09/2015 (71) BAYER CROPSCIENCE BIOLOGICS GMBH (DE)
(21) BR 11 2017 010202-1 A2	Código 6.1 - Exigência Técnica (22) 17/11/2014 (71) DALIAN INSTITUTE OF CHEMICAL PHYSICS, CHINESE ACADEMY OF SCIENCES (CN)
(21) BR 11 2017 011039-3 A2	Código 6.1 - Exigência Técnica (22) 26/11/2015 (71) FIREREIN INC. (CA)

(21) BR 11 2017 011505-0 A2	Código 6.1 - Exigência Técnica (22) 27/11/2015 (71) BARDOT GROUP (FR)
(21) BR 11 2017 011778-9 A2	Código 6.1 - Exigência Técnica (22) 01/12/2015 (71) INPECO HOLDING LTD. (MT)
(21) BR 11 2017 012179-4 A2	Código 6.1 - Exigência Técnica (22) 03/12/2015 (71) ARKEMA INC. (US)
(21) BR 11 2017 012180-8 A2	Código 6.1 - Exigência Técnica (22) 03/12/2015 (71) ARKEMA INC. (US)
(21) BR 11 2017 012303-7 A2	Código 6.1 - Exigência Técnica (22) 10/12/2015 (71) UNIVERSITY OF PITTSBURGH - OF THE COMMONWEALTH SYSTEM OF HIGHER EDUCATION (US) ; THE UNITED STATES GOVERNMENT AS REPRESENTED BY THE DEPARTMENT OF VETERANS AFFAIRS (US)
(21) BR 11 2017 016628-3 A2	Código 6.1 - Exigência Técnica (22) 20/01/2016 (71) ALPLA WERKE ALWIN LEHNER GMBH & CO. KG (AT)
(21) BR 11 2017 016697-6 A2	Código 6.1 - Exigência Técnica (22) 20/01/2016 (71) ALPLA WERKE ALWIN LEHNER GMBH & CO. KG (AT)
(21) BR 11 2017 016716-6 A2	Código 6.1 - Exigência Técnica (22) 05/02/2016 (71) SYNGENTA PARTICIPATIONS AG (CH)
(21) BR 11 2017 017447-2 A2	Código 6.1 - Exigência Técnica (22) 30/03/2016 (71) CYPLUS GMBH (DE)
(21) BR 11 2017 018969-0 A2	Código 6.1 - Exigência Técnica (22) 11/03/2016 (71) NOVELIS INC. (US)

(21) BR 11 2017 024243-5 A2	Código 6.1 - Exigência Técnica (22) 13/05/2016 (71) JANSSEN PHARMACEUTICA NV (BE)
(21) BR 11 2017 024344-0 A2	Código 6.1 - Exigência Técnica (22) 14/05/2015 (71) KAREN SUE SVEJKOVSKY (US)
(21) BR 11 2017 024694-5 A2	Código 6.1 - Exigência Técnica (22) 19/05/2016 (71) SHELL INTERNATIONALE RESEARCH MAATSCHAPPIJ B.V. (NL)
(21) BR 11 2017 024696-1 A2	Código 6.1 - Exigência Técnica (22) 19/05/2016 (71) SHELL INTERNATIONALE RESEARCH MAATSCHAPPIJ B.V. (NL)
(21) BR 11 2018 003331-6 A2	Código 6.1 - Exigência Técnica (22) 26/08/2016 (71) CHDI FOUNDATION, INC. (US)
(21) BR 11 2018 004532-2 A2	Código 6.1 - Exigência Técnica (22) 09/09/2016 (71) UNIVERSITÉ CATHOLIQUE DE LOUVAIN (BE) ; WAGENINGEN UNIVERSITEIT (NL)
(21) BR 11 2018 004840-2 A2	Código 6.1 - Exigência Técnica (22) 28/09/2016 (71) DOW GLOBAL TECHNOLOGIES LLC (US)
(21) BR 11 2018 010714-0 A8	Código 6.1 - Exigência Técnica (22) 08/12/2016 (71) GIVAUDAN SA (CH)
(21) BR 11 2018 011541-0 A2	Código 6.1 - Exigência Técnica (22) 12/12/2016 (71) BRACCO IMAGING SPA (IT)
(21) BR 11 2018 012014-6 A2	Código 6.1 - Exigência Técnica (22) 04/11/2016 (71) INDIZEN OPTICAL TECHNOLOGIES OF AMERICA, LLC. (US)
(21) BR 11 2018 012921-6 A2	Código 6.1 - Exigência Técnica

	(22) 04/03/2016 (71) QINGDAO KINGAGROOT CHEMICAL COMPOUNDS CO., LTD (CN)
(21) BR 11 2018 014473-8 A2	Código 6.1 - Exigência Técnica (22) 17/01/2017 (71) BECTON, DICKINSON AND COMPANY (US)
(21) BR 11 2020 025012-0 A2	Código 6.1 - Exigência Técnica (22) 13/06/2019 (71) TPR CO., LTD. (JP)
(21) BR 11 2021 006071-5 A2	Código 6.1 - Exigência Técnica (22) 14/12/2018 (71) SHANGHAI LILITH TECHNOLOGY CORPORATION (CN)
(21) BR 12 2020 004645-7 A2	Código 6.1 - Exigência Técnica (22) 30/09/2014 (62) BR 11 2016 007089-5 30/09/2014 (71) GEORGIA TECH RESEARCH CORPORATION (US) ; SHELL INTERNATIONALE RESEARCH MAATSCHAPPIJ B.V. (NL)
(21) BR 12 2020 005657-6 A2	Código 6.1 - Exigência Técnica (22) 19/12/2013 (62) BR 11 2015 015577-4 19/12/2013 (71) EVOGENE LTD. (IL)
(21) BR 12 2020 005659-2 A2	Código 6.1 - Exigência Técnica (22) 19/12/2013 (62) BR 11 2015 015577-4 19/12/2013 (71) EVOGENE LTD. (IL)
(21) BR 12 2020 005660-6 A2	Código 6.1 - Exigência Técnica (22) 19/12/2013 (62) BR 11 2015 015577-4 19/12/2013 (71) EVOGENE LTD. (IL)
(21) BR 12 2020 009018-9 A2	Código 6.1 - Exigência Técnica (22) 31/08/2011 (62) BR 11 2013 004939-1 31/08/2011 (71) JFE STEEL CORPORATION (JP)
(21) BR 12 2020 010828-2 A2	Código 6.1 - Exigência Técnica

	(22) 07/05/2014 (62) BR 11 2015 026824-2 07/05/2014 (71) EATON CORPORATION (US)
(21) BR 12 2020 011428-2 A2	Código 6.1 - Exigência Técnica (22) 25/11/2011 (62) BR 11 2013 013043-1 25/11/2011 (71) MOLECULAR PARTNERS AG (CH)
(21) BR 12 2020 020864-3 A2	Código 6.1 - Exigência Técnica (22) 16/06/2015 (62) BR 11 2016 029369-0 16/06/2015 (71) NIPPON SHINYAKU CO., LTD. (JP) ; NATIONAL CENTER OF NEUROLOGY AND PSYCHIATRY (JP)
(21) BR 12 2021 000241-0 A2	Código 6.1 - Exigência Técnica (22) 23/04/2012 (62) BR 11 2013 027092-6 23/04/2012 (71) SAMSUNG ELECTRONICS CO., LTD. (KR)
(21) BR 12 2021 001238-5 A2	Código 6.1 - Exigência Técnica (22) 25/10/2012 (62) BR 11 2014 009866-2 25/10/2012 (71) PROTHENA BIOSCIENCES LIMITED (IE)
(21) BR 12 2021 008555-2 A2	Código 6.1 - Exigência Técnica (22) 14/05/2010 (62) PI 1010986-2 14/05/2010 (71) BECTON, DICKINSON AND COMPANY (US)
(21) BR 12 2021 012629-1 A2	Código 6.1 - Exigência Técnica (22) 31/01/2014 (62) BR 11 2015 018282-8 31/01/2014 (71) WELLSTAT THERAPEUTICS CORPORATION (US)
(21) BR 12 2021 013385-9 A2	Código 6.1 - Exigência Técnica (22) 29/10/2013 (62) BR 11 2015 009443-0 29/10/2013 (71) BRITISH AMERICAN TOBACCO (INVESTMENTS) LIMITED (GB)
(21) BR 20 2016 009105-0 U2	Código 6.1 - Exigência Técnica (22) 23/04/2016

	(71) MARILDO PARISE (BR/RS)
(21) BR 20 2016 016967-0 U2	Código 6.1 - Exigência Técnica (22) 21/07/2016 (71) GTNOX INDUSTRIA E COMÉRCIO LTDA ME (BR/SP)
(21) BR 20 2016 021161-7 U2	Código 6.1 - Exigência Técnica (22) 13/09/2016 (71) ACRÍLICO WORLD INDÚSTRIA E COMÉRCIO EIRELI ME (BR/SP)
(21) BR 20 2016 022050-0 U2	Código 6.1 - Exigência Técnica (22) 23/09/2016 (71) DENIS GALUPPO DUTRA MORAES (BR/MG)
(21) BR 20 2016 022645-2 U2	Código 6.1 - Exigência Técnica (22) 29/09/2016 (71) JEFFERSON RUEDA (BR/SP)
(21) BR 20 2016 025299-2 U2	Código 6.1 - Exigência Técnica (22) 27/10/2016 (71) PANDOLFO & CARDOSO LTDA (BR/PR)
(21) BR 20 2018 013152-0 U2	Código 6.1 - Exigência Técnica (22) 26/06/2018 (71) EQUIMATEC INDUSTRIA DE MÁQUINAS LTDA. (BR/SC)
(21) BR 20 2020 021223-6 U2	Código 6.1 - Exigência Técnica (22) 16/10/2020 (71) JOSÉ SENHOR DA SILVA (BR/SP)
(21) BR 20 2021 003636-8 U2	Código 6.1 - Exigência Técnica (22) 25/02/2021 (71) JOSÉ CARLOS SIEGLE (BR/RS)
(21) PI 0613615-0 A8	Código 6.1 - Exigência Técnica (22) 18/07/2006 (71) NOVARTIS AG (CH)
(21) PI 0707312-7 A2	Código 6.1 - Exigência Técnica (22) 24/01/2007 (71) Shanghai Hengrui Pharmacetical Co., LTD. (CN)

(21) PI 0709771-9 A2	Código 6.1 - Exigência Técnica (22) 27/03/2007 (71) THE REGENTS OF THE UNIVERSITY OF CALIFORNIA (US)
(21) PI 0908485-1 A2	Código 6.1 - Exigência Técnica (22) 26/02/2009 (71) Novo Nordisk A/S (DK)
(21) PI 1009138-6 A2	Código 6.1 - Exigência Técnica (22) 11/03/2010 (71) Bavarian Nordic A/S (DK)
(21) PI 1012236-2 A2	Código 6.1 - Exigência Técnica (22) 17/03/2010 (71) OL2, INC. (US)
(21) PI 1015542-2 A2	Código 6.1 - Exigência Técnica (22) 04/05/2010 (71) Watson Laboratories, Inc. (US)

Código 6.6.1 - Exigência Formal - art. 38 (I) da Lei 13.123/2015

Informe se houve acesso ao patrimônio genético nacional, conforme o art. 38 (I) da Lei 13.123/2015. Para Declaração Positiva de Acesso, gerar uma Guia de Recolhimento da União (GRU) de código 264. Caso a exigência não seja cumprida em até 60 (sessenta) dias, será considerado pelo INPI que não houve acesso ao patrimônio genético nacional.

(21) BR 10 2018 077549-9 A2	Código 6.6.1 - Exigência Formal - art. 38 (I) da Lei 13.123/2015 (22) 24/08/2018 (71) MARIA EUGÊNIA MONIZ DE ARAGÃO GONZAGA (BR/SC)
(21) BR 11 2012 004058-8 A2	Código 6.6.1 - Exigência Formal - art. 38 (I) da Lei 13.123/2015 (22) 27/08/2010 (71) KYOKO ENDO (JP) ; IGISU CO., LTD. (JP) ; YORI ENDO (JP)
(21) BR 11 2012 023677-6 A2	Código 6.6.1 - Exigência Formal - art. 38 (I) da Lei 13.123/2015 (22) 26/03/2010 (71) VSL International AG (CH)
(21) BR 11 2012 025358-1 A2	Código 6.6.1 - Exigência Formal - art. 38 (I) da Lei 13.123/2015 (22) 23/09/2010 (71) Apple Inc. (US)
(21) BR 11 2013 015802-6 A2	Código 6.6.1 - Exigência Formal - art. 38 (I) da Lei 13.123/2015 (22) 18/08/2011 (71) WUHAN HEALTHGEN BIOTECHNOLOGY CORP. (CN)

Código 6.6.2 - Exigência formal – acesso ao patrimônio genético.

Informar, através de peticionamento, se houve acesso ao patrimônio genético nacional, conforme o art. 38 (I) da Lei 13.123/2015. Para Declaração Positiva de Acesso, gerar uma Guia de Recolhimento da União (GRU) de código 264. Para Declaração Negativa de Acesso, gerar uma GRU de código 273. O depositante poderá obter o parecer através do endereço eletrônico www.inpi.gov.br – Acesso rápido – Faça uma busca – Patente. Para acessar, cadastre-se no Portal do INPI e use login e senha. A não manifestação do depositante no prazo de 60 (sessenta) dias desta data acarretará o arquivamento do pedido, de acordo com o Art. 34 da LPI.

---

(21) BR 10 2016 010153-0 A2

Código 6.6.2 - Exigência formal – acesso ao patrimônio genético.

(22) 28/04/2016

(71) FUNDAÇÃO UNIVERSIDADE FEDERAL DO TOCANTINS (BR/TO)

Código 6.6.3 - Exigência formal – listagem de sequências.

Apresentar listagem de sequências (de nucleotídeos e/ou de aminoácidos) em meio eletrônico no padrão OMPI ST.25, segundo as regras definidas pela Resolução vigente, mediante Guia de Recolhimento da União (GRU) de código 207. O depositante poderá obter o parecer através do endereço eletrônico www.inpi.gov.br – Acesso rápido – Faça uma busca – Patente. Para acessar, cadastre-se no Portal do INPI e use login e senha. A não manifestação do depositante no prazo de 60 (sessenta) dias desta data acarretará o arquivamento do pedido, de acordo com o Art. 34 da LPI.

---

(21) BR 11 2013 001580-2 A2

Código 6.6.3 - Exigência formal – listagem de sequências.

(22) 21/07/2011

(71) SHEN YANG FUYANG MEDICINE TECHNOLOGY CO., LTD (CH)

---

(21) BR 11 2015 000161-0 A2

Código 6.6.3 - Exigência formal – listagem de sequências.

(22) 14/03/2013

(71) UNIVERSITY OF IOWA RESEARCH FOUNDATION (US)

Código 6.7 - Outras Exigências

Suspensão do andamento do pedido de patente para que seja feita a instrução regular do pedido de patente. O depositante poderá obter o parecer através do endereço eletrônico www.inpi.gov.br - No Acesso rápido – Faça uma busca - Patente. Para acessar, cadastre-se no Portal do INPI e use login e senha. A não manifestação do depositante no prazo de 90 (noventa) dias desta data acarretará o arquivamento definitivo do pedido.

---

(21) BR 10 2013 001465-6 A8

Código 6.7 - Outras Exigências
(22) 21/01/2013
(71) UNIVERSIDADE DE EXTREMADURA (ES) ; UNIVERSIDADE ESTADUAL DE CAMPINAS- UNICAMP (BR/SP)
Para que seja aceita a petição de protocolo numero 800210271992 de 10/08/2021 código de serviço 212, a mesma deverá ser complementada conforme tabela vigente para o valor sem desconto por motivo de um dos depositantes não fazer jus a tal beneficio. Também deverá ser pago a retribuição relativa a taxa de exigência de código de serviço 207.

---

(21) BR 10 2014 015662-3 A2

Código 6.7 - Outras Exigências
(22) 24/06/2014
(71) BR AMBIENTAL SERVIÇOS E OBRAS LTDA-ME (BR/ES)

---

(21) BR 10 2015 005619-2 A8

Código 6.7 - Outras Exigências
(22) 13/03/2015
(71) INSTITUTO FEDERAL SUL-RIO-GRANDENSE (BR/RS) ; UNIVERSIDADE FEDERAL DE PELOTAS (BR/RS)

---

(21) BR 10 2015 016404-1 A2

Código 6.7 - Outras Exigências
(22) 08/07/2015
(71) UNIVERSIDADE FEDERAL DE ALAGOAS (BR/AL)

---

(21) BR 11 2015 030311-0 A8

Código 6.7 - Outras Exigências
(22) 10/06/2014
(71) DSM IP ASSETS B.V. (NL)

---

(21) BR 11 2016 004122-4 A2

Código 6.7 - Outras Exigências
(22) 29/08/2014
(71) DAYCO IP HOLDINGS, LLC (US)

---

(21) BR 11 2016 012144-9 A2

Código 6.7 - Outras Exigências
(22) 26/11/2014

	(71) DONALDSON COMPANY, INC. (US)
(21) BR 11 2016 016951-4 A2	Código 6.7 - Outras Exigências (22) 15/01/2015 (71) BECTON, DICKINSON AND COMPANY (US) Vide e-parecer
(21) BR 11 2018 017217-0 A2	Código 6.7 - Outras Exigências (22) 17/11/2016 (71) DAICEL CORPORATION (JP)

Código 6.9 - Publicação Anulada

Anulação da publicação da exigência por ter sido indevida.

---

(21) BR 11 2012 029228-5 A2

Código 6.9 - Publicação Anulada
(22) 18/05/2011
(71) SANDOZ AG (CH)
Anulada a publicação código 6.6.1 na RPI nº 2641 de 17/08/2021 por ter sido indevida.

---

(21) BR 11 2014 028306-0 A2

Código 6.9 - Publicação Anulada
(22) 14/03/2013
(71) EISAI INC. (US)
Anulada a publicação código 6.21 na RPI nº 2589 de 18/08/2020 por ter sido indevida.

---

(21) BR 11 2017 022796-7 A2

Código 6.9 - Publicação Anulada
(22) 31/03/2017
(71) WOCKHARDT LIMITED (IN)
Anulada a publicação código 6.21 na RPI nº 2638 de 27/07/2021 por ter sido indevida.

---

(21) BR 11 2018 075498-6 A2

Código 6.9 - Publicação Anulada
(22) 09/06/2017
(71) CNH INDUSTRIAL AMERICA LLC (US) ; AUTONOMOUS SOLUTIONS, INC. (US)
Anulada a publicação código 6.23 na RPI nº 2642 de 24/08/2021 por ter sido indevida.

---

(21) BR 11 2018 075502-8 A2

Código 6.9 - Publicação Anulada
(22) 08/06/2017
(71) CNH INDUSTRIAL AMERICA LLC (US) ; AUTONOMOUS SOLUTIONS, INC. (US)
Anulada a publicação código 6.23 na RPI nº 2642 de 24/08/2021 por ter sido indevida.

---

(21) BR 12 2021 000781-0 A2

Código 6.9 - Publicação Anulada
(22) 07/11/2013
(62) BR 11 2015 010435-5 07/11/2013
(71) TRANSOCEAN SEDCO FOREX VENTURES LIMITED (KY) ; ASPIN KEMP & ASSOCIATES HOLDINGS CORP. (CA)
Anulada a publicação código 6.1 na RPI nº 2639 de 03/08/2021 por ter sido

indevida.

Código 6.10 - Republicação

Republicação da publicação de qualquer um dos subitens anteriores por ter sido efetuada com incorreção.

---

(21) BR 10 2013 027256-6 A2

Código 6.10 - Republicação

(22) 08/10/2013

(71) UNIVERSIDADE ESTADUAL DA PARAIBA (BR/PB)

Republicação despacho 6.22, RPI 2641, de 17/08/2021.

Código 6.21 - Exigência preliminar - pedidos com buscas realizadas por outros Escritórios de Patentes

Suspensão do andamento do pedido de patente que, para instrução regular, aguardará o atendimento ou contestação das exigências formuladas. O depositante poderá obter o parecer através do endereço eletrônico www.inpi.gov.br - Acesso rápido - Faça uma busca - Patente. Para acessar, cadastre-se no Portal do INPI e use login e senha. A não manifestação do depositante no prazo de 90 (noventa) dias desta data acarretará o arquivamento definitivo do pedido.

---

(21) BR 10 2012 028367-0 A2

Código 6.21 - Exigência preliminar - pedidos com buscas realizadas por outros Escritórios de Patentes
(22) 06/11/2012
(51) A61B 5/053 (2021.01)
(71) TIMPEL S.A. (BR/SP)

---

(21) BR 10 2017 001269-7 A2

Código 6.21 - Exigência preliminar - pedidos com buscas realizadas por outros Escritórios de Patentes
(22) 20/01/2017
(51) B27K 3/34 (2006.01), C08L 91/06 (2006.01)
(71) ISOGAMA INDÚSTRIA QUÍMICA LTDA (BR/PR)

---

(21) BR 11 2012 011290-2 A2

Código 6.21 - Exigência preliminar - pedidos com buscas realizadas por outros Escritórios de Patentes
(22) 03/11/2010
(51) C08F 10/02 (2006.01), C10M 101/02 (2006.01), H01B 3/44 (2006.01)
(71) Borealis AG (AT)

---

(21) BR 11 2012 021894-8 A2

Código 6.21 - Exigência preliminar - pedidos com buscas realizadas por outros Escritórios de Patentes
(22) 14/12/2010
(51) G06K 7/10 (2006.01)
(71) SYMBOL TECHNOLOGIES, INC (US)

---

(21) BR 11 2012 024901-0 A2

Código 6.21 - Exigência preliminar - pedidos com buscas realizadas por outros Escritórios de Patentes
(22) 30/03/2011
(51) C10G 11/18 (2006.01), C10G 11/05 (2006.01), C10G 51/02 (2006.01), C10G 51/04 (2006.01), C10G 51/00 (2006.01), C10G 51/06 (2006.01), B01J 8/26 (2006.01), B01J 8/32 (2006.01)
(71) INDIAN OIL CORPORATION LIMITED (IN)

---

(21) BR 11 2012 025358-1 A2

Código 6.21 - Exigência preliminar - pedidos com buscas realizadas por outros

	Escritórios de Patentes (22) 23/09/2010 (51) H04L 29/06 (2006.01) (71) Apple Inc. (US)
(21) BR 11 2012 030782-7 A8	Código 6.21 - Exigência preliminar - pedidos com buscas realizadas por outros Escritórios de Patentes (22) 03/06/2011 (51) C07C 5/373 (2006.01), C01B 39/24 (2006.01), C07C 15/02 (2006.01) (71) STORA ENSO OYJ (FI)
(21) BR 11 2013 008767-6 A2	Código 6.21 - Exigência preliminar - pedidos com buscas realizadas por outros Escritórios de Patentes (22) 13/10/2010 (51) C08F 220/34 (2006.01), C08F 220/12 (2006.01) (71) Evonik Röhm GMBH (DE)
(21) BR 11 2013 010833-9 A2	Código 6.21 - Exigência preliminar - pedidos com buscas realizadas por outros Escritórios de Patentes (22) 01/11/2011 (51) C07C 31/135 (2006.01), C07F 9/50 (2006.01) (71) UPL LIMITED (IN)
(21) BR 11 2013 018809-0 A2	Código 6.21 - Exigência preliminar - pedidos com buscas realizadas por outros Escritórios de Patentes (22) 23/01/2012 (51) C07C 231/12 (2006.01), C07C 233/81 (2006.01), C07C 233/88 (2006.01), C07B 61/00 (2006.01) (71) MITSUI CHEMICALS AGRO, INC. (JP)
(21) BR 11 2013 019814-1 A2	Código 6.21 - Exigência preliminar - pedidos com buscas realizadas por outros Escritórios de Patentes (22) 05/02/2012 (51) C07F 13/00 (2006.01), C07F 1/00 (2006.01), B01J 31/12 (2006.01), C08F 36/06 (2006.01) (71) BRIDGESTONE CORPORATION (JP)
(21) BR 11 2013 025124-7 A2	Código 6.21 - Exigência preliminar - pedidos com buscas realizadas por outros Escritórios de Patentes (22) 29/03/2012 (51) C08F 20/10 (2006.01), C08F 30/08 (2006.01), C08F 2/38 (2006.01), C08K 5/56 (2006.01) (71) BRIDGESTONE CORPORATION (JP)

(21) BR 11 2013 025161-1 A2	Código 6.21 - Exigência preliminar - pedidos com buscas realizadas por outros Escritórios de Patentes (22) 21/03/2012 (51) B01J 29/74 (2006.01), B01D 53/94 (2006.01), B01J 20/18 (2006.01), B01J 29/46 (2006.01), F01N 3/08 (2006.01), F01N 3/10 (2006.01), F01N 3/20 (2006.01) (71) TOYOTA JIDOSHA KABUSHIKI KAISHA (JP)
(21) BR 11 2013 025178-6 A2	Código 6.21 - Exigência preliminar - pedidos com buscas realizadas por outros Escritórios de Patentes (22) 22/03/2012 (51) C10G 2/00 (2006.01) (71) JAPAN OIL, GAS AND METALS NATIONAL CORPORATION (JP) ; INPEX CORPORATION (JP) ; JX NIPPON OIL & ENERGY CORPORATION (JP) ; JAPAN PETROLEUM EXPLORATION CO., LTD. (JP) ; COSMO OIL CO., LTD. (JP) ; NIPPON STEEL & SUMIKIN ENGINEERING CO., LTD. (JP) ; CHIYODA CORPORATION (JP)
(21) BR 11 2013 027555-3 A2	Código 6.21 - Exigência preliminar - pedidos com buscas realizadas por outros Escritórios de Patentes (22) 27/04/2012 (51) C12N 1/21 (2006.01), C12N 9/00 (2006.01), C12N 9/10 (2006.01), C12N 9/12 (2006.01), C12N 9/18 (2006.01), C12N 9/88 (2006.01), C12P 5/00 (2006.01), C12P 7/02 (2006.01), C12P 7/04 (2006.01), C12P 7/42 (2006.01) (71) DANISCO US INC. (US) ; THE GOODYEAR TIRE & RUBER COMPANY (US)
(21) BR 11 2013 028077-8 A2	Código 6.21 - Exigência preliminar - pedidos com buscas realizadas por outros Escritórios de Patentes (22) 30/04/2012 (51) B01J 19/18 (2006.01), B04B 5/06 (2006.01), B01F 5/22 (2006.01) (71) TECHNISCHE UNIVERSITEIT EINDHOVEN (NL)
(21) BR 11 2014 008838-1 A2	Código 6.21 - Exigência preliminar - pedidos com buscas realizadas por outros Escritórios de Patentes (22) 03/10/2012 (51) C07C 29/04 (2006.01), C07C 31/10 (2006.01), C12P 7/04 (2006.01), C12R 1/01 (2006.01), C12R 1/145 (2006.01), C12R 1/19 (2006.01) (71) IFP ENERGIES NOUVELLES (FR) ; STICHTING DIENST LANDBOUWKUNDIG ONDERZOEK (NL)
(21) BR 11 2015 017840-5 A2	Código 6.21 - Exigência preliminar - pedidos com buscas realizadas por outros

	Escritórios de Patentes (22) 22/01/2014 (51) C08G 73/02 (2006.01) (71) SEALIFE PHARMA GMBH (AT)
(21) BR 11 2017 013130-7 A2	Código 6.21 - Exigência preliminar - pedidos com buscas realizadas por outros Escritórios de Patentes (22) 23/12/2015 (51) C07F 5/02 (2006.01), C07D 225/06 (2006.01), C07D 403/12 (2006.01) (71) TOBIRA THERAPEUTICS, INC. (US)
(21) PI 0821345-3 A2	Código 6.21 - Exigência preliminar - pedidos com buscas realizadas por outros Escritórios de Patentes (22) 19/12/2008 (51) C07C 45/52 (2006.01), C07C 45/82 (2006.01), C07C 29/145 (2006.01), C07C 29/60 (2006.01), C07C 49/17 (2006.01) (71) The Curators of the University of Missouri (US)

Código 6.22 - Exigência preliminar - pedidos sem buscas realizadas por outros Escritórios de Patentes

Suspensão do andamento do pedido de patente que, para instrução regular, aguardará o atendimento ou contestação das exigências formuladas. O depositante poderá obter o parecer através do endereço eletrônico www.inpi.gov.br - Acesso rápido - Faça uma busca - Patente. Para acessar, cadastre-se no Portal do INPI e use login e senha. A não manifestação do depositante no prazo de 90 (noventa) dias desta data acarretará o arquivamento definitivo do pedido.

---

(21) BR 10 2013 014158-5 A2

Código 6.22 - Exigência preliminar - pedidos sem buscas realizadas por outros Escritórios de Patentes
(22) 07/06/2013
(51) G06T 7/254 (2017.01), G06T 5/50 (2006.01), G06T 7/32 (2017.01)
(71) UNIVERSIDADE DE SÃO PAULO - USP (BR/SP) ; TESC SISTEMAS DE CONTROLE LTDA (BR/SP)

---

(21) BR 10 2013 014338-3 A2

Código 6.22 - Exigência preliminar - pedidos sem buscas realizadas por outros Escritórios de Patentes
(22) 10/06/2013
(51) A63B 21/062 (2006.01)
(71) TAKASHI NISHIMURA (BR/SP)

---

(21) BR 10 2013 018501-9 A2

Código 6.22 - Exigência preliminar - pedidos sem buscas realizadas por outros Escritórios de Patentes
(22) 19/07/2013
(51) H02G 3/08 (2006.01)
(71) CONSTANTINOS MIHAIL NICOLOPOULOS (BR/SP)

---

(21) BR 10 2013 018675-9 A8

Código 6.22 - Exigência preliminar - pedidos sem buscas realizadas por outros Escritórios de Patentes
(22) 22/07/2013
(51) H01R 33/94 (2006.01)
(71) FRIGELAR COMÉRCIO E INDÚSTRIA LTDA. (BR/RS)

---

(21) BR 10 2013 019765-3 A2

Código 6.22 - Exigência preliminar - pedidos sem buscas realizadas por outros Escritórios de Patentes
(22) 02/08/2013
(51) G06Q 10/08 (2012.01), G06K 9/78 (2006.01), G06K 9/00 (2006.01)
(71) CEZAR AUGUSTO NAKANO (BR/SP)

---

(21) BR 10 2013 033965-2 A2

Código 6.22 - Exigência preliminar - pedidos sem buscas realizadas por outros Escritórios de Patentes

	(22) 31/12/2013 (51) G06F 21/35 (2013.01), H04W 12/06 (2021.01) (71) SAMSUNG ELETRÔNICA DA AMAZÔNIA LTDA. (BR/SP)
(21) BR 10 2014 004335-7 A2	Código 6.22 - Exigência preliminar - pedidos sem buscas realizadas por outros Escritórios de Patentes (22) 24/02/2014 (51) A63B 69/00 (2006.01), A63B 71/02 (2006.01) (71) LUIZ MAURO DE LIMA CAETANO VIEIRA (BR/CE)
(21) BR 10 2014 008104-6 A2	Código 6.22 - Exigência preliminar - pedidos sem buscas realizadas por outros Escritórios de Patentes (22) 19/02/2014 (51) G06K 9/00 (2006.01) (71) IRON CALIL DAHER (BR/SP)
(21) BR 10 2014 022306-1 A2	Código 6.22 - Exigência preliminar - pedidos sem buscas realizadas por outros Escritórios de Patentes (22) 09/09/2014 (51) G06K 9/00 (2006.01) (71) CENTRO DE TECNOLOGIA DA INFORMAÇÃO RENATO ARCHER - CTI (BR/SP)
(21) BR 10 2014 029519-4 A2	Código 6.22 - Exigência preliminar - pedidos sem buscas realizadas por outros Escritórios de Patentes (22) 26/11/2014 (51) H04J 14/02 (2006.01) (71) FUNDACAO CPQD - CENTRO DE PESQUISA E DESENVOLVIMENTO EM TELECOMUNICACOES (BR/SP)
(21) BR 10 2015 019188-0 A2	Código 6.22 - Exigência preliminar - pedidos sem buscas realizadas por outros Escritórios de Patentes (22) 11/08/2015 (51) C02F 9/14 (2006.01), C02F 3/32 (2006.01), B01D 61/02 (2006.01) (71) UNIVERSIDADE FEDERAL DO PARANÁ (BR/PR)
(21) BR 10 2015 026802-5 A2	Código 6.22 - Exigência preliminar - pedidos sem buscas realizadas por outros Escritórios de Patentes (22) 22/10/2015 (51) B62J 1/08 (2006.01) (71) TÉRCIO CAPARRÓS DE PAIVA (BR/SP)
(21) BR 10 2015 029422-0 A2	Código 6.22 - Exigência preliminar - pedidos sem buscas realizadas por outros

	Escritórios de Patentes (22) 24/11/2015 (51) B01D 3/00 (2006.01), B01D 17/038 (2006.01), B01D 17/025 (2006.01), B01D 11/02 (2006.01) (71) DANIEL FRANCISCO DE SOUZA (BR/SP) ; PAULO ROBERTO NOGUEIRA CARVALHO (BR/SP)
(21) BR 10 2015 029513-8 A2	Código 6.22 - Exigência preliminar - pedidos sem buscas realizadas por outros Escritórios de Patentes (22) 25/11/2015 (51) G01N 1/22 (2006.01), G01N 33/00 (2006.01) (71) INSTITUTO DE TECNOLOGIA PARA O DESENVOLVIMENTO - INSTITUTO LACTEC (BR/PR)
(21) BR 10 2015 031677-1 A2	Código 6.22 - Exigência preliminar - pedidos sem buscas realizadas por outros Escritórios de Patentes (22) 17/12/2015 (51) B01J 35/06 (2006.01), B01J 31/02 (2006.01), B01D 71/74 (2006.01), B01D 69/12 (2006.01), B01J 35/10 (2006.01), B01D 69/14 (2006.01), C08J 5/22 (2006.01), C08J 7/00 (2006.01), B01D 67/00 (2006.01), A61K 31/00 (2006.01), A61K 31/045 (2006.01), A61K 33/44 (2006.01), A61K 47/10 (2017.01), A61K 47/50 (2017.01), A61K 47/55 (2017.01), A61P 17/02 (2006.01), A61K 133/00 (2006.01) (71) UNIVERSIDADE FEDERAL DE ITAJUBÁ - UNIFEI (BR/MG)
(21) BR 10 2016 003352-7 A2	Código 6.22 - Exigência preliminar - pedidos sem buscas realizadas por outros Escritórios de Patentes (22) 17/02/2016 (51) A61K 9/00 (2006.01), A61K 47/36 (2006.01), A61K 47/34 (2017.01), A61K 31/05 (2006.01), A61P 35/00 (2006.01) (71) UNIVERSIDADE ESTADUAL PAULISTA JULIO DE MESQUITA FILHO (BR/SP)
(21) BR 10 2016 003373-0 A2	Código 6.22 - Exigência preliminar - pedidos sem buscas realizadas por outros Escritórios de Patentes (22) 16/02/2016 (51) A61K 33/38 (2006.01), A61K 31/40 (2006.01), A61K 9/51 (2006.01), A61P 31/04 (2006.01) (71) UNIVERSIDADE ESTADUAL DE LONDRINA (BR/PR) ; UNIVERSIDADE ESTADUAL DE CAMPINAS (BR/SP)
(21) BR 10 2016 003703-4 A2	Código 6.22 - Exigência preliminar - pedidos sem buscas realizadas por outros Escritórios de Patentes

	(22) 22/02/2016 (51) C03C 10/06 (2006.01) (71) ASSOCIAÇÃO PARANAENSE DE CULTURA - APC (BR/PR)
(21) BR 10 2016 003910-0 A2	Código 6.22 - Exigência preliminar - pedidos sem buscas realizadas por outros Escritórios de Patentes (22) 23/02/2016 (51) A61K 31/4192 (2006.01), A61P 33/02 (2006.01) (71) UNIVERSIDADE FEDERAL DE MINAS GERAIS (BR/MG) ; UNIVERSIDADE FEDERAL DE ALFENAS - UNIFAL (BR/MG) ; FUNDAÇÃO DE AMPARO A PESQUISA DO ESTADO DE MINAS GERAIS (BR/MG)
(21) BR 10 2016 004603-3 A2	Código 6.22 - Exigência preliminar - pedidos sem buscas realizadas por outros Escritórios de Patentes (22) 01/03/2016 (51) C04B 38/00 (2006.01), C04B 38/10 (2006.01), C04B 38/06 (2006.01), C01B 33/113 (2006.01) (71) UNIVERSIDADE FEDERAL DE MINAS GERAIS (BR/MG)
(21) BR 10 2016 005144-4 A2	Código 6.22 - Exigência preliminar - pedidos sem buscas realizadas por outros Escritórios de Patentes (22) 08/03/2016 (51) C07D 241/44 (2006.01), A61K 31/498 (2006.01), A61P 35/00 (2006.01), A61P 29/00 (2006.01) (71) UNIVERSIDADE FEDERAL DO RIO DE JANEIRO (BR/RJ)
(21) BR 10 2016 014189-3 A2	Código 6.22 - Exigência preliminar - pedidos sem buscas realizadas por outros Escritórios de Patentes (22) 17/06/2016 (51) G01N 30/95 (2006.01) (71) UNIVERSIDADE FEDERAL DE MINAS GERAIS (BR/MG)
(21) BR 10 2016 020255-8 A2	Código 6.22 - Exigência preliminar - pedidos sem buscas realizadas por outros Escritórios de Patentes (22) 01/09/2016 (51) C07C 337/08 (2006.01), A61P 39/02 (2006.01) (71) UNIVERSIDADE FEDERAL RURAL DO RIO DE JANEIRO (BR/RJ) ; UNIVERSIDADE FEDERAL DE UBERLÂNDIA (BR/MG)
(21) BR 12 2017 027447-3 A2	Código 6.22 - Exigência preliminar - pedidos sem buscas realizadas por outros Escritórios de Patentes (22) 22/12/2014 (51) A47J 31/40 (2006.01)

	(71) TUTTOESPRESSO S.R.L. (IT)
(21) PI 0502499-4 A2	Código 6.22 - Exigência preliminar - pedidos sem buscas realizadas por outros Escritórios de Patentes (22) 30/06/2005 (51) F27D 1/00 (2006.01) (71) V & M Florestal Ltda (BR/MG)
(21) PI 1103710-5 A8	Código 6.22 - Exigência preliminar - pedidos sem buscas realizadas por outros Escritórios de Patentes (22) 29/08/2011 (51) A61N 5/067 (2006.01) (71) UNIVERSIDADE DE SÃO PAULO - USP (BR/SP) ; FUNDAÇÃO UNIVERSIDADE FEDERAL DE SÃO CARLOS - UFSCAR (BR/SP)
(21) PI 1104853-0 A2	Código 6.22 - Exigência preliminar - pedidos sem buscas realizadas por outros Escritórios de Patentes (22) 28/10/2011 (51) B64B 1/58 (2006.01) (71) AIRSHIP DO BRASIL LOGÍSTICA LTDA. (BR/SP)
(21) PI 1106266-5 A8	Código 6.22 - Exigência preliminar - pedidos sem buscas realizadas por outros Escritórios de Patentes (22) 12/08/2011 (51) A61G 11/00 (2006.01) (71) Djalma Luiz Rodrigues (BR/SP)

Código 6.23 - Exigência preliminar - pedidos com buscas realizadas por outros Escritórios de Patentes

Suspensão do andamento do pedido de patente que, para instrução regular, aguardará o atendimento ou contestação das exigências formuladas. O depositante poderá obter o parecer através do endereço eletrônico www.inpi.gov.br - Acesso rápido - Faça uma busca - Patente. Para acessar, cadastre-se no Portal do INPI e use login e senha. A não manifestação do depositante no prazo de 90 (noventa) dias desta data acarretará o arquivamento definitivo do pedido.

---

(21) BR 10 2017 001098-8 A2

Código 6.23 - Exigência preliminar - pedidos com buscas realizadas por outros Escritórios de Patentes
(22) 18/01/2017
(51) C08G 65/26 (2006.01), C08G 65/332 (2006.01), C08G 85/00 (2006.01), C08L 71/02 (2006.01), C08J 3/03 (2006.01), A61K 8/39 (2006.01), A61K 8/86 (2006.01), A61Q 19/00 (2006.01)
(71) EVONIK OPERATIONS GMBH (DE)

---

(21) BR 10 2017 005508-6 A2

Código 6.23 - Exigência preliminar - pedidos com buscas realizadas por outros Escritórios de Patentes
(22) 17/03/2017
(51) C08F 2/20 (2006.01), C09D 4/00 (2006.01), C09D 4/06 (2006.01), C04B 16/04 (2006.01), C04B 26/02 (2006.01), C08F 14/00 (2006.01), C08F 16/06 (2006.01), C08F 2/18 (2006.01), C08F 2/22 (2006.01), C08L 33/00 (2006.01), C09D 11/00 (2014.01), C09D 5/02 (2006.01)
(71) DOW GLOBAL TECHNOLOGIES LLC (US)

---

(21) BR 10 2017 006614-2 A2

Código 6.23 - Exigência preliminar - pedidos com buscas realizadas por outros Escritórios de Patentes
(22) 30/03/2017
(51) B29C 35/02 (2006.01), B29C 73/02 (2006.01), B29K 101/10 (2006.01)
(71) THE BOEING COMPANY (US)

---

(21) BR 10 2017 007620-2 A2

Código 6.23 - Exigência preliminar - pedidos com buscas realizadas por outros Escritórios de Patentes
(22) 12/04/2017
(51) B29C 65/16 (2006.01), B29C 65/00 (2006.01), B60Q 1/00 (2006.01), B60Q 1/22 (2006.01), B60Q 1/26 (2006.01), B60Q 1/34 (2006.01), B60Q 1/44 (2006.01), F21S 43/14 (2018.01), F21S 43/237 (2018.01), F21S 43/27 (2018.01), F21S 43/30 (2018.01), B29C 65/82 (2006.01), B29L 31/30 (2006.01), B29L 31/00 (2006.01), F21S 43/20 (2018.01)
(71) KOITO MANUFACTURING CO., LTD. (JP)

(21) BR 10 2017 007828-0 A2	Código 6.23 - Exigência preliminar - pedidos com buscas realizadas por outros Escritórios de Patentes (22) 17/04/2017 (51) B29C 70/00 (2006.01) (71) THE BOEING COMPANY (US)
(21) BR 10 2017 008597-0 A2	Código 6.23 - Exigência preliminar - pedidos com buscas realizadas por outros Escritórios de Patentes (22) 26/04/2017 (51) B29C 70/08 (2006.01), B32B 27/12 (2006.01), B32B 3/30 (2006.01), G06F 1/16 (2006.01) (71) LENOVO (SINGAPORE) PTE. LTD. (SG)
(21) BR 10 2017 010356-0 A2	Código 6.23 - Exigência preliminar - pedidos com buscas realizadas por outros Escritórios de Patentes (22) 17/05/2017 (51) B32B 27/36 (2006.01), B32B 27/30 (2006.01) (71) EVONIK OPERATIONS GMBH (DE)
(21) BR 10 2017 014032-6 A2	Código 6.23 - Exigência preliminar - pedidos com buscas realizadas por outros Escritórios de Patentes (22) 28/06/2017 (51) C08J 3/28 (2006.01), C08F 2/56 (2006.01) (71) THE BOEING COMPANY (US)
(21) BR 10 2017 016857-3 A2	Código 6.23 - Exigência preliminar - pedidos com buscas realizadas por outros Escritórios de Patentes (22) 04/08/2017 (51) C08L 63/00 (2006.01), C08L 27/06 (2006.01), C08L 33/06 (2006.01), B29C 44/18 (2006.01), B29C 44/34 (2006.01), B29C 44/42 (2006.01), C08J 9/00 (2006.01), C08J 9/10 (2006.01), C08J 9/228 (2006.01), C08K 3/26 (2006.01), B60R 13/08 (2006.01), B29K 27/06 (2006.01), B29K 63/00 (2006.01), B29L 31/30 (2006.01) (71) SIKA TECHNOLOGY AG (CH)
(21) BR 10 2017 017509-0 A2	Código 6.23 - Exigência preliminar - pedidos com buscas realizadas por outros Escritórios de Patentes (22) 15/08/2017 (51) C08F 212/04 (2006.01), C08F 214/18 (2006.01), C08F 214/20 (2006.01), C08F 293/00 (2006.01), B01D 71/32 (2006.01), B01D 71/28 (2006.01), B01D 71/66 (2006.01) (71) PALL CORPORATION (US)

(21) BR 10 2017 017546-4 A2	Código 6.23 - Exigência preliminar - pedidos com buscas realizadas por outros Escritórios de Patentes (22) 16/08/2017 (51) B29C 70/08 (2006.01), F02K 1/72 (2006.01) (71) THE BOEING COMPANY (US)
(21) BR 10 2017 017897-8 A2	Código 6.23 - Exigência preliminar - pedidos com buscas realizadas por outros Escritórios de Patentes (22) 21/08/2017 (51) B32B 5/02 (2006.01), H05B 3/34 (2006.01), B64D 15/12 (2006.01), B32B 7/12 (2006.01), H05B 1/02 (2006.01), H05B 3/14 (2006.01) (71) GOODRICH CORPORATION (US)
(21) BR 10 2017 019073-0 A2	Código 6.23 - Exigência preliminar - pedidos com buscas realizadas por outros Escritórios de Patentes (22) 06/09/2017 (51) C08F 210/02 (2006.01), C08F 10/00 (2006.01), C08F 10/02 (2006.01), C08F 10/08 (2006.01), C08F 10/14 (2006.01), C08F 2/01 (2006.01), C08F 2/60 (2006.01), C08F 4/44 (2006.01), C08F 4/32 (2006.01), B29C 45/00 (2006.01), B29C 45/17 (2006.01), B65D 23/00 (2006.01) (71) THAI POLYETHYLENE CO., LTD. (TH) ; SCG CHEMICALS CO., LTD. (TH)
(21) BR 10 2017 019200-8 A8	Código 6.23 - Exigência preliminar - pedidos com buscas realizadas por outros Escritórios de Patentes (22) 06/09/2017 (51) H01M 10/052 (2010.01) (71) KABUSHIKI KAISHA TOSHIBA (JP)
(21) BR 10 2017 019601-1 A2	Código 6.23 - Exigência preliminar - pedidos com buscas realizadas por outros Escritórios de Patentes (22) 14/09/2017 (51) C08F 2/22 (2006.01), C09D 5/02 (2006.01), C08L 33/00 (2006.01), C08L 33/02 (2006.01), C08L 33/12 (2006.01), C08L 33/20 (2006.01) (71) ROHM AND HAAS COMPANY (US)
(21) BR 10 2017 020584-3 A2	Código 6.23 - Exigência preliminar - pedidos com buscas realizadas por outros Escritórios de Patentes (22) 26/09/2017 (51) C08L 43/02 (2006.01), C08L 33/12 (2006.01), C08L 23/32 (2006.01), C08L 23/04 (2006.01), C08K 5/01 (2006.01), C08K 3/08 (2006.01), C08K 3/10 (2018.01), C08K 3/32 (2006.01), C08F 2/04 (2006.01), C08F 2/16 (2006.01), C08F 2/10 (2006.01), C08F 4/76 (2006.01), C08K 5/00 (2006.01) (71) ROHM AND HAAS COMPANY (US)

(21) BR 10 2017 021319-6 A2	Código 6.23 - Exigência preliminar - pedidos com buscas realizadas por outros Escritórios de Patentes (22) 04/10/2017 (51) B32B 27/28 (2006.01), B29C 64/171 (2017.01), C08L 23/24 (2006.01), C08K 5/134 (2006.01), C08K 5/18 (2006.01), G02F 1/00 (2006.01), C08K 5/00 (2006.01) (71) JOHNSON & JOHNSON CONSUMER INC. (US)
(21) BR 10 2017 025281-7 A2	Código 6.23 - Exigência preliminar - pedidos com buscas realizadas por outros Escritórios de Patentes (22) 24/11/2017 (51) C08L 77/10 (2006.01), C08L 33/02 (2006.01), C08F 220/06 (2006.01), A61K 8/44 (2006.01) (71) ROHM AND HAAS COMPANY (US)
(21) BR 11 2017 026278-9 A2	Código 6.23 - Exigência preliminar - pedidos com buscas realizadas por outros Escritórios de Patentes (22) 07/04/2017 (51) C07D 487/04 (2006.01), A61K 31/437 (2006.01), A61K 31/519 (2006.01) (71) H. LUNDBECK A/S (DK)
(21) BR 11 2018 013597-6 A2	Código 6.23 - Exigência preliminar - pedidos com buscas realizadas por outros Escritórios de Patentes (22) 04/01/2017 (51) C07D 277/06 (2006.01), A61K 45/06 (2006.01), A61K 31/426 (2006.01), A61P 15/00 (2006.01), A61P 15/06 (2006.01) (71) OBSEVA S.A. (CH)
(21) BR 11 2018 013827-4 A2	Código 6.23 - Exigência preliminar - pedidos com buscas realizadas por outros Escritórios de Patentes (22) 06/01/2017 (51) A61K 31/70 (2006.01), A61K 31/7052 (2006.01), A61K 31/7076 (2006.01), C07H 19/16 (2006.01), C07H 19/20 (2006.01), C07H 19/207 (2006.01) (71) ARCUS BIOSCIENCES, INC. (US)
(21) BR 11 2018 013884-3 A2	Código 6.23 - Exigência preliminar - pedidos com buscas realizadas por outros Escritórios de Patentes (22) 06/01/2017 (51) A61K 31/454 (2006.01), C07D 401/04 (2006.01), C07D 417/14 (2006.01) (71) CELGENE CORPORATION (US)
(21) BR 11 2018 014525-4 A2	Código 6.23 - Exigência preliminar - pedidos com buscas realizadas por outros

	Escritórios de Patentes (22) 13/01/2017 (51) C07D 487/04 (2006.01), C07D 471/04 (2006.01), A61K 31/4985 (2006.01), A61K 31/437 (2006.01), A61K 31/4196 (2006.01) (71) HANDOK INC. (KR)
(21) BR 11 2018 015481-4 A2	Código 6.23 - Exigência preliminar - pedidos com buscas realizadas por outros Escritórios de Patentes (22) 27/01/2017 (51) A61K 47/40 (2006.01), A61K 9/14 (2006.01), A61K 9/16 (2006.01) (71) HOVIONE SCIENTIA LIMITED (IE)
(21) BR 11 2018 016214-0 A2	Código 6.23 - Exigência preliminar - pedidos com buscas realizadas por outros Escritórios de Patentes (22) 04/10/2017 (51) C08F 12/26 (2006.01), C08F 212/14 (2006.01), C08F 236/10 (2006.01), C08F 297/04 (2006.01), C08L 9/06 (2006.01), B60C 1/00 (2006.01) (71) SYNTHOS S.A. (PL)
(21) BR 11 2018 068177-6 A2	Código 6.23 - Exigência preliminar - pedidos com buscas realizadas por outros Escritórios de Patentes (22) 09/03/2017 (51) C07D 207/34 (2006.01), C07D 249/04 (2006.01), C07D 401/12 (2006.01), C07D 403/12 (2006.01), A61K 31/4025 (2006.01), A61K 31/454 (2006.01), A61K 31/427 (2006.01), A61K 31/4192 (2006.01), A61P 31/20 (2006.01) (71) EMORY UNIVERSITY (US)
(21) BR 11 2018 068510-0 A2	Código 6.23 - Exigência preliminar - pedidos com buscas realizadas por outros Escritórios de Patentes (22) 16/03/2017 (51) A61K 9/00 (2006.01), A61K 9/08 (2006.01), A61K 31/665 (2006.01) (71) APOSTOLOS GEORGOPOULOS (AT) ; ALBERT SCHIFER (AT) ; WOLFGANG ROUS (AT)
(21) BR 11 2018 069870-9 A2	Código 6.23 - Exigência preliminar - pedidos com buscas realizadas por outros Escritórios de Patentes (22) 21/04/2017 (51) C08F 2/00 (2006.01), C08F 2/01 (2006.01), C08F 2/34 (2006.01), C08F 10/02 (2006.01) (71) DOW GLOBAL TECHNOLOGIES LLC (US)
(21) BR 11 2018 072243-0 A2	Código 6.23 - Exigência preliminar - pedidos com buscas realizadas por outros Escritórios de Patentes

	(22) 01/05/2017 (51) A61K 31/724 (2006.01), A61K 45/06 (2006.01), A61K 38/58 (2006.01), A61K 31/4439 (2006.01), A61K 31/444 (2006.01), A61K 31/4545 (2006.01), A61K 31/5377 (2006.01), A61K 31/727 (2006.01), A61K 31/737 (2006.01), C08B 37/16 (2006.01), A61P 7/04 (2006.01) (71) ALVERON PHARMA B.V. (NL)
(21) BR 11 2018 072246-4 A2	Código 6.23 - Exigência preliminar - pedidos com buscas realizadas por outros Escritórios de Patentes (22) 25/04/2017 (51) C07D 401/12 (2006.01), A61K 31/4439 (2006.01), A61P 35/00 (2006.01), A61P 37/00 (2006.01), A61P 9/00 (2006.01), A61P 27/00 (2006.01) (71) BAYER PHARMA AKTIENGESELLSCHAFT (DE)
(21) BR 11 2018 072468-8 A2	Código 6.23 - Exigência preliminar - pedidos com buscas realizadas por outros Escritórios de Patentes (22) 04/05/2017 (51) C07D 473/34 (2006.01), A61K 31/52 (2006.01), A61P 35/00 (2006.01) (71) B.C.I. PHARMA (BE)
(21) BR 11 2018 072560-9 A2	Código 6.23 - Exigência preliminar - pedidos com buscas realizadas por outros Escritórios de Patentes (22) 03/05/2017 (51) A61K 33/32 (2006.01), A61K 31/203 (2006.01), A61K 31/706 (2006.01), A61K 45/06 (2006.01) (71) GALERA LABS, LLC (US)
(21) BR 11 2018 072570-6 A2	Código 6.23 - Exigência preliminar - pedidos com buscas realizadas por outros Escritórios de Patentes (22) 02/05/2017 (51) C07D 401/04 (2006.01), C07D 401/14 (2006.01), C07D 405/04 (2006.01), C07D 211/34 (2006.01), A61K 31/4523 (2006.01), A61K 31/454 (2006.01), A61K 31/4545 (2006.01), A61P 35/00 (2006.01) (71) THE REGENTS OF THE UNIVERSITY OF MICHIGAN (US)
(21) BR 11 2018 072583-8 A2	Código 6.23 - Exigência preliminar - pedidos com buscas realizadas por outros Escritórios de Patentes (22) 02/05/2017 (51) A61K 31/7072 (2006.01) (71) INTAS PHARMACEUTICALS LTD (IN)
(21) BR 11 2018 072591-9 A2	Código 6.23 - Exigência preliminar - pedidos com buscas realizadas por outros Escritórios de Patentes

	(22) 04/05/2017 (51) C07D 401/04 (2006.01), C07D 401/14 (2006.01), C07D 403/04 (2006.01), C07D 471/04 (2006.01), C07D 495/04 (2006.01), C07D 491/048 (2006.01), A61K 31/55 (2006.01), A61P 35/00 (2006.01), A61P 37/00 (2006.01), A61P 31/00 (2006.01), A61P 29/00 (2006.01) (71) SHANGHAI DE NOVO PHARMATECH CO. LTD. (CN)
(21) BR 11 2018 072647-8 A2	Código 6.23 - Exigência preliminar - pedidos com buscas realizadas por outros Escritórios de Patentes (22) 05/05/2017 (51) A61K 47/12 (2006.01), A61K 47/18 (2017.01), A61K 47/26 (2006.01), A61K 9/08 (2006.01), A61K 47/38 (2006.01), A61K 31/155 (2006.01) (71) SACSH CORP. (US)
(21) BR 11 2018 072663-0 A2	Código 6.23 - Exigência preliminar - pedidos com buscas realizadas por outros Escritórios de Patentes (22) 05/05/2017 (51) C07D 213/73 (2006.01), C07D 317/64 (2006.01), C07D 231/56 (2006.01), C07D 401/04 (2006.01), C07D 237/14 (2006.01), C07D 237/16 (2006.01), C07D 405/08 (2006.01), C07D 241/18 (2006.01), C07D 471/04 (2006.01), C07D 261/08 (2006.01), C07D 261/20 (2006.01), C07C 235/00 (2006.01), C07D 271/113 (2006.01), C07D 213/30 (2006.01), C07D 213/64 (2006.01), C07D 213/66 (2006.01), A61K 31/44 (2006.01), A61P 35/00 (2006.01) (71) CALICO LIFE SCIENCES LLC (US) ; ABBVIE INC. (US)
(21) BR 11 2018 072699-0 A2	Código 6.23 - Exigência preliminar - pedidos com buscas realizadas por outros Escritórios de Patentes (22) 05/05/2017 (51) C07D 495/04 (2006.01), A61K 31/519 (2006.01), A61P 35/00 (2006.01) (71) SHANGHAI FOCHON PHARMACEUTICAL CO., LTD. (CN) ; FOCHON PHARMACEUTICALS, LTD. (CN)
(21) BR 11 2018 072869-1 A2	Código 6.23 - Exigência preliminar - pedidos com buscas realizadas por outros Escritórios de Patentes (22) 11/05/2017 (51) C07D 251/18 (2006.01), C07D 251/16 (2006.01), C07D 403/04 (2006.01), A61K 31/5377 (2006.01), A61K 31/53 (2006.01), A61P 35/00 (2006.01), A61P 35/02 (2006.01), A61P 25/28 (2006.01), A61P 9/10 (2006.01) (71) NANJING SHIQI PHARMACEUTICAL CO. LTD. (CN) ; LUODA BIOSCIENCES, INC. (CN)
(21) BR 11 2018 072872-1 A2	Código 6.23 - Exigência preliminar - pedidos com buscas realizadas por outros Escritórios de Patentes

	(22) 31/05/2017 (51) C07D 405/06 (2006.01), A61K 31/4045 (2006.01), A61P 35/00 (2006.01) (71) ELI LILLY AND COMPANY (US)
(21) BR 11 2018 072887-0 A2	Código 6.23 - Exigência preliminar - pedidos com buscas realizadas por outros Escritórios de Patentes (22) 11/05/2017 (51) A61K 31/506 (2006.01), C07D 403/04 (2006.01) (71) BETA PHARMA, INC. (US)
(21) BR 11 2018 073037-8 A2	Código 6.23 - Exigência preliminar - pedidos com buscas realizadas por outros Escritórios de Patentes (22) 11/05/2017 (51) A61K 31/501 (2006.01), A61P 43/00 (2006.01), A61P 25/28 (2006.01) (71) EISAI R&D MANAGEMENT CO., LTD. (JP)
(21) BR 11 2018 073329-6 A2	Código 6.23 - Exigência preliminar - pedidos com buscas realizadas por outros Escritórios de Patentes (22) 11/05/2017 (51) A61K 31/13 (2006.01), A61K 39/21 (2006.01), A61K 31/136 (2006.01), C07K 14/16 (2006.01), C12Q 1/68 (2018.01), C12Q 1/70 (2006.01) (71) HUYA BIOSCIENCE INTERNATIONAL, LLC (US)
(21) BR 11 2018 073388-1 A2	Código 6.23 - Exigência preliminar - pedidos com buscas realizadas por outros Escritórios de Patentes (22) 15/05/2017 (51) A61K 31/4425 (2006.01), A61K 31/27 (2006.01) (71) DELNOVA, INC (US)
(21) BR 11 2018 073462-4 A2	Código 6.23 - Exigência preliminar - pedidos com buscas realizadas por outros Escritórios de Patentes (22) 19/05/2017 (51) A24D 1/00 (2020.01), A24D 1/02 (2006.01) (71) NICOVENTURES TRADING LIMITED (GB)
(21) BR 11 2018 073732-1 A2	Código 6.23 - Exigência preliminar - pedidos com buscas realizadas por outros Escritórios de Patentes (22) 17/05/2017 (51) C08B 3/06 (2006.01), C08B 16/00 (2006.01) (71) JALILA ESSAIDI (NL)
(21) BR 11 2018 073796-8 A2	Código 6.23 - Exigência preliminar - pedidos com buscas realizadas por outros Escritórios de Patentes

(22) 19/05/2017
(51) A24D 1/02 (2006.01)
(71) NICOVENTURES TRADING LIMITED (GB)

(21) BR 11 2018 074026-8 A2
Código 6.23 - Exigência preliminar - pedidos com buscas realizadas por outros Escritórios de Patentes
(22) 16/01/2017
(51) C07C 51/44 (2006.01), C07C 53/08 (2006.01)
(71) DAICEL CORPORATION (JP)

(21) BR 11 2018 074034-9 A2
Código 6.23 - Exigência preliminar - pedidos com buscas realizadas por outros Escritórios de Patentes
(22) 19/05/2017
(51) C07C 29/84 (2006.01), C07C 31/20 (2006.01)
(71) SHELL INTERNATIONALE RESEARCH MAATSCHAPPIJ B.V. (NL)

(21) BR 11 2018 074269-4 A2
Código 6.23 - Exigência preliminar - pedidos com buscas realizadas por outros Escritórios de Patentes
(22) 23/05/2017
(51) C10G 3/00 (2006.01), C10G 1/00 (2006.01), B01J 31/02 (2006.01), B01J 31/04 (2006.01), C10G 1/06 (2006.01), C10G 1/10 (2006.01)
(71) SHELL INTERNATIONALE RESEARCH MAATSCHAPPIJ B.V. (NL)

(21) BR 11 2018 074292-9 A2
Código 6.23 - Exigência preliminar - pedidos com buscas realizadas por outros Escritórios de Patentes
(22) 23/05/2017
(51) C10M 169/04 (2006.01), C10M 171/02 (2006.01), C10M 111/04 (2006.01)
(71) SHELL INTERNATIONALE RESEARCH MAATSCHAPPIJ B.V. (NL)

(21) BR 11 2018 074346-1 A2
Código 6.23 - Exigência preliminar - pedidos com buscas realizadas por outros Escritórios de Patentes
(22) 24/05/2017
(51) C07F 9/6558 (2006.01), C07F 9/6561 (2006.01)
(71) SAREPTA THERAPEUTICS, INC. (US)

(21) BR 11 2019 000021-6 A2
Código 6.23 - Exigência preliminar - pedidos com buscas realizadas por outros Escritórios de Patentes
(22) 08/09/2017
(51) C08F 297/04 (2006.01), C09J 153/02 (2006.01)
(71) DYNASOL ELASTÓMEROS, S.A. DE C.V. (MX)

(21) BR 11 2019 000211-1 A2
Código 6.23 - Exigência preliminar - pedidos com buscas realizadas por outros Escritórios de Patentes

(22) 05/07/2017
(51) C08L 23/20 (2006.01), C08F 2/00 (2006.01), C09J 123/20 (2006.01)
(71) SAVARE' I.C. S.R.L. (IT)

---

(21) BR 11 2019 002767-0 A2

Código 6.23 - Exigência preliminar - pedidos com buscas realizadas por outros Escritórios de Patentes
(22) 07/09/2017
(51) C08F 2/00 (2006.01), B01J 19/00 (2006.01), B29D 23/00 (2006.01), C08F 2/01 (2006.01), C08F 2/12 (2006.01), C08F 2/18 (2006.01), C08L 23/04 (2006.01), C08L 23/06 (2006.01), F16L 9/12 (2006.01)
(71) THAI POLYETHYLENE CO., LTD. (TH) ; SCG CHEMICALS CO., LTD (TH)

---

(21) BR 11 2019 002829-3 A2

Código 6.23 - Exigência preliminar - pedidos com buscas realizadas por outros Escritórios de Patentes
(22) 07/08/2017
(51) C07D 307/79 (2006.01), C07D 307/82 (2006.01), A61K 31/343 (2006.01)
(71) BAYER CROPSCIENCE AKTIENGESELLSCHAFT (DE)

---

(21) BR 11 2019 002966-4 A2

Código 6.23 - Exigência preliminar - pedidos com buscas realizadas por outros Escritórios de Patentes
(22) 07/09/2017
(51) C08F 2/00 (2006.01), B01J 19/00 (2006.01), C08F 2/01 (2006.01), C08F 2/12 (2006.01), C08F 2/18 (2006.01), C08L 23/06 (2006.01), C08L 23/04 (2006.01)
(71) THAI POLYETHYLENE CO., LTD. (TH) ; SCG CHEMICALS CO., LTD. (TH)

---

(21) BR 11 2019 002974-5 A2

Código 6.23 - Exigência preliminar - pedidos com buscas realizadas por outros Escritórios de Patentes
(22) 08/09/2017
(51) C08F 2/00 (2006.01), B01J 19/00 (2006.01), C08F 2/01 (2006.01), C08F 2/12 (2006.01), C08F 2/18 (2006.01), C08J 5/18 (2006.01), C08L 23/04 (2006.01), C08L 23/06 (2006.01)
(71) THAI POLYETHYLENE CO., LTD. (TH) ; SCG CHEMICALS CO., LTD. (TH)

---

(21) BR 11 2019 003052-2 A2

Código 6.23 - Exigência preliminar - pedidos com buscas realizadas por outros Escritórios de Patentes
(22) 31/08/2017
(51) C08L 21/00 (2006.01), C08K 9/06 (2006.01), C08J 3/16 (2006.01)
(71) DYNASOL ELASTÓMEROS, S.A. DE C.V. (MX)

---

(21) BR 11 2019 003085-9 A2

Código 6.23 - Exigência preliminar - pedidos com buscas realizadas por outros Escritórios de Patentes
(22) 30/08/2017

(51) C08F 220/18 (2006.01), C08F 136/22 (2006.01), C08G 81/02 (2006.01), C08C 19/38 (2006.01), C08C 19/44 (2006.01)
(71) FINA TECHNOLOGY, INC. (US)

(21) BR 11 2019 003536-2 A2
Código 6.23 - Exigência preliminar - pedidos com buscas realizadas por outros Escritórios de Patentes
(22) 29/08/2017
(51) C08G 63/183 (2006.01), C08G 63/78 (2006.01)
(71) SOCIÉTÉ DES PRODUITS NESTLÉ S.A. (CH)

(21) BR 11 2019 004041-2 A2
Código 6.23 - Exigência preliminar - pedidos com buscas realizadas por outros Escritórios de Patentes
(22) 29/09/2017
(51) A61K 31/202 (2006.01), A61P 25/28 (2006.01), A61K 31/14 (2006.01)
(71) SOCIÉTÉ DES PRODUITS NESTLÉ S.A. (CH)

(21) BR 11 2019 004055-2 A2
Código 6.23 - Exigência preliminar - pedidos com buscas realizadas por outros Escritórios de Patentes
(22) 29/09/2017
(51) A61K 31/198 (2006.01), A61K 31/202 (2006.01), A61K 31/714 (2006.01), A61P 25/28 (2006.01)
(71) SOCIÉTÉ DES PRODUITS NESTLÉ S.A. (CH)

(21) BR 11 2019 004313-6 A2
Código 6.23 - Exigência preliminar - pedidos com buscas realizadas por outros Escritórios de Patentes
(22) 22/08/2017
(51) C01F 11/30 (2006.01), C05D 3/00 (2006.01), C05G 3/00 (2020.01), C01D 3/26 (2006.01), C05D 1/02 (2006.01)
(71) K+S AKTIENGESELLSCHAFT (DE)

(21) BR 11 2019 004356-0 A2
Código 6.23 - Exigência preliminar - pedidos com buscas realizadas por outros Escritórios de Patentes
(22) 06/09/2017
(51) A61K 9/20 (2006.01), A61K 31/53 (2006.01)
(71) CELGENE CORPORATION (US) ; AGIOS PHARMACEUTICALS, INC. (US)

(21) BR 11 2019 004405-1 A2
Código 6.23 - Exigência preliminar - pedidos com buscas realizadas por outros Escritórios de Patentes
(22) 07/09/2017
(51) A61K 31/13 (2006.01), A61K 31/19 (2006.01)
(71) TEMPLE UNIVERSITY - OF THE COMMONWEALTH SYSTEM OF HIGHER EDUCATION (US)

(21) BR 11 2019 004468-0 A2	Código 6.23 - Exigência preliminar - pedidos com buscas realizadas por outros Escritórios de Patentes (22) 01/09/2017 (51) C07D 487/04 (2006.01), C07D 471/04 (2006.01), A61K 31/4985 (2006.01), A61P 25/28 (2006.01) (71) CYCLERION THERAPEUTICS, INC. (US)
(21) BR 11 2019 004597-0 A2	Código 6.23 - Exigência preliminar - pedidos com buscas realizadas por outros Escritórios de Patentes (22) 06/09/2017 (51) C07D 471/04 (2006.01), A61K 31/437 (2006.01), A61P 37/00 (2006.01) (71) NOVARTIS AG (CH)
(21) BR 11 2019 004678-0 A2	Código 6.23 - Exigência preliminar - pedidos com buscas realizadas por outros Escritórios de Patentes (22) 08/09/2017 (51) C08F 2/00 (2006.01), B01J 19/00 (2006.01), B65D 41/04 (2006.01), C08F 2/01 (2006.01), C08F 2/12 (2006.01), C08F 2/18 (2006.01), C08L 23/04 (2006.01), C08L 23/06 (2006.01) (71) THAI POLYETHYLENE CO., LTD. (TH) ; SCG CHEMICALS CO., LTD. (TH)
(21) BR 11 2019 004763-8 A2	Código 6.23 - Exigência preliminar - pedidos com buscas realizadas por outros Escritórios de Patentes (22) 31/08/2017 (51) C08F 220/14 (2006.01), C08F 2/02 (2006.01), C08J 9/02 (2006.01), C08J 9/04 (2006.01) (71) EVONIK OPERATIONS GMBH (DE)
(21) BR 11 2019 004799-9 A2	Código 6.23 - Exigência preliminar - pedidos com buscas realizadas por outros Escritórios de Patentes (22) 05/09/2017 (51) C08J 7/04 (2020.01), C09D 133/00 (2006.01), C09D 179/00 (2006.01) (71) BASF SE (DE)
(21) BR 11 2019 004868-5 A2	Código 6.23 - Exigência preliminar - pedidos com buscas realizadas por outros Escritórios de Patentes (22) 08/09/2017 (51) C08F 6/22 (2006.01), C08F 285/00 (2006.01), C08L 69/00 (2006.01), C08J 3/16 (2006.01) (71) ROHM AND HAAS COMPANY (US)
(21) BR 11 2019 004896-0 A2	Código 6.23 - Exigência preliminar - pedidos com buscas realizadas por outros

	Escritórios de Patentes (22) 15/09/2017 (51) A61K 31/07 (2006.01), A61K 31/404 (2006.01), A61P 17/10 (2006.01), A61P 17/00 (2006.01) (71) SKINTECH LIFE SCIENCE LIMITED (GB)
(21) BR 11 2019 004912-6 A2	Código 6.23 - Exigência preliminar - pedidos com buscas realizadas por outros Escritórios de Patentes (22) 05/09/2017 (51) C08G 69/34 (2006.01), B29C 47/00 (1985.01), C08G 69/36 (2006.01) (71) BASF SE (DE)
(21) BR 11 2019 004925-8 A2	Código 6.23 - Exigência preliminar - pedidos com buscas realizadas por outros Escritórios de Patentes (22) 05/09/2017 (51) C08G 69/14 (2006.01), C08G 69/34 (2006.01), C08G 69/36 (2006.01) (71) BASF SE (DE)
(21) BR 11 2019 004928-2 A2	Código 6.23 - Exigência preliminar - pedidos com buscas realizadas por outros Escritórios de Patentes (22) 05/09/2017 (51) C08G 69/14 (2006.01), C08G 69/34 (2006.01), C08G 69/36 (2006.01) (71) BASF SE (DE)
(21) BR 11 2019 005285-2 A2	Código 6.23 - Exigência preliminar - pedidos com buscas realizadas por outros Escritórios de Patentes (22) 30/08/2017 (51) B32B 27/32 (2006.01), C08F 210/16 (2006.01), C08L 23/08 (2006.01) (71) DOW GLOBAL TECHNOLOGIES LLC (US)
(21) BR 11 2019 005322-0 A2	Código 6.23 - Exigência preliminar - pedidos com buscas realizadas por outros Escritórios de Patentes (22) 26/09/2017 (51) C07D 471/04 (2006.01), A61K 31/437 (2006.01), A61K 31/444 (2006.01), A61K 31/4709 (2006.01), A61K 31/4725 (2006.01), A61K 31/496 (2006.01), A61K 31/506 (2006.01), A61K 31/5377 (2006.01), A61K 31/5386 (2006.01), A61P 1/16 (2006.01), A61P 3/04 (2006.01), A61P 3/06 (2006.01), A61P 3/10 (2006.01), A61P 9/10 (2006.01), A61P 25/16 (2006.01), A61P 25/28 (2006.01), C07D 519/00 (2006.01) (71) CHUGAI SEIYAKU KABUSHIKI KAISHA (JP)
(21) BR 11 2019 005416-2 A2	Código 6.23 - Exigência preliminar - pedidos com buscas realizadas por outros Escritórios de Patentes

	(22) 20/09/2017 (51) C07D 207/48 (2006.01), C07D 401/12 (2006.01), C07D 403/12 (2006.01), C07D 417/12 (2006.01), A61K 31/40 (2006.01), A61K 31/41 (2006.01), A61K 31/426 (2006.01), A61K 31/4439 (2006.01), A61P 1/16 (2006.01), A61P 9/00 (2006.01), A61P 11/00 (2006.01), A61P 11/14 (2006.01), A61P 13/10 (2006.01) (71) GLAXOSMITHKLINE INTELLECTUAL PROPERTY (NO. 2) LIMITED (GB)
(21) BR 11 2019 005464-2 A2	Código 6.23 - Exigência preliminar - pedidos com buscas realizadas por outros Escritórios de Patentes (22) 20/09/2017 (51) C07D 207/48 (2006.01), C07D 401/12 (2006.01), C07D 403/12 (2006.01), C07D 413/12 (2006.01), C07D 498/10 (2006.01), A61K 31/40 (2006.01), A61K 31/4439 (2006.01), A61K 31/41 (2006.01), A61K 31/506 (2006.01), A61P 9/00 (2006.01), A61P 1/16 (2006.01), A61P 11/00 (2006.01), A61P 11/14 (2006.01), A61P 13/10 (2006.01) (71) GLAXOSMITHKLINE INTELLECTUAL PROPERTY (NO. 2) LIMITED (GB)
(21) BR 11 2019 005722-6 A2	Código 6.23 - Exigência preliminar - pedidos com buscas realizadas por outros Escritórios de Patentes (22) 21/09/2017 (51) A61K 9/70 (2006.01), A61K 33/32 (2006.01) (71) NEEM BIOTECH LTD (GB)
(21) BR 11 2019 005989-0 A2	Código 6.23 - Exigência preliminar - pedidos com buscas realizadas por outros Escritórios de Patentes (22) 07/09/2017 (51) C08F 2/01 (2006.01), C08F 2/34 (2006.01), C08F 10/00 (2006.01), C08F 10/02 (2006.01) (71) EXXONMOBIL CHEMICAL PATENTS INC. (US)
(21) BR 11 2019 006110-0 A2	Código 6.23 - Exigência preliminar - pedidos com buscas realizadas por outros Escritórios de Patentes (22) 27/09/2017 (51) C07D 403/14 (2006.01), C07D 231/14 (2006.01), C07D 233/66 (2006.01), C07D 261/10 (2006.01), C07D 263/16 (2006.01), C07D 275/03 (2006.01), C07D 277/30 (2006.01), C07D 285/06 (2006.01), C07D 403/04 (2006.01), C07D 405/04 (2006.01), C07D 405/14 (2006.01), C07D 407/04 (2006.01), C07D 409/04 (2006.01), C07D 409/14 (2006.01), C07D 413/14 (2006.01), C07D 413/04 (2006.01), C07D 417/04 (2006.01), C07D 417/14 (2006.01), A61K 31/4155 (2006.01), A61K 31/4178 (2006.01), A61K 31/422 (2006.01), A61K 31/427 (2006.01), A61K 31/433 (2006.01), A61K 31/44 (2006.01), A61P 7/04 (2006.01), A61P 35/00 (2006.01) (71) BLADE THERAPEUTICS, INC. (US)

(21) BR 11 2019 006194-0 A2	Código 6.23 - Exigência preliminar - pedidos com buscas realizadas por outros Escritórios de Patentes (22) 27/09/2017 (51) A61K 31/353 (2006.01), A61K 31/025 (2006.01), A61P 27/02 (2006.01) (71) NOVALIQ GMBH (DE)
(21) BR 11 2019 006213-0 A2	Código 6.23 - Exigência preliminar - pedidos com buscas realizadas por outros Escritórios de Patentes (22) 29/09/2017 (51) C07D 401/14 (2006.01), C07D 471/14 (2006.01), C07D 498/14 (2006.01), A61K 31/4439 (2006.01), A61P 11/12 (2006.01) (71) VERTEX PHARMACEUTICALS INCORPORATED (US)
(21) BR 11 2019 006463-0 A2	Código 6.23 - Exigência preliminar - pedidos com buscas realizadas por outros Escritórios de Patentes (22) 11/10/2017 (51) A61K 9/16 (2006.01), A61K 9/48 (2006.01), A61K 31/352 (2006.01) (71) COLUMBIA CARE LLC (US)
(21) BR 11 2019 006506-7 A2	Código 6.23 - Exigência preliminar - pedidos com buscas realizadas por outros Escritórios de Patentes (22) 12/10/2017 (51) A61K 9/20 (2006.01), A61K 31/4439 (2006.01), A61P 7/06 (2006.01), A61P 11/00 (2006.01) (71) GLOBAL BLOOD THERAPEUTICS, INC. (US)
(21) BR 11 2019 006571-7 A2	Código 6.23 - Exigência preliminar - pedidos com buscas realizadas por outros Escritórios de Patentes (22) 07/12/2017 (51) C07D 413/14 (2006.01), A61K 31/4439 (2006.01), A61K 31/501 (2006.01), A61P 25/28 (2006.01) (71) F. HOFFMANN-LA ROCHE AG (CH)
(21) BR 11 2019 006588-1 A2	Código 6.23 - Exigência preliminar - pedidos com buscas realizadas por outros Escritórios de Patentes (22) 29/09/2017 (51) A61K 9/20 (2006.01), A61K 31/496 (2006.01) (71) SUVEN LIFE SCIENCES LIMITED (IN)
(21) BR 11 2019 006643-8 A2	Código 6.23 - Exigência preliminar - pedidos com buscas realizadas por outros Escritórios de Patentes (22) 03/10/2017

	(51) A61K 9/14 (2006.01), B22F 1/02 (2006.01), B22F 9/20 (2006.01) (71) THE CURATORS OF THE UNIVERSITY OF MISSOURI (US)
(21) BR 11 2019 006675-6 A2	Código 6.23 - Exigência preliminar - pedidos com buscas realizadas por outros Escritórios de Patentes (22) 16/10/2017 (51) C07D 471/04 (2006.01), A61K 31/519 (2006.01), A61K 31/5383 (2006.01), A61P 43/00 (2006.01), C07D 487/04 (2006.01), C07D 498/04 (2006.01) (71) SHIONOGI & CO., LTD. (JP)
(21) BR 11 2019 006712-4 A2	Código 6.23 - Exigência preliminar - pedidos com buscas realizadas por outros Escritórios de Patentes (22) 03/10/2017 (51) C07D 401/14 (2006.01), C07D 405/14 (2006.01), C07D 401/04 (2006.01), C07D 401/10 (2006.01), C07D 401/12 (2006.01), C07D 403/04 (2006.01), C07D 405/04 (2006.01), C07D 405/06 (2006.01), C07D 405/12 (2006.01), C07D 409/06 (2006.01), C07D 409/14 (2006.01), C07D 413/04 (2006.01), C07D 417/06 (2006.01), C07D 417/14 (2006.01), C07D 249/04 (2006.01), C07D 249/06 (2006.01), C07D 471/04 (2006.01), C07D 487/04 (2006.01), A61K 31/4192 (2006.01), A61P 37/00 (2006.01) (71) SIGILON THERAPEUTICS, INC. (US)
(21) BR 11 2019 006742-6 A2	Código 6.23 - Exigência preliminar - pedidos com buscas realizadas por outros Escritórios de Patentes (22) 04/10/2017 (51) A61K 31/195 (2006.01), A61K 31/197 (2006.01), A61K 31/198 (2006.01) (71) UNIVERSITY OF FLORIDA RESEARCH FOUNDATION, INCORPORATED (US) ; ENTRINSIC HEALTH SOLUTIONS, INC. (US)
(21) BR 11 2019 006830-9 A2	Código 6.23 - Exigência preliminar - pedidos com buscas realizadas por outros Escritórios de Patentes (22) 04/10/2017 (51) A61K 31/133 (2006.01), A61K 31/135 (2006.01), A61K 31/136 (2006.01), C07C 215/08 (2006.01), C07C 215/16 (2006.01) (71) UNIVERSITY OF PITTSBURGH - OF THE COMMONWEALTH SYSTEM OF HIGHER EDUCATION (US) ; THE UNITED STATES AS REPRESENTED BY THE DEPARTMENT OF VETERANS AFFAIRS (US)
(21) BR 11 2019 006907-0 A2	Código 6.23 - Exigência preliminar - pedidos com buscas realizadas por outros Escritórios de Patentes (22) 06/10/2017 (51) A61K 9/00 (2006.01), A61K 9/08 (2006.01), A61K 9/19 (2006.01), A61K 38/00 (2006.01)

(71) REGENERON PHARMACEUTICALS, INC. (US)

---

(21) BR 11 2019 006937-2 A2

Código 6.23 - Exigência preliminar - pedidos com buscas realizadas por outros Escritórios de Patentes
(22) 05/10/2017
(51) A61K 31/198 (2006.01), A61K 31/381 (2006.01), A61K 31/40 (2006.01), A61K 31/4453 (2006.01), A61P 13/12 (2006.01), A61P 43/00 (2006.01), C07C 275/28 (2006.01), C07C 275/30 (2006.01), C07C 275/34 (2006.01), C07C 275/42 (2006.01), C07C 323/44 (2006.01), C07D 207/10 (2006.01), C07D 295/135 (2006.01), C07D 333/36 (2006.01)
(71) DAIICHI SANKYO COMPANY, LIMITED (JP)

---

(21) BR 11 2019 006955-0 A2

Código 6.23 - Exigência preliminar - pedidos com buscas realizadas por outros Escritórios de Patentes
(22) 31/10/2017
(51) A61K 9/70 (2006.01), A61K 31/4164 (2006.01), A61K 31/485 (2006.01)
(71) TEIKOKU PHARMA USA, INC. (US)

---

(21) BR 11 2019 006957-7 A2

Código 6.23 - Exigência preliminar - pedidos com buscas realizadas por outros Escritórios de Patentes
(22) 29/09/2017
(51) A61K 31/216 (2006.01), A61P 9/10 (2006.01), A61P 7/02 (2006.01), A61P 9/00 (2006.01), A61P 25/28 (2006.01)
(71) NORTHWEST UNIVERSITY (CN)

---

(21) BR 11 2019 007325-6 A2

Código 6.23 - Exigência preliminar - pedidos com buscas realizadas por outros Escritórios de Patentes
(22) 17/10/2017
(51) A61K 9/70 (2006.01), A61K 31/196 (2006.01)
(71) LTS LOHMANN THERAPIE-SYSTEME AG (DE)

---

(21) BR 11 2019 007396-5 A2

Código 6.23 - Exigência preliminar - pedidos com buscas realizadas por outros Escritórios de Patentes
(22) 13/10/2017
(51) A61K 9/19 (2006.01), A61K 47/36 (2006.01), A61K 47/42 (2017.01)
(71) CATALENT U.K. SWINDON ZYDIS LIMITED (GB)

---

(21) BR 11 2019 007405-8 A2

Código 6.23 - Exigência preliminar - pedidos com buscas realizadas por outros Escritórios de Patentes
(22) 12/10/2017
(51) A61P 27/02 (2006.01), A61K 9/00 (2006.01), A61K 9/08 (2006.01), A61K 47/00 (2006.01), A61K 47/38 (2006.01), A61P 27/00 (2006.01)
(71) PS THERAPIES LTD. (BB)

(21) BR 11 2019 007459-7 A2	Código 6.23 - Exigência preliminar - pedidos com buscas realizadas por outros Escritórios de Patentes (22) 13/10/2017 (51) A61K 9/14 (2006.01), A61K 31/496 (2006.01) (71) PULMATRIX OPERATING COMPANY, INC (US)
(21) BR 11 2019 007564-0 A2	Código 6.23 - Exigência preliminar - pedidos com buscas realizadas por outros Escritórios de Patentes (22) 23/10/2017 (51) A61K 9/20 (2006.01), A61K 31/505 (2006.01), A61K 9/00 (2006.01) (71) JANSSEN SCIENCES IRELAND UNLIMITED COMPANY (IE)
(21) BR 11 2019 007609-3 A2	Código 6.23 - Exigência preliminar - pedidos com buscas realizadas por outros Escritórios de Patentes (22) 12/10/2017 (51) C07D 401/04 (2006.01), A61K 31/16 (2006.01), A61K 31/397 (2006.01), A61K 31/41 (2006.01), A61K 31/4196 (2006.01), A61K 31/422 (2006.01), A61K 31/427 (2006.01), A61K 31/428 (2006.01), A61K 31/4427 (2006.01), A61K 31/505 (2006.01), A61K 31/506 (2006.01), C07D 403/04 (2006.01), C07D 239/42 (2006.01), C07D 417/12 (2006.01), C07D 417/14 (2006.01) (71) GLAXOSMITHKLINE INTELLECTUAL PROPERTY DEVELOPMENT LIMITED (GB)
(21) BR 11 2019 007763-4 A2	Código 6.23 - Exigência preliminar - pedidos com buscas realizadas por outros Escritórios de Patentes (22) 26/09/2017 (51) C07D 285/08 (2006.01), A61K 31/427 (2006.01), A61P 19/02 (2006.01) (71) GENENTECH, INC. (US) ; XENON PHARMACEUTICALS INC. (CA)
(21) BR 11 2019 007863-0 A2	Código 6.23 - Exigência preliminar - pedidos com buscas realizadas por outros Escritórios de Patentes (22) 19/10/2017 (51) C07D 471/04 (2006.01), A61K 31/4375 (2006.01), A61P 9/06 (2006.01) (71) NOVARTIS AG (CH)
(21) BR 11 2019 008088-0 A2	Código 6.23 - Exigência preliminar - pedidos com buscas realizadas por outros Escritórios de Patentes (22) 20/10/2017 (51) A61K 31/19 (2006.01), A61P 3/04 (2006.01), A23K 1/10 (1968.09) (71) METABOLIC TECHNOLOGIES, INC. (US)
(21) BR 11 2019 008138-0 A2	Código 6.23 - Exigência preliminar - pedidos com buscas realizadas por outros

	Escritórios de Patentes (22) 13/10/2017 (51) A61K 9/00 (2006.01), A61K 9/20 (2006.01), A61K 47/26 (2006.01), A61K 31/00 (2006.01) (71) FERTIN PHARMA A/S (DK)
(21) BR 11 2019 008163-1 A2	Código 6.23 - Exigência preliminar - pedidos com buscas realizadas por outros Escritórios de Patentes (22) 31/10/2017 (51) C07D 487/04 (2006.01), C07D 451/02 (2006.01), A61K 31/519 (2006.01), A61P 25/00 (2006.01) (71) JANSSEN PHARMACEUTICA NV (BE)
(21) BR 11 2019 008197-6 A2	Código 6.23 - Exigência preliminar - pedidos com buscas realizadas por outros Escritórios de Patentes (22) 23/10/2017 (51) C07D 235/26 (2006.01), C07D 235/28 (2006.01), A61K 31/4184 (2006.01), A61P 25/20 (2006.01), A61P 25/22 (2006.01), A61P 25/24 (2006.01) (71) ACHÉ LABORATÓRIOS FARMACÊUTICOS S.A. (BR/SP)
(21) BR 11 2019 008280-8 A2	Código 6.23 - Exigência preliminar - pedidos com buscas realizadas por outros Escritórios de Patentes (22) 25/10/2017 (51) A61K 9/08 (2006.01), A61K 47/18 (2017.01), A61K 47/20 (2006.01), A61K 31/573 (2006.01) (71) CROSSJECT (FR)
(21) BR 11 2019 008402-9 A2	Código 6.23 - Exigência preliminar - pedidos com buscas realizadas por outros Escritórios de Patentes (22) 19/10/2017 (51) A61K 9/48 (2006.01), A61K 9/50 (2006.01), A61K 31/4439 (2006.01) (71) HANMI PHARM. CO., LTD. (KR)
(21) BR 11 2019 008404-5 A2	Código 6.23 - Exigência preliminar - pedidos com buscas realizadas por outros Escritórios de Patentes (22) 31/10/2017 (51) C07D 487/04 (2006.01), C07D 519/00 (2006.01), A61K 31/519 (2006.01), A61P 25/00 (2006.01) (71) JANSSEN PHARMACEUTICA N.V. (BE)
(21) BR 11 2019 008411-8 A2	Código 6.23 - Exigência preliminar - pedidos com buscas realizadas por outros Escritórios de Patentes (22) 26/10/2017

	(51) A61K 31/155 (2006.01), A61K 9/00 (2006.01), A61K 9/06 (2006.01), A61K 9/50 (2006.01), A61K 9/51 (2006.01) (71) INNOVATION TECHNOLOGIES, INC. (US)
(21) BR 11 2019 008604-8 A2	Código 6.23 - Exigência preliminar - pedidos com buscas realizadas por outros Escritórios de Patentes (22) 31/10/2017 (51) C07D 487/04 (2006.01), A61K 31/519 (2006.01), A61P 25/00 (2006.01), C07D 451/02 (2006.01) (71) JANSSEN PHARMACEUTICA NV (BE)
(21) BR 11 2019 008739-7 A2	Código 6.23 - Exigência preliminar - pedidos com buscas realizadas por outros Escritórios de Patentes (22) 03/11/2017 (51) A61K 9/48 (2006.01), A61K 31/01 (2006.01), A61K 31/047 (2006.01), A61K 31/05 (2006.01), A61K 31/065 (2006.01), A61K 31/122 (2006.01), A61K 31/202 (2006.01), A61K 31/353 (2006.01), A61P 1/16 (2006.01), A61P 21/00 (2006.01), A61P 9/00 (2006.01), A61P 35/00 (2006.01), A61P 43/00 (2006.01), A23G 1/38 (2006.01) (71) IMMD SP. ZO.O (PL)
(21) BR 11 2019 008766-4 A2	Código 6.23 - Exigência preliminar - pedidos com buscas realizadas por outros Escritórios de Patentes (22) 08/12/2017 (51) C07D 403/04 (2006.01), A61P 3/00 (2006.01), A61P 37/08 (2006.01), A61P 9/00 (2006.01), A61P 25/28 (2006.01), A61P 29/00 (2006.01), A61P 35/00 (2006.01), A61P 37/00 (2006.01), A61K 31/506 (2006.01) (71) UCB BIOPHARMA SRL (BE)
(21) BR 11 2019 008812-1 A2	Código 6.23 - Exigência preliminar - pedidos com buscas realizadas por outros Escritórios de Patentes (22) 22/11/2017 (51) C07D 487/04 (2006.01), A61K 31/519 (2006.01), A61P 19/02 (2006.01), A61P 29/00 (2006.01) (71) JIANGSU HENGRUI MEDICINE CO., LTD. (CN)
(21) BR 11 2019 009129-7 A2	Código 6.23 - Exigência preliminar - pedidos com buscas realizadas por outros Escritórios de Patentes (22) 07/11/2017 (51) C07D 471/04 (2006.01), A61K 31/4375 (2006.01), A61P 11/00 (2006.01) (71) BRISTOL-MYERS SQUIBB COMPANY (US)
(21) BR 11 2019 009159-9 A2	Código 6.23 - Exigência preliminar - pedidos com buscas realizadas por outros

	Escritórios de Patentes (22) 06/11/2017 (51) A61K 9/14 (2006.01), A61K 9/20 (2006.01), A61K 31/00 (2006.01) (71) MERCK PATENT GMBH (DE)
(21) BR 11 2019 009199-8 A2	Código 6.23 - Exigência preliminar - pedidos com buscas realizadas por outros Escritórios de Patentes (22) 07/11/2017 (51) C07D 471/04 (2006.01), C07D 491/04 (2006.01), A61K 31/4375 (2006.01), A61P 11/00 (2006.01) (71) BRISTOL-MYERS SQUIBB COMPANY (US)
(21) BR 11 2019 009245-5 A2	Código 6.23 - Exigência preliminar - pedidos com buscas realizadas por outros Escritórios de Patentes (22) 07/11/2017 (51) C07D 471/04 (2006.01), A61K 31/4375 (2006.01), A61P 11/00 (2006.01) (71) BRISTOL-MYERS SQUIBB COMPANY (US)
(21) BR 11 2019 009278-1 A2	Código 6.23 - Exigência preliminar - pedidos com buscas realizadas por outros Escritórios de Patentes (22) 16/11/2017 (51) A61K 9/16 (2006.01), A61K 9/00 (2006.01), A61K 31/439 (2006.01) (71) GLENMARK SPECIALTY S.A. (CH)
(21) BR 11 2019 009293-5 A2	Código 6.23 - Exigência preliminar - pedidos com buscas realizadas por outros Escritórios de Patentes (22) 07/11/2017 (51) C07D 471/04 (2006.01), A61K 31/4375 (2006.01), A61P 11/00 (2006.01) (71) BRISTOL-MYERS SQUIBB COMPANY (US)
(21) BR 11 2019 009448-2 A2	Código 6.23 - Exigência preliminar - pedidos com buscas realizadas por outros Escritórios de Patentes (22) 27/11/2017 (51) C07D 471/04 (2006.01), A61K 31/519 (2006.01), A61P 9/10 (2006.01), A61P 11/00 (2006.01), A61P 29/00 (2006.01), A61P 35/00 (2006.01), A61P 43/00 (2006.01) (71) TEIJIN PHARMA LIMITED (JP)
(21) BR 11 2019 009463-6 A2	Código 6.23 - Exigência preliminar - pedidos com buscas realizadas por outros Escritórios de Patentes (22) 09/11/2017 (51) A61K 9/107 (2006.01), A61K 33/24 (2019.01), A61K 33/30 (2006.01), A61P 17/02 (2006.01)

	(71) PROVITA EUROTECH LTD (GB)
(21) BR 11 2019 009775-9 A2	Código 6.23 - Exigência preliminar - pedidos com buscas realizadas por outros Escritórios de Patentes (22) 14/11/2017 (51) A61K 9/06 (2006.01), A61K 31/4045 (2006.01) (71) KLARIA PHARMA HOLDING AB (SE)
(21) BR 11 2019 009864-0 A2	Código 6.23 - Exigência preliminar - pedidos com buscas realizadas por outros Escritórios de Patentes (22) 22/11/2017 (51) C07D 487/04 (2006.01), A61P 11/12 (2006.01), A61K 31/4985 (2006.01) (71) ENTERPRISE THERAPEUTICS LIMITED (GB)
(21) BR 11 2019 010115-2 A2	Código 6.23 - Exigência preliminar - pedidos com buscas realizadas por outros Escritórios de Patentes (22) 13/10/2017 (51) A61K 9/00 (2006.01), A61K 9/20 (2006.01), A61K 47/26 (2006.01) (71) FERTIN PHARMA A/S (DK) ; JOHNSON & JOHNSON CONSUMER INC. (US)
(21) BR 11 2019 010119-5 A2	Código 6.23 - Exigência preliminar - pedidos com buscas realizadas por outros Escritórios de Patentes (22) 20/11/2017 (51) B29C 63/06 (2006.01), D02G 3/36 (2006.01), D04B 1/14 (2006.01), F16L 59/02 (2006.01) (71) SAPREX, LLC (US)
(21) BR 11 2019 010129-2 A2	Código 6.23 - Exigência preliminar - pedidos com buscas realizadas por outros Escritórios de Patentes (22) 16/11/2017 (51) B29D 30/54 (2006.01), B29D 30/06 (2006.01) (71) BRIDGESTONE AMERICAS TIRE OPERATIONS, LLC (US)
(21) BR 11 2019 010163-2 A2	Código 6.23 - Exigência preliminar - pedidos com buscas realizadas por outros Escritórios de Patentes (22) 16/11/2017 (51) A61K 9/08 (2006.01), A61M 1/00 (2006.01), A61K 31/00 (2006.01) (71) FRESENIUS MEDICAL CARE DEUTSCHLAND GMBH (DE)
(21) BR 11 2019 010170-5 A2	Código 6.23 - Exigência preliminar - pedidos com buscas realizadas por outros Escritórios de Patentes (22) 29/11/2017

	(51) A24B 15/16 (2020.01), A24B 15/32 (2006.01), A24B 15/34 (2006.01), A24F 47/00 (2020.01) (71) NICOVENTURES TRADING LIMITED (GB)
(21) BR 11 2019 010187-0 A2	Código 6.23 - Exigência preliminar - pedidos com buscas realizadas por outros Escritórios de Patentes (22) 07/12/2017 (51) C08F 2/38 (2006.01), C08F 2/40 (2006.01), C08F 6/00 (2006.01), C08F 279/02 (2006.01), C08K 5/13 (2006.01), C08K 5/375 (2006.01) (71) FINA TECHNOLOGY, INC. (US)
(21) BR 11 2019 010208-6 A2	Código 6.23 - Exigência preliminar - pedidos com buscas realizadas por outros Escritórios de Patentes (22) 20/11/2017 (51) C08B 37/00 (2006.01), C08J 5/18 (2006.01), C08J 5/00 (2006.01) (71) NUTRITION & BIOSCIENCES USA 4, INC. (US)
(21) BR 11 2019 010210-8 A2	Código 6.23 - Exigência preliminar - pedidos com buscas realizadas por outros Escritórios de Patentes (22) 28/12/2017 (51) A61K 31/192 (2006.01), A61K 31/216 (2006.01) (71) RUSH UNIVERSITY MEDICAL CENTER (US)
(21) BR 11 2019 010212-4 A2	Código 6.23 - Exigência preliminar - pedidos com buscas realizadas por outros Escritórios de Patentes (22) 21/11/2017 (51) C08J 3/22 (2006.01), C08J 3/24 (2006.01), C08K 3/00 (2018.01), C08K 5/14 (2006.01), C08K 3/01 (2018.01), C08K 3/04 (2006.01), C08K 3/26 (2006.01), C08K 3/30 (2006.01), C08K 3/34 (2006.01), C08K 3/36 (2006.01), C08L 9/06 (2006.01), C08L 23/08 (2006.01), C08L 23/22 (2006.01), C08L 25/04 (2006.01), C08L 25/08 (2006.01), C08L 33/08 (2006.01) (71) AKZO NOBEL CHEMICALS INTERNATIONAL B.V. (NL)
(21) BR 11 2019 010218-3 A2	Código 6.23 - Exigência preliminar - pedidos com buscas realizadas por outros Escritórios de Patentes (22) 21/11/2017 (51) C08J 3/22 (2006.01), C08J 3/24 (2006.01), C08K 3/00 (2018.01), C08K 5/14 (2006.01), C08K 3/01 (2018.01), C08K 3/04 (2006.01), C08K 3/26 (2006.01), C08K 3/30 (2006.01), C08K 3/34 (2006.01), C08K 3/36 (2006.01) (71) AKZO NOBEL CHEMICALS INTERNATIONAL B.V. (NL)
(21) BR 11 2019 010282-5 A2	Código 6.23 - Exigência preliminar - pedidos com buscas realizadas por outros Escritórios de Patentes

	(22) 21/11/2017 (51) C08J 5/18 (2006.01), C08K 9/06 (2006.01), C08K 9/04 (2006.01), C08K 3/26 (2006.01) (71) OMYA INTERNATIONAL AG (CH)
(21) BR 11 2019 010320-1 A2	Código 6.23 - Exigência preliminar - pedidos com buscas realizadas por outros Escritórios de Patentes (22) 21/11/2017 (51) B29D 99/00 (2010.01), B31D 3/02 (2006.01) (71) EURO-COMPOSITES S.A. (LU)
(21) BR 11 2019 010323-6 A2	Código 6.23 - Exigência preliminar - pedidos com buscas realizadas por outros Escritórios de Patentes (22) 21/11/2017 (51) A61K 9/14 (2006.01), A61K 39/00 (2006.01), A61K 39/39 (2006.01), A23L 33/00 (2016.01), A23L 33/13 (2016.01), A23L 33/17 (2016.01), A61K 39/35 (2006.01), A61P 37/00 (2006.01), A61K 9/00 (2006.01) (71) BEFORE BRANDS, INC. (US)
(21) BR 11 2019 010350-3 A2	Código 6.23 - Exigência preliminar - pedidos com buscas realizadas por outros Escritórios de Patentes (22) 06/12/2017 (51) C08F 210/16 (2006.01), C08J 5/18 (2006.01), C08L 23/08 (2006.01) (71) DOW GLOBAL TECHNOLOGIES LLC (US)
(21) BR 11 2019 010366-0 A2	Código 6.23 - Exigência preliminar - pedidos com buscas realizadas por outros Escritórios de Patentes (22) 22/11/2017 (51) B32B 5/02 (2006.01), B32B 5/16 (2006.01), B32B 5/24 (2006.01), B32B 5/30 (2006.01), B32B 7/04 (2019.01), B32B 7/08 (2019.01), B32B 13/14 (2006.01), B32B 25/04 (2006.01), B32B 27/12 (2006.01), B32B 27/14 (2006.01), B32B 27/30 (2006.01), B32B 27/32 (2006.01), B32B 27/40 (2006.01), B32B 3/08 (2006.01), B32B 3/28 (2006.01) (71) CONCRETE CANVAS TECHNOLOGY LTD. (GB)
(21) BR 11 2019 010391-0 A2	Código 6.23 - Exigência preliminar - pedidos com buscas realizadas por outros Escritórios de Patentes (22) 24/11/2017 (51) B32B 7/04 (2019.01), B32B 7/06 (2019.01), B32B 7/12 (2006.01), B32B 15/09 (2006.01), B32B 15/20 (2006.01), B32B 27/08 (2006.01), B32B 27/30 (2006.01), B32B 27/32 (2006.01), B32B 27/36 (2006.01), B65D 51/00 (2006.01) (71) AMCOR FLEXIBLES ITALIA S.R.L. (IT)

(21) BR 11 2019 010412-7 A2	Código 6.23 - Exigência preliminar - pedidos com buscas realizadas por outros Escritórios de Patentes (22) 21/11/2017 (51) C08L 23/02 (2006.01) (71) POLYMATERIA LIMITED (GB)
(21) BR 11 2019 010446-1 A2	Código 6.23 - Exigência preliminar - pedidos com buscas realizadas por outros Escritórios de Patentes (22) 29/11/2017 (51) B29D 30/06 (2006.01), B29D 30/00 (2006.01) (71) PIRELLI TYRE S.P.A. (IT)
(21) BR 11 2019 010454-2 A2	Código 6.23 - Exigência preliminar - pedidos com buscas realizadas por outros Escritórios de Patentes (22) 07/12/2017 (51) C08J 3/22 (2006.01), C08K 13/02 (2006.01), C08K 5/00 (2006.01), C08K 5/098 (2006.01), C08K 5/26 (2006.01) (71) CHEMSON POLYMER-ADDITIVE AG (AT)
(21) BR 11 2019 010473-9 A2	Código 6.23 - Exigência preliminar - pedidos com buscas realizadas por outros Escritórios de Patentes (22) 27/11/2017 (51) B29D 30/00 (2006.01), G06T 7/62 (2017.01), B29D 30/32 (2006.01), B29D 30/24 (2006.01), G06T 7/00 (2017.01) (71) PIRELLI TYRE S.P.A. (IT)
(21) BR 11 2019 010505-0 A2	Código 6.23 - Exigência preliminar - pedidos com buscas realizadas por outros Escritórios de Patentes (22) 22/11/2017 (51) C08G 18/66 (2006.01), C08G 18/72 (2006.01), C08G 18/76 (2006.01), C08G 18/12 (2006.01), C09J 175/08 (2006.01), C09J 175/04 (2006.01) (71) HENKEL AG & CO. KGAA (DE)
(21) BR 11 2019 010530-1 A2	Código 6.23 - Exigência preliminar - pedidos com buscas realizadas por outros Escritórios de Patentes (22) 22/12/2017 (51) C08G 18/66 (2006.01), C08G 18/75 (2006.01), C08G 18/76 (2006.01), C08G 18/32 (2006.01), C08G 18/42 (2006.01) (71) BASF SE (DE)
(21) BR 11 2019 010576-0 A2	Código 6.23 - Exigência preliminar - pedidos com buscas realizadas por outros Escritórios de Patentes (22) 29/11/2017

	(51) B32B 7/06 (2019.01), B32B 27/08 (2006.01), B32B 27/30 (2006.01), B32B 27/32 (2006.01), B32B 27/34 (2006.01), B32B 27/36 (2006.01), B32B 1/08 (2006.01), F16L 9/12 (2006.01), F16L 11/04 (2006.01) (71) WAVIN B.V. (NL)
(21) BR 11 2019 010616-2 A2	Código 6.23 - Exigência preliminar - pedidos com buscas realizadas por outros Escritórios de Patentes (22) 29/11/2017 (51) C08J 3/00 (2006.01), C08J 5/18 (2006.01), C09D 123/06 (2006.01), C08L 23/04 (2006.01), C08L 23/06 (2006.01) (71) DOW GLOBAL TECHNOLOGIES LLC (US)
(21) BR 11 2019 010670-7 A2	Código 6.23 - Exigência preliminar - pedidos com buscas realizadas por outros Escritórios de Patentes (22) 29/11/2017 (51) B29B 11/16 (2006.01), B29C 70/38 (2006.01), B29C 70/48 (2006.01), B29C 33/68 (2006.01) (71) CYTEC INDUSTRIES INC. (US)
(21) BR 11 2019 010684-7 A2	Código 6.23 - Exigência preliminar - pedidos com buscas realizadas por outros Escritórios de Patentes (22) 14/11/2017 (51) B29C 44/34 (2006.01), C08J 9/00 (2006.01), B29K 75/00 (2006.01), B29K 101/12 (2006.01), B29L 31/30 (2006.01), B29L 31/50 (2006.01), B29L 31/00 (2006.01) (71) HUNTSMAN INTERNATIONAL LLC (US)
(21) BR 11 2019 010783-5 A2	Código 6.23 - Exigência preliminar - pedidos com buscas realizadas por outros Escritórios de Patentes (22) 26/11/2017 (51) C08K 5/3492 (2006.01) (71) QED LABS INC (US)
(21) BR 11 2019 010794-0 A2	Código 6.23 - Exigência preliminar - pedidos com buscas realizadas por outros Escritórios de Patentes (22) 20/12/2017 (51) C08F 110/02 (2006.01), C08F 4/18 (2006.01), C08F 4/24 (2006.01) (71) CHEVRON PHILLIPS CHEMICAL COMPANY LP (US)
(21) BR 11 2019 010811-4 A2	Código 6.23 - Exigência preliminar - pedidos com buscas realizadas por outros Escritórios de Patentes (22) 21/12/2017 (51) B32B 17/10 (2006.01)

	(71) SAINT-GOBAIN GLASS FRANCE (FR)
(21) BR 11 2019 010836-0 A2	Código 6.23 - Exigência preliminar - pedidos com buscas realizadas por outros Escritórios de Patentes (22) 14/12/2017 (51) C08F 220/06 (2006.01), C08F 120/06 (2006.01), C09C 3/10 (2006.01), D21H 19/56 (2006.01) (71) COATEX (FR)
(21) BR 11 2019 010904-8 A2	Código 6.23 - Exigência preliminar - pedidos com buscas realizadas por outros Escritórios de Patentes (22) 24/11/2017 (51) C08J 3/03 (2006.01), A61Q 5/00 (2006.01), A61K 8/81 (2006.01), A61K 8/04 (2006.01) (71) L'OREAL (FR)
(21) BR 11 2019 010937-4 A2	Código 6.23 - Exigência preliminar - pedidos com buscas realizadas por outros Escritórios de Patentes (22) 28/11/2017 (51) B32B 5/02 (2006.01), B32B 7/12 (2006.01), B32B 27/08 (2006.01), B32B 27/12 (2006.01), B32B 27/28 (2006.01), B32B 27/30 (2006.01), B32B 27/36 (2006.01), B32B 27/40 (2006.01), B32B 3/08 (2006.01), B32B 3/26 (2006.01), B60R 13/08 (2006.01), G10K 11/168 (2006.01) (71) AUTONEUM MANAGEMENT AG (CH)
(21) BR 11 2019 010975-7 A2	Código 6.23 - Exigência preliminar - pedidos com buscas realizadas por outros Escritórios de Patentes (22) 07/12/2017 (51) C08J 5/24 (2006.01) (71) TORAY INDUSTRIES, INC. (JP)
(21) BR 11 2019 011002-0 A2	Código 6.23 - Exigência preliminar - pedidos com buscas realizadas por outros Escritórios de Patentes (22) 02/11/2017 (51) C08J 3/07 (2006.01), B29C 41/14 (2006.01), B32B 27/00 (2006.01), C08K 9/00 (2006.01), C08L 53/02 (2006.01) (71) ZEON CORPORATION (JP)
(21) BR 11 2019 011143-3 A2	Código 6.23 - Exigência preliminar - pedidos com buscas realizadas por outros Escritórios de Patentes (22) 09/11/2017 (51) C08C 19/02 (2006.01), C08F 236/12 (2006.01) (71) ARLANXEO DEUTSCHLAND GMBH (DE)

(21) BR 11 2019 011212-0 A2	Código 6.23 - Exigência preliminar - pedidos com buscas realizadas por outros Escritórios de Patentes (22) 17/11/2017 (51) C08F 2/01 (2006.01), C08F 2/04 (2006.01), C08J 3/20 (2006.01), C08L 23/04 (2006.01), C08L 23/26 (2006.01) (71) DOW GLOBAL TECHNOLOGIES LLC (US)
(21) BR 11 2019 011248-0 A2	Código 6.23 - Exigência preliminar - pedidos com buscas realizadas por outros Escritórios de Patentes (22) 01/12/2017 (51) C08F 290/06 (2006.01), B01J 13/18 (2006.01), C08F 2/22 (2006.01) (71) CALYXIA (FR)
(21) BR 11 2019 011290-1 A2	Código 6.23 - Exigência preliminar - pedidos com buscas realizadas por outros Escritórios de Patentes (22) 18/12/2017 (51) C08L 23/08 (2006.01) (71) DOW GLOBAL TECHNOLOGIES LLC (US)
(21) BR 11 2019 011316-9 A2	Código 6.23 - Exigência preliminar - pedidos com buscas realizadas por outros Escritórios de Patentes (22) 12/12/2017 (51) B32B 3/28 (2006.01), B62D 25/00 (2006.01), B62D 29/04 (2006.01), B21D 47/04 (2006.01), B21D 53/88 (2006.01) (71) NIPPON STEEL CORPORATION (JP)
(21) BR 11 2019 011343-6 A2	Código 6.23 - Exigência preliminar - pedidos com buscas realizadas por outros Escritórios de Patentes (22) 05/12/2017 (51) C08K 5/01 (2006.01), C09D 133/08 (2006.01), C09J 133/08 (2006.01), C08L 23/22 (2006.01) (71) SIKA TECHNOLOGY AG (CH)
(21) BR 11 2019 011344-4 A2	Código 6.23 - Exigência preliminar - pedidos com buscas realizadas por outros Escritórios de Patentes (22) 01/12/2017 (51) B29C 70/44 (2006.01), B29C 70/54 (2006.01), B29C 33/00 (2006.01), B29D 99/00 (2010.01) (71) LM WIND POWER INTERNATIONAL TECHNOLOGY II APS (DK)
(21) BR 11 2019 011385-1 A2	Código 6.23 - Exigência preliminar - pedidos com buscas realizadas por outros Escritórios de Patentes

(22) 05/12/2017
(51) B32B 27/08 (2006.01), B32B 27/18 (2006.01), B32B 27/30 (2006.01), C08J 5/18 (2006.01), C08K 7/20 (2006.01), C08L 27/16 (2006.01)
(71) RÖHM GMBH (DE)

---

(21) BR 11 2019 011456-4 A2

Código 6.23 - Exigência preliminar - pedidos com buscas realizadas por outros Escritórios de Patentes
(22) 18/12/2017
(51) C08L 23/14 (2006.01), C08L 23/16 (2006.01)
(71) BASELL POLIOLEFINE ITALIA S.R.L. (IT)

---

(21) BR 11 2019 011495-5 A2

Código 6.23 - Exigência preliminar - pedidos com buscas realizadas por outros Escritórios de Patentes
(22) 05/12/2017
(51) B32B 21/14 (2006.01), C08L 97/02 (2006.01), E04B 1/84 (2006.01)
(71) LOUISIANA-PACIFIC CORPORATION (US)

---

(21) BR 11 2019 011505-6 A2

Código 6.23 - Exigência preliminar - pedidos com buscas realizadas por outros Escritórios de Patentes
(22) 29/11/2017
(51) B29D 30/36 (2006.01)
(71) PIRELLI TYRE S.P.A. (IT)

---

(21) BR 11 2019 011534-0 A2

Código 6.23 - Exigência preliminar - pedidos com buscas realizadas por outros Escritórios de Patentes
(22) 29/11/2017
(51) C08L 95/00 (2006.01), C08K 3/32 (2006.01), C08K 5/3472 (2006.01), C01B 25/24 (2006.01)
(71) ECOLAB USA INC. (US)

---

(21) BR 11 2019 011546-3 A2

Código 6.23 - Exigência preliminar - pedidos com buscas realizadas por outros Escritórios de Patentes
(22) 12/12/2017
(51) C08L 7/00 (2006.01), C08L 9/00 (2006.01), B60C 1/00 (2006.01), C08K 3/04 (2006.01), D01F 9/127 (2006.01), C01B 32/158 (2017.01)
(71) PIRELLI TYRE S.P.A. (IT) ; POLITECNICO DI MILANO (IT)

---

(21) BR 11 2019 011551-0 A2

Código 6.23 - Exigência preliminar - pedidos com buscas realizadas por outros Escritórios de Patentes
(22) 05/12/2017
(51) C08C 19/02 (2006.01), C08K 7/14 (2006.01), F16G 5/20 (2006.01)
(71) DAYCO EUROPE S.R.L. (IT) ; ARLANXEO DEUTSCHLAND GMBH (DE)

(21) BR 11 2019 011558-7 A2	Código 6.23 - Exigência preliminar - pedidos com buscas realizadas por outros Escritórios de Patentes (22) 07/11/2017 (51) C08F 210/16 (2006.01), C08F 4/6592 (2006.01), C08J 5/18 (2006.01) (71) EXXONMOBIL CHEMICAL PATENTS INC. (US)
(21) BR 11 2019 011570-6 A2	Código 6.23 - Exigência preliminar - pedidos com buscas realizadas por outros Escritórios de Patentes (22) 08/12/2017 (51) C08L 51/06 (2006.01), C08J 3/24 (2006.01), C08F 8/00 (2006.01), C08F 8/12 (2006.01), C08F 255/00 (2006.01), C08F 230/08 (2006.01), C08G 77/442 (2006.01), C08J 9/04 (2006.01), C08F 255/02 (2006.01), C08L 23/08 (2006.01), C08L 23/12 (2006.01), C08L 23/16 (2006.01), C08L 53/00 (2006.01), C08K 5/5425 (2006.01), C08K 5/14 (2006.01), C08J 9/12 (2006.01), F16L 11/04 (2006.01) (71) COOPER-STANDARD AUTOMOTIVE INC. (US)
(21) BR 11 2019 011595-1 A2	Código 6.23 - Exigência preliminar - pedidos com buscas realizadas por outros Escritórios de Patentes (22) 28/12/2017 (51) C08J 9/36 (2006.01), C08L 23/10 (2006.01), C08J 9/14 (2006.01), C08J 9/16 (2006.01), C08J 9/22 (2006.01) (71) BOREALIS AG (AT)
(21) BR 11 2019 011626-5 A2	Código 6.23 - Exigência preliminar - pedidos com buscas realizadas por outros Escritórios de Patentes (22) 08/12/2017 (51) C07D 401/14 (2006.01), C07D 401/04 (2006.01), C07D 231/20 (2006.01), A61K 31/455 (2006.01), A61P 11/00 (2006.01) (71) VERTEX PHARMACEUTICALS INCORPORATED (US)
(21) BR 11 2019 011687-7 A2	Código 6.23 - Exigência preliminar - pedidos com buscas realizadas por outros Escritórios de Patentes (22) 20/12/2017 (51) C08J 11/08 (2006.01), C08L 101/02 (2006.01), C08L 67/02 (2006.01) (71) AALTO UNIVERISITY FOUNDATION SR (FI)
(21) BR 11 2019 011708-3 A2	Código 6.23 - Exigência preliminar - pedidos com buscas realizadas por outros Escritórios de Patentes (22) 13/12/2017 (51) A61K 31/198 (2006.01), A61P 31/04 (2006.01), A61P 11/00 (2006.01) (71) ZAMBON S.P.A. (IT)

(21) BR 11 2019 011717-2 A2	Código 6.23 - Exigência preliminar - pedidos com buscas realizadas por outros Escritórios de Patentes (22) 12/12/2017 (51) C08F 110/02 (2006.01), C08F 4/651 (2006.01), C08F 4/654 (2006.01), C08F 4/649 (2006.01) (71) BASELL POLIOLEFINE ITALIA S.R.L. (IT)
(21) BR 11 2019 011726-1 A2	Código 6.23 - Exigência preliminar - pedidos com buscas realizadas por outros Escritórios de Patentes (22) 15/12/2017 (51) C08F 220/06 (2006.01), C08F 20/06 (2006.01), C08F 2/30 (2006.01), C08J 5/18 (2006.01), C11D 3/37 (2006.01), B32B 27/30 (2006.01) (71) BASF SE (DE)
(21) BR 11 2019 011728-8 A2	Código 6.23 - Exigência preliminar - pedidos com buscas realizadas por outros Escritórios de Patentes (22) 04/12/2017 (51) C08F 220/58 (2006.01) (71) CLARIANT INTERNATIONAL LTD. (CH)
(21) BR 11 2019 011743-1 A2	Código 6.23 - Exigência preliminar - pedidos com buscas realizadas por outros Escritórios de Patentes (22) 06/12/2017 (51) A61K 9/06 (2006.01), A61K 31/00 (2006.01), A61K 47/44 (2017.01) (71) TOPICAL INNOVATIONS B.V. (NL) ; JAN MARIUS KEPPEL HESSELINK (NL)
(21) BR 11 2019 011748-2 A2	Código 6.23 - Exigência preliminar - pedidos com buscas realizadas por outros Escritórios de Patentes (22) 29/11/2017 (51) A61K 9/14 (2006.01), A61K 36/752 (2006.01), A61K 9/20 (2006.01), A61K 9/48 (2006.01) (71) INDENA S.P.A (IT)
(21) BR 11 2019 011751-2 A2	Código 6.23 - Exigência preliminar - pedidos com buscas realizadas por outros Escritórios de Patentes (22) 13/12/2017 (51) B32B 17/06 (2006.01), B32B 7/02 (2019.01), G03B 21/60 (2014.01), G02B 5/02 (2006.01), B32B 17/10 (2006.01) (71) SAINT-GOBAIN GLASS FRANCE (FR)
(21) BR 11 2019 011754-7 A2	Código 6.23 - Exigência preliminar - pedidos com buscas realizadas por outros Escritórios de Patentes

(22) 04/12/2017
(51) C08F 220/58 (2006.01)
(71) CLARIANT INTERNATIONAL LTD. (CH)

(21) BR 11 2019 011780-6 A2
Código 6.23 - Exigência preliminar - pedidos com buscas realizadas por outros Escritórios de Patentes
(22) 04/12/2017
(51) C08F 220/58 (2006.01)
(71) CLARIANT INTERNATIONAL LTD. (CH)

(21) BR 11 2019 011789-0 A2
Código 6.23 - Exigência preliminar - pedidos com buscas realizadas por outros Escritórios de Patentes
(22) 05/12/2017
(51) A61K 31/122 (2006.01), A61K 31/375 (2006.01), A61K 47/22 (2006.01)
(71) IC-MEDTECH CORP. (US)

(21) BR 11 2019 011857-8 A2
Código 6.23 - Exigência preliminar - pedidos com buscas realizadas por outros Escritórios de Patentes
(22) 07/12/2017
(51) C08G 59/18 (2006.01)
(71) SIKA TECHNOLOGY AG (CH)

(21) BR 11 2019 011861-6 A2
Código 6.23 - Exigência preliminar - pedidos com buscas realizadas por outros Escritórios de Patentes
(22) 07/12/2017
(51) C08G 59/18 (2006.01), C09J 163/00 (2006.01), C04B 26/14 (2006.01)
(71) SIKA TECHNOLOGY AG (CH)

(21) BR 11 2019 011953-1 A2
Código 6.23 - Exigência preliminar - pedidos com buscas realizadas por outros Escritórios de Patentes
(22) 12/12/2017
(51) A61K 9/12 (2006.01), A61K 31/215 (2006.01), A61K 47/14 (2017.01), A61K 47/24 (2006.01), A61K 47/44 (2017.01), A61P 33/14 (2006.01), C07C 69/743 (2006.01)
(71) CONTRACT PHARMACEUTICALS LIMITED (CA)

(21) BR 11 2019 012021-1 A2
Código 6.23 - Exigência preliminar - pedidos com buscas realizadas por outros Escritórios de Patentes
(22) 20/12/2017
(51) B32B 5/28 (2006.01), B29C 43/20 (2006.01), B29C 43/34 (2006.01), B29C 70/34 (2006.01), B32B 5/14 (2006.01)
(71) TORAY INDUSTRIES, INC. (JP)

(21) BR 11 2019 012029-7 A2	Código 6.23 - Exigência preliminar - pedidos com buscas realizadas por outros Escritórios de Patentes (22) 19/12/2017 (51) C08J 5/18 (2006.01), B32B 27/36 (2006.01), C08K 3/26 (2006.01), C09C 1/02 (2006.01) (71) OMYA INTERNATIONAL AG (CH)
(21) BR 11 2019 012075-0 A2	Código 6.23 - Exigência preliminar - pedidos com buscas realizadas por outros Escritórios de Patentes (22) 13/12/2017 (51) C08F 220/14 (2006.01), C08K 5/09 (2006.01), C08K 5/101 (2006.01), C08L 33/12 (2006.01), C08F 265/06 (2006.01) (71) ARKEMA FRANCE (FR)
(21) BR 11 2019 012076-9 A2	Código 6.23 - Exigência preliminar - pedidos com buscas realizadas por outros Escritórios de Patentes (22) 13/12/2017 (51) C08F 220/14 (2006.01), C08K 5/05 (2006.01), C08K 5/053 (2006.01), C08L 33/12 (2006.01), C08F 265/06 (2006.01) (71) ARKEMA FRANCE (FR)
(21) BR 11 2019 012102-1 A2	Código 6.23 - Exigência preliminar - pedidos com buscas realizadas por outros Escritórios de Patentes (22) 27/11/2017 (51) B29D 30/24 (2006.01) (71) VMI HOLLAND B.V. (NL)
(21) BR 11 2019 012106-4 A2	Código 6.23 - Exigência preliminar - pedidos com buscas realizadas por outros Escritórios de Patentes (22) 14/12/2017 (51) C07D 495/04 (2006.01), A61K 31/519 (2006.01), A61P 3/10 (2006.01), A61P 35/00 (2006.01) (71) JANSSEN PHARMACEUTICA NV (BE)
(21) BR 11 2019 012116-1 A2	Código 6.23 - Exigência preliminar - pedidos com buscas realizadas por outros Escritórios de Patentes (22) 07/12/2017 (51) C08J 5/18 (2006.01), B29D 7/01 (2006.01), B32B 27/00 (2006.01), C08F 120/06 (2006.01), C08J 3/05 (2006.01), C08J 3/07 (2006.01) (71) BASF SE (DE)
(21) BR 11 2019 012122-6 A2	Código 6.23 - Exigência preliminar - pedidos com buscas realizadas por outros Escritórios de Patentes

	(22) 14/12/2017 (51) A61K 9/00 (2006.01), A61K 47/06 (2006.01), A61K 47/10 (2017.01), A61K 47/36 (2006.01), A61K 9/12 (2006.01), A61K 47/44 (2017.01) (71) FERRING B.V. (NL)
(21) BR 11 2019 012129-3 A2	Código 6.23 - Exigência preliminar - pedidos com buscas realizadas por outros Escritórios de Patentes (22) 05/12/2017 (51) B29D 30/62 (2006.01), B29D 30/30 (2006.01), B29D 30/60 (2006.01), G01N 21/88 (2006.01), G01N 21/89 (2006.01) (71) PIRELLI TYRE S.P.A. (IT)
(21) BR 11 2019 012164-1 A2	Código 6.23 - Exigência preliminar - pedidos com buscas realizadas por outros Escritórios de Patentes (22) 15/12/2017 (51) C08B 30/20 (2006.01), A23L 29/212 (2016.01) (71) TATE & LYLE INGREDIENTS AMERICAS LLC (US)
(21) BR 11 2019 012174-9 A2	Código 6.23 - Exigência preliminar - pedidos com buscas realizadas por outros Escritórios de Patentes (22) 21/12/2017 (51) C08F 2/01 (2006.01), C08F 2/34 (2006.01), C08F 110/02 (2006.01), C08F 110/06 (2006.01) (71) BASELL POLYOLEFINE GMBH (DE)
(21) BR 11 2019 012211-7 A2	Código 6.23 - Exigência preliminar - pedidos com buscas realizadas por outros Escritórios de Patentes (22) 01/12/2017 (51) C07D 401/14 (2006.01), C07D 405/14 (2006.01), C07D 413/14 (2006.01), C07D 471/04 (2006.01), C07D 487/04 (2006.01), A61K 31/497 (2006.01), A61K 31/4427 (2006.01), A61P 3/00 (2006.01) (71) PFIZER INC. (US)
(21) BR 11 2019 012235-4 A2	Código 6.23 - Exigência preliminar - pedidos com buscas realizadas por outros Escritórios de Patentes (22) 14/12/2017 (51) C08B 37/00 (2006.01), C11D 3/22 (2006.01) (71) NUTRITION & BIOSCIENCES USA 4, INC. (US)
(21) BR 11 2019 012240-0 A2	Código 6.23 - Exigência preliminar - pedidos com buscas realizadas por outros Escritórios de Patentes (22) 20/12/2017 (51) B29D 30/00 (2006.01), G01M 17/02 (2006.01)

	(71) PIRELLI TYRE S.P.A. (IT)
(21) BR 11 2019 012241-9 A2	Código 6.23 - Exigência preliminar - pedidos com buscas realizadas por outros Escritórios de Patentes (22) 15/12/2017 (51) B32B 38/10 (2006.01), B32B 43/00 (2006.01) (71) SAPERATEC GMBH (DE)
(21) BR 11 2019 012267-2 A2	Código 6.23 - Exigência preliminar - pedidos com buscas realizadas por outros Escritórios de Patentes (22) 20/12/2017 (51) C07D 519/00 (2006.01), A61K 31/519 (2006.01), A61P 43/00 (2006.01), C07D 231/12 (2006.01) (71) JAPAN TOBACCO, INC. (JP)
(21) BR 11 2019 012271-0 A2	Código 6.23 - Exigência preliminar - pedidos com buscas realizadas por outros Escritórios de Patentes (22) 16/12/2017 (51) C07D 401/04 (2006.01), C07D 221/04 (2006.01), C07D 401/12 (2006.01), C07D 403/04 (2006.01), C07D 413/04 (2006.01), A61P 29/00 (2006.01), A61P 35/00 (2006.01), A61P 37/00 (2006.01), A61K 31/517 (2006.01) (71) REATA PHARMACEUTICALS, INC. (US)
(21) BR 11 2019 012299-0 A2	Código 6.23 - Exigência preliminar - pedidos com buscas realizadas por outros Escritórios de Patentes (22) 05/12/2017 (51) A61K 31/015 (2006.01), A61K 31/047 (2006.01), A61K 31/18 (2006.01), A61K 31/21 (2006.01), A61K 31/381 (2006.01), A61K 31/4168 (2006.01), C07D 233/20 (2006.01), C07D 265/30 (2006.01), C07D 285/06 (2006.01) (71) HARROW HEALTH, INC. (US)
(21) BR 11 2019 012400-4 A2	Código 6.23 - Exigência preliminar - pedidos com buscas realizadas por outros Escritórios de Patentes (22) 15/12/2017 (51) C08F 2/30 (2006.01), C08F 220/20 (2006.01), C08F 2/20 (2006.01) (71) LUBRIZOL ADVANCED MATERIALS, INC. (US)
(21) BR 11 2019 012413-6 A2	Código 6.23 - Exigência preliminar - pedidos com buscas realizadas por outros Escritórios de Patentes (22) 11/12/2017 (51) B32B 7/06 (2019.01), B32B 27/08 (2006.01), B32B 27/32 (2006.01), B32B 15/08 (2006.01), B32B 25/08 (2006.01), B32B 25/14 (2006.01), B32B 25/16 (2006.01), B32B 27/10 (2006.01), B32B 27/12 (2006.01), B32B 27/16 (2006.01),

	B32B 27/28 (2006.01), B32B 27/30 (2006.01), B32B 27/34 (2006.01), B32B 27/36 (2006.01) (71) AMCOR FLEXIBLES WINTERBOURNE LIMITED (GB)
(21) BR 11 2019 012431-4 A2	Código 6.23 - Exigência preliminar - pedidos com buscas realizadas por outros Escritórios de Patentes (22) 30/11/2017 (51) A61P 25/06 (2006.01), A61K 31/12 (2006.01), A61K 31/21 (2006.01) (71) NEUROENERGY VENTURES,INC. (US)
(21) BR 11 2019 012448-9 A2	Código 6.23 - Exigência preliminar - pedidos com buscas realizadas por outros Escritórios de Patentes (22) 14/12/2017 (51) B29D 30/46 (2006.01), B26D 1/56 (2006.01) (71) VMI HOLLAND B.V. (NL)
(21) BR 11 2019 012470-5 A2	Código 6.23 - Exigência preliminar - pedidos com buscas realizadas por outros Escritórios de Patentes (22) 21/12/2017 (51) C08L 23/08 (2006.01) (71) BRASKEM S.A. (BR/BA)
(21) BR 11 2019 012476-4 A2	Código 6.23 - Exigência preliminar - pedidos com buscas realizadas por outros Escritórios de Patentes (22) 19/12/2017 (51) A61K 31/198 (2006.01), A23L 33/175 (2016.01), A23L 33/18 (2016.01), A61P 21/06 (2006.01), A61P 21/00 (2006.01) (71) AXCELLA HEALTH INC. (US)
(21) BR 11 2019 012482-9 A2	Código 6.23 - Exigência preliminar - pedidos com buscas realizadas por outros Escritórios de Patentes (22) 21/12/2017 (51) C08G 18/73 (2006.01), C09J 175/04 (2006.01) (71) HUNTSMAN ADVANCED MATERIALS LICENSING (SWITZERLAND) GMBH (CH)
(21) BR 11 2019 012529-9 A2	Código 6.23 - Exigência preliminar - pedidos com buscas realizadas por outros Escritórios de Patentes (22) 19/12/2017 (51) A61K 31/198 (2006.01), A23L 33/175 (2016.01), A23L 33/18 (2016.01), A61P 1/16 (2006.01) (71) AXCELLA HEALTH INC. (US)

(21) BR 11 2019 012573-6 A2	Código 6.23 - Exigência preliminar - pedidos com buscas realizadas por outros Escritórios de Patentes (22) 19/12/2017 (51) A61K 9/70 (2006.01), A61K 31/407 (2006.01), A61P 25/18 (2006.01), A61P 25/24 (2006.01) (71) LTS LOHMANN THERAPIE-SYSTEME AG (DE)
(21) BR 11 2019 012575-2 A2	Código 6.23 - Exigência preliminar - pedidos com buscas realizadas por outros Escritórios de Patentes (22) 14/12/2017 (51) B32B 7/04 (2019.01), B32B 15/04 (2006.01), B32B 15/08 (2006.01), B32B 15/18 (2006.01), B32B 15/20 (2006.01), B32B 3/28 (2006.01), B32B 37/00 (2006.01), B32B 37/04 (2006.01), B32B 27/38 (2006.01) (71) OUTOKUMPU OYJ (FI)
(21) BR 11 2019 012610-4 A2	Código 6.23 - Exigência preliminar - pedidos com buscas realizadas por outros Escritórios de Patentes (22) 19/12/2017 (51) C08F 236/06 (2006.01), C08C 1/15 (2006.01), C08C 3/02 (2006.01), C08F 220/44 (2006.01), C08L 13/00 (2006.01) (71) ZEON CORPORATION (JP)
(21) BR 11 2019 012675-9 A2	Código 6.23 - Exigência preliminar - pedidos com buscas realizadas por outros Escritórios de Patentes (22) 19/12/2017 (51) C08L 83/04 (2006.01), C08K 3/22 (2006.01), B32B 27/28 (2006.01), B32B 1/08 (2006.01), A61L 31/12 (2006.01), C08G 77/04 (2006.01) (71) SAINT-GOBAIN PERFORMANCE PLASTICS CORPORATION (US)
(21) BR 11 2019 012776-3 A2	Código 6.23 - Exigência preliminar - pedidos com buscas realizadas por outros Escritórios de Patentes (22) 20/12/2017 (51) A61K 31/352 (2006.01), A61K 45/06 (2006.01), A61K 36/185 (2006.01), A61P 25/08 (2006.01) (71) TILRAY, INC. (US)
(21) BR 11 2019 012795-0 A2	Código 6.23 - Exigência preliminar - pedidos com buscas realizadas por outros Escritórios de Patentes (22) 28/12/2017 (51) B29D 30/60 (2006.01), B60C 1/00 (2006.01), B60C 19/08 (2006.01), B29D 30/52 (2006.01), B60C 11/00 (2006.01) (71) PIRELLI TYRE S.P.A. (IT)

(21) BR 11 2019 012821-2 A2	Código 6.23 - Exigência preliminar - pedidos com buscas realizadas por outros Escritórios de Patentes (22) 20/12/2017 (51) C07D 487/14 (2006.01), A61K 31/5517 (2006.01), A61P 25/00 (2006.01), A61P 35/00 (2006.01) (71) AGENEBIO, INC. (US)
(21) BR 11 2019 012857-3 A2	Código 6.23 - Exigência preliminar - pedidos com buscas realizadas por outros Escritórios de Patentes (22) 13/12/2017 (51) C08J 11/08 (2006.01), C08L 23/12 (2006.01) (71) THE PROCTER & GAMBLE COMPANY (US)
(21) BR 11 2019 012859-0 A2	Código 6.23 - Exigência preliminar - pedidos com buscas realizadas por outros Escritórios de Patentes (22) 13/12/2017 (51) C08J 11/08 (2006.01), C08L 23/06 (2006.01), C08L 23/08 (2006.01) (71) THE PROCTER & GAMBLE COMPANY (US)
(21) BR 11 2019 012860-3 A2	Código 6.23 - Exigência preliminar - pedidos com buscas realizadas por outros Escritórios de Patentes (22) 13/12/2017 (51) C08J 11/08 (2006.01) (71) THE PROCTER & GAMBLE COMPANY (US)
(21) BR 11 2019 012862-0 A2	Código 6.23 - Exigência preliminar - pedidos com buscas realizadas por outros Escritórios de Patentes (22) 13/12/2017 (51) C08J 11/08 (2006.01) (71) THE PROCTER & GAMBLE COMPANY (US)
(21) BR 11 2019 012899-9 A2	Código 6.23 - Exigência preliminar - pedidos com buscas realizadas por outros Escritórios de Patentes (22) 04/12/2017 (51) A61K 31/22 (2006.01), A61K 31/195 (2006.01), A61K 31/198 (2006.01), A61K 31/7004 (2006.01), A61K 31/7016 (2006.01), A61K 31/702 (2006.01), A61K 31/715 (2006.01), A61P 43/00 (2006.01), A61K 31/23 (2006.01), A61K 31/232 (2006.01) (71) KATHOLIEKE UNIVERSITEIT LEUVEN (BE)
(21) BR 11 2019 012917-0 A2	Código 6.23 - Exigência preliminar - pedidos com buscas realizadas por outros Escritórios de Patentes (22) 22/12/2017

	(51) B29C 47/08 (1985.01), B29C 47/56 (1985.01), B29C 47/04 (1985.01), B29C 47/12 (1985.01) (71) COMPAGNIE GENERALE DES ETABLISSEMENTS MICHELIN (FR)
(21) BR 11 2019 012932-4 A2	Código 6.23 - Exigência preliminar - pedidos com buscas realizadas por outros Escritórios de Patentes (22) 22/12/2017 (51) A61K 31/192 (2006.01), A61K 9/16 (2006.01), A61K 9/20 (2006.01), A61K 9/48 (2006.01), A61K 47/02 (2006.01), A61K 47/28 (2006.01), A61P 1/04 (2006.01), A61P 29/00 (2006.01), A61P 43/00 (2006.01) (71) SSP CO., LTD., JAPAN (JP)
(21) BR 11 2019 012993-6 A2	Código 6.23 - Exigência preliminar - pedidos com buscas realizadas por outros Escritórios de Patentes (22) 21/12/2017 (51) C07D 413/14 (2006.01), C07D 413/06 (2006.01), C07D 413/12 (2006.01), C07D 471/04 (2006.01), C07D 487/04 (2006.01), C07D 498/04 (2006.01), C07D 513/04 (2006.01), A61P 37/00 (2006.01), A61K 31/423 (2006.01) (71) INCYTE CORPORATION (US)
(21) BR 11 2019 013004-7 A2	Código 6.23 - Exigência preliminar - pedidos com buscas realizadas por outros Escritórios de Patentes (22) 22/12/2017 (51) B29C 44/04 (2006.01), B65D 1/22 (2006.01), B29C 44/58 (2006.01) (71) ICEE HOLDINGS PTY LTD (AU)
(21) BR 11 2019 013083-7 A2	Código 6.23 - Exigência preliminar - pedidos com buscas realizadas por outros Escritórios de Patentes (22) 21/12/2017 (51) C08G 8/24 (2006.01), C08G 18/54 (2006.01), C08G 18/76 (2006.01), B22C 1/22 (2006.01), B22C 1/16 (2006.01) (71) HÜTTENES-ALBERTUS CHEMISCHE WERKE GESELLSCHAFT MIT BESCHRÄNKTER HAFTUNG (DE)
(21) BR 11 2019 013098-5 A2	Código 6.23 - Exigência preliminar - pedidos com buscas realizadas por outros Escritórios de Patentes (22) 26/12/2017 (51) A61K 9/00 (2006.01), A61K 47/38 (2006.01), A61K 47/36 (2006.01), A61K 31/4184 (2006.01) (71) HK. INNO.N CORPORATION (KR)
(21) BR 11 2019 013172-8 A2	Código 6.23 - Exigência preliminar - pedidos com buscas realizadas por outros Escritórios de Patentes

	(22) 21/12/2017 (51) B29D 30/32 (2006.01), B29D 30/72 (2006.01) (71) PIRELLI TYRE S.P.A. (IT)
(21) BR 11 2019 013252-0 A2	Código 6.23 - Exigência preliminar - pedidos com buscas realizadas por outros Escritórios de Patentes (22) 27/12/2017 (51) C08L 3/02 (2006.01), C08L 23/06 (2006.01) (71) BIOLOGIQ, INC (US)
(21) BR 11 2019 013260-0 A2	Código 6.23 - Exigência preliminar - pedidos com buscas realizadas por outros Escritórios de Patentes (22) 27/12/2017 (51) C08G 18/66 (2006.01), C08G 18/76 (2006.01), C08G 18/10 (2006.01), C08G 18/32 (2006.01), C08G 18/48 (2006.01) (71) BASF SE (DE)
(21) BR 11 2019 013341-0 A2	Código 6.23 - Exigência preliminar - pedidos com buscas realizadas por outros Escritórios de Patentes (22) 27/12/2017 (51) C07D 311/76 (2006.01), A61K 31/352 (2006.01), A61K 31/47 (2006.01), C07D 217/04 (2006.01), C07D 217/08 (2006.01), C07D 223/16 (2006.01), C07D 498/14 (2006.01) (71) BIOGEN MA, INC. (US)
(21) BR 11 2019 013364-0 A2	Código 6.23 - Exigência preliminar - pedidos com buscas realizadas por outros Escritórios de Patentes (22) 28/12/2017 (51) C08J 3/02 (2006.01) (71) FUJIFILM CORPORATION (JP)
(21) BR 11 2019 013537-5 A2	Código 6.23 - Exigência preliminar - pedidos com buscas realizadas por outros Escritórios de Patentes (22) 30/11/2017 (51) C08J 9/00 (2006.01), C08K 5/56 (2006.01), C08L 83/05 (2006.01), C08L 83/07 (2006.01), A61F 2/12 (2006.01), C08G 77/12 (2006.01), C08G 77/20 (2006.01), C08J 9/30 (2006.01), C08J 9/32 (2006.01) (71) ETHICON, INC. (US)
(21) BR 11 2019 013571-5 A2	Código 6.23 - Exigência preliminar - pedidos com buscas realizadas por outros Escritórios de Patentes (22) 28/12/2017 (51) C07D 251/48 (2006.01), C07D 239/48 (2006.01), C07D 213/36 (2006.01),

	C07D 401/12 (2006.01), C07D 401/06 (2006.01), A61K 31/44 (2006.01), A61K 31/505 (2006.01), A61K 31/53 (2006.01), A61P 25/00 (2006.01) (71) MINORYX THERAPEUTICS S.L. (ES)
(21) BR 11 2019 013589-8 A2	Código 6.23 - Exigência preliminar - pedidos com buscas realizadas por outros Escritórios de Patentes (22) 30/11/2017 (51) C08L 83/04 (2006.01), A61F 2/12 (2006.01) (71) ETHICON, INC. (US)
(21) BR 11 2019 013728-9 A2	Código 6.23 - Exigência preliminar - pedidos com buscas realizadas por outros Escritórios de Patentes (22) 21/12/2017 (51) B29B 13/06 (2006.01), B29B 17/02 (2006.01), B29C 49/00 (2006.01), B29C 49/04 (2006.01) (71) ALPLA WERKE ALWIN LEHNER GMBH & CO. KG (AT)
(21) BR 11 2019 014008-5 A2	Código 6.23 - Exigência preliminar - pedidos com buscas realizadas por outros Escritórios de Patentes (22) 19/12/2017 (51) C08G 18/48 (2006.01), C08G 18/76 (2006.01), C08G 65/08 (2006.01), C08G 65/26 (2006.01), C07C 41/03 (2006.01), C08G 101/00 (2006.01) (71) DOW GLOBAL TECHNOLOGIES LLC (US)
(21) BR 11 2019 014876-0 A2	Código 6.23 - Exigência preliminar - pedidos com buscas realizadas por outros Escritórios de Patentes (22) 17/10/2017 (51) A61K 9/08 (2006.01), A61K 9/00 (2006.01), A61K 38/48 (2006.01), A61K 47/18 (2017.01), A61K 47/38 (2006.01), A61K 47/26 (2006.01), A61K 47/12 (2006.01) (71) DAEWOONG CO., LTD. (KR)
(21) BR 11 2019 015345-4 A2	Código 6.23 - Exigência preliminar - pedidos com buscas realizadas por outros Escritórios de Patentes (22) 15/11/2017 (51) C08G 18/50 (2006.01), C08G 18/66 (2006.01), C08G 18/76 (2006.01), C08G 18/10 (2006.01), C08G 18/38 (2006.01), C09J 175/04 (2006.01) (71) DOW GLOBAL TECHNOLOGIES LLC (US)
(21) BR 11 2019 016048-5 A2	Código 6.23 - Exigência preliminar - pedidos com buscas realizadas por outros Escritórios de Patentes (22) 22/12/2017 (51) C08F 4/6592 (2006.01), C08F 4/642 (2006.01), C08F 4/52 (2006.01), C08F

	10/02 (2006.01), C08F 2/38 (2006.01) (71) EXXONMOBIL CHEMICAL PATENTS INC. (US)
(21) BR 11 2019 017949-6 A2	Código 6.23 - Exigência preliminar - pedidos com buscas realizadas por outros Escritórios de Patentes (22) 11/12/2017 (51) A61K 31/202 (2006.01), A61P 25/28 (2006.01), A61K 31/14 (2006.01), A61K 31/4415 (2006.01), A61K 31/51 (2006.01), A61K 31/592 (2006.01), A61K 31/593 (2006.01) (71) SOCIÉTÉ DES PRODUITS NESTLÉ S.A. (CH)
(21) BR 11 2019 023490-0 A2	Código 6.23 - Exigência preliminar - pedidos com buscas realizadas por outros Escritórios de Patentes (22) 13/12/2017 (51) B32B 17/10 (2006.01) (71) SAINT-GOBAIN GLASS FRANCE (FR)
(21) BR 11 2019 025964-3 A2	Código 6.23 - Exigência preliminar - pedidos com buscas realizadas por outros Escritórios de Patentes (22) 31/10/2017 (51) C08K 5/54 (2006.01), C08K 5/549 (2006.01), C08L 23/00 (2006.01), C08L 23/04 (2006.01), C08L 23/06 (2006.01), H01L 31/048 (2014.01) (71) DOW GLOBAL TECHNOLOGIES LLC (US)
(21) BR 11 2020 002659-0 A2	Código 6.23 - Exigência preliminar - pedidos com buscas realizadas por outros Escritórios de Patentes (22) 31/08/2017 (51) C08B 15/00 (2006.01), F26B 3/12 (2006.01) (71) KIMBERLY-CLARK WORLDWIDE, INC. (US) ; SHANGHAI UNIVERSITY (CN)
(21) BR 11 2020 003714-1 A2	Código 6.23 - Exigência preliminar - pedidos com buscas realizadas por outros Escritórios de Patentes (22) 28/08/2017 (51) B32B 27/02 (2006.01), B32B 3/12 (2006.01), D04B 1/14 (2006.01), A61F 13/15 (2006.01), A61F 13/472 (2006.01), A61F 5/44 (2006.01), A61F 13/475 (2006.01), A61F 13/49 (2006.01), A61F 13/56 (2006.01), A61H 36/00 (2006.01), A41D 13/11 (2006.01), D04B 23/02 (2006.01), D06M 101/04 (2006.01), D06M 101/32 (2006.01), D03D 15/00 (2021.01), D02G 3/46 (2006.01), D06M 13/00 (2006.01), D06M 15/00 (2006.01) (71) EC BRAND COM IMP EXP DE VEST LTDA (BR/SP)
(21) BR 11 2020 004355-9 A2	Código 6.23 - Exigência preliminar - pedidos com buscas realizadas por outros

	Escritórios de Patentes (22) 08/12/2017 (51) C08L 67/04 (2006.01), C08L 3/02 (2006.01), C08K 5/092 (2006.01), C08K 5/29 (2006.01) (71) ENVIROCARE, S.R.O. (SK) ; PANARA, S.R.O. (SK)
(21) BR 11 2020 008188-4 A2	Código 6.23 - Exigência preliminar - pedidos com buscas realizadas por outros Escritórios de Patentes (22) 08/11/2017 (51) C08L 23/16 (2006.01), C08L 23/00 (2006.01), C08K 5/3435 (2006.01), C08K 5/34 (2006.01) (71) DOW GLOBAL TECHNOLOGIES LLC (US)
(21) BR 11 2020 008960-5 A2	Código 6.23 - Exigência preliminar - pedidos com buscas realizadas por outros Escritórios de Patentes (22) 06/11/2017 (51) C08K 3/04 (2006.01), C08K 3/08 (2006.01), C08K 3/22 (2006.01), C08K 5/18 (2006.01), C08K 5/3437 (2006.01), C08K 5/3475 (2006.01), C08K 5/3492 (2006.01) (71) COVESTRO DEUTSCHLAND AG (DE) ; COVESTRO LLC (US)
(21) BR 11 2020 009551-6 A2	Código 6.23 - Exigência preliminar - pedidos com buscas realizadas por outros Escritórios de Patentes (22) 14/11/2017 (51) C08L 77/06 (2006.01), C08K 7/14 (2006.01) (71) EVONIK OPERATIONS GMBH (DE) ; EVONIK SPECIALTY CHEMICALS (SHANGHAI) CO., LTD. (CN)
(21) BR 11 2020 010380-2 A2	Código 6.23 - Exigência preliminar - pedidos com buscas realizadas por outros Escritórios de Patentes (22) 25/12/2017 (51) C08L 33/08 (2006.01), C08L 33/10 (2006.01), C08F 216/16 (2006.01) (71) DOW GLOBAL TECHNOLOGIES LLC (US) ; ROHM AND HAAS COMPANY (US)
(21) BR 11 2020 010427-2 A2	Código 6.23 - Exigência preliminar - pedidos com buscas realizadas por outros Escritórios de Patentes (22) 18/12/2017 (51) C08G 18/48 (2006.01), C08G 18/66 (2006.01), C08G 18/76 (2006.01), C08G 18/28 (2006.01), C08G 18/32 (2006.01), C08L 75/04 (2006.01) (71) HUNTSMAN INTERNATIONAL LLC (US)
(21) BR 11 2020 011140-6 A2	Código 6.23 - Exigência preliminar - pedidos com buscas realizadas por outros

	Escritórios de Patentes (22) 28/12/2017 (51) C08L 83/07 (2006.01), C08L 83/06 (2006.01), C08L 23/00 (2006.01), C08L 23/04 (2006.01), C08L 23/08 (2006.01), C08L 23/10 (2006.01), C08L 23/16 (2006.01), C08L 23/18 (2006.01), C08L 23/20 (2006.01), C08L 23/22 (2006.01), C08L 23/24 (2006.01) (71) DOW GLOBAL TECHNOLOGIES LLC (US)
(21) BR 11 2020 011285-2 A2	Código 6.23 - Exigência preliminar - pedidos com buscas realizadas por outros Escritórios de Patentes (22) 13/12/2017 (51) A61K 9/00 (2006.01), A61M 15/00 (2006.01) (71) EMPHASYS IMPORTADORA EXPORTADORA E DISTRIBUIDORA LTDA. (BR/SP)
(21) BR 11 2020 011972-5 A2	Código 6.23 - Exigência preliminar - pedidos com buscas realizadas por outros Escritórios de Patentes (22) 13/12/2017 (51) B29B 11/14 (2006.01), B29D 22/00 (2006.01), B29K 67/00 (2006.01), B29L 31/00 (2006.01) (71) AMCOR RIGID PACKAGING USA, LLC (US)
(21) BR 11 2020 012930-5 A2	Código 6.23 - Exigência preliminar - pedidos com buscas realizadas por outros Escritórios de Patentes (22) 26/12/2017 (51) B29C 41/00 (2006.01), B29C 41/04 (2006.01), C08L 23/06 (2006.01), C08L 23/08 (2006.01) (71) BRASKEM S.A. (BR/BA)
(21) BR 11 2020 013374-4 A2	Código 6.23 - Exigência preliminar - pedidos com buscas realizadas por outros Escritórios de Patentes (22) 29/12/2017 (51) A61K 9/20 (2006.01), A61K 9/70 (2006.01) (71) EXENTIS KNOWLEDGE GMBH (CH) ; LAXXON MEDICAL AG (CH)
(21) BR 12 2020 008633-5 A2	Código 6.23 - Exigência preliminar - pedidos com buscas realizadas por outros Escritórios de Patentes (22) 31/03/2017 (51) C04B 24/38 (2006.01), C04B 26/02 (2006.01), C04B 26/28 (2006.01) (71) FIBERLEAN TECHNOLOGIES LIMITED (GB)
(21) BR 12 2020 022459-2 A2	Código 6.23 - Exigência preliminar - pedidos com buscas realizadas por outros Escritórios de Patentes

(22) 08/11/2017

(51) H01M 4/62 (2006.01), H01M 4/36 (2006.01), H01M 4/38 (2006.01), H01M 4/58 (2010.01), H01M 4/1397 (2010.01)

(71) OXIS ENERGY LIMITED (GB)

Código Ciência de Parecer

Código 7.1 - Conhecimento de Parecer Técnico

Suspenso o andamento do pedido para que o depositante se manifeste, no prazo de 90 (noventa) dias desta data, quanto ao contido no parecer técnico. O parecer pode ser obtido através do endereço eletrônico www.inpi.gov.br - No Acesso rápido – Faça uma busca - Patente. Para acessar, cadastre-se no Portal do INPI e use login e senha. A não manifestação ou a manifestação considerada improcedente acarretará a manutenção do posicionamento técnico anterior.

---

(21) BR 10 2012 006723-4 A2
Código 7.1 - Conhecimento de Parecer Técnico
(22) 26/03/2012
(71) Lucas Möller (BR/RS)

---

(21) BR 10 2013 001773-6 A2
Código 7.1 - Conhecimento de Parecer Técnico
(22) 23/01/2013
(71) DOW AGROSCIENCES LLC (US)

---

(21) BR 10 2013 006025-9 A2
Código 7.1 - Conhecimento de Parecer Técnico
(22) 13/03/2013
(71) DEERE & COMPANY (US)

---

(21) BR 10 2013 016275-2 A2
Código 7.1 - Conhecimento de Parecer Técnico
(22) 25/06/2013
(71) METALFRIO SOLUTIONS S.A. (BR/SP) ; O2 LED ILLUMINATION COMÉRCIO E DESENVOLVIMENTO DE PRODUTOS LTDA (BR/SP)

---

(21) BR 10 2013 026835-6 A2
Código 7.1 - Conhecimento de Parecer Técnico
(22) 17/10/2013
(71) MJV TECNOLOGIA LTDA (BR/RJ)

---

(21) BR 10 2013 026885-2 A2
Código 7.1 - Conhecimento de Parecer Técnico
(22) 18/10/2013
(71) RINNAI BRASIL TECNOLOGIA DE AQUECIMENTO LTDA (BR/SP)

---

(21) BR 10 2013 032746-8 A2
Código 7.1 - Conhecimento de Parecer Técnico
(22) 19/12/2013
(71) EUZENI DA SILVA 25607681866 (BR/SP)

---

(21) BR 10 2014 004512-0 A2
Código 7.1 - Conhecimento de Parecer Técnico
(22) 26/02/2014

	(71) CLAUDINEI DOS SANTOS (BR/RJ)
(21) BR 10 2014 006959-3 A2	Código 7.1 - Conhecimento de Parecer Técnico (22) 06/02/2014 (71) REGINALDO FRANCISCO DE MEDEIROS (BR/SP) ; LUIS FORLI NETO (BR/SP)
(21) BR 10 2014 016094-9 A2	Código 7.1 - Conhecimento de Parecer Técnico (22) 27/06/2014 (71) ATLAS INDÚSTRIA DE ELETRODOMÉSTICOS LTDA (BR/PR)
(21) BR 10 2014 016898-2 A2	Código 7.1 - Conhecimento de Parecer Técnico (22) 09/07/2014 (71) MARCOS STEGLICH (BR/RS)
(21) BR 10 2014 016983-0 A2	Código 7.1 - Conhecimento de Parecer Técnico (22) 10/07/2014 (71) MICROONDAS DESENVOLVIMENTOS DE TECNOLOGIAS LTDA EPP (BR/SP)
(21) BR 10 2014 029918-1 A2	Código 7.1 - Conhecimento de Parecer Técnico (22) 07/11/2014 (71) UNIVERSIDADE FEDERAL DA PARAÍBA (BR/PB)
(21) BR 10 2015 006306-7 A2	Código 7.1 - Conhecimento de Parecer Técnico (22) 20/03/2015 (71) ATLAS COPCO BRASIL LTDA (BR/SP)
(21) BR 10 2015 006371-7 A2	Código 7.1 - Conhecimento de Parecer Técnico (22) 23/03/2015 (71) ALLONDA AMBIENTAL LTDA (BR/SP)
(21) BR 10 2015 015997-8 A2	Código 7.1 - Conhecimento de Parecer Técnico (22) 01/07/2015 (71) ROMAPACK RECICLAGEM TÉCNICA DE PLÁSTICOS LTDA (BR/SP)
(21) BR 10 2015 029812-9 A2	Código 7.1 - Conhecimento de Parecer Técnico (22) 27/11/2015 (71) ORSA INTERNATIONAL PAPER EMBALAGENS S.A (BR/SP)
(21) BR 10 2015 031019-6 A2	Código 7.1 - Conhecimento de Parecer Técnico (22) 10/12/2015

	(71) UNIVERSIDADE FEDERAL DE SANTA CATARINA (BR/SC) ; EMBRACO INDÚSTRIA DE COMPRESSORES E SOLUÇÕES EM REFRIGERAÇÃO LTDA (BR/SC)
(21) BR 10 2016 003967-3 A2	Código 7.1 - Conhecimento de Parecer Técnico (22) 24/02/2016 (71) FORJAS TAURUS S.A. (BR/RS)
(21) BR 10 2016 015296-8 A8	Código 7.1 - Conhecimento de Parecer Técnico (22) 29/06/2016 (71) CNH INDUSTRIAL AMERICA LLC (US)
(21) BR 10 2016 015344-1 A8	Código 7.1 - Conhecimento de Parecer Técnico (22) 30/06/2016 (71) CARBOFIBRETEC GMBH (DE)
(21) BR 10 2016 015571-1 A8	Código 7.1 - Conhecimento de Parecer Técnico (22) 01/07/2016 (71) CNH INDUSTRIAL AMERICA LLC (US)
(21) BR 10 2016 016720-5 A2	Código 7.1 - Conhecimento de Parecer Técnico (22) 19/07/2016 (71) UNIVERSAL CHEMICAL LTDA (BR/SP)
(21) BR 10 2016 016912-7 A2	Código 7.1 - Conhecimento de Parecer Técnico (22) 21/07/2016 (71) MARIA APARECIDA MEDEIROS MACIEL (BR/RN)
(21) BR 10 2016 020969-2 A2	Código 7.1 - Conhecimento de Parecer Técnico (22) 12/09/2016 (71) DEERE & COMPANY (US)
(21) BR 10 2016 022467-5 A2	Código 7.1 - Conhecimento de Parecer Técnico (22) 28/09/2016 (71) PETRÓLEO BRASILEIRO S.A. - PETROBRAS (BR/RJ)
(21) BR 10 2017 001313-8 A2	Código 7.1 - Conhecimento de Parecer Técnico (22) 23/01/2017 (71) COTY GENEVA S.A. VERSOIX (CH)
(21) BR 10 2017 001318-9 A2	Código 7.1 - Conhecimento de Parecer Técnico (22) 23/01/2017

	(71) COTY GENEVA S.A. VERSOIX (CH)
(21) BR 10 2017 001322-7 A2	Código 7.1 - Conhecimento de Parecer Técnico (22) 23/01/2017 (71) COTY GENEVA S.A. VERSOIX (CH)
(21) BR 10 2017 012313-8 A2	Código 7.1 - Conhecimento de Parecer Técnico (22) 09/06/2017 (71) PETRÓLEO BRASILEIRO S.A. - PETROBRÁS (BR/RJ) ; UNIVERSIDADE FEDERAL DO RIO GRANDE DO SUL - UFRGS (BR/RS)
(21) BR 10 2019 002557-3 A2	Código 7.1 - Conhecimento de Parecer Técnico (22) 07/02/2019 (71) FABIO DE JESUS OLIVEIRA (BR/SP)
(21) BR 10 2019 017134-0 A2	Código 7.1 - Conhecimento de Parecer Técnico (22) 16/08/2019 (71) AGRO UP AGRICULTURA E AGROINDUSTRIA LTDA (BR/PR)
(21) BR 10 2019 026383-0 A2	Código 7.1 - Conhecimento de Parecer Técnico (22) 12/12/2019 (71) MECLANT COMÉRCIO MONTAGENS DE PEÇAS LTDA-ME (BR/MG)
(21) BR 10 2020 004262-9 A2	Código 7.1 - Conhecimento de Parecer Técnico (22) 03/03/2020 (71) MECLANT COMÉRCIO MONTAGENS DE PEÇAS LTDA-ME (BR/MG)
(21) BR 10 2020 012443-9 A2	Código 7.1 - Conhecimento de Parecer Técnico (22) 18/06/2020 (71) CREDERE ENGENHARIA LTDA ME (BR/RS)
(21) BR 10 2020 025963-6 A2	Código 7.1 - Conhecimento de Parecer Técnico (22) 18/12/2020 (71) MURIEL DE ALMEIDA ORNELA (BR/MG)
(21) BR 10 2021 001609-4 A2	Código 7.1 - Conhecimento de Parecer Técnico (22) 28/01/2021 (71) MURIEL DE ALMEIDA ORNELA (BR/MG)
(21) BR 10 2021 005895-1 A2	Código 7.1 - Conhecimento de Parecer Técnico (22) 26/03/2021 (71) D. R. LING INDÚSTRIA E COMÉRCIO S/A. (BR/CE)

(21) BR 11 2012 001016-6 A2	Código 7.1 - Conhecimento de Parecer Técnico (22) 19/07/2010 (71) Klox Technologies Inc. (CA)
(21) BR 11 2012 005402-3 A2	Código 7.1 - Conhecimento de Parecer Técnico (22) 21/10/2009 (71) Korea Research Institute of Chemical Technology (KR)
(21) BR 11 2012 015818-0 A2	Código 7.1 - Conhecimento de Parecer Técnico (22) 04/03/2011 (71) ZTE CORPORATION (CN)
(21) BR 11 2012 028631-5 A2	Código 7.1 - Conhecimento de Parecer Técnico (22) 11/05/2011 (71) NOKIA TECHNOLOGIES OY (FI)
(21) BR 11 2013 001687-6 A2	Código 7.1 - Conhecimento de Parecer Técnico (22) 12/07/2011 (71) Intel Corporation (US)
(21) BR 11 2013 002764-9 A8	Código 7.1 - Conhecimento de Parecer Técnico (22) 11/07/2011 (71) REGENERON PHARMACEUTICALS, INC. (US)
(21) BR 11 2013 003450-5 A2	Código 7.1 - Conhecimento de Parecer Técnico (22) 16/08/2011 (71) Novimmune S.A. (CH)
(21) BR 11 2013 008719-6 A2	Código 7.1 - Conhecimento de Parecer Técnico (22) 12/10/2011 (71) F HOFFMANN-LA ROCHE AG (CH)
(21) BR 11 2013 011705-2 A2	Código 7.1 - Conhecimento de Parecer Técnico (22) 14/11/2011 (71) THE TRUSTEES OF THE UNIVERSITY OF PENNSYLVANIA (PA) ; INOVIO PHARMACEUTICALS, INC.[US/IS] (US)
(21) BR 11 2013 011706-0 A2	Código 7.1 - Conhecimento de Parecer Técnico (22) 11/11/2011 (71) NOKIA SOLUTIONS AND NETWORKS GMBH & CO. KG (DE)

(21) BR 11 2013 020999-2 A2	Código 7.1 - Conhecimento de Parecer Técnico (22) 21/02/2012 (71) INNOVATE AG PTY LIMITED (AU)
(21) BR 11 2013 026680-5 A2	Código 7.1 - Conhecimento de Parecer Técnico (22) 15/08/2012 (71) RESEARCH FOUNDATION OF THE CITY UNIVERSITY OF NEW YORK (US)
(21) BR 11 2013 027484-0 A2	Código 7.1 - Conhecimento de Parecer Técnico (22) 12/06/2012 (71) EVONIK RÖHM GMBH (DE)
(21) BR 11 2013 028733-0 A2	Código 7.1 - Conhecimento de Parecer Técnico (22) 07/05/2012 (71) NERVIANO MEDICAL SCIENCES S.R.L. (IT)
(21) BR 11 2013 029335-7 A2	Código 7.1 - Conhecimento de Parecer Técnico (22) 14/05/2012 (71) ACERUS PHARMACEUTICALS SRL (BB)
(21) BR 11 2013 031360-9 A2	Código 7.1 - Conhecimento de Parecer Técnico (22) 05/06/2012 (71) DAIICHI SANKYO COMPANY, LIMITED (JP)
(21) BR 11 2013 032398-1 A2	Código 7.1 - Conhecimento de Parecer Técnico (22) 15/06/2012 (71) BIOTECH TOOLS S.A. (BE)
(21) BR 11 2013 033464-9 A2	Código 7.1 - Conhecimento de Parecer Técnico (22) 06/01/2012 (71) IPCA LABORATORIES LIMITED (IN)
(21) BR 11 2013 033974-8 A2	Código 7.1 - Conhecimento de Parecer Técnico (22) 02/07/2012 (71) BIOSCEPTRE INTERNATIONAL LIMITED (AU)
(21) BR 11 2014 000135-9 A2	Código 7.1 - Conhecimento de Parecer Técnico (22) 20/07/2011 (71) UNIVERSITI SAINS MALAYSIA (MY)
(21) BR 11 2014 004260-8 A2	Código 7.1 - Conhecimento de Parecer Técnico

	(22) 02/02/2012 (71) QUAKER CHEMICAL (AUSTRALASIA) PTY LTD. (AU)
(21) BR 11 2014 005341-3 A2	Código 7.1 - Conhecimento de Parecer Técnico (22) 06/09/2012 (71) LA LUMIERE LLC (US)
(21) BR 11 2014 007398-8 A2	Código 7.1 - Conhecimento de Parecer Técnico (22) 28/09/2011 (71) HEWLETT-PACKARD DEVELOPMENT COMPANY, L.P. (US)
(21) BR 11 2014 007484-4 A2	Código 7.1 - Conhecimento de Parecer Técnico (22) 28/09/2012 (71) CHUGAI SEIYAKU KABUSHIKI KAISHA (JP)
(21) BR 11 2014 008775-0 A2	Código 7.1 - Conhecimento de Parecer Técnico (22) 17/10/2012 (71) REGENERON PHARMACEUTICALS, INC. (US)
(21) BR 11 2014 009330-0 A2	Código 7.1 - Conhecimento de Parecer Técnico (22) 19/10/2012 (71) OTSUKA PHARMACEUTICAL CO., LTD. (JP)
(21) BR 11 2014 010495-6 A2	Código 7.1 - Conhecimento de Parecer Técnico (22) 02/11/2012 (71) ARDEA BIOSCIENCES, INC. (US)
(21) BR 11 2014 017031-2 A8	Código 7.1 - Conhecimento de Parecer Técnico (22) 14/01/2013 (71) BOEHRINGER INGELHEIM VETMEDICA GMBH (DE)
(21) BR 11 2014 017691-4 A2	Código 7.1 - Conhecimento de Parecer Técnico (22) 22/11/2013 (71) PETRÓLEO BRASILEIRO S.A / PETROBRAS (BR/RJ)
(21) BR 11 2014 017862-3 A2	Código 7.1 - Conhecimento de Parecer Técnico (22) 30/01/2013 (71) KATHOLIEKE UNIVERSITEIT LEUVEN (BE) ; LIFE SCIENCES RESEARCH PARTNERS VZW (BE)
(21) BR 11 2014 017877-1 A8	Código 7.1 - Conhecimento de Parecer Técnico (22) 17/01/2013

	(71) XIAMEN UNIVERSITY (CN) ; XIAMEN INNOVAX BIOTECH CO., LTD. (CN)
(21) BR 11 2014 018592-1 A2	Código 7.1 - Conhecimento de Parecer Técnico (22) 25/01/2013 (71) ABBVIE DEUTSCHLAND GMBH & CO. KG (DE) ; ABBVIE INC. (US)
(21) BR 11 2014 018975-7 A2	Código 7.1 - Conhecimento de Parecer Técnico (22) 03/02/2012 (71) ITALFARMACO S.P.A. (IT)
(21) BR 11 2014 019670-2 A8	Código 7.1 - Conhecimento de Parecer Técnico (22) 10/02/2013 (71) RATIONAL INTELLECTUAL HOLDINGS LIMITED (GB)
(21) BR 11 2014 020588-4 A8	Código 7.1 - Conhecimento de Parecer Técnico (22) 11/02/2013 (71) GUARDIAN GLASS, LLC (US)
(21) BR 11 2014 021749-1 A8	Código 7.1 - Conhecimento de Parecer Técnico (22) 07/01/2013 (71) WISCONSIN ALUMNI RESEARCH FOUNDATION (US)
(21) BR 11 2014 023223-7 A8	Código 7.1 - Conhecimento de Parecer Técnico (22) 13/03/2013 (71) Richard Burt (US)
(21) BR 11 2014 024888-5 A2	Código 7.1 - Conhecimento de Parecer Técnico (22) 14/03/2013 (71) GENEOHM SCIENCES CANADA, INC. (CA)
(21) BR 11 2014 025702-7 A2	Código 7.1 - Conhecimento de Parecer Técnico (22) 15/04/2013 (71) SHERRI ANN MCFARLAND (US)
(21) BR 11 2014 025737-0 A2	Código 7.1 - Conhecimento de Parecer Técnico (22) 16/04/2013 (71) CANTAB BIOPHARMACEUTICALS PATENTS LIMITED (MT)
(21) BR 11 2014 028670-1 A2	Código 7.1 - Conhecimento de Parecer Técnico (22) 17/04/2013 (71) CAREFUSION 303, INC. (US)

(21) BR 11 2014 029571-9 A2	Código 7.1 - Conhecimento de Parecer Técnico (22) 08/05/2013 (71) EVONIK OPERATIONS GMBH (DE)
(21) BR 11 2014 030330-4 A2	Código 7.1 - Conhecimento de Parecer Técnico (22) 28/06/2013 (71) ESSILOR INTERNATIONAL (FR)
(21) BR 11 2014 031027-0 A2	Código 7.1 - Conhecimento de Parecer Técnico (22) 10/06/2013 (71) SCANIA CV AB (SE)
(21) BR 11 2014 031666-0 A2	Código 7.1 - Conhecimento de Parecer Técnico (22) 18/06/2013 (71) H.J. HEINZ COMPANY BRANDS LLC (US)
(21) BR 11 2014 032343-7 A2	Código 7.1 - Conhecimento de Parecer Técnico (22) 26/06/2013 (71) MONSANTO TECHNOLOGY LLC (US) ; FORAGE GENETICS INTERNATIONAL, LLC (US)
(21) BR 11 2015 000884-4 A2	Código 7.1 - Conhecimento de Parecer Técnico (22) 06/09/2013 (71) CANON KABUSHIKI KAISHA (JP)
(21) BR 11 2015 002295-2 A2	Código 7.1 - Conhecimento de Parecer Técnico (22) 31/07/2013 (71) THE BOARD OF REGENTS OF THE UNIVERSITY OF TEXAS SYSTEM (US)
(21) BR 11 2015 002432-7 A2	Código 7.1 - Conhecimento de Parecer Técnico (22) 09/08/2013 (71) SANOFI-AVENTIS DEUTSCHLAND GMBH (DE)
(21) BR 11 2015 003040-8 A2	Código 7.1 - Conhecimento de Parecer Técnico (22) 13/11/2013 (71) TOYOTA JIDOSHA KABUSHIKI KAISHA (JP)
(21) BR 11 2015 005803-5 A2	Código 7.1 - Conhecimento de Parecer Técnico (22) 23/08/2013 (71) SIEMENS MOBILITY GMBH (DE)

(21) BR 11 2015 006662-3 A2	Código 7.1 - Conhecimento de Parecer Técnico (22) 24/09/2013 (71) REARDEN, LLC (US)
(21) BR 11 2015 008029-4 A2	Código 7.1 - Conhecimento de Parecer Técnico (22) 10/10/2013 (71) CONTINENTAL AUTOMOTIVE GMBH (DE)
(21) BR 11 2015 014179-0 A2	Código 7.1 - Conhecimento de Parecer Técnico (22) 02/12/2013 (71) SCANIA CV AB (SE)
(21) BR 11 2015 018036-1 A2	Código 7.1 - Conhecimento de Parecer Técnico (22) 29/01/2014 (71) GSQUARED MEDICAL LLC (US)
(21) BR 11 2015 018771-4 A2	Código 7.1 - Conhecimento de Parecer Técnico (22) 04/03/2014 (71) CHEVRON U.S.A. INC. (US)
(21) BR 11 2015 018987-3 A2	Código 7.1 - Conhecimento de Parecer Técnico (22) 10/02/2014 (71) LUODA PHARMA LIMITED (IE)
(21) BR 11 2015 021536-0 A2	Código 7.1 - Conhecimento de Parecer Técnico (22) 11/03/2014 (71) PRC-DESOTO INTERNATIONAL, INC. (US)
(21) BR 11 2015 022020-7 A8	Código 7.1 - Conhecimento de Parecer Técnico (22) 17/03/2014 (71) MODUMETAL, INC. (US)
(21) BR 11 2015 022078-9 A2	Código 7.1 - Conhecimento de Parecer Técnico (22) 18/03/2014 (71) MODUMETAL, INC. (US)
(21) BR 11 2015 022253-6 A2	Código 7.1 - Conhecimento de Parecer Técnico (22) 07/03/2014 (71) CORIUM, INC. (US)
(21) BR 11 2015 023583-2 A2	Código 7.1 - Conhecimento de Parecer Técnico

	(22) 14/03/2014 (71) DOW GLOBAL TECHNOLOGIES LLC (US) ; CARGILL, INCORPORATED (US)
(21) BR 11 2015 024047-0 A8	Código 7.1 - Conhecimento de Parecer Técnico (22) 17/03/2014 (71) IMERYS SA (FR)
(21) BR 11 2015 029909-1 A8	Código 7.1 - Conhecimento de Parecer Técnico (22) 02/06/2014 (71) MARVIN SACKNER (US) ; JOSE ANTONIO ADAMS (US)
(21) BR 11 2015 030000-6 A2	Código 7.1 - Conhecimento de Parecer Técnico (22) 03/06/2014 (71) JOHNSON MATTHEY PUBLIC LIMITED COMPANY (GB)
(21) BR 11 2015 030132-0 A2	Código 7.1 - Conhecimento de Parecer Técnico (22) 03/06/2014 (71) DAELIM INDUSTRIAL CO., LTD. (KR)
(21) BR 11 2015 032181-0 A2	Código 7.1 - Conhecimento de Parecer Técnico (22) 25/06/2014 (71) NOCIRA, LLC (US)
(21) BR 11 2016 001909-1 A8	Código 7.1 - Conhecimento de Parecer Técnico (22) 29/08/2014 (71) PHILIP MORRIS PRODUCTS S.A. (CH)
(21) BR 11 2016 003225-0 A2	Código 7.1 - Conhecimento de Parecer Técnico (22) 14/08/2014 (71) PIONEER HI-BRED INTERNATIONAL, INC. (US) ; E.I. DU PONT DE NEMOURS AND COMPANY (US)
(21) BR 11 2016 003855-0 A2	Código 7.1 - Conhecimento de Parecer Técnico (22) 14/08/2014 (71) KONINKLIJKE PHILIPS N.V. (NL)
(21) BR 11 2016 004729-0 A2	Código 7.1 - Conhecimento de Parecer Técnico (22) 02/09/2013 (71) ABERTIS AUTOPISTAS ESPAÑA, S.A. (UNIPERSONAL) (ES)
(21) BR 11 2016 004784-2 A2	Código 7.1 - Conhecimento de Parecer Técnico

	(22) 05/09/2014 (71) PPG INDUSTRIES OHIO, INC. (US)
(21) BR 11 2016 007089-5 A2	Código 7.1 - Conhecimento de Parecer Técnico (22) 30/09/2014 (71) GEORGIA TECH RESEARCH CORPORATION (US) ; SHELL INTERNATIONALE RESEARCH MAATSCHAPPIJ B.V. (NL)
(21) BR 11 2016 008338-5 A2	Código 7.1 - Conhecimento de Parecer Técnico (22) 14/10/2014 (71) ECOLAB USA INC. (US)
(21) BR 11 2016 008829-8 A2	Código 7.1 - Conhecimento de Parecer Técnico (22) 19/11/2014 (71) PHILIP MORRIS PRODUCTS S.A. (CH)
(21) BR 11 2016 009884-6 A2	Código 7.1 - Conhecimento de Parecer Técnico (22) 30/10/2014 (71) BRITISH AMERICAN TOBACCO (INVESTMENTS) LIMITED (GB)
(21) BR 11 2016 010285-1 A2	Código 7.1 - Conhecimento de Parecer Técnico (22) 07/11/2014 (71) SONGWON INTERNATIONAL AG (CH)
(21) BR 11 2016 010920-1 A2	Código 7.1 - Conhecimento de Parecer Técnico (22) 17/11/2014 (71) BASF SE (DE)
(21) BR 11 2016 011200-8 A2	Código 7.1 - Conhecimento de Parecer Técnico (22) 18/11/2014 (71) AKER SOLUTIONS AS (NO)
(21) BR 11 2016 011621-6 A2	Código 7.1 - Conhecimento de Parecer Técnico (22) 13/11/2014 (71) NISSHIN STEEL CO., LTD (JP)
(21) BR 11 2016 011883-9 A2	Código 7.1 - Conhecimento de Parecer Técnico (22) 25/11/2014 (71) BASF AGRICULTURAL SOLUTIONS SEED US LLC (US)
(21) BR 11 2016 013473-7 A2	Código 7.1 - Conhecimento de Parecer Técnico (22) 24/12/2014

	(71) IONIS PHARMACEUTICALS, INC. (US)
(21) BR 11 2016 014755-3 A2	Código 7.1 - Conhecimento de Parecer Técnico (22) 22/12/2014 (71) ARLANXEO SINGAPORE PTE. LTD. (SG)
(21) BR 11 2016 023458-8 A2	Código 7.1 - Conhecimento de Parecer Técnico (22) 08/04/2015 (71) AGRO INNOVATION INTERNATIONAL (FR)
(21) BR 11 2016 023475-8 A2	Código 7.1 - Conhecimento de Parecer Técnico (22) 08/04/2015 (71) GREINER BIO-ONE GMBH (AT)
(21) BR 11 2016 024659-4 A2	Código 7.1 - Conhecimento de Parecer Técnico (22) 18/06/2015 (71) HALDOR TOPS\OE A/S (DK)
(21) BR 11 2016 028045-8 A8	Código 7.1 - Conhecimento de Parecer Técnico (22) 02/06/2015 (71) ANAVO TECHNOLOGIES, LLC (US)
(21) BR 11 2016 029081-0 A2	Código 7.1 - Conhecimento de Parecer Técnico (22) 05/06/2015 (71) MAREL TOWNSEND FURTHER PROCESSING B.V. (NL)
(21) BR 11 2017 000317-1 A2	Código 7.1 - Conhecimento de Parecer Técnico (22) 09/07/2015 (71) HYDRO ALUMINIUM ROLLED PRODUCTS GMBH (DE)
(21) BR 11 2017 000335-0 A2	Código 7.1 - Conhecimento de Parecer Técnico (22) 14/07/2014 (71) ITALTRACTOR ITM S.P.A. (IT)
(21) BR 11 2017 000772-0 A2	Código 7.1 - Conhecimento de Parecer Técnico (22) 08/05/2015 (71) LOTTE FINE CHEMICAL CO., LTD. (KR)
(21) BR 11 2017 001681-8 A2	Código 7.1 - Conhecimento de Parecer Técnico (22) 22/07/2015 (71) CHEVRON PHILLIPS CHEMICAL COMPANY LP (US)

(21) BR 11 2017 002760-7 A2	Código 7.1 - Conhecimento de Parecer Técnico (22) 06/08/2015 (71) DOW GLOBAL TECHNOLOGIES LLC (US)
(21) BR 11 2017 002836-0 A2	Código 7.1 - Conhecimento de Parecer Técnico (22) 07/08/2015 (71) EQUISTAR CHEMICALS, LP (US) ; BASELL POLIOLEFINE ITALIA S.R.L. (IT)
(21) BR 11 2017 004618-0 A2	Código 7.1 - Conhecimento de Parecer Técnico (22) 02/09/2015 (71) CLARIANT PLASTICS & COATINGS LTD (CH) ; COMPAGNIE GERVAIS DANONE (FR)
(21) BR 11 2017 007518-0 A2	Código 7.1 - Conhecimento de Parecer Técnico (22) 12/10/2015 (71) DOW GLOBAL TECHNOLOGIES LLC (US)
(21) BR 11 2017 007918-6 A2	Código 7.1 - Conhecimento de Parecer Técnico (22) 14/10/2015 (71) DOW GLOBAL TECHNOLOGIES LLC (US)
(21) BR 11 2017 010427-0 A2	Código 7.1 - Conhecimento de Parecer Técnico (22) 17/12/2015 (71) PHILIP MORRIS PRODUCTS S.A. (CH)
(21) BR 11 2017 010494-6 A2	Código 7.1 - Conhecimento de Parecer Técnico (22) 19/11/2015 (71) SHEKOUFEH SHAHKARAMI (CA) ; ANDREW GALBRAITH (CA)
(21) BR 11 2017 011053-9 A2	Código 7.1 - Conhecimento de Parecer Técnico (22) 29/11/2015 (71) ROHM AND HAAS COMPANY (US)
(21) BR 11 2017 011306-6 A2	Código 7.1 - Conhecimento de Parecer Técnico (22) 24/11/2015 (71) SYNGENTA PARTICIPATIONS AG (CH)
(21) BR 11 2017 011332-5 A2	Código 7.1 - Conhecimento de Parecer Técnico (22) 13/11/2015 (71) INNVENTIA AB (SE)

(21) BR 11 2017 012147-6 A2	Código 7.1 - Conhecimento de Parecer Técnico (22) 24/11/2015 (71) STANISLAW WOSINSKI (PL) ; SELENA LABS SP. Z O.O. (PL)
(21) BR 11 2017 015575-3 A2	Código 7.1 - Conhecimento de Parecer Técnico (22) 11/02/2016 (71) PURAC BIOCHEM B.V. (NL)
(21) BR 11 2017 018609-8 A2	Código 7.1 - Conhecimento de Parecer Técnico (22) 04/03/2015 (71) SHIBAKAI CO., LTD. (JP)
(21) BR 11 2017 024405-5 A2	Código 7.1 - Conhecimento de Parecer Técnico (22) 17/08/2015 (71) OBSHCHESTVO S OGRANITCHENNOY OTVETSTVENNOST'YU ¿FUNGIPAK¿ (RU)
(21) BR 11 2017 024676-7 A2	Código 7.1 - Conhecimento de Parecer Técnico (22) 18/05/2016 (71) NESTE OYJ (FI)
(21) BR 11 2017 024691-0 A2	Código 7.1 - Conhecimento de Parecer Técnico (22) 18/05/2016 (71) NESTE OYJ (FI)
(21) BR 11 2017 024789-5 A2	Código 7.1 - Conhecimento de Parecer Técnico (22) 19/05/2016 (71) BRITISH AMERICAN TOBACCO (INVESTMENTS) LIMITED (GB)
(21) BR 11 2017 024863-8 A2	Código 7.1 - Conhecimento de Parecer Técnico (22) 09/06/2016 (71) AKZO NOBEL CHEMICALS INTERNATIONAL B.V. (NL)
(21) BR 11 2017 026110-3 A2	Código 7.1 - Conhecimento de Parecer Técnico (22) 30/06/2016 (71) PHILIP MORRIS PRODUCTS S.A. (CH)
(21) BR 11 2017 027802-2 A2	Código 7.1 - Conhecimento de Parecer Técnico (22) 13/10/2016 (71) METAL CASTING TECHNOLOGY, INCORPORATED (US)
(21) BR 11 2018 001232-7 A2	Código 7.1 - Conhecimento de Parecer Técnico

	(22) 20/07/2016 (71) THE CHILDREN'S MEDICAL CENTER CORPORATION (US)
(21) BR 11 2018 001643-8 A2	Código 7.1 - Conhecimento de Parecer Técnico (22) 28/07/2016 (71) INNOSPEC LIMITED (GB)
(21) BR 11 2018 002518-6 A2	Código 7.1 - Conhecimento de Parecer Técnico (22) 27/08/2015 (71) FORD GLOBAL TECHNOLOGIES, LLC (US)
(21) BR 11 2018 004966-2 A2	Código 7.1 - Conhecimento de Parecer Técnico (22) 21/12/2016 (71) TUNGALOY CORPORATION (JP)
(21) BR 11 2018 006811-0 A2	Código 7.1 - Conhecimento de Parecer Técnico (22) 06/10/2016 (71) REGENTS OF THE UNIVERSITY OF MINNESOTA (US)
(21) BR 11 2018 009541-9 A2	Código 7.1 - Conhecimento de Parecer Técnico (22) 09/11/2016 (71) HORIBA ABX SAS (FR)
(21) BR 11 2018 011455-3 A2	Código 7.1 - Conhecimento de Parecer Técnico (22) 07/12/2016 (71) VALENT BIOSCIENCES LLC (US)
(21) BR 11 2018 013180-6 A2	Código 7.1 - Conhecimento de Parecer Técnico (22) 28/12/2016 (71) FRIEDRICH-ALEXANDER-UNIVERSITÄT ERLANGEN-NÜRNBERG (DE)
(21) BR 11 2018 014654-4 A2	Código 7.1 - Conhecimento de Parecer Técnico (22) 18/01/2017 (71) PROBI AB (SE)
(21) BR 11 2018 068287-0 A2	Código 7.1 - Conhecimento de Parecer Técnico (22) 09/12/2016 (71) FIT THINGS NV (BE)
(21) BR 11 2018 075638-5 A2	Código 7.1 - Conhecimento de Parecer Técnico (22) 05/12/2016 (71) ERGON ASPHALT & EMULSIONS, INC. (US) ; A.L.M HOLDING

	COMPANY (US)
(21) BR 11 2019 000527-7 A2	Código 7.1 - Conhecimento de Parecer Técnico (22) 13/07/2016 (71) SHELL INTERNATIONALE RESEARCH MAATSCHAPPIJ B.V. (NL)
(21) BR 11 2019 013003-9 A2	Código 7.1 - Conhecimento de Parecer Técnico (22) 14/12/2018 (71) CJ CHEILJEDANG CORPORATION (KR)
(21) BR 11 2019 013900-1 A2	Código 7.1 - Conhecimento de Parecer Técnico (22) 05/01/2018 (71) HUAWEI TECHNOLOGIES CO., LTD. (CN)
(21) BR 11 2019 020374-5 A2	Código 7.1 - Conhecimento de Parecer Técnico (22) 26/03/2018 (71) ADVANCED NEW TECHNOLOGIES CO., LTD. (KY)
(21) BR 11 2019 022270-7 A2	Código 7.1 - Conhecimento de Parecer Técnico (22) 26/03/2018 (71) JVCKENWOOD CORPORATION (JP)
(21) BR 11 2021 001191-9 A2	Código 7.1 - Conhecimento de Parecer Técnico (22) 09/08/2019 (71) MIZKAN HOLDINGS CO., LTD. (JP)
(21) BR 11 2021 005065-5 A2	Código 7.1 - Conhecimento de Parecer Técnico (22) 10/01/2020 (71) MIZKAN HOLDINGS CO., LTD. (JP)
(21) BR 12 2019 001223-7 A2	Código 7.1 - Conhecimento de Parecer Técnico (22) 04/11/2011 (62) BR 11 2013 010735-9 04/11/2011 (71) MITSUBISHI CHEMICAL UK LIMITED (GB)
(21) BR 12 2019 022428-5 A2	Código 7.1 - Conhecimento de Parecer Técnico (22) 04/03/2010 (62) PI 1013223-6 04/03/2010 (71) REGENERA PHARMA LTD (IL)
(21) BR 12 2019 026534-8 A2	Código 7.1 - Conhecimento de Parecer Técnico (22) 26/06/2013

	(62) BR 11 2014 032343-7 26/06/2013 (71) MONSANTO TECHNOLOGY LLC (US) ; FORAGE GENETICS INTERNATIONAL, LLC (US)
(21) BR 12 2019 026593-3 A2	Código 7.1 - Conhecimento de Parecer Técnico (22) 04/11/2013 (62) BR 11 2015 009859-2 04/11/2013 (71) REFINING TECHNOLOGY SOLUTIONS, LLC (US)
(21) BR 12 2020 003449-1 A2	Código 7.1 - Conhecimento de Parecer Técnico (22) 14/03/2014 (62) BR 11 2015 021885-7 14/03/2014 (71) GENOMATICA, INC. (US)
(21) BR 12 2020 004077-7 A2	Código 7.1 - Conhecimento de Parecer Técnico (22) 30/03/2016 (62) BR 11 2017 017447-2 30/03/2016 (71) CYPLUS GMBH (DE)
(21) BR 12 2020 004361-0 A2	Código 7.1 - Conhecimento de Parecer Técnico (22) 29/04/2014 (62) BR 11 2015 027430-7 29/04/2014 (71) AGROSAVFE N.V. (BE)
(21) BR 12 2020 006959-7 A2	Código 7.1 - Conhecimento de Parecer Técnico (22) 07/03/2014 (62) BR 11 2015 022253-6 07/03/2014 (71) CORIUM, INC. (US)
(21) BR 12 2020 011118-6 A2	Código 7.1 - Conhecimento de Parecer Técnico (22) 10/03/2016 (62) BR 11 2017 019457-0 10/03/2016 (71) DOW GLOBAL TECHNOLOGIES LLC (US)
(21) BR 12 2020 011494-0 A2	Código 7.1 - Conhecimento de Parecer Técnico (22) 10/03/2016 (62) BR 11 2017 019446-5 10/03/2016 (71) DOW GLOBAL TECHNOLOGIES LLC (US)
(21) BR 12 2020 014273-1 A2	Código 7.1 - Conhecimento de Parecer Técnico (22) 17/10/2013 (62) BR 11 2015 009238-1 17/10/2013

(71) ADAMA MAKHTESHIM LTD. (IL)

---

(21) BR 12 2020 014571-4 A2

Código 7.1 - Conhecimento de Parecer Técnico
(22) 10/02/2014
(62) BR 11 2015 021040-6 10/02/2014
(71) EATON CORPORATION (US)

---

(21) BR 12 2020 021408-2 A2

Código 7.1 - Conhecimento de Parecer Técnico
(22) 30/12/2015
(62) BR 11 2017 014186-8 30/12/2015
(71) SUNCOKE TECHNOLOGY AND DEVELOPMENT LLC (US)

---

(21) BR 12 2020 022275-1 A2

Código 7.1 - Conhecimento de Parecer Técnico
(22) 28/10/2016
(62) BR 11 2018 008746-7 28/10/2016
(71) CALITHERA BIOSCIENCES, INC. (US)

---

(21) BR 12 2020 022280-8 A2

Código 7.1 - Conhecimento de Parecer Técnico
(22) 28/10/2016
(62) BR 11 2018 008746-7 28/10/2016
(71) CALITHERA BIOSCIENCES, INC. (US)

---

(21) BR 12 2020 024288-4 A2

Código 7.1 - Conhecimento de Parecer Técnico
(22) 24/12/2014
(62) BR 11 2016 013473-7 24/12/2014
(71) IONIS PHARMACEUTICALS, INC. (US)

---

(21) BR 12 2020 026915-4 A2

Código 7.1 - Conhecimento de Parecer Técnico
(22) 28/09/2016
(62) BR 11 2019 006169-0 28/09/2016
(71) JTEKT CORPORATION (JP) ; KYODO YUSHI CO., LTD (JP)

---

(21) BR 12 2021 004971-8 A2

Código 7.1 - Conhecimento de Parecer Técnico
(22) 21/09/2012
(62) BR 11 2014 006509-8 21/09/2012
(71) DONALDSON COMPANY, INC. (US)

---

(21) BR 12 2021 005230-1 A2

Código 7.1 - Conhecimento de Parecer Técnico
(22) 03/02/2012
(62) BR 11 2014 018975-7 03/02/2012
(71) ITALFARMACO S.P.A. (IT)

(21) BR 12 2021 008538-2 A2
Código 7.1 - Conhecimento de Parecer Técnico
(22) 14/05/2010
(62) PI 1010986-2 14/05/2010
(71) BECTON, DICKINSON AND COMPANY (US)

(21) BR 12 2021 009061-0 A2
Código 7.1 - Conhecimento de Parecer Técnico
(22) 14/02/2011
(62) BR 11 2012 020099-2 14/02/2011
(71) DONALDSON COMPANY, INC. (US)

(21) BR 12 2021 012515-5 A2
Código 7.1 - Conhecimento de Parecer Técnico
(22) 28/03/2016
(62) BR 11 2017 020750-8 28/03/2016
(71) PRESIDENT AND FELLOWS OF HARVARD COLLEGE (US)

(21) BR 12 2021 012908-8 A2
Código 7.1 - Conhecimento de Parecer Técnico
(22) 01/03/2013
(62) BR 11 2014 021538-3 01/03/2013
(71) PHOENIX PRODUCT DEVELOPMENT LIMITED (GB)

(21) BR 12 2021 013911-3 A2
Código 7.1 - Conhecimento de Parecer Técnico
(22) 27/09/2011
(62) BR 11 2014 006719-8 27/09/2011
(71) ITOCHU CHEMICAL FRONTIER CORPORATION (JP) ; OISHI KOSEIDO CO., LTD. (JP)

(21) BR 12 2021 014059-6 A2
Código 7.1 - Conhecimento de Parecer Técnico
(22) 26/05/2016
(62) BR 11 2017 025449-2 26/05/2016
(71) BECTON, DICKINSON AND COMPANY (US)

(21) BR 12 2021 014120-7 A2
Código 7.1 - Conhecimento de Parecer Técnico
(22) 17/09/2009
(62) PI 0918652-2 17/09/2009
(71) CHIASMA, INC. (US)

(21) BR 12 2021 015194-6 A2
Código 7.1 - Conhecimento de Parecer Técnico
(22) 18/11/2010
(62) BR 11 2012 012563-0 18/11/2010
(71) AGRICULTURE VICTORIA SERVICES PTY LTD (AU)

(21) BR 12 2021 015217-9 A2
Código 7.1 - Conhecimento de Parecer Técnico
(22) 09/09/2013

	(62) BR 11 2016 005143-2 09/09/2013 (71) ECOLAB USA INC. (US)
(21) BR 12 2021 015268-3 A2	Código 7.1 - Conhecimento de Parecer Técnico (22) 15/05/2012 (62) BR 11 2013 029482-5 15/05/2012 (71) GENZYME CORPORATION (US) ; UNIVERSITY OF WASHINGTON (US)
(21) BR 20 2016 022418-2 U2	Código 7.1 - Conhecimento de Parecer Técnico (22) 27/09/2016 (71) A.M.J. INDÚSTRIA, TECNOLOGIA E COMÉRCIO DE PLÁSTICOS LTDA. (BR/RJ)
(21) BR 21 2018 010793-5 U2	Código 7.1 - Conhecimento de Parecer Técnico (22) 29/11/2016 (71) JUAN FERNANDO LJUBICIC RUBIO (PE)
(21) PI 0805704-4 A2	Código 7.1 - Conhecimento de Parecer Técnico (22) 10/12/2008 (71) Fundação Ezequiel Dias - Funed (BR/MG) ; Fundação de Amparo à Pesquisa do Estado de Minas Gerais - FAPEMIG (BR/MG)
(21) PI 0806697-3 A2	Código 7.1 - Conhecimento de Parecer Técnico (22) 11/01/2008 (71) The Board Of Trustees Of The University Of Illinois (US)
(21) PI 0813206-2 A2	Código 7.1 - Conhecimento de Parecer Técnico (22) 17/07/2008 (71) DAIRY AUSTRALIA LIMITED (AU) ; AGRICULTURE VICTORIA SERVICES PTY LTD (AU)
(21) PI 0920342-7 A2	Código 7.1 - Conhecimento de Parecer Técnico (22) 16/10/2009 (71) THE JOHNS HOPKINS UNIVERSITY (US)
(21) PI 0920869-0 A2	Código 7.1 - Conhecimento de Parecer Técnico (22) 25/09/2009 (71) RUBRECO INC. (CA)
(21) PI 0921891-2 A2	Código 7.1 - Conhecimento de Parecer Técnico (22) 13/11/2009 (71) NIPPON STEEL CORPORATION (JP)

(21) PI 0922184-0 A2	Código 7.1 - Conhecimento de Parecer Técnico (22) 19/11/2009 (71) CELULARITY INC. (US)
(21) PI 0923132-3 A2	Código 7.1 - Conhecimento de Parecer Técnico (22) 28/12/2009 (71) NIPPON STEEL CORPORATION (JP)
(21) PI 1007428-7 A2	Código 7.1 - Conhecimento de Parecer Técnico (22) 06/01/2010 (71) Veeder-Root Company (US)
(21) PI 1009644-2 A2	Código 7.1 - Conhecimento de Parecer Técnico (22) 07/06/2010 (71) PALATIN TECHNOLOGIES, INC. (US)
(21) PI 1102416-0 A2	Código 7.1 - Conhecimento de Parecer Técnico (22) 10/05/2011 (71) FUNDAÇÃO UNIVERSIDADE FEDERAL DE SÃO CARLOS - UFSCAR (BR/SP)
(21) PI 1104379-2 A8	Código 7.1 - Conhecimento de Parecer Técnico (22) 24/10/2011 (71) UNIVERSIDADE DE SÃO PAULO - USP (BR/SP)
(21) PI 1105238-4 A8	Código 7.1 - Conhecimento de Parecer Técnico (22) 08/07/2011 (71) HUAWEI TECHNOLOGIES CO., LTD (CN)

Código 7.2 - Publicação Anulada

Anulada a publicação por ter sido indevida.

---

(21) BR 10 2018 071621-2 A2

Código 7.2 - Publicação Anulada
(22) 21/10/2018
(71) DEBORAH DE MELO MAGALHÃES PADILHA (BR/RN)
Anulada a publicação código 7.7 na RPI nº 2640 de 10/08/2021 por ter sido indevida.

---

(21) BR 13 2017 003992-6 E2

Código 7.2 - Publicação Anulada
(22) 24/02/2017
(61) BR 10 2016 015213-5 28/06/2016
(71) DORIS MARIA HEXSEL (BR/RS)
Anulada a publicação código 7.4 na RPI nº 2618 de 09/03/2021 por ter sido indevida.

Código 7.3 - Republicação

Republicação por ter sido efetuada com incorreção.

(21) BR 11 2012 006931-4 A2	Código 7.3 - Republicação (22) 04/10/2010 (71) BP Corporation North America Inc. (US) Republique-se por incorreção no quadro 1
(21) BR 11 2013 011593-9 A2	Código 7.3 - Republicação (22) 11/11/2011 (71) Shionogi & CO., Ltd. (JP) Republicação do despacho 7.1 (RPI 2635, de 06/07/2021)
(21) BR 20 2016 019977-3 U2	Código 7.3 - Republicação (22) 29/08/2016 (71) SOLAR GROUP DO BRASIL EIRELI (BR/SP) Republicação de parecer de ciência notificado na RPI 2640 de 10/08/2021.

Código 7.5 - Notificação de Anuência relacionada com o Art. 229-C da LPI

O pedido obteve anuência referente ao disposto no Art. 229 da Lei nº 9.279/96, conforme redação dada pela Lei nº 10.196, de 14 de fevereiro de 2001 que alterou a Lei nº 9.279/96, considerando a aprovação dos termos do Parecer nº 337/PGF/EA/2010.

---

(21) BR 10 2016 025449-3 A2

Código 7.5 - Notificação de Anuência relacionada com o Art. 229-C da LPI
(22) 31/10/2016
(71) UNIVERSIDADE FEDERAL DE MINAS GERAIS (BR/MG)

---

(21) BR 10 2016 029329-4 A2

Código 7.5 - Notificação de Anuência relacionada com o Art. 229-C da LPI
(22) 14/12/2016
(71) UNIVERSIDADE FEDERAL DE VIÇOSA (BR/MG) ; FUNDAÇÃO DE AMPARO À PESQUISA DO ESTADO DE MINAS GERAIS - FAPEMIG (BR/MG)

---

(21) BR 10 2017 003318-0 A2

Código 7.5 - Notificação de Anuência relacionada com o Art. 229-C da LPI
(22) 17/02/2017
(71) ACHÉ LABORATÓRIOS FARMACÊUTICOS S.A. (BR/SP)

---

(21) BR 10 2017 003539-5 A2

Código 7.5 - Notificação de Anuência relacionada com o Art. 229-C da LPI
(22) 21/02/2017
(71) UNIVERSIDADE FEDERAL DE MINAS GERAIS (BR/MG) ; UNIVERSIDADE ESTADUAL DO NORTE FLUMINENSE DARCY RIBEIRO - UENF (BR/RJ) ; INSTITUTO FEDERAL DE EDUCAÇÃO, CIÊNCIA E TECNOLOGIA DO ESPÍRITO SANTO - IFES (BR/ES)

---

(21) BR 10 2017 003561-1 A2

Código 7.5 - Notificação de Anuência relacionada com o Art. 229-C da LPI
(22) 21/02/2017
(71) COSMEDERM BIOSCIENCE, INC. (US)

---

(21) BR 10 2017 004724-5 A2

Código 7.5 - Notificação de Anuência relacionada com o Art. 229-C da LPI
(22) 09/03/2017
(71) UNIVERSIDADE ESTADUAL DE CAMPINAS - UNICAMP (BR/SP)

---

(21) BR 10 2017 007594-0 A2

Código 7.5 - Notificação de Anuência relacionada com o Art. 229-C da LPI
(22) 12/04/2017
(71) UNIVERSIDADE FEDERAL DE MINAS GERAIS (BR/MG) ; UNIVERSIDADE FEDERAL DE JUIZ DE FORA - UFJF (BR/MG) ; FUNDAÇÃO DE AMPARO À PESQUISA DO ESTADO DE MINAS GERAIS ? FAPEMIG (BR/MG)

(21) BR 10 2017 010783-3 A2	Código 7.5 - Notificação de Anuência relacionada com o Art. 229-C da LPI (22) 23/05/2017 (71) UNIVERSIDADE FEDERAL DE MINAS GERAIS (BR/MG) ; UNIVERSIDADE FEDERAL DE SÃO JOÃO DEL REI - UFSJ (BR/MG)
(21) BR 10 2017 011488-0 A2	Código 7.5 - Notificação de Anuência relacionada com o Art. 229-C da LPI (22) 31/05/2017 (71) CONSÓRCIO BMK (BR/SP) ; FUNDAÇÃO OSWALDO CRUZ (BR/RJ)
(21) BR 10 2017 014413-5 A2	Código 7.5 - Notificação de Anuência relacionada com o Art. 229-C da LPI (22) 03/07/2017 (71) UNIVERSIDADE FEDERAL DE MATO GROSSO DO SUL. (BR/MS)
(21) BR 10 2017 018240-1 A2	Código 7.5 - Notificação de Anuência relacionada com o Art. 229-C da LPI (22) 25/08/2017 (71) UNIVERSIDADE ESTADUAL DE CAMPINAS - UNICAMP (BR/SP)
(21) BR 10 2017 022849-5 A2	Código 7.5 - Notificação de Anuência relacionada com o Art. 229-C da LPI (22) 23/10/2017 (71) ABBVIE INC. (US)
(21) BR 10 2017 023735-4 A2	Código 7.5 - Notificação de Anuência relacionada com o Art. 229-C da LPI (22) 03/11/2017 (71) UNIVERSIDADE FEDERAL DE MINAS GERAIS (BR/MG)
(21) BR 10 2017 023737-0 A2	Código 7.5 - Notificação de Anuência relacionada com o Art. 229-C da LPI (22) 03/11/2017 (71) UNIVERSIDADE FEDERAL DE MINAS GERAIS (BR/MG)
(21) BR 10 2017 024448-2 A2	Código 7.5 - Notificação de Anuência relacionada com o Art. 229-C da LPI (22) 14/11/2017 (71) UNIVERSIDADE FEDERAL DO RIO GRANDE DO NORTE (BR/RN)
(21) BR 10 2017 026279-0 A2	Código 7.5 - Notificação de Anuência relacionada com o Art. 229-C da LPI (22) 06/12/2017 (71) UNIVERSIDADE FEDERAL DO CEARÁ (BR/CE)
(21) BR 10 2017 028623-1 A2	Código 7.5 - Notificação de Anuência relacionada com o Art. 229-C da LPI (22) 29/12/2017 (71) INSTITUTO BUTANTAN (BR/SP)
(21) BR 11 2012 007082-7 A2	Código 7.5 - Notificação de Anuência relacionada com o Art. 229-C da LPI

	(22) 02/11/2009 (71) Green Cross Corporation (KR)
(21) BR 11 2012 009828-4 A8	Código 7.5 - Notificação de Anuência relacionada com o Art. 229-C da LPI (22) 25/10/2010 (71) CHUGAI SEIYAKU KABUSHIKI KAISHA (JP) ; F.HOFFMANN-LA ROCHE AG (CH)
(21) BR 11 2012 012514-1 A2	Código 7.5 - Notificação de Anuência relacionada com o Art. 229-C da LPI (22) 26/11/2010 (71) Inflarx GMBH (DE)
(21) BR 11 2014 012609-7 A2	Código 7.5 - Notificação de Anuência relacionada com o Art. 229-C da LPI (22) 07/11/2012 (71) PFIZER INC (US)
(21) BR 11 2018 013084-2 A2	Código 7.5 - Notificação de Anuência relacionada com o Art. 229-C da LPI (22) 26/10/2017 (71) H. LUNDBECK A/S (DK)
(21) BR 11 2018 014958-6 A2	Código 7.5 - Notificação de Anuência relacionada com o Art. 229-C da LPI (22) 02/02/2017 (71) JANSSEN SCIENCES IRELAND UC (IE)
(21) BR 11 2018 015283-8 A2	Código 7.5 - Notificação de Anuência relacionada com o Art. 229-C da LPI (22) 26/01/2017 (71) INTRA-CELLULAR THERAPIES, INC. (US)
(21) BR 11 2018 015878-0 A2	Código 7.5 - Notificação de Anuência relacionada com o Art. 229-C da LPI (22) 04/02/2017 (71) CHIA TAI TIANQING PHARMACEUTICAL GROUP CO., LTD. (CN)
(21) BR 11 2018 015880-1 A2	Código 7.5 - Notificação de Anuência relacionada com o Art. 229-C da LPI (22) 04/02/2017 (71) CHIA TAI TIANQING PHARMACEUTICAL GROUP CO., LTD. (CN)
(21) BR 11 2018 015881-0 A2	Código 7.5 - Notificação de Anuência relacionada com o Art. 229-C da LPI (22) 04/02/2017 (71) CHIA TAI TIANQING PHARMACEUTICAL GROUP CO., LTD. (CN)
(21) BR 11 2018 015924-7 A2	Código 7.5 - Notificação de Anuência relacionada com o Art. 229-C da LPI (22) 02/02/2017

	(71) VYERA PHARMACEUTICALS, LLC (US)
(21) BR 11 2018 016689-8 A2	Código 7.5 - Notificação de Anuência relacionada com o Art. 229-C da LPI (22) 16/02/2017 (71) VANDERBILT UNIVERSITY (US)
(21) BR 11 2018 016842-4 A2	Código 7.5 - Notificação de Anuência relacionada com o Art. 229-C da LPI (22) 16/02/2017 (71) NOVARTIS AG (CH)
(21) BR 11 2018 017350-9 A2	Código 7.5 - Notificação de Anuência relacionada com o Art. 229-C da LPI (22) 30/03/2017 (71) SOCIÉTÉ DES PRODUITS NESTLÉ S.A. (CH)
(21) BR 11 2018 067730-2 A2	Código 7.5 - Notificação de Anuência relacionada com o Art. 229-C da LPI (22) 30/03/2017 (71) SOCIÉTÉ DES PRODUITS NESTLÉ S.A. (CH)
(21) BR 11 2018 067914-3 A2	Código 7.5 - Notificação de Anuência relacionada com o Art. 229-C da LPI (22) 24/02/2017 (71) APPLIED BIOLOGICAL LABORATORIES, INC. (US)
(21) BR 11 2018 067922-4 A2	Código 7.5 - Notificação de Anuência relacionada com o Art. 229-C da LPI (22) 07/03/2017 (71) THE GLOBAL ALLIANCE FOR TB DRUG DEVELOPMENT, INC. (US)
(21) BR 11 2018 068230-6 A2	Código 7.5 - Notificação de Anuência relacionada com o Art. 229-C da LPI (22) 07/03/2017 (71) ARROWHEAD PHARMACEUTICALS, INC. (US)
(21) BR 11 2018 068369-8 A2	Código 7.5 - Notificação de Anuência relacionada com o Art. 229-C da LPI (22) 30/03/2017 (71) SOCIÉTÉ DES PRODUITS NESTLÉ S.A. (CH)
(21) BR 11 2018 068523-2 A2	Código 7.5 - Notificação de Anuência relacionada com o Art. 229-C da LPI (22) 10/03/2017 (71) MSD WELLCOME TRUST HILLEMAN LABORATORIES PVT. LTD. (IN)
(21) BR 11 2018 069594-7 A2	Código 7.5 - Notificação de Anuência relacionada com o Art. 229-C da LPI (22) 24/03/2017 (71) INTRA-CELLULAR THERAPIES, INC. (US)

(21) BR 11 2018 071560-3 A2	Código 7.5 - Notificação de Anuência relacionada com o Art. 229-C da LPI (22) 21/04/2017 (71) ASTROCYTE PHARMACEUTICALS, INC. (US) ; BOARD OF REGENTS, THE UNIVERSITY OF TEXAS SYSTEM (US) ; THE UNITED STATES OF AMERICA, AS REPRESENTED BY THE SECRETARY, DEPARTMENT OF HEALTH AND HUMAN SERVICES (US)
(21) BR 11 2018 072549-8 A2	Código 7.5 - Notificação de Anuência relacionada com o Art. 229-C da LPI (22) 26/04/2017 (71) BAYER PHARMA AKTIENGESELLSCHAFT (DE)
(21) BR 11 2019 003973-2 A2	Código 7.5 - Notificação de Anuência relacionada com o Art. 229-C da LPI (22) 25/08/2017 (71) CURTANA PHARMACEUTICALS, INC. (US)
(21) BR 11 2019 006816-3 A2	Código 7.5 - Notificação de Anuência relacionada com o Art. 229-C da LPI (22) 02/10/2017 (71) MERCK SHARP & DOHME CORP. (US)
(21) BR 11 2019 007498-8 A2	Código 7.5 - Notificação de Anuência relacionada com o Art. 229-C da LPI (22) 02/08/2017 (71) EUPHARMA PTY LTD (AU)
(21) BR 11 2019 019553-0 A2	Código 7.5 - Notificação de Anuência relacionada com o Art. 229-C da LPI (22) 03/04/2018 (71) PROBIODRUG AG (DE)
(21) BR 11 2019 022686-9 A2	Código 7.5 - Notificação de Anuência relacionada com o Art. 229-C da LPI (22) 04/05/2018 (71) HUVEPHARMA (BE)
(21) BR 11 2019 023074-2 A2	Código 7.5 - Notificação de Anuência relacionada com o Art. 229-C da LPI (22) 02/05/2018 (71) CYDEX PHARMACEUTICALS, INC. (US)
(21) BR 11 2020 000099-0 A2	Código 7.5 - Notificação de Anuência relacionada com o Art. 229-C da LPI (22) 04/07/2018 (71) IDORSIA PHARMACEUTICALS LTD (CH)
(21) PI 0611993-0 A8	Código 7.5 - Notificação de Anuência relacionada com o Art. 229-C da LPI (22) 21/06/2006 (71) ARRAY BIOPHARMA, INC. (US) ; ASTRAZENECA AB (SE)

(21) PI 0812013-7 A8	Código 7.5 - Notificação de Anuência relacionada com o Art. 229-C da LPI (22) 23/05/2008 (71) The University Of British Columbia (CA)
(21) PI 0921858-0 A2	Código 7.5 - Notificação de Anuência relacionada com o Art. 229-C da LPI (22) 27/11/2009 (71) SANOFI (FR)
(21) PI 0921864-5 A2	Código 7.5 - Notificação de Anuência relacionada com o Art. 229-C da LPI (22) 27/11/2009 (71) SANOFI (FR)
(21) PI 1006270-0 A8	Código 7.5 - Notificação de Anuência relacionada com o Art. 229-C da LPI (22) 23/03/2010 (71) GENENTECH INC (US)
(21) PI 1010119-5 A2	Código 7.5 - Notificação de Anuência relacionada com o Art. 229-C da LPI (22) 22/07/2010 (71) F. HOFFMANN-LA ROCHE AG (CH)
(21) PI 1014164-2 A2	Código 7.5 - Notificação de Anuência relacionada com o Art. 229-C da LPI (22) 08/04/2010 (71) SANOFI PASTEUR (FR)

Código 7.7 - Notificação de devolução do pedido por não se enquadrar no Art. 229-C da LPI

Notificação de devolução do pedido, por não se enquadrar no disposto no Art. 229 da Lei nº 9.279 /96, conforme redação dada pela Lei nº 10.196, de 14 de fevereiro de 2001 que alterou a Lei nº 9.279/96.

---

(21) BR 10 2019 001982-4 A2

Código 7.7 - Notificação de devolução do pedido por não se enquadrar no Art. 229-C da LPI
(22) 31/01/2019
(71) ERICO DA SILVA LIMA (BR/SP) ; VITÓRIA SOUZA DE OLIVEIRA NASCIMENTO (BR) ; GILMAR DE OLIVEIRA PINHEIRO (BR/SP)

---

(21) BR 10 2019 005482-4 A2

Código 7.7 - Notificação de devolução do pedido por não se enquadrar no Art. 229-C da LPI
(22) 20/03/2019
(71) TRIQUIM S.A. (AR)

---

(21) BR 10 2019 008505-3 A2

Código 7.7 - Notificação de devolução do pedido por não se enquadrar no Art. 229-C da LPI
(22) 26/04/2019
(71) MÔNICA FILOMENA ASSIS DE SOUZA (BR/MS)

---

(21) BR 11 2016 009095-0 A2

Código 7.7 - Notificação de devolução do pedido por não se enquadrar no Art. 229-C da LPI
(22) 13/11/2014
(71) BEDOUKIAN RESEARCH, INC. (US)

Código Anuidade do Pedido

Código 8.6 - Arquivamento - Art. 86 da LPI

Arquivado o pedido por falta de pagamento da retribuição anual dentro do prazo ou por não cumprimento de exigência de complementação de pagamento da retribuição. Desta data corre o prazo de 3 (três) meses para o depositante requerer a restauração do andamento do pedido por meio do peticionamento eletrônico ou do formulário modelo FQ002 acompanhado dos comprovantes referentes ao pagamento da restauração e conforme o caso: da cópia do pagamento correspondente a retribuição anual paga fora do prazo; do pagamento correspondente a retribuição anual em débito; ou do pagamento correspondente a complementação no valor da retribuição adicional de que trata o art. 84º § 2º da Lei nº 9.279/96.

---

(21) BR 10 2012 009071-6 A2

Código 8.6 - Arquivamento - Art. 86 da LPI
(22) 18/04/2012
(71) TAKASHI NISHIMURA (BR/SP)
Referente ao não cumprimento da exigência publicada na RPI 2625, de 27/04/2021

---

(21) BR 10 2012 028595-9 A2

Código 8.6 - Arquivamento - Art. 86 da LPI
(22) 08/11/2012
(71) ARIE HALPERN (BR/SP) ; CELSO LUIS POSCA (BR/SP)
Referente à 9ª anuidade.

---

(21) BR 10 2013 028478-5 A2

Código 8.6 - Arquivamento - Art. 86 da LPI
(22) 05/11/2013
(71) THE GOODYEAR TIRE & RUBBER COMPANY (US)
Referente à 8ª anuidade.

---

(21) BR 10 2013 028692-3 A2

Código 8.6 - Arquivamento - Art. 86 da LPI
(22) 07/11/2013
(71) UNIVERSIDADE FEDERAL DE PERNAMBUCO (BR/PE)
Referente à 8ª anuidade.

---

(21) BR 10 2014 027660-2 A2

Código 8.6 - Arquivamento - Art. 86 da LPI
(22) 05/11/2014
(71) ELIJET PARTICIPAÇÃO SOCIETÁRIA LTDA ME (BR/SP)
Referente à 7ª anuidade.

---

(21) BR 10 2014 027692-0 A2

Código 8.6 - Arquivamento - Art. 86 da LPI

	(22) 06/11/2014 (71) MAURIZIO CLAYTON GRAGNANI (BR/SP) Referente à 7ª anuidade.
(21) BR 10 2014 027833-8 A2	Código 8.6 - Arquivamento - Art. 86 da LPI (22) 07/11/2014 (71) JOHNSON & JOHNSON CONSUMER COMPANIES INC. (US) Referente à 7ª anuidade.
(21) BR 10 2014 028016-2 A2	Código 8.6 - Arquivamento - Art. 86 da LPI (22) 10/11/2014 (71) CARLOS ALBERTO VIEIRA FILHO (BR/MG) Referente à 7ª anuidade.
(21) BR 10 2015 027066-6 A2	Código 8.6 - Arquivamento - Art. 86 da LPI (22) 26/10/2015 (71) AVELINO FERREIRA NADER (BR/SP) ; VICTOR FERREIRA NADER (BR/SP) ; TIAGO BARBOSA TEIXEIRA DE SOUZA (BR/SP) Referente à 6ª anuidade.
(21) BR 10 2015 028141-2 A2	Código 8.6 - Arquivamento - Art. 86 da LPI (22) 09/11/2015 (71) LUCMAR PRESTADORA DE SERVIÇOS LTDA - ME (BR/RJ) Referente à 6ª anuidade.
(21) BR 10 2016 025895-2 A2	Código 8.6 - Arquivamento - Art. 86 da LPI (22) 04/11/2016 (71) HÉLIO IGNÁCIO JÚNIOR (BR/SP) Referente à 5ª anuidade.
(21) BR 10 2016 026076-0 A2	Código 8.6 - Arquivamento - Art. 86 da LPI (22) 08/11/2016 (71) ADERSON OLIVEIRA DE AZEVEDO (BR/ES) Referente à 5ª anuidade.
(21) BR 10 2016 026116-3 A2	Código 8.6 - Arquivamento - Art. 86 da LPI (22) 08/11/2016 (71) LUCIA MARTINS BARBATTO (BR/PR) Referente à 5ª anuidade.
(21) BR 10 2016 026328-0 A2	Código 8.6 - Arquivamento - Art. 86 da LPI (22) 10/11/2016 (71) UNIVERSIDADE FEDERAL DE PERNAMBUCO (BR/PE) ;

	UNIVERSIDADE ESTADUAL DA PARAÍBA - UEPB (BR/PB) Referente à 5ª anuidade.
(21) BR 10 2017 013774-0 A2	Código 8.6 - Arquivamento - Art. 86 da LPI (22) 26/06/2017 (71) LANTECOR INDÚSTRIA DE LANTEJOULAS EIRELI - EPP (BR/SP) Referente à 3ª anuidade.
(21) BR 10 2017 023794-0 A2	Código 8.6 - Arquivamento - Art. 86 da LPI (22) 06/11/2017 (71) UNIVERSIDADE DO ESTADO DO PARA (BR/PA) Referente à 4ª anuidade.
(21) BR 10 2017 023911-0 A2	Código 8.6 - Arquivamento - Art. 86 da LPI (22) 07/11/2017 (71) UNIVERSIDADE FEDERAL DE PERNAMBUCO (BR/PE) ; UNIVERSIDADE FEDERAL DE SANTA MARIA (BR/RS) Referente à 4ª anuidade.
(21) BR 10 2017 023914-4 A2	Código 8.6 - Arquivamento - Art. 86 da LPI (22) 07/11/2017 (71) GE AVIATION SYSTEMS LLC (US) Referente à 4ª anuidade.
(21) BR 10 2017 023962-4 A2	Código 8.6 - Arquivamento - Art. 86 da LPI (22) 07/11/2017 (71) PAULO VIEIRA DOS SANTOS (BR/SP) Referente à 4ª anuidade.
(21) BR 10 2017 024085-1 A2	Código 8.6 - Arquivamento - Art. 86 da LPI (22) 09/11/2017 (71) UNIVERSIDADE FEDERAL DE PERNAMBUCO (BR/PE) ; UNIVERSIDADE FEDERAL DE SANTA MARIA (BR/RS) Referente à 4ª anuidade.
(21) BR 11 2012 007774-0 A2	Código 8.6 - Arquivamento - Art. 86 da LPI (22) 04/11/2010 (71) GENENTECH INC. (US) Referente à 11ª anuidade.
(21) BR 11 2012 010794-1 A2	Código 8.6 - Arquivamento - Art. 86 da LPI (22) 09/11/2010 (71) NIPPON STEEL CORPORATION (JP)

	Referente à 11ª anuidade.
(21) BR 11 2013 009624-1 A2	Código 8.6 - Arquivamento - Art. 86 da LPI (22) 07/11/2011 (71) Novartis Ag (CH) Referente à 10ª anuidade.
(21) BR 11 2013 010867-3 A2	Código 8.6 - Arquivamento - Art. 86 da LPI (22) 03/11/2011 (71) OMNIA GROUP (PROPRIETARY) LIMITED (ZA) Referente às 8ª, 9ª e 10ª anuidades.
(21) BR 11 2013 011571-8 A2	Código 8.6 - Arquivamento - Art. 86 da LPI (22) 09/11/2011 (71) PRIMUS GREEN ENERGY INC (US) Referente à 10ª anuidade.
(21) BR 11 2013 011713-3 A2	Código 8.6 - Arquivamento - Art. 86 da LPI (22) 10/11/2011 (71) ADLENS BEACON, INC (US) Referente à 10ª anuidade.
(21) BR 11 2014 010098-5 A8	Código 8.6 - Arquivamento - Art. 86 da LPI (22) 10/11/2012 (71) EISENMANN SE (DE) Referente à 9ª anuidade.
(21) BR 11 2014 010567-7 A2	Código 8.6 - Arquivamento - Art. 86 da LPI (22) 05/11/2012 (71) HUAWEI TECHNOLOGIES CO., LTD. (CN) Referente à 9ª anuidade.
(21) BR 11 2014 011150-2 A2	Código 8.6 - Arquivamento - Art. 86 da LPI (22) 08/11/2012 (71) GOOGLE TECHNOLOGY HOLDINGS LLC (US) Referente à 9ª anuidade.
(21) BR 11 2014 031438-1 A2	Código 8.6 - Arquivamento - Art. 86 da LPI (22) 17/06/2013 (71) UNIVERSITY OF WASHINGTON THROUGH ITS CENTER FOR COMMERCIALIZATION (US) Referente à 8ª anuidade.

(21) BR 11 2014 032396-8 A2
Código 8.6 - Arquivamento - Art. 86 da LPI
(22) 05/11/2013
(71) XIAOMI INC. (CN)
Referente à 8ª anuidade.

(21) BR 11 2015 007779-0 A2
Código 8.6 - Arquivamento - Art. 86 da LPI
(22) 06/11/2012
(71) EISAI INC. (US)
Referente à 9ª anuidade.

(21) BR 11 2016 006823-8 A2
Código 8.6 - Arquivamento - Art. 86 da LPI
(22) 06/11/2014
(71) SEIKO EPSON CORPORATION (JP)
Referente à 7ª anuidade.

(21) BR 11 2016 007532-3 A2
Código 8.6 - Arquivamento - Art. 86 da LPI
(22) 05/11/2014
(71) MITSUBISHI HEAVY INDUSTRIES, LTD. (JP)
Referente à 7ª anuidade.

(21) BR 11 2016 009661-4 A8
Código 8.6 - Arquivamento - Art. 86 da LPI
(22) 07/11/2014
(71) SOCIÉTÉ DES PRODUITS NESTLÉ S.A. (CH)
Referente à 7ª anuidade.

(21) BR 11 2016 009692-4 A8
Código 8.6 - Arquivamento - Art. 86 da LPI
(22) 07/11/2014
(71) SOCIÉTÉ DES PRODUITS NESTLÉ S.A. (CH)
Referente à 7ª anuidade.

(21) BR 11 2016 009811-0 A2
Código 8.6 - Arquivamento - Art. 86 da LPI
(22) 06/11/2014
(71) KISSEI PHARMACEUTICAL CO., LTD. (JP)
Referente à 7ª anuidade.

(21) BR 11 2016 010058-1 A2
Código 8.6 - Arquivamento - Art. 86 da LPI
(22) 06/11/2014
(71) SIEMENS AKTIENGESELLSCHAFT (DE)
Referente à 7ª anuidade.

(21) BR 11 2016 010336-0 A2
Código 8.6 - Arquivamento - Art. 86 da LPI

	(22) 07/11/2013 (71) INSERM (INSTITUT NATIONAL DE LA SANTÉ ET DE LA RECHERCHE MÉDICALE) (FR) ; UNIVERSITÉ DE MONTPELLIER (FR) ; INSTITUT RÉGIONAL DU CANCER DE MONTPELLIER (FR) Referente à 8ª anuidade.
(21) BR 11 2016 010369-6 A2	Código 8.6 - Arquivamento - Art. 86 da LPI (22) 04/11/2014 (71) AGFA NV (BE) Referente à 7ª anuidade.
(21) BR 11 2016 010472-2 A2	Código 8.6 - Arquivamento - Art. 86 da LPI (22) 10/11/2014 (71) PPG INDUSTRIES OHIO, INC. (US) Referente à 7ª anuidade.
(21) BR 11 2017 008066-4 A2	Código 8.6 - Arquivamento - Art. 86 da LPI (22) 04/11/2015 (71) BOREALIS AG (AT) Referente à 6ª anuidade.
(21) BR 11 2017 008311-6 A2	Código 8.6 - Arquivamento - Art. 86 da LPI (22) 05/11/2015 (71) NIPPON STEEL CORPORATION (JP) Referente à 6ª anuidade.
(21) BR 11 2017 008386-8 A2	Código 8.6 - Arquivamento - Art. 86 da LPI (22) 05/11/2015 (71) THYSSENKRUPP STEEL EUROPE AG (DE) ; THYSSENKRUPP AG (DE) Referente à 6ª anuidade.
(21) BR 11 2017 008755-3 A2	Código 8.6 - Arquivamento - Art. 86 da LPI (22) 05/11/2015 (71) DUPONT NUTRITION BIOSCIENCES APS (DK) Referente à 6ª anuidade.
(21) BR 11 2017 008970-0 A2	Código 8.6 - Arquivamento - Art. 86 da LPI (22) 10/11/2015 (71) DOW GLOBAL TECHNOLOGIES LLC (US) Referente à 6ª anuidade.
(21) BR 11 2017 008978-5 A2	Código 8.6 - Arquivamento - Art. 86 da LPI (22) 10/11/2015

	(71) DOW GLOBAL TECHNOLOGIES LLC (US) Referente à 6ª anuidade.
(21) BR 11 2017 008989-0 A2	Código 8.6 - Arquivamento - Art. 86 da LPI (22) 10/11/2015 (71) DOW GLOBAL TECHNOLOGIES LLC (US) Referente à 6ª anuidade.
(21) BR 11 2017 009240-9 A2	Código 8.6 - Arquivamento - Art. 86 da LPI (22) 04/11/2015 (71) MARIE MICHELE NAIES (FR) Referente à 6ª anuidade.
(21) BR 11 2017 009399-5 A2	Código 8.6 - Arquivamento - Art. 86 da LPI (22) 05/11/2015 (71) EBERHARD KARLS UNIVERSITÄT TÜBINGEN (DE) Referente à 6ª anuidade.
(21) BR 11 2017 009525-4 A2	Código 8.6 - Arquivamento - Art. 86 da LPI (22) 04/11/2015 (71) HASSAN MOHAJER (US) Referente à 6ª anuidade.
(21) BR 11 2017 009633-1 A2	Código 8.6 - Arquivamento - Art. 86 da LPI (22) 09/11/2015 (71) GENENTECH, INC. (US) Referente à 6ª anuidade.
(21) BR 11 2017 009866-0 A2	Código 8.6 - Arquivamento - Art. 86 da LPI (22) 05/11/2015 (71) ELECTROLUX APPLIANCES AKTIEBOLAG (SE) Referente à 6ª anuidade.
(21) BR 11 2017 010051-7 A2	Código 8.6 - Arquivamento - Art. 86 da LPI (22) 10/11/2015 (71) TOTAL RESEARCH & TECHNOLOGY FELUY (BE) Referente à 6ª anuidade.
(21) BR 11 2017 010058-4 A2	Código 8.6 - Arquivamento - Art. 86 da LPI (22) 10/11/2015 (71) TOTAL RESEARCH & TECHNOLOGY FELUY (BE) Referente à 6ª anuidade.

(21) BR 11 2017 010622-1 A2	Código 8.6 - Arquivamento - Art. 86 da LPI (22) 10/11/2015 (71) GALA INDUSTRIES, INC. (US) Referente à 6ª anuidade.
(21) BR 11 2017 010656-6 A2	Código 8.6 - Arquivamento - Art. 86 da LPI (22) 09/11/2015 (71) REIFENHÄUSER GMBH & CO. KG MASCHINENFABRIK (DE) Referente à 6ª anuidade.
(21) BR 11 2017 010955-7 A2	Código 8.6 - Arquivamento - Art. 86 da LPI (22) 06/11/2015 (71) COLORADO STATE UNIVERSITY RESEARCH FOUNDATION (US) Referente à 6ª anuidade.
(21) BR 11 2018 007138-2 A8	Código 8.6 - Arquivamento - Art. 86 da LPI (22) 10/11/2015 (71) LOW EMISSIONS RESOURCES CORPORATION (US) Referente à 6ª anuidade.
(21) BR 11 2018 007950-2 A2	Código 8.6 - Arquivamento - Art. 86 da LPI (22) 07/11/2016 (71) PHILIP MORRIS PRODUCTS S.A. (CH) Referente à 5ª anuidade.
(21) BR 11 2018 008089-6 A2	Código 8.6 - Arquivamento - Art. 86 da LPI (22) 08/11/2016 (71) ROHM AND HAAS COMPANY (US) Referente à 5ª anuidade.
(21) BR 11 2018 009056-5 A8	Código 8.6 - Arquivamento - Art. 86 da LPI (22) 07/11/2016 (71) NATURA COSMÉTICOS S.A. (BR/SP) Referente à 5ª anuidade.
(21) BR 11 2018 009073-5 A8	Código 8.6 - Arquivamento - Art. 86 da LPI (22) 10/11/2016 (71) EXXONMOBIL RESEARCH AND ENGINEERING COMPANY (US) ; GEORGIA TECH RESEARCH CORPORATION (US) Referente à 5ª anuidade.

(21) BR 11 2018 009353-0 A8	Código 8.6 - Arquivamento - Art. 86 da LPI (22) 10/11/2016 (71) EXXONMOBIL RESEARCH AND ENGINEERING COMPANY (US) ; GEORGIA TECH RESEARCH CORPORATION (US) Referente à 5ª anuidade.
(21) BR 11 2019 006062-6 A2	Código 8.6 - Arquivamento - Art. 86 da LPI (22) 07/11/2017 (71) SAPPI NETHERLANDS SERVICES B.V. (NL) Referente à 4ª anuidade.
(21) BR 11 2019 008632-3 A2	Código 8.6 - Arquivamento - Art. 86 da LPI (22) 07/11/2017 (71) CENTRE NATIONAL DE LA RECHERCHE SCIENTIFIQUE (FR) ; UNIVERSITÉ DE STRASBOURG (FR) Referente à 4ª anuidade.
(21) BR 11 2019 009184-0 A2	Código 8.6 - Arquivamento - Art. 86 da LPI (22) 06/11/2017 (71) HEATWORKS TECHNOLOGIES, INC. (US) Referente à 4ª anuidade.
(21) BR 11 2019 009233-1 A2	Código 8.6 - Arquivamento - Art. 86 da LPI (22) 06/11/2017 (71) ASMED OZEL SAC EKIMI SAGLIK HIZMETLERI TICARET LIMITED SIRKETI (TR) Referente à 4ª anuidade.
(21) BR 11 2019 013369-0 A2	Código 8.6 - Arquivamento - Art. 86 da LPI (22) 09/11/2017 (71) HEBMÜLLER SRS TECHNIK GMBH (DE) Referente à 4ª anuidade.
(21) BR 11 2019 024429-8 A2	Código 8.6 - Arquivamento - Art. 86 da LPI (22) 23/05/2017 (71) LYNKS (FR) Referente à 3ª anuidade.
(21) BR 11 2019 025346-7 A2	Código 8.6 - Arquivamento - Art. 86 da LPI (22) 30/05/2017 (71) DECIPHERA PHARMACEUTICALS, INC. (US) Referente à 3ª anuidade.

(21) BR 13 2019 016327-4 E2	Código 8.6 - Arquivamento - Art. 86 da LPI (22) 07/08/2019 (61) BR 10 2018 016061-3 06/08/2018 (71) ANDRÉ LUIZ CARVALHO SCAMPINI (BR/ES) Referente à 3ª anuidade.
(21) BR 20 2016 026081-2 U2	Código 8.6 - Arquivamento - Art. 86 da LPI (22) 08/11/2016 (71) FLUID FEEDER INDUSTRIA E COMERCIO LTDA (BR/SP) Referente à 5ª anuidade.
(21) BR 20 2016 026266-1 U2	Código 8.6 - Arquivamento - Art. 86 da LPI (22) 09/11/2016 (71) VERSUL TECNOLOGIA DE ACESSO INTELIGENTE LTDA (BR/RS) Referente à 5ª anuidade.
(21) BR 20 2017 024109-8 U2	Código 8.6 - Arquivamento - Art. 86 da LPI (22) 09/11/2017 (71) SOLLY ANDY SEGNREICH (BR/RJ) Referente à 4ª anuidade.
(21) BR 20 2017 024185-3 U2	Código 8.6 - Arquivamento - Art. 86 da LPI (22) 10/11/2017 (71) TAIS CANO MAGALHÃES (BR/SP) ; PATRICIA HELENA RODRIGUES (BR/SP) Referente à 4ª anuidade.
(21) BR 20 2017 024260-4 U2	Código 8.6 - Arquivamento - Art. 86 da LPI (22) 10/11/2017 (71) VALDECIR VICENTIN (BR/PR) Referente à 4ª anuidade.
(21) BR 20 2017 024278-7 U2	Código 8.6 - Arquivamento - Art. 86 da LPI (22) 10/11/2017 (71) JOSÉ RICARDO GOMES DA COSTA (BR/AM) Pagar restauração.
(21) PI 0106173-9 A2	Código 8.6 - Arquivamento - Art. 86 da LPI (22) 07/11/2001 (71) Maria de Fátima do Prado Valladares (BR/SP) Referente à 20ª anuidade.
(21) PI 0618797-8 A2	Código 8.6 - Arquivamento - Art. 86 da LPI

	(22) 07/11/2006 (71) STEPAN COMPANY (US) Referente à 15ª anuidade.
(21) PI 0705662-1 A2	Código 8.6 - Arquivamento - Art. 86 da LPI (22) 08/11/2007 (71) Carlos José dos Santos Linhares (BR/MG) Referente à 14ª anuidade.
(21) PI 0718823-4 A2	Código 8.6 - Arquivamento - Art. 86 da LPI (22) 06/11/2007 (71) Cabot Corporation (US) Referente à 14ª anuidade.
(21) PI 0921007-5 A2	Código 8.6 - Arquivamento - Art. 86 da LPI (22) 10/11/2009 (71) Arkema France (FR) Referente à 12ª anuidade.
(21) PI 0921605-7 A2	Código 8.6 - Arquivamento - Art. 86 da LPI (22) 04/11/2009 (71) Nalco Company (US) Referente à 12ª anuidade.

Código 8.7 - Restauração

Notificação quanto à restauração do andamento do pedido.

---

(21) BR 10 2014 020100-9 A2

Código 8.7 - Restauração
(22) 13/08/2014
(71) PAULA LOPES SOMENSI (BR/RS) ; GUSTAVO SEBEM COLLE (BR/RS) ; NELSON ALOISIO NEUMANN (BR/RS)

Código 8.8 - Despacho Anulado

Anulação do despacho por ter sido indevido. (A toda publicação que envolva anulação de ato ou despacho caberá justificativa no processo administrativo.)

(21) BR 11 2019 022132-8 A2	Código 8.8 - Despacho Anulado (22) 21/09/2017 (71) OTTOBOCK SE & CO. KGAA (DE) Anulada a publicação código 8.6 na RPI nº 2640 de 10/08/2021 por ter sido indevida.
(21) BR 11 2020 008779-3 A2	Código 8.8 - Despacho Anulado (22) 03/10/2017 (71) SODIMA (FR) Anulada a publicação código 8.6 na RPI nº 2640 de 10/08/2021 por ter sido indevida.
(21) BR 20 2017 022850-4 U2	Código 8.8 - Despacho Anulado (22) 23/10/2017 (71) DALLON PLÁSTICOS LTDA (BR/PR) Anulada a publicação código 8.6 na RPI nº 2641 de 17/08/2021 por ter sido indevida. Uma vez que o complemento da 3ª anuidade foi efetuado em 07/04/2021, através da GRU 29409201931933717, conforme petição de esclarecimento 870210032665 de 09/04/2021.

Código 8.11 - Manutenção do Arquivamento

Mantido o arquivamento do pedido uma vez que não foi requerida a restauração nos termos do disposto no art. 87 da Lei nº 9.279/96, encerrando a instância administrativa.

---

(21) BR 10 2012 016606-2 A2

Código 8.11 - Manutenção do Arquivamento
(22) 05/07/2012
(71) PGS Geophysical AS (NO)
Em virtude do arquivamento publicado na RPI 2627 de 11-05-2021 e considerando ausência de manifestação dentro dos prazos legais, informo que cabe ser mantido o arquivamento do pedido de patente, conforme o disposto no artigo 12, da resolução 113/2013.

---

(21) BR 10 2012 016677-1 A2

Código 8.11 - Manutenção do Arquivamento
(22) 05/07/2012
(71) PGS GEOPHYSICAL AS (NO)
Em virtude do arquivamento publicado na RPI 2627 de 11-05-2021 e considerando ausência de manifestação dentro dos prazos legais, informo que cabe ser mantido o arquivamento do pedido de patente, conforme o disposto no artigo 12, da resolução 113/2013.

---

(21) BR 10 2013 017324-0 A2

Código 8.11 - Manutenção do Arquivamento
(22) 04/07/2013
(71) COVIDIEN LP (US)
Em virtude do arquivamento publicado na RPI 2627 de 11-05-2021 e considerando ausência de manifestação dentro dos prazos legais, informo que cabe ser mantido o arquivamento do pedido de patente, conforme o disposto no artigo 12, da resolução 113/2013.

---

(21) BR 10 2013 017381-9 A2

Código 8.11 - Manutenção do Arquivamento
(22) 05/07/2013
(71) ABEL ZELLA (BR/SP)
Em virtude do arquivamento publicado na RPI 2627 de 11-05-2021 e considerando ausência de manifestação dentro dos prazos legais, informo que cabe ser mantido o arquivamento do pedido de patente, conforme o disposto no artigo 12, da resolução 113/2013.

---

(21) BR 10 2013 017645-1 A2

Código 8.11 - Manutenção do Arquivamento
(22) 10/07/2013
(71) Henrique Mourthé (BR/RJ)
Em virtude do arquivamento publicado na RPI 2627 de 11-05-2021 e considerando ausência de manifestação dentro dos prazos legais, informo que

	cabe ser mantido o arquivamento do pedido de patente, conforme o disposto no artigo 12, da resolução 113/2013.
(21) BR 10 2015 016202-2 A2	Código 8.11 - Manutenção do Arquivamento (22) 06/07/2015 (71) CROMUS EMBALAGENS INDÚSTRIA E COMÉRCIO LTDA (BR/SP) Em virtude do arquivamento publicado na RPI 2627 de 11-05-2021 e considerando ausência de manifestação dentro dos prazos legais, informo que cabe ser mantido o arquivamento do pedido de patente, conforme o disposto no artigo 12, da resolução 113/2013.
(21) BR 10 2015 016421-1 A2	Código 8.11 - Manutenção do Arquivamento (22) 08/07/2015 (71) INDELPRO, S.A. DE C.V. (MX) Em virtude do arquivamento publicado na RPI 2627 de 11-05-2021 e considerando ausência de manifestação dentro dos prazos legais, informo que cabe ser mantido o arquivamento do pedido de patente, conforme o disposto no artigo 12, da resolução 113/2013.
(21) BR 10 2015 016481-5 A2	Código 8.11 - Manutenção do Arquivamento (22) 08/07/2015 (71) DART INDUSTRIES INC. (US) Em virtude do arquivamento publicado na RPI 2627 de 11-05-2021 e considerando ausência de manifestação dentro dos prazos legais, informo que cabe ser mantido o arquivamento do pedido de patente, conforme o disposto no artigo 12, da resolução 113/2013.
(21) BR 10 2016 015826-5 A2	Código 8.11 - Manutenção do Arquivamento (22) 07/07/2016 (71) EDER ABREU HUTTNER (BR/RS) Em virtude do arquivamento publicado na RPI 2627 de 11-05-2021 e considerando ausência de manifestação dentro dos prazos legais, informo que cabe ser mantido o arquivamento do pedido de patente, conforme o disposto no artigo 12, da resolução 113/2013.
(21) BR 10 2016 015979-2 A2	Código 8.11 - Manutenção do Arquivamento (22) 08/07/2016 (71) ROBSON FERRAZ (BR/SP) Em virtude do arquivamento publicado na RPI 2627 de 11-05-2021 e considerando ausência de manifestação dentro dos prazos legais, informo que cabe ser mantido o arquivamento do pedido de patente, conforme o disposto no artigo 12, da resolução 113/2013.

(21) BR 10 2017 014484-4 A2

Código 8.11 - Manutenção do Arquivamento
(22) 04/07/2017
(71) ARVINMERITOR TECHNOLOGY, LLC. (US)
Em virtude do arquivamento publicado na RPI 2627 de 11-05-2021 e considerando ausência de manifestação dentro dos prazos legais, informo que cabe ser mantido o arquivamento do pedido de patente, conforme o disposto no artigo 12, da resolução 113/2013.

(21) BR 10 2017 014571-9 A2

Código 8.11 - Manutenção do Arquivamento
(22) 05/07/2017
(71) ESRA ENGENHARIA SERVIÇOS E REPRESENTAÇÃO AERONÁUTICA LTDA (BR/SP)
Em virtude do arquivamento publicado na RPI 2627 de 11-05-2021 e considerando ausência de manifestação dentro dos prazos legais, informo que cabe ser mantido o arquivamento do pedido de patente, conforme o disposto no artigo 12, da resolução 113/2013.

(21) BR 10 2017 014606-5 A2

Código 8.11 - Manutenção do Arquivamento
(22) 06/07/2017
(71) PEDRO PAULO SERPA DE SOUZA (BR/CE)
Em virtude do arquivamento publicado na RPI 2627 de 11-05-2021 e considerando ausência de manifestação dentro dos prazos legais, informo que cabe ser mantido o arquivamento do pedido de patente, conforme o disposto no artigo 12, da resolução 113/2013.

(21) BR 10 2017 014628-6 A2

Código 8.11 - Manutenção do Arquivamento
(22) 06/07/2017
(71) ARY JAIME DE ALBUQUERQUE (BR/CE)
Em virtude do arquivamento publicado na RPI 2627 de 11-05-2021 e considerando ausência de manifestação dentro dos prazos legais, informo que cabe ser mantido o arquivamento do pedido de patente, conforme o disposto no artigo 12, da resolução 113/2013.

(21) BR 10 2017 014785-1 A2

Código 8.11 - Manutenção do Arquivamento
(22) 07/07/2017
(71) ROGER DE OLIVEIRA SCHULTZ BERTRAND (BR/RS)
Em virtude do arquivamento publicado na RPI 2627 de 11-05-2021 e considerando ausência de manifestação dentro dos prazos legais, informo que cabe ser mantido o arquivamento do pedido de patente, conforme o disposto no artigo 12, da resolução 113/2013.

(21) BR 10 2017 014830-0 A2

Código 8.11 - Manutenção do Arquivamento
(22) 10/07/2017

(71) EVA LEMMI GIOVANINI DIALETACHI (BR/SP)
Em virtude do arquivamento publicado na RPI 2627 de 11-05-2021 e considerando ausência de manifestação dentro dos prazos legais, informo que cabe ser mantido o arquivamento do pedido de patente, conforme o disposto no artigo 12, da resolução 113/2013.

---

(21) BR 10 2017 024173-4 A2

Código 8.11 - Manutenção do Arquivamento
(22) 10/11/2017
(71) CRISTIANE CLEMENTE DE MELLO SALGUEIRO (BR/CE) ; IVELISE REGINA CANITO BRASIL (BR/CE) ; JOSÉ FERREIRA NUNES (BR/CE)
Em virtude do arquivamento publicado na RPI 2627 de 11-05-2021 e considerando ausência de manifestação dentro dos prazos legais, informo que cabe ser mantido o arquivamento do pedido de patente, conforme o disposto no artigo 12, da resolução 113/2013.

---

(21) BR 11 2013 000427-4 A2

Código 8.11 - Manutenção do Arquivamento
(22) 07/07/2011
(71) Leica Geosystems Ag (CH)
Em virtude do arquivamento publicado na RPI 2627 de 11-05-2021 e considerando ausência de manifestação dentro dos prazos legais, informo que cabe ser mantido o arquivamento do pedido de patente, conforme o disposto no artigo 12, da resolução 113/2013.

---

(21) BR 11 2013 000676-5 A2

Código 8.11 - Manutenção do Arquivamento
(22) 08/07/2011
(71) KONINKLIJKE PHILIPS N. V. (NL)
Em virtude do arquivamento publicado na RPI 2627 de 11-05-2021 e considerando ausência de manifestação dentro dos prazos legais, informo que cabe ser mantido o arquivamento do pedido de patente, conforme o disposto no artigo 12, da resolução 113/2013.

---

(21) BR 11 2013 004355-5 A2

Código 8.11 - Manutenção do Arquivamento
(22) 26/08/2011
(71) E.I. DU PONT DE NEMOURS AND COMPANY (US)
Em virtude do arquivamento publicado na RPI 2627 de 11-05-2021 e considerando ausência de manifestação dentro dos prazos legais, informo que cabe ser mantido o arquivamento do pedido de patente, conforme o disposto no artigo 12, da resolução 113/2013.

---

(21) BR 11 2013 029146-0 A2

Código 8.11 - Manutenção do Arquivamento
(22) 06/07/2012
(71) H. LUNDBECK A/S (DK)
Em virtude do arquivamento publicado na RPI 2627 de 11-05-2021 e

	considerando ausência de manifestação dentro dos prazos legais, informo que cabe ser mantido o arquivamento do pedido de patente, conforme o disposto no artigo 12, da resolução 113/2013.
(21) BR 11 2014 000326-2 A2	Código 8.11 - Manutenção do Arquivamento (22) 06/07/2012 (71) HENDRICKSON USA, L.L.C. (US) Em virtude do arquivamento publicado na RPI 2627 de 11-05-2021 e considerando ausência de manifestação dentro dos prazos legais, informo que cabe ser mantido o arquivamento do pedido de patente, conforme o disposto no artigo 12, da resolução 113/2013.
(21) BR 11 2014 000358-0 A2	Código 8.11 - Manutenção do Arquivamento (22) 06/07/2012 (71) GRÜNENTHAL GMBH (DE) Em virtude do arquivamento publicado na RPI 2627 de 11-05-2021 e considerando ausência de manifestação dentro dos prazos legais, informo que cabe ser mantido o arquivamento do pedido de patente, conforme o disposto no artigo 12, da resolução 113/2013.
(21) BR 11 2014 001032-3 A2	Código 8.11 - Manutenção do Arquivamento (22) 06/07/2012 (71) DSM IP ASSENTS B.V. (NL) Em virtude do arquivamento publicado na RPI 2627 de 11-05-2021 e considerando ausência de manifestação dentro dos prazos legais, informo que cabe ser mantido o arquivamento do pedido de patente, conforme o disposto no artigo 12, da resolução 113/2013.
(21) BR 11 2014 016767-2 A2	Código 8.11 - Manutenção do Arquivamento (22) 12/04/2012 (71) PIONEER HI-BRED INTERNATIONAL, INC (US) Em virtude do arquivamento publicado na RPI 2627 de 11-05-2021 e considerando ausência de manifestação dentro dos prazos legais, informo que cabe ser mantido o arquivamento do pedido de patente, conforme o disposto no artigo 12, da resolução 113/2013.
(21) BR 11 2014 022703-9 A2	Código 8.11 - Manutenção do Arquivamento (22) 14/03/2013 (71) SIGNAL PHARMACEUTICALS, LLC (US) Em virtude do arquivamento publicado na RPI 2627 de 11-05-2021 e considerando ausência de manifestação dentro dos prazos legais, informo que cabe ser mantido o arquivamento do pedido de patente, conforme o disposto no artigo 12, da resolução 113/2013.

(21) BR 11 2015 000731-7 A2	Código 8.11 - Manutenção do Arquivamento (22) 10/07/2013 (71) PPG INDUSTRIES OHIO, INC. (US) Em virtude do arquivamento publicado na RPI 2627 de 11-05-2021 e considerando ausência de manifestação dentro dos prazos legais, informo que cabe ser mantido o arquivamento do pedido de patente, conforme o disposto no artigo 12, da resolução 113/2013.
(21) BR 11 2015 000875-5 A2	Código 8.11 - Manutenção do Arquivamento (22) 10/07/2013 (71) KONINKLIJKE PHILIPS N.V. (NL) Em virtude do arquivamento publicado na RPI 2627 de 11-05-2021 e considerando ausência de manifestação dentro dos prazos legais, informo que cabe ser mantido o arquivamento do pedido de patente, conforme o disposto no artigo 12, da resolução 113/2013.
(21) BR 11 2015 023022-9 A8	Código 8.11 - Manutenção do Arquivamento (22) 14/03/2014 (71) SUGANIT SYSTEMS, INC. (US) Em virtude do arquivamento publicado na RPI 2627 de 11-05-2021 e considerando ausência de manifestação dentro dos prazos legais, informo que cabe ser mantido o arquivamento do pedido de patente, conforme o disposto no artigo 12, da resolução 113/2013.
(21) BR 11 2015 032379-0 A2	Código 8.11 - Manutenção do Arquivamento (22) 07/07/2014 (71) HIVIH (FR) Em virtude do arquivamento publicado na RPI 2627 de 11-05-2021 e considerando ausência de manifestação dentro dos prazos legais, informo que cabe ser mantido o arquivamento do pedido de patente, conforme o disposto no artigo 12, da resolução 113/2013.
(21) BR 11 2016 000468-0 A8	Código 8.11 - Manutenção do Arquivamento (22) 10/07/2014 (71) FACEBOOK, INC. (US) Em virtude do arquivamento publicado na RPI 2627 de 11-05-2021 e considerando ausência de manifestação dentro dos prazos legais, informo que cabe ser mantido o arquivamento do pedido de patente, conforme o disposto no artigo 12, da resolução 113/2013.
(21) BR 11 2016 000558-9 A2	Código 8.11 - Manutenção do Arquivamento (22) 12/07/2013

(71) MINOVA INTERNATIONAL LIMITED (GB)
Em virtude do arquivamento publicado na RPI 2628 de 18-05-2021 e considerando ausência de manifestação dentro dos prazos legais, informo que cabe ser mantido o arquivamento do pedido de patente, conforme o disposto no artigo 12, da resolução 113/2013.

---

(21) BR 11 2017 000138-1 A2

Código 8.11 - Manutenção do Arquivamento
(22) 16/07/2014
(71) NIPPON STEEL CORPORATION (JP)
Em virtude do arquivamento publicado na RPI 2627 de 11-05-2021 e considerando ausência de manifestação dentro dos prazos legais, informo que cabe ser mantido o arquivamento do pedido de patente, conforme o disposto no artigo 12, da resolução 113/2013.

---

(21) BR 11 2017 000357-0 A2

Código 8.11 - Manutenção do Arquivamento
(22) 09/07/2015
(71) IFAST NV (BE)
Em virtude do arquivamento publicado na RPI 2627 de 11-05-2021 e considerando ausência de manifestação dentro dos prazos legais, informo que cabe ser mantido o arquivamento do pedido de patente, conforme o disposto no artigo 12, da resolução 113/2013.

---

(21) BR 11 2017 000554-9 A2

Código 8.11 - Manutenção do Arquivamento
(22) 09/07/2015
(71) DORF KETAL CHEMICALS (INDIA) PRIVATE LIMITED (IN)
Em virtude do arquivamento publicado na RPI 2627 de 11-05-2021 e considerando ausência de manifestação dentro dos prazos legais, informo que cabe ser mantido o arquivamento do pedido de patente, conforme o disposto no artigo 12, da resolução 113/2013.

---

(21) BR 11 2017 001436-0 A2

Código 8.11 - Manutenção do Arquivamento
(22) 09/07/2015
(71) FISCHERWERKE GMBH & CO. KG (DE)
Em virtude do arquivamento publicado na RPI 2627 de 11-05-2021 e considerando ausência de manifestação dentro dos prazos legais, informo que cabe ser mantido o arquivamento do pedido de patente, conforme o disposto no artigo 12, da resolução 113/2013.

---

(21) BR 11 2017 002269-9 A2

Código 8.11 - Manutenção do Arquivamento
(22) 10/07/2015
(71) DIPSOL CHEMICALS CO., LTD. (JP)
Em virtude do arquivamento publicado na RPI 2627 de 11-05-2021 e considerando ausência de manifestação dentro dos prazos legais, informo que

	cabe ser mantido o arquivamento do pedido de patente, conforme o disposto no artigo 12, da resolução 113/2013.
(21) BR 11 2018 000276-3 A2	Código 8.11 - Manutenção do Arquivamento (22) 04/07/2016 (71) BAYER CROPSCIENCE AKTIENGESELLSCHAFT (DE) Em virtude do arquivamento publicado na RPI 2627 de 11-05-2021 e considerando ausência de manifestação dentro dos prazos legais, informo que cabe ser mantido o arquivamento do pedido de patente, conforme o disposto no artigo 12, da resolução 113/2013.
(21) BR 11 2018 000439-1 A2	Código 8.11 - Manutenção do Arquivamento (22) 07/07/2016 (71) GIL NOFAR (IL) Em virtude do arquivamento publicado na RPI 2627 de 11-05-2021 e considerando ausência de manifestação dentro dos prazos legais, informo que cabe ser mantido o arquivamento do pedido de patente, conforme o disposto no artigo 12, da resolução 113/2013.
(21) BR 11 2018 000726-9 A2	Código 8.11 - Manutenção do Arquivamento (22) 15/07/2016 (71) ENVIROSTEEL INC (US) Em virtude do arquivamento publicado na RPI 2627 de 11-05-2021 e considerando ausência de manifestação dentro dos prazos legais, informo que cabe ser mantido o arquivamento do pedido de patente, conforme o disposto no artigo 12, da resolução 113/2013.
(21) BR 11 2018 004411-3 A2	Código 8.11 - Manutenção do Arquivamento (22) 07/07/2016 (71) FEDERAL-MOGUL BURSCHEID GMBH (DE) Em virtude do arquivamento publicado na RPI 2627 de 11-05-2021 e considerando ausência de manifestação dentro dos prazos legais, informo que cabe ser mantido o arquivamento do pedido de patente, conforme o disposto no artigo 12, da resolução 113/2013.
(21) BR 11 2018 071668-5 A2	Código 8.11 - Manutenção do Arquivamento (22) 15/07/2016 (71) NIPPON STEEL CORPORATION (JP) Em virtude do arquivamento publicado na RPI 2627 de 11-05-2021 e considerando ausência de manifestação dentro dos prazos legais, informo que cabe ser mantido o arquivamento do pedido de patente, conforme o disposto no artigo 12, da resolução 113/2013.

(21) BR 11 2018 076155-9 A2

Código 8.11 - Manutenção do Arquivamento
(22) 07/07/2016
(71) LINCOLN JOSÉ LEPRI (BR/SP)
Em virtude do arquivamento publicado na RPI 2627 de 11-05-2021 e considerando ausência de manifestação dentro dos prazos legais, informo que cabe ser mantido o arquivamento do pedido de patente, conforme o disposto no artigo 12, da resolução 113/2013.

(21) BR 11 2018 077337-9 A2

Código 8.11 - Manutenção do Arquivamento
(22) 10/07/2017
(71) SCHOTT AG (DE)
Em virtude do arquivamento publicado na RPI 2627 de 11-05-2021 e considerando ausência de manifestação dentro dos prazos legais, informo que cabe ser mantido o arquivamento do pedido de patente, conforme o disposto no artigo 12, da resolução 113/2013.

(21) BR 11 2019 000280-4 A2

Código 8.11 - Manutenção do Arquivamento
(22) 07/07/2017
(71) ENSCO INTERNATIONAL INCORPORATED (US)
Em virtude do arquivamento publicado na RPI 2627 de 11-05-2021 e considerando ausência de manifestação dentro dos prazos legais, informo que cabe ser mantido o arquivamento do pedido de patente, conforme o disposto no artigo 12, da resolução 113/2013.

(21) BR 11 2019 000281-2 A2

Código 8.11 - Manutenção do Arquivamento
(22) 07/07/2017
(71) ENSCO INTERNATIONAL INCORPORATED (US)
Em virtude do arquivamento publicado na RPI 2627 de 11-05-2021 e considerando ausência de manifestação dentro dos prazos legais, informo que cabe ser mantido o arquivamento do pedido de patente, conforme o disposto no artigo 12, da resolução 113/2013.

(21) BR 11 2019 000365-7 A2

Código 8.11 - Manutenção do Arquivamento
(22) 10/07/2017
(71) PRAXAIR TECHNOLOGY, INC. (US)
Em virtude do arquivamento publicado na RPI 2627 de 11-05-2021 e considerando ausência de manifestação dentro dos prazos legais, informo que cabe ser mantido o arquivamento do pedido de patente, conforme o disposto no artigo 12, da resolução 113/2013.

(21) BR 20 2013 017640-6 U2

Código 8.11 - Manutenção do Arquivamento
(22) 10/07/2013
(71) DERISVALDO ROSA PAIVA (BR/SP)

	Em virtude do arquivamento publicado na RPI 2627 de 11-05-2021 e considerando ausência de manifestação dentro dos prazos legais, informo que cabe ser mantido o arquivamento do pedido de patente, conforme o disposto no artigo 12, da resolução 113/2013.
(21) BR 20 2016 016047-8 U2	Código 8.11 - Manutenção do Arquivamento (22) 08/07/2016 (71) ANTONIO NICOLAS VERGOS (BR/SC) Em virtude do arquivamento publicado na RPI 2627 de 11-05-2021 e considerando ausência de manifestação dentro dos prazos legais, informo que cabe ser mantido o arquivamento do pedido de patente, conforme o disposto no artigo 12, da resolução 113/2013.
(21) BR 20 2017 014703-2 U2	Código 8.11 - Manutenção do Arquivamento (22) 07/07/2017 (71) CLAIR APARECIDO VIANA REZENDE (BR/DF) Em virtude do arquivamento publicado na RPI 2627 de 11-05-2021 e considerando ausência de manifestação dentro dos prazos legais, informo que cabe ser mantido o arquivamento do pedido de patente, conforme o disposto no artigo 12, da resolução 113/2013.
(21) MU 9101564-2 U2	Código 8.11 - Manutenção do Arquivamento (22) 06/07/2011 (71) KERSON ALEXANDRE RODRIGUES (BR/SP) Em virtude do arquivamento publicado na RPI 2627 de 11-05-2021 e considerando ausência de manifestação dentro dos prazos legais, informo que cabe ser mantido o arquivamento do pedido de patente, conforme o disposto no artigo 12, da resolução 113/2013.
(21) PI 0614390-3 A2	Código 8.11 - Manutenção do Arquivamento (22) 05/07/2006 (71) EXXONMOBIL CHEMICAL PATENTS INC. (US) Em virtude do arquivamento publicado na RPI 2627 de 11-05-2021 e considerando ausência de manifestação dentro dos prazos legais, informo que cabe ser mantido o arquivamento do pedido de patente, conforme o disposto no artigo 12, da resolução 113/2013.
(21) PI 0614392-0 A2	Código 8.11 - Manutenção do Arquivamento (22) 05/07/2006 (71) EXXONMOBIL CHEMICAL PATENTS INC. (US) Em virtude do arquivamento publicado na RPI 2627 de 11-05-2021 e considerando ausência de manifestação dentro dos prazos legais, informo que cabe ser mantido o arquivamento do pedido de patente, conforme o disposto no

artigo 12, da resolução 113/2013.

(21) PI 0714034-7 A2

Código 8.11 - Manutenção do Arquivamento
(22) 06/07/2007
(71) VESUVIUS USA CORPORATION (US)
Em virtude do arquivamento publicado na RPI 2627 de 11-05-2021 e considerando ausência de manifestação dentro dos prazos legais, informo que cabe ser mantido o arquivamento do pedido de patente, conforme o disposto no artigo 12, da resolução 113/2013.

(21) PI 0822870-1 A2

Código 8.11 - Manutenção do Arquivamento
(22) 17/06/2008
(71) MELLING TOOL COMPANY (US)
Em virtude do arquivamento publicado na RPI 2627 de 11-05-2021 e considerando ausência de manifestação dentro dos prazos legais, informo que cabe ser mantido o arquivamento do pedido de patente, conforme o disposto no artigo 12, da resolução 113/2013.

(21) PI 0822886-8 A2

Código 8.11 - Manutenção do Arquivamento
(22) 20/06/2008
(71) ROBERT BOSCH AUTOMOTIVE STEERING VENDÔME (FR)
Em virtude do arquivamento publicado na RPI 2627 de 11-05-2021 e considerando ausência de manifestação dentro dos prazos legais, informo que cabe ser mantido o arquivamento do pedido de patente, conforme o disposto no artigo 12, da resolução 113/2013.

(21) PI 1016213-5 A2

Código 8.11 - Manutenção do Arquivamento
(22) 05/07/2010
(71) Kuhn S.A. (FR)
Em virtude do arquivamento publicado na RPI 2627 de 11-05-2021 e considerando ausência de manifestação dentro dos prazos legais, informo que cabe ser mantido o arquivamento do pedido de patente, conforme o disposto no artigo 12, da resolução 113/2013.

Código Decisão

Código 9.1 - Deferimento

Deferido o pedido de patente. Desta data corre o prazo de 60 (sessenta) dias para o pagamento da retribuição para expedição da carta-patente conforme a Resolução 72/2013. O pagamento desta retribuição poderá ainda ser efetuado dentro de 30 (trinta) dias subsequentes, independente de notificação na RPI, mediante pagamento de retribuição específica. O não pagamento da retribuição nos prazos acima determinados acarretará o arquivamento definitivo do pedido.

---

(21) BR 10 2012 000721-5 A2

Código 9.1 - Deferimento
(22) 11/01/2012
(54) "Processo para preparar 1-(6-metilpiridin-3-il)-2-[4-(metilsulfonil)fenil]etanona, um intermediário de Etoricoxib, uso de um catalisador de paládio e uso de um ligante xantphos
(71) F.I.S. Fabbrica Italiana Sintetici S.P.A. (IT)

---

(21) BR 10 2012 007583-0 A2

Código 9.1 - Deferimento
(22) 27/03/2012
(54) MOTOCICLETA
(71) Honda Motor Co., Ltd (JP)

---

(21) BR 10 2012 012758-0 A2

Código 9.1 - Deferimento
(22) 28/05/2012
(54) DEFENSA METÁLICA PARA RODOVIA
(71) ArcelorMittal do Brasil S/A (BR/ES)

---

(21) BR 10 2012 019145-8 A2

Código 9.1 - Deferimento
(22) 31/07/2012
(54) CARGA ÚTIL PARA SATÉLITE DE AUMENTO, SATÉLITE DE AUMENTO, ESTAÇÃO TERRESTRE DE NAVEGAÇÃO E SISTEMA DE AUMENTO
(71) Thales (FR)

---

(21) BR 10 2012 019434-1 A8

Código 9.1 - Deferimento
(22) 25/07/2012
(54) Métodos de controle de pestes, de insetos, molécula e sequência de DNA diagnóstica para o evento de soja 8582.814.19.1
(71) DOW AGROSCIENCES LLC (US)

---

(21) BR 10 2012 028611-4 A2

Código 9.1 - Deferimento
(22) 08/11/2012

	(54) MÉTODO PARA DESALOGENIZAÇÃO CONTÍNUA E REGENERAÇÃO EM ÓLEO MINERAL CONTAMINADO POR COMPOSTOS ORGÂNICOS CLORADOS (71) D.E.L. CO. S.R.L (IT)
(21) BR 10 2012 029530-0 A2	Código 9.1 - Deferimento (22) 21/11/2012 (54) APERFEIÇOAMENTO DO EVAPORADOR DE FILME CADENTE (71) DIÓGENES CARLETTI (BR/SP)
(21) BR 10 2013 001952-6 A2	Código 9.1 - Deferimento (22) 25/01/2013 (54) APARELHO TOMOGRÁFICO DE COERÊNCIA ÓPTICA (71) Canon Kabushiki Kaisha (JP)
(21) BR 10 2013 005671-5 A2	Código 9.1 - Deferimento (22) 08/03/2013 (54) VEÍCULO MOTORIZADO DE EMISSÕES DE SOM REDUZIDAS (71) Man Truck & Bus AG (DE)
(21) BR 10 2013 005877-7 A2	Código 9.1 - Deferimento (22) 12/03/2013 (54) USO DE CÉLULAS DE SANGUE INTEIRO SEM PLASMA E DISPOSITIVO PARA TRATAMENTO DE DESORDENS DE COLESTEROL NO SANGUE (71) GRIFOLS, S.A. (ES)
(21) BR 10 2013 008282-1 A2	Código 9.1 - Deferimento (22) 05/04/2013 (54) SENSOR PASSIVO, WIRELESS, RESSONANTE COM ENROLAMENTO BIFILAR EM ABERTO (71) Universidade Tecnológica Federal do Paraná (BR/PR)
(21) BR 10 2013 008430-1 A2	Código 9.1 - Deferimento (22) 08/04/2013 (54) PROCESSO DE OBTENÇÃO DE NANOPARTICULAS METÁLICAS EM SUPORTES FUNCIONALIZADOS E SEUS USOS (71) UNIVERSIDADE ESTADUAL DE CAMPINAS - UNICAMP (BR/SP)
(21) BR 10 2013 010207-5 A2	Código 9.1 - Deferimento (22) 26/04/2013 (54) SISTEMA AUXILIAR DE CIRURGIA PARA CORREÇÃO DA DIÁSTASE DA APONEUROSE (71) UNIVERSIDADE DE SÃO PAULO - USP (BR/SP)

(21) BR 10 2013 011738-2 A8	Código 9.1 - Deferimento (22) 10/05/2013 (54) SISTEMA DE SUSPENSÃO PNEUMÁTICA DE UM VEÍCULO UTILITÁRIO COM COMUTAÇÃO DA CARGA DE EIXO ENTRE O EIXO TRASEIRO E O EIXO DIANTEIRO OU DE ARRASTE (71) MAN TRUCK & BUS AG (DE)
(21) BR 10 2013 012149-5 A2	Código 9.1 - Deferimento (22) 16/05/2013 (54) SEGUNDO EIXO DIRECIONAL COM SUSPENSÃO PNEUMÁTICA PARA VEÍCULOS AUTOMOTORES (71) ANTONIO BENTO FRANCE (BR/ES) ; FABIANO FERREIRA GOMES (BR/ES)
(21) BR 10 2013 018846-8 A2	Código 9.1 - Deferimento (22) 23/07/2013 (54) TANQUE DE EVAPORAÇÃO "FLASH", MÉTODO DE EVAPORAÇÃO “FLASH” E CÂMARA DE VAPOR ENCAIXADA (71) ANDRITZ INC. (US)
(21) BR 10 2013 021698-4 A2	Código 9.1 - Deferimento (22) 26/08/2013 (54) SISTEMA E MÉTODO DE RASTREAMENTO DE VEÍCULOS (71) UNIVERSIDADE DE SÃO PAULO - USP (BR/SP)
(21) BR 10 2013 022731-5 A2	Código 9.1 - Deferimento (22) 05/09/2013 (54) LUMINÁRIA PARA PRATELEIRA DE VIDRO E ACRÍLICO (71) ANDRÉ CARLOS DA RÉ (BR/RS) ; DIEGO ERNESTO ROVELLA FARTO (BR/RS)
(21) BR 10 2013 026414-8 A2	Código 9.1 - Deferimento (22) 14/10/2013 (54) SISTEMA DE ESTRUTURA DE SUPORTE DE TUBOS (71) INTERMOOR DO BRASIL SERVIÇOS OFFSHORE DE INSTALAÇÃO LTDA. (BR/RJ)
(21) BR 10 2013 026598-5 A8	Código 9.1 - Deferimento (22) 15/10/2013 (54) DISPOSITIVO PARA A MONTAGEM À PROVA DE CHOQUE DE PORTAS OU ESCOTILHAS EM EMBARCAÇÕES MARTÍTIMAS (71) THYSSENKRUPP MARINE SYSTEMS GMBH (DE)

(21) BR 10 2013 026652-3 A8	Código 9.1 - Deferimento (22) 16/10/2013 (54) PROCESSO DE OBTENÇÃO DO EXTRATO DO TREVO-VERMELHO ENRIQUECIDO COM ISOFLAVONAS E SEU USO VIA ORAL COMO ANTI-INFLAMATÓRIO (71) UNIVERSIDADE FEDERAL DO RIO GRANDE DO SUL (BR/RS) ; HOSPITAL DE CLÍNICAS DE PORTO ALEGRE (BR/RS)
(21) BR 10 2013 028165-4 A2	Código 9.1 - Deferimento (22) 31/10/2013 (54) ESTACIONAMENTO DE VEÍCULOS EM MÚLTIPLOS NÍVEIS E MÉTODO DE GESTÃO DE MANOBRAS (71) CARMINE ALEXANDRE CIFELLI (BR/SP)
(21) BR 10 2013 028256-1 A2	Código 9.1 - Deferimento (22) 01/11/2013 (54) ELETRODO CONTENDO PALÁDIO NANOESTRUTURADO PARA SISTEMA DE CÉLULA A COMBUSTÍVEL DE MEMBRANA POLIMÉRICA CONDUTORA IÔNICA (71) COMISSÃO NACIONAL DE ENERGIA NUCLEAR (BR/RJ) ; FUNDAÇÃO DE AMPARO À PESQUISA DO ESTADO DE SÃO PAULO - FAPESP (BR/SP)
(21) BR 10 2013 028874-8 A2	Código 9.1 - Deferimento (22) 08/11/2013 (54) APERFEIÇOAMENTO EM MESA DE REPRODUÇÃO PARA EQUIPAMENTOS DE DIGITALIZAÇÃO (71) GEORGE TAKEDA (BR/SP)
(21) BR 10 2013 031290-8 A2	Código 9.1 - Deferimento (22) 05/12/2013 (54) PROCESSO DE CRAQUEAMENTO TÉRMICO POR AEROSSOL E MICROONDAS CONTROLADO POR LÓGICA NÃO CLÁSSICA (71) JOSÉ MAK (BR/SP)
(21) BR 10 2013 031321-1 A8	Código 9.1 - Deferimento (22) 05/12/2013 (54) MÓDULO PARA CAPTAÇÃO DE SINAIS DO CORPO (66) BR 10 2012 031186-0 07/12/2012 (71) TIMPEL S.A. (BR/SP)
(21) BR 10 2013 033738-2 A2	Código 9.1 - Deferimento (22) 27/12/2013

(54) APARELHO, SISTEMA E MÉTODO PARA DETECTAR UMA CONDIÇÃO DE CONGELAMENTO
(71) THE BOEING COMPANY (US)

---

(21) BR 10 2014 003607-5 A2
Código 9.1 - Deferimento
(22) 17/02/2014
(54) MÉTODO DE FORMAR JUNÇÃO DE UM MATERIAL TERMOPLÁSTICO E UM METAL E MÉTODO DE USAR UMA SOLUÇÃO SOL-GEL
(71) THE BOEING COMPANY (US)

---

(21) BR 10 2014 004505-8 A2
Código 9.1 - Deferimento
(22) 26/02/2014
(54) DISPOSITIVO PARA ELETROESTIMULAÇÃO DE MÚSCULOS E PROCESSO PARA ATIVAÇÃO DE VÁRIOS ELETRODOS EM UM DISPOSITIVO PARA ELETROESTIMULAÇÃO DE MÚSCULOS
(71) PIERENKEMPER GMBH (DE)

---

(21) BR 10 2014 011747-4 A2
Código 9.1 - Deferimento
(22) 15/05/2014
(54) Método para preparar um meio filtrante, meio filtrante, e, cartucho de purificação de água
(71) GOODRICH CORPORATION (US)

---

(21) BR 10 2014 015410-8 A2
Código 9.1 - Deferimento
(22) 23/06/2014
(54) PROCESSO PARA APLICAÇÃO DE UMA SOLUÇÃO DE TRATAMENTO AQUOSA SOBRE A SUPERFÍCIE DE UMA FITA DE AÇO E DISPOSITIVO PARA REALIZAÇÃO DO PROCESSO
(71) THYSSENKRUPP RASSELSTEIN GMBH (DE)

---

(21) BR 10 2014 016253-4 A2
Código 9.1 - Deferimento
(22) 30/06/2014
(54) MÉTODO, SISTEMA DE COMPUTADOR E MEIO LEGÍVEL POR COMPUTADOR NÃO TRANSITÓRIO PARACABO SÍSMICO DE SENSOR FLUTUANTE
(71) PGS GEOPHYSICAL AS (NO)

---

(21) BR 10 2014 018156-3 A2
Código 9.1 - Deferimento
(22) 23/07/2014
(54) ESTRUTURA DE ARMAÇÃO DE CORPO PARA UM VEÍCULO DO TIPO PARA MONTAR
(71) HONDA MOTOR CO., LTD. (JP)

(21) BR 10 2014 018244-6 A2
Código 9.1 - Deferimento
(22) 24/07/2014
(54) INSTRUMENTO MULTIFUNCIONAL PARA O TRATAMENTO CIRÚRGICO DE HF DE TECIDO, E, SISTEMA CIRÚRGICO DE HF
(71) ERBE ELEKTROMEDIZIN GMBH (DE)

(21) BR 10 2014 018308-6 A2
Código 9.1 - Deferimento
(22) 25/07/2014
(54) VEÍCULO DO TIPO PARA MONTAR
(71) HONDA MOTOR CO., LTD. (JP)

(21) BR 10 2014 024605-3 A2
Código 9.1 - Deferimento
(22) 02/10/2014
(54) BIOSSENSORES PARA DETECÇÃO E QUANTIFICAÇÃO DO HORMÔNIO ADIPONECTINA EM UMA AMOSTRA BIOLÓGICA; MÉTODO DE PRODUÇÃO DOS BIOSSENSORES PARA DETECÇÃO E QUANTIFICAÇÃO DO HORMÔNIO ADIPONECTINA
(71) UNIVERSIDADE DE SÃO PAULO - USP (BR/SP)

(21) BR 10 2014 024779-3 A2
Código 9.1 - Deferimento
(22) 03/10/2014
(54) VEÍCULO DO TIPO PARA MONTAR
(71) YAMAHA HATSUDOKI KABUSHIKI KAISHA (JP)

(21) BR 10 2014 025180-4 A2
Código 9.1 - Deferimento
(22) 09/10/2014
(54) PROCESSO SEQUENCIAL OU ISOLADO PARA OBTENÇÃO DE ÓLEO E POLISSACARÍDEOS A PARTIR DE RESÍDUOS AGROINDUSTRIAIS
(71) UNIVERSIDADE ESTADUAL DE MARINGÁ (BR/PR)

(21) BR 10 2014 027350-6 A2
Código 9.1 - Deferimento
(22) 31/10/2014
(54) BOMBA DE VORTEX PROGRESSIVA
(71) HIGRA INDUSTRIAL LTDA (BR/RS)

(21) BR 10 2014 027619-0 A8
Código 9.1 - Deferimento
(22) 05/11/2014
(54) SISTEMA AUXILIAR DE ABASTECIMENTO PARA TRATORES
(71) AGCO DO BRASIL SOLUÇÕES AGRÍCOLAS LTDA. (BR/SP)

(21) BR 10 2014 027844-3 A2
Código 9.1 - Deferimento
(22) 07/11/2014
(54) ELETRÓLITO SÓLIDO E SEU USO

	(71) UNIVERSIDADE DE SÃO PAULO - USP (BR/SP) ; SILESIAN UNIVERSITY OF TECHNOLOGY (PL)
(21) BR 10 2014 031911-5 A2	Código 9.1 - Deferimento (22) 18/12/2014 (54) DISPOSITIVO DE ANCORAGEM COM REGULAGEM DE ALTURA PARA FACHADAS DE EDIFÍCIOS PREDIAIS (71) HYDRO EXTRUSION LTDA (BR/SP)
(21) BR 10 2015 002897-0 A2	Código 9.1 - Deferimento (22) 16/01/2015 (54) PRODUÇÃO DE ANTIBIÓTICO A PARTIR DO EXTRATO DE PASSIFLORA EDULIS SIMS E SEU USO (71) UNIVERSIDADE FEDERAL DO MARANHÃO (BR/MA)
(21) BR 10 2015 007259-7 A2	Código 9.1 - Deferimento (22) 31/03/2015 (54) GARRA DE SAÍDA DE FORÇA COM DISPOSITIVO AUTOMÁTICO DE ATERRAMENTO TEMPORÁRIO (71) MELQUISEDEC FRANCISQUINI (BR/SP)
(21) BR 10 2015 024265-4 A2	Código 9.1 - Deferimento (22) 21/09/2015 (54) MÉTODO DE PREPARAÇÃO DE UMA EMULSÃO MÚLTIPLA ÓLEO-EM-ÁGUA-EM-ÓLEO, EMULSÃO MÚLTIPLA ÓLEO-EM-ÁGUA-EM-ÓLEO E SEUS USOS (71) M DIAS BRANCO S.A. INDÚSTRIA E COMÉRCIO DE ALIMENTOS (BR/CE)
(21) BR 10 2015 024301-4 A2	Código 9.1 - Deferimento (22) 22/09/2015 (54) PROCESSOS DE MODIFICAÇÃO DA SUPERFÍCIE DE FILMES POLIMÉRICOS, PRODUTOS E USOS (66) BR 10 2014 023458-6 22/09/2014 (71) UNIVERSIDADE FEDERAL DE MINAS GERAIS (BR/MG)
(21) BR 10 2015 024503-3 A2	Código 9.1 - Deferimento (22) 24/09/2015 (54) TAMPA ATUADORA, TAMPA ATUADORA PARA AEROSSOL, USO DA TAMPA ATUADORA PARA AEROSSOL E EMBALAGEM DE AEROSSOL COM TAMPA ATUADORA (71) COTY GENEVA S.A. VERSOIX (CH)

(21) BR 10 2016 002956-2 A2	Código 9.1 - Deferimento (22) 12/02/2016 (54) DISPOSITIVO DE TRAVA ELABORADO NA FORMA DE PORCA EQUIPADO COM UM ASSENTO OU ORIFÍCIO ROSQUEADO AXIAL OU NA FORMA DE PARAFUSO (71) LAZZARO GROPPO (IT) ; MATTEO GROPPO (IT)
(21) BR 10 2016 006991-2 A2	Código 9.1 - Deferimento (22) 30/03/2016 (54) LIMPADOR DE GRÃO PARA UMA COLHEITADEIRA COMBINADA (71) CNH INDUSTRIAL BELGIUM NV (BE)
(21) BR 10 2016 007269-7 A2	Código 9.1 - Deferimento (22) 01/04/2016 (54) PLATAFORMA MODULAR CORTADORA DE CANA-DE-AÇÚCAR (71) INDÚSTRIAS REUNIDAS COLOMBO LTDA (BR/SP)
(21) BR 10 2016 007798-2 A2	Código 9.1 - Deferimento (22) 07/04/2016 (54) Ferramenta de manutenção para engrenagem planetária e método para manutenção de uma engrenagem planetária (71) MOVENTAS GEARS OY (FI)
(21) BR 10 2016 008380-0 A2	Código 9.1 - Deferimento (22) 14/04/2016 (54) MÉTODO PARA FIXAÇÃO SEM USO DE SOLDA DE PLACA IDENTIFICADORA SOBREPOSTA AO FLANGE COM INSERÇÃO VERTICAL EM RECIPIENTE DE GÁS LIQUEFEITO DE PETRÓLEO (71) MIGUEL CARLOS BOVE (BR/SP)
(21) BR 10 2016 008507-1 A2	Código 9.1 - Deferimento (22) 15/04/2016 (54) DISPOSITIVO DISPENSADOR DE HERBICIDA ACOPLÁVEL A UMA MÁQUINA COLHEITADEIRA DE CANA DE AÇÚCAR (71) ACCORRONI RIVAS, BRUNO (AR)
(21) BR 10 2016 011387-3 A2	Código 9.1 - Deferimento (22) 19/05/2016 (54) SISTEMA DE ELEVADOR DE RESGATE (71) IVECO MAGIRUS AG (DE)
(21) BR 10 2016 014666-6 A2	Código 9.1 - Deferimento (22) 21/06/2016

	(54) INSERTO, E, MÉTODO PARA INSTALAR UM INSERTO EM UM FURO FORMADO EM UM PAINEL EM SANDUÍCHE (71) THE BOEING COMPANY (US)
(21) BR 10 2016 015185-6 A8	Código 9.1 - Deferimento (22) 28/06/2016 (54) IMPLEMENTO AGRÍCOLA DE PLANTIO DE SEMENTE (71) CNH INDUSTRIAL AMERICA LLC (US)
(21) BR 10 2016 015656-4 A2	Código 9.1 - Deferimento (22) 04/07/2016 (54) Composto, composição e uso de um composto ou composição (71) GILEAD SCIENCES, INC. (US)
(21) BR 10 2016 016899-6 A2	Código 9.1 - Deferimento (22) 21/07/2016 (54) Mecanismo de trava para um sistema de retenção de membro de desgaste para um implemento (71) CATERPILLAR INC. (US)
(21) BR 10 2016 019388-5 A2	Código 9.1 - Deferimento (22) 23/08/2016 (54) COLHEITADEIRA COMBINADA PARA COLHER UMA COLHEITA EM UM CAMPO (71) CNH INDUSTRIAL BELGIUM NV (BE)
(21) BR 10 2016 020816-5 A2	Código 9.1 - Deferimento (22) 09/09/2016 (54) COLETOR, E, MÁQUINA DE COLHEITA AGRÍCOLA (71) DEERE & COMPANY (US)
(21) BR 10 2016 021316-9 A2	Código 9.1 - Deferimento (22) 15/09/2016 (54) COLHEITADEIRA-DEBULHADORA AGRÍCOLA QUE TEM UM TROCADOR DE CALOR (71) CNH INDUSTRIAL AMERICA LLC (US)
(21) BR 10 2016 028831-2 A2	Código 9.1 - Deferimento (22) 08/12/2016 (54) PISTOLA COM CANO ROTATIVO (71) GLOCK TECHNOLOGY GMBH (AT)
(21) BR 10 2016 029353-7 A2	Código 9.1 - Deferimento

	(22) 14/12/2016 (54) SISTEMA DE PULVERIZAÇÃO E MÉTODO DE CONTROLE DE PULVERIZAÇÃO (71) UNIVERSIDADE DE SÃO PAULO - USP (BR/SP)
(21) BR 10 2017 000660-3 A2	Código 9.1 - Deferimento (22) 12/01/2017 (54) COMPOSIÇÃO COMPREENDENDO ÉSTERES DE POLIGLICEROL E GOMA GUAR MODIFICADA POR GRUPOS HIDROXIALQUILA (71) EVONIK OPERATIONS GMBH (DE)
(21) BR 10 2017 001023-6 A2	Código 9.1 - Deferimento (22) 17/01/2017 (54) Pigmento de cerâmica usado para decoração de objetos de cerâmica e tinta com base no mesmo (71) SOCIEDAD ANÓNIMA MINERA CATALANO ARAGONESA (ES)
(21) BR 10 2018 008935-8 A2	Código 9.1 - Deferimento (22) 03/05/2018 (54) DISPOSITIVO DE LIMPEZA E POLIMENTO DE CONEXÕES DE EQUIPAMENTOS SUBMARINOS (71) PETRÓLEO BRASILEIRO S.A. - PETROBRAS (BR/RJ)
(21) BR 10 2018 071952-1 A2	Código 9.1 - Deferimento (22) 25/10/2018 (54) SISTEMA E MÉTODO PARA ATIVAR AUTOMATICAMENTE CONJUNTOS DE ASA DE UM IMPLEMENTO AGRÍCOLA (71) CNH INDUSTRIAL AMERICA LLC (US)
(21) BR 10 2020 001683-0 A2	Código 9.1 - Deferimento (22) 27/01/2020 (54) SISTEMA E PROCESSO DE DESINFECÇÃO SOLAR DE FLUIDO EM FLUXO CONTÍNUO (71) UNIVERSIDADE FEDERAL DO RIO GRANDE DO SUL (BR/RS)
(21) BR 10 2020 001687-3 A2	Código 9.1 - Deferimento (22) 27/01/2020 (54) FORMULAÇÃO BASE PARA CADINHOS DE FORNO DE INDUÇÃO, E FABRICAÇÃO DE CADINHOS PRÉ-MOLDADOS (71) CARLOS HENRIQUE DA SILVA FERREIRA (BR/SP)
(21) BR 10 2020 005590-9 A2	Código 9.1 - Deferimento (22) 20/03/2020

	(54) COMBINAÇÃO DE NUTRIENTES PARA SUPLEMENTAÇÃO NA DOENÇA DE ALZHEIMER (71) ARMANDO PEDRO TORTELLI (BR/PR)
(21) BR 10 2020 008492-5 A2	Código 9.1 - Deferimento (22) 28/04/2020 (54) SISTEMA DISPENSADOR DE PRODUTOS LÍQUIDOS PARA SANITIZAÇÃO, HIGIENIZAÇÃO E LIMPEZA ATIVADO POR UM PEDAL (71) JOSÉ JOSAFÁ REBOUÇAS DE LIMA (BR/CE)
(21) BR 10 2020 013471-0 A2	Código 9.1 - Deferimento (22) 30/06/2020 (54) CEMITÉRIO ECOLÓGICO PARA DEPÓSITO DE CINZAS HUMANAS (71) PAULO CÉSAR CARDOSO (BR/GO)
(21) BR 10 2020 020170-0 A2	Código 9.1 - Deferimento (22) 01/10/2020 (54) MEIO DE ARMAZENAGEM LEGÍVEL POR COMPUTADOR NÃO TRANSITÓRIO E MÉTODO (71) HUGHES NETWORK SYSTEMS, LLC (US)
(21) BR 10 2020 023390-4 A2	Código 9.1 - Deferimento (22) 16/11/2020 (54) MÉTODO E SISTEMA PARA REMOÇÃO DE PARTÍCULAS DE MINÉRIO DE FERRO ADERIDAS POR HISTERESE MAGNÉTICA A UMA MATRIZ MAGNÉTICA DE UM SEPARADOR MAGNÉTICO VERTICAL (71) VALE S.A. (BR/RJ)
(21) BR 11 2012 000278-3 A2	Código 9.1 - Deferimento (22) 07/07/2010 (54) MÉTODO PARA CONTINUIDADE DE SESSÃO PARA UM TERMINAL EM UMA REDE DE COMUNICAÇÃO DE SERVIÇO, NÓ DE TRANSFERÊNCIA DE SESSÃO, NÓ DE UMA REDE DE COMUNICAÇÃO DE SERVIÇO, SISTEMA, E, MEIO LEGÍVEL POR COMPUTADOR (71) TELEFONAKTIEBOLAGET LM ERICSSON (PUBL) (SE)
(21) BR 11 2012 001320-3 A2	Código 9.1 - Deferimento (22) 21/07/2010 (54) Solução de diálise, kit configurado para preparação de uma solução de diálise e preparação sólida (71) CREARENE AG (CH)
(21) BR 11 2012 001525-7 A2	Código 9.1 - Deferimento

(22) 26/07/2010
(54) EIXO DE CORPO DE PULVERIZAÇÃO PARA ATOMIZADOR ROTATIVO, CORPOS DE PULVERIZAÇÃO, ELEMENTO DE PROTEÇÃO CONTRA EJEÇÃO, ATOMIZADOR ROTATIVO E INSTALAÇÃO DE PINTURA.
(71) DÜRR SYSTEMS GMBH (DE)

---

(21) BR 11 2012 002588-0 A2
Código 9.1 - Deferimento
(22) 03/06/2010
(54) ESTRUTURA DE REFRIGERAÇÃO PARA PARTES ELÉTRICAS DE ALTA VOLTAGEM DE UM VEÍCULO
(71) Honda Motor CO., LTD. (JP)

---

(21) BR 11 2012 002822-7 A2
Código 9.1 - Deferimento
(22) 06/08/2010
(54) TERMINAL, MÉTODO DE CONTROLE DE RETRANSMISSÃO, DISPOSITIVO DE COMUNICAÇÃO E MÉTODO PARA RECEBER UM SINAL DE RESPOSTA TRANSMITIDO A PARTIR DE UM TERMINAL
(71) SUN PATENT TRUST (US)

---

(21) BR 11 2012 003589-4 A2
Código 9.1 - Deferimento
(22) 17/08/2010
(54) MÉTODOS E APARELHOS PARA DIMINUIR/CANCELAR INTERFERÊNCIA EM SINAIS DE AQUISIÇÃO DE ENLACE DESCENDENTE
(71) Qualcomm Incorporated (US)

---

(21) BR 11 2012 004533-4 A2
Código 9.1 - Deferimento
(22) 02/09/2010
(54) COMPOSTO, COMPOSIÇÃO FARMACÊUTICA, E USO DO COMPOSTO
(71) BIOENERGENIX (US)

---

(21) BR 11 2012 005562-3 A2
Código 9.1 - Deferimento
(22) 13/09/2010
(54) Processo para obter um medicamento homeopático e medicamento homeopático
(71) VALSANIC ENTERPRISES LLC (US)

---

(21) BR 11 2012 005872-0 A2
Código 9.1 - Deferimento
(22) 13/09/2010
(54) BACTÉRIA PRODUTORA DE ÁLCOOL ISOPROPÍLICO E MÉTODO PARA PRODUÇÃO DE ÁLCOOL ISOPROPÍLICO
(71) MITSUI CHEMICALS, INC. (JP)

---

(21) BR 11 2012 006991-8 A2
Código 9.1 - Deferimento

(22) 28/09/2010
(54) MÉTODO PARA CONFIGURAR UM DISPOSITIVO DE ENTRETENIMENTO
(71) Universal Electronics INC. (US)

---

(21) BR 11 2012 009309-6 A2
Código 9.1 - Deferimento
(22) 18/10/2010
(54) VACINA COMBINADA, USO DE CÉLULAS DE MICRORGANISMOS,MÉTODO PARA A PREPARAÇÃO DE UMA VACINA COMBINADA, E, KIT DE PARTES
(71) Intervet International B.V. (NL)

---

(21) BR 11 2012 009533-1 A2
Código 9.1 - Deferimento
(22) 16/09/2010
(54) MÉTODO PARA DECODIFICAR UM FLUXO DE BIT
(71) Mitsubishi Electric Corporation (JP)

---

(21) BR 11 2012 009848-9 A2
Código 9.1 - Deferimento
(22) 28/10/2010
(54) Método de obtenção de células-tronco/progenitoras multipotentes de mamíferos capazes de se diferenciar em linhagens hepáticas e pancreáticas
(71) THE UNIVERSITY OF NORTH CAROLINA AT CHAPEL HILL (US) ; SAPIENZA UNIVERSITA DI ROMA (IT)

---

(21) BR 11 2012 010111-0 A2
Código 9.1 - Deferimento
(22) 27/10/2010
(54) APARELHO E MÉTODO DE PROCESSAMENTO DE INFORMAÇÃO, SINTONIZADOR, E, MEIO LEGÍVEL POR COMPUTADOR
(71) Sony Computer Entertainment Inc. (JP)

---

(21) BR 11 2012 012342-4 A2
Código 9.1 - Deferimento
(22) 03/12/2010
(54) DISPOSITIVO DE FLUXO LATERAL PARA DETECTAR UM ANALITO EM UMA AMOSTRA, E MÉTODO DE APLICAÇÃO DE UMA AMOSTRA A UMA TIRA DE TESTE CROMATOGRÁFICO DE FLUXO LATERAL DE UMDISPOSITIVO DE FLUXO LATERAL
(71) RAPID PATHOGEN SCREENING, INC (US)

---

(21) BR 11 2012 012573-7 A2
Código 9.1 - Deferimento
(22) 26/10/2010
(54) MÉTODO E SISTEMA DE CODIFICAÇÃO, DECODIFICAÇÃO HIERÁRQUICAS DE ÁUDIO
(71) ZTE CORPORATION (CN)

(21) BR 11 2012 014017-5 A2
Código 9.1 - Deferimento
(22) 09/12/2010
(54) USO DE CONJUGADOS PROTEÍNA-POLÍMERO
(71) Pharmaessentia Corp. (TW)

(21) BR 11 2012 014048-5 A2
Código 9.1 - Deferimento
(22) 18/11/2010
(54) ANTICORPOS DE RECEPTOR DE PROLACTINA OU FRAGMENTOS DE LIGAÇÃO DE ANTÍGENOS, SEUS USOS, SEQUÊNCIA DE ÁCIDO NUCLÉICO, VETOR DE EXPRESSÃO, BEM COMO CÉLULA HOSPEDEIRA E SEU USO
(71) Bayer Intellectual Property Gmbh (DE)

(21) BR 11 2012 015739-6 A2
Código 9.1 - Deferimento
(22) 23/12/2010
(54) PROCESSO PARA A PREPARAÇÃO DE ETILBENZENO
(71) Versalis S.P.A. (IT)

(21) BR 11 2012 015963-1 A2
Código 9.1 - Deferimento
(22) 12/01/2010
(54) APARELHO DE INJEÇÃO DE COMBUSTÍVEL PARA MOTOR DE COMBUSTÃO INTERNA
(71) Toyota Jidosha Kabushiki Kaisha (JP)

(21) BR 11 2012 017633-1 A2
Código 9.1 - Deferimento
(22) 18/01/2011
(54) PROCESSO PARA A PRODUÇÃO DE GÁS DE SÍNTESE A PARTIR DE UMA CARGA DE ALIMENTAÇÃO DE HIDROCARBONETOS
(71) Haldor Topsoe A/S (DK)

(21) BR 11 2012 017773-7 A2
Código 9.1 - Deferimento
(22) 22/12/2010
(54) Composto para uso no tratamento da osteoporose e/ou da osteopenia, produto de combinação, formulação farmacêutica e kit
(71) Haomamedica Limited. (GB)

(21) BR 11 2012 017979-9 A2
Código 9.1 - Deferimento
(22) 18/01/2011
(54) FORMULAÇÕES LÍQUIDAS PARA CONJUGADO DE G-CSF AÇÃO PROLONGADA
(71) Hanmi Science Co., Ltd. (KR)

(21) BR 11 2012 018692-2 A2
Código 9.1 - Deferimento
(22) 09/02/2011
(54) TERMINAL E MÉTODO DE COMUNICAÇÃO DO MESMO
(71) SUN PATENT TRUST (US)

(21) BR 11 2012 019651-0 A2
Código 9.1 - Deferimento
(22) 05/01/2011
(54) MÉTODO E A APARELHO PARA TRANSMISSÃO DE SINAL DE REFERÊNCIA DE DOWNLINK EM SISTEMA DE COMUNICAÇÃO SEM FIO SUPORTANDO MÚLTIPLAS ANTENAS
(71) Lg Electronics Inc. (KR)

(21) BR 11 2012 020099-2 A2
Código 9.1 - Deferimento
(22) 14/02/2011
(54) MEIO DE FILTRAÇÃO DE LÍQUIDO, ELEMENTOS DE FILTRO E MÉTODOS
(71) DONALDSON COMPANY, INC. (US)

(21) BR 11 2012 021369-5 A2
Código 9.1 - Deferimento
(22) 15/03/2011
(54) Aparelho para gerar um sinal downmix intensificado e método para gerar um sinal downmix intensificado.
(71) FRAUNHOFER-GESELLSCHAFT ZUR FÖRDERUNG DER AGEWANDTEN FORSCHUNG E.V. (DE)

(21) BR 11 2012 021403-9 A2
Código 9.1 - Deferimento
(22) 25/02/2011
(54) MÉTODO E APARELHO PARA FORNECER UM GUIA DE PROGRAMAÇÃO EM UM SISTEMA DE VÍDEO
(71) INTERDIGITAL MADISON PATENT HOLDINGS (FR)

(21) BR 11 2012 022916-8 A2
Código 9.1 - Deferimento
(22) 11/03/2011
(54) Formulações intravenosas de coenzima q10 (coq10), bem como método de preparação e uso da mesma
(71) BERG LLC (US)

(21) BR 11 2012 024471-0 A2
Código 9.1 - Deferimento
(22) 30/03/2011
(54) MÉTODO E EQUIPAMENTO PARA COEXISTÊNCIA MULTI-RÁDIO
(71) Qualcomm Incorporated (US)

(21) BR 11 2012 024716-6 A2
Código 9.1 - Deferimento

(22) 31/03/2011
(54) SISTEMA DE ANTENAS DISTRIBUÍDO E MÉTODO DE GERAÇÃO DE UM SINAL DE RELÓGIO A PARTIR DE UM FLUXO DE DADOS CODIFICADOS TRANSMITIDO ATRAVÉS DE UM MEIO DE COMUNICAÇÃO
(71) COMMSCOPE TECHNOLOGIES LLC (US)

---

(21) BR 11 2012 024880-4 A2

Código 9.1 - Deferimento
(22) 03/06/2011
(54) MÉTODO DE ESPERA PARA TERMINAL MÓVEL PORTÁTIL E MICROPROCESSADOR
(71) HUAWEI DEVICE (SHENZHEN) CO., LTD. (CN)

---

(21) BR 11 2012 025390-5 A2

Código 9.1 - Deferimento
(22) 27/04/2011
(54) COMPOSTO DE TETRAIDROBENZOTIOFENO OU SAL DO MESMO E SEU USO NO TRATAMENTO OU PREVENÇÃO DE HIPERFOSFATEMIA, BEM COMO COMPOSIÇÃO FARMACÊUTICA COMPREENDENDO O DITO COMPOSTO
(71) ASTELLAS PHARMA INC (JP)

---

(21) BR 11 2012 025406-5 A2

Código 9.1 - Deferimento
(22) 21/02/2011
(54) MÉTODO DE PREPARAÇÃO DE UMA CÁPSULA DURA DE USO ENTÉRICO, E CÁPSULA DURA DE USO ENTÉRICO.
(71) LOTTE FINE CHEMICAL CO., LTD. (KR)

---

(21) BR 11 2012 027046-0 A2

Código 9.1 - Deferimento
(22) 21/04/2011
(54) PROCESSO E APARELHO PARA DETERMINAR AS CAPACIDADES DE SERVIÇO DO PONTO DE ACESSO
(71) NOKIA TECHNOLOGIES OY (FI)

---

(21) BR 11 2012 027437-6 A2

Código 9.1 - Deferimento
(22) 29/04/2011
(54) MÉTODO PARA PROPORCIONAR E UTILIZAR UMA INTERFACE DINÂMICA DE USUÁRIO EM UM SEGUNDO DISPOSITIVO DE CONTROLE DE TELA, E SISTEMA PARA CONTROLAR CONTEÚDO EM UMA TELA DE EXIBIÇÃO PRINCIPAL UTILIZANDO UMA INTERFACE DE USUÁRIO DINAMICAMENTE CRIADA EM UM SEGUNDO DISPOSITIVO DE CONTROLE DE TELA
(71) INTERDIGITAL MADISON PATENT HOLDINGS (FR)

---

(21) BR 11 2012 027617-4 A2

Código 9.1 - Deferimento

	(22) 21/04/2011 (54) MÉTODO PARA PRODUÇÃO DE CARBONATO DE ALQUILENO E/OU ALQUILENO GLICOL (71) MITSUBISHI CHEMICAL CORPORATION (JP)
(21) BR 11 2012 027808-8 A2	Código 9.1 - Deferimento (22) 26/04/2011 (54) MÉTODO PARA CONSERVAR POTÊNCIA DE UMA BATERIA EM UM DISPOSITIVO SEM FIO, DISPOSITIVO SEM FIO E MEIO NÃO TRANSITÓRIO LEGÍVEL POR COMPUTADOR (71) Apple Inc. (US)
(21) BR 11 2012 028186-0 A2	Código 9.1 - Deferimento (22) 10/05/2011 (54) MÉTODO PARA AUTORIZAÇÃO AUDÍVEL PARA REGISTRO EM UMA REDE SEM FIO E DISPOSITIVO SEM FIO (71) INTEL CORPOPATION (US)
(21) BR 11 2012 028783-4 A2	Código 9.1 - Deferimento (22) 23/04/2011 (54) MÉTODO E APARELHO PARA IMPLEMENTAR COGNIÇÃO DE REDE (71) HUAWEI TECHNOLOGIES CO., LTD. (CN)
(21) BR 11 2012 029021-5 A2	Código 9.1 - Deferimento (22) 27/09/2011 (54) MÉTODO E DISPOSITIVO DE SUPORTAR PORTADORA E ESTAÇÃO BASE (71) Huawei Technologies CO., LTD. (CN)
(21) BR 11 2012 030039-3 A2	Código 9.1 - Deferimento (22) 23/05/2011 (54) DISPOSITIVO MÓVEL TENDO UM ESTADO DE BLOQUEIO DE TOQUE E MÉTODO PARA OPERAR DISPOSITIVO MÓVEL (71) Samsung Electronics Co. Ltd. (KR)
(21) BR 11 2012 030617-0 A2	Código 9.1 - Deferimento (22) 29/12/2010 (54) SISTEMA DE CHASSI ARITCULADO DE VEÍCULO ARTICULADO GRANDE (71) Yun Hao (CN)
(21) BR 11 2012 032825-5 A2	Código 9.1 - Deferimento (22) 30/03/2011

	(54) GERADOR ACÚSTICO E UNIDADE DE ALTO-FALANTE. (71) KYOCERA CORPORATION (JP)
(21) BR 11 2012 033002-0 A2	Código 9.1 - Deferimento (22) 23/06/2011 (54) COMPOSIÇÃO AQUOSA DE MATÉRIA, MÉTODO DE INIBIÇÃO DE AGREGAÇÃO INDUZIDA POR AGITAÇÃO E MÉTODO DE PREVENÇÃO DE OXIDAÇÃO (71) GENENTECH, INC. (US)
(21) BR 11 2012 033280-5 A2	Código 9.1 - Deferimento (22) 29/06/2011 (54) SISTEMA E MÉTODO COMUNICAÇÃO, E, MEIO DE ARMAZENAMENTO DA INFORMAÇÃO (71) Sony Computer Entertainment INC. (JP)
(21) BR 11 2013 000050-3 A2	Código 9.1 - Deferimento (22) 01/07/2011 (54) COMPOSTOS DE CARBAMATO DE FENILA E COMPOSIÇÃO FARMACÊUTICA (71) Bio-Pharm Solutions Co., Ltd. (KR)
(21) BR 11 2013 000716-8 A2	Código 9.1 - Deferimento (22) 14/07/2011 (54) COMPOSTOS DERIVADOS E ANÁLOGOS DE ARIL E HETEROARIL-QUINOLIN E COMPOSIÇÃO COMPREENDENDO OS DITOS COMPOSTOS (71) Tairx, Inc. (TW)
(21) BR 11 2013 000861-0 A2	Código 9.1 - Deferimento (22) 15/07/2011 (54) MÉTODO PARA ENVIAR DADOS DE VÍDEO ENCAPSULADOS, MÉTODO PARA RECEBER DADOS DE VÍDEO ENCAPSULADOS, DISPOSITIVO E MEMÓRIA LEGÍVEL POR COMPUTADOR (71) Qualcomm Incorporated (US)
(21) BR 11 2013 001332-0 A2	Código 9.1 - Deferimento (22) 20/07/2011 (54) PROVER CONJUNTOS DE DADOS DE SEQÜÊNCIA PARA TRANSMISSÃO CONTÍNUA DE DADOS DE VÍDEO. (71) Qualcomm Incorporated (US)
(21) BR 11 2013 002984-6 A2	Código 9.1 - Deferimento

(22) 09/08/2011
(54) COMPOSTOS DERIVADOS DE TRIAZINA E COMPOSIÇÕES FARMACÊUTICAS QUE OS COMPREENDEM
(71) Shionogi & Co., Ltd. (JP)

---

(21) BR 11 2013 003062-3 A2

Código 9.1 - Deferimento
(22) 08/08/2011
(54) Processo de fabricação de uma cápsula em gel mole estável contendo bactéria probiótica microencapsulada e cápsula obtida no referido processo
(71) R. P. Scherer Technologies, LLC (US)

---

(21) BR 11 2013 003161-1 A2

Código 9.1 - Deferimento
(22) 09/08/2011
(54) MÉTODO IMPLEMENTADO EM COMPUTADOR E MEIO DE ARMAZENAMENTO LEGÍVEL POR COMPUTADOR PARA PROTOCOLO DE LIGAÇÃO DE MÍDIA / VOZ E INTERFACES DE USUÁRIO RELACIONADAS
(71) APPLE INC. (US)

---

(21) BR 11 2013 003629-0 A2

Código 9.1 - Deferimento
(22) 03/08/2011
(54) "EMBREAGEM UNILATERAL PARA UM AJUSTADOR DE FOLGA AUTOMÁTICO E AJUSTADOR DE FOLGA AUTOMÁTICO PARA UM FREIO DE TAMBOR DE VEÍCULO QUE INCLUI UMA EMBREAGEM UNILATERAL PARA O AJUSTADOR DE FOLGA
(71) BENDIX COMMERCIAL VEHICLE SYSTEMS LLC (US)

---

(21) BR 11 2013 004349-0 A2

Código 9.1 - Deferimento
(22) 23/08/2011
(54) ACIONADORES DE AEROSSOL
(71) WESTROCK DISPENSING SYSTEMS, INC (US)

---

(21) BR 11 2013 004577-9 A2

Código 9.1 - Deferimento
(22) 11/08/2011
(54) SISTEMA PARA ESTIMAR CURVA DE DESLOCAMENTO PARA CONTATOS DE INTERRUPTOR DE DISJUNTOR E MÉTODO PARA ESTIMAR CURVA DE DESLOCAMENTO PARA CONTATOS DE INTERRUPTOR DE DISJUNTOR
(71) Abb Technology Ag (CH)

---

(21) BR 11 2013 005915-0 A2

Código 9.1 - Deferimento
(22) 19/09/2011
(54) USO DE ÁCIDO ABSCÍSICO E MÉTODO PARA AUMENTAR NÚMERO DE PROLES POR NINHADA

(71) VALENT BIOSCIENCES CORPORATION (US)

---

(21) BR 11 2013 007073-0 A2

Código 9.1 - Deferimento
(22) 08/07/2011
(54) DERIVADOS DO CROMENO; COMPOSIÇÃO FARMACÊUTICA; UTILIZAÇÃO DE UM COMPOSTO DA FÓRMULA I E PROCESSO DE PREPARAÇÃO DE UM COMPOSTO DA FÓRMULA I
(71) CONSEJO SUPERIOR DE INVESTIGACIONES CIENTIFICAS (CSIC). (ES)

---

(21) BR 11 2013 009365-0 A2

Código 9.1 - Deferimento
(22) 18/10/2011
(54) COMPOSTO E SEU USO, COMPOSIÇÃO FARMACÊUTICA E PROCESSO PARA PREPARAR UMA COMPOSIÇÃO FARMACÊUTICA
(71) Raqualia Pharma Inc (JP)

---

(21) BR 11 2013 009855-4 A2

Código 9.1 - Deferimento
(22) 20/12/2011
(54) APARELHO DE EXIBIÇÃO MONTADO NA CABEÇA
(71) LOCKHEED MARTIN CORPORATION (US)

---

(21) BR 11 2013 015153-6 A2

Código 9.1 - Deferimento
(22) 07/11/2011
(54) MÉTODO, APARELHO E MEIO LEGÍVEL POR COMPUTADOR
(71) NOKIA TECHNOLOGIES OY (FI)

---

(21) BR 11 2013 016657-6 A2

Código 9.1 - Deferimento
(22) 18/12/2011
(54) MÉTODO PARA PRODUZIR UM PRODUTO DE POLIÉTER MONOL OU POLIÉTER POLIOL
(71) DOW GLOBAL TECHNOLOGIES LLC (US)

---

(21) BR 11 2013 016992-3 A2

Código 9.1 - Deferimento
(22) 13/12/2011
(54) SISTEMA E MÉTODO PARA PROPORCIONAR INFORMAÇÕES A UM DISPOSITIVO DE VISUALIZAÇÃO
(71) THOMSON LICENSING (FR)

---

(21) BR 11 2013 018034-0 A2

Código 9.1 - Deferimento
(22) 15/11/2012
(54) COMPOSIÇÃO PARA CONSTRUÇÃO, MÉTODO PARA APLICAR UMA COMPOSIÇÃO PARA A CONSTRUÇÃO E USO DE UM ÉTER DE CELULOSE
(71) NUTRITION & BIOSCIENCES USA 1, LLC (US)

(21) BR 11 2013 018078-1 A2	Código 9.1 - Deferimento (22) 16/11/2011 (54) ARTIGO SUSTENTÁVEL, RECICLÁVEL, COM VIDA ÚTIL DE DOIS ANOS, SUBSTANCIALMENTE ISENTO DE COMPOSTOS COM BASE EM PETRÓLEO VIRGEM (71) THE PROCTER & GAMBLE COMPANY (US)
(21) BR 11 2013 018704-2 A2	Código 9.1 - Deferimento (22) 25/01/2012 (54) CORPO FLUTUANTE ANULAR, E, PROCESSO DE EXTINÇÃO PELO MENOS PARCIAL DE UM MOVIMENTO DE BALOUÇO DE UM CORPO FLUTUANTE NA ÁGUA (71) IDEOL (FR)
(21) BR 11 2013 019357-3 A2	Código 9.1 - Deferimento (22) 31/01/2012 (54) Unidade flutuante de produção para a produção e armazenagem de hidrocarbonetos (71) SEMBCORP MARINE INTEGRATED YARD PTE. LTD. (SG)
(21) BR 11 2013 020888-0 A2	Código 9.1 - Deferimento (22) 15/02/2012 (54) SISTEMA E MÉTODO DE COMPENSAÇÃO DE BALOUÇO ATIVO, E, EMBARCAÇÃO (71) ITREC B. V. (NL)
(21) BR 11 2013 021589-5 A2	Código 9.1 - Deferimento (22) 24/02/2012 (54) Navio de lançamento para a colocação de tubulações sobre o leito de uma massa de água e método de operação de navio de lançamento (71) SAIPEM S.P.A. (IT)
(21) BR 11 2013 023448-2 A2	Código 9.1 - Deferimento (22) 10/01/2012 (54) MÉTODO DE MASCARAMENTO DE TRANSIÇÃO EM FIM DE VIDA ÚTIL DE UM DISPOSITIVO ELETRÔNICO, DISPOSITIVO ELETRÔNICO E SUPORTE DE GRAVAÇÃO. (71) MORPHO (FR)
(21) BR 11 2013 026806-9 A2	Código 9.1 - Deferimento (22) 17/04/2012 (54) MÉTODO DE FABRICAÇÃO DE PELO MENOS UMA CAMADA

ABSORVENTE PARA DISPOSITIVOS FOTOVOLTAICOS DE PELÍCULA DELGADA E DISPOSITIVO FOTOVOLTAICO DE PELÍCULA DELGADA
(71) FLISOM AG (CH) ; EMPA (CH)

---

(21) BR 11 2013 027092-6 A2

Código 9.1 - Deferimento
(22) 23/04/2012
(54) MÉTODO DE QUANTIZAÇÃO PARA UM SINAL DE ENTRADA, INCLUINDO PELO MENOS UMA DE UMA CARACTERÍSTICA DE VOZ E UMA CARACTERÍSTICA DE ÁUDIO EM UM DISPOSITIVO DE CODIFICAÇÃO, E APARELHO DE DECODIFICAÇÃO PARA UM SINAL CODIFICADO INCLUINDO PELO MENOS UMA DE UMA CARACTERÍSTICA DE VOZ E UMA CARACTERÍSTICA DE ÁUDIO EM UM DISPOSITIVO DE DECODIFICAÇÃO .
(71) SAMSUNG ELECTRONICS CO., LTD. (KR)

---

(21) BR 11 2013 027670-3 A2

Código 9.1 - Deferimento
(22) 27/04/2012
(54) COMPOSTO DE AMIDA, COMPOSIÇÃO FARMACÊUTICA E MEDICAMENTO QUE O COMPREENDE E ANTAGONISTA DE RORY
(71) JAPAN TOBACCO INC. (JP)

---

(21) BR 11 2013 028260-6 A2

Código 9.1 - Deferimento
(22) 04/05/2011
(54) MÉTODO PARA OPERAR UMA FONTE DE ENERGIA DE SOLDAGEM E UMA FONTE DE ENERGIA DE SOLDAGEM
(71) ESAB AB (SE)

---

(21) BR 11 2013 028453-6 A2

Código 9.1 - Deferimento
(22) 17/06/2011
(54) Uso de uma composição de revestimento, formas de dosagem farmacêuticas ou nutracêuticas gastrorresistentes, e composição do polímero do núcleo/invólucro
(71) EVONIK RÖHM GMBH (DE)

---

(21) BR 11 2013 028572-9 A2

Código 9.1 - Deferimento
(22) 09/05/2012
(54) BOCAIS PARA DISTRIBUIÇÃO DE DROGA NASAL
(71) IMPEL NEUROPHARMA INC. (US)

---

(21) BR 11 2013 029039-0 A2

Código 9.1 - Deferimento
(22) 11/05/2012
(54) DISPOSITIVO DE ÂNCORA PARA ANCORAR UMA CABINE DE UM VEÍCULO INDUSTRIAL AO CHASSI DO VEÍCULO EM SI
(71) IVECO S.P.A. (IT) ; DE MOLLI GIANCARLO INDUSTRIE S.P.A. (IT)

(21) BR 11 2013 029185-0 A2	Código 9.1 - Deferimento (22) 11/05/2012 (54) MOLÉCULA DE DNA PROMOTORA E PROCESSO DE EXPRESSÃO DE UMA MOLÉCULA DE POLINUCLEOTÍDEO (71) MONSANTO TECHNOLOGY LLC (US)
(21) BR 11 2013 029505-8 A2	Código 9.1 - Deferimento (22) 15/05/2012 (54) Uso de um composto de tiazolida, que é nitazoxanida ou tizoxanida ou RM-4848, ou um sal dos mesmos (71) ROMARK LABORATORIES L.C. (US)
(21) BR 11 2013 029673-9 A2	Código 9.1 - Deferimento (22) 18/05/2012 (54) ANTAGONISTAS DO RECEPTOR CB1 (71) INSERM (INSTITUT NATIONAL DE LA SANTÉ ET DE LA RECHERCHE MÉDICALE) (FR) ; UNIVERSITE DE BORDEAUX I (FR) ; UNIV DE BORDEAUX II VICTOR SEGALEN (FR)
(21) BR 11 2013 029730-1 A2	Código 9.1 - Deferimento (22) 17/05/2012 (54) FORMULAÇÃO FARMACÊUTICA, PROCESSO PARA SUA FORMAÇÃO, E SOLUÇÃO DE REVESTIMENTO (71) ASTRAZENECA UK LIMITED (GB)
(21) BR 11 2013 030592-4 A2	Código 9.1 - Deferimento (22) 08/06/2012 (54) ESTRUTURA ABSORVENTE PARA ARTIGO ABSORVENTE, NÚCLEO ABSORVENTE QUE COMPREENDE A ESTRUTURA ABSORVENTE, E ARTIGO ABSORVENTE QUE COMPREENDE A ESTRUTURA ABSORVENTE OU O NÚCLEO ABSORVENTE (71) The Procter & Gamble Company (US)
(21) BR 11 2013 030978-4 A2	Código 9.1 - Deferimento (22) 02/06/2011 (54) PLANO DE INSTALAÇÃO DE FLUXO DE PROCESSO MODULARIZADO PARA ARMAZENAR MATERIAL RESIDUAL PERIGOSO (71) AUSTRALIAN NUCLEAR SCIENCE AND TECHNOLOGY ORGANISATION (AU)
(21) BR 11 2013 031365-0 A2	Código 9.1 - Deferimento (22) 05/06/2012

(54) MÉTODO PARA PRODUZIR UM COMPOSTO
(71) DAIICHI SANKYO COMPANY, LIMITED (JP)

---

(21) BR 11 2013 031635-7 A2
Código 9.1 - Deferimento
(22) 08/06/2012
(54) DISPOSIÇÃO DE CONVÉS (DECK) SOBRE UMA EMBARCAÇÃO OU PLATAFORMA PARA DESEMPENHAR OPERAÇÕES SUBMARINAS.
(71) AKER MH AS (NO)

---

(21) BR 11 2013 033362-6 A2
Código 9.1 - Deferimento
(22) 04/07/2011
(54) MÓDULO DE FREQUÊNCIA DE RÁDIO QUE SUPORTA MÚLTIPLAS PORTADORAS, ESTAÇÃO DE BASE E MÉTODO DE DISTRIBUIÇÃO DE PORTADORAS
(71) HUAWEI TECHNOLOGIES CO., LTD. (CN)

---

(21) BR 11 2013 033959-4 A2
Código 9.1 - Deferimento
(22) 20/02/2012
(54) CHASSI E DISPOSIÇÃO EM VEÍCULO OU MÁQUINA
(71) PONSSE OYJ (FI)

---

(21) BR 11 2013 033988-8 A2
Código 9.1 - Deferimento
(22) 29/06/2012
(54) CÉLULAS T REGULATÓRIAS E MÉTODOS DE IDENTIFICAÇÃO, OBTENÇÃO E USO PARA TRATAR DISTÚRBIOS À BASE DE IMUNO
(71) BECKMAN COULTER, INC. (US)

---

(21) BR 11 2014 000547-8 A2
Código 9.1 - Deferimento
(22) 23/08/2011
(54) COMPOSIÇÃO AQUOSA ESTÁVEL EM PRECIPITAÇÃO
(71) KYTHERA BIOPHARMACEUTICALS, INC. (US)

---

(21) BR 11 2014 001865-0 A2
Código 9.1 - Deferimento
(22) 30/08/2011
(54) MÉTODO EM UM PRIMEIRO NÓ DE REDE PARA A MEDIÇÃO DE POTÊNCIA DE PROCESSAMENTO EM UM SEGUNDO NÓ DE REDE, E PRIMEIRO NÓ DE REDE
(71) TELEFONAKTIEBOLAGET LM ERICSSON (SE)

---

(21) BR 11 2014 001949-5 A2
Código 9.1 - Deferimento
(22) 26/07/2012
(54) DISPOSITIVO SUBMARINO
(71) DCNS (FR)

(21) BR 11 2014 002251-8 A2	Código 9.1 - Deferimento (22) 09/07/2012 (54) PRÉ-DEPURADOR DE AR COMPACTO VERSÁTIL, MÉTODO DE DEPURAÇÃO DE AR, E, CARTUCHO DE FILTRO DE AR DESCARTÁVEL (71) THE SYKLONE COMPANY (US)
(21) BR 11 2014 002266-6 A2	Código 9.1 - Deferimento (22) 11/07/2012 (54) PROCESSO DE FABRICAÇÃO DE UMA PEÇA POR FORJADURA (71) SNECMA (FR)
(21) BR 11 2014 002742-0 A8	Código 9.1 - Deferimento (22) 05/08/2011 (54) MÉTODO PARA ESTABELECER UM CANAL DE SEGURANÇA DE DADOS, DISPOSITIVO DE PORTA E DISPOSITIVO DE AUTENTICAÇÃO (71) NOKIA TECHNOLOGIES OY (FI)
(21) BR 11 2014 003389-7 A2	Código 9.1 - Deferimento (22) 29/09/2011 (54) SISTEMA DE COMPUTAÇÃO, MÉTODO PARA ASSEGURAR COMUNICAÇÕES COM UM BIOS DE TEMPO DE EXECUÇÃO CONFIÁVEL VIRTUAL EM UM SISTEMA DE COMPUTAÇÃO E MEIO LIDO POR COMPUTADOR (71) HEWLETT-PACKARD DEVELOPMENT COMPANY, L.P. (US)
(21) BR 11 2014 003891-0 A2	Código 9.1 - Deferimento (22) 17/08/2012 (54) Conjunto de conector para um sistema de amarração de um navio (71) AXIS ENERGY PROJECTS LTD. (GB)
(21) BR 11 2014 005451-7 A2	Código 9.1 - Deferimento (22) 05/09/2012 (54) Sistema de registro. (71) KONINKLIJKE PHILIPS N.V. (NL)
(21) BR 11 2014 005914-4 A2	Código 9.1 - Deferimento (22) 13/09/2012 (54) PRODUTO PARA CICATRIZAÇÃO DE FERIDAS TECIDULARES (71) BRIGHAM YOUNG UNIVERSITY (US)
(21) BR 11 2014 005981-0 A2	Código 9.1 - Deferimento (22) 13/09/2011

(54) MÉTODO PARA PREVENÇÃO DE FRAUDE OU MAU USO E MÓDULO DE IDENTIDADE DE ASSINANTE PARA EVITAR FRAUDE OU MAU USO
(71) DEUTSCHE TELEKOM AG (DE)

---

(21) BR 11 2014 005988-8 A2
Código 9.1 - Deferimento
(22) 14/09/2012
(54) SAPATA DE ENCHIMENTO
(71) MIBA SINTER AUSTRIA GMBH (AT)

---

(21) BR 11 2014 006445-8 A2
Código 9.1 - Deferimento
(22) 18/09/2012
(54) PLATAFORMA COMPUTADORIZADA PARA O DESENVOLVIMENTO E IMPLEMENTAÇÃO DE APLICAÇÕES E SERVIÇOS TELEMÉTRICOS DE VEÍCULOS ACIONADOS A SENSOR
(71) TATA CONSULTANCY SERVICE LIMITED (IN)

---

(21) BR 11 2014 007625-1 A2
Código 9.1 - Deferimento
(22) 25/09/2012
(54) FERRAMENTA DE INSTALAÇÃO E REMOÇÃO DE MEIOS DE PARAFUSO EM UM LADO TRASEIRO DE UM OBJETO
(71) SCANIA CV AB (SE)

---

(21) BR 11 2014 008008-9 A2
Código 9.1 - Deferimento
(22) 04/10/2012
(54) MÉTODOS IMPLEMENTADOS POR COMPUTADOR, SISTEMA E DISPOSITIVO DE COMPUTAÇÃO PARA PREFERÊNCIAS DE DICIONÁRIO PERSONALIZADO E AUTOCORREÇÃO
(71) GOOGLE LLC (US)

---

(21) BR 11 2014 008623-0 A2
Código 9.1 - Deferimento
(22) 11/10/2012
(54) Pá de estator de compressor de turbomáquina que compreende uma porção recurvada, estator de compressor de turbomáquina e turbomáquina
(71) SNECMA (FR)

---

(21) BR 11 2014 008684-2 A2
Código 9.1 - Deferimento
(22) 11/10/2012
(54) MÉTODOS DE PRODUÇÃO DE PROTEÍNAS HETEROMULTIMÉRICAS E MÉTODO DE PRODUÇÃO DE ANTICORPO BIESPECÍFICO
(71) GENENTECH, INC (US)

---

(21) BR 11 2014 009432-2 A2
Código 9.1 - Deferimento
(22) 16/04/2012

	(54) ARTIGO (71) ADVANCED BATTERY CONCEPTS, LLC (US)
(21) BR 11 2014 010167-1 A2	Código 9.1 - Deferimento (22) 26/10/2012 (54) Método para amortecimento de movimentos de balanço de um navio no mar e dispositivo para um tanque de amortecimento de balanço em um navio (71) HELLESVIK, EIRIK (NO)
(21) BR 11 2014 010413-1 A2	Código 9.1 - Deferimento (22) 31/10/2012 (54) Método implantado por processador através de uma rede e sistema de suprimento de lente óptica”. (71) ESSILOR INTERNATIONAL (FR)
(21) BR 11 2014 011574-5 A2	Código 9.1 - Deferimento (22) 18/09/2012 (54) SISTEMA DE ISOLAMENTO ELÉTRICO E CONDUTOR ELÉTRICO (71) ABB SCHWEIZ AG (CH)
(21) BR 11 2014 011838-8 A2	Código 9.1 - Deferimento (22) 13/11/2012 (54) PÁ OCA TENDO UMA LÂMINA ESTENDENDO-SE AO LONGO DE UMA DIREÇÃO LONGITUDINAL, ROTOR DE MOTOR DE TURBINA, TURBINA DE MOTOR DE TURBINA E MOTOR DE TURBINA (71) SNECMA (FR)
(21) BR 11 2014 012375-6 A2	Código 9.1 - Deferimento (22) 23/11/2012 (54) MÉTODO E DISPOSITIVO PARA O BLOQUEIO DE LENTES DE ÓCULOS (71) SCHNEIDER GMBH & CO. KG (DE)
(21) BR 11 2014 013673-4 A8	Código 9.1 - Deferimento (22) 05/12/2012 (54) MOTOR DE TURBINA COMPREENDENDO CÂMARA DE ÓLEO (71) SNECMA (FR)
(21) BR 11 2014 014239-4 A2	Código 9.1 - Deferimento (22) 19/12/2012 (54) Método para selecionar uma célula recombinante de mamífero transfectada estável, método para produzir um anticorpo e vetor de expressão (71) F. HOFFMANN-LA ROCHE AG (CH)

(21) BR 11 2014 014542-3 A8
Código 9.1 - Deferimento
(22) 07/12/2012
(54) MONTAGEM DE SUSPENSOR DE DIREÇÃO VEICULAR
(71) HONDA MOTOR CO., LTD. (JP)

(21) BR 11 2014 015054-0 A8
Código 9.1 - Deferimento
(22) 20/12/2012
(54) PAINEL DE PISO FRONTAL
(71) NIPPON STEEL CORPORATION (JP)

(21) BR 11 2014 015355-8 A8
Código 9.1 - Deferimento
(22) 21/12/2012
(54) MAÇANETA DE PORTA DE VEÍCULO
(71) U-SHIN ITALIA S.P.A. (IT)

(21) BR 11 2014 016951-9 A2
Código 9.1 - Deferimento
(22) 11/01/2013
(54) SISTEMA DE ECONOMIA DE COMBUSTÍVEL PARA UM VEÍCULO
(71) DEVELOPPEMENT EFFENCO INC. (CA)

(21) BR 11 2014 017195-5 A8
Código 9.1 - Deferimento
(22) 29/01/2013
(54) COMPOSIÇÃO TERMOPLÁSTICA RETICULÁVEL SEMICONDUTORA LIVRE DE PERÓXIDO, PROCESSO PARA PREPARAR UM ARTIGO TERMOPLÁSTICO SEMICONDUTOR RETICULADO, PROCESSO EM-LINHA PARA PREPARAR UMA COMPOSIÇÃO RETICULÁVEL E GRÂNULO
(71) DOW GLOBAL TECHNOLOGIES LLC (US)

(21) BR 11 2014 017866-6 A8
Código 9.1 - Deferimento
(22) 25/01/2012
(54) SISTEMA PARA A PRODUÇÃO DE ENERGIA ELÉTRICA, MÉTODO DE PREDIÇÃO DE UMA MAGNITUDE DE PRODUÇÃO DE ENERGIA ELÉTRICA, PRODUTO DE PROGRAMA DE COMPUTADOR E MEIO DE ARMAZENAMENTO QUE PODE SER LIDO EM COMPUTADOR
(71) ABB SCHWEIZ AG (CH)

(21) BR 11 2014 018174-8 A8
Código 9.1 - Deferimento
(22) 21/01/2013
(54) MÉTODO DE CONTROLE DE UMA MÁQUINA SÍNCRONA COM ÍMÃS PERMANENTES, SUPORTE DE GRAVAÇÃO LEGÍVEL POR COMPUTADOR, UNIDADE DE CONTROLE PARA MÁQUINA SÍNCRONA E SISTEMA DECONTROLE
(71) HISPANO-SUIZA (FR) ; UNIVERSITE DE LORRAINE (FR)

(21) BR 11 2014 018523-9 A8	Código 9.1 - Deferimento (22) 28/01/2013 (54) PROCESSO DE PRODUÇÃO DE NANOTUBO DE CARBONO PARA ESTIMULAR O CRESCIMENTO DE MICROORGANISMOS DO SOLO E PLANTAS A PARTIR DE EMISSÕES DE COMBUSTÃO INTERNA (71) N/C QUEST INC. (CA)
(21) BR 11 2014 018852-1 A8	Código 9.1 - Deferimento (22) 30/01/2013 (54) MOTOR E MÉTODO DE REDUÇÃO DE VIBRAÇÃO PARA UM MOTOR (71) REGAL BELOIT AMERICA, INC. (US)
(21) BR 11 2014 019154-9 A2	Código 9.1 - Deferimento (22) 01/02/2013 (54) SENSOR E MÉTODO PARA MEDIR PROPRIEDADES DE UM LÍQUIDO POR MEIO DE UM ELEMENTO DE MONITORAMENTO (71) ELTEK S.P.A. (IT)
(21) BR 11 2014 019188-3 A2	Código 9.1 - Deferimento (22) 25/01/2013 (54) APARELHO E MÉTODO PARA DETECÇÃO DE PERTURBAÇÃO EM CONDUTORES METÁLICOS (71) CRESATECH LIMITED (GB)
(21) BR 11 2014 019838-1 A8	Código 9.1 - Deferimento (22) 25/02/2013 (54) COLMEIA UNIDA, NACELA DE MOTOR, MOTOR A JATO, MÉTODO PARA UNIR SEÇÕES DE COLMEIA, MÉTODO PARA CRIAR UMA NACELA DE MOTOR E MÉTODO PARA CRIAR UM MOTOR A JATO (71) HEXCEL CORPORATION (US)
(21) BR 11 2014 020341-5 A8	Código 9.1 - Deferimento (22) 26/09/2013 (54) APARELHO DE CONTROLE DE ACIONAMENTO, DISPOSITIVO ELETRÔNICO E MÉTODO DE CONTROLE DE ACIONAMENTO (71) FUJITSU LIMITED (JP)
(21) BR 11 2014 020854-9 A8	Código 9.1 - Deferimento (22) 22/02/2013 (54) APARELHO DE TRANSPORTE PARA TRANSPORTAMENTO DE OBJETOS PESADOS (71) SLEIPNER FINLAND OY (FI)

(21) BR 11 2014 021139-6 A8
Código 9.1 - Deferimento
(22) 01/03/2012
(54) ESTRUTURA DE CARROCERIA DE VEÍCULO
(71) TOYOTA JIDOSHA KABUSHIKI KAISHA (JP)

(21) BR 11 2014 021370-4 A2
Código 9.1 - Deferimento
(22) 21/03/2013
(54) PREVENÇÃO DE INCRUSTAÇÃO EM EQUIPAMENTOS POR MEIO DE REDUÇÃO DE CORROSÃO
(71) CHEMTREAT, INC. (US)

(21) BR 11 2014 022741-1 A8
Código 9.1 - Deferimento
(22) 15/03/2013
(54) Dispositivo para fornecimento de stent
(71) TERUMO CORPORATION (JP)

(21) BR 11 2014 022763-2 A2
Código 9.1 - Deferimento
(22) 01/03/2013
(54) Equipamento, método e suporte físico para modificação de controles de instrumentação do tempo de execução a partir de um estado menos privilegiado.
(71) INTERNATIONAL BUSINESS MACHINES CORPORATION (US)

(21) BR 11 2014 022822-1 A8
Código 9.1 - Deferimento
(22) 14/02/2013
(54) MÉTODO E SISTEMA PARA SEPARAR MATERIAL DE ESCÓRIA
(71) MID-AMERICAN GUNITE, INC (US)

(21) BR 11 2014 023176-1 A8
Código 9.1 - Deferimento
(22) 14/03/2013
(54) MÉTODOS DE PRODUÇÃO DE UMA PROTEÍNA RECOMBINANTE
(71) GENENTECH, INC. (US)

(21) BR 11 2014 023545-7 A2
Código 9.1 - Deferimento
(22) 29/03/2013
(54) SISTEMA DE VISTA SUSPENSA DE UMA ÁREA EM TORNO DE UMA PÁ E MÉTODO PARA FORNECER UMA VISTA SUSPENSA DE UMA ÁREA EM TORNO DE UMA MÁQUINA INDUSTRIAL.
(71) JOY GLOBAL SURFACE MINING INC (US)

(21) BR 11 2014 024293-3 A8
Código 9.1 - Deferimento
(22) 27/03/2013

(54) Acionador mecânico e bomba
(71) VICENTRA B. V. (NL)

---

(21) BR 11 2014 024299-2 A8
Código 9.1 - Deferimento
(22) 29/03/2013
(54) CONEXÃO DE CIRCUITO COMPLETO DE PRESSÃO DE PNEUMÁTICO DE AVIÃO
(71) ELDEC CORPORATION (US)

---

(21) BR 11 2014 024360-3 A8
Código 9.1 - Deferimento
(22) 20/03/2013
(54) DISPERSÃO DE POLIOL, POLIÉSTER TERMOPLÁSTICO (COPE), PROCESSO PARA FAZER UMA DISPERSÃO DE POLIOL, POLIURETANO (PU), ELASTÔMERO TERMOPLÁSTICO, PROCESSO PARA PRODUZIR UM POLIURETANO TERMOPLÁSTICO E ELASTÔMERO TERMOPLÁSTICO (TPE)
(71) DOW GLOBAL TECHNOLOGIES LLC (US)

---

(21) BR 11 2014 024399-9 A8
Código 9.1 - Deferimento
(22) 14/02/2013
(54) Bomba dosadora feita de plástico
(71) ROBERT BOSCH GMBH (DE)

---

(21) BR 11 2014 024909-1 A8
Código 9.1 - Deferimento
(22) 05/04/2012
(54) CONJUNTO DE DEFLETOR DE AR
(71) DAF TRUCKS N.V. (NL)

---

(21) BR 11 2014 025762-0 A8
Código 9.1 - Deferimento
(22) 28/06/2013
(54) SISTEMA DE CHASSI PARA VEÍCULO DE TRABALHO DE TRILHADURA
(71) CNH INDUSTRIAL AMERICA LLC (US)

---

(21) BR 11 2014 025894-5 A8
Código 9.1 - Deferimento
(22) 26/04/2013
(54) CARTUCHO DE TONALIZADOR TENDO PARTES DE ENCAIXE PARA ACIONAR UMA TAMPA DE UNIDADE DE REVELAÇÃO
(71) Lexmark International, Inc. (US)

---

(21) BR 11 2014 026074-5 A2
Código 9.1 - Deferimento
(22) 22/04/2013
(54) Dispositivo implantável para a fixação de processos espinhosos
(71) JAMES C. ROBINSON (US)

(21) BR 11 2014 026735-9 A2	Código 9.1 - Deferimento (22) 25/04/2013 (54) APARELHO DE PROCESSAMENTO DE AMOSTRA BIOLÓGICA, E, MÉTODO PARA OPERAR UM APARELHO DE PROCESSAMENTO DE AMOSTRA (71) CEPHEID (US)
(21) BR 11 2014 027206-9 A2	Código 9.1 - Deferimento (22) 01/05/2012 (54) DISPOSITIVO DE DETECÇÃO DE VAZAMENTO DE FLUIDOS (71) CTR MANUFACTURING INDUSTRIES LIMITED (IN)
(21) BR 11 2014 027693-5 A2	Código 9.1 - Deferimento (22) 16/05/2013 (54) INSTALAÇÃO DE CALDEIRA DE RECUPERAÇÃO DE UMA TRITURADORA DE POLPA QUÍMICA TENDO UMA ÁREA DE CALHA DE REFINO (71) ANDRITZ OY (FI)
(21) BR 11 2014 027904-7 A2	Código 9.1 - Deferimento (22) 10/05/2013 (54) Compressor alternativo (71) NUOVO PIGNONE SRL (IT)
(21) BR 11 2014 028040-1 A2	Código 9.1 - Deferimento (22) 02/05/2013 (54) COMPRESSOR (71) SAMSUNG ELECTRONICS CO., LTD. (KR)
(21) BR 11 2014 028535-7 A2	Código 9.1 - Deferimento (22) 22/05/2013 (54) DISPOSITIVO DE ALIMENTAÇÃO DE DETERGENTE, E MÁQUINA DE LAVAR. (71) SAMSUNG ELECTRONICS CO., LTD. (KR)
(21) BR 11 2014 029655-3 A2	Código 9.1 - Deferimento (22) 15/05/2013 (54) DISPOSITIVO PARA PREPARAR TECIDO (71) LIFECELL CORPORATION (US)
(21) BR 11 2014 030092-5 A2	Código 9.1 - Deferimento (22) 16/07/2013

(54) PLUGUE PARA PERFURAR
(71) NIPPON STEEL CORPORATION (JP)

---

(21) BR 11 2014 030246-4 A2
Código 9.1 - Deferimento
(22) 04/06/2013
(54) INTRODUTOR DE LENTE INTRAOCULAR
(71) ALCON INC. (CH)

---

(21) BR 11 2014 030251-0 A2
Código 9.1 - Deferimento
(22) 07/06/2013
(54) ESTRUTURA DE ACOPLAMENTO, ELEMENTO DE ACOPLAMENTO POSSUINDO UMA ESTRUTURA DE ACOPLAMENTO, E SEU MÉTODO DE FABRICAÇÃO
(71) NIPPON STEEL CORPORATION (JP)

---

(21) BR 11 2014 030263-4 A2
Código 9.1 - Deferimento
(22) 03/06/2013
(54) PROCESSO PARA A PREPARAÇÃO DE UM MATERIAL ZEOLÍTICO QUE TEM UMA ESTRUTURA FRAMEWORK DO TIPO CHA QUE COMPREENDEYO2 E X2O3 , MATERIAL ZEOLÍTICO SINTÉTICO E USO DE UM MATERIAL ZEOLÍTICO SINTÉTICO
(71) BASF SE (DE)

---

(21) BR 11 2014 030483-1 A2
Código 9.1 - Deferimento
(22) 07/08/2013
(54) SISTEMA DE POSICIONAMENTO DE REFERÊNCIA PARA POSICIONAR UMA PEÇA DE TRABALHO EM UM SISTEMA DE COORDENADAS TRIDIMENSIONAIS E MÉTODO PARA POSICIONAR E ORIENTAR UMA PEÇA DE TRABALHO EM UM SISTEMA DE COORDENADAS TRIDIMENSIONAL
(71) HEXAGON METROLOGY S.P.A. (IT)

---

(21) BR 11 2014 030501-3 A2
Código 9.1 - Deferimento
(22) 05/06/2013
(54) CABEÇA DE CALIBRAÇÃO PARA A PERFURAÇÃO DE HASTES
(71) SNECMA (FR)

---

(21) BR 11 2014 030656-7 A2
Código 9.1 - Deferimento
(22) 08/06/2012
(54) DISPOSITIVOS DE INGRESSO DE TUBO DE DERIVAÇÃO E MÉTODO DE ENCHIMENTO COM CASCALHO
(71) Halliburton Energy Services, Inc. (US)

(21) BR 11 2014 031096-3 A2
Código 9.1 - Deferimento
(22) 03/05/2013
(54) Fileira de rolos de rolamento, suporte de rolo com rolos múltiplos e método para remover, respectivamente inserir um dispositivo de aspersão de uma fileira de rolos de rolamento
(71) PRIMETALS TECHNOLOGIES AUSTRIA GMBH (AT)

(21) BR 11 2014 031706-2 A2
Código 9.1 - Deferimento
(22) 21/06/2013
(54) Composição farmacêutica oral
(71) MAYNE PHARMA INTERNATIONAL PTY. LTD. (AU)

(21) BR 11 2014 032027-6 A2
Código 9.1 - Deferimento
(22) 03/05/2013
(54) MÉTODO DE INSTALAÇÃO DE UMA ESTRUTURA SOLAR
(71) EXOSUN (FR)

(21) BR 11 2014 032030-6 A2
Código 9.1 - Deferimento
(22) 03/05/2013
(54) SISTEMA DE MOVIMENTAÇÃO ROTACIONAL DE UM RASTREADOR SOLAR, E, DISPOSITIVO DE RASTREAMENTO SOLAR
(71) EXOSUN (FR)

(21) BR 11 2014 032979-6 A2
Código 9.1 - Deferimento
(22) 02/07/2012
(54) MÉTODO DE CONTROLE DE PRESSÃO EM UM FURO DE POÇO E SISTEMA PARA A PERFURAÇÃO DE UM FURO DE POÇO
(71) HALLIBURTON ENERGY SERVICES, INC. (US)

(21) BR 11 2014 033110-3 A2
Código 9.1 - Deferimento
(22) 04/07/2013
(54) DISPOSITIVO E PROCESSO DE MEDIÇÃO DE REFRAÇÃO OCULAR OBJETIVA E PELO MENOS UM PARÂMETRO GEOMÉTRICO-MORFOLÓGICO DE UM INDIVÍDUO
(71) ESSILOR INTERNATIONAL (FR)

(21) BR 11 2015 000018-5 A2
Código 9.1 - Deferimento
(22) 03/07/2013
(54) SISTEMA E MÉTODO AUTOMATIZADO PARA DETERMINAR UMA CONDIÇÃO DE CÉLULAS BRANCAS DO SANGUE EM UMA AMOSTRA BIOLÓGICA
(71) BECKMAN COULTER, INC. (US)

(21) BR 11 2015 000033-9 A2

Código 9.1 - Deferimento
(22) 14/12/2012
(54) Método de busca de tabela de estratégia adaptado a um dispositivo de controle de segurança e estabilidade.
(71) STATE GRID ELECTRIC POWER RESEARCH INSTITUTE (CN) ; NANJING NANRUI GROUP (CN) ; STATE GRID CORPORATION OF CHINA (CN) ; SICHUAN ELECTRIC POWER COMPANY (CN)

---

(21) BR 11 2015 000167-0 A2

Código 9.1 - Deferimento
(22) 05/07/2013
(54) PROTEÍNA DIMÉRICA, PROTEÍNA, COMPOSIÇÃO, KIT DE PARTES E SEUS USOS, BEM COMO MÉTODO PARA AUMENTAR A OLIGOMERIZAÇÃO EM SOLUÇÃO DE UMA PROTEÍNA DIMÉRICA COMPREENDENDO UM PRIMEIRO E SEGUNDO POLIPEPTÍDEO, CADA UM COMPREENDENDO PELO MENOS AS REGIÕES CH2 E CH3 DE UMA CADEIA PESADA DE IGG1 HUMANA E PROTEÍNA DIMÉRICA VARIANTE
(71) GENMAB B.V. (NL)

---

(21) BR 11 2015 000284-6 A2

Código 9.1 - Deferimento
(22) 08/07/2013
(54) Processo para a preparação de uma emulsão de partículas de enxofre elementar, e, fertilizantes contendo enxofre elementar e de ureia contendo enxofre elementar
(71) SHELL INTERNATIONALE RESEARCH MAATSCHAPPIJ B.V. (NL)

---

(21) BR 11 2015 000651-5 A2

Código 9.1 - Deferimento
(22) 11/06/2013
(54) ESTRUTURA, MÉTODO PARA CONSTRUÇÃO DE UM DISPOSITIVO DE ARMAZENAMENTO DE ENERGIA, DISPOSITIVO DE ARMAZENAMENTO DE ENERGIA E DISPOSITIVO
(71) INTEL CORPORATION (US)

---

(21) BR 11 2015 000720-1 A2

Código 9.1 - Deferimento
(22) 23/07/2013
(54) MÉTODO DE AJUSTE DO AVANÇO INTERMITENTE DE UMA TEIA DE FIBRAS E KIT PARA O MESMO
(71) MARZOLI MACHINES TEXTILE S.r.l. (IT)

---

(21) BR 11 2015 000815-1 A2

Código 9.1 - Deferimento
(22) 11/07/2013
(54) DISPOSITIVO CONDUTOR E MÉTODO DE CONDUÇÃO PARA CONDUZIR UMA CARGA TENDO UMA PLURALIDADE DE ELEMENTOS DE CARGA CAPACITIVA SEPARADOS, E, APARELHO DE ULTRASSOM

(71) KONINKLIJKE PHILIPS N.V. (NL)

---

(21) BR 11 2015 000894-1 A2

Código 9.1 - Deferimento
(22) 16/07/2013
(54) COMPOSIÇÃO ADESIVA DE FUSÃO A QUENTE, LAMINADOS ELÁSTICOS E LAMINADO
(71) BOSTIK, INC. (US)

---

(21) BR 11 2015 000913-1 A2

Código 9.1 - Deferimento
(22) 16/07/2013
(54) ZEÓLITA DO TIPO BETA SUBSTITUÍDA COM FE(II), MÉTODO DE PRODUÇÃO PARA A MESMA E ADSORVENTE DE GÁS INCLUINDO A MESMA, E MÉTODO DE REMOÇÃO DE ÓXIDO NÍTRICO E DE HIDROCARBONETOS
(71) THE UNIVERSITY OF TOKYO (JP) ; MITSUI MINING & SMELTING CO., LTD. (JP)

---

(21) BR 11 2015 000933-6 A2

Código 9.1 - Deferimento
(22) 15/07/2013
(54) DISPOSITIVO DE FECHAMENTO DE FERIMENTO DE PRESSÃO NEGATIVA
(71) UNIVERSITY OF MASSACHUSETTS (US)

---

(21) BR 11 2015 001106-3 A2

Código 9.1 - Deferimento
(22) 15/07/2013
(54) MÉTODOS PARA A PRODUÇÃO DE COMPOSTOS DE ISOQUINOLINA
(71) FIBROGEN, INC. (US)

---

(21) BR 11 2015 001326-0 A2

Código 9.1 - Deferimento
(22) 22/07/2013
(54) MÉTODO PARA MODIFICAR UM OU MAIS TIPOS DE TRIGLICERÍDEOS EM UMA GORDURA OU EM UM ÓLEO, TRIGLICERÍDEO, GORDURA E SEU USO
(71) ADVANTA INTERNATIONAL BV (NL)

---

(21) BR 11 2015 002025-9 A2

Código 9.1 - Deferimento
(22) 05/07/2013
(54) Artigo para fumar, filtro para o artigo para fumar, e método para fabricar um filtro para o artigo para fumar
(71) PHILIP MORRIS PRODUCTS S.A. (CH)

---

(21) BR 11 2015 002545-5 A2

Código 9.1 - Deferimento
(22) 08/08/2013

(54) ARTIGO, E, MÉTODO PARA PREPARAR UM RECIPIENTE
(71) SWIMC LLC (US)

---

(21) BR 11 2015 002675-3 A2

Código 9.1 - Deferimento
(22) 07/08/2013
(54) CONTROLADOR DE MOTOR DE SALTO DE DISPARO, CONTROLADOR DE MOTOR QUE INCLUI O CONTROLADOR DE MOTOR DE SALTO DE DISPARO, CONTROLADOR DE MOTOR DE SALTO DE DISPAROPARA UM MOTOR DE IGNIÇÃO DE FAÍSCA, MÉTODO DE OPERAR MOTOR DE IGNIÇÃO DE FAÍSCA, UNIDADE DE CONTROLE DE MOTOR, E MÉTODO DE CONTROLE DA OPERAÇÃO DE SALTO DE DISPARO DE UM MOTOR
(71) TULA TECHNOLOGY, INC. (US)

---

(21) BR 11 2015 002759-8 A2

Código 9.1 - Deferimento
(22) 09/08/2013
(54) LIGAÇÃO DE CHOQUE DE CONTATO E CHOQUE DE CONTATO E MÉTODO PARA PRODUZIR UMA LIGAÇÃO DE CHOQUE DE CONTATO
(71) SMARTRAC TECHNOLOGY GMBH. (DE)

---

(21) BR 11 2015 003052-1 A2

Código 9.1 - Deferimento
(22) 14/08/2013
(54) CORREIA TRANSPORTADORA
(71) ASHWORTH BROS., INC. (US)

---

(21) BR 11 2015 003552-3 A2

Código 9.1 - Deferimento
(22) 20/08/2013
(54) Acessório de combustível para um sistema de combustível de um veículo, separador de vapor líquido, tanque de combustível, veículo com um dispositivo de tratamento de vapor de combustível e sistema de combustível para um veículo com um dispositivo de tratamento de vapor de combustível
(71) RAVAL A.C.S. LTD. (IL)

---

(21) BR 11 2015 003922-7 A2

Código 9.1 - Deferimento
(22) 23/08/2013
(54) MÉTODO DE CONTROLAR UM APARELHO DE EXIBIÇÃO COMPREENDENDO UMA PLURALIDADE DE MÓDULOS DE COMUNICAÇÃO SEM FIO DE CURTO ALCANCE, MÉTODO DE CONTROLAR UM TERMINAL MÓVEL COMPREENDENDO UM MÓDULO DE COMUNICAÇÃO SEM FIO DE CURTO ALCANCE, APARELHO DE EXIBIÇÃO CAPAZ DE COMUNICAÇÃO, E TERMINAL MÓVEL COMPREENDENDO UM MÓDULO DE COMUNICAÇÃO SEM FIO DE CURTO ALCANCE.
(71) SAMSUNG ELECTRONICS CO., LTD (KR)

(21) BR 11 2015 003952-9 A2
Código 9.1 - Deferimento
(22) 23/08/2013
(54) Método para processar uma matéria-prima de fração de petróleo e um produto de líquido desvolatilizado em um sistema de refinaria
(71) ENSYN RENEWABLES, INC. (US)

(21) BR 11 2015 004256-2 A2
Código 9.1 - Deferimento
(22) 29/08/2013
(54) Uso de um material celulósico que foi tratado com um composto amino e dióxido de carbono
(71) CCM RESEARCH LIMITED (GB)

(21) BR 11 2015 004502-2 A2
Código 9.1 - Deferimento
(22) 29/08/2013
(54) Método para capturar dióxido de carbono e uso de um material obtido pelo referido método
(71) CCM RESEARCH LIMITED (GB)

(21) BR 11 2015 004801-3 A2
Código 9.1 - Deferimento
(22) 04/09/2013
(54) INJETOR DE FEIXES À BASE DE ÍONS NEGATIVOS
(71) TAE TECHNOLOGIES, INC. (US)

(21) BR 11 2015 005334-3 A2
Código 9.1 - Deferimento
(22) 11/09/2013
(54) CONJUNTO DE TRANSFERÊNCIA DE REMÉDIOS E TAMPA ADAPTADORA
(71) BECTON DICKINSON AND COMPANY LTD. (IE)

(21) BR 11 2015 005694-6 A2
Código 9.1 - Deferimento
(22) 13/09/2013
(54) COMPOSTOS INIBIDORES DE AMINO-QUINAZOLINÍCO QUINASE, COMPOSIÇÕES FARMACÊUTICAS COMPREENDENDO DITOS COMPOSTOS E USOS TERAPÊUTICOS DOS MESMOS
(71) GLAXOSMITHKLINE INTELLECTUAL PROPERTY DEVELOPMENT LIMITED (GB)

(21) BR 11 2015 005695-4 A2
Código 9.1 - Deferimento
(22) 16/09/2013
(54) MÉTODO DE FABRICAÇÃO DE IMPLANTES MAMÁRIOS COM TRANSPONDERS INTEGRADOS
(71) VERITEQ ACQUISITION CORPORATION (US)

(21) BR 11 2015 006137-0 A2
Código 9.1 - Deferimento
(22) 19/09/2013
(54) NÚCLEO ULTRASSÔNICO PARA UM INSTRUMENTO CIRÚRGICO ULTRASSÔNICO E MÉTODO DE MONTAGEM DE UM NÚCLEO ULTRASSÔNICO
(71) ETHICON ENDO-SURGERY, INC. (US)

(21) BR 11 2015 006259-8 A2
Código 9.1 - Deferimento
(22) 02/09/2013
(54) PROCESSO PARA ARQUEAMENTO DE VIDRAÇAS
(71) AGC GLASS EUROPE (BE)

(21) BR 11 2015 006260-1 A2
Código 9.1 - Deferimento
(22) 05/09/2013
(54) COMPOSIÇÃO, ARTIGO RETICULADO E CABO DE FORÇA DE MÉDIA OU ALTA VOLTAGEM
(71) DOW GLOBAL TECHNOLOGIES LLC (US)

(21) BR 11 2015 006726-3 A2
Código 9.1 - Deferimento
(22) 10/11/2013
(54) COMPOSTO, COMPOSIÇÃO FARMACÊUTICA, E, USO DE UM COMPOSTO OU DE UMA COMPOSIÇÃO FARMACÊUTICA
(71) CALITOR SCIENCES, LLC (US) ; SUNSHINE LAKE PHARMA CO., LTD. (CN)

(21) BR 11 2015 006963-0 A2
Código 9.1 - Deferimento
(22) 19/09/2013
(54) SISTEMAS E MÉTODOS PARA DETECTAR CARACTERÍSTICAS DE TRANSMISSÃO SEM FIO DE CARGA
(71) QUALCOMM INCORPORATED (US)

(21) BR 11 2015 007399-9 A2
Código 9.1 - Deferimento
(22) 02/10/2013
(54) UNIDADE DE FILTRAGEM E MÉTODO PARA LIMPAR UMA UNIDADE DE FILTRAGEM
(71) EATON INTELLIGENT POWER LIMITED (IE)

(21) BR 11 2015 007447-2 A2
Código 9.1 - Deferimento
(22) 30/09/2013
(54) ARTIGO DE FUMAR, CONJUNTO DE ARTIGOS DE FUMAR, MOLDE E MÉTODO DE FABRICAÇÃO DE UM ARTIGO DE FUMAR
(71) British American Tobacco (Investments) Limited. (GB)

(21) BR 11 2015 008390-0 A2

Código 9.1 - Deferimento
(22) 09/10/2013
(54) PROCESSO PARA O PÓS-TRATAMENTO DE UM MATERIAL ZEOLÍTICO TENDO UMA ESTRUTURA DE ARMAÇÃO MWW, MATERIAL ZEOLÍTICO TENDO UMA ESTRUTURA DE ARMAÇÃO MWW E USO DE UM MATERIAL ZEOLÍTICO.
(71) BASF SE (DE)

(21) BR 11 2015 008442-7 A2

Código 9.1 - Deferimento
(22) 15/10/2013
(54) FERRAMENTA DE CORTE REVESTIDA COM ÁREA SUPERFICIAL PADRONIZADA.
(71) SANDVIK INTELLECTUAL PROPERTY AB (SE)

(21) BR 11 2015 008609-8 A2

Código 9.1 - Deferimento
(22) 29/05/2013
(54) MÉTODO E APARELHO PARA ALOCAR OS BITS DE SINAL DE ÁUDIO
(71) HUAWEI TECHNOLOGIES CO., LTD. (CN)

(21) BR 11 2015 009182-2 A2

Código 9.1 - Deferimento
(22) 29/10/2013
(54) COMPOSIÇÃO PARA USO EM UM MATERIAL ATIVO NEGATIVO EM UMA BATERIA DE CHUMBO-ÁCIDO REGULADA POR VÁLVULA E BATERIA DE CHUMBO-ÁCIDO REGULADA POR VÁLVULA
(71) EXIDE TECHNOLOGIES GMBH (DE)

(21) BR 11 2015 009230-6 A2

Código 9.1 - Deferimento
(22) 11/10/2013
(54) TENSIONADOR
(71) GATES CORPORATION (US)

(21) BR 11 2015 009352-3 A8

Código 9.1 - Deferimento
(22) 01/11/2013
(54) DISPOSITIVO DE CODIFICAÇÃO DE FALA/ÁUDIO, DISPOSITIVO DE DECODIFICAÇÃO DE FALA/ÁUDIO, MÉTODO DE CODIFICAÇÃO DE FALA/ÁUDIO E MÉTODO DE DECODIFICAÇÃO DE FALA/ÁUDIO
(71) PANASONIC INTELLECTUAL PROPERTY CORPORATION OF AMERICA (US)

(21) BR 11 2015 010165-8 A2

Código 9.1 - Deferimento
(22) 22/11/2013
(54) SUBSTRATO MUNIDO COM UM EMPILHAMENTO DE CAMADA METÁLICA PARCIAL, VIDRAÇA MÚLTIPLA E PROCESSO DE DEPÓSITO DE

	UMA CAMADA FUNCIONAL METÁLICA (71) SAINT-GOBAIN GLASS FRANCE (FR) ; C.N.R.S. (FR)
(21) BR 11 2015 010362-6 A2	Código 9.1 - Deferimento (22) 07/11/2013 (54) MONITORAMENTO DE UM DRENO DE CONDENSADO (71) GESTRA AG (DE)
(21) BR 11 2015 011333-8 A2	Código 9.1 - Deferimento (22) 10/04/2014 (54) TECIDO NÃO TECIDO, ARTIGO ABSORVENTE, AGENTE DE TRATAMENTO DE FIBRA PARA TECIDOS NÃO TECIDOS E FIBRA TERMICAMENTE ADESIVA (71) KAO CORPORATION (JP)
(21) BR 11 2015 012250-7 A2	Código 9.1 - Deferimento (22) 28/11/2012 (54) Método e sistema para gerar um gabarito de corte para uma lâmina de vidro. (71) SAINT-GOBAIN GLASS FRANCE (FR)
(21) BR 11 2015 012466-6 A8	Código 9.1 - Deferimento (22) 29/11/2013 (54) DISPOSITIVO DE TRATAMENTO RESPIRATÓRIO (71) TRUDELL MEDICAL INTERNATIONAL (CA)
(21) BR 11 2015 012910-2 A2	Código 9.1 - Deferimento (22) 10/12/2013 (54) APARELHO E SISTEMA PARA TRATAR MASSA ORGÂNICA (71) BIOMAX HOLDINGS PTE LTD (SG)
(21) BR 11 2015 013417-3 A2	Código 9.1 - Deferimento (22) 16/12/2013 (54) PROCESSO PARA COPOLIMERIZAÇÃO DE ETILENO E ÉSTERES DE ÁLCOOL VINÍLICO (71) Basell Polyolefine GmbH (DE)
(21) BR 11 2015 013746-6 A2	Código 9.1 - Deferimento (22) 12/12/2013 (54) UNIDADE DE EXTRAÇÃO CONTÍNUA E MÉTODO PARA EXTRAIR AO MENOS UM COMPONENTE SOLÚVEL DE MATERIAL EXTRAÍVEL (71) MARK A. BUESE (US) ; RUDY STROHSCHEIN (US)

(21) BR 11 2015 013920-5 A2	Código 9.1 - Deferimento (22) 05/12/2013 (54) Sistema de gaiola e kit (71) INTEGRITY IMPLANTS INC. (US)
(21) BR 11 2015 014058-0 A2	Código 9.1 - Deferimento (22) 23/12/2013 (54) DISPOSITIVO MÉDICO TRANSPORTADOR DE FLUIDO E CORPO DE RECEBIMENTO DE FLUIDO PERMUTÁVEL DE UMA BOMBA DE FLUIDO MÉDICA. (71) B. BRAUN MELSUNGEN AG (DE)
(21) BR 11 2015 014340-7 A2	Código 9.1 - Deferimento (22) 17/12/2013 (54) PROCESSO E DISPOSITIVO PARA MEDIR UMA VERTICALIDADE SOBRE UM RECIPIENTE (71) MSC & SGCC (FR)
(21) BR 11 2015 014419-5 A2	Código 9.1 - Deferimento (22) 17/12/2013 (54) MÉTODO DE CONTROLE DE RECIRCULAÇÃO DE GÁS DE DESCARGA (71) FCA US LLC (US)
(21) BR 11 2015 014830-1 A2	Código 9.1 - Deferimento (22) 20/11/2013 (54) DISPOSITIVO E MÉTODO DE PROCESSAMENTO DE INFORMAÇÃO, E, MEIO DE ARMAZENAMENTO DE MEMÓRIA. (71) SONY CORPORATION (JP)
(21) BR 11 2015 014969-3 A2	Código 9.1 - Deferimento (22) 20/12/2013 (54) APARELHO DE MICROESTRUTURAS E MÉTODO DE FABRICAR UM APARELHO DE MICROESTRUTURAS (71) CORIUM, INC. (US)
(21) BR 11 2015 015478-6 A2	Código 9.1 - Deferimento (22) 28/07/2014 (54) MÉTODO, APARELHO E SISTEMA PARA ENCAPSULAMENTO DE CHIP SEMICONDUTOR DE MÓDULO DE MÚLTIPLOS CHIPS (71) INTEL CORPORATION (US)
(21) BR 11 2015 016005-0 A2	Código 9.1 - Deferimento (22) 08/01/2014

	(54) MÉTODO DE PREPARAR UMA BIBLIOTECA IMOBILIZADA DE FRAGMENTOS DE DNA MARCADOS E SUPORTE SÓLIDO CONTENDO A DITA BIBLIOTECA (71) ILLUMINA CAMBRIDGE LIMITED (GB)
(21) BR 11 2015 016441-2 A2	Código 9.1 - Deferimento (22) 01/07/2014 (54) MÉTODO PARA SUPRIMIR UMA FLUTUAÇÃO DE VELOCIDADE DE UM MOTOR SÍNCRONO DE ÍMÃ PERMANENTE, APARELHO DE CONTROLE DE UM MOTOR SÍNCRONO DE ÍMÃ PERMANENTE, E, SISTEMA DE CONTROLE DE COMPRESSOR (71) GUANGDONG MEIZHI COMPRESSOR CO., LTD. (CN)
(21) BR 11 2015 016668-7 A2	Código 9.1 - Deferimento (22) 13/01/2014 (54) PLATAFORMA DE PERFURAÇÃO (71) MAERSK DRILLING A/S (DK)
(21) BR 11 2015 016683-0 A2	Código 9.1 - Deferimento (22) 10/01/2014 (54) PROCESSO PARA EXPRESSÃO DE PROTEÍNAS RECOMBINANTES EM PICHIA PASTORIS COM O USO DE UM MODELO DE ALIMENTAÇÃO EM BATELADA (71) BIOCON LIMITED (IN)
(21) BR 11 2015 017853-7 A2	Código 9.1 - Deferimento (22) 31/01/2014 (54) COMPOSIÇÃO DE REVESTIMENTO AQUOSA, PROCESSO PARA PREPARAR UM REVESTIMENTO ANTIMICROBIANO SOBRE UM SUBSTRATO, ARTIGO COMPREENDENDO UM REVESTIMENTO ANTIMICROBIANO, E, USO DE UM ARTIGO. (71) CRODA INTERNATIONAL PLC (GB)
(21) BR 11 2015 017915-0 A2	Código 9.1 - Deferimento (22) 20/10/2014 (54) ARTIGO DO VESTUÁRIO DESCARTÁVEL (71) UNICHARM CORPORATION (JP)
(21) BR 11 2015 019087-1 A2	Código 9.1 - Deferimento (22) 05/02/2014 (54) MÉTODO PARA IDENTIFICAÇÃO DE DESLIZAMENTO DE POLO E DISPOSITIVO DE IDENTIFICAÇÃO DE DESLIZAMENTO DE POLO (71) INNIO JENBACHER GMBH & CO OG (AT)

(21) BR 11 2015 019125-8 A2	Código 9.1 - Deferimento (22) 11/02/2013 (54) UM MÉTODO PARA APERFEIÇOAMENTO DE CAPACIDADE DE ARRANQUE DE UM VEÍCULO. (71) VOLVO TRUCK CORPORATION (SE)
(21) BR 11 2015 019227-0 A2	Código 9.1 - Deferimento (22) 07/03/2014 (54) UNIDADE OPERACIONAL DE TRATAMENTO E MÉTODO PARA PRODUZIR MATERIAIS TRATADOS (71) XYLECO, INC (US)
(21) BR 11 2015 020319-1 A2	Código 9.1 - Deferimento (22) 25/02/2014 (54) Composição aquosa de revestimento termofixa e método para aplicar um revestimento de multicamadas em um substrato (71) PPG INDUSTRIES OHIO, INC. (US)
(21) BR 11 2015 020983-1 A2	Código 9.1 - Deferimento (22) 19/02/2014 (54) ARTIGO DO VESTUÁRIO E PROCESSO PARA FABRICAÇÃO DO MESMO (71) UNICHARM CORPORATION (JP)
(21) BR 11 2015 021166-6 A2	Código 9.1 - Deferimento (22) 11/03/2013 (54) DISPOSITIVO DE CONTROLE PARA TRANSMISSÃO AUTOMÁTICA (71) TOYOTA JIDOSHA KABUSHIKI KAISHA (JP)
(21) BR 11 2015 021392-8 A2	Código 9.1 - Deferimento (22) 04/03/2014 (54) USO DE AGONISTAS DO RECEPTOR DE PEPTÍDEO FORMIL 2 PARA TRATAR DOENÇAS DERMATOLÓGICAS (71) ALLERGAN, INC. (US)
(21) BR 11 2015 021454-1 A2	Código 9.1 - Deferimento (22) 07/03/2014 (54) SEPARADOR DE BATERIA PARA UMA BATERIA DE CHUMBO ÁCIDO E BATERIA (71) DARAMIC, LLC (US)
(21) BR 11 2015 021457-6 A2	Código 9.1 - Deferimento

(22) 07/03/2014
(54) MÉTODOS DE PREVENÇÃO OU REDUÇÃO DE OXIDAÇÃO DE SEPARADOR EM UMA BATERIA DE CHUMBO ÁCIDO INUNDADA SURGINDO DO USO DE ÁGUA OU ÁCIDO CONTENDO CONTAMINANTES
(71) DARAMIC, LLC (US)

---

(21) BR 11 2015 022183-1 A2

Código 9.1 - Deferimento
(22) 17/03/2014
(54) MONTAGEM DE ALÇA E SELA PARA ENGATE COM UM PAINEL DE CONCRETO PRÉ-FABRICADO E PAREDE DE TERRA
(71) TRICON PRECAST, LTD. (US)

---

(21) BR 11 2015 022826-7 A2

Código 9.1 - Deferimento
(22) 11/03/2014
(54) DISPOSITIVO PARA O FECHAMENTO DE RECIPIENTES DE BEBIDA, CONJUNTO DE RECIPIENTE DE BEBIDA, EM PARTICULAR UMA GARRAFA, E DISPOSITIVO E MÉTODO PARA A OPERAÇÃO DE UM CONJUNTO
(71) BBBPROJECTS B.V. (NL) ; LOUIS RINZE HENRICUS ADRIANUS WILLEMSEN (PH)

---

(21) BR 11 2015 023243-4 A2

Código 9.1 - Deferimento
(22) 13/03/2014
(54) DISPOSITIVOS DE FIXAÇÃO DE FEIXE DE CABOS E MÉTODOS DE UTILIZAR OS MESMOS
(71) IDEAL INDUSTRIES, INC. (US)

---

(21) BR 11 2015 023529-8 A2

Código 9.1 - Deferimento
(22) 24/02/2014
(54) SISTEMA INDICADOR DE ESTERILIZAÇÃO E MÉTODO DE DETERMINAÇÃO DA EFICÁCIA DE UM PROCESSO DE ESTERILIZAÇÃO
(71) AMERICAN STERILIZER COMPANY (US)

---

(21) BR 11 2015 023708-8 A2

Código 9.1 - Deferimento
(22) 19/03/2014
(54) DISPOSITIVO DE BIÓPSIA
(71) BARD PERIPHERAL VASCULAR, INC. (US)

---

(21) BR 11 2015 023864-5 A2

Código 9.1 - Deferimento
(22) 11/03/2014
(54) DISPOSITIVO ARTICULADO PARA O PULSO
(71) ORTHOFIX S.R.L. (IT)

---

(21) BR 11 2015 024145-0 A2

Código 9.1 - Deferimento

(22) 14/03/2014
(54) MÉTODO E DISPOSITIVO PARA A MEDIÇÃO DE TENSÃO CC TAL COMO A TENSÃO DE UMA BATERIA DE VEÍCULO MOTORIZADO
(71) CONTINENTAL AUTOMOTIVE FRANCE (FR) ; CONTINENTAL AUTOMOTIVE GMBH (DE)

---

(21) BR 11 2015 024352-5 A2
Código 9.1 - Deferimento
(22) 18/04/2013
(54) MÉTODO E DISPOSITIVO MICROFLUÍDICO PARA REALIZAR UMA ANÁLISE DE PRESSÃO, VOLUME E TEMPERATURA DE FLUIDO DE POÇO
(71) Halliburton Energy Services, Inc. (US)

---

(21) BR 11 2015 024363-0 A2
Código 9.1 - Deferimento
(22) 25/03/2014
(54) INALADOR
(71) KIND CONSUMER LIMITED (GB)

---

(21) BR 11 2015 024533-1 A2
Código 9.1 - Deferimento
(22) 27/03/2014
(54) PLACA PERFURADA COM BASE EM GIPSITA, MÉTODOS PARA COLOCAÇÃO DE PLACAS PERFURADAS E PARA ENCAIXAR ELEMENTOS ESPAÇADORES EM UMA PLACA PERFURADA PILHA DE PLACAS, E, KIT PARA UM TETO SUSPENSO OU UMA PAREDE REVESTIDA
(71) SAINT-GOBAIN PLACO SAS (FR)

---

(21) BR 11 2015 024985-0 A2
Código 9.1 - Deferimento
(22) 06/03/2014
(54) MÉTODO DE REFINO DE ÁCIDO QUINOLÍNICO
(71) CJ CHEILJEDANG CORP. (KR)

---

(21) BR 11 2015 025251-6 A2
Código 9.1 - Deferimento
(22) 25/02/2014
(54) MATERIAL DE PENEIRA MOLECULAR DE BOROSSILICATO, PROCESSO PARA A CONVERSÃO DE UMA MATÉRIA-PRIMA COMPREENDENDO UM COMPOSTO ORGÂNICO PARA UM PRODUTO DE CONVERSÃO, E PROCESSO PARA PRODUZIR O MATERIAL DE PENEIRA MOLECULAR
(71) EXXONMOBIL RESEARCH AND ENGINEERING COMPANY (US)

---

(21) BR 11 2015 025260-5 A2
Código 9.1 - Deferimento
(22) 22/04/2014
(54) Compostos heterocíclicos fundidos como inibidores da proteína quinase, sua composição, combinação e uso

(71) BEIGENE, LTD. (KY)

---

(21) BR 11 2015 025366-0 A2

Código 9.1 - Deferimento
(22) 26/03/2014
(54) DISPOSITIVO GERADOR DE NÉVOA E PROCESSO PARA ADMINISTRAR A OPERAÇÃO DE UM DISPOSITIVO GERADOR DE NÉVOA
(71) UR FOG S.R.L. (IT)

---

(21) BR 11 2015 025927-8 A2

Código 9.1 - Deferimento
(22) 01/04/2014
(54) EQUIPAMENTO DE FILTRAÇÃO ABERTO PARA ESTAÇÃO DE TRATAMENTO DE AGUA
(71) EMPRESA MUNICIPAL DE AGUAS Y SANEAMIENTO DE MURCIA S.A. (ES)

---

(21) BR 11 2015 026146-9 A2

Código 9.1 - Deferimento
(22) 17/04/2013
(54) Placa de filtro de disco, aparelho de filtro de disco e método para controlar um filtro de disco
(71) OUTOTEC (FINLAND) OY (FI)

---

(21) BR 11 2015 026169-8 A2

Código 9.1 - Deferimento
(22) 17/04/2014
(54) CONJUNTO DE VÁLVULA PARA OPERAÇÃO DENTRO DE UM CORPO DE VÁLVULA DE UMA BOMBA, E, BOMBA
(71) NATIONAL OILWELL VARCO, L.P. (US)

---

(21) BR 11 2015 026719-0 A2

Código 9.1 - Deferimento
(22) 30/04/2014
(54) CONJUNTO DE CABEÇA POR UM CABO, SISTEMA DE FUNDO DE POÇO, E MÉTODO PARA CONECTAR UM CABO COM UMA FERRAMENTA
(71) SCHLUMBERGER TECHNOLOGY B. V. (NL)

---

(21) BR 11 2015 026993-1 A2

Código 9.1 - Deferimento
(22) 25/04/2013
(54) CONCHA DE TOPO DE TRITURADOR GIRATÓRIO
(71) SANDVIK INTELLECTUAL PROPERTY AB (SE)

---

(21) BR 11 2015 027106-5 A2

Código 9.1 - Deferimento
(22) 23/04/2014
(54) Método para preparar um desespumante em emulsão de óleo-em-água
(71) ECOLAB USA INC (US)

(21) BR 11 2015 027136-7 A2
Código 9.1 - Deferimento
(22) 18/04/2014
(54) ELEMENTO DE ARTIGOS DE ENTRETENIMENTO, SISTEMA DE CONSTRUÇÃO QUE INCLUI DIVERSOS ELEMENTOS E MÉTODO PARA A UTILIZAÇÃO DE UM ELEMENTO
(71) MAGIC PRODUCTION GROUP S.A. (LU)

(21) BR 11 2015 027259-2 A2
Código 9.1 - Deferimento
(22) 18/04/2014
(54) PROCESSO PARA FABRICAR UMA COMPOSIÇÃO DETERGENTE LÍQUIDA ESPESSADA COM UM COPOLÍMERO DE POLIACRILATO EXPANSÍVEL ALCALINO LINEAR E/OU RETICULADO
(71) UNILEVER IP HOLDINGS B.V. (PB)

(21) BR 11 2015 027328-9 A2
Código 9.1 - Deferimento
(22) 29/04/2014
(54) DEDO ARTIFICIAL
(71) OTTO BOCK HEALTHCARE PRODUCTS GMBH (AT)

(21) BR 11 2015 027748-9 A2
Código 9.1 - Deferimento
(22) 06/05/2013
(54) Unidade fluidificante e sistema de desarenamento
(71) FMC SEPARATION SYSTEMS, BV (NL) ; FMC SEPARATION SYSTEMS, BV (NL)

(21) BR 11 2015 029862-1 A2
Código 9.1 - Deferimento
(22) 03/06/2014
(54) USO DE ROIFOLINA COMO UM INGREDIENTE DE MODIFICAÇÃO DE SABOR E MÉTODO PARA REDUZIR OU MASCARAR O AMARGOR DE UM GÊNERO ALIMENTÍCIO OU BEBIDA E/OU AUMENTAR A DOÇURA DE UM GÊNERO ALIMENTÍCIO OU BEBIDA USANDO A MESMA
(71) FIRMENICH SA (CH)

(21) BR 11 2015 030580-6 A2
Código 9.1 - Deferimento
(22) 23/05/2014
(54) SISTEMAS E MÉTODOS PARA USO DE HOPS REDUZIDOS PARA GERAR UMA CENA DE REALIDADE VIRTUAL AUMENTADA EM UM SISTEMA HEAD MOUNTED
(71) SONY COMPUTER ENTERTAINMENT AMERICA LLC (US)

(21) BR 11 2015 031879-7 A2
Código 9.1 - Deferimento
(22) 27/06/2014
(54) PRODUTO ABSORVENTE

(71) DAIO PAPER CORPORATION (JP)

---

(21) BR 11 2015 032506-8 A2

Código 9.1 - Deferimento
(22) 22/07/2014
(54) MOINHO PARA TRITURAR MATERIAL PARTICULADO
(71) IMP TECHNOLOGIES PTY LTD (AU)

---

(21) BR 11 2015 032666-8 A2

Código 9.1 - Deferimento
(22) 16/06/2014
(54) COURO SINTÉTICO AUTOMOTIVO
(71) HONDA MOTOR CO., LTD. (JP)

---

(21) BR 11 2016 000065-0 A2

Código 9.1 - Deferimento
(22) 30/06/2014
(54) TELHA ACÚSTICA À BASE DE LÃ MINERAL MELHORADA COM FIBRA DE VIDRO
(71) USG INTERIORS, LLC (US)

---

(21) BR 11 2016 000296-2 A2

Código 9.1 - Deferimento
(22) 23/06/2014
(54) BASE DE ENXERTO PARA LÚMEN DE CORPO, MÉTODO PARA PRODUZIR UMA BASE DE ENXERTO PARA LÚMEN DE CORPO, E, ENXERTO PARA LÚMEN DE CORPO
(71) TERUMO KABUSHIKI KAISHA (JP) ; TEIJIN LIMITED (JP)

---

(21) BR 11 2016 000535-0 A2

Código 9.1 - Deferimento
(22) 13/08/2014
(54) MÉTODO E SISTEMA PARA ENROLAR UM CONJUNTO DE SEGMENTOS PARA USO NA FABRICAÇÃO DE ARTIGOS DE FUMO E MÁQUINA PARA FABRICAÇÃO DE CIGARRO
(71) PHILIP MORRIS PRODUCTS S.A. (CH)

---

(21) BR 11 2016 000641-0 A2

Código 9.1 - Deferimento
(22) 18/07/2014
(54) PROCESSO PARA ENVELHECIMENTO DE UMA BEBIDA ALCOÓLICA ENVOLVENDO UM BARRIL DE MADEIRA EM UMA PELÍCULA
(71) CRYOVAC, INC. (US)

---

(21) BR 11 2016 001652-1 A2

Código 9.1 - Deferimento
(22) 25/07/2014
(54) ARTIGO ABSORVENTE
(71) DAIO PAPER CORPORATION (JP)

(21) BR 11 2016 001811-7 A2
Código 9.1 - Deferimento
(22) 14/07/2014
(54) ARTIGO ABSORVENTE COM UM SISTEMA DE FIXAÇÃO
(71) KIMBERLY-CLARK WORLDWIDE, INC. (US)

(21) BR 11 2016 002082-0 A2
Código 9.1 - Deferimento
(22) 30/07/2014
(54) LIGANTE SINÉRGICO DE OXIGÊNIO E USO DOS MESMOS
(71) KURITA WATER INDUSTRIES LTD. (JP)

(21) BR 11 2016 002617-9 A2
Código 9.1 - Deferimento
(22) 04/08/2014
(54) DISPOSITIVO PORTÁTIL, E, SISTEMA DE ALIMENTAÇÃO ELÉTRICA
(71) SONY CORPORATION (JP)

(21) BR 11 2016 003987-4 A2
Código 9.1 - Deferimento
(22) 04/09/2013
(54) ARTIGO DE TECIDO TRIDIMENSIONAL, MÉTODO PARA PRODUÇÃO DE UM ARTIGO DE TECIDO TRIDIMENSIONAL E APARELHO PARA PRODUZIR UM ARTIGO DE TECIDO TRIDIMENSIONAL
(71) BITEAM AB (SE)

(21) BR 11 2016 004127-5 A8
Código 9.1 - Deferimento
(22) 27/08/2014
(54) OBTURADOR PARA UM CONTROLADOR PREVENTIVO DE ERUPÇÃO ANULAR, OBTURADOR ANULAR, CONTROLADOR PREVENTIVO DE ERUPÇÃO ANULAR, E, MÉTODO PARA VEDAR UM OBTURADOR
(71) ENOVATE SYSTEMS LIMITED (GB)

(21) BR 11 2016 004389-8 A2
Código 9.1 - Deferimento
(22) 04/11/2013
(54) FILME FINO ORGÂNICO/INORGÂNICO HÍBRIDO, FILME FINO FUNCIONAL E MÉTODO PARA A FABRICAÇÃO DE FILME FINO ORGÂNICO-/INORGÂNICO HÍBRIDO
(71) BASF COATINGS GMBH (DE)

(21) BR 11 2016 004865-2 A2
Código 9.1 - Deferimento
(22) 04/09/2013
(54) UNIDADE DE PROCESSAMENTO DE MATERIAL MINERAL E MÉTODO PARA OPERAR UMA UNIDADE DE PROCESSAMENTO DE MATERIAL MINERAL
(71) METSO MINERALS, INC. (FI)

(21) BR 11 2016 004868-7 A2	Código 9.1 - Deferimento (22) 04/09/2013 (54) UNIDADE DE PROCESSAMENTO DE MATERIAL MINERAL E MÉTODO PARA OPERAR UMA UNIDADE DE PROCESSAMENTO DE MATERIAL MINERAL (71) METSO MINERALS, INC. (FI)
(21) BR 11 2016 005423-7 A2	Código 9.1 - Deferimento (22) 08/09/2014 (54) MÉTODO PARA PRODUZIR UM MINIFRASCO E MINIFRASCO (71) GVS S.P.A. (IT)
(21) BR 11 2016 005895-0 A2	Código 9.1 - Deferimento (22) 16/09/2014 (54) CARTUCHO DE FILTRO PARA FILTRAR UM FLUIDO E GRUPO DE FILTRAGEM COM SENSOR DE PRESENÇA DE ÁGUA NO COMBUSTÍVEL DIESEL (71) UFI FILTERS S.p.A. (IT) ; UFI FILTERS S.p.A. (IT) ; UFI FILTERS S.p.A. (IT)
(21) BR 11 2016 006371-6 A8	Código 9.1 - Deferimento (22) 23/09/2014 (54) PROCESSO PARA HIDROPROCESSAMENTO DE UM GASÓLEO (71) REFINING TECHNOLOGY SOLUTIONS, LLC (US)
(21) BR 11 2016 006393-7 A2	Código 9.1 - Deferimento (22) 11/09/2014 (54) BATENTE PARA UM COMPONENTE TUBULAR E COMPONENTE TUBULAR (71) VALLOUREC OIL AND GAS FRANCE (FR)
(21) BR 11 2016 006509-3 A2	Código 9.1 - Deferimento (22) 27/08/2014 (54) PROCESSO PARA PREPARAR METIL METACRILATO (71) RÖHM GMBH (DE)
(21) BR 11 2016 006512-3 A2	Código 9.1 - Deferimento (22) 18/11/2014 (54) KITS, MÉTODOS PARA PREPARAR SOLUÇÃO DE CONSERVAÇÃO DE ÓRGÃOS E TECIDOS E MÉTODOS PARA CONSERVAÇÃO DE ÓRGÃOS E TECIDOS (71) SOMAHLUTION, LLC (US)

(21) BR 11 2016 007783-0 A2
Código 9.1 - Deferimento
(22) 06/10/2014
(54) CONVERSOR CATALÍTICO
(71) TOYOTA JIDOSHA KABUSHIKI KAISHA (JP)

(21) BR 11 2016 007808-0 A2
Código 9.1 - Deferimento
(22) 09/10/2014
(54) PROCESSOS PARA PREPARAR UM MEIO DE CROMATOGRAFIA FUNCIONALIZADO, PARA PREPARAR UM CARTUCHO DE CROMATOGRAFIA E PARA ISOLAR UMA OU MAIS MOLÉCULAS BIOLÓGICAS, MEIO DE CROMATOGRAFIA FUNCIONALIZADO E USO DE UM MEIO DE CROMATOGRAFIA FUNCIONALIZADO OU DE UM CARTUCHO DE CROMATOGRAFIA
(71) PURIDIFY LTD. (GB)

(21) BR 11 2016 007979-5 A2
Código 9.1 - Deferimento
(22) 03/10/2014
(54) MÉTODO PARA PREPARAR UM ARTIGO FOTOCRÔMICO
(71) TRANSITIONS OPTICAL, INC. (US)

(21) BR 11 2016 008513-2 A2
Código 9.1 - Deferimento
(22) 23/10/2014
(54) SISTEMA DE DISPENSAÇÃO DE BEBIDAS
(71) SOCIÉTÉ DES PRODUITS NESTLÉ S.A. (CH)

(21) BR 11 2016 008738-0 A2
Código 9.1 - Deferimento
(22) 21/10/2014
(54) SISTEMA DE TRANSPORTE SINGULARIZADOR
(71) FIVES INTRALOGISTICS CORP. (US)

(21) BR 11 2016 008894-8 A2
Código 9.1 - Deferimento
(22) 23/10/2014
(54) COMPOSIÇÃO DE PROTEÍNA DO SORO DO LEITE DESNATURADA CONTENDO CASEINOMACROPEPTÍDEO, MÉTODO DE PRODUÇÃO DE UMA COMPOSIÇÃO DE PROTEÍNA DO SORO DO LEITE DESNATURADA, PRODUTO ALIMENTAR RICO EM PROTEÍNA, PRODUTO LÁCTEO ACIDIFICADO RICO EM PROTEÍNA, MÉTODO DE PRODUÇÃO DE UM PRODUTO LÁCTEO ACIDIFICADO RICO EM PROTEÍNA, E, INGREDIENTE ALIMENTAR EM PÓ
(71) ARLA FOODS AMBA (DK)

(21) BR 11 2016 009827-7 A2
Código 9.1 - Deferimento
(22) 06/11/2014

	(54) MÉTODO IN VITRO PARA CONCENTRAR PATÓGENOS INFECCIOSOS PRESENTES EM UMA AMOSTRA BIOLÓGICA OBTIDA A PARTIR DE UM INDIVÍDUO SOB SUSPEITA DE ESTAR INFECTADO COM OS DITOS PATÓGENOS, CONCENTRADOR E KIT (71) EXTHERA MEDICAL CORPORATION (US)
(21) BR 11 2016 010004-2 A2	Código 9.1 - Deferimento (22) 17/11/2014 (54) COMPOSIÇÃO DE DUAS PARTES (71) ROHM AND HAAS COMPANY (US)
(21) BR 11 2016 010299-1 A2	Código 9.1 - Deferimento (22) 14/11/2014 (54) SOLUÇÃO DE TRATAMENTO DE CONVERSÃO QUÍMICA E CHAPA DE AÇO QUIMICAMENTE CONVERTIDA (71) NISSHIN STEEL CO., LTD (JP)
(21) BR 11 2016 010445-5 A2	Código 9.1 - Deferimento (22) 18/11/2014 (54) FORMULAÇÃO DE ADITIVO DE PROCESSO E MÉTODO PARA A REDUÇÃO DE ESPUMA E/OU PARA O AUMENTO DE DRENAGEM (71) KEMIRA OYJ (FI)
(21) BR 11 2016 011037-4 A8	Código 9.1 - Deferimento (22) 18/11/2014 (54) FERRAMENTA DE DIVISÃO PARA DIVIDIR UM ALVO (71) SPEX SERVICES LIMITED (GB) ; SHELL INTERNATIONALE RESEARCH MAATSCHAPPIJ B.V. (NL)
(21) BR 11 2016 011094-3 A2	Código 9.1 - Deferimento (22) 14/11/2014 (54) FOLHA CELULÓSICA ABSORVENTE TENDO ALTA ABSORVÊNCIA, ALTO CALIBRE, E BOA MACIEZ PERCEBIDA (71) GPCP IP HOLDINGS LLC (US)
(21) BR 11 2016 011437-0 A2	Código 9.1 - Deferimento (22) 27/11/2014 (54) Processo e dispositivo para tratamento e processamento de lamas, e bolo de lama orgânica solidificada (71) OREGE (FR)
(21) BR 11 2016 011679-8 A2	Código 9.1 - Deferimento (22) 27/11/2014

	(54) Processo de tratamento contínuo de um fluxo de lama, bolo de lama orgânica solidificada desidratada e dispositivo de tratamento de um fluxo de lama alimentada continuamente (71) OREGE (FR)
(21) BR 11 2016 011838-3 A2	Código 9.1 - Deferimento (22) 29/11/2013 (54) MONTAGEM DE BOCAL DE ENCHIMENTO; TANQUE DE LÍQUIDO E TANQUE DE URÉIA POSICIONADO EM UM VEÍCULO A MOTOR (71) VOLVO TRUCK CORPORATION (SE)
(21) BR 11 2016 013016-2 A2	Código 9.1 - Deferimento (22) 03/12/2014 (54) MÉTODO PARA REMOVER SOX DE GÁS COM O USO DE SOLUÇÃO COMPÓSITA DE POLIOL (71) BEIJING BOYUAN HENGSHENG HIGH-TECHNOLOGY CO., LTD (CN) ; YONGFENG BOYUAN INDUSTRY CO. LTD., JIANGXI PROVINCE (CN) ; PEKING UNIVERSITY (CN)
(21) BR 11 2016 013736-1 A2	Código 9.1 - Deferimento (22) 19/11/2014 (54) DISPOSITIVO DE CINTO DE SEGURANÇA PARA UM VEÍCULO (71) MITSUBISHI JIDOSHA KOGYO KABUSHIKI KAISHA (JP)
(21) BR 11 2016 014198-9 A2	Código 9.1 - Deferimento (22) 19/12/2014 (54) MÉTODO PARA AMACIAR A TEXTURA DE UM PRODUTO LÁCTEO FERMENTADO E PRODUTO LÁCTEO FERMENTADO (71) COMPAGNIE GERVAIS DANONE (FR)
(21) BR 11 2016 014673-5 A2	Código 9.1 - Deferimento (22) 18/12/2014 (54) COMPOSIÇÃO ESPUMÁVEL, PROCESSOS PARA A FABRICAÇÃO DE UMA COMPOSIÇÃO E DE UM MATERIAL DE ESPUMA, MATERIAL DE ESPUMA, E, ARTIGO (71) SOLVAY SPECIALTY POLYMERS USA, LLC (US)
(21) BR 11 2016 014869-0 A2	Código 9.1 - Deferimento (22) 09/12/2014 (54) MÉTODO PARA A PREPARAÇÃO DE UM LAMINADO ELÁSTICO ESTICÁVEL (71) KIMBERLY-CLARK WORLDWIDE, INC. (US)

(21) BR 11 2016 015443-6 A8
Código 9.1 - Deferimento
(22) 29/12/2014
(54) SISTEMA PARA PREPARAÇÃO DE CONSUMOS DE BEBIDA, DOSADOR, KIT DE PEÇAS, REFIL SUBSTITUÍVEL, E, MÉTODO PARA POSICIONAR PELO MENOS UM REFIL SUBSTITUÍVEL
(71) KONINKLIJKE DOUWE EGBERTS B.V. (NL)

(21) BR 11 2016 016632-9 A2
Código 9.1 - Deferimento
(22) 14/01/2015
(54) COMPOSIÇÕES COM FLEXIBILIDADE REALÇADA
(71) MOMENTIVE PERFORMANCE MATERIALS INC. (US)

(21) BR 11 2016 020030-6 A2
Código 9.1 - Deferimento
(22) 25/03/2015
(54) TRITURADOR DE MANDÍBULA, INSTALAÇÃO DE TRITURAÇÃO E MÉTODO PARA USAR UM TRITURADOR DE MANDÍBULA
(71) METSO MINERALS, INC. (FI)

(21) BR 11 2016 020073-0 A2
Código 9.1 - Deferimento
(22) 01/04/2015
(54) IMPLEMENTO AGRÍCOLA E APARELHO, SISTEMAS E MÉTODOS DE MONITORAMENTO DE OPERADOR DE IMPLEMENTO
(71) THE CLIMATE CORPORATION (US)

(21) BR 11 2016 020546-4 A2
Código 9.1 - Deferimento
(22) 09/03/2015
(54) VÁLVULA DE MONOFOLÍOLO PROTÉTICA E SISTEMA DE APLICAÇÃO
(71) EPYGON (FR)

(21) BR 11 2016 021618-0 A2
Código 9.1 - Deferimento
(22) 19/03/2015
(54) GABARITO PARA A FORMAÇÃO DE FOLHETOS DE VÁLVULA
(71) TOHO UNIVERSITY (JP) ; JAPANESE ORGANIZATION FOR MEDICAL DEVICE DEVELOPMENT, INC. (JP)

(21) BR 11 2016 021978-3 A8
Código 9.1 - Deferimento
(22) 12/03/2015
(54) Conector de anel deslizante
(71) ETHICON ENDO-SURGERY, LLC (PR)

(21) BR 11 2016 022959-2 A2
Código 9.1 - Deferimento
(22) 31/03/2015
(54) DISPOSITIVO DE PIPETA

(71) 3M INNOVATIVE PROPERTIES COMPANY (US)

---

(21) BR 11 2016 023235-6 A2

Código 9.1 - Deferimento
(22) 20/03/2015
(54) FIBRA DE POLÍMERO COMPREENDENDO PELO MENOS UM POLÍMERO SINTÉTICO, ESTRUTURA SUPERFICIAL TÊXTIL, E, USO DAS FIBRAS DE POLÍMERO
(71) TREVIRA GMBH (DE)

---

(21) BR 11 2016 023672-6 A2

Código 9.1 - Deferimento
(22) 14/04/2015
(54) PROCESSO PARA PREPARAÇÃO DE PAREDE CELULAR DE LEVEDURA ENRIQUECIDA COM MANANOLIGOSSACARÍDEO SOLÚVEL NA FORMA DE PÓ
(71) BIOTHERA, INC. (US)

---

(21) BR 11 2016 024680-2 A2

Código 9.1 - Deferimento
(22) 21/04/2015
(54) SISTEMA PARA TRANSFERÊNCIA FECHADA DE FLUIDOS E ARRANJOS DE MEMBRANA PARA USO DO MESMO
(71) BECTON DICKINSON AND COMPANY LIMITED (IE)

---

(21) BR 11 2016 025160-1 A2

Código 9.1 - Deferimento
(22) 29/04/2015
(54) MÉTODO PARA PREPARAR UMA COMPOSIÇÃO DE AROMA DE REAÇÃO, COMPOSIÇÃO DE AROMA DE REAÇÃO, E, PRODUTO CONSUMÍVEL
(71) INTERNATIONAL FLAVORS & FRAGRANCES INC. (US)

---

(21) BR 11 2016 025444-9 A2

Código 9.1 - Deferimento
(22) 01/05/2015
(54) MÁQUINA PARA CONVERTER PREGAS DE MATERIAL DE ESTOQUE DE FOLHAS EM UM PRODUTO DE ESTEIRA DE DENSIDADE RELATIVAMENTE MAIS BAIXA E MÉTODO DE CONVERTER MATERIAL DE ESTOQUE EM UM PRODUTO DE ESTEIRA
(71) RANPAK CORP. (US)

---

(21) BR 11 2016 025457-0 A2

Código 9.1 - Deferimento
(22) 23/04/2015
(54) MÓDULO SEPARADOR DE CORREIA, TRANSPORTADOR DE SISTEMA E MÉTODO DE INSTALAÇÃO DO MÓDULO SEPARADOR DE CORREIA
(71) CORNELIA KILL-FRECH (DE)

(21) BR 11 2016 026216-6 A2	Código 9.1 - Deferimento (22) 05/05/2015 (54) FOLHA DE MATERIAL DE ACONDICIONAMENTO, E, MÉTODO PARA PRODUZIR UMA EMBALAGEM (71) TETRA LAVAL HOLDINGS & FINANCE S.A. (CH)
(21) BR 11 2016 026258-1 A2	Código 9.1 - Deferimento (22) 04/05/2015 (54) DISPOSITIVO DE AQUECIMENTO, E, MÉTODO DE CONTROLE (71) KONINKLIJKE PHILIPS N.V. (NL)
(21) BR 11 2016 026316-2 A2	Código 9.1 - Deferimento (22) 07/05/2015 (54) ?MÉTODO E DISPOSITIVO DE EMENDA PARA EMENDAR UMA FOLHA CONTÍNUA DE MATERIAL DE ACONDICIONAMENTO? (71) TETRA LAVAL HOLDINGS & FINANCE S.A. (CH)
(21) BR 11 2016 026640-4 A2	Código 9.1 - Deferimento (22) 09/04/2015 (54) MECANISMO DE GUIA E MÉTODO PARA FABRICAÇÃO DO MESMO (71) SMC CORPORATION (JP)
(21) BR 11 2016 026977-2 A2	Código 9.1 - Deferimento (22) 19/05/2015 (54) DISPOSITIVO E MÉTODO DE ENROLAMENTO PARA ENROLAMENTO DE PRODUTO TIPO FIO A SER ENROLADO (71) MASCHINENFABRIK NIEHOFF GMBH & CO. KG (DE)
(21) BR 11 2016 027060-6 A2	Código 9.1 - Deferimento (22) 07/05/2015 (54) DISPOSITIVO DE ARTICULAÇÃO COM JUNTA ESFÉRICA PARA UMA TURBOMÁQUINA (71) SAFRAN AIRCRAFT ENGINES (FR)
(21) BR 11 2016 027136-0 A2	Código 9.1 - Deferimento (22) 14/05/2015 (54) VÁLVULA PROTÉTICA MONOCÚSPIDE (71) OSCAR MALETI (IT)
(21) BR 11 2016 027245-5 A2	Código 9.1 - Deferimento (22) 19/05/2015 (54) MATERIAL ABRASIVO COMPREENDENDO UMA PLURALIDADE DE ELEMENTOS ABRASIVOS

(71) 3M INNOVATIVE PROPERTIES COMPANY (US)

---

(21) BR 11 2016 028226-4 A2

Código 9.1 - Deferimento
(22) 03/06/2015
(54) PROCESSO PARA PREPARAÇÃO DE UM MATERIAL ZEOLÍTICO, MATERIAL ZEOLÍTICO SINTÉTICO E USO DE MATERIALZEOLÍTICO SINTÉTICO
(71) BASF SE (DE)

---

(21) BR 11 2016 028228-0 A2

Código 9.1 - Deferimento
(22) 18/06/2015
(54) MÉTODO PARA TRATAR ÁGUA POR ADSORÇÃO E FILTRAÇÃO EM UM LEITO DE MATERIAL GRANULAR".
(71) VEOLIA WATER SOLUTIONS & TECHNOLOGIES SUPPORT (FR)

---

(21) BR 11 2016 028419-4 A2

Código 9.1 - Deferimento
(22) 16/04/2015
(54) DOBADOURA PARA O ENROLAMENTO DE FITAS DE FIBRA DE MANTA, E, MÉTODO PARA O ENROLAMENTO DE FITAS DE FIBRA DE MANTA
(71) TRÜTZSCHLER GMBH & CO. KG (DE)

---

(21) BR 11 2016 028617-0 A2

Código 9.1 - Deferimento
(22) 01/07/2015
(54) COMJUNTO ANÓDICO
(71) RIO TINTO ALCAN INTERNATIONAL LIMITED (CA)

---

(21) BR 11 2016 028730-4 A2

Código 9.1 - Deferimento
(22) 01/07/2015
(54) INSTALAÇÃO DE TRANSPORTE DE RECIPIENTE
(71) SERAC GROUP (FR)

---

(21) BR 11 2016 028842-4 A2

Código 9.1 - Deferimento
(22) 09/06/2015
(54) ?APARELHO E PROCESSO PARA SEPARAR UM PRODUTO ALVO?
(71) BASF SE (DE)

---

(21) BR 11 2016 028849-1 A2

Código 9.1 - Deferimento
(22) 17/06/2015
(54) COMPOSIÇÃO DE POLIETILENO E ARTIGOS MOLDADOS POR INJEÇÃO
(71) BASELL POLYOLEFINE GMBH (DE)

---

(21) BR 11 2016 028892-0 A2

Código 9.1 - Deferimento

(22) 11/06/2015
(54) SOLUÇÃO DE IMERSÃO PARA TECIDOS DE CORDONÉIS
(71) KORDSA TEKNIK TEKSTIL A.S. (TR)

---

(21) BR 11 2016 029239-1 A2
Código 9.1 - Deferimento
(22) 11/06/2015
(54) FORMULAÇÃO DE ALIMENTO PARA ANIMAIS E PROCESSO PARA OBTER A MESMA
(71) JOSE MANUEL PIÑA GUTIERREZ (MX)

---

(21) BR 11 2016 029409-2 A2
Código 9.1 - Deferimento
(22) 11/06/2015
(54) MÉTODO E SISTEMA PARA COLETAR CARNE DE JOELHO JUNTO COM CARNE DE SOBRECOXA DA PERNA DA AVE
(71) MAREL STORK POULTRY PROCESSING B.V. (NL)

---

(21) BR 11 2016 029500-5 A2
Código 9.1 - Deferimento
(22) 17/06/2015
(54) ?MATERIAL DE ACONDICIONAMENTO, FOLHA CONTÍNUA, PEÇA BRUTA OU CÁPSULA, E, RECIPIENTE DE ACONDICIONAMENTO?
(71) TETRA LAVAL HOLDINGS & FINANCE S.A. (CH)

---

(21) BR 11 2016 029613-3 A2
Código 9.1 - Deferimento
(22) 11/06/2015
(54) SISTEMA E MÉTODO PARA REMOVER UM OSSO DA SOBRECOXA DE UM PRODUTO DE AVES DOMÉSTICAS DE PERNA INTEIRA DEPENADA
(71) MAREL STORK POULTRY PROCESSING B.V. (NL)

---

(21) BR 11 2016 030465-9 A2
Código 9.1 - Deferimento
(22) 30/06/2015
(54) DISPOSITIVO DE SUPORTE DE CORAÇÃO PARA ASSISTÊNCIA CIRCULATÓRIA
(71) STICHTING KATHOLIEKE UNIVERSITEIT (NL)

---

(21) BR 11 2016 030661-9 A2
Código 9.1 - Deferimento
(22) 13/08/2015
(54) PROCESSO DE CIRCUITO FECHADO PARA CONVERTER BIOMASSA EM FURFURAL
(71) SHELL INTERNATIONALE RESEARCH MAATSCHAPPIJ B.V. (NL)

---

(21) BR 11 2017 000028-8 A2
Código 9.1 - Deferimento
(22) 07/07/2015
(54) COLUNA, E, PROCESSO PARA SEPARAR UMA MISTURA

	DEHIDROCARBONETOS E/OU DERIVADOS DE HIDROCARBONETO (71) BASF SE (DE)
(21) BR 11 2017 000481-0 A2	Código 9.1 - Deferimento (22) 22/07/2015 (54) MÉTODO DE TRATAMENTO E SISTEMA DE TRATAMENTO DE ÁGUA DE CIRCULAÇÃO QUE CIRCULA ATRAVÉS DE CABINE EM PINTURA DO TIPO ÚMIDO (71) KURITA WATER INDUSTRIES LTD. (JP)
(21) BR 11 2017 000687-1 A2	Código 9.1 - Deferimento (22) 28/08/2014 (54) FERRAMENTA DE FUNDO DE POÇO, MÉTODO, E, SISTEMA DE UTILIZAÇÃO DE UMA FERRAMENTA DE FUNDO DE POÇO. (71) HALLIBURTON ENERGY SERVICES, INC. (US)
(21) BR 11 2017 001181-6 A2	Código 9.1 - Deferimento (22) 22/07/2015 (54) PROCESSO PARA A RECUPERAÇÃO DE LÍQUIDOS DE PROCESSAMENTO DE CORRENTES CONTENDO SAIS DE METAL ALCALINO TERROSO (71) CCR TECHNOLOGIES LTD. (US)
(21) BR 11 2017 001206-5 A2	Código 9.1 - Deferimento (22) 21/07/2015 (54) MÉTODO PARA PURIFICAÇÃO DE MATÉRIA-PRIMA BIOPROCESSADA (71) XYLECO, INC. (US)
(21) BR 11 2017 001360-6 A2	Código 9.1 - Deferimento (22) 09/07/2015 (54) BUCHA DE EXPANSÃO (71) FISCHERWERKE GMBH & CO. KG (DE)
(21) BR 11 2017 002950-2 A2	Código 9.1 - Deferimento (22) 17/07/2015 (54) PELÍCULA DE POLIÉSTER TERMO RETRÁTIL (71) SK CHEMICALS CO., LTD. (KR)
(21) BR 11 2017 004861-2 A2	Código 9.1 - Deferimento (22) 15/10/2014 (54) PACKER DE FUNDO DE POÇO, FERRAMENTA DE CONTROLE DE FUNDO DE POÇO, E, MÉTODO PARA FIXAR UM PACKER EM UM POÇO. (71) HALLIBURTON ENERGY SERVICES, INC. (US)

(21) BR 11 2017 005580-5 A2	Código 9.1 - Deferimento (22) 05/12/2014 (54) APARELHO PARA COMPLETAR UM POÇO SUBTERRÂNEO, MÉTODO PARA LIBERAR UM CONJUNTO DE PACKER, E, MÉTODO PARA PASSAR UM CONJUNTO DE PACKER FURO ABAIXO. (71) HALLIBURTON ENERGY SERVICES, INC. (US)
(21) BR 11 2017 005670-4 A2	Código 9.1 - Deferimento (22) 22/09/2015 (54) PROCESSO DE DESIDRATAÇÃO ISOMERIZANTE DE CARGA ÁLCOOL PRIMÁRIA, SUBSTITUÍDO EM POSIÇÃO 2 POR UM GRUPAMENTO ALQUILA SOBRE UM CATALISADOR, COMPREENDENDO ZEÓLITA DE TIPO FERRO (71) IFP ENERGIES NOUVELLES (FR) ; TOTAL RESEARCH & TECHNOLOGY FELUY (BE)
(21) BR 11 2017 005671-2 A2	Código 9.1 - Deferimento (22) 22/09/2015 (54) MÉTODO DE RETROADAPTAÇÃO DE UMA MÁQUINA DE MOLDAGEM POR INJEÇÃO (71) IMFLUX INC. (US)
(21) BR 11 2017 005672-0 A2	Código 9.1 - Deferimento (22) 22/09/2015 (54) MÉTODO DE USO DE UMA MÁQUINA DE MOLDAGEM POR INJEÇÃO (71) IMFLUX INC. (US)
(21) BR 11 2017 005673-9 A2	Código 9.1 - Deferimento (22) 22/09/2015 (54) MÉTODOS DE USO DE MÁQUINAS DE MOLDAGEM POR INJEÇÃO RETROADAPTADAS COM PRESSÕES REDUZIDAS (71) IMFLUX INC. (US)
(21) BR 11 2017 005788-3 A2	Código 9.1 - Deferimento (22) 14/08/2015 (54) MEMBRANAS DE FIBRA OCA DE PENEIRA MOLECULAR DE CARBONO DE NÚCLEO ESTABILIZADO DE NANOPARTÍCULA COMPÓSITA TENDO PERMEABILIDADE MELHORADA (71) GEORGIA TECH RESEARCH CORPORATION (US)
(21) BR 11 2017 005972-0 A2	Código 9.1 - Deferimento (22) 30/09/2014 (54) COMPOSTO POLIOL SULFURADO

(71) COMPAGNIE GENERALE DES ETABLISSEMENTS MICHELIN; (FR)

---

(21) BR 11 2017 007662-4 A2

Código 9.1 - Deferimento
(22) 17/12/2015
(54) Composto, composição farmacêutica e uso de um composto
(71) F. HOFFMANN-LA ROCHE AG (CH)

---

(21) BR 11 2017 008725-1 A2

Código 9.1 - Deferimento
(22) 28/10/2015
(54) Peça de turbomáquina
(71) SAFRAN AIRCRAFT ENGINES (FR) ; CENTRE NATIONAL DE LA RECHERCHE SCIENTIFIQUE (FR) ; ECOLE NATIONALE SUPERIEURE DE CHIMIE PARIS (FR) ; TIMET SAVOIE (FR)

---

(21) BR 11 2017 009032-5 A2

Código 9.1 - Deferimento
(22) 21/10/2015
(54) MÉTODOS PARA PREPARAÇÃO DE SUPERFÍCIES ANTES DA LIGAÇÃO ADESIVA E DE LIGAÇÃO
(71) CYTEC INDUSTRIES INC. (US)

---

(21) BR 11 2017 009928-4 A2

Código 9.1 - Deferimento
(22) 13/10/2015
(54) Correia de transmissão e método para a produção de uma correia de transmissão
(71) CONTITECH ANTRIEBSSYSTEME GMBH (DE)

---

(21) BR 11 2017 009952-7 A2

Código 9.1 - Deferimento
(22) 31/12/2014
(54) CONJUNTO DE FUNDO DE POÇO, SISTEMA DE POÇO, E, MÉTODO PARA IMPEDIR TEMPORARIAMENTE O FLUXO DE FLUIDO.
(71) HALLIBURTON ENERGY SERVICES, INC. (US)

---

(21) BR 11 2017 010154-8 A2

Código 9.1 - Deferimento
(22) 17/11/2015
(54) REFORÇO FIBROSO SECO SEMELHANTE A UMA FITA, REFORÇO MULTIAXIAL, PANO, MÉTODO PARA OBTER UM REFORÇO FIBROSO SECO SEMELHANTE A UMA FITA, E, APARELHO PARA FORMAR REFORÇO FIBROSO SECO SEMELHANTE A UMA FITA
(71) TAPE WEAVING SWEDEN AB (SE)

---

(21) BR 11 2017 010201-3 A2

Código 9.1 - Deferimento
(22) 19/11/2015
(54) FOLHA DE AÇO PARA TAMPA TIPO COROA, MÉTODO DE

	FABRICAÇÃO DA MESMA E TAMPA TIPO COROA (71) JFE STEEL CORPORATION (JP)
(21) BR 11 2017 010316-8 A2	Código 9.1 - Deferimento (22) 29/12/2014 (54) SISTEMA DE ISOLAMENTO DE UM POÇO DE EXPLORAÇÃO, E, MÉTODO DE ISOLAMENTO TEMPORÁRIO DE UM POÇO DE EXPLORAÇÃO. (71) HALLIBURTON ENERGY SERVICES, INC. (US)
(21) BR 11 2017 010533-0 A2	Código 9.1 - Deferimento (22) 28/08/2015 (54) EMBALAGEM FORMADA DE UMA ESTRUTURA DE MÚLTIPLAS CAMADAS (71) DOW GLOBAL TECHNOLOGIES LLC (US)
(21) BR 11 2017 010672-8 A2	Código 9.1 - Deferimento (22) 11/12/2015 (54) ?DISPOSITIVO DE LIBERAÇÃO DE COMPOSIÇÕES E MÉTODO DE TRATAMENTO COSMÉTICO? (71) L'OREAL (FR)
(21) BR 11 2017 011277-9 A2	Código 9.1 - Deferimento (22) 21/12/2015 (54) Vidraça laminada e aplicação da mesma (71) SAINT-GOBAIN GLASS FRANCE (FR)
(21) BR 11 2017 011989-7 A2	Código 9.1 - Deferimento (22) 23/11/2015 (54) SEPARAR IMPUREZAS DE UMA CORRENTE DE FLUIDO USANDO CONTATORES EM CO-CORRENTE MÚLTIPLOS (71) EXXONMOBIL UPSTREAM RESEARCH COMPANY (US)
(21) BR 11 2017 012275-8 A2	Código 9.1 - Deferimento (22) 12/12/2014 (54) APARELHO PARA TREINAR A MUSCULATURA (71) BLBW AG (CH)
(21) BR 11 2017 012697-4 A2	Código 9.1 - Deferimento (22) 17/12/2015 (54) MÉTODO DE DISPARAR IGNIÇÃO EM UM FORNO MEDIANTE QUEIMA DE COMBUSTÍVEL, E FORNO (71) PILKINGTON GROUP LIMITED (GB)

(21) BR 11 2017 012698-2 A2	Código 9.1 - Deferimento (22) 17/12/2015 (54) Catalisador ziegler-natta, componente de catalisador suportado em cloreto de magnésio sólido, seu uso, seu método de produção e processo para a produção de polímero de etileno (71) BOREALIS AG (AT)
(21) BR 11 2017 013034-3 A2	Código 9.1 - Deferimento (22) 16/12/2015 (54) PROCESSO DE PURIFICAÇÃO DE BIODIESEL BRUTO (71) INIS BIOTECH LLC (US) ; CONSEJO NACIONAL DE INVESTIGACIONES CIENTÍFICAS Y TÉCNICAS (CONICET) (AR) ; UNIVERSIDAD NACIONAL DEL LITORAL (AR)
(21) BR 11 2017 013166-8 A2	Código 9.1 - Deferimento (22) 01/12/2015 (54) RECIPIENTE, MÉTODO DE PREPARAÇÃO DE UM RECIPIENTE REVESTIDO E MÉTODO PARA MELHORAR A RETIRADA DE UM LÍQUIDO VISCOSO DE DENTRO DE UM RECIPIENTE (71) UNILEVER IP HOLDINGS B.V. (PB)
(21) BR 11 2017 013647-3 A2	Código 9.1 - Deferimento (22) 11/12/2015 (54) FIBRA ACRÍLICA RESISTENTE A ARCO, TECIDO PARA ROUPA PROTETORA DE ARCO, E ROUPA PROTETORA DE ARCO (71) KANEKA CORPORATION (JP)
(21) BR 11 2017 013697-0 A2	Código 9.1 - Deferimento (22) 02/12/2015 (54) PEÇA DE MÃO CIRÚRGICA COM SENSOR DE PRESSÃO INTEGRADO. (71) ALCON INC. (CH)
(21) BR 11 2017 013758-5 A2	Código 9.1 - Deferimento (22) 21/12/2015 (54) COMPOSTOS DE PICOLINAMIDA COM ATIVIDADE FUNGICIDA (71) DOW AGROSCIENCES LLC (US)
(21) BR 11 2017 014077-2 A2	Código 9.1 - Deferimento (22) 29/12/2014 (54) PROCESSO PARA TRATAMENTO DE NANOPARTÍCULAS DE AGENTE DE ENCHIMENTO MINERAL, NANOPARTÍCULAS E USO DE NANOPARTÍCULAS

(71) BRASKEM S.A. (BR/BA)

---

(21) BR 11 2017 014193-0 A2

Código 9.1 - Deferimento
(22) 21/01/2016
(54) POLIÉTER AMINA SUBSTITUÍDA, E, USO DE UM POLIÉTER SUBSTITUÍDO.
(71) BASF SE (DE)

---

(21) BR 11 2017 014235-0 A2

Código 9.1 - Deferimento
(22) 25/11/2015
(54) COMPOSIÇÃO DE GRUPO PARA A PRODUÇÃO DE UM PRODUTO REFRATÁRIO, PROCESSO PARA A PRODUÇÃO DE UM PRODUTO REFRATÁRIO, PRODUTO REFRATÁRIO E APLICAÇÃO DE UM PRODUTO REFRATÁRIO.
(71) REFRACTORY INTELLECTUAL PROPERTY GMBH & CO. KG (AT)

---

(21) BR 11 2017 014866-8 A2

Código 9.1 - Deferimento
(22) 04/01/2016
(54) MÉTODOS PARA POLIMERIZAÇÃO EM FASE FLUIDA DE UM POLÍMERO OU COPOLÍMERO DE POLIETILENO
(71) NOVA CHEMICALS (INTERNATIONAL) S.A. (CH)

---

(21) BR 11 2017 014878-1 A2

Código 9.1 - Deferimento
(22) 12/01/2016
(54) MÉTODO PARA MANTER A PRECISÃO NA MEDIÇÃO DE UM PARÂMETRO DE ÁGUA INDUSTRIAL UTILIZADO EM UM SISTEMA DE ÁGUA INDUSTRIAL
(71) ECOLAB USA INC. (US)

---

(21) BR 11 2017 014968-0 A2

Código 9.1 - Deferimento
(22) 14/01/2016
(54) GRANULADO DE POLÍMERO VINIL AROMÁTICO EXPANSÍVEL,SEU PROCESSO DE PRODUÇÃO E ESPUMA
(71) SYNTHOS S.A. (PL)

---

(21) BR 11 2017 015189-8 A2

Código 9.1 - Deferimento
(22) 30/01/2015
(54) MÉTODO PARA DETERMINAR UMA QUANTIDADE DE PRODUTO DE PAPEL DISTRIBUÍDO DE UM ISTRIBUIDOR
(71) KIMBERLY-CLARK WORLDWIDE, INC. (US)

---

(21) BR 11 2017 015478-1 A2

Código 9.1 - Deferimento
(22) 26/01/2016

	(54) KIT PARA A MEDIÇÃO DA CONCENTRAÇÃO DE SULFETO DE HIDROGÊNIO DE UM GÁS, MÉTODO DE MEDIÇÃO CONTÍNUA DA CONCENTRAÇÃO DE SULFETO DE HIDROGÊNIO DE UM GÁS COM UMA CONCENTRAÇÃO DE SULFETO DE HIDROGÊNIO E INSTALAÇÃO COM UM FLUXO DE GÁS CONTENDO UMA CONCENTRAÇÃO DE SULFETO DE HIDROGÊNIO (71) ARKEMA FRANCE (FR)
(21) BR 11 2017 016734-4 A2	Código 9.1 - Deferimento (22) 16/02/2016 (54) Material carregado de antibiótico, biocompatível, dispositivo ou dispositivo espaçador, método para a obtenção de um dispositivo (71) TECRES S.P.A. (IT)
(21) BR 11 2017 017202-0 A2	Código 9.1 - Deferimento (22) 24/06/2016 (54) COMPOSIÇÃO PARA HIGIENE BUCAL E USO DA MESMA (71) COLGATE-PALMOLIVE COMPANY (US)
(21) BR 11 2017 017477-4 A2	Código 9.1 - Deferimento (22) 21/04/2016 (54) PORÇÃO ROSQUEADA DE UM ELEMENTO TUBULAR ROSQUEADO PARA UMA CONEXÃO TUBULAR ROSQUEADA QUE TENHA UM EIXO DE REVOLUÇÃO (71) VALLOUREC OIL AND GAS FRANCE (FR) ; NIPPON STEEL CORPORATION (JP)
(21) BR 11 2017 017572-0 A2	Código 9.1 - Deferimento (22) 31/03/2016 (54) MATERIAL METÁLICO ANTITROMBOGÊNICO, E, DISPOSITIVO MÉDICO IMPLANTÁVEL. (71) TORAY INDUSTRIES, INC. (JP)
(21) BR 11 2017 017640-8 A2	Código 9.1 - Deferimento (22) 17/02/2016 (54) PROCESSO DE CONVERSÃO ALIMENTADO POR UMA CARGA DE DIOL COMPREENDENDO PELO MENOS 90% EM PESO DE DIOL E UMA CARGA DE ÁCIDO CARBOXILÍCO COMPREENDENDO PELO MENOS 80% EM PESO DE ÁCIDO CARBOXÍLICO (71) IFP ENERGIES NOUVELLES (FR) ; COMPAGNIE GENERALE DES ETABLISSEMENTS MICHELIN (FR)
(21) BR 11 2017 017848-6 A2	Código 9.1 - Deferimento

	(22) 21/04/2016 (54) PORÇÃO ROSQUEADA DE UM ELEMENTO TUBULAR PARA PERFURAR E/OU OPERAR UM POÇO DE HIDROCARBONETO (71) VALLOUREC OIL AND GAS FRANCE (FR) ; NIPPON STEEL CORPORATION (JP)
(21) BR 11 2017 018119-3 A2	Código 9.1 - Deferimento (22) 19/02/2016 (54) PROCESSO PARA A PREPARAÇÃO DE TRIAZÓIS (71) BAYER CROPSCIENCE AKTIENGESELLSCHAFT (DE)
(21) BR 11 2017 018286-6 A2	Código 9.1 - Deferimento (22) 25/02/2016 (54) Material de folha para solda forte (71) ARCONIC TECHNOLOGIES LLC (US)
(21) BR 11 2017 018631-4 A2	Código 9.1 - Deferimento (22) 04/03/2015 (54) GRUA DE CONTÊINER (71) SHIBAKAI CO., LTD. (JP)
(21) BR 11 2017 018916-0 A2	Código 9.1 - Deferimento (22) 04/03/2016 (54) RECIPIENTE PARA PREPARAR UMA AMOSTRA PARA ANÁLISE, MÉTODOS DE PREPARAR UMA AMOSTRA PARA ANÁLISE, E SISTEMA PARA PREPARAR DE FORMA AUTOMATIZADA UMA AMOSTRA PARA ANÁLISE (71) FLSMIDTH A/S (DK)
(21) BR 11 2017 018987-9 A2	Código 9.1 - Deferimento (22) 07/03/2016 (54) CONJUNTO ALIMENTADOR CONFIGURADO PARA TRANSPORTAR PARTÍCULAS CRIOGÊNICAS DE UMA FONTE DE PARTÍCULAS PARA DENTRO DE UM FLUXO DE GÁS DE TRANSPORTE, E MÉTODO PARA VEDAÇÃO ENTRE UMA SUPERFÍCIE PERIFÉRICA DE UM ROTOR DE UM CONJUNTO ALIMENTADOR E UMA SUPERFÍCIE DE VEDAÇÃO DE UMA VEDAÇÃO (71) COLD JET, LLC (US)
(21) BR 11 2017 020025-2 A2	Código 9.1 - Deferimento (22) 19/03/2016 (54) BUCHA BASCULANTE (71) FISCHERWERKE GMBH & CO. KG (DE)

(21) BR 11 2017 020287-5 A2	Código 9.1 - Deferimento (22) 14/05/2015 (54) STENT DE VÁLVULA USADO DE MODO SEGURO E DISPOSITIVO DE SUBSTITUIÇÃO DE VÁLVULA QUE TEM O MESMO (71) VENUS MEDTECH (HANGZHOU),INC. (CN)
(21) BR 11 2017 020767-2 A2	Código 9.1 - Deferimento (22) 17/03/2016 (54) MÉTODO PARA FABRICAÇÃO DE UM ARTIGO ABRASIVO REVESTIDO (71) 3M INNOVATIVE PROPERTIES COMPANY (US)
(21) BR 11 2017 020930-6 A2	Código 9.1 - Deferimento (22) 03/05/2016 (54) ?COMPOSIÇÃO DE LIMPEZA PESSOAL E MÉTODO DE LIMPEZA E CONDICIONAMENTO DO CABELO? (71) UNILEVER IP HOLDINGS B.V. (PB)
(21) BR 11 2017 022935-8 A2	Código 9.1 - Deferimento (22) 04/05/2016 (54) BANDA DE RODAGEM QUE COMPREENDE UM BLOCO QUE APRESENTA UMA PLURALIDADE DE CORTES (71) COMPAGNIE GENERALE DES ETABLISSEMENTS MICHELIN (FR)
(21) BR 11 2017 023079-8 A2	Código 9.1 - Deferimento (22) 01/03/2016 (54) VÁLVULA DE ESTRANGULAMENTO SUAVE (71) DANFOSS A/S (DK)
(21) BR 11 2017 023472-6 A2	Código 9.1 - Deferimento (22) 09/05/2016 (54) PARTÍCULA DE FORNECIMENTO DE AGENTE BENÉFICO, COMPOSIÇÃO E PROCESSO DE PRODUÇÃO DE PARTÍCULAS (71) UNILEVER IP HOLDINGS B.V. (PB)
(21) BR 11 2017 023693-1 A2	Código 9.1 - Deferimento (22) 03/05/2016 (54) COMPOSIÇÃO COSMÉTICA OU DERMATOLÓGICA NA FORMA DE UMA NANOEMULSÃO DE ÓLEO-EM-ÁGUA, USO COSMÉTICO DA COMPOSIÇÃO E USO DA COMPOSIÇÃO (71) TOTAL MARKETING SERVICES (FR)
(21) BR 11 2017 023732-6 A2	Código 9.1 - Deferimento

(22) 04/05/2016
(54) Método para preparação de material de tecido de fibra de colágeno derivado de animais
(71) SHANGHAI MICROPORT CARDIOFLOW MEDTECH CO., LTD. (CN)

---

(21) BR 11 2017 024074-2 A2
Código 9.1 - Deferimento
(22) 23/05/2016
(54) Método de união de duas seções de duto forrado, seção de duto forrado e método de colocação de tubulação em um leito do mar
(71) PIONEER LINING TECHNOLOGY LIMITED (GB)

---

(21) BR 11 2017 024520-5 A2
Código 9.1 - Deferimento
(22) 09/06/2016
(54) CHAPA DE AÇO ELÉTRICA DE GRÃO ORIENTADO E MÉTODO PARA FABRICAÇÃO DA MESMA
(71) JFE STEEL CORPORATION (JP)

---

(21) BR 11 2017 024699-6 A2
Código 9.1 - Deferimento
(22) 27/06/2016
(54) COMPOSIÇÃO DE SAL ORGANOMETÁLICO, MÉTODO PARA PREPARAR UMA COMPOSIÇÃO DE SAL ORGANOMETÁLICO, COMPOSIÇÃO DE ADITIVO LUBRIFICANTE E USO DE UMA COMPOSIÇÃO
(71) AB NANOL TECHNOLOGIES OY (FI)

---

(21) BR 11 2017 025038-1 A2
Código 9.1 - Deferimento
(22) 07/06/2016
(54) MISTURA DE POLÍMEROS, PROCESSO PARA PREPARAR A MISTURA DE POLÍMEROS, COMPOSIÇÃO DE DETERGENTE
(71) ROHM AND HAAS COMPANY (US) ; UNION CARBIDE CORPORATION (US)

---

(21) BR 11 2017 025449-2 A2
Código 9.1 - Deferimento
(22) 26/05/2016
(54) Método de embalo e esterilização de um dispositivo médico
(71) BECTON, DICKINSON AND COMPANY (US)

---

(21) BR 11 2017 025526-0 A2
Código 9.1 - Deferimento
(22) 23/05/2016
(54) DISPOSITIVOS MÉDICOS ABSORVÍVEIS BASEADOS EM FILMES E ESPUMAS PRODUZIDOS A PARTIR DE COPOLÍMEROS SEGMENTADOS E SEMICRISTALINOS DE LACTÍDEO E ÉPSILON-CAPROLACTONA QUE APRESENTAM CARACTERÍSTICAS DE ABSORÇÃO DE LONGO PRAZO
(71) ETHICON, INC. (US)

(21) BR 11 2017 025795-5 A2
Código 9.1 - Deferimento
(22) 29/06/2016
(54) AÇO RESISTENTE À CORROSÃO, MÉTODO DE PRODUÇÃO DO DITO AÇO E USO DO MESMO
(71) VALLOUREC OIL AND GAS FRANCE (FR)

(21) BR 11 2017 026035-2 A2
Código 9.1 - Deferimento
(22) 25/05/2016
(54) Produto abrasivo, e, método para fabricação de um produto abrasivo
(71) KWH MIRKA LTD (FI)

(21) BR 11 2017 026045-0 A2
Código 9.1 - Deferimento
(22) 01/07/2016
(54) ENFARDADEIRA AGRÍCOLA E SEU MÉTODO DE OPERAÇÃO
(71) CNH INDUSTRIAL BELGIUM NV (BE)

(21) BR 11 2017 026303-3 A2
Código 9.1 - Deferimento
(22) 09/05/2016
(54) Lenço com gel que compreende um substrato compreendendo uma pluralidade de primeiras fibras e uma pluralidade de segundas fibras, e método para produção do mesmo
(71) JOHNSON & JOHNSON CONSUMER INC. (US)

(21) BR 11 2017 026757-8 A2
Código 9.1 - Deferimento
(22) 29/07/2016
(54) MÉTODO PARA A SEPARAÇÃO DE PELO MENOS UM CONSTITUINTE ISOPRÊNICO DA RESINA DE UM GUAIÚLE E/OU PLANTA DO TIPO GUAIÚLE
(71) VERSALIS S.P.A. (IT)

(21) BR 11 2017 027038-2 A2
Código 9.1 - Deferimento
(22) 27/06/2016
(54) DERIVADOS DE INDANO PARA NEUTRALIZAÇÃO DE MAU ODOR
(71) FIRMENICH S.A. (CH)

(21) BR 11 2017 027358-6 A2
Código 9.1 - Deferimento
(22) 17/06/2016
(54) PROCESSOS PARA PRODUÇÃO DE HIDROCARBONETO AROMÁTICO, P-XILENO E ÁCIDO TEREFTÁLICO
(71) CHINA PETROLEUM & CHEMICAL CORPORATION (CN) ; SHANGHAI RESEARCH INSTITUTE OF PETROCHEMICAL TECHNOLOGY, SINOPEC (CN)

(21) BR 11 2017 027955-0 A2	Código 9.1 - Deferimento (22) 23/06/2015 (54) SISTEMA E MÉTODO PARA TRATAMENTO PRESCRITIVO DE SEMENTE. (71) INFLEXION POINT TECHNOLOGIES, LLC (US)
(21) BR 11 2017 028408-1 A2	Código 9.1 - Deferimento (22) 30/06/2016 (54) VÁLVULA DE SUBSTITUIÇÃO PARA SUBSTITUIR UMA VÁLVULA CARDÍACA DANIFICADA (71) ROBERT V. SNYDERS (US)
(21) BR 11 2018 000270-4 A2	Código 9.1 - Deferimento (22) 08/07/2016 (54) PROCESSO PARA A PREPARAÇÃO DE UMA COMPOSIÇÃO CONTÍNUA DE ÓLEO E COMPOSIÇÃO CONTÍNUA DE ÓLEO (71) UNILEVER IP HOLDINGS B.V. (PB)
(21) BR 11 2018 000461-8 A2	Código 9.1 - Deferimento (22) 09/07/2016 (54) APARELHO PARA PLANTAR MÚLTIPLAS VARIEDADES DE SEMENTES (71) PRECISION PLANTING LLC (US)
(21) BR 11 2018 000587-8 A2	Código 9.1 - Deferimento (22) 12/07/2016 (54) ELEMENTO DE TETA DE BORRACHA, TETEIRA E UNIDADE DE ORDENHA (71) GEA FARM TECHNOLOGIES GMBH (DE)
(21) BR 11 2018 000802-8 A2	Código 9.1 - Deferimento (22) 13/07/2016 (54) SISTEMAS DE CONTROLE E/OU DETECÇÃO DE PRAGA (71) BASF CORPORATION (US)
(21) BR 11 2018 001196-7 A2	Código 9.1 - Deferimento (22) 18/07/2016 (54) PARTÍCULA DE NÚCLEO DE FERTILIZANTE, GRÂNULO DE FERTILIZANTE, E, MÉTODO PARA PREPARAR UMA PARTÍCULA DE NÚCLEO DE FERTILIZANTE (71) SABIC GLOBAL TECHNOLOGIES B.V. (NL)
(21) BR 11 2018 001300-5 A2	Código 9.1 - Deferimento

	(22) 22/07/2016 (54) PROCESSO DE TRATAMENTO DE EFLUENTES MELHORADOS PARA A REMOÇÃO DE SULFATO (71) MINTEK (ZA)
(21) BR 11 2018 001304-8 A2	Código 9.1 - Deferimento (22) 22/07/2016 (54) PROCESSO DE TRATAMENTO DE EFLUENTES - REFINAMENTO DE pH PARA A REMOÇÃO DE SULFATO (71) MINTEK (ZA)
(21) BR 11 2018 001400-1 A2	Código 9.1 - Deferimento (22) 18/07/2016 (54) COMPOSTOS, COMPOSIÇÃO, USO DO COMPOSTO, MÉTODO PARA O COMBATE DE FUNGOS FITOPATOGÊNICOS E SEMENTE (71) BASF SE (DE)
(21) BR 11 2018 002671-9 A2	Código 9.1 - Deferimento (22) 20/07/2016 (54) SISTEMA DE PROCESSAMENTO DE ÁGUA SUBMARINO (71) GENERAL ELECTRIC COMPANY (US)
(21) BR 11 2018 002724-3 A2	Código 9.1 - Deferimento (22) 28/07/2016 (54) PROCESSO PARA O TRATAMENTO DE ÁGUAS RESIDUAIS E SISTEMA PARA A REALIZAÇÃO DO PROCESSO (71) HASKONINGDHV NEDERLAND B.V. (NL)
(21) BR 11 2018 003826-1 A2	Código 9.1 - Deferimento (22) 30/09/2016 (54) USO DE PELO MENOS UM SOLVENTE, PROCESSO PARA A RECUPERAÇÃO DE PELO MENOS UM DERIVADO DE ÁCIDO (TIO)FOSFÓRICO E MISTURA (71) BASF SE (DE)
(21) BR 11 2018 005754-1 A2	Código 9.1 - Deferimento (22) 22/09/2016 (54) COMPOSTO DE BENZAMIDA SUBSTITUÍDA POR ISOXAZOLINA E ANÁLOGOS COMO INSETICIDAS, MÉTODO PARA COMBATE E/OU CONTROLE DE UMA PRAGA DE ANIMAL INVERTEBRADO, COMPOSIÇÃO PESTICIDA, MÉTODO PARA CONTROLE DE PRAGAS, MÉTODO PARA A PROTEÇÃO DE MATERIAL DE PROPAGAÇÃO VEGETAL DO ATAQUE POR PRAGAS E MATERIAL DE PROPAGAÇÃO VEGETAL

(71) SYNGENTA PARTICIPATIONS AG (CH)

(21) BR 11 2018 005755-0 A2

Código 9.1 - Deferimento
(22) 22/09/2016
(54) COMPOSTOS, COMPOSIÇÃO PESTICIDA, MÉTODO PARA CONTROLE DE PRAGAS, MÉTODO PARA A PROTEÇÃO DE MATERIAL DE PROPAGAÇÃO DE PLANTAS DO ATAQUE POR PRAGAS E MATERIAL DE PROPAGAÇÃO DE PLANTAS
(71) SYNGENTA PARTICIPATIONS AG (CH)

(21) BR 11 2018 006299-5 A2

Código 9.1 - Deferimento
(22) 25/07/2016
(54) FRESA DE TOPO DE ACABAMENTO
(71) ISCAR LTD. (IL)

(21) BR 11 2018 008659-2 A2

Código 9.1 - Deferimento
(22) 28/10/2016
(54) COMPOSTOS SILILFENOXI-HETEROCICLOS TRISSUBSTITUÍDOS, COMPOSIÇÃO FUNGICIDA, MÉTODO PARA CONTROLAR MICRORGANISMOS FITOPATOGÊNICOS INDESEJADOS E PROCESSO PARA PREPARAR OS DITOS COMPOSTOS
(71) BAYER CROPSCIENCE AKTIENGESELLSCHAFT (DE)

(21) BR 11 2018 010100-1 A2

Código 9.1 - Deferimento
(22) 22/11/2016
(54) SENSOR ELETRÔNICO PARA DETECTAR UMA RAIZ DE UMA PLANTA, DISPOSITIVO ELETRÔNICO E MÉTODO PARA MONITORAR O CRESCIMENTO DE UMA RAIZ DE PLANTA E MEIO DE ARMAZENAMENTO NÃO TRANSITÓRIO LEGÍVEL POR COMPUTADOR
(71) HI FIDELITY GENETICS, INC. (US)

(21) BR 11 2018 011767-6 A2

Código 9.1 - Deferimento
(22) 06/12/2016
(54) APARELHO E PROCESSO DE SEPARAÇÃO ATRAVÉS DE ESPUMA
(71) WV PROCESS SOLUTIONS INC. (US)

(21) BR 11 2018 011999-7 A2

Código 9.1 - Deferimento
(22) 14/12/2015
(54) PROCESSO PARA A GASEIFICAÇÃO DE UMA ALIMENTAÇÃO CARBONÁCEA SÓLIDA, E SISTEMA DE ALIMENTAÇÃO
(71) AIR PRODUCTS AND CHEMICALS, INC. (US)

(21) BR 11 2018 012002-2 A2

Código 9.1 - Deferimento

	(22) 12/01/2017 (54) ?COMPOSIÇÃO DE CONDICIONAMENTO DE CABELO? (71) UNILEVER IP HOLDINGS B.V. (PB)
(21) BR 11 2018 012171-1 A2	Código 9.1 - Deferimento (22) 09/12/2016 (54) APARELHO PARA GIRAR UM OBJETO (71) HORIBA, LTD. (JP) ; HORIBA ABX SAS (FR)
(21) BR 11 2018 012315-3 A2	Código 9.1 - Deferimento (22) 14/12/2016 (54) PNEUMÁTICO QUE APRESENTA PROPRIEDADES DE DESGASTE E DE RESISTÊNCIA À RODAGEM MELHORADAS (71) COMPAGNIE GENERALE DES ETABLISSEMENTS MICHELIN (FR)
(21) BR 11 2018 012324-2 A2	Código 9.1 - Deferimento (22) 14/12/2016 (54) PNEUMÁTICO QUE APRESENTA PROPRIEDADES DE DESGASTE MELHORADAS (71) COMPAGNIE GENERALE DES ETABLISSEMENTS MICHELIN (FR)
(21) BR 11 2018 012356-0 A2	Código 9.1 - Deferimento (22) 14/12/2016 (54) PNEUMÁTICO QUE APRESENTA PROPRIEDADES DE DESGASTE MELHORADAS (71) COMPAGNIE GENERALE DES ETABLISSEMENTS MICHELIN (FR)
(21) BR 11 2018 012358-7 A2	Código 9.1 - Deferimento (22) 14/12/2016 (54) PNEUMÁTICO QUE APRESENTA PROPRIEDADES DE DESGASTE E DE RESISTÊNCIA À RODAGEM MELHORADAS (71) COMPAGNIE GENERALE DES ETABLISSEMENTS MICHELIN (FR)
(21) BR 11 2018 012360-9 A2	Código 9.1 - Deferimento (22) 14/12/2016 (54) PNEUMÁTICO QUE APRESENTA PROPRIEDADES DE DESGASTE MELHORADAS (71) COMPAGNIE GENERALE DES ETABLISSEMENTS MICHELIN (FR)
(21) BR 11 2018 013193-8 A2	Código 9.1 - Deferimento (22) 28/11/2016 (54) Anel de controle de óleo de pistão de três peças (71) FEDERAL-MOGUL BURSCHEID GMBH (DE)

(21) BR 11 2018 013573-9 A2	Código 9.1 - Deferimento (22) 09/12/2016 (54) APARELHO LINEAR PARA FORMAR UMA ABERTURA DE LATA (71) SUZHOU SLAC PRECISION EQUIPMENT CO., LTD (CN)
(21) BR 11 2018 013756-1 A2	Código 9.1 - Deferimento (22) 02/01/2017 (54) Suturas cirúrgicas (71) AVRAHAM AMIR (IL)
(21) BR 11 2018 013757-0 A2	Código 9.1 - Deferimento (22) 10/01/2017 (54) MÉTODO PARA O TRATAMENTO DE UMA CONDIÇÃO DE PELE E COMPOSIÇÕES PARA O MESMO (71) THE PROCTER & GAMBLE COMPANY (US)
(21) BR 11 2018 014239-5 A2	Código 9.1 - Deferimento (22) 15/01/2017 (54) MÉTODOS, USO E PRODUTO PARA O TRATAMENTO DE CABELOS DANIFICADOS (71) SALON COMMODITIES, INC. (US)
(21) BR 11 2018 014335-9 A2	Código 9.1 - Deferimento (22) 13/01/2017 (54) COMPOSIÇÃO, EMULSÃO, MÉTODO E USO (71) CRODA INTERNATIONAL PLC (GB)
(21) BR 11 2018 016593-0 A2	Código 9.1 - Deferimento (22) 16/12/2016 (54) JUNTA ROSQUEADA PARA TUBULAÇÃO DE POÇO DE PETRÓLEO (71) JFE STEEL CORPORATION (JP)
(21) BR 11 2018 070349-4 A2	Código 9.1 - Deferimento (22) 05/04/2016 (54) Equipamento de resfriamento para um forno de recozimento contínuo (71) NIPPON STEEL CORPORATION (JP)
(21) BR 11 2019 000469-6 A2	Código 9.1 - Deferimento (22) 15/07/2016 (54) PROCESSO DE PREPARAÇÃO DE COMPOSIÇÕES PARA TRATAMENTO BUCAL (71) THE PROCTER & GAMBLE COMPANY (US)

(21) BR 11 2019 000550-1 A2	Código 9.1 - Deferimento (22) 15/07/2016 (54) MÉTODO DE OLIGOMERIZAÇÃO DE OLEFINAS NA PREPARAÇÃO DE ALFA–OLEFINAS E USO DE SOLVENTE (71) PUBLIC JOINT STOCK COMPANY "SIBUR HOLDING" (RU)
(21) BR 11 2019 003790-0 A2	Código 9.1 - Deferimento (22) 24/08/2016 (54) DISPOSITIVO PARA A PRODUÇÃO, COM ENERGIA OTIMIZADA, DE TURBILHONAMENTOS DE FLUIDO EM UMA CÂMARA DE REAÇÃO. (71) EMCO WATER PATENT GMBH (DE)
(21) BR 11 2019 006332-3 A2	Código 9.1 - Deferimento (22) 30/09/2016 (54) COMPOSIÇÃO COSMÉTICA CAPILAR, MÉTODO PARA MASCARAR O EFEITO DE AMARELAMENTO DE PRODUTOS DE DESCOLORAÇÃO OU CLAREAMENTO NOS CABELOS E MÉTODO PARA PROPORCIONAR AOS CABELOS UM OU MAIS EFEITOS DE CUIDADOS CAPILARES (71) L'OREAL (FR)
(21) BR 11 2019 006336-6 A2	Código 9.1 - Deferimento (22) 30/09/2016 (54) BETA-CASEÍNAS E A MICROBIOTA INTESTINAL (71) THE A2 MILK COMPANY LIMITED (NZ)
(21) BR 11 2019 007163-6 A2	Código 9.1 - Deferimento (22) 25/06/2018 (54) MÉTODO E EQUIPAMENTO DE USUÁRIO PARA EXECUTAR UMA VERIFICAÇÃO DE BLOQUEIO DE ACESSO EM UM SISTEMA DE COMUNICAÇÃO SEM FIO (71) LG ELECTRONICS INC. (KR)
(21) BR 11 2019 008071-6 A2	Código 9.1 - Deferimento (22) 30/12/2016 (54) PLACA DE RESFRIAMENTO PARA UM ALTO FORNO E ALTO FORNO (71) ARCELORMITTAL (LU)
(21) BR 11 2019 008209-3 A2	Código 9.1 - Deferimento (22) 30/12/2016 (54) PLACA DE REFRIGERAÇÃO PARA UM ALTO-FORNO E ALTO-FORNO (71) ARCELORMITTAL (LU)

(21) BR 11 2019 009386-9 A2
Código 9.1 - Deferimento
(22) 21/11/2016
(54) CORPO DE ANCORAGEM DE COMPÓSITO, DISPOSITIVO DE CONEXÃO DE TUBULAÇÃO QUE USA O CORPO DE ANCORAGEM E MÉTODO PARA INSTALAÇÃO DOS MESMOS
(71) XINXING DUCTILE IRON PIPES CO., LTD. (CN)

(21) BR 11 2019 011852-7 A2
Código 9.1 - Deferimento
(22) 07/12/2017
(54) SISTEMA DE SATÉLITE MÓVEL E PROJETO DE PORTA DE ACESSO DA PRÓXIMA GERAÇÃO
(71) HUGHES NETWORK SYSTEMS, LLC (US)

(21) BR 11 2019 016697-1 A2
Código 9.1 - Deferimento
(22) 14/02/2018
(54) ELEMENTO DE ILUMINAÇÃO SUPLEMENTAR, E, ELEMENTO DE ILUMINAÇÃO PRIMÁRIO DE VEÍCULO .
(71) EMERGENCY TECHNOLOGY, INC. (US)

(21) BR 11 2019 016739-0 A2
Código 9.1 - Deferimento
(22) 19/02/2018
(54) SISTEMAS DE LEITO FLUIDIZADO E MÉTODO
(71) NOUS, LLC (US)

(21) BR 11 2019 018036-2 A2
Código 9.1 - Deferimento
(22) 29/06/2018
(54) VARIANTE DE ASPARTOQUINASE INOVADORA E MÉTODO PARA PRODUZIR L-AMINOÁCIDO COM O USO DA MESMA
(71) CJ CHEILJEDANG CORPORATION (KR)

(21) BR 11 2019 021446-1 A2
Código 9.1 - Deferimento
(22) 05/01/2018
(54) MÉTODO DE DECODIFICAÇÃO DE VÍDEO REALIZADO POR UM DISPOSITIVO DE DECODIFICAÇÃO, MÉTODO DE CODIFICAÇÃO DE VÍDEO REALIZADO POR UM DISPOSITIVO DE CODIFICAÇÃO E MÍDIA DE ARMAZENAMENTO NÃO TRANSITÓRIA LEGÍVEL POR COMPUTADOR
(71) LG ELECTRONICS INC. (KR)

(21) BR 11 2019 028104-5 A2
Código 9.1 - Deferimento
(22) 29/06/2018
(54) SENSORES DE EFEITO DE CAMPO
(71) ILLUMINA, INC. (US)

(21) BR 11 2020 006508-0 A2

Código 9.1 - Deferimento
(22) 15/03/2019
(54) MÉTODO, TERMINAL E APARELHO PARA RECEBER UM CANAL FÍSICO COMPARTILHADO DE ENLACE DESCENDENTE EM UM SISTEMA DE COMUNICAÇÃO SEM FIO
(71) LG ELECTRONICS INC. (KR)

(21) BR 11 2020 022090-6 A2

Código 9.1 - Deferimento
(22) 05/07/2019
(54) CORTINA ELÉTRICA POTENCIALMENTE ACIONADA COM RESISTÊNCIA DE BOBINA MELHORADA, MÉTODOS DE FABRICAÇÃO DA CORTINA E MÉTODO PARA OPERAÇÃO DA CORTINA
(71) GUARDIAN GLASS, LLC (US)

(21) BR 11 2020 022813-3 A2

Código 9.1 - Deferimento
(22) 05/07/2019
(54) CORTINA ELÉTRICA POTENCIALMENTE ACIONADA QUE INCLUI REVESTIMENTO CONDUTIVO MODIFICADO POR SUPERFÍCIE DE SUPORTE DE VENEZIANA, MÉTODOS PARA FABRICAÇÃO DA MESMA E MÉTODO DE OPERAÇÃO DA MESMA
(71) GUARDIAN GLASS, LLC (US)

(21) BR 11 2020 023997-6 A2

Código 9.1 - Deferimento
(22) 11/06/2018
(54) DORMENTE DE CONCRETO REFORÇADO PROTENDIDO REFORÇADO COM FIBRAS E MÉTODO DE FABRICAÇÃO DO MESMO
(71) CHINA ACADEMY OF RAILWAY SCIENCES CORPORATION LIMITED RAILWAY ENGINEERING RESEARCH INSTITUTE (CN) ; CHINA ACADEMY OF RAILWAY SCIENCES CORPORATION LIMITED (CN) ; BEIJING TIEKE SHOUGANG TRACK TECHNOLOGY CO., LTD (CN)

(21) BR 11 2020 023998-4 A2

Código 9.1 - Deferimento
(22) 05/06/2018
(54) MONTAGEM DE PRENDEDOR SEM CAVILHA PARA FERROVIA DE CARGA PESADA COM CARGA DE EIXO DE 35 A 40 TONELADAS
(71) CHINA ACADEMY OF RAILWAY SCIENCES CORPORATION LIMITED RAILWAY ENGINEERING RESEARCH INSTITUTE (CN) ; CHINA ACADEMY OF RAILWAY SCIENCES CORPORATION LIMITED (CN)

(21) BR 11 2020 024193-8 A2

Código 9.1 - Deferimento
(22) 05/06/2018
(54) CONJUNTO DE FIXADOR APARAFUSADO ADEQUADO PARA FERROVIA DE TRANSPORTE PESADO COM CARGA POR EIXO DE 35 A 40

	TONELADAS (71) CHINA ACADEMY OF RAILWAY SCIENCES CORPORATION LIMITED RAILWAY ENGINEERING RESEARCH INSTITUTE (CN) ; CHINA ACADEMY OF RAILWAY SCIENCES CORPORATION LIMITED (CN)
(21) BR 11 2021 005863-0 A2	Código 9.1 - Deferimento (22) 14/12/2018 (54) MÉTODO, SISTEMA E DISPOSITIVO PARA EXIBIR A GEOMETRIA NO EDITOR E MEIO (71) SHANGHAI LILITH TECHNOLOGY CORPORATION (CN)
(21) BR 12 2018 015100-5 A2	Código 9.1 - Deferimento (22) 18/10/2013 (54) MÉTODO PARA ENCRESPAR UMA TRAMA DE PAPEL E MÉTODO PARA PREPARAR UMA COMPOSIÇÃO DE MATÉRIA (62) BR 11 2015 007983-0 18/10/2013 (71) NALCO COMPANY (US)
(21) BR 12 2018 069706-7 A2	Código 9.1 - Deferimento (22) 07/05/2018 (54) Método para controlar produção de aerossol durante absorção de dióxido de enxofre de um gás de descarga (62) BR 10 2018 009209-0 07/05/2018 (71) JIANGNAN ENVIRONMENTAL PROTECTION GROUP INC. (KY)
(21) BR 12 2020 007580-5 A2	Código 9.1 - Deferimento (22) 21/01/2013 (54) Decodificador, codificador e método para decodificação de um fluxo contínuo de dados. (62) BR 11 2014 017916-6 21/01/2013 (71) GE VIDEO COMPRESSION, LLC (US)
(21) BR 12 2020 017359-9 A2	Código 9.1 - Deferimento (22) 11/07/2012 (54) Método para controle de uma prga de nemátodos (62) BR 11 2014 001950-9 11/07/2012 (71) SYNGENTA PARTICIPATIONS AG (CH)
(21) BR 12 2020 018204-0 A2	Código 9.1 - Deferimento (22) 02/05/2012 (54) Método para aumentar o rendimento, biomassa, taxa de crescimento, tolerância ao estresse abiótico e/ou eficiência no uso de nitrogênio de uma planta

(62) BR 11 2013 028383-1 02/05/2012
(71) EVOGENE LTD. (IL)

---

(21) BR 12 2020 021693-0 A2

Código 9.1 - Deferimento
(22) 27/11/2012
(54) Método para aumento da eficiência no uso de nitrogênio, produção, biomassa, taxa de crescimento, vigor, e/ou tolerância à deficiência de nitrogênio de uma planta, construto de ácido nucléico isolado, e, método para cultivo de uma safra
(62) BR 11 2014 012871-5 27/11/2012
(71) EVOGENE LTD. (IL)

---

(21) BR 12 2020 021695-6 A2

Código 9.1 - Deferimento
(22) 27/11/2012
(54) MÉTODO PARA AUMENTO DA EFICIÊNCIA NO USO DE NITROGÊNIO, PRODUÇÃO, BIOMASSA, TAXA DE CRESCIMENTO, VIGOR, TEOR DE ÓLEO, PRODUÇÃO DA FIBRA, QUALIDADE DA FIBRA, TOLERÂNCIA AO ESTRESSE ABIÓTICO, E/OU REDUÇÃO DO TEMPO PARA FLORAÇÃO E/OU TEMPO PARA EMERGÊNCIA DE INFLORESCÊNCIA DE UMA PLANTA, CONSTRUTO DE ÁCIDO NUCLEICO ISOLADO, POLIPEPTÍDEO ISOLADO, E, MÉTODO PARA CULTIVO DE UMA SAFRA
(62) BR 11 2014 012871-5 27/11/2012
(71) EVOGENE LTD. (IL)

---

(21) BR 12 2020 025483-1 A2

Código 9.1 - Deferimento
(22) 11/08/2010
(54) Dispositivo de tratamento
(62) BR 11 2012 003243-7 11/08/2010
(71) NEODYNE BIOSCIENCES, INC. (US)

---

(21) BR 12 2021 001587-2 A2

Código 9.1 - Deferimento
(22) 15/03/2011
(54) FORMULAÇÃO DE SUSPENSÃO EM CÁPSULA ESTÁVEL AO ARMAZENAMENTO COMPREENDENDO UMA QUANTIDADE HERBICIDAMENTE EFETIVA DE CLOMAZONA ENCAPSULADA EM UMA PAREDE DE INVÓLUCRO POLIMÉRICO DE MICROCÁPSULAS, PROCESSO PARA A PREPARAÇÃO DA MESMA E MÉTODO PARA O CONTROLE DE ERVAS DANINHAS EM UM LOCAL
(62) BR 11 2012 024755-7 15/03/2011
(71) UPL LIMITED (IN)

---

(21) BR 12 2021 001612-7 A2

Código 9.1 - Deferimento
(22) 28/04/2015

(54) LIGA DE SOLDA ISENTA DE CHUMBO E ISENTA DE PRATA, E JUNTA SOLDADA QUE UTILIZA A MESMA
(62) BR 11 2016 024855-4 28/04/2015
(71) NIHON SUPERIOR CO., LTD. (JP)

---

(21) BR 12 2021 014786-8 A2

Código 9.1 - Deferimento
(22) 10/11/2013
(54) COMPOSTO, COMPOSIÇÃO FARMACÊUTICA, E, USO DE UM COMPOSTO OU DE UMA COMPOSIÇÃO FARMACÊUTICA
(62) BR 11 2015 006726-3 10/11/2013
(71) CALITOR SCIENCES, LLC (US) ; SUNSHINE LAKE PHARMA CO., LTD. (CN)

---

(21) BR 20 2013 007881-1 U2

Código 9.1 - Deferimento
(22) 01/04/2013
(54) PROCESSADORA MODULAR DE FIBRA DE BANANEIRA
(71) UDESC - FUNDAÇÃO UNIVERSIDADE DO ESTADO DE SANTA CATARINA (BR/SC)

---

(21) BR 20 2015 018345-9 U2

Código 9.1 - Deferimento
(22) 31/07/2015
(54) MÁQUINA COM ESTEIRA DE SELEÇÃO MANUAL E REPASSE AUTOMÁTICO MOELAS DE AVES
(71) MAURO TIECHER (BR/SC)

---

(21) BR 20 2016 002214-8 U2

Código 9.1 - Deferimento
(22) 01/02/2016
(54) DISPOSIÇÃO CONSTRUTIVA APLICADA EM FECHADURA
(71) DANIEL DE ANDRADE MARQUES - EPP (BR/SP)

---

(21) BR 20 2018 000827-2 U2

Código 9.1 - Deferimento
(22) 15/01/2018
(54) HOMOGENEIZADOR AUTOMÁTICO DE AMOSTRA DE CANA-DE-AÇÚCAR DESFIBRADA
(71) MARCELO MODA FAVA (BR/SP)

---

(21) PI 0416602-7 A2

Código 9.1 - Deferimento
(22) 12/11/2004
(54) Compostos promotores da apoptose de N-acilsulfonamida, composição farmacêutica que compreende os ditos compostos e uso dos mesmos para tratar câncer
(71) ABBVIE BAHAMAS LTD. (US)

(21) PI 0515944-0 A8	Código 9.1 - Deferimento (22) 20/09/2005 (54) PROCESSO PARA A PREPARAÇÃO DE 4-{4-[({[4-CLORO-3-(TRIFLUOROMETIL)FENIL]AMINO}CARBONIL)AMINO]FENÓXI}N-METILPIRIDINA-2-CARBOXAMIDA (71) BAYER HEALTHCARE LLC (US)
(21) PI 0611863-1 A2	Código 9.1 - Deferimento (22) 21/06/2006 (54) COMPOSTO, BEM COMO COMPOSIÇÃO E KIT COMPREENDENDO O MESMO, COMPOSTO INTERMEDIÁRIO NA PREPARAÇÃO DO MESMO, MÉTODO PARA TRATAMENTO E USO DO MESMO (71) Plexxikon, Inc. (US)
(21) PI 0701016-8 A8	Código 9.1 - Deferimento (22) 03/05/2007 (54) MOLÉCULAS COM ATIVIDADE ANALGÉSICA, SEDATIVA E ADJUVANTE DE ANESTÉSICOS (71) UNIVERSIDADE FEDERAL DE PERNAMBUCO (BR/PE)
(21) PI 0705396-7 A2	Código 9.1 - Deferimento (22) 12/12/2007 (54) Compostos derivados ftalimídicos (71) UNIVERSIDADE ESTADUAL DE CAMPINAS - UNICAMP (BR/SP) ; UNIVERSIDADE ESTADUAL PAULISTA JÚLIO DE MESQUITA FILHO - UNESP (BR/SP) ; UNIVERSIDADE FEDERAL DO RIO DE JANEIRO - UFRJ (BR/RJ)
(21) PI 0712426-0 A2	Código 9.1 - Deferimento (22) 08/06/2007 (54) USOS DE UM ANTICORPO ANTI-NR10/IL-31RA COM ATIVIDADE NEUTRALIZANTE DENR10/IL-31RA, DE UM FRAGMENTO E/OU UM FRAGMENTO QUIMICAMENTE MODIFICADODO ANTICORPO E DE UM AGENTE (71) CHUGAI SEIYAKU KABUSHIKI KAISHA (JP)
(21) PI 0715888-2 A8	Código 9.1 - Deferimento (22) 21/08/2007 (54) Composto ou um sal farmaceuticamente aceitável do mesmo, composição farmacêutica, e, uso de um composto (71) KUDOS PHARMACEUTICALS LIMITED (GB)
(21) PI 0721213-5 A8	Código 9.1 - Deferimento (22) 10/10/2007

(54) Uso de nitrocatecóis substituídos, e embalagem
(71) BIAL - PORTELA & CA, S.A. (PT)

---

(21) PI 0805084-8 A2

Código 9.1 - Deferimento
(22) 10/11/2008
(54) Método para filtrar um agente redutor de óxido de mononitrogênio (NOx) em um sistema de pós-tratamento de exaustão para reduzir quimicamente poluentes em uma corrente de exaustão
(71) CUMMINS FILTRATION IP INC., (US) ; ALAIN ROCHEUX (FR) ; VIKRANT AGGARWAL (US) ; JULIE ANNE GRABER (US) ; GARY L. RICKLE (US)

---

(21) PI 0810986-9 A2

Código 9.1 - Deferimento
(22) 18/03/2008
(54) Composição farmacêutica compreendendo extrato seco do fruto de Senna e sementes de plantago, e laxante (catártico)
(71) Madaus Gmbh (DE)

---

(21) PI 0814465-6 A2

Código 9.1 - Deferimento
(22) 25/07/2008
(54) Proteína de fusão, dímero, método para produzir umaproteína de fusão, linhagem de célula, usos de uma proteína de fusão ede uma composição farmacêutica e composição farmacêutica
(71) Novagen Holding Corporation (KY)

---

(21) PI 0817037-1 A2

Código 9.1 - Deferimento
(22) 11/09/2008
(54) EXTRATO BOTÂNICO DO FLUXO AQUOSO DO PROCESSO DE MOAGEM DO ÓLEO DE PALMEIRA PARA A PREVENÇÃO E INIBIÇÃO DO ESTRESSE OXIDATIVO E HEMÓLISE EM CÉLULAS VERMELHAS DO SANGUE HUMANO
(71) Malaysian Palm Oil Board (MY)

---

(21) PI 0818182-9 A2

Código 9.1 - Deferimento
(22) 01/10/2008
(54) COMPOSTOS DIAMINOFENOTIAZINAS, PRODUTO DE FÁRMACO E COMPOSIÇÃO COMPREENDENDO OS MESMOS, BEM COMO USOS DOS REFERIDOS COMPOSTOS
(71) WISTA LABORATORIES LTD. (SG)

---

(21) PI 0820629-5 A2

Código 9.1 - Deferimento
(22) 10/10/2008
(54) SISTEMA DE BOBINA ELETROMAGNÉTICA PARA AÇO FUNDIDO NO MOLDE

(71) NIPPON STEEL CORPORATION (JP)

---

(21) PI 0820875-1 A2

Código 9.1 - Deferimento
(22) 11/12/2008
(54) MOLÉCULA DE LIGAÇÃO ISOLADA, ANTICORPO MONOCLONAL HUMANO, COMPOSIÇÃO, MOLÉCULA DE ÁCIDO NUCLEICO, VETOR E CÈLULA HOSPEDEIRA
(71) BRISTOL-MYERS SQUIBB COMPANY (US) ; PFIZER, INC. (US)

---

(21) PI 0904480-9 A2

Código 9.1 - Deferimento
(22) 25/11/2009
(54) SISTEMA EMERGENCIAL EMBARCADO EM MOTOCICLETA PARA INFLAR PNEU E OU CÂMARA DE AR
(71) WILLIAM SAGRADO DE SOUZA (BR/PR)

---

(21) PI 0905432-4 A2

Código 9.1 - Deferimento
(22) 21/12/2009
(54) CAPOTA DOBRÁVEL E REMOVÍVEL DOTADA DE SISTEMA DE FIXAÇÃO E ARTICULAÇÃO
(71) MARCIO ANTONIO CALDEIRA (BR/SP)

---

(21) PI 0906329-3 A2

Código 9.1 - Deferimento
(22) 25/03/2009
(54) DISPOSITIVO DE AGARRE PARA PRENDER PIPELINES SUBMARINOS NA ETAPA DE DESCIDA, E RELATIVA FERRAMENTA AUXILIAR DE AGARRE
(71) SAIPEM S.P.A. (IT)

---

(21) PI 0906502-4 A2

Código 9.1 - Deferimento
(22) 08/01/2009
(54) MÉTODOS E SISTEMAS DE CONEXÃO
(71) CAMERON TECHNOLOGIES LIMITED (NL)

---

(21) PI 0910572-7 A2

Código 9.1 - Deferimento
(22) 17/04/2009
(54) Comprimido destinado a administração por via oral de um ou vários ingrediente(s) ativo e apto a garantir latência na liberação do ativo acrescido de posterior duplo mecanismo de liberação do referido ingrediente ativo, processo de preparação de um comprimido e micropartículas
(71) FLAMEL IRELAND LIMITED (IE)

---

(21) PI 0914293-2 A2

Código 9.1 - Deferimento
(22) 05/06/2009
(54) ARAME DE SOLDAGEM PARA O USO EM SOLDAGEM A ARCO,

	COMPOSIÇÃO DE REVESTIMENTO DE ARAME DE SOLDAGEM E SOLDAGEM A ARCO DE UM OBJETO (71) Lincoln Global, Inc. (US)
(21) PI 1000419-0 A2	Código 9.1 - Deferimento (22) 22/02/2010 (54) INSTRUMENTO E MÉTODO PARA ADQUIRIR SINAIS E IMAGENS DO TRATO GASTRINTESTINAL (71) UNIVERSIDADE ESTADUAL PAULISTA JÚLIO DE MESQUITA FILHO (BR/SP) ; FUNDAÇÃO DE AMPARO À PESQUISA DO ESTADO DE SÃO PAULO (BR/SP)
(21) PI 1004536-8 A2	Código 9.1 - Deferimento (22) 14/09/2010 (54) MÉTODO DE ANÁLISE DAS IMAGENS DIGITAIS OBTIDAS DE UMA COLUNA VERTEBRAL (71) Miotec Equipamentos Biomédicos Ltda - ME (BR/RS)
(21) PI 1005320-4 A2	Código 9.1 - Deferimento (22) 26/01/2010 (54) ARTIGO DE CUIDADO PESSOAL DESCARTÁVEL (71) KIMBERLY-CLARK WORLDWIDE, INC. (US)
(21) PI 1005619-0 A2	Código 9.1 - Deferimento (22) 13/12/2010 (54) VERNIZ POLIMÉRICO DE PRÓPOLIS (71) Universidade Federal de Minas Gerais - UFMG (BR/MG)
(21) PI 1007083-4 A2	Código 9.1 - Deferimento (22) 28/04/2010 (54) COMPOSTO, E MÉTODO PARA FAZER UM COMPOSTO (71) ANGUS CHEMICAL COMPANY (US)
(21) PI 1007674-3 A2	Código 9.1 - Deferimento (22) 07/05/2010 (54) CABEÇA DE SONDA MICROFLUÍDICA DE MULTICAMADAS E MÉTODO DE FABRICAÇÃO DA MESMA (71) INTERNATIONAL BUSINESS MACHINES CORPORATION (US)
(21) PI 1008468-1 A2	Código 9.1 - Deferimento (22) 24/02/2010 (54) Linha de processamento de aço de fita flexível adequada para produzir diversos aços de alta resistência

	(71) Baoshan Iron & Steel Co., Ltd. (CN)
(21) PI 1011721-0 A2	Código 9.1 - Deferimento (22) 26/03/2010 (54) Formulações em pó seco inaláveis compreendendo sal de cátion de metal divalente e métodos para tratar doenças pulmonares (71) Pulmatrix, Inc (US)
(21) PI 1012235-4 A2	Código 9.1 - Deferimento (22) 17/03/2010 (54) MÉTODO IMPLEMENTADO POR COMPUTADOR PARA REALIZAR COMPRESSÃO DE VÍDEO (71) OL2, INC. (US)
(21) PI 1013400-0 A2	Código 9.1 - Deferimento (22) 05/02/2010 (54) MÉTODO, APARELHO E SISTEMA PARA CONTROLAR AMPLIFICADOR DE ENERGIA PORTADORA DE ESTAÇÃO BASE (71) HUAWEI TECHNOLOGIES CO., LTD. (CN)
(21) PI 1100790-7 A2	Código 9.1 - Deferimento (22) 03/01/2011 (54) Dispositivo microcontrolador. (71) C&P Projetos Eletrônicos Ltda (BR/RS) ; Fundação Apoio á Tecnologia e a Ciência - Fatec (BR/RS) ; Roberto Vargas Pacheco (BR/RS) ; CHIPUS MICROELETRÔNICA S.A. (BR/SC)
(21) PI 1101856-9 A2	Código 9.1 - Deferimento (22) 26/04/2011 (54) MÉTODO, NÓS E SISTEMA PARA COMUNICAÇÃO SEM FIO (71) BLACKBERRY LIMITED (CA)
(21) PI 1106707-1 A2	Código 9.1 - Deferimento (22) 04/11/2011 (54) EQUIPAMENTO ROTACIONADOR DE AR FORÇADO, SOLIDÁRIO OU INDEPENDENTE, DAS VENTANEIRAS DE ALTOS-FORNOS A COQUE OU CARVÃO VEGETAL (71) LUMAR METALS LTDA (BR/MG)

Código 9.1.3 - Republicação

Republicação da publicação de deferimento por ter sido efetuada com incorreção.

---

(21) BR 10 2014 029393-0 A2

Código 9.1.3 - Republicação
(22) 25/11/2014
(54) VEÍCULO COM UMA MÁQUINA ELÉTRICA E MÉTODO PARA MELHORAR A PROTEÇÃO CONTRA O INGRESSO DE ÁGUA PARA DISPOSITIVOS DE UMA MÁQUINA ELÉTRICA
(71) MAN TRUCK & BUS AG (DE)
(72) ANDREAS DIETMAIR; ULRICH HARRES

---

(21) BR 11 2013 018243-1 A2

Código 9.1.3 - Republicação
(22) 19/01/2012
(54) CADEADO PARA PRENDER E MONITORAR UM INTERRUPTOR DE UMA PLANTA INDUSTRIAL
(71) ABUS AUGUST BREMICKER SÖHNE KG (DE)
(72) BERNHARD GARTHE

---

(21) BR 11 2017 004537-0 B1

Código 9.1.3 - Republicação
(22) 30/09/2015
(54) FILME INTERMEDIÁRIO DE VIDRO LAMINADO, VIDRO LAMINADO E MÉTODO DE PRODUÇÃO DE FILME INTERMEDIÁRIO DE VIDRO LAMINADO
(71) SEKISUI CHEMICAL CO., LTD (JP)
(72) SHOUGO YOSHIDA; KAZUHIKO NAKAYAMA; HIROSHI KAWATE

---

(21) PI 0901731-3 B1

Código 9.1.3 - Republicação
(22) 26/05/2009
(54) Cartucho de filtro e elemento de filtro
(71) PARKER-HANNIFIN CORPORATION (US)
(72) RONALD E. FALL; JOHN M. RUDDOCK

Código 9.1.4 - Retificação

Retificação da publicação de deferimento por ter sido efetuada com incorreção. Tal publicação não implica na alteração da data do deferimento e nos prazos decorrentes da mesma.

---

(21) BR 10 2013 014050-3 A2

Código 9.1.4 - Retificação
(22) 06/06/2013
(54) MÉTODO PARA AVALIAR ALINHAMENTO DE PÁS DE ROTOR DE AERONAVE, MÉTODO PARA AVALIAÇÃO COLETIVA DE PÁS DE ROTOR DE AERONAVE E MEIO DE ARMAZENAMENTO NÃO TRANSITÓRIO
(71) SIMMONDS PRECISION PRODUCTS, INC. (US)
Retificação no parecer de deferimento publicado na RPI2626.

---

(21) BR 10 2016 029797-4 A2

Código 9.1.4 - Retificação
(22) 19/12/2016
(54) CONJUNTO LATERAL DIREITO, CONJUNTO LATERAL ESQUERDO, CONJUNTO CENTRAL DE UMA PLATAFORMA DE CORTE DE COLHEITADEIRA AGRÍCOLA DE ESTEIRA ADAPTADA A PARTIR DE UMA PLATAFORMA DE CORTE HELICOIDAL
(66) BR 10 2016 019336-2 23/08/2016
(71) JORGE ANTONIO DA COSTA BATISTA & CIA LTDA - EPP (BR/MT)
Retifica-se a publicação do deferimento da RPI nº 2640 de 10/08/2021, tendo sido efetuada com incorreção no quadro 1, foi publicado sem indicação das páginas dos desenhos e do resumo.

---

(21) BR 11 2012 021981-2 A2

Código 9.1.4 - Retificação
(22) 17/02/2011
(54) MANCAL DESLIZANTE DE ENCOSTO E MECANISMO DE COMBINAÇÃO DO MANCAL DESLIZANTE DE ENCOSTO E UMA HASTE DE PISTÃO
(71) Oiles Corporation (JP)
Retificação do parecer de deferimento publicado na RPI2631.

---

(21) BR 11 2014 018200-0 A8

Código 9.1.4 - Retificação
(22) 29/01/2013
(54) AGENTE DE PREVENÇÃO DE ERUPÇÃO, E, MÉTODO PARA VEDAR UM TUBULAR DE UM FURO DE POÇO
(71) NATIONAL OILWELL VARCO, L.P. (US)
Retificação

---

(21) BR 11 2014 030667-2 A2

Código 9.1.4 - Retificação
(22) 24/06/2013

(54) ROTOR DE COMPRESSOR PARA UMA TURBOMÁQUINA, MÓDULO DE VENTOINHA, E, MOTOR TURBOJATO DE DERIVAÇÃO
(71) SNECMA (FR)
Retificação no parecer de deferimento da RPI2640.

---

(21) BR 11 2015 002191-3 A2

Código 9.1.4 - Retificação
(22) 02/08/2013
(54) COMPOSIÇÃO DE ADITIVO PARA ALIMENTO PARA ANIMAIS, KIT, ALIMENTO PARA ANIMAIS E PRÉ-MISTURAS.
(71) DUPONT NUTRITION BIOSCIENCES APS. (DK)
Retifica-se o 9.1 (deferimento) da RPI 2639 de 03/08/2021 por ter sido efetuado com incorreção.

---

(21) BR 11 2015 009789-8 B1

Código 9.1.4 - Retificação
(22) 23/10/2013
(54) APARELHO E MÉTODO DE APARAGEM DE UMA FOLHA MULTICAMADA COMPREENDENDO UMA PELÍCULA DE SUPORTE E PELO MENOS UM FILME ADESIVO ACOPLADO À PELÍCULA
(71) ESANASTRI S.R.L. (IT)
Retificação da publicação de deferimento por ter sido efetuada com incorreção. Tal publicação não implica na alteração da data do deferimento e nos prazos decorrentes da mesma.

---

(21) BR 11 2015 012849-1 B1

Código 9.1.4 - Retificação
(22) 29/01/2014
(54) MÁQUINA MULTI-FERRAMENTA PARA PROCESSAMENTO DE PRODUTOS FEITOS DE MATERIAIS PÉTREOS
(71) MAEMA S.R.L. UNIPERSONALE (IT)
Retificação do deferimento

---

(21) BR 11 2015 018591-6 B1

Código 9.1.4 - Retificação
(22) 05/02/2014
(54) PROCESSO PARA A PRODUÇÃO DE UM CONCENTRADO DE CAFÉ LÍQUIDO, E, CONCENTRADO DE CAFÉ LÍQUIDO
(71) KONINKLIJKE DOUWE EGBERTS B.V. (NL)
Retifica-se o 9.1 da 2616 de 23/02/2021por ter sido efetuado com incorreção.

---

(21) BR 11 2016 020074-8 B1

Código 9.1.4 - Retificação
(22) 17/07/2014
(54) TANQUE PRESSURIZADO, DISPOSITIVO E MÉTODOS PARA A ALIMENTAÇÃO INTERMITENTE DE PÓ PARA UMA TUBAGEM PARA TRANSPORTAR O PÓ
(71) SINTOKOGIO, LTD. (JP)

Referente à RPI 2636 de 13/07/2021.

(21) BR 11 2017 015519-2 A2

Código 9.1.4 - Retificação
(22) 22/01/2015
(54) COMPOSIÇÃO HERBICIDA PARA ARROZ, COMPOSIÇÃO HERBICIDA SINÉRGICA, E, MÉTODO DE CONTROLE DE ERVAS DANINHAS EM CAMPOS DE ARROZ
(71) HICAP FORMULATIONS (HONG KONG) LTD. (CN)
Referência: RPI 2637 de 20.07.2021 - Código 9.1

(21) BR 11 2018 003328-6 A2

Código 9.1.4 - Retificação
(22) 24/08/2016
(54) COMPOSIÇÃO ADESIVA, DISPOSITIVO ADESIVO, E, USO DE UM DISPOSITIVO ADESIVO.
(71) COLOPLAST A/S (DK)
referente ao deferimento notificado na RPI n° 2631, de 08/06/2021

Código 9.2 - Indeferimento

Indeferido o pedido por não atender aos requisitos legais, conforme parecer técnico que pode ser obtido através do endereço eletrônico www.inpi.gov.br - No Acesso rápido - Faça uma busca – Patente. Para acessar, cadastre-se no Portal do INPI e use login e senha. Desta data corre o prazo de 60 (sessenta) dias para eventual recurso do depositante. No caso de pedido de certificado de adição indeferido por não ter o mesmo conceito inventivo, o depositante poderá, no prazo de recurso, requerer a sua transformação em pedido de patente de invenção ou modelo de utilidade, nos termos do Art. 76 § 4º da Lei nº 9.279/96.

---

(21) BR 10 2012 017357-3 A2

Código 9.2 - Indeferimento
(22) 13/07/2012
(54) SOLUÇÃO UTILIZADA PARA AFERIÇÃO DE NÍVEIS DE CREATININA PLASMÁTICA EM SANGUE SECO IMPREGNADO EM PAPEL DE FILTRO
(71) INSTITUTO VITAL BRAZIL S/A (BR/RJ) ; FEMPTEC - FUNDAÇÃO DE EMPREENDIMENTOS, PESQUISA E DESENVOLVIMENTO INSTITUCIONAL, CIENTÍFICO E TECNOLÓGICO DO RIO DE JANEIRO (BR/RJ)

---

(21) BR 10 2012 032927-1 A2

Código 9.2 - Indeferimento
(22) 21/12/2012
(54) PROCESSO DE PRODUÇÃO DE EXTRATOS GLICERINADOS DE BIOATIVOS PROBIÓTICOS ADICIONADO DE ÓLEOS ESSENCIAIS AROMÁTICOS E ANTIMICROBIANOS CHAMADO EXTRATOS BIOATIVOS PROBIÓTICOS (EBP) PARA UTILIZAÇÃO EM INSUMO DE COSMÉTICOS, PRODUTOS DE TRATAMENTO DERMATOLÓGICOS, COM USO EXTERNO, BEM COMO ADITIVO DE ALIMENTOS E BEBIDAS NO USO INTERNO DO CORPO HUMANO E ANIMAL
(71) BIOTECNOLOGIA PROBIÓTICA INDÚSTRIA E COMÉRCIO LTDA (BR/PE)

---

(21) BR 10 2013 010598-8 A2

Código 9.2 - Indeferimento
(22) 30/04/2013
(54) METODOLOGIA DE BIOFUNCIONALIZAÇÃO E CARACTERIZAÇÃO DE NANOCOMPÓSITOS MAGNÉTICOS A BASE DE CARBONO E COBALTO PARA DETECÇÃO DE MICRO-ORGANISMOS PATOGÊNICOS
(71) UNIVERSIDADE FEDERAL DE PELOTAS (BR/RS)

---

(21) BR 10 2013 012689-6 A2

Código 9.2 - Indeferimento
(22) 22/05/2013
(54) MÉTODO DE CROMATOGRAFIA LÍQUIDA PARA QUANTIFICAR PARTÍCULAS DE VÍRUS DE FEBRE AFTOSA (VFA) COMPLETAS, MÉTODO PARA MEDIR A ESTABILIDADE DO ANTÍGENO VFA, MÉTODO PARA

	AVALIAR A POTÊNCIA IN VITRO DO ANTÍGENO EM UMA SUBSTÂNCIA EM RELAÇÃO COM A POTÊNCIA DO SISTEMA DE REFERÊNCIA, VACINA, BANCO DE ANTÍGENOS, MÉTODO CROMATOGRÁFICO E MÉTODO PARA INDUZIR UMA RESPOSTA IMUNE PROTETORA CONTRA VFA EM ANIMAIS (71) BIOGÉNESIS BAGÓ S.A. (AR)
(21) BR 10 2013 022743-9 A2	Código 9.2 - Indeferimento (22) 05/09/2013 (54) DISPOSITIVO DE SUPRESSÃO E RELIGAMENTO, DE USO INDIVIDUAL EM FORNECIMENTO DE ENERGIA ELÉTRICA (71) 5EC ENGENHARIA LTDA (BR/RS) ; RGE SUL DISTRIBUIDORA DE ENERGIA S.A. (BR/RS)
(21) BR 10 2014 013438-7 A2	Código 9.2 - Indeferimento (22) 03/06/2014 (54) FORMULAÇÃO E PROCESSO DE OBTENÇÃO DE MASSA DE PANQUECA SEMIPRONTA EM FORMA LÍQUIDA (71) JRF INDUSTRIA DE ALIMENTOS LTDA (BR/SC)
(21) BR 10 2014 015785-9 A2	Código 9.2 - Indeferimento (22) 26/06/2014 (54) PROCESSO DE PREPARAÇÃO DE VACINA CONTRA HERPESVÍRUS BOVINO TIPO 5 E VACINA OBTIDA E DE KIT DE DIAGNÓSTICO PARA HERPESVÍRUS BOVINO TIPO 5 (71) UNIVERSIDADE FEDERAL DE PELOTAS (BR/RS)
(21) BR 10 2014 019412-6 A2	Código 9.2 - Indeferimento (22) 06/08/2014 (54) FERTILIZANTE FOLIAR ESPECÍFICO PARA APLICAÇÃO NA CULTURA DO FUMO (71) JOÃO BATISTA DE OLIVEIRA SILVA ME (BR/PR)
(21) BR 10 2014 019793-1 A2	Código 9.2 - Indeferimento (22) 11/08/2014 (54) DISPOSITIVO PORTÁTIL PARA ENSAIOS DE ENVELHECIMENTO POR LUZ ULTRAVIOLETA; E USO DO DISPOSITIVO PORTÁTIL PARA ENSAIOS DE ENVELHECIMENTO POR LUZ ULTRAVIOLETA PARA A ANÁLISE DE MATERIAIS POLIMÉRICOS (71) VAGNER ANTONIO PASCHOALINI (BR/SP) ; UNIVERSIDADE ESTADUAL DE CAMPINAS - UNICAMP (BR/SP)
(21) BR 10 2014 026837-5 A2	Código 9.2 - Indeferimento (22) 27/10/2014

(54) ARTEFATOS DE CONCRETO COM LODO DE ESGOTO CALCINADO
(71) UNIVERSIDADE ESTADUAL DE CAMPINAS - UNICAMP (BR/SP)

---

(21) BR 10 2014 029616-6 A2
Código 9.2 - Indeferimento
(22) 27/11/2014
(54) PROCESSO DE OBTENÇÃO DE BIOPOLÍMERO IÔNICO A PARTIR DE BIOPOLÍMEROS PROVENIENTES DO TRATAMENTO TÉRMICO DE MATERIAIS GRAXOS, BIOPOLÍMERO IÔNICO E SUAS APLICAÇÕES
(71) Fundação Universidade de Brasília (BR/DF)

---

(21) BR 10 2014 032364-3 A2
Código 9.2 - Indeferimento
(22) 17/12/2014
(54) KIT PARA DETECÇÃO IMUNOLÓGICA DE FUSARIUM VERTICILLIOIDES EM MILHO E DERIVADOS
(71) UNIVERSIDADE ESTADUAL DE LONDRINA (BR/PR)

---

(21) BR 10 2015 005004-6 A2
Código 9.2 - Indeferimento
(22) 06/03/2015
(54) MÉTODO PARA AVALIAÇÃO DOS POTENCIAIS DE RENDIMENTOS GRAVIMÉTRICO E VOLUMÉTRICO NA COCÇÃO DE GRÃOS DE ARROZ POLIDO (BRANCO E PARBOILIZADO)
(71) UNIVERSIDADE FEDERAL DE PELOTAS (BR/RS)

---

(21) BR 10 2015 014154-8 A2
Código 9.2 - Indeferimento
(22) 16/06/2015
(54) RAÇÕES NUTRACÊUTICAS E SEUS USOS
(71) Universidade Estadual Paulista Julio de Mesquita Filho (BR/SP)

---

(21) BR 10 2015 015866-1 A2
Código 9.2 - Indeferimento
(22) 30/06/2015
(54) FORMULAÇÃO DE TEMPEROS
(71) PREDILECTA ALIMENTOS LTDA (BR/SP)

---

(21) BR 10 2015 022026-0 A2
Código 9.2 - Indeferimento
(22) 09/09/2015
(54) UTILIZAÇÃO DO PROBIÓTICO SACCHAROMYCES BOULARDII COMO IMUNOMODULADOR EM VACINAS DE DNA PARA LEPTOSPIROSE
(71) UNIVERSIDADE FEDERAL DE PELOTAS (BR/RS)

---

(21) BR 10 2015 024253-0 A2
Código 9.2 - Indeferimento
(22) 21/09/2015
(54) DISPOSITIVO DE PREENSÃO
(71) DELAWARE CAPITAL FORMATION, INC. (US)

(21) BR 10 2015 028693-7 A2	Código 9.2 - Indeferimento (22) 16/11/2015 (54) FORMULAÇÃO DE MOLHO DE TOMATE (71) PREDILECTA ALIMENTOS LTDA (BR/SP)
(21) BR 10 2015 029767-0 A2	Código 9.2 - Indeferimento (22) 27/11/2015 (54) ELABORAÇÃO DE MANGARA EM PÓ DESIDRATADA POR SECAGEM EM LIOFILIZADOR (71) UNIVERSIDADE FEDERAL DO CEARÁ (BR/CE)
(21) BR 10 2015 031881-2 A2	Código 9.2 - Indeferimento (22) 18/12/2015 (54) SISTEMA BIOSSÔNICO PARA AQUECIMENTO DE ÁGUA (71) GALDINO SARABION VIEIRA MACHADO (BR/MG) ; FABIO TADEU SARABION MACHADO (BR/SP)
(21) BR 10 2016 015853-2 A2	Código 9.2 - Indeferimento (22) 07/07/2016 (54) DISPOSITIVO DE DETECÇÃO PARA IMUNOENSAIO (71) GREAT NORTH RESEARCH AND INNOVATION LTD. (GB)
(21) BR 10 2016 016044-8 A2	Código 9.2 - Indeferimento (22) 08/07/2016 (54) UNIDADE TUBULAR COM HASTE DE FIXAÇÃO INTERNA ACOPLADA A SUPORTES PARA O ARMAZENAMENTO E O TRANSPORTE DE VARAS DE PESCA (71) ANTENOR ELMIR MEIRELES (BR/GO)
(21) BR 10 2016 029299-9 A2	Código 9.2 - Indeferimento (22) 14/12/2016 (54) CURATIVO TERMOSSENSÍVEL COM PROPRIEDADES ANTIMICROBIANAS (71) UNIVERSIDADE FEDERAL DE ITAJUBÁ (BR/MG)
(21) BR 10 2016 029638-2 A2	Código 9.2 - Indeferimento (22) 16/12/2016 (54) PRODUÇÃO DE BIO-ÓLEO POR FRAÇÕES LIGNOCELULÓSICAS ORIUNDAS DE SABUGO DE MILHO (71) UNIVERSIDADE FEDERAL DE SERGIPE (BR/SE)
(21) BR 10 2017 016861-1 A2	Código 9.2 - Indeferimento

	(22) 04/08/2017 (54) MÁQUINA DE SAQUE DE DINHEIRO SEM ARMAZENADOR E DISPENSADOR DE CÉDULAS (71) LEANDRO MATEUS FIUZA ALVES (BR/SP) ; MATHEUS YOUSSEF TOZO ZAHR (BR/SP)
(21) BR 10 2019 023916-6 A2	Código 9.2 - Indeferimento (22) 13/11/2019 (54) ADSORÇÃO DE CO2 EM NANOFIBRAS POLIMÉRICAS PARA BIOFIXAÇÃO DO GÁS EM CULTIVO MICROALGAL (71) UNIVERSIDADE FEDERAL DO RIO GRANDE - FURG (BR/RS)
(21) BR 10 2020 001061-1 A2	Código 9.2 - Indeferimento (22) 17/01/2020 (54) PROCESSO DE TRATAMENTO DE VINHAÇA POR FLOTAÇÃO EM FLUXO (71) DT ENGENHARIA DE EMPREENDIMENTOS LTDA (BR/SP)
(21) BR 10 2020 007474-1 A2	Código 9.2 - Indeferimento (22) 15/04/2020 (54) ARMÁRIO DE DESCONTAMINAÇÃO (71) RUI MANUEL DIAS FERREIRA (BR/SC)
(21) BR 10 2020 013564-3 A2	Código 9.2 - Indeferimento (22) 01/07/2020 (54) CACIFOS DE DESCONTAMINAÇÃO PARA VESTIÁRIOS COM LUZ UV-C E OZONO (71) RUI MANUEL DIAS FERREIRA (BR/SC)
(21) BR 10 2020 016116-4 A2	Código 9.2 - Indeferimento (22) 07/08/2020 (54) PLATAFORMA DE INTEGRAÇÃO DE FERRAMENTAS OPEN SOURCE (71) UNIREDE INFORMATICA EIRELI - EPP (BR/RS)
(21) BR 11 2012 000872-2 A2	Código 9.2 - Indeferimento (22) 03/02/2010 (54) PROCESSO E COMPOSIÇÃO PARA TRATAMENTO DE LEISHMANIOSE CANINA E HUMANA (71) UNIVERSIDADE FEDERAL DO RIO DE JANEIRO - UFRJ (BR/RJ)
(21) BR 11 2012 003977-6 A2	Código 9.2 - Indeferimento (22) 24/08/2010 (54) COMPOSIÇÕES QUE INDUZEM AJUDA DE CÉLULA T

(71) SELECTA BIOSCIENCES, INC. (US)

(21) BR 11 2012 004850-3 A2

Código 9.2 - Indeferimento
(22) 02/09/2010
(54) AGENTE PARA O TRATAMENTO E/OU PROFILAXIA DE UM DISTÚRBIO DE ANSIEDADE, MÉTODO PARA TRATAR E/OU PREVENIR UM DISTÚRBIO DE ANSIEDADE, E, USO DO DERIVADO DE TIAZOL
(71) KYOWA KIRIN CO., LTD. (JP)
Indefiro o pedido de acordo com o(s) artigo(s) da LPI

(21) BR 11 2012 006807-5 A2

Código 9.2 - Indeferimento
(22) 27/09/2010
(54) Compostos, composição farmacêutica, uso de um composto e kit
(71) F.HOFFMANN-LA ROCHE AG (CH)

(21) BR 11 2012 011767-0 A2

Código 9.2 - Indeferimento
(22) 18/11/2010
(54) CADEIAS DE MAGNETOSSOMOS BACTERIANAS, MÉTODO E KIT
(71) NANOBACTERIE (FR)

(21) BR 11 2012 011826-9 A2

Código 9.2 - Indeferimento
(22) 03/12/2010
(54) FORMULAÇÃO NUTRICIONAL COMPREENDENDO HIDROLISATO CONTENDO PEPTÍDEO DE LEITE DE VACA E/OU PEPTÍDEOS DERIVADOS DO MESMO PARA INDUÇÃO DE TOLERÂNCIA
(71) MJN U.S. HOLDINGS LLC (US)

(21) BR 11 2012 023355-6 A2

Código 9.2 - Indeferimento
(22) 15/03/2011
(54) COMPOSTO, COMPOSIÇÃO FARMACÊUTICA E MÉTODO DE RUPTURA DA INTERAÇÃO Nek2/Hec1
(71) TAIVEX THERAPEUTICS CORPORATION (TW)

(21) BR 11 2012 024010-2 A2

Código 9.2 - Indeferimento
(22) 22/03/2011
(54) PRESTAÇÃO DE SERVIÇOS DE INFORMAÇÃO PARA DISPOSITIVOS PESSOAIS
(71) Mastercard International Incorporated (US)

(21) BR 11 2012 025813-3 A2

Código 9.2 - Indeferimento
(22) 06/04/2011
(54) EMULSÕES DE ÓLEO EM ÁGUA TERMICAMENTE ESTÁVEIS INCLUINDO UM ÓLEO CONTENDO ÁCIDOS GRAXOS POLINSATURADOS

(71) DSM IP Assets B.V. (NL)

(21) BR 11 2012 026257-2 A2

Código 9.2 - Indeferimento
(22) 07/04/2011
(54) FORMAS SÓLIDAS DE ÁCIDO 3-(6-(1-(2-,2-DIFLUORBENZO[D][1,3]DIOXOL-5-IL)CICLOPROPANOCARBOXAMIDO)-3-METILPIRIDIN-2-IL)BENZÓICO
(71) Vertex Pharmaceuticals Incorporated (US)

(21) BR 11 2012 028468-1 A2

Código 9.2 - Indeferimento
(22) 16/05/2011
(54) PREPARAÇÃO MELHORADA DE DERIVADOS DE CALCONA
(71) Genfit (FR)

(21) BR 11 2012 029489-0 A2

Código 9.2 - Indeferimento
(22) 18/05/2011
(54) MÉTODO E SISTEMA PARA INTEGRAÇÃO DE COMPONENTES ISOLADOS EM UM LEILÃO
(71) VAUTO, INC. (US)

(21) BR 11 2012 032462-4 A2

Código 9.2 - Indeferimento
(22) 23/06/2011
(54) AGENTE ANTITUMORAL EMPREGANDO COMPOSTOS QUE, EM COMBINAÇÃO, TÊM EFEITO INIBIDOR DE QUINASE.
(71) Eisai R&D Management CO., LTD. (JP)

(21) BR 11 2013 000879-2 A2

Código 9.2 - Indeferimento
(22) 13/07/2011
(54) MÉTODO DE AVALIAÇÃO DO RISCO DE NASCIMENTOS MÚLTIPLOS EM TRATAMENTOS PARA INFERTILIDADE
(71) Univfy Inc. (US)

(21) BR 11 2013 007400-0 A2

Código 9.2 - Indeferimento
(22) 28/09/2011
(54) ESCRITÓRIOS OU RESISTÊNCIAS EM UMA ESTRUTURA URBANA FLUTUANTES PARA PARTES INDEPENDENTES DE NAVEGAÇÃO
(71) Gregory Aharonian (US)

(21) BR 11 2013 012482-2 A2

Código 9.2 - Indeferimento
(22) 15/11/2011
(54) MODELO DE DESAFIO PARA LEISHMANIOSE CANINA POR PICADAS DE MOSQUITO-PALHA
(71) THE GOVERNMENT OF THE UNITED STATES OF AMERICA AS

	REPRESENTED BY THE SECRETARY OF THE DEPARTMENT OF HEALTH HUMAN SERVICES (US) ; MERIAL, INC. (US)
(21) BR 11 2013 016295-3 A2	Código 9.2 - Indeferimento (22) 21/12/2011 (54) AGLUTINANTES BASEADOS EM CINZAS VOLANTES ESPUMADAS LEVES E MÉTODO (71) UNITED STATES GYPSUM COMPANY (US)
(21) BR 11 2013 017973-2 A2	Código 9.2 - Indeferimento (22) 12/01/2012 (54) MÉTODO, SISTEMAS E MEIO LEGÍVEL POR COMPUTADOR PARA USAR DIMENSÃO SOCIAL VIRTUAL PARA SIMULAR PERFORMANCE DE EMPRÉSTIMO E PONTUAÇÃO DE CRÉDITO (71) JEFFREY STEWART (US)
(21) BR 11 2013 028314-9 A2	Código 9.2 - Indeferimento (22) 02/05/2012 (54) MÉTODO PARA TRATAR CÂNCER E DOR DE CÂNCER DE OSSO (71) EXELIXIS, INC (US)
(21) BR 11 2013 030255-0 A2	Código 9.2 - Indeferimento (22) 09/05/2012 (54) MÉTODO DE GERENCIAMENTO DE INFORMAÇÃO E SISTEMA ADAPTADO AO MESMO (71) SAMSUNG ELECTRONICS CO., LTD (KR)
(21) BR 11 2013 030372-7 A2	Código 9.2 - Indeferimento (22) 24/05/2012 (54) Compostos análogos de dolastatin ou sais dos mesmos e método para derivatizar um análogo de dolastatin (71) AMBRX, INC. (US)
(21) BR 11 2013 031126-6 A2	Código 9.2 - Indeferimento (22) 31/05/2012 (54) CLASSIFICAÇÃO DE RESULTADOS DE BUSCA COM BASE NO CONTEXTO (71) FACEBOOK, INC. (US)
(21) BR 11 2013 032095-8 A2	Código 9.2 - Indeferimento (22) 17/06/2011 (54) COMPOSIÇÃO DE REVESTIMENTO ADEQUADA PARA FORMAS DE DOSAGEM FARMACÊUTICAS OU NUTRACÊUTICAS

(71) EVONIK RÖHM GMBH (DE)

---

(21) BR 11 2013 033377-4 A2

Código 9.2 - Indeferimento
(22) 18/06/2012
(54) SISTEMA DE GERENCIAMENTO DE APRESENTAÇÃO, MÉTODO E PRODUTO DE PROGRAMA DE COMPUTADOR
(71) MICROSOFT TECHNOLOGY LICENSING, LLC (US)

---

(21) BR 11 2014 003039-1 A2

Código 9.2 - Indeferimento
(22) 02/08/2012
(54) SISTEMA PARA REVERTER ATROFIA DA FUNÇÃO DO TRATO GASTROINTESTINAL E/OU DO TRATO URINÁRIO E/OU TRATO VASCULAR
(71) FRANKLIN R. LACY (US)

---

(21) BR 11 2014 003581-4 A2

Código 9.2 - Indeferimento
(22) 14/08/2012
(54) MÉTODO E APARELHO PARA CODIFICAÇÃO TEMPORAL NEURAL, APRENDIZADO E RECONHECIMENTO
(71) QUALCOMM INCORPORATED (US)

---

(21) BR 11 2014 008804-7 A2

Código 9.2 - Indeferimento
(22) 10/10/2012
(54) SUPORTES DERIVADOS DE TN3 ESPECÍFICOS PARA CD40L E MÉTODOS DE USO DOS MESMOS
(71) MEDIMMUNE, LLC (US)

---

(21) BR 11 2014 010149-3 A8

Código 9.2 - Indeferimento
(22) 19/06/2013
(54) PRESERVATIVOS E RESPECTIVO CONJUNTO ORDENADO
(71) ALESA J. CARR (US)

---

(21) BR 11 2014 010764-5 A2

Código 9.2 - Indeferimento
(22) 31/10/2012
(54) DIFUSOR DE JATO COM BICO DE SUBSTITUIÇÃO RÁPIDA PARA SISTEMAS DE IRRIGAÇÃO
(71) ARNO DRECHSEL (AT)

---

(21) BR 11 2014 011353-0 A2

Código 9.2 - Indeferimento
(22) 12/11/2012
(54) ENXERTOS ENDOVASCULARES UNIVERSAIS
(71) BOLTON MEDICAL, INC. (US)

---

(21) BR 11 2014 012271-7 A2

Código 9.2 - Indeferimento

	(22) 24/12/2012 (54) CARTÃO INTELIGENTE (71) GEMALTO S.A. (FR)
(21) BR 11 2014 014045-6 A8	Código 9.2 - Indeferimento (22) 17/12/2012 (54) MÉTODO E DISPOSITIVO PARA PREPARAR DISPOSITIVOS DE TRATAMENTO MÉDICO (71) FRESENIUS MEDICAL CARE DEUTSCHLAND GMBH (DE)
(21) BR 11 2014 018331-7 A8	Código 9.2 - Indeferimento (22) 25/01/2013 (54) BIOMARCADORES E TERAPIAS COMBINADAS USANDO VÍRUS ONCOLÍTICO E IMUNOMODULAÇÃO (71) DNATRIX, INC. (US) ; BOARD OF REGENTS, THE UNIVERSITY OF TEXAS SYSTEM (US)
(21) BR 11 2014 024641-6 A8	Código 9.2 - Indeferimento (22) 05/04/2012 (54) PLANTA DE SORGO, PLANTA DE SORGO RESISTENTE A HERBICIDAS, SEMENTE DE SORGO, SEMENTE DE UMA PLANTA, MÉTODO PARA IDENTIFICAR UMA PLANTA RESISTENTE A HERBICIDAS, MÉTODO PARA CONTROLE DE ERVAS DANINHAS NAS PROXIMIDADES DE PLANTAS DE CULTURA, POLINUCLEOTÍDEO, CASSETE DE EXPRESSÃO, CÉLULA, VETOR DE TRANSFORMAÇÃO, USO DO VETOR, PLANTA TRANSFORMADA, E MÉTODO PARA OBTER UMA PLANTA RESISTENTE A HERBICIDAS OU UMA PLANTA COM ELEVADA RESISTÊNCIA A HERBICIDAS (71) ADVANTA INTERNATIONAL BV (NL)
(21) BR 11 2014 025676-4 A8	Código 9.2 - Indeferimento (22) 17/04/2013 (54) DISPOSITIVO ÚTIL PARA REAÇÕES DE HIDROGENAÇÃO (III) (71) DSM IP ASSETS B.V. (NL)
(21) BR 11 2014 025761-2 A8	Código 9.2 - Indeferimento (22) 17/04/2013 (54) DISPOSITIVO ÚTIL PARA REAÇÕES DE HIDROGENAÇÃO (II) (71) DSM IP ASSETS B.V. (NL)
(21) BR 11 2014 025787-6 A8	Código 9.2 - Indeferimento (22) 17/04/2013 (54) DISPOSITIVO ÚTIL PARA REAÇÕES DE HIDROGENAÇÃO (I)

(71) DSM IP ASSETS B.V. (NL)

(21) BR 11 2014 030476-9 A2
Código 9.2 - Indeferimento
(22) 09/07/2012
(54) PROCESSO PARA A SEPARAÇÃO DE FASES DE EMULSÕES DO TIPO ÁGUA-EMÓLEO POR APLICAÇÃO INDIRETA DE ULTRASSOM
(71) PETROLEO BRASILEIRO S. A. - PETROBRAS (BR/RJ) ; UNIVERSIDADE FEDERAL DE SANTA MARIA (BR/RS)

(21) BR 11 2015 003046-7 A2
Código 9.2 - Indeferimento
(22) 12/08/2013
(54) SISTEMA DE NEUROFEEDBACK, PROCESSADOR DE SINAL PARA DETERMINAÇÃO DE UMA CARACTERÍSTICA DO SINAL DO SINAL DO BIOFEEDBACK MEDIDO, MÉTODO PARA PROVISÃO DE UM USUÁRIO COM O NEUROFEEDBACK E PROGRAMA DE COMPUTADOR.
(71) KONINKLIJKE PHILIPS N.V. (NL)

(21) BR 11 2015 005402-1 A2
Código 9.2 - Indeferimento
(22) 14/09/2012
(54) FLUIDO FIXADOR DE JATO DE TINTA, CONJUNTO DE TINTAS E MÉTODO PARA PRODUZIR UMA IMAGEM EM MATERIAL NÃO POROSO
(71) HEWLETT-PACKARD DEVELOPMENT COMPANY, L.P. (US)

(21) BR 11 2015 012707-0 A2
Código 9.2 - Indeferimento
(22) 09/12/2013
(54) DISPOSITIVO E PROCESSO PARA O REVESTIMENTO ELETROLÍTICO DE UM OBJETO
(71) MASCHINENFABRIK NIEHOFF GMBH & CO. KG (DE)

(21) BR 11 2015 013527-7 A2
Código 9.2 - Indeferimento
(22) 10/12/2013
(54) ARTIGO ABSORVENTE COM ALTO TEOR DE MATERIAL ABSORVENTE
(71) THE PROCTER & GAMBLE COMPANY (US)

(21) BR 11 2015 019733-7 A8
Código 9.2 - Indeferimento
(22) 04/02/2014
(54) DISPOSITIVO DE DISTRIBUIÇÃO INTEGRADO PARA ENTREGA DE DOSE ACURADA PARA FORMAS DE DOSAGEM FARMACÊUTICA MULTIPARTICULADAS
(71) ABBOTT HEALTHCARE PVT. LTD. (IN)

(21) BR 11 2015 024323-1 A2
Código 9.2 - Indeferimento
(22) 15/04/2014

	(54) COMPOSIÇÃO NUTRICIONAL COMPREENDENDO SORO DE LEITE E CASEÍNA HIDROLISADA E USOS DA MESMA (71) MJN U.S. HOLDINGS LLC (US)
(21) BR 11 2015 029281-0 A2	Código 9.2 - Indeferimento (22) 21/05/2014 (54) TRITURADOR (71) BMH TECHNOLOGY OY (FI)
(21) BR 11 2015 031027-3 A2	Código 9.2 - Indeferimento (22) 04/06/2014 (54) USO DE UM COMPOSTO, MÉTODO IN VITRO, COMPOSIÇÃO FARMACÊUTICA EFORMA DE DOSAGEM ÚNICA (71) AKEBIA THERAPEUTICS, INC. (US)
(21) BR 11 2015 031312-4 A2	Código 9.2 - Indeferimento (22) 17/06/2014 (54) PROCESSO PARA A PRODUÇÃO DE UMA BEBIDA; PRECURSOR CONCENTRADO; E BEBIDA SELECIONADA A PARTIR DO GRUPO DE BEBIDA ALCOÓLICA OU NÃO ALCOÓLICA, CIDRA OU BEBIDA À BASE DE MALTE OBTIDA POR UM PROCESSO (71) ANHEUSER-BUSCH INBEV S.A. (BE)
(21) BR 11 2016 016713-9 A2	Código 9.2 - Indeferimento (22) 15/01/2015 (54) DEPRESSORES DO PONTO DE FLUIDEZ PARA MELHORAR A VISCOSIDADE EM BAIXA TEMPERATURA DE ÓLEO LUBRIFICANTE ENVELHECIDO. (71) EVONIK OPERATIONS GMBH (DE)
(21) BR 11 2017 008900-9 A2	Código 9.2 - Indeferimento (22) 27/10/2015 (54) PNEU AUTOMOTIVO, E, PROCESSO DE FABRICAÇÃO DE UM PNEU AUTOMOTIVO (71) GRANBIO INTELLECTUAL PROPERTY HOLDINGS, LLC (US)
(21) BR 11 2017 009388-0 A2	Código 9.2 - Indeferimento (22) 04/11/2015 (54) SISTEMA DE ASPERSOR INCORPORADO E MÉTODO DE MONTAGEM DE DITO SISTEMA (71) JAIN IRRIGATION SYSTEMS LIMITED (IN)
(21) BR 11 2017 012384-3 A2	Código 9.2 - Indeferimento

	(22) 09/12/2015 (54) COMPOSIÇÃO DE ÓLEO LUBRIFICANTE PARA MOTORES DE COMBUSTÃO INTERNA (71) SHELL INTERNATIONALE RESEARCH MAATSCHAPPIJ B.V. (NL)
(21) BR 11 2017 013275-3 A2	Código 9.2 - Indeferimento (22) 21/12/2015 (54) COMPOSTOS, COMPOSTO, COMPOSIÇÃO AGRÍCOLA OU VETERINÁRIA, USO DE UM COMPOSTO, E, MÉTODO DE PROTEÇÃO DE MATERIAL DE PROPAGAÇÃO DE PLANTAS E/OU DAS PLANTAS QUE CRESCEM A PARTIR DAS MESMAS DO ATAQUE OU INFESTAÇÃO POR PRAGAS INVERTEBRADAS. (71) BASF SE (DE)
(21) BR 11 2017 015509-5 A2	Código 9.2 - Indeferimento (22) 12/02/2016 (54) ?MISTURA TERNÁRIA PARA UM CIMENTO ÓSSEO E MÉTODO PARA SUA REALIZAÇÃO? (71) TECRES S.P.A. (IT)
(21) BR 11 2017 015528-1 A2	Código 9.2 - Indeferimento (22) 11/01/2016 (54) PROCESSO PARA PRODUÇÃO DE UM IMPLANTE E IMPLANTE (71) BOTISS BIOMATERIALS GMBH (DE)
(21) BR 11 2017 018098-7 A2	Código 9.2 - Indeferimento (22) 11/02/2016 (54) DISPERSÃO DE FRAGRÂNCIA PARA COMPOSIÇÕES DE DETERGENTE (71) SYMRISE AG (DE)
(21) BR 11 2017 019268-3 A2	Código 9.2 - Indeferimento (22) 24/06/2016 (54) COMPOSIÇÕES PARA HIGIENE BUCAL E MÉTODOS DE USO. (71) COLGATE-PALMOLIVE COMPANY (US)
(21) BR 11 2017 024013-0 A2	Código 9.2 - Indeferimento (22) 09/05/2016 (54) COMPOSIÇÕES COMPREENDENDO CÉLULAS TRONCO MESENQUIMATOSAS E SEUS USOS (71) UNIVERSITÉ CATHOLIQUE DE LOUVAIN (BE)
(21) BR 11 2017 026078-6 A2	Código 9.2 - Indeferimento

(22) 03/06/2016
(54) MATRIZ EXTRACELULAR DERIVADA DE FIBROBLASTOS CARDÍACOS E FÓRMULAS INJETÁVEIS DA MESMA PARA TRATAMENTO DE DOENÇA OU LESÃO ISQUÊMICA
(71) WISCONSIN ALUMNI RESEARCH FOUNDATION (US)

---

(21) BR 11 2017 027776-0 A2
Código 9.2 - Indeferimento
(22) 01/07/2016
(54) MICROCÁPSULAS
(71) GIVAUDAN SA (CH)

---

(21) BR 11 2018 002492-9 A2
Código 9.2 - Indeferimento
(22) 16/03/2016
(54) COMPOSIÇÕES COMPREENDENDO SULFATO DE DERMATAN ESULFATO DE CONDROITINA E USO DOS MESMOS EMCOMPOSIÇÕES COSMETOLÓGICAS
(71) LABORATORI DERIVATI ORGANICI SPA (IT)

---

(21) BR 11 2018 005493-3 A2
Código 9.2 - Indeferimento
(22) 14/09/2016
(54) DISTRIBUIDOR DE DESINFETANTE, DESINFETANTE PARA A DESINFECÇÃO DE SUPERFÍCIES DE OBJETOS E PARTES DO CORPO E MÉTODO PARA A INDICAÇÃO PÚBLICA DE UM ESTADO DE DESINFECÇÃO DE PESSOAS
(71) ROBERT HELLMUNDT (DE)

---

(21) BR 11 2018 011032-9 A2
Código 9.2 - Indeferimento
(22) 08/11/2016
(54) CARREGAMENTO DE UM CATALISADOR EM UMA COLUNA DE BOLHAS PARA A SÍNTESE DE FISCHER-TROPSCH
(71) IFP ENERGIES NOUVELLES (FR)

---

(21) BR 11 2018 011033-7 A2
Código 9.2 - Indeferimento
(22) 02/12/2016
(54) CATALISADOR, E, MÉTODO PARA PREPARAR UM CATALISADOR
(71) JOHNSON MATTHEY CATALYSTS (GERMANY) GMBH (DE)

---

(21) BR 11 2018 011117-1 A2
Código 9.2 - Indeferimento
(22) 08/12/2016
(54) CRISTALIZADOR DE FLUXO DIRIGIDO POR PRESSÃO
(71) MASSACHUSETTS INSTITUTE OF TECHNOLOGY (US)

---

(21) BR 11 2018 073293-1 A2
Código 9.2 - Indeferimento

(22) 10/11/2016
(54) COMPOSIÇÕES COSMÉTICAS PREBIÓTICAS E USO DAS MESMAS
(71) NATURA COSMÉTICOS S.A. (BR/SP)

---

(21) BR 11 2018 073676-7 A2

Código 9.2 - Indeferimento
(22) 15/05/2017
(54) LIPOSSOMAS PEGUILADOS E MÉTODOS DE USO
(71) INFECTIOUS DISEASE RESEARCH INSTITUTE (US) ; UNIVERSITY OF VIRGINIA PATENT FOUNDATION (US)

---

(21) BR 11 2020 010839-1 A2

Código 9.2 - Indeferimento
(22) 28/11/2018
(54) COMPOSIÇÃO FARMACÊUTICA PARA INTENSIFICAR O EFEITO ANTITUMORAL POR INIBIDOR DE PONTO DE VERIFICAÇÃO IMUNOLÓGICO E USO DE COMPOSTO NA PRODUÇÃO DE UM MEDICAMENTO PARA INTENSIFICAR O REFERIDO EFEITO ANTITUMORAL
(71) SBI PHARMACEUTICALS CO., LTD. (JP) ; NATIONAL CENTER FOR CHILD HEALTH AND DEVELOPMENT (JP)

---

(21) BR 12 2017 024422-1 A2

Código 9.2 - Indeferimento
(22) 30/01/2009
(54) EQUIPAMENTO DE ACESSO À REDE PARA SINCRONIZAÇÃO DE SINCRONISMO DE ENLACE ASCENDENTE EM CONJUNÇÃO COM RECEPÇÃO DESCONTÍNUA
(62) PI 0907367-1 30/01/2009
(71) GUANGDONG OPPO MOBILE TELECOMMUNICATIONS CORP., LTD. (CN)

---

(21) BR 12 2019 023987-8 A2

Código 9.2 - Indeferimento
(22) 05/06/2015
(54) REDE DE DADOS PARA A MONITORAÇÃO AUTOMÁTICA DE COMPORTAMENTOS VOLUNTÁRIOS DE ANIMAIS INDIVIDUAIS DE UM GRUPO DE ANIMAIS
(62) BR 11 2016 028392-9 05/06/2015
(71) SMARTBOW GMBH (AT)

---

(21) BR 12 2020 001697-3 A2

Código 9.2 - Indeferimento
(22) 15/10/2013
(54) COMPOSTOS PARA MODULAR A EXPRESSÃO DE C90RF72, COMPOSTOS ANTISENSE CONJUGADOS, COMPOSTO DE FITA DUPLA, USO DOS MESMOS E COMPOSIÇÃO QUE OS COMPREENDE
(62) BR 11 2015 008399-4 15/10/2013
(71) IONIS PHARMACEUTICALS, INC. (US)

(21) BR 12 2020 001954-9 A2

Código 9.2 - Indeferimento
(22) 01/07/2016
(54) PRODUTO COSMÉTICO ACABADO; MÉTODO DE DISTRIBUIÇÃO DE UM PRODUTO COSMÉTICO ACABADO; MÉTODO DE PRODUÇÃO DE UM PRODUTO COSMÉTICO ACABADO; MÉTODO DE PRODUÇÃO DE UM PRODUTO COSMÉTICO AMIGÁVEL AO BIOMA; MÉTODO DE FABRICAÇÃO (AVALIAÇÃO) DE UM PRODUTO COSMÉTICO OU PRODUTO COSMÉTICO ACABADO; MÉTODO DE SELEÇÃO DE UM EXCIPIENTE AMIGÁVEL ÀS BACTÉRIAS OXIDANTES DE AMÔNIA; MÉTODO DE PRODUÇÃO DE UMA COMPOSIÇÃO AMIGÁVEL AO BIOMA E MÉTODO DE MANUTENÇÃO DE BACTÉRIAS OXIDANTES DE AMÔNIA (AOB) EM UM INDIVÍDUO
(62) BR 11 2018 000053-1 01/07/2016
(71) AOBIOME LLC (US)

(21) BR 12 2020 002476-3 A2

Código 9.2 - Indeferimento
(22) 27/04/2012
(54) COMPOSIÇÃO COMPREENDENDO NANOTRANSPORTADORES SINTÉTICOS TOLEROGÊNICOS, FORMA DE DOSAGEM QUE A COMPREENDE E UTILIZAÇÃO DAS MESMAS
(62) BR 11 2013 027526-0 27/04/2012
(71) SELECTA BIOSCIENCES, INC. (US)

(21) BR 12 2020 002486-0 A2

Código 9.2 - Indeferimento
(22) 27/04/2012
(54) COMPOSIÇÃO COMPREENDENDO NANOTRANSPORTADORES SINTÉTICOS TOLEROGÊNICOS, SUA FORMA DE DOSAGEM, SEU PROCESSO, BEM COMO SEU USO
(62) BR 11 2013 027525-1 27/04/2012
(71) SELECTA BIOSCIENCES, INC. (US)

(21) BR 12 2020 002628-6 A2

Código 9.2 - Indeferimento
(22) 04/05/2012
(54) COMPOSTOS MODULADORES DE CITOCINA QUINASE E COMPOSIÇÃO FARMACÊUTICA CONTENDO OS MESMOS
(62) BR 11 2013 027774-2 04/05/2012
(71) RHIZEN PHARMACEUTICALS S.A. (CH)

(21) BR 12 2020 013200-0 A2

Código 9.2 - Indeferimento
(22) 27/01/2012
(54) COMPOSIÇÕES FARMACÊUTICAS COMPREENDENDO ANTI-CORPO OU FRAGMENTO DE LIGAÇÃO AO ANTÍGENO DO MESMO QUE SE LIGA ESPECIFICAMENTE A HPCSK9 E USO DO REFERIDO ANTICORPO OU

	FRAGMENTO (62) BR 11 2013 018740-9 27/01/2012 (71) SANOFI BIOTECHNOLOGY (FR) Indefiro o pedido de acordo com o(s) artigo(s) 8º c/c 11 e 13 da LPI.
(21) BR 12 2020 019849-4 A2	Código 9.2 - Indeferimento (22) 13/03/2015 (54) MÉTODO DE PRODUÇÃO DE UMA COMPOSIÇÃO AROMATIZANTE SECA POR PULVERIZAÇÃO ESTÁVEL (62) BR 10 2015 005693-1 13/03/2015 (71) INTERNATIONAL FLAVORS & FRAGRANCES INC. (US)
(21) BR 12 2020 020254-8 A2	Código 9.2 - Indeferimento (22) 06/12/2013 (54) APARELHO MODULAR PARA A FABRICAÇÃO DE ARTIGO DE FUMAR, APARELHO DE MONTAGEM DE ARTIGO DE FUMAR, MÓDULO DE APARELHO MODULAR, KIT DE PARTES, MÉTODO DE RECONFIGURAÇÃO DE UM APARELHO MODULAR (62) BR 11 2015 013146-8 06/12/2013 (71) BRITISH AMERICAN TOBACCO (INVESTMENTS) LIMITED (GB) ; TOBACCO RESEARCH AND DEVELOPMENT INSTITUTE (PROPRIETARY) LIMITED (ZA)
(21) BR 12 2020 022821-0 A2	Código 9.2 - Indeferimento (22) 21/11/2012 (54) POLIPEPTÍDEO PROTEOLITICAMENTE ATIVO, MOLÉCULA DE ÁCIDO NUCLÉICO, VETOR, CÉLULA, MÉTODO PARA FABRICAÇÃO DE UM POLIPEPTÍDEO PROTEOLITICAMENTE ATIVO, USO DE UM ANTICORPO, MÉTODO PARA FABRICAÇÃO DE UM POLIPEPTÍDEO PROTEOLITICAMENTE PROCESSADO, MÉTODO PARA AVALIAÇÃO PARA UM INIBIDOR DO POLIPEPTÍDEO PROTEOLITICAMENTE ATIVO, USO DO POLIPEPTÍDEO PROTEOLITICAMENTE ATIVO E USO DE LYS-C (62) BR 11 2015 003591-4 21/11/2012 (71) IPSEN BIOINNOVATION LIMITED (GB)
(21) BR 12 2021 000072-7 A2	Código 9.2 - Indeferimento (22) 07/05/2013 (54) COMPOSIÇÕES DE CARBONO ATIVADO BIOGÊNICO, PRODUTO CONTENDO GRAFENO BIOGÊNICO E COMPOSIÇÃO (62) BR 11 2014 027978-0 07/05/2013 (71) CARBON TECHNOLOGY HOLDINGS, LLC (US)
(21) BR 12 2021 000239-8 A2	Código 9.2 - Indeferimento

(22) 23/04/2012
(54) APARELHO DE DECODIFICAÇÃO
(62) BR 11 2013 027092-6 23/04/2012
(71) SAMSUNG ELECTRONICS CO., LTD. (KR)

---

(21) BR 12 2021 001119-2 A2

Código 9.2 - Indeferimento
(22) 29/09/2011
(54) COMPOSIÇÃO LÍQUIDA COMPREENDENDO CARBETOCINA, KIT COMPREENDENDO TAL COMPOSIÇÃO E USO DA MESMA
(62) BR 11 2013 007362-4 29/09/2011
(71) FERRING B.V. (NL)

---

(21) BR 12 2021 002399-9 A2

Código 9.2 - Indeferimento
(22) 11/04/2008
(54) USOS DO AGONISTA DO PPARY PARA O TRATAMENTO OU PREVENÇÃO DE UM VÍCIO, DE RECAÍDA DE USO DE UM AGENTE VICIANTE OU UM COMPORTAMENTO DE DEPENDÊNCIA OU COMPULSIVO E PARA A REDUÇÃO DE SINTOMAS ASSOCIADOS COM RETIRADA FISIOLÓGICA DE UM AGENTE VICIANTE, COMPOSIÇÕES FARMACÊUTICAS, FORMAS DE DOSAGEM UNITÁRIA DE UMA COMPOSIÇÃO FARMACÊUTICA E KITS ÚTEIS QUE COMPREENDEM O REFERIDO AGONISTA DO PPARY
(62) PI 0810525-1 11/04/2008
(71) OMEROS CORPORATION (US)

---

(21) BR 12 2021 003141-0 A2

Código 9.2 - Indeferimento
(22) 04/12/2009
(54) MÉTODOS PARA AUMENTAR A TAXA DE CRESCIMENTO VIRAL, PARA AUMENTAR O TAMANHO DA PLACA DE UMA CULTURA VIRAL, PARA REDUZIR O TEMPO DE LATÊNCIA DO CRESCIMENTO DE UMA CULTURA VIRAL, E PARA A CULTURA DE VÍRUS PARA A PRODUÇÃO E FABRICAÇÃO
(62) PI 0922788-1 04/12/2009
(71) TAKEDA VACCINES, INC. (US)

---

(21) BR 12 2021 003712-4 A2

Código 9.2 - Indeferimento
(22) 25/06/2009
(54) CODIFICADOR DE ÁUDIO, DECODIFICADOR DE ÁUDIO, MÉTODOS PARA CODIFICAÇÃO E DECODIFICAÇÃO DE UM SINAL DE ÁUDIO, E UM PROGRAMA DE COMPUTADOR
(62) PI 0910811-4 25/06/2009
(71) FRAUNHOFER-GESELLSCHAFT ZUR FÖRDERUNG DER ANGEWANDTEN FORSCHUNG E.V. (DE)

(21) BR 12 2021 003925-9 A2
Código 9.2 - Indeferimento
(22) 19/08/2010
(54) USOS DE ACETATO DE GLATIRÂMER E MEDICAMENTOS
(62) BR 11 2012 003730-7 19/08/2010
(71) YEDA RESEARCH AND DEVELOPMENT CO., LTD. (IL)

(21) BR 12 2021 004350-7 A2
Código 9.2 - Indeferimento
(22) 10/10/2007
(54) COMPOSIÇÃO FARMACÊUTICA COMPREENDENDO NITROCATECÓIS SUBSTITUÍDOS, E EMBALAGEM
(62) PI 0721213-5 10/10/2007
(71) BIAL - PORTELA & CA., S.A. (PT)

(21) BR 12 2021 005860-1 A2
Código 9.2 - Indeferimento
(22) 11/11/2015
(54) DERIVADOS DE AMINOÁCIDOS E COMPOSIÇÃO QUE OS COMPREENDE
(62) BR 11 2017 009601-3 11/11/2015
(71) JOHNSON & JOHNSON CONSUMER INC. (US)

(21) BR 12 2021 012770-0 A2
Código 9.2 - Indeferimento
(22) 29/09/2010
(54) MÉTODO PARA PRODUZIR UMA IMUNOGLOBULINA E KIT
(62) BR 11 2012 004054-5 29/09/2010
(71) F. HOFFMANN-LA ROCHE AG (CH)

(21) BR 20 2016 000782-3 U2
Código 9.2 - Indeferimento
(22) 06/01/2016
(54) ESPELHOS EM PRIVADAS, VASOS E/OU PATENTES SANITÁRIOS
(71) GILBERTO RENTZ (BR/PR)

(21) BR 20 2016 004422-2 U2
Código 9.2 - Indeferimento
(22) 29/02/2016
(54) SLIDING JIG PRÉ-FABRICADO PARA SER USADO COM APARELHO FIXO SUPERIOR E INFERIOR
(71) DAURO DOUGLAS OLIVEIRA (BR/MG) ; VITOR FRANCESCONI RODRIGUES (BR/MG) ; JOSÉ EYMARD BICALHO (BR/MG)

(21) BR 20 2016 005986-6 U2
Código 9.2 - Indeferimento
(22) 18/03/2016
(54) INOVAÇÃO E APERFEIÇOAMENTO DO AR E DE PENEIRAS PARA COLHEDEIRAS
(71) SIDINEI JOSÉ GADINI (BR/PR)

(21) BR 20 2016 008162-4 U2	Código 9.2 - Indeferimento (22) 13/04/2016 (54) DISPOSIÇÃO INTRODUZIDA EM BOQUILHA DESCARTÁVEL PARA CIGARRO ARTESANAL (71) BEATRIZ LEBENSOLD (BR/SP)
(21) BR 20 2016 010495-0 U2	Código 9.2 - Indeferimento (22) 10/05/2016 (54) APERFEIÇOAMENTO EM INSTALAÇÃO FRIGORÍFICA MEDIANTE SUB-RESFRIAMENTO MECÂNICO INTEGRADO (71) PAULO SIMÕES LONCAN (BR/RS)
(21) BR 20 2016 010856-5 U2	Código 9.2 - Indeferimento (22) 13/05/2016 (54) DISPOSIÇÕES INTRODUZIDAS EM APLICADORES DE PÓS E GRANULADOS COM ESTICADORES INDIVIDUAIS (71) JORGE HIROSHI MURAKAMI (BR/SP)
(21) BR 20 2016 016116-4 U2	Código 9.2 - Indeferimento (22) 11/07/2016 (54) CORTINA DE LED PERSONALIZADA (71) RAFAEL DOS SANTOS RUFINO (BR/MG)
(21) BR 20 2016 018172-6 U2	Código 9.2 - Indeferimento (22) 05/08/2016 (54) CONJUNTO DE DISTRIBUIÇÃO ELÉTRICA MODULADO COMPACTO (71) REMASTER FLOOR & CEILING SOLUTIONS LTDA. (BR/SP)
(21) BR 20 2016 018906-9 U2	Código 9.2 - Indeferimento (22) 16/08/2016 (54) DISPOSIÇÃO CONSTRUTIVA EM BRINQUEDO ANDADOR (71) RAIMUNDO NONATO VIEIRA DE ARAÚJO (BR/SP)
(21) BR 20 2016 024098-6 U2	Código 9.2 - Indeferimento (22) 16/10/2016 (54) DISPOSIÇÃO CONSTRUTIVA INTRODUZIDA EM CADEIRA AJUSTÁVEL COM ESTRUTURA EM BALANÇO COM APOIO CENTRAL (71) FUNDAÇÃO EDSON QUEIROZ (BR/CE) ; BRASINSP ENGENHARIA E TECNOLOGIA LTDA - ME (BR/CE)
(21) BR 20 2016 026743-4 U2	Código 9.2 - Indeferimento (22) 16/11/2016

	(54) SACHÊ AUTOESTRUTURADO PARA OBTENÇÃO DE BEBIDA FILTRADA POR GRAVIDADE (71) LUIS SERGIO DO CARMO (BR/MG)
(21) BR 20 2016 027938-6 U2	Código 9.2 - Indeferimento (22) 28/11/2016 (54) CHURRASQUEIRA ASSADEIRA E DORADORA DE CARNES (71) FELIPE SZCZERBOWSKI (BR/PR) ; DANIELLE SZCZERBOWSKI DE BRITO (BR/PR)
(21) BR 20 2016 028531-9 U2	Código 9.2 - Indeferimento (22) 05/12/2016 (54) DISPOSIÇÃO APLICADA A APARELHO PULLEY/PUXADOR (71) UNIVERSIDADE FEDERAL DE SÃO JOÃO DEL REI (BR/MG)
(21) BR 20 2016 028548-3 U2	Código 9.2 - Indeferimento (22) 05/12/2016 (54) DISPOSIÇÃO APLICADA A APARELHO PARA EXERCÍCIO FÍSICO (71) UNIVERSIDADE FEDERAL DE SÃO JOÃO DEL REI (BR/MG)
(21) BR 20 2016 029150-5 U2	Código 9.2 - Indeferimento (22) 13/12/2016 (54) CACHEPÔ DE BASE PLANA COM UNICA PEÇA (71) CARLOS AGNALDO TEIXEIRA (BR/SP)
(21) BR 20 2016 029692-2 U2	Código 9.2 - Indeferimento (22) 16/12/2016 (54) VEICULO DE VENDAS DE PRODUTOS ODONTOLOGICOS (71) EDUARDO SPAZIANI RODRIGUEZ (BR/SP)
(21) BR 20 2016 030771-1 U2	Código 9.2 - Indeferimento (22) 28/12/2016 (54) DISPOSITIVO DE ACESSO PARA PORTAS, PORTÕES E SIMILARES (71) ADINELSON DE SOUZA PRADO (BR/SP)
(21) BR 20 2019 007161-9 U2	Código 9.2 - Indeferimento (22) 09/04/2019 (54) DISSIPADOR DE CALOR PARA PAINÉIS SOLARES FOTOVOLTAICOS E EQUIPAMENTOS QUE ABSORVEM CALOR (71) FABIO LIBARDI NORONHA (BR/ES)
(21) BR 20 2019 025185-4 U2	Código 9.2 - Indeferimento (22) 28/11/2019

(54) PERFURATRIZ COMPACTA DE HÉLICE CONTINUA CONJUGADA COM HÉLICE SEGMENTADA
(71) AR SERVIÇOS ADMINISTRATIVOS LTDA-ME (BR/SP)

---

(21) PI 0514444-2 A2
Código 9.2 - Indeferimento
(22) 26/08/2005
(54) ANÁLOGOS DE CICLOPAMINA E MÉTODOS DE USO DESTES
(71) Infinity Pharmaceuticals, Inc. (US)

---

(21) PI 0605153-7 A2
Código 9.2 - Indeferimento
(22) 28/08/2006
(54) PROTEÍNA N RECOMBINANTE, USO DE UMA PROTEÍNA N RECOMBINANTE, PROCESSO DE PURIFICAÇÃO DE UMA PROTEÍNA N RECOMBINANTE, KIT DE DIAGNÓSTICO PARA A SÍNDROME PULMONAR E CARDIOVASCULAR CAUSADA POR HANTAVÍRUS E MÉTODO DE DIAGNÓSTICO PARA A SÍNDROME PULMONAR E CARDIOVASCULAR CAUSADA POR HANTAVÍRUS
(71) Universidade de São Paulo - USP (BR/SP) ; Fundação de Amparo à Pesquisa do Estado de São Paulo - FAPESP (BR/SP)

---

(21) PI 0618214-3 A2
Código 9.2 - Indeferimento
(22) 01/11/2006
(54) INIBIÇÃO DE RNAi DE REPLICAÇÃO DO INFLUENZA VÍRUS
(71) Alnylam Pharmaceuticals, Inc. (US)

---

(21) PI 0702115-1 A2
Código 9.2 - Indeferimento
(22) 01/06/2007
(54) EQUIPAMENTO DE ILUMINAÇÃO A BASE DE LED UTILIZADO PARA ACOPLAMENTO EM INSTRUMENTAL CIRÚRGICO E PARA DIAGNÓSTICO NA ÁREA DE MÉDICA, ODONTOLÓGICA E VETERINÁRIA
(71) Fernando de Moraes Mendonça Ribeiro (BR/SP)

---

(21) PI 0808300-2 A2
Código 9.2 - Indeferimento
(22) 26/12/2008
(54) SISTEMA DE INTERAÇÃO COLABORATIVA ENTRE JOGOS MULTI-JOGADOR DE GÊNEROS DIFERENTES
(71) SAMSUNG ELETRÔNICA DA AMAZÔNIA LTDA. (BR/SP)

---

(21) PI 0809600-7 A2
Código 9.2 - Indeferimento
(22) 31/03/2008
(54) VÍRUS ATENUADO ÚTIL PARA VACINAS
(71) Research Foundation Of State University Of New York (US)

(21) PI 0914086-7 A2	Código 9.2 - Indeferimento (22) 12/10/2009 (54) USO DE PARACETAMOL E IBUPROFENO NA PREPARAÇÃO DE UM MEDICAMENTO PARA O TRATAMENTO DE OSTEOARTRITE MODERADA OU SEVERA OU ARTRITE REUMATOIDE MODERADA OU SEVERA E MÉTODO DE TRATAMENTO DE OSTEOARTRITE MODERADA OU SEVERA OU ARTRITE REUMATOIDE MODERADA OU SEVERA (71) AFT PHARMACEUTICALS LIMITED (NZ)
(21) PI 0916584-3 A2	Código 9.2 - Indeferimento (22) 31/07/2009 (54) SISTEMA E MÉTODO PARA MÚLTIPLAS-ENTRADAS E MÚLTIPLAS-SAÍDAS (MIMO) DISTRIBUÍDAS EM UM SISTEMA DE COMUNICAÇÃO SEM FIO (71) Qualcomm Incoporated (US)
(21) PI 0917807-4 A2	Código 9.2 - Indeferimento (22) 14/08/2009 (54) COMPOSIÇÃO FARMACÊUTICA COMPREENDENDO LINACLOTIDA, SUA FORMA DE DOSAGEM UNITÁRIA, SEU USO E RECIPIENTE VEDADO (71) IRONWOOD PHARMACEUTICALS, INC. (US)
(21) PI 0920254-4 A2	Código 9.2 - Indeferimento (22) 27/10/2009 (54) Composto, composição farmacêutica, e, uso de um composto (71) SIGNAL PHARMACEUTICALS, LLC (US)
(21) PI 0924078-0 A2	Código 9.2 - Indeferimento (22) 22/01/2009 (54) N-GLICANOS CONTENDO GALACTOSE-ALFA-1,3-GALACTOSE EM PRODUTOS DE GLICOPROTEÍNA DERIVADOS DE CÉLULAS DE CHO (71) MOMENTA PHARMACEUTICALS, INC. (US)
(21) PI 1003821-3 A2	Código 9.2 - Indeferimento (22) 23/04/2010 (54) ÓCULOS-MOUSE: MOUSE CONTROLADO PELOS MOVIMENTOS DA CABEÇA DO USUÁRIO (71) INSTITUTO FEDERAL SUL-RIO-GRANDENSE (BR/RS)
(21) PI 1003893-0 A2	Código 9.2 - Indeferimento (22) 05/10/2010 (54) COMPOSIÇÃO SOLUBILIZANTE DE AMOSTRAS INORGÂNICAS E ORGÂNICAS, DE ORIGEM ANIMAL, VEGETAL E HUMANA

	(71) UNIVERSIDADE FEDERAL DE MINAS GERAIS (BR/MG) ; FUNDAÇÃO DE AMPARO À PESQUISA DO ESTADO DE MINAS GERAIS - FAPEMIG (BR/MG)
(21) PI 1009258-7 A2	Código 9.2 - Indeferimento (22) 02/03/2010 (54) MÉTODO DE ACESSAR UM APLICATIVO EM UM DISPOSITIVO DE COMUNICAÇÃO MÓVEL, DISPOSITIVO DE COMUNICAÇÃO MÓVEL, PRESTADOR DE SERVIÇOS E SISTEMA (71) Tencent Technology (Shenzhen) Company Limited (CN)
(21) PI 1009663-9 A2	Código 9.2 - Indeferimento (22) 13/06/2010 (54) MÉTODO PARA ELEVAÇÃO DOS NÍVEIS PLAQUETÁRIOS EM UM INDIVÍDUO COM ESSA NECESSIDADE, MÉTODO DE INIBIÇÃO DE HEMORRAGIA EM UM INDIVÍDUO QUE A NECESSITE E COMPOSIÇÃO FARMACÊUTICA (71) BIOKINE THERAPEUTICS LTD (IL)
(21) PI 1100679-0 A2	Código 9.2 - Indeferimento (22) 10/01/2011 (54) FILTRO E RETRO FILTRO PORTÁTEIS (71) Controll Master Industrial Ltda (BR/MG)
(21) PI 1100870-9 A2	Código 9.2 - Indeferimento (22) 16/03/2011 (54) MÉTODO DE IMPRESSÃO COM EFEITO TRIDIMENSIONAL E PRODUTO ASSIM OBTIDO (71) Litografia Valença Ltda (BR/RJ)

Código 9.2.4 - Manutenção do Indeferimento

Mantido o indeferimento uma vez que não foi apresentado recurso dentro do prazo legal.

---

(21) BR 10 2012 019246-2 A2

Código 9.2.4 - Manutenção do Indeferimento
(22) 01/08/2012
(54) PROCESSO DE FABRICAÇÃO DE CARVÃO ATIVADO COMPACTADO
(71) Vanius Benedetti Júnior (BR/RS)
MANTIDO O INDEFERIMENTO UMA VEZ QUE NÃO FOI APRESENTADO RECURSO DENTRO DO PRAZO LEGAL

---

(21) BR 10 2012 024781-0 A2

Código 9.2.4 - Manutenção do Indeferimento
(22) 25/09/2012
(54) PROCESSO BIOLÓGICO PARA TRATAMENTO DE EFLUENTES DE ABATEDOUROS E FRIGORÍFICOS
(71) UNIVERSIDADE ESTADUAL DE CAMPINAS - UNICAMP (BR/SP) ; MICROBIOL INDÚSTRIA E COMÉRCIO LTDA. (BR/SP)
MANTIDO O INDEFERIMENTO UMA VEZ QUE NÃO FOI APRESENTADO RECURSO DENTRO DO PRAZO LEGAL

---

(21) BR 10 2012 029382-0 A2

Código 9.2.4 - Manutenção do Indeferimento
(22) 19/11/2012
(54) USO DE PELO MENOS UM POLIFENOL DA FAMÍLIA DOS ESTILBENOS E MÉTODO PARA PREVENÇÃO DO DESENVOLVIMENTO DE AUTISMO EM UM MAMÍFERO DESCENDENTE
(71) Universidade Federal do Rio Grande do Sul (BR/RS)
MANTIDO O INDEFERIMENTO UMA VEZ QUE NÃO FOI APRESENTADO RECURSO DENTRO DO PRAZO LEGAL

---

(21) BR 10 2014 003945-7 A2

Código 9.2.4 - Manutenção do Indeferimento
(22) 20/02/2014
(54) FITOMEDICAMENTO ANTI-INFLAMATÓRIO, ANTIDIABÉTICO E ANTI-HIPERTENSIVO PRODUZIDO A PARTIR DO EXTRATO DO JUCÁ
(71) UNIVERSIDADE FEDERAL DE PERNAMBUCO (BR/PE) ; UNIVERSIDADE FEDERAL DA PARAÍBA (BR/PB)
MANTIDO O INDEFERIMENTO UMA VEZ QUE NÃO FOI APRESENTADO RECURSO DENTRO DO PRAZO LEGAL.MANTIDO O INDEFERIMENTO UMA VEZ QUE NÃO FOI APRESENTADO RECURSO DENTRO DO PRAZO LEGAL.

---

(21) BR 10 2014 004074-9 A2

Código 9.2.4 - Manutenção do Indeferimento
(22) 21/02/2014
(54) MÉTODO DE MODIFICAÇÃO DA SUPERFÍCIE DE LIGAS DE TITÂNIO E

	PRODUTO OBTIDO (71) Universidade Estadual Paulista Julio de Mesquita Filho (BR/SP) MANTIDO O INDEFERIMENTO UMA VEZ QUE NÃO FOI APRESENTADO RECURSO DENTRO DO PRAZO LEGAL
(21) BR 10 2014 024142-6 A2	Código 9.2.4 - Manutenção do Indeferimento (22) 29/09/2014 (54) ÁREA ALAGADA CONSTRUÍDA E POVOADA POR MACRÓFITAS AÉREAS PARA SEPARAÇÃO E PURIFICAÇÃO DE MISTURAS DE ÓLEO EM ÁGUA (71) CENTRO DE GESTÃO DE TECNOLOGIA E INOVAÇÃO - CGTI (BR/PE) MANTIDO O INDEFERIMENTO UMA VEZ QUE NÃO FOI APRESENTADO RECURSO DENTRO DO PRAZO LEGAL
(21) BR 10 2014 024143-4 A2	Código 9.2.4 - Manutenção do Indeferimento (22) 29/09/2014 (54) ROCESSO HÍBRIDO DE TRATAMENTO DE ÁGUAS OLEOSAS PELO EMPREGO SIMULTÂNEO DE CÂMARAS DE FLOTAÇÃO E ÁREA ALAGADA CONSTRUÍDA POVOADA POR MACRÓFITAS FLUTUANTES (71) CENTRO DE GESTÃO DE TECNOLOGIA E INOVAÇÃO - CGTI (BR/PE) MANTIDO O INDEFERIMENTO UMA VEZ QUE NÃO FOI APRESENTADO RECURSO DENTRO DO PRAZO LEGAL
(21) BR 10 2016 001644-4 A2	Código 9.2.4 - Manutenção do Indeferimento (22) 26/01/2016 (54) REBOQUE COM SISTEMA DE RECUPERAÇÃO DE ENERGIA CINÉTICA (71) SILVIO FERREIRA GAGLIOTI (BR/ES) MANTIDO O INDEFERIMENTO UMA VEZ QUE NÃO FOI APRESENTADO RECURSO DENTRO DO PRAZO LEGAL
(21) BR 10 2016 009126-8 A2	Código 9.2.4 - Manutenção do Indeferimento (22) 25/04/2016 (54) USO DE CUMARINA, COMPOSIÇÃO ANTIMICROBIANA E MÉTODOS PARA RETARDAR E PARA PREVENIR O CRESCIMENTO FÚNGICO EM PLANTAS (71) UNIVERSIDADE ESTADUAL DE FEIRA DE SANTANA (BR/BA) ; UNIVERSIDADE FEDERAL DA PARAÍBA (BR/PB) MANTIDO O INDEFERIMENTO UMA VEZ QUE NÃO FOI APRESENTADO RECURSO DENTRO DO PRAZO LEGAL.MANTIDO O INDEFERIMENTO UMA VEZ QUE NÃO FOI APRESENTADO RECURSO DENTRO DO PRAZO LEGAL.
(21) BR 10 2016 022152-8 A2	Código 9.2.4 - Manutenção do Indeferimento (22) 26/09/2016

	(54) PROCESSO DIFERENCIADO PARA A EXTRAÇÃO SUPERCRÍTICA DE CASEARIA SYLVESTRIS (71) UNIVERSIDADE FEDERAL DE SANTA CATARINA (BR/SC) MANTIDO O INDEFERIMENTO UMA VEZ QUE NÃO FOI APRESENTADO RECURSO DENTRO DO PRAZO LEGAL
(21) BR 10 2016 023186-8 A2	Código 9.2.4 - Manutenção do Indeferimento (22) 05/10/2016 (54) PROCESSO EXTRATIVO COM SOLVENTE DE ELEVADO GRAU DE POLARIDADE DE FOLHAS, CAULES E RAÍZES DE CISSAMPELOS SYMPODIALIS PARA COMPOSIÇÃO FARMACACÊUTICA E NUTRACÊUTICA (71) UNIVERSIDADE FEDERAL DA PARAIBA (BR/PB) MANTIDO O INDEFERIMENTO UMA VEZ QUE NÃO FOI APRESENTADO RECURSO DENTRO DO PRAZO LEGAL.MANTIDO O INDEFERIMENTO UMA VEZ QUE NÃO FOI APRESENTADO RECURSO DENTRO DO PRAZO LEGAL.
(21) BR 10 2016 029593-9 A2	Código 9.2.4 - Manutenção do Indeferimento (22) 16/12/2016 (54) CREME DERMATOLÓGICO CONTENDO EXTRATO ETANÓLICO DE VERNONIA POLYANTHES COM EFEITO CICATRIZANTE (71) UNIVERSIDADE FEDERAL DE JUIZ DE FORA - UFJF (BR/MG) ; FUNDAÇÃO DE AMPARO À PESQUISA DO ESTADO DE MINAS GERAIS (BR/MG) MANTIDO O INDEFERIMENTO UMA VEZ QUE NÃO FOI APRESENTADO RECURSO DENTRO DO PRAZO LEGAL.MANTIDO O INDEFERIMENTO UMA VEZ QUE NÃO FOI APRESENTADO RECURSO DENTRO DO PRAZO LEGAL.
(21) BR 10 2016 030615-9 A2	Código 9.2.4 - Manutenção do Indeferimento (22) 27/12/2016 (54) COMPOSIÇÕES PARA IDENTIFICAÇÃO DENTÁRIA EM INVESTIGAÇÃO FORENSE (71) UNIVERSIDADE FEDERAL DE PELOTAS (BR/RS) MANTIDO O INDEFERIMENTO UMA VEZ QUE NÃO FOI APRESENTADO RECURSO DENTRO DO PRAZO LEGAL.MANTIDO O INDEFERIMENTO UMA VEZ QUE NÃO FOI APRESENTADO RECURSO DENTRO DO PRAZO LEGAL.
(21) BR 10 2019 025579-0 A2	Código 9.2.4 - Manutenção do Indeferimento (22) 03/12/2019 (54) SISTEMA E CONTROLE ELETRÔNICO PARA ARMAZENAGEM E SEPARAÇÃO DE PRODUTOS (71) VICTOR EDUARDO BASSO (BR/SP) MANTIDO O INDEFERIMENTO UMA VEZ QUE NÃO FOI APRESENTADO RECURSO DENTRO DO PRAZO LEGAL

(21) BR 11 2012 010705-4 A2	Código 9.2.4 - Manutenção do Indeferimento (22) 03/11/2010 (54) COMPOSTO, COMPOSIÇÃO FARMACÊUTICA, PRODUTO FARMACÊUTICO COMBINADO, USO DE UM COMPOSTO, E, MÉTODOS PARA TRATAR UMA DOENÇA OU CONDIÇÃO, E PARA INIBIR UM BROMODOMÍNIO (71) Glaxosmithkline LLC (US) MANTIDO O INDEFERIMENTO UMA VEZ QUE NÃO FOI APRESENTADO RECURSO DENTRO DO PRAZO LEGAL
(21) BR 11 2012 010766-6 A2	Código 9.2.4 - Manutenção do Indeferimento (22) 05/11/2010 (54) COMPOSIÇÕES E MÉTODOS DE TRATAMENTO DA COLITE E DE OUTRAS DOENÇAS INSTESTINAIS (71) Aerpio Therapeutics Inc. (US) MANTIDO O INDEFERIMENTO UMA VEZ QUE NÃO FOI APRESENTADO RECURSO DENTRO DO PRAZO LEGAL
(21) BR 11 2012 027431-7 A2	Código 9.2.4 - Manutenção do Indeferimento (22) 25/04/2011 (54) APLICATIVOS COM FUNCIONALIDADE DE ACESSO SUBSEQUENTE INTERNO USANDO SISTEMA DE DISTRIBUIÇÃO BASEADO EM REDE (71) Apple Inc (US) MANTIDO O INDEFERIMENTO UMA VEZ QUE NÃO FOI APRESENTADO RECURSO DENTRO DO PRAZO LEGAL
(21) BR 11 2013 001057-6 A2	Código 9.2.4 - Manutenção do Indeferimento (22) 15/07/2011 (54) COMPOSIÇÃO PARA O TRATAMENTO DE LESÕES SUPERFICIAIS (71) Progressare Medinvest B.V. (NL) MANTIDO O INDEFERIMENTO UMA VEZ QUE NÃO FOI APRESENTADO RECURSO DENTRO DO PRAZO LEGAL
(21) BR 11 2013 011185-2 A2	Código 9.2.4 - Manutenção do Indeferimento (22) 04/11/2011 (54) MÉTODO E SISTEMA PARA DISTRIBUIÇÃO DE CONTEÚDO (71) Bazaarvoice (US) MANTIDO O INDEFERIMENTO UMA VEZ QUE NÃO FOI APRESENTADO RECURSO DENTRO DO PRAZO LEGAL
(21) BR 11 2013 011570-0 A2	Código 9.2.4 - Manutenção do Indeferimento (22) 07/11/2011

	(54) DISPOSITIVO, MÉTODO, E SISTEMA DE REGISTRO DE PALAVRA, DISPOSITIVO DE PROCESSAMENTO DE INFORMAÇÃO, PROGRAMA, E, MÍDIA DE GRAVAÇÃO LEGÍVEL POR COMPUTADOR (71) RAKUTEN, INC (JP) MANTIDO O INDEFERIMENTO UMA VEZ QUE NÃO FOI APRESENTADO RECURSO DENTRO DO PRAZO LEGAL
(21) BR 11 2013 015131-5 A2	Código 9.2.4 - Manutenção do Indeferimento (22) 18/11/2011 (54) DIRECIONAMENTO DE PROPAGANDA SOCIAL A AMIGOS DE USUÁRIOS QUE TENHAM INTERAGIDO COM UM OBJETO ASSOCIADO À PROPAGANDA (71) FACEBOOK, INC. (US) MANTIDO O INDEFERIMENTO UMA VEZ QUE NÃO FOI APRESENTADO RECURSO DENTRO DO PRAZO LEGAL
(21) BR 11 2013 019905-9 A2	Código 9.2.4 - Manutenção do Indeferimento (22) 02/02/2012 (54) CRIAÇÃO DE UNIDADE DE HISTÓRIAS PATROCINADAS A PARTIR DE UMA CORRENTE DE ATIVIDADE ORGÂNICA (71) FACEBOOK, INC. (US) MANTIDO O INDEFERIMENTO UMA VEZ QUE NÃO FOI APRESENTADO RECURSO DENTRO DO PRAZO LEGAL
(21) BR 11 2013 020008-1 A2	Código 9.2.4 - Manutenção do Indeferimento (22) 01/03/2012 (54) DADOS DE EXIBIÇÃO PARA UM AMBIENTE DE VAREJO FÍSICO EM UMA ILUSTRAÇÃO VIRTUAL DO AMBIENTE DE VAREJO FÍSICO. (71) THE PROCTER & GAMBLE COMPANY (US) MANTIDO O INDEFERIMENTO UMA VEZ QUE NÃO FOI APRESENTADO RECURSO DENTRO DO PRAZO LEGAL
(21) BR 11 2013 024450-0 A2	Código 9.2.4 - Manutenção do Indeferimento (22) 23/03/2012 (54) DISPOSIÇÃO DE SISTEMA DE COMPUTADOR (71) TARIFFLEX AB (SE) MANTIDO O INDEFERIMENTO UMA VEZ QUE NÃO FOI APRESENTADO RECURSO DENTRO DO PRAZO LEGAL
(21) BR 11 2013 024814-9 A2	Código 9.2.4 - Manutenção do Indeferimento (22) 03/03/2012 (54) MÉTODO, MEIO DE ARMAZENAMENTO LEGÍVEL POR COMPUTADOR E SISTEMA DE RECUPERAÇÃO DE DADOS DE LOCATÁRIO ATRAVÉS DE

	MOVIMENTOS DO LOCATÁRIO (71) MICROSOFT TECHNOLOGY LICENSING, LLC (US) MANTIDO O INDEFERIMENTO UMA VEZ QUE NÃO FOI APRESENTADO RECURSO DENTRO DO PRAZO LEGAL
(21) BR 11 2013 026149-8 A2	Código 9.2.4 - Manutenção do Indeferimento (22) 16/01/2012 (54) MÁQUINA DE LAVAR (71) LG ELECTRONICS, INC. (KR) MANTIDO O INDEFERIMENTO UMA VEZ QUE NÃO FOI APRESENTADO RECURSO DENTRO DO PRAZO LEGAL
(21) BR 11 2013 031520-2 A2	Código 9.2.4 - Manutenção do Indeferimento (22) 08/06/2012 (54) PROCESSO DE DESENVOLVIMENTO DE UM PORTAL WEB, SISTEMA DE EXECUÇÃO E PRODUTO DE PROGRAMA DE COMPUTADOR CORRESPONDENTE (71) SAGEMCOM BROADBAND SAS (FR) MANTIDO O INDEFERIMENTO UMA VEZ QUE NÃO FOI APRESENTADO RECURSO DENTRO DO PRAZO LEGAL
(21) BR 11 2014 011616-4 A2	Código 9.2.4 - Manutenção do Indeferimento (22) 08/11/2012 (54) MÉTODO PARA FABRICAÇÃO DE FIO DE AÇO REVESTIDO DE LATÃO E FIO DE AÇO REVESTIDO DE LATÃO (71) BRIDGESTONE CORPORATION (JP) MANTIDO O INDEFERIMENTO UMA VEZ QUE NÃO FOI APRESENTADO RECURSO DENTRO DO PRAZO LEGAL
(21) BR 11 2014 019109-3 A8	Código 9.2.4 - Manutenção do Indeferimento (22) 16/01/2013 (54) IMPRESSÃO A JATO DE TINTA DE CORES DE MADEIRA (71) AGFA NV (BE) MANTIDO O INDEFERIMENTO UMA VEZ QUE NÃO FOI APRESENTADO RECURSO DENTRO DO PRAZO LEGAL
(21) BR 11 2015 009061-3 A2	Código 9.2.4 - Manutenção do Indeferimento (22) 23/10/2012 (54) MÉTODOS PARA PREVENÇÃO DA EROSÃO DO SOLO E DO ESCOAMENTO DE ÁGUA DE UM SOLO E SOLO TRATADO CONTRA A EROSÃO. (71) RHODIA OPERATIONS (FR) ; INSTITUTE OF SOIL AND WATER CONSERVATION, CHINESE ACADEMY OF SCIENCES & MINISTRY OF

	WATER RESOURCES (CN) MANTIDO O INDEFERIMENTO UMA VEZ QUE NÃO FOI APRESENTADO RECURSO DENTRO DO PRAZO LEGAL
(21) BR 11 2016 001442-1 A2	Código 9.2.4 - Manutenção do Indeferimento (22) 21/07/2014 (54) ADITIVO COM PROPRIEDADES ANTIMICROBIANAS, E SEU MÉTODO DE PREPARAÇÃO (71) UNIVERSIDAD DE CHILE (CL) MANTIDO O INDEFERIMENTO UMA VEZ QUE NÃO FOI APRESENTADO RECURSO DENTRO DO PRAZO LEGAL.MANTIDO O INDEFERIMENTO UMA VEZ QUE NÃO FOI APRESENTADO RECURSO DENTRO DO PRAZO LEGAL.
(21) BR 11 2016 002979-8 A8	Código 9.2.4 - Manutenção do Indeferimento (22) 15/08/2014 (54) PROCESSO PARA A PURIFICAÇÃO DE UM COMPOSTO DE DIAMINOFENOTIAZÍNIO, PROCESSO PARA A PURIFICAÇÃO DE AZUL DE METILENO E USO DE UM COMPLEXO DE DIAMINOFENOTIAZÍNIO ESTABILIZADO PROTONADO (71) EUPHARMA PTY LTD (AU) MANTIDO O INDEFERIMENTO UMA VEZ QUE NÃO FOI APRESENTADO RECURSO DENTRO DO PRAZO LEGAL.MANTIDO O INDEFERIMENTO UMA VEZ QUE NÃO FOI APRESENTADO RECURSO DENTRO DO PRAZO LEGAL.
(21) BR 11 2016 022808-1 A2	Código 9.2.4 - Manutenção do Indeferimento (22) 07/04/2015 (54) PELOTAS DE MATERIAL DE SEMENTE (71) INSTANT SEED GMBH (DE) MANTIDO O INDEFERIMENTO UMA VEZ QUE NÃO FOI APRESENTADO RECURSO DENTRO DO PRAZO LEGAL.MANTIDO O INDEFERIMENTO UMA VEZ QUE NÃO FOI APRESENTADO RECURSO DENTRO DO PRAZO LEGAL.
(21) BR 11 2018 014926-8 A2	Código 9.2.4 - Manutenção do Indeferimento (22) 23/01/2016 (54) COMPOSIÇÃO PARA TRATAR ANEMIA DE CÉLULAS FALCIFORMES, COMPOSIÇÃO PARA PREPARAR UMA DROGA EFICAZ PARA TRATAR ANEMIA DE CÉLULAS FALCIFORMES, MÉTODO PARA PREPARAR UMA COMPOSIÇÃO PARA TRATAR ANEMIA DE CÉLULAS FALCIFORMES E MÉTODO PARA TRATAR UM HUMANO QUE SOFRE DE ANEMIA DE CÉLULAS FALCIFORMES (71) ARUN PRAKASH SHARMA (IN) ; ANIL GYAN BHANSALI (IN) MANTIDO O INDEFERIMENTO UMA VEZ QUE NÃO FOI APRESENTADO RECURSO DENTRO DO PRAZO LEGAL.MANTIDO O INDEFERIMENTO UMA

VEZ QUE NÃO FOI APRESENTADO RECURSO DENTRO DO PRAZO LEGAL.

---

(21) BR 11 2018 073287-7 A2

Código 9.2.4 - Manutenção do Indeferimento
(22) 29/12/2016
(54) COMPOSIÇÕES COSMÉTICAS PARA REPARAÇÃO CUTÂNEA
(71) NATURA COSMÉTICOS S.A. (BR/SP)
MANTIDO O INDEFERIMENTO UMA VEZ QUE NÃO FOI APRESENTADO RECURSO DENTRO DO PRAZO LEGAL.MANTIDO O INDEFERIMENTO UMA VEZ QUE NÃO FOI APRESENTADO RECURSO DENTRO DO PRAZO LEGAL.

---

(21) BR 12 2019 022891-4 A2

Código 9.2.4 - Manutenção do Indeferimento
(22) 12/09/2013
(54) DISPOSITIVO DE SEPARAÇÃO PARA DIVIDIR ALIMENTAÇÃO DE PRODUTO ALIMENTÍCIO EM MÚLTIPLOS FLUXOS
(71) GEA FOOD SOLUTIONS BAKEL B.V. (NL)
MANTIDO O INDEFERIMENTO UMA VEZ QUE NÃO FOI APRESENTADO RECURSO DENTRO DO PRAZO LEGAL.MANTIDO O INDEFERIMENTO UMA VEZ QUE NÃO FOI APRESENTADO RECURSO DENTRO DO PRAZO LEGAL.

---

(21) BR 12 2019 023005-6 A2

Código 9.2.4 - Manutenção do Indeferimento
(22) 12/09/2013
(54) DISPOSITIVO DE SEPARAÇÃO PARA DIVIDIR ALIMENTAÇÃO DE PRODUTO ALIMENTÍCIO EM MÚLTIPLOS FLUXOS
(71) GEA FOOD SOLUTIONS BAKEL B.V. (NL)
MANTIDO O INDEFERIMENTO UMA VEZ QUE NÃO FOI APRESENTADO RECURSO DENTRO DO PRAZO LEGAL.MANTIDO O INDEFERIMENTO UMA VEZ QUE NÃO FOI APRESENTADO RECURSO DENTRO DO PRAZO LEGAL.

---

(21) BR 12 2020 002593-0 A2

Código 9.2.4 - Manutenção do Indeferimento
(22) 01/02/2013
(54) MÉTODO PARA A FABRICAÇÃO DE UM LÍQUIDO LÁCTEO CONCENTRADO
(71) KONINKLIJKE DOUWE EGBERTS B.V. (NL)
MANTIDO O INDEFERIMENTO UMA VEZ QUE NÃO FOI APRESENTADO RECURSO DENTRO DO PRAZO LEGAL.MANTIDO O INDEFERIMENTO UMA VEZ QUE NÃO FOI APRESENTADO RECURSO DENTRO DO PRAZO LEGAL.

---

(21) BR 12 2021 000227-4 A2

Código 9.2.4 - Manutenção do Indeferimento
(22) 13/04/2012
(54) MÉTODO PARA AMPLIAR O PRAZO DE VALIDADE DA FARINHA E PRODUTO DE GRÃOS INTEGRAIS
(71) INTERCONTINENTAL GREAT BRANDS LLC (US)
MANTIDO O INDEFERIMENTO UMA VEZ QUE NÃO FOI APRESENTADO

	RECURSO DENTRO DO PRAZO LEGAL.MANTIDO O INDEFERIMENTO UMA VEZ QUE NÃO FOI APRESENTADO RECURSO DENTRO DO PRAZO LEGAL.
(21) BR 20 2016 000877-3 U2	Código 9.2.4 - Manutenção do Indeferimento (22) 15/01/2016 (54) PROLONGADOR PARA CAPTAÇÃO DE ÁGUAS PROFUNDAS PARA AERADOR (71) ANDRÉ LUÍS DO NASCIMENTO (BR/SC) MANTIDO O INDEFERIMENTO UMA VEZ QUE NÃO FOI APRESENTADO RECURSO DENTRO DO PRAZO LEGAL
(21) BR 20 2016 005450-3 U2	Código 9.2.4 - Manutenção do Indeferimento (22) 11/03/2016 (54) DEGRAU AUXILIAR PARA POSTES EM GERAL (71) FEERGS - FERRAMENTAS E EQUIPAMENTOS ELÉTRICOS LTDA. (BR/RS) MANTIDO O INDEFERIMENTO UMA VEZ QUE NÃO FOI APRESENTADO RECURSO DENTRO DO PRAZO LEGAL
(21) BR 20 2016 005903-3 U2	Código 9.2.4 - Manutenção do Indeferimento (22) 17/03/2016 (54) DISPOSIÇÕES INTRODUZIDAS EM APLICADORES DE PÓS E GRANULADOS PARA CORREÇÃO DO SOLO EM PROFUNDIDADE (71) CARLOS HORÁCIO MURAKAMI (BR/SP) MANTIDO O INDEFERIMENTO UMA VEZ QUE NÃO FOI APRESENTADO RECURSO DENTRO DO PRAZO LEGAL
(21) BR 20 2016 007848-8 U2	Código 9.2.4 - Manutenção do Indeferimento (22) 08/04/2016 (54) DISPOSIÇÃO INTRODUZIDA EM TORRE DE VIGILÂNCIA MÓVEL COM ELEVAÇÃO PANTOGRÁFICA (71) MÁRIO CELSO MAGALHÃES DA SILVA (BR/SP) MANTIDO O INDEFERIMENTO UMA VEZ QUE NÃO FOI APRESENTADO RECURSO DENTRO DO PRAZO LEGAL
(21) BR 20 2016 009953-1 U2	Código 9.2.4 - Manutenção do Indeferimento (22) 03/05/2016 (54) DISPOSIÇÕES INTRODUZIDAS EM TAMPA PLÁSTICA (71) PAULO ROBERTO PERTEL (BR/PR) MANTIDO O INDEFERIMENTO UMA VEZ QUE NÃO FOI APRESENTADO RECURSO DENTRO DO PRAZO LEGAL
(21) BR 20 2016 017980-2 U2	Código 9.2.4 - Manutenção do Indeferimento

	(22) 03/08/2016 (54) DISPOSIÇÃO EM BANDEJA DE OVOS (71) COPOBRAS S/A. INDÚSTRIA E COMÉRCIO DE EMBALAGENS (BR/SC) MANTIDO O INDEFERIMENTO UMA VEZ QUE NÃO FOI APRESENTADO RECURSO DENTRO DO PRAZO LEGAL
(21) BR 20 2016 023240-1 U2	Código 9.2.4 - Manutenção do Indeferimento (22) 05/10/2016 (54) MINI-IMPLANTE DUPLO COM TRIPLA ROSCA PARA ANCORAGEM ORTODÔNTICA (71) MARCELO CAMPOS (BR/PR) MANTIDO O INDEFERIMENTO UMA VEZ QUE NÃO FOI APRESENTADO RECURSO DENTRO DO PRAZO LEGAL
(21) PI 0317188-4 A8	Código 9.2.4 - Manutenção do Indeferimento (22) 16/12/2003 (54) NOVO DERIVADO DE 2,4-DIAMINO-1,3,5-TRIAZINA (71) Hamari Chemicals, LTD. (JP) MANTIDO O INDEFERIMENTO UMA VEZ QUE NÃO FOI APRESENTADO RECURSO DENTRO DO PRAZO LEGAL
(21) PI 0704792-4 A2	Código 9.2.4 - Manutenção do Indeferimento (22) 15/10/2007 (54) PROCESSO DE PRODUÇÃO DE SUPERFOSFATO TRIPLO UTILIZANDO CONCENTRADO FOSFÁTICO ULTRAFINO ÚMIDO (71) MOSAIC FERTILIZANTES P&K LTDA (BR/MG) MANTIDO O INDEFERIMENTO UMA VEZ QUE NÃO FOI APRESENTADO RECURSO DENTRO DO PRAZO LEGAL
(21) PI 1003458-7 A2	Código 9.2.4 - Manutenção do Indeferimento (22) 27/09/2010 (54) KIT SOS PARA BOMBAS E BICOS INJETORES (71) JOSE CICERO DOS SANTOS (BR/PR) MANTIDO O INDEFERIMENTO UMA VEZ QUE NÃO FOI APRESENTADO RECURSO DENTRO DO PRAZO LEGAL
(21) PI 1011045-3 A2	Código 9.2.4 - Manutenção do Indeferimento (22) 29/04/2010 (54) COMPOSIÇÕES POLIMÉRICAS DE PROPILENO (71) Basell Poliolefine Italia S.R.L. (IT) MANTIDO O INDEFERIMENTO UMA VEZ QUE NÃO FOI APRESENTADO RECURSO DENTRO DO PRAZO LEGAL

(21) PI 1101374-5 A8

Código 9.2.4 - Manutenção do Indeferimento

(22) 14/03/2011

(54) CÁPSULA E MÉTODOS DE DOSEAMENTO E DISSOLUÇÃO DE PEPEROMIA PELLUCIDA L. (H.B.K.) PARA O TRATAMENTO ANTIMICROBIANO

(71) UNIVERSIDADE FEDERAL DO PARA (BR/PA) ; UNIVERSIDADE FEDERAL DE PERNAMBUCO (BR/PE)

MANTIDO O INDEFERIMENTO UMA VEZ QUE NÃO FOI APRESENTADO RECURSO DENTRO DO PRAZO LEGAL

Código Arquivamento

Código 11.1 - Arquivamento - Art. 33 da LPI

Arquivado o pedido uma vez que não foi requerido o pedido de exame no prazo previsto no Art. 33 da Lei nº 9.279/96. Desta data corre o prazo de 60 (sessenta) dias para o depositante requerer o desarquivamento, através do peticionamento eletrônico ou formulário FQ002, mediante pagamento da retribuição específica de desarquivamento e do pagamento do pedido de exame sob pena de arquivamento definitivo.

---

(21) BR 10 2018 010112-9 A2
Código 11.1 - Arquivamento - Art. 33 da LPI
(22) 18/05/2018
(71) UNIVERSIDADE FEDERAL DA GRANDE DOURADOS (BR/MS)

---

(21) BR 10 2018 010153-6 A2
Código 11.1 - Arquivamento - Art. 33 da LPI
(22) 18/05/2018
(71) HAMILTON SUNDSTRAND CORPORATION (US)

---

(21) BR 10 2018 010203-6 A2
Código 11.1 - Arquivamento - Art. 33 da LPI
(22) 18/05/2018
(71) CENTRAIS ELÉTRICAS DO NORTE DO BRASIL S/A (BR/DF)

---

(21) BR 10 2018 010209-5 A2
Código 11.1 - Arquivamento - Art. 33 da LPI
(22) 18/05/2018
(71) DENIVALDO GONÇALVES DA SILVA (BR/SP) ; RODRIGO NUNES NAKAMURA (BR/SP)

---

(21) BR 10 2018 010239-7 A2
Código 11.1 - Arquivamento - Art. 33 da LPI
(22) 19/05/2018
(71) CARMEN PATRÍCIA COELHO NOGUEIRA (BR/SP)

---

(21) BR 10 2018 010246-0 A2
Código 11.1 - Arquivamento - Art. 33 da LPI
(22) 21/05/2018
(71) RENATO BRINGEL SANTOS (BR/SP)

---

(21) BR 10 2018 010251-6 A2
Código 11.1 - Arquivamento - Art. 33 da LPI
(22) 21/05/2018
(71) CRISTIANO MOCELIN (BR/SC)

---

(21) BR 10 2018 010326-1 A2
Código 11.1 - Arquivamento - Art. 33 da LPI
(22) 21/05/2018

	(71) RAFAEL FRANCISCO DE OLIVEIRA (BR/SC)
(21) BR 10 2018 010366-0 A2	Código 11.1 - Arquivamento - Art. 33 da LPI (22) 22/05/2018 (71) MIRIAN SANTANA DOS SANTOS (BR)
(21) BR 10 2018 010419-5 A2	Código 11.1 - Arquivamento - Art. 33 da LPI (22) 22/05/2018 (71) OLIVIR VALK (BR/SP)
(21) BR 10 2018 010422-5 A2	Código 11.1 - Arquivamento - Art. 33 da LPI (22) 22/05/2018 (71) MARCELO HENRIQUE RAMOS PINHEIRO (BR/RJ)
(21) BR 10 2018 010431-4 A2	Código 11.1 - Arquivamento - Art. 33 da LPI (22) 23/05/2018 (71) DUBSYSTEM COMERCIAL E IMPORTADORA LTDA. (BR/RS)
(21) BR 10 2018 010488-8 A2	Código 11.1 - Arquivamento - Art. 33 da LPI (22) 23/05/2018 (71) VALEO SISTEMAS AUTOMOTIVOS LTDA. (BR/SP)
(21) BR 10 2018 010506-0 A2	Código 11.1 - Arquivamento - Art. 33 da LPI (22) 23/05/2018 (71) JOSUÉ ANUNCIADO VIEIRA (BR/PE)
(21) BR 10 2018 010514-0 A2	Código 11.1 - Arquivamento - Art. 33 da LPI (22) 23/05/2018 (71) UNIVERSIDADE FEDERAL DE PERNAMBUCO (BR/PE)
(21) BR 10 2018 010524-8 A2	Código 11.1 - Arquivamento - Art. 33 da LPI (22) 23/05/2018 (71) MARCO ANTONIO PIZZARDO (BR/SP) ; TOM NAOKI ARAKI (BR/SP)
(21) BR 10 2018 010554-0 A2	Código 11.1 - Arquivamento - Art. 33 da LPI (22) 23/05/2018 (71) GABRIELE RODRIGUES CONCEIÇÃO (BR/BA) ; FABRICIA OLIVEIRA OLIVEIRA (BR/BA) ; LARISSA MARIA BARBOSA DANTAS XAVIER (BR/BA) ; TATIANA OLIVEIRA DO VALE (BR/BA) ; PAULO FERNANDO DE ALMEIDA (BR/BA) ; JOSILENE BORGES TORRES LIMA MATOS (BR/BA) ; LILIA FERREIRA DE MOURA COSTA (BR/BA) ; FABIO ALEXANDRE CHINALIA (BR/BA)

(21) BR 10 2018 010556-6 A2	Código 11.1 - Arquivamento - Art. 33 da LPI (22) 24/05/2018 (66) BR 10 2017 018797-7 31/08/2017 (71) RAFAEL MENCK DE ALMEIDA (BR/SP) ; ANDRÉ LUIZ TEROSO RIBEIRO (BR/SP)
(21) BR 10 2018 010574-4 A2	Código 11.1 - Arquivamento - Art. 33 da LPI (22) 24/05/2018 (71) CNH INDUSTRIAL CANADA, LTD. (CA)
(21) BR 11 2019 010694-4 A2	Código 11.1 - Arquivamento - Art. 33 da LPI (22) 24/05/2018 (71) GROW SOLUTIONS TECH LLC (US)
(21) BR 11 2019 011621-4 A2	Código 11.1 - Arquivamento - Art. 33 da LPI (22) 21/05/2018 (71) GROW SOLUTIONS TECH LLC (US)
(21) BR 11 2019 013751-3 A2	Código 11.1 - Arquivamento - Art. 33 da LPI (22) 24/05/2018 (71) GROW SOLUTIONS TECH LLC (US)
(21) BR 11 2019 022105-0 A2	Código 11.1 - Arquivamento - Art. 33 da LPI (22) 23/05/2018 (71) VERB SURGICAL INC. (US)
(21) BR 11 2019 022576-5 A2	Código 11.1 - Arquivamento - Art. 33 da LPI (22) 18/05/2018 (71) WOBBEN PROPERTIES GMBH (DE)
(21) BR 11 2019 022636-2 A2	Código 11.1 - Arquivamento - Art. 33 da LPI (22) 22/05/2018 (71) ROBEL BAHNBAUMASCHINEN GMBH (DE)
(21) BR 11 2019 023820-4 A2	Código 11.1 - Arquivamento - Art. 33 da LPI (22) 24/05/2018 (71) JOHANN WOLFGANG GOETHE-UNIVERSITÄT FRANKFURT AM MAIN (DE)
(21) BR 11 2019 024349-6 A2	Código 11.1 - Arquivamento - Art. 33 da LPI (22) 18/05/2018

	(71) UBER TECHNOLOGIES, INC. (US)
(21) BR 11 2019 024488-3 A2	Código 11.1 - Arquivamento - Art. 33 da LPI (22) 22/05/2018 (71) LUNDBECK LA JOLLA RESEARCH CENTER, INC. (US)
(21) BR 11 2019 024531-6 A2	Código 11.1 - Arquivamento - Art. 33 da LPI (22) 21/05/2018 (71) FITEQ, INC. (US)
(21) BR 11 2019 024563-4 A2	Código 11.1 - Arquivamento - Art. 33 da LPI (22) 24/05/2018 (71) TRANSFERT PLUS S.E.C. (CA)
(21) BR 11 2019 024609-6 A2	Código 11.1 - Arquivamento - Art. 33 da LPI (22) 22/05/2018 (71) SILA PRIRODI LIMITED LIABILITY COMPANY (SILA PRIRODI LLC) (RU)
(21) BR 11 2019 024610-0 A2	Código 11.1 - Arquivamento - Art. 33 da LPI (22) 22/05/2018 (71) SILA PRIRODI LIMITED LIABILITY COMPANY (SILA PRIRODI LLC) (RU)
(21) BR 11 2019 024679-7 A2	Código 11.1 - Arquivamento - Art. 33 da LPI (22) 22/05/2018 (71) ZYA, INC. (US)
(21) BR 11 2019 024707-6 A2	Código 11.1 - Arquivamento - Art. 33 da LPI (22) 24/05/2018 (71) THE REGENTS OF THE UNIVERSITY OF CALIFORNIA (US)
(21) BR 11 2019 024718-1 A2	Código 11.1 - Arquivamento - Art. 33 da LPI (22) 24/05/2018 (71) AGAN AROMA & FINE CHEMICALS LTD. (IL)
(21) BR 11 2019 024738-6 A2	Código 11.1 - Arquivamento - Art. 33 da LPI (22) 24/05/2018 (71) NOVOZYMES BIOAG A/S (DK) ; MONSANTO TECHNOLOGY LLC (US)
(21) BR 11 2019 024760-2 A2	Código 11.1 - Arquivamento - Art. 33 da LPI (22) 24/05/2018 (71) NOVOZYMES BIOAG A/S (DK)

(21) BR 11 2019 024891-9 A2	Código 11.1 - Arquivamento - Art. 33 da LPI (22) 23/05/2018 (71) CASALE SA (CH)
(21) BR 11 2019 025026-3 A2	Código 11.1 - Arquivamento - Art. 33 da LPI (22) 23/05/2018 (71) BIOSENSE WEBSTER (ISRAEL) LTD. (IL)
(21) BR 11 2020 003079-1 A2	Código 11.1 - Arquivamento - Art. 33 da LPI (22) 24/05/2018 (71) HUAWEI TECHNOLOGIES CO., LTD. (CN)
(21) BR 11 2020 004519-5 A2	Código 11.1 - Arquivamento - Art. 33 da LPI (22) 18/05/2018 (71) SMC CORPORATION (JP)
(21) BR 20 2018 010123-0 U2	Código 11.1 - Arquivamento - Art. 33 da LPI (22) 18/05/2018 (71) CRISTIANO BENASSI (BR/SC)
(21) BR 20 2018 010141-8 U2	Código 11.1 - Arquivamento - Art. 33 da LPI (22) 18/05/2018 (71) EDILSON GOMES (BR/RJ) ; CARLOS AUGUSTO SOARES DE SOUSA (BR/RJ)
(21) BR 20 2018 010162-0 U2	Código 11.1 - Arquivamento - Art. 33 da LPI (22) 18/05/2018 (71) G7 CONSTRUTORA E EMPREENDEDORA IMOBILIÁRIA LTDA EPP (BR/SP)
(21) BR 20 2018 010220-1 U2	Código 11.1 - Arquivamento - Art. 33 da LPI (22) 18/05/2018 (71) RAFAEL ORLANDINI LOPES DE OLIVEIRA (BR/SC)
(21) BR 20 2018 010238-4 U2	Código 11.1 - Arquivamento - Art. 33 da LPI (22) 19/05/2018 (71) BRUNO RICARDO DE LUCENA DANTAS (BR/SP)
(21) BR 20 2018 010284-8 U2	Código 11.1 - Arquivamento - Art. 33 da LPI (22) 21/05/2018 (71) PECCININ PORTÕES AUTOMÁTICOS INDUSTRIAL LTDA (BR/SP)

(21) BR 20 2018 010338-0 U2	Código 11.1 - Arquivamento - Art. 33 da LPI (22) 22/05/2018 (71) GIANO CASANOVA DANELI (BR/RS)
(21) BR 20 2018 010350-0 U2	Código 11.1 - Arquivamento - Art. 33 da LPI (22) 22/05/2018 (71) SILVANO RAMOS DA CRUZ (BR/MG)
(21) BR 20 2018 010408-5 U2	Código 11.1 - Arquivamento - Art. 33 da LPI (22) 22/05/2018 (71) ANA ISMERIA PETTES VELLUDO (BR/SP)
(21) BR 20 2018 010557-0 U2	Código 11.1 - Arquivamento - Art. 33 da LPI (22) 24/05/2018 (71) LEONARDO CAMPOS DE FARIA (BR/DF)
(21) BR 20 2018 010611-8 U2	Código 11.1 - Arquivamento - Art. 33 da LPI (22) 24/05/2018 (71) ALHOS KALUKE INDÚSTRIA E COMÉRCIO LTDA (BR/SC)
(21) BR 20 2018 010613-4 U2	Código 11.1 - Arquivamento - Art. 33 da LPI (22) 24/05/2018 (71) ALHOS KALUKE INDÚSTRIA E COMÉRCIO LTDA (BR/SC)
(21) BR 20 2018 010615-0 U2	Código 11.1 - Arquivamento - Art. 33 da LPI (22) 24/05/2018 (71) ALHOS KALUKE INDÚSTRIA E COMÉRCIO LTDA (BR/SC)
(21) BR 20 2018 010661-4 U2	Código 11.1 - Arquivamento - Art. 33 da LPI (22) 24/05/2018 (71) NELSON LUIZ BARBOSA (BR/SP)
(21) BR 20 2018 010663-0 U2	Código 11.1 - Arquivamento - Art. 33 da LPI (22) 24/05/2018 (71) NELSON LUIZ BARBOSA (BR/SP)
(21) BR 20 2018 011544-3 U2	Código 11.1 - Arquivamento - Art. 33 da LPI (22) 18/05/2018 (71) CIRUS AUGUSTO SPERANDIO JUNIOR (BR/PR)

Código 11.1.1 - Arquivamento definitivo - Art. 33 da LPI

Arquivado definitivamente o pedido uma vez que não foi requerido o desarquivamento.

---

(21) BR 10 2017 027223-0 A2

Código 11.1.1 - Arquivamento definitivo - Art. 33 da LPI
(22) 15/12/2017
(71) RICARDO PEREZ (BR/SP)
Na RPI 2621 de 30/03/2021 foi publicado o despacho 11.1 de arquivamento de acordo com o art. 33 da LPI. O pagamento da solicitação de desarquivamento e do pedido de exame, de acordo com o parágrafo único do art. 33 da LPI, possuía prazo para ser requerida até 31/05/2021.Foi solicitado o desarquivamento, de forma tempestiva, através da petição 800210137919 de 28/04/2021. O pedido de exame foi solicitado através da petição 800210182777 de 02/06/2021, sendo a mesma intempestiva. Observa-se que não constam esclarecimentos ou pedidos de devolução de prazo apresentados até o momento.

---

(21) BR 10 2018 000180-9 A2

Código 11.1.1 - Arquivamento definitivo - Art. 33 da LPI
(22) 04/01/2018
(71) FABIO HENRIQUE ROSSI (BR/SP)
O pedido de exame para esse pedido, de acordo com o art. 33 da LPI; Portaria INPI PR n° 120 de 16/03/2020, Portaria INPI PR n° 161 de 13/04/2020; Portaria INPI PR n° 166 de 27/04/2020; Portaria INPI PR n° 179 de 11/05/2020 e Portaria INPI n° 334 de 24/09/2020, possuía prazo para ser requerido até 05/04/2021. Na RPI 2624 de 20/04/2021 foi publicado o despacho 11.1 de arquivamento de acordo com o art. 33 da LPI. O pagamento da solicitação de desarquivamento e do pedido de exame, de acordo com o parágrafo único do art. 33 da LPI, possuía prazo para ser requerida até 21/06/2021.Em 06/05/2021 foi pago tempestivamente o pedido de desarquivamento, mas não consta até o momento nenhum pedido de exame para o pedido.Dessa forma considera-se o pedido de exame intempestivo e inexistente, sendo que o cumprimento da exigência estipulada no caput da publicação do despacho 11.1 na RPI não foi atendida.Observa-se que não constam esclarecimentos ou pedidos de devolução de prazo apresentados até o momento.

---

(21) BR 10 2018 004489-3 A2

Código 11.1.1 - Arquivamento definitivo - Art. 33 da LPI
(22) 06/03/2018
(71) EULÁLIA CAMELO PESSOA DE AZEVEDO XIMENES (BR/PE) ; RAÍSSA XIMENES LIMA (BR/PE)
O pedido de exame para esse pedido, de acordo com o art. 33 da LPI; Portaria INPI PR n° 120 de 16/03/2020, Portaria INPI PR n° 161 de 13/04/2020; Portaria INPI PR n° 166 de 27/04/2020; Portaria INPI PR n° 179 de 11/05/2020 e

	Portaria INPI n° 334 de 24/09/2020, possuía prazo para ser requerido até 03/06/2021. Na RPI 2632 de 15/06/2021 foi publicado o despacho 11.1 de arquivamento de acordo com o art. 33 da LPI. O pagamento da solicitação de desarquivamento e do pedido de exame, de acordo com o parágrafo único do art. 33 da LPI, possuía prazo para ser requerida até 16/08/2021.Em 05/08/2021 foi pago tempestivamente o pedido de desarquivamento, mas não consta até o momento nenhum pedido de exame para o pedido.Dessa forma considera-se o pedido de exame intempestivo e inexistente, sendo que o cumprimento da exigência estipulada no caput da publicação do despacho 11.1 na RPI não foi atendida.Observa-se que não constam esclarecimentos ou pedidos de devolução de prazo apresentados até o momento.
(21) BR 10 2018 004612-8 A2	Código 11.1.1 - Arquivamento definitivo - Art. 33 da LPI (22) 08/03/2018 (71) FUNDAÇÃO UNIVERSIDADE DO OESTE DE SANTA CATARINA (BR/SC) ; BIOPLUS - DESENVOLVIMENTO BIOTECNOLÓGICO LTDA - ME (BR/RS)
(21) BR 10 2018 004638-1 A2	Código 11.1.1 - Arquivamento definitivo - Art. 33 da LPI (22) 08/03/2018 (71) CLÁUDIO HENRIQUE TEIXEIRA RIBEIRO (BR/MG)
(21) BR 10 2018 004679-9 A2	Código 11.1.1 - Arquivamento definitivo - Art. 33 da LPI (22) 08/03/2018 (71) ROMOLO DE CARVALHO (BR/SP)
(21) BR 11 2019 006958-5 A2	Código 11.1.1 - Arquivamento definitivo - Art. 33 da LPI (22) 05/03/2018 (71) KONINKLIJKE PHILIPS N.V. (NL)
(21) BR 11 2019 007290-0 A2	Código 11.1.1 - Arquivamento definitivo - Art. 33 da LPI (22) 08/03/2018 (71) KONINKLIJKE PHILIPS N.V. (NL)
(21) BR 11 2019 015320-9 A2	Código 11.1.1 - Arquivamento definitivo - Art. 33 da LPI (22) 05/03/2018 (71) SINTOKOGIO, LTD. (JP)
(21) BR 11 2019 017118-5 A2	Código 11.1.1 - Arquivamento definitivo - Art. 33 da LPI (22) 08/03/2018 (71) RHODIA OPERATIONS (FR)
(21) BR 11 2019 017282-3 A2	Código 11.1.1 - Arquivamento definitivo - Art. 33 da LPI

	(22) 08/03/2018 (71) RHODIA OPERATIONS (FR)
(21) BR 11 2019 017995-0 A2	Código 11.1.1 - Arquivamento definitivo - Art. 33 da LPI (22) 06/03/2018 (71) JOHNSON & JOHNSON CONSUMER INC. (US)
(21) BR 11 2019 017999-2 A2	Código 11.1.1 - Arquivamento definitivo - Art. 33 da LPI (22) 02/03/2018 (71) FEDERAL-MOGUL NÜRNBERG GMBH (DE)
(21) BR 11 2019 018272-1 A2	Código 11.1.1 - Arquivamento definitivo - Art. 33 da LPI (22) 02/03/2018 (71) YOUHEALTH ONCOTECH, LIMITED (KY) ; THE REGENTS OF THE UNIVERSITY OF CALIFORNIA (US)
(21) BR 11 2019 018326-4 A2	Código 11.1.1 - Arquivamento definitivo - Art. 33 da LPI (22) 02/03/2018 (71) LEGACY US, LLC (US)
(21) BR 11 2019 018384-1 A2	Código 11.1.1 - Arquivamento definitivo - Art. 33 da LPI (22) 05/03/2018 (71) MERCK PATENT GMBH (DE) ; PFIZER INC. (US)
(21) BR 11 2019 018418-0 A2	Código 11.1.1 - Arquivamento definitivo - Art. 33 da LPI (22) 07/03/2018 (71) INTERCEPT PHARMACEUTICALS, INC. (US)
(21) BR 11 2019 018430-9 A2	Código 11.1.1 - Arquivamento definitivo - Art. 33 da LPI (22) 06/03/2018 (71) E.ON SVERIGE AB (SE)
(21) BR 11 2019 018711-1 A2	Código 11.1.1 - Arquivamento definitivo - Art. 33 da LPI (22) 08/03/2018 (71) INTERNATIONAL TOBACCO MACHINERY POLAND SP. Z O.O. (PL)
(21) BR 11 2019 018797-9 A2	Código 11.1.1 - Arquivamento definitivo - Art. 33 da LPI (22) 02/03/2018 (71) HCVTRANSMISSION B.V. (NL)
(21) BR 11 2019 019027-9 A2	Código 11.1.1 - Arquivamento definitivo - Art. 33 da LPI (22) 07/03/2018

	(71) BASF SE (DE)
(21) BR 11 2019 019600-5 A2	Código 11.1.1 - Arquivamento definitivo - Art. 33 da LPI (22) 06/03/2018 (71) BASF SE (DE)
(21) BR 11 2019 020500-4 A2	Código 11.1.1 - Arquivamento definitivo - Art. 33 da LPI (22) 08/03/2018 (71) HIGHLAND INDUSTRIES, INC. (US)
(21) BR 11 2019 020757-0 A2	Código 11.1.1 - Arquivamento definitivo - Art. 33 da LPI (22) 08/03/2018 (71) MASTERCARD INTERNATIONAL INCORPORATED (US)
(21) BR 20 2018 004462-7 U2	Código 11.1.1 - Arquivamento definitivo - Art. 33 da LPI (22) 06/03/2018 (71) SHEMPO EMPREENDIMENTOS E SISTEMAS DE COMUNICAÇÃO LTDA (BR/SP)
(21) BR 20 2018 004595-0 U2	Código 11.1.1 - Arquivamento definitivo - Art. 33 da LPI (22) 08/03/2018 (71) MARCOS LUIZ MARIANO (BR/SC)

Código 11.2 - Arquivamento - Art. 36 §1° da LPI

Arquivado definitivamente o pedido de patente, uma vez que não foi respondida a exigência formulada.

---

(21) BR 10 2012 008488-0 A8
Código 11.2 - Arquivamento - Art. 36 §1° da LPI
(22) 11/04/2012
(71) AMILTON DE JESUS ANTUNES (BR/PR)

---

(21) BR 10 2012 020527-0 A2
Código 11.2 - Arquivamento - Art. 36 §1° da LPI
(22) 16/08/2012
(71) ROBERTO LUIZ DE ALMEIDA HAUSHAHN (BR/SP)

---

(21) BR 10 2012 028687-4 A2
Código 11.2 - Arquivamento - Art. 36 §1° da LPI
(22) 09/11/2012
(71) ALVARO DOS SANTOS ORGANIZAÇÃO DE FEIRAS E FESTAS - ME (BR/SP)

---

(21) BR 10 2013 000331-0 A2
Código 11.2 - Arquivamento - Art. 36 §1° da LPI
(22) 07/01/2013
(71) IUHUU SOLUÇÕES PROMOCIONAIS, EVENTOS, COMÉRCIO E TRANSPORTES EIRELI - ME (BR/SP)

---

(21) BR 10 2013 016605-7 A2
Código 11.2 - Arquivamento - Art. 36 §1° da LPI
(22) 27/06/2013
(71) LUXSOLIS TECNOLOGIA LTDA (BR/SP)

---

(21) BR 10 2013 019458-1 A2
Código 11.2 - Arquivamento - Art. 36 §1° da LPI
(22) 31/07/2013
(71) JOSÉ OSVALDO DE SORDI (BR/SP)

---

(21) BR 10 2013 022347-6 A2
Código 11.2 - Arquivamento - Art. 36 §1° da LPI
(22) 02/09/2013
(71) UNIVERSIDADE FEDERAL DE PERNAMBUCO – UFPE (BR/PE)

---

(21) BR 10 2013 028066-6 A2
Código 11.2 - Arquivamento - Art. 36 §1° da LPI
(22) 31/10/2013
(71) Cícero Fiedler (BR/SC) ; Paulo Eduardo Fritzsche (BR/SC)

---

(21) BR 10 2013 030003-9 A2
Código 11.2 - Arquivamento - Art. 36 §1° da LPI
(22) 22/11/2013
(71) MATEUS PELEGRINO PEIXOTO (BR/RJ) ; MARCELO PANARO DE

	MORAES ZAMITH (BR/MG) ; EVANDRO DA SILVA MENDONÇA (BR/RJ) ; MARK ERIK SCORTEGAGNA JOSELLI (BR/PR) ; LEONARDO GOMES TOROK (BR/RJ) ; ESTEBAN WALTER GONZALEZ CLUA (BR/RJ)
(21) BR 10 2014 009929-8 A8	Código 11.2 - Arquivamento - Art. 36 §1° da LPI (22) 25/04/2014 (71) CARLOS ANDRÉ SANTOS (BR/SP) ; GENIVALDO MENDES RIOS (BR/SP) ; MARCOS AGNOLETTO (BR/SP)
(21) BR 10 2014 027122-8 A2	Código 11.2 - Arquivamento - Art. 36 §1° da LPI (22) 02/10/2014 (71) FRANCISCO CEZAR DA SILVA (BR/RN)
(21) BR 10 2014 027581-9 A2	Código 11.2 - Arquivamento - Art. 36 §1° da LPI (22) 04/11/2014 (71) SERVIÇO NACIONAL DE APRENDIZAGEM INDUSTRIAL (BR/BA)
(21) BR 10 2015 003278-1 A2	Código 11.2 - Arquivamento - Art. 36 §1° da LPI (22) 13/02/2015 (71) UNIVERSIDADE FEDERAL DE SANTA CATARINA (BR/SC)
(21) BR 10 2015 004264-7 A2	Código 11.2 - Arquivamento - Art. 36 §1° da LPI (22) 26/02/2015 (71) VALTER ANTONIO DE OLIVEIRA (BR/SP)
(21) BR 10 2015 031678-0 A2	Código 11.2 - Arquivamento - Art. 36 §1° da LPI (22) 17/12/2015 (71) UNIVERSIDADE FEDERAL DO ITAJUBÁ - UNIFEI (BR/MG)
(21) BR 10 2016 005002-2 A2	Código 11.2 - Arquivamento - Art. 36 §1° da LPI (22) 17/02/2016 (71) INSTITUTO FEDERAL DE EDUCAÇÃO, CIÊNCIA E TECNOLOGIA DE RONDÔNIA (BR/RO)
(21) BR 10 2016 015220-8 A2	Código 11.2 - Arquivamento - Art. 36 §1° da LPI (22) 28/06/2016 (71) UNIVERSIDADE ESTADUAL DE LONDRINA (BR/PR)
(21) BR 10 2016 016444-3 A2	Código 11.2 - Arquivamento - Art. 36 §1° da LPI (22) 15/07/2016 (71) ERIC ANTONIO ANATRIELLO (BR/SP)

(21) BR 10 2016 016526-1 A2	Código 11.2 - Arquivamento - Art. 36 §1° da LPI (22) 15/07/2016 (71) FUNDAÇÃO UNIVERSIDADE DE PASSO FUNDO (BR/RS)
(21) BR 10 2016 019556-0 A2	Código 11.2 - Arquivamento - Art. 36 §1° da LPI (22) 24/08/2016 (71) VALTER VLADIMIR BIASON (BR/SC)
(21) BR 10 2016 020905-6 A2	Código 11.2 - Arquivamento - Art. 36 §1° da LPI (22) 09/09/2016 (71) BOEHRINGER INGELHEIM INTERNATIONAL GMBH (DE)
(21) BR 10 2016 024501-0 A2	Código 11.2 - Arquivamento - Art. 36 §1° da LPI (22) 20/10/2016 (71) UNIVERSIDADE ESTADUAL DO CENTRO-OESTE (BR/PR)
(21) BR 10 2016 024952-0 A2	Código 11.2 - Arquivamento - Art. 36 §1° da LPI (22) 25/10/2016 (71) CÍCERO FERNANDO DE OLIVEIRA CORRÊA (BR/SP)
(21) BR 10 2016 025008-0 A2	Código 11.2 - Arquivamento - Art. 36 §1° da LPI (22) 26/10/2016 (71) UNIVERSIDADE FEDERAL DE ITAJUBÁ (BR/MG)
(21) BR 10 2016 025010-2 A2	Código 11.2 - Arquivamento - Art. 36 §1° da LPI (22) 26/10/2016 (71) FERNANDA CHRISTINA TEOTONIO DIAS TROYSI (BR/MG)
(21) BR 10 2016 027571-7 A2	Código 11.2 - Arquivamento - Art. 36 §1° da LPI (22) 24/11/2016 (71) UNIVERSIDADE DO VALE DO SAPUCAÍ - UNIVÁS (BR/MG)
(21) BR 11 2012 001988-0 A2	Código 11.2 - Arquivamento - Art. 36 §1° da LPI (22) 30/07/2010 (71) Sanofi-Aventis Deutschland GMBH (DE)
(21) BR 11 2012 018526-8 A2	Código 11.2 - Arquivamento - Art. 36 §1° da LPI (22) 24/02/2011 (71) Allergan, Inc. (US)
(21) BR 11 2012 031843-8 A2	Código 11.2 - Arquivamento - Art. 36 §1° da LPI (22) 14/06/2011

	(71) F. HOFFMANN - LA ROCHE AG (CH)
(21) BR 11 2013 005084-5 A2	Código 11.2 - Arquivamento - Art. 36 §1° da LPI (22) 15/11/2010 (71) SUVEN LIFE SCIENCES LIMITED (IN)
(21) BR 11 2013 011967-5 A2	Código 11.2 - Arquivamento - Art. 36 §1° da LPI (22) 23/11/2011 (71) DURECT CORPORATION (US)
(21) BR 11 2013 029635-6 A2	Código 11.2 - Arquivamento - Art. 36 §1° da LPI (22) 16/05/2012 (71) NEWSOUTH INNOVATIONS PTY LIMITED (AU) ; UNIVERSITETET I OSLO (NO)
(21) BR 11 2013 030565-7 A2	Código 11.2 - Arquivamento - Art. 36 §1° da LPI (22) 26/05/2012 (71) THOMSON LICENSING (FR)
(21) BR 11 2014 002663-7 A2	Código 11.2 - Arquivamento - Art. 36 §1° da LPI (22) 02/08/2012 (71) HER MAJESTY THE QUEEN IN RIGHT OF CANADA, as represented by THE MINISTER OF AGRICULTURE AND AGRI-FOOD (CA)
(21) BR 11 2014 008873-0 A2	Código 11.2 - Arquivamento - Art. 36 §1° da LPI (22) 11/10/2012 (71) SYNAGEVA BIOPHARMA CORP. (US)
(21) BR 11 2014 011779-9 A2	Código 11.2 - Arquivamento - Art. 36 §1° da LPI (22) 16/11/2012 (71) BOLTON MEDICAL, INC. (US)
(21) BR 11 2014 013597-5 A2	Código 11.2 - Arquivamento - Art. 36 §1° da LPI (22) 05/12/2012 (71) ICHNOS SCIENCES SA (CH)
(21) BR 11 2014 014393-5 A2	Código 11.2 - Arquivamento - Art. 36 §1° da LPI (22) 14/12/2012 (71) BIOMÉRIEUX (FR)
(21) BR 11 2014 014697-7 A2	Código 11.2 - Arquivamento - Art. 36 §1° da LPI (22) 19/12/2012

	(71) NOVOZYMES, INC. (US)
(21) BR 11 2014 020079-3 A2	Código 11.2 - Arquivamento - Art. 36 §1° da LPI (22) 14/02/2013 (71) W.M. BARR & COMPANY (US)
(21) BR 11 2015 008942-9 A2	Código 11.2 - Arquivamento - Art. 36 §1° da LPI (22) 28/10/2013 (71) COLOPLAST A/S (DK)
(21) BR 11 2015 016013-1 A2	Código 11.2 - Arquivamento - Art. 36 §1° da LPI (22) 06/09/2013 (71) ANHUI JIANGHUAI AUTOMOBILE GROUP CORP., LTD. (CN)
(21) BR 11 2015 032164-0 A2	Código 11.2 - Arquivamento - Art. 36 §1° da LPI (22) 10/06/2014 (71) NIKE INNOVATE C.V. (US)
(21) BR 11 2017 013334-2 A2	Código 11.2 - Arquivamento - Art. 36 §1° da LPI (22) 21/12/2015 (71) BASF SE (DE)
(21) BR 12 2016 029687-3 A2	Código 11.2 - Arquivamento - Art. 36 §1° da LPI (22) 16/12/2013 (62) BR 11 2015 014214-1 16/12/2013 (71) NUCLEUS SCIENTIFIC, INC (US)
(21) BR 12 2020 026612-0 A2	Código 11.2 - Arquivamento - Art. 36 §1° da LPI (22) 01/04/2011 (62) BR 11 2012 025165-1 01/04/2011 (71) PHARMACOPHOTONICS, INC. (US)
(21) PI 0614366-0 A2	Código 11.2 - Arquivamento - Art. 36 §1° da LPI (22) 09/08/2006 (71) Arpi Matossian Rogers (GB)
(21) PI 0614529-9 A8	Código 11.2 - Arquivamento - Art. 36 §1° da LPI (22) 07/08/2006 (71) ARAIM PHARMACEUTICALS, INC. (US)
(21) PI 0922111-5 A2	Código 11.2 - Arquivamento - Art. 36 §1° da LPI (22) 01/12/2009

(71) APPLE INC. (US)

---

(21) PI 1011314-2 A2

Código 11.2 - Arquivamento - Art. 36 §1° da LPI

(22) 26/05/2010

(71) ARACLON BIOTECH S.L. (ES)

Código 11.4 - Arquivamento - Art. 38 § 2° da LPI

Arquivado definitivamente o pedido de patente, uma vez que não foi comprovado o pagamento da retribuição de expedição da carta-patente.

---

(21) BR 10 2014 003831-0 A2
Código 11.4 - Arquivamento - Art. 38 § 2° da LPI
(22) 19/02/2014
(71) PGS GEOPHYSICAL AS (NO)

---

(21) BR 10 2014 032674-0 A2
Código 11.4 - Arquivamento - Art. 38 § 2° da LPI
(22) 26/12/2014
(71) FURNAS-CENTRAIS ELÉTRICAS S.A. (BR/RJ)

---

(21) BR 10 2016 022619-8 A2
Código 11.4 - Arquivamento - Art. 38 § 2° da LPI
(22) 29/09/2016
(71) NUCTECH COMPANY LIMITED (CN)

---

(21) BR 11 2012 010152-8 A2
Código 11.4 - Arquivamento - Art. 38 § 2° da LPI
(22) 16/10/2010
(71) LOUIS FINKLE (US)

---

(21) BR 11 2012 026465-6 A2
Código 11.4 - Arquivamento - Art. 38 § 2° da LPI
(22) 06/04/2011
(71) CUMBERLAND PHARMACEUTICALS, INC. (US)

---

(21) BR 11 2013 016039-0 A2
Código 11.4 - Arquivamento - Art. 38 § 2° da LPI
(22) 05/01/2011
(71) Newpark Drilling Fluids, LLC (US)

---

(21) BR 11 2013 020048-0 A2
Código 11.4 - Arquivamento - Art. 38 § 2° da LPI
(22) 07/02/2012
(71) CHEMISCHE FABRIK BUDENHEIM KG (DE)

---

(21) BR 11 2014 015289-6 A8
Código 11.4 - Arquivamento - Art. 38 § 2° da LPI
(22) 20/12/2012
(71) XYLECO, INC. (US)

---

(21) BR 11 2014 021642-8 A8
Código 11.4 - Arquivamento - Art. 38 § 2° da LPI
(22) 14/03/2013
(71) ALSTOM TRANSPORT TECHNOLOGIES (FR)

---

(21) BR 11 2015 002128-0 A2
Código 11.4 - Arquivamento - Art. 38 § 2° da LPI

	(22) 23/07/2013 (71) KNORR-BREMSE SYSTEME FÜR NUTZFAHRZEUGE GMBH (DE)
(21) BR 11 2015 004291-0 A2	Código 11.4 - Arquivamento - Art. 38 § 2° da LPI (22) 27/08/2013 (71) NTN CORPORATION (JP) ; JX NIPPON OIL & ENERGY CORPORATION (JP)
(21) BR 11 2015 005461-7 A2	Código 11.4 - Arquivamento - Art. 38 § 2° da LPI (22) 24/09/2013 (71) SAINT-GOBAIN GLASS FRANCE (FR)
(21) BR 11 2015 007847-8 A2	Código 11.4 - Arquivamento - Art. 38 § 2° da LPI (22) 18/09/2013 (71) BUCKMAN LABORATORIES INTERNATIONAL, INC (US)
(21) BR 11 2015 008909-7 A2	Código 11.4 - Arquivamento - Art. 38 § 2° da LPI (22) 17/10/2013 (71) NIDEC CORPORATION (JP)
(21) BR 11 2015 013415-7 A2	Código 11.4 - Arquivamento - Art. 38 § 2° da LPI (22) 21/11/2013 (71) ROHM AND HAAS COMPANY (US)
(21) BR 11 2015 013532-3 A2	Código 11.4 - Arquivamento - Art. 38 § 2° da LPI (22) 23/11/2013 (71) DOW GLOBAL TECHNOLOGIES LLC (US)
(21) BR 11 2015 022614-0 A2	Código 11.4 - Arquivamento - Art. 38 § 2° da LPI (22) 13/03/2014 (71) IDEMITSU KOSAN CO., LTD. (JP) ; NATIONAL UNIVERSITY CORPORATION HOKKAIDO UNIVERSITY (JP)
(21) BR 11 2016 001961-0 A2	Código 11.4 - Arquivamento - Art. 38 § 2° da LPI (22) 30/07/2014 (71) RIO TINTO ALCAN INTERNATIONAL LIMITED (CA)
(21) BR 11 2016 021946-5 A8	Código 11.4 - Arquivamento - Art. 38 § 2° da LPI (22) 11/03/2015 (71) BASF SE (DE)
(21) BR 11 2016 026941-1 A2	Código 11.4 - Arquivamento - Art. 38 § 2° da LPI

	(22) 18/05/2015 (71) SYNGENTA PARTICIPATIONS AG (CH)
(21) BR 11 2017 007552-0 A2	Código 11.4 - Arquivamento - Art. 38 § 2° da LPI (22) 30/10/2015 (71) NIPPON STEEL CORPORATION (JP)
(21) BR 11 2017 008460-0 A2	Código 11.4 - Arquivamento - Art. 38 § 2° da LPI (22) 05/11/2015 (71) NIPPON STEEL CORPORATION (JP)
(21) BR 11 2017 015908-2 A2	Código 11.4 - Arquivamento - Art. 38 § 2° da LPI (22) 05/02/2016 (71) SAINT-GOBAIN GLASS FRANCE (FR)
(21) BR 11 2017 018138-0 A2	Código 11.4 - Arquivamento - Art. 38 § 2° da LPI (22) 27/02/2015 (71) FIVES SERVICES INC. (CA)
(21) BR 11 2017 024476-4 A2	Código 11.4 - Arquivamento - Art. 38 § 2° da LPI (22) 05/05/2016 (71) KONINKLIJKE PHILIPS N.V. (NL)
(21) BR 11 2017 025756-4 A2	Código 11.4 - Arquivamento - Art. 38 § 2° da LPI (22) 17/06/2016 (71) NIPPON STEEL CORPORATION (JP)
(21) BR 11 2018 001764-7 A2	Código 11.4 - Arquivamento - Art. 38 § 2° da LPI (22) 11/07/2016 (71) BEIERSDORF AG (DE)
(21) BR 11 2018 001773-6 A2	Código 11.4 - Arquivamento - Art. 38 § 2° da LPI (22) 11/07/2016 (71) BEIERSDORF AG (DE)
(21) BR 11 2018 001793-0 A2	Código 11.4 - Arquivamento - Art. 38 § 2° da LPI (22) 11/07/2016 (71) BEIERSDORF AG (DE)
(21) BR 11 2018 013470-8 A2	Código 11.4 - Arquivamento - Art. 38 § 2° da LPI (22) 28/12/2016 (71) NATURA COSMÉTICOS S.A. (BR/SP)

(21) BR 20 2019 005089-1 U2	Código 11.4 - Arquivamento - Art. 38 § 2° da LPI (22) 15/03/2019 (71) CHUNG KWO TZUO (BR/SP)
(21) PI 0307727-6 A2	Código 11.4 - Arquivamento - Art. 38 § 2° da LPI (22) 07/02/2003 (71) Emisphere Technologies, Inc. (US)
(21) PI 0916800-1 A2	Código 11.4 - Arquivamento - Art. 38 § 2° da LPI (22) 14/07/2009 (71) Ethicon Endo-Surgery, INC (US)
(21) PI 1008504-1 A2	Código 11.4 - Arquivamento - Art. 38 § 2° da LPI (22) 12/02/2010 (71) SONY CORPORATION (JP)
(21) PI 1014594-0 A2	Código 11.4 - Arquivamento - Art. 38 § 2° da LPI (22) 23/04/2010 (71) Huntsman Petrochemical LLC (US)
(21) PI 1015476-0 A2	Código 11.4 - Arquivamento - Art. 38 § 2° da LPI (22) 29/03/2010 (71) Emerson Process Management Regulator Technologies, INC (US)
(21) PI 1101960-3 A2	Código 11.4 - Arquivamento - Art. 38 § 2° da LPI (22) 13/04/2011 (71) GENERAL ELECTRIC COMPANY (US)

Código 11.5 - Arquivamento - Art. 34 da LPI

Arquivado o pedido, uma vez que não foram atendidas as exigências previstas no Art. 34 da Lei nº 9.279/96. Desta data corre o prazo de 60 (sessenta) dias para eventual recurso do interessado.

---

(21) PI 1106418-8 A2

Código 11.5 - Arquivamento - Art. 34 da LPI

(22) 14/10/2011

(71) INSTITUTO FEDERAL DE EDUCAÇÃO, CIÊNCIA E TECNOLOGIA (BR/CE)

Código 11.6.1 - Arquivamento da Petição – Art. 216 §2º da LPI

Arquivada a petição, uma vez que não foi apresentada a procuração devida no prazo de 60 (sessenta) dias contados da prática do ato. Desta data corre o prazo de 60 (sessenta) dias para eventual recurso do interessado.

---

(21) BR 11 2021 010881-5

Código 11.6.1 - Arquivamento da Petição – Art. 216 §2º da LPI

(22) 26/11/2019

(71) CORNING RESEARCH & DEVELOPMENT CORPORATION (US)

Promulga-se o arquivamento da petição de entrada na fase nacional por intempestividade de apresentação da procuração referente ao depositante CORNING RESEACH & DEVELOPMENT CORPORATION. O prazo para a apresentação desta terminava em 04/06/2021 entretanto não houve peticionamento da mesma até o momento. Da data desta publicação, corre o prazo de 60 (sessenta) dias para eventual recurso do interessado conforme apresentado no art. 212 da LPI (Lei 9279/1996) e da Resolução INPI-PR nº 77/2013, art. 31, parágrafo único.

Código 11.11 - Arquivamento - Art. 17 § 2º da LPI

Arquivado definitivamente o pedido de patente, uma vez que foi efetuado depósito posterior nos termos do Art. 17 § 2º da Lei nº 9.279/96.

---

(21) BR 10 2020 013855-3

Código 11.11 - Arquivamento - Art. 17 § 2º da LPI

(22) 07/07/2020

(71) CHEMYUNION LTDA. (BR/SP)

11.11 ? PRIORIDADE INTERNA: BR102021013411-9

Código 11.17 - Arquivamento do pedido de Certificado de Adição de Invenção – Art. 77 da LPI

Arquivado o pedido de Certificado de Adição de Invenção uma vez que não há uma patente de invenção da qual o mesmo possa ser acessório. Desta data corre o prazo de 60 (sessenta) dias para eventual recurso do depositante.

---

(21) BR 13 2015 027200-5 E2

Código 11.17 - Arquivamento do pedido de Certificado de Adição de Invenção – Art. 77 da LPI
(22) 27/10/2015
(61) BR 10 2015 008544-3 16/04/2015
(71) EDIMAR DO CARMO DA SILVA (BR/GO)

---

(21) BR 13 2016 007512-1 E2

Código 11.17 - Arquivamento do pedido de Certificado de Adição de Invenção – Art. 77 da LPI
(22) 05/04/2016
(61) BR 20 2015 032931-3 30/12/2015
(71) MÁRCIO SEQUEIRA DE OLIVEIRA (BR/SP)

Código 11.20 - Manutenção do arquivamento

Mantido o arquivamento do pedido, uma vez que não foi requerido o recurso no prazo estabelecido.

(21) BR 13 2012 022017-1 E2	Código 11.20 - Manutenção do arquivamento (22) 31/08/2012 (71) Universidade Federal de Minas Gerais (BR/MG)
(21) C1 0402920-8 E2	Código 11.20 - Manutenção do arquivamento (22) 14/08/2006 (71) Wagner Lima dos Santos (BR/SP)
(21) C1 0404419-3 E2	Código 11.20 - Manutenção do arquivamento (22) 23/09/2005 (71) Audiobrax Indústria e Comércio de Produtos Eletrônicos S.A. (BR/PR)
(21) C1 0404846-6 E2	Código 11.20 - Manutenção do arquivamento (22) 23/09/2005 (71) Audiobrax Indústria e Comércio de Produtos Eletrônicos S.A. (BR/PR)

Código Recurso

Código 12.2 - Recurso Contra o Indeferimento

Notificação de interposição de recurso ao Presidente do INPI contra o indeferimento do pedido de patente ou do certificado de adição de invenção, objetivando o reexame da matéria. Desta data corre o prazo de 60 (sessenta) dias para apresentação de contrarrazões por qualquer interessado. O depositante poderá obter cópia do recurso através do endereço eletrônico www.inpi.gov.br - No Acesso rápido – Faça uma busca - Patente. Para acessar, cadastre-se no Portal do INPI e use login e senha.

---

(21) BR 10 2012 009126-7 A2
Código 12.2 - Recurso Contra o Indeferimento
(22) 18/04/2012
(71) Solvi Produção Importação e Exportação de Insumos Industriais Ltda (BR/MG)

---

(21) BR 10 2015 024052-0 A2
Código 12.2 - Recurso Contra o Indeferimento
(22) 17/09/2015
(71) SOCIEDADE DE EDUCAÇÃO TIRADENTES LTDA (BR/SE) ; INSTITUTO DE TECNOLOGIA E PESQUISA (BR/SE)

---

(21) BR 10 2015 026018-0 A2
Código 12.2 - Recurso Contra o Indeferimento
(22) 13/10/2015
(71) UNIVERSIDADE DE SÃO PAULO - USP (BR/SP)

---

(21) BR 11 2013 011442-8 A2
Código 12.2 - Recurso Contra o Indeferimento
(22) 09/11/2011
(71) NOVOZYMES A/S (DK)

---

(21) BR 11 2013 011929-2 A2
Código 12.2 - Recurso Contra o Indeferimento
(22) 21/10/2011
(71) SCHNEIDER ELECTRIC USA, INC (US)

---

(21) BR 11 2013 033816-4 A2
Código 12.2 - Recurso Contra o Indeferimento
(22) 29/06/2012
(71) NOVOZYMES A / S (DK)

---

(21) BR 11 2014 019549-8 A8
Código 12.2 - Recurso Contra o Indeferimento
(22) 24/09/2012
(71) MILLIKEN & COMPANY (US)

(21) BR 11 2015 023682-0 A2	Código 12.2 - Recurso Contra o Indeferimento (22) 14/03/2014 (71) CORBION BIOTECH, INC. (US)
(21) BR 11 2016 008531-0 A2	Código 12.2 - Recurso Contra o Indeferimento (22) 24/10/2014 (71) GIVAUDAN SA (CH) ; AMYRIS, INC. (US)
(21) BR 11 2016 014536-4 A2	Código 12.2 - Recurso Contra o Indeferimento (22) 12/12/2014 (71) COMPAGNIE GENERALE DES ETABLISSEMENTS MICHELIN (FR)
(21) BR 11 2016 019569-8 A2	Código 12.2 - Recurso Contra o Indeferimento (22) 26/02/2015 (71) SYNGENTA PARTICIPATIONS AG (CH)
(21) BR 11 2017 009295-6 A2	Código 12.2 - Recurso Contra o Indeferimento (22) 15/12/2015 (71) UDDEHOLMS AB (SE)
(21) BR 11 2017 021460-1 A2	Código 12.2 - Recurso Contra o Indeferimento (22) 08/04/2016 (71) BECTON, DICKINSON AND COMPANY (US)
(21) BR 11 2018 004623-0 A2	Código 12.2 - Recurso Contra o Indeferimento (22) 04/08/2016 (71) CHEVRON U.S.A. INC. (US)
(21) BR 11 2018 013148-2 A2	Código 12.2 - Recurso Contra o Indeferimento (22) 29/12/2016 (71) HYUNDAI MOTOR COMPANY (KR)
(21) BR 11 2018 070463-6 A2	Código 12.2 - Recurso Contra o Indeferimento (22) 13/04/2017 (71) BAXALTA INCORPORATED (US) ; BAXALTA GMBH (CH)
(21) BR 12 2014 002928-4 A2	Código 12.2 - Recurso Contra o Indeferimento (22) 08/02/2011 (62) BR 11 2012 019887-4 08/02/2011 (71) REGENERON PHARMACEUTICALS, INC. (US)
(21) BR 12 2020 001833-0 A2	Código 12.2 - Recurso Contra o Indeferimento

	(22) 27/06/2012 (62) BR 11 2013 033835-0 27/06/2012 (71) DOLBY LABORATORIES LICENSING CORPORATION (US)
(21) BR 12 2020 006637-7 A2	Código 12.2 - Recurso Contra o Indeferimento (22) 03/09/2015 (62) BR 10 2015 021504-5 03/09/2015 (71) INGLASS S.P.A. (IT)
(21) BR 12 2020 018737-9 A2	Código 12.2 - Recurso Contra o Indeferimento (22) 16/08/2012 (62) BR 11 2014 003067-7 16/08/2012 (71) PURAC BIOCHEM B.V. (NL)
(21) BR 20 2016 007262-5 U2	Código 12.2 - Recurso Contra o Indeferimento (22) 30/03/2016 (71) ELISA DA LUZ BECHUATE DE SOUZA AZEVEDO (BR/SP)
(21) PI 0715631-6 A2	Código 12.2 - Recurso Contra o Indeferimento (22) 20/08/2007 (71) Avelyn Welczer (US)
(21) PI 0807058-0 A2	Código 12.2 - Recurso Contra o Indeferimento (22) 04/02/2008 (71) Telefonaktiebolaget Lm Ericsson [Publ] (SE)
(21) PI 0817478-4 A2	Código 12.2 - Recurso Contra o Indeferimento (22) 26/09/2008 (71) Sdg, INC. (An Ohio Corporation) (US)
(21) PI 0820944-8 A8	Código 12.2 - Recurso Contra o Indeferimento (22) 08/02/2008 (71) Council Of Scientific & Industrial Research (IN)
(21) PI 0921687-1 A2	Código 12.2 - Recurso Contra o Indeferimento (22) 03/11/2009 (71) SYNTARGA B.V. (NL)
(21) PI 1003746-2 A2	Código 12.2 - Recurso Contra o Indeferimento (22) 09/07/2010 (71) Universidade Federal de Uberlândia (BR/MG) ; Instituto Nacional do Câncer - INCA (BR/RJ) ; Fundação de Amparo à Pesquisa do Estado de Minas

	Gerais (BR/MG)
(21) PI 1101022-3 A2	Código 12.2 - Recurso Contra o Indeferimento (22) 29/03/2011 (71) Universidade de São Paulo - USP (BR/SP) ; Fundação de Amparo à Pesquisa do Estado de São Paulo - FAPESP (BR/SP) ; Comissão Nacional de Energia Nuclear - CNEN (BR/RJ) ; UNIVERSIDADE FEDERAL DE PERNAMBUCO (BR/PE)
(21) PI 1105410-7 A2	Código 12.2 - Recurso Contra o Indeferimento (22) 20/12/2011 (71) COMPASS MINERALS AMÉRICA DO SUL INDÚSTRIA E COMÉRCIO LTDA. (BR/SP)

Código 12.3 - Recurso Contra o Arquivamento

Notificação de interposição de recurso ao Presidente do INPI contra o arquivamento do pedido de patente, objetivando o reexame da matéria. Desta data corre o prazo de 60 (sessenta) dias para apresentação de contrarrazões por qualquer interessado. O depositante poderá obter cópia do recurso através do endereço eletrônico www.inpi.gov.br - No Acesso rápido – Faça uma busca - Patente. Para acessar, cadastre-se no Portal do INPI e use login e senha.

---

(21) BR 10 2014 014199-5 A2

Código 12.3 - Recurso Contra o Arquivamento
(22) 11/06/2014
(71) Osni de Oliveira (BR/SP)

---

(21) BR 13 2017 016148-9 E2

Código 12.3 - Recurso Contra o Arquivamento
(22) 27/07/2017
(61) BR 10 2014 013384-4 03/06/2014
(71) BANKSYSTEM TECNOLOGIAS LTDA (BR/PE)

---

(21) PI 0805365-0 A2

Código 12.3 - Recurso Contra o Arquivamento
(22) 19/12/2008
(71) Timpel S.A. (BR/SP)

Código 12.6 - Outros Recursos

Notificação de interposição de recurso ao Presidente do INPI contra a decisão proferida pela DIRPA, objetivando o reexame da matéria. Desta data corre o prazo de 60 (sessenta) dias para apresentação de contrarrazões por qualquer interessado. O depositante poderá obter cópia do recurso através do endereço eletrônico www.inpi.gov.br - No Acesso rápido – Faça uma busca - Patente. Para acessar, cadastre-se no Portal do INPI e use login e senha.

---

(21) BR 11 2015 004552-9 A8

Código 12.6 - Outros Recursos
(22) 26/08/2013
(71) EVOGENE LTD. (IL)
Recurso: 870210076410 - 19/08/2021

---

(21) BR 11 2016 020415-8 A2

Código 12.6 - Outros Recursos
(22) 04/03/2015
(71) SILVERSTREAM TECHNOLOGIES B.V. (NL)
Recurso: 870210077597 - 23/08/2021

---

(21) BR 11 2016 020416-6 A2

Código 12.6 - Outros Recursos
(22) 04/03/2015
(71) SILVERSTREAM TECHNOLOGIES B.V. (NL)
Recurso: 870210077590 - 23/08/2021

Código Outros Referentes a Despachos

Código 15.7 - Petição não Conhecida

(21) BR 10 2021 004787-9	Código 15.7 - Petição não Conhecida (22) 14/03/2021 (71) UNIVERSIDADE FEDERAL DE PERNAMBUCO (BR/PE) ; UNIVERSIDADE FEDERAL DO PIAUÍ UFPI (BR/PI) ; UNIVERSIDADE FEDERAL DO DELTA DO PARNAÍBA (BR/PI) Não conhecida a petição 870210059872, de 02/07/2021, em virtude do disposto no Art. 218, inciso I da LPI, uma vez que a mesma foi apresentada fora do prazo legal.
(21) BR 10 2021 008174-0	Código 15.7 - Petição não Conhecida (22) 28/04/2021 (71) GUILHERME MENDES SPITZMAN JORDAN (BR/RJ) Não conhecida a petição 870210077826, de 24/08/2021, em virtude do disposto no Art. 218, inciso I da LPI, uma vez que a mesma foi apresentada fora do prazo legal.
(21) BR 10 2021 008811-7	Código 15.7 - Petição não Conhecida (22) 06/05/2021 (71) AGNÉIA LUCIANA LOPES DE SIQUEIRA (BR/MT) Não conhecida a petição n° 870210074276 de 13/08/2021 em virtude do disposto no Art. 218, inciso I da LPI.
(21) BR 10 2021 009674-8	Código 15.7 - Petição não Conhecida (22) 18/05/2021 (71) JANDEL COELHO JARDIM (BR/RJ) Não conhecida a petição n° 870210076476 de 20/08/2021 em virtude do disposto no Art. 218, inciso I da LPI
(21) BR 20 2020 000445-5 U2	Código 15.7 - Petição não Conhecida (22) 09/01/2020 (71) CLAUDIA TAVARES ALVARENGA (BR/SP) Referente a petição 800210138009 de requerimento de publicação antecipada, com base no Art.218 I da LPI, tendo em vista que o serviço de publicação antecipada deve ser requerido e atendido em prazo inferior aos 18 meses do depósito (sigilo do pedido), após o qual o pedido já será publicado obrigatoriamente pelo despacho 3.1. Na data de protocolo do serviço o prazo

	de 18 meses já havia decorrido.
(21) BR 20 2021 002959-0	Código 15.7 - Petição não Conhecida (22) 18/02/2021 (71) HERÁCLIO MARINHO ALOSILLA (BR/SP) Não conhecida a petição n° 870210074252 de 13/08/2021 em virtude do disposto no Art. 218, inciso I da LPI.
(21) PI 1001356-3 A2	Código 15.7 - Petição não Conhecida (22) 05/02/2010 (71) Henrique Pereira Taborda (BR/RS)

Código 15.9 - Perda de Prioridade

(21) BR 11 2013 022747-8 A2	Código 15.9 - Perda de Prioridade (22) 06/04/2011 (71) LUVATA ESPOO OY (FI) Perda da prioridade CN 201110057011.X reivindicada no PCT/EP2011/055295, conforme as disposições previstas na Lei 9.279 de 14/05/1996 (LPI) art. 16 § 7°, item 28 do Ato Normativo 128/97 e no art. 29 da Resolução INPI-PR 77/2013. Esta perda se deu pelo fato de o depositante constante da petição de requerimento do pedido PCT ser distinto daqueles que depositaram a prioridade reivindicada e não apresentou documento de cessão regularizado dentro do prazo de 60 dias a contar da data da publicação da exigência, conforme as disposições previstas na Lei 9.279 de 14/05/1996 (LPI) art. 16 § 6°, item 27 do Ato Normativo 128/97 e no art. 28 da Resolução INPI-PR 77/2013.
(21) BR 11 2014 020710-0 A2	Código 15.9 - Perda de Prioridade (22) 25/02/2013 (71) PYLON MANUFACTURING CORP. (US) Perda da prioridade US 61/603,222 reivindicada no PCT/US2013/027684, conforme as disposições previstas na Lei 9.279 de 14/05/1996 (LPI) art. 16 § 7°, item 28 do Ato Normativo 128/97 e no art. 29 da Resolução INPI-PR 77/2013. Esta perda se deu pelo fato de o depositante constante da petição de requerimento do pedido PCT ser distinto daqueles que depositaram a prioridade reivindicada e não apresentou documento de cessão regularizado dentro do prazo de 60 dias a contar da data da publicação da exigência, conforme as disposições previstas na Lei 9.279 de 14/05/1996 (LPI) art. 16 § 6°, item 27 do Ato Normativo 128/97 e no art. 28 da Resolução INPI-PR 77/2013.
(21) BR 11 2014 020711-9 A2	Código 15.9 - Perda de Prioridade (22) 25/02/2013 (71) PYLON MANUFACTURING CORP. (US) Perda da prioridade US 61/603,222 reivindicada no PCT/US2013/027688, conforme as disposições previstas na Lei 9.279 de 14/05/1996 (LPI) art. 16 § 7°, item 28 do Ato Normativo 128/97 e no art. 29 da Resolução INPI-PR 77/2013. Esta perda se deu pelo fato de o depositante constante da petição de requerimento do pedido PCT ser distinto daqueles que depositaram a prioridade reivindicada e não apresentou documento de cessão regularizado dentro do prazo de 60 dias a contar da data da publicação da exigência, conforme as disposições previstas na Lei 9.279 de 14/05/1996 (LPI) art. 16 § 6°, item 27 do Ato Normativo 128/97 e no art. 28 da Resolução INPI-PR 77/2013.

(21) BR 11 2014 022220-7 A2

Código 15.9 - Perda de Prioridade
(22) 22/03/2013
(71) E2INTERACTIVE, INC. D/B/A E2INTERACTIVE, INC. (US)
Perda da prioridade US 61/608,820 reivindicada no PCT/US2013/033580, conforme as disposições previstas na Lei 9.279 de 14/05/1996 (LPI) art. 16 § 7°, item 28 do Ato Normativo 128/97 e no art. 29 da Resolução INPI-PR 77/2013. Esta perda se deu pelo fato de o depositante constante da petição de requerimento do pedido PCT ser distinto daqueles que depositaram a prioridade reivindicada e não apresentou documento de cessão regularizado dentro do prazo de 60 dias a contar da data da publicação da exigência, conforme as disposições previstas na Lei 9.279 de 14/05/1996 (LPI) art. 16 § 6°, item 27 do Ato Normativo 128/97 e no art. 28 da Resolução INPI-PR 77/2013.

(21) BR 11 2015 008063-4 A2

Código 15.9 - Perda de Prioridade
(22) 08/10/2013
(71) NANOCOMPOSIX, INC. (US) ; SIENNA BIOPHARMACEUTICALS, INC. (US)
Perda da prioridade US 61/795,149 reivindicada no PCT/US2013/063920, conforme as disposições previstas na Lei 9.279 de 14/05/1996 (LPI) art. 16 § 7°, item 28 do Ato Normativo 128/97 e no art. 29 da Resolução INPI-PR 77/2013. Esta perda se deu pelo fato de o depositante constante da petição de requerimento do pedido PCT ser distinto daqueles que depositaram a prioridade reivindicada e não apresentou documento de cessão regularizado dentro do prazo de 60 dias a contar da data da publicação da exigência, conforme as disposições previstas na Lei 9.279 de 14/05/1996 (LPI) art. 16 § 6°, item 27 do Ato Normativo 128/97 e no art. 28 da Resolução INPI-PR 77/2013.

(21) BR 11 2016 018382-7 A2

Código 15.9 - Perda de Prioridade
(22) 10/02/2015
(71) BEMIS COMPANY, INC (US)
Perda da prioridade US 14/178,005 reivindicada no PCT/US2015/015246, conforme as disposições previstas na Lei 9.279 de 14/05/1996 (LPI) art. 16 § 7°, item 28 do Ato Normativo 128/97 e no art. 29 da Resolução INPI-PR 77/2013. Esta perda se deu pelo fato de o depositante constante da petição de requerimento do pedido PCT ser distinto daqueles que depositaram a prioridade reivindicada e não apresentou documento de cessão regularizado dentro do prazo de 60 dias a contar da data da publicação da exigência, conforme as disposições previstas na Lei 9.279 de 14/05/1996 (LPI) art. 16 § 6°, item 27 do Ato Normativo 128/97 e no art. 28 da Resolução INPI-PR 77/2013.

(21) BR 11 2016 020521-9 A2

Código 15.9 - Perda de Prioridade
(22) 17/03/2015
(71) MITSUBISHI HEAVY INDUSTRIES, LTD. (JP)
Perda da prioridade JP 2014-067920 reivindicada no PCT/JP2015/057786,

	conforme as disposições previstas na Lei 9.279 de 14/05/1996 (LPI) art. 16 § 2°. Esta perda se deu pelo fato de o requerente não apresentar tradução simples da certidão de depósito ou documento equivalente da prioridade dentro do prazo de 60 dias a contar da data da publicação da exigência, conforme as disposições previstas na Lei 9.279 de 14/05/1996 (LPI) art. 16 § 7°.
(21) BR 11 2016 023987-3 A2	Código 15.9 - Perda de Prioridade (22) 16/04/2015 (71) BONGIOVI ACOUSTICS, LLC. (US) Perda da prioridade US 14/607,513 de 28/01/2015 reivindicada no PCT/US2015/026103 de 16/04/2015 por não cumprimento da exigência publicada na RPI 2631 de 08/06/2021 para apresentação de documento de cessão correto

Código 15.10 - Mudança de Natureza

Mudada a natureza e alterado o número do pedido.

---

(21) BR 10 2014 021113-6

Código 15.10 - Mudança de Natureza
(22) 18/08/2014
(54) ESTRUTURA ERGONÔMICA PARA APOIO DOS PÉS E PERNAS
(71) SEBASTIAN HARTE (BR/RJ)
Pedido renumerado devido a mudança de natureza de BR102014021113-6 para BR202014021113-1.

Código 15.11 - Alteração de Classificação

Alterada a classificação do pedido para melhor adequação.

(21) BR 10 2014 004335-7 A2	Código 15.11 - Alteração de Classificação (22) 24/02/2014 (51) A63B 69/00 (2006.01), A63B 71/02 (2006.01) A Classificação Anterior era: A63B 69/00
(21) BR 10 2014 023110-2 A2	Código 15.11 - Alteração de Classificação (22) 18/09/2014 (51) C07D 213/12 (2006.01), A61P 9/00 (2006.01), A61P 9/12 (2006.01), A61P 9/08 (2006.01), A61P 31/00 (2006.01) A Classificação Anterior era: C07D 213/12
(21) BR 10 2016 029110-0 A2	Código 15.11 - Alteração de Classificação (22) 12/12/2016 (51) A62D 101/41 (2007.01), B02C 17/08 (2006.01), B09B 3/00 (2006.01) A Classificação Anterior era: B09B 3/00
(21) BR 10 2017 001023-6 A2	Código 15.11 - Alteração de Classificação (22) 17/01/2017 (51) C09C 1/00 (2006.01), C09D 11/037 (2014.01), C04B 35/447 (2006.01), C04B 35/626 (2006.01), C04B 41/00 (2006.01), C04B 41/50 (2006.01), C04B 41/52 (2006.01), C04B 41/86 (2006.01), C04B 41/87 (2006.01), C04B 41/89 (2006.01), C09C 1/22 (2006.01), C09C 3/06 (2006.01), C09D 11/033 (2014.01), C09D 11/322 (2014.01) As Classificações Anteriores eram: C08K 3/20 , C09D 1/00
(21) BR 10 2021 004357-1 A2	Código 15.11 - Alteração de Classificação (22) 08/03/2021 (51) H01R 13/514 (2006.01), H01R 24/76 (2011.01), H01R 25/00 (2006.01), H01R 25/14 (2006.01) A Classificação Anterior era: H01R 25/14
(21) BR 11 2013 022813-0 A2	Código 15.11 - Alteração de Classificação (22) 20/04/2012 (51) C07D 239/48 (2006.01), C07D 405/02 (2006.01), C07D 401/12 (2006.01), C07D 409/12 (2006.01), A61K 31/505 (2006.01) As Classificações Anteriores eram: C07D 239/48 , C07D 405/02 , C07D 401/12 , C07D 409/12

(21) BR 11 2013 027484-0 A2	Código 15.11 - Alteração de Classificação (22) 12/06/2012 (51) A61K 47/32 (2006.01), A61K 9/28 (2006.01) As Classificações Anteriores eram: A61K 9/16 , A61K 9/20
(21) BR 11 2014 014045-6 A8	Código 15.11 - Alteração de Classificação (22) 17/12/2012 (51) A61M 1/14 (2006.01), G16H 20/00 (2018.01) A Classificação Anterior era: G06F 19/00
(21) BR 11 2014 018975-7 A2	Código 15.11 - Alteração de Classificação (22) 03/02/2012 (51) A61K 31/167 (2006.01), A61K 31/56 (2006.01), A61K 9/08 (2006.01), A61P 21/00 (2006.01), A61P 43/00 (2006.01) As Classificações Anteriores eram: A61K 31/167 , A61K 31/325 , A61K 31/573 , A61K 9/00 , A61K 9/10 , A61K 9/14 , A61K 9/16 , A61K 9/20 , A61K 9/48 , A61P 21/00
(21) BR 11 2014 021440-9 A8	Código 15.11 - Alteração de Classificação (22) 27/02/2013 (51) C07D 231/56 (2006.01), A61K 31/4155 (2006.01), A61P 35/00 (2006.01), A61P 35/02 (2006.01), A61P 35/04 (2006.01), A61P 7/06 (2006.01) A Classificação Anterior era: C07D 231/56
(21) BR 11 2014 023545-7 A2	Código 15.11 - Alteração de Classificação (22) 29/03/2013 (51) E02F 9/20 (2006.01) As Classificações Anteriores eram: G06F 19/00 , G06K 9/00
(21) BR 11 2014 024275-5 A2	Código 15.11 - Alteração de Classificação (22) 28/03/2013 (51) C12N 15/115 (2010.01), A61K 31/7115 (2006.01), A61P 27/02 (2006.01), A61P 9/00 (2006.01) A Classificação Anterior era: C12Q 1/68
(21) BR 11 2014 026367-1 A2	Código 15.11 - Alteração de Classificação (22) 22/04/2013 (51) C07D 471/04 (2006.01), A61P 35/00 (2006.01) A Classificação Anterior era: C07D 471/04
(21) BR 11 2014 027564-5 A2	Código 15.11 - Alteração de Classificação (22) 06/05/2013 (51) C07D 403/14 (2006.01), C07D 249/04 (2006.01), A61P 7/06 (2006.01)

	As Classificações Anteriores eram: C07D 403/14 , C07D 249/04
(21) BR 11 2014 029990-0 A2	Código 15.11 - Alteração de Classificação (22) 08/03/2013 (51) G06F 3/0488 (2013.01), G06F 3/041 (2006.01), A61B 5/00 (2006.01) A Classificação Anterior era: G06F 19/00
(21) BR 11 2014 030629-0 A2	Código 15.11 - Alteração de Classificação (22) 10/06/2013 (51) C07D 401/14 (2006.01), C07F 9/6558 (2006.01), A61K 31/675 (2006.01), A61P 1/10 (2006.01), A61P 1/14 (2006.01), A61P 11/06 (2006.01), A61P 3/10 (2006.01), A61P 9/06 (2006.01) As Classificações Anteriores eram: C07D 401/14 , C07F 9/6558
(21) BR 11 2014 032027-6 A2	Código 15.11 - Alteração de Classificação (22) 03/05/2013 (51) F24S 25/70 (2018.01), F24S 25/12 (2018.01), F24S 25/65 (2018.01), H02S 20/32 (2014.01) A Classificação Anterior era: F24J 2/52
(21) BR 11 2014 032030-6 A2	Código 15.11 - Alteração de Classificação (22) 03/05/2013 (51) F24S 30/425 (2018.01), G01S 3/786 (2006.01), F16H 19/08 (2006.01) As Classificações Anteriores eram: F24J 2/54 , F24J 2/14 , H01L 31/042
(21) BR 11 2015 001101-2 A2	Código 15.11 - Alteração de Classificação (22) 15/07/2013 (51) C07D 217/26 (2006.01), A61K 31/47 (2006.01), A61K 45/06 (2006.01), A61K 9/20 (2006.01) A Classificação Anterior era: C07D 217/26
(21) BR 11 2015 002432-7 A2	Código 15.11 - Alteração de Classificação (22) 09/08/2013 (51) A61B 5/00 (2006.01) A Classificação Anterior era: G06F 19/00
(21) BR 11 2015 003101-3 A2	Código 15.11 - Alteração de Classificação (22) 14/08/2013 (51) C07D 453/02 (2006.01), C07D 211/62 (2006.01), A61P 11/00 (2006.01), A61P 11/06 (2006.01), A61P 43/00 (2006.01) A Classificação Anterior era: C07D 453/02
(21) BR 11 2015 004630-4 A2	Código 15.11 - Alteração de Classificação

	(22) 03/09/2013 (51) B60G 21/055 (2006.01), F16F 15/08 (2006.01), B23P 11/00 (2006.01), F16B 2/00 (2006.01), F16F 1/16 (2006.01) As Classificações Anteriores eram: B60G 21/055 , F16F 15/08
(21) BR 11 2015 007821-4 A2	Código 15.11 - Alteração de Classificação (22) 08/10/2013 (51) C07D 403/06 (2006.01), C07D 239/30 (2006.01), A61P 31/10 (2006.01) As Classificações Anteriores eram: C07D 403/06 , C07D 239/30
(21) BR 11 2015 012730-4 A2	Código 15.11 - Alteração de Classificação (22) 05/12/2013 (51) C07D 453/02 (2006.01), A61K 31/439 (2006.01), A61K 31/4709 (2006.01), A61P 11/00 (2006.01), A61P 29/00 (2006.01) A Classificação Anterior era: C07D 453/02
(21) BR 11 2015 018663-7 A2	Código 15.11 - Alteração de Classificação (22) 06/02/2014 (51) C07D 403/14 (2006.01), A61K 31/501 (2006.01) A Classificação Anterior era: C07D 403/14
(21) BR 11 2015 020466-0 A8	Código 15.11 - Alteração de Classificação (22) 07/03/2014 (51) C07D 403/14 (2006.01), A61P 35/00 (2006.01), A61P 35/02 (2006.01) A Classificação Anterior era: C07D 403/14
(21) BR 11 2015 020795-2 A2	Código 15.11 - Alteração de Classificação (22) 04/03/2014 (51) C07D 471/04 (2006.01), C07D 487/04 (2006.01), C07D 473/04 (2006.01), A61P 25/00 (2006.01), A61P 27/00 (2006.01), A61P 29/00 (2006.01), A61P 35/00 (2006.01) As Classificações Anteriores eram: C07D 471/04 , C07D 487/04 , C07D 473/04
(21) BR 11 2015 022290-0 A2	Código 15.11 - Alteração de Classificação (22) 07/03/2014 (51) C07D 263/56 (2006.01), A61K 31/343 (2006.01), A61P 19/10 (2006.01), A61P 29/00 (2006.01), A61P 3/00 (2006.01), A61P 5/50 (2006.01) A Classificação Anterior era: C07D 263/56
(21) BR 11 2015 025490-0 A2	Código 15.11 - Alteração de Classificação (22) 14/04/2014 (51) A23J 1/20 (2006.01), A61H 1/00 (2006.01), A63B 21/00 (2006.01), A61N 1/18 (2006.01)

	As Classificações Anteriores eram: A23L 1/30 , A23L 1/303 , A23L 1/305 , A61H 1/00 , A63B 21/00
(21) BR 11 2015 028538-4 A2	Código 15.11 - Alteração de Classificação (22) 16/05/2014 (51) C07D 333/34 (2006.01), C07D 409/12 (2006.01), A61P 31/12 (2006.01), A61P 31/22 (2006.01) As Classificações Anteriores eram: C07D 333/34 , C07D 409/12
(21) BR 11 2016 000436-1 A2	Código 15.11 - Alteração de Classificação (22) 25/07/2014 (51) C07D 417/06 (2006.01), C07K 7/16 (2006.01), A61P 13/00 (2006.01), A61P 13/02 (2006.01), A61P 5/10 (2006.01) As Classificações Anteriores eram: C07D 417/06 , A61K 38/11 , C07K 7/16
(21) BR 11 2016 002078-2 A2	Código 15.11 - Alteração de Classificação (22) 05/02/2014 (51) C07D 489/08 (2006.01), A61P 25/04 (2006.01) A Classificação Anterior era: C07D 489/08
(21) BR 11 2016 002079-0 A2	Código 15.11 - Alteração de Classificação (22) 05/02/2014 (51) C07D 489/08 (2006.01), A61P 25/04 (2006.01) A Classificação Anterior era: C07D 489/08
(21) BR 11 2016 002722-1 A2	Código 15.11 - Alteração de Classificação (22) 06/08/2014 (51) E04G 3/34 (2006.01), E04G 5/00 (2006.01), E04G 5/04 (2006.01), E04G 7/30 (2006.01), E04G 7/34 (2006.01), E04G 3/28 (2006.01), E04G 5/06 (2006.01) As Classificações Anteriores eram: E01D 22/00 , E04G 3/00 , E06C 9/06 , B66F 11/04
(21) BR 11 2016 006939-0 A2	Código 15.11 - Alteração de Classificação (22) 29/09/2014 (51) B28B 11/24 (2006.01), B28B 17/00 (2006.01), B28B 19/00 (2006.01), F26B 15/12 (2006.01), G05B 19/418 (2006.01) As Classificações Anteriores eram: B28B 17/00 , B28B 19/00 , B28B 11/24 , F26B 15/12
(21) BR 11 2016 017464-0 A2	Código 15.11 - Alteração de Classificação (22) 30/01/2015 (51) A23K 50/75 (2016.01), A23K 20/142 (2016.01), A23K 20/20 (2016.01),

	A23K 10/00 (2016.01) As Classificações Anteriores eram: A23L 1/305 , A23K 1/16 , A23K 1/18
(21) BR 11 2016 022332-2 A8	Código 15.11 - Alteração de Classificação (22) 09/04/2015 (51) A23L 27/60 (2016.01), A23D 7/015 (2006.01) As Classificações Anteriores eram: A23L 1/307 , A23L 1/24
(21) BR 11 2016 023879-6 A8	Código 15.11 - Alteração de Classificação (22) 14/04/2015 (51) A21D 13/062 (2017.01), A23G 1/40 (2006.01), A23L 27/30 (2016.01), A23L 33/26 (2016.01) As Classificações Anteriores eram: A23L 1/308 , A23L 2/60 , A23P 1/02 , A23L 1/00 , A23L 1/236 , A23G 9/34 , A21D 10/00
(21) BR 11 2016 026073-2 A2	Código 15.11 - Alteração de Classificação (22) 19/05/2015 (51) A23L 33/10 (2016.01), A23L 33/00 (2016.01), A23L 5/10 (2016.01), G06Q 50/22 (2018.01) As Classificações Anteriores eram: A23L 1/29 , A23L 1/00 , A23L 1/30
(21) BR 11 2016 029239-1 A2	Código 15.11 - Alteração de Classificação (22) 11/06/2015 (51) A23K 10/00 (2016.01), A23K 10/30 (2016.01) A Classificação Anterior era: A23K 1/14
(21) BR 11 2017 000590-5 A2	Código 15.11 - Alteração de Classificação (22) 15/07/2014 (51) B28B 19/00 (2006.01), B28B 3/12 (2006.01), B28B 5/02 (2006.01), E04C 2/04 (2006.01) As Classificações Anteriores eram: B28B 3/12 , B28B 19/00
(21) BR 11 2017 001061-5 A2	Código 15.11 - Alteração de Classificação (22) 06/08/2015 (51) A23L 33/155 (2016.01), A61K 31/047 (2006.01), A61P 5/50 (2006.01), A61K 35/745 (2015.01) As Classificações Anteriores eram: A23L 1/302 , A23L 1/30 , A23C 9/20 , A61K 31/525 , A61K 31/7004 , A61K 35/744 , A61K 35/745 , A61K 35/747 , A23L 1/303 , A23L 1/304 , A61K 31/592 , A61K 31/593 , A61K 33/30 , A61P 3/10
(21) BR 11 2017 001807-1 A2	Código 15.11 - Alteração de Classificação (22) 06/08/2015 (51) A23C 9/156 (2006.01), A23L 2/52 (2006.01), A23L 33/105 (2016.01), A61K

	31/519 (2006.01), A61P 3/04 (2006.01) As Classificações Anteriores eram: A23L 1/30 , A23L 1/09 , A23L 2/39 , A23C 9/152 , A61K 31/047 , A23K 1/16 , A23K 1/18 , A61K 35/745 , A61K 35/747 , A61P 3/10
(21) BR 11 2017 013413-6 A2	Código 15.11 - Alteração de Classificação (22) 06/01/2016 (51) C07D 513/04 (2006.01), C07K 7/64 (2006.01), A61K 38/12 (2006.01), A61P 25/06 (2006.01) As Classificações Anteriores eram: C07D 513/04 , C07K 7/64 , A61K 38/12
(21) BR 11 2017 015497-8 A2	Código 15.11 - Alteração de Classificação (22) 20/01/2016 (51) C07D 413/12 (2006.01), C07D 413/14 (2006.01), C07D 401/04 (2006.01), C07D 417/12 (2006.01), C07D 417/14 (2006.01), C07D 233/86 (2006.01), C07D 471/10 (2006.01), C07D 491/107 (2006.01), A61K 31/427 (2006.01), A61K 45/06 (2006.01), A61P 25/28 (2006.01), A61P 35/00 (2006.01) A Classificação Anterior era: C07D 403/06
(21) BR 11 2017 015693-8 A2	Código 15.11 - Alteração de Classificação (22) 26/01/2016 (51) C07D 471/04 (2006.01), A61K 31/4985 (2006.01), A61P 25/28 (2006.01) A Classificação Anterior era: C07D 471/04
(21) BR 11 2017 017500-2 A2	Código 15.11 - Alteração de Classificação (22) 19/02/2016 (51) C07D 405/12 (2006.01), A61P 31/12 (2006.01), A61P 31/10 (2006.01), A61P 31/18 (2006.01) A Classificação Anterior era: C07D 405/12
(21) BR 11 2017 017645-9 A2	Código 15.11 - Alteração de Classificação (22) 30/03/2016 (51) B32B 15/08 (2006.01), C23C 28/00 (2006.01), C09D 201/00 (2006.01) As Classificações Anteriores eram: C23C 28/00 , B32B 15/08 , C09D 5/02 , C09D 5/10 , C09D 5/24 , C09D 7/12 , C09D 201/00
(21) BR 11 2017 027132-0 A2	Código 15.11 - Alteração de Classificação (22) 15/06/2016 (51) C07D 417/10 (2006.01), C07D 403/10 (2006.01), C07D 249/04 (2006.01), C07D 249/18 (2006.01), C07C 15/16 (2006.01), A61K 31/4192 (2006.01), A61P 35/00 (2006.01), A61P 25/00 (2006.01), A61P 27/00 (2006.01), A61P 37/00 (2006.01) As Classificações Anteriores eram: C07D 417/10 , C07D 403/10 , C07D

	249/04 , C07D 249/18 , C07C 15/16
(21) BR 11 2017 028051-5 A2	Código 15.11 - Alteração de Classificação (22) 10/06/2016 (51) C07D 471/04 (2006.01), A61K 31/437 (2006.01), A61K 31/365 (2006.01), A61P 33/00 (2006.01) As Classificações Anteriores eram: C07D 471/04 , A01N 43/90 , A61K 31/437 , A61P 33/00
(21) BR 11 2018 000041-8 A2	Código 15.11 - Alteração de Classificação (22) 18/07/2016 (51) C07D 401/14 (2006.01), C07D 405/14 (2006.01), C07D 413/14 (2006.01), C07D 401/04 (2006.01), C07D 401/12 (2006.01), C07D 405/12 (2006.01), C07D 471/10 (2006.01), C07D 493/10 (2006.01), C07D 498/10 (2006.01), C07D 515/10 (2006.01), A61P 35/00 (2006.01), A61P 25/24 (2006.01), A61P 25/28 (2006.01) As Classificações Anteriores eram: C07D 401/14 , C07D 405/14 , C07D 413/14 , C07D 401/04 , C07D 401/12 , C07D 405/12 , C07D 471/10 , C07D 493/10 , C07D 498/10 , C07D 515/10
(21) BR 11 2018 002461-9 A2	Código 15.11 - Alteração de Classificação (22) 03/08/2016 (51) C07D 311/16 (2006.01), C07D 335/06 (2006.01), A61F 2/16 (2006.01), A61P 27/12 (2006.01) As Classificações Anteriores eram: C07D 311/16 , C07D 335/06 , A61F 2/16
(21) BR 11 2018 003334-0 A2	Código 15.11 - Alteração de Classificação (22) 18/08/2016 (51) C07D 471/04 (2006.01), C25B 3/04 (2006.01), A61P 9/04 (2006.01) As Classificações Anteriores eram: C07D 471/04 , C25B 3/04
(21) BR 11 2019 013900-1 A2	Código 15.11 - Alteração de Classificação (22) 05/01/2018 (51) H04L 1/00 (2006.01), H03M 13/09 (2006.01), H03M 13/11 (2006.01) A Classificação Anterior era: H04L 1/00
(21) BR 11 2019 021446-1 A2	Código 15.11 - Alteração de Classificação (22) 05/01/2018 (51) H04N 19/117 (2014.01), H04N 19/157 (2014.01), H04N 19/176 (2014.01), H04N 19/82 (2014.01), H04N 19/11 (2014.01) As Classificações Anteriores eram: H04N 19/117 , H04N 19/11 , H04N 19/105 , H04N 19/176

(21) BR 11 2021 004392-6 A2	Código 15.11 - Alteração de Classificação (22) 15/10/2019 (51) G06Q 30/02 (2012.01) As Classificações Anteriores eram: G06Q 30/02 , G06Q 20/10 , H02J 7/35 , H04Q 7/20 , H04W 4/00
(21) BR 11 2021 006071-5 A2	Código 15.11 - Alteração de Classificação (22) 14/12/2018 (51) G06F 30/13 (2020.01), G06T 3/40 (2006.01) As Classificações Anteriores eram: G06F 17/50 , G06T 3/40
(21) BR 12 2017 027447-3 A2	Código 15.11 - Alteração de Classificação (22) 22/12/2014 (51) A47J 31/40 (2006.01) (62) BR 11 2017 004206-1 22/12/2014 As Classificações Anteriores eram: A47J 31/54 , A47J 31/46 , A47J 31/56
(21) BR 12 2020 018326-8 A2	Código 15.11 - Alteração de Classificação (22) 06/12/2012 (51) B64C 1/40 (2006.01) (62) BR 11 2014 014144-4 06/12/2012 A Classificação Anterior era: E04B 1/82
(21) BR 12 2021 005230-1 A2	Código 15.11 - Alteração de Classificação (22) 03/02/2012 (51) A61K 31/167 (2006.01), A61K 31/56 (2006.01), A61K 9/08 (2006.01), A61P 21/00 (2006.01), A61P 43/00 (2006.01) (62) BR 11 2014 018975-7 03/02/2012 As Classificações Anteriores eram: A61K 31/167 , A61K 31/325 , A61K 31/573 , A61K 9/00 , A61K 9/10 , A61K 9/14 , A61K 9/16 , A61K 9/20 , A61K 9/48 , A61P 21/00
(21) BR 21 2018 010793-5 U2	Código 15.11 - Alteração de Classificação (22) 29/11/2016 (51) E04B 1/343 (2006.01), E04B 1/61 (2006.01), E04B 2/74 (2006.01) A Classificação Anterior era: E04B 2/74

Código 15.12 - Renumeração

Alterada a numeração por ter sido numerado indevidamente.

---

(21) BR 22 2020 026484-0

Código 15.12 - Renumeração

(22) 21/06/2016

(62) BR 20 2016 014672-6 21/06/2016

(71) FOTOSSINTESE QUIMICA LTDA (BR/MT)

Pedido renumerado de BR222020026484-0 para BR122020026484-5.

Código 15.14 - Notificação de Decisão Judicial

Notificação de decisão judicial referente ao pedido.

---

(21) PI 9008062-9 A2	Código 15.14 - Notificação de Decisão Judicial
	(22) 08/08/1990
	(62) PI 9007588-9 08/08/1990
	(71) Dekalb Genetics Corporation (US)
	Processo INPI nº 52400.010157/2011-03 @31 Vara Federal do Rio de Janeiro@NUP: 00407.037043/2018-13 (REF. 0803628-09.2011.4.02.5101) @INTERESSADOS: DEKALB GENETICS CORPORATION e Instituto Nacional da Propriedade Industrial
	Decisão: Ação improcedente, mantido o ato do INPI. Transitada em julgado.

Código 15.21 - Numeração Anulada

Anulada a numeração do pedido de patente ou certificado de adição de invenção. A documentação ficará a disposição do depositante ou seu procurador pelo prazo de 180 dias desta publicação. A documentação não retirada será descartada.

---

(21) BR 10 2021 001396-6

Código 15.21 - Numeração Anulada
(22) 26/01/2021
(71) UNIVERSIDADE ESTADUAL DE GOIÁS (UEG) (BR/GO)
Pedido com Numeração Anulada tendo em vista falta de cumprimento de exigência formal

---

(21) BR 10 2021 002407-0

Código 15.21 - Numeração Anulada
(22) 08/02/2021
(71) CENTRO FEDERAL DE EDUCAÇÃO TECNOLÓGICA DE MINAS GERAIS (BR/MG)
Pedido com Numeração Anulada tendo em vista falta de cumprimento de exigência formal

---

(21) BR 10 2021 005324-0

Código 15.21 - Numeração Anulada
(22) 20/03/2021
(71) VERDE INFINITO EMPREENDIMENTOS E PARTICIPAÇÕES LTDA (BR/MG) ; INDALABOR INDAIA LABORATORIO FARMACEUTICO LTDA (BR/MG)
Pedido com Numeração Anulada tendo em vista falta de cumprimento de exigência formal

---

(21) BR 10 2021 005328-3

Código 15.21 - Numeração Anulada
(22) 20/03/2021
(71) COLMEIA CONSULTORIA E REPRESENTAÇÃO COMERCIAL LTDA - EPP (BR/SP)
Pedido com Numeração Anulada tendo em vista falta de cumprimento de exigência formal

---

(21) BR 10 2021 007162-1

Código 15.21 - Numeração Anulada
(22) 15/04/2021
(71) UNIVERSIDADE DO ESTADO DO PARA (BR/PA) ; UNIVERSIDADE FEDERAL DO PARÁ (BR/PA)
Pedido com Numeração Anulada tendo em vista falta de cumprimento de exigência formal

---

(21) BR 10 2021 007655-0

Código 15.21 - Numeração Anulada
(22) 22/04/2021

	(71) KRENAK HERCULANO ASSIS ALVEZ SALZEDAS CRIVELANTE (BR/MT) Pedido com Numeração Anulada tendo em vista falta de cumprimento de exigência formal
(21) BR 10 2021 007702-6	Código 15.21 - Numeração Anulada (22) 22/04/2021 (71) PAULO LIMA DE ANDRADE (BR/PE) Pedido com Numeração Anulada tendo em vista falta de cumprimento de exigência formal
(21) BR 10 2021 007749-2	Código 15.21 - Numeração Anulada (22) 22/04/2021 (71) BIORESET BIOTECNOLOGIA LTDA. (BR/SP) Pedido com Numeração Anulada tendo em vista falta de cumprimento de exigência formal
(21) BR 10 2021 007750-6	Código 15.21 - Numeração Anulada (22) 22/04/2021 (71) BIORESET BIOTECNOLOGIA LTDA. (BR/SP) Pedido com Numeração Anulada tendo em vista falta de cumprimento de exigência formal
(21) BR 10 2021 007751-4	Código 15.21 - Numeração Anulada (22) 22/04/2021 (71) BIORESET BIOTECNOLOGIA LTDA. (BR/SP) Pedido com Numeração Anulada tendo em vista falta de cumprimento de exigência formal
(21) BR 10 2021 007793-0	Código 15.21 - Numeração Anulada (22) 23/04/2021 (71) RODRIGO ANTONIO DE OLIVEIRA MOULIN (BR/ES) Pedido com Numeração Anulada tendo em vista falta de cumprimento de exigência formal
(21) BR 10 2021 007832-4	Código 15.21 - Numeração Anulada (22) 26/04/2021 (71) EXPANDEX INDÚSTRIA E COMÉRCIO LTDA (BR/MG) Pedido com Numeração Anulada tendo em vista falta de cumprimento de exigência formal
(21) BR 10 2021 007927-4	Código 15.21 - Numeração Anulada (22) 26/04/2021 (71) FREDERICO MARQUES ALMEIDA DE LAFFITTE (BR/RJ)

	Pedido com Numeração Anulada tendo em vista falta de cumprimento de exigência formal
(21) BR 10 2021 007930-4	Código 15.21 - Numeração Anulada (22) 27/04/2021 (71) FREDERICO MARQUES ALMEIDA DE LAFFITTE (BR/RJ) Pedido com Numeração Anulada tendo em vista falta de cumprimento de exigência formal
(21) BR 10 2021 007965-7	Código 15.21 - Numeração Anulada (22) 27/04/2021 (71) UNIVERSIDADE FEDERAL DO PIAUÍ (BR/PI) Pedido com Numeração Anulada tendo em vista falta de cumprimento de exigência formal
(21) BR 10 2021 008071-0	Código 15.21 - Numeração Anulada (22) 27/04/2021 (71) EDSON DOS SANTOS FERREIRA (BR/SP) Pedido com Numeração Anulada tendo em vista falta de cumprimento de exigência formal
(21) BR 10 2021 008127-9	Código 15.21 - Numeração Anulada (22) 28/04/2021 (71) MICHAEL ROBERT WARREN (BR/SC) Pedido com Numeração Anulada tendo em vista falta de cumprimento de exigência formal
(21) BR 10 2021 008531-2	Código 15.21 - Numeração Anulada (22) 01/05/2021 (71) SOCIEDADE UNIFICADA DE ENSINO AUGUSTO MOTTA (BR/RJ) ; JÔSE MARIA LEITE DA SILVA (BR/RJ) Pedido com Numeração Anulada tendo em vista falta de cumprimento de exigência formal
(21) BR 10 2021 008533-9	Código 15.21 - Numeração Anulada (22) 02/05/2021 (71) FREDERICO MARQUES ALMEIDA DE LAFFITTE (BR/RJ) Pedido com Numeração Anulada tendo em vista falta de cumprimento de exigência formal
(21) BR 10 2021 008535-5	Código 15.21 - Numeração Anulada (22) 02/05/2021 (71) ECO DIET PRODUTOS NATURAIS EIRELI - EPP (BR/SP)

	Pedido com Numeração Anulada tendo em vista falta de cumprimento de exigência formal
(21) BR 10 2021 008575-4	Código 15.21 - Numeração Anulada (22) 03/05/2021 (71) ECO BUSINESS TRATAMENTO DE RESÍDUOS (BR/MA) Pedido com Numeração Anulada tendo em vista falta de cumprimento de exigência formal
(21) BR 10 2021 013554-9	Código 15.21 - Numeração Anulada (22) 08/07/2021 (71) ANDREI VIOREL GAFITA (RO) Pedido com Numeração Anulada tendo em vista ausência de elementos mínimos ao depósito, conforme Art. 21 da Lei 9279/96 e Art. 3º da Instrução Normativa 31/2013
(21) BR 13 2020 026711-5	Código 15.21 - Numeração Anulada (22) 27/12/2020 (61) PI 0804086-9 04/09/2008 (71) QUALITAS ENGENHARIA LTDA (BR/SP) Pedido com Numeração Anulada tendo em vista falta de cumprimento de exigência formal
(21) BR 20 2021 002567-6	Código 15.21 - Numeração Anulada (22) 10/02/2021 (71) BRUNO DOBIGNIES (BR/PR) Pedido com Numeração Anulada tendo em vista falta de cumprimento de exigência formal
(21) BR 20 2021 006790-5	Código 15.21 - Numeração Anulada (22) 08/04/2021 (71) ROBERT JUSTINO LIMA (BR/SP) Pedido com Numeração Anulada tendo em vista falta de cumprimento de exigência formal
(21) BR 20 2021 007971-7	Código 15.21 - Numeração Anulada (22) 27/04/2021 (71) JOAO VICTOR CORDEIRO SAULNIER DE PIERRELEVEE BRAGANCA (BR/MA) Pedido com Numeração Anulada tendo em vista falta de cumprimento de exigência formal
(21) BR 20 2021 008006-5	Código 15.21 - Numeração Anulada

	(22) 27/04/2021 (71) MATHEUS VIEIRA GOBETTI (BR/PR) Pedido com Numeração Anulada tendo em vista falta de cumprimento de exigência formal
(21) BR 20 2021 009008-7	Código 15.21 - Numeração Anulada (22) 09/05/2021 (71) NOEDSON ALVES DA CRUZ LIMA (BR/BA) ; GABRIEL SILVA LIMA (BR/BA) Pedido com Numeração Anulada tendo em vista falta de cumprimento de exigência formal
(21) BR 20 2021 015354-2	Código 15.21 - Numeração Anulada (22) 04/08/2021 (71) ALAN DOS SANTOS (BR/SP) Pedido com Numeração Anulada tendo em vista falta de pagamento ou pagamento posterior à data de protocolo da Guia de Recolhimento da União relativa ao serviço solicitado

Código 15.22 - Devolução de Prazo Concedida

Notificação de devolução de prazo uma vez que não foi possível ciência ao interessado diretamente no processo. Desta data corre o prazo adicional concedido no despacho. O prazo será de, no mínimo 15 (quinze) dias e, no máximo, o prazo legal dos atos correspondentes (Art. 221 da Lei nº 9.279/96 e IN 030 e IN 031/2013).

---

(21) BR 10 2014 031582-9 A2

Código 15.22 - Devolução de Prazo Concedida
(22) 17/12/2014
(71) Universidade Estadual Paulista Julio de Mesquita Filho (BR/SP)

---

(21) BR 20 2021 004786-6

Código 15.22 - Devolução de Prazo Concedida
(22) 14/03/2021
(71) GHISLAINE MARTINS SOUZA (BR/SP)
Referente à petição nº 870210066994 de 23.07.2021 ? Reconhecida a justa causa provocada pelo obstáculo administrativo, de acordo com o Artigo 221 da LPI 9279/96 e o Artigo 3º da Resolução 178/2017, sem necessidade de concessão de prazo adicional, já que o pedido retomou seu andamento normal.

Código 15.22.1 - Devolução de Prazo Negada

Negada a solicitação de devolução de prazo uma vez que não ficou comprovada a justa causa conforme definida no Art. 221 da Lei nº 9.279/96. A cópia do parecer poderá ser obtida através do endereço eletrônico www.inpi.gov.br - No Acesso rápido – Faça uma busca - Patente. Para acessar, cadastre-se no Portal do INPI e use login e senha. Desta data corre o prazo de 60 (sessenta) dias para eventual recurso do interessado.

---

(21) BR 10 2020 025769-2

Código 15.22.1 - Devolução de Prazo Negada
(22) 16/12/2020
(71) UNIVERSIDADE ESTADUAL PAULISTA JULIO DE MESQUITA FILHO (BR/SP)
Negada a solicitação de devolução de prazo requerida através da petição nº 870210071185 de 05.08.2021, uma vez que as alegações feitas pelo requerente não se configuram como justa causa, conforme definida no Artigo 221 da LPI 9279/96 e no Artigo 2º, § 2º da Resolução 178/2017. A cópia do parecer poderá ser obtida através do endereço eletrônico www.inpi.gov.br - No Acesso rápido - Faça uma busca - Patente. Para acessar, cadastre-se no Portal do INPI e use login e senha. Desta data corre o prazo de 60 (sessenta) dias para eventual recurso do interessado.

---

(21) BR 10 2020 025774-9

Código 15.22.1 - Devolução de Prazo Negada
(22) 16/12/2020
(71) UNIVERSIDADE ESTADUAL PAULISTA JULIO DE MESQUITA FILHO (BR/SP)
Negada a solicitação de devolução de prazo requerida através da petição nº 870210071214 de 05.08.2021, uma vez que as alegações feitas pelo requerente não se configuram como justa causa, conforme definida no Artigo 221 da LPI 9279/96 e no Artigo 2º, § 2º da Resolução 178/2017. A cópia do parecer poderá ser obtida através do endereço eletrônico www.inpi.gov.br - No Acesso rápido - Faça uma busca - Patente. Para acessar, cadastre-se no Portal do INPI e use login e senha. Desta data corre o prazo de 60 (sessenta) dias para eventual recurso do interessado.

---

(21) BR 10 2021 005630-4

Código 15.22.1 - Devolução de Prazo Negada
(22) 24/03/2021
(71) UNIVERSIDADE ESTADUAL PAULISTA JULIO DE MESQUITA FILHO (BR/SP)
Negada a solicitação de devolução de prazo requerida através da petição nº 870210071116 de 04.08.2021, uma vez que as alegações feitas pelo requerente não se configuram como justa causa, conforme definida no Artigo 221 da LPI 9279/96 e no Artigo 2º, § 2º da Resolução 178/2017. A cópia do

parecer poderá ser obtida através do endereço eletrônico www.inpi.gov.br - No Acesso rápido - Faça uma busca - Patente. Para acessar, cadastre-se no Portal do INPI e use login e senha. Desta data corre o prazo de 60 (sessenta) dias para eventual recurso do interessado.

Código 15.22.2 - Devolução de Prazo por falha de Sistema

Notificação de devolução de prazo de acordo com comunicado publicada na RPI ou disponibilizado no site do INPI. Essa notificação visa a sinalização de que o pedido foi contemplado em algum caso de devolução de prazo já decidido pelo INPI e também a sinalização aos sistemas internos para situações de exceção na execução de rotinas automáticas.

---

(21) BR 10 2018 016107-5 A2

Código 15.22.2 - Devolução de Prazo por falha de Sistema
(22) 07/08/2018
(71) INSTITUTO FEDERAL DE EDUCAÇÃO, CIÊNCIA E TECNOLOGIA DO SERTÃO PERNAMBUCANO (BR/PE)
Tendo em vista a Portaria INPI PR n° 120 de 16/03/2020, Portaria INPI PR n° 161 de 13/04/2020; Portaria INPI PR n° 166 de 27/04/2020 e Portaria INPI PR n° 179 de 11/05/2020, quanto a suspensão dos prazos vencidos entre 16/03/2020 a 31/05/2020, e Portaria INPI n° 334 de 24/09/2020, quanto aos prazos vencidos entre 16/09/2020 a 25/09/2020, devolve-se o prazo nesse pedido com relação a solicitação do pedido de exame.

---

(21) BR 10 2018 016777-4 A2

Código 15.22.2 - Devolução de Prazo por falha de Sistema
(22) 16/08/2018
(71) UNIVERSIDADE FEDERAL DO MARANHÃO (BR/MA)
Tendo em vista a Portaria INPI PR n° 120 de 16/03/2020, Portaria INPI PR n° 161 de 13/04/2020; Portaria INPI PR n° 166 de 27/04/2020 e Portaria INPI PR n° 179 de 11/05/2020, quanto a suspensão dos prazos vencidos entre 16/03/2020 a 31/05/2020, e Portaria INPI n° 334 de 24/09/2020, quanto aos prazos vencidos entre 16/09/2020 a 25/09/2020, devolve-se o prazo nesse pedido com relação a solicitação do pedido de exame.

---

(21) BR 20 2018 014078-2 U2

Código 15.22.2 - Devolução de Prazo por falha de Sistema
(22) 10/07/2018
(71) ELISEU JOSÉ DE SOUZA (BR/GO)
Tendo em vista a Portaria INPI PR n° 120 de 16/03/2020, Portaria INPI PR n° 161 de 13/04/2020; Portaria INPI PR n° 166 de 27/04/2020 e Portaria INPI PR n° 179 de 11/05/2020, quanto a suspensão dos prazos vencidos entre 16/03/2020 a 31/05/2020, e Portaria INPI n° 334 de 24/09/2020, quanto aos prazos vencidos entre 16/09/2020 a 25/09/2020, devolve-se o prazo nesse pedido com relação a solicitação do pedido de exame.

Código 15.25.1 - Notificação de requerimento de anúncio de pedido

Notifica a existência de requerimento para publicação da matéria do pedido de patente na Vitrine de PI. A publicação do anúncio está condicionada ao atendimento da legislação específica.

---

(21) BR 10 2020 001836-1 A2 Código 15.25.1 - Notificação de requerimento de anúncio de pedido

(22) 28/01/2020

Código 15.25.3 - Anúncio de pedido admitido

Notifica a admissão anúncio do pedido de patente.

---

(21) BR 10 2020 001836-1 A2 Código 15.25.3 - Anúncio de pedido admitido

(22) 28/01/2020

Código 15.31 - Despacho Anulado

Anulação do despacho referente a qualquer um dos subitens anteriores por ter sido indevido. (A toda publicação que envolva anulação de ato ou despacho caberá justificativa no processo administrativo.)

---

(21) BR 13 2019 013322-7 E2

Código 15.31 - Despacho Anulado

(22) 26/06/2019

(61) BR 10 2012 031802-4 13/12/2012

(71) ALCIDES BIGAI JUNIOR (BR/SP)

Anulada a publicação código 15.7 na RPI nº 2640 de 10/08/2021. Vide parecer.

Código 15.35 - Atualização de informações no portal

Atualizada informações no BuscaWeb para pedido de patente, nos casos onde a DIRPA entende que não há a necessidade de publicar despacho de retificação. Tal publicação não implica em alteração nos prazos decorrentes da mesma e não é necessária manifestação do requerente.

(21) BR 11 2012 026583-0 A2	Código 15.35 - Atualização de informações no portal (22) 18/01/2011
(21) BR 11 2013 016419-0 A2	Código 15.35 - Atualização de informações no portal (22) 29/12/2011
(21) PI 1104481-0 A2	Código 15.35 - Atualização de informações no portal (22) 02/09/2011

Código Concessão de Patente e Certificado de Adição de Invenção

Código 16.1 - Concessão de Patente ou Certificado de Adição de Invenção

Expedição da carta-patente ou do certificado de adição de invenção. O título acha-se à disposição do interessado no setor competente do INPI. Desta data corre o prazo de 6 (seis) meses para interposição de nulidade administrativa por qualquer interessado (Art. 51 da Lei nº 9.279/96). O certificado de adição é acessório da patente, tem a data final de vigência desta e a acompanha para todos os efeitos legais. As Cartas Patentes ou Certificados de Adição de Invenção concedidos de acordo com o Artigo 38 da Lei 9.279/96, por ocasião da expedição da Carta Patente, podem ser acessadas através do endereço eletrônico www.inpi.gov.br - No Acesso rápido – Faça uma busca - Patente. Para acessar, cadastre-se no Portal do INPI e use login e senha.

---

(11) BR 10 2012 005306-3 B1

Código 16.1 - Concessão de Patente ou Certificado de Adição de Invenção
(22) 09/03/2012
(43) 26/01/2016
(51) B64B 1/04 (2006.01), B64B 1/08 (2006.01), B64B 1/06 (2006.01)
(54) REFORÇADORES RETRÁTEIS PARA ESTRUTURAS DE DIRIGÍVEIS
(73) AIRSHIP DO BRASIL LOGÍSTICA LTDA. (BR/SP)
(72) JAMES ROJAS WATERHOUSE
Prazo de Validade: 20 (vinte) anos contados a partir de 09/03/2012, observadas as condições legais.

---

(11) BR 10 2012 005647-0 B1

Código 16.1 - Concessão de Patente ou Certificado de Adição de Invenção
(22) 14/03/2012
(43) 11/08/2015
(51) F03B 17/04 (2006.01)
(54) DISPOSITIVO DE PROPULSÃO
(73) WENDELL COSTA RIGUETTI (BR/RJ)
(72) WENDELL COSTA RIGUETTI
Prazo de Validade: 20 (vinte) anos contados a partir de 14/03/2012, observadas as condições legais.

---

(11) BR 10 2012 007716-7 B1

Código 16.1 - Concessão de Patente ou Certificado de Adição de Invenção
(22) 04/04/2012
(43) 06/10/2015
(51) F41A 23/06 (2006.01), F41A 23/00 (2006.01), F41A 23/04 (2006.01)
(54) SUPORTE METÁLICO BIFUNCIONAL, ADAPTÁVEL PARA DUAS ARMAS DISTINTAS, EMPREGADAS EM LANCHAS OPERATIVAS DE AÇÃO RÁPIDA
(73) CENTRO TECNOLÓGICO DO CORPO DE FUZILEIROS NAVAIS (CTECCFN) (BR/RJ)

(72) WALDEMAR DE OLIVEIRA LUSTOZA PINTO
Prazo de Validade: 20 (vinte) anos contados a partir de 04/04/2012, observadas as condições legais.

---

(11) BR 10 2012 011520-4 B1

Código 16.1 - Concessão de Patente ou Certificado de Adição de Invenção
(22) 15/05/2012
(30) 16/05/2011 DE 10 2011 050 373.0
(43) 18/06/2013
(51) B62D 37/02 (2006.01)
(54) DEFLETOR DIANTEIRO PARA UM VEÍCULO A MOTOR
(73) DR. ING. H.C.F. PORSCHE AKTIENGESELLSCHAFT (DE)
(72) Dimitar Danev
Prazo de Validade: 20 (vinte) anos contados a partir de 15/05/2012, observadas as condições legais.

---

(11) BR 10 2012 016243-1 B1

Código 16.1 - Concessão de Patente ou Certificado de Adição de Invenção
(22) 29/06/2012
(30) 29/06/2011 US 13/171,959
(43) 04/02/2014
(51) B60K 17/06 (2006.01)
(54) SISTEMA DE EIXO DE ACIONAMENTO E UM MÉTODO DE CONTROLE
(73) Arvinmeritor Technology, Llc. (US)
(72) Dale Kwasniewski
Prazo de Validade: 20 (vinte) anos contados a partir de 29/06/2012, observadas as condições legais.

---

(11) BR 10 2012 018045-6 B1

Código 16.1 - Concessão de Patente ou Certificado de Adição de Invenção
(22) 20/07/2012
(43) 12/08/2014
(51) A61D 7/00 (2006.01)
(54) MÁQUINA AUXILIAR NA MEDICAÇÃO DE AVES
(73) Antenor Rodrigues Alves (BR/SC)
(72) Antenor Rodrigues Alves
Prazo de Validade: 20 (vinte) anos contados a partir de 20/07/2012, observadas as condições legais.

---

(11) BR 10 2012 033595-6 B1

Código 16.1 - Concessão de Patente ou Certificado de Adição de Invenção
(22) 28/12/2012
(43) 26/08/2014
(51) A63B 23/04 (2006.01)
(54) ÓRTESE ROBÓTICA ACOPLADA A ESTEIRA PARA TREINO DE MARCHA
(73) UNIVERSIDADE FEDERAL DE MINAS GERAIS (BR/MG)

(72) Marcos Pinotti Barbosa; Mariana Ribeiro Volpini Lana; EUGÊNIO VOLPINI
Prazo de Validade: 20 (vinte) anos contados a partir de 28/12/2012, observadas as condições legais.

---

(11) BR 10 2013 000546-0 B1

Código 16.1 - Concessão de Patente ou Certificado de Adição de Invenção
(22) 09/01/2013
(30) 09/01/2012 CN 20120005351.2
(43) 19/05/2015
(51) B32B 37/12 (2006.01), B32B 38/18 (2006.01), B32B 41/00 (2006.01)
(54) LAMINADO DE FILME DE RESINA TERMOPLÁSTICA E MÉTODO PARA PREPARO DO MESMO
(73) FSPG HI-TECH CO., LTD (CN) ; PGI NONWOVENS (CHINA) CO., LTD (CN)
(72) Lin Yuwei; Cai Zhaohui; Jin Yongji; SVEN KRISTER MIKAEL ERLANDSSON
Prazo de Validade: 20 (vinte) anos contados a partir de 09/01/2013, observadas as condições legais.

---

(11) BR 10 2013 002536-4 B1

Código 16.1 - Concessão de Patente ou Certificado de Adição de Invenção
(22) 01/02/2013
(30) 03/02/2012 US 61/594,761
(43) 30/06/2015
(51) F02D 41/14 (2006.01), G06Q 10/04 (2012.01), G06Q 10/06 (2012.01)
(54) SISTEMA PARA CONTROLAR UMA AERONAVE, E MÉTODO IMPLEMENTADO EM COMPUTADOR
(73) ROSEMOUNT AEROSPACE INC. (US)
(72) THOMAS HORSAGER; MICHAEL HAUKOM; WILLIAM BAUMGARTE; MATT HANSEN; KEN FREEMAN
Prazo de Validade: 20 (vinte) anos contados a partir de 01/02/2013, observadas as condições legais.

---

(11) BR 10 2013 007152-8 B1

Código 16.1 - Concessão de Patente ou Certificado de Adição de Invenção
(22) 26/03/2013
(30) 26/03/2012 NZ 599027
(43) 16/06/2015
(51) A61D 7/00 (2006.01)
(54) Aplicador de fluidos
(73) Simcro Limited (NZ)
(72) David Andrew Trow
Prazo de Validade: 20 (vinte) anos contados a partir de 26/03/2013, observadas as condições legais.

---

(11) BR 10 2013 009771-3 B1

Código 16.1 - Concessão de Patente ou Certificado de Adição de Invenção

(22) 22/04/2013
(43) 23/12/2014
(51) E04H 12/02 (2006.01), B29C 70/32 (2006.01), B29C 70/86 (2006.01)
(54) DISPOSIÇÃO CONSTRUTIVA DE UMA ESTRUTURA SEMIMONOCOQUE CONFECCIONADA EM MATERIAL COMPOSTO POLIMÉRICO PARA APLICAÇÃO NA FABRICAÇÃO DE POSTES
(73) UNIVERSIDADE ESTADUAL DE CAMPINAS - UNICAMP (BR/SP) ; UNIVERSIDADE FEDERAL DE MINAS GERAIS - UFMG (BR/MG)
(72) CARLOS ALBERTO CIMINI JUNIOR; ESTEVAM BARBOSA DE LAS CASAS
Prazo de Validade: 20 (vinte) anos contados a partir de 22/04/2013, observadas as condições legais.

---

(11) BR 10 2013 010664-0 B1

Código 16.1 - Concessão de Patente ou Certificado de Adição de Invenção
(22) 30/04/2013
(43) 23/06/2015
(51) C01G 9/06 (2006.01)
(54) PROCESSO PARA PRODUÇÃO DE SOLUÇÃO DE SULFATO DE ZINCO, OBTIDO DE PÓ DE ACIARIA, E INSUMO FERTILIZANTE CORRESPONDENTE
(73) HAROLDO DE ARAÚJO PONTE (BR/PR) ; ANA CAROLINA TEDESCHI GOMES ABRANTES (BR/PR)
(72) HAROLDO DE ARAÚJO PONTE; ANA CAROLINA TEDESCHI GOMES ABRANTES
Prazo de Validade: 20 (vinte) anos contados a partir de 30/04/2013, observadas as condições legais.

---

(11) BR 10 2013 012776-0 B1

Código 16.1 - Concessão de Patente ou Certificado de Adição de Invenção
(22) 23/05/2013
(30) 08/06/2012 FI 20125633
(43) 13/09/2016
(51) B41J 2/47 (2006.01), B41F 33/00 (2006.01), B41J 11/46 (2006.01), B23K 26/03 (2006.01)
(54) MÉTODO DE MEDIÇÃO DE ALINHAMENTO DE PROCESSO A LASER
(73) TECNOMAR OY (FI)
(72) TOM MARTTILA
Prazo de Validade: 20 (vinte) anos contados a partir de 23/05/2013, observadas as condições legais.

---

(11) BR 10 2013 014155-0 B1

Código 16.1 - Concessão de Patente ou Certificado de Adição de Invenção
(22) 07/06/2013
(43) 01/12/2015
(51) C08K 3/00 (2018.01), A61K 31/00 (2006.01), A61K 9/20 (2006.01)
(54) BIONANOCOMPÓSITO PARA RECUPERAÇÃO ÓSSEA, USO DO

	BIONANOCOMPÓSITO (73) UNIVERSIDADE FEDERAL DO PARÁ - UFPA (BR/PA) ; INSTITUTO FEDERAL DE EDUCAÇÃO, CIÊNCIA E TECNOLOGIA DO PARÁ (BR/PA) ; UNIVERSIDADE ESTADUAL DE CAMPINAS - UNICAMP (BR/SP) (72) CECÍLIA AMÉLIA DE CARVALHO ZAVAGLIA; SABINA DA MEMÓRIA CARDOSO DE ANDRADE; GILMARA DE NAZARETH TAVARES BASTOS; ANA PAULA DRUMMOND RODRIGUES; CARMEN GILDA BARROSO TAVARES DIAS Prazo de Validade: 20 (vinte) anos contados a partir de 07/06/2013, observadas as condições legais.
(11) BR 10 2013 016549-2 B1	Código 16.1 - Concessão de Patente ou Certificado de Adição de Invenção (22) 27/06/2013 (30) 28/06/2012 DE 10 2012 012 875.4 (43) 14/07/2015 (51) F02D 9/04 (2006.01) (54) MÉTODO E DISPOSITIVO PARA CONTROLE DE PELO MENOS UMA VÁLVULA DE FREIO (73) MAN TRUCK & BUS AG (DE) (72) ARMIN BERNER; FLORIAN KRAFT; BERNHARD RÖTHLEIN Prazo de Validade: 20 (vinte) anos contados a partir de 27/06/2013, observadas as condições legais.
(11) BR 10 2013 018438-1 B1	Código 16.1 - Concessão de Patente ou Certificado de Adição de Invenção (22) 19/07/2013 (30) 27/07/2012 JP 2012-166966 (43) 30/12/2014 (51) F02F 3/00 (2006.01) (54) ESTRUTURA DE PISTÃO PARA MOTOR DE COMBUSTÃO INTERNA DE QUATRO CURSOS DE QUATRO VÁLVULAS (73) HONDA MOTOR CO., LTD. (JP) (72) NOZOMI OKADA; MASAKAZU HOSHINO Prazo de Validade: 20 (vinte) anos contados a partir de 19/07/2013, observadas as condições legais.
(11) BR 10 2013 019238-4 B1	Código 16.1 - Concessão de Patente ou Certificado de Adição de Invenção (22) 29/07/2013 (30) 10/08/2012 US 13/572,416 (43) 10/11/2015 (51) H02J 3/40 (2006.01), H02P 101/15 (2015.01) (54) SISTEMA DE SINCRONIZAÇÃO (73) GENERAL ELECTRIC COMPANY (US) (72) EINAR VAUGHN LARSEN Prazo de Validade: 20 (vinte) anos contados a partir de 29/07/2013, observadas

as condições legais.

(11) BR 10 2013 019602-9 B1

Código 16.1 - Concessão de Patente ou Certificado de Adição de Invenção
(22) 01/08/2013
(43) 20/10/2015
(51) E21B 17/01 (2006.01), F16L 57/00 (2006.01)
(54) PROLONGADOR ARTICULADO PARA TOPO DE RISERS FLEXÍVEIS
(73) PETRÓLEO BRASILEIRO S/A - PETROBRAS (BR/RJ)
(72) HELVIO FERREIRA DA SILVA; JEAN CUTRIM LOPES; RAFAEL ENDLICH DE ANDRADE
Prazo de Validade: 20 (vinte) anos contados a partir de 01/08/2013, observadas as condições legais.

(11) BR 10 2013 021190-7 B1

Código 16.1 - Concessão de Patente ou Certificado de Adição de Invenção
(22) 01/08/2013
(30) 01/08/2012 US 61/678,215; 13/03/2013 US 13/800,337
(43) 22/12/2015
(51) B25B 5/12 (2006.01), B25B 5/16 (2006.01)
(54) BRAÇADEIRA DE ALAVANCA ARTICULADA
(73) DELAWARE CAPITAL FORMATION, INC. (US)
(72) KENNETH PAUL DELLACH
Prazo de Validade: 20 (vinte) anos contados a partir de 01/08/2013, observadas as condições legais.

(11) BR 10 2013 021700-0 B1

Código 16.1 - Concessão de Patente ou Certificado de Adição de Invenção
(22) 26/08/2013
(43) 14/07/2015
(51) H01R 4/18 (2006.01), G01K 11/12 (2021.01)
(54) SENSOR TERMOSENSÍVEL PARA MONITORAMENTO DE SOBREAQUECIMENTO EM CONEXÕES ELÉTRICAS
(73) COELBA - COMPANHIA DE ELETRICIDADE DO ESTADO DA BAHIA (BR/BA) ; INSTITUTO DE TECNOLOGIA PARA O DESENVOLVIMENTO - LACTEC (BR/PR)
(72) VITOLDO SWINKA FILHO; MARILDA MUNARO; DAILTON PEDREIRA CERQUEIRA; JÉSSICA KIME AKISHINO
Prazo de Validade: 20 (vinte) anos contados a partir de 26/08/2013, observadas as condições legais.

(11) BR 10 2013 022724-2 B1

Código 16.1 - Concessão de Patente ou Certificado de Adição de Invenção
(22) 05/09/2013
(43) 01/12/2015
(51) B65D 90/00 (2006.01), B65D 19/00 (2006.01)
(54) EQUIPAMENTO E MÉTODO PARA A MOVIMENTAÇÃO DE

	CONTÊINERES (73) CARMINE ALEXANDRE CIFELLI (BR/SP) (72) Carmine Alexandre Cifelli Prazo de Validade: 20 (vinte) anos contados a partir de 05/09/2013, observadas as condições legais.
(11) BR 10 2013 024666-2 B1	Código 16.1 - Concessão de Patente ou Certificado de Adição de Invenção (22) 25/09/2013 (30) 27/09/2012 JP 2012-213818; 27/09/2012 JP 2012-213816 (43) 26/04/2016 (51) B62L 3/08 (2006.01), B62L 3/00 (2006.01) (54) SISTEMA DE FREIO COMBINADO PARA UM VEÍCULO DO TIPO DE MONTAR EM SELIM (73) HONDA MOTOR CO., LTD. (JP) (72) HIRONORI NAKAMURA; KAZUHIKO TANI; TAKESHI WAKABAYASHI; YOSHIHISA IEDA; YUTAKA NISHIKAWA; KENJI MUTO; WASAKU HOSODA Prazo de Validade: 20 (vinte) anos contados a partir de 25/09/2013, observadas as condições legais.
(11) BR 10 2013 024776-6 B1	Código 16.1 - Concessão de Patente ou Certificado de Adição de Invenção (22) 26/09/2013 (30) 28/09/2012 JP 2012-216411 (43) 04/07/2017 (51) F02B 31/02 (2006.01) (54) DISPOSITIVO DE ADMISSÃO DE MOTOR DE COMBUSTÃO INTERNA (73) HONDA MOTOR CO., LTD. (JP) (72) SATOSHI IIJIMA; TAKAMORI SHIRASUNA; MASAYA ASADA Prazo de Validade: 20 (vinte) anos contados a partir de 26/09/2013, observadas as condições legais.
(11) BR 10 2013 024777-4 B1	Código 16.1 - Concessão de Patente ou Certificado de Adição de Invenção (22) 26/09/2013 (30) 28/09/2012 JP 2012-217286 (43) 23/06/2015 (51) F02B 31/00 (2006.01), F02B 31/04 (2006.01), F02B 31/06 (2006.01), F02B 31/02 (2006.01) (54) DISPOSITIVO DE ADMISSÃO DE MOTOR DE COMBUSTÃO INTERNA (73) HONDA MOTOR CO., LTD. (JP) (72) SATOSHI IIJIMA; TAKAMORI SHIRASUNA; MASAYA ASADA; KOJI MATSUI Prazo de Validade: 20 (vinte) anos contados a partir de 26/09/2013, observadas as condições legais.

(11) BR 10 2013 025984-5 B1

Código 16.1 - Concessão de Patente ou Certificado de Adição de Invenção
(22) 08/10/2013
(30) 08/10/2012 EP 12 306227.5
(43) 25/08/2015
(51) A41D 13/02 (2006.01), A41D 13/12 (2006.01)
(54) Macacão para sala limpa e processo do ato de vestir o macacão
(73) ELIS SERVICES (FR)
(72) XAVIER MARTIRE
Prazo de Validade: 20 (vinte) anos contados a partir de 08/10/2013, observadas as condições legais.

(11) BR 10 2013 026762-7 B1

Código 16.1 - Concessão de Patente ou Certificado de Adição de Invenção
(22) 17/10/2013
(43) 04/11/2014
(51) B01D 29/13 (2006.01)
(54) CORPO FILTRANTE METÁLICO
(73) ATTÍLIO TURCHETTI (BR/GO)
(72) ATTÍLIO TURCHETTI
Prazo de Validade: 20 (vinte) anos contados a partir de 17/10/2013, observadas as condições legais.

(11) BR 10 2013 027148-9 B1

Código 16.1 - Concessão de Patente ou Certificado de Adição de Invenção
(22) 21/10/2013
(30) 26/10/2012 FR 12 60228
(43) 26/09/2017
(51) B60T 13/74 (2006.01), B64C 25/44 (2006.01), F16D 65/14 (2006.01), F16D 121/24 (2012.01), F16D 127/06 (2012.01)
(54) SISTEMA DE FRENAGEM ELETROMECÂNICO DE AERONAVE
(73) MESSIER-BUGATTI-DOWTY (FR)
(72) DOMINIQUE ONFROY; THOMAS LEPAGE; FRANCK SELLES; FRÉDÉRIC RAGOT
Prazo de Validade: 20 (vinte) anos contados a partir de 21/10/2013, observadas as condições legais.

(11) BR 10 2013 027724-0 B1

Código 16.1 - Concessão de Patente ou Certificado de Adição de Invenção
(22) 29/10/2013
(30) 31/10/2012 US 13/664823
(43) 30/12/2014
(51) H05K 7/20 (2006.01)
(54) APARELHO DE REFRIGERAÇÃO E ELETRÔNICO, E, MÉTODO PARA REFRIGERAR UM SUBSTRATO ELÉTRICO
(73) DEERE & COMPANY (US)
(72) GREGORY K. HARMELINK; CHRISTOPHER J. SCHMIT
Prazo de Validade: 20 (vinte) anos contados a partir de 29/10/2013, observadas

as condições legais.

(11) BR 10 2013 031227-4 B1

Código 16.1 - Concessão de Patente ou Certificado de Adição de Invenção
(22) 04/12/2013
(43) 02/09/2014
(51) B27B 19/09 (2006.01), B27B 19/00 (2006.01)
(54) APERFEIÇOAMENTOS EM CONJUNTO DE CORTE DE MOTOSERRA E SEUS DERIVADOS
(73) WERNER KRUGER D'ALMEIDA (BR/PR)
(72) WERNER KRUGER D'ALMEIDA
Prazo de Validade: 20 (vinte) anos contados a partir de 04/12/2013, observadas as condições legais.

(11) BR 10 2013 031320-3 B1

Código 16.1 - Concessão de Patente ou Certificado de Adição de Invenção
(22) 05/12/2013
(30) 09/12/2012 US 13/709,050
(43) 10/11/2015
(51) G01R 19/25 (2006.01), H04Q 9/00 (2006.01)
(54) SISTEMA DE GERENCIAMENTO DE DADOS DE SINCROFASORES (SDMS), MÉTODO DE GERENCIAMENTO DE DADOS DE SINCROFASORES E PRODUTO DE PROGRAMA DE COMPUTADOR
(73) GENERAL ELECTRIC COMPANY (US)
(72) MITALKUMAR GULABRAI KANABAR; JASON ANTONIO RODRIGUES; MARK GERARD ADAMIAK; OSCAR LOPEZ AGUIRRE; RODRIGO GUTIERREZ ARGANDONA
Prazo de Validade: 20 (vinte) anos contados a partir de 05/12/2013, observadas as condições legais.

(11) BR 10 2013 032131-1 B1

Código 16.1 - Concessão de Patente ou Certificado de Adição de Invenção
(22) 13/12/2013
(43) 13/10/2015
(51) B25C 1/04 (2006.01), H01R 43/00 (2006.01), H01R 4/50 (2006.01)
(54) FERRAMENTA HIDRÁULICA PARA APLICAÇÃO DE CONECTOR TIPO CUNHA
(73) COMPANHIA DE ELETRICIDADE DA BAHIA - COELBA (BR/BA) ; INSTITUTO DE TECNOLOGIA PARA O DESENVOLVIMENTO - LACTEC (BR/PR)
(72) EDEMIR LUIZ KOWALSKI; RAFAEL PIRES MACHADO; GUILHERME RACHALLE HERNASKI; VICTOR SALVINO BORGES; MARILDA MUNARO; JOSE ARINOS TEIXEIRA JÚNIOR; MARCELO ANTONIO RAVAGLIO; DAILTON PEDREIRA CERQUEIRA; KATIA CILENE FALCÃO XAVIER; ISAÚ DE OLIVEIRA DO NASCIMENTO; MARIO JOSÉ COSTA PINHEIRO; ANTONIO LEÃO DOS SANTOS
Prazo de Validade: 20 (vinte) anos contados a partir de 13/12/2013, observadas

	as condições legais.
(11) BR 10 2013 032728-0 B1	Código 16.1 - Concessão de Patente ou Certificado de Adição de Invenção (22) 17/12/2013 (43) 08/12/2015 (51) C23C 14/12 (2006.01), C23C 14/24 (2006.01) (54) REATOR DE DEPOSIÇÃO QUÍMICA, PROCESSO DE PRODUÇÃO DE UM FILME ULTRAPURO DE CARBONO E FILMES ASSIM OBTIDOS (73) UNIVERSIDADE ESTADUAL DE CAMPINAS - UNICAMP (BR/SP) (72) VITOR BARANAUSKAS; ALFREDO CARLOS PETERLEVITZ; WAGNER SANERIP; HUDSON GIOVANI ZANIN Prazo de Validade: 20 (vinte) anos contados a partir de 17/12/2013, observadas as condições legais.
(11) BR 10 2014 001489-6 B1	Código 16.1 - Concessão de Patente ou Certificado de Adição de Invenção (22) 22/01/2014 (43) 02/02/2016 (51) H04R 31/00 (2006.01), H04R 7/04 (2006.01), H04R 7/12 (2006.01) (54) DIAFRAGMA DE PAPEL PARA TRANSDUTOR ELETROACÚSTICO E TRANSDUTOR ELETROACÚSTICO CONTENDO DITO DIAFRAGMA (73) HARMAN DO BRASIL INDÚSTRIA ELETRÔNICA E PARTICIPAÇÕES LTDA (BR/RS) (72) CLEVERSON REGIS LINO MARCHALEK; TADESLAU ANTONIO DA SILVA SOUZA; CARLOS JOSÉ PEREZ GORGA Prazo de Validade: 20 (vinte) anos contados a partir de 22/01/2014, observadas as condições legais.
(11) BR 10 2014 002217-1 B1	Código 16.1 - Concessão de Patente ou Certificado de Adição de Invenção (22) 29/01/2014 (30) 31/01/2013 KR 10-2013-0011195 (43) 27/02/2018 (51) D06F 39/04 (2006.01), D06F 33/00 (2020.01) (54) MÉTODO DE CONTROLE DE UMA MÁQUINA DE LAVAR DE EIXO VERTICAL (73) LG ELECTRONICS INC. (KR) (72) SUNMI KIM; DOWAN KIM; YOUGKEE OH Prazo de Validade: 20 (vinte) anos contados a partir de 29/01/2014, observadas as condições legais.
(11) BR 10 2014 002218-0 B1	Código 16.1 - Concessão de Patente ou Certificado de Adição de Invenção (22) 29/01/2014 (30) 31/01/2013 KR 10-2013-0011196 (43) 06/09/2016

(51) D06F 39/04 (2006.01)
(54) MÉTODO PARA CONTROLAR UMA MÁQUINA DE LAVAR
(73) LG ELECTRONICS INC. (KR)
(72) YOUNGKEE OH; KYOUNGLAN KIM; INGEUN AHN
Prazo de Validade: 20 (vinte) anos contados a partir de 29/01/2014, observadas as condições legais.

---

(11) BR 10 2014 004424-8 B1

Código 16.1 - Concessão de Patente ou Certificado de Adição de Invenção
(22) 25/02/2014
(30) 25/02/2013 EP 13 000949.1
(43) 04/11/2014
(51) E02F 3/14 (2006.01)
(54) CAÇAMBA ESCAVADEIRA E MÁQUINA DE TERRAPLANAGEM
(73) LIEBHERR-MINING EQUIPMENT COLMAR SAS (FR)
(72) BRICE CAUX; MARTIAL VICQ; GÉRARD WEBER; OLIVER WEISS
Prazo de Validade: 20 (vinte) anos contados a partir de 25/02/2014, observadas as condições legais.

---

(11) BR 10 2014 005627-0 B1

Código 16.1 - Concessão de Patente ou Certificado de Adição de Invenção
(22) 11/03/2014
(30) 12/03/2013 FR 13 52174
(43) 06/10/2015
(51) H02B 1/015 (2006.01), H02B 1/04 (2006.01)
(54) GABINETE ELÉTRICO COM DISPOSIÇÃO MECÂNICA APERFEIÇOADA
(73) SCHNEIDER ELECTRIC INDUSTRIES SAS (FR)
(72) JÉRÔME LAYE; OLIVIER WASNER; DOMINIQUE SOCQUET; ABDERRAHMANE AGNAOU; ALAIN PERRIN
Prazo de Validade: 20 (vinte) anos contados a partir de 11/03/2014, observadas as condições legais.

---

(11) BR 10 2014 007268-3 B1

Código 16.1 - Concessão de Patente ou Certificado de Adição de Invenção
(22) 26/03/2014
(43) 05/01/2016
(51) F25B 7/00 (2006.01)
(54) SISTEMA DE AQUECIMENTO BASEADO EM COMPRESSÃO MECÂNICA DE FLUIDO REFRIGERANTE
(73) EMBRACO INDÚSTRIA DE COMPRESSORES E SOLUÇÕES EM REFRIGERAÇÃO LTDA. (BR/SC)
(72) Rodrigo Kremer
Prazo de Validade: 20 (vinte) anos contados a partir de 26/03/2014, observadas as condições legais.

---

(11) BR 10 2014 007337-0 B1

Código 16.1 - Concessão de Patente ou Certificado de Adição de Invenção

(22) 27/03/2014
(43) 08/12/2015
(51) C07K 1/107 (2006.01), C07K 7/06 (2006.01), A61K 8/64 (2006.01), A61K 8/06 (2006.01), A61Q 19/08 (2006.01)
(54) SÍNTESE DO PEPTÍDEO AcWahxKTTKS, PEPTÍDEO AcWahxKTTKS E SEU USO
(73) Universidade Estadual Paulista Julio de Mesquita Filho (BR/SP)
(72) ARIANE MIGLIATO MARTINELLI; DANILA APARECIDA SCATOLIN GUGLIELMI; LEILA APARECIDA CHIAVACCI; Eduardo Maffud Cilli; MARCOS ANTONIO CORRÊA
Prazo de Validade: 20 (vinte) anos contados a partir de 27/03/2014, observadas as condições legais.

---

(11) BR 10 2014 007698-0 B1

Código 16.1 - Concessão de Patente ou Certificado de Adição de Invenção
(22) 31/03/2014
(43) 26/08/2014
(51) B65D 21/02 (2006.01)
(54) PROCESSO, EQUIPAMENTO E DISPOSITIVO PARA OBTENÇÃO DE BLOCO DE EMPACOTAMENTO DE AO MENOS UMA PEÇA DE REVESTIMENTOS CERÂMICO DE GRANDE DIMENSÃO, OU AO MENOS UMA CAIXA CONTENDO UMA PLURALIDADE DESSES REVESTIMENTOS CERÂMICOS, E BLOCO DE EMPACOTAMENTO RESULTANTE
(73) OMS OFICINA MECÂNICA SULAMERICANA LTDA. (BR/SP)
(72) ROBERTO GIUSEPPE GAROFLETTI
Prazo de Validade: 20 (vinte) anos contados a partir de 31/03/2014, observadas as condições legais.

---

(11) BR 10 2014 008111-9 B1

Código 16.1 - Concessão de Patente ou Certificado de Adição de Invenção
(22) 04/04/2014
(43) 01/12/2015
(51) F01C 1/22 (2006.01)
(54) MOTOR ROTATIVO
(73) Paulo Timm Rochedo (BR/PR)
(72) Paulo Timm Rochedo
Prazo de Validade: 20 (vinte) anos contados a partir de 04/04/2014, observadas as condições legais.

---

(11) BR 10 2014 011426-2 B1

Código 16.1 - Concessão de Patente ou Certificado de Adição de Invenção
(22) 12/05/2014
(30) 10/05/2013 EP 13167233.9
(43) 01/12/2015
(51) H02H 3/00 (2006.01), H02J 3/00 (2006.01), H01H 47/00 (2006.01), G05B 15/02 (2006.01)
(54) APARELHO E MÉTODO PARA SECCIONAMENTO DOS CONDUTORES

DE FASE DE UMA REDE DE DISTRIBUIÇÃO DE ENERGIA ELÉTRICA
(73) ABB SCHWEIZ AG (CH)
(72) LEANDRO VACIRCA
Prazo de Validade: 20 (vinte) anos contados a partir de 12/05/2014, observadas as condições legais.

---

(11) BR 10 2014 011989-2 B1

Código 16.1 - Concessão de Patente ou Certificado de Adição de Invenção
(22) 19/05/2014
(43) 22/08/2017
(51) H04L 12/24 (2006.01), H04L 12/721 (2013.01), H04L 12/751 (2013.01), H04L 12/46 (2006.01)
(54) MÉTODO PARA DETERMINAR UMA TOPOLOGIA DE REDE VIRTUAL E SEUS USOS
(73) UNIVERSIDADE ESTADUAL DE CAMPINAS - UNICAMP (BR/SP)
(72) LUIZ FERNANDO BITTENCOURT; EDMUNDO ROBERTO MAURO MADEIRA; RAFAEL LOPES GOMES
Prazo de Validade: 20 (vinte) anos contados a partir de 19/05/2014, observadas as condições legais.

---

(11) BR 10 2014 013048-9 B1

Código 16.1 - Concessão de Patente ou Certificado de Adição de Invenção
(22) 29/05/2014
(30) 03/06/2013 US 13/908,606
(43) 17/11/2015
(51) G01N 3/04 (2006.01), G01N 3/08 (2006.01)
(54) APARELHO E MÉTODO PARA TESTE DE CARGA DE UM CORPO DE PROVA
(73) THE BOEING COMPANY (US)
(72) MAX U KISMARTON
Prazo de Validade: 20 (vinte) anos contados a partir de 29/05/2014, observadas as condições legais.

---

(11) BR 10 2014 013301-1 B1

Código 16.1 - Concessão de Patente ou Certificado de Adição de Invenção
(22) 28/05/2014
(43) 22/12/2015
(51) H02P 9/00 (2006.01)
(54) DISPOSITIVO CONTROLADOR DE POTÊNCIAS POR REALIMENTAÇÃO DE ESTADO PARA UM GERADOR DE INDUÇÃO DUPLAMENTE ALIMENTADO E USO
(73) UNIVERSIDADE ESTADUAL DE CAMPINAS - UNICAMP (BR/SP) ; FUNDAÇÃO UNIVERSIDADE FEDERAL DO ABC - UFABC (BR/SP)
(72) ALFEU JOÃOZINHO SGUAREZI FILHO; ERNESTO RUPPERT FILHO; ROGÉRIO VANI JACOMINI
Prazo de Validade: 20 (vinte) anos contados a partir de 28/05/2014, observadas

as condições legais.

(11) BR 10 2014 013349-6 B1

Código 16.1 - Concessão de Patente ou Certificado de Adição de Invenção
(22) 02/06/2014
(30) 03/06/2013 IT TO2013A000453
(43) 27/01/2015
(51) B60R 11/02 (2006.01)
(54) ESTRUTURA DE SUPORTE E DE RETENÇÃO DE UM DISPOSITIVO ELETRÔNICO PORTÁTIL, E PAINEL PROVIDO COM A ESTRUTURA DE SUPORTE E DE RETENÇÃO
(73) FIAT GROUP AUTOMOBILES S.P.A. (IT)
(72) GENNARO BISCEGLIA; PAOLO CECCATO; LUCA MARENGO
Prazo de Validade: 20 (vinte) anos contados a partir de 02/06/2014, observadas as condições legais.

(11) BR 10 2014 013659-2 B1

Código 16.1 - Concessão de Patente ou Certificado de Adição de Invenção
(22) 05/06/2014
(30) 13/09/2013 JP 2013-190211
(43) 13/10/2015
(51) A44C 9/00 (2006.01)
(54) ORNAMENTO
(73) CROSSFOR CO. LTD (JP)
(72) HIDETAKA DOBASHI
Prazo de Validade: 20 (vinte) anos contados a partir de 05/06/2014, observadas as condições legais.

(11) BR 10 2014 013765-3 B1

Código 16.1 - Concessão de Patente ou Certificado de Adição de Invenção
(22) 06/06/2014
(43) 15/03/2016
(51) C08J 11/08 (2006.01), C08J 11/00 (2006.01), C08J 11/04 (2006.01), C09D 5/03 (2006.01)
(54) REPROCESSAMENTO DE RESÍDUOS FINOS E TINTA EM PÓ A FRIO, RESÍDUOS FINOS REPROCESSADOS, USOS DE RESÍDUOS FINOS REPROCESSADOS, TINTA E PROCESSO DE FABRICAÇÃO DE TINTA
(73) FUNDAÇÃO UNIVERSIDADE DE CAXIAS DO SUL (BR/RS)
(72) TOMÁS AUGUSTO POLIDORO; DANIELA DE CONTO
Prazo de Validade: 20 (vinte) anos contados a partir de 06/06/2014, observadas as condições legais.

(11) BR 10 2014 013775-0 B1

Código 16.1 - Concessão de Patente ou Certificado de Adição de Invenção
(22) 06/06/2014
(43) 05/01/2016
(51) A61C 7/16 (2006.01)

(54) SISTEMA DE BRÁQUETE AUTOLIGÁVEL COM CLIPE PASSÍVO OU INTERATIVO
(73) ALEXANDRE GALLO LOPES (BR/SP)
(72) ALEXANDRE GALLO LOPES
Prazo de Validade: 20 (vinte) anos contados a partir de 06/06/2014, observadas as condições legais.

---

(11) BR 10 2014 014343-2 B1

Código 16.1 - Concessão de Patente ou Certificado de Adição de Invenção
(22) 12/06/2014
(30) 20/06/2013 FR 1355843
(43) 02/06/2015
(51) H01H 71/12 (2006.01), H01H 71/52 (2006.01), H01H 71/74 (2006.01)
(54) ACIONADOR E PROCESSO DE FABRICAÇÃO DESSE ACIONADOR
(73) SCHNEIDER ELECTRIC INDUSTRIES SAS (FR)
(72) MICKAEL BERTRAND
Prazo de Validade: 20 (vinte) anos contados a partir de 12/06/2014, observadas as condições legais.

---

(11) BR 10 2014 015638-0 B1

Código 16.1 - Concessão de Patente ou Certificado de Adição de Invenção
(22) 24/06/2014
(30) 29/06/2013 US 13/931,839; 28/02/2014 US 14/193,329
(43) 29/11/2016
(51) H02P 23/14 (2006.01), H02P 6/08 (2016.01)
(54) MÉTODO PARA CONTROLE DE VELOCIDADE DE MOTOR SEM SENSOR EM UM ACIONAMENTO DE MOTOR; E ACIONAMENTO DE MOTOR
(73) ROCKWELL AUTOMATION TECHNOLOGIES, INC. (US)
(72) JINGBO LIU; THOMAS NONDAHL; PETER SCHMIDT; SEMYON ROYAK
Prazo de Validade: 20 (vinte) anos contados a partir de 24/06/2014, observadas as condições legais.

---

(11) BR 10 2014 015887-1 B1

Código 16.1 - Concessão de Patente ou Certificado de Adição de Invenção
(22) 26/06/2014
(30) 28/06/2013 EP 13305921.2
(43) 26/12/2017
(51) H02K 7/09 (2006.01), F16C 32/04 (2006.01), F16C 39/06 (2006.01), G01B 7/00 (2006.01)
(54) SISTEMA DE CONTROLE DE MANCAIS MAGNÉTICOS ATIVOS
(73) SKF MAGNETIC MECHATRONICS (FR)
(72) STÉPHANE TURPAULT; JEAN LEVINE; JOAQUIM DA SILVA; SALIM BENBOUZID
Prazo de Validade: 20 (vinte) anos contados a partir de 26/06/2014, observadas as condições legais.

(11) BR 10 2014 015985-1 B1

Código 16.1 - Concessão de Patente ou Certificado de Adição de Invenção
(22) 27/06/2014
(30) 27/06/2013 GB 1311407.9
(43) 17/11/2015
(51) E21B 33/035 (2006.01), E21B 47/00 (2012.01), F15B 19/00 (2006.01), B01D 35/143 (2006.01)
(54) CIRCUITO HIDRÁULICO E MÉTODO DE MONITORAMENTO DE UM FILTRO EM UM CIRCUITO HIDRÁULICO
(73) GE OIL & GAS UK LIMITED (GB)
(72) IAN JOHN KENT
Prazo de Validade: 20 (vinte) anos contados a partir de 27/06/2014, observadas as condições legais.

(11) BR 10 2014 016186-4 B1

Código 16.1 - Concessão de Patente ou Certificado de Adição de Invenção
(22) 30/06/2014
(30) 03/07/2013 EP 13174852.7
(43) 06/10/2015
(51) H02J 3/18 (2006.01), H02J 3/22 (2006.01), H02J 3/34 (2006.01)
(54) MÉTODO E DISPOSIÇÃO PARA TRANSFERÊNCIA DE ALIMENTAÇÃO ELÉTRICA NO MAR
(73) SIEMENS ENERGY AS (NO)
(72) OVE BOE; ESPEN HAUGAN
Prazo de Validade: 20 (vinte) anos contados a partir de 30/06/2014, observadas as condições legais.

(11) BR 10 2014 016345-0 B1

Código 16.1 - Concessão de Patente ou Certificado de Adição de Invenção
(22) 01/07/2014
(30) 03/07/2013 EP 13 174850.1
(43) 06/10/2015
(51) H02J 3/22 (2006.01), H02J 3/34 (2006.01)
(54) MÉTODO E DISPOSIÇÃO PARA TRANSFERIR ALIMENTAÇÃO ELÉTRICA
(73) SIEMENS ENERGY AS (NO)
(72) OVE BOE; ESPEN HAUGAN
Prazo de Validade: 20 (vinte) anos contados a partir de 01/07/2014, observadas as condições legais.

(11) BR 10 2014 016766-8 B1

Código 16.1 - Concessão de Patente ou Certificado de Adição de Invenção
(22) 07/07/2014
(43) 10/02/2016
(51) A62B 35/04 (2006.01)
(54) DISPOSITIVO DE ANCORAGEM COM ABSORVEDOR DE ENERGIA E PROCESSO DE FABRICAÇÃO DO MESMO

(73) FULGENCIO GULIN JUNIOR (BR/SP)
(72) FULGENCIO GULIN JUNIOR
Prazo de Validade: 20 (vinte) anos contados a partir de 07/07/2014, observadas as condições legais.

---

(11) BR 10 2014 016962-8 B1

Código 16.1 - Concessão de Patente ou Certificado de Adição de Invenção
(22) 09/07/2014
(30) 12/07/2013 SE 1350875-9
(43) 14/07/2015
(51) B05D 1/28 (2006.01), C04B 28/26 (2006.01), G01N 33/20 (2019.01)
(54) COMPOSIÇÃO PARA REVESTIMENTO DE UMA SUPERFÍCIE, REVESTIMENTO, DISPOSITIVO DE AMOSTRAGEM PARA ANÁLISE TÉRMICA DE MATERIAL DE SOLIDIFICAÇÃO, E, PROCESSO DE FABRICAÇÃO UM DISPOSITIVO DE AMOSTRAGEM PARA ANÁLISE TÉRMICA DE MATERIAL DE SOLIDIFICAÇÃO
(73) SINTERCAST AB (SE)
(72) TOBIAS BJÖRKLIND; PATRIK POPELAR
Prazo de Validade: 20 (vinte) anos contados a partir de 09/07/2014, observadas as condições legais.

---

(11) BR 10 2014 018977-7 B1

Código 16.1 - Concessão de Patente ou Certificado de Adição de Invenção
(22) 31/07/2014
(30) 17/10/2013 KR 10-2013-0124175
(43) 24/05/2016
(51) H01H 71/16 (2006.01), H01H 1/021 (2006.01)
(54) DISPOSITIVO DE DISPARO PARA DISJUNTOR
(73) LSIS CO.,LTD (KR)
(72) KI HWAN OH
Prazo de Validade: 20 (vinte) anos contados a partir de 31/07/2014, observadas as condições legais.

---

(11) BR 10 2014 023158-7 B1

Código 16.1 - Concessão de Patente ou Certificado de Adição de Invenção
(22) 18/09/2014
(43) 03/03/2015
(51) B65G 67/24 (2006.01), B65G 67/54 (2006.01)
(54) EQUIPAMENTO PARA DESCARGA DE ESPIGA DE MILHO DO INTERIOR DA CAÇAMBA DE CAMINHÕES E VEÍCULOS TRANSPORTADORES
(73) RD MAQUINAS E EQUIPAMENTOS INDUSTRIAIS LTDA (BR/GO)
(72) RODRIGO MORAES
Prazo de Validade: 20 (vinte) anos contados a partir de 18/09/2014, observadas as condições legais.

(11) BR 10 2014 024440-9 B1

Código 16.1 - Concessão de Patente ou Certificado de Adição de Invenção
(22) 30/09/2014
(30) 01/10/2013 US 14/042,756
(43) 02/08/2016
(51) H02M 5/458 (2006.01), H02M 7/12 (2006.01), H02P 21/06 (2016.01), H02P 6/14 (2016.01)
(54) ACIONAMENTO DE MOTOR, MÉTODO PARA CONTROLAR UM ACIONAMENTO DE MOTOR DE CONVERSOR DE FONTE DE CORRENTE E MEIO LEGÍVEL POR COMPUTADOR NÃO TRANSITÓRIO COM INSTRUÇÕESEXECUTÁVEIS POR COMPUTADOR
(73) ROCKWELL AUTOMATION TECHNOLOGIES, INC. (US)
(72) SEMYON ROYAK; MANISH PANDE; JINGYA DAI; SANG WOO NAM; EHSHAN AL-NABI
Prazo de Validade: 20 (vinte) anos contados a partir de 30/09/2014, observadas as condições legais.

(11) BR 10 2014 025118-9 B1

Código 16.1 - Concessão de Patente ou Certificado de Adição de Invenção
(22) 08/10/2014
(43) 03/01/2017
(51) B63B 21/10 (2006.01), B63B 21/50 (2006.01), B63B 21/00 (2006.01), B63B 35/44 (2006.01), E21B 7/12 (2006.01)
(54) SISTEMA DE ANCORAGEM VERTICAL
(73) PETRÓLEO BRASILEIRO S. A. - PETROBRAS (BR/RJ)
(72) JEAN CUTRIM LOPES
Prazo de Validade: 20 (vinte) anos contados a partir de 08/10/2014, observadas as condições legais.

(11) BR 10 2014 025120-0 B1

Código 16.1 - Concessão de Patente ou Certificado de Adição de Invenção
(22) 08/10/2014
(43) 19/04/2016
(51) B63B 21/04 (2006.01), B63B 21/50 (2006.01), B63B 21/26 (2006.01)
(54) DISPOSITIVO DE ANCORAGEM E MÉTODO PARA SUA INSTALAÇÃO
(73) PETROBRAS TRANSPORTE S/A - TRANSPETRO (BR/RJ)
(72) ISAIAS QUARESMA MASETTI; ROGERIO DINIZ MACHADO; MARCOS QUEIJA DE SIQUEIRA; CIPRIANO JOSÉ DE MEDEIROS JÚNIOR; ALVARO MAIA DA COSTA
Prazo de Validade: 20 (vinte) anos contados a partir de 08/10/2014, observadas as condições legais.

(11) BR 10 2014 028251-3 B1

Código 16.1 - Concessão de Patente ou Certificado de Adição de Invenção
(22) 13/11/2014
(30) 14/11/2013 EP 13192859
(43) 08/09/2015
(51) B66B 19/00 (2006.01)

(54) Aparelho e método para alinhar um trilho de guia de elevador
(73) KONE CORPORATION (FI)
(72) PEETU VALKAMA; HARRI MÄKINEN; OSMO BJÖRNI
Prazo de Validade: 20 (vinte) anos contados a partir de 13/11/2014, observadas as condições legais.

---

(11) BR 10 2014 028648-9 B1

Código 16.1 - Concessão de Patente ou Certificado de Adição de Invenção
(22) 17/11/2014
(30) 18/11/2013 US 14/083,021
(43) 08/09/2015
(51) E21B 23/00 (2006.01)
(54) SISTEMA DE LIBERAÇÃO DE TAMPÃO, CONJUNTO DE INSTALAÇÃO DE REVESTIMENTO E MÉTODO PARA SUSPENDER UMA COLUNA TUBULAR INTERNA A PARTIR DE UMA COLUNA TUBULAR EXTERNA
(73) WEATHERFORD TECHNOLOGY HOLDINGS, LLC (US)
(72) Rocky A. Turley; Robin L. Campbell; Richard Lee Giroux
Prazo de Validade: 20 (vinte) anos contados a partir de 17/11/2014, observadas as condições legais.

---

(11) BR 10 2014 029767-7 B1

Código 16.1 - Concessão de Patente ou Certificado de Adição de Invenção
(22) 28/11/2014
(43) 27/09/2016
(51) F16L 51/00 (2006.01), F16L 27/02 (2006.01), F16L 3/01 (2006.01)
(54) DISPOSITIVO E MÉTODO DE NIVELAMENTO
(73) PETRÓLEO BRASILEIRO S. A. - PETROBRAS (BR/RJ)
(72) MARCO ANTONIO HAIKAL LEITE; CARLOS ALBERTO SILVA PAULO; MARCELO RICARDO QUEIROZ MEDEIROS; NIGEL ROBIN SEMEGEN
Prazo de Validade: 20 (vinte) anos contados a partir de 28/11/2014, observadas as condições legais.

---

(11) BR 10 2014 030233-6 B1

Código 16.1 - Concessão de Patente ou Certificado de Adição de Invenção
(22) 03/12/2014
(30) 05/12/2013 KR 10-2013-0150689
(43) 04/08/2015
(51) G07C 5/08 (2006.01)
(54) SISTEMA DE INSPEÇÃO PARA VEÍCULO E SEU MÉTODO DE CONTROLE
(73) HYUNDAI MOTOR COMPANY (KR)
(72) CHANG MO YANG; DONG MYONG KIM
Prazo de Validade: 20 (vinte) anos contados a partir de 03/12/2014, observadas as condições legais.

---

(11) BR 10 2014 032319-8 B1

Código 16.1 - Concessão de Patente ou Certificado de Adição de Invenção

(22) 18/12/2014
(43) 02/08/2016
(51) A61K 36/53 (2006.01), A61K 33/38 (2006.01), A61P 31/04 (2006.01)
(54) COMPOSIÇÃO COM ATIVIDADE ANTIMICROBIANA CONTENDO NANOPARTÍCULAS DE PRATA E ÓLEO ESSENCIAL DE ORÉGANO
(73) UNIVERSIDADE ESTADUAL DE LONDRINA (BR/PR)
(72) RENATA KATSUKO TAKAYAMA KOBAYASHI; GERSON NAKAZATO; NELSON EDUARDO DURAN CABALLERO; SARA SCANDORIEIRO; LARISSA CIAPPINA DE CAMARGO; AUDREY ALESANDRA STINGHEN GARCIA LONNI
Prazo de Validade: 20 (vinte) anos contados a partir de 18/12/2014, observadas as condições legais.

---

(11) BR 10 2015 002772-9 B1

Código 16.1 - Concessão de Patente ou Certificado de Adição de Invenção
(22) 09/02/2015
(30) 18/02/2014 US 61/941.389; 05/08/2014 US 14/452.211
(43) 10/02/2016
(51) G01V 1/22 (2006.01), G02B 6/44 (2006.01)
(54) CABO SUBMARINO QUE POSSUI CONDUTO DE FIBRA ÓTICA ALAGÁVEL, MÉTODO E APARELHO
(73) PGS GEOPHYSICAL AS (NO)
(72) JEREMY CRANE SMITH; ROBERT FERNIHOUGH
Prazo de Validade: 20 (vinte) anos contados a partir de 09/02/2015, observadas as condições legais.

---

(11) BR 10 2015 012370-1 B1

Código 16.1 - Concessão de Patente ou Certificado de Adição de Invenção
(22) 28/05/2015
(30) 28/05/2014 DE 20 2014 102 513.8
(43) 29/03/2016
(51) F16G 11/12 (2006.01)
(54) UNIDADE DE TENSIONAMENTO
(73) IDEEMATEC DEUTSCHLAND GMBH (DE)
(72) Johann Kufner
Prazo de Validade: 20 (vinte) anos contados a partir de 28/05/2015, observadas as condições legais.

---

(11) BR 10 2015 015675-8 B1

Código 16.1 - Concessão de Patente ou Certificado de Adição de Invenção
(22) 29/06/2015
(30) 03/07/2014 DE 10 2014 009 838.9
(43) 31/05/2016
(51) B05B 9/08 (2006.01), B05B 7/14 (2006.01), B05B 7/24 (2006.01), A01M 7/00 (2006.01), A01M 9/00 (2006.01)
(54) RECIPIENTE PARA UM PRODUTO DE BORRIFAÇÃO PARA UM APARELHO BORRIFADOR TRANSPORTADO NAS COSTAS E APARELHO BORRIFADOR

(73) ANDREAS STIHL AG & CO. KG (DE)
(72) KLAAS MAXIMILIAN HEIDE; HANS-GEORG WIEDMANN; KLAUS LANGHANS
Prazo de Validade: 20 (vinte) anos contados a partir de 29/06/2015, observadas as condições legais.

---

(11) BR 10 2015 020672-0 B1

Código 16.1 - Concessão de Patente ou Certificado de Adição de Invenção
(22) 27/08/2015
(30) 27/08/2014 US 14/470,306
(43) 07/11/2017
(51) B60C 23/00 (2006.01)
(54) SISTEMA DE GERENCIAMENTO DE PNEU E MEIO LEGÍVEL POR COMPUTADOR
(73) CNH INDUSTRIAL AMERICA LLC (US)
(72) MAURICIO BLANCO INFANTINI
Prazo de Validade: 20 (vinte) anos contados a partir de 27/08/2015, observadas as condições legais.

---

(11) BR 10 2015 031930-4 B1

Código 16.1 - Concessão de Patente ou Certificado de Adição de Invenção
(22) 18/12/2015
(43) 11/07/2017
(51) G01N 24/08 (2006.01), A61B 5/055 (2006.01)
(54) MÉTODO DE IDENTIFICAÇÃO POR RESSONÂNCIA MAGNÉTICA NUCLEAR (RMN) E QUIMIOMETRIA DE BIOMARCADORES PARA DOENÇAS MENTAIS GRAVES E USOS DO MESMO
(73) UNIVERSIDADE ESTADUAL DE CAMPINAS - UNICAMP (BR/SP) ; UNIVERSIDADE FEDERAL DE SÃO PAULO - UNIFESP (BR/SP)
(72) LJUSICA TASIC; RONEI JESUS POPPI; MIRIAN AKEMI FURUIE HAYASHI; ELISA BRIETZKE
Prazo de Validade: 20 (vinte) anos contados a partir de 18/12/2015, observadas as condições legais.

---

(11) BR 10 2016 008741-4 B1

Código 16.1 - Concessão de Patente ou Certificado de Adição de Invenção
(22) 19/04/2016
(43) 27/02/2018
(51) C08F 22/10 (2006.01), C08F 290/06 (2006.01), C08K 3/22 (2006.01), C08K 3/40 (2006.01), C08K 3/36 (2006.01)
(54) COMPÓSITO DENTAL DO TIPO BULKFILL E SEU USO
(73) UNIVERSIDADE ESTADUAL DE CAMPINAS - UNICAMP (BR/SP)
(72) MATEUS GARCIA ROCHA; DAYANE CARVALHO RAMOS SALLES DE OLIVEIRA; AMERICO BORTOLAZZO CORRER; MÁRIO ALEXANDRE COELHO SINHORETI
Prazo de Validade: 20 (vinte) anos contados a partir de 19/04/2016, observadas

	as condições legais.
(11) BR 10 2016 017868-1 B1	Código 16.1 - Concessão de Patente ou Certificado de Adição de Invenção (22) 29/07/2016 (43) 14/02/2018 (51) A01C 15/08 (2006.01) (54) COMPONENTE PARA DISPOSITIVOS DE DISTRIBUIÇÃO DE FERTILIZANTES SÓLIDOS E DISPOSITIVO DISTRIBUIDOR DE FERTILIZANTES SÓLIDOS COMPREENDENDO O DITO COMPONENTE (73) UNIVERSIDADE ESTADUAL DE CAMPINAS - UNICAMP (BR/SP) (72) ANDREI GRESAN; ANGEL PONTIN GARCIA; RODRIGO FERNANDO GALZERANO BALDO Prazo de Validade: 20 (vinte) anos contados a partir de 29/07/2016, observadas as condições legais.
(11) BR 10 2016 018790-7 B1	Código 16.1 - Concessão de Patente ou Certificado de Adição de Invenção (22) 15/08/2016 (43) 27/02/2018 (51) A61C 7/28 (2006.01) (54) SISTEMA DE BRÁQUETES AUTOLIGÁVEIS PASSIVOS E INTERATIVOS (73) ALEXANDRE GALLO LOPES (BR/SP) (72) ALEXANDRE GALLO LOPES Prazo de Validade: 20 (vinte) anos contados a partir de 15/08/2016, observadas as condições legais.
(11) BR 10 2016 020041-5 B1	Código 16.1 - Concessão de Patente ou Certificado de Adição de Invenção (22) 30/08/2016 (43) 15/05/2018 (51) A61K 36/28 (2006.01), A61L 15/40 (2006.01), A61P 17/02 (2006.01), A61P 23/02 (2006.01) (54) FILME CICATRIZANTE, ANESTÉSICO E ANTI-INFLAMATÓRIO; COMPOSIÇÃO E SEUS USOS. (73) UNIVERSIDADE ESTADUAL DE CAMPINAS-UNICAMP (BR/SP) (72) LAIS THIEMI YAMANE; LAIS THIEMI YAMANE; MICHELLE PEDROZA JORGE; RODNEY ALEXANDRE FERREIRA RODRIGUES; MICHELLE PEDROZA JORGE; MICHELLE FRANZ MONTAN BRAGA LEITE; RODNEY ALEXANDRE FERREIRA RODRIGUES; ENEIDA DE PAULA; MICHELLE FRANZ MONTAN BRAGA LEITE; ENEIDA DE PAULA Prazo de Validade: 20 (vinte) anos contados a partir de 30/08/2016, observadas as condições legais.
(11) BR 10 2016 020516-6 B1	Código 16.1 - Concessão de Patente ou Certificado de Adição de Invenção (22) 05/09/2016

(43) 20/03/2018
(51) B21D 51/24 (2006.01), F16L 23/12 (2006.01), B65D 45/02 (2006.01)
(54) VASO DE PRESSÃO
(73) ATIVATEC TECNOLOGIA E DESENVOLVIMENTO LTDA - EPP (BR/RJ) ; RODRIGO CARVALHO FERREIRA (BR/RJ)
(72) RODRIGO CARVALHO FERREIRA
Prazo de Validade: 20 (vinte) anos contados a partir de 05/09/2016, observadas as condições legais.

---

(11) BR 10 2016 022653-8 B1

Código 16.1 - Concessão de Patente ou Certificado de Adição de Invenção
(22) 29/09/2016
(43) 02/05/2018
(51) A23N 7/02 (2006.01)
(54) MÁQUINA DESCASCADORA DE FRUTAS AUTOMÁTICA
(73) JÚLIO CÉSAR JACOBS (BR/SP)
(72) JÚLIO CÉSAR JACOBS
Prazo de Validade: 20 (vinte) anos contados a partir de 29/09/2016, observadas as condições legais.

---

(11) BR 10 2016 023104-3 B1

Código 16.1 - Concessão de Patente ou Certificado de Adição de Invenção
(22) 04/10/2016
(43) 02/05/2018
(51) C10L 1/182 (2006.01), C07B 63/04 (2006.01)
(54) PROCESSO DE PURIFICAÇÃO DE BIODIESEL
(73) PETRÓLEO BRASILEIRO S.A. - PETROBRAS (BR/RJ)
(72) JOSÉ ANTÔNIO VIDAL VIEIRA; VITOR LOUREIRO XIMENES; CAROLINA LUDWIG QUINTANI; MÁRCIO DE FIGUEIREDO PORTILHO; ROBERTO RICARDO RANGEL
Prazo de Validade: 20 (vinte) anos contados a partir de 04/10/2016, observadas as condições legais.

---

(11) BR 10 2016 025012-9 B1

Código 16.1 - Concessão de Patente ou Certificado de Adição de Invenção
(22) 26/10/2016
(30) 29/10/2015 EP 15192167.3
(43) 02/05/2017
(51) A01N 43/84 (2006.01), A01N 43/40 (2006.01), A01N 43/653 (2006.01), A01N 37/50 (2006.01), A01N 47/24 (2006.01), A01N 45/02 (2006.01), A01P 3/00 (2006.01)
(54) COMPOSIÇÃO FUNGICIDA, SEU USO, MÉTODO PARA TRATAMENTO E/OU PREVENÇÃO DE INFECÇÃO FUNGICIDA EM PLANTAS DE SOJA
(73) HELM AG (DE)
(72) LUIZ WEBER; JAN PHILIPP KAISER; CHRISTIAN STRATMANN; CHRISTOPH HOPPE
Prazo de Validade: 20 (vinte) anos contados a partir de 26/10/2016, observadas

as condições legais.

(11) BR 10 2016 025448-5 B1

Código 16.1 - Concessão de Patente ou Certificado de Adição de Invenção
(22) 31/10/2016
(43) 29/05/2018
(51) C08J 7/04 (2020.01), C08J 7/12 (2006.01)
(54) MÉTODO DE ATIVAÇÃO DA SUPERFÍCIE DE MATERIAIS POLIMÉRICOS
(73) INSTITUTO DE BIOLOGIA MOLECULAR DO PARANÁ (IBPM) (BR/PR) ; UNIVERSIDADE FEDERAL DO PARANÁ (UFPR) (BR/PR) ; FUNDAÇÃO OSWALDO CRUZ - FIOCRUZ (BR/RJ)
(72) CYRO KETZER SAUL; ANDRÉ SIONEK; LEONARDO FOTI; MARCO AURÉLIO KRIEGER; LUIZ EDUARDO NISHINO GOMES DO AMARAL
Prazo de Validade: 20 (vinte) anos contados a partir de 31/10/2016, observadas as condições legais.

(11) BR 10 2016 026781-1 B1

Código 16.1 - Concessão de Patente ou Certificado de Adição de Invenção
(22) 16/11/2016
(30) 18/11/2015 JP 2015-225890
(43) 01/08/2017
(51) H01M 10/44 (2006.01), H01M 10/48 (2006.01), H01M 10/60 (2014.01)
(54) SISTEMA DE BATERIA
(73) TOYOTA JIDOSHA KABUSHIKI KAISHA (JP)
(72) TAKASHI MURATA; YUSUKE KURUMA
Prazo de Validade: 20 (vinte) anos contados a partir de 16/11/2016, observadas as condições legais.

(11) BR 10 2016 028061-3 B1

Código 16.1 - Concessão de Patente ou Certificado de Adição de Invenção
(22) 29/11/2016
(30) 30/11/2015 JP 2015-233363
(43) 06/06/2017
(51) B23K 35/26 (2006.01), B23K 35/00 (2006.01)
(54) LIGA DE SOLDA E JUNTA DE SOLDA
(73) SENJU METAL INDUSTRY CO., LTD. (JP)
(72) SHUNSAKU YOSHIKAWA; HIKARU NOMURA
Prazo de Validade: 20 (vinte) anos contados a partir de 29/11/2016, observadas as condições legais.

(11) BR 10 2016 030663-9 B1

Código 16.1 - Concessão de Patente ou Certificado de Adição de Invenção
(22) 27/12/2016
(43) 17/07/2018
(51) G02B 6/122 (2006.01), G02F 1/09 (2006.01), B82Y 20/00 (2011.01), H01S 5/026 (2006.01), G02F 1/095 (2006.01)

(54) ISOLADOR COMPACTO BASEADO EM UM CRISTAL FOTÔNICO BIDIMENSIONAL COM REDE QUADRADA PARA OPERAÇÃO EM SISTEMAS DE SUB-TERAHERTZ
(73) UNIVERSIDADE FEDERAL DO PARÁ (BR/PA)
(72) VICTOR DMITRIEV; GIANNI MASAKI TANAKA PORTELA; DAIMAM DARLAM ZIMMER
Prazo de Validade: 20 (vinte) anos contados a partir de 27/12/2016, observadas as condições legais.

---

(11) BR 10 2018 003414-6 B1

Código 16.1 - Concessão de Patente ou Certificado de Adição de Invenção
(22) 21/02/2018
(43) 10/09/2019
(51) F04C 21/00 (2006.01), B60L 8/00 (2006.01)
(54) COMPRESSOR DE AR À FORÇA HIDRÁULICA
(73) VÍTOR PAULO RIBEIRO (BR/MG)
(72) VICTOR EMANUEL RIBEIRO; VÍTOR PAULO RIBEIRO
Prazo de Validade: 20 (vinte) anos contados a partir de 21/02/2018, observadas as condições legais.

---

(11) BR 10 2018 016476-7 B1

Código 16.1 - Concessão de Patente ou Certificado de Adição de Invenção
(22) 13/08/2018
(43) 10/03/2020
(51) B62D 55/205 (2006.01)
(54) SAPATA FLEXÍVEL PARA ESTEIRA SEM-FIM DE MÁQUINAS DE GRANDE PORTE E MÉTODO DE FABRICAÇÃO DA SAPATA FLEXÍVEL
(73) VALE S.A. (BR/RJ)
(72) CARLOS ADRIANO DE LIMA; BRUNO SENA E SILVA; CÍNTIA NUNES BRAGA REGATTIERI
Prazo de Validade: 20 (vinte) anos contados a partir de 13/08/2018, observadas as condições legais.

---

(11) BR 10 2020 013480-9 B1

Código 16.1 - Concessão de Patente ou Certificado de Adição de Invenção
(22) 30/06/2020
(43) 19/01/2021
(51) A61L 2/10 (2006.01), A61N 5/06 (2006.01)
(54) SUPERFÍCIE DE DETECÇÃO DE TOQUE AUTO DESCONTAMINANTE
(73) RAFAEL VIANA MENDES (BR/ES)
(72) RAFAEL VIANA MENDES
Prazo de Validade: 20 (vinte) anos contados a partir de 30/06/2020, observadas as condições legais.

---

(11) BR 11 2012 001465-0 B1

Código 16.1 - Concessão de Patente ou Certificado de Adição de Invenção
(22) 26/07/2010

(30) 24/07/2009 US 61/228,485
(51) A01N 37/10 (2006.01)
(54) USO DE UM FENILBUTIRATO, SAL, ÉSTER OU PRÓ-FÁRMACO DO MESMO
(73) BAYLOR COLLEGE OF MEDICINE (US)
(72) Brendan Lee
Prazo de Validade: 20 (vinte) anos contados a partir de 26/07/2010, observadas as condições legais. Patente concedida conforme ADI 5.529/DF, que determina a alteração do prazo de concessão.

---

(11) BR 11 2012 001901-5 B1

Código 16.1 - Concessão de Patente ou Certificado de Adição de Invenção
(22) 27/07/2010
(30) 27/07/2009 US 61/228,914; 26/07/2010 US 12/843,817
(51) H01Q 1/22 (2006.01), H01Q 7/08 (2006.01), B60C 23/04 (2006.01)
(54) SISTEMA DE SENSOR DO TRANSRECEPTOR DE RFID PASSIVA E SISTEMA DE MONITORAMENTO DE PNEU DO TRANSRECEPTOR DE RFID PASSIVA
(73) Eldec Corporation (US)
(72) Mark Finefrock
Prazo de Validade: 20 (vinte) anos contados a partir de 27/07/2010, observadas as condições legais. Patente concedida conforme ADI 5.529/DF, que determina a alteração do prazo de concessão.

---

(11) BR 11 2012 002127-3 B1

Código 16.1 - Concessão de Patente ou Certificado de Adição de Invenção
(22) 30/07/2010
(30) 30/07/2009 IT FI2009A000168
(51) C07D 487/22 (2006.01), A61K 31/555 (2006.01), A61P 31/00 (2006.01), A61P 35/00 (2006.01)
(54) DERIVADO DE FTALOCIANINA CONSISTINDO EM UMA MISTURA DE 4 ISÔMEROS
(73) MOLTENI THERAPEUTICS S.R.L. (IT)
(72) Ronucci, Gabrio; Dei, Donata; Chiti, Giacomo; Nistri, Daniele
Prazo de Validade: 20 (vinte) anos contados a partir de 30/07/2010, observadas as condições legais. Patente concedida conforme ADI 5.529/DF, que determina a alteração do prazo de concessão.

---

(11) BR 11 2012 002389-6 B1

Código 16.1 - Concessão de Patente ou Certificado de Adição de Invenção
(22) 13/08/2010
(30) 14/08/2009 KR 10-2009-0075335
(51) H04N 19/105 (2014.01), H04N 19/119 (2014.01), H04N 19/122 (2014.01), H04N 19/132 (2014.01), H04N 19/147 (2014.01), H04N 19/176 (2014.01), H04N 19/19 (2014.01), H04N 19/30 (2014.01), H04N 19/44 (2014.01), H04N 19/46 (2014.01), H04N 19/50 (2014.01), H04N 19/96 (2014.01), H04N 19/593 (2014.01), H04N 19/61 (2014.01)

(54) MÉTODO DE DECODIFICAR UM VÍDEO
(73) SAMSUNG ELECTRONICS CO., LTD. (KR)
(72) HAE-KYUNG JUNG; SANG-RAE LEE; JAE-CHOOL LEE; MIN-SU CHEON; JUNG-HYE MIN; IL-KOO KIM; JIANLE CHEN; KYO-HYUK LEE
Prazo de Validade: 20 (vinte) anos contados a partir de 13/08/2010, observadas as condições legais. Patente concedida conforme ADI 5.529/DF, que determina a alteração do prazo de concessão.

---

(11) BR 11 2012 002427-2 B1

Código 16.1 - Concessão de Patente ou Certificado de Adição de Invenção
(22) 05/08/2010
(30) 05/08/2009 US 61/231,399
(51) D21C 9/00 (2006.01), D21H 11/16 (2006.01), D21H 17/07 (2006.01), D21H 17/63 (2006.01), D21H 17/66 (2006.01), D21H 21/22 (2006.01), D21H 21/24 (2006.01), D21H 27/00 (2006.01)
(54) PROCESSO PARA PREPARAR UMA FOLHA DE POLPA FOFA E FOLHA DE POLPA FOFA PREPARADA PELO DITO PROCESSO
(73) INTERNATIONAL PAPER COMPANY (US)
(72) JIANER JIANG; JAMES E. SEALEY
Prazo de Validade: 20 (vinte) anos contados a partir de 05/08/2010, observadas as condições legais. Patente concedida conforme ADI 5.529/DF, que determina a alteração do prazo de concessão.

---

(11) BR 11 2012 002831-6 B1

Código 16.1 - Concessão de Patente ou Certificado de Adição de Invenção
(22) 06/08/2010
(30) 07/08/2009 US 61/232,295
(51) G11B 20/00 (2006.01), G06F 21/00 (2013.01), H04L 29/06 (2006.01), H04N 7/167 (2011.01), H04N 7/24 (2011.01), H04N 7/52 (2011.01), H04H 60/56 (2008.01)
(54) MÉTODO PARA CODIFICAR UM FLUXO DE DADOS, MÉTODO PARA VERIFICAR UM FLUXO DE DADOS, FLUXO DE DADOS, CODIFICADOR, DECODIFICADOR, MEIO DE ARMAZENAMENTO E MÉTODO PARA CONCATENAR UM PRIMEIRO E UM SEGUNDO FLUXOS DE BITS
(73) DOLBY INTERNATIONAL AB (NL)
(72) Reinhold Boehm; Alexander Groeschel; Holger Hoerich; Daniel Homm; Wolfgang A. Schildbach; Michael Schug; Oliver Watzke; Martin Wolters; Thomas Ziegler
Prazo de Validade: 20 (vinte) anos contados a partir de 06/08/2010, observadas as condições legais. Patente concedida conforme ADI 5.529/DF, que determina a alteração do prazo de concessão.

---

(11) BR 11 2012 004981-0 B1

Código 16.1 - Concessão de Patente ou Certificado de Adição de Invenção
(22) 06/09/2010
(30) 04/09/2009 SE 0950636-1
(51) B66C 1/66 (2006.01), B66C 1/10 (2006.01)

(54) Forqueta de contêiner para içamento e centralização de contêineres
(73) ELME SPREADER AB (SE)
(72) GÖSTA KARLSSON
Prazo de Validade: 20 (vinte) anos contados a partir de 06/09/2010, observadas as condições legais. Patente concedida conforme ADI 5.529/DF, que determina a alteração do prazo de concessão.

---

(11) BR 11 2012 005859-2 B1

Código 16.1 - Concessão de Patente ou Certificado de Adição de Invenção
(22) 20/09/2010
(30) 18/09/2009 US 61/243,776; 16/10/2009 US 61/275,716; 16/10/2009 US 12/580,747
(51) C09K 8/58 (2006.01), C09K 8/62 (2006.01), C09K 8/60 (2006.01), C10M 151/00 (2006.01)
(54) COPOLÍMERO EM BLOCO BAB, COMPOSIÇÃO DE COPOLÍMERO EM BLOCO E EM BLOCO BAB AQUOSA E MÉTODO DE PRODUÇÃO DE UMA COMPOSIÇÃO DE COPOLÍMERO EM BLOCO BAB
(73) BTG INTERNATIONAL LIMITED (GB)
(72) KIRK D. FOWERS; RAMESH RATHI; AI-ZHI PIAO
Prazo de Validade: 20 (vinte) anos contados a partir de 20/09/2010, observadas as condições legais. Patente concedida conforme ADI 5.529/DF, que determina a alteração do prazo de concessão.

---

(11) BR 11 2012 006025-2 B1

Código 16.1 - Concessão de Patente ou Certificado de Adição de Invenção
(22) 10/09/2010
(30) 18/09/2009 US 61/243,608; 03/05/2010 US 61/330,525
(51) C08L 23/04 (2006.01), C08L 23/10 (2006.01), C08L 23/08 (2006.01), D06N 3/00 (2006.01)
(54) PROCESSO PARA ROTOMOLDAGEM DE UMA COMPOSIÇÃO DE POLIOLEFINA TERMOPLÁSTICA
(73) DOW GLOBAL TECHNOLOGIES LLC (US)
(72) FRANCISCUS KRABBENBORG
Prazo de Validade: 20 (vinte) anos contados a partir de 10/09/2010, observadas as condições legais. Patente concedida conforme ADI 5.529/DF, que determina a alteração do prazo de concessão.

---

(11) BR 11 2012 006044-9 B1

Código 16.1 - Concessão de Patente ou Certificado de Adição de Invenção
(22) 16/09/2010
(30) 18/09/2009 NO 20093022
(51) G02B 26/00 (2006.01), G02B 5/28 (2006.01)
(54) UNIDADE DE ATUADOR, DISPOSITIVO DE REFLEXÃO E INTERFERÔMETRO QUE INCLUI UMA UNIDADE DE ATUADOR
(73) SINTEF TTO (NO)
(72) Thor Bakke; IB-Rune Johansen; Andreas Vogl; Frode Tyholdt; Dag Thorstein Wang

Prazo de Validade: 20 (vinte) anos contados a partir de 16/09/2010, observadas as condições legais. Patente concedida conforme ADI 5.529/DF, que determina a alteração do prazo de concessão.

---

(11) BR 11 2012 007215-3 B1

Código 16.1 - Concessão de Patente ou Certificado de Adição de Invenção
(22) 01/09/2010
(30) 30/09/2009 KR 10-2009-0092784; 02/12/2009 KR 10-2009-0118465
(51) C12P 19/20 (2006.01), C12N 11/10 (2006.01), C12N 9/90 (2006.01), C12N 1/20 (2006.01), C12R 1/15 (2006.01)
(54) IMOBILIZAÇÃO DE PSICOSE-EPIMERASE E UM MÉTODO PARA A PRODUÇÃO DE D-PSICOSE UTILIZANDO A MESMA
(73) CJ CHEILJEDANG CORPORATION (KR)
(72) YONG HO HONG; JIN HA KIM; SUNG BO KIM; JUNG HOON KIM; YOUNG MI LEE; SEUNG WON PARK
Prazo de Validade: 20 (vinte) anos contados a partir de 01/09/2010, observadas as condições legais. Patente concedida conforme ADI 5.529/DF, que determina a alteração do prazo de concessão.

---

(11) BR 11 2012 007270-6 B1

Código 16.1 - Concessão de Patente ou Certificado de Adição de Invenção
(22) 30/09/2010
(30) 30/09/2009 DE 10 2009 047 818.3
(51) B02C 19/00 (2006.01)
(54) DISPOSITIVO PARA TRITURAR MINÉRIO OU ESCÓRIA E MÉTODO PARA TRITURAR MINÉRIO OU ESCÓRIA
(73) PARVIZ GHARAGOZLU (CL)
(72) PARVIZ GHARAGOZLU
Prazo de Validade: 20 (vinte) anos contados a partir de 30/09/2010, observadas as condições legais. Patente concedida conforme ADI 5.529/DF, que determina a alteração do prazo de concessão.

---

(11) BR 11 2012 008742-8 B1

Código 16.1 - Concessão de Patente ou Certificado de Adição de Invenção
(22) 06/10/2010
(30) 20/10/2009 US 61/253,143
(51) C07C 205/02 (2006.01), C07C 201/08 (2006.01), C07C 201/14 (2006.01)
(54) PROCESSO DE FASE MISTRA LÍQUIDO-VAPOR PARA FAZER UMA COMPOSIÇÃO DE HIDROCARBONETO NITRADO
(73) ANGUS CHEMICAL COMPANY (US)
(72) DANIEL M. TRAUTH; GEORGE D. GREEN; RAYMOND J. SWEDO
Prazo de Validade: 20 (vinte) anos contados a partir de 06/10/2010, observadas as condições legais. Patente concedida conforme ADI 5.529/DF, que determina a alteração do prazo de concessão.

---

(11) BR 11 2012 008989-7 B1

Código 16.1 - Concessão de Patente ou Certificado de Adição de Invenção

(22) 06/10/2010
(30) 14/10/2009 US 61/251,493; 14/05/2010 US 61,334,665; 01/07/2010 US 61/360,659
(51) B01D 46/10 (2006.01), B01D 46/52 (2006.01)
(54) CARTUCHOS DE FILTRO DE AR E GAXETA PARA USO COM UM CARTUCHO DE FILTRO
(73) Donaldson Company, Inc. (US)
(72) Thomas Donald Raether
Prazo de Validade: 20 (vinte) anos contados a partir de 06/10/2010, observadas as condições legais. Patente concedida conforme ADI 5.529/DF, que determina a alteração do prazo de concessão.

---

(11) BR 11 2012 009104-2 B1

Código 16.1 - Concessão de Patente ou Certificado de Adição de Invenção
(22) 10/09/2010
(30) 20/10/2009 IN 2540/CHE/2009
(51) C07C 201/08 (2006.01), C07C 205/02 (2006.01)
(54) PROCESSO PARA SINTETIZAR PELO MENOS UM NITROALCANO, PROCESSO PARA A RECUPERAÇÃO DE NITROALCANO E APARELHO PARA SINTETIZAR PELO MENOS UM NITROALCANO
(73) DOW GLOBAL TECHNOLOGIES LLC (US) ; ANGUS CHEMICAL COMPANY (US)
(72) MAHESH SAWANT; DANIEL M. TRAUTH; JOHN G. PENDERGAST JR.
Prazo de Validade: 20 (vinte) anos contados a partir de 10/09/2010, observadas as condições legais. Patente concedida conforme ADI 5.529/DF, que determina a alteração do prazo de concessão.

---

(11) BR 11 2012 009832-2 B1

Código 16.1 - Concessão de Patente ou Certificado de Adição de Invenção
(22) 27/10/2010
(30) 28/10/2009 US 61/255,767; 24/05/2010 US 12/785,770
(51) H04N 21/2343 (2011.01), H04L 29/06 (2006.01), H04N 21/442 (2011.01), H04N 21/45 (2011.01), H04N 21/454 (2011.01), H04N 21/462 (2011.01), H04N 21/845 (2011.01), H04N 21/854 (2011.01)
(54) FLUXO CONTÍNUO DE DADOS DE VÍDEO CODIFICADOS
(73) QUALCOMM INCORPORATED (US)
(72) Ying Chen; Marta Karczewicz
Prazo de Validade: 20 (vinte) anos contados a partir de 27/10/2010, observadas as condições legais. Patente concedida conforme ADI 5.529/DF, que determina a alteração do prazo de concessão.

---

(11) BR 11 2012 011116-7 B1

Código 16.1 - Concessão de Patente ou Certificado de Adição de Invenção
(22) 04/11/2010
(30) 11/11/2009 FI 20096175
(51) G01B 21/24 (2006.01), G01B 21/20 (2006.01), F27B 7/42 (2006.01), G01B 7/28 (2006.01)

(54) MÉTODO PARA MEDIR E ALINHAR UM APARELHO CILÍNDRICO ROTATIVO
(73) Andritz Oy (FI)
(72) TEEMU HÄKKINEN; HEIKKI IIVARINEN; PERTTI KAIKKONEN; TUOMO LINTUNEN
Prazo de Validade: 20 (vinte) anos contados a partir de 04/11/2010, observadas as condições legais. Patente concedida conforme ADI 5.529/DF, que determina a alteração do prazo de concessão.

---

(11) BR 11 2012 011202-3 B1

Código 16.1 - Concessão de Patente ou Certificado de Adição de Invenção
(22) 12/11/2010
(30) 13/11/2009 KR 10-2009-0109610
(51) C08J 5/18 (2006.01), C08G 63/58 (2006.01), C08G 63/183 (2006.01), B29C 55/02 (2006.01)
(54) FILME DE POLIÉSTER TERMORRETRÁTIL COPOLIMERIZADO
(73) SK CHEMICALS CO., LTD. (KR)
(72) JONG-RYANG KIM; WON-JAE YOON; ROY LEE
Prazo de Validade: 20 (vinte) anos contados a partir de 12/11/2010, observadas as condições legais. Patente concedida conforme ADI 5.529/DF, que determina a alteração do prazo de concessão.

---

(11) BR 11 2012 012640-7 B1

Código 16.1 - Concessão de Patente ou Certificado de Adição de Invenção
(22) 25/11/2010
(30) 25/11/2009 US 61/264,327
(51) H04L 12/16 (2006.01), H04L 12/58 (2006.01), G06F 19/00 (1995.01), G16H 10/20 (2018.01), G16H 40/20 (2018.01), A61G 99/00 (2006.01)
(54) MÉTODO PARA DISTRIBUIR UM ESTUDO DE IMAGEM E SISTEMA DE DISTRIBUIÇÃO DE IMAGEM
(73) REAL TIME RADIOLOGY INC. (CA)
(72) Alex Pakka; David Koff; GREG BUTTLER; Ian Maynard; Nadine Koff; Oleg Kovalchuk; Paul Pierre; Taras Vasylenko
Prazo de Validade: 20 (vinte) anos contados a partir de 25/11/2010, observadas as condições legais. Patente concedida conforme ADI 5.529/DF, que determina a alteração do prazo de concessão.

---

(11) BR 11 2012 012873-6 B1

Código 16.1 - Concessão de Patente ou Certificado de Adição de Invenção
(22) 17/12/2010
(30) 22/12/2009 EP 09015832.0
(51) C07K 16/00 (2006.01), C07K 16/28 (2006.01)
(54) MÉTODO PARA FORNECER UMA SEQUÊNCIA DE ÁCIDO NUCLEICO QUE CODIFICA UMA IMUNOGLOBULINA E MÉTODO PARA PRODUZIR UMA IMUNOGLOBULINA
(73) F.HOFFMANN-LA ROCHE AG (CH)
(72) HUBERT KETTENBERGER; SEBASTIAN NEUMANN; STEFAN

KLOSTERMANN; ULRICH KOHNERT
Prazo de Validade: 20 (vinte) anos contados a partir de 17/12/2010, observadas as condições legais. Patente concedida conforme ADI 5.529/DF, que determina a alteração do prazo de concessão.

---

(11) BR 11 2012 012985-6 B1

Código 16.1 - Concessão de Patente ou Certificado de Adição de Invenção
(22) 26/11/2010
(30) 09/03/2010 CN 201010129115.2
(51) H04J 11/00 (2006.01), H04J 13/22 (2011.01)
(54) MÉTODO E APARELHO PARA COMPARTILHAR UM ID DE CÉLULA ENTRE LOCAIS EM COMUNICAÇÃO COOPERATIVA
(73) HUAWEI TECHNOLOGIES CO., LTD. (CN)
(72) Yi Wang; XIAOYAN BI; Dageng Chen; Jiayin Zhang; Yong Jiang
Prazo de Validade: 20 (vinte) anos contados a partir de 26/11/2010, observadas as condições legais. Patente concedida conforme ADI 5.529/DF, que determina a alteração do prazo de concessão.

---

(11) BR 11 2012 013563-5 B1

Código 16.1 - Concessão de Patente ou Certificado de Adição de Invenção
(22) 06/12/2010
(30) 08/12/2009 US 12/632,942
(51) H04N 5/765 (2006.01), H04N 5/781 (2006.01), G06F 11/14 (2006.01)
(54) Método de Backup de arquivos de conteúdo de mídia e gravador de vídeo digital
(73) DISH TECHNOLOGIES L.L.C. (US)
(72) Henry Gregg Martch; WILLIAM MICHAEL BEALS
Prazo de Validade: 20 (vinte) anos contados a partir de 06/12/2010, observadas as condições legais. Patente concedida conforme ADI 5.529/DF, que determina a alteração do prazo de concessão.

---

(11) BR 11 2012 015817-1 B1

Código 16.1 - Concessão de Patente ou Certificado de Adição de Invenção
(22) 27/12/2010
(30) 29/12/2009 US 61/290,556
(51) A61B 5/083 (2006.01), G01N 21/35 (2014.01)
(54) MÓDULO DE MEDIÇÃO DE GÁS CONFIGURADO PARA SER INSERIDO EM UM CIRCUITO RESPIRATÓRIO QUE ESTÁ EM COMUNICAÇÃO FLUÍDA COM UMA VIA AÉREA DE UM PACIENTE, E MÉTODO DE ANÁLISE DE GÁS DENTRO DE UM MÓDULO DE MEDIÇÃO DE GÁS CONFIGURADO PARA SER INSERIDO EM UM CIRCUITO RESPIRATÓRIO QUE ESTÁ EM COMUNICAÇÃO FLUÍDA COM UMA VIA AÉREA DE UM PACIENTE
(73) KONINKLIJKE PHILIPS N.V. (NL)
(72) JAMES T. RUSSELL
Prazo de Validade: 20 (vinte) anos contados a partir de 27/12/2010, observadas as condições legais. Patente concedida conforme ADI 5.529/DF, que determina

a alteração do prazo de concessão.

(11) BR 11 2012 015990-9 B1

Código 16.1 - Concessão de Patente ou Certificado de Adição de Invenção
(22) 10/01/2011
(30) 08/01/2010 DE 102010000756.0
(51) F03D 80/60 (2016.01)
(54) INSTALAÇÃO DE ENERGIA EÓLICA
(73) ALOYS WOBBEN (DE)
(72) JOCHEN RÖER
Prazo de Validade: 20 (vinte) anos contados a partir de 10/01/2011, observadas as condições legais. Patente concedida conforme ADI 5.529/DF, que determina a alteração do prazo de concessão.

(11) BR 11 2012 017256-5 B1

Código 16.1 - Concessão de Patente ou Certificado de Adição de Invenção
(22) 11/01/2011
(30) 12/01/2010 US 61/294,357
(51) G10L 19/00 (2013.01)
(54) CODIFICADOR DE ÁUDIO, DECODIFICADOR DE ÁUDIO, MÉTODO DE CODIFICAÇÃO E INFORMAÇÃO DE ÁUDIO E MÉTODO DE DECODIFICAÇÃO DE UMA INFORMAÇÃO DE ÁUDIO QUE UTILIZA UMA TABELA HASH QUE DESCREVE TANTO VALORES DE ESTADO SIGNIFICATIVOS COMO LIMITES DE INTERVALO
(73) FRAUNHOFER-GESELLSCHAFT ZUR FÖRDERUNG DER ANGEWANDTEN FORSCHUNG E.V. (DE)
(72) GUILLAUME FUCHS; MARKUS MULTRUS; NIKOLAUS RETTELBACH; VIGNESH SUBBARAMAN; OLIVER WEISS; MARC GAYER; PATRICK WARMBOLD; CHRISTIAN GRIEBEL
Prazo de Validade: 20 (vinte) anos contados a partir de 11/01/2011, observadas as condições legais. Patente concedida conforme ADI 5.529/DF, que determina a alteração do prazo de concessão.

(11) BR 11 2012 018243-9 B1

Código 16.1 - Concessão de Patente ou Certificado de Adição de Invenção
(22) 25/01/2011
(30) 26/01/2010 US 61/298,391; 14/09/2010 US 61/382,729
(51) C08K 3/10 (2018.01), B32B 5/16 (2006.01)
(54) Pó de pulverização e método para fabricar esse pó
(73) OERLIKON METCO (US) INC. (US)
(72) Mitch Dorfman; Chris Dambra; Walter Pietrowicz; Scott Wilson; Daniel Garcia; Petr Fiala
Prazo de Validade: 20 (vinte) anos contados a partir de 25/01/2011, observadas as condições legais. Patente concedida conforme ADI 5.529/DF, que determina a alteração do prazo de concessão.

(11) BR 11 2012 018901-8 B1

Código 16.1 - Concessão de Patente ou Certificado de Adição de Invenção
(22) 27/01/2011
(30) 27/01/2010 DE 102010005991.9
(51) F03D 13/20 (2016.01), F03D 13/00 (2016.01)
(54) SEGMENTO DE TORRE DE INSTALAÇÕES DE ENERGIA EÓLICA, TORRE DE INSTALAÇÕES DE ENERGIA EÓLICA, INSTALAÇÃO DE ENERGIA EÓLICA, MÉTODO PARA A PRODUÇÃO DE VÁRIOS SEGMENTOS DE TORRE, CORPO DE CONEXÃO, E, PAR DE CORPOS DE CONEXÃO
(73) WOBBEN PROPERTIES GMBH (DE)
(72) Jan Kapitza; Panos Papadopoulos; Norbert Hölscher
Prazo de Validade: 20 (vinte) anos contados a partir de 27/01/2011, observadas as condições legais. Patente concedida conforme ADI 5.529/DF, que determina a alteração do prazo de concessão.

(11) BR 11 2012 019765-7 B1

Código 16.1 - Concessão de Patente ou Certificado de Adição de Invenção
(22) 03/02/2011
(30) 08/02/2010 US 61/302255; 08/02/2010 EP 10152862.8
(51) C07D 487/04 (2006.01), C07D 519/00 (2006.01), A61K 31/4985 (2006.01), A61P 29/00 (2006.01), A61P 37/00 (2006.01)
(54) COMPOSTO, E, USO DE UM COMPOSTO.
(73) MERCK SHARP & DOHME B.V. (NL)
(72) Adrianus Petrus Antonius De Man; JOHANNES BERNARDUS MARIA REWINKEL; CHRISTIAAN GERARDUS JOHANNES MARIA JANS; Hans Cornelis Andreas Raaijmakers; Jacobus Cornelis Henricus Maria Wijkmans
Prazo de Validade: 20 (vinte) anos contados a partir de 03/02/2011, observadas as condições legais. Patente concedida conforme ADI 5.529/DF, que determina a alteração do prazo de concessão.

(11) BR 11 2012 022353-4 B1

Código 16.1 - Concessão de Patente ou Certificado de Adição de Invenção
(22) 04/03/2011
(30) 05/03/2010 US 61/311013
(51) A01N 25/02 (2006.01), A01N 25/04 (2006.01), A01N 57/12 (2006.01), A01N 43/24 (2006.01), A01N 37/22 (2006.01), A01P 7/00 (2006.01), A01P 13/00 (2006.01)
(54) CONCENTRADO EMULSIFICÁVEL, E, EMULSÃO AGRÍCOLA
(73) BASF SE (DE)
(72) Michael D. Capracotta; Laura L. Brasher
Prazo de Validade: 20 (vinte) anos contados a partir de 04/03/2011, observadas as condições legais. Patente concedida conforme ADI 5.529/DF, que determina a alteração do prazo de concessão.

(11) BR 11 2012 022944-3 B1

Código 16.1 - Concessão de Patente ou Certificado de Adição de Invenção
(22) 31/03/2011
(30) 31/03/2010 JP 2010-083723

(51) C07D 231/12 (2006.01), A61K 31/415 (2006.01), A61K 31/421 (2006.01), A61K 31/426 (2006.01), A61K 31/4439 (2006.01), A61P 13/02 (2006.01), A61P 43/00 (2006.01), C07D 263/32 (2006.01), C07D 277/24 (2006.01), C07D 401/04 (2006.01)
(54) AGENTE TERAPÊUTICO OU AGENTE PROFILÁTICO
(73) TORAY INDUSTRIES, INC. (JP)
(72) Nana Hareyama; Satoru Yoshikawa; Kaoru Nakao
Prazo de Validade: 20 (vinte) anos contados a partir de 31/03/2011, observadas as condições legais. Patente concedida conforme ADI 5.529/DF, que determina a alteração do prazo de concessão.

---

(11) BR 11 2012 023985-6 B1

Código 16.1 - Concessão de Patente ou Certificado de Adição de Invenção
(22) 21/02/2011
(30) 31/03/2010 JP 2010-082049
(51) H04B 7/024 (2017.01), H04B 17/21 (2015.01)
(54) ESTAÇÃO BASE, E, SISTEMA E MÉTODO DE COMUNICAÇÃO
(73) SONY CORPORATION (JP)
(72) Hiroaki Takano
Prazo de Validade: 20 (vinte) anos contados a partir de 21/02/2011, observadas as condições legais. Patente concedida conforme ADI 5.529/DF, que determina a alteração do prazo de concessão.

---

(11) BR 11 2012 024352-7 B1

Código 16.1 - Concessão de Patente ou Certificado de Adição de Invenção
(22) 23/03/2011
(30) 26/03/2010 US 61/317,843
(51) H04N 5/44 (2011.01), H04N 5/45 (2011.01), H04N 5/46 (2006.01), H04N 21/426 (2011.01), H04N 21/431 (2011.01), H04N 21/438 (2011.01), H04N 21/458 (2011.01), H04N 21/462 (2011.01), H04N 21/482 (2011.01), H04N 5/445 (2011.01)
(54) EQUIPAMENTO PARA RECEBER E DAR SAÍDA A MÚLTIPLOS TIPOS DE SINAIS E MÉTODO PARA PROPORCIONAR SAÍDA A PARTIR DE RECEPTOR DE TELEVISÃO DE ENTRADAS MÚLTIPLAS
(73) DISH TECHNOLOGIES L.L.C. (US)
(72) Markus Wayne Jackson
Prazo de Validade: 20 (vinte) anos contados a partir de 23/03/2011, observadas as condições legais. Patente concedida conforme ADI 5.529/DF, que determina a alteração do prazo de concessão.

---

(11) BR 11 2012 024811-1 B1

Código 16.1 - Concessão de Patente ou Certificado de Adição de Invenção
(22) 18/03/2011
(30) 01/04/2010 US 61/319,950
(51) C11D 1/62 (2006.01), C11D 3/00 (2006.01), C11D 3/20 (2006.01), C07C 213/06 (2006.01), C07C 213/08 (2006.01), C07C 219/06 (2006.01), C07C 219/08 (2006.01)

(54) Composição ativa amaciante de tecido, e seu método de preparação
(73) EVONIK OPERATIONS GMBH (DE)
(72) Hans-Jurgen Kohle; Ulrike Kottke; Harald Jakob; Jens Hildebrand
Prazo de Validade: 20 (vinte) anos contados a partir de 18/03/2011, observadas as condições legais. Patente concedida conforme ADI 5.529/DF, que determina a alteração do prazo de concessão.

---

(11) BR 11 2012 025013-2 B1

Código 16.1 - Concessão de Patente ou Certificado de Adição de Invenção
(22) 16/03/2011
(30) 29/03/2010 US 61/318,689; 07/10/2010 EP 10186808.1
(51) G10L 19/00 (2013.01)
(54) UM PROCESSADOR DE ÁUDIO ESPACIAL E UM MÉTODO PARA PROVER PARÂMETROS ESPECIAIS COM BASE EM SINAL DE ENTRADA ACÚSTICO
(73) FRAUNHOFER-GESELLSCHAFT ZUR FÖRDERUNG DER ANGEWANDTEN FORSCHUNG E.V. (DE)
(72) OLIVER THIERGART; RICHARD SCHULTZ-AMLING; MARKUS KALLINGER; GIOVANNI DEL GALDO; ACHIM KUNTZ; DIRK MAHNE; VILLE PULKKI; MIKKO-VILLE LAITINEN; FABIAN KÜCH
Prazo de Validade: 20 (vinte) anos contados a partir de 16/03/2011, observadas as condições legais. Patente concedida conforme ADI 5.529/DF, que determina a alteração do prazo de concessão.

---

(11) BR 11 2012 025101-5 B1

Código 16.1 - Concessão de Patente ou Certificado de Adição de Invenção
(22) 04/04/2011
(30) 02/04/2010 EP 10 305343.5; 01/09/2010 US 61/379,028
(51) C07D 487/04 (2006.01), A61K 31/495 (2006.01), A61P 25/00 (2006.01), A61P 29/00 (2006.01)
(54) Compostos antagonistas seletivos de receptor NK-3, composição farmacêutica e medicamento compreendendo os mesmos
(73) OGEDA S.A. (BE)
(72) Hamid Hoveyda; MARIE-ODILE ROY; GRAEME LOVAT FRASER; GUILLAUME DUTHEUIL
Prazo de Validade: 20 (vinte) anos contados a partir de 04/04/2011, observadas as condições legais. Patente concedida conforme ADI 5.529/DF, que determina a alteração do prazo de concessão.

---

(11) BR 11 2012 025517-7 B1

Código 16.1 - Concessão de Patente ou Certificado de Adição de Invenção
(22) 05/04/2011
(30) 05/04/2010 EP 10380049.6
(51) C07K 16/24 (2006.01)
(54) ANTICORPO MONOCLONAL QUE RECONHECE FATOR INIBIDOR DE LEUCEMIA (LIF) HUMANO, LINHAGEM DE CÉLULAS DE HIBRIDOMA E COMPOSIÇÃO FARMACÊUTICA

(73) FUNDACIO PRIVADA INSTITUT D'INVESTIGACIO ONCOLOGIA VALL D'HEBRON (VHIO) (ES) ; FUDACIO PRIVADA INSTITUCIO CALANA DE RECERCA I ESTUDIS AVANCATS (ICREA) (ES)
(72) Joan Seoane Suarez; JUDIT ANIDO FOLGUEIRAS; Andrea Saez Borderias
Prazo de Validade: 20 (vinte) anos contados a partir de 05/04/2011, observadas as condições legais. Patente concedida conforme ADI 5.529/DF, que determina a alteração do prazo de concessão.

---

(11) BR 11 2012 025540-1 B1

Código 16.1 - Concessão de Patente ou Certificado de Adição de Invenção
(22) 04/04/2011
(30) 06/04/2010 US 12/798,524
(51) A61K 36/899 (2006.01), A61P 7/00 (2006.01), A61P 7/06 (2006.01)
(54) USO DE UMA COMPOSIÇÃO COMPREENDENDO UM EXTRATO DE MATERIAL DE PLANTA DE SORGHUM BICOLOR PARA A FABRICAÇÃO DE UM MEDICAMENTO PARA O TRATAMENTO DE DOENÇA DA CÉLULA FALCIFORME E MÉTODO PARA PREPARAR DITA COMPOSIÇÃO
(73) ROBERT SWIFT (US)
(72) SWAMI NATHAN; ROBERT SWIFT
Prazo de Validade: 20 (vinte) anos contados a partir de 04/04/2011, observadas as condições legais. Patente concedida conforme ADI 5.529/DF, que determina a alteração do prazo de concessão.

---

(11) BR 11 2012 026500-8 B1

Código 16.1 - Concessão de Patente ou Certificado de Adição de Invenção
(22) 15/04/2011
(30) 16/04/2010 US 61/324,825
(51) H04B 7/26 (2006.01), H04W 76/10 (2018.01), H04W 84/04 (2009.01)
(54) MÉTODO DE COMUNICAÇÃO SEM FIO, ESTAÇÃO DE COMUNICAÇÃO SEM FIO, E ESTAÇÃO DE COMUNICAÇÃO SEM FIO COORDENADORA
(73) Samsung Electronics Co., Ltd. (KR)
(72) Huai-Rong Shao; Ju-Lan Hsu; Chiu Ngo
Prazo de Validade: 20 (vinte) anos contados a partir de 15/04/2011, observadas as condições legais. Patente concedida conforme ADI 5.529/DF, que determina a alteração do prazo de concessão.

---

(11) BR 11 2012 026991-7 B1

Código 16.1 - Concessão de Patente ou Certificado de Adição de Invenção
(22) 21/04/2011
(30) 21/04/2010 KR 10-2010-0036679; 27/07/2010 KR 10-2010-0072312
(51) B01J 23/76 (2006.01), B01J 23/80 (2006.01), B01J 37/03 (2006.01), C07C 29/149 (2006.01), C07C 31/12 (2006.01)
(54) MÉTODO PARA PREPARAÇÃO DE CATALISADOR A BASE DE COBRE, CATALISADOR A BASE DE COBRE, USO DE CATALISADOR A BASE DE COBRE E MÉTODO PARA PREPARAÇÃO DE ÁLCOOL
(73) SK INNOVATION CO., LTD. (KR)

(72) HEE SOO KIM; SEONG HO LEE; YOUNG SEEK YOON; SEUNG HOON OH; YOUNG MIN CHUNG; OK YOUN KIM; HEE JUNG JEON
Prazo de Validade: 20 (vinte) anos contados a partir de 21/04/2011, observadas as condições legais. Patente concedida conforme ADI 5.529/DF, que determina a alteração do prazo de concessão.

---

(11) BR 11 2012 027036-2 B1

Código 16.1 - Concessão de Patente ou Certificado de Adição de Invenção
(22) 05/04/2011
(30) 23/04/2010 DK PA201000361
(51) G02B 6/26 (2006.01), G02B 5/02 (2006.01), G02B 26/08 (2006.01), F21W 131/406 (2006.01), H05B 37/02 (1968.09), H05B 33/08 (2020.01), F21V 21/14 (2006.01), F21S 10/00 (2006.01), F21S 10/02 (2006.01), F21V 5/00 (2018.01), F21V 7/00 (2006.01), F21V 21/30 (2006.01), F21V 29/67 (2015.01), F21V 29/74 (2015.01), F21Y 105/10 (2016.01), F21Y 105/12 (2016.01), F21Y 113/13 (2016.01), F21Y 113/20 (2016.01), F21Y 115/10 (2016.01)
(54) DISPOSITIVO DE ILUMINAÇÃO, LUMINÁRIA DE CABEÇOTE MÓVEL E MÉTODO DE CONTROLAR UM DISPOSITIVO DE ILUMINAÇÃO
(73) HARMAN PROFESSIONAL DENMARK APS (DK)
(72) Thomas Vinther; Claus Hansen
Prazo de Validade: 20 (vinte) anos contados a partir de 05/04/2011, observadas as condições legais. Patente concedida conforme ADI 5.529/DF, que determina a alteração do prazo de concessão.

---

(11) BR 11 2012 031928-0 B1

Código 16.1 - Concessão de Patente ou Certificado de Adição de Invenção
(22) 29/06/2011
(30) 30/06/2010 IN 3023/MUM/2009; 09/09/2010 IN 630/MUM/2010
(51) A61K 31/167 (2006.01), A61K 47/10 (2017.01), A61K 47/22 (2006.01), A61K 9/08 (2006.01), A61K 9/00 (2006.01)
(54) COMPOSIÇÕES FARMACÊUTICAS AS QUAIS INCLUEM PARACETAMOL E PROCESSO PARA PREPARAÇÃO DO MESMO
(73) TROIKAA PHARMACEUTICALS LTD (IN)
(72) PATEL, KETAN, R.; PATEL, MILAN, R.; SHAH, PRAKASHCHANDRA, J.
Prazo de Validade: 20 (vinte) anos contados a partir de 29/06/2011, observadas as condições legais. Patente concedida conforme ADI 5.529/DF, que determina a alteração do prazo de concessão.

---

(11) BR 11 2012 032364-4 B1

Código 16.1 - Concessão de Patente ou Certificado de Adição de Invenção
(22) 30/06/2010
(51) C07K 1/107 (2006.01), C07K 14/47 (2006.01)
(54) SUCCINILATO DE CASEÍNA FÉRRICA E MÉTODO PARA A PREPARAÇÃO DO MESMO
(73) ITALFARMACO S.P.A. (IT)
(72) ANDREA STEVENAZZI; LORENZO DE FERRA; BARBARA PINTO
Prazo de Validade: 20 (vinte) anos contados a partir de 30/06/2010, observadas

	as condições legais. Patente concedida conforme ADI 5.529/DF, que determina a alteração do prazo de concessão.
(11) BR 11 2012 032505-1 B1	Código 16.1 - Concessão de Patente ou Certificado de Adição de Invenção (22) 10/06/2011 (30) 23/06/2010 US 12/821,983 (51) H04L 29/06 (2006.01), H04N 21/258 (2011.01), H04N 21/418 (2011.01), H04N 21/472 (2011.01), H04N 21/475 (2011.01), H04N 21/658 (2011.01) (54) Dispositivo de assinante e métodos para autenticar usuário de cliente para serviço em rede e para fornecer informações de assinatura (73) SLING MEDIA, INC. (US) (72) DAVID CHARLES LANKFORD Prazo de Validade: 20 (vinte) anos contados a partir de 10/06/2011, observadas as condições legais. Patente concedida conforme ADI 5.529/DF, que determina a alteração do prazo de concessão.
(11) BR 11 2013 000609-9 B1	Código 16.1 - Concessão de Patente ou Certificado de Adição de Invenção (22) 08/07/2011 (30) 09/07/2010 IT UD2010A000135 (51) B22D 19/02 (2006.01), C22C 33/02 (2006.01), C22C 47/08 (2006.01), B22F 3/11 (2006.01), B22F 3/26 (2006.01), C22C 1/04 (2006.01), C22C 1/05 (2006.01), C22C 29/00 (2006.01), C22C 29/08 (2006.01), C22C 29/10 (2006.01) (54) MÉTODO PARA A PRODUÇÃO DE UM ELEMENTO SUJEITO A DESGASTE, ELEMENTO SUJEITO A DESGASTE E ESTRUTURA DE AGREGAÇÃO TEMPORÁRIA PARA PRODUZIR O REFERIDO ELEMENTO SUJEITO A DESGASTE (73) F.A.R. - FONDERIE ACCIAIERIE ROIALE - SPA (IT) (72) Alberto Andreussi; Primo Andreussi; Enrico Veneroso; Eddy Pontelli Prazo de Validade: 20 (vinte) anos contados a partir de 08/07/2011, observadas as condições legais. Patente concedida conforme ADI 5.529/DF, que determina a alteração do prazo de concessão.
(11) BR 11 2013 000796-6 B1	Código 16.1 - Concessão de Patente ou Certificado de Adição de Invenção (22) 13/07/2011 (30) 14/07/2010 US 61/364,210 (51) C07K 16/18 (2006.01), A61K 39/395 (2006.01) (54) ANTICORPO ISOLADO OU UM FRAGMENTO DE LIGAÇÃO AO ANTÍGENO, COMPOSIÇÃO FARMACÊUTICA, MÉTODOS PARA INIBIR A MONTAGEM DE LIGANTES DIFUSÍVEIS DERIVADOS DE ß-AMILOIDE, PARA INIBIR A FOSFORILAÇÃO DE PROTEÍNA TAU EM SER202/THR205, PARA IDENTIFICAR UM SUPOSTO AGENTE TERAPÊUTICO, PARA DETECTAR LIGANTES DIFUSÍVEIS DERIVADOS DE ß-AMILOIDE E PARA DIAGNOSTICAR UMA DOENÇA ASSOCIADA AOS LIGANTES DIFUSÍVEIS

	DERIVADOS DE ß-AMILOIDE, E, KIT PARA DETECTAR LIGANTES DIFUSÍVEIS DERIVADOS DE ß-AMILOIDE (73) MERCK SHARP & DOHME CORP. (US) (72) RENEE C. GASPAR; PAUL J. SHUGHRUE; FUBAO WANG; WEIRONG WANG; NINGYAN ZHANG; WEI-QIN ZHAO; ALEXANDER MCCAMPBELL; MIN XU Prazo de Validade: 20 (vinte) anos contados a partir de 13/07/2011, observadas as condições legais. Patente concedida conforme ADI 5.529/DF, que determina a alteração do prazo de concessão.
(11) BR 11 2013 000802-4 B1	Código 16.1 - Concessão de Patente ou Certificado de Adição de Invenção (22) 12/07/2011 (30) 12/07/2010 US 61/363,609; 02/12/2010 US 61/419,056 (51) C07D 498/00 (2006.01) (54) FORMA DE DISPERSÃO SÓLIDA DE RIFAXIMINA, MICROGRÂNULO COMPREENDENDO A REFERIDA FORMA, COMPOSIÇÃO FARMACÊUTICA COMPREENDENDO O REFERIDO MICROGRÂNULO E PROCESSOS PARA A5 PRODUÇÃO DE UMA DISPERSÃO SÓLIDA DE RIFAXIMINA (73) SALIX PHARMACEUTICALS, LTD. (US) (72) JON SELBO; JING TENG; MOHAMMED A. KABIR; PAM GOLDEN Prazo de Validade: 20 (vinte) anos contados a partir de 12/07/2011, observadas as condições legais. Patente concedida conforme ADI 5.529/DF, que determina a alteração do prazo de concessão.
(11) BR 11 2013 000936-5 B1	Código 16.1 - Concessão de Patente ou Certificado de Adição de Invenção (22) 14/07/2011 (30) 14/07/2010 US 61/364,072; 29/03/2011 US 61/468,809; 13/07/2011 US 13/182,153 (51) F16H 48/30 (2012.01) (54) MONTAGEM DE EIXO COM MECANISMO DE ACIONAMENTO DE DISTRIBUIÇÃO DE TORQUE (73) E-AAM DRIVELINE SYSTEMS AB (SE) (72) Erik Sten Prazo de Validade: 20 (vinte) anos contados a partir de 14/07/2011, observadas as condições legais. Patente concedida conforme ADI 5.529/DF, que determina a alteração do prazo de concessão.
(11) BR 11 2013 001123-8 B1	Código 16.1 - Concessão de Patente ou Certificado de Adição de Invenção (22) 21/07/2011 (30) 22/07/2010 JP 2010-165151; 19/04/2011 JP 2011-093033 (51) C12M 1/00 (2006.01), C12P 7/06 (2006.01) (54) APARELHO E MÉTODO PARA A PRODUÇÃO DE ETANOL (73) THE UNIVERSITY OF TOKYO (JP) ; NIPPON STEEL ENGINEERING CO., LTD. (JP)

(72) TAKAFUMI KIUCHI; RYOHTA HIDAKA; YOICHI ISHIBASHI; TOMONORI SUMI; YASUHIKO KATOH; YASUKI KANSHA; ATSUSHI TSUTSUMI
Prazo de Validade: 20 (vinte) anos contados a partir de 21/07/2011, observadas as condições legais. Patente concedida conforme ADI 5.529/DF, que determina a alteração do prazo de concessão.

---

(11) BR 11 2013 002124-1 B1

Código 16.1 - Concessão de Patente ou Certificado de Adição de Invenção
(22) 20/07/2011
(30) 28/07/2010 DE 10 2010 032 484.1
(51) C12P 19/44 (2006.01), A01N 43/16 (2006.01), C12R 1/385 (2006.01)
(54) CÉLULAS E PROCESSO PARA A PRODUÇÃO DE RAMNOLIPÍDEOS
(73) EVONIK OPERATIONS GMBH (DE)
(72) STEFFEN SCHAFFER; MIRJA WESSEL; ANJA THIESSENHUSEN; NADINE STEIN
Prazo de Validade: 20 (vinte) anos contados a partir de 20/07/2011, observadas as condições legais. Patente concedida conforme ADI 5.529/DF, que determina a alteração do prazo de concessão.

---

(11) BR 11 2013 002448-8 B1

Código 16.1 - Concessão de Patente ou Certificado de Adição de Invenção
(22) 27/12/2011
(30) 28/12/2010 US 61/427,587
(51) H04N 19/105 (2014.01), H04N 19/107 (2014.01), H04N 19/137 (2014.01), H04N 19/172 (2014.01), H04N 19/176 (2014.01), H04N 19/46 (2014.01), H04N 19/567 (2014.01), H04N 19/56 (2014.01), H04N 19/573 (2014.01), H04N 19/577 (2014.01), H04N 19/58 (2014.01), H04N 19/61 (2014.01)
(54) MÉTODO DE CODIFICAÇÃO DE IMAGEM, MÉTODO DE DECODIFICAÇÃO DE IMAGEM, APARELHO DE CODIFICAÇÃO DE IMAGEM, APARELHO DE DECODIFICAÇÃO DE IMAGEM, E APARELHO DE CODIFICAÇÃO E DECODIFICAÇÃO DE IMAGEM.
(73) SUN PATENT TRUST (US)
(72) Toshiyasu Sugio; Takahiro Nishi; Youji Shibahara; Hisao Sasai
Prazo de Validade: 20 (vinte) anos contados a partir de 27/12/2011, observadas as condições legais.

---

(11) BR 11 2013 003045-3 B1

Código 16.1 - Concessão de Patente ou Certificado de Adição de Invenção
(22) 08/08/2011
(30) 10/08/2010 US 61/372,296; 20/05/2011 US 61/488,655
(51) C07F 5/02 (2006.01), A61K 31/69 (2006.01), A61P 31/04 (2006.01)
(54) COMPOSTO E RESPECTIVO USO, COMPOSIÇÃO FARMACÊUTICA, RECIPIENTE ESTÉRIL E MÉTODO PARA PREPARAR COMPOSIÇÃO FARMACÊUTICA PARA ADMINISTRAÇÃO
(73) REMPEX PHARMACEUTICALS, INC. (US)
(72) Gavin Hirst; Raja Reddy; Scott Hecker; Maxim Totrov; David C. Griffith; Olga Rodny; Michel N. Dudley; Serge Boyer

Prazo de Validade: 20 (vinte) anos contados a partir de 08/08/2011, observadas as condições legais. Patente concedida conforme ADI 5.529/DF, que determina a alteração do prazo de concessão.

---

(11) BR 11 2013 003864-0 B1

Código 16.1 - Concessão de Patente ou Certificado de Adição de Invenção
(22) 18/08/2011
(30) 20/08/2010 CN PCTCN2010076187; 20/08/2010 CN 2010102577867
(51) C07D 487/04 (2006.01), C07D 403/14 (2006.01), C07D 403/04 (2006.01), C07D 405/14 (2006.01), C07D 405/04 (2006.01), C07D 413/14 (2006.01), C07D 401/04 (2006.01), C07D 401/14 (2006.01), A61K 31/519 (2006.01), A61P 29/00 (2006.01), A61P 35/00 (2006.01)
(54) COMPOSTOS DE PIRROLPIRIMIDINA, COMPOSIÇÃO E USO DOS MESMOS
(73) Hutchison Medipharma Limited (CN)
(72) Wei-Guo Su; Wei Deng; Jinshui Li; Jianguo Ji
Prazo de Validade: 20 (vinte) anos contados a partir de 18/08/2011, observadas as condições legais. Patente concedida conforme ADI 5.529/DF, que determina a alteração do prazo de concessão.

---

(11) BR 11 2013 003888-8 B1

Código 16.1 - Concessão de Patente ou Certificado de Adição de Invenção
(22) 19/08/2011
(30) 20/08/2010 JP 2010-185147; 21/07/2011 JP 2011-160155
(51) G03G 21/18 (2006.01)
(54) CARTUCHO MONTADO DE MODO DESTACÁVEL
(73) CANON KABUSHIKI KAISHA (JP)
(72) Hiroshi Takarada; Kuniaki Hirukawa; Akira Suzuki; Nobuharu Hoshi; Yuichi Fukui
Prazo de Validade: 20 (vinte) anos contados a partir de 19/08/2011, observadas as condições legais. Patente concedida conforme ADI 5.529/DF, que determina a alteração do prazo de concessão.

---

(11) BR 11 2013 005985-0 B1

Código 16.1 - Concessão de Patente ou Certificado de Adição de Invenção
(22) 09/06/2011
(30) 15/09/2010 US 61/344,693
(51) A61B 5/07 (2006.01), A61B 1/04 (2006.01), A61B 6/00 (2006.01)
(54) CÁPSULA DE CAPTAÇÃO DE IMAGEM E PROCESSO PARA FORNECER RADIAÇÃO À PROVA DE FALHAS
(73) CHECK CAP LTD. (IL)
(72) Yoav Kimchy; Rafi Sommer
Prazo de Validade: 20 (vinte) anos contados a partir de 09/06/2011, observadas as condições legais. Patente concedida conforme ADI 5.529/DF, que determina a alteração do prazo de concessão.

(11) BR 11 2013 006136-7 B1

Código 16.1 - Concessão de Patente ou Certificado de Adição de Invenção
(22) 26/08/2011
(30) 15/09/2010 DE 10 2010 040 825.3; 29/04/2011 DE 10 2011 017 797.3
(51) B65D 5/74 (2006.01)
(54) DISPOSITIVO DE ABERTURA QUE PODE SER FECHADO PARA UM RECIPIENTE FABRICADO DE FILME DE MATERIAL PLÁSTICO
(73) ROBERT BOSCH GMBH (DE)
(72) DAN BARRON
Prazo de Validade: 20 (vinte) anos contados a partir de 26/08/2011, observadas as condições legais. Patente concedida conforme ADI 5.529/DF, que determina a alteração do prazo de concessão.

(11) BR 11 2013 006991-0 B1

Código 16.1 - Concessão de Patente ou Certificado de Adição de Invenção
(22) 23/08/2011
(30) 29/09/2010 US 61/387,892
(51) C08G 18/28 (2006.01), C08G 18/48 (2006.01)
(54) SISTEMA DE REAÇÃO PARA PREPARAÇÃO DE UMA ESPUMA DE POLIURETANO VISCO-ELÁSTICO E MÉTODO PARA PREPARAR UMA ESPUMA VISCO-ELÁSTICA
(73) DOW GLOBAL TECHNOLOGIES LLC (US)
(72) KAORU AOU; ROGELIO R. GAMBOA; BERNARD E. OBI
Prazo de Validade: 20 (vinte) anos contados a partir de 23/08/2011, observadas as condições legais. Patente concedida conforme ADI 5.529/DF, que determina a alteração do prazo de concessão.

(11) BR 11 2013 007564-3 B1

Código 16.1 - Concessão de Patente ou Certificado de Adição de Invenção
(22) 23/08/2011
(30) 28/09/2010 US 61/387,116; 19/08/2011 US 13/213,701
(51) H04L 29/06 (2006.01), H04L 29/08 (2006.01)
(54) APARELHOS COM GESTÃO DE TRÁFEGO DE ETHERNET PARA CONVERSÃO DE PROTOCOLO E MÉTODO PARA A GESTÃO DE TRÁFEGO DE ETHERNET E CONVERSÃO DE PROTOCOLO
(73) COOPER TECHNOLOGIES COMPANY (US)
(72) Daniel Rian Kletti
Prazo de Validade: 20 (vinte) anos contados a partir de 23/08/2011, observadas as condições legais. Patente concedida conforme ADI 5.529/DF, que determina a alteração do prazo de concessão.

(11) BR 11 2013 008024-8 B1

Código 16.1 - Concessão de Patente ou Certificado de Adição de Invenção
(22) 31/08/2011
(30) 04/10/2010 US 12/897,511
(51) H04L 29/06 (2006.01), H04N 21/414 (2011.01), H04N 21/433 (2011.01), H04N 21/462 (2011.01)
(54) MÉTODO PARA OTIMIZAR QUALIDADE DE REPRODUÇÃO DE MÍDIA E

SISTEMA DE COMPUTADOR PARA GERENCIAR UM OU MAIS RECURSOS DE MEMÓRIA DE UM DISPOSITIVO DE COMPUTAÇÃO PORTÁTIL SEM FIO E MEMÓRIA LEGÍVEL POR COMPUTADOR
(73) QUALCOMM INCORPORATED (US)
(72) SAYEED Z. CHOUDHURY; RAJIV K. VIJAYAKUMAR; IDRIS MIR
Prazo de Validade: 20 (vinte) anos contados a partir de 31/08/2011, observadas as condições legais. Patente concedida conforme ADI 5.529/DF, que determina a alteração do prazo de concessão.

---

(11) BR 11 2013 008988-1 B1

Código 16.1 - Concessão de Patente ou Certificado de Adição de Invenção
(22) 14/10/2011
(30) 15/10/2010 US 61/393,637
(51) C08L 63/00 (2006.01), C09D 163/00 (2006.01), E04F 15/00 (2006.01), C04B 111/00 (2006.01), C04B 26/00 (2006.01)
(54) Composição de superfície de terrazzo leve
(73) QUAKER CHEMICAL CORPORATION (US)
(72) ARNOLD YASUI
Prazo de Validade: 20 (vinte) anos contados a partir de 14/10/2011, observadas as condições legais.

---

(11) BR 11 2013 009280-7 B1

Código 16.1 - Concessão de Patente ou Certificado de Adição de Invenção
(22) 21/10/2011
(30) 22/10/2010 EP 10188511.9
(51) C12R 1/225 (2006.01), C12R 1/46 (2006.01), A23C 9/127 (2006.01), C12N 9/90 (2006.01)
(54) MÉTODO PARA OBTER UMA CEPA DE BACTÉRIAS DO ÁCIDO LÁCTICO DE TEXTURIZAÇÃO, MÉTODO DE PRODUZIR UM LATICÍNIO E USO DE UMA CEPA DE BACTÉRIAS DO ÁCIDO LÁCTICO
(73) CHR. HANSEN A/S (DK)
(72) ANNETTE KIBENICH; KIM IB SOERENSEN; ERIC JOHANSEN
Prazo de Validade: 20 (vinte) anos contados a partir de 21/10/2011, observadas as condições legais.

---

(11) BR 11 2013 010674-3 B1

Código 16.1 - Concessão de Patente ou Certificado de Adição de Invenção
(22) 02/11/2011
(30) 03/11/2010 IT MI2010A002036 3
(51) C08G 18/10 (2006.01), C08G 18/76 (2006.01), C08G 18/48 (2006.01)
(54) ESPUMA DE POLIURETANO, MÉTODO PARA PRODUÇÃO DE UMA ESPUMA DE POLIURETANO, ARTIGO DE MOBILIÁRIO E CADEIRA
(73) DOW GLOBAL TECHNOLOGIES LLC (US)
(72) ALESSIA BATTISTINI
Prazo de Validade: 20 (vinte) anos contados a partir de 02/11/2011, observadas as condições legais.

(11) BR 11 2013 011529-7 B1

Código 16.1 - Concessão de Patente ou Certificado de Adição de Invenção
(22) 02/11/2011
(30) 09/11/2010 SE 1051176-4
(51) H04H 60/04 (2008.01), H04H 60/05 (2008.01), H04N 5/232 (2006.01)
(54) PRODUÇÃO REMOTA DE VÍDEO
(73) TWENTYFOURSEVEN HOLDING AB (SE)
(72) KENT LUNDGREN; ROGER ALLSTEDT; LEIF TOFTGAARD PEDERSEN
Prazo de Validade: 20 (vinte) anos contados a partir de 02/11/2011, observadas as condições legais.

(11) BR 11 2013 011931-4 B1

Código 16.1 - Concessão de Patente ou Certificado de Adição de Invenção
(22) 20/10/2011
(30) 16/11/2010 US 12/947,001
(51) H02H 1/00 (2006.01)
(54) MÉTODO E SISTEMA PARA DETECTAR FALHAS EM UM SISTEMA DE DISTRIBUIÇÃO DE ENERGIA
(73) SCHNEIDER ELECTRIC USA, INC. (US)
(72) GARY W. SCOTT; PAUL A. REID
Prazo de Validade: 20 (vinte) anos contados a partir de 20/10/2011, observadas as condições legais.

(11) BR 11 2013 012483-0 B1

Código 16.1 - Concessão de Patente ou Certificado de Adição de Invenção
(22) 07/12/2011
(30) 14/12/2010 US 12/928,537
(51) F16H 55/36 (2006.01), F16D 3/10 (2006.01), F16F 15/121 (2006.01)
(54) DESACOPLADOR ISOLANTE
(73) GATES CORPORATION (US)
(72) YAHYA HODJAT
Prazo de Validade: 20 (vinte) anos contados a partir de 07/12/2011, observadas as condições legais.

(11) BR 11 2013 012488-1 B1

Código 16.1 - Concessão de Patente ou Certificado de Adição de Invenção
(22) 11/11/2011
(30) 24/11/2010 US 61/417,131
(51) C07D 403/12 (2006.01), A61P 35/00 (2006.01)
(54) Azetidinas quinazolina carboxamida, seus usos e seu processo de fabricação, composição farmacêutica, e kit
(73) MERCK PATENT GMBH (DE)
(72) BAYARD R. HUCK; REINALDO JONES; YUFANG XIAO; CONSTANTIN NEAGU; DONALD BANKSTON; ANDREAS GOUTOPOULOS
Prazo de Validade: 20 (vinte) anos contados a partir de 11/11/2011, observadas as condições legais.

(11) BR 11 2013 012832-1 B1

Código 16.1 - Concessão de Patente ou Certificado de Adição de Invenção
(22) 26/04/2011
(30) 23/11/2010 US 61/416,413; 11/01/2011 US 61/431,454; 14/03/2011 US 13/047,600
(51) H04N 19/573 (2014.01), H04N 19/577 (2014.01)
(54) MÉTODO E APARELHO DE PREDIÇÃO DE VETOR DE MOVIMENTO ESPACIAL
(73) HFI INNOVATION INC. (CN)
(72) JIAN-LIANG LIN; YU-PAO TSAI; YU-WEN HUANG; SHAW - MIN LEI
Prazo de Validade: 20 (vinte) anos contados a partir de 26/04/2011, observadas as condições legais. Patente concedida conforme ADI 5.529/DF, que determina a alteração do prazo de concessão.

---

(11) BR 11 2013 014480-7 B1

Código 16.1 - Concessão de Patente ou Certificado de Adição de Invenção
(22) 08/12/2011
(30) 10/12/2010 US 61/421,645; 17/02/2011 EP 11154824.4
(51) G06K 9/00 (2006.01)
(54) MÉTODO E DISPOSITIVO PARA ACELERAR O RECONHECIMENTO DE FACE
(73) NAGRAVISION S.A. (CH)
(72) CHRISTOPHE ODDOU; THIERRY DAGAEFF; NICHOLAS FISHWICK
Prazo de Validade: 20 (vinte) anos contados a partir de 08/12/2011, observadas as condições legais.

---

(11) BR 11 2013 015440-3 B1

Código 16.1 - Concessão de Patente ou Certificado de Adição de Invenção
(22) 19/08/2011
(30) 21/12/2010 US 61/425,519; 30/03/2011 US 13/075,785
(51) G06F 3/12 (2006.01), B41J 29/38 (2006.01)
(54) Método, e, sistema para operar um dispositivo de impressão
(73) SATO HOLDINGS KABUSHIKI KAISHA (JP)
(72) MATS HEDBERG
Prazo de Validade: 20 (vinte) anos contados a partir de 19/08/2011, observadas as condições legais. Patente concedida conforme ADI 5.529/DF, que determina a alteração do prazo de concessão.

---

(11) BR 11 2013 015797-6 B1

Código 16.1 - Concessão de Patente ou Certificado de Adição de Invenção
(22) 19/12/2011
(30) 23/12/2010 US 61/427,032; 29/06/2011 US 61/502,697
(51) C12N 15/00 (2006.01), C12N 1/00 (2006.01)
(54) ORGANISMO MICROBIANO E MÉTODO DE PRODUZIR UM DERIVADO DE ACIL-CoA GRAXO
(73) SHELL INTERNATIONALE RESEARCH MAATSCHAPPIJ B.V. (NL)
(72) DOUGLAS A. HATTENDORF; JENNIFER L. SHOCK; LOUIS CLARK

	Prazo de Validade: 20 (vinte) anos contados a partir de 19/12/2011, observadas as condições legais.
(11) BR 11 2013 016161-2 B1	Código 16.1 - Concessão de Patente ou Certificado de Adição de Invenção (22) 07/12/2011 (30) 22/12/2010 US 61/425,830; 18/04/2011 EP 11162894.7 (51) H04Q 9/00 (2006.01), G01D 4/00 (2006.01), G06Q 50/06 (2012.01), H04L 9/32 (2006.01), G08C 15/06 (2006.01) (54) DISPOSITIVO DE MONITORAMENTO DE MEDIÇÃO DESTACÁVEL CONECTÁVEL COM UM MEDIDOR DE UTILIDADE (73) NAGRAVISION S.A. (CH) (72) CORINNE LE BUHAN; CHRISTOPHE NICOLAS; JOËL CONUS; JOEL WENGER Prazo de Validade: 20 (vinte) anos contados a partir de 07/12/2011, observadas as condições legais.
(11) BR 11 2013 016851-0 B1	Código 16.1 - Concessão de Patente ou Certificado de Adição de Invenção (22) 11/01/2012 (30) 12/01/2011 US 61/431,942 (51) A61K 9/10 (2006.01), A61K 47/06 (2006.01), A61K 47/14 (2017.01), A61K 31/546 (2006.01) (54) MÉTODO PARA PREPARAR UMA COMPOSIÇÃO FARMACÊUTICA QUE COMPREENDE PARTÍCULAS DE UMA DROGA (73) INTERVET INTERNATIONAL B.V. (NL) (72) HANS PETER NIEDERMANN; HEIKO BOTHE Prazo de Validade: 20 (vinte) anos contados a partir de 11/01/2012, observadas as condições legais.
(11) BR 11 2013 016964-8 B1	Código 16.1 - Concessão de Patente ou Certificado de Adição de Invenção (22) 21/07/2011 (30) 30/12/2010 CN 201010616294.2 (51) H04L 5/00 (2006.01) (54) MÉTODO E DISPOSITIVO PARA TRANSMISSÃO DE DADOS (73) ZTE CORPORATION (CN) (72) CHUNLI LIANG; BO DAI; BIN YU; WEIWEI YANG; YUQIANG ZHANG Prazo de Validade: 20 (vinte) anos contados a partir de 21/07/2011, observadas as condições legais. Patente concedida conforme ADI 5.529/DF, que determina a alteração do prazo de concessão.
(11) BR 11 2013 017306-8 B1	Código 16.1 - Concessão de Patente ou Certificado de Adição de Invenção (22) 05/01/2012 (30) 05/01/2011 US 61/430,071 (51) C12N 1/20 (2006.01), C12P 5/02 (2006.01), C12R 1/01 (2006.01), C12N

13/00 (2006.01)
(54) MÉTODO PARA PRODUZIR UMA PROGÊNIE DE UM MICRO-ORGANISMO, SISTEMA PARA CONVERTER POTÊNCIA ELÉTRICA EM METANO, MÉTODO DE CONVERSÃO DE ELETRICIDADE EM METANO, USO DO SISTEMA E MÉTODO DE CONVERSÃO DE DIÓXIDO DE CARBONO PRODUZIDO DURANTE UM PROCESSO INDUSTRIAL EM METANO
(73) THE UNIVERSITY OF CHICAGO (US)
(72) LAURENS METS
Prazo de Validade: 20 (vinte) anos contados a partir de 05/01/2012, observadas as condições legais.

---

(11) BR 11 2013 017878-7 B1

Código 16.1 - Concessão de Patente ou Certificado de Adição de Invenção
(22) 13/01/2012
(30) 13/01/2011 EP 11150835.4
(51) A61K 31/5585 (2006.01), A61K 35/28 (2015.01), C12N 5/078 (2010.01)
(54) MÉTODO PARA MELHORAR O ENXERTO DE CÉLULAS-TRONCO HEMATOPOÉTICAS E COMPOSIÇÕES DERIVADAS
(73) SCIPHARM SÀRL (LU)
(72) FREISSMUTH, MICHAEL; BERGMAYR, CHRISTIAN; HUSSAIN, FILZA; ZEBEDIN-BRANDL, EVA-MARIA
Prazo de Validade: 20 (vinte) anos contados a partir de 13/01/2012, observadas as condições legais.

---

(11) BR 11 2013 019303-4 B1

Código 16.1 - Concessão de Patente ou Certificado de Adição de Invenção
(22) 27/01/2012
(30) 28/01/2011 US 61/437,500
(51) A61B 17/32 (2006.01)
(54) APARELHO E MÉTODO PARA RECOMPOSIÇÃO SUPERFICIAL COSMÉTICA DE TECIDO DA PELE
(73) THE GENERAL HOSPITAL CORPORATION (US)
(72) WILLIAM G. AUSTEN; DIETER MANSTEIN
Prazo de Validade: 20 (vinte) anos contados a partir de 27/01/2012, observadas as condições legais.

---

(11) BR 11 2013 019591-6 B1

Código 16.1 - Concessão de Patente ou Certificado de Adição de Invenção
(22) 05/04/2012
(30) 13/04/2011 US 61,474,931
(51) C01B 39/02 (2006.01), C01B 33/06 (2006.01), B01J 20/18 (2006.01), B01J 20/16 (2006.01)
(54) ZEÓLITA X
(73) UOP LLC (US)
(72) JACK E. HURST; LINDA S. CHENG; ROBERT W. BROACH
Prazo de Validade: 20 (vinte) anos contados a partir de 05/04/2012, observadas

	as condições legais.
(11) BR 11 2013 021152-0 B1	Código 16.1 - Concessão de Patente ou Certificado de Adição de Invenção (22) 15/02/2012 (30) 18/02/2011 FR 1151347 (51) B05B 1/34 (2006.01), B05B 11/00 (2006.01) (54) DISPOSITIVO DISTRIBUIDOR DE FLUIDO (73) APTAR FRANCE SAS (FR) (72) ALEXANDRA PARMENTIER Prazo de Validade: 20 (vinte) anos contados a partir de 15/02/2012, observadas as condições legais.
(11) BR 11 2013 021559-3 B1	Código 16.1 - Concessão de Patente ou Certificado de Adição de Invenção (22) 24/02/2012 (30) 25/02/2011 US 61/446,941 (51) C04B 20/06 (2006.01), C04B 28/14 (2006.01) (54) PAINÉIS DE GESSO DE DENSIDADE REDUZIDA E BAIXO PESO COM CLASSIFICAÇÃO DE RESISTÊNCIA AO FOGO (73) UNITED STATES GYPSUM COMPANY (US) (72) QIANG YU; WENQI LUAN; WEIXIN DAVID SONG; SRINIVAS VEERAMASUNENI; ALFRED LI Prazo de Validade: 20 (vinte) anos contados a partir de 24/02/2012, observadas as condições legais.
(11) BR 11 2013 021755-3 B1	Código 16.1 - Concessão de Patente ou Certificado de Adição de Invenção (22) 24/02/2012 (30) 25/02/2011 US 61/446,879 (51) A61M 29/00 (2006.01) (54) CATETER DE BALÃO (73) MICROVENTION, INC (US) (72) JOSEPH GULACHENSKI; CATHY LEI; NELSON PERALTA; TADELE HAILE Prazo de Validade: 20 (vinte) anos contados a partir de 24/02/2012, observadas as condições legais.
(11) BR 11 2013 022520-3 B1	Código 16.1 - Concessão de Patente ou Certificado de Adição de Invenção (22) 14/02/2012 (30) 04/03/2011 DK PA 2011 70110; 08/03/2011 US 61/450,326 (51) E21B 33/12 (2006.01), E21B 47/10 (2012.01), E21B 4/18 (2006.01), E21B 33/126 (2006.01), E21B 23/00 (2006.01) (54) MÉTODO PARA A HABILITAÇÃO DO GERENCIAMENTO DE POÇO EM COMPLETAÇÕES DE POÇO ABERTO QUE SÃO EQUIPADAS COM UMA TUBULAÇÃO DE PRODUÇÃO, E SISTEMA PARA GERENCIAMENTO DE

POÇO E RESERVATÓRIO EM COMPLETAÇÕES DE POÇO ABERTO
(73) MAERSK OLIE OG GAS A/S (DK)
(72) WILHELMUS HUBERTUS PAULUS MARIA HEIJNEN; ROBERT BOUKE PETERS; DAVID IAN BRINK
Prazo de Validade: 20 (vinte) anos contados a partir de 14/02/2012, observadas as condições legais.

---

(11) BR 11 2013 022522-0 B1

Código 16.1 - Concessão de Patente ou Certificado de Adição de Invenção
(22) 13/03/2012
(30) 14/03/2011 US 61/452,531; 17/03/2011 US 61/453,666; 18/04/2011 US 61/476,425; 07/07/2011 US 13/177,808; 19/09/2011 US 13/236,422
(51) H04N 19/52 (2014.01), H04N 19/533 (2014.01), H04N 19/56 (2014.01)
(54) MÉTODO E APARELHO PARA DERIVAÇÃO DE CANDIDATO DE VETOR DE MOVIMENTO E PREDIÇÃO DE CANDIDATO DE VETOR DE MOVIMENTO
(73) HFI INNOVATION INC. (CN)
(72) JIAN-LIANG LIN; YI-WEN CHEN; YU-PAO TSAI; YU-WEN HUANG; SHAW-MIN LEI
Prazo de Validade: 20 (vinte) anos contados a partir de 13/03/2012, observadas as condições legais.

---

(11) BR 11 2013 022915-2 B1

Código 16.1 - Concessão de Patente ou Certificado de Adição de Invenção
(22) 07/03/2012
(30) 08/03/2011 NL 2006359
(51) C12N 9/00 (2006.01), C12N 9/02 (2006.01), C12P 17/04 (2006.01), C12N 1/15 (2006.01), C12N 1/21 (2006.01), C12N 5/10 (2006.01)
(54) CÉLULA GENETICAMENTE MODIFICADA, VETOR, PROCESSO DE CONVERSÃO DE ÁCIDO 5-(HIDROXIMETIL) FURAN-2-CARBOXÍLICO (ÁCIDO HMF), E USO DE UMA CÉLULA GENETICAMENTE MODIFICADA
(73) PURAC BIOCHEM B.V. (NL)
(72) NICK JOHANNES PETRUS WIERCKX; TOM DANIËL ELINK SCHUURMAN; SIPKO MAARTEN KUIJPER; HARALD JOHAN RUIJSSENAARS
Prazo de Validade: 20 (vinte) anos contados a partir de 07/03/2012, observadas as condições legais.

---

(11) BR 11 2013 023517-9 B1

Código 16.1 - Concessão de Patente ou Certificado de Adição de Invenção
(22) 13/03/2012
(30) 14/03/2011 US 61/452,329
(51) C07D 319/20 (2006.01), C07D 405/10 (2006.01), C07D 487/10 (2006.01), C07D 405/12 (2006.01), C07D 405/14 (2006.01), A61K 31/357 (2006.01), A61P 29/00 (2006.01), A61P 19/00 (2006.01)
(54) COMPOSTOS INIBIDORES DE PRODUÇÃO DE LEUCOTRIENO, COMPOSIÇÃO FARMACÊUTICA COMPREENDENDO OS REFERIDOS COMPOSTOS E USOS DOS MESMOS

(73) BOEHRINGER INGELHEIM INTERNATIONAL GMBH (DE)
(72) ASITHA ABEYWARDANE; MICHAEL J. BURKE; THOMAS MARTIN KIRRANE, JR.; MATTHEW RUSSELL NETHERTON; ANIL KUMAR PADYANA; LANA LOUISE SMITH KEENAN; HIDENORI TAKAHASHI; MICHAEL ROBERT TURNER; QIANG ZHANG; QING ZHANG
Prazo de Validade: 20 (vinte) anos contados a partir de 13/03/2012, observadas as condições legais.

---

(11) BR 11 2013 023805-4 B1

Código 16.1 - Concessão de Patente ou Certificado de Adição de Invenção
(22) 13/03/2012
(30) 18/03/2011 IT TO2011A000239
(51) F41A 23/34 (2006.01), F41A 27/14 (2006.01), B60R 21/13 (2006.01)
(54) ESTRUTURA DE POSICIONAMENTO PARA UM ARMAMENTO EM UM VEÍCULO
(73) OTO MELARA SPA (IT)
(72) CARLO ALBERTO IARDELLA; PAOLO ARRIGHI
Prazo de Validade: 20 (vinte) anos contados a partir de 13/03/2012, observadas as condições legais.

---

(11) BR 11 2013 026047-5 B1

Código 16.1 - Concessão de Patente ou Certificado de Adição de Invenção
(22) 06/04/2012
(30) 12/04/2011 US 13/084,789
(51) A61B 1/04 (2006.01)
(54) VÍDEO ENDOSCÓPIO A LASER PARA CIRURGIA OFTALMOLÓGICA
(73) ENDO OPTIKS CORPORATION (US)
(72) MARTIN URAM
Prazo de Validade: 20 (vinte) anos contados a partir de 06/04/2012, observadas as condições legais.

---

(11) BR 11 2013 026063-7 B1

Código 16.1 - Concessão de Patente ou Certificado de Adição de Invenção
(22) 02/04/2012
(30) 14/04/2011 EP 11162418.5
(51) A61B 5/053 (2021.01), A61B 5/16 (2006.01)
(54) DISPOSITIVO DE MEDIÇÃO DE ESTRESSE PARA A DETERMINAÇÃO DE UM NÍVEL DE ESTRESSE DE UM USUÁRIO, DISPOSITIVO TRAJÁVEL USADO POR UM USUÁRIO, SISTEMA DE MEDIÇÃO DE ESTRESSE, MÉTODO DE MEDIÇÃO DE ESTRESSE PARA A DETERMINAÇÃO DE UM NÍVEL DE ESTRESSE DE UM USUÁRIO, DISPOSITIVO DE MEDIÇÃO DE PRESSÃO SANGUÍNEA E MÉTODO DE MEDIÇÃO DE PRESSÃO SANGUÍNEA
(73) KONINKLIJKE PHILIPS N.V. (NL)
(72) JAN JOHANNES GERARRDUS DE VRIES; MARTIN OUWERKERK
Prazo de Validade: 20 (vinte) anos contados a partir de 02/04/2012, observadas

as condições legais.

(11) BR 11 2013 026069-6 B1

Código 16.1 - Concessão de Patente ou Certificado de Adição de Invenção
(22) 11/04/2012
(30) 11/04/2011 US 61/474,087
(51) B01D 11/02 (2006.01)
(54) EXTRATOR DE CESTO ROTATIVO
(73) DESMET BALLESTRA NORTH AMERICA, INC. (US)
(72) TIMOTHY G. KEMPER; MARC KELLENS; ANIBAL DEMARCO
Prazo de Validade: 20 (vinte) anos contados a partir de 11/04/2012, observadas as condições legais.

(11) BR 11 2013 029629-1 B1

Código 16.1 - Concessão de Patente ou Certificado de Adição de Invenção
(22) 18/05/2011
(51) A61M 5/20 (2006.01)
(54) DISPOSITIVO DE INJEÇÃO
(73) BECTON, DICKINSON AND COMPANY (US)
(72) RICHARD CRONENBERG
Prazo de Validade: 20 (vinte) anos contados a partir de 18/05/2011, observadas as condições legais. Patente concedida conforme ADI 5.529/DF, que determina a alteração do prazo de concessão.

(11) BR 11 2013 030671-8 B1

Código 16.1 - Concessão de Patente ou Certificado de Adição de Invenção
(22) 30/05/2012
(30) 30/05/2011 EP 11168022.9
(51) B66B 13/30 (2006.01), B66B 11/00 (2006.01)
(54) MARCO DE PORTA, FECHAMENTO DE POÇO DE ELEVADOR E INSTALAÇÃO DE ELEVADOR DE UM PRÉDIO
(73) INVENTIO AG (CH)
(72) ROMAN HOPP; MANUEL TEIXEIRA PINTO DIAS; CHRISTIAN LÜTHI
Prazo de Validade: 20 (vinte) anos contados a partir de 30/05/2012, observadas as condições legais.

(11) BR 11 2013 031634-9 B1

Código 16.1 - Concessão de Patente ou Certificado de Adição de Invenção
(22) 09/06/2011
(51) H02J 9/06 (2006.01), H02J 1/10 (2006.01), H02J 3/46 (2006.01)
(54) SISTEMA DE SUPRIMENTO DE POTÊNCIA ININTERROMPÍVEL CONTROLANDO UMA PLURALIDADE DE DISPOSITIVOS DE SUPRIMENTO DE POTÊNCIA ININTERROMPÍVEL
(73) TOSHIBA MITSUBISHI-ELECTRIC INDUSTRIAL SYSTEMS CORPORATION (JP)
(72) MASARU TOYODA
Prazo de Validade: 20 (vinte) anos contados a partir de 09/06/2011, observadas

	as condições legais. Patente concedida conforme ADI 5.529/DF, que determina a alteração do prazo de concessão.
(11) BR 11 2013 031659-4 B1	Código 16.1 - Concessão de Patente ou Certificado de Adição de Invenção (22) 08/06/2012 (30) 10/06/2011 US 61/495,614; 15/06/2011 GB 1110095.5 (51) A61K 35/74 (2015.01), A61P 11/00 (2006.01), A61P 11/02 (2006.01), A61P 11/04 (2006.01), A61P 11/14 (2006.01) (54) USO DE UMA COMPOSIÇÃO (73) DUPONT NUTRITION BIOSCIENCES APS (DK) (72) DAVID PYNE; ALLAN CRIPPS; NICHOLAS WEST; SAMPO LAHTINEN Prazo de Validade: 20 (vinte) anos contados a partir de 08/06/2012, observadas as condições legais.
(11) BR 11 2013 031745-0 B1	Código 16.1 - Concessão de Patente ou Certificado de Adição de Invenção (22) 10/06/2011 (51) G03G 15/04 (2006.01), G02B 26/10 (2006.01) (54) APARELHO DE DIGITALIZAÇÃO ÓTICA, SISTEMA DE DIGITALIZAÇÃO DE DISPOSIÇÃO POR LASER E MÉTODO DE DIGITALIZAÇÃO ÓTICA (73) HEWLETT-PACKARD DEVELOPMENT COMPANY, L.P. (US) (72) MICHAEL PLOTKIN; DAVID K. TOWNER; HAIM LIVNE; MARK SHECHTERMAN Prazo de Validade: 20 (vinte) anos contados a partir de 10/06/2011, observadas as condições legais. Patente concedida conforme ADI 5.529/DF, que determina a alteração do prazo de concessão.
(11) BR 11 2013 033457-6 B1	Código 16.1 - Concessão de Patente ou Certificado de Adição de Invenção (22) 25/09/2012 (30) 18/11/2011 JP 2011-252916 (51) G07D 9/00 (2006.01) (54) MÁQUINA DE CAIXA AUTOMÁTICO DE PROCESSAMENTO DE NOTAS DE BANCO (73) OKI ELECTRIC INDUSTRY CO., LTD. (JP) (72) TAKAMOTO YOKOTE Prazo de Validade: 20 (vinte) anos contados a partir de 25/09/2012, observadas as condições legais.
(11) BR 11 2013 033493-2 B1	Código 16.1 - Concessão de Patente ou Certificado de Adição de Invenção (22) 27/06/2012 (30) 27/06/2011 FR 1155665 (51) G06Q 20/32 (2012.01), G06Q 20/06 (2012.01) (54) MÉTODO E SISTEMA SEGURO DE TRANSFERÊNCIA DESMATERIALIZADA

(73) OCTOPLUS (FR)
(72) PHILIPPE DUPERRON; DAVID CONTOUR; EMMANUEL RODRIGUEZ
Prazo de Validade: 20 (vinte) anos contados a partir de 27/06/2012, observadas as condições legais.

---

(11) BR 11 2013 033926-8 B1

Código 16.1 - Concessão de Patente ou Certificado de Adição de Invenção
(22) 25/07/2012
(30) 30/06/2011 US 61/503,129
(51) B62D 13/06 (2006.01), B62D 15/02 (2006.01)
(54) MÉTODO PARA CONTROLAR UM SISTEMA DE MARCHA À RÉ PARA UM CONJUNTO DE VEÍCULO E REBOQUE
(73) CONTINENTAL AUTOMOTIVE SYSTEMS, INC. (US)
(72) JEREMY J. MCCLAIN; JILL ANNE PALAZZOLO
Prazo de Validade: 20 (vinte) anos contados a partir de 25/07/2012, observadas as condições legais.

---

(11) BR 11 2014 000168-5 B1

Código 16.1 - Concessão de Patente ou Certificado de Adição de Invenção
(22) 18/07/2012
(30) 22/07/2011 FR 1156710
(51) F01D 9/04 (2006.01), F01D 25/24 (2006.01)
(54) RODA DE ESTATOR DE TURBOMÁQUINA, TURBINA DE TURBOMÁQUINA E COMPRESSOR DE TURBOMÁQUINA QUE INCLUI TAL RODA DE ESTATOR
(73) SNECMA (FR) ; HERAKLES (FR)
(72) OLIVIER BELMONTE; ANTOINE JEAN-PHILIPPE BEAUJARD
Prazo de Validade: 20 (vinte) anos contados a partir de 18/07/2012, observadas as condições legais.

---

(11) BR 11 2014 003170-3 B1

Código 16.1 - Concessão de Patente ou Certificado de Adição de Invenção
(22) 09/08/2012
(30) 10/08/2011 FR 1157278
(51) B23P 15/04 (2006.01), B64C 11/20 (2006.01), F01D 5/28 (2006.01), F04D 29/32 (2006.01), F01D 5/14 (2006.01)
(54) PROCESSO DE REALIZAÇÃO DE UM REFORÇO DE PROTEÇÃO DO BORDO DE ATAQUE DE UMA LÂMINA E LÂMINA TENDO UM BORDO DE ATAQUE
(73) SNECMA (FR)
(72) LAURENT PAUL DUDON; ANTONIO CRÉMILDO ARANTES
Prazo de Validade: 20 (vinte) anos contados a partir de 09/08/2012, observadas as condições legais.

---

(11) BR 11 2014 004417-1 B1

Código 16.1 - Concessão de Patente ou Certificado de Adição de Invenção
(22) 24/08/2012

(30) 26/08/2011 FR 1157575
(51) C07H 1/00 (2006.01)
(54) PROCESSOS DE ISOMERIZAÇÃO DA GLICOSE EM FRUTOSE E DE PREPARAÇÃO DE HMF A PARTIR DA GLICOSE
(73) CENTRE NATIONAL DE LA RECHERCHE SCIENTIFIQUE (C.N.R.S.) (FR)
(72) NADINE ESSAYEM; RODRIGO LOPES DE SOUZA; FRANCK RATABOUL; CYRIL FECHE; DILSON CARDOSO; DEMIAN FABIANO
Prazo de Validade: 20 (vinte) anos contados a partir de 24/08/2012, observadas as condições legais.

---

(11) BR 11 2014 004651-4 B1

Código 16.1 - Concessão de Patente ou Certificado de Adição de Invenção
(22) 30/08/2012
(30) 31/08/2011 JP 2011-188121; 06/09/2011 US 61/573,433
(51) C07D 401/12 (2006.01), A61K 31/4155 (2006.01), A61K 31/4178 (2006.01), A61K 31/454 (2006.01), A61P 3/10 (2006.01), A61P 43/00 (2006.01), C07D 403/12 (2006.01), C07D 405/12 (2006.01), C07D 405/14 (2006.01)
(54) COMPOSTOS DE PIRAZOL, SEU USO, COMPOSIÇÃO FARMACÊUTICA QUE OS COMPREENDE, INIBIDOR DE SGLT1 E AGENTE PARA TRATAR OU PREVENIR DIABETES
(73) JAPAN TOBACCO INC. (JP)
(72) TOMOYA MIURA; YOSUKE OGOSHI; KAZUHITO UEYAMA; DAI MOTODA; TOSHIHIKO IWAYAMA; KOICHI SUZAWA; HIRONOBU NAGAMORI; HIROSHI UENO; AKIHIKO TAKAHASHI; KAZUYUKI SUGIMOTO
Prazo de Validade: 20 (vinte) anos contados a partir de 30/08/2012, observadas as condições legais.

---

(11) BR 11 2014 005398-7 B1

Código 16.1 - Concessão de Patente ou Certificado de Adição de Invenção
(22) 02/11/2011
(30) 09/09/2011 KR 10-2011-0091923
(51) C07K 7/06 (2006.01), A61K 38/08 (2019.01), A61K 8/64 (2006.01), A61P 35/00 (2006.01)
(54) AGENTE DE PREENCHIMENTO CUTÂNEO QUE INIBE A ATIVIDADE DE METALOPROTEINASES DE MATRIZ
(73) CAREGEN CO., LTD. (KR)
(72) YOUNG JI CHUNG; EUN MI KIM
Prazo de Validade: 20 (vinte) anos contados a partir de 02/11/2011, observadas as condições legais.

---

(11) BR 11 2014 006042-8 B1

Código 16.1 - Concessão de Patente ou Certificado de Adição de Invenção
(22) 12/09/2012
(30) 14/09/2011 GB 11 15874.8
(51) A61M 15/00 (2006.01)
(54) Inalador para a aplicação de um medicamento por meio de inalação
(73) ASTRAZENECA AB (SE)

(72) SIMON CHRISTOPHER BERRY; JONAS CHRISTIANSEN; SVEND ERIK ELGAARD; ESBEN JOHANSEN; CLAUS SCHMIDT MØLLER; RASMUSSEN JØRGEN; WILLIAM TRENEMAN
Prazo de Validade: 20 (vinte) anos contados a partir de 12/09/2012, observadas as condições legais.

---

(11) BR 11 2014 006978-6 B1

Código 16.1 - Concessão de Patente ou Certificado de Adição de Invenção
(22) 20/09/2012
(30) 27/09/2011 EP 11182922.2; 20/01/2012 US 61/588,719; 21/03/2012 EP 12160557.0
(51) G09G 5/00 (2006.01), H04N 7/00 (2011.01)
(54) Aparelho de processamento de imagem, tela e método de processamento de imagem.
(73) KONINKLIJKE PHILIPS N.V. (NL)
(72) RENATUS JOSEPHUS VAN DER VLEUTEN; CHARLES LEONARDUS CORNELIUS MARIA KNIBBELER
Prazo de Validade: 20 (vinte) anos contados a partir de 20/09/2012, observadas as condições legais.

---

(11) BR 11 2014 007767-3 B1

Código 16.1 - Concessão de Patente ou Certificado de Adição de Invenção
(22) 27/09/2012
(30) 30/09/2011 US 13/249,291
(51) F24F 11/00 (2018.01)
(54) MÉTODO REALIZADO POR UM CONTROLADOR DE ZONA PARA UMA ZONA DE UM PRÉDIOPARA APERFEIÇOAR A EFICIÊNCIA DE ENERGIA EM UM SISTEMA DE AQUECIMENTO, VENTILAÇÃO E CONDICIONAMENTO DE AR E CONTROLADOR DE ZONA PARA UMA ZONA DE UM PRÉDIO
(73) SIEMENS INDUSTRY, INC. (US)
(72) COLIN BESTER; ROBERT BARTMESS
Prazo de Validade: 20 (vinte) anos contados a partir de 27/09/2012, observadas as condições legais.

---

(11) BR 11 2014 010797-1 B1

Código 16.1 - Concessão de Patente ou Certificado de Adição de Invenção
(22) 31/10/2012
(30) 07/11/2011 GB 1119134.3
(51) B03C 3/68 (2006.01), A61B 18/00 (2006.01)
(54) APARELHO DE IONIZAÇÃO
(73) ASALUS MEDICAL INSTRUMENTS LIMITED (GB)
(72) FRANCIS KWEKU EGYIN AMOAH
Prazo de Validade: 20 (vinte) anos contados a partir de 31/10/2012, observadas as condições legais.

---

(11) BR 11 2014 010960-5 B1

Código 16.1 - Concessão de Patente ou Certificado de Adição de Invenção

(22) 08/11/2011
(51) E21B 33/06 (2006.01), E21B 33/04 (2006.01)
(54) MÉTODO PARA CONTROLAR PRESSÃO EM UM POÇO
(73) HALLIBURTON ENERGY SERVICES, INC. (US)
(72) JAMES R. LOVORN; NANCY S. DAVIS
Prazo de Validade: 20 (vinte) anos contados a partir de 08/11/2011, observadas as condições legais.

---

(11) BR 11 2014 011612-1 B1

Código 16.1 - Concessão de Patente ou Certificado de Adição de Invenção
(22) 12/11/2012
(30) 15/11/2011 JP 2011-249978
(51) G06F 21/56 (2013.01), G06F 9/46 (2006.01), G06F 11/28 (2006.01)
(54) SISTEMA DE PROVISÃO DE SERVIÇO DE ANÁLISE/VERIFICAÇÃO DE DADOS, MÉTODO DE CONTROLAR O MESMO E MEIO DE ARMAZENAMENTO LEGÍVEL POR COMPUTADOR
(73) JAPAN SCIENCE AND TECHNOLOGY AGENCY (JP)
(72) TOSHIYUKI MAEDA
Prazo de Validade: 20 (vinte) anos contados a partir de 12/11/2012, observadas as condições legais.

---

(11) BR 11 2014 012569-4 B1

Código 16.1 - Concessão de Patente ou Certificado de Adição de Invenção
(22) 14/11/2012
(30) 25/11/2011 EP 11190751.5
(51) C08L 77/00 (2006.01), C08L 23/08 (2006.01), C08L 25/08 (2006.01), C08L 25/16 (2006.01), C08L 35/06 (2006.01), C08K 3/08 (2006.01), C08K 3/16 (2006.01), C08K 3/32 (2006.01), C08L 79/02 (2006.01)
(54) COMPOSIÇÃO DE MOLDAGEM TERMOPLÁSTICA, USO DE COMPOSIÇÕES DE PEÇA MOLDADA TERMOPLÁSTICA, E, PEÇA MOLDADA
(73) BASF SE (DE)
(72) CLAUS GABRIEL; MANORANJAN PRUSTY; MARTIN BAUMERT; NORBERT GÜNTHERBERG
Prazo de Validade: 20 (vinte) anos contados a partir de 14/11/2012, observadas as condições legais.

---

(11) BR 11 2014 013152-0 B1

Código 16.1 - Concessão de Patente ou Certificado de Adição de Invenção
(22) 30/11/2012
(30) 01/12/2011 US 61/565,818; 23/12/2011 US 61/580,007; 13/09/2012 US 61/700,792
(51) C12N 5/00 (2006.01), C12N 5/02 (2006.01)
(54) SISTEMA AUTOMATIZADO PARA GERAÇÃO DE CÉLULAS-TRONCO PLURIPOTENTES INDUZIDAS (IPSCs)
(73) NEW YORK STEM CELL FOUNDATION, INC. (US)
(72) SCOTT NOGGLE; KEVIN EGGAN; STEPHEN CHANG; SUSAN L.

	SOLOMON Prazo de Validade: 20 (vinte) anos contados a partir de 30/11/2012, observadas as condições legais.
(11) BR 11 2014 014368-4 B1	Código 16.1 - Concessão de Patente ou Certificado de Adição de Invenção (22) 13/11/2012 (30) 12/12/2011 DE 202011052265.2 (51) F16D 65/12 (2006.01) (54) DISCO DE FREIO ONDULAR MONTADO E SEU MÉTODO DE PRODUÇÃO (73) FAIVELEY TRANSPORT WITTEN GMBH (DE) (72) WURTH SEBASTIAN; MEHLAN ANDREAS Prazo de Validade: 20 (vinte) anos contados a partir de 13/11/2012, observadas as condições legais.
(11) BR 11 2014 014584-9 B1	Código 16.1 - Concessão de Patente ou Certificado de Adição de Invenção (22) 17/12/2012 (30) 16/12/2011 EP 11194129.0 (51) F23C 7/00 (2006.01) (54) DISPOSITIVO DE SEPARAÇÃO, E, MÉTODO DE FABRICAÇÃO DE UM TURBILHONADOR (73) SHELL INTERNATIONALE RESEARCH MAATSCHAPPIJ B.V (NL) (72) HUGO ALTORF; JANNES KÖPPEN; JOOST JACOBUS KROON Prazo de Validade: 20 (vinte) anos contados a partir de 17/12/2012, observadas as condições legais.
(11) BR 11 2014 015092-3 B1	Código 16.1 - Concessão de Patente ou Certificado de Adição de Invenção (22) 19/12/2012 (30) 23/12/2011 US 13/336,731 (51) A61F 13/49 (2006.01), A61F 13/496 (2006.01), A61F 13/514 (2006.01) (54) PRODUTO ABSORVENTE DESCARTÁVEL COM REGIÕES DE ABERTURA ELÁSTICA NA PERNA ELÁSTICA (73) ESSITY HYGIENE AND HEALTH AKTIEBOLAG (SE) (72) GLAUG FRANK STEVEN; CARNEY JOSHUA DANIEL; UNER SUE Prazo de Validade: 20 (vinte) anos contados a partir de 19/12/2012, observadas as condições legais.
(11) BR 11 2014 015684-0 B1	Código 16.1 - Concessão de Patente ou Certificado de Adição de Invenção (22) 29/11/2013 (30) 30/11/2012 KR 10-2012-0138494; 29/11/2013 KR 10-2013-0147402 (51) D04H 1/4382 (2012.01), D04H 1/541 (2012.01), D04H 1/558 (2012.01), H01M 2/16 (2006.01) (54) SEPARADOR PARA CÉLULA ELETROQUÍMICA, CÉLULA

ELETROQUÍMICA COMPREENDENDO O SEPARADOR, E MÉTODO DE PRODUÇÃO DO SEPARADOR UTILIZANDO UM TECIDO NÃO TECIDO
(73) LG CHEM, LTD. (KR)
(72) BO-KYUNG RYU; JIN-WOO KIM; JI-EUN LEE; SO-MI JEONG; JONG-HUN KIM
Prazo de Validade: 20 (vinte) anos contados a partir de 29/11/2013, observadas as condições legais.

---

(11) BR 11 2014 016878-4 B1

Código 16.1 - Concessão de Patente ou Certificado de Adição de Invenção
(22) 07/01/2013
(30) 09/01/2012 US 61/631,667; 06/07/2012 US 61/690,835; 04/09/2012 US 61/743,418
(51) A61F 2/44 (2006.01)
(54) CAIXA DA COLUNA VERTEBRAL
(73) APIFIX LTD. (IL)
(72) URI ARNIN
Prazo de Validade: 20 (vinte) anos contados a partir de 07/01/2013, observadas as condições legais.

---

(11) BR 11 2014 017708-2 B1

Código 16.1 - Concessão de Patente ou Certificado de Adição de Invenção
(22) 08/01/2013
(30) 20/01/2012 US 61/588,729; 06/11/2012 US 13/670,312
(51) G10L 25/84 (2013.01)
(54) MÉTODO E APARELHO PARA DETECTAR ATIVIDADE DE VOZ NA PRESENÇA DE RUÍDO DE FUNDO, E, MEMÓRIA LEGÍVEL POR COMPUTADOR
(73) QUALCOMM INCORPORATED (US)
(72) VENKATRAMAN SRINIVASA ATTI; VENKATESH KRISHNAN
Prazo de Validade: 20 (vinte) anos contados a partir de 08/01/2013, observadas as condições legais.

---

(11) BR 11 2014 017794-5 B1

Código 16.1 - Concessão de Patente ou Certificado de Adição de Invenção
(22) 07/05/2014
(30) 25/10/2013 CN 201310511991.5
(51) H01M 10/48 (2006.01)
(54) BATERIA E MÉTODO PARA PROTEGER UM DISPOSITIVO ELETRÔNICO DE UMA BATERIA POTENCIALMENTE DEFEITUOSA QUE ESTÁ CONECTADA AO DISPOSITIVO ELETRÔNICO
(73) XIAOMI INC. (CN)
(72) BING XU; ZHIJIE LI; PENGFEI ZHANG
Prazo de Validade: 20 (vinte) anos contados a partir de 07/05/2014, observadas as condições legais.

(11) BR 11 2014 018229-9 B1

Código 16.1 - Concessão de Patente ou Certificado de Adição de Invenção
(22) 21/01/2013
(30) 27/01/2012 US 61/591,703; 20/11/2012 US 13/681,425
(51) G06F 21/10 (2013.01)
(54) Método e sistema para licenciar uma aplicação utilizando provedores de sincronização, e dispositivo de armazenamento legível por computador
(73) MICROSOFT TECHNOLOGY LICENSING, LLC (US)
(72) KARVELL LI; ROBERT DONNER; AMIT WADHWA; SANJAY GARG
Prazo de Validade: 20 (vinte) anos contados a partir de 21/01/2013, observadas as condições legais.

(11) BR 11 2014 019260-0 B1

Código 16.1 - Concessão de Patente ou Certificado de Adição de Invenção
(22) 01/02/2013
(30) 03/02/2012 US 61/594,840; 16/08/2012 US 61/683,935; 08/10/2012 US 61/710,913
(51) A61G 7/07 (2006.01), A47C 20/00 (2006.01)
(54) APARELHO E MÉTODO DE ALMOFADA TERAPÊUTICA
(73) AMENITY HEALTH, INC. (US)
(72) CARL MELCHER; AARON CLARK; CLINT ERICKSON
Prazo de Validade: 20 (vinte) anos contados a partir de 01/02/2013, observadas as condições legais.

(11) BR 11 2014 019546-3 B1

Código 16.1 - Concessão de Patente ou Certificado de Adição de Invenção
(22) 24/01/2013
(30) 08/02/2012 GB 1202184.6
(51) G01N 27/72 (2006.01), G01N 27/90 (2021.01), G01L 1/12 (2006.01)
(54) APARELHO E MÉTODO PARA MEDIR PROPRIEDADES DE MATERIAL DE UM OBJETO DE MATERIAL FERROMAGNÉTICO
(73) GE OIL & GAS UK LIMITED (GB)
(72) DAVID JOHN BUTTLE
Prazo de Validade: 20 (vinte) anos contados a partir de 24/01/2013, observadas as condições legais.

(11) BR 11 2014 020187-0 B1

Código 16.1 - Concessão de Patente ou Certificado de Adição de Invenção
(22) 08/02/2013
(30) 17/02/2012 JP 2012032585
(51) C01B 3/08 (2006.01), B01J 21/10 (2006.01), B01J 23/06 (2006.01), B01J 23/26 (2006.01), B01J 23/745 (2006.01), B01J 23/755 (2006.01), B01J 23/86 (2006.01), B01J 23/89 (2006.01), C07C 5/08 (2006.01), C07C 15/18 (2006.01), C07C 51/377 (2006.01), C07C 63/06 (2006.01), C07C 67/317 (2006.01), C07C 69/78 (2006.01), C07C 213/02 (2006.01), C07C 217/84 (2006.01), C07C 221/00 (2006.01), C07C 225/22 (2006.01), C07B 61/00 (2006.01)
(54) MÉTODO PARA PRODUÇÃO DE HIDROGÊNIO OU HIDROGÊNIOS PESADOS, MÉTODO PARA PRODUÇÃO DE COMPOSTO ORGÂNICO

	(PROTIADO, DEUTERADO OU TRITIADO) HIDROGENADO, MÉTODO PARA HIDROGENAÇÃO (PROTIAÇÃO, DEUTERAÇÃO OU TRITIAÇÃO) DE COMPOSTO ORGÂNICO, MÉTODO PARA DESALOGENAÇÃO DO COMPOSTO ORGÂNICO COM HALOGÊNIO E ESFERA PARA USO EM REAÇÃO MECANOQUÍMICA (73) SHIONO CHEMICAL CO., LTD (JP) (72) SAJIKI HIRONAO; YASUNARI MONGUCHI; YOSHINARI SAWAMA; SHINICHI KONDO; YASUSHI SASAI Prazo de Validade: 20 (vinte) anos contados a partir de 08/02/2013, observadas as condições legais.
(11) BR 11 2014 020353-9 B1	Código 16.1 - Concessão de Patente ou Certificado de Adição de Invenção (22) 26/02/2013 (30) 02/03/2012 JP 2012-046629 (51) G06T 1/00 (2006.01), B60R 1/00 (2006.01), B60R 21/00 (2006.01), G08G 1/16 (2006.01) (54) DISPOSITIVO DE DETECÇÃO DE OBJETO TRIDIMENSIONAL (73) NISSAN MOTOR CO., LTD. (JP) (72) OSAMU FUKATA; YASUHISA HAYAKAWA Prazo de Validade: 20 (vinte) anos contados a partir de 26/02/2013, observadas as condições legais.
(11) BR 11 2014 020404-7 B1	Código 16.1 - Concessão de Patente ou Certificado de Adição de Invenção (22) 26/02/2013 (30) 01/03/2012 JP 2012-045356 (51) G06T 1/00 (2006.01), B60R 21/00 (2006.01), G08G 1/16 (2006.01) (54) DISPOSITIVO DE DETECÇÃO DE OBJETO TRIDIMENSIONAL (73) NISSAN MOTOR CO.,LTD (JP) (72) YASUHISA HAYAKAWA; OSAMU FUKATA Prazo de Validade: 20 (vinte) anos contados a partir de 26/02/2013, observadas as condições legais.
(11) BR 11 2014 020406-3 B1	Código 16.1 - Concessão de Patente ou Certificado de Adição de Invenção (22) 26/02/2013 (30) 01/03/2012 JP 2012-045349 (51) G08G 1/16 (2006.01), G06T 1/00 (2006.01), H04N 7/18 (2006.01) (54) DISPOSITIVO DE DETECÇÃO DE OBJETOS TRIDIMENSIONAIS (73) NISSAN MOTOR CO., LTD. (JP) (72) YASUHISA HAYAKAWA; OSAMU FUKATA Prazo de Validade: 20 (vinte) anos contados a partir de 26/02/2013, observadas as condições legais.
(11) BR 11 2014 020467-5 B1	Código 16.1 - Concessão de Patente ou Certificado de Adição de Invenção

(22) 15/02/2013
(30) 20/02/2012 US 13/400,336
(51) B65G 17/08 (2006.01), B65G 17/40 (2006.01)
(54) MÓDULO PARA CORREIA TRANSPORTADORA E CORREIA TRANSPORTADORA
(73) LAITRAM L.L.C. (US)
(72) GILBERT J. MACLACHLAN
Prazo de Validade: 20 (vinte) anos contados a partir de 15/02/2013, observadas as condições legais.

---

(11) BR 11 2014 020589-2 B1

Código 16.1 - Concessão de Patente ou Certificado de Adição de Invenção
(22) 19/02/2013
(30) 21/02/2012 US 61/601,121
(51) C11D 1/62 (2006.01)
(54) MÉTODO DE FABRICAÇÃO DE UMA COMPOSIÇÃO LÍQUIDA AMACIANTE DE TECIDOS E COMPOSIÇÃO LÍQUIDA AMACIANTE DE TECIDOS
(73) STEPAN COMPANY (US)
(72) DENNIS S. MURPHY; CHRISTOPHER A. GARIEPY; CARMEN MATACHE; DANIEL BERTHOLF
Prazo de Validade: 20 (vinte) anos contados a partir de 19/02/2013, observadas as condições legais.

---

(11) BR 11 2014 021261-9 B1

Código 16.1 - Concessão de Patente ou Certificado de Adição de Invenção
(22) 27/02/2013
(30) 27/02/2012 US 61/603,658
(51) C08F 36/04 (2006.01), C08F 36/06 (2006.01), C08F 2/04 (2006.01), C08F 4/52 (2006.01)
(54) PROCESSO PARA A PREPARAÇÃO DE POLIDIENOS ALTO-CIS
(73) BRIDGESTONE CORPORATION (JP)
(72) ZENGQUAN QIN; KEVIN M. MCCAULEY; STEVEN LUO
Prazo de Validade: 20 (vinte) anos contados a partir de 27/02/2013, observadas as condições legais.

---

(11) BR 11 2014 021538-3 B1

Código 16.1 - Concessão de Patente ou Certificado de Adição de Invenção
(22) 01/03/2013
(30) 01/03/2012 GB 1203691.9
(51) A47K 13/26 (2006.01), A47K 13/24 (2006.01), E03D 5/01 (2006.01), E03D 1/012 (2006.01), E03D 1/32 (2006.01), E03F 1/00 (2006.01)
(54) ESTRUTURA DE VASO SANITÁRIO E MÉTODO DE FABRICAÇÃO DE UMA ESTRUTURA DE VASO SANITÁRIO
(73) PHOENIX PRODUCT DEVELOPMENT LIMITED (GB)
(72) GARRY MOORE
Prazo de Validade: 20 (vinte) anos contados a partir de 01/03/2013, observadas

	as condições legais.
(11) BR 11 2014 022043-3 B1	Código 16.1 - Concessão de Patente ou Certificado de Adição de Invenção (22) 04/03/2013 (30) 09/03/2012 EP 12158698.6 (51) A61F 2/30 (2006.01), A61F 2/36 (2006.01), A61F 2/38 (2006.01) (54) Parte de prótese e conjunto que compreende a parte de prótese (73) WALDEMAR LINK GMBH & CO. KG (DE) (72) IREDI, MARCO; STANGEL, MELANIE Prazo de Validade: 20 (vinte) anos contados a partir de 04/03/2013, observadas as condições legais.
(11) BR 11 2014 022215-0 B1	Código 16.1 - Concessão de Patente ou Certificado de Adição de Invenção (22) 11/03/2013 (30) 09/03/2012 FR 12/00725 (51) C08F 2/10 (2006.01), C08F 2/38 (2006.01) (54) POLIMERIZAÇÃO RADICALAR CONTROLADA EM DISPERSÃO ÁGUA-EM-ÁGUA (73) RHODIA OPERATIONS (FR) (72) MATHIAS DESTARAC; JAMES DAVID WILSON; SILVIA STOILOVA Prazo de Validade: 20 (vinte) anos contados a partir de 11/03/2013, observadas as condições legais.
(11) BR 11 2014 022767-5 B1	Código 16.1 - Concessão de Patente ou Certificado de Adição de Invenção (22) 12/03/2013 (30) 14/03/2012 PL PL398450 (51) C08B 1/12 (2006.01), A61K 47/36 (2006.01), A61K 9/51 (2006.01), C08B 37/00 (2006.01), C08B 37/02 (2006.01), C08B 37/08 (2006.01), C08L 1/28 (2006.01), C08L 5/02 (2006.01), C08L 5/08 (2006.01), C08B 11/12 (2006.01) (54) PROCESSO PARA A PREPARAÇÃO DE NANOPARTÍCULAS DE POLISSACARÍDEOS E NANOPARTÍCULAS ASSIM OBTIDAS (73) NANOVELOS LTD. (PL) (72) TOMASZ CIACH; IGA WASIAK Prazo de Validade: 20 (vinte) anos contados a partir de 12/03/2013, observadas as condições legais.
(11) BR 11 2014 022809-4 B1	Código 16.1 - Concessão de Patente ou Certificado de Adição de Invenção (22) 13/03/2013 (30) 14/03/2012 US 61/610,804 (51) H05B 6/64 (2006.01), H05B 6/80 (2006.01) (54) SISTEMA DE MICRO-ONDAS E PROCESSO PARA O AQUECIMENTO DE UMA PLURALIDADE DE ARTIGOS (73) 915 LABS, LLC (US)

(72) HAROLD DAIL KIMREY JR.; ROBERT BRIAN WILSON
Prazo de Validade: 20 (vinte) anos contados a partir de 13/03/2013, observadas as condições legais.

---

(11) BR 11 2014 023125-7 B1

Código 16.1 - Concessão de Patente ou Certificado de Adição de Invenção
(22) 20/02/2013
(30) 21/03/2012 US 13/425,493
(51) E21B 19/24 (2006.01), E21B 17/046 (2006.01)
(54) SISTEMA E MÉTODO DE PRENDER CONJUNTAMENTE UM PRIMEIRO COMPONENTE TUBULAR A UM SEGUNDO COMPONENTE TUBULAR
(73) BAKER HUGHES INCORPORATED (US)
(72) GARETH D. SONNIER; STEWART BARKER
Prazo de Validade: 20 (vinte) anos contados a partir de 20/02/2013, observadas as condições legais.

---

(11) BR 11 2014 023174-5 B1

Código 16.1 - Concessão de Patente ou Certificado de Adição de Invenção
(22) 21/02/2013
(30) 22/03/2012 JP 2012-066127
(51) F02M 37/22 (2019.01), F02M 37/10 (2006.01)
(54) DISPOSITIVO DE ABASTECIMENTO DE COMBUSTÍVEL
(73) KEIHIN CORPORATION (JP)
(72) HIROSHI YOSHIDA
Prazo de Validade: 20 (vinte) anos contados a partir de 21/02/2013, observadas as condições legais.

---

(11) BR 11 2014 023611-9 B1

Código 16.1 - Concessão de Patente ou Certificado de Adição de Invenção
(22) 15/03/2013
(30) 23/03/2012 US 61/614,789
(51) A61K 47/36 (2006.01)
(54) PÓ BIOCOMPOSTO, MÉTODO DE PREPARAÇÃO DE UM PÓ BIOCOMPOSTO E UTILIZAÇÃO DO REFERIDO PÓ BIOCOMPOSTO
(73) PHARMA73, S.A. (PT)
(72) MARIA FILOMENA ANDRADE DE FREITAS; CHRISTOPHE FRANÇOIS AIME ROCA; FERNANDO MIGUEL DA SILVA CRUZ; MARIA D`ASCENSÃO CARVALHO FERNANDES DE MIRANDA REIS; INÊS DA SILVA FARINHA; BÁRBARA FERREIRA CHAGAS; RUI MANUEL FREITAS OLIVEIRA
Prazo de Validade: 20 (vinte) anos contados a partir de 15/03/2013, observadas as condições legais.

---

(11) BR 11 2014 024039-6 B1

Código 16.1 - Concessão de Patente ou Certificado de Adição de Invenção
(22) 27/11/2013
(30) 06/09/2013 US 14/020,440
(51) A61M 5/50 (2006.01)

(54) DISPOSITIVO MÉDICO
(73) RETRACTABLE TECHNOLOGIES, INC. (US) ; THOMAS J. SHAW (US)
(72) THOMAS J. SHAW; MARK SMALL; NI ZHU
Prazo de Validade: 20 (vinte) anos contados a partir de 27/11/2013, observadas as condições legais.

---

(11) BR 11 2014 024284-4 B1

Código 16.1 - Concessão de Patente ou Certificado de Adição de Invenção
(22) 03/05/2013
(30) 04/05/2012 US 61/642.915
(51) A61K 31/4162 (2006.01)
(54) COMPOSTOS DE 1H-PIRAZOLO[3,4-B]PIRIDINAS, COMPOSIÇÃO FARMACÊUTICA COMPREENDENDO DITOS COMPOSTOS E USOS TERAPÊUTICOS DESTES
(73) SAMUMED, LLC (US)
(72) JOHN HOOD; SUNIL KUMAR KC; DAVID MARK WALLACE
Prazo de Validade: 20 (vinte) anos contados a partir de 03/05/2013, observadas as condições legais.

---

(11) BR 11 2014 025608-0 B1

Código 16.1 - Concessão de Patente ou Certificado de Adição de Invenção
(22) 16/04/2013
(30) 16/04/2012 US 13/447,531
(51) A61F 13/15 (2006.01), B65G 47/84 (2006.01)
(54) MÉTODO PARA TRANSFERIR ARTIGOS DISCRETOS
(73) THE PROCTER & GAMBLE COMPANY (US)
(72) CLIFFORD THEODORE PAPSDORF; UWE SCHNEIDER
Prazo de Validade: 20 (vinte) anos contados a partir de 16/04/2013, observadas as condições legais.

---

(11) BR 11 2014 025785-0 B1

Código 16.1 - Concessão de Patente ou Certificado de Adição de Invenção
(22) 15/04/2013
(30) 16/04/2012 ES P 201230561
(51) A45D 19/00 (2006.01)
(54) DISPOSITIVO E PROCEDIMENTO PARA DESCOLORIR OU TINGIR SELETIVAMENTE UMA PLURALIDADE DE MADEIXAS DE CABELO
(73) MULTIMECHAS, S.L. (ES)
(72) RAFAEL CORDOBA RAMOS
Prazo de Validade: 20 (vinte) anos contados a partir de 15/04/2013, observadas as condições legais.

---

(11) BR 11 2014 026187-3 B1

Código 16.1 - Concessão de Patente ou Certificado de Adição de Invenção
(22) 19/04/2013
(30) 20/04/2012 US 61/636,431; 15/03/2013 US 13/838,253
(51) F15B 15/28 (2006.01), F15B 15/14 (2006.01)

(54) SISTEMA ACIONADOR E MÉTODO DE PREDIZER UMA FALHA NO REFERIDO SISTEMA
(73) BIMBA MANUFACTURING COMPANY (US)
(72) KENT TABOR
Prazo de Validade: 20 (vinte) anos contados a partir de 19/04/2013, observadas as condições legais.

---

(11) BR 11 2014 026285-3 B1

Código 16.1 - Concessão de Patente ou Certificado de Adição de Invenção
(22) 23/04/2013
(30) 23/04/2012 US 61/636,914; 23/04/2012 EP 12165139.2
(51) C12N 15/113 (2010.01), A61K 31/7115 (2006.01), A61K 31/712 (2006.01), A61K 31/7125 (2006.01), A61P 25/00 (2006.01)
(54) OLIGONUCLEOTÍDEOS MODULADORES DE RNA COM CARACTERÍSTICAS MELHORADAS PARA O TRATAMENTO DE DISTÚRBIOS NEUROMUSCULARES
(73) BIOMARIN TECHNOLOGIES B.V. (NL)
(72) PETER CHRISTIAN DE VISSER; SUSAN ALLEGONDA MARIA MULDERS
Prazo de Validade: 20 (vinte) anos contados a partir de 23/04/2013, observadas as condições legais.

---

(11) BR 11 2014 026932-7 B1

Código 16.1 - Concessão de Patente ou Certificado de Adição de Invenção
(22) 14/05/2013
(30) 16/05/2012 EP 12168345.2; 23/01/2013 EP 13152414.2
(51) C11D 3/37 (2006.01)
(54) COMPOSIÇÃO DETERGENTE PARA LAVAR ROUPA E PROCESSO PARA LAVAR ROUPA
(73) UNILEVER IP HOLDINGS B.V. (PB)
(72) Stephen Norman BATCHELOR
Prazo de Validade: 20 (vinte) anos contados a partir de 14/05/2013, observadas as condições legais.

---

(11) BR 11 2014 027169-0 B1

Código 16.1 - Concessão de Patente ou Certificado de Adição de Invenção
(22) 16/04/2013
(30) 04/05/2012 US 13/463,986
(51) A62B 35/04 (2006.01), F16F 7/00 (2006.01)
(54) SISTEMA ABSORVEDOR DE ENERGIA
(73) D B INDUSTRIES, LLC (US)
(72) JUDD J. PERNER
Prazo de Validade: 20 (vinte) anos contados a partir de 16/04/2013, observadas as condições legais.

---

(11) BR 11 2014 027225-5 B1

Código 16.1 - Concessão de Patente ou Certificado de Adição de Invenção
(22) 09/05/2013

(30) 15/05/2012 EP 12168065.6
(51) B25J 19/00 (2006.01), B23K 11/31 (2006.01)
(54) ROBÔ INDUSTRIAL MULTI-EIXO COM FERRAMENTA INTEGRADA
(73) COMAU S.P.A. (IT)
(72) FULVIO FERRERO; ENRICO MAULETTI
Prazo de Validade: 20 (vinte) anos contados a partir de 09/05/2013, observadas as condições legais.

---

(11) BR 11 2014 027269-7 B1

Código 16.1 - Concessão de Patente ou Certificado de Adição de Invenção
(22) 02/05/2013
(30) 04/05/2012 CL 201201183
(51) B66C 19/00 (2006.01), B65G 67/60 (2006.01)
(54) SISTEMA DE CARGA E DESCARGA DE OPERAÇÕES PORTUÁRIAS COMPOSTO DE UM GUINDASTE; E UMA BASE LOCALIZADA NO CORPO DO GUINDASTE, QUE SUSPENDE E EMPILHA AS TAMPAS DE ESCOTILHAS
(73) GUILLERMO BOBENRIETH GIGLIO (CL)
(72) Guillermo Bobenrieth Giglio
Prazo de Validade: 20 (vinte) anos contados a partir de 02/05/2013, observadas as condições legais.

---

(11) BR 11 2014 027571-8 B1

Código 16.1 - Concessão de Patente ou Certificado de Adição de Invenção
(22) 03/05/2013
(30) 04/05/2012 US 61/643,051; 04/05/2012 US 61/643,058; 04/05/2012 US 61/643,178; 14/03/2013 US 61/781,907
(51) C07C 215/30 (2006.01)
(54) USO DE UM COMPOSTO
(73) ACUCELA INC. (US)
(72) CLAES OLOF BAVIK; SUSAN HAYES HENRY; RYO KUBOTA; VLADIMIR A. KUKSA
Prazo de Validade: 20 (vinte) anos contados a partir de 03/05/2013, observadas as condições legais.

---

(11) BR 11 2014 027788-5 B1

Código 16.1 - Concessão de Patente ou Certificado de Adição de Invenção
(22) 06/06/2013
(30) 08/06/2012 JP 2012-130630; 06/09/2012 JP 2012-196536
(51) B21B 45/02 (2006.01)
(54) DISPOSITIVO DE BLOQUEIO DE ÁGUA E MÉTODO DE BLOQUEIO DE ÁGUA PARA ÁGUA DE ARREFECIMENTO PARA CHAPA DE AÇO LAMINADA A QUENTE
(73) NIPPON STEEL CORPORATION (JP)
(72) HITOSHI NIKAIDO; YOSHIHIRO SERIZAWA; NORIYUKI HISHINUMA
Prazo de Validade: 20 (vinte) anos contados a partir de 06/06/2013, observadas

as condições legais.

(11) BR 11 2014 028552-7 B1

Código 16.1 - Concessão de Patente ou Certificado de Adição de Invenção
(22) 14/03/2013
(30) 16/05/2012 US 61/647,833
(51) A44B 18/00 (2006.01), A44B 99/00 (2010.01), D04H 13/00 (2006.01)
(54) MÉTODO PARA FABRICAÇÃO DE UM FECHO MECÂNICO
(73) 3M INNOVATIVE PROPERTIES COMPANY (US)
(72) THOMAS J. GILBERT; PIETER J. GAGNON; MARK A. PELTIER
Prazo de Validade: 20 (vinte) anos contados a partir de 14/03/2013, observadas as condições legais.

(11) BR 11 2014 028794-5 B1

Código 16.1 - Concessão de Patente ou Certificado de Adição de Invenção
(22) 23/05/2013
(30) 24/05/2012 IT MI2012A000906
(51) E04C 2/04 (2006.01), E04F 13/08 (2006.01), E04F 13/14 (2006.01)
(54) Elemento de construção para paredes e revestimentos de paredes, e método de fabricação do referido elemento
(73) EGIDIO DE LUCA (IT) ; ENZA DI NOIA (IT)
(72) EGIDIO DE LUCA; ENZA DI NOIA
Prazo de Validade: 20 (vinte) anos contados a partir de 23/05/2013, observadas as condições legais.

(11) BR 11 2014 028957-3 B1

Código 16.1 - Concessão de Patente ou Certificado de Adição de Invenção
(22) 14/05/2013
(30) 22/05/2012 US 61/650,098; 22/05/2012 US 61/650,093; 22/05/2012 US 61/650,077; 22/05/2012 US 61/650,084; 13/05/2013 US 13/892,482; 14/05/2013 US 13/893,569
(51) C12P 7/06 (2006.01), C12P 7/08 (2006.01), C12N 1/20 (2006.01), B01D 53/62 (2006.01)
(54) PROCESSO PARA CULTIVAR BACTÉRIAS ACETOGÊNICAS EM GÁS DE SÍNTESE
(73) JUPENG BIO (HK) LIMITED (CN)
(72) Ryan SENARATNE
Prazo de Validade: 20 (vinte) anos contados a partir de 14/05/2013, observadas as condições legais.

(11) BR 11 2014 029254-0 B1

Código 16.1 - Concessão de Patente ou Certificado de Adição de Invenção
(22) 30/07/2013
(30) 30/07/2012 US 61/677,164; 21/12/2012 US 61/740,962
(51) C23F 13/06 (2006.01), C23F 13/10 (2006.01), E04G 23/02 (2006.01)
(54) ÂNODO GALVÂNICO, SISTEMA E MÉTODO PARA REDUZIR A CORROSÃO DE REFORÇO DE AÇO EM UMA ESTRUTURA DE CONCRETO

(73) CONSTRUCTION RESEARCH & TECHNOLOGY GMBH (DE)
(72) FREDERICK R. GOODWIN
Prazo de Validade: 20 (vinte) anos contados a partir de 30/07/2013, observadas as condições legais.

---

(11) BR 11 2014 029569-7 B1

Código 16.1 - Concessão de Patente ou Certificado de Adição de Invenção
(22) 28/05/2013
(30) 28/05/2012 FR 12 54903
(51) G01N 21/90 (2006.01)
(54) MÉTODO ÓPTICO DE USAR UM SISTEMA DE VISÃO PARA INSPECIONAR RECIPIENTES
(73) MSC & SGCC (FR)
(72) SÉBASTIEN ROMAN; NICOLAS PLOTON
Prazo de Validade: 20 (vinte) anos contados a partir de 28/05/2013, observadas as condições legais.

---

(11) BR 11 2014 029961-7 B1

Código 16.1 - Concessão de Patente ou Certificado de Adição de Invenção
(22) 20/06/2013
(30) 28/06/2012 DE 10 2012 012 899.1; 10/06/2013 DE 10 2013 009 635.9
(51) C09C 1/00 (2006.01), C09C 1/36 (2006.01)
(54) PIGMENTO COMPOSTO QUE CONTÉM DIÓXIDO DE TITÂNIO E CARBONATO, PROCESSO PARA A PRODUÇÃO E USO DE PARTÍCULAS DE PIGMENTO COMPOSTO
(73) KRONOS INTERNATIONAL, INC. (DE)
(72) UWE WILKENHOENER; FRANK MERSCH
Prazo de Validade: 20 (vinte) anos contados a partir de 20/06/2013, observadas as condições legais.

---

(11) BR 11 2014 030072-0 B1

Código 16.1 - Concessão de Patente ou Certificado de Adição de Invenção
(22) 07/12/2012
(30) 31/05/2012 EP 12170203.9
(51) C08F 2/01 (2006.01), C08F 2/38 (2006.01), C08F 4/38 (2006.01), C08F 110/02 (2006.01)
(54) POLIETILENO DE BAIXA DENSIDADE, COMPOSIÇÃO QUE COMPREENDE O POLIETILENO DE BAIXA DENSIDADE, PROCESSO PARA A PRODUÇÃO DO POLIETILENO DE BAIXA DENSIDADE, MÉTODO PARA UM PROCESSO DE REVESTIMENTO POR EXTRUSÃO, ARTIGO, USO DE UM POLIETILENO DE BAIXA DENSIDADE E USO DE UMA COMPOSIÇÃO
(73) BOREALIS AG (AT)
(72) AULI NUMMILA-PAKARINEN; BERNT-AKE SULTAN; BJÖRN VOIGT; GABRIEL RUESS; MARTIN ANKER; MATTIAS BERGQVIST; THOMAS GKOURMPIS; THOMAS HJERTBERG
Prazo de Validade: 20 (vinte) anos contados a partir de 07/12/2012, observadas

as condições legais.

(11) BR 11 2014 031449-7 B1

Código 16.1 - Concessão de Patente ou Certificado de Adição de Invenção
(22) 06/11/2012
(30) 21/06/2012 JP 2012-140231
(51) C12N 15/09 (2006.01), A01H 1/00 (2006.01), A01H 5/00 (2018.01)
(54) DNA com atividade de promoção de expressão gênica em folhas maduras de plantas, de indução à formação de botão de flor, de florescimento de espiga e ramificação de planta, vetor e mé-todo para produção de planta transformada
(73) TOYOTA JIDOSHA KABUSHIKI KAISHA (JP)
(72) SATORU NISHIMURA; KAZUYO SUZUKI; SHOKO TSUZUKI
Prazo de Validade: 20 (vinte) anos contados a partir de 06/11/2012, observadas as condições legais.

(11) BR 11 2014 032351-8 B1

Código 16.1 - Concessão de Patente ou Certificado de Adição de Invenção
(22) 04/07/2013
(30) 05/07/2012 EP 12175080.6
(51) B29C 70/44 (2006.01), B29C 70/54 (2006.01), B29L 31/08 (2006.01)
(54) MÉTODO E SISTEMA DE MOLDAGEM PARA O FABRICO DE UM OBJETO DE POLÍMERO REFORÇADO COM FIBRA ATRAVÉS DE UM SISTEMA DE FEEDBACK PARA CONTROLAR A TAXA DE FLUXO DE RESINA
(73) LM WP PATENT HOLDING A/S (DK)
(72) POUL ERIK HANSEN; HARSHA TUMMALA
Prazo de Validade: 20 (vinte) anos contados a partir de 04/07/2013, observadas as condições legais.

(11) BR 11 2015 000393-1 B1

Código 16.1 - Concessão de Patente ou Certificado de Adição de Invenção
(22) 09/07/2013
(30) 09/07/2012 US 61/669,523; 06/03/2013 US 61/773,669
(51) C07C 2/08 (2006.01), C07C 11/04 (2006.01), C07C 9/04 (2006.01), B01J 7/00 (2006.01)
(54) MÉTODO PARA O ACOPLAMENTO OXIDATIVO DE METANO PARA GERAR COMPOSTOS DE HIDROCARBONETOS CONTENDO PELO MENOS DOIS ÁTOMOS DE CARBONO
(73) LUMMUS TECHNOLOGY LLC (US)
(72) RAHUL IYER; ALEX TKACHENKO; SAM WEINBERGER; ERIK C. SCHER; GUIDO RADAELLI; HATEM HARRAZ
Prazo de Validade: 20 (vinte) anos contados a partir de 09/07/2013, observadas as condições legais.

(11) BR 11 2015 000414-8 B1

Código 16.1 - Concessão de Patente ou Certificado de Adição de Invenção
(22) 09/07/2013

(30) 09/07/2012 GB 1212199.2; 10/10/2012 GB 1218133.5; 13/05/2013 GB 1308561.8
(51) B05B 15/00 (2018.01), A62C 31/02 (2006.01)
(54) APARELHO DE BOCAL, USO DO APARELHO E MÉTODO DE MONITORAMENTO DA INTEGRIDADE DE TUBULAÇÃO
(73) RIGDELUGE GLOBAL LIMITED (GB)
(72) IAN GARDEN
Prazo de Validade: 20 (vinte) anos contados a partir de 09/07/2013, observadas as condições legais.

---

(11) BR 11 2015 000418-0 B1

Código 16.1 - Concessão de Patente ou Certificado de Adição de Invenção
(22) 09/07/2013
(30) 09/07/2012 GB 1212200.8; 29/08/2012 GB 1215324.3
(51) B05B 15/00 (2018.01), A62C 31/24 (2006.01), E21B 35/00 (2006.01), E21B 41/00 (2006.01)
(54) MÉTODO DE FORNECIMENTO DE UM SISTEMA DE DILÚVIO E LANÇA DO QUEIMADOR
(73) RIGDELUGE GLOBAL LIMITED (GB)
(72) IAN GARDEN
Prazo de Validade: 20 (vinte) anos contados a partir de 09/07/2013, observadas as condições legais.

---

(11) BR 11 2015 001715-0 B1

Código 16.1 - Concessão de Patente ou Certificado de Adição de Invenção
(22) 26/07/2013
(30) 26/07/2012 NO 20120851
(51) E21B 33/12 (2006.01)
(54) DISPOSITIVO DE TAMPONAMENTO
(73) INTERWELL TECHNOLOGY AS (NO)
(72) HIORTH, ESPEN
Prazo de Validade: 20 (vinte) anos contados a partir de 26/07/2013, observadas as condições legais.

---

(11) BR 11 2015 001868-8 B1

Código 16.1 - Concessão de Patente ou Certificado de Adição de Invenção
(22) 01/08/2013
(30) 01/08/2012 DK PA 2012 70461; 01/08/2012 US 61/678,130
(51) C12P 7/10 (2006.01), D21C 1/04 (2006.01), D21C 3/04 (2006.01)
(54) MÉTODO DE PROCESSAMENTO DE BIOMASSA LIGNOCELULÓSICA
(73) INBICON A/S (DK)
(72) JAN LARSEN; NIELS NIELSEN POULSEN; MARTIN DAN JEPPESEN; KIT KELLEBJERG MOGENSEN
Prazo de Validade: 20 (vinte) anos contados a partir de 01/08/2013, observadas as condições legais.

(11) BR 11 2015 002019-4 B1

Código 16.1 - Concessão de Patente ou Certificado de Adição de Invenção
(22) 31/07/2012
(51) B63B 39/06 (2006.01), B63B 3/44 (2006.01), B63B 35/79 (1990.01), B63B 35/81 (1990.01)
(54) SISTEMA DE QUILHA AJUSTÁVEL
(73) KENNETH W. BRIEL (US) ; QUINT J. HIGGINS (US)
(72) KENNETH W. BRIEL; QUINT J. HIGGINS
Prazo de Validade: 20 (vinte) anos contados a partir de 31/07/2012, observadas as condições legais.

(11) BR 11 2015 002112-3 B1

Código 16.1 - Concessão de Patente ou Certificado de Adição de Invenção
(22) 16/08/2013
(30) 24/08/2012 JP 2012-185033
(51) B21B 25/00 (2006.01), B21B 19/04 (2006.01)
(54) PLUGE PARA CONFECÇÃO DE TUBO QUENTE
(73) NIPPON STEEL CORPORATION (JP)
(72) KOUJI YAMANE; KAZUHIRO SHIMODA; TOMIO YAMAKAWA; YUJI INOUE
Prazo de Validade: 20 (vinte) anos contados a partir de 16/08/2013, observadas as condições legais.

(11) BR 11 2015 002211-1 B1

Código 16.1 - Concessão de Patente ou Certificado de Adição de Invenção
(22) 26/09/2013
(30) 27/04/2013 CN 201310154267.1
(51) F16K 11/04 (2006.01), F16K 11/044 (2006.01)
(54) DISPOSITIVO DE CHUVEIRO DE JATO
(73) GUANGZHOU SEAGULL KITCHEN AND BATH PRODUCTS CO., LTD. (CN)
(72) XUNPING YUAN; XIANXIN MAI; ZHIQIANG TANG
Prazo de Validade: 20 (vinte) anos contados a partir de 26/09/2013, observadas as condições legais.

(11) BR 11 2015 002945-0 B1

Código 16.1 - Concessão de Patente ou Certificado de Adição de Invenção
(22) 09/08/2013
(30) 13/08/2012 BG 111288
(51) A61K 31/395 (2006.01), A61K 31/495 (2006.01), A61K 9/00 (2006.01), C07D 491/00 (2006.01)
(54) FORMULAÇÕES FARMACÊUTICAS CONTENDO DERIVADOS DE 3-(4-CINAMIL-1-PIPERAZINIL)-AMINO DE 3-FORMIL-RIFAMICINA SV E 3-FORMIL-RIFAMICINA S E UM PROCESSO PARA SUA PREPARAÇÃO
(73) ADIPHARM EAD (BG) ; BOZHIDAR LYUBENOV FUDULOV (BG) ; LYIBOMIR BOZHIDAROV FUDULOV (BG) ; DITCHEV CONSULTING OOD (BG) ; KIRIL ASENOV NINOV (BG) ; VELICHKA LLIEVA APOSTOLOVA -DIMOVA (BG) ; EVTIMIA IVANOVA STEFANOVA (BG) ; ROSSEN KRUMOV

	KOYTCHEV (DE) (72) RUMYANA GUEORGUIEVA KONSTANTINOVA; KIRIL ASENOV NINOV; VELICHKA ILIEVA APOSTOLOVA-DIMOVA; EVTIMIA IVANOVA STEFANOVA; ROSSEN KRUMOV KOYTCHEV Prazo de Validade: 20 (vinte) anos contados a partir de 09/08/2013, observadas as condições legais.
(11) BR 11 2015 003250-8 B1	Código 16.1 - Concessão de Patente ou Certificado de Adição de Invenção (22) 15/08/2013 (30) 15/08/2012 US 61/683,246; 14/03/2013 US 13/828,357 (51) C12N 5/071 (2010.01) (54) PRODUÇÃO DE CÉLULAS SANGUINEAS VERMELHAS E PLAQUETAS A PARTIR DE CÉLULAS-TRONCO (73) BOSTON MEDICAL CENTER CORPORATION (US) ; TRUSTEES OF BOSTON UNIVERSITY (US) (72) GEORE J. MURPHY; DAVID H. SHERR; BRENDEN W. SMITH; SARAH S. ROZELLE Prazo de Validade: 20 (vinte) anos contados a partir de 15/08/2013, observadas as condições legais.
(11) BR 11 2015 004927-3 B1	Código 16.1 - Concessão de Patente ou Certificado de Adição de Invenção (22) 28/08/2013 (30) 07/09/2012 US 13/606,291 (51) C03C 17/36 (2006.01), C03C 17/34 (2006.01) (54) ARTIGO REVESTIDO COM REVESTIMENTO DE BAIXA-E TENDO CAMADAS ABSORVEDORAS PARA BAIXA REFLECTÂNCIA NO LADO DO FILME E BAIXA TRANSMISSÃO NO VISÍVEL (73) GUARDIAN GLASS, LLC (US) (72) BERND DISTELDORF; ANTON DIETRICH; PIOTR KOKOT; ADAM TOKARZ Prazo de Validade: 20 (vinte) anos contados a partir de 28/08/2013, observadas as condições legais.
(11) BR 11 2015 004962-1 B1	Código 16.1 - Concessão de Patente ou Certificado de Adição de Invenção (22) 22/08/2013 (30) 04/10/2012 US 13/644,628 (51) B29C 70/34 (2006.01), B29C 70/54 (2006.01) (54) ESTRUTURA COMPÓSITA, E, MÉTODO DE PRODUÇÃO DE UMA ESTRUTURA COMPÓSITA (73) THE BOEING COMPANY (US) (72) MARC R. MATSEN; MARK A. NEGLEY Prazo de Validade: 20 (vinte) anos contados a partir de 22/08/2013, observadas as condições legais.

(11) BR 11 2015 006073-0 B1	Código 16.1 - Concessão de Patente ou Certificado de Adição de Invenção (22) 20/09/2012 (51) B41J 2/135 (2006.01), B41J 2/045 (2006.01) (54) SISTEMA DE IMPRESSÃO TENDO UMA BARRA DE IMPRESSÃO E MÉTODO DE REALIZAR UMA OPERAÇÃO DE SERVIÇO EM UMA CABEÇA DE IMPRESSÃO EM UMA BARRA DE IMPRESSÃO (73) HEWLETT-PACKARD DEVELOPMENT COMPANY, L.P. (US) (72) GIANNI CESSEL; JOSE LUIS VALERO; JEFFREY A. WAGNER Prazo de Validade: 20 (vinte) anos contados a partir de 20/09/2012, observadas as condições legais.
(11) BR 11 2015 006349-7 B1	Código 16.1 - Concessão de Patente ou Certificado de Adição de Invenção (22) 04/10/2013 (30) 09/10/2012 DE 10 2012 109 588.4 (51) B66C 6/00 (2006.01), B66C 19/00 (2006.01) (54) GUINDASTE (73) KONECRANES GLOBAL CORPORATION (FI) (72) Christoph Passmann; Richard Kreisner; Thomas Schilerbach-Knobloch Prazo de Validade: 20 (vinte) anos contados a partir de 04/10/2013, observadas as condições legais.
(11) BR 11 2015 006650-0 B1	Código 16.1 - Concessão de Patente ou Certificado de Adição de Invenção (22) 26/09/2012 (51) E21B 47/007 (2012.01), E21B 43/08 (2006.01), E21B 47/01 (2012.01) (54) ARRANJO DE SENSORIAMENTO PARA UTILIZAÇÃO EM UM FURO DE POÇO, E MÉTODO PARA MEDIR PELO MENOS UM PARÂMETRO EM UM FURO DE POÇO (73) HALLIBURTON ENERGY SERVICES, INC (US) (72) WILLIAM MARK RICHARDS; THOMAS JULES FROSELL Prazo de Validade: 20 (vinte) anos contados a partir de 26/09/2012, observadas as condições legais.
(11) BR 11 2015 006940-1 B1	Código 16.1 - Concessão de Patente ou Certificado de Adição de Invenção (22) 17/06/2013 (30) 10/10/2012 US 13/648,738 (51) C08L 1/02 (2006.01), C08J 3/20 (2006.01) (54) COMPOSIÇÃO DE RESINA TERMOPLÁSTICA REFORÇADA COM FIBRA VEGETAL (73) CNH INDUSTRIAL CANADA, LTD. (CA) (72) JAMES HENRY; SATYANARAYAN PANIGRAHI; RADHEY LAI KUSHWAHA Prazo de Validade: 20 (vinte) anos contados a partir de 17/06/2013, observadas

	as condições legais.
(11) BR 11 2015 007171-6 B1	Código 16.1 - Concessão de Patente ou Certificado de Adição de Invenção (22) 01/10/2013 (30) 04/10/2012 US 61/709,536; 02/05/2013 US 61/818,561; 30/08/2013 US 61/872,046 (51) B01D 39/00 (2006.01), B01D 67/00 (2006.01), B01D 71/32 (2006.01), B01D 71/40 (2006.01), B29C 65/02 (2006.01) (54) Artigo compósito poroso sólido e processo para a separação de compostos de um fluido (73) ARKEMA INC. (US) (72) SEAN M. STABLER; THOMAS F. ROLAND; DAVID A. SEILER; RAMIN AMIN-SANAYEI; WALTER KOSAR Prazo de Validade: 20 (vinte) anos contados a partir de 01/10/2013, observadas as condições legais.
(11) BR 11 2015 007296-8 B1	Código 16.1 - Concessão de Patente ou Certificado de Adição de Invenção (22) 29/11/2012 (51) B66F 9/075 (2006.01), B66F 9/24 (2006.01) (54) ESTRUTURA DE CONEXÃO DE COMPONENTES ELÉTRICOS PARA EMPILHADEIRA (73) MITSUBISHI NICHIYU FORKLIFT CO.,LTD. (JP) (72) AKIHIRO ISHIGAMI; TOMOYUKI HAYAKAWA Prazo de Validade: 20 (vinte) anos contados a partir de 29/11/2012, observadas as condições legais.
(11) BR 11 2015 007448-0 B1	Código 16.1 - Concessão de Patente ou Certificado de Adição de Invenção (22) 02/10/2013 (30) 02/10/2012 US 61/708,841 (51) C08B 30/12 (2006.01), C08B 30/14 (2006.01), C09J 103/02 (2006.01), C08L 3/02 (2006.01) (54) AMIDO INIBIDO, SEU PROCESSO DE PREPARAÇÃO E PRODUTO ALIMENTAR (73) TATE & LYLE INGREDIENTS AMERICAS LLC (US) (72) BALAJI SANTHANAM; THOMAS K. HUTTON Prazo de Validade: 20 (vinte) anos contados a partir de 02/10/2013, observadas as condições legais.
(11) BR 11 2015 007560-6 B1	Código 16.1 - Concessão de Patente ou Certificado de Adição de Invenção (22) 01/10/2013 (30) 10/10/2012 US 61/711,825; 07/12/2012 US 61/734,489 (51) C12P 7/62 (2006.01), C08L 67/04 (2006.01) (54) COMPOSIÇÕES DE COPOLÍMERO DE POLIIDROXIALCANOATO E

	MÉTODOS DE PREPARAÇÃO DAS MESMAS, COMPOSIÇÃO DE MISTURA DE POLÍMERO E COMPOSIÇÃO DE BIOMASSA (73) CJ CHEILJEDANG CORPORATION (KR) (72) YOSSEF SHABTAI; WILLIAM R. FARMER; Thomas Martin Ramseier; Jeffrey A. Bickmeier; CATHERINE MORSE; Himani Chinnapen; OLIVER P. PEOPLES Prazo de Validade: 20 (vinte) anos contados a partir de 01/10/2013, observadas as condições legais.
(11) BR 11 2015 007884-2 B1	Código 16.1 - Concessão de Patente ou Certificado de Adição de Invenção (22) 10/10/2013 (30) 11/10/2012 FR 1259695 (51) B01D 21/24 (2006.01) (54) APARELHO PARA CLARIFICAR UM EFLUENTE QUE CONTÉM LODO (73) SUEZ ENVIRONNEMENT (FR) (72) GILLES CARRAND; CHRYSTELLE LANGLAIS Prazo de Validade: 20 (vinte) anos contados a partir de 10/10/2013, observadas as condições legais.
(11) BR 11 2015 008003-0 B1	Código 16.1 - Concessão de Patente ou Certificado de Adição de Invenção (22) 10/10/2013 (30) 10/10/2012 US 61/795,075 (51) C08L 75/08 (2006.01), C08J 9/228 (2006.01) (54) PROCESSO PARA PRODUZIR UMA ESPUMA DE POLIURETANO DE CRESCIMENTO LIVRE (73) PROPRIETECT L.P. (CA) (72) Jing Zhang; DOROTA ULMAN Prazo de Validade: 20 (vinte) anos contados a partir de 10/10/2013, observadas as condições legais.
(11) BR 11 2015 008923-2 B1	Código 16.1 - Concessão de Patente ou Certificado de Adição de Invenção (22) 17/10/2013 (30) 19/10/2012 EP 12189327.5 (51) B65B 7/16 (2006.01), B65B 31/08 (2006.01), B65D 75/30 (2006.01), B29C 65/78 (2006.01) (54) APARELHO PARA EMPACOTAR UM PRODUTO DISPOSTO EM UM SUPORTE, MÉTODO PARA EMPACOTAMENTO DE SACO A VÁCUO DE PELO MENOS UM PRODUTO E PACOTE DE SACO DE VÁCUO (73) CRYOVAC, INC. (US) (72) RICCARDO PALUMBO Prazo de Validade: 20 (vinte) anos contados a partir de 17/10/2013, observadas as condições legais.

(11) BR 11 2015 009035-4 B1

Código 16.1 - Concessão de Patente ou Certificado de Adição de Invenção
(22) 29/10/2013
(30) 29/10/2012 SE 1251213-3; 29/10/2013 SE 1351279-3
(51) B60G 17/052 (2006.01), B60G 17/015 (2006.01), B62D 61/12 (2006.01)
(54) PROCESSO E SISTEMA PARA TRANSFERÊNCIA DE CARGA EM UM VEÍCULO
(73) SCANIA CV AB (SE)
(72) INES KASUMOVIC; TOBIAS RIGGO
Prazo de Validade: 20 (vinte) anos contados a partir de 29/10/2013, observadas as condições legais.

(11) BR 11 2015 009126-1 B1

Código 16.1 - Concessão de Patente ou Certificado de Adição de Invenção
(22) 22/10/2013
(30) 23/10/2012 DE 10 2012 020 742.5
(51) C23C 14/02 (2006.01), C23C 14/20 (2006.01), C23C 14/58 (2006.01), C23C 28/00 (2006.01)
(54) PEÇA DE MATERIAL PLÁSTICO, COMPREENDENDO UM SUBSTRATO E UM SISTEMA DE CAMADAS APLICADO SOBRE O SUBSTRATO
(73) OERLIKON SURFACE SOLUTIONS AG, PFÄFFIKON (CH)
(72) CARLOS RIBEIRO; SASCHA BAUR
Prazo de Validade: 20 (vinte) anos contados a partir de 22/10/2013, observadas as condições legais.

(11) BR 11 2015 009417-1 B1

Código 16.1 - Concessão de Patente ou Certificado de Adição de Invenção
(22) 24/10/2013
(30) 25/10/2012 US 13/660,850
(51) C08F 110/02 (2006.01), C08F 4/64 (2006.01), C07F 7/00 (2006.01)
(54) POLÍMERO DE ETILENO, ARTIGO E FILME FORMADOS A PARTIR DO REFERIDO POLÍMERO DE ETILENO E MÉTODO DE POLIMERIZAÇÃO FORMANDO O REFERIDO POLÍMERO DE ETILENO
(73) CHEVRON PHILLIPS CHEMICAL COMPANY LP (US)
(72) MARK L HLAVINKA; GUYLAINE ST JEAN; QING YANG
Prazo de Validade: 20 (vinte) anos contados a partir de 24/10/2013, observadas as condições legais.

(11) BR 11 2015 009461-9 B1

Código 16.1 - Concessão de Patente ou Certificado de Adição de Invenção
(22) 25/10/2013
(30) 25/10/2012 JP 2012-235604; 01/07/2013 JP 2013-138474; 24/10/2013 JP 2013-221440
(51) B62K 5/08 (2006.01), B62K 25/08 (2006.01), B62K 21/02 (2006.01)
(54) DISPOSITIVO DE SUSPENSÃO E VEÍCULO
(73) YAMAHA HATSUDOKI KABUSHIKI KAISHA (JP) ; KYB CORPORATION (JP)
(72) KAZUHISA TAKANO; TOSHIO IIZUKA; YOSUKE HIRAYAMA; TSUTOMU

	YOSHIMOTO; YASUHIRO KITAMURA Prazo de Validade: 20 (vinte) anos contados a partir de 25/10/2013, observadas as condições legais.
(11) BR 11 2015 009765-0 B1	Código 16.1 - Concessão de Patente ou Certificado de Adição de Invenção (22) 08/10/2013 (30) 01/11/2012 JP 2012-241826 (51) B60R 25/102 (2013.01), B60R 25/40 (2013.01), G08G 1/123 (2006.01), H04W 4/02 (2018.01), H04W 64/00 (2009.01) (54) APARELHO DE NOTIFICAÇÃO DA INFORMAÇÃO DE POSIÇÃO DO VEÍCULO (73) HUAWEI TECHNOLOGIES CO., LTD. (CN) (72) Mitsuteru Suzaki Prazo de Validade: 20 (vinte) anos contados a partir de 08/10/2013, observadas as condições legais.
(11) BR 11 2015 010450-9 B1	Código 16.1 - Concessão de Patente ou Certificado de Adição de Invenção (22) 12/11/2013 (30) 13/11/2012 FR 1260802 (51) F01D 17/06 (2006.01), F01D 21/00 (2006.01), G01P 21/02 (2006.01) (54) DISPOSITIVO E MÉTODO PARA PROTEGER UM COMPUTADOR DE TURBOMÁQUINA DE AVIÃO CONTRA ERROS DE MEDIÇÃO DE VELOCIDADE E AVIÃO (73) MICROTURBO (FR) (72) LUDOVIC PASQUIER; RÉMI JOACHIM Prazo de Validade: 20 (vinte) anos contados a partir de 12/11/2013, observadas as condições legais.
(11) BR 11 2015 010479-7 B1	Código 16.1 - Concessão de Patente ou Certificado de Adição de Invenção (22) 06/11/2013 (30) 12/11/2012 DE 10 2012 110 846.3 (51) B04B 9/04 (2006.01), B04B 9/12 (2006.01) (54) SEPARADOR COM ACIONAMENTO DIRETO (73) GEA MECHANICAL EQUIPMENT GMBH (DE) (72) JÜRGEN MACKEL; DIETER STRAUCH; JOHANNES DROSTE Prazo de Validade: 20 (vinte) anos contados a partir de 06/11/2013, observadas as condições legais.
(11) BR 11 2015 010811-3 B1	Código 16.1 - Concessão de Patente ou Certificado de Adição de Invenção (22) 07/11/2013 (30) 14/11/2012 US 61/726,211; 19/12/2012 US 13/719,620 (51) F02C 7/20 (2006.01), F01D 25/24 (2006.01), F02K 3/072 (2006.01) (54) SEÇÃO DE TURBINA DE UM MOTOR DE TURBINA DE GÁS, E, MOTOR

DE TURBINA DE GÁS
(73) UNITED TECHNOLOGIES CORPORATION (US)
(72) FREDERICK M. SCHWARZ; JORN A. GLAHN
Prazo de Validade: 20 (vinte) anos contados a partir de 07/11/2013, observadas as condições legais.

---

(11) BR 11 2015 011562-4 B1

Código 16.1 - Concessão de Patente ou Certificado de Adição de Invenção
(22) 20/09/2013
(51) E21B 34/14 (2006.01), E21B 43/26 (2006.01), E21B 21/10 (2006.01)
(54) VÁLVULA DE PALHETA E MÉTODO PARA O CONTROLE DE ESCOAMENTO EM UM TUBO COM O EMPREGO DE UMA VÁLVULA DE PALHETA
(73) FLOWPRO WELL TECHNOLOGY AS (NO)
(72) KRISTIAN BREKKE
Prazo de Validade: 20 (vinte) anos contados a partir de 20/09/2013, observadas as condições legais.

---

(11) BR 11 2015 011672-8 B1

Código 16.1 - Concessão de Patente ou Certificado de Adição de Invenção
(22) 19/11/2013
(30) 20/11/2012 IT BO2012A000636
(51) A61F 2/24 (2006.01), A61B 17/00 (2006.01), A61B 17/12 (2006.01)
(54) SISTEMA PROTÉTICO PARA SUBSTITUIÇÃO DE VÁLVULA CARDÍACA
(73) INNOVHEART S.R.L. (IT)
(72) GIOVANNI RIGHINI; SARAH ZANON
Prazo de Validade: 20 (vinte) anos contados a partir de 19/11/2013, observadas as condições legais.

---

(11) BR 11 2015 012227-2 B1

Código 16.1 - Concessão de Patente ou Certificado de Adição de Invenção
(22) 25/11/2013
(30) 29/11/2012 US 13/688,992
(51) A61B 17/115 (2006.01), A61B 17/068 (2006.01), A61B 17/00 (2006.01), A61B 17/11 (2006.01), A61B 17/072 (2006.01)
(54) APARELHO DE GRAMPEADOR CIRCULAR PARA GRAMPEAR TECIDO
(73) ETHICON ENDO-SURGERY, INC. (US)
(72) CHARLES J. SCHEIB; STEVEN G. HALL; FREDERICK E. SHELTON, IV
Prazo de Validade: 20 (vinte) anos contados a partir de 25/11/2013, observadas as condições legais.

---

(11) BR 11 2015 012502-6 B1

Código 16.1 - Concessão de Patente ou Certificado de Adição de Invenção
(22) 05/12/2013
(30) 07/12/2012 FR 1261805
(51) B64C 11/18 (2006.01), B64C 27/467 (2006.01), F01D 5/14 (2006.01)
(54) LÂMINA DESTINADA A SER MONTADA SOBRE HÉLICE, HÉLICE NÃO

CARENADA PARA TURBOMÁQUINA E TURBOMÁQUINA
(73) SNECMA (FR)
(72) JONATHAN VLASTUIN; CLÉMENT MARCEL MAURICE DEJEU
Prazo de Validade: 20 (vinte) anos contados a partir de 05/12/2013, observadas as condições legais.

---

(11) BR 11 2015 012565-4 B1

Código 16.1 - Concessão de Patente ou Certificado de Adição de Invenção
(22) 03/12/2013
(30) 05/12/2012 EP 12382484.9
(51) A61K 38/08 (2019.01), C07K 7/06 (2006.01)
(54) COMPOSTO, COMPOSIÇÃO COSMÉTICA OU FARMACÊUTICA, E, USO DE UM COMPOSTO
(73) LUBRIZOL ADVANCED MATERIALS, INC. (US)
(72) Wim Van Den Nest; Cristina Carreño Serraïma; Raquel Delgado González; Antonio Vicente Ferrer Montiel
Prazo de Validade: 20 (vinte) anos contados a partir de 03/12/2013, observadas as condições legais.

---

(11) BR 11 2015 012595-6 B1

Código 16.1 - Concessão de Patente ou Certificado de Adição de Invenção
(22) 27/11/2013
(30) 29/11/2012 US 13/688,665
(51) E21B 43/24 (2006.01), C10G 1/00 (2006.01), C10G 21/14 (2006.01), C10G 21/28 (2006.01), B01D 53/14 (2006.01), C10G 7/00 (2006.01)
(54) PROCESSO PARA TRATAR HIDROCARBONETOS OBTIDOS A PARTIR DE UM DEPÓSITO HIDROCARBÔNICO
(73) MERICHEM COMPANY (US)
(72) JOHN WATSON
Prazo de Validade: 20 (vinte) anos contados a partir de 27/11/2013, observadas as condições legais.

---

(11) BR 11 2015 012979-0 B1

Código 16.1 - Concessão de Patente ou Certificado de Adição de Invenção
(22) 05/12/2013
(30) 06/12/2012 DK PA 2012 70765
(51) A61F 5/445 (2006.01), A61F 5/448 (2006.01)
(54) PLACA BASE DE OSTOMIA ADAPTÁVEL
(73) COLOPLAST A/S (DK)
(72) RENÉ FERM NYBERG
Prazo de Validade: 20 (vinte) anos contados a partir de 05/12/2013, observadas as condições legais.

---

(11) BR 11 2015 013062-3 B1

Código 16.1 - Concessão de Patente ou Certificado de Adição de Invenção
(22) 04/12/2013
(30) 04/12/2012 US 13/693,430

(51) A61B 17/11 (2006.01), A61B 17/115 (2006.01)
(54) Aparelho para grampear tecido
(73) ETHICON ENDO-SURGERY, INC. (US)
(72) CHARLES J. SCHEIB; JOHN P. MEASAMER; FREDERICK E. SHELTON IV
Prazo de Validade: 20 (vinte) anos contados a partir de 04/12/2013, observadas as condições legais.

---

(11) BR 11 2015 013107-7 B1

Código 16.1 - Concessão de Patente ou Certificado de Adição de Invenção
(22) 18/01/2013
(51) E21B 29/06 (2006.01), E21B 7/08 (2006.01)
(54) SISTEMA DE FRESAGEM, MÉTODO PARA REFORÇAR UM SISTEMA DE FRESAGEM E MÉTODO PARA FRESAR UMA SAÍDA DE REVESTIMENTO
(73) HALLIBURTON ENERGY SERVICES, INC. (US)
(72) MATTHEW RYAN HAUN
Prazo de Validade: 20 (vinte) anos contados a partir de 18/01/2013, observadas as condições legais.

---

(11) BR 11 2015 013136-0 B1

Código 16.1 - Concessão de Patente ou Certificado de Adição de Invenção
(22) 18/12/2013
(30) 21/12/2012 US 61/745,183; 14/03/2013 US 61/784,507
(51) A61F 2/01 (2006.01)
(54) Dispositivos de filtração posicionáveis in vivo
(73) THE REGENTS OF THE UNIVERSITY OF CALIFORNIA (US)
(72) STEVEN W. HETTS; ANAND S. PATEL; MARK W. WILSON
Prazo de Validade: 20 (vinte) anos contados a partir de 18/12/2013, observadas as condições legais.

---

(11) BR 11 2015 013143-3 B1

Código 16.1 - Concessão de Patente ou Certificado de Adição de Invenção
(22) 04/12/2013
(30) 04/12/2012 US 13/693,455
(51) A61B 17/115 (2006.01)
(54) Aparelho para grampeamento de tecido
(73) ETHICON ENDO-SURGERY, INC. (US)
(72) CHARLES J. SCHEIB; CORTNEY E. HENDERSON; FREDERICK E. SHELTON IV
Prazo de Validade: 20 (vinte) anos contados a partir de 04/12/2013, observadas as condições legais.

---

(11) BR 11 2015 013696-6 B1

Código 16.1 - Concessão de Patente ou Certificado de Adição de Invenção
(22) 11/12/2013
(30) 11/12/2012 US 61/735,831
(51) A47F 1/12 (2006.01)

(54) Mecanismo empurrador e guia de mecanismo empurrador, sistema de display de mercadoria e método para exibir mercadoria
(73) RTC INDUSTRIES, INC. (US)
(72) STEPHEN N. HARDY; TONY DIPAOLO; BARRY HEARN
Prazo de Validade: 20 (vinte) anos contados a partir de 11/12/2013, observadas as condições legais.

---

(11) BR 11 2015 013968-0 B1

Código 16.1 - Concessão de Patente ou Certificado de Adição de Invenção
(22) 13/12/2013
(30) 21/12/2012 US 13/724,416
(51) E21B 17/02 (2006.01), E21B 23/14 (2006.01), E21B 17/046 (2006.01)
(54) QUADRO DE ELETRÔNICA E MÉTODO DE ACOPLAMENTO DE COMPONENTES DE FUNDO DE POÇO
(73) BAKER HUGHES VENTURES & GROWTH LLC (US)
(72) DETLEV BENEDICT; VOLKER PETERS; RENE SCHULZ; ROBERT BUDA; STEPHAN MUELLER; INGO RODERS; HENNING RAHN
Prazo de Validade: 20 (vinte) anos contados a partir de 13/12/2013, observadas as condições legais.

---

(11) BR 11 2015 014025-4 B1

Código 16.1 - Concessão de Patente ou Certificado de Adição de Invenção
(22) 16/12/2013
(30) 17/12/2012 US 13/716,318
(51) A61B 17/115 (2006.01)
(54) Grampeador cirúrgico circular para grampeamento de tecido
(73) ETHICON ENDO-SURGERY, INC. (US)
(72) JEFFREY S. SWAYZE; CHESTER O. BAXTER, III; FREDERICK E. SHELTON, IV
Prazo de Validade: 20 (vinte) anos contados a partir de 16/12/2013, observadas as condições legais.

---

(11) BR 11 2015 014057-2 B1

Código 16.1 - Concessão de Patente ou Certificado de Adição de Invenção
(22) 17/01/2014
(30) 18/01/2013 US 13/744,590
(51) C08J 5/18 (2006.01), B32B 27/30 (2006.01), C08L 29/04 (2006.01), C08L 23/08 (2006.01)
(54) PELÍCULA FLEXÍVEL DE BARREIRA PARA GÁS
(73) DOW GLOBAL TECHNOLOGIES LLC (US)
(72) BRIAN W. WALTHER; SHARON BAKER
Prazo de Validade: 20 (vinte) anos contados a partir de 17/01/2014, observadas as condições legais.

---

(11) BR 11 2015 014069-6 B1

Código 16.1 - Concessão de Patente ou Certificado de Adição de Invenção
(22) 13/12/2013

(30) 17/12/2012 EP 12197504.9
(51) C08F 216/14 (2006.01)
(54) PROCESSO PARA O PREPARO DE UM COPOLÍMERO DE ASSOCIAÇÃO DE MANEIRA HIDROFÓBICA SOLÚVEL EM ÁGUA, E, USO DOS COPOLÍMEROS
(73) BASF SE (DE)
(72) Christian Bittner; Björn Langlotz; Benjamin Wenzke; Christian Spindler; Roland Reichenbach-Klinke
Prazo de Validade: 20 (vinte) anos contados a partir de 13/12/2013, observadas as condições legais.

---

(11) BR 11 2015 014084-0 B1

Código 16.1 - Concessão de Patente ou Certificado de Adição de Invenção
(22) 17/10/2013
(30) 18/12/2012 EP 12197885.2
(51) C08G 63/08 (2006.01), C08G 63/90 (2006.01), C08G 63/78 (2006.01)
(54) DISPOSITIVO E MÉTODO PARA A SEPARAÇÃO E RECUPERAÇÃO DE UM DIÉSTER CÍCLICO
(73) UHDE INVENTA-FISCHER GMBH (DE)
(72) RAINER HAGEN; UDO MÜHLBAUER
Prazo de Validade: 20 (vinte) anos contados a partir de 17/10/2013, observadas as condições legais.

---

(11) BR 11 2015 014369-5 B1

Código 16.1 - Concessão de Patente ou Certificado de Adição de Invenção
(22) 19/12/2013
(30) 19/12/2012 JP 2012-277220; 19/12/2012 JP 2012-277219; 01/07/2013 JP 2013-138484
(51) B62K 5/05 (2013.01), B62K 5/027 (2013.01), B62K 5/08 (2006.01)
(54) VEÍCULO ACIONADO POR ENERGIA
(73) YAMAHA HATSUDOKI KABUSHIKI KAISHA (JP)
(72) KAZUHISA TAKANO
Prazo de Validade: 20 (vinte) anos contados a partir de 19/12/2013, observadas as condições legais.

---

(11) BR 11 2015 015556-1 B1

Código 16.1 - Concessão de Patente ou Certificado de Adição de Invenção
(22) 26/12/2013
(30) 28/12/2012 US 61/746,840; 10/05/2013 US 61/822,016
(51) B29D 22/00 (2006.01), B32B 1/08 (2006.01), C08L 27/18 (2006.01)
(54) TUBO EM CAMADAS PARA UM CONJUNTO DE MANGUEIRAS E MÉTODO PARA FORMAR UM TUBO EM CAMADAS
(73) AGC CHEMICALS AMERICAS, INC. (US)
(72) JOSEPH DAVID PROOF
Prazo de Validade: 20 (vinte) anos contados a partir de 26/12/2013, observadas as condições legais.

(11) BR 11 2015 015572-3 B1	Código 16.1 - Concessão de Patente ou Certificado de Adição de Invenção (22) 27/12/2013 (30) 29/12/2012 CN 201220755800.0; 29/12/2012 CN 201220755812.3 (51) A61B 17/115 (2006.01) (54) CONJUNTO DE CABEÇA DE GRAMPO CIRCULAR E GRAMPEADOR CIRCULAR (73) SUZHOU TOUCHSTONE INTERNATIONAL MEDICAL SCIENCE CO., LTD. (CN) (72) WANGDONG CHEN; KEZHAN SUN Prazo de Validade: 20 (vinte) anos contados a partir de 27/12/2013, observadas as condições legais.
(11) BR 11 2015 015689-4 B1	Código 16.1 - Concessão de Patente ou Certificado de Adição de Invenção (22) 23/12/2013 (30) 02/01/2013 US 61/748,263; 10/10/2013 US 61/889,069; 13/11/2013 US 61/903,496 (51) D06F 75/10 (2006.01) (54) DISPOSITIVO PARA PASSAR ROUPAS A VAPOR (73) KONINKLIJKE PHILIPS N.V. (PB) (72) VALIYAMBATH KRISHNAN MOHANKUMA; YONGYUAN SHAN; Yong Jiang; CHEE KEONG ONG; MAARTEN THEODOOR HENRIC PELGRIM; BOON KHIAN CHING; GARY CHI YANG LIM; ASOK KUMAR KASEVAN Prazo de Validade: 20 (vinte) anos contados a partir de 23/12/2013, observadas as condições legais.
(11) BR 11 2015 016551-6 B1	Código 16.1 - Concessão de Patente ou Certificado de Adição de Invenção (22) 10/01/2014 (30) 10/01/2013 US 61/750,974 (51) C25D 3/06 (2006.01), C25D 5/00 (2006.01), C25D 19/00 (2006.01), C25D 21/18 (2006.01) (54) APARATO PARA MANUTENÇÃO DE EFICIÊNCIA DE BANHO DE CHAPEAMENTO DE CRÔMIO TRIVALENTE E MÉTODO PARA MANUTENÇÃO DE EFICIÊNCIA DE BANHO DE CHAPEAMENTO DE CROMO TRIVALENTE (73) COVENTYA , INC. (US) (72) GEORGE BOKISA Prazo de Validade: 20 (vinte) anos contados a partir de 10/01/2014, observadas as condições legais.
(11) BR 11 2015 016859-0 B1	Código 16.1 - Concessão de Patente ou Certificado de Adição de Invenção (22) 08/01/2014 (30) 15/01/2013 US 61/752,906; 14/03/2013 US 13/827,594 (51) G02B 6/44 (2006.01), H02G 3/18 (2006.01)

(54) INVÓLUCRO DE SERVIÇO DE UTILIDADE PÚBLICA SUBTERRÂNEO
(73) CHANNELL COMMERCIAL CORPORATION (US)
(72) EDWARD J. BURKE
Prazo de Validade: 20 (vinte) anos contados a partir de 08/01/2014, observadas as condições legais.

---

(11) BR 11 2015 017603-8 B1

Código 16.1 - Concessão de Patente ou Certificado de Adição de Invenção
(22) 18/02/2014
(30) 20/02/2013 US 61/766,774
(51) A47K 5/12 (2006.01), B65D 83/00 (2006.01)
(54) MÉTODO PARA OBTER UMA QUÍMICA DE PRODUTO DE UM PRODUTO SÓLIDO E UM FLUIDO, APARELHO PARA AJUSTAR AS CARACTERÍSTICAS DO FLUXO DE UM FLUIDO EM CONTATO COM UM PRODUTO SÓLIDO PARA FORMAR UMA QUÍMICA DE PRODUTO E DISPENSADOR CONFIGURADO PARA OBTER UMA QUÍMICA DE PRODUTO DE UM PRODUTO E UM LÍQUIDO
(73) ECOLAB USA INC. (US)
(72) ANDREW MAX SCHULTZ; JARED R. FREUDENBERG; RYAN JOSEPH DRAKE; BRIAN PHILIP CARLSON; RYAN JACOB URBAN; BRIAN DOFFING
Prazo de Validade: 20 (vinte) anos contados a partir de 18/02/2014, observadas as condições legais.

---

(11) BR 11 2015 017912-6 B1

Código 16.1 - Concessão de Patente ou Certificado de Adição de Invenção
(22) 19/02/2014
(30) 19/02/2013 US 61/766,652
(51) C07D 417/12 (2006.01), C07D 417/14 (2006.01)
(54) COMPOSTO, COMPOSIÇÕES INGERÍVEIS E DE ACENTUAÇÃO DA DOÇURA, FORMULAÇÃO DE CONCENTRADO AROMATIZANTE E MÉTODO PARA AUMENTAR O SABOR DOCE DE COMPOSIÇÃO
(73) FIRMENICH INCORPORATED (US)
(72) SARA L. ADAMSKI-WERNER; VINCENT DARMOHUSODO; CATHERINE TACHDJIAN; DONALD S. KARANEWSKY; GORAN PETROVIC; RACHEL KIMMICH; JOSEPH R. FOTSING
Prazo de Validade: 20 (vinte) anos contados a partir de 19/02/2014, observadas as condições legais.

---

(11) BR 11 2015 018169-4 B1

Código 16.1 - Concessão de Patente ou Certificado de Adição de Invenção
(22) 29/01/2013
(51) F02D 45/00 (2006.01), G01N 27/41 (2006.01)
(54) SISTEMA DE CONTROLE DO MOTOR DE COMBUSTÃO INTERNA
(73) TOYOTA JIDOSHA KABUSHIKI KAISHA (JP)
(72) GO HAYASHITA; KEIICHIRO AOKI
Prazo de Validade: 20 (vinte) anos contados a partir de 29/01/2013, observadas

as condições legais.

(11) BR 11 2015 018403-0 B1

Código 16.1 - Concessão de Patente ou Certificado de Adição de Invenção
(22) 04/02/2014
(30) 04/02/2013 US 13/758,623; 05/12/2013 US 14/098,208
(51) B65D 41/32 (2006.01)
(54) Coroa para uma abertura de frasco médico
(73) WORLD BOTTLING CAP, LLC (US)
(72) ABE FRISHMAN
Prazo de Validade: 20 (vinte) anos contados a partir de 04/02/2014, observadas as condições legais.

(11) BR 11 2015 019169-0 B1

Código 16.1 - Concessão de Patente ou Certificado de Adição de Invenção
(22) 10/02/2014
(30) 11/02/2013 US 13/764,638
(51) E21B 43/26 (2006.01), C09K 8/68 (2006.01), E21B 43/267 (2006.01)
(54) MÉTODO DE FRATURAMENTO DE FORMAÇÕES SUBTERRÂNEAS COM FLUIDO RETICULADO
(73) BAKER HUGHES INCORPORATED (US)
(72) CHARLES ELMER BELL; HAROLD DEAN BRANNON
Prazo de Validade: 20 (vinte) anos contados a partir de 10/02/2014, observadas as condições legais.

(11) BR 11 2015 019182-7 B1

Código 16.1 - Concessão de Patente ou Certificado de Adição de Invenção
(22) 26/03/2014
(30) 08/05/2013 DE 10 2013 007 852.0
(51) B62D 65/18 (2006.01)
(54) Sistema com uma cadeia de elos
(73) SEW-EURODRIVE GMBH & CO. KG (DE)
(72) DIRK SCHEDLER
Prazo de Validade: 20 (vinte) anos contados a partir de 26/03/2014, observadas as condições legais.

(11) BR 11 2015 019424-9 B1

Código 16.1 - Concessão de Patente ou Certificado de Adição de Invenção
(22) 12/02/2014
(30) 20/02/2013 EP 13155977.5
(51) D21H 27/18 (2006.01), D21H 27/26 (2006.01), D21H 17/67 (2006.01), D21H 17/69 (2006.01), D21H 19/36 (2006.01), D21H 19/38 (2006.01), D21H 19/40 (2006.01), B41M 5/00 (2006.01)
(54) PAPEL DE BASE PARA MATERIAIS DE REVESTIMENTO DECORATIVOS
(73) SCHOELLER TECHNOCELL GMBH & CO. KG (DE)
(72) THOMAS LEIFERT; MICHAEL KRAUSE; RIJK VAN DER ZWAN; ANDREAS FEHLKER

Prazo de Validade: 20 (vinte) anos contados a partir de 12/02/2014, observadas as condições legais.

---

(11) BR 11 2015 019545-8 B1

Código 16.1 - Concessão de Patente ou Certificado de Adição de Invenção
(22) 12/02/2014
(30) 15/02/2013 EP 13155492.5
(51) D06F 39/08 (2006.01)
(54) MÁQUINA DE LAVAR ROUPA
(73) ELECTROLUX APPLIANCES AKTIEBOLAG (SE)
(72) MARCO PESSOT; MAURO CINELLO; VITTORIO PEROSA
Prazo de Validade: 20 (vinte) anos contados a partir de 12/02/2014, observadas as condições legais.

---

(11) BR 11 2015 020233-0 B1

Código 16.1 - Concessão de Patente ou Certificado de Adição de Invenção
(22) 24/02/2014
(30) 22/02/2013 NL PCT/NL2013/050114
(51) B65D 51/24 (2006.01), G01F 19/00 (2006.01)
(54) EMBALAGEM PARA FÓRMULA INFANTIL EM PÓ; E PLURALIDADE DE CONCHAS DE PERFIL ESTREITO PARA DOSAGEM DE FÓRMULA INFANTIL EM PÓ
(73) N.V. NUTRICIA (NL)
(72) SJORS FLORIS CRUSIUS
Prazo de Validade: 20 (vinte) anos contados a partir de 24/02/2014, observadas as condições legais.

---

(11) BR 11 2015 020703-0 B1

Código 16.1 - Concessão de Patente ou Certificado de Adição de Invenção
(22) 11/03/2014
(30) 15/03/2013 US 61/799,330
(51) C12Q 1/68 (2018.01), C12N 15/29 (2006.01)
(54) MÉTODOS PARA IDENTIFICAÇÃO E SISTEMAS PARA DETECÇÃO DE ÁCIDOS NUCLEICOS EXÓGENOS EM UM ORGANISMO GENETICAMENTE MODIFICADO EM UMA AMOSTRA COMPREENDENDO DNA DE PLANTA E POLINUCLEOTÍDEO
(73) DOW AGROSCIENCES LLC (US)
(72) JOHN P. DAVIES; WARREN S. LEE; VAKA SUBBA REDDY; XING LIANG LIU; SATYALINGA GAMPALA
Prazo de Validade: 20 (vinte) anos contados a partir de 11/03/2014, observadas as condições legais.

---

(11) BR 11 2015 021239-5 B1

Código 16.1 - Concessão de Patente ou Certificado de Adição de Invenção
(22) 12/03/2014
(30) 13/03/2013 US 13/798,617
(51) C12P 7/08 (2006.01)

(54) MÉTODO PARA PROPAGAR UM ORGANISMO QUE PODE CONVERTER UM OU MAIS MONOSSACARÍDEOS EM UM PRODUTO BIOQUÍMICO
(73) POET RESEARCH INCORPORATED (US)
(72) NEELAKANTAM V. NARENDRANATH
Prazo de Validade: 20 (vinte) anos contados a partir de 12/03/2014, observadas as condições legais.

---

(11) BR 11 2015 021544-0 B1

Código 16.1 - Concessão de Patente ou Certificado de Adição de Invenção
(22) 07/11/2014
(30) 22/01/2014 CN 201410029070.X
(51) A63H 30/00 (2006.01)
(54) SISTEMA DE CONTROLE DE SENSOREAÇÃO PARA UM BRINQUEDO ELÉTRICO
(73) GUANGDONG ALPHA ANIMATION & CULTURE CO., LTD. (CN) ; GUANGDONG AULDEY ANIMATION & TOY CO., LTD. (CN) ; GUANGZHOU ALPHA CULTURE COMMUNICATIONS CO., LTD. (CN)
(72) Dongqing Cai
Prazo de Validade: 20 (vinte) anos contados a partir de 07/11/2014, observadas as condições legais.

---

(11) BR 11 2015 021598-0 B1

Código 16.1 - Concessão de Patente ou Certificado de Adição de Invenção
(22) 05/02/2014
(30) 08/03/2013 EP 13158352.8
(51) F23N 1/00 (2006.01), F23N 5/20 (2006.01), F24C 3/12 (2006.01)
(54) MÉTODO DE OPERAÇÃO DO BICO DE GÁS, BICO DE GÁS E APARELHO DE COZINHAR A GÁS
(73) ELECTROLUX APPLIANCES AKTIEBOLAG (SE)
(72) FABIO SPANÒ
Prazo de Validade: 20 (vinte) anos contados a partir de 05/02/2014, observadas as condições legais.

---

(11) BR 11 2015 021797-4 B1

Código 16.1 - Concessão de Patente ou Certificado de Adição de Invenção
(22) 28/02/2014
(30) 06/03/2013 US 61/773,544
(51) E01F 3/00 (2006.01)
(54) HELIPORTO
(73) XTI AIR TRANSIT, INC. (US)
(72) DAVID E. BRODY
Prazo de Validade: 20 (vinte) anos contados a partir de 28/02/2014, observadas as condições legais.

---

(11) BR 11 2015 024453-0 B1

Código 16.1 - Concessão de Patente ou Certificado de Adição de Invenção

(22) 25/03/2014
(30) 26/03/2013 GB 1305485.3
(51) B65D 83/42 (2006.01), A24F 47/00 (2020.01), A61M 15/06 (2006.01), B65D 83/48 (2006.01), B65D 83/14 (2006.01)
(54) LATA PRESSURIZADA, COMBINAÇÃO DE UMA LATA, E, MÉTODO PARA USAR UMA COMBINAÇÃO
(73) KIND CONSUMER LIMITED (GB)
(72) Alex Hearn; Ritika Gupta; Rene Mauricio Gonzalez Campos; Khine Zaw Nyein
Prazo de Validade: 20 (vinte) anos contados a partir de 25/03/2014, observadas as condições legais.

---

(11) BR 11 2015 024818-7 B1

Código 16.1 - Concessão de Patente ou Certificado de Adição de Invenção
(22) 27/03/2014
(30) 27/03/2013 EP 13382114.0
(51) C06B 23/00 (2006.01), C06B 47/14 (2006.01)
(54) Método para a fabricação contínua “no local” de um explosivo água-gel de baixa densidade resistente à água
(73) MAXAMCORP HOLDING, S.L. (ES)
(72) QUINTANA ANGULO, JOSÉ RAMÓN; BEITIA GÓMEZ DE SEGURA, FERNANDO; CARRANZA VÍTORES, ARTURO
Prazo de Validade: 20 (vinte) anos contados a partir de 27/03/2014, observadas as condições legais.

---

(11) BR 11 2015 024975-2 B1

Código 16.1 - Concessão de Patente ou Certificado de Adição de Invenção
(22) 26/03/2014
(30) 29/03/2013 US 61/806,489
(51) C07F 7/18 (2006.01), B01J 31/02 (2006.01), C07C 327/06 (2006.01), B01J 21/08 (2006.01)
(54) PROCESSO PARA PREPARAÇÃO DE TIOCARBOXILATO SILANO E PROCESSO PARA PREPARAÇÃO DE UMA SOLUÇÃO AQUOSA DE UM SAL DE UM ÁCIDO TIOCARBOXÍLICO
(73) MOMENTIVE PERFORMANCE MATERIALS INC. (US)
(72) TIBERIU LADISLAU SIMANDAN; ILARIA VECCHI; HOLGER JRUGEN GLATZER
Prazo de Validade: 20 (vinte) anos contados a partir de 26/03/2014, observadas as condições legais.

---

(11) BR 11 2015 024984-1 B1

Código 16.1 - Concessão de Patente ou Certificado de Adição de Invenção
(22) 30/12/2013
(30) 01/04/2013 US 61/807,236; 23/10/2013 US 14/061,566; 23/10/2013 US 14/061,572
(51) G01V 1/40 (2006.01)
(54) CONJUNTO DE ANTENA, FERRAMENTA DE MEDIÇÃO DE FUNDO DE

	POÇO, E, MÉTODO DE OBTER UMA MEDIÇÃO EM UM FURO DE SONDAGEM FORMADO EM UMA FORMAÇÃO (73) OLIDEN TECHNOLOGY, LLC (US) (72) JIAN YANG Prazo de Validade: 20 (vinte) anos contados a partir de 30/12/2013, observadas as condições legais.
(11) BR 11 2015 025066-1 B1	Código 16.1 - Concessão de Patente ou Certificado de Adição de Invenção (22) 13/05/2014 (30) 03/06/2013 EP 13170288.8 (51) A61M 3/02 (2006.01), B65D 21/08 (2006.01), B65D 1/02 (2006.01) (54) RECIPIENTE FLEXÍVEL CILÍNDRICO (73) DENTSPLY IH AB (SE) (72) FREDRIK ANDERSSON; MARIE-JOSÉE MICHON-GENTE Prazo de Validade: 20 (vinte) anos contados a partir de 13/05/2014, observadas as condições legais.
(11) BR 11 2015 025387-3 B1	Código 16.1 - Concessão de Patente ou Certificado de Adição de Invenção (22) 09/04/2014 (30) 09/04/2013 EP 13162967.7 (51) B01L 3/00 (2006.01), B01L 9/06 (2006.01) (54) ARRANJO DE FECHAMENTO DE UMA TAMPA DE UM TUBO EM UM PORTADOR, E, MÉTODO PARA FECHAR OS TUBOS (73) QIAGEN GMBH (DE) (72) Bruno Walder; Sasa Lazevski; Kurt Stark Prazo de Validade: 20 (vinte) anos contados a partir de 09/04/2014, observadas as condições legais.
(11) BR 11 2015 026525-1 B1	Código 16.1 - Concessão de Patente ou Certificado de Adição de Invenção (22) 17/04/2014 (30) 07/05/2013 JP 2013-097550 (51) C23C 28/00 (2006.01), B32B 15/01 (2006.01), C22C 21/00 (2006.01), C23C 2/12 (2006.01), C23C 2/28 (2006.01), C22C 38/00 (2006.01) (54) MATERIAL DE AÇO GALVANIZADO COM LIGA À BASE DE ALUMÍNIO QUE TEM EXCELENTE RESISTÊNCIA À CORROSÃO PÓS-REVESTIMENTO (73) NIPPON STEEL CORPORATION (JP) (72) SHINTARO YAMANAKA; JUN MAKI; MASAO KUROSAKI Prazo de Validade: 20 (vinte) anos contados a partir de 17/04/2014, observadas as condições legais.
(11) BR 11 2015 027668-7 B1	Código 16.1 - Concessão de Patente ou Certificado de Adição de Invenção (22) 13/05/2014 (30) 14/05/2013 US 61/823,124; 05/02/2014 US 61/936,257

(51) G09F 3/03 (2006.01)
(54) VEDAÇÃO DE SEGURANÇA GIRATÓRIA
(73) NIC PRODUCTS INC. (US)
(72) Ian A. NAZZARI
Prazo de Validade: 20 (vinte) anos contados a partir de 13/05/2014, observadas as condições legais.

---

(11) BR 11 2015 028894-4 B1

Código 16.1 - Concessão de Patente ou Certificado de Adição de Invenção
(22) 23/05/2014
(30) 29/05/2013 JP 2013-112650
(51) B60K 15/04 (2006.01), B60K 15/03 (2006.01), F02M 37/00 (2006.01)
(54) MÉTODO PARA FIXAR TUBO DE ENCHIMENTO E ESTRUTURA DE FIXAÇÃO DE TUBO DE ENCHIMENTO
(73) YACHIYO INDUSTRY CO., LTD. (JP)
(72) TAKESHI HIROHARA; SHUNSUKE TSUKAHARA
Prazo de Validade: 20 (vinte) anos contados a partir de 23/05/2014, observadas as condições legais.

---

(11) BR 11 2015 029780-3 B1

Código 16.1 - Concessão de Patente ou Certificado de Adição de Invenção
(22) 27/05/2014
(30) 29/05/2013 IT FI2013A000125
(51) B65H 54/74 (2006.01)
(54) MÁQUINA PARA PRODUÇÃO DE BOBINAS DE FIO COM POSIÇÕES DE BOBINAMENTO SUPERIMPOSTAS COM ACIONADORES DE MOTOR MÚLTIPLOS
(73) SSM GIUDICI S.R.L. (IT)
(72) DAVIDE MACCABRUNI; ROBERTO BADI; GIUSSEPPE BOSISIO
Prazo de Validade: 20 (vinte) anos contados a partir de 27/05/2014, observadas as condições legais.

---

(11) BR 11 2015 029818-4 B1

Código 16.1 - Concessão de Patente ou Certificado de Adição de Invenção
(22) 17/04/2014
(30) 29/05/2013 IT VR2013A000132
(51) G01N 21/64 (2006.01)
(54) CONJUNTO E MÉTODO PARA DETECTAR MICRORNA EXTRAÍDO DE UMA AMOSTRA DE FLUIDO CORPORAL
(73) OPTOELETTRONICA ITALIA SRL (IT)
(72) ALFREDO MAGLIONE; CRISTINA RESS
Prazo de Validade: 20 (vinte) anos contados a partir de 17/04/2014, observadas as condições legais.

---

(11) BR 11 2015 029887-7 B1

Código 16.1 - Concessão de Patente ou Certificado de Adição de Invenção
(22) 28/05/2014

(30) 29/05/2013 IT VE2013A000027
(51) F23D 14/06 (2006.01)
(54) QUEIMADOR A GÁS MELHORADO
(73) DEFENDI ITALY S.R.L. (IT)
(72) CARLO PAESANI
Prazo de Validade: 20 (vinte) anos contados a partir de 28/05/2014, observadas as condições legais.

---

(11) BR 11 2015 029993-8 B1

Código 16.1 - Concessão de Patente ou Certificado de Adição de Invenção
(22) 29/05/2014
(30) 31/05/2013 US 61/829,689
(51) B01J 37/18 (2006.01), B01J 37/20 (2006.01), B01J 23/64 (2006.01), B01J 23/882 (2006.01), B01J 23/883 (2006.01), B01J 27/185 (2006.01), B01J 27/19 (2006.01), B01J 31/02 (2006.01), B01J 37/02 (2006.01), C10G 45/08 (2006.01)
(54) COMPOSIÇÃO CATALÍTICA DE HIDROPROCESSAMENTO CONTENDO UM COMPOSTO POLAR HETEROCÍCLICO, MÉTODO PARA FABRICAÇÃO DA DITA COMPOSIÇÃO E PROCESSO PARA HIDROTRATAMENTO DE UMA MATÉRIA-PRIMA DE HIDROCARBONETO
(73) SHELL INTERNATIONALE RESEARCH MAATSCHAPPIJ B.V. (PB)
(72) John Anthony Smegal; ALEXEI GRIGORIEVICH GABRIELOV; ED GANJA; THEOFIEL MEURIS
Prazo de Validade: 20 (vinte) anos contados a partir de 29/05/2014, observadas as condições legais.

---

(11) BR 11 2015 030027-8 B1

Código 16.1 - Concessão de Patente ou Certificado de Adição de Invenção
(22) 26/05/2014
(30) 07/06/2013 EP 13171027.9
(51) F23D 14/22 (2006.01), F23D 99/00 (2010.01)
(54) QUEIMADOR
(73) HALDOR TOPSØE A/S (DK)
(72) OLAV HOLM-CHRISTENSEN; MICHAEL BOE
Prazo de Validade: 20 (vinte) anos contados a partir de 26/05/2014, observadas as condições legais.

---

(11) BR 11 2015 030273-4 B1

Código 16.1 - Concessão de Patente ou Certificado de Adição de Invenção
(22) 07/05/2014
(30) 03/06/2013 GB 1309887.6
(51) B32B 15/08 (2006.01), B32B 1/08 (2006.01), F16L 11/08 (2006.01), F16L 11/12 (2006.01)
(54) CORPO DE TUBO FLEXÍVEL, PRECURSOR PARA CORPO DE TUBO FLEXÍVEL E MÉTODOS PARA PREPARAÇÃO DE CORPO DE TUBO FLEXÍVEL E DE PRECURSOR PARA CORPO DE TUBO FLEXÍVEL
(73) BAKER HUGHES ENERGY TECHNOLOGY UK LIMITED (GB)
(72) RICHARD ALASDAIR CLEMENTS

Prazo de Validade: 20 (vinte) anos contados a partir de 07/05/2014, observadas as condições legais.

---

(11) BR 11 2015 030516-4 B1

Código 16.1 - Concessão de Patente ou Certificado de Adição de Invenção
(22) 05/06/2013
(51) F02D 41/04 (2006.01)
(54) DISPOSITIVO DE CONTROLE PARA CONTROLAR UM ESTADO DE COMBUSTÃO DE UM MOTOR DE COMBUSTÃO INTERNA
(73) TOYOTA JIDOSHA KABUSHIKI KAISHA (JP)
(72) AKIRA YAMASHITA; KAZUYASU IWATA
Prazo de Validade: 20 (vinte) anos contados a partir de 05/06/2013, observadas as condições legais.

---

(11) BR 11 2015 030656-0 B1

Código 16.1 - Concessão de Patente ou Certificado de Adição de Invenção
(22) 05/06/2013
(51) F02D 45/00 (2006.01), F02D 41/04 (2006.01)
(54) DISPOSTIVO DE CONTROLE PARA MOTOR DE COMBUSTÃO INTERNA
(73) TOYOTA JIDOSHA KABUSHIKI KAISHA (JP)
(72) HIROSHI OYAGI; KAZUYASU IWATA; AKIRA YAMASHITA
Prazo de Validade: 20 (vinte) anos contados a partir de 05/06/2013, observadas as condições legais.

---

(11) BR 11 2015 030657-8 B1

Código 16.1 - Concessão de Patente ou Certificado de Adição de Invenção
(22) 20/06/2014
(30) 25/06/2013 BE 2013/0435
(51) B01D 53/50 (2006.01), B01D 53/80 (2006.01), F23J 7/00 (2006.01), F23J 15/00 (2006.01)
(54) MÉTODO E DISPOSITIVO PARA TRATAMENTO DE GÁS PELA INJEÇÃO DE UM COMPOSTO EM PÓ E DE UMA FASE AQUOSA
(73) S.A. LHOIST RECHERCHE ET DEVELOPPEMENT (BE)
(72) Xavier Pettiau; Olivier Nyssen; Alain Brasseur; ALAIN LAUDET
Prazo de Validade: 20 (vinte) anos contados a partir de 20/06/2014, observadas as condições legais.

---

(11) BR 11 2015 030775-2 B1

Código 16.1 - Concessão de Patente ou Certificado de Adição de Invenção
(22) 10/06/2013
(51) F02D 41/04 (2006.01), F02D 23/00 (2006.01), F02D 41/38 (2006.01)
(54) DISPOSITIVO DE CONTROLE PARA UM MOTOR A COMBUSTÃO INTERNA
(73) TOYOTA JIDOSHA KABUSHIKI KAISHA (JP)
(72) KAZUYASU IWATA; AKIRA YAMASHITA
Prazo de Validade: 20 (vinte) anos contados a partir de 10/06/2013, observadas as condições legais.

(11) BR 11 2015 031007-9 B1	Código 16.1 - Concessão de Patente ou Certificado de Adição de Invenção (22) 26/06/2013 (51) E21B 43/20 (2006.01), E21B 49/00 (2006.01), G01V 7/06 (2006.01) (54) MÉTODO PARA CARACTERIZAR UMA ZONA INUNDADA DE ÁGUA EM UMA FORMAÇÃO DE TERRA (73) BAKER HUGHES INCORPORATED. (US) (72) GLEB VLADIMIROVICH DYATLOV; YULIY ALEKSANDROVICH DASHEVSKY; Alexandr Nikolaevich Vasilevskiy Prazo de Validade: 20 (vinte) anos contados a partir de 26/06/2013, observadas as condições legais.
(11) BR 11 2015 032538-6 B1	Código 16.1 - Concessão de Patente ou Certificado de Adição de Invenção (22) 22/05/2014 (30) 27/06/2013 EP 13174042.5 (51) B02C 2/00 (2006.01) (54) CONCHA DE ESMAGAMENTO DE ESMAGADOR GIRATÓRIO E ESMAGADOR GIRATÓRIO (73) SANDVIK INTELLECTUAL PROPERTY AB (SE) (72) PER SVEDENSTEN; ELISABETH LEE; HANNES LARHEDEN Prazo de Validade: 20 (vinte) anos contados a partir de 22/05/2014, observadas as condições legais.
(11) BR 11 2016 000440-0 B1	Código 16.1 - Concessão de Patente ou Certificado de Adição de Invenção (22) 20/08/2013 (30) 11/07/2013 JP 2013-145816 (51) F25B 39/04 (2006.01), F28D 1/04 (2006.01), F28F 9/02 (2006.01) (54) DISPOSITIVO DE CIRCULAÇÃO DE FLUIDO DE TEMPERATURA CONSTANTE (73) SMC CORPORATION (JP) (72) NORIAKI ITO Prazo de Validade: 20 (vinte) anos contados a partir de 20/08/2013, observadas as condições legais.
(11) BR 11 2016 000655-0 B1	Código 16.1 - Concessão de Patente ou Certificado de Adição de Invenção (22) 25/06/2014 (30) 30/07/2013 US 61/859,889 (51) B41J 2/14 (2006.01) (54) DISPOSITIVO DE BOCAL DE JATO DE TINTA; E CABEÇOTE DE IMPRESSÃO COM JATO DE TINTA (73) MEMJET TECHNOLOGY LIMITED (IE) (72) ANGUS JOHN NORTH Prazo de Validade: 20 (vinte) anos contados a partir de 25/06/2014, observadas

	as condições legais.
(11) BR 11 2016 001086-8 B1	Código 16.1 - Concessão de Patente ou Certificado de Adição de Invenção (22) 22/07/2014 (30) 23/07/2013 EP 13306061.6 (51) C08L 77/00 (2006.01), C08L 77/12 (2006.01), C08K 5/053 (2006.01), C08K 7/14 (2006.01), C08L 51/06 (2006.01) (54) COMPOSIÇÃO DE POLIAMIDA, MÉTODO DE PRODUÇÃO DA COMPOSIÇÃO, METODO PARA MANUFATURA DE UM ARTIGO E METODO DE USO DA COMPOSIÇÃO (73) PERFORMANCE POLYAMIDES, SAS (FR) (72) STÉPHANE JEOL; THIERRY BADEL Prazo de Validade: 20 (vinte) anos contados a partir de 22/07/2014, observadas as condições legais.
(11) BR 11 2016 001384-0 B1	Código 16.1 - Concessão de Patente ou Certificado de Adição de Invenção (22) 23/07/2014 (30) 24/07/2013 US 13/949.473 (51) C08G 18/48 (2006.01), C08G 18/50 (2006.01), C08G 18/62 (2006.01), C08G 18/71 (2006.01), C08G 18/75 (2006.01), C08G 18/10 (2006.01), C08G 18/24 (2006.01), C08G 18/38 (2006.01), C08L 75/02 (2006.01), C08L 75/04 (2006.01), C08L 75/08 (2006.01), C08L 101/10 (2006.01) (54) COMPOSIÇÕES QUE PODEM SER CURADAS COM UMIDADE, COMPOSIÇÃO CURADA E SUBSTRATO (73) MOMENTIVE PERFORMANCE MATERIALS INC. (US) (72) THOMAS FAY-OY LIM; VIKRAM KUMAR; MARTIN WUSIK Prazo de Validade: 20 (vinte) anos contados a partir de 23/07/2014, observadas as condições legais.
(11) BR 11 2016 001405-7 B1	Código 16.1 - Concessão de Patente ou Certificado de Adição de Invenção (22) 23/07/2014 (30) 01/08/2013 FR 1357683 (51) B29D 30/24 (2006.01), B29D 30/36 (2006.01), B29D 30/26 (2006.01), B29K 105/00 (2006.01) (54) TAMBOR MUNIDO DE SETORES MÓVEIS PARA A CONFECÇÃO DE UM PNEUMÁTICO (73) COMPAGNIE GÉNÉRALE DES ETABLISSEMENTS MICHELIN (FR) (72) JEAN-CLAUDE DELORME; DOMINIQUE LEBLANC; MICHEL DRUET Prazo de Validade: 20 (vinte) anos contados a partir de 23/07/2014, observadas as condições legais.
(11) BR 11 2016 001425-1 B1	Código 16.1 - Concessão de Patente ou Certificado de Adição de Invenção (22) 22/07/2014

(30) 24/07/2013 EP 13177881.3
(51) C08F 110/06 (2006.01), C08F 4/657 (2006.01), C08F 4/6592 (2006.01)
(54) PROCESSO PARA A PREPARAÇÃO DE UM HOMOPOLÍMERO DE PROPILENO EM UM PROCESSO DE POLIMERIZAÇÃO DE MÚLTIPLOS ESTÁGIOS NA PRESENÇA DE UM CATALISADOR DE SÍTIO SIMPLES
(73) BOREALIS AG (AT)
(72) LUIGI RESCONI; WILFRIED TÖLTSCH; NOUREDDINE AJELLAL; VILLE VIRKKUNEN; ISMO LEHTINIEMI
Prazo de Validade: 20 (vinte) anos contados a partir de 22/07/2014, observadas as condições legais.

---

(11) BR 11 2016 001914-8 B1

Código 16.1 - Concessão de Patente ou Certificado de Adição de Invenção
(22) 10/07/2014
(30) 08/08/2013 FR 1357891
(51) F16D 13/75 (2006.01), F16D 21/06 (2006.01)
(54) DISPOSITIVO DE EMBREAGEM COM COMPENSAÇÃO DE DESGASTE, NOTADAMENTE PARA VEÍCULO AUTOMÓVEL
(73) VALEO EMBRAYAGES (FR)
(72) HERVÉ MAUREL; GILLES LEBAS; FABIEN LEBEAU; CARSTEN LAURIDSEN
Prazo de Validade: 20 (vinte) anos contados a partir de 10/07/2014, observadas as condições legais.

---

(11) BR 11 2016 002215-7 B1

Código 16.1 - Concessão de Patente ou Certificado de Adição de Invenção
(22) 18/08/2014
(30) 20/08/2013 US 61/867,844
(51) C08L 53/00 (2006.01), C09J 153/00 (2006.01)
(54) COMPOSIÇÃO, FILME, ARTIGO E DISPOSITIVO DE FIXAÇÃO
(73) ROHM AND HAAS COMPANY (US)
(72) Daniel W. Himmelberger; William B. Griffith Jr
Prazo de Validade: 20 (vinte) anos contados a partir de 18/08/2014, observadas as condições legais.

---

(11) BR 11 2016 002239-4 B1

Código 16.1 - Concessão de Patente ou Certificado de Adição de Invenção
(22) 13/08/2014
(30) 23/08/2013 US 61/869,494
(51) B05B 7/04 (2006.01), B05D 1/02 (2006.01), B05D 5/12 (2006.01), B05D 7/14 (2006.01)
(54) MÉTODO PARA FABRICAÇÃO DE UM ARTIGO DE METAL RESISTENTE À CORROSÃO
(73) SWIMC LLC (US)
(72) David Black
Prazo de Validade: 20 (vinte) anos contados a partir de 13/08/2014, observadas

	as condições legais.
(11) BR 11 2016 003217-9 B1	Código 16.1 - Concessão de Patente ou Certificado de Adição de Invenção (22) 09/10/2013 (30) 11/09/2013 US PCT/US2013/059324 (51) E21B 33/13 (2006.01), E21B 33/14 (2006.01), E21B 34/06 (2006.01) (54) MÉTODO DE CIMENTAÇÃO DE UM LINER EM UM FURO DE POÇO (73) HALLIBURTON ENERGY SERVICES, INC (US) (72) EMILE SEVADJIAN; GARY KOHN; Arthur Stautzenberger; RICHARD NOFFKE; GRANT HARTMAN; STEPHEN MADDUX; ODEE DAIGLE; RYAN HUMPHREY; DAVID MATUS Prazo de Validade: 20 (vinte) anos contados a partir de 09/10/2013, observadas as condições legais.
(11) BR 11 2016 003404-0 B1	Código 16.1 - Concessão de Patente ou Certificado de Adição de Invenção (22) 30/09/2013 (51) E21B 21/08 (2006.01), E21B 47/26 (2012.01) (54) FERRAMENTA DE POÇO, MÉTODO PARA ATUAR UMA FERRAMENTA DE POÇO EM UM POÇO, E, DISPOSITIVO PARA USO EM UM POÇO SUBTERRÂNEO (73) HALLIBURTON ENERGY SERVICES, INC (US) (72) Jon Troy Gosney Prazo de Validade: 20 (vinte) anos contados a partir de 30/09/2013, observadas as condições legais.
(11) BR 11 2016 003424-4 B1	Código 16.1 - Concessão de Patente ou Certificado de Adição de Invenção (22) 06/08/2014 (30) 22/08/2013 FR 1358126 (51) F16L 11/08 (2006.01) (54) Processo de fabricação de um conduto tubular flexível e tal conduto tubular flexível (73) TECHNIP N-POWER (FR) (72) THOMAS EPSZTEIN; FRÉDÉRIC DEMANZE Prazo de Validade: 20 (vinte) anos contados a partir de 06/08/2014, observadas as condições legais.
(11) BR 11 2016 004024-4 B1	Código 16.1 - Concessão de Patente ou Certificado de Adição de Invenção (22) 25/09/2013 (51) E21B 34/16 (2006.01), E21B 34/14 (2006.01), E21B 43/12 (2006.01) (54) FERRAMENTA DE POÇO, MÉTODO PARA ATUAR UMA FERRAMENTA DE POÇO EM UM POÇO, E, DISPOSITIVO PARA USO EM UM POÇO SUBTERRÂNEO (73) HALLIBURTON ENERGY SERVICES, INC. (US)

(72) RYAN ZHE CONG FOONG; VIJAY KUMAR KEERTHIVASAN
Prazo de Validade: 20 (vinte) anos contados a partir de 25/09/2013, observadas as condições legais.

---

(11) BR 11 2016 005055-0 B1

Código 16.1 - Concessão de Patente ou Certificado de Adição de Invenção
(22) 09/09/2013
(51) A61F 2/36 (2006.01), A61F 2/40 (2006.01), A61F 2/30 (2006.01)
(54) DISPOSITIVO ESPAÇADOR MODULAR AJUSTÁVEL PARA ARTICULAÇÕES DO CORPO HUMANO
(73) COSSINGTON LIMITED (GB)
(72) AVA CAPPELLETTI
Prazo de Validade: 20 (vinte) anos contados a partir de 09/09/2013, observadas as condições legais.

---

(11) BR 11 2016 005580-2 B1

Código 16.1 - Concessão de Patente ou Certificado de Adição de Invenção
(22) 15/09/2014
(30) 13/09/2013 IT RM2013A000510
(51) B29B 11/12 (2006.01), B29B 11/08 (2006.01)
(54) PRÉ-FORMA PARA RECIPIENTE PLÁSTICO COM FUNDO FINO E PROCESSO DE MOLDAGEM DE COMPRESSÃO POR INJEÇÃO PARA PRODUÇÃO DA MESMA
(73) S.I.P.A. SOCIETÀ INDUSTRIALIZZAZIONE PROGETTAZIONE E AUTOMAZIONE S.P.A. (IT)
(72) DAVID GAIOTTI; LAURENT SIGLER; DINO ENRICO ZANETTE; MATTEO ZOPPAS
Prazo de Validade: 20 (vinte) anos contados a partir de 15/09/2014, observadas as condições legais.

---

(11) BR 11 2016 005904-2 B1

Código 16.1 - Concessão de Patente ou Certificado de Adição de Invenção
(22) 22/09/2014
(30) 24/09/2013 EP 13185818.5
(51) B29C 49/08 (2006.01), B29C 49/42 (2006.01), B29C 49/64 (2006.01), B29C 49/20 (2006.01), B29C 49/06 (2006.01), B29C 49/12 (2006.01), B29L 31/00 (2006.01)
(54) Método e sistema para produzir um recipiente preenchido com solução de infusão
(73) FRESENIUS KABI DEUTSCHLAND GMBH (DE)
(72) TORSTEN BRANDENBURGER; ANDREAS PFEFFER; CHRISTIAN FRENSCH
Prazo de Validade: 20 (vinte) anos contados a partir de 22/09/2014, observadas as condições legais.

---

(11) BR 11 2016 006141-1 B1

Código 16.1 - Concessão de Patente ou Certificado de Adição de Invenção

(22) 04/09/2014
(30) 27/09/2013 EP 13186371.4
(51) C08K 3/04 (2006.01), B60C 1/00 (2006.01), C08L 9/00 (2006.01), C08L 9/06 (2006.01)
(54) MISTURA DE BORRACHA RETICULÁVEL COM ENXOFRE, PNEU PARA VEÍCULOS AUTOMÓVEIS E USOS DE UMA MISTURA DE BORRACHA
(73) CONTINENTAL REIFEN DEUTSCHLAND GMBH (DE)
(72) KATHARINA HERZOG; CARLA RECKER; JULIANE JUNGK
Prazo de Validade: 20 (vinte) anos contados a partir de 04/09/2014, observadas as condições legais.

---

(11) BR 11 2016 006702-9 B1

Código 16.1 - Concessão de Patente ou Certificado de Adição de Invenção
(22) 30/09/2014
(30) 01/10/2013 US 14/043,501
(51) B65H 35/04 (2006.01), B65H 43/00 (2006.01)
(54) DISTRIBUIDOR DE PRODUTO EM FOLHAS, E MÉTODO DE DISTRIBUIÇÃO DE PRODUTOS EM FOLHAS
(73) GPCP IP HOLDINGS LLC (US)
(72) ABBY CATHERINE CASE; DAVID JAMES GENNRICH; SCOTT A. WOODS; CHAD ANTHONY SCHWEITZER
Prazo de Validade: 20 (vinte) anos contados a partir de 30/09/2014, observadas as condições legais.

---

(11) BR 11 2016 008238-9 B1

Código 16.1 - Concessão de Patente ou Certificado de Adição de Invenção
(22) 13/10/2014
(30) 14/10/2013 IT UD2013A000131
(51) B21D 11/12 (2006.01), B21F 1/00 (2006.01)
(54) Aparelho para dobramento de pelo menos um produto de metal oblongo, tais como barras, peças redondas ou fios metálicos
(73) A.C.M. SRL AUTOMATISMI COSTRUZIONI MECCANICHE (IT)
(72) GIORGIO DEL FABRO
Prazo de Validade: 20 (vinte) anos contados a partir de 13/10/2014, observadas as condições legais.

---

(11) BR 11 2016 008551-5 B1

Código 16.1 - Concessão de Patente ou Certificado de Adição de Invenção
(22) 17/12/2013
(30) 17/10/2013 US 61/892,049
(51) B62D 7/22 (2006.01)
(54) SISTEMA DE DIREÇÃO PARA UM VEÍCULO
(73) VOLVO DO BRASIL VEÍCULOS LTDA. (BR/PR)
(72) LUIS FERNANDO DE MELLO WELIN
Prazo de Validade: 20 (vinte) anos contados a partir de 17/12/2013, observadas as condições legais.

(11) BR 11 2016 008993-6 B1

Código 16.1 - Concessão de Patente ou Certificado de Adição de Invenção
(22) 27/10/2014
(30) 25/10/2013 US 61/895,775; 27/10/2014 US 14/524,858
(51) A61K 35/74 (2015.01)
(54) COMPOSIÇÃO PROBIÓTICA PARA TRATAR ANIMAIS, PLANTAS, OU CAMAS PARA ANIMAIS, SISTEMA PARA ADMINISTRAR UMA COMPOSIÇÃO PROBIÓTICA, E, MÉTODO PARA AUMENTAR POPULAÇÕES BACTERIANAS BENÉFICAS NOS TRATOS GASTROINTESTINAIS DE ANIMAIS
(73) NCH CORPORATION (US)
(72) SCOTT MARTELL BOYETTE; JUDITH GAYLE PRUITT; JOHN LAWRENCE KNOPE; ADRIAN JAMES DENVIR; CHARLES GREENWALD; ALEX ERDMAN
Prazo de Validade: 20 (vinte) anos contados a partir de 27/10/2014, observadas as condições legais.

(11) BR 11 2016 009478-6 B1

Código 16.1 - Concessão de Patente ou Certificado de Adição de Invenção
(22) 20/12/2013
(51) E21B 47/12 (2012.01), E21B 23/00 (2006.01)
(54) Ferramenta de fundo de poço, método de recuperação de um módulo recuperável e, método de instalação de um módulo recuperável
(73) HALLIBURTON ENERGY SERVICES, INC. (US)
(72) BRUCE EDWARD SCOTT
Prazo de Validade: 20 (vinte) anos contados a partir de 20/12/2013, observadas as condições legais.

(11) BR 11 2016 010422-6 B1

Código 16.1 - Concessão de Patente ou Certificado de Adição de Invenção
(22) 12/11/2014
(30) 12/11/2013 US 61/903,362
(51) A61K 31/353 (2006.01), A61K 31/122 (2006.01), A61K 36/00 (2006.01), A61P 25/24 (2006.01), A61P 3/02 (2006.01)
(54) SUPLEMENTO DIETÉTICO E MÉTODO DE TRATAMENTO PARA MELHORAR O DESEMPENHO OU ENERGIA FÍSICA EM UM INDIVÍDUO
(73) ORTHO-NUTRA, LLC (US)
(72) HECTOR L. LOPEZ; SHAWN WELLS; TIM N. ZIEGENFUSS
Prazo de Validade: 20 (vinte) anos contados a partir de 12/11/2014, observadas as condições legais.

(11) BR 11 2016 010882-5 B1

Código 16.1 - Concessão de Patente ou Certificado de Adição de Invenção
(22) 14/11/2013
(51) B02C 1/04 (2006.01), B02C 21/00 (2006.01)
(54) BRITADOR DE MANDÍBULAS, UNIDADE DE BRITAGEM E MÉTODO PARA BRITAR MATERIAL MINERAL EM UM BRITADOR DE MANDÍBULAS OU EM UMA UNIDADE DE BRITAGEM

(73) METSO OUTOTEC FINLAND OY (FI)
(72) KEIJO VIILO
Prazo de Validade: 20 (vinte) anos contados a partir de 14/11/2013, observadas as condições legais.

---

(11) BR 11 2016 011058-7 B1

Código 16.1 - Concessão de Patente ou Certificado de Adição de Invenção
(22) 12/12/2014
(30) 19/12/2013 EP 13198390.0
(51) A24F 47/00 (2020.01), A61M 11/04 (2006.01), A61M 15/06 (2006.01)
(54) SISTEMA GERADOR DE AEROSSOL PARA GERAR E CONTROLAR A QUANTIDADE DE PARTÍCULAS DE SAL DE NICOTINA
(73) PHILIP MORRIS PRODUCTS S.A. (CH)
(72) PATRICK CHARLES SILVESTRINI; IHAR ZINOVIK
Prazo de Validade: 20 (vinte) anos contados a partir de 12/12/2014, observadas as condições legais.

---

(11) BR 11 2016 011292-0 B1

Código 16.1 - Concessão de Patente ou Certificado de Adição de Invenção
(22) 20/11/2013
(51) A61F 2/16 (2006.01)
(54) INJETOR PRÉ-CARREGADO COM MEMBRO GIRATÓRIO PARA ARMAZENAGEM E INJEÇÃO DE LENTE INTRAOCULAR HIDROFÓBICA
(73) MEDICONTUR ORVOSTECHNIKAI KFT. (HU)
(72) PÉTER HANGYA; LÁSZLÓ KONTUR
Prazo de Validade: 20 (vinte) anos contados a partir de 20/11/2013, observadas as condições legais.

---

(11) BR 11 2016 012061-2 B1

Código 16.1 - Concessão de Patente ou Certificado de Adição de Invenção
(22) 25/11/2014
(30) 26/11/2013 US 61/909,129
(51) A01N 57/20 (2006.01), A01N 57/22 (2006.01)
(54) COMPOSIÇÃO, ADITIVO DE GRÂNULO FERTILIZANTE OU ADITIVO FERTILIZANTE LÍQUIDO, E MÉTODO DE FABRICAÇÃO DE UMA COMPOSIÇÃO A SER ADICIONADA A UM FERTILIZANTE
(73) GARY DAVID MCKNIGHT (US) ; RANDALL LINWOOD RAYBORN (US) ; DAVID BRUCE PARKER (US) ; WEI XU (US) ; ZEHUI YANG (CN) ; RAYMOND PATRICK PERKINS (US) ; ANDREW MICHAEL SEMPLE (US)
(72) GARY DAVID MCKNIGHT; RANDALL LINWOOD RAYBORN; DAVID BRUCE PARKER; WEI XU; ZEHUI YANG; RAYMOND PATRICK PERKINS; ANDREW MICHAEL SEMPLE
Prazo de Validade: 20 (vinte) anos contados a partir de 25/11/2014, observadas as condições legais.

---

(11) BR 11 2016 012473-1 B1

Código 16.1 - Concessão de Patente ou Certificado de Adição de Invenção

(22) 09/12/2014
(30) 11/12/2013 FR 1362435
(51) B29C 67/00 (2017.01), B29D 11/00 (2006.01)
(54) PROCESSO E SISTEMA DE FABRICAÇÃO DE UMA LENTE OFTÁLMICA
(73) ESSILOR INTERNATIONAL (FR)
(72) ALEXANDRE GOURRAUD
Prazo de Validade: 20 (vinte) anos contados a partir de 09/12/2014, observadas as condições legais.

---

(11) BR 11 2016 012490-1 B1

Código 16.1 - Concessão de Patente ou Certificado de Adição de Invenção
(22) 03/12/2014
(30) 09/12/2013 DE 10 2013 020 761.4
(51) E21B 17/03 (2006.01)
(54) DISPOSITIVO E MÉTODO DE TRAVAMENTO PARA TRAVAR UMA FERRAMENTA EM UM SUPORTE PARA FERRAMENTA DE UM EQUIPAMENTO DE PERFURAÇÃO ROTATIVO
(73) STAHL- UND APPARATEBAU HANS LEFFER GMBH & CO. KG (DE)
(72) MICHAEL LEFFER; EWALD SCHMITT
Prazo de Validade: 20 (vinte) anos contados a partir de 03/12/2014, observadas as condições legais.

---

(11) BR 11 2016 013009-0 B1

Código 16.1 - Concessão de Patente ou Certificado de Adição de Invenção
(22) 09/12/2014
(30) 10/12/2013 IT VA2013A000063; 10/01/2014 IT VA2014A000001; 25/02/2014 IT VA2014A000006
(51) B65D 5/42 (2006.01), B65D 5/62 (2006.01), B65D 1/34 (2006.01), B65D 21/04 (2006.01), B65D 81/26 (2006.01)
(54) KIT PARA PIZZA PARA ENTREGA
(73) FOOD DELIVERY PACKAGING S.R.L. (IT)
(72) ARMANDO RIZZO
Prazo de Validade: 20 (vinte) anos contados a partir de 09/12/2014, observadas as condições legais.

---

(11) BR 11 2016 013393-5 B1

Código 16.1 - Concessão de Patente ou Certificado de Adição de Invenção
(22) 15/12/2014
(30) 16/12/2013 EP 13197353.9
(51) B65B 11/52 (2006.01), B29C 65/78 (2006.01), B65B 31/02 (2006.01), B65B 47/10 (2006.01)
(54) APARELHO E PROCESSO PARA ACONDICIONAMENTO DE UM PRODUTO
(73) CRYOVAC, INC. (US)
(72) RICCARDO PALUMBO; JVANOHE RIZZI
Prazo de Validade: 20 (vinte) anos contados a partir de 15/12/2014, observadas

	as condições legais.
(11) BR 11 2016 016751-1 B1	Código 16.1 - Concessão de Patente ou Certificado de Adição de Invenção (22) 27/01/2015 (30) 27/01/2014 US 61/932,185 (51) C07D 307/46 (2006.01) (54) PROCESSO PARA A PRODUÇÃO DE UM PRODUTO QUE COMPREENDE HMF E ÁGUA (73) ARCHER-DANIELS-MIDLAND COMPANY (US) (72) THOMAS R. BOUSSIE; ERIC L. DIAS; VINCENT J. MURPHY; JAMES A. SHOEMAKER Prazo de Validade: 20 (vinte) anos contados a partir de 27/01/2015, observadas as condições legais.
(11) BR 11 2016 017455-0 B1	Código 16.1 - Concessão de Patente ou Certificado de Adição de Invenção (22) 27/01/2015 (30) 28/01/2014 US 14/166,403 (51) A61J 7/04 (2006.01), B65D 83/04 (2006.01), G07F 17/10 (2006.01) (54) DISPOSITIVO PARA DISPENSAR ITENS (73) OMNICELL, INC (US) (72) STANLEY KIM; DANIEL STEINBERGER; MIMOSA LE; GERARDO MORENO; ROBERT J. YOUNG Prazo de Validade: 20 (vinte) anos contados a partir de 27/01/2015, observadas as condições legais.
(11) BR 11 2016 018564-1 B1	Código 16.1 - Concessão de Patente ou Certificado de Adição de Invenção (22) 09/02/2015 (30) 14/02/2014 CN CN 201410051692.2; 14/02/2014 CN CN 201410052149.4; 14/02/2014 CN CN 201410052228.5 (51) A01N 25/02 (2006.01), A01N 25/30 (2006.01), A01N 25/22 (2006.01) (54) FORMULAÇÕES ECOLOGICAMENTE FAVORÁVEIS DE BENZOATO DE EMAMECTINA E MÉTODOS PARA PREPARAÇÃO DAS MESMAS (73) NANJING SCIENX BIOLOGICAL TECHNOLOGY CO. LTD. (CN) (72) ZIYONG ZHANG; BING LIANG Prazo de Validade: 20 (vinte) anos contados a partir de 09/02/2015, observadas as condições legais.
(11) BR 11 2016 018855-1 B1	Código 16.1 - Concessão de Patente ou Certificado de Adição de Invenção (22) 18/02/2015 (30) 18/02/2014 US 61/941,018 (51) C07H 15/24 (2006.01), A01H 1/04 (2006.01) (54) PROCESSO PARA PRODUÇÃO DE UMA COMBINAÇÃO GLICOSÍDEOS DE ESTEVIOL

(73) MCNEIL NUTRITIONALS, LLC (US)
(72) STEVEN J. CATANI; JUAN NAVIA
Prazo de Validade: 20 (vinte) anos contados a partir de 18/02/2015, observadas as condições legais.

---

(11) BR 11 2016 019309-1 B1

Código 16.1 - Concessão de Patente ou Certificado de Adição de Invenção
(22) 27/02/2015
(30) 28/02/2014 SE 1430027-1
(51) A61M 1/28 (2006.01)
(54) APARELHO PARA ULTRAFILTRAÇÃO DE UM PACIENTE
(73) TRIOMED AB (SE)
(72) ANDERS WALLENÅS; LARS WRAMNER; STEFAN LANDHOLM
Prazo de Validade: 20 (vinte) anos contados a partir de 27/02/2015, observadas as condições legais.

---

(11) BR 11 2016 019536-1 B1

Código 16.1 - Concessão de Patente ou Certificado de Adição de Invenção
(22) 03/03/2015
(30) 05/03/2014 EP 14000781.6
(51) B32B 38/14 (2006.01), B65D 65/02 (2006.01)
(54) MATERIAL DE EMBALAGEM, SEU USO E SEU MÉTODO DE FORMAÇÃO
(73) AMCOR FLEXIBLES UK LIMITED (GB)
(72) PAUL BLACKMAN
Prazo de Validade: 20 (vinte) anos contados a partir de 03/03/2015, observadas as condições legais.

---

(11) BR 11 2016 019780-1 B1

Código 16.1 - Concessão de Patente ou Certificado de Adição de Invenção
(22) 16/03/2015
(30) 02/04/2014 JP 2014-076264
(51) C22C 38/00 (2006.01), C22C 38/58 (2006.01), F16J 15/08 (2006.01)
(54) FOLHA DE AÇO INOXIDÁVEL AUSTENÍTICO PARA GAXETA E GAXETA
(73) NIPPON STEEL STAINLESS STEEL CORPORATION (JP)
(72) NAOHITO KUMANO; KAZUNARI IMAKAWA; MANABU OKU
Prazo de Validade: 20 (vinte) anos contados a partir de 16/03/2015, observadas as condições legais.

---

(11) BR 11 2016 020067-5 B1

Código 16.1 - Concessão de Patente ou Certificado de Adição de Invenção
(22) 04/03/2015
(30) 06/03/2014 EP 14157977.1
(51) A01N 43/653 (2006.01), A01N 43/713 (2006.01), C07D 401/04 (2006.01), C07D 249/14 (2006.01), C07D 257/06 (2006.01), A01P 5/00 (2006.01), A01P 7/00 (2006.01), A01P 9/00 (2006.01)
(54) COMPOSTOS HETEROCÍCLICOS COMO PESTICIDAS.

(73) BAYER CROPSCIENCE AKTIENGESELLSCHAFT (DE)
(72) EIKE KEVIN HEILMANN; HEINZ-JUERGEN WROBLOWSKY; AXEL TRAUTWEIN; JÖRG GREUL; HARDWIN DEMBSKI; KERSTIN ILG; DANIELA PORTZ; ULRICH GÖRGENS
Prazo de Validade: 20 (vinte) anos contados a partir de 04/03/2015, observadas as condições legais.

---

(11) BR 11 2016 021768-3 B1

Código 16.1 - Concessão de Patente ou Certificado de Adição de Invenção
(22) 11/03/2015
(30) 25/03/2014 EP 14161502.1
(51) C08B 37/00 (2006.01), C11D 3/22 (2006.01), C11D 17/06 (2006.01)
(54) ÉSTER DE CARBOXILATO DE POLISSACARÍDEO, SEU MÉTODO DE PREPARO, SOLUÇÃO AQUOSA, COMPOSIÇÃO PARA LIMPEZA DE ROUPAS, PÓ E COMPOSIÇÃO DETERGENTE PARA LAVAGEM AUTOMÁTICA DE LOUÇA COMPREENDENDO O MESMO
(73) BASF SE (DE)
(72) NATALIA SHABELINA; HELMUT WITTELER; JÜRGEN DETERING; ULRICH SCHNEIDER; JESSICA NEUMANN
Prazo de Validade: 20 (vinte) anos contados a partir de 11/03/2015, observadas as condições legais.

---

(11) BR 11 2016 021829-9 B1

Código 16.1 - Concessão de Patente ou Certificado de Adição de Invenção
(22) 23/03/2015
(30) 24/03/2014 IT MI2014A000489
(51) B29D 30/48 (2006.01), B29D 30/50 (2006.01)
(54) PROCESSO E TAMBOR PARA ENLAÇAR ESTRUTURAS DE ANCORAGEM ANULARES
(73) PIRELLI TYRE S.P.A. (IT)
(72) MAURIZIO MARCHINI; HENRIQUE SCARMAGNAN SARAIVA; MARCO LEPORE; CHRISTIAN DE COL
Prazo de Validade: 20 (vinte) anos contados a partir de 23/03/2015, observadas as condições legais.

---

(11) BR 11 2016 022145-1 B1

Código 16.1 - Concessão de Patente ou Certificado de Adição de Invenção
(22) 27/03/2015
(30) 28/03/2014 JP 2014-068268
(51) A01N 37/04 (2006.01), A01N 43/40 (2006.01), A01N 43/56 (2006.01), A01N 43/58 (2006.01), A01N 43/88 (2006.01), A01N 43/90 (2006.01), A01P 1/00 (2006.01), A01P 7/04 (2006.01), A01P 17/00 (2006.01)
(54) MÉTODO E COMPOSIÇÃO PARA CONTROLAR INFECÇÃO DE PLANTAS POR VÍRUS TRANSMITIDO POR PRAGAS ALADAS
(73) ISHIHARA SANGYO KAISHA, LTD. (JP)
(72) TAKAYUKI KASHIMA
Prazo de Validade: 20 (vinte) anos contados a partir de 27/03/2015, observadas

as condições legais.

(11) BR 11 2016 023696-3 B1

Código 16.1 - Concessão de Patente ou Certificado de Adição de Invenção
(22) 20/07/2015
(30) 30/07/2014 DE 10 2014 110 826.4
(51) B22D 29/00 (2006.01), B22C 21/00 (2006.01)
(54) MÉTODO PARA FUNDIR PEÇAS FUNDIDAS
(73) FRITZ WINTER EISENGIESSEREI GMBH E CO. KG (DE)
(72) KLAUS ARNOLD; DIRK ROGOWSKI; ROLF SÜSSMANN
Prazo de Validade: 20 (vinte) anos contados a partir de 20/07/2015, observadas as condições legais.

(11) BR 11 2016 025075-3 B1

Código 16.1 - Concessão de Patente ou Certificado de Adição de Invenção
(22) 28/04/2015
(30) 28/04/2014 GB 1407384.5
(51) A01N 25/10 (2006.01), A01N 25/26 (2006.01), A01N 25/28 (2006.01), A01N 37/34 (2006.01), A01N 43/54 (2006.01), A01N 43/56 (2006.01), A01N 43/653 (2006.01), A01N 45/02 (2006.01), A01N 25/04 (2006.01)
(54) COMPOSIÇÃO AGROQUÍMICA
(73) SYNGENTA PARTICIPATIONS AG (CH)
(72) JOHN HENRY NETTLETON-HAMMOND; NIALL RAE THOMSON; DIRK ARMAND WIM STANSSENS
Prazo de Validade: 20 (vinte) anos contados a partir de 28/04/2015, observadas as condições legais.

(11) BR 11 2016 025205-5 B1

Código 16.1 - Concessão de Patente ou Certificado de Adição de Invenção
(22) 27/04/2015
(30) 28/04/2014 US 14/263,003
(51) B08B 5/02 (2006.01)
(54) MÉTODO PARA APLICAÇÃO DE SOLUÇÕES DE USO DE PROTEÍNA PARA PREVENIR AEROSSOLIZAÇÃO DESTAS
(73) ECOLAB USA INC. (US)
(72) NATHAN D. PEITERSEN; CHARLES ALLEN HODGE; TERRANCE P. EVERSON; STEPHEN JAMES ENGEL
Prazo de Validade: 20 (vinte) anos contados a partir de 27/04/2015, observadas as condições legais.

(11) BR 11 2016 025476-7 B1

Código 16.1 - Concessão de Patente ou Certificado de Adição de Invenção
(22) 14/04/2015
(30) 26/05/2014 DE 10 2014 007 585.0
(51) B65H 54/80 (2006.01), B65H 67/04 (2006.01), D01H 9/18 (2006.01)
(54) DISPOSITIVO EM UMA CARDA PARA PREENCHIMENTO DE UM VASO REDONDO COM TIRA DE FIBRA E DISPOSIÇÃO

(73) TRÜTZSCHLER GMBH & CO. KG (DE)
(72) CHRISTOPH LEINDERS
Prazo de Validade: 20 (vinte) anos contados a partir de 14/04/2015, observadas as condições legais.

---

(11) BR 11 2016 025806-1 B1

Código 16.1 - Concessão de Patente ou Certificado de Adição de Invenção
(22) 11/05/2015
(30) 12/05/2014 EP 14167824.3
(51) C08K 3/04 (2006.01), C08L 67/00 (2006.01), C08L 77/00 (2006.01)
(54) Composição de poliamida, uso de poliamida amorfa e/ou poliéster com condutividade elétrica aperfeiçoada e uniforme, partes moldadas, seu uso, e invólucro ou suas partes
(73) PERFORMANCE POLYAMIDES, SAS (FR)
(72) KWANG-SANG LEE
Prazo de Validade: 20 (vinte) anos contados a partir de 11/05/2015, observadas as condições legais.

---

(11) BR 11 2016 026642-0 B1

Código 16.1 - Concessão de Patente ou Certificado de Adição de Invenção
(22) 14/05/2015
(30) 16/05/2014 NL 2012829
(51) C08F 297/04 (2006.01)
(54) PROCESSO PARA PREPARAR UM POLÍMERO ACOPLADO POR POLIMERIZAÇÃO ANIÔNICA, POLÍMERO DE DIENO CONJUGADO, CONCENTRADO DE POLÍMERO DE DIENO CONJUGADO, EMULSÃO AQUOSA, E, ARTIGO
(73) KRATON POLYMERS U.S. LLC (US)
(72) ADRIAAN ALBERT VAN DER HUIZEN; FRANK WIJNAND DE WIT
Prazo de Validade: 20 (vinte) anos contados a partir de 14/05/2015, observadas as condições legais.

---

(11) BR 11 2016 026899-7 B1

Código 16.1 - Concessão de Patente ou Certificado de Adição de Invenção
(22) 20/05/2015
(30) 20/05/2014 AT A 50355/2014
(51) B31B 19/00 (1968.09)
(54) DISPOSITIVO E MÉTODO PARA TRANSPORTAR CORPOS DE SACOS TUBULARES
(73) LOHIA CORP LIMITED (IN)
(72) HANS PETER GERBER; PETER BRUNNER
Prazo de Validade: 20 (vinte) anos contados a partir de 20/05/2015, observadas as condições legais.

---

(11) BR 11 2016 027708-2 B1

Código 16.1 - Concessão de Patente ou Certificado de Adição de Invenção
(22) 26/05/2014

(51) B66C 23/74 (2006.01), B66C 23/72 (2006.01)
(54) DISPOSITIVO E MÉTODO DE ENGATE DE CONTRAPESO COMBINADO E ESTRUTURA DE MONTAGEM DE CONTRAPESO
(73) XUZHOU HEAVY MACHINERY CO., LTD. (CN)
(72) ZHENGDE ZHANG; HAIYAN ZHANG; RONG JIN; XIAODONG HU; QUANSHENG HUANG
Prazo de Validade: 20 (vinte) anos contados a partir de 26/05/2014, observadas as condições legais.

---

(11) BR 11 2016 027723-6 B1

Código 16.1 - Concessão de Patente ou Certificado de Adição de Invenção
(22) 13/05/2015
(30) 27/05/2014 EP 14169970.2
(51) C08J 5/18 (2006.01), C08L 23/14 (2006.01), C08L 27/06 (2006.01), C08L 31/04 (2006.01), C08L 33/10 (2006.01), C09J 133/10 (2006.01), B32B 27/00 (2006.01), C08L 51/04 (2006.01), C08L 53/00 (2006.01)
(54) ESTRUTURA VEDÁVEL TERMICAMENTE, MÉTODO PARA PREPARAR A ESTRUTURA VEDÁVEL TERMICAMENTE E USO DA ESTRUTURA VEDÁVEL TERMICAMENTE
(73) AMCOR FLEXIBLES RORSCHACH AG (CH)
(72) JÜRG LUTZ; MARC SCHAERER; BARBARA LOHS; BIANCA KROHN; PATRIK BENZ
Prazo de Validade: 20 (vinte) anos contados a partir de 13/05/2015, observadas as condições legais.

---

(11) BR 11 2016 028511-5 B1

Código 16.1 - Concessão de Patente ou Certificado de Adição de Invenção
(22) 03/08/2015
(30) 05/08/2014 FR 1457600
(51) C08G 18/48 (2006.01), C08G 18/75 (2006.01), C09D 7/00 (2018.01), C08G 18/28 (2006.01)
(54) AGENTE ESPESSANTE PARA SISTEMAS AQUOSOS, FORMULAÇÕES CONTENDO O MESMO E SEU USO
(73) COATEX (FR)
(72) JEAN-MARC SUAU; YVES MATTER; DENIS RUHLMANN
Prazo de Validade: 20 (vinte) anos contados a partir de 03/08/2015, observadas as condições legais.

---

(11) BR 11 2016 028997-8 B1

Código 16.1 - Concessão de Patente ou Certificado de Adição de Invenção
(22) 15/09/2015
(30) 18/09/2014 EP 14185435.6
(51) B26B 19/04 (2006.01), B26B 19/06 (2006.01)
(54) CABEÇOTE DE CORTE E APARELHO PARA CORTE DE PELOS
(73) KONINKLIJKE PHILIPS N.V. (NL)
(72) BERNHARD SCHRATTER; MICHAEL JANNY; WOLFGANG JOHANNES OBERMANN

	Prazo de Validade: 20 (vinte) anos contados a partir de 15/09/2015, observadas as condições legais.
(11) BR 11 2016 029209-0 B1	Código 16.1 - Concessão de Patente ou Certificado de Adição de Invenção (22) 03/06/2015 (30) 11/07/2014 DE 10 2014 109 760.2 (51) A47J 31/36 (2006.01) (54) DISPOSITIVO E PROCESSO PARA PREPARAÇÃO DE UMA BEBIDA DE INFUSÃO (73) MELITTA SINGLE PORTIONS GMBH & CO. KG (DE) (72) KATRIN HESSELBROCK; SVEN NEUHAUS; JAN PAHNKE; GEROLD SCHANDL; ROBERT KÖHLER; MARKUS UNGERER; THOMAS WEBER Prazo de Validade: 20 (vinte) anos contados a partir de 03/06/2015, observadas as condições legais.
(11) BR 11 2016 029231-6 B1	Código 16.1 - Concessão de Patente ou Certificado de Adição de Invenção (22) 12/06/2015 (30) 13/06/2014 GB 1410615.7 (51) B65D 85/804 (2006.01) (54) CARTUCHO PARA PREPARAÇÃO DE UMA BEBIDA (73) KONINKLIJKE DOUWE EGBERTS B.V. (NL) (72) TULAY MASSEY; JOHN MELROSE; TONY SAUNDERS; SIMON CARR; IAN ALEXANDER JAMES RADCLIFFE; WILLEM PAUL BEEKER; STUART JAMES CURTIS Prazo de Validade: 20 (vinte) anos contados a partir de 12/06/2015, observadas as condições legais.
(11) BR 11 2016 029246-4 B1	Código 16.1 - Concessão de Patente ou Certificado de Adição de Invenção (22) 03/07/2014 (51) A23D 9/04 (2006.01) (54) PROCESSO PARA HIDRATAÇÃO DE FOSFOLIPÍDEOS NÃO HIDRATÁVEIS EM UM ÓLEO VEGETAL (73) ARCHER-DANIELS-MIDLAND COMPANY (US) (72) OLEG KOZYUK Prazo de Validade: 20 (vinte) anos contados a partir de 03/07/2014, observadas as condições legais.
(11) BR 11 2016 029289-8 B1	Código 16.1 - Concessão de Patente ou Certificado de Adição de Invenção (22) 03/06/2015 (30) 11/07/2014 DE 10 2014 109 765.3 (51) A47J 31/36 (2006.01) (54) MÉTODO E DISPOSITIVO PARA A PREPARAÇÃO DE UMA BEBIDA POR INFUSÃO

(73) MELITTA SINGLE PORTIONS GMBH & CO. KG (DE)
(72) KATRIN HESSELBROCK; SVEN NEUHAUS; JAN PAHNKE; GEROLD SCHANDL; ROBERT KÖHLER; MARKUS UNGERER; THOMAS WEBER
Prazo de Validade: 20 (vinte) anos contados a partir de 03/06/2015, observadas as condições legais.

---

(11) BR 11 2016 030711-9 B1

Código 16.1 - Concessão de Patente ou Certificado de Adição de Invenção
(22) 01/07/2015
(30) 01/07/2014 US 62/019,868
(51) C10G 45/02 (2006.01), C10G 1/00 (2006.01), C10G 1/08 (2006.01), C10G 1/10 (2006.01), C10G 3/00 (2006.01)
(54) PROCESSOS PARA CONVERTER BIOMASSA EM BTX COM BAIXO TEOR DE ENXOFRE, NITROGÊNIO E OLEFINA VIA UM PROCESSO DE PIRÓLISE RÁPIDA CATALÍTICA
(73) ANELLOTECH, INC. (US)
(72) CHARLES M. SORENSEN; RUOZHI SONG; TERRY J. MAZANEC
Prazo de Validade: 20 (vinte) anos contados a partir de 01/07/2015, observadas as condições legais.

---

(11) BR 11 2017 000166-7 B1

Código 16.1 - Concessão de Patente ou Certificado de Adição de Invenção
(22) 06/07/2015
(30) 15/07/2014 EP 14177132.9
(51) C08L 23/12 (2006.01), D01F 6/06 (2006.01)
(54) COMPOSIÇÃO DE POLIPROPILENO, FIBRAS SOPRADAS EM FUSÃO, TELA SOPRADA EM FUSÃO, ARTIGO, E, USO DE UMA COMPOSIÇÃO DE POLIPROPILENO
(73) BOREALIS AG (AT)
(72) JINGBO WANG; WILHELMUS HENRICUS ADOLF SARS; JOACHIM FIEBIG; HENK VAN PARIDON; MARKUS GAHLEITNER
Prazo de Validade: 20 (vinte) anos contados a partir de 06/07/2015, observadas as condições legais.

---

(11) BR 11 2017 000729-0 B1

Código 16.1 - Concessão de Patente ou Certificado de Adição de Invenção
(22) 29/06/2015
(30) 25/07/2014 EP 14178473.6
(51) C08L 23/12 (2006.01), C08L 23/14 (2006.01)
(54) COMPOSIÇÃO DE COPOLÍMEROS À BASE DE ETILENO PARA TUBULAÇÕES
(73) BASELL POLIOLEFINE ITALIA S.R.L. (IT)
(72) MONICA GALVAN; ANDREAS NEUMANN; SANDRO BOLOGNESI; FRANCESCA TISI; GIAMPAOLO PELLEGATTI
Prazo de Validade: 20 (vinte) anos contados a partir de 29/06/2015, observadas as condições legais.

(11) BR 11 2017 001823-3 B1

Código 16.1 - Concessão de Patente ou Certificado de Adição de Invenção
(22) 27/07/2015
(30) 29/07/2014 GB 1413435.7; 04/04/2015 GB 1505830.8
(51) A01M 21/04 (2006.01)
(54) APARELHO E MÉTODO PARA MATAR UMA PLANTA ELETRICAMENTE
(73) UBIQUTEK LTD (GB)
(72) MICHAEL FREDERIK DIPROSE
Prazo de Validade: 20 (vinte) anos contados a partir de 27/07/2015, observadas as condições legais.

(11) BR 11 2017 001979-5 B1

Código 16.1 - Concessão de Patente ou Certificado de Adição de Invenção
(22) 19/08/2015
(30) 19/08/2014 US 62/039,110; 19/08/2015 US 14/830,301
(51) B32B 7/12 (2006.01)
(54) MÉTODO DE LIGAÇÃO TÉRMICA DE ENCHIMENTO
(73) EVAPCO, INC. (US)
(72) DAVEY VADDER; JEFF KANE
Prazo de Validade: 20 (vinte) anos contados a partir de 19/08/2015, observadas as condições legais.

(11) BR 11 2017 002972-3 B1

Código 16.1 - Concessão de Patente ou Certificado de Adição de Invenção
(22) 21/07/2015
(30) 20/08/2014 DE 10 2014 216 517.2
(51) B22C 9/06 (2006.01), B22D 15/02 (2006.01), B22D 27/13 (2006.01)
(54) Método para produzir um pistão por meio de uma ferramenta de fundição de múltiplas partes
(73) MAHLE INTERNATIONAL GMBH (DE)
(72) UDO ROTMANN; JURGEN GAISSERT; MARTIN RÜHLE
Prazo de Validade: 20 (vinte) anos contados a partir de 21/07/2015, observadas as condições legais.

(11) BR 11 2017 003652-5 B1

Código 16.1 - Concessão de Patente ou Certificado de Adição de Invenção
(22) 07/08/2015
(30) 29/08/2014 JP 2014-175466
(51) C22C 38/00 (2006.01), C22C 38/34 (2006.01), F16B 33/06 (2006.01), F16B 35/00 (2006.01)
(54) PARAFUSO DE ALTA RESISTÊNCIA
(73) NISSAN MOTOR CO., LTD. (JP)
(72) TAKAHIRO HAMADA; TSUYOSHI NAKAMURA; KOSUKE KIMURA
Prazo de Validade: 20 (vinte) anos contados a partir de 07/08/2015, observadas as condições legais.

(11) BR 11 2017 003815-3 B1

Código 16.1 - Concessão de Patente ou Certificado de Adição de Invenção
(22) 27/07/2015
(30) 16/09/2014 FR 14 58698; 03/04/2015 FR 15 52883
(51) B66C 13/02 (2006.01), E21B 19/00 (2006.01), E21B 19/09 (2006.01), B60G 11/14 (2006.01)
(54) SISTEMA DE CONTROLE DO DESLOCAMENTO DE UMA CARGA, COMPENSADOR DE SUSTENTAÇÃO DE UM SUPORTE FLUTUANTE E DE DILATAÇÃO ISOBÁRICA E SUSPENSÃO PARA VEÍCULO TERRESTRE
(73) IFP ENERGIES NOUVELLES (FR)
(72) BENOÎT AMAUDRIC DU CHAFFAUT
Prazo de Validade: 20 (vinte) anos contados a partir de 27/07/2015, observadas as condições legais.

(11) BR 11 2017 004265-7 B1

Código 16.1 - Concessão de Patente ou Certificado de Adição de Invenção
(22) 04/09/2014
(51) B67D 3/04 (2006.01), B65D 55/02 (2006.01), F16L 35/00 (2006.01), F16K 21/04 (2006.01)
(54) Recipiente rígido compreendendo um pescoço e uma torneira acoplada para distribuir líquidos de densidades mais altas a partir do recipiente
(73) VITOP MOULDING S.R.L. (IT)
(72) DIEGO NINI
Prazo de Validade: 20 (vinte) anos contados a partir de 04/09/2014, observadas as condições legais.

(11) BR 11 2017 005106-0 B1

Código 16.1 - Concessão de Patente ou Certificado de Adição de Invenção
(22) 29/09/2015
(30) 30/09/2014 FR 1459247
(51) B25B 27/16 (2006.01), F01D 25/28 (2006.01)
(54) SISTEMA DE EXTRAÇÃO DE DESMONTE PARA UMA TURBOMÁQUINA
(73) SAFRAN AIRCRAFT ENGINES (FR)
(72) FLORENCE IRENE NOELLE LEUTARD; PIERRICK RAPHAEL AMERICO BAUDUIN; OLIVIER RENON; PATRICK SULTANA
Prazo de Validade: 20 (vinte) anos contados a partir de 29/09/2015, observadas as condições legais.

(11) BR 11 2017 005185-0 B1

Código 16.1 - Concessão de Patente ou Certificado de Adição de Invenção
(22) 15/09/2015
(30) 17/09/2014 GB 1416456.0; 17/10/2014 GB 1418450.1
(51) C08K 9/04 (2006.01), C08L 1/00 (2006.01), C08L 23/06 (2006.01), C08L 97/02 (2006.01)
(54) COMPOSIÇÃO POLIMÉRICA, COMPÓSITO FORMADO A PARTIR DA MESMA, PROCESSO PARA SUA FABRICAÇÃO, PROCESSO DE REDUÇÃO DE RETIRADA DE ENERGIA DURANTE EXTRUSÃO E USO
(73) IMERYS MINERALS LIMITED (GB)

(72) JOHN SLATER; GEORGE HERRING
Prazo de Validade: 20 (vinte) anos contados a partir de 15/09/2015, observadas as condições legais.

---

(11) BR 11 2017 006084-1 B1

Código 16.1 - Concessão de Patente ou Certificado de Adição de Invenção
(22) 25/09/2015
(30) 26/09/2014 US 62/055,921; 06/11/2014 US 62/076,057; 16/07/2015 US 62/193,166
(51) B22D 17/30 (2006.01), B22D 17/32 (2006.01), F04D 13/06 (2006.01), F04D 29/00 (2006.01), F04D 15/00 (2006.01)
(54) MÁQUINA DE MOLDAGEM E MÉTODO PARA DISTRIBUIÇÃO DE METAL FUNDIDO A UMA LUVA DE INJEÇÃO DE UMA MÁQUINA DE MOLDAGEM
(73) PYROTEK, INC. (US)
(72) JON TIPTON; ANDREW HORSFALL; JAY FRITZKE; RICHARD S. HENDERSON
Prazo de Validade: 20 (vinte) anos contados a partir de 25/09/2015, observadas as condições legais.

---

(11) BR 11 2017 009601-3 B1

Código 16.1 - Concessão de Patente ou Certificado de Adição de Invenção
(22) 11/11/2015
(30) 11/11/2014 US 62/078,187; 11/11/2015 US 14/938,334
(51) A61K 8/43 (2006.01), A61K 8/44 (2006.01), C07C 237/06 (2006.01)
(54) Derivados de aminoácidos e composição que os compreende
(73) JOHNSON & JOHNSON CONSUMER INC. (US)
(72) ROBERT J. GAMBOGI; ANTHONY R. GEONNOTTI III; MICHAEL C. GIANO; LATRISHA PETERSEN
Prazo de Validade: 20 (vinte) anos contados a partir de 11/11/2015, observadas as condições legais.

---

(11) BR 11 2017 009827-0 B1

Código 16.1 - Concessão de Patente ou Certificado de Adição de Invenção
(22) 09/11/2015
(30) 10/11/2014 US 62/077,867; 29/05/2015 US 14/726,004
(51) A01N 25/28 (2006.01), C07F 3/06 (2006.01), C07F 3/02 (2006.01), C07F 15/06 (2006.01), C07F 15/02 (2006.01), C07F 1/08 (2006.01), C07D 251/12 (2006.01), C07C 317/44 (2006.01), A01N 27/00 (2006.01), A01N 25/10 (2006.01), A01N 25/18 (2006.01), A01N 3/00 (2006.01)
(54) COMPLEXO DE ADSORÇÃO QUE COMPREENDE 1-MCP (1-METILCICLOPROPENO) E UMA REDE DE POLÍMERO DE COORDENAÇÃO DE METAL, KIT PARA CONTER 1-MCP E MÉTODO PARA LIBERAR 1-MCP A PARTIR DE UM KIT DE FORMULAÇÃO DE COMPLEXO DE ADSORÇÃO
(73) MIRTECH, INC. (US)
(72) NAZIR MIR
Prazo de Validade: 20 (vinte) anos contados a partir de 09/11/2015, observadas

as condições legais.

(11) BR 11 2017 010126-2 B1

Código 16.1 - Concessão de Patente ou Certificado de Adição de Invenção
(22) 17/11/2015
(30) 21/11/2014 EP 14194334.0
(51) B02C 15/00 (2006.01), B02C 25/00 (2006.01), H02P 1/02 (2006.01), H02P 1/58 (2006.01)
(54) ACIONADOR MÚLTIPLO PARA UMA APLICAÇÃO DE CARGA PESADA, MÉTODO PARA OPERAR TAL ACIONADOR MÚLTIPLO, DISPOSITIVO DE CONTROLE PARA CONTROLAR O ACIONADOR MÚLTIPLO E MOINHO VERTICAL
(73) FLENDER GMBH (DE)
(72) ANDREAS KUBE
Prazo de Validade: 20 (vinte) anos contados a partir de 17/11/2015, observadas as condições legais.

(11) BR 11 2017 011359-7 B1

Código 16.1 - Concessão de Patente ou Certificado de Adição de Invenção
(22) 26/11/2015
(30) 18/12/2014 EP 14198806.3
(51) B60J 10/70 (2016.01)
(54) VIDRAÇA POLIMÉRICA COM PERFIL DE VEDAÇÃO EXTRUDADO E MÉTODO PARA PRODUZIR A VIDRAÇA POLIMÉRICA
(73) SAINT-GOBAIN GLASS FRANCE (FR)
(72) THOMAS LUX; SEBASTIAN SCHMIDT; UWE WEISSENBERGER; STEFAN BUMANN
Prazo de Validade: 20 (vinte) anos contados a partir de 26/11/2015, observadas as condições legais.

(11) BR 11 2017 012475-0 B1

Código 16.1 - Concessão de Patente ou Certificado de Adição de Invenção
(22) 15/12/2015
(30) 16/12/2014 EP 14198305.6; 23/12/2014 US 62/095,863
(51) A01N 59/06 (2006.01), A01N 37/24 (2006.01), A01N 43/22 (2006.01), A01N 43/40 (2006.01), A01N 43/36 (2006.01), A01N 43/54 (2006.01), A01N 47/16 (2006.01), A01N 53/00 (2006.01), A01P 3/00 (2006.01)
(54) USO DE UM CARBONATO DE CÁLCIO, E, MÉTODO PARA PROTEÇÃO DE UMA PLANTA
(73) OMYA INTERNATIONAL AG (CH)
(72) CHRISTOPH STÜRM; WULFF HANSEN
Prazo de Validade: 20 (vinte) anos contados a partir de 15/12/2015, observadas as condições legais.

(11) BR 11 2017 012633-8 B1

Código 16.1 - Concessão de Patente ou Certificado de Adição de Invenção
(22) 17/12/2015

(30) 23/12/2014 US 62/096,501
(51) A61Q 11/00 (2006.01)
(54) USO DE COMPOSIÇÃO COMPREENDENDO TAURINA OU UM SAL DO MESMO
(73) COLGATE-PALMOLIVE COMPANY (US)
(72) DANDAN CHEN; HARSH TRIVEDI; PETER R. HILLIARD JR.; JAMES MASTERS
Prazo de Validade: 20 (vinte) anos contados a partir de 17/12/2015, observadas as condições legais.

---

(11) BR 11 2017 013550-7 B1

Código 16.1 - Concessão de Patente ou Certificado de Adição de Invenção
(22) 22/12/2015
(30) 22/12/2014 US 14/579,477
(51) A01D 45/02 (2006.01)
(54) UNIDADE DE LINHA PARA UMA COLHEITADEIRA AGRÍCOLA
(73) CNH INDUSTRIAL AMERICA LLC (US)
(72) JOHN T. BARRY
Prazo de Validade: 20 (vinte) anos contados a partir de 22/12/2015, observadas as condições legais.

---

(11) BR 11 2017 014624-0 B1

Código 16.1 - Concessão de Patente ou Certificado de Adição de Invenção
(22) 15/01/2016
(30) 19/01/2015 EP 15151583.0
(51) B01J 23/63 (2006.01), B01J 35/00 (2006.01)
(54) CATALISADOR DE TRÊS VIAS DE CAMADA DUPLA COM MELHOR ESTABILIDADE AO ENVELHECIMENTO
(73) UMICORE AG & CO. KG (DE)
(72) JOEL DESPRES; JOERG-MICHAEL RICHTER; MARTIN ROESCH; NICOLE SCHICHTEL; MARCUS SCHMIDT; JAN SCHOENHABER; ANKE WOLF; STEPHANIE SPIESS
Prazo de Validade: 20 (vinte) anos contados a partir de 15/01/2016, observadas as condições legais.

---

(11) BR 11 2017 014646-0 B1

Código 16.1 - Concessão de Patente ou Certificado de Adição de Invenção
(22) 09/01/2015
(51) G01N 13/00 (2006.01), G01N 27/24 (2006.01)
(54) MÉTODO PARA DETERMINAR UMA QUANTIDADE DE INTERESSE EM UM DOMÍNIO ALVO, APARELHO, E MEMÓRIA LEGÍVEL POR COMPUTADOR
(73) ROCSOLE LTD (FI)
(72) ANTTI NISSINEN; MARKO VAUHKONEN; VILLE KOLEHMAINEN; JARI KAIPIO; ANSSI LEHIKOINEN; ARTO VOUTILAINEN; JOUNI HARTIKAINEN
Prazo de Validade: 20 (vinte) anos contados a partir de 09/01/2015, observadas as condições legais.

(11) BR 11 2017 016632-1 B1	Código 16.1 - Concessão de Patente ou Certificado de Adição de Invenção (22) 22/01/2016 (30) 02/02/2015 US 14/611,685 (51) F16G 11/04 (2006.01) (54) MÉTODO PARA CRIAR UM CABO COMPOSTO TENDO UMA TERMINAÇÃO DE ALTO DESEMPENHO EM UMA EXTREMIDADE (73) RICHARD V. CAMPBELL (US) ; PHILLIP BULL (US) (72) RICHARD V. CAMPBELL; PHILLIP BULL Prazo de Validade: 20 (vinte) anos contados a partir de 22/01/2016, observadas as condições legais.
(11) BR 11 2017 016733-6 B1	Código 16.1 - Concessão de Patente ou Certificado de Adição de Invenção (22) 14/01/2016 (30) 05/02/2015 FR 1550886 (51) B60C 15/02 (2006.01), B60C 5/16 (2006.01) (54) CONJUNTO MONTADO DE RODAGEM E ADAPTADOR EQUIPANDO O MESMO (73) COMPAGNIE GENERALE DES ETABLISSEMENTS MICHELIN (FR) (72) JOSÉ MERINO LOPEZ Prazo de Validade: 20 (vinte) anos contados a partir de 14/01/2016, observadas as condições legais.
(11) BR 11 2017 017512-6 B1	Código 16.1 - Concessão de Patente ou Certificado de Adição de Invenção (22) 12/02/2016 (30) 16/02/2015 EP 15155251.0 (51) B22F 9/10 (2006.01) (54) BOCAL PARA GRANULAÇÃO DE MATERIAL FUNDIDO, DISPOSIÇÃO DE FUNIL PARA PRODUÇÃO DE MATERIAL GRANULADO, APARELHO PARA PRODUÇÃO DE MATERIAL GRANULADO, MÉTODO PARA PRODUÇÃO DE MATERIAL GRANULADO POR DESINTEGRAÇÃO DE METAL LÍQUIDO (73) UVÅN HOLDING AB (SE) (72) PER-ÅKE LUNDSTRÖM Prazo de Validade: 20 (vinte) anos contados a partir de 12/02/2016, observadas as condições legais.
(11) BR 11 2017 020449-5 B1	Código 16.1 - Concessão de Patente ou Certificado de Adição de Invenção (22) 11/03/2016 (30) 26/03/2015 US 62/138,615 (51) C10B 29/02 (2006.01), F27D 1/04 (2006.01) (54) ESTRUTURAS DE FIADA DE BLOCOS PARA FORNO DE COQUE (73) FOSBEL INC (US) (72) ALAN E. BOWSER JR.

Prazo de Validade: 20 (vinte) anos contados a partir de 11/03/2016, observadas as condições legais.

---

(11) BR 11 2017 021087-8 B1

Código 16.1 - Concessão de Patente ou Certificado de Adição de Invenção
(22) 25/03/2016
(30) 30/03/2015 JP 2015-068542
(51) C21C 5/35 (2006.01), C21C 5/46 (2006.01), C21C 5/48 (2006.01)
(54) MÉTODO DE OPERAÇÃO DE CONVERSOR DE SOPRO SUPERIOR E INFERIOR
(73) JFE STEEL CORPORATION (JP)
(72) YUKIO TAKAHASHI; SHOTA AMANO; TOSHINORI TAWA; YUICHI UCHIDA; YUJI MIKI
Prazo de Validade: 20 (vinte) anos contados a partir de 25/03/2016, observadas as condições legais.

---

(11) BR 11 2017 021808-9 B1

Código 16.1 - Concessão de Patente ou Certificado de Adição de Invenção
(22) 13/04/2016
(30) 14/04/2015 US 62/147,245
(51) A01N 25/12 (2006.01), A01N 59/00 (2006.01), C05C 11/00 (2006.01)
(54) COMPOSIÇÃO ADJUVANTE SECA E MÉTODO PARA A PREPARAÇÃO DE UMA COMPOSIÇÃO PESTICIDA SECA
(73) RHODIA OPERATIONS (FR)
(72) MARIVI ORTIZ-SUAREZ; ZACHARY MARON; THATCHER BRUCE LYALL; MARC LORBERBAUM; ANTOINE VIELLIARD
Prazo de Validade: 20 (vinte) anos contados a partir de 13/04/2016, observadas as condições legais.

---

(11) BR 11 2017 022091-1 B1

Código 16.1 - Concessão de Patente ou Certificado de Adição de Invenção
(22) 15/04/2016
(30) 17/04/2015 US 62/149,015
(51) C22B 3/16 (2006.01), C01G 3/00 (2006.01), C01G 49/00 (2006.01), C22B 3/26 (2006.01), C25C 1/12 (2006.01), C22B 15/00 (2006.01), C22B 17/00 (2006.01), C22B 23/00 (2006.01)
(54) USOS DE UM REAGENTE TENDO UM GRUPO FUNCIONAL TIOCARBONILA E DISSULFETO DE FORMAMIDINA, E, MÉTODO DE RECUPERAÇÃO DE PELO MENOS UM METAL DE BASE A PARTIR DE PELO MENOS UM SULFETO METÁLICO DE BASE EM UM MATERIAL
(73) THE UNIVERSITY OF BRITISH COLUMBIA (CA)
(72) DAVID DIXON; OSCAR OLVERA OLMEDO; EDOUARD ASSELIN; AHMAD GHAHREMANINEZHAD; ZIHE REN
Prazo de Validade: 20 (vinte) anos contados a partir de 15/04/2016, observadas as condições legais.

(11) BR 11 2017 024919-7 B1

Código 16.1 - Concessão de Patente ou Certificado de Adição de Invenção
(22) 27/04/2016
(30) 19/05/2015 KR 20-2015-0003183; 19/05/2015 KR 20-2015-0003184
(51) A01G 25/02 (2006.01), B05B 1/20 (2006.01), A01G 27/00 (2006.01)
(54) MANGUEIRA DE EXSUDAÇÃO DO TIPO DE EJEÇÃO POR ROTAÇÃO PARA CULTIVO DE PLANTA
(73) SUNGSOON SHIN (KR)
(72) SUNGSOON SHIN
Prazo de Validade: 20 (vinte) anos contados a partir de 27/04/2016, observadas as condições legais.

(11) BR 11 2017 025114-0 B1

Código 16.1 - Concessão de Patente ou Certificado de Adição de Invenção
(22) 24/05/2016
(30) 18/06/2015 US 14/742874
(51) B23B 27/16 (2006.01)
(54) CONJUNTO, E, INSERTO DE CORTE REVERSÍVEL
(73) ISCAR LTD. (IL)
(72) DANIEL HEN
Prazo de Validade: 20 (vinte) anos contados a partir de 24/05/2016, observadas as condições legais.

(11) BR 11 2017 025712-2 B1

Código 16.1 - Concessão de Patente ou Certificado de Adição de Invenção
(22) 13/06/2016
(30) 12/06/2015 SE 1550806-2
(51) B01J 21/06 (2006.01), B01J 35/00 (2006.01), B01J 37/02 (2006.01)
(54) PARTÍCULA FOTOCATALÍTICA QUE COMPREENDE TIO2, E SEU MÉTODO DE FABRICAÇÃO
(73) JOMA INTERNATIONAL AS (NO)
(72) ROBERT CORKERY; ANDREAS WESTERMOEN
Prazo de Validade: 20 (vinte) anos contados a partir de 13/06/2016, observadas as condições legais.

(11) BR 11 2017 026143-0 B1

Código 16.1 - Concessão de Patente ou Certificado de Adição de Invenção
(22) 06/04/2016
(30) 05/06/2015 US 62/171,415
(51) C07F 7/22 (2006.01), C08K 5/58 (2006.01)
(54) COMPOSIÇÃO ESTABILIZADORA DE CALOR, COMPOSTO DE POLÍMERO CONTENDO CLORO ESTABILIZADO E PROCESSO
(73) GALATA CHEMICALS LLC (US)
(72) PETER FRENKEL; JOHANNES KAUFHOLD
Prazo de Validade: 20 (vinte) anos contados a partir de 06/04/2016, observadas as condições legais.

(11) BR 11 2017 026865-5 B1

Código 16.1 - Concessão de Patente ou Certificado de Adição de Invenção
(22) 01/07/2016
(30) 01/07/2015 US 62/187,559
(51) G01N 21/27 (2006.01), G01N 33/18 (2006.01), G01N 21/64 (2006.01), C09K 11/06 (2006.01), C09B 11/24 (2006.01)
(54) MÉTODOS PARA CALIBRAR UM INSTRUMENTO DE MEDIÇÃO DE FLUORESCÊNCIA PARA MAGNÉSIO SOLÚVEL, E, PARA CALIBRAR UM INSTRUMENTO DE MEDIÇÃO DE FLUORESCÊNCIA PARA MAGNÉSIO SOLÚVEL E DUREZA TOTAL
(73) ECOLAB USA INC. (US)
(72) HUI LI; ALEXANDRA KNOTH; JOE SCHWARTZ; CHRISTOPHER BRANT WILSON; ARTHUR KAHAIAN
Prazo de Validade: 20 (vinte) anos contados a partir de 01/07/2016, observadas as condições legais.

(11) BR 11 2017 026946-5 B1

Código 16.1 - Concessão de Patente ou Certificado de Adição de Invenção
(22) 15/06/2016
(30) 15/06/2015 US 62/175,920; 18/09/2015 US 62/220,576; 18/01/2016 US 62/280,085; 18/01/2016 US 62/279,995
(51) A01C 7/06 (2006.01), A01C 5/00 (2006.01), A01C 14/00 (2006.01), A01C 23/00 (2006.01), A01C 23/02 (2006.01)
(54) APARELHO DE APLICAÇÃO DE LÍQUIDO PARA APLICAR LÍQUIDO EM UM SOLO ADJACENTE A UMA COVA
(73) PRECISION PLANTING LLC (US)
(72) KENT LEVY; IAN RADTKE; TRACY LEMAN
Prazo de Validade: 20 (vinte) anos contados a partir de 15/06/2016, observadas as condições legais.

(11) BR 11 2017 028021-3 B1

Código 16.1 - Concessão de Patente ou Certificado de Adição de Invenção
(22) 06/07/2016
(30) 08/07/2015 EP 15175792.9
(51) F16L 11/08 (2006.01)
(54) TIRA DE REFORÇO PARA REFORÇAR UMA MANGUEIRA, MANGUEIRA REFORÇADA COM FIOS DE AÇO, E MÉTODO PARA PRODUÇÃO DE UMA TIRA DE REFORÇO
(73) NV BEKAERT SA (BE)
(72) BEN VANDENBROUCKE; GEERT BRAEKEVELT; NADINE VAN DE VELDE; JOHN SEGUR; ANN LAMBRECHTS
Prazo de Validade: 20 (vinte) anos contados a partir de 06/07/2016, observadas as condições legais.

(11) BR 11 2018 002663-8 B1

Código 16.1 - Concessão de Patente ou Certificado de Adição de Invenção
(22) 08/08/2016
(30) 10/08/2015 DK PA 2015 70516

(51) F16L 53/00 (2018.01), F16L 11/08 (2006.01)
(54) TUBO FLEXÍVEL NÃO LIGADO
(73) NATIONAL OILWELL VARCO DENMARK I/S (DK)
(72) ANDERS STRAARUP
Prazo de Validade: 20 (vinte) anos contados a partir de 08/08/2016, observadas as condições legais.

---

(11) BR 11 2018 002664-6 B1

Código 16.1 - Concessão de Patente ou Certificado de Adição de Invenção
(22) 08/08/2016
(30) 10/08/2015 DK PA 2015 70515
(51) F16L 53/00 (2018.01), F16L 11/08 (2006.01)
(54) UM TUBO FLEXÍVEL NÃO LIGADO
(73) NATIONAL OILWELL VARCO DENMARK I/S (DK)
(72) KRISTIAN GLEJBØL; ANDERS STRAARUP
Prazo de Validade: 20 (vinte) anos contados a partir de 08/08/2016, observadas as condições legais.

---

(11) BR 11 2018 002673-5 B1

Código 16.1 - Concessão de Patente ou Certificado de Adição de Invenção
(22) 05/08/2016
(30) 10/08/2015 DK PA 2015 70511
(51) F16L 11/08 (2006.01), F16L 53/00 (2018.01)
(54) MÉTODO DE TESTAR UM TUBO FLEXÍVEL NÃO LIGADO E SISTEMA PARA TESTAR UM TUBO FLEXÍVEL NÃO LIGADO
(73) NATIONAL OILWELL VARCO DENMARK I/S (DK)
(72) KRISTIAN GLEJBØL; MICHAEL EILERSEN; ANDERS STRAARUP; CHRISTIAN DITLEV CAPPELN
Prazo de Validade: 20 (vinte) anos contados a partir de 05/08/2016, observadas as condições legais.

---

(11) BR 11 2018 003919-5 B1

Código 16.1 - Concessão de Patente ou Certificado de Adição de Invenção
(22) 25/08/2016
(30) 27/08/2015 IT 102015000046859
(51) B21D 11/12 (2006.01), B21D 7/022 (2006.01), B21F 1/00 (2006.01)
(54) MÁQUINA COMBINADA PARA TRABALHAR UM FIO-MÁQUINA E MÉTODO DE TRABALHO CORRESPONDENTE
(73) M.E.P. MACCHINE ELETTRONICHE PIEGATRICI S.P.A. (IT)
(72) GIORGIO DEL FABRO
Prazo de Validade: 20 (vinte) anos contados a partir de 25/08/2016, observadas as condições legais.

---

(11) BR 11 2018 004070-3 B1

Código 16.1 - Concessão de Patente ou Certificado de Adição de Invenção
(22) 29/06/2016
(30) 31/08/2015 EP 15183143.5

(51) B23B 27/10 (2006.01), B23B 29/04 (2006.01), B23B 29/03 (2006.01), B23C 5/20 (2006.01), B23C 5/28 (2006.01)
(54) Ferramenta de corte de metal
(73) SANDVIK INTELLECTUAL PROPERTY AB (SE)
(72) PETER FRANK
Prazo de Validade: 20 (vinte) anos contados a partir de 29/06/2016, observadas as condições legais.

---

(11) BR 11 2018 004267-6 B1

Código 16.1 - Concessão de Patente ou Certificado de Adição de Invenção
(22) 16/08/2016
(30) 08/09/2015 DE DE 10 2015 115 024.7
(51) A61Q 15/00 (2006.01), A61K 8/49 (2006.01), A61K 31/444 (2006.01), A61K 8/34 (2006.01), A61K 8/36 (2006.01), A61K 8/365 (2006.01), A61Q 17/00 (2006.01)
(54) CONCENTRADO LÍQUIDO PARA CONSERVAR COSMÉTICOS, USO DO CONCENTRADO LÍQUIDO E PRODUTO COMPREENDENDO O CONCENTRADO LÍQUIDO
(73) SCHÜLKE & MAYR GMBH (DE)
(72) WOLFGANG BEILFUSS; RALF GRADTKE; STEFAN SAKULOWSKI; KLAUS WEBER
Prazo de Validade: 20 (vinte) anos contados a partir de 16/08/2016, observadas as condições legais.

---

(11) BR 11 2018 004975-1 B1

Código 16.1 - Concessão de Patente ou Certificado de Adição de Invenção
(22) 14/09/2015
(51) B02C 2/04 (2006.01)
(54) SISTEMA DE LUBRIFICAÇÃO PARA UM BRITADOR GIRATÓRIO, MÉTODO PARA LUBRIFICAR UM BRITADOR GIRATÓRIO E BRITADOR GIRATÓRIO
(73) METSO MINERALS, INC. (FI)
(72) KARI KUVAJA; AKI LAUTALA
Prazo de Validade: 20 (vinte) anos contados a partir de 14/09/2015, observadas as condições legais.

---

(11) BR 11 2018 005469-0 B1

Código 16.1 - Concessão de Patente ou Certificado de Adição de Invenção
(22) 28/09/2016
(30) 28/09/2015 JP 2015-189306
(51) C22C 38/00 (2006.01), C21D 8/12 (2006.01), C22C 38/60 (2006.01), H01F 1/16 (2006.01)
(54) CHAPA DE AÇO ELÉTRICO COM GRÃO ORIENTADO, CHAPA DE AÇO LAMINADA A QUENTE PARA CHAPA DE AÇO ELÉTRICO COM GRÃO ORIENTADO E SEUS MÉTODOS DE PRODUÇÃO
(73) NIPPON STEEL CORPORATION (JP)
(72) HIROSHI FUJIMURA; FUMIAKI TAKAHASHI; TAKASHI KATAOKA

Prazo de Validade: 20 (vinte) anos contados a partir de 28/09/2016, observadas as condições legais.

---

(11) BR 11 2018 006105-0 B1

Código 16.1 - Concessão de Patente ou Certificado de Adição de Invenção
(22) 28/09/2016
(30) 30/09/2015 FI 20155691
(51) B27B 17/12 (2006.01), F16N 11/00 (2006.01), A01G 23/091 (2006.01)
(54) ARRANJO PARA TRANSFERÊNCIA DE FLUIDO PARA A BARRA DE GUIA DE MOTOSSERRA, MOTOSSERA PARA ESCAVADEIRA FLORESTAL E ESCAVADEIRA FLORESTAL
(73) PONSSE OYJ (FI)
(72) TONI KOHIO
Prazo de Validade: 20 (vinte) anos contados a partir de 28/09/2016, observadas as condições legais.

---

(11) BR 11 2018 007475-6 B1

Código 16.1 - Concessão de Patente ou Certificado de Adição de Invenção
(22) 13/10/2016
(30) 14/10/2015 FR 1559749
(51) A61K 36/00 (2006.01), B01D 11/02 (2006.01), A23L 33/105 (2016.01)
(54) MÉTODO PARA EXTRAIR COMPOSTOS BIOLÓGICOS NATURAIS, USO DE UM SOLVENTE, E, USO DE UM EXTRATO
(73) NATUREX (SOCIÉTÉ ANONYME) (FR) ; UNIVERSITE D'AVIGNON ET DES PAYS DE VAUCLUSE (ETABLISSEMENT PUBLIC) (FR)
(72) NATACHA ROMBAUT; ANNE-SYLVIE FABIANO TIXIER; SIMONA BIRTIC; ANTOINE CHARLES BILY; MARC ROLLER; FARID CHEMAT
Prazo de Validade: 20 (vinte) anos contados a partir de 13/10/2016, observadas as condições legais.

---

(11) BR 11 2018 008461-1 B1

Código 16.1 - Concessão de Patente ou Certificado de Adição de Invenção
(22) 28/09/2016
(30) 26/10/2015 FR 1560192
(51) F16L 1/12 (2006.01)
(54) PROCESSO DE ESVAZIAMENTO DE UM TUBO SUBMARINO DE TRANSPORTE DE FLUIDO QUE ESTÁ SUBMERSO E CHEIO DE ÁGUA E INSTALAÇÃO PARA A IMPLEMENTAÇÃO DO PROCESSO
(73) SAIPEM S.A. (FR)
(72) ALEXANDRE BAILEY
Prazo de Validade: 20 (vinte) anos contados a partir de 28/09/2016, observadas as condições legais.

---

(11) BR 11 2018 008584-7 B1

Código 16.1 - Concessão de Patente ou Certificado de Adição de Invenção
(22) 01/11/2016
(30) 03/11/2015 DK PA 2015 70711

(51) F16L 11/08 (2006.01), C08L 23/14 (2006.01)
(54) TUBO FLEXÍVEL NÃO LIGADO PARA O TRANSPORTE SUBMARINO DE FLUIDOS
(73) NATIONAL OILWELL VARCO DENMARK I/S (DK)
(72) INGER-MARGRETE PROCIDA; ALLAN BOYE HANSEN
Prazo de Validade: 20 (vinte) anos contados a partir de 01/11/2016, observadas as condições legais.

---

(11) BR 11 2018 010171-0 B1

Código 16.1 - Concessão de Patente ou Certificado de Adição de Invenção
(22) 18/11/2016
(30) 20/11/2015 EP EP15195634.9
(51) A61C 9/00 (2006.01), A61C 8/00 (2006.01)
(54) COROA DE REGENERAÇÃO COM CARACTERÍSTICAS ESCANEÁVEIS
(73) NOBEL BIOCARE SERVICES AG (CH)
(72) PIERS CHRISTIANSEN; THOMAS VIZER; MARCO BRUNNER
Prazo de Validade: 20 (vinte) anos contados a partir de 18/11/2016, observadas as condições legais.

---

(11) BR 11 2018 010508-2 B1

Código 16.1 - Concessão de Patente ou Certificado de Adição de Invenção
(22) 16/12/2016
(30) 22/12/2015 IB PCT/IB2015/059871
(51) F27B 3/18 (2006.01), F27B 3/28 (2006.01), F27D 13/00 (2006.01), F27D 21/02 (2006.01), F27D 19/00 (2006.01), B65G 43/08 (2006.01), C21C 5/56 (2006.01)
(54) MÉTODO E SISTEMA PARA DETERMINAR UMA MASSA DE MATÉRIA PRIMA E MÉTODO PARA OPERAR UM FORNO METALÚRGICO
(73) ARCELORMITTAL (LU)
(72) JEAN-CLAUDE BAUMERT; JEAN-CLAUDE THIBAUT; MARCO PICCO
Prazo de Validade: 20 (vinte) anos contados a partir de 16/12/2016, observadas as condições legais.

---

(11) BR 11 2018 011017-5 B1

Código 16.1 - Concessão de Patente ou Certificado de Adição de Invenção
(22) 22/12/2016
(30) 28/12/2015 US 62/271,395
(51) F16L 17/04 (2006.01), F16L 21/06 (2006.01), F16L 23/02 (2006.01)
(54) ACOPLAMENTO
(73) VICTAULIC COMPANY (US)
(72) ANTHONY J. CUVO; MATTHEW A BOWMAN
Prazo de Validade: 20 (vinte) anos contados a partir de 22/12/2016, observadas as condições legais.

---

(11) BR 11 2018 012947-0 B1

Código 16.1 - Concessão de Patente ou Certificado de Adição de Invenção
(22) 28/12/2016

(30) 30/12/2015 US 62/273,306
(51) A61K 8/24 (2006.01), A61Q 15/00 (2006.01), A61K 8/19 (2006.01), A61K 8/20 (2006.01), A61K 8/21 (2006.01)
(54) COMPOSIÇÕES PARA HIGIENE PESSOAL
(73) COLGATE-PALMOLIVE COMPANY (US)
(72) SHIRI NAWROCKI; VIKTOR DUBOVOY; LONG PAN
Prazo de Validade: 20 (vinte) anos contados a partir de 28/12/2016, observadas as condições legais.

---

(11) BR 11 2018 013742-1 B1

Código 16.1 - Concessão de Patente ou Certificado de Adição de Invenção
(22) 02/11/2016
(30) 28/01/2016 JP 2016-014429
(51) C21D 11/00 (2006.01), C21D 9/56 (2006.01)
(54) EQUIPAMENTO DE CONTROLE DA TEMPERATURA DE CHAPA DE AÇO E MÉTODO DE CONTROLE DA TEMPERATURA
(73) JFE STEEL CORPORATION (JP)
(72) TOMOYOSHI OGASAHARA; GOKI YAMADA
Prazo de Validade: 20 (vinte) anos contados a partir de 02/11/2016, observadas as condições legais.

---

(11) BR 11 2018 015775-9 B1

Código 16.1 - Concessão de Patente ou Certificado de Adição de Invenção
(22) 16/12/2016
(30) 02/02/2016 JP 2016-018046
(51) A61L 9/01 (2006.01)
(54) MÉTODO PARA PRODUÇÃO DE DESODORANTE
(73) WELL STONE CO. (JP)
(72) YOICHI ISHII; TAKESHI OKAMOTO; SAYAKA ISHII
Prazo de Validade: 20 (vinte) anos contados a partir de 16/12/2016, observadas as condições legais.

---

(11) BR 11 2018 017092-5 B1

Código 16.1 - Concessão de Patente ou Certificado de Adição de Invenção
(22) 19/12/2016
(30) 01/03/2016 DE 10 2016 103 618.8
(51) B22D 17/04 (2006.01), B22D 17/22 (2006.01), B22D 17/20 (2006.01)
(54) SISTEMA DE BOCAL DE FUNDIÇÃO EM MOLDE
(73) FERROFACTA GMBH (DE)
(72) IGOR KUSIC
Prazo de Validade: 20 (vinte) anos contados a partir de 19/12/2016, observadas as condições legais.

---

(11) BR 11 2018 067447-8 B1

Código 16.1 - Concessão de Patente ou Certificado de Adição de Invenção
(22) 09/08/2016
(30) 01/03/2016 JP 2016-038848

(51) C23C 2/26 (2006.01), C22C 18/00 (2006.01), C22C 18/04 (2006.01), C22C 21/10 (2006.01), C23C 2/06 (2006.01), C23C 2/40 (2006.01)
(54) MÉTODO PARA A MANUFATURA DE FOLHA DE AÇO BANHADO A PRETO, APARELHO PARA A MANUFATURA DE FOLHA DE AÇO GALVANIZADA PRETA, E SISTEMA PARA A MANUFATURA DE FOLHA DE AÇO GALVANIZADA PRETA
(73) NISSHIN STEEL CO., LTD (JP)
(72) TADASHI NAKANO; SHIN UENO; MASAYA YAMAMOTO
Prazo de Validade: 20 (vinte) anos contados a partir de 09/08/2016, observadas as condições legais.

---

(11) BR 11 2018 071831-9 B1

Código 16.1 - Concessão de Patente ou Certificado de Adição de Invenção
(22) 10/05/2016
(51) A61K 8/46 (2006.01), A61K 8/97 (2017.01), A61Q 15/00 (2006.01)
(54) COMPOSIÇÃO DE HIGIENE PESSOAL, MÉTODO NÃO TERAPÊUTICO DE REDUÇÃO DO SUOR E/OU ODOR CORPORAL, MÉTODO NÃO TERAPÊUTICO DE ELIMINAÇÃO DE BACTÉRIAS, MÉTODO DE FORMAÇÃO DE UMA COMPOSIÇÃO DE HIGIENE PESSOAL DE IRRITAÇÃO REDUZIDA E USO NÃO TERAPÊUTICO DE AGENTE ATIVO ANTITRANSPIRANTE
(73) COLGATE-PALMOLIVE COMPANY (US)
(72) LONG PAN; JUNG SEO; ZEENAT NABI; SHUJIANG CHENG; NADIA SOLIMAN; LAURENCE DU-THUMM; DIANA SCALA; NICK HOLERCA; KYLE ROBBINS; RAHUL PATEL
Prazo de Validade: 20 (vinte) anos contados a partir de 10/05/2016, observadas as condições legais.

---

(11) BR 11 2019 006573-3 B1

Código 16.1 - Concessão de Patente ou Certificado de Adição de Invenção
(22) 30/09/2016
(51) C22F 1/04 (2006.01), C22C 1/02 (2006.01)
(54) PROCESSO DE OBTENÇÃO DE PRODUTOS SEMIACABADOS E DEFORMADOS A PARTIR DE LIGAS À BASE DE ALUMÍNIO
(73) OBSHCHESTVO S OGRANICHENNOY OTVETSTVENNOST'YU OBEDINENNAYA KOMPANIYA RUSAL INZHENERNO-TEKHNOLOGICHESKIY (RU)
(72) VIKTOR KRYST'YANOVICH MANN; ALEKSANDR YUR'EVICH KROKHIN; ALEKSANDR NIKOLAEVICH ALABIN; ALEKSANDR VLADIMIROVICH SAL'NIKOV
Prazo de Validade: 20 (vinte) anos contados a partir de 30/09/2016, observadas as condições legais.

---

(11) BR 11 2019 009917-4 B1

Código 16.1 - Concessão de Patente ou Certificado de Adição de Invenção
(22) 20/07/2017
(30) 15/11/2016 US 15/352,503
(51) H04N 5/232 (2006.01), G02B 7/28 (2021.01), G03B 13/36 (2021.01), H04N

	5/225 (2006.01) (54) DISPOSITIVO, MEIO DE ARMAZENAMENTO E MÉTODO PARA FORNECER UMA CAPACIDADE DE FOCO AUTOMÁTICO COM BASE EM INFORMAÇÕES DE DISTÂNCIA DE OBJETOS (73) GOOGLE LLC (US) (72) KATRINA PASSARELLA; VLAD CARDEI Prazo de Validade: 20 (vinte) anos contados a partir de 20/07/2017, observadas as condições legais.
(11) BR 11 2019 014677-6 B1	Código 16.1 - Concessão de Patente ou Certificado de Adição de Invenção (22) 19/01/2018 (30) 19/01/2017 US 62/448,298; 18/04/2017 US 15/489,990 (51) H04B 7/185 (2006.01) (54) VERY SMALL APERTURE TERMINAL (VSAT) INCLUINDO COMPONENTES DE ESTAÇÃO RÁDIO BASE E UM SISTEMA DE CELULAR (73) HUGHES NETWORK SYSTEMS, LLC (US) (72) DURVASULA, BHANU; ZAKARIA, GAGUK Prazo de Validade: 20 (vinte) anos contados a partir de 19/01/2018, observadas as condições legais.
(11) BR 11 2019 016423-5 B1	Código 16.1 - Concessão de Patente ou Certificado de Adição de Invenção (22) 07/02/2018 (30) 17/02/2017 CN 201710085752.6 (51) H04L 29/08 (2006.01) (54) DISPOSITIVOS E MÉTODOS DE PROCESSAMENTO DE DADOS (73) ADVANCED NEW TECHNOLOGIES CO., LTD. (KY) (72) HONGLIN QIU Prazo de Validade: 20 (vinte) anos contados a partir de 07/02/2018, observadas as condições legais.
(11) BR 11 2019 018624-7 B1	Código 16.1 - Concessão de Patente ou Certificado de Adição de Invenção (22) 06/03/2018 (30) 07/03/2017 US 15/451,518 (51) C03C 17/36 (2006.01) (54) ARTIGO REVESTIDO QUE TEM REVESTIMENTO DE BAIXA EMISSIVIDADE COM CAMADA (OU CAMADAS) REFLETORA DE IV E CAMADA DIELÉTRICA NITRADA DE ALTO ÍNDICE INCLUSIVA DE ÍTRIO (73) GUARDIAN GLASS, LLC (US) (72) CESAR CLAVERO; GUOWEN DING; DANIEL LEE; SCOTT JEWHURST; DANIEL SCHWEIGERT; GAURAV SARAF; GUIZHEN ZHANG; MINH LE; MARCUS FRANK; NESTOR P. MURPHY Prazo de Validade: 20 (vinte) anos contados a partir de 06/03/2018, observadas as condições legais.

(11) BR 11 2019 020867-4 B1

Código 16.1 - Concessão de Patente ou Certificado de Adição de Invenção
(22) 03/04/2018
(30) 05/04/2017 US 62/481,846; 22/05/2017 US 62/509,587; 13/09/2017 US 62/558,315
(51) A61B 17/00 (2006.01), A61B 17/04 (2006.01), A61B 17/064 (2006.01), A61B 17/08 (2006.01), A61F 2/24 (2006.01)
(54) CONJUNTO MÉDICO PARA IMPLANTAR MINIMAMENTE INVASIVAMENTE UMA VÁLVULA NO CORAÇÃO
(73) OPUS MEDICAL THERAPIES, LLC (US)
(72) VIVEK RAJAGOPAL; JAIME EDUARDO SARABIA; YENCHIN LIAO
Prazo de Validade: 20 (vinte) anos contados a partir de 03/04/2018, observadas as condições legais.

(11) BR 11 2019 022157-3 B1

Código 16.1 - Concessão de Patente ou Certificado de Adição de Invenção
(22) 26/04/2018
(30) 04/05/2017 GB 1707074.9
(51) E21B 44/00 (2006.01), E21B 47/00 (2012.01)
(54) MÉTODO PARA ANALISAR UMA OPERAÇÃO DE PERFURAÇÃO, MEIO DE ARMAZENAMENTO LEGÍVEL POR COMPUTADOR, E, SISTEMA PARA ANALISAR UMA OPERAÇÃO DE PERFURAÇÃO
(73) MHWIRTH AS (NO)
(72) OLE PETTER JOHNSEN; BØRRE THARALDSEN; BJARNE LARSEN
Prazo de Validade: 20 (vinte) anos contados a partir de 26/04/2018, observadas as condições legais.

(11) BR 11 2020 008823-4 B1

Código 16.1 - Concessão de Patente ou Certificado de Adição de Invenção
(22) 24/10/2018
(30) 22/12/2017 EP 17210124.8
(51) H04W 48/18 (2009.01), H04W 48/08 (2009.01)
(54) FATIA DE REDE DE ACESSO VIA RÁDIO E MÉTODO DE COMUNICAÇÃO PARA FORNECER ACESSO VIA RÁDIO A UMA REDE DE COMUNICAÇÃO
(73) DEUTSCHE TELEKOM AG (DE)
(72) REINHARD LAUSTER
Prazo de Validade: 20 (vinte) anos contados a partir de 24/10/2018, observadas as condições legais.

(11) BR 12 2014 000893-7 B1

Código 16.1 - Concessão de Patente ou Certificado de Adição de Invenção
(22) 07/10/2010
(30) 09/10/2009 US 61/250,299; 10/02/2010 US 61/303,290; 16/02/2010 US 61/305,003; 20/04/2010 US 61/326,069
(43) 24/09/2020
(51) D04H 3/04 (2012.01)

(54) BOLSA DE FORMAÇÃO, PREENCHIMENTO E VEDAÇÃO
(62) BR 11 2012 007926-3 07/10/2010
(73) VOLM COMPANIES, INC. (US)
(72) ROBERT FREI; CORBETT HEFNER; FRITZ LANDERTSHAMER; ALAN MUELLER
Prazo de Validade: 20 (vinte) anos contados a partir de 07/10/2010, observadas as condições legais. Patente concedida conforme ADI 5.529/DF, que determina a alteração do prazo de concessão.

---

(11) BR 12 2014 000896-1 B1

Código 16.1 - Concessão de Patente ou Certificado de Adição de Invenção
(22) 07/10/2010
(30) 09/10/2009 US 61/250,299; 10/02/2010 US 61/303,290; 16/02/2010 US 61/305,003; 20/04/2010 US 61/326,069
(43) 24/09/2020
(51) D04H 3/04 (2012.01)
(54) BOLSA
(62) BR 11 2012 007926-3 07/10/2010
(73) VOLM COMPANIES, INC. (US)
(72) ROBERT FREI; CORBETT HEFNER; FRITZ LANDERTSHAMER; ALAN MUELLER
Prazo de Validade: 20 (vinte) anos contados a partir de 07/10/2010, observadas as condições legais. Patente concedida conforme ADI 5.529/DF, que determina a alteração do prazo de concessão.

---

(11) BR 12 2014 004140-3 B1

Código 16.1 - Concessão de Patente ou Certificado de Adição de Invenção
(22) 14/08/2012
(30) 22/08/2011 US 61/525,892; 25/08/2011 EP 11 075198.9; 12/12/2011 EP 11 193103.6; 12/12/2011 US 61/569,518
(43) 13/08/2019
(51) C12N 15/82 (2006.01), A01H 5/10 (2018.01)
(54) Vetor recombinante ou construção recombinante, bem como métodos para obter e produzir uma planta de algodão ou célula vegetal tolerante a um inibidor de HPPD, e para cultivar um campo de plantas de algodão
(62) BR 11 2014 003919-4 14/08/2012
(73) BAYER CROPSCIENCE NV (BE) ; BAYER CROPSCIENCE AG (DE) ; BAYER CROPSCIENCE LP (US)
(72) KATHLEEN D'HALLUIN; JAN DITTGEN; STEFAN JANSENS; FRANK MEULEWAETER; KOEN WETERINGS; HAL MOSER; THOMAS WILDE; RÜDIGER HAIN; UDO BICKERS; LINDA TROLINDER; GARY HENNIGER
Prazo de Validade: 20 (vinte) anos contados a partir de 14/08/2012, observadas as condições legais.

---

(11) BR 12 2018 076978-5 B1

Código 16.1 - Concessão de Patente ou Certificado de Adição de Invenção
(22) 08/06/2010

(30) 08/06/2009 US 61/185,130
(51) A61K 9/00 (2006.01), A61K 31/5377 (2006.01), A61K 9/14 (2006.01)
(54) FORMA DE DOSAGEM FARMACÊUTICA COMPREENDENDO UMA DISPERSÃO SÓLIDA DE ABT-263 CONTENDO SOLUBILIZANTES, PROCESSO PARA PREPARAÇÃO DA DITA FORMA DE DOSAGEM E USO NO TRATAMENTODE DISTÚRBIOS PROLIFERATIVOS
(62) PI 1012831-0 08/06/2010
(73) ABBVIE DEUTSCHLAND GMBH & CO. KG (DE)
(72) CLAUDIA PACKHAEUSER; NORBERT STEIGER; BERND LIEPOLD; DRAZEN KOSTELAC; MARTIN KNOBLOCH
Prazo de Validade: 20 (vinte) anos contados a partir de 08/06/2010, observadas as condições legais. Patente concedida conforme ADI 5.529/DF, que determina a alteração do prazo de concessão.

---

(11) BR 12 2019 011535-4 B1

Código 16.1 - Concessão de Patente ou Certificado de Adição de Invenção
(22) 06/05/2004
(30) 06/05/2003 US 60/469,600; 17/07/2003 US 60/487,964; 26/01/2004 US 60/539,207
(51) C07K 1/02 (2006.01), C07K 1/06 (2006.01), C07K 1/10 (2006.01), C07K 1/107 (2006.01), C07K 1/00 (2006.01), C12P 21/00 (2006.01)
(54) PROTEÍNA QUIMÉRICA
(62) PI 0410345-9 06/05/2004
(73) BIOVERATIV THERAPEUTICS INC. (US)
(72) ROBERT T. PETERS; ADAM R. MEZO; DANIEL S. RIVIERA; ALAN J. BITONTI; JAMES M. STATTEL; SUSAN C. LOW
Prazo de Validade: 20 (vinte) anos contados a partir de 06/05/2004, observadas as condições legais. Patente concedida conforme ADI 5.529/DF, que determina a alteração do prazo de concessão.

---

(11) BR 12 2020 007463-9 B1

Código 16.1 - Concessão de Patente ou Certificado de Adição de Invenção
(22) 04/05/2015
(30) 04/05/2014 US 61/988,214
(51) B21D 26/14 (2006.01), B21D 51/26 (2006.01)
(54) MONTAGEM DE BOBINA ELETROMAGNÉTICA E MÉTODO DE FORMAÇÃO DE UMA BOBINA ELETROMAGNÉTICA
(62) BR 11 2016 025857-6 04/05/2015
(73) BELVAC PRODUCTION MACHINERY, INC. (US)
(72) RICHARD H. LEE
Prazo de Validade: 20 (vinte) anos contados a partir de 04/05/2015, observadas as condições legais.

---

(11) BR 12 2020 007922-3 B1

Código 16.1 - Concessão de Patente ou Certificado de Adição de Invenção
(22) 13/04/2010
(51) H04N 19/103 (2014.01), H04N 19/119 (2014.01), H04N 19/147 (2014.01),

H04N 19/176 (2014.01), H04N 19/186 (2014.01), H04N 19/196 (2014.01), H04N 19/463 (2014.01), H04N 19/597 (2014.01), H04N 19/61 (2014.01), H04N 19/70 (2014.01), H04N 19/96 (2014.01)
(54) PREDIÇÃO INTERPLANO
(62) BR 11 2012 026400-1 13/04/2010
(73) GE VIDEO COMPRESSION, LLC (US)
(72) HEINER KIRCHHOFFER; MARTIN WINKEN; HEIKO SCHWARZ; DETLEV MARPE; THOMAS WIEGAND
Prazo de Validade: 20 (vinte) anos contados a partir de 13/04/2010, observadas as condições legais. Patente concedida conforme ADI 5.529/DF, que determina a alteração do prazo de concessão.

---

(11) BR 12 2020 010042-7 B1

Código 16.1 - Concessão de Patente ou Certificado de Adição de Invenção
(22) 21/10/2013
(30) 23/10/2012 US 13/658,578
(51) B29B 11/16 (2006.01), F01D 25/24 (2006.01)
(54) CONJUNTOS DE PRÉ-FORMA DE TECIDO E MÉTODO DE FABRICAR UMA PRÉ-FORMA DE TECIDO
(62) BR 11 2015 008971-2 21/10/2013
(73) ALBANY ENGINEERED COMPOSITES, INC. (US)
(72) JONATHAN GOERING
Prazo de Validade: 20 (vinte) anos contados a partir de 21/10/2013, observadas as condições legais.

---

(11) BR 12 2020 010438-4 B1

Código 16.1 - Concessão de Patente ou Certificado de Adição de Invenção
(22) 13/04/2010
(51) H04N 19/103 (2014.01), H04N 19/119 (2014.01), H04N 19/147 (2014.01), H04N 19/176 (2014.01), H04N 19/186 (2014.01), H04N 19/196 (2014.01), H04N 19/463 (2014.01), H04N 19/597 (2014.01), H04N 19/61 (2014.01), H04N 19/70 (2014.01), H04N 19/96 (2014.01)
(54) PREDIÇÃO INTER-PLANO
(62) BR 11 2012 026400-1 13/04/2010
(73) GE VIDEO COMPRESSION, LLC (US)
(72) HEINER KIRCHHOFFER; MARTIN WINKEN; HEIKO SCHWARZ; DETLEV MARPE; THOMAS WIEGAND
Prazo de Validade: 20 (vinte) anos contados a partir de 13/04/2010, observadas as condições legais. Patente concedida conforme ADI 5.529/DF, que determina a alteração do prazo de concessão.

---

(11) BR 12 2020 021065-6 B1

Código 16.1 - Concessão de Patente ou Certificado de Adição de Invenção
(22) 21/02/2008
(30) 21/02/2007 US 60/902,949
(51) C07K 14/00 (2006.01), A61K 38/00 (2006.01), A61P 35/00 (2006.01), C07K 11/00 (2006.01), C12N 5/10 (2006.01), G01N 33/15 (2006.01), G01N 33/50

(2006.01)
(54) COMPOSIÇÃO FARMACÊUTICA E VACINA À BASE DE PEPTÍDEOS PARA ANTÍGENOS ASSOCIADOS A TUMORES EXPRESSANDO CÂNCER, EXOSSOMO, MÉTODO IN VITRO PARA INDUZIR CÉLULAS APRESENTANDO ANTÍGENO QUE TÊM UMA ALTA INDUCIBILIDADE DE CÉLULA T CITOTÓXICA E USO DE UMPEPTÍDEO
(62) PI 0808421-1 21/02/2008
(73) ONCOTHERAPY SCIENCE, INC. (JP)
(72) TAKUYA TSUNODA; RYUJI OHSAWA
Prazo de Validade: 20 (vinte) anos contados a partir de 21/02/2008, observadas as condições legais. Patente concedida conforme ADI 5.529/DF, que determina a alteração do prazo de concessão.

---

(11) BR 12 2020 024565-4 B1

Código 16.1 - Concessão de Patente ou Certificado de Adição de Invenção
(22) 16/11/2016
(30) 16/11/2015 US 14/942,361
(51) G06Q 50/30 (2012.01), G06Q 50/10 (2012.01), G06Q 10/04 (2012.01)
(54) MÉTODO E SISTEMA PARA TRANSPORTE COMPARTILHADO
(62) BR 11 2018 009779-9 16/11/2016
(73) UBER TECHNOLOGIES, INC. (US)
(72) BIN PAN; HASRAT GODIL; BRIAN TOLKIN
Prazo de Validade: 20 (vinte) anos contados a partir de 16/11/2016, observadas as condições legais.

---

(11) BR 12 2021 000930-9 B1

Código 16.1 - Concessão de Patente ou Certificado de Adição de Invenção
(22) 24/01/2011
(30) 22/01/2010 US 61/297,312
(51) B41M 1/18 (2006.01)
(54) MÉTODO DE PREVISÃO DA CAPACIDADE DE DUAS OU MAIS TINTAS CAPTURAR POR UMIDADE BEM SUCEDIDAMENTE EM PRENSA
(62) BR 11 2012 019584-0 24/01/2011
(73) SUN CHEMICAL CORPORATION (US)
(72) JOHN GERARD TIESSEN; TERRY BEST; JUANITA PARRIS; XIANG JUN LIU
Prazo de Validade: 20 (vinte) anos contados a partir de 24/01/2011, observadas as condições legais. Patente concedida conforme ADI 5.529/DF, que determina a alteração do prazo de concessão.

---

(11) BR 12 2021 002784-6 B1

Código 16.1 - Concessão de Patente ou Certificado de Adição de Invenção
(22) 28/04/2011
(30) 28/04/2010 JP 2010-103246
(51) C07D 231/12 (2006.01), A61K 31/415 (2006.01), A61K 31/421 (2006.01), A61K 31/426 (2006.01), A61P 25/28 (2006.01), C07D 263/32 (2006.01), C07D 277/24 (2006.01), C07D 401/04 (2006.01)

(54) AGENTE TERAPÊUTICO OU AGENTE PROFILÁTICO PARA A DOENÇA DE ALZHEIMER
(62) BR 11 2012 024346-2 28/04/2011
(73) TORAY INDUSTRIES, INC. (JP)
(72) KAORU NAKAO; YOHEI MIYAMOTO; NAOHIRO YAMADA
Prazo de Validade: 20 (vinte) anos contados a partir de 28/04/2011, observadas as condições legais. Patente concedida conforme ADI 5.529/DF, que determina a alteração do prazo de concessão.

---

(11) BR 12 2021 013389-1 B1

Código 16.1 - Concessão de Patente ou Certificado de Adição de Invenção
(22) 07/07/2014
(30) 08/07/2013 US 61/843,656
(51) C07D 413/12 (2006.01), C07D 413/10 (2006.01)
(54) PROCESSO DE PREPARAÇÃO DE (Z)-(5,6-DIHIDRO-1,4,2-DIOXAZIN-3-IL)(2-HIDROXIFENIL)METANONA O-METIL OXIMA
(62) BR 11 2016 000445-0 07/07/2014
(73) ARYSTA LIFESCIENCE CORPORATION (JP)
(72) VIC PRASAD; RAMA MOHAN HINDUPUR; AVINASH SHESHRAO MANE; SANKAR BALAKRISHNAN; JIVAN DHANRAJ PAWAR; MAHAGUNDAPPA RACHAPPA MADDANI; SANDEEP WADHWA
Prazo de Validade: 20 (vinte) anos contados a partir de 07/07/2014, observadas as condições legais.

---

(11) BR 13 2015 005641-8 F1

Código 16.1 - Concessão de Patente ou Certificado de Adição de Invenção
(22) 13/03/2015
(43) 23/10/2018
(51) C01B 32/174 (2017.01)
(54) PROCESSO DE PREPARAÇÃO DE SUSPENSÕES/DISPERSÕES DE NANOMATERIAIS DE CARBONO, PRODUTOS E USOS
(61) PI 1107375-6 07/12/2011
(73) UNIVERSIDADE FEDERAL DE MINAS GERAIS (BR/MG) ; PETRÓLEO BRASILEIRO S.A (BR/RJ)
(72) MEIRIANE CRISTINA FARIA SOARES; GLAURA GOULART SILVA; VINICIUS CALIMAN; VINICIUS GOMIDE DE CASTRO; MARCELO MACHADO VIANA; STHÉFANY ZAIDA SILVA DO AMPARO; FLÁVIA MARIA CASSIOLA; RITA DE CÁSSIA COMIS WAGNER
Prazo de Validade: 20 (vinte) anos contados a partir de 07/12/2011, observadas as condições legais. Patente concedida conforme ADI 5.529/DF, que determina a alteração do prazo de concessão.

---

(11) BR 20 2015 017496-4 Y1

Código 16.1 - Concessão de Patente ou Certificado de Adição de Invenção
(22) 22/07/2015
(43) 12/09/2017

(51) A63C 17/06 (2006.01)
(54) SKATE DE TRÊS RODAS
(73) CRISTIANO DA HORA REIS (BR/ES)
(72) CRISTIANO DA HORA REIS
Prazo de Validade: 15 (quinze) anos contados a partir de 22/07/2015, observadas as condições legais.

---

(11) BR 20 2016 000060-8 Y1

Código 16.1 - Concessão de Patente ou Certificado de Adição de Invenção
(22) 04/01/2016
(43) 11/07/2017
(51) F01N 3/00 (2006.01)
(54) DISPOSIÇÃO CONSTRUTIVA INTRODUZIDA EM SILENCIADOR PARA SISTEMAS DE EXAUSTÃO DOTADOS DE FILTRO
(73) TUPER S/A (BR/SC)
(72) FRANK BOLLMANN
Prazo de Validade: 15 (quinze) anos contados a partir de 04/01/2016, observadas as condições legais.

---

(11) BR 20 2016 000149-3 Y1

Código 16.1 - Concessão de Patente ou Certificado de Adição de Invenção
(22) 05/01/2016
(43) 11/07/2017
(51) A47B 47/02 (2006.01)
(54) DISPOSIÇÃO INTRODUZIDA EM PRATELEIRA DE AÇO
(73) METALÚRGICA AMAPÁ LTDA (BR/MG)
(72) MAGNO BARROSO GONÇALVES
Prazo de Validade: 15 (quinze) anos contados a partir de 05/01/2016, observadas as condições legais.

---

(11) BR 20 2016 002704-2 Y1

Código 16.1 - Concessão de Patente ou Certificado de Adição de Invenção
(22) 05/02/2016
(43) 12/12/2017
(51) F16D 65/02 (2006.01)
(54) SISTEMA DE FRENAGEM ELETROMAGNÉTICO AUTOEQUILIBRADO
(73) VULKAN DO BRASIL LTDA (BR/SP)
(72) FABIANO DA SILVA ROQUE
Prazo de Validade: 15 (quinze) anos contados a partir de 05/02/2016, observadas as condições legais.

---

(11) BR 20 2016 008385-6 Y1

Código 16.1 - Concessão de Patente ou Certificado de Adição de Invenção
(22) 14/04/2016
(43) 17/10/2017
(51) F17C 13/00 (2006.01), G09F 3/06 (2006.01)
(54) DISPOSIÇÃO INTRODUZIDA EM PLACA DE IDENTIFICAÇÃO COM

SUJEITADORES PARA RECIPIENTE DE GÁS LIQUEFEITO DE PETRÓLEO
(73) MIGUEL CARLOS BOVE (BR/SP)
(72) MIGUEL CARLOS BOVE
Prazo de Validade: 15 (quinze) anos contados a partir de 14/04/2016, observadas as condições legais.

---

(11) BR 20 2016 011018-7 Y1

Código 16.1 - Concessão de Patente ou Certificado de Adição de Invenção
(22) 16/05/2016
(43) 28/11/2017
(51) E03C 1/04 (2006.01)
(54) DISPOSIÇÃO INTRODUZIDA EM MONOCOMANDO PNEUMÁTICO PARA BANHEIRA DE HÍDROMASSAGEM
(73) SANTIAGO MARBAN CONCEJO (BR/SP)
(72) SANTIAGO MARBAN CONCEJO
Prazo de Validade: 15 (quinze) anos contados a partir de 16/05/2016, observadas as condições legais.

---

(11) BR 20 2016 012478-1 Y1

Código 16.1 - Concessão de Patente ou Certificado de Adição de Invenção
(22) 01/06/2016
(43) 19/12/2017
(51) B23B 5/16 (2006.01)
(54) APERFEIÇOAMENTO INTRODUZIDO EM MÁQUINA CHANFRADORA E FACEADORA
(73) CLAUDIO KOJI TAKAI (BR/SP)
(72) CLAUDIO KOJI TAKAI
Prazo de Validade: 15 (quinze) anos contados a partir de 01/06/2016, observadas as condições legais.

---

(11) BR 20 2016 015134-7 Y1

Código 16.1 - Concessão de Patente ou Certificado de Adição de Invenção
(22) 27/06/2016
(43) 09/01/2018
(51) B62J 7/02 (2006.01)
(54) CESTO PARA TRANSPORTE DE ANIMAIS E PRODUTOS EM BICICLETAS
(73) VOLNI MARTIM BIASON (BR/RS)
(72) VOLNI MARTIM BIASON
Prazo de Validade: 15 (quinze) anos contados a partir de 27/06/2016, observadas as condições legais.

---

(11) BR 20 2016 015499-0 Y1

Código 16.1 - Concessão de Patente ou Certificado de Adição de Invenção
(22) 01/07/2016
(43) 11/10/2016
(54) DISPOSIÇÃO INTRODUZIDA EM CAIXA PARA BATERIAS ELÉTRICAS

	COM PINOS PARA TRAVAMENTO DOS REVESTIMENTOS INTERNOS (73) RETRAK COMÉRCIO E REPRESENTAÇÕES DE MÁQUINAS LTDA (BR/SP) (72) SERGIO LUIZ GUIMARÃES Prazo de Validade: 15 (quinze) anos contados a partir de 01/07/2016, observadas as condições legais.
(11) BR 20 2016 017267-0 Y1	Código 16.1 - Concessão de Patente ou Certificado de Adição de Invenção (22) 26/07/2016 (43) 14/02/2018 (51) E05D 15/06 (2006.01) (54) DISPOSITIVO DE REGULAGEM E AJUSTES PARA PORTAS DESLIZANTES (73) CINETTO DO BRASIL IND E COM DE COMPONENTES LTDA (BR/PR) (72) TOBIA CINETTO Prazo de Validade: 15 (quinze) anos contados a partir de 26/07/2016, observadas as condições legais.
(11) BR 20 2016 019164-0 Y1	Código 16.1 - Concessão de Patente ou Certificado de Adição de Invenção (22) 18/08/2016 (43) 06/03/2018 (51) E04H 17/18 (2006.01), A01K 3/00 (2006.01), E01F 13/02 (2006.01) (54) DISPOSITIVO CONECTOR REMOVÍVEL PARA CURRAIS, CERCAS E SEMELHANTES (73) WLISSYS COELHO DE SOUZA BATISTA (BR/MG) (72) WLISSYS COELHO DE SOUZA BATISTA Prazo de Validade: 15 (quinze) anos contados a partir de 18/08/2016, observadas as condições legais.
(11) BR 20 2016 020174-3 Y1	Código 16.1 - Concessão de Patente ou Certificado de Adição de Invenção (22) 31/08/2016 (43) 20/03/2018 (51) E05B 65/08 (2006.01) (54) DISPOSIÇÕES APLICADA EM FECHADURA PARA PORTAS E JANELAS DE CORRER (73) RODOLFO LLORENTE AGUILERA (BR/PR) (72) RODOLFO LLORENTE AGUILERA Prazo de Validade: 15 (quinze) anos contados a partir de 31/08/2016, observadas as condições legais.
(11) BR 20 2016 029798-8 Y1	Código 16.1 - Concessão de Patente ou Certificado de Adição de Invenção (22) 19/12/2016 (43) 17/07/2018

(51) A61C 8/00 (2006.01)
(54) APERFEIÇOAMENTO APLICADO EM CONJUNTO DE DISPOSITIVOS AUXILIARES EMPREGADOS EM ORTODONTIA FUNCIONAL DOS MAXILARES PARA CONFECÇÃO DE PISTA DIRETA
(73) MARIA REGINA DE CAMPOS BRANDÃO (BR/SP)
(72) MARIA REGINA DE CAMPOS BRANDÃO
Prazo de Validade: 15 (quinze) anos contados a partir de 19/12/2016, observadas as condições legais.

---

(11) BR 21 2018 000144-4 Y1

Código 16.1 - Concessão de Patente ou Certificado de Adição de Invenção
(22) 29/06/2016
(30) 03/07/2015 FI 20155525
(51) B01D 33/15 (2006.01), B01D 33/21 (2006.01), B01D 33/23 (2006.01), B01D 35/143 (2006.01)
(54) APARELHO DE FILTRO
(73) OUTOTEC (FINLAND) OY (FI)
(72) ANTTI VESALA; MIKA ILLI
Prazo de Validade: 15 (quinze) anos contados a partir de 29/06/2016, observadas as condições legais.

---

(11) BR 21 2018 000147-9 Y1

Código 16.1 - Concessão de Patente ou Certificado de Adição de Invenção
(22) 29/06/2016
(30) 03/07/2015 FI 20155528
(51) B01D 33/15 (2006.01), B01D 33/21 (2006.01), B01D 33/23 (2006.01), B01D 35/143 (2006.01)
(54) ELEMENTO DE FILTRO
(73) OUTOTEC (FINLAND) OY (FI)
(72) KARI VÄNTTINEN; MIKA ILLI; ROLF HINDSTRÖM
Prazo de Validade: 15 (quinze) anos contados a partir de 29/06/2016, observadas as condições legais.

---

(11) BR 21 2018 000148-7 Y1

Código 16.1 - Concessão de Patente ou Certificado de Adição de Invenção
(22) 29/06/2016
(30) 03/07/2015 FI 20155527
(51) B01D 33/15 (2006.01), B01D 33/21 (2006.01), B01D 33/23 (2006.01), B01D 35/143 (2006.01)
(54) APARELHO DE FILTRO
(73) OUTOTEC (FINLAND) OY (FI)
(72) ANTTI VESALA; MIKA ILLI; MATTI LUUKKONEN; ISMO JUVONEN
Prazo de Validade: 15 (quinze) anos contados a partir de 29/06/2016, observadas as condições legais.

---

(11) C1 0203907-9 F1

Código 16.1 - Concessão de Patente ou Certificado de Adição de Invenção

(22) 18/09/2003
(43) 24/05/2005
(51) A01M 1/14 (2006.01)
(54) ARMADILHA PARA CAPTURA DE MOSQUITOS
(61) PI 0203907-9 05/09/2002
(73) Universidade Federal de Minas Gerais (BR/MG)
(72) Alvaro Eduardo Eiras
Prazo de Validade: 20 (vinte) anos contados a partir de 05/09/2002, observadas as condições legais. Patente concedida conforme ADI 5.529/DF, que determina a alteração do prazo de concessão.

---

(11) MU 8903457-0 Y1

Código 16.1 - Concessão de Patente ou Certificado de Adição de Invenção
(22) 25/09/2009
(43) 24/05/2011
(51) H01R 9/03 (2006.01)
(54) GABINENTE PARA EQUIPAMENTOS APLICÁVEIS EM FIAÇÕES E CABOS CONDUTORES DE ELETRICIDADE SUSPENSOS NO AR
(73) UNIVERSIDADE DE SÃO PAULO - USP (BR/SP) ; EXPERTISE ENGENHARIA LTDA. (BR/SP) ; COMPANHIA PAULISTA DE FORÇA E LUZ - CPFL (BR/SP)
(72) JOSEMIR COELHO SANTOS; EDUARDO FRANCISCO JAKUBOWSKI; FÁBIO JOSÉ DE ANDRADE; JOSUÉ DE CAMARGO
Prazo de Validade: 15 (quinze) anos contados a partir de 25/09/2009, observadas as condições legais. Patente concedida conforme ADI 5.529/DF, que determina a alteração do prazo de concessão.

---

(11) MU 9103191-5 Y1

Código 16.1 - Concessão de Patente ou Certificado de Adição de Invenção
(22) 21/02/2011
(43) 11/03/2014
(51) A45D 20/10 (2006.01), A47K 10/48 (2006.01)
(54) PONTEIRA PORTÁTIL COM DISCO EMISSOR DE ÍONS POSITIVOS OU ÍONS NEGATIVOS PARA SECADORES DE CABELO
(73) NANOPURE INDUSTRIA NANOTECNOLOGIA LTDA - EPP (BR/PR)
(72) MARCELO FERNANDO KAWAKAMI
Prazo de Validade: 15 (quinze) anos contados a partir de 21/02/2011, observadas as condições legais. Patente concedida conforme ADI 5.529/DF, que determina a alteração do prazo de concessão.

---

(11) PI 0512588-0 B1

Código 16.1 - Concessão de Patente ou Certificado de Adição de Invenção
(22) 23/06/2005
(30) 24/06/2004 US 60/582,425; 16/06/2005 GB 05 12324.5
(51) C07D 239/48 (2006.01), C07D 401/12 (2006.01), C07D 405/12 (2006.01), C07D 403/12 (2006.01), A61K 31/505 (2006.01), A61K 31/506 (2006.01)
(54) DERIVADOS DE URÉIA DE PIRIMIDINA E COMPOSIÇÃO

FARMACÊUTICAS
(73) Novartis AG (CH)
(72) Qiang Ding; Nathanael Schiander Gray; Bing Li; Yi Liu; Taebo Sim; Tetsuo Uno; Guobao Zhang; Carole Pissot Soldermann; Werner Breitenstein; Guido Bold; Giorgio Caravatti; Pascal Furet; Vito Guagnano; Marc Lang; Paul W. Manley; Joseph Schoepfer; Carsten Spanka
Prazo de Validade: 20 (vinte) anos contados a partir de 23/06/2005, observadas as condições legais. Patente concedida conforme ADI 5.529/DF, que determina a alteração do prazo de concessão.

---

(11) PI 0517131-8 B1

Código 16.1 - Concessão de Patente ou Certificado de Adição de Invenção
(22) 05/12/2005
(30) 03/12/2004 AU 2004906915
(51) C12Q 1/68 (2018.01)
(54) MÉTODOS PARA SIMPLIFICAR ÁCIDOS NUCLÉICOS MICROBIAIS POR MODIFICAÇÃO QUÍMICA DE CITOSINAS
(73) Human Genetic Signatures Pty Ltd (AU)
(72) Douglas Spencer Millar; George Gabor L. Miklos
Prazo de Validade: 20 (vinte) anos contados a partir de 05/12/2005, observadas as condições legais. Patente concedida conforme ADI 5.529/DF, que determina a alteração do prazo de concessão.

---

(11) PI 0616987-2 B1

Código 16.1 - Concessão de Patente ou Certificado de Adição de Invenção
(22) 04/10/2006
(30) 06/10/2005 US 11/245,401
(51) C07D 487/04 (2006.01), A61K 31/519 (2006.01), A61P 35/00 (2006.01)
(54) Compostos pirazolopirimidinas como inibidores de cinase dependente de ciclina e composições contendo os mesmos
(73) MERCK SHARP & DOHME CORP. (US)
(72) Timothy J. Guzi; Kamil Paruch; Michael P. Dwyer; Marc Labroli; Kartik M. Keertikar
Prazo de Validade: 20 (vinte) anos contados a partir de 04/10/2006, observadas as condições legais. Patente concedida conforme ADI 5.529/DF, que determina a alteração do prazo de concessão.

---

(11) PI 0707276-7 B1

Código 16.1 - Concessão de Patente ou Certificado de Adição de Invenção
(22) 26/01/2007
(30) 27/01/2006 US 60/762,487; 19/07/2006 US 60/831,659
(51) A61K 39/395 (2006.01), A61K 38/17 (2006.01), C07K 16/28 (2006.01), C07K 14/705 (2006.01)
(54) Polipeptídeo de fusão antagonista de receptor nogo
(73) BIOGEN MA INC. (US)
(72) Daniel H. S. Lee; Dingyi Wen; R. Blake Pepinsky; Jane K. Relton; Xinzhong Wang; Alexey A. Lugovskoy; Werner Meier; Ellen Garber; Laura Silvian; Paul H.

Weinreb
Prazo de Validade: 20 (vinte) anos contados a partir de 26/01/2007, observadas as condições legais. Patente concedida conforme ADI 5.529/DF, que determina a alteração do prazo de concessão.

---

(11) PI 0721746-3 B1

Código 16.1 - Concessão de Patente ou Certificado de Adição de Invenção
(22) 13/08/2007
(30) 18/07/2007 US 11/779,419
(51) A61K 39/02 (2006.01)
(54) POLIPEPTÍDEO ISOLADO, VACINA, ÁCIDO NUCLÉICO ISOLADO, VETOR E CÉLULAS TRANSFORMADAS DE BACTÉRIAS E FUNGOS
(73) DEVELOPMENT CENTER FOR BIOTECHNOLOGY (TW)
(72) YU-SHEN HSU; YOUNG -SUN LIN; TA-TUNG YUAN
Prazo de Validade: 20 (vinte) anos contados a partir de 13/08/2007, observadas as condições legais. Patente concedida conforme ADI 5.529/DF, que determina a alteração do prazo de concessão.

---

(11) PI 0801839-1 B1

Código 16.1 - Concessão de Patente ou Certificado de Adição de Invenção
(22) 15/04/2008
(30) 16/04/2007 EP 07106261.6
(43) 16/12/2008
(51) H01Q 9/16 (2006.01), H01Q 21/24 (2006.01)
(54) APARELHO DE ANTENA POLARIZADA DUPLA PARA UM DISPOSITIVO DE RÁDIO E MÉTODO PARA A TRANSDUÇÃO DE ENERGIA DE SINAL EM UM DISPOSITIVO DE RÁDIO
(73) BLACKBERRY LIMITED (CA)
(72) Qinjiang Rao; Geyi Wen; Mark Pecen
Prazo de Validade: 20 (vinte) anos contados a partir de 15/04/2008, observadas as condições legais. Patente concedida conforme ADI 5.529/DF, que determina a alteração do prazo de concessão.

---

(11) PI 0802458-8 B1

Código 16.1 - Concessão de Patente ou Certificado de Adição de Invenção
(22) 18/07/2008
(43) 31/03/2009
(51) C01G 9/04 (2006.01)
(54) PROCESSO DE OBTENÇÃO DE CLORETO DE ZINCO ANIDRO COM MÍNIMA PROPRIEDADE HIGROSCÓPICA
(73) COMPASS MINERALS AMÉRICA DO SUL INDÚSTRIA E COMÉRCIO LTDA. (BR/SP)
(72) JAIR MÁRIO; MARIA EMÍLIA MORAES
Prazo de Validade: 20 (vinte) anos contados a partir de 18/07/2008, observadas as condições legais. Patente concedida conforme ADI 5.529/DF, que determina a alteração do prazo de concessão.

(11) PI 0804871-1 B1

Código 16.1 - Concessão de Patente ou Certificado de Adição de Invenção
(22) 15/10/2008
(43) 27/07/2010
(51) A63B 17/04 (2006.01), A63B 23/035 (2006.01), A63B 21/055 (2006.01)
(54) Equipamento para suspensão de segmentos corporais
(73) Veronica Baptista Frison (BR/RS) ; Carlos Eduardo Irala (BR/RS)
(72) Veronica Baptista Frison; Carlos Eduardo Irala
Prazo de Validade: 20 (vinte) anos contados a partir de 15/10/2008, observadas as condições legais. Patente concedida conforme ADI 5.529/DF, que determina a alteração do prazo de concessão.

(11) PI 0809042-4 B1

Código 16.1 - Concessão de Patente ou Certificado de Adição de Invenção
(22) 21/03/2008
(30) 22/03/2007 US 60/919,816; 22/03/2007 US 60/919,938; 27/03/2007 US 60/920,495
(51) C07K 16/28 (2006.01), A61K 39/395 (2006.01), C12N 15/13 (2006.01), C12N 15/63 (2006.01)
(54) PROTEÍNA DE LIGAÇÃO A CD154 ISOLADA, SEU USO, E COMPOSIÇÃO
(73) BIOGEN MA INC. (US) ; UCB BIOPHARMA SRL (BE)
(72) LINDA C. BURKLY; JANINE L. FERRANT-ORGETTAS; YEN-MING HSU; LIHE SU; FREDERICK R. TAYLOR; DEREK THOMAS BROWN; ANDREW GEORGE POPPLEWELL; MARTYN KIM ROBINSON; ANTHONY SHOCK; KERRY LOUISE TYSON; ELLEN A. GARBER; RALPH ADAMS
Prazo de Validade: 20 (vinte) anos contados a partir de 21/03/2008, observadas as condições legais. Patente concedida conforme ADI 5.529/DF, que determina a alteração do prazo de concessão.

(11) PI 0816814-8 B1

Código 16.1 - Concessão de Patente ou Certificado de Adição de Invenção
(22) 12/09/2008
(30) 12/09/2007 US 60/993545
(51) C07D 498/10 (2006.01), C07D 498/20 (2006.01), A61K 31/4747 (2006.01), A61P 25/00 (2006.01)
(54) Composto, composição farmacêutica e uso de um composto
(73) KYORIN PHARMACEUTICAL CO. LTD. (JP)
(72) KAZUHIRO YUMOTO; KYOKO OKADA; SHIGEKI SETO; MASAHIRO NOMURA; OANA COCIORVA; YASUMICHI FUKUDA; YASUSHI KOHNO; BEI LI; AYAKO NAKAMURA; KATRIN SZARDENINGS
Prazo de Validade: 20 (vinte) anos contados a partir de 12/09/2008, observadas as condições legais. Patente concedida conforme ADI 5.529/DF, que determina a alteração do prazo de concessão.

(11) PI 0822484-6 B1

Código 16.1 - Concessão de Patente ou Certificado de Adição de Invenção

(22) 17/09/2008
(30) 03/03/2008 US 61/033,063
(51) A01H 4/00 (2006.01), A01H 5/00 (2018.01), C12N 15/29 (2006.01), C12N 15/82 (2006.01)
(54) ANTICORPO IMUNORREATIVO COM UM POLIPEPTÍDEO EPSPS (ÁCIDO 5-ENOLPIRUVIL-3-FOSFOSHIQUÍMICO SINTASE) MUTANTE, LINHAGEM DE CÉLULAS DE HIBRIDOMAS E MÉTODO PARA DETECTAR A PRESENÇA DE UM POLIPEPTÍDEO EPSPS (ÁCIDO 5-ENOLPIRUVIL-3-FOSFOSHIQUÍMICO SINTASE) MUTANTE EM UMA COMPOSIÇÃO
(73) MS TECHNOLOGIES, LLC. (US)
(72) PAUL RUSSELL JR.; VAITHILINGAM SEKAR; BRUCE HELD; KYU CHUNG
Prazo de Validade: 20 (vinte) anos contados a partir de 17/09/2008, observadas as condições legais. Patente concedida conforme ADI 5.529/DF, que determina a alteração do prazo de concessão.

---

(11) PI 0910375-9 B1

Código 16.1 - Concessão de Patente ou Certificado de Adição de Invenção
(22) 06/07/2009
(30) 17/07/2008 EP 08012939.8; 09/10/2008 EP 08017734.8
(51) H04S 3/00 (2006.01)
(54) MECANISMO E MÉTODO PARA GERAR SINAIS DE SAÍDA DE ÁUDIO USANDO METADADOS COM BASE EM OBJETO
(73) FRAUNHOFER-GESELLSCRAFT ZUR FÖRDERUNG DER ANGEWANDTEN FORSCHUNG E.V. (DE)
(72) SCHREINER, STEPHAN; FIESEL, WOLFGANG; NEUSINGER, MATTHIAS; HELLMUTH, OLIVER; SPERSCHNEIDER, RALPH
Prazo de Validade: 20 (vinte) anos contados a partir de 06/07/2009, observadas as condições legais. Patente concedida conforme ADI 5.529/DF, que determina a alteração do prazo de concessão.

---

(11) PI 0911383-5 B1

Código 16.1 - Concessão de Patente ou Certificado de Adição de Invenção
(22) 05/06/2009
(30) 06/06/2008 US 61/059,607
(51) C07D 487/04 (2006.01), A61K 31/53 (2006.01), A61K 31/4985 (2006.01), A61P 35/00 (2006.01)
(54) Composto, composição farmacêutica, uso do referido composto, agentes para tratar ou prevenir câncer, fibrose, restenose associada com angioplastia, doença renal policística, doença de angiogênese aberrante, complexo de esclerose tuberosa (TSC) tumor associado com KSHV, perda de cabelo, e doença de Alzheimer, e processo para preparar o referido composto
(73) Prism Biolab Corporation (JP)
(72) Takenao Odagami; Yuji Kogami; Hiroyuki Kouji
Prazo de Validade: 20 (vinte) anos contados a partir de 05/06/2009, observadas

as condições legais. Patente concedida conforme ADI 5.529/DF, que determina a alteração do prazo de concessão.

---

(11) PI 0914092-1 B1

Código 16.1 - Concessão de Patente ou Certificado de Adição de Invenção
(22) 22/10/2009
(30) 22/10/2008 GB 0819376.5; 27/05/2009 US 61/181,582; 27/07/2009 IB PCT/IB09/006616; 27/07/2009 US 12.509,731
(51) C07K 16/00 (2006.01), C12N 5/0781 (2010.01), C07K 16/10 (2006.01), C07K 16/12 (2006.01)
(54) MÉTODO DE PRODUÇÃO DE UM ANTICORPO A PARTIR DE CÉLULAS PLASMÁTICAS, MÉTODO DE PRODUÇÃO DE UM ANTICORPO MONOCLONAL A PARTIR DE CÉLULASPLASMÁTICAS E MÉTODO DE PRODUÇÃO DE UM ANTICORPO OU DE UM FRAGMENTO DE ANTICORPO
(73) INSTITUTE FOR RESEARCH IN BIOMEDICINE. (CH)
(72) ANTONIO LANZAVECCHIA; DAVID JARROSSAY
Prazo de Validade: 20 (vinte) anos contados a partir de 22/10/2009, observadas as condições legais. Patente concedida conforme ADI 5.529/DF, que determina a alteração do prazo de concessão.

---

(11) PI 0914225-8 B1

Código 16.1 - Concessão de Patente ou Certificado de Adição de Invenção
(22) 18/06/2009
(30) 20/06/2008 US 61/074,464
(51) A01N 43/62 (2006.01)
(54) MÉTODO DE PREPARAÇÃO DE UMA COMPOSIÇÃO FARMACÊUTICA DE FORMAS GALÊNICAS DE LIBERAÇÃO CONTROLADA DE RELAXANTES DO MÚSCULO-ESQUELÉTICO
(73) ADARE PHARMACEUTICALS, INC. (US)
(72) GOPI VENKATESH; TIMOTHY GRINSTEAD; JAMES CLEVENGER
Prazo de Validade: 20 (vinte) anos contados a partir de 18/06/2009, observadas as condições legais. Patente concedida conforme ADI 5.529/DF, que determina a alteração do prazo de concessão.

---

(11) PI 0914782-9 B1

Código 16.1 - Concessão de Patente ou Certificado de Adição de Invenção
(22) 18/06/2009
(30) 19/06/2008 US 61/074,062; 28/10/2008 US 61/197,599
(51) C07K 7/06 (2006.01), A61K 38/00 (2006.01), A61K 39/00 (2006.01), A61P 35/00 (2006.01), A61P 43/00 (2006.01), C07K 16/44 (2006.01), C12N 5/00 (2006.01), C12N 15/00 (2006.01)
(54) MÉTODOS IN VITRO PARA INDUÇÃO DE UMA CÉLULA APRESENTADORA DE ANTÍGENO E LINFÓCITO T CITOTÓXICO, AGENTE DE INDUÇÃO, AGENTE FARMACÊUTICO, VACINA E USO
(73) Oncotherapy Science, INC. (JP)
(72) Takuya Tsunoda; Ryuji Ohsawa; Sachiko Yoshimura
Prazo de Validade: 20 (vinte) anos contados a partir de 18/06/2009, observadas

	as condições legais. Patente concedida conforme ADI 5.529/DF, que determina a alteração do prazo de concessão.
(11) PI 0914985-6 B1	Código 16.1 - Concessão de Patente ou Certificado de Adição de Invenção (22) 09/06/2009 (30) 09/06/2008 US 12/135,953 (51) A61K 31/35 (2006.01), A61K 31/137 (2006.01), A61P 3/04 (2006.01) (54) Composição para administração oral de baixa dose de topiramato/fentermina (73) VIVUS, INC. (US) (72) Thomas Najarian; Peter Y. Tam; Leland F. Wilson Prazo de Validade: 20 (vinte) anos contados a partir de 09/06/2009, observadas as condições legais. Patente concedida conforme ADI 5.529/DF, que determina a alteração do prazo de concessão.
(11) PI 0916274-7 B1	Código 16.1 - Concessão de Patente ou Certificado de Adição de Invenção (22) 03/08/2009 (30) 04/08/2008 JP 2008-200597 (51) G02B 6/36 (2006.01) (54) FERRAMENTA DE CONSTRUÇÃO DE CONECTOR ÓPTICO (73) Sumitomo Electric Industries Ltd (JP) (72) YUKIHIRO YOKOMACHI; Yoshio Ukita; DAIZO NISHIOKA; YOSHINOBU TODA Prazo de Validade: 20 (vinte) anos contados a partir de 03/08/2009, observadas as condições legais. Patente concedida conforme ADI 5.529/DF, que determina a alteração do prazo de concessão.
(11) PI 0922263-4 B1	Código 16.1 - Concessão de Patente ou Certificado de Adição de Invenção (22) 04/12/2009 (30) 04/12/2008 US 61/120,052 (51) C07D 209/32 (2006.01), A61K 31/352 (2006.01), A61K 45/00 (2006.01) (54) Composição de alta penetração de um fármaco principal, e seus usos (73) CHONGXI YU (US) (72) CHONGXI YU Prazo de Validade: 20 (vinte) anos contados a partir de 04/12/2009, observadas as condições legais. Patente concedida conforme ADI 5.529/DF, que determina a alteração do prazo de concessão.
(11) PI 0922726-1 B1	Código 16.1 - Concessão de Patente ou Certificado de Adição de Invenção (22) 24/12/2009 (30) 24/12/2008 JP 2008-326935; 24/12/2008 JP 2008-326938; 02/02/2009 JP 2009-021188; 01/07/2009 JP 2009-156721; 10/07/2009 JP 2009-163443; 30/09/2009 JP 2009-226953; 30/09/2009 JP 2009-226954; 09/11/2009 JP

2009-255773
(51) F25D 11/00 (2006.01), F25B 1/00 (2006.01), F25D 29/00 (2006.01)
(54) Refrigerador
(73) Panasonic Corporation (JP)
(72) Toyoshi Kamisako; Yoshihiro Ueda; Kazuya Nakanishi; Kenichi Kakita; MAIKO NAKAZATO; HIRONORI IMADA; MAKOTO KATAYAMA; IKUTOMO UMEOKA; SHUHEI SUGIMOTO; SHINICHI HASHIMOTO; AKIO YAGI; KIYOSHI MORI
Prazo de Validade: 20 (vinte) anos contados a partir de 24/12/2009, observadas as condições legais. Patente concedida conforme ADI 5.529/DF, que determina a alteração do prazo de concessão.

---

(11) PI 0922819-5 B1

Código 16.1 - Concessão de Patente ou Certificado de Adição de Invenção
(22) 03/12/2009
(30) 05/12/2008 US 61/120,155
(51) G02B 1/04 (2006.01), A61K 9/00 (2006.01)
(54) LENTE DE CONTATO MACIA DE HIDROGEL DE SILICONE COM AGENTE DE CONFORTO FOSFOLIPÍDICO, E PRODUTO OFTÁLMICO
(73) ALCON INC. (CH)
(72) LYNN COOK WINTERTON; JOHN DALLAS PRUITT; JARED NELSON
Prazo de Validade: 20 (vinte) anos contados a partir de 03/12/2009, observadas as condições legais. Patente concedida conforme ADI 5.529/DF, que determina a alteração do prazo de concessão.

---

(11) PI 0923413-6 B1

Código 16.1 - Concessão de Patente ou Certificado de Adição de Invenção
(22) 14/12/2009
(30) 17/12/2008 JP 2008-321635
(51) H04N 1/21 (2006.01), G06F 3/12 (2006.01)
(54) APARELHO DE PROCESSAMENTO DE IMAGEM, MÉTODO DE CONTROLE PARA CONTROLAR UM APARELHO DE PROCESSAMENTO DE IMAGEM E MÍDIA DE ARMAZENAMENTO
(73) CANON KABUSHIKI KAISHA (JP)
(72) Yuichi Utsumi
Prazo de Validade: 20 (vinte) anos contados a partir de 14/12/2009, observadas as condições legais. Patente concedida conforme ADI 5.529/DF, que determina a alteração do prazo de concessão.

---

(11) PI 0923553-1 B1

Código 16.1 - Concessão de Patente ou Certificado de Adição de Invenção
(22) 22/12/2009
(30) 23/12/2008 JP 2008-326643; 30/10/2009 JP 2009-250206
(51) H04W 48/20 (2009.01), H04L 5/00 (2006.01)
(54) SISTEMA DE COMUNICAÇÃO MÓVEL
(73) WING WIN CONSULTING LIMITED (GB)
(72) MIHO MAEDA; TAIGA SAEGUSA; YASUSHI IWANE; MITSURU

MOCHIZUKI
Prazo de Validade: 20 (vinte) anos contados a partir de 22/12/2009, observadas as condições legais. Patente concedida conforme ADI 5.529/DF, que determina a alteração do prazo de concessão.

---

(11) PI 1001164-1 B1

Código 16.1 - Concessão de Patente ou Certificado de Adição de Invenção
(22) 26/04/2010
(43) 13/12/2011
(51) A61K 31/7048 (2006.01), A61P 31/12 (2006.01)
(54) USO DE COMPOSIÇÕES FARMACÊUTICAS CONTENDO 2'-TRANS-OCAFEOILMANGIFERINA, 2'-TRANS-O-CUMAROILMANGIFERINA E 2'-TRANS-O-CINAMOILMANGIFERINA
(73) UNIVERSIDADE FEDERAL DE MINAS GERAIS (BR/MG)
(72) Erna Geessien Kroon; Alaíde Braga de Oliveira; Geraldo Célio Brandão
Prazo de Validade: 20 (vinte) anos contados a partir de 26/04/2010, observadas as condições legais. Patente concedida conforme ADI 5.529/DF, que determina a alteração do prazo de concessão.

---

(11) PI 1004298-9 B1

Código 16.1 - Concessão de Patente ou Certificado de Adição de Invenção
(22) 29/06/2010
(43) 17/04/2012
(51) A43B 3/26 (2006.01), A43B 1/14 (2006.01), A43B 7/28 (2006.01)
(54) PROCESSO DE RECONFORMAÇÃO DE CALÇADO, MOLDE E COMBINAÇÃO CALÇADO-MOLDE
(73) GRENDENE S/A (BR/CE)
(72) Edson Matsuo
Prazo de Validade: 20 (vinte) anos contados a partir de 29/06/2010, observadas as condições legais. Patente concedida conforme ADI 5.529/DF, que determina a alteração do prazo de concessão.

---

(11) PI 1005930-0 B1

Código 16.1 - Concessão de Patente ou Certificado de Adição de Invenção
(22) 17/02/2010
(30) 17/02/2009 US 12/378,505
(51) B29C 67/24 (2006.01), B29C 70/84 (2006.01)
(54) MÉTODO DE FIXAÇÃO DE ÂNCORA A UM CABO
(73) BRIGHT TECHNOLOGIES, LLC (US)
(72) KEVIN BAREFIELD; RICHARD CAMPBELL
Prazo de Validade: 20 (vinte) anos contados a partir de 17/02/2010, observadas as condições legais. Patente concedida conforme ADI 5.529/DF, que determina a alteração do prazo de concessão.

---

(11) PI 1007446-5 B1

Código 16.1 - Concessão de Patente ou Certificado de Adição de Invenção
(22) 27/01/2010

(30) 28/01/2009 US 12/361,188
(51) C05D 9/00 (2006.01)
(54) COMPOSIÇÃO DE FERTILIZANTE SÓLIDA E SECA, SOLUÇÃO ESTOQUE DE FERTILIZANTE, PROCESSO PARA PREPARAR AS MESMAS, E PROCESSO PARA DISTRIBUIÇÃO DE NUTRIENTES EM SOLUÇÃO ÀS PLANTAS
(73) EVERRIS INTERNATIONAL B.V (NL)
(72) Hein Herman Vriesema; Johannes Gijsbertus Antonius Terlingen
Prazo de Validade: 20 (vinte) anos contados a partir de 27/01/2010, observadas as condições legais. Patente concedida conforme ADI 5.529/DF, que determina a alteração do prazo de concessão.

---

(11) PI 1007869-0 B1

Código 16.1 - Concessão de Patente ou Certificado de Adição de Invenção
(22) 10/03/2010
(30) 12/03/2009 US 61/159,573
(51) H04N 7/26 (1995.01), H04N 7/50 (1995.01)
(54) MÉTODOS, APARELHOS E MÍDIA DE ARMAZENAMENTO LEGÍVEL POR COMPUTADOR PARA SELEÇÃO DE PARÂMETRO DE FILTRO BASEADO EM REGIÃO PARA FILTRAGEM DE REMOÇÃO DE ARTEFATOS
(73) INTERDIGITAL MADISON PATENT HOLDINGS (FR)
(72) Yunfei Zheng; QIAN XU; JOEL SOLE; Peng Yin; XIAOAN LU
Prazo de Validade: 20 (vinte) anos contados a partir de 10/03/2010, observadas as condições legais. Patente concedida conforme ADI 5.529/DF, que determina a alteração do prazo de concessão.

---

(11) PI 1007934-3 B1

Código 16.1 - Concessão de Patente ou Certificado de Adição de Invenção
(22) 27/01/2010
(30) 02/02/2009 EP 09151865.4
(51) G01N 33/94 (2006.01), G01N 33/96 (2006.01)
(54) COMPOSIÇÃO DE DABIGATRANA LIOFILIZADA, SEU PROCESSO DE FABRICAÇÃO, USO, ENSAIO E KIT
(73) BOEHRINGER INGELHEIM INTERNATIONAL GMBH (DE)
(72) Joachim Stangier
Prazo de Validade: 20 (vinte) anos contados a partir de 27/01/2010, observadas as condições legais. Patente concedida conforme ADI 5.529/DF, que determina a alteração do prazo de concessão.

---

(11) PI 1008376-6 B1

Código 16.1 - Concessão de Patente ou Certificado de Adição de Invenção
(22) 10/02/2010
(30) 10/02/2009 US 61/151,429
(51) C07D 403/04 (2006.01), A61K 31/517 (2006.01), A61P 25/00 (2006.01)
(54) QUINAZOLINONAS COMO INIBIDORES DE PROLIL HIDROXILASE
(73) JANSSEN PHARMACEUTICA NV (BE)
(72) Scott D. Bembenek; Frances M. Hocutt; BARRY EASTMAN LEONARD

JR.; Mark D. Rosen; Kyle T. Tarantino; Michael H. Rabinowitz; Hiriharan Venkatesan
Prazo de Validade: 20 (vinte) anos contados a partir de 10/02/2010, observadas as condições legais. Patente concedida conforme ADI 5.529/DF, que determina a alteração do prazo de concessão.

---

(11) PI 1008560-2 B1

Código 16.1 - Concessão de Patente ou Certificado de Adição de Invenção
(22) 11/02/2010
(30) 13/02/2009 US 61/152,302
(51) A61K 31/00 (2006.01), A61K 31/155 (2006.01), A61K 31/198 (2006.01), A61K 31/341 (2006.01), A61K 31/351 (2006.01), A61K 31/39 (2006.01), A61K 31/403 (2006.01), A61K 31/4439 (2006.01), A61K 31/70 (2006.01), A61K 31/7004 (2006.01), A61K 31/7008 (2006.01), A61K 31/06 (2006.01), A61P 3/06 (2006.01), A61P 3/08 (2006.01), A61P 3/10 (2006.01)
(54) COMPOSIÇÃO FARMACÊUTICA COMPREENDENDO UM INIBIDOR DE SGLT2, UM INIBIDOR DE DPP-IV E OPCIONALMENTE UM OUTRO AGENTE ANTIDIABÉTICO E USOS DOS MESMOS
(73) BOEHRINGER INGELHEIM INTERNATIONAL GMBH (DE)
(72) Peter Eickelmann; Michael Mark; Leo Thomas; Uli Broedl; Rolf Grempler; Leo John Seman
Prazo de Validade: 20 (vinte) anos contados a partir de 11/02/2010, observadas as condições legais. Patente concedida conforme ADI 5.529/DF, que determina a alteração do prazo de concessão.

---

(11) PI 1008649-8 B1

Código 16.1 - Concessão de Patente ou Certificado de Adição de Invenção
(22) 03/08/2010
(30) 20/08/2009 DE 10 2009 038 269.0; 23/03/2010 DE 10 2010 012 428.1
(51) H04N 5/40 (2006.01), H04L 27/36 (2006.01)
(54) DISPOSITIVO DE CODIFICAÇÃO, DISPOSITIVO PARA PROCESSAMENTO ADICIONAL DE UM SINAL DE BANDA BASE DIGITAL OU SINAL DE FREQUÊNCIA INTERMEDIÁRIA, SISTEMA E MÉTODO PARA CODIFICAÇÃO DIGITAL EXTERNA
(73) Rohde & Schwarz GMBH & CO. KG (DE)
(72) Manfred Reitmeier; Cornelius Heinemann
Prazo de Validade: 20 (vinte) anos contados a partir de 03/08/2010, observadas as condições legais. Patente concedida conforme ADI 5.529/DF, que determina a alteração do prazo de concessão.

---

(11) PI 1010023-7 B1

Código 16.1 - Concessão de Patente ou Certificado de Adição de Invenção
(22) 28/05/2010
(30) 02/06/2009 US 12/476,382
(51) F16C 7/06 (2006.01), F02B 75/04 (2006.01)
(54) FURO PARA BIELA
(73) Mahle International Gmbh (DE)

(72) Michael T. Lapp; Dan H. Dinu; Roger Krause
Prazo de Validade: 20 (vinte) anos contados a partir de 28/05/2010, observadas as condições legais. Patente concedida conforme ADI 5.529/DF, que determina a alteração do prazo de concessão.

---

(11) PI 1012075-0 B1

Código 16.1 - Concessão de Patente ou Certificado de Adição de Invenção
(22) 20/05/2010
(30) 18/06/2009 JP 2009-144793
(51) H04W 72/12 (2009.01), H04L 5/00 (2006.01)
(54) APARELHO DE ESTAÇÃO MÓVEL, E MÉTODO DE COMUNICAÇÃO
(73) SHARP KABUSHIKI KAISHA (JP)
(72) TATSUSHI AIBA; SHOHEI YAMADA
Prazo de Validade: 20 (vinte) anos contados a partir de 20/05/2010, observadas as condições legais. Patente concedida conforme ADI 5.529/DF, que determina a alteração do prazo de concessão.

---

(11) PI 1012531-0 B1

Código 16.1 - Concessão de Patente ou Certificado de Adição de Invenção
(22) 12/03/2010
(30) 13/03/2009 DE 10 2009 012 664.3
(51) H04N 13/388 (2018.01)
(54) DISPOSITIVO DE GRAVAÇÃO PARA GRAVAÇÃO DE UMA IMAGEM DE UM OBJETO, DISPOSITIVO DE REPRODUÇÃO PARA A REPRODUÇÃO DE UMA IMAGEM, SISTEMA DE GRAVAÇÃO E REPRODUÇÃO PARA GRAVAR E REPRODUZIR UMA IMAGEM E DISPOSITIVO DE TERMINAL DE RÁDIO MÓVEL
(73) Deutsche Telekom AG (DE)
(72) STEFANUS RÖMER
Prazo de Validade: 20 (vinte) anos contados a partir de 12/03/2010, observadas as condições legais. Patente concedida conforme ADI 5.529/DF, que determina a alteração do prazo de concessão.

---

(11) PI 1013270-8 B1

Código 16.1 - Concessão de Patente ou Certificado de Adição de Invenção
(22) 25/05/2010
(30) 22/06/2009 JP 2009-147778
(51) H04L 5/00 (2006.01), H04L 12/801 (2013.01), H04W 28/02 (2009.01), H04W 36/00 (2009.01), H04W 24/10 (2009.01)
(54) TERMINAL DE COMUNICAÇÃO
(73) SUN PATENT TRUST (US)
(72) Takahisa Aoyama; Jun Hirano; Takashi Tamura
Prazo de Validade: 20 (vinte) anos contados a partir de 25/05/2010, observadas as condições legais. Patente concedida conforme ADI 5.529/DF, que determina a alteração do prazo de concessão.

(11) PI 1013779-3 B1

Código 16.1 - Concessão de Patente ou Certificado de Adição de Invenção
(22) 14/04/2010
(30) 14/04/2009 US 61/169,088; 16/10/2009 US 12/580,983
(51) H04W 88/02 (2009.01), H04W 52/02 (2009.01)
(54) SISTEMA E MÉTODO PARA ECONOMIA DE ENERGIA DE TELA DE DISPOSITIVO MÓVEL
(73) Qualcomm Incorporated (US)
(72) SAMIR SOLIMAN; ATUL SURI; KRISHNAN RAJAMANI; SIVARAMAKRISHNA VEEREPALLI
Prazo de Validade: 20 (vinte) anos contados a partir de 14/04/2010, observadas as condições legais. Patente concedida conforme ADI 5.529/DF, que determina a alteração do prazo de concessão.

(11) PI 1013917-6 B1

Código 16.1 - Concessão de Patente ou Certificado de Adição de Invenção
(22) 13/04/2010
(30) 13/04/2009 US 12/386,051
(51) A61K 9/127 (2006.01)
(54) PREPARAÇÃO DE ENZIMA DIGESTIVA COMPREENDENDO PARTÍCULAS REVESTIDAS E SEUS USOS
(73) CUREMARK LLC (US)
(72) Joan M. Fallon; Matthew Heil
Prazo de Validade: 20 (vinte) anos contados a partir de 13/04/2010, observadas as condições legais. Patente concedida conforme ADI 5.529/DF, que determina a alteração do prazo de concessão.

(11) PI 1013991-5 B1

Código 16.1 - Concessão de Patente ou Certificado de Adição de Invenção
(22) 03/05/2010
(30) 04/05/2009 CU 2009-0071
(51) C07K 16/00 (2006.01), C07K 16/18 (2006.01), A61P 9/10 (2006.01)
(54) Anticorpo monoclonal, composição farmacêutica, conjunto de reativos úteis no diagnóstico de lesões ateroscleróticas, e, uso de um anticorpo
(73) CENTRO DE INMUNOLOGIA MOLECULAR (CU)
(72) Cristina María Mateo de Acosta Del Rio; Ana María Vazquez Lopez; Alejandro Lopez Requena; Yuniel Fernandez Marrero; Yosdel Soto Lopez; Victor Brito Navarro
Prazo de Validade: 20 (vinte) anos contados a partir de 03/05/2010, observadas as condições legais. Patente concedida conforme ADI 5.529/DF, que determina a alteração do prazo de concessão.

(11) PI 1014726-8 B1

Código 16.1 - Concessão de Patente ou Certificado de Adição de Invenção
(22) 21/09/2010
(30) 30/10/2009 CN 2009 10109932.9
(51) A61B 5/00 (2006.01)
(54) MÉTODO PARA ADQUIRIR REMOTAMENTE DADOS FISIOLÓGICOS DE

DETECÇÃO DE USUÁRIO, SISTEMA DE TELEMEDICINA, E CONTROLADOR DA DETECÇÃO
(73) HUAWEI TECHNOLOGIES CO., LTD (CN)
(72) Zhongqing Xu; Changcheng Wen; Bingfu Wang
Prazo de Validade: 20 (vinte) anos contados a partir de 21/09/2010, observadas as condições legais. Patente concedida conforme ADI 5.529/DF, que determina a alteração do prazo de concessão.

---

(11) PI 1014836-1 B1

Código 16.1 - Concessão de Patente ou Certificado de Adição de Invenção
(22) 21/06/2010
(30) 23/06/2009 JP 2009-148917
(51) H04W 8/02 (2009.01), H04W 8/20 (2009.01), H04W 12/08 (2021.01), H04W 84/10 (2009.01)
(54) SISTEMA DE COMUNICAÇÃO MÓVEL, APARELHO DE ESTAÇÃO MÓVEL, APARELHO DE GERENCIAMENTO DE POSIÇÃO, MÉTODO DE COMUNICAÇÃO EM UM APARELHO DE ESTAÇÃO MÓVEL E MÉTODO DE COMUNICAÇÃO EM UM APARELHO DE GERENCIAMENTO DE POSIÇÃO
(73) Sharp Kabushiki Kaisha (JP)
(72) Masafumi Aramoto; Hirokazu Naoe
Prazo de Validade: 20 (vinte) anos contados a partir de 21/06/2010, observadas as condições legais. Patente concedida conforme ADI 5.529/DF, que determina a alteração do prazo de concessão.

---

(11) PI 1102108-0 B1

Código 16.1 - Concessão de Patente ou Certificado de Adição de Invenção
(22) 31/05/2011
(43) 25/03/2014
(51) F16C 33/72 (2006.01)
(54) APERFEIÇOAMENTOS INTRODUZIDOS EM SISTEMA DE MANCAIS E VEDAÇÃO EM TURBO ALIMENTADOR PARA MOTORES A EXPLOSÃO
(73) MIGUEL DELL' AGLI (BR/SP)
(72) MIGUEL DELL' AGLI
Prazo de Validade: 20 (vinte) anos contados a partir de 31/05/2011, observadas as condições legais. Patente concedida conforme ADI 5.529/DF, que determina a alteração do prazo de concessão.

---

(11) PI 1102752-5 B1

Código 16.1 - Concessão de Patente ou Certificado de Adição de Invenção
(22) 30/06/2011
(43) 25/07/2017
(51) B60C 25/00 (2006.01), B60C 23/02 (2006.01)
(54) CALIBRADOR ELETRÔNICO AUTOMÁTICO DE PNEUS
(73) LEANDRO LOBO MOTTERAN (BR/MG)
(72) LEANDRO LOBO MOTTERAN
Prazo de Validade: 20 (vinte) anos contados a partir de 30/06/2011, observadas as condições legais. Patente concedida conforme ADI 5.529/DF, que determina

a alteração do prazo de concessão.

(11) PI 1103323-1 B1

Código 16.1 - Concessão de Patente ou Certificado de Adição de Invenção
(22) 01/07/2011
(43) 27/02/2018
(51) A61F 2/28 (2006.01), C08F 220/18 (2006.01)
(54) MATERIAL PARA SIMULAÇÃO DE TECIDO ÓSSEO CORTICAL E MEDULAR DESTINADO AO ENSINO E À PESQUISA CIENTÍFICA
(73) UNIVERSIDADE DE SÃO PAULO - USP (BR/SP)
(72) DALVA CRUZ LAGANÁ; NEWTON SESMA; MARCELO MICHELE NOVELLINO
Prazo de Validade: 20 (vinte) anos contados a partir de 01/07/2011, observadas as condições legais. Patente concedida conforme ADI 5.529/DF, que determina a alteração do prazo de concessão.

(11) PI 1103488-2 B1

Código 16.1 - Concessão de Patente ou Certificado de Adição de Invenção
(22) 25/07/2011
(43) 30/07/2013
(51) G05D 1/02 (2020.01), B25J 19/04 (2006.01)
(54) EQUIPAMENTO SEGUIDOR DE TRILHO POR MEIO DO RECONHECIMENTO DE FIGURAS GEOMÉTRICAS
(73) GUSTAVO RIERA DO PRADO (BR/SP)
(72) Gustavo Riera do Prado
Prazo de Validade: 20 (vinte) anos contados a partir de 25/07/2011, observadas as condições legais. Patente concedida conforme ADI 5.529/DF, que determina a alteração do prazo de concessão.

(11) PI 1104189-7 B1

Código 16.1 - Concessão de Patente ou Certificado de Adição de Invenção
(22) 31/08/2011
(43) 08/04/2014
(51) G01J 3/00 (2006.01)
(54) PROCESSO PARA CONTROLE DE QUALIDADE EM MATÉRIAS PRIMAS CERÂMICAS POR ESPECTROSCOPIA DE REFLECTÂNCIA (RS) E USO DO MESMO
(73) UNIVERSIDADE ESTADUAL DE CAMPINAS - UNICAMP (BR/SP)
(72) CARLOS ROBERTO DE SOUZA FILHO; JULIANO ALVES DE SENNA
Prazo de Validade: 20 (vinte) anos contados a partir de 31/08/2011, observadas as condições legais. Patente concedida conforme ADI 5.529/DF, que determina a alteração do prazo de concessão.

(11) PI 1104738-0 B1

Código 16.1 - Concessão de Patente ou Certificado de Adição de Invenção
(22) 23/08/2011
(43) 29/09/2020

(51) E02D 33/00 (2006.01), E02D 7/22 (2006.01), E02D 5/56 (2006.01)
(54) SISTEMA PARA CONTROLE DE QUALIDADE DE EXECUÇÃO DE ESTACAS ESCAVADAS E PERFURAÇÕES DE TÚNEIS.
(73) EMBRE EMPRESA BRASILEIRA DE ENGENHARIA E FUNDAÇÕES LTDA, (BR/DF)
(72) CARLOS MEDEIROS SILVA; HOOVER VAN NEWTON PAOLUCCI; JOSÉ CAMAPUM DE CARVALHO
Prazo de Validade: 20 (vinte) anos contados a partir de 23/08/2011, observadas as condições legais. Patente concedida conforme ADI 5.529/DF, que determina a alteração do prazo de concessão.

---

(11) PI 1105634-7 B1

Código 16.1 - Concessão de Patente ou Certificado de Adição de Invenção
(22) 02/12/2011
(30) 02/12/2010 US 12/959,250
(43) 28/07/2015
(51) H04W 8/00 (2009.01), G06F 15/00 (2006.01)
(54) MÉTODO E SISTEMA PARA DETERMINAR LOCALIZAÇÃO
(73) HONEYWELL INTERNATIONAL INC. (US)
(72) Patrick S. Gonia; Soumitri Kolavennu; Cleopatra Cabuz
Prazo de Validade: 20 (vinte) anos contados a partir de 02/12/2011, observadas as condições legais.

---

(11) PI 1105978-8 B1

Código 16.1 - Concessão de Patente ou Certificado de Adição de Invenção
(22) 22/12/2011
(43) 12/11/2013
(51) B23B 5/12 (2006.01), B27L 5/00 (2006.01)
(54) BARRA DE ESTERILHAS DE BAMBU COLADAS E SEU PROCESSO DE FABRICAÇÃO
(66) PI 1005622-0 23/12/2010
(73) UNIVERSIDADE FEDERAL DE MINAS GERAIS - UFMG (BR/MG)
(72) LUIS EUSTÁQUIO MOREIRA; Leandro Lara Santos
Prazo de Validade: 20 (vinte) anos contados a partir de 22/12/2011, observadas as condições legais.

---

(11) PI 1106429-3 B1

Código 16.1 - Concessão de Patente ou Certificado de Adição de Invenção
(22) 23/09/2011
(43) 20/08/2013
(51) A61K 51/04 (2006.01), A61K 31/545 (2006.01), A61K 9/127 (2006.01), A61K 103/00 (2006.01)
(54) CEFTIZOXIMA RADIOMARCADA ENCAPSULADA EM LIPOSSOMAS RECOBERTOS COM ALENDRONATO E USO
(73) UNIVERSIDADE FEDERAL DE MINAS GERAIS (BR/MG)
(72) Diego dos Santos Ferreira; Mônica Cristina de Oliveira; LUCAS ANTONIO MIRANDA FERREIRA; Valbert Nascimento Cardoso; Simone Odília Antunes

Fernandes

Prazo de Validade: 20 (vinte) anos contados a partir de 23/09/2011, observadas as condições legais.

Código 16.3 - Retificação

Retificação da publicação da concessão da patente por ter sido efetuada com incorreção que não impossibilita sua identificação. Tal publicação não implica na alteração da data de publicação da concessão da patente e nos prazos decorrentes da mesma.

---

(11) BR 10 2012 023415-7 B8

Código 16.3 - Retificação
(22) 17/09/2012
(30) 15/09/2011 EP 11306156.8
(45) 16/03/2021
(51) B60H 1/00 (2006.01)
(54) Método de resfriamento de ar interno em um veículo, sistema de condicionamento de ar de veículo, e, veículo
(73) ALSTOM TRANSPORT TECHNOLOGIES (ES) ; UNIVERSITAT POLITECNICA DE CATALUNYA (FR)
(72) RICARD BARBA MARTI; Josep Maria Nacenta Atmella; Ricard Bosch Tous
Ref. RPI 2619 de 16/03/2021 quanto ao inventor.

---

(11) BR 10 2016 004623-8 B8

Código 16.3 - Retificação
(22) 01/03/2016
(45) 04/05/2021
(51) B01J 20/24 (2006.01), B01J 20/28 (2006.01), B01J 20/30 (2006.01)
(54) PROCESSO DE OBTENÇÃO DE ABSORVEDOR DE HIDROCARBONETOS
(73) BIOSOLVIT INDÚSTRIA, COMÉRCIO E DISTRIBUIÇÃO DE FIBRAS VEGETAIS E PRODUTOS DERIVADOS LTDA (BR/RJ)
(72) WAGNER MARTINS FLORENTINO
Referente ao despacho 16.1 publicado na RPI 2626, quanto ao título

---

(11) BR 11 2012 010083-1 B8

Código 16.3 - Retificação
(22) 27/10/2010
(30) 27/10/2009 US 61/255,241; 10/12/2009 EP 091787862.2
(45) 18/05/2021
(51) A61K 47/10 (2017.01), A61K 47/12 (2006.01), A61K 47/14 (2017.01), A61K 9/06 (2006.01), A61K 9/08 (2006.01), A61K 31/565 (2006.01), A61K 31/568 (2006.01), A61K 31/57 (2006.01)
(54) COMPOSIÇÃO FARMACÊUTICA TÓPICA DE LIBERAÇÃO SUSTENTADA E USO RELACIONADO
(73) BESINS HEALTHCARE LUXEMBOURG SARL (LU)
(72) VALÉRIE MASINI-ETEVE; DENIS CANET
Ref. RPI 2628 de 18/05/2021 quanto a qualificação.

(11) BR 11 2012 017124-0 C8

Código 16.3 - Retificação
(22) 24/12/2010
(30) 25/12/2009 JP 2009-294391
(45) 06/04/2021
(51) C12N 15/00 (2006.01), A61K 39/395 (2006.01), C07K 1/22 (2006.01), C07K 16/46 (2006.01), C12N 1/15 (2006.01), C12N 1/19 (2006.01), C12N 1/21 (2006.01), C12N 5/10 (2006.01), C12N 15/09 (2006.01)
(54) MÉTODO PARA PRODUZIR E PARA PURIFICAR UM MULTÍMERO POLIPEPTÍDICO
(73) Chugai Seiyaku Kabushiki Kaisha (JP)
(72) Tomoyuki Igawa; Zenjiro Sampei; Tetsuya Wakabayashi; Eriko Ito
Referente ao despacho 16.1 publicado na RPI 2622, quanto aos desenhos

(11) BR 11 2013 026870-0 B8

Código 16.3 - Retificação
(22) 19/04/2012
(30) 22/04/2011 FR 1153520
(45) 22/06/2021
(51) A61B 17/86 (2006.01)
(54) Conjunto médico compreendendo um objeto médico e uma embalagem contendo esse objeto e método de desembalar um objeto médico contido em uma embalagem de um conjunto médico
(73) SELENIUM MEDICAL (FR)
(72) OLIVIER RICHART; GRÉGOIRE LARCHE; JEAN-PIERRE PODGORSKI
Referente ao despacho 16.1 publicado na RPI 2633, quanto ao Relatório Descritivo e ao Quadro Reivindicatório

(11) BR 11 2013 033839-3 B8

Código 16.3 - Retificação
(22) 02/07/2012
(30) 30/06/2011 EP 11 172061.1
(45) 16/03/2021
(51) B02C 4/06 (2006.01), B02C 4/08 (2006.01), B02C 4/30 (2006.01), B02C 4/38 (2006.01)
(54) MÉTODO E MOINHO DE ALTA PRESSÃO PARA PRODUÇÃO DE PRODUTO MOÍDO CONSISTINDO DE FARINHA E/OU SEMOLINA
(73) BÜHLER AG (CH)
(72) STEPHEN WEINMANN; DANIEL RICKENBACH; MARCOS LUQUIN
Ref. RPI 2619 de 16/03/2021 quanto ao relatório descritivo e o quadro reivindicatório.

(11) BR 11 2014 018540-9 B8

Código 16.3 - Retificação
(22) 28/01/2013
(30) 27/01/2012 IT MI2012A000101
(45) 15/12/2020
(51) F16L 1/225 (2006.01)

(54) Sistema eletrônico e método para controlar uma rampa de assentamento de configuração variável de um navio de assentamento de tubulação, para assentar uma tubulação no leito de um corpo de água
(73) SAIPEM S.P.A. (IT)
(72) STEFANO BIANCHI; FEDERICO GAGGIOTTI; FEDERICO FORMENTINI; STEFANO SOVILLA; ROBERTO BRUSCHI; DIEGO LAZZARIN
Ref. RPI 2606 de 15/12/2020 quanto ao título.

---

(11) BR 11 2014 020903-0 B8

Código 16.3 - Retificação
(22) 14/02/2013
(30) 29/02/2012 US 13/408861
(45) 06/07/2021
(51) E21B 34/12 (2006.01), E21B 43/12 (2006.01)
(54) DISPOSITIVO DE CONTROLE DE FLUXO, E, MÉTODO PARA PROPORCIONAR UM DISPOSITIVO DE CONTROLE DE FLUXO
(73) HALLIBURTON ENERGY SERVICES, INC (US)
(72) STEPHEN MICHAEL GRECI; LUKE WILLIAM HOLDERMAN; JEAN MARC LOPEZ; MATTHEW EARL FRANKLIN
Referente ao despacho 16.1 publicado na RPI 2635, quanto ao quadro reivindicatório

---

(11) BR 11 2015 011850-0 B8

Código 16.3 - Retificação
(22) 23/11/2012
(45) 09/02/2021
(51) G03G 15/11 (2006.01)
(54) APARELHO E MÉTODO DE IMPRESSÃO
(73) HEWLETT-PACKARD INDIGO B.V. (NL)
(72) ZIV GILAN; MICHAL KALISH; ZEHARIA LEVI; DAVID LEVI
Ref. RPI 2614 de 09/02/2021 quanto ao título e ao quadro reivindicatório.

---

(11) BR 11 2016 008101-3 B8

Código 16.3 - Retificação
(22) 18/10/2013
(45) 13/07/2021
(51) H02M 3/155 (2006.01), H02M 7/06 (2006.01)
(54) DISPOSITIVOS DE SUPRIMENTO DE ALIMENTAÇÃO DE CORRENTE CONTÍNUA E DE ACIONAMENTO DE MOTOR, CONDICIONADOR DE AR, E, REFRIGERADOR
(73) MITSUBISHI ELECTRIC CORPORATION (JP)
(72) YOSUKE SHINOMOTO; KAZUNORI HATAKEYAMA; SHOTA KAMIYA
Referente ao despacho 16.1 publicado na RPI 2636, quanto ao quadro reivindicatório

---

(11) BR 11 2016 009063-2 B8

Código 16.3 - Retificação

(22) 26/08/2014
(30) 22/10/2013 EP 13005033.9
(45) 27/07/2021
(51) B65D 85/10 (2006.01), B65D 85/12 (2006.01)
(54) EMBALAGEM PARA PRODUTOS DE TABACO OU MERCADORIAS RELACIONADAS A TABACO OU DISPOSITIVOS PARA FUMAR; E USO DE UMA EMBALAGEM
(73) REEMTSMA CIGARETTENFABRIKEN GMBH (DE)
(72) TONY HILL; BJÖRN URBAN
Ref. RPI 2638 de 27/07/2021 quanto a prioridade unionista.

---

(11) BR 11 2016 029047-0 B8

Código 16.3 - Retificação
(22) 21/12/2015
(30) 22/12/2014 EP 14199862.5
(45) 10/08/2021
(51) B29C 70/68 (2006.01), B29D 24/00 (2006.01), B32B 38/08 (2006.01), B32B 37/18 (2006.01), B32B 38/00 (2006.01), B32B 37/14 (2006.01), B32B 37/10 (2006.01)
(54) PROCESSO PARA A PRODUÇÃO DE UM COMPONENTE INTERCALADO
(73) MAGNA STEYR FAHRZEUGTECHNIK AG & CO KG (AT)
(72) GÜNTER WOLFSBERGER
Referente ao despacho 16.1 publicado na RPI 2640, quanto aos desenhos

---

(11) BR 11 2017 023476-9 B8

Código 16.3 - Retificação
(22) 05/05/2016
(30) 05/06/2015 EP 15170826.0
(45) 17/08/2021
(51) A61K 8/24 (2006.01), A61K 8/25 (2006.01), A61Q 11/00 (2006.01), A61C 19/06 (2006.01), A61K 8/02 (2006.01)
(54) DISPOSITIVO DE APLICAÇÃO PARA DISTRIBUIR UM SISTEMA DE REGENERAÇÃO DE ESMALTE PARA AS SUPERFÍCIES DENTÁRIAS
(73) UNILEVER IP HOLDINGS B.V. (PB)
(72) BRIAN JOSEPH GROVES; ADAM JOHN LIMER; WILLIAM JOHN WILSON
Ref. RPI 2641 de 17/08/2021 quanto ao título.

---

(11) PI 0913457-3 B8

Código 16.3 - Retificação
(22) 18/09/2009
(30) 18/09/2008 US 61/097,896
(45) 20/07/2021
(51) C07D 455/06 (2006.01), C07D 455/08 (2006.01), A61K 31/47 (2006.01), C07D 215/02 (2006.01), C07D 221/06 (2006.01), A61P 25/16 (2006.01), A61P 43/00 (2006.01)
(54) Composto e composição farmacêutica

(73) AUSPEX PHARMACEUTICAL INC. (US)
(72) THOMAS G. GANT; MANOUCHERHR SHAHBAZ
Ref. RPI 2637 de 20/07/2021 quanto ao prazo de validade de 20 (vinte) anos contados de 18/09/2009.

---

(11) PI 0919006-6 B8

Código 16.3 - Retificação
(22) 12/08/2009
(30) 22/09/2008 CN 200810161802.5
(45) 20/04/2021
(51) H04L 1/18 (2006.01), H04B 7/26 (2006.01)
(54) MÉTODO E EQUIPAMENTO PARA LIGAR VERSÕES DE REDUNDÂNCIA COM UM NÚMERO DE QUADRO DE SISTEMA E NÚMEROS DE SUBQUADRO
(73) HUAWEI TECHNOLOGIES CO., LTD. (CN)
(72) Fan Wang
Ref. RPI 2624 de 20/04/2021 quanto ao título.

---

(11) PI 0919927-6 B8

Código 16.3 - Retificação
(22) 14/10/2009
(30) 21/10/2008 CN 200810224575.6
(45) 06/10/2020
(51) H04B 10/079 (2013.01), G01M 11/00 (2006.01)
(54) MÉTODO E DISPOSITIVO PARA MONITORAÇÃO DE SISTEMA DE CABO SUBMARINO
(73) HUAWEI TECHNOLOGIES CO., LTD. (CN)
(72) LEI LIU; GUANGYONG ZHANG; ZHIYONG FENG
Ref. RPI 2596 de 06/10/2020 quanto ao endereço.

---

(11) PI 0921927-7 B8

Código 16.3 - Retificação
(22) 20/11/2009
(30) 21/11/2008 DK PA 2008 01638
(45) 15/06/2021
(51) A61K 39/00 (2006.01), A61K 39/39 (2006.01), A61K 48/00 (2006.01), C12N 15/62 (2006.01), C07K 19/00 (2006.01)
(54) SENSIBILIZAÇÃO DE UMA RESPOSTA IMUNE
(73) KØBENHAVNS UNIVERSITET (UNIVERSITY OF COPENHAGEN) (DK)
(72) PETER JOHANNES HOLST; ALLAN RANDRUP THOMSEN; MIRJANA GRUJIC; JAN PRAVSGAARD CHRISTENSEN
Referente ao despacho 16.1 publicado na RPI 2632, quanto ao quadro reivindicatório

---

(11) PI 1100365-0 C8

Código 16.3 - Retificação
(22) 10/02/2011

(45) 30/03/2021
(51) A61F 5/44 (2006.01)
(54) COLETOR E CONSERVANTE DE AMOSTRAS COM SISTEMA DE TELA DUPLA
(73) NL COMÉRCIO EXTERIOR LTDA (BR/SP)
(72) ADOLFO MORUZZI
Ref. RPI 2621 de 30/03/2021 quanto ao endereço.

---

(11) PI 1102656-1 B8

Código 16.3 - Retificação
(22) 10/06/2011
(30) 10/06/2010 FR 1054604
(45) 18/08/2020
(51) B64C 25/34 (2006.01)
(54) AERONAVE
(73) Messier - Bugatti - Dowty (FR)
(72) David Delloue; HERVÉ CHARUEL
Ref. RPI 2589 de 18/08/2020 quanto ao inventor.

---

(11) PI 8803258-2 B8

Código 16.3 - Retificação
(22) 13/06/1988
(30) 12/06/1987 GB 87/13.768
(45) 27/10/1998
(51) C07D 231/12 (2006.01), A01N 43/56 (2006.01), C07D 231/14 (2006.01), C07D 401/12 (2006.01)
(54) PROCESSO PARA A PREPARAÇÃO DE UM DERIVADO DE N-FENILPIRAZOL, COMPOSIÇÃO ARTROPODICIDA, NEMATICIDA DAS PLANTAS, ANTI-HELMÍNTICA OU ANTIPROTOZOÁRIOS E MÉTODO PARA O CONTROLE DESTAS PRAGAS
(73) Basf Agro B.V., Arnhem (NL), Wädenswil-Branch (CH)
(72) Ian George Buntain; Leslie Roy Hatton; David William Hawkins; Christopher John Pearson; David Alan Roberts
Ref. RPI 1451 de 27/10/1998 conforme determinado no processo INPI nº 52400.004591/2008-41 @PROCEDIMENTO COMUM Nº 0814098-07.2008.4.02.5101/RJ deve constar expressamente o seguinte apostilamento em cada uma das reivindicações: - Não tem por objetivo a utilização da composição objeto da invenção como medicamento de uso tópico em pessoas ou animais infectados.

Código 16.4 - Concessão Anulada

Anulada a concessão da patente por ter sido indevida.

---

(21) BR 11 2012 008209-4 B1

Código 16.4 - Concessão Anulada
(22) 07/10/2010
(30) 08/10/2009 IN 2439/CHE/2009; 30/10/2009 IN 2636CHE/2009; 01/12/2009 US 61/265,540; 25/01/2010 IN 158/CHE/2010; 02/06/2010 IN 1514/CHE/2010; 02/06/2010 IN 1513/CHE/2010
(51) C07D 231/12 (2006.01), C07D 401/04 (2006.01), C07D 401/12 (2006.01), C07D 401/14 (2006.01), C07D 403/04 (2006.01), C07D 403/12 (2006.01), C07D 403/14 (2006.01), C07D 413/12 (2006.01), C07D 413/14 (2006.01), C07D 417/12 (2006.01), C07D 417/14 (2006.01), A61P 35/00 (2006.01), A61K 31/415 (2006.01), A61K 31/4155 (2006.01)
(54) DERIVADOS DE PIRAZOL COMO INIBIDORES DE CANAL DE CÁLCIO ATIVADO POR LIBERAÇÃO DE CÁLCIO E USOS DOS MESMOS
(73) RHIZEN PHARMACEUTICALS S.A (CH)
(72) PEYYAPPAN MUTHUPPALANIAPPAN; SRIKANT VISWANADHA; GAYATRI SWAROOP MERIKAPUDI; SWAROOP KUMAR V.S. VAKKALANKA
Anulada a publicação código 16.1 na RPI nº 2636 de 13/07/2021 por ter sido indevida.

Código Nulidade Administrativa

Código 17.1 - Notificação de Interposição de Nulidade Administrativa

Notificação, ao titular da patente, de instauração de processo administrativo de nulidade. Desta data corre o prazo de 60 (sessenta) dias para eventual contestação do titular (Art. 52 da Lei nº 9.279/96). O depositante poderá obter cópia da petição de nulidade através do endereço eletrônico www.inpi.gov.br - No Acesso rápido – Faça uma busca - Patente. Para acessar, cadastre-se no Portal do INPI e use login e senha.

---

(11) BR 10 2015 021227-5 B1

Código 17.1 - Notificação de Interposição de Nulidade Administrativa
(45) 23/02/2021
(73) INDÚSTRIAS REUNIDAS COLOMBO LTDA (BR/SP)
Requerente da nulidade: CARLOS ROBERTO PALINI - 870210075825 - 18/08/2021

---

(11) BR 10 2015 031264-4 B1

Código 17.1 - Notificação de Interposição de Nulidade Administrativa
(45) 23/02/2021
(73) CNH INDUSTRIAL AMERICA LLC (US)
Requerente da nulidade: SEMEATO S/A INDÚSTRIA E COMÉRCIO - 870210037263 - 26/04/2021

---

(11) BR 10 2019 009972-0 B1

Código 17.1 - Notificação de Interposição de Nulidade Administrativa
(45) 23/02/2021
(73) YPY INDUSTRIA E DISTRIBUICAO DE SORVETES LTDA - EPP (BR/SC) ; UNIVERSIDADE FEDERAL DE SANTA CATARINA (BR/SC)
Requerente da nulidade: VANDERLEI COELHO - 870210025277 - 17/03/2021

---

(11) BR 11 2012 009278-2 B1

Código 17.1 - Notificação de Interposição de Nulidade Administrativa
(45) 23/02/2021
(73) TECHNIP N-POWER (FR)
Requerente da nulidade: 1) SUBSEA 7 LIMITED - 870210077158 - 23/08/2021; 2) MCDERMOTT SERVICOS OFFSHORE DO BRASIL LTDA - 870210077249 - 23/08/2021

---

(11) BR 11 2012 012639-3 B1

Código 17.1 - Notificação de Interposição de Nulidade Administrativa
(45) 23/02/2021
(73) TECHNIP N-POWER (FR)
Requerente da nulidade: SUBSEA 7 LIMITED - 870210077457 - 23/08/2021

---

(11) BR 11 2018 003504-1 B1

Código 17.1 - Notificação de Interposição de Nulidade Administrativa

	(45) 23/02/2021 (73) DIGITROLL KFT. (HU) Requerente da nulidade: STARA S/A. INDUSTRIA DE IMPLEMENTOS AGRÍCOLAS - 870210077475 - 23/08/2021
(11) PI 0815227-6 B1	Código 17.1 - Notificação de Interposição de Nulidade Administrativa (45) 23/02/2021 (73) INTERVET INTERNATIONAL B.V. (NL) Requerente da nulidade: ASSOCIAÇÃO BRAS DAS INDÚSTRIAS DE QUÍMICA FINA - ABIFINA - 870210046672 - 24/05/2021
(11) PI 1103755-5 B1	Código 17.1 - Notificação de Interposição de Nulidade Administrativa (45) 23/02/2021 (73) PURA IMPRESSÃO ESTAMPARIA E COMÉRCIO DE FITAS, TECIDOS, CAMISETAS E TEXO LTDA (BR/SP) Requerente da nulidade: RICARDO AUGUSTO DE LORENZO - 870210031005 - 05/04/2021

Código Extinção de Patente e Certificado de Adição de Invenção

Código 21.1 - Extinção - Art. 78 inciso I da LPI

Notificação da extinção da patente e seus certificados, se for o caso, pela expiração do prazo de vigência de proteção legal.

---

(11) PI 0000127-9 B1

Código 21.1 - Extinção - Art. 78 inciso I da LPI
(45) 09/08/2011
(73) SULZER MANAGEMENT AG (CH)
PATENTE EXTINTA EM 09.08.2021

---

(11) PI 0000139-2 B1

Código 21.1 - Extinção - Art. 78 inciso I da LPI
(45) 12/07/2011
(73) Inventio Aktiengesellschaft (CH)
PATENTE EXTINTA EM 12.07.2021

---

(11) PI 0001117-7 B1

Código 21.1 - Extinção - Art. 78 inciso I da LPI
(45) 09/08/2011
(73) Kabushiki Kaisha Kobe Seiko Sho (Kobe Steel., Ltd.) (JP)
PATENTE EXTINTA EM 09.08.2021

---

(11) PI 0003412-6 B1

Código 21.1 - Extinção - Art. 78 inciso I da LPI
(45) 09/08/2011
(73) Kabushiki Kaisha Kobe Seiko Sho (Kobe Steel, Ltd.) (JP)
PATENTE EXTINTA EM 09.08.2021

---

(11) PI 0004933-6 B1

Código 21.1 - Extinção - Art. 78 inciso I da LPI
(45) 09/08/2011
(73) Rogermat Engenharia Comércio Importação e Representação Ltda. (BR/RJ)
PATENTE EXTINTA EM 09.08.2021

---

(11) PI 0007716-0 B1

Código 21.1 - Extinção - Art. 78 inciso I da LPI
(45) 09/08/2011
(73) Scientific Design Company, Inc. (US)
PATENTE EXTINTA EM 09.08.2021

---

(11) PI 0007890-5 B1

Código 21.1 - Extinção - Art. 78 inciso I da LPI
(45) 12/07/2011
(73) Sumitomo Chemical Company, Limited (JP)
PATENTE EXTINTA EM 12.07.2021

(11) PI 0010350-0 B1	Código 21.1 - Extinção - Art. 78 inciso I da LPI (45) 12/07/2011 (73) Ecolab Inc. (US) PATENTE EXTINTA EM 12.07.2021
(11) PI 0010927-4 B1	Código 21.1 - Extinção - Art. 78 inciso I da LPI (45) 09/08/2011 (73) Rhodia Inc. (US) PATENTE EXTINTA EM 09.08.2021
(11) PI 0011277-1 B1	Código 21.1 - Extinção - Art. 78 inciso I da LPI (45) 12/07/2011 (73) Probi AB (SE) PATENTE EXTINTA EM 12.07.2021
(11) PI 0013799-5 B1	Código 21.1 - Extinção - Art. 78 inciso I da LPI (45) 12/07/2011 (73) BAYER CROPSCIENCE LTD. (GB) PATENTE EXTINTA EM 12.07.2021
(11) PI 0013808-8 B1	Código 21.1 - Extinção - Art. 78 inciso I da LPI (45) 12/07/2011 (73) Bio Petroleum Ltd. (GB) PATENTE EXTINTA EM 12.07.2021
(11) PI 0013870-3 B1	Código 21.1 - Extinção - Art. 78 inciso I da LPI (45) 12/07/2011 (73) Nova Chemicals (International) S.A. (CH) PATENTE EXTINTA EM 12.07.2021
(11) PI 0014016-3 B1	Código 21.1 - Extinção - Art. 78 inciso I da LPI (45) 12/07/2011 (73) Astellas Pharma Inc. (JP) PATENTE EXTINTA EM 12.07.2021
(11) PI 0014196-8 B1	Código 21.1 - Extinção - Art. 78 inciso I da LPI (45) 09/08/2011 (73) Marsulex Environmental Technologies, LLC (US) PATENTE EXTINTA EM 09.08.2021
(11) PI 0014473-8 B1	Código 21.1 - Extinção - Art. 78 inciso I da LPI

(45) 12/07/2011
(73) UNILEVER IP HOLDINGS B.V. (PB)
PATENTE EXTINTA EM 12.07.2021

---

(11) PI 0014984-5 B1
Código 21.1 - Extinção - Art. 78 inciso I da LPI
(45) 09/08/2011
(73) Deutsche Montan Technologie GmbH (DE)
PATENTE EXTINTA EM 09.08.2021

---

(11) PI 0015391-5 B1
Código 21.1 - Extinção - Art. 78 inciso I da LPI
(45) 12/07/2011
(73) Ciba Specialty Chemicals Water Treatments Limited (GB)
PATENTE EXTINTA EM 12.07.2021

---

(11) PI 0016122-5 B1
Código 21.1 - Extinção - Art. 78 inciso I da LPI
(45) 09/08/2011
(73) HERAKLES (FR)
PATENTE EXTINTA EM 09.08.2021

---

(11) PI 0017328-2 B1
Código 21.1 - Extinção - Art. 78 inciso I da LPI
(45) 12/07/2011
(73) GUALA CLOSURES INTERNATIONAL B.V. (NL)
PATENTE EXTINTA EM 12.7.2021

---

(11) PI 0102651-8 B1
Código 21.1 - Extinção - Art. 78 inciso I da LPI
(45) 05/04/2011
(73) Barrier Systems, Inc. (US)
PATENTE EXTINTA EM 03.07.2021

---

(11) PI 0102763-8 B1
Código 21.1 - Extinção - Art. 78 inciso I da LPI
(45) 14/07/2009
(73) Westinghouse Air Brake Technologies Corporation (US)
PATENTE EXTINTA EM 06.07.2021

---

(11) PI 0102780-8 B1
Código 21.1 - Extinção - Art. 78 inciso I da LPI
(45) 25/01/2011
(73) Amatsuji Steel Ball MFG. Co. Ltd. (JP)
PATENTE EXTINTA EM 09.07.2021

---

(11) PI 0102787-5 B1
Código 21.1 - Extinção - Art. 78 inciso I da LPI
(45) 22/04/2008
(73) Deere & Company (US)

PATENTE EXTINTA EM 10.07.2021

(11) PI 0103526-6 B1
Código 21.1 - Extinção - Art. 78 inciso I da LPI
(45) 30/06/2009
(73) Duratex S.A. (BR/SP)
PATENTE EXTINTA EM 04.07.2021

(11) PI 0106947-0 B1
Código 21.1 - Extinção - Art. 78 inciso I da LPI
(45) 30/06/2009
(73) Uni-Charm Corporation (JP)
PATENTE EXTINTA EM 05.07.2021

(11) PI 0107475-0 B1
Código 21.1 - Extinção - Art. 78 inciso I da LPI
(45) 12/07/2011
(73) BASF Aktiengesellschaft (DE)
PATENTE EXTINTA EM 12.07.2021

(11) PI 0107557-8 B1
Código 21.1 - Extinção - Art. 78 inciso I da LPI
(45) 09/08/2011
(73) Compactgtl Limited (GB)
PATENTE EXTINTA EM 09.08.2021

(11) PI 0107842-9 B1
Código 21.1 - Extinção - Art. 78 inciso I da LPI
(45) 12/07/2011
(73) Amalgamated Research, Inc. (US)
PATENTE EXTINTA EM 12.07.2021

(11) PI 0108532-8 B1
Código 21.1 - Extinção - Art. 78 inciso I da LPI
(45) 09/08/2011
(73) Borealis Technology Oy (FI)
PATENTE EXTINTA EM 09.08.2021

(11) PI 0109677-0 B1
Código 21.1 - Extinção - Art. 78 inciso I da LPI
(45) 09/08/2011
(73) Shell Internationale Research Maatschappij B.V. (NL)
PATENTE EXTINTA EM 09.08.2021

(11) PI 0111938-9 B1
Código 21.1 - Extinção - Art. 78 inciso I da LPI
(45) 12/07/2011
(73) Reckitt Benckiser (UK) Limited (GB)
PATENTE EXTINTA EM 12.07.2021

(11) PI 0112164-2 B1
Código 21.1 - Extinção - Art. 78 inciso I da LPI
(45) 09/08/2011
(73) Yara International ASA (NO)
PATENTE EXTINTA EM 09.08.2021

(11) PI 0112320-3 B8
Código 21.1 - Extinção - Art. 78 inciso I da LPI
(45) 09/08/2011
(73) DEKA Products Limited Partnership (US)
PATENTE EXTINTA EM 25.06.2021

(11) PI 0112437-4 B1
Código 21.1 - Extinção - Art. 78 inciso I da LPI
(45) 16/11/2010
(73) Aloys Wobben (DE)
PATENTE EXTINTA EM 09.07.2021

(11) PI 0112489-7 B1
Código 21.1 - Extinção - Art. 78 inciso I da LPI
(45) 01/12/2009
(73) Rexnord Corporation (US)
PATENTE EXTINTA EM 02.07.2021

(11) PI 0112570-2 B1
Código 21.1 - Extinção - Art. 78 inciso I da LPI
(45) 08/09/2010
(73) Dow Global Technologies Inc. (US)
PATENTE EXTINTA EM 03.07.2021

(11) PI 0112819-1 B1
Código 21.1 - Extinção - Art. 78 inciso I da LPI
(45) 28/12/2010
(73) Perstorp AB (SE)
PATENTE EXTINTA EM 02.07.2021

(11) PI 0112823-0 B1
Código 21.1 - Extinção - Art. 78 inciso I da LPI
(45) 16/11/2010
(73) Huntsman International LLC (US)
PATENTE EXTINTA EM 05.07.2021

(11) PI 0112852-3 B1
Código 21.1 - Extinção - Art. 78 inciso I da LPI
(45) 12/07/2011
(73) UNILEVER IP HOLDINGS B.V. (PB)
PATENTE EXTINTA EM 12.07.2021

(11) PI 0117074-0 B1
Código 21.1 - Extinção - Art. 78 inciso I da LPI
(45) 16/11/2010
(73) Honda Giken Kogyo Kabushiki Kaisha (JP)

PATENTE EXTINTA EM 02.07.2021

(11) PI 0117278-6 B1
Código 21.1 - Extinção - Art. 78 inciso I da LPI
(45) 26/07/2011
(62) PI 0115289-0 16/01/2001
(73) Fabio Perini S.p.A. (IT)
PATENTE EXTINTA EM 26.07.2021

(11) PI 9713324-8 B1
Código 21.1 - Extinção - Art. 78 inciso I da LPI
(45) 12/07/2011
(73) Monsanto Technology LLC (US)
PATENTE EXTINTA EM 12.07.2021

(11) PI 9714643-9 B1
Código 21.1 - Extinção - Art. 78 inciso I da LPI
(45) 12/07/2011
(73) INTERDIGITAL MADISON PATENT HOLDINGS (FR)
PATENTE EXTINTA EM 12.07.2021

(11) PI 9901218-9 B1
Código 21.1 - Extinção - Art. 78 inciso I da LPI
(45) 26/07/2011
(73) Johnson & Johnson (US)
PATENTE EXTINTA EM 26.07.2021

(11) PI 9903302-0 B8
Código 21.1 - Extinção - Art. 78 inciso I da LPI
(45) 26/07/2011
(73) TRB Pharma Indústria Química e Farmacêutica Ltda. (BR/SP)
PATENTE EXTINTA EM 30.07.2019

(11) PI 9907484-2 B1
Código 21.1 - Extinção - Art. 78 inciso I da LPI
(45) 26/07/2011
(73) Johnson & Johnson K.K. (JP)
PATENTE EXTINTA EM 26.07.2021

(11) PI 9907916-0 B1
Código 21.1 - Extinção - Art. 78 inciso I da LPI
(45) 26/07/2011
(73) Denso Corporation (JP)
PATENTE EXTINTA EM 26.07.2021

(11) PI 9908689-1 B1
Código 21.1 - Extinção - Art. 78 inciso I da LPI
(45) 26/07/2011
(73) Stick Tech Oy (FI)
PATENTE EXTINTA EM 26.07.2021

(11) PI 9909282-4 B8	Código 21.1 - Extinção - Art. 78 inciso I da LPI (45) 26/07/2011 (73) CORREVIO INTERNATIONAL SÀRL (CH) PATENTE EXTINTA EM 01.04.2019
(11) PI 9909439-8 B1	Código 21.1 - Extinção - Art. 78 inciso I da LPI (45) 26/07/2011 (73) Ecolab, Inc. (US) PATENTE EXTINTA EM 26.07.2021
(11) PI 9911398-8 B1	Código 21.1 - Extinção - Art. 78 inciso I da LPI (45) 26/07/2011 (73) The Lubrizol Corporation (US) PATENTE EXTINTA EM 26.07.2021
(11) PI 9913018-1 B8	Código 21.1 - Extinção - Art. 78 inciso I da LPI (45) 26/07/2011 (73) LG Chemical Limited (KR) PATENTE EXTINTA EM 26.08.2019

Código 21.6 - Extinção da patente para fins da restauração nos termos do art. 87 da LPI.

Extinção da patente por falta de pagamento da retribuição anual, por pagamento da retribuição anual fora do prazo ou por não cumprimento de exigência de complementação de pagamento da retribuição anual. Desta data corre o prazo de 3 (três) meses para o titular requerer a restauração da patente. A restauração deve ser requerida por meio do peticionamento eletrônico ou formulário FQ002, acompanhado dos comprovantes dos pagamentos correspondentes à restauração e a retribuição annual ou sua complementação no valor da retribuição adicional de que trata o art. 84º § 2º da Lei nº 9.279/96, sob pena da manutenção da extinção de acordo com o disposto no inciso IV do art. 78 da Lei nº 9.279/96.

(11) BR 10 2012 028476-6 B1	Código 21.6 - Extinção da patente para fins da restauração nos termos do art. 87 da LPI. (45) 21/05/2019 (73) Tiago Lima da Silva (BR/PR) Referente à 9ª anuidade.
(11) BR 10 2013 013740-5 B1	Código 21.6 - Extinção da patente para fins da restauração nos termos do art. 87 da LPI. (45) 24/08/2021 (73) COMERCIAL DE PRODUTOS FARMACÊUTICOS MCO LTDA - EPP (BR/MG) Pagar restauração.
(11) BR 10 2014 016691-2 B1	Código 21.6 - Extinção da patente para fins da restauração nos termos do art. 87 da LPI. (45) 23/08/2016 (73) SACHETS DO BRASIL COMERCIO E INÚSTRIA DE ALIMENTO EIRELI (BR/MG) Referente ao despacho 24.2, RPI 2633 de 22-06-2021.
(11) BR 10 2014 028101-0 B1	Código 21.6 - Extinção da patente para fins da restauração nos termos do art. 87 da LPI. (45) 30/06/2020 (73) FERTILIZANTES HERINGER S.A (BR/ES) Referente à 7ª anuidade.
(11) BR 11 2012 001939-2 B1	Código 21.6 - Extinção da patente para fins da restauração nos termos do art. 87 da LPI. (45) 07/08/2018 (73) HEWLETT-PACKARD DEVELOPMENT COMPANY, L.P. (US)

	Referente à 12ª anuidade.
(11) BR 11 2012 010621-0 B1	Código 21.6 - Extinção da patente para fins da restauração nos termos do art. 87 da LPI. (45) 13/08/2019 (73) ARLANXEO NETHERLANDS B.V. (NL) Referente à 11ª anuidade.
(11) BR 11 2012 010858-1 B8	Código 21.6 - Extinção da patente para fins da restauração nos termos do art. 87 da LPI. (45) 18/09/2018 (73) 3M INNOVATIVE PROPERTIES COMPANY (US) Referente à 11ª anuidade.
(11) BR 11 2012 010898-0 B1	Código 21.6 - Extinção da patente para fins da restauração nos termos do art. 87 da LPI. (45) 19/06/2018 (73) PHILIP MORRIS PRODUCTS S.A. (CH) Referente à 11ª anuidade.
(11) BR 11 2012 011002-0 B1	Código 21.6 - Extinção da patente para fins da restauração nos termos do art. 87 da LPI. (45) 25/06/2019 (73) NIPPON SODA COMPANY LIMITED (JP) Referente à 11ª anuidade.
(11) BR 11 2012 027056-7 B1	Código 21.6 - Extinção da patente para fins da restauração nos termos do art. 87 da LPI. (45) 24/08/2021 (73) VERTEX PHARMACEUTICALS INCORPORATED (US) Pagar restauração.
(11) BR 11 2013 011650-1 B1	Código 21.6 - Extinção da patente para fins da restauração nos termos do art. 87 da LPI. (45) 03/12/2019 (73) ASAHI KASEI CHEMICALS CORPORATION (JP) Referente à 10ª anuidade.
(11) BR 11 2013 011933-0 B1	Código 21.6 - Extinção da patente para fins da restauração nos termos do art. 87 da LPI. (45) 21/08/2018 (73) POSCO (KR) Referente à 10ª anuidade.

(11) BR 11 2013 016784-0 B1	Código 21.6 - Extinção da patente para fins da restauração nos termos do art. 87 da LPI. (45) 31/03/2020 (73) DOW GLOBAL TECHNOLOGIES LLC (US) Referente à 10ª anuidade.
(11) BR 11 2014 011160-0 B1	Código 21.6 - Extinção da patente para fins da restauração nos termos do art. 87 da LPI. (45) 21/11/2018 (73) NOVELIS INC. (CA) Referente à 9ª anuidade.
(11) BR 11 2014 011333-5 B1	Código 21.6 - Extinção da patente para fins da restauração nos termos do art. 87 da LPI. (45) 28/04/2020 (73) ALLERGAN, INC. (US) Referente à 9ª anuidade.
(11) BR 11 2015 008396-0 B1	Código 21.6 - Extinção da patente para fins da restauração nos termos do art. 87 da LPI. (45) 03/12/2019 (73) NIPPON STEEL CORPORATION (JP) Referente à 8ª anuidade.
(11) BR 11 2015 010052-0 B1	Código 21.6 - Extinção da patente para fins da restauração nos termos do art. 87 da LPI. (45) 17/03/2020 (73) JAVIER GONZÁLEZ DE LA TORRE (MX) Referente à 9ª anuidade.
(11) BR 11 2015 010062-7 B1	Código 21.6 - Extinção da patente para fins da restauração nos termos do art. 87 da LPI. (45) 14/01/2020 (73) ADVANCED FIRST AID RESEARCH PTE. LTD. (SG) Referente à 8ª anuidade.
(11) BR 11 2015 010271-9 B1	Código 21.6 - Extinção da patente para fins da restauração nos termos do art. 87 da LPI. (45) 22/04/2020 (73) LABORATOIRE HRA-PHARMA (FR) Referente à 8ª anuidade.

(11) BR 11 2015 010350-2 B1	Código 21.6 - Extinção da patente para fins da restauração nos termos do art. 87 da LPI. (45) 15/12/2020 (73) 3DP MODELLING AS (NO) Referente à 8ª anuidade.
(11) BR 11 2015 010404-5 B1	Código 21.6 - Extinção da patente para fins da restauração nos termos do art. 87 da LPI. (45) 15/12/2020 (73) STORMBLOK SYSTEMS, INC. (US) Referente à 8ª anuidade.
(11) BR 11 2015 010553-0 B1	Código 21.6 - Extinção da patente para fins da restauração nos termos do art. 87 da LPI. (45) 15/09/2020 (73) JOHNSON & JOHNSON CONSUMER COMPANIES, INC. (US) Referente à 8ª anuidade.
(11) BR 11 2016 009253-8 B1	Código 21.6 - Extinção da patente para fins da restauração nos termos do art. 87 da LPI. (45) 24/11/2020 (73) F. HOFFMANN-LA ROCHE AG (CH) Referente à 7ª anuidade.
(11) MU 8502332-9 Y1	Código 21.6 - Extinção da patente para fins da restauração nos termos do art. 87 da LPI. (45) 08/03/2016 (73) BRASILPACK INDÚSTRIA E COMÉRCIO DE EMBALAGENS LTDA. (BR/PR) Referente à 16ª anuidade.
(11) MU 8802492-0 Y8	Código 21.6 - Extinção da patente para fins da restauração nos termos do art. 87 da LPI. (45) 04/04/2017 (73) MDT - Indústria Comércio Importação e Exportação de Implantes S.A (BR/SP) Referente à 13ª anuidade.
(11) MU 8803483-6 Y1	Código 21.6 - Extinção da patente para fins da restauração nos termos do art. 87 da LPI. (45) 05/11/2019 (73) BERACA SABARÁ QUÍMICOS E INGREDIENTES LTDA. (BR/PE) Referente à 13ª anuidade.

(11) MU 8902510-5 Y1	Código 21.6 - Extinção da patente para fins da restauração nos termos do art. 87 da LPI. (45) 02/05/2017 (73) RICARDO SALZANO DE OLIVEIRA (BR/DF) Referente à 12ª anuidade.
(11) MU 9102169-3 Y1	Código 21.6 - Extinção da patente para fins da restauração nos termos do art. 87 da LPI. (45) 19/02/2019 (73) CERMAG COMERCIAL IMPORTADORA E EXPORTADORA LTDA. (BR/SP) Referente à 10ª anuidade.
(11) PI 0016137-3 B8	Código 21.6 - Extinção da patente para fins da restauração nos termos do art. 87 da LPI. (45) 09/05/2017 (73) FISHER-ROSEMOUNT SYSTEMS, INC. (US) Referente à 21ª anuidade.
(11) PI 0105013-3 B1	Código 21.6 - Extinção da patente para fins da restauração nos termos do art. 87 da LPI. (45) 22/02/2011 (73) Siderca S.A.I.C. (AR) Referente à 20ª anuidade.
(11) PI 0105435-0 B1	Código 21.6 - Extinção da patente para fins da restauração nos termos do art. 87 da LPI. (45) 03/06/2014 (73) DRAKA FIBRE TECHNOLOGY B.V. (NL) Referente à 20ª anuidade.
(11) PI 0115327-7 B1	Código 21.6 - Extinção da patente para fins da restauração nos termos do art. 87 da LPI. (45) 30/06/2015 (73) INTERDIGITAL MADISON PATENT HOLDINGS (FR) Referente à 20ª anuidade.
(11) PI 0115645-4 B1	Código 21.6 - Extinção da patente para fins da restauração nos termos do art. 87 da LPI. (45) 03/11/2010 (73) Iscar, Ltd. (IL) Referente à 20ª anuidade.

(11) PI 0204608-3 B1	Código 21.6 - Extinção da patente para fins da restauração nos termos do art. 87 da LPI. (45) 27/11/2012 (73) ALSTOM TRANSPORT TECHNOLOGIES (FR) Referente à 19ª anuidade.
(11) PI 0204928-7 B1	Código 21.6 - Extinção da patente para fins da restauração nos termos do art. 87 da LPI. (45) 07/05/2013 (73) SOREMARTEC S.A. (LU) Referente à 19ª anuidade.
(11) PI 0213893-0 B1	Código 21.6 - Extinção da patente para fins da restauração nos termos do art. 87 da LPI. (45) 22/03/2016 (73) INTERDIGITAL CE PATENT HOLDINGS (FR) Referente à 19ª anuidade.
(11) PI 0213918-9 B1	Código 21.6 - Extinção da patente para fins da restauração nos termos do art. 87 da LPI. (45) 07/10/2014 (73) BAYER INTELLECTUAL PROPERTY GMBH (DE) Referente à 19ª anuidade.
(11) PI 0213954-5 B1	Código 21.6 - Extinção da patente para fins da restauração nos termos do art. 87 da LPI. (45) 09/03/2011 (73) Saint-Gobain Glass France (FR) Referente à 19ª anuidade.
(11) PI 0214012-8 B1	Código 21.6 - Extinção da patente para fins da restauração nos termos do art. 87 da LPI. (45) 28/06/2011 (73) United Wire Limited (GB) Referente à 19ª anuidade.
(11) PI 0214207-4 B8	Código 21.6 - Extinção da patente para fins da restauração nos termos do art. 87 da LPI. (45) 08/01/2013 (73) ARKEMA FRANCE (FR) Referente à 19ª anuidade.

(11) PI 0214292-9 B1	Código 21.6 - Extinção da patente para fins da restauração nos termos do art. 87 da LPI. (45) 16/11/2011 (73) Fisher & Paykel Appliances Limited (NZ) Referente à 19ª anuidade.
(11) PI 0215927-9 B1	Código 21.6 - Extinção da patente para fins da restauração nos termos do art. 87 da LPI. (45) 21/08/2012 (73) Pirelli Pneumatici S.p.A. (IT) Referente à 19ª anuidade.
(11) PI 0304845-4 B1	Código 21.6 - Extinção da patente para fins da restauração nos termos do art. 87 da LPI. (45) 22/01/2013 (73) ALCON INC. (CH) Referente à 18ª anuidade.
(11) PI 0304846-2 B1	Código 21.6 - Extinção da patente para fins da restauração nos termos do art. 87 da LPI. (45) 24/12/2013 (73) CONTITECH USA, INC. (US) Referente à 18ª anuidade.
(11) PI 0305369-5 B1	Código 21.6 - Extinção da patente para fins da restauração nos termos do art. 87 da LPI. (45) 11/03/2014 (73) Beraca Sabará Químicos e Ingredientes Ltda (BR/PE) Referente à 18ª anuidade.
(11) PI 0306710-6 B1	Código 21.6 - Extinção da patente para fins da restauração nos termos do art. 87 da LPI. (45) 20/12/2016 (73) FLYHT AEROSPACE SOLUTIONS LTD. (CA) Referente à 18ª anuidade.
(11) PI 0315468-8 B1	Código 21.6 - Extinção da patente para fins da restauração nos termos do art. 87 da LPI. (45) 28/05/2013 (73) Sistemi Sospensioni S.p.A. (IT) Referente à 18ª anuidade.
(11) PI 0315902-7 B1	Código 21.6 - Extinção da patente para fins da restauração nos termos do art.

	87 da LPI. (45) 02/08/2016 (73) KONINKLIJKE PHILIPS N.V. (NL) Referente à 18ª anuidade.
(11) PI 0316088-2 B1	Código 21.6 - Extinção da patente para fins da restauração nos termos do art. 87 da LPI. (45) 13/08/2013 (73) Philip Morris Products S.A (CH) Referente à 18ª anuidade.
(11) PI 0316546-9 B1	Código 21.6 - Extinção da patente para fins da restauração nos termos do art. 87 da LPI. (45) 07/06/2016 (73) CNH Baumaschinen Gmbh (DE) Referente à 18ª anuidade.
(11) PI 0318595-8 B1	Código 21.6 - Extinção da patente para fins da restauração nos termos do art. 87 da LPI. (45) 21/03/2017 (73) Telecom Italia S.P.A. (IT) Referente à 18ª anuidade.
(11) PI 0404788-5 B1	Código 21.6 - Extinção da patente para fins da restauração nos termos do art. 87 da LPI. (45) 21/02/2017 (73) Levy de Carvalho Rocha (BR/MG) ; VALE S.A. (BR/RJ) Referente à 17ª anuidade.
(11) PI 0404945-4 B1	Código 21.6 - Extinção da patente para fins da restauração nos termos do art. 87 da LPI. (45) 03/11/2015 (73) Julius Blum Gmbh (AT) Referente à 17ª anuidade.
(11) PI 0415772-9 B1	Código 21.6 - Extinção da patente para fins da restauração nos termos do art. 87 da LPI. (45) 26/07/2016 (73) NIKE INNOVATE C.V. (US) Referente à 17ª anuidade.
(11) PI 0416097-5 B1	Código 21.6 - Extinção da patente para fins da restauração nos termos do art. 87 da LPI.

	(45) 17/07/2018 (73) GRAPHIC PACKAGING INTERNATIONAL, LLC (US) Referente à 17ª anuidade.
(11) PI 0416784-8 B1	Código 21.6 - Extinção da patente para fins da restauração nos termos do art. 87 da LPI. (45) 04/12/2018 (73) DSM IP ASSETS B.V. (NL) ; BÜHLER AG (CH) Referente à 17ª anuidade.
(11) PI 0418350-9 B1	Código 21.6 - Extinção da patente para fins da restauração nos termos do art. 87 da LPI. (45) 09/07/2019 (73) Thomson Licensing (FR) Referente à 17ª anuidade.
(11) PI 0504921-0 B1	Código 21.6 - Extinção da patente para fins da restauração nos termos do art. 87 da LPI. (45) 27/06/2017 (73) EMBRACO INDÚSTRIA DE COMPRESSORES E SOLUÇÕES EM REFRIGERAÇÃO LTDA (BR/SC) Referente à 16ª anuidade.
(11) PI 0512997-4 B1	Código 21.6 - Extinção da patente para fins da restauração nos termos do art. 87 da LPI. (45) 22/12/2015 (73) Arturo Salice S.P.A. (IT) Referente à 16ª anuidade.
(11) PI 0513254-1 B1	Código 21.6 - Extinção da patente para fins da restauração nos termos do art. 87 da LPI. (45) 07/08/2018 (73) Robert Bosch Gmbh (DE) Referente à 16ª anuidade.
(11) PI 0517307-8 B1	Código 21.6 - Extinção da patente para fins da restauração nos termos do art. 87 da LPI. (45) 28/07/2015 (73) N-Zyme Biotec Gmbh (DE) Referente à 16ª anuidade.
(11) PI 0517411-2 B1	Código 21.6 - Extinção da patente para fins da restauração nos termos do art. 87 da LPI.

	(45) 13/03/2018 (73) A.Raymond et Cie (FR) Referente à 16ª anuidade.
(11) PI 0517762-6 B1	Código 21.6 - Extinção da patente para fins da restauração nos termos do art. 87 da LPI. (45) 07/06/2016 (73) PRAXAIR TECHNOLOGY, INC. (US) Referente à 16ª anuidade.
(11) PI 0517791-0 B1	Código 21.6 - Extinção da patente para fins da restauração nos termos do art. 87 da LPI. (45) 11/08/2015 (73) THE BABCOCK & WILCOX COMPANY (US) Referente à 16ª anuidade.
(11) PI 0517794-4 B1	Código 21.6 - Extinção da patente para fins da restauração nos termos do art. 87 da LPI. (45) 27/10/2015 (73) OMYA INTERNATIONAL AG (CH) Referente à 16ª anuidade.
(11) PI 0517991-2 B1	Código 21.6 - Extinção da patente para fins da restauração nos termos do art. 87 da LPI. (45) 13/11/2018 (73) TELEFONAKTIEBOLAGET LM ERICSSON (PUBL) (SE) Referente à 16ª anuidade.
(11) PI 0518342-1 B1	Código 21.6 - Extinção da patente para fins da restauração nos termos do art. 87 da LPI. (45) 08/04/2014 (73) NIPPON STEEL CORPORATION (JP) Referente à 16ª anuidade.
(11) PI 0518470-3 B8	Código 21.6 - Extinção da patente para fins da restauração nos termos do art. 87 da LPI. (45) 06/02/2018 (73) DÜRR SYSTEMS AG (DE) Referente à 16ª anuidade.
(11) PI 0518924-1 B1	Código 21.6 - Extinção da patente para fins da restauração nos termos do art. 87 da LPI. (45) 23/01/2018

	(73) SIG Technology AG (SIG Technology Ltd.) (CH) Referente à 16ª anuidade.
(11) PI 0519765-1 B1	Código 21.6 - Extinção da patente para fins da restauração nos termos do art. 87 da LPI. (45) 02/01/2019 (73) Evonik Degussa GmbH (DE) Referente à 16ª anuidade.
(11) PI 0520656-1 B1	Código 21.6 - Extinção da patente para fins da restauração nos termos do art. 87 da LPI. (45) 29/11/2016 (73) Tamicare Ltd. (US) Referente à 16ª anuidade.
(11) PI 0604531-6 B8	Código 21.6 - Extinção da patente para fins da restauração nos termos do art. 87 da LPI. (45) 06/02/2018 (73) Johnson & Johnson (US) Referente à 15ª anuidade.
(11) PI 0604548-0 B8	Código 21.6 - Extinção da patente para fins da restauração nos termos do art. 87 da LPI. (45) 06/02/2018 (73) JOHNSON & JOHNSON (US) Referente à 15ª anuidade.
(11) PI 0604551-0 B8	Código 21.6 - Extinção da patente para fins da restauração nos termos do art. 87 da LPI. (45) 18/12/2018 (73) Maquet GMBH & Co. Kg (DE) Referente à 15ª anuidade.
(11) PI 0604728-9 B8	Código 21.6 - Extinção da patente para fins da restauração nos termos do art. 87 da LPI. (45) 06/03/2018 (73) Johnson & Johnson (US) Referente à 15ª anuidade.
(11) PI 0604781-5 B8	Código 21.6 - Extinção da patente para fins da restauração nos termos do art. 87 da LPI. (45) 29/05/2018 (73) Maquet GMBH & Co. Kg (DE)

	Referente à 15ª anuidade.
(11) PI 0604782-3 B8	Código 21.6 - Extinção da patente para fins da restauração nos termos do art. 87 da LPI. (45) 23/01/2018 (73) Maquet Gmbh & Co. KG (DE) Referente à 15ª anuidade.
(11) PI 0616819-1 B1	Código 21.6 - Extinção da patente para fins da restauração nos termos do art. 87 da LPI. (45) 27/03/2018 (73) AGFA NV (BE) Referente à 15ª anuidade.
(11) PI 0616830-2 B1	Código 21.6 - Extinção da patente para fins da restauração nos termos do art. 87 da LPI. (45) 12/12/2017 (73) AGFA NV (BE) Referente à 15ª anuidade.
(11) PI 0618489-8 B1	Código 21.6 - Extinção da patente para fins da restauração nos termos do art. 87 da LPI. (45) 13/03/2018 (73) Sappel (FR) Referente à 15ª anuidade.
(11) PI 0618491-0 B1	Código 21.6 - Extinção da patente para fins da restauração nos termos do art. 87 da LPI. (45) 15/05/2018 (73) NIPPON STEEL CORPORATION (JP) Referente à 15ª anuidade.
(11) PI 0618535-5 B1	Código 21.6 - Extinção da patente para fins da restauração nos termos do art. 87 da LPI. (45) 15/08/2017 (73) Buysman Holding B.V. (NL) Referente à 15ª anuidade.
(11) PI 0619409-5 B1	Código 21.6 - Extinção da patente para fins da restauração nos termos do art. 87 da LPI. (45) 13/03/2018 (73) A. Raymond Et Cie (FR) Referente à 15ª anuidade.

(11) PI 0621472-0 B1	Código 21.6 - Extinção da patente para fins da restauração nos termos do art. 87 da LPI. (45) 31/05/2016 (73) Kabushiki Kaisha Kobe Seiko Sho (Kobe Steel, Ltd.) (JP) Referente à 15ª anuidade.
(11) PI 0705898-5 B1	Código 21.6 - Extinção da patente para fins da restauração nos termos do art. 87 da LPI. (45) 17/12/2019 (73) INTERNATIONAL ENGINE INTELLECTUAL PROPERTY COMPANY, LLC (US) Referente à 14ª anuidade.
(11) PI 0716295-2 B8	Código 21.6 - Extinção da patente para fins da restauração nos termos do art. 87 da LPI. (45) 24/10/2017 (73) SAUDI ARABIAN OIL COMPANY (AE) Referente à 14ª anuidade.
(11) PI 0716464-5 B1	Código 21.6 - Extinção da patente para fins da restauração nos termos do art. 87 da LPI. (45) 03/07/2018 (73) PPG INDUSTRIES OHIO, INC. (US) Referente à 14ª anuidade.
(11) PI 0718239-2 B1	Código 21.6 - Extinção da patente para fins da restauração nos termos do art. 87 da LPI. (45) 24/12/2019 (73) NIPPON TELEGRAPH AND TELEPHONE CORPORATION (JP) Referente à 14ª anuidade.
(11) PI 0718533-2 B8	Código 21.6 - Extinção da patente para fins da restauração nos termos do art. 87 da LPI. (45) 18/08/2020 (73) L'OREAL (L'OREAL S.A.) (FR) ; SOCIÉTÉ DES PRODUITS NESTLÉ S.A. (CH) Referente à 14ª anuidade.
(11) PI 0718542-1 B1	Código 21.6 - Extinção da patente para fins da restauração nos termos do art. 87 da LPI. (45) 19/07/2016 (73) NIPPON STEEL CORPORATION (JP)

	Referente à 14ª anuidade.
(11) PI 0718571-5 B1	Código 21.6 - Extinção da patente para fins da restauração nos termos do art. 87 da LPI. (45) 22/05/2018 (73) Halliburton Energy Services, Inc. (US) Referente à 14ª anuidade.
(11) PI 0718856-0 B8	Código 21.6 - Extinção da patente para fins da restauração nos termos do art. 87 da LPI. (45) 02/01/2018 (73) HEXAGON METROLOGY S.P.A. (IT) Referente à 14ª anuidade.
(11) PI 0719381-5 B1	Código 21.6 - Extinção da patente para fins da restauração nos termos do art. 87 da LPI. (45) 22/03/2016 (73) ISHIHARA SANGYO KAISHA, LTD. (JP) Referente à 14ª anuidade.
(11) PI 0719433-1 B1	Código 21.6 - Extinção da patente para fins da restauração nos termos do art. 87 da LPI. (45) 23/10/2018 (73) A. Raymond Et Cie (FR) Referente à 14ª anuidade.
(11) PI 0720353-5 B1	Código 21.6 - Extinção da patente para fins da restauração nos termos do art. 87 da LPI. (45) 18/09/2018 (73) New York Air Brake Corporation (US) Referente à 14ª anuidade.
(11) PI 0721484-7 B1	Código 21.6 - Extinção da patente para fins da restauração nos termos do art. 87 da LPI. (45) 07/08/2018 (73) KONINKLIJKE PHILIPS N. V. (NL) Referente à 14ª anuidade.
(11) PI 0804794-4 B1	Código 21.6 - Extinção da patente para fins da restauração nos termos do art. 87 da LPI. (45) 31/03/2020 (73) EMBRAER S.A. (BR/SP) Referente à 13ª anuidade.

(11) PI 0804810-0 B1	Código 21.6 - Extinção da patente para fins da restauração nos termos do art. 87 da LPI. (45) 14/04/2020 (73) New York Air Brake Corporation (US) Referente à 13ª anuidade.
(11) PI 0804811-8 B1	Código 21.6 - Extinção da patente para fins da restauração nos termos do art. 87 da LPI. (45) 24/03/2020 (73) NEW YORK AIR BRAKE CORPORATION (US) Referente à 13ª anuidade.
(11) PI 0805192-5 B8	Código 21.6 - Extinção da patente para fins da restauração nos termos do art. 87 da LPI. (45) 28/05/2019 (73) IMBROS ADMINISTRAÇÃO E PARTICIPAÇÕES LTDA (BR/RS) Referente à 13ª anuidade.
(11) PI 0809532-9 B1	Código 21.6 - Extinção da patente para fins da restauração nos termos do art. 87 da LPI. (45) 11/07/2017 (73) NIPPON STEEL CORPORATION (JP) Referente à 13ª anuidade.
(11) PI 0819028-3 B1	Código 21.6 - Extinção da patente para fins da restauração nos termos do art. 87 da LPI. (45) 20/09/2016 (73) UNILEVER N.V (NL) Referente à 13ª anuidade.
(11) PI 0819602-8 B1	Código 21.6 - Extinção da patente para fins da restauração nos termos do art. 87 da LPI. (45) 11/12/2018 (73) CASALE SA (CH) Referente à 13ª anuidade.
(11) PI 0819750-4 B1	Código 21.6 - Extinção da patente para fins da restauração nos termos do art. 87 da LPI. (45) 04/04/2017 (73) Unilever N.V. (NL) Referente à 13ª anuidade.

(11) PI 0819751-2 B1	Código 21.6 - Extinção da patente para fins da restauração nos termos do art. 87 da LPI. (45) 28/03/2017 (73) Unilever N.V. (NL) Referente à 13ª anuidade.
(11) PI 0819904-3 B1	Código 21.6 - Extinção da patente para fins da restauração nos termos do art. 87 da LPI. (45) 06/02/2018 (73) Linde Aktiengesellschaft. (DE) ; Saudi Basic Industries Corporation (SA) ; Wolfgang Müller (DE) ; Florian Winkler (DE) ; Anton Wellenhofer (DE) ; Uwe Rosenthal (DE) ; Bernd H. Müller (DE) ; Marko Hapke (DE) ; Normen Peulecke (DE) Referente à 13ª anuidade.
(11) PI 0820574-4 B8	Código 21.6 - Extinção da patente para fins da restauração nos termos do art. 87 da LPI. (45) 09/07/2019 (73) ETHICON, INC (US) Referente à 13ª anuidade.
(11) PI 0914071-9 B1	Código 21.6 - Extinção da patente para fins da restauração nos termos do art. 87 da LPI. (45) 17/12/2019 (73) SCANIA CV AB (SE) Referente à 12ª anuidade.
(11) PI 0916010-8 B1	Código 21.6 - Extinção da patente para fins da restauração nos termos do art. 87 da LPI. (45) 23/07/2019 (73) SCANIA CV AB (SE) Referente à 12ª anuidade.
(11) PI 0916026-4 B1	Código 21.6 - Extinção da patente para fins da restauração nos termos do art. 87 da LPI. (45) 04/06/2019 (73) KIEKERT AKTIENGESELLSCHAFT (DE) Referente à 12ª anuidade.
(11) PI 0921172-1 B1	Código 21.6 - Extinção da patente para fins da restauração nos termos do art. 87 da LPI. (45) 28/01/2020 (73) JOSEF SCHARMÜLLER (AT) ; JOSEF JUN. SCHARMÜLLER (AT)

	Referente à 12ª anuidade.
(11) PI 0921197-7 B1	Código 21.6 - Extinção da patente para fins da restauração nos termos do art. 87 da LPI. (45) 30/04/2019 (73) Chemetall GMBH (DE) Referente à 12ª anuidade.
(11) PI 0921260-4 B1	Código 21.6 - Extinção da patente para fins da restauração nos termos do art. 87 da LPI. (45) 28/08/2018 (73) NIPPON STEEL CORPORATION (JP) Referente à 12ª anuidade.
(11) PI 0921847-5 B1	Código 21.6 - Extinção da patente para fins da restauração nos termos do art. 87 da LPI. (45) 09/04/2019 (73) ESSILOR INTERNATIONAL (FR) Referente à 12ª anuidade.
(11) PI 0921903-0 B1	Código 21.6 - Extinção da patente para fins da restauração nos termos do art. 87 da LPI. (45) 29/10/2019 (73) Electrolux Home Products Corporation N.V. (BE) Referente à 12ª anuidade.
(11) PI 0922162-0 B1	Código 21.6 - Extinção da patente para fins da restauração nos termos do art. 87 da LPI. (45) 17/03/2020 (73) ISCAR LTD. (IL) Referente à 12ª anuidade.
(11) PI 1004838-3 B1	Código 21.6 - Extinção da patente para fins da restauração nos termos do art. 87 da LPI. (45) 06/02/2018 (73) RICARDO OSVALDO CUELLAR BERNAL (MX) Referente à 11ª anuidade.
(11) PI 1004880-4 B1	Código 21.6 - Extinção da patente para fins da restauração nos termos do art. 87 da LPI. (45) 26/12/2018 (73) FUNDAÇÃO UNIVERSIDADE FEDERAL DE SÃO CARLOS (BR/SP) ; PRODOTTI LABORATÓRIO FARMACÊUTICO LTDA. (BR/SP)

	Referente à 11ª anuidade.
(11) PI 1104821-2 B1	Código 21.6 - Extinção da patente para fins da restauração nos termos do art. 87 da LPI. (45) 31/07/2018 (73) GUMERCINDO LUCIO NAIA (BR/MG) ; WESLEY FROTA MORAES (BR/MG) Referente à 10ª anuidade.
(11) PI 9408434-3 B1	Código 21.6 - Extinção da patente para fins da restauração nos termos do art. 87 da LPI. (45) 10/07/2001 (73) Alcan International Limited (CA) Referente a 18ª, 19ª e 20ª retribuição anual.
(11) PI 9502813-7 B1	Código 21.6 - Extinção da patente para fins da restauração nos termos do art. 87 da LPI. (45) 24/06/2003 (73) Moog Automotive Products, Inc. (US) Referente a 18ª, 19ª e 20ª retribuição anual.
(11) PI 9503051-4 B1	Código 21.6 - Extinção da patente para fins da restauração nos termos do art. 87 da LPI. (45) 03/10/2000 (73) Valeo Equipements Electriques Moteur (FR) Referente a 18ª, 19ª e 20ª retribuição anual.
(11) PI 9507634-4 B1	Código 21.6 - Extinção da patente para fins da restauração nos termos do art. 87 da LPI. (45) 06/12/2005 (73) Nicox S.A. (FR) Referente a 17ª, 18ª, 19ª e 20ª retribuição anual
(11) PI 9605220-1 B1	Código 21.6 - Extinção da patente para fins da restauração nos termos do art. 87 da LPI. (45) 19/10/2010 (73) N.V. Organon (NL) Referente a 15ª, 16ª, 17ª, 18ª, 19ª e 20ª retribuição anual.
(11) PI 9805370-1 B1	Código 21.6 - Extinção da patente para fins da restauração nos termos do art. 87 da LPI. (45) 14/10/2003 (73) Erivelto Luís de Souza (BR/MG)

	Refeferente a 14ª, 15ª, 16ª, 17ª, 18ª, 19ª e 20ª retribuição anual.
(11) PI 9907016-2 B1	Código 21.6 - Extinção da patente para fins da restauração nos termos do art. 87 da LPI. (45) 07/02/2012 (73) KONINKLIJKE PHILIPS N.V. (NL) Referente à 22ª anuidade.
(11) PI 9916808-1 B8	Código 21.6 - Extinção da patente para fins da restauração nos termos do art. 87 da LPI. (45) 10/09/2013 (73) Cantor Fitzgerald L.P. (US) ; CFPH, L.L.C. (US) Referente à 22ª anuidade.

Código 21.8 - Despacho Anulado

Anulação do despacho da extinção da patente por ter sido indevido. (A toda publicação que envolva anulação de ato ou despacho caberá justificativa no processo administrativo.)

---

(11) PI 0602272-3 B8

Código 21.8 - Despacho Anulado

(45) 11/08/2020

(73) INSTITUTO DE PESQUISAS TECNOLÓGICAS DO ESTADO DE SÃO PAULO S/A - IPT (BR/SP) ; BRASKEM S.A. (BR/BA)

Anulada a publicação código 21.6 na RPI nº 2598 de 20/10/2020 por ter sido indevida.

Código Outros Referentes a Patentes/Certificados de Adição de Invenção

Código 22.12 - Oferta de Licença de Patente

Notificação de oferta de licença (ou renovação da mesma) para exploração da patente (Art. 64 § 1º da Lei nº 9.279/96). O interessado poderá obter cópia na íntegra das condições contratuais oferecidas pelo titular mediante solicitação através do peticionamento eletrônico ou formulário modelo FQ005.

---

(11) BR 10 2013 026395-8 B1

Código 22.12 - Oferta de Licença de Patente
(45) 20/07/2021
(51) C02F 1/32 (2006.01), C02F 3/32 (2006.01)
(54) FOTOBIORREATOR TUBULAR MODULAR PARA TRATAMENTO INTEGRADO DE EFLUENTES LÍQUIDOS E EMISSÕES
(73) UNIVERSIDADE FEDERAL DO PARANÁ (BR/PR)
(72) JOSÉ VIRIATO COELHO VARGAS; BRUNO MIYAWAKI; ANDRÉ BELLIN MARIANO; DIEGO DE OLIVEIRA CORRÊA; BEATRIZ SANTOS; ANDERSON CARDOSO SAKUNA; NELSON FERNANDO HERCULANO SELESU; PEDRO HENRIQUE ROCHA PEIXOTO; DÉBORA ANDREATTA DA SILVA; DHYOGO MILÉO TAHER; EMERSON DILAY
Condições contratuais: 1) Royalties: 5% (cinco por cento) do preço de venda, livre de impostos; 2) Prazo: até o término de vigência da patente em 14.10.2033; 3) Condições de pagamento: anual, em função das vendas apuradas no período; 4) Disponibilidade de ?know-how?: sim; 5) Assistência técnica: não. - Obs: Consulta à Carta Patente poderá ser feita através do endereço eletrônico www.inpi.gov.br => No Acesso rápido => Busca Web => Patente. Para acessar, cadastre-se no Portal do INPI e use login e senha.

---

(11) BR 10 2014 031500-4 B1

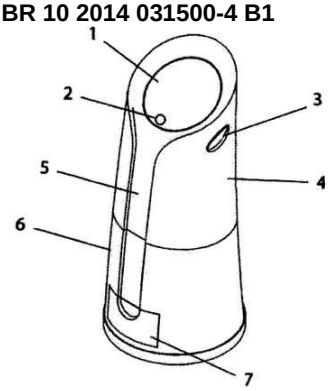

Código 22.12 - Oferta de Licença de Patente
(45) 27/07/2021
(51) B02C 18/06 (2006.01), B02C 21/00 (2006.01)
(54) DISPOSIÇÃO CONSTRUTIVA EM SECADORA DE RESIDUOS ORGANICOS DOMÉSTICOS
(73) UNIVERSIDADE FEDERAL DO PARANÁ (BR/PR)
(72) DULCE DE MEIRA ALBACH; RAIANE LAURA DE ARAUJO RIBAS; JULIANO FOGAÇA SANTOS LIMA
Condições contratuais: 1) Royalties: 5% (cinco por cento) do preço de venda, livre de impostos; 2) Prazo: até o término de vigência da patente em 16.12.2034; 3) Condições de pagamento: anual, em função das vendas apuradas no período; 4) Disponibilidade de ?know-how?: sim; 5) Assistência técnica: não. - Obs: Consulta à Carta Patente poderá ser feita através do endereço eletrônico www.inpi.gov.br => No Acesso rápido => Busca Web =>

Patente. Para acessar, cadastre-se no Portal do INPI e use login e senha.

Código 22.15 - Patente “SUB JUDICE”

Notificação de ação judicial referente a patente.

---

(11) BR 20 2012 026267-9 Y1

Código 22.15 - Patente “SUB JUDICE”
(45) 16/05/2017
(73) CLAÚDIO LEANDRO BUSSOLA (BR/SP)
INPI nº 52402.003161/2021-69 @ Origem: JUÍZO SUBSTITUTO DA 31ª VF DO RIO DE JANEIRO (TRF2) Processo Nº: 5018349-59.2021.4.02.5101@ NULIDADE DA PATENTE DE MODELO DE UTILIDADE com pedido de Antecipação de Tutela @ Autor: UNIMIL INDÚSTRIA E COMÉRCIO DE PEÇAS E MÁQUINAS AGRÍCOLAS LTDA. @ Réu(s): CLÁUDIO LEANDRO BUSSOLA e INSTITUTO NACIONAL DA PROPRIEDADE INDUSTRIAL ? INPI

Código Anuidade de Patente

Código 24.5 - Despacho Anulado

Anulação do despacho referente a qualquer um dos subitens por ter sido indevido. (A toda publicação que envolva anulação de ato ou despacho caberá justificativa no processo administrativo.)

---

(11) BR 20 2013 029466-2 Y1

Código 24.5 - Despacho Anulado
(45) 23/07/2019
(73) TECSOL INDÚSTRIA E COMÉRCIO DE PRODUTOS METALÚRGICOS LTDA (BR/PR)
Anulada a publicação código 24.10 na RPI nº 2640 de 10/08/2021 por ter sido indevida.

Código 24.10 - Manutenção da Extinção - Art. 78 inciso IV da LPI

(11) BR 11 2012 000277-5 B1	Código 24.10 - Manutenção da Extinção - Art. 78 inciso IV da LPI (45) 04/02/2020 (73) ROBERT S. CAHN (US) Em virtude da extinção publicada na RPI 2627 de 11-05-2021 e considerando ausência de manifestação dentro dos prazos legais, informo que cabe ser mantida a extinção da patente e seus certificados, conforme o disposto no artigo 12, da resolução 113/2013.
(11) BR 11 2012 000620-7 B1	Código 24.10 - Manutenção da Extinção - Art. 78 inciso IV da LPI (45) 17/07/2018 (73) COMMISSARIAT À L'ÉNERGIE ATOMIQUE ET AUX ÉNERGIES ALTERNATIVES (FR) Em virtude da extinção publicada na RPI 2627 de 11-05-2021 e considerando ausência de manifestação dentro dos prazos legais, informo que cabe ser mantida a extinção da patente e seus certificados, conforme o disposto no artigo 12, da resolução 113/2013.
(11) BR 11 2012 000646-0 B1	Código 24.10 - Manutenção da Extinção - Art. 78 inciso IV da LPI (45) 03/09/2019 (73) SMS Elex AG (CH) Em virtude da extinção publicada na RPI 2627 de 11-05-2021 e considerando ausência de manifestação dentro dos prazos legais, informo que cabe ser mantida a extinção da patente e seus certificados, conforme o disposto no artigo 12, da resolução 113/2013.
(11) BR 11 2012 001893-0 B1	Código 24.10 - Manutenção da Extinção - Art. 78 inciso IV da LPI (45) 27/08/2019 (73) Guido Schulte (DE) Em virtude da extinção publicada na RPI 2627 de 11-05-2021 e considerando ausência de manifestação dentro dos prazos legais, informo que cabe ser mantida a extinção da patente e seus certificados, conforme o disposto no artigo 12, da resolução 113/2013.
(11) BR 11 2012 004034-0 B1	Código 24.10 - Manutenção da Extinção - Art. 78 inciso IV da LPI (45) 17/12/2019 (73) ROBERT BOSCH GMBH (DE) Em virtude da extinção publicada na RPI 2627 de 11-05-2021 e considerando ausência de manifestação dentro dos prazos legais, informo que cabe ser mantida a extinção da patente e seus certificados, conforme o disposto no

	artigo 12, da resolução 113/2013.
(11) BR 11 2012 025061-2 B1	Código 24.10 - Manutenção da Extinção - Art. 78 inciso IV da LPI (45) 13/10/2020 (73) Saint-Gobain Glass France (FR) Em virtude da extinção publicada na RPI 2627 de 11-05-2021 e considerando ausência de manifestação dentro dos prazos legais, informo que cabe ser mantida a extinção da patente e seus certificados, conforme o disposto no artigo 12, da resolução 113/2013.
(11) BR 11 2013 000379-0 B1	Código 24.10 - Manutenção da Extinção - Art. 78 inciso IV da LPI (45) 21/01/2020 (73) NATIONAL OILWELL VARCO, L.P. (US) Em virtude da extinção publicada na RPI 2627 de 11-05-2021 e considerando ausência de manifestação dentro dos prazos legais, informo que cabe ser mantida a extinção da patente e seus certificados, conforme o disposto no artigo 12, da resolução 113/2013.
(11) BR 11 2013 001313-3 B1	Código 24.10 - Manutenção da Extinção - Art. 78 inciso IV da LPI (45) 26/12/2018 (73) Sunshine Kaidi New Energy Group CO., LTD. (CN) Em virtude da extinção publicada na RPI 2627 de 11-05-2021 e considerando ausência de manifestação dentro dos prazos legais, informo que cabe ser mantida a extinção da patente e seus certificados, conforme o disposto no artigo 12, da resolução 113/2013.
(11) BR 11 2013 001315-0 B1	Código 24.10 - Manutenção da Extinção - Art. 78 inciso IV da LPI (45) 26/03/2019 (73) Sunshine Kaidi New Energy Group CO., LTD. (CN) Em virtude da extinção publicada na RPI 2627 de 11-05-2021 e considerando ausência de manifestação dentro dos prazos legais, informo que cabe ser mantida a extinção da patente e seus certificados, conforme o disposto no artigo 12, da resolução 113/2013.
(11) BR 11 2013 001318-4 B1	Código 24.10 - Manutenção da Extinção - Art. 78 inciso IV da LPI (45) 04/12/2018 (73) Sunshine Kaidi New Energy Group CO., LTD. (CN) Em virtude da extinção publicada na RPI 2627 de 11-05-2021 e considerando ausência de manifestação dentro dos prazos legais, informo que cabe ser mantida a extinção da patente e seus certificados, conforme o disposto no artigo 12, da resolução 113/2013.
(11) BR 11 2013 004117-0 B1	Código 24.10 - Manutenção da Extinção - Art. 78 inciso IV da LPI

(45) 10/03/2020
(73) GAMPACK S.R.L (IT)
Em virtude da extinção publicada na RPI 2627 de 11-05-2021 e considerando ausência de manifestação dentro dos prazos legais, informo que cabe ser mantida a extinção da patente e seus certificados, conforme o disposto no artigo 12, da resolução 113/2013.

---

(11) BR 11 2014 000218-5 B8

Código 24.10 - Manutenção da Extinção - Art. 78 inciso IV da LPI
(45) 02/04/2019
(73) RHODIA OPERATIONS (FR) ; SOLVAY (ZHANGJIAGANG) SPECIALTY CHEMICALS CO. LTD (CN)
Em virtude da extinção publicada na RPI 2627 de 11-05-2021 e considerando ausência de manifestação dentro dos prazos legais, informo que cabe ser mantida a extinção da patente e seus certificados, conforme o disposto no artigo 12, da resolução 113/2013.

---

(11) BR 11 2014 000398-0 B1

Código 24.10 - Manutenção da Extinção - Art. 78 inciso IV da LPI
(45) 17/03/2020
(73) RHODIA OPERATIONS (FR)
Em virtude da extinção publicada na RPI 2627 de 11-05-2021 e considerando ausência de manifestação dentro dos prazos legais, informo que cabe ser mantida a extinção da patente e seus certificados, conforme o disposto no artigo 12, da resolução 113/2013.

---

(11) BR 11 2014 000554-0 B1

Código 24.10 - Manutenção da Extinção - Art. 78 inciso IV da LPI
(45) 02/07/2019
(73) MAREL MEAT PROCESSING INC. (US)
Em virtude da extinção publicada na RPI 2627 de 11-05-2021 e considerando ausência de manifestação dentro dos prazos legais, informo que cabe ser mantida a extinção da patente e seus certificados, conforme o disposto no artigo 12, da resolução 113/2013.

---

(11) BR 11 2014 032333-0 B1

Código 24.10 - Manutenção da Extinção - Art. 78 inciso IV da LPI
(45) 17/11/2020
(73) SAINT-GOBAIN WEBER (FR)
Em virtude da extinção publicada na RPI 2627 de 11-05-2021 e considerando ausência de manifestação dentro dos prazos legais, informo que cabe ser mantida a extinção da patente e seus certificados, conforme o disposto no artigo 12, da resolução 113/2013.

---

(11) BR 11 2015 032532-7 B1

Código 24.10 - Manutenção da Extinção - Art. 78 inciso IV da LPI
(45) 12/11/2019
(73) HYDRO ALUMINIUM ROLLED PRODUCTS GMBH (DE)

	Em virtude da extinção publicada na RPI 2627 de 11-05-2021 e considerando ausência de manifestação dentro dos prazos legais, informo que cabe ser mantida a extinção da patente e seus certificados, conforme o disposto no artigo 12, da resolução 113/2013.
(11) BR 20 2014 017059-1 Y1	Código 24.10 - Manutenção da Extinção - Art. 78 inciso IV da LPI (45) 26/11/2019 (73) YOKE INDUSTRIAL CORP. (TW) Em virtude da extinção publicada na RPI 2627 de 11-05-2021 e considerando ausência de manifestação dentro dos prazos legais, informo que cabe ser mantida a extinção da patente e seus certificados, conforme o disposto no artigo 12, da resolução 113/2013.
(11) MU 8501503-2 Y1	Código 24.10 - Manutenção da Extinção - Art. 78 inciso IV da LPI (45) 19/01/2021 (73) MANOEL JOSÉ MENDONÇA (BR/MG) Em virtude da extinção publicada na RPI 2627 de 11-05-2021 e considerando ausência de manifestação dentro dos prazos legais, informo que cabe ser mantida a extinção da patente e seus certificados, conforme o disposto no artigo 12, da resolução 113/2013.
(11) MU 9001111-2 Y1	Código 24.10 - Manutenção da Extinção - Art. 78 inciso IV da LPI (45) 06/02/2018 (73) VLADIMIR DOS SANTOS KUSE (BR/RS) Em virtude da extinção publicada na RPI 2627 de 11-05-2021 e considerando ausência de manifestação dentro dos prazos legais, informo que cabe ser mantida a extinção da patente e seus certificados, conforme o disposto no artigo 12, da resolução 113/2013.
(11) MU 9001814-1 Y1	Código 24.10 - Manutenção da Extinção - Art. 78 inciso IV da LPI (45) 05/06/2018 (73) Usinagem Raniowski Ltda (BR/PR) Em virtude da extinção publicada na RPI 2627 de 11-05-2021 e considerando ausência de manifestação dentro dos prazos legais, informo que cabe ser mantida a extinção da patente e seus certificados, conforme o disposto no artigo 12, da resolução 113/2013.
(11) MU 9101401-8 Y1	Código 24.10 - Manutenção da Extinção - Art. 78 inciso IV da LPI (45) 26/02/2019 (73) FERNANDO SIEGERT DOS SANTOS (BR/RS) Em virtude da extinção publicada na RPI 2627 de 11-05-2021 e considerando ausência de manifestação dentro dos prazos legais, informo que cabe ser mantida a extinção da patente e seus certificados, conforme o disposto no

	artigo 12, da resolução 113/2013.
(11) MU 9103174-5 Y1	Código 24.10 - Manutenção da Extinção - Art. 78 inciso IV da LPI (45) 03/07/2018 (73) JAMES BORTOLINI (BR/PR) ; FABIANO BORTOLINI (BR/PR) Em virtude da extinção publicada na RPI 2627 de 11-05-2021 e considerando ausência de manifestação dentro dos prazos legais, informo que cabe ser mantida a extinção da patente e seus certificados, conforme o disposto no artigo 12, da resolução 113/2013.
(11) PI 0012173-8 B1	Código 24.10 - Manutenção da Extinção - Art. 78 inciso IV da LPI (45) 19/07/2016 (73) Societe Des Produits Nestle S.A. (CH) Em virtude da extinção publicada na RPI 2627 de 11-05-2021 e considerando ausência de manifestação dentro dos prazos legais, informo que cabe ser mantida a extinção da patente e seus certificados, conforme o disposto no artigo 12, da resolução 113/2013.
(11) PI 0012608-0 B1	Código 24.10 - Manutenção da Extinção - Art. 78 inciso IV da LPI (45) 04/09/2012 (73) Johnson & Johnson (US) Em virtude da extinção publicada na RPI 2627 de 11-05-2021 e considerando ausência de manifestação dentro dos prazos legais, informo que cabe ser mantida a extinção da patente e seus certificados, conforme o disposto no artigo 12, da resolução 113/2013.
(11) PI 0100179-5 B1	Código 24.10 - Manutenção da Extinção - Art. 78 inciso IV da LPI (45) 06/10/2009 (73) Filmop S.R.L. (IT) Em virtude da extinção publicada na RPI 2627 de 11-05-2021 e considerando ausência de manifestação dentro dos prazos legais, informo que cabe ser mantida a extinção da patente e seus certificados, conforme o disposto no artigo 12, da resolução 113/2013.
(11) PI 0100441-7 B1	Código 24.10 - Manutenção da Extinção - Art. 78 inciso IV da LPI (45) 02/12/2008 (73) DANA SPICER INDÚSTRIA E COMÉRCIO DE AUTOPEÇAS LTDA. (BR/RS) Em virtude da extinção publicada na RPI 2627 de 11-05-2021 e considerando ausência de manifestação dentro dos prazos legais, informo que cabe ser mantida a extinção da patente e seus certificados, conforme o disposto no artigo 12, da resolução 113/2013.

(11) PI 0102718-2 B1

Código 24.10 - Manutenção da Extinção - Art. 78 inciso IV da LPI
(45) 16/11/2011
(73) EVONIK DEGUSSA GMBH (DE)
Em virtude da extinção publicada na RPI 2627 de 11-05-2021 e considerando ausência de manifestação dentro dos prazos legais, informo que cabe ser mantida a extinção da patente e seus certificados, conforme o disposto no artigo 12, da resolução 113/2013.

(11) PI 0103004-3 B1

Código 24.10 - Manutenção da Extinção - Art. 78 inciso IV da LPI
(45) 15/06/2010
(73) Hutchinson (FR)
Em virtude da extinção publicada na RPI 2627 de 11-05-2021 e considerando ausência de manifestação dentro dos prazos legais, informo que cabe ser mantida a extinção da patente e seus certificados, conforme o disposto no artigo 12, da resolução 113/2013.

(11) PI 0108544-1 B1

Código 24.10 - Manutenção da Extinção - Art. 78 inciso IV da LPI
(45) 12/07/2011
(73) Stork Townsend Inc. (US)
Em virtude da extinção publicada na RPI 2627 de 11-05-2021 e considerando ausência de manifestação dentro dos prazos legais, informo que cabe ser mantida a extinção da patente e seus certificados, conforme o disposto no artigo 12, da resolução 113/2013.

(11) PI 0112080-8 B1

Código 24.10 - Manutenção da Extinção - Art. 78 inciso IV da LPI
(45) 24/01/2017
(73) Laboratórios Farmacêuticos Rovi, S.A. (ES)
Em virtude da extinção publicada na RPI 2627 de 11-05-2021 e considerando ausência de manifestação dentro dos prazos legais, informo que cabe ser mantida a extinção da patente e seus certificados, conforme o disposto no artigo 12, da resolução 113/2013.

(11) PI 0116912-2 B1

Código 24.10 - Manutenção da Extinção - Art. 78 inciso IV da LPI
(45) 03/11/2009
(73) Industrie Ilpea S.p.A. (IT)
Em virtude da extinção publicada na RPI 2627 de 11-05-2021 e considerando ausência de manifestação dentro dos prazos legais, informo que cabe ser mantida a extinção da patente e seus certificados, conforme o disposto no artigo 12, da resolução 113/2013.

(11) PI 0202552-3 B1

Código 24.10 - Manutenção da Extinção - Art. 78 inciso IV da LPI
(45) 30/10/2012
(73) Petróleo Brasileiro S.A - PETROBRÁS (BR/RJ)

	Em virtude da extinção publicada na RPI 2627 de 11-05-2021 e considerando ausência de manifestação dentro dos prazos legais, informo que cabe ser mantida a extinção da patente e seus certificados, conforme o disposto no artigo 12, da resolução 113/2013.
(11) PI 0202586-8 B1	Código 24.10 - Manutenção da Extinção - Art. 78 inciso IV da LPI (45) 17/04/2012 (73) Institut Français du Petrole (FR) Em virtude da extinção publicada na RPI 2627 de 11-05-2021 e considerando ausência de manifestação dentro dos prazos legais, informo que cabe ser mantida a extinção da patente e seus certificados, conforme o disposto no artigo 12, da resolução 113/2013.
(11) PI 0210896-8 B1	Código 24.10 - Manutenção da Extinção - Art. 78 inciso IV da LPI (45) 19/11/2013 (73) DSM IP Assets B.V. (NL) Em virtude da extinção publicada na RPI 2627 de 11-05-2021 e considerando ausência de manifestação dentro dos prazos legais, informo que cabe ser mantida a extinção da patente e seus certificados, conforme o disposto no artigo 12, da resolução 113/2013.
(11) PI 0210972-7 B1	Código 24.10 - Manutenção da Extinção - Art. 78 inciso IV da LPI (45) 24/04/2013 (73) W.R. Grace & Co. -CONN (US) ; Exxonmobil Research & Engineering Company (US) Em virtude da extinção publicada na RPI 2627 de 11-05-2021 e considerando ausência de manifestação dentro dos prazos legais, informo que cabe ser mantida a extinção da patente e seus certificados, conforme o disposto no artigo 12, da resolução 113/2013.
(11) PI 0211116-0 B1	Código 24.10 - Manutenção da Extinção - Art. 78 inciso IV da LPI (45) 13/10/2015 (73) Diachemix LLC (US) Em virtude da extinção publicada na RPI 2627 de 11-05-2021 e considerando ausência de manifestação dentro dos prazos legais, informo que cabe ser mantida a extinção da patente e seus certificados, conforme o disposto no artigo 12, da resolução 113/2013.
(11) PI 0211219-1 B1	Código 24.10 - Manutenção da Extinção - Art. 78 inciso IV da LPI (45) 05/09/2017 (73) Derrick Manufacturing Corporation (US) Em virtude da extinção publicada na RPI 2627 de 11-05-2021 e considerando ausência de manifestação dentro dos prazos legais, informo que cabe ser

	mantida a extinção da patente e seus certificados, conforme o disposto no artigo 12, da resolução 113/2013.
(11) PI 0211246-9 B1	Código 24.10 - Manutenção da Extinção - Art. 78 inciso IV da LPI (45) 06/09/2011 (73) Pirelli Pneumatici S.p.A. (IT) Em virtude da extinção publicada na RPI 2627 de 11-05-2021 e considerando ausência de manifestação dentro dos prazos legais, informo que cabe ser mantida a extinção da patente e seus certificados, conforme o disposto no artigo 12, da resolução 113/2013.
(11) PI 0211349-0 B1	Código 24.10 - Manutenção da Extinção - Art. 78 inciso IV da LPI (45) 18/10/2016 (73) FISHER CONTROLS INTERNATIONAL LLC (US) Em virtude da extinção publicada na RPI 2627 de 11-05-2021 e considerando ausência de manifestação dentro dos prazos legais, informo que cabe ser mantida a extinção da patente e seus certificados, conforme o disposto no artigo 12, da resolução 113/2013.
(11) PI 0311525-9 B1	Código 24.10 - Manutenção da Extinção - Art. 78 inciso IV da LPI (45) 11/03/2014 (73) Fisher Controls International LLC (US) Em virtude da extinção publicada na RPI 2627 de 11-05-2021 e considerando ausência de manifestação dentro dos prazos legais, informo que cabe ser mantida a extinção da patente e seus certificados, conforme o disposto no artigo 12, da resolução 113/2013.
(11) PI 0312362-6 B1	Código 24.10 - Manutenção da Extinção - Art. 78 inciso IV da LPI (45) 23/07/2013 (73) Geox S.p.A. (IT) Em virtude da extinção publicada na RPI 2627 de 11-05-2021 e considerando ausência de manifestação dentro dos prazos legais, informo que cabe ser mantida a extinção da patente e seus certificados, conforme o disposto no artigo 12, da resolução 113/2013.
(11) PI 0312589-0 B1	Código 24.10 - Manutenção da Extinção - Art. 78 inciso IV da LPI (45) 16/09/2014 (73) MAHLE GMBH (DE) Em virtude da extinção publicada na RPI 2627 de 11-05-2021 e considerando ausência de manifestação dentro dos prazos legais, informo que cabe ser mantida a extinção da patente e seus certificados, conforme o disposto no artigo 12, da resolução 113/2013.

(11) PI 0312613-7 B8

Código 24.10 - Manutenção da Extinção - Art. 78 inciso IV da LPI
(45) 12/11/2013
(73) Lenzing Aktiengesellschaft (AT)
Em virtude da extinção publicada na RPI 2627 de 11-05-2021 e considerando ausência de manifestação dentro dos prazos legais, informo que cabe ser mantida a extinção da patente e seus certificados, conforme o disposto no artigo 12, da resolução 113/2013.

(11) PI 0312642-0 B1

Código 24.10 - Manutenção da Extinção - Art. 78 inciso IV da LPI
(45) 05/06/2018
(73) INTERDIGITAL CE PATENT HOLDINGS (FR)
Em virtude da extinção publicada na RPI 2627 de 11-05-2021 e considerando ausência de manifestação dentro dos prazos legais, informo que cabe ser mantida a extinção da patente e seus certificados, conforme o disposto no artigo 12, da resolução 113/2013.

(11) PI 0402683-7 B1

Código 24.10 - Manutenção da Extinção - Art. 78 inciso IV da LPI
(45) 24/12/2013
(73) Ishikawajima-Harima Heavy Industries Co., Ltd. (JP)
Em virtude da extinção publicada na RPI 2627 de 11-05-2021 e considerando ausência de manifestação dentro dos prazos legais, informo que cabe ser mantida a extinção da patente e seus certificados, conforme o disposto no artigo 12, da resolução 113/2013.

(11) PI 0402811-2 B1

Código 24.10 - Manutenção da Extinção - Art. 78 inciso IV da LPI
(45) 17/09/2013
(73) Petroleo Brasileiro S.A. - PETROBRAS (BR/RJ)
Em virtude da extinção publicada na RPI 2627 de 11-05-2021 e considerando ausência de manifestação dentro dos prazos legais, informo que cabe ser mantida a extinção da patente e seus certificados, conforme o disposto no artigo 12, da resolução 113/2013.

(11) PI 0412273-9 B1

Código 24.10 - Manutenção da Extinção - Art. 78 inciso IV da LPI
(45) 24/09/2019
(73) The University Court Of The University Of St. Andrews (GB)
Em virtude da extinção publicada na RPI 2627 de 11-05-2021 e considerando ausência de manifestação dentro dos prazos legais, informo que cabe ser mantida a extinção da patente e seus certificados, conforme o disposto no artigo 12, da resolução 113/2013.

(11) PI 0412440-5 B1

Código 24.10 - Manutenção da Extinção - Art. 78 inciso IV da LPI
(45) 16/07/2013
(73) Jean-François Tardy (FR)

	Em virtude da extinção publicada na RPI 2627 de 11-05-2021 e considerando ausência de manifestação dentro dos prazos legais, informo que cabe ser mantida a extinção da patente e seus certificados, conforme o disposto no artigo 12, da resolução 113/2013.
(11) PI 0413265-3 B1	Código 24.10 - Manutenção da Extinção - Art. 78 inciso IV da LPI (45) 29/04/2014 (73) SULZER MANAGEMENT AG (CH) Em virtude da extinção publicada na RPI 2627 de 11-05-2021 e considerando ausência de manifestação dentro dos prazos legais, informo que cabe ser mantida a extinção da patente e seus certificados, conforme o disposto no artigo 12, da resolução 113/2013.
(11) PI 0418942-6 B1	Código 24.10 - Manutenção da Extinção - Art. 78 inciso IV da LPI (45) 29/05/2018 (73) TELEFONAKTIEBOLAGET LM ERICSSON (SE) Em virtude da extinção publicada na RPI 2627 de 11-05-2021 e considerando ausência de manifestação dentro dos prazos legais, informo que cabe ser mantida a extinção da patente e seus certificados, conforme o disposto no artigo 12, da resolução 113/2013.
(11) PI 0502509-5 B1	Código 24.10 - Manutenção da Extinção - Art. 78 inciso IV da LPI (45) 15/01/2019 (73) GOOGLE TECHNOLOGY HOLDINGS LLC (US) Em virtude da extinção publicada na RPI 2627 de 11-05-2021 e considerando ausência de manifestação dentro dos prazos legais, informo que cabe ser mantida a extinção da patente e seus certificados, conforme o disposto no artigo 12, da resolução 113/2013.
(11) PI 0502687-3 B1	Código 24.10 - Manutenção da Extinção - Art. 78 inciso IV da LPI (45) 07/05/2019 (73) General Electric Company (US) Em virtude da extinção publicada na RPI 2627 de 11-05-2021 e considerando ausência de manifestação dentro dos prazos legais, informo que cabe ser mantida a extinção da patente e seus certificados, conforme o disposto no artigo 12, da resolução 113/2013.
(11) PI 0513223-1 B1	Código 24.10 - Manutenção da Extinção - Art. 78 inciso IV da LPI (45) 30/04/2019 (73) Rexam Beverage Can Co. (US) Em virtude da extinção publicada na RPI 2627 de 11-05-2021 e considerando ausência de manifestação dentro dos prazos legais, informo que cabe ser mantida a extinção da patente e seus certificados, conforme o disposto no

	artigo 12, da resolução 113/2013.
(11) PI 0514121-4 B1	Código 24.10 - Manutenção da Extinção - Art. 78 inciso IV da LPI (45) 21/11/2018 (73) GOOGLE TECHNOLOGY HOLDINGS LLC (US) Em virtude da extinção publicada na RPI 2627 de 11-05-2021 e considerando ausência de manifestação dentro dos prazos legais, informo que cabe ser mantida a extinção da patente e seus certificados, conforme o disposto no artigo 12, da resolução 113/2013.
(11) PI 0520347-3 B1	Código 24.10 - Manutenção da Extinção - Art. 78 inciso IV da LPI (45) 28/05/2019 (73) TELEFONAKTIEBOLAGET LM ERICSSON (publ) (SE) Em virtude da extinção publicada na RPI 2627 de 11-05-2021 e considerando ausência de manifestação dentro dos prazos legais, informo que cabe ser mantida a extinção da patente e seus certificados, conforme o disposto no artigo 12, da resolução 113/2013.
(11) PI 0602767-9 B1	Código 24.10 - Manutenção da Extinção - Art. 78 inciso IV da LPI (45) 26/12/2018 (73) Jose Luis Arellano (AR) Em virtude da extinção publicada na RPI 2627 de 11-05-2021 e considerando ausência de manifestação dentro dos prazos legais, informo que cabe ser mantida a extinção da patente e seus certificados, conforme o disposto no artigo 12, da resolução 113/2013.
(11) PI 0612800-9 B1	Código 24.10 - Manutenção da Extinção - Art. 78 inciso IV da LPI (45) 18/02/2015 (73) STORK TOWNSEND INC, (US) Em virtude da extinção publicada na RPI 2627 de 11-05-2021 e considerando ausência de manifestação dentro dos prazos legais, informo que cabe ser mantida a extinção da patente e seus certificados, conforme o disposto no artigo 12, da resolução 113/2013.
(11) PI 0612869-6 B1	Código 24.10 - Manutenção da Extinção - Art. 78 inciso IV da LPI (45) 17/07/2018 (73) Canon Kabushiki Kaisha (JP) Em virtude da extinção publicada na RPI 2627 de 11-05-2021 e considerando ausência de manifestação dentro dos prazos legais, informo que cabe ser mantida a extinção da patente e seus certificados, conforme o disposto no artigo 12, da resolução 113/2013.
(11) PI 0613426-2 B1	Código 24.10 - Manutenção da Extinção - Art. 78 inciso IV da LPI

(45) 15/05/2018
(73) FISHER CONTROLS INTERNATIONAL LLC (US)
Em virtude da extinção publicada na RPI 2627 de 11-05-2021 e considerando ausência de manifestação dentro dos prazos legais, informo que cabe ser mantida a extinção da patente e seus certificados, conforme o disposto no artigo 12, da resolução 113/2013.

---

(11) PI 0613648-6 B1

Código 24.10 - Manutenção da Extinção - Art. 78 inciso IV da LPI
(45) 20/12/2016
(73) Bayer Materialscience AG (DE)
Em virtude da extinção publicada na RPI 2627 de 11-05-2021 e considerando ausência de manifestação dentro dos prazos legais, informo que cabe ser mantida a extinção da patente e seus certificados, conforme o disposto no artigo 12, da resolução 113/2013.

---

(11) PI 0615496-4 B1

Código 24.10 - Manutenção da Extinção - Art. 78 inciso IV da LPI
(45) 06/08/2019
(73) AIRBUS (FR)
Em virtude da extinção publicada na RPI 2627 de 11-05-2021 e considerando ausência de manifestação dentro dos prazos legais, informo que cabe ser mantida a extinção da patente e seus certificados, conforme o disposto no artigo 12, da resolução 113/2013.

---

(11) PI 0621795-8 B1

Código 24.10 - Manutenção da Extinção - Art. 78 inciso IV da LPI
(45) 28/08/2018
(73) KONINKLIJKE PHILIPS N.V. (NL)
Em virtude da extinção publicada na RPI 2627 de 11-05-2021 e considerando ausência de manifestação dentro dos prazos legais, informo que cabe ser mantida a extinção da patente e seus certificados, conforme o disposto no artigo 12, da resolução 113/2013.

---

(11) PI 0702471-1 B1

Código 24.10 - Manutenção da Extinção - Art. 78 inciso IV da LPI
(45) 10/07/2018
(73) EMBRACO INDÚSTRIA DE COMPRESSORES E SOLUÇÕES E REFRIGERAÇÃO LTDA. (BR/SC)
Em virtude da extinção publicada na RPI 2627 de 11-05-2021 e considerando ausência de manifestação dentro dos prazos legais, informo que cabe ser mantida a extinção da patente e seus certificados, conforme o disposto no artigo 12, da resolução 113/2013.

---

(11) PI 0702753-2 B1

Código 24.10 - Manutenção da Extinção - Art. 78 inciso IV da LPI
(45) 07/08/2018
(73) HONDA MOTOR CO., LTD. (JP)

	Em virtude da extinção publicada na RPI 2627 de 11-05-2021 e considerando ausência de manifestação dentro dos prazos legais, informo que cabe ser mantida a extinção da patente e seus certificados, conforme o disposto no artigo 12, da resolução 113/2013.
(11) PI 0703162-9 B1	Código 24.10 - Manutenção da Extinção - Art. 78 inciso IV da LPI (45) 12/02/2019 (73) YAMAHA HATSUDOKI KABUSHIKI KAISHA (JP) Em virtude da extinção publicada na RPI 2627 de 11-05-2021 e considerando ausência de manifestação dentro dos prazos legais, informo que cabe ser mantida a extinção da patente e seus certificados, conforme o disposto no artigo 12, da resolução 113/2013.
(11) PI 0714164-5 B1	Código 24.10 - Manutenção da Extinção - Art. 78 inciso IV da LPI (45) 24/10/2017 (73) STATOIL PETROLEUM AS (NO) Em virtude da extinção publicada na RPI 2627 de 11-05-2021 e considerando ausência de manifestação dentro dos prazos legais, informo que cabe ser mantida a extinção da patente e seus certificados, conforme o disposto no artigo 12, da resolução 113/2013.
(11) PI 0714332-0 B8	Código 24.10 - Manutenção da Extinção - Art. 78 inciso IV da LPI (45) 19/06/2018 (73) HEMOCUE AB (SE) Em virtude da extinção publicada na RPI 2627 de 11-05-2021 e considerando ausência de manifestação dentro dos prazos legais, informo que cabe ser mantida a extinção da patente e seus certificados, conforme o disposto no artigo 12, da resolução 113/2013.
(11) PI 0812469-8 B1	Código 24.10 - Manutenção da Extinção - Art. 78 inciso IV da LPI (45) 16/10/2018 (73) Byd Company Limited (CN) Em virtude da extinção publicada na RPI 2627 de 11-05-2021 e considerando ausência de manifestação dentro dos prazos legais, informo que cabe ser mantida a extinção da patente e seus certificados, conforme o disposto no artigo 12, da resolução 113/2013.
(11) PI 0812881-2 B1	Código 24.10 - Manutenção da Extinção - Art. 78 inciso IV da LPI (45) 26/04/2016 (73) Fritz Winter Eisengiesserei Gmbh & Co. Kg (DE) Em virtude da extinção publicada na RPI 2627 de 11-05-2021 e considerando ausência de manifestação dentro dos prazos legais, informo que cabe ser mantida a extinção da patente e seus certificados, conforme o disposto no

	artigo 12, da resolução 113/2013.
(11) PI 0814017-0 B1	Código 24.10 - Manutenção da Extinção - Art. 78 inciso IV da LPI (45) 25/09/2018 (73) A. Raymond Et Cie (FR) Em virtude da extinção publicada na RPI 2627 de 11-05-2021 e considerando ausência de manifestação dentro dos prazos legais, informo que cabe ser mantida a extinção da patente e seus certificados, conforme o disposto no artigo 12, da resolução 113/2013.
(11) PI 0814019-7 B1	Código 24.10 - Manutenção da Extinção - Art. 78 inciso IV da LPI (45) 13/06/2017 (73) RHODIA OPERATIONS (FR) Em virtude da extinção publicada na RPI 2627 de 11-05-2021 e considerando ausência de manifestação dentro dos prazos legais, informo que cabe ser mantida a extinção da patente e seus certificados, conforme o disposto no artigo 12, da resolução 113/2013.
(11) PI 0814032-4 B1	Código 24.10 - Manutenção da Extinção - Art. 78 inciso IV da LPI (45) 09/10/2018 (73) Evaco, LLC (US) Em virtude da extinção publicada na RPI 2627 de 11-05-2021 e considerando ausência de manifestação dentro dos prazos legais, informo que cabe ser mantida a extinção da patente e seus certificados, conforme o disposto no artigo 12, da resolução 113/2013.
(11) PI 0814396-0 B1	Código 24.10 - Manutenção da Extinção - Art. 78 inciso IV da LPI (45) 24/03/2020 (73) Titanx Engine Cooling AB (SE) Em virtude da extinção publicada na RPI 2627 de 11-05-2021 e considerando ausência de manifestação dentro dos prazos legais, informo que cabe ser mantida a extinção da patente e seus certificados, conforme o disposto no artigo 12, da resolução 113/2013.
(11) PI 0814438-9 B1	Código 24.10 - Manutenção da Extinção - Art. 78 inciso IV da LPI (45) 02/04/2019 (73) SUMITOMO SEIKA CHEMICALS CO., LTD. (JP) Em virtude da extinção publicada na RPI 2627 de 11-05-2021 e considerando ausência de manifestação dentro dos prazos legais, informo que cabe ser mantida a extinção da patente e seus certificados, conforme o disposto no artigo 12, da resolução 113/2013.
(11) PI 0814802-3 B1	Código 24.10 - Manutenção da Extinção - Art. 78 inciso IV da LPI

	(45) 15/01/2019 (73) SIEMENS AKTIENGESELLSCHAFT (DE) Em virtude da extinção publicada na RPI 2627 de 11-05-2021 e considerando ausência de manifestação dentro dos prazos legais, informo que cabe ser mantida a extinção da patente e seus certificados, conforme o disposto no artigo 12, da resolução 113/2013.
(11) PI 0902368-2 B1	Código 24.10 - Manutenção da Extinção - Art. 78 inciso IV da LPI (45) 22/10/2019 (73) GE OIL & GAS UK LIMITED (GB) Em virtude da extinção publicada na RPI 2627 de 11-05-2021 e considerando ausência de manifestação dentro dos prazos legais, informo que cabe ser mantida a extinção da patente e seus certificados, conforme o disposto no artigo 12, da resolução 113/2013.
(11) PI 0902557-0 B1	Código 24.10 - Manutenção da Extinção - Art. 78 inciso IV da LPI (45) 10/03/2020 (73) EMBRACO INDÚSTRIA DE COMPRESSORES E SOLUÇÕES E REFRIGERAÇÃO LTDA. (BR/SC) Em virtude da extinção publicada na RPI 2627 de 11-05-2021 e considerando ausência de manifestação dentro dos prazos legais, informo que cabe ser mantida a extinção da patente e seus certificados, conforme o disposto no artigo 12, da resolução 113/2013.
(11) PI 0904800-6 B1	Código 24.10 - Manutenção da Extinção - Art. 78 inciso IV da LPI (45) 29/01/2019 (73) GSG International S.P.A. (IT) Em virtude da extinção publicada na RPI 2627 de 11-05-2021 e considerando ausência de manifestação dentro dos prazos legais, informo que cabe ser mantida a extinção da patente e seus certificados, conforme o disposto no artigo 12, da resolução 113/2013.
(11) PI 0911015-1 B1	Código 24.10 - Manutenção da Extinção - Art. 78 inciso IV da LPI (45) 17/09/2019 (73) KONINKLIJKE PHILIPS N.V (NL) Em virtude da extinção publicada na RPI 2627 de 11-05-2021 e considerando ausência de manifestação dentro dos prazos legais, informo que cabe ser mantida a extinção da patente e seus certificados, conforme o disposto no artigo 12, da resolução 113/2013.
(11) PI 1004397-7 B8	Código 24.10 - Manutenção da Extinção - Art. 78 inciso IV da LPI (45) 22/11/2016 (73) MLPC International (FR)

	Em virtude da extinção publicada na RPI 2627 de 11-05-2021 e considerando ausência de manifestação dentro dos prazos legais, informo que cabe ser mantida a extinção da patente e seus certificados, conforme o disposto no artigo 12, da resolução 113/2013.
(11) PI 1015347-0 B1	Código 24.10 - Manutenção da Extinção - Art. 78 inciso IV da LPI (45) 24/07/2018 (73) JFE STEEL CORPORATION (JP) Em virtude da extinção publicada na RPI 2627 de 11-05-2021 e considerando ausência de manifestação dentro dos prazos legais, informo que cabe ser mantida a extinção da patente e seus certificados, conforme o disposto no artigo 12, da resolução 113/2013.
(11) PI 1103501-3 B1	Código 24.10 - Manutenção da Extinção - Art. 78 inciso IV da LPI (45) 26/11/2019 (73) VLADOS INDÚSTRIA DE VÁLVULAS LTDA (BR/SP) Em virtude da extinção publicada na RPI 2627 de 11-05-2021 e considerando ausência de manifestação dentro dos prazos legais, informo que cabe ser mantida a extinção da patente e seus certificados, conforme o disposto no artigo 12, da resolução 113/2013.

Código Anotação de Alteração de nome e/ou sede, de Transferência e de Limitação ou Ônus de Pedido, Patente e Certificado de Adição de Invenção

Código 25.1 - Transferência Deferida

Notificação do deferimento da transferência requerida. Desta data corre o prazo de 60 (sessenta) dias para eventual recurso do interessado.

(21) BR 10 2015 032175-9 A2	Código 25.1 - Transferência Deferida (22) 22/12/2015 (71) MAHLE INTERNATIONAL GMBH (DE) ; INNOFERM TECNOLOGIA LTDA. (BR/SP)
(21) BR 10 2019 013549-2 A2	Código 25.1 - Transferência Deferida (22) 28/06/2019 (71) MARCELO GUIMARÃES (BR/SP) ; ARMANDO ZARA POMPEU (BR/SP) ; PRISCILA BONATI GRIMBERGS POMPEU (BR/SP)
(21) BR 11 2013 005642-8 A2	Código 25.1 - Transferência Deferida (22) 06/10/2011 (71) NUTRITION & BIOSCIENCES USA 1, LLC (US)
(11) BR 11 2013 022272-7 B1	Código 25.1 - Transferência Deferida (22) 01/03/2012 (45) 08/09/2021 (71) TAKEDA PHARMACEUTICAL COMPANY LIMITED (JP)
(21) BR 11 2015 028308-0 A2	Código 25.1 - Transferência Deferida (22) 27/01/2015 (71) HEWLETT-PACKARD DEVELOPMENT COMPANY, L.P. (US)
(21) BR 11 2015 031856-8 A2	Código 25.1 - Transferência Deferida (22) 20/06/2014 (71) TAKEDA PHARMACEUTICAL COMPANY LIMITED (JP)
(21) BR 11 2016 018570-6 A2	Código 25.1 - Transferência Deferida (22) 11/02/2015 (71) GYROSCOPE THERAPEUTICS LIMITED (GB)
(21) BR 11 2016 028510-7 A2	Código 25.1 - Transferência Deferida (22) 02/06/2015 (71) JANSSEN BIOTECH, INC. (US) ; GYROSCOPE THERAPEUTICS

	LIMITED (GB)
(21) BR 11 2016 028550-6 A2	Código 25.1 - Transferência Deferida (22) 02/06/2015 (71) GYROSCOPE THERAPEUTICS LIMITED (UK)
(21) BR 11 2017 001230-8 A2	Código 25.1 - Transferência Deferida (22) 23/07/2015 (71) DOW CHEMICAL IMEA GMBH (CH) ; DDP SPECIALTY ELECTRONIC MATERIALS US, INC. (US)
(21) BR 11 2017 003831-5 A2	Código 25.1 - Transferência Deferida (22) 08/09/2015 (71) ZOETIS CANADA INC. (CA)
(21) BR 11 2017 004727-6 A2	Código 25.1 - Transferência Deferida (22) 10/09/2015 (71) GYROSCOPE THERAPEUTICS LIMITED (UK)
(21) BR 11 2017 004822-1 A2	Código 25.1 - Transferência Deferida (22) 10/09/2015 (71) GYROSCOPE THERAPEUTICS LIMITED (UK)
(21) BR 11 2017 004828-0 A2	Código 25.1 - Transferência Deferida (22) 10/09/2015 (71) GYROSCOPE THERAPEUTICS LIMITED (UK)
(21) BR 11 2017 005332-2 A2	Código 25.1 - Transferência Deferida (22) 16/09/2015 (71) GYROSCOPE THERAPEUTICS LIMITED (UK)
(21) BR 11 2017 006865-6 A2	Código 25.1 - Transferência Deferida (22) 05/10/2015 (71) TRIAD NATIONAL SECURITY, LLC (US) ; VIR BIOTECHNOLOGY, INC. (US) ; OREGON HEALTH & SCIENCE UNIVERSITY (US)
(21) BR 11 2018 067896-1 A2	Código 25.1 - Transferência Deferida (22) 09/03/2017 (71) GYROSCOPE THERAPEUTICS LIMITED (UK)
(21) BR 11 2018 075530-3 A2	Código 25.1 - Transferência Deferida (22) 14/06/2017

	(71) GYROSCOPE THERAPEUTICS LIMITED (UK)
(21) BR 11 2018 075898-1 A2	Código 25.1 - Transferência Deferida (22) 14/06/2017 (71) GYROSCOPE THERAPEUTICS LIMITED (GB)
(21) BR 11 2018 075965-1 A2	Código 25.1 - Transferência Deferida (22) 14/06/2017 (71) GYROSCOPE THERAPEUTICS LIMITED (GB)
(21) BR 11 2019 012465-9 A2	Código 25.1 - Transferência Deferida (22) 25/10/2017 (71) DDP SPECIALTY ELECTRONIC MATERIALS US, INC. (US)
(21) BR 11 2019 012594-9 A2	Código 25.1 - Transferência Deferida (22) 25/10/2017 (71) DDP SPECIALTY ELECTRONIC MATERIALS US, INC. (US)
(21) BR 11 2019 016474-0 A2	Código 25.1 - Transferência Deferida (22) 21/12/2018 (71) ADVANCED NEW TECHNOLOGIES CO., LTD. (KY)
(21) BR 11 2020 005086-5 A2	Código 25.1 - Transferência Deferida (22) 10/09/2018 (71) ROKU, INC. (US)
(21) BR 12 2019 026127-0 A2	Código 25.1 - Transferência Deferida (22) 02/04/2013 (62) BR 11 2014 024675-0 02/04/2013 (71) GENOMATICA, INC. (US)
(21) BR 12 2019 026138-5 A2	Código 25.1 - Transferência Deferida (22) 02/04/2013 (62) BR 11 2014 024675-0 02/04/2013 (71) GENOMATICA, INC. (US)
(21) BR 12 2019 026142-3 A2	Código 25.1 - Transferência Deferida (22) 02/04/2013 (62) BR 11 2014 024675-0 02/04/2013 (71) GENOMATICA, INC. (US)
(21) BR 12 2020 011529-7 A2	Código 25.1 - Transferência Deferida

	(22) 11/02/2015 (62) BR 11 2016 018570-6 11/02/2015 (71) GYROSCOPE THERAPEUTICS LIMITED (GB)
(21) BR 12 2020 011958-6 A2	Código 25.1 - Transferência Deferida (22) 02/06/2015 (62) BR 11 2016 028550-6 02/06/2015 (71) GYROSCOPE THERAPEUTICS LIMITED (GB)
(21) BR 12 2020 013811-4 A2	Código 25.1 - Transferência Deferida (22) 20/06/2014 (62) BR 11 2015 031856-8 20/06/2014 (71) TAKEDA PHARMACEUTICAL COMPANY LIMITED (JP)
(21) BR 20 2019 016479-0 U2	Código 25.1 - Transferência Deferida (22) 08/08/2019 (71) EDSON ANTONIO TREBESCHI (BR/MG)
(11) PI 0510567-6 B8	Código 25.1 - Transferência Deferida (22) 10/05/2005 (45) 13/11/2018 (71) ALTRUBIO INC. (US)
(11) PI 0514733-6 B1	Código 25.1 - Transferência Deferida (22) 26/08/2005 (45) 13/11/2018 (71) COOPERVISION INTERNATIONAL LIMITED (GB)
(11) PI 0614233-8 B1	Código 25.1 - Transferência Deferida (22) 07/08/2006 (45) 09/01/2018 (73) COOPERVISION INTERNATIONAL LIMITED (GB)
(11) PI 0822828-0 B1	Código 25.1 - Transferência Deferida (22) 27/10/2008 (45) 06/02/2018 (73) ALI GROUP S.R.L. (IT)
(11) PI 0822829-9 B1	Código 25.1 - Transferência Deferida (22) 27/10/2008 (45) 02/10/2018 (71) ALI GROUP S.R.L. (IT)

(21) PI 0908737-0 A2	Código 25.1 - Transferência Deferida (22) 18/03/2009 (71) CIRCULAR COMMITMENT COMPANY (TW)
(11) PI 9612331-1 B1	Código 25.1 - Transferência Deferida (22) 04/12/1996 (45) 23/08/2011 (73) SOFTWARE LABS CAMPUS UNLIMITED COMPANY (IE)

Código 25.4 - Alteração de Nome Deferida

Notificação do deferimento da alteração de nome requerida. Desta data corre o prazo de 60 (sessenta) dias para eventual recurso do interessado.

(21) BR 10 2013 010209-1 A2	Código 25.4 - Alteração de Nome Deferida (22) 26/04/2013 (71) VENTOWAG TECNOLOGIA EIRELI (BR/ES)
(11) BR 10 2013 022434-0 B1	Código 25.4 - Alteração de Nome Deferida (22) 02/09/2013 (45) 28/03/2017 (73) ADVEL TECNOLOGIA E COMÉRCIO LTDA (BR/SP) ; INNOFERM TECNOLOGIA LTDA. (BR/SP) ; LSDATA TECNOLOGIA LTDA (BR/SP)
(21) BR 10 2014 030304-9 A2	Código 25.4 - Alteração de Nome Deferida (22) 04/12/2014 (71) BALL BEVERAGE CAN SOUTH AMERICA S/A (BR/RS)
(21) BR 11 2012 011271-6 A2	Código 25.4 - Alteração de Nome Deferida (22) 08/11/2010 (71) FLANDERS ELECTRIC MOTOR SERVICE, LLC (US)
(21) BR 11 2013 033507-6 A2	Código 25.4 - Alteração de Nome Deferida (22) 29/05/2012 (71) RAKUTEN GROUP, INC. (JP)
(21) BR 11 2014 018562-0 A8	Código 25.4 - Alteração de Nome Deferida (22) 01/10/2012 (71) RAKUTEN GROUP, INC. (JP)
(11) BR 20 2012 013254-6 Y1	Código 25.4 - Alteração de Nome Deferida (22) 01/06/2012 (45) 24/12/2019 (71) IFLÓ INDÚSTRIA DE EQUIPAMENTOS AGRICOLAS EIRELI (BR/SP)
(21) BR 20 2013 022685-3 U8	Código 25.4 - Alteração de Nome Deferida (22) 05/09/2013 (71) FORMAPLÁSTICO INDÚSTRIA E COMÉRCIO DE MÁQUINAS E PLÁSTICOS INJETÁVEIS LTDA. (BR/SP)
(11) BR 20 2015 026550-1 Y1	Código 25.4 - Alteração de Nome Deferida

	(22) 20/10/2015 (45) 26/05/2020 (71) IFLÓ INDÚSTRIA DE EQUIPAMENTOS AGRICOLAS EIRELI (BR/SP)
(21) BR 20 2017 013252-3 U2	Código 25.4 - Alteração de Nome Deferida (22) 20/06/2017 (71) IFLÓ INDÚSTRIA DE EQUIPAMENTOS AGRICOLAS EIRELI (BR/SP)
(11) MU 8602212-1 Y1	Código 25.4 - Alteração de Nome Deferida (22) 04/10/2006 (45) 18/04/2017 (73) IFLÓ INDÚSTRIA DE EQUIPAMENTOS AGRICOLAS EIRELI (BR/SP)
(11) MU 8602783-2 Y1	Código 25.4 - Alteração de Nome Deferida (22) 21/12/2006 (45) 24/05/2016 (73) IFLÓ INDÚSTRIA DE EQUIPAMENTOS AGRICOLAS EIRELI (BR/SP)
(21) PI 0706981-2 A2	Código 25.4 - Alteração de Nome Deferida (22) 08/02/2007 (71) CENTRE NATIONAL DE LA RECHERCHE SCIENTIFIQUE (FR) ; INSTITUT NACIONAL DES SCIENCES APPLIQUEES DE TOULOUSE (FR) ; INSTITUT NATIONAL DE RECHERCHE POUR L'AGRICULTURE, L'ALIMENTATION ET L'ENVIRONNEMENT (FR)
(11) PI 0802458-8 B1	Código 25.4 - Alteração de Nome Deferida (22) 18/07/2008 (45) 31/08/2021 (71) COMPASS MINERALS AMÉRICA DO SUL INDÚSTRIA E COMÉRCIO LTDA. (BR/SP)
(11) PI 1103143-3 B1	Código 25.4 - Alteração de Nome Deferida (22) 01/06/2011 (45) 08/05/2018 (73) IFLÓ INDÚSTRIA DE EQUIPAMENTOS AGRICOLAS EIRELI (BR/SP)
(11) PI 1103145-0 B1	Código 25.4 - Alteração de Nome Deferida (22) 01/06/2011 (45) 15/05/2018 (73) IFLÓ INDÚSTRIA DE EQUIPAMENTOS AGRICOLAS EIRELI (BR/SP)

Código 25.7 - Alteração de Sede Deferida

Notificação do deferimento da alteração de Sede requerida. Desta data corre o prazo de 60 (sessenta) dias para eventual recurso do interessado.

---

(21) BR 10 2014 030315-4 A2
Código 25.7 - Alteração de Sede Deferida
(22) 04/12/2014
(71) BALL BEVERAGE CAN SOUTH AMERICA S/A (BR/RS)

---

(21) BR 11 2012 023249-5 A2
Código 25.7 - Alteração de Sede Deferida
(22) 15/03/2011
(71) SUN PATENT TRUST (US)

---

(21) BR 11 2012 031092-5 A2
Código 25.7 - Alteração de Sede Deferida
(22) 13/06/2011
(71) SUN PATENT TRUST (US)

---

(21) BR 11 2013 000495-9 A2
Código 25.7 - Alteração de Sede Deferida
(22) 06/07/2011
(71) ABB SCHWEIZ AG (CH)

---

(21) BR 11 2015 031617-4 A2
Código 25.7 - Alteração de Sede Deferida
(22) 03/07/2014
(71) HUAWEI TECHNOLOGIES CO., LTD. (CN)

---

(21) BR 11 2016 024193-2 A2
Código 25.7 - Alteração de Sede Deferida
(22) 17/04/2015
(71) SERTAINTY CORPORATION (US)

---

(21) BR 12 2021 003835-0 A2
Código 25.7 - Alteração de Sede Deferida
(22) 17/11/2009
(62) PI 0921467-4 17/11/2009
(71) COMMONWEALTH SCIENTIFIC AND INDUSTRIAL RESEARCH ORGANISATION (AU) ; GRAINS RESEARCH AND DEVELOPMENT CORPORATION (AU)

---

(21) BR 12 2021 003836-8 A2
Código 25.7 - Alteração de Sede Deferida
(22) 17/11/2009
(62) PI 0921467-4 17/11/2009
(71) COMMONWEALTH SCIENTIFIC AND INDUSTRIAL RESEARCH ORGANISATION (AU) ; GRAINS RESEARCH AND DEVELOPMENT CORPORATION (AU)

(21) BR 12 2021 003871-6 A2	Código 25.7 - Alteração de Sede Deferida (22) 17/11/2009 (62) PI 0921467-4 17/11/2009 (71) COMMONWEALTH SCIENTIFIC AND INDUSTRIAL RESEARCH ORGANISATION (AU) ; GRAINS RESEARCH AND DEVELOPMENT CORPORATION (AU)
(11) PI 0507805-9 B1	Código 25.7 - Alteração de Sede Deferida (22) 17/02/2005 (45) 23/06/2015 (73) MITSUBISHI CHEMICAL UK LIMITED (GB)
(11) PI 0912797-6 B1	Código 25.7 - Alteração de Sede Deferida (22) 15/05/2009 (45) 05/12/2017 (73) MITSUBISHI CHEMICAL UK LIMITED (GB)
(11) PI 0922574-9 B1	Código 25.7 - Alteração de Sede Deferida (22) 11/12/2009 (45) 02/05/2018 (73) MITSUBISHI CHEMICAL UK LIMITED (GB)
(11) PI 1009092-4 B1	Código 25.7 - Alteração de Sede Deferida (22) 25/03/2010 (45) 02/01/2019 (71) MITSUBISHI CHEMICAL UK LIMITED (GB)
(11) PI 9909535-1 B1	Código 25.7 - Alteração de Sede Deferida (22) 01/04/1999 (45) 27/11/2012 (73) MITSUBISHI CHEMICAL UK LIMITED (GB)
(11) PI 9917883-4 B8	Código 25.7 - Alteração de Sede Deferida (22) 01/04/1999 (45) 22/03/2016 (62) PI 9909535-1 01/04/1999 (73) MITSUBISHI CHEMICAL UK LIMITED (GB)

Código 25.8 - Alteração de Sede Indeferida

Notificação do indeferimento da alteração de Sede requerida. Desta data corre o prazo de 60 (sessenta) dias para eventual recurso do interessado.

---

(11) PI 0312180-1 B1

Código 25.8 - Alteração de Sede Indeferida

(22) 18/06/2003

(45) 22/12/2015

(73) Eaton Corporation (US)

Indeferido o pedido de alteração de sede contido na petição 870210037242 de 25/04/2021, em virtude da extinção da patente (21.6) publicada na RPI2624 de 20/04/2021.

Código 25.11 - Republicação

Republicação da publicação de qualquer um dos subitens anteriores por ter sido indevida.

(21) BR 10 2014 020100-9 A2	Código 25.11 - Republicação (22) 13/08/2014 (71) PAULA LOPES SOMENSI (BR/RS) ; GUSTAVO SEBEM COLLE (BR/RS) ; NELSON ALOISIO NEUMANN (BR/RS) Retificado o despacho 25.1 publicado na RPI 2490 de 17/09/2018 sob o item (71).
(21) BR 11 2012 004850-3 A2	Código 25.11 - Republicação (22) 02/09/2010 (71) KYOWA KIRIN CO., LTD. (JP) Retificado o despacho 25.4 publicado na RPI 2586 de 28/07/2020 sob o item (71).
(11) BR 11 2012 017894-6 B1	Código 25.11 - Republicação (22) 07/01/2011 (45) 15/12/2020 (71) SIEMENS ENERGY GLOBAL GMBH & CO. KG (DE) Retificação do despacho 25.1 publicado na RPI 2639 de 03/08/2021 sob o item (71).

Código 25.12 - Publicação Anulada

Anulada a publicação de qualquer um dos subitens anteriores por ter sido efetuada com incorreção.

---

(11) MU 8601132-4 Y1

Código 25.12 - Publicação Anulada

(22) 29/05/2006

(45) 07/03/2017

(73) Julio Fernando Rodrigues Filho - ME (BR/SP)

Anulada a publicação código 25.6 na RPI nº 2640 de 10/08/2021 por ter sido indevida.

Código Códigos para Trâmite Prioritário

Código 28.10.1 - Notificação de requerimento de trâmite prioritário de depositante idoso

Notifica o requerimento de trâmite prioritário de depositante idoso para os processos de patente listados. A admissão condiciona-se ao atendimento da legislação específica.

(21) BR 10 2020 024149-4	Código 28.10.1 - Notificação de requerimento de trâmite prioritário de depositante idoso (22) 26/11/2020
(21) BR 10 2021 002294-9 A2	Código 28.10.1 - Notificação de requerimento de trâmite prioritário de depositante idoso (22) 08/02/2021
(21) BR 10 2021 014457-2	Código 28.10.1 - Notificação de requerimento de trâmite prioritário de depositante idoso (22) 22/07/2021 Notificação de requerimento de trâmite prioritário de idoso, conforme protocolo 870210075200, de 17/08/2021
(21) BR 20 2019 000238-2 U2	Código 28.10.1 - Notificação de requerimento de trâmite prioritário de depositante idoso (22) 07/01/2019
(21) BR 20 2021 011946-8	Código 28.10.1 - Notificação de requerimento de trâmite prioritário de depositante idoso (22) 17/06/2021 Notificação de requerimento de trâmite prioritário de idoso, conforme protocolo 870210075817, de 18/08/2021

Código 28.10.4 - Notificação de requerimento de trâmite prioritário de depositante MEI, ME ou EPP

Notifica o requerimento de trâmite prioritário de depositante de depositante MEI, ME ou EPP para os processos de patente listados. A admissão condiciona-se ao atendimento da legislação específica.

(21) BR 10 2019 017794-2 A2	Código 28.10.4 - Notificação de requerimento de trâmite prioritário de depositante MEI, ME ou EPP (22) 27/08/2019
(21) BR 11 2020 018759-3 A2	Código 28.10.4 - Notificação de requerimento de trâmite prioritário de depositante MEI, ME ou EPP (22) 21/12/2018 Notificação de requerimento de trâmite prioritário de depositante ME, conforme protocolo 870210076674, de 20/08/2021.
(21) BR 20 2018 073005-9 U2	Código 28.10.4 - Notificação de requerimento de trâmite prioritário de depositante MEI, ME ou EPP (22) 08/11/2018 Notificação de requerimento de trâmite prioritário de depositante ME, conforme protocolo 870210075821, de 18/08/2021.
(21) BR 20 2020 016794-0 U2	Código 28.10.4 - Notificação de requerimento de trâmite prioritário de depositante MEI, ME ou EPP (22) 18/08/2020

Código 28.10.11 - Notificação de requerimento de trâmite prioritário de tecnologia verde

Notifica o requerimento de trâmite prioritário de tecnologia verde para os processos de patente listados. A admissão condiciona-se ao atendimento da legislação específica.

(21) BR 10 2020 016945-9	Código 28.10.11 - Notificação de requerimento de trâmite prioritário de tecnologia verde (22) 20/08/2020
(21) BR 10 2021 000386-3 A2	Código 28.10.11 - Notificação de requerimento de trâmite prioritário de tecnologia verde (22) 11/01/2021
(21) BR 10 2021 004299-0 A2	Código 28.10.11 - Notificação de requerimento de trâmite prioritário de tecnologia verde (22) 08/03/2021 Notificação de requerimento de trâmite prioritário de tecnologia verde, conforme protocolo 870210075960, de 18/08/2021.

(21) BR 10 2021 012119-0	Código 28.10.11 - Notificação de requerimento de trâmite prioritário de tecnologia verde (22) 18/06/2021 Notificação de requerimento de trâmite prioritário de tecnologia verde, conforme protocolo 870210075127, de 16/08/2021
(21) BR 20 2021 002852-7 U2	Código 28.10.11 - Notificação de requerimento de trâmite prioritário de tecnologia verde (22) 16/02/2021 Notificação de requerimento de trâmite prioritário de tecnologia verde, conforme protocolo 870210075774, de 18/08/2021

Código 28.10.12 - Notificação de requerimento de trâmite prioritário de tecnologia para tratamento de saúde

Notifica o requerimento de trâmite prioritário de tecnologia para tratamento de saúde para os processos de patente listados. A admissão condiciona-se ao atendimento da legislação específica.

(21) BR 11 2017 023540-4 A2	Código 28.10.12 - Notificação de requerimento de trâmite prioritário de tecnologia para tratamento de saúde (22) 05/05/2016
(21) BR 11 2020 002984-0 A2	Código 28.10.12 - Notificação de requerimento de trâmite prioritário de tecnologia para tratamento de saúde (22) 14/08/2018 Notificação de requerimento de trâmite prioritário de tecnologia para tratamento de saúde, conforme protocolo 870210075455, de 17/08/2021.

Código 28.10.21 - Notificação de requerimento de trâmite prioritário de depositante acusa de contrafação

Notifica o requerimento de trâmite prioritário de depositante acusa contrafação para os processos de patente listados. A admissão condiciona-se ao atendimento da legislação específica.

(21) BR 10 2019 017034-4 A2	Código 28.10.21 - Notificação de requerimento de trâmite prioritário de depositante acusa de contrafação (22) 15/08/2019

(21) BR 20 2019 024906-0 U2	Código 28.10.21 - Notificação de requerimento de trâmite prioritário de depositante acusa de contrafação (22) 26/11/2019 Notificação de requerimento de trâmite prioritário de depositante acusando terceiros de contrafação, conforme petição 870210074924, de 16/08/2021

Código 28.10.26 - Notificação de requerimento de trâmite prioritário de tecnologia disponibilizada no mercado

Notifica o requerimento de trâmite prioritário de tecnologia disponibilizada no mercado para os processos de patente listados. A admissão condiciona-se ao atendimento da legislação específica.

(21) BR 10 2020 005648-4	Código 28.10.26 - Notificação de requerimento de trâmite prioritário de tecnologia disponibilizada no mercado (22) 20/03/2020
(21) BR 20 2016 022074-8 U8	Código 28.10.26 - Notificação de requerimento de trâmite prioritário de tecnologia disponibilizada no mercado (22) 23/09/2016

Código 28.10.32 - Notificação de requerimento de trâmite prioritário de PPH

Notifica o requerimento de trâmite prioritário para os processos de patente listados. A admissão condiciona-se ao atendimento da legislação específica.

(21) BR 10 2018 015458-3 A2	Código 28.10.32 - Notificação de requerimento de trâmite prioritário de PPH (22) 27/07/2018 Notificação de requerimento de trâmite prioritário de PPH, conforme protocolo 870210076078, de 19/08/2021.
(21) BR 10 2018 016636-0 A2	Código 28.10.32 - Notificação de requerimento de trâmite prioritário de PPH (22) 15/08/2018
(21) BR 10 2019 003084-4 A2	Código 28.10.32 - Notificação de requerimento de trâmite prioritário de PPH (22) 14/02/2019
(21) BR 11 2018 071885-8 A2	Código 28.10.32 - Notificação de requerimento de trâmite prioritário de PPH (22) 21/06/2017

(21) BR 11 2019 008055-4 A2	Código 28.10.32 - Notificação de requerimento de trâmite prioritário de PPH (22) 24/10/2018
(21) BR 11 2019 014014-0 A2	Código 28.10.32 - Notificação de requerimento de trâmite prioritário de PPH (22) 05/01/2018
(21) BR 11 2019 027945-8 A2	Código 28.10.32 - Notificação de requerimento de trâmite prioritário de PPH (22) 20/06/2019
(21) BR 11 2020 009419-6 A2	Código 28.10.32 - Notificação de requerimento de trâmite prioritário de PPH (22) 25/10/2018 Notificação de requerimento de trâmite prioritário de PPH, conforme protocolo 870210076960, de 20/08/2021.
(21) BR 11 2020 013056-7 A2	Código 28.10.32 - Notificação de requerimento de trâmite prioritário de PPH (22) 21/12/2018 Notificação de requerimento de trâmite prioritário de PPH, conforme protocolo 870210074999, de 16/08/2021.
(21) BR 11 2020 019503-0 A2	Código 28.10.32 - Notificação de requerimento de trâmite prioritário de PPH (22) 27/03/2019 Notificação de requerimento de trâmite prioritário de PPH, conforme protocolo 870210074950, de 16/08/2021
(21) BR 11 2020 022875-3 A2	Código 28.10.32 - Notificação de requerimento de trâmite prioritário de PPH (22) 23/05/2019 Notificação de requerimento de trâmite prioritário de PPH, conforme protocolo 870210076782, de 20/08/2021.
(21) BR 11 2021 001449-7 A2	Código 28.10.32 - Notificação de requerimento de trâmite prioritário de PPH (22) 26/07/2019
(21) BR 11 2021 007124-5	Código 28.10.32 - Notificação de requerimento de trâmite prioritário de PPH (22) 21/01/2021
(21) BR 11 2021 008404-5	Código 28.10.32 - Notificação de requerimento de trâmite prioritário de PPH (22) 01/11/2019 Notificação de requerimento de trâmite prioritário de PPH, conforme protocolo 870210075909, de 18/08/2021.

Código 28.20 - Petição de trâmite prioritário não conhecida

Notifica que a petição apresentada não foi conhecida com base nos motivos descritos.

---

(21) BR 20 2019 001861-0 U2

Código 28.20 - Petição de trâmite prioritário não conhecida
(22) 30/01/2019
A petição nº 870210075378, de 17/08/2021, não é conhecida, pois o requerente não é legitimado para requerer o trâmite prioritário pelo motivo pleiteado, conforme estipulado pelo parágrafo único a), b), e c), do art. 17, da Portaria INPI PR nº 247, de 22/06/2020, publicada na RPI nº 2582, de 30/06/2020. Especificamente, o interessado é o depositante que acusa contrafação e não terceiro acusado de contrafação.

Código 28.21 - Exigência formal de trâmite prioritário

Notifica os requisitos formais para trâmite prioritário que não foram atendidos. O requerente tem o prazo de 60 (sessenta) dias para sanear as irregularidades apontadas através do código de serviço 206, descrição do objeto: “cumprimento do exame formal para trâmite prioritário”.

---

(21) BR 10 2019 017034-4 A2

Código 28.21 - Exigência formal de trâmite prioritário
(22) 15/08/2019
Para o requerimento de trâmite prioritário efetuado através da petição nº 870210075811, de 18/08/2021, atender as condições formais, o interessado deve cumprir ao disposto no art. 4º, inciso IV, cc. art. 17, parágrafo único, da Portaria INPI PR nº 247, de 22/06/20, publicada na RPI nº 2582, de 30/06/20, e manifestar-se através do código de serviço 206 no prazo de 60 dias, sob pena de inadmissão. Especificamente, um e-mail enviado não comprova que o acusado recebeu a notificação da contrafação.

---

(21) BR 10 2019 017794-2 A2

Código 28.21 - Exigência formal de trâmite prioritário
(22) 27/08/2019
Para o requerimento de trâmite prioritário efetuado através da petição nº 870210075292, de 17/08/2021, atender as condições formais, o interessado deve cumprir ao disposto no art. 4º, inciso IV, cc. art. 8, parágrafo único, da Portaria INPI PR nº 247, de 22/06/20, publicada na RPI nº 2582, de 30/06/20, e manifestar-se através do código de serviço 206 no prazo de 60 dias, sob pena de inadmissão. Especificamente, a certidão emitida não está dentro dos prazos de validade aceitos pelo poder público, para este tipo de documento.

(21) BR 10 2020 016945-9	Código 28.21 - Exigência formal de trâmite prioritário (22) 20/08/2020 Para o requerimento de trâmite prioritário efetuado através da petição nº 870210075383, de 17/08/2021, atender as condições formais, o interessado deve cumprir ao disposto no art. 3º, incisos I e II, da Portaria INPI PR nº 247, de 22/06/20, publicada na RPI nº 2582, de 30/06/20, e manifestar-se através do código de serviço 206 no prazo de 60 dias, sob pena de inadmissão.
(21) BR 10 2021 002294-9 A2	Código 28.21 - Exigência formal de trâmite prioritário (22) 08/02/2021 Para o requerimento de trâmite prioritário efetuado através da petição nº 870210074822, de 16/08/2021, atender as condições formais, o interessado deve cumprir ao disposto no art. 3º, inciso II, da Portaria INPI PR nº 247, de 22/06/2020, publicada na RPI nº 2582, de 30/06/2020, e manifestar-se através do código de serviço 206 no prazo de 60 dias, sob pena de inadmissão.
(21) BR 11 2020 019503-0 A2	Código 28.21 - Exigência formal de trâmite prioritário (22) 27/03/2019 Para o requerimento de trâmite prioritário efetuado através da petição nº 870210074950, de 16/08/2021, atender as condições formais, o interessado deve cumprir ao disposto no art. 3º, inciso VIII cc. art. 4º, inciso IV, alíneas c), d), e), f) e g), da Portaria INPI PR nº 404, de 21/12/20, publicada na RPI nº 2608, de 29/12/20, e manifestar-se através do código de serviço 206 no prazo de 60 dias, sob pena de negação. Especificamente deve ser apresentada uma Notice of Allowability e não uma Notice of Allowance. Além disso, o processo citado pelo número US20190298633 foi abandonado, conforme consulta ao Google Patents
(21) BR 11 2021 001449-7 A2	Código 28.21 - Exigência formal de trâmite prioritário (22) 26/07/2019 Para o requerimento de trâmite prioritário efetuado através da petição nº 870210076184, de 19/08/2021, atender as condições formais, o interessado deve cumprir ao disposto no art. 4º, IV, c), d), e), f) e g), da Portaria INPI PR nº 404, de 21/12/20, publicada na RPI nº 2608, de 29/12/20, e manifestar-se através do código de serviço 206 no prazo de 60 dias, sob pena de negação. Especificamente deve adequar a Tabela de correspondência das reinvindicações com o número de reinvindicações do QR deferido pelo OEE.
(21) BR 11 2021 007124-5	Código 28.21 - Exigência formal de trâmite prioritário (22) 21/01/2021 Para o requerimento de trâmite prioritário efetuado através da petição nº 870210071990, de 06/08/2021, atender as condições formais, o interessado deve cumprir ao disposto no art. 4º, inciso IV, alíneas b), c) e), g) e § 2ª, da

	Portaria INPI PR nº 404, de 21/12/2020, publicada na RPI nº 2608, de 29/12/2020, e manifestar-se através do código de serviço 206 no prazo de 60 dias, sob pena de inadmissão.
(21) BR 20 2021 002852-7 U2	Código 28.21 - Exigência formal de trâmite prioritário (22) 16/02/2021 Para o requerimento de trâmite prioritário efetuado através da petição nº 870210075774, de 18/08/2021, atender as condições formais, o interessado deve cumprir ao disposto no art. 3º, inciso II cc art. 11, parágrafo 2º, da Portaria INPI PR nº 247, de 22/06/20, publicada na RPI nº 2582, de 30/06/20, e manifestar-se através do código de serviço 206 no prazo de 60 dias, sob pena de inadmissão. Especificamente, deve efetuar o pagamento da taxa 204 (de pedido de exame técnico) e apresentar no cumprimento da exigência um texto que confirme o enquadramento de sua tecnologia de acordo com os itens e subitens do Anexo I, da portaria INPI PR nº 247.

Código 28.22 - Requerimento de trâmite prioritário encaminhado para confirmação tecnológica.

Notifica que as condições formais para o trâmite prioritário dos processos listados foram atendidas, mas é necessário confirmar a tecnologia. A admissão do trâmite prioritário condiciona-se a confirmação de que a tecnologia atende a legislação específica.

(21) BR 10 2020 005627-1 A2	Código 28.22 - Requerimento de trâmite prioritário encaminhado para confirmação tecnológica. (22) 20/03/2020 A petição nº 870210052507, de11/06/2021, foi encaminhada para confirmação da tecnologia, haja vista que a exigência formulada na RPI nº 2633, de 22/06/2021, foi atendida por intermédio da petição nº 870210075274 , de 17/08/2021, conforme estipulado pelo art. 9º, da Instrução Normativa DIRPA nº 2, de 26/06/20, publicada na RPI nº 2582, de 30/06/20. A admissão do trâmite prioritário está condicionada a adequação da matéria do processo às condições estipuladas na Portaria INPI PR nº 247, de 22/06/20, publicada na RPI nº 2582, de 30/06/20.
(21) BR 10 2021 000386-3 A2	Código 28.22 - Requerimento de trâmite prioritário encaminhado para confirmação tecnológica. (22) 11/01/2021 A petição nº 870210075210, de 17/08/2021, foi encaminhada para confirmação da tecnologia, conforme estipulado pelo art. 9º, da Instrução Normativa DIRPA nº 2, de 26/06/20, publicada na RPI nº 2582, de 30/06/20. A admissão do

	trâmite prioritário está condicionada a adequação da matéria do processo às condições estipuladas na Portaria INPI PR nº 247, de 22/06/20, publicada na RPI nº 2582, de 30/06/20.
(21) BR 10 2021 001388-5	Código 28.22 - Requerimento de trâmite prioritário encaminhado para confirmação tecnológica. (22) 25/01/2021 A petição nº 870210071824, de 06/08/2021, foi encaminhada para confirmação da tecnologia, haja vista que a exigência formulada na RPI nº 2641, de 17/08/2021, foi atendida por intermédio da petição nº 870210077023, de 21/08/2021, conforme estipulado pelo art. 9º, da Instrução Normativa DIRPA nº 2, de 26/06/20, publicada na RPI nº 2582, de 30/06/20. A admissão do trâmite prioritário está condicionada a adequação da matéria do processo às condições estipuladas na Portaria INPI PR nº 247, de 22/06/20, publicada na RPI nº 2582, de 30/06/20.
(21) BR 10 2021 004299-0 A2	Código 28.22 - Requerimento de trâmite prioritário encaminhado para confirmação tecnológica. (22) 08/03/2021 A petição nº 870210075960, de 18/08/2021, foi encaminhada para confirmação da tecnologia, conforme estipulado pelo art. 9º, da Instrução Normativa DIRPA nº 2, de 26/06/20, publicada na RPI nº 2582, de 30/06/20. A admissão do trâmite prioritário está condicionada a adequação da matéria do processo às condições estipuladas na Portaria INPI PR nº 247, de 22/06/20, publicada na RPI nº 2582, de 30/06/20.
(21) BR 10 2021 012119-0	Código 28.22 - Requerimento de trâmite prioritário encaminhado para confirmação tecnológica. (22) 18/06/2021 A petição nº 870210075127, de 16/08/2021, foi encaminhada para confirmação da tecnologia, conforme estipulado pelo art. 9º, da Instrução Normativa DIRPA nº 2, de 26/06/20, publicada na RPI nº 2582, de 30/06/20. A admissão do trâmite prioritário está condicionada a adequação da matéria do processo às condições estipuladas na Portaria INPI PR nº 247, de 22/06/20, publicada na RPI nº 2582, de 30/06/20.
(21) BR 11 2017 023540-4 A2	Código 28.22 - Requerimento de trâmite prioritário encaminhado para confirmação tecnológica. (22) 05/05/2016 A petição nº 870210075904, de 18/08/2021, foi encaminhada para confirmação da tecnologia, conforme estipulado pelo art. 9º, da Instrução Normativa DIRPA nº 2, de 26/06/20, publicada na RPI nº 2582, de 30/06/20. A admissão do trâmite prioritário está condicionada a adequação da matéria do processo às

	condições estipuladas na Portaria INPI PR nº 247, de 22/06/20, publicada na RPI nº 2582, de 30/06/20.
(21) BR 11 2020 002523-2 A2	Código 28.22 - Requerimento de trâmite prioritário encaminhado para confirmação tecnológica. (22) 13/08/2018 A petição nº 870210069362, de 30/07/2021, foi encaminhada para confirmação da tecnologia, haja vista que a exigência formulada na RPI nº 2640, de 10/08/2021, foi atendida por intermédio da petição nº 870210076535, de 20/08/2021, conforme estipulado pelo art. 9º, da Instrução Normativa DIRPA nº 2, de 26/06/20, publicada na RPI nº 2582, de 30/06/20. A admissão do trâmite prioritário está condicionada a adequação da matéria do processo às condições estipuladas na Portaria INPI PR nº 247, de 22/06/20, publicada na RPI nº 2582, de 30/06/20.
(21) BR 11 2020 002984-0 A2	Código 28.22 - Requerimento de trâmite prioritário encaminhado para confirmação tecnológica. (22) 14/08/2018 A petição nº 870210075455, de 17/08/2021, foi encaminhada para confirmação da tecnologia, conforme estipulado pelo art. 9º, da Instrução Normativa DIRPA nº 2, de 26/06/20, publicada na RPI nº 2582, de 30/06/20. A admissão do trâmite prioritário está condicionada a adequação da matéria do processo às condições estipuladas na Portaria INPI PR nº 247, de 22/06/20, publicada na RPI nº 2582, de 30/06/20.

Código 28.30 - Trâmite prioritário admitido

Notifica a admissão do trâmite prioritário ao processo de patente em toda a esfera administrativa do INPI.

(21) BR 10 2017 012140-2 A2	Código 28.30 - Trâmite prioritário admitido (22) 08/06/2017 Admitido o trâmite prioritário requerido através da petição nº 870210074319, de 13/08/2021, haja vista que atende ao disposto no art. 3º e 4º, da Portaria INPI PR nº 404, de 21/12/2020, publicada na RPI nº 2608, de 29/12/2020.
(21) BR 10 2018 015529-6 A2	Código 28.30 - Trâmite prioritário admitido (22) 30/07/2018 Admitido o trâmite prioritário requerido através da petição nº 870210072299, de 09/08/21, haja vista que atende ao disposto no art. 8º, da Portaria INPI PR nº 247, de 22/06/20, publicada na RPI nº 2582, de 30/06/20.

(21) BR 10 2018 016299-3 A2	Código 28.30 - Trâmite prioritário admitido (22) 09/08/2018 Concedido o trâmite prioritário requerido através da petição nº 870210073313, de 11/08/2021, haja vista que atende ao disposto nos artigos 3º e 4º da Portaria INPI PR nº 404, de 21/12/20, publicada na RPI 2608, de 29/12/20.
(21) BR 10 2018 016392-2 A2	Código 28.30 - Trâmite prioritário admitido (22) 10/08/2018 Admitido o trâmite prioritário requerido através da petição nº 870210074263, de 13/08/2021, haja vista que atende ao disposto no art. 5º, da Portaria INPI PR nº 247, de 22/06/20, publicada na RPI nº 2582, de 30/06/20.
(21) BR 10 2018 067708-0 A2	Código 28.30 - Trâmite prioritário admitido (22) 04/09/2018 Admitido o trâmite prioritário requerido através da petição nº 870210072347, de 09/08/2021, haja vista que atende ao disposto nos art. 3º e 4º, da Portaria INPI PR nº 404, de 21/12/20, publicada na RPI nº 2608, de 29/12/20.
(21) BR 10 2018 067904-0 A2	Código 28.30 - Trâmite prioritário admitido (22) 05/09/2018 Admitido o trâmite prioritário requerido através da petição nº 870210073743, de 12/08/2021, haja vista que atende ao disposto no art. 3º e art. 4º da Resolução INPI PR nº 404, de 21/12/2020, publicada na RPI nº 2608, de 29/12/2020.
(21) BR 10 2018 075832-2 A2	Código 28.30 - Trâmite prioritário admitido (22) 12/12/2018 Admitido o trâmite prioritário requerido através da petição nº 870210072234, de 09/08/2021, haja vista que atende ao disposto nos artigos 3º e 4º da Portaria INPI PR nº 404, de 21/12/2020, publicada na RPI 2608, de 29/12/2020.
(21) BR 10 2019 022506-8 A2	Código 28.30 - Trâmite prioritário admitido (22) 25/10/2019 Admitido o trâmite prioritário requerido através da petição nº 870210057440, de 25/06/2021, haja vista que a exigência formulada na RPI nº 2637, de 20/07/2021, foi cumprida através da petição nº 870210072962, de 10/08/2021, atendendo ao disposto no art. 3º e art. 4º da Resolução INPI PR nº 404, de 21/12/2020, publicada na RPI nº 2608, de 29/12/2020.
(21) BR 10 2020 003282-8 A2	Código 28.30 - Trâmite prioritário admitido (22) 17/02/2020 Admitido o trâmite prioritário requerido através da petição nº 870210073186, de 11/08/2021, haja vista que atende ao disposto no art. 7º, da Portaria INPI PR nº

	294, de 05/08/20, publicada na RPI nº 2588, de 11/08/20
(21) BR 10 2020 024820-0 A2	Código 28.30 - Trâmite prioritário admitido (22) 04/12/2020 Admitido o trâmite prioritário requerido através da petição nº 870210065736, de 20/07/2021, haja vista que atende ao disposto no art. 11, da Portaria INPI PR nº 247, de 22/06/20, publicada na RPI nº 2582, de 30/06/20.
(21) BR 10 2021 003207-3	Código 28.30 - Trâmite prioritário admitido (22) 22/02/2021 Admitido o trâmite prioritário requerido através da petição nº 870210056891, de 24/06/21, haja vista que atende ao disposto no art. 11, da Portaria INPI PR nº 247, de 22/06/20, publicada na RPI nº 2582, de 30/06/20.
(21) BR 10 2021 007872-3 A2	Código 28.30 - Trâmite prioritário admitido (22) 26/04/2021 Admitido o trâmite prioritário requerido através da petição nº 870210073486, de 11/08/2021, haja vista que atende ao disposto no art. 13, da Portaria INPI PR nº 247, de 22/06/20, publicada na RPI nº 2582, de 30/06/20.
(21) BR 10 2021 010159-8	Código 28.30 - Trâmite prioritário admitido (22) 26/05/2021 Admitido o trâmite prioritário requerido através da petição nº 870210073761, de 12/08/21, haja vista que atende ao disposto no art. 5º, da Portaria INPI PR nº 247, de 22/06/20, publicada na RPI nº 2582, de 30/06/20.
(21) BR 10 2021 010467-8	Código 28.30 - Trâmite prioritário admitido (22) 28/05/2021 Admitido o trâmite prioritário requerido através da petição nº 870210073486, de 11/08/2021, haja vista que atende ao disposto no art. 11, da Portaria INPI PR nº 247, de 22/06/20, publicada na RPI nº 2582, de 30/06/20.
(21) BR 10 2021 015633-3	Código 28.30 - Trâmite prioritário admitido (22) 09/08/2021 Admitido o trâmite prioritário requerido através da petição nº 870210072822, de 10/08/21, haja vista que atende ao disposto no art. 5º, da Portaria INPI PR nº 247, de 22/06/20, publicada na RPI nº 2582, de 30/06/20.
(21) BR 11 2012 002974-6 A2	Código 28.30 - Trâmite prioritário admitido (22) 06/08/2010 Admitido o trâmite prioritário requerido através da petição nº 870210072390, de 08/08/2021, haja vista que atende ao disposto no art. 3º e art. 4º da Resolução INPI PR nº 404, de 21/12/2020, publicada na RPI nº 2608, de 29/12/2020.

(21) BR 11 2019 001254-0 A2	Código 28.30 - Trâmite prioritário admitido (22) 21/07/2017 Admitido o trâmite prioritário requerido através da petição nº 870210073057, de 10/08/2021, haja vista que atende ao disposto no art. 3º e 4º, da Portaria INPI PR nº 404, de 21/12/2020, publicada na RPI nº 2608, de 29/12/2020.
(21) BR 11 2019 010272-8 A2	Código 28.30 - Trâmite prioritário admitido (22) 17/11/2017 Admitido o trâmite prioritário requerido através da petição nº 870210062847, de 12/07/2021, haja vista que atende ao disposto nos art. 3º e art. 4º da Resolução INPI PR nº 404, de 21/12/2020, publicada na RPI nº 2608, de 29/12/2020.
(21) BR 11 2019 010669-3 A2	Código 28.30 - Trâmite prioritário admitido (22) 17/11/2017 Concedido o trâmite prioritário requerido através da petição nº 870210072301, de 09/08/2021, haja vista que atende ao disposto nos artigos 3º e 4º da Portaria INPI PR nº 404, de 21/12/20, publicada na RPI 2608, de 29/12/20.
(21) BR 11 2019 012674-0 A2	Código 28.30 - Trâmite prioritário admitido (22) 04/12/2017 Concedido o trâmite prioritário requerido através da petição nº 870210072547, de 09/08/2021, haja vista que atende ao disposto nos artigos 3º e 4º da Portaria INPI PR nº 404, de 21/12/20, publicada na RPI 2608, de 29/12/20.
(21) BR 11 2019 014134-0 A2	Código 28.30 - Trâmite prioritário admitido (22) 09/11/2018 Admitido o trâmite prioritário requerido através da petição nº 870210073615, de 12/08/2021, haja vista que atende ao disposto nos art. 3º e 4º, da Portaria INPI PR nº 404, de 21/12/20, publicada na RPI nº 2608, de 29/12/20.
(21) BR 11 2020 002667-0 A2	Código 28.30 - Trâmite prioritário admitido (22) 21/08/2018 Admitido o trâmite prioritário requerido através da petição nº 870210071283, de 05/08/2021, haja vista que atende ao disposto no art. 11, da Portaria INPI PR nº 247, de 22/06/20, publicada na RPI nº 2582, de 30/06/20
(21) BR 11 2020 008506-5 A2	Código 28.30 - Trâmite prioritário admitido (22) 26/07/2018 Admitido o trâmite prioritário requerido através da petição nº 870210074383, de 13/08/2021, haja vista que atende ao disposto nos art. 3º e 4º, da Portaria INPI PR nº 404, de 21/12/20, publicada na RPI nº 2608, de 29/12/20.

(21) BR 11 2020 017600-1 A2	Código 28.30 - Trâmite prioritário admitido (22) 23/01/2019 Concedido o trâmite prioritário requerido através da petição nº 870210048446, de 28/05/2021, haja vista que a exigência formulada na RPI 2632, de 15/06/2021, foi cumprida através da petição nº 870210073422, de 11/08/2021, atendendo ao disposto nos artigos 3º e 4º da Portaria INPI PR nº 404, de 21/12/20, publicada na RPI 2608, de 29/12/20.
(21) BR 11 2021 010382-1 A2	Código 28.30 - Trâmite prioritário admitido (22) 31/01/2020 Admitido o trâmite prioritário requerido através da petição nº 870210072312, de 09/08/2021, haja vista que atende ao disposto nos art. 3º e art. 4º da Resolução INPI PR nº 404, de 21/12/2020, publicada na RPI nº 2608, de 29/12/2020.
(21) BR 12 2021 012549-0 A2	Código 28.30 - Trâmite prioritário admitido (22) 15/06/2018 Admitido o trâmite prioritário requerido através da petição nº 870210072850, de 10/08/2021, haja vista que atende ao disposto nos art. 3º e art. 4º da Resolução INPI PR nº 404, de 21/12/2020, publicada na RPI nº 2608, de 29/12/2020.
(21) BR 20 2017 025740-7 U2	Código 28.30 - Trâmite prioritário admitido (22) 29/11/2017 Admitido o trâmite prioritário requerido através da petição nº 870210073642, de 12/08/2021, haja vista que atende ao disposto no art. 5°, da Portaria INPI PR nº 247, de 22/06/20, publicada na RPI nº 2582, de 30/06/20
(21) BR 20 2018 073271-0	Código 28.30 - Trâmite prioritário admitido (22) 12/11/2018 Admitido o trâmite prioritário requerido através da petição nº 870210073684, de 12/08/2021, haja vista que atende ao disposto no art. 3º, 4º e 5º, da Portaria INPI PR nº 247, de 22/06/2020, publicada na RPI nº 2582, de 30/06/2020.
(21) BR 20 2018 075648-1 U2	Código 28.30 - Trâmite prioritário admitido (22) 10/12/2018 Admitido o trâmite prioritário requerido através da petição nº 87021007364, de 12/08/2021, haja vista que atende ao disposto no art. 5º, da Portaria INPI PR nº 247, de 22/06/20, publicada na RPI nº 2582, de 30/06/20.
(21) BR 20 2021 014042-4	Código 28.30 - Trâmite prioritário admitido (22) 16/07/2021 Admitido o trâmite prioritário requerido através da petição nº 870210072391, de 09/08/2021, haja vista que atende ao disposto no art. 8º, da Portaria INPI PR nº 247, de 22/06/20, publicada na RPI nº 2582, de 30/06/20.

(21) BR 20 2021 014565-5	Código 28.30 - Trâmite prioritário admitido (22) 23/07/2021 Admitido o trâmite prioritário requerido através da petição nº 870210073206, de 11/08/2021, haja vista que atende ao disposto no art. 5º, da Portaria INPI PR nº 247, de 22/06/20, publicada na RPI nº 2582, de 30/06/20.

Código 28.40 - Trâmite prioritário não admitido

Notifica que requerimento de trâmite prioritário dos processos listados não foi admitido pelos motivos descritos.

(21) BR 10 2020 021144-7 A2	Código 28.40 - Trâmite prioritário não admitido (22) 15/10/2020 Não foi admitido o trâmite prioritário requerido através da petição nº 870210073490, de 11/08/2021, haja vista que a matéria do processo não enquadra-se no exigido pelo art. 13, da Portaria INPI PR nº 247, de 22/06/20, publicada na RPI nº 2582, de 30/06/20.
(21) BR 10 2021 001388-5	Código 28.40 - Trâmite prioritário não admitido (22) 25/01/2021 Não foi admitido o trâmite prioritário requerido através da petição nº 870210071824, de 06/08/21, haja vista que a matéria do processo não enquadra-se no exigido pelo art. 13, da Portaria INPI PR nº 247, de 22/06/20, publicada na RPI nº 2582, de 30/06/20.
(21) BR 11 2019 028016-2 A2	Código 28.40 - Trâmite prioritário não admitido (22) 13/06/2018 Não foi admitido o trâmite prioritário requerido através da petição nº 870210051446, de 08/06/2021, haja vista que não atendeu à exigência formulada na RPI nº 2633, de 22/06/2021, no prazo estipulado no art. 22, da Portaria INPI PR nº 247, de 22/06/20, publicada na RPI nº 2582, de 30/06/20.