INSTITUTO NACIONAL DA PROPRIEDADE INDUSTRIAL

Revista da Propriedade Industrial

Nº 2642
24 de Agosto de 2021

Patentes

Seção VI

REPÚBLICA FEDERATIVA DO BRASIL

Presidente

Jair Bolsonaro

MINISTÉRIO DA ECONOMIA

Ministro da Economia

Paulo Roberto Nunes Guedes

INSTITUTO NACIONAL DA PROPRIEDADE INDUSTRIAL

Presidente

Claudio Vilar Furtado

De conformidade com a Lei nº 5.648 de 11 de dezembro de 1970, esta é a publicação oficial do Instituto Nacional da Propriedade Industrial, órgão vinculado ao Ministério da Economia, República Federativa do Brasil, que publica todos os seus atos, despachos e decisões relativos ao sistema de propriedade industrial no Brasil, compreendendo Marcas e Patentes, bem como os referentes a contratos de Transferência de Tecnologia e assuntos correlatos, além dos que dizem respeito ao registro de programas de computador como direito autoral.

As established by Law nº 5.648 of december 11, 1970, this is the official publication of the National Institute of Industrial Property, an office under the Ministry of Economy, Federative Republic of Brazil, which publishes all its official acts, orders and decisions regarding the industrial property system in Brazil, comprising Trademarks and Patents, as well as those refering to Technology Transfer agreements and related matters, besides those regarding software registering as copyright.

D´après la Loi nº 5.648 du 11 décembre 1970, celle-si est la publication officielle de l'Institut National de la Propriété Industrielle, un office lié au Ministère de l'Économie, République Fédérative du Brésil, qui publie tous ses actes, ordres et décisions concernant le système de la propriété industrielle au Brésil, y compris marques et brevets, aussi que ceux référents aux contracts de transfert de technologie et des sujets afférents, en outre que ceux se rapportant à l'enregistrement des programmes d´ordinateur comme droit d'auteur.

Según estabelece la Ley nº 5.648 de 11 diciembre 1970, esta es la publicación oficial del Instituto Nacional de la Propiedad Industrial, oficina vinculada al Ministerio de la Economía, República Federativa del Brasil, que publica todos sus actos, ordenes y decisiónes referentes al sistema de propiedad industrial en Brasil, comprendendo marcas y patentes así que los referentes a contractos de transferencia de tecnologia y asuntos corelacionados, además de los referentes al registro de programas de ordenador como derecho de autor.

Laut Gezets Nr. 5.648 vom 11. dezember 1970, ist dies das Amtsblatt des Nationalen Instituts für gewerbliches Eigentum (INPI), eines Organs des Bundesministerium für Wirtschaft, der Bundesrepublik Brasilien, welches alle Amtshandlungen, Beschlüsse und Entscheidungen über gewerbliches Eigentum in Brasilien, einschliesslich Warenzeichen und Patente, ebenso wie auch Übertragunsvertrage von Technologie und Computerprogramme als Urheberrecht veroffentlicht.

DIRETORIA DE PATENTES, PROGRAMAS DE COMPUTADOR e TOPOGRAFIAS DE CIRCUITOS INTEGRADOS - DIRPA

PATENTES

PEDIDOS E CONCESSÕES:
PATENTE DE INVENÇÃO
MODELO DE UTILIDADE
CERTIFICADO DE ADIÇÃO DE INVENÇÃO

Índice Geral:

Código Presidência - Recurso....7
Código 111 - Recurso conhecido e negado provimento. Mantido o indeferimento do pedido....7
Código 120 - Tome Conhecimento do Parecer Técnico....8
Código 121 - Exigência....9
Código 136 - Petição não Conhecida....11
Código Presidência - Nulidade....12
Código 205 - Intimação para manifestação por parte do titular e do requerente....12
Código Pedido Internacional PCT/BR Designado ou Eleito....13
Código 1.1 - Publicação Internacional – PCT. Apresentação de petição de requerimento de entrada na fase nacional....13
Código 1.2 - Notificação – Pedido Retirado – PCT....74
Código 1.2.1 - Publicação Anulada....76
Código 1.3 - Notificação - Fase Nacional - PCT....77
Código 1.3.1 - Retificação....219
Código 1.3.2 - Publicação Anulada....223
Código 1.3.4 - Decisão Anulada....225
Código 1.4 - Restabelecimento de Direito para Entrada na Fase Nacional do PCT concedido....226
Código 1.4.1 - Restabelecimento de Direito para Entrada na Fase Nacional do PCT negado....227
Código 1.5 - Exigências Diversas....230
Código 1.5.1 - Publicação Anulada....236
Código 1.5.3 - Exigência Anulada....237
Código Depósito....239
Código 2.1 - Pedido de Patente ou Certificado de Adição de Invenção depositado....239
Código 2.4 - Notificação de Depósito do Pedido Dividido - Art 26 inciso I da LPI....255
Código 2.5 - Exigência - Art. 21 da LPI....259
Código 2.6 - Publicação Anulada....286
Código 2.10 - Requerimento de Pedido de Patente ou Certificado de Adição de Invenção....287
Código Publicação do Pedido....316
Código 3.1 - Publicação do Pedido de Patente ou de Certificado de Adição de Invenção....316
Código 3.2 - Publicação Antecipada....353
Código 3.6 - Publicação do Pedido Arquivado Definitivamente - Art. 216 §2º e Art. 17 §2º da LPI....367
Código 3.8 - Retificação....368
Código Pedido de Exame....380
Código 4.3 - Desarquivamento - Art. 33 parágrafo único da LPI....380
Código Exigências Técnicas e Formais....381
Código 6.1 - Exigência Técnica....381
Código 6.6.1 - Exigência Formal - art. 38 (I) da Lei 13.123/2015....401
Código 6.7 - Outras Exigências....402
Código 6.9 - Publicação Anulada....404
Código 6.10 - Republicação....405
Código 6.21 - Exigência preliminar - pedidos com buscas realizadas por outros Escritórios de Patentes....406
Código 6.22 - Exigência preliminar - pedidos sem buscas realizadas por outros Escritórios de Patentes....410
Código 6.23 - Exigência preliminar - pedidos com buscas realizadas por outros Escritórios de Patentes....418
Código Ciência de Parecer....467
Código 7.1 - Conhecimento de Parecer Técnico....467
Código 7.2 - Publicação Anulada....485
Código 7.3 - Republicação....486
Código 7.4 - Ciência relacionada com o Art. 229-C da LPI....487
Código 7.5 - Notificação de Anuência relacionada com o Art. 229-C da LPI....489
Código 7.7 - Notificação de devolução do pedido por não se enquadrar no Art. 229-C da LPI....498
Código Anuidade do Pedido....500
Código 8.6 - Arquivamento - Art. 86 da LPI....500
Código 8.7 - Restauração....509

Código 8.8 - Despacho Anulado....510
Código 8.11 - Manutenção do Arquivamento....511
Código Decisão....524
Código 9.1 - Deferimento....524
Código 9.1.2 - Publicação Anulada....602
Código 9.1.3 - Republicação....603
Código 9.1.4 - Retificação....605
Código 9.2 - Indeferimento....607
Código 9.2.4 - Manutenção do Indeferimento....623
Código Desistência....631
Código 10.1 - Desistência Homologada....631
Código 10.9 - Retirada Homologada Art. 29 § 1º da LPI....632
Código Arquivamento....633
Código 11.1 - Arquivamento - Art. 33 da LPI....633
Código 11.1.1 - Arquivamento definitivo - Art. 33 da LPI....640
Código 11.2 - Arquivamento - Art. 36 §1° da LPI....644
Código 11.4 - Arquivamento - Art. 38 § 2° da LPI....652
Código 11.11 - Arquivamento - Art. 17 § 2º da LPI....658
Código 11.13 - Despacho Anulado....659
Código 11.14 - Publicação Anulada....660
Código 11.17 - Arquivamento do pedido de Certificado de Adição de Invenção – Art. 77 da LPI....661
Código Recurso....662
Código 12.2 - Recurso Contra o Indeferimento....662
Código 12.6 - Outros Recursos....666
Código Outros Referentes a Despachos....668
Código 15.7 - Petição não Conhecida....668
Código 15.9 - Perda de Prioridade....672
Código 15.10 - Mudança de Natureza....674
Código 15.11 - Alteração de Classificação....675
Código 15.21 - Numeração Anulada....692
Código 15.22 - Devolução de Prazo Concedida....697
Código 15.22.1 - Devolução de Prazo Negada....698
Código 15.22.2 - Devolução de Prazo por falha de Sistema....699
Código 15.31 - Despacho Anulado....700
Código 15.35 - Atualização de informações no portal....701
Código Concessão de Patente e Certificado de Adição de Invenção....1067
Código 16.1 - Concessão de Patente ou Certificado de Adição de Invenção....1067
Código 16.3 - Retificação....1203
Código 16.4 - Concessão Anulada....1210
Código Nulidade Administrativa....1212
Código 17.1 - Notificação de Interposição de Nulidade Administrativa....1212
Código Notificação de Decisão Judicial....1213
Código 19.1 - Notificação de Decisão Judicial....1213
Código Extinção de Patente e Certificado de Adição de Invenção....1215
Código 21.6 - Extinção da patente para fins da restauração nos termos do art. 87 da LPI....1215
Código 21.8 - Despacho Anulado....1244
Código Outros Referentes a Patentes/Certificados de Adição de Invenção....1246
Código 22.11 - Devolução de Prazo....1246
Código 22.12 - Oferta de Licença de Patente....1247
Código 22.15 - Patente “SUB JUDICE”....1258
Código Anuidade de Patente....1259
Código 24.5 - Despacho Anulado....1259
Código 24.10 - Manutenção da Extinção - Art. 78 inciso IV da LPI....1260
Código Anotação de Alteração de nome e/ou sede, de Transferência e de Limitação ou Ônus de Pedido, Patente e Certificado de Adição de Invenção....1284
Código 25.1 - Transferência Deferida....1284
Código 25.4 - Alteração de Nome Deferida....1296

Código 25.7 - Alteração de Sede Deferida....1302
Código 25.8 - Alteração de Sede Indeferida....1308
Código 25.11 - Republicação....1309
Código Códigos para Trâmite Prioritário....1310
Código 28.10.1 - Notificação de requerimento de trâmite prioritário de depositante idoso....1310
Código 28.10.4 - Notificação de requerimento de trâmite prioritário de depositante MEI, ME ou EPP....1311
Código 28.10.11 - Notificação de requerimento de trâmite prioritário de tecnologia verde....1311
Código 28.10.12 - Notificação de requerimento de trâmite prioritário de tecnologia para tratamento de saúde....1312
Código 28.10.26 - Notificação de requerimento de trâmite prioritário de tecnologia disponibilizada no mercado....1312
Código 28.10.32 - Notificação de requerimento de trâmite prioritário de PPH....1312
Código 28.20 - Petição de trâmite prioritário não conhecida....1314
Código 28.21 - Exigência formal de trâmite prioritário....1314
Código 28.22 - Requerimento de trâmite prioritário encaminhado para confirmação tecnológica....1315
Código 28.30 - Trâmite prioritário admitido....1317
Código 28.40 - Trâmite prioritário não admitido....1321

Código Presidência - Recurso

Código 111 - Recurso conhecido e negado provimento. Mantido o indeferimento do pedido

(21) BR 11 2012 016674-3 A2	Código 111 - Recurso conhecido e negado provimento. Mantido o indeferimento do pedido (22) 05/01/2011 (71) CNH INDUSTRIAL BELGIUM NV (BE) Recorrente: O depositante. Despacho: Recurso conhecido e negado provimento. Mantido o indeferimento do pedido. [111]

Código 120 - Tome Conhecimento do Parecer Técnico

A cópia do parecer poderá ser obtida através do endereço eletrônico www.inpi.gov.br - No Acesso rápido - Faça uma busca - Patente. Para acessar, cadastre-se no Portal do INPI e use login e senha.

---

(21) BR 10 2013 023314-5 A2

Código 120 - Tome Conhecimento do Parecer Técnico
(22) 11/09/2013
(71) DEERE & COMPANY (US)
Recorrente: O depositante.
Despacho: Tome conhecimento do parecer técnico e se manifeste no prazo de 60 (sessenta) dias. [120]

---

(21) PI 0823292-0 A2

Código 120 - Tome Conhecimento do Parecer Técnico
(22) 03/12/2008
(71) Lamberti Spa (IT)
Recorrente: O depositante.
Despacho: Tome conhecimento do parecer técnico e se manifeste no prazo de 60 (sessenta) dias. [120]

Código 121 - Exigência

A cópia do parecer poderá ser obtida através do endereço eletrônico www.inpi.gov.br - No Acesso rápido - Faça uma busca - Patente. Para acessar, cadastre-se no Portal do INPI e use login e senha.

---

(21) BR 10 2012 003528-6 A8

Código 121 - Exigência
(22) 16/02/2012
(71) SIDERCA S.A.I.C (AR)
Recorrente: O depositante.
Despacho: Cumpra as exigências do parecer no prazo de 60 (sessenta) dias. [121]

---

(21) BR 11 2013 011462-2 A2

Código 121 - Exigência
(22) 23/05/2011
(71) FUKUDA METAL FOIL & POWER CO., LTD. (JP) ; NITTAN VALVE CO., LTD. (JP)
Recorrente: O depositante.
Despacho: Cumpra as exigências do parecer no prazo de 60 (sessenta) dias. [121]

---

(21) BR 11 2014 009553-1 A2

Código 121 - Exigência
(22) 18/10/2012
(71) FIRMENICH SA (CH)
Recorrente: O depositante.
Despacho: Cumpra as exigências do parecer no prazo de 60 (sessenta) dias. [121]

---

(21) PI 0514420-5 A2

Código 121 - Exigência
(22) 18/08/2005
(71) Novabiotics Limited (GB)
Recorrente: O depositante.
Despacho: Cumpra as exigências do parecer no prazo de 60 (sessenta) dias. [121]

---

(21) PI 0517020-6 A2

Código 121 - Exigência
(22) 24/10/2005
(71) NOVATORQUE, INC. (US)
Recorrente: O depositante.
Despacho: Cumpra as exigências do parecer no prazo de 60 (sessenta) dias. [121]

---

(21) PI 0517296-9 A2

Código 121 - Exigência

	(22) 20/10/2005 (71) SOCIÉTÉ DES PRODUITS NESTLÉ S.A. (CH) Recorrente: O depositante. Despacho: Cumpra as exigências do parecer no prazo de 60 (sessenta) dias. [121]
(21) PI 0709259-8 A2	Código 121 - Exigência (22) 27/03/2007 (71) ZENYTH OPERATIONS PTY. LTD (AU) ; MEDIMMUNE LIMITED (GB) Recorrente: O depositante. Despacho: Cumpra as exigências do parecer no prazo de 60 (sessenta) dias. [121]
(21) PI 0720476-0 A2	Código 121 - Exigência (22) 18/12/2007 (71) ACCELERON PHARMA INC. (US) Recorrente: O depositante. Despacho: Cumpra as exigências do parecer no prazo de 60 (sessenta) dias. [121]
(21) PI 0819418-1 A2	Código 121 - Exigência (22) 09/12/2008 (71) ARCHER-DANIELS-MIDLAND COMPANY. (US) Recorrente: O depositante. Despacho: Cumpra as exigências do parecer no prazo de 60 (sessenta) dias. [121]

Código 136 - Petição não Conhecida

(21) BR 10 2012 033802-5 A2	Código 136 - Petição não Conhecida (22) 28/12/2012 (71) UNIVERSIDADE FEDERAL DO AMAZONAS (BR/AM) ; INSTITUTO NACIONAL DE PESQUISAS DA AMAZÔNIA - INPA (BR/AM) Despacho: De acordo com o artigo 219 inciso II da lei 9.279/1996, a petição nº 870210075099 de 16/08/2021 é não conhecida por não conter fundamentação legal.[136]
(21) PI 0801058-7 A2	Código 136 - Petição não Conhecida (22) 07/03/2008 (71) FRANCISCO JOSÉ PUPP FILHO (BR/SP) Despacho: É não conhecida a petição nº 870210055629 de 21/06/2021 por não conter fundamentação legal, conforme Art. 219 (II) da LPI.[136]
(21) PI 0919523-8 B1	Código 136 - Petição não Conhecida (22) 30/09/2009 (71) MAGNESIUM ELEKTRON LIMITED (GB) Despacho: De acordo com o artigo 219 inciso II da lei 9.279/1996 a petição nº 870200083141 de 03/07/2020 é não conhecida por não conter fundamentação legal. [136]

Código Presidência - Nulidade

Código 205 - Intimação para manifestação por parte do titular e do requerente

A cópia do parecer de intimação poderá ser obtida através do endereço eletrônico www.inpi.gov.br - No Acesso rápido - Faça uma busca - Patente. Para acessar, cadastre-se no Portal do INPI e use login e senha.

---

(11) BR 10 2015 012967-0 B1

Código 205 - Intimação para manifestação por parte do titular e do requerente
(45) 20/10/2020
(73) LUIZ ANTONIO GASPARRO (BR/SP)
Requerente da Nulidade: AMCOR PLC (UK) Despacho: Intimação para manifestação por parte do Titular e do Requerente no prazo comum de 60 (sessenta) dias. [205]

---

(11) BR 11 2013 024248-5 B1

Código 205 - Intimação para manifestação por parte do titular e do requerente
(45) 10/11/2020
(73) PRECISION PLANTING LLC (US)
Requerente da Nulidade: JIMER RAMOS DA COSTA Despacho: Intimação para manifestação por parte do Titular e do Requerente no prazo comum de 60 (sessenta) dias. [205]

Código Pedido Internacional PCT/BR Designado ou Eleito

Código 1.1 - Publicação Internacional – PCT. Apresentação de petição de requerimento de entrada na fase nacional

Comunicação da publicação internacional do pedido internacional nos termos do Tratado de Cooperação em matéria de Patentes – PCT e da apresentação de petição de requerimento de entrada na fase nacional. Documento publicado disponível no endereço eletrônico http://www.wipo.int/pct/en do sistema PATENTSCOPE® Search Service da Organização Mundial de Propriedade Intelectual – OMPI.

---

(21) BR 11 2015 004433-6

Código 1.1 - Publicação Internacional – PCT. Apresentação de petição de requerimento de entrada na fase nacional
(30) 30/08/2012 US 61/694,865
(51) A61B 17/94 (2006.01)
(86) PCT IB2013/050731 de 28/01/2013
(87) WO 2013/118021 de 15/08/2013

---

(21) BR 11 2020 019327-5

Código 1.1 - Publicação Internacional – PCT. Apresentação de petição de requerimento de entrada na fase nacional
(51) H03L 7/02 (2006.01), H03L 7/04 (2006.01), H03L 7/06 (2006.01), H03L 7/07 (2006.01), H03L 7/08 (2006.01), H03L 7/081 (2006.01), H03L 7/083 (2006.01), H03L 7/085 (2006.01)
(86) PCT US2019/068847 de 28/12/2019
(87) WO 2021/133415 de 01/07/2021

---

(21) BR 11 2021 007124-5

Código 1.1 - Publicação Internacional – PCT. Apresentação de petição de requerimento de entrada na fase nacional
(30) 21/01/2020 KR 10-2020-0008025
(51) C12N 15/77 (2006.01), C07K 14/34 (2006.01)
(86) PCT KR2021/000823 de 21/01/2021
(87) WO 2021/150029 de 29/07/2021

---

(21) BR 11 2021 011938-8

Código 1.1 - Publicação Internacional – PCT. Apresentação de petição de requerimento de entrada na fase nacional
(30) 19/12/2018 US 62/782,253
(51) A61K 39/00 (2006.01), A61K 39/39 (2006.01), C07K 14/34 (2006.01)
(86) PCT US2019/067532 de 19/12/2019
(87) WO 2020/132275 de 25/06/2020

---

(21) BR 11 2021 015766-2

Código 1.1 - Publicação Internacional – PCT. Apresentação de petição de requerimento de entrada na fase nacional

	(30) 11/02/2019 EP 19305163.8 (51) C12P 17/02 (2006.01) (86) PCT EP2020/053503 de 11/02/2020 (87) WO 2020/165189 de 20/08/2020
(21) BR 11 2021 015768-9	Código 1.1 - Publicação Internacional – PCT. Apresentação de petição de requerimento de entrada na fase nacional (30) 15/07/2019 MX MX/a/2019/008440 (51) A61K 9/28 (2006.01), A61K 9/30 (2006.01), A61K 9/36 (2006.01), A61K 9/50 (2006.01) (86) PCT MX2020/050017 de 13/07/2020 (87) WO 2021/010814 de 21/01/2021
(21) BR 11 2021 015771-9	Código 1.1 - Publicação Internacional – PCT. Apresentação de petição de requerimento de entrada na fase nacional (30) 04/06/2019 EP 19178300.0 (51) A23L 33/10 (2016.01), A23L 33/12 (2016.01), A23L 33/21 (2016.01), A23L 33/00 (2016.01), A61K 31/19 (2006.01), A61K 31/702 (2006.01), A23C 9/20 (2006.01), A61P 37/04 (2006.01), A61P 37/08 (2006.01) (86) PCT EP2020/065549 de 04/06/2020 (87) WO 2020/245313 de 10/12/2020
(21) BR 11 2021 015772-7	Código 1.1 - Publicação Internacional – PCT. Apresentação de petição de requerimento de entrada na fase nacional (30) 15/02/2019 EP 19157331.0 (51) G06T 15/20 (2011.01), G06T 15/40 (2011.01) (86) PCT EP2020/053281 de 10/02/2020 (87) WO 2020/165076 de 20/08/2020
(21) BR 11 2021 015774-3	Código 1.1 - Publicação Internacional – PCT. Apresentação de petição de requerimento de entrada na fase nacional (30) 11/02/2019 US 62/803,743 (51) G16H 40/60 (2018.01), G16H 20/40 (2018.01), G16H 40/20 (2018.01) (86) PCT EP2020/053371 de 11/02/2020 (87) WO 2020/165109 de 20/08/2020
(21) BR 11 2021 015775-1	Código 1.1 - Publicação Internacional – PCT. Apresentação de petição de requerimento de entrada na fase nacional (30) 11/09/2019 KR 10-2019-0113004; 10/09/2020 KR 10-2020-0116305; 10/09/2020 KR 10-2020-0116307 (51) C08F 236/04 (2006.01), C08F 236/10 (2006.01), C08F 236/14 (2006.01), C08F 8/42 (2006.01), C08F 8/30 (2006.01), C08F 8/08 (2006.01), C08K 5/3492 (2006.01), C08K 5/544 (2006.01), C08L 15/00 (2006.01), C08L 9/06 (2006.01)

	(86) PCT KR2020/012312 de 11/09/2020 (87) WO 2021/049906 de 18/03/2021
(21) BR 11 2021 015776-0	Código 1.1 - Publicação Internacional – PCT. Apresentação de petição de requerimento de entrada na fase nacional (30) 15/02/2019 US 62/806,702; 05/06/2019 US 62/857,782 (51) A61K 48/00 (2006.01), C12N 9/22 (2006.01), C12N 9/64 (2006.01), C12N 15/10 (2006.01) (86) PCT US2020/028350 de 15/04/2020 (87) WO 2020/168362 de 20/08/2020
(21) BR 11 2021 015777-8	Código 1.1 - Publicação Internacional – PCT. Apresentação de petição de requerimento de entrada na fase nacional (30) 12/02/2019 US 62/804,507 (51) B65D 71/14 (2006.01) (86) PCT US2020/016986 de 06/02/2020 (87) WO 2020/167578 de 20/08/2020
(21) BR 11 2021 015781-6	Código 1.1 - Publicação Internacional – PCT. Apresentação de petição de requerimento de entrada na fase nacional (30) 11/02/2019 US 62/803,743 (51) G16H 40/20 (2018.01), G16H 20/40 (2018.01) (86) PCT US2020/017596 de 11/02/2020 (87) WO 2020/167711 de 20/08/2020
(21) BR 11 2021 015783-2	Código 1.1 - Publicação Internacional – PCT. Apresentação de petição de requerimento de entrada na fase nacional (30) 15/02/2019 US 62/806,140 (51) A61P 35/00 (2006.01), C07D 401/04 (2006.01), C07D 401/14 (2006.01), A61K 31/454 (2006.01) (86) PCT IB2020/051205 de 13/02/2020 (87) WO 2020/165833 de 20/08/2020
(21) BR 11 2021 015784-0	Código 1.1 - Publicação Internacional – PCT. Apresentação de petição de requerimento de entrada na fase nacional (30) 18/03/2019 JP 2019-050356; 18/03/2019 JP 2019-050357 (51) G03G 21/16 (2006.01), G03G 21/18 (2006.01) (86) PCT JP2020/012812 de 17/03/2020 (87) WO 2020/189798 de 24/09/2020
(21) BR 11 2021 015785-9	Código 1.1 - Publicação Internacional – PCT. Apresentação de petição de requerimento de entrada na fase nacional (30) 30/04/2019 EP 19171753.7

	(51) B32B 17/10 (2006.01), B32B 3/30 (2006.01) (86) PCT EP2020/060728 de 16/04/2020 (87) WO 2020/221597 de 05/11/2020
(21) BR 11 2021 015789-1	Código 1.1 - Publicação Internacional – PCT. Apresentação de petição de requerimento de entrada na fase nacional (30) 20/02/2019 US 62/807,795 (51) B01J 23/64 (2006.01), B01J 32/00 (2006.01), B01J 35/10 (2006.01), B01J 37/04 (2006.01), B01J 37/08 (2006.01), B01J 38/02 (2006.01) (86) PCT IB2020/000151 de 17/02/2020 (87) WO 2020/170042 de 27/08/2020
(21) BR 11 2021 015790-5	Código 1.1 - Publicação Internacional – PCT. Apresentação de petição de requerimento de entrada na fase nacional (30) 05/03/2019 US 62/813,843 (51) A61K 9/00 (2006.01), A61K 9/08 (2006.01), A61K 39/00 (2006.01), A61K 47/26 (2006.01), A61K 47/42 (2017.01) (86) PCT US2020/020752 de 03/03/2020 (87) WO 2020/180850 de 10/09/2020
(21) BR 11 2021 015791-3	Código 1.1 - Publicação Internacional – PCT. Apresentação de petição de requerimento de entrada na fase nacional (30) 14/02/2019 US 62/805,359 (51) A61K 47/48 (1990.01), A61K 48/00 (2006.01), C12N 15/88 (2006.01) (86) PCT US2020/018384 de 14/02/2020 (87) WO 2020/168254 de 20/08/2020
(21) BR 11 2021 015792-1	Código 1.1 - Publicação Internacional – PCT. Apresentação de petição de requerimento de entrada na fase nacional (30) 15/02/2019 EP 19305190.1 (51) C04B 28/04 (2006.01), C04B 40/00 (2006.01) (86) PCT EP2020/053814 de 13/02/2020 (87) WO 2020/165371 de 20/08/2020
(21) BR 11 2021 015795-6	Código 1.1 - Publicação Internacional – PCT. Apresentação de petição de requerimento de entrada na fase nacional (30) 11/02/2019 GB 1901876.l; 19/02/2019 GB 1902257.3 (51) A61K 9/00 (2006.01), A61K 9/70 (2006.01), A61K 31/00 (2006.01) (86) PCT GB2020/050316 de 11/02/2020 (87) WO 2020/165578 de 20/08/2020
(21) BR 11 2021 015796-4	Código 1.1 - Publicação Internacional – PCT. Apresentação de petição de requerimento de entrada na fase nacional

	(30) 13/02/2019 US 62/805,175; 14/02/2019 US 62/805,726 (51) C07H 19/14 (2006.01), A61K 31/706 (2006.01), A61P 35/00 (2006.01), A61P 35/02 (2006.01) (86) PCT US2020/018185 de 13/02/2020 (87) WO 2020/168125 de 20/08/2020
(21) BR 11 2021 015797-2	Código 1.1 - Publicação Internacional – PCT. Apresentação de petição de requerimento de entrada na fase nacional (30) 13/02/2019 JP 2019-023381 (51) B65D 43/16 (2006.01), B65D 83/08 (2006.01) (86) PCT JP2020/002094 de 22/01/2020 (87) WO 2020/166287 de 20/08/2020
(21) BR 11 2021 015798-0	Código 1.1 - Publicação Internacional – PCT. Apresentação de petição de requerimento de entrada na fase nacional (30) 15/02/2019 US 16/277,939 (51) A61B 5/0432 (2006.01), A61B 5/0452 (2006.01), A61B 5/05 (2021.01) (86) PCT US2020/018039 de 13/02/2020 (87) WO 2020/168035 de 20/08/2020
(21) BR 11 2021 015799-9	Código 1.1 - Publicação Internacional – PCT. Apresentação de petição de requerimento de entrada na fase nacional (30) 12/02/2019 US 62/804,523; 20/06/2019 US 62/863,904; 30/09/2019 US 62/908,431; 07/11/2019 US 62/932,015 (51) A61K 38/10 (2006.01) (86) PCT US2020/017970 de 12/02/2020 (87) WO 2020/167981 de 20/08/2020
(21) BR 11 2021 015800-6	Código 1.1 - Publicação Internacional – PCT. Apresentação de petição de requerimento de entrada na fase nacional (30) 14/02/2019 US US 16/275,407 (51) E02F 3/36 (2006.01), E02F 3/38 (2006.01), E02F 3/42 (2006.01) (86) PCT US2020/016693 de 05/02/2020 (87) WO 2020/167536 de 20/08/2020
(21) BR 11 2021 015804-9	Código 1.1 - Publicação Internacional – PCT. Apresentação de petição de requerimento de entrada na fase nacional (30) 18/03/2019 SG 10201902395S (51) H04L 9/32 (2006.01), G06F 21/60 (2013.01), H04W 12/06 (2021.01) (86) PCT SG2020/050078 de 14/02/2020 (87) WO 2020/190208 de 24/09/2020
(21) BR 11 2021 015807-3	Código 1.1 - Publicação Internacional – PCT. Apresentação de petição de

requerimento de entrada na fase nacional
(30) 06/03/2019 IT 102019000003205
(51) B65H 19/10 (2006.01), B65H 19/12 (2006.01), B65H 19/18 (2006.01)
(86) PCT EP2020/055529 de 03/03/2020
(87) WO 2020/178278 de 10/09/2020

---

(21) BR 11 2021 015809-0

Código 1.1 - Publicação Internacional – PCT. Apresentação de petição de requerimento de entrada na fase nacional
(30) 12/02/2019 US 62/804,523; 20/06/2019 US 62/863,904; 30/09/2019 US 62/908,431; 07/11/2019 US 62/932,015
(51) A61K 31/4995 (2006.01), A61P 1/16 (2006.01)
(86) PCT US2020/017951 de 12/02/2020
(87) WO 2020/167964 de 20/08/2020

---

(21) BR 11 2021 015811-1

Código 1.1 - Publicação Internacional – PCT. Apresentação de petição de requerimento de entrada na fase nacional
(30) 28/02/2019 US 62/811,660
(51) C07C 4/04 (2006.01), C07C 4/20 (2006.01), C07C 5/08 (2006.01), C07C 5/09 (2006.01), C07C 7/00 (2006.01), C07C 7/10 (2006.01), C07C 7/11 (2006.01), C07C 11/02 (2006.01), C07C 11/04 (2006.01), C07C 11/06 (2006.01)
(86) PCT US2020/016464 de 04/02/2020
(87) WO 2020/176200 de 03/09/2020

---

(21) BR 11 2021 015812-0

Código 1.1 - Publicação Internacional – PCT. Apresentação de petição de requerimento de entrada na fase nacional
(30) 27/02/2019 EP 19159740.0
(51) F03D 7/02 (2006.01)
(86) PCT EP2020/054984 de 26/02/2020
(87) WO 2020/173978 de 03/09/2020

---

(21) BR 11 2021 015813-8

Código 1.1 - Publicação Internacional – PCT. Apresentação de petição de requerimento de entrada na fase nacional
(30) 15/02/2019 JP 2019-025844
(51) A61P 35/00 (2006.01), C07D 487/04 (2006.01), C07D 519/00 (2006.01), A61K 31/519 (2006.01), A61K 31/53 (2006.01), A61K 31/5377 (2006.01)
(86) PCT JP2020/005684 de 14/02/2020
(87) WO 2020/166680 de 20/08/2020

---

(21) BR 11 2021 015815-4

Código 1.1 - Publicação Internacional – PCT. Apresentação de petição de requerimento de entrada na fase nacional
(30) 12/02/2019 US 62/804,523; 20/06/2019 US 62/863,904; 30/09/2019 US 62/908,431; 07/11/2019 US 62/932,015
(51) C12N 15/11 (2006.01), C12N 15/113 (2010.01), G06F 19/18 (2011.01)

	(86) PCT US2020/017941 de 12/02/2020 (87) WO 2020/167958 de 20/08/2020
(21) BR 11 2021 015817-0	Código 1.1 - Publicação Internacional – PCT. Apresentação de petição de requerimento de entrada na fase nacional (30) 22/02/2019 US 62/809,329; 21/10/2019 US 62/923,812; 02/02/2020 US 62/969,108 (51) A61K 48/00 (2006.01), C12N 15/861 (2006.01) (86) PCT US2020/019149 de 21/02/2020 (87) WO 2020/172490 de 27/08/2020
(21) BR 11 2021 015818-9	Código 1.1 - Publicação Internacional – PCT. Apresentação de petição de requerimento de entrada na fase nacional (51) B01D 33/04 (2006.01), B01D 33/056 (2006.01), B01D 33/66 (2006.01) (86) PCT EP2019/053789 de 15/02/2019 (87) WO 2020/164730 de 20/08/2020
(21) BR 11 2021 015820-0	Código 1.1 - Publicação Internacional – PCT. Apresentação de petição de requerimento de entrada na fase nacional (30) 04/04/2019 EP 19382251.7 (51) B65B 31/04 (2006.01), B65B 9/20 (2012.01) (86) PCT ES2020/070202 de 24/03/2020 (87) WO 2020/201598 de 08/10/2020
(21) BR 11 2021 015821-9	Código 1.1 - Publicação Internacional – PCT. Apresentação de petição de requerimento de entrada na fase nacional (30) 15/03/2019 US 16/355,377 (51) G06F 13/40 (2006.01), H01L 25/11 (2006.01) (86) PCT US2020/014766 de 23/01/2020 (87) WO 2020/190369 de 24/09/2020
(21) BR 11 2021 015822-7	Código 1.1 - Publicação Internacional – PCT. Apresentação de petição de requerimento de entrada na fase nacional (30) 22/02/2019 CN 201910135444.9 (51) G06F 3/0487 (2013.01) (86) PCT CN2020/075066 de 13/02/2020 (87) WO 2020/168977 de 27/08/2020
(21) BR 11 2021 015824-3	Código 1.1 - Publicação Internacional – PCT. Apresentação de petição de requerimento de entrada na fase nacional (30) 11/02/2019 KR 10-2019-0015611 (51) H04N 5/232 (2006.01), H04N 5/225 (2006.01) (86) PCT KR2020/001837 de 10/02/2020

	(87) WO 2020/166911 de 20/08/2020
(21) BR 11 2021 015825-1	Código 1.1 - Publicação Internacional – PCT. Apresentação de petição de requerimento de entrada na fase nacional (30) 14/02/2019 EP 19157255.1 (51) A61K 9/20 (2006.01), A61K 31/675 (2006.01), A61K 47/18 (2017.01), A61K 9/48 (2006.01), A61P 31/04 (2006.01) (86) PCT EP2020/053882 de 14/02/2020 (87) WO 2020/165407 de 20/08/2020
(21) BR 11 2021 015826-0	Código 1.1 - Publicação Internacional – PCT. Apresentação de petição de requerimento de entrada na fase nacional (30) 01/03/2019 GB 1902796.0; 08/03/2019 GB 1903151.7 (51) A61K 8/9711 (2017.01), A61Q 19/00 (2006.01) (86) PCT EP2020/055378 de 29/02/2020 (87) WO 2020/178213 de 10/09/2020
(21) BR 11 2021 015827-8	Código 1.1 - Publicação Internacional – PCT. Apresentação de petição de requerimento de entrada na fase nacional (30) 11/02/2019 US 62/804,093 (51) F04D 25/06 (2006.01), F04D 17/04 (2006.01), F04D 25/10 (2006.01), F04D 25/16 (2006.01), F04D 29/42 (2006.01), F24F 1/02 (2019.01), F24H 3/02 (2006.01) (86) PCT US2020/017801 de 11/02/2020 (87) WO 2020/167873 de 20/08/2020
(21) BR 11 2021 015829-4	Código 1.1 - Publicação Internacional – PCT. Apresentação de petição de requerimento de entrada na fase nacional (30) 13/02/2019 CN 201910116797.4 (51) H04W 28/26 (2009.01) (86) PCT CN2020/075023 de 13/02/2020 (87) WO 2020/164534 de 20/08/2020
(21) BR 11 2021 015830-8	Código 1.1 - Publicação Internacional – PCT. Apresentação de petição de requerimento de entrada na fase nacional (30) 13/02/2019 US 62/804,923 (51) C11D 3/48 (2006.01), C11D 3/30 (2006.01), C11D 3/37 (2006.01), C11D 1/835 (2006.01), C11D 1/40 (2006.01), C11D 1/94 (2006.01), C11D 3/20 (2006.01), C11D 11/00 (2006.01) (86) PCT US2020/018064 de 13/02/2020 (87) WO 2020/168046 de 20/08/2020
(21) BR 11 2021 015832-4	Código 1.1 - Publicação Internacional – PCT. Apresentação de petição de

	requerimento de entrada na fase nacional (30) 12/02/2019 US 62/804,742 (51) A61K 47/68 (2017.01), C07D 471/04 (2006.01), A61P 35/00 (2006.01), A61P 37/04 (2006.01) (86) PCT US2020/018015 de 12/02/2020 (87) WO 2020/168017 de 20/08/2020
(21) BR 11 2021 015833-2	Código 1.1 - Publicação Internacional – PCT. Apresentação de petição de requerimento de entrada na fase nacional (51) H04W 72/10 (2009.01) (86) PCT CN2019/074999 de 13/02/2019 (87) WO 2020/164029 de 20/08/2020
(21) BR 11 2021 015837-5	Código 1.1 - Publicação Internacional – PCT. Apresentação de petição de requerimento de entrada na fase nacional (30) 15/03/2019 US 62/818,961 (51) G01B 11/06 (2006.01), B29C 48/10 (2019.01), B29C 48/92 (2019.01) (86) PCT US2020/014499 de 22/01/2020 (87) WO 2020/190366 de 24/09/2020
(21) BR 11 2021 015839-1	Código 1.1 - Publicação Internacional – PCT. Apresentação de petição de requerimento de entrada na fase nacional (30) 14/02/2019 US 62/805,829 (51) H04W 76/25 (2018.01) (86) PCT US2020/018077 de 13/02/2020 (87) WO 2020/168055 de 20/08/2020
(21) BR 11 2021 015840-5	Código 1.1 - Publicação Internacional – PCT. Apresentação de petição de requerimento de entrada na fase nacional (30) 12/02/2019 EP 19156655.3 (51) A01M 7/00 (2006.01) (86) PCT EP2020/053067 de 07/02/2020 (87) WO 2020/165027 de 20/08/2020
(21) BR 11 2021 015841-3	Código 1.1 - Publicação Internacional – PCT. Apresentação de petição de requerimento de entrada na fase nacional (30) 12/02/2019 EP 19156568.8 (51) C10L 1/185 (2006.01) (86) PCT EP2020/053325 de 10/02/2020 (87) WO 2020/165092 de 20/08/2020
(21) BR 11 2021 015842-1	Código 1.1 - Publicação Internacional – PCT. Apresentação de petição de requerimento de entrada na fase nacional

	(30) 14/02/2019 CN 201910115159.0 (51) H04W 24/02 (2009.01), H04B 17/00 (2015.01) (86) PCT CN2020/075282 de 14/02/2020 (87) WO 2020/164592 de 20/08/2020
(21) BR 11 2021 015843-0	Código 1.1 - Publicação Internacional – PCT. Apresentação de petição de requerimento de entrada na fase nacional (30) 12/02/2019 DE 10 2019 000 987.8 (51) B09B 3/00 (2006.01), C08J 11/00 (2006.01) (86) PCT EP2020/000035 de 09/02/2020 (87) WO 2020/164792 de 20/08/2020
(21) BR 11 2021 015845-6	Código 1.1 - Publicação Internacional – PCT. Apresentação de petição de requerimento de entrada na fase nacional (30) 14/02/2019 US 62/805,761; 07/08/2019 US 62/884,104 (51) C12Q 1/6883 (2018.01) (86) PCT IB2020/051273 de 14/02/2020 (87) WO 2020/165863 de 20/08/2020
(21) BR 11 2021 015853-7	Código 1.1 - Publicação Internacional – PCT. Apresentação de petição de requerimento de entrada na fase nacional (30) 13/02/2019 US 62/805,283 (51) A61P 25/00 (2006.01), C07D 495/04 (2006.01), A61K 31/4365 (2006.01) (86) PCT US2020/017430 de 10/02/2020 (87) WO 2020/167628 de 20/08/2020
(21) BR 11 2021 015855-3	Código 1.1 - Publicação Internacional – PCT. Apresentação de petição de requerimento de entrada na fase nacional (30) 12/02/2019 US 62/804,426 (51) C12N 9/14 (2006.01), C12N 9/90 (2006.01), C12P 19/24 (2006.01), C12P 19/14 (2006.01) (86) PCT US2020/017708 de 11/02/2020 (87) WO 2020/167796 de 20/08/2020
(21) BR 11 2021 015858-8	Código 1.1 - Publicação Internacional – PCT. Apresentação de petição de requerimento de entrada na fase nacional (30) 15/02/2019 US 62/806,159 (51) D01F 6/30 (2006.01), D01D 5/088 (2006.01), D01D 5/16 (2006.01), B32B 5/04 (2006.01), B32B 5/26 (2006.01) (86) PCT US2020/017614 de 11/02/2020 (87) WO 2020/167727 de 20/08/2020
(21) BR 11 2021 015859-6	Código 1.1 - Publicação Internacional – PCT. Apresentação de petição de

	requerimento de entrada na fase nacional (30) 21/05/2019 EP 19175636.0 (51) B65B 61/02 (2006.01), B31F 1/07 (2006.01), B41J 3/54 (2006.01) (86) PCT EP2020/064129 de 20/05/2020 (87) WO 2020/234385 de 26/11/2020
(21) BR 11 2021 015861-8	Código 1.1 - Publicação Internacional – PCT. Apresentação de petição de requerimento de entrada na fase nacional (30) 22/03/2019 US 62/822299 (51) A61K 31/23 (2006.01), A61P 3/04 (2006.01), A61P 3/10 (2006.01), A61P 21/00 (2006.01), A61P 25/00 (2006.01), A61P 25/02 (2006.01), A61P 25/06 (2006.01), A61P 25/08 (2006.01), A61P 25/16 (2006.01), A61P 25/28 (2006.01) (86) PCT EP2020/057315 de 17/03/2020 (87) WO 2020/193291 de 01/10/2020
(21) BR 11 2021 015862-6	Código 1.1 - Publicação Internacional – PCT. Apresentação de petição de requerimento de entrada na fase nacional (30) 28/03/2019 GB 1904299.3 (51) B01D 53/94 (2006.01), B01J 23/00 (2006.01), B01J 23/745 (2006.01), B01J 35/00 (2006.01), B01J 35/02 (2006.01), F01N 3/20 (2006.01) (86) PCT IB2020/052914 de 27/03/2020 (87) WO 2020/194252 de 01/10/2020
(21) BR 11 2021 015863-4	Código 1.1 - Publicação Internacional – PCT. Apresentação de petição de requerimento de entrada na fase nacional (30) 12/02/2019 DE DE 10 2019 103 522.8 (51) G01D 5/14 (2006.01) (86) PCT EP2020/051757 de 24/01/2020 (87) WO 2020/164882 de 20/08/2020
(21) BR 11 2021 015864-2	Código 1.1 - Publicação Internacional – PCT. Apresentação de petição de requerimento de entrada na fase nacional (30) 14/02/2019 US 62/805,725 (51) C07D 513/04 (2006.01), C07D 515/04 (2006.01), A61K 31/407 (2006.01), A61P 31/20 (2006.01), A61P 31/14 (2006.01) (86) PCT US2020/017974 de 12/02/2020 (87) WO 2020/167984 de 20/08/2020
(21) BR 11 2021 015865-0	Código 1.1 - Publicação Internacional – PCT. Apresentação de petição de requerimento de entrada na fase nacional (30) 19/02/2019 EP 19157932.5 (51) C12N 9/06 (2006.01), A61K 38/44 (2006.01), C12N 15/53 (2006.01) (86) PCT EP2020/054197 de 18/02/2020

	(87) WO 2020/169577 de 27/08/2020
(21) BR 11 2021 015866-9	Código 1.1 - Publicação Internacional – PCT. Apresentação de petição de requerimento de entrada na fase nacional (30) 14/03/2019 NO 20190343 (51) C25C 3/22 (2006.01), C25C 3/14 (2006.01) (86) PCT EP2020/056280 de 10/03/2020 (87) WO 2020/182776 de 17/09/2020
(21) BR 11 2021 015867-7	Código 1.1 - Publicação Internacional – PCT. Apresentação de petição de requerimento de entrada na fase nacional (30) 19/02/2019 JP 2019-027374; 11/12/2019 JP PCT/JP2019/048374 (51) B22D 37/00 (2006.01), B22D 11/115 (2006.01), B22D 11/16 (2006.01) (86) PCT JP2020/004546 de 06/02/2020 (87) WO 2020/170836 de 27/08/2020
(21) BR 11 2021 015869-3	Código 1.1 - Publicação Internacional – PCT. Apresentação de petição de requerimento de entrada na fase nacional (30) 13/02/2019 US 62/805,057 (51) A61K 31/343 (2006.01), A61P 25/20 (2006.01), C12Q 1/6883 (2018.01) (86) PCT US2020/018082 de 13/02/2020 (87) WO 2020/168056 de 20/08/2020
(21) BR 11 2021 015870-7	Código 1.1 - Publicação Internacional – PCT. Apresentação de petição de requerimento de entrada na fase nacional (30) 12/02/2019 US 62/804,721 (51) A61K 31/69 (2006.01), A61K 39/00 (2006.01), A61P 7/00 (2006.01), A61P 35/02 (2006.01), C07K 16/28 (2006.01), C07K 16/42 (2006.01) (86) PCT US2019/066648 de 16/12/2019 (87) WO 2020/167376 de 20/08/2020
(21) BR 11 2021 015872-3	Código 1.1 - Publicação Internacional – PCT. Apresentação de petição de requerimento de entrada na fase nacional (30) 21/02/2019 EP 19382127.9 (51) A23K 10/30 (2016.01), A23K 20/111 (2016.01), A23K 20/163 (2016.01), A23K 50/10 (2016.01), A23K 50/30 (2016.01), A61K 31/353 (2006.01), A61K 31/7048 (2006.01), A61P 37/02 (2006.01) (86) PCT EP2020/054479 de 20/02/2020 (87) WO 2020/169733 de 27/08/2020
(21) BR 11 2021 015873-1	Código 1.1 - Publicação Internacional – PCT. Apresentação de petição de requerimento de entrada na fase nacional (30) 28/02/2019 JP PCT/JP2019/007735; 30/09/2019 JP 2019-179428

	(51) A61P 27/02 (2006.01), A61P 43/00 (2006.01), A61K 31/55 (2006.01) (86) PCT JP2020/008101 de 27/02/2020 (87) WO 2020/175636 de 03/09/2020
(21) BR 11 2021 015875-8	Código 1.1 - Publicação Internacional – PCT. Apresentação de petição de requerimento de entrada na fase nacional (51) H04L 1/16 (2006.01), H04B 7/024 (2017.01), H04W 28/04 (2009.01) (86) PCT JP2019/005424 de 14/02/2019 (87) WO 2020/166024 de 20/08/2020
(21) BR 11 2021 015878-2	Código 1.1 - Publicação Internacional – PCT. Apresentação de petição de requerimento de entrada na fase nacional (30) 13/02/2019 US 62/805,179 (51) A61K 31/519 (2006.01), A61K 31/337 (2006.01), A61K 33/243 (2019.01), A61K 31/282 (2006.01), A61K 31/555 (2006.01), A61K 31/7068 (2006.01), A61K 45/06 (2006.01), A61P 35/00 (2006.01) (86) PCT US2020/018036 de 13/02/2020 (87) WO 2020/168032 de 20/08/2020
(21) BR 11 2021 015882-0	Código 1.1 - Publicação Internacional – PCT. Apresentação de petição de requerimento de entrada na fase nacional (30) 13/02/2019 EP 19156838.5 (51) B65D 75/32 (2006.01) (86) PCT EP2020/053624 de 12/02/2020 (87) WO 2020/165267 de 20/08/2020
(21) BR 11 2021 015883-9	Código 1.1 - Publicação Internacional – PCT. Apresentação de petição de requerimento de entrada na fase nacional (30) 15/02/2019 SE 1950193-1; 15/02/2019 SE 1950194-9 (51) C01G 23/00 (2006.01), A61L 27/06 (2006.01), B01J 21/06 (2006.01), C01G 23/053 (2006.01) (86) PCT EP2020/053922 de 14/02/2020 (87) WO 2020/165419 de 20/08/2020
(21) BR 11 2021 015884-7	Código 1.1 - Publicação Internacional – PCT. Apresentação de petição de requerimento de entrada na fase nacional (30) 14/02/2019 JP 2019-024287; 23/01/2020 JP 2020-009507 (51) A61K 31/192 (2006.01), A61P 29/00 (2006.01), A61K 9/70 (2006.01), A61K 47/10 (2017.01), A61K 47/14 (2017.01) (86) PCT JP2020/005599 de 13/02/2020 (87) WO 2020/166665 de 20/08/2020
(21) BR 11 2021 015886-3	Código 1.1 - Publicação Internacional – PCT. Apresentação de petição de

	requerimento de entrada na fase nacional (30) 14/02/2019 JP 2019-024427 (51) F16C 19/10 (2006.01) (86) PCT JP2020/005700 de 14/02/2020 (87) WO 2020/166687 de 20/08/2020
(21) BR 11 2021 015887-1	Código 1.1 - Publicação Internacional – PCT. Apresentação de petição de requerimento de entrada na fase nacional (30) 13/02/2019 EP 19382099.0 (51) A01N 1/02 (2006.01), C12N 5/074 (2010.01) (86) PCT EP2020/053440 de 11/02/2020 (87) WO 2020/165152 de 20/08/2020
(21) BR 11 2021 015892-8	Código 1.1 - Publicação Internacional – PCT. Apresentação de petição de requerimento de entrada na fase nacional (51) C10N 20/02 (2006.01) (86) PCT CN2019/077036 de 05/03/2019 (87) WO 2020/177085 de 10/09/2020
(21) BR 11 2021 015898-7	Código 1.1 - Publicação Internacional – PCT. Apresentação de petição de requerimento de entrada na fase nacional (30) 15/02/2019 IN 201911006088; 28/06/2019 IN 201911025822 (51) A01N 43/58 (2006.01), A01N 43/60 (2006.01), A01N 47/40 (2006.01), A01N 57/20 (2006.01), A01N 43/90 (2006.01), A01N 43/54 (2006.01), A01N 41/06 (2006.01), A01N 33/22 (2006.01), A01N 43/70 (2006.01), A01N 43/707 (2006.01), A01P 13/00 (2006.01) (86) PCT EP2020/052318 de 30/01/2020 (87) WO 2020/164922 de 20/08/2020
(21) BR 11 2021 015899-5	Código 1.1 - Publicação Internacional – PCT. Apresentação de petição de requerimento de entrada na fase nacional (30) 14/02/2019 US 62/805,684; 19/02/2019 US PCT/US2019/018592; 05/04/2019 US PCT/US2019/026058; 24/07/2019 US PCT/US2019/043264; 12/08/2019 US PCT/US2019/046201; 04/09/2019 US PCT/US2019/049549; 07/11/2019 US 16/677,236 (51) E02D 27/00 (2006.01), E02D 27/42 (2006.01), E02D 5/74 (2006.01), E04B 1/38 (2006.01), E04B 1/41 (2006.01) (86) PCT US2020/018327 de 14/02/2020 (87) WO 2020/168219 de 20/08/2020
(21) BR 11 2021 015900-2	Código 1.1 - Publicação Internacional – PCT. Apresentação de petição de requerimento de entrada na fase nacional (30) 18/02/2019 FR 1901614

	(51) A61K 39/39 (2006.01) (86) PCT FR2020/050267 de 13/02/2020 (87) WO 2020/169903 de 27/08/2020
(21) BR 11 2021 015902-9	Código 1.1 - Publicação Internacional – PCT. Apresentação de petição de requerimento de entrada na fase nacional (30) 15/02/2019 US 62/806,085; 06/09/2019 US 62/896,903 (51) F03D 13/25 (2016.01), B63B 35/44 (2006.01), E02B 17/00 (2006.01), F03D 9/20 (2016.01), F03D 9/25 (2016.01), F03D 13/00 (2016.01), F03D 13/20 (2016.01) (86) PCT US2020/018647 de 18/02/2020 (87) WO 2020/168343 de 20/08/2020
(21) BR 11 2021 015903-7	Código 1.1 - Publicação Internacional – PCT. Apresentação de petição de requerimento de entrada na fase nacional (51) H04W 72/00 (2009.01), H04W 16/02 (2009.01) (86) PCT CN2019/075299 de 15/02/2019 (87) WO 2020/164158 de 20/08/2020
(21) BR 11 2021 015905-3	Código 1.1 - Publicação Internacional – PCT. Apresentação de petição de requerimento de entrada na fase nacional (30) 12/02/2019 GB 1901925.6 (51) E21B 47/12 (2012.01), E21B 47/14 (2006.01), E21B 41/00 (2006.01), E21B 41/02 (2006.01), H04B 3/54 (2006.01) (86) PCT GB2020/050326 de 12/02/2020 (87) WO 2020/165584 de 20/08/2020
(21) BR 11 2021 015907-0	Código 1.1 - Publicação Internacional – PCT. Apresentação de petição de requerimento de entrada na fase nacional (30) 20/02/2019 US 62/808,264 (51) C07K 16/28 (2006.01), C12N 15/86 (2006.01), C12N 15/864 (2006.01), C12N 15/113 (2010.01) (86) PCT US2020/018806 de 19/02/2020 (87) WO 2020/172259 de 27/08/2020
(21) BR 11 2021 015908-8	Código 1.1 - Publicação Internacional – PCT. Apresentação de petição de requerimento de entrada na fase nacional (30) 25/03/2019 JP 2019-057029 (51) A61K 31/44 (2006.01), A61K 45/06 (2006.01), A61K 31/4184 (2006.01), A61K 31/175 (2006.01), A61K 31/255 (2006.01), A61K 31/675 (2006.01), A61K 31/198 (2006.01), A61K 31/7008 (2006.01), A61K 31/706 (2006.01), A61K 31/7068 (2006.01), A61K 31/513 (2006.01), A61K 31/635 (2006.01), A61K 31/517 (2006.01), A61K 31/519 (2006.01), A61K 31/4439 (2006.01), A61K

	31/5377 (2006.01), A61K 31/47 (2006.01), A61K 31/506 (2006.01), A61K 39/395 (2006.01), A61P 35/00 (2006.01) (86) PCT JP2020/013454 de 25/03/2020 (87) WO 2020/196665 de 01/10/2020
(21) BR 11 2021 015911-8	Código 1.1 - Publicação Internacional – PCT. Apresentação de petição de requerimento de entrada na fase nacional (51) H04W 16/14 (2009.01), H04W 74/08 (2009.01) (86) PCT JP2019/005446 de 14/02/2019 (87) WO 2020/166041 de 20/08/2020
(21) BR 11 2021 015914-2	Código 1.1 - Publicação Internacional – PCT. Apresentação de petição de requerimento de entrada na fase nacional (30) 15/02/2019 IN 201911006086 (51) A01N 43/58 (2006.01), A01N 43/60 (2006.01), A01N 47/40 (2006.01), A01N 31/10 (2006.01), A01N 37/20 (2006.01), A01N 39/02 (2006.01), A01P 13/00 (2006.01) (86) PCT EP2020/052329 de 30/01/2020 (87) WO 2020/164923 de 20/08/2020
(21) BR 11 2021 015918-5	Código 1.1 - Publicação Internacional – PCT. Apresentação de petição de requerimento de entrada na fase nacional (51) H04W 52/14 (2009.01), H04B 1/713 (2011.01) (86) PCT JP2019/005416 de 14/02/2019 (87) WO 2020/166022 de 20/08/2020
(21) BR 11 2021 015919-3	Código 1.1 - Publicação Internacional – PCT. Apresentação de petição de requerimento de entrada na fase nacional (30) 12/02/2019 JP 2019-022910 (51) C21D 8/02 (2006.01), C22C 38/00 (2006.01), C22C 38/58 (2006.01) (86) PCT JP2020/005017 de 10/02/2020 (87) WO 2020/166538 de 20/08/2020
(21) BR 11 2021 015920-7	Código 1.1 - Publicação Internacional – PCT. Apresentação de petição de requerimento de entrada na fase nacional (30) 18/04/2019 US 62/835,621 (51) H01H 33/664 (2006.01), H01H 33/666 (2006.01), H01H 33/66 (2006.01), H01H 31/12 (2006.01), H01H 75/04 (2006.01) (86) PCT US2020/028113 de 14/04/2020 (87) WO 2020/214591 de 22/10/2020
(21) BR 11 2021 015921-5	Código 1.1 - Publicação Internacional – PCT. Apresentação de petição de requerimento de entrada na fase nacional

	(30) 14/02/2019 US 62/805,388; 24/09/2019 US 62/904,787 (51) C12N 9/48 (2006.01), A23L 33/135 (2016.01) (86) PCT EP2020/053676 de 13/02/2020 (87) WO 2020/165301 de 20/08/2020
(21) BR 11 2021 015922-3	Código 1.1 - Publicação Internacional – PCT. Apresentação de petição de requerimento de entrada na fase nacional (30) 14/02/2019 US 62/805,535 (51) B60R 1/00 (2006.01), H04N 5/225 (2006.01) (86) PCT EP2020/053647 de 12/02/2020 (87) WO 2020/165282 de 20/08/2020
(21) BR 11 2021 015923-1	Código 1.1 - Publicação Internacional – PCT. Apresentação de petição de requerimento de entrada na fase nacional (51) H04W 52/02 (2009.01), H04W 76/28 (2018.01) (86) PCT CN2019/074988 de 13/02/2019 (87) WO 2020/164020 de 20/08/2020
(21) BR 11 2021 015924-0	Código 1.1 - Publicação Internacional – PCT. Apresentação de petição de requerimento de entrada na fase nacional (30) 20/03/2019 US 16/359,707; 21/06/2019 US 62/864,739; 15/07/2019 US 62/874,269; 17/09/2019 US 16/573,556 (51) H01M 4/38 (2006.01), H01M 4/04 (2006.01), H01M 4/62 (2006.01), H01M 4/36 (2006.01), H01M 4/587 (2010.01) (86) PCT US2019/051699 de 18/09/2019 (87) WO 2020/190329 de 24/09/2020
(21) BR 11 2021 015925-8	Código 1.1 - Publicação Internacional – PCT. Apresentação de petição de requerimento de entrada na fase nacional (30) 15/02/2019 CN 201910117982.5 (51) H04W 56/00 (2009.01) (86) PCT CN2020/073365 de 21/01/2020 (87) WO 2020/164374 de 20/08/2020
(21) BR 11 2021 015926-6	Código 1.1 - Publicação Internacional – PCT. Apresentação de petição de requerimento de entrada na fase nacional (30) 14/02/2019 NL 2022581 (51) A01N 57/16 (2006.01), A61K 39/00 (2006.01), C12N 15/00 (2006.01), A01P 1/00 (2006.01), A01P 3/00 (2006.01), A01P 5/00 (2006.01), A01P 7/02 (2006.01), A01P 7/04 (2006.01), A01P 13/02 (2006.01) (86) PCT NL2020/050086 de 14/02/2020 (87) WO 2020/167128 de 20/08/2020

(21) BR 11 2021 015927-4	Código 1.1 - Publicação Internacional – PCT. Apresentação de petição de requerimento de entrada na fase nacional (30) 15/02/2019 US 62/806,263 (51) H04W 56/00 (2009.01), H04W 74/08 (2009.01), H04W 76/28 (2018.01) (86) PCT IB2020/051269 de 14/02/2020 (87) WO 2020/165860 de 20/08/2020
(21) BR 11 2021 015928-2	Código 1.1 - Publicação Internacional – PCT. Apresentação de petição de requerimento de entrada na fase nacional (30) 14/02/2019 GB 1902013.0 (51) C07D 401/04 (2006.01), A01N 43/58 (2006.01), C07D 403/04 (2006.01) (86) PCT EP2020/052754 de 04/02/2020 (87) WO 2020/164973 de 20/08/2020
(21) BR 11 2021 015929-0	Código 1.1 - Publicação Internacional – PCT. Apresentação de petição de requerimento de entrada na fase nacional (30) 20/02/2019 SE 1950212-9 (51) F01N 3/023 (2006.01), F02D 13/02 (2006.01), F02D 41/40 (2006.01) (86) PCT SE2020/050179 de 17/02/2020 (87) WO 2020/171759 de 27/08/2020
(21) BR 11 2021 015930-4	Código 1.1 - Publicação Internacional – PCT. Apresentação de petição de requerimento de entrada na fase nacional (30) 15/02/2019 US 62/806,047 (51) C07C 233/56 (2006.01), A61K 31/165 (2006.01), A61K 31/35 (2006.01), A61K 31/4196 (2006.01), C07D 271/06 (2006.01), C07D 277/64 (2006.01), C07D 295/04 (2006.01), C07D 405/04 (2006.01), C07D 405/14 (2006.01), C07D 413/04 (2006.01) (86) PCT US2020/018217 de 14/02/2020 (87) WO 2020/168152 de 20/08/2020
(21) BR 11 2021 015931-2	Código 1.1 - Publicação Internacional – PCT. Apresentação de petição de requerimento de entrada na fase nacional (30) 13/02/2019 EP 19156924.3 (51) B01J 23/00 (2006.01), B01J 23/02 (2006.01), B01J 29/40 (2006.01), B01J 29/46 (2006.01), B01J 35/00 (2006.01), C07C 1/20 (2006.01), B01J 23/78 (2006.01), B01J 27/236 (2006.01), B01J 35/08 (2006.01), B01J 37/03 (2006.01), B01J 37/34 (2006.01) (86) PCT EP2020/053340 de 10/02/2020 (87) WO 2020/165097 de 20/08/2020
(21) BR 11 2021 015933-9	Código 1.1 - Publicação Internacional – PCT. Apresentação de petição de requerimento de entrada na fase nacional

	(30) 14/02/2019 CN 201910115218.4 (51) H04W 74/08 (2009.01) (86) PCT CN2020/075153 de 13/02/2020 (87) WO 2020/164559 de 20/08/2020
(21) BR 11 2021 015935-5	Código 1.1 - Publicação Internacional – PCT. Apresentação de petição de requerimento de entrada na fase nacional (30) 28/03/2019 JP 2019-064698; 17/09/2019 JP 2019-168513 (51) B32B 27/32 (2006.01), B65D 65/40 (2006.01), C08L 23/08 (2006.01), C08L 23/20 (2006.01), C08L 53/02 (2006.01), C09K 3/10 (2006.01) (86) PCT JP2020/013467 de 25/03/2020 (87) WO 2020/196673 de 01/10/2020
(21) BR 11 2021 015936-3	Código 1.1 - Publicação Internacional – PCT. Apresentação de petição de requerimento de entrada na fase nacional (30) 15/02/2019 US 62/806,601 (51) H04L 5/00 (2006.01), H04L 5/14 (2006.01) (86) PCT EP2020/053860 de 14/02/2020 (87) WO 2020/165396 de 20/08/2020
(21) BR 11 2021 015937-1	Código 1.1 - Publicação Internacional – PCT. Apresentação de petição de requerimento de entrada na fase nacional (30) 15/02/2019 DE 10 2019 202 054.2 (51) F01D 5/14 (2006.01), F01D 5/18 (2006.01), F01D 5/30 (2006.01) (86) PCT EP2020/053334 de 10/02/2020 (87) WO 2020/165096 de 20/08/2020
(21) BR 11 2021 015938-0	Código 1.1 - Publicação Internacional – PCT. Apresentação de petição de requerimento de entrada na fase nacional (30) 25/03/2019 JP 2019-056722 (51) C23C 22/00 (2006.01) (86) PCT JP2020/013426 de 25/03/2020 (87) WO 2020/196657 de 01/10/2020
(21) BR 11 2021 015940-1	Código 1.1 - Publicação Internacional – PCT. Apresentação de petição de requerimento de entrada na fase nacional (30) 12/02/2019 KR 10-2019-0016347; 12/02/2019 KR 10-2019-0016359 (51) C07K 16/18 (2006.01), C12N 5/09 (2010.01), A61K 45/06 (2006.01), A61P 35/00 (2006.01), A61K 39/00 (2006.01) (86) PCT IB2020/051136 de 12/02/2020 (87) WO 2020/165794 de 20/08/2020
(21) BR 11 2021 015943-6	Código 1.1 - Publicação Internacional – PCT. Apresentação de petição de

	requerimento de entrada na fase nacional (30) 26/03/2019 JP 2019-058840 (51) C08L 23/04 (2006.01), C08L 23/26 (2006.01), C08L 77/00 (2006.01) (86) PCT JP2020/011242 de 13/03/2020 (87) WO 2020/195979 de 01/10/2020
(21) BR 11 2021 015944-4	Código 1.1 - Publicação Internacional – PCT. Apresentação de petição de requerimento de entrada na fase nacional (30) 15/02/2019 AU 2019900479 (51) A01N 37/16 (2006.01), A01N 37/02 (2006.01), A01N 25/30 (2006.01), A01N 25/02 (2006.01), A01N 25/00 (2006.01), A01N 59/00 (2006.01) (86) PCT AU2020/050101 de 07/02/2020 (87) WO 2020/163900 de 20/08/2020
(21) BR 11 2021 015945-2	Código 1.1 - Publicação Internacional – PCT. Apresentação de petição de requerimento de entrada na fase nacional (30) 20/02/2019 DE 10 2019 104 315.8 (51) E04G 9/02 (2006.01), E04G 17/04 (2006.01), E04G 9/04 (2006.01) (86) PCT EP2020/054271 de 18/02/2020 (87) WO 2020/169624 de 27/08/2020
(21) BR 11 2021 015949-5	Código 1.1 - Publicação Internacional – PCT. Apresentação de petição de requerimento de entrada na fase nacional (30) 27/03/2019 JP 2019-061490 (51) H04W 28/04 (2009.01), H04W 28/18 (2009.01), H04W 52/38 (2009.01), H04W 74/08 (2009.01) (86) PCT JP2019/049871 de 19/12/2019 (87) WO 2020/194934 de 01/10/2020
(21) BR 11 2021 015950-9	Código 1.1 - Publicação Internacional – PCT. Apresentação de petição de requerimento de entrada na fase nacional (30) 15/02/2019 CN 201910118111.5 (51) H04W 36/00 (2009.01) (86) PCT CN2020/075405 de 14/02/2020 (87) WO 2020/164620 de 20/08/2020
(21) BR 11 2021 015951-7	Código 1.1 - Publicação Internacional – PCT. Apresentação de petição de requerimento de entrada na fase nacional (30) 15/02/2019 US 62/806,180 (51) C07D 487/08 (2006.01), A61K 31/506 (2006.01), A61P 17/00 (2006.01), A61P 19/02 (2006.01), A61P 37/00 (2006.01) (86) PCT IB2020/051128 de 12/02/2020 (87) WO 2020/165788 de 20/08/2020

(21) BR 11 2021 015952-5	Código 1.1 - Publicação Internacional – PCT. Apresentação de petição de requerimento de entrada na fase nacional (30) 15/02/2019 GB 1902171.6 (51) C12N 15/10 (2006.01) (86) PCT GB2020/050348 de 14/02/2020 (87) WO 2020/165602 de 20/08/2020
(21) BR 11 2021 015953-3	Código 1.1 - Publicação Internacional – PCT. Apresentação de petição de requerimento de entrada na fase nacional (30) 15/02/2019 US 62/806325 (51) H04L 1/00 (2006.01) (86) PCT EP2020/053602 de 12/02/2020 (87) WO 2020/165251 de 20/08/2020
(21) BR 11 2021 015954-1	Código 1.1 - Publicação Internacional – PCT. Apresentação de petição de requerimento de entrada na fase nacional (30) 12/02/2019 US 62/804,448 (51) C12N 9/02 (2006.01), C12N 9/06 (2006.01), C12N 15/64 (2006.01), C12N 15/88 (2006.01), C12N 9/00 (2006.01), C12P 19/26 (2006.01), C12P 19/30 (2006.01), C12P 19/34 (2006.01), C12P 19/36 (2006.01), C12P 21/00 (2006.01) (86) PCT US2020/017991 de 12/02/2020 (87) WO 2020/167999 de 20/08/2020
(21) BR 11 2021 015955-0	Código 1.1 - Publicação Internacional – PCT. Apresentação de petição de requerimento de entrada na fase nacional (30) 14/02/2019 EP 19157076.1 (51) B01F 3/04 (2006.01), B01F 5/04 (2006.01), B01F 5/00 (2006.01), B01F 5/02 (2006.01), B01F 5/06 (2006.01), F01N 3/20 (2006.01), F01N 3/28 (2006.01) (86) PCT EP2020/052835 de 05/02/2020 (87) WO 2020/164986 de 20/08/2020
(21) BR 11 2021 015956-8	Código 1.1 - Publicação Internacional – PCT. Apresentação de petição de requerimento de entrada na fase nacional (30) 15/04/2019 US 62/834,199; 29/07/2019 US 62/879,632 (51) A01N 25/34 (2006.01), C05F 11/08 (2006.01) (86) PCT US2020/022346 de 12/03/2020 (87) WO 2020/214290 de 22/10/2020
(21) BR 11 2021 015957-6	Código 1.1 - Publicação Internacional – PCT. Apresentação de petição de requerimento de entrada na fase nacional (30) 13/02/2019 KR 10-2019-0016742

	(51) F16D 55/226 (2006.01), B60T 8/32 (2006.01), F16D 121/20 (2012.01), F16D 121/28 (2012.01) (86) PCT KR2020/000726 de 15/01/2020 (87) WO 2020/166833 de 20/08/2020
(21) BR 11 2021 015959-2	Código 1.1 - Publicação Internacional – PCT. Apresentação de petição de requerimento de entrada na fase nacional (30) 13/02/2019 US 62/805,023 (51) H04L 1/18 (2006.01), H04L 5/00 (2006.01) (86) PCT US2020/017881 de 12/02/2020 (87) WO 2020/167914 de 20/08/2020
(21) BR 11 2021 015962-2	Código 1.1 - Publicação Internacional – PCT. Apresentação de petição de requerimento de entrada na fase nacional (30) 22/02/2019 US 16/283,699 (51) G06Q 50/00 (2012.01), G06Q 50/30 (2012.01), H04L 12/58 (2006.01) (86) PCT US2020/019547 de 24/02/2020 (87) WO 2020/172680 de 27/08/2020
(21) BR 11 2021 015963-0	Código 1.1 - Publicação Internacional – PCT. Apresentação de petição de requerimento de entrada na fase nacional (30) 15/02/2019 US 62/806,402 (51) C07D 217/06 (2006.01), C07D 403/12 (2006.01), C07D 413/12 (2006.01), C07D 413/14 (2006.01), C07D 417/12 (2006.01), A61K 31/427 (2006.01), A61P 3/06 (2006.01), A61P 13/00 (2006.01), A61P 35/00 (2006.01) (86) PCT US2020/018210 de 14/02/2020 (87) WO 2020/168148 de 20/08/2020
(21) BR 11 2021 015964-9	Código 1.1 - Publicação Internacional – PCT. Apresentação de petição de requerimento de entrada na fase nacional (30) 15/02/2019 US 62/806,148 (51) A61K 31/506 (2006.01), A61K 31/519 (2006.01), A61K 31/635 (2006.01), A61P 35/00 (2006.01) (86) PCT IB2020/051270 de 14/02/2020 (87) WO 2020/165861 de 20/08/2020
(21) BR 11 2021 015966-5	Código 1.1 - Publicação Internacional – PCT. Apresentação de petição de requerimento de entrada na fase nacional (30) 13/02/2019 US 62/804,993; 04/04/2019 US 62/829,169; 30/04/2019 US 62/840,593; 05/11/2019 US 62/930,768 (51) H04L 5/00 (2006.01), H04L 27/00 (2006.01) (86) PCT US2020/017443 de 10/02/2020 (87) WO 2020/167634 de 20/08/2020

(21) BR 11 2021 015967-3	Código 1.1 - Publicação Internacional – PCT. Apresentação de petição de requerimento de entrada na fase nacional (30) 28/02/2019 US 62/811,561; 19/03/2019 FI 20195203 (51) A01N 43/78 (2006.01), A01N 59/00 (2006.01), A01P 1/00 (2006.01), C09K 8/52 (2006.01), C09K 8/524 (2006.01) (86) PCT US2020/020377 de 28/02/2020 (87) WO 2020/176852 de 03/09/2020
(21) BR 11 2021 015968-1	Código 1.1 - Publicação Internacional – PCT. Apresentação de petição de requerimento de entrada na fase nacional (30) 04/03/2019 JP 2019-038756 (51) C12M 3/00 (2006.01), C12N 5/077 (2010.01) (86) PCT JP2020/002055 de 22/01/2020 (87) WO 2020/179257 de 10/09/2020
(21) BR 11 2021 015969-0	Código 1.1 - Publicação Internacional – PCT. Apresentação de petição de requerimento de entrada na fase nacional (30) 15/03/2019 EP 19163059.9 (51) C21B 13/00 (2006.01), F27B 15/08 (2006.01), F27B 15/09 (2006.01), F27B 15/10 (2006.01) (86) PCT EP2020/056580 de 12/03/2020 (87) WO 2020/187672 de 24/09/2020
(21) BR 11 2021 015970-3	Código 1.1 - Publicação Internacional – PCT. Apresentação de petição de requerimento de entrada na fase nacional (30) 15/03/2019 EP 19163093.8 (51) A61M 5/00 (2006.01), A61M 5/31 (2006.01), A61M 39/20 (2006.01), A61M 5/32 (2006.01) (86) PCT EP2020/056480 de 11/03/2020 (87) WO 2020/187660 de 24/09/2020
(21) BR 11 2021 015971-1	Código 1.1 - Publicação Internacional – PCT. Apresentação de petição de requerimento de entrada na fase nacional (30) 15/02/2019 CN 201910117832.4 (51) H04L 29/06 (2006.01) (86) PCT CN2019/079375 de 22/03/2019 (87) WO 2020/164176 de 20/08/2020
(21) BR 11 2021 015973-8	Código 1.1 - Publicação Internacional – PCT. Apresentação de petição de requerimento de entrada na fase nacional (30) 22/02/2019 EP 19158847.4 (51) C12N 1/20 (2006.01), A61K 39/00 (2006.01)

	(86) PCT EP2020/054426 de 20/02/2020 (87) WO 2020/169703 de 27/08/2020
(21) BR 11 2021 015975-4	Código 1.1 - Publicação Internacional – PCT. Apresentação de petição de requerimento de entrada na fase nacional (30) 05/03/2019 JP 2019-039351 (51) A61P 25/28 (2006.01), A61P 43/00 (2006.01), C07D 491/147 (2006.01), C07D 491/22 (2006.01), C07D 495/22 (2006.01), A61K 31/551 (2006.01) (86) PCT JP2020/008881 de 03/03/2020 (87) WO 2020/179780 de 10/09/2020
(21) BR 11 2021 015979-7	Código 1.1 - Publicação Internacional – PCT. Apresentação de petição de requerimento de entrada na fase nacional (30) 05/03/2019 JP 2019-039349 (51) A61P 25/28 (2006.01), A61P 43/00 (2006.01), C07D 495/22 (2006.01), A61K 31/551 (2006.01) (86) PCT JP2020/008889 de 03/03/2020 (87) WO 2020/179781 de 10/09/2020
(21) BR 11 2021 015982-7	Código 1.1 - Publicação Internacional – PCT. Apresentação de petição de requerimento de entrada na fase nacional (30) 13/03/2019 IN 201931009832 (51) A01N 37/44 (2006.01), A01N 51/00 (2006.01), A01N 43/40 (2006.01), A01P 7/04 (2006.01) (86) PCT IB2020/052261 de 13/03/2020 (87) WO 2020/183425 de 17/09/2020
(21) BR 11 2021 015983-5	Código 1.1 - Publicação Internacional – PCT. Apresentação de petição de requerimento de entrada na fase nacional (51) H04W 36/00 (2009.01) (86) PCT CN2019/074992 de 13/02/2019 (87) WO 2020/164024 de 20/08/2020
(21) BR 11 2021 015985-1	Código 1.1 - Publicação Internacional – PCT. Apresentação de petição de requerimento de entrada na fase nacional (30) 15/02/2019 GB 1902107.0 (51) A01N 43/713 (2006.01), A01N 43/76 (2006.01), A01N 43/78 (2006.01), A01N 43/80 (2006.01), A01N 43/82 (2006.01), C07D 401/04 (2006.01), C07D 413/04 (2006.01), C07D 417/04 (2006.01), A01P 13/00 (2006.01) (86) PCT EP2020/053719 de 13/02/2020 (87) WO 2020/165321 de 20/08/2020
(21) BR 11 2021 015988-6	Código 1.1 - Publicação Internacional – PCT. Apresentação de petição de

	requerimento de entrada na fase nacional (30) 15/02/2019 US 62/806,488; 28/01/2020 US 62/966,691 (51) A61D 11/00 (2006.01), A01K 15/02 (2006.01), A61K 6/00 (2020.01), A61Q 11/02 (2006.01) (86) PCT US2020/018523 de 17/02/2020 (87) WO 2020/168329 de 20/08/2020
(21) BR 11 2021 015989-4	Código 1.1 - Publicação Internacional – PCT. Apresentação de petição de requerimento de entrada na fase nacional (30) 15/02/2019 NZ 750742; 30/05/2019 NZ 754059 (51) A01G 25/16 (2006.01) (86) PCT NZ2020/050013 de 14/02/2020 (87) WO 2020/167145 de 20/08/2020
(21) BR 11 2021 015991-6	Código 1.1 - Publicação Internacional – PCT. Apresentação de petição de requerimento de entrada na fase nacional (30) 18/02/2019 SE 1930064-9; 26/03/2019 SE 1930096-1 (51) E04C 3/292 (2006.01), E04B 1/30 (2006.01), E04C 3/02 (2006.01) (86) PCT SE2020/050174 de 17/02/2020 (87) WO 2020/171756 de 27/08/2020
(21) BR 11 2021 015992-4	Código 1.1 - Publicação Internacional – PCT. Apresentação de petição de requerimento de entrada na fase nacional (30) 15/02/2019 GB 1902103.9; 06/09/2019 GB 1912851.1 (51) B63B 21/18 (2006.01), B63B 21/50 (2006.01) (86) PCT GB2020/050305 de 11/02/2020 (87) WO 2020/165568 de 20/08/2020
(21) BR 11 2021 015994-0	Código 1.1 - Publicação Internacional – PCT. Apresentação de petição de requerimento de entrada na fase nacional (30) 15/02/2019 AU 2019900497 (51) B03B 5/62 (2006.01) (86) PCT AU2019/051413 de 19/12/2019 (87) WO 2020/163893 de 20/08/2020
(21) BR 11 2021 015995-9	Código 1.1 - Publicação Internacional – PCT. Apresentação de petição de requerimento de entrada na fase nacional (30) 19/02/2019 US 62/807,358 (51) B05C 11/10 (2006.01), A24F 47/00 (2020.01), B65D 1/00 (2006.01) (86) PCT US2020/018707 de 18/02/2020 (87) WO 2020/172200 de 27/08/2020
(21) BR 11 2021 015996-7	Código 1.1 - Publicação Internacional – PCT. Apresentação de petição de

	requerimento de entrada na fase nacional (30) 13/02/2019 US 62/805,040 (51) A61P 35/00 (2006.01), A61K 31/407 (2006.01), A61K 31/5025 (2006.01), C07D 487/04 (2006.01), C07D 487/14 (2006.01), C07D 495/04 (2006.01), C07D 495/14 (2006.01), C07D 498/14 (2006.01), C07D 513/14 (2006.01), A61P 3/10 (2006.01) (86) PCT US2020/017965 de 12/02/2020 (87) WO 2020/167976 de 20/08/2020
(21) BR 11 2021 015998-3	Código 1.1 - Publicação Internacional – PCT. Apresentação de petição de requerimento de entrada na fase nacional (30) 15/02/2019 US 62/806,682 (51) A61K 9/00 (2006.01), A61K 9/10 (2006.01), A61K 31/517 (2006.01), A61P 27/02 (2006.01) (86) PCT IB2020/051210 de 13/02/2020 (87) WO 2020/165838 de 20/08/2020
(21) BR 11 2021 016000-0	Código 1.1 - Publicação Internacional – PCT. Apresentação de petição de requerimento de entrada na fase nacional (30) 20/02/2019 BE 2019/5110 (51) F03B 13/22 (2006.01) (86) PCT IB2020/051435 de 20/02/2020 (87) WO 2020/170194 de 27/08/2020
(21) BR 11 2021 016001-9	Código 1.1 - Publicação Internacional – PCT. Apresentação de petição de requerimento de entrada na fase nacional (30) 22/02/2019 EP 19305218.0 (51) B33Y 10/00 (2015.01), B33Y 30/00 (2015.01), B29C 64/112 (2017.01), B29C 64/124 (2017.01), B29C 64/165 (2017.01), B29C 64/282 (2017.01), B29C 64/264 (2017.01), B29D 11/00 (2006.01) (86) PCT EP2020/054696 de 21/02/2020 (87) WO 2020/169837 de 27/08/2020
(21) BR 11 2021 016003-5	Código 1.1 - Publicação Internacional – PCT. Apresentação de petição de requerimento de entrada na fase nacional (30) 15/02/2019 IN 201911006079 (51) A01N 43/58 (2006.01), A01N 43/60 (2006.01), A01N 47/40 (2006.01), A01N 43/36 (2006.01), A01N 43/40 (2006.01) (86) PCT EP2020/052340 de 30/01/2020 (87) WO 2020/164924 de 20/08/2020
(21) BR 11 2021 016004-3	Código 1.1 - Publicação Internacional – PCT. Apresentação de petição de requerimento de entrada na fase nacional

	(30) 11/01/2019 US 62/791,403 (51) G01C 17/38 (2006.01) (86) PCT US2020/013254 de 11/01/2020 (87) WO 2020/146855 de 16/07/2020
(21) BR 11 2021 016005-1	Código 1.1 - Publicação Internacional – PCT. Apresentação de petição de requerimento de entrada na fase nacional (30) 14/02/2019 US 62/805,669 (51) G06Q 10/08 (2012.01), G06Q 30/00 (2012.01), G06Q 50/28 (2012.01) (86) PCT US2020/018330 de 14/02/2020 (87) WO 2020/168221 de 20/08/2020
(21) BR 11 2021 016006-0	Código 1.1 - Publicação Internacional – PCT. Apresentação de petição de requerimento de entrada na fase nacional (51) H04W 52/24 (2009.01) (86) PCT CN2019/075293 de 15/02/2019 (87) WO 2020/164152 de 20/08/2020
(21) BR 11 2021 016007-8	Código 1.1 - Publicação Internacional – PCT. Apresentação de petição de requerimento de entrada na fase nacional (30) 15/02/2019 IN 201911006081 (51) A01N 43/58 (2006.01), A01N 43/60 (2006.01), A01N 47/40 (2006.01), A01N 43/50 (2006.01), A01N 43/56 (2006.01), A01N 43/80 (2006.01), A01P 13/00 (2006.01) (86) PCT EP2020/052350 de 30/01/2020 (87) WO 2020/164925 de 20/08/2020
(21) BR 11 2021 016009-4	Código 1.1 - Publicação Internacional – PCT. Apresentação de petição de requerimento de entrada na fase nacional (30) 22/03/2019 NO 20190387 (51) B60L 53/16 (2019.01) (86) PCT NO2020/050081 de 23/03/2020 (87) WO 2020/197406 de 01/10/2020
(21) BR 11 2021 016010-8	Código 1.1 - Publicação Internacional – PCT. Apresentação de petição de requerimento de entrada na fase nacional (30) 15/02/2019 CN 201910118202.9 (51) H04W 24/02 (2009.01), H04W 24/08 (2009.01), H04W 24/10 (2009.01), H04B 17/327 (2015.01) (86) PCT CN2020/075292 de 14/02/2020 (87) WO 2020/164594 de 20/08/2020
(21) BR 11 2021 016011-6	Código 1.1 - Publicação Internacional – PCT. Apresentação de petição de

	requerimento de entrada na fase nacional (30) 20/02/2019 US 62/808,106 (51) C12N 5/073 (2010.01), A01K 67/027 (2006.01), C12N 15/00 (2006.01), C12N 5/071 (2010.01), C12Q 1/68 (2018.01), G16B 20/10 (2019.01), G16B 99/00 (2019.01) (86) PCT CA2020/050210 de 19/02/2020 (87) WO 2020/168422 de 27/08/2020
(21) BR 11 2021 016013-2	Código 1.1 - Publicação Internacional – PCT. Apresentação de petição de requerimento de entrada na fase nacional (30) 06/03/2019 JP 2019-040787 (51) C01B 32/318 (2017.01), B01J 20/20 (2006.01), B01J 20/28 (2006.01), B01J 20/30 (2006.01) (86) PCT JP2020/008740 de 02/03/2020 (87) WO 2020/179745 de 10/09/2020
(21) BR 11 2021 016014-0	Código 1.1 - Publicação Internacional – PCT. Apresentação de petição de requerimento de entrada na fase nacional (30) 13/02/2019 IT 102019000002051 (51) B65G 49/08 (2006.01) (86) PCT IB2020/051124 de 12/02/2020 (87) WO 2020/165785 de 20/08/2020
(21) BR 11 2021 016015-9	Código 1.1 - Publicação Internacional – PCT. Apresentação de petição de requerimento de entrada na fase nacional (30) 14/02/2019 US 62/805,545; 12/02/2020 US 16/788,605 (51) H01L 25/075 (2006.01), H01L 23/00 (2006.01), H01L 33/00 (2010.01), H01L 33/62 (2010.01), H01L 33/36 (2010.01), H01L 21/76 (2006.01), H01L 21/78 (2006.01) (86) PCT KR2020/002006 de 13/02/2020 (87) WO 2020/166985 de 20/08/2020
(21) BR 11 2021 016016-7	Código 1.1 - Publicação Internacional – PCT. Apresentação de petição de requerimento de entrada na fase nacional (30) 15/03/2019 US 62/818,821; 19/06/2019 BE 2019/5399 (51) E04B 2/96 (2006.01) (86) PCT IB2020/052277 de 13/03/2020 (87) WO 2020/188431 de 24/09/2020
(21) BR 11 2021 016017-5	Código 1.1 - Publicação Internacional – PCT. Apresentação de petição de requerimento de entrada na fase nacional (30) 14/02/2019 CN 201910115141.0 (51) H04W 72/12 (2009.01)

	(86) PCT CN2020/074870 de 12/02/2020 (87) WO 2020/164513 de 20/08/2020
(21) BR 11 2021 016019-1	Código 1.1 - Publicação Internacional – PCT. Apresentação de petição de requerimento de entrada na fase nacional (30) 15/02/2019 US 62/806,708 (51) C12N 9/22 (2006.01), C12N 15/10 (2006.01) (86) PCT US2020/018145 de 13/02/2020 (87) WO 2020/168102 de 20/08/2020
(21) BR 11 2021 016020-5	Código 1.1 - Publicação Internacional – PCT. Apresentação de petição de requerimento de entrada na fase nacional (30) 14/02/2019 DE 20 2019 000 718.0; 02/10/2019 DE 20 2019 004 067.6 (51) A61M 11/00 (2006.01), A61M 15/06 (2006.01), A24F 42/20 (2020.01), B05B 1/26 (2006.01), B05B 1/02 (2006.01), A61M 16/08 (2006.01), A61F 9/00 (2006.01) (86) PCT EP2020/053782 de 13/02/2020 (87) WO 2020/165356 de 20/08/2020
(21) BR 11 2021 016021-3	Código 1.1 - Publicação Internacional – PCT. Apresentação de petição de requerimento de entrada na fase nacional (30) 15/02/2019 CN 201910118107.9 (51) H04W 24/08 (2009.01) (86) PCT CN2020/074889 de 12/02/2020 (87) WO 2020/164517 de 20/08/2020
(21) BR 11 2021 016022-1	Código 1.1 - Publicação Internacional – PCT. Apresentação de petição de requerimento de entrada na fase nacional (30) 13/02/2019 EP 19157036.5; 13/02/2019 EP 19157042.3; 13/02/2019 EP 19156997.9; 13/02/2019 EP 19157047.2; 11/06/2019 WO PCT/EP2019/065205; 11/06/2019 WO PCT/EP2019/065209; 11/06/2019 WO PCT/EP2019/065172 (51) H04L 1/00 (2006.01), G10L 19/005 (2013.01) (86) PCT EP2020/053617 de 12/02/2020 (87) WO 2020/165262 de 20/08/2020
(21) BR 11 2021 016023-0	Código 1.1 - Publicação Internacional – PCT. Apresentação de petição de requerimento de entrada na fase nacional (30) 27/02/2019 AT GM 17/2019 (51) F27B 17/02 (2006.01), F27D 99/00 (2010.01) (86) PCT AT2020/000004 de 21/02/2020 (87) WO 2021/127714 de 01/07/2021
(21) BR 11 2021 016024-8	Código 1.1 - Publicação Internacional – PCT. Apresentação de petição de

	requerimento de entrada na fase nacional (30) 19/02/2019 HR P20190325A; 03/02/2020 HR P20200178A (51) A61K 8/98 (2006.01), A23L 21/20 (2016.01), A61K 35/644 (2015.01), A61K 47/10 (2017.01), A61K 47/24 (2006.01), A61P 1/04 (2006.01), A61P 17/02 (2006.01), A61P 29/00 (2006.01), A61P 31/04 (2006.01), A61P 31/10 (2006.01), A61P 31/12 (2006.01), A61P 35/00 (2006.01), A61Q 19/00 (2006.01) (86) PCT EP2020/053573 de 12/02/2020 (87) WO 2020/169425 de 27/08/2020
(21) BR 11 2021 016025-6	Código 1.1 - Publicação Internacional – PCT. Apresentação de petição de requerimento de entrada na fase nacional (51) E21B 34/10 (2006.01), E21B 34/00 (2006.01) (86) PCT US2019/027435 de 15/04/2019 (87) WO 2020/214138 de 22/10/2020
(21) BR 11 2021 016027-2	Código 1.1 - Publicação Internacional – PCT. Apresentação de petição de requerimento de entrada na fase nacional (30) 15/02/2019 US 62/806,067 (51) C08G 18/08 (2006.01), C08G 18/44 (2006.01), C08G 18/72 (2006.01), C08G 18/75 (2006.01), C08J 5/18 (2006.01), C08G 18/83 (2006.01), C08G 18/10 (2006.01), B32B 27/00 (2006.01), C09J 7/00 (2018.01) (86) PCT US2020/017646 de 11/02/2020 (87) WO 2020/167757 de 20/08/2020
(21) BR 11 2021 016028-0	Código 1.1 - Publicação Internacional – PCT. Apresentação de petição de requerimento de entrada na fase nacional (30) 15/02/2019 US 16/277,990 (51) B60R 11/02 (2006.01), B60R 7/08 (2006.01), H04M 1/60 (2006.01) (86) PCT US2019/056669 de 17/10/2019 (87) WO 2020/167346 de 20/08/2020
(21) BR 11 2021 016029-9	Código 1.1 - Publicação Internacional – PCT. Apresentação de petição de requerimento de entrada na fase nacional (30) 15/02/2019 IN 201911006082 (51) A01N 43/58 (2006.01), A01N 43/60 (2006.01), A01N 47/40 (2006.01), A01N 47/36 (2006.01), A01N 43/50 (2006.01), A01P 13/00 (2006.01) (86) PCT EP2020/052292 de 30/01/2020 (87) WO 2020/164920 de 20/08/2020
(21) BR 11 2021 016031-0	Código 1.1 - Publicação Internacional – PCT. Apresentação de petição de requerimento de entrada na fase nacional (30) 15/02/2019 CN 201910117883.7 (51) H04L 5/00 (2006.01), H04W 72/04 (2009.01), H04L 1/18 (2006.01)

	(86) PCT CN2020/075290 de 14/02/2020 (87) WO 2020/164593 de 20/08/2020
(21) BR 11 2021 016032-9	Código 1.1 - Publicação Internacional – PCT. Apresentação de petição de requerimento de entrada na fase nacional (30) 22/02/2019 GB 1902467.8 (51) F16L 37/30 (2006.01), B63B 27/34 (2006.01), F16K 1/18 (2006.01), F16K 3/24 (2006.01), F16L 37/62 (2006.01), F16L 55/10 (2006.01) (86) PCT GB2020/050409 de 21/02/2020 (87) WO 2020/169982 de 27/08/2020
(21) BR 11 2021 016034-5	Código 1.1 - Publicação Internacional – PCT. Apresentação de petição de requerimento de entrada na fase nacional (30) 13/02/2019 US 62/805,084; 30/04/2019 US 62/840,647; 01/10/2019 US 62/908,883; 05/11/2019 US 62/930,911 (51) H04B 7/06 (2006.01) (86) PCT US2020/018146 de 13/02/2020 (87) WO 2020/168103 de 20/08/2020
(21) BR 11 2021 016035-3	Código 1.1 - Publicação Internacional – PCT. Apresentação de petição de requerimento de entrada na fase nacional (30) 15/02/2019 FR FR1901540 (51) C02F 3/10 (2006.01), C02F 3/28 (2006.01), C12M 1/12 (2006.01) (86) PCT EP2020/053632 de 12/02/2020 (87) WO 2020/165271 de 20/08/2020
(21) BR 11 2021 016036-1	Código 1.1 - Publicação Internacional – PCT. Apresentação de petição de requerimento de entrada na fase nacional (51) H04W 64/00 (2009.01) (86) PCT CN2019/075251 de 15/02/2019 (87) WO 2020/164124 de 20/08/2020
(21) BR 11 2021 016037-0	Código 1.1 - Publicação Internacional – PCT. Apresentação de petição de requerimento de entrada na fase nacional (30) 15/02/2019 CN 201910117919.1 (51) H04W 24/10 (2009.01), H04L 5/00 (2006.01) (86) PCT CN2019/130768 de 31/12/2019 (87) WO 2020/164329 de 20/08/2020
(21) BR 11 2021 016040-0	Código 1.1 - Publicação Internacional – PCT. Apresentação de petição de requerimento de entrada na fase nacional (30) 25/04/2019 US 62/838,813; 16/05/2019 US 62/848,964 (51) C12Q 1/6832 (2018.01), C12Q 1/6841 (2018.01)

	(86) PCT US2020/029123 de 21/04/2020 (87) WO 2020/219451 de 29/10/2020
(21) BR 11 2021 016041-8	Código 1.1 - Publicação Internacional – PCT. Apresentação de petição de requerimento de entrada na fase nacional (30) 14/02/2019 EP 19157267.6 (51) A01C 21/00 (2006.01), A01C 23/04 (2006.01), A01C 15/00 (2006.01) (86) PCT IB2020/051179 de 13/02/2020 (87) WO 2020/165818 de 20/08/2020
(21) BR 11 2021 016042-6	Código 1.1 - Publicação Internacional – PCT. Apresentação de petição de requerimento de entrada na fase nacional (30) 15/02/2019 US 62/806,201; 07/11/2019 US 62/931,877 (51) C07D 498/04 (2006.01), A61K 31/5365 (2006.01), A61P 9/00 (2006.01), A61P 11/00 (2006.01) (86) PCT IB2020/051100 de 11/02/2020 (87) WO 2020/165776 de 20/08/2020
(21) BR 11 2021 016045-0	Código 1.1 - Publicação Internacional – PCT. Apresentação de petição de requerimento de entrada na fase nacional (30) 25/02/2019 JP 2019-031927 (51) B65D 83/08 (2006.01), A47K 7/00 (2006.01) (86) PCT JP2020/002105 de 22/01/2020 (87) WO 2020/174942 de 03/09/2020
(21) BR 11 2021 016046-9	Código 1.1 - Publicação Internacional – PCT. Apresentação de petição de requerimento de entrada na fase nacional (30) 15/02/2019 US 62/806,457; 30/04/2019 US 62/841,066; 01/05/2019 US 62/841,684; 04/12/2019 US 62/943,649 (51) C12N 5/0783 (2010.01), C12N 5/10 (2006.01), A61K 35/17 (2015.01), A61P 35/00 (2006.01) (86) PCT US2020/018443 de 14/02/2020 (87) WO 2020/168300 de 20/08/2020
(21) BR 11 2021 016047-7	Código 1.1 - Publicação Internacional – PCT. Apresentação de petição de requerimento de entrada na fase nacional (30) 13/02/2019 US 62/805,079; 27/03/2019 US 62/824,715; 30/04/2019 US 62/840,698; 01/10/2019 US 62/908,878 (51) H04W 74/00 (2009.01), H04B 7/04 (2017.01), H04W 74/08 (2009.01) (86) PCT US2020/017706 de 11/02/2020 (87) WO 2020/167794 de 20/08/2020
(21) BR 11 2021 016048-5	Código 1.1 - Publicação Internacional – PCT. Apresentação de petição de

	requerimento de entrada na fase nacional (30) 08/03/2019 US 62/815,948; 06/03/2020 US 16/811,268 (51) G06Q 50/02 (2012.01), A01B 79/00 (2006.01), A01C 23/00 (2006.01), A01M 7/00 (2006.01), G06F 19/00 (1995.01) (86) PCT US2020/021644 de 09/03/2020 (87) WO 2020/185647 de 17/09/2020
(21) BR 11 2021 016049-3	Código 1.1 - Publicação Internacional – PCT. Apresentação de petição de requerimento de entrada na fase nacional (51) B62J 23/00 (2006.01) (86) PCT JP2019/013655 de 28/03/2019 (87) WO 2020/194678 de 01/10/2020
(21) BR 11 2021 016050-7	Código 1.1 - Publicação Internacional – PCT. Apresentação de petição de requerimento de entrada na fase nacional (51) H04W 72/12 (2009.01), H04W 74/08 (2009.01) (86) PCT CN2019/075049 de 14/02/2019 (87) WO 2020/164041 de 20/08/2020
(21) BR 11 2021 016052-3	Código 1.1 - Publicação Internacional – PCT. Apresentação de petição de requerimento de entrada na fase nacional (30) 15/02/2019 CN 201910117837.7 (51) H04W 64/00 (2009.01) (86) PCT CN2020/074861 de 12/02/2020 (87) WO 2020/164512 de 20/08/2020
(21) BR 11 2021 016053-1	Código 1.1 - Publicação Internacional – PCT. Apresentação de petição de requerimento de entrada na fase nacional (30) 15/02/2019 CN 201910118003.8 (51) H04L 29/06 (2006.01) (86) PCT CN2020/075147 de 13/02/2020 (87) WO 2020/164557 de 20/08/2020
(21) BR 11 2021 016054-0	Código 1.1 - Publicação Internacional – PCT. Apresentação de petição de requerimento de entrada na fase nacional (30) 15/02/2019 SE 1900029-8 (51) H04W 56/00 (2009.01) (86) PCT SE2019/050773 de 23/08/2019 (87) WO 2020/167177 de 20/08/2020
(21) BR 11 2021 016055-8	Código 1.1 - Publicação Internacional – PCT. Apresentação de petição de requerimento de entrada na fase nacional (30) 19/02/2019 JP 2019-027288

	(51) A23C 9/123 (2006.01), A23C 9/13 (2006.01), C12N 1/20 (2006.01) (86) PCT JP2020/003848 de 03/02/2020 (87) WO 2020/170776 de 27/08/2020
(21) BR 11 2021 016056-6	Código 1.1 - Publicação Internacional – PCT. Apresentação de petição de requerimento de entrada na fase nacional (30) 15/02/2019 US 62/806.048 (51) C07K 16/44 (2006.01), A61K 45/06 (2006.01), C07K 16/18 (2006.01) (86) PCT US2020/018087 de 13/02/2020 (87) WO 2020/168059 de 20/08/2020
(21) BR 11 2021 016058-2	Código 1.1 - Publicação Internacional – PCT. Apresentação de petição de requerimento de entrada na fase nacional (30) 20/02/2019 DE 20 2019 000 813.6 (51) C04B 35/043 (2006.01), C04B 35/06 (2006.01), C04B 35/14 (2006.01), C04B 35/20 (2006.01), C04B 35/447 (2006.01), C04B 35/63 (2006.01), C04B 35/66 (2006.01), C04B 28/10 (2006.01), C04B 28/34 (2006.01), B22D 41/02 (2006.01), F27D 1/00 (2006.01), C04B 111/00 (2006.01), C04B 111/28 (2006.01) (86) PCT EP2020/054547 de 20/02/2020 (87) WO 2020/169771 de 27/08/2020
(21) BR 11 2021 016059-0	Código 1.1 - Publicação Internacional – PCT. Apresentação de petição de requerimento de entrada na fase nacional (30) 15/02/2019 IN 201921006071 (51) A61P 31/16 (2006.01), A61K 47/18 (2017.01), A61K 47/26 (2006.01), A61K 39/12 (2006.01), A61K 39/145 (2006.01) (86) PCT IN2020/050121 de 07/02/2020 (87) WO 2020/165912 de 20/08/2020
(21) BR 11 2021 016060-4	Código 1.1 - Publicação Internacional – PCT. Apresentação de petição de requerimento de entrada na fase nacional (30) 15/02/2019 US 62/806,543; 07/08/2019 US 16/534,907 (51) C12M 1/00 (2006.01), C12M 1/09 (2006.01), C12M 1/34 (2006.01), C12N 1/12 (2006.01) (86) PCT US2020/018306 de 14/02/2020 (87) WO 2020/168203 de 20/08/2020
(21) BR 11 2021 016061-2	Código 1.1 - Publicação Internacional – PCT. Apresentação de petição de requerimento de entrada na fase nacional (30) 15/02/2019 CN 201910117787.2 (51) H04L 5/00 (2006.01), H04L 27/20 (2006.01) (86) PCT CN2020/075028 de 13/02/2020

	(87) WO 2020/164537 de 20/08/2020
(21) BR 11 2021 016062-0	Código 1.1 - Publicação Internacional – PCT. Apresentação de petição de requerimento de entrada na fase nacional (30) 14/02/2019 IT 102019000002135 (51) B29C 65/08 (2006.01), B29C 65/78 (2006.01), A61F 13/15 (2006.01), B29L 31/48 (2006.01) (86) PCT IB2020/051066 de 11/02/2020 (87) WO 2020/165749 de 20/08/2020
(21) BR 11 2021 016063-9	Código 1.1 - Publicação Internacional – PCT. Apresentação de petição de requerimento de entrada na fase nacional (30) 19/02/2019 JP 2019-027139; 25/06/2019 JP 2019-117010 (51) A01C 1/06 (2006.01), A01C 1/08 (2006.01), A01M 1/20 (2006.01), C07D 471/04 (2006.01), A01P 7/00 (2006.01), A01P 7/04 (2006.01), C07D 519/00 (2006.01), A01N 43/90 (2006.01) (86) PCT JP2020/006331 de 18/02/2020 (87) WO 2020/171077 de 27/08/2020
(21) BR 11 2021 016064-7	Código 1.1 - Publicação Internacional – PCT. Apresentação de petição de requerimento de entrada na fase nacional (30) 20/03/2019 EP 19382196.4 (51) A61K 31/4245 (2006.01), A61P 25/00 (2006.01), A61P 43/00 (2006.01) (86) PCT EP2020/057803 de 20/03/2020 (87) WO 2020/188090 de 24/09/2020
(21) BR 11 2021 016066-3	Código 1.1 - Publicação Internacional – PCT. Apresentação de petição de requerimento de entrada na fase nacional (30) 14/02/2019 US 62/805,687 (51) C09J 123/08 (2006.01) (86) PCT IB2020/020009 de 13/02/2020 (87) WO 2020/165660 de 20/08/2020
(21) BR 11 2021 016068-0	Código 1.1 - Publicação Internacional – PCT. Apresentação de petição de requerimento de entrada na fase nacional (30) 15/02/2019 CN 201910118115.3 (51) H04W 72/02 (2009.01), H04W 72/04 (2009.01), H04W 72/08 (2009.01) (86) PCT CN2020/075275 de 14/02/2020 (87) WO 2020/164590 de 20/08/2020
(21) BR 11 2021 016070-1	Código 1.1 - Publicação Internacional – PCT. Apresentação de petição de requerimento de entrada na fase nacional (30) 14/02/2019 US 62/805,483

	(51) G01N 21/25 (2006.01) (86) PCT CA2020/050204 de 14/02/2020 (87) WO 2020/163971 de 20/08/2020
(21) BR 11 2021 016071-0	Código 1.1 - Publicação Internacional – PCT. Apresentação de petição de requerimento de entrada na fase nacional (30) 21/02/2019 JP 2019-029123 (51) B21C 51/00 (2006.01), B21B 37/00 (2006.01), G06N 20/00 (2019.01) (86) PCT JP2020/006387 de 19/02/2020 (87) WO 2020/171096 de 27/08/2020
(21) BR 11 2021 016072-8	Código 1.1 - Publicação Internacional – PCT. Apresentação de petição de requerimento de entrada na fase nacional (30) 06/03/2019 DE 10 2019 105 694.2; 06/03/2019 US 62/814,318 (51) A61M 37/00 (2006.01) (86) PCT EP2020/055967 de 06/03/2020 (87) WO 2020/178416 de 10/09/2020
(21) BR 11 2021 016073-6	Código 1.1 - Publicação Internacional – PCT. Apresentação de petição de requerimento de entrada na fase nacional (30) 07/03/2019 US 62/814,897 (51) C08J 3/24 (2006.01), C08K 3/011 (2018.01), C08K 5/00 (2006.01), C08K 5/09 (2006.01), C08L 23/08 (2006.01), C08L 33/08 (2006.01), H01B 3/44 (2006.01), C08F 210/02 (2006.01) (86) PCT US2020/018942 de 20/02/2020 (87) WO 2020/180495 de 10/09/2020
(21) BR 11 2021 016075-2	Código 1.1 - Publicação Internacional – PCT. Apresentação de petição de requerimento de entrada na fase nacional (30) 15/02/2019 CN 201910118174.0 (51) H04W 72/12 (2009.01), H04W 72/04 (2009.01) (86) PCT CN2020/075254 de 14/02/2020 (87) WO 2020/164585 de 20/08/2020
(21) BR 11 2021 016078-7	Código 1.1 - Publicação Internacional – PCT. Apresentação de petição de requerimento de entrada na fase nacional (30) 15/02/2019 CN 201910116762.0 (51) H04W 74/00 (2009.01) (86) PCT CN2020/074525 de 07/02/2020 (87) WO 2020/164442 de 20/08/2020
(21) BR 11 2021 016079-5	Código 1.1 - Publicação Internacional – PCT. Apresentação de petição de requerimento de entrada na fase nacional

	(30) 20/02/2019 KR 10-2019-0020025; 19/02/2020 KR 10-2020-0020644 (51) C08F 10/02 (2006.01), C08F 2/38 (2006.01), C08F 4/6592 (2006.01), C08F 4/659 (2006.01), C08F 4/646 (2006.01), C08L 23/06 (2006.01), C08K 5/14 (2006.01), C08K 5/00 (2006.01), F16L 9/12 (2006.01) (86) PCT KR2020/002468 de 20/02/2020 (87) WO 2020/171624 de 27/08/2020
(21) BR 11 2021 016080-9	Código 1.1 - Publicação Internacional – PCT. Apresentação de petição de requerimento de entrada na fase nacional (30) 15/02/2019 CN 201910118179.3; 09/05/2019 CN 201910385452.9 (51) H04W 24/10 (2009.01) (86) PCT CN2020/071864 de 13/01/2020 (87) WO 2020/164352 de 20/08/2020
(21) BR 11 2021 016081-7	Código 1.1 - Publicação Internacional – PCT. Apresentação de petição de requerimento de entrada na fase nacional (30) 13/02/2019 US 62/805,289 (51) H01F 27/34 (2006.01), H01F 27/40 (2006.01), H01F 27/30 (2006.01), H01F 27/28 (2006.01), H01F 27/00 (2006.01), H02M 1/08 (2006.01), H02M 7/00 (2006.01) (86) PCT US2020/018144 de 13/02/2020 (87) WO 2020/168101 de 20/08/2020
(21) BR 11 2021 016082-5	Código 1.1 - Publicação Internacional – PCT. Apresentação de petição de requerimento de entrada na fase nacional (30) 14/02/2019 CN 201910114793.2 (51) H04W 74/08 (2009.01) (86) PCT CN2020/075025 de 13/02/2020 (87) WO 2020/164535 de 20/08/2020
(21) BR 11 2021 016083-3	Código 1.1 - Publicação Internacional – PCT. Apresentação de petição de requerimento de entrada na fase nacional (30) 21/05/2019 EP 19175636.0; 20/12/2019 EP 19218386.1 (51) B65B 61/02 (2006.01), B31F 1/07 (2006.01), B41J 3/54 (2006.01) (86) PCT EP2020/064131 de 20/05/2020 (87) WO 2020/234386 de 26/11/2020
(21) BR 11 2021 016086-8	Código 1.1 - Publicação Internacional – PCT. Apresentação de petição de requerimento de entrada na fase nacional (30) 15/02/2019 AU PCT/AU2019/050122 (51) A61K 31/506 (2006.01), A61P 5/00 (2006.01), A61P 5/24 (2006.01) (86) PCT AU2020/050125 de 14/02/2020 (87) WO 2020/163918 de 20/08/2020

(21) BR 11 2021 016087-6	Código 1.1 - Publicação Internacional – PCT. Apresentação de petição de requerimento de entrada na fase nacional (30) 15/02/2019 US 62/806,646; 25/03/2019 US 62/823,381 (51) C07H 1/00 (2006.01), C07H 15/256 (2006.01), C12P 19/56 (2006.01) (86) PCT US2020/018460 de 15/02/2020 (87) WO 2020/168312 de 20/08/2020
(21) BR 11 2021 016089-2	Código 1.1 - Publicação Internacional – PCT. Apresentação de petição de requerimento de entrada na fase nacional (30) 20/02/2019 KR 10-2019-0020025; 20/02/2019 KR 10-2019-0020026; 21/03/2019 KR 10-2019-0032586 (51) F16L 9/12 (2006.01), C08L 23/06 (2006.01), C08K 5/14 (2006.01), C08F 10/02 (2006.01), C08F 2/38 (2006.01) (86) PCT KR2020/002469 de 20/02/2020 (87) WO 2020/171625 de 27/08/2020
(21) BR 11 2021 016090-6	Código 1.1 - Publicação Internacional – PCT. Apresentação de petição de requerimento de entrada na fase nacional (30) 13/02/2019 US 62/805,126; 30/09/2019 US 62/908,220 (51) H04W 74/08 (2009.01), H04L 1/18 (2006.01) (86) PCT US2020/018054 de 13/02/2020 (87) WO 2020/168039 de 20/08/2020
(21) BR 11 2021 016092-2	Código 1.1 - Publicação Internacional – PCT. Apresentação de petição de requerimento de entrada na fase nacional (30) 14/02/2019 EP 19157286.6; 05/06/2019 EP 19178542.7 (51) C07K 16/00 (2006.01), C07K 16/06 (2006.01), C07K 16/30 (2006.01), C07K 16/46 (2006.01), C07K 1/18 (2006.01) (86) PCT NL2020/050080 de 13/02/2020 (87) WO 2020/167122 de 20/08/2020
(21) BR 11 2021 016093-0	Código 1.1 - Publicação Internacional – PCT. Apresentação de petição de requerimento de entrada na fase nacional (30) 14/02/2019 EP 19157097.7 (51) G06F 9/455 (2018.01), G06F 9/48 (2006.01) (86) PCT EP2020/050496 de 10/01/2020 (87) WO 2020/164818 de 20/08/2020
(21) BR 11 2021 016094-9	Código 1.1 - Publicação Internacional – PCT. Apresentação de petição de requerimento de entrada na fase nacional (30) 14/02/2019 EP 19157302.1; 05/06/2019 EP 19178564.1 (51) C07K 16/28 (2006.01), C07K 16/32 (2006.01), A61P 35/00 (2006.01), A61K

	39/00 (2006.01) (86) PCT NL2020/050081 de 13/02/2020 (87) WO 2020/167123 de 20/08/2020
(21) BR 11 2021 016095-7	Código 1.1 - Publicação Internacional – PCT. Apresentação de petição de requerimento de entrada na fase nacional (30) 14/02/2019 FI 20195113 (51) B01J 8/02 (2006.01), B01J 8/04 (2006.01), B01J 19/24 (2006.01), B01F 5/00 (2006.01) (86) PCT FI2020/050070 de 05/02/2020 (87) WO 2020/165496 de 20/08/2020
(21) BR 11 2021 016096-5	Código 1.1 - Publicação Internacional – PCT. Apresentação de petição de requerimento de entrada na fase nacional (30) 13/02/2019 US 62/805,244 (51) B23K 26/06 (2014.01), B23K 26/073 (2006.01), B23K 26/24 (2014.01), G02B 6/02 (2006.01) (86) PCT US2020/017085 de 06/02/2020 (87) WO 2020/167588 de 20/08/2020
(21) BR 11 2021 016097-3	Código 1.1 - Publicação Internacional – PCT. Apresentação de petição de requerimento de entrada na fase nacional (30) 14/02/2019 CN 201910113382.1 (51) F16C 32/04 (2006.01), A61M 1/12 (2006.01) (86) PCT CN2020/073208 de 20/01/2020 (87) WO 2020/164371 de 20/08/2020
(21) BR 11 2021 016099-0	Código 1.1 - Publicação Internacional – PCT. Apresentação de petição de requerimento de entrada na fase nacional (30) 15/02/2019 US 62/806,024 (51) A61Q 19/10 (2006.01), A61Q 5/02 (2006.01), A61K 8/02 (2006.01), A61K 8/19 (2006.01), A61K 8/34 (2006.01), A61K 8/73 (2006.01), A61K 8/44 (2006.01), A61K 8/60 (2006.01), A61K 8/9717 (2017.01) (86) PCT IB2020/051095 de 11/02/2020 (87) WO 2020/165773 de 20/08/2020
(21) BR 11 2021 016100-7	Código 1.1 - Publicação Internacional – PCT. Apresentação de petição de requerimento de entrada na fase nacional (30) 06/03/2019 EP 19382169.1 (51) A61K 9/00 (2006.01), A61K 9/107 (2006.01), A61K 31/23 (2006.01), A61K 31/40 (2006.01), A61K 47/06 (2006.01), A61K 47/10 (2017.01), A61K 47/14 (2017.01), A61K 47/18 (2017.01), A61K 47/22 (2006.01), A61K 47/32 (2006.01), A61K 47/34 (2017.01), A61K 47/44 (2017.01), A61P 17/00 (2006.01), A61P

	17/06 (2006.01), A61K 31/4045 (2006.01) (86) PCT EP2020/055846 de 05/03/2020 (87) WO 2020/178385 de 10/09/2020
(21) BR 11 2021 016102-3	Código 1.1 - Publicação Internacional – PCT. Apresentação de petição de requerimento de entrada na fase nacional (30) 15/02/2019 US 62/806,237 (51) C07K 16/28 (2006.01), A61K 39/395 (2006.01), A61P 31/00 (2006.01), A61P 35/00 (2006.01), A61P 35/02 (2006.01), A61P 37/02 (2006.01), C12N 15/13 (2006.01), C12N 5/10 (2006.01), C12P 21/08 (2006.01) (86) PCT CA2020/050195 de 14/02/2020 (87) WO 2020/163962 de 20/08/2020
(21) BR 11 2021 016104-0	Código 1.1 - Publicação Internacional – PCT. Apresentação de petição de requerimento de entrada na fase nacional (30) 20/02/2019 KR 10-2019-0020013 (51) C07K 7/06 (2006.01), A61K 8/64 (2006.01), A61P 11/00 (2006.01), A61P 17/16 (2006.01), A61P 35/00 (2006.01), A61Q 17/00 (2006.01), A61Q 19/08 (2006.01), A61K 38/00 (2006.01) (86) PCT KR2019/004881 de 23/04/2019 (87) WO 2020/171285 de 27/08/2020
(21) BR 11 2021 016105-8	Código 1.1 - Publicação Internacional – PCT. Apresentação de petição de requerimento de entrada na fase nacional (30) 15/02/2019 AU 2019900495 (51) F16K 31/26 (2006.01) (86) PCT AU2020/000017 de 17/02/2020 (87) WO 2020/163898 de 20/08/2020
(21) BR 11 2021 016106-6	Código 1.1 - Publicação Internacional – PCT. Apresentação de petição de requerimento de entrada na fase nacional (30) 15/03/2019 US 62/819,435; 15/03/2019 US 62/819,337; 15/03/2019 US 62/819,361; 15/11/2019 US 62/935,670 (51) G06F 9/30 (2018.01), G06F 9/38 (2018.01) (86) PCT US2020/022846 de 14/03/2020 (87) WO 2020/190808 de 24/09/2020
(21) BR 11 2021 016108-2	Código 1.1 - Publicação Internacional – PCT. Apresentação de petição de requerimento de entrada na fase nacional (30) 15/02/2019 US 62/806,110 (51) A01N 43/90 (2006.01), A01N 25/30 (2006.01), A01N 37/44 (2006.01), A01P 7/04 (2006.01) (86) PCT CA2020/050198 de 14/02/2020

	(87) WO 2020/163965 de 20/08/2020
(21) BR 11 2021 016109-0	Código 1.1 - Publicação Internacional – PCT. Apresentação de petição de requerimento de entrada na fase nacional (30) 15/02/2019 US 62/806,084 (51) A01N 43/90 (2006.01), A01P 1/00 (2006.01), A01P 3/00 (2006.01), A01P 7/04 (2006.01), C07D 487/22 (2006.01) (86) PCT CA2020/050197 de 14/02/2020 (87) WO 2020/163964 de 20/08/2020
(21) BR 11 2021 016111-2	Código 1.1 - Publicação Internacional – PCT. Apresentação de petição de requerimento de entrada na fase nacional (30) 15/03/2019 US 62/819,337; 15/03/2019 US 62/819,361; 15/03/2019 US 62/819,435 (51) G06F 9/30 (2018.01) (86) PCT US2020/022852 de 14/03/2020 (87) WO 2020/190814 de 24/09/2020
(21) BR 11 2021 016114-7	Código 1.1 - Publicação Internacional – PCT. Apresentação de petição de requerimento de entrada na fase nacional (30) 15/02/2019 CH 201910118818.6 (51) F16K 31/44 (2006.01), F16K 27/00 (2006.01) (86) PCT CN2020/071157 de 09/01/2020 (87) WO 2020/164342 de 20/08/2020
(21) BR 11 2021 016115-5	Código 1.1 - Publicação Internacional – PCT. Apresentação de petição de requerimento de entrada na fase nacional (30) 15/03/2019 DE 10 2019 106 681.6 (51) F16N 11/08 (2006.01), F16N 13/02 (2006.01) (86) PCT EP2020/053770 de 13/02/2020 (87) WO 2020/187501 de 24/09/2020
(21) BR 11 2021 016116-3	Código 1.1 - Publicação Internacional – PCT. Apresentação de petição de requerimento de entrada na fase nacional (30) 19/03/2019 DE 10 2019 107 005.8 (51) D03D 15/00 (2021.01) (86) PCT EP2020/057217 de 17/03/2020 (87) WO 2020/187882 de 24/09/2020
(21) BR 11 2021 016121-0	Código 1.1 - Publicação Internacional – PCT. Apresentação de petição de requerimento de entrada na fase nacional (30) 15/02/2019 US 62/806,285; 15/02/2019 US 62/806,310; 03/05/2019 US 62/843,298; 06/05/2019 US 62/843,751; 24/05/2019 US 62/852,830; 29/10/2019

	US 62/927,501 (51) A61K 39/00 (2006.01), A61P 35/00 (2006.01), C07K 16/06 (2006.01), C07K 16/44 (2006.01) (86) PCT US2020/018350 de 14/02/2020 (87) WO 2020/168231 de 20/08/2020
(21) BR 11 2021 016124-4	Código 1.1 - Publicação Internacional – PCT. Apresentação de petição de requerimento de entrada na fase nacional (30) 17/02/2019 US 62/806,855; 11/03/2019 US 62/816,395; 23/04/2019 US 62/837,324; 13/09/2019 US 62/899,914; 19/09/2019 US 62/902,462 (51) A61F 2/07 (2013.01), A61F 2/89 (2013.01), A61F 2/856 (2013.01) (86) PCT US2020/018323 de 14/02/2020 (87) WO 2020/168216 de 20/08/2020
(21) BR 11 2021 016126-0	Código 1.1 - Publicação Internacional – PCT. Apresentação de petição de requerimento de entrada na fase nacional (30) 15/02/2019 US 62/806,336 (51) C09D 4/00 (2006.01), C08F 220/18 (2006.01), C08F 220/26 (2006.01), C08F 230/02 (2006.01), C08K 5/3412 (2006.01), C09D 7/40 (2018.01), A61F 9/00 (2006.01) (86) PCT US2020/018286 de 14/02/2020 (87) WO 2020/168188 de 20/08/2020
(21) BR 11 2021 016127-9	Código 1.1 - Publicação Internacional – PCT. Apresentação de petição de requerimento de entrada na fase nacional (30) 29/03/2019 CH 00413/19 (51) B29C 49/48 (2006.01), B29C 49/06 (2006.01), B29K 67/00 (2006.01), B29L 31/00 (2006.01) (86) PCT EP2020/058664 de 27/03/2020 (87) WO 2020/201061 de 08/10/2020
(21) BR 11 2021 016128-7	Código 1.1 - Publicação Internacional – PCT. Apresentação de petição de requerimento de entrada na fase nacional (30) 20/02/2019 US 62/808,133; 18/02/2020 US 16/793,917 (51) A61M 25/06 (2006.01) (86) PCT US2020/018852 de 19/02/2020 (87) WO 2020/172298 de 27/08/2020
(21) BR 11 2021 016129-5	Código 1.1 - Publicação Internacional – PCT. Apresentação de petição de requerimento de entrada na fase nacional (30) 29/03/2019 CH 00413/19 (51) B29C 49/48 (2006.01), B29C 49/06 (2006.01), B29K 67/00 (2006.01), B29L 31/00 (2006.01)

	(86) PCT EP2020/058665 de 27/03/2020 (87) WO 2020/201062 de 08/10/2020
(21) BR 11 2021 016130-9	Código 1.1 - Publicação Internacional – PCT. Apresentação de petição de requerimento de entrada na fase nacional (30) 27/02/2019 EP 19305232.1 (51) G01N 33/68 (2006.01) (86) PCT EP2020/055191 de 27/02/2020 (87) WO 2020/174064 de 03/09/2020
(21) BR 11 2021 016132-5	Código 1.1 - Publicação Internacional – PCT. Apresentação de petição de requerimento de entrada na fase nacional (30) 18/02/2019 KR 10-2019-0018704 (51) C07D 471/04 (2006.01), A61K 31/519 (2006.01), A61P 35/00 (2006.01) (86) PCT KR2020/002213 de 17/02/2020 (87) WO 2020/171499 de 27/08/2020
(21) BR 11 2021 016133-3	Código 1.1 - Publicação Internacional – PCT. Apresentação de petição de requerimento de entrada na fase nacional (30) 15/02/2019 US 62/806,166 (51) B65D 71/58 (2006.01) (86) PCT US2020/017605 de 11/02/2020 (87) WO 2020/167719 de 20/08/2020
(21) BR 11 2021 016136-8	Código 1.1 - Publicação Internacional – PCT. Apresentação de petição de requerimento de entrada na fase nacional (30) 21/02/2019 US 16/281,351; 13/12/2019 US 16/712,995; 15/01/2020 US 16/744,174 (51) B01F 5/06 (2006.01), B01J 19/32 (2006.01) (86) PCT IB2020/051146 de 12/02/2020 (87) WO 2020/170078 de 27/08/2020
(21) BR 11 2021 016137-6	Código 1.1 - Publicação Internacional – PCT. Apresentação de petição de requerimento de entrada na fase nacional (30) 29/03/2019 CH 00413/19 (51) B29C 49/48 (2006.01), B29C 49/06 (2006.01), B29K 67/00 (2006.01), B29L 31/00 (2006.01), B29K 23/00 (2006.01) (86) PCT EP2020/058666 de 27/03/2020 (87) WO 2020/201063 de 08/10/2020
(21) BR 11 2021 016138-4	Código 1.1 - Publicação Internacional – PCT. Apresentação de petição de requerimento de entrada na fase nacional (30) 15/03/2019 US 62/819,337; 15/03/2019 US 62/819,361; 15/03/2019 US

	62/819,435; 15/11/2019 US 62/935,670 (51) G06F 9/30 (2018.01), G06F 9/38 (2018.01) (86) PCT US2020/022847 de 14/03/2020 (87) WO 2020/190809 de 24/09/2020
(21) BR 11 2021 016140-6	Código 1.1 - Publicação Internacional – PCT. Apresentação de petição de requerimento de entrada na fase nacional (30) 15/02/2019 US 62/806,192 (51) A61C 13/08 (2006.01), A61K 6/02 (1980.01), A61K 6/20 (2020.01) (86) PCT US2020/018648 de 18/02/2020 (87) WO 2020/168344 de 20/08/2020
(21) BR 11 2021 016142-2	Código 1.1 - Publicação Internacional – PCT. Apresentação de petição de requerimento de entrada na fase nacional (30) 20/02/2019 US 62/808,137 (51) C07H 21/02 (2006.01), C07H 21/04 (2006.01), C07K 16/00 (2006.01), C07K 16/40 (2006.01), C12N 15/63 (2006.01), C12P 21/08 (2006.01) (86) PCT US2020/019059 de 20/02/2020 (87) WO 2020/172421 de 27/08/2020
(21) BR 11 2021 016143-0	Código 1.1 - Publicação Internacional – PCT. Apresentação de petição de requerimento de entrada na fase nacional (30) 28/02/2019 GB 1902745.7; 28/02/2019 GB 1902746.5; 24/01/2020 GB 2001052.6 (51) A61F 5/445 (2006.01) (86) PCT GB2020/050417 de 21/02/2020 (87) WO 2020/174220 de 03/09/2020
(21) BR 11 2021 016144-9	Código 1.1 - Publicação Internacional – PCT. Apresentação de petição de requerimento de entrada na fase nacional (30) 18/02/2019 JP 2019-026941 (51) G06T 1/00 (2006.01), A61B 5/1171 (2016.01) (86) PCT JP2020/005220 de 12/02/2020 (87) WO 2020/170894 de 27/08/2020
(21) BR 11 2021 016145-7	Código 1.1 - Publicação Internacional – PCT. Apresentação de petição de requerimento de entrada na fase nacional (30) 28/03/2019 JP 2019-062428 (51) B22C 23/02 (2006.01), B22D 13/10 (2006.01) (86) PCT JP2019/050848 de 25/12/2019 (87) WO 2020/194954 de 01/10/2020
(21) BR 11 2021 016148-1	Código 1.1 - Publicação Internacional – PCT. Apresentação de petição de

	requerimento de entrada na fase nacional (30) 29/03/2019 US 62/825,871 (51) B01D 53/94 (2006.01), B01J 23/63 (2006.01), B01J 35/04 (2006.01), F01N 3/035 (2006.01) (86) PCT IB2020/052916 de 27/03/2020 (87) WO 2020/201953 de 08/10/2020
(21) BR 11 2021 016149-0	Código 1.1 - Publicação Internacional – PCT. Apresentação de petição de requerimento de entrada na fase nacional (30) 26/02/2019 US 62/810,716; 04/11/2019 US 62/930,190 (51) C07K 16/46 (2006.01), C07K 16/28 (2006.01), A61K 39/395 (2006.01) (86) PCT IB2020/051559 de 24/02/2020 (87) WO 2020/174370 de 03/09/2020
(21) BR 11 2021 016150-3	Código 1.1 - Publicação Internacional – PCT. Apresentação de petição de requerimento de entrada na fase nacional (30) 15/02/2019 CN 201910118163.2; 28/04/2019 CN 201910351921.5 (51) H04W 72/04 (2009.01) (86) PCT CN2020/075603 de 17/02/2020 (87) WO 2020/164639 de 20/08/2020
(21) BR 11 2021 016151-1	Código 1.1 - Publicação Internacional – PCT. Apresentação de petição de requerimento de entrada na fase nacional (30) 18/03/2019 RU 2019107589 (51) A45F 5/00 (2006.01), A45F 5/10 (2006.01) (86) PCT RU2020/000033 de 27/01/2020 (87) WO 2020/190170 de 24/09/2020
(21) BR 11 2021 016152-0	Código 1.1 - Publicação Internacional – PCT. Apresentação de petição de requerimento de entrada na fase nacional (30) 09/04/2019 US 62/831,452 (51) C02F 1/28 (2006.01), C02F 9/00 (2006.01) (86) PCT US2020/027487 de 09/04/2020 (87) WO 2020/210505 de 15/10/2020
(21) BR 11 2021 016153-8	Código 1.1 - Publicação Internacional – PCT. Apresentação de petição de requerimento de entrada na fase nacional (30) 22/02/2019 EP 19158774.0 (51) A61K 31/4045 (2006.01), A61P 25/24 (2006.01) (86) PCT EP2020/054803 de 24/02/2020 (87) WO 2020/169850 de 27/08/2020
(21) BR 11 2021 016155-4	Código 1.1 - Publicação Internacional – PCT. Apresentação de petição de

	requerimento de entrada na fase nacional (30) 18/02/2019 JP 2019-026939 (51) G06T 1/00 (2006.01), A61B 5/1171 (2016.01) (86) PCT JP2020/005219 de 12/02/2020 (87) WO 2020/170893 de 27/08/2020
(21) BR 11 2021 016156-2	Código 1.1 - Publicação Internacional – PCT. Apresentação de petição de requerimento de entrada na fase nacional (30) 15/02/2019 US 16/276,712 (51) G06F 16/903 (2019.01) (86) PCT EP2020/053416 de 11/02/2020 (87) WO 2020/165136 de 20/08/2020
(21) BR 11 2021 016159-7	Código 1.1 - Publicação Internacional – PCT. Apresentação de petição de requerimento de entrada na fase nacional (30) 11/03/2019 CN 201910180005.X (51) G06K 7/10 (2006.01) (86) PCT CN2020/078105 de 06/03/2020 (87) WO 2020/182064 de 17/09/2020
(21) BR 11 2021 016161-9	Código 1.1 - Publicação Internacional – PCT. Apresentação de petição de requerimento de entrada na fase nacional (30) 15/02/2019 US 62/806,337 (51) C04B 38/10 (2006.01), B01D 53/62 (2006.01), B28C 5/42 (2006.01), B28C 5/46 (2006.01), B28C 7/04 (2006.01) (86) PCT CA2020/050175 de 10/02/2020 (87) WO 2020/163945 de 20/08/2020
(21) BR 11 2021 016162-7	Código 1.1 - Publicação Internacional – PCT. Apresentação de petição de requerimento de entrada na fase nacional (30) 18/02/2019 US 62/806,922 (51) E03B 3/28 (2006.01), B60H 1/00 (2006.01) (86) PCT IL2020/050179 de 18/02/2020 (87) WO 2020/170243 de 27/08/2020
(21) BR 11 2021 016164-3	Código 1.1 - Publicação Internacional – PCT. Apresentação de petição de requerimento de entrada na fase nacional (30) 26/04/2019 JP 2019-086167 (51) A61F 13/49 (2006.01), A61F 13/51 (2006.01) (86) PCT JP2020/010083 de 09/03/2020 (87) WO 2020/217745 de 29/10/2020
(21) BR 11 2021 016165-1	Código 1.1 - Publicação Internacional – PCT. Apresentação de petição de

	requerimento de entrada na fase nacional (30) 20/02/2019 US 62/808,119; 18/02/2020 US 16/793,948 (51) A61M 39/28 (2006.01) (86) PCT US2020/018856 de 19/02/2020 (87) WO 2020/172301 de 27/08/2020
(21) BR 11 2021 016167-8	Código 1.1 - Publicação Internacional – PCT. Apresentação de petição de requerimento de entrada na fase nacional (30) 19/02/2019 EP 19158014.1 (51) C09K 8/584 (2006.01), C09K 8/594 (2006.01), E21B 43/16 (2006.01) (86) PCT EP2020/054261 de 18/02/2020 (87) WO 2020/169618 de 27/08/2020
(21) BR 11 2021 016168-6	Código 1.1 - Publicação Internacional – PCT. Apresentação de petição de requerimento de entrada na fase nacional (30) 28/02/2019 JP 2019-035736 (51) E02D 7/00 (2006.01) (86) PCT JP2020/006508 de 19/02/2020 (87) WO 2020/175269 de 03/09/2020
(21) BR 11 2021 016169-4	Código 1.1 - Publicação Internacional – PCT. Apresentação de petição de requerimento de entrada na fase nacional (30) 22/02/2019 EP 19158806.0 (51) A61K 31/4045 (2006.01), A61P 25/24 (2006.01) (86) PCT EP2020/054804 de 24/02/2020 (87) WO 2020/169851 de 27/08/2020
(21) BR 11 2021 016170-8	Código 1.1 - Publicação Internacional – PCT. Apresentação de petição de requerimento de entrada na fase nacional (30) 22/02/2019 EP 19158741.9 (51) C07C 41/09 (2006.01), C07C 43/06 (2006.01), C07C 43/04 (2006.01) (86) PCT EP2020/053868 de 14/02/2020 (87) WO 2020/169466 de 27/08/2020
(21) BR 11 2021 016171-6	Código 1.1 - Publicação Internacional – PCT. Apresentação de petição de requerimento de entrada na fase nacional (30) 25/03/2019 EP 19382206.1 (51) A61K 31/135 (2006.01), A61K 39/00 (2006.01), A61K 45/06 (2006.01), A61P 35/00 (2006.01) (86) PCT EP2020/058362 de 25/03/2020 (87) WO 2020/193631 de 01/10/2020
(21) BR 11 2021 016172-4	Código 1.1 - Publicação Internacional – PCT. Apresentação de petição de

	requerimento de entrada na fase nacional (30) 28/02/2019 EP 19160063.4 (51) B22D 41/24 (2006.01), B22D 41/34 (2006.01), B22D 41/38 (2006.01) (86) PCT EP2020/055211 de 27/02/2020 (87) WO 2020/174074 de 03/09/2020
(21) BR 11 2021 016173-2	Código 1.1 - Publicação Internacional – PCT. Apresentação de petição de requerimento de entrada na fase nacional (30) 22/02/2019 US 62/808,957 (51) A01K 67/027 (2006.01), C07K 16/28 (2006.01), C07K 14/705 (2006.01) (86) PCT US2020/019171 de 21/02/2020 (87) WO 2020/172505 de 27/08/2020
(21) BR 11 2021 016174-0	Código 1.1 - Publicação Internacional – PCT. Apresentação de petição de requerimento de entrada na fase nacional (30) 22/02/2019 US 62/809,026 (51) A01N 43/36 (2006.01), A01N 57/12 (2006.01), A01N 25/04 (2006.01) (86) PCT US2020/019256 de 21/02/2020 (87) WO 2020/172550 de 27/08/2020
(21) BR 11 2021 016177-5	Código 1.1 - Publicação Internacional – PCT. Apresentação de petição de requerimento de entrada na fase nacional (30) 21/02/2019 US 62/808,595 (51) C10M 133/04 (2006.01), B01F 17/16 (2006.01) (86) PCT US2020/017590 de 11/02/2020 (87) WO 2020/172001 de 27/08/2020
(21) BR 11 2021 016178-3	Código 1.1 - Publicação Internacional – PCT. Apresentação de petição de requerimento de entrada na fase nacional (30) 15/02/2019 US 16/277,913; 08/10/2019 US 16/596,697 (51) C07K 14/74 (2006.01), C07K 14/705 (2006.01), C12N 5/074 (2010.01), C12N 5/0735 (2010.01) (86) PCT US2020/018467 de 16/02/2020 (87) WO 2020/168317 de 20/08/2020
(21) BR 11 2021 016180-5	Código 1.1 - Publicação Internacional – PCT. Apresentação de petição de requerimento de entrada na fase nacional (30) 14/02/2019 US US 62/805,355 (51) F16D 23/06 (2006.01) (86) PCT EP2020/025062 de 13/02/2020 (87) WO 2020/164808 de 20/08/2020
(21) BR 11 2021 016182-1	Código 1.1 - Publicação Internacional – PCT. Apresentação de petição de

	requerimento de entrada na fase nacional (30) 27/02/2019 US 62/811,112 (51) A61K 39/12 (2006.01), A61K 39/145 (2006.01), A61P 31/16 (2006.01) (86) PCT US2020/020050 de 27/02/2020 (87) WO 2020/176709 de 03/09/2020
(21) BR 11 2021 016186-4	Código 1.1 - Publicação Internacional – PCT. Apresentação de petição de requerimento de entrada na fase nacional (30) 28/02/2019 US 16/289,204 (51) A61K 8/31 (2006.01), A61K 8/58 (2006.01), A61K 8/25 (2006.01), A61K 8/81 (2006.01), A61K 8/894 (2006.01), A61Q 1/02 (2006.01), A61Q 19/00 (2006.01) (86) PCT US2020/018536 de 18/02/2020 (87) WO 2020/176281 de 03/09/2020
(21) BR 11 2021 016187-2	Código 1.1 - Publicação Internacional – PCT. Apresentação de petição de requerimento de entrada na fase nacional (30) 29/03/2019 US 62/826,584; 29/03/2019 US 62/826,588; 29/03/2019 US 62/826,592; 05/09/2019 US 16/562,162 (51) A61B 17/32 (2006.01), A61B 17/00 (2006.01), A61B 90/00 (2016.01) (86) PCT US2019/049970 de 06/09/2019 (87) WO 2020/204987 de 08/10/2020
(21) BR 11 2021 016188-0	Código 1.1 - Publicação Internacional – PCT. Apresentação de petição de requerimento de entrada na fase nacional (30) 19/02/2019 FR 19/01654 (51) C01G 3/10 (2006.01), C01G 3/00 (2006.01), A01N 59/20 (2006.01) (86) PCT IB2019/052123 de 15/03/2019 (87) WO 2020/170011 de 27/08/2020
(21) BR 11 2021 016190-2	Código 1.1 - Publicação Internacional – PCT. Apresentação de petição de requerimento de entrada na fase nacional (30) 15/02/2019 IN 201921006105 (51) G06K 9/00 (2006.01) (86) PCT IB2020/051233 de 14/02/2020 (87) WO 2020/165850 de 20/08/2020
(21) BR 11 2021 016194-5	Código 1.1 - Publicação Internacional – PCT. Apresentação de petição de requerimento de entrada na fase nacional (30) 18/02/2019 US 16/278,520 (51) F16K 1/44 (2006.01), F16K 1/52 (2006.01), F16K 27/02 (2006.01), F16K 31/06 (2006.01), F16K 31/122 (2006.01), F16K 31/124 (2006.01), F16K 31/50 (2006.01), F16K 31/53 (2006.01), F16K 31/42 (2006.01), F16K 1/12 (2006.01)

	(86) PCT US2020/018535 de 18/02/2020 (87) WO 2020/172105 de 27/08/2020
(21) BR 11 2021 016195-3	Código 1.1 - Publicação Internacional – PCT. Apresentação de petição de requerimento de entrada na fase nacional (30) 11/04/2019 AT A 50329/2019 (51) B29B 9/06 (2006.01), B65G 53/00 (2006.01) (86) PCT AT2020/060142 de 09/04/2020 (87) WO 2020/206476 de 15/10/2020
(21) BR 11 2021 016196-1	Código 1.1 - Publicação Internacional – PCT. Apresentação de petição de requerimento de entrada na fase nacional (30) 01/03/2019 US 62/812,374 (51) A61K 9/00 (2006.01), A61K 47/08 (2006.01), A61K 47/10 (2017.01), A61K 31/00 (2006.01), A61P 33/10 (2006.01) (86) PCT US2020/020251 de 28/02/2020 (87) WO 2020/180635 de 10/09/2020
(21) BR 11 2021 016197-0	Código 1.1 - Publicação Internacional – PCT. Apresentação de petição de requerimento de entrada na fase nacional (30) 15/02/2019 US 62/806,346 (51) A61L 27/02 (2006.01), C01B 25/32 (2006.01), C01F 11/18 (2006.01) (86) PCT US2020/018646 de 18/02/2020 (87) WO 2020/168342 de 20/08/2020
(21) BR 11 2021 016198-8	Código 1.1 - Publicação Internacional – PCT. Apresentação de petição de requerimento de entrada na fase nacional (30) 08/03/2019 US 62/815,405 (51) A61K 9/00 (2006.01), A61K 9/08 (2006.01), A61K 9/19 (2006.01), C07K 16/28 (2006.01) (86) PCT US2020/021059 de 05/03/2020 (87) WO 2020/185479 de 17/09/2020
(21) BR 11 2021 016199-6	Código 1.1 - Publicação Internacional – PCT. Apresentação de petição de requerimento de entrada na fase nacional (51) H04W 28/06 (2009.01), H04W 36/08 (2009.01), H04W 76/10 (2018.01), H04W 76/20 (2018.01), H04W 76/30 (2018.01) (86) PCT JP2019/008965 de 06/03/2019 (87) WO 2020/179035 de 10/09/2020
(21) BR 11 2021 016203-8	Código 1.1 - Publicação Internacional – PCT. Apresentação de petição de requerimento de entrada na fase nacional (30) 15/02/2019 CN 201910117472.8

	(51) A61M 5/32 (2006.01), A61M 5/34 (2006.01) (86) PCT CN2020/073525 de 21/01/2020 (87) WO 2020/164382 de 20/08/2020
(21) BR 11 2021 016204-6	Código 1.1 - Publicação Internacional – PCT. Apresentação de petição de requerimento de entrada na fase nacional (30) 09/04/2019 DE 10 2019 109 233.7 (51) D01G 15/24 (2006.01) (86) PCT EP2020/052955 de 06/02/2020 (87) WO 2020/207637 de 15/10/2020
(21) BR 11 2021 016205-4	Código 1.1 - Publicação Internacional – PCT. Apresentação de petição de requerimento de entrada na fase nacional (30) 25/04/2019 DE 10 2019 110 691.5 (51) D01G 15/28 (2006.01) (86) PCT EP2020/055280 de 28/02/2020 (87) WO 2020/216497 de 29/10/2020
(21) BR 11 2021 016209-7	Código 1.1 - Publicação Internacional – PCT. Apresentação de petição de requerimento de entrada na fase nacional (30) 19/02/2019 DE 10 2019 104 105.8 (51) D21D 1/30 (2006.01) (86) PCT EP2019/085613 de 17/12/2019 (87) WO 2020/169236 de 27/08/2020
(21) BR 11 2021 016210-0	Código 1.1 - Publicação Internacional – PCT. Apresentação de petição de requerimento de entrada na fase nacional (30) 19/02/2019 CN 201910124410.X (51) H01Q 1/36 (2006.01) (86) PCT CN2019/122484 de 02/12/2019 (87) WO 2020/168778 de 27/08/2020
(21) BR 11 2021 016211-9	Código 1.1 - Publicação Internacional – PCT. Apresentação de petição de requerimento de entrada na fase nacional (30) 01/03/2019 US 62/812,689; 27/02/2020 US 16/803,977 (51) G11C 7/10 (2006.01), G06F 1/3237 (2019.01), G06F 1/3234 (2019.01) (86) PCT US2020/020374 de 28/02/2020 (87) WO 2020/180677 de 10/09/2020
(21) BR 11 2021 016212-7	Código 1.1 - Publicação Internacional – PCT. Apresentação de petição de requerimento de entrada na fase nacional (30) 18/02/2019 KR 10-2019-0018801 (51) A61K 31/4184 (2006.01), A61P 1/04 (2006.01)

	(86) PCT IB2020/051296 de 17/02/2020 (87) WO 2020/170106 de 27/08/2020
(21) BR 11 2021 016213-5	Código 1.1 - Publicação Internacional – PCT. Apresentação de petição de requerimento de entrada na fase nacional (30) 19/02/2019 EP 19158068.7 (51) C14B 5/00 (2006.01), B26D 5/00 (2006.01), B26D 5/20 (2006.01), B26D 5/22 (2006.01), B65H 5/00 (2006.01), B65H 5/04 (2006.01), B65H 20/18 (2006.01), C14B 17/06 (2006.01), D06H 7/00 (2006.01) (86) PCT EP2020/053843 de 14/02/2020 (87) WO 2020/169458 de 27/08/2020
(21) BR 11 2021 016214-3	Código 1.1 - Publicação Internacional – PCT. Apresentação de petição de requerimento de entrada na fase nacional (30) 19/02/2019 EP 19158075.2 (51) C14B 5/00 (2006.01), B26D 5/00 (2006.01), B26D 5/06 (2006.01), B26D 7/01 (2006.01), B26D 7/06 (2006.01), D06H 7/24 (2006.01) (86) PCT EP2020/053848 de 14/02/2020 (87) WO 2020/169460 de 27/08/2020
(21) BR 11 2021 016215-1	Código 1.1 - Publicação Internacional – PCT. Apresentação de petição de requerimento de entrada na fase nacional (30) 19/02/2019 EP 19158067.9; 08/07/2019 EP 19184894.4 (51) C14B 5/00 (2006.01), B26D 5/00 (2006.01), B26D 7/01 (2006.01), D06H 7/00 (2006.01), D06H 7/24 (2006.01) (86) PCT EP2020/054260 de 18/02/2020 (87) WO 2020/169617 de 27/08/2020
(21) BR 11 2021 016216-0	Código 1.1 - Publicação Internacional – PCT. Apresentação de petição de requerimento de entrada na fase nacional (30) 01/03/2019 EP 19160375.2 (51) A61L 27/16 (2006.01), A61L 27/34 (2006.01), C08L 23/06 (2006.01), C08L 75/04 (2006.01) (86) PCT EP2020/055417 de 02/03/2020 (87) WO 2020/178228 de 10/09/2020
(21) BR 11 2021 016217-8	Código 1.1 - Publicação Internacional – PCT. Apresentação de petição de requerimento de entrada na fase nacional (30) 19/02/2019 EP 19158068.7; 08/07/2019 EP 19184940.5 (51) B65H 5/04 (2006.01), C14B 17/06 (2006.01), B26D 5/20 (2006.01), B26D 5/22 (2006.01), B65H 20/18 (2006.01), A41H 3/00 (2006.01), B26D 5/00 (2006.01), C14B 5/00 (2006.01), D06H 7/00 (2006.01) (86) PCT EP2020/054067 de 17/02/2020

	(87) WO 2020/169517 de 27/08/2020
(21) BR 11 2021 016218-6	Código 1.1 - Publicação Internacional – PCT. Apresentação de petição de requerimento de entrada na fase nacional (30) 19/02/2019 EP 19158067.9 (51) C14B 5/00 (2006.01), B26D 5/00 (2006.01), B26D 7/01 (2006.01), D06H 7/00 (2006.01), D06H 7/24 (2006.01) (86) PCT EP2020/054257 de 18/02/2020 (87) WO 2020/169616 de 27/08/2020
(21) BR 11 2021 016220-8	Código 1.1 - Publicação Internacional – PCT. Apresentação de petição de requerimento de entrada na fase nacional (30) 01/03/2019 EP 19160368.7 (51) A61L 27/16 (2006.01), A61L 27/34 (2006.01), C08L 23/06 (2006.01), C08L 75/04 (2006.01) (86) PCT EP2020/055415 de 02/03/2020 (87) WO 2020/178227 de 10/09/2020
(21) BR 11 2021 016221-6	Código 1.1 - Publicação Internacional – PCT. Apresentação de petição de requerimento de entrada na fase nacional (30) 19/02/2019 EP 19158090.1 (51) H04W 4/02 (2018.01), G01S 3/02 (2006.01), G01S 5/02 (2010.01), H04W 56/00 (2009.01), H04W 12/08 (2021.01), H04W 12/00 (2021.01) (86) PCT EP2020/054279 de 19/02/2020 (87) WO 2020/169629 de 27/08/2020
(21) BR 11 2021 016222-4	Código 1.1 - Publicação Internacional – PCT. Apresentação de petição de requerimento de entrada na fase nacional (51) B01J 19/00 (2006.01), B01J 19/24 (2006.01), C22B 1/02 (2006.01), B01J 6/00 (2006.01), B01J 19/18 (2006.01) (86) PCT EP2019/053949 de 18/02/2019 (87) WO 2020/169171 de 27/08/2020
(21) BR 11 2021 016227-5	Código 1.1 - Publicação Internacional – PCT. Apresentação de petição de requerimento de entrada na fase nacional (30) 18/02/2019 EP 19157859.0 (51) C07D 401/04 (2006.01), C07D 403/04 (2006.01), A01N 43/653 (2006.01) (86) PCT EP2020/053753 de 13/02/2020 (87) WO 2020/169445 de 27/08/2020
(21) BR 11 2021 016229-1	Código 1.1 - Publicação Internacional – PCT. Apresentação de petição de requerimento de entrada na fase nacional (30) 10/04/2019 US 62/831,801

	(51) B07C 3/00 (2006.01), B07C 3/10 (2006.01), B07C 3/08 (2006.01) (86) PCT US2020/022969 de 16/03/2020 (87) WO 2020/209986 de 15/10/2020
(21) BR 11 2021 016230-5	Código 1.1 - Publicação Internacional – PCT. Apresentação de petição de requerimento de entrada na fase nacional (30) 20/02/2019 EP 19158400.2; 09/01/2020 EP 20150978.3; 09/01/2020 EP 20150969.2 (51) A47L 9/16 (2006.01), B04C 5/13 (2006.01) (86) PCT EP2020/054517 de 20/02/2020 (87) WO 2020/169752 de 27/08/2020
(21) BR 11 2021 016231-3	Código 1.1 - Publicação Internacional – PCT. Apresentação de petição de requerimento de entrada na fase nacional (30) 22/10/2019 US 62/924,657 (51) B32B 27/08 (2006.01), B32B 27/32 (2006.01), B65D 75/00 (2006.01) (86) PCT IB2020/020066 de 22/10/2020 (87) WO 2021/079197 de 29/04/2021
(21) BR 11 2021 016232-1	Código 1.1 - Publicação Internacional – PCT. Apresentação de petição de requerimento de entrada na fase nacional (30) 05/07/2019 EP 19184617.9 (51) G02B 5/08 (2006.01), G02B 5/30 (2006.01), G02B 27/01 (2006.01), B32B 17/10 (2006.01), C03C 17/36 (2006.01), C03C 17/34 (2006.01), C03C 27/10 (2006.01) (86) PCT EP2020/064022 de 20/05/2020 (87) WO 2021/004685 de 14/01/2021
(21) BR 11 2021 016233-0	Código 1.1 - Publicação Internacional – PCT. Apresentação de petição de requerimento de entrada na fase nacional (30) 20/02/2019 EP 19158382.2 (51) A47L 9/00 (2006.01), A47L 9/22 (2006.01) (86) PCT EP2020/054027 de 17/02/2020 (87) WO 2020/169504 de 27/08/2020
(21) BR 11 2021 016235-6	Código 1.1 - Publicação Internacional – PCT. Apresentação de petição de requerimento de entrada na fase nacional (30) 24/02/2019 CN PCT/CN2019/075994 (51) H04N 19/503 (2014.01) (86) PCT CN2020/076367 de 24/02/2020 (87) WO 2020/169103 de 27/08/2020
(21) BR 11 2021 016236-4	Código 1.1 - Publicação Internacional – PCT. Apresentação de petição de

	requerimento de entrada na fase nacional (30) 14/03/2019 JP 2019-046890 (51) H02M 7/48 (2007.01), H02P 21/05 (2006.01), H02P 21/22 (2016.01), H02P 27/06 (2006.01) (86) PCT JP2020/008871 de 03/03/2020 (87) WO 2020/184285 de 17/09/2020
(21) BR 11 2021 016237-2	Código 1.1 - Publicação Internacional – PCT. Apresentação de petição de requerimento de entrada na fase nacional (30) 17/02/2019 US 62/806,833 (51) F25D 25/00 (2006.01), G01N 1/42 (2006.01), F17C 13/00 (2006.01), F25D 3/10 (2006.01), B65D 81/18 (2006.01), A23L 3/375 (2006.01), F17C 3/04 (2006.01), F17C 3/08 (2006.01) (86) PCT IL2020/050177 de 17/02/2020 (87) WO 2020/165909 de 20/08/2020
(21) BR 11 2021 016239-9	Código 1.1 - Publicação Internacional – PCT. Apresentação de petição de requerimento de entrada na fase nacional (30) 12/04/2019 AT A50334/2019 (51) B29B 9/16 (2006.01), B04C 5/04 (2006.01), B29B 13/04 (2006.01), B29C 35/16 (2006.01) (86) PCT AT2020/060143 de 09/04/2020 (87) WO 2020/206477 de 15/10/2020
(21) BR 11 2021 016240-2	Código 1.1 - Publicação Internacional – PCT. Apresentação de petição de requerimento de entrada na fase nacional (30) 01/03/2019 US 16/290,347 (51) G06T 5/50 (2006.01), G01J 5/10 (2006.01) (86) PCT US2020/017211 de 07/02/2020 (87) WO 2020/180456 de 10/09/2020
(21) BR 11 2021 016245-3	Código 1.1 - Publicação Internacional – PCT. Apresentação de petição de requerimento de entrada na fase nacional (30) 26/02/2019 GB 1902551.9 (51) A01N 25/04 (2006.01), A01N 37/42 (2006.01), A01N 43/40 (2006.01), A01N 33/12 (2006.01), A01P 21/00 (2006.01) (86) PCT EP2020/052725 de 04/02/2020 (87) WO 2020/173675 de 03/09/2020
(21) BR 11 2021 016246-1	Código 1.1 - Publicação Internacional – PCT. Apresentação de petição de requerimento de entrada na fase nacional (30) 21/02/2019 DE 10 2019 001 251.8 (51) A61M 37/00 (2006.01)

	(86) PCT EP2020/054362 de 19/02/2020 (87) WO 2020/169667 de 27/08/2020
(21) BR 11 2021 016248-8	Código 1.1 - Publicação Internacional – PCT. Apresentação de petição de requerimento de entrada na fase nacional (30) 28/02/2019 US 62/812,235; 27/02/2020 US 16/803,588 (51) H04B 7/06 (2006.01) (86) PCT US2020/020490 de 28/02/2020 (87) WO 2020/176886 de 03/09/2020
(21) BR 11 2021 016250-0	Código 1.1 - Publicação Internacional – PCT. Apresentação de petição de requerimento de entrada na fase nacional (30) 21/03/2019 US 62/821,655 (51) A01N 25/30 (2006.01), C11D 1/722 (2006.01) (86) PCT US2020/023317 de 18/03/2020 (87) WO 2020/191025 de 24/09/2020
(21) BR 11 2021 016254-2	Código 1.1 - Publicação Internacional – PCT. Apresentação de petição de requerimento de entrada na fase nacional (30) 01/03/2019 US 62/812,497 (51) C09D 11/107 (2014.01) (86) PCT US2020/020284 de 28/02/2020 (87) WO 2020/180644 de 10/09/2020
(21) BR 11 2021 016258-5	Código 1.1 - Publicação Internacional – PCT. Apresentação de petição de requerimento de entrada na fase nacional (30) 22/03/2019 US 62/822,270 (51) C09D 5/00 (2006.01) (86) PCT US2020/022947 de 16/03/2020 (87) WO 2020/197825 de 01/10/2020
(21) BR 11 2021 016259-3	Código 1.1 - Publicação Internacional – PCT. Apresentação de petição de requerimento de entrada na fase nacional (30) 21/02/2019 US 62/808,487 (51) C07C 253/26 (2006.01), B01J 23/18 (2006.01), B01J 23/843 (2006.01), C07C 255/03 (2006.01) (86) PCT US2020/019277 de 21/02/2020 (87) WO 2020/172562 de 27/08/2020
(21) BR 11 2021 016260-7	Código 1.1 - Publicação Internacional – PCT. Apresentação de petição de requerimento de entrada na fase nacional (30) 01/04/2019 EP 19166593.4 (51) A61K 8/06 (2006.01), A61Q 19/00 (2006.01), A61K 8/34 (2006.01), A61K

	8/44 (2006.01), A61K 8/49 (2006.01) (86) PCT EP2020/058433 de 25/03/2020 (87) WO 2020/200979 de 08/10/2020
(21) BR 11 2021 016263-1	Código 1.1 - Publicação Internacional – PCT. Apresentação de petição de requerimento de entrada na fase nacional (30) 19/02/2019 IT 102019000002405 (51) B60G 21/055 (2006.01), B60G 5/04 (2006.01), B60G 11/18 (2006.01), B60G 11/20 (2006.01) (86) PCT IB2020/051384 de 19/02/2020 (87) WO 2020/170158 de 27/08/2020
(21) BR 11 2021 016264-0	Código 1.1 - Publicação Internacional – PCT. Apresentação de petição de requerimento de entrada na fase nacional (30) 22/03/2019 EM 19164574.6 (51) C12N 5/077 (2010.01), C12N 5/074 (2010.01) (86) PCT EP2020/057940 de 23/03/2020 (87) WO 2020/193460 de 01/10/2020
(21) BR 11 2021 016265-8	Código 1.1 - Publicação Internacional – PCT. Apresentação de petição de requerimento de entrada na fase nacional (30) 01/03/2019 DE 10 2019 105 237.8 (51) F16B 5/06 (2006.01), F01N 13/14 (2010.01), F02B 77/11 (2006.01), F16B 5/02 (2006.01) (86) PCT EP2020/054164 de 18/02/2020 (87) WO 2020/178017 de 10/09/2020
(21) BR 11 2021 016266-6	Código 1.1 - Publicação Internacional – PCT. Apresentação de petição de requerimento de entrada na fase nacional (30) 26/02/2019 CN 201910143498 (51) D07B 1/06 (2006.01) (86) PCT EP2020/054218 de 18/02/2020 (87) WO 2020/173759 de 03/09/2020
(21) BR 11 2021 016267-4	Código 1.1 - Publicação Internacional – PCT. Apresentação de petição de requerimento de entrada na fase nacional (51) H04W 4/02 (2018.01), G01S 5/02 (2010.01) (86) PCT EP2019/054386 de 21/02/2019 (87) WO 2020/169202 de 27/08/2020
(21) BR 11 2021 016270-4	Código 1.1 - Publicação Internacional – PCT. Apresentação de petição de requerimento de entrada na fase nacional (30) 22/02/2019 IN 201931007114

	(51) H04N 19/51 (2014.01), H04N 19/52 (2014.01) (86) PCT CN2020/076178 de 21/02/2020 (87) WO 2020/169083 de 27/08/2020
(21) BR 11 2021 016271-2	Código 1.1 - Publicação Internacional – PCT. Apresentação de petição de requerimento de entrada na fase nacional (30) 08/03/2019 EP 19161580.6 (51) C07D 401/14 (2006.01), C08K 5/00 (2006.01) (86) PCT EP2020/055754 de 04/03/2020 (87) WO 2020/182587 de 17/09/2020
(21) BR 11 2021 016272-0	Código 1.1 - Publicação Internacional – PCT. Apresentação de petição de requerimento de entrada na fase nacional (30) 08/04/2019 US 62/830,598; 14/06/2019 US 62/861,377; 06/09/2019 US 62/896,790; 31/10/2019 US 62/928,615 (51) A61K 35/17 (2015.01), C12N 15/86 (2006.01), A61P 35/00 (2006.01), A61P 35/02 (2006.01), A61K 38/00 (2006.01), A61P 7/00 (2006.01) (86) PCT US2020/025643 de 30/03/2020 (87) WO 2020/210067 de 15/10/2020
(21) BR 11 2021 016274-7	Código 1.1 - Publicação Internacional – PCT. Apresentação de petição de requerimento de entrada na fase nacional (51) C07D 317/70 (2006.01), A61Q 13/00 (2006.01) (86) PCT EP2019/056332 de 13/03/2019 (87) WO 2019/141881 de 25/07/2019
(21) BR 11 2021 016275-5	Código 1.1 - Publicação Internacional – PCT. Apresentação de petição de requerimento de entrada na fase nacional (30) 20/02/2019 US 62/807,941 (51) C07K 14/325 (2006.01), C12N 15/82 (2006.01) (86) PCT US2020/018563 de 18/02/2020 (87) WO 2020/172119 de 27/08/2020
(21) BR 11 2021 016277-1	Código 1.1 - Publicação Internacional – PCT. Apresentação de petição de requerimento de entrada na fase nacional (30) 14/03/2019 US 16/353,802 (51) A61K 6/00 (2020.01), A61K 8/19 (2006.01), A61K 8/25 (2006.01) (86) PCT US2020/022903 de 16/03/2020 (87) WO 2020/186258 de 17/09/2020
(21) BR 11 2021 016278-0	Código 1.1 - Publicação Internacional – PCT. Apresentação de petição de requerimento de entrada na fase nacional (51) G06T 17/20 (2006.01), G06T 15/08 (2011.01), G06T 7/136 (2017.01)

	(86) PCT US2019/028930 de 24/04/2019 (87) WO 2020/219035 de 29/10/2020
(21) BR 11 2021 016279-8	Código 1.1 - Publicação Internacional – PCT. Apresentação de petição de requerimento de entrada na fase nacional (30) 19/02/2019 JP 2019-027604 (51) B23K 11/04 (2006.01), B23K 31/00 (2006.01), C22C 38/00 (2006.01), C22C 38/18 (2006.01), C22C 38/54 (2006.01) (86) PCT JP2020/005536 de 13/02/2020 (87) WO 2020/170930 de 27/08/2020
(21) BR 11 2021 016282-8	Código 1.1 - Publicação Internacional – PCT. Apresentação de petição de requerimento de entrada na fase nacional (30) 19/02/2019 US 62/807.355 (51) H01M 4/04 (2006.01), H01M 4/485 (2010.01), H01M 4/58 (2010.01), H01M 4/62 (2006.01), H01M 10/052 (2010.01), H01M 10/054 (2010.01), H01M 10/0562 (2010.01), H01M 4/02 (2006.01) (86) PCT US2020/016484 de 04/02/2020 (87) WO 2020/171939 de 27/08/2020
(21) BR 11 2021 016283-6	Código 1.1 - Publicação Internacional – PCT. Apresentação de petição de requerimento de entrada na fase nacional (30) 29/03/2019 JP 2019-065393 (51) A61P 3/02 (2006.01), A61P 7/08 (2006.01), A61P 27/02 (2006.01), A61P 31/00 (2006.01), A61K 9/08 (2006.01), A61K 47/02 (2006.01), A61K 47/26 (2006.01) (86) PCT JP2020/010232 de 10/03/2020 (87) WO 2020/203086 de 08/10/2020
(21) BR 11 2021 016284-4	Código 1.1 - Publicação Internacional – PCT. Apresentação de petição de requerimento de entrada na fase nacional (30) 15/03/2019 EP 19163203.3 (51) A01N 43/80 (2006.01), A01N 27/00 (2006.01), A01N 33/12 (2006.01), A01N 37/10 (2006.01), A01N 37/26 (2006.01), A01N 47/44 (2006.01), A01N 57/20 (2006.01), A01N 65/26 (2009.01), A01N 43/58 (2006.01), A01N 47/28 (2006.01) (86) PCT EP2020/056905 de 13/03/2020 (87) WO 2020/187759 de 24/09/2020
(21) BR 11 2021 016285-2	Código 1.1 - Publicação Internacional – PCT. Apresentação de petição de requerimento de entrada na fase nacional (30) 20/02/2019 EP 19158413.5 (51) B64C 17/00 (2006.01), B64C 39/02 (2006.01) (86) PCT EP2020/054399 de 19/02/2020

	(87) WO 2020/169686 de 27/08/2020
(21) BR 11 2021 016290-9	Código 1.1 - Publicação Internacional – PCT. Apresentação de petição de requerimento de entrada na fase nacional (30) 01/03/2019 JP 2019-037400 (51) G01M 17/007 (2006.01) (86) PCT JP2020/007692 de 26/02/2020 (87) WO 2020/179574 de 10/09/2020
(21) BR 11 2021 016291-7	Código 1.1 - Publicação Internacional – PCT. Apresentação de petição de requerimento de entrada na fase nacional (30) 22/02/2019 ES P201930154 (51) A01K 1/00 (2006.01), A01K 13/00 (2006.01) (86) PCT ES2020/070093 de 11/02/2020 (87) WO 2020/169859 de 27/08/2020
(21) BR 11 2021 016292-5	Código 1.1 - Publicação Internacional – PCT. Apresentação de petição de requerimento de entrada na fase nacional (30) 25/02/2019 US 62/810,002 (51) B64C 3/56 (2006.01), B64C 25/28 (2006.01), B64D 45/00 (2006.01), E05C 3/06 (2006.01) (86) PCT US2020/019470 de 24/02/2020 (87) WO 2020/180520 de 10/09/2020
(21) BR 11 2021 016294-1	Código 1.1 - Publicação Internacional – PCT. Apresentação de petição de requerimento de entrada na fase nacional (30) 25/02/2019 US 62/810,005 (51) C07K 14/705 (2006.01), C12N 9/22 (2006.01), C12N 15/864 (2006.01), C12N 15/63 (2006.01) (86) PCT US2020/019546 de 24/02/2020 (87) WO 2020/176426 de 03/09/2020
(21) BR 11 2021 016295-0	Código 1.1 - Publicação Internacional – PCT. Apresentação de petição de requerimento de entrada na fase nacional (30) 21/02/2019 FR 1901782 (51) A61K 33/06 (2006.01), A61P 21/00 (2006.01) (86) PCT FR2020/050333 de 21/02/2020 (87) WO 2020/169937 de 27/08/2020
(21) BR 11 2021 016296-8	Código 1.1 - Publicação Internacional – PCT. Apresentação de petição de requerimento de entrada na fase nacional (30) 20/02/2019 US 62/807,786; 18/04/2019 US 62/835,630 (51) A61K 9/06 (2006.01), A61K 47/32 (2006.01), A61K 47/38 (2006.01), A61P

	17/02 (2006.01), A61K 31/436 (2006.01), A61P 17/00 (2006.01) (86) PCT US2020/018816 de 19/02/2020 (87) WO 2020/172266 de 27/08/2020
(21) BR 11 2021 016298-4	Código 1.1 - Publicação Internacional – PCT. Apresentação de petição de requerimento de entrada na fase nacional (30) 19/02/2019 US 16/279,751 (51) C25B 1/46 (2006.01), C25B 15/02 (2021.01), H01M 8/04298 (2016.01), H01M 8/04537 (2016.01), C25D 5/00 (2006.01), C25B 9/18 (2006.01) (86) PCT US2020/018331 de 14/02/2020 (87) WO 2020/172066 de 27/08/2020
(21) BR 11 2021 016299-2	Código 1.1 - Publicação Internacional – PCT. Apresentação de petição de requerimento de entrada na fase nacional (30) 19/02/2019 CN 201910124584.6; 24/05/2019 CN 201910437878.4; 29/09/2019 CN 201910932095.3 (51) C07D 487/08 (2006.01), C07D 471/08 (2006.01), C07D 401/14 (2006.01), C07D 413/14 (2006.01), C07D 417/14 (2006.01), A61P 35/00 (2006.01), A61K 31/506 (2006.01), A61K 31/504 (2006.01), A61K 31/444 (2006.01), A61K 31/496 (2006.01) (86) PCT CN2020/074696 de 11/02/2020 (87) WO 2020/168939 de 27/08/2020
(21) BR 11 2021 016300-0	Código 1.1 - Publicação Internacional – PCT. Apresentação de petição de requerimento de entrada na fase nacional (30) 19/03/2019 US 62/820,290 (51) H04W 24/10 (2009.01), H04W 72/12 (2009.01), H04W 72/14 (2009.01), H04W 72/02 (2009.01), H04B 7/06 (2006.01), H04W 92/18 (2009.01), H04W 4/40 (2018.01) (86) PCT KR2020/003813 de 19/03/2020 (87) WO 2020/190069 de 24/09/2020
(21) BR 11 2021 016301-8	Código 1.1 - Publicação Internacional – PCT. Apresentação de petição de requerimento de entrada na fase nacional (30) 27/06/2019 EP 19182821.9 (51) A23L 27/00 (2016.01), A23L 29/25 (2016.01), A23L 29/281 (2016.01) (86) PCT EP2020/068040 de 26/06/2020 (87) WO 2020/260593 de 30/12/2020

Código 1.2 - Notificação – Pedido Retirado – PCT

Notificação da retirada do pedido internacional de patente depositado nos termos do Tratado de Cooperação em Matéria de Patentes – PCT no Brasil por não terem sido cumpridas as determinações referentes à entrada na fase nacional disciplinadas nos artigos 22 (designação) ou 39 (eleição) do PCT. Desta data corre o prazo de 60 (sessenta) dias para eventual recurso do interessado.

---

(21) BR 11 2014 016107-0 A8

Código 1.2 - Notificação – Pedido Retirado – PCT
(22) 11/12/2012
(71) INTEL CORPORATION (US)
(86) PCT CN2012/086328 de 11/12/2012
(87) WO 2014/089749 de 19/06/2014
Pedido retirado por não atender determinações referentes à entrada do pedido na fase nacional e por não ter cumprido exigência publicada na RPI nº 2630, de 01/06/2021.

---

(21) BR 11 2017 021842-9 A2

Código 1.2 - Notificação – Pedido Retirado – PCT
(22) 20/11/2015
(71) ARIZONA BOARD OF REGENTS ON BEHALF OF ARIZONA STATE UNIVERSITY (US)
(86) PCT US2015/061921 de 20/11/2015
(87) WO 2016/081863 de 26/05/2016
O pedindo está sendo retirado com base no Art.13 da Resolução nº 77/2013, visto que ainobservância do prazo previsto no § 3º do art. 12 da citada resolução implica na retirada dopedido internacional de patente no Brasil.O requerente afirma em sua petição de razões (Página 145, item 16 da petição nº 870170077247)que o motivo que o impediu de protocolar a entrada no prazo correto foi identificado em03/07/2017, configurando esta data como o início da contagem do prazo de dois meses contidono artigo 12, §3º da Resolução Nº 77/2013 para o requerimento de restabelecimento de direitospara a fase nacional brasileira.O prazo, portanto, para o protocolo de requerimento de restabelecimento de direitos se encerravaem 03/09/2017 e o requerimento foi protocolado apenas em 10/10/2017, configurando aintempestividade de sua apresentação e, com isso, ocasionando a retirada do pedido

---

(21) BR 11 2020 002509-7 A2

Código 1.2 - Notificação – Pedido Retirado – PCT
(22) 18/08/2017
(71) LAYJET MICRO-ROHR VERLEGEGESELLSCHAFT M.B.H. (AT)
(86) PCT AT2017/060205 de 18/08/2017
(87) WO 2018/045404 de 15/03/2018
O pedindo está sendo retirado com base no Art.13 da Resolução nº 77/2013, visto que ainobservância do prazo previsto no § 3º do art. 12 da citada

resolução implica na retirada dopedido internacional de patente no Brasil.O requerente afirma em sua petição de razões (Página 8, item 9 da petição nº 870200017594)que o motivo que o impediu de protocolar a entrada no prazo correto foi identificado em18/11/2019, configurando esta data como o início da contagem do prazo de dois meses contidono artigo 12, §3º da Resolução Nº 77/2013 para o requerimento de restabelecimento de direitospara a fase nacional brasileira.O prazo, portanto, para o protocolo de requerimento de restabelecimento de direitos se encerravaem 18/01/2020 e o requerimento foi protocolado apenas em 06/02/2020, configurando aintempestividade de sua apresentação e, com isso, ocasionando a retirada do pedido.

Código 1.2.1 - Publicação Anulada

Anulação da publicação da retirada do pedido por ter sido indevida.

---

(21) BR 11 2013 007760-3	Código 1.2.1 - Publicação Anulada
	(22) 22/09/2011
	(30) 30/09/2010 ES P201001258
	(71) BIOTECHNOLOGY INSTITUTE, I MAS D, S.L. (ES)
	(86) PCT ES2011/000286 de 22/09/2011
	(87) WO 2012/042071 de 05/04/2012
	Anulada a publicação código 1.2 na RPI nº 2639 de 03/08/2021 para repubçicaçao de parecer

Código 1.3 - Notificação - Fase Nacional - PCT

Notificação da entrada na fase nacional brasileira do pedido internacional de patente depositado nos termos do Tratado de Cooperação em Matéria de Patentes – PCT. O prazo para requerimento do pedido de exame, conforme art. 33 da Lei nº 9.279/96, é de 36 (trinta e seis) meses contado da data do depósito internacional.

---

(21) BR 11 2012 021894-8 A2

Código 1.3 - Notificação - Fase Nacional - PCT
(22) 14/12/2010
(30) 04/03/2010 US 12/717,330
(51) G06K 7/10 (2006.01)
(54) TERMINAL DE CAPTURA DE DADOS E MÉTODO DE CAPTURA DE DADOS
(71) SYMBOL TECHNOLOGIES, INC (US)
(72) DUANFENG HE
(85) 30/08/2012
(86) PCT US2010/060187 de 14/12/2010
(87) WO 2011/109054 de 09/09/2011

---

(21) BR 11 2013 010867-3 A2

Código 1.3 - Notificação - Fase Nacional - PCT
(22) 03/11/2011
(30) 03/11/2010 ZA 2010/07856
(51) F42D 1/04 (2006.01), F42D 1/045 (2006.01)
(54) CONECTOR PARA USO EM UMA INSTALAÇÃO DE DISPARO DE DETONADOR ELETRÔNICO
(71) OMNIA GROUP (PROPRIETARY) LIMITED (ZA)
(72) ANDRIES WILLEM POSTHUMUS; ANTHONY JOHN RORKE
(85) 02/05/2013
(86) PCT IB2011/054887 de 03/11/2011
(87) WO 2012/059877 de 10/05/2012
Petição 259.

---

(21) BR 11 2013 011473-8 A2

Código 1.3 - Notificação - Fase Nacional - PCT
(22) 11/11/2010
(51) C12P 7/18 (2006.01), C12N 1/15 (2006.01), C12N 9/04 (2006.01), C12N 15/09 (2006.01)
(54) PROCESSO PARA CONDUÇÃO DE ETANOL USANDO LINHAGEM DE LEVEDURA RECOMBINANTE
(71) Toyota Jidosha Kabushiki Kaisha (JP)
(72) Toru Onishi; Emiko Tominaga; Noriko Yasutani
(85) 09/05/2013
(86) PCT JP2010/070076 de 11/11/2010
(87) WO 2012/063344 de 18/05/2012

(21) BR 11 2013 022747-8 A2

Código 1.3 - Notificação - Fase Nacional - PCT
(22) 06/04/2011
(51) F28F 1/40 (2006.01), F28F 13/18 (2006.01)
(54) TUBO DE TRANSFERÊNCIA DE CALOR PARA TROCADORES DE CALOR
(71) LUVATA ESPOO OY (FI)
(72) DENG, WENJIA
(85) 05/09/2013
(86) PCT EP2011/055295 de 06/04/2011
(87) WO 2012/119661 de 13/09/2012

(21) BR 11 2014 001603-8 A2

Código 1.3 - Notificação - Fase Nacional - PCT
(22) 27/08/2013
(30) 10/09/2012 JP PCT/JP2013/005037
(51) D04H 3/16 (2006.01), D04H 3/033 (2012.01)
(54) REDE TRIDIMENSIONAL COMO ESTRUTURA DE APARELHO DE FABRICAÇÃO E REDE TRIDIMENSIONAL COMO ESTRUTURA DE MÉTODO DE FABRICAÇÃO
(71) C-ENG CO. , LTD (JP)
(72) TAKAOKA NOBUYUKI
(85) 23/01/2014
(86) PCT JP2013/005037 de 27/08/2013
(87) WO 2014/038151 de 13/03/2014

(21) BR 11 2014 019694-0 A2

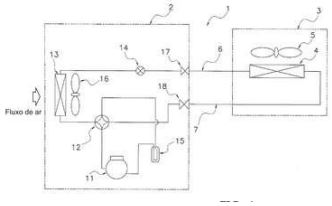

Código 1.3 - Notificação - Fase Nacional - PCT
(22) 05/02/2013
(30) 13/02/2012 JP 2012-028387
(51) F24F 1/16 (2011.01), F25B 39/00 (2006.01), F28D 1/053 (2006.01)
(54) UNIDADE EXTERNA DE APARELHO DE REFRIGERAÇÃO
(71) DAIKIN INDUSTRIES, LTD. (JP)
(72) TOMOHIRO MASUI; MASASHI KUROISHI; TAKUYA KAZUSA; JUNICHI HAMADATE
(85) 08/08/2014
(86) PCT JP2013/052594 de 05/02/2013
(87) WO 2013/121933 de 22/08/2013

(21) BR 11 2014 019709-1 A2

Código 1.3 - Notificação - Fase Nacional - PCT
(22) 11/02/2013
(30) 14/02/2012 JP 2012-029515
(51) F02D 41/14 (2006.01), F02D 41/30 (2006.01)
(54) DISPOSITIVO E MÉTODO DE CONTROLE PARA MOTOR DE COMBUSTÃO INTERNA

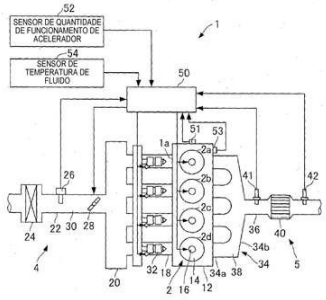

(71) TOYOTA JIDOSHA KABUSHIKI KAISHA (JP)
(72) SUNKI LEE; YUJI MIYANOO
(85) 08/08/2014
(86) PCT IB2013/000214 de 11/02/2013
(87) WO 2013/121280 de 22/08/2013

---

(21) BR 11 2014 020710-0 A2

Código 1.3 - Notificação - Fase Nacional - PCT
(22) 25/02/2013
(30) 25/02/2013 US 13/776,376
(51) B60S 1/38 (2006.01)
(54) PALHETA LIMPADORA
(71) PYLON MANUFACTURING CORP. (US)
(72) VAMBI RAYMUNDO TOLENTINO; ROBERT PETER PEERS
(85) 22/08/2014
(86) PCT US2013/027684 de 25/02/2013
(87) WO 2013/126907 de 29/08/2013

---

(21) BR 11 2014 020711-9 A2

Código 1.3 - Notificação - Fase Nacional - PCT
(22) 25/02/2013
(30) 25/02/2013 US 13/776,383
(51) B60S 1/38 (2006.01)
(54) PALHETA LIMPADORA E ARTICULAÇÃO PARA UMA PALHETA LIMPADORA
(71) PYLON MANUFACTURING CORP. (US)
(72) VAMBI RAYMUNDO TOLENTINO; ROBERT PETER PEERS; CHUAN-CHIH CHANG
(85) 22/08/2014
(86) PCT US2013/027688 de 25/02/2013
(87) WO 2013/126910 de 29/08/2013

---

(21) BR 11 2014 021137-0 A2

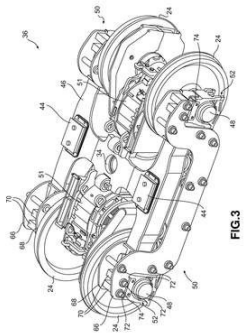

Código 1.3 - Notificação - Fase Nacional - PCT
(22) 27/02/2013
(30) 29/02/2012 US 61/634,534; 01/03/2012 US 13/409,102
(51) B61F 5/06 (2006.01), B61F 5/48 (2006.01), B61F 5/52 (2006.01)
(54) TRUQUE DE ESTRADA DE FERRO
(71) ELECTRO-MOTIVE DIESEL, INC. (US)
(72) DAVID J. GODING
(85) 27/08/2014
(86) PCT US2013/028015 de 27/02/2013
(87) WO 2013/130602 de 06/09/2013

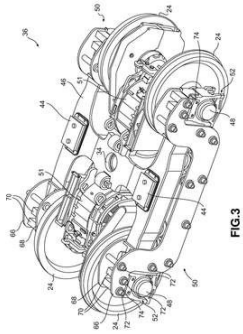

FIG.3

(21) BR 11 2014 022220-7 A2

Código 1.3 - Notificação - Fase Nacional - PCT
(22) 22/03/2013
(30) 16/01/2013 US 13/742,608; 16/01/2013 US 13/742,691
(51) G06K 5/00 (2006.01)
(54) INDÍCIOS TRANSFERÍVEIS E VISOR COM SISTEMA DE COMISSIONAMENTO RELACIONADO
(71) E2INTERACTIVE, INC. D/B/A E2INTERACTIVE, INC. (US)
(72) MERRILL BROOKS SMITH; PHILLIP CRAIG GRAVES; PHIL M. CHAKIRIS; SAMUEL COLLINS
(85) 08/09/2014
(86) PCT US2013/033580 de 22/03/2013
(87) WO 2013/134791 de 12/09/2013

(21) BR 11 2014 022820-5 A2

Código 1.3 - Notificação - Fase Nacional - PCT
(22) 18/03/2013
(30) 16/03/2012 US 13/423,068
(51) A61M 39/02 (2006.01), A61M 5/48 (2006.01), A61M 39/04 (2006.01)
(54) PORTA DE ACESSO VASCULAR INJETÁVEL COM MARCADORES DISCERNÍVEIS PARA IDENTIFICAÇÃO
(71) PFM MEDICAL, INC. (US)
(72) MARSHALL KERR
(85) 15/09/2014
(86) PCT US2013/032854 de 18/03/2013
(87) WO 2013/138813 de 19/09/2013

(21) BR 11 2014 028440-7 A2

Código 1.3 - Notificação - Fase Nacional - PCT
(22) 14/05/2013
(30) 14/05/2012 JP 2012-110525
(51) F01P 7/16 (2006.01), F01P 11/16 (2006.01)
(54) DISPOSITIVO DE CONTROLE DE RESFRIAMENTO E MÉTODO DE CONTROLE DE RESFRIAMENTO PARA MOTOR DE COMBUSTÃO INTERNA
(71) NISSAN MOTOR CO. LTD. (JP) ; VALEO SYSTEMES THERMIQUES (FR)
(72) TAKAYOSHI ICHIHARA; STEPHANE PEYRAZAT

(85) 14/11/2014
(86) PCT JP2013/003068 de 14/05/2013
(87) WO 2013/172017 de 21/11/2013

---

(21) BR 11 2014 029953-6 A2

Código 1.3 - Notificação - Fase Nacional - PCT
(22) 31/05/2013
(30) 01/06/2012 US 61/654,504; 01/06/2012 US 61/654,394; 14/03/2013 US 61/784,375
(51) C12N 1/20 (2006.01), C12N 11/02 (2006.01), C12N 11/14 (2006.01), A01N 63/00 (2020.01), A01C 1/06 (2006.01), A01H 3/00 (2006.01)
(54) MÉTODOS DE FERMENTAÇÃO MICROBIANA E COMPOSIÇÕES
(71) NEWLEAF SYMBIOTICS, INC. (US)
(72) GREGG BOGOSIAN
(85) 28/11/2014
(86) PCT US2013/043722 de 31/05/2013
(87) WO 2013/181610 de 05/12/2013

---

(21) BR 11 2014 030132-8 A2

Código 1.3 - Notificação - Fase Nacional - PCT
(22) 11/06/2013
(30) 11/06/2012 US 61/658,233; 09/04/2013 US 61/810,235; 12/04/2013 AU 2013204865
(51) G06F 17/00 (2019.01), G06F 15/16 (2006.01)
(54) MÉTODOS E APARELHOS PARA COMPARTILHAR DADOS DE IMPRESSÕES DE MÍDIA ONLINE
(71) THE NIELSEN COMPANY (US), LLC (US)
(72) AMIT SETH; BRAHMANAND REDDY SHIVAMPET
(85) 02/12/2014
(86) PCT US2013/045211 de 11/06/2013
(87) WO 2013/188429 de 19/12/2013

---

(21) BR 11 2014 031631-7 A2

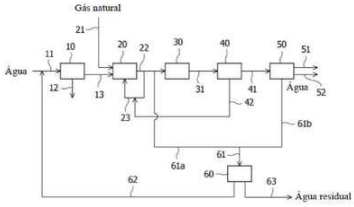

Código 1.3 - Notificação - Fase Nacional - PCT
(22) 19/06/2013
(30) 06/07/2012 JP 2012-152451
(51) C10G 5/00 (2006.01), C01B 3/38 (2006.01), C10G 3/00 (2006.01)
(54) SISTEMA OU MÉTODO PARA PRODUZIR GASOLINA
(71) MITSUBISHI HEAVY INDUSTRIES ENGINEERING, LTD. (JP)
(72) MASAKI IIJIMA; RYUJI YOSHIYAMA; HARUAKI HIRAYAMA; YOSHIO SEIKI
(85) 17/12/2014
(86) PCT JP2013/066813 de 19/06/2013
(87) WO 2014/007059 de 09/01/2014

(21) BR 11 2015 000640-0 A2

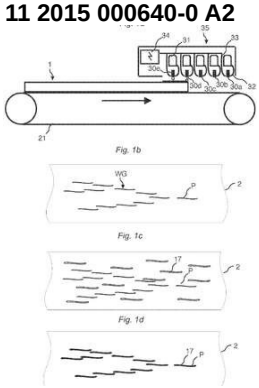

Código 1.3 - Notificação - Fase Nacional - PCT
(22) 12/07/2013
(30) 17/07/2012 SE 1250869-3; 17/07/2012 US 61/672,573
(51) B44C 5/04 (2006.01), B05D 1/26 (2006.01), B05D 5/02 (2006.01), B32B 37/24 (2006.01), B32B 38/06 (2006.01), B32B 38/14 (2006.01)
(54) SUPERFÍCIE EM ALINHAMENTO IMPRESSA EM RELEVO DIGITAL
(71) CERALOC INNOVATION AB (SE)
(72) DARKO PERVAN; TONY PERVAN
(85) 12/01/2015
(86) PCT SE2013/050900 de 12/07/2013
(87) WO 2014/014400 de 23/01/2014

(21) BR 11 2015 008063-4 A2

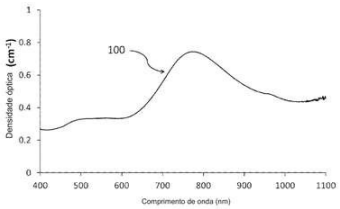

Código 1.3 - Notificação - Fase Nacional - PCT
(22) 08/10/2013
(51) A61M 37/00 (2006.01)
(54) PROCESSOS DE PRODUÇÃO DE NANOPLACA DE PRATA CONCENTRADA E COMPOSIÇÃO
(71) NANOCOMPOSIX, INC. (US) ; SIENNA BIOPHARMACEUTICALS, INC. (US)
(72) STEVEN J. OLDENBURG; MARTIN G. MIRANDA; DAVID S. SEBBA; TODD J. HARRIS
(85) 10/04/2015
(86) PCT US2013/063920 de 08/10/2013
(87) WO 2014/058904 de 17/04/2014

(21) BR 11 2016 011850-2 A2

Código 1.3 - Notificação - Fase Nacional - PCT
(22) 20/11/2014
(30) 25/11/2013 US 61/908,197; 19/08/2014 US 62/038,904
(51) A61D 1/02 (2006.01)
(54) APARELHO PRENDEDOR PARA AVES DE AVIÁRIO, E MÉTODO ASSOCIADO
(71) ZOETIS SERVICES LLC (US)
(72) WILLIAM DOUGLAS SAMSON; DANIEL LEE KENNEDY
(85) 24/05/2016
(86) PCT US2014/066581 de 20/11/2014
(87) WO 2015/077437 de 28/05/2015

(21) BR 11 2016 018382-7 A2

Código 1.3 - Notificação - Fase Nacional - PCT
(22) 10/02/2015
(51) B32B 7/12 (2006.01), B32B 27/08 (2006.01), B32B 27/10 (2006.01), B32B 27/32 (2006.01), B32B 27/34 (2006.01), B32B 27/36 (2006.01), A61J 1/10 (2006.01)

(54) FILME DE EMPACOTAMENTO FARMACÊUTICO ANTI-SCALPING
(71) BEMIS COMPANY, INC (US)
(72) JENNIFER RIIS; YUAN LIU; LYNDSEY MCMILLAN; CHRIS OSBORN; RISHABH JAIN
(85) 09/08/2016
(86) PCT US2015/015246 de 10/02/2015
(87) WO 2015/123211 de 20/08/2015

---

(21) BR 11 2016 020521-9 A2

Código 1.3 - Notificação - Fase Nacional - PCT
(22) 17/03/2015
(51) B29C 70/06 (2006.01), B32B 5/08 (2006.01), B32B 5/12 (2006.01), B64C 1/00 (2006.01), B64C 1/14 (2006.01), B64C 3/26 (2006.01), B29K 105/08 (2006.01), B29L 31/30 (2006.01)
(54) ESTRUTURA DE MATERIAL COMPÓSITO, ASA DE AVIÃO E FUSELAGEM DE AVIÃO DOTADAS DA MESMA E MÉTODO PARA FABRICAÇÃO DE ESTRUTURA DE MATERIAL COMPÓSITO
(71) MITSUBISHI HEAVY INDUSTRIES, LTD. (JP)
(72) MASAHIRO KASHIWAGI; YOSHINORI NONAKA; TOSHIO ABE
(85) 05/09/2016
(86) PCT JP2015/057786 de 17/03/2015
(87) WO 2015/146690 de 01/10/2015

---

(21) BR 11 2016 021154-5 A2

Código 1.3 - Notificação - Fase Nacional - PCT
(22) 13/03/2015
(30) 14/03/2014 US 61/953,239
(51) C08F 220/06 (2006.01), C08F 2/22 (2006.01), C08F 222/02 (2006.01), C11D 3/37 (2006.01)
(54) POLÍMEROS E COPOLÍMEROS DE ÁCIDO ITACÔNICO
(71) LUBRIZOL ADVANCED MATERIALS, INC. (US)
(72) KRISHNAN TAMARESELVY; FENG-LUNG GORDON HSU; BRITA BRIJMOHAN; FRANCINE I. SHUSTER; JOHN TA-YUAN LAI; GAURAV MAGO; YUNPENG ZHU; RANDY B. COLLINS
(85) 13/09/2016
(86) PCT US2015/020408 de 13/03/2015
(87) WO 2015/138872 de 17/09/2015

---

(21) BR 11 2016 021850-7 A2

Código 1.3 - Notificação - Fase Nacional - PCT
(22) 24/03/2015
(30) 24/03/2014 EP 14161327.3
(51) B67D 1/00 (2006.01), B67D 1/04 (2006.01), B67D 1/08 (2006.01)
(54) APARELHO PARA DISPENSAR UMA BEBIDA
(71) ANHEUSER-BUSCH INBEV S.A. (BE)
(72) DANIEL PEIRSMAN; STIJN VANDEKERCKHOVE
(85) 22/09/2016

(86) PCT EP2015/056222 de 24/03/2015
(87) WO 2015/144685 de 01/10/2015

---

(21) BR 11 2016 022212-1 A2

Código 1.3 - Notificação - Fase Nacional - PCT
(22) 25/03/2015
(30) 26/03/2014 JP 2014-062990
(51) C08F 8/04 (2006.01), C08F 212/06 (2006.01), C08F 232/06 (2006.01)
(54) MÉTODO PARA PRODUZIR RESINA DE PETRÓLEO HIDROGENADA
(71) MARUZEN PETROCHEMICAL CO., LTD. (JP)
(72) YOSHIKAZU IIJIMA; KOICHIRO KANAI; YASUNORI HAYASHI; TAKESHI HARUNA
(85) 26/09/2016
(86) PCT JP2015/059046 de 25/03/2015
(87) WO 2015/147027 de 01/10/2015

---

(21) BR 11 2016 023061-2 A2

Código 1.3 - Notificação - Fase Nacional - PCT
(22) 26/03/2015
(30) 04/04/2014 FR 1453000
(51) H01J 37/32 (2006.01)
(54) PROCESSO E DISPOSITIVO PARA GERAR UM PLASMA EXCITADO POR UMA ENERGIA DE MICRO-ONDAS NO CAMPO DA RESSONÂNCIA CICLOTRÔNICA DE ELÉTRONS (ECR), PARA REALIZAR UM TRATAMENTO DE SUPERFÍCIE OU REVESTIMENTO EM TORNO DE UM ELEMENTO FILIFORME
(71) H.E.F. (FR) ; LUXEMBOURG INSTITUTE OF SCIENCE AND TECHNOLOGY (LIST) (LU)
(72) OLIVIER BLANDENET; THIERRY LÉON LAGARDE; PATRICK CHOQUET; DAVID DUDAY
(85) 03/10/2016
(86) PCT FR2015/050765 de 26/03/2015
(87) WO 2015/150665 de 08/10/2015

---

(21) BR 11 2016 023987-3 A2

Código 1.3 - Notificação - Fase Nacional - PCT
(22) 16/04/2015
(30) 16/04/2014 US 61/980,302; 03/09/2014 US 14/476,134
(51) A61B 7/00 (2006.01)
(54) DISPOSITIVO PARA AUSCULTAÇÃO DE BANDA LARGA
(71) BONGIOVI ACOUSTICS, LLC. (US)
(72) RYAN COPT; JOSEPH BUTERA III; ROBERT J. SUMMERS III
(85) 14/10/2016
(86) PCT US2015/026103 de 16/04/2015
(87) WO 2015/161034 de 22/10/2015

(21) BR 11 2016 024990-9 A2

Código 1.3 - Notificação - Fase Nacional - PCT
(22) 05/02/2015
(30) 21/05/2014 CN 201410215313.9
(51) H02K 51/00 (2006.01)
(54) DISPOSITIVO DE PROTEÇÃO DE AUTOALINHAMENTO PARA ACOPLAMENTO DE ÍMÃ PERMANENTE
(71) JIANGSU MAGNET VALLEY TECHNOLOGIES CO., LTD. (CN)
(72) JUNFENG XU; FUXING QI
(85) 26/10/2016
(86) PCT CN2015/072309 de 05/02/2015
(87) WO 2015/176559 de 26/11/2015

(21) BR 11 2016 025969-6 A2

Código 1.3 - Notificação - Fase Nacional - PCT
(22) 05/05/2015
(30) 05/05/2014 US 61/988,386
(51) H01M 2/14 (2006.01), H01M 2/16 (2006.01), H01M 10/06 (2006.01)
(54) SEPARADORES DE BATERIA, ELETRODOS, BATERIAS DE CHUMBO-ÁCIDO MELHORADOS E MÉTODOS DE FABRICAÇÃO E USO DOS MESMOS
(71) DARAMIC, LLC (US)
(72) J. KEVIN WHEAR; JAMES P. PERRY; JEFFREY K. CHAMBERS; LARRY A. SPICKARD; JOHN R. TIMMONS
(85) 07/11/2016
(86) PCT US2015/029216 de 05/05/2015
(87) WO 2015/171595 de 12/11/2015

(21) BR 11 2016 026425-8 A2

Código 1.3 - Notificação - Fase Nacional - PCT
(22) 20/03/2015
(30) 16/05/2014 CN 201410206784.3
(51) H01H 85/12 (2006.01)
(54) PROTETOR DE FUSÍVEL
(71) BEIJING PEOPLE'S ELECTRIC PLANT CO., LTD. (CN)
(72) YIN NAN
(85) 11/11/2016
(86) PCT CN2015/074655 de 20/03/2015
(87) WO 2015/172604 de 19/11/2015

(21) BR 11 2019 001445-4 A2

Código 1.3 - Notificação - Fase Nacional - PCT
(22) 21/07/2017
(30) 27/07/2016 CN PCT/CN2016/091897
(51) C08G 18/08 (2006.01), C08F 290/06 (2006.01), C08F 220/18 (2006.01)
(54) ESTABILIZADOR, PROCESSO PARA A PREPARAÇÃO DO ESTABILIZADOR, USO DO ESTABILIZADOR, PROCESSO PARA PREPARAR UMA DISPERSÃO DE PELO MENOS UMA POLIOLEFINA EM PELO MENOS

UM POLIOL 3 E PROCESSO PARA PREPARAR UM POLIURETANO
(71) BASF SE (DE)
(72) CHRISTIAN KOENIG; FRANK THIELBEER; CHUAN LONG FU
(85) 24/01/2019
(86) PCT EP2017/068442 de 21/07/2017
(87) WO 2018/019708 de 01/02/2018
Exigência cumprida protocolo 870190065927.

---

(21) BR 11 2019 010399-6 A2

Código 1.3 - Notificação - Fase Nacional - PCT
(22) 14/11/2017
(30) 17/11/2016 US 15/354,279
(51) G05B 23/02 (2006.01), G05B 13/04 (2006.01)
(54) ARMAZENAMENTO ÓTIMO DE DADOS DE CARGA PARA PREDIÇÃO DE TEMPO DE VIDA PARA EQUIPAMENTO USADO EM UMA OPERAÇÃO DE POÇO
(71) BAKER HUGHES, A GE COMPANY, LLC (US)
(72) CHRISTIAN HERBIG; ANDREAS HOHL; ARMIN KUECK; MICHAEL NEUBERT; HANNO RECKMANN
(85) 21/05/2019
(86) PCT US2017/061485 de 14/11/2017
(87) WO 2018/093756 de 24/05/2018

---

(21) BR 11 2019 027015-9 A2

Código 1.3 - Notificação - Fase Nacional - PCT
(22) 05/11/2019
(30) 12/02/2019 US 62/804,258; 05/11/2019 US 16/674,376
(51) E21B 21/06 (2006.01), E21B 21/08 (2006.01), G01N 33/00 (2006.01), G01N 30/02 (2006.01)
(54) MÉTODO, SISTEMA, E, MEIO LEGÍVEL POR MÁQUINA
(71) HALLIBURTON ENERGY SERVICES, INC. (US)
(72) MATTHEW DENNIS ROWE
(85) 17/12/2019
(86) PCT US2019/059866 de 05/11/2019
(87) WO 2020/167350 de 20/08/2020

---

(21) BR 11 2020 016246-9 A2

Código 1.3 - Notificação - Fase Nacional - PCT
(22) 13/02/2019
(51) A61C 13/265 (2006.01), A61C 8/00 (2006.01)
(54) SISTEMA DE ANCORAGEM DENTÁRIA PARA FIXAÇÃO DE PRÓTESES
(71) CREATECH MEDICAL S.L (ES)
(72) ARKAITZ ORTEGA TRUCIOS; JULEN GIMENO EGUIA; MIKEL GÓMEZ PICAZA; RUBÉN URZAINKI BERISTAIN; ANTXOKA URZAINKI BERISTAIN
(85) 10/08/2020
(86) PCT EP2019/053527 de 13/02/2019

(87) WO 2019/158574 de 22/08/2019

---

(21) BR 11 2020 018192-7 A2

Código 1.3 - Notificação - Fase Nacional - PCT
(22) 08/01/2020
(30) 08/01/2019 US 62/789,828; 02/05/2019 US 62/842,162; 11/07/2019 US 62/872,989
(51) C07K 16/26 (2006.01), G01N 33/68 (2006.01), C07K 16/42 (2006.01), A61K 39/00 (2006.01)
(54) TRATAMENTO AGUDO E TRATAMENTO RÁPIDO DE DOR DE CABEÇA COM O USO DE ANTICORPOS ANTI-CGRP
(71) H. LUNDBECK A/S (DK)
(72) ROGER K. CANDY; JEFFREY T.L. SMITH; JOSEPH HIRMAN; BARBARA SCHAEFFLER; LAHAR MEHTA
(85) 04/09/2020
(86) PCT US2020/012781 de 08/01/2020
(87) WO 2020/146527 de 16/07/2020

---

(21) BR 11 2020 019693-2 A2

Código 1.3 - Notificação - Fase Nacional - PCT
(22) 30/01/2019
(30) 19/02/2018 MX MX/a/2018/002063
(51) A01N 63/02 (1980.01), C05F 11/08 (2006.01), C12N 1/20 (2006.01)
(54) CONSÓRCIO DE BACTÉRIAS RESISTENTES AO TIODICARBE (CARBAMATO) E BIFENTRINA (PIRRETROIDE) E SUA UTILIZAÇÃO EM FERTILIZANTES LÍQUIDOS
(71) SALUS MUNDI INVESTMENTS LIMITED (MX)
(72) CASTRO CABRERA, LUIS ORLANDO
(85) 28/09/2020
(86) PCT MX2019/000005 de 30/01/2019
(87) WO 2019/160399 de 22/08/2019

---

(21) BR 11 2020 022564-9 A2

Código 1.3 - Notificação - Fase Nacional - PCT
(22) 25/09/2019
(30) 29/09/2018 CN PCT/CN2018/108629
(51) C07H 1/08 (2006.01), C07H 13/08 (2006.01), A23L 2/60 (2006.01)
(54) DERIVADOS DE GLICOSÍDEO DE TERPENO E USOS DOS MESMOS
(71) FIRMENICH SA (CH)
(72) XIAN-WEN GAN
(85) 05/11/2020
(86) PCT EP2019/075782 de 25/09/2019
(87) WO 2020/064787 de 02/04/2020

---

(21) BR 11 2020 024374-4 A2

Código 1.3 - Notificação - Fase Nacional - PCT
(22) 30/05/2019

(30) 30/05/2018 US 62/677,826; 04/10/2018 US 62/741,234
(51) H01L 41/02 (2006.01), H01L 41/04 (2006.01), H01L 41/047 (2006.01), H01L 41/08 (2006.01), H01L 41/113 (2006.01), H02N 2/18 (2006.01)
(54) DISPOSITIVOS E SENSORES DE CAPTAÇÃO DE ENERGIA, E MÉTODOS DE PRODUÇÃO E USO DOS MESMOS
(71) BOARD OF TRUSTEES OF THE UNIVERSITY OF ARKANSAS (US)
(72) PAUL THIBADO
(85) 30/11/2020
(86) PCT US2019/034688 de 30/05/2019
(87) WO 2019/232232 de 05/12/2019

---

(21) BR 11 2020 026838-0 A2

Código 1.3 - Notificação - Fase Nacional - PCT
(22) 14/11/2019
(30) 21/11/2018 RU 2018140999
(51) G21F 9/28 (2006.01)
(54) MÉTODO PARA DESCONTAMINAR UM ELEMENTO ESTRUTURAL DE UM REATOR NUCLEAR
(71) JOINT STOCK COMPANY "ROSENERGOATOM" (RU) ; LIMITED LIABILITY COMPANY "INTRO-MICRO" (RU) ; JOINT STOCK COMPANY "SCIENCE AND INNOVATIONS" (RU)
(72) ALEKSANDR BORISOVICH TSYGANOV; ANNA STANISLAVOVNA PETROVSKAYA; MIKHAIL ROMANOVICH STAKHIV
(85) 28/12/2020
(86) PCT RU2019/000816 de 14/11/2019
(87) WO 2020/106181 de 28/05/2020

---

(21) BR 11 2021 000199-9 A2

Código 1.3 - Notificação - Fase Nacional - PCT
(22) 31/07/2019
(30) 06/08/2018 EP 18187481.9
(51) H04B 7/04 (2017.01), H04B 7/0413 (2017.01)
(54) CONJUNTO DE CIRCUITOS DE MATRIZ DE ANTENAS PARA FORMAÇÃO DE FEIXE ANALÓGICO, CIRCUITO DE EQUIPAMENTO DE USUÁRIO E MÉTODO PARA AJUSTAR UM CONJUNTO DE CIRCUITOS DE MATRIZ DE ANTENAS
(71) INTEL CORPORATION (US)
(72) BERTRAM GUNZELMANN; HOLGER NEUHAUS; ANSGAR SCHERB; YEONG-SUN HWANG; ZHIBIN YU; ANDRE JANSSEN
(85) 06/01/2021
(86) PCT US2019/044338 de 31/07/2019
(87) WO 2020/033197 de 13/02/2020

---

(21) BR 11 2021 000209-0 A2

Código 1.3 - Notificação - Fase Nacional - PCT
(22) 29/08/2019
(30) 31/08/2018 US 62/725,956

(51) C07D 213/76 (2006.01), C07D 401/14 (2006.01), C07D 409/12 (2006.01), C07D 413/12 (2006.01), C07D 417/12 (2006.01), C07D 417/14 (2006.01), C07D 471/04 (2006.01), C07D 487/08 (2006.01), A61K 31/4439 (2006.01), A61P 25/00 (2006.01)
(54) COMPOSTOS DE SULFONAMIDA SUBSTITUÍDA POR HETEROARILA E SEU USO COMO AGENTES TERAPÊUTICOS
(71) XENON PHARMACEUTICALS INC. (CA)
(72) THILO FOCKEN; JEAN-CHRISTOPHE ANDREZ; KRISTEN NICOLE BURFORD; CHRISTOPH MARTIN DEHNHARDT; MICHAEL EDWARD GRIMWOOD; QI JIA; VERNER ALEXANDER LOFSTRAND; MICHAEL SCOTT WILSON; ALLA YUREVNA ZENOVA; STEVEN SIGMUND WESOLOWSKI; SHAOYI SUN
(85) 07/01/2021
(86) PCT US2019/048917 de 29/08/2019
(87) WO 2020/047323 de 05/03/2020

---

(21) BR 11 2021 000215-4 A2

Código 1.3 - Notificação - Fase Nacional - PCT
(22) 19/07/2019
(30) 20/07/2018 DE 10 2018 117 651.1
(51) B22C 9/18 (2006.01), B22C 9/12 (2006.01), B22C 3/00 (2006.01)
(54) COMPOSIÇÃO DE REVESTIMENTO PARA MOLDES DE FUNDIÇÃO PARA FUNDIÇÃO DE METAL, SEU USO E MOLDES DE FUNDIÇÃO FORNECIDOS COM A COMPOSIÇÃO DE REVESTIMENTO
(71) ASK CHEMICALS GMBH (DE)
(72) CHRISTIAN PRIEBE; MARKUS BUNG; SARAH VOSS; JORG KORSCHGEN
(85) 07/01/2021
(86) PCT DE2019/100669 de 19/07/2019
(87) WO 2020/015791 de 23/01/2020

---

(21) BR 11 2021 000663-0 A2

Código 1.3 - Notificação - Fase Nacional - PCT
(22) 30/08/2019
(30) 30/08/2018 AT A50743/2018
(51) H01M 8/249 (2016.01), H01M 8/2483 (2016.01), H01M 8/248 (2016.01), H01M 8/04014 (2016.01), H01M 8/04007 (2016.01), H01M 8/247 (2016.01)
(54) SISTEMA DE CÉLULAS DE COMBUSTÍVEL
(71) AVL LIST GMBH (AT)
(72) BERND REITER; MICHAEL KÖRÖSI; JULIAN MAKINSON; PETER CARTELLIERI; MICHAEL REISSIG
(85) 14/01/2021
(86) PCT AT2019/060281 de 30/08/2019
(87) WO 2020/041815 de 05/03/2020

---

(21) BR 11 2021 007846-0 A2

Código 1.3 - Notificação - Fase Nacional - PCT

(22) 24/10/2019
(30) 26/10/2018 US 62/751,169
(51) A01N 25/08 (2006.01), A01N 25/12 (2006.01)
(54) COMPOSIÇÃO MICROBIANA ESTÁVEL E PROCESSO DE SECAGEM
(71) DANISCO US INC. (US)
(72) NATHANIEL T. BECKER; AMRUTA BEDEKAR; REGINA ARAKEL HERMANSEN; KATHERINE HOFFMANN; AMANDA KATHLEEN IVERSON; SAMUEL A. MAURER; ALEKSANDRA VIRAG
(85) 26/04/2021
(86) PCT US2019/057823 de 24/10/2019
(87) WO 2020/086821 de 30/04/2020

---

(21) BR 11 2021 008616-1 A2

Código 1.3 - Notificação - Fase Nacional - PCT
(22) 04/11/2019
(30) 05/11/2018 FR 1860158
(51) B65G 47/91 (2006.01), A01K 43/00 (2006.01), B65B 23/08 (2006.01), B65G 29/02 (2006.01)
(54) UNIDADE PARA CLASSIFICAÇÃO DE PEÇAS MÓVEIS
(71) EGG-CHICK AUTOMATED TECHNOLOGIES (FR)
(72) PIERRE ROBERT; LAURENT QUEVEAU
(85) 04/05/2021
(86) PCT FR2019/052604 de 04/11/2019
(87) WO 2020/094958 de 14/05/2020

---

(21) BR 11 2021 009036-3 A2

Código 1.3 - Notificação - Fase Nacional - PCT
(22) 07/11/2019
(30) 08/11/2018 US 62/757,498
(51) C12R 1/19 (2006.01), C12N 1/20 (2006.01)
(54) CEPAS DE E COLI APRESENTANDO UM CITOPLASMA OXIDATIVO
(71) SUTRO BIOPHARMA, INC. (US)
(72) GROFF, DANIEL
(85) 10/05/2021
(86) PCT US2019/060345 de 07/11/2019
(87) WO 2020/097385 de 14/05/2020

---

(21) BR 11 2021 009053-3 A2

Código 1.3 - Notificação - Fase Nacional - PCT
(22) 08/11/2019
(30) 08/11/2018 US 62/757,217
(51) C12N 15/82 (2006.01)
(54) CONTROLE DE INFESTAÇÃO DE INSETOS
(71) GREENLIGHT BIOSCIENCES, INC. (US)
(72) THAIS BARROS RODRIGUES; SURESH DESAI; KRISHNAKUMAR SRIDHARAN
(85) 10/05/2021

(86) PCT US2019/060389 de 08/11/2019
(87) WO 2020/097414 de 14/05/2020

---

(21) BR 11 2021 009054-1 A2

Código 1.3 - Notificação - Fase Nacional - PCT
(22) 13/11/2019
(30) 13/11/2018 EP 18206087.1
(51) C12N 15/113 (2010.01), A61K 31/7088 (2006.01)
(54) OLIGONUCLEOTÍDEOS ANGPTL4 INFLUENCIANDO A REGULAÇÃO DO METABOLISMO DE ÁCIDO GRAXO
(71) LIPIGON PHARMACEUTICALS AB (SE)
(72) FRANK JASCHINSKI; ANNE SADEWASSER; SVEN MICHEL
(85) 10/05/2021
(86) PCT EP2019/081161 de 13/11/2019
(87) WO 2020/099478 de 22/05/2020

---

(21) BR 11 2021 009089-4 A2

Código 1.3 - Notificação - Fase Nacional - PCT
(22) 08/11/2019
(30) 15/11/2018 US 16/191,877
(51) B09C 1/10 (2006.01), C12P 5/02 (2006.01)
(54) MÉTODOS PARA TRATAMENTO DE UM SOLO CONTAMINADO POR METAIS PESADOS E PARA PROVER UM SOLO DESCONTAMINADO E VERIFICADO
(71) WALTER A. BRETZ (US)
(72) WALTER A. BRETZ
(85) 11/05/2021
(86) PCT US2019/060398 de 08/11/2019
(87) WO 2020/102012 de 22/05/2020

---

(21) BR 11 2021 009111-4 A2

Código 1.3 - Notificação - Fase Nacional - PCT
(22) 14/11/2019
(30) 16/11/2018 US 62/768,471; 29/10/2019 US 62/927,211
(51) C07K 16/28 (2006.01), A61P 35/00 (2006.01), A61K 39/395 (2006.01)
(54) ANTICORPOS ANTI-NKG2A E USOS DOS MESMOS
(71) BRISTOL-MYERS SQUIBB COMPANY (US)
(72) NATALIE BEZMAN; ALAN J. KORMAN; SHRIKANT DESHPANDE; AMY D JHATAKIA; RICHARD Y. HUANG; GUODONG CHEN; GINGER C. RAKESTRAW; KARLA ANN HENNING; VANGIPURAM S. RANGAN; CHRISTINE BEE; XIANG SHAO
(85) 11/05/2021
(86) PCT US2019/061429 de 14/11/2019
(87) WO 2020/102501 de 22/05/2020

---

(21) BR 11 2021 009399-0 A2

Código 1.3 - Notificação - Fase Nacional - PCT

(22) 15/11/2019
(30) 16/11/2018 CA 3,024,462
(51) A61J 1/20 (2006.01), A61J 1/14 (2006.01)
(54) DISPOSITIVO DE TRANSFERÊNCIA DE FLUIDO
(71) SEPTODONT HOLDING (FR)
(72) SIMON HAMEL; MARIE LAFONTAINE LACASSE
(85) 14/05/2021
(86) PCT CA2019/000157 de 15/11/2019
(87) WO 2020/097715 de 22/05/2020

---

(21) BR 11 2021 009400-8 A2

Código 1.3 - Notificação - Fase Nacional - PCT
(22) 29/11/2019
(30) 29/11/2018 US 62/772,810
(51) A01N 43/16 (2006.01), C12N 1/38 (2006.01), A01P 3/00 (2006.01), A01P 21/00 (2006.01)
(54) USO DE DERIVADOS GUAR PARA CRESCIMENTO DE MICRORGANISMOS
(71) RHODIA OPERATIONS (FR)
(72) JEAN-CHRISTOPHE CASTAING; FLORENCE LAMBERT; CLARA VERNAY; MARINA GABRIEL PESSOA
(85) 14/05/2021
(86) PCT EP2019/083146 de 29/11/2019
(87) WO 2020/109585 de 04/06/2020

---

(21) BR 11 2021 009402-4 A2

Código 1.3 - Notificação - Fase Nacional - PCT
(22) 21/10/2019
(30) 30/11/2018 SG 10201810792S
(51) H04L 1/16 (2006.01), H04W 72/04 (2009.01), H04B 7/26 (2006.01), H04W 84/12 (2009.01)
(54) DISPOSITIVOS DE COMUNICAÇÃO E MÉTODOS DE COMUNICAÇÃO PARA FLUXOS DE TRÁFEGO MULTIBANDA
(71) PANASONIC INTELLECTUAL PROPERTY CORPORATION OF AMERICA (US)
(72) ROJAN CHITRAKAR; LEI HUANG; YOSHIO URABE
(85) 14/05/2021
(86) PCT SG2019/050520 de 21/10/2019
(87) WO 2020/112020 de 04/06/2020

---

(21) BR 11 2021 009414-8 A2

Código 1.3 - Notificação - Fase Nacional - PCT
(22) 27/11/2019
(30) 30/11/2018 US 62/773,529
(51) A61F 13/512 (2006.01), D04H 1/495 (2012.01), A61F 13/494 (2006.01)
(54) ARTIGO ABSORVENTE
(71) KIMBERLY-CLARK WORLDWIDE, INC. (US)

(72) ANTONIO J. CARRILLO OJEDA; DAVIS DANG H. NHAN; NEIL T. SCHOLL; VASILY A. TOPOLKARAEV; DAVID G. BIGGS; MARK M. MLEZIVA; STEVEN J. ROFFERS; DUSTIN J. SMITH
(85) 14/05/2021
(86) PCT US2019/063491 de 27/11/2019
(87) WO 2020/112925 de 04/06/2020

---

(21) BR 11 2021 009415-6 A2

Código 1.3 - Notificação - Fase Nacional - PCT
(22) 15/11/2019
(30) 15/11/2018 IN 201821043061
(51) C12N 1/12 (2006.01), A01N 25/30 (2006.01)
(54) COMPOSIÇÃO DE DISPERSÃO EM ÓLEO, PROCESSO DE PREPARAÇÃO DA COMPOSIÇÃO E MÉTODO PARA MELHORAR A SAÚDE DA CULTURA
(71) ARUN VITTHAL SAWANT (IN)
(72) ARUN VITTHAL SAWANT
(85) 14/05/2021
(86) PCT IB2019/059817 de 15/11/2019
(87) WO 2020/100093 de 22/05/2020

---

(21) BR 11 2021 009668-0 A2

Código 1.3 - Notificação - Fase Nacional - PCT
(22) 06/12/2019
(30) 10/12/2018 DE 10 2018 221 336.4
(51) G01L 5/00 (2006.01), G01M 99/00 (2011.01), G01N 3/04 (2006.01), G01N 3/08 (2006.01)
(54) ARRANJO DE FIXAÇÃO PARA FIXAÇÃO DE UM SUPORTE DE DISPOSITIVO DE TESTE A UM DISPOSITIVO DE MEDIDA DE FORÇA, DISPOSITIVO DE MEDIDA DE FORÇA, COM UM TAL ARRANJO DE FIXAÇÃO; SUPORTE DE DISPOSITIVO DE TESTE E PEÇA DESLIZANTE PARA UM DISPOSITIVO DE MEDIÇÃO DE FORÇA
(71) VETTER PHARMA-FERTIGUNG GMBH & CO. KG. (DE)
(72) MICHAEL WOLFF
(85) 18/05/2021
(86) PCT EP2019/083940 de 06/12/2019
(87) WO 2020/120303 de 18/06/2020

---

(21) BR 11 2021 009671-0 A2

Código 1.3 - Notificação - Fase Nacional - PCT
(22) 19/11/2019
(30) 19/11/2018 IN 201841043451
(51) B60T 17/04 (2006.01), B60T 11/10 (2006.01)
(54) UM VEÍCULO MOTORIZADO E UM MEMBRO DE SUSTENTAÇÃO PARA UMA UNIDADE DE FREIO DO MESMO
(71) TVS MOTOR COMPANY LIMITED (IN)
(72) SHANMUGAM MOHAN; PRAVEEN KUMAR SHARMA; THANGAVELU

GANESAN; KARNAM VENKATA MANGA RAJU
(85) 18/05/2021
(86) PCT IN2019/050856 de 19/11/2019
(87) WO 2020/105067 de 28/05/2020

---

(21) BR 11 2021 009672-8 A2

Código 1.3 - Notificação - Fase Nacional - PCT
(22) 13/12/2019
(30) 21/12/2018 US 16/229,550
(51) B65B 9/00 (2006.01), B65B 25/00 (2006.01), B65B 11/48 (2006.01), B65B 25/06 (2006.01), B65B 55/19 (2006.01), B65B 61/20 (2006.01), B65D 75/20 (2006.01), B65D 81/26 (2006.01), B65B 51/10 (2006.01)
(54) BOLSA COM ABSORVEDOR DE OXIGÊNIO E MÉTODO DE FORMAÇÃO DE BOLSA COM SEPARADOR DE OXIGÊNIO
(71) PHILIP MORRIS PRODUCTS S.A. (CH)
(72) SCOTT A. FATH; JASON A. MACKO; ROBERT T. MITTEN
(85) 18/05/2021
(86) PCT EP2019/085104 de 13/12/2019
(87) WO 2020/126914 de 25/06/2020

---

(21) BR 11 2021 009675-2 A2

Código 1.3 - Notificação - Fase Nacional - PCT
(22) 21/11/2019
(30) 21/11/2018 FR 1871657
(51) C02F 1/461 (2006.01), A61K 33/14 (2006.01), A61K 35/08 (2015.01), A61P 17/02 (2006.01)
(54) ÁGUA, MÉTODO DE OBTENÇÃO DE ÁGUA ELETROLISADA, COMPOSIÇÃO QUE COMPREENDE A DITA ÁGUA E DISPOSITIVO PARA O TRATAMENTO DE DOENÇAS INFLAMATÓRIAS CUTÂNEAS
(71) WATERDIAM GROUP LLC (US)
(72) ANTHONY GINTER; LAURENT PUPUNAT
(85) 18/05/2021
(86) PCT EP2019/082163 de 21/11/2019
(87) WO 2020/104630 de 28/05/2020

---

(21) BR 11 2021 009677-9 A2

Código 1.3 - Notificação - Fase Nacional - PCT
(22) 07/10/2019
(30) 26/11/2018 EP 18208400.4
(51) A61B 5/11 (2006.01), A61B 5/00 (2006.01), G06T 7/20 (2017.01)
(54) MÉTODO IMPLEMENTADO POR COMPUTADOR PARA ANÁLISE DE MARCHA HUMANA, MEIO DE ARMAZENAMENTO LEGÍVEL POR COMPUTADOR E SISTEMA DE COMPUTADOR PARA ANÁLISE DE MARCHA HUMANA
(71) LINDERA GMBH (DE)
(72) HELMUT H. PITTERS
(85) 18/05/2021

(86) PCT EP2019/077113 de 07/10/2019
(87) WO 2020/108834 de 04/06/2020

---

(21) BR 11 2021 009678-7 A2

Código 1.3 - Notificação - Fase Nacional - PCT
(22) 14/11/2019
(30) 29/11/2018 CN 201811444072.X
(51) B32B 15/01 (2006.01), B32B 15/18 (2006.01)
(54) CHAPA DE AÇO REVESTIDA DE AÇO INOXIDÁVEL SUPER DUPLEX E MÉTODO DE FABRICAÇÃO DA MESMA
(71) BAOSHAN IRON & STEEL CO., LTD. (CN)
(72) XIAOJUN LIANG; SIHAI JIAO; JIANHUA DING; XIANGQIAN YUAN; ZHIYU WANG; YINGMIN HAO
(85) 18/05/2021
(86) PCT CN2019/118517 de 14/11/2019
(87) WO 2020/108317 de 04/06/2020

---

(21) BR 11 2021 009689-2 A2

Código 1.3 - Notificação - Fase Nacional - PCT
(22) 17/01/2020
(30) 17/01/2019 JP 2019-006447
(51) C21D 8/12 (2006.01), C22C 38/00 (2006.01), C22C 38/02 (2006.01), C22C 38/58 (2006.01), H02K 1/18 (2006.01)
(54) CHAPA DE AÇO ELÉTRICO NÃO ORIENTADO, ESTATOR SEGMENTADO, E MÁQUINA ELÉTRICA ROTATIVA
(71) NIPPON STEEL CORPORATION (JP)
(72) YOSHIAKI NATORI; HIROYOSHI YASHIKI; MIHO TOMITA
(85) 19/05/2021
(86) PCT JP2020/001536 de 17/01/2020
(87) WO 2020/149405 de 23/07/2020

---

(21) BR 11 2021 009690-6 A2

Código 1.3 - Notificação - Fase Nacional - PCT
(22) 04/12/2019
(30) 21/12/2018 EP 18215117.5; 09/04/2019 EP 19168144.4
(51) A01N 25/04 (2006.01), A01N 43/54 (2006.01), A01N 43/713 (2006.01), A01P 3/00 (2006.01), A01P 13/02 (2006.01)
(54) FORMULAÇÃO AGROQUÍMICA, MÉTODO DE PREPARAÇÃO DA FORMULAÇÃO AGROQUÍMICA E MÉTODO PARA CONTROLAR FUNGOS FITOPATOGÊNICOS
(71) BASF SE (DE)
(72) CLAUDE TARANTA; WOLFGANG LAIK; JOCHEN SCHREIECK; OPHELIE ZEYONS; CHRISTIAN SOWA
(85) 19/05/2021
(86) PCT EP2019/083703 de 04/12/2019
(87) WO 2020/126508 de 25/06/2020

(21) BR 11 2021 009691-4 A2

Código 1.3 - Notificação - Fase Nacional - PCT
(22) 20/11/2019
(30) 20/11/2018 US 62/769,841; 20/11/2019 US 16/689,400
(51) C08L 23/26 (2006.01), C08L 23/22 (2006.01), C08L 33/04 (2006.01), C08L 35/00 (2006.01), C09D 123/26 (2006.01), C09D 123/22 (2006.01), C09D 133/04 (2006.01), C09D 135/00 (2006.01)
(54) REVESTIMENTO DE FERTILIZANTES APLICADO NA REDUÇÃO DE AGLUTINAÇÃO E ADSORÇÃO DE UMIDADE
(71) ARR-MAZ PRODUCTS, L.P. (US)
(72) LUCAS R. MOORE; CHRISTINA KONECKI
(85) 19/05/2021
(86) PCT US2019/062395 de 20/11/2019
(87) WO 2020/106828 de 28/05/2020

(21) BR 11 2021 009737-6 A2

Código 1.3 - Notificação - Fase Nacional - PCT
(22) 15/11/2019
(30) 19/11/2018 US US 62/769,456; 15/11/2019 US US 16/685,883
(51) F04D 17/08 (2006.01), F04D 29/04 (2006.01), F04D 29/046 (2006.01), F04D 29/047 (2006.01), F04D 29/06 (2006.01)
(54) BOMBA HORIZONTAL DE ALTO FLUXO E BAIXA CARGA LÍQUIDA POSITIVA DE SUCÇÃO REQUERIDA
(71) BAKER HUGHES HOLDINGS LLC (US)
(72) DERIC THOMAS; GUSTAV GUIJT; MATTHEW WALLS; JORDAN KIRK
(85) 19/05/2021
(86) PCT US2019/061843 de 15/11/2019
(87) WO 2020/106589 de 28/05/2020

(21) BR 11 2021 009738-4 A2

Código 1.3 - Notificação - Fase Nacional - PCT
(22) 20/11/2019
(30) 22/11/2018 NL 2022048
(51) A01B 69/04 (2006.01)
(54) TRATOR AUTÔNOMO E MÉTODO PARA CULTIVAR TERRAS AGRÍCOLAS USANDO ESTE TRATOR
(71) AGXEED HOLDING B.V. (NL)
(72) LAURENTIUS HUBERTUS MARGARETHA SCHMITZ; JORIS JAN HIDDEMA
(85) 19/05/2021
(86) PCT NL2019/050758 de 20/11/2019
(87) WO 2020/106143 de 28/05/2020

(21) BR 11 2021 009742-2 A2

Código 1.3 - Notificação - Fase Nacional - PCT
(22) 14/11/2019
(30) 19/11/2018 US 62/769,060

(51) C08G 18/42 (2006.01), C08G 18/48 (2006.01), C08G 18/50 (2006.01), C08G 18/76 (2006.01), C08G 77/46 (2006.01), C08L 75/06 (2006.01), C08L 75/08 (2006.01)
(54) ESPUMAS DE POLIURETANO RÍGIDAS COMPREENDENDO UM AGENTE DE NUCLEAÇÃO RICO EM SILOXANO
(71) MOMENTIVE PERFORMANCE MATERIALS INC. (US)
(72) PIERRE CHAFFANJON; YEVGEN BEREZHANSKYY; ROBIN HEEDFELD
(85) 19/05/2021
(86) PCT US2019/061387 de 14/11/2019
(87) WO 2020/106538 de 28/05/2020

---

(21) BR 11 2021 009744-9 A2

Código 1.3 - Notificação - Fase Nacional - PCT
(22) 30/01/2020
(30) 30/01/2019 US 62/798,835
(51) A01N 37/18 (2006.01), A01N 25/28 (2006.01)
(54) HERBICIDAS DE ACETAMIDA MICROENCAPSULADAS
(71) MONSANTO TECHNOLOGY LLC (US)
(72) WENJIN DENG; TODD FRIEDMAN; JOHN W. HEMMINGHAUS; THIMMAREDDY THATIPARTI; JUNHUA ZHANG
(85) 19/05/2021
(86) PCT US2020/015819 de 30/01/2020
(87) WO 2020/160223 de 06/08/2020

---

(21) BR 11 2021 009746-5 A2

Código 1.3 - Notificação - Fase Nacional - PCT
(22) 21/01/2020
(30) 21/01/2019 KR 10-2019-0007288
(51) A61K 9/00 (2006.01), A61K 9/19 (2006.01), A61K 47/36 (2006.01), A61K 47/40 (2006.01), A61K 47/38 (2006.01), A61K 47/32 (2006.01), A61K 47/10 (2017.01), A61K 31/4412 (2006.01), A61P 31/04 (2006.01)
(54) COMPOSIÇÃO PARA INJEÇÃO E MÉTODO DE PREPARO DA MESMA
(71) CRYSTALGENOMICS, INC. (KR)
(72) JAE PYOUNG CHO; JOONG MYUNG CHO
(85) 19/05/2021
(86) PCT KR2020/001033 de 21/01/2020
(87) WO 2020/153723 de 30/07/2020

---

(21) BR 11 2021 009749-0 A2

Código 1.3 - Notificação - Fase Nacional - PCT
(22) 26/11/2019
(30) 16/01/2019 SE 1950049-5
(51) B62D 63/02 (2006.01), B60K 1/02 (2006.01), B60P 3/42 (2006.01)
(54) MÉTODO E DISPOSITIVO DE CONTROLE PARA MONTAR UM VEÍCULO, MEIO DE ARMAZENAMENTO LEGÍVEL POR COMPUTADOR, MÓDULO DE CONDUÇÃO E VEÍCULO MODULAR
(71) SCANIA CV AB (SE)

(72) ANDRÉ CLAESSON; LINUS ÄHRLIG; ROBERT SJÖDIN
(85) 19/05/2021
(86) PCT SE2019/051197 de 26/11/2019
(87) WO 2020/149774 de 23/07/2020

---

(21) BR 11 2021 009767-8 A2

Código 1.3 - Notificação - Fase Nacional - PCT
(22) 11/12/2019
(30) 18/12/2018 EP 18213444.5
(51) C07D 401/12 (2006.01), C07D 413/12 (2006.01), A01N 43/56 (2006.01), A01N 43/80 (2006.01)
(54) PIRIDINILOXIBENZENOS SUBSTITUÍDOS E SEUS SAIS E USO DOS MESMOS COMO AGENTES HERBICIDAS
(71) BAYER AKTIENGESELLSCHAFT (DE)
(72) MICHAEL CHARLES MCLEOD; RALF BRAUN; DAVID MICHAEL BARBER; HARALD JAKOBI; JULLIEN REY; DIRK SCHMUTZLER; ANU BHEEMAIAH MACHETTIRA; ELISABETH ASMUS; CHRISTOPHER HUGH ROSINGER; ELMAR GATZWEILER; ALEXANDRA MANOS-TURVEY
(85) 19/05/2021
(86) PCT EP2019/084671 de 11/12/2019
(87) WO 2020/126746 de 25/06/2020

---

(21) BR 11 2021 010038-5 A2

Código 1.3 - Notificação - Fase Nacional - PCT
(22) 26/11/2019
(30) 26/11/2018 EP 18382857.3
(51) C07K 14/50 (2006.01), A61K 48/00 (2006.01), C12N 15/86 (2006.01), C12N 15/864 (2006.01)
(54) TERAPIA GÊNICA COM FATOR DE CRESCIMENTO DE FIBROBLASTOS 21 (FGF21)
(71) UNIVERSITAT AUTONOMA DE BARCELONA (ES)
(72) MARIA FÀTIMA BOSCH TUBERT; IVET ELIAS PUIGDOMÈNECH; VERONICA JIMENEZ CENZANO; ALBERT RIBERA SÁNCHEZ; IGNASI GRASS COSTA
(85) 24/05/2021
(86) PCT EP2019/082601 de 26/11/2019
(87) WO 2020/109314 de 04/06/2020

---

(21) BR 11 2021 010047-4 A2

Código 1.3 - Notificação - Fase Nacional - PCT
(22) 05/12/2019
(30) 06/12/2018 US 62/776,393
(51) C12N 15/86 (2006.01), C12N 9/64 (2006.01), A61K 48/00 (2006.01)
(54) USO DE VETORES LENTIVIRAIS EXPRESSANDO O FATOR IX
(71) BIOVERATIV THERAPEUTICS INC. (US)
(72) TONGYAO LIU; SUSANNAH PATARROYO-WHITE; DOUGLAS DRAGER; ALESSIO CANTORE; LUIGI NALDINI

(85) 24/05/2021
(86) PCT US2019/064711 de 05/12/2019
(87) WO 2020/118069 de 11/06/2020

---

(21) BR 11 2021 010060-1 A2

Código 1.3 - Notificação - Fase Nacional - PCT
(22) 25/11/2019
(30) 30/11/2018 US 62/773,708
(51) A61K 47/68 (2017.01)
(54) ANTICORPO QUE COMPREENDE UMA EXTENSÃO C-TERMINAL DE CADEIA LEVE QUE CONTÉM GLUTAMINA, CONJUGADOS DO MESMO E MÉTODOS E USOS
(71) BRISTOL-MYERS SQUIBB COMPANY (US)
(72) PAVEL STROP; CHETANA RAO-NAIK; XIAODI DENG; PAUL O. SHEPPARD; PATRICK G. HOLDER; SAYUMI YAMAZOE
(85) 25/05/2021
(86) PCT US2019/062913 de 25/11/2019
(87) WO 2020/112588 de 04/06/2020

---

(21) BR 11 2021 010065-2 A2

Código 1.3 - Notificação - Fase Nacional - PCT
(22) 19/11/2019
(30) 26/11/2018 US 62/771,346; 15/11/2019 US 16/684,884
(51) A01G 25/16 (2006.01), G06Q 50/02 (2012.01)
(54) SISTEMA E MÉTODO PARA AJUSTAR A PROGRAMAÇÃO DO SISTEMA DE IRRIGAÇÃO
(71) LINDSAY CORPORATION (US)
(72) KURTIS ARLAN CHARLING; CHENGCHOU JAMES HAN
(85) 25/05/2021
(86) PCT US2019/062100 de 19/11/2019
(87) WO 2020/112424 de 04/06/2020

---

(21) BR 11 2021 010067-9 A2

Código 1.3 - Notificação - Fase Nacional - PCT
(22) 17/12/2019
(30) 18/12/2018 GB 1820600.3
(51) F03D 9/28 (2016.01), F04B 17/02 (2006.01)
(54) TRANSMISSÃO DE ENERGIA EM LONGA DISTÂNCIA SUBMERSA
(71) SUBSEA 7 NORWAY AS (NO)
(72) ERNST KRISTEN HELGØY KLOSTER
(85) 25/05/2021
(86) PCT EP2019/085745 de 17/12/2019
(87) WO 2020/127339 de 25/06/2020

---

(21) BR 11 2021 010071-7 A2

Código 1.3 - Notificação - Fase Nacional - PCT
(22) 31/10/2019

(30) 28/11/2018 EP 18306578.8
(51) C01B 3/06 (2006.01), C08G 77/00 (2006.01)
(54) PROCESSO CATALISADO DE PRODUÇÃO DE HIDROGÊNIO A PARTIR DE DERIVADOS SILILADOS COMO COMPOSTOS CARREADORES DE HIDROGÊNIO
(71) HYSILABS, SAS (FR)
(72) BENJAMIN BURCHER; VINCENT LOME; REMY BENOIT
(85) 25/05/2021
(86) PCT EP2019/079909 de 31/10/2019
(87) WO 2020/108913 de 04/06/2020

---

(21) BR 11 2021 010072-5 A2

Código 1.3 - Notificação - Fase Nacional - PCT
(22) 05/12/2019
(30) 06/12/2018 EP 18306634.9
(51) C07D 495/04 (2006.01), A61P 35/00 (2006.01), A61P 37/00 (2006.01), A61K 31/519 (2006.01)
(54) FORMAS CRISTALINAS DE UM INIBIDOR MCL-1, PROCESSO PARA SUA PREPARAÇÃO E COMPOSIÇÕES FARMACÊUTICAS CONTENDO AS MESMAS
(71) LES LABORATOIRES SERVIER (FR) ; VERNALIS (R&D) LIMITED (GB)
(72) EMILIE DE BAETS; JULIEN AUVRAY; MICHAEL LYNCH; NICOLAS LEBLANC
(85) 25/05/2021
(86) PCT EP2019/083773 de 05/12/2019
(87) WO 2020/115183 de 11/06/2020

---

(21) BR 11 2021 010073-3 A2

Código 1.3 - Notificação - Fase Nacional - PCT
(22) 27/11/2019
(30) 28/11/2018 FR 1872029
(51) B29C 45/28 (2006.01)
(54) SISTEMA DE COMANDO DE UM OBTURADOR DE UM SISTEMA DE INJEÇÃO DE MATÉRIA PLÁSTICA
(71) RUNIPSYS EUROPE (FR)
(72) ERIC DERICHE
(85) 25/05/2021
(86) PCT FR2019/052813 de 27/11/2019
(87) WO 2020/109719 de 04/06/2020

---

(21) BR 11 2021 010076-8 A2

Código 1.3 - Notificação - Fase Nacional - PCT
(22) 15/11/2019
(30) 27/11/2018 EP 18208611.6
(51) F01N 13/04 (2010.01), F01N 13/08 (2010.01), F01N 1/16 (2006.01), F01N 1/18 (2006.01), F16K 1/00 (2006.01), F16K 11/08 (2006.01)
(54) VÁLVULA DE CONTROLE DE FLUXO DE GÁS E DE SOM E SISTEMA

DE GÁS DE EXAUSTÃO
(71) AKRAPOVIC D.D. (SI)
(72) JURE PENCA; IGOR AKRAPOVIC
(85) 25/05/2021
(86) PCT EP2019/081533 de 15/11/2019
(87) WO 2020/109036 de 04/06/2020

---

(21) BR 11 2021 010082-2 A2

Código 1.3 - Notificação - Fase Nacional - PCT
(22) 20/12/2019
(30) 21/12/2018 US 62/783,693
(51) G06T 9/00 (2006.01)
(54) MÉTODO DE CODIFICAÇÃO DE DADOS TRIDIMENSIONAIS, MÉTODO DE DECODIFICAÇÃO DE DADOS TRIDIMENSIONAIS, DISPOSITIVO DE CODIFICAÇÃO DE DADOS TRIDIMENSIONAIS E DISPOSITIVO DE DECODIFICAÇÃO DE DADOS TRIDIMENSIONAIS
(71) PANASONIC INTELLECTUAL PROPERTY CORPORATION OF AMERICA (US)
(72) TOSHIYASU SUGIO; NORITAKA IGUCHI
(85) 25/05/2021
(86) PCT JP2019/050081 de 20/12/2019
(87) WO 2020/130134 de 25/06/2020

---

(21) BR 11 2021 010083-0 A2

Código 1.3 - Notificação - Fase Nacional - PCT
(22) 20/11/2019
(30) 28/11/2018 NL 2022084
(51) F16G 15/06 (2006.01), B66C 1/00 (2006.01)
(54) MONTAGEM DE MANILHA
(71) IHC HOLLAND IE B.V. (NL)
(72) DAVID HOWELL GUNTER
(85) 25/05/2021
(86) PCT NL2019/050763 de 20/11/2019
(87) WO 2020/111938 de 04/06/2020

---

(21) BR 11 2021 010084-9 A2

Código 1.3 - Notificação - Fase Nacional - PCT
(22) 27/11/2019
(30) 28/11/2018 EP 18208858.3
(51) A01K 29/00 (2006.01)
(54) MÉTODO DE CONTROLE DE UMA FAZENDA DE PECUÁRIA E SEU SISTEMA
(71) EVONIK OPERATIONS GMBH (DE)
(72) ACHIM MARX; JOHANN FICKLER; WALTER PFEFFERLE; STEFAN PELZER
(85) 25/05/2021
(86) PCT EP2019/082658 de 27/11/2019

(87) WO 2020/109348 de 04/06/2020

(21) BR 11 2021 010085-7 A2

Código 1.3 - Notificação - Fase Nacional - PCT
(22) 13/11/2019
(30) 29/11/2018 EP 18209151.2
(51) B32B 27/20 (2006.01), B32B 27/30 (2006.01), C08K 5/3492 (2006.01), C08K 3/014 (2018.01)
(54) ARTIGO REVESTIDO, CHAPA MULTICAMADA E USO DA MESMA
(71) RÖHM GMBH (DE)
(72) CLAUDE GUÉNANTEN; GHIRMAY SEYOUM; MICHAEL ENDERS; HERBERT GROOTHUES; KIM STRUWE
(85) 25/05/2021
(86) PCT EP2019/081141 de 13/11/2019
(87) WO 2020/108992 de 04/06/2020

(21) BR 11 2021 010092-0 A2

Código 1.3 - Notificação - Fase Nacional - PCT
(22) 06/12/2019
(30) 27/12/2018 US 62/785,302
(51) C08L 23/06 (2006.01), C08L 23/08 (2006.01)
(54) COMPOSIÇÃO POLIMÉRICA RETICULADA, E, CONDUTOR REVESTIDO
(71) DOW GLOBAL TECHNOLOGIES LLC (US)
(72) PAUL J. BRIGANDI; KURT A. BOLZ III; MOHAMED ESSEGHIR; MADELAINE E. SAUNDERS
(85) 25/05/2021
(86) PCT US2019/064845 de 06/12/2019
(87) WO 2020/139537 de 02/07/2020

(21) BR 11 2021 010094-6 A2

Código 1.3 - Notificação - Fase Nacional - PCT
(22) 02/12/2019
(30) 07/12/2018 EP 18211041.1
(51) A01N 43/80 (2006.01), A01N 41/10 (2006.01), A01N 47/24 (2006.01), A01N 43/40 (2006.01), A01N 47/36 (2006.01), A01N 57/20 (2006.01), A01N 33/22 (2006.01), A01N 43/70 (2006.01), A01N 43/68 (2006.01), A01N 47/30 (2006.01), A01P 13/00 (2006.01), A01N 43/82 (2006.01), A01N 37/22 (2006.01), A01N 47/38 (2006.01), A01N 37/40 (2006.01), A01N 43/653 (2006.01), A01N 43/50 (2006.01), A01N 43/56 (2006.01), A01N 43/84 (2006.01), A01N 39/04 (2006.01), A01N 43/54 (2006.01), A01N 43/707 (2006.01)
(54) COMPOSIÇÕES HERBICIDAS
(71) BAYER AKTIENGESELLSCHAFT (DE)
(72) KLAUS TRABOLD; LOTHAR LORENTZ; HUBERT MENNE; ELMAR GATZWEILER; CHRISTOPHER HUGH ROSINGER; KLAUS BERNHARD HAAF
(85) 25/05/2021
(86) PCT EP2019/083226 de 02/12/2019

(87) WO 2020/114932 de 11/06/2020

---

(21) BR 11 2021 010096-2 A2

Código 1.3 - Notificação - Fase Nacional - PCT
(22) 02/12/2019
(30) 04/12/2018 WO PCT/IB2018/059625
(51) C21D 6/00 (2006.01), C21D 8/02 (2006.01), C21D 8/04 (2006.01), C21D 9/46 (2006.01), C22C 38/04 (2006.01), C22C 38/06 (2006.01)
(54) CHAPA DE AÇO LAMINADA A FRIO E RECOZIDA, MÉTODO PARA PRODUZIR UMA CHAPA DE AÇO, USO DE UMA CHAPA DE AÇO, PEÇA E VEÍCULO
(71) ARCELORMITTAL (LU)
(72) IRÈNE DE DIEGO CALDERON; JEAN-CHRISTOPHE HELL
(85) 25/05/2021
(86) PCT IB2019/060361 de 02/12/2019
(87) WO 2020/115637 de 11/06/2020

---

(21) BR 11 2021 010097-0 A2

Código 1.3 - Notificação - Fase Nacional - PCT
(22) 27/11/2019
(30) 28/11/2018 IT 102018000010637
(51) B26D 1/38 (2006.01), B26D 7/26 (2006.01), B26F 1/20 (2006.01)
(54) DISPOSITIVO DE PERFURAÇÃO E MÁQUINA DE CONVERSÃO QUE COMPREENDE O DITO DISPOSITIVO
(71) FABIO PERINI S.P.A. (IT)
(72) MAURO RICCI; DANIELE VANNUCCI; FABRIZIO LORENZI
(85) 25/05/2021
(86) PCT IB2019/060218 de 27/11/2019
(87) WO 2020/110020 de 04/06/2020

---

(21) BR 11 2021 010098-9 A2

Código 1.3 - Notificação - Fase Nacional - PCT
(22) 18/12/2018
(51) H04B 17/12 (2015.01), G01S 1/00 (2006.01)
(54) SISTEMA E MÉTODO PARA MEDIR ALINHAMENTO DE UM SISTEMA DE ANTENA EM MATRIZ
(71) TELEFONAKTIEBOLAGET LM ERICSSON (PUBL) (SE)
(72) TORBJÖRN ELFSTRÖM; LARS PERSSON; CHRISTER ENGDAHL
(85) 25/05/2021
(86) PCT EP2018/085621 de 18/12/2018
(87) WO 2020/125958 de 25/06/2020

---

(21) BR 11 2021 010099-7 A2

Código 1.3 - Notificação - Fase Nacional - PCT
(22) 03/12/2019
(30) 05/12/2018 EP 18210501.5
(51) B21B 31/07 (2006.01), B21B 38/00 (2006.01)

(54) CAPTURA E TRANSMISSÃO DE DADOS DE UM MANCAL DE USINA SIDERÚRGICA OU DE LAMINAÇÃO
(71) PRIMETALS TECHNOLOGIES AUSTRIA GMBH (AT)
(72) GERALD HOHENBICHLER; ANDREAS ROHRHOFER
(85) 25/05/2021
(86) PCT EP2019/083516 de 03/12/2019
(87) WO 2020/115054 de 11/06/2020

---

(21) BR 11 2021 010101-2 A2

Código 1.3 - Notificação - Fase Nacional - PCT
(22) 26/11/2019
(30) 30/11/2018 US 62/773,490
(51) A61K 31/706 (2006.01), A61K 31/4184 (2006.01)
(54) TERAPIAS DE COMBINAÇÃO PARA MDS DE RISCO ALTO OU MUITO ALTO
(71) MEI PHARMA, INC. (US)
(72) RICHARD GHALIE
(85) 25/05/2021
(86) PCT US2019/063360 de 26/11/2019
(87) WO 2020/112848 de 04/06/2020

---

(21) BR 11 2021 010103-9 A2

Código 1.3 - Notificação - Fase Nacional - PCT
(22) 25/11/2019
(30) 26/11/2018 US 62/771,224
(51) D06M 11/73 (2006.01), D06M 11/76 (2006.01), D06M 15/41 (2006.01), B32B 5/02 (2006.01), B64B 1/58 (2006.01)
(54) MÉTODO PARA PRODUZIR UMA FIBRA DE PBO, FIBRA DE PBO, MATERIAL LAMINADO, CASCO DE DIRIGÍVEL, VEÍCULO MAIS LEVE QUE O AR, E, USO DE FIBRAS DE PBO
(71) SCEYE SA (CH)
(72) MIKKEL VESTERGAARD FRANDSEN; DAVID KIM; TOBIN FILLETER; SUDEEP PARAMBATH MUNDAYODAN
(85) 25/05/2021
(86) PCT EP2019/082458 de 25/11/2019
(87) WO 2020/109247 de 04/06/2020

---

(21) BR 11 2021 010105-5 A2

Código 1.3 - Notificação - Fase Nacional - PCT
(22) 27/11/2019
(30) 27/11/2018 US 62/772,001
(51) A61K 31/4166 (2006.01), A61P 39/00 (2006.01), A61P 43/00 (2006.01)
(54) USO DE UMA COMPOSIÇÃO FARMACÊUTICA COMPREENDENDO DANTROLENO
(71) EAGLE RESEARCH LABS LIMITED (MT)
(72) ADRIAN HEPNER
(85) 25/05/2021

(86) PCT US2019/063503 de 27/11/2019
(87) WO 2020/112932 de 04/06/2020

---

(21) BR 11 2021 010106-3 A2

Código 1.3 - Notificação - Fase Nacional - PCT
(22) 24/04/2020
(30) 29/04/2019 EP 19171494.8
(51) B29C 64/393 (2017.01), B33Y 50/02 (2015.01), B33Y 80/00 (2015.01), A61C 1/08 (2006.01)
(54) MÉTODO DE DETERMINAÇÃO DAS ESPESSURAS DA CAMADA DE MODELOS 3D PARA FABRICAÇÃO DE ADITIVO
(71) DENTSPLY SIRONA INC. (US) ; SIRONA DENTAL SYSTEMS GMBH (DE)
(72) CHRISTIAN STAHL; DANIEL WEISS
(85) 25/05/2021
(86) PCT EP2020/061486 de 24/04/2020
(87) WO 2021/018425 de 04/02/2021

---

(21) BR 11 2021 010107-1 A2

Código 1.3 - Notificação - Fase Nacional - PCT
(22) 29/11/2019
(30) 14/12/2018 FR 1872912
(51) F02C 7/25 (2006.01), F01D 25/24 (2006.01), F01D 9/06 (2006.01), B64D 29/06 (2006.01), F02C 7/28 (2006.01)
(54) DISPOSITIVO DE RESISTÊNCIA AO FOGO E UNIDADE DE PROPULSÃO PARA AERONAVES
(71) SAFRAN AIRCRAFT ENGINES (FR)
(72) BRUNO ALEXANDRE DIDIER JACON; HERVÉ SIMONOTTI
(85) 25/05/2021
(86) PCT FR2019/052845 de 29/11/2019
(87) WO 2020/120863 de 18/06/2020

---

(21) BR 11 2021 010110-1 A2

Código 1.3 - Notificação - Fase Nacional - PCT
(22) 06/12/2019
(30) 06/12/2018 US 62/776,323
(51) A61P 35/00 (2006.01), A61K 31/015 (2006.01), A61K 31/137 (2006.01), A61K 31/138 (2006.01), A61K 45/06 (2006.01)
(54) MÉTODOS DE TRATAMENTO DE CÂNCER RESISTENTES AOS INIBIDORES DE CDK4/6
(71) RADIUS PHARMACEUTICALS, INC. (US)
(72) HITISHA PATEL; TEERU BIHANI; HEIKE ARLT; NIANJUN TAO
(85) 25/05/2021
(86) PCT US2019/065005 de 06/12/2019
(87) WO 2020/118213 de 11/06/2020

---

(21) BR 11 2021 010112-8 A2

Código 1.3 - Notificação - Fase Nacional - PCT

(22) 18/11/2019
(30) 26/11/2018 US 62/771,245
(51) C03C 3/087 (2006.01), C03C 3/095 (2006.01), C03C 3/097 (2006.01), C03C 13/00 (2006.01), C08J 5/08 (2006.01)
(54) COMPOSIÇÃO DE FIBRA DE VIDRO DE ALTO DESEMPENHO COM MÓDULO ESPECÍFICO MELHORADO
(71) OWENS CORNING INTELLECTUAL CAPITAL, LLC (US)
(72) MICHELLE L. KORWIN-EDSON
(85) 25/05/2021
(86) PCT US2019/061917 de 18/11/2019
(87) WO 2020/112396 de 04/06/2020

---

(21) BR 11 2021 010114-4 A2

Código 1.3 - Notificação - Fase Nacional - PCT
(22) 26/11/2019
(30) 26/11/2018 NL 2022072
(51) B05B 11/00 (2006.01)
(54) SISTEMA DE DISPENSAÇÃO DE LÍQUIDO, MÉTODO DE DISPENSAÇÃO DE LÍQUIDO E CARTUCHO PARA USO EM UM SISTEMA DE DISPENSAÇÃO DE LÍQUIDO
(71) DISPENSING TECHNOLOGIES B.V. (NL)
(72) PAULO NERVO; DENNIS VAN MELICK; DOMINICUS JAN VAN WIJK
(85) 25/05/2021
(86) PCT EP2019/082642 de 26/11/2019
(87) WO 2020/109341 de 04/06/2020

---

(21) BR 11 2021 010115-2 A2

Código 1.3 - Notificação - Fase Nacional - PCT
(22) 20/12/2019
(30) 20/12/2018 US 62/782,587
(51) A01B 79/02 (2006.01), G06Q 10/06 (2012.01), G06Q 10/08 (2012.01)
(54) UTILIZANDO MODELOS ESTATÍSTICOS ESPACIAIS PARA IMPLEMENTAR ENSAIOS AGRONÔMICOS
(71) THE CLIMATE CORPORATION (US)
(72) GARDAR JOHANNESSON; MARIA TERRES; MOSLEM LADONI; CARLOS CARRION; NICHOLAS CIZEK; BRIAN LUTZ; RICARDO LEMOS; JAMES DELANEY
(85) 25/05/2021
(86) PCT US2019/067870 de 20/12/2019
(87) WO 2020/132453 de 25/06/2020

---

(21) BR 11 2021 010117-9 A2

Código 1.3 - Notificação - Fase Nacional - PCT
(22) 28/11/2019
(30) 28/11/2018 FR 1872016
(51) A61K 31/517 (2006.01), A61P 39/02 (2006.01), C07D 417/14 (2006.01), A61K 9/00 (2006.01)

(54) NOVAS DI-HIDROQUINAZOLINONAS EXIBINDO ATIVIDADE PROTETIVA CONTRA TOXINAS DE AÇÃO INTRACELULAR, VÍRUS E BACTÉRIAS INTRACELULARES
(71) COMMISSARIAT A L'ENERGIE ATOMIQUE ET AUX ENERGIES ALTERNATIVES (FR)
(72) JEAN-CHRISTOPHE CINTRAT; JULIEN BARBIER; DANIEL GILLET; ALAIN PRUVOST; AUDREY COUHERT; LIVIA TEPSHI; ROBIN VINCK
(85) 25/05/2021
(86) PCT EP2019/082976 de 28/11/2019
(87) WO 2020/109510 de 04/06/2020

---

(21) BR 11 2021 010122-5 A2

Código 1.3 - Notificação - Fase Nacional - PCT
(22) 23/12/2019
(30) 21/12/2018 US 62/784,252
(51) G06K 9/00 (2006.01)
(54) PREVISÃO DE PRODUÇÃO A NÍVEL DE CAMPO DURANTE ESTAÇÃO
(71) THE CLIMATE CORPORATION (US)
(72) YAQI CHEN; GARDAR JOHANNESSON; WEI GUAN
(85) 25/05/2021
(86) PCT US2019/068306 de 23/12/2019
(87) WO 2020/132674 de 25/06/2020

---

(21) BR 11 2021 010123-3 A2

Código 1.3 - Notificação - Fase Nacional - PCT
(22) 26/11/2019
(30) 26/11/2018 US 62/771,451
(51) H04N 19/126 (2014.01), H04N 19/50 (2014.01)
(54) MÉTODO DE PREDIÇÃO INTRA DE UM BLOCO DE UMA IMAGEM
(71) HUAWEI TECHNOLOGIES CO., LTD. (CN)
(72) ALEXEY KONSTANTINOVICH FILIPPOV; VASILY ALEXEEVICH RUFITSKIY; JIANLE CHEN
(85) 25/05/2021
(86) PCT RU2019/050227 de 26/11/2019
(87) WO 2020/111982 de 04/06/2020

---

(21) BR 11 2021 010125-0 A2

Código 1.3 - Notificação - Fase Nacional - PCT
(22) 25/11/2019
(30) 26/11/2018 US 62/771,561
(51) A61K 35/13 (2015.01), A61K 35/18 (2015.01), A61K 39/00 (2006.01), A61K 39/02 (2006.01), A61K 39/39 (2006.01)
(54) NANOPARTÍCULAS QUE CONTÊM MEMBRANA CELULAR E USOS DAS MESMAS
(71) ARYTHA BIOSCIENCES LLC (US) ; CELLICS THERAPEUTICS INC. (US)
(72) WEIWEI GAO; HUIQING ZHU; JIAN GUAN; YU-WEN LI
(85) 25/05/2021

(86) PCT US2019/063110 de 25/11/2019
(87) WO 2020/112694 de 04/06/2020

---

(21) BR 11 2021 010127-6 A2

Código 1.3 - Notificação - Fase Nacional - PCT
(22) 17/12/2019
(30) 18/12/2018 DE 10 2018 222 125.1
(51) F16D 51/20 (2006.01), B60T 13/74 (2006.01), F16D 51/18 (2006.01), F16D 66/00 (2006.01)
(54) FREIO A TAMBOR
(71) CONTINENTAL TEVES AG & CO. OHG (DE)
(72) UWE BACH; CHRISTIAN VEY; AHMED SEFO; JENS HOFFMANN
(85) 25/05/2021
(86) PCT EP2019/085535 de 17/12/2019
(87) WO 2020/127189 de 25/06/2020

---

(21) BR 11 2021 010129-2 A2

Código 1.3 - Notificação - Fase Nacional - PCT
(22) 05/12/2019
(30) 19/12/2018 FR FR1873271; 30/01/2019 FR FR1900825
(51) B60C 1/00 (2006.01)
(54) PNEU PARA FURGÃO APERFEIÇOADO
(71) COMPAGNIE GENERALE DES ETABLISSEMENTS MICHELIN (FR)
(72) AURÉLIE JOSEPH; PATRICK BERVAS; GÉRALD HUGUENOT; SÉBASTIEN GUILHEM
(85) 25/05/2021
(86) PCT FR2019/052942 de 05/12/2019
(87) WO 2020/128208 de 25/06/2020

---

(21) BR 11 2021 010131-4 A2

Código 1.3 - Notificação - Fase Nacional - PCT
(22) 27/11/2019
(30) 28/11/2018 US 62/772,334; 27/11/2019 US 16/697,917
(51) F25B 1/00 (2006.01), F25B 33/00 (2006.01), F25B 9/00 (2006.01), F25B 39/02 (2006.01), F25D 11/00 (2006.01), F25D 13/00 (2006.01)
(54) MÉTODO E APARELHO PARA PARTIDA ESCALONADA DE SISTEMA DE REFRIGERAÇÃO DE AMÔNIA COMPACTADO DE BAIXA CARGA RESFRIADO A AR
(71) EVAPCO, INC. (US)
(72) JAKE WILLIAM DENISON; DONALD LEE HAMILTON; SAMUEL K. VINEYARD
(85) 25/05/2021
(86) PCT US2019/063621 de 27/11/2019
(87) WO 2020/113011 de 04/06/2020

---

(21) BR 11 2021 010132-2 A2

Código 1.3 - Notificação - Fase Nacional - PCT

(22) 02/12/2019
(30) 30/11/2018 US 62/774,142; 25/07/2019 US 62/878,736
(51) A61K 35/17 (2015.01), C07K 14/725 (2006.01), C12N 5/0783 (2010.01), C12N 15/63 (2006.01), C12N 5/073 (2010.01)
(54) CÉLULAS CAR-T ALOGÊNICAS DERIVADAS DA PLACENTA E USOS DA MESMAS
(71) CELULARITY INC. (US)
(72) ROBERT J. HARIRI; KATHY KARASIEWICZ; TIANJIAN LI
(85) 25/05/2021
(86) PCT US2019/064074 de 02/12/2019
(87) WO 2020/113234 de 04/06/2020

---

(21) BR 11 2021 010134-9 A2

Código 1.3 - Notificação - Fase Nacional - PCT
(22) 27/11/2018
(51) A61K 31/55 (2006.01), A61K 31/519 (2006.01), A61P 7/06 (2006.01), A61P 35/00 (2006.01), A61P 35/02 (2006.01)
(54) MÉTODOS DE TRATAMENTO DE TRANSTORNOS MIELOPROLIFERATIVOS
(71) CONSTELLATION PHARMACEUTICALS, INC. (US)
(72) ADRIAN SENDEROWICZ; MICHAEL COOPER
(85) 25/05/2021
(86) PCT US2018/062534 de 27/11/2018
(87) WO 2020/112086 de 04/06/2020

---

(21) BR 11 2021 010135-7 A2

Código 1.3 - Notificação - Fase Nacional - PCT
(22) 30/11/2018
(51) A61K 31/00 (2006.01), A61K 31/155 (2006.01), A61K 9/70 (2006.01), D06M 13/00 (2006.01), D06M 16/00 (2006.01), A61F 13/00 (2006.01)
(54) TECIDO TÊXTIL, NÃO TECIDO (TNT), ALGODÃO, ALGODÃO MISTO, MÁSCARAS DE POLIETILENO E POLIPROPILENO E POLIESTIRENO, PENSO PARA FERIMENTOS, CALCINHA, SUTIÃ, LENÇO, ESPONJA, ESFREGÃO, AVENTAL CIRÚRGICO DESCARTÁVEL, LENÇÓIS DESCARTÁVEIS COM PROPRIEDADES ANTIMICROBIANAS
(71) DILCEM KIMYA VE DENISMANLIK ITH. IHR. SAN. TIC. LTD. STI (TR)
(72) DILEK UCAR
(85) 25/05/2021
(86) PCT TR2018/050753 de 30/11/2018
(87) WO 2020/112039 de 04/06/2020

---

(21) BR 11 2021 010137-3 A2

Código 1.3 - Notificação - Fase Nacional - PCT
(22) 03/12/2019
(30) 18/12/2018 DE 10 2018 132 694.7
(51) G01P 1/02 (2006.01), G01P 3/488 (2006.01), H01R 43/16 (2006.01)
(54) CORPO DE BOBINA, SENSOR DE VELOCIDADE ROTACIONAL

INDUTIVO E MÉTODO PARA SUAS FABRICAÇÕES
(71) KNORR-BREMSE SYSTEME FÜR NUTZFAHRZEUGE GMBH (DE)
(72) KLAUS LECHNER; ANDRE KLUFTINGER; CHRISTOPH HUBER; STEFAN PALZER; MARTIN BÜTTNER; INES FRUHSTORFER
(85) 25/05/2021
(86) PCT EP2019/083519 de 03/12/2019
(87) WO 2020/126482 de 25/06/2020

---

(21) BR 11 2021 010138-1 A2

Código 1.3 - Notificação - Fase Nacional - PCT
(22) 12/12/2019
(30) 17/12/2018 FR 1873044; 29/01/2019 FR 1900773
(51) B60C 9/06 (2006.01)
(54) ARMADURA DE CARCAÇA DE UM PNEUMÁTICO PARA VEÍCULO PESADO DE TIPO DE ENGENHARIA CIVIL
(71) COMPAGNIE GENERALE DES ETABLISSEMENTS MICHELIN (FR)
(72) FRANÇOIS BARBARIN; OLIVIER REIX; GAËL PATAUT
(85) 25/05/2021
(86) PCT FR2019/053035 de 12/12/2019
(87) WO 2020/128243 de 25/06/2020

---

(21) BR 11 2021 010139-0 A2

Código 1.3 - Notificação - Fase Nacional - PCT
(22) 26/11/2019
(30) 26/11/2018 US 62/771,537
(51) B01D 53/22 (2006.01), B01J 20/22 (2006.01), B01J 31/16 (2006.01)
(54) ESTRUTURA METALORGÂNICA, MÉTODO E SISTEMA PARA CAPTAÇÃO DE ÁGUA, E, MÉTODO PARA USAR A ESTRUTURA METALORGÂNICA
(71) THE REGENTS OF THE UNIVERSITY OF CALIFORNIA (US)
(72) OMAR M. YAGHI; NIKITA HANIKEL; HAO LYU
(85) 25/05/2021
(86) PCT US2019/063442 de 26/11/2019
(87) WO 2020/112899 de 04/06/2020

---

(21) BR 11 2021 010140-3 A2

Código 1.3 - Notificação - Fase Nacional - PCT
(22) 20/11/2019
(30) 27/11/2018 US 62/771,777
(51) A01G 25/09 (2006.01), A01G 25/16 (2006.01), B05B 1/30 (2006.01), A01C 23/04 (2006.01)
(54) MÉTODO PARA FORNECER UMA TAXA DE FLUXO CONSTANTE DENTRO DE UM SISTEMA DE IRRIGAÇÃO
(71) VALMONT INDUSTRIES, INC. (US)
(72) JERRY GERDES; JOHN KASTL
(85) 25/05/2021
(86) PCT US2019/062318 de 20/11/2019

(87) WO 2020/112449 de 04/06/2020

---

(21) BR 11 2021 010141-1 A2

Código 1.3 - Notificação - Fase Nacional - PCT
(22) 06/12/2019
(30) 06/12/2018 US 62/776,338
(51) A61P 35/00 (2006.01), A61K 31/015 (2006.01), A61K 31/137 (2006.01), A61K 31/138 (2006.01)
(54) MÉTODOS PARA O TRATAMENTO DE CÂNCER EM MODELOS PROTEGENDO MUTAÇÕES ESRI
(71) RADIUS PHARMACEUTICALS, INC. (US)
(72) HITISHA PATEL; TEERU BIHANI; HEIKE ARLT; NIANJUN TAO
(85) 25/05/2021
(86) PCT US2019/064980 de 06/12/2019
(87) WO 2020/118202 de 11/06/2020

---

(21) BR 11 2021 010145-4 A2

Código 1.3 - Notificação - Fase Nacional - PCT
(22) 06/12/2018
(51) A61K 8/41 (2006.01), A61Q 17/00 (2006.01), A61K 8/81 (2006.01)
(54) COMPOSIÇÕES PARA HIGIENE PESSOAL
(71) COLGATE-PALMOLIVE COMPANY (US)
(72) AIXING FAN; THOMAS BOYD; LAN LE
(85) 25/05/2021
(86) PCT US2018/064185 de 06/12/2018
(87) WO 2020/117238 de 11/06/2020

---

(21) BR 11 2021 010151-9 A2

Código 1.3 - Notificação - Fase Nacional - PCT
(22) 06/12/2019
(30) 21/12/2018 GB 1820916.3
(51) B26B 21/56 (2006.01)
(54) APARELHO DE BARBEAR
(71) BRENGOR INNOVATION LTD (GB)
(72) CHRISTOPHER DARREN HALEY
(85) 25/05/2021
(86) PCT IB2019/060523 de 06/12/2019
(87) WO 2020/128706 de 25/06/2020

---

(21) BR 11 2021 010155-1 A2

Código 1.3 - Notificação - Fase Nacional - PCT
(22) 03/12/2019
(30) 03/12/2018 EP 18209913.5
(51) G06F 21/53 (2013.01), G06F 21/55 (2013.01), H04L 9/32 (2006.01)
(54) IMPLANTAÇÃO E OPERAÇÃO SEGURA DE UM SISTEMA DE PLATAFORMA VIRTUAL
(71) NAGRAVISION S.A. (CH)

(72) CHRISTOPHE SCHMID
(85) 26/05/2021
(86) PCT EP2019/083548 de 03/12/2019
(87) WO 2020/115073 de 11/06/2020

---

(21) BR 11 2021 010213-2 A2

Código 1.3 - Notificação - Fase Nacional - PCT
(22) 19/12/2019
(30) 21/12/2018 EP 18215331.2
(51) A23N 12/08 (2006.01), A23F 5/04 (2006.01), A23N 12/12 (2006.01)
(54) APARELHO E MÉTODO PARA TORRAR GRÃOS DE CAFÉ
(71) SOCIÉTÉ DES PRODUITS NESTLÉ S.A. (CH)
(72) FLAVIEN DUBIEF; STEFANO CECCAROLI; NICOLAS BIGLER
(85) 26/05/2021
(86) PCT EP2019/086214 de 19/12/2019
(87) WO 2020/127668 de 25/06/2020

---

(21) BR 11 2021 010216-7 A2

Código 1.3 - Notificação - Fase Nacional - PCT
(22) 14/11/2019
(30) 06/12/2018 US 16/211,395
(51) B01D 29/21 (2006.01), B01D 29/33 (2006.01), B01D 29/58 (2006.01), B01D 39/16 (2006.01), B01D 46/00 (2006.01), B01D 46/24 (2006.01), B01D 46/52 (2006.01), B33Y 80/00 (2015.01)
(54) TUBO CENTRAL DE FILTRO IMPRESSO EM 3D
(71) CATERPILLAR INC. (US)
(72) JON T. IMMEL; JAVIER A. RODRIGUEZ
(85) 26/05/2021
(86) PCT US2019/061379 de 14/11/2019
(87) WO 2020/117445 de 11/06/2020

---

(21) BR 11 2021 010218-3 A2

Código 1.3 - Notificação - Fase Nacional - PCT
(22) 12/12/2019
(30) 13/12/2018 US 62/779,227
(51) B22F 1/02 (2006.01), B22F 9/04 (2006.01), C08K 3/10 (2018.01)
(54) MATERIAL METÁLICO MECANICAMENTE LIGADO DE REVESTIMENTO POR ASPERSÃO TÉRMICA E MÉTODO DE REVESTIMENTO POR ASPERSÃO TÉRMICA UTILIZANDO O MESMO
(71) OERLIKON METCO (US) INC. (US)
(72) GREGORY SZYNDELMAN; SCOTT WILSON
(85) 26/05/2021
(86) PCT US2019/066049 de 12/12/2019
(87) WO 2020/123848 de 18/06/2020

---

(21) BR 11 2021 010220-5 A2

Código 1.3 - Notificação - Fase Nacional - PCT

(22) 04/12/2019
(30) 06/12/2018 US 62/776,333
(51) A61F 9/007 (2006.01), A61N 5/06 (2006.01), A61F 7/00 (2006.01)
(54) SISTEMAS E MÉTODOS PARA O TRATAMENTO DE AFECÇÕES OCULARES
(71) ALCON INC. (CH)
(72) BRIAN S. KELLEHER; JOHN SLATE; MICHAEL BURK; MARK PETERSEN; DAVID ESHBAUGH; DAN VANCE
(85) 26/05/2021
(86) PCT IB2019/001354 de 04/12/2019
(87) WO 2020/115557 de 11/06/2020

---

(21) BR 11 2021 010221-3 A2

Código 1.3 - Notificação - Fase Nacional - PCT
(22) 07/12/2018
(51) A61K 8/34 (2006.01), A61K 8/37 (2006.01), A61K 8/41 (2006.01), A61K 8/44 (2006.01), A61Q 5/12 (2006.01), A61K 8/73 (2006.01), A61K 8/891 (2006.01)
(54) COMPOSIÇÕES PARA CUIDADOS PESSOAIS
(71) COLGATE-PALMOLIVE COMPANY (US)
(72) AIDA NINFA SALINAS LOPEZ; FEDERICO DANIEL SANDOVAL; RAMON ARNOLDO LOPEZ BACA; SHARON KENNEDY; ALEJANDRO JIMENEZ
(85) 26/05/2021
(86) PCT US2018/064405 de 07/12/2018
(87) WO 2020/117262 de 11/06/2020

---

(21) BR 11 2021 010222-1 A2

Código 1.3 - Notificação - Fase Nacional - PCT
(22) 31/12/2019
(30) 31/12/2018 EP 18215966.5; 31/12/2018 EP 18215964.0; 31/12/2018 EP 18215969.9; 31/12/2018 EP 18215983.0; 31/12/2018 EP 18215976.4
(51) A24B 15/16 (2020.01), A24F 47/00 (2020.01)
(54) FORMULAÇÃO DE NICOTINA LÍQUIDA COMPREENDENDO SOLVENTES IMISCÍVEIS EM ÁGUA
(71) PHILIP MORRIS PRODUCTS S.A. (CH)
(72) ROBERT EMMETT; JEAN-PIERRE SCHALLER; ALINE VUARNOZ-BIZE
(85) 26/05/2021
(86) PCT EP2019/087195 de 31/12/2019
(87) WO 2020/141177 de 09/07/2020

---

(21) BR 11 2021 010223-0 A2

Código 1.3 - Notificação - Fase Nacional - PCT
(22) 27/11/2019
(30) 28/11/2018 IT 102018000010654
(51) B60C 1/00 (2006.01), C08K 5/54 (2006.01)
(54) COMPOSTO, PROCESSOS PARA A PREPARAÇÃO DO COMPOSTO E DE UM COMPOSTO ELASTOMÉRICO VULCANIZÁVEL, COMPOSTO

ELASTOMÉRICO VULCANIZÁVEL, COMPONENTE DE PNEU, E, PNEU PARA RODAS DE VEÍCULO
(71) PIRELLI TYRE S.P.A. (IT)
(72) ANTONIO SUSANNA; RAFFAELLA DONETTI; THOMAS HANEL; ROBERTO SCOTTI; BARBARA DI CREDICO; SILVIA MOSTONI; MASSIMILIANO D'ARIENZO
(85) 26/05/2021
(86) PCT IB2019/060223 de 27/11/2019
(87) WO 2020/110023 de 04/06/2020

---

(21) BR 11 2021 010224-8 A2

Código 1.3 - Notificação - Fase Nacional - PCT
(22) 27/11/2019
(30) 28/11/2018 US 16/202,811
(51) A01D 41/14 (2006.01)
(54) SISTEMA E MÉTODO PARA AJUSTAR A ORIENTAÇÃO DE UM IMPLEMENTO PARA COLHEITA AGRÍCOLA COM BASE NA ALTURA DO IMPLEMENTO
(71) CNH INDUSTRIAL AMERICA LLC (US)
(72) WILLIAM COOKSEY; NICHOLAS SHANE
(85) 26/05/2021
(86) PCT US2019/063684 de 27/11/2019
(87) WO 2020/113058 de 04/06/2020

---

(21) BR 11 2021 010225-6 A2

Código 1.3 - Notificação - Fase Nacional - PCT
(22) 15/01/2020
(30) 21/01/2019 JP 2019-007948
(51) B22D 11/10 (2006.01), B22D 41/50 (2006.01)
(54) BOCAL DE IMERSÃO
(71) KROSAKIHARIMA CORPORATION (JP)
(72) SHINICHI FUKUNAGA; KAZUHISA KATSUKI; JUNYA YANO; HIROKI FURUKAWA
(85) 26/05/2021
(86) PCT JP2020/001078 de 15/01/2020
(87) WO 2020/153195 de 30/07/2020

---

(21) BR 11 2021 010226-4 A2

Código 1.3 - Notificação - Fase Nacional - PCT
(22) 26/11/2019
(30) 30/11/2018 FR 1872167
(51) A61M 1/16 (2006.01), A61J 1/14 (2006.01), A61J 1/10 (2006.01)
(54) BOLSA PARA CONCENTRADO SÓLIDO
(71) FRESENIUS MEDICAL CARE DEUTSCHLAND GMBH (DE)
(72) PHILIPPE LAFFAY; FRANÇOIS DUMONT D'AYOT; CATHERINE RAYMOND
(85) 26/05/2021

(86) PCT EP2019/082635 de 26/11/2019
(87) WO 2020/109334 de 04/06/2020

---

(21) BR 11 2021 010228-0 A2

Código 1.3 - Notificação - Fase Nacional - PCT
(22) 06/12/2019
(30) 07/12/2018 JP 2018-230108
(51) C21C 7/00 (2006.01), C21C 5/52 (2006.01)
(54) CARBURADOR QUE REALIZA CARBURAÇÃO COM RESPEITO A FERRO FUNDIDO ACOMODADO EM UM FORNO ELÉTRICO OU UMA PANELA DE FUNDIÇÃO, E, MÉTODO DE CARBURAÇÃO QUE USA O CARBURADOR
(71) NIPPON STEEL CORPORATION (JP)
(72) HITOSHI MUNEOKA; NORIFUMI ASAHARA; MOTOHIRO SAKAMOTO; TSUYOSHI YAMAZAKI
(85) 26/05/2021
(86) PCT JP2019/047930 de 06/12/2019
(87) WO 2020/116643 de 11/06/2020

---

(21) BR 11 2021 010229-9 A2

Código 1.3 - Notificação - Fase Nacional - PCT
(22) 18/12/2019
(30) 28/12/2018 EP 18248177.0
(51) A61K 47/10 (2017.01), A61K 47/12 (2006.01), A61K 9/00 (2006.01)
(54) FORMULAÇÃO DE NICOTINA LÍQUIDA COMPREENDENDO SAL DE METAL DE BAIXA MASSA MOLAR
(71) PHILIP MORRIS PRODUCTS S.A. (CH)
(72) IRENE TAURINO
(85) 26/05/2021
(86) PCT EP2019/086111 de 18/12/2019
(87) WO 2020/136063 de 02/07/2020

---

(21) BR 11 2021 010230-2 A2

Código 1.3 - Notificação - Fase Nacional - PCT
(22) 19/12/2019
(30) 20/12/2018 DE 10 2018 133 078.2
(51) G16H 10/60 (2018.01), A61B 5/103 (2006.01), A61H 3/00 (2006.01), G16H 20/30 (2018.01), G16H 40/67 (2018.01), G16H 50/20 (2018.01), G16H 50/70 (2018.01)
(54) MÉTODO PARA A AVALIAÇÃO DE DADOS DE USO
(71) OTTO BOCK HEALTHCARE PRODUCTS GMBH (AT)
(72) ALEXANDER GLIER; MARTIN SCHMIDT; ERIK ALBRECHT-LAATSCH; SVEN FAULHABER; MARIO KOPPE; CHRISTOPHER BARTELS-SELLERING; JÖRG KRUKENBERG; KATHARINA OLZE; JENS DRIESEBERG; PHILIPP KAMPAS; CHRISTIAN HOFER; DIRK SEIFERT; ROBERT KAITAN; SEBASTIAN AMSÜSS; ALEXANDER PAPPE; MARKUS SCHACHINGER; ANDREAS EICHLER; FLORIAN GISHAMER; BERNHARD PROCHASKA;

	CHRISTIAN KOVACS; EVA-MARIA FINK; GREGORY-LYLE SCHNEIDER; JUAN-PABLO MEJIA NINO (85) 26/05/2021 (86) PCT EP2019/086267 de 19/12/2019 (87) WO 2020/127701 de 25/06/2020
(21) BR 11 2021 010232-9 A2	Código 1.3 - Notificação - Fase Nacional - PCT (22) 18/12/2019 (30) 21/12/2018 US 62/783,249 (51) C09J 167/04 (2006.01) (54) COMPOSIÇÃO ADESIVA DE FUSÃO A QUENTE E USO DA MESMA (71) HENKEL IP & HOLDING GMBH (DE) ; PURAC BIOCHEM B.V. (NL) ; INGEVITY UK LTD. (GB) (72) PATRICK HAYES; MICHAEL HARWELL; JENNIFER PLUMMER (85) 26/05/2021 (86) PCT EP2019/085975 de 18/12/2019 (87) WO 2020/127500 de 25/06/2020
(21) BR 11 2021 010234-5 A2	Código 1.3 - Notificação - Fase Nacional - PCT (22) 26/11/2019 (30) 28/11/2018 US 62/772,230 (51) C07K 14/775 (2006.01), C12N 15/113 (2010.01) (54) TERAPIAS DE GENE PARA DOENÇA NEURODEGENERATIVA (71) PREVAIL THERAPEUTICS, INC. (US) (72) ASA ABELIOVICH; LAURA HECKMAN; HERVE RHINN (85) 26/05/2021 (86) PCT US2019/063289 de 26/11/2019 (87) WO 2020/112802 de 04/06/2020
(21) BR 11 2021 010236-1 A2	Código 1.3 - Notificação - Fase Nacional - PCT (22) 04/12/2019 (30) 12/12/2018 US 62/778,820 (51) C07D 239/47 (2006.01), C07D 239/54 (2006.01), C07D 473/18 (2006.01), C07D 473/34 (2006.01), C07D 487/04 (2006.01), C07F 9/09 (2006.01), C07F 9/24 (2006.01), A61P 31/12 (2006.01), A61P 31/20 (2006.01), A61K 31/513 (2006.01), A61K 31/52 (2006.01), A61K 31/522 (2006.01), A61K 31/6615 (2006.01), A61K 31/664 (2006.01), A61K 31/685 (2006.01) (54) ANÁLOGOS DE CICLOBUTIL NUCLEOSÍDEOS COMO ANTIVIRAIS (71) JANSSEN BIOPHARMA, INC. (US) (72) MINGHONG ZHONG; GUANGYI WANG (85) 26/05/2021 (86) PCT IB2019/060430 de 04/12/2019 (87) WO 2020/121122 de 18/06/2020

(21) BR 11 2021 010237-0 A2	Código 1.3 - Notificação - Fase Nacional - PCT (22) 18/11/2019 (30) 27/11/2018 SE 1851466-1 (51) A61M 1/36 (2006.01) (54) PREPARAÇÃO DE UM APARELHO DE TRATAMENTO DE SANGUE EXTRACORPÓREO (71) GAMBRO LUNDIA AB (SE) (72) ROGER NILSSON; BJÖRN ERICSON; JONAS FORS; KARL HENRIK FORSLAND (85) 26/05/2021 (86) PCT EP2019/081567 de 18/11/2019 (87) WO 2020/109038 de 04/06/2020
(21) BR 11 2021 010238-8 A2	Código 1.3 - Notificação - Fase Nacional - PCT (22) 18/12/2019 (30) 19/12/2018 US 62/781,689 (51) A61K 39/395 (2006.01), A61P 35/02 (2006.01), C07K 16/28 (2006.01), C07K 16/30 (2006.01) (54) ANTICORPOS ANTI-CD28 X ANTI-CD22 BIESPECÍFICOS E USOS DOS MESMOS (71) REGENERON PHARMACEUTICALS, INC. (US) (72) ANDREW J. MURPHY; DIMITRIS SKOKOS; JANELLE WAITE; ERICA ULLMAN; AYNUR HERMANN; ERIC SMITH; KARA OLSON; JOYCE WEI; GEORGE D. YANCOPOULOS (85) 26/05/2021 (86) PCT US2019/067173 de 18/12/2019 (87) WO 2020/132066 de 25/06/2020
(21) BR 11 2021 010279-5 A2	Código 1.3 - Notificação - Fase Nacional - PCT (22) 26/11/2019 (30) 01/12/2018 US 62/774,209; 10/03/2019 US 62/816,187; 06/11/2019 US 62/931,487 (51) A61P 35/00 (2006.01), A61K 35/17 (2015.01), C07K 14/725 (2006.01), C07K 16/28 (2006.01), C12N 5/0783 (2010.01), A61K 39/00 (2006.01) (54) RECEPTORES DE ANTÍGENO QUIMÉRICO QUE ALVEJAM ANTÍGENO DE MATURAÇÃO DE CÉLULAS B E MÉTODOS DE USO DOS MESMOS (71) ALLOGENE THERAPEUTICS, INC. (US) (72) DAVID CHANG; ARUN BALAKUMARAN; CYRIL ALKIS KONTO (85) 27/05/2021 (86) PCT US2019/063282 de 26/11/2019 (87) WO 2020/112796 de 04/06/2020
(21) BR 11 2021 010294-9 A2	Código 1.3 - Notificação - Fase Nacional - PCT

(22) 02/12/2019
(30) 03/12/2018 US 62/774,405
(51) C08F 290/06 (2006.01), C08G 18/42 (2006.01), C09J 175/16 (2006.01)
(54) ADESIVOS DE SELAGEM TÉRMICA CURÁVEIS PARA POLÍMEROS DE UNIÃO
(71) ARKEMA FRANCE (FR)
(72) MICHAEL A. BAILEY; JEFFREY KLANG
(85) 27/05/2021
(86) PCT IB2019/001357 de 02/12/2019
(87) WO 2020/115559 de 11/06/2020

---

(21) BR 11 2021 010297-3 A2

Código 1.3 - Notificação - Fase Nacional - PCT
(22) 27/11/2019
(30) 28/11/2018 US 62/772,406
(51) C12N 15/10 (2006.01), C12N 5/10 (2006.01), C12N 15/86 (2006.01), A61K 35/17 (2015.01), A61P 35/00 (2006.01), C12N 5/078 (2010.01), C12N 9/22 (2006.01)
(54) EDIÇÃO DE GENOMAS MULTIPLEXADORES DE CÉLULAS IMUNES PARA AUMENTAR A FUNCIONALIDADE E RESISTÊNCIA AO AMBIENTE SUPRESSIVO
(71) BOARD OF REGENTS, THE UNIVERSITY OF TEXAS SYSTEM (US)
(72) RAFET BASAR; ELIZABETH SHPALL; KATY REZVANI
(85) 27/05/2021
(86) PCT US2019/063641 de 27/11/2019
(87) WO 2020/113029 de 04/06/2020

---

(21) BR 11 2021 010301-5 A2

Código 1.3 - Notificação - Fase Nacional - PCT
(22) 15/01/2020
(30) 21/01/2019 EP 19152713.4; 24/01/2019 EP 19153511.1
(51) A01M 7/00 (2006.01)
(54) UM VEÍCULO AÉREO
(71) BAYER AKTIENGESELLSCHAFT (DE)
(72) ANDREW CHARLES CHAPPLE
(85) 27/05/2021
(86) PCT EP2020/050872 de 15/01/2020
(87) WO 2020/152002 de 30/07/2020

---

(21) BR 11 2021 010302-3 A2

Código 1.3 - Notificação - Fase Nacional - PCT
(22) 02/12/2019
(30) 30/11/2018 US 62/774,091
(51) H04L 5/00 (2006.01)
(54) MÉTODOS PARA RECEBER UM SINAL DE REFERÊNCIA DE INFORMAÇÕES DE ESTADO DO CANAL APERIÓDICO EM UMA PRIMEIRA PORTADORA REALIZADO POR UM DISPOSITIVO SEM FIO E PARA

TRANSMITIR UM SINAL DE REFERÊNCIA DE INFORMAÇÕES DE ESTADO DO CANAL APERIÓDICO EM UMA PRIMEIRA PORTADORA REALIZADO POR UMA ESTAÇÃO BASE, EQUIPAMENTO DE USUÁRIO PARA RECEBER UM SINAL DE REFERÊNCIA DE INFORMAÇÕES DE ESTADO DO CANAL APERIÓDICO EM UMA PRIMEIRA PORTADORA, E, SISTEMA DE COMUNICAÇÃO
(71) TELEFONAKTIEBOLAGET LM ERICSSON (PUBL) (SE)
(72) SEBASTIAN FAXÉR; SOROUR FALAHATI; ROBERT BALDEMAIR
(85) 27/05/2021
(86) PCT IB2019/060375 de 02/12/2019
(87) WO 2020/110098 de 04/06/2020

---

(21) BR 11 2021 010303-1 A2

Código 1.3 - Notificação - Fase Nacional - PCT
(22) 04/06/2019
(30) 29/11/2018 JP 2018-224229
(51) A23F 5/24 (2006.01), A23F 5/26 (2006.01)
(54) MÉTODOS PARA PRODUZIR UM EXTRATO DE CAFÉ E PARA AUMENTAR O AROMA ESPECÍFICO DO CAFÉ E REDUZIR SABORES DESAGRADÁVEIS EM UM EXTRATO DE CAFÉ
(71) SUNTORY HOLDINGS LIMITED (JP)
(72) TOSHIHIRO NISHIUMI; NAO KAMEZAWA; ATSUSHI MUKAI; TAKASHI MUKAI
(85) 27/05/2021
(86) PCT JP2019/022223 de 04/06/2019
(87) WO 2020/110353 de 04/06/2020

---

(21) BR 11 2021 010305-8 A2

Código 1.3 - Notificação - Fase Nacional - PCT
(22) 02/12/2019
(30) 03/12/2018 GB 1819670.9
(51) E21B 17/08 (2006.01), B23P 19/06 (2006.01), B25B 21/00 (2006.01), E21B 19/16 (2006.01), G01L 5/24 (2006.01)
(54) FERRAMENTAS DE RISER E MÉTODOS
(71) MHWIRTH DO BRASIL EQUIPAMENTOS LTDA (BR/RJ)
(72) DAVID SKAARSJOE; WAGNER MARDEGAN SARDENBERG; JOHN MAGNE JOHNSEN
(85) 27/05/2021
(86) PCT NO2019/050265 de 02/12/2019
(87) WO 2020/117067 de 11/06/2020

---

(21) BR 11 2021 010307-4 A2

Código 1.3 - Notificação - Fase Nacional - PCT
(22) 19/12/2019
(30) 20/12/2018 FR 1873579
(51) A61K 8/365 (2006.01), A61K 8/368 (2006.01), A61K 8/46 (2006.01), A61K 8/55 (2006.01), A61Q 5/02 (2006.01), A61Q 5/12 (2006.01)

(54) PROCESSO PARA TRATAR FIBRAS DE QUERATINA, COMPOSIÇÃO (A), COMPOSTOS, E USOS COSMÉTICOS DE PELO MENOS UM COMPOSTO DE FÓRMULA (I) E DE PELO MENOS UMA COMPOSIÇÃO (A)
(71) L'OREAL (FR)
(72) ANDREW GREAVES
(85) 27/05/2021
(86) PCT EP2019/086353 de 19/12/2019
(87) WO 2020/127767 de 25/06/2020

---

(21) BR 11 2021 010308-2 A2

Código 1.3 - Notificação - Fase Nacional - PCT
(22) 14/11/2019
(30) 17/12/2018 JP 2018-235910
(51) H04N 19/126 (2014.01), H04N 19/157 (2014.01), H04N 19/176 (2014.01), H04N 19/463 (2014.01)
(54) DISPOSITIVO DE CODIFICAÇÃO DE IMAGEM, DISPOSITIVO DE DECODIFICAÇÃO DE IMAGEM, E MÉTODO E PROGRAMA PARA CONTROLAR OS MESMOS
(71) CANON KABUSHIKI KAISHA (JP)
(72) MASATO SHIMA
(85) 27/05/2021
(86) PCT JP2019/044754 de 14/11/2019
(87) WO 2020/129489 de 25/06/2020

---

(21) BR 11 2021 010310-4 A2

Código 1.3 - Notificação - Fase Nacional - PCT
(22) 09/12/2019
(30) 14/12/2018 FR 1872941
(51) C05G 3/00 (2020.01), A23K 20/158 (2016.01), A23K 40/10 (2016.01), A23K 40/30 (2016.01), B01J 13/00 (2006.01)
(54) UTILIZAÇÃO DE UMA COMPOSIÇÃO DE ORIGEM RENOVÁVEL PARA REVESTIMENTO DE PARTÍCULAS
(71) ARKEMA FRANCE (FR)
(72) JUAN ANTONIO GONZALEZ LEON; DOMINIQUE IMBERT
(85) 27/05/2021
(86) PCT FR2019/052976 de 09/12/2019
(87) WO 2020/120886 de 18/06/2020

---

(21) BR 11 2021 010311-2 A2

Código 1.3 - Notificação - Fase Nacional - PCT
(22) 06/12/2019
(30) 10/12/2018 DE 10 2018 221 334.8
(51) G01M 99/00 (2011.01), G01N 3/04 (2006.01), G01N 3/08 (2006.01)
(54) DISPOSIÇÃO DE FIXAÇÃO PARA FIXAÇÃO DE UM RETENTOR DE AMOSTRA EM UM DISPOSITIVO DE MEDIÇÃO DE FORÇA, RETENTOR DE AMOSTRA E CONTRARRETENTOR PARA TAL DISPOSIÇÃO DE FIXAÇÃO, E DISPOSITIVO DE MEDIÇÃO DE FORÇA COM TAL DISPOSIÇÃO DE

FIXAÇÃO
(71) VETTER PHARMA-FERTIGUNG GMBH & CO. KG. (DE)
(72) MICHAEL WOLFF
(85) 27/05/2021
(86) PCT EP2019/083946 de 06/12/2019
(87) WO 2020/120304 de 18/06/2020

---

(21) BR 11 2021 010313-9 A2

Código 1.3 - Notificação - Fase Nacional - PCT
(22) 18/12/2019
(30) 20/12/2018 FR 1873590
(51) C05G 3/00 (2020.01), A23K 20/158 (2016.01), A23K 40/10 (2016.01), A23K 40/30 (2016.01)
(54) UTILIZAÇÃO DE UMA COMPOSIÇÃO LÍQUIDA PARA REVESTIMENTO DE PARTÍCULAS
(71) ARKEMA FRANCE (FR)
(72) JUAN ANTONIO GONZALEZ LEON
(85) 27/05/2021
(86) PCT FR2019/053169 de 18/12/2019
(87) WO 2020/128336 de 25/06/2020

---

(21) BR 11 2021 010314-7 A2

Código 1.3 - Notificação - Fase Nacional - PCT
(22) 30/11/2018
(51) H04W 48/16 (2009.01)
(54) MÉTODO PARA SELECIONAR UM PROCEDIMENTO DE ACESSO ALEATÓRIO, DISPOSITIVO TERMINAL, E DISPOSITIVO DE REDE
(71) GUANGDONG OPPO MOBILE TELECOMMUNICATIONS CORP., LTD. (CN)
(72) WEIJIE XU
(85) 27/05/2021
(86) PCT CN2018/118628 de 30/11/2018
(87) WO 2020/107416 de 04/06/2020

---

(21) BR 11 2021 010315-5 A2

Código 1.3 - Notificação - Fase Nacional - PCT
(22) 26/11/2019
(30) 30/11/2018 US 62/773,568
(51) A61M 39/20 (2006.01), A61M 39/10 (2006.01), A61M 39/16 (2006.01), A61M 25/18 (2006.01), A61M 39/00 (2006.01), B65D 41/00 (2006.01)
(54) TAMPA DE DESINFECÇÃO DE EXTREMIDADE DUPLA PARA VÁLVULAS DE TORNEIRA
(71) BECTON, DICKINSON AND COMPANY (US)
(72) SEAN COYLE
(85) 27/05/2021
(86) PCT US2019/063217 de 26/11/2019

(87) WO 2020/112749 de 04/06/2020

---

(21) BR 11 2021 010317-1 A2

Código 1.3 - Notificação - Fase Nacional - PCT
(22) 25/11/2019
(30) 27/11/2018 US 62/771.959
(51) F16L 41/03 (2006.01)
(54) DISTRIBUIDOR DE FLUIDO
(71) SAINT-GOBAIN PERFORMANCE PLASTICS CORPORATION (US)
(72) MICHAEL R. HUSCHKE
(85) 27/05/2021
(86) PCT US2019/063027 de 25/11/2019
(87) WO 2020/112646 de 04/06/2020

---

(21) BR 11 2021 010318-0 A2

Código 1.3 - Notificação - Fase Nacional - PCT
(22) 15/11/2019
(30) 29/11/2018 SE 1851489-3; 29/11/2018 SE 1851488-5
(51) D21C 3/00 (2006.01), C08H 8/00 (2010.01), C08L 1/02 (2006.01), D21C 3/24 (2006.01), D21C 3/26 (2006.01), D21C 9/00 (2006.01), D21H 11/18 (2006.01)
(54) MÉTODO PARA PRODUZIR FIBRAS DE HOLOCELULOSE, USO DAS REFERIDAS FIBRAS, MÉTODO PARA PRODUZIR UM AGENTE DE RESISTÊNCIA PARA PAPEL, PROCESSO PARA A PRODUÇÃO DE PAPEL, PAPEL, USO DO MESMO
(71) RISE INNVENTIA AB (SE) ; RISE RESEARCH INSTITUTES OF SWEDEN AB (SE)
(72) PAUL KROCHAK; KLAS JOHANSSON; FREDRIK BERTHOLD; ERIC JOHANSSON SALAZAR-SANDOVAL; ERIKA TÖNNERFORS; FRÉDÉRIC POUYET
(85) 27/05/2021
(86) PCT SE2019/051164 de 15/11/2019
(87) WO 2020/112003 de 04/06/2020

---

(21) BR 11 2021 010321-0 A2

Código 1.3 - Notificação - Fase Nacional - PCT
(22) 19/12/2019
(30) 20/12/2018 IT 102018000020428
(51) B60C 9/00 (2006.01)
(54) PNEU PARA RODAS DE VEÍCULOS, E, CORDONEL DE REFORÇO
(71) PIRELLI TYRE S.P.A. (IT)
(72) PAOLO BRIVIO; ROCCO PARENTE; BARBARA RAMPANA; PAOLA CARACINO
(85) 27/05/2021
(86) PCT IB2019/061075 de 19/12/2019
(87) WO 2020/128934 de 25/06/2020

(21) BR 11 2021 010323-6 A2

Código 1.3 - Notificação - Fase Nacional - PCT
(22) 31/10/2019
(30) 28/11/2018 US 62/772,565; 11/12/2018 US 16/216,940
(51) G16B 20/40 (2019.01)
(54) PONTUAÇÕES DE RISCO GENÉTICO ESPECÍFICO DE ANCESTRALIDADE
(71) ASIA GENOMICS PTE. LTD. (SG)
(72) MUN YEW WONG; JIA YI HAR; PAULINE C. NG; CHUN MENG ONG; ROBERT KEAMS VALENZUELA; VISHWESHWARAN SRIDHAR
(85) 27/05/2021
(86) PCT IB2019/001179 de 31/10/2019
(87) WO 2020/109858 de 04/06/2020

(21) BR 11 2021 010324-4 A2

Código 1.3 - Notificação - Fase Nacional - PCT
(22) 19/11/2019
(30) 06/12/2018 US 62/776,192
(51) A62B 17/04 (2006.01), A62B 18/08 (2006.01)
(54) VESTIMENTA DE PROTEÇÃO
(71) DUPONT SAFETY & CONSTRUCTION, INC. (US)
(72) ROBERTA ESPINOZA ALLEYNE
(85) 27/05/2021
(86) PCT US2019/062155 de 19/11/2019
(87) WO 2020/117468 de 11/06/2020

(21) BR 11 2021 010325-2 A2

Código 1.3 - Notificação - Fase Nacional - PCT
(22) 11/12/2018
(51) E04D 5/10 (2006.01)
(54) MEMBRANA PRÉ-APLICADA COM CAMADA ANTI-MERGULHANTE
(71) GCP APPLIED TECHNOLOGIES INC. (US)
(72) HUHE CHEN; HONGMEI DING; ROBERT A. WIERCINSKI; XIA CAO; JYOTI SETH
(85) 27/05/2021
(86) PCT CN2018/120268 de 11/12/2018
(87) WO 2020/118515 de 18/06/2020

(21) BR 11 2021 010326-0 A2

Código 1.3 - Notificação - Fase Nacional - PCT
(22) 26/11/2019
(30) 30/11/2018 US 62/774,050; 21/12/2018 US 62/784,296; 11/01/2019 US 62/791,227; 15/02/2019 US 62/806,502
(51) H04N 19/70 (2014.01)
(54) MÉTODO DE DECODIFICAR DADOS DE VÍDEO, MÉTODO DE CODIFICAR DADOS DE VÍDEO E DISPOSITIVO PARA DECODIFICAR DADOS DE VÍDEO

(71) SHARP KABUSHIKI KAISHA (JP) ; FG INNOVATION COMPANY LIMITED (CN)
(72) SACHIN G. DESHPANDE
(85) 27/05/2021
(86) PCT JP2019/046062 de 26/11/2019
(87) WO 2020/111023 de 04/06/2020

---

(21) BR 11 2021 010329-5 A2

Código 1.3 - Notificação - Fase Nacional - PCT
(22) 30/12/2019
(30) 31/12/2018 EP 18216001.0
(51) A24B 3/14 (2006.01), A24F 47/00 (2020.01), A24D 1/20 (2020.01)
(54) ARTIGO GERADOR DE AEROSSOL COM UMA COLUNA QUE COMPREENDE MATERIAL DE TABACO COM PASSAGENS DE FLUIDO FORMADAS
(71) PHILIP MORRIS PRODUCTS S.A. (CH)
(72) GAETAN COUDERC; ROELOF CORNELIS DE BORST; CELINE GAMBS; MARINE JARRIAULT; CELINE LESUFFLEUR; MIRKO MINZONI
(85) 27/05/2021
(86) PCT EP2019/087149 de 30/12/2019
(87) WO 2020/141156 de 09/07/2020

---

(21) BR 11 2021 010332-5 A2

Código 1.3 - Notificação - Fase Nacional - PCT
(22) 26/11/2019
(30) 27/11/2018 US 62/771,703
(51) C05F 11/08 (2006.01), C05G 3/00 (2020.01), C12N 1/16 (2006.01), C12N 1/20 (2006.01)
(54) COMPOSIÇÕES À BASE DE LEVEDURA PARA MELHORAR AS PROPRIEDADES DA RIZOSFERA E FITOSSANIDADE
(71) LOCUS AGRICULTURE IP COMPANY, LLC (US)
(72) SEAN FARMER; KEN ALIBEK; PAUL ZORNER; SAMAL IBRAGIMOVA
(85) 27/05/2021
(86) PCT US2019/063355 de 26/11/2019
(87) WO 2020/112844 de 04/06/2020

---

(21) BR 11 2021 010336-8 A2

Código 1.3 - Notificação - Fase Nacional - PCT
(22) 27/11/2019
(30) 29/11/2018 US 62/772,811
(51) A61K 31/4468 (2006.01), A61K 31/5513 (2006.01), A61P 25/08 (2006.01)
(54) MÉTODO PARA TRATAR OU PREVENIR CONVULSÕES ASSOCIADAS A UM DISTÚRBIO EPILÉPTICO
(71) DEBORA ZUCCO SASSI YONEZAWA SIVIGLIA (FR) ; GARY AARON HOWARD (US)
(72) DEBORA ZUCCO SASSI YONEZAWA SIVIGLIA; GARY AARON HOWARD
(85) 27/05/2021

(86) PCT US2019/063748 de 27/11/2019
(87) WO 2020/113099 de 04/06/2020

---

(21) BR 11 2021 010337-6 A2

Código 1.3 - Notificação - Fase Nacional - PCT
(22) 02/12/2019
(30) 03/12/2018 US 62/774,640; 06/02/2019 US 62/802,038; 10/05/2019 US 62/846,247; 24/07/2019 US 62/878,164; 16/09/2019 US 62/900,766
(51) A01C 1/06 (2006.01), C12N 11/16 (2006.01)
(54) MÉTODOS PARA IDENTIFICAR UMA CEPA DE METHYLOBACTERIUM, PARA PRODUZIR UM INGREDIENTE DE ALIMENTO OU UM INGREDIENTE DE RAÇÃO E UM ALIMENTO OU UMA RAÇÃO, PARA APRIMORAR O RENDIMENTO DE ÓLEO DE SEMENTE E DE PROTEÍNA DE SEMENTE DE UM LOTE DE SEMENTES, PARA PROVER UM LOTE DE SEMENTES, E, PLANTA OU PARTE DE PLANTA
(71) NEWLEAF SYMBIOTICS, INC. (US)
(72) PATRICK VOGAN; JANNE KEROVUO; CHARLES MICHAEL MCFATRICH; NATALIE BREAKFIELD
(85) 27/05/2021
(86) PCT US2019/064033 de 02/12/2019
(87) WO 2020/117689 de 11/06/2020

---

(21) BR 11 2021 010340-6 A2

Código 1.3 - Notificação - Fase Nacional - PCT
(22) 26/11/2019
(30) 30/11/2018 US 62/773,539
(51) A61M 39/10 (2006.01), A61M 39/16 (2006.01), A61M 39/20 (2006.01), A61M 5/00 (2006.01)
(54) TAMPA DO CONECTOR UNIVERSAL ATIVADO ROTATIVO
(71) BECTON, DICKINSON AND COMPANY (US)
(72) SEAN COYLE
(85) 27/05/2021
(86) PCT US2019/063243 de 26/11/2019
(87) WO 2020/112767 de 04/06/2020

---

(21) BR 11 2021 010341-4 A2

Código 1.3 - Notificação - Fase Nacional - PCT
(22) 12/12/2019
(30) 14/12/2018 KR 10-2018-0161725; 31/10/2019 KR 10-2019-0137387
(51) C07D 249/12 (2006.01), A61K 31/4196 (2006.01), A61K 31/4439 (2006.01), A61K 31/4709 (2006.01), A61K 31/496 (2006.01), A61K 31/497 (2006.01), C07D 401/04 (2006.01), C07D 401/10 (2006.01), C07D 401/14 (2006.01), C07D 403/04 (2006.01)
(54) 3,3-DIFLUOROALILAMINAS OU SAIS DAS MESMAS E COMPOSIÇÕES FARMACÊUTICAS QUE COMPREENDEM AS MESMAS
(71) YUHAN CORPORATION (KR)
(72) TAE DONG HAN; HEE JAE TAK; EUN KYUNG KIM; EUI CHUL LEE; SOL

PARK; HYOK JUN CHO; CHEOL HEE LIM; SO YOUNG KIM; HYUN HO CHOI; DA NA JEONG; NA YEON YANG; NA RY HA
(85) 27/05/2021
(86) PCT IB2019/060736 de 12/12/2019
(87) WO 2020/121261 de 18/06/2020

---

(21) BR 11 2021 010343-0 A2

Código 1.3 - Notificação - Fase Nacional - PCT
(22) 29/11/2019
(30) 30/11/2018 US 62/773,765
(51) A61B 17/34 (2006.01), A61M 39/02 (2006.01), A61M 1/04 (2006.01), A61M 1/00 (2006.01)
(54) MÉTODO E APARELHO PARA TRATAR PNEUMOTÓRAX DE TENSÃO USANDO UMA PORTA TORÁCICA DE IMPLEMENTAÇÃO RÁPIDA
(71) QUICK TUBE MEDICAL, LLC (US)
(72) ALLEN CARMICHAEL SMITH; RYAN LUTTRELL; BYRON SMITH; CHRISTEN SPRINGS; BRENT CHANIN
(85) 27/05/2021
(86) PCT US2019/063848 de 29/11/2019
(87) WO 2020/113159 de 04/06/2020

---

(21) BR 11 2021 010345-7 A2

Código 1.3 - Notificação - Fase Nacional - PCT
(22) 04/01/2020
(30) 14/01/2019 US 16/247,269
(51) G06F 8/41 (2018.01), G06F 30/32 (2020.01), G06F 30/327 (2020.01)
(54) LINGUAGEM E COMPILADOR QUE GERAM CIRCUITOS DIGITAIS SÍNCRONOS QUE MANTÊM UMA ORDEM DE EXECUÇÃO DE ENCADEAMENTO
(71) MICROSOFT TECHNOLOGY LICENSING, LLC (US)
(72) BLAKE D. PELTON; ADRIAN MICHAEL CAULFIELD
(85) 27/05/2021
(86) PCT US2020/012278 de 04/01/2020
(87) WO 2020/150013 de 23/07/2020

---

(21) BR 11 2021 010346-5 A2

Código 1.3 - Notificação - Fase Nacional - PCT
(22) 28/11/2019
(30) 03/12/2018 EP 18209942.4
(51) H04L 29/06 (2006.01)
(54) TRANSMISSÃO SEGURA DE DADOS EM UM FLUXO DE DADOS
(71) NAGRAVISION S.A. (CH)
(72) FABIEN GREMAUD; FREDERIC THOMAS; JEAN-BERNARD FISCHER
(85) 27/05/2021
(86) PCT EP2019/082925 de 28/11/2019
(87) WO 2020/114880 de 11/06/2020

(21) BR 11 2021 010347-3 A2	Código 1.3 - Notificação - Fase Nacional - PCT (22) 27/11/2019 (30) 27/11/2018 GB 1819252.6 (51) A23D 7/005 (2006.01), A23G 1/36 (2006.01), A23G 1/40 (2006.01), A23G 1/48 (2006.01), A23G 1/56 (2006.01) (54) PRODUTO ALIMENTAR QUE PODE SER ESPALHADO (71) THE PRINCETON GROUP INC - C40917 (KN) (72) MARK ANTHONY HANNA; SAMUEL BENG TEW (85) 27/05/2021 (86) PCT IB2019/060205 de 27/11/2019 (87) WO 2020/110012 de 04/06/2020
(21) BR 11 2021 010348-1 A2	Código 1.3 - Notificação - Fase Nacional - PCT (22) 27/11/2019 (30) 28/11/2018 GB 1819386.2 (51) A61G 9/00 (2006.01) (54) CONJUNTO DE COLETOR (71) VERNACARE LIMITED (GB) (72) WAYNE NELSON; NATHAN SHIELDS (85) 27/05/2021 (86) PCT GB2019/053345 de 27/11/2019 (87) WO 2020/109784 de 04/06/2020
(21) BR 11 2021 010349-0 A2	Código 1.3 - Notificação - Fase Nacional - PCT (22) 08/11/2019 (30) 30/11/2018 CN 201811451586.8 (51) H04W 72/04 (2009.01) (54) MÉTODO DE INDICAÇÃO DE BANDA DE GUARDA E APARELHO (71) HUAWEI TECHNOLOGIES CO., LTD. (CN) (72) QIONG JIA; JIAYIN ZHANG; JI WU (85) 27/05/2021 (86) PCT CN2019/116845 de 08/11/2019 (87) WO 2020/108275 de 04/06/2020
(21) BR 11 2021 010352-0 A2	Código 1.3 - Notificação - Fase Nacional - PCT (22) 25/11/2019 (30) 27/11/2018 US US 62/771,850; 25/11/2019 US US 16/694,939 (51) E21B 43/00 (2006.01), E21B 43/02 (2006.01), E21B 43/34 (2006.01) (54) TELA DE AREIA DE FUNDO DE POÇO COM SISTEMA DE LAVAGEM AUTOMÁTICO (71) BAKER HUGHES HOLDINGS LLC (US) (72) REDA EL-MAHBES; JORDAN KIRK; LESLIE REID (85) 27/05/2021

(86) PCT US2019/063096 de 25/11/2019
(87) WO 2020/112689 de 04/06/2020

---

(21) BR 11 2021 010357-0 A2

Código 1.3 - Notificação - Fase Nacional - PCT
(22) 03/12/2019
(30) 04/12/2018 US 62/775,030
(51) G01N 35/10 (2006.01), G01N 35/02 (2006.01), G01N 35/04 (2006.01)
(54) SISTEMA E MÉTODO DE DISPENSAÇÃO BASEADOS EM CARTUCHOS DE MÚLTIPLOS CARROSSÉIS
(71) BD KIESTRA B.V. (NL)
(72) TIMOTHY ROY HANSEN; MICHAEL JOHN WILSHER; SIMON JOWETT; ROY NORMAN GLADWIN; MARK WILLIAM HOROBIN; KENNETH CHARLES SMITH; DUNCAN STEVENSON; JOHANNES WIJNANDUS THIECKE
(85) 27/05/2021
(86) PCT US2019/064231 de 03/12/2019
(87) WO 2020/117802 de 11/06/2020

---

(21) BR 11 2021 010358-9 A2

Código 1.3 - Notificação - Fase Nacional - PCT
(22) 29/11/2019
(30) 30/11/2018 CN 201811455357.3; 28/04/2019 CN 201910351595.8; 26/11/2019 CN 201911175587.9
(51) C07D 451/14 (2006.01), C07D 451/04 (2006.01), A61K 31/506 (2006.01), A61P 35/00 (2006.01)
(54) DERIVADOS HETEROAROMÁTICOS PARA USO COMO REGULADOR, MÉTODO PARA PREPARAR OS MESMOS E USO DOS MESMOS
(71) JIANGSU HANSOH PHARMACEUTICAL GROUP CO., LTD. (CN) ; SHANGHAI HANSOH BIOMEDICAL CO., LTD. (CN)
(72) MI ZENG; PENG GAO; PENG XU; YU CHENG; JIAN LI; JIAQIANG CAI; RUDI BAO
(85) 27/05/2021
(86) PCT CN2019/121944 de 29/11/2019
(87) WO 2020/108613 de 04/06/2020

---

(21) BR 11 2021 010359-7 A2

Código 1.3 - Notificação - Fase Nacional - PCT
(22) 09/03/2020
(30) 13/03/2019 EP 19162513.6; 28/11/2019 EP 19212201.8
(51) A01M 7/00 (2006.01)
(54) VEÍCULO AÉREO NÃO TRIPULADO
(71) BAYER AKTIENGESELLSCHAFT (DE)
(72) MALCOLM FAERS; ANDREW CHARLES CHAPPLE
(85) 27/05/2021
(86) PCT EP2020/056175 de 09/03/2020
(87) WO 2020/182711 de 17/09/2020

(21) BR 11 2021 010360-0 A2

Código 1.3 - Notificação - Fase Nacional - PCT
(22) 14/01/2020
(30) 14/01/2019 US 62/792,264; 13/01/2020 US 16/741,149
(51) B65D 71/50 (2006.01), C08L 23/06 (2006.01), C08L 23/08 (2006.01)
(54) PORTADOR DE RECIPIENTE
(71) ILLINOIS TOOL WORKS INC. (US)
(72) PETER L. SAMARAS; RACHELL L. SLOVIK; PATRICK R. VAN THOLEN
(85) 27/05/2021
(86) PCT US2020/013489 de 14/01/2020
(87) WO 2020/150219 de 23/07/2020

(21) BR 11 2021 010364-3 A2

Código 1.3 - Notificação - Fase Nacional - PCT
(22) 15/10/2019
(30) 03/12/2018 US 62/774,819
(51) A61K 39/395 (2006.01), A61K 9/08 (2006.01), A61K 9/19 (2006.01), C07K 16/28 (2006.01)
(54) COMPOSIÇÕES FARMACÊUTICAS QUE COMPREENDEM CONJUGADOS DE ANTICORPO-FÁRMACO ANTI-191P4D12 E MÉTODOS DE USO DAS MESMAS
(71) AGENSYS, INC. (US) ; SEAGEN INC. (US)
(72) ORLA MCGARVEY; GAYATHRI RATNASWAMY; YINGQING SUN; MARIE ROSE VAN SCHRAVENDIJK
(85) 28/05/2021
(86) PCT US2019/056214 de 15/10/2019
(87) WO 2020/117373 de 11/06/2020

(21) BR 11 2021 010365-1 A2

Código 1.3 - Notificação - Fase Nacional - PCT
(22) 28/11/2019
(30) 30/11/2018 EP 18209586.9
(51) C07D 277/56 (2006.01), A01N 43/78 (2006.01)
(54) DERIVADOS DE 2-ACILAMINO-TIAZOL-4-CARBOXAMIDA MICROBICIDAS
(71) SYNGENTA CROP PROTECTION AG (CH)
(72) DAVID BURNS; MATTIA RICCARDO MONACO; STEFANO RENDINE; CLEMENS LAMBERTH; MATHIAS BLUM
(85) 28/05/2021
(86) PCT EP2019/082978 de 28/11/2019
(87) WO 2020/109511 de 04/06/2020

(21) BR 11 2021 010366-0 A2

Código 1.3 - Notificação - Fase Nacional - PCT
(22) 21/11/2019
(30) 30/11/2018 US 62/773,513; 18/11/2019 US 16/686,839
(51) B64C 15/12 (2006.01), B64C 25/32 (2006.01), B64C 27/26 (2006.01),

B64C 27/28 (2006.01), B64C 39/02 (2006.01)
(54) VEÍCULO AÉREO COM CONTROLE DE ARFAGEM APRIMORADO E COMPONENTES INTERCAMBIÁVEIS
(71) SKY CANOE INC. (CA)
(72) DALE ARTHUR GEORGE
(85) 28/05/2021
(86) PCT CA2019/051668 de 21/11/2019
(87) WO 2020/107099 de 04/06/2020

---

(21) BR 11 2021 010367-8 A2
Código 1.3 - Notificação - Fase Nacional - PCT
(22) 28/11/2019
(30) 30/11/2018 EP 18209591.9
(51) C07D 277/56 (2006.01), A01N 43/78 (2006.01), C07D 411/12 (2006.01)
(54) DERIVADOS DE TIAZOL MICROBIOCIDAS
(71) SYNGENTA PARTICIPATIONS AG (CH)
(72) DAVID BURNS; MATTIA RICCARDO MONACO; STEFANO RENDINE; CLEMENS LAMBERTH; ANDREW EDMUNDS; MATHIAS BLUM
(85) 28/05/2021
(86) PCT EP2019/082975 de 28/11/2019
(87) WO 2020/109509 de 04/06/2020

---

(21) BR 11 2021 010368-6 A2
Código 1.3 - Notificação - Fase Nacional - PCT
(22) 26/11/2019
(30) 28/11/2018 US 62/772,460; 25/11/2019 US 62/939,960
(51) C25B 3/04 (2006.01), C25B 1/04 (2021.01), C25B 9/08 (2006.01), C25B 15/08 (2006.01)
(54) ELETROLISADOR E MÉTODO DE USO
(71) OPUS 12 INCORPORATED (US)
(72) ETOSHA R. CAVE; SICHAO MA; QUN ZENG; SARA HUNEGNAW; KENDRA P. KUHL; GEORGE LEONARD; ASHLEY D. MISHRA; AJAY R. KASHI
(85) 28/05/2021
(86) PCT US2019/063471 de 26/11/2019
(87) WO 2020/112919 de 04/06/2020

---

(21) BR 11 2021 010369-4 A2
Código 1.3 - Notificação - Fase Nacional - PCT
(22) 26/03/2020
(30) 29/03/2019 US 62/825,927
(51) B01F 1/00 (2006.01), A01N 25/02 (2006.01), A01N 25/30 (2006.01), A01N 27/00 (2006.01), A01N 31/00 (2006.01), A01N 35/00 (2006.01), A01N 37/18 (2006.01), A01N 65/08 (2009.01), A01N 65/22 (2009.01), A01N 65/26 (2009.01)
(54) NANOEMULSÃO ANTIMICROBIAL
(71) LABORATOIRE M2 (CA)
(72) ALIREZA ROOSTAEE; FRÉDÉRIC PICARD-JEAN
(85) 28/05/2021

(86) PCT CA2020/050397 de 26/03/2020
(87) WO 2020/198853 de 08/10/2020

---

(21) BR 11 2021 010370-8 A2

Código 1.3 - Notificação - Fase Nacional - PCT
(22) 28/11/2019
(30) 30/11/2018 EP 18209409.4
(51) A61K 9/06 (2006.01), A61K 47/14 (2017.01), A61K 47/32 (2006.01), A61K 47/38 (2006.01), A61K 8/73 (2006.01), A61Q 19/00 (2006.01), A61K 8/86 (2006.01), A61K 8/04 (2006.01)
(54) MÉTODO DE PREPARAÇÃO DE UM AGENTE FORMADOR DE GEL, DE UM AGENTE FORMADOR DE GEL OBTIDO PELO MESMO E USO DO DITO AGENTE FORMADOR DE GEL
(71) VIRAMAL LIMITED (GB)
(72) FINN LARSEN; OLIVER BATES
(85) 28/05/2021
(86) PCT EP2019/082893 de 28/11/2019
(87) WO 2020/109459 de 04/06/2020

---

(21) BR 11 2021 010372-4 A2

Código 1.3 - Notificação - Fase Nacional - PCT
(22) 20/02/2019
(30) 30/11/2018 IN 201841045227
(51) E01D 2/02 (2006.01), E01D 101/26 (2006.01), E01D 19/12 (2006.01)
(54) SISTEMA PARA CONSTRUÇÃO DE ESTRUTURA DE COMPÓSITO DE AÇO E CONCRETO DUPLO U E SIMPLES U PARA PONTES
(71) VELLAISAMY THAVAMANI PANDI (IN) ; THAVAMANI PANDI JEYANTHI RANI (IN)
(72) THAVAMANI PANDI JEYANTHI RANI
(85) 28/05/2021
(86) PCT IN2019/000008 de 20/02/2019
(87) WO 2020/110132 de 04/06/2020

---

(21) BR 11 2021 010373-2 A2

Código 1.3 - Notificação - Fase Nacional - PCT
(22) 20/11/2019
(30) 30/11/2018 IN 201811045218
(51) G06Q 40/08 (2012.01)
(54) SISTEMAS E MÉTODOS DE ANÁLISE DE RECLAMAÇÃO
(71) JOHNSON & JOHNSON MEDICAL PTY LTD (AU)
(72) WARWICK SHAW; RASHID MOHIUDDIN; GEOFF QUATTROMANI; ASEEM SHAH; JATIN DHIR
(85) 28/05/2021
(86) PCT IB2019/059968 de 20/11/2019
(87) WO 2020/109928 de 04/06/2020

(21) BR 11 2021 010374-0 A2

Código 1.3 - Notificação - Fase Nacional - PCT
(22) 19/12/2019
(30) 21/12/2018 US 62/784,316
(51) C07K 16/24 (2006.01)
(54) ANTICORPOS ANTI-IL-36 E MÉTODOS DE USO DOS MESMOS
(71) 23ANDME, INC. (US)
(72) CHINGWEI VIVIAN LEE; GERMAINE FUH-KELLY; LOUISE SCHARF; TINA THAI; ASHKA PATEL; SHASHANK BHARILL; ERIK EDWARD KARRER
(85) 28/05/2021
(86) PCT US2019/067435 de 19/12/2019
(87) WO 2020/132220 de 25/06/2020

(21) BR 11 2021 010375-9 A2

Código 1.3 - Notificação - Fase Nacional - PCT
(22) 04/01/2020
(30) 18/01/2019 US 16/252,230
(51) H01L 27/18 (2006.01), B82Y 10/00 (2011.01), B82Y 40/00 (2011.01), C23C 14/18 (2006.01), G06N 10/00 (2019.01), H01L 39/22 (2006.01), H01L 39/24 (2006.01)
(54) FABRICAÇÃO DE UM DISPOSITIVO QUÂNTICO
(71) MICROSOFT TECHNOLOGY LICENSING, LLC (US)
(72) PAVEL ASEEV; PHILIPPE CAROFF-GAONAC'H
(85) 28/05/2021
(86) PCT US2020/012286 de 04/01/2020
(87) WO 2020/150021 de 23/07/2020

(21) BR 11 2021 010376-7 A2

Código 1.3 - Notificação - Fase Nacional - PCT
(22) 17/12/2019
(30) 17/12/2018 JP 2018-235869
(51) H02K 1/18 (2006.01), H02K 15/02 (2006.01)
(54) NÚCLEO DE LAMINAÇÃO POR COLAGEM PARA ESTATORES E MÉTODO PARA FABRICAÇÃO DO MESMO E MÁQUINA ELÉTRICA ROTATIVA
(71) NIPPON STEEL CORPORATION (JP)
(72) KAZUTOSHI TAKEDA; HIROYASU FUJII; SHINSUKE TAKATANI
(85) 28/05/2021
(86) PCT JP2019/049303 de 17/12/2019
(87) WO 2020/129946 de 25/06/2020

(21) BR 11 2021 010377-5 A2

Código 1.3 - Notificação - Fase Nacional - PCT
(22) 09/12/2019
(30) 10/12/2018 US 62/777,656
(51) B25J 9/06 (2006.01), B25J 9/16 (2006.01), B25J 13/00 (2006.01), G05B 19/418 (2006.01), E02F 9/00 (2006.01)
(54) SISTEMA E PROCESSO PARA CONDUZIR OPERAÇÕES EM CAMPO

(71) ESCO GROUP LLC (US)
(72) RODNEY K. CLARKE; CHRISTOPHER M. CARPENTER; NOAH D. COWGILL; DAVID M. PAUL; HAKAN GUROCAK; SCOTT R. BURGETT
(85) 28/05/2021
(86) PCT US2019/065298 de 09/12/2019
(87) WO 2020/123413 de 18/06/2020

---

(21) BR 11 2021 010379-1 A2

Código 1.3 - Notificação - Fase Nacional - PCT
(22) 21/11/2019
(30) 04/12/2018 US 16/208,885
(51) F04D 1/00 (2006.01), F04D 13/06 (2006.01), F04D 29/10 (2006.01), F04D 29/58 (2006.01), H02K 7/14 (2006.01), H02K 21/24 (2006.01)
(54) BOMBA DE ÁGUA COM MOTOR DE FLUXO AXIAL
(71) GATES CORPORATION (US)
(72) VIGEL RUSSALIAN; STEPHEN MATTHEW REABURN; GEORGE SPEHAR; MICHAEL COX
(85) 28/05/2021
(86) PCT US2019/062656 de 21/11/2019
(87) WO 2020/117485 de 11/06/2020

---

(21) BR 11 2021 010381-3 A2

Código 1.3 - Notificação - Fase Nacional - PCT
(22) 20/12/2019
(30) 20/12/2018 EP 18214602.7
(51) B29C 45/44 (2006.01), B29C 33/52 (2006.01), B29C 33/38 (2006.01), B22C 1/26 (2006.01)
(54) COMPOSIÇÃO DE MOLDAGEM COMPREENDENDO UM COMPONENTE DE AÇÚCAR
(71) PROIONIC GMBH (AT)
(72) ROLAND KALB
(85) 28/05/2021
(86) PCT EP2019/086692 de 20/12/2019
(87) WO 2020/127980 de 25/06/2020

---

(21) BR 11 2021 010382-1 A2

Código 1.3 - Notificação - Fase Nacional - PCT
(22) 31/01/2020
(30) 31/01/2019 JP 2019-014969
(51) C07C 213/08 (2006.01), C07C 217/92 (2006.01), C07B 61/00 (2006.01), C07D 241/44 (2006.01)
(54) MÉTODOS DE PRODUÇÃO PARA COMPOSTO NITROSO E COM-POSTO DE QUINOXALINA
(71) KUMIAI CHEMICAL INDUSTRY CO., LTD. (JP)
(72) RYUJI TAMAI; YUKIO UCHIDA; FUMIAKI TAKABE; AKIRA KATO; RYO MARUYAMA; RYO KOBAYASHI
(85) 28/05/2021

(86) PCT JP2020/003687 de 31/01/2020
(87) WO 2020/158925 de 06/08/2020

---

(21) BR 11 2021 010385-6 A2

Código 1.3 - Notificação - Fase Nacional - PCT
(22) 28/11/2019
(30) 28/11/2018 ZA 2018/08023
(51) C10J 3/08 (2006.01), C10J 3/26 (2006.01), C10J 3/74 (2006.01), C10J 3/66 (2006.01)
(54) MÉTODO PARA GASEIFICAR UMA MATÉRIA-PRIMA CARBONÁCEA
(71) AFRICAN RAINBOW MINERALS LIMITED (ZA)
(72) ANDRÉ WEGNER; PETRUS, HENDRIK, FERREIRA BOUWER
(85) 28/05/2021
(86) PCT IB2019/060279 de 28/11/2019
(87) WO 2020/110061 de 04/06/2020

---

(21) BR 11 2021 010387-2 A2

Código 1.3 - Notificação - Fase Nacional - PCT
(22) 27/11/2019
(30) 28/11/2018 EP 18208810.4; 28/11/2018 ZA 2018/08031
(51) C10J 3/26 (2006.01), C10J 3/72 (2006.01), C10J 3/08 (2006.01), C10J 3/66 (2006.01)
(54) REATOR E MÉTODO PARA A GASEIFICAÇÃO E/OU FUSÃO DE MATERIAIS DE ALIMENTAÇÃO E USO DE UM REATOR PARA GASEIFICAÇÃO E/OU FUSÃO DE MATERIAIS DE ALIMENTAÇÃO
(71) KBI INVEST & MANAGEMENT AG (CH)
(72) ANDRÉ WEGNER
(85) 28/05/2021
(86) PCT EP2019/082807 de 27/11/2019
(87) WO 2020/109425 de 04/06/2020

---

(21) BR 11 2021 010389-9 A2

Código 1.3 - Notificação - Fase Nacional - PCT
(22) 17/12/2019
(30) 20/12/2018 US 62/783,057
(51) E02F 9/28 (2006.01), E02F 9/24 (2006.01)
(54) MEMBRO DE DESGASTE E CONJUNTO DE DESGASTE
(71) ESCO GROUP LLC (US)
(72) JARED R. AMES; NICHOLAS A. ALBERS; JOSEPH E. DENGEL; MICHAEL D. CROWE
(85) 28/05/2021
(86) PCT US2019/066954 de 17/12/2019
(87) WO 2020/131939 de 25/06/2020

---

(21) BR 11 2021 010390-2 A2

Código 1.3 - Notificação - Fase Nacional - PCT
(22) 30/07/2019

(30) 28/11/2018 CN 201811435515.9
(51) G06F 8/65 (2018.01), F25D 29/00 (2006.01)
(54) LINHA DE PRODUÇÃO DE REFRIGERADOR, MÉTODO DE ATUALIZAÇÃO DE SOFTWARE PARA UM REFRIGERADOR EM UMA LINHA DE PRODUÇÃO E MEIO DE ARMAZENAMENTO NÃO TRANSITÓRIO DE LEITURA POR COMPUTADOR
(71) HEFEI HUALING CO., LTD. (CN) ; HEFEI MIDEA REFRIGERATOR CO., LTD. (CN) ; MIDEA GROUP CO., LTD. (CN)
(72) ZONGKE WU; ZHEN LI; JIRONG WU; ZHI LI; XIBING CHENG; ZHIGUANG LIU; YUEJIN GAO; ZHENWEI LI
(85) 28/05/2021
(86) PCT CN2019/098443 de 30/07/2019
(87) WO 2020/107924 de 04/06/2020

---

(21) BR 11 2021 010391-0 A2

Código 1.3 - Notificação - Fase Nacional - PCT
(22) 29/11/2019
(30) 29/11/2018 IS 050246
(51) C25B 1/00 (2021.01), C25B 11/04 (2021.01)
(54) PROCESSO PARA PRODUZIR AMÔNIA, E, SISTEMA PARA GERAR AMÔNIA
(71) ATMONIA EHF. (IS)
(72) EGILL SKULASON; YOUNES ABGHOUI
(85) 28/05/2021
(86) PCT IS2019/050015 de 29/11/2019
(87) WO 2020/110155 de 04/06/2020

---

(21) BR 11 2021 010392-9 A2

Código 1.3 - Notificação - Fase Nacional - PCT
(22) 28/11/2018
(30) 28/11/2018 WO PCT/IB2018/001488
(51) H04L 29/06 (2006.01), H04N 21/6405 (2011.01), H04N 21/6408 (2011.01), H04L 29/08 (2006.01)
(54) MÉTODO E SISTEMA PARA ENTREGA DE CONTEÚDO AUDIOVISUAL AO VIVO
(71) BROADPEAK (FR)
(72) SOPHIE BÂLÉ; RÉMY BREBION; NICOLAS RENARD; JEAN-FRANÇOIS MARTIN; PIERRE-OLIVER BOUTEAU
(85) 28/05/2021
(86) PCT IB2018/001488 de 28/11/2018
(87) WO 2020/109834 de 04/06/2020

---

(21) BR 11 2021 010394-5 A2

Código 1.3 - Notificação - Fase Nacional - PCT
(22) 02/12/2019
(30) 30/11/2018 US 62/773,239
(51) C07K 16/28 (2006.01), A61P 35/00 (2006.01), A61K 39/00 (2006.01)

(54) ANTICORPO ANTI-4-1BB E USO DO MESMO
(71) ABL BIO INC. (KR)
(72) EUNYOUNG PARK; YANGSOON LEE; HYEJIN CHUNG; UIJUNG JUNG; YOUNGDON PAK; JUN HYUN JEONG; YEUNJU KIM; SEAWON AHN; BYUNGJE SUNG
(85) 28/05/2021
(86) PCT KR2019/016863 de 02/12/2019
(87) WO 2020/111913 de 04/06/2020

---

(21) BR 11 2021 010397-0 A2

Código 1.3 - Notificação - Fase Nacional - PCT
(22) 05/02/2019
(51) E21B 33/12 (2006.01), B22F 3/105 (2006.01), B22F 5/10 (2006.01), B33Y 10/00 (2015.01), B33Y 80/00 (2015.01)
(54) RETENTOR DE ELEMENTO, SISTEMA, E, MÉTODO PARA FABRICAR
(71) HALLIBURTON ENERGY SERVICES, INC. (US)
(72) CHRISTOPHER MICHAEL PELTO
(85) 28/05/2021
(86) PCT US2019/016636 de 05/02/2019
(87) WO 2020/162883 de 13/08/2020

---

(21) BR 11 2021 010399-6 A2

Código 1.3 - Notificação - Fase Nacional - PCT
(22) 29/11/2019
(30) 30/11/2018 EP 18209478.9
(51) A23L 3/3571 (2006.01), C12P 1/04 (2006.01), C12P 21/00 (2006.01), C12N 1/02 (2006.01), C12N 1/20 (2006.01), A23L 29/00 (2016.01)
(54) AUMENTO DA BIOATIVIDADE DE CULTURAS BIOPROTETORAS CONTRA BACTÉRIAS PATOGÊNICAS
(71) CHR. HANSEN A/S (DK)
(72) BIRGITTE YDE; HANS BISGAARD-FRANTZEN; JACOB KAYA
(85) 28/05/2021
(86) PCT EP2019/083116 de 29/11/2019
(87) WO 2020/109567 de 04/06/2020

---

(21) BR 11 2021 010400-3 A2

Código 1.3 - Notificação - Fase Nacional - PCT
(22) 24/02/2020
(30) 26/02/2019 EP 19159323.5
(51) C07D 471/04 (2006.01), A01N 43/50 (2006.01), A61P 17/00 (2006.01)
(54) DERIVADOS HETEROCÍCLICOS BICÍCLICOS CONDENSADOS COMO AGENTES DE CONTROLE DE PRAGA
(71) BAYER AKTIENGESELLSCHAFT (DE)
(72) RÜDIGER FISCHER; MATTHIEU WILLOT; DOMINIK HAGER; LAURA HOFFMEISTER; KERSTIN ILG; PETER LÖSEL; SERGEY ZHERSH
(85) 28/05/2021
(86) PCT EP2020/054747 de 24/02/2020

(87) WO 2020/173861 de 03/09/2020

---

(21) BR 11 2021 010402-0 A2

Código 1.3 - Notificação - Fase Nacional - PCT
(22) 15/02/2019
(30) 30/11/2018 US 62/773,239
(51) C07K 16/46 (2006.01), C12N 15/13 (2006.01), A61K 39/395 (2006.01), A61P 35/00 (2006.01)
(54) ANTICORPOS BIESPECÍFICOS ANTI-PD-L1/ANTI-4-1BB E USO DOS MESMOS
(71) ABL BIO INC. (KR) ; I-MAB BIOPHARMA CO., LTD. (CN)
(72) EUNYOUNG PARK; YANGSOON LEE; HYEJIN CHUNG; EUNSIL SUNG; JISEON YOO; MINJI PARK; YONG-GYU SON; HYOJU CHOI; EUNJUNG KIM; JAEHO JUNG; WEON-KYOO YOU; SANG HOON LEE; LEI FANG; WENQING JIANG
(85) 28/05/2021
(86) PCT CN2019/075180 de 15/02/2019
(87) WO 2020/107715 de 04/06/2020

---

(21) BR 11 2021 010403-8 A2

Código 1.3 - Notificação - Fase Nacional - PCT
(22) 12/12/2019
(30) 21/12/2018 FR 1873740
(51) F21S 41/19 (2018.01), F21S 41/148 (2018.01)
(54) PROCESSO DE MONTAGEM DE UM SISTEMA ÓPTICO DE FAROL PROJETOR AUTOMOTIVO, E, SISTEMA ÓTICO DE FAROL PROJETOR AUTOMOTIVO
(71) RENAULT S.A.S. (FR)
(72) ARDOUIN, MATTHIEU; GELFI, SYLVAIN; LAMARE, MAXIME; MATIAS, EZEQUIEL; OH, HYERIN
(85) 28/05/2021
(86) PCT EP2019/084903 de 12/12/2019
(87) WO 2020/126823 de 25/06/2020

---

(21) BR 11 2021 010404-6 A2

Código 1.3 - Notificação - Fase Nacional - PCT
(22) 26/11/2019
(30) 30/11/2018 US 62/774,154
(51) G06K 9/00 (2006.01), G06K 9/62 (2006.01)
(54) SISTEMAS E MÉTODOS PARA FACILITAR A SELEÇÃO DE CLONES
(71) AMGEN INC. (US)
(72) YU YUAN; GRAHAM F. MILNE; TONY Y. WANG; KIM H. LE; GLENN TAN
(85) 28/05/2021
(86) PCT US2019/063177 de 26/11/2019
(87) WO 2020/112723 de 04/06/2020

(21) BR 11 2021 010405-4 A2

Código 1.3 - Notificação - Fase Nacional - PCT
(22) 28/11/2019
(30) 30/11/2018 GB 1819573.5
(51) A61K 31/05 (2006.01), A61K 36/00 (2006.01), C07K 14/705 (2006.01), A61P 25/08 (2006.01)
(54) CANABIDIOL, E, MÉTODO PARA TRATAR EPILEPSIA ASSOCIADA A MUTAÇÃO DE GRIN2A
(71) GW RESEARCH LIMITED (GB)
(72) GEOFFREY GUY; VOLKER KNAPPERTZ
(85) 28/05/2021
(86) PCT GB2019/053372 de 28/11/2019
(87) WO 2020/109806 de 04/06/2020

(21) BR 11 2021 010406-2 A2

Código 1.3 - Notificação - Fase Nacional - PCT
(22) 26/11/2019
(30) 29/11/2018 US 62/772,861; 27/02/2019 US 62/811,271; 12/06/2019 US 62/860,557
(51) C12Q 1/48 (2006.01), B82Y 5/00 (2011.01), A61K 31/454 (2006.01), A61K 47/54 (2017.01)
(54) MÉTODOS DE TRATAMENTO DE SÍNDROME MIELODISPLÁSTICA
(71) GERON CORPORATION (US)
(72) ALEKSANDRA RIZO; JACQUELINE CIRILLO BUSSOLARI; FEI HUANG
(85) 28/05/2021
(86) PCT US2019/063372 de 26/11/2019
(87) WO 2020/112854 de 04/06/2020

(21) BR 11 2021 010407-0 A2

Código 1.3 - Notificação - Fase Nacional - PCT
(22) 05/12/2019
(30) 06/12/2018 US 62/776,139
(51) A23L 2/60 (2006.01), A23L 2/56 (2006.01), A23L 27/10 (2016.01)
(54) ARTIGO DE CONSUMO, E, MÉTODOS PARA REALÇAR A DOÇURA OU SENSAÇÃO BUCAL DE UM ARTIGO DE CONSUMO E PARA MASCARAR UM SABOR PROTEINÁCEO DESAGRADÁVEL DE UM ARTIGO DE CONSUMO
(71) INTERNATIONAL FLAVORS & FRAGRANCES INC. (US)
(72) HOU WU; MICHELLE EVE HUBER; JUNG-A KIM; LI CHEN; HASSAN MUSTAQ UBAIDEEN; THUMPALASSERIL V. JOHN; XIAODONG LI
(85) 28/05/2021
(86) PCT US2019/064587 de 05/12/2019
(87) WO 2020/118002 de 11/06/2020

(21) BR 11 2021 010409-7 A2

Código 1.3 - Notificação - Fase Nacional - PCT
(22) 20/12/2019
(30) 26/12/2018 JP 2018-242253
(51) A01N 33/18 (2006.01), A01N 35/10 (2006.01), A01N 37/40 (2006.01), A01P

13/00 (2006.01), A01N 57/20 (2006.01), A01N 47/36 (2006.01), A01N 43/40 (2006.01), A01N 43/707 (2006.01), A01N 43/80 (2006.01), A01N 43/84 (2006.01), A01N 43/90 (2006.01)
(54) MÉTODO PARA O CONTROLE DE ERVA DANINHA
(71) SUMITOMO CHEMICAL COMPANY, LIMITED (JP)
(72) YOSHINAO SADA; YOSHINOBU JIN
(85) 28/05/2021
(86) PCT JP2019/050056 de 20/12/2019
(87) WO 2020/137867 de 02/07/2020

---

(21) BR 11 2021 010410-0 A2

Código 1.3 - Notificação - Fase Nacional - PCT
(22) 27/11/2019
(30) 29/11/2018 US 16/205,088
(51) G06N 3/08 (2006.01), G06N 3/04 (2006.01), G06N 3/063 (2006.01)
(54) REDUÇÃO DE ESPAÇO DE BUSCA DE CONTRUÇÃO DE MODELO AUTOMATIZADO
(71) SPARKCOGNITION, INC. (US)
(72) TYLER S. MCDONNELL; SARI ANDONI; JUNHWAN CHOI; JIMMIE GOODE; YIYUN LAN; KEITH D. MOORE; GAVIN SELLERS
(85) 28/05/2021
(86) PCT US2019/063696 de 27/11/2019
(87) WO 2020/113067 de 04/06/2020

---

(21) BR 11 2021 010411-9 A2

Código 1.3 - Notificação - Fase Nacional - PCT
(22) 20/12/2019
(30) 26/12/2018 JP 2018-242251
(51) A01P 13/00 (2006.01), A01N 57/20 (2006.01)
(54) MÉTODO PARA O CONTROLE DE ERVA DANINHA
(71) SUMITOMO CHEMICAL COMPANY, LIMITED (JP)
(72) YOSHINAO SADA; YOSHINOBU JIN
(85) 28/05/2021
(86) PCT JP2019/050054 de 20/12/2019
(87) WO 2020/137865 de 02/07/2020

---

(21) BR 11 2021 010412-7 A2

Código 1.3 - Notificação - Fase Nacional - PCT
(22) 05/12/2019
(30) 06/12/2018 US 62/776,150
(51) C07C 55/20 (2006.01), A23L 29/30 (2016.01), A23L 33/125 (2016.01), A61K 31/194 (2006.01), A61K 47/12 (2006.01)
(54) ARTIGO DE CONSUMO, E, MÉTODO PARA REALÇAR A DOÇURA OU SENSAÇÃO BUCAL DE UM ARTIGO DE CONSUMO
(71) INTERNATIONAL FLAVORS & FRAGRANCES INC. (US)
(72) HOU WU; MICHELLE EVE HUBER; THUMPALASSERILL V. JOHN; XIAODONG LI

(85) 28/05/2021
(86) PCT US2019/064589 de 05/12/2019
(87) WO 2020/118003 de 11/06/2020

---

(21) BR 11 2021 010415-1 A2

Código 1.3 - Notificação - Fase Nacional - PCT
(22) 29/07/2019
(30) 30/11/2018 CN 201811458677.4
(51) H04N 19/132 (2014.01)
(54) MÉTODO DE CODIFICAÇÃO E DECODIFICAÇÃO DE IMAGEM E APARELHO PARA SEQUÊNCIA DE VÍDEO
(71) HUAWEI TECHNOLOGIES CO., LTD. (CN)
(72) XU CHEN; JIANHUA ZHENG
(85) 28/05/2021
(86) PCT CN2019/098151 de 29/07/2019
(87) WO 2020/107921 de 04/06/2020

---

(21) BR 11 2021 010416-0 A2

Código 1.3 - Notificação - Fase Nacional - PCT
(22) 24/08/2020
(30) 23/08/2019 EP PCT/EP2019/072643; 16/09/2019 RU PCT/RU2019/000639; 07/10/2019 EP PCT/EP2019/077057
(51) H04N 19/186 (2014.01), H04N 19/86 (2014.01), H04N 19/176 (2014.01), H04N 19/117 (2014.01)
(54) CODIFICADOR, DECODIFICADOR E MÉTODOS CORRESPONDENTES PARA REALIZAR DESBLOCAGEM DE CROMA PARA BLOCOS QUE USAM CODIFICAÇÃO DE CROMA EM CONJUNTO
(71) HUAWEI TECHNOLOGIES CO., LTD. (CN)
(72) ANAND MEHER KOTRA; ELENA ALEXANDROVNA ALSHINA; SEMIH ESENLIK; BIAO WANG; HAN GAO; ROMAN IGOREVICH CHERNYAK
(85) 28/05/2021
(86) PCT CN2020/110914 de 24/08/2020
(87) WO 2021/037004 de 04/03/2021

---

(21) BR 11 2021 010417-8 A2

Código 1.3 - Notificação - Fase Nacional - PCT
(22) 07/08/2019
(30) 27/12/2018 JP 2018-244448
(51) B62L 3/08 (2006.01), B60T 11/06 (2006.01), B62L 3/04 (2006.01)
(54) SISTEMA DE FREIO DE INTERTRAVAMENTO DIANTEIRO-TRASEIRO PARA VEÍCULO DE MONTAR EM SELIM
(71) HONDA MOTOR CO., LTD. (JP)
(72) HIROAKI OBA; HIRONORI NAKAMURA
(85) 28/05/2021
(86) PCT JP2019/031258 de 07/08/2019
(87) WO 2020/136980 de 02/07/2020

(21) BR 11 2021 010418-6 A2

Código 1.3 - Notificação - Fase Nacional - PCT
(22) 27/11/2019
(30) 30/11/2018 GB 1819580.0
(51) C12N 15/115 (2010.01)
(54) APTÂMERO, COMPLEXO, BIOSSENSOR OU TIRA DE TESTE, APARELHO PARA DETECTAR A PRESENÇA, AUSÊNCIA OU NÍVEL DE IMATINIBE, USO DE UM APTÂMERO, MÉTODO DE DETECÇÃO, MÉTODO DE TRATAMENTO OU PREVENÇÃO DO CÂNCER E KIT
(71) APTAMER DIAGNOSTICS LIMITED (GB)
(72) CHRISTINE REINEMANN; EDWARD BARNES; DAVID BUNKA; ARRON TOLLEY
(85) 28/05/2021
(86) PCT GB2019/053353 de 27/11/2019
(87) WO 2020/109791 de 04/06/2020

(21) BR 11 2021 010419-4 A2

Código 1.3 - Notificação - Fase Nacional - PCT
(22) 20/11/2019
(30) 30/11/2018 EP 18382880.5
(51) B64C 27/08 (2006.01)
(54) VEÍCULOS AÉREOS COM GRAUS DE LIBERDADE NÃO ACOPLADOS
(71) FUNDACIÓN TECNALIA RESEARCH & INNOVATION (ES)
(72) IGLESIAS AGUINAGA IÑAKI; LASA AGUIRREBENGOA JOSEBA
(85) 28/05/2021
(86) PCT EP2019/081888 de 20/11/2019
(87) WO 2020/109100 de 04/06/2020

(21) BR 11 2021 010421-6 A2

Código 1.3 - Notificação - Fase Nacional - PCT
(22) 03/12/2019
(30) 03/12/2018 IT 102018000010760
(51) C25B 11/04 (2021.01), C25B 1/46 (2006.01)
(54) ELETRODO PARA EVOLUÇÃO ELETROLÍTICA DE GÁS
(71) INDUSTRIE DE NORA S.P.A. (IT)
(72) ALICE GARGIULO; TOSHIKAZU HAYASHIDA
(85) 28/05/2021
(86) PCT EP2019/083448 de 03/12/2019
(87) WO 2020/115028 de 11/06/2020

(21) BR 11 2021 010423-2 A2

Código 1.3 - Notificação - Fase Nacional - PCT
(22) 29/11/2019
(30) 30/11/2018 KR 10-2018-0152876
(51) C07H 3/02 (2006.01), C07H 1/00 (2006.01)
(54) CRISTAL DE D-PSICOSE E MÉTODO DE PREPARAÇÃO DO MESMO
(71) CJ CHEILJEDANG CORPORATION (KR)

(72) YOUNG SOO PARK; JOO HANG LEE; SEONG BO KIM; SEUNG WON PARK
(85) 28/05/2021
(86) PCT KR2019/016668 de 29/11/2019
(87) WO 2020/111851 de 04/06/2020

---

(21) BR 11 2021 010424-0 A2

Código 1.3 - Notificação - Fase Nacional - PCT
(22) 29/11/2019
(30) 30/11/2018 NO 20181546
(51) B01D 61/18 (2006.01), B01D 63/04 (2006.01), B01D 63/06 (2006.01), B01D 63/12 (2006.01), B01D 65/00 (2006.01), C10L 3/10 (2006.01), E21B 43/36 (2006.01)
(54) DISPOSITIVO DE FILTRO, UNIDADE DE FILTRO DE MEMBRANA, USO DE DISPOSITIVO DE FILTRO, E, MÉTODO PARA INSTALAR UMA PLURALIDADE DE UNIDADES DE FILTRO DE MEMBRANA
(71) AKER CARBON CAPTURE NORWAY AS (NO)
(72) PÅL HELGE NØKLEBY; MICHAEL HILDITCH (FALECIDO)
(85) 28/05/2021
(86) PCT NO2019/050263 de 29/11/2019
(87) WO 2020/111949 de 04/06/2020

---

(21) BR 11 2021 010425-9 A2

Código 1.3 - Notificação - Fase Nacional - PCT
(22) 13/12/2019
(30) 14/12/2018 EP 18212743.1
(51) C12Q 1/6855 (2018.01)
(54) MÉTODO DE AMPLIFICAÇÃO E IDENTIFICAÇÃO DE ÁCIDO NUCLEICO
(71) LEXOGEN GMBH (AT)
(72) YVONNE GÖPEL; PAMELA MOLL; TORSTEN REDA; ALEXANDER SEITZ
(85) 28/05/2021
(86) PCT EP2019/085095 de 13/12/2019
(87) WO 2020/120747 de 18/06/2020

---

(21) BR 11 2021 010426-7 A2

Código 1.3 - Notificação - Fase Nacional - PCT
(22) 26/11/2019
(30) 29/11/2018 US 62/772,712
(51) B60C 1/00 (2006.01), C08L 9/00 (2006.01), C08L 23/22 (2006.01), C08L 23/28 (2006.01)
(54) FORRO INTERNO DE PNEU
(71) COMPAGNIE GENERALE DES ETABLISSEMENTS MICHELIN (FR)
(72) TINGDONG LIN
(85) 28/05/2021
(86) PCT US2019/063407 de 26/11/2019
(87) WO 2020/112874 de 04/06/2020

(21) BR 11 2021 010428-3 A2

Código 1.3 - Notificação - Fase Nacional - PCT
(22) 05/12/2019
(30) 07/12/2018 CN PCT/CN2018/119709; 29/12/2018 CN PCT/CN2018/125412; 01/01/2019 CN PCT/CN2019/070002; 22/02/2019 CN PCT/CN2019/075874; 24/02/2019 CN PCT/CN2019/075993; 26/02/2019 CN PCT/CN2019/076195; 24/03/2019 CN PCT/CN2019/079396; 25/03/2019 CN PCT/CN2019/079431; 26/03/2019 CN PCT/CN2019/079769
(51) H04N 19/50 (2014.01), H04N 19/186 (2014.01)
(54) MÉTODO PARA PROCESSAMENTO DE VÍDEO, APARELHO EM UM SISTEMA DE VÍDEO, E, PRODUTO DE PROGRAMA DE COMPUTADOR
(71) BEIJING BYTEDANCE NETWORK TECHNOLOGY CO., LTD. (CN) ; BYTEDANCE INC. (US)
(72) KAI ZHANG; LI ZHANG; HONGBIN LIU; JIZHENG XU; YUE WANG
(85) 28/05/2021
(86) PCT CN2019/123229 de 05/12/2019
(87) WO 2020/114445 de 11/06/2020

(21) BR 11 2021 010429-1 A2

Código 1.3 - Notificação - Fase Nacional - PCT
(22) 19/12/2019
(30) 19/12/2018 DK PA 2018 01036
(51) B01D 15/08 (2006.01), C07H 1/06 (2006.01), C12P 19/00 (2006.01)
(54) MÉTODO PARA SEPARAR UM PRIMEIRO OLIGOSSACARÍDEO NEUTRO HIDROFÍLICO DE UM SEGUNDO OLIGOSSACARÍDEO NEUTRO HIDROFÍLICO
(71) GLYCOM A/S (DK)
(72) NIKOLAY KHANZHIN; MARKUS JONDELIUS HEDEROS; PIERRE CHASSAGNE
(85) 28/05/2021
(86) PCT IB2019/061093 de 19/12/2019
(87) WO 2020/128945 de 25/06/2020

(21) BR 11 2021 010430-5 A2

Código 1.3 - Notificação - Fase Nacional - PCT
(22) 24/02/2020
(30) 26/02/2019 WO PCT/CN2019/076145
(51) C07D 471/04 (2006.01), A01N 43/90 (2006.01), C07D 487/04 (2006.01)
(54) DERIVADOS DE HETEROCICLO BICÍCLICO FUNDIDO COMO PESTICIDAS
(71) BAYER AKTIENGESELLSCHAFT (DE)
(72) LAURA HOFFMEISTER; RÜDIGER FISCHER; MATTHIEU WILLOT; DOMINIK HAGER; KERSTIN ILG; MARC LINKA; ULRICH GÖRGENS; PETER LÖSEL; JING XIANG; YONGKUAN ZHU; ANDREAS TURBERG
(85) 28/05/2021
(86) PCT EP2020/054746 de 24/02/2020

(87) WO 2020/173860 de 03/09/2020

(21) BR 11 2021 010432-1 A2

Código 1.3 - Notificação - Fase Nacional - PCT
(22) 18/12/2019
(30) 18/12/2018 DE 10 2018 132 617.3; 18/12/2018 US 62/781,342; 08/08/2019 US 62/884,507
(51) A61K 39/00 (2006.01), A61P 35/00 (2006.01), C07K 14/74 (2006.01), C07K 14/47 (2006.01)
(54) PEPTÍDEO, ANTICORPO, RECEPTOR DE CÉLULA T, APTÂMERO, ÁCIDO NUCLEICO, CÉLULA HOSPEDEIRA, MÉTODO IN VITRO DE PRODUÇÃO DE LINFÓCITOS T ATIVADOS, LLINFÓCITO T, COMPOSIÇÃO FARMACÊUTICA, MÉTODO DE PRODUÇÃO DE UM PEPTÍDEO E DE PRODUÇÃO DE UMA VACINA ANTICÂNCER, MÉTODO PARA MATAR CÉLULAS ALVO EM UM PACIENTE, UTILIZAÇÃO E KIT
(71) IMMATICS BIOTECHNOLOGIES GMBH (DE)
(72) GISELA SCHIMMACK; HEIKO SCHUSTER; DANIEL KOWALEWSKI; OLIVER SCHOOR; JENS FRITSCHE; TONI WEINSCHENK; HARPREET SINGH; ANNIKA SONNTAG; MICHAEL RÖMER
(85) 28/05/2021
(86) PCT EP2019/086037 de 18/12/2019
(87) WO 2020/127546 de 25/06/2020

(21) BR 11 2021 010433-0 A2

Código 1.3 - Notificação - Fase Nacional - PCT
(22) 05/12/2019
(30) 06/12/2018 US 62/776.409; 11/12/2018 US 62/778.062
(51) A61K 38/05 (2006.01), C07K 16/28 (2006.01)
(54) SUBSTRATOS CLIVÁVEIS DE METALOPROTEASE DE MATRIZ E DE SERINA OU CISTEÍNA PROTEASE E MÉTODOS DE USO DESTES
(71) CYTOMX THERAPEUTICS, INC. (US)
(72) OLGA VASILJEVA; MICHAEL B. WINTER
(85) 28/05/2021
(86) PCT US2019/064779 de 05/12/2019
(87) WO 2020/118109 de 11/06/2020

(21) BR 11 2021 010434-8 A2

Código 1.3 - Notificação - Fase Nacional - PCT
(22) 20/12/2019
(30) 26/12/2018 JP 2018-242252
(51) A01P 13/00 (2006.01), A01N 57/20 (2006.01)
(54) MÉTODO PARA O CONTROLE DE ERVA DANINHA
(71) SUMITOMO CHEMICAL COMPANY, LIMITED (JP)
(72) YOSHINAO SADA; YOSHINOBU JIN
(85) 28/05/2021
(86) PCT JP2019/050055 de 20/12/2019

(87) WO 2020/137866 de 02/07/2020

(21) BR 11 2021 010435-6 A2

Código 1.3 - Notificação - Fase Nacional - PCT
(22) 27/11/2019
(30) 30/11/2018 US 62/773,643
(51) A61K 39/35 (2006.01), A23L 3/26 (2006.01)
(54) MÉTODOS PARA FABRICAR COMPOSIÇÕES DE ALÉRGENO MISTAS
(71) ALLADAPT IMMUNOTHERAPEUTICS, INC. (US)
(72) OLIVIA M. WEIHE; CHRISTOPHER CORNYN; ASHLEY DOMBKOWSKI; DANA MCCLINTOCK
(85) 28/05/2021
(86) PCT US2019/063686 de 27/11/2019
(87) WO 2020/113060 de 04/06/2020

(21) BR 11 2021 010436-4 A2

Código 1.3 - Notificação - Fase Nacional - PCT
(22) 20/12/2019
(30) 26/12/2018 JP 2018-242254
(51) A01N 33/18 (2006.01), A01N 35/10 (2006.01), A01P 13/00 (2006.01), A01N 57/20 (2006.01), A01N 47/36 (2006.01), A01N 43/40 (2006.01), A01N 43/707 (2006.01), A01N 43/80 (2006.01), A01N 43/84 (2006.01), A01N 43/90 (2006.01)
(54) MÉTODO PARA O CONTROLE DE ERVA DANINHA
(71) SUMITOMO CHEMICAL COMPANY, LIMITED (JP)
(72) YOSHINAO SADA; YOSHINOBU JIN
(85) 28/05/2021
(86) PCT JP2019/050057 de 20/12/2019
(87) WO 2020/137868 de 02/07/2020

(21) BR 11 2021 010437-2 A2

Código 1.3 - Notificação - Fase Nacional - PCT
(22) 15/11/2019
(30) 14/12/2018 FI 20186078
(51) C10L 1/08 (2006.01), C10L 1/185 (2006.01), C10G 3/00 (2006.01), C10G 45/58 (2006.01), C10G 65/04 (2006.01), C07C 41/05 (2006.01), C10L 10/08 (2006.01)
(54) COMPOSIÇÃO DE COMBUSÍTVEL DIESEL
(71) NESTE OYJ (FI)
(72) ULLA KIISKI; ARTO HEISKA; MERJA KOUVA; MIKKO AALTO; MARKKU KURONEN
(85) 28/05/2021
(86) PCT FI2019/050814 de 15/11/2019
(87) WO 2020/120832 de 18/06/2020

(21) BR 11 2021 010438-0 A2

Código 1.3 - Notificação - Fase Nacional - PCT
(22) 13/12/2019

(30) 14/12/2018 FR 1872911; 31/01/2019 FR 1900961
(51) B29D 30/46 (2006.01), B29D 30/30 (2006.01), B26D 3/00 (2006.01)
(54) DISPOSITIVO E PROCESSO DE COLOCAÇÃO DE LONA DE REFORÇO SOBRE UM TAMBOR DE FABRICAÇÃO DE CINTA PNEUMÁTICA COM CORTE INSTANTÂNEO
(71) COMPAGNIE GENERALE DES ETABLISSEMENTS MICHELIN (FR)
(72) OLIVIER CAREO; JEAN-PIERRE PAISSEREAU; MANUEL VALLEJO CRIADO
(85) 28/05/2021
(86) PCT FR2019/053055 de 13/12/2019
(87) WO 2020/120918 de 18/06/2020

---

(21) BR 11 2021 010439-9 A2

Código 1.3 - Notificação - Fase Nacional - PCT
(22) 29/11/2019
(30) 30/11/2018 KR 10-2018-0151983; 20/08/2019 KR 10-2019-0101723
(51) A61K 9/08 (2006.01), A61K 47/26 (2006.01), A61K 47/18 (2017.01), A61K 47/20 (2006.01), A61K 47/64 (2017.01), A61K 38/48 (2006.01)
(54) COMPOSIÇÃO LÍQUIDA ESTABILIZANTE DE TOXINA BOTULÍNICA
(71) HUONS BIOPHARMA CO., LTD. (KR)
(72) WANSEOP PAUL KIM; YEONG-MOK KIM; GI-SIK PARK; JAE-MIN PARK; AE-YEON LEE
(85) 28/05/2021
(86) PCT KR2019/016669 de 29/11/2019
(87) WO 2020/111852 de 04/06/2020

---

(21) BR 11 2021 010441-0 A2

Código 1.3 - Notificação - Fase Nacional - PCT
(22) 24/10/2019
(30) 06/12/2018 JP 2018-229035
(51) D07B 1/06 (2006.01), B60C 9/00 (2006.01)
(54) FIO DE AÇO E PNEU
(71) SUMITOMO ELECTRIC TOCHIGI CO., LTD. (JP) ; SUMITOMO ELECTRIC INDUSTRIES, LTD. (JP)
(72) AKIFUMI MATSUOKA; SHINEI TAKAMURA
(85) 28/05/2021
(86) PCT JP2019/041742 de 24/10/2019
(87) WO 2020/116047 de 11/06/2020

---

(21) BR 11 2021 010442-9 A2

Código 1.3 - Notificação - Fase Nacional - PCT
(22) 02/12/2019
(30) 03/12/2018 CH 01485/18
(51) A24C 5/18 (2006.01), A24C 5/39 (2006.01)
(54) MÉTODO PARA PRODUZIR CIGARROS, E, MÁQUINA DE CIGARRO
(71) ROGER KOCH (CH)
(72) ROGER KOCH

(85) 28/05/2021
(86) PCT CH2019/050027 de 02/12/2019
(87) WO 2020/113348 de 11/06/2020

---

(21) BR 11 2021 010446-1 A2

Código 1.3 - Notificação - Fase Nacional - PCT
(22) 09/07/2019
(51) H01L 33/64 (2010.01), H01L 23/36 (2006.01), H03F 1/32 (2006.01)
(54) ACOPLAMENTO TÉRMICO ENTRE TRANSISTOR E DRIVERS DE ÁUDIO COM DISSIPADOR DE CALOR
(71) JULIANO ANFLOR (BR/RS)
(72) ANFLOR, JULIANO
(85) 28/05/2021
(86) PCT BR2019/050261 de 09/07/2019
(87) WO 2021/003539 de 14/01/2021

---

(21) BR 11 2021 010447-0 A2

Código 1.3 - Notificação - Fase Nacional - PCT
(22) 03/12/2019
(30) 03/12/2018 EP 18209896.2; 27/05/2019 EP 19176739.1
(51) C07K 14/435 (2006.01), C07K 14/605 (2006.01)
(54) ANÁLOGOS DE PEPTÍDEOS GIP MODIFICADOS
(71) ANTAG THERAPEUTICS APS (DK)
(72) ALEXANDER HOVARD SPARRE-ULRICH; BJØRN BEHRENS SIVERTSEN; DITTE RIBER; METTE MARIE ROSENKILDE
(85) 28/05/2021
(86) PCT EP2019/083506 de 03/12/2019
(87) WO 2020/115048 de 11/06/2020

---

(21) BR 11 2021 010449-6 A2

Código 1.3 - Notificação - Fase Nacional - PCT
(22) 13/12/2019
(30) 14/12/2018 FR 1872908
(51) F16J 15/08 (2006.01), F16L 23/20 (2006.01)
(54) VEDAÇÃO DE METAL ESTÁTICA
(71) COMMISSARIAT A L'ENERGIE ATOMIQUE ET AUX ENERGIES ALTERNATIVES (FR) ; TECHNETICS GROUP FRANCE SAS (FR)
(72) FLORENT LEDRAPPIER; JEAN-FRANÇOIS JULIAA; MARIN TEISSIER; MICHEL LEFRANCOIS; THIERRY DAVID; TONY ZAOUTER
(85) 28/05/2021
(86) PCT FR2019/053058 de 13/12/2019
(87) WO 2020/120920 de 18/06/2020

---

(21) BR 11 2021 010450-0 A2

Código 1.3 - Notificação - Fase Nacional - PCT
(22) 06/12/2019
(30) 10/12/2018 US 16/214,477

(51) B21D 22/20 (2006.01), B21D 22/24 (2006.01), B65D 1/26 (2006.01)
(54) COPO METÁLICO AFILADO E MÉTODO DE FORMAÇÃO DO MESMO
(71) BALL CORPORATION (US)
(72) ANTHONY J. SCOTT
(85) 28/05/2021
(86) PCT US2019/064905 de 06/12/2019
(87) WO 2020/123291 de 18/06/2020

---

(21) BR 11 2021 010452-6 A2

Código 1.3 - Notificação - Fase Nacional - PCT
(22) 29/10/2019
(30) 29/11/2018 CN 201811445283.5
(51) G01C 21/32 (2006.01)
(54) MÉTODO DE CONSTRUÇÃO DE MAPA DE ALTA DEFINIÇÃO, APARELHO E APARELHO DE CONSTRUÇÃO, MEIO DE ARMAZENAMENTO LEGÍVEL POR COMPUTADOR E PRODUTO DE PROGRAMA DE COMPUTADOR
(71) HUAWEI TECHNOLOGIES CO., LTD. (CN)
(72) JIONG DENG; JUN WANG; JINGWEI ZHOU; CHENGUANG CHEN; ZUQI LIU; YULONG LUO; JIE WANG
(85) 28/05/2021
(86) PCT CN2019/113905 de 29/10/2019
(87) WO 2020/108207 de 04/06/2020

---

(21) BR 11 2021 010453-4 A2

Código 1.3 - Notificação - Fase Nacional - PCT
(22) 19/12/2019
(30) 19/12/2018 EP 18214002.0; 19/07/2019 EP 19187352.0
(51) A61K 31/4152 (2006.01), A61K 31/4155 (2006.01), C07D 231/12 (2006.01), C07D 231/14 (2006.01), C07D 233/64 (2006.01), C07D 233/68 (2006.01), C07D 233/96 (2006.01), C07D 249/06 (2006.01), C07D 249/08 (2006.01), C07D 249/10 (2006.01), C07D 261/08 (2006.01), C07D 263/32 (2006.01), C07D 271/10 (2006.01), C07D 401/12 (2006.01), C07D 403/12 (2006.01), C07D 405/12 (2006.01), C07D 405/14 (2006.01), C07D 409/12 (2006.01), C07D 413/12 (2006.01), C07D 417/12 (2006.01), C07D 471/04 (2006.01), C07D 487/04 (2006.01), A61K 31/4245 (2006.01), A61K 31/427 (2006.01), A61K 31/437 (2006.01), A61K 31/422 (2006.01), A61K 31/4196 (2006.01), A61K 31/4192 (2006.01), A61K 31/4178 (2006.01), A61K 31/4164 (2006.01), A61K 31/415 (2006.01), A61K 31/4162 (2006.01), A61P 17/02 (2006.01), A61P 17/06 (2006.01), A61P 37/00 (2006.01)
(54) COMPOSTO, E, COMPOSIÇÃO FARMACÊUTICA
(71) LEO PHARMA A/S (DK)
(72) KEVIN NEIL DACK; XIFU LIANG; MOGENS LARSEN; MARK ANDREWS; ALAN STUART JESSIMAN; MIA NØRRESKOV BURHARDT; PATRICK STEPHEN JOHNSON; PETER ANDERSEN; LARS JØRGENSEN
(85) 28/05/2021

(86) PCT EP2019/086239 de 19/12/2019
(87) WO 2020/127685 de 25/06/2020

---

(21) BR 11 2021 010454-2 A2

Código 1.3 - Notificação - Fase Nacional - PCT
(22) 27/11/2019
(30) 29/11/2018 US 62/773,084; 29/11/2018 US 62/773,104
(51) C07D 471/10 (2006.01), C07D 487/10 (2006.01), A61P 35/00 (2006.01)
(54) COMPOSTOS E MÉTODOS DE USO DOS MESMOS PARA TRATAMENTO DE CÂNCER
(71) ARAXES PHARMA LLC (US)
(72) LIANSHENG LI; YUAN LIU; TAO WU; PINGDA REN; YI LIU
(85) 28/05/2021
(86) PCT US2019/063702 de 27/11/2019
(87) WO 2020/113071 de 04/06/2020

---

(21) BR 11 2021 010455-0 A2

Código 1.3 - Notificação - Fase Nacional - PCT
(22) 26/11/2019
(30) 29/11/2018 US 62/772.847
(51) B60R 16/03 (2006.01), B60Q 1/00 (2006.01), H05B 45/52 (2020.01), G01R 31/00 (2006.01), B60Q 11/00 (2006.01)
(54) SISTEMA PARA DETECTAR ANOMALIAS DE CIRCUITO NA FIAÇÃO DE UMA CARRETA
(71) GROTE INDUSTRIES, INC. (US)
(72) SANKALP PAMPATTIWAR; YOGESH KUBAL; SHENGJIE TANG; CESAR PEREZ-BOLIVAR
(85) 28/05/2021
(86) PCT US2019/063210 de 26/11/2019
(87) WO 2020/112743 de 04/06/2020

---

(21) BR 11 2021 010456-9 A2

Código 1.3 - Notificação - Fase Nacional - PCT
(22) 22/11/2019
(30) 29/11/2018 US 62/772,840
(51) B60R 16/027 (2006.01), B60D 1/62 (2006.01)
(54) ADAPTADOR PARA SELECIONAR A FUNÇÃO DE LÂMPADA EM UM REBOQUE DE CAMINHÃO
(71) GROTE INDUSTRIES, INC. (US)
(72) SANKALP PAMPATTIWAR; YOGESH KUBAL; SHENGJIE TANG; CESAR PEREZ-BOLIVAR
(85) 28/05/2021
(86) PCT US2019/062752 de 22/11/2019
(87) WO 2020/112528 de 04/06/2020

---

(21) BR 11 2021 010457-7 A2

Código 1.3 - Notificação - Fase Nacional - PCT

(22) 18/12/2019
(30) 19/12/2018 US 62/782,142; 08/03/2019 US 62/815,861
(51) C07K 16/30 (2006.01), C07K 16/28 (2006.01), A61P 35/00 (2006.01)
(54) ANTICORPOS BIESPECÍFICOS ANTI-MUC16 X ANTI CD28 E USOS DOS MESMOS
(71) REGENERON PHARMACEUTICALS, INC. (US)
(72) ANDREW J. MURPHY; DIMITRIS SKOKOS; JANELLE WAITE; ERICA ULLMAN; AYNUR HERMANN; ERIC SMITH; LAURIC HABER; GEORGE D. YANCOPOULOS; ALISON CRAWFORD
(85) 28/05/2021
(86) PCT US2019/067109 de 18/12/2019
(87) WO 2020/132024 de 25/06/2020

---

(21) BR 11 2021 010461-5 A2

Código 1.3 - Notificação - Fase Nacional - PCT
(22) 18/12/2019
(30) 19/12/2018 US 62/781,983
(51) A61K 9/48 (2006.01), A61K 47/14 (2017.01), A61K 47/10 (2017.01), A61K 31/4745 (2006.01), A61P 5/38 (2006.01)
(54) FORMULAÇÃO E DOSE UNITÁRIA PARA ADMINISTRAÇÃO ORAL DE RELACORILANTE
(71) CORCEPT THERAPEUTICS INCORPORATED (US)
(72) IAN SCOTT; TRAVIS LEMONS; YIP-FONG CHIA
(85) 28/05/2021
(86) PCT US2019/067108 de 18/12/2019
(87) WO 2020/132023 de 25/06/2020

---

(21) BR 11 2021 010462-3 A2

Código 1.3 - Notificação - Fase Nacional - PCT
(22) 03/12/2019
(30) 03/12/2018 US 62/774,687
(51) A61M 16/10 (2006.01), A61M 16/12 (2006.01), G01N 1/22 (2006.01)
(54) MÓDULO DE SENSOR DE GÁS
(71) MALLINCKRODT HOSPITAL PRODUCTS IP UNLIMITED COMPANY (IE)
(72) JARON ACKER; PETER JAMES CLARK; CEDRIC ASSAMBO; MICHAEL MCATAMNEY; JOHN KLAUS; ROBIN ROEHL
(85) 28/05/2021
(86) PCT US2019/064278 de 03/12/2019
(87) WO 2020/117836 de 11/06/2020

---

(21) BR 11 2021 010464-0 A2

Código 1.3 - Notificação - Fase Nacional - PCT
(22) 27/11/2019
(30) 30/11/2018 CN 201811455280.X; 23/10/2019 CN 201911014193.5
(51) C07D 271/113 (2006.01), A01N 43/82 (2006.01), A01P 13/00 (2006.01)
(54) N-(1,3,4-OXADIAZOL-2-IL)ARILCARBOXAMIDAS OU SAIS DAS MESMAS, MÉTODOS DE PREPARAÇÃO, COMPOSIÇÕES HERBICIDAS E

USOS DAS MESMAS
(71) QINGDAO KINGAGROOT CHEMICAL COMPOUND CO., LTD. (CN)
(72) LEI LIAN; RONGBAO HUA; XUEGANG PENG; DE ZHAO; QI CUI
(85) 28/05/2021
(86) PCT CN2019/121224 de 27/11/2019
(87) WO 2020/108518 de 04/06/2020

---

(21) BR 11 2021 010465-8 A2

Código 1.3 - Notificação - Fase Nacional - PCT
(22) 26/11/2019
(30) 03/12/2018 US 62/774,669
(51) A61K 8/29 (2006.01), A61K 8/37 (2006.01), A61Q 17/00 (2006.01)
(54) MÉTODO PARA DIMINUIR SECREÇÃO DE ENDOTELINA-1, SÍNTESE DE FATOR DE CÉLULA TRONCO OU CARBONILAÇÃO DE PROTEÍNA EM UM QUERATINÓCITO
(71) INTERNATIONAL FLAVORS & FRAGRANCES INC. (US)
(72) MARIANA ROYER; JOAN ATTIA-VIGNEAU; ESTELLE LOING
(85) 28/05/2021
(86) PCT US2019/063183 de 26/11/2019
(87) WO 2020/117550 de 11/06/2020

---

(21) BR 11 2021 010466-6 A2

Código 1.3 - Notificação - Fase Nacional - PCT
(22) 03/12/2019
(30) 04/12/2018 US 62/775,094
(51) C07H 1/00 (2006.01), C07H 21/02 (2006.01)
(54) PROCESSO PARA A PREPARAÇÃO DE UM DINUCLEOTÍDEO CÍCLICO
(71) BRISTOL-MYERS SQUIBB COMPANY (US)
(72) MICHAEL ANTHONY SCHMIDT; BIN ZHENG; BENJAMIN M. COHEN; AMANDA J. ROGERS; CHANGXIA YUAN; JASON J. ZHU; CHAO HANG; DANIEL S. TREITLER; ADAM JOSEPH FREITAG; GEOFFREY EUGENE PURDUM; MIAO YU; MELDA SEZEN EDMONDS; SIWEI GUO
(85) 28/05/2021
(86) PCT US2019/064137 de 03/12/2019
(87) WO 2020/117739 de 11/06/2020

---

(21) BR 11 2021 010468-2 A2

Código 1.3 - Notificação - Fase Nacional - PCT
(22) 23/04/2019
(30) 31/12/2018 US 62/786,941
(51) G06N 3/08 (2006.01), G06N 3/04 (2006.01), G06N 20/00 (2019.01)
(54) SISTEMAS DE SEGURANÇA QUE EMPREGAM INTELIGÊNCIA ARTIFICIAL
(71) INTEL CORPORATION (US)
(72) OLEG POGORELIK; ALEX NAYSHTUT; OMER BEN-SHALOM; DENIS KLIMOV; RAIZY KELLERMANN; GUY BARNHART-MAGEN; VADIM SUKHOMLINOV

(85) 28/05/2021
(86) PCT US2019/028687 de 23/04/2019
(87) WO 2020/142110 de 09/07/2020

---

(21) BR 11 2021 010470-4 A2

Código 1.3 - Notificação - Fase Nacional - PCT
(22) 05/12/2019
(30) 06/12/2018 US 62/776,158
(51) A23L 2/56 (2006.01), A01N 37/06 (2006.01), A23L 2/60 (2006.01), A61K 31/20 (2006.01)
(54) ARTIGO DE CONSUMO, E, MÉTODO PARA REALÇAR A DOÇURA OU SENSAÇÃO BUCAL DE UM ARTIGO DE CONSUMO
(71) INTERNATIONAL FLAVORS & FRAGRANCES INC. (US)
(72) HOU WU; MICHELLE EVE HUBER; THUMPALASSERIL V. JOHN; XIAODONG LI
(85) 28/05/2021
(86) PCT US2019/064594 de 05/12/2019
(87) WO 2020/118005 de 11/06/2020

---

(21) BR 11 2021 010471-2 A2

Código 1.3 - Notificação - Fase Nacional - PCT
(22) 16/12/2019
(30) 17/12/2018 EP 18213049.2
(51) A24D 1/20 (2020.01)
(54) ELEMENTO TUBULAR COMPREENDENDO MEIO POROSO PARA USO COM UM ARTIGO GERADOR DE AEROSSOL
(71) PHILIP MORRIS PRODUCTS S.A. (CH)
(72) GENNARO CAMPITELLI; GIANPAOLO D'AMBRA; ONUR DAYIOGLU
(85) 28/05/2021
(86) PCT EP2019/085433 de 16/12/2019
(87) WO 2020/127107 de 25/06/2020

---

(21) BR 11 2021 010472-0 A2

Código 1.3 - Notificação - Fase Nacional - PCT
(22) 19/12/2019
(30) 20/12/2018 IT 102018000020305
(51) B60C 9/00 (2006.01), B60C 9/04 (2006.01)
(54) PNEU PARA RODAS DE VEÍCULOS, E, CORDONEL DE REFORÇO HÍBRIDO
(71) PIRELLI TYRE S.P.A. (IT)
(72) SIMONE AGRESTI; GUIDO LUIGI DAGHINI; BARBARA RAMPANA
(85) 28/05/2021
(86) PCT IB2019/061088 de 19/12/2019
(87) WO 2020/128943 de 25/06/2020

---

(21) BR 11 2021 010473-9 A2

Código 1.3 - Notificação - Fase Nacional - PCT

(22) 29/11/2019
(30) 30/11/2018 JP 2018-225753
(51) A61K 31/40 (2006.01), A61K 31/401 (2006.01), A61K 31/4174 (2006.01), A61K 31/422 (2006.01), A61K 31/437 (2006.01), A61K 31/4439 (2006.01), A61K 31/444 (2006.01), A61P 35/00 (2006.01), A61P 35/04 (2006.01), A61P 43/00 (2006.01), C07D 207/36 (2006.01), C07D 233/78 (2006.01), C07D 401/10 (2006.01), C07D 401/12 (2006.01), C07D 405/06 (2006.01), C07D 413/04 (2006.01), C07D 471/04 (2006.01), C07D 213/71 (2006.01), C07D 213/73 (2006.01)
(54) COMPOSTO DE INIBIÇÃO DE DOCK1 E USO
(71) KYUSHU UNIVERSITY, NATIONAL UNIVERSITY CORPORATION (JP)
(72) YOSHINORI FUKUI; TAKEHITO URUNO; MOTOMU KANAI; KOUNOSUKE OISAKI; RYOSUKE TSUTSUMI
(85) 28/05/2021
(86) PCT JP2019/046862 de 29/11/2019
(87) WO 2020/111252 de 04/06/2020

---

(21) BR 11 2021 010474-7 A2

Código 1.3 - Notificação - Fase Nacional - PCT
(22) 22/11/2019
(30) 29/11/2018 US 62/772,825; 29/11/2018 US 62/772,833
(51) B60R 16/03 (2006.01), H04B 3/54 (2006.01), B60Q 1/00 (2006.01)
(54) SISTEMA DE CABOS INTELIGENTES PARA UM REBOQUE DE CAMINHÃO
(71) GROTE INDUSTRIES, INC. (US)
(72) SANKALP PAMPATTIWAR; YOGESH KUBAL; CESAR PEREZ-BOLIVAR; ADAM SLADE
(85) 28/05/2021
(86) PCT US2019/062758 de 22/11/2019
(87) WO 2020/112530 de 04/06/2020

---

(21) BR 11 2021 010475-5 A2

Código 1.3 - Notificação - Fase Nacional - PCT
(22) 02/12/2019
(30) 28/12/2018 US 16/236/117
(51) G06F 21/55 (2013.01), G06F 21/60 (2013.01), G06F 21/62 (2013.01)
(54) DEFESA CONTRA ANÁLISE ESPECULATIVA DE CANAL LATERAL DE UM SISTEMA DE COMPUTADOR
(71) INTEL CORPORATION (US)
(72) DAVID M. DURHAM
(85) 28/05/2021
(86) PCT US2019/063994 de 02/12/2019
(87) WO 2020/139517 de 02/07/2020

---

(21) BR 11 2021 010476-3 A2

Código 1.3 - Notificação - Fase Nacional - PCT
(22) 29/11/2019

(30) 30/11/2018 JP 2018-224434
(51) A61K 31/444 (2006.01), A61P 7/02 (2006.01), A61P 9/00 (2006.01), C07D 471/04 (2006.01)
(54) NOVO CRISTAL DE (3S)-3-[2-(6-AMINO-2-FLUOROPIRIDIN-3-IL)-4-FLUORO-1H-IMIDAZOL-5-IL]-7-[5-CLORO-2-(1H-TETRAZOL-1-IL)FENIL]-2,3-DIHIDROINDOLIZIN-5(1H)-ONA
(71) ONO PHARMACEUTICAL CO., LTD. (JP)
(72) TAKAYUKI FUJITO; SHIZUKA ONO; SHUHEI OHTANI
(85) 28/05/2021
(86) PCT JP2019/046893 de 29/11/2019
(87) WO 2020/111268 de 04/06/2020

---

(21) BR 11 2021 010477-1 A2

Código 1.3 - Notificação - Fase Nacional - PCT
(22) 29/11/2018
(51) C08L 23/12 (2006.01), A62D 3/30 (2007.01)
(54) COMPOSIÇÃO DE POLIOLEFINA TERMOPLÁSTICA, E, ARTIGO
(71) DOW GLOBAL TECHNOLOGIES LLC (US)
(72) HAIYING LI; ANDONG LIU; SHAOGUANG FENG; XIUHAN YANG; JIAN ZOU; MING MING; YONGHUA GONG; XUEMEI ZHAI
(85) 28/05/2021
(86) PCT CN2018/118093 de 29/11/2018
(87) WO 2020/107304 de 04/06/2020

---

(21) BR 11 2021 010478-0 A2

Código 1.3 - Notificação - Fase Nacional - PCT
(22) 16/12/2019
(30) 17/12/2018 EP 18212944.5
(51) A24D 1/20 (2020.01)
(54) ARTIGO GERADOR DE AEROSSOL PARA USO COM UM DISPOSITIVO DE GERAÇÃO DE AEROSSOL
(71) PHILIP MORRIS PRODUCTS S.A. (CH)
(72) GENNARO CAMPITELLI; GIANPAOLO D'AMBRA; ONUR DAYIOGLU
(85) 28/05/2021
(86) PCT EP2019/085449 de 16/12/2019
(87) WO 2020/127118 de 25/06/2020

---

(21) BR 11 2021 010480-1 A2

Código 1.3 - Notificação - Fase Nacional - PCT
(22) 24/12/2018
(51) A61F 13/49 (2006.01), A61F 13/496 (2006.01), A61F 13/551 (2006.01)
(54) ARTIGO ABSORVENTE
(71) KIMBERLY-CLARK WORLDWIDE, INC. (US)
(72) XIAOMIN LIU
(85) 28/05/2021
(86) PCT CN2018/123118 de 24/12/2018

(87) WO 2020/132812 de 02/07/2020

(21) BR 11 2021 010483-6 A2

Código 1.3 - Notificação - Fase Nacional - PCT
(22) 16/09/2019
(30) 14/01/2019 NZ 749953; 01/07/2019 NZ 755033
(51) A01N 65/00 (2009.01), A01N 65/40 (2009.01), A01N 59/00 (2006.01), A01N 25/02 (2006.01), A01P 1/00 (2006.01)
(54) TRATAMENTO DE PLANTAS CONTRA DOENÇAS
(71) HENRY MANUFACTURING LIMITED (NZ)
(72) CHRISTOPHER HENRY
(85) 28/05/2021
(86) PCT NZ2019/050124 de 16/09/2019
(87) WO 2020/149749 de 23/07/2020

(21) BR 11 2021 010484-4 A2

Código 1.3 - Notificação - Fase Nacional - PCT
(22) 02/12/2019
(30) 30/11/2018 US 62/774,051; 04/01/2019 US 62/788,460; 18/01/2019 US 62/793,992; 29/03/2019 US 62/826,743; 08/04/2019 US 62/831,007; 22/05/2019 US 62/851,427; 28/06/2019 US 62/868,574; 17/07/2019 US 62/875,347; 26/07/2019 US 62/879,117
(51) A61K 39/395 (2006.01), A61K 47/64 (2017.01), A61K 47/68 (2017.01)
(54) DEGRADADORES DE IRAK E USOS DOS MESMOS
(71) KYMERA THERAPEUTICS, INC. (US)
(72) NELLO MAINOLFI; NAN JI; ARTHUR F. KLUGE; MATTHEW M. WEISS; YI ZHANG; XIAOZHANG ZHENG
(85) 28/05/2021
(86) PCT US2019/064070 de 02/12/2019
(87) WO 2020/113233 de 04/06/2020

(21) BR 11 2021 010486-0 A2

Código 1.3 - Notificação - Fase Nacional - PCT
(22) 29/11/2019
(30) 30/11/2018 US 62/774,101
(51) C07D 401/14 (2006.01), C07D 409/04 (2006.01), C07D 487/04 (2006.01), C07D 491/04 (2006.01), C07D 495/04 (2006.01), A61P 43/00 (2006.01), A61K 31/506 (2006.01), A61K 31/519 (2006.01), A61K 31/4985 (2006.01)
(54) COMPOSTOS AROMÁTICOS E MÉTODO PARA PROMOVER A EXPANSÃO E/OU A EXPANSÃO E/OU PROLIFERAÇÃO DE CÉLULAS-TRONCO HEMATOPOIÉTICAS
(71) CELULARITY INC. (US)
(72) ROBERT J. HARIRI; XIAOKUI ZHANG; JAMES EDINGER
(85) 28/05/2021
(86) PCT US2019/063872 de 29/11/2019
(87) WO 2020/113178 de 04/06/2020

(21) BR 11 2021 010487-9 A2

Código 1.3 - Notificação - Fase Nacional - PCT
(22) 28/11/2019
(30) 03/12/2018 CA 3026098
(51) C08F 2/00 (2006.01), C08F 110/02 (2006.01), C08L 23/08 (2006.01)
(54) HOMOPOLÍMERO DE ETILENO TENDO BOAS PROPRIEDADES DE BARREIRA
(71) NOVA CHEMICALS (INTERNATIONAL) S.A. (CH)
(72) XIAOCHUAN WANG
(85) 28/05/2021
(86) PCT IB2019/060295 de 28/11/2019
(87) WO 2020/115622 de 11/06/2020

(21) BR 11 2021 010490-9 A2

Código 1.3 - Notificação - Fase Nacional - PCT
(22) 27/11/2019
(30) 30/11/2018 US 62/773,875
(51) B05B 5/03 (2006.01), B05B 5/043 (2006.01), B05B 7/06 (2006.01), B05B 7/04 (2006.01), B05B 7/08 (2006.01)
(54) CONJUNTO DE BOCAIS DE SECAGEM POR PULVERIZAÇÃO ELETROSTÁTICA
(71) SPRAYING SYSTEMS CO. (US)
(72) THOMAS ACKERMAN; LYNDON WEE SIT; DONALD WEINSTEIN; DAVE HUFFMAN
(85) 30/05/2021
(86) PCT US2019/063739 de 27/11/2019
(87) WO 2020/113093 de 04/06/2020

(21) BR 11 2021 010499-2 A2

Código 1.3 - Notificação - Fase Nacional - PCT
(22) 08/11/2019
(30) 18/12/2018 JP 2018-236522
(51) F16L 11/12 (2006.01), F16L 55/00 (2006.01), F17D 5/06 (2006.01)
(54) SISTEMA DE DETECÇÃO DE VAZAMENTO DE FLUIDO DE MANGUEIRA MARINHA
(71) THE YOKOHAMA RUBBER CO., LTD. (JP)
(72) SHU YAMADA; YUSUKE ISHIBASHI; SHUNICHI ONO
(85) 30/05/2021
(86) PCT JP2019/043907 de 08/11/2019
(87) WO 2020/129457 de 25/06/2020

(21) BR 11 2021 010500-0 A2

Código 1.3 - Notificação - Fase Nacional - PCT
(22) 26/11/2019
(30) 30/11/2018 US 62/773,696
(51) A61K 31/352 (2006.01), A61K 31/375 (2006.01)
(54) MÉTODO PARA REDUZIR A P-SELECTINA SOLÚVEL EM UM PACIENTE

	COM CÂNCER, MÉTODO PARA REDUZIR OU PREVENIR A FORMAÇÃO DE UM TROMBO EM UM PACIENTE COM CÂNCER, MÉTODO PARA PROMOVER A REGRESSÃO TUMORAL EM UM PACIENTE COM CÂNCER, MÉTODO PARA ESTABILIZAR OU REDUZIR O CÂNCER METASTÁTICO EM UM PACIENTE COM CÂNCER, COMPOSIÇÃO FARMACÊUTICA PARA REDUZIR A P-SELECTINA SOLÚVEL EM UM PACIENTE COM CÂNCER, COMPOSIÇÃO FARMACÊUTICA PARA REDUZIR OU PREVENIR A FORMAÇÃO DE UM TROMBO EM UM PACIENTE COM CÂNCER, COMPOSIÇÃO FARMACÊUTICA PARA PROMOVER A REGRESSÃO TUMORAL EM UM PACIENTE COM CÂNCER E COMPOSIÇÃO FARMACÊUTICA PARA ESTABILIZAR OU REDUZIR CÂNCER METASTÁTICO EM UM PACIENTE COM CÂNCER (71) BETH ISRAEL DEACONESS MEDICAL CENTER, INC. (US) (72) JEFFREY I. ZWICKER; BRUCE FURIE; JACK DAVIS STOPA; ROBERT FLAUMENHAFT (85) 31/05/2021 (86) PCT US2019/063328 de 26/11/2019 (87) WO 2020/112828 de 04/06/2020
(21) BR 11 2021 010502-6 A2	Código 1.3 - Notificação - Fase Nacional - PCT (22) 02/12/2019 (30) 02/12/2018 FI 20186033 (51) B65D 1/02 (2006.01), C08L 1/14 (2006.01), C08L 67/04 (2006.01), C08L 101/16 (2006.01) (54) MATERIAL COMPÓSITO DE MADEIRA COMPOSTÁVEL PARA ARTIGOS DE PAREDES FINAS (71) SULAPAC OY (FI) (72) TANELI VÄISÄNEN; ANTTI PÄRSSINEN (85) 31/05/2021 (86) PCT FI2019/050863 de 02/12/2019 (87) WO 2020/115363 de 11/06/2020
(21) BR 11 2021 010505-0 A2	Código 1.3 - Notificação - Fase Nacional - PCT (22) 04/12/2019 (30) 05/12/2018 US 62/775,542; 31/10/2019 US 62/928,516; 03/12/2019 US 16/701,276 (51) A61B 17/04 (2006.01), A61B 17/03 (2006.01), A61B 17/06 (2006.01) (54) SISTEMA E MÉTODOS DE APROXIMAÇÃO DE TECIDOS ENDOSCÓPICOS (71) APOLLO ENDOSURGERY US, INC. (US) (72) VLADIMIR MITELBERG; THOMAS NEUDECK; RYAN GILKEY; NASER AHMAD; ANDREW GANT; DONALD K. JONES (85) 31/05/2021 (86) PCT US2019/064441 de 04/12/2019

(87) WO 2020/117920 de 11/06/2020

---

(21) BR 11 2021 010506-9 A2

Código 1.3 - Notificação - Fase Nacional - PCT
(22) 07/11/2019
(30) 03/12/2018 EP 18209853.3
(51) B65D 5/74 (2006.01), B65D 75/58 (2006.01)
(54) EMBALAGEM PARA UM PRODUTO DESPEJÁVEL, PEÇA BRUTA E MATERIAL DE ACONDICIONAMENTO DE MÚLTIPLAS CAMADAS, BICO REUTILIZÁVEL, E, CONJUNTO DE EMBALAGEM-BICO
(71) TETRA LAVAL HOLDINGS & FINANCE S.A. (CH)
(72) TIM BAST
(85) 31/05/2021
(86) PCT EP2019/080536 de 07/11/2019
(87) WO 2020/114707 de 11/06/2020

---

(21) BR 11 2021 010509-3 A2

Código 1.3 - Notificação - Fase Nacional - PCT
(22) 26/11/2019
(30) 30/11/2018 US 62/773,819
(51) C01B 21/09 (2006.01), A01N 59/00 (2006.01), C02F 1/76 (2006.01)
(54) MÉTODO PARA PRODUZIR UMA SOLUÇÃO DE HALOAMINA COM QUANTIDADES REDUZIDAS DE POLIOXIANIONS DE HALOGÊNIO, SOLUÇÃO DE CLORAMINA, SOLUÇÃO COMPREENDENDO MONOCLORAMINA (MCA), SOLUÇÃO DE HALOAMINA E USO DE UMA SOLUÇÃO
(71) BUCKMAN LABORATORIES INTERNATIONAL, INC (US)
(72) BRUNO LAUNAY; DIMITRI KUZNETSOV; THOMAS MCNEEL
(85) 31/05/2021
(86) PCT US2019/063290 de 26/11/2019
(87) WO 2020/112803 de 04/06/2020

---

(21) BR 11 2021 010510-7 A2

Código 1.3 - Notificação - Fase Nacional - PCT
(22) 14/11/2019
(30) 07/12/2018 IT 102018000010890
(51) B29C 44/08 (2006.01), B29C 33/34 (2006.01), B29C 44/06 (2006.01), B62J 1/00 (2006.01), B29C 44/12 (2006.01), B29L 31/58 (2006.01), B29L 31/00 (2006.01)
(54) UNIDADE DE MOLDAGEM PARA PRODUÇÃO DE UM ELEMENTO DE SUPORTE PARA O CORPO HUMANO, TAL COMO ASSENTO DE VEÍCULO
(71) SELLE ROYAL S.P.A (IT)
(72) BARBARA BIGOLIN; MARCO MALFATTI
(85) 31/05/2021
(86) PCT IB2019/059786 de 14/11/2019
(87) WO 2020/115587 de 11/06/2020

(21) BR 11 2021 010511-5 A2

Código 1.3 - Notificação - Fase Nacional - PCT
(22) 21/12/2018
(51) C08G 18/67 (2006.01), C08G 18/30 (2006.01), C08G 18/65 (2006.01)
(54) MISTURA DE REAÇÃO E PROCESSO PARA FABRICAÇÃO DE UMA ESPUMA DE POLIURETANO
(71) HUNTSMAN INTERNATIONAL LLC (US)
(72) BAO LUAN; ZHUXIA RONG; YUEFAN ZHANG; LIES BONAMI; JORIS BOSMAN
(85) 31/05/2021
(86) PCT CN2018/122735 de 21/12/2018
(87) WO 2020/124569 de 25/06/2020

(21) BR 11 2021 010513-1 A2

Código 1.3 - Notificação - Fase Nacional - PCT
(22) 09/01/2020
(30) 09/01/2019 US 62/790,152
(51) E21B 21/08 (2006.01), E21B 7/12 (2006.01)
(54) MÉTODO PARA CONTROLAR PRESSÃO EM UM POÇO, E, SISTEMA DE PERFURAÇÃO COM GERENCIAMENTO DE PRESSÃO
(71) KINETIC PRESSURE CONTROL, LTD. (US)
(72) BOBBY GALLAGHER; ROBERT FRITH
(85) 31/05/2021
(86) PCT US2020/012964 de 09/01/2020
(87) WO 2020/146656 de 16/07/2020

(21) BR 11 2021 010515-8 A2

Código 1.3 - Notificação - Fase Nacional - PCT
(22) 13/12/2019
(30) 19/12/2018 EP 18213807.3
(51) C11D 3/37 (2006.01), C11D 3/50 (2006.01)
(54) CORPO MODELADO, PROCESSO PARA PREPARAR UM CORPO MODELADO, COMPOSIÇÃO, E, USO DE UM CORPO MODELADO
(71) BASF SE (DE)
(72) BERND DIETER OSCHMANN; STEPHAN HUEFFER; WOLFGANG KRAUSE
(85) 31/05/2021
(86) PCT EP2019/085003 de 13/12/2019
(87) WO 2020/126866 de 25/06/2020

(21) BR 11 2021 010523-9 A2

Código 1.3 - Notificação - Fase Nacional - PCT
(22) 03/12/2019
(30) 04/12/2018 EP 18210210.3
(51) A23K 20/105 (2016.01), A23K 20/147 (2016.01), A23K 20/28 (2016.01), A23K 50/10 (2016.01)
(54) ADSORBATOS

(71) DSM IP ASSETS B.V. (NL)
(72) OLIVIA BRIGITTE VIDONI; CHRISTINE GOTHSCHECK; KAI URBAN
(85) 31/05/2021
(86) PCT EP2019/083480 de 03/12/2019
(87) WO 2020/115036 de 11/06/2020

---

(21) BR 11 2021 010526-3 A2

Código 1.3 - Notificação - Fase Nacional - PCT
(22) 11/02/2020
(30) 11/02/2019 EP 19156349.3
(51) C08J 3/22 (2006.01), C08K 9/08 (2006.01), C09C 3/08 (2006.01), C09C 3/10 (2006.01), C09C 1/02 (2006.01), C08K 9/04 (2006.01)
(54) PRODUTO DE MATERIAL DE ENCHIMENTO COM SUPERFÍCIE TRATADA, PROCESSO PARA A PREPARAÇÃO DE UM MATERIAL DE ENCHIMENTO COM SUPERFÍCIE TRATADA E PARA A PREPARAÇÃO DE UMA MISTURA PADRÃO OU COMPOSTO, COMPOSIÇÃO POLIMÉRICA, ARTIGO POLIMÉRICO, E, USO DE UM PRODUTO DE MATERIAL DE ENCHIMENTO COM SUPERFÍCIE TRATADA
(71) OMYA INTERNATIONAL AG (CH)
(72) MATTHIAS WELKER; TAZIO FORNERA; KARSTEN UDO SCHULZ; SAMUEL RENTSCH
(85) 31/05/2021
(86) PCT EP2020/053420 de 11/02/2020
(87) WO 2020/165138 de 20/08/2020

---

(21) BR 11 2021 010528-0 A2

Código 1.3 - Notificação - Fase Nacional - PCT
(22) 09/12/2019
(30) 10/12/2018 DE 10 2018 131 624.0
(51) C14C 15/00 (2006.01), C14B 3/00 (2006.01), C14C 3/06 (2006.01)
(54) DISPOSITIVO, UNIDADE DE TROCA, KIT E PROCESSO PARA REDUÇÃO DE ODOR DE COURO CURTIDO
(71) TFL LEDERTECHNIK GMBH (DE)
(72) JENS FENNEN; RODOLFO AMPUERO; NINA SCHULTE-GAUCZINSKI; LORENZO MEJIAS
(85) 31/05/2021
(86) PCT EP2019/084186 de 09/12/2019
(87) WO 2020/120383 de 18/06/2020

---

(21) BR 11 2021 010529-8 A2

Código 1.3 - Notificação - Fase Nacional - PCT
(22) 11/12/2019
(30) 17/12/2018 WO PCT/IB2018/060185
(51) C21D 6/00 (2006.01), C21D 8/02 (2006.01), C21D 9/46 (2006.01), C22C 38/00 (2006.01), C22C 38/06 (2006.01), C22C 38/10 (2006.01), C22C 38/12 (2006.01), C22C 38/14 (2006.01), C22C 38/42 (2006.01), C22C 38/44 (2006.01), C22C 38/46 (2006.01), C22C 38/48 (2006.01), C22C 38/50

(2006.01), C22C 38/52 (2006.01)
(54) AÇO LAMINADO A QUENTE, FOLHA DE AÇO LAMINADA A QUENTE, MÉTODO DE PRODUÇÃO DE UM AÇO LAMINADO A QUENTE, USO DE UM AÇO E TUBO SEM EMENDA
(71) ARCELORMITTAL (LU)
(72) LODE DUPREZ; TOM WATERSCHOOT; NELE VAN STEENBERGE; LAURA MOLI SANCHEZ
(85) 31/05/2021
(86) PCT IB2019/060647 de 11/12/2019
(87) WO 2020/128725 de 25/06/2020

---

(21) BR 11 2021 010530-1 A2

Código 1.3 - Notificação - Fase Nacional - PCT
(22) 29/11/2019
(30) 07/12/2018 US 16/213,592
(51) B62M 3/08 (2006.01)
(54) PEDAL DE BICICLETA DE ENCAIXE
(71) CRANK BROTHERS, INC. (US)
(72) CARL WINEFORDNER; FRANK HERMANSEN
(85) 31/05/2021
(86) PCT IB2019/060306 de 29/11/2019
(87) WO 2020/115624 de 11/06/2020

---

(21) BR 11 2021 010531-0 A2

Código 1.3 - Notificação - Fase Nacional - PCT
(22) 22/11/2019
(30) 30/11/2018 US 16/205,798
(51) D21H 17/33 (2006.01), C08G 65/08 (2006.01), C08L 71/02 (2006.01), D21C 9/00 (2006.01), D21H 17/46 (2006.01)
(54) MISTURA DE POLPA
(71) SOLENIS TECHNOLOGIES CAYMAN, L.P. (KY)
(72) IRIS B. BARTON; TODD BOLTON; DANIEL J. NICHOLSON; SCOTT T. SCHNELLE
(85) 31/05/2021
(86) PCT US2019/062726 de 22/11/2019
(87) WO 2020/112518 de 04/06/2020

---

(21) BR 11 2021 010533-6 A2

Código 1.3 - Notificação - Fase Nacional - PCT
(22) 20/12/2019
(30) 24/12/2018 US 62/784,625
(51) A01B 79/00 (2006.01)
(54) GERAÇÃO DE SCRIPT PREDITIVO PARA GRÃOS DE SOJA
(71) THE CLIMATE CORPORATION (US)
(72) SHILPA SOOD; JIGYASA BHAGAT; DAVID ROCK; ALLAN TRAPP; NICHOLAS HELLAND; MORRISON JACOBS; SUSAN A. MACISAAC
(85) 31/05/2021

(86) PCT US2019/068064 de 20/12/2019
(87) WO 2020/139781 de 02/07/2020

---

(21) BR 11 2021 010539-5 A2

Código 1.3 - Notificação - Fase Nacional - PCT
(22) 26/11/2019
(30) 21/12/2018 EP 18215311.4
(51) A61K 8/26 (2006.01), A61K 8/34 (2006.01), A61Q 11/00 (2006.01), A61Q 15/00 (2006.01), A61Q 17/00 (2006.01)
(54) COMPOSIÇÕES ANTIMICROBIANOS, MÉTODO NÃO TERAPÊUTICO DE TRATAMENTO DA PELE E/OU CAVIDADE ORAL DE MAMÍFEROS E USO DE COMPOSIÇÕES ANTIMICROBIANAS
(71) UNILEVER IP HOLDINGS B.V. (PB)
(72) ANINDYA DASGUPTA; SRIKALA KUMARAN; MAYA TREESA SAJI
(85) 31/05/2021
(86) PCT EP2019/082587 de 26/11/2019
(87) WO 2020/126351 de 25/06/2020

---

(21) BR 11 2021 010543-3 A2

Código 1.3 - Notificação - Fase Nacional - PCT
(22) 25/11/2019
(30) 21/12/2018 EP 18215295.9
(51) A61K 8/26 (2006.01), A61K 8/02 (2006.01), A61K 8/86 (2006.01), A61Q 11/00 (2006.01), A61K 8/41 (2006.01), A61K 8/49 (2006.01), A61K 8/84 (2006.01), A61P 31/02 (2006.01)
(54) COMPOSIÇÃO ANTIMICROBIANA, MÉTODO NÃO TERAPÊUTICO DE TRATAMENTO DA PELE E/OU CAVIDADE ORAL DE UM MAMÍFERO E USO DE UMA COMPOSIÇÃO ANTIMICROBIANA
(71) UNILEVER IP HOLDINGS B.V. (PB)
(72) SHANTHI APPAVOO; ANINDYA DASGUPTA; SRIKALA KUMARAN; MAYA TREESA SAJI
(85) 31/05/2021
(86) PCT EP2019/082364 de 25/11/2019
(87) WO 2020/126317 de 25/06/2020

---

(21) BR 11 2021 010547-6 A2

Código 1.3 - Notificação - Fase Nacional - PCT
(22) 06/12/2019
(30) 06/12/2018 US 62/776,453; 06/12/2018 US 62/776,450
(51) F01L 13/00 (2006.01)
(54) BALANCIM-SEGUIDOR PARA COMUTAÇÃO DE LOBE E MOVIMENTO PERDIDO DE FONTE ÚNICA
(71) JACOBS VEHICLE SYSTEMS, INC. (US)
(72) JOHN MANDELL; JUSTIN D. BALTRUCKI; DAVID M. FERREIRA
(85) 31/05/2021
(86) PCT US2019/065007 de 06/12/2019

(87) WO 2020/118215 de 11/06/2020

---

(21) BR 11 2021 010548-4 A2

Código 1.3 - Notificação - Fase Nacional - PCT
(22) 29/09/2019
(30) 19/02/2019 CN 201910123361.8; 15/03/2019 CN 201910196769.8
(51) H04W 36/00 (2009.01)
(54) MÉTODO DE COMUNICAÇÃO, APARELHO DE COMUNICAÇÕES, SISTEMA DE COMUNICAÇÕES, E MEIO DE ARMAZENAMENTO LEGÍVEL POR COMPUTADOR
(71) HUAWEI TECHNOLOGIES CO., LTD. (CN)
(72) HAO JING; ZAIFENG ZONG; FENQIN ZHU; MIRKO SCHRAMM
(85) 31/05/2021
(86) PCT CN2019/109136 de 29/09/2019
(87) WO 2020/168720 de 27/08/2020

---

(21) BR 11 2021 010550-6 A2

Código 1.3 - Notificação - Fase Nacional - PCT
(22) 27/12/2019
(30) 28/12/2018 US 62/785,966
(51) G06T 9/00 (2006.01)
(54) MÉTODO DE CODIFICAÇÃO DE DADOS TRIDIMENSIONAIS, MÉTODO DE DECODIFICAÇÃO DE DADOS TRIDIMENSIONAIS, DISPOSITIVO DE CODIFICAÇÃO DE DADOS TRIDIMENSIONAIS E DISPOSITIVO DE DECODIFICAÇÃO DE DADOS TRIDIMENSIONAIS
(71) PANASONIC INTELLECTUAL PROPERTY CORPORATION OF AMERICA (US)
(72) TOSHIYASU SUGIO; NORITAKA IGUCHI
(85) 31/05/2021
(86) PCT JP2019/051537 de 27/12/2019
(87) WO 2020/138464 de 02/07/2020

---

(21) BR 11 2021 010553-0 A2

Código 1.3 - Notificação - Fase Nacional - PCT
(22) 25/11/2019
(30) 24/12/2018 EP 18215831.1
(51) A61K 8/24 (2006.01), A61Q 11/00 (2006.01), A61K 8/90 (2006.01)
(54) COMPOSIÇÃO DE CUIDADOS ORAIS E MÉTODO DE MINIMIZAÇÃO OU PREVENÇÃO DE MANCHAS DOS DENTES
(71) UNILEVER IP HOLDINGS B.V. (PB)
(72) SHAHIN ALLAHBASH; SAMEER KESHAV BARNE; ASHISH ANANT VAIDYA
(85) 31/05/2021
(86) PCT EP2019/082360 de 25/11/2019
(87) WO 2020/135952 de 02/07/2020

(21) BR 11 2021 010555-7 A2

Código 1.3 - Notificação - Fase Nacional - PCT
(22) 02/12/2019
(30) 20/12/2018 US 62/782,874
(51) A23L 3/46 (2006.01), A23L 2/39 (2006.01), A23L 27/12 (2016.01), A23L 29/10 (2016.01), A23L 29/212 (2016.01), A23P 10/30 (2016.01)
(54) PARTÍCULAS ESTÁVEIS, SECADAS POR ATOMIZADOR, E PROCESSO PARA OBTER AS MESMAS
(71) GIVAUDAN SA (CH)
(72) GREGORY ALAN SHERMAN; MICHAEL CHANEY
(85) 31/05/2021
(86) PCT EP2019/083348 de 02/12/2019
(87) WO 2020/126443 de 25/06/2020

(21) BR 11 2021 010556-5 A2

Código 1.3 - Notificação - Fase Nacional - PCT
(22) 16/12/2019
(30) 17/12/2018 US 62/780,378
(51) B65D 50/04 (2006.01), B65D 43/14 (2006.01), B65D 43/22 (2006.01), B65D 45/28 (2006.01)
(54) RECIPIENTE RESISTENTE A CRIANÇAS
(71) GLAXOSMITHKLINE CONSUMER HEALTHCARE HOLDINGS (US) LLC (US)
(72) MARTIN BAILEY; SRIMAN BANERJEE; GRACE A. BEHREND; JAMES C. O'HARA; KAI TIESBERGER
(85) 31/05/2021
(86) PCT US2019/066463 de 16/12/2019
(87) WO 2020/131669 de 25/06/2020

(21) BR 11 2021 010558-1 A2

Código 1.3 - Notificação - Fase Nacional - PCT
(22) 26/11/2019
(30) 10/12/2018 GB 1820060.0
(51) A61B 18/12 (2006.01), A61B 18/04 (2006.01), A61B 18/14 (2006.01), A61B 18/18 (2006.01)
(54) UM SISTEMA ELETROCIRÚRGICO MODULAR E MÓDULOS PARA O REFERIDO SISTEMA
(71) CREO MEDICAL LIMITED (GB)
(72) CHRISTOPHER PAUL HANCOCK; GEORGE HODGKINS; JOHN BISHOP
(85) 31/05/2021
(86) PCT EP2019/082571 de 26/11/2019
(87) WO 2020/120125 de 18/06/2020

(21) BR 11 2021 010559-0 A2

Código 1.3 - Notificação - Fase Nacional - PCT
(22) 03/12/2019
(30) 04/12/2018 US 62/775,205
(51) H02J 50/10 (2016.01), H02J 7/00 (2006.01)

(54) ESTOJO DE CARREGAMENTO SEM FIO PARA DISPOSITIVO ELETRÔNICO PORTÁTIL
(71) TARGUS INTERNATIONAL LLC (US)
(72) BENJAMIN NOLAN SPRYISON; ALEX ROBERT CABUNOC; JONNY YUAN
(85) 31/05/2021
(86) PCT US2019/064274 de 03/12/2019
(87) WO 2020/117834 de 11/06/2020

---

(21) BR 11 2021 010560-3 A2

Código 1.3 - Notificação - Fase Nacional - PCT
(22) 16/12/2019
(30) 17/12/2018 EP 18212893.4
(51) A24D 1/02 (2006.01), A24D 1/20 (2020.01)
(54) ELEMENTO TUBULAR PARA USO COM UM ARTIGO GERADOR DE AEROSSOL
(71) PHILIP MORRIS PRODUCTS S.A. (CH)
(72) GENNARO CAMPITELLI; GIANPAOLO D'AMBRA; ONUR DAYIOGLU
(85) 31/05/2021
(86) PCT EP2019/085427 de 16/12/2019
(87) WO 2020/127102 de 25/06/2020

---

(21) BR 11 2021 010561-1 A2

Código 1.3 - Notificação - Fase Nacional - PCT
(22) 28/11/2019
(30) 29/11/2018 US 62/772,850
(51) E05B 27/00 (2006.01)
(54) CONJUNTOS DE PINO DE TAMBOR EXCÊNTRICO E USOS DOS MESMOS EM UMA FECHADURA DE CILINDRO
(71) RAV BARIACH (08) INDUSTRIES LTD. (IL)
(72) PETER NICOARA; ERAN GOLDSTEIN
(85) 31/05/2021
(86) PCT IL2019/051305 de 28/11/2019
(87) WO 2020/110120 de 04/06/2020

---

(21) BR 11 2021 010562-0 A2

Código 1.3 - Notificação - Fase Nacional - PCT
(22) 11/12/2019
(30) 13/12/2018 EP 18306682.8
(51) G02B 5/20 (2006.01), G02B 5/22 (2006.01), G02C 7/02 (2006.01)
(54) LENTE OFTÁLMICA COMPREENDENDO UMA OXAZOLONA
(71) ESSILOR INTERNATIONAL (FR)
(72) SUPITCHAYA IAMSAARD; PIERRE FROMENTIN
(85) 31/05/2021
(86) PCT EP2019/084579 de 11/12/2019
(87) WO 2020/120540 de 18/06/2020

(21) BR 11 2021 010563-8 A2

Código 1.3 - Notificação - Fase Nacional - PCT
(22) 05/04/2019
(30) 03/12/2018 US PCT/US2018/063643; 03/12/2018 US PCT/US2018/063638; 03/12/2018 US PCT/US2018/063631; 03/12/2018 US PCT/US2018/063630; 03/12/2018 US PCT/US2018/063624
(51) B41J 2/175 (2006.01), G06K 15/00 (2006.01)
(54) CIRCUITOS LÓGICOS
(71) HEWLETT-PACKARD DEVELOPMENT COMPANY, L.P. (US)
(72) JAMES MICHAEL GARDNER; SIRENA CHI LU; SCOTT A. LINN; STEPHEN D. PANSHIN; DAVID OWEN ROETHIG; DAVID N. OLSEN; ANTHONY D. STUDER; MICHAEL W. CUMBIE; JEFFERSON P. WARD
(85) 31/05/2021
(86) PCT US2019/026159 de 05/04/2019
(87) WO 2020/117307 de 11/06/2020

(21) BR 11 2021 010564-6 A2

Código 1.3 - Notificação - Fase Nacional - PCT
(22) 28/01/2020
(30) 30/01/2019 US 62/798,538
(51) A01M 23/00 (2006.01), A01M 31/00 (2006.01)
(54) SISTEMA DE DETECÇÃO DE ARMADILHA PARA ANIMAIS USANDO UMA PLACA DE COLA
(71) BAYER CROPSCIENCE LP (US)
(72) GAELLE FAGES; BYRON REID; HOMARE TERAMOTO; FABIEN PELISSIER
(85) 31/05/2021
(86) PCT US2020/015460 de 28/01/2020
(87) WO 2020/160025 de 06/08/2020

(21) BR 11 2021 010565-4 A2

Código 1.3 - Notificação - Fase Nacional - PCT
(22) 04/12/2019
(30) 06/12/2018 EP 18306636.4
(51) G02C 7/12 (2006.01), G02C 7/10 (2006.01), G01N 21/21 (2006.01), G02B 5/30 (2006.01), G02B 27/28 (2006.01), G02B 5/20 (2006.01)
(54) ARTIGOS ÓPTICOS COM BRILHO COLORIDO ESPECÍFICO
(71) ESSILOR INTERNATIONAL (FR)
(72) SRINIVASAN BALASUBRAMANIAN; AREF JALLOULI; CHRISTELLE MARCK
(85) 31/05/2021
(86) PCT EP2019/083671 de 04/12/2019
(87) WO 2020/115128 de 11/06/2020

(21) BR 11 2021 010567-0 A2

Código 1.3 - Notificação - Fase Nacional - PCT
(22) 07/12/2019

(30) 07/12/2018 US 62/776,935
(51) F01L 13/00 (2006.01)
(54) SISTEMA DE ATUAÇÃO DE VÁLVULA COMPREENDENDO DOIS BRAÇOS OSCILANTES E UM MECANISMO DE COLAPSO
(71) JACOBS VEHICLE SYSTEMS, INC. (US)
(72) MATEI ALEXANDRU; JUSTIN D. BALTRUCKI; GABRIEL S. ROBERTS; JOHN MANDELL
(85) 31/05/2021
(86) PCT US2019/065112 de 07/12/2019
(87) WO 2020/118283 de 11/06/2020

---

(21) BR 11 2021 010570-0 A2

Código 1.3 - Notificação - Fase Nacional - PCT
(22) 19/12/2019
(30) 21/12/2018 EP 18215300.7
(51) H04N 21/258 (2011.01), H04N 21/414 (2011.01), H04N 21/426 (2011.01), H04N 21/45 (2011.01), H04N 21/6334 (2011.01), H04N 21/658 (2011.01), H04N 21/254 (2011.01), H04N 21/422 (2011.01)
(54) DETERMINAÇÃO DE LOCALIZAÇÃO DE DISPOSITIVO
(71) NAGRAVISION S.A. (CH)
(72) THIRU BALAJI SOMASUNDARAM
(85) 31/05/2021
(86) PCT EP2019/086312 de 19/12/2019
(87) WO 2020/127736 de 25/06/2020

---

(21) BR 11 2021 010571-9 A2

Código 1.3 - Notificação - Fase Nacional - PCT
(22) 17/12/2019
(30) 18/12/2018 EP 18306715.6
(51) B43K 19/14 (2006.01), B43K 19/16 (2006.01), B43K 19/02 (2006.01), B29C 48/00 (2019.01), B29C 48/16 (2019.01)
(54) INVÓLUCRO DE NÚCLEO PARA LÁPIS, E LÁPIS DO MESMO PARA ESCREVER, DESENHAR, MARCAR, TRAÇAR E COLORIR
(71) SOCIETE BIC (FR)
(72) JULIEN GOUEREC
(85) 31/05/2021
(86) PCT EP2019/085747 de 17/12/2019
(87) WO 2020/127341 de 25/06/2020

---

(21) BR 11 2021 010573-5 A2

Código 1.3 - Notificação - Fase Nacional - PCT
(22) 12/12/2019
(30) 14/12/2018 EP 18306696.8
(51) G21C 3/334 (2006.01)
(54) MÉTODO DE INSERÇÃO DE UMA HASTE DE COMBUSTÍVEL NUCLEAR ATRAVÉS DE GRADES ESPAÇADORAS DE UM CONJUNTO DE COMBUSTÍVEL NUCLEAR E SISTEMA DE MONTAGEM PARA INSERÇÃO DE

HASTES DE COMBUSTÍVEL NUCLEAR ATRAVÉS DE GRADES ESPAÇADORAS DE UM CONJUNTO DE COMBUSTÍVEL NUCLEAR
(71) FRAMATOME (FR)
(72) EWALD OSSEFORTH
(85) 31/05/2021
(86) PCT EP2019/084784 de 12/12/2019
(87) WO 2020/120648 de 18/06/2020

---

(21) BR 11 2021 010576-0 A2

Código 1.3 - Notificação - Fase Nacional - PCT
(22) 26/12/2019
(30) 27/12/2018 RU 2018147399
(51) G01V 5/12 (2006.01)
(54) SISTEMA PARA RASTREAR VEÍCULOS E MÉTODO DE CONTROLE RADIOSCÓPICO DE OBJETOS MÓVEIS
(71) OBSHHESTVO S OGRANICHENNOJ OTVETSTVENNOST`YU "ISB.A" (OOO "ISB.A") (RU)
(72) ALEKSANDR VLADIMIROVICH SIDOROV; SERGEJ PETROVICH NOVIKOV; VLADIMIR VITAL'EVICH GREBENSHCHIKOV; ANDREJ MIHAJLOVICH FIALKOVSKIJ; EVGENIJ VLADIMIROVICH KRIVCHIKOV
(85) 31/05/2021
(86) PCT RU2019/001030 de 26/12/2019
(87) WO 2020/139162 de 02/07/2020

---

(21) BR 11 2021 010577-8 A2

Código 1.3 - Notificação - Fase Nacional - PCT
(22) 17/12/2019
(30) 20/12/2018 US 62/782,411; 04/11/2019 US 62/930,170
(51) C07D 213/82 (2006.01), A61K 31/444 (2006.01), A61P 35/00 (2006.01)
(54) FORMAS POLIMÓRFICAS DE UM INIBIDOR DE TGFSS
(71) PFIZER INC. (US)
(72) ANAND VENKATARAMANA SISTLA; IAIN DAVID ROY; ANDREW ROBBINS
(85) 31/05/2021
(86) PCT IB2019/060944 de 17/12/2019
(87) WO 2020/128850 de 25/06/2020

---

(21) BR 11 2021 010578-6 A2

Código 1.3 - Notificação - Fase Nacional - PCT
(22) 17/02/2020
(30) 19/02/2019 IN 201911006542; 20/12/2019 EP 19218774.8
(51) C07D 213/89 (2006.01)
(54) RECRISTALIZAÇÃO DE PIROCTONA OLAMINA
(71) CLARIANT INTERNATIONAL LTD. (CH)
(72) ANDREAS ENDRES; HITEN METHA; THIERRY MULLER
(85) 31/05/2021
(86) PCT EP2020/054131 de 17/02/2020

(87) WO 2020/169544 de 27/08/2020

(21) BR 11 2021 010581-6 A2

Código 1.3 - Notificação - Fase Nacional - PCT
(22) 12/12/2018
(51) B01D 53/14 (2006.01)
(54) PROCESSO PARA TRATAR UM FLUXO DE GÁS NATURAL E UNIDADE DE TRATAMENTO DE GÁS
(71) TOTAL SE (FR)
(72) CLAIRE WEISS; JING ZHAO; JULIE BONNEREAU
(85) 31/05/2021
(86) PCT IB2018/001497 de 12/12/2018
(87) WO 2020/121008 de 18/06/2020

(21) BR 11 2021 010582-4 A2

Código 1.3 - Notificação - Fase Nacional - PCT
(22) 03/12/2019
(30) 20/12/2018 EP 18214539.1
(51) F16B 15/06 (2006.01), F16B 19/14 (2006.01)
(54) ELEMENTO DE FIXAÇÃO
(71) HILTI AKTIENGESELLSCHAFT (LI)
(72) ERIC SCHULTE SUEDHOFF; STEFAN HAAG; SIMON BEAUVAIS; FURKAN GUELTEKIN
(85) 31/05/2021
(86) PCT EP2019/083476 de 03/12/2019
(87) WO 2020/126474 de 25/06/2020

(21) BR 11 2021 010586-7 A2

Código 1.3 - Notificação - Fase Nacional - PCT
(22) 04/12/2019
(30) 05/12/2018 US 62/775,672
(51) E21B 33/035 (2006.01), E21B 33/038 (2006.01), E21B 33/12 (2006.01), E21B 34/04 (2006.01)
(54) DISPOSIÇÃO DE BARREIRA NA MONTAGEM DE CABEÇA DE POÇO
(71) DRIL-QUIP, INC. (US)
(72) CHRIS D. BARTLETT; DANIEL J. MCLAUCHLIN; RAY GUILLORY; BLAKE T. DEBERRY; MARCUS SMEDLEY
(85) 31/05/2021
(86) PCT US2019/064485 de 04/12/2019
(87) WO 2020/117943 de 11/06/2020

(21) BR 11 2021 010588-3 A2

Código 1.3 - Notificação - Fase Nacional - PCT
(22) 03/12/2019
(30) 03/12/2018 US 62/774,670
(51) B67D 1/00 (2006.01), B67D 1/08 (2006.01)
(54) BICO DE DISPENSAÇÃO DE BEBIDA PÓS-MISTURA

(71) AUTOMATIC BAR CONTROLS, INC. (US) ; SILAS VELOZ (US)
(72) SILAS VELOZ; CULLEN JAMES CRACKEL (FALECIDO); THOMAS HECHT (FALECIDO)
(85) 31/05/2021
(86) PCT US2019/064295 de 03/12/2019
(87) WO 2020/117846 de 11/06/2020

---

(21) BR 11 2021 010589-1 A2

Código 1.3 - Notificação - Fase Nacional - PCT
(22) 20/12/2019
(30) 24/12/2018 GB 1821199.5
(51) A47J 31/44 (2006.01)
(54) SISTEMA PARA AQUECER E ESPUMAR UMA BEBIDA
(71) KONINKLIJKE DOUWE EGBERTS B.V. (NL)
(72) ANDREW CHARLES BENTLEY; HARRISON LLOYD WOODALL; NICHOLAS ANDREW HANSEN
(85) 31/05/2021
(86) PCT EP2019/086524 de 20/12/2019
(87) WO 2020/136103 de 02/07/2020

---

(21) BR 11 2021 010590-5 A2

Código 1.3 - Notificação - Fase Nacional - PCT
(22) 25/11/2019
(30) 03/12/2018 US 62/774,609
(51) B01J 21/08 (2006.01), B01J 23/78 (2006.01), B01J 23/889 (2006.01), B01J 35/00 (2006.01), B01J 35/10 (2006.01), B01J 37/12 (2006.01), C07C 29/141 (2006.01), C07C 29/145 (2006.01)
(54) CATALISADORES DE HIDROGENAÇÃO, MÉTODOS DE PREPARAÇÃO DE UM CATALISADOR DE HIDROGENAÇÃO CALCINADO, DE HIDROGENAÇÃO DE UMA CETONA OU ALDEÍDO, DE SÍNTESE DE BUTANODIOL E DE HIDROGENAÇÃO DE UM ÉSTER E CATALISADOR DO MÉTODO
(71) BASF CORPORATION (US)
(72) JIAN-PING CHEN; SCOTT HEDRICK; JEFFREY S BACIAK; BERND BASTIAN SCHAACK
(85) 31/05/2021
(86) PCT US2019/063101 de 25/11/2019
(87) WO 2020/117532 de 11/06/2020

---

(21) BR 11 2021 010592-1 A2

Código 1.3 - Notificação - Fase Nacional - PCT
(22) 02/12/2019
(30) 05/12/2018 FR 1872337; 04/02/2019 FR 1901036
(51) B60C 9/20 (2006.01), B60C 9/26 (2006.01)
(54) PNEUMÁTICO PARA VEÍCULO DE ENGENHARIA CIVIL, QUE COMPREENDE UMA ARMADURA DE TOPO COM REFORÇOS METÁLICOS DIVIDIDA

(71) COMPAGNIE GENERALE DES ETABLISSEMENTS MICHELIN (FR)
(72) FRANÇOIS BARBARIN
(85) 31/05/2021
(86) PCT FR2019/052876 de 02/12/2019
(87) WO 2020/115409 de 11/06/2020

---

(21) BR 11 2021 010593-0 A2

Código 1.3 - Notificação - Fase Nacional - PCT
(22) 31/12/2019
(30) 31/12/2018 EP 18215966.5; 31/12/2018 EP 18215964.0; 31/12/2018 EP 18215969.9; 31/12/2018 EP 18215983.0; 31/12/2018 EP 18215976.4
(51) A24B 15/16 (2020.01), A24F 47/00 (2020.01), A61K 9/00 (2006.01), A61M 11/00 (2006.01), A61M 15/00 (2006.01), A61K 31/465 (2006.01)
(54) FORMULAÇÃO DE NICOTINA LÍQUIDA DE BAIXA VISCOSIDADE
(71) PHILIP MORRIS PRODUCTS S.A. (CH)
(72) ROBERT EMMETT; JEAN-PIERRE SCHALLER; ALINE VUARNOZ-BIZE
(85) 31/05/2021
(86) PCT EP2019/087202 de 31/12/2019
(87) WO 2020/141184 de 09/07/2020

---

(21) BR 11 2021 010594-8 A2

Código 1.3 - Notificação - Fase Nacional - PCT
(22) 17/12/2018
(51) C11D 3/00 (2006.01), C11D 3/50 (2006.01), C11B 9/00 (2006.01)
(54) MÉTODO DE COMBATER O MAU CHEIRO EM UMA MÁQUINA DE LAVAR QUE COMPREENDE A ADIÇÃO DE UM PRECURSOR DE FRAGRÂNCIA
(71) GIVAUDAN SA (CH)
(72) AURELIE FERRY
(85) 31/05/2021
(86) PCT EP2018/085158 de 17/12/2018
(87) WO 2020/125922 de 25/06/2020

---

(21) BR 11 2021 010596-4 A2

Código 1.3 - Notificação - Fase Nacional - PCT
(22) 23/12/2019
(30) 28/12/2018 GB 1821311.6
(51) F16L 1/12 (2006.01), E21B 17/01 (2006.01), F16L 1/14 (2006.01), F16L 1/16 (2006.01), F16L 9/19 (2006.01)
(54) INSTALANDO TUBOS ASCENDENTES SUBMARINOS
(71) SUBSEA 7 LIMITED (GB)
(72) LEWIS ALEXANDER HARPER
(85) 31/05/2021
(86) PCT GB2019/053699 de 23/12/2019
(87) WO 2020/136378 de 02/07/2020

(21) BR 11 2021 010598-0 A2

Código 1.3 - Notificação - Fase Nacional - PCT
(22) 05/12/2019
(30) 05/12/2018 FI 20186056
(51) C07J 41/00 (2006.01), C07J 43/00 (2006.01), C07J 71/00 (2006.01), A61K 31/58 (2006.01), A61P 35/00 (2006.01)
(54) COMPOSTOS, MÉTODO PARA PREPARAÇÃO DE UM COMPOSTO E COMPOSIÇÃO FARMACÊUTICA
(71) FORENDO PHARMA LTD (FI)
(72) LEENA HIRVELÄ; MARJO HAKOLA; TERO LINNANEN; PASI KOSKIMIES; CAMILLA STJERNSCHANTZ
(85) 31/05/2021
(86) PCT FI2019/050874 de 05/12/2019
(87) WO 2020/115371 de 11/06/2020

(21) BR 11 2021 010602-2 A2

Código 1.3 - Notificação - Fase Nacional - PCT
(22) 26/12/2019
(30) 26/12/2018 US 62/785,002
(51) G06T 9/00 (2006.01)
(54) MÉTODO DE CODIFICAÇÃO DE DADOS TRIDIMENSIONAIS, MÉTODO DE DECODIFICAÇÃO DE DADOS TRIDIMENSIONAIS, DISPOSITIVO DE CODIFICAÇÃO DE DADOS TRIDIMENSIONAIS, E DISPOSITIVO DE DECODIFICAÇÃO DE DADOS TRIDIMENSIONAIS
(71) PANASONIC INTELLECTUAL PROPERTY CORPORATION OF AMERICA (US)
(72) TOSHIYASU SUGIO; NORITAKA IGUCHI
(85) 31/05/2021
(86) PCT JP2019/051275 de 26/12/2019
(87) WO 2020/138352 de 02/07/2020

(21) BR 11 2021 010603-0 A2

Código 1.3 - Notificação - Fase Nacional - PCT
(22) 23/09/2019
(30) 20/12/2018 EP 18214709.0
(51) C25B 1/10 (2006.01), C25B 9/20 (2006.01)
(54) CAIXA DE MONTAGEM EM RACK PARA UM DISPOSITIVO EMISSOR DE CALOR
(71) HYMETH APS (DK)
(72) SUMON BISHWAS
(85) 31/05/2021
(86) PCT EP2019/075483 de 23/09/2019
(87) WO 2020/126135 de 25/06/2020

(21) BR 11 2021 010604-9 A2

Código 1.3 - Notificação - Fase Nacional - PCT
(22) 13/03/2020
(30) 14/03/2019 US 62/818,506; 22/04/2019 US 62/836,863

(51) G06Q 10/08 (2012.01)
(54) GERENCIAMENTO DE INVENTÁRIO DE VÁRIAS ENTIDADES USANDO LOTE DE ARMAZENAMENTO E REASSOCIAÇÃO DE INVENTÁRIO
(71) ATTABOTICS INC. (CA)
(72) SCOTT GRAVELLE; DOUGLAS LANGEN; BRADLEY DEAN SIMPSON
(85) 31/05/2021
(86) PCT IB2020/052287 de 13/03/2020
(87) WO 2020/183427 de 17/09/2020

---

(21) BR 11 2021 010606-5 A2

Código 1.3 - Notificação - Fase Nacional - PCT
(22) 13/01/2020
(30) 23/01/2019 DE 10 2019 200 789.9; 02/04/2019 EP 19166815.1
(51) C08G 65/26 (2006.01)
(54) AGENTE DISPERSANTE
(71) CLARIANT INTERNATIONAL LTD. (CH)
(72) DOROTHEE GABEL; FELIX HÖVELMANN; RAINER KUPFER; BENJAMIN SCHEINHARDT; DIETMAR BECK
(85) 31/05/2021
(86) PCT EP2020/050630 de 13/01/2020
(87) WO 2020/151973 de 30/07/2020

---

(21) BR 11 2021 010608-1 A2

Código 1.3 - Notificação - Fase Nacional - PCT
(22) 05/04/2019
(30) 03/12/2018 US PCT/US2018/063643; 03/12/2018 US PCT/US2018/063638; 03/12/2018 US PCT/US2018/063631; 03/12/2018 US PCT/US2018/063630; 03/12/2018 US PCT/US2018/063624
(51) B41J 2/175 (2006.01), G06F 3/00 (2006.01)
(54) CIRCUITOS LÓGICOS
(71) HEWLETT-PACKARD DEVELOPMENT COMPANY, L.P. (US)
(72) JAMES MICHAEL GARDNER; SCOTT A. LINN; STEPHEN D. PANSHIN; JEFFERSON P. WARD; DAVID OWEN ROETHIG; DAVID N. OLSEN; ANTHONY D. STUDER; MICHAEL W. CUMBIE
(85) 31/05/2021
(86) PCT US2019/026161 de 05/04/2019
(87) WO 2020/117308 de 11/06/2020

---

(21) BR 11 2021 010609-0 A2

Código 1.3 - Notificação - Fase Nacional - PCT
(22) 09/12/2019
(30) 10/12/2018 EP 18306651.3
(51) G06Q 30/06 (2012.01), G02C 13/00 (2006.01), G02C 7/02 (2006.01)
(54) SISTEMA, DISPOSITIVO E MÉTODO PARA DETERMINAR A EXEQUIBILIDADE DE UM ARTIGO ÓPTICO
(71) ESSILOR INTERNATIONAL (FR)
(72) ELLIOTT MACKAY; MANUEL ORDAZ; ASHLEY SIMS; BERNARD PHANH

(85) 31/05/2021
(86) PCT EP2019/084164 de 09/12/2019
(87) WO 2020/120373 de 18/06/2020

---

(21) BR 11 2021 010610-3 A2

Código 1.3 - Notificação - Fase Nacional - PCT
(22) 03/12/2019
(30) 05/12/2018 US 62/775,624; 21/08/2019 US 62/889,781
(51) A41D 19/00 (2006.01), B29C 41/14 (2006.01), C08C 19/20 (2006.01), C08F 2/22 (2006.01)
(54) LÁTEX E ARTIGOS DE LÁTEX FORMADOS A PARTIR DE POLÍMEROS RAMIFICADOS
(71) CARIFLEX PTE. LTD. (SG)
(72) ADRIE VAN DER HUIZEN; HENK VAN DE WEG; WOUTER DE JONG; MAARTEN TROMP
(85) 31/05/2021
(86) PCT US2019/064177 de 03/12/2019
(87) WO 2020/117764 de 11/06/2020

---

(21) BR 11 2021 010611-1 A2

Código 1.3 - Notificação - Fase Nacional - PCT
(22) 13/12/2019
(30) 14/12/2018 US 62/779,631
(51) A61K 39/12 (2006.01), A61P 31/14 (2006.01), A61P 31/18 (2006.01), A61P 31/22 (2006.01), A61K 39/00 (2006.01)
(54) COMPOSIÇÕES E MÉTODOS DE VACINA DE REFORÇO (PRIME BOOST) HETERÓLOGO
(71) GLAXOSMITHKLINE BIOLOGICALS S.A. (BE)
(72) STEFANIA CAPONE; NICOLAS FREDERIC DELAHAYE; GIULIETTA MARUGGI; HAIFENG SONG
(85) 31/05/2021
(86) PCT IB2019/060766 de 13/12/2019
(87) WO 2020/121273 de 18/06/2020

---

(21) BR 11 2021 010612-0 A2

Código 1.3 - Notificação - Fase Nacional - PCT
(22) 08/05/2020
(30) 10/05/2019 US 62/846,295
(51) B65G 1/04 (2006.01), B25J 5/00 (2006.01), B25J 9/18 (2006.01), B60P 1/38 (2006.01)
(54) SISTEMA E MÉTODO DE ATENDIMENTO DE PEDIDOS E VEÍCULO ROBÓTICO PARA USO EM TAL SISTEMA PARA REALOCAR UM ARTIGO ENTRE UMA PLURALIDADE DE LOCAIS
(71) ATTABOTICS INC. (CA)
(72) SCOTT GRAVELLE; DOUGLAS LANGEN; SUNDEEP DHALIWAL
(85) 31/05/2021
(86) PCT IB2020/054380 de 08/05/2020

(87) WO 2020/229973 de 19/11/2020

---

(21) BR 11 2021 010613-8 A2

Código 1.3 - Notificação - Fase Nacional - PCT
(22) 03/12/2019
(30) 03/12/2018 US PCT/US2018/063631; 05/04/2019 US PCT/US2019/026133; 05/04/2019 US PCT/US2019/026161; 05/04/2019 US PCT/US2019/026152
(51) G06F 21/44 (2013.01), G06F 21/60 (2013.01), G06F 13/42 (2006.01), B41J 2/175 (2006.01), G01F 23/22 (2006.01)
(54) PACOTE DE CIRCUITOS LÓGICOS
(71) HEWLETT-PACKARD DEVELOPMENT COMPANY, L.P. (US)
(72) JAMES MICHAEL GARDNER; JAMES WILLIAM RING; DAVID OWEN ROETHIG; CHRISTOPHER HANS BAKKER
(85) 31/05/2021
(86) PCT US2019/064213 de 03/12/2019
(87) WO 2020/117786 de 11/06/2020

---

(21) BR 11 2021 010614-6 A2

Código 1.3 - Notificação - Fase Nacional - PCT
(22) 31/12/2019
(30) 31/12/2018 EP 18215966.5; 31/12/2018 EP 18215964.0; 31/12/2018 EP 18215969.9; 31/12/2018 EP 18215983.0; 31/12/2018 EP 18215976.4
(51) A24B 15/16 (2020.01), A24F 47/00 (2020.01)
(54) FORMULAÇÃO DE NICOTINA LÍQUIDA COMPREENDENDO UM SOLVENTE PARCIALMENTE SOLÚVEL EM ÁGUA
(71) PHILIP MORRIS PRODUCTS S.A. (CH)
(72) JEAN-PIERRE SCHALLER; ALINE VUARNOZ-BIZE
(85) 31/05/2021
(86) PCT EP2019/087196 de 31/12/2019
(87) WO 2020/141178 de 09/07/2020

---

(21) BR 11 2021 010616-2 A2

Código 1.3 - Notificação - Fase Nacional - PCT
(22) 03/12/2018
(51) G06F 13/42 (2006.01), B41J 2/175 (2006.01)
(54) CIRCUITOS LÓGICOS
(71) HEWLETT-PACKARD DEVELOPMENT COMPANY, L.P. (US)
(72) STEPHEN D. PANSHIN; SCOTT A. LINN
(85) 31/05/2021
(86) PCT US2018/063633 de 03/12/2018
(87) WO 2020/117196 de 11/06/2020

---

(21) BR 11 2021 010617-0 A2

Código 1.3 - Notificação - Fase Nacional - PCT
(22) 06/12/2019
(30) 06/12/2018 EP 18210684.9

(51) C12Q 1/6883 (2018.01)
(54) BIOMARCADOR
(71) ERBER AKTIENGESELLSCHAFT (AT)
(72) BERTRAND GRENIER; VERONIKA NAGL; GERD SCHATZMAYR; EVA-MARIA BINDER
(85) 31/05/2021
(86) PCT EP2019/083953 de 06/12/2019
(87) WO 2020/115270 de 11/06/2020

---

(21) BR 11 2021 010621-9 A2

Código 1.3 - Notificação - Fase Nacional - PCT
(22) 17/12/2019
(30) 21/12/2018 US 62/783,732; 28/02/2019 US 62/811,679
(51) E21B 23/06 (2006.01), E21B 33/12 (2006.01), E21B 33/16 (2006.01)
(54) MECANISMO DE LIBERAÇÃO PARA SISTEMA DE TAMPONAMENTO DE CIMENTAÇÃO TRAVADO MECANICAMENTE
(71) DRIL-QUIP, INC. (US)
(72) JACOB S. WARNEKE
(85) 31/05/2021
(86) PCT US2019/066707 de 17/12/2019
(87) WO 2020/131782 de 25/06/2020

---

(21) BR 11 2021 010626-0 A2

Código 1.3 - Notificação - Fase Nacional - PCT
(22) 17/12/2019
(30) 18/12/2018 US 62/780,965
(51) A61K 8/31 (2006.01), A61K 8/34 (2006.01), A61K 8/44 (2006.01), A61K 8/92 (2006.01), A61P 11/00 (2006.01), A61Q 19/00 (2006.01), A61K 9/06 (2006.01), A61K 47/10 (2017.01), A61K 47/44 (2017.01), A61K 9/46 (2006.01)
(54) COMPOSIÇÃO PARA CUIDADOS PESSOAIS COM LIBERAÇÃO DE VAPOR AUMENTADA
(71) THE PROCTER & GAMBLE COMPANY (US)
(72) STEPHEN BINGHAM; BARBARA JACKOVA; JOSHUA HAMPTON; JASON WILLIAM NEWLON; JASPREET SINGH KOCHHAR; JAYANT KHANOLKAR; ALINE FORNEAR
(85) 01/06/2021
(86) PCT US2019/066776 de 17/12/2019
(87) WO 2020/131828 de 25/06/2020

---

(21) BR 11 2021 010627-8 A2

Código 1.3 - Notificação - Fase Nacional - PCT
(22) 20/12/2019
(30) 20/12/2018 CN 201811564095.4; 20/12/2018 CN 201822145985.3
(51) A61B 17/115 (2006.01)
(54) GRAMPEADOR CIRCULAR
(71) TOUCHSTONE INTERNATIONAL MEDICAL SCIENCE CO., LTD. (CN)
(72) ZHI CHEN; YI GUO; JIANG LIN

(85) 01/06/2021
(86) PCT CN2019/126923 de 20/12/2019
(87) WO 2020/125746 de 25/06/2020

---

(21) BR 11 2021 010629-4 A2

Código 1.3 - Notificação - Fase Nacional - PCT
(22) 03/12/2019
(30) 03/12/2018 US 62/774,642
(51) B32B 15/04 (2006.01), B32B 15/20 (2006.01), B65D 25/14 (2006.01)
(54) CONTROLE DA PRODUÇÃO DE H2S EM BEBIDAS PARA ARMAZENAR EM RECIPIENTES CONTENDO ALUMÍNIO
(71) BALL CORPORATION (US)
(72) BRENT C. TRELA
(85) 01/06/2021
(86) PCT US2019/064178 de 03/12/2019
(87) WO 2020/117765 de 11/06/2020

---

(21) BR 11 2021 010631-6 A2

Código 1.3 - Notificação - Fase Nacional - PCT
(22) 20/12/2019
(30) 21/12/2018 US 62/783,465
(51) A61K 35/747 (2015.01), A61L 15/36 (2006.01), A61P 13/10 (2006.01), A61P 15/02 (2006.01), C12R 1/225 (2006.01)
(54) MÉTODO DE PREVENÇÃO OU TRATAMENTO DE INCONTINÊNCIA, E, COMPOSIÇÃO
(71) KIMBERLY-CLARK WORLDWIDE, INC. (US) ; GREGOR REID (CA) ; JEREMY P. BURTON (CA) ; BEHNAM ABBASIAN (CA)
(72) GREGOR REID; JEREMY P. BURTON; BEHNAM ABBASIAN; KATHLEEN C. ENGELBRECHT; DAVID W. KOENIG; ELIZABETH M. DONEY
(85) 01/06/2021
(86) PCT US2019/067789 de 20/12/2019
(87) WO 2020/132411 de 25/06/2020

---

(21) BR 11 2021 010632-4 A2

Código 1.3 - Notificação - Fase Nacional - PCT
(22) 03/12/2019
(30) 03/12/2018 US PCT/US2018/063631; 05/04/2019 US PCT/US2019/026133; 05/04/2019 US PCT/US2019/026161; 05/04/2019 US PCT/US2019/026152
(51) B41J 2/175 (2006.01), G06F 1/04 (2006.01), G06F 11/22 (2006.01), G06F 13/42 (2006.01), G06F 21/44 (2013.01), G06F 21/60 (2013.01), G01F 23/22 (2006.01)
(54) COMPONENTE DE APARELHO DE IMPRESSÃO SUBSTITUÍVEL
(71) HEWLETT-PACKARD DEVELOPMENT COMPANY, L.P. (US)
(72) MICHAEL W. CUMBIE; SCOTT A. LINN; JAMES MICHAEL GARDNER
(85) 01/06/2021
(86) PCT US2019/064226 de 03/12/2019

(87) WO 2020/117797 de 11/06/2020

---

(21) BR 11 2021 010633-2 A2

Código 1.3 - Notificação - Fase Nacional - PCT
(22) 05/12/2019
(30) 06/12/2018 KR 10-2018-0156031
(51) C07D 487/04 (2006.01), A61K 31/519 (2006.01), A61P 7/00 (2006.01), A61P 9/04 (2006.01), A61P 25/16 (2006.01), A61P 25/18 (2006.01), A61P 25/28 (2006.01)
(54) COMPOSTOS COM ATIVIDADE INIBIDORA DE PDE9A E USOS FARMACÊUTICOS DOS MESMOS
(71) KOREA RESEARCH INSTITUTE OF CHEMICAL TECHNOLOGY. (KR)
(72) CHAE JO LIM; KWANG-SEOK OH; JEONG HYUN LEE; KYU YANG YI; NACK JEONG KIM; BYUNG HO LEE; HO WON SEO; SOO HEE KIM; JUNYOUNG CHOI; MI YOUNG LEE; JU HEE LEE
(85) 01/06/2021
(86) PCT KR2019/017127 de 05/12/2019
(87) WO 2020/116971 de 11/06/2020

---

(21) BR 11 2021 010637-5 A2

Código 1.3 - Notificação - Fase Nacional - PCT
(22) 20/12/2019
(30) 20/12/2018 CN 201811563035.0; 20/12/2018 CN 201822152931.X; 02/02/2019 CN 201920187434.5
(51) A61B 17/115 (2006.01), A61B 17/072 (2006.01)
(54) MECANISMO DE DISPARO E GRAMPEADOR
(71) TOUCHSTONE INTERNATIONAL MEDICAL SCIENCE CO., LTD. (CN)
(72) TENG SHAN; YUANYANG CAO; XUEQIAN HUANG
(85) 01/06/2021
(86) PCT CN2019/127100 de 20/12/2019
(87) WO 2020/125765 de 25/06/2020

---

(21) BR 11 2021 010653-7 A2

Código 1.3 - Notificação - Fase Nacional - PCT
(22) 28/11/2019
(30) 03/12/2018 JP 2018-226662
(51) F15B 11/04 (2006.01), F15B 11/048 (2006.01), F15B 13/042 (2006.01), F15B 11/044 (2006.01)
(54) CONTROLADOR DE FLUXO E APARELHO DE ACIONAMENTO INCLUINDO O MESMO
(71) SMC CORPORATION (JP)
(72) AKIHO NISHIMURA; HIROSUKE YAMADA; KENJI FUKUSHIMA
(85) 01/06/2021
(86) PCT JP2019/046529 de 28/11/2019
(87) WO 2020/116301 de 11/06/2020

(21) BR 11 2021 010658-8 A2

Código 1.3 - Notificação - Fase Nacional - PCT
(22) 03/12/2018
(51) G06F 21/44 (2013.01), B41J 2/175 (2006.01), G06K 15/00 (2006.01), G06F 13/42 (2006.01), G06F 21/74 (2013.01), G06F 21/85 (2013.01)
(54) CIRCUITOS LÓGICOS
(71) HEWLETT-PACKARD DEVELOPMENT COMPANY, L.P. (US)
(72) JAMES MICHAEL GARDNER; SCOTT A. LINN; STEPHEN D. PANSHIN; JEFFERSON P. WARD; DAVID OWEN ROETHIG
(85) 01/06/2021
(86) PCT US2018/063643 de 03/12/2018
(87) WO 2020/117198 de 11/06/2020

(21) BR 11 2021 010660-0 A2

Código 1.3 - Notificação - Fase Nacional - PCT
(22) 03/12/2019
(30) 06/12/2018 US 62/776,253; 30/04/2019 US 62/840,431; 02/05/2019 US 62/842,063
(51) A61K 31/7115 (2006.01), G01N 33/50 (2006.01), A61P 25/28 (2006.01)
(54) PROTEÍNA DE NEUROFILAMENTO PARA GUIAR INTERVENÇÃO TERAPÊUTICA SOBRE ESCLEROSE LATERAL AMIOTRÓFICA
(71) BIOGEN MA INC. (US)
(72) TOBY ARLO FERGUSON; DANIELLE LEEZETTA GRAHAM; STEVE SANG-WOO HAN; ALEXANDER REID VINCENT MCCAMPBELL; GIULIO SRUBEK-TOMASSY
(85) 01/06/2021
(86) PCT US2019/064190 de 03/12/2019
(87) WO 2020/117772 de 11/06/2020

(21) BR 11 2021 010661-8 A2

Código 1.3 - Notificação - Fase Nacional - PCT
(22) 29/11/2019
(30) 21/12/2018 DE 10 2018 133 542.3
(51) B30B 15/06 (2006.01), D03D 15/00 (2021.01), B27N 3/20 (2006.01)
(54) ALMOFADA DE PRENSAGEM, BEM COMO MÉTODO PARA A SUA FABRICAÇÃO
(71) HUECK RHEINISCHE GMBH (DE)
(72) WOLFGANG FRINGS; BERTHOLD THÖLEN
(85) 01/06/2021
(86) PCT EP2019/083006 de 29/11/2019
(87) WO 2020/126402 de 25/06/2020

(21) BR 11 2021 010664-2 A2

Código 1.3 - Notificação - Fase Nacional - PCT
(22) 03/12/2019
(30) 03/12/2018 US 62/774,546
(51) C07K 7/06 (2006.01), A01N 37/00 (2006.01), C07K 14/435 (2006.01), A01M 1/20 (2006.01)

(54) AGENTES DE CONTROLE DE INSETOS
(71) THE UNIVERSITY COURT OF THE UNIVERSITY OF GLASGOW (GB) ; THE UNITED STATES OF AMERICA, AS REPRESENTED BY THE SECRETARY OF AGRICULTURE (US)
(72) LUCY ALFORD; JULIAN A. T. DOW; SHIREEN A DAVIES; RONALD J. NACHMAN
(85) 01/06/2021
(86) PCT EP2019/083553 de 03/12/2019
(87) WO 2020/115076 de 11/06/2020

---

(21) BR 11 2021 010667-7 A2

Código 1.3 - Notificação - Fase Nacional - PCT
(22) 05/12/2019
(30) 06/12/2018 US 62/776,325
(51) C12N 15/82 (2006.01)
(54) MÉTODOS PARA ALTERAR GENETICAMENTE UM GENE NIN DE PLANTA PARA SER RESPONSIVO À CITOCININA
(71) WAGENINGEN UNIVERSITEIT (NL)
(72) RENE GEURTS; JIEYU LIU; LUUK RUTTEN; OLGA KULIKOVA; TON BISSELING
(85) 01/06/2021
(86) PCT EP2019/083770 de 05/12/2019
(87) WO 2020/115181 de 11/06/2020

---

(21) BR 11 2021 010668-5 A2

Código 1.3 - Notificação - Fase Nacional - PCT
(22) 10/12/2019
(30) 19/12/2018 EP 18214193.7
(51) A61B 5/087 (2006.01), A61B 5/097 (2006.01), A61M 16/00 (2006.01), A61B 5/00 (2006.01)
(54) DISPOSITIVO PARA DETERMINAR INFORMAÇÕES RELACIONADAS A UMA ADESÃO DE UM PACIENTE QUE TEM UM DISTÚRBIO RESPIRATÓRIO, E, MÉTODO PARA DETERMINAR INFORMAÇÕES RELACIONADAS A UMA ADESÃO DE UM PACIENTE QUE TEM UM DISTÚRBIO RESPIRATÓRIO COM O USO DE UM DISPOSITIVO
(71) LINDE GMBH (DE)
(72) MANDIP THIND; BRIAN JACOBSEN; DENNIS REID
(85) 01/06/2021
(86) PCT EP2019/025443 de 10/12/2019
(87) WO 2020/126080 de 25/06/2020

---

(21) BR 11 2021 010670-7 A2

Código 1.3 - Notificação - Fase Nacional - PCT
(22) 03/12/2019
(30) 03/12/2018 US 62/774,847
(51) A61K 51/10 (2006.01), A61K 31/502 (2006.01), A61K 31/5377 (2006.01), A61P 35/00 (2006.01), A61P 35/04 (2006.01), C07D 237/32 (2006.01), C07D

471/04 (2006.01)
(54) TERAPIA DE COMBINAÇÃO DE RADIOIMUNOCONJUGADO E INIBIDOR DE DANOS E REPARO DO DNA
(71) FUSION PHARMACEUTICALS INC. (CA)
(72) JOHN RICHARD FORBES; MEIDUO HU; JOHN FITZMAURICE VALLIANT; ERIC STEVEN BURAK
(85) 01/06/2021
(86) PCT IB2019/001292 de 03/12/2019
(87) WO 2020/115548 de 11/06/2020

---

(21) BR 11 2021 010671-5 A2

Código 1.3 - Notificação - Fase Nacional - PCT
(22) 12/12/2019
(30) 14/12/2018 CN 201811536073.7
(51) H04L 12/14 (2006.01)
(54) MÉTODO E APARELHO DE OBTENÇÃO DE POLÍTICA DE COBRANÇA
(71) HUAWEI TECHNOLOGIES CO., LTD (CN)
(72) ZHEWEN WU
(85) 01/06/2021
(86) PCT CN2019/124897 de 12/12/2019
(87) WO 2020/119768 de 18/06/2020

---

(21) BR 11 2021 010672-3 A2

Código 1.3 - Notificação - Fase Nacional - PCT
(22) 03/12/2018
(51) B41J 2/175 (2006.01), G06K 15/00 (2006.01), H04L 12/40 (2006.01), B41J 2/045 (2006.01), G06F 13/42 (2006.01), H04L 29/06 (2006.01), G06F 12/06 (2006.01), G06F 12/14 (2006.01)
(54) CIRCUITOS LÓGICOS
(71) HEWLETT-PACKARD DEVELOPMENT COMPANY, L.P. (US)
(72) STEPHEN D. PANSHIN; JEFFERSON P. WARD; SCOTT A. LINN; JAMES MICHAEL GARDNER
(85) 01/06/2021
(86) PCT US2018/063630 de 03/12/2018
(87) WO 2020/117194 de 11/06/2020

---

(21) BR 11 2021 010673-1 A2

Código 1.3 - Notificação - Fase Nacional - PCT
(22) 24/12/2019
(30) 28/12/2018 JP 2018-248167
(51) C23C 22/00 (2006.01), C21D 8/12 (2006.01), C21D 9/46 (2006.01), C22C 38/00 (2006.01), C23C 22/08 (2006.01), C23C 22/74 (2006.01), H01F 1/147 (2006.01), C22C 38/60 (2006.01)
(54) CHAPA DE AÇO ELÉTRICO DE GRÃO ORIENTADO E MÉTODO DE FABRICAÇÃO DA MESMA
(71) NIPPON STEEL CORPORATION (JP)
(72) SATOSHI ARAI; HIDEYUKI HAMAMURA; KAZUTOSHI TAKEDA; TAKEO

ARAMAKI; HIROTOSHI TADA
(85) 01/06/2021
(86) PCT JP2019/050582 de 24/12/2019
(87) WO 2020/138069 de 02/07/2020

---

(21) BR 11 2021 010676-6 A2

Código 1.3 - Notificação - Fase Nacional - PCT
(22) 25/10/2019
(30) 04/12/2018 US 62/774,986
(51) B32B 7/12 (2006.01), B32B 27/08 (2006.01), B32B 27/30 (2006.01), B32B 27/32 (2006.01), B32B 27/34 (2006.01), B32B 27/36 (2006.01)
(54) ESTRUTURA DE FILME, PROCESSOS PARA A PRODUÇÃO DE UMA ESTRUTURA DE FILME E PARA A PRODUÇÃO DE UM LAMINADO, LAMINADO, ARTIGO LAMINADO, E SACO, SACHÊ, SACO DE SUPORTE, OU OUTRO MEMBRO DE BOLSA
(71) DOW GLOBAL TECHNOLOGIES LLC (US) ; DOW QUIMICA DE COLOMBIA S.A. (CO) ; ROHM AND HAAS COMPANY (US)
(72) FELIPE MARTINEZ BARRENECHE; ELKIN DAVID CARDONA JIMENEZ; JUAN CARLOS CASARRUBIAS; JIE WU
(85) 01/06/2021
(86) PCT US2019/058093 de 25/10/2019
(87) WO 2020/117398 de 11/06/2020

---

(21) BR 11 2021 010679-0 A2

Código 1.3 - Notificação - Fase Nacional - PCT
(22) 06/12/2019
(30) 11/12/2018 EP 18211742.4
(51) F27D 15/02 (2006.01), C22B 1/26 (2006.01)
(54) MÉTODO PARA EQUIPAR OU REEQUIPAR UM RESFRIADOR DE SÍNTER
(71) PAUL WURTH S.A. (LU) ; PAUL WURTH DEUTSCHLAND GMBH (DE)
(72) EUGEN SCHMIDT; ANDREJ SCHULAKOW-KLASS
(85) 01/06/2021
(86) PCT EP2019/083996 de 06/12/2019
(87) WO 2020/120319 de 18/06/2020

---

(21) BR 11 2021 010682-0 A2

Código 1.3 - Notificação - Fase Nacional - PCT
(22) 09/12/2019
(30) 13/12/2018 AT A51114/2018
(51) F16C 17/10 (2006.01), F03D 80/70 (2016.01), F16C 27/02 (2006.01), F16F 15/04 (2006.01), F16C 35/02 (2006.01), F16C 23/04 (2006.01), F16C 25/04 (2006.01)
(54) ROLAMENTO DO ROTOR, GÔNDOLA PARA UMA INSTALAÇÃO DE ENERGIA EÓLICA E INSTALAÇÃO DE ENERGIA EÓLICA
(71) MIBA GLEITLAGER AUSTRIA GMBH (AT)
(72) GUNTHER HAGER; JOHANNES SEBASTIAN HÖLZL; JOHANNES

	REISENBERGER (85) 01/06/2021 (86) PCT AT2019/060426 de 09/12/2019 (87) WO 2020/118334 de 18/06/2020
(21) BR 11 2021 010688-0 A2	Código 1.3 - Notificação - Fase Nacional - PCT (22) 09/12/2019 (30) 13/12/2018 AT A51112/2018 (51) F16C 33/10 (2006.01), F03D 80/70 (2016.01), F16C 17/10 (2006.01), F16C 35/02 (2006.01) (54) GÔNDOLA PARA UMA INSTALAÇÃO DE ENERGIA EÓLICA E INSTALAÇÃO DE ENERGIA EÓLICA (71) MIBA GLEITLAGER AUSTRIA GMBH (AT) (72) JOHANNES SEBASTIAN HÖLZL (85) 02/06/2021 (86) PCT AT2019/060424 de 09/12/2019 (87) WO 2020/118332 de 18/06/2020
(21) BR 11 2021 010690-1 A2	Código 1.3 - Notificação - Fase Nacional - PCT (22) 02/12/2019 (30) 03/12/2018 EP 18209727.9 (51) C07D 403/14 (2006.01), C07D 401/12 (2006.01), C07D 409/14 (2006.01), A61P 35/00 (2006.01), A61P 37/00 (2006.01) (54) COMPOSTOS HETEROAROMÁTICOS COMO INIBIDORES DE VANINA (71) BOEHRINGER INGELHEIM INTERNATIONAL GMBH (DE) (72) CÉDRICKX GODBOUT; MARTIN THOMAS FLECK; HANNES FIEPKO KOOLMAN (85) 02/06/2021 (86) PCT EP2019/083262 de 02/12/2019 (87) WO 2020/114949 de 11/06/2020
(21) BR 11 2021 010693-6 A2	Código 1.3 - Notificação - Fase Nacional - PCT (22) 03/12/2018 (51) B41C 1/00 (2006.01), B41C 3/00 (2006.01), B41J 3/28 (2006.01) (54) MÉTODO E DISPOSITIVO PARA OBTER UM PADRÃO ELEVADO EM UM SUBSTRATO (71) JESUS FRANCISCO BARBERAN LATORRE (ES) (72) JESÚS FRANCISCO BARBERÁN LATORRE (85) 02/06/2021 (86) PCT ES2018/070773 de 03/12/2018 (87) WO 2020/115337 de 11/06/2020
(21) BR 11 2021 010696-0 A2	Código 1.3 - Notificação - Fase Nacional - PCT

(22) 03/12/2019
(30) 03/12/2018 US 62/774,422
(51) B01D 39/16 (2006.01), B01D 39/18 (2006.01), B01D 39/20 (2006.01)
(54) FIBRAS TRATADAS POR RADIAÇÃO, MÉTODOS DE TRATAMENTO E APLICAÇÕES PARA USO
(71) FORTA, LLC (US)
(72) RODGER B. LINDH; JOHN B. LINDH; CHRISTOPHER P. LOVETT; MARTIN DOODY
(85) 02/06/2021
(86) PCT US2019/064149 de 03/12/2019
(87) WO 2020/117749 de 11/06/2020

---

(21) BR 11 2021 010699-5 A2

Código 1.3 - Notificação - Fase Nacional - PCT
(22) 03/12/2019
(30) 03/12/2018 US 62/774,565
(51) F16B 21/18 (2006.01), F16B 21/20 (2006.01), F16B 1/00 (2006.01)
(54) PRENDEDOR DE PRESSÃO, CONJUNTO E MÉTODO DE FABRICAÇÃO E USO DO MESMO
(71) SAINT-GOBAIN PERFORMANCE PLASTICS PAMPUS GMBH (DE)
(72) BENJAMIN KUEMMEL; THIEMO KUESTERS
(85) 02/06/2021
(86) PCT EP2019/083435 de 03/12/2019
(87) WO 2020/115020 de 11/06/2020

---

(21) BR 11 2021 010700-2 A2

Código 1.3 - Notificação - Fase Nacional - PCT
(22) 19/02/2020
(30) 20/02/2019 US 62/808,045
(51) A23L 2/60 (2006.01), A23L 27/30 (2016.01)
(54) MÉTODOS E COMPOSIÇÕES PARA MELHORAR O GOSTO DE REFRIGERANTES DIETÉTICOS DE COLA E OUTRAS BEBIDAS
(71) GREGORY AHARONIAN (US)
(72) AHARONIAN, GREGORY
(85) 02/06/2021
(86) PCT US2020/018828 de 19/02/2020
(87) WO 2020/172276 de 27/08/2020

---

(21) BR 11 2021 010702-9 A2

Código 1.3 - Notificação - Fase Nacional - PCT
(22) 02/12/2019
(30) 03/12/2018 CN PCT/CN2018/119018; 13/11/2019 CN 201911105704.4
(51) A61K 31/496 (2006.01), A61P 35/02 (2006.01)
(54) MÉTODOS PARA TERAPIA DE CÂNCER
(71) ASCENTAGE PHARMA (SUZHOU) CO., LTD. (CN) ; ASCENTAGE PHARMA GROUP CORP LIMITED (CN) ; GUANGZHOU HEALTHQUEST PHARMA CO., LTD. (CN)

(72) YIFAN ZHAI; ZI CHEN; QIAN JIANG; XIAOJUN HUANG; WEI LIU; DAJUN YANG
(85) 02/06/2021
(86) PCT CN2019/122384 de 02/12/2019
(87) WO 2020/114348 de 11/06/2020

---

(21) BR 11 2021 010703-7 A2

Código 1.3 - Notificação - Fase Nacional - PCT
(22) 03/01/2020
(30) 11/01/2019 US 62/791,077
(51) C07K 16/28 (2006.01), A61P 35/00 (2006.01)
(54) USO DE UM ANTICORPO TIM-3 ANTIHUMANO PARA O TRATAMENTO DE CÂNCER E USO DE UMACOMPOSIÇÃO FARMACÊUTICA COMPREENDENDO UM ANTICORPO TIM-3 ANTI-HUMANO PARA O TRATAMENTO DE CÂNCER
(71) ELI LILLY AND COMPANY (US)
(72) MYTHILI KONERU; MARIA DE LAS NIEVES VELEZ DE MENDIZABAL CASTILLO
(85) 02/06/2021
(86) PCT US2020/012118 de 03/01/2020
(87) WO 2020/146196 de 16/07/2020

---

(21) BR 11 2021 010704-5 A2

Código 1.3 - Notificação - Fase Nacional - PCT
(22) 04/12/2019
(30) 05/12/2018 JP 2018-228234
(51) A61K 31/4748 (2006.01), A61K 31/5386 (2006.01), A61P 1/16 (2006.01), A61P 3/00 (2006.01), A61P 7/06 (2006.01), A61P 9/00 (2006.01), A61P 11/00 (2006.01), A61P 13/12 (2006.01), A61P 25/00 (2006.01), A61P 29/00 (2006.01), A61P 35/00 (2006.01), A61P 43/00 (2006.01), C07D 471/18 (2006.01), C07D 491/22 (2006.01), C07D 498/18 (2006.01), C07D 498/22 (2006.01)
(54) COMPOSTO MACROCÍCLICO E USO DO MESMO
(71) SCOHIA PHARMA, INC. (JP)
(72) SHIGEMITSU MATSUMOTO; RYOMA HARA; NAOYOSHI NOGUCHI; HIDETO FUKUSHI; AYUMU NIIDA; SATOSHI SASAKI; MINORU IKOMA; TOSHITAKE KOBAYASHI; TSUYOSHI MAEKAWA
(85) 02/06/2021
(86) PCT JP2019/048593 de 04/12/2019
(87) WO 2020/116660 de 11/06/2020

---

(21) BR 11 2021 010705-3 A2

Código 1.3 - Notificação - Fase Nacional - PCT
(22) 05/11/2019
(30) 17/12/2018 DE 10 2018 009 928.9
(51) B01D 29/21 (2006.01), B01D 29/96 (2006.01), B01D 35/153 (2006.01), B01D 35/16 (2006.01)
(54) FILTRO DE ÓLEO PARA UM VEÍCULO AUTOMOTIVO E CARTUCHO DE

FILTRO PARA UM FILTRO DE ÓLEO
(71) DAIMLER AG (DE)
(72) MARKUS SANDER; LIONEL LE CLECH; ERIC SCHUMACHER
(85) 02/06/2021
(86) PCT EP2019/080179 de 05/11/2019
(87) WO 2020/126186 de 25/06/2020

---

(21) BR 11 2021 010708-8 A2

Código 1.3 - Notificação - Fase Nacional - PCT
(22) 05/12/2019
(30) 06/12/2018 CN PCT/CN2018/119567
(51) A61K 31/343 (2006.01), C07D 307/80 (2006.01)
(54) FORMAS CRISTALINAS DE UM COMPOSTO PARA TRATAR OU PREVENIR GOTA OU HIPERURICEMIA
(71) ARTHROSI THERAPEUTICS, INC. (US)
(72) SHUNQI YAN; LITAIN YEH; ZHENG JANE LI; RUIPING WANG
(85) 02/06/2021
(86) PCT US2019/064784 de 05/12/2019
(87) WO 2020/118113 de 11/06/2020

---

(21) BR 11 2021 010727-4 A2

Código 1.3 - Notificação - Fase Nacional - PCT
(22) 06/12/2019
(30) 07/12/2018 CN 201822052995.2; 28/03/2019 EP 19165702.2
(51) A45D 2/00 (2006.01), A45D 1/04 (2006.01), A45D 1/06 (2006.01), A45D 1/00 (2006.01)
(54) ALISADOR DE CABELOS
(71) KONINKLIJKE PHILIPS N.V. (NL)
(72) MARK JOHANNES LELIEVELD
(85) 02/06/2021
(86) PCT EP2019/084020 de 06/12/2019
(87) WO 2020/115294 de 11/06/2020

---

(21) BR 11 2021 010728-2 A2

Código 1.3 - Notificação - Fase Nacional - PCT
(22) 06/12/2019
(30) 06/12/2018 US 62/776,459
(51) C07C 209/00 (2006.01), C07C 209/04 (2006.01), C07C 209/28 (2006.01)
(54) INIBIDORES DA DESCARBOXILASE PARA TRATAMENTO DA DOENÇA DE PARKINSON
(71) SENDA BIOSCIENCES, INC. (US)
(72) DEVIN FOREST REED DOUD; TIMOTHY BRIGGS; STEVEN TAYLOR; ELIJAH BOGART; JOHN PROUDFOOT; DINARA SHASHANKA GUNASEKERA; SPENCER CORY PECK; ANGELA SHE; WILLIAM MCELROY; BERNARD LANTER; MICHAEL RUTLIN
(85) 02/06/2021
(86) PCT US2019/064896 de 06/12/2019

(87) WO 2020/118163 de 11/06/2020

---

(21) BR 11 2021 010730-4 A2

Código 1.3 - Notificação - Fase Nacional - PCT
(22) 28/11/2019
(30) 04/12/2018 GB 1819747.5
(51) A01N 43/58 (2006.01), C07D 237/16 (2006.01), A01P 13/00 (2006.01), A01P 21/00 (2006.01)
(54) COMPOSIÇÕES HERBICIDAS
(71) SYNGENTA PARTICIPATIONS AG (CH)
(72) KENNETH LING; CHRISTOPHER JOHN MATHEWS; STEPHEN EDWARD SHANAHAN
(85) 02/06/2021
(86) PCT EP2019/082827 de 28/11/2019
(87) WO 2020/114869 de 11/06/2020

---

(21) BR 11 2021 010732-0 A2

Código 1.3 - Notificação - Fase Nacional - PCT
(22) 02/12/2019
(30) 05/12/2018 EP 18210392.9
(51) H02J 50/10 (2016.01), H02J 50/20 (2016.01), H02J 50/80 (2016.01), H02J 50/60 (2016.01)
(54) DISPOSITIVO DE TRANSFERÊNCIA DE ENERGIA, SISTEMA DE TRANSFERÊNCIA DE ENERGIA SEM FIO, E MÉTODO DE OPERAÇÃO PARA UM DISPOSITIVO DE TRANSFERÊNCIA DE ENERGIA
(71) KONINKLIJKE PHILIPS N.V. (NL)
(72) WILHELMUS GERARDUS MARIA ETTES; EDDY GERRIT VELTMAN; HENRICUS ANTONIUS GERARDUS VAN VUGT
(85) 02/06/2021
(86) PCT EP2019/083212 de 02/12/2019
(87) WO 2020/114926 de 11/06/2020

---

(21) BR 11 2021 010734-7 A2

Código 1.3 - Notificação - Fase Nacional - PCT
(22) 06/12/2019
(30) 07/12/2018 FR 1872562
(51) G16B 40/20 (2019.01), C12Q 1/37 (2006.01)
(54) MÉTODOS DE DETECÇÃO IN VITRO EM UMA AMOSTRA BIOLÓGICA, SISTEMA DE PROCESSAMENTO DE DADOS OU DISPOSITIVO, PROGRAMAS DE COMPUTADOR, MEIO DE ARMAZENAMENTO, SUPORTE DE DADOS E KIT
(71) DIAGNOSTICA STAGO (FR)
(72) SÉBASTIEN KERDELO
(85) 02/06/2021
(86) PCT EP2019/084069 de 06/12/2019
(87) WO 2020/115315 de 11/06/2020

(21) BR 11 2021 010735-5 A2

Código 1.3 - Notificação - Fase Nacional - PCT
(22) 05/12/2019
(30) 11/12/2018 US 62/778,165
(51) G01N 24/08 (2006.01), G01N 33/02 (2006.01), G01N 33/15 (2006.01), G01R 33/48 (2006.01)
(54) MÉTODOS PARA MEDIR PH USANDO MÉTODOS DE NMR
(71) COLGATE-PALMOLIVE COMPANY (US)
(72) CHI-YUAN CHENG; ZHIGANG HAO; LONG PAN; ZOLIJARGAL BALSANDORJ
(85) 02/06/2021
(86) PCT US2019/064581 de 05/12/2019
(87) WO 2020/123244 de 18/06/2020

(21) BR 11 2021 010738-0 A2

Código 1.3 - Notificação - Fase Nacional - PCT
(22) 25/10/2019
(30) 04/12/2018 US 62/774,989
(51) B32B 7/12 (2006.01), B32B 27/08 (2006.01), B32B 27/30 (2006.01), B32B 27/32 (2006.01), B32B 27/34 (2006.01), B32B 27/36 (2006.01)
(54) ESTRUTURA DE FILME, PROCESSOS PARA A PRODUÇÃO DE UMA ESTRUTURA DE FILME E PARA A PRODUÇÃO DE UM LAMINADO, LAMINADO, ARTIGO LAMINADO, BOLSA, SACHÊ, BOLSA DE FUNDO PLANO OU OUTRO MEMBRO DE SACO
(71) DOW GLOBAL TECHNOLOGIES LLC (US) ; DOW QUIMICA DE COLOMBIA S.A. (CO) ; ROHM AND HAAS COMPANY (US)
(72) FELIPE MARTINEZ BARRENECHE; ELKIN DAVID CARDONA JIMENEZ; JUAN CARLOS CASARRUBIAS; JIE WU
(85) 02/06/2021
(86) PCT US2019/058094 de 25/10/2019
(87) WO 2020/117399 de 11/06/2020

(21) BR 11 2021 010739-8 A2

Código 1.3 - Notificação - Fase Nacional - PCT
(22) 04/12/2019
(30) 04/12/2018 EP 18210106.3
(51) A61P 25/00 (2006.01), C07D 207/27 (2006.01), A61K 31/4015 (2006.01), A61P 25/02 (2006.01), A61P 25/24 (2006.01), A61P 25/28 (2006.01)
(54) COMPOSIÇÕES SINÉRGICAS COMPREENDENDO (R)-(2-(2-OXOPIRROLIDINA-1-IL)BUTANAMIDA E (S)-2-(2-OXOPIRROLIDINA-1-IL)BUTANAMIDA) EM UMA PROPORÇÃO NÃO RACÊMICA
(71) METYS PHARMACEUTICALS AG (CH)
(72) CARLO FARINA; MICHAEL SCHERZ; CARLA GHELARDINI; LORENZO DI CESARE MANNELLI
(85) 02/06/2021

(86) PCT EP2019/083594 de 04/12/2019
(87) WO 2020/115093 de 11/06/2020

---

(21) BR 11 2021 010740-1 A2

Código 1.3 - Notificação - Fase Nacional - PCT
(22) 05/12/2019
(30) 10/12/2018 EP 18211247.4; 27/09/2019 US 62/906,791
(51) A01M 7/00 (2006.01)
(54) VEÍCULO DE PULVERIZAÇÃO
(71) BAYER AKTIENGESELLSCHAFT (DE) ; MONSANTO TECHNOLOGY LLC (US)
(72) ANDREW CHARLES CHAPPLE; CREIGHTON DEYOUNG; CHRISTOPHER LUZECKY; ALEXANDER SHERIDAN; JEFFREY KOHNE; ANTHONY VAUGHN
(85) 02/06/2021
(86) PCT EP2019/083836 de 05/12/2019
(87) WO 2020/120283 de 18/06/2020

---

(21) BR 11 2021 010741-0 A2

Código 1.3 - Notificação - Fase Nacional - PCT
(22) 09/12/2019
(30) 07/12/2018 GB 1819985.1
(51) A61K 47/69 (2017.01), A61K 47/58 (2017.01), A61K 47/60 (2017.01)
(54) CONJUGADO POLÍMERO-INGREDIENTE ATIVO E PROCESSO PARA A PRODUÇÃO DE UM CONJUGADO POLÍMERO-INGREDIENTE ATIVO
(71) CSIR (ZA)
(72) LESEGO LOVIUS TSHWEU; MOHAMMED OLUSEGUN BALOGUN; WILLIAM MORWA REAGILE MATSHE
(85) 02/06/2021
(86) PCT IB2019/060555 de 09/12/2019
(87) WO 2020/115722 de 11/06/2020

---

(21) BR 11 2021 010796-7 A2

Código 1.3 - Notificação - Fase Nacional - PCT
(22) 04/12/2019
(30) 04/12/2018 EP 18210128.7
(51) C07D 487/04 (2006.01), A61P 25/00 (2006.01), A61P 25/24 (2006.01), A61P 25/02 (2006.01), A61K 31/407 (2006.01), A61K 31/4188 (2006.01)
(54) COMPOSIÇÕES SINÉRGICAS COMPREENDENDO R-2-(SULFONIL SUBSTITUÍDO)-HEXAHIDRO-PIRROLO[1,2-A]PIRAZIN-6(2H)-ONAS E S-2-(SULFONIL SUBSTITUÍDO)-HEXAHIDRO-PIRROLO[1,2-A]PIRAZIN-6(2H)-ONAS EM UMA RELAÇÃO NÃO RACÊMICA
(71) METYS PHARMACEUTICALS AG (CH)
(72) CARLA GHELARDINI; LORENZO DI CESARE MANNELLI; CARLO FARINA; MICHAEL SCHERZ
(85) 02/06/2021

(86) PCT EP2019/083599 de 04/12/2019
(87) WO 2020/115096 de 11/06/2020

---

(21) BR 11 2021 010797-5 A2

Código 1.3 - Notificação - Fase Nacional - PCT
(22) 06/12/2019
(30) 11/12/2018 EP 18211746.5
(51) F27B 21/02 (2006.01), C22B 1/24 (2006.01), F27B 21/06 (2006.01), F27D 17/00 (2006.01)
(54) MÁQUINA DE ENDURECIMENTO
(71) PAUL WURTH S.A. (LU) ; PAUL WURTH DEUTSCHLAND GMBH (DE)
(72) ANDREJ SCHULAKOW-KLASS
(85) 02/06/2021
(86) PCT EP2019/083986 de 06/12/2019
(87) WO 2020/120318 de 18/06/2020

---

(21) BR 11 2021 010799-1 A2

Código 1.3 - Notificação - Fase Nacional - PCT
(22) 03/12/2019
(30) 03/12/2018 US 62/774,847
(51) A61K 51/10 (2006.01), A61P 35/00 (2006.01), A61P 35/04 (2006.01), A61P 37/04 (2006.01), C07K 16/28 (2006.01)
(54) TERAPIA COMBINADA COM RADIOIMUNOCONJUGADOS E INIBIDOR DO PONTO DE VERIFICAÇÃO
(71) FUSION PHARMACEUTICALS INC. (CA)
(72) JULIE METCALF; NATALIE GRINSHTEIN; MEIDUO HU; JOHN FITZMAURICE VALLIANT; ERIC STEVEN BURAK
(85) 02/06/2021
(86) PCT IB2019/001342 de 03/12/2019
(87) WO 2020/115556 de 11/06/2020

---

(21) BR 11 2021 010820-3 A2

Código 1.3 - Notificação - Fase Nacional - PCT
(22) 21/12/2018
(51) A01N 39/02 (2006.01), A01P 13/00 (2006.01)
(54) HERBICIDA
(71) UPL LIMITED (GI)
(72) JEAN-JACQUES HELLER; JEAN-PHILIPPE POLLET; WILLIAM REYER; JAIDEV RAJNIKANT SHROFF; VIKRAM RAJNIKANT SHROFF
(85) 03/06/2021
(86) PCT IB2018/001530 de 21/12/2018
(87) WO 2020/128550 de 25/06/2020

---

(21) BR 11 2021 010821-1 A2

Código 1.3 - Notificação - Fase Nacional - PCT
(22) 03/12/2019
(30) 03/12/2018 FR 1872208

(51) H03M 5/12 (2006.01)
(54) MÉTODO DE TRATAMENTO DE UM FLUXO DE DADOS EM UM DISPOSITIVO RECEPTOR
(71) COMMISSARIAT A L'ENERGIE ATOMIQUE ET AUX ENERGIES ALTERNATIVES (FR) ; DAVEY BICKFORD (FR)
(72) VALÉRIAN MANNONI
(85) 03/06/2021
(86) PCT FR2019/052902 de 03/12/2019
(87) WO 2020/115423 de 11/06/2020

---

(21) BR 11 2021 010822-0 A2

Código 1.3 - Notificação - Fase Nacional - PCT
(22) 14/12/2018
(51) G02C 11/00 (2006.01), G02C 5/14 (2006.01)
(54) ÓCULOS COM FUNÇÃO DE REPRODUÇÃO DE ÁUDIO
(71) LUXOTTICA S.R.L. (IT)
(72) FABIO BORSOI; VALERIO OLIANA
(85) 03/06/2021
(86) PCT IB2018/060105 de 14/12/2018
(87) WO 2020/121048 de 18/06/2020

---

(21) BR 11 2021 010823-8 A2

Código 1.3 - Notificação - Fase Nacional - PCT
(22) 02/12/2019
(30) 03/12/2018 US 62/774,412
(51) A61P 1/00 (2006.01), A61P 29/00 (2006.01), C07D 401/06 (2006.01), C07D 401/14 (2006.01), C07D 409/14 (2006.01), C07D 413/14 (2006.01), C07D 417/14 (2006.01), C07D 491/107 (2006.01), A61K 31/4439 (2006.01)
(54) COMPOSTOS HETEROAROMÁTICOS COMO INIBIDORES DE VANINA
(71) BOEHRINGER INGELHEIM INTERNATIONAL GMBH (DE)
(72) CÉDRICKX GODBOUT; MARTIN THOMAS FLECK; HANNES FIEPKO KOOLMAN; THOMAS MARTIN KIRRANE JR.
(85) 03/06/2021
(86) PCT EP2019/083259 de 02/12/2019
(87) WO 2020/114947 de 11/06/2020

---

(21) BR 11 2021 010824-6 A2

Código 1.3 - Notificação - Fase Nacional - PCT
(22) 13/12/2018
(51) A46B 9/04 (2006.01)
(54) INSTRUMENTO PARA HIGIENE BUCAL
(71) COLGATE-PALMOLIVE COMPANY (US)
(72) FANGANG XIE; WENJIN XI; JIANG ZHOU; YANMEI JI; DOUGLAS HOHLBEIN
(85) 03/06/2021
(86) PCT CN2018/120838 de 13/12/2018

(87) WO 2020/118604 de 18/06/2020

---

(21) BR 11 2021 010834-3 A2

Código 1.3 - Notificação - Fase Nacional - PCT
(22) 03/12/2019
(30) 03/12/2018 US 62/774,578
(51) B62D 25/00 (2006.01), B62D 29/00 (2006.01)
(54) REFORÇO ESTRUTURAL
(71) ZEPHYROS, INC. (US)
(72) KYLE DEACHIN; ERIC WHITE
(85) 03/06/2021
(86) PCT US2019/064209 de 03/12/2019
(87) WO 2020/117784 de 11/06/2020

---

(21) BR 11 2021 010837-8 A2

Código 1.3 - Notificação - Fase Nacional - PCT
(22) 19/06/2019
(30) 04/12/2018 US 16/208,976
(51) A01N 25/30 (2006.01), A01N 33/24 (2006.01), A01N 53/00 (2006.01), A01N 25/00 (2006.01)
(54) SOLUÇÕES PARA AUMENTAR A EFICÁCIA DE INSETICIDAS E FUNGICIDAS EM PLANTAS VIVAS E MÉTODOS RELACIONADOS
(71) KOP-COAT, INC. (US)
(72) RONALD W. CLAWSON JR.; HANS A. WARD; KENNETH A. CUTLER; CAMERON R. SCOTT
(85) 03/06/2021
(86) PCT US2019/037851 de 19/06/2019
(87) WO 2020/117315 de 11/06/2020

---

(21) BR 11 2021 010839-4 A2

Código 1.3 - Notificação - Fase Nacional - PCT
(22) 15/11/2019
(30) 03/12/2018 US 62/774,536; 01/04/2019 US 16/371,508; 30/09/2019 US 16/587,269
(51) E03B 3/28 (2006.01)
(54) APARELHO GERADOR DE ÁGUA ATMOSFÉRICA
(71) THE UNIVERSITY OF TULSA (US)
(72) TODD OTANICAR; JOHN GALBRAITH
(85) 03/06/2021
(86) PCT US2019/061737 de 15/11/2019
(87) WO 2020/117452 de 11/06/2020

---

(21) BR 11 2021 010840-8 A2

Código 1.3 - Notificação - Fase Nacional - PCT
(22) 04/12/2019
(30) 06/12/2018 US 16/212,338
(51) C03C 4/08 (2006.01), C03C 3/087 (2006.01)

(54) COMPOSIÇÃO DE VIDRO VERDE FINO DE CONTROLE SOLAR
(71) VIDRIO PLANO DE MEXICO, S.A. DE C.V. (MX)
(72) JOSÉ GUADALUPE CID AGUILAR; DAVID R. HASKINS; MICHAEL ULIZIO; DEWITT W. LAMPMAN
(85) 04/06/2021
(86) PCT MX2019/000137 de 04/12/2019
(87) WO 2020/117038 de 11/06/2020

---

(21) BR 11 2021 010842-4 A2

Código 1.3 - Notificação - Fase Nacional - PCT
(22) 09/12/2019
(30) 10/12/2018 US 62/777,715; 18/04/2019 US 62/835,853; 07/08/2019 US 62/883,945
(51) C07D 239/95 (2006.01), C07D 401/12 (2006.01), C07D 471/04 (2006.01), C07D 473/04 (2006.01), A61P 35/00 (2006.01), C07D 403/12 (2006.01), C07D 417/04 (2006.01), A61K 31/00 (2006.01), C07D 403/06 (2006.01)
(54) DERIVADOS DE 2-OXOQUINAZOLINA COMO INIBIDORES DE METIONINA ADENOSILTRANSFERASE 2A
(71) IDEAYA BIOSCIENCES, INC. (US)
(72) MUZAFFAR ALAM; LEAH CLEARY; MELISSA FLEURY; ZHONGHUA PEI; RICHARD STEEL; JAMES SUTTON; JOHN E. KNOX; ZACHARY E. R. NEWBY
(85) 04/06/2021
(86) PCT US2019/065260 de 09/12/2019
(87) WO 2020/123395 de 18/06/2020

---

(21) BR 11 2021 010843-2 A2

Código 1.3 - Notificação - Fase Nacional - PCT
(22) 20/12/2019
(30) 28/12/2018 JP 2018-246941
(51) C03C 27/12 (2006.01), B32B 17/06 (2006.01), B60J 1/00 (2006.01), B60J 1/02 (2006.01), B60K 35/00 (2006.01)
(54) INTERCAMADA DE VIDRO LAMINADO, CORPO DE ROLO E MÉTODO DE FABRICAÇÃO DE VIDRO LAMINADO
(71) SEKISUI CHEMICAL CO., LTD (JP)
(72) JUN ISHIDA; HIROMITSU NISHINO; AYA ITOKAWA; MASASHI YANAI
(85) 04/06/2021
(86) PCT JP2019/050019 de 20/12/2019
(87) WO 2020/137851 de 02/07/2020

---

(21) BR 11 2021 010844-0 A2

Código 1.3 - Notificação - Fase Nacional - PCT
(22) 12/12/2019
(30) 12/12/2018 US 62/778,852; 20/12/2018 US 62/783,123; 13/02/2019 US 62/805,029; 09/12/2019 US 62/945,664; 11/12/2019 US 16/711,358
(51) H04W 4/02 (2018.01)
(54) SISTEMAS E MÉTODOS PARA SERVIÇO DE LOCALIZAÇÃO DE

LATÊNCIA SUPERBAIXA PARA REDES SEM FIO
(71) QUALCOMM INCORPORATED (US)
(72) STEPHEN WILLIAM EDGE; SONY AKKARAKARAN; SVEN FISCHER
(85) 04/06/2021
(86) PCT US2019/065996 de 12/12/2019
(87) WO 2020/123817 de 18/06/2020

---

(21) BR 11 2021 010846-7 A2

Código 1.3 - Notificação - Fase Nacional - PCT
(22) 25/10/2019
(30) 14/12/2018 US 62/780,175; 24/10/2019 US 16/662,766
(51) H04W 72/04 (2009.01), H04B 7/08 (2006.01), H04W 72/12 (2009.01)
(54) SELEÇÃO DE FEIXE DEFAULT COM BASE EM UM SUBCONJUNTO DE CORESETS
(71) QUALCOMM INCORPORATED (US)
(72) YAN ZHOU; TAO LUO; WOOSEOK NAM; MAKESH PRAVIN JOHN WILSON; SRINIVAS YERRAMALLI; XIAOXIA ZHANG; JING SUN; ARUMUGAM CHENDAMARAI KANNAN
(85) 04/06/2021
(86) PCT US2019/058211 de 25/10/2019
(87) WO 2020/123046 de 18/06/2020

---

(21) BR 11 2021 010897-1 A2

Código 1.3 - Notificação - Fase Nacional - PCT
(22) 09/12/2019
(30) 11/12/2018 CN 201811515628.X
(51) H04W 80/00 (2009.01), H04W 76/11 (2018.01)
(54) DISPOSITIVO DE USUÁRIO E MÉTODO DO MESMO, E ESTAÇÃO-BASE E MÉTODO DA MESMA
(71) SHARP KABUSHIKI KAISHA (JP)
(72) FANGYING XIAO; RENMAO LIU
(85) 04/06/2021
(86) PCT CN2019/124034 de 09/12/2019
(87) WO 2020/119640 de 18/06/2020

---

(21) BR 11 2021 010898-0 A2

Código 1.3 - Notificação - Fase Nacional - PCT
(22) 05/12/2019
(30) 05/12/2018 GB 1819849.9
(51) A61K 36/03 (2006.01), A61P 31/12 (2006.01)
(54) FLOROTANINO OU MISTURA DE FLOROTANINOS, USO DE UM OU MAIS FLOROTANINOS, COMPOSIÇÃO ANTIVIRAL, USO DE UMA COMPOSIÇÃO E DE UM EXTRATO, EXTRATO OBTIDO OU OBTENÍVEL A PARTIR DE ALGA MARROM, E, MÉTODO DE OBTENÇÃO DE UM EXTRATO
(71) BYOTROL PLC (GB)
(72) HUW EVANS; CHRISTOPHER PLUMMER; MATIAS LUCK; ROSE ELIZABETH PIERCY MCINERNEY; LAUREN MAIREAD BURNS

(85) 04/06/2021
(86) PCT GB2019/053439 de 05/12/2019
(87) WO 2020/115489 de 11/06/2020

---

(21) BR 11 2021 010900-5 A2

Código 1.3 - Notificação - Fase Nacional - PCT
(22) 06/12/2019
(30) 07/12/2018 DE 10 2018 131 385.3
(51) H01M 2/30 (2006.01)
(54) POLO DE CONEXÃO PARA UM ACUMULADOR E HABITAÇÃO ACUMULADORA
(71) CLARIOS GERMANY GMBH & CO. KGAA (DE)
(72) JULIAN FIRL; ANNE-LAURE LEDOUX; ANDREAS DUDENBOSTEL
(85) 04/06/2021
(86) PCT EP2019/083945 de 06/12/2019
(87) WO 2020/115267 de 11/06/2020

---

(21) BR 11 2021 010901-3 A2

Código 1.3 - Notificação - Fase Nacional - PCT
(22) 03/12/2019
(30) 04/12/2018 US 62/775,040; 18/12/2018 US 62/781,051
(51) H01L 51/46 (2006.01)
(54) MATERIAL BLOQUEADOR DE CALOR RADIATIVO E JANELA QUE COMPREENDE O MESMO
(71) KING ABDULLAH UNIVERSITY OF SCIENCE AND TECHNOLOGY (SA)
(72) DERYA BARAN; NICOLA GASPARINI; JOEL ROBERT TROUGHTON; DANIEL THOMAS JAMES BRYANT
(85) 04/06/2021
(86) PCT IB2019/060413 de 03/12/2019
(87) WO 2020/115663 de 11/06/2020

---

(21) BR 11 2021 010902-1 A2

Código 1.3 - Notificação - Fase Nacional - PCT
(22) 13/12/2019
(30) 19/12/2018 US 62/781,719
(51) A61F 2/16 (2006.01)
(54) INJETOR DE IOL QUE TEM UM MECANISMO DE ENTREGA DE IOL ASSISTIDO POR MOLA
(71) ALCON INC. (CH)
(72) JIAN LIU
(85) 04/06/2021
(86) PCT IB2019/060787 de 13/12/2019
(87) WO 2020/128756 de 25/06/2020

---

(21) BR 11 2021 010903-0 A2

Código 1.3 - Notificação - Fase Nacional - PCT
(22) 06/12/2019

(30) 07/12/2018 US 62/776,822
(51) G01N 23/222 (2006.01), G01N 33/24 (2006.01)
(54) APLICAÇÃO DO MODO DE VARREDURA DA ANÁLISE GAMA DE NÊUTRONS PARA MAPEAMENTO DO CARBONO DO SOLO
(71) AUBURN UNIVERSITY (US) ; THE UNITED STATES OF AMERICA, AS REPRESENTED BY THE SECRETARY OF AGRICULTURE (US)
(72) BRYAN A. CHIN; HENRY ALLEN TORBERT III; GALINA N. YAKUBOVA; ALEKSANDR KAVETSKIY; NIKOLAY SARGSYAN
(85) 04/06/2021
(86) PCT US2019/064950 de 06/12/2019
(87) WO 2020/118189 de 11/06/2020

---

(21) BR 11 2021 010909-9 A2

Código 1.3 - Notificação - Fase Nacional - PCT
(22) 03/12/2019
(30) 06/12/2018 US 62/776,390
(51) A61K 31/4184 (2006.01), C07D 249/16 (2006.01)
(54) COMPOSTOS PARA O TRATAMENTO DE INFECÇÃO POR ARENAVÍRUS
(71) ARISAN THERAPEUTICS, INC. (US)
(72) ERIC BROWN; VIDYASAGAR REDDY GANTLA; NADEZDA SOKOLOVA; MICHAEL BRUNO PLEWE; GREGORY HENKEL; KENNETH MCCORMACK
(85) 04/06/2021
(86) PCT US2019/064223 de 03/12/2019
(87) WO 2020/117794 de 11/06/2020

---

(21) BR 11 2021 010910-2 A2

Código 1.3 - Notificação - Fase Nacional - PCT
(22) 19/11/2019
(30) 06/12/2018 US 62/776,047
(51) C08G 18/08 (2006.01), C08G 18/12 (2006.01), C08G 18/48 (2006.01), C08G 18/75 (2006.01), C09D 175/08 (2006.01)
(54) PROCESSO PARA PRODUZIR UM PRÉ-POLÍMERO, PROCESSO DE TRÊS ETAPAS PARA PRODUZIR UMA DISPERSÃO DE POLIURETANO À BASE DE ÁGUA, MISTURA, E, DISPERSÃO DE POLIURETANO
(71) DOW GLOBAL TECHNOLOGIES LLC (US)
(72) FELIPE A. DONATE; REBECCA J. WACHOWICZ; ELLEN D. HOCK; JASON L. TRUMBLE; DAVID S. LAITAR; KEOSHA L. CADE
(85) 04/06/2021
(86) PCT US2019/062147 de 19/11/2019
(87) WO 2020/117465 de 11/06/2020

---

(21) BR 11 2021 010911-0 A2

Código 1.3 - Notificação - Fase Nacional - PCT
(22) 09/12/2019
(30) 07/12/2018 CN 201811499965.4
(51) C07D 413/14 (2006.01), C07D 217/24 (2006.01), C07D 401/12 (2006.01),

A61K 31/4725 (2006.01), A61P 25/18 (2006.01)
(54) FORMA CRISTALINA DE DERIVADO DE PROPIONAMIDA E MÉTODO DE PREPARAÇÃO DA MESMA
(71) NHWA PHARMA. CORPORATION (CN)
(72) CHAO HAO
(85) 04/06/2021
(86) PCT CN2019/123939 de 09/12/2019
(87) WO 2020/114514 de 11/06/2020

---

(21) BR 11 2021 010913-7 A2

Código 1.3 - Notificação - Fase Nacional - PCT
(22) 05/12/2019
(30) 07/12/2018 EP 18211141.9
(51) A61K 9/28 (2006.01), A61K 31/606 (2006.01)
(54) FORMULAÇÃO PARA ENTREGA DE FÁRMACOS COLÔNICOS
(71) TILLOTTS PHARMA AG (CH)
(72) FELIPE VARUM; ROBERTO CARLOS BRAVO GONZÁLEZ
(85) 04/06/2021
(86) PCT EP2019/083912 de 05/12/2019
(87) WO 2020/115257 de 11/06/2020

---

(21) BR 11 2021 010914-5 A2

Código 1.3 - Notificação - Fase Nacional - PCT
(22) 05/12/2019
(30) 07/12/2018 EP 18211152.6
(51) A61K 9/28 (2006.01), A61K 9/20 (2006.01), A61K 9/48 (2006.01), A61K 31/606 (2006.01)
(54) FORMULAÇÃO DE FÁRMACO DE LIBERAÇÃO RETARDADA QUE COMPREENDE UMA CAMADA EXTERNA COM UM POLÍMERO ENZIMATICAMENTE DEGRADÁVEL, SUA COMPOSIÇÃO E SEU MÉTODO DE FABRICAÇÃO
(71) TILLOTTS PHARMA AG (CH)
(72) FELIPE VARUM; LAETITIA VON ROCHOW; CARSTEN MARKUS FÜLLER; ROBERTO CARLOS BRAVO GONZÁLEZ
(85) 04/06/2021
(86) PCT EP2019/083910 de 05/12/2019
(87) WO 2020/115255 de 11/06/2020

---

(21) BR 11 2021 010915-3 A2

Código 1.3 - Notificação - Fase Nacional - PCT
(22) 05/12/2019
(30) 07/12/2018 EP 18211154.2
(51) A61K 9/28 (2006.01)
(54) FORMULAÇÃO PARA ENTREGA DE FÁRMACOS COLÔNICOS
(71) TILLOTTS PHARMA AG (CH)
(72) FELIPE VARUM; ROBERTO CARLOS BRAVO GONZÁLEZ
(85) 04/06/2021

(86) PCT EP2019/083909 de 05/12/2019
(87) WO 2020/115254 de 11/06/2020

---

(21) BR 11 2021 010916-1 A2

Código 1.3 - Notificação - Fase Nacional - PCT
(22) 04/12/2019
(30) 05/12/2018 US 62/775,799; 20/03/2019 US 62/821,303
(51) A61K 31/662 (2006.01), A61K 31/665 (2006.01), A61K 31/53 (2006.01), A61K 31/40 (2006.01), A61K 31/428 (2006.01), A61K 31/192 (2006.01), A61K 31/216 (2006.01), A61K 31/575 (2006.01), A61K 31/4178 (2006.01), A61K 31/46 (2006.01), A61K 38/26 (2006.01), A61P 1/16 (2006.01), A61P 19/04 (2006.01)
(54) COMPOSIÇÕES E MÉTODOS PARA TRATAMENTO DE DISTÚRBIOS HEPÁTICOS
(71) VIKING THERAPEUTICS, INC. (US)
(72) BRIAN LIAN; HIROKO MASAMUNE
(85) 04/06/2021
(86) PCT US2019/064548 de 04/12/2019
(87) WO 2020/117987 de 11/06/2020

---

(21) BR 11 2021 010919-6 A2

Código 1.3 - Notificação - Fase Nacional - PCT
(22) 06/12/2019
(30) 06/12/2018 US 62/776,031
(51) C07D 413/12 (2006.01), C07D 413/14 (2006.01), A61K 31/513 (2006.01), A61K 31/551 (2006.01), A61P 35/00 (2006.01)
(54) MODULADORES DE TREX1
(71) CONSTELLATION PHARMACEUTICALS, INC. (US)
(72) ANNA GARDBERG; VICTOR S. GEHLING; AVINASH KHANNA; JULIAN R. LEVELL; JONATHAN E. WILSON; KENNEDY TAVERAS
(85) 04/06/2021
(86) PCT US2019/064825 de 06/12/2019
(87) WO 2020/118133 de 11/06/2020

---

(21) BR 11 2021 010921-8 A2

Código 1.3 - Notificação - Fase Nacional - PCT
(22) 19/12/2019
(30) 19/12/2018 US 62/781,760
(51) H04W 36/00 (2009.01), H04W 76/27 (2018.01), H04W 76/19 (2018.01)
(54) SUSPEND-RESUME EM HANDOVER CONDICIONAL
(71) TELEFONAKTIEBOLAGET LM ERICSSON (PUBL) (SE)
(72) ICARO L. J. DA SILVA; PATRIK RUGELAND
(85) 04/06/2021
(86) PCT IB2019/061124 de 19/12/2019
(87) WO 2020/128966 de 25/06/2020

---

(21) BR 11 2021 010922-6 A2

Código 1.3 - Notificação - Fase Nacional - PCT

(22) 03/12/2019
(30) 05/12/2018 US 62/775,624; 21/08/2019 US 62/889,785
(51) C08F 236/10 (2006.01), C08L 53/02 (2006.01)
(54) PROCESSO PARA FORMAR LÁTEX DE BORRACHA A PARTIR DE POLÍMEROS RAMIFICADOS
(71) CARIFLEX PTE. LTD. (SG)
(72) ADRIE VAN DER HUIZEN; HENK VAN DE WEG; WOUTER DE JONG; MAARTEN TROMP
(85) 04/06/2021
(86) PCT US2019/064181 de 03/12/2019
(87) WO 2020/117768 de 11/06/2020

---

(21) BR 11 2021 010923-4 A2

Código 1.3 - Notificação - Fase Nacional - PCT
(22) 06/12/2019
(30) 06/12/2018 US 62/776,297
(51) A61P 25/06 (2006.01), A61K 31/198 (2006.01), A61P 25/28 (2006.01), C07B 59/00 (2006.01), C07C 233/47 (2006.01)
(54) ANÁLOGOS DEUTERADOS DE ACETILEUCINA
(71) INTRABIO LTD (GB)
(72) MICHIKO MANN
(85) 04/06/2021
(86) PCT IB2019/060525 de 06/12/2019
(87) WO 2020/115715 de 11/06/2020

---

(21) BR 11 2021 010926-9 A2

Código 1.3 - Notificação - Fase Nacional - PCT
(22) 12/12/2019
(30) 12/12/2018 US 62/778,494; 12/04/2019 US 62/833,179; 12/04/2019 US 62/833,239; 12/04/2019 US 62/833,210
(51) A61B 3/14 (2006.01), G06K 9/00 (2006.01), G06K 9/62 (2006.01)
(54) APARELHO ÓPTICO E DISPOSITIVOS ASSOCIADOS PARA IDENTIFICAÇÃO BIOMÉTRICA E DETERMINAÇÃO DE CONDIÇÕES DE SAÚDE
(71) TESSERACT HEALTH, INC. (US)
(72) JONATHAN M. ROTHBERG; LAWRENCE C. WEST; TYLER S. RALSTON; MAURIZIO ARIENZO; OWEN KAYE-KAUDERER; BENJAMIN ROSENBLUTH; CHRISTOPHER THOMAS MCNULTY; JACOB COUMANS
(85) 04/06/2021
(86) PCT US2019/066067 de 12/12/2019
(87) WO 2020/123862 de 18/06/2020

---

(21) BR 11 2021 010927-7 A2

Código 1.3 - Notificação - Fase Nacional - PCT
(22) 06/12/2019
(30) 06/12/2018 US 62/776,459
(51) G06F 19/16 (2011.01), G06F 19/12 (2011.01)

(54) SAIS DE AMÔNIO QUATERNÁRIO COMO INIBIDORES DA PRODUÇÃO DE TRIMETILAMINA
(71) SENDA BIOSCIENCES, INC. (US)
(72) KATHLEEN NUDEL; JENNY LIU; TIMOTHY BRIGGS; DINARA SHASHANKA GUNASEKERA; ANA MARTINEZ-DEL CAMPO; ELIJAH BOGART; STEVEN TAYLOR; JOHN PROUDFOOT; CHERI ROSS; YOHANNES TEFFERA; KOJI YASUDA; DEVIN FOREST REED DOUD; GABRIEL BILLINGS; SPENCER CORY PECK; DANNY LAFRANCE; KEHINDE AJAYI
(85) 04/06/2021
(86) PCT US2019/065045 de 06/12/2019
(87) WO 2020/118238 de 11/06/2020

---

(21) BR 11 2021 010928-5 A2

Código 1.3 - Notificação - Fase Nacional - PCT
(22) 04/12/2019
(30) 04/12/2018 US 62/774,932
(51) F02D 25/00 (2006.01), F02N 11/00 (2006.01), H02P 11/00 (2006.01)
(54) CONTROLE DE ACIONAMENTO DE MOTOR BASEADO NA CORRENTE PARA MOTORES DE CA
(71) ASTRONICS ADVANCED ELECTRONIC SYSTEMS CORP (US)
(72) TIMOTHY, M. PULLEN; JOHN, FAYIA BANGURA
(85) 04/06/2021
(86) PCT US2019/064449 de 04/12/2019
(87) WO 2020/117924 de 11/06/2020

---

(21) BR 11 2021 010929-3 A2

Código 1.3 - Notificação - Fase Nacional - PCT
(22) 04/12/2019
(30) 04/12/2018 US 62/774,881
(51) B25B 21/00 (2006.01)
(54) FERRAMENTA ELÉTRICA PORTÁTIL DE TORQUE
(71) HYTORC DIVISION UNEX CORPORATION (US)
(72) PETER E. FORTOLOCZKI; ERIC P. JUNKERS; THOMAS F. MCLOUGHLIN; RANDALL A. REAGAN; MICHAEL R. WOOD
(85) 04/06/2021
(86) PCT IB2019/001448 de 04/12/2019
(87) WO 2020/121066 de 18/06/2020

---

(21) BR 11 2021 010930-7 A2

Código 1.3 - Notificação - Fase Nacional - PCT
(22) 06/12/2019
(30) 07/12/2018 CN PCT/CN2018/119895; 09/05/2019 CN PCT/CN2019/086204
(51) C07D 487/04 (2006.01), A61K 31/519 (2006.01), A61P 29/00 (2006.01), A61P 35/00 (2006.01)
(54) INIBIDORES DA TIROSINA QUINASE, COMPOSIÇÕES E SEUS PROCEDIMENTOS

(71) BETTA PHARMACEUTICALS CO., LTD (CN)
(72) BANG FU; YINLONG LI; WEI REN; JIE CHEN; XIANGYONG LIU; JIABING WANG; LIEMING DING
(85) 04/06/2021
(86) PCT CN2019/123719 de 06/12/2019
(87) WO 2020/114499 de 11/06/2020

---

(21) BR 11 2021 010933-1 A2

Código 1.3 - Notificação - Fase Nacional - PCT
(22) 09/12/2019
(30) 07/12/2018 US 62/776,798; 27/06/2019 US 62/867,571
(51) B29C 70/02 (2006.01), B29C 70/12 (2006.01), B29C 70/14 (2006.01), B29C 70/40 (2006.01), B29C 70/50 (2006.01), B32B 5/26 (2006.01), B32B 5/28 (2006.01), B32B 27/02 (2006.01), B32B 27/12 (2006.01)
(54) ESTRUTURA COMPOSTA DE RESINA LAMINADA E FIBRA DE VIDRO
(71) TEKMODO OZ HOLDINGS, LLC (US)
(72) MARC DOUGLAS LACOUNTE
(85) 04/06/2021
(86) PCT US2019/065228 de 09/12/2019
(87) WO 2020/118299 de 11/06/2020

---

(21) BR 11 2021 010935-8 A2

Código 1.3 - Notificação - Fase Nacional - PCT
(22) 11/12/2019
(30) 19/12/2018 FR 1873322; 04/02/2019 FR 1901038
(51) B60C 9/20 (2006.01)
(54) PNEUMÁTICO PARA VEÍCULO QUE COMPREENDE UMA ESTRUTURA DE ENRIJECIMENTO
(71) COMPAGNIE GENERALE DES ETABLISSEMENTS MICHELIN (FR)
(72) FRÉDÉRIC PERRIN; FLORIAN LACHAL; GAËL PATAUT; RICHARD CORNILLE; OLIVIER REIX
(85) 04/06/2021
(86) PCT FR2019/053022 de 11/12/2019
(87) WO 2020/128236 de 25/06/2020

---

(21) BR 11 2021 010939-0 A2

Código 1.3 - Notificação - Fase Nacional - PCT
(22) 19/11/2019
(30) 21/12/2018 JP 2018-240386
(51) B23Q 7/04 (2006.01), B25J 18/04 (2006.01)
(54) DISPOSITIVO DE ENTREGA DE FERRAMENTA DE TRABALHO
(71) HORKOS CORP (JP)
(72) KUNIHIRO IKEDA
(85) 06/06/2021
(86) PCT JP2019/045216 de 19/11/2019
(87) WO 2020/129520 de 25/06/2020

(21) BR 11 2021 010941-2 A2

Código 1.3 - Notificação - Fase Nacional - PCT
(22) 13/12/2019
(30) 14/12/2018 IT 102018000011116
(51) B60T 13/10 (2006.01)
(54) DISPOSIÇÃO DE FRENAGEM HIDRÁULICA PARA VEÍCULOS OFF-ROAD
(71) CNH INDUSTRIAL ITALIA S.P.A. (IT)
(72) MICHELANTONIO FORTE; PASQUALE DIGESU
(85) 07/06/2021
(86) PCT EP2019/085079 de 13/12/2019
(87) WO 2020/120738 de 18/06/2020

(21) BR 11 2021 010944-7 A2

Código 1.3 - Notificação - Fase Nacional - PCT
(22) 04/12/2019
(30) 21/12/2018 EP 18306806.3
(51) G16H 50/50 (2018.01), G16H 50/20 (2018.01)
(54) MÉTODO, DISPOSITIVO E MEIO DE ARMAZENAMENTO NÃO TRANSITÓRIO LEGÍVEL POR COMPUTADOR PARA PREVER A EVOLUÇÃO AO LONGO DO TEMPO DE PELO MENOS UM PARÂMETRO RELACIONADO COM A VISÃO
(71) ESSILOR INTERNATIONAL (FR)
(72) BJORN DROBE; AURÉLIE LE CAIN; YEE LING WONG
(85) 07/06/2021
(86) PCT EP2019/083724 de 04/12/2019
(87) WO 2020/126514 de 25/06/2020

(21) BR 11 2021 010945-5 A2

Código 1.3 - Notificação - Fase Nacional - PCT
(22) 05/12/2019
(30) 10/12/2018 EP PCT/EP2018/084127
(51) C09K 19/30 (2006.01), C09K 19/04 (2006.01)
(54) COMPOSTOS DE MESOGÊNIO
(71) TRANSITIONS OPTICAL, LTD. (IE)
(72) RAMAIAHGARI REDDY; ALAN GRUBB; ANIL KUMAR; YANNIAN LI; SUVAGATA TRIPATHI
(85) 07/06/2021
(86) PCT EP2019/083829 de 05/12/2019
(87) WO 2020/120282 de 18/06/2020

(21) BR 11 2021 010946-3 A2

Código 1.3 - Notificação - Fase Nacional - PCT
(22) 17/12/2019
(30) 19/12/2018 US 62/782,292; 16/12/2019 US 16/715,274
(51) H04N 19/119 (2014.01), H04N 19/176 (2014.01), H04N 19/70 (2014.01)
(54) PARTIÇÃO DE UNIDADE DE TRANSFORMADA (TU) COM BASE EM

ÁRVORE PARA CODIFICAÇÃO DE VÍDEO
(71) QUALCOMM INCORPORATED (US)
(72) HILMI ENES EGILMEZ; VADIM SEREGIN; AMIR SAID; MARTA KARCZEWICZ
(85) 07/06/2021
(86) PCT US2019/066966 de 17/12/2019
(87) WO 2020/131949 de 25/06/2020

---

(21) BR 11 2021 010949-8 A2

Código 1.3 - Notificação - Fase Nacional - PCT
(22) 03/12/2019
(30) 07/12/2018 US 16/212,966
(51) A61K 31/015 (2006.01), A61K 31/045 (2006.01), A61K 31/085 (2006.01), A61K 31/11 (2006.01), A61K 31/35 (2006.01)
(54) COMPOSIÇÃO E MÉTODO DE CONTROLE DE DOENÇAS INFECCIOSAS COM FRAGRÂNCIAS FUNCIONAIS
(71) GLOBAL BIOLIFE INC. (US)
(72) DARYL L. THOMPSON; NICHOLAS A. VAN REES; THOMAS A. MEYER
(85) 07/06/2021
(86) PCT US2019/064254 de 03/12/2019
(87) WO 2020/117819 de 11/06/2020

---

(21) BR 11 2021 010950-1 A2

Código 1.3 - Notificação - Fase Nacional - PCT
(22) 10/12/2019
(30) 10/12/2018 US 62/777,642; 13/06/2019 US 62/861,233
(51) A61B 17/12 (2006.01), A61B 17/42 (2006.01)
(54) DISPOSITIVO HEMORRÁGICO UTERINO PÓS-PARTO
(71) ALYDIA HEALTH, INC. (US)
(72) ANDY H. UCHIDA; PIYUSH ARORA; AMELIA DEGENKOLB; SARA DELLA RIPA; JAN SEGNITZ; NATHAN BAIR
(85) 07/06/2021
(86) PCT US2019/065504 de 10/12/2019
(87) WO 2020/123525 de 18/06/2020

---

(21) BR 11 2021 010951-0 A2

Código 1.3 - Notificação - Fase Nacional - PCT
(22) 13/12/2019
(30) 19/12/2018 US 62/782,041
(51) A61F 2/16 (2006.01)
(54) INJETOR RETRÁTIL COM AMORTECIMENTO HIDRÁULICO
(71) ALCON INC. (CH)
(72) YINGHUI WU; SUDARSHAN SINGH; DOUGLAS B. WENSRICH; TODD TABER; LEN TAKUDZWA MAGARA
(85) 07/06/2021
(86) PCT IB2019/060793 de 13/12/2019

(87) WO 2020/128762 de 25/06/2020

---

(21) BR 11 2021 010952-8 A2

Código 1.3 - Notificação - Fase Nacional - PCT
(22) 09/12/2019
(30) 07/12/2018 IN 201821046412
(51) A61K 36/18 (2006.01), A61P 31/12 (2006.01)
(54) USO DE EXTRATO DE CÓCULO-HIRSUTO PARA TRATAMENTO DE DENGUE
(71) SUN PHARMACEUTICAL INDUSTRIES LIMITED (IN) ; INTERNATIONAL CENTRE FOR GENETIC ENGINEERING AND BIOTECHNOLOGY (IN) ; DEPARTMENT OF BIOTECHNOLOGY (IN)
(72) KAUSHAL NAYYAR; UPASANA ARORA; SRINIVAS PALLA; MOHAN PRASAD; SARAVANAN A.; SUMIT MADAN; RUCHI SOOD; NAVIN KHANNA; ANKUR PODDAR; RAHUL SHUKLA; MUDGAL KOTHEKAR
(85) 07/06/2021
(86) PCT IB2019/060565 de 09/12/2019
(87) WO 2020/115723 de 11/06/2020

---

(21) BR 11 2021 010953-6 A2

Código 1.3 - Notificação - Fase Nacional - PCT
(22) 16/12/2019
(30) 14/12/2018 US 62/779,620
(51) A61K 9/00 (2006.01), A61K 9/08 (2006.01)
(54) FORMULAÇÕES FARMACÊUTICAS DE BASE AQUOSA DE COMPOSTOS DE 1,2-DI-HIDROPIRIDINA
(71) EISAI R&D MANAGEMENT CO., LTD. (JP)
(72) GEOFFREY S. HIRD; GANESH S.P. BOMMAREDDY; ANJALI JOSHI; JAMES MCSHANE
(85) 07/06/2021
(86) PCT US2019/066622 de 16/12/2019
(87) WO 2020/124090 de 18/06/2020

---

(21) BR 11 2021 010954-4 A2

Código 1.3 - Notificação - Fase Nacional - PCT
(22) 10/12/2018
(51) G01R 19/25 (2006.01), G01R 31/08 (2020.01), G01R 31/44 (2020.01)
(54) PROCESSO DE MEDIÇÃO SEQUENCIAL DOS PARÂMETROS OPERACIONAIS DE ILUMINAÇÃO DE LED E OUTROS APARELHOS CONECTADOS A UMA LINHA DE ENERGIA E SISTEMAS DE ILUMINAÇÃO PÚBLICA OU ILUMINAÇÃO INDUSTRIAL E PREDIAL QUE UTILIZAM APARELHOS DE ILUMINAÇÃO DE LED
(71) ZVONKO MAGIC (HR)
(72) ZVONKO MAGIC
(85) 07/06/2021
(86) PCT HR2018/000022 de 10/12/2018

(87) WO 2020/121002 de 18/06/2020

---

(21) BR 11 2021 011170-0 A2

Código 1.3 - Notificação - Fase Nacional - PCT
(22) 17/12/2019
(30) 19/12/2018 EP 18214182.0
(51) H04S 7/00 (2006.01)
(54) APARELHO E MÉTODO PARA REPRODUZIR UMA FONTE SONORA ESPACIALMENTE ESTENDIDA OU APARELHO E MÉTODO PARA GERAR UM FLUXO DE BITS A PARTIR DE UMA FONTE SONORA ESPACIALMENTE ESTENDIDA
(71) FRAUNHOFER-GESELLSCHAFT ZUR FÖRDERUNG DER ANGEWANDTEN FORSCHUNG E. V. (DE)
(72) JÜRGEN HERRE; EMANUEL HABETS; SEBASTIAN SCHLECHT; ALEXANDER ADAMI
(85) 09/06/2021
(86) PCT EP2019/085733 de 17/12/2019
(87) WO 2020/127329 de 25/06/2020

---

(21) BR 11 2021 011174-3 A2

Código 1.3 - Notificação - Fase Nacional - PCT
(22) 10/12/2019
(30) 10/12/2018 NL 2022166
(51) G01N 33/543 (2006.01), G01N 33/569 (2006.01)
(54) FOLHA DE NITROCELULOSE COMPREENDENDO IMUNOGLOBULINAS IMOBILIZADAS E ANTÍGENOS BASEADOS EM DE LIPÍDEOS E USO DOS MESMOS
(71) KEI INTERNATIONAL LIMITED (CN) ; TOMORROWS IP LIMITED (CN)
(72) JOHANNES THEODORUS CASTROP
(85) 09/06/2021
(86) PCT CN2019/124224 de 10/12/2019
(87) WO 2020/119669 de 18/06/2020

---

(21) BR 11 2021 011176-0 A2

Código 1.3 - Notificação - Fase Nacional - PCT
(22) 10/12/2019
(30) 10/12/2018 NL 2022163
(51) H01Q 1/32 (2006.01), G08G 1/00 (2006.01), H01Q 1/42 (2006.01), H01Q 21/28 (2006.01), H04B 1/3822 (2015.01), H04W 4/46 (2018.01)
(54) SISTEMA DE COMUNICAÇÃO DE VEÍCULO PARA VEÍCULO SEM FIO PARA MONTAGEM EM UM VEÍCULO
(71) DAF TRUCKS N.V. (NL) ; ZF FRIEDRICHSHAFEN AG (DE)
(72) ALBERTUS CLEMENS MARIA VAN DER KNAAP; STEVEN VANDERHAEGHEN; MICHIEL VAN NESSELROOIJ; GERARDUS HENRICUS OTTO DAALDEROP; JOHANNES JOSEPH ALBERTUS RAAIJMAKERS; CHRISTIAN GUFFARTH; JOHANNES KIRCHHOFF; ALEX HESSEL
(85) 09/06/2021

(86) PCT NL2019/050821 de 10/12/2019
(87) WO 2020/122714 de 18/06/2020

---

(21) BR 11 2021 011177-8 A2

Código 1.3 - Notificação - Fase Nacional - PCT
(22) 17/12/2019
(30) 20/12/2018 EP 18214772.8
(51) B66B 17/12 (2006.01)
(54) CONTRAPESO ASSIMÉTRICO PARA UM SISTEMA DE ELEVADOR E SISTEMA DE ELEVADOR EQUIPADO COM O MESMO
(71) INVENTIO AG (CH)
(72) ERICH BÜTLER; PETER MÖRI; ROMEO LO JACONO
(85) 09/06/2021
(86) PCT EP2019/085699 de 17/12/2019
(87) WO 2020/127303 de 25/06/2020

---

(21) BR 11 2021 011178-6 A2

Código 1.3 - Notificação - Fase Nacional - PCT
(22) 19/12/2019
(30) 20/12/2018 GB 18208900
(51) A24D 1/20 (2020.01), A24F 40/40 (2020.01)
(54) SISTEMA DE PROVISÃO DE AEROSSOL, CARTUCHO E MÉTODO DE FABRICAÇÃO DE UM CARTUCHO
(71) NICOVENTURES TRADING LIMITED (GB)
(72) PATRICK MOLONEY; ANTON KORUS; WILL ENGLAND; WILLIAM HART; CONOR MCGRATH
(85) 09/06/2021
(86) PCT GB2019/053634 de 19/12/2019
(87) WO 2020/128491 de 25/06/2020

---

(21) BR 11 2021 011181-6 A2

Código 1.3 - Notificação - Fase Nacional - PCT
(22) 17/12/2019
(30) 21/12/2018 EP 18215480.7
(51) C22C 38/00 (2006.01), C22C 38/04 (2006.01), C22C 38/06 (2006.01), C22C 38/42 (2006.01), C22C 38/44 (2006.01), C22C 38/46 (2006.01), C22C 38/48 (2006.01), C22C 38/50 (2006.01)
(54) AÇO INOXIDÁVEL FERRÍTICO
(71) OUTOKUMPU OYJ (FI)
(72) TIMO MANNINEN; JUHA KELA; TIMO JUUTI
(85) 09/06/2021
(86) PCT EP2019/085663 de 17/12/2019
(87) WO 2020/127275 de 25/06/2020

---

(21) BR 11 2021 011183-2 A2

Código 1.3 - Notificação - Fase Nacional - PCT
(22) 27/08/2019

(30) 12/12/2018 US 62/778,334
(51) A61K 9/127 (2006.01)
(54) USOS DA MEDIÇÃO DA TAXA DE FILTRAÇÃO GLOMERULAR TRANSDÉRMICA EM TERAPIA DE SUBSTITUIÇÃO RENAL CONTÍNUA
(71) MEDIBEACON INC. (US)
(72) STUART L. GOLDSTEIN; RICHARD B. DORSHOW
(85) 09/06/2021
(86) PCT US2019/048329 de 27/08/2019
(87) WO 2020/122998 de 18/06/2020

---

(21) BR 11 2021 011185-9 A2

Código 1.3 - Notificação - Fase Nacional - PCT
(22) 18/12/2019
(30) 18/12/2018 EP 18213614.3
(51) A24B 3/14 (2006.01)
(54) MÉTODO E DISPOSITIVOS PARA PRODUZIR UMA FOLHA DE UM MATERIAL CONTENDO ALCALOIDES
(71) PHILIP MORRIS PRODUCTS S.A. (CH)
(72) MICHELE DEL BORRELLO
(85) 10/06/2021
(86) PCT EP2019/086097 de 18/12/2019
(87) WO 2020/127586 de 25/06/2020

---

(21) BR 11 2021 011187-5 A2

Código 1.3 - Notificação - Fase Nacional - PCT
(22) 27/01/2020
(30) 07/02/2019 IT 102019000001769
(51) C25D 3/48 (2006.01), C22C 5/02 (2006.01), C25D 3/62 (2006.01)
(54) LIGA DE OURO ROSA, MÉTODO DE PRODUÇÃO E USO
(71) ITALFIMET SRL (IT)
(72) PATRIZIO CAPACCIOLI
(85) 10/06/2021
(86) PCT EP2020/051892 de 27/01/2020
(87) WO 2020/160951 de 13/08/2020

---

(21) BR 11 2021 011191-3 A2

Código 1.3 - Notificação - Fase Nacional - PCT
(22) 30/10/2019
(30) 11/12/2018 SE 1851551-0
(51) A61M 1/36 (2006.01), A61M 1/34 (2006.01)
(54) MONITORAMENTO DE DESEMPENHO DA ANTICOAGULAÇÃO COM CITRATO REGIONAL
(71) GAMBRO LUNDIA AB (SE)
(72) STURE HOBRO; JONAS ALSON; ANDERS NILSSON; INNAS FORSAL
(85) 10/06/2021
(86) PCT EP2019/079721 de 30/10/2019

(87) WO 2020/120004 de 18/06/2020

---

(21) BR 11 2021 011201-4 A2

Código 1.3 - Notificação - Fase Nacional - PCT
(22) 29/11/2019
(30) 17/12/2018 FR 1873007
(51) B60R 13/02 (2006.01)
(54) ANEXAÇÃO DE UM REVESTIMENTO INTERNO A UMA BORRACHA DE VEDAÇÃO DE COLUNA DE VEÍCULO AUTOMOTIVO
(71) PSA AUTOMOBILES SA (FR)
(72) LAURENT VILLA; LAURENT RIVIERRE; FREDERIC DONNADIEU; DANIEL CUNHA DA SILVA
(85) 10/06/2021
(86) PCT FR2019/052860 de 29/11/2019
(87) WO 2020/128187 de 25/06/2020

---

(21) BR 11 2021 011202-2 A2

Código 1.3 - Notificação - Fase Nacional - PCT
(22) 16/12/2019
(30) 28/12/2018 FI 20186137
(51) C11B 1/00 (2006.01), C11B 1/02 (2006.01)
(54) MÉTODO PARA TRATAR MATERIAIS LIPÍDICOS
(71) NESTE OYJ (FI)
(72) PETRI LINDQVIST; JARMO HALTTUNEN; OLLI VISURI; VÄINÖ SIPPOLA; ANTTI PASANEN; SAMI TOPPINEN; JUKKA-PEKKA PASANEN
(85) 10/06/2021
(86) PCT EP2019/085398 de 16/12/2019
(87) WO 2020/136034 de 02/07/2020

---

(21) BR 11 2021 011205-7 A2

Código 1.3 - Notificação - Fase Nacional - PCT
(22) 10/12/2019
(30) 10/12/2018 US 62/777,352; 22/10/2019 US 62/924,429
(51) A61K 31/40 (2006.01), A61K 31/69 (2006.01), C07F 5/02 (2006.01)
(54) NOVA ABORDAGEM PARA TRATAMENTO DE CÂNCER USANDO IMUNOMODULAÇÃO
(71) BIOXCEL THERAPEUTICS, INC. (US)
(72) VINCENT J. O'NEILL
(85) 10/06/2021
(86) PCT US2019/065465 de 10/12/2019
(87) WO 2020/123496 de 18/06/2020

---

(21) BR 11 2021 011206-5 A2

Código 1.3 - Notificação - Fase Nacional - PCT
(22) 10/01/2020
(30) 10/01/2019 DE 10 2019 100 468.3
(51) B01D 39/16 (2006.01), B01D 39/18 (2006.01)

(54) MEIO DE FILTRAGEM PARA FILTROS DE AR DE MOTORES E ELEMENTO DE FILTRO
(71) NEENAH GESSNER GMBH (DE)
(72) GEORG GEISBERGER; ANDREAS DEMMEL
(85) 10/06/2021
(86) PCT EP2020/050562 de 10/01/2020
(87) WO 2020/144342 de 16/07/2020

---

(21) BR 11 2021 011208-1 A2

Código 1.3 - Notificação - Fase Nacional - PCT
(22) 19/12/2019
(30) 19/12/2018 GB 1820659.9
(51) C07D 471/04 (2006.01), A61K 31/437 (2006.01), A61P 3/10 (2006.01), A61P 25/00 (2006.01), A61P 31/12 (2006.01), A61P 33/00 (2006.01), A61P 35/00 (2006.01)
(54) COMPOSTOS E SEU USO EM TERAPIA
(71) IMPERIAL COLLEGE INNOVATIONS LIMITED (GB)
(72) EDWARD WILLIAM TATE; ANDREW SIMON BELL
(85) 10/06/2021
(86) PCT GB2019/053613 de 19/12/2019
(87) WO 2020/128473 de 25/06/2020

---

(21) BR 11 2021 011210-3 A2

Código 1.3 - Notificação - Fase Nacional - PCT
(22) 09/12/2019
(30) 10/12/2018 US 62/777,588
(51) A61K 9/00 (2006.01), A61K 9/107 (2006.01), A61K 47/14 (2017.01), A61K 47/44 (2017.01)
(54) FORMULAÇÕES OFTÁLMICAS QUE PROPORCIONAM LUBRIFICAÇÃO OCULAR DURÁVEL
(71) ETERNATEAR, INC. (US)
(72) TIMOTHY R. WILLIS; RALPH P. STONE
(85) 10/06/2021
(86) PCT US2019/065191 de 09/12/2019
(87) WO 2020/123362 de 18/06/2020

---

(21) BR 11 2021 011211-1 A2

Código 1.3 - Notificação - Fase Nacional - PCT
(22) 09/12/2019
(30) 12/12/2018 US 62/778,549
(51) A61K 39/29 (2006.01), C12N 5/07 (2010.01), C12N 1/20 (2006.01), C12N 15/00 (2006.01), C12N 15/09 (2006.01)
(54) VACINA CONTRA O VÍRUS DA HEPATITE B E USOS DA MESMA
(71) JRHS THERAPEUTICS INC. (CN)
(72) ZHUANG SU; MEIJIA YANG
(85) 10/06/2021
(86) PCT US2019/065151 de 09/12/2019

(87) WO 2020/123341 de 18/06/2020

---

(21) BR 11 2021 011213-8 A2

Código 1.3 - Notificação - Fase Nacional - PCT
(22) 13/12/2019
(30) 20/12/2018 US 62/782,838
(51) A61K 31/198 (2006.01), A61K 33/30 (2006.01), A61P 1/00 (2006.01), A61P 1/02 (2006.01), A61P 1/04 (2006.01), A61K 9/00 (2006.01), G01N 33/00 (2006.01)
(54) NOVOS MÉTODOS
(71) COLGATE-PALMOLIVE COMPANY (US)
(72) LISA MANUS; MICHAEL STRANICK; DONGHUI WU
(85) 10/06/2021
(86) PCT US2019/066225 de 13/12/2019
(87) WO 2020/131616 de 25/06/2020

---

(21) BR 11 2021 011214-6 A2

Código 1.3 - Notificação - Fase Nacional - PCT
(22) 04/12/2019
(30) 20/12/2018 EP 18306755.2
(51) C09J 123/14 (2006.01), C08L 23/14 (2006.01), C08L 23/20 (2006.01)
(54) ADESIVO DE FUSÃO A QUENTE PARA CONSTRUÇÃO DE PRODUTO DE HIGIENE NÃO TECIDO DESCARTÁVEL
(71) BOSTIK SA (FR)
(72) NAJI HUSSEIN; STÉPHANIE KOMAR; BÉNÉDICTE DELORY; MAGALI MANGEANT
(85) 10/06/2021
(86) PCT EP2019/083675 de 04/12/2019
(87) WO 2020/126506 de 25/06/2020

---

(21) BR 11 2021 011215-4 A2

Código 1.3 - Notificação - Fase Nacional - PCT
(22) 19/12/2019
(30) 20/12/2018 ES P201831252
(51) A23L 25/00 (2016.01)
(54) COMPOSIÇÃO ALIMENTAR SEM GLÚTEN, INGREDIENTE ALIMENTAR, FILME ALIMENTAR, REVESTIMENTO PROTETOR ALIMENTAR, EMBALAGEM ALIMENTAR, PROCEDIMENTO PARA PREPARAR UMA COMPOSIÇÃO ALIMENTAR, PROCEDIMENTO PARA OBTER UM FILME ALIMENTAR, PROCEDIMENTO PARA OBTER UM REVESTIMENTO PROTETOR ALIMENTAR E PROCEDIMENTO PARA OBTER UMA EMBALAGEM ALIMENTAR
(71) UNIVERSITAT POLITECNICA DE CATALUNYA (ES)
(72) FARAYDE MATTA FAKHOURI; VERA CRISTINA DE REDONDO REALINHO; MARCELO DE SOUSA PAIS ANTUNES; JOSÉ IGNACIO VELASCO PERERO
(85) 10/06/2021

(86) PCT ES2019/070863 de 19/12/2019
(87) WO 2020/128132 de 25/06/2020

---

(21) BR 11 2021 011216-2 A2

Código 1.3 - Notificação - Fase Nacional - PCT
(22) 13/11/2019
(30) 14/12/2018 EP 18212701.9
(51) H04L 29/06 (2006.01), H04W 12/10 (2021.01)
(54) MÉTODO IMPLEMENTADO POR COMPUTADOR PARA CRIAR UMA CADEIA DE BLOCOS, MEIO DE ARMAZENAMENTO, DISPOSITIVO DE BORDA, E, PRODUTO DE PROGRAMA DE COMPUTADOR
(71) SIEMENS AKTIENGESELLSCHAFT (DE)
(72) OLIVER THURAU
(85) 10/06/2021
(86) PCT EP2019/081111 de 13/11/2019
(87) WO 2020/120054 de 18/06/2020

---

(21) BR 11 2021 011218-9 A2

Código 1.3 - Notificação - Fase Nacional - PCT
(22) 13/12/2018
(51) H04L 29/08 (2006.01)
(54) MÉTODO PARA PROCESSAMENTO DE MENSAGEM DE ASSINATURA, E APARELHO PARA PROCESSAR MENSAGEM DE ASSINATURA
(71) GUANGDONG OPPO MOBILE TELECOMMUNICATIONS CORP., LTD. (CN)
(72) HAI TANG
(85) 10/06/2021
(86) PCT CN2018/120926 de 13/12/2018
(87) WO 2020/118633 de 18/06/2020

---

(21) BR 11 2021 011219-7 A2

Código 1.3 - Notificação - Fase Nacional - PCT
(22) 04/12/2019
(30) 11/12/2018 EP 18211728.3
(51) C11D 1/62 (2006.01), C11D 3/00 (2006.01), C11D 3/20 (2006.01), C11D 3/30 (2006.01), C11D 7/26 (2006.01), C11D 7/32 (2006.01)
(54) COMPOSIÇÃO CONDICIONADORA DE TECIDO, MÉTODO PARA PREPARAR UMA COMPOSIÇÃO CONDICIONADORA DE TECIDO E USO DE UM TRIGLICERÍDEO
(71) UNILEVER IP HOLDINGS B.V. (PB)
(72) MARK ANTHONY CARUS
(85) 10/06/2021
(86) PCT EP2019/083753 de 04/12/2019
(87) WO 2020/120268 de 18/06/2020

---

(21) BR 11 2021 011220-0 A2

Código 1.3 - Notificação - Fase Nacional - PCT

(22) 06/12/2019
(30) 21/12/2018 FR 1873727
(51) A01N 35/02 (2006.01), A01N 37/36 (2006.01), A01N 37/44 (2006.01), A01N 59/16 (2006.01), A01P 1/00 (2006.01)
(54) MISTURA ANTIMICROBIANA, COMPOSIÇÃO, PROCESSO DE TRATAMENTO COSMÉTICO, PROCESSO PARA CONSERVAR UMA COMPOSIÇÃO E USOS DA MISTURA ANTIMICROBIANA
(71) L'OREAL (FR)
(72) SYLVIE CUPFERMAN; FLORENCE MENARD-SZCZEBARA; JULIEN GALVAN
(85) 10/06/2021
(86) PCT EP2019/084046 de 06/12/2019
(87) WO 2020/126562 de 25/06/2020

---

(21) BR 11 2021 011222-7 A2

Código 1.3 - Notificação - Fase Nacional - PCT
(22) 11/12/2019
(30) 12/12/2018 US 62/778,605
(51) A61K 31/5513 (2006.01), A61K 45/06 (2006.01), A61P 35/00 (2006.01)
(54) INIBIDORES DE CXCR7 PARA O TRATAMENTO DE CÂNCER
(71) CHEMOCENTRYX, INC. (US)
(72) NORIKO GOTOH; JAMES J. CAMPBELL
(85) 10/06/2021
(86) PCT US2019/065600 de 11/12/2019
(87) WO 2020/123582 de 18/06/2020

---

(21) BR 11 2021 011224-3 A2

Código 1.3 - Notificação - Fase Nacional - PCT
(22) 10/12/2019
(30) 11/12/2018 US 62/778,142; 22/11/2019 US 62/939,192
(51) C07D 401/04 (2006.01), C07D 401/14 (2006.01), C07D 471/04 (2006.01), C07D 487/04 (2006.01), C07D 519/00 (2006.01), A61P 35/00 (2006.01), A61K 31/4709 (2006.01), A61K 31/4375 (2006.01)
(54) INIBIDORES DE ALK5
(71) THERAVANCE BIOPHARMA R&D IP, LLC (US)
(72) SVITLANA KULYK; CHRISTINA OWENS; STEVEN D.E. SULLIVAN; JENNIFER KOZAK; ADAM D. HUGHES
(85) 10/06/2021
(86) PCT US2019/065389 de 10/12/2019
(87) WO 2020/123453 de 18/06/2020

---

(21) BR 11 2021 011225-1 A2

Código 1.3 - Notificação - Fase Nacional - PCT
(22) 19/12/2019
(30) 19/12/2018 US 62/782,294
(51) H04N 19/61 (2014.01), H04N 19/124 (2014.01), H04N 19/122 (2014.01), H04N 19/132 (2014.01), H04N 19/18 (2014.01), H04N 19/11 (2014.01), H04N

19/593 (2014.01), H04N 19/70 (2014.01)
(54) MÉTODO DE CODIFICAÇÃO DE VÍDEO COM BASE EM TRANSFORMADA SECUNDÁRIA E DISPOSITIVO PARA O MESMO
(71) LG ELECTRONICS INC. (KR)
(72) MOONMO KOO; SEUNGHWAN KIM; JAEHYUN LIM
(85) 10/06/2021
(86) PCT KR2019/018071 de 19/12/2019
(87) WO 2020/130661 de 25/06/2020

---

(21) BR 11 2021 011226-0 A2

Código 1.3 - Notificação - Fase Nacional - PCT
(22) 12/12/2019
(30) 13/12/2018 US 62/779,174
(51) F25D 17/06 (2006.01), F25D 29/00 (2006.01), F25D 13/00 (2006.01), G01K 13/00 (2021.01)
(54) EQUIPAMENTO DE ACONDICIONAMENTO DE EMBALAGEM DE GEL DE SOPRO
(71) WORLD COURIER MANAGEMENT LIMITED (GB)
(72) ALEXANDRE DANTAS VALE
(85) 10/06/2021
(86) PCT IB2019/001300 de 12/12/2019
(87) WO 2020/121055 de 18/06/2020

---

(21) BR 11 2021 011228-6 A2

Código 1.3 - Notificação - Fase Nacional - PCT
(22) 02/12/2019
(30) 21/12/2018 DE 10 2018 009 963.7
(51) F16K 15/14 (2006.01)
(54) MEMBRANA DE VEDAÇÃO E VÁLVULA RETENÇÃO COM MEMBRANA DE VEDAÇÃO PARA TECNOLOGIA DE FLUIDOS
(71) AVENTICS GMBH (DE)
(72) JENS KOCH; CARSTEN AMMANN; MARTIN STOLPER
(85) 10/06/2021
(86) PCT DE2019/000309 de 02/12/2019
(87) WO 2020/125831 de 25/06/2020

---

(21) BR 11 2021 011230-8 A2

Código 1.3 - Notificação - Fase Nacional - PCT
(22) 11/12/2019
(30) 11/12/2018 EP 18211696.2
(51) B65B 5/04 (2006.01), B65D 77/06 (2006.01)
(54) MÉTODO PARA EMBALAR MATERIAL PARTICULADO, PASTA OU GEL
(71) NOURYON CHEMICALS INTERNATIONAL B.V. (NL)
(72) CATHARINA CHRISTINA BAKKER
(85) 10/06/2021
(86) PCT EP2019/084761 de 11/12/2019

(87) WO 2020/120634 de 18/06/2020

---

(21) BR 11 2021 011231-6 A2

Código 1.3 - Notificação - Fase Nacional - PCT
(22) 13/12/2019
(30) 13/12/2018 US 62/779,188; 22/03/2019 US 62/822,675; 22/03/2019 US 62/822,684; 22/03/2019 US 62/822,697; 22/03/2019 US 62/822,668; 22/03/2019 US 62/822,657; 22/03/2019 US 62/822,709; 22/03/2019 US 62/822,679
(51) A61N 7/00 (2006.01), A61B 5/00 (2006.01), A61B 5/0476 (2006.01), A61B 5/0478 (2006.01), A61N 1/36 (2006.01)
(54) DISPOSITIVO USÁVEL, MÉTODO PARA OPERAR UM DISPOSITIVO USÁVEL, E, APARELHO
(71) LIMINAL SCIENCES, INC. (US)
(72) ERIC KABRAMS; JOSE CAMARA; OWEN KAYE-KAUDERER; ALEXANDER B. LEFFELL; JONATHAN M. ROTHBERG; MAURIZIO ARIENZO; KAMYAR FIROUZI
(85) 10/06/2021
(86) PCT US2019/066245 de 13/12/2019
(87) WO 2020/123950 de 18/06/2020

---

(21) BR 11 2021 011233-2 A2

Código 1.3 - Notificação - Fase Nacional - PCT
(22) 26/09/2019
(30) 21/12/2018 JP 2018-239114
(51) F21S 41/50 (2018.01), B62J 6/02 (2020.01), F21S 41/148 (2018.01), F21S 41/20 (2018.01), F21S 41/33 (2018.01), F21W 102/13 (2018.01), F21W 103/10 (2018.01), F21W 107/17 (2018.01), F21Y 115/10 (2016.01)
(54) DISPOSITIVO DE ILUMINAÇÃO PARA VEÍCULO DE MONTAR
(71) HONDA MOTOR CO., LTD. (JP)
(72) CHINNAPONG MANOCHOMPOO; PATTARASORN WANGROONGRUENGKUL
(85) 10/06/2021
(86) PCT JP2019/037845 de 26/09/2019
(87) WO 2020/129345 de 25/06/2020

---

(21) BR 11 2021 011237-5 A2

Código 1.3 - Notificação - Fase Nacional - PCT
(22) 11/02/2019
(51) E21B 33/127 (2006.01)
(54) APARELHO DE VEDAÇÃO, SISTEMA E MÉTODO PARA USO DE APARELHO DE VEDAÇÃO
(71) HALLIBURTON ENERGY SERVICES, INC. (US)
(72) CHAD WILLIAM GLAESMAN
(85) 10/06/2021
(86) PCT US2019/017538 de 11/02/2019
(87) WO 2020/167288 de 20/08/2020

(21) BR 11 2021 011238-3 A2

Código 1.3 - Notificação - Fase Nacional - PCT
(22) 12/12/2019
(30) 12/12/2018 US 62778558; 18/04/2019 EP 19170194.5
(51) A01N 25/30 (2006.01), A01N 39/04 (2006.01), A01N 37/40 (2006.01), A01N 43/653 (2006.01), A01N 53/00 (2006.01)
(54) COMPOSIÇÃO AGRÍCOLA, E MÉTODO PARA TRATAR VEGETAÇÃO
(71) NOURYON CHEMICALS INTERNATIONAL B.V. (NL)
(72) HANAMANTHSA BEVINAKATTI; SHAWN ZHU; MOJAHEDUL ISLAM; KAREN LEE WHITE; CHRISTINE PUGLISI
(85) 10/06/2021
(86) PCT EP2019/084996 de 12/12/2019
(87) WO 2020/120719 de 18/06/2020

(21) BR 11 2021 011242-1 A2

Código 1.3 - Notificação - Fase Nacional - PCT
(22) 13/12/2019
(30) 13/12/2018 US 62/779,188; 22/03/2019 US 62/822,697; 22/03/2019 US 62/822,657; 22/03/2019 US 62/822,675; 22/03/2019 US 62/822,684; 22/03/2019 US 62/822,709; 22/03/2019 US 62/822,668; 22/03/2019 US 62/822,679
(51) A61N 7/00 (2006.01), A61B 5/00 (2006.01), A61B 5/0476 (2006.01), A61B 5/0478 (2006.01), A61N 1/36 (2006.01)
(54) DISPOSITIVO USÁVEL, MÉTODO PARA OPERAR UM DISPOSITIVO USÁVEL, E, APARELHO
(71) LIMINAL SCIENCES, INC. (US)
(72) ERIC KABRAMS; JOSE CAMARA; OWEN KAYE-KAUDERER; ALEXANDER B. LEFFELL; JONATHAN M. ROTHBERG; MAURIZIO ARIENZO; KAMYAR FIROUZI
(85) 10/06/2021
(86) PCT US2019/066249 de 13/12/2019
(87) WO 2020/123953 de 18/06/2020

(21) BR 11 2021 011243-0 A2

Código 1.3 - Notificação - Fase Nacional - PCT
(22) 27/11/2019
(30) 13/12/2018 DE 10 2018 221 713.0
(51) G01P 3/489 (2006.01), G01P 21/02 (2006.01)
(54) PROCESSO E DISPOSITIVO PARA DETERMINAÇÃO DE UMA FREQUÊNCIA DE ROTAÇÕES DE UMA RODA
(71) ROBERT BOSCH GMBH (DE)
(72) JAN SCHEUING
(85) 10/06/2021
(86) PCT EP2019/082662 de 27/11/2019
(87) WO 2020/120131 de 18/06/2020

(21) BR 11 2021 011246-4 A2

Código 1.3 - Notificação - Fase Nacional - PCT

(22) 15/11/2019
(30) 11/12/2018 US 62/777,941
(51) G01V 1/28 (2006.01), G01V 1/30 (2006.01), G01V 99/00 (2009.01)
(54) INVERSÃO GUIADA POR INTERPRETAÇÃO SÍSMICA AUTOMATIZADA
(71) EXXONMOBIL UPSTREAM RESEARCH COMPANY (US)
(72) HUSEYIN DENLI; DIMITAR TRENEV; CODY J. MACDONALD; DIEGO HERNANDEZ
(85) 10/06/2021
(86) PCT US2019/061795 de 15/11/2019
(87) WO 2020/123099 de 18/06/2020

---

(21) BR 11 2021 011248-0 A2

Código 1.3 - Notificação - Fase Nacional - PCT
(22) 15/11/2019
(30) 11/12/2018 US 62/777,941; 17/05/2019 US 62/849,574
(51) G01V 1/28 (2006.01), G01V 1/30 (2006.01), G01V 99/00 (2009.01)
(54) SISTEMAS AUTOMATIZADOS DE INTERPRETAÇÃO SÍSMICA E MÉTODOS PARA APRENDIZAGEM CONTÍNUA E INFERÊNCIA DE CARACTERÍSTICAS GEOLÓGICAS
(71) EXXONMOBIL UPSTREAM RESEARCH COMPANY (US)
(72) WEI D. LIU; HUSEYIN DENLI; KUANG-HUNG LIU; MICHAEL H. KOVALSKI; VICTORIA M. SOM DE CERFF; CODY J. MACDONALD; DIEGO A. HERNANDEZ
(85) 10/06/2021
(86) PCT US2019/061797 de 15/11/2019
(87) WO 2020/123100 de 18/06/2020

---

(21) BR 11 2021 011249-9 A2

Código 1.3 - Notificação - Fase Nacional - PCT
(22) 09/12/2019
(30) 11/12/2018 JP 2018-231710
(51) G06Q 30/06 (2012.01)
(54) DISPOSITIVO DE PROCESSAMENTO DE INFORMAÇÕES E UNIDADE DE ARMAZENAMENTO
(71) ASSEMBLOGUE, INC. (JP)
(72) KOITI HASIDA
(85) 10/06/2021
(86) PCT JP2019/048138 de 09/12/2019
(87) WO 2020/122027 de 18/06/2020

---

(21) BR 11 2021 011250-2 A2

Código 1.3 - Notificação - Fase Nacional - PCT
(22) 15/11/2019
(30) 11/12/2018 US 62/777,941; 29/03/2019 US 62/826,095; 26/07/2019 US 62/878,981
(51) G01V 1/28 (2006.01), G01V 1/30 (2006.01), G01V 99/00 (2009.01)
(54) MODELAGEM AUTOMATIZADA DE RESERVATÓRIO USANDO REDES

GENERATIVAS PROFUNDAS
(71) EXXONMOBIL UPSTREAM RESEARCH COMPANY (US)
(72) HUSEYIN DENLI; CODY J. MACDONALD; VICTORIA M. SOM DE CERFF
(85) 10/06/2021
(86) PCT US2019/061800 de 15/11/2019
(87) WO 2020/123101 de 18/06/2020

---

(21) BR 11 2021 011253-7 A2

Código 1.3 - Notificação - Fase Nacional - PCT
(22) 15/11/2019
(30) 11/12/2018 US 62/777,941; 01/08/2019 US 62/881,760
(51) G01V 1/28 (2006.01), G01V 1/30 (2006.01), G01V 99/00 (2009.01), G06N 3/04 (2006.01)
(54) TREINAMENTO DE SISTEMAS DE APRENDIZADO DE MÁQUINA PARA INTERPRETAÇÃO SÍSMICA
(71) EXXONMOBIL UPSTREAM RESEARCH COMPANY (US)
(72) KUANG-HUNG LIU; HUSEYIN DENLI; CODY J. MACDONALD; WEI D. LIU
(85) 10/06/2021
(86) PCT US2019/061771 de 15/11/2019
(87) WO 2020/123097 de 18/06/2020

---

(21) BR 11 2021 011254-5 A2

Código 1.3 - Notificação - Fase Nacional - PCT
(22) 12/11/2019
(30) 11/12/2018 US 62/777,868
(51) G01V 1/28 (2006.01), G01V 11/00 (2006.01), G01V 99/00 (2009.01)
(54) MODELOS SUBSUPERFICIAIS COM QUANTIFICAÇÃO DE INCERTEZA
(71) EXXONMOBIL RESEARCH AND ENGINEERING COMPANY (US)
(72) HUSEYIN DENLI; BRENT D. WHEELOCK
(85) 10/06/2021
(86) PCT US2019/060914 de 12/11/2019
(87) WO 2020/123073 de 18/06/2020

---

(21) BR 11 2021 011255-3 A2

Código 1.3 - Notificação - Fase Nacional - PCT
(22) 29/11/2019
(30) 13/12/2018 IT 102018000011054
(51) G01M 17/02 (2006.01), G01N 27/20 (2006.01), G01R 1/073 (2006.01), G01R 27/14 (2006.01), B60C 19/00 (2006.01)
(54) DISPOSITIVO E MÉTODO PARA VERIFICAR A CONDUTIVIDADE ELÉTRICA DE PNEUS
(71) PIRELLI TYRE S.P.A. (IT)
(72) FRANCESCO DORIA; ALESSANDRO HELD; LORENZO ROBERTI
(85) 10/06/2021
(86) PCT IB2019/060314 de 29/11/2019

	(87) WO 2020/121107 de 18/06/2020
(21) BR 11 2021 011256-1 A2	Código 1.3 - Notificação - Fase Nacional - PCT (22) 13/11/2019 (30) 11/12/2018 US 62/777,872 (51) G01V 1/28 (2006.01), G01V 11/00 (2006.01), G01V 99/00 (2009.01) (54) INVERSÃO GEOFÍSICA AUMENTADA POR APRENDIZAGEM POR MÁQUINA (71) EXXONMOBIL RESEARCH AND ENGINEERING COMPANY (US) (72) KUANG-HUNG LIU; HUSEYIN DENLI (85) 10/06/2021 (86) PCT US2019/061311 de 13/11/2019 (87) WO 2020/123084 de 18/06/2020

Código 1.3.1 - Retificação

Retificação da notificação de entrada na fase nacional – PCT por ter sido efetuada com incorreção.

---

(21) BR 11 2014 001083-8 A8

Código 1.3.1 - Retificação
(22) 05/01/2012
(30) 19/09/2011 IN 3203/CHE/2011
(51) C07D 413/14 (2006.01), A61K 31/445 (2006.01), A61K 31/4245 (2006.01), A61P 25/00 (2006.01)
(54) COMPOSTO, PROCESSO PARA A PREPARAÇÃO DE UM COMPOSTO, COMPOSIÇÃO FARMACÊUTICA, MÉTODO PARA O TRATAMENTO DE DOENÇAS E USO DE UM COMPOSTO
(71) SUVEN LIFE SCIENCES LIMITED (IN)
(72) RAMAKRISHNA NIROGI; ABDUL RASHEED MOHAMMED; SURESH YARLAGADDA; SRINIVASA RAO RAVELLA; ANIL KARBHARI SHINDE; RAMASASTRI KAMBHAMPATI; PRAVEEN KUMAR ROAYAPALLEY; PRADEEP JAYARAJAN; GOPINADH BHYRAPUNENI; SRIRAMACHANDRA MURTHY PATNALA; JYOTHSNA RAVULA; VENKATESWARLU JASTI
(85) 16/01/2014
(86) PCT IN2012/000011 de 05/01/2012
(87) WO 2013/042135 de 28/03/2013
Foi retificada a publicação 1.3 em relação ao item 72

---

(21) BR 11 2014 016413-4 A8

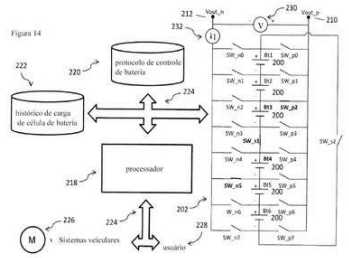

Código 1.3.1 - Retificação
(22) 17/01/2013
(30) 08/02/2012 US 13/368.421
(51) H02P 3/14 (2006.01), H02P 5/00 (2016.01), H02P 5/685 (2006.01), H02J 7/00 (2006.01), H02J 7/14 (2006.01)
(54) BATERIA RECONFIGURÁVEL E MÉTODO PARA RECONFIGURAR UMA BATERIA
(71) CHONG UK LEE (US)
(72) CHONG UK LEE
(85) 01/07/2014
(86) PCT US2013/021877 de 17/01/2013
(87) WO 2013/119367 de 15/08/2013
Retificação campo 54.

---

(21) BR 11 2014 023559-7 A8

Código 1.3.1 - Retificação
(22) 28/03/2013
(30) 28/03/2012 EP 12161866.4
(51) C08L 23/08 (2006.01), C08F 2/00 (2006.01), C08F 210/16 (2006.01), C08J

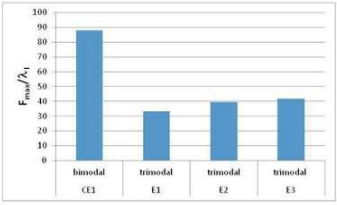

Figura 1. Razão Fmax/λ_1 de diferentes exemplos

5/18 (2006.01)
(54) COPOLÍMERO DE ETILENO MULTIMODAL, SEU PROCESSO DE PREPARAÇÃO, COMPOSTO, FILME E FIBRA
(71) BOREALIS AG (AT)
(72) MARKKU VAHTERI; ANTTI TYNYS; ERIK ERIKSSON; MAGNUS PALMLÖF; TUOMAS NOOPILA; ILKE SENOL; SAEID KHEIRANDISH
(85) 23/09/2014
(86) PCT EP2013/056788 de 28/03/2013
(87) WO 2013/144324 de 03/10/2013
Retificação campo 72, conforme petição.

---

(21) BR 11 2014 025247-5 A8

Código 1.3.1 - Retificação
(22) 11/04/2013
(30) 11/04/2012 US 61/623,042
(51) E21B 47/013 (2012.01), E21B 47/01 (2012.01), E21B 10/567 (2006.01)
(54) APARELHOS E MÉTODOS PARA MEDIÇÕES DE RESISTIVIDADE NA BROCA PARA UMA FERRAMENTA DE PERFURAÇÃO DE FURAÇÃO DE TERRENO
(71) BAKER HUGHES INCORPORATED (US)
(72) ANTHONY A. DIGIOVANNI; DANNY E. SCOTT; DANIEL T. GEORGI; DAVID A. CURRY; RASHID W. KHOKHAR; ROCCO DIFOGGIO
(85) 09/10/2014
(86) PCT US2013/036151 de 11/04/2013
(87) WO 2013/155287 de 17/10/2013
Retificação campo 54.

---

(21) BR 11 2014 029874-2 A8

Código 1.3.1 - Retificação
(22) 30/05/2013
(30) 01/06/2012 US 61/654,694; 01/06/2012 FR 1255091
(51) A61K 31/40 (2006.01), A61K 9/107 (2006.01), A61K 47/06 (2006.01), A61K 47/10 (2017.01), A61K 47/26 (2006.01), A61K 31/41 (2006.01), A61K 31/402 (2006.01)
(54) COMPOSIÇÃO FARMACÊUTICA DO TIPO EMULSÃO ÓLEO EM ÁGUA, COMPOSIÇÕES E USO DA COMPOSIÇÃO FARMACÊUTICA
(71) GALDERMA RESEARCH & DEVELOPMENT (FR)
(72) AGNÈS DUPRAT; CLAIRE MALLARD; KARINE NADAU-FOURCADE; MARIE PLANTIE
(85) 28/11/2014
(86) PCT EP2013/061199 de 30/05/2013
(87) WO 2013/178758 de 05/12/2013
Retificado o item (72)

---

(21) BR 11 2015 024047-0 A8

Código 1.3.1 - Retificação

(22) 17/03/2014
(30) 18/03/2013 EP 13159828.6
(51) C09C 1/02 (2006.01), C01F 11/18 (2006.01)
(54) CARBONATO DE CÁLCIO PRECIPITADO; PROCESSO PARA A FABRICAÇÃO DE CARBONATO DE CÁLCIO PRECIPITADO; E; MÉTODO PARA A FABRICAÇÃO DE TINTA, PLÁSTICOS, PAPEL, PLASTISOL, SELANTE OU TINTA DE IMPRESSÃO
(71) IMERYS SA (FR)
(72) JEAN-LUC RICO; CÉDRIC RABOTEAU; ALEXANDRA JAKOB
(85) 17/09/2015
(86) PCT EP2014/055261 de 17/03/2014
(87) WO 2014/147010 de 25/09/2014
Retificado o item (72)

---

(21) BR 11 2016 000136-2 A8

Código 1.3.1 - Retificação
(22) 31/07/2013
(51) B29D 11/00 (2006.01), B29C 67/00 (2017.01), G02B 3/00 (2006.01), G02C 7/02 (2006.01)
(54) MÉTODO PARA FABRICAR UMA LENTE OFTÁLMICA TRANSPARENTE TRIDIMENSIONAL
(71) ESSILOR INTERNATIONAL (FR)
(72) ROBERT A. VALERI; STEVEN WEBER; JOHN BITEAU
(85) 05/01/2016
(86) PCT EP2013/002326 de 31/07/2013
(87) WO 2015/014380 de 05/02/2015
Retificação campo 54.

---

(21) BR 11 2016 020963-0 A8

Código 1.3.1 - Retificação
(22) 14/03/2014
(51) C12Q 1/68 (2018.01), C12N 15/29 (2006.01)
(54) MÉTODO DE PRODUÇÃO DE PLANTA DE ALGODÃO G. HIRSUTUM OU IDIOPLASMA INCORPORADO(A), MÉTODOS PARA A IDENTIFICAÇÃO DE UMA PRIMEIRA PLANTA GOSSYPIUM HIRSUTUM OU IDIOPLASMA QUE COMPREENDE A RESISTÊNCIA AO NEMATOIDE RENIFORME (RN) E PARA A PRODUÇÃO DE UMA PLANTA TRANSGÊNICA QUE COMPREENDE UM FENÓTIPO DE TAL RESISTÊNCIA, E SISTEMA PARA A IDENTIFICAÇÃO DE UMA PLANTA DE ALGODÃO PREVISTA DE TER O REFERIDO FENÓTIPO DE RESISTÊNCIA
(71) DOW AGROSCIENCES LLC (US)
(72) RAMESH BUYYARAPU; RUIHUA REN; MUSTAFA G. MCPHERSON; SIVA P. KUMPATLA; CHANDRA-SHEKARA A. CHANNABASAVARADHYA; JOSEPH W. SPINKS; KELLY PARLIAMENT
(85) 12/09/2016
(86) PCT US2014/028369 de 14/03/2014

(87) WO 2015/137972 de 17/09/2015

Retificação campo 54.

Código 1.3.2 - Publicação Anulada

Anulação da publicação da notificação de entrada na fase nacional – PCT por ter sido indevida.

---

(21) BR 11 2012 022410-7 A2

Código 1.3.2 - Publicação Anulada
(22) 10/03/2011
(30) 24/03/2010 US 12/731,001
(51) G01L 7/08 (2006.01), G01L 9/10 (2006.01), G01L 9/12 (2006.01), G01L 9/14 (2006.01), G01L 11/02 (2006.01), G01L 19/06 (2006.01), A61M 5/142 (2006.01)
(54) SISTEMA DE DETECÇÃO DE PRESSÃO, CASSETE CONFIGURADO PARA ACOPLAR A UMA BOMBA DE ALIMENTAÇÃO DE FLUIDO E MÉTODO PARA MEDIR A PRESSÃO DE FLUIDO EM UM CONJUNTO INTRAVENOSO DESCÁRTAVEL CONECTADO A UMA BOMBA DE ALIMENTAÇÃO DE FLUIDO
(71) CAREFUSION 303, INC (US)
(72) ROBERT D. BUTTERFIELD
(85) 05/09/2012
(86) PCT US2011/027998 de 10/03/2011
(87) WO 2011/119348 de 29/09/2011
Anulada a publicação código 1.3 na RPI nº 2640 de 10/08/2021 por ter sido indevida.

---

(21) BR 11 2021 009381-8 A2

Código 1.3.2 - Publicação Anulada
(22) 15/11/2019
(30) 15/11/2018 GB 1818651.0
(51) C07D 471/10 (2006.01), C07D 519/00 (2006.01), A61P 35/00 (2006.01), A61K 31/438 (2006.01)
(54) COMPOSTOS ESPIRO HETEROCÍCLICOS COMO INIBIDORES DE RECEPTOR DE AM2
(71) THE UNIVERSITY OF SHEFFIELD (GB)
(72) GARETH RICHARDS; TIMOTHY M. SKERRY; JOSEPHY P.A. HARRITY; JEAN-OLIVIER ZIRIMWABAGABO; MATTHEW J. TOZER; KARL RICHARD GIBSON; RODERICK ALAN PORTER; PAUL ALAN GLOSSOP
(85) 14/05/2021
(86) PCT GB2019/053236 de 15/11/2019
(87) WO 2020/099882 de 22/05/2020
Anulada a publicação código 1.3 na RPI nº 2640 de 10/08/2021 por ter sido indevida.

---

(21) BR 11 2021 009392-3 A2

Código 1.3.2 - Publicação Anulada
(22) 14/11/2019
(30) 15/11/2018 US 62/767,889

(51) A61K 38/095 (2019.01), A61K 45/06 (2006.01), A61P 9/02 (2006.01), A61P 9/04 (2006.01)

(54) COMPOSTOS, COMPOSIÇÕES E MÉTODOS PARA O TRATAMENTO DE SEPSIA

(71) FERRING B.V. (NL)

(72) ANNE LOUISE SØBERG KJØLBYE; NIS AGERLIN WINDELØV; DEREK C. ANGUS; JAMES RUSSELL

(85) 14/05/2021

(86) PCT IB2019/059788 de 14/11/2019

(87) WO 2020/100080 de 22/05/2020

Anulada a publicação código 1.3 na RPI nº 2640 de 10/08/2021 por ter sido indevida.

Código 1.3.4 - Decisão Anulada

Anulação da decisão da notificação de entrada na fase nacional por ter sido indevida. (A toda publicação que envolva anulação de ato ou despacho caberá justificativa no processo administrativo.)

---

(21) BR 11 2021 009460-1 A8

Código 1.3.4 - Decisão Anulada
(22) 18/11/2019
(30) 16/11/2018 US 62/768,336
(51) G06K 19/077 (2006.01)
(54) MÉTODO, SISTEMA E APARELHO PARA FORMAÇÃO E COLOCAÇÃO DE RÓTULO DE RFID
(71) AVERY DENNISON RETAIL INFORMATION SERVICES, LLC (US)
(72) MARK ROTH
(85) 14/05/2021
(86) PCT US2019/061953 de 18/11/2019
(87) WO 2020/102798 de 22/05/2020
Anulada a publicação código 1.3 na RPI nº 2641 de 17/08/2021 por ter sido indevida.

Código 1.4 - Restabelecimento de Direito para Entrada na Fase Nacional do PCT concedido

Notificação da concessão de devolução de prazo para o restabelecimento de direito para entrada na fase nacional brasileira do pedido internacional depositado através do PCT conforme norma vigente.

---

(21) BR 11 2018 011821-4 A2

Código 1.4 - Restabelecimento de Direito para Entrada na Fase Nacional do PCT concedido
(22) 08/12/2016
(71) BRAINSTEM BIOMETRICS, INC. (US)
(86) PCT US2016/065679 de 08/12/2016
(87) WO 2017/100486 de 15/06/2017
O presente pedido foi depositado através do PCT US2016/065679 de 08/12/2016, dandoentrada na fase nacional em 11/06/2018, apesar de o prazo expirar em 08/06/2018 (30 mesescontados da data de prioridade que é 08/12/2015).Juntamente com a petição de entrada, o depositante solicitou tempestivamente orestabelecimento de direito de entrada na Fase Nacional.O requerente alega que, no dia final do prazo para a entrada na fase nacional do pedido,ocorreu um bloqueio individualizado do seu IP no site do INPI, que lhe impediu o desempenhode suas atividades profissionais e ocasionando a perda do prazo para a entrada na fasenacional.De fato, tendo em vista os diversos prints de telas de tentativas de acesso ao site do INPIjuntadas na petição (Páginas 210 a 255 da petição nº 870180049947), o requerentedemonstrou que tomou todas as precauções e cuidados para que o prazo fosse cumprido,inclusive com as diversas tentativas de acesso ao longo do dia. No entanto, não foi possível ocumprimento do prazo. O fato configura, portanto, motivo relevante para a falta da execuçãodos atos.Diante do exposto, considera-se que o pedido de restabelecimento de direito poderá seratendido, por estar de acordo com a legislação vigente.

---

(21) BR 11 2021 010414-3

Código 1.4 - Restabelecimento de Direito para Entrada na Fase Nacional do PCT concedido
(22) 29/11/2019
(71) JIANGSU HENGRUI MEDICINE CO., LTD. (CN) ; SHANGHAI HENGRUI PHARMACEUTICAL CO., LTD. (CN)
(86) PCT CN2019/121985 de 29/11/2019
(87) WO 2020/108621 de 04/06/2020

Código 1.4.1 - Restabelecimento de Direito para Entrada na Fase Nacional do PCT negado

Notificação da negação de devolução de prazo para o restabelecimento de direito para entrada na fase nacional brasileira do pedido internacional depositado através do PCT conforme norma vigente. Desta data corre o prazo de 60 (sessenta) dias para eventual recurso do interessado.

---

(21) BR 11 2017 019656-5 A2

Código 1.4.1 - Restabelecimento de Direito para Entrada na Fase Nacional do PCT negado
(22) 21/01/2016
(71) EXXONMOBIL CHEMICAL PATENTS INC. (US)
(86) PCT US2016/014238 de 21/01/2016
(87) WO 2016/126430 de 11/08/2016
Vide Parecer

---

(21) BR 11 2018 008707-6 A2

Código 1.4.1 - Restabelecimento de Direito para Entrada na Fase Nacional do PCT negado
(22) 25/08/2016
(71) ZERO GOLF S.R.O. (CZ)
(86) PCT IB2016/055068 de 25/08/2016
(87) WO 2017/033143 de 02/03/2017
O presente pedido foi depositado através do PCT/IB2016/055068 de 25/08/2016, dando entrada na fase nacional em 27/04/2018, apesar do prazo expirar em 27/02/2018 (30 meses contados da data de prioridade que é 27/08/2015).Juntamente com a petição de entrada, o depositante solicitou concessão de prazo adicional na forma do art. 221 da LPI, justificando que por motivo totalmente imprevisto, alheio à vontade da parte, não foi possível realizar o depósito dentro do prazo.O requerente alega que houve uma falha não intencional, ou seja, ?A razão do depósito tardio do pedido foi por falha do antigo procurador brasileiro Sr. Eduardo Gambra (Marcaria) responsável por realizar a entrada na fase nacional brasileira. O Sr. Eduardo Gambra, não foi capaz de cumprir com o devido prazo e não comunicou ao escritório Patent Sky com antecedência a respeito do mesmo. O prazo não foi cumprido e a procuradora Sra. Petra Gottwald (PATENT SKY) não foi informada do não cumprimento do prazo a tempo de tomar outra providência e só foi informada sobre o não cumprimento do prazo após o vencimento do mesmo ?. Entretanto,com base no Parecer/INPI/PROC/DICONS/N°43/2003 e na NOTA/INPI/PROC/DICONS/Nº 316/03, a alegação apresentada não configura justa causa. Além disso, pela Resolução do INPI 77/2013, Artigo 12, § 2°, ? Reputam-se precauções exigidas pelas circunstâncias os esforços cuidadosos, sérios e constantes, que devem ser tomados pelo depositante no que se referem aos atos a serem praticados?.Diante do exposto, considera-se que o

pedido de devolução de prazo não poderá ser atendido, por estar em desacordo com a legislação vigente.

---

(21) BR 11 2019 022109-3 A2

Código 1.4.1 - Restabelecimento de Direito para Entrada na Fase Nacional do PCT negado
(22) 16/03/2018
(71) SELBY RYAN DANIEL (CA) ; KARKAIRAN, RYAN (CA)
(86) PCT CA2018/050326 de 16/03/2018
(87) WO 2018/165769 de 20/09/2018
O presente pedido foi depositado através do PCT CA2018/050326 de 16/03/2018, dando entrada na fase nacional em 22/10/2019, apesar de o prazo expirar em 17/09/2019 (30 meses contados da data de prioridade).Juntamente com a petição de entrada, o depositante solicitou tempestivamente o restabelecimento de direito.A alegação baseia-se no fato de apesar de terem sido tomados todos os cuidados e adotadatoda a diligência possível, ocorreu um erro material, que levou ao atraso na apresentação dopedido e à perda do prazo para a entrada na fase nacional.Após uma análise do pedido, não foram encontrados quaisquer documentos que pudessemcomprovar as alegações apresentadas pelo requerente, tampouco a origem e natureza do citado erro material que gerou a inexecução dos atos.Há de se ressaltar ainda que o Art. 15 da resolução Nº 77/2013 afirma que, quando o requerimento de restabelecimento de direito para entrada na fase nacional do PCT, apresentado tempestivamente, não estiver devidamente instruído com documentos ou os fatos alegados pelodepositante não se encontrarem devidamente comprovados, será o requerimento de restabelecimento indeferido.Diante do exposto, considera-se que o pedido de restabelecimento de direito não poderá seratendido, por estar em desacordo com a legislação vigente, uma vez que o depositante nãoapresentou quaisquer documentos comprobatórios relacionados aos motivos do atraso.

---

(21) BR 11 2019 022760-1 A2

Código 1.4.1 - Restabelecimento de Direito para Entrada na Fase Nacional do PCT negado
(22) 17/11/2017
(71) ABX ADVANCED BIOCHEMICAL COMPOUNDS GMBH (DE)
(86) PCT DE2017/100986 de 17/11/2017
(87) WO 2018/091043 de 24/05/2018
O presente pedido foi depositado através do PCT DE2017/100986 de 17/11/2017, dandoentrada na fase nacional em 30/10/2019, apesar de o prazo expirar em 18/05/2019 (30 mesescontados da data de prioridade que é 18/11/2016).Juntamente com a petição de entrada, o depositante solicitou tempestivamente orestabelecimento de direito de entrada na Fase Nacional.O requerente alega (Página 19, item 8 da petição nº 870190110682) que houve falha nãointencional na perda do prazo, ou seja, o início da fase nacional brasileira foi definida emdecisão estratégica no âmbito da gerência de

produção, mas por um descuido não foiprovidenciado o trâmite necessário à entrada na fase nacional no Brasil, apesar de outras duasfases nacionais (AU e IL) terem sido iniciadas.Entretanto, com base no PARECER/INPI/PROC/DICONS/Nº43/2003, naNOTA/INPI/PROC/DICONS/Nº 337/2004 e NOTA/INPI/PROC/DICONS/N°530/2004, a alegaçãoapresentada não configura motivo para a falta de execução dos atos, uma vez que tal falhapode ser considerada como falha de controle interno do requerente, que seria facilmenteevitada se tivessem sido tomados todos os devidos cuidados ao diligente processamento daentrada na fase nacional do pedido.Desta forma, o esquecimento do responsável pelo início da fase nacional evidencia a falta decuidado para a prática do ato e não se considera como fato imprevisível, incontornável ouinevitável, conforme determinado no art 221 §1º da LPI.Diante do exposto, considera-se que o pedido de restabelecimento de direito não poderá seratendido, por estar em desacordo com a legislação vigente.

Código 1.5 - Exigências Diversas

Suspensão do andamento de entrada na fase nacional brasileira do pedido internacional de patente depositado nos termos do Tratado de Cooperação em matéria de Patentes – PCT que, para sua instrução regular, aguardará, pelo prazo de 60 (sessenta) dias, o atendimento da exigência formulada. Caso a exigência não tenha sido explicitada no despacho na RPI, o interessado poderá obter o parecer através do endereço eletrônico www.inpi.gov.br - No Acesso rápido - Faça uma busca – Patente. Para acessar, cadastre-se no Portal do INPI e use login e senha.

---

(21) BR 11 2013 023440-7

Código 1.5 - Exigências Diversas
(22) 16/09/2011
(71) ALLTECH, INC. (US)
(86) PCT US2011/052022 de 16/09/2011
(87) WO 2012/128786 de 27/09/2012
Apresente, no prazo de 60 (sessenta) dias, novas folhas de relatório descritivo contendo a numeração de páginas correta.

---

(21) BR 11 2021 010043-1

Código 1.5 - Exigências Diversas
(22) 03/01/2020
(71) ASCENDIS PHARMA ONCOLOGY DIVISION A/S (DK)
(86) PCT EP2020/050095 de 03/01/2020
(87) WO 2020/141222 de 09/07/2020
Com base na Portaria 405, de 21/12/2020, solicita-se que seja apresentado novo conteúdo de listagem de sequências, pois o conteúdo apresentado na petição 870210046942, de 24/05/2021, possui informações divergentes ao pedido (depositante e prioridades).

---

(21) BR 11 2021 010146-2

Código 1.5 - Exigências Diversas
(22) 26/11/2019
(71) RENSSELAER POLYTECHNIC INSTITUTE (US)
(86) PCT US2019/063173 de 26/11/2019
(87) WO 2020/112721 de 04/06/2020
Apresentar, em até 60 (sessenta) dias, documento que comprove cessão para as prioridades US 62/771,372 de 26/11/2018 e US 62/940,084 de 25/11/2019, uma vez que o documento enviado na petição n° 870210067643 de 26/07/2021 não possui a assinatura de todos os inventores, faltando a assinatura correspondente aos inventores DING TIAN conforme determinado no documento de prioridade disponível.

---

(21) BR 11 2021 010152-7

Código 1.5 - Exigências Diversas
(22) 19/12/2019

	(71) BAYER AKTIENGESELLSCHAFT (DE) (86) PCT EP2019/086373 de 19/12/2019 (87) WO 2020/127780 de 25/06/2020 Apresentar, em até 60 (sessenta) dias, documentos comprobatórios que expliquem e regularizem a divergência nos nomes dos inventores constantes na publicação internacional WO/2020/127780 de 25/06/2020 como VICTOR CHEN e VINCENT PIERRE ANDRÉ THOMAS constantes no formulário da petição inicial nº 870210047349 de 25/05/2021 como VICTOR XIAO CHEN e VINCENT THOMAS uma vez que não houve envio de documento comprovando que os nome correto do inventor é o declarado na entrada nacional.
(21) BR 11 2021 010186-1	Código 1.5 - Exigências Diversas (22) 26/11/2019 (71) JOINT STOCK COMPANY BIOCAD (RU) (86) PCT RU2019/050230 de 26/11/2019 (87) WO 2020/111984 de 04/06/2020 Com base na Portaria 405 de 21/12/2020, solicita-se que seja apresentado, em até 60 (sessenta) dias, novo conteúdo de listagem de sequência pois o conteúdo apresentado na petição n° 870210047577 de 26/05/2021 não está em língua vernácula (título faltando letras)
(21) BR 11 2021 010235-3	Código 1.5 - Exigências Diversas (22) 16/03/2020 (71) GENEROATH CO., LTD. (KR) (86) PCT IB2020/052395 de 16/03/2020 (87) WO 2020/188472 de 24/09/2020 Com base na Portaria 405 de 21/12/2020, solicita-se que seja apresentado, em até 60 (sessenta) dias, novo conteúdo de listagem de sequência pois o conteúdo apresentado na petição n° 870210047812 de 26/05/2021 possui informações divergentes ao pedido em questão (divergência de título).
(21) BR 11 2021 010280-9	Código 1.5 - Exigências Diversas (22) 28/11/2019 (71) TARGEDYS (FR) (86) PCT EP2019/082951 de 28/11/2019 (87) WO 2020/109492 de 04/06/2020 Com base na Portaria 405 de 21/12/2020, solicita-se que seja apresentado, em até 60 (sessenta) dias, novo conteúdo de listagem de sequência pois o conteúdo apresentado na petição n° 870210048040 de 27/05/2021 possui informações divergentes ao pedido em questão (divergência de depositante e prioridade.
(21) BR 11 2021 010306-6	Código 1.5 - Exigências Diversas

(22) 19/08/2019
(71) HUGEL INC. (KR)
(86) PCT KR2019/010467 de 19/08/2019
(87) WO 2020/111449 de 04/06/2020
Com base na Portaria 405 de 21/12/2020, solicita-se que seja apresentado, em até 60 (sessenta) dias, novo conteúdo de listagem de sequência pois o conteúdo apresentado na petição n° 870210048107 de 27/05/2021 possui informações divergentes ao pedido em questão (divergência de prioridade.

---

(21) BR 11 2021 010331-7

Código 1.5 - Exigências Diversas
(22) 25/11/2019
(71) FATE THERAPEUTICS, INC. (US)
(86) PCT US2019/063024 de 25/11/2019
(87) WO 2020/117526 de 11/06/2020

---

(21) BR 11 2021 010335-0

Código 1.5 - Exigências Diversas
(22) 28/11/2019
(71) EVONIK OPERATIONS GMBH (DE)
(86) PCT EP2019/082924 de 28/11/2019
(87) WO 2020/109474 de 04/06/2020

---

(21) BR 11 2021 010338-4

Código 1.5 - Exigências Diversas
(22) 26/11/2019
(71) NOVOZYMES A/S (DK)
(86) PCT US2019/063415 de 26/11/2019
(87) WO 2020/112881 de 04/06/2020
Com base na Portaria 405 de 21/12/2020, solicita-se que seja apresentado, em até 60 (sessenta) dias, novo conteúdo de listagem de sequência pois o conteúdo apresentado na petição n° 870210048435 de 28/06/2021 possui informações divergentes ao pedido em questão (divergência de prioridade).

---

(21) BR 11 2021 010518-2

Código 1.5 - Exigências Diversas
(22) 02/12/2019
(71) TENFOLD TECHNOLOGIES LLC (US)
(86) PCT US2019/064039 de 02/12/2019
(87) WO 2020/113226 de 04/06/2020
Solicita-se regularizar o documento de procuração apresentado, uma vez que o mesmo não possui a devida data de assinatura.

---

(21) BR 11 2021 010615-4

Código 1.5 - Exigências Diversas
(22) 20/12/2019
(71) CEDARS-SINAI MEDICAL CENTER (US)
(86) PCT US2019/068103 de 20/12/2019

	(87) WO 2020/132600 de 25/06/2020 Com base na Portaria 405 de 21/12/2020, solicita-se que seja apresentado, em até 60 (sessenta) dias, novo conteúdo de listagem de sequência pois o conteúdo apresentado na petição n° 870210049469 de 31/05/2021 possui informações divergentes ao pedido em questão (divergência de depositante).
(21) BR 11 2021 010623-5	Código 1.5 - Exigências Diversas (22) 11/11/2019 (71) EVONIK OPERATIONS GMBH (DE) (86) PCT EP2019/080788 de 11/11/2019 (87) WO 2020/114714 de 11/06/2020 Apresente a cessão da prioridade EP 18210330.9, de 05/12/2018, indicando seu número.
(21) BR 11 2021 010634-0	Código 1.5 - Exigências Diversas (22) 13/12/2019 (71) BOEHRINGER INGELHEIM IO CANADA INC. (CA) (86) PCT IB2019/001307 de 13/12/2019 (87) WO 2020/121059 de 18/06/2020 Com base na Portaria 405 de 21/12/2020, solicita-se que seja apresentado, em até 60 (sessenta) dias, novo conteúdo de listagem de sequência pois o conteúdo apresentado na petição n° 870210049577 de 01/06/2021 possui informações divergentes ao pedido em questão (divergência de depositante).
(21) BR 11 2021 010640-5	Código 1.5 - Exigências Diversas (22) 04/02/2020 (71) HKG EPITHERAPEUTICS LIMITED (HK) (86) PCT IB2020/050885 de 04/02/2020 (87) WO 2020/115728 de 11/06/2020 Com base na Portaria 405 de 21/12/2020, solicita-se que seja apresentado, em até 60 (sessenta) dias, novo conteúdo de listagem de sequência pois o conteúdo apresentado na petição n° 870210049623 de 01/06/2021 possui informações divergentes ao pedido em questão (divergência de depositante e título).
(21) BR 11 2021 010641-3	Código 1.5 - Exigências Diversas (22) 05/12/2019 (71) UNIVERSITE DE MONTPELLIER (FR) ; CENTRE NATIONAL DE LA RECHERCHE SCIENTIFIQUE (CNRS) (FR) ; ACUSURGICAL (FR) (86) PCT EP2019/083900 de 05/12/2019 (87) WO 2020/115249 de 11/06/2020 Tendo em vista que há 2 (dois) serviços presentes na petição nº 870210066848 - procuração e modificação no cadastro devido a erro do requerente -, é

	necessário recolher guia refente ao segundo serviço, bem como a relativa a esta exigência.
(21) BR 11 2021 010706-1	Código 1.5 - Exigências Diversas (22) 06/12/2019 (71) SAMSUNG ELECTRONICS CO., LTD. (KR) (86) PCT KR2019/017231 de 06/12/2019 (87) WO 2020/117010 de 11/06/2020 Reapresente a declaração referente ao documento de prioridade devidamente assinada, conforme art. 408 c/c art. 410, II, do Código de Processo Civil.
(21) BR 11 2021 010800-9	Código 1.5 - Exigências Diversas (22) 05/12/2019 (71) SMIICS GMBH (DE) (86) PCT EP2019/083775 de 05/12/2019 (87) WO 2020/115185 de 11/06/2020 Apresentar, em até 60 (sessenta) dias, novas folhas de desenhos adaptadas ao Art. 39 da Instrução Normativa 31/2013 uma vez que o conteúdo enviado na petição n° 860210050217 de 02/06/2021 encontra-se fora da norma.
(21) BR 11 2021 010827-0	Código 1.5 - Exigências Diversas (22) 30/09/2019 (71) I4F LICENSING NV (BE) (86) PCT EP2019/076444 de 30/09/2019 (87) WO 2020/114642 de 11/06/2020 Apresentar, em até 60 (sessenta) dias, documentos comprobatórios que expliquem e regularizem a divergência no nome do inventor constante na publicação internacional WO/2020/114642 de 11/06/2020 como EDDY ALBERIC BOUCKÉ constante no formulário da petição inicial nº 870210050283 de 03/06/2021 como BOUCKÉ EDDY ALBERIC uma vez que não houve envio de documento comprovando que os nome correto do inventor é o declarado na entrada nacional.
(21) BR 11 2021 010847-5	Código 1.5 - Exigências Diversas (22) 06/12/2019 (71) NEUROCRINE BIOSCIENCES INC. (US) ; SANOFI (FR) (86) PCT IB2019/001325 de 06/12/2019 (87) WO 2020/115555 de 11/06/2020 Apresentar, em até 60 (sessenta) dias, documentos comprobatórios que expliquem e regularizem a divergência no nome do inventor constante na publicação internacional WO/2020/115555 de 11/06/2020 como XIAOPING ZHANG constante no formulário da petição inicial nº 870210050377 de 04/06/2021 como XIAOPING (ANNIE) ZHANG uma vez que não houve envio

	de documento comprovando que os nome correto do inventor é o declarado na entrada nacional.
(21) BR 11 2021 011017-8	Código 1.5 - Exigências Diversas (22) 28/11/2019 (71) SYSTEM CERAMICS S.P.A. (IT) (86) PCT IB2019/060275 de 28/11/2019 (87) WO 2020/121101 de 18/06/2020 Apresente o complemento do texto em português, adaptado à norma vigente, do pedido conforme depósito internacional inicial (requer numerar as páginas do desenho), conforme determina a Resolução INPI PR nº 77/2013 de 18/03/2013, Art. 5º e 7º.
(21) BR 11 2021 011251-0	Código 1.5 - Exigências Diversas (22) 12/12/2018 (71) FMC TECHNOLOGIES, INC. (US) (86) PCT US2018/065126 de 12/12/2018 (87) WO 2020/122889 de 18/06/2020 Reapresente o relatório descritivo com a numeração das páginas corrigida.

Código 1.5.1 - Publicação Anulada

Anulação da publicação da exigência por ter sido indevida.

---

(21) BR 11 2021 009428-8

Código 1.5.1 - Publicação Anulada
(22) 11/10/2019
(71) SAGE THERAPEUTICS, INC. (US)
(86) PCT US2019/055926 de 11/10/2019
(87) WO 2020/077255 de 16/04/2020
Anulada a publicação código 1.5 na RPI nº 2641 de 17/08/2021 por ter sido indevida.

Código 1.5.3 - Exigência Anulada

Anulação da exigência por ter sido indevida. (A toda publicação que envolva anulação de ato ou despacho caberá justificativa no processo administrativo.)

---

(21) BR 11 2021 004759-0 A2

Código 1.5.3 - Exigência Anulada
(22) 22/08/2019
(71) HUAWEI TECHNOLOGIES CO., LTD. (CN)
(86) PCT CN2019/102057 de 22/08/2019
(87) WO 2020/052419 de 19/03/2020
Anulada a publicação código 1.5 na RPI nº 2639 de 03/08/2021 por ter sido indevida.

---

(21) BR 11 2021 004770-0 A2

Código 1.5.3 - Exigência Anulada
(22) 13/09/2019
(71) OFS FITEL, LLC (US)
(86) PCT US2019/051024 de 13/09/2019
(87) WO 2020/056264 de 19/03/2020
Anulada a publicação código 1.5 na RPI nº 2639 de 03/08/2021 por ter sido indevida.

---

(21) BR 11 2021 008624-2

Código 1.5.3 - Exigência Anulada
(22) 08/11/2019
(71) PROTHENA BIOSCIENCES LIMITED (IE)
(86) PCT US2019/060616 de 08/11/2019
(87) WO 2020/097561 de 14/05/2020
Anulada a publicação código 1.5 na RPI nº 2640 de 10/08/2021 para correção de parecer

---

(21) BR 11 2021 008651-0

Código 1.5.3 - Exigência Anulada
(22) 23/10/2019
(71) COLGATE-PALMOLIVE COMPANY (US)
(86) PCT US2019/057546 de 23/10/2019
(87) WO 2020/101847 de 22/05/2020
Anulada a publicação código 1.5 na RPI nº 2640 de 10/08/2021 por ter sido indevida.

---

(21) BR 11 2021 008659-5 A2

Código 1.5.3 - Exigência Anulada
(22) 06/11/2019
(71) HUAWEI TECHNOLOGIES CO., LTD. (CN)
(86) PCT US2019/060113 de 06/11/2019
(87) WO 2020/097232 de 14/05/2020
Anulada a publicação código 1.5 na RPI nº 2640 de 10/08/2021 por ter sido

	indevida.
(21) BR 11 2021 008666-8 A2	Código 1.5.3 - Exigência Anulada (22) 08/11/2019 (71) HUAWEI TECHNOLOGIES CO., LTD. (CN) (86) PCT CN2019/116781 de 08/11/2019 (87) WO 2020/094133 de 14/05/2020 Anulada a publicação código 1.5 na RPI nº 2640 de 10/08/2021 por ter sido indevida.
(21) BR 11 2021 009617-5 A2	Código 1.5.3 - Exigência Anulada (22) 19/11/2019 (71) NETFLIX, INC. (US) (86) PCT US2019/062240 de 19/11/2019 (87) WO 2020/106737 de 28/05/2020 Anulada a publicação código 1.5 na RPI nº 2640 de 10/08/2021 por ter sido indevida.
(21) BR 11 2021 009861-5 A2	Código 1.5.3 - Exigência Anulada (22) 15/11/2019 (71) ACIES MEDICAL LLC (US) (86) PCT US2019/061609 de 15/11/2019 (87) WO 2020/106555 de 28/05/2020 Anulada a publicação código 1.5 na RPI nº 2641 de 17/08/2021 por ter sido indevida.

Código Depósito

Código 2.1 - Pedido de Patente ou Certificado de Adição de Invenção depositado

Pedido de Patente ou Certificado de adição de invenção protocolizado. O pedido será mantido em sigilo durante 18 (dezoito) meses a contar da data da prioridade mais antiga. Decorrido esse prazo, será publicado para conhecimento público. O depositante pode, porém, requerer a antecipação da publicação. O prazo de sigilo de 18 (dezoito) meses para o pedido de Certificado de Adição de Invenção é contado da data do depósito do pedido principal. Quando houver ocorrido a publicação do pedido principal, o pedido de Certificado de Adição de Invenção será imediatamente publicado. Os depósitos são designados de acordo com a natureza requerida: Invenção, Modelo de Utilidade e Certificado de Adição de Invenção. Os pedidos depositados através do PCT são notificados no subitem 1.1.

(21) BR 10 2020 005399-0	Código 2.1 - Pedido de Patente ou Certificado de Adição de Invenção depositado (22) 18/03/2020 (71) ALAN FARIAS ZANDONADI (BR/SP)
(21) BR 10 2020 019055-5	Código 2.1 - Pedido de Patente ou Certificado de Adição de Invenção depositado (22) 23/09/2020 (71) COMPANHIA ENERGÉTICA MANAUARA (BR/AM) ; COMPANHIA ENERGÉTICA POTIGUAR (BR/RN) ; COMPANHIA ENERGÉTICA CANDEIAS (BR/BA) ; INSTITUTO FEDERAL DE EDUCAÇÃO, CIÊNCIA E TECNOLOGIA DE MATO GROSSO DO SUL (BR/MS) ; UNIVERSIDADE FEDERAL DE MATO GROSSO DO SUL (BR/MS)
(21) BR 10 2020 022544-8	Código 2.1 - Pedido de Patente ou Certificado de Adição de Invenção depositado (22) 05/11/2020 (71) ANA CRISTINA LÉDA FALCÃO (BR/MA)
(21) BR 10 2020 023560-5	Código 2.1 - Pedido de Patente ou Certificado de Adição de Invenção depositado (22) 18/11/2020 (71) JOHNSON & JOHNSON CONSUMER INC. (US)
(21) BR 10 2020 024674-7	Código 2.1 - Pedido de Patente ou Certificado de Adição de Invenção depositado (22) 02/12/2020

	(71) UNIVERSIDADE FEDERAL DE SERGIPE (BR/SE)
(21) BR 10 2020 025746-3	Código 2.1 - Pedido de Patente ou Certificado de Adição de Invenção depositado (22) 16/12/2020 (71) DAVID ENRIQUE LORY (AR)
(21) BR 10 2021 001093-2	Código 2.1 - Pedido de Patente ou Certificado de Adição de Invenção depositado (22) 21/01/2021 (71) FULL GAUGE ELETRO CONTROLES LTDA (BR/RS)
(21) BR 10 2021 001511-0	Código 2.1 - Pedido de Patente ou Certificado de Adição de Invenção depositado (22) 27/01/2021 (71) ANDERSON AGASSI GARCIA (BR/PR) ; ULISSES MARCEL DE FREITAS MARCELINO (BR/PR)
(21) BR 10 2021 005343-7	Código 2.1 - Pedido de Patente ou Certificado de Adição de Invenção depositado (22) 22/03/2021 (71) CLAUDIA INES PELEGRINI DE OLIVEIRA ABREU (BR/ES)
(21) BR 10 2021 005382-8	Código 2.1 - Pedido de Patente ou Certificado de Adição de Invenção depositado (22) 22/03/2021 (71) GETINGE LA CALHENE (FR)
(21) BR 10 2021 005992-3	Código 2.1 - Pedido de Patente ou Certificado de Adição de Invenção depositado (22) 27/03/2021 (71) HUGO PEREIRA SOARES (BR/MG)
(21) BR 10 2021 006995-3	Código 2.1 - Pedido de Patente ou Certificado de Adição de Invenção depositado (22) 12/04/2021 (71) JESUS RAFAEL RODRIGUEZ AMADO (BR/MS)
(21) BR 10 2021 007359-4	Código 2.1 - Pedido de Patente ou Certificado de Adição de Invenção depositado (22) 16/04/2021 (71) DANIEL FELÍCIO MUCCILLO (BR/RS)

(21) BR 10 2021 007623-2	Código 2.1 - Pedido de Patente ou Certificado de Adição de Invenção depositado (22) 22/04/2021 (71) FELIPE WESTIN DIAS (BR/SP)
(21) BR 10 2021 007711-5	Código 2.1 - Pedido de Patente ou Certificado de Adição de Invenção depositado (22) 22/04/2021 (71) MARIA CRISTINA CARDOSO (BR/SP)
(21) BR 10 2021 008223-2	Código 2.1 - Pedido de Patente ou Certificado de Adição de Invenção depositado (22) 29/04/2021 (71) THE SY-KLONE COMPANY, LLC (US)
(21) BR 10 2021 008246-1	Código 2.1 - Pedido de Patente ou Certificado de Adição de Invenção depositado (22) 29/04/2021 (71) DEERE & COMPANY (US)
(21) BR 10 2021 008410-3	Código 2.1 - Pedido de Patente ou Certificado de Adição de Invenção depositado (22) 30/04/2021 (71) CMPC TISSUE S.A. (CL)
(21) BR 10 2021 008565-7	Código 2.1 - Pedido de Patente ou Certificado de Adição de Invenção depositado (22) 03/05/2021 (71) UNIVERSIDADE FEDERAL DO TRIÂNGULO MINEIRO (BR/MG)
(21) BR 10 2021 008703-0	Código 2.1 - Pedido de Patente ou Certificado de Adição de Invenção depositado (22) 05/05/2021 (71) OSKAR FRECH GMBH + CO. KG (DE)
(21) BR 10 2021 008992-0	Código 2.1 - Pedido de Patente ou Certificado de Adição de Invenção depositado (22) 07/05/2021 (71) THASSIA CRISTINA MARTINS SILVA (BR/MG)
(21) BR 10 2021 009681-0	Código 2.1 - Pedido de Patente ou Certificado de Adição de Invenção

	depositado (22) 18/05/2021 (71) UNIVERSIDADE FEDERAL DE PELOTAS (BR/RS)
(21) BR 10 2021 009716-7	Código 2.1 - Pedido de Patente ou Certificado de Adição de Invenção depositado (22) 19/05/2021 (71) UNIVERSIDADE DE SÃO PAULO - USP (BR/SP)
(21) BR 10 2021 009780-9	Código 2.1 - Pedido de Patente ou Certificado de Adição de Invenção depositado (22) 20/05/2021 (71) WEBHUB SOLUCOES E TECNOLOGIA PARA INTERNET LTDA (BR/SP)
(21) BR 10 2021 009782-5	Código 2.1 - Pedido de Patente ou Certificado de Adição de Invenção depositado (22) 20/05/2021 (71) WEBHUB SOLUCOES E TECNOLOGIA PARA INTERNET LTDA (BR/SP)
(21) BR 10 2021 009791-4	Código 2.1 - Pedido de Patente ou Certificado de Adição de Invenção depositado (22) 20/05/2021 (71) SIEMENS AKTIENGESELLSCHAFT (DE)
(21) BR 10 2021 009811-2	Código 2.1 - Pedido de Patente ou Certificado de Adição de Invenção depositado (22) 20/05/2021 (71) KLABIN S.A. (BR/SP) ; SENAI/CETIQT - SERVIÇO NACIONAL DE APRENDIZAGEM INDUSTRIAL-CENTRO DE TECNOLOGIA DA INDÚSTRIA QUÍMICA E TÊXTIL (BR/RJ)
(21) BR 10 2021 009819-8	Código 2.1 - Pedido de Patente ou Certificado de Adição de Invenção depositado (22) 20/05/2021 (71) UNIVERSIDADE FEDERAL DE CAMPINA GRANDE - PB (BR/PB)
(21) BR 10 2021 009840-6	Código 2.1 - Pedido de Patente ou Certificado de Adição de Invenção depositado (22) 20/05/2021 (71) LUIZ ARMANDO CARNEIRO (BR/MG)
(21) BR 10 2021 009894-5	Código 2.1 - Pedido de Patente ou Certificado de Adição de Invenção depositado

	(22) 21/05/2021 (71) AIR PRODUCTS AND CHEMICALS, INC. (US)
(21) BR 10 2021 009899-6	Código 2.1 - Pedido de Patente ou Certificado de Adição de Invenção depositado (22) 21/05/2021 (71) MEDICAL ILLUMINATION INTERNATIONAL INC. (US)
(21) BR 10 2021 010113-0	Código 2.1 - Pedido de Patente ou Certificado de Adição de Invenção depositado (22) 25/05/2021 (71) ANTÔNIO CARLOS STRINGHINI (BR/RS)
(21) BR 10 2021 010126-1	Código 2.1 - Pedido de Patente ou Certificado de Adição de Invenção depositado (22) 25/05/2021 (71) DEERE & COMPANY (US)
(21) BR 10 2021 010128-8	Código 2.1 - Pedido de Patente ou Certificado de Adição de Invenção depositado (22) 25/05/2021 (71) DEERE & COMPANY (US)
(21) BR 10 2021 010299-3	Código 2.1 - Pedido de Patente ou Certificado de Adição de Invenção depositado (22) 27/05/2021 (71) VANELLUSRAD CONSULTORIA EM TECNOLOGIA DA INFORMAÇÃO LTDA (BR/RS)
(21) BR 10 2021 010319-1	Código 2.1 - Pedido de Patente ou Certificado de Adição de Invenção depositado (22) 27/05/2021 (71) CESAR AUGUSTO FRANZONI (BR/SP)
(21) BR 10 2021 010383-3	Código 2.1 - Pedido de Patente ou Certificado de Adição de Invenção depositado (22) 28/05/2021 (66) BR 10 2020 010700-3 28/05/2020 (71) M3 HEALTH INDÚSTRIA E COMÉRCIO DE PRODUTOS MÉDICOS, ODONTOLÓGICOS E CORRELATOS S.A. (BR/SP)
(21) BR 10 2021 010384-1	Código 2.1 - Pedido de Patente ou Certificado de Adição de Invenção depositado

	(22) 28/05/2021 (71) MARIO PEDRO ANARGYROU (BR/SP)
(21) BR 10 2021 010395-7	Código 2.1 - Pedido de Patente ou Certificado de Adição de Invenção depositado (22) 28/05/2021 (71) FATIMA ANTUNES COELHO (BR/SP)
(21) BR 10 2021 010396-5	Código 2.1 - Pedido de Patente ou Certificado de Adição de Invenção depositado (22) 28/05/2021 (66) BR 10 2020 010701-1 28/05/2020 (71) M3 HEALTH INDÚSTRIA E COMÉRCIO DE PRODUTOS MÉDICOS, ODONTOLÓGICOS E CORRELATOS S.A. (BR/SP)
(21) BR 10 2021 010413-9	Código 2.1 - Pedido de Patente ou Certificado de Adição de Invenção depositado (22) 28/05/2021 (71) UNIVERSIDADE FEDERAL DE VIÇOSA (BR/MG)
(21) BR 10 2021 010440-6	Código 2.1 - Pedido de Patente ou Certificado de Adição de Invenção depositado (22) 28/05/2021 (71) UNIVERSIDADE FEDERAL DO OESTE DO PARÁ (BR/PA)
(21) BR 10 2021 010451-1	Código 2.1 - Pedido de Patente ou Certificado de Adição de Invenção depositado (22) 28/05/2021 (71) WEG EQUIPAMENTOS ELÉTRICOS S.A. (BR/SC)
(21) BR 10 2021 010680-8	Código 2.1 - Pedido de Patente ou Certificado de Adição de Invenção depositado (22) 01/06/2021 (66) BR 20 2020 011065-4 02/06/2020 (71) JEAN WELINGTHON KRAFT GALLEGO (BR/PR)
(21) BR 10 2021 010681-6	Código 2.1 - Pedido de Patente ou Certificado de Adição de Invenção depositado (22) 01/06/2021 (71) HMB GESTÃO DE ATIVOS LTDA. (BR/SC)
(21) BR 10 2021 010742-1	Código 2.1 - Pedido de Patente ou Certificado de Adição de Invenção depositado

	(22) 02/06/2021 (71) MARCOPOLO S.A (BR/RS)
(21) BR 10 2021 010752-9	Código 2.1 - Pedido de Patente ou Certificado de Adição de Invenção depositado (22) 02/06/2021 (71) VALE S.A. (BR/RJ) ; UNIVERSIDADE FEDERAL DE OURO PRETO - UFOP (BR/MG)
(21) BR 10 2021 011245-0	Código 2.1 - Pedido de Patente ou Certificado de Adição de Invenção depositado (22) 10/06/2021 (71) INTELTESLA MANUT DE EQUIPAMENTOS LTDA ME (BR/PR)
(21) BR 10 2021 011261-1	Código 2.1 - Pedido de Patente ou Certificado de Adição de Invenção depositado (22) 10/06/2021 (71) UNIVERSIDADE FEDERAL DO RIO GRANDE - FURG (BR/RS)
(21) BR 10 2021 011282-4	Código 2.1 - Pedido de Patente ou Certificado de Adição de Invenção depositado (22) 10/06/2021 (71) UNIVERSIDADE FEDERAL DO RIO GRANDE - FURG (BR/RS)
(21) BR 10 2021 011322-7	Código 2.1 - Pedido de Patente ou Certificado de Adição de Invenção depositado (22) 11/06/2021 (71) TRON CONTROLES ELÉTRICOS LTDA (BR/PE)
(21) BR 10 2021 011518-1	Código 2.1 - Pedido de Patente ou Certificado de Adição de Invenção depositado (22) 14/06/2021 (71) JORGE SOTIRIOS GHINIS (BR/PR)
(21) BR 10 2021 011533-5	Código 2.1 - Pedido de Patente ou Certificado de Adição de Invenção depositado (22) 14/06/2021 (71) LIBBS FARMACÊUTICA LTDA (BR/SP)
(21) BR 10 2021 011549-1	Código 2.1 - Pedido de Patente ou Certificado de Adição de Invenção depositado (22) 14/06/2021

	(71) PETRÓLEO BRASILEIRO S.A. - PETROBRAS (BR/RJ)
(21) BR 10 2021 011550-5	Código 2.1 - Pedido de Patente ou Certificado de Adição de Invenção depositado (22) 14/06/2021 (71) INSTITUTO HERCÍLIO RANDON (BR/RS)
(21) BR 10 2021 011565-3	Código 2.1 - Pedido de Patente ou Certificado de Adição de Invenção depositado (22) 15/06/2021 (71) METALFOR S.A (AR)
(21) BR 10 2021 011577-7	Código 2.1 - Pedido de Patente ou Certificado de Adição de Invenção depositado (22) 15/06/2021 (71) AGRO MATAO LTDA EPP (BR/SP)
(21) BR 10 2021 011662-5	Código 2.1 - Pedido de Patente ou Certificado de Adição de Invenção depositado (22) 15/06/2021 (71) STAUBLI FAVERGES (FR)
(21) BR 10 2021 011663-3	Código 2.1 - Pedido de Patente ou Certificado de Adição de Invenção depositado (22) 15/06/2021 (71) GABRIEL DOS REIS COIMBRA (BR/SP)
(21) BR 10 2021 011665-0	Código 2.1 - Pedido de Patente ou Certificado de Adição de Invenção depositado (22) 16/06/2021 (71) LEANDRO AGOSTINI (BR/RS)
(21) BR 10 2021 011666-8	Código 2.1 - Pedido de Patente ou Certificado de Adição de Invenção depositado (22) 16/06/2021 (71) UNIVERSIDADE FEDERAL DO PIAUÍ (BR/PI)
(21) BR 10 2021 011669-2	Código 2.1 - Pedido de Patente ou Certificado de Adição de Invenção depositado (22) 16/06/2021 (71) INTERNATIONAL PAPER COMPANY (US)

(21) BR 10 2021 011678-1	Código 2.1 - Pedido de Patente ou Certificado de Adição de Invenção depositado (22) 16/06/2021 (71) WESTROCK SHARED SERVICES, LLC (US)
(21) BR 10 2021 011687-0	Código 2.1 - Pedido de Patente ou Certificado de Adição de Invenção depositado (22) 16/06/2021 (71) ROBERT BOSCH GMBH (DE)
(21) BR 10 2021 011689-7	Código 2.1 - Pedido de Patente ou Certificado de Adição de Invenção depositado (22) 16/06/2021 (71) BELA KOSZO-EPP (BR/SP)
(21) BR 10 2021 011701-0	Código 2.1 - Pedido de Patente ou Certificado de Adição de Invenção depositado (22) 16/06/2021 (71) RODOLFO BOSCATO JUNIOR (BR/SP) ; DOMINGOS CALSAVARA (BR/SP)
(21) BR 10 2021 011708-7	Código 2.1 - Pedido de Patente ou Certificado de Adição de Invenção depositado (22) 16/06/2021 (71) UNIVERSIDADE DE SÃO PAULO - USP (BR/SP)
(21) BR 10 2021 011709-5	Código 2.1 - Pedido de Patente ou Certificado de Adição de Invenção depositado (22) 16/06/2021 (71) CNH INDUSTRIAL BRASIL LTDA. (BR/MG)
(21) BR 10 2021 011835-0	Código 2.1 - Pedido de Patente ou Certificado de Adição de Invenção depositado (22) 17/06/2021 (71) LEANDRO MARCELINO LUZ (BR/SP)
(21) BR 10 2021 011836-9	Código 2.1 - Pedido de Patente ou Certificado de Adição de Invenção depositado (22) 17/06/2021 (71) MAISA PACHECO DE LIRA (BR/SP)
(21) BR 10 2021 011865-2	Código 2.1 - Pedido de Patente ou Certificado de Adição de Invenção depositado

	(22) 17/06/2021 (71) UNIVERSIDADE FEDERAL DO MARANHÃO (BR/MA)
(21) BR 10 2021 011907-1	Código 2.1 - Pedido de Patente ou Certificado de Adição de Invenção depositado (22) 17/06/2021 (71) EDP SÃO PAULO DISTRIBUIÇÃO DE ENERGIA S/A (BR/SP) ; EDP ESPÍRITO SANTO DISTRIBUIÇÃO DE ENERGIA S.A (BR/ES) ; CAS TECNOLOGIA S.A (BR/SP)
(21) BR 10 2021 011911-0	Código 2.1 - Pedido de Patente ou Certificado de Adição de Invenção depositado (22) 17/06/2021 (71) FUNDAÇÃO EDUCACIONAL INACIANA "PE. SABÓIA DE MEDEIROS" (BR/SP)
(21) BR 10 2021 011914-4	Código 2.1 - Pedido de Patente ou Certificado de Adição de Invenção depositado (22) 17/06/2021 (71) SIRLENE DOS SANTOS SANTANA (BR/SP)
(21) BR 10 2021 011923-3	Código 2.1 - Pedido de Patente ou Certificado de Adição de Invenção depositado (22) 17/06/2021 (71) UNIVERSIDADE ESTADUAL DA PARAIBA (BR/PB)
(21) BR 10 2021 012034-7	Código 2.1 - Pedido de Patente ou Certificado de Adição de Invenção depositado (22) 18/06/2021 (71) TERMOTÉCNICA LTDA. (BR/SC)
(21) BR 10 2021 012039-8	Código 2.1 - Pedido de Patente ou Certificado de Adição de Invenção depositado (22) 18/06/2021 (71) MARELLI EUROPE S.P.A. (IT)
(21) BR 10 2021 012047-9	Código 2.1 - Pedido de Patente ou Certificado de Adição de Invenção depositado (22) 18/06/2021 (71) WESTINGHOUSE AIR BRAKE TECHNOLOGIES CORPORATION (US)
(21) BR 10 2021 012050-9	Código 2.1 - Pedido de Patente ou Certificado de Adição de Invenção depositado

	(22) 18/06/2021 (71) TEXTILMA AG (CH)
(21) BR 10 2021 012317-6	Código 2.1 - Pedido de Patente ou Certificado de Adição de Invenção depositado (22) 22/06/2021 (71) OLIVER SANTOS QUEIROZ (BR/PR)
(21) BR 10 2021 012322-2	Código 2.1 - Pedido de Patente ou Certificado de Adição de Invenção depositado (22) 22/06/2021 (71) SMARTEC TECNOLOGIA LTDA (BR/RS)
(21) BR 10 2021 012329-0	Código 2.1 - Pedido de Patente ou Certificado de Adição de Invenção depositado (22) 22/06/2021 (71) CLAITO CAREGNATTO (BR/MG)
(21) BR 10 2021 012373-7	Código 2.1 - Pedido de Patente ou Certificado de Adição de Invenção depositado (22) 22/06/2021 (71) AVAYA MANAGEMENT L.P. (US)
(21) BR 10 2021 012386-9	Código 2.1 - Pedido de Patente ou Certificado de Adição de Invenção depositado (22) 22/06/2021 (71) SPENCER TERRA FERREIRA (BR/MG)
(21) BR 10 2021 012404-0	Código 2.1 - Pedido de Patente ou Certificado de Adição de Invenção depositado (22) 23/06/2021 (71) UNIVERSIDADE FEDERAL DE SÃO PAULO - UNIFESP (BR/SP)
(21) BR 10 2021 012407-5	Código 2.1 - Pedido de Patente ou Certificado de Adição de Invenção depositado (22) 23/06/2021 (71) HÉLIO MENDES (BR/PR)
(21) BR 10 2021 012410-5	Código 2.1 - Pedido de Patente ou Certificado de Adição de Invenção depositado (22) 23/06/2021 (71) CANON KABUSHIKI KAISHA (JP)

(21) BR 10 2021 012506-3	Código 2.1 - Pedido de Patente ou Certificado de Adição de Invenção depositado (22) 24/06/2021 (71) UNIVERSIDADE TECNOLOGICA FEDERAL DO PARANA (BR/PR) ; LAVOISIER TECHNOLOGY ESTUDOS CIENTIFICOS E TECNOLOGICOS LTDA (BR/PR)
(21) BR 10 2021 012512-8	Código 2.1 - Pedido de Patente ou Certificado de Adição de Invenção depositado (22) 24/06/2021 (71) TOYOTA JIDOSHA KABUSHIKI KAISHA (JP)
(21) BR 10 2021 012520-9	Código 2.1 - Pedido de Patente ou Certificado de Adição de Invenção depositado (22) 24/06/2021 (71) FREDYMADE ARCHITECTURAL CREATIONS & TECHNOLOGIES LTDA (BR/RS)
(21) BR 10 2021 012551-9	Código 2.1 - Pedido de Patente ou Certificado de Adição de Invenção depositado (22) 24/06/2021 (71) MACARIUS BOSCAINI (BR/RS) ; MAYCON ROBERTO BERTOLDI (BR/PR) ; LUCAS BENDER (BR/PR)
(21) BR 10 2021 012561-6	Código 2.1 - Pedido de Patente ou Certificado de Adição de Invenção depositado (22) 24/06/2021 (71) AMAZON INDUSTRIA E COMERCIO EXPORTAÇÃO E IMPORTÃÇÃO LTDA (BR/PA) ; ADÃO GONÇALVES DE OLIVEIRA JUNIOR (BR/MA)
(21) BR 10 2021 012571-3	Código 2.1 - Pedido de Patente ou Certificado de Adição de Invenção depositado (22) 24/06/2021 (71) DANIEL SOLFERINI DE CARVALHO (BR/SP) ; MARCIA AKEMI HIRATA (BR/SP) ; ANTON SKYRDA VERISSIMO (BR/SP) ; FELIPE SOLFERINI DE CARVALHO (BR/SP) ; JOÃO ANDRADE DE CARVALHO JÚNIOR (BR/SP)
(21) BR 10 2021 012801-1	Código 2.1 - Pedido de Patente ou Certificado de Adição de Invenção depositado (22) 28/06/2021 (71) CAUDURO PARTICIPAÇÕES EIRELI (BR/SC)

(21) BR 20 2019 018887-7	Código 2.1 - Pedido de Patente ou Certificado de Adição de Invenção depositado (22) 11/09/2019 (71) FRANCIVALDO OSTERNO DE SOUSA JÚNIOR (BR/PI)
(21) BR 20 2020 017691-4	Código 2.1 - Pedido de Patente ou Certificado de Adição de Invenção depositado (22) 29/08/2020 (71) OG1 ASSESSORIA E CONSULTORIA EM GESTÃO EMPRESARIAL EIRELI (BR/BA)
(21) BR 20 2020 018645-6	Código 2.1 - Pedido de Patente ou Certificado de Adição de Invenção depositado (22) 11/09/2020 (71) RAFAEL SOARES ARAUJO (BR/DF)
(21) BR 20 2021 004786-6	Código 2.1 - Pedido de Patente ou Certificado de Adição de Invenção depositado (22) 14/03/2021 (71) GHISLAINE MARTINS SOUZA (BR/SP)
(21) BR 20 2021 006165-6	Código 2.1 - Pedido de Patente ou Certificado de Adição de Invenção depositado (22) 30/03/2021 (71) TANIA DA SILVA DUTRA (BR/MG)
(21) BR 20 2021 008801-5	Código 2.1 - Pedido de Patente ou Certificado de Adição de Invenção depositado (22) 05/05/2021 (71) INSTITUTO FEDERAL DE EDUCAÇÃO CIÊNCIA E TECNOLOGIA DO MARANHÃO (BR/MA) ; INSTITUTO ALBERTO LUIZ COIMBRA DE PÓS-GRADUAÇÃO E PESQUISA DE ENGENHARIA (COPPE/UFRJ) (BR/RJ) ; ESCOLA NACIONAL DE SAÚDE PÚBLICA SÉRGIO AROUCA DA FUNDAÇÃO OSVALDO CRUZ ENSP/FIOCRUZ (BR/RJ)
(21) BR 20 2021 008806-6	Código 2.1 - Pedido de Patente ou Certificado de Adição de Invenção depositado (22) 05/05/2021 (71) ANDRE FIGUEIREDO MIURA (BR/SP)
(21) BR 20 2021 009810-0	Código 2.1 - Pedido de Patente ou Certificado de Adição de Invenção depositado (22) 20/05/2021

	(71) METALURGICA CACUPE - EIRELI (BR/SC)
(21) BR 20 2021 010160-7	Código 2.1 - Pedido de Patente ou Certificado de Adição de Invenção depositado (22) 26/05/2021 (71) CASTELY COMÉRCIO E IMPORTAÇÕES LTDA - EPP (BR/RS)
(21) BR 20 2021 010431-2	Código 2.1 - Pedido de Patente ou Certificado de Adição de Invenção depositado (22) 28/05/2021 (71) DIRCKSEN & DALPIZZOL LTDA (BR/PR)
(21) BR 20 2021 010495-9	Código 2.1 - Pedido de Patente ou Certificado de Adição de Invenção depositado (22) 30/05/2021 (71) THIAGO MATEUS BERNARDO (BR/SC)
(21) BR 20 2021 010503-3	Código 2.1 - Pedido de Patente ou Certificado de Adição de Invenção depositado (22) 31/05/2021 (71) DOUGLAS GONÇALVES RIOS (BR/GO)
(21) BR 20 2021 010675-7	Código 2.1 - Pedido de Patente ou Certificado de Adição de Invenção depositado (22) 01/06/2021 (71) ANGELO LIMA ALVES (BR/PE)
(21) BR 20 2021 010866-0	Código 2.1 - Pedido de Patente ou Certificado de Adição de Invenção depositado (22) 04/06/2021 (71) TOUFIC YANNI EFEICHE (BR/SP)
(21) BR 20 2021 011045-2	Código 2.1 - Pedido de Patente ou Certificado de Adição de Invenção depositado (22) 08/06/2021 (71) FUNDAÇÃO EDUCACIONAL JAYME DE ALTAVILA - FEJAL (BR/AL)
(21) BR 20 2021 011091-6	Código 2.1 - Pedido de Patente ou Certificado de Adição de Invenção depositado (22) 08/06/2021 (71) VICTOR ALMEIDA VASCONCELOS (BR/SP)

(21) BR 20 2021 011309-5	Código 2.1 - Pedido de Patente ou Certificado de Adição de Invenção depositado (22) 10/06/2021 (71) SILVIA MARIA PENZINGER ARANTES KISS (BR/SP)
(21) BR 20 2021 011456-3	Código 2.1 - Pedido de Patente ou Certificado de Adição de Invenção depositado (22) 13/06/2021 (71) MAICON STRAPAZOLI ALVES (BR/SC)
(21) BR 20 2021 011491-1	Código 2.1 - Pedido de Patente ou Certificado de Adição de Invenção depositado (22) 14/06/2021 (71) LILAS INDUSTRIA E COMERCIO DE PROTETORES EM GERAL LTDA (BR/SP)
(21) BR 20 2021 011545-4	Código 2.1 - Pedido de Patente ou Certificado de Adição de Invenção depositado (22) 14/06/2021 (71) FLÁVIO APARECIDO PERES (BR/SP) ; REWERSON TENÓRIO PAIAO (BR/SP)
(21) BR 20 2021 011859-3	Código 2.1 - Pedido de Patente ou Certificado de Adição de Invenção depositado (22) 17/06/2021 (71) ANISIO DA SILVA (BR/SP)
(21) BR 20 2021 011913-1	Código 2.1 - Pedido de Patente ou Certificado de Adição de Invenção depositado (22) 17/06/2021 (71) CARLOS EDUARDO DE JESUS MONTEIRO (BR/SP)
(21) BR 20 2021 012017-2	Código 2.1 - Pedido de Patente ou Certificado de Adição de Invenção depositado (22) 18/06/2021 (71) MARBEX INDUSTRIA E COMERCIO DE EMBALAGENS LTDA (BR/SP)
(21) BR 20 2021 012151-9	Código 2.1 - Pedido de Patente ou Certificado de Adição de Invenção depositado (22) 18/06/2021 (71) JOÃO RICARDO BRUNS CARNEIRO DE OLIVEIRA (BR/RJ)
(21) BR 20 2021 013371-1	Código 2.1 - Pedido de Patente ou Certificado de Adição de Invenção

	depositado (22) 06/07/2021 (71) BRATZ USINAGEM E INDÚSTRIA LTDA - EPP (BR/SC)
(21) BR 20 2021 013430-0	Código 2.1 - Pedido de Patente ou Certificado de Adição de Invenção depositado (22) 07/07/2021 (71) ROCA SANITÁRIOS BRASIL LTDA. (BR/SP)
(21) BR 20 2021 013476-9	Código 2.1 - Pedido de Patente ou Certificado de Adição de Invenção depositado (22) 08/07/2021 (71) DIOGO MARTINS NETO (BR/SP)
(21) BR 20 2021 013661-3	Código 2.1 - Pedido de Patente ou Certificado de Adição de Invenção depositado (22) 11/07/2021 (71) 2G ENGENHARIA E SERVIÇOS LTDA (BR/SP)
(21) BR 20 2021 013698-2	Código 2.1 - Pedido de Patente ou Certificado de Adição de Invenção depositado (22) 12/07/2021 (71) ÓTIMA INDÚSTRIA COMÉRCIO IMPORTAÇÃO E EXPORTAÇÃO LTDA (BR/PR)
(21) BR 20 2021 013718-0	Código 2.1 - Pedido de Patente ou Certificado de Adição de Invenção depositado (22) 12/07/2021 (71) NORTHPACK INDUSTRIA DE PLASTICOS LTDA (BR/PR)
(21) BR 20 2021 013721-0	Código 2.1 - Pedido de Patente ou Certificado de Adição de Invenção depositado (22) 12/07/2021 (71) MARCELA KWONG (BR/SP)
(21) BR 20 2021 013737-7	Código 2.1 - Pedido de Patente ou Certificado de Adição de Invenção depositado (22) 12/07/2021 (71) PROSIMULADOR TECNOLOGIA DE TRÂNSITO S.A. (BR/SP)

Código 2.4 - Notificação de Depósito do Pedido Dividido - Art 26 inciso I da LPI

Notificação de pedido dividido de um pedido de patente depositado anteriormente. Em relação ao pedido original, o pedido dividido tem a mesma data de depósito e, se for o caso, o correspondente benefício da prioridade reivindicada. O pedido dividido é considerado como estando na mesma fase processual do pedido original.

---

(21) BR 12 2021 010656-8 A2

Código 2.4 - Notificação de Depósito do Pedido Dividido - Art 26 inciso I da LPI
(22) 22/12/2008
(62) PI 0821604-5 22/12/2008
(71) XENCOR, INC. (US)

---

(21) BR 12 2021 011016-6 A2

Código 2.4 - Notificação de Depósito do Pedido Dividido - Art 26 inciso I da LPI
(22) 10/03/2014
(62) BR 11 2015 021709-5 10/03/2014
(71) INSTITUT QUÍMIC DE SARRIÀ CETS FUNDACIÓ PRIVADA (ES)

---

(21) BR 12 2021 011139-1 A2

Código 2.4 - Notificação de Depósito do Pedido Dividido - Art 26 inciso I da LPI
(22) 22/12/2008
(62) PI 0821604-5 22/12/2008
(71) XENCOR, INC. (US)

---

(21) BR 12 2021 011164-2 A2

Código 2.4 - Notificação de Depósito do Pedido Dividido - Art 26 inciso I da LPI
(22) 03/07/2014
(62) BR 11 2016 000034-0 03/07/2014
(71) DSM IP ASSETS B.V. (NL)

---

(21) BR 12 2021 013358-1 A2

Código 2.4 - Notificação de Depósito do Pedido Dividido - Art 26 inciso I da LPI
(22) 17/02/2015
(62) BR 11 2016 018598-6 17/02/2015
(71) KING`S COLLEGE LONDON (GB) ; ICAHN SCHOOL OF MEDICINE AT MOUNT SINAI (US)

---

(21) BR 12 2021 015266-7 A2

Código 2.4 - Notificação de Depósito do Pedido Dividido - Art 26 inciso I da LPI
(22) 03/08/2018
(62) BR 11 2020 002013-3 03/08/2018
(71) AMGEN INC. (US)

---

(21) BR 12 2021 015343-4 A2

Código 2.4 - Notificação de Depósito do Pedido Dividido - Art 26 inciso I da LPI
(22) 12/10/2011

(62) BR 11 2013 008772-2 12/10/2011
(71) CONSUMO EM VERDE - BIOTECNOLOGIA DAS PLANTAS, S.A. (PT)

---

(21) BR 12 2021 015379-5 A2
Código 2.4 - Notificação de Depósito do Pedido Dividido - Art 26 inciso I da LPI
(22) 12/01/2017
(62) BR 11 2018 014208-5 12/01/2017
(71) ARR-MAZ PRODUCTS, L.P. (US)

---

(21) BR 12 2021 015383-3 A2
Código 2.4 - Notificação de Depósito do Pedido Dividido - Art 26 inciso I da LPI
(22) 06/08/2018
(62) BR 11 2020 002589-5 06/08/2018
(71) KULTEVAT, INC. (US)

---

(21) BR 12 2021 015391-4 A2
Código 2.4 - Notificação de Depósito do Pedido Dividido - Art 26 inciso I da LPI
(22) 06/08/2018
(62) BR 11 2020 002590-9 06/08/2018
(71) KULTEVAT, INC. (US)

---

(21) BR 12 2021 015416-3 A2
Código 2.4 - Notificação de Depósito do Pedido Dividido - Art 26 inciso I da LPI
(22) 19/02/2016
(62) BR 11 2017 017700-5 19/02/2016
(71) FUSION PHARMACEUTICALS INC. (CA)

---

(21) BR 12 2021 015417-1 A2
Código 2.4 - Notificação de Depósito do Pedido Dividido - Art 26 inciso I da LPI
(22) 14/08/2014
(62) BR 11 2016 003533-0 14/08/2014
(71) SYNGULON SA (BE)

---

(21) BR 12 2021 015420-1 A2
Código 2.4 - Notificação de Depósito do Pedido Dividido - Art 26 inciso I da LPI
(22) 30/07/2014
(62) BR 11 2016 003152-0 30/07/2014
(71) INSTITUTE OF GENETICS AND DEVELOPMENTAL BIOLOGY (CN) ; PLANT BIOSCIENCE LIMITED (GB)

---

(21) BR 12 2021 015452-0 A2
Código 2.4 - Notificação de Depósito do Pedido Dividido - Art 26 inciso I da LPI
(22) 04/05/2017
(62) BR 11 2018 072795-4 04/05/2017
(71) PHYSICIAN'S SEAL, LLC (US)

---

(21) BR 12 2021 015470-8 A2
Código 2.4 - Notificação de Depósito do Pedido Dividido - Art 26 inciso I da LPI
(22) 28/08/2018
(62) BR 11 2020 009519-2 28/08/2018

	(71) QUALCOMM INCORPORATED (US)
(21) BR 12 2021 015471-6 A2	Código 2.4 - Notificação de Depósito do Pedido Dividido - Art 26 inciso I da LPI (22) 12/01/2009 (62) PI 0907423-6 12/01/2009 (71) REATA PHARMACEUTICALS, INC. (US) ; TRUSTEES OF DARTMOUTH COLLEGE (US)
(21) BR 12 2021 015502-0 A2	Código 2.4 - Notificação de Depósito do Pedido Dividido - Art 26 inciso I da LPI (22) 12/03/2014 (62) BR 11 2015 023635-9 12/03/2014 (71) TAKEDA VACCINES, INC. (US) ; THE GOVERNMENT OF THE UNITED STATES OF AMERICA, AS REPRESENTED BY, THE SECRETARY OF THE DEPARTMENT OF HEALTH AND HUMAN SERVICES, CENTERS FOR DISEASE CONTROL AND PREVENTION TECHNOLOGY (US)
(21) BR 12 2021 015503-8 A2	Código 2.4 - Notificação de Depósito do Pedido Dividido - Art 26 inciso I da LPI (22) 12/03/2014 (62) BR 11 2015 023635-9 12/03/2014 (71) TAKEDA VACCINES, INC. (US) ; THE GOVERNMENT OF THE UNITED STATES OF AMERICA, AS REPRESENTED BY, THE SECRETARY OF THE DEPARTMENT OF HEALTH AND HUMAN SERVICES, CENTERS FOR DISEASE CONTROL AND PREVENTION TECHNOLOGY (US)
(21) BR 12 2021 015506-2 A2	Código 2.4 - Notificação de Depósito do Pedido Dividido - Art 26 inciso I da LPI (22) 07/03/2013 (62) BR 11 2014 021897-8 07/03/2013 (71) ASTELLAS PHARMA INC. (JP)
(21) BR 12 2021 015508-9 A2	Código 2.4 - Notificação de Depósito do Pedido Dividido - Art 26 inciso I da LPI (22) 08/08/2012 (62) BR 11 2014 003037-5 08/08/2012 (71) EVOLVA SA (CH)
(21) BR 12 2021 015509-7 A2	Código 2.4 - Notificação de Depósito do Pedido Dividido - Art 26 inciso I da LPI (22) 08/08/2012 (62) BR 11 2014 003037-5 08/08/2012 (71) EVOLVA SA (CH)
(21) BR 12 2021 015578-0 A2	Código 2.4 - Notificação de Depósito do Pedido Dividido - Art 26 inciso I da LPI (22) 25/07/2012 (62) BR 10 2012 019434-1 25/07/2012 (71) DOW AGROSCIENCES LLC (US)

(21) BR 12 2021 015619-0 A2	Código 2.4 - Notificação de Depósito do Pedido Dividido - Art 26 inciso I da LPI (22) 14/03/2014 (62) BR 11 2015 021478-9 14/03/2014 (71) DOW AGROSCIENCES LLC (US)
(21) BR 12 2021 015641-7 A2	Código 2.4 - Notificação de Depósito do Pedido Dividido - Art 26 inciso I da LPI (22) 20/06/2016 (62) BR 11 2017 025181-7 20/06/2016 (71) MBP (MAURITIUS) LTD (MU)
(21) BR 12 2021 015660-3 A2	Código 2.4 - Notificação de Depósito do Pedido Dividido - Art 26 inciso I da LPI (22) 30/03/2012 (62) BR 11 2013 025221-9 30/03/2012 (71) CHUGAI SEIYAKU KABUSHIKI KAISHA (JP)
(21) BR 12 2021 015662-0 A2	Código 2.4 - Notificação de Depósito do Pedido Dividido - Art 26 inciso I da LPI (22) 30/03/2012 (62) BR 11 2013 025221-9 30/03/2012 (71) CHUGAI SEIYAKU KABUSHIKI KAISHA (JP)
(21) BR 12 2021 015663-8 A2	Código 2.4 - Notificação de Depósito do Pedido Dividido - Art 26 inciso I da LPI (22) 27/10/2011 (62) BR 11 2013 010338-8 27/10/2011 (71) GLAXOSMITHKLINE BIOLOGICALS S.A. (BE)

Código 2.5 - Exigência - Art. 21 da LPI

O pedido protocolizado não atende formalmente ao disposto no art. 19 da Lei nº 9.279/96, e/ou às demais disposições quanto à sua forma. Fica o requerente obrigado a sanar, em 30 (trinta) dias a contar desta data, as exigências estabelecidas. O interessado deverá obter o parecer através do endereço eletrônico www.inpi.gov.br>Acesso Rápido>Buscaweb. Para cumprir a exigência, protocole a petição de cumprimento: GRU (código 206 - Cumprimento de exigência formal preliminar) isenta de retribuição, acompanhada dos documentos corrigidos de acordo com o parecer. Não sendo a exigência cumprida com a apresentação da documentação correspondente no prazo acima, o depósito não será aceito e sua numeração será anulada conforme norma vigente.

---

(21) BR 10 2019 026075-0

Código 2.5 - Exigência - Art. 21 da LPI
(22) 09/12/2019
(71) SOCIEDADE UNIFICADA DE ENSINO AUGUSTO MOTTA (BR/RJ) ; INSTITUTO MILITAR DE ENGENHARIA (IME) (BR/RJ)
Teor da exigência disponível no parecer (pdf) - acesse: Buscaweb no Portal do INPI. Prazo para cumprimento - 30 (Trinta) dias corridos contados do 1º dia útil após essa publicação (não confunda o prazo de 30 dias, com 1 mês ou com 31 dias). Protocole a petição de cumprimento - Guia de Recolhimento da União (GRU) de código 206 (Cumprimento de exigência formal preliminar) + documentos corrigidos, de acordo com o parecer. O pedido com exigência não cumprida ou cumprida fora do prazo não será aceito e terá sua numeração anulada.

---

(21) BR 10 2020 011601-0

Código 2.5 - Exigência - Art. 21 da LPI
(22) 09/06/2020
(71) ECORESTAURADORA LTDA (BR/SP)
Teor da exigência disponível no parecer (pdf) - acesse: Buscaweb no Portal do INPI. Prazo para cumprimento - 30 (Trinta) dias corridos contados do 1º dia útil após essa publicação (não confunda o prazo de 30 dias, com 1 mês ou com 31 dias). Protocole a petição de cumprimento - Guia de Recolhimento da União (GRU) de código 206 (Cumprimento de exigência formal preliminar) + documentos corrigidos, de acordo com o parecer. O pedido com exigência não cumprida ou cumprida fora do prazo não será aceito e terá sua numeração anulada.

---

(21) BR 10 2020 017093-7

Código 2.5 - Exigência - Art. 21 da LPI
(22) 21/08/2020
(71) RUY OLIVEIRA DE SOUSA (BR/BA)
Teor da exigência disponível no parecer (pdf) - acesse: Buscaweb no Portal do INPI. Prazo para cumprimento - 30 (Trinta) dias corridos contados do 1º dia útil

após essa publicação (não confunda o prazo de 30 dias, com 1 mês ou com 31 dias). Protocole a petição de cumprimento - Guia de Recolhimento da União (GRU) de código 206 (Cumprimento de exigência formal preliminar) + documentos corrigidos, de acordo com o parecer. O pedido com exigência não cumprida ou cumprida fora do prazo não será aceito e terá sua numeração anulada.

---

(21) BR 10 2020 020942-6

Código 2.5 - Exigência - Art. 21 da LPI
(22) 13/10/2020
(71) NILTON LUIZ DA PENHA JUNIOR (BR/RJ)
Teor da exigência disponível no parecer (pdf) - acesse: Buscaweb no Portal do INPI. Prazo para cumprimento - 30 (Trinta) dias corridos contados do 1º dia útil após essa publicação (não confunda o prazo de 30 dias, com 1 mês ou com 31 dias). Protocole a petição de cumprimento - Guia de Recolhimento da União (GRU) de código 206 (Cumprimento de exigência formal preliminar) + documentos corrigidos, de acordo com o parecer. O pedido com exigência não cumprida ou cumprida fora do prazo não será aceito e terá sua numeração anulada.

---

(21) BR 10 2020 022900-1

Código 2.5 - Exigência - Art. 21 da LPI
(22) 10/11/2020
(71) LUIS ADRIANO RIBEIRO BARBOSA (BR/MA) ; MARCELA MORAES CORDEIRO FACUNDES (BR/MA) ; JORGE DE JESUS PASSINHO E SILVA (BR/MA) ; FERNANDO GLAUCO MOREIRA COSTA (BR/MA)
Teor da exigência disponível no parecer (pdf) - acesse: Buscaweb no Portal do INPI. Prazo para cumprimento - 30 (Trinta) dias corridos contados do 1º dia útil após essa publicação (não confunda o prazo de 30 dias, com 1 mês ou com 31 dias). Protocole a petição de cumprimento - Guia de Recolhimento da União (GRU) de código 206 (Cumprimento de exigência formal preliminar) + documentos corrigidos, de acordo com o parecer. O pedido com exigência não cumprida ou cumprida fora do prazo não será aceito e terá sua numeração anulada.

---

(21) BR 10 2020 024600-3

Código 2.5 - Exigência - Art. 21 da LPI
(22) 01/12/2020
(71) FUNDAÇÃO EDUCACIONAL JAYME DE ALTAVILA - FEJAL (BR/AL) ; UNIVERSIDADE FEDERAL DE ALAGOAS (BR/AL)
Teor da exigência disponível no parecer (pdf) - acesse: Buscaweb no Portal do INPI. Prazo para cumprimento - 30 (Trinta) dias corridos contados do 1º dia útil após essa publicação (não confunda o prazo de 30 dias, com 1 mês ou com 31 dias). Protocole a petição de cumprimento - Guia de Recolhimento da União (GRU) de código 206 (Cumprimento de exigência formal preliminar) + documentos corrigidos, de acordo com o parecer. O pedido com exigência não cumprida ou cumprida fora do prazo não será aceito e terá sua numeração

	anulada.
(21) BR 10 2020 025697-1	Código 2.5 - Exigência - Art. 21 da LPI (22) 16/12/2020 (71) UNIVERSIDADE ESTADUAL DE MONTES CLAROS - UNIMONTES (BR/MG) Teor da exigência disponível no parecer (pdf) - acesse: Buscaweb no Portal do INPI. Prazo para cumprimento - 30 (Trinta) dias corridos contados do 1º dia útil após essa publicação (não confunda o prazo de 30 dias, com 1 mês ou com 31 dias). Protocole a petição de cumprimento - Guia de Recolhimento da União (GRU) de código 206 (Cumprimento de exigência formal preliminar) + documentos corrigidos, de acordo com o parecer. O pedido com exigência não cumprida ou cumprida fora do prazo não será aceito e terá sua numeração anulada.
(21) BR 10 2020 025713-7	Código 2.5 - Exigência - Art. 21 da LPI (22) 16/12/2020 (71) LUCIANO EDLER LIMA SUZARTE (BR/BA) Teor da exigência disponível no parecer (pdf) - acesse: Buscaweb no Portal do INPI. Prazo para cumprimento - 30 (Trinta) dias corridos contados do 1º dia útil após essa publicação (não confunda o prazo de 30 dias, com 1 mês ou com 31 dias). Protocole a petição de cumprimento - Guia de Recolhimento da União (GRU) de código 206 (Cumprimento de exigência formal preliminar) + documentos corrigidos, de acordo com o parecer. O pedido com exigência não cumprida ou cumprida fora do prazo não será aceito e terá sua numeração anulada.
(21) BR 10 2020 026483-4	Código 2.5 - Exigência - Art. 21 da LPI (22) 22/12/2020 (71) RAFAEL ELIAS DA ROSA MARQUES (BR/RS) Teor da exigência disponível no parecer (pdf) - acesse: Buscaweb no Portal do INPI. Prazo para cumprimento - 30 (Trinta) dias corridos contados do 1º dia útil após essa publicação (não confunda o prazo de 30 dias, com 1 mês ou com 31 dias). Protocole a petição de cumprimento - Guia de Recolhimento da União (GRU) de código 206 (Cumprimento de exigência formal preliminar) + documentos corrigidos, de acordo com o parecer. O pedido com exigência não cumprida ou cumprida fora do prazo não será aceito e terá sua numeração anulada.
(21) BR 10 2021 004755-0	Código 2.5 - Exigência - Art. 21 da LPI (22) 12/03/2021 (71) FUNDAÇÃO EZEQUIEL DIAS (BR/MG) ; UNIVERSIDADE FEDERAL DE MINAS GERAIS (BR/MG)

	Teor da exigência disponível no parecer (pdf) - acesse: Buscaweb no Portal do INPI. Prazo para cumprimento - 30 (Trinta) dias corridos contados do 1º dia útil após essa publicação (não confunda o prazo de 30 dias, com 1 mês ou com 31 dias). Protocole a petição de cumprimento - Guia de Recolhimento da União (GRU) de código 206 (Cumprimento de exigência formal preliminar) + documentos corrigidos, de acordo com o parecer. O pedido com exigência não cumprida ou cumprida fora do prazo não será aceito e terá sua numeração anulada.
(21) BR 10 2021 005363-1	Código 2.5 - Exigência - Art. 21 da LPI (22) 22/03/2021 (71) JOÃO LUIZ FLORIO (BR/SP) Teor da exigência disponível no parecer (pdf) - acesse: Buscaweb no Portal do INPI. Prazo para cumprimento - 30 (Trinta) dias corridos contados do 1º dia útil após essa publicação (não confunda o prazo de 30 dias, com 1 mês ou com 31 dias). Protocole a petição de cumprimento - Guia de Recolhimento da União (GRU) de código 206 (Cumprimento de exigência formal preliminar) + documentos corrigidos, de acordo com o parecer. O pedido com exigência não cumprida ou cumprida fora do prazo não será aceito e terá sua numeração anulada.
(21) BR 10 2021 005786-6	Código 2.5 - Exigência - Art. 21 da LPI (22) 25/03/2021 (71) DSM IP ASSETS B.V. (NL) Teor da exigência disponível no parecer (pdf) - acesse: Buscaweb no Portal do INPI. Prazo para cumprimento - 30 (Trinta) dias corridos contados do 1º dia útil após essa publicação (não confunda o prazo de 30 dias, com 1 mês ou com 31 dias). Protocole a petição de cumprimento - Guia de Recolhimento da União (GRU) de código 206 (Cumprimento de exigência formal preliminar) + documentos corrigidos, de acordo com o parecer. O pedido com exigência não cumprida ou cumprida fora do prazo não será aceito e terá sua numeração anulada.
(21) BR 10 2021 005828-5	Código 2.5 - Exigência - Art. 21 da LPI (22) 25/03/2021 (71) ANTONIO CORDEIRO ROMANELLI (BR/SP) Teor da exigência disponível no parecer (pdf) - acesse: Buscaweb no Portal do INPI. Prazo para cumprimento - 30 (Trinta) dias corridos contados do 1º dia útil após essa publicação (não confunda o prazo de 30 dias, com 1 mês ou com 31 dias). Protocole a petição de cumprimento - Guia de Recolhimento da União (GRU) de código 206 (Cumprimento de exigência formal preliminar) + documentos corrigidos, de acordo com o parecer. O pedido com exigência não cumprida ou cumprida fora do prazo não será aceito e terá sua numeração

	anulada.
(21) BR 10 2021 006926-0	Código 2.5 - Exigência - Art. 21 da LPI (22) 12/04/2021 (71) I. B. BORGES METALURGICA LTDA (BR/MT) Teor da exigência disponível no parecer (pdf) - acesse: Buscaweb no Portal do INPI. Prazo para cumprimento - 30 (Trinta) dias corridos contados do 1º dia útil após essa publicação (não confunda o prazo de 30 dias, com 1 mês ou com 31 dias). Protocole a petição de cumprimento - Guia de Recolhimento da União (GRU) de código 206 (Cumprimento de exigência formal preliminar) + documentos corrigidos, de acordo com o parecer. O pedido com exigência não cumprida ou cumprida fora do prazo não será aceito e terá sua numeração anulada.
(21) BR 10 2021 007444-2	Código 2.5 - Exigência - Art. 21 da LPI (22) 19/04/2021 (71) PETRÓLEO BRASILEIRO S.A. - PETROBRAS (BR/RJ) Teor da exigência disponível no parecer (pdf) - acesse: Buscaweb no Portal do INPI. Prazo para cumprimento - 30 (Trinta) dias corridos contados do 1º dia útil após essa publicação (não confunda o prazo de 30 dias, com 1 mês ou com 31 dias). Protocole a petição de cumprimento - Guia de Recolhimento da União (GRU) de código 206 (Cumprimento de exigência formal preliminar) + documentos corrigidos, de acordo com o parecer. O pedido com exigência não cumprida ou cumprida fora do prazo não será aceito e terá sua numeração anulada.
(21) BR 10 2021 007594-5	Código 2.5 - Exigência - Art. 21 da LPI (22) 21/04/2021 (71) DETECHTA BIOTECNOLOGIA S.A (BR/MG) Teor da exigência disponível no parecer (pdf) - acesse: Buscaweb no Portal do INPI. Prazo para cumprimento - 30 (Trinta) dias corridos contados do 1º dia útil após essa publicação (não confunda o prazo de 30 dias, com 1 mês ou com 31 dias). Protocole a petição de cumprimento - Guia de Recolhimento da União (GRU) de código 206 (Cumprimento de exigência formal preliminar) + documentos corrigidos, de acordo com o parecer. O pedido com exigência não cumprida ou cumprida fora do prazo não será aceito e terá sua numeração anulada.
(21) BR 10 2021 007678-0	Código 2.5 - Exigência - Art. 21 da LPI (22) 22/04/2021 (71) INSTITUTO FEDERAL DE EDUCAÇÃO, CIÊNCIA E TECNOLOGIA DO PIAUÍ (BR/PI) Teor da exigência disponível no parecer (pdf) - acesse: Buscaweb no Portal do

	INPI. Prazo para cumprimento - 30 (Trinta) dias corridos contados do 1º dia útil após essa publicação (não confunda o prazo de 30 dias, com 1 mês ou com 31 dias). Protocole a petição de cumprimento - Guia de Recolhimento da União (GRU) de código 206 (Cumprimento de exigência formal preliminar) + documentos corrigidos, de acordo com o parecer. O pedido com exigência não cumprida ou cumprida fora do prazo não será aceito e terá sua numeração anulada.
(21) BR 10 2021 008484-7	Código 2.5 - Exigência - Art. 21 da LPI (22) 30/04/2021 (71) UNIVERSIDADE CATÓLICA DE PERNAMBUCO (BR/PE) Teor da exigência disponível no parecer (pdf) - acesse: Buscaweb no Portal do INPI. Prazo para cumprimento - 30 (Trinta) dias corridos contados do 1º dia útil após essa publicação (não confunda o prazo de 30 dias, com 1 mês ou com 31 dias). Protocole a petição de cumprimento - Guia de Recolhimento da União (GRU) de código 206 (Cumprimento de exigência formal preliminar) + documentos corrigidos, de acordo com o parecer. O pedido com exigência não cumprida ou cumprida fora do prazo não será aceito e terá sua numeração anulada.
(21) BR 10 2021 008497-9	Código 2.5 - Exigência - Art. 21 da LPI (22) 30/04/2021 (71) UNIVERSIDADE CATÓLICA DE PERNAMBUCO (BR/PE) Teor da exigência disponível no parecer (pdf) - acesse: Buscaweb no Portal do INPI. Prazo para cumprimento - 30 (Trinta) dias corridos contados do 1º dia útil após essa publicação (não confunda o prazo de 30 dias, com 1 mês ou com 31 dias). Protocole a petição de cumprimento - Guia de Recolhimento da União (GRU) de código 206 (Cumprimento de exigência formal preliminar) + documentos corrigidos, de acordo com o parecer. O pedido com exigência não cumprida ou cumprida fora do prazo não será aceito e terá sua numeração anulada.
(21) BR 10 2021 010059-1	Código 2.5 - Exigência - Art. 21 da LPI (22) 25/05/2021 (71) EDUARDO GONÇALVES DAVID (BR/RJ) Teor da exigência disponível no parecer (pdf) - acesse: Buscaweb no Portal do INPI. Prazo para cumprimento - 30 (Trinta) dias corridos contados do 1º dia útil após essa publicação (não confunda o prazo de 30 dias, com 1 mês ou com 31 dias). Protocole a petição de cumprimento - Guia de Recolhimento da União (GRU) de código 206 (Cumprimento de exigência formal preliminar) + documentos corrigidos, de acordo com o parecer. O pedido com exigência não cumprida ou cumprida fora do prazo não será aceito e terá sua numeração anulada.

(21) BR 10 2021 010309-4	Código 2.5 - Exigência - Art. 21 da LPI (22) 27/05/2021 (71) BIRRER BEBIDAS CONCENTRADAS LTDA (BR/SP) ; ALDO ORESTES METTI (BR/SP) Teor da exigência disponível no parecer (pdf) - acesse: Buscaweb no Portal do INPI. Prazo para cumprimento - 30 (Trinta) dias corridos contados do 1º dia útil após essa publicação (não confunda o prazo de 30 dias, com 1 mês ou com 31 dias). Protocole a petição de cumprimento - Guia de Recolhimento da União (GRU) de código 206 (Cumprimento de exigência formal preliminar) + documentos corrigidos, de acordo com o parecer. O pedido com exigência não cumprida ou cumprida fora do prazo não será aceito e terá sua numeração anulada.
(21) BR 10 2021 010312-4	Código 2.5 - Exigência - Art. 21 da LPI (22) 27/05/2021 (71) UBIRAJARA SOARES DE MELO (BR/DF) Teor da exigência disponível no parecer (pdf) - acesse: Buscaweb no Portal do INPI. Prazo para cumprimento - 30 (Trinta) dias corridos contados do 1º dia útil após essa publicação (não confunda o prazo de 30 dias, com 1 mês ou com 31 dias). Protocole a petição de cumprimento - Guia de Recolhimento da União (GRU) de código 206 (Cumprimento de exigência formal preliminar) + documentos corrigidos, de acordo com o parecer. O pedido com exigência não cumprida ou cumprida fora do prazo não será aceito e terá sua numeração anulada.
(21) BR 10 2021 010342-6	Código 2.5 - Exigência - Art. 21 da LPI (22) 27/05/2021 (71) JOÃO FERNANDES RODRIGUES (BR/SP) Teor da exigência disponível no parecer (pdf) - acesse: Buscaweb no Portal do INPI. Prazo para cumprimento - 30 (Trinta) dias corridos contados do 1º dia útil após essa publicação (não confunda o prazo de 30 dias, com 1 mês ou com 31 dias). Protocole a petição de cumprimento - Guia de Recolhimento da União (GRU) de código 206 (Cumprimento de exigência formal preliminar) + documentos corrigidos, de acordo com o parecer. O pedido com exigência não cumprida ou cumprida fora do prazo não será aceito e terá sua numeração anulada.
(21) BR 10 2021 010361-2	Código 2.5 - Exigência - Art. 21 da LPI (22) 27/05/2021 (71) CLÁUDIO GOMES MENDES (BR/MG) Teor da exigência disponível no parecer (pdf) - acesse: Buscaweb no Portal do INPI. Prazo para cumprimento - 30 (Trinta) dias corridos contados do 1º dia útil após essa publicação (não confunda o prazo de 30 dias, com 1 mês ou com 31

	dias). Protocole a petição de cumprimento - Guia de Recolhimento da União (GRU) de código 206 (Cumprimento de exigência formal preliminar) + documentos corrigidos, de acordo com o parecer. O pedido com exigência não cumprida ou cumprida fora do prazo não será aceito e terá sua numeração anulada.
(21) BR 10 2021 010362-0	Código 2.5 - Exigência - Art. 21 da LPI (22) 27/05/2021 (71) JOÃO BATISTA DA COSTA FILHO (BR/SP) Teor da exigência disponível no parecer (pdf) - acesse: Buscaweb no Portal do INPI. Prazo para cumprimento - 30 (Trinta) dias corridos contados do 1º dia útil após essa publicação (não confunda o prazo de 30 dias, com 1 mês ou com 31 dias). Protocole a petição de cumprimento - Guia de Recolhimento da União (GRU) de código 206 (Cumprimento de exigência formal preliminar) + documentos corrigidos, de acordo com o parecer. O pedido com exigência não cumprida ou cumprida fora do prazo não será aceito e terá sua numeração anulada.
(21) BR 10 2021 010408-2	Código 2.5 - Exigência - Art. 21 da LPI (22) 28/05/2021 (71) JOHNNY EMERSON GALLO (BR/SP) Teor da exigência disponível no parecer (pdf) - acesse: Buscaweb no Portal do INPI. Prazo para cumprimento - 30 (Trinta) dias corridos contados do 1º dia útil após essa publicação (não confunda o prazo de 30 dias, com 1 mês ou com 31 dias). Protocole a petição de cumprimento - Guia de Recolhimento da União (GRU) de código 206 (Cumprimento de exigência formal preliminar) + documentos corrigidos, de acordo com o parecer. O pedido com exigência não cumprida ou cumprida fora do prazo não será aceito e terá sua numeração anulada.
(21) BR 10 2021 010458-9	Código 2.5 - Exigência - Art. 21 da LPI (22) 28/05/2021 (71) UNIVERSIDADE ESTADUAL DE LONDRINA (BR/PR) Teor da exigência disponível no parecer (pdf) - acesse: Buscaweb no Portal do INPI. Prazo para cumprimento - 30 (Trinta) dias corridos contados do 1º dia útil após essa publicação (não confunda o prazo de 30 dias, com 1 mês ou com 31 dias). Protocole a petição de cumprimento - Guia de Recolhimento da União (GRU) de código 206 (Cumprimento de exigência formal preliminar) + documentos corrigidos, de acordo com o parecer. O pedido com exigência não cumprida ou cumprida fora do prazo não será aceito e terá sua numeração anulada.
(21) BR 10 2021 010459-7	Código 2.5 - Exigência - Art. 21 da LPI

(22) 28/05/2021
(71) UNIVERSIDADE FEDERAL DE SANTA MARIA (BR/RS)
Teor da exigência disponível no parecer (pdf) - acesse: Buscaweb no Portal do INPI. Prazo para cumprimento - 30 (Trinta) dias corridos contados do 1º dia útil após essa publicação (não confunda o prazo de 30 dias, com 1 mês ou com 31 dias). Protocole a petição de cumprimento - Guia de Recolhimento da União (GRU) de código 206 (Cumprimento de exigência formal preliminar) + documentos corrigidos, de acordo com o parecer. O pedido com exigência não cumprida ou cumprida fora do prazo não será aceito e terá sua numeração anulada.

---

(21) BR 10 2021 010541-0

Código 2.5 - Exigência - Art. 21 da LPI
(22) 31/05/2021
(71) FREDERICO HARTENBACH COUTO (BR/RJ)
Teor da exigência disponível no parecer (pdf) - acesse: Buscaweb no Portal do INPI. Prazo para cumprimento - 30 (Trinta) dias corridos contados do 1º dia útil após essa publicação (não confunda o prazo de 30 dias, com 1 mês ou com 31 dias). Protocole a petição de cumprimento - Guia de Recolhimento da União (GRU) de código 206 (Cumprimento de exigência formal preliminar) + documentos corrigidos, de acordo com o parecer. O pedido com exigência não cumprida ou cumprida fora do prazo não será aceito e terá sua numeração anulada.

---

(21) BR 10 2021 010684-0

Código 2.5 - Exigência - Art. 21 da LPI
(22) 01/06/2021
(71) KOCH DO BRASIL PROJETOS INDUSTRIAIS LTDA. (BR/MG)
Teor da exigência disponível no parecer (pdf) - acesse: Buscaweb no Portal do INPI. Prazo para cumprimento - 30 (Trinta) dias corridos contados do 1º dia útil após essa publicação (não confunda o prazo de 30 dias, com 1 mês ou com 31 dias). Protocole a petição de cumprimento - Guia de Recolhimento da União (GRU) de código 206 (Cumprimento de exigência formal preliminar) + documentos corrigidos, de acordo com o parecer. O pedido com exigência não cumprida ou cumprida fora do prazo não será aceito e terá sua numeração anulada.

---

(21) BR 10 2021 010685-9

Código 2.5 - Exigência - Art. 21 da LPI
(22) 01/06/2021
(71) VALE S.A. (BR/RJ)
Teor da exigência disponível no parecer (pdf) - acesse: Buscaweb no Portal do INPI. Prazo para cumprimento - 30 (Trinta) dias corridos contados do 1º dia útil após essa publicação (não confunda o prazo de 30 dias, com 1 mês ou com 31 dias). Protocole a petição de cumprimento - Guia de Recolhimento da União (GRU) de código 206 (Cumprimento de exigência formal preliminar) + documentos corrigidos, de acordo com o parecer. O pedido com exigência não

	cumprida ou cumprida fora do prazo não será aceito e terá sua numeração anulada.
(21) BR 10 2021 010689-1	Código 2.5 - Exigência - Art. 21 da LPI (22) 02/06/2021 (71) UNIVERSIDADE FEDERAL DE CAMPINA GRANDE - PB (BR/PB) Teor da exigência disponível no parecer (pdf) - acesse: Buscaweb no Portal do INPI. Prazo para cumprimento - 30 (Trinta) dias corridos contados do 1º dia útil após essa publicação (não confunda o prazo de 30 dias, com 1 mês ou com 31 dias). Protocole a petição de cumprimento - Guia de Recolhimento da União (GRU) de código 206 (Cumprimento de exigência formal preliminar) + documentos corrigidos, de acordo com o parecer. O pedido com exigência não cumprida ou cumprida fora do prazo não será aceito e terá sua numeração anulada.
(21) BR 10 2021 010984-0	Código 2.5 - Exigência - Art. 21 da LPI (22) 07/06/2021 (71) ANJO QUIMICA DO BRASIL LTDA (BR/SC) Teor da exigência disponível no parecer (pdf) - acesse: Buscaweb no Portal do INPI. Prazo para cumprimento - 30 (Trinta) dias corridos contados do 1º dia útil após essa publicação (não confunda o prazo de 30 dias, com 1 mês ou com 31 dias). Protocole a petição de cumprimento - Guia de Recolhimento da União (GRU) de código 206 (Cumprimento de exigência formal preliminar) + documentos corrigidos, de acordo com o parecer. O pedido com exigência não cumprida ou cumprida fora do prazo não será aceito e terá sua numeração anulada.
(21) BR 10 2021 011395-2	Código 2.5 - Exigência - Art. 21 da LPI (22) 11/06/2021 (71) JHONNYS TARQUINIO MARCHIORATO (BR/PR) ; OSCAR KEIJI YAMAWAKI (BR/PR) ; FLAVIA TAVARES PERNA (BR/PR) ; SERGIO YASSUO YAMAWAKI (BR/PR) ; ALEXANDRE JOSÉ VEZZÁ (BR/SP) Teor da exigência disponível no parecer (pdf) - acesse: Buscaweb no Portal do INPI. Prazo para cumprimento - 30 (Trinta) dias corridos contados do 1º dia útil após essa publicação (não confunda o prazo de 30 dias, com 1 mês ou com 31 dias). Protocole a petição de cumprimento - Guia de Recolhimento da União (GRU) de código 206 (Cumprimento de exigência formal preliminar) + documentos corrigidos, de acordo com o parecer. O pedido com exigência não cumprida ou cumprida fora do prazo não será aceito e terá sua numeração anulada.
(21) BR 10 2021 011475-4	Código 2.5 - Exigência - Art. 21 da LPI (22) 14/06/2021

(71) BIOS BRASIL PARTICIPACOES S.A. (BR/MG)
Teor da exigência disponível no parecer (pdf) - acesse: Buscaweb no Portal do INPI. Prazo para cumprimento - 30 (Trinta) dias corridos contados do 1º dia útil após essa publicação (não confunda o prazo de 30 dias, com 1 mês ou com 31 dias). Protocole a petição de cumprimento - Guia de Recolhimento da União (GRU) de código 206 (Cumprimento de exigência formal preliminar) + documentos corrigidos, de acordo com o parecer. O pedido com exigência não cumprida ou cumprida fora do prazo não será aceito e terá sua numeração anulada.

---

(21) BR 10 2021 011520-3

Código 2.5 - Exigência - Art. 21 da LPI
(22) 14/06/2021
(71) ALAN FARIAS ZANDONADI (BR/SP)
Teor da exigência disponível no parecer (pdf) - acesse: Buscaweb no Portal do INPI. Prazo para cumprimento - 30 (Trinta) dias corridos contados do 1º dia útil após essa publicação (não confunda o prazo de 30 dias, com 1 mês ou com 31 dias). Protocole a petição de cumprimento - Guia de Recolhimento da União (GRU) de código 206 (Cumprimento de exigência formal preliminar) + documentos corrigidos, de acordo com o parecer. O pedido com exigência não cumprida ou cumprida fora do prazo não será aceito e terá sua numeração anulada.

---

(21) BR 10 2021 011539-4

Código 2.5 - Exigência - Art. 21 da LPI
(22) 14/06/2021
(71) INSTITUTO FEDERAL DE EDUCAÇÃO CIÊNCIA E TECNOLOGIA DO ESPIRITO SANTO (BR/ES) ; UNIVERSIDADE FEDERAL DO ESPÍRITO SANTO (BR/ES)
Teor da exigência disponível no parecer (pdf) - acesse: Buscaweb no Portal do INPI. Prazo para cumprimento - 30 (Trinta) dias corridos contados do 1º dia útil após essa publicação (não confunda o prazo de 30 dias, com 1 mês ou com 31 dias). Protocole a petição de cumprimento - Guia de Recolhimento da União (GRU) de código 206 (Cumprimento de exigência formal preliminar) + documentos corrigidos, de acordo com o parecer. O pedido com exigência não cumprida ou cumprida fora do prazo não será aceito e terá sua numeração anulada.

---

(21) BR 10 2021 011676-5

Código 2.5 - Exigência - Art. 21 da LPI
(22) 16/06/2021
(71) UNIVERSIDADE FEDERAL DE CAMPINA GRANDE - PB (BR/PB) ; INSTITUTO FEDERAL DE EDUCAÇÃO, CIÊNCIA E TECNOLOGIA DO RIO GRANDE DO NORTE (BR/RN)
Teor da exigência disponível no parecer (pdf) - acesse: Buscaweb no Portal do INPI. Prazo para cumprimento - 30 (Trinta) dias corridos contados do 1º dia útil após essa publicação (não confunda o prazo de 30 dias, com 1 mês ou com 31

	dias). Protocole a petição de cumprimento - Guia de Recolhimento da União (GRU) de código 206 (Cumprimento de exigência formal preliminar) + documentos corrigidos, de acordo com o parecer. O pedido com exigência não cumprida ou cumprida fora do prazo não será aceito e terá sua numeração anulada.
(21) BR 10 2021 011706-0	Código 2.5 - Exigência - Art. 21 da LPI (22) 16/06/2021 (71) CHEMTEQ - PESQUISA E DESENVOLVIMENTO DE PRODUTOS QUIMICOS LTDA (BR/RN) ; Q I INDUSTRIA E COMERCIO DE PRODUTOS ESCOLARES LTDA (BR/RN) Teor da exigência disponível no parecer (pdf) - acesse: Buscaweb no Portal do INPI. Prazo para cumprimento - 30 (Trinta) dias corridos contados do 1º dia útil após essa publicação (não confunda o prazo de 30 dias, com 1 mês ou com 31 dias). Protocole a petição de cumprimento - Guia de Recolhimento da União (GRU) de código 206 (Cumprimento de exigência formal preliminar) + documentos corrigidos, de acordo com o parecer. O pedido com exigência não cumprida ou cumprida fora do prazo não será aceito e terá sua numeração anulada.
(21) BR 10 2021 011834-2	Código 2.5 - Exigência - Art. 21 da LPI (22) 17/06/2021 (71) MARTUS MONTEIRO DA SILVA (BR/GO) Teor da exigência disponível no parecer (pdf) - acesse: Buscaweb no Portal do INPI. Prazo para cumprimento - 30 (Trinta) dias corridos contados do 1º dia útil após essa publicação (não confunda o prazo de 30 dias, com 1 mês ou com 31 dias). Protocole a petição de cumprimento - Guia de Recolhimento da União (GRU) de código 206 (Cumprimento de exigência formal preliminar) + documentos corrigidos, de acordo com o parecer. O pedido com exigência não cumprida ou cumprida fora do prazo não será aceito e terá sua numeração anulada.
(21) BR 10 2021 011839-3	Código 2.5 - Exigência - Art. 21 da LPI (22) 17/06/2021 (71) CRAILTON DOS SANTOS (BR/BA) Teor da exigência disponível no parecer (pdf) - acesse: Buscaweb no Portal do INPI. Prazo para cumprimento - 30 (Trinta) dias corridos contados do 1º dia útil após essa publicação (não confunda o prazo de 30 dias, com 1 mês ou com 31 dias). Protocole a petição de cumprimento - Guia de Recolhimento da União (GRU) de código 206 (Cumprimento de exigência formal preliminar) + documentos corrigidos, de acordo com o parecer. O pedido com exigência não cumprida ou cumprida fora do prazo não será aceito e terá sua numeração anulada.

(21) BR 10 2021 011846-6	Código 2.5 - Exigência - Art. 21 da LPI (22) 17/06/2021 (71) FOTOSSINTESE QUIMICA LTDA (BR/MT) Teor da exigência disponível no parecer (pdf) - acesse: Buscaweb no Portal do INPI. Prazo para cumprimento - 30 (Trinta) dias corridos contados do 1º dia útil após essa publicação (não confunda o prazo de 30 dias, com 1 mês ou com 31 dias). Protocole a petição de cumprimento - Guia de Recolhimento da União (GRU) de código 206 (Cumprimento de exigência formal preliminar) + documentos corrigidos, de acordo com o parecer. O pedido com exigência não cumprida ou cumprida fora do prazo não será aceito e terá sua numeração anulada.
(21) BR 10 2021 011864-4	Código 2.5 - Exigência - Art. 21 da LPI (22) 17/06/2021 (71) THIAGO DORIVAL DE OLIVEIRA (BR/SP) Teor da exigência disponível no parecer (pdf) - acesse: Buscaweb no Portal do INPI. Prazo para cumprimento - 30 (Trinta) dias corridos contados do 1º dia útil após essa publicação (não confunda o prazo de 30 dias, com 1 mês ou com 31 dias). Protocole a petição de cumprimento - Guia de Recolhimento da União (GRU) de código 206 (Cumprimento de exigência formal preliminar) + documentos corrigidos, de acordo com o parecer. O pedido com exigência não cumprida ou cumprida fora do prazo não será aceito e terá sua numeração anulada.
(21) BR 10 2021 011866-0	Código 2.5 - Exigência - Art. 21 da LPI (22) 17/06/2021 (71) JOSÉ LUIZ INNECCO CORRÊA (BR/MG) Teor da exigência disponível no parecer (pdf) - acesse: Buscaweb no Portal do INPI. Prazo para cumprimento - 30 (Trinta) dias corridos contados do 1º dia útil após essa publicação (não confunda o prazo de 30 dias, com 1 mês ou com 31 dias). Protocole a petição de cumprimento - Guia de Recolhimento da União (GRU) de código 206 (Cumprimento de exigência formal preliminar) + documentos corrigidos, de acordo com o parecer. O pedido com exigência não cumprida ou cumprida fora do prazo não será aceito e terá sua numeração anulada.
(21) BR 10 2021 011921-7	Código 2.5 - Exigência - Art. 21 da LPI (22) 17/06/2021 (71) UNIVERSIDADE FEDERAL DE SANTA CATARINA (BR/SC) ; UNIVERSIDADE DE AVEIRO (PT) ; INSTITUTO DE TELECOMUNICAÇÕES (PT) Teor da exigência disponível no parecer (pdf) - acesse: Buscaweb no Portal do INPI. Prazo para cumprimento - 30 (Trinta) dias corridos contados do 1º dia útil

após essa publicação (não confunda o prazo de 30 dias, com 1 mês ou com 31 dias). Protocole a petição de cumprimento - Guia de Recolhimento da União (GRU) de código 206 (Cumprimento de exigência formal preliminar) + documentos corrigidos, de acordo com o parecer. O pedido com exigência não cumprida ou cumprida fora do prazo não será aceito e terá sua numeração anulada.

---

(21) BR 10 2021 011940-3

Código 2.5 - Exigência - Art. 21 da LPI
(22) 17/06/2021
(71) ANDRÉ LUIZ CARDOSO (BR/SP) ; ANDERSON APARECIDO CASSIMIRO DOS SANTOS (BR/SP) ; DANILO TEODORO ALVES (BR/SP) ; EDVAL RODRIGUES DE VIVEIROS (BR/SP) ; LUIZ HENRIQUE CARDOSO (BR/SP) ; MATHEUS VINÍCIUS CRAVEIRO VIUDES (BR/SP)
Teor da exigência disponível no parecer (pdf) - acesse: Buscaweb no Portal do INPI. Prazo para cumprimento - 30 (Trinta) dias corridos contados do 1º dia útil após essa publicação (não confunda o prazo de 30 dias, com 1 mês ou com 31 dias). Protocole a petição de cumprimento - Guia de Recolhimento da União (GRU) de código 206 (Cumprimento de exigência formal preliminar) + documentos corrigidos, de acordo com o parecer. O pedido com exigência não cumprida ou cumprida fora do prazo não será aceito e terá sua numeração anulada.

---

(21) BR 10 2021 011947-0

Código 2.5 - Exigência - Art. 21 da LPI
(22) 17/06/2021
(71) PETRÓLEO BRASILEIRO S.A. - PETROBRAS (BR/RJ) ; UNIVERSIDADE FEDERAL DA BAHIA (BR/BA)
Teor da exigência disponível no parecer (pdf) - acesse: Buscaweb no Portal do INPI. Prazo para cumprimento - 30 (Trinta) dias corridos contados do 1º dia útil após essa publicação (não confunda o prazo de 30 dias, com 1 mês ou com 31 dias). Protocole a petição de cumprimento - Guia de Recolhimento da União (GRU) de código 206 (Cumprimento de exigência formal preliminar) + documentos corrigidos, de acordo com o parecer. O pedido com exigência não cumprida ou cumprida fora do prazo não será aceito e terá sua numeração anulada.

---

(21) BR 10 2021 011962-4

Código 2.5 - Exigência - Art. 21 da LPI
(22) 17/06/2021
(71) PETRÓLEO BRASILEIRO S.A. - PETROBRAS (BR/RJ) ; UNIVERSIDADE FEDERAL DE SANTA CATARINA - UFSC (BR/SC)
Teor da exigência disponível no parecer (pdf) - acesse: Buscaweb no Portal do INPI. Prazo para cumprimento - 30 (Trinta) dias corridos contados do 1º dia útil após essa publicação (não confunda o prazo de 30 dias, com 1 mês ou com 31 dias). Protocole a petição de cumprimento - Guia de Recolhimento da União (GRU) de código 206 (Cumprimento de exigência formal preliminar) +

	documentos corrigidos, de acordo com o parecer. O pedido com exigência não cumprida ou cumprida fora do prazo não será aceito e terá sua numeração anulada.
(21) BR 10 2021 012011-8	Código 2.5 - Exigência - Art. 21 da LPI (22) 18/06/2021 (71) JOHNNY EMERSON GALLO (BR/SP) Teor da exigência disponível no parecer (pdf) - acesse: Buscaweb no Portal do INPI. Prazo para cumprimento - 30 (Trinta) dias corridos contados do 1º dia útil após essa publicação (não confunda o prazo de 30 dias, com 1 mês ou com 31 dias). Protocole a petição de cumprimento - Guia de Recolhimento da União (GRU) de código 206 (Cumprimento de exigência formal preliminar) + documentos corrigidos, de acordo com o parecer. O pedido com exigência não cumprida ou cumprida fora do prazo não será aceito e terá sua numeração anulada.
(21) BR 10 2021 012319-2	Código 2.5 - Exigência - Art. 21 da LPI (22) 22/06/2021 (71) JULIO CEZAR WASZAK (BR/RS) Teor da exigência disponível no parecer (pdf) - acesse: Buscaweb no Portal do INPI. Prazo para cumprimento - 30 (Trinta) dias corridos contados do 1º dia útil após essa publicação (não confunda o prazo de 30 dias, com 1 mês ou com 31 dias). Protocole a petição de cumprimento - Guia de Recolhimento da União (GRU) de código 206 (Cumprimento de exigência formal preliminar) + documentos corrigidos, de acordo com o parecer. O pedido com exigência não cumprida ou cumprida fora do prazo não será aceito e terá sua numeração anulada.
(21) BR 10 2021 012335-4	Código 2.5 - Exigência - Art. 21 da LPI (22) 22/06/2021 (71) MULTSPUMA COMERCIAL LTDA (BR/SP) Teor da exigência disponível no parecer (pdf) - acesse: Buscaweb no Portal do INPI. Prazo para cumprimento - 30 (Trinta) dias corridos contados do 1º dia útil após essa publicação (não confunda o prazo de 30 dias, com 1 mês ou com 31 dias). Protocole a petição de cumprimento - Guia de Recolhimento da União (GRU) de código 206 (Cumprimento de exigência formal preliminar) + documentos corrigidos, de acordo com o parecer. O pedido com exigência não cumprida ou cumprida fora do prazo não será aceito e terá sua numeração anulada.
(21) BR 10 2021 012361-3	Código 2.5 - Exigência - Art. 21 da LPI (22) 22/06/2021 (71) GERALDO JUNIO ALVES FERREIRA (BR/MT)

	Teor da exigência disponível no parecer (pdf) - acesse: Buscaweb no Portal do INPI. Prazo para cumprimento - 30 (Trinta) dias corridos contados do 1º dia útil após essa publicação (não confunda o prazo de 30 dias, com 1 mês ou com 31 dias). Protocole a petição de cumprimento - Guia de Recolhimento da União (GRU) de código 206 (Cumprimento de exigência formal preliminar) + documentos corrigidos, de acordo com o parecer. O pedido com exigência não cumprida ou cumprida fora do prazo não será aceito e terá sua numeração anulada.
(21) BR 10 2021 012385-0	Código 2.5 - Exigência - Art. 21 da LPI (22) 22/06/2021 (71) CAROLINA OLIVEIRA FALEIROS (BR/MG) Teor da exigência disponível no parecer (pdf) - acesse: Buscaweb no Portal do INPI. Prazo para cumprimento - 30 (Trinta) dias corridos contados do 1º dia útil após essa publicação (não confunda o prazo de 30 dias, com 1 mês ou com 31 dias). Protocole a petição de cumprimento - Guia de Recolhimento da União (GRU) de código 206 (Cumprimento de exigência formal preliminar) + documentos corrigidos, de acordo com o parecer. O pedido com exigência não cumprida ou cumprida fora do prazo não será aceito e terá sua numeração anulada.
(21) BR 10 2021 012388-5	Código 2.5 - Exigência - Art. 21 da LPI (22) 22/06/2021 (71) UNIVERSIDADE FEDERAL DE CAMPINA GRANDE - PB (BR/PB) Teor da exigência disponível no parecer (pdf) - acesse: Buscaweb no Portal do INPI. Prazo para cumprimento - 30 (Trinta) dias corridos contados do 1º dia útil após essa publicação (não confunda o prazo de 30 dias, com 1 mês ou com 31 dias). Protocole a petição de cumprimento - Guia de Recolhimento da União (GRU) de código 206 (Cumprimento de exigência formal preliminar) + documentos corrigidos, de acordo com o parecer. O pedido com exigência não cumprida ou cumprida fora do prazo não será aceito e terá sua numeração anulada.
(21) BR 10 2021 012389-3	Código 2.5 - Exigência - Art. 21 da LPI (22) 22/06/2021 (71) UNIVERSIDADE ESTADUAL DE CAMPINAS - UNICAMP (BR/SP) Teor da exigência disponível no parecer (pdf) - acesse: Buscaweb no Portal do INPI. Prazo para cumprimento - 30 (Trinta) dias corridos contados do 1º dia útil após essa publicação (não confunda o prazo de 30 dias, com 1 mês ou com 31 dias). Protocole a petição de cumprimento - Guia de Recolhimento da União (GRU) de código 206 (Cumprimento de exigência formal preliminar) + documentos corrigidos, de acordo com o parecer. O pedido com exigência não cumprida ou cumprida fora do prazo não será aceito e terá sua numeração

	anulada.
(21) BR 10 2021 012392-3	Código 2.5 - Exigência - Art. 21 da LPI (22) 23/06/2021 (71) SERGIO OLIVEIRA NUNES (BR/PA) Teor da exigência disponível no parecer (pdf) - acesse: Buscaweb no Portal do INPI. Prazo para cumprimento - 30 (Trinta) dias corridos contados do 1º dia útil após essa publicação (não confunda o prazo de 30 dias, com 1 mês ou com 31 dias). Protocole a petição de cumprimento - Guia de Recolhimento da União (GRU) de código 206 (Cumprimento de exigência formal preliminar) + documentos corrigidos, de acordo com o parecer. O pedido com exigência não cumprida ou cumprida fora do prazo não será aceito e terá sua numeração anulada.
(21) BR 10 2021 012393-1	Código 2.5 - Exigência - Art. 21 da LPI (22) 23/06/2021 (71) MARIO NEI DE MELLO (BR/RJ) Teor da exigência disponível no parecer (pdf) - acesse: Buscaweb no Portal do INPI. Prazo para cumprimento - 30 (Trinta) dias corridos contados do 1º dia útil após essa publicação (não confunda o prazo de 30 dias, com 1 mês ou com 31 dias). Protocole a petição de cumprimento - Guia de Recolhimento da União (GRU) de código 206 (Cumprimento de exigência formal preliminar) + documentos corrigidos, de acordo com o parecer. O pedido com exigência não cumprida ou cumprida fora do prazo não será aceito e terá sua numeração anulada.
(21) BR 10 2021 012403-2	Código 2.5 - Exigência - Art. 21 da LPI (22) 23/06/2021 (71) JOSÉ BENEDITO SATIO OKAMOTO (BR/SP) Teor da exigência disponível no parecer (pdf) - acesse: Buscaweb no Portal do INPI. Prazo para cumprimento - 30 (Trinta) dias corridos contados do 1º dia útil após essa publicação (não confunda o prazo de 30 dias, com 1 mês ou com 31 dias). Protocole a petição de cumprimento - Guia de Recolhimento da União (GRU) de código 206 (Cumprimento de exigência formal preliminar) + documentos corrigidos, de acordo com o parecer. O pedido com exigência não cumprida ou cumprida fora do prazo não será aceito e terá sua numeração anulada.
(21) BR 10 2021 012499-7	Código 2.5 - Exigência - Art. 21 da LPI (22) 24/06/2021 (71) UNIVERSIDADE FEDERAL DO PIAUÍ (BR/PI) Teor da exigência disponível no parecer (pdf) - acesse: Buscaweb no Portal do INPI. Prazo para cumprimento - 30 (Trinta) dias corridos contados do 1º dia útil

após essa publicação (não confunda o prazo de 30 dias, com 1 mês ou com 31 dias). Protocole a petição de cumprimento - Guia de Recolhimento da União (GRU) de código 206 (Cumprimento de exigência formal preliminar) + documentos corrigidos, de acordo com o parecer. O pedido com exigência não cumprida ou cumprida fora do prazo não será aceito e terá sua numeração anulada.

---

(21) BR 10 2021 012519-5

Código 2.5 - Exigência - Art. 21 da LPI
(22) 24/06/2021
(71) JOÃO MARCOS DURAES MOURA (BR/SP)
Teor da exigência disponível no parecer (pdf) - acesse: Buscaweb no Portal do INPI. Prazo para cumprimento - 30 (Trinta) dias corridos contados do 1º dia útil após essa publicação (não confunda o prazo de 30 dias, com 1 mês ou com 31 dias). Protocole a petição de cumprimento - Guia de Recolhimento da União (GRU) de código 206 (Cumprimento de exigência formal preliminar) + documentos corrigidos, de acordo com o parecer. O pedido com exigência não cumprida ou cumprida fora do prazo não será aceito e terá sua numeração anulada.

---

(21) BR 10 2021 012525-0

Código 2.5 - Exigência - Art. 21 da LPI
(22) 24/06/2021
(71) IURY OLIVEIRA CASTRO (BR/GO)
Teor da exigência disponível no parecer (pdf) - acesse: Buscaweb no Portal do INPI. Prazo para cumprimento - 30 (Trinta) dias corridos contados do 1º dia útil após essa publicação (não confunda o prazo de 30 dias, com 1 mês ou com 31 dias). Protocole a petição de cumprimento - Guia de Recolhimento da União (GRU) de código 206 (Cumprimento de exigência formal preliminar) + documentos corrigidos, de acordo com o parecer. O pedido com exigência não cumprida ou cumprida fora do prazo não será aceito e terá sua numeração anulada.

---

(21) BR 10 2021 012560-8

Código 2.5 - Exigência - Art. 21 da LPI
(22) 24/06/2021
(71) SISTEMA AGUALEVE COMÉRCIO DE BEBIDAS LTDA (BR/AP)
Teor da exigência disponível no parecer (pdf) - acesse: Buscaweb no Portal do INPI. Prazo para cumprimento - 30 (Trinta) dias corridos contados do 1º dia útil após essa publicação (não confunda o prazo de 30 dias, com 1 mês ou com 31 dias). Protocole a petição de cumprimento - Guia de Recolhimento da União (GRU) de código 206 (Cumprimento de exigência formal preliminar) + documentos corrigidos, de acordo com o parecer. O pedido com exigência não cumprida ou cumprida fora do prazo não será aceito e terá sua numeração anulada.

(21) BR 12 2021 013208-9 A2

Código 2.5 - Exigência - Art. 21 da LPI
(22) 07/05/2010
(71) BASF AS (NO)
Teor da exigência disponível no parecer (pdf) - acesse: Buscaweb no Portal do INPI. Prazo para cumprimento - 30 (Trinta) dias corridos contados do 1º dia útil após essa publicação (não confunda o prazo de 30 dias, com 1 mês ou com 31 dias). Protocole a petição de cumprimento - Guia de Recolhimento da União (GRU) de código 206 (Cumprimento de exigência formal preliminar) + documentos corrigidos, de acordo com o parecer. O pedido com exigência não cumprida ou cumprida fora do prazo não será aceito e terá sua numeração anulada. Dividido do PI 1015120-6

(21) BR 12 2021 013296-8 A2

Código 2.5 - Exigência - Art. 21 da LPI
(22) 29/03/2012
(71) UNIVERSIDADE ESTADUAL DE CAMPINAS - UNICAMP (BR/SP)
Teor da exigência disponível no parecer (pdf) - acesse: Buscaweb no Portal do INPI. Prazo para cumprimento - 30 (Trinta) dias corridos contados do 1º dia útil após essa publicação (não confunda o prazo de 30 dias, com 1 mês ou com 31 dias). Protocole a petição de cumprimento - Guia de Recolhimento da União (GRU) de código 206 (Cumprimento de exigência formal preliminar) + documentos corrigidos, de acordo com o parecer. O pedido com exigência não cumprida ou cumprida fora do prazo não será aceito e terá sua numeração anulada. Dividido do BR10 2012 007258-0

(21) BR 12 2021 013333-6 A2

Código 2.5 - Exigência - Art. 21 da LPI
(22) 29/05/2015
(71) ZYMEWORKS INC. (CA)
Teor da exigência disponível no parecer (pdf) - acesse: Buscaweb no Portal do INPI. Prazo para cumprimento - 30 (Trinta) dias corridos contados do 1º dia útil após essa publicação (não confunda o prazo de 30 dias, com 1 mês ou com 31 dias). Protocole a petição de cumprimento - Guia de Recolhimento da União (GRU) de código 206 (Cumprimento de exigência formal preliminar) + documentos corrigidos, de acordo com o parecer. O pedido com exigência não cumprida ou cumprida fora do prazo não será aceito e terá sua numeração anulada. 5º dividido do PCT 11 2016 027888-7

(21) BR 12 2021 013481-2 A2

Código 2.5 - Exigência - Art. 21 da LPI
(22) 28/09/2015
(71) KOP-COAT, INC. (US)
Teor da exigência disponível no parecer (pdf) - acesse: Buscaweb no Portal do INPI. Prazo para cumprimento - 30 (Trinta) dias corridos contados do 1º dia útil após essa publicação (não confunda o prazo de 30 dias, com 1 mês ou com 31 dias). Protocole a petição de cumprimento - Guia de Recolhimento da União (GRU) de código 206 (Cumprimento de exigência formal preliminar) +

	documentos corrigidos, de acordo com o parecer. O pedido com exigência não cumprida ou cumprida fora do prazo não será aceito e terá sua numeração anulada. Dividido do PCT 11 2017 020875-0
(21) BR 12 2021 015574-7 A2	Código 2.5 - Exigência - Art. 21 da LPI (22) 11/06/2012 (71) MERSANA THERAPEUTICS, INC. (US) Teor da exigência disponível no parecer (pdf) - acesse: Buscaweb no Portal do INPI. Prazo para cumprimento - 30 (Trinta) dias corridos contados do 1º dia útil após essa publicação (não confunda o prazo de 30 dias, com 1 mês ou com 31 dias). Protocole a petição de cumprimento - Guia de Recolhimento da União (GRU) de código 206 (Cumprimento de exigência formal preliminar) + documentos corrigidos, de acordo com o parecer. O pedido com exigência não cumprida ou cumprida fora do prazo não será aceito e terá sua numeração anulada. Dividido do PCT 11 2013 031819-8
(21) BR 13 2020 000880-2	Código 2.5 - Exigência - Art. 21 da LPI (22) 15/01/2020 (71) INSTITUTO AVANÇADO DE TECNOLOGIA E INOVAÇÃO (BR/PE) ; CENTRAIS ELÉTRICAS DA PARAÍBA S.A. EPASA (BR/PB) Teor da exigência disponível no parecer (pdf) - acesse: Buscaweb no Portal do INPI. Prazo para cumprimento - 30 (Trinta) dias corridos contados do 1º dia útil após essa publicação (não confunda o prazo de 30 dias, com 1 mês ou com 31 dias). Protocole a petição de cumprimento - Guia de Recolhimento da União (GRU) de código 206 (Cumprimento de exigência formal preliminar) + documentos corrigidos, de acordo com o parecer. O pedido com exigência não cumprida ou cumprida fora do prazo não será aceito e terá sua numeração anulada.
(21) BR 20 2021 000832-1	Código 2.5 - Exigência - Art. 21 da LPI (22) 15/01/2021 (71) JOSE EDUARDO RIBEIRO VENANZONI (BR/SP) Teor da exigência disponível no parecer (pdf) - acesse: Buscaweb no Portal do INPI. Prazo para cumprimento - 30 (Trinta) dias corridos contados do 1º dia útil após essa publicação (não confunda o prazo de 30 dias, com 1 mês ou com 31 dias). Protocole a petição de cumprimento - Guia de Recolhimento da União (GRU) de código 206 (Cumprimento de exigência formal preliminar) + documentos corrigidos, de acordo com o parecer. O pedido com exigência não cumprida ou cumprida fora do prazo não será aceito e terá sua numeração anulada.
(21) BR 20 2021 001935-8	Código 2.5 - Exigência - Art. 21 da LPI (22) 02/02/2021

	(71) ELAINE CRISTINA CATHARIN BUFELLI EIRELI (BR/SP) Teor da exigência disponível no parecer (pdf) - acesse: Buscaweb no Portal do INPI. Prazo para cumprimento - 30 (Trinta) dias corridos contados do 1º dia útil após essa publicação (não confunda o prazo de 30 dias, com 1 mês ou com 31 dias). Protocole a petição de cumprimento - Guia de Recolhimento da União (GRU) de código 206 (Cumprimento de exigência formal preliminar) + documentos corrigidos, de acordo com o parecer. O pedido com exigência não cumprida ou cumprida fora do prazo não será aceito e terá sua numeração anulada.
(21) BR 20 2021 008050-2	Código 2.5 - Exigência - Art. 21 da LPI (22) 27/04/2021 (71) MARCIEL RIBEIRO DA SILVA (BR/SP) Teor da exigência disponível no parecer (pdf) - acesse: Buscaweb no Portal do INPI. Prazo para cumprimento - 30 (Trinta) dias corridos contados do 1º dia útil após essa publicação (não confunda o prazo de 30 dias, com 1 mês ou com 31 dias). Protocole a petição de cumprimento - Guia de Recolhimento da União (GRU) de código 206 (Cumprimento de exigência formal preliminar) + documentos corrigidos, de acordo com o parecer. O pedido com exigência não cumprida ou cumprida fora do prazo não será aceito e terá sua numeração anulada.
(21) BR 20 2021 008997-6	Código 2.5 - Exigência - Art. 21 da LPI (22) 07/05/2021 (71) ERIK ANDERSON DE FREITAS (BR/SP) Teor da exigência disponível no parecer (pdf) - acesse: Buscaweb no Portal do INPI. Prazo para cumprimento - 30 (Trinta) dias corridos contados do 1º dia útil após essa publicação (não confunda o prazo de 30 dias, com 1 mês ou com 31 dias). Protocole a petição de cumprimento - Guia de Recolhimento da União (GRU) de código 206 (Cumprimento de exigência formal preliminar) + documentos corrigidos, de acordo com o parecer. O pedido com exigência não cumprida ou cumprida fora do prazo não será aceito e terá sua numeração anulada.
(21) BR 20 2021 009077-0	Código 2.5 - Exigência - Art. 21 da LPI (22) 10/05/2021 (71) MICHELLE SCHEIDEGGER DE AGUIAR MENDES PAIVA (BR/RS) Teor da exigência disponível no parecer (pdf) - acesse: Buscaweb no Portal do INPI. Prazo para cumprimento - 30 (Trinta) dias corridos contados do 1º dia útil após essa publicação (não confunda o prazo de 30 dias, com 1 mês ou com 31 dias). Protocole a petição de cumprimento - Guia de Recolhimento da União (GRU) de código 206 (Cumprimento de exigência formal preliminar) + documentos corrigidos, de acordo com o parecer. O pedido com exigência não cumprida ou cumprida fora do prazo não será aceito e terá sua numeração

	anulada.
(21) BR 20 2021 010496-7	Código 2.5 - Exigência - Art. 21 da LPI (22) 30/05/2021 (71) MARCO ANTÔNIO (BR/SP) Teor da exigência disponível no parecer (pdf) - acesse: Buscaweb no Portal do INPI. Prazo para cumprimento - 30 (Trinta) dias corridos contados do 1º dia útil após essa publicação (não confunda o prazo de 30 dias, com 1 mês ou com 31 dias). Protocole a petição de cumprimento - Guia de Recolhimento da União (GRU) de código 206 (Cumprimento de exigência formal preliminar) + documentos corrigidos, de acordo com o parecer. O pedido com exigência não cumprida ou cumprida fora do prazo não será aceito e terá sua numeração anulada.
(21) BR 20 2021 011259-5	Código 2.5 - Exigência - Art. 21 da LPI (22) 10/06/2021 (71) VINICIUS CARDOSO BRUM (BR/RJ) Teor da exigência disponível no parecer (pdf) - acesse: Buscaweb no Portal do INPI. Prazo para cumprimento - 30 (Trinta) dias corridos contados do 1º dia útil após essa publicação (não confunda o prazo de 30 dias, com 1 mês ou com 31 dias). Protocole a petição de cumprimento - Guia de Recolhimento da União (GRU) de código 206 (Cumprimento de exigência formal preliminar) + documentos corrigidos, de acordo com o parecer. O pedido com exigência não cumprida ou cumprida fora do prazo não será aceito e terá sua numeração anulada.
(21) BR 20 2021 011295-1	Código 2.5 - Exigência - Art. 21 da LPI (22) 10/06/2021 (71) NILKO TECNOLOGIA LTDA (BR/PR) Teor da exigência disponível no parecer (pdf) - acesse: Buscaweb no Portal do INPI. Prazo para cumprimento - 30 (Trinta) dias corridos contados do 1º dia útil após essa publicação (não confunda o prazo de 30 dias, com 1 mês ou com 31 dias). Protocole a petição de cumprimento - Guia de Recolhimento da União (GRU) de código 206 (Cumprimento de exigência formal preliminar) + documentos corrigidos, de acordo com o parecer. O pedido com exigência não cumprida ou cumprida fora do prazo não será aceito e terá sua numeração anulada.
(21) BR 20 2021 011415-6	Código 2.5 - Exigência - Art. 21 da LPI (22) 11/06/2021 (71) KUBO INDÚSTRIA E COMÉRCIO DE PRODUTOS PARA LAZER LTDA (BR/SP) Teor da exigência disponível no parecer (pdf) - acesse: Buscaweb no Portal do

	INPI. Prazo para cumprimento - 30 (Trinta) dias corridos contados do 1º dia útil após essa publicação (não confunda o prazo de 30 dias, com 1 mês ou com 31 dias). Protocole a petição de cumprimento - Guia de Recolhimento da União (GRU) de código 206 (Cumprimento de exigência formal preliminar) + documentos corrigidos, de acordo com o parecer. O pedido com exigência não cumprida ou cumprida fora do prazo não será aceito e terá sua numeração anulada.
(21) BR 20 2021 011451-2	Código 2.5 - Exigência - Art. 21 da LPI (22) 12/06/2021 (71) JOAO RIBEIRO LUPPI 33962955879 (BR/SP) Teor da exigência disponível no parecer (pdf) - acesse: Buscaweb no Portal do INPI. Prazo para cumprimento - 30 (Trinta) dias corridos contados do 1º dia útil após essa publicação (não confunda o prazo de 30 dias, com 1 mês ou com 31 dias). Protocole a petição de cumprimento - Guia de Recolhimento da União (GRU) de código 206 (Cumprimento de exigência formal preliminar) + documentos corrigidos, de acordo com o parecer. O pedido com exigência não cumprida ou cumprida fora do prazo não será aceito e terá sua numeração anulada.
(21) BR 20 2021 011470-9	Código 2.5 - Exigência - Art. 21 da LPI (22) 14/06/2021 (71) LOTUS ARTEFATOS DE CIMENTO IND E COM - EIRELI (BR/SC) Teor da exigência disponível no parecer (pdf) - acesse: Buscaweb no Portal do INPI. Prazo para cumprimento - 30 (Trinta) dias corridos contados do 1º dia útil após essa publicação (não confunda o prazo de 30 dias, com 1 mês ou com 31 dias). Protocole a petição de cumprimento - Guia de Recolhimento da União (GRU) de código 206 (Cumprimento de exigência formal preliminar) + documentos corrigidos, de acordo com o parecer. O pedido com exigência não cumprida ou cumprida fora do prazo não será aceito e terá sua numeração anulada.
(21) BR 20 2021 012014-8	Código 2.5 - Exigência - Art. 21 da LPI (22) 18/06/2021 (71) JUAN SILVA RIBEIRO (BR/SP) Teor da exigência disponível no parecer (pdf) - acesse: Buscaweb no Portal do INPI. Prazo para cumprimento - 30 (Trinta) dias corridos contados do 1º dia útil após essa publicação (não confunda o prazo de 30 dias, com 1 mês ou com 31 dias). Protocole a petição de cumprimento - Guia de Recolhimento da União (GRU) de código 206 (Cumprimento de exigência formal preliminar) + documentos corrigidos, de acordo com o parecer. O pedido com exigência não cumprida ou cumprida fora do prazo não será aceito e terá sua numeração anulada.

(21) BR 20 2021 012058-0	Código 2.5 - Exigência - Art. 21 da LPI (22) 18/06/2021 (71) JONAS CRISTIANO GELSDORF (BR/RS) Teor da exigência disponível no parecer (pdf) - acesse: Buscaweb no Portal do INPI. Prazo para cumprimento - 30 (Trinta) dias corridos contados do 1º dia útil após essa publicação (não confunda o prazo de 30 dias, com 1 mês ou com 31 dias). Protocole a petição de cumprimento - Guia de Recolhimento da União (GRU) de código 206 (Cumprimento de exigência formal preliminar) + documentos corrigidos, de acordo com o parecer. O pedido com exigência não cumprida ou cumprida fora do prazo não será aceito e terá sua numeração anulada.
(21) BR 20 2021 012183-7	Código 2.5 - Exigência - Art. 21 da LPI (22) 18/06/2021 (71) ADILSON RODRIGUES (BR/MG) Teor da exigência disponível no parecer (pdf) - acesse: Buscaweb no Portal do INPI. Prazo para cumprimento - 30 (Trinta) dias corridos contados do 1º dia útil após essa publicação (não confunda o prazo de 30 dias, com 1 mês ou com 31 dias). Protocole a petição de cumprimento - Guia de Recolhimento da União (GRU) de código 206 (Cumprimento de exigência formal preliminar) + documentos corrigidos, de acordo com o parecer. O pedido com exigência não cumprida ou cumprida fora do prazo não será aceito e terá sua numeração anulada.
(21) BR 20 2021 012187-0	Código 2.5 - Exigência - Art. 21 da LPI (22) 18/06/2021 (71) JULIO CABRAL DEL BIGIO (BR/SP) Teor da exigência disponível no parecer (pdf) - acesse: Buscaweb no Portal do INPI. Prazo para cumprimento - 30 (Trinta) dias corridos contados do 1º dia útil após essa publicação (não confunda o prazo de 30 dias, com 1 mês ou com 31 dias). Protocole a petição de cumprimento - Guia de Recolhimento da União (GRU) de código 206 (Cumprimento de exigência formal preliminar) + documentos corrigidos, de acordo com o parecer. O pedido com exigência não cumprida ou cumprida fora do prazo não será aceito e terá sua numeração anulada.
(21) BR 20 2021 012190-0	Código 2.5 - Exigência - Art. 21 da LPI (22) 19/06/2021 (71) E. M. DAS GRAÇAS AUTO PEÇAS (BR/MT) Teor da exigência disponível no parecer (pdf) - acesse: Buscaweb no Portal do INPI. Prazo para cumprimento - 30 (Trinta) dias corridos contados do 1º dia útil após essa publicação (não confunda o prazo de 30 dias, com 1 mês ou com 31 dias). Protocole a petição de cumprimento - Guia de Recolhimento da União

	(GRU) de código 206 (Cumprimento de exigência formal preliminar) + documentos corrigidos, de acordo com o parecer. O pedido com exigência não cumprida ou cumprida fora do prazo não será aceito e terá sua numeração anulada.
(21) BR 20 2021 013403-3	Código 2.5 - Exigência - Art. 21 da LPI (22) 07/07/2021 (71) ANDRE WALLACE MOREIRA DE OLIVEIRA (BR/RJ) Teor da exigência disponível no parecer (pdf) - acesse: Buscaweb no Portal do INPI. Prazo para cumprimento - 30 (Trinta) dias corridos contados do 1º dia útil após essa publicação (não confunda o prazo de 30 dias, com 1 mês ou com 31 dias). Protocole a petição de cumprimento - Guia de Recolhimento da União (GRU) de código 206 (Cumprimento de exigência formal preliminar) + documentos corrigidos, de acordo com o parecer. O pedido com exigência não cumprida ou cumprida fora do prazo não será aceito e terá sua numeração anulada.
(21) BR 20 2021 013473-4	Código 2.5 - Exigência - Art. 21 da LPI (22) 07/07/2021 (71) FELIPE JACOM DE OLIVEIRA (BR/SP) Teor da exigência disponível no parecer (pdf) - acesse: Buscaweb no Portal do INPI. Prazo para cumprimento - 30 (Trinta) dias corridos contados do 1º dia útil após essa publicação (não confunda o prazo de 30 dias, com 1 mês ou com 31 dias). Protocole a petição de cumprimento - Guia de Recolhimento da União (GRU) de código 206 (Cumprimento de exigência formal preliminar) + documentos corrigidos, de acordo com o parecer. O pedido com exigência não cumprida ou cumprida fora do prazo não será aceito e terá sua numeração anulada.
(21) BR 20 2021 013662-1	Código 2.5 - Exigência - Art. 21 da LPI (22) 11/07/2021 (71) VAR SOLUÇÔES (BR/RJ) Teor da exigência disponível no parecer (pdf) - acesse: Buscaweb no Portal do INPI. Prazo para cumprimento - 30 (Trinta) dias corridos contados do 1º dia útil após essa publicação (não confunda o prazo de 30 dias, com 1 mês ou com 31 dias). Protocole a petição de cumprimento - Guia de Recolhimento da União (GRU) de código 206 (Cumprimento de exigência formal preliminar) + documentos corrigidos, de acordo com o parecer. O pedido com exigência não cumprida ou cumprida fora do prazo não será aceito e terá sua numeração anulada.
(21) BR 20 2021 013665-6	Código 2.5 - Exigência - Art. 21 da LPI (22) 11/07/2021

	(71) SOUZA INDUSTRIA E COMÉRCIO DE COLCHÕES LTDA (BR/SC) Teor da exigência disponível no parecer (pdf) - acesse: Buscaweb no Portal do INPI. Prazo para cumprimento - 30 (Trinta) dias corridos contados do 1º dia útil após essa publicação (não confunda o prazo de 30 dias, com 1 mês ou com 31 dias). Protocole a petição de cumprimento - Guia de Recolhimento da União (GRU) de código 206 (Cumprimento de exigência formal preliminar) + documentos corrigidos, de acordo com o parecer. O pedido com exigência não cumprida ou cumprida fora do prazo não será aceito e terá sua numeração anulada.
(21) BR 20 2021 013678-8	Código 2.5 - Exigência - Art. 21 da LPI (22) 12/07/2021 (71) JOSE AGOSTINHO BONET - ME (BR/RS) Teor da exigência disponível no parecer (pdf) - acesse: Buscaweb no Portal do INPI. Prazo para cumprimento - 30 (Trinta) dias corridos contados do 1º dia útil após essa publicação (não confunda o prazo de 30 dias, com 1 mês ou com 31 dias). Protocole a petição de cumprimento - Guia de Recolhimento da União (GRU) de código 206 (Cumprimento de exigência formal preliminar) + documentos corrigidos, de acordo com o parecer. O pedido com exigência não cumprida ou cumprida fora do prazo não será aceito e terá sua numeração anulada.
(21) BR 20 2021 013702-4	Código 2.5 - Exigência - Art. 21 da LPI (22) 12/07/2021 (71) RILDO MATOS DA SILVA (BR/MG) Teor da exigência disponível no parecer (pdf) - acesse: Buscaweb no Portal do INPI. Prazo para cumprimento - 30 (Trinta) dias corridos contados do 1º dia útil após essa publicação (não confunda o prazo de 30 dias, com 1 mês ou com 31 dias). Protocole a petição de cumprimento - Guia de Recolhimento da União (GRU) de código 206 (Cumprimento de exigência formal preliminar) + documentos corrigidos, de acordo com o parecer. O pedido com exigência não cumprida ou cumprida fora do prazo não será aceito e terá sua numeração anulada.
(21) BR 20 2021 013728-8	Código 2.5 - Exigência - Art. 21 da LPI (22) 12/07/2021 (71) PROSIMULADOR TECNOLOGIA DE TRÂNSITO S.A. (BR/SP) Teor da exigência disponível no parecer (pdf) - acesse: Buscaweb no Portal do INPI. Prazo para cumprimento - 30 (Trinta) dias corridos contados do 1º dia útil após essa publicação (não confunda o prazo de 30 dias, com 1 mês ou com 31 dias). Protocole a petição de cumprimento - Guia de Recolhimento da União (GRU) de código 206 (Cumprimento de exigência formal preliminar) + documentos corrigidos, de acordo com o parecer. O pedido com exigência não cumprida ou cumprida fora do prazo não será aceito e terá sua numeração

	anulada.
(21) BR 20 2021 013738-5	Código 2.5 - Exigência - Art. 21 da LPI (22) 12/07/2021 (71) CONCILIG TELEMARKETING E COBRANÇA LTDA. (BR/SP) Teor da exigência disponível no parecer (pdf) - acesse: Buscaweb no Portal do INPI. Prazo para cumprimento - 30 (Trinta) dias corridos contados do 1º dia útil após essa publicação (não confunda o prazo de 30 dias, com 1 mês ou com 31 dias). Protocole a petição de cumprimento - Guia de Recolhimento da União (GRU) de código 206 (Cumprimento de exigência formal preliminar) + documentos corrigidos, de acordo com o parecer. O pedido com exigência não cumprida ou cumprida fora do prazo não será aceito e terá sua numeração anulada.
(21) BR 20 2021 014042-4	Código 2.5 - Exigência - Art. 21 da LPI (22) 16/07/2021 (71) PRODUTOS VIDA MANSA LTDA (BR/MG) Teor da exigência disponível no parecer (pdf) - acesse: Buscaweb no Portal do INPI. Prazo para cumprimento - 30 (Trinta) dias corridos contados do 1º dia útil após essa publicação (não confunda o prazo de 30 dias, com 1 mês ou com 31 dias). Protocole a petição de cumprimento - Guia de Recolhimento da União (GRU) de código 206 (Cumprimento de exigência formal preliminar) + documentos corrigidos, de acordo com o parecer. O pedido com exigência não cumprida ou cumprida fora do prazo não será aceito e terá sua numeração anulada.

Código 2.6 - Publicação Anulada

Anulada a publicação por ter sido indevida.

---

(21) BR 20 2021 004786-6

Código 2.6 - Publicação Anulada
(22) 14/03/2021
(71) GHISLAINE MARTINS SOUZA (BR/SP)
Anulada a publicação código 2.5 na RPI nº 2629 de 25/05/2021 por ter sido indevida.

Código 2.10 - Requerimento de Pedido de Patente ou Certificado de Adição de Invenção

Notificação de requerimento de pedido de patente ou certificado de adição de invenção. Será realizado o exame formal a fim de verificação do Art. 19 da Lei nº 9.279/96 e IN 031/2013.

---

(21) BR 10 2021 015683-0

Código 2.10 - Requerimento de Pedido de Patente ou Certificado de Adição de Invenção
(22) 09/08/2021
(71) UNIVERSIDADE FEDERAL DE PERNAMBUCO (BR/PE)
Número de Protocolo '870210072727' em 09/08/2021 22:55 (WB)

---

(21) BR 10 2021 015684-8

Código 2.10 - Requerimento de Pedido de Patente ou Certificado de Adição de Invenção
(22) 10/08/2021
(71) ALEXANDRE DA CUNHA (BR/PR)
Número de Protocolo '870210072732' em 10/08/2021 06:57 (WB)

---

(21) BR 10 2021 015687-2

Código 2.10 - Requerimento de Pedido de Patente ou Certificado de Adição de Invenção
(22) 10/08/2021
(71) INOVA AGROVETECH LTDA (BR/MG)
Número de Protocolo '870210072768' em 10/08/2021 10:32 (WB)

---

(21) BR 10 2021 015691-0

Código 2.10 - Requerimento de Pedido de Patente ou Certificado de Adição de Invenção
(22) 10/08/2021
(71) UNIVERSIDADE FEDERAL DA PARAIBA (BR/PB)
Número de Protocolo '870210072790' em 10/08/2021 11:23 (WB)

---

(21) BR 10 2021 015699-6

Código 2.10 - Requerimento de Pedido de Patente ou Certificado de Adição de Invenção
(22) 10/08/2021
(71) FAM MINING DO BRASIL LTDA (BR/MG)
Número de Protocolo '870210072831' em 10/08/2021 12:43 (WB)

---

(21) BR 10 2021 015706-2

Código 2.10 - Requerimento de Pedido de Patente ou Certificado de Adição de Invenção
(22) 10/08/2021
(71) PETRÓLEO BRASILEIRO S.A. - PETROBRAS (BR/RJ)
Número de Protocolo '870210072864' em 10/08/2021 14:18 (WB)

(21) BR 10 2021 015708-9	Código 2.10 - Requerimento de Pedido de Patente ou Certificado de Adição de Invenção (22) 10/08/2021 (71) HONDA MOTOR CO., LTD. (JP) Número de Protocolo '870210072884' em 10/08/2021 14:33 (WB)
(21) BR 10 2021 015712-7	Código 2.10 - Requerimento de Pedido de Patente ou Certificado de Adição de Invenção (22) 10/08/2021 (71) PETRÓLEO BRASILEIRO S.A. - PETROBRAS (BR/RJ) Número de Protocolo '870210072894' em 10/08/2021 14:47 (WB)
(21) BR 10 2021 015717-8	Código 2.10 - Requerimento de Pedido de Patente ou Certificado de Adição de Invenção (22) 10/08/2021 (71) DOPPIA M PROJETOS SOCIOCULTURAIS E SERVIÇOS ADMINISTRATIVOS LTDA (BR/SP) Número de Protocolo '870210072913' em 10/08/2021 15:06 (WB)
(21) BR 10 2021 015722-4	Código 2.10 - Requerimento de Pedido de Patente ou Certificado de Adição de Invenção (22) 10/08/2021 (71) SULPRINT EMBALAGENS INDUSTRIAIS LTDA. (BR/RS) Número de Protocolo '870210072941' em 10/08/2021 15:37 (WB)
(21) BR 10 2021 015727-5	Código 2.10 - Requerimento de Pedido de Patente ou Certificado de Adição de Invenção (22) 10/08/2021 (71) UNIVERSIDADE FEDERAL DE SERGIPE (BR/SE) Número de Protocolo '870210072952' em 10/08/2021 15:54 (WB)
(21) BR 10 2021 015730-5	Código 2.10 - Requerimento de Pedido de Patente ou Certificado de Adição de Invenção (22) 10/08/2021 (71) LEANDRO CÂNDIDO DE CARVALHO (BR/SP) ; ALECSSANDRO DE MACEDO (BR/SP) ; HIDEKAZU FUNAKI (BR/SP) Número de Protocolo '870210072963' em 10/08/2021 16:09 (WB)
(21) BR 10 2021 015732-1	Código 2.10 - Requerimento de Pedido de Patente ou Certificado de Adição de Invenção (22) 10/08/2021 (71) CARLOS ROBERTO PALINI (BR/SP) ; FLÁVIO PEREIRA ALVES (BR/SP)

	Número de Protocolo '870210072965' em 10/08/2021 16:10 (WB)
(21) BR 10 2021 015740-2	Código 2.10 - Requerimento de Pedido de Patente ou Certificado de Adição de Invenção (22) 10/08/2021 (71) IVAN WALTER BASÍLIO (BR/SP) ; BRUNO SILVA BASÍLIO (BR/SP) Número de Protocolo '870210072983' em 10/08/2021 16:31 (WB)
(21) BR 10 2021 015747-0	Código 2.10 - Requerimento de Pedido de Patente ou Certificado de Adição de Invenção (22) 10/08/2021 (71) SUNGBO INDUSTRIAL CO., LTD. (KR) Número de Protocolo '870210073039' em 10/08/2021 17:35 (WB)
(21) BR 10 2021 015753-4	Código 2.10 - Requerimento de Pedido de Patente ou Certificado de Adição de Invenção (22) 10/08/2021 (71) DANIEL LOPES TORRES (BR/RS) Número de Protocolo '870210073056' em 10/08/2021 17:52 (WB)
(21) BR 10 2021 015755-0	Código 2.10 - Requerimento de Pedido de Patente ou Certificado de Adição de Invenção (22) 10/08/2021 (71) ENERGISA S/A (BR/MG) ; CENTRO FEDERAL DE EDUCAÇÃO TECNOLÓGICA DE MINAS GERAIS ? CEFET/MG (BR/MG) Número de Protocolo '870210073064' em 10/08/2021 18:06 (WB)
(21) BR 10 2021 015757-7	Código 2.10 - Requerimento de Pedido de Patente ou Certificado de Adição de Invenção (22) 10/08/2021 (71) EMERSON CORDEIRO DE OLIVEIRA (BR/MS) Número de Protocolo '870210073067' em 10/08/2021 18:10 (WB)
(21) BR 10 2021 015763-1	Código 2.10 - Requerimento de Pedido de Patente ou Certificado de Adição de Invenção (22) 10/08/2021 (71) SARDRONES APLICAÇÕES E SERVIÇOS AGRÍCOLAS - EIRELI (BR/SP) Número de Protocolo '870210073110' em 10/08/2021 20:28 (WB)
(21) BR 10 2021 015765-8	Código 2.10 - Requerimento de Pedido de Patente ou Certificado de Adição de Invenção (22) 10/08/2021 (71) ANDERSON RODRIGUES VIEIRA (BR/DF)

	Número de Protocolo '870210073117' em 10/08/2021 21:22 (WB)
(21) BR 10 2021 015769-0	Código 2.10 - Requerimento de Pedido de Patente ou Certificado de Adição de Invenção (22) 11/08/2021 (71) MESQUITA & SOUTO CLINICAS DE ESTETICA LTDA (BR/MG) Número de Protocolo '870210073159' em 11/08/2021 09:38 (WB)
(21) BR 10 2021 015770-4	Código 2.10 - Requerimento de Pedido de Patente ou Certificado de Adição de Invenção (22) 11/08/2021 (71) MARCOPOLO S.A (BR/RS) Número de Protocolo '870210073160' em 11/08/2021 09:39 (WB)
(21) BR 10 2021 015773-9	Código 2.10 - Requerimento de Pedido de Patente ou Certificado de Adição de Invenção (22) 11/08/2021 (71) NATHANA LUIZA PINTO DE LIMA (BR/RN) ; RENATA CARLA TAVARES DOS SANTOS FELIPE (BR/RN) Número de Protocolo '870210073171' em 11/08/2021 10:03 (WB)
(21) BR 10 2021 015778-0	Código 2.10 - Requerimento de Pedido de Patente ou Certificado de Adição de Invenção (22) 11/08/2021 (71) INTEGRAÇÃO AGRÍCOLA LTDA (BR/GO) Número de Protocolo '870210073207' em 11/08/2021 11:03 (WB)
(21) BR 10 2021 015779-8	Código 2.10 - Requerimento de Pedido de Patente ou Certificado de Adição de Invenção (22) 11/08/2021 (71) JOSÉ CARLOS TAVARES CARVALHO (BR/AP) ; UNIVERSIDADE FEDERAL DO AMAPÁ (BR/AP) Número de Protocolo '870210073209' em 11/08/2021 11:04 (WB)
(21) BR 10 2021 015780-1	Código 2.10 - Requerimento de Pedido de Patente ou Certificado de Adição de Invenção (22) 11/08/2021 (71) GELATEX TECHNOLOGIES OÜ (EE) Número de Protocolo '870210073210' em 11/08/2021 11:06 (WB)
(21) BR 10 2021 015787-9	Código 2.10 - Requerimento de Pedido de Patente ou Certificado de Adição de Invenção (22) 11/08/2021

	(71) UNIÃO BRASILEIRA DE EDUCAÇÃO E ASSISTÊNCIA - MANTENEDORA DA PUCRS (BR/RS) Número de Protocolo '870210073234' em 11/08/2021 11:48 (WB)
(21) BR 10 2021 015788-7	Código 2.10 - Requerimento de Pedido de Patente ou Certificado de Adição de Invenção (22) 11/08/2021 (71) VERDE FERTILIZANTES LTDA. (BR/MG) Número de Protocolo '870210073236' em 11/08/2021 11:52 (WB)
(21) BR 10 2021 015801-8	Código 2.10 - Requerimento de Pedido de Patente ou Certificado de Adição de Invenção (22) 11/08/2021 (71) MUELLER FOGÕES LTDA. (BR/SC) Número de Protocolo '870210073287' em 11/08/2021 13:28 (WB)
(21) BR 10 2021 015808-5	Código 2.10 - Requerimento de Pedido de Patente ou Certificado de Adição de Invenção (22) 11/08/2021 (71) GOODRICH CORPORATION (US) Número de Protocolo '870210073310' em 11/08/2021 14:07 (WB)
(21) BR 10 2021 015814-0	Código 2.10 - Requerimento de Pedido de Patente ou Certificado de Adição de Invenção (22) 11/08/2021 (71) ATHENAS CINTOS INDÚSTRIA E COMÉRCIO DE EQUIPAMENTOS DE PROTEÇÃO INDIVIDUAL EIRELI (BR/SP) Número de Protocolo '870210073327' em 11/08/2021 14:43 (WB)
(21) BR 10 2021 015816-6	Código 2.10 - Requerimento de Pedido de Patente ou Certificado de Adição de Invenção (22) 11/08/2021 (71) ASSOCIAÇÃO PRÓ ENSINO SUPERIOR EM NOVO HAMBURGO (BR/RS) ; MICHEL VINICIUS FLACH 01854760076 (BR/RS) ; MARINA SERVICOS DE TECNOLOGIA EIRELI (BR/RS) Número de Protocolo '870210073330' em 11/08/2021 14:46 (WB)
(21) BR 10 2021 015819-0	Código 2.10 - Requerimento de Pedido de Patente ou Certificado de Adição de Invenção (22) 11/08/2021 (71) MARCELO SCHARRENBROICH SIMAO (BR/SC) Número de Protocolo '870210073340' em 11/08/2021 14:54 (WB)

(21) BR 10 2021 015823-9	Código 2.10 - Requerimento de Pedido de Patente ou Certificado de Adição de Invenção (22) 11/08/2021 (71) THE BOEING COMPANY (US) Número de Protocolo '870210073365' em 11/08/2021 15:29 (WB)
(21) BR 10 2021 015828-0	Código 2.10 - Requerimento de Pedido de Patente ou Certificado de Adição de Invenção (22) 11/08/2021 (71) SABENSUL EMBALAGENS DO BRASIL LTDA (BR/SC) Número de Protocolo '870210073371' em 11/08/2021 15:35 (WB)
(21) BR 10 2021 015831-0	Código 2.10 - Requerimento de Pedido de Patente ou Certificado de Adição de Invenção (22) 11/08/2021 (71) ALEXANDRE POZZI (BR/SP) Número de Protocolo '870210073385' em 11/08/2021 15:49 (WB)
(21) BR 10 2021 015834-4	Código 2.10 - Requerimento de Pedido de Patente ou Certificado de Adição de Invenção (22) 11/08/2021 (71) RODRIGO LUSTOZA MALANQUINI (BR/RJ) Número de Protocolo '870210073394' em 11/08/2021 15:55 (WB)
(21) BR 10 2021 015836-0	Código 2.10 - Requerimento de Pedido de Patente ou Certificado de Adição de Invenção (22) 11/08/2021 (71) SIEMENS AKTIENGESELLSCHAFT (DE) Número de Protocolo '870210073398' em 11/08/2021 16:01 (WB)
(21) BR 10 2021 015850-6	Código 2.10 - Requerimento de Pedido de Patente ou Certificado de Adição de Invenção (22) 11/08/2021 (71) FUNDAÇÃO UNIVERSIDADE FEDERAL DO PAMPA (BR/RS) Número de Protocolo '870210073444' em 11/08/2021 16:56 (WB)
(21) BR 10 2021 015852-2	Código 2.10 - Requerimento de Pedido de Patente ou Certificado de Adição de Invenção (22) 11/08/2021 (71) PETRÓLEO BRASILEIRO S.A. - PETROBRAS (BR/RJ) Número de Protocolo '870210073451' em 11/08/2021 17:01 (WB)
(21) BR 10 2021 015857-3	Código 2.10 - Requerimento de Pedido de Patente ou Certificado de Adição de

	Invenção (22) 11/08/2021 (71) LAURA LUÍZA DE MELO SAPORI OLIVEIRA (BR/MG) ; ROBERTA VIANA FERREIRA (BR/MG) ; NATALIA OLIVEIRA SENA (BR/MG) Número de Protocolo '870210073469' em 11/08/2021 17:24 (WB)
(21) BR 10 2021 015860-3	Código 2.10 - Requerimento de Pedido de Patente ou Certificado de Adição de Invenção (22) 11/08/2021 (71) KABUSHIKI KAISHA TOSHIBA (JP) Número de Protocolo '870210073475' em 11/08/2021 17:38 (WB)
(21) BR 10 2021 015871-9	Código 2.10 - Requerimento de Pedido de Patente ou Certificado de Adição de Invenção (22) 11/08/2021 (71) DEERE & COMPANY (US) Número de Protocolo '870210073514' em 11/08/2021 18:46 (WB)
(21) BR 10 2021 015874-3	Código 2.10 - Requerimento de Pedido de Patente ou Certificado de Adição de Invenção (22) 11/08/2021 (71) DEERE & COMPANY (US) Número de Protocolo '870210073521' em 11/08/2021 19:11 (WB)
(21) BR 10 2021 015876-0	Código 2.10 - Requerimento de Pedido de Patente ou Certificado de Adição de Invenção (22) 12/08/2021 (71) UPL LIMITED (IN) Número de Protocolo '870210073543' em 12/08/2021 02:29 (WB)
(21) BR 10 2021 015877-8	Código 2.10 - Requerimento de Pedido de Patente ou Certificado de Adição de Invenção (22) 12/08/2021 (71) MISSÃO SALESIANA DE MATO GROSSO - UNIVERSIDADE CATÓLICA DOM BOSCO - UCDB (UCDB) (BR/MS) Número de Protocolo '870210073554' em 12/08/2021 09:05 (WB)
(21) BR 10 2021 015879-4	Código 2.10 - Requerimento de Pedido de Patente ou Certificado de Adição de Invenção (22) 12/08/2021 (71) PETRÓLEO BRASILEIRO S.A. - PETROBRAS (BR/RJ) Número de Protocolo '870210073572' em 12/08/2021 09:44 (WB)

(21) BR 10 2021 015880-8	Código 2.10 - Requerimento de Pedido de Patente ou Certificado de Adição de Invenção (22) 12/08/2021 (71) CHAVI FECHADURAS DIGITAIS LTDA (BR/PR) Número de Protocolo '870210073575' em 12/08/2021 09:46 (WB)
(21) BR 10 2021 015881-6	Código 2.10 - Requerimento de Pedido de Patente ou Certificado de Adição de Invenção (22) 12/08/2021 (71) PETRÓLEO BRASILEIRO S.A. - PETROBRAS (BR/RJ) Número de Protocolo '870210073578' em 12/08/2021 09:55 (WB)
(21) BR 10 2021 015891-3	Código 2.10 - Requerimento de Pedido de Patente ou Certificado de Adição de Invenção (22) 12/08/2021 (71) CÉLIA MACHADO RONCONI (BR/RJ) Número de Protocolo '870210073624' em 12/08/2021 11:13 (WB)
(21) BR 10 2021 015893-0	Código 2.10 - Requerimento de Pedido de Patente ou Certificado de Adição de Invenção (22) 12/08/2021 (71) GERALDO LUIZ DIAS (BR/SP) Número de Protocolo '870210073628' em 12/08/2021 11:20 (WB)
(21) BR 10 2021 015901-4	Código 2.10 - Requerimento de Pedido de Patente ou Certificado de Adição de Invenção (22) 12/08/2021 (71) BIOENSAIOS & DIAGNÓSTICOS LABORATÓRIOS CLINICOS LTDA ME (BR/PB) Número de Protocolo '870210073661' em 12/08/2021 11:58 (WB)
(21) BR 10 2021 015904-9	Código 2.10 - Requerimento de Pedido de Patente ou Certificado de Adição de Invenção (22) 12/08/2021 (71) OSKAR FRECH GMBH + CO. KG (DE) Número de Protocolo '870210073667' em 12/08/2021 12:06 (WB)
(21) BR 10 2021 015906-5	Código 2.10 - Requerimento de Pedido de Patente ou Certificado de Adição de Invenção (22) 12/08/2021 (71) UNIVERSIDADE FEDERAL DO CEARÁ (BR/CE) Número de Protocolo '870210073672' em 12/08/2021 12:11 (WB)

(21) BR 10 2021 015910-3	Código 2.10 - Requerimento de Pedido de Patente ou Certificado de Adição de Invenção (22) 12/08/2021 (71) UNIVERSIDADE ESTADUAL PAULISTA JULIO DE MESQUITA FILHO (BR/SP) Número de Protocolo '870210073683' em 12/08/2021 12:44 (WB)
(21) BR 10 2021 015912-0	Código 2.10 - Requerimento de Pedido de Patente ou Certificado de Adição de Invenção (22) 12/08/2021 (71) CLAUDIO DA SILVA VIANNA (BR/RJ) Número de Protocolo '870210073686' em 12/08/2021 12:52 (WB)
(21) BR 10 2021 015915-4	Código 2.10 - Requerimento de Pedido de Patente ou Certificado de Adição de Invenção (22) 12/08/2021 (71) CAROLINE MARIE HÉLÈNE LAURAIN (BR/SP) Número de Protocolo '870210073707' em 12/08/2021 13:35 (WB)
(21) BR 10 2021 015917-0	Código 2.10 - Requerimento de Pedido de Patente ou Certificado de Adição de Invenção (22) 12/08/2021 (71) LINCOLN GLOBAL, INC. (US) Número de Protocolo '870210073713' em 12/08/2021 13:52 (WB)
(21) BR 10 2021 015932-4	Código 2.10 - Requerimento de Pedido de Patente ou Certificado de Adição de Invenção (22) 12/08/2021 (71) UNIVERSIDADE FEDERAL DO CEARÁ (BR/CE) Número de Protocolo '870210073769' em 12/08/2021 15:18 (WB)
(21) BR 10 2021 015934-0	Código 2.10 - Requerimento de Pedido de Patente ou Certificado de Adição de Invenção (22) 12/08/2021 (71) LAURIANA ALVES FIGUEIREDO DE PAULA (BR/GO) Número de Protocolo '870210073778' em 12/08/2021 15:24 (WB)
(21) BR 10 2021 015939-1	Código 2.10 - Requerimento de Pedido de Patente ou Certificado de Adição de Invenção (22) 12/08/2021 (71) LAURIANA ALVES FIGUEIREDO DE PAULA (BR/GO) Número de Protocolo '870210073797' em 12/08/2021 15:44 (WB)

(21) BR 10 2021 015941-3	Código 2.10 - Requerimento de Pedido de Patente ou Certificado de Adição de Invenção (22) 12/08/2021 (71) IKEDA EMPRESARIAL LTDA. (BR/SP) Número de Protocolo '870210073806' em 12/08/2021 15:48 (WB)
(21) BR 10 2021 015942-1	Código 2.10 - Requerimento de Pedido de Patente ou Certificado de Adição de Invenção (22) 12/08/2021 (71) CHEMTEQ - PESQUISA E DESENVOLVIMENTO DE PRODUTOS QUIMICOS LTDA (BR/RN) ; Q I INDUSTRIA E COMERCIO DE PRODUTOS ESCOLARES LTDA (BR/RN) Número de Protocolo '870210073810' em 12/08/2021 15:51 (WB)
(21) BR 10 2021 015946-4	Código 2.10 - Requerimento de Pedido de Patente ou Certificado de Adição de Invenção (22) 12/08/2021 (71) DEERE & COMPANY (US) Número de Protocolo '870210073837' em 12/08/2021 16:19 (WB)
(21) BR 10 2021 015960-0	Código 2.10 - Requerimento de Pedido de Patente ou Certificado de Adição de Invenção (22) 12/08/2021 (71) RICARDO CESAR GARCIA (BR/PR) Número de Protocolo '870210073900' em 12/08/2021 17:24 (WB)
(21) BR 10 2021 015961-8	Código 2.10 - Requerimento de Pedido de Patente ou Certificado de Adição de Invenção (22) 12/08/2021 (71) ROBERTO IGO CARDOSO PEREIRA (BR/CE) Número de Protocolo '870210073902' em 12/08/2021 17:26 (WB)
(21) BR 10 2021 015965-0	Código 2.10 - Requerimento de Pedido de Patente ou Certificado de Adição de Invenção (22) 12/08/2021 (71) ROTOGARDEN INDÚSTRIA E COMÉRCIO DE VASOS EIRELI (BR/SC) Número de Protocolo '870210073916' em 12/08/2021 17:33 (WB)
(21) BR 10 2021 015972-3	Código 2.10 - Requerimento de Pedido de Patente ou Certificado de Adição de Invenção (22) 12/08/2021 (71) INSTITUTO BUTANTAN (BR/SP) Número de Protocolo '870210073961' em 12/08/2021 18:16 (WB)

(21) BR 10 2021 015980-4	Código 2.10 - Requerimento de Pedido de Patente ou Certificado de Adição de Invenção (22) 12/08/2021 (71) PEDRO JOSÉ FIRMINO DE ANDRADE (BR/SE) Número de Protocolo '870210074007' em 12/08/2021 22:45 (WB)
(21) BR 10 2021 015981-2	Código 2.10 - Requerimento de Pedido de Patente ou Certificado de Adição de Invenção (22) 12/08/2021 (71) UPL LIMITED (IN) Número de Protocolo '870210074010' em 12/08/2021 23:31 (WB)
(21) BR 10 2021 015984-7	Código 2.10 - Requerimento de Pedido de Patente ou Certificado de Adição de Invenção (22) 13/08/2021 (71) A RECREATIVA LTDA EPP (BR/MG) Número de Protocolo '870210074021' em 13/08/2021 07:31 (WB)
(21) BR 10 2021 015990-1	Código 2.10 - Requerimento de Pedido de Patente ou Certificado de Adição de Invenção (22) 13/08/2021 (71) DANIEL ROCHA ALVES DE SOUSA (BR/SP) Número de Protocolo '870210074090' em 13/08/2021 10:43 (WB)
(21) BR 10 2021 015993-6	Código 2.10 - Requerimento de Pedido de Patente ou Certificado de Adição de Invenção (22) 13/08/2021 (71) THE GOODYEAR TIRE & RUBBER COMPANY (US) Número de Protocolo '870210074101' em 13/08/2021 10:59 (WB)
(21) BR 10 2021 015997-9	Código 2.10 - Requerimento de Pedido de Patente ou Certificado de Adição de Invenção (22) 13/08/2021 (71) ANA PAULA GIL NAZARIO (BR/RS) Número de Protocolo '870210074120' em 13/08/2021 11:30 (WB)
(21) BR 10 2021 016002-0	Código 2.10 - Requerimento de Pedido de Patente ou Certificado de Adição de Invenção (22) 13/08/2021 (71) THEJO ENGINEERING LIMITED (IN) Número de Protocolo '870210074131' em 13/08/2021 11:43 (WB)

(21) BR 10 2021 016008-0	Código 2.10 - Requerimento de Pedido de Patente ou Certificado de Adição de Invenção (22) 13/08/2021 (71) TAMYRES XAVIER SILVA 94142122215 (BR/PR) Número de Protocolo '870210074145' em 13/08/2021 11:59 (WB)
(21) BR 10 2021 016026-8	Código 2.10 - Requerimento de Pedido de Patente ou Certificado de Adição de Invenção (22) 13/08/2021 (71) BONTAZ CENTRE R&D (FR) Número de Protocolo '870210074202' em 13/08/2021 13:56 (WB)
(21) BR 10 2021 016030-6	Código 2.10 - Requerimento de Pedido de Patente ou Certificado de Adição de Invenção (22) 13/08/2021 (71) ADRIANO ARIPPOL GROBMAN. (BR/SP) Número de Protocolo '870210074211' em 13/08/2021 14:08 (WB)
(21) BR 10 2021 016033-0	Código 2.10 - Requerimento de Pedido de Patente ou Certificado de Adição de Invenção (22) 13/08/2021 (71) UIARA CIMORAÍ MAGALHÃES RUSCHONI GALVÃO (BR/SP) Número de Protocolo '870210074215' em 13/08/2021 14:21 (WB)
(21) BR 10 2021 016039-0	Código 2.10 - Requerimento de Pedido de Patente ou Certificado de Adição de Invenção (22) 13/08/2021 (71) MARCIO MANGOLIN ZAMPERETI (BR/SP) Número de Protocolo '870210074234' em 13/08/2021 14:41 (WB)
(21) BR 10 2021 016051-9	Código 2.10 - Requerimento de Pedido de Patente ou Certificado de Adição de Invenção (22) 13/08/2021 (71) DEERE & COMPANY (US) Número de Protocolo '870210074300' em 13/08/2021 15:37 (WB)
(21) BR 10 2021 016065-9	Código 2.10 - Requerimento de Pedido de Patente ou Certificado de Adição de Invenção (22) 13/08/2021 (71) UNIVERSIDADE FEDERAL DO MARANHÃO (BR/MA) ; INSTITUTO FEDERAL DE EDUCAÇÃO, CIÊNCIA E TECNOLOGIA DO MARANHÃO (BR/MA) Número de Protocolo '870210074365' em 13/08/2021 16:17 (WB)

(21) BR 10 2021 016067-5	Código 2.10 - Requerimento de Pedido de Patente ou Certificado de Adição de Invenção (22) 13/08/2021 (71) DEERE & COMPANY (US) Número de Protocolo '870210074372' em 13/08/2021 16:19 (WB)
(21) BR 10 2021 016077-2	Código 2.10 - Requerimento de Pedido de Patente ou Certificado de Adição de Invenção (22) 13/08/2021 (71) BERNARDO DE LEÃO ROSENMANN (BR/PR) Número de Protocolo '870210074413' em 13/08/2021 16:52 (WB)
(21) BR 10 2021 016085-3	Código 2.10 - Requerimento de Pedido de Patente ou Certificado de Adição de Invenção (22) 13/08/2021 (71) DEERE & COMPANY (US) Número de Protocolo '870210074455' em 13/08/2021 17:27 (WB)
(21) BR 10 2021 016098-5	Código 2.10 - Requerimento de Pedido de Patente ou Certificado de Adição de Invenção (22) 13/08/2021 (71) FUNDAÇÃO UNIVERSIDADE FEDERAL DE SÃO CARLOS (BR/SP) Número de Protocolo '870210074513' em 13/08/2021 18:21 (WB)
(21) BR 10 2021 016101-9	Código 2.10 - Requerimento de Pedido de Patente ou Certificado de Adição de Invenção (22) 13/08/2021 (71) RAFAEL NORONHA CAVALCANTE (BR/SP) Número de Protocolo '870210074532' em 13/08/2021 19:34 (WB)
(21) BR 10 2021 016107-8	Código 2.10 - Requerimento de Pedido de Patente ou Certificado de Adição de Invenção (22) 14/08/2021 (71) CNPEM - CENTRO NACIONAL DE PESQUISA EM ENERGIA E MATERIAIS (BR/SP) Número de Protocolo '870210074558' em 14/08/2021 13:04 (WB)
(21) BR 10 2021 016112-4	Código 2.10 - Requerimento de Pedido de Patente ou Certificado de Adição de Invenção (22) 15/08/2021 (71) SAULO SANTOS BORGES (BR/SE) Número de Protocolo '870210074582' em 15/08/2021 17:16 (WB)

(21) BR 10 2021 016113-2	Código 2.10 - Requerimento de Pedido de Patente ou Certificado de Adição de Invenção (22) 15/08/2021 (71) MARCIA APARECIDA BARALDI (BR/SC) Número de Protocolo '870210074584' em 15/08/2021 18:03 (WB)
(21) BR 10 2021 016123-0	Código 2.10 - Requerimento de Pedido de Patente ou Certificado de Adição de Invenção (22) 16/08/2021 (71) PETRÓLEO BRASILEIRO S.A. - PETROBRAS (BR/RJ) Número de Protocolo '870210074680' em 16/08/2021 10:28 (WB)
(21) BR 10 2021 016125-6	Código 2.10 - Requerimento de Pedido de Patente ou Certificado de Adição de Invenção (22) 16/08/2021 (71) UNIVERSIDADE ESTADUAL DE CAMPINAS - UNICAMP (BR/SP) Número de Protocolo '870210074688' em 16/08/2021 10:36 (WB)
(21) BR 10 2021 016134-5	Código 2.10 - Requerimento de Pedido de Patente ou Certificado de Adição de Invenção (22) 16/08/2021 (71) LUCIA REGINA DE JESUS RAMOS (BR/RJ) Número de Protocolo '870210074769' em 16/08/2021 12:28 (WB)
(21) BR 10 2021 016135-3	Código 2.10 - Requerimento de Pedido de Patente ou Certificado de Adição de Invenção (22) 16/08/2021 (71) NOVAGEIA BIOTECNOLOGIA LTDA (BR/RJ) Número de Protocolo '870210074775' em 16/08/2021 12:45 (WB)
(21) BR 10 2021 016139-6	Código 2.10 - Requerimento de Pedido de Patente ou Certificado de Adição de Invenção (22) 16/08/2021 (71) UNIVERSIDADE FEDERAL RURAL DE PERNAMBUCO (BR/PE) Número de Protocolo '870210074814' em 16/08/2021 13:50 (WB)
(21) BR 10 2021 016141-8	Código 2.10 - Requerimento de Pedido de Patente ou Certificado de Adição de Invenção (22) 16/08/2021 (71) ENGIE BRASIL ENERGIA S.A. (BR/SC) ; SOLUZ ENERGIA LTDA (BR/SC) Número de Protocolo '870210074821' em 16/08/2021 13:55 (WB)

(21) BR 10 2021 016146-9	Código 2.10 - Requerimento de Pedido de Patente ou Certificado de Adição de Invenção (22) 16/08/2021 (71) DEERE & COMPANY (US) Número de Protocolo '870210074860' em 16/08/2021 14:29 (WB)
(21) BR 10 2021 016157-4	Código 2.10 - Requerimento de Pedido de Patente ou Certificado de Adição de Invenção (22) 16/08/2021 (71) LEO COMERCIO DE PULSEIRAS SALVA VIDAS LTDA (BR/SP) Número de Protocolo '870210074930' em 16/08/2021 15:24 (WB)
(21) BR 10 2021 016158-2	Código 2.10 - Requerimento de Pedido de Patente ou Certificado de Adição de Invenção (22) 16/08/2021 (71) DEERE & COMPANY (US) Número de Protocolo '870210074931' em 16/08/2021 15:25 (WB)
(21) BR 10 2021 016163-9	Código 2.10 - Requerimento de Pedido de Patente ou Certificado de Adição de Invenção (22) 16/08/2021 (71) SALLVE COMÉRCIO DE COSMÉTICOS LTDA. (BR/SP) Número de Protocolo '870210074942' em 16/08/2021 15:35 (WB)
(21) BR 10 2021 016166-3	Código 2.10 - Requerimento de Pedido de Patente ou Certificado de Adição de Invenção (22) 16/08/2021 (71) DEERE & COMPANY (US) Número de Protocolo '870210074951' em 16/08/2021 15:45 (WB)
(21) BR 10 2021 016176-0	Código 2.10 - Requerimento de Pedido de Patente ou Certificado de Adição de Invenção (22) 16/08/2021 (71) TMSA - TECNOLOGIA EM MOVIMENTAÇÃO S.A. (BR/RS) Número de Protocolo '870210074987' em 16/08/2021 16:21 (WB)
(21) BR 10 2021 016181-7	Código 2.10 - Requerimento de Pedido de Patente ou Certificado de Adição de Invenção (22) 16/08/2021 (71) SERVIÇO NACIONAL DE APRENDIZAGEM INDUSTRIAL - SENAI/PR (BR/PR) ; ONZE INDÚSTRIA E COMÉRCIO DE CELULOSE E ARTEFATOS DE PAPEL EIRELI (BR/PR) Número de Protocolo '870210075037' em 16/08/2021 16:59 (WB)

(21) BR 10 2021 016189-2	Código 2.10 - Requerimento de Pedido de Patente ou Certificado de Adição de Invenção (22) 16/08/2021 (71) MARIO EMILIO MAFIA DA SILVA (BR/MG) Número de Protocolo '870210075065' em 16/08/2021 17:20 (WB)
(21) BR 10 2021 016192-2	Código 2.10 - Requerimento de Pedido de Patente ou Certificado de Adição de Invenção (22) 16/08/2021 (71) ROBOTREND MOBILIDADE, LOGÍSTICA E SIMULAÇÃO LTDA (BR/SC) ; PAULO CESAR FARACO GUIMARAES (BR/SC) Número de Protocolo '870210075070' em 16/08/2021 17:26 (WB)
(21) BR 10 2021 016193-0	Código 2.10 - Requerimento de Pedido de Patente ou Certificado de Adição de Invenção (22) 16/08/2021 (71) RONALDO MANGIA (BR/SP) Número de Protocolo '870210075079' em 16/08/2021 17:38 (WB)
(21) BR 10 2021 016200-7	Código 2.10 - Requerimento de Pedido de Patente ou Certificado de Adição de Invenção (22) 16/08/2021 (71) AMV - INDÚSTRIA DE MÁQUINAS E EQUIPAMENTOS LTDA (BR/SC) Número de Protocolo '870210075119' em 16/08/2021 18:32 (WB)
(21) BR 12 2021 015693-0 A2	Código 2.10 - Requerimento de Pedido de Patente ou Certificado de Adição de Invenção (22) 21/12/2012 (62) BR 11 2014 015215-2 21/12/2012 (71) CJ CHEILJEDANG CORPORATION (KR) Número de Protocolo '870210072793' em 10/08/2021 11:27 (WB)
(21) BR 12 2021 015700-6 A2	Código 2.10 - Requerimento de Pedido de Patente ou Certificado de Adição de Invenção (22) 16/12/2015 (62) BR 11 2017 013858-1 16/12/2015 (71) EMORY UNIVERSITY (US) Número de Protocolo '870210072832' em 10/08/2021 12:47 (WB)
(21) BR 12 2021 015701-4 A2	Código 2.10 - Requerimento de Pedido de Patente ou Certificado de Adição de Invenção (22) 03/05/2012

	(62) BR 11 2013 028422-6 03/05/2012 (71) AGIOS PHARMACEUTICALS, INC. (US) Número de Protocolo '870210072848' em 10/08/2021 13:37 (WB)
(21) BR 12 2021 015728-6 A2	Código 2.10 - Requerimento de Pedido de Patente ou Certificado de Adição de Invenção (22) 13/07/2017 (62) BR 11 2019 000504-8 13/07/2017 (71) MASSACHUSETTS EYE AND EAR INFIRMARY (US) Número de Protocolo '870210072955' em 10/08/2021 15:57 (WB)
(21) BR 12 2021 015731-6 A2	Código 2.10 - Requerimento de Pedido de Patente ou Certificado de Adição de Invenção (22) 17/05/2017 (62) BR 11 2018 073688-0 17/05/2017 (71) CENTER LABORATORIES, INC. (CN) Número de Protocolo '870210072964' em 10/08/2021 16:10 (WB)
(21) BR 12 2021 015749-9 A2	Código 2.10 - Requerimento de Pedido de Patente ou Certificado de Adição de Invenção (22) 20/04/2011 (62) BR 11 2012 026766-3 20/04/2011 (71) GENMAB A/S (DK) Número de Protocolo '870210073043' em 10/08/2021 17:38 (WB)
(21) BR 12 2021 015759-6 A2	Código 2.10 - Requerimento de Pedido de Patente ou Certificado de Adição de Invenção (22) 09/11/2011 (62) BR 11 2013 011600-5 09/11/2011 (71) GENENTECH, INC. (US) Número de Protocolo '870210073081' em 10/08/2021 18:34 (WB)
(21) BR 12 2021 015782-0 A8	Código 2.10 - Requerimento de Pedido de Patente ou Certificado de Adição de Invenção (22) 10/03/2011 (62) BR 11 2012 022552-9 10/03/2011 (71) THE UNITED STATES OF AMERICA, AS REPRESENTED BY THE SECRETARY, DEPARTMENT OF HEALTH AND HUMAN SERVICES (US) ; SRI INTERNATIONAL (US) Número de Protocolo '870210073221' em 11/08/2021 11:24 (WB)
(21) BR 12 2021 015793-6 A2	Código 2.10 - Requerimento de Pedido de Patente ou Certificado de Adição de Invenção

	(22) 02/08/2018 (62) BR 11 2019 023789-5 02/08/2018 (71) ALECTOR LLC (US) Número de Protocolo '870210073269' em 11/08/2021 12:23 (WB)
(21) BR 12 2021 015806-1	Código 2.10 - Requerimento de Pedido de Patente ou Certificado de Adição de Invenção (22) 05/12/2019 (62) BR 11 2021 010740-1 05/12/2019 (71) BAYER AKTIENGESELLSCHAFT (DE) ; MONSANTO TECHNOLOGY LLC (US) Número de Protocolo '870210073307' em 11/08/2021 14:05 (WB)
(21) BR 12 2021 015835-5 A2	Código 2.10 - Requerimento de Pedido de Patente ou Certificado de Adição de Invenção (22) 14/08/2018 (62) BR 11 2020 003204-2 14/08/2018 (71) STEPAN COMPANY (US) Número de Protocolo '870210073395' em 11/08/2021 15:56 (WB)
(21) BR 12 2021 015846-0 A2	Código 2.10 - Requerimento de Pedido de Patente ou Certificado de Adição de Invenção (22) 29/09/2017 (62) BR 11 2019 003162-6 29/09/2017 (71) IONIS PHARMACEUTICALS, INC. (US) Número de Protocolo '870210073425' em 11/08/2021 16:31 (WB)
(21) BR 12 2021 015847-9 A2	Código 2.10 - Requerimento de Pedido de Patente ou Certificado de Adição de Invenção (22) 27/07/2017 (62) BR 11 2019 001551-5 27/07/2017 (71) IDORSIA PHARMACEUTICALS LTD (CH) Número de Protocolo '870210073430' em 11/08/2021 16:38 (WB)
(21) BR 12 2021 015851-7 A2	Código 2.10 - Requerimento de Pedido de Patente ou Certificado de Adição de Invenção (22) 08/02/2011 (62) BR 11 2012 019789-4 08/02/2011 (71) LANTHEUS MEDICAL IMAGING, INC. (US) Número de Protocolo '870210073448' em 11/08/2021 16:58 (WB)
(21) BR 12 2021 015958-0 A2	Código 2.10 - Requerimento de Pedido de Patente ou Certificado de Adição de Invenção

	(22) 06/03/2014 (62) BR 11 2015 021651-0 06/03/2014 (71) ATHENIX CORP. (US) ; BAYER CROPSCIENCE LP (US) Número de Protocolo '870210073893' em 12/08/2021 17:21 (WB)
(21) BR 12 2021 015977-7 A2	Código 2.10 - Requerimento de Pedido de Patente ou Certificado de Adição de Invenção (22) 10/02/2017 (62) BR 11 2018 016050-4 10/02/2017 (71) UNIVERSITY OF OTTAWA (CA) Número de Protocolo '870210073986' em 12/08/2021 19:11 (WB)
(21) BR 12 2021 015987-4 A2	Código 2.10 - Requerimento de Pedido de Patente ou Certificado de Adição de Invenção (22) 11/09/2018 (62) BR 11 2020 007144-7 11/09/2018 (71) QUALCOMM INCORPORATED (US) Número de Protocolo '870210074078' em 13/08/2021 10:27 (WB)
(21) BR 12 2021 016043-0 A2	Código 2.10 - Requerimento de Pedido de Patente ou Certificado de Adição de Invenção (22) 28/10/2015 (62) BR 11 2017 009282-4 28/10/2015 (71) BASF SE (DE) Número de Protocolo '870210074257' em 13/08/2021 15:06 (WB)
(21) BR 12 2021 016044-9 A2	Código 2.10 - Requerimento de Pedido de Patente ou Certificado de Adição de Invenção (22) 06/05/2011 (62) BR 11 2012 028408-8 06/05/2011 (71) THE REGENTS OF THE UNIVERSITY OF CALIFORNIA (US) ; BRUIN BIOMETRICS, LLC (US) Número de Protocolo '870210074260' em 13/08/2021 15:08 (WB)
(21) BR 12 2021 016057-0 A2	Código 2.10 - Requerimento de Pedido de Patente ou Certificado de Adição de Invenção (22) 14/08/2018 (62) BR 11 2020 004566-7 14/08/2018 (71) OPENTV, INC. (US) Número de Protocolo '870210074317' em 13/08/2021 15:50 (WB)
(21) BR 12 2021 016074-0 A2	Código 2.10 - Requerimento de Pedido de Patente ou Certificado de Adição de Invenção

	(22) 14/08/2018 (62) BR 11 2020 004566-7 14/08/2018 (71) OPENTV, INC. (US) Número de Protocolo '870210074401' em 13/08/2021 16:44 (WB)
(21) BR 12 2021 016119-4 A2	Código 2.10 - Requerimento de Pedido de Patente ou Certificado de Adição de Invenção (22) 26/07/2019 (62) BR 11 2021 001449-7 26/07/2019 (71) CABBACIS LLC (US) Número de Protocolo '870210074616' em 16/08/2021 08:59 (WB)
(21) BR 12 2021 016122-4 A2	Código 2.10 - Requerimento de Pedido de Patente ou Certificado de Adição de Invenção (22) 22/12/2009 (62) PI 0923403-9 22/12/2009 (71) AEGIS THERAPEUTICS, LLC (US) Número de Protocolo '870210074676' em 16/08/2021 10:24 (WB)
(21) BR 12 2021 016131-3 A2	Código 2.10 - Requerimento de Pedido de Patente ou Certificado de Adição de Invenção (22) 07/04/2016 (62) BR 11 2017 021505-5 07/04/2016 (71) GENZYME CORPORATION (US) Número de Protocolo '870210074745' em 16/08/2021 11:54 (WB)
(21) BR 12 2021 016147-0 A2	Código 2.10 - Requerimento de Pedido de Patente ou Certificado de Adição de Invenção (22) 12/10/2005 (62) PI 0517238-1 12/10/2005 (71) PHARMA MAR, S.A. (ES) Número de Protocolo '870210074876' em 16/08/2021 14:41 (WB)
(21) BR 12 2021 016183-6 A2	Código 2.10 - Requerimento de Pedido de Patente ou Certificado de Adição de Invenção (22) 09/09/2010 (62) BR 11 2012 005225-0 09/09/2010 (71) ACCELERON PHARMA INC. (US) Número de Protocolo '870210075044' em 16/08/2021 17:05 (WB)
(21) BR 12 2021 016184-4 A2	Código 2.10 - Requerimento de Pedido de Patente ou Certificado de Adição de Invenção (22) 17/07/2008

	(62) PI 0813206-2 17/07/2008 (71) DAIRY AUSTRALIA LIMITED (AU) ; AGRICULTURE VICTORIA SERVICES PTY LTD (AU) Número de Protocolo '870210075051' em 16/08/2021 17:08 (WB)
(21) BR 12 2021 016185-2 A2	Código 2.10 - Requerimento de Pedido de Patente ou Certificado de Adição de Invenção (22) 09/09/2010 (62) BR 11 2012 005225-0 09/09/2010 (71) ACCELERON PHARMA INC. (US) Número de Protocolo '870210075055' em 16/08/2021 17:12 (WB)
(21) BR 12 2021 016191-7 A2	Código 2.10 - Requerimento de Pedido de Patente ou Certificado de Adição de Invenção (22) 13/09/2010 (62) BR 11 2012 005872-0 13/09/2010 (71) MITSUI CHEMICALS, INC. (JP) Número de Protocolo '870210075068' em 16/08/2021 17:22 (WB)
(21) BR 12 2021 016202-6 A2	Código 2.10 - Requerimento de Pedido de Patente ou Certificado de Adição de Invenção (22) 20/11/2013 (62) BR 11 2016 002781-7 20/11/2013 (71) BAYLIS MEDICAL COMPANY INC. (CA) Número de Protocolo '870210075143' em 16/08/2021 19:51 (WB)
(21) BR 13 2021 016103-4	Código 2.10 - Requerimento de Pedido de Patente ou Certificado de Adição de Invenção (22) 13/08/2021 (61) BR 10 2019 022944-6 31/10/2019 (71) ROBERTO JOSÉ MOUTINHO (BR/RJ) Número de Protocolo '870210074544' em 13/08/2021 20:40 (WB)
(21) BR 20 2021 015692-4	Código 2.10 - Requerimento de Pedido de Patente ou Certificado de Adição de Invenção (22) 10/08/2021 (71) LUIS EDUARDO DA CUNHA FERRO (BR/RJ) Número de Protocolo '870210072792' em 10/08/2021 11:27 (WB)
(21) BR 20 2021 015696-7	Código 2.10 - Requerimento de Pedido de Patente ou Certificado de Adição de Invenção (22) 10/08/2021 (71) START PLÁSTICO INDUSTRIA E COMÉRCIO LTDA (BR/PR)

	Número de Protocolo '870210072810' em 10/08/2021 11:46 (WB)
(21) BR 20 2021 015702-5	Código 2.10 - Requerimento de Pedido de Patente ou Certificado de Adição de Invenção (22) 10/08/2021 (71) PODE COMPRAR COMÉRCIO, IMPORTAÇÃO E EXPORTAÇÃO EIRELI-ME (BR/SP) Número de Protocolo '870210072852' em 10/08/2021 13:49 (WB)
(21) BR 20 2021 015716-5	Código 2.10 - Requerimento de Pedido de Patente ou Certificado de Adição de Invenção (22) 10/08/2021 (71) CONSTRUTORA MOTA MIRANDA LTDA (BR/BA) Número de Protocolo '870210072912' em 10/08/2021 15:06 (WB)
(21) BR 20 2021 015721-1	Código 2.10 - Requerimento de Pedido de Patente ou Certificado de Adição de Invenção (22) 10/08/2021 (71) VANDER APARECIDO EVANGELISTA (BR/MG) Número de Protocolo '870210072935' em 10/08/2021 15:30 (WB)
(21) BR 20 2021 015726-2	Código 2.10 - Requerimento de Pedido de Patente ou Certificado de Adição de Invenção (22) 10/08/2021 (71) JOAO LUIS BÁCARO (BR/SP) Número de Protocolo '870210072950' em 10/08/2021 15:52 (WB)
(21) BR 20 2021 015738-6	Código 2.10 - Requerimento de Pedido de Patente ou Certificado de Adição de Invenção (22) 10/08/2021 (71) BENEDUCE ADMINISTRACAO E PARTICIPACOES LTDA. (BR/SP) Número de Protocolo '870210072981' em 10/08/2021 16:30 (WB)
(21) BR 20 2021 015746-7	Código 2.10 - Requerimento de Pedido de Patente ou Certificado de Adição de Invenção (22) 10/08/2021 (71) JÚLIO CÉSAR CANESTRARO (BR/PR) Número de Protocolo '870210073035' em 10/08/2021 17:25 (WB)
(21) BR 20 2021 015767-0	Código 2.10 - Requerimento de Pedido de Patente ou Certificado de Adição de Invenção (22) 11/08/2021 (71) TANSEN HENRIQUE MARINHEIRO (BR/SP)

	Número de Protocolo '870210073129' em 11/08/2021 07:49 (WB)
(21) BR 20 2021 015786-6	Código 2.10 - Requerimento de Pedido de Patente ou Certificado de Adição de Invenção (22) 11/08/2021 (71) HN DESC COMÉRCIO E CONFECÇÕES DE PRODUTOS HOSPITALARES LTDA - ME (BR/SP) Número de Protocolo '870210073231' em 11/08/2021 11:46 (WB)
(21) BR 20 2021 015802-1	Código 2.10 - Requerimento de Pedido de Patente ou Certificado de Adição de Invenção (22) 11/08/2021 (71) GILBERTO CAMARGO (BR/SP) ; ROBERTO CAMARGO (BR/PR) Número de Protocolo '870210073288' em 11/08/2021 13:32 (WB)
(21) BR 20 2021 015803-0	Código 2.10 - Requerimento de Pedido de Patente ou Certificado de Adição de Invenção (22) 11/08/2021 (71) MARCUS ANTONIO CAMOSSA (BR/SP) Número de Protocolo '870210073289' em 11/08/2021 13:36 (WB)
(21) BR 20 2021 015805-6	Código 2.10 - Requerimento de Pedido de Patente ou Certificado de Adição de Invenção (22) 11/08/2021 (71) RENTANK EQUIPAMENTOS INDUSTRIAIS LTDA. (BR/SP) Número de Protocolo '870210073294' em 11/08/2021 13:44 (WB)
(21) BR 20 2021 015838-2	Código 2.10 - Requerimento de Pedido de Patente ou Certificado de Adição de Invenção (22) 11/08/2021 (71) EDSON DE QUEIROZ GERALDO (BR/RJ) Número de Protocolo '870210073402' em 11/08/2021 16:09 (WB)
(21) BR 20 2021 015844-7	Código 2.10 - Requerimento de Pedido de Patente ou Certificado de Adição de Invenção (22) 11/08/2021 (71) ALTERNATIVA COMPONENTES LTDA (BR/RS) Número de Protocolo '870210073415' em 11/08/2021 16:19 (WB)
(21) BR 20 2021 015848-0	Código 2.10 - Requerimento de Pedido de Patente ou Certificado de Adição de Invenção (22) 11/08/2021 (71) LUCIANO FERREIRA DA SILVA (BR/SP) ; ALCIDES LUIZ NETO (BR/SP)

	Número de Protocolo '870210073434' em 11/08/2021 16:43 (WB)
(21) BR 20 2021 015849-8	Código 2.10 - Requerimento de Pedido de Patente ou Certificado de Adição de Invenção (22) 11/08/2021 (71) N S F INDÚSTRIA E COMÉRCIO DE EQUIPAMENTOS PARA INSTALAÇÕES COMERCIAIS LTDA (BR/SP) Número de Protocolo '870210073436' em 11/08/2021 16:44 (WB)
(21) BR 20 2021 015854-4	Código 2.10 - Requerimento de Pedido de Patente ou Certificado de Adição de Invenção (22) 11/08/2021 (71) M DA CC ARTHUR TECNOFLORA - ME (BR/SP) Número de Protocolo '870210073457' em 11/08/2021 17:11 (WB)
(21) BR 20 2021 015856-0	Código 2.10 - Requerimento de Pedido de Patente ou Certificado de Adição de Invenção (22) 11/08/2021 (71) M DA CC ARTHUR TECNOFLORA - ME (BR/SP) Número de Protocolo '870210073465' em 11/08/2021 17:21 (WB)
(21) BR 20 2021 015868-4	Código 2.10 - Requerimento de Pedido de Patente ou Certificado de Adição de Invenção (22) 11/08/2021 (71) OSVALDO MAIELLO JUNIOR (BR/SP) Número de Protocolo '870210073508' em 11/08/2021 18:26 (WB)
(21) BR 20 2021 015885-4	Código 2.10 - Requerimento de Pedido de Patente ou Certificado de Adição de Invenção (22) 12/08/2021 (71) HELEN CRISTINE VILELA PENNA CRUZ DE RESENDE (BR/MG) Número de Protocolo '870210073596' em 12/08/2021 10:44 (WB)
(21) BR 20 2021 015888-9	Código 2.10 - Requerimento de Pedido de Patente ou Certificado de Adição de Invenção (22) 12/08/2021 (71) MARIA ISABEL DE FÁTIMA RESENDE MORAIS (BR/MG) Número de Protocolo '870210073612' em 12/08/2021 10:59 (WB)
(21) BR 20 2021 015889-7	Código 2.10 - Requerimento de Pedido de Patente ou Certificado de Adição de Invenção (22) 12/08/2021 (71) SILMO LOURENÇO DE AVILA (BR/RS)

	Número de Protocolo '870210073614' em 12/08/2021 11:02 (WB)
(21) BR 20 2021 015890-0	Código 2.10 - Requerimento de Pedido de Patente ou Certificado de Adição de Invenção (22) 12/08/2021 (71) BECKHAUSER INDÚSTRIA E COMÉRCIO DE EQUIPAMENTOS PECUÁRIOS LTDA (BR/PR) Número de Protocolo '870210073621' em 12/08/2021 11:09 (WB)
(21) BR 20 2021 015894-3	Código 2.10 - Requerimento de Pedido de Patente ou Certificado de Adição de Invenção (22) 12/08/2021 (71) ARAMART INDUSTRIA DE ARAMADOS LTDA (BR/PR) Número de Protocolo '870210073631' em 12/08/2021 11:24 (WB)
(21) BR 20 2021 015896-0	Código 2.10 - Requerimento de Pedido de Patente ou Certificado de Adição de Invenção (22) 12/08/2021 (71) GUILHERME RODRIGUES SALES (BR/SP) Número de Protocolo '870210073648' em 12/08/2021 11:38 (WB)
(21) BR 20 2021 015897-8	Código 2.10 - Requerimento de Pedido de Patente ou Certificado de Adição de Invenção (22) 12/08/2021 (71) MATHEUS CZARNOBAI TONON (BR/SC) ; CARLOS ALBERTO VIEIRA FRANZONI JUNIOR (BR/SC) Número de Protocolo '870210073649' em 12/08/2021 11:41 (WB)
(21) BR 20 2021 015909-5	Código 2.10 - Requerimento de Pedido de Patente ou Certificado de Adição de Invenção (22) 12/08/2021 (71) J. C. DE MATOS JUNIOR EIRELI - ME (BR/PA) Número de Protocolo '870210073682' em 12/08/2021 12:40 (WB)
(21) BR 20 2021 015913-3	Código 2.10 - Requerimento de Pedido de Patente ou Certificado de Adição de Invenção (22) 12/08/2021 (71) JOAO VICTOR CORDEIRO SAULNIER DE PIERRELEVEE BRAGANCA (BR/MA) Número de Protocolo '870210073691' em 12/08/2021 12:58 (WB)
(21) BR 20 2021 015916-8	Código 2.10 - Requerimento de Pedido de Patente ou Certificado de Adição de Invenção

	(22) 12/08/2021 (71) ZKS INDUSTRIA E COMERCIO DE ENGRENAGENS E EIXOS LTDA-ME (BR/PR) Número de Protocolo '870210073710' em 12/08/2021 13:45 (WB)
(21) BR 20 2021 015947-8	Código 2.10 - Requerimento de Pedido de Patente ou Certificado de Adição de Invenção (22) 12/08/2021 (71) SEREIA PRODUCOES LTDA (BR/RS) Número de Protocolo '870210073841' em 12/08/2021 16:22 (WB)
(21) BR 20 2021 015948-6	Código 2.10 - Requerimento de Pedido de Patente ou Certificado de Adição de Invenção (22) 12/08/2021 (71) ILDO ANTÔNIO SIMON (BR/SC) Número de Protocolo '870210073843' em 12/08/2021 16:25 (WB)
(21) BR 20 2021 015974-5	Código 2.10 - Requerimento de Pedido de Patente ou Certificado de Adição de Invenção (22) 12/08/2021 (71) PERFOR INDÚSTRIA DE MÁQUINAS LTDA - ME (BR/SC) Número de Protocolo '870210073968' em 12/08/2021 18:37 (WB)
(21) BR 20 2021 015976-1	Código 2.10 - Requerimento de Pedido de Patente ou Certificado de Adição de Invenção (22) 12/08/2021 (71) PAULO GUEDES DA COSTA (BR/RN) Número de Protocolo '870210073981' em 12/08/2021 19:00 (WB)
(21) BR 20 2021 015978-8	Código 2.10 - Requerimento de Pedido de Patente ou Certificado de Adição de Invenção (22) 12/08/2021 (71) VIVIANE M L CABRAL (BR/SP) Número de Protocolo '870210073988' em 12/08/2021 19:25 (WB)
(21) BR 20 2021 015986-9	Código 2.10 - Requerimento de Pedido de Patente ou Certificado de Adição de Invenção (22) 13/08/2021 (71) G.S.M.-INDUSTRIA E COMERCIO DE ADESIVOS E DERIVADOS LTDA - ME (BR/PR) Número de Protocolo '870210074068' em 13/08/2021 10:04 (WB)
(21) BR 20 2021 015999-0	Código 2.10 - Requerimento de Pedido de Patente ou Certificado de Adição de

	Invenção (22) 13/08/2021 (71) SOPRANO INDÚSTRIA ELETROMETALÚRGICA EIRELI (BR/RS) Número de Protocolo '870210074124' em 13/08/2021 11:32 (WB)
(21) BR 20 2021 016012-3	Código 2.10 - Requerimento de Pedido de Patente ou Certificado de Adição de Invenção (22) 13/08/2021 (71) TORCISÃO COMERCIAL E INDUSTRIAL DE AÇOS LTDA (BR/SP) Número de Protocolo '870210074163' em 13/08/2021 12:24 (WB)
(21) BR 20 2021 016018-2	Código 2.10 - Requerimento de Pedido de Patente ou Certificado de Adição de Invenção (22) 13/08/2021 (71) SOLLAREN INOVAÇÃO E TECNOLOGIA DO AR EIRELLI (BR/GO) Número de Protocolo '870210074186' em 13/08/2021 13:29 (WB)
(21) BR 20 2021 016038-7	Código 2.10 - Requerimento de Pedido de Patente ou Certificado de Adição de Invenção (22) 13/08/2021 (71) MATEUS ZANATTA (BR/RS) Número de Protocolo '870210074230' em 13/08/2021 14:35 (WB)
(21) BR 20 2021 016069-7	Código 2.10 - Requerimento de Pedido de Patente ou Certificado de Adição de Invenção (22) 13/08/2021 (71) EVTRIP BRASIL LTDA (BR/MG) Número de Protocolo '870210074380' em 13/08/2021 16:25 (WB)
(21) BR 20 2021 016076-0	Código 2.10 - Requerimento de Pedido de Patente ou Certificado de Adição de Invenção (22) 13/08/2021 (71) NGROUP.WORKS COMÈRCIO DE CANUDOS LTDA (BR/SP) Número de Protocolo '870210074410' em 13/08/2021 16:51 (WB)
(21) BR 20 2021 016084-0	Código 2.10 - Requerimento de Pedido de Patente ou Certificado de Adição de Invenção (22) 13/08/2021 (71) ROTOBRINQ INDÚSTRIA E COMÉRCIO DE BRINQUEDOS LTDA EPP (BR/SP) Número de Protocolo '870210074453' em 13/08/2021 17:26 (WB)
(21) BR 20 2021 016088-3	Código 2.10 - Requerimento de Pedido de Patente ou Certificado de Adição de

	Invenção (22) 13/08/2021 (71) CHARLSTON THIAGO STRINGHINI (BR/SP) Número de Protocolo '870210074463' em 13/08/2021 17:34 (WB)
(21) BR 20 2021 016091-3	Código 2.10 - Requerimento de Pedido de Patente ou Certificado de Adição de Invenção (22) 13/08/2021 (71) BRUNO DUCATI CASTILHO (BR/SP) Número de Protocolo '870210074488' em 13/08/2021 17:55 (WB)
(21) BR 20 2021 016110-3	Código 2.10 - Requerimento de Pedido de Patente ou Certificado de Adição de Invenção (22) 15/08/2021 (71) LOG TANK COMÉRCIO E SERVIÇOS LTDA (BR/RJ) Número de Protocolo '870210074578' em 15/08/2021 10:52 (WB)
(21) BR 20 2021 016117-0	Código 2.10 - Requerimento de Pedido de Patente ou Certificado de Adição de Invenção (22) 16/08/2021 (71) SORTZEN ENGENHARIA DE MATERIAIS LTDA (BR/RJ) Número de Protocolo '870210074603' em 16/08/2021 08:33 (WB)
(21) BR 20 2021 016118-9	Código 2.10 - Requerimento de Pedido de Patente ou Certificado de Adição de Invenção (22) 16/08/2021 (71) WALLACE VAZ DE OLIVEIRA (BR/MG) Número de Protocolo '870210074605' em 16/08/2021 08:36 (WB)
(21) BR 20 2021 016120-0	Código 2.10 - Requerimento de Pedido de Patente ou Certificado de Adição de Invenção (22) 16/08/2021 (71) LEONIR PEDOT (BR/RS) ; SERVIÇO NACIONAL DE APRENDIZAGEM INDUSTRIAL - SENAI. (BR/RS) Número de Protocolo '870210074656' em 16/08/2021 10:04 (WB)
(21) BR 20 2021 016154-5	Código 2.10 - Requerimento de Pedido de Patente ou Certificado de Adição de Invenção (22) 16/08/2021 (71) AGROTRITUS LOCACAO E COMERCIO EIRELI (BR/PR) Número de Protocolo '870210074900' em 16/08/2021 14:59 (WB)
(21) BR 20 2021 016175-8	Código 2.10 - Requerimento de Pedido de Patente ou Certificado de Adição de

	Invenção (22) 16/08/2021 (71) HELOISA PENTEADO BATTESINI CARRETERO PALMA (BR/SP) ; CELINA CIVOLANI DA CRUZ (BR/SP) Número de Protocolo '870210074986' em 16/08/2021 16:16 (WB)
(21) BR 20 2021 016201-0	Código 2.10 - Requerimento de Pedido de Patente ou Certificado de Adição de Invenção (22) 16/08/2021 (71) ALESSANDRO MARTINS HALAS (BR/RJ) Número de Protocolo '870210075128' em 16/08/2021 18:59 (WB)
(21) BR 20 2021 016206-1	Código 2.10 - Requerimento de Pedido de Patente ou Certificado de Adição de Invenção (22) 16/08/2021 (71) MRPLAST DO BRASIL INDÚSTRIA DE PLÁSTICO E MATRIZES LTDA. (BR/RS) Número de Protocolo '870210075162' em 16/08/2021 20:58 (WB)

Código Publicação do Pedido

Código 3.1 - Publicação do Pedido de Patente ou de Certificado de Adição de Invenção

Publicação do pedido depositado (Art. 30 da Lei nº 9.279/96), podendo ser adquirido o folheto com o relatório descritivo, reivindicações, desenhos e resumo do pedido, por quem se interessar, através do endereço eletrônico www.inpi.gov.br - No Acesso rápido - Faça uma busca – Patente. Para acessar, cadastre-se no Portal do INPI e use login e senha. Não sendo o exame requerido, pelo depositante ou qualquer interessado, no prazo de 36 (trinta e seis) meses do depósito, o pedido será arquivado. Publicado o arquivamento do pedido, poderá ser requerido, no prazo de 60 (sessenta) dias, o seu desarquivamento. Não sendo requerido o desarquivamento no prazo anteriormente citado, o pedido será considerado definitivamente arquivado.

---

(21) BR 10 2016 022920-0 A2

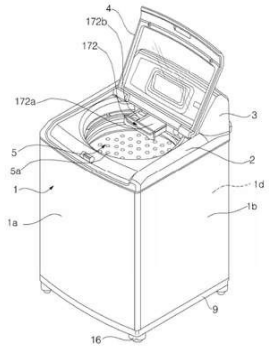

Código 3.1 - Publicação do Pedido de Patente ou de Certificado de Adição de Invenção
(22) 30/09/2016
(30) 02/10/2015 KR 10-2015-0139272; 02/10/2015 KR 10-2015-0139275; 02/10/2015 KR 10-2015-0139279; 08/10/2015 KR 10-2015-0141714
(51) D06F 34/18 (2020.01), D06F 33/34 (2020.01), D06F 33/36 (2020.01)
(52) D06F 34/18, D06F 33/34, D06F 33/36
(54) MÉTODO PARA CONTROLAR UMA MÁQUINA DE LAVAR E MÁQUINA DE LAVAR
(71) LG ELECTRONICS INC. (KR)
(72) NAEUN KIM; HWANJIN JUNG; SANGHYUN LEE; BONKWON KOO; SUNHO LEE; DONGWON KIM

---

(21) BR 10 2020 002630-5 A2

Código 3.1 - Publicação do Pedido de Patente ou de Certificado de Adição de Invenção
(22) 07/02/2020
(51) A61C 8/00 (2006.01), A61C 13/00 (2006.01), B29C 64/227 (2017.01)
(52) A61C 8/0036, A61C 13/0004, B29C 64/227
(54) RÉPLICAS DE DENTES HUMANOS E DE ANIMAIS IMPRESSOS EM IMPRESSORAS 3D PARA EDUCAÇÃO ETREINAMENTO ACADÊMICO, ENDODÔNTICO, DENTÍSTICA E COM ANOMALIAS ESTRUTURAIS EXTERNAS E INTERNAS.
(71) IM DO BRASIL LTDA-ME (BR/SP)
(72) IVO MORI

---

(21) BR 10 2020 002732-8 A2

Código 3.1 - Publicação do Pedido de Patente ou de Certificado de Adição de

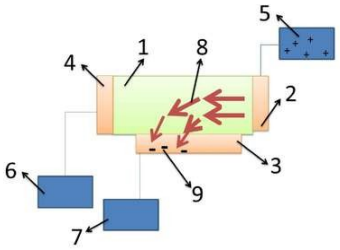

Invenção
(22) 09/02/2020
(51) H02N 11/00 (2006.01)
(54) GERADOR DE ENERGIA VIRTUAL
(71) ANDRÉ LUIS BOAVENTURA (BR/SP)
(72) ANDRÉ LUIS BOAVENTURA

---

(21) BR 10 2020 002757-3 A2

Código 3.1 - Publicação do Pedido de Patente ou de Certificado de Adição de Invenção
(22) 10/02/2020
(51) A61B 5/00 (2006.01)
(52) G06F 19/00, A61B 5/00
(54) SISTEMATIZAÇÃO DO MODELO DE CUIDADO À PESSOA COM TUBERCULOSE E SUA REDE SOCIAL
(71) UNIVERSIDADE FEDERAL DE SANTA CATARINA (BR/SC)
(72) SABRINA DA SILVA DE SOUZA

---

(21) BR 10 2020 002776-0 A2

Código 3.1 - Publicação do Pedido de Patente ou de Certificado de Adição de Invenção
(22) 10/02/2020
(51) A61G 5/02 (2006.01), A61G 5/10 (2006.01), A61G 5/12 (2006.01)
(52) A61G 5/022, A61G 5/1054, A61G 5/1062, A61G 5/1064, A61G 5/1067, A61G 5/124, A61G 5/127, A61G 5/128
(54) CADEIRA DE RODAS ANATÔMICA OTIMIZADA E PARAMETRIZADA PARA RÚGBI ATAQUE
(71) UNIVERSIDADE FEDERAL DE UBERLÂNDIA (BR/MG)
(72) LUCAS DE SOUZA CARDOSO; CLEUDMAR AMARAL DE ARAÚJO; DANIELA MOURA YOSHIDA; DIEGO AUGUSTO COSTA ALVES; JONAS PROFETA BORGES; FERNANDO ROBERTO DE FAZZIO

---

(21) BR 10 2020 002779-4 A2

Código 3.1 - Publicação do Pedido de Patente ou de Certificado de Adição de Invenção
(22) 10/02/2020
(51) A22C 21/00 (2006.01)
(52) A22C 21/0053
(54) EQUIPAMENTO E MÉTODO DE SEPARAÇÃO DE AVES E SIMILARES
(71) ORLEI DA SILVA CHOAI (BR/SC)
(72) ORLEI DA SILVA CHOAI

---

(21) BR 10 2020 002785-9 A2

Código 3.1 - Publicação do Pedido de Patente ou de Certificado de Adição de Invenção
(22) 10/02/2020

(51) A61G 5/02 (2006.01), A61G 5/10 (2006.01), A61G 5/12 (2006.01)
(52) A61G 5/022, A61G 5/1054, A61G 5/1062, A61G 5/1064, A61G 5/1067, A61G 5/124, A61G 5/127
(54) CADEIRA DE RODAS ANATÔMICA OTIMIZADA E PARAMETRIZADA PARA RÚGBI DEFESA
(71) UNIVERSIDADE FEDERAL DE UBERLÂNDIA (BR/MG)
(72) LUCAS DE SOUZA CARDOSO; CLEUDMAR AMARAL DE ARAÚJO; DANIELA MOURA YOSHIDA; DIEGO AUGUSTO COSTA ALVES; JONAS PROFETA BORGES; FERNANDO ROBERTO DE FAZZIO

---

(21) BR 10 2020 002791-3 A2

Código 3.1 - Publicação do Pedido de Patente ou de Certificado de Adição de Invenção
(22) 10/02/2020
(51) A61G 5/02 (2006.01), A61G 5/10 (2006.01)
(52) A61G 5/022, A61G 5/10
(54) CADEIRA DE RODAS ANATÔMICA OTIMIZADA E PARAMETRIZADA PARA TÊNIS, TÊNIS DE MESA E ESGRIMA
(71) UNIVERSIDADE FEDERAL DE UBERLÂNDIA (BR/MG)
(72) LUCAS DE SOUZA CARDOSO; CLEUDMAR AMARAL DE ARAÚJO; DANIELA MOURA YOSHIDA; DIEGO AUGUSTO COSTA ALVES; JONAS PROFETA BORGES; FERNANDO ROBERTO DE FAZZIO

---

(21) BR 10 2020 002792-1 A2

Código 3.1 - Publicação do Pedido de Patente ou de Certificado de Adição de Invenção
(22) 10/02/2020
(51) A47B 37/04 (2006.01), A47B 3/00 (2006.01), H02J 7/00 (2006.01)
(52) A47B 37/04, A47B 2003/008, H02J 7/00
(54) BANCA RETRÁTIL ENERGIZADA
(71) INSTITUTO FEDERAL DE EDUCACAO, CIENCIA E TECNOLOGIA DA PARAIBA (BR/PB)
(72) MARIA MARGARETH ROLIM MARTINS ROCHA; MAXWELL ANDERSON IELPO DO AMARAL; IGOR FORCELLI SILVA; ALYSSON JOSÉ MENDES BORBA; JÚLIO CÉZAR COÊLHO BARBOSA TORQUATO

---

(21) BR 10 2020 002800-6 A2

Código 3.1 - Publicação do Pedido de Patente ou de Certificado de Adição de Invenção
(22) 10/02/2020
(51) A61G 5/02 (2006.01), A61G 5/10 (2006.01), A61G 5/12 (2006.01)
(52) A61G 5/022, A61G 5/1054, A61G 5/1062, A61G 5/1064, A61G 5/1067, A61G 5/124, A61G 5/127, A61G 5/128
(54) CADEIRA DE RODAS ANATÔMICA OTIMIZADA E PARAMETRIZADA PARA O BASQUETEBOL E O HANDEBOL
(71) UNIVERSIDADE FEDERAL DE UBERLÂNDIA (BR/MG)
(72) LUCAS DE SOUZA CARDOSO; CLEUDMAR AMARAL DE ARAÚJO;

DANIELA MOURA YOSHIDA; DIEGO AUGUSTO COSTA ALVES; JONAS PROFETA BORGES; FERNANDO ROBERTO DE FAZZIO

---

(21) BR 10 2020 002813-8 A2

Código 3.1 - Publicação do Pedido de Patente ou de Certificado de Adição de Invenção
(22) 10/02/2020
(51) A61G 5/10 (2006.01), A61G 5/12 (2006.01)
(52) A61G 5/1005, A61G 5/104, A61G 5/1056, A61G 5/12, A61G 5/122, A61G 5/124, A61G 5/125, A61G 5/127, A61G 5/128, A61G 5/1043
(54) CADEIRA DE RODAS ANATÔMICA OTIMIZADA E PARAMETRIZADA PARA USO DIÁRIO
(71) UNIVERSIDADE FEDERAL DE UBERLÂNDIA (BR/MG)
(72) LUCAS DE SOUZA CARDOSO; CLEDUMAR AMARAL DE ARAÚJO; DANIELA MOURA YOSHIDA; DIEGO AUGUSTO COSTA ALVES; JONAS PROFETA BORGES; FERNANDO ROBERTO DE FAZZIO

---

(21) BR 10 2020 002833-2 A2

Código 3.1 - Publicação do Pedido de Patente ou de Certificado de Adição de Invenção
(22) 10/02/2020
(51) A23L 2/38 (2021.01), A23L 2/02 (2006.01)
(52) A23L 2/382, A23L 2/02
(54) ELABORAÇÃO DE BEBIDA FERMENTADA À BASE DE SUCO DE CAJÁ (SPONDIAS MOMBIN L.)
(71) FUNDAÇÃO UNIVERSIDADE FEDERAL DO TOCANTINS (BR/TO)
(72) AROLDO ARÉVALO PINEDO; CATIARA FERNANDES PEREIRA; ZILDA DORATIOTTO DE SALLES ARÉVALO

---

(21) BR 10 2020 002834-0 A2

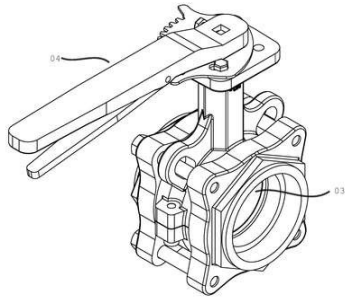

Código 3.1 - Publicação do Pedido de Patente ou de Certificado de Adição de Invenção
(22) 10/02/2020
(51) F16K 15/00 (2006.01), F16K 17/00 (2006.01)
(54) MÉTODO DE FIXAÇÃO DE UMA VÁLVULA BORBOLETA TIPO WAFER QUADRIPARTIDA COM COMPONENTES PARA INSTALAÇÃO ROSCADOS, POR SOLDA, EM TUBULAÇÕES, TANQUES, RESERVATÓRIOS
(71) REAL VÁLVULAS EIRELI-ME (BR/SP)
(72) LUIZ CARLOS BIGAL; LUIZ ALBERTO RISCI BIGAL; FABIO RISCI BIGAL; GUILHERME RISCI BIGAL

---

(21) BR 10 2020 002847-2 A2

Código 3.1 - Publicação do Pedido de Patente ou de Certificado de Adição de Invenção
(22) 10/02/2020

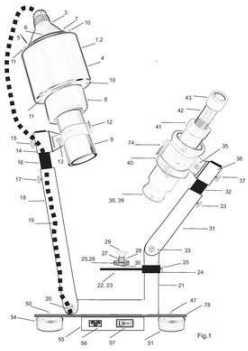

(51) G02B 21/06 (2006.01)
(54) MICROSCÓPIO DE ESCANEAMENTO FOTÔNICO
(71) MARIO PAULO DOS SANTOS FILHO (BR/MT)
(72) MARIO PAULO DOS SANTOS FILHO FILHO

(21) BR 10 2020 002848-0 A2

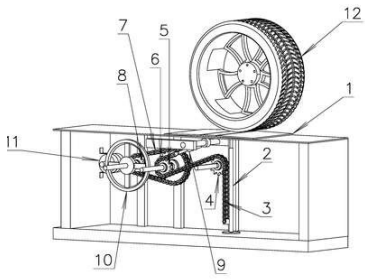

Código 3.1 - Publicação do Pedido de Patente ou de Certificado de Adição de Invenção
(22) 10/02/2020
(51) F03G 7/08 (2006.01), E01F 13/00 (2006.01)
(54) SISTEMA GERADOR DE ENERGIA ATRAVÉS DO TRÁFEGO DE VEÍCULOS
(71) ALFREDO WEISS (BR/SC)
(72) ALFREDO WEISS

(21) BR 10 2020 002850-2 A2

Código 3.1 - Publicação do Pedido de Patente ou de Certificado de Adição de Invenção
(22) 10/02/2020
(51) A62B 35/00 (2006.01)
(52) A62B 35/0068
(54) DISPOSIÇÃO APLICADA EM CINTA PARA ANCORAGEM E SEGURANÇA EM ALTURA
(71) RICARDO PEREZ (BR/SP)
(72) RICARDO PEREZ

(21) BR 10 2020 002853-7 A2

Código 3.1 - Publicação do Pedido de Patente ou de Certificado de Adição de Invenção
(22) 11/02/2020
(51) A23L 19/10 (2016.01), A23L 3/50 (2006.01)
(52) A23L 19/105, A23L 3/50
(54) FARINHA DE BATATA-DOCE OBTIDA EM LEITO DE JORRO
(71) UNIVERSIDADE FEDERAL DE CAMPINA GRANDE - PB (BR/PB)
(72) TAMIRES PEREIRA DOS SANTOS; NEWTON CARLOS SANTOS; RAPHAEL LUCAS JACINTO ALMEIDA; SÂMELA LEAL BARROS; SAMUEL BRITO FERREIRA SANTOS; LUANA NASCIMENTO SILVA; JOSIVANDA PALMEIRA GOMES

(21) BR 10 2020 002855-3 A2

Código 3.1 - Publicação do Pedido de Patente ou de Certificado de Adição de

Invenção
(22) 11/02/2020
(51) A23B 7/02 (2006.01)
(52) A23B 7/0205
(54) ELABORAÇÃO DE KIWI PASSA
(71) UNIVERSIDADE FEDERAL DE CAMPINA GRANDE - PB (BR/PB)
(72) SÂMELA LEAL BARROS; NEWTON CARLOS SANTOS; WILTON PEREIRA DA SILVA; JOSIVANDA PALMEIRA GOMES

---

(21) BR 10 2020 002860-0 A2

Código 3.1 - Publicação do Pedido de Patente ou de Certificado de Adição de Invenção
(22) 11/02/2020
(51) A63F 3/04 (2006.01)
(52) A63F 3/0402, A63F 2003/0405
(54) SISTEMA DE JOGOS EDUCATIVOS
(71) MARCIA CRISTINA CARVALHO GARCIA - ME (BR/SP)
(72) MÁRCIA CRISTINA CARVALHO GARCIA

---

(21) BR 10 2020 002874-0 A2

Código 3.1 - Publicação do Pedido de Patente ou de Certificado de Adição de Invenção
(22) 11/02/2020
(51) C08J 3/12 (2006.01), C08L 33/12 (2006.01), C08L 97/00 (2006.01)
(54) DESENVOLVIMENTO DE POLÍMERO HÍBRIDO À BASE DE FIBRA DE AÇAÍ (EUTERPE OLERACEA) PARA USO EM SEGMENTOS INDUSTRIAIS VARIADOS
(71) UNIVERSIDADE DO ESTADO DO PARA (BR/PA)
(72) ÍCARO GABRIEL CALIXTO DE SOUZA; ALESSANDRA AGLAISE MELO DOS SANTOS; ANDERSON BENTES DE LIMA; LÊDA LIMA DA SILVA; CÁSSIA OLIVEIRA CABRAL DA PAZ; JORGE LOPES RODRIGUES JUNIOR

---

(21) BR 10 2020 002875-8 A2

Código 3.1 - Publicação do Pedido de Patente ou de Certificado de Adição de Invenção
(22) 11/02/2020
(51) C12H 6/02 (2019.01)
(52) C12H 6/02
(54) PROCESSO DE OBTENÇÃO DE AGUARDENTE A PARTIR DE MANDIOCA AÇUCARADA - MANDIOCABA
(71) JOSE ADRIANO MARINI (BR/AP) ; WALTER MARTINS FILHO (BR/SP) ; LUIS EDUARDO BORGES CILURZO (BR/SP) ; MARCELO BRITO VICENTE (BR/SP)
(72) JOSÉ ADRIANO MARINI; WALTER MARTINS FILHO; LUIS EDUARDO BORGES CILURZO; MARCELO BRITO VICENTE

(21) BR 10 2020 002883-9 A2

Código 3.1 - Publicação do Pedido de Patente ou de Certificado de Adição de Invenção
(22) 11/02/2020
(51) A61B 5/08 (2006.01), G08C 17/02 (2006.01), A61B 5/083 (2006.01)
(52) A61B 5/08, G08C 17/02, A61B 5/083
(54) MÉTODO PARA IDENTIFICAÇÃO E MONITORAMENTO DE DOENÇAS A PARTIR DE AMOSTRAS DE GASES CAPTADAS POR UM DISPOSITIVO E MÉTODO DE TREINAMENTO DE UMA REDE NEURAL PARA IDENTIFICAÇÃO DE DOENÇAS A PARTIR DE AMOSTRAS DE GASES CAPTADAS POR UM DISPOSITIVO
(71) NATHALIA MORAES DO NASCIMENTO (BR/RJ)
(72) JÚLIA MORAES DO NASCIMENTO; RHEYLLER DE SOUZA VARGAS; NATHALIA MORAES DO NASCIMENTO

(21) BR 10 2020 002888-0 A2

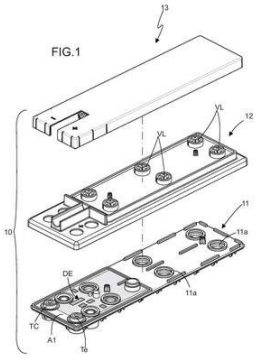

Código 3.1 - Publicação do Pedido de Patente ou de Certificado de Adição de Invenção
(22) 11/02/2020
(54) APERFEIÇOAMENTOS EM CONJUNTO DE TAMPA DE BATERIA COM CIRCUITO ELETRÔNICO EMBARCADO E RESPECTIVO PROCESSO DE MONTAGEM
(71) ACUMULADORES MOURA S/A (BR/PE)
(72) MYCHAYL JORDAM LEAL DE ALBUQUERQUE; MARCUS AURELIUS BARROS DE OLIVEIRA

(21) BR 10 2020 002889-8 A2

Código 3.1 - Publicação do Pedido de Patente ou de Certificado de Adição de Invenção
(22) 11/02/2020
(51) H02N 11/00 (2006.01)
(52) H02N 11/008
(54) GERADOR DE ENERGIA PNEUMATICO MECANICO
(71) JOSE CARLOS CAMPOS RIBEIRO (BR/RJ)
(72) JOSE CARLOS CAMPOS RIBEIRO

(21) BR 10 2020 002897-9 A2

Código 3.1 - Publicação do Pedido de Patente ou de Certificado de Adição de Invenção
(22) 11/02/2020
(51) G01N 27/20 (2006.01), G01R 19/12 (2006.01)
(52) G01N 27/205, G01R 19/12, G01R 31/54
(54) APARELHO E MÉTODO DE DETECÇÃO DE DESCONTINUIDADES EM CAMADAS DE REVESTIMENTO
(71) OTTO BAUMGART INDÚSTRIA E COMÉRCIO S/A (BR/SP) ; BRUNO ROUSSENQ BICHELS (BR/SC)

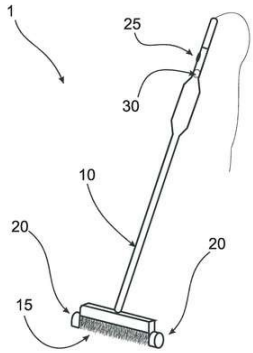

(72) BRUNO ROUSSENQ BICHELS

(21) BR 10 2020 002901-0 A2

Código 3.1 - Publicação do Pedido de Patente ou de Certificado de Adição de Invenção
(22) 11/02/2020
(51) A61B 5/16 (2006.01), A63F 9/24 (2006.01)
(52) A61B 5/16, A63F 9/24
(54) MÉTODO E DISPOSITIVOS DE SIMULAÇÃO E GAMIFICAÇÃO EM PLATAFORMA PARA ENSINO DE EXAME FISICO MÉDICO
(71) ASSOCIACAO PARANAENSE DE CULTURA - APC (BR/PR)
(72) MAÍRA DE MAYO OLIVEIRA NOGUEIRA LOESCH; LUIZ AUGUSTO KALVA DE ANDRADE; MARCIA MORIZONO; DIOGO WALLACE ROCHA; FERNANDA CRISTINA ARENAS; GABRIELA PARIZOTTO DA SILVA

(21) BR 10 2020 002917-7 A2

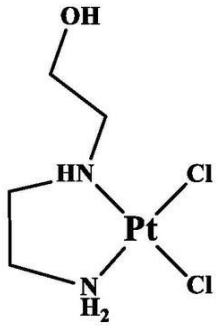

Código 3.1 - Publicação do Pedido de Patente ou de Certificado de Adição de Invenção
(22) 11/02/2020
(51) A61K 31/282 (2006.01), A61P 35/00 (2006.01)
(54) COMPLEXO DE PLATINA(II)-AMINOÁLCOOL COM POTENCIAL ATIVIDADE ANTITUMORAL
(71) UNIVERSIDADE FEDERAL RURAL DE PERNAMBUCO (BR/PE) ; UNIVERSIDADE FEDERAL DE PERNAMBUCO (BR/PE)
(72) MONICA FREIRE BELIAN; WAGNER EDUARDO DA SILVA; TERESINHA GONCALVES DA SILVA; JACIANA DOS SANTOS AGUIAR; REOBE FELIPE DA SILVA

(21) BR 10 2020 002922-3 A2

Código 3.1 - Publicação do Pedido de Patente ou de Certificado de Adição de Invenção
(22) 11/02/2020
(51) C05G 3/00 (2020.01), C05G 5/23 (2020.01), C05F 11/00 (2006.01), C05G 3/80 (2020.01), C09K 17/48 (2006.01), C08L 97/02 (2006.01)
(52) C05G 3/00, C05G 5/23, C05F 11/00, C05G 3/80, C09K 17/48, C08L 97/02
(54) ELEMENTO POLINUTRICIONAL PARA ENRIQUECIMENTO DE SOLOS
(71) SHÍ - PESQUISA E DESENVOLVIMENTO TECNOLÓGICO LTDA (BR/CE)

(72) WILSON VIEIRA ROCHA

(21) BR 10 2020 002941-0 A2

Código 3.1 - Publicação do Pedido de Patente ou de Certificado de Adição de Invenção
(22) 11/02/2020
(51) H02J 7/34 (2006.01), H02J 7/00 (2006.01), B60L 9/14 (2006.01), H02J 9/04 (2006.01), H02S 10/12 (2014.01)
(52) H02J 7/34, H02J 7/0026, B60L 9/14, H02J 9/04, H02S 10/12
(54) GERENCIADOR INTELIGENTE DE MÚLTIPLAS FONTES DE ENERGIA
(71) ARNAUD CHRISTOPHE PIERRE (BR/MG) ; PAULO ROBERTO KROSCHINKY (BR/SP) ; GEORGI LUCKI JUNIOR (BR/SP)
(72) PAULO ROBERTO KROSCHINKY; GEORGI LUCKI JUNIOR; ARNAUD CHRISTOPHE PIERRE MARIE COLIN

(21) BR 10 2020 002945-2 A2

Código 3.1 - Publicação do Pedido de Patente ou de Certificado de Adição de Invenção
(22) 11/02/2020
(51) A01M 1/20 (2006.01), A01N 65/44 (2009.01)
(52) A01M 1/2055, A01N 65/44
(54) AREIA ORNAMENTAL MULTIFUNCIONAL COM CITRONELA, AROMAS E COMPONENTES DIVERSOS, PARA REPELIR E EXTERMINAR LARVAS E MOSQUITOS
(71) JOSIMAR ANTÔNIO NASCIMENTO (BR/SP)
(72) JOSIMAR ANTÔNIO NASCIMENTO

(21) BR 10 2020 002950-9 A2

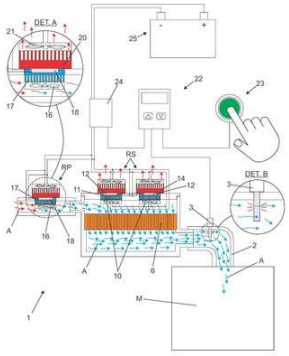

Código 3.1 - Publicação do Pedido de Patente ou de Certificado de Adição de Invenção
(22) 11/02/2020
(51) F02M 53/08 (2006.01), F02M 31/20 (2006.01), H01L 35/28 (2006.01)
(54) EQUIPAMENTO DE REFRIGERAÇÃO TERMOELÉTRICO E INSTALAÇÃO EM VEÍCULOS PARA RESFRIAMENTO DO AR ENTRANTE NO SISTEMA DE ADMISSÃO DE AR DE MOTORES A COMBUSTÃO
(71) CLEITON WILLIANS FLAMINO (BR/SP)
(72) CLEITON WILLIANS FLAMINO

(21) BR 10 2020 002955-0 A2

Código 3.1 - Publicação do Pedido de Patente ou de Certificado de Adição de Invenção
(22) 12/02/2020
(51) G08B 21/02 (2006.01), G08B 3/10 (2006.01)
(52) G08B 21/0202, G08B 21/0222, G08B 21/0277, G08B 3/10, G08B 21/0225
(54) DISPOSITIVO PARA O CONTROLE DE RUÍDOS; USO DO DISPOSITIVO PARA O CONTROLE DE RUÍDOS; CAIXA PORTÁTIL PARA O CONTROLE DE

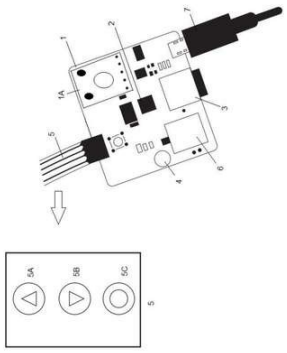

RUÍDOS E USO DA CAIXA PORTÁTIL PARA O CONTROLE DE RUIDOS
(71) CRESCER INDÚSTRIA DE AUTOMAÇÃO LTDA (BR/RS)
(72) CRISTIANO ZANINI NAZARIO

(21) BR 10 2020 002959-2 A2

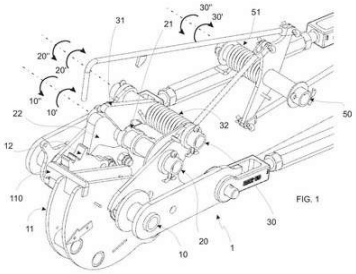

Código 3.1 - Publicação do Pedido de Patente ou de Certificado de Adição de Invenção
(22) 12/02/2020
(51) B61D 19/02 (2006.01), B61D 19/00 (2006.01), B61D 49/00 (2006.01), E05B 77/00 (2014.01)
(54) DISPOSITIVO DE TRAVA DE SEGURANÇA COM QUEDA AUTOMÁTICA APLICÁVEL EM VAGÕES FERROVIÁRIOS, E MÉTODO DE QUEDA AUTOMÁTICA DE DISPOSITIVO DE TRAVA DE SEGURANÇA APLICÁVEL EM VAGÕES FERROVIÁRIOS
(71) GREENBRIER MAXION - EQUIPAMENTOS E SERVIÇOS FERROVIÁRIOS S.A. (BR/SP)
(72) EDUARDO RODRIGUES XAVIER

(21) BR 10 2020 002970-3 A2

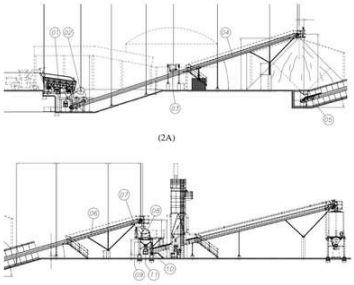

Código 3.1 - Publicação do Pedido de Patente ou de Certificado de Adição de Invenção
(22) 12/02/2020
(51) C05G 5/00 (2020.01), C05D 1/04 (2006.01), C05G 1/00 (2006.01), C05D 11/00 (2006.01)
(54) PROCESSO DE PRODUÇÃO DE FERTILIZANTE MINERAL MISTO, AGROMINERAL E/OU REMINERALIZADOR COM PROCEDIMENTO DE CO-MOAGEM E PRODUTO PÓ OBTIDO
(71) VERDE FERTILIZANTES LTDA. (BR/MG)
(72) CRISTIANO BOTELHO VELOSO

(21) BR 10 2020 002981-9 A2

Código 3.1 - Publicação do Pedido de Patente ou de Certificado de Adição de Invenção
(22) 12/02/2020
(51) A63B 22/04 (2006.01), B60L 7/02 (2006.01)
(52) A63B 22/04, B60L 7/02
(54) FREIO DE MOTOR ELÉTRICO PARA ESCADA ERGOMÉTRICA
(71) JULIO CESAR CASSIRAGHI JUNIOR (BR/RS)
(72) JULIO CESAR CASSIRAGHI JUNIOR

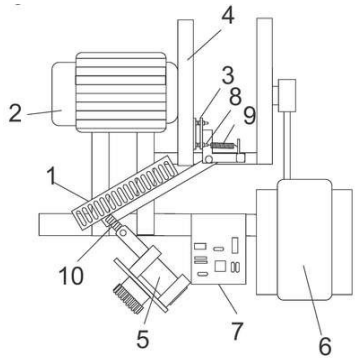

(21) BR 10 2020 002998-3 A2

Código 3.1 - Publicação do Pedido de Patente ou de Certificado de Adição de Invenção
(22) 12/02/2020
(51) A01C 15/00 (2006.01), B65D 88/54 (2006.01), A01D 90/10 (2006.01)
(52) A01C 15/006, B65D 88/54, A01D 90/10
(54) COLETOR DIRECIONADOR DE SEMENTES APLICÁVEL EM MÁQUINAS E IMPLEMENTOS AGRÍCOLAS
(71) STARA S/A INDÚSTRIA DE IMPLEMENTOS AGRÍCOLAS (BR/RS)
(72) ÁTILA STAPELBROEK TRENNEPOHL

(21) BR 10 2020 003010-8 A2

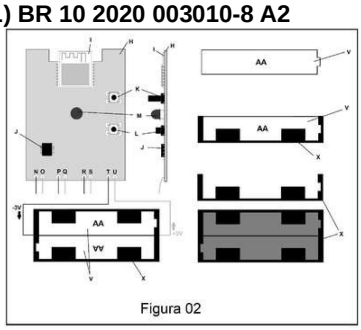

Figura 02

Código 3.1 - Publicação do Pedido de Patente ou de Certificado de Adição de Invenção
(22) 12/02/2020
(51) G08B 17/06 (2006.01), G08B 25/00 (2006.01), G08B 25/14 (2006.01), G08B 29/06 (2006.01)
(52) G08B 17/06, G08B 25/004, G08B 25/14, G08B 29/06
(54) MÓDULO PARA MONITORAMENTO REMOTO DE SISTEMA DE DETECÇÃO E ALARME DE INCÊNDIO DO TIPO CONVENCIONAL, ATRAVÉS DE SEMICONDUTORES INTEGRADOS IOT
(71) SEMPRE IOT DESENVENVOLVIMENTO INDUSTRIA COMERCIO E SERVICOS DE PROJETOS E DISPOSITIVOS AUTONOMOS LTDA (BR/SP)
(72) LEONARDO TONIOLO DOS SANTOS

(21) BR 10 2020 003035-3 A2

Código 3.1 - Publicação do Pedido de Patente ou de Certificado de Adição de Invenção
(22) 13/02/2020
(51) A01G 2/30 (2018.01)
(52) A01G 2/30
(54) PROCESSO DE RESGATE DE DNA ATRAVÉS DA PROPAGAÇÃO VEGETATIVA E ACELERAÇÃO DE FLORESCIMENTO EM ESPÉCIES ARBÓREAS NATIVAS E USOS
(71) UNIVERSIDADE FEDERAL DE VIÇOSA (BR/MG)
(72) GLEISON AUGUSTO DOS SANTOS; GLEIDSON GUILHERME CALDAS

	MENDES
(21) BR 10 2020 003045-0 A2	Código 3.1 - Publicação do Pedido de Patente ou de Certificado de Adição de Invenção (22) 13/02/2020 (51) B29B 11/14 (2006.01), C08L 101/00 (2006.01), C08L 99/00 (2006.01), B09B 3/00 (2006.01), A44B 99/00 (2010.01) (52) B29B 11/14, C08L 101/00, C08L 99/00, B09B 3/00, A44B 99/00 (54) PRODUÇÃO DE SEMI JOIAS A PARTIR DA RECICLAGEM DA BORRA DE CAFÉ NA COR NATURAL E COM A ADIÇÃO DE PIGMENTOS (71) FEITO CAFÉ ECODESIGN (BR/RS) ; CRISTINA FLORES BOROWSKI (BR/RS) (72) CRISTINA FLORES BOROWSKI
(21) BR 10 2020 003074-4 A2	Código 3.1 - Publicação do Pedido de Patente ou de Certificado de Adição de Invenção (22) 13/02/2020 (51) C08L 3/02 (2006.01) (52) C08L 3/02, B32B 2264/04, B32B 2317/18, B32B 2317/20, C08J 2301/02, C08J 2303/02, C08L 2201/06, B32B 2266/02 (54) COMPOSIÇÃO DE ESPUMA BIODEGRADÁVEL, COMPOSTÁVEL E RECICLÁVEL E PRODUTOS RESULTANTES (71) PATRICIA PONCE (BR/SP) ; NATÁLIA NAIME (BR/SP) (72) PATRÍCIA PONCE; NATÁLIA NAIME
(21) BR 10 2020 003104-0 A2	Código 3.1 - Publicação do Pedido de Patente ou de Certificado de Adição de Invenção (22) 13/02/2020 (51) H04L 29/06 (2006.01), G06N 20/00 (2019.01) (52) H04L 63/1483, H04L 63/123, G06N 20/00 (54) MÉTODO PARA IDENTIFICAÇÃO E CLASSIFICAÇÃO DE PONTO DE ACESSO BASEADO EM HTTP USANDO APRENDIZAGEM DE MÁQUINA (71) SAMSUNG ELETRÔNICA DA AMAZÔNIA LTDA. (BR/SP) (72) IGOR JOCHEM SANZ
(21) BR 10 2020 003105-8 A2	Código 3.1 - Publicação do Pedido de Patente ou de Certificado de Adição de Invenção (22) 13/02/2020 (51) H04L 29/12 (2006.01), H04L 29/06 (2006.01) (52) H04L 61/1511, H04L 63/12, H04L 2463/144 (54) MÉTODO PARA DETECÇÃO DE SERVIDORES DNS FALSIFICADOS USANDO TÉCNICAS DE APRENDIZADO DE MÁQUINA

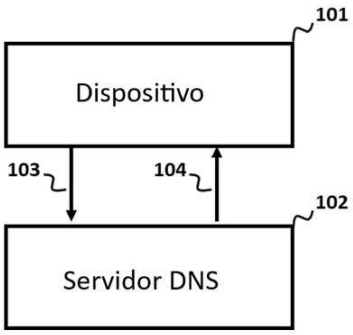

(71) SAMSUNG ELETRÔNICA DA AMAZÔNIA LTDA. (BR/SP)
(72) EDUARDO KUGLER VIEGAS; MARTIN ANDREONI LOPEZ; RAPHAEL MACHADO MONTEIRO

---

(21) BR 10 2020 003209-7 A2

Código 3.1 - Publicação do Pedido de Patente ou de Certificado de Adição de Invenção
(22) 14/02/2020
(51) B01D 53/04 (2006.01), B01D 53/14 (2006.01), B01D 53/58 (2006.01)
(52) B01D 53/04, B01D 53/1493, B01D 53/58
(54) COMPOSIÇÃO PARA NEUTRALIZAÇÃO E CONTROLE DE AMÔNIA E SEUS DERIVADOS E USO DA MESMA
(71) DUX CONTROLE DE ODORES LTDA. (BR/SP)
(72) BRUNO DOS SANTOS ARIAS

---

(21) BR 10 2020 003226-7 A2

Código 3.1 - Publicação do Pedido de Patente ou de Certificado de Adição de Invenção
(22) 14/02/2020
(51) E05C 19/00 (2006.01), E05B 1/00 (2006.01), E05D 13/00 (2006.01)
(52) E05C 19/00, E05B 1/00, E05D 13/00
(54) TAMPA DE ARRASTE APLICADA EM SISTEMAS DE ENVIDRAÇAMENTO
(71) KR DISTRIBUIDORA DE ALUMINIO LTDA (BR/SC)
(72) EDUARDO ALEXANDRE KRUGER

---

(21) BR 10 2020 003240-2 A2

Código 3.1 - Publicação do Pedido de Patente ou de Certificado de Adição de Invenção
(22) 14/02/2020
(51) G06F 16/78 (2019.01), G06F 16/435 (2019.01)
(52) G06F 16/7867, G06F 16/437
(54) MEIO IDENTIFICADOR DE CONSUMO DE PRODUTO APLICADO EM SISTEMA DE RELACIONAMENTO FIDELIZADO EMPRESA - CLIENTE NO SETOR INDUSTRIAL DE BEBIDAS
(71) MARIO NICOLI FILHO (BR/SP)
(72) MARIO NICOLI FILHO

---

(21) BR 10 2020 003257-7 A2

Código 3.1 - Publicação do Pedido de Patente ou de Certificado de Adição de Invenção
(22) 17/02/2020
(51) A61F 13/20 (2006.01), A61K 9/00 (2006.01), A61K 36/48 (2006.01), A61P

	15/02 (2006.01) (52) A61F 13/2051, A61K 9/0036, A61K 36/48, A61P 15/02 (54) DISPOSITIVO GINECOLÓGICO COM COBERTURA A BASE DE EXTRATO DE STRYPHNODENDRON ADSTRINGENS ENRIQUECIDO COM NANOPARTÍCULAS DE PRATA PARA O TRATAMENTO DE LESÕES PRÉ CANCERÍGENAS DE COLO UTERINO E INFECÇÕES DO TRATO GENITAL FEMININO INFERIOR (71) UNIVERSIDADE FEDERAL DE ALAGOAS (BR/AL) (72) CRISTIANE ARAÚJO NASCIMENTO; KAROL FIREMAN DE FARIAS; ELAINE VIRGINIA MARTINS DE SOUZA FIGUEIREDO; GUILHERME BENJAMIN BRANDÃO PITTA; DENISE MACEDO DA SILVA; VALDEMIR DA CONCEIÇÃO; NIRLIANE RIBEIRO BARBOSA; ANA CAROLINE MELO DOS SANTOS; TATIANE LUCIANO BALLIANO; JOÃO INÁCIO SOLETTI; SANNYELE ALCÂNTARA EMILIANO; SILVIA BEATRIZ BEGER UCHÔA; GABRIELA DA COSTA CARVALHO; MILENA ALVES DOS SANTOS; JOSEALDO TONHOLO; NATANAEL DE SOUZA; MANOEL ALVARO DE FREITAS LINS NETO
(21) BR 10 2020 003413-8 A2	Código 3.1 - Publicação do Pedido de Patente ou de Certificado de Adição de Invenção (22) 18/02/2020 (51) B01D 3/00 (2006.01), B01D 3/14 (2006.01), B01D 1/26 (2006.01), C12F 3/10 (2006.01) (52) B01D 3/002, B01D 3/148, B01D 1/26, C12F 3/10 (54) PROCESSO INTEGRADO DE DESTILAÇÃO DE FERMENTADO ALCOÓLICO COM EVAPORAÇÃO / CONCENTRAÇÃO DE VINHAÇA (71) SINOP BIONERGIA LTDA (BR/MT) ; JEFFERSON ARLEY MARTINS RODRIGUES (BR/MT) (72) JEFFERSON ARLEY MARTINS RODRIGUES
(21) BR 10 2020 003418-9 A2	Código 3.1 - Publicação do Pedido de Patente ou de Certificado de Adição de Invenção (22) 18/02/2020 (51) A01K 43/10 (2006.01), G01N 33/08 (2006.01), G01G 3/13 (2006.01) (52) A01K 43/10, G01N 33/08, G01G 3/13 (54) CÉLULA DE CARGA AUTOMATIZADA PARA MÁQUINA CLASSIFICADORA DE OVOS E MÁQUINA CLASSIFICADORA DE OVOS (71) NELSON YAMASAKI (BR/SP) (72) NELSON YAMASAKI
(21) BR 10 2020 009766-0 A2	Código 3.1 - Publicação do Pedido de Patente ou de Certificado de Adição de Invenção (22) 15/05/2020

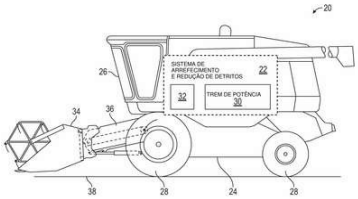

(30) 04/06/2019 US 16/430837
(51) F02M 35/02 (2006.01), A01D 45/00 (2018.01)
(54) SISTEMAS DE ARREFECIMENTO E REDUÇÃO DE DETRITOS
(71) DEERE & COMPANY (US)
(72) JOHN C. ANDRIOS; GARY H. KNAPP; JEFFERY C. MUSSACK

---

(21) BR 10 2020 012598-2 A2

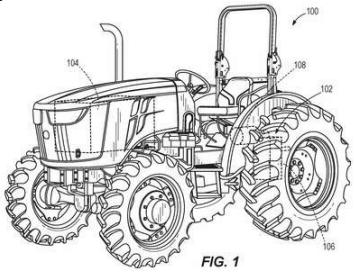

FIG. 1

Código 3.1 - Publicação do Pedido de Patente ou de Certificado de Adição de Invenção
(22) 19/06/2020
(30) 12/07/2019 US 16/510805
(51) B60W 30/19 (2012.01), F16H 61/00 (2006.01), F16H 61/32 (2006.01)
(54) TRANSMISSÃO DE MUDANÇA DE POTÊNCIA
(71) DEERE & COMPANY (US)
(72) REGINALD M. BINDL; ERIC VILAR

---

(21) BR 10 2020 013478-7 A2

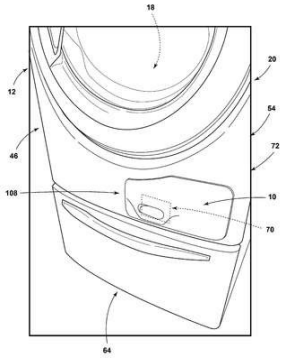

Código 3.1 - Publicação do Pedido de Patente ou de Certificado de Adição de Invenção
(22) 30/06/2020
(30) 01/07/2019 US 62/869,230; 19/05/2020 US 16/877,522
(51) D06F 37/20 (2006.01), D06F 39/00 (2020.01)
(54) ELETRODOMÉSTICO PARA SECAGEM QUE TEM UMA PORTA DE ACESSÓRIO PARA FORNECER FLUXO DE AR EXTERNO A ACESSÓRIOS EQUIPADOS COM MOTOR
(71) WHIRLPOOL CORPORATION (US)
(72) RYAN R. BELLINGER; SETH E. BIXBY; TIMOTHY E. HEATER; JACOB C. ICKES; SAYER J. MURPHY; GIUSEPPE NETTI; MICHAEL T. ROCHE

---

(21) BR 10 2020 013533-3 A2

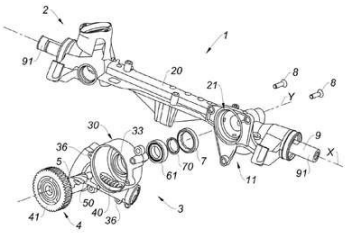

Código 3.1 - Publicação do Pedido de Patente ou de Certificado de Adição de Invenção
(22) 01/07/2020
(30) 02/07/2019 FR 19/07330
(51) B62D 5/00 (2006.01), B65D 5/22 (2006.01), B62D 1/00 (2006.01)
(54) VEÍCULO A MOTOR E SISTEMA DE DIREÇÃO ASSISTIDA PARA ESTE
(71) JTEKT EUROPE (FR)
(72) MICKAEL GUERIN; MICHAEL DUCHENES

---

(21) BR 10 2020 020289-8 A2

Código 3.1 - Publicação do Pedido de Patente ou de Certificado de Adição de Invenção
(22) 02/10/2020

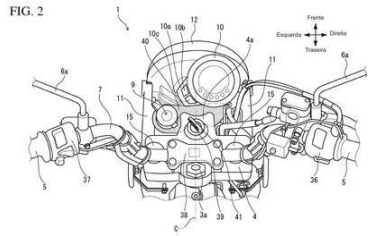

(30) 18/10/2019 JP 2019-191233
(51) B62J 99/00 (2020.01), B62J 6/02 (2020.01), B60Q 1/04 (2006.01)
(52) B62J 99/00, B62J 6/02, B60Q 1/04
(54) VEÍCULO DE MONTAR EM SELIM
(71) HONDA MOTOR CO., LTD. (JP)
(72) PATTARASORN WANGROONGRUENGKUL; CHATCHAI PILADAENG; NATTAPAT JANYAPANICH; EKKAWIT BOONSUK; MAOYUKI YAMATE

(21) BR 10 2020 020539-0 A2

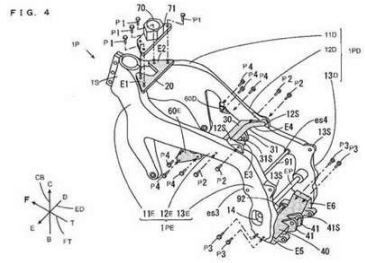

Código 3.1 - Publicação do Pedido de Patente ou de Certificado de Adição de Invenção
(22) 06/10/2020
(30) 11/10/2019 JP 2019-188039
(51) B62K 11/04 (2006.01), B62K 19/24 (2006.01)
(52) B62K 11/04, B62K 19/24
(54) VEÍCULO DO TIPO CAVALIER
(71) YAMAHA HATSUDOKI KABUSHIKI KAISHA (JP)
(72) TOMOHITO MAEDA

(21) BR 10 2020 021182-0 A2

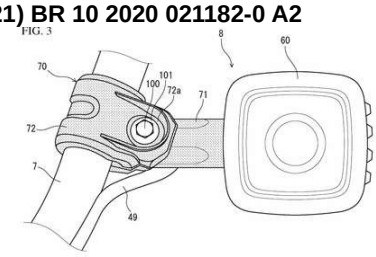

Código 3.1 - Publicação do Pedido de Patente ou de Certificado de Adição de Invenção
(22) 16/10/2020
(30) 18/10/2019 JP 2019-191236
(51) B62J 11/00 (2020.01), B62J 33/00 (2006.01), B62J 6/00 (2020.01)
(52) B62J 11/00, B62J 33/00, B62J 6/00
(54) VEÍCULO PARA CONDUZIR MONTADO EM SELIM
(71) HONDA MOTOR CO., LTD. (JP)
(72) PATCHARAPA PORNPHAKDEE; CHATCHAI PILADAENG; EKKAWIT BOONSUK; PRAWUT SIRIHONG; WORAWIT CHAWALITNIMITKUL

(21) BR 10 2020 022132-9 A2

Código 3.1 - Publicação do Pedido de Patente ou de Certificado de Adição de Invenção
(22) 29/10/2020
(30) 16/01/2020 US 16/744,386
(51) E02F 3/43 (2006.01)
(52) E02F 3/435
(54) SISTEMA DE ESCAVAÇÃO DE LANÇA ARTICULADA INTELIGENTE
(71) DEERE & COMPANY (US)
(72) TODD F. VELDE; ZACHARY RITCHIE; HARRY K. VOELP IV

(21) BR 10 2020 022676-2 A2

Código 3.1 - Publicação do Pedido de Patente ou de Certificado de Adição de

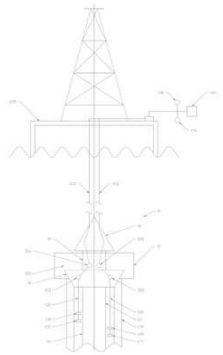

Invenção
(22) 06/11/2020
(30) 12/11/2019 US 62/934,290
(51) E21B 47/135 (2012.01), E21B 33/035 (2006.01)
(52) E21B 47/135, E21B 33/035
(54) TRANSMISSÃO EM TEMPO REAL POR FIBRA ÓPTICA FURO ABAIXO PARA MONITORAMENTO DE POÇO E ATUAÇÃO DE EQUIPAMENTO FURO ABAIXO
(71) DRIL-QUIP, INC. (US)
(72) FRANK D. KALB; JUSTIN D. GORHUM

---

(21) BR 10 2020 023545-1 A2

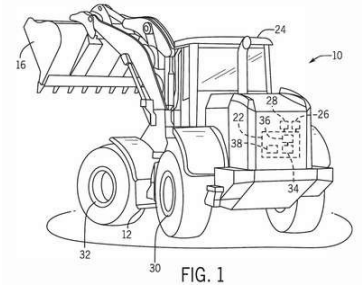

FIG. 1

Código 3.1 - Publicação do Pedido de Patente ou de Certificado de Adição de Invenção
(22) 18/11/2020
(30) 11/02/2020 US 16/787,295
(51) F16H 57/027 (2012.01)
(54) TRANSMISSÃO DE EQUIPAMENTO DE TRABALHO, E, MÉTODO PARA MONTAR UMA TRANSMISSÃO DE EQUIPAMENTO DE TRABALHO COM UM DEFLETOR.
(71) DEERE & COMPANY (US)
(72) MARC DAVID CHAPMAN; MICHAEL J. CLIFF

---

(21) BR 10 2020 023855-8 A2

Código 3.1 - Publicação do Pedido de Patente ou de Certificado de Adição de Invenção
(22) 23/11/2020
(30) 17/02/2020 EP 20290014.8
(51) H02P 29/00 (2016.01)
(52) H02P 29/0016
(54) DISPOSITIVO LIMITADOR DE TORQUE, E, MÉTODO PARA OPERAR UM DISPOSITIVO LIMITADOR DE TORQUE
(71) RATIER-FIGEAC SAS (FR)
(72) BRUNO SEMINEL

---

(21) BR 10 2020 024186-9 A2

Código 3.1 - Publicação do Pedido de Patente ou de Certificado de Adição de Invenção
(22) 26/11/2020
(30) 12/02/2020 US 16/789,070
(51) H02K 5/20 (2006.01)
(52) H02K 5/203, H02K 5/20
(54) MÁQUINA ELÉTRICA
(71) DEERE & COMPANY (US)

(72) RANDALL L. LONG; STACY K. WORLEY

(21) BR 10 2020 024258-0 A2

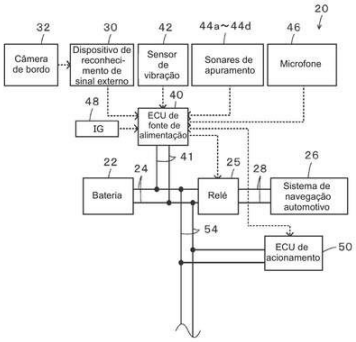

Código 3.1 - Publicação do Pedido de Patente ou de Certificado de Adição de Invenção
(22) 27/11/2020
(30) 09/12/2019 JP 2019-221933
(51) B60R 16/03 (2006.01)
(52) B60R 16/03
(54) DISPOSITIVO DE CONTROLE
(71) TOYOTA JIDOSHA KABUSHIKI KAISHA (JP)
(72) KATO WATARU; YUKO ASANO

(21) BR 10 2020 025194-5 A2

Código 3.1 - Publicação do Pedido de Patente ou de Certificado de Adição de Invenção
(22) 10/12/2020
(30) 12/12/2019 US 62/947,506
(51) E21B 33/03 (2006.01), E21B 33/035 (2006.01), E21B 33/04 (2006.01), E21B 33/043 (2006.01)
(52) E21B 33/03, E21B 33/035, E21B 33/04, E21B 33/043
(54) MECANISMO DE ESPAÇAMENTO DO SUSPENSOR DE TUBULAÇÃO
(71) DRIL-QUIP, INC. (US)
(72) CHRIS D. BARTLETT; DAVID SCANTLEBURY; RICK MURPHY; ANDREW MITCHELL; FIFE B. ELLIS; GREGORY NORWOOD

(21) BR 10 2020 025454-5 A2

Código 3.1 - Publicação do Pedido de Patente ou de Certificado de Adição de Invenção
(22) 11/12/2020
(30) 12/12/2019 US 62/947,109
(51) B62D 55/088 (2006.01), B62D 55/20 (2006.01)
(52) B62D 55/0882, B62D 55/202
(54) MÁQUINA DE MINERAÇÃO, TRILHO GUIA E FERRAMENTA DE CORTE
(71) JOY GLOBAL SURFACE MINING INC (US)
(72) MATTHEW L. GROSS; JAMES M. HUTSICK; JOSEPH J. WIRKUS; JOSH SEVERSON; ETHAN PEDRETTI; JAMES POPP

(21) BR 10 2020 025777-3 A2

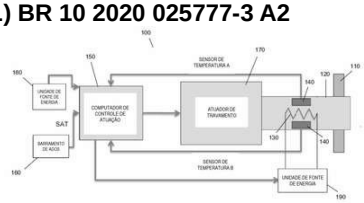

Código 3.1 - Publicação do Pedido de Patente ou de Certificado de Adição de Invenção
(22) 16/12/2020
(30) 07/02/2020 EP 20275028.7
(51) B65D 55/10 (2006.01), B64F 5/60 (2017.01)
(54) SISTEMA PARA DETECTAR UM DEFEITO EM UM PINO DE TRAVAMENTO PARA USO EM UMA AERONAVE, MÉTODO IMPLEMENTADO

POR COMPUTADOR, E, MÉTODO PARA DETECTAR UM DEFEITO EM UM PINO DE TRAVAMENTO PARA USO EM UMA AERONAVE.
(71) GOODRICH ACTUATION SYSTEMS LIMITED (GB)
(72) GRAHAM JAMES BURGESS; DANIEL FOSTER

---

(21) BR 10 2020 026442-7 A2

Código 3.1 - Publicação do Pedido de Patente ou de Certificado de Adição de Invenção
(22) 22/12/2020
(30) 14/02/2020 ES U 202030244
(51) B25B 23/00 (2006.01)
(54) CHAVE DE CAIXA MANUAL DE FERRAMENTAS INTERCAMBIÁVEL
(71) SNA EUROPE INDUSTRIES IBERIA, S. A. (ES)
(72) HODEI LANDA FERNANDEZ DE LABASTIDA

---

(21) BR 10 2020 026969-0 A2

Código 3.1 - Publicação do Pedido de Patente ou de Certificado de Adição de Invenção
(22) 29/12/2020
(30) 31/12/2019 EP EP19383224.3
(51) E02D 27/42 (2006.01)
(52) E02D 27/425
(54) ESTRUTURA DE ALICERCE PRÉ-FABRICADA PARA UMA TURBINA EÓLICA, TURBINA EÓLICA E MÉTODO DE MONTAGEM DE UMA TURBINA EÓLICA
(71) NORDEX ENERGY SPAIN, S.A.U. (ES)
(72) GARDUÑO ESTEBANEZ, AITOR; GARCÍA MAESTRE, IVÁN; ARÍSTEGUI LANTERO, JOSE LUIS; NÚÑEZ POLO, MIGUEL

---

(21) BR 10 2021 000149-6 A2

Código 3.1 - Publicação do Pedido de Patente ou de Certificado de Adição de Invenção
(22) 06/01/2021
(30) 09/01/2020 FR 2000178
(51) B01D 53/52 (2006.01), B01J 4/00 (2006.01), C12M 1/107 (2006.01), C12M 1/00 (2006.01)
(52) B01D 53/52, B01J 4/002, C12M 21/04, C12M 47/18
(54) DIGESTOR COMPREENDENDO UM SISTEMA DE INJEÇÃO DE OXIGÊNIO TENDO UM MEIO TUBULAR FORMADO EM UM PADRÃO DE GRADE
(71) L'AIR LIQUIDE, SOCIÉTÉ ANONYME POUR L'ETUDE ET L'EXPLOITATION DES PROCEDES GEORGES CLAUDE (FR)
(72) AUDE BERTRANDIAS; DAVID FRIMAT; ANTONIO TRUEBA; JACOPO SEIWERT; JEREMY OLLIER; SOLENE VALENTIN

(21) BR 10 2021 000190-9 A2

Código 3.1 - Publicação do Pedido de Patente ou de Certificado de Adição de Invenção
(22) 06/01/2021
(30) 13/01/2020 FR FR2000253
(51) F16L 13/11 (2006.01), F16L 13/02 (2006.01)
(52) F16L 13/11, F16L 13/02
(54) ACOPLAMENTO, E, PROCESSO PARA PRODUZIR UM ACOPLAMENTO
(71) ITP SA (FR)
(72) JEAN-AURÉLIEN DAMOUR; CHRISTIAN GEERTSEN

(21) BR 10 2021 000547-5 A2

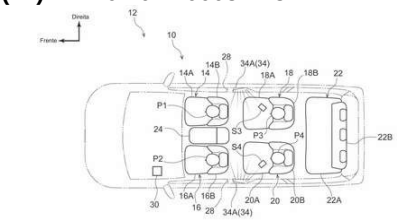

Código 3.1 - Publicação do Pedido de Patente ou de Certificado de Adição de Invenção
(22) 13/01/2021
(30) 07/02/2020 JP 2020-020145
(51) B60Q 3/20 (2017.01), B60Q 3/16 (2017.01)
(52) B60Q 3/20, B60Q 2500/00, B60Q 3/16
(54) SISTEMA DE ILUMINAÇÃO EM CABINE DE VEÍCULO, MÉTODO PARA ATUAR O SISTEMA DE ILUMINAÇÃO EM CABINE DE VEÍCULO E MEIO DE ARMAZENAMENTO
(71) TOYOTA JIDOSHA KABUSHIKI KAISHA (JP)
(72) HIROSHI MIZOBATA; KAZUMA UCHIBORI

(21) BR 10 2021 000855-5 A2

Código 3.1 - Publicação do Pedido de Patente ou de Certificado de Adição de Invenção
(22) 18/01/2021
(30) 14/02/2020 US US 16/790874
(51) B62D 27/00 (2006.01), B62D 65/02 (2006.01)
(54) MONTAGEM DE APARELHO
(71) INTERNATIONAL TRUCK INTELLECTUAL PROPERTY COMPANY, LLC (US)
(72) CONSTANTIN S. BUSUIOC; JAY E. BISSONTZ

(21) BR 10 2021 002329-5 A2

Código 3.1 - Publicação do Pedido de Patente ou de Certificado de Adição de Invenção
(22) 08/02/2021
(30) 11/02/2020 US US 16/787,629
(51) G06Q 10/04 (2012.01)
(52) G06Q 10/04
(54) ESTRATÉGIA DE OTIMIZAÇÃO DO SISTEMA DE ARMAZENAMENTO DE ENERGIA HÍBRIDA COM CONTROLE ADAPTATIVO INTELIGENTE
(71) CATERPILLAR INC. (US)

	(72) YANCHAI ZHANG; BAOYANG DENG; MICHAEL A. SNOPKO; THEODORE E. WIERSEMA
(21) BR 10 2021 002428-3 A2	Código 3.1 - Publicação do Pedido de Patente ou de Certificado de Adição de Invenção (22) 09/02/2021 (30) 10/02/2020 JP 2020-021025; 29/12/2020 JP 2020-219758 (51) E04G 21/12 (2006.01) (52) E04G 21/122 (54) MÁQUINA DE LIGAÇÃO (71) MAX CO., LTD. (JP) (72) KOUICHIROU MORIMURA; YUSUKE YOSHIDA; ICHIRO KUSAKARI; OSAMU ITAGAKI; SHINPEI SUGIHARA
(21) BR 10 2021 002466-6 A2	Código 3.1 - Publicação do Pedido de Patente ou de Certificado de Adição de Invenção (22) 09/02/2021 (30) 10/02/2020 JP 2020-021025; 29/12/2020 JP 2020-219758 (51) B65B 13/02 (2006.01) (52) B65B 13/02 (54) MÁQUINA DE LIGAÇÃO (71) MAX CO., LTD. (JP) (72) OSAMU ITAGAKI; SHINPEI SUGIHARA; KOUICHIROU MORIMURA; YUSUKE YOSHIDA; ICHIRO KUSAKARI
(21) BR 10 2021 002496-8 A2	Código 3.1 - Publicação do Pedido de Patente ou de Certificado de Adição de Invenção (22) 09/02/2021 (30) 10/02/2020 JP 2020-021026 (51) E04G 21/12 (2006.01) (52) E04G 21/122 (54) MÁQUINA DE LIGAÇÃO (71) MAX CO., LTD. (JP) (72) YUSUKE YOSHIDA; KOUICHIROU MORIMURA; ICHIRO KUSAKARI
(21) BR 10 2021 002533-6 A2	Código 3.1 - Publicação do Pedido de Patente ou de Certificado de Adição de Invenção (22) 10/02/2021 (30) 10/02/2020 FR 2001281 (51) A63G 27/02 (2006.01), B61B 12/02 (2006.01) (52) A63G 27/02, B61B 12/028 (54) SUBCONJUNTO MÓVEL PARA RECEBER E TRANSPORTAR PELO MENOS UM PASSAGEIRO, INSTALAÇÃO DE ATRAÇÃO ASSOCIADA E SEU

PROCESSO DE CONTROLE
(71) POMA (FR)
(72) JEAN-FRANÇOIS MUGNIER

---

(21) BR 10 2021 002572-7 A2

Código 3.1 - Publicação do Pedido de Patente ou de Certificado de Adição de Invenção
(22) 10/02/2021
(30) 13/02/2020 US 16/790,403
(51) A47G 9/10 (2006.01), A47C 27/00 (2006.01)
(52) A47G 9/1027, A47G 9/10, A47C 27/00
(54) ALMOFADA ERGONÔMICA CONFIGURÁVEL
(71) THE BOEING COMPANY (US)
(72) REBECCA COOK

---

(21) BR 10 2021 002612-0 A2

Código 3.1 - Publicação do Pedido de Patente ou de Certificado de Adição de Invenção
(22) 11/02/2021
(30) 12/02/2020 EP 20156889.6
(51) H02M 1/32 (2007.01), H02M 7/493 (2007.01), H02M 1/00 (2007.01)
(52) H02M 1/325, H02M 7/493, H02M 1/0003
(54) MÉTODO PARA CURTO-CIRCUITAR EM UM SUBMÓDULO COM DEFEITO E CONVERSOR DE ENERGIA DE FONTE DE TENSÃO
(71) GE ENERGY POWER CONVERSION TECHNOLOGY LTD. (GB)
(72) MARTIN GESKE; HENDRIK GLOES; VARUN RAGHUNATH

---

(21) BR 10 2021 002653-7 A2

Código 3.1 - Publicação do Pedido de Patente ou de Certificado de Adição de Invenção
(22) 11/02/2021
(30) 12/02/2020 US 62/975,278; 12/01/2021 US 17/147,116
(51) F16B 19/10 (2006.01), F16B 19/00 (2006.01)
(52) F16B 19/10, F16B 19/002
(54) DISPOSITIVO DE VEDAÇÃO
(71) ILLINOIS TOOL WORKS INC. (US)
(72) MARK O. LEPPER

---

(21) BR 10 2021 002674-0 A2

Código 3.1 - Publicação do Pedido de Patente ou de Certificado de Adição de Invenção
(22) 11/02/2021
(30) 14/02/2020 JP 2020-023308
(51) G01C 21/00 (2006.01)
(52) G01C 21/00
(54) DISPOSITIVO DE PROCESSAMENTO DE INFORMAÇÕES, SISTEMA E MEIO DE ARMAZENAMENTO NÃO TRANSITÓRIO

(71) TOYOTA JIDOSHA KABUSHIKI KAISHA (JP)
(72) NOZOMI KANEKO; AYA ONODERA; YUKI TATSUMOTO; TSUYOSHI TAKENAMI

---

(21) BR 10 2021 002680-4 A2

Código 3.1 - Publicação do Pedido de Patente ou de Certificado de Adição de Invenção
(22) 12/02/2021
(30) 18/02/2020 AU 2020900453; 25/09/2020 AU 2020239809
(51) A01D 34/73 (2006.01)
(52) A01D 34/733
(54) LÂMINA DE COLHEITA DE CULTURA, SISTEMA E APARELHO DA DITA LÂMINA, BEM COMO COLHEITADEIRA DE CULTURA
(71) M & R RICKARDS PTY LTD (AU)
(72) MARK RICKARDS

---

(21) BR 10 2021 002720-7 A2

Código 3.1 - Publicação do Pedido de Patente ou de Certificado de Adição de Invenção
(22) 12/02/2021
(30) 12/02/2020 US 62/975,203; 08/02/2021 US 17/170,510
(51) G06F 16/487 (2019.01), G06F 16/29 (2019.01), G06Q 50/30 (2012.01), G06Q 10/00 (2012.01)
(52) G06F 16/487, G06F 16/29, G06Q 50/30, G06Q 10/00
(54) SISTEMA DE COMPUTADOR E DISPOSITIVO PARA CONTROLAR O USO DE GRAVAÇÕES DE MÍDIA SEGURAS
(71) UBER TECHNOLOGIES, INC. (US)
(72) SHOBHIT GUPTA; MISHA BOSIN; NEIL CHOPRA; GARRICK BUCKLEY; EMMANUELLE SONI; DHAVAL SHAH

---

(21) BR 10 2021 002788-6 A2

Código 3.1 - Publicação do Pedido de Patente ou de Certificado de Adição de Invenção
(22) 12/02/2021
(30) 17/02/2020 JP JP2020-024078
(51) B62D 5/00 (2006.01)
(52) B62D 5/006
(54) APARELHO DE OPERAÇÃO DE DIREÇÃO
(71) TOYOTA JIDOSHA KABUSHIKI KAISHA (JP)
(72) HIROYUKI TOYODA; HIROKI MURATA

---

(21) BR 10 2021 002872-6 A2

Código 3.1 - Publicação do Pedido de Patente ou de Certificado de Adição de Invenção
(22) 17/02/2021
(30) 18/02/2020 EP 20157847.3

(51) B60G 21/05 (2006.01)
(52) B60G 21/051
(54) UNIDADE DE SUPORTE DE RODA DE VEÍCULO A MOTOR, TENDO UMA ESTRUTURA MODULAR RECONFIGURÁVEL
(71) FCA ITALY S.P.A. (IT)
(72) CARLO PAVESIO; ANDREA STEFANINI; ALESSANDRO MESSINA; FABRIZIO PASTORE

---

(21) BR 10 2021 002912-9 A2

Código 3.1 - Publicação do Pedido de Patente ou de Certificado de Adição de Invenção
(22) 17/02/2021
(30) 18/02/2020 US 62/977,992
(51) H04L 12/833 (2013.01), H04L 12/911 (2013.01)
(52) H04L 47/2458, H04L 47/746
(54) CONTROLE DE FUNÇÃO DE PLANO DE USUÁRIO (UPF) COM COEXISTÊNCIA DE CONTROLE DE POLÍTICA E FILTROS DE PACOTE GERADOS DINAMICAMENTE NA FUNÇÃO DE GERENCIAMENTO DE SESSÃO (SMF)
(71) NOKIA TECHNOLOGIES OY (FI)
(72) THOMAS BELLING

---

(21) BR 10 2021 003179-4 A2

Código 3.1 - Publicação do Pedido de Patente ou de Certificado de Adição de Invenção
(22) 19/02/2021
(30) 21/02/2020 US 62/979,804
(51) B65B 1/00 (2006.01), C22B 1/244 (2006.01), C08F 20/00 (2006.01)
(52) B65B 1/00, C22B 1/244, C08F 20/00
(54) MÉTODO PARA TRATAR UM MATERIAL SÓLIDO A GRANEL
(71) 3M INNOVATIVE PROPERTIES COMPANY (US)
(72) SÉRGIO EDUARDO ABUD FILHO; SUSANA SHIMIZU; CARLOS A. BAPTISTA

---

(21) BR 20 2020 000445-5 U2

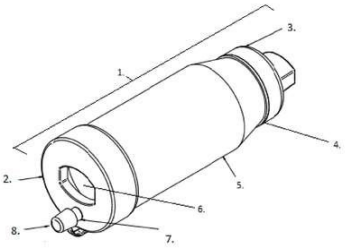

Código 3.1 - Publicação do Pedido de Patente ou de Certificado de Adição de Invenção
(22) 09/01/2020
(51) A61M 16/20 (2006.01)
(52) A61M 16/20
(54) ESPAÇADOR INALATÓRIO COM VÁLVULA DE OXIGÊNIO
(71) CLAUDIA TAVARES ALVARENGA (BR/SP)
(72) CLAUDIA TAVARES ALVARENGA

(21) BR 20 2020 002610-6 U2	Código 3.1 - Publicação do Pedido de Patente ou de Certificado de Adição de Invenção (22) 07/02/2020 (51) H02J 7/00 (2006.01), H02J 3/32 (2006.01) (52) H02J 7/0013, H02J 3/32 (54) APERFEIÇOAMENTO INTRODUZIDO EM SISTEMA COM ARMAZENAMENTO EM ALTA TENSÃO E MICRO INVERSORES TRIFÁSICOS E MONOFÁSICOS PARA MOTORES (71) RAFAEL SANTANA PIRES (BR/GO) (72) RAFAEL SANTANA PIRES
(21) BR 20 2020 002624-6 U2	Código 3.1 - Publicação do Pedido de Patente ou de Certificado de Adição de Invenção (22) 07/02/2020 (51) B65D 21/02 (2006.01) (52) B65D 21/0201 (54) EMBALAGEM DESLIZANTE ACOPLÁVEL UMA A OUTRA COM SISTEMA DE FECHAMENTO ATRAVÉS DE ENGATES (71) JAIR SPERANDIO (BR/SC) (72) JAIR SPERANDIO
(21) BR 20 2020 002635-1 U2	Código 3.1 - Publicação do Pedido de Patente ou de Certificado de Adição de Invenção (22) 07/02/2020 (51) F16B 35/06 (2006.01), F16B 35/04 (2006.01) (52) F16B 35/06, F16B 35/044 (54) DISPOSIÇÃO CONSTRUTIVA APLICADA A DISPOSITIVO DE FIXAÇÃO COM PARAFUSO (71) LEONIR PEDOT (BR/RS) (72) LEONIR PEDOT
(21) BR 20 2020 002657-2 U2	Código 3.1 - Publicação do Pedido de Patente ou de Certificado de Adição de Invenção (22) 07/02/2020 (51) A61B 5/107 (2006.01), G01B 5/02 (2006.01) (52) A61B 5/1072, G01B 5/02 (54) ESTADIÔMETRO PEDIÁTRICO BIFUNCIONAL (71) CLÁUDIA GUIMARÃES (BR/MG) (72) CLÁUDIA GUIMARÃES PINTO DIAS
(21) BR 20 2020 002711-0 U2	Código 3.1 - Publicação do Pedido de Patente ou de Certificado de Adição de Invenção (22) 07/02/2020

(51) E02F 3/34 (2006.01)
(52) E02F 3/34
(54) BRAÇO TRASEIRO ARTICULADO MULTIFUNCIONAL
(71) PLURIMETAL INDÚSTRIA METALÚRGICA LTDA (BR/RS)
(72) JULIO CARLOS CARDOSO KIRCHHOF; CLAUDIR LARI PADIA

---

(21) BR 20 2020 002719-6 U2

Código 3.1 - Publicação do Pedido de Patente ou de Certificado de Adição de Invenção
(22) 07/02/2020
(51) A47J 37/07 (2006.01)
(52) A47J 37/0718
(54) DISPOSIÇÃO APLICADA A CHURRASQUEIRA SEM EMISSÃO DE FUMAÇA
(71) MANOEL RAIMUNDO GOMES DA SILVA (BR/BA)
(72) MANOEL RAIMUNDO GOMES DA SILVA

---

(21) BR 20 2020 002742-0 U2

Código 3.1 - Publicação do Pedido de Patente ou de Certificado de Adição de Invenção
(22) 10/02/2020
(51) E04C 3/04 (2006.01), E04B 1/24 (2006.01)
(52) E04C 3/04, E04B 1/2403, E04C 2003/0473
(54) CONJUNTO DE PERFIS METÁLICOS ESTRUTURAIS COMPONENTES DE TRELIÇAS E VIGAS
(71) PAULO PIMENTEL DE BARROS JUNIOR (BR/SP)
(72) PAULO PIMENTEL DE BARROS JUNIOR

---

(21) BR 20 2020 002761-7 U2

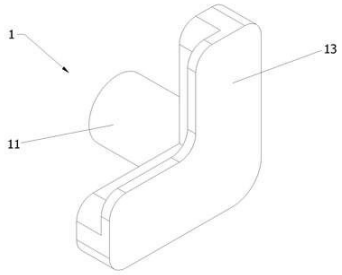

Código 3.1 - Publicação do Pedido de Patente ou de Certificado de Adição de Invenção
(22) 10/02/2020
(51) A47G 1/16 (2006.01), A47G 1/21 (2006.01)
(52) A47G 1/16, A47G 1/215
(54) SUPORTE PARA ESPELHO
(71) MÓVEIS K1 LTDA (BR/RS)
(72) CARLOS LUIZ SOST

---

(21) BR 20 2020 002787-0 U2

Código 3.1 - Publicação do Pedido de Patente ou de Certificado de Adição de Invenção
(22) 10/02/2020
(51) B60N 2/24 (2006.01), B60N 2/005 (2006.01)
(52) B60N 2/242, B60N 2/005

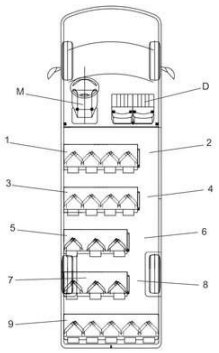

(54) DISPOSIÇÃO CONSTRUTIVA INTRODUZIDA EM CONJUNTOS DE ASSENTOS PARA VEÍCULO
(71) FABUSFORMA ADAPTACOES VEICULARES LTDA - ME (BR/SP)
(72) PAULO ROGERIO PEREIRA IGNACIO

---

(21) BR 20 2020 002806-0 U2

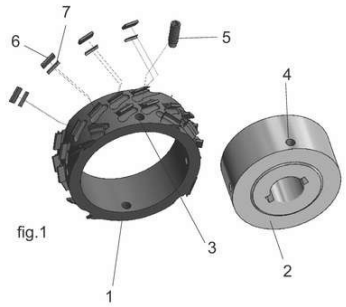

Código 3.1 - Publicação do Pedido de Patente ou de Certificado de Adição de Invenção
(22) 10/02/2020
(51) B23C 5/04 (2006.01), B23C 5/18 (2006.01)
(52) B23C 5/04, B23C 5/18
(54) DISPOSIÇÃO EM FRESA PARA CORTE DE MADEIRA
(71) LEITZ FERRAMENTAS PARA MADEIRA LTDA. (BR/RS)
(72) VITOR FABIANO LEDUR

---

(21) BR 20 2020 002811-7 U2

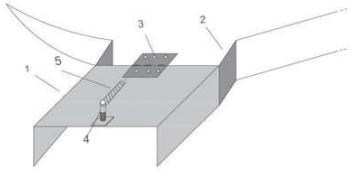

Código 3.1 - Publicação do Pedido de Patente ou de Certificado de Adição de Invenção
(22) 10/02/2020
(51) A01C 5/08 (2006.01), A01C 15/12 (2006.01)
(54) DISPOSIÇÃO CONSTRUTIVA APLICADA EM DIRECIONADOR DE BICA DE ADUBADEIRA PARA REGULAGEM DA PRECISÃO NA DESCARGA DE FERTILIZANTES EM LAVOURAS DE CAFÉ DE TERRACEAMENTO
(71) MOPE INDÚSTRIA E COMÉRCIO DE IMPLEMENTOS AGRÍCOLAS EIRELI (BR/MG)
(72) MATEUS PETRECA

---

(21) BR 20 2020 002826-5 U2

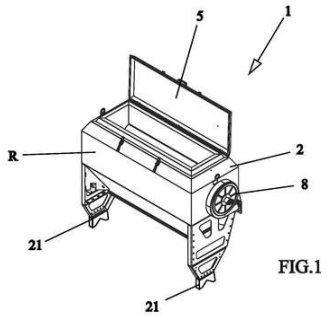

Código 3.1 - Publicação do Pedido de Patente ou de Certificado de Adição de Invenção
(22) 10/02/2020
(51) A01C 15/04 (2006.01)
(52) A01C 15/04
(54) DISPOSIÇÃO TÉCNICA INTRODUZIDA EM CAÇAMBA PARA APLICAÇÃO DE SEMENTES, MICRO FERTILIZANTES E OUTROS PRODUTOS
(71) JOÃO GERALDO DE MOURA (BR/PR)
(72) JOÃO GERALDO DE MOURA

(21) BR 20 2020 002835-4 U2

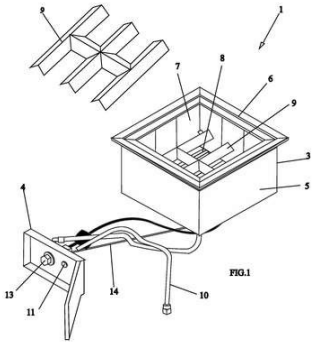

Código 3.1 - Publicação do Pedido de Patente ou de Certificado de Adição de Invenção
(22) 10/02/2020
(51) A47J 37/07 (2006.01)
(54) DISPOSIÇÃO TÉCNICA E CONSTRUTIVA APLICADA EM CHURRASQUEIRA COM QUEIMADOR A GÁS
(71) MURILO GONÇALVES VIGARIO - ME (BR/SP)
(72) MURILO GONÇALVES VIGÁRIO

---

(21) BR 20 2020 002843-5 U2

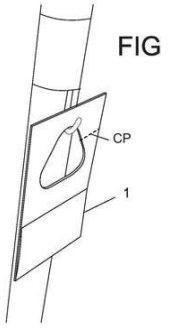

Código 3.1 - Publicação do Pedido de Patente ou de Certificado de Adição de Invenção
(22) 10/02/2020
(51) A01N 63/14 (2020.01), B65D 85/50 (2006.01), A01N 25/34 (2006.01)
(52) A01N 63/14, B65D 85/50, A01N 25/34
(54) DISPOSIÇÃO CONSTRUTIVA APLICADA A DISPERSOR DE PARASITOIDES TRICHOGRAMMA (HYM.: TRICHOGRAMMATIDAE) PARA CONTROLE BIOLÓGICO DE INSETOS-PRAGA EM CULTURAS AGRÍCOLAS
(71) MARIANNE GONÇALVES BARBOSA (BR/CE) ; CRISTIANE RAMOS COUTINHO (BR/CE) ; RUAN CARLOS DE MESQUITA OLIVEIRA (BR/CE)
(72) CRISTIANE RAMOS COUTINHO; RUAN CARLOS DE MESQUITA OLIVEIRA; MARIANNE GONÇALVES BARBOSA

---

(21) BR 20 2020 002849-4 U2

Código 3.1 - Publicação do Pedido de Patente ou de Certificado de Adição de Invenção
(22) 10/02/2020
(51) G09F 7/02 (2006.01)
(52) G09F 7/02
(54) PLACAS INDICATIVAS - PLACAS E CONJUNTOS TOPONÍMICOS - DE NOMES DE RUAS, AVENIDAS, LOGRADOUROS E PRAÇAS COM CÂMERA E SISTEMA DE WIFI
(71) GABRIEL BORGES SOBREIRA QUARANTA (BR/RJ)
(72) GABRIEL BORGES SOBREIRA QUARANTA

---

(21) BR 20 2020 002851-6 U2

Código 3.1 - Publicação do Pedido de Patente ou de Certificado de Adição de Invenção
(22) 10/02/2020
(51) A62B 35/00 (2006.01)
(52) A62B 35/0006
(54) ANEL DE ANCORAGEM PARA CINTURÕES DE SEGURANÇA EM TECIDO

(71) RICARDO PEREZ (BR/SP)
(72) RICARDO PEREZ

---

(21) BR 20 2020 002886-9 U2

Código 3.1 - Publicação do Pedido de Patente ou de Certificado de Adição de Invenção
(22) 11/02/2020
(51) B65F 1/06 (2006.01)
(54) SACO DE PAPEL KRAFT PARA COLETA SELETIVA, RESINA PARA SACO DE PAPEL USADO PARA COLETA SELETIVA, SACO DE PAPEL KRAFT RESINADO PARA COLETA SELETIVA
(71) VICENTE SAMPAIO SILVA (BR/MT)
(72) Sigilo de Autor, conforme solicitado e com base no artigo 6º, § 4º da LPI

---

(21) BR 20 2020 002908-3 U2

Código 3.1 - Publicação do Pedido de Patente ou de Certificado de Adição de Invenção
(22) 11/02/2020
(51) A63B 71/14 (2006.01), A41D 13/08 (2006.01)
(52) A63B 71/141, A41D 13/082
(54) DISPOSIÇÃO CONSTRUTIVA INTRODUZIDA EM LUVA PARA CROSSFIT
(71) BRUNO HENRIQUE DOS SANTOS (BR/SP)
(72) BRUNO HENRIQUE DOS SANTOS

---

(21) BR 20 2020 002934-2 U2

Código 3.1 - Publicação do Pedido de Patente ou de Certificado de Adição de Invenção
(22) 11/02/2020
(51) G02B 27/02 (2006.01)
(52) G02B 27/022
(54) MONÓCULO GIGANTE
(71) BIG LAND ENTRETENIMENTO E GESTÃO LTDA (BR/RS)
(72) SANDRO DE OLIVEIRA SCHAULET; DENIS DE OLIVEIRA SCHAULET

---

(21) BR 20 2020 002936-9 U2

Código 3.1 - Publicação do Pedido de Patente ou de Certificado de Adição de Invenção
(22) 11/02/2020
(51) B65D 21/02 (2006.01)
(52) B65D 21/0209
(54) CESTA ORGANIZADORA EMPILHÁVEL
(71) NELY CRISTINA BRAIDOTTI (BR/SP)
(72) NELY CRISTINA BRAIDOTTI

---

(21) BR 20 2020 002937-7 U2

Código 3.1 - Publicação do Pedido de Patente ou de Certificado de Adição de Invenção

	(22) 11/02/2020 (51) B62B 9/10 (2006.01) (52) B62B 9/106 (54) DISPOSIÇÃO CONSTRUTIVA APLICADA EM CARRINHO DE BEBÊ (71) ROBSON LUIZ PIMENTA (BR/SP) (72) ROBSON LUIZ PIMENTA
(21) BR 20 2020 002938-5 U2	Código 3.1 - Publicação do Pedido de Patente ou de Certificado de Adição de Invenção (22) 11/02/2020 (51) G01F 23/20 (2006.01) (52) G01F 23/20 (54) APERFEIÇOAMENTO INTRODUZIDO EM BALANÇA DE SISTEMA DE MONITORAMENTO DE GÁS (71) L2CV TECNOLOGIA LTDA (BR/SC) (72) MICHELA CORRÊA LIMACO; LEANDRO FRANCISCO LARAS; ALEXANDRE SANTOS TUROZI
(21) BR 20 2020 002951-2 U2	Código 3.1 - Publicação do Pedido de Patente ou de Certificado de Adição de Invenção (22) 11/02/2020 (51) B63B 7/02 (2020.01) (52) B63B 7/02 (54) EMBARCAÇÃO MÓVEL PARA LAZER (71) JÉFFREI DIEGO JAHN (BR/SC) (72) JÉFFREI DIEGO JAHN
(21) BR 20 2020 002969-5 U2	Código 3.1 - Publicação do Pedido de Patente ou de Certificado de Adição de Invenção (22) 12/02/2020 (51) B60R 9/10 (2006.01) (52) B60R 9/10 (54) BARRA ADAPTADORA PARA TRANSPORTE DE BICICLETAS (71) EMPRESA BRASILEIRA DE PEÇAS E ACESSORIOS PARA AUTOS LTDA. (BR/SP) (72) ROMUALDO BACCI FILHO
(21) BR 20 2020 003005-7 U2	Código 3.1 - Publicação do Pedido de Patente ou de Certificado de Adição de Invenção (22) 12/02/2020 (51) G05D 9/02 (2006.01) (52) G05D 9/02 (54) DISPOSITIVO DE CONTROLE DE NÍVEL DE FLUIDOS

COMPREENDENDO UMA VÁLVULA DE DIAFRAGMA SUBMERSÍVEL ACIONADA POR PRESSÃO
(71) WTA - WATANABE TECNOLOGIA APLICADA EIRELI - EPP (BR/SP)
(72) OSNIR YOSHIME WATANABE; ADRIANO ORDOZ BARISSA; JOHN TRESCOTT JAQUES; DAVID PAUL MALAWEY

---

(21) BR 20 2020 003015-4 U2

Código 3.1 - Publicação do Pedido de Patente ou de Certificado de Adição de Invenção
(22) 12/02/2020
(51) G01R 27/02 (2006.01), A61Q 19/08 (2006.01), A61K 38/48 (2006.01)
(52) G01R 27/02, A61Q 19/08, A61K 38/4893
(54) APARELHO DETECTOR DE PONTO DE BAIXA IMPEDÂNCIA PARA APLICAÇÃO DE TOXINA BOTULÍNICA
(71) MARCO ANTONIO MATRONE (BR/SP)
(72) MARCO ANTONIO MATRONE

---

(21) BR 20 2020 003019-7 U2

Código 3.1 - Publicação do Pedido de Patente ou de Certificado de Adição de Invenção
(22) 12/02/2020
(51) B65D 1/10 (2006.01)
(54) POTE PLÁSTICO PARA ACONDICIONAR ALIMENTOS TERMOPROCESSADOS
(71) SAO JOAO TRADING COMERCIO E IMPORTACAOLTDA (BR/SP)
(72) DOUGLAS TADEU MISSACI ANTUNES

---

(21) BR 20 2020 003039-1 U2

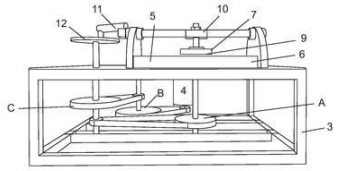

Código 3.1 - Publicação do Pedido de Patente ou de Certificado de Adição de Invenção
(22) 13/02/2020
(51) B24B 13/04 (2006.01), B24B 13/02 (2006.01), G02B 5/08 (2006.01)
(52) B24B 13/04, B24B 13/02, G02B 5/08
(54) MÁQUINA PARA CONFECÇÃO DE ESPELHOS PARA TELESCÓPIOS.
(71) AUTARQUIA UNIVERSIDADE DO SUDOESTE (BR/BA)
(72) MURILO DE OLIVEIRA FLORENCIO; ROBERTO CLAUDINO FERREIRA

---

(21) BR 20 2020 003085-5 U2

Código 3.1 - Publicação do Pedido de Patente ou de Certificado de Adição de Invenção
(22) 13/02/2020
(51) F17C 13/02 (2006.01)
(54) DISPOSITIVO DE IDENTIFICAÇÃO E SEGURANÇA DE BOTIJÃO DE GÁS LIQUEFEITO DE PETRÓLEO

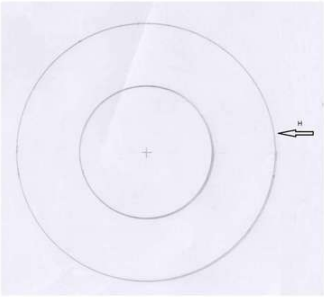

(71) WILLIAM DE LIMA NUCCI (BR/SP) ; SALIM HOMSI (BR/SP)
(72) WILLIAM DE LIMA NUCCI

---

(21) BR 20 2020 003087-1 U2

Código 3.1 - Publicação do Pedido de Patente ou de Certificado de Adição de Invenção
(22) 13/02/2020
(51) B60K 23/08 (2006.01), B60K 17/34 (2006.01)
(52) B60K 23/08, B60K 17/34
(54) MODIFICAÇÃO ESTRUTURAL EM VEÍCULO PARA RECEBIMENTO DO SISTEMA DE TRAÇÃO 4X4
(71) LUCIANO MARQUES (BR/GO) ; NIVALDO INACIO DOS SANTOS (BR/GO)
(72) LUCIANO MARQUES

---

(21) BR 20 2020 003089-8 U2

Código 3.1 - Publicação do Pedido de Patente ou de Certificado de Adição de Invenção
(22) 13/02/2020
(51) A61J 1/03 (2006.01), A61J 7/04 (2006.01), B65D 83/04 (2006.01), G16H 20/10 (2018.01)
(52) A61J 1/035, A61J 7/04, A61J 7/0409, B65D 83/0445, G06F 19/3462, G16H 20/10
(54) DISPOSITIVO PORTA-BLÍSTER CONECTADO A UM SERVIDOR EXTERNO
(71) SMARTPILLS SERVIÇOS DE INFORMAÇÃO LTDA (BR/SP)
(72) RODRIGO HERNANDEZ DE LUZIA GURDOS; GABRIELA DE OLIVEIRA AMANCIO BALAZINI

---

(21) BR 20 2020 003101-0 U2

Código 3.1 - Publicação do Pedido de Patente ou de Certificado de Adição de Invenção
(22) 13/02/2020
(51) B60P 7/04 (2006.01), B60J 7/08 (2006.01)
(52) B60P 7/04, B60J 7/08
(54) CONFIGURAÇÃO EM COBERTURA PROTETORA DE CARGA
(71) CLAUDENIR ARENDT (BR/SC)
(72) CLAUDENIR AREND

(21) BR 20 2020 003115-0 U2	Código 3.1 - Publicação do Pedido de Patente ou de Certificado de Adição de Invenção (22) 14/02/2020 (51) C02F 1/40 (2006.01), B01D 17/02 (2006.01) (52) C02F 1/40, B01D 17/02 (54) TANQUE RECICLADOR DE ÁGUA E ÓLEO (71) RENATO NERIO DOS SANTOS (BR/MG) (72) RENATO NERIO DOS SANTOS
(21) BR 20 2020 003121-5 U2	Código 3.1 - Publicação do Pedido de Patente ou de Certificado de Adição de Invenção (22) 14/02/2020 (51) E04F 19/04 (2006.01), E06B 1/60 (2006.01) (52) E04F 19/0463, E06B 1/60 (54) DISPOSIÇÃO CONSTRUTIVA EM MODELO DE FIXADOR DE MOLDURAS (71) MADEIRAS GOEDE LTDA EPP (BR/SC) (72) FREDERIK GOEDE
(21) BR 20 2020 003145-2 U2	Código 3.1 - Publicação do Pedido de Patente ou de Certificado de Adição de Invenção (22) 14/02/2020 (51) A61J 1/16 (2006.01) (54) SUPORTE PARA BOMBAS DE INFUSÃO COM TOMADAS (71) JARDEL MOREIRA DA SILVA 15103791854 (BR/SP) (72) JARDEL MOREIRA DA SILVA
(21) BR 20 2020 003208-4 U2	Código 3.1 - Publicação do Pedido de Patente ou de Certificado de Adição de Invenção (22) 14/02/2020 (51) A01D 45/10 (2006.01) (52) A01D 45/10 (54) COLHEDORA DE CANA DE AÇUCAR (71) ARAKAKI MÁQUINAS E IMPLEMENTOS AGRICOLAS SA (BR/SP) ; PAULO CESAR SILVA (BR/SP) (72) LUIZ ANTONIO ARAKAKI
(21) BR 20 2020 003213-0 U2	Código 3.1 - Publicação do Pedido de Patente ou de Certificado de Adição de Invenção (22) 14/02/2020 (51) A01D 45/10 (2006.01) (52) A01D 45/10 (54) PLATAFORMA DE COLHEITA

	(71) ARAKAKI MÁQUINAS E IMPLEMENTOS AGRICOLAS SA (BR/SP) ; PAULO CESAR DA SILVA (BR/SP) (72) LUIS ANTONIO ARAKAKI
(21) BR 20 2020 003238-6 U2	Código 3.1 - Publicação do Pedido de Patente ou de Certificado de Adição de Invenção (22) 14/02/2020 (51) A47C 31/10 (2006.01), A47C 17/04 (2006.01) (52) A47C 31/10, A47C 17/04 (54) DISPOSIÇÃO INTRODUZIDA EM SOFÁ MODULAR COM CAPA REMOVÍVEL (71) CARLOS DONIZETE DE FREITAS (BR/SP) (72) CARLOS DONIZETE DE FREITAS
(21) BR 20 2020 003287-4 U2	Código 3.1 - Publicação do Pedido de Patente ou de Certificado de Adição de Invenção (22) 17/02/2020 (51) E05F 7/08 (2006.01), E05D 15/38 (2006.01), E06B 11/02 (2006.01) (52) E05F 7/08, E05D 15/38, E06B 11/027 (54) DISPOSIÇÃO CONSTRUTIVA EM CONJUNTO DE MONTAGEM DE ROLDANAS EM PORTÕES BASCULANTES (71) MARIO WILSON CARDEAL MATRIZES ME (BR/SC) (72) MARIO WILSON CARDEAL
(21) BR 20 2020 003294-7 U2	Código 3.1 - Publicação do Pedido de Patente ou de Certificado de Adição de Invenção (22) 17/02/2020 (51) B65D 25/48 (2006.01), B65D 47/12 (2006.01), B44D 3/12 (2006.01) (52) B65D 25/48, B65D 47/12, B44D 3/127 (54) VERTEDOR PARA LATA DE TINTAS OU PRODUTOS CONGÊNERES. (71) RODRIGO BERNARDES GUIMARÃES (BR/SP) (72) RODRIGO BERNARDES GUIMARÃES
(21) BR 20 2020 003299-8 U2	Código 3.1 - Publicação do Pedido de Patente ou de Certificado de Adição de Invenção (22) 17/02/2020 (51) A41D 13/05 (2006.01) (52) A41D 13/0512 (54) PROTETOR DE CLAVÍCULA E TRAPÉZIOS PARA A PRÁTICA DE ESPORTES. (71) RUANA DA CONCEIÇÃO XAVIER CASAS (BR/AC) (72) RUANA DA CONCEIÇÃO XAVIER CASAS

(21) BR 20 2020 003300-5 U2

Código 3.1 - Publicação do Pedido de Patente ou de Certificado de Adição de Invenção
(22) 17/02/2020
(51) C02F 3/20 (2006.01)
(54) APERFEIÇOAMENTO EM MOLDURA ESTRUTURAL DE DIFUSOR
(71) B&F DIAS INDÚSTRIA E COMÉRCIO LTDA (BR/SP)
(72) BRUNO DINAMARCO LIMA DIAS

(21) BR 20 2020 003323-4 U2

Código 3.1 - Publicação do Pedido de Patente ou de Certificado de Adição de Invenção
(22) 17/02/2020
(51) A47B 88/975 (2017.01)
(54) ORGANIZADOR DE GAVETAS
(71) NELY CRISTINA BRAIDOTTI (BR/SP)
(72) NELY CRISTINA BRAIDOTTI

(21) BR 20 2020 003329-3 U2

Código 3.1 - Publicação do Pedido de Patente ou de Certificado de Adição de Invenção
(22) 17/02/2020
(51) A61J 9/06 (2006.01)
(52) A61J 9/063, A61J 9/0676
(54) DISPOSITIVO AUXILIAR PARA AMAMENTAÇÃO
(71) DANIELA MANGIONE SAMPAIO FERRAZ-ME (BR/SP)
(72) DANIELA MANGIONE SAMPAIO FERRAZ

(21) BR 20 2020 003340-4 U2

Código 3.1 - Publicação do Pedido de Patente ou de Certificado de Adição de Invenção
(22) 18/02/2020
(51) A01B 29/04 (2006.01), A01B 29/06 (2006.01)
(52) A01B 29/04, A01B 29/06
(54) DISPOSIÇÃO CONSTRUTIVA APLICADA EM ROLO-FACA ARTICULADO.
(71) MATHEUS ZANELLA COMPONENTES AGRÍCOLAS - EIRELI - ME (BR/RS)
(72) FABRICIO ALLAN NIMER MAHMMOUD

(21) BR 20 2020 003350-1 U2

Código 3.1 - Publicação do Pedido de Patente ou de Certificado de Adição de Invenção
(22) 18/02/2020
(51) F17C 1/04 (2006.01), F17C 13/08 (2006.01)
(52) F17C 1/04, F17C 13/084
(54) APERFEIÇOAMENTO INTRODUZIDO EM ABRIGO METÁLICO PARA

	TANQUE DE GÁS GLP (71) JEFFERSON TEOFILO GIRÃO (BR/CE) (72) JEFFERSON TEOFILO GIRÃO
(21) BR 20 2020 003383-8 U2	Código 3.1 - Publicação do Pedido de Patente ou de Certificado de Adição de Invenção (22) 18/02/2020 (51) A01C 23/00 (2006.01) (52) A01C 23/008 (54) DISPOSIÇÃO INTRODUZIDA EM RESERVATÓRIO DE SOLUÇÃO AQUOSA APLICÁVEL A UMA MÁQUINA OU IMPLEMENTO AGRÍCOLA PULVERIZADOR (71) NORBERTO DIAS (BR/SP) (72) NORBERTO DIAS
(21) BR 20 2020 003384-6 U2	Código 3.1 - Publicação do Pedido de Patente ou de Certificado de Adição de Invenção (22) 18/02/2020 (51) B66F 7/16 (2006.01) (52) B66F 7/16 (54) DISPOSITIVO DE SEGURANÇA PARA ELEVAÇÃO E TRAVAMENTO DE MÁQUINAS E EQUIPAMENTOS MULTIMARCAS (71) JAIME ALUÍSIO FAGUNDES (BR/RS) (72) JAIME ALUÍSIO FAGUNDES
(21) BR 20 2020 021257-0 U2	Código 3.1 - Publicação do Pedido de Patente ou de Certificado de Adição de Invenção (22) 16/10/2020 (30) 10/02/2020 UY 4783 (51) B26F 1/18 (2006.01) (52) B26F 1/18 (54) MÁQUINA MÓVEL PARA PUNCIONAR, ESTAMPAR E CORTAR PERFIS (71) JOSÉ MANUEL REINALDO GIACHINO (UY) (72) JOSÉ MANUEL REINALDO GIACHINO
(21) BR 20 2021 002429-7 U2	Código 3.1 - Publicação do Pedido de Patente ou de Certificado de Adição de Invenção (22) 09/02/2021 (30) 11/02/2020 TW 109104137 (51) A41D 31/30 (2019.01), A41D 31/14 (2019.01), B32B 27/12 (2006.01), B32B 27/32 (2006.01), B32B 3/28 (2006.01), B32B 5/02 (2006.01), B32B 5/26 (2006.01) (52) A41D 31/30, A41D 31/14, B32B 27/12, B32B 27/32, B32B 3/28, B32B 5/02,

B32B 5/26

(54) TECIDO MULTIFUNCIONAL E MÁSCARA MULTIFUNCIONAL

(71) AMBER NANOTECH CO., LTD. (TW)

(72) LAI TAI-LUNG; LIN MIN-PANG

Código 3.2 - Publicação Antecipada

Publicação do pedido depositado, a requerimento do depositante. Aplicam-se as disposições do subitem 3.1.

---

(21) BR 10 2020 009279-0 A2

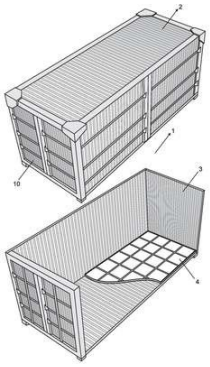

Código 3.2 - Publicação Antecipada

(22) 11/05/2020

(51) A61M 16/00 (2006.01)

(52) A61M 16/00

(54) DISPOSIÇÃO APLICADA EM UNIDADE MÓVEL COM PRESSÃO NEGATIVA DO AR PARA TRATAMENTOS MÉDICOS RESPIRATÓRIOS

(71) MARIA CRISTINA GALAFASSI (BR/SP)

(72) MARIA CRISTINA GALAFASSI

---

(21) BR 10 2020 012486-2 A2

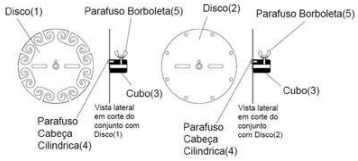

Código 3.2 - Publicação Antecipada

(22) 19/06/2020

(51) A47J 37/04 (2006.01)

(52) A47J 37/04, A47J 37/042

(54) CARROSSEL PARA ASSAR ESPETINHOS DE CHURRASCO

(71) JANILTON IGNÁCIO DA SILVA (BR/SP)

(72) JANILTON IGNÁCIO DA SILVA

---

(21) BR 10 2020 013277-6 A2

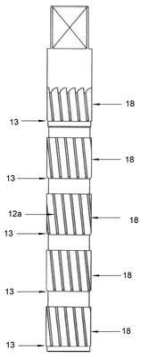

Código 3.2 - Publicação Antecipada

(22) 29/06/2020

(51) B23D 77/14 (2006.01), B23D 75/00 (2006.01), B23D 79/02 (2006.01)

(54) PROCESSO DE FABRICAÇÃO DE ALARGADOR

(71) GTOOLS FABRICAÇÃO DE FERRAMENTAS ESPECIAIS EIRELI (BR/RS)

(72) JOSE GETULIO DINIZ SOARES

---

(21) BR 10 2020 013913-4 A2

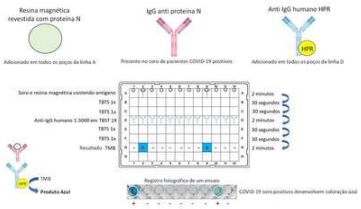

Código 3.2 - Publicação Antecipada

(22) 08/07/2020

(51) G01N 33/569 (2006.01), G01N 33/543 (2006.01), G01N 33/58 (2006.01), B82Y 15/00 (2011.01)

(54) PRODUTO E PROCESSO PARA A DETECÇÃO E QUANTIFICAÇÃO DE ANTICORPOS UTILIZANDO ANTÍGENOS PROTEICOS MOBILIZADOS EM NANOPARTÍCULAS MAGNÉTICAS

(71) UNIVERSIDADE FEDERAL DO PARANA (BR/PR)
(72) LUCIANO FERNANDES HUERGO; RODRIGO ARANTES REIS; FÁBIO DE OLIVEIRA PEDROSA; SÔNIA MARA RABONI; MERI BORDIGNON NOGUEIRA; EDILEUSA CRISTINA MARQUES GERHARDT; ADRIAN RICHARD SCHENBERGER SANTOS; MARCELO DOS SANTOS CONZENTINO

---

(21) BR 10 2020 015114-2 A2

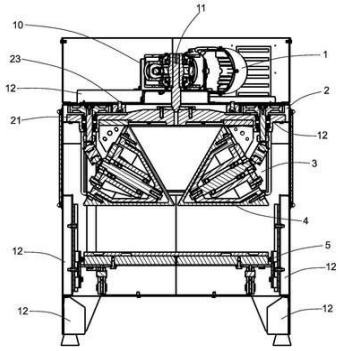

Código 3.2 - Publicação Antecipada
(22) 24/07/2020
(51) A21C 5/00 (2006.01), A21C 11/00 (2006.01), A21C 3/02 (2006.01)
(52) A21C 5/00, A21C 11/00, A21C 3/025, A21C 3/028
(54) MÁQUINA DE AMASSAR E CONFORMAR MASSAS
(71) METALÚRGICA SIEMSEN LTDA. (BR/SC)
(72) ELOY MARCILIO DE SOUSA JUNIOR

---

(21) BR 10 2020 017657-9 A2

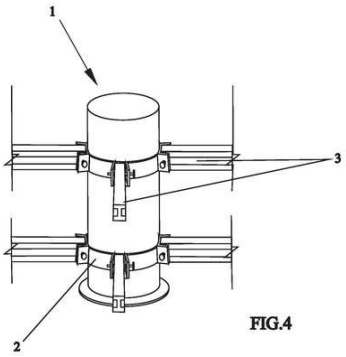

Código 3.2 - Publicação Antecipada
(22) 28/08/2020
(51) E04F 15/024 (2006.01)
(52) E04F 15/02447
(54) SISTEMA DE TRAVAMENTO E CONTRAVENTAMENTO EM POLÍMERO PARA PISO ELEVADO
(71) WFIX PISOS ELEVADOS LTDA (BR/SP)
(72) ANA AUGUSTA CASAGRANDE KICHLER; WAGNER KICHLER

---

(21) BR 10 2020 017911-0 A2

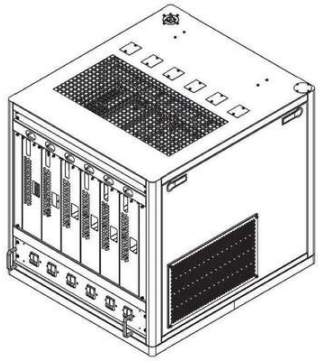

Código 3.2 - Publicação Antecipada
(22) 01/09/2020
(51) H04N 5/00 (2011.01)
(52) H04N 5/00
(54) APARELHO PARA COMPARTILHAMENTO DE TRANSMISSORES DE TV DIGITAL
(71) ROGERIO DE SOUZA CORREA (BR/MG)
(72) ROGERIO DE SOUZA CORREA

---

(21) BR 10 2020 020023-2 A2

Código 3.2 - Publicação Antecipada
(22) 29/09/2020
(51) C25C 1/22 (2006.01), C01F 17/10 (2020.01), B01J 29/06 (2006.01)

(52) C25C 1/22, C01F 17/10, B01J 29/06
(54) RECICLAGEM DE ELEMENTOS DE TERRAS RARAS PRESENTES EM CATALISADOR FCC DESATIVADO VIA SISTEMA DE REMEDIAÇÃO ELETROCINÉTICA
(71) UNIVERSIDADE FEDERAL DO PARANA (BR/PR)
(72) MICHELE MAIDEL; HAROLDO DE ARAUJO PONTE; MARIA JOSÉ JERÔNIMO DE SANTANA PONTE; RENATA BACHMANN GUIMARÃES VALT

---

(21) BR 10 2020 024380-2 A2

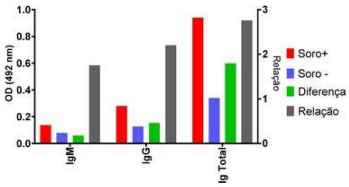

Código 3.2 - Publicação Antecipada
(22) 30/11/2020
(51) C07K 4/02 (2006.01), G01N 33/569 (2006.01), A61K 39/215 (2006.01), A61P 31/14 (2006.01)
(54) PEPTÍDEO SINTÉTICO P.SC2.S.129 PARA IMUNODETECÇÃO DE ANTICORPOS IGM, IGA E IGG CONTRA COVID-19
(71) UNIVERSIDADE FEDERAL DO PARANA (BR/PR) ; IMUNOVA ANÁLISES BIOLÓGICAS LTDA (BR/PR)
(72) VANETE THOMAZ SOCCOL; CARLOS RICARDO SOCCOL; MANUEL HOSPINAL SANTIANI; RAPHAEL APARECIDO BOSCHERO; JEAN MICHEL DELA VEDOVA COSTA; GABRIELA DO NASCIMENTO FERREIRA; ELIEZER LUCAS PIRES RAMOS; BRENO CASTELLO BRANCO BEIRÃO; MAX INGBERMAN; ADENISE LORENCI WOICIECHOWSKI

---

(21) BR 10 2020 024390-0 A2

Código 3.2 - Publicação Antecipada
(22) 30/11/2020
(51) C07K 4/02 (2006.01), G01N 33/569 (2006.01), A61K 39/215 (2006.01), A61P 31/14 (2006.01)
(54) PEPTÍDEO SINTÉTICO P.SC2.S.132 PARA KIT ELISA DE AVIDEZ NO DIAGNÓSTICO DE COVID-19
(71) UNIVERSIDADE FEDERAL DO PARANA (BR/PR) ; IMUNOVA ANÁLISES BIOLÓGICAS LTDA (BR/PR)
(72) VANETE THOMAZ SOCCOL; ELIEZER LUCAS PIRES RAMOS; MANUEL HOSPINAL SANTIANI; RAPHAEL APARECIDO BOSCHERO; CARLOS RICARDO SOCCOL; JEAN MICHEL DELA VEDOVA COSTA; GABRIELA DO NASCIMENTO FERREIRA; BRENO CASTELLO BRANCO BEIRÃO; MAX INGBERMAN

---

(21) BR 10 2021 001081-9 A2

Código 3.2 - Publicação Antecipada
(22) 20/01/2021
(51) H02N 11/00 (2006.01)
(54) EQUIPAMENTO PARA GERAÇÃO DE ENERGIA POR MEIO DE ROLETES MOVIDOS POR VEÍCULOS
(71) CLAUDENIR APARECIDO ANDRETTO (BR/PR)

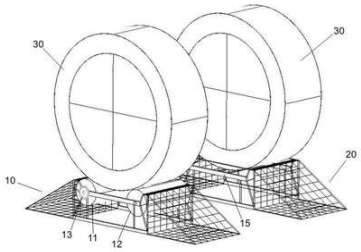

(72) CLAUDENIR APARECIDO ANDRETTO

(21) BR 10 2021 002113-6 A2

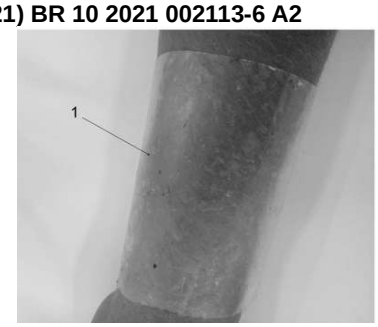

Código 3.2 - Publicação Antecipada

(22) 04/02/2021

(51) A61L 15/40 (2006.01), A61L 15/44 (2006.01), A61L 27/60 (2006.01)

(52) A61L 15/40, A61L 15/44, A61L 27/60

(54) PROCESSO PARA OBTENÇÃO DE CURATIVO A PARTIR DO PEIXE BRYCON SP E SEU USO NA COBERTURA DE LESÕES CUTÂNEAS

(71) FABIO DE PAULA SCHMID (BR/GO)

(72) FABIO DE PAULA SCHMID

(21) BR 10 2021 002424-0 A2

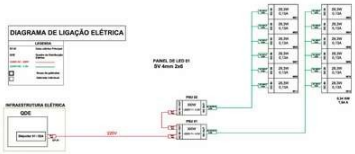

Código 3.2 - Publicação Antecipada

(22) 09/02/2021

(51) G09F 13/22 (2006.01), G09F 13/00 (2006.01), G09F 19/22 (2006.01)

(52) G09F 13/22, G09F 13/005, G09F 19/22

(54) CONJUNTOS TOPONÍMICOS COM PAINEL DIGITAL

(71) ALL SPACE PROPAGANDA E MARKETING LTDA (BR/SP) ; MILLANELO INDÚSTRIA DE EQUIPAMENTOS EIRELI (BR/SP)

(72) BRUNO MILLANELO DOS SANTOS; RODRIGO MOREIRA KALLAS

(21) BR 10 2021 003260-0 A2

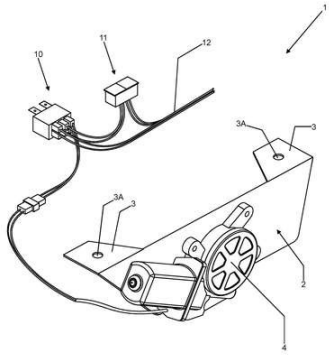

Código 3.2 - Publicação Antecipada

(22) 22/02/2021

(51) B62D 43/10 (2006.01), B60R 11/06 (2006.01)

(54) SISTEMA PARA AUTOMAÇÃO DO ARMAZENAMENTO DO ESTEPE NA PARTE INFERIOR DE VEÍCULOS AUTOMOTIVOS

(71) LUIS FERNANDO TEODORO BARBOSA (BR/SP)

(72) LUIS FERNANDO TEODORO BARBOSA

(21) BR 10 2021 003503-0 A2

Código 3.2 - Publicação Antecipada

(22) 24/02/2021

(51) C23F 13/06 (2006.01), C23F 13/00 (2006.01)

(54) APERFEIÇOAMENTOS EM SISTEMA DE PROTEÇÃO POR CORRENTE CATÓDICA IMPRESSA - PCCI

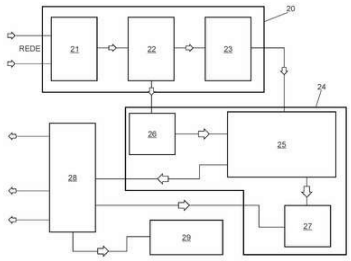

(71) RUSTECH INTERNATIONAL HOLDING LLC (US)
(72) CLEBER JEAN ARAUJO LOPES; DANIEL GODOY

(21) BR 10 2021 003580-3 A2

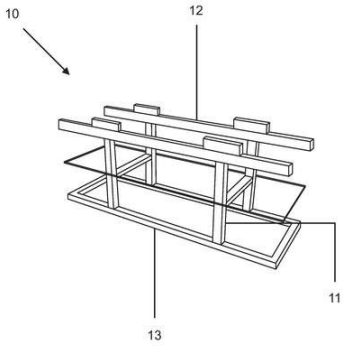

Código 3.2 - Publicação Antecipada
(22) 25/02/2021
(51) F16N 31/00 (2006.01), F16N 31/02 (2006.01), F16N 33/00 (2006.01)
(52) F16N 31/00, F16N 31/02, F16N 33/00
(54) EQUIPAMENTO AUTOMATIZADO PARA DRENAGEM DE FLUÍDOS AUTOMOTIVO
(71) WLADI FREITAS DE SOUZA (BR/RS) ; GILMAR ADRIANO OLIVEIRA (BR/RS) ; ANTONIO SANTOS SILVA (BR/RS)
(72) WLADI FREITAS DE SOUZA; GILMAR ADRIANO OLIVEIRA; ANTONIO SANTOS SILVA

(21) BR 10 2021 004299-0 A2

Código 3.2 - Publicação Antecipada
(22) 08/03/2021
(51) C22B 1/245 (2006.01)
(52) C22B 1/245
(54) PROCESSO DE PRODUÇÃO DE PELOTAS QUEIMADAS EM UM FORNO DE PELOTIZAÇÃO
(71) VALE S.A. (BR/RJ)
(72) FRANCISCO DE ASSIS DUTRA MACEDO; KLEITON GONÇALVES LOVATI; RODRIGO BOYER FERNANDES; YAGO MORAIS ZOCOLI

(21) BR 10 2021 005469-7 A2

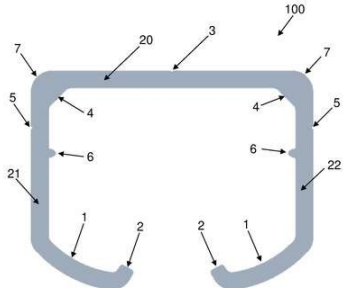

Código 3.2 - Publicação Antecipada
(22) 23/03/2021
(51) B65G 25/02 (2006.01)
(54) PERFIL PARA SUPORTE DE CARGA, SISTEMA PARA MOVIMENTAÇÃO E ARMAZENAMENTO DE CARGA EM CAIXA DE CARGA DE IMPLEMENTOS RODOVIÁRIOS E IMPLEMENTO RODOVIÁRIO DO TIPO FRIGORÍFICO
(66) BR 10 2020 006068-6 26/03/2020
(71) RANDON S/A IMPLEMENTOS E PARTICIPAÇÕES (BR/RS)
(72) ANTONIO CIRO GALVÃO; ANDERSON FONTANA; RAFAEL DE LIMA RAMOS

(21) BR 10 2021 008923-7 A2

Código 3.2 - Publicação Antecipada
(22) 07/05/2021

(51) A45C 13/00 (2006.01), A44C 27/00 (2006.01), B23K 15/10 (2006.01)
(52) A45C 13/00, A44C 27/00, A44C 27/001, B23K 15/10
(54) PROCESSO DE CORTE UTILIZANDO MATERIAIS RÍGIDOS PARA OBTENÇÃO DE PRODUTOS DIVERSOS
(71) FLAVIO DE TOLEDO WERNECK (BR/PR)
(72) FLAVIO DE TOLEDO WERNECK

---

(21) BR 10 2021 009290-4 A2

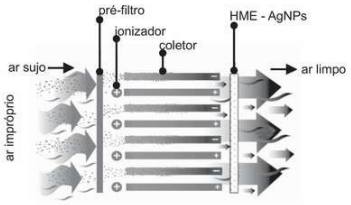

Código 3.2 - Publicação Antecipada
(22) 13/05/2021
(51) A61M 16/10 (2006.01), A62B 23/02 (2006.01), A01N 59/16 (2006.01)
(52) A61M 16/105, A62B 23/02, A01N 59/16
(54) FILTRO TROCADOR DE CALOR E UMIDADE COM ATIVIDADE BIOCIDA, MÉTODO DE PREPARAÇÃO DE FILTRO TROCADOR DE CALOR E UMIDADE COM ATIVIDADE BIOCIDA E USO DE NANOPARTÍCULAS DE PRATA
(71) MLA SUPRIMENTOS MÉDICOS LTDA. (BR/SP)
(72) JORGE GABRIEL DOS SANTOS BATISTA; VELAPHI CLEMENT THIPE; ADEMAR BENÉVOLO LUGÃO; HERNÁN CORTÉS GÓMEZ; RAPHAEL GOMES SCAVONE

---

(21) BR 10 2021 009383-8 A2

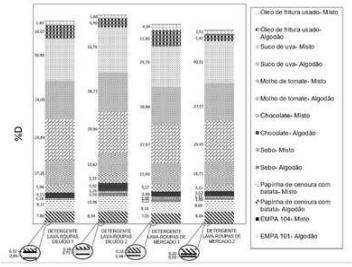

Código 3.2 - Publicação Antecipada
(22) 14/05/2021
(51) C11D 1/02 (2006.01), C11D 1/28 (2006.01), C11D 1/66 (2006.01), C11D 1/72 (2006.01), C11D 1/88 (2006.01), C11D 1/90 (2006.01), C11D 1/83 (2006.01), C11D 1/94 (2006.01), C11D 3/02 (2006.01), C11D 3/395 (2006.01), C11D 3/40 (2006.01), C11D 3/50 (2006.01)
(52) C11D 1/02, C11D 1/28, C11D 1/66, C11D 1/72, C11D 1/88, C11D 1/90, C11D 1/83, C11D 1/94, C11D 3/02, C11D 3/395, C11D 3/40, C11D 3/50
(54) COMPOSIÇÃO SÓLIDA, FORMULAÇÃO LÍQUIDA E VISCOSA DE LIMPEZA OBTIDA PELA DISSOLUÇÃO DA COMPOSIÇÃO SÓLIDA, MÉTODOS PARA PREPARAÇÃO, DISTRIBUIÇÃO E USO DE UMA FORMULAÇÃO LÍQUIDA E VISCOSA DE LIMPEZA
(71) OXITENO S.A. INDÚSTRIA E COMÉRCIO (BR/SP)
(72) CRISTIANE APARECIDA FURTADO CANTO; CLÉBER FALLER BAUER; VICENTE GOMES OLIVEIRA; ANDRÉ OLIVA DE PALMA; CLAUDIVANIA PEREIRA CELESTINO

---

(21) BR 10 2021 009446-0 A2

Código 3.2 - Publicação Antecipada
(22) 14/05/2021

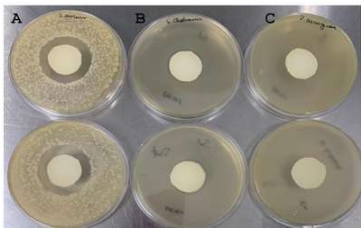

(51) A01N 25/30 (2006.01), A01N 31/02 (2006.01), A01N 33/12 (2006.01), A01P 1/00 (2006.01)
(52) A01N 25/30, A01N 31/02, A01N 33/12
(54) COMPOSIÇÃO LÍQUIDA SANITIZANTE E SEU USO
(71) DIKLATEX INDUSTRIAL TÊXTIL S/A (BR/SC)
(72) EDUARDO HABITZREUTER

---

(21) BR 10 2021 009872-4 A2

Código 3.2 - Publicação Antecipada
(22) 21/05/2021
(51) C25D 17/00 (2006.01), C25D 5/00 (2006.01), C25D 3/56 (2006.01)
(52) C25D 17/00, C25D 5/00, C25D 3/565
(54) INSTALAÇÃO DE DEPOSIÇÃO DE ZINCO OU LIGA DE ZINCO
(71) COVENTYA QUÍMICA LTDA. (BR/RS)
(72) BRUNO AVELINO MATTANA

---

(21) BR 10 2021 010831-2 A2

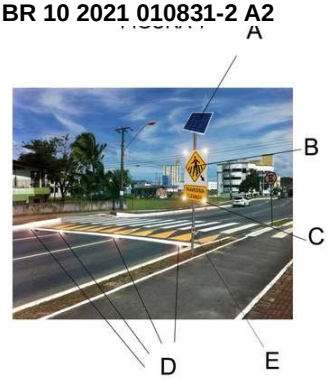

Código 3.2 - Publicação Antecipada
(22) 03/06/2021
(51) G08G 1/095 (2006.01)
(54) ILUMINAÇÃO POR LED'S DAS TRAVESSIAS ELEVADAS E PINTADAS NO CHÃO NAS VIAS DE TRÂNSITO
(71) RUI MANUEL DIAS FERREIRA (BR/SC)
(72) RUI MANUEL DIAS FERREIRA

---

(21) BR 10 2021 010833-9 A2

Código 3.2 - Publicação Antecipada
(22) 03/06/2021
(51) A61L 2/10 (2006.01)
(54) DESCONTAMINADOR DO AR COM MONITOR DE INFORMAÇÃO PARA O INTERIOR DE CABINES DE TELEFÉRICOS USANDO PAINÉL SOLAR
(71) RUI MANUEL DIAS FERREIRA (BR/SC)
(72) RUI MANUEL DIAS FERREIRA

---

(21) BR 10 2021 011161-5 A2

Código 3.2 - Publicação Antecipada
(22) 09/06/2021
(51) A01N 59/20 (2006.01), A01N 59/16 (2006.01), A01N 25/28 (2006.01), A01N 25/04 (2006.01), A01N 25/34 (2006.01), A01P 1/00 (2006.01)
(52) A01N 59/20, A01N 59/16, A01N 25/28, A01N 25/04, A01N 25/34
(54) MANTA ABRASIVA ANTIVIRAL E/OU ANTIBACTERIANA, ESPONJA DE

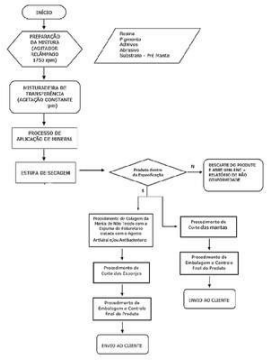

LIMPEZA ANTIVIRAL E/OU ANTIBACTERIANA, PROCESSSO PARA FABRICAÇÃO DE UMA MANTA ABRASIVA ANTIVIRAL E/OU ANTIBACTERIANA E PARA FABRICAÇÃO DE UMA ESPONJA DE LIMPEZA ANTIVIRAL E/OU ANTIBACTERIANA, E, USO DE UMA MANTA ABRASIVA ANTIVIRAL E/OU ANTIBACTERIANA E DE UMA ESPONJA DE LIMPEZA ANTIVIRAL E/OU ANTIBACTERIANA

(66) BR 10 2020 011534-0 09/06/2020

(71) BRITISH INDÚSTRIA E COMÉRCIO LTDA (BR/SP)

(72) FRANCISCO EDUARDO FONSECA GORNI

---

(21) BR 10 2021 013679-0 A2

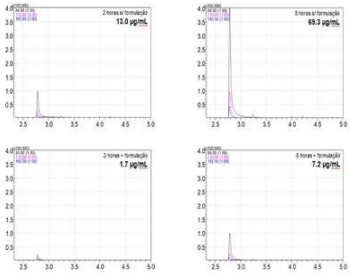

Código 3.2 - Publicação Antecipada

(22) 12/07/2021

(51) A61K 8/81 (2006.01), A61K 8/41 (2006.01), A61K 8/34 (2006.01), A61K 8/89 (2006.01), A61K 8/58 (2006.01), A61K 8/29 (2006.01), A61Q 17/00 (2006.01)

(52) A61K 8/8152, A61K 8/41, A61K 8/34, A61K 8/345, A61K 8/89, A61K 8/585, A61K 8/29, A61Q 17/00

(54) CREME PROTETOR DA ABSORÇÃO TRANSDÉRMICA DE NICOTINA E USO

(71) PROTEGE QUÍMICA - COMÉRCIO DE EPIS LTDA (BR/RS)

(72) FRANCIELE PEDROSO CARRARO; JÚLIA GIOVANAZ NUNES

---

(21) BR 10 2021 013683-9 A2

TABELA PERIÓDICA UNIVERSAL INCLUSIVA E INTERATIVA

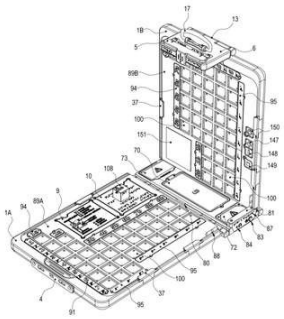

Código 3.2 - Publicação Antecipada

(22) 12/07/2021

(51) G09B 23/24 (2006.01)

(54) TABELA PERIÓDICA UNIVERSAL INCLUSIVA E INTERATIVA

(71) RODRIGO PULIDO ARCE (BR/PR) ; LEONARDO DE OLIVEIRA BRANDT (BR/PR) ; ÂNGELA PALOMA ZELLI WIEDEMANN (BR/PR) ; SAMUEL CARLOS WIEDEMANN (BR/PR)

(72) RODRIGO PULIDO ARCE; LEONARDO DE OLIVEIRA BRANDT; ÂNGELA PALOMA ZELLI WIEDEMANN; SAMUEL CARLOS WIEDEMANN

---

(21) BR 20 2020 018033-4 U2

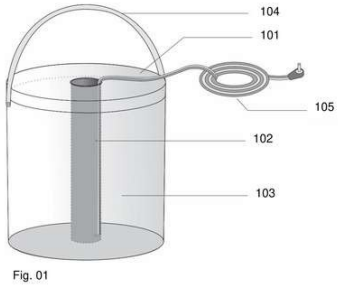

Fig. 01

Código 3.2 - Publicação Antecipada

(22) 03/09/2020

(51) F23Q 21/00 (2006.01)

(54) ACENDEDOR PARA FORNALHAS INDUSTRIAIS A DISTANCIA

(71) ECOEFICIENTE INDUSTRIA E COMERCIO LTDA (BR/SC)

(72) MOACIR NOVACK

(21) BR 20 2020 023973-8 U2

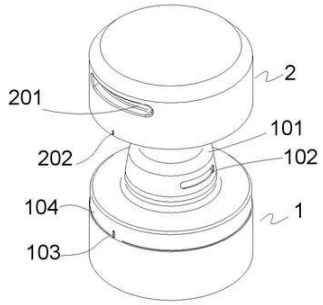

Código 3.2 - Publicação Antecipada
(22) 24/11/2020
(51) A01K 63/04 (2006.01)
(54) CONFIGURAÇÃO APLICADA A/EM TAMPA, SOBRE TAMPA COM CÂMARA E FIXAÇÃO DE MOTOR EM AERADOR
(71) PAULO MARANGONI (BR/SC)
(72) PAULO MARANGONI

(21) BR 20 2020 025329-3 U2

Código 3.2 - Publicação Antecipada
(22) 11/12/2020
(51) B29C 49/42 (2006.01)
(52) B29C 49/42
(54) DISPOSIÇÃO CONSTRUTIVA INTRODUZIDA EM SUPORTE DE SUSTENTAÇÃO AÉREA (PINÇA) DE PRÉ-FORMAS PARA FABRICAÇÃO DE EMBALAGENS SOPRADAS EM PET
(71) RENÉ ROBERT LALLE (BR/SP)
(72) RENÉ ROBERT LALLE

(21) BR 20 2020 026160-1 U2

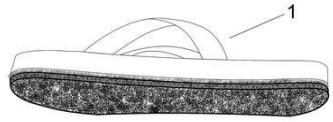

Código 3.2 - Publicação Antecipada
(22) 21/12/2020
(51) A43B 3/10 (2006.01), A47L 13/282 (2006.01)
(52) A43B 3/108, A47L 13/282
(54) CHINELO COM SOLA ABRASIVA SUBSTITUÍVEL
(71) FERNANDO DE BARROS LEONETTI (BR/PR)
(72) FERNANDO DE BARROS LEONETTI

(21) BR 20 2020 026339-6 U2

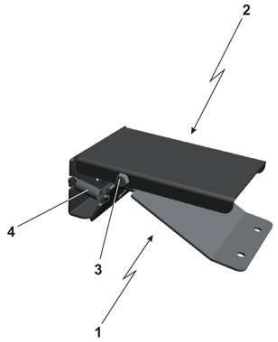

Código 3.2 - Publicação Antecipada
(22) 22/12/2020
(51) G10D 13/04 (2006.01), B62M 1/12 (2006.01), B62M 1/24 (2013.01), B62M 1/36 (2013.01)
(54) DISPOSIÇÃO CONSTRUTIVA INTRODUZIDA EM PEDAL MECÂNICO PARA TRACIONAR CABO
(71) ANTONIO CARLOS MARTIM (BR/SP)
(72) ANTONIO CARLOS MARTIM

(21) BR 20 2020 027100-3 U2

Código 3.2 - Publicação Antecipada

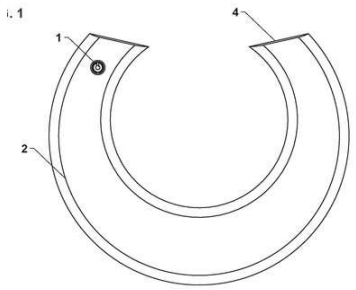

(22) 31/12/2020
(51) A47D 13/02 (2006.01)
(52) A47D 13/02
(54) ALMOFADA DE AMAMENTAÇÃO COM ENCHIMENTO INFLÁVEL
(71) JEAN DOUGLAS MARCINKEVICIUS (BR/SP)
(72) JEAN DOUGLAS MARCINKEVICIUS

---

(21) BR 20 2021 000470-9 U2

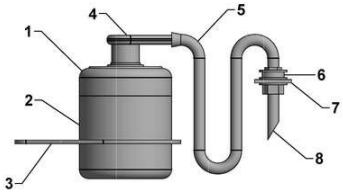

Código 3.2 - Publicação Antecipada
(22) 12/01/2021
(51) F16N 13/22 (2006.01)
(52) F16N 13/22
(54) DISPOSIÇÃO CONSTRUTIVA APLICADA EM LUBRIFICADOR DE CORRENTE DE TRANSMISSÃO
(71) MILTON SENDI NOZAWA (BR/AM)
(72) MILTON SENDI NOZAWA

---

(21) BR 20 2021 000471-7 U2

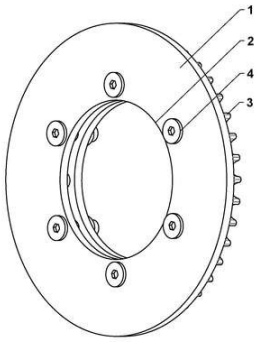

Código 3.2 - Publicação Antecipada
(22) 12/01/2021
(51) B62J 13/00 (2006.01), B62M 9/00 (2006.01)
(52) B62J 13/00, B62M 2009/007
(54) DISPOSIÇÃO CONSTRUTIVA APLICADA EM PROTETOR ANTI-ESCAPE PARA CORRENTES DE MOTOCICLETAS E SIMILARES
(71) MILTON SENDI NOZAWA (BR/AM)
(72) MILTON SENDI NOZAWA

---

(21) BR 20 2021 004160-4 U2

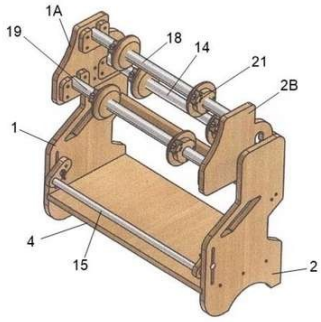

Código 3.2 - Publicação Antecipada
(22) 04/03/2021
(51) B29C 65/54 (2006.01)
(52) B29C 65/54
(54) DISPOSIÇÃO CONSTRUTIVA INTRODUZIDA A SUPORTE PARA LAMINADORAS E PLASTIFICADORAS
(71) LAUDELY VALERIO DE SOUSA (BR/MG)
(72) LAUDELY VALERIO DE SOUSA

---

(21) BR 20 2021 005496-0 U2

Código 3.2 - Publicação Antecipada
(22) 23/03/2021
(51) E02B 15/00 (2006.01)
(54) EQUIPAMENTO AUTOMÁTICO DE REMOÇÃO DE DETRITOS PARA

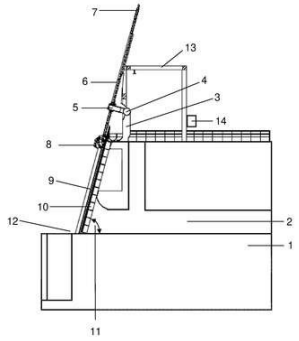

USINAS HIDRELÉTRICAS
(71) RAMON SALVADOR CORBATO (BR/SP)
(72) RAMON SALVADOR CORBATO

---

(21) BR 20 2021 006726-3 U2

Código 3.2 - Publicação Antecipada
(22) 08/04/2021
(51) F04B 53/10 (2006.01)
(52) F04B 53/10
(54) DISPOSIÇÃO INTRODUZIDA EM VÁLVULA DE SUCÇÃO E DESCARGA PARA CILINDROS DE COMPRESSORES RECÍPROCOS
(71) MORIÁ - PEÇAS E COMPRESSORES LTDA. - EPP (BR/SP)
(72) MARCELO ADELUNGUE DA SILVA

---

(21) BR 20 2021 007062-0 U2

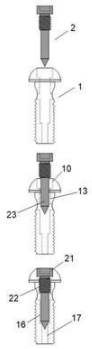

Código 3.2 - Publicação Antecipada
(22) 14/04/2021
(51) B62H 5/20 (2006.01)
(52) B62H 5/20
(54) CONJUNTO DE DISPOSITIVOS DE TRAVAMENTO ANTIFURTO PARA MOTOCICLETAS
(71) OSVALDO ANTONIO AUGUSTO DA SILVA (BR/SP)
(72) OSVALDO ANTONIO AUGUSTO DA SILVA

---

(21) BR 20 2021 007785-4 U2

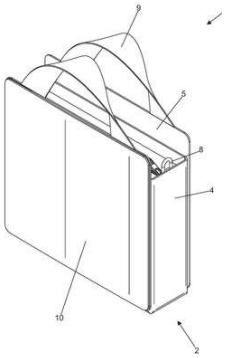

Código 3.2 - Publicação Antecipada
(22) 23/04/2021
(51) A45C 1/02 (2006.01)
(52) A45C 1/024
(54) DISPOSIÇÃO APLICADA EM BOLSA COM CARTEIRA EXTERNA REMOVÍVEL
(71) GERVASIO COSTA (BR/SP)
(72) GERVASIO COSTA

---

(21) BR 20 2021 007886-9 U2

Código 3.2 - Publicação Antecipada
(22) 26/04/2021
(51) E03D 11/02 (2006.01)

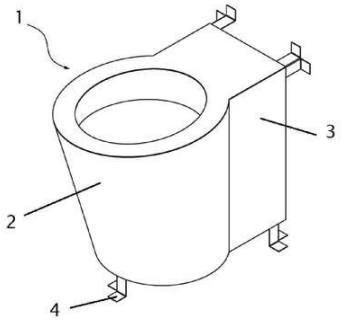

(52) E03D 11/02
(54) DISPOSIÇÃO CONSTRUTIVA APLICADO EM BACIA SANITÁRIA ANTIVANDALISMO
(71) LUIS FERNANDO PELIZZONI DA SILVA (BR/RS)
(72) LUIS FERNANDO PELIZZONI DA SILVA; MALGARIDA PELIZZONI DA SILVA

---

(21) BR 20 2021 008786-8 U2

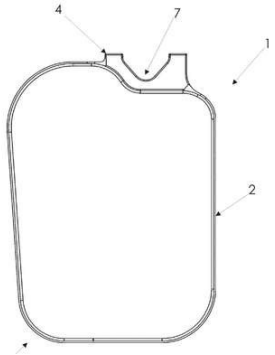

Código 3.2 - Publicação Antecipada
(22) 05/05/2021
(51) A61C 19/00 (2006.01)
(54) DISPOSIÇÃO CONSTRUTIVA INTRODUZIDA EM BANDEJA DE COLUNA
(71) ISMAEL HILÁRIO CABRAL (BR/SP)
(72) ISMAEL HILÁRIO CABRAL

---

(21) BR 20 2021 009033-8 U2

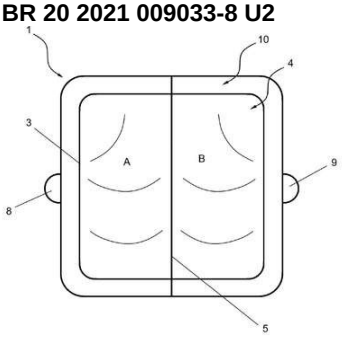

Código 3.2 - Publicação Antecipada
(22) 10/05/2021
(51) A61F 13/15 (2006.01)
(52) A61F 13/15
(54) DISPOSIÇÃO CONSTRUTIVA APLICADA EM LENÇO HIGIÊNICO
(71) PAULA COIMBRA DE SOARES (BR/RS)
(72) PAULA COIMBRA DE SOARES

---

(21) BR 20 2021 009935-1 U2

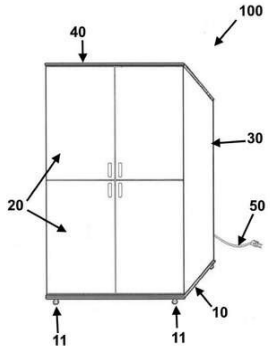

Código 3.2 - Publicação Antecipada
(22) 21/05/2021
(51) E04H 1/12 (2006.01)
(52) E04H 1/125
(54) DISPOSIÇÃO CONSTRUTIVA EM MÓDULO FUNCIONAL VÍTREO
(71) ONILDO AFONSO SILVA BERTI (BR/SC)
(72) ONILDO AFONSO SILVA BERTI

---

(21) BR 20 2021 010659-5 U2

Código 3.2 - Publicação Antecipada
(22) 01/06/2021

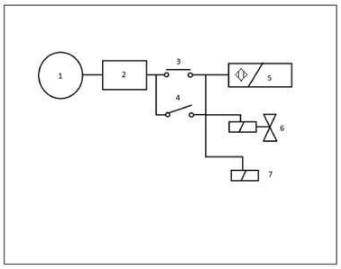

(51) F23N 5/12 (2006.01)
(52) F23N 5/123
(54) DISPOSITIVO DE SEGURANÇA PARA UTILIDADES ALIMENTADAS POR COMBUSTIVEL LIQUIDO, GASOSO OU ENERGIA ELETRICA
(71) PAULO ROBERTO HADLICH MACHADO (BR/RS)
(72) PAULO ROBERTO HADLICH MACHADO

(21) BR 20 2021 010748-6 U2

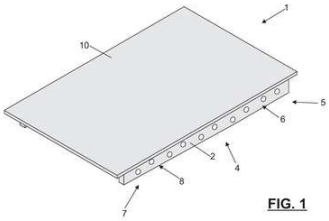

Código 3.2 - Publicação Antecipada
(22) 02/06/2021
(51) A47C 17/00 (2006.01)
(54) DISPOSIÇÃO CONSTRUTIVA APLICADA EM CAMA PARA PREVENÇÃO DE REFLUXO GASTROESOFÁGICO
(71) DARIO MALUF MATTAR (BR/SP)
(72) DARIO MALUF MATTAR

(21) BR 20 2021 011011-8 U2

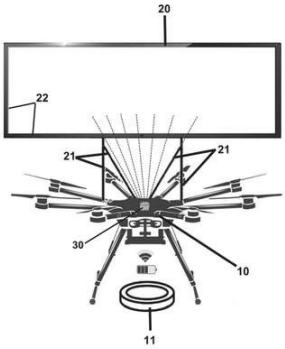

Código 3.2 - Publicação Antecipada
(22) 07/06/2021
(51) B64C 39/02 (2006.01)
(52) B64C 39/024
(54) DISPOSIÇÃO CONSTRUTIVA EM PAINEL DE DIVULGAÇÃO APLICADO EM DRONE
(71) JULIO CESAR CARVALHO PAZ (BR/SC)
(72) JULIO CESAR CARVALHO PAZ

(21) BR 20 2021 011032-0 U2

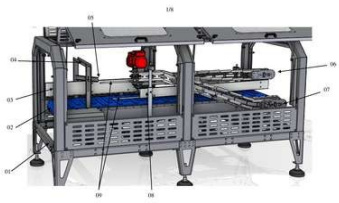

Código 3.2 - Publicação Antecipada
(22) 07/06/2021
(51) B65G 47/248 (2006.01)
(52) B65G 47/248
(54) EQUIPAMENTO VIRADOR DE CAIXAS CONTÍNUO
(71) OMEGA MAQUINAS E EQUIPAMENTOS INDUSTRIAIS LTDA (BR/SC)
(72) ALEXANDRE ALVARO SILVEIRA

(21) BR 20 2021 014071-8 U2

Código 3.2 - Publicação Antecipada
(22) 16/07/2021
(51) F21V 3/02 (2006.01), A63H 27/10 (2006.01)
(52) F21V 3/023, A63H 2027/1058
(54) SUPORTE LUMINOSO PARA BALÕES
(71) EVAFEST INDÚSTRIA E COMÉRCIO EIRELI - EPP (BR/SP)

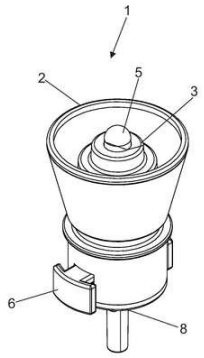

(72) ANA CAROLINA MORENO ALMENARA

Código 3.6 - Publicação do Pedido Arquivado Definitivamente - Art. 216 §2º e Art. 17 §2º da LPI

Publicação de pedido definitivamente arquivado devido à não apresentação de procuração ou devido à apresentação de um pedido posterior, encerrada a instância administrativa. Pode ser adquirido o folheto com o relatório descritivo, reivindicações, desenhos e resumo do pedido, por quem se interessar, através do endereço eletrônico www.inpi.gov.br - No Acesso rápido - Faça uma busca – Patente. Para acessar, cadastre-se no Portal do INPI e use login e senha.

---

(21) BR 10 2019 007735-2 A2

Código 3.6 - Publicação do Pedido Arquivado Definitivamente - Art. 216 §2º e Art. 17 §2º da LPI
(22) 16/04/2019
(51) C08B 37/00 (2006.01), A61P 7/02 (2006.01)
(54) PROCESSO DE SEMI-SÍNTESE DE ULVANAS POLICARBOXÍLICAS POR OXIDAÇÃO COM PERIODATO-CLORITO E COMPOSTOS SINTETIZADOS
(71) UNIVERSIDADE FEDERAL DO PARANA (BR/PR)
(72) MARIA EUGÊNIA DUARTE NOSEDA; MARIANA MAZETTO DE CARVALHO; RILTON ALVES FREITAS; DIOGO RICARDO BAZAN DUCATTI; ALAN GUILHERME GONÇALVES; MIGUEL DANIEL NOSEDA

---

(21) BR 10 2020 003017-5 A2

Código 3.6 - Publicação do Pedido Arquivado Definitivamente - Art. 216 §2º e Art. 17 §2º da LPI
(22) 12/02/2020
(51) A61B 17/24 (2006.01), A61B 17/00 (2006.01)
(52) A61B 17/24, A61B 2017/00792
(54) PROJETÔMETRO
(71) FACTORY INSTRUMENTAL CIRÚRGICO INDÚSTRIA E COMÉRCIO LTDA - EPP. (BR/SP)
(72) JOSÉ ROBERTO PARISI JURADO

Código 3.8 - Retificação

Retificação da publicação do pedido por ter sido efetuada com incorreção que não impossibilita sua identificação. Tal publicação não implica na alteração da data de publicação do pedido de patente e nos prazos decorrentes da mesma.

---

(21) BR 10 2012 012831-4 A8

Código 3.8 - Retificação

(22) 29/05/2012

(51) C05D 11/00 (2006.01)

(54) COMPOSTOS MINERAIS QUELATOS, PROCESSO DE PREPARAÇÃO DOS COMPOSTOS MINERAIS QUELATOS, USO DE PELO MENOS UM COMPOSTO MINERAL QUELATO, COMPOSIÇÕES FERTILIZANTES CONTENDO COMPOSTOS MINERAIS QUELATOS, MÉTODO PARA O TRATAMENTO DE PLANTAS E COMPOSIÇÕES NUTRICIONAIS PARA HUMANOS E ANIMAIS

(71) NPA - NÚCLEO DE PESQUISAS APLICADAS LTDA. (BR/SP)

(72) NELSON HENRIQUES FERNANDES FILHO; RICARDO DA SILVA SERCHELI

Referente à RPI 2328 de 18/08/2015 quanto ao item (54)

---

(21) BR 10 2012 029413-3 A8

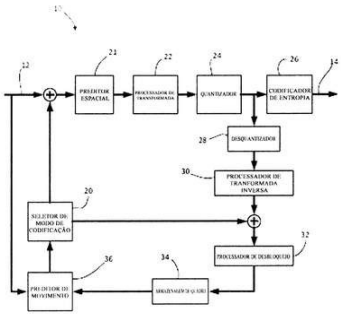

Código 3.8 - Retificação

(22) 19/11/2012

(30) 19/11/2011 US 61/561,872; 13/04/2012 US 13/446,186

(51) H04N 19/176 (2014.01), H04N 19/63 (2014.01), H04N 19/46 (2014.01), H04N 19/40 (2014.01), H04N 19/70 (2014.01), H04N 19/61 (2014.01), H04N 19/18 (2014.01), H04N 19/129 (2014.01), H04N 19/13 (2014.01), H04N 19/136 (2014.01)

(52) H04N 19/176, H04N 19/63, H04N 19/46, H04N 19/40, H04N 19/70, H04N 19/61, H04N 19/18, H04N 19/129, H04N 19/13, H04N 19/136

(54) VARREDURA DE MAPA DE SIGNIFICÂNCIA DE MULTI-NÍVEIS

(71) VELOS MEDIA INTERNATIONAL LIMITED (IE)

(72) TIANYING JI; DAKE HE; NGUYEN NGUYEN

Referente à RPI 2354 de 16/02/2016,quanto ao item (54).

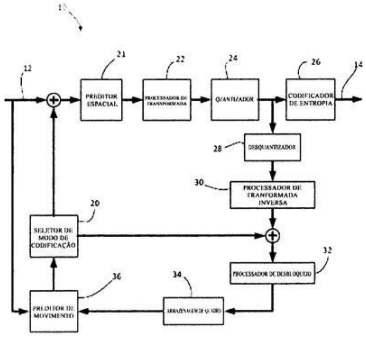

---

(21) BR 10 2012 033539-5 A8

Código 3.8 - Retificação

(22) 28/12/2012

(51) C12N 15/113 (2010.01), A01N 63/00 (2020.01), A01H 5/00 (2018.01), A01P 7/04 (2006.01)

(54) MÉTODO E COMPOSIÇÕES PARA CONTROLE GENÉTICO DE INSETOS-PRAGA EM PLANTAS DE ALGODÃO ATRAVÉS DO SILENCIAMENTO DE GENES DE QUITINA SINTASES

(71) EMBRAPA - EMPRESA BRASILEIRA DE PESQUISA AGROPECUÁRIA (BR/DF) ; UNIVERSIDADE CATÓLICA DE BRASÍLIA - UCB (BR/DF)

(72) MARIA FÁTIMA GROSSI DE SÁ; Maria Cristina Mattar da Silva; ALEXANDRE AUGUSTO PEREIRA FIRMINO; ROBERTA RAMOS COELHO; LEONARDO LIMA PEPINO DE MACEDO; ISABELA TRISTAN LOURENÇO

Referente à RPI 2328 de 18/08/2015 quanto ao item (71)

---

(21) BR 10 2013 021086-2 A8

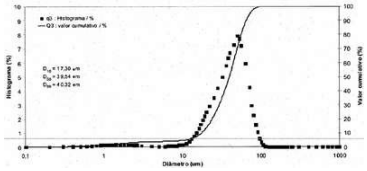

Código 3.8 - Retificação

(22) 19/08/2013

(51) E21B 43/27 (2006.01), C09K 8/72 (2006.01)

(54) SISTEMA ÁCIDO AUTODIVERGENTE E MÉTODO PARA TRATAMENTO ÁCIDO DE POÇOS DE PETRÓLEO

(71) PETRÓLEO BRASILEIRO S.A. / PETROBRAS (BR/RJ)

(72) CARLOS MAGNO CHAGAS; MARCOS DOS SANTOS FIGUEIREDO; ALEXANDRE ZACARIAS IGNÁCIO PEREIRA

Referente à RPI2327 de 11/08/2015, quanto ao ítem 71.

---

(21) BR 10 2013 033704-8 A8

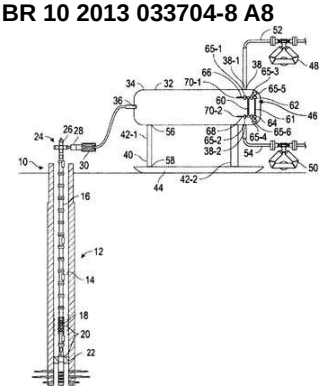

Código 3.8 - Retificação

(22) 27/12/2013

(51) B01D 17/02 (2006.01), B01D 17/12 (2006.01), E21B 43/00 (2006.01), G01F 15/08 (2006.01)

(54) SEPARADOR, MEDIDOR DE TRANSFERÊNCIA E MÉTODO PARA DETERMINAR UMA FRAÇÃO DE VOLUME LÍQUIDO DO LÍQUIDO ARRASTADO EM UM GÁS SEPARADO

(71) SCHLUMBERGER TECHNOLOGY B.V. (NL)

(72) LAURENCE FRASER; FRANCIS ALLOUCHE

Referente à RPI 2359 de 22/03/2016, quanto ao item (54).

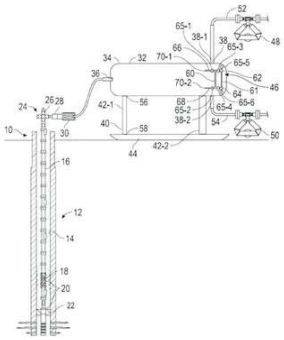

(21) BR 10 2014 013047-0 A8

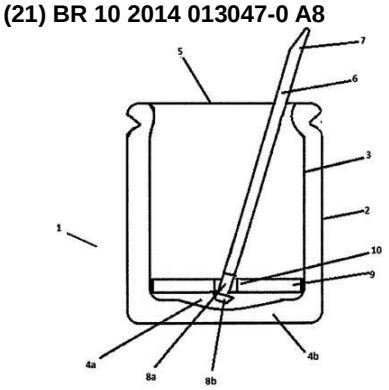

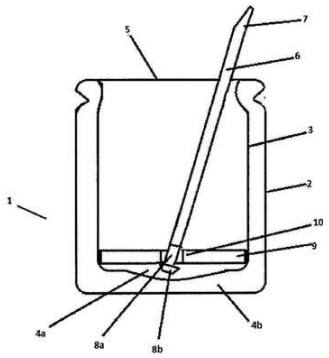

Código 3.8 - Retificação

(22) 29/05/2014

(30) 23/11/2013 AR 20130104274

(51) A47G 19/16 (2006.01), A47G 21/18 (2006.01), A47J 31/00 (2006.01)

(52) A47G 19/16, A47G 21/188, A47G 21/18, A47J 31/005

(54) DISPOSITIVO PARA O PREPARO E DISPENSAÇÃO DE UMA INFUSÃO

(71) CARLOS DAMIÁN FILIPICHI (AR) ; CARLOS PEDRO FILIPICH (AR)

(72) CARLOS PEDRO FILIPICH; CARLOS DAMIÁN FILIPICH

Referente à RPI 2353 de 10/02/2016,quanto ao item (30).

(21) BR 10 2014 017177-0 A8

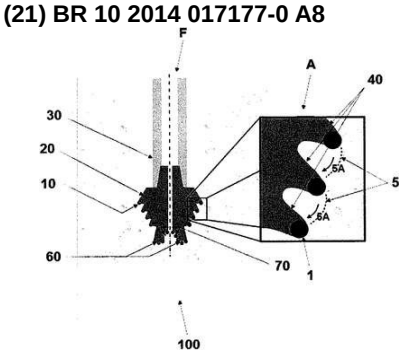

Código 3.8 - Retificação

(22) 11/07/2014

(51) E21B 10/46 (2006.01)

(52) E21B 10/46

(54) BROCA PARA PERFURAÇÃO DE POÇOS DE PETRÓLEO DE GRANDE PROFUNDIDADE EM ROCHAS COMPETENTES

(71) PETRÓLEO BRASILEIRO S. A. - PETROBRAS (BR/RJ)

(72) ERICK SLIS RAGGIO SANTOS; HENRIQUE MIRANDA MENDES; CLEMENTE JOSÉ DE CASTRO GONÇALVES

Referente à RPI 2354 de 16/02/2016,quanto ao item (71)

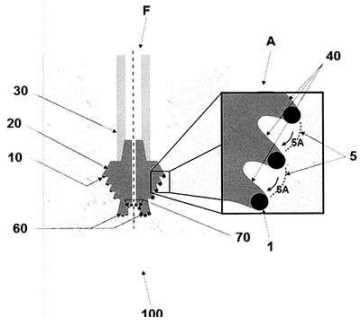

(21) BR 10 2014 020418-0 B1

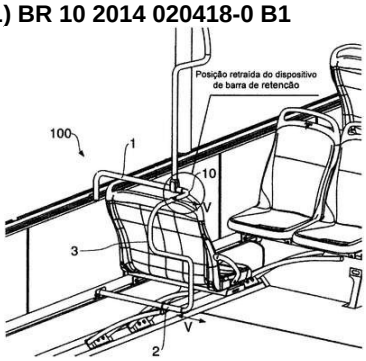

Código 3.8 - Retificação

(22) 19/08/2014

(30) 09/10/2013 DE 102013016746.9

(51) B60N 2/24 (2006.01), A61G 3/08 (2006.01)

(52) B60N 2/245, A61G 3/0808

(54) CONSTRUÇÃO DE BARRA DE RETENÇÃO PARA UM ESPAÇO PARA CADEIRA DE RODAS EM UM VEÍCULO E VEÍCULO, PREFERENCIALMENTE ÔNIBUS

(71) MAN TRUCK & BUS AG (DE)

(72) RALF KITTEL; FRANZ SCHMERBECK

Relativo aos itens (32) e (72).

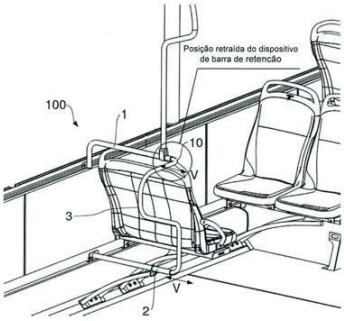

(21) BR 10 2014 027229-1 A8

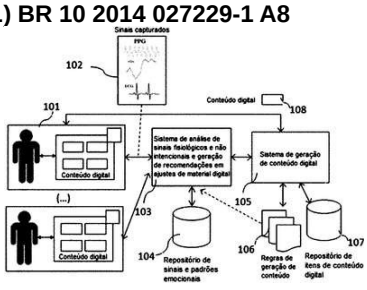

Código 3.8 - Retificação

(22) 30/10/2014

(51) G06F 3/01 (2006.01)

(52) G06F 3/015

(54) MÉTODO E SISTEMA PARA AJUSTAR REGRAS DE COMPOSIÇÃO DE CONTEÚDO DIGITAL COM BASE EM SINAIS FISIOLÓGICOS E NÃO INTENCIONAIS

(71) SAMSUNG ELETRÔNICA DA AMAZÔNIA LTDA. (BR/SP)

(72) ORLANDO VOLPATO FILHO; FERNANDO LUÍS KOCH; ÁLLYSSON F. M. DE OLIVEIRA

Referente à RPI 2368 de 24/05/2016, quanto ao ítem (72).

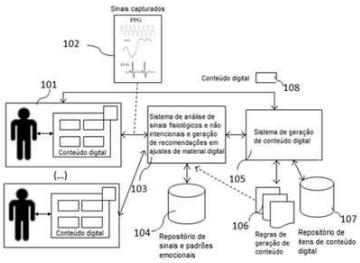

(21) BR 10 2014 027448-0 A8

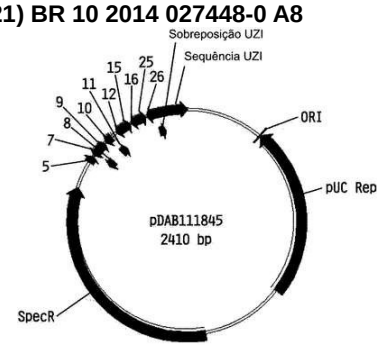

Código 3.8 - Retificação

(22) 03/11/2014

(30) 04/11/2013 US 61/899,543

(51) C12N 15/82 (2006.01), C12N 15/90 (2006.01), C12N 5/10 (2006.01), A01H 5/00 (2018.01), A01H 5/10 (2018.01)

(54) CASSETE DE DOADOR DE POLINUCLEOTÍDEO, USO DE UMA PLANTA, DE UMA PARTE DE PLANTA, OU DE UMA CÉLULA VEGETAL COMPREENDENDO O REFERIDO CASSETE, E MÉTODO PARA INTEGRAÇÃO DIRECIONADA DO MESMO

(71) DOW AGROSCIENCES LLC (US)

(72) LAKSHMI SASTRY-DENT; STEVEN L. EVANS; RYAN C. BLUE; ZEHUI CAO

Referente à RPI 2332 de 15/09/2015, quanto ao item (54)

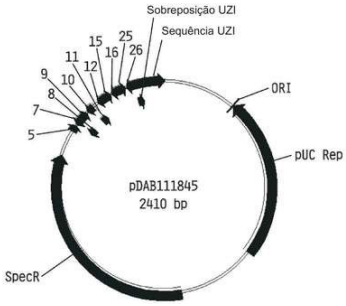

(21) BR 10 2014 027497-9 A8

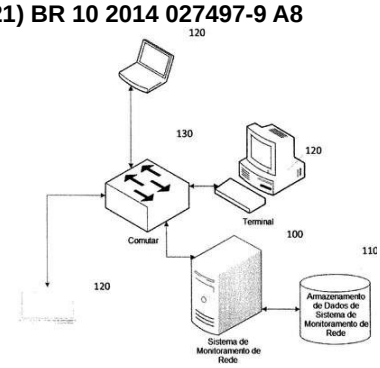

Código 3.8 - Retificação

(22) 04/11/2014

(30) 05/11/2013 US 14/072,150

(51) H04L 12/24 (2006.01)

(52) H04L 41/0853, H04L 41/0873

(54) DESDUPLICAÇÃO DE NÓS EM UM SISTEMA DE MONITORAMENTO DE REDE

(71) SOLARWINDS WORLDWIDE, LLC (US)

(72) MAREK ZIZLAVSKY; TOMAS POSPISIL; TOMAS MRKVICKA

Referente à RPI 2332 de 15/09/2015, quanto ao item (54)

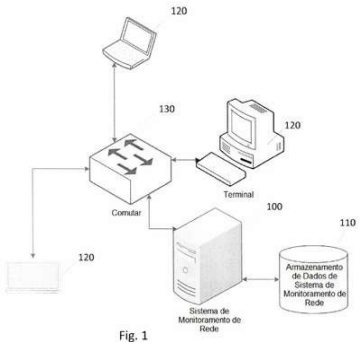

Fig. 1

(21) BR 10 2014 027619-0 A8

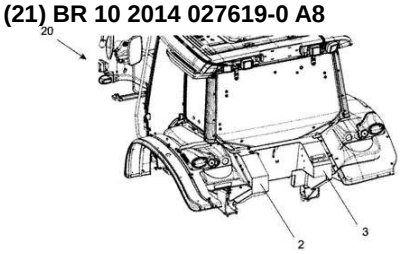

Código 3.8 - Retificação

(22) 05/11/2014

(30) 17/12/2013 BR 1020130324388

(51) B60K 15/063 (2006.01), B60K 15/073 (2006.01), B62D 49/00 (2006.01), B62D 65/02 (2006.01), B62D 25/16 (2006.01)

(54) SISTEMA AUXILIAR DE ABASTECIMENTO PARA TRATORES

(71) AGCO DO BRASIL SOLUÇÕES AGRÍCOLAS LTDA. (BR/SP)

(72) EDSON ANTONIO SAKAI

Referente à RPI 2332 de 15/09/2015, quanto ao item (30)

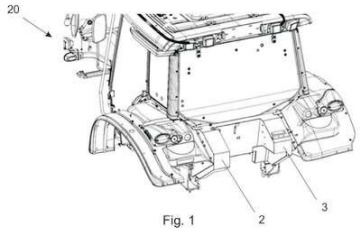

Fig. 1

(21) BR 10 2014 027639-4 A8

Código 3.8 - Retificação

(22) 05/11/2014

(30) 17/01/2014 IN 169/MUM/2014

(54) MÉTODO PARA RESOLVER AS ENTIDADES DE UMA PLURALIDADE DE DOCUMENTOS, E SISTEMA DE RESOLUÇÃO DE ENTIDADE PARA A RESOLUÇÃO DE ENTIDADE DE UMA PLURALIDADE DE DOCUMENTOS

(71) TATA CONSULTANCY SERVICES LIMITED (IN)

(72) PUNEET AGARWAL; GAUTAM SHROFF; PANKAJ MALHOTRA

Referente à RPI 2368 de 24/05/2016, quanto ao ítem (54).

(21) BR 10 2014 028290-4 A8

Código 3.8 - Retificação

(22) 13/11/2014

(30) 31/01/2014 DE 102014001169.0

(51) F01L 1/12 (2006.01), F01L 13/00 (2006.01), F01L 1/26 (2006.01)

(54) DISPOSITIVO E MÉTODO PARA OPERAR PELO MENOS UMA VÁLVULA DE EXAUSTÃO DE UM MOTOR DE COMBUSTÃO INTERNA E VEÍCULO

(71) MAN TRUCK & BUS AG (DE)

(72) SEBASTIAN MÜLLER

Referente à RPI 2368 de 24/05/2016, quanto aos ítens (30) e (54).

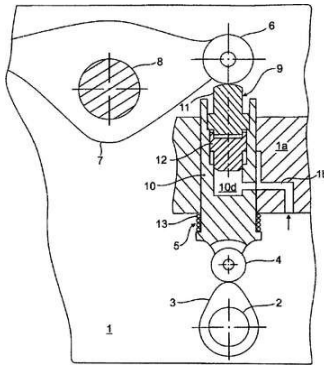

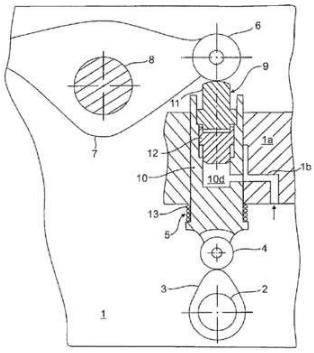

(21) BR 10 2014 030965-9 A8

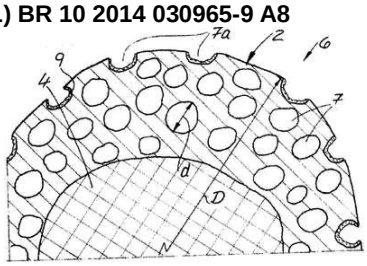

Código 3.8 - Retificação

(22) 10/12/2014

(30) 10/12/2013 EP 13196502.2

(51) D04H 3/007 (2012.01), D01F 8/06 (2006.01), D01D 5/247 (2006.01), D01D 5/088 (2006.01), D01D 5/08 (2006.01)

(54) UTILIZAÇÃO DE UM TECIDO NÃO TECIDO COMO DISPOSITIVO DE DEPÓSITO PARA, PELO MENOS, UM MEIO ATIVO E TECIDO NÃO TECIDO

(71) REIFENHÄUSER GMBH & CO. KG MASCHINENFABRIK (DE)

(72) CLAUDIO CINPUEMANI

Referente à RPI 2359 de 22/03/2016, quanto aos itens (54) e (71).

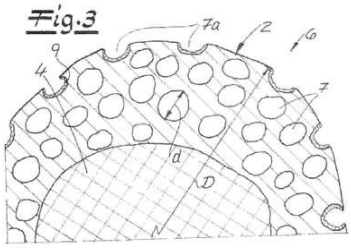

(21) BR 10 2014 031477-6 A8

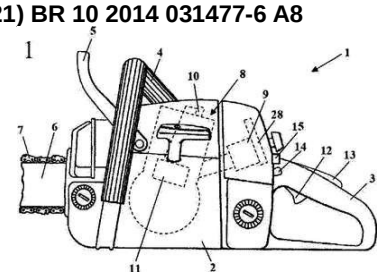

Código 3.8 - Retificação

(22) 16/12/2014

(30) 21/12/2013 DE 102013021832.2

(51) F02D 43/00 (2006.01), F02D 41/22 (2006.01)

(54) PROCESSO PARA A OPERAÇÃO DE UM APARELHO DE TRABALHO MANUAL COM UM MOTOR DE COMBUSTÃO

(71) ANDREAS STIHL AG & CO. KG (DE)

(72) ERNST GORENFLO; KLAUS-MARTIN UHL; GEORG MAIER

Referente à RPI 2371 de 14/06/2016, quanto ao ítem 32.

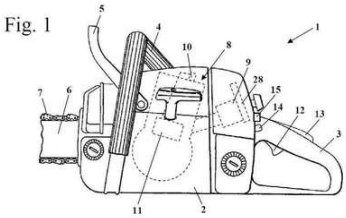

(21) BR 10 2015 000880-5 A8

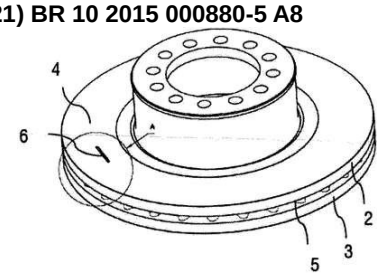

Código 3.8 - Retificação

(22) 14/01/2015

(30) 19/03/2014 DE 102014003986.2

(51) F16D 65/12 (2006.01), F16D 66/02 (2006.01)

(54) DISCO DE FREIO PARA UM VEÍCULO, ESPECIALMENTE VEÍCULO COMERCIAL

(71) MAN TRUCK & BUS AG (DE)

(72) MATTHIAS BUTZ; FLORIAN ORGLER

Relativo ao item (32).

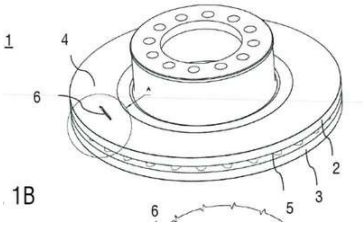

(21) BR 10 2015 002503-3 A8

Código 3.8 - Retificação

(22) 04/02/2015

(30) 19/03/2014 DE 102014003927.7

(51) F15B 11/06 (2006.01), F15B 21/04 (2019.01)

(54) MÉTODO DE OPERAÇÃO PARA UM DISPOSITIVO PREFERENCIALMENTE ELETRÔNICO CONDICIONADOR DE AR COMPRIMIDO E DISPOSITIVO DE CONDICIONAMENTO DE AR COMPRIMIDO

(71) MAN TRUCK & BUS AG (DE)

(72) THOMAS HOFSTETTER; OLIVER KAUPERT

Item (32)

(21) BR 10 2015 009984-3 A8

Código 3.8 - Retificação

(22) 30/04/2015

(51) C03C 17/34 (2006.01), C03C 25/42 (2006.01)

(54) VIDRAÇA ANTI-SOLAR COMPREENDENDO UMA CAMADA DE NÍQUEL CROMO NITROGÊNIO

(71) SAINT-GOBAIN GLASS FRANCE (FR)

(72) ROSIANA AGUIAR; STEPHANE AUVRAY

Referente ao código 3.1 publicado na RPI2422 de 06/06/2017 relativo ao

campo INID (72) Inventor. Considerem-se os dados atuais.

(21) BR 10 2015 012178-4 A8

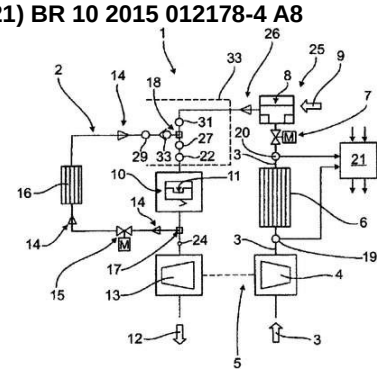

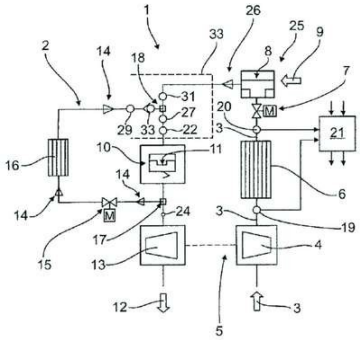

Código 3.8 - Retificação

(22) 26/05/2015

(30) 12/09/2014 DE 102014013284.6

(51) F02D 41/18 (2006.01)

(54) MOTOR DE COMBUSTÃO INTERNA, MÉTODO PARA OPERAÇÃO DO MESMO E VEÍCULO

(71) MAN TRUCK & BUS AG (DE)

(72) FRANZ WERNER PRÜMM; BRUNO BARCIELA; JOACHIM WEISS

Relativo ao item (32).

(21) BR 10 2015 015450-0 A8

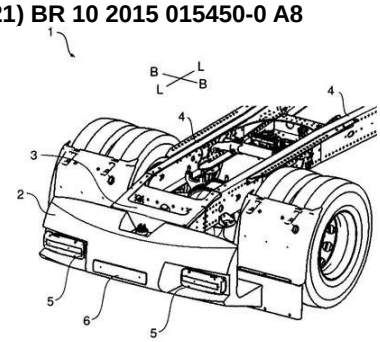

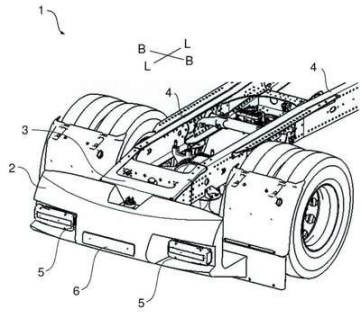

Código 3.8 - Retificação

(22) 25/06/2015

(30) 20/08/2014 DE 102014012372.3

(51) F01N 3/10 (2006.01), B60K 15/03 (2006.01)

(54) AUTOMÓVEL, DE PREFERÊNCIA UM CAMINHÃO, EM PARTICULAR UM TRATOR DE SEMIRREBOQUE E TANQUE DE AGENTE REDUTOR

(71) MAN TRUCK & BUS AG (DE)

(72) MARCO MISCHKE; DANIEL TEUBNER

Relativo ao item (32).

(21) BR 10 2015 015453-4 A8

Código 3.8 - Retificação

(22) 25/06/2015

(30) 03/07/2014 DE 102014009855.9

(51) E05F 15/40 (2015.01), E05F 15/42 (2015.01), E05F 15/47 (2015.01)

(52) E05F 15/40, E05F 15/42, E05F 15/47

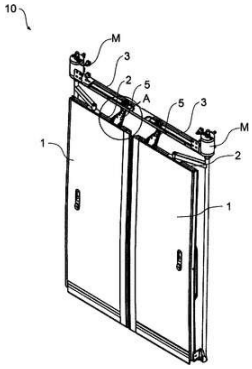

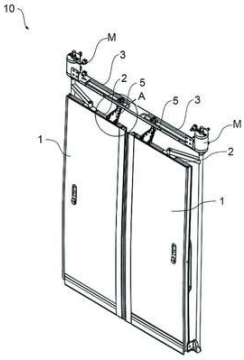

(54) ESTRUTURA DE PORTA ARTICULADA PARA UM VEÍCULO A MOTOR E VEÍCULO A MOTOR, DE PREFERÊNCIA UM ÔNIBUS

(71) MAN TRUCK & BUS AG (DE)

(72) THOMAS DEUFEL; FABRICE SCHILLING; MICHAEL SCHÖLLER

Referente à RPI 2368 de 24/05/2016, quanto ao ítem (30).

(21) BR 10 2015 017771-2 A8

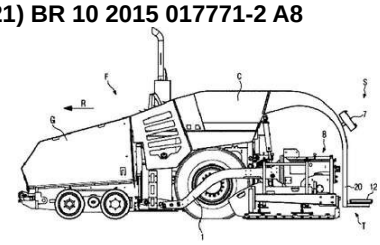

Código 3.8 - Retificação

(22) 24/07/2015

(30) 17/09/2014 EP 14185175.8

(51) E01C 19/48 (2006.01), B65G 41/00 (2006.01)

(52) E01C 19/48, B65G 41/008

(54) ESTAÇÃO DE CONTROLE PARA UMA PAVIMENTADORA DE ASFALTO COM UMA PLATAFORMA PARA PROVISÃO DE UMA ÁREA DE PERMANÊNCIA PARA UMA PESSOA, E, PAVIMENTADORA DE ASFALTO COM UMA ESTAÇÃO DE CONTROLE

(71) JOSEPH VÖGELE AG (DE)

(72) BERNHARD ERDTMANN

Referente à RPI 2359 de 22/03/2016, quanto ao item (30).

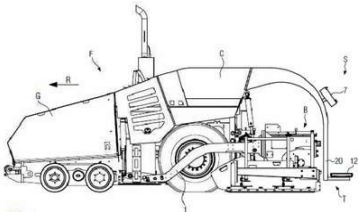

(21) BR 10 2015 018523-5 A8

Código 3.8 - Retificação

(22) 03/08/2015

(30) 10/09/2014 DE 102014218125.9

(51) E01B 7/02 (2006.01)

(52) E01B 7/02

(54) DISPOSITIVO DE ROLAMENTO PARA COMUTAÇÃO DE UMA AGULHA DE CHAVE

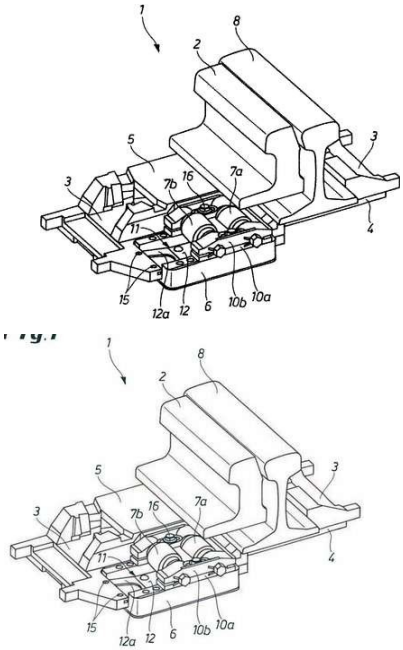

(71) SCHWIHAG AG (CH)

(72) FRANK MEYER

Referente à RPI 2368 de 24/05/2016, quanto ao ítem (30).

---

(21) BR 10 2015 019476-5 A8

Código 3.8 - Retificação

(22) 13/08/2015

(30) 15/08/2014 US 62/037,852; 01/07/2015 US 14/788,893

(51) A23C 9/137 (2006.01)

(52) A23C 9/137

(54) COMPOSIÇÃO ALIMENTAR LÁCTEA VISCOSA E MÉTODO PARA PRODUÇÃO DE UMA COMPOSIÇÃO ALIMENTAR LÁCTEA VISCOSA

(71) CORN PRODUCTS DEVELOPMENT, INC. (US)

(72) DOUGLAS J. HANCHETT; CHRISTINA ODORISIO

Referente à RPI 2354 de 16/02/2016,quanto ao item (54).

---

(21) BR 10 2015 028113-7 A8

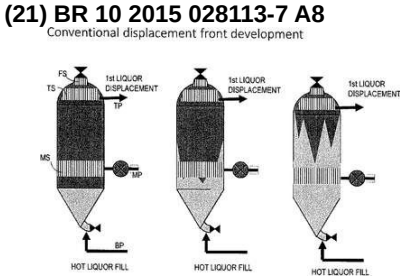

Código 3.8 - Retificação

(22) 06/11/2015

(30) 07/11/2014 SE 1451339-4

(51) D21C 11/00 (2006.01)

(54) MÉTODO PARA RECUPERAR HIDROLISADO

(71) VALMET AB (SE)

(72) PETTERI KUUSISTO; LARI LAMMI; ISMO ROSENGREN

Relativo ao item (54).

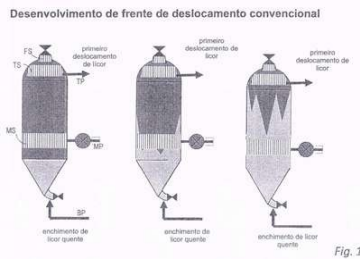

Código Pedido de Exame

Código 4.3 - Desarquivamento - Art. 33 parágrafo único da LPI.

Desarquivado o pedido arquivado por falta de pedido de exame (subitem 11.1), para prosseguir seu andamento.

---

(21) BR 10 2015 020344-6 A2

Código 4.3 - Desarquivamento - Art. 33 parágrafo único da LPI.

(22) 24/08/2015

(71) ÉLIO JOVART BUENO DE CAMARGO (BR/SP)

Código Exigências Técnicas e Formais

Código 6.1 - Exigência Técnica

Suspensão do andamento do pedido de patente que, para instrução regular, aguardará o atendimento ou contestação das exigências formuladas. O depositante poderá obter o parecer através do endereço eletrônico www.inpi.gov.br - No Acesso rápido – Faça uma busca - Patente. Para acessar, cadastre-se no Portal do INPI e use login e senha. A não manifestação do depositante no prazo de 90 (noventa) dias desta data acarretará o arquivamento definitivo do pedido.

---

(21) BR 10 2012 005064-1 A8
Código 6.1 - Exigência Técnica
(22) 07/03/2012
(71) DURA AUTOMOTIVE SYSTEMS DO BRASIL LTDA (BR/SP)

---

(21) BR 10 2012 033306-6 A2
Código 6.1 - Exigência Técnica
(22) 27/12/2012
(71) UNIVERSIDADE FEDERAL DE MINAS GERAIS (BR/MG)

---

(21) BR 10 2013 000665-3 A2
Código 6.1 - Exigência Técnica
(22) 10/01/2013
(71) Jorge Luiz Araújo de Souza (BR/RJ) ; Wiliian Pinto De Abreu (BR/RJ)

---

(21) BR 10 2013 004640-0 A2
Código 6.1 - Exigência Técnica
(22) 27/02/2013
(71) FUNDAÇÃO CPQD-CENTRO DE PESQUISA E DESENVOLVIMENTO EM TELECOMUNICAÇÕES (BR/SP)

---

(21) BR 10 2013 012303-0 A8
Código 6.1 - Exigência Técnica
(22) 17/05/2013
(71) UNIVERSIDADE DE SÃO PAULO - USP (BR/SP)

---

(21) BR 10 2013 019299-6 A2
Código 6.1 - Exigência Técnica
(22) 30/07/2013
(71) PADTEC S/A (BR/SP)

---

(21) BR 10 2013 019756-4 A2
Código 6.1 - Exigência Técnica
(22) 02/08/2013
(71) UNIVERSIDADE ESTADUAL DE CAMPINAS - UNICAMP (BR/SP)

---

(21) BR 10 2013 019767-0 A2
Código 6.1 - Exigência Técnica
(22) 02/08/2013

	(71) TUPER S/A (BR/SC)
(21) BR 10 2013 028714-8 A2	Código 6.1 - Exigência Técnica (22) 07/11/2013 (71) THE BOEING COMPANY (US)
(21) BR 10 2013 030759-9 A2	Código 6.1 - Exigência Técnica (22) 29/11/2013 (71) COMPANHIA DE ELETRICIDADE DA BAHIA - COELBA (BR/BA) ; INSTITUTO DE TECNOLOGIA PARA O DESENVOLVIMENTO - LACTEC (BR/PR)
(21) BR 10 2014 002938-9 A2	Código 6.1 - Exigência Técnica (22) 06/02/2014 (71) HAMILTON SUNDSTRAND CORPORATION (US)
(21) BR 10 2014 009675-2 A2	Código 6.1 - Exigência Técnica (22) 23/04/2014 (71) FRANCISCO HENRIQUE HISSA SAMPAIO (BR/CE)
(21) BR 10 2014 012646-5 A2	Código 6.1 - Exigência Técnica (22) 26/05/2014 (71) UNIVERSIDADE DE SÃO PAULO - USP (BR/SP)
(21) BR 10 2014 015015-3 A2	Código 6.1 - Exigência Técnica (22) 18/06/2014 (71) SAPA ALUMINIUM BRASIL S/A. (BR/SP)
(21) BR 10 2014 017574-1 A2	Código 6.1 - Exigência Técnica (22) 16/07/2014 (71) NELSON LIBONATTI JÚNIOR (BR/SP)
(21) BR 10 2014 018869-0 A2	Código 6.1 - Exigência Técnica (22) 30/07/2014 (66) BR 10 2013 019222-8 29/07/2013 (71) Grendene S.A. (BR/CE)
(21) BR 10 2014 021590-5 A2	Código 6.1 - Exigência Técnica (22) 29/08/2014 (71) THE BOEING COMPANY (US)
(21) BR 10 2014 026525-2 A2	Código 6.1 - Exigência Técnica

	(22) 23/10/2014 (71) PROCOMP AMAZONIA INDÚSTRIA ELETRÔNICA LTDA. (BR/AM)
(21) BR 10 2014 028846-5 A2	Código 6.1 - Exigência Técnica (22) 19/11/2014 (71) TEMPO DE VIVER INDÚSTRIA E COMÉRCIO DE ARTEFATOS DE METAIS LTDA-ME (BR/PR)
(21) BR 10 2014 031351-6 A2	Código 6.1 - Exigência Técnica (22) 15/12/2014 (71) UNIVERSIDADE DE SÃO PAULO - USP (BR/SP)
(21) BR 10 2015 016284-7 A2	Código 6.1 - Exigência Técnica (22) 07/07/2015 (71) RONALDO DE OLIVEIRA MARTINS (BR/SP)
(21) BR 10 2015 027066-6 A2	Código 6.1 - Exigência Técnica (22) 26/10/2015 (71) AVELINO FERREIRA NADER (BR/SP) ; VICTOR FERREIRA NADER (BR/SP) ; TIAGO BARBOSA TEIXEIRA DE SOUZA (BR/SP)
(21) BR 10 2015 030534-6 A2	Código 6.1 - Exigência Técnica (22) 04/12/2015 (71) TEREX CRANES GERMANY GMBH (DE)
(21) BR 10 2016 006493-7 A2	Código 6.1 - Exigência Técnica (22) 23/03/2016 (71) MAN TRUCK & BUS AG (DE)
(21) BR 10 2016 011613-9 A2	Código 6.1 - Exigência Técnica (22) 20/05/2016 (71) UNIVERSIDADE FEDERAL RURAL DE PERNAMBUCO (BR/PE)
(21) BR 10 2016 021263-4 A2	Código 6.1 - Exigência Técnica (22) 15/09/2016 (71) UNIVERSIDADE FEDERAL DO CEARÁ (BR)
(21) BR 10 2016 021607-9 A2	Código 6.1 - Exigência Técnica (22) 19/09/2016 (71) INSTITUTO FEDERAL DE EDUCAÇÃO, CIÊNCIA E TECNOLOGIA DE PERNAMBUCO (BR/PE)

(21) BR 10 2017 008806-5 A2	Código 6.1 - Exigência Técnica (22) 27/04/2017 (71) PETRÓLEO BRASILEIRO S.A. - PETROBRAS (BR/RJ)
(21) BR 10 2017 010854-6 A2	Código 6.1 - Exigência Técnica (22) 24/05/2017 (71) CNH INDUSTRIAL BRASIL LTDA. (BR/MG)
(21) BR 10 2018 009085-2 A2	Código 6.1 - Exigência Técnica (22) 04/05/2018 (71) HAMILTON SUNDSTRAND CORPORATION (US)
(21) BR 10 2018 011741-6 A2	Código 6.1 - Exigência Técnica (22) 11/06/2018 (71) PETRÓLEO BRASILEIRO S.A. - PETROBRAS (BR/RJ) ; UNIVERSIDADE FEDERAL DO ESTADO DO RIO DE JANEIRO - UFRJ (BR/RJ)
(21) BR 10 2018 013672-0 A2	Código 6.1 - Exigência Técnica (22) 03/07/2018 (71) CLOVER NETWORK, INC. (US)
(21) BR 11 2012 000614-2 A8	Código 6.1 - Exigência Técnica (22) 09/07/2010 (71) LINZY O. SCOTT III (US)
(21) BR 11 2012 002157-5 A2	Código 6.1 - Exigência Técnica (22) 30/07/2010 (71) JAPAN TOBACCO INC. (JP)
(21) BR 11 2012 002226-1 A2	Código 6.1 - Exigência Técnica (22) 30/07/2010 (71) Glycotope GMBH (DE)
(21) BR 11 2012 006579-3 A2	Código 6.1 - Exigência Técnica (22) 23/09/2010 (71) SHIRE ORPHAN THERAPIES GMBH (US)
(21) BR 11 2012 020142-5 A2	Código 6.1 - Exigência Técnica (22) 11/02/2011 (71) Northwestern University (US)
(21) BR 11 2012 030659-6 A2	Código 6.1 - Exigência Técnica

	(22) 18/07/2011 (71) INTERVET INTERNATIONAL B.V. (NL)
(21) BR 11 2012 033788-2 A2	Código 6.1 - Exigência Técnica (22) 31/05/2011 (71) Huawei Technologies CO., LTD. (CN)
(21) BR 11 2013 001020-7 A2	Código 6.1 - Exigência Técnica (22) 13/07/2011 (71) Becton, Dickinson And Company (US)
(21) BR 11 2013 001487-3 A2	Código 6.1 - Exigência Técnica (22) 21/07/2011 (71) ARMIN E. MOEHRLE (US)
(21) BR 11 2013 002305-8 A2	Código 6.1 - Exigência Técnica (22) 02/11/2011 (71) HUAWEI TECHNOLOGIES CO., LTD (CN)
(21) BR 11 2013 004504-3 A2	Código 6.1 - Exigência Técnica (22) 29/08/2011 (71) Nichia Corporation (JP)
(21) BR 11 2013 006779-9 A2	Código 6.1 - Exigência Técnica (22) 14/09/2011 (71) TOTAL SA (FR)
(21) BR 11 2013 008154-6 A2	Código 6.1 - Exigência Técnica (22) 06/10/2011 (71) PROFUSA, INC (US)
(21) BR 11 2013 008959-8 A2	Código 6.1 - Exigência Técnica (22) 14/10/2011 (71) SEARETE LLC (US)
(21) BR 11 2013 009856-2 A2	Código 6.1 - Exigência Técnica (22) 20/12/2011 (71) LOCKHEED MARTIN CORPORATION (US)
(21) BR 11 2013 010526-7 A2	Código 6.1 - Exigência Técnica (22) 31/10/2011 (71) Huawei Technologies Co., Ltd (CN)

(21) BR 11 2013 015460-8 A2	Código 6.1 - Exigência Técnica (22) 16/12/2011 (71) MERCK SERONO S.A. (CH)
(21) BR 11 2013 017981-3 A2	Código 6.1 - Exigência Técnica (22) 02/09/2011 (71) NEC PLATFORMS, LTD. (JP)
(21) BR 11 2013 020874-0 A2	Código 6.1 - Exigência Técnica (22) 18/02/2012 (71) ASANA BIOSCIENCES, LLC (US)
(21) BR 11 2013 023021-5 A2	Código 6.1 - Exigência Técnica (22) 31/08/2011 (71) ELECTROCORE LLC (US)
(21) BR 11 2013 024585-9 A8	Código 6.1 - Exigência Técnica (22) 22/03/2012 (71) PURDUE PHARMA L.P (US)
(21) BR 11 2013 031406-0 A2	Código 6.1 - Exigência Técnica (22) 30/05/2012 (71) LTS LOHMANN THERAPIE-SYSTEME AG (US)
(21) BR 11 2013 033529-7 A2	Código 6.1 - Exigência Técnica (22) 28/06/2012 (71) MEDLUMICS, S.L. (ES)
(21) BR 11 2014 001083-8 A8	Código 6.1 - Exigência Técnica (22) 05/01/2012 (71) SUVEN LIFE SCIENCES LIMITED (IN)
(21) BR 11 2014 003496-6 A2	Código 6.1 - Exigência Técnica (22) 17/08/2012 (71) NIPPON SHINYAKU CO., LTD. (JP)
(21) BR 11 2014 005632-3 A2	Código 6.1 - Exigência Técnica (22) 13/08/2012 (71) MICROSOFT TECHNOLOGY LICENSING, LLC (US)
(21) BR 11 2014 007134-9 A2	Código 6.1 - Exigência Técnica

	(22) 26/09/2012 (71) KATHOLIEKE UNIVERSITEIT LEUVEN (BE)
(21) BR 11 2014 011563-0 A2	Código 6.1 - Exigência Técnica (22) 15/11/2012 (71) UNIVERSITY OF MIAMI (US)
(21) BR 11 2014 014268-8 A2	Código 6.1 - Exigência Técnica (22) 11/12/2012 (71) THE STATE OF ISRAEL, MINIISTRY OF AGRICULTURE & RURAL DEVELOPMENT, AGRICULTURAL RESEARCH ORGANIZATION, (A.R.O.), VOLCANI CENTER (IL) ; YISSUM RESEARCH DEVELOPMENT COMPANY OF THE HEBREW UNIVERSITY OF JERUSALEM (FR)
(21) BR 11 2014 016840-7 A8	Código 6.1 - Exigência Técnica (22) 09/01/2013 (71) FASTEST, INC (US)
(21) BR 11 2014 020702-0 A8	Código 6.1 - Exigência Técnica (22) 22/03/2013 (71) NIPPON STEEL CORPORATION (JP)
(21) BR 11 2014 022117-0 A8	Código 6.1 - Exigência Técnica (22) 06/03/2013 (71) LYGOS, INC. (US)
(21) BR 11 2014 024291-7 A8	Código 6.1 - Exigência Técnica (22) 29/03/2013 (71) THE BOARD OF REGENTS OF THE UNIVERSITY OF OKLAHOMA (US)
(21) BR 11 2014 025429-0 A8	Código 6.1 - Exigência Técnica (22) 04/04/2013 (71) KONINKLIJKE PHILIPS N.V. (NL)
(21) BR 11 2014 027060-0 A2	Código 6.1 - Exigência Técnica (22) 03/05/2013 (71) CR DEVELOPMENT AB (SE)
(21) BR 11 2014 028996-4 A2	Código 6.1 - Exigência Técnica (22) 23/05/2013 (71) HENKEL IP & HOLDING GMBH (DE)

(21) BR 11 2014 029320-1 A2	Código 6.1 - Exigência Técnica (22) 12/03/2013 (71) HONDA MOTOR CO., LTD. (JP)
(21) BR 11 2014 029908-0 A2	Código 6.1 - Exigência Técnica (22) 27/05/2013 (71) EVOGENE LTD. (IL)
(21) BR 11 2014 030459-9 A2	Código 6.1 - Exigência Técnica (22) 04/06/2013 (71) AERO CONTROLEX GROUP INC. (US)
(21) BR 11 2014 031215-0 A2	Código 6.1 - Exigência Técnica (22) 14/06/2013 (71) CANON KABUSHIKI KAISHA (JP)
(21) BR 11 2014 032232-5 A2	Código 6.1 - Exigência Técnica (22) 20/06/2013 (71) MITSUBOSHI BELTING LTD. (JP)
(21) BR 11 2014 032587-1 A2	Código 6.1 - Exigência Técnica (22) 28/06/2013 (71) Orange (FR)
(21) BR 11 2015 003816-6 A2	Código 6.1 - Exigência Técnica (22) 21/08/2013 (71) NEXEN GROUP, INC. (US)
(21) BR 11 2015 005081-6 A2	Código 6.1 - Exigência Técnica (22) 06/09/2013 (71) SK BIOSCIENCE CO., LTD. (KR)
(21) BR 11 2015 007625-4 A2	Código 6.1 - Exigência Técnica (22) 04/10/2013 (71) MEDIATEK INC. (TW)
(21) BR 11 2015 008917-8 A2	Código 6.1 - Exigência Técnica (22) 02/10/2013 (71) UNILEVER IP HOLDINGS B.V. (PB)
(21) BR 11 2015 011997-2 A2	Código 6.1 - Exigência Técnica (22) 15/11/2013

	(71) INVENTIO AG (CH)
(21) BR 11 2015 012174-8 A2	Código 6.1 - Exigência Técnica (22) 15/11/2013 (71) INVENTIO AG (CH)
(21) BR 11 2015 014894-8 A2	Código 6.1 - Exigência Técnica (22) 20/12/2013 (71) EDENIQ, INC. (US)
(21) BR 11 2015 019355-2 A2	Código 6.1 - Exigência Técnica (22) 03/02/2014 (71) DOW GLOBAL TECHNOLOGIES LLC (US)
(21) BR 11 2015 019577-6 A2	Código 6.1 - Exigência Técnica (22) 08/04/2014 (71) NUTRITION & BIOSCIENCES USA 1, LLC (US)
(21) BR 11 2015 019591-1 A2	Código 6.1 - Exigência Técnica (22) 22/07/2014 (71) IL SHIK YOON (KR)
(21) BR 11 2015 019731-0 A2	Código 6.1 - Exigência Técnica (22) 19/02/2014 (71) OMICRON ELECTRONICS GMBH (AT)
(21) BR 11 2015 020538-0 A2	Código 6.1 - Exigência Técnica (22) 21/02/2014 (71) ROBERT BOSCH GMBH (DE)
(21) BR 11 2015 021040-6 A2	Código 6.1 - Exigência Técnica (22) 10/02/2014 (71) EATON INTELLIGENT POWER LIMITED (IE)
(21) BR 11 2015 021525-4 A2	Código 6.1 - Exigência Técnica (22) 03/03/2014 (71) BESINS HEALTHCARE LUXEMBOURG SARL (LU)
(21) BR 11 2015 021843-1 A2	Código 6.1 - Exigência Técnica (22) 05/03/2014 (71) KIMBERLY-CLARK WORLDWIDE, INC. (US)

(21) BR 11 2015 022118-1 A2	Código 6.1 - Exigência Técnica (22) 14/03/2014 (71) HERMAN MILLER, INC. (US)
(21) BR 11 2015 022288-9 A2	Código 6.1 - Exigência Técnica (22) 14/03/2014 (71) DECIPHERA PHARMACEUTICALS LLC (US)
(21) BR 11 2015 024540-4 A2	Código 6.1 - Exigência Técnica (22) 28/03/2014 (71) ASAHI KASEI FIBERS CORPORATION (JP)
(21) BR 11 2015 025441-1 A2	Código 6.1 - Exigência Técnica (22) 04/04/2014 (71) AALTO UNIVERSITY FOUNDATION (FI) ; HELSINGIN YLIOPISTO (FI)
(21) BR 11 2015 026242-2 A2	Código 6.1 - Exigência Técnica (22) 14/04/2014 (71) BECTON, DICKINSON AND COMPANY (US)
(21) BR 11 2015 027224-0 A8	Código 6.1 - Exigência Técnica (22) 23/05/2014 (71) L'OREAL (FR)
(21) BR 11 2015 027276-2 A2	Código 6.1 - Exigência Técnica (22) 30/04/2014 (71) REFRATECHNIK HOLDING GMBH (DE)
(21) BR 11 2015 028571-6 A2	Código 6.1 - Exigência Técnica (22) 10/06/2014 (71) TEIJIN LIMITED (JP)
(21) BR 11 2015 029500-2 A2	Código 6.1 - Exigência Técnica (22) 18/07/2014 (71) ADEKA CORPORATION (JP)
(21) BR 11 2015 029507-0 A2	Código 6.1 - Exigência Técnica (22) 06/06/2014 (71) KIMBERLY-CLARK WORLDWIDE, INC. (US)
(21) BR 11 2015 029686-6 A2	Código 6.1 - Exigência Técnica (22) 28/05/2014

	(71) The Procter & Gamble Company (US)
(21) BR 11 2015 030083-9 A2	Código 6.1 - Exigência Técnica (22) 28/04/2014 (71) BAKER HUGHES INCORPORATED (US)
(21) BR 11 2015 030542-3 A2	Código 6.1 - Exigência Técnica (22) 29/05/2014 (71) NICOVENTURES TRADING LIMITED (GB)
(21) BR 11 2015 032769-9 A2	Código 6.1 - Exigência Técnica (22) 21/04/2014 (71) HONDA MOTOR CO., LTD. (JP)
(21) BR 11 2016 001458-8 A2	Código 6.1 - Exigência Técnica (22) 26/06/2014 (71) KIMBERLY-CLARK WORLDWIDE, INC. (US)
(21) BR 11 2016 001985-7 A2	Código 6.1 - Exigência Técnica (22) 06/08/2014 (71) YANTAI AUSBIO LABORATORIES CO., LTD. (CN)
(21) BR 11 2016 002089-8 A2	Código 6.1 - Exigência Técnica (22) 30/06/2014 (71) RENAULT S.A.S (FR)
(21) BR 11 2016 002893-7 A2	Código 6.1 - Exigência Técnica (22) 13/08/2014 (71) INTELLIGENT MUD SOLUTIONS AS (NO)
(21) BR 11 2016 005127-0 A2	Código 6.1 - Exigência Técnica (22) 11/09/2014 (71) THALES AUSTRALIA LIMITED (AU)
(21) BR 11 2016 005784-8 A2	Código 6.1 - Exigência Técnica (22) 15/09/2014 (71) INDUSTRIE DE NORA S.P.A. (IT)
(21) BR 11 2016 007044-5 A2	Código 6.1 - Exigência Técnica (22) 29/09/2014 (71) UNITED STATES GYPSUM COMPANY (US)

(21) BR 11 2016 007245-6 A2	Código 6.1 - Exigência Técnica (22) 08/10/2014 (71) NICOVENTURES TRADING LIMITED (GB)
(21) BR 11 2016 012719-6 A2	Código 6.1 - Exigência Técnica (22) 02/12/2014 (71) CYTEC INDUSTRIES INC. (US)
(21) BR 11 2016 012848-6 A2	Código 6.1 - Exigência Técnica (22) 05/12/2014 (71) VERSALIS S.P.A. (IT) ; ENI S.P.A. (IT)
(21) BR 11 2016 013151-7 A2	Código 6.1 - Exigência Técnica (22) 30/04/2015 (71) ABE FRISHMAN (US)
(21) BR 11 2016 013223-8 A2	Código 6.1 - Exigência Técnica (22) 12/12/2014 (71) BOREALIS AG (AT)
(21) BR 11 2016 013225-4 A2	Código 6.1 - Exigência Técnica (22) 16/12/2014 (71) CONSTRUCTION RESEARCH & TECHNOLOGY GMBH (DE)
(21) BR 11 2016 014314-0 A2	Código 6.1 - Exigência Técnica (22) 12/12/2014 (71) RDL S.R.L. (IT)
(21) BR 11 2016 014764-2 A2	Código 6.1 - Exigência Técnica (22) 23/12/2014 (71) KONINKLIJKE DOUWE EGBERTS B.V. (NL)
(21) BR 11 2016 014859-2 A2	Código 6.1 - Exigência Técnica (22) 29/12/2014 (71) SOLENIS TECHNOLOGIES CAYMAN, L.P. (CH)
(21) BR 11 2016 014889-4 A2	Código 6.1 - Exigência Técnica (22) 29/01/2015 (71) TORAY INDUSTRIES, INC. (JP)
(21) BR 11 2016 015216-6 A2	Código 6.1 - Exigência Técnica (22) 26/11/2014

	(71) TETRA LAVAL HOLDINGS & FINANCE S.A. (CH)
(21) BR 11 2016 018458-0 A2	Código 6.1 - Exigência Técnica (22) 13/02/2015 (71) HUNTSMAN PETROCHEMICAL LLC (US)
(21) BR 11 2016 019106-4 A2	Código 6.1 - Exigência Técnica (22) 17/02/2015 (71) GRAPHIC PACKAGING INTERNATIONAL, LLC (US)
(21) BR 11 2016 019651-1 A2	Código 6.1 - Exigência Técnica (22) 27/02/2015 (71) PURPLE HOLDING AB (SE)
(21) BR 11 2016 022164-8 A2	Código 6.1 - Exigência Técnica (22) 26/03/2015 (71) SEB S.A. (FR)
(21) BR 11 2016 022540-6 A2	Código 6.1 - Exigência Técnica (22) 30/03/2015 (71) UPM-KYMMENE CORPORATION (FI)
(21) BR 11 2016 023385-9 A8	Código 6.1 - Exigência Técnica (22) 10/04/2015 (71) TATE & LYLE INGREDIENTS AMERICAS LLC (US)
(21) BR 11 2016 024683-7 A2	Código 6.1 - Exigência Técnica (22) 21/04/2015 (71) BECTON DICKINSON AND COMPANY LIMITED (IE)
(21) BR 11 2016 025622-0 A2	Código 6.1 - Exigência Técnica (22) 27/03/2015 (71) UNILEVER IP HOLDINGS B.V. (PB)
(21) BR 11 2016 025763-4 A2	Código 6.1 - Exigência Técnica (22) 05/05/2015 (71) S.I.P.A. SOCIETA' INDUSTRIALIZZAZIONE PROGETTAZIONE E AUTOMAZIONE S.P.A. (IT)
(21) BR 11 2016 025765-0 A2	Código 6.1 - Exigência Técnica (22) 29/04/2015 (71) BARILLA G. E R. FRATELLI S.P.A. (IT)

(21) BR 11 2016 025811-8 A2	Código 6.1 - Exigência Técnica (22) 06/05/2015 (71) ARTURO SOLIS HERRERA (MX)
(21) BR 11 2016 026000-7 A2	Código 6.1 - Exigência Técnica (22) 08/05/2015 (71) COÖPERATIE AVEBE U.A. (NL)
(21) BR 11 2016 026364-2 A2	Código 6.1 - Exigência Técnica (22) 13/05/2015 (71) YARA INTERNATIONAL ASA (NO)
(21) BR 11 2016 027297-8 A2	Código 6.1 - Exigência Técnica (22) 21/05/2015 (71) GRAPHIC PACKAGING INTERNATIONAL, LLC (US)
(21) BR 11 2016 029509-9 A2	Código 6.1 - Exigência Técnica (22) 22/04/2015 (71) TETRA LAVAL HOLDINGS & FINANCE S.A. (CH)
(21) BR 11 2017 000849-1 A2	Código 6.1 - Exigência Técnica (22) 01/04/2015 (71) KIMBERLY-CLARK WORLDWIDE, INC. (US)
(21) BR 11 2017 001139-5 A2	Código 6.1 - Exigência Técnica (22) 23/06/2015 (71) LAITRAM, L.L.C. (US)
(21) BR 11 2017 002764-0 A2	Código 6.1 - Exigência Técnica (22) 11/08/2015 (71) LUBRIZOL ADVANCED MATERIALS, INC. (US)
(21) BR 11 2017 004206-1 A2	Código 6.1 - Exigência Técnica (22) 22/12/2014 (71) TUTTOESPRESSO S.R.L. (IT)
(21) BR 11 2017 005122-2 A2	Código 6.1 - Exigência Técnica (22) 09/09/2015 (71) SYNGENTA PARTICIPATIONS AG (CH)
(21) BR 11 2017 006257-7 A2	Código 6.1 - Exigência Técnica

	(22) 09/09/2015 (71) BASELL POLYOLEFINE GMBH (DE)
(21) BR 11 2017 006758-7 A2	Código 6.1 - Exigência Técnica (22) 30/09/2015 (71) DE NORA WATER TECHNOLOGIES, LLC (US)
(21) BR 11 2017 007745-0 A2	Código 6.1 - Exigência Técnica (22) 09/10/2015 (71) VEOLIA WATER SOLUTIONS & TECHNOLOGIES SUPPORT (FR)
(21) BR 11 2017 007893-7 A2	Código 6.1 - Exigência Técnica (22) 16/10/2015 (71) KEY MEDICAL TECHNOLOGIES, INC. (US)
(21) BR 11 2017 008251-9 A2	Código 6.1 - Exigência Técnica (22) 21/10/2015 (71) INDIANA UNIVERSITY RESEARCH AND TECHNOLOGY CORPORATION (US)
(21) BR 11 2017 008551-8 A2	Código 6.1 - Exigência Técnica (22) 06/11/2015 (71) MILLIKEN & COMPANY (US)
(21) BR 11 2017 008553-4 A2	Código 6.1 - Exigência Técnica (22) 06/11/2015 (71) MILLIKEN & COMPANY (US)
(21) BR 11 2017 008669-7 A2	Código 6.1 - Exigência Técnica (22) 29/07/2015 (71) DOW GLOBAL TECHNOLOGIES LLC (US)
(21) BR 11 2017 008916-5 A2	Código 6.1 - Exigência Técnica (22) 30/10/2015 (71) DOW GLOBAL TECHNOLOGIES LLC (US)
(21) BR 11 2017 008984-0 A2	Código 6.1 - Exigência Técnica (22) 01/03/2016 (71) MITSUBISHI GAS CHEMICAL COMPANY, INC. (JP)
(21) BR 11 2017 009208-5 A2	Código 6.1 - Exigência Técnica (22) 30/10/2015

	(71) LM WP PATENT HOLDING A/S (DK)
(21) BR 11 2017 009650-1 A2	Código 6.1 - Exigência Técnica (22) 14/11/2014 (71) SIEMENS AKTIENGESELLSCHAFT (DE)
(21) BR 11 2017 009674-9 A2	Código 6.1 - Exigência Técnica (22) 19/11/2015 (71) ORIENTAL INDUSTRIES(SU ZHOU) LTD (CN) ; CONTINENTAL REIFEN DEUTSCHLAND GMBH (DE)
(21) BR 11 2017 010688-4 A2	Código 6.1 - Exigência Técnica (22) 15/12/2015 (71) SAINT-GOBAIN GLASS FRANCE (FR)
(21) BR 11 2017 013328-8 A2	Código 6.1 - Exigência Técnica (22) 14/12/2015 (71) SAFRAN AIRCRAFT ENGINES (FR)
(21) BR 11 2017 013853-0 A2	Código 6.1 - Exigência Técnica (22) 09/02/2016 (71) PAUL WURTH S.A. (LU)
(21) BR 11 2017 013901-4 A2	Código 6.1 - Exigência Técnica (22) 07/01/2016 (71) NIPPON STEEL CORPORATION (JP)
(21) BR 11 2017 013934-0 A2	Código 6.1 - Exigência Técnica (22) 21/12/2015 (71) KONINKLIJKE PHILIPS N.V. (NL)
(21) BR 11 2017 014443-3 A2	Código 6.1 - Exigência Técnica (22) 13/01/2016 (71) NIPPON STEEL CORPORATION (JP)
(21) BR 11 2017 015276-2 A2	Código 6.1 - Exigência Técnica (22) 26/01/2016 (71) DOW CORNING CORPORATION (US)
(21) BR 11 2017 015595-8 A2	Código 6.1 - Exigência Técnica (22) 15/01/2016 (71) VMI HOLLAND B.V. (NL)

(21) BR 11 2017 016402-7 A2	Código 6.1 - Exigência Técnica (22) 03/02/2016 (71) THE CHEMOURS COMPANY FC, LLC (US)
(21) BR 11 2017 016655-0 A2	Código 6.1 - Exigência Técnica (22) 15/02/2016 (71) ENDO DERMA CO., LTD. (KR)
(21) BR 11 2018 004525-0 A2	Código 6.1 - Exigência Técnica (22) 26/09/2016 (71) ARKEMA FRANCE (FR)
(21) BR 11 2018 004768-6 A2	Código 6.1 - Exigência Técnica (22) 07/09/2016 (71) AMERICAN SCIENCE AND ENGINEERING, INC. (US)
(21) BR 11 2018 005408-9 A2	Código 6.1 - Exigência Técnica (22) 08/04/2016 (71) BECHTEL HYDROCARBON TECHNOLOGY SOLUTIONS, INC. (US)
(21) BR 11 2018 008186-8 A2	Código 6.1 - Exigência Técnica (22) 16/11/2016 (71) SOCIÉTÉ DES PRODUITS NESTLÉ S.A. (CH)
(21) BR 11 2019 025006-9 A2	Código 6.1 - Exigência Técnica (22) 30/05/2018 (71) METYS PHARMACEUTICALS AG (CH)
(21) BR 11 2019 026148-6 A2	Código 6.1 - Exigência Técnica (22) 26/07/2018 (71) SOCIÉTÉ DES PRODUITS NESTLÉ S.A. (CH)
(21) BR 12 2019 017019-3 A2	Código 6.1 - Exigência Técnica (22) 23/08/2011 (62) BR 11 2013 004851-4 23/08/2011 (71) EVOGENE LTD. (IL)
(21) BR 12 2020 001896-8 A2	Código 6.1 - Exigência Técnica (22) 26/11/2012 (62) BR 11 2014 012693-3 26/11/2012 (71) RICOH COMPANY, LTD. (JP)

(21) BR 12 2020 005661-4 A2	Código 6.1 - Exigência Técnica (22) 19/12/2013 (62) BR 11 2015 015577-4 19/12/2013 (71) EVOGENE LTD. (IL)
(21) BR 12 2020 005664-9 A2	Código 6.1 - Exigência Técnica (22) 19/12/2013 (62) BR 11 2015 015577-4 19/12/2013 (71) EVOGENE LTD. (IL)
(21) BR 12 2020 005667-3 A2	Código 6.1 - Exigência Técnica (22) 19/12/2013 (62) BR 11 2015 015577-4 19/12/2013 (71) EVOGENE LTD. (IL)
(21) BR 12 2020 018202-4 A2	Código 6.1 - Exigência Técnica (22) 02/05/2012 (62) BR 11 2013 028383-1 02/05/2012 (71) EVOGENE LTD. (IL)
(21) BR 12 2020 018366-7 A2	Código 6.1 - Exigência Técnica (22) 19/12/2013 (62) BR 11 2015 015577-4 19/12/2013 (71) EVOGENE LTD. (IL)
(21) BR 12 2020 024243-4 A2	Código 6.1 - Exigência Técnica (22) 19/10/2010 (62) BR 11 2012 009032-1 19/10/2010 (71) FRAUNHOFER - GESELLSCHAFT ZUR FÖRDERUNG DER ANGEWANDTEN FORSCHUNG E. V. (DE)
(21) BR 12 2020 024398-8 A2	Código 6.1 - Exigência Técnica (22) 16/06/2014 (62) BR 11 2015 031290-0 16/06/2014 (71) ENOVATE SYSTEMS LIMITED (GB)
(21) BR 12 2020 024401-1 A2	Código 6.1 - Exigência Técnica (22) 16/06/2014 (62) BR 11 2015 031290-0 16/06/2014 (71) ENOVATE SYSTEMS LIMITED (GB)

(21) BR 12 2021 000255-0 A2	Código 6.1 - Exigência Técnica (22) 03/09/2008 (62) PI 0815515-1 03/09/2008 (71) UNI-CHARM CORPORATION (JP)
(21) BR 12 2021 009256-7 A2	Código 6.1 - Exigência Técnica (22) 08/07/2009 (62) PI 0910784-3 08/07/2009 (71) FRAUNHOFER-GESELLSCHAFT ZUR FÖRDERUNG DER ANGEWANDTEN FORSCHUNG E. V. (DE)
(21) BR 12 2021 012179-6 A2	Código 6.1 - Exigência Técnica (22) 14/11/2014 (62) BR 11 2016 011094-3 14/11/2014 (71) GPCP IP HOLDINGS LLC (US)
(21) BR 13 2012 025777-6 E8	Código 6.1 - Exigência Técnica (22) 09/10/2012 (61) PI 1106446-3 18/10/2011 (71) SÉRGIO HERIBERTO DA COSTA (BR/MG)
(21) BR 13 2014 021871-7 E2	Código 6.1 - Exigência Técnica (22) 04/09/2014 (61) BR 10 2013 026256-0 26/09/2013 (71) HDPLAN INDÚSTRIA E COMÉRCIO DE MÁQUINAS AGRICOLAS LTDA (BR/MS)
(21) BR 20 2016 000214-7 U2	Código 6.1 - Exigência Técnica (22) 06/01/2016 (71) TRIMAQ EQUIPAMENTOS E SERVIÇOS LTDA EPP (BR/PR)
(21) BR 20 2016 004981-0 U2	Código 6.1 - Exigência Técnica (22) 07/03/2016 (71) DEONIR DE TONI (BR/RS)
(21) BR 20 2016 017715-0 U2	Código 6.1 - Exigência Técnica (22) 29/07/2016 (71) FRISOKAR EQUIPAMENTOS PLÁSTICOS S/A (BR/SP)
(21) BR 20 2016 030429-1 U2	Código 6.1 - Exigência Técnica (22) 09/12/2016 (71) OSNIR YOSHIME WATANABE (BR/SP)

(21) PI 0517810-0 A2	Código 6.1 - Exigência Técnica (22) 08/11/2005 (71) GEM PHARMACEUTICALS, LLC (US)
(21) PI 0708823-0 A2	Código 6.1 - Exigência Técnica (22) 16/03/2007 (71) Ambit Biosciences Corporation (US)
(21) PI 0715018-0 A2	Código 6.1 - Exigência Técnica (22) 19/09/2007 (71) THE PRODUCT MAKERS (AUSTRALIA) PTY LTD (AU)
(21) PI 0801094-3 A2	Código 6.1 - Exigência Técnica (22) 31/03/2008 (71) Universidade de São Paulo - USP (BR/SP) ; Universidade Estadual de Campinas - UNICAMP (BR/SP) ; Fundação de Amparo à Pesquisa do Estado de São Paulo - FAPESP (BR/SP) ; Comissão Nacional de Energia Nuclear - Cnen (BR/RJ)
(21) PI 0819847-0 A2	Código 6.1 - Exigência Técnica (22) 26/11/2008 (71) ARDEA BIOSCIENCES INC. (US)
(21) PI 0916370-0 A2	Código 6.1 - Exigência Técnica (22) 17/07/2009 (71) Bristol-Myers Squibb Company (US) ; Domantis Limited (GB)
(21) PI 1106789-6 A2	Código 6.1 - Exigência Técnica (22) 07/11/2011 (71) BLACKBERRY LIMITED (CA)

Código 6.6.1 - Exigência Formal - art. 38 (I) da Lei 13.123/2015

Informe se houve acesso ao patrimônio genético nacional, conforme o art. 38 (I) da Lei 13.123/2015. Para Declaração Positiva de Acesso, gerar uma Guia de Recolhimento da União (GRU) de código 264. Caso a exigência não seja cumprida em até 60 (sessenta) dias, será considerado pelo INPI que não houve acesso ao patrimônio genético nacional.

---

(21) BR 11 2012 000644-4 A2

Código 6.6.1 - Exigência Formal - art. 38 (I) da Lei 13.123/2015

(22) 02/06/2010

(71) HONDA MOTOR CO., LTD. (JP)

---

(21) BR 11 2013 027555-3 A2

Código 6.6.1 - Exigência Formal - art. 38 (I) da Lei 13.123/2015

(22) 27/04/2012

(71) DANISCO US INC. (US) ; THE GOODYEAR TIRE & RUBER COMPANY (US)

Código 6.7 - Outras Exigências

Suspensão do andamento do pedido de patente para que seja feita a instrução regular do pedido de patente. O depositante poderá obter o parecer através do endereço eletrônico www.inpi.gov.br - No Acesso rápido – Faça uma busca - Patente. Para acessar, cadastre-se no Portal do INPI e use login e senha. A não manifestação do depositante no prazo de 90 (noventa) dias desta data acarretará o arquivamento definitivo do pedido.

---

(21) BR 10 2013 031739-0 A2
Código 6.7 - Outras Exigências
(22) 10/12/2013
(71) FUNDAÇÃO UNIVERSIDADE ESTADUAL DE MARINGÁ (BR/PR)

---

(21) BR 10 2014 013867-6 A2
Código 6.7 - Outras Exigências
(22) 06/06/2014
(71) FORD GLOBAL TECHNOLOGIES, LLC (US)

---

(21) BR 10 2015 012525-9 A2
Código 6.7 - Outras Exigências
(22) 28/05/2015
(71) Instituto Federal de Educação Ciência e Tecnologia do Espírito Santo (BR/ES) ; Capixaba Couros Ltda (BR/ES) ; Fundação de Amparo à Pesquisa e Inovação do Espírito Santo (BR/ES) ; Universidade Estadual do Norte Fluminense Darcy Ribeiro (BR/RJ)

---

(21) BR 10 2015 012528-3 A2
Código 6.7 - Outras Exigências
(22) 28/05/2015
(71) Instituto Federal de Educação Ciência e Tecnologia do Espírito Santo (BR/ES) ; Capixaba Couros Ltda (BR/ES) ; Fundação de Amparo à Pesquisa e Inovação do Espírito Santo (BR/ES) ; Universidade Estadual do Norte Fluminense Darcy Ribeiro (BR/RJ)

---

(21) BR 11 2014 025246-7 A8
Código 6.7 - Outras Exigências
(22) 10/04/2013
(71) BIOSPARQ B.V. (NL)

---

(21) BR 11 2015 018690-4 A2
Código 6.7 - Outras Exigências
(22) 18/03/2014
(71) SAMSUNG ELECTRONICS CO., LTD. (KR)

---

(21) BR 11 2015 020573-9 A2
Código 6.7 - Outras Exigências
(22) 10/03/2014
(71) JOHANSON3 LTD. (GB)

(21) BR 11 2016 015176-3 A2	Código 6.7 - Outras Exigências (22) 30/12/2014 (71) ESSILOR INTERNATIONAL (FR)
(21) BR 11 2016 017783-5 A2	Código 6.7 - Outras Exigências (22) 19/01/2015 (71) GCL INTERNATIONAL S.A.R.L. (LU)
(21) BR 11 2019 008905-5 A2	Código 6.7 - Outras Exigências (22) 09/11/2017 (71) PIRELLI TYRE S.P.A. (IT) ; POLITECNICO DI MILANO (IT)
(21) BR 20 2016 023173-1 U2	Código 6.7 - Outras Exigências (22) 04/10/2016 (71) RICARDO PEREZ (BR/SP)
(21) BR 20 2016 030622-7 U2	Código 6.7 - Outras Exigências (22) 27/12/2016 (71) MARLI SARAIVA BRAGA (BR/MG)
(21) BR 21 2017 018995-5 U2	Código 6.7 - Outras Exigências (22) 03/03/2016 (71) ETHICON LLC (US)
(21) PI 0806114-9 A2	Código 6.7 - Outras Exigências (22) 12/11/2008 (71) Apis Flora Indl. Coml. Ltda (BR/SP) ; UNIVERSIDADE DE SÃO PAULO - USP (BR/SP)

Código 6.9 - Publicação Anulada

Anulação da publicação da exigência por ter sido indevida.

(21) BR 10 2017 019945-2 A2	Código 6.9 - Publicação Anulada (22) 18/09/2017 (71) UNIVERSIDADE FEDERAL DO RIO GRANDE DO SUL (BR/RS) Anulada a publicação código 6.22 na RPI nº 2639 de 03/08/2021 por ter sido indevida.
(21) BR 11 2013 025112-3 A2	Código 6.9 - Publicação Anulada (22) 30/03/2012 (71) CLENE NANOMEDICINE, INC. (US) Anulada a publicação código 6.21 na RPI nº 2641 de 17/08/2021 por ter sido indevida.
(21) BR 11 2019 006641-1 A2	Código 6.9 - Publicação Anulada (22) 16/08/2017 (71) CHECKMATE LIFTING & SAFETY LTD (GB) Anulada a publicação código 6.23 na RPI nº 2638 de 27/07/2021 por ter sido indevida.
(21) BR 12 2021 001906-1 A2	Código 6.9 - Publicação Anulada (22) 08/12/2006 (62) PI 0619579-2 08/12/2006 (71) ACADEMISCH MEDISCH CENTRUM BIJ DE UNIVERSITEIT VAN AMSTERDAM (NL) ; AIMM THERAPEUTICS B.V. (NL) Anulada a publicação código 6.7 na RPI nº 2640 de 10/08/2021 por ter sido indevida.A complementação da taxa de retribuição do pedido de exame das reivindicações 30ª a 33ª adicionais foi efetuada em 30/07/2021
(21) PI 0709771-9 A2	Código 6.9 - Publicação Anulada (22) 27/03/2007 (71) THE REGENTS OF THE UNIVERSITY OF CALIFORNIA (US) Anulada a publicação código 6.7 na RPI nº 2641 de 17/08/2021 por ter sido indevida.

Código 6.10 - Republicação

Republicação da publicação de qualquer um dos subitens anteriores por ter sido efetuada com incorreção.

---

(21) BR 10 2013 031675-0 A2

Código 6.10 - Republicação
(22) 09/12/2013
(71) INSTITUTO NACIONAL DE METROLOGIA, QUALIDADE E TECNOLOGIA - INMETRO (BR/RJ)
O presente pedido teve uma parecer de exigência notificado na RPI n° 2632 de15/06/2021, tendo sido constatado na MENSAGEM FALE CONOSCO 954389 que estanotificação foi efetuada com incorreções, uma vez que o relatório de busca preliminar consta umdocumento (EP2615568) onde não está identificada a relevância (A, I, ?), assim REPUBLICO areferida publicação.

---

(21) BR 10 2015 000143-6 A2

Código 6.10 - Republicação
(22) 05/01/2015
(71) HEALTHY FOODS ALIMENTOS DO BRASIL (BR/SP)
Referente à RPI 2640 de 10/08/2021.

---

(21) BR 11 2015 019044-8 A8

Código 6.10 - Republicação
(22) 07/02/2014
(71) AVERY DENNISON CORPORATION (US)
Republicação do parecer de exigência notificado na RPI 2637.

---

(21) BR 11 2019 003445-5 A2

Código 6.10 - Republicação
(22) 25/08/2017
(71) SAFRAN (FR)
Referência: RPI 2635 de 06/07/2021 - código 6.23

Código 6.21 - Exigência preliminar - pedidos com buscas realizadas por outros Escritórios de Patentes

Suspensão do andamento do pedido de patente que, para instrução regular, aguardará o atendimento ou contestação das exigências formuladas. O depositante poderá obter o parecer através do endereço eletrônico www.inpi.gov.br - Acesso rápido - Faça uma busca - Patente. Para acessar, cadastre-se no Portal do INPI e use login e senha. A não manifestação do depositante no prazo de 90 (noventa) dias desta data acarretará o arquivamento definitivo do pedido.

---

(21) BR 10 2012 033146-2 A2

Código 6.21 - Exigência preliminar - pedidos com buscas realizadas por outros Escritórios de Patentes
(22) 26/12/2012
(51) A01N 65/20 (2009.01), A01N 65/00 (2009.01), A01N 37/02 (2006.01), A01N 37/06 (2006.01), A01N 35/02 (2006.01), A01N 37/36 (2006.01)
(71) EMBRAPA - EMPRESA BRASILEIRA DE PESQUISA AGROPECUÁRIA (BR/DF) ; UNIVERSITY OF MELBOURNE (AU)

---

(21) BR 10 2012 033147-0 A2

Código 6.21 - Exigência preliminar - pedidos com buscas realizadas por outros Escritórios de Patentes
(22) 26/12/2012
(51) A01N 65/20 (2009.01), A01N 65/00 (2009.01), A01N 37/06 (2006.01), A01N 35/02 (2006.01), A01N 37/36 (2006.01)
(71) EMBRAPA - EMPRESA BRASILEIRA DE PESQUISA AGROPECUÁRIA (BR/DF) ; UNIVERSITY OF MELBOURNE (AU)

---

(21) BR 10 2014 001196-0 A2

Código 6.21 - Exigência preliminar - pedidos com buscas realizadas por outros Escritórios de Patentes
(22) 17/01/2014
(51) A45D 2/00 (2006.01)
(71) SEB S. A. (FR)

---

(21) BR 11 2012 023682-2 A2

Código 6.21 - Exigência preliminar - pedidos com buscas realizadas por outros Escritórios de Patentes
(22) 19/03/2010
(51) F02M 37/00 (2006.01)
(71) TOYOTA JIDOSHA KABUSHIKI KAISHA (JP)

---

(21) BR 11 2012 025000-0 A2

Código 6.21 - Exigência preliminar - pedidos com buscas realizadas por outros Escritórios de Patentes
(22) 01/04/2011
(51) G01C 15/00 (2006.01), G01C 15/02 (2006.01), B25H 7/00 (2006.01), B63B 9/00 (1968.09), G01B 11/00 (2006.01), G06T 7/00 (2017.01), B23P 19/04

	(2006.01) (71) DCNS (FR)
(21) BR 11 2013 003208-1 A8	Código 6.21 - Exigência preliminar - pedidos com buscas realizadas por outros Escritórios de Patentes (22) 12/08/2011 (51) B63B 27/34 (2006.01), B63B 27/24 (2006.01), B63B 35/44 (2006.01) (71) HORTON DO BRASIL TECHNOLOGIA OFFSHORE, LTDA. (BR/RJ)
(21) BR 11 2013 003446-7 A2	Código 6.21 - Exigência preliminar - pedidos com buscas realizadas por outros Escritórios de Patentes (22) 15/08/2011 (51) B21D 24/00 (2006.01), B21D 24/04 (2006.01), B30B 1/26 (2006.01), B30B 7/04 (2006.01) (71) SCHULER PRESSEN GMBH (DE)
(21) BR 11 2013 008769-2 A2	Código 6.21 - Exigência preliminar - pedidos com buscas realizadas por outros Escritórios de Patentes (22) 14/10/2010 (51) G06F 11/34 (2006.01), G06F 11/30 (2006.01) (71) Toyota Jidosha Kabushiki Kaisha (JP)
(21) BR 11 2013 012171-8 A2	Código 6.21 - Exigência preliminar - pedidos com buscas realizadas por outros Escritórios de Patentes (22) 17/11/2011 (51) F04B 1/26 (2006.01), F04B 49/06 (2006.01), F04B 49/12 (2006.01) (71) KSB AKTIENGESELLSCHAFT (DE)
(21) BR 11 2013 013079-2 A2	Código 6.21 - Exigência preliminar - pedidos com buscas realizadas por outros Escritórios de Patentes (22) 28/11/2011 (51) F01N 1/18 (2006.01), F01N 1/16 (2006.01), F01N 1/20 (2006.01) (71) TENNECO AUTOMOTIVE OPERATING COMPANY INC (US)
(21) BR 11 2013 016184-1 A2	Código 6.21 - Exigência preliminar - pedidos com buscas realizadas por outros Escritórios de Patentes (22) 16/12/2011 (51) G06F 17/40 (2006.01), G06Q 10/02 (2012.01) (71) MICROSOFT TECHNOLOGY LICENSING, LLC (US)
(21) BR 11 2013 019315-8 A2	Código 6.21 - Exigência preliminar - pedidos com buscas realizadas por outros Escritórios de Patentes (22) 29/03/2011

	(51) F23D 14/54 (2006.01) (71) GEGA LOTZ GMBH (DE)
(21) BR 11 2013 020377-3 A2	Código 6.21 - Exigência preliminar - pedidos com buscas realizadas por outros Escritórios de Patentes (22) 09/02/2012 (51) A61K 31/522 (2006.01), A61P 9/08 (2006.01), A61P 9/12 (2006.01) (71) CHIESI FARMACEUTICI S.P.A. (IT)
(21) BR 11 2014 015117-2 A8	Código 6.21 - Exigência preliminar - pedidos com buscas realizadas por outros Escritórios de Patentes (22) 21/12/2012 (51) A01N 25/04 (2006.01), A01N 25/30 (2006.01), A01N 39/04 (2006.01), A01N 59/20 (2006.01), A01N 37/40 (2006.01), A01P 13/00 (2006.01) (71) DOW AGROSCIENCES LLC (US) ; AKZO NOBEL CHEMICALS INTERNATIONAL B.V. (NL)
(21) BR 11 2014 021872-2 A8	Código 6.21 - Exigência preliminar - pedidos com buscas realizadas por outros Escritórios de Patentes (22) 31/01/2013 (51) G06F 19/00 (1995.01) (71) Tencent Technology (Shenzhen) Company Limited (CN)
(21) BR 11 2015 000196-3 A2	Código 6.21 - Exigência preliminar - pedidos com buscas realizadas por outros Escritórios de Patentes (22) 09/07/2013 (51) F16F 9/30 (2006.01), F16F 15/02 (2006.01), F16F 7/00 (2006.01), F16F 9/32 (2006.01), F16M 7/00 (2006.01) (71) SIEMENS AKTIENGESELLSCHAFT (DE)
(21) BR 11 2015 022575-6 A2	Código 6.21 - Exigência preliminar - pedidos com buscas realizadas por outros Escritórios de Patentes (22) 12/03/2014 (51) C07D 307/82 (2006.01), A61K 31/343 (2006.01), A61K 31/381 (2006.01), A61K 31/4355 (2006.01), A61K 31/4365 (2006.01), A61K 31/4436 (2006.01), A61K 31/444 (2006.01), A61K 31/4545 (2006.01), A61K 31/5377 (2006.01), A61K 31/704 (2006.01), A61P 35/00 (2006.01) (71) CURADEV PHARMA PRIVATE LTD. (IN)
(21) BR 12 2021 002085-0 A2	Código 6.21 - Exigência preliminar - pedidos com buscas realizadas por outros Escritórios de Patentes (22) 27/05/2013 (51) A01H 5/00 (2018.01), C12N 15/82 (2006.01), C12N 15/55 (2006.01), C07K

	14/47 (2006.01) (71) EVOGENE LTD. (IL)
(21) PI 1006232-7 A2	Código 6.21 - Exigência preliminar - pedidos com buscas realizadas por outros Escritórios de Patentes (22) 27/04/2010 (51) A01N 63/02 (1980.01), A01N 37/02 (2006.01), A01N 37/36 (2006.01), A01P 1/00 (2006.01), C12N 1/00 (2006.01) (71) Jeneil Biosurfactant Company, LLC (US)
(21) PI 1011993-0 A2	Código 6.21 - Exigência preliminar - pedidos com buscas realizadas por outros Escritórios de Patentes (22) 17/06/2010 (51) A61K 31/506 (2006.01), A61P 31/16 (2006.01) (71) Vertex Pharmaceuticals Incorporated (US)
(21) PI 1012303-2 A2	Código 6.21 - Exigência preliminar - pedidos com buscas realizadas por outros Escritórios de Patentes (22) 04/03/2010 (51) A01N 47/40 (2006.01), A01N 51/00 (2006.01), A01N 43/40 (2006.01), A01N 25/00 (2006.01), A01N 25/04 (2006.01), A01N 25/30 (2006.01), A01P 7/04 (2006.01) (71) FMC CORPORATION (US)

Código 6.22 - Exigência preliminar - pedidos sem buscas realizadas por outros Escritórios de Patentes

Suspensão do andamento do pedido de patente que, para instrução regular, aguardará o atendimento ou contestação das exigências formuladas. O depositante poderá obter o parecer através do endereço eletrônico www.inpi.gov.br - Acesso rápido - Faça uma busca - Patente. Para acessar, cadastre-se no Portal do INPI e use login e senha. A não manifestação do depositante no prazo de 90 (noventa) dias desta data acarretará o arquivamento definitivo do pedido.

---

(21) BR 10 2012 031426-6 A2

Código 6.22 - Exigência preliminar - pedidos sem buscas realizadas por outros Escritórios de Patentes
(22) 10/12/2012
(51) A43B 9/00 (2006.01), A43B 3/24 (2006.01)
(71) Grendene S.A. (BR/CE)

---

(21) BR 10 2013 000485-5 A2

Código 6.22 - Exigência preliminar - pedidos sem buscas realizadas por outros Escritórios de Patentes
(22) 08/01/2013
(51) A61B 5/00 (2006.01), A61B 5/0265 (2006.01), A61B 6/03 (2006.01), G01T 1/00 (2006.01)
(71) UNIVERSIDADE TECNOLÓGICA FEDERAL DO PARANÁ (BR/PR)

---

(21) BR 10 2013 024016-8 A2

Código 6.22 - Exigência preliminar - pedidos sem buscas realizadas por outros Escritórios de Patentes
(22) 19/09/2013
(51) G06Q 10/10 (2012.01)
(71) PRIME SECURE CORRETORA DE SEGUROS LTDA ME (BR/SP)

---

(21) BR 10 2013 024029-0 A2

Código 6.22 - Exigência preliminar - pedidos sem buscas realizadas por outros Escritórios de Patentes
(22) 19/09/2013
(51) G06Q 10/02 (2012.01)
(71) MARCO ANTONIO MASTRANDONAKIS (BR/SP)

---

(21) BR 10 2013 025613-7 A2

Código 6.22 - Exigência preliminar - pedidos sem buscas realizadas por outros Escritórios de Patentes
(22) 03/10/2013
(51) B60K 17/00 (2006.01)
(71) AGCO DO BRASIL SOLUÇÕES AGRÍCOLAS LTDA. (BR/SP)

---

(21) BR 10 2013 025936-5 A2

Código 6.22 - Exigência preliminar - pedidos sem buscas realizadas por outros Escritórios de Patentes

	(22) 08/10/2013 (51) G06Q 10/08 (2012.01), G06Q 10/10 (2012.01) (71) ANGELLIRA RASTREAMENTO SATELITAL LTDA - EPP (BR/SC)
(21) BR 10 2013 026142-4 A2	Código 6.22 - Exigência preliminar - pedidos sem buscas realizadas por outros Escritórios de Patentes (22) 10/10/2013 (51) G06Q 30/02 (2012.01) (71) EBCOMMERCE DESENVOLVIMENTO DE PROGRAMAS DE COMPUTADOR LTDA. (BR/SP)
(21) BR 10 2013 026756-2 A2	Código 6.22 - Exigência preliminar - pedidos sem buscas realizadas por outros Escritórios de Patentes (22) 17/10/2013 (51) G06F 9/50 (2006.01), H04L 29/08 (2006.01), G06Q 10/06 (2012.01), G06F 15/16 (2006.01) (71) ASSOCIAÇÃO PARANAENSE DE CULTURA -APC (BR/PR)
(21) BR 10 2013 027440-2 A2	Código 6.22 - Exigência preliminar - pedidos sem buscas realizadas por outros Escritórios de Patentes (22) 24/10/2013 (51) H01H 3/02 (2006.01) (71) DME - DISTRIBUIDORA DE MATERIAL ELÉTRICO LTDA (BR/ES) ; INTECHNO EQUIPAMENTOS DIDÁTICOS LTDA. ME (BR/ES)
(21) BR 10 2013 027741-0 A2	Código 6.22 - Exigência preliminar - pedidos sem buscas realizadas por outros Escritórios de Patentes (22) 29/10/2013 (51) H03F 1/52 (2006.01), H03G 3/30 (2006.01) (71) FUNDACAO CPQD - CENTRO DE PESQUISA E DESENVOLVIMENTO EM TELECOMUNICACOES (BR/SP)
(21) BR 10 2013 028270-7 A2	Código 6.22 - Exigência preliminar - pedidos sem buscas realizadas por outros Escritórios de Patentes (22) 01/11/2013 (51) B60K 17/28 (2006.01) (71) AGCO DO BRASIL SOLUÇÕES AGRÍCOLAS LTDA. (BR/SP)
(21) BR 10 2013 031467-6 A2	Código 6.22 - Exigência preliminar - pedidos sem buscas realizadas por outros Escritórios de Patentes (22) 06/12/2013 (51) G05B 19/05 (2006.01) (71) ALTUS SISTEMAS DE AUTOMAÇÃO S/A (BR/RS)

(21) BR 10 2013 031740-3 A2	Código 6.22 - Exigência preliminar - pedidos sem buscas realizadas por outros Escritórios de Patentes (22) 10/12/2013 (51) G08B 13/24 (2006.01), B60R 25/34 (2013.01), B62D 43/04 (2006.01) (71) CONTINENTAL BRASIL INDÚSTRIA AUTOMOTIVA LTDA. (BR/SP)
(21) BR 10 2013 033040-0 A2	Código 6.22 - Exigência preliminar - pedidos sem buscas realizadas por outros Escritórios de Patentes (22) 20/12/2013 (51) G06F 21/44 (2013.01), G07F 19/00 (2006.01) (71) ORIGAMI BRASIL TECNOLOGIA E SERVICOS EM AUTOMACAO LTDA (BR/SP)
(21) BR 10 2013 033217-8 A2	Código 6.22 - Exigência preliminar - pedidos sem buscas realizadas por outros Escritórios de Patentes (22) 23/12/2013 (51) G02B 6/46 (2006.01), G02B 6/24 (2006.01) (71) FIBRACEM TELEINFORMÁTICA LTDA (BR/PR)
(21) BR 10 2013 033971-7 A2	Código 6.22 - Exigência preliminar - pedidos sem buscas realizadas por outros Escritórios de Patentes (22) 31/12/2013 (51) G06T 3/00 (2006.01), G06T 7/50 (2017.01) (71) SAMSUNG ELETRÔNICA DA AMAZÔNIA LTDA. (BR/SP)
(21) BR 10 2013 034006-5 A2	Código 6.22 - Exigência preliminar - pedidos sem buscas realizadas por outros Escritórios de Patentes (22) 28/11/2013 (51) H02H 7/045 (2006.01), G01R 31/08 (2020.01) (71) UNIVERSIDADE FEDERAL DE JUIZ DE FORA (BR/MG)
(21) BR 10 2014 003372-6 A2	Código 6.22 - Exigência preliminar - pedidos sem buscas realizadas por outros Escritórios de Patentes (22) 13/02/2014 (51) B28B 11/12 (2006.01), E04F 15/02 (2006.01), E04F 13/076 (2006.01), E04F 15/08 (2006.01), E04F 13/14 (2006.01) (71) Cerâmica Urussanga S/a. (BR/SC)
(21) BR 10 2014 007713-8 A2	Código 6.22 - Exigência preliminar - pedidos sem buscas realizadas por outros Escritórios de Patentes (22) 31/03/2014 (51) B62B 3/00 (2006.01)

	(71) VALCYR GERALDO COLZANI (BR/SC) ; ADOLFO VALTER MOLINARI (BR/SC)
(21) BR 10 2014 012954-5 A2	Código 6.22 - Exigência preliminar - pedidos sem buscas realizadas por outros Escritórios de Patentes (22) 29/05/2014 (51) G06T 7/10 (2017.01), G06K 9/00 (2006.01), A61B 5/117 (2016.01) (71) UNIVERSIDADE ESTADUAL DE CAMPINAS - UNICAMP (BR/SP)
(21) BR 10 2014 015554-6 A2	Código 6.22 - Exigência preliminar - pedidos sem buscas realizadas por outros Escritórios de Patentes (22) 24/06/2014 (51) H03K 3/53 (2006.01), A61N 1/40 (2006.01) (71) AE TECH SOLUCOES LTDA - ME (BR/PR)
(21) BR 10 2014 018375-2 A2	Código 6.22 - Exigência preliminar - pedidos sem buscas realizadas por outros Escritórios de Patentes (22) 25/07/2014 (51) A61G 5/04 (2013.01), A61F 4/00 (2006.01), A61G 5/02 (2006.01), H02P 7/00 (2016.01) (71) UNIVERSIDADE ESTADUAL DE LONDRINA (BR/PR)
(21) BR 10 2014 022676-1 A2	Código 6.22 - Exigência preliminar - pedidos sem buscas realizadas por outros Escritórios de Patentes (22) 12/09/2014 (51) E04F 19/04 (2006.01) (71) RAIMUNDO GONÇALVES DE ALMEIDA (BR/ES)
(21) BR 10 2014 023126-9 A2	Código 6.22 - Exigência preliminar - pedidos sem buscas realizadas por outros Escritórios de Patentes (22) 18/09/2014 (51) B62J 11/00 (2020.01) (71) ROBERTO REZENDE BRITO (BR/RJ)
(21) BR 10 2014 029486-4 A2	Código 6.22 - Exigência preliminar - pedidos sem buscas realizadas por outros Escritórios de Patentes (22) 26/11/2014 (51) H01Q 13/20 (2006.01) (71) CENTRO TECNOLÓGICO DO EXÉRCITO (BR/RJ)
(21) BR 10 2015 015979-0 A8	Código 6.22 - Exigência preliminar - pedidos sem buscas realizadas por outros Escritórios de Patentes (22) 01/07/2015

	(51) B01D 41/00 (2006.01), B09B 3/00 (2006.01) (71) WORLD RECYCLE OF FILTER DO BRASIL EIRELI - ME (BR/RS)
(21) BR 10 2015 016101-8 A8	Código 6.22 - Exigência preliminar - pedidos sem buscas realizadas por outros Escritórios de Patentes (22) 03/07/2015 (51) B62K 15/00 (2006.01), B62K 5/027 (2013.01), B62K 5/00 (2013.01) (71) LUIS CLAUDIO OHARA (BR/SP)
(21) BR 10 2015 016224-3 A2	Código 6.22 - Exigência preliminar - pedidos sem buscas realizadas por outros Escritórios de Patentes (22) 06/07/2015 (51) H02M 3/335 (2006.01) (71) UNIVERSIDADE FEDERAL DE MINAS GERAIS (BR/MG)
(21) BR 10 2015 017730-5 A2	Código 6.22 - Exigência preliminar - pedidos sem buscas realizadas por outros Escritórios de Patentes (22) 24/07/2015 (51) B65D 6/00 (2006.01) (71) ROMA JENSEN COMERCIO E INDUSTRIA LTDA (BR/SP)
(21) BR 10 2015 025570-5 A2	Código 6.22 - Exigência preliminar - pedidos sem buscas realizadas por outros Escritórios de Patentes (22) 07/10/2015 (51) H02M 3/335 (2006.01) (71) PETRÓLEO BRASILEIRO S.A. - PETROBRAS (BR/RJ)
(21) BR 10 2015 028141-2 A2	Código 6.22 - Exigência preliminar - pedidos sem buscas realizadas por outros Escritórios de Patentes (22) 09/11/2015 (51) H02K 53/00 (2006.01), H02N 11/00 (2006.01) (71) LUCMAR PRESTADORA DE SERVIÇOS LTDA - ME (BR/RJ)
(21) BR 10 2015 029419-0 A2	Código 6.22 - Exigência preliminar - pedidos sem buscas realizadas por outros Escritórios de Patentes (22) 24/11/2015 (51) G01N 19/02 (2006.01), D06F 37/42 (2006.01), D06F 39/00 (2020.01), G01D 3/08 (2006.01), G01G 19/00 (2006.01) (71) WHIRLPOOL S.A. (BR/SP)
(21) BR 10 2015 031442-6 A2	Código 6.22 - Exigência preliminar - pedidos sem buscas realizadas por outros Escritórios de Patentes (22) 15/12/2015

	(51) A61J 1/00 (2006.01), B65D 81/38 (2006.01), B65D 6/16 (2006.01), A45C 11/24 (2006.01) (71) JOSÉ CASSIO DE MORAES (BR/SP)
(21) BR 10 2015 032500-2 A2	Código 6.22 - Exigência preliminar - pedidos sem buscas realizadas por outros Escritórios de Patentes (22) 23/12/2015 (51) C22B 3/20 (2006.01), C22B 15/00 (2006.01), C22B 23/00 (2006.01), C22B 3/04 (2006.01) (71) UNIVERSIDADE FEDERAL DE MINAS GERAIS (BR/MG) ; UNIVERSIDADE FEDERAL DOS VALES DO JEQUITINHONHA E MUCURI (BR/MG) ; UNIVERSIDADE FEDERAL DE OURO PRETO (BR/MG) ; FUNDAÇÃO DE AMPARO À PESQUISA DO ESTADO DE MINAS GERAIS - FAPEMIG (BR/MG)
(21) BR 10 2016 011965-0 A2	Código 6.22 - Exigência preliminar - pedidos sem buscas realizadas por outros Escritórios de Patentes (22) 25/05/2016 (51) A61C 7/12 (2006.01) (71) CRISTIANE BARROS ANDRE (BR/SP)
(21) BR 10 2016 015550-9 A2	Código 6.22 - Exigência preliminar - pedidos sem buscas realizadas por outros Escritórios de Patentes (22) 01/07/2016 (51) A61C 13/08 (2006.01) (71) FORMADEN INDÚSTRIA E COMÉRCIO LTDA - ME (BR/PR)
(21) BR 12 2021 002081-7 A2	Código 6.22 - Exigência preliminar - pedidos sem buscas realizadas por outros Escritórios de Patentes (22) 27/05/2013 (51) A01H 5/00 (2018.01), C12N 15/82 (2006.01), C12N 15/55 (2006.01), C07K 14/47 (2006.01) (71) EVOGENE LTD. (IL)
(21) BR 12 2021 002082-5 A2	Código 6.22 - Exigência preliminar - pedidos sem buscas realizadas por outros Escritórios de Patentes (22) 27/05/2013 (51) A01H 5/00 (2018.01), C12N 15/82 (2006.01), C12N 15/55 (2006.01), C07K 14/47 (2006.01) (71) EVOGENE LTD. (IL)
(21) BR 12 2021 002088-4 A2	Código 6.22 - Exigência preliminar - pedidos sem buscas realizadas por outros Escritórios de Patentes

	(22) 27/05/2013 (51) A01H 5/00 (2018.01), C12N 15/82 (2006.01), C12N 15/55 (2006.01), C07K 14/47 (2006.01) (71) EVOGENE LTD. (IL)
(21) BR 12 2021 002092-2 A2	Código 6.22 - Exigência preliminar - pedidos sem buscas realizadas por outros Escritórios de Patentes (22) 27/05/2013 (51) A01H 5/00 (2018.01), C12N 15/82 (2006.01), C12N 15/55 (2006.01), C07K 14/47 (2006.01) (71) EVOGENE LTD. (IL)
(21) BR 12 2021 002102-3 A2	Código 6.22 - Exigência preliminar - pedidos sem buscas realizadas por outros Escritórios de Patentes (22) 27/05/2013 (51) A01H 5/00 (2018.01), C12N 15/82 (2006.01), C12N 15/55 (2006.01), C07K 14/47 (2006.01) (71) EVOGENE LTD. (IL)
(21) PI 0601827-0 A2	Código 6.22 - Exigência preliminar - pedidos sem buscas realizadas por outros Escritórios de Patentes (22) 24/03/2006 (51) C07D 417/06 (2006.01), A61K 31/435 (2006.01), A61P 35/00 (2006.01) (71) Universidade Federal de Pernambuco (BR/PE)
(21) PI 0805093-7 A2	Código 6.22 - Exigência preliminar - pedidos sem buscas realizadas por outros Escritórios de Patentes (22) 30/05/2008 (51) C07C 227/18 (2006.01), C07C 209/22 (2006.01), C07C 227/22 (2006.01), C07C 249/04 (2006.01), C07C 237/04 (2006.01), C07C 237/20 (2006.01), C07D 207/18 (2006.01), C07D 207/09 (2006.01), C07D 207/22 (2006.01), B01J 23/16 (2006.01) (71) Universidade Federal do Rio de Janeiro (BR/RJ) ; UNIVERSIDADE FEDERAL FLUMINENSE - UFF (BR/RJ)
(21) PI 0925429-3 A2	Código 6.22 - Exigência preliminar - pedidos sem buscas realizadas por outros Escritórios de Patentes (22) 28/04/2009 (51) A61K 31/192 (2006.01), A61K 31/196 (2006.01), A61K 31/20 (2006.01), A61K 31/57 (2006.01), A61K 31/58 (2006.01), A61K 31/7056 (2006.01), A61K 45/06 (2006.01), A61K 47/02 (2006.01), A61K 47/10 (2017.01), A61K 47/14 (2017.01), A61K 47/22 (2006.01), A61K 47/32 (2006.01), A61K 47/34 (2017.01), A61K 9/06 (2006.01), A61P 17/00 (2006.01)

	(71) Dow Pharmaceutical Sciences, Inc. (US)
(21) PI 1102215-9 A2	Código 6.22 - Exigência preliminar - pedidos sem buscas realizadas por outros Escritórios de Patentes (22) 26/05/2011 (51) A43B 9/00 (2006.01), A43B 23/08 (2006.01), A43D 11/01 (2006.01) (71) BOXFLEX COMPONENTES PARA CALÇADOS LTDA (BR/RS)

Código 6.23 - Exigência preliminar - pedidos com buscas realizadas por outros Escritórios de Patentes

Suspensão do andamento do pedido de patente que, para instrução regular, aguardará o atendimento ou contestação das exigências formuladas. O depositante poderá obter o parecer através do endereço eletrônico www.inpi.gov.br - Acesso rápido - Faça uma busca - Patente. Para acessar, cadastre-se no Portal do INPI e use login e senha. A não manifestação do depositante no prazo de 90 (noventa) dias desta data acarretará o arquivamento definitivo do pedido.

---

(21) BR 10 2017 011334-5 A2

Código 6.23 - Exigência preliminar - pedidos com buscas realizadas por outros Escritórios de Patentes
(22) 30/05/2017
(51) C01B 32/158 (2017.01), C01B 32/16 (2017.01), C04B 7/42 (2006.01), C04B 7/14 (2006.01), C04B 18/14 (2006.01), B82Y 30/00 (2011.01), B82Y 40/00 (2011.01)
(71) UNIVERSIDADE FEDERAL DE MINAS GERAIS (BR/MG) ; INTERCEMENT BRASIL S.A (BR/SP)

---

(21) BR 10 2017 012876-8 A2

Código 6.23 - Exigência preliminar - pedidos com buscas realizadas por outros Escritórios de Patentes
(22) 14/06/2017
(51) C02F 9/04 (2006.01), C02F 1/52 (2006.01), C02F 1/56 (2006.01), C02F 1/66 (2006.01), C02F 103/06 (2006.01)
(71) UNIVERSIDADE FEDERAL DE MINAS GERAIS (BR/MG)

---

(21) BR 10 2017 013603-5 A2

Código 6.23 - Exigência preliminar - pedidos com buscas realizadas por outros Escritórios de Patentes
(22) 22/06/2017
(51) C05G 5/00 (2020.01), C05G 3/00 (2020.01), C05D 11/00 (2006.01), C05D 3/02 (2006.01), C05D 1/02 (2006.01)
(71) ADFERT ADITIVOS INDÚSTRIA E COMÉRCIO LTDA (BR/MG)

---

(21) BR 10 2017 013807-0 A2

Código 6.23 - Exigência preliminar - pedidos com buscas realizadas por outros Escritórios de Patentes
(22) 26/06/2017
(51) B01D 39/20 (2006.01), C08L 5/08 (2006.01), C08J 9/04 (2006.01)
(71) UNIVERSIDADE FEDERAL DO PARANA (BR/PR)

---

(21) BR 10 2017 017956-7 A2

Código 6.23 - Exigência preliminar - pedidos com buscas realizadas por outros Escritórios de Patentes
(22) 22/08/2017
(51) B01F 3/04 (2006.01), C02F 7/00 (2006.01), C02F 1/72 (2006.01), C02F

	3/02 (2006.01), A23L 2/54 (2006.01), C02F 103/00 (2006.01), C02F 103/20 (2006.01), C02F 101/10 (2006.01), C02F 101/20 (2006.01) (71) PAULO GONÇALVES DA ROSA (BR/SC)
(21) BR 10 2017 022427-9 A2	Código 6.23 - Exigência preliminar - pedidos com buscas realizadas por outros Escritórios de Patentes (22) 18/10/2017 (51) C05F 17/00 (2020.01), C05F 1/00 (2006.01), C05F 5/00 (2006.01), C05F 15/00 (2006.01) (71) DIRO HOKARI (BR/MG) ; ANDRÉ HOKARI (BR/MG)
(21) BR 10 2017 022839-8 A2	Código 6.23 - Exigência preliminar - pedidos com buscas realizadas por outros Escritórios de Patentes (22) 23/10/2017 (51) B01D 35/22 (2006.01), B01D 29/46 (2006.01), B01D 29/60 (2006.01), B01D 37/04 (2006.01) (71) MURILO HAUENSTEIN RUCH (BR/PR) ; ROGÉRIO SLOMPO (BR/PR)
(21) BR 10 2017 023442-8 A2	Código 6.23 - Exigência preliminar - pedidos com buscas realizadas por outros Escritórios de Patentes (22) 30/10/2017 (51) C02F 1/00 (2006.01) (71) LUZO DANTAS JUNIOR (BR/SP)
(21) BR 10 2017 023632-3 A2	Código 6.23 - Exigência preliminar - pedidos com buscas realizadas por outros Escritórios de Patentes (22) 01/11/2017 (51) C05F 11/00 (2006.01), C05F 11/02 (2006.01), C05F 5/00 (2006.01), C05G 3/00 (2020.01), C05G 5/00 (2020.01) (71) CNPEM - CENTRO NACIONAL DE PESQUISA EM ENERGIA E MATERIAIS (BR/SP)
(21) BR 11 2018 016199-3 A2	Código 6.23 - Exigência preliminar - pedidos com buscas realizadas por outros Escritórios de Patentes (22) 04/10/2017 (51) C08F 12/26 (2006.01), C07F 7/10 (2006.01), C08F 212/14 (2006.01), C08F 236/10 (2006.01), C08L 9/06 (2006.01) (71) SYNTHOS S.A. (PL) ; FUNDACJA UNIWERSYTETU IM. ADAMA MICKIEWICZA W POZNANIU (PL)
(21) BR 11 2018 069019-8 A2	Código 6.23 - Exigência preliminar - pedidos com buscas realizadas por outros Escritórios de Patentes (22) 21/03/2017

	(51) C07B 35/08 (2006.01), C07C 57/04 (2006.01), C07C 51/09 (2006.01) (71) NOVOMER, INC. (US)
(21) BR 11 2018 069067-8 A2	Código 6.23 - Exigência preliminar - pedidos com buscas realizadas por outros Escritórios de Patentes (22) 24/04/2017 (51) C07C 213/08 (2006.01), C07C 213/10 (2006.01) (71) ARKEMA FRANCE (FR)
(21) BR 11 2018 069113-5 A2	Código 6.23 - Exigência preliminar - pedidos com buscas realizadas por outros Escritórios de Patentes (22) 07/04/2017 (51) C10G 1/00 (2006.01) (71) CMBLU PROJEKT AG (DE)
(21) BR 11 2018 069128-3 A2	Código 6.23 - Exigência preliminar - pedidos com buscas realizadas por outros Escritórios de Patentes (22) 08/03/2017 (51) C07C 267/00 (2006.01) (71) DOW GLOBAL TECHNOLOGIES LLC (US)
(21) BR 11 2018 069301-4 A2	Código 6.23 - Exigência preliminar - pedidos com buscas realizadas por outros Escritórios de Patentes (22) 22/03/2017 (51) B01J 23/888 (2006.01), B01J 23/847 (2006.01), C10G 3/00 (2006.01) (71) CONSEJO SUPERIOR DE INVESTIGACIONES CIENTIFICAS (CSIC) (ES) ; UNIVERSITAT POLITÈCNICA DE VALÈNCIA (ES)
(21) BR 11 2018 069337-5 A2	Código 6.23 - Exigência preliminar - pedidos com buscas realizadas por outros Escritórios de Patentes (22) 21/03/2017 (51) C07C 51/09 (2006.01), C07C 51/50 (2006.01), C07C 57/04 (2006.01), B01J 27/18 (2006.01), B01J 29/40 (2006.01), B01J 8/02 (2006.01) (71) NOVOMER, INC. (US)
(21) BR 11 2018 069518-1 A2	Código 6.23 - Exigência preliminar - pedidos com buscas realizadas por outros Escritórios de Patentes (22) 07/04/2017 (51) C10G 1/00 (2006.01) (71) CMBLU PROJEKT AG (DE)
(21) BR 11 2018 069661-7 A2	Código 6.23 - Exigência preliminar - pedidos com buscas realizadas por outros Escritórios de Patentes

	(22) 23/03/2017 (51) C07C 31/08 (2006.01), C07C 29/70 (2006.01), C07C 29/94 (2006.01), C08F 4/654 (2006.01), C08F 10/00 (2006.01) (71) TOHO TITANIUM CO., LTD. (JP)
(21) BR 11 2018 069872-5 A2	Código 6.23 - Exigência preliminar - pedidos com buscas realizadas por outros Escritórios de Patentes (22) 10/04/2017 (51) B01J 37/02 (2006.01), F01N 3/28 (2006.01) (71) JOHNSON MATTHEY PUBLIC LIMITED COMPANY (GB)
(21) BR 11 2018 069946-2 A2	Código 6.23 - Exigência preliminar - pedidos com buscas realizadas por outros Escritórios de Patentes (22) 17/03/2017 (51) B01J 19/32 (2006.01) (71) HIRSCHBERG ENGINEERING AG (CH)
(21) BR 11 2018 069959-4 A2	Código 6.23 - Exigência preliminar - pedidos com buscas realizadas por outros Escritórios de Patentes (22) 18/04/2017 (51) C07C 229/50 (2006.01), A61K 31/196 (2006.01), A61P 25/24 (2006.01) (71) TAISHO PHARMACEUTICAL CO., LTD. (JP)
(21) BR 11 2018 069975-6 A2	Código 6.23 - Exigência preliminar - pedidos com buscas realizadas por outros Escritórios de Patentes (22) 28/03/2017 (51) C07C 45/79 (2006.01), C07C 47/58 (2006.01), C07C 51/47 (2006.01), C07C 59/52 (2006.01), C07C 59/64 (2006.01) (71) TORAY INDUSTRIES, INC. (JP)
(21) BR 11 2018 069988-8 A2	Código 6.23 - Exigência preliminar - pedidos com buscas realizadas por outros Escritórios de Patentes (22) 29/03/2017 (51) C07F 9/53 (2006.01), C08G 59/00 (2006.01), C08G 59/26 (2006.01), C08G 59/68 (2006.01), C09D 163/00 (2006.01), C08L 63/00 (2006.01), H02K 3/30 (2006.01) (71) DR. NEIDLINGER HOLDING GMBH (DE)
(21) BR 11 2018 070061-4 A2	Código 6.23 - Exigência preliminar - pedidos com buscas realizadas por outros Escritórios de Patentes (22) 28/03/2017 (51) B01J 38/04 (2006.01), B01J 29/90 (2006.01), F01N 3/20 (2006.01), B01J 29/06 (2006.01), B01J 29/70 (2006.01), B01J 29/72 (2006.01), B01J 29/072

	(2006.01), B01D 53/94 (2006.01) (71) BASF CORPORATION (US)
(21) BR 11 2018 070111-4 A2	Código 6.23 - Exigência preliminar - pedidos com buscas realizadas por outros Escritórios de Patentes (22) 30/03/2017 (51) C10G 11/00 (2006.01) (71) VERTIMASS, LLC (US)
(21) BR 11 2018 070241-2 A2	Código 6.23 - Exigência preliminar - pedidos com buscas realizadas por outros Escritórios de Patentes (22) 30/03/2017 (51) C10B 53/07 (2006.01), C10B 47/18 (2006.01), C10B 47/32 (2006.01), C10G 1/00 (2006.01), C10G 1/10 (2006.01), C08J 11/12 (2006.01), G05D 23/00 (2006.01) (71) RES POLYFLOW LLC (US)
(21) BR 11 2018 070619-1 A2	Código 6.23 - Exigência preliminar - pedidos com buscas realizadas por outros Escritórios de Patentes (22) 07/04/2017 (51) C07C 263/10 (2006.01), C07C 263/20 (2006.01), C07C 265/14 (2006.01) (71) VENCOREX FRANCE (FR)
(21) BR 11 2018 070631-0 A2	Código 6.23 - Exigência preliminar - pedidos com buscas realizadas por outros Escritórios de Patentes (22) 07/04/2017 (51) C07C 69/34 (2006.01) (71) INOLEX INVESTMENT CORPORATION (US)
(21) BR 11 2018 070701-5 A2	Código 6.23 - Exigência preliminar - pedidos com buscas realizadas por outros Escritórios de Patentes (22) 13/04/2017 (51) C07C 45/82 (2006.01), C07C 47/02 (2006.01), B01D 3/14 (2006.01) (71) JOHNSON MATTHEY DAVY TECHNOLOGIES LIMITED (GB)
(21) BR 11 2018 070703-1 A2	Código 6.23 - Exigência preliminar - pedidos com buscas realizadas por outros Escritórios de Patentes (22) 07/04/2017 (51) C07C 29/157 (2006.01), B01J 37/18 (2006.01), B01J 23/46 (2006.01), B01J 37/02 (2006.01), C07C 29/141 (2006.01), C07C 29/132 (2006.01) (71) SHELL INTERNATIONALE RESEARCH MAATSCHAPPIJ B.V. (NL)
(21) BR 11 2018 071060-1 A2	Código 6.23 - Exigência preliminar - pedidos com buscas realizadas por outros

	Escritórios de Patentes (22) 12/04/2017 (51) C07C 41/01 (2006.01), C07C 43/23 (2006.01), C07H 9/04 (2006.01), C07G 1/00 (2011.01), C08H 7/00 (2011.01), D21C 11/00 (2006.01) (71) ECOLE POLYTECHNIQUE FEDERALE DE LAUSANNE (CH)
(21) BR 11 2018 071074-1 A2	Código 6.23 - Exigência preliminar - pedidos com buscas realizadas por outros Escritórios de Patentes (22) 14/04/2017 (51) A61K 31/44 (2006.01), A61K 31/455 (2006.01), A61K 31/706 (2006.01), C07H 7/06 (2006.01), A23L 33/15 (2016.01) (71) CHROMADEX INC. (US)
(21) BR 11 2018 071082-2 A2	Código 6.23 - Exigência preliminar - pedidos com buscas realizadas por outros Escritórios de Patentes (22) 18/04/2017 (51) A61K 31/5517 (2006.01), A61K 9/72 (2006.01), A61K 9/12 (2006.01), A61P 23/00 (2006.01), A61P 25/08 (2006.01) (71) PAION UK LIMITED (GB)
(21) BR 11 2018 071085-7 A2	Código 6.23 - Exigência preliminar - pedidos com buscas realizadas por outros Escritórios de Patentes (22) 12/04/2017 (51) B01J 23/40 (2006.01), B01D 53/04 (2006.01) (71) BASF CORPORATION (US)
(21) BR 11 2018 071097-0 A2	Código 6.23 - Exigência preliminar - pedidos com buscas realizadas por outros Escritórios de Patentes (22) 18/04/2017 (51) C07D 495/04 (2006.01), A61K 31/519 (2006.01), A61K 31/437 (2006.01), C07D 471/04 (2006.01), A61K 31/4985 (2006.01), A61P 35/00 (2006.01), C07D 487/04 (2006.01) (71) CANCER RESEARCH TECHNOLOGY LIMITED (GB)
(21) BR 11 2018 071123-3 A2	Código 6.23 - Exigência preliminar - pedidos com buscas realizadas por outros Escritórios de Patentes (22) 14/04/2017 (51) A61K 31/538 (2006.01), A61P 27/16 (2006.01) (71) SENSORION (FR)
(21) BR 11 2018 071125-0 A2	Código 6.23 - Exigência preliminar - pedidos com buscas realizadas por outros Escritórios de Patentes (22) 13/04/2017

	(51) A61K 47/18 (2017.01), A61K 39/02 (2006.01), A61K 39/12 (2006.01), A61K 47/34 (2017.01) (71) MERIAL, INC. (US) ; GENZYME CORPORATION (US)
(21) BR 11 2018 071161-6 A2	Código 6.23 - Exigência preliminar - pedidos com buscas realizadas por outros Escritórios de Patentes (22) 30/03/2017 (51) B01J 19/12 (2006.01), C10B 53/06 (2006.01), C10B 19/00 (2006.01) (71) NOV DOWNHOLE EURASIA LIMITED (GB)
(21) BR 11 2018 071183-7 A2	Código 6.23 - Exigência preliminar - pedidos com buscas realizadas por outros Escritórios de Patentes (22) 18/04/2017 (51) C07C 317/16 (2006.01), A61K 31/09 (2006.01), A61K 31/10 (2006.01), A61K 31/165 (2006.01), A61K 31/222 (2006.01), A61K 31/4164 (2006.01), A61P 35/00 (2006.01), C07C 311/04 (2006.01), C07C 317/22 (2006.01), C07C 43/23 (2006.01), C07D 233/60 (2006.01), C07D 295/088 (2006.01) (71) BRITISH COLUMBIA CANCER AGENCY BRANCH (CA) ; THE UNIVERSITY OF BRITISH COLUMBIA (CA)
(21) BR 11 2018 071216-7 A2	Código 6.23 - Exigência preliminar - pedidos com buscas realizadas por outros Escritórios de Patentes (22) 14/04/2017 (51) C07D 471/04 (2006.01), C07D 487/04 (2006.01), A61K 31/407 (2006.01), A61K 31/437 (2006.01), A61P 35/00 (2006.01), A61P 31/18 (2006.01), A61P 13/12 (2006.01), A61P 3/10 (2006.01) (71) ABBVIE INC (US)
(21) BR 11 2018 071267-1 A2	Código 6.23 - Exigência preliminar - pedidos com buscas realizadas por outros Escritórios de Patentes (22) 28/02/2017 (51) B01J 23/40 (2006.01), B01J 37/02 (2006.01), B01J 35/10 (2006.01), B01J 23/44 (2006.01), B01J 23/42 (2006.01), B01J 21/04 (2006.01), B01J 23/10 (2006.01), B01J 21/06 (2006.01), B01J 35/04 (2006.01), F01N 3/20 (2006.01) (71) BASF CORPORATION (US)
(21) BR 11 2018 071352-0 A2	Código 6.23 - Exigência preliminar - pedidos com buscas realizadas por outros Escritórios de Patentes (22) 13/04/2017 (51) C07F 5/02 (2006.01), C09J 7/00 (2018.01), C09J 11/02 (2006.01), C09J 11/04 (2006.01), C09J 11/08 (2006.01), C09J 129/02 (2006.01), C09J 133/00 (2006.01), C09J 161/06 (2006.01) (71) HEXION INC. (US)

(21) BR 11 2018 071379-1 A2	Código 6.23 - Exigência preliminar - pedidos com buscas realizadas por outros Escritórios de Patentes (22) 17/04/2017 (51) C07C 45/33 (2006.01), C07C 47/22 (2006.01), C07C 51/25 (2006.01), C07C 57/04 (2006.01) (71) ROHM AND HAAS COMPANY (US)
(21) BR 11 2018 071394-5 A2	Código 6.23 - Exigência preliminar - pedidos com buscas realizadas por outros Escritórios de Patentes (22) 18/04/2017 (51) A61K 47/58 (2017.01), C08B 37/08 (2006.01), A61P 19/02 (2006.01) (71) UNIVERSITE DE GENEVE (CH)
(21) BR 11 2018 071408-9 A2	Código 6.23 - Exigência preliminar - pedidos com buscas realizadas por outros Escritórios de Patentes (22) 18/04/2017 (51) C07D 417/14 (2006.01), C07D 471/04 (2006.01), C07D 471/10 (2006.01), C07D 519/00 (2006.01), C07K 19/00 (2006.01), A61K 31/4709 (2006.01), A61P 35/00 (2006.01), A61P 37/00 (2006.01) (71) GLAXOSMITHKLINE INTELLECTUAL PROPERTY DEVELOPMENT LIMITED (GB)
(21) BR 11 2018 071440-2 A2	Código 6.23 - Exigência preliminar - pedidos com buscas realizadas por outros Escritórios de Patentes (22) 20/04/2017 (51) A61K 9/20 (2006.01), A61K 31/519 (2006.01), A61J 1/03 (2006.01), B65D 75/36 (2006.01), A61P 9/10 (2006.01) (71) ASTRAZENECA AB (SE)
(21) BR 11 2018 071441-0 A2	Código 6.23 - Exigência preliminar - pedidos com buscas realizadas por outros Escritórios de Patentes (22) 18/04/2017 (51) A61K 31/567 (2006.01), A61K 31/575 (2006.01), C07C 305/12 (2006.01) (71) INTERCEPT PHARMACEUTICALS, INC. (US)
(21) BR 11 2018 071548-4 A2	Código 6.23 - Exigência preliminar - pedidos com buscas realizadas por outros Escritórios de Patentes (22) 19/04/2017 (51) C07D 471/04 (2006.01), C07D 271/04 (2006.01), A61K 31/4725 (2006.01), A61K 31/519 (2006.01), A61P 9/00 (2006.01) (71) BRISTOL-MYERS SQUIBB COMPANY (US)

(21) BR 11 2018 071559-0 A2	Código 6.23 - Exigência preliminar - pedidos com buscas realizadas por outros Escritórios de Patentes (22) 24/04/2017 (51) A61K 31/662 (2006.01), A61K 31/665 (2006.01), A61P 25/28 (2006.01) (71) VIKING THERAPEUTICS, INC. (US)
(21) BR 11 2018 071573-5 A2	Código 6.23 - Exigência preliminar - pedidos com buscas realizadas por outros Escritórios de Patentes (22) 20/04/2017 (51) A61K 31/44 (2006.01), A61K 31/706 (2006.01), A61K 31/7052 (2006.01), C07H 19/00 (2006.01), C07H 19/04 (2006.01), C07H 19/048 (2006.01) (71) CHROMADEX INC. (US)
(21) BR 11 2018 071586-7 A2	Código 6.23 - Exigência preliminar - pedidos com buscas realizadas por outros Escritórios de Patentes (22) 24/04/2017 (51) A61K 31/662 (2006.01), A61K 31/665 (2006.01), A61P 25/28 (2006.01) (71) VIKING THERAPEUTICS, INC. (US) ; METABASIS THERAPEUTICS, INC. (US) ; HONGJIAN JIANG (CN)
(21) BR 11 2018 071602-2 A2	Código 6.23 - Exigência preliminar - pedidos com buscas realizadas por outros Escritórios de Patentes (22) 24/04/2017 (51) A61P 35/00 (2006.01), C07D 401/10 (2006.01) (71) MERCK SHARP & DOHME CORP. (US) ; IOMET PHARMA LTD. (GB)
(21) BR 11 2018 071740-1 A2	Código 6.23 - Exigência preliminar - pedidos com buscas realizadas por outros Escritórios de Patentes (22) 10/05/2017 (51) A61K 47/32 (2006.01), A61K 9/14 (2006.01) (71) MERCK PATENT GMBH (DE)
(21) BR 11 2018 071766-5 A2	Código 6.23 - Exigência preliminar - pedidos com buscas realizadas por outros Escritórios de Patentes (22) 22/04/2017 (51) B01J 13/02 (2006.01), B01J 13/14 (2006.01), C11D 3/50 (2006.01) (71) SYMRISE AG (DE)
(21) BR 11 2018 071797-5 A2	Código 6.23 - Exigência preliminar - pedidos com buscas realizadas por outros Escritórios de Patentes (22) 25/04/2017 (51) C10L 1/02 (2006.01) (71) NESTE OYJ (FI)

(21) BR 11 2018 071860-2 A2	Código 6.23 - Exigência preliminar - pedidos com buscas realizadas por outros Escritórios de Patentes (22) 09/05/2017 (51) C07C 405/00 (2006.01), A61K 31/5575 (2006.01), A61K 47/40 (2006.01), A61P 7/02 (2006.01), A61P 9/08 (2006.01), A61P 9/10 (2006.01), A61P 43/00 (2006.01) (71) AGC INC. (JP) ; NIPPON ZOKI PHARMACEUTICAL CO., LTD. (JP)
(21) BR 11 2018 071922-6 A2	Código 6.23 - Exigência preliminar - pedidos com buscas realizadas por outros Escritórios de Patentes (22) 02/05/2017 (51) C10G 11/18 (2006.01), B01J 8/24 (2006.01), B01J 38/30 (2006.01), B01J 38/18 (2006.01), B01J 38/38 (2006.01) (71) DOW GLOBAL TECHNOLOGIES LLC (US)
(21) BR 11 2018 071997-8 A2	Código 6.23 - Exigência preliminar - pedidos com buscas realizadas por outros Escritórios de Patentes (22) 26/04/2017 (51) A61K 47/36 (2006.01), A61K 48/00 (2006.01), A61K 9/00 (2006.01), A61K 9/51 (2006.01), C12N 15/87 (2006.01) (71) VIAQUA THERAPEUTICS LTD (IL)
(21) BR 11 2018 072029-1 A2	Código 6.23 - Exigência preliminar - pedidos com buscas realizadas por outros Escritórios de Patentes (22) 21/04/2017 (51) B01J 20/24 (2006.01), B01J 20/26 (2006.01), B01J 20/28 (2006.01), B01J 20/30 (2006.01), B01J 20/10 (2006.01), C09K 3/32 (2006.01) (71) PREVOR INTERNATIONAL (FR)
(21) BR 11 2018 072039-9 A2	Código 6.23 - Exigência preliminar - pedidos com buscas realizadas por outros Escritórios de Patentes (22) 27/04/2017 (51) C07D 519/00 (2006.01), A61K 31/444 (2006.01), A61K 31/4985 (2006.01), A61K 31/5025 (2006.01), A61K 31/519 (2006.01), A61K 31/53 (2006.01), A61P 35/00 (2006.01), A61P 43/00 (2006.01) (71) TAKEDA PHARMACEUTICAL COMPANY LIMITED (JP)
(21) BR 11 2018 072127-1 A2	Código 6.23 - Exigência preliminar - pedidos com buscas realizadas por outros Escritórios de Patentes (22) 28/04/2017 (51) A61K 31/4985 (2006.01), A61K 9/00 (2006.01), A61K 45/06 (2006.01), A61K 31/155 (2006.01), A61K 38/26 (2006.01), A61P 27/06 (2006.01), A61P

	27/02 (2006.01), A61P 25/02 (2006.01), A61K 31/00 (2006.01), A61K 31/40 (2006.01), A61K 31/403 (2006.01), A61K 31/4162 (2006.01), A61K 31/496 (2006.01), A61K 31/513 (2006.01), A61K 31/519 (2006.01), A61K 31/522 (2006.01) (71) FUNDACIÓ HOSPITAL UNIVERSITARI VALL D'HEBRON - INSTITUT DE RECERCA (ES)
(21) BR 11 2018 072147-6 A2	Código 6.23 - Exigência preliminar - pedidos com buscas realizadas por outros Escritórios de Patentes (22) 27/04/2017 (51) C10G 25/09 (2006.01), C10G 25/12 (2006.01), C10G 11/18 (2006.01) (71) BASF CORPORATION (US)
(21) BR 11 2018 072162-0 A2	Código 6.23 - Exigência preliminar - pedidos com buscas realizadas por outros Escritórios de Patentes (22) 01/05/2017 (51) A61K 31/404 (2006.01), A61K 31/16 (2006.01), A61K 31/19 (2006.01) (71) OPHIREX, INC (US)
(21) BR 11 2018 072169-7 A2	Código 6.23 - Exigência preliminar - pedidos com buscas realizadas por outros Escritórios de Patentes (22) 27/04/2017 (51) A61K 31/4725 (2006.01), C07D 217/00 (2006.01) (71) SAMUMED, LLC (US)
(21) BR 11 2018 072177-8 A2	Código 6.23 - Exigência preliminar - pedidos com buscas realizadas por outros Escritórios de Patentes (22) 17/05/2017 (51) A61K 31/19 (2006.01), A61P 11/00 (2006.01), A61P 11/02 (2006.01), A61P 11/04 (2006.01) (71) PROPONENT BIOTECH GMBH (CH)
(21) BR 11 2018 072213-8 A2	Código 6.23 - Exigência preliminar - pedidos com buscas realizadas por outros Escritórios de Patentes (22) 25/04/2017 (51) C07D 401/12 (2006.01), A61K 31/4439 (2006.01), A61P 35/00 (2006.01), A61P 37/00 (2006.01), A61P 27/00 (2006.01), A61P 9/00 (2006.01) (71) BAYER PHARMA AKTIENGESELLSCHAFT (DE)
(21) BR 11 2018 072237-5 A2	Código 6.23 - Exigência preliminar - pedidos com buscas realizadas por outros Escritórios de Patentes (22) 10/05/2017 (51) A61K 31/00 (2006.01), A61M 1/36 (2006.01), B01J 41/04 (2017.01), B01D

	71/82 (2006.01), A61K 31/745 (2006.01), A61K 31/75 (2006.01), A61K 31/765 (2006.01), A61K 31/785 (2006.01), A61K 31/795 (2006.01), A61P 31/12 (2006.01), A61P 31/04 (2006.01), A61P 31/00 (2006.01), A61P 31/10 (2006.01), A61P 31/14 (2006.01), A61P 31/16 (2006.01), A61P 31/18 (2006.01), A61P 31/20 (2006.01), A61P 31/22 (2006.01) (71) B. BRAUN AVITUM AG (DE)
(21) BR 11 2018 072242-1 A2	Código 6.23 - Exigência preliminar - pedidos com buscas realizadas por outros Escritórios de Patentes (22) 25/04/2017 (51) C07D 401/12 (2006.01), A61K 31/4439 (2006.01), A61P 35/00 (2006.01), A61P 37/00 (2006.01), A61P 9/00 (2006.01), A61P 27/00 (2006.01) (71) BAYER PHARMA AKTIENGESELLSCHAFT (DE)
(21) BR 11 2018 072247-2 A2	Código 6.23 - Exigência preliminar - pedidos com buscas realizadas por outros Escritórios de Patentes (22) 25/04/2017 (51) C07D 401/12 (2006.01), A61K 31/4439 (2006.01), A61P 35/00 (2006.01), A61P 37/00 (2006.01), A61P 27/00 (2006.01), A61P 9/00 (2006.01) (71) BAYER PHARMA AKTIENGESELLSCHAFT (DE)
(21) BR 11 2018 072339-8 A2	Código 6.23 - Exigência preliminar - pedidos com buscas realizadas por outros Escritórios de Patentes (22) 04/05/2017 (51) A61K 31/437 (2006.01), A61K 31/519 (2006.01), A61K 31/00 (2006.01) (71) CONCERT PHARMACEUTICALS, INC. (US)
(21) BR 11 2018 072351-7 A2	Código 6.23 - Exigência preliminar - pedidos com buscas realizadas por outros Escritórios de Patentes (22) 11/05/2017 (51) A61K 31/44 (2006.01), C07D 231/02 (2006.01), C07D 401/04 (2006.01) (71) GLOBAL BLOOD THERAPEUTICS, INC. (US)
(21) BR 11 2018 072362-2 A2	Código 6.23 - Exigência preliminar - pedidos com buscas realizadas por outros Escritórios de Patentes (22) 04/05/2017 (51) A61K 31/70 (2006.01), A61K 31/7088 (2006.01), A61K 48/00 (2006.01) (71) IONIS PHARMACEUTICALS, INC. (US) ; ASTRAZENECA AB (CH)
(21) BR 11 2018 072450-5 A2	Código 6.23 - Exigência preliminar - pedidos com buscas realizadas por outros Escritórios de Patentes (22) 15/05/2017 (51) A61K 31/519 (2006.01), A61P 37/00 (2006.01)

	(71) UCB BIOPHARMA SPRL (BE)
(21) BR 11 2018 073012-2 A2	Código 6.23 - Exigência preliminar - pedidos com buscas realizadas por outros Escritórios de Patentes (22) 14/11/2017 (51) B32B 9/02 (2006.01), B32B 27/10 (2006.01), B32B 27/32 (2006.01), B65D 65/46 (2006.01) (71) PAPÉIS AMÁLIA LTDA (BR/SP)
(21) BR 11 2018 074902-8 A2	Código 6.23 - Exigência preliminar - pedidos com buscas realizadas por outros Escritórios de Patentes (22) 10/05/2017 (51) C10M 145/18 (2006.01) (71) CRODA INTERNATIONAL PLC (GB)
(21) BR 11 2018 075498-6 A2	Código 6.23 - Exigência preliminar - pedidos com buscas realizadas por outros Escritórios de Patentes (22) 09/06/2017 (51) A01B 69/04 (2006.01) (71) CNH INDUSTRIAL AMERICA LLC (US) ; AUTONOMOUS SOLUTIONS, INC. (US)
(21) BR 11 2018 075502-8 A2	Código 6.23 - Exigência preliminar - pedidos com buscas realizadas por outros Escritórios de Patentes (22) 08/06/2017 (51) A01B 71/02 (2006.01), A01B 59/00 (2006.01) (71) CNH INDUSTRIAL AMERICA LLC (US) ; AUTONOMOUS SOLUTIONS, INC. (US)
(21) BR 11 2018 075736-5 A2	Código 6.23 - Exigência preliminar - pedidos com buscas realizadas por outros Escritórios de Patentes (22) 08/06/2017 (51) C07D 401/14 (2006.01), C07D 471/04 (2006.01), A61K 31/4439 (2006.01), A61K 31/4155 (2006.01), A61P 35/00 (2006.01) (71) GENFLEET THERAPEUTICS (SHANGHAI) INC. (CN)
(21) BR 11 2018 076276-8 A2	Código 6.23 - Exigência preliminar - pedidos com buscas realizadas por outros Escritórios de Patentes (22) 27/10/2017 (51) C08J 3/24 (2006.01), C08K 3/30 (2006.01), C08J 3/20 (2006.01), C08K 5/00 (2006.01), C08K 3/22 (2006.01) (71) LG CHEM, LTD. (KR)

(21) BR 11 2018 076483-3 A2	Código 6.23 - Exigência preliminar - pedidos com buscas realizadas por outros Escritórios de Patentes (22) 05/01/2017 (51) B01J 20/22 (2006.01), C07C 229/10 (2006.01), A23K 20/142 (2016.01), A23K 50/70 (2016.01) (71) NUTEK, S.A. DE C.V. (MX)
(21) BR 11 2018 076726-3 A2	Código 6.23 - Exigência preliminar - pedidos com buscas realizadas por outros Escritórios de Patentes (22) 22/06/2017 (51) C07D 209/54 (2006.01), A61K 31/65 (2006.01), A61P 31/00 (2006.01), A61P 31/04 (2006.01), A61P 35/00 (2006.01), A61P 3/10 (2006.01) (71) KBP BIOSCIENCES CO., LTD. (CN)
(21) BR 11 2018 076972-0 A2	Código 6.23 - Exigência preliminar - pedidos com buscas realizadas por outros Escritórios de Patentes (22) 30/08/2017 (51) B29C 64/141 (2017.01), B29C 64/153 (2017.01), B33Y 10/00 (2015.01), B33Y 80/00 (2015.01), B33Y 70/00 (2020.01), B82Y 30/00 (2011.01) (71) HEWLETT-PACKARD DEVELOPMENT COMPANY, L.P. (US)
(21) BR 11 2019 000206-5 A2	Código 6.23 - Exigência preliminar - pedidos com buscas realizadas por outros Escritórios de Patentes (22) 15/12/2017 (51) C08L 23/00 (2006.01), C08L 33/20 (2006.01), C08L 67/00 (2006.01), C08L 97/00 (2006.01) (71) REN COM AB (SE)
(21) BR 11 2019 000455-6 A2	Código 6.23 - Exigência preliminar - pedidos com buscas realizadas por outros Escritórios de Patentes (22) 26/06/2017 (51) C07D 249/12 (2006.01) (71) ORIENTAL (LUZHOU) AGROCHEMICALS. CO., LTD. (CN)
(21) BR 11 2019 000474-2 A2	Código 6.23 - Exigência preliminar - pedidos com buscas realizadas por outros Escritórios de Patentes (22) 04/07/2017 (51) A01M 7/00 (2006.01), B05B 9/08 (2006.01) (71) BAYER CROPSCIENCE AKTIENGESELLSCHAFT (DE)
(21) BR 11 2019 000614-1 A2	Código 6.23 - Exigência preliminar - pedidos com buscas realizadas por outros Escritórios de Patentes (22) 13/07/2017

	(51) A61K 31/52 (2006.01), A61K 31/517 (2006.01), C07D 473/34 (2006.01), C07D 239/88 (2006.01) (71) BIOWAY., INC (KR)
(21) BR 11 2019 000654-0 A2	Código 6.23 - Exigência preliminar - pedidos com buscas realizadas por outros Escritórios de Patentes (22) 12/05/2017 (51) A01M 1/02 (2006.01), A01M 1/14 (2006.01) (71) THE PROCTER & GAMBLE COMPANY (US)
(21) BR 11 2019 000952-3 A2	Código 6.23 - Exigência preliminar - pedidos com buscas realizadas por outros Escritórios de Patentes (22) 27/10/2017 (51) B32B 17/10 (2006.01) (71) SAINT-GOBAIN GLASS FRANCE (FR)
(21) BR 11 2019 001457-8 A2	Código 6.23 - Exigência preliminar - pedidos com buscas realizadas por outros Escritórios de Patentes (22) 25/07/2017 (51) A61K 31/498 (2006.01), A61P 25/20 (2006.01), A61P 43/00 (2006.01) (71) PURDUE PHARMA L.P. (US)
(21) BR 11 2019 001808-5 A2	Código 6.23 - Exigência preliminar - pedidos com buscas realizadas por outros Escritórios de Patentes (22) 27/07/2017 (51) A61K 31/47 (2006.01), A61K 45/06 (2006.01), A61K 9/00 (2006.01) (71) NATIONAL CANCER CENTER (KR) ; KOREA RESEARCH INSTITUTE OF CHEMICAL TECHNOLOGY (KR)
(21) BR 11 2019 001835-2 A2	Código 6.23 - Exigência preliminar - pedidos com buscas realizadas por outros Escritórios de Patentes (22) 13/11/2017 (51) B32B 17/10 (2006.01), F27B 17/00 (2006.01) (71) SAINT-GOBAIN GLASS FRANCE (FR)
(21) BR 11 2019 002007-1 A2	Código 6.23 - Exigência preliminar - pedidos com buscas realizadas por outros Escritórios de Patentes (22) 09/08/2017 (51) A61K 31/517 (2006.01), A61K 9/20 (2006.01), A61K 9/28 (2006.01), A61P 35/00 (2006.01) (71) F. HOFFMANN-LA ROCHE AG (CH)
(21) BR 11 2019 002019-5 A2	Código 6.23 - Exigência preliminar - pedidos com buscas realizadas por outros

	Escritórios de Patentes (22) 16/10/2017 (51) C08L 23/12 (2006.01), C08L 51/06 (2006.01), C08K 7/06 (2006.01), C08K 7/14 (2006.01), C08K 7/02 (2006.01) (71) BOREALIS AG (AT)
(21) BR 11 2019 002077-2 A2	Código 6.23 - Exigência preliminar - pedidos com buscas realizadas por outros Escritórios de Patentes (22) 17/08/2017 (51) A01D 46/24 (2006.01), A01D 46/30 (2006.01) (71) TEVEL ADVANCED TECHNOLOGIES LTD. (IL)
(21) BR 11 2019 002091-8 A2	Código 6.23 - Exigência preliminar - pedidos com buscas realizadas por outros Escritórios de Patentes (22) 17/08/2017 (51) A01D 46/24 (2006.01), A01D 46/30 (2006.01), A01G 3/08 (2006.01), B64C 39/00 (2006.01), G01C 11/00 (2006.01), G01C 11/02 (2006.01), G09B 29/00 (2006.01), G09B 29/10 (2006.01) (71) TEVEL ADVANCED TECHNOLOGIES LTD. (IL)
(21) BR 11 2019 002092-6 A2	Código 6.23 - Exigência preliminar - pedidos com buscas realizadas por outros Escritórios de Patentes (22) 17/08/2017 (51) A01D 46/24 (2006.01), A01D 46/253 (2006.01), A01D 46/30 (2006.01), B64C 39/00 (2006.01), B64C 99/00 (2010.01) (71) TEVEL ADVANCED TECHNOLOGIES LTD. (IL)
(21) BR 11 2019 002425-5 A2	Código 6.23 - Exigência preliminar - pedidos com buscas realizadas por outros Escritórios de Patentes (22) 12/10/2017 (51) B29C 65/16 (2006.01), B29C 65/14 (2006.01), B29C 35/08 (2006.01) (71) BIELOMATIK LEUZE GMBH + CO KG (DE)
(21) BR 11 2019 002493-0 A2	Código 6.23 - Exigência preliminar - pedidos com buscas realizadas por outros Escritórios de Patentes (22) 07/09/2017 (51) C08F 2/00 (2006.01), B01J 19/00 (2006.01), C08F 2/01 (2006.01), C08F 2/12 (2006.01), C08F 2/18 (2006.01), C08L 23/04 (2006.01), C08L 23/06 (2006.01) (71) THAI POLYETHYLENE CO., LTD. (TH) ; SCG CHEMICALS CO., LTD (TH)
(21) BR 11 2019 002540-5 A2	Código 6.23 - Exigência preliminar - pedidos com buscas realizadas por outros Escritórios de Patentes

	(22) 26/10/2017 (51) C08F 4/34 (2006.01), C08F 18/24 (2006.01), G02B 1/04 (2006.01) (71) ARKEMA FRANCE (FR)
(21) BR 11 2019 002763-7 A2	Código 6.23 - Exigência preliminar - pedidos com buscas realizadas por outros Escritórios de Patentes (22) 27/06/2017 (51) A01B 79/00 (2006.01), G06Q 10/06 (2012.01), G06Q 50/02 (2012.01) (71) THE CLIMATE CORPORATION (US)
(21) BR 11 2019 002951-6 A2	Código 6.23 - Exigência preliminar - pedidos com buscas realizadas por outros Escritórios de Patentes (22) 15/11/2017 (51) C08L 23/04 (2006.01) (71) BOREALIS AG (AT)
(21) BR 11 2019 003030-1 A2	Código 6.23 - Exigência preliminar - pedidos com buscas realizadas por outros Escritórios de Patentes (22) 06/06/2017 (51) A01B 69/00 (2006.01), A01B 69/04 (2006.01), A01B 79/00 (2006.01), A01C 7/00 (2006.01), A01C 7/08 (2006.01), A01C 11/00 (2006.01) (71) CRINKLAW FARM SERVICES (US)
(21) BR 11 2019 003236-3 A2	Código 6.23 - Exigência preliminar - pedidos com buscas realizadas por outros Escritórios de Patentes (22) 21/08/2017 (51) A01D 45/02 (2006.01) (71) KINGDOM AG CONCEPTS, INC. (US)
(21) BR 11 2019 003328-9 A2	Código 6.23 - Exigência preliminar - pedidos com buscas realizadas por outros Escritórios de Patentes (22) 17/08/2017 (51) A01K 7/00 (2006.01) (71) LOWCOUNTRY PET SPECIALTIES LLC (US)
(21) BR 11 2019 003337-8 A2	Código 6.23 - Exigência preliminar - pedidos com buscas realizadas por outros Escritórios de Patentes (22) 29/09/2017 (51) B29C 70/52 (2006.01) (71) THYSSENKRUPP CARBON COMPONENTS GMBH (DE)
(21) BR 11 2019 003401-3 A2	Código 6.23 - Exigência preliminar - pedidos com buscas realizadas por outros Escritórios de Patentes

	(22) 12/04/2017 (51) C10G 25/00 (2006.01), B01J 20/04 (2006.01), B01J 20/06 (2006.01), B01J 20/32 (2006.01), B01D 53/68 (2006.01), C10G 53/14 (2006.01), C10G 19/00 (2006.01), B01J 20/28 (2006.01) (71) CRYSTAPHASE PRODUCTS, INC. (US)
(21) BR 11 2019 003403-0 A2	Código 6.23 - Exigência preliminar - pedidos com buscas realizadas por outros Escritórios de Patentes (22) 16/10/2017 (51) C08L 23/12 (2006.01), C08L 51/06 (2006.01), C08K 7/14 (2006.01), C08K 7/06 (2006.01), C08K 7/02 (2006.01) (71) BOREALIS AG (AT)
(21) BR 11 2019 003490-0 A2	Código 6.23 - Exigência preliminar - pedidos com buscas realizadas por outros Escritórios de Patentes (22) 23/08/2017 (51) A01D 45/02 (2006.01) (71) CNH INDUSTRIAL AMERICA LLC (US)
(21) BR 11 2019 003508-7 A2	Código 6.23 - Exigência preliminar - pedidos com buscas realizadas por outros Escritórios de Patentes (22) 29/09/2017 (51) C08F 220/28 (2006.01), C09D 1/12 (2006.01), D21H 19/60 (2006.01) (71) COATEX (FR)
(21) BR 11 2019 003577-0 A2	Código 6.23 - Exigência preliminar - pedidos com buscas realizadas por outros Escritórios de Patentes (22) 21/08/2017 (51) A01C 1/02 (2006.01), A01G 7/04 (2006.01) (71) BIOLUMIC LIMITED (NZ)
(21) BR 11 2019 003692-0 A2	Código 6.23 - Exigência preliminar - pedidos com buscas realizadas por outros Escritórios de Patentes (22) 17/08/2017 (51) A01M 7/00 (2006.01), A01N 25/00 (2006.01), G06F 17/50 (1995.01), A01P 13/00 (2006.01) (71) BASF AGRO TRADEMARKS GMBH (DE)
(21) BR 11 2019 003700-4 A2	Código 6.23 - Exigência preliminar - pedidos com buscas realizadas por outros Escritórios de Patentes (22) 23/08/2017 (51) A01D 45/02 (2006.01) (71) CNH INDUSTRIAL AMERICA LLC (US)

(21) BR 11 2019 003710-1 A2	Código 6.23 - Exigência preliminar - pedidos com buscas realizadas por outros Escritórios de Patentes (22) 25/08/2017 (51) A61K 31/437 (2006.01), A61K 31/4985 (2006.01), A61K 31/519 (2006.01), A61K 31/52 (2006.01), A61K 31/53 (2006.01), A61K 31/55 (2006.01), A61P 1/04 (2006.01), A61P 9/10 (2006.01), A61P 11/02 (2006.01), A61P 11/06 (2006.01), A61P 17/00 (2006.01), A61P 17/06 (2006.01), A61P 19/00 (2006.01), A61P 19/02 (2006.01), A61P 21/02 (2006.01), A61P 25/00 (2006.01), A61P 25/04 (2006.01), A61P 25/06 (2006.01), A61P 25/08 (2006.01), A61P 25/14 (2006.01), A61P 25/16 (2006.01), A61P 25/20 (2006.01), A61P 25/22 (2006.01), A61P 25/24 (2006.01), A61P 25/28 (2006.01), A61P 25/30 (2006.01), A61P 25/32 (2006.01), A61P 25/34 (2006.01), A61P 25/36 (2006.01), A61P 29/00 (2006.01), A61P 35/00 (2006.01), A61P 35/02 (2006.01), A61P 37/02 (2006.01), A61P 37/08 (2006.01), A61P 43/00 (2006.01), C07D 487/04 (2006.01), C07D 519/00 (2006.01) (71) MITSUBISHI TANABE PHARMA CORPORATION (JP) ; UBE INDUSTRIES, LTD. (JP)
(21) BR 11 2019 004149-4 A2	Código 6.23 - Exigência preliminar - pedidos com buscas realizadas por outros Escritórios de Patentes (22) 05/09/2017 (51) A01G 9/029 (2018.01), G01N 1/04 (2006.01), A01G 31/02 (2006.01) (71) DEUTSCHE SAATVEREDELUNG AG (DE)
(21) BR 11 2019 004207-5 A2	Código 6.23 - Exigência preliminar - pedidos com buscas realizadas por outros Escritórios de Patentes (22) 25/10/2017 (51) C08L 7/00 (2006.01), C08L 9/02 (2006.01), C08L 9/06 (2006.01), C08L 15/00 (2006.01), C08L 23/16 (2006.01) (71) NUTRITION & BIOSCIENCES USA 4, INC. (US)
(21) BR 11 2019 004232-6 A2	Código 6.23 - Exigência preliminar - pedidos com buscas realizadas por outros Escritórios de Patentes (22) 06/04/2017 (51) C10L 3/10 (2006.01) (71) LUMMUS TECHNOLOGY INC. (US)
(21) BR 11 2019 004249-0 A2	Código 6.23 - Exigência preliminar - pedidos com buscas realizadas por outros Escritórios de Patentes (22) 05/09/2017 (51) A01G 9/029 (2018.01), G01N 1/04 (2006.01), A01G 31/02 (2006.01) (71) DEUTSCHE SAATVEREDELUNG AG (DE)

(21) BR 11 2019 004254-7 A2	Código 6.23 - Exigência preliminar - pedidos com buscas realizadas por outros Escritórios de Patentes (22) 22/09/2017 (51) A61K 31/40 (2006.01), A61K 31/4025 (2006.01), A61K 31/403 (2006.01), A61K 31/4188 (2006.01), A61K 31/4196 (2006.01), A61K 31/451 (2006.01), A61P 25/00 (2006.01) (71) BIAL -PORTELA & CA., S.A. (PT)
(21) BR 11 2019 004369-1 A2	Código 6.23 - Exigência preliminar - pedidos com buscas realizadas por outros Escritórios de Patentes (22) 26/09/2017 (51) B32B 27/32 (2006.01), B65D 75/58 (2006.01), C08L 23/12 (2006.01), C08L 23/14 (2006.01) (71) DOW GLOBAL TECHNOLOGIES LLC (US)
(21) BR 11 2019 004420-5 A2	Código 6.23 - Exigência preliminar - pedidos com buscas realizadas por outros Escritórios de Patentes (22) 05/09/2017 (51) C07D 471/04 (2006.01), C07D 403/04 (2006.01), A61P 31/16 (2006.01) (71) GUANGDONG RAYNOVENT BIOTECH CO., LTD. (CN)
(21) BR 11 2019 004617-8 A2	Código 6.23 - Exigência preliminar - pedidos com buscas realizadas por outros Escritórios de Patentes (22) 25/09/2017 (51) C08F 210/16 (2006.01), C08F 4/651 (2006.01), C08F 4/656 (2006.01), C08F 4/658 (2006.01) (71) BASELL POLIOLEFINE ITALIA S.R.L. (IT)
(21) BR 11 2019 004887-1 A2	Código 6.23 - Exigência preliminar - pedidos com buscas realizadas por outros Escritórios de Patentes (22) 04/09/2017 (51) A01K 1/01 (2006.01) (71) LINDVALLS PATENTBOLAG AB (SE)
(21) BR 11 2019 004944-4 A2	Código 6.23 - Exigência preliminar - pedidos com buscas realizadas por outros Escritórios de Patentes (22) 15/09/2017 (51) A01B 49/06 (2006.01), A01B 15/18 (2006.01), A01B 49/04 (2006.01), A01C 5/06 (2006.01), A01C 5/08 (2006.01), A01C 7/06 (2006.01), A01C 15/00 (2006.01) (71) PRECISION PLANTING LLC (US)

(21) BR 11 2019 005037-0 A2	Código 6.23 - Exigência preliminar - pedidos com buscas realizadas por outros Escritórios de Patentes (22) 27/09/2017 (51) B32B 27/08 (2006.01), B32B 27/32 (2006.01), C08J 5/18 (2006.01), B32B 7/12 (2006.01), B32B 27/30 (2006.01), B32B 27/34 (2006.01), C08K 5/00 (2006.01) (71) DOW GLOBAL TECHNOLOGIES LLC (US)
(21) BR 11 2019 005042-6 A2	Código 6.23 - Exigência preliminar - pedidos com buscas realizadas por outros Escritórios de Patentes (22) 25/09/2017 (51) B29C 65/18 (2006.01), B29C 65/04 (2006.01), B29C 65/08 (2006.01), B29C 65/72 (2006.01), B29K 23/00 (2006.01), B29K 96/04 (2006.01) (71) DOW GLOBAL TECHNOLOGIES LLC (US)
(21) BR 11 2019 005082-5 A2	Código 6.23 - Exigência preliminar - pedidos com buscas realizadas por outros Escritórios de Patentes (22) 26/09/2017 (51) C08F 4/659 (2006.01), C08F 4/64 (2006.01), C08F 210/16 (2006.01) (71) UNIVATION TECHNOLOGIES, LLC (US)
(21) BR 11 2019 005103-1 A2	Código 6.23 - Exigência preliminar - pedidos com buscas realizadas por outros Escritórios de Patentes (22) 11/09/2017 (51) A01M 7/00 (2006.01), A01B 79/00 (2006.01) (71) BASF AGRO TRADEMARKS GMBH (DE)
(21) BR 11 2019 005106-6 A2	Código 6.23 - Exigência preliminar - pedidos com buscas realizadas por outros Escritórios de Patentes (22) 11/09/2017 (51) A01B 79/00 (2006.01), G06Q 50/02 (2012.01) (71) BASF AGRO TRADEMARKS GMBH (DE)
(21) BR 11 2019 005191-0 A2	Código 6.23 - Exigência preliminar - pedidos com buscas realizadas por outros Escritórios de Patentes (22) 26/09/2017 (51) C08F 210/16 (2006.01), C08F 4/6592 (2006.01) (71) UNIVATION TECHNOLOGIES, LLC (US)
(21) BR 11 2019 005192-9 A2	Código 6.23 - Exigência preliminar - pedidos com buscas realizadas por outros Escritórios de Patentes (22) 26/09/2017 (51) C08F 210/16 (2006.01), C08F 4/6592 (2006.01)

	(71) UNIVATION TECHNOLOGIES, LLC (US)
(21) BR 11 2019 005193-7 A2	Código 6.23 - Exigência preliminar - pedidos com buscas realizadas por outros Escritórios de Patentes (22) 27/09/2017 (51) C08J 7/04 (2020.01), B32B 27/08 (2006.01), B32B 27/32 (2006.01), C08J 5/18 (2006.01) (71) DOW GLOBAL TECHNOLOGIES LLC (US) ; ROHM AND HAAS COMPANY (US) ; DOW QUIMICA MEXICANA S.A. DE C.V. (MX)
(21) BR 11 2019 005505-3 A2	Código 6.23 - Exigência preliminar - pedidos com buscas realizadas por outros Escritórios de Patentes (22) 20/09/2017 (51) C07D 235/06 (2006.01), C07D 405/12 (2006.01), A61K 31/4184 (2006.01), A61K 31/352 (2006.01), A61K 9/14 (2006.01), A61K 9/16 (2006.01), A61K 9/20 (2006.01) (71) HK. INNO.N CORPORATION (KR)
(21) BR 11 2019 005526-6 A2	Código 6.23 - Exigência preliminar - pedidos com buscas realizadas por outros Escritórios de Patentes (22) 09/10/2017 (51) A61K 31/519 (2006.01), A61K 45/06 (2006.01), A61P 11/00 (2006.01) (71) PFIZER INC. (US)
(21) BR 11 2019 005535-5 A2	Código 6.23 - Exigência preliminar - pedidos com buscas realizadas por outros Escritórios de Patentes (22) 19/09/2017 (51) A01D 41/12 (2006.01), A01D 41/14 (2006.01), A01D 45/02 (2006.01) (71) CNH INDUSTRIAL AMERICA LLC (US)
(21) BR 11 2019 005555-0 A2	Código 6.23 - Exigência preliminar - pedidos com buscas realizadas por outros Escritórios de Patentes (22) 27/09/2017 (51) B29C 45/76 (2006.01), B29C 45/14 (2006.01) (71) LEONHARD KURZ STIFTUNG & CO. KG (DE)
(21) BR 11 2019 005763-3 A2	Código 6.23 - Exigência preliminar - pedidos com buscas realizadas por outros Escritórios de Patentes (22) 25/09/2017 (51) A01F 12/44 (2006.01), A01D 41/12 (2006.01), B02C 13/00 (2006.01) (71) SEED TERMINATOR HOLDINGS PTY LTD (AU)
(21) BR 11 2019 005774-9 A2	Código 6.23 - Exigência preliminar - pedidos com buscas realizadas por outros

	Escritórios de Patentes (22) 27/09/2017 (51) A01F 15/00 (2006.01), A01F 15/07 (2006.01), B65B 11/00 (2006.01), B65B 11/06 (2006.01), B65D 65/02 (2006.01), B65D 65/14 (2006.01) (71) L.P. BROWN COMPANY, INC. (US)
(21) BR 11 2019 005807-9 A2	Código 6.23 - Exigência preliminar - pedidos com buscas realizadas por outros Escritórios de Patentes (22) 09/10/2017 (51) C08G 18/79 (2006.01), C08G 18/80 (2006.01), C09D 175/04 (2006.01), C08L 75/04 (2006.01) (71) BASF COATINGS GMBH (DE)
(21) BR 11 2019 005812-5 A2	Código 6.23 - Exigência preliminar - pedidos com buscas realizadas por outros Escritórios de Patentes (22) 09/10/2017 (51) C08L 23/04 (2006.01) (71) UNILEVER IP HOLDINGS B.V. (PB)
(21) BR 11 2019 005822-2 A2	Código 6.23 - Exigência preliminar - pedidos com buscas realizadas por outros Escritórios de Patentes (22) 03/10/2017 (51) C08G 73/06 (2006.01), C09J 179/04 (2006.01) (71) NOLAX AG (CH)
(21) BR 11 2019 005829-0 A2	Código 6.23 - Exigência preliminar - pedidos com buscas realizadas por outros Escritórios de Patentes (22) 08/09/2017 (51) A01M 1/14 (2006.01), A01M 1/02 (2006.01) (71) VERILY LIFE SCIENCES LLC (US)
(21) BR 11 2019 005837-0 A2	Código 6.23 - Exigência preliminar - pedidos com buscas realizadas por outros Escritórios de Patentes (22) 03/10/2017 (51) C08F 4/654 (2006.01), C08F 10/06 (2006.01) (71) TOHO TITANIUM CO., LTD. (JP)
(21) BR 11 2019 005889-3 A2	Código 6.23 - Exigência preliminar - pedidos com buscas realizadas por outros Escritórios de Patentes (22) 29/09/2017 (51) C08L 23/08 (2006.01) (71) DOW GLOBAL TECHNOLOGIES LLC (US)

(21) BR 11 2019 005899-0 A2	Código 6.23 - Exigência preliminar - pedidos com buscas realizadas por outros Escritórios de Patentes (22) 29/09/2017 (51) C08F 210/16 (2006.01), C08F 2/38 (2006.01), C08F 4/64 (2006.01) (71) DOW GLOBAL TECHNOLOGIES LLC (US)
(21) BR 11 2019 005928-8 A2	Código 6.23 - Exigência preliminar - pedidos com buscas realizadas por outros Escritórios de Patentes (22) 28/09/2017 (51) C08F 210/16 (2006.01), C08F 4/64 (2006.01) (71) DOW GLOBAL TECHNOLOGIES LLC (US)
(21) BR 11 2019 005993-8 A2	Código 6.23 - Exigência preliminar - pedidos com buscas realizadas por outros Escritórios de Patentes (22) 29/09/2017 (51) C08F 210/16 (2006.01), C08F 4/64 (2006.01) (71) DOW GLOBAL TECHNOLOGIES LLC (US)
(21) BR 11 2019 006013-8 A2	Código 6.23 - Exigência preliminar - pedidos com buscas realizadas por outros Escritórios de Patentes (22) 25/10/2017 (51) A01C 7/20 (2006.01), A01C 15/00 (2006.01), A01B 63/16 (2006.01) (71) AGCO CORPORATION (US)
(21) BR 11 2019 006015-4 A2	Código 6.23 - Exigência preliminar - pedidos com buscas realizadas por outros Escritórios de Patentes (22) 05/10/2017 (51) C08L 23/12 (2006.01) (71) BASELL POLIOLEFINE ITALIA S.R.L. (IT)
(21) BR 11 2019 006031-6 A2	Código 6.23 - Exigência preliminar - pedidos com buscas realizadas por outros Escritórios de Patentes (22) 02/10/2017 (51) C08G 65/332 (2006.01), A61Q 17/04 (2006.01), C07C 41/09 (2006.01), C07D 249/18 (2006.01), C07D 249/20 (2006.01), C08G 65/333 (2006.01), C08G 65/34 (2006.01), C08K 5/3475 (2006.01), A61K 8/49 (2006.01), A61K 8/86 (2006.01) (71) BASF SE (DE)
(21) BR 11 2019 006038-3 A2	Código 6.23 - Exigência preliminar - pedidos com buscas realizadas por outros Escritórios de Patentes (22) 03/10/2017 (51) C08H 7/00 (2011.01), C08G 18/64 (2006.01)

	(71) ARKEMA FRANCE (FR)
(21) BR 11 2019 006051-0 A2	Código 6.23 - Exigência preliminar - pedidos com buscas realizadas por outros Escritórios de Patentes (22) 27/04/2017 (51) C07C 29/60 (2006.01), C07C 29/80 (2006.01), C07C 33/03 (2006.01), C07C 51/25 (2006.01), C07C 57/04 (2006.01) (71) SHELL INTERNATIONALE RESEARCH MAATSCHAPPIJ B.V. (NL)
(21) BR 11 2019 006064-2 A2	Código 6.23 - Exigência preliminar - pedidos com buscas realizadas por outros Escritórios de Patentes (22) 17/10/2017 (51) B32B 7/06 (2019.01), B32B 27/08 (2006.01), B32B 27/30 (2006.01), B32B 27/32 (2006.01), B32B 27/34 (2006.01), B32B 27/36 (2006.01), A61J 1/00 (2006.01) (71) AMCOR FLEXIBLES TRANSPAC BVBA (BE)
(21) BR 11 2019 006073-1 A2	Código 6.23 - Exigência preliminar - pedidos com buscas realizadas por outros Escritórios de Patentes (22) 21/09/2017 (51) A01K 31/16 (2006.01) (71) ZUCAMI POULTRY EQUIPMENT, S.L.U. (ES)
(21) BR 11 2019 006128-2 A2	Código 6.23 - Exigência preliminar - pedidos com buscas realizadas por outros Escritórios de Patentes (22) 02/10/2017 (51) A01K 29/00 (2006.01), A01K 11/00 (2006.01) (71) BULLCALL LIMITED (IE)
(21) BR 11 2019 006129-0 A2	Código 6.23 - Exigência preliminar - pedidos com buscas realizadas por outros Escritórios de Patentes (22) 28/09/2017 (51) C07D 211/70 (2006.01), C07D 401/10 (2006.01), A61K 31/4418 (2006.01) (71) DONG-A ST CO., LTD. (KR)
(21) BR 11 2019 006150-9 A2	Código 6.23 - Exigência preliminar - pedidos com buscas realizadas por outros Escritórios de Patentes (22) 29/09/2017 (51) C08F 110/02 (2006.01), C08F 210/02 (2006.01), C08F 4/659 (2006.01) (71) DOW GLOBAL TECHNOLOGIES LLC (US)
(21) BR 11 2019 006179-7 A2	Código 6.23 - Exigência preliminar - pedidos com buscas realizadas por outros Escritórios de Patentes

	(22) 27/09/2017 (51) B29D 30/00 (2006.01) (71) PIRELLI TYRE S.P.A. (IT)
(21) BR 11 2019 006207-6 A2	Código 6.23 - Exigência preliminar - pedidos com buscas realizadas por outros Escritórios de Patentes (22) 29/09/2017 (51) C08F 297/08 (2006.01), C08F 4/64 (2006.01) (71) DOW GLOBAL TECHNOLOGIES LLC (US)
(21) BR 11 2019 006225-4 A2	Código 6.23 - Exigência preliminar - pedidos com buscas realizadas por outros Escritórios de Patentes (22) 28/11/2017 (51) C08L 23/14 (2006.01), C08L 23/12 (2006.01), C08L 23/16 (2006.01), C08L 23/06 (2006.01), C08L 23/08 (2006.01), C08K 3/34 (2006.01) (71) BOREALIS AG (AT)
(21) BR 11 2019 006300-5 A2	Código 6.23 - Exigência preliminar - pedidos com buscas realizadas por outros Escritórios de Patentes (22) 29/09/2017 (51) C08J 11/16 (2006.01), C08F 257/02 (2006.01) (71) GREENMANTRA RECYCLING TECHNOLOGIES LTD. (CA)
(21) BR 11 2019 006328-5 A2	Código 6.23 - Exigência preliminar - pedidos com buscas realizadas por outros Escritórios de Patentes (22) 03/10/2017 (51) A01G 31/00 (2018.01), C09K 17/00 (2006.01), C08L 1/00 (2006.01) (71) AQUABANK AUSTRALIA PTY LTD (AU)
(21) BR 11 2019 006380-3 A2	Código 6.23 - Exigência preliminar - pedidos com buscas realizadas por outros Escritórios de Patentes (22) 24/10/2017 (51) B32B 17/10 (2006.01), B60J 1/16 (2006.01), B60J 1/17 (2006.01), B60J 7/00 (2006.01) (71) SAINT-GOBAIN GLASS FRANCE (FR)
(21) BR 11 2019 006385-4 A2	Código 6.23 - Exigência preliminar - pedidos com buscas realizadas por outros Escritórios de Patentes (22) 28/09/2017 (51) C08K 3/34 (2006.01), C08K 3/36 (2006.01), C08K 5/3492 (2006.01), C08K 7/14 (2006.01) (71) BASF SE (DE)

(21) BR 11 2019 006398-6 A2	Código 6.23 - Exigência preliminar - pedidos com buscas realizadas por outros Escritórios de Patentes (22) 10/10/2017 (51) C08G 18/40 (2006.01), C08G 18/08 (2006.01), C08G 75/02 (2016.01), G02B 1/04 (2006.01), G02C 7/00 (2006.01), G02C 7/10 (2006.01) (71) MITSUI CHEMICALS, INC. (JP)
(21) BR 11 2019 006453-2 A2	Código 6.23 - Exigência preliminar - pedidos com buscas realizadas por outros Escritórios de Patentes (22) 29/09/2017 (51) A01M 1/02 (2006.01) (71) BASF AGRO TRADEMARKS GMBH (DE)
(21) BR 11 2019 006461-3 A2	Código 6.23 - Exigência preliminar - pedidos com buscas realizadas por outros Escritórios de Patentes (22) 29/09/2017 (51) C08F 110/02 (2006.01) (71) DOW GLOBAL TECHNOLOGIES LLC (US)
(21) BR 11 2019 006548-2 A2	Código 6.23 - Exigência preliminar - pedidos com buscas realizadas por outros Escritórios de Patentes (22) 28/09/2017 (51) B32B 27/10 (2006.01), B41F 9/00 (2006.01), B65H 75/18 (2006.01) (71) SIG TECHNOLOGY AG (CH)
(21) BR 11 2019 006581-4 A2	Código 6.23 - Exigência preliminar - pedidos com buscas realizadas por outros Escritórios de Patentes (22) 04/10/2017 (51) A01B 63/32 (2006.01), A01C 5/06 (2006.01) (71) AGCO CORPORATION (US)
(21) BR 11 2019 006601-2 A2	Código 6.23 - Exigência preliminar - pedidos com buscas realizadas por outros Escritórios de Patentes (22) 03/10/2017 (51) B29C 47/68 (1985.01), B29C 47/08 (1985.01) (71) STARLINGER & CO GESELLSCHAFT MBH (AT)
(21) BR 11 2019 006753-1 A2	Código 6.23 - Exigência preliminar - pedidos com buscas realizadas por outros Escritórios de Patentes (22) 05/10/2017 (51) C08G 63/181 (2006.01), C08G 63/80 (2006.01) (71) FURANIX TECHNOLOGIES B.V. (NL)

(21) BR 11 2019 006823-6 A2	Código 6.23 - Exigência preliminar - pedidos com buscas realizadas por outros Escritórios de Patentes (22) 09/10/2017 (51) A01G 9/00 (2018.01), A01G 9/20 (2006.01), A01G 9/24 (2006.01), A01G 31/00 (2018.01) (71) HYDRO GROW LLC (US) ; SCOTT MASSEY (US)
(21) BR 11 2019 006849-0 A2	Código 6.23 - Exigência preliminar - pedidos com buscas realizadas por outros Escritórios de Patentes (22) 08/11/2017 (51) B29C 47/92 (1985.01), B60C 19/08 (2006.01), G01N 27/04 (2006.01) (71) KRAUSSMAFFEI BERSTORFF GMBH (DE)
(21) BR 11 2019 006896-1 A2	Código 6.23 - Exigência preliminar - pedidos com buscas realizadas por outros Escritórios de Patentes (22) 27/10/2017 (51) B32B 27/32 (2006.01), B32B 7/02 (2019.01), C08L 23/06 (2006.01) (71) FINA TECHNOLOGY, INC. (US)
(21) BR 11 2019 007054-0 A2	Código 6.23 - Exigência preliminar - pedidos com buscas realizadas por outros Escritórios de Patentes (22) 31/10/2017 (51) C08J 3/22 (2006.01) (71) DOW GLOBAL TECHNOLOGIES LLC (US)
(21) BR 11 2019 007093-1 A2	Código 6.23 - Exigência preliminar - pedidos com buscas realizadas por outros Escritórios de Patentes (22) 13/10/2017 (51) C08F 26/06 (2006.01), C08L 23/12 (2006.01), C08F 30/02 (2006.01) (71) PERFORMANCE POLYAMIDES, SAS (FR)
(21) BR 11 2019 007101-6 A2	Código 6.23 - Exigência preliminar - pedidos com buscas realizadas por outros Escritórios de Patentes (22) 04/10/2017 (51) A01D 41/12 (2006.01), B65G 33/22 (2006.01) (71) AGCO CORPORATION (US)
(21) BR 11 2019 007113-0 A2	Código 6.23 - Exigência preliminar - pedidos com buscas realizadas por outros Escritórios de Patentes (22) 01/11/2017 (51) B32B 5/02 (2006.01), B32B 5/14 (2006.01), B32B 5/18 (2006.01), B32B 5/20 (2006.01), B32B 5/24 (2006.01), B32B 3/30 (2006.01), B32B 3/26 (2006.01), D04H 1/68 (2012.01), B32B 5/32 (2006.01), B32B 5/08 (2006.01),

	B32B 7/02 (2019.01) (71) ADLER PELZER HOLDING GMBH (DE)
(21) BR 11 2019 007167-9 A2	Código 6.23 - Exigência preliminar - pedidos com buscas realizadas por outros Escritórios de Patentes (22) 06/11/2017 (51) C08K 3/26 (2006.01), C08K 5/1539 (2006.01) (71) OMYA INTERNATIONAL AG (CH)
(21) BR 11 2019 007218-7 A2	Código 6.23 - Exigência preliminar - pedidos com buscas realizadas por outros Escritórios de Patentes (22) 26/09/2017 (51) C08F 4/64 (2006.01), C08F 4/6592 (2006.01), C08F 210/16 (2006.01), C08F 110/14 (2006.01), C07F 5/06 (2006.01), C08F 4/659 (2006.01) (71) UNIVATION TECHNOLOGIES, LLC (US)
(21) BR 11 2019 007274-8 A2	Código 6.23 - Exigência preliminar - pedidos com buscas realizadas por outros Escritórios de Patentes (22) 29/09/2017 (51) C08F 216/14 (2006.01), C04B 24/26 (2006.01), C04B 28/00 (2006.01), C08F 290/06 (2006.01), C04B 28/08 (2006.01) (71) CONSTRUCTION RESEARCH & TECHNOLOGY GMBH (DE)
(21) BR 11 2019 007301-9 A2	Código 6.23 - Exigência preliminar - pedidos com buscas realizadas por outros Escritórios de Patentes (22) 24/10/2017 (51) B32B 27/34 (2006.01), B29C 55/12 (2006.01), C08J 5/18 (2006.01), B29C 55/18 (2006.01), B29C 55/28 (2006.01), B32B 27/08 (2006.01), B32B 27/32 (2006.01) (71) BASF SE (DE)
(21) BR 11 2019 007331-0 A2	Código 6.23 - Exigência preliminar - pedidos com buscas realizadas por outros Escritórios de Patentes (22) 11/10/2017 (51) A01C 7/08 (2006.01), A01C 7/10 (2006.01) (71) RAUCH LANDMASCHINENFABRIK GMBH (DE)
(21) BR 11 2019 007332-9 A2	Código 6.23 - Exigência preliminar - pedidos com buscas realizadas por outros Escritórios de Patentes (22) 12/10/2017 (51) B32B 27/32 (2006.01), B32B 1/08 (2006.01), B32B 25/14 (2006.01), B32B 27/18 (2006.01) (71) DOW GLOBAL TECHNOLOGIES LLC (US)

(21) BR 11 2019 007381-7 A2	Código 6.23 - Exigência preliminar - pedidos com buscas realizadas por outros Escritórios de Patentes (22) 11/10/2017 (51) B29B 9/06 (2006.01), C08F 255/02 (2006.01) (71) DOW GLOBAL TECHNOLOGIES LLC (US)
(21) BR 11 2019 007392-2 A2	Código 6.23 - Exigência preliminar - pedidos com buscas realizadas por outros Escritórios de Patentes (22) 13/10/2017 (51) C08G 18/02 (2006.01) (71) ASAHI KASEI KABUSHIKI KAISHA (JP)
(21) BR 11 2019 007400-7 A2	Código 6.23 - Exigência preliminar - pedidos com buscas realizadas por outros Escritórios de Patentes (22) 13/10/2017 (51) C08G 18/72 (2006.01), C08G 18/02 (2006.01) (71) ASAHI KASEI KABUSHIKI KAISHA (JP)
(21) BR 11 2019 007410-4 A2	Código 6.23 - Exigência preliminar - pedidos com buscas realizadas por outros Escritórios de Patentes (22) 12/10/2017 (51) A01G 33/00 (2006.01) (71) IHC HOLLAND IE B.V. (NL)
(21) BR 11 2019 007426-0 A2	Código 6.23 - Exigência preliminar - pedidos com buscas realizadas por outros Escritórios de Patentes (22) 12/10/2017 (51) A61K 31/7105 (2006.01), A61K 39/00 (2006.01), A61K 39/395 (2006.01), A61K 45/00 (2006.01), A61K 48/00 (2006.01), A61P 7/00 (2006.01) (71) UNIVERSITY OF LEICESTER (GB) ; OMEROS CORPORATION (US)
(21) BR 11 2019 007441-4 A2	Código 6.23 - Exigência preliminar - pedidos com buscas realizadas por outros Escritórios de Patentes (22) 21/04/2017 (51) C07C 45/81 (2006.01), C07C 49/76 (2006.01) (71) SYMRISE AG (DE) ; SINO-HIGH (CHINA) CO. LTD (CN)
(21) BR 11 2019 007465-1 A2	Código 6.23 - Exigência preliminar - pedidos com buscas realizadas por outros Escritórios de Patentes (22) 30/10/2017 (51) B32B 7/02 (2019.01), B32B 27/32 (2006.01), B32B 27/20 (2006.01), B32B 27/12 (2006.01), B32B 5/02 (2006.01)

	(71) KIMBERLY-CLARK WORLDWIDE, INC. (US)
(21) BR 11 2019 007476-7 A2	Código 6.23 - Exigência preliminar - pedidos com buscas realizadas por outros Escritórios de Patentes (22) 17/10/2017 (51) C08F 220/18 (2006.01), C09D 7/00 (2018.01), C08F 265/06 (2006.01), C09D 133/08 (2006.01), C09D 175/04 (2006.01), C08L 33/08 (2006.01), C08L 33/10 (2006.01) (71) DSM IP ASSETS B.V. (NL)
(21) BR 11 2019 007519-4 A2	Código 6.23 - Exigência preliminar - pedidos com buscas realizadas por outros Escritórios de Patentes (22) 12/10/2017 (51) A01G 13/00 (2006.01), A01C 1/00 (2006.01), A01G 1/00 (1968.09), G06T 7/12 (2017.01), G06T 7/13 (2017.01), G06T 7/90 (2017.01) (71) MCCAIN FOODS LIMITED (CA) ; RESSON AEROSPACE CORPORATION (CA)
(21) BR 11 2019 007548-8 A2	Código 6.23 - Exigência preliminar - pedidos com buscas realizadas por outros Escritórios de Patentes (22) 18/10/2017 (51) B29C 47/92 (1985.01), G05B 23/02 (2006.01) (71) REIFENHÄUSER GMBH & CO. KG MASCHINENFABRIK (DE)
(21) BR 11 2019 007675-1 A2	Código 6.23 - Exigência preliminar - pedidos com buscas realizadas por outros Escritórios de Patentes (22) 13/10/2017 (51) B32B 5/02 (2006.01), B32B 5/10 (2006.01), B32B 3/08 (2006.01), B32B 27/12 (2006.01), B32B 27/40 (2006.01), B32B 27/32 (2006.01), B32B 27/34 (2006.01), B32B 27/36 (2006.01), B32B 27/30 (2006.01), B32B 27/28 (2006.01), A41D 13/005 (2006.01) (71) TEIJIN LIMITED (JP)
(21) BR 11 2019 007724-3 A2	Código 6.23 - Exigência preliminar - pedidos com buscas realizadas por outros Escritórios de Patentes (22) 25/10/2017 (51) C08F 210/02 (2006.01), C08F 10/00 (2006.01), C08L 23/08 (2006.01), C08F 210/16 (2006.01), C08F 10/02 (2006.01) (71) UNIVATION TECHNOLOGIES, LLC (US)
(21) BR 11 2019 007764-2 A2	Código 6.23 - Exigência preliminar - pedidos com buscas realizadas por outros Escritórios de Patentes (22) 22/11/2017

(51) B29D 30/00 (2006.01)
(71) PIRELLI TYRE S.P.A. (IT)

---

(21) BR 11 2019 007775-8 A2

Código 6.23 - Exigência preliminar - pedidos com buscas realizadas por outros Escritórios de Patentes
(22) 16/10/2017
(51) B32B 5/14 (2006.01), B32B 27/10 (2006.01)
(71) SIG TECHNOLOGY AG (CH)

---

(21) BR 11 2019 007848-7 A2

Código 6.23 - Exigência preliminar - pedidos com buscas realizadas por outros Escritórios de Patentes
(22) 18/10/2017
(51) C08G 64/02 (2006.01), C08G 64/34 (2006.01), C09J 11/08 (2006.01), C09J 169/00 (2006.01), C08L 23/00 (2006.01), C08L 25/06 (2006.01), C08L 67/04 (2006.01), C08L 69/00 (2006.01)
(71) REPSOL, S.A. (ES)

---

(21) BR 11 2019 007867-3 A2

Código 6.23 - Exigência preliminar - pedidos com buscas realizadas por outros Escritórios de Patentes
(22) 12/10/2017
(51) C08F 4/6592 (2006.01), C08F 210/16 (2006.01), C08F 2/06 (2006.01), C08F 210/14 (2006.01)
(71) NOVA CHEMICALS (INTERNATIONAL) S.A. (CH)

---

(21) BR 11 2019 007886-0 A2

Código 6.23 - Exigência preliminar - pedidos com buscas realizadas por outros Escritórios de Patentes
(22) 11/10/2017
(51) A01B 79/00 (2006.01)
(71) BASF AGRO TRADEMARKS GMBH (DE)

---

(21) BR 11 2019 007893-2 A2

Código 6.23 - Exigência preliminar - pedidos com buscas realizadas por outros Escritórios de Patentes
(22) 20/10/2017
(51) B29C 49/42 (2006.01), B67C 3/04 (2006.01), B67C 3/22 (2006.01)
(71) S.I.P.A SOCIETA' INDUSTRIALIZZAZIONE PROGETTAZIONE E AUTOMAZIONE S.P.A. (IT)

---

(21) BR 11 2019 007896-7 A2

Código 6.23 - Exigência preliminar - pedidos com buscas realizadas por outros Escritórios de Patentes
(22) 18/10/2017
(51) C08J 3/20 (2006.01), C08L 27/06 (2006.01), C08K 5/103 (2006.01)
(71) INTERFACE BIOLOGICS, INC. (CA)

(21) BR 11 2019 007900-9 A2	Código 6.23 - Exigência preliminar - pedidos com buscas realizadas por outros Escritórios de Patentes (22) 18/10/2017 (51) C08G 63/06 (2006.01), C08K 5/00 (2006.01), C08G 63/88 (2006.01) (71) MEREDIAN BIOPLASTICS, INC. (US)
(21) BR 11 2019 007923-8 A2	Código 6.23 - Exigência preliminar - pedidos com buscas realizadas por outros Escritórios de Patentes (22) 18/10/2017 (51) A01K 61/00 (2017.01), A01K 61/60 (2017.01), A01K 61/55 (2017.01) (71) SEA CONTROL HOLDINGS LTD. (IL)
(21) BR 11 2019 007932-7 A2	Código 6.23 - Exigência preliminar - pedidos com buscas realizadas por outros Escritórios de Patentes (22) 24/10/2017 (51) C08L 23/12 (2006.01), C08F 2/00 (2006.01) (71) BOREALIS AG (AT)
(21) BR 11 2019 007940-8 A2	Código 6.23 - Exigência preliminar - pedidos com buscas realizadas por outros Escritórios de Patentes (22) 19/10/2017 (51) B32B 7/12 (2006.01), B32B 15/085 (2006.01), B32B 15/20 (2006.01), B32B 27/10 (2006.01), B32B 27/32 (2006.01), B32B 38/00 (2006.01), B32B 38/14 (2006.01), B65D 5/00 (2006.01) (71) SIG COMBIBLOC (SUZHOU) CO. LTD. (CN)
(21) BR 11 2019 007962-9 A2	Código 6.23 - Exigência preliminar - pedidos com buscas realizadas por outros Escritórios de Patentes (22) 16/10/2017 (51) A01B 79/00 (2006.01), G06Q 50/02 (2012.01) (71) BASF AGRO TRADEMARKS GMBH (DE)
(21) BR 11 2019 007969-6 A2	Código 6.23 - Exigência preliminar - pedidos com buscas realizadas por outros Escritórios de Patentes (22) 27/10/2017 (51) B29C 70/88 (2006.01), B29C 35/02 (2006.01) (71) RUAG SCHWEIZ AG (CH)
(21) BR 11 2019 007974-2 A2	Código 6.23 - Exigência preliminar - pedidos com buscas realizadas por outros Escritórios de Patentes (22) 19/10/2017 (51) C08L 33/06 (2006.01), C09D 133/08 (2006.01), C09D 133/10 (2006.01), C08F 2/22 (2006.01)

	(71) SWIMC LLC (US)
(21) BR 11 2019 008004-0 A2	Código 6.23 - Exigência preliminar - pedidos com buscas realizadas por outros Escritórios de Patentes (22) 20/10/2017 (51) C08F 236/06 (2006.01), C08F 236/08 (2006.01), C08F 4/70 (2006.01), C08L 9/00 (2006.01), C08F 136/06 (2006.01), C08F 136/08 (2006.01) (71) VERSALIS S.P.A. (IT)
(21) BR 11 2019 008009-0 A2	Código 6.23 - Exigência preliminar - pedidos com buscas realizadas por outros Escritórios de Patentes (22) 19/10/2017 (51) A01C 5/06 (2006.01), A01C 5/00 (2006.01), A01C 7/08 (2006.01), A01C 7/20 (2006.01) (71) PRECISION PLANTING LLC (US)
(21) BR 11 2019 008024-4 A2	Código 6.23 - Exigência preliminar - pedidos com buscas realizadas por outros Escritórios de Patentes (22) 20/10/2017 (51) C08F 136/06 (2006.01), C08L 9/00 (2006.01) (71) VERSALIS S.P.A. (IT)
(21) BR 11 2019 008042-2 A2	Código 6.23 - Exigência preliminar - pedidos com buscas realizadas por outros Escritórios de Patentes (22) 23/10/2017 (51) A01K 61/00 (2017.01), B63B 35/44 (2006.01), B63B 35/38 (2006.01), B63B 35/613 (2006.01) (71) ESPAÑOLA DE PLATAFORMAS MARINAS, S. L. (ES)
(21) BR 11 2019 008087-2 A2	Código 6.23 - Exigência preliminar - pedidos com buscas realizadas por outros Escritórios de Patentes (22) 20/10/2017 (51) B29C 53/30 (2006.01), B29C 53/80 (2006.01) (71) MANFRED A. A. LUPKE (CA) ; STEFAN A. LUPKE (CA)
(21) BR 11 2019 008104-6 A2	Código 6.23 - Exigência preliminar - pedidos com buscas realizadas por outros Escritórios de Patentes (22) 17/10/2017 (51) A01K 1/015 (2006.01), A01N 25/08 (2006.01) (71) MARÍA PILAR MATEO HERRERO (ES)
(21) BR 11 2019 008131-3 A2	Código 6.23 - Exigência preliminar - pedidos com buscas realizadas por outros Escritórios de Patentes

	(22) 25/10/2017 (51) C08F 210/02 (2006.01), C08F 10/00 (2006.01), C08L 23/08 (2006.01), C08F 210/16 (2006.01), C08F 10/02 (2006.01) (71) UNIVATION TECHNOLOGIES, LLC (US)
(21) BR 11 2019 008268-9 A2	Código 6.23 - Exigência preliminar - pedidos com buscas realizadas por outros Escritórios de Patentes (22) 09/11/2017 (51) C08G 65/26 (2006.01), C08G 64/34 (2006.01), C08G 64/02 (2006.01) (71) DOW GLOBAL TECHNOLOGIES LLC (US)
(21) BR 11 2019 008281-6 A2	Código 6.23 - Exigência preliminar - pedidos com buscas realizadas por outros Escritórios de Patentes (22) 24/10/2017 (51) C08F 220/58 (2006.01), C09D 133/24 (2006.01), C09D 5/02 (2006.01), C09D 7/00 (2018.01) (71) BASF SE (DE)
(21) BR 11 2019 008295-6 A2	Código 6.23 - Exigência preliminar - pedidos com buscas realizadas por outros Escritórios de Patentes (22) 12/12/2017 (51) C07D 471/14 (2006.01), C07D 487/04 (2006.01), C07D 519/00 (2006.01), C07D 491/08 (2006.01), A61K 31/551 (2006.01), A61K 45/06 (2006.01), A61P 35/00 (2006.01) (71) NANJING TRANSTHERA BIOSCIENCES CO. LTD. (CN)
(21) BR 11 2019 008312-0 A2	Código 6.23 - Exigência preliminar - pedidos com buscas realizadas por outros Escritórios de Patentes (22) 31/10/2017 (51) C08J 3/22 (2006.01), C08K 3/16 (2006.01) (71) DOW GLOBAL TECHNOLOGIES LLC (US)
(21) BR 11 2019 008340-5 A2	Código 6.23 - Exigência preliminar - pedidos com buscas realizadas por outros Escritórios de Patentes (22) 25/05/2017 (51) C07C 51/12 (2006.01), C07C 51/44 (2006.01), C07C 53/08 (2006.01), C07B 61/00 (2006.01) (71) DAICEL CORPORATION (JP)
(21) BR 11 2019 008428-2 A2	Código 6.23 - Exigência preliminar - pedidos com buscas realizadas por outros Escritórios de Patentes (22) 31/10/2017 (51) C08J 3/22 (2006.01), C08K 3/01 (2018.01)

	(71) DOW GLOBAL TECHNOLOGIES LLC (US)
(21) BR 11 2019 008452-5 A2	Código 6.23 - Exigência preliminar - pedidos com buscas realizadas por outros Escritórios de Patentes (22) 16/11/2017 (51) C08K 3/20 (2006.01), C08K 5/14 (2006.01), C08L 23/08 (2006.01) (71) DOW GLOBAL TECHNOLOGIES LLC (US)
(21) BR 11 2019 008453-3 A2	Código 6.23 - Exigência preliminar - pedidos com buscas realizadas por outros Escritórios de Patentes (22) 27/10/2017 (51) C08L 67/02 (2006.01) (71) DANIMER BIOPLASTICS, INC. (US)
(21) BR 11 2019 008513-0 A2	Código 6.23 - Exigência preliminar - pedidos com buscas realizadas por outros Escritórios de Patentes (22) 08/12/2017 (51) C08F 236/10 (2006.01), C08K 3/04 (2006.01), C08K 3/36 (2006.01), C08L 47/00 (2006.01) (71) LG CHEM, LTD. (KR)
(21) BR 11 2019 008520-3 A2	Código 6.23 - Exigência preliminar - pedidos com buscas realizadas por outros Escritórios de Patentes (22) 06/10/2017 (51) C08G 65/332 (2006.01) (71) DOW GLOBAL TECHNOLOGIES LLC (US)
(21) BR 11 2019 008544-0 A2	Código 6.23 - Exigência preliminar - pedidos com buscas realizadas por outros Escritórios de Patentes (22) 20/10/2017 (51) B29C 65/00 (2006.01), E06B 9/266 (2006.01), E06B 9/262 (2006.01), E06B 9/24 (2006.01), E06B 9/34 (2006.01) (71) HUNTER DOUGLAS INC. (US)
(21) BR 11 2019 008558-0 A2	Código 6.23 - Exigência preliminar - pedidos com buscas realizadas por outros Escritórios de Patentes (22) 27/10/2017 (51) C08K 3/02 (2006.01), C08K 3/08 (2006.01), C08K 3/24 (2006.01), C08K 3/26 (2006.01), C08K 3/32 (2006.01), C08K 3/34 (2006.01), C09D 1/02 (2006.01) (71) GENERAL CABLE TECHNOLOGIES CORPORATION (US) ; NOVOTA INDUSTRIES (IN)

(21) BR 11 2019 008559-9 A2	Código 6.23 - Exigência preliminar - pedidos com buscas realizadas por outros Escritórios de Patentes (22) 25/10/2017 (51) C08F 210/02 (2006.01), C08F 10/00 (2006.01), C08L 23/08 (2006.01), C08F 210/16 (2006.01), C08F 10/02 (2006.01) (71) UNIVATION TECHNOLOGIES, LLC (US)
(21) BR 11 2019 008570-0 A2	Código 6.23 - Exigência preliminar - pedidos com buscas realizadas por outros Escritórios de Patentes (22) 09/11/2017 (51) C08F 110/02 (2006.01) (71) BASELL POLYOLEFINE GMBH (DE)
(21) BR 11 2019 008603-0 A2	Código 6.23 - Exigência preliminar - pedidos com buscas realizadas por outros Escritórios de Patentes (22) 13/11/2017 (51) C08L 23/08 (2006.01) (71) ROHM AND HAAS COMPANY (US) ; UNION CARBIDE CORPORATION (US)
(21) BR 11 2019 008651-0 A2	Código 6.23 - Exigência preliminar - pedidos com buscas realizadas por outros Escritórios de Patentes (22) 24/10/2017 (51) B29C 65/36 (2006.01), F16L 47/02 (2006.01), F16L 59/20 (2006.01), B29L 23/00 (2006.01), B29L 9/00 (2006.01), B29K 101/12 (2006.01), B29K 705/12 (2006.01) (71) SAIPEM S.A. (FR)
(21) BR 11 2019 008663-3 A2	Código 6.23 - Exigência preliminar - pedidos com buscas realizadas por outros Escritórios de Patentes (22) 08/12/2017 (51) C08L 23/12 (2006.01), C08L 23/16 (2006.01), C08L 51/06 (2006.01), C08K 7/14 (2006.01) (71) BOREALIS AG (AT)
(21) BR 11 2019 008703-6 A2	Código 6.23 - Exigência preliminar - pedidos com buscas realizadas por outros Escritórios de Patentes (22) 24/10/2017 (51) C08G 59/40 (2006.01), C08J 5/24 (2006.01), C08G 59/50 (2006.01), C08G 59/56 (2006.01), C08G 59/24 (2006.01) (71) REICHHOLD AS (NO)
(21) BR 11 2019 008748-6 A2	Código 6.23 - Exigência preliminar - pedidos com buscas realizadas por outros

	Escritórios de Patentes (22) 31/10/2017 (51) C08J 5/18 (2006.01), B32B 29/02 (2006.01), D21H 11/18 (2006.01), D21H 19/34 (2006.01), D21H 25/04 (2006.01) (71) STORA ENSO OYJ (FI)
(21) BR 11 2019 008802-4 A2	Código 6.23 - Exigência preliminar - pedidos com buscas realizadas por outros Escritórios de Patentes (22) 25/10/2017 (51) B29C 47/68 (1985.01), B29C 47/08 (1985.01), B29C 45/24 (2006.01), B01D 29/15 (2006.01) (71) WESTLAKE LONGVIEW CORPORATION (US)
(21) BR 11 2019 008857-1 A2	Código 6.23 - Exigência preliminar - pedidos com buscas realizadas por outros Escritórios de Patentes (22) 09/11/2017 (51) C08F 2/01 (2006.01), C08F 2/34 (2006.01), C08F 10/02 (2006.01) (71) BASELL POLYOLEFINE GMBH (DE)
(21) BR 11 2019 008863-6 A2	Código 6.23 - Exigência preliminar - pedidos com buscas realizadas por outros Escritórios de Patentes (22) 25/10/2017 (51) A01K 31/00 (2006.01), A01K 31/02 (2006.01), A01K 31/07 (2006.01), A01K 45/00 (2006.01) (71) MAREL STORK POULTRY PROCESSING B.V. (NL)
(21) BR 11 2019 008874-1 A2	Código 6.23 - Exigência preliminar - pedidos com buscas realizadas por outros Escritórios de Patentes (22) 09/11/2017 (51) C08G 65/26 (2006.01), C08G 64/02 (2006.01), C08G 64/34 (2006.01), C08G 18/42 (2006.01) (71) DOW GLOBAL TECHNOLOGIES LLC (US)
(21) BR 11 2019 009098-3 A2	Código 6.23 - Exigência preliminar - pedidos com buscas realizadas por outros Escritórios de Patentes (22) 24/10/2017 (51) C08F 218/08 (2006.01), C08F 2/06 (2006.01), C08F 2/10 (2006.01) (71) ROHM AND HAAS COMPANY (US) ; UNION CARBIDE CORPORATION (US)
(21) BR 11 2019 009152-1 A2	Código 6.23 - Exigência preliminar - pedidos com buscas realizadas por outros Escritórios de Patentes (22) 17/11/2017

	(51) C08L 29/04 (2006.01), C08L 71/02 (2006.01), C08L 23/06 (2006.01), C08J 3/22 (2006.01), A61F 13/26 (2006.01), C08K 5/00 (2006.01), C08K 5/053 (2006.01) (71) KIMBERLY-CLARK WORLDWIDE, INC. (US)
(21) BR 11 2019 009192-0 A2	Código 6.23 - Exigência preliminar - pedidos com buscas realizadas por outros Escritórios de Patentes (22) 27/11/2017 (51) C08K 5/14 (2006.01), C08K 5/372 (2006.01), H01B 3/44 (2006.01) (71) DOW GLOBAL TECHNOLOGIES LLC (US)
(21) BR 11 2019 009210-2 A2	Código 6.23 - Exigência preliminar - pedidos com buscas realizadas por outros Escritórios de Patentes (22) 08/11/2017 (51) B32B 7/10 (2006.01), B32B 7/12 (2006.01), B32B 15/08 (2006.01), B32B 15/085 (2006.01), B32B 15/20 (2006.01), B32B 27/08 (2006.01), B32B 27/10 (2006.01), B32B 27/16 (2006.01), B32B 27/20 (2006.01), B32B 27/30 (2006.01), B32B 27/32 (2006.01), B32B 29/00 (2006.01), B41M 1/10 (2006.01) (71) SIG TECHNOLOGY AG (CH)
(21) BR 11 2019 009215-3 A2	Código 6.23 - Exigência preliminar - pedidos com buscas realizadas por outros Escritórios de Patentes (22) 08/11/2017 (51) B32B 7/10 (2006.01), B32B 7/12 (2006.01), B32B 15/08 (2006.01), B32B 27/08 (2006.01), B32B 27/10 (2006.01), B32B 27/16 (2006.01), B32B 27/20 (2006.01), B32B 27/30 (2006.01), B32B 27/32 (2006.01), B32B 15/085 (2006.01), B32B 29/00 (2006.01), B32B 15/20 (2006.01), B41M 1/10 (2006.01) (71) SIG TECHNOLOGY AG (CH)
(21) BR 11 2019 009247-1 A2	Código 6.23 - Exigência preliminar - pedidos com buscas realizadas por outros Escritórios de Patentes (22) 21/11/2017 (51) C08F 220/60 (2006.01), C11D 3/37 (2006.01) (71) CLARIANT INTERNATIONAL LTD. (CH)
(21) BR 11 2019 009248-0 A2	Código 6.23 - Exigência preliminar - pedidos com buscas realizadas por outros Escritórios de Patentes (22) 27/11/2017 (51) C08L 23/12 (2006.01) (71) BASELL POLIOLEFINE ITALIA S.R.L. (IT)
(21) BR 11 2019 009257-9 A2	Código 6.23 - Exigência preliminar - pedidos com buscas realizadas por outros Escritórios de Patentes

	(22) 06/11/2017 (51) C08F 210/16 (2006.01), A61L 15/24 (2006.01) (71) CHEVRON PHILLIPS CHEMICAL COMPANY LP (US)
(21) BR 11 2019 009269-2 A2	Código 6.23 - Exigência preliminar - pedidos com buscas realizadas por outros Escritórios de Patentes (22) 04/04/2017 (51) C10G 17/00 (2006.01), C10G 17/095 (2006.01), C10G 3/00 (2006.01) (71) BORIS DAVIDOV (IL) ; YURII GUK (UA)
(21) BR 11 2019 009289-7 A2	Código 6.23 - Exigência preliminar - pedidos com buscas realizadas por outros Escritórios de Patentes (22) 17/11/2017 (51) C08L 23/08 (2006.01) (71) DOW GLOBAL TECHNOLOGIES LLC (US)
(21) BR 11 2019 009393-1 A2	Código 6.23 - Exigência preliminar - pedidos com buscas realizadas por outros Escritórios de Patentes (22) 13/11/2017 (51) B29C 53/68 (2006.01) (71) SAIPEM S.A. (FR)
(21) BR 11 2019 009432-6 A2	Código 6.23 - Exigência preliminar - pedidos com buscas realizadas por outros Escritórios de Patentes (22) 01/11/2017 (51) C07D 239/48 (2006.01), A61K 31/505 (2006.01) (71) KOREA RESEARCH INSTITUTE OF CHEMICAL TECHNOLOGY (KR)
(21) BR 11 2019 009436-9 A2	Código 6.23 - Exigência preliminar - pedidos com buscas realizadas por outros Escritórios de Patentes (22) 09/11/2017 (51) B32B 5/02 (2006.01), B32B 5/08 (2006.01), B32B 5/12 (2006.01), B32B 5/14 (2006.01), B32B 27/12 (2006.01), B32B 27/32 (2006.01), B32B 37/00 (2006.01), F03D 1/06 (2006.01) (71) WOBBEN PROPERTIES GMBH (DE)
(21) BR 11 2019 009441-5 A2	Código 6.23 - Exigência preliminar - pedidos com buscas realizadas por outros Escritórios de Patentes (22) 02/11/2017 (51) C08F 36/08 (2006.01), B32B 27/00 (2006.01), C08J 5/02 (2006.01), C08L 9/10 (2006.01), C08L 47/00 (2006.01) (71) ZEON CORPORATION (JP)

(21) BR 11 2019 009510-1 A2	Código 6.23 - Exigência preliminar - pedidos com buscas realizadas por outros Escritórios de Patentes (22) 10/11/2017 (51) C08G 18/48 (2006.01), C08G 18/28 (2006.01) (71) EVONIK OPERATIONS GMBH (DE)
(21) BR 11 2019 009524-1 A2	Código 6.23 - Exigência preliminar - pedidos com buscas realizadas por outros Escritórios de Patentes (22) 10/11/2017 (51) B32B 7/12 (2006.01), B32B 25/08 (2006.01), B32B 25/14 (2006.01), B32B 27/08 (2006.01), B32B 27/18 (2006.01), B32B 27/30 (2006.01), B32B 27/32 (2006.01), C08L 23/06 (2006.01), C08L 23/08 (2006.01) (71) DOW GLOBAL TECHNOLOGIES LLC (US)
(21) BR 11 2019 009569-1 A2	Código 6.23 - Exigência preliminar - pedidos com buscas realizadas por outros Escritórios de Patentes (22) 17/11/2017 (51) C08J 5/24 (2006.01), C09J 161/06 (2006.01), C08L 61/06 (2006.01), C08L 63/00 (2006.01), H01B 3/36 (2006.01), H01B 3/40 (2006.01), H02K 3/30 (2006.01), H02K 3/40 (2006.01) (71) HEXION GERMANY GMBH (DE)
(21) BR 11 2019 009582-9 A2	Código 6.23 - Exigência preliminar - pedidos com buscas realizadas por outros Escritórios de Patentes (22) 21/11/2017 (51) C08F 2/50 (2006.01), C07C 49/437 (2006.01) (71) COLOPLAST A/S (DK)
(21) BR 11 2019 009612-4 A2	Código 6.23 - Exigência preliminar - pedidos com buscas realizadas por outros Escritórios de Patentes (22) 17/11/2017 (51) C08L 29/04 (2006.01), C08L 71/02 (2006.01), C08K 5/00 (2006.01), A61F 13/26 (2006.01), C08L 23/06 (2006.01), C08K 5/053 (2006.01) (71) KIMBERLY-CLARK WORLDWIDE, INC. (US)
(21) BR 11 2019 009621-3 A2	Código 6.23 - Exigência preliminar - pedidos com buscas realizadas por outros Escritórios de Patentes (22) 14/11/2017 (51) C08L 101/00 (2006.01), B32B 27/20 (2006.01), C08L 101/12 (2006.01) (71) AMPACET CORPORATION (US)
(21) BR 11 2019 009705-8 A2	Código 6.23 - Exigência preliminar - pedidos com buscas realizadas por outros Escritórios de Patentes

	(22) 09/11/2017 (51) C08K 5/00 (2006.01), C08J 5/18 (2006.01), B32B 27/00 (2006.01) (71) FINA TECHNOLOGY, INC. (US)
(21) BR 11 2019 009708-2 A2	Código 6.23 - Exigência preliminar - pedidos com buscas realizadas por outros Escritórios de Patentes (22) 23/11/2017 (51) B32B 15/01 (2006.01), B21D 22/02 (2006.01), C21D 8/02 (2006.01), C23C 2/02 (2006.01), C23C 2/06 (2006.01), C23C 2/12 (2006.01), C23C 2/26 (2006.01), C23C 2/40 (2006.01), C22C 18/04 (2006.01), C22C 21/02 (2006.01), C22C 21/04 (2006.01), C22C 21/08 (2006.01), C22C 21/10 (2006.01), C22C 38/00 (2006.01), C22C 38/02 (2006.01), C22C 38/04 (2006.01), C22C 38/06 (2006.01), C22C 38/44 (2006.01), C22C 38/48 (2006.01), C22C 38/50 (2006.01), C22C 38/54 (2006.01), C22C 38/58 (2006.01), C23C 28/02 (2006.01), B23K 103/04 (2006.01) (71) ARCELORMITTAL (LU)
(21) BR 11 2019 009709-0 A2	Código 6.23 - Exigência preliminar - pedidos com buscas realizadas por outros Escritórios de Patentes (22) 15/11/2017 (51) A61K 31/519 (2006.01), A61K 31/505 (2006.01), A61K 31/225 (2006.01) (71) LG CHEM, LTD (KR)
(21) BR 11 2019 009723-6 A2	Código 6.23 - Exigência preliminar - pedidos com buscas realizadas por outros Escritórios de Patentes (22) 17/11/2017 (51) C08L 29/04 (2006.01), C08L 71/02 (2006.01), A61F 13/26 (2006.01), C08L 23/06 (2006.01), C08L 77/00 (2006.01), C08L 83/04 (2006.01), C08K 5/053 (2006.01), C08J 3/22 (2006.01), C08K 5/00 (2006.01) (71) KIMBERLY-CLARK WORLDWIDE, INC. (US)
(21) BR 11 2019 009734-1 A2	Código 6.23 - Exigência preliminar - pedidos com buscas realizadas por outros Escritórios de Patentes (22) 14/11/2017 (51) C08K 9/04 (2006.01), C08L 15/00 (2006.01), C08K 3/00 (2018.01), C08K 3/04 (2006.01), C08K 3/36 (2006.01) (71) HYDRIL USA DISTRIBUTION LLC (US)
(21) BR 11 2019 009738-4 A2	Código 6.23 - Exigência preliminar - pedidos com buscas realizadas por outros Escritórios de Patentes (22) 15/11/2017 (51) B32B 5/12 (2006.01), B32B 5/00 (2006.01), B32B 7/12 (2006.01), B32B 21/00 (2006.01), B32B 27/00 (2006.01), B32B 27/02 (2006.01), B32B 27/08

	(2006.01) (71) SHAW INDUSTRIES GROUP, INC. (US)
(21) BR 11 2019 009758-9 A2	Código 6.23 - Exigência preliminar - pedidos com buscas realizadas por outros Escritórios de Patentes (22) 15/11/2017 (51) C08K 5/00 (2006.01), C08K 5/1575 (2006.01) (71) MILLIKEN & COMPANY (US)
(21) BR 11 2019 009762-7 A2	Código 6.23 - Exigência preliminar - pedidos com buscas realizadas por outros Escritórios de Patentes (22) 30/10/2017 (51) C08F 2/00 (2006.01), C08L 23/06 (2006.01) (71) BASELL POLYOLEFINE GMBH (DE)
(21) BR 11 2019 009785-6 A2	Código 6.23 - Exigência preliminar - pedidos com buscas realizadas por outros Escritórios de Patentes (22) 13/11/2017 (51) B29C 47/28 (1985.01), B29C 47/02 (1985.01), B29C 47/08 (1985.01), B29C 47/06 (1985.01) (71) DOW GLOBAL TECHNOLOGIES LLC (US)
(21) BR 11 2019 009836-4 A2	Código 6.23 - Exigência preliminar - pedidos com buscas realizadas por outros Escritórios de Patentes (22) 14/11/2017 (51) C08L 1/00 (2006.01), C08L 5/00 (2006.01) (71) NUTRITION & BIOSCIENCES USA 4, INC. (US)
(21) BR 11 2019 009841-0 A2	Código 6.23 - Exigência preliminar - pedidos com buscas realizadas por outros Escritórios de Patentes (22) 22/12/2017 (51) C08G 18/66 (2006.01), C08G 18/75 (2006.01), C08G 18/76 (2006.01), C08G 18/32 (2006.01), C08G 18/42 (2006.01) (71) BASF SE (DE)
(21) BR 11 2019 009846-1 A2	Código 6.23 - Exigência preliminar - pedidos com buscas realizadas por outros Escritórios de Patentes (22) 14/11/2017 (51) C08F 2/24 (2006.01), C08F 220/18 (2006.01), C08F 265/06 (2006.01), C09D 133/08 (2006.01), C09D 133/12 (2006.01) (71) HERCULES LLC (US)
(21) BR 11 2019 009862-3 A2	Código 6.23 - Exigência preliminar - pedidos com buscas realizadas por outros

	Escritórios de Patentes (22) 30/10/2017 (51) C08F 2/00 (2006.01), C08L 23/06 (2006.01) (71) BASELL POLYOLEFINE GMBH (DE)
(21) BR 11 2019 009867-4 A2	Código 6.23 - Exigência preliminar - pedidos com buscas realizadas por outros Escritórios de Patentes (22) 02/10/2017 (51) C08F 2/02 (2006.01), C08F 2/01 (2006.01) (71) ROBERT BOSCH GMBH (DE)
(21) BR 11 2019 009910-7 A2	Código 6.23 - Exigência preliminar - pedidos com buscas realizadas por outros Escritórios de Patentes (22) 27/12/2017 (51) C08J 3/12 (2006.01), C08K 3/38 (2006.01), C08K 5/09 (2006.01), C08L 23/08 (2006.01), C08L 23/26 (2006.01), C08L 29/04 (2006.01) (71) MITSUBISHI CHEMICAL CORPORATION (JP)
(21) BR 11 2019 009937-9 A2	Código 6.23 - Exigência preliminar - pedidos com buscas realizadas por outros Escritórios de Patentes (22) 17/11/2017 (51) C08L 23/04 (2006.01), B32B 27/32 (2006.01) (71) DOW GLOBAL TECHNOLOGIES LLC (US)
(21) BR 11 2019 009938-7 A2	Código 6.23 - Exigência preliminar - pedidos com buscas realizadas por outros Escritórios de Patentes (22) 14/11/2017 (51) C08B 37/00 (2006.01), C08B 37/02 (2006.01) (71) NUTRITION & BIOSCIENCES USA 4, INC. (US)
(21) BR 11 2019 009961-1 A2	Código 6.23 - Exigência preliminar - pedidos com buscas realizadas por outros Escritórios de Patentes (22) 30/10/2017 (51) C08F 2/00 (2006.01), C08L 23/06 (2006.01) (71) BASELL POLYOLEFINE GMBH (DE)
(21) BR 11 2019 009965-4 A2	Código 6.23 - Exigência preliminar - pedidos com buscas realizadas por outros Escritórios de Patentes (22) 22/11/2017 (51) C08G 18/66 (2006.01), C08G 18/12 (2006.01), C09J 175/08 (2006.01) (71) HENKEL AG & CO. KGAA (DE)
(21) BR 11 2019 009978-6 A2	Código 6.23 - Exigência preliminar - pedidos com buscas realizadas por outros

	Escritórios de Patentes (22) 21/11/2017 (51) C08F 220/54 (2006.01), C08F 226/02 (2006.01), C08F 226/10 (2006.01), C11D 3/37 (2006.01) (71) CLARIANT INTERNATIONAL LTD. (CH)
(21) BR 11 2019 010029-6 A2	Código 6.23 - Exigência preliminar - pedidos com buscas realizadas por outros Escritórios de Patentes (22) 09/11/2017 (51) C08G 77/20 (2006.01), C08L 83/04 (2006.01), C08G 77/08 (2006.01), C08G 77/38 (2006.01) (71) ROHM AND HAAS COMPANY (US)
(21) BR 11 2019 010045-8 A2	Código 6.23 - Exigência preliminar - pedidos com buscas realizadas por outros Escritórios de Patentes (22) 16/11/2017 (51) C08J 3/22 (2006.01), C08J 5/04 (2006.01), C08L 1/02 (2006.01), C08L 23/02 (2006.01), C08L 23/12 (2006.01), C08K 5/092 (2006.01) (71) FIBRIA CELULOSE S.A. (BR/SP) ; SERVIÇO NACIONAL DE APRENDIZAGEM INDUSTRIAL - SENAI (BR/RS)
(21) BR 11 2019 010048-2 A2	Código 6.23 - Exigência preliminar - pedidos com buscas realizadas por outros Escritórios de Patentes (22) 16/11/2017 (51) C08J 5/18 (2006.01) (71) STORA ENSO OYJ (FI)
(21) BR 11 2019 010050-4 A2	Código 6.23 - Exigência preliminar - pedidos com buscas realizadas por outros Escritórios de Patentes (22) 10/11/2017 (51) B32B 5/22 (2006.01), B32B 27/20 (2006.01), C08J 5/18 (2006.01) (71) BERRY FILM PRODUCTS COMPANY, INC. (US)
(21) BR 11 2019 010097-0 A2	Código 6.23 - Exigência preliminar - pedidos com buscas realizadas por outros Escritórios de Patentes (22) 14/11/2017 (51) C08K 3/04 (2006.01), A01G 25/02 (2006.01), C08L 23/08 (2006.01) (71) BOREALIS AG (AT) ; ABU DHABI POLYMERS CO. LTD (BOROUGE) L.L.C. (AE)
(21) BR 11 2019 010107-1 A2	Código 6.23 - Exigência preliminar - pedidos com buscas realizadas por outros Escritórios de Patentes (22) 30/10/2017

	(51) C08F 2/00 (2006.01), C08L 23/06 (2006.01) (71) BASELL POLYOLEFINE GMBH (DE)
(21) BR 11 2019 010145-4 A2	Código 6.23 - Exigência preliminar - pedidos com buscas realizadas por outros Escritórios de Patentes (22) 29/09/2017 (51) B29D 30/46 (2006.01) (71) VMI HOLLAND B.V. (NL)
(21) BR 11 2019 014638-5 A2	Código 6.23 - Exigência preliminar - pedidos com buscas realizadas por outros Escritórios de Patentes (22) 25/05/2017 (51) C07C 51/44 (2006.01), C07C 53/08 (2006.01) (71) DAICEL CORPORATION (JP)
(21) BR 11 2019 015236-9 A2	Código 6.23 - Exigência preliminar - pedidos com buscas realizadas por outros Escritórios de Patentes (22) 20/02/2017 (51) B01J 23/10 (2006.01), B01J 23/36 (2006.01), B01J 23/42 (2006.01), B01J 23/44 (2006.01), B01J 23/46 (2006.01), B01J 23/50 (2006.01), B01J 23/52 (2006.01), B01J 23/72 (2006.01), B01J 23/75 (2006.01), B01J 23/755 (2006.01), B01J 35/06 (2006.01), C01C 3/02 (2006.01) (71) ROHM AND HAAS COMPANY (US)
(21) BR 11 2019 018463-5 A2	Código 6.23 - Exigência preliminar - pedidos com buscas realizadas por outros Escritórios de Patentes (22) 07/03/2017 (51) B01J 23/10 (2006.01), C01F 1/00 (2006.01), C01F 17/00 (2020.01) (71) REE UNO SPA (CL)
(21) BR 11 2019 020035-5 A2	Código 6.23 - Exigência preliminar - pedidos com buscas realizadas por outros Escritórios de Patentes (22) 27/03/2017 (51) C07C 29/76 (2006.01), C07C 31/08 (2006.01), C07C 31/12 (2006.01), C07B 63/00 (2006.01), B01D 61/00 (2006.01), C07C 7/144 (2006.01) (71) PARIS SCIENCES ET LETTRES - QUARTIER LATIN (FR) ; UNIVERSITE PARIS DIDEROT - PARIS 7 (FR) ; CENTRE NATIONAL DE LA RECHERCHE SCIENTIFIQUE (C.N.R.S.) (FR) ; SORBONNE UNIVERSITÉ (FR)
(21) BR 11 2019 022644-3 A2	Código 6.23 - Exigência preliminar - pedidos com buscas realizadas por outros Escritórios de Patentes (22) 29/09/2017 (51) C08F 2/02 (2006.01), C08F 10/14 (2006.01), C08F 4/64 (2006.01), F17D

	1/17 (2006.01) (71) MIRRICO LIMITED LIABILITY COMPANY (RU)
(21) BR 11 2019 023410-1 A2	Código 6.23 - Exigência preliminar - pedidos com buscas realizadas por outros Escritórios de Patentes (22) 08/05/2017 (51) C10G 27/10 (2006.01), B01J 27/188 (2006.01) (71) SOLVAY SA (BE)
(21) BR 11 2019 023806-9 A2	Código 6.23 - Exigência preliminar - pedidos com buscas realizadas por outros Escritórios de Patentes (22) 12/05/2017 (51) C10K 1/16 (2006.01), B01D 53/14 (2006.01) (71) NEDERLANDSE ORGANISATIE VOOR TOEGEPAST-NATUURWETENSCHAPPELIJK ONDERZOEK TNO (NL)
(21) BR 11 2019 024831-5 A2	Código 6.23 - Exigência preliminar - pedidos com buscas realizadas por outros Escritórios de Patentes (22) 24/05/2017 (51) C07C 311/60 (2006.01), C07D 207/38 (2006.01), C07D 213/71 (2006.01), C07D 249/04 (2006.01), C07D 261/08 (2006.01), C07D 271/12 (2006.01), C07D 307/64 (2006.01), C07D 309/04 (2006.01), C07D 309/14 (2006.01), A61P 9/00 (2006.01), A61P 17/00 (2006.01), A61P 35/00 (2006.01), A61P 37/00 (2006.01), A61P 3/00 (2006.01), A61K 31/64 (2006.01) (71) THE UNIVERSITY OF QUEENSLAND (AU) ; THE PROVOST, FELLOWS, FOUNDATION SCHOLARS, AND THE OTHER MEMBERS OF BOARD, OF THE COLLEGE OF THE HOLY AND UNDIVIDED TRINITY OF QUEEN ELIZABETH NEAR DUBLIN (IE)
(21) BR 11 2020 003863-6 A2	Código 6.23 - Exigência preliminar - pedidos com buscas realizadas por outros Escritórios de Patentes (22) 04/10/2017 (51) B29C 64/10 (2017.01), B29C 64/393 (2017.01), B33Y 40/00 (2020.01), B33Y 10/00 (2015.01) (71) HEWLETT-PACKARD DEVELOPMENT COMPANY, L.P. (US)
(21) BR 11 2020 004447-4 A2	Código 6.23 - Exigência preliminar - pedidos com buscas realizadas por outros Escritórios de Patentes (22) 05/10/2017 (51) B29C 64/329 (2017.01), B29C 64/255 (2017.01), B33Y 30/00 (2015.01), B33Y 40/00 (2020.01), B65G 65/46 (2006.01) (71) HEWLETT-PACKARD DEVELOPMENT COMPANY, L.P. (US)

(21) BR 11 2020 005087-3 A2	Código 6.23 - Exigência preliminar - pedidos com buscas realizadas por outros Escritórios de Patentes (22) 26/09/2017 (51) C08L 101/06 (2006.01), C08K 5/378 (2006.01), C08K 5/3435 (2006.01) (71) DOW GLOBAL TECHNOLOGIES LLC (US) ; ROHM AND HAAS COMPANY (US)
(21) BR 11 2020 005101-2 A2	Código 6.23 - Exigência preliminar - pedidos com buscas realizadas por outros Escritórios de Patentes (22) 25/09/2017 (51) C08K 5/25 (2006.01), C09D 5/00 (2006.01) (71) DOW GLOBAL TECHNOLOGIES LLC (US) ; ROHM AND HAAS COMPANY (US)
(21) BR 11 2020 005171-3 A2	Código 6.23 - Exigência preliminar - pedidos com buscas realizadas por outros Escritórios de Patentes (22) 05/10/2017 (51) B29C 64/329 (2017.01), B33Y 40/00 (2020.01) (71) HEWLETT-PACKARD DEVELOPMENT COMPANY, L.P. (US)
(21) BR 11 2020 005533-6 A2	Código 6.23 - Exigência preliminar - pedidos com buscas realizadas por outros Escritórios de Patentes (22) 25/09/2017 (51) C08L 43/02 (2006.01), C08L 83/04 (2006.01) (71) DOW GLOBAL TECHNOLOGIES LLC (US) ; ROHM AND HAAS COMPANY (US)
(21) BR 11 2020 006330-4 A2	Código 6.23 - Exigência preliminar - pedidos com buscas realizadas por outros Escritórios de Patentes (22) 30/09/2017 (51) B32B 27/00 (2006.01), B32B 27/32 (2006.01), C08J 5/12 (2006.01) (71) DOW GLOBAL TECHNOLOGIES LLC (US)
(21) BR 11 2020 006702-4 A2	Código 6.23 - Exigência preliminar - pedidos com buscas realizadas por outros Escritórios de Patentes (22) 05/10/2017 (51) B29C 70/84 (2006.01), B29C 45/14 (2006.01), F17D 5/00 (2006.01) (71) SHAWCOR LTD. (CA)
(21) BR 11 2020 008064-0 A2	Código 6.23 - Exigência preliminar - pedidos com buscas realizadas por outros Escritórios de Patentes (22) 25/10/2017 (51) C08G 18/00 (2006.01), C07C 271/00 (2006.01), B65D 81/00 (2006.01),

A23B 4/06 (2006.01), A23B 4/00 (2006.01)

(71) DOW GLOBAL TECHNOLOGIES LLC (US)

Código Ciência de Parecer

Código 7.1 - Conhecimento de Parecer Técnico

Suspenso o andamento do pedido para que o depositante se manifeste, no prazo de 90 (noventa) dias desta data, quanto ao contido no parecer técnico. O parecer pode ser obtido através do endereço eletrônico www.inpi.gov.br - No Acesso rápido – Faça uma busca - Patente. Para acessar, cadastre-se no Portal do INPI e use login e senha. A não manifestação ou a manifestação considerada improcedente acarretará a manutenção do posicionamento técnico anterior.

---

(21) BR 10 2012 026572-9 A2
Código 7.1 - Conhecimento de Parecer Técnico
(22) 17/10/2012
(71) DANILO DE ALMEIDA FERRAZ (BR/SP)

---

(21) BR 10 2012 030548-8 A2
Código 7.1 - Conhecimento de Parecer Técnico
(22) 30/11/2012
(71) Universidade Federal de Minas Gerais (BR/MG) ; Universidade Federal de Viçosa (BR/MG)

---

(21) BR 10 2012 033539-5 A8
Código 7.1 - Conhecimento de Parecer Técnico
(22) 28/12/2012
(71) EMBRAPA - EMPRESA BRASILEIRA DE PESQUISA AGROPECUÁRIA (BR/DF) ; UNIVERSIDADE CATÓLICA DE BRASÍLIA - UCB (BR/DF)

---

(21) BR 10 2013 000576-2 A2
Código 7.1 - Conhecimento de Parecer Técnico
(22) 09/01/2013
(71) MARIO HIRATA (BR/SP)

---

(21) BR 10 2013 010236-9 A2
Código 7.1 - Conhecimento de Parecer Técnico
(22) 26/04/2013
(71) GENERAL ELECTRIC COMPANY (US)

---

(21) BR 10 2013 010968-1 A2
Código 7.1 - Conhecimento de Parecer Técnico
(22) 30/04/2013
(71) LUIZ CARLOS BUDNY (BR/SC)

---

(21) BR 10 2013 011585-1 A2
Código 7.1 - Conhecimento de Parecer Técnico
(22) 09/05/2013
(71) Lorenzetti S.A. Indústrias Brasileiras Eletromelatúrgicas (BR/SP)

---

(21) BR 10 2013 024866-5 A2
Código 7.1 - Conhecimento de Parecer Técnico

	(22) 27/09/2013 (71) ELECTRONICS FOR IMAGING, INC (US)
(21) BR 10 2013 029456-0 A2	Código 7.1 - Conhecimento de Parecer Técnico (22) 14/11/2013 (71) MEDABIL SISTEMAS CONSTRUTIVOS S/A (BR/RS)
(21) BR 10 2013 030758-0 A2	Código 7.1 - Conhecimento de Parecer Técnico (22) 29/11/2013 (71) COMPANHIA DE ELETRICIDADE DA BAHIA - COELBA (BR/BA) ; INSTITUTO DE TECNOLOGIA PARA O DESENVOLVIMENTO - LACTEC (BR/PR)
(21) BR 10 2013 032084-6 A2	Código 7.1 - Conhecimento de Parecer Técnico (22) 13/12/2013 (71) EXECUÇÃO GESTÃO E CONSULTORIA EM INFORMÁTICA LTDA (BR/RS)
(21) BR 10 2014 016211-9 A2	Código 7.1 - Conhecimento de Parecer Técnico (22) 30/06/2014 (71) BERACA SABARÁ QUIMICOS E INGREDIENTES S/A (BR/PE)
(21) BR 10 2014 023204-4 A8	Código 7.1 - Conhecimento de Parecer Técnico (22) 18/09/2014 (71) PGS GEOPHYSICAL AS (NO)
(21) BR 10 2015 016402-5 A2	Código 7.1 - Conhecimento de Parecer Técnico (22) 08/07/2015 (71) ZEPPINI INDUSTRIAL E COMERCIAL LTDA (BR/SP)
(21) BR 10 2015 018184-1 A2	Código 7.1 - Conhecimento de Parecer Técnico (22) 29/07/2015 (71) AKTIEBOLAGET SKF (SE)
(21) BR 10 2016 002865-5 A2	Código 7.1 - Conhecimento de Parecer Técnico (22) 11/02/2016 (71) GERSON CARLOS SCHALCH FRANCESCHINI (BR/SP)
(21) BR 10 2016 005369-2 A2	Código 7.1 - Conhecimento de Parecer Técnico (22) 10/03/2016 (71) EL-ROI MEDICAL SOLUTIONS INDÚSTRIA E COMÉRCIO DE EQUIPAMENTOS EIRELI - EPP (BR/SC)

(21) BR 10 2016 012703-3 A2	Código 7.1 - Conhecimento de Parecer Técnico (22) 03/06/2016 (71) UNIVERSIDADE TECNOLOGICA FEDERAL DO PARANA (BR/PR)
(21) BR 10 2016 017150-4 A2	Código 7.1 - Conhecimento de Parecer Técnico (22) 25/07/2016 (71) CASALE EQUIPAMENTOS LTDA (BR/SP)
(21) BR 10 2016 030903-4 A2	Código 7.1 - Conhecimento de Parecer Técnico (22) 29/12/2016 (71) THE BOEING COMPANY (US)
(21) BR 10 2017 016328-8 A2	Código 7.1 - Conhecimento de Parecer Técnico (22) 28/07/2017 (71) ELIANA MARIA DE SOUSA FERREIRA OLIVEIRA (BR/PR)
(21) BR 10 2017 026752-0 A2	Código 7.1 - Conhecimento de Parecer Técnico (22) 12/12/2017 (71) UNIVERSIDADE FEDERAL DO RIO GRANDE - FURG (BR/RS)
(21) BR 10 2018 011884-6 A2	Código 7.1 - Conhecimento de Parecer Técnico (22) 12/06/2018 (71) JOÃO APARECIDO DAS NEVES (BR/SP)
(21) BR 10 2019 024939-0 A2	Código 7.1 - Conhecimento de Parecer Técnico (22) 26/11/2019 (71) PETRÓLEO BRASILEIRO S.A. - PETROBRAS (BR/RJ) ; UNIVERSIDADE FEDERAL DO RIO DE JANEIRO - UFRJ (BR/RJ)
(21) BR 10 2020 007311-7 A2	Código 7.1 - Conhecimento de Parecer Técnico (22) 13/04/2020 (71) HERMES PAULO DE AMORIM FILHO (BR/SP)
(21) BR 10 2020 013834-0 A2	Código 7.1 - Conhecimento de Parecer Técnico (22) 07/07/2020 (71) BALTAZAR BORGES DA SILVA (BR/GO)
(21) BR 10 2021 000764-8 A2	Código 7.1 - Conhecimento de Parecer Técnico (22) 15/01/2021 (71) BENJAMIN JANES DE SOUZA (RU) ; LEONID YAMPOLSKY MIKHAILOVICH (RU)

(21) BR 11 2012 004453-2 A8	Código 7.1 - Conhecimento de Parecer Técnico (22) 27/08/2010 (71) ARRAY BIOPHARMA, INC. (US)
(21) BR 11 2012 006492-4 A2	Código 7.1 - Conhecimento de Parecer Técnico (22) 24/09/2010 (71) UCB Pharma, SA (BE)
(21) BR 11 2012 008341-4 A2	Código 7.1 - Conhecimento de Parecer Técnico (22) 15/09/2010 (71) NIPPON ZENYAKU KOGYO CO., LTD. (JP)
(21) BR 11 2012 016390-6 A2	Código 7.1 - Conhecimento de Parecer Técnico (22) 06/01/2011 (71) LANDIS+GYR INNOVATIONS, INC. (US)
(21) BR 11 2012 022516-2 A2	Código 7.1 - Conhecimento de Parecer Técnico (22) 01/03/2011 (71) KABUSHILI KAISHA F.C.C. (JP)
(21) BR 11 2012 027783-9 A2	Código 7.1 - Conhecimento de Parecer Técnico (22) 20/04/2011 (71) Faac S.P.A (IT)
(21) BR 11 2012 031211-1 A2	Código 7.1 - Conhecimento de Parecer Técnico (22) 09/06/2011 (71) The Board of Trustees of the University of Arkansas (US)
(21) BR 11 2013 005142-6 A2	Código 7.1 - Conhecimento de Parecer Técnico (22) 31/08/2011 (71) PHILIP MORRIS PRODUCTS S.A. (CH)
(21) BR 11 2013 005574-0 A2	Código 7.1 - Conhecimento de Parecer Técnico (22) 06/09/2011 (71) Steba Maor Sa (LU)
(21) BR 11 2013 007397-7 A2	Código 7.1 - Conhecimento de Parecer Técnico (22) 30/09/2011 (71) ENTERSECT INTERNATIONAL LIMITED (MU)
(21) BR 11 2013 010668-9 A2	Código 7.1 - Conhecimento de Parecer Técnico

	(22) 30/11/2011 (71) DOW GLOBAL TECHNOLOGIES LLC (US)
(21) BR 11 2013 010868-1 A2	Código 7.1 - Conhecimento de Parecer Técnico (22) 02/11/2011 (71) U.S. PATENT INNOVATIONS (US)
(21) BR 11 2013 014080-1 A2	Código 7.1 - Conhecimento de Parecer Técnico (22) 28/10/2011 (71) COMBA TELECOM SYSTEMS (CHINA) LTD. (CN)
(21) BR 11 2013 015824-7 A2	Código 7.1 - Conhecimento de Parecer Técnico (22) 19/12/2011 (71) KONINKLIJKE PHILIPS N.V. (NL)
(21) BR 11 2013 025368-1 A2	Código 7.1 - Conhecimento de Parecer Técnico (22) 30/03/2012 (71) CHIESI FARMACEUTICI S.P.A. (IT)
(21) BR 11 2013 026487-0 A2	Código 7.1 - Conhecimento de Parecer Técnico (22) 16/04/2012 (71) N. V. NUTRICIA (NL)
(21) BR 11 2013 028435-8 A2	Código 7.1 - Conhecimento de Parecer Técnico (22) 03/05/2012 (71) APONIA LABORATORIES, INC. (US)
(21) BR 11 2013 029596-1 A2	Código 7.1 - Conhecimento de Parecer Técnico (22) 18/05/2012 (71) TORAY INDUSTRIES (JP)
(21) BR 11 2013 032251-9 A2	Código 7.1 - Conhecimento de Parecer Técnico (22) 18/06/2012 (71) BHARAT BIOTECH INTERNATIONAL LIMITED (IN)
(21) BR 11 2014 003342-0 A2	Código 7.1 - Conhecimento de Parecer Técnico (22) 30/08/2012 (71) BS&B SAFETY SYSTEMS LIMITED (IE)
(21) BR 11 2014 005403-7 A2	Código 7.1 - Conhecimento de Parecer Técnico (22) 07/09/2012 (71) BS&B SAFETY SYSTEMS LIMITED (IE)

(21) BR 11 2014 006750-3 A2	Código 7.1 - Conhecimento de Parecer Técnico (22) 10/10/2012 (71) PROGRESSIVE COMPONENTS INTERNATIONAL CORPORATION (US)
(21) BR 11 2014 012600-3 A2	Código 7.1 - Conhecimento de Parecer Técnico (22) 26/11/2012 (71) GENETHON (FR)
(21) BR 11 2014 017577-2 A8	Código 7.1 - Conhecimento de Parecer Técnico (22) 09/05/2014 (71) XIAOMI INC. (CN)
(21) BR 11 2014 019482-3 A8	Código 7.1 - Conhecimento de Parecer Técnico (22) 08/02/2013 (71) RATIONAL INTELLECTUAL HOLDINGS LIMITED (GB)
(21) BR 11 2014 019761-0 A8	Código 7.1 - Conhecimento de Parecer Técnico (22) 29/11/2012 (71) WEYERHAEUSER NR COMPANY (US)
(21) BR 11 2014 019798-9 A8	Código 7.1 - Conhecimento de Parecer Técnico (22) 07/02/2013 (71) BIONEER CORPORATION (KR)
(21) BR 11 2014 020065-3 A8	Código 7.1 - Conhecimento de Parecer Técnico (22) 14/02/2013 (71) BS&B SAFETY SYSTEMS LIMITED (IE)
(21) BR 11 2014 029798-3 A2	Código 7.1 - Conhecimento de Parecer Técnico (22) 03/06/2013 (71) INTEL CORPORATION (US)
(21) BR 11 2014 030405-0 A2	Código 7.1 - Conhecimento de Parecer Técnico (22) 22/04/2013 (71) THE GATES CORPORATION (US)
(21) BR 11 2014 030577-3 A8	Código 7.1 - Conhecimento de Parecer Técnico (22) 07/06/2012 (71) DECIPHERA PHARMACEUTICALS LLC (US)
(21) BR 11 2014 032330-5 A2	Código 7.1 - Conhecimento de Parecer Técnico

	(22) 12/06/2013 (71) SAMSUNG ELECTRONICS CO., LTD (KR)
(21) BR 11 2014 032396-8 A2	Código 7.1 - Conhecimento de Parecer Técnico (22) 05/11/2013 (71) XIAOMI INC. (CN)
(21) BR 11 2014 032653-3 A2	Código 7.1 - Conhecimento de Parecer Técnico (22) 20/06/2013 (71) ETHICON ENDO-SURGERY, INC. (US)
(21) BR 11 2014 032735-1 A2	Código 7.1 - Conhecimento de Parecer Técnico (22) 19/06/2013 (71) FRAUNHOFER-GESELLSCHAFT ZUR FÖRDERUNG DER ANGEWANDTEN FORSCHUNG E.V. (DE)
(21) BR 11 2014 032943-5 A2	Código 7.1 - Conhecimento de Parecer Técnico (22) 13/08/2013 (71) XIAOMI INC. (CN)
(21) BR 11 2015 001795-9 A2	Código 7.1 - Conhecimento de Parecer Técnico (22) 18/07/2013 (71) ROLLER BEARING COMPANY OF AMERICA, INC. (US)
(21) BR 11 2015 002725-3 A2	Código 7.1 - Conhecimento de Parecer Técnico (22) 09/08/2013 (71) ADVANCED BARIATRIC TECHNOLOGY, LLC (US)
(21) BR 11 2015 002768-7 A2	Código 7.1 - Conhecimento de Parecer Técnico (22) 09/08/2013 (71) OSIO CORPORATION D/B/A YOLIA HEALTH (US)
(21) BR 11 2015 004469-7 A2	Código 7.1 - Conhecimento de Parecer Técnico (22) 04/09/2013 (71) SYLENTIS SAU (ES)
(21) BR 11 2015 010728-1 A2	Código 7.1 - Conhecimento de Parecer Técnico (22) 11/11/2013 (71) UPM-KYMMENE CORPORATION (FI)
(21) BR 11 2015 012218-3 A8	Código 7.1 - Conhecimento de Parecer Técnico (22) 25/11/2013

	(71) ELECTRICITE DE FRANCE (FR)
(21) BR 11 2015 012432-1 A2	Código 7.1 - Conhecimento de Parecer Técnico (22) 06/12/2013 (71) MAYR-MELNHOF KARTON AG (AT)
(21) BR 11 2015 014291-5 A2	Código 7.1 - Conhecimento de Parecer Técnico (22) 03/12/2013 (71) INVENTIO AG (CH)
(21) BR 11 2015 016987-2 A2	Código 7.1 - Conhecimento de Parecer Técnico (22) 30/12/2013 (71) INVISTA TECHNOLOGIES S.A.R.L. (CH)
(21) BR 11 2015 017889-8 A2	Código 7.1 - Conhecimento de Parecer Técnico (22) 24/01/2014 (71) EMERSON PROCESS MANAGEMENT REGULATOR TECHNOLOGIES, INC. (US)
(21) BR 11 2015 019421-4 A2	Código 7.1 - Conhecimento de Parecer Técnico (22) 21/03/2014 (71) ROHM AND HAAS COMPANY E DOW GLOBAL TECHNOLOGIES LLC (US)
(21) BR 11 2015 021324-3 A2	Código 7.1 - Conhecimento de Parecer Técnico (22) 10/03/2014 (71) MERCK PATENT GMBH (DE)
(21) BR 11 2015 022127-0 A2	Código 7.1 - Conhecimento de Parecer Técnico (22) 10/03/2014 (71) FISHER CONTROLS INTERNATIONAL LLC (US)
(21) BR 11 2015 022223-4 A2	Código 7.1 - Conhecimento de Parecer Técnico (22) 10/03/2014 (71) PERITECH PHARMA LTD. (IL)
(21) BR 11 2015 022228-5 A2	Código 7.1 - Conhecimento de Parecer Técnico (22) 14/03/2014 (71) GENERAL ELECTRIC COMPANY (US)
(21) BR 11 2015 023330-9 A2	Código 7.1 - Conhecimento de Parecer Técnico (22) 17/03/2014

	(71) SPOGEN BIOTECH INC. (US)
(21) BR 11 2015 024641-9 A2	Código 7.1 - Conhecimento de Parecer Técnico (22) 27/03/2014 (71) NOVOZYMES BIOAG A/S (DK)
(21) BR 11 2015 024887-0 A2	Código 7.1 - Conhecimento de Parecer Técnico (22) 24/03/2014 (71) MOMENTIVE PERFORMANCE MATERIALS INC. (US)
(21) BR 11 2015 027348-3 A2	Código 7.1 - Conhecimento de Parecer Técnico (22) 20/06/2013 (71) Halliburton Energy Services, Inc. (US)
(21) BR 11 2015 028692-5 A8	Código 7.1 - Conhecimento de Parecer Técnico (22) 16/05/2014 (71) ASAHI BIOCYCLE CO., LTD. (JP)
(21) BR 11 2015 032594-7 A2	Código 7.1 - Conhecimento de Parecer Técnico (22) 08/07/2014 (71) GIVAUDAN SA (CH)
(21) BR 11 2015 032760-5 A2	Código 7.1 - Conhecimento de Parecer Técnico (22) 26/06/2014 (71) FITESA GERMANY GMBH (DE)
(21) BR 11 2015 032980-2 A2	Código 7.1 - Conhecimento de Parecer Técnico (22) 30/06/2014 (71) RUGGLI PROJECTS AG (CH)
(21) BR 11 2016 000961-4 A2	Código 7.1 - Conhecimento de Parecer Técnico (22) 03/07/2014 (71) DANSTAR FERMENT AG (CH) ; UNIVERSIDADE FEDERAL DE LAVRAS (BR/MG)
(21) BR 11 2016 003101-6 A2	Código 7.1 - Conhecimento de Parecer Técnico (22) 28/08/2013 (71) KIMBERLY-CLARK WORLDWIDE, INC. (US)
(21) BR 11 2016 003414-7 A8	Código 7.1 - Conhecimento de Parecer Técnico (22) 18/08/2014 (71) THE TRUSTEES OF PRINCETON UNIVERSITY (US) ; ADAM BAYNE

	HOPKINS (US)
(21) BR 11 2016 004329-4 A2	Código 7.1 - Conhecimento de Parecer Técnico (22) 03/09/2014 (71) BLUPURA S.R.L. (IT)
(21) BR 11 2016 005159-9 A2	Código 7.1 - Conhecimento de Parecer Técnico (22) 09/09/2014 (71) LTS LOHMANN THERAPIE-SYSTEME AG (DE)
(21) BR 11 2016 007579-0 A2	Código 7.1 - Conhecimento de Parecer Técnico (22) 09/10/2014 (71) BASF SE (DE)
(21) BR 11 2016 008525-6 A2	Código 7.1 - Conhecimento de Parecer Técnico (22) 16/10/2014 (71) BASF AGROCHEMICAL PRODUCTS B.V. (NL)
(21) BR 11 2016 008526-4 A8	Código 7.1 - Conhecimento de Parecer Técnico (22) 16/10/2014 (71) BASF AGROCHEMICAL PRODUCTS B.V. (NL)
(21) BR 11 2016 008559-0 A8	Código 7.1 - Conhecimento de Parecer Técnico (22) 24/10/2014 (71) NICOVENTURES TRADING LIMITED (GB)
(21) BR 11 2016 010082-4 A2	Código 7.1 - Conhecimento de Parecer Técnico (22) 06/11/2014 (71) THE TEXAS A & M UNIVERSITY SYSTEM (US)
(21) BR 11 2016 010554-0 A2	Código 7.1 - Conhecimento de Parecer Técnico (22) 10/11/2014 (71) BASF SE (DE)
(21) BR 11 2016 012643-2 A2	Código 7.1 - Conhecimento de Parecer Técnico (22) 08/12/2014 (71) ATHENIX CORP. (US)
(21) BR 11 2016 013566-0 A2	Código 7.1 - Conhecimento de Parecer Técnico (22) 19/08/2014 (71) BOREALIS AG (AT)

(21) BR 11 2016 013687-0 A2	Código 7.1 - Conhecimento de Parecer Técnico (22) 16/12/2014 (71) APTAR RADOLFZELL GMBH (DE)
(21) BR 11 2016 013853-8 A2	Código 7.1 - Conhecimento de Parecer Técnico (22) 13/02/2014 (71) HALLIBURTON ENERGY SERVICES, INC. (US)
(21) BR 11 2016 014174-1 A2	Código 7.1 - Conhecimento de Parecer Técnico (22) 17/12/2014 (71) BASF AGRO B.V. (NL)
(21) BR 11 2016 018824-1 A2	Código 7.1 - Conhecimento de Parecer Técnico (22) 17/02/2015 (71) KRAFT FOODS GROUP BRANDS LLC (US)
(21) BR 11 2016 022849-9 A8	Código 7.1 - Conhecimento de Parecer Técnico (22) 30/03/2015 (71) AMCOR RIGID PLASTICS USA, LLC (US)
(21) BR 11 2016 026003-1 A8	Código 7.1 - Conhecimento de Parecer Técnico (22) 08/05/2015 (71) ROYAL DUYVIS WIENER B.V. (NL)
(21) BR 11 2016 026224-7 A2	Código 7.1 - Conhecimento de Parecer Técnico (22) 12/05/2015 (71) CHEMETALL GMBH (DE)
(21) BR 11 2016 029269-3 A2	Código 7.1 - Conhecimento de Parecer Técnico (22) 26/06/2015 (71) DOW GLOBAL TECHNOLOGIES LLC (US)
(21) BR 11 2017 000235-3 A2	Código 7.1 - Conhecimento de Parecer Técnico (22) 10/07/2014 (71) ABBVIE INC. (US)
(21) BR 11 2017 000872-6 A2	Código 7.1 - Conhecimento de Parecer Técnico (22) 13/07/2015 (71) VERTELLUS HOLDINGS LLC (US)
(21) BR 11 2017 001065-8 A2	Código 7.1 - Conhecimento de Parecer Técnico (22) 30/07/2015

	(71) ZEON CORPORATION (JP)
(21) BR 11 2017 001910-8 A2	Código 7.1 - Conhecimento de Parecer Técnico (22) 31/07/2015 (71) UNIVERSIDAD DE GRANADA (ES)
(21) BR 11 2017 007389-7 A2	Código 7.1 - Conhecimento de Parecer Técnico (22) 13/10/2015 (71) EVONIK OPERATIONS GMBH (DE)
(21) BR 11 2017 007653-5 A2	Código 7.1 - Conhecimento de Parecer Técnico (22) 13/10/2015 (71) MONOSOL, LLC. (US)
(21) BR 11 2017 008338-8 A2	Código 7.1 - Conhecimento de Parecer Técnico (22) 28/10/2015 (71) PRAXAIR TECHNOLOGY, INC. (US)
(21) BR 11 2017 008501-1 A2	Código 7.1 - Conhecimento de Parecer Técnico (22) 29/10/2015 (71) RAYNERGY TEK INCORPORATION (TW)
(21) BR 11 2017 011467-4 A2	Código 7.1 - Conhecimento de Parecer Técnico (22) 07/12/2015 (71) BAKER HUGHES ENERGY TECHNOLOGY UK LIMITED (GB)
(21) BR 11 2017 011533-6 A2	Código 7.1 - Conhecimento de Parecer Técnico (22) 01/12/2015 (71) SOLVAY ACETOW GMBH (DE)
(21) BR 11 2017 012565-0 A2	Código 7.1 - Conhecimento de Parecer Técnico (22) 17/12/2015 (71) TEREOS STARCH & SWEETENERS BELGIUM (BE) ; UNIVERSITÉ CLAUDE BERNARD LYON 1 (FR) ; CENTRE NATIONAL DE LA RECHERCHE SCIENTIFIQUE (FR)
(21) BR 11 2017 012670-2 A2	Código 7.1 - Conhecimento de Parecer Técnico (22) 19/11/2015 (71) ADEKA CORPORATION (JP)
(21) BR 11 2017 020750-8 A2	Código 7.1 - Conhecimento de Parecer Técnico (22) 28/03/2016

	(71) PRESIDENT AND FELLOWS OF HARVARD COLLEGE (US)
(21) BR 11 2017 028507-0 A2	Código 7.1 - Conhecimento de Parecer Técnico (22) 27/06/2016 (71) MIRUS LLC (US)
(21) BR 11 2018 000056-6 A2	Código 7.1 - Conhecimento de Parecer Técnico (22) 01/07/2016 (71) AOBIOME LLC (US)
(21) BR 11 2018 001187-8 A2	Código 7.1 - Conhecimento de Parecer Técnico (22) 19/07/2016 (71) QUORUM INNOVATIONS, LLC (US)
(21) BR 11 2018 001858-9 A2	Código 7.1 - Conhecimento de Parecer Técnico (22) 28/07/2016 (71) THE TRUSTEES OF THE UNIVERSITY OF PENNSYLVANIA (US)
(21) BR 11 2018 003430-4 A2	Código 7.1 - Conhecimento de Parecer Técnico (22) 01/09/2016 (71) BASF SE (DE)
(21) BR 11 2018 005014-8 A2	Código 7.1 - Conhecimento de Parecer Técnico (22) 14/09/2016 (71) CELULARITY, INC. (US)
(21) BR 11 2018 009437-4 A2	Código 7.1 - Conhecimento de Parecer Técnico (22) 10/11/2016 (71) ELIZABETH MCKENNA (US)
(21) BR 11 2018 011409-0 A2	Código 7.1 - Conhecimento de Parecer Técnico (22) 07/12/2016 (71) NIPPON STEEL CORPORATION (JP)
(21) BR 11 2018 011889-3 A2	Código 7.1 - Conhecimento de Parecer Técnico (22) 13/12/2016 (71) SAFRAN AIRCRAFT ENGINES (FR) ; CENTRE NATIONAL DE LA RECHERCHE SCIENTIFIQUE (FR) ; UNIVERSITE PAUL SABATIER (FR)
(21) BR 11 2018 011979-2 A2	Código 7.1 - Conhecimento de Parecer Técnico (22) 30/11/2016 (71) ROBERT BOSCH GMBH (DE)

(21) BR 11 2018 076198-2 A2	Código 7.1 - Conhecimento de Parecer Técnico (22) 30/06/2016 (71) SYMRISE AG (DE)
(21) BR 11 2019 001409-8 A2	Código 7.1 - Conhecimento de Parecer Técnico (22) 29/07/2016 (71) DEEPAK JAIN (US) ; TIMOTHY A. BERTRAM (KY)
(21) BR 11 2020 000373-5 A2	Código 7.1 - Conhecimento de Parecer Técnico (22) 06/07/2018 (71) FUJI OIL HOLDINGS INC. (JP)
(21) BR 11 2020 006357-6 A2	Código 7.1 - Conhecimento de Parecer Técnico (22) 04/01/2019 (71) LG ELECTRONICS INC. (KR)
(21) BR 11 2020 025399-5 A2	Código 7.1 - Conhecimento de Parecer Técnico (22) 07/06/2019 (71) FIRST STEP HOLDINGS, LLC (US)
(21) BR 11 2021 002335-6 A2	Código 7.1 - Conhecimento de Parecer Técnico (22) 08/08/2019 (71) LG ELECTRONICS INC. (KR)
(21) BR 12 2014 008753-5 A2	Código 7.1 - Conhecimento de Parecer Técnico (22) 16/06/2009 (62) PI 0915300-4 16/06/2009 (71) MILLENNIUM PHARMACEUTICALS, INC. (US)
(21) BR 12 2019 015270-5 A2	Código 7.1 - Conhecimento de Parecer Técnico (22) 29/07/2016 (62) BR 11 2019 001409-8 29/07/2016 (71) DEEPAK JAIN (US) ; TIMOTHY A. BERTRAM (KY)
(21) BR 12 2019 024273-9 A2	Código 7.1 - Conhecimento de Parecer Técnico (22) 12/03/2013 (62) BR 11 2014 028819-4 12/03/2013 (71) PURECIRCLE SDN BHD (MY) ; THE COCA-COLA COMPANY (US)
(21) BR 12 2019 026066-4 A2	Código 7.1 - Conhecimento de Parecer Técnico (22) 18/12/2015

(62) BR 11 2017 013641-4 18/12/2015
(71) DOW AGROSCIENCES LLC (US)

(21) BR 12 2020 004596-5 A2
Código 7.1 - Conhecimento de Parecer Técnico
(22) 06/12/2013
(62) BR 11 2015 012432-1 06/12/2013
(71) MAYR-MELNHOF KARTON AG (AT)

(21) BR 12 2020 009273-4 A2
Código 7.1 - Conhecimento de Parecer Técnico
(22) 05/12/2014
(62) BR 11 2016 012968-7 05/12/2014
(71) THE BOARD OF TRUSTEES OF THE LELAND STANFORD JUNIOR UNIVERSITY (US)

(21) BR 12 2020 010624-7 A2
Código 7.1 - Conhecimento de Parecer Técnico
(22) 09/09/2015
(62) BR 11 2017 006257-7 09/09/2015
(71) BASELL POLYOLEFINE GMBH (DE)

(21) BR 12 2020 012328-1 A2
Código 7.1 - Conhecimento de Parecer Técnico
(22) 01/02/2008
(62) PI 0807154-3 01/02/2008
(71) PANAPHIX INC. (US)

(21) BR 12 2020 017756-0 A2
Código 7.1 - Conhecimento de Parecer Técnico
(22) 15/08/2005
(62) PI 0513915-5 15/08/2005
(71) PFIZER INC. (US)

(21) BR 12 2020 022031-7 A2
Código 7.1 - Conhecimento de Parecer Técnico
(22) 07/09/2016
(62) BR 11 2018 004768-6 07/09/2016
(71) AMERICAN SCIENCE AND ENGINEERING, INC. (US)

(21) BR 12 2021 006490-3 A2
Código 7.1 - Conhecimento de Parecer Técnico
(22) 08/08/2019
(62) BR 11 2021 002335-6 08/08/2019
(71) LG ELECTRONICS INC. (KR)

(21) BR 12 2021 006509-8 A2
Código 7.1 - Conhecimento de Parecer Técnico
(22) 08/08/2019
(62) BR 11 2021 002335-6 08/08/2019

	(71) LG ELECTRONICS INC. (KR)
(21) BR 12 2021 007541-7 A2	Código 7.1 - Conhecimento de Parecer Técnico (22) 20/09/2013 (62) BR 11 2015 006183-4 20/09/2013 (71) THE CHINESE UNIVERSITY OF HONG KONG (CN)
(21) BR 12 2021 009064-5 A2	Código 7.1 - Conhecimento de Parecer Técnico (22) 08/12/2017 (62) BR 11 2018 015871-2 08/12/2017 (71) THE BROAD INSTITUTE, INC. (US) ; MASSACHUSSETTS INSTITUTE OF TECHNOLOGY (US) ; PRESIDENT AND FELLOWS OF HARVARD COLLEGE (US)
(21) BR 12 2021 012063-3 A2	Código 7.1 - Conhecimento de Parecer Técnico (22) 09/08/2011 (62) BR 11 2013 004056-4 09/08/2011 (71) ELI LILLY AND COMPANY (US)
(21) BR 12 2021 012180-0 A2	Código 7.1 - Conhecimento de Parecer Técnico (22) 14/11/2014 (62) BR 11 2016 011094-3 14/11/2014 (71) GPCP IP HOLDINGS LLC (US)
(21) BR 12 2021 012427-2 A2	Código 7.1 - Conhecimento de Parecer Técnico (22) 03/05/2013 (62) BR 11 2014 028086-0 03/05/2013 (71) BAYER PHARMA AKTIENGESELLSCHAFT (DE)
(21) BR 12 2021 013202-0 A2	Código 7.1 - Conhecimento de Parecer Técnico (22) 16/10/2014 (62) BR 11 2016 008555-8 16/10/2014 (71) BASF AGROCHEMICAL PRODUCTS B.V. (NL)
(21) BR 12 2021 013250-0 A2	Código 7.1 - Conhecimento de Parecer Técnico (22) 16/10/2014 (62) BR 11 2016 008525-6 16/10/2014 (71) BASF AGROCHEMICAL PRODUCTS B.V. (NL)
(21) BR 12 2021 013252-6 A2	Código 7.1 - Conhecimento de Parecer Técnico (22) 16/10/2014 (62) BR 11 2016 008525-6 16/10/2014

	(71) BASF AGROCHEMICAL PRODUCTS B.V. (NL)
(21) BR 12 2021 013255-0 A2	Código 7.1 - Conhecimento de Parecer Técnico (22) 16/10/2014 (62) BR 11 2016 008525-6 16/10/2014 (71) BASF AGROCHEMICAL PRODUCTS B.V. (NL)
(21) BR 12 2021 013258-5 A2	Código 7.1 - Conhecimento de Parecer Técnico (22) 16/10/2014 (62) BR 11 2016 008525-6 16/10/2014 (71) BASF AGROCHEMICAL PRODUCTS B.V. (NL)
(21) BR 12 2021 013260-7 A2	Código 7.1 - Conhecimento de Parecer Técnico (22) 16/10/2014 (62) BR 11 2016 008525-6 16/10/2014 (71) BASF AGROCHEMICAL PRODUCTS B.V. (NL)
(21) BR 12 2021 013263-1 A2	Código 7.1 - Conhecimento de Parecer Técnico (22) 16/10/2014 (62) BR 11 2016 008525-6 16/10/2014 (71) BASF AGROCHEMICAL PRODUCTS B.V. (NL)
(21) BR 12 2021 013946-6 A2	Código 7.1 - Conhecimento de Parecer Técnico (22) 22/07/2011 (62) BR 11 2013 001594-2 22/07/2011 (71) REVEN PHARMACEUTICALS, INC. (US)
(21) BR 13 2015 012378-6 E2	Código 7.1 - Conhecimento de Parecer Técnico (22) 28/05/2015 (61) PI 0802448-0 05/08/2008 (71) VALE MAIS - INDÚSTRIA, COMÉRCIO E EXPORTAÇÃO DE DERIVADOS DE BANANA LTDA - ME (BR/SP)
(21) BR 20 2016 018899-2 U2	Código 7.1 - Conhecimento de Parecer Técnico (22) 16/08/2016 (71) MÁRCIA MACHADO DE CAMPOS (BR/SP)
(21) BR 20 2016 018971-9 U2	Código 7.1 - Conhecimento de Parecer Técnico (22) 17/08/2016 (71) B. MARINI MINERADORA - ME (BR/SP)
(21) BR 20 2016 027394-9 U2	Código 7.1 - Conhecimento de Parecer Técnico

	(22) 22/11/2016 (71) A.R. BATISTA MÓVEIS - EPP (BR/SP)
(21) BR 20 2016 027637-9 U2	Código 7.1 - Conhecimento de Parecer Técnico (22) 24/11/2016 (71) TRIMAQ EQUIPAMENTOS E SERVIÇOS LTDA EPP (BR/PR)
(21) BR 20 2020 010709-2 U2	Código 7.1 - Conhecimento de Parecer Técnico (22) 28/05/2020 (71) ADRIANO SEBASTIÃO MIQUELETTO & CIA LTDA - ME (BR/SC)
(21) BR 21 2018 010412-0 U2	Código 7.1 - Conhecimento de Parecer Técnico (22) 22/11/2016 (71) BEIJING SMTP TECHNOLOGY CO., LTD. (CN)
(21) BR 21 2018 013194-1 U2	Código 7.1 - Conhecimento de Parecer Técnico (22) 22/12/2016 (71) TOUCHSTONE INTERNATIONAL MEDICAL SCIENCE CO., LTD. (CN)
(21) PI 0709075-7 A2	Código 7.1 - Conhecimento de Parecer Técnico (22) 16/03/2007 (71) SYNCORE BIOTECHNOLOGY CO., LTD (CN)
(21) PI 0900881-0 A2	Código 7.1 - Conhecimento de Parecer Técnico (22) 30/03/2009 (71) Fundação Oswaldo Cruz (BR/RJ)
(21) PI 0921048-2 A2	Código 7.1 - Conhecimento de Parecer Técnico (22) 13/11/2009 (71) EWHA UNIVERSITY-INDUSTRY COLLABORATION FOUNDATION (KR) ; SK CHEMICALS CO., LTD (KR)
(21) PI 1104696-1 A2	Código 7.1 - Conhecimento de Parecer Técnico (22) 01/09/2011 (71) EDISON VARGAS (BR/RS)

Código 7.2 - Publicação Anulada

Anulada a publicação por ter sido indevida.

(21) BR 11 2015 012107-1 A2	Código 7.2 - Publicação Anulada (22) 22/11/2013 (71) LUMMUS NOVOLEN TECHNOLOGY GMBH (DE)
(21) BR 11 2015 022743-0 A2	Código 7.2 - Publicação Anulada (22) 12/03/2014 (71) FITESA NONWOVEN, INC. (US) ; FITESA GERMANY GMBH (DE)
(21) BR 11 2019 014128-6 A2	Código 7.2 - Publicação Anulada (22) 30/11/2017 (71) NEUROENERGY VENTURES, INC. (US) Anulada a publicação código 7.7 na RPI nº 2627 de 11/05/2021 por ter sido indevida.
(21) PI 1012236-2 A2	Código 7.2 - Publicação Anulada (22) 17/03/2010 (71) OL2, INC. (US)

Código 7.3 - Republicação

Republicação por ter sido efetuada com incorreção.

---

(21) BR 11 2019 027351-4 A2

Código 7.3 - Republicação
(22) 14/02/2018
(71) ALLA CHEM, LLC (US) ; ALEXANDRE VASILIEVICH IVACHTCHENKO (US) ; ANDREY ALEXANDROVICH IVASHCHENKO (RU) ; NIKOLAY FILIPPOVICH SAVCHUK (US) ; ALENA ALEXANDROVNA IVACHTCHENKO (US)
Republicação despacho 7.1 da RPI2636, de 13/07/2021.

Código 7.4 - Ciência relacionada com o Art. 229-C da LPI

Comunicação ao usuário de que o pedido está sendo encaminhado para obtenção da anuência de que trata o Art. 229 da Lei nº 9.279/96, conforme redação dada pela Lei nº 10.196, de 14 de fevereiro de 2001 que alterou a Lei no 9.279/96, considerando a aprovação dos termos do Parecer nº 337/PGF/EA/2010. O processo pode ser visualizado através do endereço eletrônico www.inpi.gov.br - No Acesso rápido – Faça uma busca - Patente. Para acessar, cadastre-se no Portal do INPI e use login e senha.

---

(21) BR 10 2017 010830-9 A2

Código 7.4 - Ciência relacionada com o Art. 229-C da LPI
(22) 24/05/2017
(71) UNIVERSIDADE FEDERAL DE PERNAMBUCO (BR/PE)
De acordo com o artigo 229-C da Lei n? 10196/2001, que modificou a Lei n? 9279/96, a concess?o da patente est? condicionada ? anu?ncia pr?via da ANVISA. Considerando a aprova??o dos termos do Parecer n? 337/PGF/EA/2010, bem como a Portaria Interministerial N? 1065 de 24/05/2012, encaminha-se o presente pedido para as provid?ncias cab?veis.

---

(21) BR 10 2021 004050-5 A2

Código 7.4 - Ciência relacionada com o Art. 229-C da LPI
(22) 03/03/2021
(71) UNIVERSIDADE FEDERAL DO CEARÁ (BR/CE)
De acordo com o artigo 229-C da Lei n? 10196/2001, que modificou a Lei n? 9279/96, a concess?o da patente est? condicionada ? anu?ncia pr?via da ANVISA. Considerando a aprova??o dos termos do Parecer n? 337/PGF/EA/2010, bem como a Portaria Interministerial N? 1065 de 24/05/2012, encaminha-se o presente pedido para as provid?ncias cab?veis.

---

(21) BR 11 2012 029228-5 A2

Código 7.4 - Ciência relacionada com o Art. 229-C da LPI
(22) 18/05/2011
(71) SANDOZ AG (CH)
De acordo com o artigo 229-C da Lei n? 10196/2001, que modificou a Lei n? 9279/96, a concess?o da patente est? condicionada ? anu?ncia pr?via da ANVISA. Considerando a aprova??o dos termos do Parecer n? 337/PGF/EA/2010, bem como a Portaria Interministerial N? 1065 de 24/05/2012, encaminha-se o presente pedido para as provid?ncias cab?veis.

---

(21) BR 11 2016 029683-4 A2

Código 7.4 - Ciência relacionada com o Art. 229-C da LPI
(22) 15/06/2015
(71) BAYER ANIMAL HEALTH GMBH (DE)
De acordo com o artigo 229-C da Lei n? 10196/2001, que modificou a Lei n? 9279/96, a concess?o da patente est? condicionada ? anu?ncia pr?via da ANVISA. Considerando a aprova??o dos termos do Parecer n?

337/PGF/EA/2010, bem como a Portaria Interministerial N? 1065 de 24/05/2012, encaminha-se o presente pedido para as provid?ncias cab?veis.

Código 7.5 - Notificação de Anuência relacionada com o Art. 229-C da LPI

O pedido obteve anuência referente ao disposto no Art. 229 da Lei nº 9.279/96, conforme redação dada pela Lei nº 10.196, de 14 de fevereiro de 2001 que alterou a Lei nº 9.279/96, considerando a aprovação dos termos do Parecer nº 337/PGF/EA/2010.

(21) BR 10 2015 019454-4 A2	Código 7.5 - Notificação de Anuência relacionada com o Art. 229-C da LPI (22) 13/08/2015 (71) UNIVERSIDADE FEDERAL DE SANTA MARIA (BR/RS) ; CENTRO UNIVERSITÁRIO FRANCISCANO (BR/RS)
(21) BR 11 2018 014355-3 A2	Código 7.5 - Notificação de Anuência relacionada com o Art. 229-C da LPI (22) 03/03/2017 (71) GENENTECH, INC. (US) NOTIFICAÇÃO DE ANUÊNCIA RELACIONADA COM O ART 229 DA LPI
(21) BR 11 2018 074231-7 A2	Código 7.5 - Notificação de Anuência relacionada com o Art. 229-C da LPI (22) 25/05/2017 (71) AKARNA THERAPEUTICS, LTD. (GB)
(21) BR 11 2018 076175-3 A2	Código 7.5 - Notificação de Anuência relacionada com o Art. 229-C da LPI (22) 14/06/2017 (71) WAKUNAGA PHARMACEUTICAL CO., LTD. (JP)
(21) BR 11 2019 000479-3 A2	Código 7.5 - Notificação de Anuência relacionada com o Art. 229-C da LPI (22) 13/07/2017 (71) OMYA INTERNATIONAL AG (CH)
(21) BR 11 2019 001932-4 A2	Código 7.5 - Notificação de Anuência relacionada com o Art. 229-C da LPI (22) 31/07/2017 (71) GIONAS S.R.L. (IT)
(21) BR 11 2019 001948-0 A2	Código 7.5 - Notificação de Anuência relacionada com o Art. 229-C da LPI (22) 03/08/2017 (71) PARATEK PHARMACEUTICALS, INC. (US)
(21) BR 11 2019 002109-4 A2	Código 7.5 - Notificação de Anuência relacionada com o Art. 229-C da LPI (22) 04/08/2017 (71) PH. AG (CH)
(21) BR 11 2019 002130-2 A2	Código 7.5 - Notificação de Anuência relacionada com o Art. 229-C da LPI

	(22) 04/08/2017 (71) EMERAMED LIMITED (IE)
(21) BR 11 2019 002195-7 A2	Código 7.5 - Notificação de Anuência relacionada com o Art. 229-C da LPI (22) 28/09/2017 (71) NOVARTIS AG (CH)
(21) BR 11 2019 002689-4 A2	Código 7.5 - Notificação de Anuência relacionada com o Art. 229-C da LPI (22) 10/08/2017 (71) THE BOARD OF REGENTS OF THE UNIVERSITY OF TEXAS SYSTEM (US)
(21) BR 11 2019 003661-0 A2	Código 7.5 - Notificação de Anuência relacionada com o Art. 229-C da LPI (22) 25/07/2017 (71) UNIVERSITÉ DE LIÈGE (BE)
(21) BR 11 2019 004178-8 A2	Código 7.5 - Notificação de Anuência relacionada com o Art. 229-C da LPI (22) 07/03/2017 (71) ARROWHEAD PHARMACEUTICALS, INC. (US)
(21) BR 11 2019 005113-9 A2	Código 7.5 - Notificação de Anuência relacionada com o Art. 229-C da LPI (22) 18/09/2017 (71) MEXICHEM FLUOR S.A. DE C.V. (MX)
(21) BR 11 2019 006109-6 A2	Código 7.5 - Notificação de Anuência relacionada com o Art. 229-C da LPI (22) 09/10/2017 (71) UNILEVER IP HOLDINGS B.V. (PB)
(21) BR 11 2019 007709-0 A2	Código 7.5 - Notificação de Anuência relacionada com o Art. 229-C da LPI (22) 10/11/2017 (71) CSL LIMITED (AU)
(21) BR 11 2019 009330-3 A2	Código 7.5 - Notificação de Anuência relacionada com o Art. 229-C da LPI (22) 07/11/2017 (71) BAUSCH & LOMB INCORPORATED (US) ; NICOX S.A. (FR)
(21) BR 11 2019 009455-5 A2	Código 7.5 - Notificação de Anuência relacionada com o Art. 229-C da LPI (22) 13/11/2017 (71) JIANGSU HENGRUI MEDICINE CO., LTD. (CN) ; SUNCADIA PHARMACEUTICALS CO., LTD (CN)
(21) BR 11 2019 009529-2 A2	Código 7.5 - Notificação de Anuência relacionada com o Art. 229-C da LPI

	(22) 06/11/2017 (71) BAYER ANIMAL HEALTH GMBH (DE)
(21) BR 11 2019 009731-7 A2	Código 7.5 - Notificação de Anuência relacionada com o Art. 229-C da LPI (22) 13/11/2017 (71) MERCK SHARP & DOHME CORP. (US)
(21) BR 11 2019 011067-4 A2	Código 7.5 - Notificação de Anuência relacionada com o Art. 229-C da LPI (22) 29/11/2017 (71) OCULIS SA (CH)
(21) BR 11 2019 011463-7 A2	Código 7.5 - Notificação de Anuência relacionada com o Art. 229-C da LPI (22) 05/12/2017 (71) ARNE HOLMGREN (SE)
(21) BR 11 2019 012568-0 A2	Código 7.5 - Notificação de Anuência relacionada com o Art. 229-C da LPI (22) 14/12/2017 (71) NOVALIQ GMBH (DE)
(21) BR 11 2019 012597-3 A2	Código 7.5 - Notificação de Anuência relacionada com o Art. 229-C da LPI (22) 24/05/2018 (71) OBSCHESTVO S OGRANICHENNOI OTVETSTVENNOSTIYU "PHARMENTERPRISES" (RU)
(21) BR 11 2019 012651-1 A2	Código 7.5 - Notificação de Anuência relacionada com o Art. 229-C da LPI (22) 14/12/2017 (71) SAREPTA THERAPEUTICS, INC. (US)
(21) BR 11 2019 013244-9 A2	Código 7.5 - Notificação de Anuência relacionada com o Art. 229-C da LPI (22) 28/12/2017 (71) TONIX PHARMA HOLDINGS LIMITED (BM)
(21) BR 11 2019 014128-6 A2	Código 7.5 - Notificação de Anuência relacionada com o Art. 229-C da LPI (22) 30/11/2017 (71) NEUROENERGY VENTURES, INC. (US)
(21) BR 11 2019 015362-4 A2	Código 7.5 - Notificação de Anuência relacionada com o Art. 229-C da LPI (22) 09/02/2018 (71) ASARINA PHARMA AB (SE)
(21) BR 11 2019 015832-4 A2	Código 7.5 - Notificação de Anuência relacionada com o Art. 229-C da LPI (22) 02/02/2018

	(71) OVID THERAPEUTICS INC. (US)
(21) BR 11 2019 016091-4 A2	Código 7.5 - Notificação de Anuência relacionada com o Art. 229-C da LPI (22) 08/03/2018 (71) CINRX PHARMA, LLC (US)
(21) BR 11 2019 016543-6 A2	Código 7.5 - Notificação de Anuência relacionada com o Art. 229-C da LPI (22) 08/02/2018 (71) BAYER ANIMAL HEALTH GMBH (DE)
(21) BR 11 2019 016945-8 A2	Código 7.5 - Notificação de Anuência relacionada com o Art. 229-C da LPI (22) 13/02/2018 (71) VALBIOTIS (FR) ; UNIVERSITE CLERMONT AUVERGNE (FR) ; UNIVERSITE DE LA ROCHELLE (FR) ; CNSR (FR)
(21) BR 11 2019 017103-7 A2	Código 7.5 - Notificação de Anuência relacionada com o Art. 229-C da LPI (22) 10/03/2018 (71) QUIAPEG PHARMACEUTICALS AB (SE)
(21) BR 11 2019 017312-9 A2	Código 7.5 - Notificação de Anuência relacionada com o Art. 229-C da LPI (22) 21/02/2018 (71) GENFIT (FR)
(21) BR 11 2019 017825-2 A2	Código 7.5 - Notificação de Anuência relacionada com o Art. 229-C da LPI (22) 28/02/2018 (71) UNITHER PHARMACEUTICALS (FR)
(21) BR 11 2019 017865-1 A2	Código 7.5 - Notificação de Anuência relacionada com o Art. 229-C da LPI (22) 28/02/2018 (71) BIOLINGUS IP LLC (CH)
(21) BR 11 2019 018834-7 A2	Código 7.5 - Notificação de Anuência relacionada com o Art. 229-C da LPI (22) 15/03/2018 (71) ELOXX PHARMACEUTICALS LTD. (IL)
(21) BR 11 2019 018966-1 A2	Código 7.5 - Notificação de Anuência relacionada com o Art. 229-C da LPI (22) 15/03/2018 (71) AUSPEX PHARMACEUTICALS, INC. (US)
(21) BR 11 2019 019017-1 A2	Código 7.5 - Notificação de Anuência relacionada com o Art. 229-C da LPI (22) 13/03/2018 (71) F. HOFFMANN-LA ROCHE AG (CH)

(21) BR 11 2019 021344-9 A2	Código 7.5 - Notificação de Anuência relacionada com o Art. 229-C da LPI (22) 11/04/2018 (71) CEVA SANTE ANIMALE (FR)
(21) BR 11 2019 021399-6 A2	Código 7.5 - Notificação de Anuência relacionada com o Art. 229-C da LPI (22) 13/04/2018 (71) BIOGEN MA INC. (US)
(21) BR 11 2019 021952-8 A2	Código 7.5 - Notificação de Anuência relacionada com o Art. 229-C da LPI (22) 20/04/2018 (71) HYLORIS DEVELOPMENTS SA (BE)
(21) BR 11 2019 022512-9 A2	Código 7.5 - Notificação de Anuência relacionada com o Art. 229-C da LPI (22) 26/04/2018 (71) NOVARTIS AG (CH)
(21) BR 11 2019 022896-9 A2	Código 7.5 - Notificação de Anuência relacionada com o Art. 229-C da LPI (22) 01/05/2018 (71) LUBRIZOL ADVANCED MATERIALS, INC. (US)
(21) BR 11 2019 023130-7 A2	Código 7.5 - Notificação de Anuência relacionada com o Art. 229-C da LPI (22) 08/05/2018 (71) ENTASIS THERAPEUTICS, INC. (US)
(21) BR 11 2019 023303-2 A2	Código 7.5 - Notificação de Anuência relacionada com o Art. 229-C da LPI (22) 11/05/2018 (71) THE TRUSTEES OF THE UNIVERSITY OF PENNSYLVANIA (US)
(21) BR 11 2019 024817-0 A2	Código 7.5 - Notificação de Anuência relacionada com o Art. 229-C da LPI (22) 24/05/2018 (71) GLYTECH LLC. (US)
(21) BR 11 2019 024950-8 A2	Código 7.5 - Notificação de Anuência relacionada com o Art. 229-C da LPI (22) 31/05/2018 (71) BRISTOL-MYERS SQUIBB COMPANY (US)
(21) BR 11 2019 025286-0 A2	Código 7.5 - Notificação de Anuência relacionada com o Art. 229-C da LPI (22) 01/06/2018 (71) JAZZ PHARMACEUTICALS IRELAND LIMITED (IE)
(21) BR 11 2019 025360-2 A2	Código 7.5 - Notificação de Anuência relacionada com o Art. 229-C da LPI

	(22) 30/05/2018 (71) NABRIVA THERAPEUTICS IRELAND DAC (IE)
(21) BR 11 2019 025914-7 A2	Código 7.5 - Notificação de Anuência relacionada com o Art. 229-C da LPI (22) 08/06/2018 (71) THERAPEUTICSMD, INC. (US)
(21) BR 11 2019 026660-7 A2	Código 7.5 - Notificação de Anuência relacionada com o Art. 229-C da LPI (22) 25/06/2018 (71) INTRABIO LTD (GB)
(21) BR 11 2019 028046-4 A2	Código 7.5 - Notificação de Anuência relacionada com o Art. 229-C da LPI (22) 29/06/2018 (71) AMGEN INC. (US) ; CYTOKINETICS, INC. (US)
(21) BR 11 2020 000401-4 A2	Código 7.5 - Notificação de Anuência relacionada com o Art. 229-C da LPI (22) 13/07/2018 (71) SHIONOGI & CO., LTD. (JP)
(21) BR 11 2020 001170-3 A2	Código 7.5 - Notificação de Anuência relacionada com o Art. 229-C da LPI (22) 20/07/2018 (71) ALAN LABORATORIES, INC. (US)
(21) BR 11 2020 003227-1 A2	Código 7.5 - Notificação de Anuência relacionada com o Art. 229-C da LPI (22) 10/08/2018 (71) LTD "VALENTA - INTELLEKT" (RU)
(21) BR 11 2020 009361-0 A2	Código 7.5 - Notificação de Anuência relacionada com o Art. 229-C da LPI (22) 22/09/2018 (71) CELLIX BIO PRIVATE LIMITED (IN)
(21) BR 11 2020 013996-3 A2	Código 7.5 - Notificação de Anuência relacionada com o Art. 229-C da LPI (22) 10/01/2019 (71) MERITAGE PHARMA, INC. (US)
(21) BR 11 2020 016034-2 A2	Código 7.5 - Notificação de Anuência relacionada com o Art. 229-C da LPI (22) 07/02/2019 (71) NEUROBIOGEN CO., LTD. (KR)
(21) BR 11 2020 016333-3 A2	Código 7.5 - Notificação de Anuência relacionada com o Art. 229-C da LPI (22) 19/02/2019 (71) CHONG KUN DANG PHARMACEUTICAL CORP. (KR)

(21) BR 11 2020 021788-3 A2	Código 7.5 - Notificação de Anuência relacionada com o Art. 229-C da LPI (22) 23/04/2019 (71) ALPS PHARMACEUTICAL IND. CO., LTD. (JP)
(21) BR 11 2020 022144-9 A2	Código 7.5 - Notificação de Anuência relacionada com o Art. 229-C da LPI (22) 23/04/2019 (71) MEXICHEM FLUOR S.A. DE C.V. (MX)
(21) BR 11 2020 022790-0 A2	Código 7.5 - Notificação de Anuência relacionada com o Art. 229-C da LPI (22) 08/05/2019 (71) LG CHEM, LTD (KR)
(21) BR 11 2021 002796-3 A2	Código 7.5 - Notificação de Anuência relacionada com o Art. 229-C da LPI (22) 26/07/2019 (71) CHONG KUN DANG PHARMACEUTICAL CORP. (KP)
(21) BR 11 2021 004716-6 A2	Código 7.5 - Notificação de Anuência relacionada com o Art. 229-C da LPI (22) 11/09/2019 (71) DONG-A ST CO., LTD. (KR)
(21) BR 11 2021 005387-5 A2	Código 7.5 - Notificação de Anuência relacionada com o Art. 229-C da LPI (22) 20/09/2019 (71) SHENZHEN CHIPSCREEN BIOSCIENCES CO., LTD. (CN)
(21) PI 0615265-1 A8	Código 7.5 - Notificação de Anuência relacionada com o Art. 229-C da LPI (22) 30/08/2006 (71) ABRAXIS BIOSCIENCE, LLC (US)
(21) PI 0615292-9 A8	Código 7.5 - Notificação de Anuência relacionada com o Art. 229-C da LPI (22) 30/08/2006 (71) ABRAXIS BIOSCIENCE, LLC (US)
(21) PI 0706379-2 A2	Código 7.5 - Notificação de Anuência relacionada com o Art. 229-C da LPI (22) 09/01/2007 (71) Romark Laboratories, L.C. (US)
(21) PI 0707312-7 A2	Código 7.5 - Notificação de Anuência relacionada com o Art. 229-C da LPI (22) 24/01/2007 (71) Shanghai Hengrui Pharmacetical Co., LTD. (CN)
(21) PI 0715433-0 A2	Código 7.5 - Notificação de Anuência relacionada com o Art. 229-C da LPI

	(22) 20/07/2007 (71) Medac Gesellschaft Für Klinische Spezialpräparate MBH (DE)
(21) PI 0715888-2 A8	Código 7.5 - Notificação de Anuência relacionada com o Art. 229-C da LPI (22) 21/08/2007 (71) KUDOS PHARMACEUTICALS LIMITED (GB)
(21) PI 0716475-0 A2	Código 7.5 - Notificação de Anuência relacionada com o Art. 229-C da LPI (22) 07/08/2007
(21) PI 0716647-8 A2	Código 7.5 - Notificação de Anuência relacionada com o Art. 229-C da LPI (22) 07/08/2007 (71) Dana-Farber Cancer Institut, Inc. (US) ; FACET BIOTECH CORPORATION (US)
(21) PI 0812691-7 A2	Código 7.5 - Notificação de Anuência relacionada com o Art. 229-C da LPI (22) 15/07/2008 (71) GENENTECH, INC (US)
(21) PI 0814616-0 A2	Código 7.5 - Notificação de Anuência relacionada com o Art. 229-C da LPI (22) 29/04/2008 (71) Merck Patent Gesellschaft Mit Beschränkter Haftung (DE)
(21) PI 0906435-4 A2	Código 7.5 - Notificação de Anuência relacionada com o Art. 229-C da LPI (22) 14/01/2009 (71) Genentech, Inc. (US)
(21) PI 0911105-0 A2	Código 7.5 - Notificação de Anuência relacionada com o Art. 229-C da LPI (22) 20/04/2009 (71) Reata Pharmaceuticals, Inc. (US)
(21) PI 0911520-0 A2	Código 7.5 - Notificação de Anuência relacionada com o Art. 229-C da LPI (22) 29/04/2009 (71) PHARNEXT (FR)
(21) PI 0911874-8 A2	Código 7.5 - Notificação de Anuência relacionada com o Art. 229-C da LPI (22) 29/04/2009 (71) PHARNEXT (FR)
(21) PI 0912249-4 A2	Código 7.5 - Notificação de Anuência relacionada com o Art. 229-C da LPI (22) 05/05/2009 (71) BRISTOL-MYERS SQUIBB COMPANY (US)

(21) PI 0920521-7 A2	Código 7.5 - Notificação de Anuência relacionada com o Art. 229-C da LPI (22) 04/09/2009 (71) Grünenthal GMBH (DE)
(21) PI 1015731-0 A2	Código 7.5 - Notificação de Anuência relacionada com o Art. 229-C da LPI (22) 15/10/2010 (71) Universidade Federal de Alagoas - UFAL (BR/AL)

Código 7.7 - Notificação de devolução do pedido por não se enquadrar no Art. 229-C da LPI

Notificação de devolução do pedido, por não se enquadrar no disposto no Art. 229 da Lei nº 9.279 /96, conforme redação dada pela Lei nº 10.196, de 14 de fevereiro de 2001 que alterou a Lei nº 9.279/96.

(21) BR 11 2016 016623-0 A2	Código 7.7 - Notificação de devolução do pedido por não se enquadrar no Art. 229-C da LPI (22) 14/01/2015 (71) BPSI HOLDINGS, LLC (US)
(21) BR 11 2018 072382-7 A2	Código 7.7 - Notificação de devolução do pedido por não se enquadrar no Art. 229-C da LPI (22) 26/03/2018 (71) BIO-SYNECTICS INC. (KR)
(21) BR 11 2019 002250-3 A2	Código 7.7 - Notificação de devolução do pedido por não se enquadrar no Art. 229-C da LPI (22) 01/08/2017 (71) TEXAS TECH UNIVERSITY SYSTEM (US) ; JOHN J. MCGLONE (US)
(21) BR 11 2019 003077-8 A2	Código 7.7 - Notificação de devolução do pedido por não se enquadrar no Art. 229-C da LPI (22) 04/08/2017 (71) CAREGEN CO., LTD. (KR)
(21) BR 11 2019 017073-1 A2	Código 7.7 - Notificação de devolução do pedido por não se enquadrar no Art. 229-C da LPI (22) 16/02/2018 (71) DSM IP ASSETS B.V. (NL)
(21) BR 11 2019 017823-6 A2	Código 7.7 - Notificação de devolução do pedido por não se enquadrar no Art. 229-C da LPI (22) 26/02/2018 (71) BIOSCREEN TECHNOLOGIES S.R.L. (IT)
(21) BR 11 2019 017934-8 A2	Código 7.7 - Notificação de devolução do pedido por não se enquadrar no Art. 229-C da LPI (22) 29/03/2018 (71) VALENT BIOSCIENCES LLC (US)

(21) BR 11 2020 000194-5 A2	Código 7.7 - Notificação de devolução do pedido por não se enquadrar no Art. 229-C da LPI (22) 05/07/2018 (71) BOEHRINGER INGELHEIM VETMEDICA GMBH (DE)
(21) BR 11 2020 013007-9 A2	Código 7.7 - Notificação de devolução do pedido por não se enquadrar no Art. 229-C da LPI (22) 28/12/2017 (71) BEMIS COMPANY, INC (US)

Código Anuidade do Pedido

Código 8.6 - Arquivamento - Art. 86 da LPI

Arquivado o pedido por falta de pagamento da retribuição anual dentro do prazo ou por não cumprimento de exigência de complementação de pagamento da retribuição. Desta data corre o prazo de 3 (três) meses para o depositante requerer a restauração do andamento do pedido por meio do peticionamento eletrônico ou do formulário modelo FQ002 acompanhado dos comprovantes referentes ao pagamento da restauração e conforme o caso: da cópia do pagamento correspondente a retribuição anual paga fora do prazo; do pagamento correspondente a retribuição anual em débito; ou do pagamento correspondente a complementação no valor da retribuição adicional de que trata o art. 84º § 2º da Lei nº 9.279/96.

---

(21) BR 10 2013 028066-6 A2

Código 8.6 - Arquivamento - Art. 86 da LPI
(22) 31/10/2013
(71) Cícero Fiedler (BR/SC) ; Paulo Eduardo Fritzsche (BR/SC)
Referente à 8ª anuidade.

---

(21) BR 10 2013 033601-7 A2

Código 8.6 - Arquivamento - Art. 86 da LPI
(22) 21/10/2013
(71) VILMA CRISTINA DE OLIVEIRA LIZA (BR/SP)
Referente ao não recolhimento da 8ª anuidade e ao não cumprimento da exigência publicada na RPI 2625, de 27/04/2021.

---

(21) BR 10 2014 027023-0 A2

Código 8.6 - Arquivamento - Art. 86 da LPI
(22) 29/10/2014
(71) JULIUS GLATZ GMBH (DE)
Referente à 7ª anuidade.

---

(21) BR 10 2014 027123-6 A2

Código 8.6 - Arquivamento - Art. 86 da LPI
(22) 30/10/2014
(71) UNIVERSIDADE FEDERAL DE PERNAMBUCO (BR/PE)
Referente à 7ª anuidade.

---

(21) BR 10 2014 027151-1 A2

Código 8.6 - Arquivamento - Art. 86 da LPI
(22) 30/10/2014
(71) THERMWALL INDUSTRIA COMERCIO E SERVIÇOS LTDA-ME (BR/ES)
Referente à 7ª anuidade.

---

(21) BR 10 2014 027229-1 A8

Código 8.6 - Arquivamento - Art. 86 da LPI

	(22) 30/10/2014 (71) SAMSUNG ELETRÔNICA DA AMAZÔNIA LTDA. (BR/SP) Referente à 7ª anuidade.
(21) BR 10 2014 027401-4 A2	Código 8.6 - Arquivamento - Art. 86 da LPI (22) 30/10/2014 (71) ANDERSON EL GHAOUI (BR/SP) Referente à 7ª anuidade.
(21) BR 10 2015 027460-2 A2	Código 8.6 - Arquivamento - Art. 86 da LPI (22) 29/10/2015 (71) JARDEL CARDOSO DA ROCHA (BR/SC) Referente à 6ª anuidade.
(21) BR 10 2015 027472-6 A2	Código 8.6 - Arquivamento - Art. 86 da LPI (22) 29/10/2015 (71) ROGER DE OLIVEIRA SCHULTZ BERTRAND (BR/RS) Referente à 6ª anuidade.
(21) BR 10 2015 027541-2 A2	Código 8.6 - Arquivamento - Art. 86 da LPI (22) 29/10/2015 (71) RODRIGO MARCIANO ELY (BR/RS) ; BRUNO AUGUSTIN (BR/RS) Referente à 6ª anuidade.
(21) BR 10 2015 027705-9 A2	Código 8.6 - Arquivamento - Art. 86 da LPI (22) 03/11/2015 (71) GENERAL ELECTRIC COMPANY (US) Referente à 6ª anuidade.
(21) BR 10 2016 025361-6 A2	Código 8.6 - Arquivamento - Art. 86 da LPI (22) 28/10/2016 (71) JEFFERSON DE OLIVEIRA MENDES CARVALHO (BR/SP) Referente à 5ª anuidade.
(21) BR 10 2016 025374-8 A2	Código 8.6 - Arquivamento - Art. 86 da LPI (22) 28/10/2016 (71) ALISSON PAIXÃO DE OLIVEIRA (BR/SP) Referente à 5ª anuidade.
(21) BR 10 2017 008969-0 A2	Código 8.6 - Arquivamento - Art. 86 da LPI (22) 28/04/2017 (71) STHEFANNY OLIVEIRA RABELO PAVÃO (BR/PA)

	Referente às 3ª e 4ª anuidades.
(21) BR 10 2017 023358-8 A2	Código 8.6 - Arquivamento - Art. 86 da LPI (22) 30/10/2017 (71) SLEEVER INTERNATIONAL COMPANY (FR) Referente à 4ª anuidade.
(21) BR 10 2017 023393-6 A2	Código 8.6 - Arquivamento - Art. 86 da LPI (22) 30/10/2017 (71) JEFERSON EUGENIO DOSSA BORGES (BR/SC) ; DANTE BELLINI (BR/RS) Referente à 4ª anuidade.
(21) BR 10 2017 023455-0 A2	Código 8.6 - Arquivamento - Art. 86 da LPI (22) 30/10/2017 (71) RODRIGO WEILER FEIGEL (BR/RS) Referente à 4ª anuidade.
(21) BR 10 2017 023464-9 A2	Código 8.6 - Arquivamento - Art. 86 da LPI (22) 31/10/2017 (71) INDÚSTRIA VINÍCOLA TOSCANA LTDA (BR/RS) Referente à 4ª anuidade.
(21) BR 10 2017 023466-5 A2	Código 8.6 - Arquivamento - Art. 86 da LPI (22) 31/10/2017 (71) INDÚSTRIA VINÍCOLA TOSCANA LTDA (BR/RS) Referente à 4ª anuidade.
(21) BR 10 2017 023501-7 A2	Código 8.6 - Arquivamento - Art. 86 da LPI (22) 31/10/2017 (71) GOODRICH CORPORATION (US) Referente à 4ª anuidade.
(21) BR 10 2017 023608-0 A2	Código 8.6 - Arquivamento - Art. 86 da LPI (22) 01/11/2017 (71) UNIVERSIDADE FEDERAL DE PERNAMBUCO (BR/PE) Referente à 4ª anuidade.
(21) BR 10 2017 023616-1 A2	Código 8.6 - Arquivamento - Art. 86 da LPI (22) 01/11/2017 (71) TOYOTA JIDOSHA KABUSHIKI KAISHA (JP) Referente à 4ª anuidade.

(21) BR 11 2012 020826-8 A2	Código 8.6 - Arquivamento - Art. 86 da LPI (22) 17/02/2011 (71) Quail Research And Design Limited (GB) Referente às 9ª e 10ª anuidades.
(21) BR 11 2013 010810-0 A2	Código 8.6 - Arquivamento - Art. 86 da LPI (22) 28/10/2011 (71) Bayer Intellectual Property GMBH (DE) Referente à 10ª anuidade.
(21) BR 11 2014 010162-0 A8	Código 8.6 - Arquivamento - Art. 86 da LPI (22) 30/10/2012 (71) N.V. NUTRICIA (NL) Referente à 9ª anuidade.
(21) BR 11 2014 010275-9 A2	Código 8.6 - Arquivamento - Art. 86 da LPI (22) 31/10/2012 (71) XERIS PHARMACEUTICALS, INC. (US) Referente à 9ª anuidade.
(21) BR 11 2015 009460-0 A2	Código 8.6 - Arquivamento - Art. 86 da LPI (22) 29/10/2013 (71) SHIONOGI & CO., LTD. (JP) ; GLAXO GROUP LIMITED (GB) Referente à 8ª anuidade.
(21) BR 11 2015 009580-1 A2	Código 8.6 - Arquivamento - Art. 86 da LPI (22) 30/10/2013 (71) CHUKOH CHEMICAL INDUSTRIES, LTD (JP) Referente à 8ª anuidade.
(21) BR 11 2015 009589-5 A2	Código 8.6 - Arquivamento - Art. 86 da LPI (22) 30/10/2013 (71) RECOMBINETICS, INC. (US) ; THE CENTER FOR AQUACULTURE TECHNOLOGIES, INC. (US) Referente à 8ª anuidade.
(21) BR 11 2015 009705-7 A2	Código 8.6 - Arquivamento - Art. 86 da LPI (22) 28/10/2013 (71) CENTRO DE INGENIERÍA GENÉTICA Y BIOTECNOLOGÍA (CU) Referente à 8ª anuidade.

(21) BR 11 2015 009812-6 A2	Código 8.6 - Arquivamento - Art. 86 da LPI (22) 31/10/2013 (71) CELLECTIS (FR) Referente à 8ª anuidade.
(21) BR 11 2015 009932-7 A8	Código 8.6 - Arquivamento - Art. 86 da LPI (22) 31/10/2013 (71) F. HOFFMANN-LA ROCHE AG (CH) Referente à 8ª anuidade.
(21) BR 11 2015 011602-7 A2	Código 8.6 - Arquivamento - Art. 86 da LPI (22) 29/10/2013 (71) HONEYWELL INTERNATIONAL INC. (US) Referente à 8ª anuidade.
(21) BR 11 2016 008856-5 A2	Código 8.6 - Arquivamento - Art. 86 da LPI (22) 28/10/2014 (71) SOCIÉTÉ DES PRODUITS NESTLÉ S.A. (CH) Referente à 7ª anuidade.
(21) BR 11 2016 009232-5 A2	Código 8.6 - Arquivamento - Art. 86 da LPI (22) 28/10/2014 (71) SOCIÉTÉ DES PRODUITS NESTLÉ S.A. (CH) Referente à 7ª anuidade.
(21) BR 11 2016 009384-4 A8	Código 8.6 - Arquivamento - Art. 86 da LPI (22) 30/10/2014 (71) SWISSINNOV PRODUCT SARL (CH) Referente à 7ª anuidade.
(21) BR 11 2016 009454-9 A2	Código 8.6 - Arquivamento - Art. 86 da LPI (22) 03/11/2014 (71) SAMES KREMLIN (FR) Referente à 7ª anuidade.
(21) BR 11 2016 009881-1 A2	Código 8.6 - Arquivamento - Art. 86 da LPI (22) 31/10/2014 (71) REACTOR RESOURCES, LLC (US) Referente à 7ª anuidade.
(21) BR 11 2017 008707-3 A2	Código 8.6 - Arquivamento - Art. 86 da LPI (22) 30/10/2015 (71) SUNRISE CAPITAL, INC. (US)

	Referente à 6ª anuidade.
(21) BR 11 2017 008822-3 A2	Código 8.6 - Arquivamento - Art. 86 da LPI (22) 29/10/2015 (71) STEAM E HOLDINGS LIMITED (GB) Referente à 6ª anuidade.
(21) BR 11 2017 009007-4 A2	Código 8.6 - Arquivamento - Art. 86 da LPI (22) 29/10/2015 (71) EXACTECH, INC. (US) Referente à 6ª anuidade.
(21) BR 11 2017 011278-7 A2	Código 8.6 - Arquivamento - Art. 86 da LPI (22) 30/10/2015 (71) COATEX (FR) Referente à 6ª anuidade.
(21) BR 11 2018 006631-1 A2	Código 8.6 - Arquivamento - Art. 86 da LPI (22) 03/11/2016 (71) KBA-NOTASYS SA (CH) Referente à 5ª anuidade.
(21) BR 11 2018 006870-5 A2	Código 8.6 - Arquivamento - Art. 86 da LPI (22) 28/10/2016 (71) PFIZER INC. (US) Referente à 5ª anuidade.
(21) BR 11 2018 007127-7 A2	Código 8.6 - Arquivamento - Art. 86 da LPI (22) 31/10/2016 (71) SOCIÉTÉ DES PRODUITS NESTLÉ S.A. (CH) Referente à 5ª anuidade.
(21) BR 11 2018 008554-5 A2	Código 8.6 - Arquivamento - Art. 86 da LPI (22) 28/10/2016 (71) MAREL FRANCE (FR) Referente à 5ª anuidade.
(21) BR 11 2018 008937-0 A2	Código 8.6 - Arquivamento - Art. 86 da LPI (22) 01/11/2016 (71) EPIGENETICS LTD (IL) Referente à 5ª anuidade.

(21) BR 11 2018 008995-8 A8	Código 8.6 - Arquivamento - Art. 86 da LPI (22) 02/11/2016 (71) BERRY GLOBAL, INC. (US) Referente à 5ª anuidade.
(21) BR 11 2019 006628-4 A2	Código 8.6 - Arquivamento - Art. 86 da LPI (22) 03/11/2017 (71) DETNET SOUTH AFRICA (PTY) LTD (ZA) Referente à 4ª anuidade.
(21) BR 11 2019 008996-9 A2	Código 8.6 - Arquivamento - Art. 86 da LPI (22) 02/11/2017 (71) JALCA (FR) Referente à 4ª anuidade.
(21) BR 11 2019 010552-2 A2	Código 8.6 - Arquivamento - Art. 86 da LPI (22) 02/11/2017 (71) RESPIRATORY MOTION, INC. (US) Referente à 4ª anuidade.
(21) BR 11 2019 015211-3 A2	Código 8.6 - Arquivamento - Art. 86 da LPI (22) 31/10/2017 (71) GECOM CORPORATION (US) Referente à 4ª anuidade.
(21) BR 11 2019 016921-0 A2	Código 8.6 - Arquivamento - Art. 86 da LPI (22) 31/10/2017 (71) GECOM CORPORATION (US) Referente à 4ª anuidade.
(21) BR 11 2020 005441-0 A2	Código 8.6 - Arquivamento - Art. 86 da LPI (22) 31/10/2017 (71) NIPPON STEEL CORPORATION (JP) Referente à 4ª anuidade.
(21) BR 20 2016 025342-5 U2	Código 8.6 - Arquivamento - Art. 86 da LPI (22) 28/10/2016 (71) JOSÉ TEIXEIRA BATISTA (BR/SP) Referente à 5ª anuidade.
(21) BR 20 2016 025739-0 U2	Código 8.6 - Arquivamento - Art. 86 da LPI (22) 03/11/2016 (71) KTRÊS INDÚSTRIA E COMÉRCIO DE EQUIPAMENTOS AGRÍCOLAS

	LTDA (BR/SP) Referente à 5ª anuidade.
(21) BR 20 2017 010252-7 U2	Código 8.6 - Arquivamento - Art. 86 da LPI (22) 16/05/2017 (71) JOANITO MARQUES DE SOUZA (BR/RS) Referente às 3ª e 4ª anuidades.
(21) BR 20 2017 013820-3 U2	Código 8.6 - Arquivamento - Art. 86 da LPI (22) 26/06/2017 (71) BRUNO GAMBARINI SPAGNOLO (BR/PR) ; DÉBORA KELLY HERCULANO MACHADO GARCIA (BR/PR) Referente às 3ª e 4ª anuidades.
(21) BR 20 2017 023382-6 U2	Código 8.6 - Arquivamento - Art. 86 da LPI (22) 30/10/2017 (71) JAKSON DA SILVA MEI (BR/SC) Referente à 4ª anuidade.
(21) BR 20 2017 023394-0 U2	Código 8.6 - Arquivamento - Art. 86 da LPI (22) 30/10/2017 (71) EUCLIDES FACCHINI NETO (BR/SP) Referente à 4ª anuidade.
(21) BR 20 2017 023511-0 U2	Código 8.6 - Arquivamento - Art. 86 da LPI (22) 31/10/2017 (71) STÉFANO JORGE FAGGION (BR/SC) ; LUCAS DONA (BR/SC) ; RODRIGO KREUZ (BR/SC) ; LUIS FERNANDO FERST (BR/SC) ; MATHEUS EDUARDO LICHAK (BR/SC) Referente à 4ª anuidade.
(21) BR 20 2017 023512-8 U2	Código 8.6 - Arquivamento - Art. 86 da LPI (22) 31/10/2017 (71) RPS ELETRONICA EIRELI - ME (BR/SP) Referente à 4ª anuidade.
(21) BR 20 2017 023647-7 U2	Código 8.6 - Arquivamento - Art. 86 da LPI (22) 01/11/2017 (71) FUNDAÇÃO SHUNJI NISHIMURA DE TECNOLOGIA (BR/SP) Referente à 4ª anuidade.
(21) PI 0517947-5 A2	Código 8.6 - Arquivamento - Art. 86 da LPI (22) 02/11/2005

	(71) UNIVERSITÉ DE STRASBOURG (FR) ; CENTRE NATIONAL DE LA RECHERCHE SCIENTIFIQUE (FR) ; NORTHWESTERN UNIVERSITY (US) Referente à 16ª anuidade.
(21) PI 0618170-8 A2	Código 8.6 - Arquivamento - Art. 86 da LPI (22) 03/11/2006 (71) Cidra Corporation (US) Referente à 15ª anuidade.
(21) PI 0618268-2 A2	Código 8.6 - Arquivamento - Art. 86 da LPI (22) 31/10/2006 (71) ALCON INC. (CH) Referente à 15ª anuidade.
(21) PI 0619652-7 A2	Código 8.6 - Arquivamento - Art. 86 da LPI (22) 01/11/2006 (71) E.I Du Pont de Nemours and Company (US) Referente à 15ª anuidade.
(21) PI 0619714-0 A2	Código 8.6 - Arquivamento - Art. 86 da LPI (22) 01/11/2006 (71) E. I. Du Pont De Nemours And Company (US) Referente à 15ª anuidade.
(21) PI 0804763-4 A2	Código 8.6 - Arquivamento - Art. 86 da LPI (22) 03/11/2008 (71) Giacinto Cosimo Cataldo (BR/SP) Referente à 13ª anuidade.
(21) PI 0921725-8 A8	Código 8.6 - Arquivamento - Art. 86 da LPI (22) 29/10/2009 (71) GRÜNENTHAL GMBH (DE) Referente à 12ª anuidade.
(21) PI 1016191-0 A2	Código 8.6 - Arquivamento - Art. 86 da LPI (22) 29/10/2010 (71) Janssen Biotech, Inc. (US) Referente à 11ª anuidade.

Código 8.7 - Restauração

Notificação quanto à restauração do andamento do pedido.

---

(21) BR 11 2015 025191-9 A2

Código 8.7 - Restauração

(22) 16/01/2014

(71) NIAGARA BOTTLING, LLC. (US)

Código 8.8 - Despacho Anulado

Anulação do despacho por ter sido indevido. (A toda publicação que envolva anulação de ato ou despacho caberá justificativa no processo administrativo.)

(21) BR 10 2015 024072-4 A2	Código 8.8 - Despacho Anulado (22) 18/09/2015 (71) KAMPMANN DO BRASIL LTDA (BR/MG) Anulada a publicação código 8.6 na RPI nº 2640 de 10/08/2021.
(21) BR 11 2016 006087-3 A2	Código 8.8 - Despacho Anulado (22) 18/09/2014 (71) HUBBELL INCORPORATED (US) Anulada a publicação código 8.6 na RPI nº 2640 de 10/08/2021 por ter sido indevida.
(21) BR 11 2016 012335-2 A2	Código 8.8 - Despacho Anulado (22) 24/11/2014 (71) LAURENT FUMEX (US) ; THIERRY MASSEGLIA (FR) Anulada a publicação código 8.6 na RPI nº 2640 de 10/08/2021 por ter sido indevida. Uma vez que o recolhimento da 6ª anuidade foi efetuado em 20/08/2020, através da GRU 29409161922808155.

Código 8.11 - Manutenção do Arquivamento

Mantido o arquivamento do pedido uma vez que não foi requerida a restauração nos termos do disposto no art. 87 da Lei nº 9.279/96, encerrando a instância administrativa.

---

(21) BR 10 2012 016248-2 A2

Código 8.11 - Manutenção do Arquivamento
(22) 29/06/2012
(71) GENERAL ELECTRIC COMPANY (US)
Em virtude do arquivamento publicado na RPI 2626 de 04-05-2021 e considerando ausência de manifestação dentro dos prazos legais, informo que cabe ser mantido o arquivamento do pedido de patente, conforme o disposto no artigo 12, da resolução 113/2013.

---

(21) BR 10 2014 016249-6 A2

Código 8.11 - Manutenção do Arquivamento
(22) 30/06/2014
(71) ANJO INDUSTRIA E COMERCIO DE PLASTICOS LTDA (BR/SP)
Em virtude do arquivamento publicado na RPI 2626 de 04-05-2021 e considerando ausência de manifestação dentro dos prazos legais, informo que cabe ser mantido o arquivamento do pedido de patente, conforme o disposto no artigo 12, da resolução 113/2013.

---

(21) BR 10 2014 016360-3 A2

Código 8.11 - Manutenção do Arquivamento
(22) 01/07/2014
(71) MARTA APARECIDA NOGUEIRA ROCHA (BR/SP) ; NANCY BETTI DOS SANTOS (BR/SP)
Em virtude do arquivamento publicado na RPI 2626 de 04-05-2021 e considerando ausência de manifestação dentro dos prazos legais, informo que cabe ser mantido o arquivamento do pedido de patente, conforme o disposto no artigo 12, da resolução 113/2013.

---

(21) BR 10 2016 015058-2 A2

Código 8.11 - Manutenção do Arquivamento
(22) 27/06/2016
(71) TREIZ Ó INDÚSTRIA E COMÉRCIO DE PEÇAS USINADAS LTDA- EPP (BR/SP)
Em virtude do arquivamento publicado na RPI 2626 de 04-05-2021 e considerando ausência de manifestação dentro dos prazos legais, informo que cabe ser mantido o arquivamento do pedido de patente, conforme o disposto no artigo 12, da resolução 113/2013.

---

(21) BR 10 2016 015558-4 A2

Código 8.11 - Manutenção do Arquivamento
(22) 01/07/2016
(71) A.J. RORATO & CIA LTDA (BR/PR)

	Em virtude do arquivamento publicado na RPI 2626 de 04-05-2021 e considerando ausência de manifestação dentro dos prazos legais, informo que cabe ser mantido o arquivamento do pedido de patente, conforme o disposto no artigo 12, da resolução 113/2013.
(21) BR 10 2017 013968-9 A2	Código 8.11 - Manutenção do Arquivamento (22) 28/06/2017 (71) GENERAL ELECTRIC COMPANY (US) Em virtude do arquivamento publicado na RPI 2626 de 04-05-2021 e considerando ausência de manifestação dentro dos prazos legais, informo que cabe ser mantido o arquivamento do pedido de patente, conforme o disposto no artigo 12, da resolução 113/2013.
(21) BR 10 2017 014027-0 A2	Código 8.11 - Manutenção do Arquivamento (22) 28/06/2017 (71) TOYOTA JIDOSHA KABUSHIKI KAISHA (JP) Em virtude do arquivamento publicado na RPI 2626 de 04-05-2021 e considerando ausência de manifestação dentro dos prazos legais, informo que cabe ser mantido o arquivamento do pedido de patente, conforme o disposto no artigo 12, da resolução 113/2013.
(21) BR 10 2017 014140-3 A2	Código 8.11 - Manutenção do Arquivamento (22) 29/06/2017 (71) TOYOTA JIDOSHA KABUSHIKI KAISHA (JP) Em virtude do arquivamento publicado na RPI 2626 de 04-05-2021 e considerando ausência de manifestação dentro dos prazos legais, informo que cabe ser mantido o arquivamento do pedido de patente, conforme o disposto no artigo 12, da resolução 113/2013.
(21) BR 10 2017 014196-9 A2	Código 8.11 - Manutenção do Arquivamento (22) 29/06/2017 (71) SAMSUNG ELETRÔNICA DA AMAZÔNIA LTDA. (BR/SP) Em virtude do arquivamento publicado na RPI 2626 de 04-05-2021 e considerando ausência de manifestação dentro dos prazos legais, informo que cabe ser mantido o arquivamento do pedido de patente, conforme o disposto no artigo 12, da resolução 113/2013.
(21) BR 10 2017 014257-4 A2	Código 8.11 - Manutenção do Arquivamento (22) 29/06/2017 (71) MARCOS ROBERTO DE MELO (BR/SP) Em virtude do arquivamento publicado na RPI 2626 de 04-05-2021 e considerando ausência de manifestação dentro dos prazos legais, informo que cabe ser mantido o arquivamento do pedido de patente, conforme o disposto no

artigo 12, da resolução 113/2013.

(21) BR 11 2012 025588-6 A2

Código 8.11 - Manutenção do Arquivamento
(22) 07/04/2011
(71) Sealed Air Corporation (US) (US)
Em virtude do arquivamento publicado na RPI 2626 de 04-05-2021 e considerando ausência de manifestação dentro dos prazos legais, informo que cabe ser mantido o arquivamento do pedido de patente, conforme o disposto no artigo 12, da resolução 113/2013.

(21) BR 11 2012 033059-4 A2

Código 8.11 - Manutenção do Arquivamento
(22) 22/06/2011
(71) THOMSON LICENSING (FR)
Em virtude do arquivamento publicado na RPI 2626 de 04-05-2021 e considerando ausência de manifestação dentro dos prazos legais, informo que cabe ser mantido o arquivamento do pedido de patente, conforme o disposto no artigo 12, da resolução 113/2013.

(21) BR 11 2013 032539-9 A2

Código 8.11 - Manutenção do Arquivamento
(22) 29/06/2012
(71) ROHM AND HAAS COMPANY (US)
Em virtude do arquivamento publicado na RPI 2626 de 04-05-2021 e considerando ausência de manifestação dentro dos prazos legais, informo que cabe ser mantido o arquivamento do pedido de patente, conforme o disposto no artigo 12, da resolução 113/2013.

(21) BR 11 2013 033325-1 A2

Código 8.11 - Manutenção do Arquivamento
(22) 27/06/2012
(71) RHODIA OPERATIONS (FR)
Em virtude do arquivamento publicado na RPI 2626 de 04-05-2021 e considerando ausência de manifestação dentro dos prazos legais, informo que cabe ser mantido o arquivamento do pedido de patente, conforme o disposto no artigo 12, da resolução 113/2013.

(21) BR 11 2013 033399-5 A2

Código 8.11 - Manutenção do Arquivamento
(22) 02/07/2012
(71) COVIDIEN LP (US)
Em virtude do arquivamento publicado na RPI 2626 de 04-05-2021 e considerando ausência de manifestação dentro dos prazos legais, informo que cabe ser mantido o arquivamento do pedido de patente, conforme o disposto no artigo 12, da resolução 113/2013.

(21) BR 11 2013 033548-3 A2

Código 8.11 - Manutenção do Arquivamento

(22) 29/06/2012
(71) THYSSENKRUPP PRESTA TECCENTER AG (LI)
Em virtude do arquivamento publicado na RPI 2626 de 04-05-2021 e considerando ausência de manifestação dentro dos prazos legais, informo que cabe ser mantido o arquivamento do pedido de patente, conforme o disposto no artigo 12, da resolução 113/2013.

---

(21) BR 11 2013 033583-1 A2

Código 8.11 - Manutenção do Arquivamento
(22) 29/06/2012
(71) THYSSENKRUPP PRESTA TECCENTER AG (LI)
Em virtude do arquivamento publicado na RPI 2626 de 04-05-2021 e considerando ausência de manifestação dentro dos prazos legais, informo que cabe ser mantido o arquivamento do pedido de patente, conforme o disposto no artigo 12, da resolução 113/2013.

---

(21) BR 11 2013 033908-0 A2

Código 8.11 - Manutenção do Arquivamento
(22) 05/07/2012
(71) KONINKLIJKE PHILIPS N.V. (NL)
Em virtude do arquivamento publicado na RPI 2627 de 11-05-2021 e considerando ausência de manifestação dentro dos prazos legais, informo que cabe ser mantido o arquivamento do pedido de patente, conforme o disposto no artigo 12, da resolução 113/2013.

---

(21) BR 11 2013 033940-3 A2

Código 8.11 - Manutenção do Arquivamento
(22) 02/07/2012
(71) NOVARTIS AG (CH)
Em virtude do arquivamento publicado na RPI 2626 de 04-05-2021 e considerando ausência de manifestação dentro dos prazos legais, informo que cabe ser mantido o arquivamento do pedido de patente, conforme o disposto no artigo 12, da resolução 113/2013.

---

(21) BR 11 2014 000379-3 A2

Código 8.11 - Manutenção do Arquivamento
(22) 02/07/2012
(71) ELI LILLY AND COMPANY (US)
Em virtude do arquivamento publicado na RPI 2626 de 04-05-2021 e considerando ausência de manifestação dentro dos prazos legais, informo que cabe ser mantido o arquivamento do pedido de patente, conforme o disposto no artigo 12, da resolução 113/2013.

---

(21) BR 11 2014 004129-6 A2

Código 8.11 - Manutenção do Arquivamento
(22) 24/06/2013
(71) SONY CORPORATION (JP)
Em virtude do arquivamento publicado na RPI 2626 de 04-05-2021 e

	considerando ausência de manifestação dentro dos prazos legais, informo que cabe ser mantido o arquivamento do pedido de patente, conforme o disposto no artigo 12, da resolução 113/2013.
(21) BR 11 2014 032695-9 A2	Código 8.11 - Manutenção do Arquivamento (22) 27/06/2013 (71) XERIS PHARMACEUTICALS, INC. (US) Em virtude do arquivamento publicado na RPI 2626 de 04-05-2021 e considerando ausência de manifestação dentro dos prazos legais, informo que cabe ser mantido o arquivamento do pedido de patente, conforme o disposto no artigo 12, da resolução 113/2013.
(21) BR 11 2014 032732-7 A2	Código 8.11 - Manutenção do Arquivamento (22) 28/06/2013 (71) SIEMENS AKTIENGESELLSCHAFT (DE) Em virtude do arquivamento publicado na RPI 2626 de 04-05-2021 e considerando ausência de manifestação dentro dos prazos legais, informo que cabe ser mantido o arquivamento do pedido de patente, conforme o disposto no artigo 12, da resolução 113/2013.
(21) BR 11 2014 032892-7 A2	Código 8.11 - Manutenção do Arquivamento (22) 01/07/2013 (71) CORIS BIOCONCEPT SPRL (BE) Em virtude do arquivamento publicado na RPI 2626 de 04-05-2021 e considerando ausência de manifestação dentro dos prazos legais, informo que cabe ser mantido o arquivamento do pedido de patente, conforme o disposto no artigo 12, da resolução 113/2013.
(21) BR 11 2015 000160-2 A2	Código 8.11 - Manutenção do Arquivamento (22) 02/07/2013 (71) ARDEA BIOSCIENCES INC. (US) Em virtude do arquivamento publicado na RPI 2626 de 04-05-2021 e considerando ausência de manifestação dentro dos prazos legais, informo que cabe ser mantido o arquivamento do pedido de patente, conforme o disposto no artigo 12, da resolução 113/2013.
(21) BR 11 2015 000297-8 A2	Código 8.11 - Manutenção do Arquivamento (22) 01/07/2013 (71) FACEBOOK, INC. (US) Em virtude do arquivamento publicado na RPI 2626 de 04-05-2021 e considerando ausência de manifestação dentro dos prazos legais, informo que cabe ser mantido o arquivamento do pedido de patente, conforme o disposto no artigo 12, da resolução 113/2013.

(21) BR 11 2015 003561-2 A8	Código 8.11 - Manutenção do Arquivamento (22) 01/07/2013 (71) THE UAB RESEARCH FOUNDATION (US) Em virtude do arquivamento publicado na RPI 2626 de 04-05-2021 e considerando ausência de manifestação dentro dos prazos legais, informo que cabe ser mantido o arquivamento do pedido de patente, conforme o disposto no artigo 12, da resolução 113/2013.
(21) BR 11 2015 032527-0 A2	Código 8.11 - Manutenção do Arquivamento (22) 27/06/2013 (71) GEA PROCESS ENGINEERING NV (BE) Em virtude do arquivamento publicado na RPI 2626 de 04-05-2021 e considerando ausência de manifestação dentro dos prazos legais, informo que cabe ser mantido o arquivamento do pedido de patente, conforme o disposto no artigo 12, da resolução 113/2013.
(21) BR 11 2015 032744-3 A2	Código 8.11 - Manutenção do Arquivamento (22) 30/06/2014 (71) INSTITUT NATIONAL DE LA RECHERCHE AGRONOMIQUE (FR) Em virtude do arquivamento publicado na RPI 2626 de 04-05-2021 e considerando ausência de manifestação dentro dos prazos legais, informo que cabe ser mantido o arquivamento do pedido de patente, conforme o disposto no artigo 12, da resolução 113/2013.
(21) BR 11 2015 032831-8 A2	Código 8.11 - Manutenção do Arquivamento (22) 30/06/2014 (71) TRICO PRODUCTS CORPORATION (US) Em virtude do arquivamento publicado na RPI 2626 de 04-05-2021 e considerando ausência de manifestação dentro dos prazos legais, informo que cabe ser mantido o arquivamento do pedido de patente, conforme o disposto no artigo 12, da resolução 113/2013.
(21) BR 11 2015 033020-7 A2	Código 8.11 - Manutenção do Arquivamento (22) 02/07/2014 (71) MARTIN, GUY (CA) Em virtude do arquivamento publicado na RPI 2626 de 04-05-2021 e considerando ausência de manifestação dentro dos prazos legais, informo que cabe ser mantido o arquivamento do pedido de patente, conforme o disposto no artigo 12, da resolução 113/2013.
(21) BR 11 2015 033022-3 A2	Código 8.11 - Manutenção do Arquivamento (22) 01/07/2014

(71) ABBVIE INC. (US)
Em virtude do arquivamento publicado na RPI 2626 de 04-05-2021 e considerando ausência de manifestação dentro dos prazos legais, informo que cabe ser mantido o arquivamento do pedido de patente, conforme o disposto no artigo 12, da resolução 113/2013.

---

(21) BR 11 2016 000049-8 A2

Código 8.11 - Manutenção do Arquivamento
(22) 02/07/2014
(71) LAVAZZA PROFESSIONAL NORTH AMERICA, LLC (US)
Em virtude do arquivamento publicado na RPI 2626 de 04-05-2021 e considerando ausência de manifestação dentro dos prazos legais, informo que cabe ser mantido o arquivamento do pedido de patente, conforme o disposto no artigo 12, da resolução 113/2013.

---

(21) BR 11 2016 000882-0 A2

Código 8.11 - Manutenção do Arquivamento
(22) 03/07/2014
(71) 3M INNOVATIVE PROPERTIES COMPANY (US)
Em virtude do arquivamento publicado na RPI 2626 de 04-05-2021 e considerando ausência de manifestação dentro dos prazos legais, informo que cabe ser mantido o arquivamento do pedido de patente, conforme o disposto no artigo 12, da resolução 113/2013.

---

(21) BR 11 2016 002184-3 A2

Código 8.11 - Manutenção do Arquivamento
(22) 03/07/2014
(71) MOOG CONTROLS LIMITED (GB)
Em virtude do arquivamento publicado na RPI 2626 de 04-05-2021 e considerando ausência de manifestação dentro dos prazos legais, informo que cabe ser mantido o arquivamento do pedido de patente, conforme o disposto no artigo 12, da resolução 113/2013.

---

(21) BR 11 2016 028562-0 A2

Código 8.11 - Manutenção do Arquivamento
(22) 27/06/2016
(71) VOLKSWAGEN DE MÉXICO, S.A. DE C.V. (MX)
Em virtude do arquivamento publicado na RPI 2626 de 04-05-2021 e considerando ausência de manifestação dentro dos prazos legais, informo que cabe ser mantido o arquivamento do pedido de patente, conforme o disposto no artigo 12, da resolução 113/2013.

---

(21) BR 11 2017 000022-9 A2

Código 8.11 - Manutenção do Arquivamento
(22) 02/07/2015
(71) PFIZER INC. (US)
Em virtude do arquivamento publicado na RPI 2626 de 04-05-2021 e considerando ausência de manifestação dentro dos prazos legais, informo que

	cabe ser mantido o arquivamento do pedido de patente, conforme o disposto no artigo 12, da resolução 113/2013.
(21) BR 11 2017 000702-9 A2	Código 8.11 - Manutenção do Arquivamento (22) 01/07/2015 (71) FEDERAL-MOGUL POWERTRAIN LLC (US) Em virtude do arquivamento publicado na RPI 2626 de 04-05-2021 e considerando ausência de manifestação dentro dos prazos legais, informo que cabe ser mantido o arquivamento do pedido de patente, conforme o disposto no artigo 12, da resolução 113/2013.
(21) BR 11 2017 026861-2 A2	Código 8.11 - Manutenção do Arquivamento (22) 28/06/2016 (71) C-GREEN TECHNOLOGY AB (SE) Em virtude do arquivamento publicado na RPI 2626 de 04-05-2021 e considerando ausência de manifestação dentro dos prazos legais, informo que cabe ser mantido o arquivamento do pedido de patente, conforme o disposto no artigo 12, da resolução 113/2013.
(21) BR 11 2017 028140-6 A2	Código 8.11 - Manutenção do Arquivamento (22) 28/06/2016 (71) GILEAD SCIENCES, INC. (US) ; JANSSEN SCIENCES IRELAND UC (IE) Em virtude do arquivamento publicado na RPI 2626 de 04-05-2021 e considerando ausência de manifestação dentro dos prazos legais, informo que cabe ser mantido o arquivamento do pedido de patente, conforme o disposto no artigo 12, da resolução 113/2013.
(21) BR 11 2018 006939-6 A2	Código 8.11 - Manutenção do Arquivamento (22) 30/06/2016 (71) ACEA THERAPEUTICS, INC. (US) Em virtude do arquivamento publicado na RPI 2626 de 04-05-2021 e considerando ausência de manifestação dentro dos prazos legais, informo que cabe ser mantido o arquivamento do pedido de patente, conforme o disposto no artigo 12, da resolução 113/2013.
(21) BR 11 2018 069996-9 A2	Código 8.11 - Manutenção do Arquivamento (22) 30/06/2017 (71) JOINT STOCK COMPANY "SCIENCE AND INNOVATIONS" (RU) ; JOINT STOCK COMPANY SCIENTIFIC RESEARCH AND DESIGN INSTITUTE FOR ENERGY TECHNOLOGIES ATOMPROEKT (RU) Em virtude do arquivamento publicado na RPI 2626 de 04-05-2021 e considerando ausência de manifestação dentro dos prazos legais, informo que cabe ser mantido o arquivamento do pedido de patente, conforme o disposto no

artigo 12, da resolução 113/2013.

(21) BR 11 2018 075775-6 A2

Código 8.11 - Manutenção do Arquivamento
(22) 30/06/2017
(71) HONDA MOTOR CO., LTD. (JP)
Em virtude do arquivamento publicado na RPI 2626 de 04-05-2021 e considerando ausência de manifestação dentro dos prazos legais, informo que cabe ser mantido o arquivamento do pedido de patente, conforme o disposto no artigo 12, da resolução 113/2013.

(21) BR 11 2018 076785-9 A2

Código 8.11 - Manutenção do Arquivamento
(22) 27/06/2017
(71) AM TECHNOLOGY LIMITED (GB)
Em virtude do arquivamento publicado na RPI 2626 de 04-05-2021 e considerando ausência de manifestação dentro dos prazos legais, informo que cabe ser mantido o arquivamento do pedido de patente, conforme o disposto no artigo 12, da resolução 113/2013.

(21) BR 11 2018 077398-0 A2

Código 8.11 - Manutenção do Arquivamento
(22) 27/06/2017
(71) PING YAN (CN)
Em virtude do arquivamento publicado na RPI 2626 de 04-05-2021 e considerando ausência de manifestação dentro dos prazos legais, informo que cabe ser mantido o arquivamento do pedido de patente, conforme o disposto no artigo 12, da resolução 113/2013.

(21) BR 11 2018 077444-8 A2

Código 8.11 - Manutenção do Arquivamento
(22) 30/06/2017
(71) FUTURE ENERGY INVESTMENTS PTY LTD (AU)
Em virtude do arquivamento publicado na RPI 2626 de 04-05-2021 e considerando ausência de manifestação dentro dos prazos legais, informo que cabe ser mantido o arquivamento do pedido de patente, conforme o disposto no artigo 12, da resolução 113/2013.

(21) BR 11 2019 000118-2 A2

Código 8.11 - Manutenção do Arquivamento
(22) 29/06/2017
(71) SHANGHAI CLEAR FLUID BIOMEDICAL SCIENCE CO., LTD. (CN)
Em virtude do arquivamento publicado na RPI 2626 de 04-05-2021 e considerando ausência de manifestação dentro dos prazos legais, informo que cabe ser mantido o arquivamento do pedido de patente, conforme o disposto no artigo 12, da resolução 113/2013.

(21) BR 11 2019 000655-9 A2

Código 8.11 - Manutenção do Arquivamento

(22) 29/06/2017
(71) UNILEVER N.V. (NL)
Em virtude do arquivamento publicado na RPI 2626 de 04-05-2021 e considerando ausência de manifestação dentro dos prazos legais, informo que cabe ser mantido o arquivamento do pedido de patente, conforme o disposto no artigo 12, da resolução 113/2013.

---

(21) BR 11 2019 004323-3 A2

Código 8.11 - Manutenção do Arquivamento
(22) 03/07/2017
(71) SAINT-GOBAIN GLASS FRANCE (FR)
Em virtude do arquivamento publicado na RPI 2626 de 04-05-2021 e considerando ausência de manifestação dentro dos prazos legais, informo que cabe ser mantido o arquivamento do pedido de patente, conforme o disposto no artigo 12, da resolução 113/2013.

---

(21) BR 11 2019 025970-8 A2

Código 8.11 - Manutenção do Arquivamento
(22) 27/06/2017
(71) HALLIBURTON ENERGY SERVICES, INC. (US)
Em virtude do arquivamento publicado na RPI 2626 de 04-05-2021 e considerando ausência de manifestação dentro dos prazos legais, informo que cabe ser mantido o arquivamento do pedido de patente, conforme o disposto no artigo 12, da resolução 113/2013.

---

(21) BR 20 2012 015860-0 U2

Código 8.11 - Manutenção do Arquivamento
(22) 27/06/2012
(71) ANDRE LUIS JUNQUEIRA FAENZA EIRELI ME (BR/PR)
Em virtude do arquivamento publicado na RPI 2626 de 04-05-2021 e considerando ausência de manifestação dentro dos prazos legais, informo que cabe ser mantido o arquivamento do pedido de patente, conforme o disposto no artigo 12, da resolução 113/2013.

---

(21) BR 20 2012 016415-4 U2

Código 8.11 - Manutenção do Arquivamento
(22) 03/07/2012
(71) JMF ADMINISTRADORA DE MARCAS E PATENTES LTDA. (BR/PR)
Em virtude do arquivamento publicado na RPI 2626 de 04-05-2021 e considerando ausência de manifestação dentro dos prazos legais, informo que cabe ser mantido o arquivamento do pedido de patente, conforme o disposto no artigo 12, da resolução 113/2013.

---

(21) BR 20 2016 015284-0 U2

Código 8.11 - Manutenção do Arquivamento
(22) 29/06/2016
(71) MARCELO KRINGS (BR/SP)
Em virtude do arquivamento publicado na RPI 2626 de 04-05-2021 e

	considerando ausência de manifestação dentro dos prazos legais, informo que cabe ser mantido o arquivamento do pedido de patente, conforme o disposto no artigo 12, da resolução 113/2013.
(21) BR 20 2016 015504-0 U2	Código 8.11 - Manutenção do Arquivamento (22) 01/07/2016 (71) ZERO GRAU INDUSTRIA E COMERCIO LTDA (BR/PR) Em virtude do arquivamento publicado na RPI 2626 de 04-05-2021 e considerando ausência de manifestação dentro dos prazos legais, informo que cabe ser mantido o arquivamento do pedido de patente, conforme o disposto no artigo 12, da resolução 113/2013.
(21) BR 20 2017 013908-0 U2	Código 8.11 - Manutenção do Arquivamento (22) 27/06/2017 (71) SERGIO PAULO PEREIRA (BR/RS) Em virtude do arquivamento publicado na RPI 2626 de 04-05-2021 e considerando ausência de manifestação dentro dos prazos legais, informo que cabe ser mantido o arquivamento do pedido de patente, conforme o disposto no artigo 12, da resolução 113/2013.
(21) BR 20 2017 014121-2 U2	Código 8.11 - Manutenção do Arquivamento (22) 29/06/2017 (71) RÔMULO TADEU ALVES DOS SANTOS (BR/PR) Em virtude do arquivamento publicado na RPI 2626 de 04-05-2021 e considerando ausência de manifestação dentro dos prazos legais, informo que cabe ser mantido o arquivamento do pedido de patente, conforme o disposto no artigo 12, da resolução 113/2013.
(21) PI 0502537-0 A2	Código 8.11 - Manutenção do Arquivamento (22) 30/06/2005 (71) MICROSOFT TECHNOLOGY LICENSING, LLC (US) Em virtude do arquivamento publicado na RPI 2626 de 04-05-2021 e considerando ausência de manifestação dentro dos prazos legais, informo que cabe ser mantido o arquivamento do pedido de patente, conforme o disposto no artigo 12, da resolução 113/2013.
(21) PI 0613085-2 A2	Código 8.11 - Manutenção do Arquivamento (22) 29/06/2006 (71) GLAXOSMITHKLINE CONSUMER HEALTHCARE GMBH & CO. KG (DE) Em virtude do arquivamento publicado na RPI 2626 de 04-05-2021 e considerando ausência de manifestação dentro dos prazos legais, informo que cabe ser mantido o arquivamento do pedido de patente, conforme o disposto no artigo 12, da resolução 113/2013.

(21) PI 0713550-5 A2	Código 8.11 - Manutenção do Arquivamento (22) 28/06/2007 (71) Johnson & Johnson Vision Care, Inc. (US) Em virtude do arquivamento publicado na RPI 2626 de 04-05-2021 e considerando ausência de manifestação dentro dos prazos legais, informo que cabe ser mantido o arquivamento do pedido de patente, conforme o disposto no artigo 12, da resolução 113/2013.
(21) PI 0713674-9 A2	Código 8.11 - Manutenção do Arquivamento (22) 02/07/2007 (71) Exxonmobil Chemical Patents Inc. (US) Em virtude do arquivamento publicado na RPI 2626 de 04-05-2021 e considerando ausência de manifestação dentro dos prazos legais, informo que cabe ser mantido o arquivamento do pedido de patente, conforme o disposto no artigo 12, da resolução 113/2013.
(21) PI 0713979-9 A2	Código 8.11 - Manutenção do Arquivamento (22) 29/06/2007 (71) Hallburton Energy Services,Inc (US) Em virtude do arquivamento publicado na RPI 2626 de 04-05-2021 e considerando ausência de manifestação dentro dos prazos legais, informo que cabe ser mantido o arquivamento do pedido de patente, conforme o disposto no artigo 12, da resolução 113/2013.
(21) PI 0910495-0 A2	Código 8.11 - Manutenção do Arquivamento (22) 03/07/2009 (71) AKZO NOBEL CHEMICALS INTERNATIONAL B.V. (NL) Em virtude do arquivamento publicado na RPI 2626 de 04-05-2021 e considerando ausência de manifestação dentro dos prazos legais, informo que cabe ser mantido o arquivamento do pedido de patente, conforme o disposto no artigo 12, da resolução 113/2013.
(21) PI 0914918-0 A2	Código 8.11 - Manutenção do Arquivamento (22) 30/06/2009 (71) Abbott Gmbh & CO. KG (DE) Em virtude do arquivamento publicado na RPI 2626 de 04-05-2021 e considerando ausência de manifestação dentro dos prazos legais, informo que cabe ser mantido o arquivamento do pedido de patente, conforme o disposto no artigo 12, da resolução 113/2013.
(21) PI 1011590-0 A2	Código 8.11 - Manutenção do Arquivamento (22) 30/06/2010

	(71) Burcon Nutrascience (MB) Corp. (CA) Em virtude do arquivamento publicado na RPI 2626 de 04-05-2021 e considerando ausência de manifestação dentro dos prazos legais, informo que cabe ser mantido o arquivamento do pedido de patente, conforme o disposto no artigo 12, da resolução 113/2013.
(21) PI 1012128-5 A2	Código 8.11 - Manutenção do Arquivamento (22) 30/06/2010 (71) Derman Biomedicine Co. LTD. (TW) Em virtude do arquivamento publicado na RPI 2626 de 04-05-2021 e considerando ausência de manifestação dentro dos prazos legais, informo que cabe ser mantido o arquivamento do pedido de patente, conforme o disposto no artigo 12, da resolução 113/2013.
(21) PI 1014663-6 A2	Código 8.11 - Manutenção do Arquivamento (22) 30/06/2010 (71) Burcon Nutrascience (MB) CORP. (CA) Em virtude do arquivamento publicado na RPI 2626 de 04-05-2021 e considerando ausência de manifestação dentro dos prazos legais, informo que cabe ser mantido o arquivamento do pedido de patente, conforme o disposto no artigo 12, da resolução 113/2013.

Código Decisão

Código 9.1 - Deferimento

Deferido o pedido de patente. Desta data corre o prazo de 60 (sessenta) dias para o pagamento da retribuição para expedição da carta-patente conforme a Resolução 72/2013. O pagamento desta retribuição poderá ainda ser efetuado dentro de 30 (trinta) dias subsequentes, independente de notificação na RPI, mediante pagamento de retribuição específica. O não pagamento da retribuição nos prazos acima determinados acarretará o arquivamento definitivo do pedido.

---

(21) BR 10 2012 006709-9 A2

Código 9.1 - Deferimento
(22) 26/03/2012
(54) MÉTODO DE ACOMPANHAMENTO DE DESEMPENHO EM NATAÇÃO
(71) UNIVERSIDADE FEDERAL DE MINAS GERAIS (BR/MG)

---

(21) BR 10 2012 019382-5 A2

Código 9.1 - Deferimento
(22) 02/08/2012
(54) PROCESSO PARA OBTENÇÃO DE PISO INTERTRAVADO EM POLÍMERO RECICLADO E PISO INTERTRAVADO EM POLÍMERO RECICLADO
(71) Luis Augusto Scaglia (BR/SP)

---

(21) BR 10 2012 023160-3 A2

Código 9.1 - Deferimento
(22) 13/09/2012
(54) INSTALAÇÃO DE CONSOLIDAÇÃO PARA CONSOLIDAR A ENERGIA GERADA POR UMA PLURALIDADE DE SISTEMAS DE GERAÇÃO DE ENERGIA DA CORRENTE D'ÁGUA
(71) Anadarko Petroleum Corporation (US)

---

(21) BR 10 2012 032538-1 A8

Código 9.1 - Deferimento
(22) 19/12/2012
(54) SISTEMA E MÉTODO PARA REGENERAR O FILTRO PARTICULADO EM UM MOTOR A DIESEL
(71) FPT INDUSTRIAL S.P.A. (IT) ; FIAT POWERTRAIN TECHNOLOGIES S.P.A (IT)

---

(21) BR 10 2013 000283-6 A2

Código 9.1 - Deferimento
(22) 04/01/2013
(54) Interseção de duto, sistema de descarga de instalação de coqueifação, sistema de descarga de instalação de coqueificação aperfeiçoada e método de aperfeiçoar fluxo de gás em um sistema de descarga

	(71) SUNCOKE TECHNOLOGY AND DEVELOPMENT LLC (US)
(21) BR 10 2013 001316-1 A2	Código 9.1 - Deferimento (22) 18/01/2013 (54) DISPOSITIVO DE ANCORAGEM DE AERÓSTATOS (71) ALTAVE INDUSTRIA, COMERCIO E EXPORTAÇÃO DE AERONAVES LTDA-ME (BR/SP)
(21) BR 10 2013 003098-8 A2	Código 9.1 - Deferimento (22) 07/02/2013 (54) MÉTODO DE CONTROLE DO SISTEMA DE FRENAGEM DE UM VEÍCULO (71) ARVINMERITOR TECHNOLOGY, LLC (US)
(21) BR 10 2013 006437-8 A2	Código 9.1 - Deferimento (22) 20/03/2013 (54) ATUADOR PARA CORPO MONOBLOCO DE TORNEIRA-FILTRO DE MATERIAL TERMOPLÁSTICO (71) Azzo Hidráulicos do Brasil Ltda (BR/SC)
(21) BR 10 2013 007363-6 A2	Código 9.1 - Deferimento (22) 27/03/2013 (54) SISTEMA DE MAPEAMENTO DE PERFIL DE VELOCIDADE (71) The Boeing Company (US)
(21) BR 10 2013 007805-0 A2	Código 9.1 - Deferimento (22) 01/04/2013 (54) MÉTODO PARA DETERMINAR UM ERRO DE POSICIONAMENTO DE UMA MÁQUINA DE CNC, MÉTODO PARA MELHORAR A PRECISÃO DE UMA MÁQUINA DE CNC E DISPOSITIVO PARA DETERMINAR UM ERRO DE POSICIONAMENTO DE UMA MÁQUINA DE CNC (71) FIDIA S.P.A. (IT)
(21) BR 10 2013 010044-7 A2	Código 9.1 - Deferimento (22) 25/04/2013 (54) MODELO DE CRIPTOGRAFIA BASEADO EM AUTÔMATOS CELULARES TRIDIMENSIONAIS HÍBRIDOS (71) UNIVERSIDADE FEDERAL DE UBERLÂNDIA (BR/MG) ; FAPEMIG - FUNDAÇÃO DE AMPARO A PESQUISA DO ESTADO DE MINAS GERAIS (BR/MG)
(21) BR 10 2013 013967-0 A2	Código 9.1 - Deferimento (22) 06/06/2013

	(54) SISTEMA AUXILIAR DE TRANSMISSÃO PARA UNIDADES DE BOMBEIO MECÂNICO (71) PETRÓLEO BRASILEIRO S/A - PETROBRAS (BR/RJ)
(21) BR 10 2013 019671-1 A2	Código 9.1 - Deferimento (22) 01/08/2013 (54) Suspensão para um compressor hermético alternativo para uma aplicação móvel (71) EMBRACO INDÚSTRIA DE COMPRESSORES E SOLUÇÕES EM REFRIGERAÇÃO LTDA (BR/SC)
(21) BR 10 2013 023698-5 A2	Código 9.1 - Deferimento (22) 16/09/2013 (54) SISTEMA E MÉTODO DE PARTIDA REVERSA PARA TRANSPORTADORES DE CORREIAS DE GRANÉIS SÓLIDOS (71) VALE S.A. (BR/RJ) ; MARCELO AGUIAR DUARTE (BR/MG)
(21) BR 10 2013 024292-6 A2	Código 9.1 - Deferimento (22) 23/09/2013 (54) SISTEMA DE BOMBEAMENTO COM PISTÃO DE LÍQUIDO MAGNÉTICO (71) INSTITUTO NACIONAL DE PESQUISAS ESPACIAIS - INPE (BR/SP)
(21) BR 10 2013 025443-6 A2	Código 9.1 - Deferimento (22) 26/09/2013 (54) BOMBA ANALITICA DE PRECISÃO (71) JOSÉ FÉLIX MANFREDI (BR/SP)
(21) BR 10 2013 029245-1 A8	Código 9.1 - Deferimento (22) 05/11/2013 (54) Antibiótico oriundo do extrato da polpa da cana de açucar (saccharum officinarum) e seu uso (71) UNIVERSIDADE FEDERAL DO MARANHÃO (BR/MA)
(21) BR 10 2013 031408-0 A2	Código 9.1 - Deferimento (22) 06/12/2013 (54) Sistema de limpeza e abastecimento de lubrificante nos redutores de engrenagem das unidades de bombeio mecânico em operação (71) PETRÓLEO BRASILEIRO S/A - PETROBRAS (BR/RJ)
(21) BR 10 2013 032277-6 A2	Código 9.1 - Deferimento (22) 16/12/2013 (54) APERFEIÇOAMENTO EM TORNEIRA DE BÓIA (71) OLAVO SANTILLI EKMAN SIMÕES (BR/SP)

(21) BR 10 2013 032358-6 A8	Código 9.1 - Deferimento (22) 16/12/2013 (54) INCINERADOR PROVIDO DE MEIO DE ADMISSÃO DE AR E DE MEIO DE EXAUSTÃO (71) KUNIOMI ARAKI (JP)
(21) BR 10 2014 000013-5 A2	Código 9.1 - Deferimento (22) 02/01/2014 (54) PÁ EÓLICA E MÉTODO DE FABRICAÇÃO DE UMA PÁ EÓLICA (71) GENERAL ELECTRIC COMPANY (US)
(21) BR 10 2014 002883-8 A2	Código 9.1 - Deferimento (22) 06/02/2014 (54) SUPORTE TÉRMICO DE GARRAFA PARA HIDRATAÇÃO E ADMINISTRAÇÃO DE MEDICAMENTOS (71) ASSOCIAÇÃO PARANAENSE DE CULTURA -APC (BR/PR)
(21) BR 10 2014 005311-5 A2	Código 9.1 - Deferimento (22) 07/03/2014 (54) SISTEMA DE CONDUÇÃO E MÉTODO PARA AJUSTAR UM TORQUE DE TRAÇÃO (71) GENERAL ELECTRIC COMPANY (US)
(21) BR 10 2014 005346-8 A2	Código 9.1 - Deferimento (22) 07/03/2014 (54) PROCESSO PARA FABRICAR COMPÓSITOS POLIMÉRICOS LAMINADOS MEDIANTE MOLDAGEM ASSISTIDA A VÁCUO E COMPÓSITOS POLIMÉRICOS LAMINADOS (71) UNIVERSIDADE FEDERAL DO RIO GRANDE DO SUL (BR/RS)
(21) BR 10 2014 006328-5 A2	Código 9.1 - Deferimento (22) 17/03/2014 (54) FILTRO DE AR (71) K&N ENGINEERING, INC (US)
(21) BR 10 2014 009926-3 A2	Código 9.1 - Deferimento (22) 25/04/2014 (54) PLATAFORMA PARA MEDIÇÃO E CORTE DO COMPRIMENTO DE VESTIDOS, SAIAS E SIMILARES (71) SONIA CARMEN SEVIGNANI 71069275972 (BR/SC)
(21) BR 10 2014 011613-3 A2	Código 9.1 - Deferimento

(22) 14/05/2014
(54) COMPOSIÇÕES VACINAIS CONTENDO OS ANTÍGENOS RECOMBINANTES Li1040, FC E CYCLO, SUAS APLICAÇÕES E EFEITOS PROTETORES CONTRA LEISHMANIOSE
(71) UNIVERSIDADE FEDERAL DE MINAS GERAIS (BR/MG)

---

(21) BR 10 2014 012194-3 A2
Código 9.1 - Deferimento
(22) 20/05/2014
(54) EMBALAGEM FLEXÍVEL E INTERNA PARA RESERVATÓRIOS DE FLUÍDOS EM GERAL
(71) ASSOCIAÇÃO PARANAENSE DE CULTURA - APC (BR/PR)

---

(21) BR 10 2014 013678-9 A2
Código 9.1 - Deferimento
(22) 05/06/2014
(54) MATERIAL ABSORVENTE DE DIÓXIDO DE CARBONO (CO2) CONSTITUÍDO POR TITANATO ALCALINO DE FORMA LAMELAR NAS FORMAS NA2TIO4 E NA2TIO3, E PROCESSO DE OBTENÇÃO DO MATERIAL ABSORVENTE
(71) Valéria Vidal de Oliveira (BR/SC)

---

(21) BR 10 2014 014493-5 A2
Código 9.1 - Deferimento
(22) 13/06/2014
(54) ELEMENTO TÉMATICO FUNCIONAL PARA DISPOSIÇÃO EM MAÇANETAS DE PORTAS
(71) Luiz Carlos Bosisio Frisoni (BR/SP)

---

(21) BR 10 2014 016096-5 A2
Código 9.1 - Deferimento
(22) 27/06/2014
(54) EQUIPAMENTO DE AFIXAÇÃO DE GUARNIÇÃO PARA CONJUNTO DE ASSENTO DE VEÍCULO
(71) FORD GLOBAL TECHNOLOGIES, LLC (US)

---

(21) BR 10 2014 016294-1 A2
Código 9.1 - Deferimento
(22) 30/06/2014
(54) CABEÇA DE FERRAMENTA COM SISTEMA DE MONITORAMENTO SEM FIO PARA REALIZAR OPERAÇÕES INDUSTRIAIS
(71) COMAU S.P.A. (IT)

---

(21) BR 10 2014 018906-8 A2
Código 9.1 - Deferimento
(22) 31/07/2014
(54) COMPOSIÇÃO DE FLUIDO PARA SOLUBILIZAÇÃO DE DEPÓSITOS E INCRUSTAÇÕES, E, USO DA COMPOSIÇÃO
(71) OXITENO S.A. INDÚSTRIA E COMÉRCIO (BR/SP)

(21) BR 10 2014 019234-4 A2	Código 9.1 - Deferimento (22) 04/08/2014 (54) APERFEIÇOAMENTO EM MÁQUINA DE FORMAR SACOLAS E MÉTODO CONTÍNUO DE FORMAR SACOLAS (71) ANTILHAS GRÁFICA E EMBALAGENS LTDA (BR/SP)
(21) BR 10 2014 019907-1 A2	Código 9.1 - Deferimento (22) 12/08/2014 (54) EQUIPAMENTO DE SEGURANÇA PARA AUTOPROTEÇÃO DE TERMINAL DE AUTOATENDIMENTO BANCÁRIO EM GERAL (71) ISIDORO LOPES (BR/SP) ; MARCOS MORAIS LOPES (BR/SP)
(21) BR 10 2014 022684-2 A8	Código 9.1 - Deferimento (22) 12/09/2014 (54) MÉTODO DE REALIZAÇÃO DE UM TESTE DE INJEÇÃO DE PINO ATRAVÉS DE UM CONECTOR ELÉTRICO MULTI-PINOS (71) HAMILTON SUNDSTRAND CORPORATION (US)
(21) BR 10 2014 025734-9 A2	Código 9.1 - Deferimento (22) 15/10/2014 (54) DISPOSITIVO DE TROCA DE BOTIJÃO DE GÁS (71) ANDRÉ ONEDA (BR/SC)
(21) BR 10 2014 027810-9 A2	Código 9.1 - Deferimento (22) 03/11/2014 (54) MASSA ALIMENTÍCIA DE MACARRÃO ISENTA DE GLÚTEN ENRIQUECIDA COM FARINHA DA SEMENTE DE ABACATE (71) INSTITUTO FEDERAL DE EDUCAÇÃO, CIÊNCIA E TECNOLOGIA DO SERTÃO PERNAMBUCANO -IF SERTÃO-PE (BR/PE)
(21) BR 10 2014 028961-5 A2	Código 9.1 - Deferimento (22) 08/10/2014 (54) SISTEMAS DE PASTAS À BASE DE SULFATO DE CÁLCIO HIDRATADO PARA APLICAÇÃO EM POÇOS PETROLÍFEROS (71) UNIVERSIDADE FEDERAL DO RIO GRANDE DO NORTE (BR/RN) ; UNIVERSIDADE FEDERAL DE PERNAMBUCO (BR/PE) ; INSTITUTO FEDERAL DE EDUCAÇÃO, CIÊNCIA E TECNOLOGIA DA PARAÍBA (BR/PB)
(21) BR 10 2014 029768-5 A2	Código 9.1 - Deferimento (22) 28/11/2014 (54) EQUIPAMENTO E PROCESSO DE DESTILAÇÃO COM CONTROLE DE ENERGIA PELA DEMANDA

(71) PETRÓLEO BRASILEIRO S. A. - PETROBRAS (BR/RJ) ; UNIVERSIDADE FEDERAL DE SANTA CATARINA - UFSC (BR/SC)

---

(21) BR 10 2014 030019-8 A2

Código 9.1 - Deferimento
(22) 01/12/2014
(54) PRODUÇÃO DE CAMARÃO DESIDRATADO EM PÓ
(71) UNIVERSIDADE FEDERAL DO CEARÁ (BR/CE)

---

(21) BR 10 2014 031403-2 A2

Código 9.1 - Deferimento
(22) 15/12/2014
(54) MÉTODO PARA ESTIMAR TENSÕES DE SAÍDA DE UM INVERSOR MODULADO POR AMPLITUDE DE PULSO; E SISTEMA DE FEEDBACK PARA PROVER FEEDBACK DE TENSÃO DE SAÍDA PARA CONTROLAR UM INVERSOR DE ALTERNAÇÃO
(71) ROCKWELL AUTOMATION TECHNOLOGIES, INC. (US)

---

(21) BR 10 2014 031650-7 A2

Código 9.1 - Deferimento
(22) 16/12/2014
(54) DISPOSITIVO ASSISTIVO DE INTERFACE HOMEM-AMBIENTE BASEADA NAS TÉCNICAS DE ECOLOCALIZAÇÃO
(71) UNIVERSIDADE FEDERAL DE UBERLÂNDIA (BR/MG) ; FUNDAÇÃO DE AMPARO Á PESQUISA DO ESTADO DE MINAS GERAIS - FAPEMIG (BR/MG) ; INSTITUTO FEDERAL DE EDUCAÇÃO, CIENCIA DO TRIÂNGULO MINEIRO - IFTM (BR/MG)

---

(21) BR 10 2014 031857-7 A2

Código 9.1 - Deferimento
(22) 18/12/2014
(54) Detector de gás controlado magneticamente
(71) HONEYWELL INTERNATIONAL INC. (US)

---

(21) BR 10 2014 032386-4 A2

Código 9.1 - Deferimento
(22) 23/12/2014
(54) APERFEIÇOAMENTO INTRODUZIDO EM CONJUNTO DE ALOJAMENTO PARA ESCOVA DE MOTOR ELÉTRICO PARA BOMBA DE COMBUSTÍVEL
(71) ROBERT BOSCH LIMITADA (BR/SP)

---

(21) BR 10 2015 001681-6 A2

Código 9.1 - Deferimento
(22) 26/01/2015
(54) REATOR ÓXIDO-ANÓXICO PARA PROCESSO DE NITRIFICAÇÃO E DESNITRIFICAÇÃO SIMULTÂNEA DE LEITO FIXO COM BIOFILME
(71) UNIVERSIDADE DE SÃO PAULO - USP (BR/SP)

---

(21) BR 10 2015 003551-9 A2

Código 9.1 - Deferimento

	(22) 19/02/2015 (54) SISTEMA DE UNIÃO DE ESTRUTURAS, RECIPIENTE E MÉTODO DE FABRICAÇÃO DE RECIPIENTES (71) WENCO S.A. (CL)
(21) BR 10 2015 020962-2 A2	Código 9.1 - Deferimento (22) 28/08/2015 (54) PENETRÔMETRO DINÂMICO LEVE ELETRÔNICO (71) Universidade Estadual Paulista Julio de Mesquita Filho (BR/SP)
(21) BR 10 2015 022229-7 A2	Código 9.1 - Deferimento (22) 10/09/2015 (54) SISTEMA PARA TESTAR UMA SONDA ACÚSTICA, MÉTODO PARA TESTAR UMA SONDA ACÚSTICA E PRODUTO DE MEIO DE ARMAZENAMENTO LEGÍVEL POR COMPUTADOR (71) GENERAL ELECTRIC COMPANY (US)
(21) BR 10 2015 025181-5 A2	Código 9.1 - Deferimento (22) 01/10/2015 (54) CÉLULA E PROCESSO DE HIDROFOBIZAÇÃO DE MATERIAIS (71) UNIVERSIDADE FEDERAL DO RIO GRANDE DO NORTE (BR/RN) ; UNIVERSIDADE DO ESTADO DO RIO GRANDE DO NORTE - UERN (BR/RN)
(21) BR 10 2015 025280-3 A2	Código 9.1 - Deferimento (22) 23/09/2015 (54) CHAVE COMPACTA DE TRÊS CANAIS BASEADA EM UM CRISTAL FOTÔNICO BIDIMENSIONAL COM REDE QUADRADA (71) UNIVERSIDADE FEDERAL DO PARA (BR/PA)
(21) BR 10 2015 029045-4 A2	Código 9.1 - Deferimento (22) 19/11/2015 (54) SIMULADOR PULSÁTIL DO APARELHO CIRCULATÓRIO HUMANO COM DUPLO CIRCUITO PARA AJUSTE FINO DA PRESSÃO (71) VIVIAN CARLA DA SILVA GOMES (BR/SP)
(21) BR 10 2016 001043-8 A2	Código 9.1 - Deferimento (22) 18/01/2016 (54) COLHEITADEIRA DE CANA-DE-AÇÚCAR, E, MÉTODO PARA A OPERAÇÃO DE UMA COLHEITADEIRA DE CANA-DE-AÇÚCAR (71) DEERE & COMPANY (US)
(21) BR 10 2016 002047-6 A2	Código 9.1 - Deferimento (22) 29/01/2016

	(54) CONEXÃO DE ACIONAMENTO PARA UM TAMBOR PARA PICAR, E, MÁQUINA DE COLHEITA (71) DEERE & COMPANY (US)
(21) BR 10 2016 008719-8 A2	Código 9.1 - Deferimento (22) 19/04/2016 (54) CONTROLADOR PARA UMA COLHEITADEIRA E MÉTODO DE CONTROLE DE UMA COLHEITADEIRA (71) CNH INDUSTRIAL BELGIUM NV (BE)
(21) BR 10 2016 014921-5 A2	Código 9.1 - Deferimento (22) 23/06/2016 (54) EQUIPAMENTO E MÉTODO AUTOMATIZADOS PARA PENDURA DE AVES VIVAS PARA ABATE (71) TMEC IND. E COM. DE EQUIPAMENTOS INDUSTRIAIS LTDA. - ME (BR/SP)
(21) BR 10 2016 014928-2 A2	Código 9.1 - Deferimento (22) 23/06/2016 (54) BIOESTIMULANTE ORGANOMINERAL DE APLICAÇÃO EM VIVEIRO DE PEIXES E CAMARÕES (71) SUPERBAC BIOTECHNOLOGY SOLUTIONS S.A. (BR/SP)
(21) BR 10 2016 016278-5 A2	Código 9.1 - Deferimento (22) 13/07/2016 (54) SUPORTE DESCARTÁVEL PARA SACOS DE LIXO (71) NILTON JORGE BERGER DEL ZOTTO (BR/SP)
(21) BR 10 2016 016485-0 A2	Código 9.1 - Deferimento (22) 15/07/2016 (54) AERONAVE COM UM SISTEMA DE CONTROLE DE SUPRESSÃO DE INCÊNDIO, E, MÉTODO PARA CONTROLAR UM SISTEMA DE SUPRESSÃO DE INCÊNDIO EM UMA AERONAVE (71) KIDDE GRAVINER LIMITED (GB)
(21) BR 10 2016 017238-1 A2	Código 9.1 - Deferimento (22) 25/07/2016 (54) ARRANJO DE PENEIRA PARA UMA COLHEITADEIRA AGRÍCOLA (71) CNH INDUSTRIAL AMERICA LLC (US)
(21) BR 10 2016 019678-7 A2	Código 9.1 - Deferimento (22) 25/08/2016 (54) APARELHO, E, MÉTODO

(71) THE BOEING COMPANY (US)

---

(21) BR 10 2016 020464-0 A2

Código 9.1 - Deferimento
(22) 05/09/2016
(54) MÉTODO PARA FABRICAÇÃO DE UM SEGMENTO DE TUBO DE PAREDE DUPLA
(71) ITP SA (FR)

---

(21) BR 10 2016 020666-9 A2

Código 9.1 - Deferimento
(22) 06/09/2016
(54) MATERIAL COMPÓSITO POLIMÉRICO CONTENDO BORRA DE CAFÉ
(71) UNIVERSIDADE FEDERAL DO RIO DE JANEIRO (BR/RJ)

---

(21) BR 10 2016 022390-3 A2

Código 9.1 - Deferimento
(22) 27/09/2016
(54) SISTEMA DE CURA PARA ESTRUTURA COMPÓSITA, E, MÉTODO PARA CONTROLAR TEMPERATURA DE CURA DE UMA ESTRUTURA COMPÓSITA
(71) THE BOEING COMPANY (US)

---

(21) BR 10 2016 025617-8 A2

Código 9.1 - Deferimento
(22) 01/11/2016
(54) PROCESSO PARA OBTENÇÃO DE MATERIAIS COMPÓSITOS HIERÁRQUICOS LAMINADOS DE MATRIZ POLIMÉRICA REFORÇADOS COM FIBRAS CONTÍNUAS E MATERIAIS COMPÓSITOS
(71) UNIVERSIDADE DE SÃO PAULO - USP (BR/SP)

---

(21) BR 10 2016 026099-0 A2

Código 9.1 - Deferimento
(22) 08/11/2016
(54) SOLUÇÃO ATIVA ANTITRANSPIRANTE, COMPOSIÇÃO TÓPICA, MÉTODOS PARA REDUZIR TRANSPIRAÇÃO DA PELE HUMANA E PROVER ATIVIDADES ANTIBACTERIANAS E PARA PREPARAR UMA SOLUÇÃO ATIVA ANTITRANSPIRANTE DE EFICÁCIA INTENSIFICADA E NÃO PERECÍVEL
(71) GULBRANDSEN TECHNOLOGIES, INC. (US)

---

(21) BR 10 2016 026314-0 A2

Código 9.1 - Deferimento
(22) 10/11/2016
(54) REVESTIMENTO DE QUITOSANA INCORPORADO DE ÓLEOS ESSENCIAIS DE MENTHA SPP., MÉTODO DE PREPARAÇÃO E APLICAÇÃO COMO TECNOLOGIA PÓS-COLHEITA EM FRUTOS
(71) UNIVERSIDADE FEDERAL DA PARAIBA (BR/PB)

---

(21) BR 10 2016 027429-0 A2

Código 9.1 - Deferimento
(22) 22/11/2016

	(54) PROCESSO DE EXTRAÇÃO DE COLÁGENO A PARTIR DA CARTILAGEM DO OSSO DA QUILHA DE FRANGOS (71) UNIVERSIDADE FEDERAL DA PARAIBA (BR/PB)
(21) BR 10 2016 027430-3 A2	Código 9.1 - Deferimento (22) 22/11/2016 (54) PROCESSO DE OBTENÇÃO DE PEPTÍDEOS BIOATIVOS DERIVADOS DE CRISTAS E BARBELAS DE FRANGO (71) UNIVERSIDADE FEDERAL DA PARAIBA (BR/PB)
(21) BR 10 2016 028260-8 A2	Código 9.1 - Deferimento (22) 01/12/2016 (54) COMPOSIÇÕES CONTENDO ENXOFRE POLIMÉRICO E SEUS USOS (71) JOHNSON & JOHNSON CONSUMER INC. (US)
(21) BR 10 2016 029366-9 A2	Código 9.1 - Deferimento (22) 14/12/2016 (54) USO DE ÓLEO ESSENCIAL DE ALOYSIA TRIPHYLLA E PROCESSO DE CONTROLE DE PLANTAS E/OU DE SEMENTES DE DICOTILEDÔNEAS (71) UNIVERSIDADE FEDERAL DE SANTA MARIA (BR/RS)
(21) BR 10 2017 005776-3 A2	Código 9.1 - Deferimento (22) 21/03/2017 (54) “Sistema automático de extintor de incêndio” (71) KIDDE TECHNOLOGIES, INC. (US)
(21) BR 10 2018 011441-7 A2	Código 9.1 - Deferimento (22) 06/06/2018 (54) ASSENTO ACONDICIONÁVEL PARA UMA AERONAVE E MÉTODO PARA FABRICAÇÃO DE UM ASSENTO ACONDICIONÁVEL PARA UMA AERONAVE (71) AMI INDUSTRIES, INC. (US)
(21) BR 10 2018 076221-4 A2	Código 9.1 - Deferimento (22) 17/12/2018 (54) MÉTODO DE PREPARO DO CATALISADOR, CATALISADOR E, PROCESSO DE DESIDROGENAÇÃO OXIDATIVA DE PROPANO (71) PETRÓLEO BRASILEIRO S.A. - PETROBRAS (BR/RJ) ; UNIVERSIDADE FEDERAL DO ESTADO DO RIO DE JANEIRO - UFRJ (BR/RJ)
(21) BR 10 2020 003770-6 A2	Código 9.1 - Deferimento (22) 21/02/2020 (54) APERFEIÇOAMENTOS EM TULHA DE ESPERA COM MEIO DE AERAÇÃO PARA PRÉ-SECAGEM DE GRÃOS OU CEREAIS

(71) CARLOS ROBERTO PALINI (BR/SP) ; FLÁVIO PEREIRA ALVES (BR/SP)

---

(21) BR 10 2020 016451-1 A2

Código 9.1 - Deferimento
(22) 12/08/2020
(54) SOLUÇÃO ESTÁVEL DE SILICATO DE SÓDIO E FERRO, PROCESSO PARA PREPARAR A REFERIDA SOLUÇÃO E SEUS USOS
(71) PQ SILICAS BRAZIL LTDA (BR/SP)

---

(21) BR 11 2012 003457-0 A2

Código 9.1 - Deferimento
(22) 13/08/2010
(54) MÉTODO DE DETERMINAÇÃO DE PARÂMETROS ESTRUTURAIS DE PLACAS
(71) United States Gypsum Company (US)

---

(21) BR 11 2012 005124-5 A2

Código 9.1 - Deferimento
(22) 21/04/2010
(54) Pro-fármaco de opioide modificado por cetona, seu método de preparação, sua composição farmacêutica, sua unidade de dose, métodos e usos
(71) Signature Therapeutics, Inc. (US)

---

(21) BR 11 2012 005252-7 A2

Código 9.1 - Deferimento
(22) 31/08/2010
(54) APARELHO DE PROCESSAMENTO DE INFORMAÇÃO, MÉTODO PARA SUA OPERAÇÃO, E, MEIO LEGÍVEL POR COMPUTADOR
(71) Sony Corporation (JP)

---

(21) BR 11 2012 006651-0 A2

Código 9.1 - Deferimento
(22) 14/09/2010
(54) Cápsula farmacêutica dura resistente a ácido e composição aquosa compreendendo goma de gelano e HPMC
(71) Capsugel Belgium NV (BE)

---

(21) BR 11 2012 007696-5 A2

Código 9.1 - Deferimento
(22) 01/10/2010
(54) COMPOSIÇÃO DE POLIPROPILENO REFORÇADA COM FIBRA, ARTIGO AUTOMOTIVO, USO DA COMPOSIÇÃO REFORÇADA COM FIBRA E PROCESSO PARA A PREPARAÇÃO DA COMPOSIÇÃO REFORÇADA COM FIBRA
(71) Borealis Ag (AT)

---

(21) BR 11 2012 007986-7 A2

Código 9.1 - Deferimento
(22) 08/10/2010
(54) MÉTODO PARA AJUSTAR O PH EM UMA COMPOSIÇÃO DE

	REVESTIMENTO (71) ANGUS CHEMICAL COMPANY (BR/SP)
(21) BR 11 2012 008921-8 A2	Código 9.1 - Deferimento (22) 15/10/2010 (54) Mecanismo e método para fornecer um ou mais parâmetros ajustados para a provisão de uma representação de sinal upmix com base em uma representação de sinal downmix e uma informação lateral paramétrica associada à representação de sinal downmix, usando um valor médio. (71) FRAUNHOFER-GESELLSCHAFT ZUR FÖRDERUNG DER ANGEWANDTEN FORSCHUNG E.V. (DE)
(21) BR 11 2012 010406-3 A2	Código 9.1 - Deferimento (22) 13/07/2010 (54) MEIO LEGÍVEL POR COMPUTADOR, NÃO-TRANSITÓRIO, MÉTODO E DISPOSITIVO DE PROCESSAMENTO DE IMAGEM MÓVEL, TERMINAL HOSPEDEIRO, E, DISPOSITIVO E SISTEMA DE CAPTURA DE IMAGEM (71) Sony Computer Entertainment Inc. (JP)
(21) BR 11 2012 012563-0 A2	Código 9.1 - Deferimento (22) 18/11/2010 (54) Método para produzir uma célula de planta transformada que expressa um gene de angiogenina e construto artificial capaz de permitir a expressão de um gene de angiogenina em uma célula de planta (71) AGRICULTURE VICTORIA SERVICES PTY LTD (AU)
(21) BR 11 2012 013744-1 A2	Código 9.1 - Deferimento (22) 06/12/2010 (54) MÉTODO E APARELHO PARA INCORPORAR GRADIENTE INTERNO E DIFUSÃO RESTRITA EM INVERSÃO DE RMN (71) Baker Hughes Incorporated (US)
(21) BR 11 2012 013784-0 A8	Código 9.1 - Deferimento (22) 06/12/2010 (54) FORMAS CRISTALINAS DE 3-(2,6-DICLORO-3,5-DIMETOXI FENIL)-1-{6-[4-(4-ETIL PIPERAZIN-1-IL) FENIL AMINO] PIRIMIDIN-4-IL}-1-METIL URÉIA, SEUS SAIS, SEU USO E SEU MÉTODO DE PREPARAÇÃO, E COMPOSIÇÃO (71) NOVARTIS AG (CH)
(21) BR 11 2012 015168-1 A2	Código 9.1 - Deferimento (22) 17/12/2010 (54) Derivados de benzamida substituída e composição farmacêutica que os

	compreende (71) F. Hoffmann-La Roche AG (CH)
(21) BR 11 2012 020027-5 A2	Código 9.1 - Deferimento (22) 10/02/2011 (54) APARELHO DE FLUORESCÊNCIA DE RAIOS-X PARA MEDIR PROPRIEDADES DE UM FLUIDO DE AMOSTRA, E MÉTODO PARA TESTAR UM FLUIDO (71) Schlumberger Norge AS (NO)
(21) BR 11 2012 023318-1 A2	Código 9.1 - Deferimento (22) 17/03/2011 (54) MÉTODO E SISTEMA DE PRESTAÇÃO DE SERVIÇOS ESPECIALIZADOS PARA USUÁRIOS DE TELEFONES POR UM SERVIDOR DE CHAMADAS PERDIDAS, MEIO LEGÍVEL POR MÁQUINA NÃO-TRANSITÓRIA E MÉTODO DE VALIDAÇÃO DE USUÁRIOS DE UM WEBSITE (71) ZIPDIAL MOBILE SOLUTIONS PVT. LTD. (IN)
(21) BR 11 2012 024019-6 A2	Código 9.1 - Deferimento (22) 24/03/2011 (54) Forma de dosagem de liberação controlada para administração oral (71) JAZZ PHAMACEUTICALS, INC. (US)
(21) BR 11 2012 024123-0 A2	Código 9.1 - Deferimento (22) 22/03/2011 (54) COMPOSIÇÃO REFRATÁRIA (71) STELLAR MATERIAIS, INCORPORATED (US)
(21) BR 11 2012 024692-5 A2	Código 9.1 - Deferimento (22) 30/03/2011 (54) MÉTODO DE COMUNICAÇÃO SEM FIO, APARELHO OPERÁVEL EM UM SISTEMA DE COMUNICAÇÃO SEM FIO E MEMÓRIA LEGÍVEL POR COMPUTADOR (71) Qualcomm Incorporated (US)
(21) BR 11 2012 028527-0 A2	Código 9.1 - Deferimento (22) 04/05/2011 (54) Composto de amida e seus derivados, uso dos mesmos e composição farmacêutica (71) Sk Chemicals Co., Ltd (KR)
(21) BR 11 2012 028992-6 A2	Código 9.1 - Deferimento

(22) 08/04/2011
(54) 1 - [(4-HIDROXIPIREDINA-4-IL)METIL]PIRIDINA-2 (1H) -ONA, MÉTODO DE PREPARAÇÃO E UTILIZAÇÃO DOS MESMOS
(71) INSTITUTE OF PHARMACOLOGY AND TOXICOLOGY ACADEMY OF MILITARY MEDICAL SCIENCES P.L.A. CHINA (CN)

---

(21) BR 11 2012 030100-4 A2
Código 9.1 - Deferimento
(22) 31/05/2011
(54) CARTÃO INTELIGENTE PARA TRANSAÇÕES SEGURAS
(71) Gemalto S.A. (FR)

---

(21) BR 11 2012 030820-3 A2
Código 9.1 - Deferimento
(22) 01/06/2011
(54) Derivados de aminopirimidina como moduladores de LRRK2, seu uso e composição que os compreende
(71) GENENTECH, INC. (US)

---

(21) BR 11 2013 000605-6 A2
Código 9.1 - Deferimento
(22) 08/07/2011
(54) APARELHO E MÉTODOS REFERENTES À COLETA E PROCESSAMENTO DE MATERIAL BIOLÓGICO HUMANO CONTENDO TECIDO ADIPOSO
(71) THE GID GROUP, INC. (US)

---

(21) BR 11 2013 002456-9 A2
Código 9.1 - Deferimento
(22) 20/07/2011
(54) CONECTOR DE DESLIGAMENTO RÁPIDO
(71) SUMITOMO RIKO COMPANY LIMITED (JP)

---

(21) BR 11 2013 003103-4 A2
Código 9.1 - Deferimento
(22) 04/08/2011
(54) Método de comunicação de dispositivos de comunicação tipo de máquina, aparelho de rede e dispositivo de comunicação tipo de máquina
(71) Huawei Technologies Co., Ltd. (CN)

---

(21) BR 11 2013 004083-1 A2
Código 9.1 - Deferimento
(22) 22/09/2011
(54) MÉTODO DE LOCALIZAÇÃO DE UM DISPOSITIVO MÉDICO PERMANENTE DENTRO DE UMA VASCULATURA DE UM PACIENTE E SISTEMA PARA RASTREAR UMA LOCALIZAÇÃO DE UM DISPOSITIVO MÉDICO DENTRO DEUMA VASCULATURA DE UM PACIENTE
(71) C.R. BARD, INC. (US)

(21) BR 11 2013 005300-3 A2
Código 9.1 - Deferimento
(22) 07/09/2011
(54) Composição que compreende extratos ácidos de goma mástique
(71) REGENERA PHARMA LTD (IL)

(21) BR 11 2013 005306-2 A2
Código 9.1 - Deferimento
(22) 06/09/2011
(54) DISPOSITIVO, SISTEMA E MÉTODO DE COMUNICAÇÃO SEM FIO
(71) INTEL CORPORATION (US)

(21) BR 11 2013 005433-6 A8
Código 9.1 - Deferimento
(22) 24/08/2011
(54) "ESTAÇÃO BASE, TERMINAL, MÉTODO DE TRANSMISSÃO E MÉTODO DE RECEPÇÃO"
(71) SUN PATENT TRUST (US)

(21) BR 11 2013 006777-2 A2
Código 9.1 - Deferimento
(22) 14/09/2011
(54) MÉTODO DE SIMULAÇÃO DE FENÔMENOS DE CARSTIFICAÇÃO EM UMA REGIÃO CÁRSTICA E DISPOSITIVO DE SIMULAÇÃO DE FENÔMENOS DE CARSTIFICAÇÃO EM UMA REGIÃO CÁRSTICA
(71) TOTAL SA (FR)

(21) BR 11 2013 007473-6 A2
Código 9.1 - Deferimento
(22) 18/10/2011
(54) COMPOSIÇÃO FARMACÊUTICA LÍQUIDA PARA A ADMINISTRAÇÃO DE INGREDIENTES ATIVOS
(71) Novaliq Gmbh (DE)

(21) BR 11 2013 007621-6 A2
Código 9.1 - Deferimento
(22) 23/09/2011
(54) Cartucho de grampos para um instrumento cirúrgico
(71) Ethicon Endo-Surgery, Inc. (US)

(21) BR 11 2013 007685-2 A2
Código 9.1 - Deferimento
(22) 27/09/2011
(54) COMPOSTOS MODULADORES DE RECEPTOR ANDRÓGENO SELETIVOS, COMPOSIÇÃO FARMACÊUTICA COMPREENDENDO OS REFERIDOS COMPOSTOS, MÉTODO DE IDENTIFICAÇÃO DE UM COMPOSTO CAPAZ DE MODULAR UM RECEPTOR ANDRÓGENO, USOS DE UM COMPOSTO OU DA COMPOSIÇÃO E PROCESSO PARA A PREPARAÇÃO DE UM COMPOSTO
(71) RADIUS PHARMACEUTICALS, INC. (US)

(21) BR 11 2013 008750-1 A2	Código 9.1 - Deferimento (22) 14/10/2011 (54) TRANSDUTORES ACÚSTICOS COM FAIXA DE FREQUÊNCIA DINÂMICA (71) Baker Hughes Incorporated (US)
(21) BR 11 2013 009301-3 A2	Código 9.1 - Deferimento (22) 20/10/2011 (54) REFLETOR ACÚSTICO (71) ACOUSTIC 3D HOLDINGS LIMITED (AU)
(21) BR 11 2013 010009-5 A2	Código 9.1 - Deferimento (22) 01/11/2011 (54) COMPOSTOS ÚTEIS PARA INIBIÇÃO DE CHK1 (71) Eli Lilly And Company (US)
(21) BR 11 2013 010127-0 A2	Código 9.1 - Deferimento (22) 10/11/2011 (54) POLIPEPTÍDEO AGONISTA DA INTERLEUCINA 2, PROTEÍNA DE FUSÃO, COMPOSIÇÃO FARMACÊUTICA ÚTIL NA TERAPIA DO CÂNCER E ENFERMIDADES INFECCIOSAS CRÔNICAS, E, USO DO POLIPEPTÍDEO (71) Centro de Inmunologia Molecular (CU)
(21) BR 11 2013 010169-5 A8	Código 9.1 - Deferimento (22) 28/10/2011 (54) Microrganismo Monascus ruber, seu uso na produção de ácido láctico e método para produzir uma composição a um rendimento elevado, que compreende um ácido láctico (71) TOTAL RAFFINAGE MARKETING (FR)
(21) BR 11 2013 011930-6 A2	Código 9.1 - Deferimento (22) 16/11/2011 (54) SISTEMA PARA DETERMINAR A QUALIDADE DE UMA ESTRUTURA ÓSSEA DE UM INDIVÍDUO (71) SPINEGUARD (FR)
(21) BR 11 2013 012057-6 A2	Código 9.1 - Deferimento (22) 10/11/2011 (54) COMPOSTOS DE LIPOIL E SEU USO PARA O TRATAMENTO DE LESÕES ISQUÊMICAS (71) ISCHEMIX LLC (US)

(21) BR 11 2013 012109-2 A2
Código 9.1 - Deferimento
(22) 17/11/2011
(54) ÓPTICA CONVERGENTE MISTURADORA DE CORES E DE LUZ
(71) SWARCO FUTURIT VERKEHRSSIGNALSYSTEME GES.M.B.H (AT)

(21) BR 11 2013 012817-8 A2
Código 9.1 - Deferimento
(22) 17/11/2011
(54) COMPOSIÇÃO FOTOCRÔMICA POLIMÉRICA ORGÂNICA CURÁVEL E ARTIGO FOTOCRÔMICO
(71) TRANSITIONS OPTICAL, INC. (US)

(21) BR 11 2013 013535-2 A2
Código 9.1 - Deferimento
(22) 28/05/2013
(54) VÁLVULA DE USO ÚNICO, TANQUE DE FLUIDO COMPREENDENDO A MESMA, E SEU USO PARA EXTRAIR FLUIDO, E MÉTODO DE PRODUÇÃO DE UM TANQUE DE TINTA
(71) SICPA HOLDING SA (CH)

(21) BR 11 2013 014094-1 A2
Código 9.1 - Deferimento
(22) 05/12/2011
(54) MÉTODO PARA TRANSFERIR INFORMAÇÃO DE ASSINATURA ENTRE TERMINAIS
(71) GEMALTO SA. (FR)

(21) BR 11 2013 014096-8 A2
Código 9.1 - Deferimento
(22) 01/12/2011
(54) MÉTODO PARA FAZER O DOWNLOAD DE ASSINATURA EM UMA UICC EMBARCADA EM UM TERMINAL
(71) GEMALTO SA. (FR)

(21) BR 11 2013 015098-0 A2
Código 9.1 - Deferimento
(22) 12/12/2011
(54) DISPOSITIVO NÓ DE GERENCIAMENTO DE MOBILIDADE, SISTEMA DE COMUNICAÇÃO MÓVEL E MÉTODO PARA CONTROLAR A REALOCAÇÃO EM UM SISTEMA DE COMUNICAÇÃO MÓVEL
(71) NEC CORPORATION (JP)

(21) BR 11 2013 015239-7 A2
Código 9.1 - Deferimento
(22) 07/12/2011
(54) Roteador de conteúdo para o gerenciamento de conteúdo para grupos privados virtuais usados em uma rede orientada para conteúdo e sistema de rede orientada para conteúdo (con).
(71) HUAWEI TECHNOLOGIES CO., LTD. (CN)

(21) BR 11 2013 015864-6 A2	Código 9.1 - Deferimento (22) 21/12/2011 (54) Processo para purificar um composto de forma cristalina A de (R)-5-(2-benzilamino)etil)-1-(6,8-difluorocroman-3-il)-1H-imidazol-2(3H)-tiona (71) BIAL - PORTELA & C.A., S.A. (PT)
(21) BR 11 2013 015881-6 A2	Código 9.1 - Deferimento (22) 29/12/2011 (54) SISTEMA COMPREENDENDO UM DISPOSITIVO SENSOR E UM DISPOSITIVO COORDENADOR DE SENSOR (71) PIRELLI TYRE S.P.A. (IT)
(21) BR 11 2013 018557-0 A2	Código 9.1 - Deferimento (22) 20/01/2012 (54) MÉTODO DE TRATAMENTO DE INFECÇÕES (71) BAYER NEW ZEALAND LIMITED (NZ)
(21) BR 11 2013 018727-1 A2	Código 9.1 - Deferimento (22) 23/12/2011 (54) COMPONENTE TRANSPARENTE A RADAR, PEÇA DE REVESTIMENTO, VEÍCULO AUTOMOTOR COM APARELHO DE RADAR E PROCESSO PARA A PRODUÇÃO DE UM COMPONENTE TRANSPARENTE A RADAR (71) OERLIKON TRADING AG, TRÜBBACH (CH)
(21) BR 11 2013 019813-3 A2	Código 9.1 - Deferimento (22) 05/02/2012 (54) CATALISADOR DE COMPLEXO DE LANTANÍDEO E MÉTODO DE POLIMERIZAÇÃO APLICANDO O MESMO (71) BRIDGESTONE CORPORATION (JP)
(21) BR 11 2013 021492-9 A2	Código 9.1 - Deferimento (22) 17/02/2012 (54) Aparelho para fixação e manuseamento de lentes oftálmicas com um rebordo e processo para mover, fixar e manusear lentes oftálmicas (71) AUTOMATION & ROBOTICS S.A. (BE)
(21) BR 11 2013 022794-0 A2	Código 9.1 - Deferimento (22) 15/03/2012 (54) Dispositivo para usinagem fina de superfícies opticamente ativas, em particular, para lentes de óculos e máquina de polimento (71) SATISLOH AG (CH)

(21) BR 11 2013 025088-7 A2

Código 9.1 - Deferimento
(22) 28/03/2012
(54) Composições farmacêuticas orais líquidas e método de tratar ou impedir uma doença neurodegenerativa
(71) PALUPA MEDICAL LTD. (CY)

(21) BR 11 2013 026236-2 A2

Código 9.1 - Deferimento
(22) 25/04/2012
(54) COMPRIMIDO DE LIBERAÇÃO CONTROLADA DE EXTRATO DE GINKGO BILOBA E PROCEDIMENTO PARA OBTENÇÃO DO MESMO
(71) DR. WILLMAR SCHWABE GMBH & CO. KG (DE)

(21) BR 11 2013 026571-0 A2

Código 9.1 - Deferimento
(22) 17/04/2012
(54) Sistema e método para diminuir a latência para aplicativos servidos por meio do pré-processamento antecipado.
(71) DISH TECHNOLOGIES L.L.C. (US)

(21) BR 11 2013 028383-1 A2

Código 9.1 - Deferimento
(22) 02/05/2012
(54) Método para aumento do rendimento de sementes, biomassa, teor de óleo e/ou resistência à deficiência de nitrogênio de uma planta
(71) EVOGENE LTD. (IL)

(21) BR 11 2013 028422-6 A2

Código 9.1 - Deferimento
(22) 03/05/2012
(54) ATIVADORES DE PIRUVATO CINASE PARA USO EM TERAPIA
(71) AGIOS PHARMACEUTICALS, INC. (US)

(21) BR 11 2013 028936-8 A2

Código 9.1 - Deferimento
(22) 11/05/2012
(54) PROCESSO PARA A PREPARAÇÃO DE BENZIL [(3AS,4R,6S,6AR)-6-HIDRÓXI-2,2-DIMETILTETRA-HIDRO-3AH-CICLOPENTA[D]DIOXOL]-4-IL]CARBAMATO E COMPOSTOS INTERMEDIÁRIOS NO PROCESSO
(71) ASTRAZENECA AB (SE)

(21) BR 11 2013 029130-3 A2

Código 9.1 - Deferimento
(22) 11/05/2012
(54) Processo para determinar parâmetros de posição de uma superfície fabricada em relação à superfície de referência, processo para controlar um processo de fabricação de lente e processo de fabricação para fabricar uma lente

(71) ESSILOR INTERNATIONAL (FR)

---

(21) BR 11 2013 030381-6 A2

Código 9.1 - Deferimento
(22) 25/05/2012
(54) PRODUTO DE CUIDADO ORAL
(71) UNIVERSITY OF WASHINGTON THROUGH ITS CENTER FOR COMMERCIALIZATION (US)

---

(21) BR 11 2013 030397-2 A2

Código 9.1 - Deferimento
(22) 07/06/2011
(54) MÉTODO PARA GERENCIAR O CONSUMO DE ENERGIA DE UMA REDE DE ACESSO POR RÁDIO, E, REDE DE ACESSO POR RÁDIO
(71) TELECOM ITALIA S.P.A. (IT)

---

(21) BR 11 2013 030960-1 A2

Código 9.1 - Deferimento
(22) 14/07/2011
(54) MÉTODO DE CONTROLAR A HIPERCORTISOLEMIA, OS DISTÚRBIOS DE CEFALEIA, A DOR NEUROPÁTICA E OS DISTÚRBIOS RELACIONADOS
(71) INDUS BIOTECH PRIVATE LIMITED (IN)

---

(21) BR 11 2013 030995-4 A2

Código 9.1 - Deferimento
(22) 31/05/2012
(54) ANTICORPO CONTRA RECEPTOR DE PROLACTINA NEUTRALIZANTE MAT3 E SUA UTILIZAÇÃO TERAPÊUTICA
(71) BAYER INTELLECTUAL PROPERTY GMBH (DE)

---

(21) BR 11 2013 031324-2 A2

Código 9.1 - Deferimento
(22) 06/06/2012
(54) DERIVADOS DE PIRAZOL, SEU USO, PROCESSO DE FABRICAÇÃO E COMPOSIÇÃO FARMACÊUTICA QUE OS COMPREENDE
(71) F. HOFFMANN-LA ROCHE AG (CH)

---

(21) BR 11 2013 031337-4 A2

Código 9.1 - Deferimento
(22) 14/05/2012
(54) SILENCIADOR PARA UM SISTEMA DE ESCAPE DE UM MOTOR DE COMBUSTÃO INTERNA E MÉTODO PARA PRODUÇÃO DO MESMO
(71) EBERSPÄCHER EXHAUST TECHNOLOGY GMBH & CO. KG (DE)

---

(21) BR 11 2013 033106-2 A2

Código 9.1 - Deferimento
(22) 21/06/2012
(54) MONTAGEM DE FRATURAMENTO DE MANGA, DISPOSITIVO QUE UTILIZA A MESMA E MÉTODO PARA USO DA MESMA
(71) CHINA PETROLEUM & CHEMICAL CORPORATION (CN) ; CHINA

	PETROLEUM & CHEMICAL CORPORATION SOUTHWEST OIL & GAS COMPANY (CN)
(21) BR 11 2013 033146-1 A2	Código 9.1 - Deferimento (22) 14/06/2012 (54) Ferramenta de impulso de fornecimento de torque elétrico (71) ATLAS COPCO INDUSTRIAL TECHNIQUE AB (SE)
(21) BR 11 2013 033515-7 A2	Código 9.1 - Deferimento (22) 14/06/2012 (54) Ferramenta Elétrica (71) ATLAS COPCO INDUSTRIAL TECHNIQUE AB (SE)
(21) BR 11 2013 033861-0 A2	Código 9.1 - Deferimento (22) 28/06/2012 (54) Compostos agonistas do receptor de MC1R, usos de ditos compostos, composição farmacêutica, composição cosmética e usos cosméticos de compostos agonistas do receptor de MC1R (71) GALDERMA RESEARCH & DEVELOPMENT (FR)
(21) BR 11 2014 000723-3 A2	Código 9.1 - Deferimento (22) 10/07/2012 (54) APARELHO DE DISPOSIÇÃO DE PORCA (71) TOYOTA JIDOSHA KABUSHIKI KAISHA (JP)
(21) BR 11 2014 001419-1 A2	Código 9.1 - Deferimento (22) 29/06/2012 (54) SUPORTE DE FERRAMENTA ELÉTRICA E SEU CONJUNTO (71) ATLAS COPCO INDUSTRIAL TECHNIQUE AB (SE)
(21) BR 11 2014 002038-8 A2	Código 9.1 - Deferimento (22) 20/07/2012 (54) CILINDRO DE LAMINAÇÃO FIXA (71) HEGENSCHEIDT-MFD GMBH & CO. KG (DE)
(21) BR 11 2014 002188-0 A2	Código 9.1 - Deferimento (22) 03/08/2011 (54) MÉTODO PARA CONTROLAR POTÊNCIA DE ENLACE ASCENDENTE, MÉTODO DE CONTROLE DE POTÊNCIA DE ENLACE ASCENDENTE, EQUIPAMENTO DE USUÁRIO, ESTAÇÃO BASE E TRANSCEPTOR (71) HUAWEI TECHNOLOGIES CO., LTD. (CN)
(21) BR 11 2014 002366-2 A2	Código 9.1 - Deferimento

(22) 27/07/2012
(54) DISPOSITIVO E MÉTODO DE DETECÇÃO DE OBJETO TRIDIMENSIONAL
(71) NISSAN MOTOR CO., LTD. (JP)

---

(21) BR 11 2014 003477-0 A2
Código 9.1 - Deferimento
(22) 17/08/2012
(54) COMPOSIÇÃO IMUNOTERAPÊUTICA DE MUC1 DE LEVEDURAFUSÃO PARA A PREPARAÇÃO DAS MESMAS
(71) GLOBEIMMUNE, INC. (US) ; THE UNITED STATES OF AMERICA, AS REPRESENTED BY THE SECRETARY, DEPARTMENT OF HEALTH AND HUMAN SERVICES (US)

---

(21) BR 11 2014 003884-8 A2
Código 9.1 - Deferimento
(22) 14/08/2012
(54) ARRANJO DE LÂMINA E COMPRESSOR AXIAL PARA UMA TURBINA A GÁS
(71) SIEMENS AKTIENGESELLSCHAFT (DE)

---

(21) BR 11 2014 004278-0 A2
Código 9.1 - Deferimento
(22) 03/09/2012
(54) MÉTODO PARA REFORMA DO GÁS DA GASEIFICAÇÃO
(71) NESTE OYJ (FI)

---

(21) BR 11 2014 004452-0 A2
Código 9.1 - Deferimento
(22) 01/08/2012
(54) REDUTOR DE RESÍDUO DE POÇO ABAIXO AUTOLIMPANTE DINÂMICO
(71) BAKER HUGHES INCORPORATED (US)

---

(21) BR 11 2014 006283-8 A2
Código 9.1 - Deferimento
(22) 12/09/2012
(54) NOVOS DERIVADOS DE DIHIDROQUINOLINA-2-ONA
(71) F. HOFFMANN-LA ROCHE AG (CH)

---

(21) BR 11 2014 009396-2 A2
Código 9.1 - Deferimento
(22) 10/10/2012
(54) ESTRUTURA DE SENSOR PARA O MONITORAMENTO ONLINE DE NÍVEIS DE FURANOS NO ÓLEO DE UM TANQUE DE TRANSFORMADOR E MÉTODO PARA O MONITORAMENTO ONLINE DE NÍVEIS DE FURANOS NO ÓLEO DE UM TANQUE DE TRANSFORMADOR
(71) ABB SCHWEIZ AG (CH)

---

(21) BR 11 2014 010263-5 A2
Código 9.1 - Deferimento

(22) 12/07/2012
(54) MÉTODO DE PREPARAÇÃO DO ACETATO DE ULIPRISTAL E INTERMEDIÁRIO DESTE
(71) UTOPHARM (SHANGHAI) CO., LTD (CN) ; CHANGZHOU NO.4 PHARMACEUTICAL FACTORY CO., LTD. (CN)

---

(21) BR 11 2014 011594-0 A2
Código 9.1 - Deferimento
(22) 14/11/2012
(54) ANTICORPOS ANTI-IL-36R OU SEU FRAGMENTO DE LIGAÇÃO AANTÍGENO, COMPOSIÇÃO FARMACÊUTICA, MÉTODO DEDIAGNÓSTICO EX VIVO E USO
(71) BOEHRINGER INGELHEIM INTERNATIONAL GMBH (DE)

---

(21) BR 11 2014 014500-8 A2
Código 9.1 - Deferimento
(22) 11/12/2012
(54) SISTEMAS E MÉTODOS PARA COMBUSTÍVEL RENOVÁVEL
(71) ENSYN RENEWABLES, INC. (US)

---

(21) BR 11 2014 014745-0 A8
Código 9.1 - Deferimento
(22) 19/12/2012
(54) PROCESSO DE APLICAÇÃO DE UM REVESTIMENTO DE PROTEÇÃO A UM NAVIO, FABRICAÇÃO E/OU FORNECIMENTO DE UM REVESTIMENTO DE PROTEÇÃO, E MÍDIA LEGÍVEL POR COMPUTADOR
(71) AKZO NOBEL COATINGS INTERNATIONAL B.V. (NL)

---

(21) BR 11 2014 015377-9 A8
Código 9.1 - Deferimento
(22) 08/04/2013
(54) TINTA ESMALTE DIGITAL, MÉTODO PARA O PREPARO DA TINTA ESMALTE DIGITAL E USO DA TINTA ESMALTE
(71) ESMALGLASS, SAU (ES)

---

(21) BR 11 2014 016395-2 A2
Código 9.1 - Deferimento
(22) 12/12/2012
(54) DISPENSADOR DE LUBRIFICANTES
(71) PERMA-TEC GMBH & CO. KG (DE)

---

(21) BR 11 2014 017097-5 A8
Código 9.1 - Deferimento
(22) 24/01/2013
(54) APARELHO DE MEDIÇÃO NA FORMA DE UMA SONDA DE REFLEXÃO E USO DO REFERIDO APARELHO
(71) BAYER AKTIENGESELLSCHAFT (DE)

---

(21) BR 11 2014 017215-3 A8
Código 9.1 - Deferimento

	(22) 11/01/2013 (54) MÉTODO PARA PRODUZIR UM PRODUTO QUÍMICO (71) TORAY INDUSTRIES, INC (JP)
(21) BR 11 2014 017678-7 A8	Código 9.1 - Deferimento (22) 18/01/2013 (54) ATUADOR DE VÁLVULA ACIONÁVEL PNEUMATICAMENTE E MÉTODO DE BLOQUEAR UM ELEMENTO DE FECHAMENTO DE VÁLVULA EM RELAÇÃO A UM CORPO DE VÁLVULA (71) NAF AB (SE)
(21) BR 11 2014 018277-9 A2	Código 9.1 - Deferimento (22) 19/02/2013 (54) APARELHO DE PREVISÃO DO TEMPO E MÉTODO DE PREVISÃO DO TEMPO (71) CHUDEN CTI CO., LTD (JP) ; TOSHIBA INFRASTRUCTURE SYSTEMS & SOLUTIONS CORPORATION (JP)
(21) BR 11 2014 018626-0 A8	Código 9.1 - Deferimento (22) 24/01/2013 (54) PROCESSO PARA PRODUÇÃO DE MALTITOL SÓLIDO A PARTIR DE AMIDO (71) CARGILL, INCORPORATED (US)
(21) BR 11 2014 018642-1 A2	Código 9.1 - Deferimento (22) 24/01/2013 (54) PROCESSO PARA PREPARAÇÃO DE UM XAROPE CONTENDO MALTITOL A PARTIR DE AMIDO (71) CARGILL, INCORPORATED (US)
(21) BR 11 2014 018915-3 A8	Código 9.1 - Deferimento (22) 01/02/2013 (54) UNIDADE DE BOMBA QUE PODE SER ACIONADA POR MOTOR ELÉTRICO (71) CONTINENTAL TEVES AG & CO. OHG (DE)
(21) BR 11 2014 019427-0 A8	Código 9.1 - Deferimento (22) 04/02/2013 (54) SISTEMA DE INFLAÇÃO DE PNEU CENTRAL PARA MANTER A INFLAÇÃO DE PNEU EM UM VEÍCULO, E MÉTODO PARA ALERTAR UM OPERADOR PARA FLUIR AR PARA PELO MENOS UM PNEU DE UM VEÍCULO (71) PRESSURE SYSTEMS INTERNATIONAL, INC. (US)

(21) BR 11 2014 020410-1 A2	Código 9.1 - Deferimento (22) 13/02/2013 (54) DISPOSITIVO DE DETECÇÃO DE OBJETO TRIDIMENSIONAL (71) NISSAN MOTOR., LTD (JP)
(21) BR 11 2014 020714-3 A2	Código 9.1 - Deferimento (22) 25/02/2013 (54) SISTEMA DE MOTOR E MÉTODO DE OPERAÇÃO USANDO MECANISMOS DE FRENAGEM DE MOTOR PARA A ABERTURA PRECOCE DA VÁLVULA DE ESCAPE (71) JACOBS VEHICLE SYSTEMS, INC. (US)
(21) BR 11 2014 020753-4 A2	Código 9.1 - Deferimento (22) 06/02/2013 (54) DISPOSITIVO DE DETECÇÃO DE OBJETO TRIDIMENSIONAL (71) NISSAN MOTOR CO., LTD. (JP)
(21) BR 11 2014 021005-5 A2	Código 9.1 - Deferimento (22) 13/03/2012 (54) SISTEMA SENSOR DE TAXA DE FLUXO DE MASSA, E, MÉTODO PARA GERAR UMA MEDIÇÃO DE TAXA DE FLUXO DE MASSA DE UM FLUIDO DE PROCESSO EM UM CONDUTO DE FLUIDO (71) MICRO MOTION, INC. (US)
(21) BR 11 2014 021768-8 A8	Código 9.1 - Deferimento (22) 28/03/2013 (54) SISTEMAS E MÉTODOS PARA NAVEGAR UM DISPOSITIVO MÓVEL COM UMA INTERFACE DE USUÁRIO INTERNA AO VEÍCULO (71) TOYOTA MOTOR ENGINEERING & MANUFACTURING NORTH AMERICA, INC. (US)
(21) BR 11 2014 021842-0 A8	Código 9.1 - Deferimento (22) 13/06/2012 (54) MÉTODO IMPLEMENTADO POR COMPUTADOR E DISPOSITIVO PARA A EMISSÃO DE INFORMAÇÕES EM UMA COMUNIDADE DE REDE (71) BAIDU ONLINE NETWORK TECHNOLOGY (BEIJING) CO., LTD (CN)
(21) BR 11 2014 022909-0 A2	Código 9.1 - Deferimento (22) 22/03/2013 (54) PROCESSO QUÍMICO PARA PREPARO DE ESPIROINDOLONAS E INTERMEDIÁRIOS DESTE (71) NOVARTIS AG (CH)

(21) BR 11 2014 023694-1 A8	Código 9.1 - Deferimento (22) 21/03/2013 (54) FREIO A DISCO COM DISPOSITIVO DE REPOSIÇÃO E PASTILHA DE FREIO (71) KNORR-BREMSE SYSTEME FÜR NUTZFAHRZEUGE GMBH (DE)
(21) BR 11 2014 024995-4 A8	Código 9.1 - Deferimento (22) 05/06/2013 (54) Processo para o uso de bomba de concreto móvel e bomba de concreto móvel (71) PUTZMEISTER ENGINEERING GMBH (DE)
(21) BR 11 2014 025214-9 A2	Código 9.1 - Deferimento (22) 11/04/2013 (54) DISPOSITIVO E MÉTODO PARA DETERMINAÇÃO DO TEMPO SEGURO DE BRONZEAMENTO (71) NEW MEDIC ERA AB (SE)
(21) BR 11 2014 025875-9 A8	Código 9.1 - Deferimento (22) 18/04/2013 (54) MÉTODO DE MEDIÇÃO (71) HITACHI CHEMICAL DIAGNOSTICS SYSTEMS CO., LTD. (JP)
(21) BR 11 2014 026662-0 A8	Código 9.1 - Deferimento (22) 23/04/2013 (54) TECIDO NÃO-TECIDO COM PADRÃO DE LIGAÇÃO (71) PROVIDENCIA USA, INC. (US)
(21) BR 11 2014 027748-6 A2	Código 9.1 - Deferimento (22) 08/05/2013 (54) IMPLANTE DE REFORÇO PARA HASTES DE FIXAÇÃO DE DUAS PRÓTESES (71) WALDEMAR LINK GMBH & CO. KG (DE)
(21) BR 11 2014 027773-7 A2	Código 9.1 - Deferimento (22) 08/05/2013 (54) SISTEMA DE EXPANSÃO, E, MÉTODO PARA EXPANDIR UM TUBULAR (71) ENVENTURE GLOBAL TECHNOLOGY, LLC (US)
(21) BR 11 2014 027988-8 A2	Código 9.1 - Deferimento (22) 09/05/2013 (54) Correia ou Manga e Respectivo Método de Formação

	(71) ALBANY INTERNATIONAL CORP. (US)
(21) BR 11 2014 028671-0 A2	Código 9.1 - Deferimento (22) 28/06/2013 (54) Material rodante para veículo de trabalho com esteiras e método de fabricação do mesmo (71) CNH INDUSTRIAL AMERICA LLC (US)
(21) BR 11 2014 028755-4 A2	Código 9.1 - Deferimento (22) 23/04/2013 (54) COMPOSIÇÃO DE ARGAMASSA DE POLIURETANO, PROCESSO PARA PREPARAÇÃO DA COMPOSIÇÃO DE ARGAMASSA DE POLIURETANO, E, USO DE UMA COMPOSIÇÃO DE ARGAMASSA DE POLIURETANO. (71) HUNTSMAN INTERNATIONAL LLC (US)
(21) BR 11 2014 029200-0 A2	Código 9.1 - Deferimento (22) 15/05/2013 (54) Processo de fermentação de gás de síntese com redução ou remoção de elementos do meio de fermentação (71) JUPENG BIO (HK) LIMITED (CN)
(21) BR 11 2014 029343-0 A2	Código 9.1 - Deferimento (22) 07/06/2013 (54) Dispositivo para remover um conjunto de válvula e gaiola de um alojamento de válvula (71) NUOVO PIGNONE SRL (IT)
(21) BR 11 2014 029755-0 A2	Código 9.1 - Deferimento (22) 31/05/2013 (54) DISPOSITIVO DE COLETOR SOLAR QUE FUNCIONA DE ACORDO COM O PRINCÍPIO DE TERMOSSIFÃO (71) ROBERT BOSCH GMBH (DE)
(21) BR 11 2014 030203-0 A2	Código 9.1 - Deferimento (22) 07/06/2013 (54) PROCESSO PARA PRODUÇÃO DE PRODUTOS DE ÁCIDO ACRÍLICO DE BASE BIOLÓGICA (71) CJ CHEILJEDANG CORPORATION (KR)
(21) BR 11 2014 030488-2 A2	Código 9.1 - Deferimento (22) 28/08/2013 (54) DISPOSITIVO DE APERTO (71) SCHENCK ROTEC GMBH (DE)

(21) BR 11 2014 030800-4 A2	Código 9.1 - Deferimento (22) 28/05/2013 (54) Clipe cirúrgico compreendendo dois membros de clipe (71) AESCULAP AG (DE) ; KARLSRUHER INSTITUT FÜR TECHNOLOGIE (DE)
(21) BR 11 2014 031030-0 A2	Código 9.1 - Deferimento (22) 12/06/2013 (54) DISPOSITIVO PARA DETECTAR UMA OPERAÇÃO DE CHAVEAMENTO (71) GUY LOOS (LU)
(21) BR 11 2014 031343-1 A2	Código 9.1 - Deferimento (22) 10/04/2013 (54) DISPOSITIVO DE CONTROLE DE TAXA DE FLUXO (71) SMC KABUSHIKI KAISHA (JP)
(21) BR 11 2014 032167-1 A2	Código 9.1 - Deferimento (22) 24/06/2013 (54) DISPOSITIVO DE GALVANOPLASTIA (71) VALLOUREC OIL AND GAS FRANCE (FR) ; NIPPON STEEL CORPORATION (JP)
(21) BR 11 2014 032926-5 A2	Código 9.1 - Deferimento (22) 13/06/2013 (54) INSTRUMENTO CIRÚRGICO PARA USO COM UM SISTEMA CIRÚRGICO ROBÓTICO (71) ETHICON ENDO-SURGERY, INC. (US)
(21) BR 11 2014 033028-0 A2	Código 9.1 - Deferimento (22) 22/04/2013 (54) DESACOPLADOR ISOLADOR (71) THE GATES CORPORATION (US)
(21) BR 11 2015 000709-0 A2	Código 9.1 - Deferimento (22) 09/07/2013 (54) Compostos derivados de carboxamida indol ou sal deste, composição farmacêutica que compreende dito composto e uso do mesmo para prevenir ou tratar incontinência urinária por estresse ou um tipo misto de incontinência urinária (71) ASTELLAS PHARMA INC. (JP)
(21) BR 11 2015 001372-4 A2	Código 9.1 - Deferimento

	(22) 30/05/2013 (54) ESTRUTURA SOLDADA POR FRICÇÃO (71) HONDA MOTOR CO., LTD. (JP)
(21) BR 11 2015 001619-7 A2	Código 9.1 - Deferimento (22) 24/07/2013 (54) MANOSÍDEOS MULTIMÉRICOS, UM PROCESSO PARA A PREPARAÇÃO DOS MESMOS E AS SUAS UTILIZAÇÕES COMO UM MEDICAMENTO (71) CENTRE NATIONAL DE LA RECHERCHE SCIENTIFIQUE (FR) ; UNIVERSITÉ DE NANTES (FR) ; UNIVERSITE DE PICARDIE JULES VERNE (FR) ; UNIVERSITE LILLE 1-SCIENCES ET TECHNOLOGIES (FR) ; UNIVERSITE D'AUVERGNE (FR) ; INSERM (INSTITUT NATIONAL DE LA SANTÉ ET DE LA RECHERCHE MÉDICALE) (FR)
(21) BR 11 2015 002463-7 A2	Código 9.1 - Deferimento (22) 16/11/2012 (54) MÉTODO PARA DIGITALIZAR PULSOS DE CINTILAÇÃO, E DISPOSITIVO PARA DIGITALIZAR PULSOS DE CINTILAÇÃO (71) RAYCAN TECHNOLOGY CO., LTD. (SU ZHOU) (CN)
(21) BR 11 2015 002637-0 A2	Código 9.1 - Deferimento (22) 25/07/2013 (54) FITA POLIMÉRICA, LAMINADO NÃO TECIDO, PANO TECIDO, PROCESSO PARA FORMAR UMA CAMADA, E PROCESSO PARA FORMAR UM ARTIGO DE MÚLTIPLAS CAMADAS. (71) HONEYWELL INTERNATIONAL INC. (US)
(21) BR 11 2015 003401-2 A2	Código 9.1 - Deferimento (22) 17/07/2013 (54) BANDEJA PARA SEGURAR UMA PLURALIDADE DE TUBOS DE COLETA DE SANGUE (71) BECTON, DICKINSON AND COMPANY (US)
(21) BR 11 2015 003537-0 A2	Código 9.1 - Deferimento (22) 24/07/2013 (54) PROCESSO PARA REMOÇÃO DE UM COMPOSTO ORGÂNICO DE UMA SOLUÇÃO AQUOSA, E MISTURA REACIONAL (71) EVONIK DEGUSSA GMBH (DE)
(21) BR 11 2015 003587-6 A2	Código 9.1 - Deferimento (22) 28/08/2013 (54) APARELHOS PARA SUSTENTAR AMOSTRA DE TECIDO

	(71) BIOPATH AUTOMATION, L.L.C. (US) ; SAKURA FINETEK U.S.A., INC. (US)
(21) BR 11 2015 004013-6 A2	Código 9.1 - Deferimento (22) 02/09/2013 (54) COMPOSIÇÃO E MÉTODO PARA LIMPEZA. (71) UNILEVER IP HOLDINGS B.V. (PB)
(21) BR 11 2015 004447-6 A2	Código 9.1 - Deferimento (22) 30/08/2013 (54) DISPOSITIVO DE ANCORAGEM PARA USO NA RETENÇÃO DE UMA PRESILHA DE FIXAÇÃO DE TRILHO DE FERROVIA; CONJUNTO DE DISPOSITIVO DE ANCORAGEM; E CONJUNTO DE FIXAÇÃO DE TRILHO DE FERROVIA (71) PANDROL AUSTRALIA PTY LTD (AU)
(21) BR 11 2015 004509-0 A2	Código 9.1 - Deferimento (22) 28/08/2013 (54) Composição de fertilizante à base de nitrato de amônio, uso de um sal duplo de ureia não higroscópico e uso de uma composição fertilizante à base de nitrato de amônio (71) YARA INTERNATIONAL ASA (NO)
(21) BR 11 2015 004520-0 A2	Código 9.1 - Deferimento (22) 28/08/2013 (54) PROCESSO PARA PRODUÇÃO DE UM EXTRATO, EXTRATO, COMPOSIÇÃO, ALIMENTO, BEBIDAS E USO DO REFERIDO EXTRATO, MÉTODO PARA REDUZIR O VALOR CALÓRICO E/OU REDUZIR O GI DE UM ALIMENTO OU BEBIDA (71) THE PRODUCT MAKERS (AUSTRALIA) PTY LTD (AU)
(21) BR 11 2015 004776-9 A2	Código 9.1 - Deferimento (22) 15/08/2013 (54) ESTRUTURA DO ESTATOR PARA CONVERSOR DE TORQUE (71) HONDA MOTOR CO., LTD. (JP)
(21) BR 11 2015 004883-8 A2	Código 9.1 - Deferimento (22) 04/09/2013 (54) MÉTODO PARA DETERMINAÇÃO DE TEMPERATURA DE ADESIVIDADE DE RESINA (71) Univation Technologies, LLC (US)
(21) BR 11 2015 005014-0 A2	Código 9.1 - Deferimento

(22) 26/07/2013
(54) DISPOSITIVO DE ABASTECIMENTO DE COMBUSTÍVEL
(71) MITSUBA CORPORATION (JP)

---

(21) BR 11 2015 005310-6 A2
Código 9.1 - Deferimento
(22) 13/09/2013
(54) ESTRUTURA EM MULTICAMADA
(71) DOW GLOBAL TECHNOLOGIES LLC (US)

---

(21) BR 11 2015 005497-8 A2
Código 9.1 - Deferimento
(22) 06/09/2013
(54) Mistura primária destinada à reticulação de polietileno, composição para reticulação de polietileno, processo de fabricação de polietileno reticulado e uso
(71) ARKEMA FRANCE (FR)

---

(21) BR 11 2015 006247-4 A2
Código 9.1 - Deferimento
(22) 27/09/2013
(54) RÓTULO SOBRE O QUAL UM ADESIVO TERMOFUSÍVEL (TERMOFUSÍVEL (HOT MELT)) SENSÍVEL À PRESSÃO PARA ROTULAGEM É APLICADO E RECIPIENTE SOBRE O QUAL O RÓTULO É ADERIDO
(71) HENKEL AG & CO. KGAA (DE)

---

(21) BR 11 2015 007832-0 A2
Código 9.1 - Deferimento
(22) 10/10/2013
(54) ADESIVOS E MÉTODOS RELACIONADOS
(71) AVERY DENNISON CORPORATION (US)

---

(21) BR 11 2015 007833-8 A8
Código 9.1 - Deferimento
(22) 10/10/2013
(54) ADESIVOS SENSÍVEIS À PRESSÃO E LÍQUIDOS ADEQUADOS PARA CURA, E USO RELACIONADO
(71) AVERY DENNISON CORPORATION (US)

---

(21) BR 11 2015 007837-0 A2
Código 9.1 - Deferimento
(22) 10/10/2013
(54) ADESIVOS E MÉTODOS RELACIONADOS
(71) AVERY DENNISON CORPORATION (US)

---

(21) BR 11 2015 007871-0 A2
Código 9.1 - Deferimento
(22) 09/08/2013
(54) MÉTODO PARA PREPARAR UMA DISPERSÃO RESINOSA AQUOSA DE BASE NEUTRALIZADA
(71) PRC-DESOTO INTERNATIONAL, INC. (US)

(21) BR 11 2015 007880-0 A2	Código 9.1 - Deferimento (22) 10/10/2013 (54) ADESIVOS E MÉTODOS RELACIONADOS (71) AVERY DENNISON CORPORATION (US)
(21) BR 11 2015 008292-0 A2	Código 9.1 - Deferimento (22) 25/10/2013 (54) CIRCUITO ELETRÔNICO PARA CARREGAR UMA BATERIA E MÉTODO EM UM CIRCUITO (71) QUALCOMM INCORPORATED (US)
(21) BR 11 2015 008315-3 A2	Código 9.1 - Deferimento (22) 22/10/2013 (54) MÉTODO DE FIBRAS DE FIAÇÃO OU EXTRUSÃO (71) INNVENTIA AB (SE)
(21) BR 11 2015 008994-1 A2	Código 9.1 - Deferimento (22) 23/10/2013 (54) COMPONENTE COM UM REVESTIMENTO E PROCESSO PARA PRODUÇÃO DO MESMO (71) MAHLE International GmbH (DE)
(21) BR 11 2015 009042-7 A2	Código 9.1 - Deferimento (22) 24/10/2013 (54) MÉTODO PARA IDENTIFICAR UMA POPULAÇÃO DE CÉLULA RENAL HETEROGÊNEA ADEQUADA PARA IMPLANTAÇÃO E/OU DESENCADEAMENTO DE UMA RESPOSTA REGENERATIVA (71) INREGEN (KY)
(21) BR 11 2015 009643-3 A8	Código 9.1 - Deferimento (22) 01/11/2013 (54) VÁLVULA COM INDICADOR DE POSIÇÃO DE VÁLVULA E INDICADOR DE POSIÇÃO DE VÁLVULA (71) BRAY INTERNATIONAL, INC. (US)
(21) BR 11 2015 010023-6 A2	Código 9.1 - Deferimento (22) 04/11/2013 (54) CODIFICADOR DE ÁUDIO E MÉTODO PARA CODIFICAR UM SINAL DE ÁUDIO. (71) DOLBY INTERNATIONAL AB (NL) ; DOLBY LABORATORIES LICENSING CORPORATION (US)

(21) BR 11 2015 010135-6 A2

Código 9.1 - Deferimento
(22) 23/10/2013
(54) COMPOSIÇÃO DE DISPERSANTES LATENTES, PROCESSO DE FABRICAÇÃO DE PAPEL OU PAPELÃO, PAPEL OU PAPELÃO ASSIM OBTIDO, BEM COMO REVESTIDO E PROCESSO PARA AUMENTAR CAPACIDADE DE NOVA FORMAÇÃO DE POLPA DE PAPEL OU PAPELÃO
(71) Solenis Technologies Cayman, L.P. (CH)

(21) BR 11 2015 010954-3 A2

Código 9.1 - Deferimento
(22) 13/11/2013
(54) MÉTODO DE CODIFICAÇÃO DE UM SINAL DE ÁUDIO.
(71) SAMSUNG ELECTRONICS CO., LTD. (KR)

(21) BR 11 2015 011180-7 A2

Código 9.1 - Deferimento
(22) 26/11/2013
(54) ESTRUTURA UNITÁRIA DE TECIDO PARA USO EM UM ARTIGO ABSORVENTE DE HIGIENE PESSOAL, E, MÉTODO PARA PRODUZIR A MESMA
(71) KIMBERLY-CLARK WORLDWIDE, INC. (US)

(21) BR 11 2015 011388-5 A2

Código 9.1 - Deferimento
(22) 07/01/2014
(54) CAMADA DE EFEITO ÓPTICO (OEL), USO E PROCESSO PARA A PRODUÇÃO DA MESMA, DISPOSITIVO GERADOR DE CAMPO MAGNÉTICO, USO DO MESMO, CONJUNTO DE IMPRESSÃO, SUBSTRATO REVESTIDO DE EFEITO ÓPTICO (OEC), USO DO MESMO, E DOCUMENTO DE SEGURANÇA
(71) SICPA HOLDING SA (CH)

(21) BR 11 2015 011820-8 A2

Código 9.1 - Deferimento
(22) 01/11/2013
(54) SISTEMA PARA POTENCIALIZAÇÃO E RESTAURAÇÃO PERCEBIDA DE SINAIS DE ÁUDIO COMPRIMIDOS
(71) HARMAN INTERNATIONAL INDUSTRIES, INCORPORATED (US)

(21) BR 11 2015 012650-2 A2

Código 9.1 - Deferimento
(22) 29/11/2013
(54) CARTUCHO DE FILTRO E MONTAGEM DE FILTRO DE AR
(71) DONALDSON COMPANY, INC. (US)

(21) BR 11 2015 012806-8 A2

Código 9.1 - Deferimento
(22) 06/12/2013
(54) ARTIGO FUMÍGENO COM TAMPA REMOVÍVEL

(71) PHILIP MORRIS PRODUCTS S.A. (CH)

---

(21) BR 11 2015 013179-4 A2

Código 9.1 - Deferimento
(22) 06/12/2013
(54) COMPOSIÇÃO INJETÁVEL, KIT, E MÉTODO PARA A PREPARAÇÃO DE UMA COMPOSIÇÃO INJETÁVEL
(71) CEVA SANTE ANIMALE (FR)

---

(21) BR 11 2015 013680-0 A2

Código 9.1 - Deferimento
(22) 10/01/2013
(54) APARELHOS DE ELIMINAÇÃO DE DETRITOS DURANTE UMA CONEXÃO DE ACOPLAMENTO MOLHADO DE FUNDO DE POÇO
(71) Halliburton Energy Services, Inc. (US)

---

(21) BR 11 2015 013805-5 A2

Código 9.1 - Deferimento
(22) 15/12/2012
(54) MÉTODO PARA DETERMINAR SE O FLUIDO DE TRATAMENTO É PARA SER APLICADO SOBRE UM LOCAL DE TRATAMENTO DE SUBSTRATO, E SISTEMA DE IMPRESSÃO PARA A IMPRESSÃO DE UMA IMAGEM DIGITAL SOBRE UM SUBSTRATO E MEIO TANGÍVEL LEGÍVEL POR COMPUTADOR
(71) HEWLETT-PACKARD DEVELOPMENT COMPANY, L.P. (US)

---

(21) BR 11 2015 014670-8 A8

Código 9.1 - Deferimento
(22) 18/12/2013
(54) BROCA DE PERFURAÇÃO DE ELETROTRITURAÇÃO
(71) SDG, LLC (US)

---

(21) BR 11 2015 014776-3 A2

Código 9.1 - Deferimento
(22) 20/12/2013
(54) SISTEMA E MÉTODO DE SEPARAÇÃO
(71) PORIFERA, INC. (US)

---

(21) BR 11 2015 014795-0 A2

Código 9.1 - Deferimento
(22) 19/12/2013
(54) SONDA ENDO-URETERAL
(71) BENOÎT VOGT (FR) ; FRANÇOIS-NOËL DESFEMMES (FR) ; ARNAUD DESGRIPPES (FR)

---

(21) BR 11 2015 015135-3 A2

Código 9.1 - Deferimento
(22) 18/12/2013
(54) DISPOSITIVO PARA GUIAR UM CABO FLEXÍVEL DE UM FERRO
(71) KONINKLIJKE PHILIPS N.V. (NL)

(21) BR 11 2015 015758-0 A2
Código 9.1 - Deferimento
(22) 20/01/2014
(54) DISPERSÃO SÓLIDA, FORMULAÇÃO SÓLIDA, MÉTODO DE PREPARO DE UMA DISPERSÃO SÓLIDA, PREPARAÇÃO FARMACÊUTICA E USO DE UMA DISPERSÃO SÓLIDA
(71) F. HOFFMANN-LA ROCHE AG (CH)

(21) BR 11 2015 015900-1 A2
Código 9.1 - Deferimento
(22) 22/01/2013
(54) MÉTODO IMPLEMENTADO POR COMPUTADOR PARA A REDUÇÃO DE ALARMES FALSOS EM UM SISTEMA DE RECONHECIMENTO DE FALA E SISTEMA PARA E REDUÇÃO DE ALARMES FALSOS EM UM SISTEMA DE RECONHECIMENTO DE FALA.
(71) INTERACTIVE INTELLIGENCE, INC (US)

(21) BR 11 2015 016186-3 A2
Código 9.1 - Deferimento
(22) 29/01/2014
(54) APARELHO PARA FIXAR UMA LINHA DE TRANSMISSÃO EM UM COMPONENTE DE FUNDO DE POÇO
(71) BAKER HUGHES VENTURES & GROWTH LLC (US)

(21) BR 11 2015 016475-7 A2
Código 9.1 - Deferimento
(22) 08/01/2014
(54) PRODUTO DE ISOLAMENTO TÉRMICO À BASE DE LÃ MINERAL E PROCESSO DE FABRICAÇÃO DO PRODUTO
(71) SAINT-GOBAIN ISOVER (FR)

(21) BR 11 2015 016525-7 A2
Código 9.1 - Deferimento
(22) 28/01/2013
(54) MÉTODO PARA AJUSTE DE ALVO DE EXPOSIÇÃO AUTOMÁTICA, MÉTODO PARA GERAR MÁSCARA DE PIXELS SATURADOS E APARELHO DE IMAGEAMENTO
(71) AVIGILON CORPORATION (CA)

(21) BR 11 2015 016930-9 A2
Código 9.1 - Deferimento
(22) 03/02/2014
(54) FORMULAÇÕES FARMACÊUTICAS ESTABILIZADAS DE ANÁLOGOS DE INSULINA E/OU DERIVADOS DE INSULINA
(71) SANOFI (FR)

(21) BR 11 2015 017318-7 A2
Código 9.1 - Deferimento
(22) 16/01/2014
(54) AGENTE INORGÂNICO À PROVA DE CHAMAS, LIVRE DE HALOGÊNIO

	PRODUZIDO A PARTIR DA LAMA VERMELHA RECARBONIZADA MODIFICADA, MÉTODO PARA A PRODUÇÃO DE UM AGENTE INORGÂNICO À PROVA DE CHAMAS LIVRE DE HALOGÊNIO, SISTEMA DE MATERIAIS À PROVA DE CHAMAS, MÉTODO PARA A PRODUÇÃO DE UM SISTEMA DE MATERIAIS À PROVA DE CHAMAS E USO DO AGENTE À PROVA DE CHAMAS (71) FLUORCHEMIE GMBH FRANKFURT (DE)
(21) BR 11 2015 018961-0 A2	Código 9.1 - Deferimento (22) 27/11/2013 (54) Processo para preparar um polímero de poliéster, composição polimérica de poliéster e seu uso (71) SULZER MANAGEMENT AG (CH)
(21) BR 11 2015 019379-0 A8	Código 9.1 - Deferimento (22) 14/01/2014 (54) MÉTODO DE RECONDICIONAMENTO DE UM COMPONENTE CONSUMÍVEL OU UM COMPOSTO COMPREENDENDO UM COMPONENTE CONSUMÍVEL ADERIDO A UM COMPONENTE NÃO CONSUMÍVEL, E, COMPÓSITO” (71) THE BOEING COMPANY (US)
(21) BR 11 2015 019572-5 A2	Código 9.1 - Deferimento (22) 27/02/2013 (54) MÉTODO PARA PREVENIR FLUXO DE FLUIDO POR UMA FACE CÔNICA DE UM DESVIADOR DE BROCA FRESADORA NUM FURO DE POÇO REVESTIDO (71) HALLIBURTON ENERGY SERVICES, INC (US)
(21) BR 11 2015 020103-2 A2	Código 9.1 - Deferimento (22) 29/01/2014 (54) SISTEMA DE PROTEÇÃO CONTRA ACIDENTE (71) ANDRAS FENYVES (US)
(21) BR 11 2015 020741-3 A2	Código 9.1 - Deferimento (22) 26/02/2014 (54) MÉTODOS PARA O FRACIONAMENTO DE BIOMASSA (71) BIO-SEP LIMITED (GB)
(21) BR 11 2015 021190-9 A8	Código 9.1 - Deferimento (22) 10/03/2014 (54) COMPÓSITO DE AEROGEL REFORÇADO COM FIBRA, E PAINEL LAMINADO

(71) ASPEN AEROGELS, INC (US)

---

(21) BR 11 2015 021395-2 A2

Código 9.1 - Deferimento
(22) 14/03/2014
(54) CORANTES DE AZUL NATURAL QUE CONTÊM ANTOCIANINA
(71) MARS, INCORPORATED (US)

---

(21) BR 11 2015 021402-9 A2

Código 9.1 - Deferimento
(22) 14/03/2014
(54) MÉTODO PARA ISOLAR FRAÇÕES AZUIS DE ANTOCIANINA
(71) MARS, INCORPORATED (US)

---

(21) BR 11 2015 021928-4 A2

Código 9.1 - Deferimento
(22) 30/04/2014
(54) MÉTODO DE INERTIZAÇÃO, E SISTEMA
(71) AMRONA AG (CH)

---

(21) BR 11 2015 023367-8 A2

Código 9.1 - Deferimento
(22) 17/03/2014
(54) LÂMINA AUXILIAR DE RASGAMENTO
(71) PREGIS INNOVATIVE PACKAGING LLC (US)

---

(21) BR 11 2015 024628-1 A2

Código 9.1 - Deferimento
(22) 30/05/2014
(54) MÉTODO E DISPOSITIVO DE LIMPEZA DE PELÍCULA DE REVESTIMENTO DE CARBONO
(71) HONDA MOTOR CO., LTD. (JP)

---

(21) BR 11 2015 024737-7 A2

Código 9.1 - Deferimento
(22) 25/03/2014
(54) COMPOSIÇÃO AMACIADORA, MÉTODO PARA A LAVAGEM DE TECIDOS, MÉTODO PARA O AMACIAMENTO DE UM TECIDO, E UTILIZAÇÃO DE UM COMPOSTO DE FÓRMULA COMO UM AMACIADOR DE TECIDOS
(71) RHODIA OPERATIONS (FR)

---

(21) BR 11 2015 025948-0 A2

Código 9.1 - Deferimento
(22) 25/03/2014
(54) PROCESSO PARA DESACIDIFICAR GORDURAS E ÓLEOS, PARA RECUPERAR MICRONUTRIENTES E ÁCIDOS GRAXOS LIVRES (FFA)
(71) ALFA LAVAL CORPORATE AB (SE)

---

(21) BR 11 2015 026202-3 A2

Código 9.1 - Deferimento

	(22) 21/05/2014 (54) CONTENTOR DE REMESSA (71) MACRO PLASTICS, INC. (US)
(21) BR 11 2015 026206-6 A2	Código 9.1 - Deferimento (22) 12/05/2014 (54) CONTENTOR DE REMESSA E TRAVA DE MOLA PARA O MESMO (71) MACRO PLASTICS, INC. (US)
(21) BR 11 2015 026211-2 A2	Código 9.1 - Deferimento (22) 15/04/2013 (54) MÉTODO E DISPOSIÇÃO PARA DETECÇÃO DE ERRO DURANTE CARREGAMENTO DE UM SISTEMA DE ARMAZENAMENTO DE ENERGIA (71) VOLVO TRUCK CORPORATION (SE)
(21) BR 11 2015 027256-8 A2	Código 9.1 - Deferimento (22) 29/04/2013 (54) MÉTODO PARA CALIBRAGEM DE UM PROCESSO DE CONTROLE DE EMBREAGEM, MEMÓRIA, SISTEMA PARA IMPLEMENTAÇÃO DO MESMO, E VEÍCULO COMPREENDENDO UMA EMBREAGEM E UMA UNIDADE DE CONTROLE DE EMBREAGEM (71) VOLVO TRUCK CORPORATION (SE)
(21) BR 11 2015 027602-4 A2	Código 9.1 - Deferimento (22) 30/04/2013 (54) DISPOSITIVO DE CONTROLE PARA UM VEÍCULO (71) TOYOTA JIDOSHA KABUSHIKI KAISHA (JP)
(21) BR 11 2015 027604-0 A2	Código 9.1 - Deferimento (22) 30/04/2013 (54) DISPOSITIVO DE DIREÇÃO PARA VEÍCULO HÍBRIDO (71) TOYOTA JIDOSHA KABUSHIKI KAISHA (JP)
(21) BR 11 2015 028935-5 A2	Código 9.1 - Deferimento (22) 24/03/2014 (54) MÉTODO PARA TRATAMENTO DE UMA PARTE OU ZONA DE TRATAMENTO DE UM POÇO (71) Halliburton Energy Services, Inc. (US)
(21) BR 11 2015 029059-0 A2	Código 9.1 - Deferimento (22) 28/05/2014 (54) DISPOSITIVO DE DETECÇÃO DE DEGRADAÇÃO DE BATERIA (71) TOYOTA JIDOSHA KABUSHIKI KAISHA (JP)

(21) BR 11 2015 029127-9 A2	Código 9.1 - Deferimento (22) 27/05/2014 (54) MÉTODO PARA A PREPARAÇÃO DE MICROESFERAS TERMOPLÁSTICAS EXPANDIDAS, E DISPOSITIVO PARA A EXPANSÃO DE MICROESFERAS TERMOPLÁSTICAS TERMICAMENTE EXPANSÍVEIS NÃO EXPANDIDAS (71) AKZO NOBEL CHEMICALS INTERNATIONAL B.V. (NL)
(21) BR 11 2015 029138-4 A8	Código 9.1 - Deferimento (22) 22/05/2014 (54) COMPOSIÇÕES COLORANTES, POLÍMERO, MÉTODO PARA CONFERIR COR AZUL A UM SUBSTRATO, PRODUTO, PRODUTO FARMACÊUTICO OU NUTRACÊUTICO E MÉTODOS DE PREPARAÇÃO DE UMACOMPOSIÇÃO COLORANTE (71) ECOFLORA S.A.S. (CO)
(21) BR 11 2015 029660-2 A8	Código 9.1 - Deferimento (22) 28/05/2014 (54) MÉTODO PARA RECUPERAR UM ÁLCOOL A PARTIR DE UMA CORRENTE AQUOSA (71) SHELL INTERNATIONALE RESEARCH MAATSCHAPPIJ B.V. (NL)
(21) BR 11 2015 029846-0 A2	Código 9.1 - Deferimento (22) 15/05/2014 (54) MÁQUINA DE MALHA CIRCULAR PARA ARTIGOS DE MALHA DE UM TIPO "ABERTO" E CONFIGURADA PARA PRODUZIR TECIDO E COLETAR O MESMO EM UMA CONFIGURAÇÃO ABERTA, ISTO É, EM UMA CAMADA ÚNICA (71) SANTONI S.P.A. (IT)
(21) BR 11 2015 029959-8 A2	Código 9.1 - Deferimento (22) 29/05/2014 (54) PROCESSO PARA A PRODUÇÃO DE UMA QUITOSANA ALCALINA COM BAIXOTEOR DE ENDOTOXINAS, QUITINA OU UM DERIVADO DAS MESMAS;PROCESSO PARA A PRODUÇÃO DE UMA QUITOSANA NEUTRA COM BAIXOTEOR DE ENDOTOXINAS, UM SAL DE QUITOSANA OU UM DERIVADO DEQUITOSANA; QUITOSANA ALCALINA COM BAIXO TEOR DE ENDOTOXINAS,QUITINA, DERIVADO DE QUITOSANA OU DERIVADO DE QUITINA; QUITOSANAALCALINA, QUITINA, DERIVADO DE QUITOSANA OU DERIVADO DE QUITINA, OUQUITOSANA NEUTRA, UM SAL DE QUITOSANA OU UM DERIVADO DEQUITOSANA; E CURATIVO HEMOSTÁTICO PARA FERIDA

	(71) MEDTRADE PRODUCTS LIMITED (GB)
(21) BR 11 2015 030904-6 A2	Código 9.1 - Deferimento (22) 13/06/2014 (54) FORMULAÇÃO (71) SMARTFISH AS (NO)
(21) BR 11 2015 030909-7 A2	Código 9.1 - Deferimento (22) 26/06/2014 (54) SISTEMA RESISTENTE À INCRUSTAÇÃO PARA A PREPARAÇÃO DE UM COMPOSTO E PROCESSO RESISTENTE À INCRUSTAÇÃO PARA A PREPARAÇÃO DE UM COMPOSTO (71) DOW GLOBAL TECHNOLOGIES LLC (US)
(21) BR 11 2015 030913-5 A8	Código 9.1 - Deferimento (22) 30/05/2014 (54) DISPOSITIVO DE PROCESSAMENTO AUTO ENERGIZADO, DISPOSITIVO DE COMPUTAÇÃO E SISTEMA (71) MICROSOFT TECHNOLOGY LICENSING, LLC (US)
(21) BR 11 2015 031571-2 A2	Código 9.1 - Deferimento (22) 17/06/2014 (54) DISPOSITIVO PARA ALIMENTAR FIO NAS AGULHAS DE UM TEAR DE MALHA E TEAR DE MALHA PARA ARTIGOS DE MALHA, MEIAS OU SEMELHANTES (71) SANTONI S.P.A. (IT)
(21) BR 11 2015 031798-7 A2	Código 9.1 - Deferimento (22) 30/04/2014 (54) ENCHIMENTO DE MATERIAIS REFRATÁRIOS MINERAIS PARA UM REVESTIMENTO DE AGREGADOS DE FUSÃO DE METAL PESADO NÃO FERROSO, PROCESSO PARA A PRODUÇÃO DE UM PRODUTO REFRATÁRIO COM O USO DE UM ENCHIMENTO, E TIJOLO PRODUZIDO (71) REFRATECHNIK HOLDING GMBH (DE)
(21) BR 11 2015 031842-8 A8	Código 9.1 - Deferimento (22) 07/07/2014 (54) MÉTODO E APARELHO PARA FABRICAÇÃO DE UM SEGMENTO DE DIRECIONAMENTO DE FLUXO DE AR E ARTIGO PARA FUMAR (71) PHILIP MORRIS PRODUCTS S.A. (CH)
(21) BR 11 2015 032740-0 A2	Código 9.1 - Deferimento (22) 27/06/2014

(54) Cartucho de filtro e montagem de filtro de ar incluindo o mesmo
(71) DONALDSON COMPANY, INC. (US)

---

(21) BR 11 2016 000612-7 A2
Código 9.1 - Deferimento
(22) 10/07/2014
(54) USO DE LEITE NA FABRICAÇÃO DE UMA COMPOSIÇÃO PARA PREVENIR OU REDUZIR OS SINTOMAS DE INTOLERÂNCIA A LACTOSE
(71) THE A2 MILK COMPANY LIMITED (NZ)

---

(21) BR 11 2016 000918-5 A2
Código 9.1 - Deferimento
(22) 08/07/2014
(54) MÉTODO PARA SECAGEM DE BIOMASSA
(71) EVONIK OPERATIONS GMBH (DE)

---

(21) BR 11 2016 001816-8 A2
Código 9.1 - Deferimento
(22) 10/06/2014
(54) DISPOSITIVO DE AIRBAG LATERAL DE VEÍCULO E ASSENTO DE VEÍCULO
(71) TOYOTA JIDOSHA KABUSHIKI KAISHA (JP)

---

(21) BR 11 2016 001955-5 A2
Código 9.1 - Deferimento
(22) 30/07/2014
(54) DISPOSITIVO DE ELETRÓLISE E CONJUNTO ANÓDICO DESTINADOS À PRODUÇÃO DE ALUMÍNIO, CÉLULA DE ELETRÓLISE E INSTALAÇÃO QUE COMPORTA ESSE DISPOSITIVO
(71) RIO TINTO ALCAN INTERNATIONAL LIMITED (CA)

---

(21) BR 11 2016 002421-4 A2
Código 9.1 - Deferimento
(22) 30/08/2013
(54) MÉTODOS E SISTEMA PARA UTILIZAÇÃO DE FLUIDOS DE TRATAMENTO DE ACIDIFICAÇÃO COMPLEXANTES, E, FLUIDO DE TRATAMENTO DE ACIDIFICAÇÃO COMPLEXANTE
(71) HALLIBURTON ENERGY SERVICES, INC. (US)

---

(21) BR 11 2016 002542-3 A2
Código 9.1 - Deferimento
(22) 31/07/2014
(54) MÉTODO PARA OBTER UM SUBSTRATO PROVIDO COM UM REVESTIMENTO COMPREENDENDO UMA CAMADA DE METAL FINA DESCONTÍNUA
(71) SAINT-GOBAIN GLASS FRANCE (FR)

---

(21) BR 11 2016 004219-0 A2
Código 9.1 - Deferimento
(22) 07/08/2014

	(54) Módulo de flutuação de um corpo com flutuabilidade e veículo, em particular veículo militar, com um módulo principal (71) KRAUSS-MAFFEI WEGMANN GMBH & CO. KG (DE)
(21) BR 11 2016 004361-8 A2	Código 9.1 - Deferimento (22) 28/08/2014 (54) CONJUNTO DE PLACA DE REATOR E BIGORNA DE ESCOVA PARA O USO EM CONJUNTO COM O MESMO (71) AVERY DENNISON CORPORATION (US)
(21) BR 11 2016 004670-6 A8	Código 9.1 - Deferimento (22) 03/09/2014 (54) TUBO DE MULTICAMADAS (71) UBE INDUSTRIES, LTD (JP)
(21) BR 11 2016 004903-9 A2	Código 9.1 - Deferimento (22) 06/09/2014 (54) Filtro com uma válvula de desvio para filtro (71) HENGST SE & CO. KG (DE)
(21) BR 11 2016 004947-0 A2	Código 9.1 - Deferimento (22) 11/09/2014 (54) MÉTODO PARA ANALISAR UMA OU MAIS PROPRIEDADES DE UMA ALÍQUOTA DE ÁGUA, E, EMBALAGEM (71) ECOLAB USA INC. (US)
(21) BR 11 2016 005027-4 A2	Código 9.1 - Deferimento (22) 04/03/2014 (54) “Montagem de travamento e combinação compreendendo a mesma” (71) REFORM ENERGY SERVICES CORP. (CA)
(21) BR 11 2016 005143-2 A2	Código 9.1 - Deferimento (22) 09/09/2013 (54) REMOÇÃO DE MANCHA SINÉRGICA ATRAVÉS DE NOVA COMBINAÇÃO DE QUELANTES (71) ECOLAB USA INC. (US)
(21) BR 11 2016 005238-2 A2	Código 9.1 - Deferimento (22) 11/09/2014 (54) PROCESSO PARA TRATAMENTO DE LAMA ORGÂNICA POR DIGESTÃO ANAERÓBICA, E, INSTALAÇÃO PARA DIGESTÃO ANAERÓBICA DE LAMA ORGÂNICA (71) HASKONINGDHV NEDERLAND B.V. (NL)

(21) BR 11 2016 005586-1 A2	Código 9.1 - Deferimento (22) 26/09/2014 (54) PROCESSOS DE REMOÇÃO DE SULFETO DE UMA SOLUÇÃO AQUOSA COMPREENDENDO SULFETO, PROCESSO DE PURIFICAÇÃO DE UM FLUXO GASOSO COMPREENDENDO COMPOSTOS DE ENXOFRE, E REATOR ADEQUADO PARA UM PROCESSO DE REMOÇÃO DE SULFETO DE UMA SOLUÇÃO AQUOSA COMPREENDENDO SULFETO (71) PAQUES I.P. B.V. (NL)
(21) BR 11 2016 006536-0 A2	Código 9.1 - Deferimento (22) 06/10/2014 (54) PINO PERFURADOR QUE TEM UMA SUPERFÍCIE DE EXTREMIDADE DE TRABALHO E FIXADOR QUE TEM UM SOQUETE FORMADO NO MESMO (71) ACUMENT INTELLECTUAL PROPERTIES, LLC (US)
(21) BR 11 2016 007285-5 A2	Código 9.1 - Deferimento (22) 03/09/2014 (54) TAMPA DE MEDIÇÃO (71) EURO MOULE (FR) ; DOUCET (FR)
(21) BR 11 2016 007369-0 A2	Código 9.1 - Deferimento (22) 29/09/2014 (54) CONJUNTO DE SUPORTE DE MONTAGEM E CONJUNTO DE MONTAGEM (71) ARRAY TECHNOLOGIES, INC. (US)
(21) BR 11 2016 007741-5 A8	Código 9.1 - Deferimento (22) 09/10/2014 (54) CONJUNTO DE VEDAÇÃO PARA VEDAR UMA PASSAGEM DE FLUIDO CONTRA CONTAMINANTES, MOTOR PARA UMA BOMBA, MÉTODO PARA PRENDER UM CONJUNTO DE VEDAÇÃO E MÉTODO PARA DETECTAR A PERDA DE INTEGRIDADE DE VEDAÇÃO (71) WEIR SLURRY GROUP INC. (US)
(21) BR 11 2016 008217-6 A2	Código 9.1 - Deferimento (22) 16/10/2014 (54) DISPOSITIVO DE INTERFACE DESTINADO A COLOCAR EM LIGAÇÃO UM INSTRUMENTO DE INJEÇÃO DE UM FLUIDO E UM FRASCO A PERFURAR (71) VYGON (FR)

(21) BR 11 2016 008555-8 A8	Código 9.1 - Deferimento (22) 16/10/2014 (54) USOS DO COMPOSTO CARBOXAMIDA ATIVO PESTICIDA E MÉTODO DE PROTEÇÃO DE MATERIAL DE PROPAGAÇÃO VEGETAL (71) BASF AGROCHEMICAL PRODUCTS B.V. (NL)
(21) BR 11 2016 008813-1 A2	Código 9.1 - Deferimento (22) 13/10/2014 (54) MÉTODO PARA A PREPARAÇÃO DE 1,4-BUTANODIOL (71) BASF SE (DE)
(21) BR 11 2016 008833-6 A2	Código 9.1 - Deferimento (22) 20/10/2014 (54) DISPOSITIVO DE CONDICIONAMENTO DE PRODUTO COSMÉTICO E PROCESSO DE DISTRIBUIÇÃO DE UM PRODUTO COSMÉTICO (71) L'OREAL (FR)
(21) BR 11 2016 008877-8 A2	Código 9.1 - Deferimento (22) 21/10/2014 (54) EMBALAGEM PARA FOLHAS DE PAPEL SOLTAS (71) INTERNATIONAL PAPER COMPANY (US)
(21) BR 11 2016 008895-6 A8	Código 9.1 - Deferimento (22) 24/10/2014 (54) MÉTODOS PARA FORMAÇÃO DE COMPOSTOS HOMOALÍLICOS PELA REAÇÃO DE PRECURSORES DE CICLOPROPILVINILA COM ÁCIDO DE BRONSTED, E PARA FORMAÇÃO DE AMBROX (71) GIVAUDAN SA (CH) ; AMYRIS, INC. (US)
(21) BR 11 2016 009065-9 A2	Código 9.1 - Deferimento (22) 28/01/2014 (54) VÁLVULA HOMOGENEIZADORA COM SIMETRIA AXIAL, PARTICULARMENTE PARA APLICAÇÃO A FLUIDOS FIBROSOS (71) GEA MECHANICAL EQUIPMENT ITALIA S.P.A. (IT)
(21) BR 11 2016 009078-0 A2	Código 9.1 - Deferimento (22) 13/10/2014 (54) CONJUNTO DE FECHO PARA UM RECIPIENTE E UM RECIPIENTE QUE CONTÉM O MESMO (71) ROTAM AGROCHEM INTERNATIONAL COMPANY LIMITED (CN)
(21) BR 11 2016 009242-2 A2	Código 9.1 - Deferimento (22) 21/10/2014

	(54) ADITIVOS FEITOS DE DIAMIDAS GRAXAS PARA COMPOSIÇÕES RETICULÁVEIS SENSÍVEIS A NUCLEÓFILO (71) ARKEMA FRANCE (FR)
(21) BR 11 2016 009523-5 A2	Código 9.1 - Deferimento (22) 27/11/2014 (54) BRAÇADEIRA DE APERTO (71) OETIKER SCHWEIZ AG (CH)
(21) BR 11 2016 009566-9 A2	Código 9.1 - Deferimento (22) 04/12/2014 (54) COLUNA GERADORA DE AEROSOL, ARTIGO E SISTEMA CONTENDO A COLUNA GERADORA DE AEROSSOL (71) PHILIP MORRIS PRODUCTS S.A. (CH)
(21) BR 11 2016 009969-9 A2	Código 9.1 - Deferimento (22) 13/11/2014 (54) MÁQUINA DE ROTULAGEM. (71) ALBENIZ ETIQUETAJE INDUSTRIAL, S.L (ES)
(21) BR 11 2016 009990-7 A2	Código 9.1 - Deferimento (22) 04/11/2014 (54) MOLDE PARA INJEÇÃO, FERRAMENTA DE MOLDAGEM POR INJEÇÃOQUE COMPREENDE O MOLDE PARA INJEÇÃO E MAQUINÁRIODE MOLDAGEM POR INJEÇÃO E USO DO MOLDE PARA INJEÇÃO (71) PLASTICS UNBOUND GMBH (CH)
(21) BR 11 2016 010339-4 A2	Código 9.1 - Deferimento (22) 07/11/2014 (54) EXTREMO DE LATA SEM COSTURAS DE ABERTURA COMPLETA, CONJUNTO DE LATA DE ABERTURA COMPLETA E EXTREMO DE LATA SEM COSTURA (71) CROWN PACKAGING TECHNOLOGY, INC. (US)
(21) BR 11 2016 010457-9 A2	Código 9.1 - Deferimento (22) 22/10/2014 (54) COMPOSIÇÃO CURÁVEL, MÉTODO PARA PROPORCIONAR POLIAMIDAS MELHORADAS, MÉTODO PARA A FABRICAÇÃO DE UM ARTIGO DE POLIAMIDA, E ARTIGO DE POLIAMIDA (71) ARKEMA INC. (US)
(21) BR 11 2016 010496-0 A2	Código 9.1 - Deferimento (22) 28/11/2014

	(54) "Coluna de revestimento de produção de fundo de poço, sistema de coluna de revestimento de produção de fundo de poço e método de implementar uma coluna de revestimento de produção de fundo de poço" (71) WELLTEC OILFIELD SOLUTIONS AG (CH)
(21) BR 11 2016 011035-8 A2	Código 9.1 - Deferimento (22) 18/11/2014 (54) “Dispositivo de restrição de fluxo para restringir fluxo através de um conduto” (71) SPEX SERVICES LIMITED (GB) ; SHELL INTERNATIONALE RESEARCH MAATSCHAPPIJ B.V. (NL)
(21) BR 11 2016 011362-4 A2	Código 9.1 - Deferimento (22) 25/11/2014 (54) Vidraça laminada destinada a ser utilizada como tela de sistema de visualização frontal, veículo automotivo compreendendo vidraça e uso da vidraça (71) SAINT-GOBAIN GLASS FRANCE (FR)
(21) BR 11 2016 012374-3 A2	Código 9.1 - Deferimento (22) 01/12/2014 (54) FOLHA DE LAMINADO (71) UNILEVER IP HOLDINGS B.V. (PB)
(21) BR 11 2016 012426-0 A2	Código 9.1 - Deferimento (22) 26/11/2014 (54) PONTEIRA DE CONEXÃO DE UM CONDUTO FLEXÍVEL COM ANCORAGEM DOS FIOS DE ARMAÇÃO POR EMPERRAMENTO E CONDUTO FLEXÍVEL (71) IFP ENERGIES NOUVELLES (FR) ; TECHNIP N-POWER (FR)
(21) BR 11 2016 012649-1 A2	Código 9.1 - Deferimento (22) 25/11/2014 (54) PRENDEDORES E MÉTODO PARA CONECTAR UM CONDUTOR ELÉTRICO (71) HUBBELL INCORPORATED (US)
(21) BR 11 2016 012769-2 A2	Código 9.1 - Deferimento (22) 28/11/2014 (54) DISPOSITIVO PARA PRODUZIR CARVÃO VEGETAL VERDE PARA USO EM AGRICULTURA A PARTIR DE MATERIAIS AGRÍCOLAS ORGÂNICOS (71) RAWYA LOTFY MANSOUR (MC)

(21) BR 11 2016 013106-1 A2
Código 9.1 - Deferimento
(22) 16/12/2014
(54) TAMPA PROTETORA PARA UM DISTRIBUIDOR E DISTRIBUIDOR PARA DESCARREGAR LÍQUIDOS FARMACÊUTICOS E/OU COSMÉTICOS
(71) APTAR RADOLFZELL GMBH (DE)

(21) BR 11 2016 013690-0 A2
Código 9.1 - Deferimento
(22) 16/12/2014
(54) TAMPA PROTETORA PARA UM DISPENSADOR, E DISPOSITIVO DE DESCARGA PARA DESCARREGAR LÍQUIDOS FARMACÊUTICOS E/OU COSMÉTICOS
(71) APTAR RADOLFZELL GMBH (DE)

(21) BR 11 2016 013788-4 A2
Código 9.1 - Deferimento
(22) 19/12/2014
(54) PROCESSO PARA FABRICAR UM COMPÓSITO NÃO TECIDO ELÁSTICO EXTENSÍVEL
(71) KIMBERLY-CLARK WORLDWIDE, INC. (US)

(21) BR 11 2016 015234-4 A2
Código 9.1 - Deferimento
(22) 31/12/2014
(54) TAMPA PARA UM RECIPIENTE, CONJUNTO QUE INCLUI UMA TAMPA E MÉTODO DE USO DO CONJUNTO
(71) DANONE S.A. (ES) ; COMPAGNIE GERVAIS DANONE (FR)

(21) BR 11 2016 015240-9 A2
Código 9.1 - Deferimento
(22) 31/12/2014
(54) CORTADOR DE PONTAS PARA UM RECIPIENTE, CONJUNTO QUE INCLUI UM CORTADOR DE PONTAS E MÉTODO DE USO DO CONJUNTO
(71) DANONE S.A. (ES) ; COMPAGNIE GERVAIS DANONE (FR)

(21) BR 11 2016 015247-6 A2
Código 9.1 - Deferimento
(22) 01/09/2015
(54) PERNA DE APOIO PARA UMA MÁQUINA DE TRABALHO, CONSTRUÇÃO DE APOIO E MÉTODO PARA O CONTROLE DE UM MASTRO DE UMA MÁQUINA DE TRABALHO
(71) PUTZMEISTER ENGINEERING GMBH (DE)

(21) BR 11 2016 015533-5 A2
Código 9.1 - Deferimento
(22) 21/01/2015
(54) FERRAMENTA DE FRAGMENTAÇÃO E COMPACTADOR DE CORTE
(71) EREMA ENGINEERING RECYCLING MASCHINEN UND ANLAGEN GESELLSCHAFT MBH (AT)

(21) BR 11 2016 015586-6 A2	Código 9.1 - Deferimento (22) 06/01/2015 (54) COPOLÍMERO HETEROFÁSICO DE PROPILENO-ETILENO, PROCESSO PARA PREPARAÇÃO EUSO DO MESMO, BEM COMO ARTIGO COMO UM FILME (71) BOREALIS AG (AT)
(21) BR 11 2016 016050-9 A2	Código 9.1 - Deferimento (22) 06/01/2015 (54) FABRICAÇÃO DE LAMINADOS DECORATIVOS POR JATO DE TINTA (71) AGFA NV (BE)
(21) BR 11 2016 016204-8 A2	Código 9.1 - Deferimento (22) 09/01/2015 (54) MÉTODO E UM APARELHO PARA SEPARAR FRAÇÃO DE PARTÍCULAS DE LIGNOCELULOSE E FRAÇÃO DE PARTÍCULAS DE LIGNINA, UMA COMPOSIÇÃO DE PARTÍCULAS DE LIGNINA, UMA COMPOSIÇÃO DE PARTÍCULAS DE LIGNOCELULOSE E SEU USO (71) UPM-KYMMENE CORPORATION (FI)
(21) BR 11 2016 016239-0 A2	Código 9.1 - Deferimento (22) 14/01/2015 (54) PONTA DE CONEXÃO DE UM CONDUTO FLEXÍVEL DE TRANSPORTE DE FLUIDO, CONDUTO FLEXÍVEL, KIT DE MONITORAMENTO DA INTEGRIDADE DE UM CONDUTO FLEXÍVEL E PROCESSO DE MONITORAMENTO DA INTEGRIDADE DE UM CONDUTO FLEXÍVEL (71) TECHNIP N-POWER (FR)
(21) BR 11 2016 016305-2 A8	Código 9.1 - Deferimento (22) 12/01/2015 (54) SISTEMA DE APARELHO DE BARBEAR OU DEPILAR (71) THE GILLETTE COMPANY (US)
(21) BR 11 2016 016308-7 A2	Código 9.1 - Deferimento (22) 12/01/2015 (54) APARELHOS DE BARBEAR OU DEPILAR AQUECIDOS (71) THE GILLETTE COMPANY (US)
(21) BR 11 2016 016409-1 A2	Código 9.1 - Deferimento (22) 13/01/2015 (54) Elemento de conexão para um aparelho de barbear ou depilar (71) THE GILLETTE COMPANY (US)

(21) BR 11 2016 016645-0 A2	Código 9.1 - Deferimento (22) 15/12/2014 (54) CARTUCHO PARA USO EM UM SISTEMA GERADOR DE AEROSSOL, MÉTODO PARA A FABRICAÇÃO DE UM CARTUCHO PARA USO EM UM SISTEMA GERADOR DE AEROSSOL E SISTEMA GERADOR DE AEROSSOL (71) PHILIP MORRIS PRODUCTS S.A. (CH)
(21) BR 11 2016 017023-7 A2	Código 9.1 - Deferimento (22) 15/12/2014 (54) Sistema gerador de aerossol tendo um conjunto aquecedor permeável a fluido e método para sua fabricação (71) PHILIP MORRIS PRODUCTS S.A. (CH)
(21) BR 11 2016 017033-4 A2	Código 9.1 - Deferimento (22) 28/01/2015 (54) COMPOSIÇÃO E MÉTODO DE LIMPAR UM ARTIGO (71) 3M INNOVATIVE PROPERTIES COMPANY (US)
(21) BR 11 2016 017479-8 A2	Código 9.1 - Deferimento (22) 02/02/2015 (54) MÉTODO PARA PROVER UM FLUIDO PREDETERMINADO (71) BAKER HUGHES ENERGY TECHNOLOGY UK LIMITED (GB)
(21) BR 11 2016 017583-2 A2	Código 9.1 - Deferimento (22) 15/04/2015 (54) Método para produção de formas de disco de roda (71) MAXION WHEELS GERMANY HOLDING GMBH (DE)
(21) BR 11 2016 017848-3 A2	Código 9.1 - Deferimento (22) 18/02/2015 (54) KIT DE CÁPSULAS PARA USO EM UMA MÁQUINA DE PREPARO DE ALIMENTOS E SISTEMA PARA PREPARO DE ALIMENTOS (71) SOCIÉTÉ DES PRODUITS NESTLÉ S.A. (CH)
(21) BR 11 2016 017927-7 A2	Código 9.1 - Deferimento (22) 02/02/2015 (54) DISPOSITIVO E MÉTODO PARA TRANSFERIR FIO DE AVANÇO DURANTE MUDANÇA DE BOBINA EM UM ENROLADOR DE FIO DE TIPO TORRE AUTOMÁTICA (71) AMIT KUMAR LOHIA (IN)
(21) BR 11 2016 018087-9 A2	Código 9.1 - Deferimento

	(22) 06/02/2015 (54) TAMPA INDICADORA DE VIOLAÇÃO E CONJUNTO DE FECHAMENTO DE RECIPIENTE (71) MAUSER-WERKE GMBH (DE)
(21) BR 11 2016 018782-2 A2	Código 9.1 - Deferimento (22) 23/01/2015 (54) MÁQUINA DE ENROLAMENTO PARA ENROLAR FIOS DE MATERIAL LAMINADO E MONTAGEM COMPREENDENDO UMA INSTALAÇÃO DE LAMINAÇÃO E UMA MÁQUINA DE ENROLAMENTO (71) PRIMETALS TECHNOLOGIES AUSTRIA GMBH (AT)
(21) BR 11 2016 019674-0 A2	Código 9.1 - Deferimento (22) 21/05/2015 (54) SUBS-TRATO FORMADOR DE AEROSSOL E SISTEMA DE DISTRIBUIÇÃO DE AEROSSOL (71) PHILIP MORRIS PRODUCTS S.A. (CH)
(21) BR 11 2016 019834-4 A2	Código 9.1 - Deferimento (22) 27/02/2015 (54) MÉTODO PARA PRODUZIR UM CATALISADOR, E, FERRIERITA (71) JOHNSON MATTHEY PUBLIC LIMITED COMPANY (GB)
(21) BR 11 2016 020019-5 A2	Código 9.1 - Deferimento (22) 03/03/2015 (54) VEDAÇÃO (71) HENN GMBH & CO KG. (AT)
(21) BR 11 2016 020330-5 A2	Código 9.1 - Deferimento (22) 25/02/2015 (54) DISPOSITIVO DE TRANSPORTE PARA ARTIGOS A SEREM TRANSPORTADOS (71) OPTIMA CONSUMER GMBH (DE)
(21) BR 11 2016 020707-6 A2	Código 9.1 - Deferimento (22) 28/04/2015 (54) FORNO DE ASSAMENTO (71) HAAS FOOD EQUIPMENT GMBH (AT)
(21) BR 11 2016 021496-0 A2	Código 9.1 - Deferimento (22) 31/03/2015 (54) EMBALAGEM EM FORMA DE SACO E MÉTODO PARA A PRODUÇÃO DE UMA EMBALAGEM

(71) WINDMÖLLER & HÖLSCHER KG (DE)

---

(21) BR 11 2016 021578-8 A2

Código 9.1 - Deferimento
(22) 18/03/2015
(54) Dispersantes poliméricos, copolímeros dispersante polimérico e método para dispersão de pigmentos em uma emulsão aquosa
(71) RHODIA OPERATIONS (FR)

---

(21) BR 11 2016 021581-8 A2

Código 9.1 - Deferimento
(22) 31/03/2015
(54) Processo para produzir um poli-isocianurato-poliuretano compreendendo espuma rígida, composição reativa com isocianato, sistema reativo, poli-isocianurato compreendendo material, e, uso de um poli-isocianurato compreendendo material
(71) HUNTSMAN INTERNATIONAL LLC (US)

---

(21) BR 11 2016 021955-4 A2

Código 9.1 - Deferimento
(22) 19/03/2015
(54) DISPOSITIVO PARA A REMOÇÃO DE UMA BANDA A PARTIR DE UMA BANDA DE RODAGEM DE PNEUMÁTICO
(71) VMI HOLLAND B.V (NL)

---

(21) BR 11 2016 022542-2 A2

Código 9.1 - Deferimento
(22) 30/03/2015
(54) MÉTODO PARA A REDUÇÃO DE FÓSFORO EM EFLUENTE OU FILTRADO DE UM PROCESSO DE POLPAÇÃO QUÍMICA
(71) UPM-KYMMENE CORPORATION (FI)

---

(21) BR 11 2016 022543-0 A2

Código 9.1 - Deferimento
(22) 30/03/2015
(54) MÉTODO PARA REDUÇÃO DE FÓSFORO EM EFLUENTE OU FILTRADO A PARTIR DE UM PROCESSO DE FORMAÇÃO DE POLPA
(71) UPM-KYMMENE CORPORATION (FI)

---

(21) BR 11 2016 022545-7 A2

Código 9.1 - Deferimento
(22) 30/03/2015
(54) MÉTODO PARA REDUÇÃO DE FÓSFORO NO EFLUENTE OU FILTRADO DE UM PROCESSO DE FORMAÇÃO DE POLPA
(71) UPM-KYMMENE CORPORATION (FI)

---

(21) BR 11 2016 022800-6 A2

Código 9.1 - Deferimento
(22) 29/05/2015
(54) Aba de tubo flexível, tubo flexível e processo de manufatura de uma aba de

	tubo flexível (71) ALBEA SERVICES (FR)
(21) BR 11 2016 022987-8 A2	Código 9.1 - Deferimento (22) 01/04/2015 (54) DISPOSITIVO DE GRAVAÇÃO EM RELEVO E LAMINAÇÃO (71) FABIO PERINI S.P.A. (IT)
(21) BR 11 2016 023416-2 A2	Código 9.1 - Deferimento (22) 08/04/2015 (54) SACO COM MATERIAL DE NÃO TECIDO (71) WINDMÖELLER & HÖELSCHER KG (DE)
(21) BR 11 2016 024159-2 A8	Código 9.1 - Deferimento (22) 17/04/2015 (54) COMPÓSITO DE CATALISADOR ZONEADO E SEU MÉTODO DE PREPARAÇÃO, SISTEMA PARA TRATAMENTO E MÉTODO PARA TRATAR GASES DE EXAUSTÃO (71) BASF CORPORATION (US)
(21) BR 11 2016 024638-1 A2	Código 9.1 - Deferimento (22) 06/03/2015 (54) COMPOSIÇÃO AQUOSA DE REVESTIMENTO COM DOIS COMPONENTES, MÉTODO PARA PRODUZIR UM REVESTIMENTO, REVESTIMENTO E USO DESTE (71) AKZO NOBEL COATINGS INTERNATIONAL B.V. (NL)
(21) BR 11 2016 025065-6 A2	Código 9.1 - Deferimento (22) 01/05/2015 (54) FORMULAÇÃO DE SUSPENSÃO DE MICROCÁPSULAS, COMPOSIÇÃO FERTILIZANTE, E PROCESSO PARA SUPRESSÃO DE NITRIFICAÇÃO DE NITROGÊNIO DE AMÔNIO EM MEIO DE CRESCIMENTO (71) DOW AGROSCIENCES LLC (US)
(21) BR 11 2016 025348-5 A2	Código 9.1 - Deferimento (22) 17/04/2015 (54) PAINEL DE VIDRO COMPÓSITO COM UMA VEDAÇÃO DE BORDA E MÉTODO PARA PRODUZIR O MESMO (71) SAINT-GOBAIN GLASS FRANCE (FR)
(21) BR 11 2016 025853-3 A2	Código 9.1 - Deferimento (22) 04/05/2015 (54) Composição compreendendo elastômeros termoplásticos vulcanizados de

	silano, seu uso e seu processo de fabricação, e artigo (71) EVONIK OPERATIONS GMBH (DE)
(21) BR 11 2016 026138-0 A2	Código 9.1 - Deferimento (22) 06/05/2015 (54) CONCENTRADO LÁCTEO LÍQUIDO PARA MISTURAR COM UM MEIO AQUOSO PARA FORMAR UMA BEBIDA, MÉTODO PARA A PRODUÇÃO DE UM CONCENTRADO LÁCTEO LÍQUIDO, CÁPSULA DE BEBIDA E MÉTODO DE PREPARAÇÃO DE UMA BEBIDA (71) KONINKLIJKE DOUWE EGBERTS B.V. (NL)
(21) BR 11 2016 026139-9 A2	Código 9.1 - Deferimento (22) 06/05/2015 (54) MÉTODO DE PRODUÇÃO DE UM CONCENTRADO LACTICÍNIO LÍQUIDO. (71) KONINKLIJKE DOUWE EGBERTS B.V. (NL)
(21) BR 11 2016 027357-5 A2	Código 9.1 - Deferimento (22) 27/05/2015 (54) PROCESSO PARA OBTER PNEUS PARA RODAS DE VEÍCULO, E, APARELHO PARA COLOCAR PARES DE ELEMENTOS ALONGADOS EM UM TAMBOR DE FORMAÇÃO. (71) PIRELLI TYRE S.P.A. (IT)
(21) BR 11 2016 027658-2 A2	Código 9.1 - Deferimento (22) 29/05/2014 (54) COMPOSIÇÕES CATALÍTICAS (71) INEOS EUROPE AG (CH)
(21) BR 11 2016 027857-7 A2	Código 9.1 - Deferimento (22) 08/07/2015 (54) PINO PARA APERTAR PEÇAS ADJACENTES (71) BERND SIEGMUND (DE)
(21) BR 11 2016 028729-0 A2	Código 9.1 - Deferimento (22) 01/07/2015 (54) INSTALAÇÃO DE TRANSPORTE DE RECIPIENTE (71) SERAC GROUP (FR)
(21) BR 11 2016 029107-7 A2	Código 9.1 - Deferimento (22) 07/07/2015 (54) UNIDADE DE PROCESSAMENTO DE CÁPSULA, MÁQUINA PARA O PREPARO DE BEBIDAS, MÉTODO DE PROCESSAMENTO DE UMA

	CÁPSULA E USO DE UMA CÁPSULA (71) SOCIÉTÉ DES PRODUITS NESTLÉ S.A. (CH)
(21) BR 11 2016 029240-5 A2	Código 9.1 - Deferimento (22) 19/06/2015 (54) MÉTODO PARA FABRICAR UMA EMBALAGEM MALEÁVEL COM BICO ENCHIDA ASSEPTICAMENTE COM CONTEÚDOS, E, PACOTE (71) HOSOKAWA YOKO CO., LTD. (JP)
(21) BR 11 2016 029343-6 A2	Código 9.1 - Deferimento (22) 19/05/2015 (54) APARELHO DE CUIDADOS PESSOAIS COM AMORTECIMENTO DE VIBRAÇÃO ATIVO (71) KONINKLIJKE PHILIPS N.V. (NL)
(21) BR 11 2016 029362-2 A2	Código 9.1 - Deferimento (22) 22/04/2015 (54) DISPOSITIVO DE ABERTURA, E, MÉTODO DE FABRICAÇÃO DE UM RECIPIENTE DE ACONDICIONAMENTO COM UM DISPOSITIVO DE ABERTURA (71) TETRA LAVAL HOLDINGS & FINANCE S.A. (CH)
(21) BR 11 2016 029768-7 A2	Código 9.1 - Deferimento (22) 25/06/2015 (54) APARELHO DE EXTRAÇÃO DE FILÉ DE AVES (71) MAYEKAWA MFG. CO., LTD. (JP)
(21) BR 11 2016 029770-9 A2	Código 9.1 - Deferimento (22) 25/06/2015 (54) APARELHO PARA REALIZAR INCISÃO EM ESCÁPULA (71) MAYEKAWA MFG. CO., LTD. (JP)
(21) BR 11 2016 029773-3 A2	Código 9.1 - Deferimento (22) 25/06/2015 (54) APARELHO E MÉTODO DE MEDIÇÃO DE CONTORNO PARA MEDIR UM CONTORNO DE UMA CARCAÇA DE AVES DOMÉSTICAS, E, DISPOSITIVO DE DESOSSAMENTO PARA UMA CARCAÇA DE AVES DOMÉSTICAS (71) MAYEKAWA MFG. CO., LTD. (JP)
(21) BR 11 2016 029849-7 A2	Código 9.1 - Deferimento (22) 23/06/2015 (54) MÉTODO PARA ACONDICIONAMENTO POR SOPRO, ENCHIMENTO E VEDAÇÃO DE UM PRODUTO, E, SISTEMA PARA SOPRAR, ENCHER E

	VEDAR A FRIO. (71) R.P. SCHERER TECHNOLOGIES, LLC (US)
(21) BR 11 2016 030069-6 A2	Código 9.1 - Deferimento (22) 23/06/2015 (54) Duto revestido mecanicamente, método de fabricação do mesmo e método enrolamento-assentamento na bobina e teste hidrostático do mesmo (71) TECHNIP N-POWER (FR)
(21) BR 11 2017 000801-7 A2	Código 9.1 - Deferimento (22) 25/07/2014 (54) ESCOVA DE DENTES ELÉTRICA (71) OMRON HEALTHCARE CO., LTD. (JP) ; COLGATE-PALMOLIVE COMPANY (US)
(21) BR 11 2017 001488-2 A2	Código 9.1 - Deferimento (22) 24/07/2015 (54) ?PREPREG, MATERIAL COMPÓSITO REFORÇADO COM FIBRAS, E, MÉTODO PARA PRODUZIR UM PREPREG? (71) TOHO TENAX CO., LTD. (JP)
(21) BR 11 2017 002059-9 A2	Código 9.1 - Deferimento (22) 30/07/2015 (54) CATALISADOR SÓLIDO PARA (CO)POLIMERIZAÇÂO DE ALFA-OLEFINAS, PROCESSO PARA PREPARAR O MESMO, SISTEMA CATALÍTICO PARA A (CO)POLIMERIZAÇÃO DE ALFA-OLEFINAS E PROCESSO PARA A (CO)POLIMERIZAÇÃO DE ALFA-OLEFINAS (71) VERSALIS S.P.A. (IT)
(21) BR 11 2017 002407-1 A2	Código 9.1 - Deferimento (22) 31/07/2015 (54) DERIVADOS DE HETEROCÍCLICOS ATIVOS DO PONTO DE VISTA PESTICIDA COM SUBSTITUINTES CONTENDO ENXOFRE (71) SYNGENTA PARTICIPATIONS AG (CH)
(21) BR 11 2017 002740-2 A2	Código 9.1 - Deferimento (22) 26/08/2015 (54) DISPOSITIVO PARA A LIMPEZA DE MEIOS LIQUIDOS OU GASOSOS E ELEMENTO DE SEPARAÇÃO PARA O DISPOSITIVO (71) HENGST SE & CO. KG (DE)
(21) BR 11 2017 002850-6 A2	Código 9.1 - Deferimento (22) 04/08/2015

(54) TORNEIRAS PARA DISPENSAÇÃO DE UMA BEBIDA, KIT DE PARTES, E MÉTODO PARA FABRICAÇÃO DE UMA TORNEIRA PARA DISPENSAÇÃO DE UMA BEBIDA
(71) ANHEUSER-BUSCH INBEV S.A. (BE)

---

(21) BR 11 2017 003454-9 A2

Código 9.1 - Deferimento
(22) 16/10/2015
(54) COMPOSIÇÃO DE POLIPROPILENO HETEROFÁSICO, PROCESSOS PARA POLIMERIZAÇÃO DE PROPILENO E PARA PREPARAÇÃO DE UMA COMPOSIÇÃO DE POLIPROPILENO HETEROFÁSICO, USO DE UMA COMPOSIÇÃO DE POLÍMERO DE PROPILENO, E, PELÍCULA, ARTIGO EXTRUDADO, MOLDADO POR SOPRO OU MOLDADO POR INJEÇÃO.
(71) BOREALIS AG (AT)

---

(21) BR 11 2017 003502-2 A2

Código 9.1 - Deferimento
(22) 22/08/2014
(54) DISPOSITIVO DE ATORDOAMENTO DE PEIXE, CONJUNTO DE ACIONAMENTO, E, MÉTODO PARA A LIBERAÇÃO DE UM MEIO DE ATORDOAMENTO
(71) NORDISCHER MASCHINENBAU RUD. BAADER GMBH + CO. KG (DE)

---

(21) BR 11 2017 003796-3 A2

Código 9.1 - Deferimento
(22) 10/10/2014
(54) MÉTODO E DISPOSITIVO DE PROTEÇÃO DIFERENCIAL PARA MONITORAR UM TRANSFORMADOR TRIFÁSICO.
(71) SIEMENS AKTIENGESELLSCHAFT (DE)

---

(21) BR 11 2017 003956-7 A2

Código 9.1 - Deferimento
(22) 28/08/2015
(54) SORVENTE PARA LIGAÇÃO DE UM METAL A PARTIR DE UMA SOLUÇÃO, PROCESSO PARA SUA PRODUÇÃO E USO DE UM SORVENTE
(71) INSTRACTION GMBH (DE)

---

(21) BR 11 2017 004052-2 A2

Código 9.1 - Deferimento
(22) 21/08/2015
(54) COMPOSIÇÕES DE TRATAMENTO DE ÁGUA E MÉTODOS DE USO
(71) ROHM AND HAAS COMPANY (US) ; DOW GLOBAL TECHNOLOGIES LLC (US)

---

(21) BR 11 2017 007102-9 A2

Código 9.1 - Deferimento
(22) 06/10/2015
(54) USO DE UMA COMPOSIÇÃO OFTÁLMICA, COMPOSIÇÃO OFTÁLMICA E MÉTODO PARA PREPARAR A COMPOSIÇÃO OFTÁLMICA

(71) FONDAZIONE IRCCS CA' GRANDA - OSPEDALE MAGGIORE POLICLINICO (IT)

---

(21) BR 11 2017 007514-8 A2

Código 9.1 - Deferimento
(22) 10/09/2015
(54) RECIPIENTE
(71) KOCHER-PLASTIK MASCHINENBAU GMBH (DE)

---

(21) BR 11 2017 008433-3 A2

Código 9.1 - Deferimento
(22) 31/10/2014
(54) DISPERSÃO DE COLOFÔNIA, PROCESSO CONTÍNUO PARA A PREPARAÇÃO DADISPERSÃO DE COLOFÔNIA E FORMULAÇÃO ADESIVA
(71) DOW GLOBAL TECHNOLOGIES LLC (US) ; ROHM AND HAAS COMPANY (US)

---

(21) BR 11 2017 008732-4 A2

Código 9.1 - Deferimento
(22) 23/10/2015
(54) PELÍCULA DE MÚLTIPLAS CAMADAS E MÉTODO PARA A PREPARAÇÃO DA PELÍCULA DE MÚLTIPLAS CAMADAS
(71) DOW GLOBAL TECHNOLOGIES LLC (US)

---

(21) BR 11 2017 008802-9 A2

Código 9.1 - Deferimento
(22) 26/10/2015
(54) PRECURSOR DE RECIPIENTE, PROCESSO DE FABRICAÇÃO DE PRECURSOR DE RECIPIENTE, RECIPIENTE FECHADO, PROCESSO DE FABRICAÇÃO DE RECIPIENTE FECHADO E USO DO PRECURSOR DE RECIPIENTE
(71) SIG TECHNOLOGY AG (CH)

---

(21) BR 11 2017 008933-5 A2

Código 9.1 - Deferimento
(22) 03/11/2015
(54) Composição adesiva
(71) DOW GLOBAL TECHNOLOGIES LLC (US)

---

(21) BR 11 2017 009046-5 A2

Código 9.1 - Deferimento
(22) 17/11/2015
(54) PELÍCULA POROSA BIAXIALMENTE ESTICADA
(71) KIMBERLY-CLARK WORLDWIDE, INC. (US)

---

(21) BR 11 2017 009290-5 A2

Código 9.1 - Deferimento
(22) 05/11/2015
(54) IMPLANTE DENTÁRIO INDIVIDUAL ENOSSAL
(71) EPIPHANOSTICS GMBH (DE)

(21) BR 11 2017 009479-7 A2	Código 9.1 - Deferimento (22) 22/09/2015 (54) BOCAL DE COINJEÇÃO PARA UM DISPOSITIVO DE MOLDAGEM POR INJEÇÃO PARA PRODUÇÃO DE PRODUTOS MOLDADOS POR INJEÇÃO DE MULTICAMADAS (71) FOSTAG FORMENBAU AG (CH)
(21) BR 11 2017 009619-6 A2	Código 9.1 - Deferimento (22) 17/11/2015 (54) MATERIAL DE POLIOLEFINA, FIBRA, TRAMA NÃO TECIDA, ARTIGO ABSORVENTE, E, MÉTODO PARA FORMAÇÃO DE UM MATERIAL DE POLIOLEFINA (71) KIMBERLY-CLARK WORLDWIDE, INC. (US)
(21) BR 11 2017 009689-7 A2	Código 9.1 - Deferimento (22) 26/11/2015 (54) ?PROCESSO PARA A FABRICAÇÃO DE UM PRODUTO DE CONFEITARIA CONGELADO REVESTIDO? (71) UNILEVER IP HOLDINGS B.V. (PB)
(21) BR 11 2017 010248-0 A2	Código 9.1 - Deferimento (22) 12/11/2015 (54) MODIFICADOR DE REOLOGIA, FORMULAÇÃO LÍQUIDA, USO DO MODIFICADOR DE REOLOGIA, COMPOSIÇÃO DETERGENTE LÍQUIDA. (71) BASF SE (DE)
(21) BR 11 2017 010366-4 A2	Código 9.1 - Deferimento (22) 20/11/2015 (54) COMPOSIÇÃO DE POLÍMERO, ESTRUTURA DE CAMADA DE POLÍMERO, ARTIGO REVESTIDO POR EXTRUSÃO, PROCESSO PARA PRODUÇÃO DE UM ARTIGO REVESTIDO POR EXTRUSÃO, E, USO DE UMA COMPOSIÇÃO DE POLÍMERO. (71) BOREALIS AG (AT)
(21) BR 11 2017 010769-4 A2	Código 9.1 - Deferimento (22) 30/11/2015 (54) PROCESSO PARA PRODUÇÃO DE PNEUS PROVIDOS COM COMPONENTES AUXILIARES, E, PNEU. (71) PIRELLI TYRE S.P.A. (IT)
(21) BR 11 2017 011107-1 A2	Código 9.1 - Deferimento (22) 26/11/2015

	(54) Dispositivo de giro para girar uma primeira parte do molde para fabricar uma parte da pá de turbina eólica relativa a uma segunda parte do molde (71) LM WP PATENT HOLDING A/S (DK)
(21) BR 11 2017 011280-9 A2	Código 9.1 - Deferimento (22) 08/12/2015 (54) Vidraça e aplicação da vidraça (71) SAINT-GOBAIN GLASS FRANCE (FR)
(21) BR 11 2017 011943-9 A2	Código 9.1 - Deferimento (22) 14/12/2015 (54) APARELHO USADO EM UM PROCESSO DE REAÇÃO FLUIDIZADO (71) DOW GLOBAL TECHNOLOGIES LLC (US)
(21) BR 11 2017 011961-7 A2	Código 9.1 - Deferimento (22) 23/10/2015 (54) Mistura de polímero de polietileno e artigo (71) DOW GLOBAL TECHNOLOGIES LLC (US)
(21) BR 11 2017 012214-6 A2	Código 9.1 - Deferimento (22) 09/12/2015 (54) DISPOSITIVO DE INALAÇÃO, USO DE UM DISPOSITIVO DE INALAÇÃO, E, CONJUNTO DE INALAÇÃO (71) KLAUS-DIETER BELLER (DE)
(21) BR 11 2017 012285-5 A2	Código 9.1 - Deferimento (22) 16/11/2015 (54) DISPERSÃO AQUOSA DE POLIURETANO-POLIUREIA (PD), PROCESSO PARA PREPARAÇÃO DE UMA DISPERSÃO AQUOSA DE POLIURETANO-POLIUREIA, MATERIAL DA CAMADA BASE AQUOSA PIGMENTADO, MÉTODO PARA PRODUZIR UM SISTEMA DE PINTURA DE VÁRIAS CAMADAS, SISTEMA DE PINTURA DE VÁRIAS CAMADAS E USO DE UMA DISPERSÃO (71) BASF COATINGS GMBH (DE)
(21) BR 11 2017 014157-4 A2	Código 9.1 - Deferimento (22) 01/03/2016 (54) COMPOSTO DE EPISSULFETO, COMPOSIÇÃO, MATERIAL ÓPTICO, LENTE ÓPTICA, E, MÉTODO PARA PRODUÇÃO DE UM MATERIAL ÓPTICO. (71) MITSUBISHI GAS CHEMICAL COMPANY, INC. (JP)
(21) BR 11 2017 015117-0 A2	Código 9.1 - Deferimento (22) 28/01/2015

(54) EMBALAGEM DE FÁCIL ABERTURA
(71) KIMBERLY-CLARK WORLDWIDE, INC. (US)

---

(21) BR 11 2017 016502-3 A2
Código 9.1 - Deferimento
(22) 01/02/2016
(54) APARELHO DE BARBEAR DE DUPLA FACE
(71) MACK-RAY, INC. (US)

---

(21) BR 11 2017 017343-3 A2
Código 9.1 - Deferimento
(22) 10/02/2016
(54) TUBO DE METAL REVESTIDO PARA TUBULAÇÃO DE VEÍCULO E MÉTODO PARA PRODUZIR O MESMO
(71) SANOH INDUSTRIAL CO., LTD. (JP)

---

(21) BR 11 2017 017599-1 A2
Código 9.1 - Deferimento
(22) 16/02/2016
(54) USOS DE UMA BIOMASSA ALGAL OU DE UM SOBRENADANTE DERIVADO DE AO MENOS UMA ESPÉCIE DE ALGAS KLEBSORMIDIUM
(71) ZIVO BIOSCIENCE, INC. (US)

---

(21) BR 11 2017 018309-9 A2
Código 9.1 - Deferimento
(22) 26/02/2016
(54) SISTEMAS PARA SEPARAÇÃO DE MATERIAL
(71) AMERICAN BIOCARBON, LLC (US)

---

(21) BR 11 2017 018744-2 A2
Código 9.1 - Deferimento
(22) 02/03/2016
(54) “EXTRATO DE FERMENTO, USO DE UM EXTRATO DE FERMENTO, COMPOSIÇÃO COSMÉTICA, E, MÉTODO COSMÉTICO PARA O TRATAMENTO E/OU CUIDADO COSMÉTICO, NÃO TERAPÊUTICO DA PELE”
(71) LUBRIZOL ADVANCED MATERIALS, INC. (US)

---

(21) BR 11 2017 019500-3 A2
Código 9.1 - Deferimento
(22) 07/03/2016
(54) PROCESSO INTEGRADO PARA A PRODUÇÃO DE OLEFINAS C3-C4 OU DIOLEFINAS C3-C4
(71) DOW GLOBAL TECHNOLOGIES LLC (US)

---

(21) BR 11 2017 022092-0 A2
Código 9.1 - Deferimento
(22) 20/09/2016
(54) MÉTODO PARA PRODUZIR ÁCIDO ACÉTICO EM EQUIPAMENTOS PRODUTORES DE ÁCIDO ACÉTICO
(71) DAICEL CORPORATION (JP)

(21) BR 11 2017 022463-1 A2	Código 9.1 - Deferimento (22) 20/04/2016 (54) COMPOSIÇÃO, RAÇÕES PARA CRUSTÁCEOS OU PEIXES E MÉTODOS DE FABRICAÇÃO DAS MESMAS (71) FIXED PHAGE LIMITED (GB)
(21) BR 11 2017 023380-0 A2	Código 9.1 - Deferimento (22) 29/04/2016 (54) SISTEMA, COMPOSIÇÃO COSMÉTICA E MÉTODO PARA TRATAMENTO DE SUBSTRATOS QUERATINOSOS (71) L'OREAL (FR)
(21) BR 11 2017 023477-7 A2	Código 9.1 - Deferimento (22) 16/06/2015 (54) FECHO DE CONTA-GOTAS RESISTENTE À CRIANÇA (71) AMCOR GROUP GMBH (AU)
(21) BR 11 2017 023636-2 A2	Código 9.1 - Deferimento (22) 09/06/2016 (54) COMPOSIÇÃO ORAL (71) SOCIÉTÉ DES PRODUITS NESTLÉ S.A. (CH)
(21) BR 11 2017 024670-8 A2	Código 9.1 - Deferimento (22) 19/05/2016 (54) Conexão de tubo para conectar de forma vedante primeiro e segundo tubos, conexão de tubo para conectar de forma vedante um bloco usinado e um tubo, e método para ligar de forma vedante primeiro e segundo tubos ou um bloco usinado e um tubo por meio de uma conexão de tubo (71) HELLENES SUBSEA AS (NO)
(21) BR 11 2017 024734-8 A2	Código 9.1 - Deferimento (22) 19/05/2016 (54) MÉTODO E DISPOSITIVO PARA REALIZAR UMA PLURALIDADE DE PROCESSOS DE SÍNTESE DE PREPARAÇÃO DE UM RADIOFÁRMACO EM SÉRIE, E, CASSETE. (71) OUT AND OUT CHEMISTRY S.P.R.L. (BE)
(21) BR 11 2017 025043-8 A2	Código 9.1 - Deferimento (22) 19/05/2016 (54) FORMULAÇÃO PARA CUIDADO DOS CABELOS (71) CRODA INTERNATIONAL PLC (GB)

(21) BR 11 2017 026306-8 A2
Código 9.1 - Deferimento
(22) 23/06/2015
(54) EMBALAGEM PARA INSTRUMENTO PARA HIGIENE BUCAL.
(71) COLGATE-PALMOLIVE COMPANY (US)

(21) BR 11 2017 026586-9 A2
Código 9.1 - Deferimento
(22) 09/06/2016
(54) COMPOSIÇÕES DE TERAPIA DE RESTAURAÇÃO DE MICROBIOTA (MRT) E MÉTODOS DE FABRICAÇÃO
(71) REBIOTIX, INC. (US)

(21) BR 11 2017 027173-7 A2
Código 9.1 - Deferimento
(22) 16/06/2016
(54) CATALISADOR, ARTIGO, SISTEMA DE ESCAPE, E, MÉTODOS PARA FABRICAÇÃO DE UM CATALISADOR, PARA MELHORAR O RENDIMENTO DE N2 DE AMÔNIA EM UM GÁS DE ESCAPE E PARA REDUZIR A FORMAÇÃO DE N2O DE NH3 EM UM GÁS DE ESCAPE.
(71) JOHNSON MATTHEY PUBLIC LIMITED COMPANY (GB)

(21) BR 11 2017 027533-3 A2
Código 9.1 - Deferimento
(22) 22/06/2016
(54) MISTURA PARA O TRATAMENTO DE FERTILIZANTES CONTENDO UREIA, SEUS USOS E FERTILIZANTE
(71) EUROCHEM AGRO GMBH (DE)

(21) BR 11 2017 028424-3 A2
Código 9.1 - Deferimento
(22) 30/06/2016
(54) COMPÓSITO CATALISADOR DE REMOÇÃO DE ÓXIDO NITROSO, SISTEMA DE TRATAMENTO DE EMISSÕES, E, MÉTODO PARA TRATAR GASES DE ESCAPE
(71) BASF CORPORATION (US)

(21) BR 11 2018 000585-1 A2
Código 9.1 - Deferimento
(22) 08/06/2016
(54) APARELHO PARA USO COM UM SISTEMA DE APLICAÇÃO DE LÍQUIDO, E MÉTODO PARA MEDIR A LOCALIZAÇÃO DE UM ÊMBOLO DENTRO DE UM CILINDRO TRANSPARENTE DE UM DISPOSITIVO DE APLICAÇÃO DE FÁRMACO PARA CÁLCULO DE DOSAGEM DE APLICAÇÃO DE FÁRMACO
(71) PATIENTS PENDING LTD. (GB)

(21) BR 11 2018 000999-7 A2
Código 9.1 - Deferimento
(22) 11/07/2016

	(54) MÉTODO E SISTEMA PARA CULTIVO AGRÍCOLA E SISTEMA DE ANÁLISE DE SAFRA (71) TOPCON POSITIONING SYSTEMS, INC. (US)
(21) BR 11 2018 001331-5 A2	Código 9.1 - Deferimento (22) 15/07/2016 (54) FLUXO DE DESSULFURIZAÇÃO, MÉTODO PARA DESSULFURIZAR METAL QUENTE E MÉTODO PARA PRODUZIR METAL QUENTE (71) JFE STEEL CORPORATION (JP)
(21) BR 11 2018 001334-0 A2	Código 9.1 - Deferimento (22) 19/07/2016 (54) DISPOSITIVO DE REFRIGERAÇÃO E CONDENSAÇÃO PARA UMA ESTUFA (71) DANIEL KERSCHGENS (AT) ; HEINZ GEORG RUSSWURM (AT)
(21) BR 11 2018 001368-4 A2	Código 9.1 - Deferimento (22) 22/07/2016 (54) ADITIVO PARA CATALISADOR DE FCC E LIGANTE (71) ALBEMARLE CORPORATION (US)
(21) BR 11 2018 001811-2 A2	Código 9.1 - Deferimento (22) 12/08/2016 (54) USO DE CEPAS E COMPOSIÇÃO DE BACTÉRIAS LÁTICAS (71) PROBIOTICAL S.P.A. (IT)
(21) BR 11 2018 002760-0 A2	Código 9.1 - Deferimento (22) 10/08/2016 (54) MÉTODO PARA A EXTRAÇÃO DO TÂNTALO, MÉTODO PARA A RECUPERAÇÃO DO TÂNTALO E UTILIZAÇÃO DE UM LÍQUIDO IÔNICO (71) CENTRE NATIONAL DE LA RECHERCHE SCIENTIFIQUE (FR) ; UNIVERSITE DE MONTPELLIER (FR) ; UNIVERSITE DE CHAMBERY (FR) ; ECOLE NATIONALE SUPÉRIEURE DE CHIMIE DE MONTPELLIER (FR) ; TND (FR)
(21) BR 11 2018 002973-4 A2	Código 9.1 - Deferimento (22) 12/08/2016 (54) MATERIAL COMPÓSITO SÓLIDO E METAL DE PRODUTO E RESPECTIVOS MÉTODOS DE PRODUÇÃO (71) COOGEE TITANIUM PTY LTD (AU)
(21) BR 11 2018 003123-2 A2	Código 9.1 - Deferimento (22) 23/08/2016

	(54) COMPOSIÇÃO, ENEMA, E, USO DE UMA COMPOSIÇÃO, DE UM ENEMA OU DE UMA OU MAIS DE UMA CEPA BACTERIANA ISOLADA (71) IMMUNEBIOTECH MEDICAL SWEDEN AB (SE)
(21) BR 11 2018 003357-0 A2	Código 9.1 - Deferimento (22) 30/11/2015 (54) MEDIDOR E MÉTODO DE GERAÇÃO DE UM SINAL (71) MICRO MOTION, INC. (US)
(21) BR 11 2018 004546-2 A2	Código 9.1 - Deferimento (22) 05/09/2016 (54) PROCESSO PARA PREPARAR GLICÓIS A PARTIR DE UMA MATÉRIA-PRIMA QUE CONTÉM SACARÍDEO (71) SHELL INTERNATIONALE RESEARCH MAATSCHAPPIJ B.V. (NL)
(21) BR 11 2018 004576-4 A2	Código 9.1 - Deferimento (22) 07/06/2016 (54) APARELHO PARA FABRICAR FERRO DERRETIDO, APARELHO PARA DECOMPOR ALCATRÃO E MÉTODO DE FABRICAÇÃO DE FERRO DERRETIDO (71) POSCO (KR)
(21) BR 11 2018 006952-3 A2	Código 9.1 - Deferimento (22) 25/10/2016 (54) SISTEMA DE CONEXÃO OU DESCONEXÃO DE MUNIÇÕES (71) CMI DEFENCE S.A. (BE)
(21) BR 11 2018 008264-3 A2	Código 9.1 - Deferimento (22) 19/10/2016 (54) MÉTODO, APARELHO E DISPOSITIVO DE DETECÇÃO DE DEFEITO DE VÍDEO PARA TELA DE VÍDEO (71) HUAWEI TECHNOLOGIES CO., LTD. (CN)
(21) BR 11 2018 009396-3 A8	Código 9.1 - Deferimento (22) 17/11/2016 (54) USO NÃO TERAPÊUTICO DE UMA MISTURA DE BACTÉRIAS E COMPOSIÇÃO COMPREENDENDO AS MESMAS (71) PROBIOTICAL S.P.A. (IT)
(21) BR 11 2018 009563-0 A2	Código 9.1 - Deferimento (22) 22/12/2015 (54) DISPOSITIVO INJETOR DE INICIADOR DE POLIMERIZAÇÃO EM REATOR TUBULAR, REATOR TUBULAR PARA POLIMERIZAÇÃO CONTÍNUA

	DE OLEFINAS, E, PROCESSO DE PRODUÇÃO DE POLÍMEROS E COPOLÍMEROS DE ETILENO. (71) BRASKEM S.A. (BR/BA)
(21) BR 11 2018 011105-8 A2	Código 9.1 - Deferimento (22) 30/11/2016 (54) MÉTODO PARA FABRICAR CHAPA DE AÇO ELETROMAGNÉTICA DE GRÃO ORIENTADO (71) JFE STEEL CORPORATION (JP)
(21) BR 11 2018 011215-1 A2	Código 9.1 - Deferimento (22) 26/09/2016 (54) SISTEMA DE CÉLULA DE COMBUSTÍVEL E PROCESSO DE CONTROLE DE UM SISTEMA DE CÉLULA DE COMBUSTÍVEL (71) NISSAN MOTOR CO., LTD. (JP)
(21) BR 11 2018 011712-9 A2	Código 9.1 - Deferimento (22) 12/12/2016 (54) CARRO PARA PALETE PARA O TRANSPORTE DE MATERIAL A GRANEL PARA UM TRATAMENTO TÉRMICO (71) OUTOTEC (FINLAND) OY (FI)
(21) BR 11 2018 012167-3 A2	Código 9.1 - Deferimento (22) 14/12/2016 (54) PNEUMÁTICO QUE APRESENTA PROPRIEDADES DE DESGASTE MELHORADAS (71) COMPAGNIE GENERALE DES ETABLISSEMENTS MICHELIN (FR)
(21) BR 11 2018 012221-1 A2	Código 9.1 - Deferimento (22) 14/12/2016 (54) PNEUMÁTICO QUE APRESENTA PROPRIEDADES DE DESGASTE MELHORADAS (71) COMPAGNIE GENERALE DES ETABLISSEMENTS MICHELIN (FR)
(21) BR 11 2018 012225-4 A2	Código 9.1 - Deferimento (22) 14/12/2016 (54) PNEUMÁTICO QUE APRESENTA PROPRIEDADES DE DESGASTE E DE RESISTÊNCIA À RODAGEM MELHORADAS (71) COMPAGNIE GENERALE DES ETABLISSEMENTS MICHELIN (FR)
(21) BR 11 2018 012972-0 A2	Código 9.1 - Deferimento (22) 08/12/2016 (54) SISTEMA DE CÉLULA DE COMBUSTÍVEL DE ÓXIDO SÓLIDO E SEU

	MÉTODO DE CONTROLE (71) NISSAN MOTOR CO., LTD. (JP)
(21) BR 11 2018 069018-0 A2	Código 9.1 - Deferimento (22) 21/03/2016 (54) Método não terapêutico para tratamento ou melhoria de hiperpigmentação da pele induzida pela irradiação de luz visível (71) SYMRISE AG (DE)
(21) BR 11 2018 075910-4 A2	Código 9.1 - Deferimento (22) 15/06/2017 (54) MÉTODO PARA REALIZAR COMUNICAÇÃO POR UM EQUIPAMENTO DE USUÁRIO (UE) EM UM SISTEMA DE COMUNICAÇÃO SEM FIO E EQUIPAMENTO DE USUÁRIO (UE) CONFIGURADO PARA REALIZAR COMUNICAÇÃO EM UM SISTEMA DE COMUNICAÇÃO SEM FIO (71) LG ELECTRONICS INC. (KR)
(21) BR 11 2018 077287-9 A2	Código 9.1 - Deferimento (22) 30/06/2016 (54) COMPOSIÇÃO DE FILTRO SOLAR ANTI-ACNE E USO DE UMA COMPOSIÇÃO (71) L'OREAL (FR)
(21) BR 11 2018 077463-4 A2	Código 9.1 - Deferimento (22) 22/08/2016 (54) PREPARAÇÃO CONTENDO O MICRO-ORGANISMO MICOPARASÍTICO PYTHIUM OLIGANDRUM CEPA DV74 (71) BIO AGENS RESEARCH AND DEVELOPMENT- BARD S.R.O. (CZ)
(21) BR 11 2019 000645-1 A2	Código 9.1 - Deferimento (22) 08/03/2018 (54) MÉTODO E APARELHO DE COMUNICAÇÃO PARA TRANSMITIR INFORMAÇÕES DE CONFIRMAÇÃO ARQ HÍBRIDA (HARQ-ACK) COM BASE EM GRUPO DE BLOCO DE CÓDIGO (CBG) EM UM SISTEMA DE COMUNICAÇÃO SEM FIO (71) LG ELECTRONICS INC. (KR)
(21) BR 11 2019 002448-4 A2	Código 9.1 - Deferimento (22) 17/08/2016 (54) DERIVADO DE BENZOFENONA, DISPERSÃO DE COPOLÍMERO AQUOSA, E, COMPOSIÇÃO DE REVESTIMENTO AQUOSA. (71) DOW GLOBAL TECHNOLOGIES LLC (US) ; ROHM AND HAAS COMPANY (US)

(21) BR 11 2019 020383-4 A2	Código 9.1 - Deferimento (22) 02/03/2018 (54) BUCHA DE SUSPENSÃO (71) HONDA MOTOR CO., LTD. (JP)
(21) BR 11 2020 008289-9 A2	Código 9.1 - Deferimento (22) 25/09/2018 (54) MOTOR LINEAR PARA PORTA DESLIZANTE (71) ZHONGSHAN OPIKE HARDWARE PRODUCTS CO., LTD. (CN)
(21) BR 11 2020 024133-4 A2	Código 9.1 - Deferimento (22) 06/06/2019 (54) MÉTODO PARA CONTROLE DE QUALIDADE ON-LINE DE IMPRESSÕES DECORATIVAS SOBRE SUBSTRATOS E DISPOSITIVO CONFIGURADO PARA REALIZAÇÃO DO MESMO (71) FLOORING TECHNOLOGIES LTD. (MT)
(21) BR 11 2020 024195-4 A2	Código 9.1 - Deferimento (22) 05/06/2018 (54) ESTRUTURA DE BARRA COMPOSTA POR CONCRETO E AÇO ADEQUADA PARA UMA FERROVIA DE TRANSPORTE PESADO (71) CHINA ACADEMY OF RAILWAY SCIENCES CORPORATION LIMITED RAILWAY ENGINEERING RESEARCH INSTITUTE (CN) ; CHINA ACADEMY OF RAILWAY SCIENCES CORPORATION LIMITED (CN)
(21) BR 11 2020 025242-5 A2	Código 9.1 - Deferimento (22) 27/09/2019 (54) DISPOSITIVO ELETRÔNICO, MÉTODO IMPLEMENTADO POR UM DISPOSITIVO ELETRÔNICO QUE INCLUI UM SISTEMA DE RADAR, E CANETA (71) GOOGLE LLC (US)
(21) BR 11 2021 005196-1 A2	Código 9.1 - Deferimento (22) 16/09/2019 (54) DISPOSITIVO DE COMPUTAÇÃO MÓVEL, MÉTODO IMPLEMENTADO POR COMPUTADOR E SISTEMA DE REDE PARA GERENCIAR UM SERVIÇO BASEADO EM REDE (71) UBER TECHNOLOGIES, INC. (US)
(21) BR 12 2012 013376-0 A2	Código 9.1 - Deferimento (22) 10/07/2009 (54) SEPARADOR DE LIMPEZA DE GÁS

(62) BR 11 2012 000526-0 10/07/2009
(71) ALFA LAVAL CORPORATE AB (SE)

---

(21) BR 12 2013 011260-0 A2

Código 9.1 - Deferimento
(22) 13/09/2012
(54) MÉTODO PARA INSTALAR E MANTER UM SISTEMA SUBMERSO DE GERAÇÃO DE ENERGIA DA CORRENTE DE ÁGUA
(62) BR 10 2012 023160-3 13/09/2012
(71) ANADARKO PETROLEUM CORPORATION (US)

---

(21) BR 12 2013 011266-9 A2

Código 9.1 - Deferimento
(22) 13/09/2012
(54) INSTALAÇÃO DE CONSOLIDAÇÃO PARA CONSOLIDAR A ENERGIA GERADA POR UMA PLURALIDADE DE SISTEMAS DE GERAÇÃO DE ENERGIA DA CORRENTE D'ÁGUA
(62) BR 10 2012 023160-3 13/09/2012
(71) ANADARKO PETROLEUM CORPORATION (US)

---

(21) BR 12 2013 022089-5 A2

Código 9.1 - Deferimento
(22) 14/12/2009
(54) ANTICORPO OU FRAGMENTO DE ANTICORPO CONTRA ANGIOPOIETINA 2 HUMANA, SUA COMPOSIÇÃO FARMACÊUTICA, SEU USO, BEM COMO ÁCIDO NUCLEICO QUE CODIFICA O ANTICORPO, SEU VETOR DE EXPRESSÃO E CÉLULA HOSPEDEIRA
(62) PI 0923434-9 14/12/2009
(71) F. Hoffmann-La Roche AG (CH)

---

(21) BR 12 2015 004941-5 A2

Código 9.1 - Deferimento
(22) 20/10/2012
(54) MÉTODOS PARA DIAGNOSTICAR OU DETECTAR ADENOMAS COLORRETAIS AVANÇADOS E NEOPLASIA COLORRETAL EM UM SUJEITO HUMANO, BIOMARCADORES OU BIOASSINATURAS PARA ADENOMAS COLORRETAIS AVANÇADOS E NEOPLASIA COLORRETAL, KITS PARA DIAGNÓSTICO DE ADENOMAS COLORRETAIS AVANÇADOS E PARA USO EM DIAGNÓSTICO DE RISCO DE ADENOMAS COLORRETAIS AVANÇADOS E/OU NEOPLASIA COLORRETAL E USO DO KIT
(62) BR 11 2014 009643-0 20/10/2012
(71) HOSPITAL CLINIC DE BARCELONA (ES) ; CENTRO DE INVESTIGACIÓN BIOMÉDICA EN RED DE ENFERMEDADES HEPÁTICAS Y DIGESTIVAS (ES)

---

(21) BR 12 2015 008876-3 A2

Código 9.1 - Deferimento
(22) 11/01/2007

(54) CARTUCHO DE PROCESSAMENTO MONTÁVEL DE MODO DESTACÁVEL EM UMA MONTAGEM PRINCIPAL DE UM APARELHO DE FORMAÇÃO DE IMAGEM ELETROFOTOGRÁFICA
(62) PI 0706369-5 11/01/2007
(71) CANON KABUSHIKI KAISHA (JP)

---

(21) BR 12 2015 024906-6 A2

Código 9.1 - Deferimento
(22) 28/09/2012
(54) Método implementado por computador e sistema para delegar acesso a um recurso de computação a partir de um delegante para um primeiro delegado e meio de armazenamento não transitório legível por computador.
(62) BR 11 2014 007665-0 28/09/2012
(71) AMAZON TECHNOLOGIES, INC. (US)

---

(21) BR 12 2016 014172-1 A2

Código 9.1 - Deferimento
(22) 06/09/2011
(54) APARELHO, MÉTODO PARA SER EXECUTADO POR UM DISPOSITIVO DE COMUNICAÇÃO SEM FIO E MEIO DE ARMAZENAMENTO
(62) BR 11 2013 005306-2 06/09/2011
(71) INTEL CORPORATION (US)

---

(21) BR 12 2020 001594-2 A2

Código 9.1 - Deferimento
(22) 27/03/2012
(54) MÉTODO PARA INSTALAR UMA FERRAMENTA DE POÇO EM UM POÇO
(62) BR 11 2013 025879-9 27/03/2012
(71) HALLIBURTON ENERGY SERVICES, INC. (US)

---

(21) BR 12 2020 008558-4 A2

Código 9.1 - Deferimento
(22) 04/08/2008
(54) COMPOSIÇÃO, E, USO DE UMA COMPOSIÇÃO
(62) PI 0814737-0 04/08/2008
(71) BIOTRON LIMITED (AU)

---

(21) BR 12 2020 009302-1 A2

Código 9.1 - Deferimento
(22) 14/03/2013
(54) MÉTODO PARA IMPRESSÃO EM COURO
(62) BR 11 2014 022643-1 14/03/2013
(71) CODUS HOLDINGS LIMITED (CY)

---

(21) BR 12 2020 010013-3 A2

Código 9.1 - Deferimento
(22) 22/06/2012
(54) COMPOSTO

(62) BR 11 2013 031711-6 22/06/2012
(71) DOW GLOBAL TECHNOLOGIES LLC (US)

---

(21) BR 12 2020 015609-0 A2
Código 9.1 - Deferimento
(22) 12/08/2004
(54) DISPOSITIVO PARA DISTRIBUIR UM MEDICAMENTO PARA DENTRO DO CORPO DE UM PACIENTE POR INJEÇÃO
(62) PI 0413539-3 12/08/2004
(71) BECTON, DICKINSON AND COMPANY (US)

---

(21) BR 12 2020 023713-9 A2
Código 9.1 - Deferimento
(22) 30/12/2011
(54) TUBULAÇÃO DE FLUIDO
(62) BR 11 2013 016973-7 30/12/2011
(71) EATON CORPORATION (US)

---

(21) BR 12 2021 002034-5 A2
Código 9.1 - Deferimento
(22) 07/07/2011
(54) CODIFICADOR QUE UTILIZA CANCELAMENTO DE SERRILHADO FUTURO
(62) BR 11 2013 000489-4 07/07/2011
(71) FRAUNHOFER - GESELLSCHAFT ZUR FÖRDERUNG DER ANGEWADTEN FORSCHUNG E.V. (DE)

---

(21) BR 12 2021 002104-0 A2
Código 9.1 - Deferimento
(22) 07/07/2011
(54) CODIFICADOR QUE UTILIZA CANCELAMENTO DE SERRILHADO FUTURO
(62) BR 11 2013 000489-4 07/07/2011
(71) FRAUNHOFER - GESELLSCHAFT ZUR FÖRDERUNG DER ANGEWADTEN FORSCHUNG E.V. (DE)

---

(21) BR 12 2021 003097-9 A2
Código 9.1 - Deferimento
(22) 25/06/2009
(54) Codificador de áudio, decodificador de áudio, métodos para codificar e decodificar um sinal de áudio, e fluxo de áudio.
(62) PI 0910811-4 25/06/2009
(71) FRAUNHOFER-GESELLSCHAFT ZUR FÖRDERUNG DER ANGEWANDTEN FORSCHUNG E.V. (DE)

---

(21) BR 12 2021 003142-8 A2
Código 9.1 - Deferimento
(22) 25/06/2009
(54) Codificador de áudio, decodificador de áudio, métodos para codificar e

	decodificar um sinal de áudio, e fluxo de áudio. (62) PI 0910811-4 25/06/2009 (71) FRAUNHOFER-GESELLSCHAFT ZUR FÖRDERUNG DER ANGEWANDTEN FORSCHUNG E.V. (DE)
(21) BR 12 2021 003726-4 A2	Código 9.1 - Deferimento (22) 25/06/2009 (54) Codificador de áudio, decodificador de áudio, métodos para codificar e decodificar um sinal de áudio. (62) PI 0910811-4 25/06/2009 (71) FRAUNHOFER-GESELLSCHAFT ZUR FÖRDERUNG DER ANGEWANDTEN FORSCHUNG E.V. (DE)
(21) BR 12 2021 003752-3 A2	Código 9.1 - Deferimento (22) 25/06/2009 (54) Codificador de áudio, decodificador de áudio, métodos para codificar e decodificar um sinal de áudio. (62) PI 0910811-4 25/06/2009 (71) FRAUNHOFER-GESELLSCHAFT ZUR FÖRDERUNG DER ANGEWANDTEN FORSCHUNG E.V. (DE)
(21) BR 12 2021 012877-4 A2	Código 9.1 - Deferimento (22) 20/09/2010 (54) COMPOSTOS ANÁLOGOS DE 2-FLÚOR SUBSTITUÍDO CARBA-NUCLEOSÍDEO, USO DOS MESMOS E COMPOSIÇÃO FARMACÊUTICA QUE OS COMPREENDE (62) BR 11 2012 006261-1 20/09/2010 (71) GILEAD SCIENCES, INC. (US)
(21) BR 13 2013 033856-6 E2	Código 9.1 - Deferimento (22) 30/12/2013 (54) MULTIDISTRIBUIDOR ELETRÔNICO DE AGREGADO E EMULSÃO (61) BR 10 2012 005469-8 12/03/2012 (71) ILSON ROMANELLI (BR/PR)
(21) BR 13 2014 030867-8 E2	Código 9.1 - Deferimento (22) 10/12/2014 (54) COMPOSTOS OBTIDOS A PARTIR DE EXTRATOS DA ARRABIDAEA BRACHYPODA E COMPOSIÇÕES FARMACÊUTICAS COMPREENDENDO OS MESMOS (61) BR 10 2013 031925-2 12/12/2013 (71) Universidade Estadual Paulista Julio de Mesquita Filho (BR/SP) ; UNIVERSITÉ DE GENÈVE (CH)

(21) BR 20 2012 011158-1 U2	Código 9.1 - Deferimento (22) 11/05/2012 (54) DISPOSIÇÃO CONSTRUTIVA INTRODUZIDA EM EMBALAGEM PARA COLETA E RECICLAGEM DE MATERIAIS ELETROELETRÔNICOS (71) DESCARTE CERT SOLUÇÕES E SERVIÇOS AMBIENTAIS S/A (BR/SP)
(21) BR 20 2012 029084-2 U2	Código 9.1 - Deferimento (22) 14/11/2012 (54) EMBALAGEM DE PAPELÃO COM SISTEMA DE CORTE E VINCO E REVESTIMENTO COM PLACAS ISOLANTES PARA MONTAGEM E FECHAMENTO TÉRMICO (71) CIBRAGEL INDÚSTRIA E COMÉRCIO DE EMBALAGENS PLÁSTICAS EIRELI - EPP (BR/SP)
(21) BR 20 2013 010838-9 U8	Código 9.1 - Deferimento (22) 02/05/2013 (54) APERFEIÇOAMENTO EM FILTRO DE CARVÃO (71) RICEFER EQUIPAMENTOS INOX LTDA. (BR/RS)
(21) BR 20 2015 026125-5 U2	Código 9.1 - Deferimento (22) 15/10/2015 (54) VERIFICADOR MULTIFUNÇÃO PORTÁTIL PARA EQUIPAMENTOS DE USO MÉDICO-HOSPITALAR (71) DANIEL GOMES DE MOURA (BR/MG)
(21) BR 20 2016 006739-7 U2	Código 9.1 - Deferimento (22) 28/03/2016 (54) CAIXA PLUVIÔMETRA (71) UNIVERSIDADE FEDERAL DO RIO DE JANEIRO (BR/RJ)
(21) BR 20 2016 006910-1 U2	Código 9.1 - Deferimento (22) 29/03/2016 (54) DISPOSIÇÃO INTRODUZIDA EM PALMILHA INTERNA PARA CALÇADOS (71) FILIGRAMA DESIGN & DEVELOPMENT LTDA - ME (BR/PR)
(21) BR 20 2016 007775-9 U2	Código 9.1 - Deferimento (22) 07/04/2016 (54) DISPOSIÇÃO CONSTRUTIVA EM EQUIPAMENTO HIDRÁULICO DE PERFURAÇÃO COM ALARGADOR DE BASE (71) JOSE HENRIQUE MARLIN KASPER (BR/RS)
(21) BR 20 2016 015055-3 U2	Código 9.1 - Deferimento

	(22) 27/06/2016 (54) LANÇA PARA EXTINÇÃO DE INCÊNDIO EM ESPAÇO FECHADO POR PELO MENOS UM ELEMENTO DE FECHAMENTO (71) CRISTANINI S.P.A. (IT)
(21) BR 20 2016 020548-0 U2	Código 9.1 - Deferimento (22) 06/09/2016 (54) DISPOSIÇÃO CONSTRUTIVA INTRODUZIDA EM DEFENSA URBANA (71) UNIVERSIDADE FEDERAL DO CEARÁ (BR) ; COMPANHIA ENERGÉTICA DO CEARÁ - COELCE (BR/CE)
(21) BR 20 2019 000795-3 U2	Código 9.1 - Deferimento (22) 15/01/2019 (54) DISPOSIÇÃO CONSTRUTIVA INTRODUZIDA EM EMBALAGEM (71) LUIZ ANTÔNIO SILVEIRA (BR/SP) ; ANDRÉ LUIZ RODRIGUES DE SOUZA (BR/SP)
(21) BR 21 2016 014338-3 U2	Código 9.1 - Deferimento (22) 19/12/2014 (54) COFRAGEM TELESCÓPICA NIVELÁVEL PARA PAVIMENTAÇÃO COM ALINHAMENTO GEOMÉTRICO LINEAR OU AXIAL E RADIAL (71) AFONSO MOREIRA SERRO (PT)
(21) MU 9003073-7 U2	Código 9.1 - Deferimento (22) 08/04/2010 (54) APERFEIÇOAMENTOS INTRODUZIDOS EM ELEVADOR AUTOMÁTICO COM SISTEMA DE ACIONAMENTO ELETROPNEUMÁTICO PARA ACESSIBILIDADE EM VEÍCULO DE TRANSPORTE COLETIVO (71) Foca Controles de Acessos LTDA. (BR/RS)
(21) PI 0606839-1 A2	Código 9.1 - Deferimento (22) 02/02/2006 (54) USO DE UMA COMPOSIÇÃO FARMACÊUTICA COMPREENDENDO UM INIBIDOR IRREVERSÍVEL DE RECEPTOR DE FATOR DE CRESCIMENTO EPIDÉRMICO (EGFR) (71) THE GENERAL HOSPITAL CORPORATION (US) ; WYETH (US)
(21) PI 0613771-7 A2	Código 9.1 - Deferimento (22) 24/07/2006 (54) DERIVADO DE HETEROCICLIDENO ACETAMIDA (71) MOCHIDA PHARMACEUTICAL CO., LTD. (JP)
(21) PI 0812752-2 A2	Código 9.1 - Deferimento

	(22) 23/06/2008 (54) SISTEMA DE LEVANTAMENTO ELETROMAGNÉTICO MARINHO (71) PGS Geophysical AS (NO)
(21) PI 0814035-9 A2	Código 9.1 - Deferimento (22) 11/06/2008 (54) Derivados de 7-alquinil-1,8-naftiridonas, processo para sua preparação, composição farmacêutica, bem como seus usos (71) SANOFI-AVENTIS (FR)
(21) PI 0906300-5 A2	Código 9.1 - Deferimento (22) 01/07/2009 (54) Decodificador de sinal de áudio, provedor de dados de contorno de distorção de tempo e método. (71) FRAUNHOFER-GESELLSCHAFT ZUR FÖRDERUNG DER ANGEWANDTEN FORSCHUNG E.V. (DE)
(21) PI 0907903-3 A2	Código 9.1 - Deferimento (22) 27/02/2009 (54) COMPOSTO DERIVADO DE DIAZEPAN-2-ONA E COMPOSIÇÃO FARMACÊUTICA (71) MIMETICA PTY LTD (AU)
(21) PI 0908441-0 A2	Código 9.1 - Deferimento (22) 02/03/2009 (54) CONJUNTO DE BOCAL ALONGADO E DE TAMPA E RECIPIENTES (71) LOCTITE (R&D) LIMITED (IE)
(21) PI 0910523-9 A2	Código 9.1 - Deferimento (22) 23/06/2009 (54) APARELHO E MÉTODO PARA GERAR DADOS DE SAÍDA DE EXTENSÃO DE LARGURA DE BANDA (71) FRAUNHOFER-GESELLSCHAFT ZUR FÖRDERUNG DER ANGEWANDTEN FORSCHUNG E.V. (DE)
(21) PI 0913757-2 A2	Código 9.1 - Deferimento (22) 17/09/2009 (54) Aparelho para estimar a força utilizada por um usuário ao executar o componente vertical de um movimento. (71) KONINKLIJKE PHILIPS N.V. (NL)
(21) PI 0915232-6 A2	Código 9.1 - Deferimento (22) 16/04/2009

	(54) DISPOSITIVO DE ANEL ANASTOMÓTICO PARA CIRCUNCISÃO (71) Wuhu Snnda Medical Treatment Appliance Technology Co., LTD. (CN)
(21) PI 0916489-8 A2	Código 9.1 - Deferimento (22) 24/11/2009 (54) PARTÍCULA DO TIPO VÍRUS (VLP), COMPOSIÇÃO IMUNOGÊNICA, VACINA E USO (71) GOVERNMENT OF THE UNITED STATES OF AMERICA, AS REPRESENTED BY THE SECRETARY, DEPARTMENT OF HEALTH AND HUMAN SERVICES (US)
(21) PI 0916812-5 A2	Código 9.1 - Deferimento (22) 22/07/2009 (54) Derivados do ácido 1,2,3,4-tetra-hidrociclo-penta[b]indol-3-il)acético substituído úteis no tratamento de distúrbios autoimunes e inflamatórios, seu uso, composição farmacêutica que os compreende e processo de preparação (71) Arena Pharmaceuticals, INC. (JP)
(21) PI 0920599-3 A2	Código 9.1 - Deferimento (22) 23/10/2009 (54) COMPRIMIDO ESTÁVEL CONTENDO UM DERIVADO DE 4,5-EPOXIMORFINANO (71) Toray Industries, INC. (JP)
(21) PI 0921467-4 A8	Código 9.1 - Deferimento (22) 17/11/2009 (54) Processo para a produção de óleo compreendendo ácido eicosapentaenóico (EPA), ácido docosapentaenóico (DPA) e ácido docosahexaenóico (DHA) (71) COMMONWEALTH SCIENTIFIC AND INDUSTRIAL RESEARCH ORGANISATION (AU) ; GRAINS RESEARCH AND DEVELOPMENT CORPORATION (AU)
(21) PI 0922641-9 A2	Código 9.1 - Deferimento (22) 17/12/2009 (54) Método de integração de uma ou mais sequências de ácido nucleico exógenas no genoma de uma célula vegetal (71) Dow Agrosciences LLC (US) ; SANGAMO BIOSCIENCES, INC. (US)
(21) PI 0923819-0 A2	Código 9.1 - Deferimento (22) 23/12/2009 (54) Compostos inibidores de hidrolase amida de ácidos graxos, composições e usos dos mesmos

(71) BIAL-PORTELA & Cª, S.A. (PT)

---

(21) PI 1002666-5 A2

Código 9.1 - Deferimento
(22) 13/05/2010
(54) MÉTODO PARA TRANSPORTE DE TRÁFEGO DE MENSAGEM SEM FIO, COMUTADOR DE MOBILIDADE DE PLANO DIVIDIDO E MEIO DE ARMAZENAMENTO QUE PODE SER LIDO EM COMPUTADOR NÃO TRANSIENTE
(71) Avaya Inc. (US)

---

(21) PI 1003231-2 A2

Código 9.1 - Deferimento
(22) 15/03/2010
(54) EQUIPAMENTO BINOCULAR DIGITAL PARA A VERIFICAÇÃO DA ACUIDADE VISUAL E DO LIMIAR AUDITIVO
(71) Universidade Federal de Minas Gerais (BR/MG)

---

(21) PI 1006729-9 A2

Código 9.1 - Deferimento
(22) 12/04/2010
(54) CREME MEDICINAL DE ÁCIDO FUSÍDICO PREPARADO UTILIZANDO FUSIDATO DE SÓDIO E INCORPORANDO UM BIOPOLÍMERO E SEU PROCESSO DE PREPARAÇÃO
(71) SULUR SUBRAMANIAM VANANGAMUDI (IN)

---

(21) PI 1007150-4 A2

Código 9.1 - Deferimento
(22) 03/02/2010
(54) PREPARAÇÃO DE ENZIMA, E, MÉTODO ENZIMÁTICO PARA MELHORAR A TEXTURA DE UM MACARRÃO
(71) Ajinomoto Co., Inc. (JP)

---

(21) PI 1008741-9 A2

Código 9.1 - Deferimento
(22) 28/01/2010
(54) Sistema de instrumento de grampeamento cirúrgico
(71) ETHICON ENDO-SURGERY, INC (US)

---

(21) PI 1010475-5 A2

Código 9.1 - Deferimento
(22) 30/11/2010
(54) Sistema de braços acoplados em cadeiras para avaliação dinâmica do controle postural (adcp) com detecção de alterações do equilíbrio postural dinâmico.
(71) UNIVERSIDADE ESTADUAL DE CAMPINAS - UNICAMP (BR/SP)

---

(21) PI 1015251-2 A2

Código 9.1 - Deferimento
(22) 30/03/2010

	(54) MÉTODO DE GERAR UM PERFIL SÍSMICO VERTICAL (VSP) TRIDIMENSIONAL (3D) (71) Prad Research And Development Limited (VG)
(21) PI 1103967-1 A2	Código 9.1 - Deferimento (22) 04/08/2011 (54) MESA CIRÚRGICA PARA ANIMAIS DE PEQUENO PORTE (71) FUNDAÇÃO DE AMPARO À PESQUISA DO ESTADO DE MINAS GERAIS - FAPEMIG (BR/MG) ; UNIVERSIDADE FEDERAL DE MINAS GERAIS (BR/MG)
(21) PI 1106680-6 A2	Código 9.1 - Deferimento (22) 26/10/2011 (54) SISTEMA DE VÁLVULAS DE RETENÇÃO COM POSSIBILIDADE DE REVERSÃO DE FLUXO POR AÇÃO DE ACELERAÇÃO (71) Universidade Federal do Parana (BR/PR)
(21) PI 1106966-0 A2	Código 9.1 - Deferimento (22) 20/12/2011 (54) SISTEMA DE INFORMAÇÃO A BORDO E USO DO SISTEMA DE INFORMAÇÃO A BORDO (71) Continental Automotive GMBH (DE)

Código 9.1.2 - Publicação Anulada

Anulada a publicação de deferimento por ter sido indevida.

---

(21) BR 11 2013 006384-0 A2

Código 9.1.2 - Publicação Anulada
(22) 20/09/2011
(54) PROCESSO PARA PURIFICAR FIBRINOGÊNIO A PARTIR DE UMA FON-TE CONTENDO FIBRINOGÊNIO, PRODUTO DE FIBRINOGÊNIO E USO DE UMA RESINA DE TROCA ANIÔNICA
(71) Octapharma AG (CH)
Anulada a publicação código 9.1 na RPI nº 2635 de 06/07/2021 por ter sido indevida.

---

(21) BR 11 2015 003653-8 A2

Código 9.1.2 - Publicação Anulada
(22) 20/08/2013
(54) COMPOSIÇÃO AQUOSA CLARIFICANTE DE ÁGUA E MÉTODO PARA INIBIR E MITIGAR A FORMAÇÃO DE EMULSÕES DE ÓLEO-ÁGUA
(71) DOW GLOBAL TECHNOLOGIES LLC (US)
Anulada a publicação código 9.1 na RPI nº 2631 de 08/06/2021 por ter sido indevida.

Código 9.1.3 - Republicação

Republicação da publicação de deferimento por ter sido efetuada com incorreção.

---

(21) BR 10 2013 002536-4 B1

Código 9.1.3 - Republicação
(22) 01/02/2013
(54) SISTEMA PARA CONTROLAR UMA AERONAVE, E MÉTODO IMPLEMENTADO EM COMPUTADOR
(71) ROSEMOUNT AEROSPACE INC. (US)
(72) THOMAS HORSAGER; MICHAEL HAUKOM; WILLIAM BAUMGARTE; MATT HANSEN; KEN FREEMAN

---

(21) BR 11 2012 018345-1 A2

Código 9.1.3 - Republicação
(22) 29/12/2010
(54) COMPOSTOS DE HETEROARILA E COMPOSIÇÕES QUE OS COMPREENDE
(71) CELGENE CAR LLC (BM)
(72) Juswinder Singh; Russell Petter; Richland Wayne Tester; Arthur F. Kluge; Hormoz Mazdiyasni; William Frederick Westlin III; Deqiang Niu; Lixin Qiao

---

(21) BR 11 2014 021551-0 A2

Código 9.1.3 - Republicação
(22) 27/02/2013
(54) MÉTODO PARA FABRICAR CERÂMICAS COLORANTES VIA DISPERSÃO COLOIDAL SEGUIDA POR TÉCNICAS DE PRENSAGEM CONVENCIONAIS
(71) JAMES R. GLIDEWELL DENTAL CERAMICS, INC. (US)
(72) ROBIN A. CARDEN

---

(21) BR 11 2015 002923-0 A2

Código 9.1.3 - Republicação
(22) 09/08/2013
(54) COMPOSTOS ANTIBACTERIANOS, COMPOSIÇÃO FARMACÊUTICA E PROCESSO DE PREPARAÇÃO DOS MESMOS
(71) JANSSEN SCIENCES IRELAND UC (IE)
(72) JÉRÔME EMILE GEORGES GUILLEMONT; DAVID FRANCIS ALAIN LANÇOIS; MAGALI MADELEINE SIMONE MOTTE; Sigilo de Autor, conforme solicitado e com base no artigo 6º, § 4º da LPI; STEFFEN FRIEDRICH WEIDNER; DAVID CRAIG MC GOWAN; ANIL KOUL

---

(21) BR 11 2017 010265-0 A2

Código 9.1.3 - Republicação
(22) 27/10/2015
(54) COMPOSIÇÃO DE POLIETILENO QUE TEM ALTA RESISTÊNCIA À FISSURA SOB TENSÃO
(71) BASELL POLYOLEFINE GMBH (DE)

	(72) GERD MANNEBACH; BERND LOTHAR MARCZINKE; GERHARDUS MEIER; ULF SCHÜLLER; IAKOVOS VITTORIAS; HARILAOS MAVRIDIS
(21) PI 1008743-5 A2	Código 9.1.3 - Republicação (22) 01/02/2010 (54) PROCESSO PARA O PREPARO DE OLOPATADINA (71) F.I.S. - FABBRICA ITALIANA SINTETICI S.P.A. (IT) (72) ALBERTO GUIDI; Gianmauro Orru'; Massimo Verzini; LIVIUS COTARCA; Jean-Claude Kizirian; Elisenda Trepat Guixer; Francisco Marquillas Olondriz

Código 9.1.4 - Retificação

Retificação da publicação de deferimento por ter sido efetuada com incorreção. Tal publicação não implica na alteração da data do deferimento e nos prazos decorrentes da mesma.

---

(21) BR 11 2012 004385-4 A2

Código 9.1.4 - Retificação
(22) 27/08/2010
(54) DISPOSITIVO PARA TRANSPLANTE CELULAR
(71) SERNOVA CORPORATION (CA)
referente ao despacho 9.1 na RPI n° 2627, de 11/05/2021

---

(21) BR 11 2012 009242-1 A2

Código 9.1.4 - Retificação
(22) 02/11/2010
(54) METODO PARA CONVERTER UM ALQUILENO EM UMA CORRENTE DE PRODUTO QUE COMPREENDA UM ALCANOL
(71) DOW GLOBAL TECHNOLOGIES LLC (US)
Retifique-se por incorreção no quadro reivindicatório, cuja nova petição é indicada na retificação.

---

(21) BR 11 2014 011065-4 A8

Código 9.1.4 - Retificação
(22) 05/10/2012
(54) NÚMERO DE REDUÇÃO DE CONTEXTO PARA CODIFICAÇÃO ARITMÉTICA BINÁRIA ADAPTATIVA AO CONTEXTO
(71) VELOS MEDIA INTERNATIONAL LIMITED (IE)
O presente pedido teve um parecer de deferimento notificado na RPI n° 2638 de27-07-2021, tendo sido constatado que esta notificação foi efetuada com incorreções no quadro01 (Quadro Reivindicatório com erro tipográfico na reivindicação dependente 5) , assimRETIFICA-SE a referida publicação.

---

(21) BR 11 2017 023528-5 A2

Código 9.1.4 - Retificação
(22) 12/05/2016
(54) FORNO PARA PREPARAR ALIMENTO
(71) ELECTROLUX APPLIANCES AKTIEBOLAG (SE)
Retificação de deferimento notificado na RPI 2639 de 03/08/2021.

---

(21) BR 11 2017 025462-0 A2

Código 9.1.4 - Retificação
(22) 08/06/2016
(54) SISTEMA PARA ACOPLAR E DESACOPLAR DE MODO AUTOMÁTICO UM SISTEMA DE TRANSMISSÃO DE CABEÇOTE DE COLHEITADEIRA
(71) AGCO INTERNATIONAL GMBH (CH) ; AGCO DO BRASIL SOLUÇÕES AGRÍCOLAS LTDA. (BR/SP)
Retifica-se a publicação do parecer de deferimento da RPI n. 2635 de

06/07/2021 por ter sido efetuado com incorreções.

Código 9.2 - Indeferimento

Indeferido o pedido por não atender aos requisitos legais, conforme parecer técnico que pode ser obtido através do endereço eletrônico www.inpi.gov.br - No Acesso rápido - Faça uma busca – Patente. Para acessar, cadastre-se no Portal do INPI e use login e senha. Desta data corre o prazo de 60 (sessenta) dias para eventual recurso do depositante. No caso de pedido de certificado de adição indeferido por não ter o mesmo conceito inventivo, o depositante poderá, no prazo de recurso, requerer a sua transformação em pedido de patente de invenção ou modelo de utilidade, nos termos do Art. 76 § 4º da Lei nº 9.279/96.

---

(21) BR 10 2012 005283-0 A2

Código 9.2 - Indeferimento
(22) 09/03/2012
(54) OBTENÇÃO DE COMPOSTOS SECUNDÁRIOS BIOATIVOS DO ENDÓFITO PHOMA HERBARIUM COM ATIVIDADE ANTIMICROBIANA DE AMPLO ESPECTRO
(71) UNIVERSIDADE ESTADUAL DE MARINGÁ (BR/PR)

---

(21) BR 10 2012 008762-6 A2

Código 9.2 - Indeferimento
(22) 13/04/2012
(54) GERADOR DE ENERGIA EÓLICA EM MOVIMENTO AUTOSSUSTENTÁVEL
(71) Renan Geraldo Almeida Goulart (BR/MG)

---

(21) BR 10 2012 022692-8 A8

Código 9.2 - Indeferimento
(22) 10/09/2012
(54) BIOIMOBILIZAÇÃO DE ARSÊNIO E SULFATO EM EFLUENTES
(71) UNIVERSIDADE FEDERAL DE OURO PRETO (BR/MG)

---

(21) BR 10 2012 026958-9 A2

Código 9.2 - Indeferimento
(22) 24/09/2012
(54) EXTRATOS, FRAÇÕES, COMPOSTOS ISOLADOS E COMPOSIÇÃO FARMACÊUTICA DE ASPIDOSPERMA PYRIFOLIUM, HANCORNIA SPECIOSA, IPOMOEA ASARIFOLIA E MIMOSA TENUIFLORA APLICADOS NO TRATAMENTO DE PROCESSOS DE ENVENENAMENTO POR ANIMAIS PEÇONHENTOS
(71) UNIVERSIDADE FEDERAL DO RIO GRANDE DO NORTE (BR/RN)

---

(21) BR 10 2012 032977-8 A2

Código 9.2 - Indeferimento
(22) 21/12/2012
(54) PROCESSO DE OBTENÇÃO DE MEMBRANAS DE PVDF, MEMBRANAS, E, USO DAS MEMBRANAS DE PVDF PARA ULTRAFILTRAÇÃO E NANOFILTRAÇÃO

	(71) FUNDAÇÃO UNIVERSIDADE DE CAXIAS DO SUL - UCS (BR/RS)
(21) BR 10 2012 033131-4 A2	Código 9.2 - Indeferimento (22) 26/12/2012 (54) SUPORTE CENTRAL PARA UM REVESTIMENTO CERÂMICO E RESPECTIVO MEIO DE FABRICAÇÃO (71) LINEAR ACESSÓRIOS PARA CONSTRUÇÃO LTDA EPP (BR/SC)
(21) BR 10 2013 004649-3 A2	Código 9.2 - Indeferimento (22) 27/02/2013 (54) FORMULAÇÃO OBTIDA PELA ASSOCIAÇÃO DO ANTIVIRAL ACICLOVIR, COM VITAMINA B6 E ANTI-HISTAMÍNICO PARA TRATAMENTO DO HERPES E MEIO DE APLICAÇÃO (71) ADVANCE PHARMA TECNOLOGIA E INOVAÇÃO LTDA - ME (BR/GO)
(21) BR 10 2013 011173-2 A2	Código 9.2 - Indeferimento (22) 06/05/2013 (54) ANDAIME INDUSTRIAL PARA MONTAGEM INTERNA DE CALDEIRA (71) ANDAIMES TEC-LIT LTDA-ME (BR/ES)
(21) BR 10 2013 028898-5 A2	Código 9.2 - Indeferimento (22) 08/11/2013 (54) PROCESSO DE PRODUÇÃO DE ADUBO E APLICAÇÃO POR ESPARRAMAÇÃO E PULVERIZAÇÃO (71) GECAL INDÚSTRIA E COMÉRCIO DE PRODUTOS MINERAIS LTDA (BR/MG)
(21) BR 10 2013 032682-8 A2	Código 9.2 - Indeferimento (22) 18/12/2013 (54) TESTE DE INTEGRIDADE (71) BAKER HUGHES ENERGY TECHNOLOGY UK LIMITED (GB)
(21) BR 10 2014 018385-0 A2	Código 9.2 - Indeferimento (22) 14/07/2014 (54) ELETRODO PARA TRATAMENTO DE EFLUENTES (71) FUNDAÇÃO UNIVERSIDADE FEDERAL DE MATO GROSSO DO SUL - UFMS (BR/MS)
(21) BR 10 2014 024972-9 A2	Código 9.2 - Indeferimento (22) 07/10/2014 (54) ÓLEO DE MACAÚBA (ACROCOMIA ACULEATA) COMO COLETOR ANIÔNICO NA FLOTAÇÃO DE MINERAIS (71) UNIVERSIDADE FEDERAL DE GOIÁS (BR/GO)

(21) BR 10 2014 029517-8 A2	Código 9.2 - Indeferimento (22) 26/11/2014 (54) PROCESSO TÉRMICO DE DESINFECÇÃO DE RESÍDUOS DE ESGOTOS, PRODUTO OBTIDO E USO (71) UNIVERSIDADE ESTADUAL DE CAMPINAS - UNICAMP (BR/SP)
(21) BR 10 2014 031361-3 A2	Código 9.2 - Indeferimento (22) 15/12/2014 (54) TAMPA E MEMBRANA ELÁSTICA PARA CÂMARA DE PRENSAGEM DE CALÇADO (71) MÁQUINAS SAZI LTDA. (BR/RS)
(21) BR 10 2016 002191-0 A2	Código 9.2 - Indeferimento (22) 31/01/2016 (54) FORMULAÇÃO PARA OBTENÇÃO DAS ESSÊNCIAS CRISTALINAS (ESSÊNCIASFLORAIS) E SUAS COMBINAÇÕES (71) DÉBORA CRISTINA RODRIGUES DE LEMOS (BR/RJ)
(21) BR 10 2016 013913-9 A2	Código 9.2 - Indeferimento (22) 15/06/2016 (54) PROCESSO DE INJEÇÃO DE EVA (71) AMAZONAS INDUSTRIA E COMERCIO LTDA (BR/SP)
(21) BR 10 2016 020222-1 A2	Código 9.2 - Indeferimento (22) 31/08/2016 (54) ADAPTAÇÃO EM PAREDE DE MOLDE PARA INSERÇÃO DE OBJETO ORNAMENTAL, COM SISTEMA DE INCORPORAÇÃO (EM ETAPA DE SOPRO) EM EMBALAGEM PLÁSTICA OBTIDA (71) RENÉ ROBERT LALLE (BR/SP)
(21) BR 10 2016 020405-4 A2	Código 9.2 - Indeferimento (22) 02/09/2016 (54) COMPÓSITO ORGANOSINTÉTICO (71) CARLOS WALTER FLISTER (BR/RS) ; HELMUT JOHAN DUCATTI FLISTER (BR/RS)
(21) BR 10 2016 021162-0 A2	Código 9.2 - Indeferimento (22) 13/09/2016 (54) FORMULAÇÃO PARA OBTENÇÃO DA FÓRMULA DO PREPARADO COSMOPÁTICO E SUAS COMBINAÇÕES (71) DÉBORA CRISTINA RODRIGUES DE LEMOS (BR/RJ)

(21) BR 10 2016 030252-8 A2

Código 9.2 - Indeferimento
(22) 22/12/2016
(54) COMPOSIÇÃO BIOCIDA E REPELENTE LÍQUIDA E SEMISSÓLIDA E ATIVIDADE LARVICIDA FRENTE A CARRAPATOS E INSETOS
(71) UNIVERSIDADE FEDERAL DO RIO DE JANEIRO (BR/RJ) ; UNIVERSIDADE FEDERAL FLUMINENSE (BR/RJ) ; EMPRESA BRASILEIRA DE PESQUISA AGROPECUARIA (BR/DF)

(21) BR 11 2012 003079-5 A2

Código 9.2 - Indeferimento
(22) 02/06/2010
(54) SISTEMA DE COMUNICAÇÃO MÓVEL, ESTAÇÃO BASE DE UMA ORIGEM DE MOVIMENTO, ESTAÇÃO BASE DE UM DESTINO DE MOVIMENTO, APARELHO DE ORDEM SUPERIOR, APARELHO DE GATEWAY, MÉTODO DE COMUNICAÇÃO E PROGRAMA
(71) NEC CORPORATION (JP)

(21) BR 11 2012 005100-8 A2

Código 9.2 - Indeferimento
(22) 08/09/2010
(54) FILMES DE POLIÉSTER BIAXIALMENTE ORIENTADO, USO DO FILME DE POLIÉSTER, CÉLULA FOTOVOLTAICA E PROCESSO PARA A FABRICAÇÃO DE UM FILME DE POLIÉSTER BIAXIALMENTE ORIENTADO
(71) DUPONT TEIJIN FILMS U.S. LIMITED PARTNERSHIP (US)

(21) BR 11 2012 017435-5 A2

Código 9.2 - Indeferimento
(22) 11/01/2011
(54) PROCESSO PARA A PREPARAÇÃO DE COMPOSIÇÕES FARMACÊUTICAS PARA A LIBERAÇÃO SUSTENTADA DE ANÁLOGOS DE SOMATOSTATINA
(71) Ipsen Pharma S.A.S (FR)

(21) BR 11 2012 033361-5 A2

Código 9.2 - Indeferimento
(22) 28/06/2011
(54) ACUL-REDUTASES FORMADORAS DE ÁLCOOIS GRAXOS (FARS) E SEUS MODOS DE USO.
(71) Codexis, Inc. (US)

(21) BR 11 2013 000921-7 A2

Código 9.2 - Indeferimento
(22) 08/07/2011
(54) TRATAMENTO DE INFECÇÕES PULMONARES PELA ADMINISTRAÇÃO DE TOBRAMICINA POR AEROLIZAÇÃO
(71) XELLIA PHARMACEUTICALS APS (DK)

(21) BR 11 2013 017631-8 A2

Código 9.2 - Indeferimento

(22) 14/12/2011
(54) MÉTODO E APARELHO PARA CONTROLAR UMA TELA SENSÍVEL AO TOQUE USANDO UMA BARRA DE LINHA DO TEMPO MEIO DE GRAVAÇÃO COM PROGRAMA PARA O MESMO GRAVADO NO MESMO E TERMINAL DE USUÁRIO TENDO O MESMO
(71) SAMSUNG ELECTRONICS CO., LTD (KR)

---

(21) BR 11 2013 017725-0 A2
Código 9.2 - Indeferimento
(22) 11/01/2012
(54) PISTÃO PARA USO EM MOTORES DE COMBUSTÃO INTERNA
(71) FEDERAL-MOGUL NÜRNBERG GMBH (DE)

---

(21) BR 11 2013 019170-8 A2
Código 9.2 - Indeferimento
(22) 25/01/2012
(54) MÉTODO PARA GERAÇÃO DE UM MODELO DIGITAL DE UMA ESTRUTURA ANATÔMICA ESPECÍFICO PARA UM PACIENTE COM BASE EM IMAGENS, ARTIGO E MÍDIA DE ARMAZENAMENTO LEGÍVEL POR COMPUTADOR
(71) SIMBIONIX LTD (IL)

---

(21) BR 11 2013 019469-3 A2
Código 9.2 - Indeferimento
(22) 30/01/2012
(54) UM SEPARADOR APERFEIÇOADO E MÉTODO DE SEPARAÇÃO
(71) PETROLIAM NASIONAL BERHAD (PETRONAS) (MY) ; NGLTECH SDN. BHD (MY)

---

(21) BR 11 2013 023631-0 A2
Código 9.2 - Indeferimento
(22) 15/03/2012
(54) MÉTODO DE DISTRIBUIÇÃO DE ENERGIA ATRAVÉS DE UM ACIONADOR HÍBRIDO E SISTEMA DO MESMO
(71) TATA MOTORS LIMITED (IN)

---

(21) BR 11 2013 027854-4 A2
Código 9.2 - Indeferimento
(22) 27/04/2012
(54) USO DE UM PRIMEIRO AGENTE ATIVO PARA O TRATAMENTO DE ARTRITE REUMATOIDE
(71) AMGEN (EUROPE) GMBH (CH)

---

(21) BR 11 2013 028164-2 A2
Código 9.2 - Indeferimento
(22) 28/03/2012
(54) FÓRUM DE VIDEOGAME ONLINE REGIONAL ESPECIAL COM BASE NO LOCAL
(71) SONY INTERACTIVE ENTERTAINMENT LLC (US)

(21) BR 11 2013 028174-0 A2	Código 9.2 - Indeferimento (22) 02/05/2012 (54) SISTEMA DE CONTROLE DE MEDICAÇÃO, MÉTODO PARA CONTROLAR MEDICAÇÕES, E SISTEMA (71) OMNICELL, INC. (US)
(21) BR 11 2013 030285-2 A2	Código 9.2 - Indeferimento (22) 09/10/2011 (54) ESTRUTURA DE ATIVAÇÃO DE APLICATIVO (71) MICROSOFT TECHNOLOGY LICENSING, LLC (US)
(21) BR 11 2013 030448-0 A2	Código 9.2 - Indeferimento (22) 24/05/2012 (54) UNIDADE DE CARREGAMENTO DESCARTÁVEL ACIONADA POR MOTOR E CONTROLADA ROBOTICAMENTE (71) ETHICON ENDO-SURGERY, INC. (US)
(21) BR 11 2013 032766-9 A2	Código 9.2 - Indeferimento (22) 22/06/2012 (54) COMPOSTOS DE LIGAÇÃO COM CATEPSINA, COMPOSTO QUE VISA CATEPSINA, PROCESSO PARA A PREPARAÇÃO DOS REFERIDOS COMPOSTOS E USOS DOS MESMOS NA PREPARAÇÃO DE MEDICAMENTOS (71) J. STEFAN INSTITUTE (SI) ; NORBERT SCHASCHKE (DE)
(21) BR 11 2014 003390-0 A2	Código 9.2 - Indeferimento (22) 30/08/2011 (54) SISTEMA DE COMPUTAÇÃO, MÉTODO PARA LIDAR COM PEDIDOS DE GERENCIAMENTO DE SISTEMA EM UM SISTEMA DE COMPUTAÇÃO E MEIO LIDO POR COMPUTADOR (71) HEWLETT-PACKARD DEVELOPMENT COMPANY, L.P. (US)
(21) BR 11 2014 006871-2 A2	Código 9.2 - Indeferimento (22) 21/09/2012 (54) FRAGMENTO DE PEPTÍDEO ANTIGÊNICO OU COMPOSIÇÃO, USO DE UM FRAGMENTO DE PEPTÍDEO ANTIGÊNICO E DE UMA COMPOSIÇÃO, E, ANTICORPO (71) AC IMMUNE S.A. (CH)
(21) BR 11 2014 007676-6 A2	Código 9.2 - Indeferimento (22) 01/10/2012 (54) CÉLULAS-TRONCO RENAIS ISOLADAS DO RIM

(71) THE UNIVERSITY OF MIAMI (US)

---

(21) BR 11 2014 020628-7 A8

Código 9.2 - Indeferimento
(22) 19/02/2013
(54) APERFEIÇOAMENTO EM TRANSPORTADOR DE APOIO DE GUINDASTE
(71) TOTAL SUPPORT LLC (US)

---

(21) BR 11 2014 027997-7 A2

Código 9.2 - Indeferimento
(22) 14/03/2013
(54) PELÍCULA BASEADA EM POLIPROPILENO E MÉTODO PARA FAZER UMA PELÍCULA BASEADA EM POLIPROPILENO
(71) DOW GLOBAL TECHNOLOGIES LLC (US)

---

(21) BR 11 2015 004343-7 A2

Código 9.2 - Indeferimento
(22) 30/08/2012
(54) RETARDADOR DO ENDURECIMENTO PARA PREPARAÇÕES DE CIMENTO, PROCESSO PARA FABRICAR O RETARDADOR DO ENDURECIMENTO, MÉTODO PARA PREPARAR PREPARAÇÕES DE CIMENTO E PREPARAÇÃO DE CIMENTO
(71) CARGILL INCORPORATED (US)

---

(21) BR 11 2015 005698-9 A2

Código 9.2 - Indeferimento
(22) 04/09/2013
(54) COMPOSIÇÃO DE DETERGENTE COMPREENDENDO ADUTOS DE ÁCIDO FOSFINOSUCCÍNICO E MÉTODOS DE USO
(71) ECOLAB USA INC (US)

---

(21) BR 11 2015 008612-8 A2

Código 9.2 - Indeferimento
(22) 17/10/2013
(54) MÉTODOS DE TRATAMENTO UTILIZANDO ADENOVIRUS
(71) VASCULAR BIOGENICS LTD. (IL)

---

(21) BR 11 2015 009103-2 A2

Código 9.2 - Indeferimento
(22) 23/10/2012
(54) MÉTODO PARA PROTEGER UM ANIMAL INVERTEBRADO AQUÁTICO CONTRA O VÍRUS DA MIONECROSE INFECCIOSA (IMNV), MÉTODO PARA PRODUZIR UM COMPOSIÇÃO E COMPOSIÇÃO
(71) HARRISVACCINES, INC. (US)

---

(21) BR 11 2015 013997-3 A2

Código 9.2 - Indeferimento
(22) 19/12/2013
(54) COMPOSIÇÃO DE TALCO

	(71) IMERYS TALC EUROPE (FR) ; CENTRE NATIONAL DE LA RECHERCHE SCIENTIFIQUE (FR)
(21) BR 11 2015 018549-5 A8	Código 9.2 - Indeferimento (22) 01/02/2014 (54) SOLUÇÃO DE HEMODIÁLISE E USOS DA REFERIDA SOLUÇÃO (71) CHARAK LLC (US)
(21) BR 11 2015 026508-1 A2	Código 9.2 - Indeferimento (22) 30/05/2013 (54) COMPOSIÇÃO E REVESTIMENTO (71) DOW GLOBAL TECHNOLOGIES LLC (US) ; ROHM AND HAAS COMPANY (US)
(21) BR 11 2016 010732-2 A2	Código 9.2 - Indeferimento (22) 14/11/2014 (54) CONJUNTO DE CONECTOR DE COLUNA ASCENDENTE (71) MHWIRTH AS (NO)
(21) BR 11 2016 021060-3 A2	Código 9.2 - Indeferimento (22) 13/03/2015 (54) COMPOSIÇÃO DE BETUME (71) NEDERLANDSE ORGANISATIE VOOR TOEGEPAST-NATUURWETENSCHAPPELIJK ONDERZOEK TNO (NL)
(21) BR 11 2016 025779-0 A2	Código 9.2 - Indeferimento (22) 05/05/2015 (54) PIRAZOLOPIRIDINA SULFONAMIDAS COMO NEMATICIDAS (71) BAYER CROPSCIENCE AKTIENGESELLSCHAFT (DE)
(21) BR 11 2017 027595-3 A2	Código 9.2 - Indeferimento (22) 22/06/2016 (54) MÉTODO PARA FORNECER UM BENEFÍCIO PARA A PELE (71) JOHNSON & JOHNSON CONSUMER INC. (US)
(21) BR 11 2018 017095-0 A2	Código 9.2 - Indeferimento (22) 01/03/2016 (54) AÇO PATINÁVEL (71) NUCOR CORPORATION (US)
(21) BR 11 2019 000541-2 A2	Código 9.2 - Indeferimento (22) 13/07/2017 (54) MÉTODOS DE SUPERPIXEL PARA REDES NEURAIS

	CONVOLUCIONAIS (71) GOOGLE LLC (US)
(21) BR 11 2020 003591-2 A2	Código 9.2 - Indeferimento (22) 24/08/2018 (54) OLIGÔMEROS ANTI-SENSO PARA O TRATAMENTO DE CONDIÇÕES E DOENÇAS (71) STOKE THERAPEUTICS, INC. (US)
(21) BR 12 2016 009666-1 A2	Código 9.2 - Indeferimento (22) 02/06/2010 (54) ESTAÇÃO BASE DE DESTINO DE MOVIMENTO, ESTAÇÃO BASE DE ORIGEM DE MOVIMENTO, APARELHO DE GATEWAY, SISTEMA DE COMUNICAÇÃO MÓVEL E TERMINAL (62) BR 11 2012 003079-5 02/06/2010 (71) NEC CORPORATION (JP)
(21) BR 12 2016 009667-0 A2	Código 9.2 - Indeferimento (22) 02/06/2010 (54) ESTAÇÃO BASE DE DESTINO DE MOVIMENTO, ESTAÇÃO BASE DE ORIGEM DE MOVIMENTO, APARELHO DE GATEWAY, SISTEMA DE COMUNICAÇÃO MÓVEL E TERMINAL (62) BR 11 2012 003079-5 02/06/2010 (71) NEC CORPORATION (JP)
(21) BR 12 2016 009668-8 A2	Código 9.2 - Indeferimento (22) 02/06/2010 (54) ESTAÇÃO BASE DE DESTINO DE MOVIMENTO, ESTAÇÃO BASE DE ORIGEM DE MOVIMENTO, APARELHO DE GATEWAY, SISTEMA DE COMUNICAÇÃO MÓVEL E TERMINAL (62) BR 11 2012 003079-5 02/06/2010 (71) NEC CORPORATION (JP)
(21) BR 12 2016 009671-8 A2	Código 9.2 - Indeferimento (22) 02/06/2010 (54) ESTAÇÃO BASE DE DESTINO DE MOVIMENTO, ESTAÇÃO BASE DE ORIGEM DE MOVIMENTO, APARELHO DE GATEWAY, SISTEMA DE COMUNICAÇÃO MÓVEL E TERMINAL (62) BR 11 2012 003079-5 02/06/2010 (71) NEC CORPORATION (JP)
(21) BR 12 2018 073777-8 A8	Código 9.2 - Indeferimento (22) 21/05/2013

(54) COMBINAÇÃO DE TERAPIA ENVOLVENDO ANTICORPOS CONTRA CLAUDIN 18.2 PARA O TRATAMENTO DE CÂNCER
(62) BR 11 2014 028941-7 21/05/2013
(71) TRON - TRANSLATIONALE ONKOLOGIE AN DER JOHANNES GUTENBERG-UNIVERSITÄT MAINZ GEMEINNÜTZIGE GMBH (DE) ; ASTELLAS PHARMA INC. (JP)

---

(21) BR 12 2020 008661-0 A2

Código 9.2 - Indeferimento
(22) 19/03/2014
(54) APARELHO DE AQUECIMENTO DE MATERIAL FUMÁVEL, USO DE UM AQUECEDOR E MÉTODO DE AQUECIMENTO DE MATERIAL FUMÁVEL
(62) BR 11 2015 024250-2 19/03/2014
(71) BRITISH AMERICAN TOBACCO (INVESTMENTS) LIMITED (GB)

---

(21) BR 12 2020 008882-6 A2

Código 9.2 - Indeferimento
(22) 18/04/2014
(54) UM COMPÓSITO DE MATRIZ DE POLÍMERO REFORÇADO COM GRAFENO (G-PMC)
(62) BR 11 2015 026355-0 18/04/2014
(71) RUTGERS, THE STATE UNIVERSITY OF NEW JERSEY (US)

---

(21) BR 12 2020 011559-9 A2

Código 9.2 - Indeferimento
(22) 02/11/2012
(54) USOS DE UM INIBIDOR NAE E KIT PARA TRATAR CÂNCER
(62) BR 11 2014 010699-1 02/11/2012
(71) MILLENNIUM PHARMACEUTICALS, INC. (US)

---

(21) BR 12 2020 021232-2 A2

Código 9.2 - Indeferimento
(22) 28/09/2009
(54) COMPOSIÇÃO FARMACÊUTICA PARA LIBERAÇÃO MODIFICADA E PROCESSO DE FABRICAÇÃO DE UMA COMPOSIÇÃO FARMACÊUTICA PARA LIBERAÇÃO MODIFICADA
(62) PI 0919466-5 28/09/2009
(71) ASTELLAS PHARMA INC. (JP)

---

(21) BR 12 2020 023674-4 A2

Código 9.2 - Indeferimento
(22) 03/11/2010
(54) COMPOSIÇÃO POLIMÉRICA, SEU USO, CABOS DE FORÇA COMPREENDENDO A MESMA E SEU PROCESSO DE PRODUÇÃO
(62) BR 11 2012 011085-3 03/11/2010
(71) BOREALIS AG (AT)

---

(21) BR 12 2020 025431-9 A2

Código 9.2 - Indeferimento

(22) 11/04/2013
(54) SISTEMAS PARA A REALIZAÇÃO DE TESTES MOLECULARES, E, MÉTODOS PARA LISE DE UMA AMOSTRA E PARA HOMOGENEIZAR UMA AMOSTRA
(62) BR 11 2014 025389-7 11/04/2013
(71) STAT-DIAGNOSTICA & INNOVATION, S.L. (ES)

---

(21) BR 12 2021 003901-1 A2

Código 9.2 - Indeferimento
(22) 20/09/2013
(54) MÉTODO PARA DETERMINAR UM TIPO DE CÂNCER POR MEIO DA ANÁLISE DE MOLÉCULAS DE DNA LIVRES DE CÉLULAS DE UMA AMOSTRA BIOLÓGICA DE UM ORGANISMO, MÉTODO DE ANÁLISE DE UMA AMOSTRA BIOLÓGICA DE UM ORGANISMO, A AMOSTRA BIOLÓGICA COMPREENDENDO DNA LIVRE DE CÉLULAS ORIGINADO DE CÉLULAS NORMAIS E POTENCIALMENTE DE CÉLULAS ASSOCIADAS AO CÂNCER, MÉTODO PARA ANALISAR UMA AMOSTRA BIOLÓGICA DE UM SUJEITO QUE TEM CÂNCER E MEIO DE ARMAZENAMENTO EM MEMÓRIA
(62) BR 11 2015 006183-4 20/09/2013
(71) THE CHINESE UNIVERSITY OF HONG KONG (CN)

---

(21) BR 12 2021 004819-3 A2

Código 9.2 - Indeferimento
(22) 13/09/2010
(54) DERIVADOS HETEROCÍCLICOS, SEU PROCESSO DE PREPARAÇÃO, E COMPOSIÇÃO FARMACÊUTICA
(62) BR 11 2012 008346-5 13/09/2010
(71) PROBIODRUG AG (DE)

---

(21) BR 12 2021 011025-5 A2

Código 9.2 - Indeferimento
(22) 26/09/2012
(54) USOS DE UM COMPOSTO DA FÓRMULA (B), COMPOSTOS, COMPOSIÇÃO FARMACÊUTICA, MÉTODO DE PREPARAÇÃO DO COMPOSTO E USO DE UMA QUANTIDADE EFETIVA DE UM COMPOSTO
(62) BR 11 2014 007134-9 26/09/2012
(71) KATHOLIEKE UNIVERSITEIT LEUVEN (BE)

---

(21) BR 12 2021 014451-6 A2

Código 9.2 - Indeferimento
(22) 18/12/2009
(54) DERIVADOS DE PIRAZINA ÚTEIS COMO INIBIDORES DE ATR QUINASE, SEU USO, COMPOSIÇÃO FARMACÊUTICA QUE OS COMPREENDE E MÉTODO DE INIBIR ATR EM UMA AMOSTRA BIOLÓGICA
(62) PI 0924084-5 18/12/2009
(71) VERTEX PHARMACEUTICALS INCORPORATED (US)

(21) BR 20 2016 000185-0 U2	Código 9.2 - Indeferimento (22) 06/01/2016 (54) POLIDOR E LUSTRADOR DE INOX, ALUMÍNIO E COBRE (71) SALESIO JOSE DIAS (BR/SC)
(21) BR 20 2016 003005-1 U2	Código 9.2 - Indeferimento (22) 12/02/2016 (54) PLACA ÓSSEA COM FUROS CONJUGADOS (71) MDT - INDÚSTRIA COMÉRCIO IMPORTAÇÃO E EXPORTAÇÃO DE IMPLANTES S/A (BR/SP)
(21) BR 20 2016 003360-3 U2	Código 9.2 - Indeferimento (22) 18/02/2016 (54) ROTOR MEXEDOR INTERNO ANTIOBSTRUÇÃO PARA EQUIPAMENTO DISTRIBUIDOR DE MATERIAIS ORGÂNICOS (71) TADATAKA MINAMI (BR/SP)
(21) BR 20 2016 003838-9 U2	Código 9.2 - Indeferimento (22) 23/02/2016 (54) DISPOSIÇÃO CONSTRUTIVA DE CAIXA PARA COLETA DE ARTIGOS DE DOAÇÃO (71) LIBRELATO S/A IMPLEMENTOS RODOVIÁRIOS (BR/SC)
(21) BR 20 2016 006295-6 U2	Código 9.2 - Indeferimento (22) 22/03/2016 (54) SEM TITULO (71) CONDOR S.A. (BR/SC)
(21) BR 20 2016 006611-0 U2	Código 9.2 - Indeferimento (22) 24/03/2016 (54) DISPOSITIVO PROPULSOR HIDRÁULICO DE GRAXA (71) POTENZA COMÉRCIO E FABRICAÇÃO DE EQUIPAMENTOS HIDRÁULICOS LTDA (BR/SC)
(21) BR 20 2016 013991-6 U2	Código 9.2 - Indeferimento (22) 09/06/2016 (54) BRÁQUETE ORTODÔNTICO COM GANCHO INDIVIDUALIZADO (71) UNIVERSIDADE FEDERAL DE JUIZ DE FORA (BR/MG)
(21) BR 20 2016 016177-6 U2	Código 9.2 - Indeferimento (22) 12/07/2016 (54) DISPOSIÇÃO INTRODUZIDA EM TOKEN COM RECONHECIMENTO BIOMÉTRICO DA ÍRIS

	(71) CIS ELETRÔNICA INDÚSTRIA E COMÉRCIO LTDA. (BR/SP)
(21) BR 20 2016 017149-6 U2	Código 9.2 - Indeferimento (22) 25/07/2016 (54) DISPOSIÇÃO INTRODUZIDA EM LUMINÁRIA PARA ILUMINAÇÃO PÚBLICA COM FOTOCÉLULA INCLUSA (71) ROBERTO ZAGONEL (BR/SC)
(21) BR 20 2016 017845-8 U2	Código 9.2 - Indeferimento (22) 01/08/2016 (54) DISPOSIÇÃO CONSTRUTIVA APLICADA EM BRAQUETES AUTOLIGÁVEIS DE CANALETA REDUZIDA (71) LEOPOLDINO CAPELOZZA FILHO (BR/SP)
(21) BR 20 2016 017929-2 U2	Código 9.2 - Indeferimento (22) 02/08/2016 (54) APERFEIÇOAMENTO EM PLACA COLETORA DE ENERGIA SOLAR COM MÓDULO FOTOVOLTAICO (71) JOSE JORGE ROCHA ALMEIDA NETO (BR/GO)
(21) BR 20 2016 019141-1 U2	Código 9.2 - Indeferimento (22) 18/08/2016 (54) FONTE DE ALIMENTAÇÃO MULTITENSÃO RECARREGÁVEL PARA PEDAIS DE INSTRUMENTOS MUSICAIS (71) GUILHERME DE FREITAS SILVA (BR)
(21) BR 20 2016 022926-5 U2	Código 9.2 - Indeferimento (22) 01/10/2016 (54) AGULHA DE GAVAGEM COM REVESTIMENTO PLÁSTICO (71) ANA CAROLINA DO NASCIMENTO CALLES (BR/AL) ; SVETLANA MARIA WANDERLEY DE BARROS (BR/AL) ; DANIELE GONÇALVES BEZERRA (BR/AL) ; JESSIKA DOS SANTOS SOUZA (BR/AL) ; RODRIGO FREITAS MONTE BISPO (BR/AL) ; GUILHERME BENJAMIN BRANDÃO PITTA (BR/AL) ; EDELSON MOREIRA DA COSTA FILHO (BR/AL)
(21) BR 20 2016 025079-5 U2	Código 9.2 - Indeferimento (22) 26/10/2016 (54) ALMOFADA PARA DESCANSO DE PESSOAS COM IMPLANTES MAMÁRIOS (71) JANAINA HELENA STANGANELLI (BR/SC)
(21) BR 20 2016 027517-8 U2	Código 9.2 - Indeferimento (22) 23/11/2016

	(54) ESTRUTURA DE MONTAGEM DE CONJUNTO DE REBOQUES BÁU DE BRINQUEDO (71) ROMA JENSEN COMERCIO E INDUSTRIA LTDA. (BR/SP)
(21) BR 20 2016 030486-0 U2	Código 9.2 - Indeferimento (22) 23/12/2016 (54) DISPOSIÇÃO APLICADA EM CAPACHO GERMICIDA (71) NELSON ZEIN FILHO (BR/SP)
(21) BR 20 2020 019608-7 U2	Código 9.2 - Indeferimento (22) 25/09/2020 (54) FRALDA DE PANO COM VARIAÇÕES DE TAMANHOS PARA ACOMPANHAR O CRESCIMENTO DO USUÁRIO (71) AFETO FRALDAS ECOLÓGICAS LTDA ME (BR/SC)
(21) PI 0411547-3 B1	Código 9.2 - Indeferimento (22) 04/06/2004 (54) COMPOSIÇÃO DE TRATAMENTO NA LAVAGEM DE ROUPA. (71) UNILEVER IP HOLDINGS B.V. (PB)
(21) PI 0615203-1 A2	Código 9.2 - Indeferimento (22) 15/08/2006 (54) MÉTODO PARA INDUZIR UMA RESPOSTA IMUNE CONTRA CEPA DE ROTAVÍRUS, E, USO DE UMA CEPA DE ROTAVÍRUS ATENUADO DO TIPO GXPY (71) GLAXOSMITHKLINE BIOLOGICALS S. A. (BE)
(21) PI 0707904-4 A2	Código 9.2 - Indeferimento (22) 12/02/2007 (54) DISFARCE GUSTATIVO DE FLUOROQUINOLONAS AEROSSOLIZADAS (71) RAPTOR PHARMACEUTICALS INC (US)
(21) PI 0721292-5 A2	Código 9.2 - Indeferimento (22) 19/12/2007 (54) AGENTES DE REVESTIMENTO COM ALTA RESISTÊNCIA AO RISCO E ESTABILIDADE À INTEMPÉRIE (71) BASF COATINGS AG (DE)
(21) PI 0812478-7 A2	Código 9.2 - Indeferimento (22) 12/06/2008 (54) ANTICORPO QUIMÉRICO OU FRAGMENTO DO MESMO, OU ANTICORPO HUMANIZADO OU FRAGMENTO DO MESMO, USO DOS MESMOS, MOLÉCULA DE ÁCIDO NUCLEICO, VETOR DE EXPRESSÃO,

	CÉLULA, COMPOSIÇÃO, MÉTODOS DE DIAGNOSTICAR UMA DOENÇA OU CONDIÇÃO ASSOCIADA COM AMILÓIDE EM UM INDIVÍDUO, DE DETERMINAR A EXTENSÃO DE CARGA DE PLACA AMILOIDOGÊNICA EM UMA AMOSTRA DE TECIDO E/OU FLUIDOS CORPORAIS DE UM INDIVÍDUO, E PARA PREPARAR UM ANTICORPO QUIMÉRICO OU FRAGMENTO DO MESMO, OU ANTICORPO HUMANIZADO OU FRAGMENTO DO MESMO, E, KIT DE TESTE (71) AC Immune S.A. (CH) ; Genentech, Inc. (US)
(21) PI 0815818-5 A2	Código 9.2 - Indeferimento (22) 29/04/2008 (54) PROTEÍNA L1 TRUNCADA DO PAPILOMA VÍRUS HUMANO TIPO 18 (71) Xiamen University (CN) ; XIAMEN INNOVAX BIOTECH CO., LTD. (CN)
(21) PI 0819240-5 A8	Código 9.2 - Indeferimento (22) 31/10/2008 (54) ADITIVO ALIMENTÍCIO BASEADO EM BIOSSÓLIDOS PARA RAÇÃO DE ANIMAIS E MÉTODOS DE PRODUÇÃO (71) NUTRINSIC CORPORATION (US)
(21) PI 0819262-6 A2	Código 9.2 - Indeferimento (22) 07/11/2008 (54) ANTICORPOS MONOCLONAIS PARA ANTÍGENOS DE CÂNCERES DE CÓLON E PANCREÁTICO, SEUS USOS, SEQUÊNCIAS DE NUCLEOTÍDEOS CODIFICANDO TAIS ANTICORPOS E VETORES CONTENDO TAIS SEQUÊNCIAS (71) Neogenix Oncology, Inc. (US)
(21) PI 0919841-5 A2	Código 9.2 - Indeferimento (22) 01/10/2009 (54) MOLÉCULA DE ANTICORPO DE CADEIA ÚNICA BIESPECÍFICA, SEU PROCESSODE PRODUÇÃO E USO, COMPOSIÇÃO FARMACÊUTICA QUE A COMPREENDE, BEMCOMO SEQUÊNCIA DE ÁCIDO NUCLEICO, VETOR, HOSPEDEIRO E KIT (71) AMGEN RESEARCH (MUNICH) GMBH (DE)
(21) PI 1003579-6 A2	Código 9.2 - Indeferimento (22) 23/07/2010 (54) SISTEMA PARA MEDIÇÃO DA PERMEABILIDADE DENTINÁRIA E MÉTODO PARA SIMULAÇÃO DA PRESSÃO INTRAPULPAR UTILIZANDO O DITO SISTEMA (71) ODEME EQUIPAMENTOS MÉDICOS E ODONTOLÓGICOS LTDA. ME (BR/SC) ; Universidade Estadual de Ponta Grossa - UEPG (BR/PR)

(21) PI 1005427-8 A2	Código 9.2 - Indeferimento (22) 26/01/2010 (54) ARTIGO ADERENTE AO CORPO (71) KIMBERLY-CLARK WORLDWIDE, INC. (US)
(21) PI 1104726-7 A2	Código 9.2 - Indeferimento (22) 11/08/2011 (54) UTILIZAÇÃO DA LECTINA A-D-GALACTOSE-LIGANTE DE SEMENTES DE ARTOCARPUS INCISA L., FRUTALINA, BIOTINILADA, NO DIAGNÓSTICO DE PATOLOGIAS PROSTÁTICAS (71) FUNDAÇÃO EDSON QUEIROZ (BR/CE)
(21) PI 1106311-4 A2	Código 9.2 - Indeferimento (22) 03/05/2011 (54) USO DE PEPTÍDEOS MIMÉTICOS DE MYCOBACTERIUM LEPRAE PARA DIAGNÓSTICO E VACINAS (71) UNIVERSIDADE FEDERAL DO PARANÁ (BR/PR)

Código 9.2.4 - Manutenção do Indeferimento

Mantido o indeferimento uma vez que não foi apresentado recurso dentro do prazo legal.

---

(21) BR 10 2012 029203-3 A2

Código 9.2.4 - Manutenção do Indeferimento
(22) 14/11/2012
(54) SISTEMA DE PROTEÇÃO E CONTROLE DE PELO MENOS UMA PORTA DE SAÍDA DE UM HUB USB, E, HUB USB
(71) ORIGAMI BRASIL TECNOLOGIA E SERVICOS EM AUTOMACAO LTDA (BR/SP)
MANTIDO O INDEFERIMENTO UMA VEZ QUE NÃO FOI APRESENTADO RECURSO DENTRO DO PRAZO LEGAL

---

(21) BR 10 2012 033531-0 A2

Código 9.2.4 - Manutenção do Indeferimento
(22) 28/12/2012
(54) ESTAÇÃO DE TRATAMENTO SUBTERRÂNEA PARA DERRAMES DE PETRÓLEO OU ESGOTO COM APLICAÇÃO DE MISTURA MICROBIOLÓGICA E MÉTODO DE FUNCIONAMENTO
(71) UNIVERSIDADE FEDERAL DA BAHIA (BR/BA)
MANTIDO O INDEFERIMENTO UMA VEZ QUE NÃO FOI APRESENTADO RECURSO DENTRO DO PRAZO LEGAL

---

(21) BR 10 2013 015759-7 A2

Código 9.2.4 - Manutenção do Indeferimento
(22) 21/06/2013
(54) DISPOSIÇÃO INTRODUZIDA À LIXEIRA DE PLATAFORMA
(71) COMPANHIA DO METROPOLITANO DE SÃO PAULO - METRÔ (BR/SP)
MANTIDO O INDEFERIMENTO UMA VEZ QUE NÃO FOI APRESENTADO RECURSO DENTRO DO PRAZO LEGAL

---

(21) BR 10 2013 016471-2 A2

Código 9.2.4 - Manutenção do Indeferimento
(22) 26/06/2013
(54) PROCESSO DE CONTROLE DE POLUIÇÃO DE AR COM LAVADOR DE GASES DOTADO DE SISTEMA GERADOR DE OZÔNIO
(71) JORGE MARCOS PAVAN (BR/SP)
MANTIDO O INDEFERIMENTO UMA VEZ QUE NÃO FOI APRESENTADO RECURSO DENTRO DO PRAZO LEGAL

---

(21) BR 10 2014 027689-0 A8

Código 9.2.4 - Manutenção do Indeferimento
(22) 04/11/2014
(54) ARENA EM ACRÍLICO PARA EXPERIMENTOS COM INSETOS
(71) MISSÃO SALESIANA DE MATO GROSSO - UNIVERSIDADE CATÓLICA DOM BOSCO (BR/MS)

	MANTIDO O INDEFERIMENTO UMA VEZ QUE NÃO FOI APRESENTADO RECURSO DENTRO DO PRAZO LEGAL
(21) BR 10 2015 001336-1 A2	Código 9.2.4 - Manutenção do Indeferimento (22) 21/01/2015 (54) TUBO DE ALTA EFICIÊNCIA TÉRMICA PARA CONDUÇÃO DE FLUIDOS (71) TECVIX PLANEJAMENTO E SERVIÇOS EIRELI (BR/ES) MANTIDO O INDEFERIMENTO UMA VEZ QUE NÃO FOI APRESENTADO RECURSO DENTRO DO PRAZO LEGAL
(21) BR 10 2015 030964-3 A2	Código 9.2.4 - Manutenção do Indeferimento (22) 10/12/2015 (54) BIOCOMPÓSITO A BASE DE AMIDO ADICIONADO DE TIO2 E ARGILOSILICATO PARA APLICAÇÃO EM CÉLULA FOTOVOLTAICA (71) UNIVERSIDADE FEDERAL DE LAVRAS (BR) ; FUNDAÇÃO DE AMPARO Á PESQUISA DO ESTADO DE MINAS GERIAS - FAPEMIG (BR/MG) MANTIDO O INDEFERIMENTO UMA VEZ QUE NÃO FOI APRESENTADO RECURSO DENTRO DO PRAZO LEGAL
(21) BR 11 2012 003092-2 A2	Código 9.2.4 - Manutenção do Indeferimento (22) 11/08/2010 (54) COMPOSIÇÕES E MÉTODOS PARA IMPLANTAÇÃO DE TECIDO ADIPOSO PROCESSADO E PRODUTOS DE TECIDO ADIPOSO PROCESSADOS (71) The Johns Hopkins University (US) MANTIDO O INDEFERIMENTO UMA VEZ QUE NÃO FOI APRESENTADO RECURSO DENTRO DO PRAZO LEGAL
(21) BR 11 2012 005370-1 A2	Código 9.2.4 - Manutenção do Indeferimento (22) 13/09/2010 (54) NOTIFICAÇÃO DE SESSÃO DE EQUIPAMENTO DE USUÁRIO (UE) EM UMA SESSÃO DE COMUNICAÇÃO COLABORATIVA (71) QUALCOMM INCORPORATED (US) MANTIDO O INDEFERIMENTO UMA VEZ QUE NÃO FOI APRESENTADO RECURSO DENTRO DO PRAZO LEGAL
(21) BR 11 2013 004869-7 A2	Código 9.2.4 - Manutenção do Indeferimento (22) 31/08/2011 (54) SISTEMA DE APLICATIVO DE CENTRO DE VENDAS COM RELACIONAMENTOS FLEXÍVEIS E DINAMICAMENTE DEFINIDOS ENTRE USUÁRIOS (71) HUAWEI TECHNOLOGIES CO., LTD. (CN) MANTIDO O INDEFERIMENTO UMA VEZ QUE NÃO FOI APRESENTADO

	RECURSO DENTRO DO PRAZO LEGAL
(21) BR 11 2013 005413-1 A2	Código 9.2.4 - Manutenção do Indeferimento (22) 09/09/2011 (54) SISTEMA DE REDE SEM FIO CONFIGURADO PARA COMUNICAR-SE COM UM DISPOSITIVO DE USUÁRIO FINAL ATRAVÉS DE UMA REDE DE ACESSO (71) HEADWATER RESEARCH LLC (US) MANTIDO O INDEFERIMENTO UMA VEZ QUE NÃO FOI APRESENTADO RECURSO DENTRO DO PRAZO LEGAL
(21) BR 11 2013 016001-2 A2	Código 9.2.4 - Manutenção do Indeferimento (22) 21/12/2011 (54) SOLUÇÃO AQUOSA DE (SAL) DE ÁCIDO POLI (MET) ACRÍLICO E PROCESSO PARA PREPARAR A MESMA. (71) NIPPON SHOKUBAI CO., LTD (JP) MANTIDO O INDEFERIMENTO UMA VEZ QUE NÃO FOI APRESENTADO RECURSO DENTRO DO PRAZO LEGAL
(21) BR 11 2013 028633-4 A2	Código 9.2.4 - Manutenção do Indeferimento (22) 01/05/2012 (54) ARTIGO INCLUINDO SINAL VISUAL PARA COMUNICAÇÃO DE PERCEPÇÃO DE PROFUNDIDADE (71) MCNEIL-PPC, INC. (US) MANTIDO O INDEFERIMENTO UMA VEZ QUE NÃO FOI APRESENTADO RECURSO DENTRO DO PRAZO LEGAL
(21) BR 11 2014 017456-3 A8	Código 9.2.4 - Manutenção do Indeferimento (22) 11/01/2013 (54) SISTEMA DE ADMINISTRAÇÃO DE REDE DE ILUMINAÇÃO EXTERNA; MÉTODO DE ADMINISTRAÇÃO DE UMA PLURALIDADE DE REDES DE ILUMINAÇÃO EXTERNAS; E APARELHO DE ADMINISTRAÇÃO DE REDE DE ILUMINAÇÃO EXTERNA (71) PHILIPS LIGHTING HOLDING B.V. (NL) MANTIDO O INDEFERIMENTO UMA VEZ QUE NÃO FOI APRESENTADO RECURSO DENTRO DO PRAZO LEGAL
(21) BR 11 2014 018677-4 A8	Código 9.2.4 - Manutenção do Indeferimento (22) 25/01/2013 (54) DETERGENTE LÍQUIDO, USO DE UM DETERGENTE, MÉTODO DE LIMPEZA DE SUPERFÍCIES DURAS E USO DE UMA PROTEASE (71) BASF SE (DE) MANTIDO O INDEFERIMENTO UMA VEZ QUE NÃO FOI APRESENTADO

	RECURSO DENTRO DO PRAZO LEGAL
(21) BR 11 2014 025565-2 A8	Código 9.2.4 - Manutenção do Indeferimento (22) 22/04/2013 (54) CONCENTRADO DE AGENTE DE LIMPEZA, MÉTODO PARA REDUZIR A IRRITAÇÃO DE UMA FÓRMULA DE LIMPEZA PESSOAL, E, USO (71) BASF SE (DE) MANTIDO O INDEFERIMENTO UMA VEZ QUE NÃO FOI APRESENTADO RECURSO DENTRO DO PRAZO LEGAL
(21) BR 11 2015 000093-2 A2	Código 9.2.4 - Manutenção do Indeferimento (22) 28/06/2013 (54) PROCESSO PARA PREPARAR OXAMIDAS ENANTIOMERICAMENTE ENRIQUECIDAS (71) F.I.S. - FABBRICA ITALIANA SINTETICI S.P.A. (IT) MANTIDO O INDEFERIMENTO UMA VEZ QUE NÃO FOI APRESENTADO RECURSO DENTRO DO PRAZO LEGAL
(21) BR 11 2015 024250-2 A2	Código 9.2.4 - Manutenção do Indeferimento (22) 19/03/2014 (54) APARELHO DE AQUECIMENTO DE MATERIAL FUMÁVEL, USO DE PELO MENOS UM ELEMENTO DE AQUECIMENTO IMPRESSO, USOS DE UM AQUECEDOR E MÉTODOS DE AQUECIMENTO DE MATERIAL FUMÁVEL (71) NICOVENTURES TRADING LIMITED (GB) MANTIDO O INDEFERIMENTO UMA VEZ QUE NÃO FOI APRESENTADO RECURSO DENTRO DO PRAZO LEGAL
(21) BR 11 2017 004744-6 A2	Código 9.2.4 - Manutenção do Indeferimento (22) 15/10/2015 (54) CORPO VEGETAL ENXERTADO E MÉTODO PARA A PRODUÇÃO DO MESMO (71) NATIONAL UNIVERSITY CORPORATION NAGOYA UNIVERSITY (JP) MANTIDO O INDEFERIMENTO UMA VEZ QUE NÃO FOI APRESENTADO RECURSO DENTRO DO PRAZO LEGAL
(21) BR 11 2017 006263-1 A2	Código 9.2.4 - Manutenção do Indeferimento (22) 23/09/2015 (54) ESTEIRA DE IRRIGAÇÃO PARA SUPRIMENTO DE FLUIDOS PARA A REGIÃO DE RAIZ DAS PLANTAS, E SISTEMA DE IRRIGAÇÃO (71) CHRISTINE HAUB (DE) MANTIDO O INDEFERIMENTO UMA VEZ QUE NÃO FOI APRESENTADO RECURSO DENTRO DO PRAZO LEGAL

(21) BR 11 2019 009700-7 A2	Código 9.2.4 - Manutenção do Indeferimento (22) 14/11/2017 (54) SISTEMA DE PROGRAMAÇÃO DE PRODUTO DE DISTRIBUIDOR (71) SANUWAVE, INC. (US) MANTIDO O INDEFERIMENTO UMA VEZ QUE NÃO FOI APRESENTADO RECURSO DENTRO DO PRAZO LEGAL
(21) BR 11 2020 013731-6 A2	Código 9.2.4 - Manutenção do Indeferimento (22) 11/06/2019 (54) ARTIGO REVESTIDO TENDO CAMADA QUE INCLUI METAMATERIAL, REVESTIMENTO TENDO CAMADA QUE INCLUI METAMATERIAL, E/OU MÉTODO DE FABRICAÇÃO DOS MESMOS (71) GUARDIAN GLASS, LLC (US) MANTIDO O INDEFERIMENTO UMA VEZ QUE NÃO FOI APRESENTADO RECURSO DENTRO DO PRAZO LEGAL
(21) BR 12 2019 025297-1 A2	Código 9.2.4 - Manutenção do Indeferimento (22) 30/10/2014 (54) MÉTODO PARA DETECTAR A PRESENÇA DE ANTICORPOS NEUTRALIZANTES, E, KIT (71) REGENERON PHARMACEUTICALS, INC. (US) MANTIDO O INDEFERIMENTO UMA VEZ QUE NÃO FOI APRESENTADO RECURSO DENTRO DO PRAZO LEGAL.MANTIDO O INDEFERIMENTO UMA VEZ QUE NÃO FOI APRESENTADO RECURSO DENTRO DO PRAZO LEGAL.
(21) BR 20 2015 018515-0 U2	Código 9.2.4 - Manutenção do Indeferimento (22) 03/08/2015 (54) APERFEIÇOAMENTO APLICADO EM CONJUNTO PLATAFORMA PARA COLHEITA DE CANA DE AÇÚCAR EM DUAS LINHAS ACOPLADO EM MÁQUINAS COLHEDORA DE SILAGEM (71) NONINO INDÚSTRIA E COMÉRCIO DE IMPLEMENTOS AGRÍCOLAS LIMITADA (BR/SP) MANTIDO O INDEFERIMENTO UMA VEZ QUE NÃO FOI APRESENTADO RECURSO DENTRO DO PRAZO LEGAL
(21) PI 0705252-9 A2	Código 9.2.4 - Manutenção do Indeferimento (22) 30/05/2007 (54) FITOMEDICAMENTO OBTIDO A PARTIR DE SCHINUS TEREBINTHIFOLIUS RADDI (71) Fundação Oswaldo Cruz (BR/RJ) MANTIDO O INDEFERIMENTO UMA VEZ QUE NÃO FOI APRESENTADO RECURSO DENTRO DO PRAZO LEGAL

(21) PI 0812778-6 A2	Código 9.2.4 - Manutenção do Indeferimento (22) 04/06/2008 (54) DERIVADOS DE BIFENILCARBOXAMIDA COMO MODULADORES DA ROTA DE HEDGEHOG (71) SUN PHARMA GLOBAL FZE (AE) MANTIDO O INDEFERIMENTO UMA VEZ QUE NÃO FOI APRESENTADO RECURSO DENTRO DO PRAZO LEGAL
(21) PI 0817811-9 A2	Código 9.2.4 - Manutenção do Indeferimento (22) 01/08/2008 (54) XILANASES, ÁCIDOS NUCLEICOS QUE CODIFICAM AS MESMAS E MÉTODOS PARA FABRICAÇÃO E USO DAS MESMAS. (71) Verenium Corporation (US) MANTIDO O INDEFERIMENTO UMA VEZ QUE NÃO FOI APRESENTADO RECURSO DENTRO DO PRAZO LEGAL
(21) PI 0908721-4 A2	Código 9.2.4 - Manutenção do Indeferimento (22) 16/03/2009 (54) TROCADOR DE CALOR (71) Daikin Industries, Ltd. (JP) MANTIDO O INDEFERIMENTO UMA VEZ QUE NÃO FOI APRESENTADO RECURSO DENTRO DO PRAZO LEGAL
(21) PI 0913789-0 A2	Código 9.2.4 - Manutenção do Indeferimento (22) 24/08/2009 (54) MÉTODO, EQUIPAMENTO E PROGRAMA DE COMPUTADOR PARA REPRODUZIR VÍDEO NUM DISPOSITIVO MÓVEL (71) INTERNATIONAL BUSINESS MACHINES CORPORATION (US) MANTIDO O INDEFERIMENTO UMA VEZ QUE NÃO FOI APRESENTADO RECURSO DENTRO DO PRAZO LEGAL
(21) PI 0914991-0 A2	Código 9.2.4 - Manutenção do Indeferimento (22) 09/06/2009 (54) REGIME DE DOSES CRESCENTES PARA CONSEGUIR A PERDA DE PESO E TRATAR OBESIDADE (71) Vivus, Inc (US) MANTIDO O INDEFERIMENTO UMA VEZ QUE NÃO FOI APRESENTADO RECURSO DENTRO DO PRAZO LEGAL
(21) PI 1007312-4 A2	Código 9.2.4 - Manutenção do Indeferimento (22) 25/01/2010 (54) SISTEMAS E MÉTODOS PARA FORNECIMENTO DE DESEMPENHO

	APERFEIÇOADO NA DESIDRATAÇÃO EM UMA MÁQUINA DE FABRICAÇÃO DE PAPEL (71) KADANT INC. (US) MANTIDO O INDEFERIMENTO UMA VEZ QUE NÃO FOI APRESENTADO RECURSO DENTRO DO PRAZO LEGAL
(21) PI 1007329-9 A2	Código 9.2.4 - Manutenção do Indeferimento (22) 03/02/2010 (54) DIFUSÃO LOCAL DE DADOS UTILIZANDO CANAIS DISPONÍVEIS DE UM ESPECTRO (71) Qualcomm Incorporated (US) MANTIDO O INDEFERIMENTO UMA VEZ QUE NÃO FOI APRESENTADO RECURSO DENTRO DO PRAZO LEGAL
(21) PI 1010915-3 A2	Código 9.2.4 - Manutenção do Indeferimento (22) 25/02/2010 (54) SISTEMA E MÉTODO PARA GERAÇÃO DE SERVIÇO DE TELECOMUNICAÇÃO ABERTA, BASEADO NA INTERNET (71) ZTE CORPORATION (CN) MANTIDO O INDEFERIMENTO UMA VEZ QUE NÃO FOI APRESENTADO RECURSO DENTRO DO PRAZO LEGAL
(21) PI 1011756-3 A2	Código 9.2.4 - Manutenção do Indeferimento (22) 01/09/2010 (54) MÉTODO, APARELHO E SISTEMA DE TRANSMISSÃO DE INFORMAÇÃO DE ESTADO DE CANAL (71) Huawei Technologies Co., Ltd. (CN) MANTIDO O INDEFERIMENTO UMA VEZ QUE NÃO FOI APRESENTADO RECURSO DENTRO DO PRAZO LEGAL
(21) PI 1100661-7 A2	Código 9.2.4 - Manutenção do Indeferimento (22) 11/01/2011 (54) PROCESSO DE OBTENÇÃO DE EXTRATO AQUOSO DE EUCALIPTO CONTENDO CORANTES NATURAIS A PARTIR DE FONTE RENOVÁVEL E/OU SILVICULTURA, EXTRATO AQUOSO, COMPOSIÇÃO CORANTE NATURAL À BASE DO EXTRATO AQUOSO, USOS DO EXTRATO AQUOSO E/OU COMPOSIÇÃO CORANTE, PRODUTO TÊXTIL IMPREGNADO E SEU USO (71) UNIVERSIDADE DE SÃO PAULO - USP (BR/SP) ; UNIVERSIDADE ESTADUAL DE CAMPINAS - UNICAMP (BR/SP) ; STENVILLE TÊXTIL LTDA. (BR/SP) MANTIDO O INDEFERIMENTO UMA VEZ QUE NÃO FOI APRESENTADO RECURSO DENTRO DO PRAZO LEGAL

(21) PI 1101127-0 A2	Código 9.2.4 - Manutenção do Indeferimento (22) 24/03/2011 (54) FILME NANOESTRUTURADO CONTENDO POLISSACARÍDEO DE ORIGEM ALGAL IMOBILIZADO EM CONJUNTO COM POLIELETRÓLITO (71) UNIVERSIDADE DE SÃO PAULO - USP (BR/SP) MANTIDO O INDEFERIMENTO UMA VEZ QUE NÃO FOI APRESENTADO RECURSO DENTRO DO PRAZO LEGAL
(21) PI 1103892-6 A2	Código 9.2.4 - Manutenção do Indeferimento (22) 03/08/2011 (54) EQUIPAMENTO DE EXTRAÇÃO SUPERCRÍTICA E PROCESSO DE OBTENÇÃO DE EXTRATOS (71) UNIÃO BRASILEIRA DE EDUCAÇÃO E ASSISTÊNCIA - MANTENEDORA DA PUC RS (BR/RS) MANTIDO O INDEFERIMENTO UMA VEZ QUE NÃO FOI APRESENTADO RECURSO DENTRO DO PRAZO LEGAL
(21) PI 1105806-4 A2	Código 9.2.4 - Manutenção do Indeferimento (22) 26/10/2011 (54) SISTEMA PARA ELEVAÇÃO DE PETRÓLEO EM POÇOS SUBMETIDOS A INJEÇÃO CICLICA DE VAPOR SEM NECESSIDADE DE SONDA PARA TROCA DE EQUIPAMENTOS (71) Engepet - Empresa de Engenharia de Petróleo LTDA (BR/SE) MANTIDO O INDEFERIMENTO UMA VEZ QUE NÃO FOI APRESENTADO RECURSO DENTRO DO PRAZO LEGAL

Código Desistência

Código 10.1 - Desistência Homologada

Notificação da homologação da desistência do pedido de patente, apresentada pelo depositante, acarretando o encerramento do processo administrativo.

---

(21) BR 10 2017 002472-5 A2

Código 10.1 - Desistência Homologada

(22) 07/02/2017

(71) CANON KABUSHIKI KAISHA (JP)

Código 10.9 - Retirada Homologada Art. 29 § 1º da LPI

Notificação de homologação da retirada do pedido de patente, solicitada pelo depositante.

(21) BR 10 2020 005838-0	Código 10.9 - Retirada Homologada Art. 29 § 1º da LPI (22) 24/03/2020 (71) BERNARDO DE LEÃO ROSENMANN (BR/PR)
(21) BR 10 2021 004115-3	Código 10.9 - Retirada Homologada Art. 29 § 1º da LPI (22) 04/03/2021 (71) THE BOEING COMPANY (US)
(21) BR 20 2021 007263-1	Código 10.9 - Retirada Homologada Art. 29 § 1º da LPI (22) 16/04/2021 (71) LUIS FERNANDO PELIZZONI DA SILVA (BR/RS)

Código Arquivamento

Código 11.1 - Arquivamento - Art. 33 da LPI

Arquivado o pedido uma vez que não foi requerido o pedido de exame no prazo previsto no Art. 33 da Lei nº 9.279/96. Desta data corre o prazo de 60 (sessenta) dias para o depositante requerer o desarquivamento, através do peticionamento eletrônico ou formulário FQ002, mediante pagamento da retribuição específica de desarquivamento e do pagamento do pedido de exame sob pena de arquivamento definitivo.

---

(21) BR 10 2018 009537-4 A2
Código 11.1 - Arquivamento - Art. 33 da LPI
(22) 11/05/2018
(71) LEONARDO LOPES DE ARAUJO (BR/RJ)

---

(21) BR 10 2018 009544-7 A2
Código 11.1 - Arquivamento - Art. 33 da LPI
(22) 11/05/2018
(71) MALETTI S.P.A. (IT)

---

(21) BR 10 2018 009574-9 A2
Código 11.1 - Arquivamento - Art. 33 da LPI
(22) 11/05/2018
(71) GOODRICH LIGHTING SYSTEMS GMBH (DE)

---

(21) BR 10 2018 009587-0 A2
Código 11.1 - Arquivamento - Art. 33 da LPI
(22) 11/05/2018
(71) METSO BRASIL INDUSTRIA E COMÉRCIO LTDA. (BR/SP)

---

(21) BR 10 2018 009604-4 A2
Código 11.1 - Arquivamento - Art. 33 da LPI
(22) 11/05/2018
(71) ANDRE LUIS DE FREITAS (BR/RJ)

---

(21) BR 10 2018 009612-5 A2
Código 11.1 - Arquivamento - Art. 33 da LPI
(22) 11/05/2018
(66) BR 10 2017 010054-5 12/05/2017
(71) GRENDENE S.A. (BR/CE)

---

(21) BR 10 2018 009622-2 A2
Código 11.1 - Arquivamento - Art. 33 da LPI
(22) 11/05/2018
(71) ROSANE WOLFART HARTMANN (BR/PR)

---

(21) BR 10 2018 009628-1 A2
Código 11.1 - Arquivamento - Art. 33 da LPI
(22) 11/05/2018

	(71) DEIVISSON DA CRUZ (BR/BA)
(21) BR 10 2018 009652-4 A2	Código 11.1 - Arquivamento - Art. 33 da LPI (22) 11/05/2018 (71) BRAZ JOSÉ DE LIMA (BR/SP)
(21) BR 10 2018 009685-0 A2	Código 11.1 - Arquivamento - Art. 33 da LPI (22) 13/05/2018 (71) GIAN MARCO ZAMPIERON (BR/RJ)
(21) BR 10 2018 009688-5 A2	Código 11.1 - Arquivamento - Art. 33 da LPI (22) 14/05/2018 (71) D'AGHETTI EQUIPAMENTOS INDUSTRIAIS LTDA - ME (BR/PR)
(21) BR 10 2018 009689-3 A2	Código 11.1 - Arquivamento - Art. 33 da LPI (22) 14/05/2018 (71) UNIVERSIDADE FEDERAL DA PARAIBA (BR/PB)
(21) BR 10 2018 009691-5 A2	Código 11.1 - Arquivamento - Art. 33 da LPI (22) 14/05/2018 (71) D'AGHETTI EQUIPAMENTOS INDUSTRIAIS LTDA - ME (BR/PR)
(21) BR 10 2018 009772-5 A2	Código 11.1 - Arquivamento - Art. 33 da LPI (22) 14/05/2018 (71) MAURO DOS SANTOS FERREIRA (BR/SC)
(21) BR 10 2018 009784-9 A2	Código 11.1 - Arquivamento - Art. 33 da LPI (22) 14/05/2018 (71) ANDRÉ TEIXEIRA DA SILVA (BR/SP)
(21) BR 10 2018 009823-3 A2	Código 11.1 - Arquivamento - Art. 33 da LPI (22) 15/05/2018 (71) RIOLE ELETRONICA LTDA (BR/PR)
(21) BR 10 2018 009826-8 A2	Código 11.1 - Arquivamento - Art. 33 da LPI (22) 15/05/2018 (71) GILBER FERNANDES (BR/RJ)
(21) BR 10 2018 009884-5 A2	Código 11.1 - Arquivamento - Art. 33 da LPI (22) 16/05/2018 (71) CETIMA CERAMICA DE TIJOLOS MACICOS LTDA - ME (BR/SC)

(21) BR 10 2018 009888-8 A2	Código 11.1 - Arquivamento - Art. 33 da LPI (22) 16/05/2018 (71) HANNOVER PROJETOS LTDA (BR/DF)
(21) BR 10 2018 009922-1 A2	Código 11.1 - Arquivamento - Art. 33 da LPI (22) 16/05/2018 (71) GOODRICH LIGHTING SYSTEMS GMBH (DE)
(21) BR 10 2018 009947-7 A2	Código 11.1 - Arquivamento - Art. 33 da LPI (22) 16/05/2018 (71) KELPIE-BR GESTÃO EMPRESARIAL LTDA (BR/SP)
(21) BR 10 2018 009964-7 A2	Código 11.1 - Arquivamento - Art. 33 da LPI (22) 16/05/2018 (71) ETHNOS INDUSTRIA E COMÉRCIO DE PRODUTOS ORTOPÉDICOS LTDA (BR/RJ)
(21) BR 11 2019 015212-1 A2	Código 11.1 - Arquivamento - Art. 33 da LPI (22) 16/05/2018 (71) WENGER MANUFACTURING INC. (US)
(21) BR 11 2019 021236-1 A2	Código 11.1 - Arquivamento - Art. 33 da LPI (22) 14/05/2018 (71) MAYR-MELNHOF KARTON AG (AT)
(21) BR 11 2019 022242-1 A2	Código 11.1 - Arquivamento - Art. 33 da LPI (22) 15/05/2018 (71) ADLER PELZER HOLDING GMBH (DE)
(21) BR 11 2019 022946-9 A2	Código 11.1 - Arquivamento - Art. 33 da LPI (22) 17/05/2018 (71) ARKEMA FRANCE (FR)
(21) BR 11 2019 023018-1 A2	Código 11.1 - Arquivamento - Art. 33 da LPI (22) 17/05/2018 (71) ARKEMA FRANCE (FR)
(21) BR 11 2019 023115-3 A2	Código 11.1 - Arquivamento - Art. 33 da LPI (22) 16/05/2018 (71) ARKEMA FRANCE (FR)
(21) BR 11 2019 023149-8 A2	Código 11.1 - Arquivamento - Art. 33 da LPI

	(22) 16/05/2018 (71) ARKEMA FRANCE (FR)
(21) BR 11 2019 023201-0 A2	Código 11.1 - Arquivamento - Art. 33 da LPI (22) 16/05/2018 (71) ARKEMA FRANCE (FR)
(21) BR 11 2019 023478-0 A2	Código 11.1 - Arquivamento - Art. 33 da LPI (22) 17/05/2018 (71) ARKEMA FRANCE (FR)
(21) BR 11 2019 023582-5 A2	Código 11.1 - Arquivamento - Art. 33 da LPI (22) 11/05/2018 (71) CALITHERA BIOSCIENCES INC. (US)
(21) BR 11 2019 023612-0 A2	Código 11.1 - Arquivamento - Art. 33 da LPI (22) 15/05/2018 (71) SLLP 134 LIMITED (GB)
(21) BR 11 2019 023722-4 A2	Código 11.1 - Arquivamento - Art. 33 da LPI (22) 11/05/2018 (71) GALECTIN SCIENCES, LLC (US)
(21) BR 11 2019 023733-0 A2	Código 11.1 - Arquivamento - Art. 33 da LPI (22) 11/05/2018 (71) GALECTIN SCIENCES, LLC (US)
(21) BR 11 2019 023818-2 A2	Código 11.1 - Arquivamento - Art. 33 da LPI (22) 11/05/2018 (71) HOUSEY PHARMACEUTICAL RESEARCH LABORATORIES, L.L.C. (US)
(21) BR 11 2019 023890-5 A2	Código 11.1 - Arquivamento - Art. 33 da LPI (22) 15/05/2018 (71) JTEKT EUROPE (FR)
(21) BR 11 2019 023942-1 A2	Código 11.1 - Arquivamento - Art. 33 da LPI (22) 14/05/2018 (71) BASF SE (DE)
(21) BR 11 2019 023999-5 A2	Código 11.1 - Arquivamento - Art. 33 da LPI (22) 15/05/2018 (71) BAYER PHARMA AKTIENGESELLSCHAFT (DE)

(21) BR 11 2019 024033-0 A2	Código 11.1 - Arquivamento - Art. 33 da LPI (22) 16/05/2018 (71) HUTCHISON MEDIPHARMA LIMITED (CN)
(21) BR 11 2019 024106-0 A2	Código 11.1 - Arquivamento - Art. 33 da LPI (22) 17/05/2018 (71) BIOXIS PHARMACEUTICALS (FR)
(21) BR 11 2019 024138-8 A2	Código 11.1 - Arquivamento - Art. 33 da LPI (22) 16/05/2018 (71) AMPRION, INC. (US) ; BOARD OF REGENTS OF THE UNIVERSITY OF TEXAS SYSTEM (US) ; CLAUDIO SOTO-JARA (US) ; RUSSELL M. LEBOVITZ (US) ; BENEDIKT K. VOLLRATH (US) ; MOHAMMAD SHAHNAWAZ (US) ; NICOLAS MENDEZ DINAMARCA (US)
(21) BR 11 2019 024139-6 A2	Código 11.1 - Arquivamento - Art. 33 da LPI (22) 14/05/2018 (71) KBC GROEP NV (BE)
(21) BR 11 2019 024474-3 A2	Código 11.1 - Arquivamento - Art. 33 da LPI (22) 16/05/2018 (71) MAHLE INTERNATIONAL GMBH (DE)
(21) BR 11 2019 024717-3 A2	Código 11.1 - Arquivamento - Art. 33 da LPI (22) 17/05/2018 (71) MEMORIAL SLOAN KETTERING CANCER CENTER (US) ; CORNELL UNIVERSITY (US)
(21) BR 11 2019 024754-8 A2	Código 11.1 - Arquivamento - Art. 33 da LPI (22) 17/05/2018 (71) SONY CORPORATION (JP)
(21) BR 11 2019 024757-2 A2	Código 11.1 - Arquivamento - Art. 33 da LPI (22) 11/05/2018 (71) CHEVRON U.S.A. INC. (US)
(21) BR 11 2019 024758-0 A2	Código 11.1 - Arquivamento - Art. 33 da LPI (22) 11/05/2018 (71) CHEVRON U.S.A. INC. (US)
(21) BR 20 2018 004378-7 U2	Código 11.1 - Arquivamento - Art. 33 da LPI

	(22) 05/03/2018 (71) ALEXANDRE BRANDALISE (BR/SC) O pedido de exame para esse pedido, de acordo com o art. 33 da LPI; Portaria INPI PR n° 120 de 16/03/2020, Portaria INPI PR n° 161 de 13/04/2020; Portaria INPI PR n° 166 de 27/04/2020; Portaria INPI PR n° 179 de 11/05/2020 e Portaria INPI n° 334 de 24/09/2020, possuia prazo para ser requerido até 02/06/2021. Dessa forma considera-se a petição de exame n° 800210185402 de 04/06/2021 intempestiva. Para que a mesma possa ser aproveitada é necessario gerar e pagar uma GRU de requerimento de desarquivamento (GRU com código de serviço 209) com prazo em até 60 dias da data desta publicação.
(21) BR 20 2018 009548-5 U2	Código 11.1 - Arquivamento - Art. 33 da LPI (22) 11/05/2018 (71) FAZENDO ARTE LTDA - ME (BR/BA)
(21) BR 20 2018 009562-0 U2	Código 11.1 - Arquivamento - Art. 33 da LPI (22) 11/05/2018 (71) ELCIO DA S RAMALHO (BR/MT)
(21) BR 20 2018 009601-5 U2	Código 11.1 - Arquivamento - Art. 33 da LPI (22) 11/05/2018 (71) VALVERDE COMERCIAL LTDA - ME (BR/SP)
(21) BR 20 2018 009698-8 U2	Código 11.1 - Arquivamento - Art. 33 da LPI (22) 14/05/2018 (71) DANIELLE DA SILVA QUIRINO (BR/SP)
(21) BR 20 2018 009708-9 U2	Código 11.1 - Arquivamento - Art. 33 da LPI (22) 14/05/2018 (71) ANTONIO KECIO SILVA FREITAS (BR/SP)
(21) BR 20 2018 009716-0 U2	Código 11.1 - Arquivamento - Art. 33 da LPI (22) 14/05/2018 (71) ANTONIO KECIO SILVA FREITAS (BR/SP)
(21) BR 20 2018 009719-4 U2	Código 11.1 - Arquivamento - Art. 33 da LPI (22) 14/05/2018 (71) ANTONIO KECIO SILVA FREITAS (BR/SP)
(21) BR 20 2018 009809-3 U2	Código 11.1 - Arquivamento - Art. 33 da LPI (22) 15/05/2018 (71) C & K INDUSTRIA DE ACESSORIOS AUTOMOTIVOS LTDA - EPP

	(BR/SC)
(21) BR 20 2018 009815-8 U2	Código 11.1 - Arquivamento - Art. 33 da LPI (22) 15/05/2018 (71) RAILROAD COMÉRCIO DE PEÇAS E EQUIPAMENTOS LTDA (BR/RJ)
(21) BR 20 2018 009849-2 U2	Código 11.1 - Arquivamento - Art. 33 da LPI (22) 15/05/2018 (71) KAREN HEYMAN (BR/SP)
(21) BR 20 2018 009857-3 U2	Código 11.1 - Arquivamento - Art. 33 da LPI (22) 15/05/2018 (71) SOLAR COM. IMP.EXP. DE PROD.P/ REVESTIMENTOS LTDA (BR/SP)
(21) BR 20 2018 009871-9 U2	Código 11.1 - Arquivamento - Art. 33 da LPI (22) 15/05/2018 (71) LUCIANO BORDIN (BR/PR)
(21) BR 20 2018 009875-1 U2	Código 11.1 - Arquivamento - Art. 33 da LPI (22) 15/05/2018 (71) LAÍS APARECIDA BALDASSO (BR/SP)
(21) BR 20 2018 009896-4 U2	Código 11.1 - Arquivamento - Art. 33 da LPI (22) 16/05/2018 (71) REGINALDO RUEDIGER (BR/SC)
(21) BR 20 2018 009932-4 U2	Código 11.1 - Arquivamento - Art. 33 da LPI (22) 16/05/2018 (71) AUGUSTO GOMES JARDIM (BR/MG)
(21) BR 20 2018 009974-0 U2	Código 11.1 - Arquivamento - Art. 33 da LPI (22) 17/05/2018 (71) HENRIQUE COELHO GRECO (BR/MG)
(21) BR 20 2018 010058-6 U2	Código 11.1 - Arquivamento - Art. 33 da LPI (22) 17/05/2018 (71) PETTERSON TRUCK´S MANUTENÇÃO LTDA ME (BR/SC)

Código 11.1.1 - Arquivamento definitivo - Art. 33 da LPI

Arquivado definitivamente o pedido uma vez que não foi requerido o desarquivamento.

(21) BR 10 2018 003541-0 A2	Código 11.1.1 - Arquivamento definitivo - Art. 33 da LPI (22) 23/02/2018 (71) INTERDIGITAL CE PATENT HOLDINGS (FR)
(21) BR 10 2018 003650-5 A2	Código 11.1.1 - Arquivamento definitivo - Art. 33 da LPI (22) 25/02/2018 (71) JOSE CARLOS SOUZA DA CRUZ (BR/SP)
(21) BR 10 2018 003835-4 A2	Código 11.1.1 - Arquivamento definitivo - Art. 33 da LPI (22) 27/02/2018 (71) EVONIK OPERATIONS GMBH (DE)
(21) BR 10 2018 004039-1 A2	Código 11.1.1 - Arquivamento definitivo - Art. 33 da LPI (22) 28/02/2018 (71) UESLEY ANTÔNIO DE SOUZA (BR/SP) ; ÁLVARO PINTO ARRUDA (BR/SP) ; JOSÉ ANTÔNIO DEL CORRAL LOPEZ (BR/SP)
(21) BR 10 2018 004157-6 A2	Código 11.1.1 - Arquivamento definitivo - Art. 33 da LPI (22) 01/03/2018 (71) JOHNSON & JOHNSON VISION CARE, INC. (US)
(21) BR 10 2018 004169-0 A2	Código 11.1.1 - Arquivamento definitivo - Art. 33 da LPI (22) 01/03/2018 (71) INTERNATIONAL TOBACCO MACHINERY POLAND SP. Z O.O (PL)
(21) BR 11 2019 015809-0 A2	Código 11.1.1 - Arquivamento definitivo - Art. 33 da LPI (22) 28/02/2018 (71) WOBBEN PROPERTIES GMBH (DE)
(21) BR 11 2019 016545-2 A2	Código 11.1.1 - Arquivamento definitivo - Art. 33 da LPI (22) 23/02/2018 (71) GRÜNENTHAL GMBH (DE)
(21) BR 11 2019 017200-9 A2	Código 11.1.1 - Arquivamento definitivo - Art. 33 da LPI (22) 01/03/2018 (71) DOW GLOBAL TECHNOLOGIES LLC (US)

(21) BR 11 2019 017244-0 A2	Código 11.1.1 - Arquivamento definitivo - Art. 33 da LPI (22) 23/02/2018 (71) UNIVERSITY OF WASHINGTON (US)
(21) BR 11 2019 017314-5 A2	Código 11.1.1 - Arquivamento definitivo - Art. 33 da LPI (22) 23/02/2018 (71) GENFIT (FR)
(21) BR 11 2019 017417-6 A2	Código 11.1.1 - Arquivamento definitivo - Art. 33 da LPI (22) 23/02/2018 (71) INTERCEPT PHARMACEUTICALS, INC. (US)
(21) BR 11 2019 017492-3 A2	Código 11.1.1 - Arquivamento definitivo - Art. 33 da LPI (22) 23/02/2018 (71) YARA INTERNATIONAL ASA (NO)
(21) BR 11 2019 017696-9 A2	Código 11.1.1 - Arquivamento definitivo - Art. 33 da LPI (22) 26/02/2018 (71) NOVARTIS AG (CH) ; BRISTOL-MYERS SQUIBB (US)
(21) BR 11 2019 017720-5 A2	Código 11.1.1 - Arquivamento definitivo - Art. 33 da LPI (22) 23/02/2018 (71) SANDVIK INTELLECTUAL PROPERTY AB (SE)
(21) BR 11 2019 017738-8 A2	Código 11.1.1 - Arquivamento definitivo - Art. 33 da LPI (22) 23/02/2018 (71) GLAXOSMITHKLINE INTELLECTUAL PROPERTY DEVELOPMENT LIMITED (GB)
(21) BR 11 2019 017748-5 A2	Código 11.1.1 - Arquivamento definitivo - Art. 33 da LPI (22) 23/02/2018 (71) GARDNER DENVER NASH LLC (US)
(21) BR 11 2019 017775-2 A2	Código 11.1.1 - Arquivamento definitivo - Art. 33 da LPI (22) 01/03/2018 (71) L.B. FOSTER RAIL TECHNOLOGIES, CORP. (CA)
(21) BR 11 2019 017803-1 A2	Código 11.1.1 - Arquivamento definitivo - Art. 33 da LPI (22) 28/02/2018 (71) BECKMAN COULTER, INC. (US)
(21) BR 11 2019 017842-2 A2	Código 11.1.1 - Arquivamento definitivo - Art. 33 da LPI

	(22) 26/02/2018 (71) BIOSCREEN TECHNOLOGIES S.R.L. (IT)
(21) BR 11 2019 018069-9 A2	Código 11.1.1 - Arquivamento definitivo - Art. 33 da LPI (22) 01/03/2018 (71) UNIVERSITE LIBRE DE BRUXELLES (BE)
(21) BR 11 2019 018082-6 A2	Código 11.1.1 - Arquivamento definitivo - Art. 33 da LPI (22) 01/03/2018 (71) SCHAEFFLER TECHNOLOGIES AG & CO. KG (DE)
(21) BR 11 2019 018088-5 A2	Código 11.1.1 - Arquivamento definitivo - Art. 33 da LPI (22) 01/03/2018 (71) CANOPY GROWTH CORPORATION (CA)
(21) BR 11 2019 018098-2 A2	Código 11.1.1 - Arquivamento definitivo - Art. 33 da LPI (22) 28/02/2018 (71) METRONOM HEALTH, INC. (US)
(21) BR 11 2019 018140-7 A2	Código 11.1.1 - Arquivamento definitivo - Art. 33 da LPI (22) 26/02/2018 (71) WOBBEN PROPERTIES GMBH (DE)
(21) BR 11 2019 018174-1 A2	Código 11.1.1 - Arquivamento definitivo - Art. 33 da LPI (22) 27/02/2018 (71) TM4 INC. (CA)
(21) BR 11 2019 018190-3 A2	Código 11.1.1 - Arquivamento definitivo - Art. 33 da LPI (22) 23/02/2018 (71) NORDSON CORPORATION (US)
(21) BR 11 2019 018222-5 A2	Código 11.1.1 - Arquivamento definitivo - Art. 33 da LPI (22) 01/03/2018 (71) REPSOL EXPLORACIÓN, S.A. (ES)
(21) BR 11 2019 018228-4 A2	Código 11.1.1 - Arquivamento definitivo - Art. 33 da LPI (22) 25/02/2018 (71) INTERNATIONAL TOBACCO MACHINERY POLAND SP. Z O.O. (PL)
(21) BR 11 2019 018292-6 A2	Código 11.1.1 - Arquivamento definitivo - Art. 33 da LPI (22) 01/03/2018 (71) OMNIPHARM DEVELOPMENTS LIMITED (IE)

(21) BR 11 2019 018652-2 A2	Código 11.1.1 - Arquivamento definitivo - Art. 33 da LPI (22) 24/02/2018 (71) ZENSUN (SHANGHAI) SCIENCE & TECHNOLOGY, CO., LTD. (CN)
(21) BR 11 2019 020611-6 A2	Código 11.1.1 - Arquivamento definitivo - Art. 33 da LPI (22) 01/03/2018 (71) SERAXIS, INC. (US)
(21) BR 13 2018 004155-9 E2	Código 11.1.1 - Arquivamento definitivo - Art. 33 da LPI (22) 01/03/2018 (71) FUNDAÇÃO EDUCACIONAL DE CRICIÚMA - FUCRI (BR/SC) ; AGENOR DE NONI JUNIOR (BR/SC) ; MICHAEL PETERSON (BR/SC) ; ADILSON OLIVEIRA DA SILVA (BR/SC)
(21) BR 20 2018 003563-6 U2	Código 11.1.1 - Arquivamento definitivo - Art. 33 da LPI (22) 23/02/2018 (71) CYNTIA MATTEUCCI (BR/SP) ; LUCAS FERREIRA BASILIO (BR/SP) ; JUCIMAR SILVA CONDE (BR/SP) ; JÚLIO ALEXANDRE SODRÉ COSTA (BR/SP) ; RAFAEL DE SOUZA LIRA (BR/SP) ; SEBASTIÃO RAPHAEL DE AZEVEDO JUNIOR (BR/SP) ; THIAGO LIMA VELOSO (BR/SP)
(21) BR 20 2018 003573-3 U2	Código 11.1.1 - Arquivamento definitivo - Art. 33 da LPI (22) 23/02/2018 (71) 97º LICENCIAMENTOS LTDA.EPP. (BR/PR)
(21) BR 20 2018 003962-3 U2	Código 11.1.1 - Arquivamento definitivo - Art. 33 da LPI (22) 28/02/2018 (71) AFONSO BONI (BR/ES) ; FATIMA BONI (BR/ES)
(21) BR 20 2018 004128-8 U2	Código 11.1.1 - Arquivamento definitivo - Art. 33 da LPI (22) 01/03/2018 (71) MAD AND MAIDEN CONFECÇÕES LTDA - ME (BR/RJ)

Código 11.2 - Arquivamento - Art. 36 §1° da LPI

Arquivado definitivamente o pedido de patente, uma vez que não foi respondida a exigência formulada.

(21) BR 10 2012 011358-9 A2	Código 11.2 - Arquivamento - Art. 36 §1° da LPI (22) 14/05/2012 (71) GIUSEPPE JEFFREY ARIPPOL (BR/SP)
(21) BR 10 2012 020578-5 A2	Código 11.2 - Arquivamento - Art. 36 §1° da LPI (22) 16/08/2012 (71) ZEIT - COMÉRCIO E MONTAGEM DE EQUIPAMENTOS ELETRÔNICOS LTDA (BR/PR)
(21) BR 10 2012 028510-0 A2	Código 11.2 - Arquivamento - Art. 36 §1° da LPI (22) 07/11/2012 (71) Honda Motor CO., Ltd. (JP)
(21) BR 10 2012 032844-5 A2	Código 11.2 - Arquivamento - Art. 36 §1° da LPI (22) 21/12/2012 (71) Fundação Universidade de Brasília (BR/DF) ; Universidade de São Paulo - USP (BR/SP)
(21) BR 10 2013 000667-0 A2	Código 11.2 - Arquivamento - Art. 36 §1° da LPI (22) 10/01/2013 (71) PEDRO FERNANDES MAKHOUL (BR/SP)
(21) BR 10 2013 002623-9 A8	Código 11.2 - Arquivamento - Art. 36 §1° da LPI (22) 04/02/2013 (71) LUIS HENRIQUE DA SILVA SEBASTIANY (BR/RS)
(21) BR 10 2013 003404-5 A2	Código 11.2 - Arquivamento - Art. 36 §1° da LPI (22) 14/02/2013 (71) WILLIAM HENRIQUE TOSCHI (BR/SP)
(21) BR 10 2013 003931-4 A2	Código 11.2 - Arquivamento - Art. 36 §1° da LPI (22) 20/02/2013 (71) FURUKAWA INDUSTRIAL S.A . PRODUTOS ELETRICOS (BR/PR)
(21) BR 10 2013 016611-1 A2	Código 11.2 - Arquivamento - Art. 36 §1° da LPI (22) 27/06/2013 (71) LUIZ GONZAGA DADALT FILHO (BR/SP) ; JOÃO PEDRO VOGET (US)

(21) BR 10 2013 026372-9 A2	Código 11.2 - Arquivamento - Art. 36 §1° da LPI (22) 14/10/2013 (71) TAKASHI NISHIMURA (BR/SP)
(21) BR 10 2013 030463-8 A2	Código 11.2 - Arquivamento - Art. 36 §1° da LPI (22) 27/11/2013 (71) MAHLE METAL LEVE S/A (BR/SP) ; MAHLE INTERNATIONAL GMBH (DE)
(21) BR 10 2013 030507-3 A2	Código 11.2 - Arquivamento - Art. 36 §1° da LPI (22) 27/11/2013 (71) PZL INDÚSTRIA ELETRÔNICA LTDA - EPP (BR/PR)
(21) BR 10 2014 000565-0 A2	Código 11.2 - Arquivamento - Art. 36 §1° da LPI (22) 09/01/2014 (71) SCANIA CV AB (SE)
(21) BR 10 2014 009200-5 A2	Código 11.2 - Arquivamento - Art. 36 §1° da LPI (22) 15/04/2014 (71) HYDRO EXTRUSION LTDA (BR/SP)
(21) BR 10 2014 011727-0 A2	Código 11.2 - Arquivamento - Art. 36 §1° da LPI (22) 15/05/2014 (71) WEG EQUIPAMENTOS ELÉTRICOS S/A (BR/SC)
(21) BR 10 2014 023119-6 A2	Código 11.2 - Arquivamento - Art. 36 §1° da LPI (22) 18/09/2014 (71) INDÚSTRIA METALURGICA PASTRE LTDA (BR/PR)
(21) BR 10 2014 025478-1 A2	Código 11.2 - Arquivamento - Art. 36 §1° da LPI (22) 13/10/2014 (71) ANASTÁCIO PEREIRA DE SOUZA (BR/SP) ; VALTER ANGELO DE ALMEIDA FELIX (BR/SP)
(21) BR 10 2014 025964-3 A2	Código 11.2 - Arquivamento - Art. 36 §1° da LPI (22) 17/10/2014 (71) CAMILA RUMI KITAGAWA (BR/SP)
(21) BR 10 2014 031218-8 A2	Código 11.2 - Arquivamento - Art. 36 §1° da LPI (22) 12/12/2014 (71) Fernando Eduardo Schmitz (BR/RS)

(21) BR 10 2015 005458-0 A2	Código 11.2 - Arquivamento - Art. 36 §1° da LPI (22) 11/03/2015 (71) L'AIR LIQUIDE, SOCIÉTÉ ANONYME POUR L'ETUDE ET L'EXPLOITATION DES PROCEDES GEORGES CLAUDE (FR) ; AIR LIQUIDE SANTE (INTERNATIONAL) (FR)
(21) BR 10 2015 024435-5 A2	Código 11.2 - Arquivamento - Art. 36 §1° da LPI (22) 23/09/2015 (71) BRASFORMA INDÚSTRIA E COMÉRCIO LTDA. (BR/SP)
(21) BR 10 2015 029962-1 A2	Código 11.2 - Arquivamento - Art. 36 §1° da LPI (22) 30/11/2015 (71) SAULO ANDRÉ DE ANDRADE LIMA (BR/MA)
(21) BR 10 2015 030707-1 A2	Código 11.2 - Arquivamento - Art. 36 §1° da LPI (22) 08/12/2015 (71) ALEXANDRO DIAS DOS SANTOS (BR/PR) ; INÊS FAVERO CALIXTO DOS SANTOS (BR/PR)
(21) BR 10 2015 031673-9 A2	Código 11.2 - Arquivamento - Art. 36 §1° da LPI (22) 17/12/2015 (71) UNIVERSIDADE FEDERAL DE ITAJUBÁ - UNIFEI (BR/MG)
(21) BR 10 2016 004423-5 A2	Código 11.2 - Arquivamento - Art. 36 §1° da LPI (22) 29/02/2016 (71) JOSÉ EYMARD BICALHO (BR/MG) ; DAURO DOUGLAS OLIVEIRA (BR/MG) ; VITOR FRANCESCONI RODRIGUES (BR/MG)
(21) BR 10 2016 007724-9 A2	Código 11.2 - Arquivamento - Art. 36 §1° da LPI (22) 07/04/2016 (71) UNIVERSIDADE ESTADUAL DE PONTA GROSSA (BR/PR)
(21) BR 10 2016 008414-8 A2	Código 11.2 - Arquivamento - Art. 36 §1° da LPI (22) 15/04/2016 (71) TECMAES TECNOLOGIA DE MÁQUINAS ESPECIAIS LTDA. (BR/SP)
(21) BR 10 2016 009542-5 A2	Código 11.2 - Arquivamento - Art. 36 §1° da LPI (22) 28/04/2016 (71) UNIVERSIDADE FEDERAL DE SERGIPE (BR/SE)
(21) BR 10 2016 012988-5 A2	Código 11.2 - Arquivamento - Art. 36 §1° da LPI

	(22) 07/06/2016 (71) UNIVERSIDADE FEDERAL DOS VALES DO JEQUITINHONHA E MUCURI - UFVJM (BR) ; FUNDAÇÃO DE AMPARO À PESQUISA DO ESTADO DE MINAS GERAIS (BR/MG)
(21) BR 10 2016 012991-5 A2	Código 11.2 - Arquivamento - Art. 36 §1° da LPI (22) 07/06/2016 (71) UNIVERSIDADE FEDERAL DOS VALES DO JEQUITINHONHA E MUCURI - UFVJM (BR)
(21) BR 10 2016 015045-0 A2	Código 11.2 - Arquivamento - Art. 36 §1° da LPI (22) 27/06/2016 (71) PRAXAIR TECHNOLOGY, INC. (US)
(21) BR 10 2016 018199-2 A2	Código 11.2 - Arquivamento - Art. 36 §1° da LPI (22) 08/08/2016 (71) UNIVERSIDADE FEDERAL DE PELOTAS (BR/RS)
(21) BR 10 2016 018306-5 A2	Código 11.2 - Arquivamento - Art. 36 §1° da LPI (22) 09/08/2016 (71) UNIVERSIDADE FEDERAL DO CEARÁ (BR/CE)
(21) BR 10 2016 019139-4 A2	Código 11.2 - Arquivamento - Art. 36 §1° da LPI (22) 18/08/2016 (71) JOSE LUIZ CHARELLO (BR/PR)
(21) BR 10 2016 019637-0 A2	Código 11.2 - Arquivamento - Art. 36 §1° da LPI (22) 25/08/2016 (71) INSTITUTO FEDERAL DE EDUCAÇÃO, CIÊNCIAS E TECNOLOGIA DE SERGIPE (BR/SE)
(21) BR 10 2016 019693-0 A2	Código 11.2 - Arquivamento - Art. 36 §1° da LPI (22) 25/08/2016 (71) ROSANA PERROTTI (BR/SP)
(21) BR 10 2016 020309-0 A2	Código 11.2 - Arquivamento - Art. 36 §1° da LPI (22) 01/09/2016 (71) NIVALDIR RUIVO DA SILVA (BR/PR)
(21) BR 10 2016 021948-5 A2	Código 11.2 - Arquivamento - Art. 36 §1° da LPI (22) 23/09/2016 (71) FERNANDO PIRES DA SILVA (BR/SP)

(21) BR 10 2016 023402-6 A2	Código 11.2 - Arquivamento - Art. 36 §1° da LPI (22) 07/10/2016 (71) NIPPONFLEX INDÚSTRIA E COMÉRCIO DE COLCHÕES LTDA. (BR/PR)
(21) BR 10 2016 026022-1 A2	Código 11.2 - Arquivamento - Art. 36 §1° da LPI (22) 07/11/2016 (71) UNIVERSIDADE FEDERAL DO CEARA (BR)
(21) BR 10 2016 026318-2 A2	Código 11.2 - Arquivamento - Art. 36 §1° da LPI (22) 10/11/2016 (71) UNIVERSIDADE FEDERAL DE ITAJUBÁ (BR/MG)
(21) BR 10 2016 027234-3 A2	Código 11.2 - Arquivamento - Art. 36 §1° da LPI (22) 21/11/2016 (71) BRUNO CHAVES VIOLANTE (BR/MG) ; MARDÂNIO VAZ DE MELO (BR/MG)
(21) BR 10 2016 027413-3 A2	Código 11.2 - Arquivamento - Art. 36 §1° da LPI (22) 22/11/2016 (71) I. K. G. QUIMICA E METALURGIA LTDA (BR/RS) ; METALLO REVESTIMENTOS GALVANICOS LTDA (BR/RS)
(21) BR 11 2012 004983-6 A2	Código 11.2 - Arquivamento - Art. 36 §1° da LPI (22) 06/09/2010 (71) Protab Ltd. (IL)
(21) BR 11 2012 005702-2 A2	Código 11.2 - Arquivamento - Art. 36 §1° da LPI (22) 14/09/2009 (71) HEWLETT PACKARD DEVELOPMENT COMPANY L.P. (US)
(21) BR 11 2012 013967-3 A2	Código 11.2 - Arquivamento - Art. 36 §1° da LPI (22) 09/12/2010 (71) TOOL TECH AS (NO)
(21) BR 11 2013 002601-4 A2	Código 11.2 - Arquivamento - Art. 36 §1° da LPI (22) 04/08/2011 (71) Flexion Therapeutics, INC. (US)
(21) BR 11 2013 012396-6 A2	Código 11.2 - Arquivamento - Art. 36 §1° da LPI (22) 18/11/2011 (71) EISAI R&D MANAGEMENT CO., LTD. (JP) ; MORPHOTEK, INC. (US)

(21) BR 11 2013 016179-5 A2	Código 11.2 - Arquivamento - Art. 36 §1° da LPI (22) 21/12/2011 (71) ALECTOS THERAPEUTICS, INC. (CA) ; MERCK SHARP & DOHME CORP. (US)
(21) BR 11 2013 017982-1 A2	Código 11.2 - Arquivamento - Art. 36 §1° da LPI (22) 11/01/2012 (71) JIANGSU HANSOH PHARMACEUTICAL CO., LTD. (CN) ; JIANGSU HANSOH PHARMACEUTICAL GRUOP CO., LTD. (CN) ; JIANGSU HANSOH MEDICINE INSTITUTE CO., LTD. (CN)
(21) BR 11 2013 018274-1 A2	Código 11.2 - Arquivamento - Art. 36 §1° da LPI (22) 04/12/2011 (71) SMART LIFTS, LLC (US)
(21) BR 11 2013 025179-4 A2	Código 11.2 - Arquivamento - Art. 36 §1° da LPI (22) 13/05/2011 (71) AKTIEBOLAGET SKF (SE)
(21) BR 11 2014 000650-4 A2	Código 11.2 - Arquivamento - Art. 36 §1° da LPI (22) 12/07/2012 (71) PREGLEM SA (CH)
(21) BR 11 2014 005966-7 A2	Código 11.2 - Arquivamento - Art. 36 §1° da LPI (22) 13/09/2012 (71) INDENA S.P.A (IT)
(21) BR 11 2014 006846-1 A2	Código 11.2 - Arquivamento - Art. 36 §1° da LPI (22) 20/09/2012 (71) VOSSAMED GMBH & CO. KG (DE)
(21) BR 11 2014 009582-5 A2	Código 11.2 - Arquivamento - Art. 36 §1° da LPI (22) 24/10/2012 (71) NIPPON STEEL CORPORATION (JP)
(21) BR 11 2014 017259-5 A8	Código 11.2 - Arquivamento - Art. 36 §1° da LPI (22) 10/01/2013 (71) MONICA SERAFINI (IT) ; MADDALENA MARTIGLI (IT) ; FABRIZIO MARTIGLI (IT)
(21) BR 11 2015 003445-4 A2	Código 11.2 - Arquivamento - Art. 36 §1° da LPI

	(22) 15/08/2013 (71) NIPPON STEEL CORPORATION (JP)
(21) BR 11 2015 011446-6 A2	Código 11.2 - Arquivamento - Art. 36 §1° da LPI (22) 22/11/2012 (71) SANOFI (FR)
(21) BR 11 2015 013029-1 A2	Código 11.2 - Arquivamento - Art. 36 §1° da LPI (22) 04/12/2012 (71) EXXONMOBIL RESEARCH AND ENGINEERING COMPANY (US)
(21) BR 11 2015 013085-2 A2	Código 11.2 - Arquivamento - Art. 36 §1° da LPI (22) 06/12/2013 (71) CAYMAN CHEMICAL COMPANY INCORPORATED (US)
(21) BR 11 2015 028171-0 A2	Código 11.2 - Arquivamento - Art. 36 §1° da LPI (22) 08/05/2014 (71) GILEAD APOLLO, LLC (US)
(21) BR 11 2017 011325-2 A2	Código 11.2 - Arquivamento - Art. 36 §1° da LPI (22) 02/12/2015 (71) GENENTECH, INC. (US)
(21) BR 11 2018 002972-6 A2	Código 11.2 - Arquivamento - Art. 36 §1° da LPI (22) 16/08/2016 (71) CEVA SAÚDE ANIMAL LTDA (BR/SP)
(21) BR 12 2019 024808-7 A2	Código 11.2 - Arquivamento - Art. 36 §1° da LPI (22) 14/03/2013 (62) BR 11 2014 023176-1 14/03/2013 (71) GENENTECH, INC. (US)
(21) BR 12 2020 017812-4 A2	Código 11.2 - Arquivamento - Art. 36 §1° da LPI (22) 27/04/2007 (62) PI 0706055-6 27/04/2007 (71) ZELTIQ AESTHETICS, INC. (US)
(21) PI 0818154-3 A2	Código 11.2 - Arquivamento - Art. 36 §1° da LPI (22) 03/11/2008 (71) THE JOHNS HOPKINS UNIVERSITY (US)
(21) PI 0820099-8 A2	Código 11.2 - Arquivamento - Art. 36 §1° da LPI

	(22) 08/12/2008 (71) MERCK-SERONO S.A. (CH) ; ZYMOGENETICS, INC. (US)
(21) PI 1014717-9 A2	Código 11.2 - Arquivamento - Art. 36 §1° da LPI (22) 20/07/2010 (71) SADDLE IMPLANTS TECHNOLOGIES SARL (CH)
(21) PI 1103009-7 A8	Código 11.2 - Arquivamento - Art. 36 §1° da LPI (22) 20/06/2011 (71) MILTON DEUSDARÁ (BR/SP)

Código 11.4 - Arquivamento - Art. 38 § 2° da LPI

Arquivado definitivamente o pedido de patente, uma vez que não foi comprovado o pagamento da retribuição de expedição da carta-patente.

(21) BR 10 2012 006128-7 A8	Código 11.4 - Arquivamento - Art. 38 § 2° da LPI (22) 19/03/2012 (71) Lsis CO., LTD. (KR)
(21) BR 10 2012 006650-5 A2	Código 11.4 - Arquivamento - Art. 38 § 2° da LPI (22) 23/03/2012 (71) Thales (FR)
(21) BR 10 2012 006915-6 A2	Código 11.4 - Arquivamento - Art. 38 § 2° da LPI (22) 28/03/2012 (71) Honda Motor Co., Ltd (JP)
(21) BR 10 2012 021338-9 A2	Código 11.4 - Arquivamento - Art. 38 § 2° da LPI (22) 24/08/2012 (71) Honda Motor Co., Ltd (JP)
(21) BR 10 2012 032492-0 A2	Código 11.4 - Arquivamento - Art. 38 § 2° da LPI (22) 19/12/2012 (71) RANDON S/A IMPLEMENTOS E PARTICIPAÇÕES (BR/RS)
(21) BR 10 2013 029753-4 A2	Código 11.4 - Arquivamento - Art. 38 § 2° da LPI (22) 19/11/2013 (71) LG ELECTRONICS INC. (KR)
(21) BR 10 2014 007518-6 A2	Código 11.4 - Arquivamento - Art. 38 § 2° da LPI (22) 28/03/2014 (71) LINDE AKTIENGESELLSCHAFT (DE)
(21) BR 10 2014 021909-9 A2	Código 11.4 - Arquivamento - Art. 38 § 2° da LPI (22) 04/09/2014 (71) POCHET DU COURVAL SAS (FR)
(21) BR 10 2014 030525-4 A2	Código 11.4 - Arquivamento - Art. 38 § 2° da LPI (22) 05/12/2014 (71) RANDON S/A IMPLEMENTOS E PARTICIPAÇÕES (BR/RS)
(21) BR 10 2014 032261-2 A2	Código 11.4 - Arquivamento - Art. 38 § 2° da LPI

	(22) 22/12/2014 (71) RANDON S/A IMPLEMENTOS E PARTICIPAÇÕES (BR/RS)
(21) BR 11 2012 006466-5 A2	Código 11.4 - Arquivamento - Art. 38 § 2° da LPI (22) 11/05/2010 (71) ZTE Corporation (CN)
(21) BR 11 2012 008797-5 A2	Código 11.4 - Arquivamento - Art. 38 § 2° da LPI (22) 13/10/2010 (71) Bridgestone Corporation (JP)
(21) BR 11 2012 009042-9 A2	Código 11.4 - Arquivamento - Art. 38 § 2° da LPI (22) 13/10/2010 (71) INTERDIGITAL MADISON PATENT HOLDINGS (FR)
(21) BR 11 2013 011228-0 A2	Código 11.4 - Arquivamento - Art. 38 § 2° da LPI (22) 08/11/2011 (71) Bridgestone Corporation (JP)
(21) BR 11 2013 014285-5 A2	Código 11.4 - Arquivamento - Art. 38 § 2° da LPI (22) 29/12/2010 (71) INTERDIGITAL MADISON PATENT HOLDINGS (FR)
(21) BR 11 2013 019330-1 A2	Código 11.4 - Arquivamento - Art. 38 § 2° da LPI (22) 08/02/2012 (71) WOBBEN PROPERTIES GMBH (DE)
(21) BR 11 2013 022584-0 A2	Código 11.4 - Arquivamento - Art. 38 § 2° da LPI (22) 09/03/2012 (71) HEXAGON TECHNOLOGY CENTER GMBH (CH)
(21) BR 11 2013 022645-5 A2	Código 11.4 - Arquivamento - Art. 38 § 2° da LPI (22) 21/03/2012 (71) COMPAGNIE GÉNÉRALE DES ETABLISSEMENTS MICHELIN (FR)
(21) BR 11 2013 023176-9 A2	Código 11.4 - Arquivamento - Art. 38 § 2° da LPI (22) 11/01/2012 (71) ROBERT BOSCH GMBH (DE)
(21) BR 11 2013 023328-1 A2	Código 11.4 - Arquivamento - Art. 38 § 2° da LPI (22) 14/03/2012 (71) TATA MOTORS LIMITED (IN)

(21) BR 11 2013 024359-7 A2	Código 11.4 - Arquivamento - Art. 38 § 2° da LPI (22) 23/03/2012 (71) BRIDGESTONE CORPORATION (JP)
(21) BR 11 2013 027633-9 A2	Código 11.4 - Arquivamento - Art. 38 § 2° da LPI (22) 18/04/2012 (71) WOBBEN PROPERTIES GMBH (DE)
(21) BR 11 2013 029598-8 A2	Código 11.4 - Arquivamento - Art. 38 § 2° da LPI (22) 23/05/2012 (71) KNORR-BREMSE SYSTEM FÜR NUTZFAHRZEUGE GMBH (DE)
(21) BR 11 2014 010314-3 A2	Código 11.4 - Arquivamento - Art. 38 § 2° da LPI (22) 08/10/2012 (71) PEUGEOT CITROEN AUTOMOBILES SA (FR) ; ECM TECHNOLOGIES (FR)
(21) BR 11 2014 010315-1 A2	Código 11.4 - Arquivamento - Art. 38 § 2° da LPI (22) 08/10/2012 (71) PEUGEOT CITROEN AUTOMOBILES SA (FR) ; ECM TECHNOLOGIES (FR)
(21) BR 11 2014 010316-0 A2	Código 11.4 - Arquivamento - Art. 38 § 2° da LPI (22) 08/10/2012 (71) PEUGEOT CITROEN AUTOMOBILES SA (FR) ; ECM TECHNOLOGIES (FR)
(21) BR 11 2014 010603-7 A2	Código 11.4 - Arquivamento - Art. 38 § 2° da LPI (22) 22/10/2012 (71) THOMSON REUTERS ENTERPRISE CENTRE GMBH (CH)
(21) BR 11 2014 018187-0 A8	Código 11.4 - Arquivamento - Art. 38 § 2° da LPI (22) 25/01/2013 (71) GENCELL BIOSYSTEMS LIMITED (IE)
(21) BR 11 2014 019410-6 A8	Código 11.4 - Arquivamento - Art. 38 § 2° da LPI (22) 07/02/2013 (71) COMMONWEALTH SCIENTIFIC AND INDUSTRIAL RESEARCH ORGANISATION (AU)
(21) BR 11 2014 019451-3 A8	Código 11.4 - Arquivamento - Art. 38 § 2° da LPI

	(22) 06/02/2013 (71) CHRYSLER GROUP LLC (US)
(21) BR 11 2014 021049-7 A8	Código 11.4 - Arquivamento - Art. 38 § 2° da LPI (22) 12/03/2013 (71) JTEKT EUROPE (FR)
(21) BR 11 2014 021604-5 A8	Código 11.4 - Arquivamento - Art. 38 § 2° da LPI (22) 01/03/2013 (71) SIEMENS AKTIENGESELLSCHAFT (DE)
(21) BR 11 2014 030277-4 A2	Código 11.4 - Arquivamento - Art. 38 § 2° da LPI (22) 10/04/2013 (71) MEDTRONIC , INC. (US)
(21) BR 11 2014 031055-6 A2	Código 11.4 - Arquivamento - Art. 38 § 2° da LPI (22) 23/05/2013 (71) 3M INNOVATIVE PROPERTIES COMPANY (US)
(21) BR 11 2014 031061-0 A2	Código 11.4 - Arquivamento - Art. 38 § 2° da LPI (22) 13/06/2013 (71) MEDEX (FR)
(21) BR 11 2014 031106-4 A2	Código 11.4 - Arquivamento - Art. 38 § 2° da LPI (22) 13/06/2013 (71) MEDEX (FR)
(21) BR 11 2014 032650-9 A2	Código 11.4 - Arquivamento - Art. 38 § 2° da LPI (22) 14/06/2013 (71) RENAULT S.A.S (FR)
(21) BR 11 2015 007551-7 A2	Código 11.4 - Arquivamento - Art. 38 § 2° da LPI (22) 02/10/2013 (71) CORNING RESEARCH & DEVELOPMENT CORPORATION (US)
(21) BR 11 2015 009212-8 A2	Código 11.4 - Arquivamento - Art. 38 § 2° da LPI (22) 23/10/2013 (71) CENTRE NATIONAL DE LA RECHERCHE SCIENTIFIQUE (FR) ; UNIVERSITE D'ANGERS (FR) ; WROCLAW UNIVERSITY OF TECHNOLOGY (PL)
(21) BR 11 2015 019195-9 A2	Código 11.4 - Arquivamento - Art. 38 § 2° da LPI

	(22) 12/02/2014 (71) L'AIR LIQUIDE, SOCIÉTÉ ANONYME POUR L'ETUDE ET L'EXPLOITATION DES PROCEDES GEORGES CLAUDE (FR)
(21) BR 11 2015 026324-0 A2	Código 11.4 - Arquivamento - Art. 38 § 2° da LPI (22) 04/09/2013 (71) ANHUI JIANGHUAI AUTOMOBILE GROUP CORP., LTD. (CN)
(21) BR 11 2016 003955-6 A2	Código 11.4 - Arquivamento - Art. 38 § 2° da LPI (22) 09/09/2013 (71) GE AVIATION SYSTEMS LLC (US)
(21) BR 11 2017 004711-0 A2	Código 11.4 - Arquivamento - Art. 38 § 2° da LPI (22) 17/09/2015 (71) NIPPON STEEL CORPORATION (JP)
(21) BR 11 2017 005123-0 A2	Código 11.4 - Arquivamento - Art. 38 § 2° da LPI (22) 13/10/2015 (71) MITSUBISHI HEAVY INDUSTRIES, LTD. (JP)
(21) BR 11 2017 007275-0 A2	Código 11.4 - Arquivamento - Art. 38 § 2° da LPI (22) 16/10/2014 (71) NIPPON STEEL CORPORATION (JP)
(21) BR 11 2017 007510-5 A2	Código 11.4 - Arquivamento - Art. 38 § 2° da LPI (22) 15/10/2015 (71) SYNGENTA PARTICIPATIONS AG (CH)
(21) BR 11 2017 009461-4 A2	Código 11.4 - Arquivamento - Art. 38 § 2° da LPI (22) 03/11/2015 (71) EXCELERATE ENERGY LIMITED PARTNERSHIP (US)
(21) BR 11 2017 015708-0 A2	Código 11.4 - Arquivamento - Art. 38 § 2° da LPI (22) 23/06/2016 (71) NIPPON STEEL CORPORATION (JP)
(21) BR 11 2017 018458-3 A2	Código 11.4 - Arquivamento - Art. 38 § 2° da LPI (22) 13/04/2016 (71) NIPPON STEEL CORPORATION (JP)
(21) BR 11 2017 019675-1 A2	Código 11.4 - Arquivamento - Art. 38 § 2° da LPI (22) 01/07/2016

	(71) MITSUBISHI HEAVY INDUSTRIES, LTD. (JP)
(21) BR 11 2018 071451-8 A2	Código 11.4 - Arquivamento - Art. 38 § 2° da LPI (22) 10/05/2016 (71) NIPPON STEEL CORPORATION (JP)
(21) BR 20 2016 021754-2 U2	Código 11.4 - Arquivamento - Art. 38 § 2° da LPI (22) 22/09/2016 (71) EDEMIR BOZESKI (BR/PR)
(21) PI 0618333-6 A2	Código 11.4 - Arquivamento - Art. 38 § 2° da LPI (22) 08/11/2006 (71) Saint-Gobain Glass France (FR)
(21) PI 0715282-5 A2	Código 11.4 - Arquivamento - Art. 38 § 2° da LPI (22) 28/09/2007 (71) E.I DU PONT DE NEMOURS AND COMPANY (US) ; Midwest Research Institute (US)
(21) PI 0915490-6 A2	Código 11.4 - Arquivamento - Art. 38 § 2° da LPI (22) 16/06/2009 (71) Basf SE (DE)
(21) PI 1010678-2 A2	Código 11.4 - Arquivamento - Art. 38 § 2° da LPI (22) 26/05/2010 (71) NIPPON STEEL CORPORATION (JP)

Código 11.11 - Arquivamento - Art. 17 § 2º da LPI

Arquivado definitivamente o pedido de patente, uma vez que foi efetuado depósito posterior nos termos do Art. 17 § 2º da Lei nº 9.279/96.

(21) BR 10 2020 010700-3	Código 11.11 - Arquivamento - Art. 17 § 2º da LPI (22) 28/05/2020 (71) M3 HEALTH INDÚSTRIA E COMÉRCIO DE PRODUTOS MÉDICOS, ODONTOLÓGICOS E CORRELATOS S.A. (BR/SP) 11.11 ? Prioridade Interna: BR 102021010383-3
(21) BR 10 2020 010701-1	Código 11.11 - Arquivamento - Art. 17 § 2º da LPI (22) 28/05/2020 (71) M3 HEALTH INDÚSTRIA E COMÉRCIO DE PRODUTOS MÉDICOS, ODONTOLÓGICOS E CORRELATOS S.A. (BR/SP)
(21) BR 10 2020 012807-8	Código 11.11 - Arquivamento - Art. 17 § 2º da LPI (22) 23/06/2020 (71) UNIVERSIDADE ESTADUAL DE CAMPINAS - UNICAMP (BR/SP) Prioridade interna do BR102021012389-3
(21) BR 20 2020 011065-4	Código 11.11 - Arquivamento - Art. 17 § 2º da LPI (22) 02/06/2020 (71) JEAN WELINGTHON KRAFT GALLEGO (BR/PR)

Código 11.13 - Despacho Anulado

Anulação do despacho de arquivamento do pedido por ter sido indevido. (A toda publicação que envolva anulação de ato ou despacho caberá justificativa no processo administrativo.)

---

(21) BR 11 2014 028306-0 A2

Código 11.13 - Despacho Anulado

(22) 14/03/2013

(71) EISAI INC. (US)

Anulada a publicação código 11.2 na RPI nº 2605 de 08/12/2020 por ter sido indevida.

Código 11.14 - Publicação Anulada

Anulada a publicação de arquivamento do pedido por ter sido indevida.

(21) BR 10 2018 007657-4 A2	Código 11.14 - Publicação Anulada (22) 16/04/2018 (71) UNIVERSIDADE FEDERAL RURAL DE PERNAMBUCO (BR/PE) ; UNIVERSIDADE FEDERAL DE PERNAMBUCO (BR/PE) Anulada a publicação código 11.1 na RPI nº 2639 de 03/08/2021 por ter sido indevida.
(21) BR 10 2018 008156-0 A2	Código 11.14 - Publicação Anulada (22) 23/04/2018 (71) UNIVERSIDADE FEDERAL RURAL DE PERNAMBUCO (BR/PE) ; FUNDAÇÃO UNIVERSIDADE FEDERAL DO VALE DO SÃO FRANCISCO (BR/PE) Anulada a publicação código 11.1 na RPI nº 2639 de 03/08/2021 por ter sido indevida.
(21) BR 10 2021 006810-8	Código 11.14 - Publicação Anulada (22) 09/04/2021 (71) CENTRO TECNOLÓGICO DO EXÉRCITO (BR/RJ) Anulada a publicação código 11.6 na RPI nº 2636 de 13/07/2021 por ter sido indevida.
(21) BR 12 2018 069652-4 A2	Código 11.14 - Publicação Anulada (22) 21/03/2012 (62) BR 11 2013 024368-6 21/03/2012 (71) BAYER INTELLECTUAL PROPERTY GMBH (DE) Anulada a publicação código 11.4 na RPI nº 2614 de 09/02/2021 por ter sido indevida.
(21) BR 12 2021 008958-2 A2	Código 11.14 - Publicação Anulada (22) 11/10/2018 (62) BR 11 2020 007333-4 11/10/2018 (71) NOKIA TECHNOLOGIES OY (FI) Anulada a publicação código 11.4 na RPI nº 2641 de 17/08/2021 por ter sido indevida.

Código 11.17 - Arquivamento do pedido de Certificado de Adição de Invenção – Art. 77 da LPI

Arquivado o pedido de Certificado de Adição de Invenção uma vez que não há uma patente de invenção da qual o mesmo possa ser acessório. Desta data corre o prazo de 60 (sessenta) dias para eventual recurso do depositante.

---

(21) BR 13 2012 007455-8 E2

Código 11.17 - Arquivamento do pedido de Certificado de Adição de Invenção – Art. 77 da LPI

(22) 02/04/2012

(61) PI 1104386-5 24/10/2011

(71) GIUSEPPE JEFFREY ARIPPOL (BR/SP)

Código Recurso

Código 12.2 - Recurso Contra o Indeferimento

Notificação de interposição de recurso ao Presidente do INPI contra o indeferimento do pedido de patente ou do certificado de adição de invenção, objetivando o reexame da matéria. Desta data corre o prazo de 60 (sessenta) dias para apresentação de contrarrazões por qualquer interessado. O depositante poderá obter cópia do recurso através do endereço eletrônico www.inpi.gov.br - No Acesso rápido – Faça uma busca - Patente. Para acessar, cadastre-se no Portal do INPI e use login e senha.

---

(21) BR 10 2012 009686-2 A2
Código 12.2 - Recurso Contra o Indeferimento
(22) 25/04/2012
(71) UNIVERSIDADE DE SÃO PAULO - USP (BR/SP)

---

(21) BR 10 2012 025387-9 A2
Código 12.2 - Recurso Contra o Indeferimento
(22) 04/10/2012
(71) Crealab S.R.L. (AR)

---

(21) BR 10 2012 032479-2 A8
Código 12.2 - Recurso Contra o Indeferimento
(22) 19/12/2012
(71) UNIVERSIDADE FEDERAL DE MINAS GERAIS (BR/MG)

---

(21) BR 10 2013 000467-7 A2
Código 12.2 - Recurso Contra o Indeferimento
(22) 08/01/2013
(71) LLK ENGENHARIA INDÚSTRIA E COMÉRCIO LTDA EPP (BR/MG)

---

(21) BR 10 2013 000468-5 A2
Código 12.2 - Recurso Contra o Indeferimento
(22) 08/01/2013
(71) LLK ENGENHARIA INDÚSTRIA E COMÉRCIO LTDA EPP (BR/MG)

---

(21) BR 10 2013 012281-5 A2
Código 12.2 - Recurso Contra o Indeferimento
(22) 17/05/2013
(71) NEOVIA NUTRIÇÃO E SAÚDE ANIMAL LTDA (BR/MG)

---

(21) BR 10 2014 019925-0 A2
Código 12.2 - Recurso Contra o Indeferimento
(22) 12/08/2014
(71) HERMAN BRIAN ELIAS MOURA (BR/SP)

---

(21) BR 11 2012 022603-7 A2
Código 12.2 - Recurso Contra o Indeferimento
(22) 04/03/2011

	(71) Mitsui Chemicals, Inc. (JP)
(21) BR 11 2013 011040-6 A2	Código 12.2 - Recurso Contra o Indeferimento (22) 03/11/2011 (71) THE COCA-COLA COMPANY (US)
(21) BR 11 2013 022286-7 A2	Código 12.2 - Recurso Contra o Indeferimento (22) 23/02/2012 (71) ZINPRO CORPORATION (US)
(21) BR 11 2013 032845-2 A2	Código 12.2 - Recurso Contra o Indeferimento (22) 13/06/2012 (71) GOOGLE LLC (US)
(21) BR 11 2014 029001-6 A2	Código 12.2 - Recurso Contra o Indeferimento (22) 29/08/2012 (71) PETRÓLEO BRASILEIRO S.A. - PETROBRAS (BR/RJ) ; UNIVERSIDADE DE SÃO PAULO - USP (BR/SP)
(21) BR 11 2017 022395-3 A2	Código 12.2 - Recurso Contra o Indeferimento (22) 20/04/2016 (71) JOHNSON MATTHEY PUBLIC LIMITED COMPANY (GB)
(21) BR 12 2019 005253-0 A2	Código 12.2 - Recurso Contra o Indeferimento (22) 17/02/2011 (62) BR 11 2012 020705-9 17/02/2011 (71) ATHENIX CORP. (US)
(21) BR 12 2019 022733-0 A2	Código 12.2 - Recurso Contra o Indeferimento (22) 03/06/2013 (62) BR 11 2014 030247-2 03/06/2013 (71) MITSUBISHI CHEMICAL CORPORATION (JP) ; GENOMATICA, INC. (US)
(21) BR 12 2019 022818-3 A2	Código 12.2 - Recurso Contra o Indeferimento (22) 02/10/2007 (62) PI 0717092-0 02/10/2007 (71) SYNGENTA LIMITED (GB)
(21) BR 12 2020 004454-3 A2	Código 12.2 - Recurso Contra o Indeferimento (22) 06/01/2012 (62) BR 11 2013 017395-5 06/01/2012 (71) SAMSUNG ELECTRONICS CO., LTD. (KR)

(21) BR 12 2020 004457-8 A2	Código 12.2 - Recurso Contra o Indeferimento (22) 06/01/2012 (62) BR 11 2013 017395-5 06/01/2012 (71) SAMSUNG ELECTRONICS CO., LTD. (KR)
(21) BR 12 2020 004461-6 A2	Código 12.2 - Recurso Contra o Indeferimento (22) 06/01/2012 (62) BR 11 2013 017395-5 06/01/2012 (71) SAMSUNG ELECTRONICS CO., LTD. (KR)
(21) BR 12 2020 007757-3 A2	Código 12.2 - Recurso Contra o Indeferimento (22) 30/03/2012 (62) BR 11 2013 024781-9 30/03/2012 (71) CHUGAI SEIYAKU KABUSHIKI KAISHA (JP)
(21) BR 12 2021 000990-2 A2	Código 12.2 - Recurso Contra o Indeferimento (22) 24/09/2007 (62) PI 0719955-4 24/09/2007 (71) F. HOFFMANN-LA ROCHE AG (CH)
(21) BR 12 2021 007770-3 A2	Código 12.2 - Recurso Contra o Indeferimento (22) 18/05/2009 (62) PI 0910796-7 18/05/2009 (71) FRAUNHOFER-GESELLSCHAFT ZUR FÖRDERUNG DER ANGEWANDTEN FORSCHUNG E. V. (DE)
(21) PI 0903000-0 A2	Código 12.2 - Recurso Contra o Indeferimento (22) 20/03/2009 (71) CARLOS HENRIQUE MACIEL BRUNNER (BR/SP)
(21) PI 0920621-3 A2	Código 12.2 - Recurso Contra o Indeferimento (22) 23/10/2009 (71) MERIAL, INC. (US)
(21) PI 1007777-4 A2	Código 12.2 - Recurso Contra o Indeferimento (22) 28/04/2010 (71) FRAUNHOFER GESELLSCHAFT ZUR FÖRDERUNG DER ANGEWANDTEN FORSCHUNG E. V. (DE) ; DOLBY INTERNATIONAL AB. (NL) ; FRIEDRICH-ALEXANDER-UNIVERSITÄT ERLANGEN-NÜRNBERG (DE)

Código 12.6 - Outros Recursos

Notificação de interposição de recurso ao Presidente do INPI contra a decisão proferida pela DIRPA, objetivando o reexame da matéria. Desta data corre o prazo de 60 (sessenta) dias para apresentação de contrarrazões por qualquer interessado. O depositante poderá obter cópia do recurso através do endereço eletrônico www.inpi.gov.br - No Acesso rápido – Faça uma busca - Patente. Para acessar, cadastre-se no Portal do INPI e use login e senha.

---

(21) BR 11 2014 029314-7 A2

Código 12.6 - Outros Recursos
(22) 23/05/2013
(71) HUGHES NETWORK SYSTEMS, LLC (US)
Recurso: 870210074615 - 16/08/2021

---

(21) BR 11 2015 019502-4 A8

Código 12.6 - Outros Recursos
(22) 14/02/2014
(71) THE REGENTS OF THE UNIVERSITY OF COLORADO, A BODY CORPORATE (US)
Recurso: 870210073427 - 11/08/2021

---

(21) BR 11 2016 019979-0 A2

Código 12.6 - Outros Recursos
(22) 27/02/2015
(71) O&M HALYARD INTERNATIONAL UNLIMITED COMPANY (IE)
Recurso: 870210073748 - 12/08/2021

---

(21) BR 11 2016 021138-3 A2

Código 12.6 - Outros Recursos
(22) 13/03/2015
(71) QUALCOMM INCORPORATED (US)
Recurso: 870210074318 - 13/08/2021

---

(21) BR 11 2020 000304-2 A2

Código 12.6 - Outros Recursos
(22) 02/10/2019
(71) MAGSEIS FF LLC (US)
Recurso: 870210075234 - 17/08/2021

---

(21) BR 13 2019 012807-0 E2

Código 12.6 - Outros Recursos
(22) 19/06/2019
(61) BR 10 2017 020639-4 26/09/2017
(71) ELTON FACO ALVES COSTA (BR/SP) ; NILTON DE BORTOLI JUNIOR (BR/SP)
Recurso: 870210073863 - 12/08/2021

Código Outros Referentes a Despachos

Código 15.7 - Petição não Conhecida

(21) BR 10 2012 018732-9	Código 15.7 - Petição não Conhecida (22) 27/07/2012 (71) EQUIPE FERRAMENTARIA E USINAGEM LTDA - ME (BR/SP) Não deve ser conhecida a petição nº 018130031596 de 19/09/2013, em virtude do disposto no Artigo 219 inciso II da LPI nº 9.279/96, uma vez que não tem fundamentação legal.
(21) BR 10 2012 021007-0	Código 15.7 - Petição não Conhecida (22) 22/08/2012 (71) GILBERTO MARTINS DAMACENO (BR/SP) Não conhecida a petição nº 018130029582 de 02/09/2013, em virtude do disposto no Artigo 219 inciso II da LPI nº 9.279/96, umavez que não tem fundamentação legal.
(21) BR 10 2012 022164-0	Código 15.7 - Petição não Conhecida (22) 03/09/2012 (71) CARLOS EDUARDO VILLELA DE ANDRADE (BR/SP) Não conhecida a petição nº 018140007018 de 27/03/2014, em virtude do disposto no Artigo 219 inciso II da LPI nº 9.279/96, uma vez que não tem fundamentação legal.
(21) BR 10 2012 026439-0	Código 15.7 - Petição não Conhecida (22) 16/10/2012 (71) NUTRISAFRA FERTILIZANTES LTDA. (BR/SP) Não conhecida a petição nº 018140005734 de 10/03/2014, em virtude do disposto no Artigo 219 inciso II da LPI nº 9.279/96, uma vez que não tem fundamentação legal.
(21) BR 10 2012 027487-6	Código 15.7 - Petição não Conhecida (22) 26/10/2012 (71) MARIANA ADESSE DE CASTRO LIMA (BR/SP) Não conhecida a petição nº 018130038136 de 22/11/2013, em virtude do disposto no Artigo 219 inciso II da LPI nº 9.279/96, umavez que não tem fundamentação legal.
(21) BR 10 2012 027488-4	Código 15.7 - Petição não Conhecida

	(22) 26/10/2012 (71) EWALDO RODRIGUES DA ROCHA (BR/SP) Não conhecida a petição nº 018130038141 de 22/11/2013, em virtude do disposto no Artigo 219 inciso II da LPI nº 9.279/96, umavez que não tem fundamentação legal.
(21) BR 10 2012 033342-2	Código 15.7 - Petição não Conhecida (22) 27/12/2012 (71) MARCELO OLIVEIRA DE AQUINO (BR/SP) Não conhecida a petição nº 018130038142 de 22/11/2013, em virtude do disposto no Artigo 219 inciso II da LPI nº 9.279/96, umavez que não tem fundamentação legal.
(21) BR 10 2013 001628-4	Código 15.7 - Petição não Conhecida (22) 22/01/2013 (71) PERAME COMÉRCIO E REPRESENTAÇÕES DE TELAS E ARAMES LTDA (BR/SP) Não conhecida a petição nº 018130030482 de 10/09/2013, em virtude do disposto no Artigo 219 inciso II da LPI nº 9.279/96, uma vez que não tem fundamentação legal.
(21) BR 10 2013 019866-8	Código 15.7 - Petição não Conhecida (22) 05/08/2013 (71) INSTITUTO DE PESQUISAS TECNOLÓGICAS DE SÃO PAULO S/A - IPT (BR/SP) Não conhecida a petição nº 018140010399 de 26/05/2014, em virtude do disposto no Artigo 219 inciso II da LPI nº 9.279/96, umavez que não tem fundamentação legal.
(21) BR 10 2013 027265-5	Código 15.7 - Petição não Conhecida (22) 23/10/2013 (71) EDMILSON DOS SANTOS AZEVEDO (BR/SP) Não conhecida a petição nº 018140013319 de 16/07/2014, em virtude do disposto no Artigo 219 inciso II da LPI nº 9.279/96, umavez que não tem fundamentação legal.
(21) BR 10 2013 032191-5	Código 15.7 - Petição não Conhecida (22) 13/12/2013 (71) KURT FEDERICO RUGER (BR/SP) Não conhecida a petição nº 018140009949 de 16/05/2014, em virtude do disposto no Artigo 219 inciso II da LPI nº 9.279/96, umavez que não tem fundamentação legal.

(21) BR 10 2013 032638-0

Código 15.7 - Petição não Conhecida
(22) 18/12/2013
(71) ANTONIO TADEU DA SILVA (BR/RS)
Não conhecida a petição nº 018140010265 de 23/05/2014, em virtude do disposto no Artigo 219 inciso II da LPI nº 9.279/96, umavez que não tem fundamentação legal.

(21) BR 10 2014 003608-3

Código 15.7 - Petição não Conhecida
(22) 17/02/2014
(71) COMPANHIA ENERGETICA DE PERNAMBUCO - CELPE (BR/PE) ; DAIMON ENGENHARIA E SISTEMAS S/S LTDA (BR/SP)
Não conhecida a petição nº 018140014822 de 06/08/2014, em virtude do disposto no Artigo 219 inciso II da LPI nº 9.279/96, umavez que não tem fundamentação legal.

(21) BR 10 2014 003763-2

Código 15.7 - Petição não Conhecida
(22) 18/02/2014
(71) FUNDACAO CPQD - CENTRO DE PESQUISA E DESENVOLVIMENTO EM TELECOMUNICACOES (BR/SP) ; JINKINGS REPRESENTAÇÕES LTDA. (BR/MA) ; JOSÉ DOMINGOS FAVORETTO JÚNIOR (BR/SP)
Não conhecida a petição nº 018140006714 de 24/03/2014, em virtude do disposto no Artigo 219 inciso II da LPI nº 9.279/96, umavez que não tem fundamentação legal.

(21) BR 10 2014 005239-9

Código 15.7 - Petição não Conhecida
(22) 07/03/2014
(71) JOSÉ CARLOS LUPERINI (BR/SP)
Não conhecida a petição nº 018140014412 de 31/07/2014, em virtude do disposto no Artigo 219 inciso II da LPI nº 9.279/96, umavez que não tem fundamentação legal.

(21) BR 10 2014 007251-9

Código 15.7 - Petição não Conhecida
(22) 26/03/2014
(71) INSTITUTO DE PESQUISAS TECNOLÓGICAS DE SÃO PAULO S/A - IPT (BR/SP)
Não conhecida a petição nº 018140014982 de 08/08/2014, em virtude do disposto no Artigo 219 inciso II da LPI nº 9.279/96, umavez que não tem fundamentação legal.

(21) BR 10 2014 007733-2

Código 15.7 - Petição não Conhecida
(22) 31/03/2014
(71) QUANTUM COMÉRCIO E SERVIÇOS DE TECNOLOGIA E INOVAÇÃO LTDA. (BR/SP)

	Não conhecida a petição nº 018140013675 de 22/07/2014, em virtude do disposto no Artigo 219 inciso II da LPI nº 9.279/96, umavez que não tem fundamentação legal.
(21) BR 10 2019 022675-7 A2	Código 15.7 - Petição não Conhecida (22) 29/10/2019 (71) AUGUSTO FONSECA DE MOURA (BR/SP) Não conhecida a petição nº 870210038580 de 28/04/2021, em virtude do disposto no Artigo 219 inciso II da LPI nº 9.279/96, uma vez que não tem fundamentação legal.
(21) BR 10 2020 003282-8 A2	Código 15.7 - Petição não Conhecida (22) 17/02/2020 (71) SEMANTIX TECNOLOGIA EM SISTEMA DE INFORMAÇÃO S.A (BR/SP) Não conhecida a petição n° 800210269655 de 09/08/2021 em virtude do disposto no Art. 219, inciso II da LPI
(21) BR 20 2020 026215-2	Código 15.7 - Petição não Conhecida (22) 21/12/2020 (71) UNIVERSIDADE FEDERAL DO PARANA (BR/PR) Não conhecida a petição nº 870200161253 de 23/12/2020, em virtude do disposto no Artigo 219 inciso II da LPI nº 9.279/96, umavez que não tem fundamentação legal.
(21) BR 20 2021 006483-3	Código 15.7 - Petição não Conhecida (22) 05/04/2021 (71) CLAYVERT DE FARIA SOARES (BR/RJ) Não conhecida a petição n° 870210072055 de 06/08/2021 em virtude do disposto no Art. 218, inciso I da LPI.

Código 15.9 - Perda de Prioridade

(21) BR 11 2015 031715-4 A2	Código 15.9 - Perda de Prioridade (22) 17/06/2014 (71) MITSUBISHI HEAVY INDUSTRIES, LTD. (JP) Perda da prioridade JP 2013-127995 reivindicada no PCT/P2014/066034, conforme as disposições previstas na Lei 9.279 de 14/05/1996 (LPI) art. 16 § 2°. Esta perda se deu pelo fato de o requerente não apresentar tradução simples da certidão de depósito ou documento equivalente da prioridade dentro do prazo de 60 dias a contar da data da publicação da exigência, conforme as disposições previstas na Lei 9.279 de 14/05/1996 (LPI) art. 16 § 7°.
(21) BR 11 2016 016041-0 A2	Código 15.9 - Perda de Prioridade (22) 25/11/2014 (71) INTERDIGITAL CE PATENT HOLDINGS (FR) Perda da prioridade US 61/924,905 de 08/01/2014 reivindicada no PCT/US2014/067272 de 25/11/2014 por não cumprimento da exigência publicada na RPI 2629 de 25/05/2021 para apresentação de documento de cessão correto
(21) BR 11 2016 028379-1 A2	Código 15.9 - Perda de Prioridade (22) 02/06/2015 (71) COOPER TECHNOLOGIES COMPANY (US) Perda da prioridade US 62/006,531 de 02/06/2014 reivindicada no PCT/US2015/033668 por não envio de documento comprobatório de cessão da mesma conforme as disposições previstas no Art. 16 § 6° da Lei 9.279 de 14/05/1996 (LPI), Art. 28 da Resolução INPI-PR 77/2013 e Art 2º da Resolução INPI-PR 179 de 21/02/2017 uma vez que depositante constante da petição de requerimento do pedido PCT é distinto daquele que depositou a prioridade reivindicada.
(21) BR 11 2021 008827-0 A2	Código 15.9 - Perda de Prioridade (22) 21/11/2019 (71) THALES DIS FRANCE SA (FR) Perda da prioridade EP 18306602.6 reivindicada no PCT/EP2019/082139, conforme as disposições previstas na Lei 9.279 de 14/05/1996 (LPI) art. 16 § 7° e Art 2º da Resolução INPI 179 de 21/02/2017. Esta perda se deu pelo fato de o depositante constante da petição de requerimento do pedido PCT ser distinto daqueles que depositaram a prioridade reivindicada e não apresentou documento comprobatório de cessão dentro do prazo de 60 dias a contar da data da entrada da fase nacional, conforme as disposições previstas na Lei

9.279 de 14/05/1996 (LPI) art. 16 § 6°, e no art. 28 da Resolução INPI-PR 77/2013.

Código 15.10 - Mudança de Natureza

Mudada a natureza e alterado o número do pedido.

(21) BR 10 2012 030989-0	Código 15.10 - Mudança de Natureza (22) 05/12/2012 (54) VESTUÁRIO PARA RETIFICAÇÃO POSTURAL (71) ANDREA APARECIDA DE CARVALHO (BR/SP) Pedido renumerado devido a mudança de natureza de BR102012030989-0 para BR202012030989-6.
(21) BR 10 2013 010432-9	Código 15.10 - Mudança de Natureza (22) 29/04/2013 (54) MÁQUINA FORNECEDORA DE SACHÊ (71) LEANDRO SILVESTRE DA ROCHA (BR/SP) Pedido renumerado devido a mudança de natureza de BR102013010432-9 para BR202013010432-4.
(21) BR 10 2015 010766-8	Código 15.10 - Mudança de Natureza (22) 12/05/2015 (54) DISPOSITIVO LAVATÓRIO MÓVEL (71) SÉRGIO RODRIGUES (BR/SP) Pedido renumerado devido a mudança de natureza de BR102015010766-8 para BR202015010766-3.
(21) BR 10 2015 032931-8	Código 15.10 - Mudança de Natureza (22) 30/12/2015 (54) APERFEIÇOAMENTOS INTRODUZIDOS EM CONJUNTOS DE PEÇAS ESTRUTURAIS PARA COMPOSIÇÃO DE MAQUETES DIDÁTICAS ARQUITETÔNICAS (71) MÁRCIO SEQUEIRA DE OLIVEIRA (BR/SP) Pedido renumerado devido a mudança de natureza de BR102015032931-8 para BR202015032931-3.

Código 15.11 - Alteração de Classificação

Alterada a classificação do pedido para melhor adequação.

(21) BR 10 2013 032277-6 A2	Código 15.11 - Alteração de Classificação (22) 16/12/2013 (51) F16K 31/24 (2006.01), A01K 7/04 (2006.01) A Classificação Anterior era: F16K 31/24
(21) BR 10 2014 018375-2 A2	Código 15.11 - Alteração de Classificação (22) 25/07/2014 (51) A61G 5/04 (2013.01), A61F 4/00 (2006.01), A61G 5/02 (2006.01), H02P 7/00 (2016.01) A Classificação Anterior era: A61G 5/04
(21) BR 10 2014 025084-0 A2	Código 15.11 - Alteração de Classificação (22) 08/10/2014 (51) F02M 61/06 (2006.01), F02M 31/125 (2006.01), F02M 53/02 (2006.01), F02M 55/02 (2006.01), F02M 37/00 (2006.01) A Classificação Anterior era: F02M 61/06
(21) BR 10 2016 013317-3 A2	Código 15.11 - Alteração de Classificação (22) 09/06/2016 (51) G06F 17/11 (2006.01), B64C 39/00 (2006.01), G01M 9/06 (2006.01), G06F 30/15 (2020.01), G06F 30/20 (2020.01) As Classificações Anteriores eram: G01M 9/06 , G06F 19/00 , B64C 39/00
(21) BR 11 2012 002588-0 A2	Código 15.11 - Alteração de Classificação (22) 03/06/2010 (51) B60K 11/06 (2006.01), B60K 1/04 (2019.01), B60K 11/08 (2006.01), B60N 2/64 (2006.01) As Classificações Anteriores eram: B60K 11/06 , B60K 1/04 , B60K 11/08 , B60L 11/18 , B60N 2/44
(21) BR 11 2012 010759-3 A2	Código 15.11 - Alteração de Classificação (22) 05/11/2010 (51) C07D 401/06 (2006.01), A61K 31/44 (2006.01), A61P 1/00 (2006.01), A61P 29/00 (2006.01) As Classificações Anteriores eram: A01N 43/42 , A61K 31/44
(21) BR 11 2012 029228-5 A2	Código 15.11 - Alteração de Classificação (22) 18/05/2011

	(51) C07D 405/06 (2006.01), A61P 31/10 (2006.01) A Classificação Anterior era: C07D 405/06
(21) BR 11 2013 001302-8 A2	Código 15.11 - Alteração de Classificação (22) 20/07/2011 (51) C07D 401/00 (2006.01), A61K 31/445 (2006.01), C07D 217/00 (2006.01), C07D 217/02 (2006.01), C07D 217/22 (2006.01), A61P 25/00 (2006.01) As Classificações Anteriores eram: A01N 43/40 , A61K 31/445 , C07D 217/00 , C07D 217/02 , C07D 217/22 , C07D 401/00
(21) BR 11 2013 001303-6 A2	Código 15.11 - Alteração de Classificação (22) 20/07/2011 (51) A61K 31/445 (2006.01), C07D 217/00 (2006.01), C07D 217/02 (2006.01), C07D 217/22 (2006.01), C07D 401/00 (2006.01), A61P 25/00 (2006.01) As Classificações Anteriores eram: A01N 43/40 , A61K 31/445 , C07D 217/00 , C07D 217/02 , C07D 217/22 , C07D 401/00
(21) BR 11 2013 008005-1 A8	Código 15.11 - Alteração de Classificação (22) 18/06/2012 (51) A61K 31/4164 (2006.01), A61K 31/4174 (2006.01), A61K 47/02 (2006.01) As Classificações Anteriores eram: A01N 43/58 , A01N 43/50 , A61K 31/50
(21) BR 11 2013 012057-6 A2	Código 15.11 - Alteração de Classificação (22) 10/11/2011 (51) A61K 31/385 (2006.01), A61K 47/50 (2017.01), A61K 47/64 (2017.01), A61P 1/04 (2006.01), A61P 43/00 (2006.01), A61P 9/10 (2006.01), C07F 9/6553 (2006.01) As Classificações Anteriores eram: A61K 47/48 , C07K 5/06 , C07D 339/04
(21) BR 11 2013 013224-8 A2	Código 15.11 - Alteração de Classificação (22) 30/11/2011 (51) C07D 311/58 (2006.01), A61P 9/08 (2006.01), A61P 9/06 (2006.01) A Classificação Anterior era: C07D 311/58
(21) BR 11 2013 018898-7 A2	Código 15.11 - Alteração de Classificação (22) 27/01/2012 (51) A61K 31/41 (2006.01), A61K 31/401 (2006.01), A61K 38/05 (2006.01), A61K 38/06 (2006.01), A61K 45/06 (2006.01), A61P 25/00 (2006.01), A61P 25/18 (2006.01), A61P 25/28 (2006.01) As Classificações Anteriores eram: A01N 43/64 , A61K 31/41
(21) BR 11 2013 019683-1 A2	Código 15.11 - Alteração de Classificação (22) 03/02/2012

	(51) A61K 31/445 (2006.01) As Classificações Anteriores eram: A01N 43/40 , A61K 31/445
(21) BR 11 2013 023689-2 A2	Código 15.11 - Alteração de Classificação (22) 16/03/2012 (51) A61K 31/505 (2006.01), A61K 31/497 (2006.01), C07D 401/00 (2006.01) As Classificações Anteriores eram: A01N 43/54 , A61K 31/505 , A61K 31/497 , C07D 401/00
(21) BR 11 2013 028435-8 A2	Código 15.11 - Alteração de Classificação (22) 03/05/2012 (51) A61K 47/14 (2017.01), A61K 31/192 (2006.01), A61K 47/10 (2017.01), A61K 47/38 (2006.01), A61K 9/00 (2006.01), A61K 9/06 (2006.01), A61P 29/00 (2006.01) As Classificações Anteriores eram: A61K 31/192 , A61K 9/127
(21) BR 11 2013 030894-0 A2	Código 15.11 - Alteração de Classificação (22) 01/06/2012 (51) C07D 239/00 (2006.01), A61K 31/519 (2006.01), C07D 487/04 (2006.01), A61P 37/00 (2006.01) As Classificações Anteriores eram: A01N 43/90 , A61K 31/519 , C07D 239/00
(21) BR 11 2013 033755-9 A2	Código 15.11 - Alteração de Classificação (22) 29/06/2012 (51) C07D 209/56 (2006.01), A61P 35/00 (2006.01) A Classificação Anterior era: C07D 209/56
(21) BR 11 2014 004418-0 A8	Código 15.11 - Alteração de Classificação (22) 23/08/2012 (51) A61K 31/166 (2006.01), A61K 31/165 (2006.01), A61P 1/00 (2006.01), A61P 3/10 (2006.01) As Classificações Anteriores eram: A01N 37/18 , A61K 31/165
(21) BR 11 2014 005487-8 A2	Código 15.11 - Alteração de Classificação (22) 14/09/2012 (51) A61K 31/192 (2006.01), A61K 31/196 (2006.01), A61K 31/381 (2006.01), A61K 31/415 (2006.01), A61K 31/4535 (2006.01), A61K 31/573 (2006.01), A61K 33/18 (2006.01), A61P 31/00 (2006.01) A Classificação Anterior era: A01N 29/00
(21) BR 11 2014 010050-0 A2	Código 15.11 - Alteração de Classificação (22) 26/10/2012 (51) C07D 207/16 (2006.01), C07D 209/20 (2006.01), C07D 233/64 (2006.01),

	C07D 241/08 (2006.01), C07D 403/06 (2006.01), C07D 487/06 (2006.01), C07C 227/18 (2006.01), C07C 229/12 (2006.01), C07C 229/16 (2006.01), C07C 229/22 (2006.01), C07C 229/26 (2006.01), C07C 229/28 (2006.01), A61K 48/00 (2006.01), C12N 15/87 (2006.01), A61K 31/7105 (2006.01), A61P 25/28 (2006.01), A61P 35/00 (2006.01) As Classificações Anteriores eram: C07D 207/16 , C07D 209/20 , C07D 233/64 , C07D 241/08 , C07D 403/06 , C07D 487/06 , C07C 227/18 , C07C 229/12 , C07C 229/16 , C07C 229/22 , C07C 229/26 , C07C 229/28 , A61K 48/00 , C12N 15/87
(21) BR 11 2014 010729-7 A2	Código 15.11 - Alteração de Classificação (22) 04/11/2011 (51) A61K 31/047 (2006.01), A61K 31/09 (2006.01), A61K 31/192 (2006.01), A61K 31/40 (2006.01), A61K 31/519 (2006.01), A61P 19/06 (2006.01) As Classificações Anteriores eram: A01N 37/00 , A61K 31/20
(21) BR 11 2014 014144-4 A2	Código 15.11 - Alteração de Classificação (22) 06/12/2012 (51) B64C 1/40 (2006.01) A Classificação Anterior era: E04B 1/82
(21) BR 11 2014 019427-0 A8	Código 15.11 - Alteração de Classificação (22) 04/02/2013 (51) B60C 23/02 (2006.01) A Classificação Anterior era: G06F 19/00
(21) BR 11 2014 021842-0 A8	Código 15.11 - Alteração de Classificação (22) 13/06/2012 (51) G06F 16/90 (2019.01), H04L 29/08 (2006.01) A Classificação Anterior era: G06F 17/30
(21) BR 11 2014 022542-7 A8	Código 15.11 - Alteração de Classificação (22) 13/03/2013 (51) C07D 211/00 (2006.01), A61K 31/519 (2006.01), C07D 213/00 (2006.01), C07D 237/00 (2006.01), A61P 25/00 (2006.01), A61K 31/4412 (2006.01) As Classificações Anteriores eram: A01N 43/90 , A61K 31/519 , C07D 211/00 , C07D 213/00 , A01N 43/42 , C07D 237/00
(21) BR 11 2014 023639-9 A8	Código 15.11 - Alteração de Classificação (22) 13/03/2013 (51) C07D 471/04 (2006.01), A61K 31/437 (2006.01), A61K 31/444 (2006.01) A Classificação Anterior era: A01N 43/54

(21) BR 11 2014 027724-9 A2	Código 15.11 - Alteração de Classificação (22) 03/05/2013 (51) C07D 513/04 (2006.01), A61P 25/28 (2006.01) A Classificação Anterior era: C07D 513/04
(21) BR 11 2014 031910-3 A2	Código 15.11 - Alteração de Classificação (22) 18/06/2013 (51) A61K 31/565 (2006.01), A61K 31/57 (2006.01), A61P 15/00 (2006.01) A Classificação Anterior era: A01N 45/00
(21) BR 11 2014 031914-6 A2	Código 15.11 - Alteração de Classificação (22) 18/06/2013 (51) A61K 31/565 (2006.01), A61K 47/14 (2017.01), A61K 47/42 (2017.01), A61P 13/02 (2006.01), A61P 15/02 (2006.01), A61P 15/04 (2006.01), A61P 5/30 (2006.01) A Classificação Anterior era: A01N 45/00
(21) BR 11 2015 000782-1 A2	Código 15.11 - Alteração de Classificação (22) 07/03/2013 (51) A61K 31/325 (2006.01), A61K 45/06 (2006.01), C07C 271/02 (2006.01), A61P 35/00 (2006.01) A Classificação Anterior era: A01N 37/34
(21) BR 11 2015 006282-2 A2	Código 15.11 - Alteração de Classificação (22) 27/09/2013 (51) A61K 31/437 (2006.01), A61P 1/14 (2006.01) As Classificações Anteriores eram: A01N 43/58 , A01N 43/60
(21) BR 11 2015 023857-2 A2	Código 15.11 - Alteração de Classificação (22) 17/03/2014 (51) B23C 3/02 (2006.01), B28D 1/14 (2006.01), B28D 1/18 (2006.01), G05B 19/18 (2006.01) A Classificação Anterior era: B28D 1/14
(21) BR 11 2015 025337-7 A2	Código 15.11 - Alteração de Classificação (22) 07/04/2014 (51) B60L 53/10 (2019.01), B60L 53/35 (2019.01) A Classificação Anterior era: B60L 11/18
(21) BR 11 2015 026039-0 A2	Código 15.11 - Alteração de Classificação (22) 04/04/2014 (51) A61B 90/00 (2016.01), A61N 5/02 (2006.01), A61B 18/18 (2006.01), A61B 17/00 (2006.01)

	As Classificações Anteriores eram: A61B 19/00 , A61B 17/00 , A61N 7/02 , A61B 18/18 , A61N 5/02
(21) BR 11 2015 027475-7 A2	Código 15.11 - Alteração de Classificação (22) 05/05/2014 (51) C07D 495/04 (2006.01), C07F 5/02 (2006.01), A61P 35/00 (2006.01) As Classificações Anteriores eram: C07D 495/04 , C07F 5/02
(21) BR 11 2015 030034-0 A2	Código 15.11 - Alteração de Classificação (22) 30/05/2014 (51) A61B 34/30 (2016.01), A61B 17/00 (2006.01) A Classificação Anterior era: A61B 19/00
(21) BR 11 2015 032594-7 A2	Código 15.11 - Alteração de Classificação (22) 08/07/2014 (51) A23L 27/00 (2016.01), A23P 10/35 (2016.01) As Classificações Anteriores eram: A23L 1/22 , A23L 1/00
(21) BR 11 2016 000918-5 A2	Código 15.11 - Alteração de Classificação (22) 08/07/2014 (51) A23L 3/50 (2006.01), A23L 3/40 (2006.01), A23K 40/10 (2016.01), A23K 20/158 (2016.01) As Classificações Anteriores eram: A23K 1/00 , A23K 1/16 , A23K 1/18 , C12N 1/12
(21) BR 11 2016 000961-4 A2	Código 15.11 - Alteração de Classificação (22) 03/07/2014 (51) A23K 30/15 (2016.01) As Classificações Anteriores eram: A23K 1/00 , A23K 3/03 , C12R 1/225
(21) BR 11 2016 009207-4 A8	Código 15.11 - Alteração de Classificação (22) 24/10/2014 (51) A61K 31/19 (2006.01), C07C 62/00 (2006.01), A61P 11/00 (2006.01) As Classificações Anteriores eram: A01N 37/00 , A61K 31/19 , C07C 62/00
(21) BR 11 2016 011056-0 A2	Código 15.11 - Alteração de Classificação (22) 14/11/2014 (51) B01F 15/00 (2006.01), B01F 9/06 (2006.01), B28C 5/42 (2006.01), B28C 7/02 (2006.01), G01C 19/00 (2013.01), G01C 19/02 (2006.01), G01C 25/00 (2006.01), G01P 3/44 (2006.01), B01F 9/00 (2006.01) As Classificações Anteriores eram: B28C 7/02 , B01F 15/00 , B28C 5/42 , G01C 19/56 , G01P 3/00

(21) BR 11 2016 013202-5 A2	Código 15.11 - Alteração de Classificação (22) 03/11/2014 (51) A23D 7/015 (2006.01), A23D 7/005 (2006.01), A23D 7/02 (2006.01), A23L 27/60 (2016.01) As Classificações Anteriores eram: A23L 1/308 , A23L 1/48 , A23D 7/005 , A23L 1/24
(21) BR 11 2016 016609-4 A2	Código 15.11 - Alteração de Classificação (22) 05/02/2015 (51) C07D 405/14 (2006.01), C07D 401/12 (2006.01), A61P 31/12 (2006.01), A61P 31/20 (2006.01) As Classificações Anteriores eram: C07D 405/14 , C07D 401/12
(21) BR 11 2016 016978-6 A2	Código 15.11 - Alteração de Classificação (22) 21/01/2015 (51) C07D 417/14 (2006.01), C07D 305/06 (2006.01), A61P 31/14 (2006.01) As Classificações Anteriores eram: C07D 417/14 , C07D 305/06
(21) BR 11 2016 019469-1 A2	Código 15.11 - Alteração de Classificação (22) 06/02/2015 (51) C07D 471/04 (2006.01), A61K 31/519 (2006.01), C07D 487/04 (2006.01), A61P 31/04 (2006.01) A Classificação Anterior era: A01N 43/90
(21) BR 11 2016 020507-3 A2	Código 15.11 - Alteração de Classificação (22) 04/03/2015 (51) E02D 27/42 (2006.01), E04C 5/07 (2006.01), E04C 5/12 (2006.01), E04H 12/12 (2006.01), E04H 12/16 (2006.01), E04H 12/34 (2006.01), F03D 13/20 (2016.01) As Classificações Anteriores eram: F03D 11/04 , E04H 12/34 , E04H 12/12
(21) BR 11 2016 022575-9 A2	Código 15.11 - Alteração de Classificação (22) 27/03/2015 (51) C07D 409/14 (2006.01), C07D 413/04 (2006.01), A61P 25/28 (2006.01) As Classificações Anteriores eram: C07D 409/14 , C07D 413/04
(21) BR 11 2016 026138-0 A2	Código 15.11 - Alteração de Classificação (22) 06/05/2015 (51) A23C 9/15 (2006.01), A23C 9/142 (2006.01), A23C 13/14 (2006.01) As Classificações Anteriores eram: A23C 9/142 , A23C 9/15 , A23C 9/18 , A23C 11/00 , A23C 13/14 , A23F 5/40 , A23L 1/00
(21) BR 11 2016 026216-6 A2	Código 15.11 - Alteração de Classificação

	(22) 05/05/2015 (51) B31B 50/00 (2017.01), B65B 61/18 (2006.01), B65B 3/02 (2006.01), B65D 5/74 (2006.01), B65D 5/42 (2006.01) As Classificações Anteriores eram: B31B 1/84 , B65B 61/18 , B65B 3/02 , B65D 5/74 , B65D 5/42
(21) BR 11 2017 001058-5 A2	Código 15.11 - Alteração de Classificação (22) 24/07/2015 (51) C07D 401/14 (2006.01), C07D 403/14 (2006.01), C07D 471/04 (2006.01), A61P 29/00 (2006.01), A61P 35/00 (2006.01), A61P 19/02 (2006.01) As Classificações Anteriores eram: C07D 401/14 , C07D 403/14 , C07D 471/04
(21) BR 11 2017 003552-9 A2	Código 15.11 - Alteração de Classificação (22) 28/08/2015 (51) A61K 31/454 (2006.01), A61K 31/00 (2006.01) A Classificação Anterior era: A01N 43/40
(21) BR 11 2017 007167-3 A2	Código 15.11 - Alteração de Classificação (22) 06/10/2015 (51) A61K 31/18 (2006.01), A61P 11/00 (2006.01) As Classificações Anteriores eram: A01N 41/06 , A61K 31/18
(21) BR 11 2017 013676-7 A2	Código 15.11 - Alteração de Classificação (22) 18/12/2015 (51) A01N 43/10 (2006.01), A01N 43/16 (2006.01), A01N 43/40 (2006.01), A01N 47/12 (2006.01), C07D 213/81 (2006.01), C07D 311/82 (2006.01), C07D 313/00 (2006.01), C07D 333/16 (2006.01), C07D 405/12 (2006.01), C07D 409/14 (2006.01), A01P 3/00 (2006.01) A Classificação Anterior era: A01P 3/00
(21) BR 11 2017 013692-9 A2	Código 15.11 - Alteração de Classificação (22) 29/12/2015 (51) C07D 487/04 (2006.01), A61K 31/519 (2006.01), A61P 25/28 (2006.01), A61P 3/10 (2006.01), A61P 35/00 (2006.01) A Classificação Anterior era: C07D 487/04
(21) BR 11 2017 019409-0 A2	Código 15.11 - Alteração de Classificação (22) 03/03/2016 (51) A61K 31/706 (2006.01), C07H 19/048 (2006.01), A61P 25/28 (2006.01), A61P 3/00 (2006.01), A61P 3/02 (2006.01), A61P 3/10 (2006.01), C07H 1/06 (2006.01) As Classificações Anteriores eram: C07H 19/048 , A61K 31/706

(21) BR 11 2017 019983-1 A2	Código 15.11 - Alteração de Classificação (22) 08/04/2016 (51) A61K 31/167 (2006.01), A61K 31/27 (2006.01), A61K 45/06 (2006.01), A61P 35/00 (2006.01) As Classificações Anteriores eram: A01N 47/10 , A61K 31/27
(21) BR 11 2017 024917-0 A2	Código 15.11 - Alteração de Classificação (22) 20/05/2016 (51) C07D 471/04 (2006.01), A61K 31/437 (2006.01) A Classificação Anterior era: C07D 471/04
(21) BR 11 2017 026535-4 A2	Código 15.11 - Alteração de Classificação (22) 13/06/2016 (51) A61K 31/415 (2006.01), A61K 31/4155 (2006.01), A61K 31/5377 (2006.01), A61K 31/427 (2006.01), A61K 31/4439 (2006.01) A Classificação Anterior era: A01N 43/56
(21) BR 11 2017 028038-8 A2	Código 15.11 - Alteração de Classificação (22) 29/06/2016 (51) A61K 31/225 (2006.01), C08G 63/688 (2006.01), A01N 55/00 (2006.01), A01N 41/00 (2006.01), A61K 31/23 (2006.01), A61K 31/795 (2006.01), A61K 31/80 (2006.01), A61P 31/02 (2006.01) As Classificações Anteriores eram: A01N 37/36 , A01N 59/02 , C08G 63/688
(21) BR 11 2018 000498-7 A2	Código 15.11 - Alteração de Classificação (22) 20/07/2016 (51) C07D 279/20 (2006.01), A61P 25/28 (2006.01) A Classificação Anterior era: C07D 279/20
(21) BR 11 2018 001017-0 A2	Código 15.11 - Alteração de Classificação (22) 19/07/2016 (51) C07D 405/04 (2006.01), C07D 405/06 (2006.01), C07D 471/04 (2006.01), C07D 487/04 (2006.01), C07D 519/00 (2006.01), A61P 25/00 (2006.01), A61P 35/00 (2006.01), A61P 37/06 (2006.01), A61P 19/02 (2006.01) As Classificações Anteriores eram: C07D 405/04 , C07D 405/06 , C07D 471/04 , C07D 487/04 , C07D 519/00
(21) BR 11 2018 006338-0 A2	Código 15.11 - Alteração de Classificação (22) 22/02/2017 (51) A01N 25/04 (2006.01), A01P 7/04 (2006.01), C09D 11/326 (2014.01) As Classificações Anteriores eram: A01P 7/04 , A01N 25/04 , C09D 11/326
(21) BR 11 2018 013408-2 A2	Código 15.11 - Alteração de Classificação

	(22) 03/01/2017 (51) A61K 31/7034 (2006.01), C07H 15/203 (2006.01), A61P 3/10 (2006.01), C07D 309/10 (2006.01), C07H 7/04 (2006.01) As Classificações Anteriores eram: C07H 15/203 , A61K 31/7034
(21) BR 11 2018 013808-8 A2	Código 15.11 - Alteração de Classificação (22) 11/01/2017 (51) A61K 31/7084 (2006.01), C07H 21/00 (2006.01), A61P 35/02 (2006.01), A61P 35/00 (2006.01), A61P 37/04 (2006.01), C07H 21/02 (2006.01) As Classificações Anteriores eram: C07H 21/00 , A61K 31/7084 , A61P 35/00
(21) BR 11 2018 014666-8 A2	Código 15.11 - Alteração de Classificação (22) 18/01/2017 (51) C07D 209/34 (2006.01), C07D 209/00 (2006.01), C07D 405/14 (2006.01), C07D 405/04 (2006.01), A61K 31/404 (2006.01), A61P 1/00 (2006.01), A61P 11/00 (2006.01), A61P 17/00 (2006.01), A61P 19/00 (2006.01), A61P 35/00 (2006.01) As Classificações Anteriores eram: C07D 209/34 , C07D 209/00
(21) BR 11 2018 015240-4 A2	Código 15.11 - Alteração de Classificação (22) 27/01/2017 (51) A61K 31/739 (2006.01), A61K 31/715 (2006.01), A61P 31/04 (2006.01), C07H 15/06 (2006.01), A61K 31/7024 (2006.01), C07K 14/22 (2006.01) As Classificações Anteriores eram: C07H 15/06 , A61K 31/7024 , A61K 31/715 , A61P 31/04
(21) BR 11 2018 015474-1 A2	Código 15.11 - Alteração de Classificação (22) 25/01/2017 (51) A61K 31/575 (2006.01), C07J 31/00 (2006.01), C07J 33/00 (2006.01), C07J 9/00 (2006.01), C07J 43/00 (2006.01), A61K 31/58 (2006.01), A61P 1/16 (2006.01), A61P 3/04 (2006.01), A61P 3/06 (2006.01), A61P 3/10 (2006.01), A61P 9/10 (2006.01), A61P 13/02 (2006.01) As Classificações Anteriores eram: C07J 43/00 , C07J 31/00 , C07J 33/00 , C07J 9/00 , A61K 31/575 , A61K 31/58 , A61P 1/16 , A61P 3/04 , A61P 3/06 , A61P 3/10 , A61P 9/10 , A61P 13/02
(21) BR 11 2018 067693-4 A2	Código 15.11 - Alteração de Classificação (22) 03/03/2017 (51) A61K 31/7056 (2006.01), C07H 5/00 (2006.01), C07H 5/08 (2006.01), A61P 37/06 (2006.01), A61P 35/00 (2006.01), A61P 37/08 (2006.01), A61P 9/00 (2006.01), A61P 1/00 (2006.01), A61P 11/00 (2006.01) As Classificações Anteriores eram: C07H 5/08 , C07H 5/00

(21) BR 11 2018 067833-3 A2	Código 15.11 - Alteração de Classificação (22) 30/03/2017 (51) A61K 31/715 (2006.01), A61K 45/06 (2006.01), A61K 9/10 (2006.01), A61K 9/08 (2006.01), A61P 17/02 (2006.01), A61P 27/02 (2006.01), A61P 31/04 (2006.01) As Classificações Anteriores eram: C07H 5/06 , C07H 5/08 , C07H 13/04
(21) BR 11 2018 069316-2 A2	Código 15.11 - Alteração de Classificação (22) 23/03/2017 (51) A61K 31/407 (2006.01), A61K 31/496 (2006.01), A61K 31/7048 (2006.01), C12Q 1/689 (2018.01) As Classificações Anteriores eram: C07H 21/04 , C07H 21/00
(21) BR 11 2018 071180-2 A2	Código 15.11 - Alteração de Classificação (22) 16/04/2017 (51) C12N 15/867 (2006.01) As Classificações Anteriores eram: C07H 21/04 , C07K 16/00 , C07K 16/18 , C12N 15/867
(21) BR 11 2018 072235-9 A2	Código 15.11 - Alteração de Classificação (22) 20/04/2017 (51) A01N 43/16 (2006.01), A01G 9/20 (2006.01), A01P 21/00 (2006.01), C07C 229/76 (2006.01), C07H 3/06 (2006.01) As Classificações Anteriores eram: A01P 21/00 , A01G 9/20 , A01N 43/16 , C07C 229/76 , C07H 3/06
(21) BR 11 2018 072417-3 A2	Código 15.11 - Alteração de Classificação (22) 02/05/2017 (51) C07K 14/21 (2006.01), C12N 15/82 (2006.01), A01N 63/27 (2020.01), A01P 7/04 (2006.01), A01N 63/50 (2020.01) As Classificações Anteriores eram: A01P 7/04 , C12N 15/82
(21) BR 11 2018 074287-2 A2	Código 15.11 - Alteração de Classificação (22) 25/05/2017 (51) C07D 519/00 (2006.01), A61P 35/00 (2006.01), C07C 233/18 (2006.01), C07D 307/28 (2006.01), C07D 493/22 (2006.01) A Classificação Anterior era: C07D 519/00
(21) BR 11 2018 074961-3 A2	Código 15.11 - Alteração de Classificação (22) 31/05/2017 (51) A61K 31/7076 (2006.01), C07H 19/173 (2006.01), C07H 19/207 (2006.01), A61P 35/00 (2006.01), A61P 35/02 (2006.01) As Classificações Anteriores eram: C07H 19/173 , A61K 31/7076 , C07H 19/207

	, A61P 35/00 , A61P 35/02
(21) BR 11 2018 075276-2 A2	Código 15.11 - Alteração de Classificação (22) 06/06/2017 (51) C12N 9/00 (2006.01), C12N 1/14 (2006.01), C12N 15/52 (2006.01), C12P 7/04 (2006.01), C12P 7/24 (2006.01), C12P 7/64 (2006.01) As Classificações Anteriores eram: C07H 21/00 , C07H 21/04 , C08G 63/48
(21) BR 11 2018 076294-6 A2	Código 15.11 - Alteração de Classificação (22) 16/06/2017 (51) A23L 2/60 (2006.01), A23L 27/00 (2016.01) A Classificação Anterior era: C07H 15/256
(21) BR 11 2018 077464-2 A2	Código 15.11 - Alteração de Classificação (22) 11/07/2017 (51) A01N 33/12 (2006.01), A01N 25/22 (2006.01), A01P 3/00 (2006.01), A61L 2/18 (2006.01), A01P 1/00 (2006.01), A01N 25/30 (2006.01), C11D 1/75 (2006.01), C11D 3/33 (2006.01) As Classificações Anteriores eram: A01P 1/00 , A01N 33/12 , A01N 25/22 , A01P 3/00 , A61L 2/18
(21) BR 11 2019 000521-8 A2	Código 15.11 - Alteração de Classificação (22) 21/07/2017 (51) C07D 309/10 (2006.01), C07H 1/00 (2006.01), C07H 15/04 (2006.01), A61P 3/10 (2006.01) As Classificações Anteriores eram: C07H 15/04 , C07H 1/00 , C07D 309/10 , A61P 3/10
(21) BR 11 2019 001235-4 A2	Código 15.11 - Alteração de Classificação (22) 28/02/2017 (51) A01N 33/04 (2006.01), A01P 1/00 (2006.01), C11D 1/65 (2006.01), C11D 1/14 (2006.01), C11D 1/62 (2006.01), B08B 3/04 (2006.01), C02F 1/68 (2006.01), C02F 5/10 (2006.01) As Classificações Anteriores eram: A01P 1/00 , A01N 33/04 , C11D 1/65 , C11D 1/14 , C11D 1/62 , B08B 3/04 , C02F 1/68 , C02F 5/10
(21) BR 11 2019 002117-5 A2	Código 15.11 - Alteração de Classificação (22) 04/08/2017 (51) C12N 15/113 (2010.01), A61K 48/00 (2006.01), A61K 31/675 (2006.01), A61K 31/7088 (2006.01), A61K 31/7105 (2006.01), A61P 1/16 (2006.01), A61P 31/12 (2006.01), A61P 31/14 (2006.01), A61P 31/20 (2006.01), A61P 35/00 (2006.01) As Classificações Anteriores eram: C07H 21/02 , A61K 48/00

(21) BR 11 2019 003054-9 A2	Código 15.11 - Alteração de Classificação (22) 23/08/2017 (51) A01N 37/06 (2006.01), A01N 49/00 (2006.01), A01N 43/16 (2006.01), A01N 43/40 (2006.01), C07C 69/24 (2006.01), C07C 69/54 (2006.01), C07C 69/74 (2006.01), A01P 17/00 (2006.01), A01N 37/08 (2006.01), A01N 37/10 (2006.01), A01N 43/30 (2006.01), C07D 305/06 (2006.01), C07D 305/08 (2006.01), C07D 307/68 (2006.01), C07D 311/16 (2006.01), C07D 333/38 (2006.01), C07D 333/24 (2006.01) As Classificações Anteriores eram: A01P 17/00 , A01N 49/00 , A01N 43/16 , A01N 43/40 , C07C 69/24 , C07C 69/54 , C07C 69/74 , A01N 37/06 , A01N 37/08 , A01N 37/10 , A01N 43/30 , C07D 305/06 , C07D 305/08 , C07D 307/68 , C07D 311/16 , C07D 333/38 , C07D 333/24
(21) BR 11 2019 009282-0 A2	Código 15.11 - Alteração de Classificação (22) 13/11/2017 (51) A01N 43/50 (2006.01), A01N 25/04 (2006.01), A01N 43/30 (2006.01), A01P 7/04 (2006.01), A01N 57/12 (2006.01) As Classificações Anteriores eram: A01P 7/04 , A01N 43/50 , A01N 25/04
(21) BR 11 2019 011164-6 A2	Código 15.11 - Alteração de Classificação (22) 04/12/2017 (51) A61K 31/712 (2006.01), A61K 31/7125 (2006.01), C07H 21/00 (2006.01), A61P 13/12 (2006.01), C12N 15/113 (2010.01) As Classificações Anteriores eram: C07H 21/00 , A61K 31/712 , A61K 31/7125 , A61P 13/12 , C12N 15/113
(21) BR 11 2019 012525-6 A2	Código 15.11 - Alteração de Classificação (22) 19/12/2017 (51) A01N 31/02 (2006.01), A01M 7/00 (2006.01), A01N 65/00 (2009.01), A01P 19/00 (2006.01), A01N 35/02 (2006.01), A01N 37/02 (2006.01) As Classificações Anteriores eram: A01P 19/00 , A01M 7/00 , A01N 65/00
(21) BR 11 2019 013193-0 A2	Código 15.11 - Alteração de Classificação (22) 29/12/2017 (51) C12N 1/12 (2006.01), C12N 1/13 (2006.01), C12N 1/36 (2006.01), C12N 15/01 (2006.01), C12P 21/00 (2006.01) As Classificações Anteriores eram: C07H 21/04 , C12N 1/12 , C12N 1/13
(21) BR 11 2019 013598-7 A2	Código 15.11 - Alteração de Classificação (22) 25/01/2018 (51) A61K 31/575 (2006.01), C07J 9/00 (2006.01), A61K 9/08 (2006.01), A61P 27/12 (2006.01)

	As Classificações Anteriores eram: C07J 9/00 , A61K 31/575 , A61K 9/08 , A61P 27/12
(21) BR 11 2019 014369-6 A2	Código 15.11 - Alteração de Classificação (22) 08/01/2018 (51) C12N 15/31 (2006.01), A01N 37/18 (2006.01), C12N 15/63 (2006.01), C12N 1/21 (2006.01), A01P 7/04 (2006.01), C07K 14/195 (2006.01), C12N 15/82 (2006.01) As Classificações Anteriores eram: A01P 7/04 , C12N 15/82 , A01N 37/18 , C12N 15/31 , C12N 15/63 , C12N 1/21
(21) BR 11 2019 016480-4 A2	Código 15.11 - Alteração de Classificação (22) 08/02/2018 (51) G01N 33/50 (2006.01), A01N 43/90 (2006.01), A01N 47/18 (2006.01), A01N 43/72 (2006.01) As Classificações Anteriores eram: A01N 43/72 , A01N 43/90 , A01N 47/18 , A01P 5/00
(21) BR 11 2019 017843-0 A2	Código 15.11 - Alteração de Classificação (22) 07/04/2017 (51) A61K 31/7072 (2006.01), C07F 9/22 (2006.01), C07H 19/10 (2006.01), A61K 31/664 (2006.01), A61K 31/675 (2006.01), A61P 31/20 (2006.01) As Classificações Anteriores eram: C07H 19/10 , C07F 9/22 , A61K 31/7072 , A61K 31/664 , A61K 31/675 , A61P 31/20
(21) BR 11 2019 019551-3 A2	Código 15.11 - Alteração de Classificação (22) 16/03/2018 (51) A01N 43/40 (2006.01), A01N 43/36 (2006.01), A01P 13/00 (2006.01), C07D 401/12 (2006.01), C07D 213/79 (2006.01), C07D 401/04 (2006.01) A Classificação Anterior era: A01P 13/00
(21) BR 11 2019 022270-7 A2	Código 15.11 - Alteração de Classificação (22) 26/03/2018 (51) H04N 19/105 (2014.01), H04N 19/136 (2014.01), H04N 19/176 (2014.01), H04N 19/186 (2014.01), H04N 19/593 (2014.01), H04N 19/96 (2014.01) As Classificações Anteriores eram: H04N 19/11 , H04N 19/136 , H04N 19/176 , H04N 19/196 , H04N 19/96
(21) BR 11 2019 027614-9 A2	Código 15.11 - Alteração de Classificação (22) 12/07/2018 (51) C12Q 1/6869 (2018.01), C07H 19/20 (2006.01), C07H 19/06 (2006.01), C07H 19/16 (2006.01), C07H 21/00 (2006.01), C07H 19/10 (2006.01) As Classificações Anteriores eram: C07H 19/10 , C07H 19/20 , C07H 19/06 ,

	C07H 19/16 , C07H 21/00 , C12Q 1/6869
(21) BR 11 2020 001844-9 A2	Código 15.11 - Alteração de Classificação (22) 31/07/2018 (51) C12N 15/29 (2006.01), C07K 14/415 (2006.01), A01H 1/04 (2006.01) As Classificações Anteriores eram: C07H 21/04 , C07K 14/415 , C12N 15/29
(21) BR 11 2020 002666-2 A2	Código 15.11 - Alteração de Classificação (22) 02/08/2018 (51) A01N 57/20 (2006.01), A01N 35/10 (2006.01), A01N 43/18 (2006.01), A01N 43/40 (2006.01), A01N 43/76 (2006.01), A01N 47/36 (2006.01), A01N 43/50 (2006.01), A01N 43/88 (2006.01), A01N 37/26 (2006.01), A01N 37/48 (2006.01), A01N 39/04 (2006.01), A01N 43/54 (2006.01), A01N 43/90 (2006.01), A01P 13/00 (2006.01) As Classificações Anteriores eram: A01P 13/00 , A01N 57/20 , A01N 35/10 , A01N 43/18 , A01N 43/40 , A01N 43/76 , A01N 47/36 , A01N 43/50 , A01N 43/88 , A01N 37/26 , A01N 37/48 , A01N 39/04 , A01N 43/54 , A01N 43/90
(21) BR 11 2020 002671-9 A2	Código 15.11 - Alteração de Classificação (22) 02/08/2018 (51) A01N 43/40 (2006.01), A01N 43/54 (2006.01), A01N 43/90 (2006.01), A01N 47/30 (2006.01), A01N 47/36 (2006.01), A01N 37/22 (2006.01), A01N 41/10 (2006.01), A01N 43/10 (2006.01), A01N 43/653 (2006.01), A01N 43/80 (2006.01), A01P 13/00 (2006.01) As Classificações Anteriores eram: A01P 13/00 , A01N 43/54 , A01N 43/90 , A01N 47/30 , A01N 47/36 , A01N 37/22 , A01N 41/10 , A01N 43/10 , A01N 43/40 , A01N 43/653 , A01N 43/80
(21) BR 11 2020 004112-2 A2	Código 15.11 - Alteração de Classificação (22) 28/08/2018 (51) A61K 31/167 (2006.01), A61P 31/20 (2006.01) As Classificações Anteriores eram: A01N 33/06 , A01N 41/06 , A61K 31/167
(21) BR 11 2020 006508-0 A2	Código 15.11 - Alteração de Classificação (22) 15/03/2019 (51) H04B 7/06 (2006.01), H04W 72/04 (2009.01), H04W 72/12 (2009.01) As Classificações Anteriores eram: H04L 5/00 , H04L 5/14 , H04B 7/06 , H04W 72/12 , H04W 72/04 , H04L 1/18
(21) BR 11 2020 013376-0 A2	Código 15.11 - Alteração de Classificação (22) 29/12/2018 (51) H01M 50/249 (2021.01), H01M 50/262 (2021.01), H01M 50/20 (2021.01), B60K 1/04 (2019.01), B60L 53/80 (2019.01), B60L 50/64 (2019.01)

	A Classificação Anterior era: H01M 2/10
(21) BR 12 2021 009256-7 A2	Código 15.11 - Alteração de Classificação (22) 08/07/2009 (51) G10L 19/20 (2013.01) (62) PI 0910784-3 08/07/2009 A Classificação Anterior era: G10L 19/14
(21) BR 21 2018 013194-1 U2	Código 15.11 - Alteração de Classificação (22) 22/12/2016 (51) A61B 17/072 (2006.01), A61B 17/3209 (2006.01) As Classificações Anteriores eram: A61B 17/115 , A61B 17/3209
(21) PI 0808145-0 A2	Código 15.11 - Alteração de Classificação (22) 22/02/2008 (51) A23L 33/135 (2016.01), A61K 31/202 (2006.01), A61P 29/00 (2006.01), A61K 35/74 (2015.01) As Classificações Anteriores eram: A61K 35/74 , A61K 31/202 , A61P 29/00
(21) PI 0810954-0 A2	Código 15.11 - Alteração de Classificação (22) 29/05/2008 (51) A61K 31/48 (2006.01) As Classificações Anteriores eram: A01N 61/00 , A61K 31/00
(21) PI 0818647-2 A2	Código 15.11 - Alteração de Classificação (22) 15/10/2008 (51) C07D 487/04 (2006.01), A61K 31/53 (2006.01), A61P 19/02 (2006.01), A61P 35/00 (2006.01) A Classificação Anterior era: C07D 487/04
(21) PI 0909299-4 A2	Código 15.11 - Alteração de Classificação (22) 13/03/2009 (51) A61K 31/192 (2006.01), A61K 31/216 (2006.01), A61P 13/04 (2006.01), A61P 19/06 (2006.01) A Classificação Anterior era: A01N 43/08
(21) PI 0921048-2 A2	Código 15.11 - Alteração de Classificação (22) 13/11/2009 (51) A61K 9/16 (2006.01), A61K 31/137 (2006.01), A61K 31/27 (2006.01), A61K 31/337 (2006.01), A61K 31/4196 (2006.01), A61K 31/519 (2006.01), A61K 31/551 (2006.01), A61K 31/57 (2006.01), A61K 31/5415 (2006.01), A61P 25/28 (2006.01), A61P 25/18 (2006.01), A61P 29/00 (2006.01), A61P 35/00 (2006.01), A61P 43/00 (2006.01), A61P 5/34 (2006.01)

	As Classificações Anteriores eram: A61K 9/58 , A61K 9/16 , A61K 47/30 , A61K 9/14 , A61K 9/26
(21) PI 1106266-5 A8	Código 15.11 - Alteração de Classificação (22) 12/08/2011 (51) A61G 11/00 (2006.01) A Classificação Anterior era: A61N 5/01

Código 15.21 - Numeração Anulada

Anulada a numeração do pedido de patente ou certificado de adição de invenção. A documentação ficará a disposição do depositante ou seu procurador pelo prazo de 180 dias desta publicação. A documentação não retirada será descartada.

(21) BR 10 2021 004570-1	Código 15.21 - Numeração Anulada (22) 11/03/2021 (71) JOSE ROBERTO PENGO (BR/SP) Pedido com Numeração Anulada tendo em vista falta de cumprimento de exigência formal
(21) BR 10 2021 005547-2	Código 15.21 - Numeração Anulada (22) 23/03/2021 (71) LUCAS DANIEL ZANFRILLE (BR/SP) Pedido com Numeração Anulada tendo em vista falta de cumprimento de exigência formal
(21) BR 10 2021 005586-3	Código 15.21 - Numeração Anulada (22) 23/03/2021 (71) FÁBIO TEIXEIRA DA SILVA 21 69332804 (BR/RJ) Pedido com Numeração Anulada tendo em vista falta de cumprimento de exigência formal
(21) BR 10 2021 006849-3	Código 15.21 - Numeração Anulada (22) 09/04/2021 (71) BARBARA MARTINS (BR/SP) Pedido com Numeração Anulada tendo em vista falta de cumprimento de exigência formal
(21) BR 10 2021 007046-3	Código 15.21 - Numeração Anulada (22) 14/04/2021 (71) DANIEL FERREIRA DE OLIVEIRA (BR/SP) Pedido com Numeração Anulada tendo em vista falta de cumprimento de exigência formal
(21) BR 10 2021 007122-2	Código 15.21 - Numeração Anulada (22) 14/04/2021 (71) STERILA COMERCIO DE ELETRONICOS LTDA (BR/PR) Pedido com Numeração Anulada tendo em vista falta de cumprimento de exigência formal

(21) BR 10 2021 007384-5	Código 15.21 - Numeração Anulada (22) 17/04/2021 (71) GIULIO CESARE PINNOLA (BR/DF) Pedido com Numeração Anulada tendo em vista falta de cumprimento de exigência formal
(21) BR 10 2021 007389-6	Código 15.21 - Numeração Anulada (22) 18/04/2021 (71) GIULIO CESARE PINNOLA (BR/DF) Pedido com Numeração Anulada tendo em vista falta de cumprimento de exigência formal
(21) BR 10 2021 007412-4	Código 15.21 - Numeração Anulada (22) 19/04/2021 (71) FREDERICO MARQUES ALMEIDA DE LAFFITTE (BR/RJ) Pedido com Numeração Anulada tendo em vista falta de cumprimento de exigência formal
(21) BR 10 2021 007413-2	Código 15.21 - Numeração Anulada (22) 19/04/2021 (71) FREDERICO MARQUES ALMEIDA DE LAFFITTE (BR/RJ) Pedido com Numeração Anulada tendo em vista falta de cumprimento de exigência formal
(21) BR 10 2021 007491-4	Código 15.21 - Numeração Anulada (22) 20/04/2021 (71) FREDERICO MARQUES ALMEIDA DE LAFFITTE (BR/RJ) Pedido com Numeração Anulada tendo em vista falta de cumprimento de exigência formal
(21) BR 10 2021 007587-2	Código 15.21 - Numeração Anulada (22) 21/04/2021 (71) MA CHI CHON (BR/SP) Pedido com Numeração Anulada tendo em vista falta de cumprimento de exigência formal
(21) BR 10 2021 007606-2	Código 15.21 - Numeração Anulada (22) 21/04/2021 (71) FREDERICO MARQUES ALMEIDA DE LAFFITTE (BR/RJ) Pedido com Numeração Anulada tendo em vista falta de cumprimento de exigência formal
(21) BR 10 2021 007739-5	Código 15.21 - Numeração Anulada

	(22) 22/04/2021 (71) BIORESET BIOTECNOLOGIA LTDA. (BR/SP) Pedido com Numeração Anulada tendo em vista falta de cumprimento de exigência formal
(21) BR 10 2021 007740-9	Código 15.21 - Numeração Anulada (22) 22/04/2021 (71) BIORESET BIOTECNOLOGIA LTDA. (BR/SP) Pedido com Numeração Anulada tendo em vista falta de cumprimento de exigência formal
(21) BR 10 2021 007741-7	Código 15.21 - Numeração Anulada (22) 22/04/2021 (71) BIORESET BIOTECNOLOGIA LTDA. (BR/SP) Pedido com Numeração Anulada tendo em vista falta de cumprimento de exigência formal
(21) BR 10 2021 007742-5	Código 15.21 - Numeração Anulada (22) 22/04/2021 (71) BIORESET BIOTECNOLOGIA LTDA. (BR/SP) Pedido com Numeração Anulada tendo em vista falta de cumprimento de exigência formal
(21) BR 10 2021 007743-3	Código 15.21 - Numeração Anulada (22) 22/04/2021 (71) BIORESET BIOTECNOLOGIA LTDA. (BR/SP) Pedido com Numeração Anulada tendo em vista falta de cumprimento de exigência formal
(21) BR 10 2021 007746-8	Código 15.21 - Numeração Anulada (22) 22/04/2021 (71) BIORESET BIOTECNOLOGIA LTDA. (BR/SP) Pedido com Numeração Anulada tendo em vista falta de cumprimento de exigência formal
(21) BR 10 2021 007820-0	Código 15.21 - Numeração Anulada (22) 25/04/2021 (71) ADRIANA DE ASSIS GARCIA (BR/SP) ; MÁRCIO CORREIA DA ROCHA (BR/SP) Pedido com Numeração Anulada tendo em vista falta de cumprimento de exigência formal
(21) BR 10 2021 011917-9	Código 15.21 - Numeração Anulada

	(22) 17/06/2021 (71) SAMUEL GODINHO MARTINS (BR/SC) Pedido com Numeração Anulada tendo em vista pagamento da Guia de Recolhimento da União com data posterior à data de protocolo do serviço solicitado, conforme Art. 19 da Lei 9279/96 e Art. 2º da Instrução Normativa 31/2013
(21) BR 20 2020 023883-9	Código 15.21 - Numeração Anulada (22) 23/11/2020 (71) RALF KRUGER D ALMEIDA (BR/SP) Pedido com Numeração Anulada tendo em vista falta de cumprimento de exigência formal
(21) BR 20 2021 005128-6	Código 15.21 - Numeração Anulada (22) 18/03/2021 (71) CHARLES RODERIC VOLPE BARUFI (BR/SP) Pedido com Numeração Anulada tendo em vista falta de cumprimento de exigência formal
(21) BR 20 2021 005441-2	Código 15.21 - Numeração Anulada (22) 22/03/2021 (71) PEDRO RICARDO CLEMENTE FERNANDES (BR/MG) Pedido com Numeração Anulada tendo em vista falta de cumprimento de exigência formal
(21) BR 20 2021 005622-9	Código 15.21 - Numeração Anulada (22) 24/03/2021 (71) APBVIX INDÚSTRIA E COMÉRCIO DE ESTRUTURAS PULTRUDADAS LTDA (BR/ES) Pedido com Numeração Anulada tendo em vista falta de cumprimento de exigência formal
(21) BR 20 2021 006875-8	Código 15.21 - Numeração Anulada (22) 09/04/2021 (71) JONAS TEN CATEN (BR/BA) Pedido com Numeração Anulada tendo em vista falta de cumprimento de exigência formal
(21) BR 20 2021 006882-0	Código 15.21 - Numeração Anulada (22) 09/04/2021 (71) RODRIGO LUCIANO CAVALCANTE AMORIM (BR/PE) Pedido com Numeração Anulada tendo em vista falta de cumprimento de exigência formal

(21) BR 20 2021 006886-3	Código 15.21 - Numeração Anulada (22) 09/04/2021 (71) VANGUARDA INVENTOR (BR/SC) Pedido com Numeração Anulada tendo em vista falta de cumprimento de exigência formal
(21) BR 20 2021 006992-4	Código 15.21 - Numeração Anulada (22) 12/04/2021 (71) MARCELO EDUARDO RECHETNICOW SANTANNA (BR/DF) Pedido com Numeração Anulada tendo em vista falta de cumprimento de exigência formal
(21) BR 20 2021 006996-7	Código 15.21 - Numeração Anulada (22) 12/04/2021 (71) WILSON MARCOS IMENE GUIMARÃES (BR/MG) Pedido com Numeração Anulada tendo em vista falta de cumprimento de exigência formal
(21) BR 20 2021 007603-3	Código 15.21 - Numeração Anulada (22) 21/04/2021 (71) RICARDO DOS SANTOS LOUREIRO (BR/RJ) Pedido com Numeração Anulada tendo em vista falta de cumprimento de exigência formal
(21) BR 20 2021 007760-9	Código 15.21 - Numeração Anulada (22) 23/04/2021 (71) WENDEL BERRO (BR/MT) Pedido com Numeração Anulada tendo em vista falta de cumprimento de exigência formal

Código 15.22 - Devolução de Prazo Concedida

Notificação de devolução de prazo uma vez que não foi possível ciência ao interessado diretamente no processo. Desta data corre o prazo adicional concedido no despacho. O prazo será de, no mínimo 15 (quinze) dias e, no máximo, o prazo legal dos atos correspondentes (Art. 221 da Lei nº 9.279/96 e IN 030 e IN 031/2013).

---

(21) PI 0213844-1 B8

Código 15.22 - Devolução de Prazo Concedida

(22) 01/11/2002

(71) UAB RESEARCH FOUNDATION (US)

---

(21) PI 0812865-0 B8

Código 15.22 - Devolução de Prazo Concedida

(22) 02/07/2008

(71) SYNGENTA PARTICIPATIONS AG (CH)

Código 15.22.1 - Devolução de Prazo Negada

Negada a solicitação de devolução de prazo uma vez que não ficou comprovada a justa causa conforme definida no Art. 221 da Lei nº 9.279/96. A cópia do parecer poderá ser obtida através do endereço eletrônico www.inpi.gov.br - No Acesso rápido – Faça uma busca - Patente. Para acessar, cadastre-se no Portal do INPI e use login e senha. Desta data corre o prazo de 60 (sessenta) dias para eventual recurso do interessado.

---

(21) BR 12 2021 002592-4 A2

Código 15.22.1 - Devolução de Prazo Negada
(22) 06/10/2010
(62) BR 11 2012 007803-8 06/10/2010
(71) FRAUNHOFER-GESELLSCHAFT ZUR FÖRDERUNG DER ANGEWANDTEN FORSCHUNG E.V. (DE)
Negada a solicitação de devolução de prazo requerida através da petição nº 870210044976 de 18.05.2021, por falta de fundamentação legal. A cópia do parecer poderá ser obtida através do endereço eletrônico www.inpi.gov.br - No Acesso rápido - Faça uma busca - Patente. Para acessar, cadastre-se no Portal do INPI e use login e senha. Desta data corre o prazo de 60 (sessenta) dias para eventual recurso do interessado.

---

(21) BR 12 2021 002602-5 A2

Código 15.22.1 - Devolução de Prazo Negada
(22) 06/10/2010
(62) BR 11 2012 007803-8 06/10/2010
(71) FRAUNHOFER-GESELLSCHAFT ZUR FÖRDERUNG DER ANGEWANDTEN FORSCHUNG E.V. (DE)
Negada a solicitação de devolução de prazo requerida através da petição nº 870210046345 de 21.05.2021, por falta de fundamentação legal. A cópia do parecer poderá ser obtida através do endereço eletrônico www.inpi.gov.br - No Acesso rápido - Faça uma busca - Patente. Para acessar, cadastre-se no Portal do INPI e use login e senha. Desta data corre o prazo de 60 (sessenta) dias para eventual recurso do interessado.

Código 15.22.2 - Devolução de Prazo por falha de Sistema

Notificação de devolução de prazo de acordo com comunicado publicada na RPI ou disponibilizado no site do INPI. Essa notificação visa a sinalização de que o pedido foi contemplado em algum caso de devolução de prazo já decidido pelo INPI e também a sinalização aos sistemas internos para situações de exceção na execução de rotinas automáticas.

---

(21) BR 10 2018 011583-9 A2

Código 15.22.2 - Devolução de Prazo por falha de Sistema
(22) 07/06/2018
(71) INSTITUTO ANIMA SOCIESC DE INOVACAO, PESQUISA E CULTURA (BR/SC) ; UNIVERSIDADE SÃO JUDAS TADEU (BR/SP)
Tendo em vista a Portaria INPI PR n° 120 de 16/03/2020, Portaria INPI PR n° 161 de 13/04/2020; Portaria INPI PR n° 166 de 27/04/2020 e Portaria INPI PR n° 179 de 11/05/2020, quanto a suspensão dos prazos vencidos entre 16/03/2020 a 31/05/2020, e Portaria INPI n° 334 de 24/09/2020, quanto aos prazos vencidos entre 16/09/2020 a 25/09/2020, devolve-se o prazo nesse pedido com relação a solicitação do pedido de exame.

---

(21) BR 11 2020 026284-6 A2

Código 15.22.2 - Devolução de Prazo por falha de Sistema
(22) 05/07/2018
(71) LUIZ CARLOS KAVALIERIS (BR/SP) ; LUCAS KAVALIERIS (BR/SP)
Tendo em vista a Portaria INPI PR n° 120 de 16/03/2020, Portaria INPI PR n° 161 de 13/04/2020; Portaria INPI PR n° 166 de 27/04/2020 e Portaria INPI PR n° 179 de 11/05/2020, quanto a suspensão dos prazos vencidos entre 16/03/2020 a 31/05/2020, e Portaria INPI n° 334 de 24/09/2020, quanto aos prazos vencidos entre 16/09/2020 a 25/09/2020, devolve-se o prazo nesse pedido com relação a solicitação do pedido de exame.

Código 15.31 - Despacho Anulado

Anulação do despacho referente a qualquer um dos subitens anteriores por ter sido indevido. (A toda publicação que envolva anulação de ato ou despacho caberá justificativa no processo administrativo.)

---

(21) BR 10 2013 019134-5 A2

Código 15.31 - Despacho Anulado

(22) 26/07/2013

(71) UNIVERSIDADE FEDERAL DO RIO GRANDE DO SUL - UFRGS (BR/RS)

Anulada a publicação código 15.7 na RPI nº 2639 de 03/08/2021 por ter sido indevida.

Código 15.35 - Atualização de informações no portal

Atualizada informações no BuscaWeb para pedido de patente, nos casos onde a DIRPA entende que não há a necessidade de publicar despacho de retificação. Tal publicação não implica em alteração nos prazos decorrentes da mesma e não é necessária manifestação do requerente.

(21) BR 11 2012 001502-8 A2	Código 15.35 - Atualização de informações no portal (22) 16/07/2010
(21) BR 11 2012 001664-4 A2	Código 15.35 - Atualização de informações no portal (22) 26/07/2010
(21) BR 11 2012 001981-3 A2	Código 15.35 - Atualização de informações no portal (22) 28/07/2010
(21) BR 11 2012 002767-0 A2	Código 15.35 - Atualização de informações no portal (22) 16/08/2010
(21) BR 11 2012 002826-0 A2	Código 15.35 - Atualização de informações no portal (22) 30/07/2010
(21) BR 11 2012 003518-5 A2	Código 15.35 - Atualização de informações no portal (22) 17/08/2010
(21) BR 11 2012 003552-5 A2	Código 15.35 - Atualização de informações no portal (22) 16/08/2010
(21) BR 11 2012 004701-9 A2	Código 15.35 - Atualização de informações no portal (22) 02/09/2010
(21) BR 11 2012 004865-1 A2	Código 15.35 - Atualização de informações no portal (22) 02/09/2010
(21) BR 11 2012 005023-0 A2	Código 15.35 - Atualização de informações no portal (22) 08/09/2010
(21) BR 11 2012 007376-1 A2	Código 15.35 - Atualização de informações no portal (22) 01/10/2009

(21) BR 11 2012 008025-3 A2	Código 15.35 - Atualização de informações no portal (22) 08/10/2010
(21) BR 11 2012 008890-4 A2	Código 15.35 - Atualização de informações no portal (22) 18/10/2010
(21) BR 11 2012 009390-8 A2	Código 15.35 - Atualização de informações no portal (22) 22/10/2010
(21) BR 11 2012 009633-8 A2	Código 15.35 - Atualização de informações no portal (22) 02/09/2010
(21) BR 11 2012 009855-1 A2	Código 15.35 - Atualização de informações no portal (22) 26/10/2010
(21) BR 11 2012 010552-3 A2	Código 15.35 - Atualização de informações no portal (22) 03/11/2010
(21) BR 11 2012 011575-8 A2	Código 15.35 - Atualização de informações no portal (22) 16/10/2010
(21) BR 11 2012 012339-4 A2	Código 15.35 - Atualização de informações no portal (22) 29/11/2010
(21) BR 11 2012 012349-1 A2	Código 15.35 - Atualização de informações no portal (22) 23/11/2010
(21) BR 11 2012 012371-8 A2	Código 15.35 - Atualização de informações no portal (22) 23/11/2010
(21) BR 11 2012 012376-9 A2	Código 15.35 - Atualização de informações no portal (22) 12/11/2010
(21) BR 11 2012 013023-4 A2	Código 15.35 - Atualização de informações no portal (22) 29/11/2010
(21) BR 11 2012 013696-8 A8	Código 15.35 - Atualização de informações no portal (22) 03/12/2010
(21) BR 11 2012 013736-0 A2	Código 15.35 - Atualização de informações no portal (22) 07/12/2010

(21) BR 11 2012 013777-8 A2	Código 15.35 - Atualização de informações no portal (22) 06/12/2010
(21) BR 11 2012 014584-3 A2	Código 15.35 - Atualização de informações no portal (22) 15/12/2010
(21) BR 11 2012 014998-9 A2	Código 15.35 - Atualização de informações no portal (22) 18/12/2009
(21) BR 11 2012 015593-8 A2	Código 15.35 - Atualização de informações no portal (22) 14/02/2011
(21) BR 11 2012 015695-0 A2	Código 15.35 - Atualização de informações no portal (22) 15/12/2010
(21) BR 11 2012 016021-4 A2	Código 15.35 - Atualização de informações no portal (22) 10/12/2010
(21) BR 11 2012 016121-0 A2	Código 15.35 - Atualização de informações no portal (22) 22/12/2010
(21) BR 11 2012 016169-5 A2	Código 15.35 - Atualização de informações no portal (22) 29/12/2010
(21) BR 11 2012 016195-4 A2	Código 15.35 - Atualização de informações no portal (22) 06/01/2011
(21) BR 11 2012 016329-9 A2	Código 15.35 - Atualização de informações no portal (22) 30/12/2010
(21) BR 11 2012 016398-1 A2	Código 15.35 - Atualização de informações no portal (22) 29/12/2010
(21) BR 11 2012 016746-4 A2	Código 15.35 - Atualização de informações no portal (22) 27/12/2010
(21) BR 11 2012 016749-9 A2	Código 15.35 - Atualização de informações no portal (22) 10/01/2011
(21) BR 11 2012 016751-0 A2	Código 15.35 - Atualização de informações no portal

	(22) 05/01/2011
(21) BR 11 2012 016756-1 A2	Código 15.35 - Atualização de informações no portal (22) 06/01/2011
(21) BR 11 2012 016763-4 A2	Código 15.35 - Atualização de informações no portal (22) 15/12/2010
(21) BR 11 2012 016768-5 A2	Código 15.35 - Atualização de informações no portal (22) 17/12/2010
(21) BR 11 2012 016769-3 A2	Código 15.35 - Atualização de informações no portal (22) 04/01/2011
(21) BR 11 2012 016771-5 A2	Código 15.35 - Atualização de informações no portal (22) 05/01/2011
(21) BR 11 2012 016773-1 A2	Código 15.35 - Atualização de informações no portal (22) 06/01/2011
(21) BR 11 2012 016844-4 A2	Código 15.35 - Atualização de informações no portal (22) 07/01/2011
(21) BR 11 2012 016850-9 A2	Código 15.35 - Atualização de informações no portal (22) 07/01/2011
(21) BR 11 2012 016862-2 A2	Código 15.35 - Atualização de informações no portal (22) 07/01/2011
(21) BR 11 2012 016864-9 A2	Código 15.35 - Atualização de informações no portal (22) 08/01/2010
(21) BR 11 2012 016865-7 A2	Código 15.35 - Atualização de informações no portal (22) 07/01/2011
(21) BR 11 2012 017108-9 A2	Código 15.35 - Atualização de informações no portal (22) 11/01/2011
(21) BR 11 2012 017130-5 A2	Código 15.35 - Atualização de informações no portal (22) 14/01/2010

(21) BR 11 2012 017168-2 A2	Código 15.35 - Atualização de informações no portal (22) 14/12/2010
(21) BR 11 2012 017205-0 A2	Código 15.35 - Atualização de informações no portal (22) 15/12/2010
(21) BR 11 2012 017405-3 A2	Código 15.35 - Atualização de informações no portal (22) 17/02/2011
(21) BR 11 2012 017778-8 A2	Código 15.35 - Atualização de informações no portal (22) 21/01/2011
(21) BR 11 2012 017991-8 A2	Código 15.35 - Atualização de informações no portal (22) 28/01/2011
(21) BR 11 2012 018073-8 A2	Código 15.35 - Atualização de informações no portal (22) 28/01/2011
(21) BR 11 2012 018116-5 A2	Código 15.35 - Atualização de informações no portal (22) 24/01/2011
(21) BR 11 2012 018261-7 A2	Código 15.35 - Atualização de informações no portal (22) 13/01/2011
(21) BR 11 2012 018398-2 A2	Código 15.35 - Atualização de informações no portal (22) 08/12/2010
(21) BR 11 2012 019059-8 A2	Código 15.35 - Atualização de informações no portal (22) 17/01/2011
(21) BR 11 2012 019242-6 A2	Código 15.35 - Atualização de informações no portal (22) 21/01/2011
(21) BR 11 2012 019244-2 A2	Código 15.35 - Atualização de informações no portal (22) 06/04/2010
(21) BR 11 2012 019270-1 A2	Código 15.35 - Atualização de informações no portal (22) 01/02/2011
(21) BR 11 2012 019275-2 A2	Código 15.35 - Atualização de informações no portal (22) 26/01/2011

(21) BR 11 2012 019276-0 A2	Código 15.35 - Atualização de informações no portal (22) 26/01/2011
(21) BR 11 2012 019277-9 A2	Código 15.35 - Atualização de informações no portal (22) 01/02/2011
(21) BR 11 2012 019278-7 A2	Código 15.35 - Atualização de informações no portal (22) 30/11/2010
(21) BR 11 2012 019279-5 A2	Código 15.35 - Atualização de informações no portal (22) 01/02/2011
(21) BR 11 2012 019282-5 A2	Código 15.35 - Atualização de informações no portal (22) 02/02/2011
(21) BR 11 2012 019285-0 A2	Código 15.35 - Atualização de informações no portal (22) 31/01/2011
(21) BR 11 2012 019286-8 A2	Código 15.35 - Atualização de informações no portal (22) 03/02/2011
(21) BR 11 2012 019293-0 A2	Código 15.35 - Atualização de informações no portal (22) 20/01/2011
(21) BR 11 2012 019294-9 A2	Código 15.35 - Atualização de informações no portal (22) 09/02/2011
(21) BR 11 2012 019295-7 A2	Código 15.35 - Atualização de informações no portal (22) 01/02/2011
(21) BR 11 2012 019298-1 A2	Código 15.35 - Atualização de informações no portal (22) 04/02/2011
(21) BR 11 2012 019299-0 A2	Código 15.35 - Atualização de informações no portal (22) 26/01/2011
(21) BR 11 2012 019301-5 A2	Código 15.35 - Atualização de informações no portal (22) 12/01/2012
(21) BR 11 2012 019302-3 A2	Código 15.35 - Atualização de informações no portal

	(22) 02/02/2011
(21) BR 11 2012 019304-0 A2	Código 15.35 - Atualização de informações no portal (22) 24/09/2010
(21) BR 11 2012 019305-8 A2	Código 15.35 - Atualização de informações no portal (22) 28/01/2011
(21) BR 11 2012 019306-6 A2	Código 15.35 - Atualização de informações no portal (22) 02/02/2011
(21) BR 11 2012 019307-4 A2	Código 15.35 - Atualização de informações no portal (22) 01/02/2011
(21) BR 11 2012 019309-0 A2	Código 15.35 - Atualização de informações no portal (22) 01/02/2011
(21) BR 11 2012 019310-4 A2	Código 15.35 - Atualização de informações no portal (22) 01/02/2011
(21) BR 11 2012 019331-7 A2	Código 15.35 - Atualização de informações no portal (22) 02/02/2011
(21) BR 11 2012 019346-5 A2	Código 15.35 - Atualização de informações no portal (22) 02/02/2011
(21) BR 11 2012 019350-3 A2	Código 15.35 - Atualização de informações no portal (22) 02/02/2011
(21) BR 11 2012 019352-0 A2	Código 15.35 - Atualização de informações no portal (22) 17/01/2011
(21) BR 11 2012 019354-6 A2	Código 15.35 - Atualização de informações no portal (22) 02/02/2011
(21) BR 11 2012 019355-4 A2	Código 15.35 - Atualização de informações no portal (22) 02/02/2011
(21) BR 11 2012 019359-7 A2	Código 15.35 - Atualização de informações no portal (22) 30/12/2010

(21) BR 11 2012 019360-0 A2	Código 15.35 - Atualização de informações no portal (22) 01/02/2011
(21) BR 11 2012 019363-5 A2	Código 15.35 - Atualização de informações no portal (22) 01/02/2011
(21) BR 11 2012 019367-8 A2	Código 15.35 - Atualização de informações no portal (22) 01/02/2011
(21) BR 11 2012 019526-3 A2	Código 15.35 - Atualização de informações no portal (22) 07/02/2011
(21) BR 11 2012 019528-0 A2	Código 15.35 - Atualização de informações no portal (22) 07/02/2011
(21) BR 11 2012 019787-8 A2	Código 15.35 - Atualização de informações no portal (22) 21/01/2011
(21) BR 11 2012 020207-3 A2	Código 15.35 - Atualização de informações no portal (22) 10/11/2010
(21) BR 11 2012 021682-1 A2	Código 15.35 - Atualização de informações no portal (22) 23/03/2011
(21) BR 11 2012 021687-2 A2	Código 15.35 - Atualização de informações no portal (22) 12/04/2011
(21) BR 11 2012 021689-9 A2	Código 15.35 - Atualização de informações no portal (22) 23/03/2011
(21) BR 11 2012 021690-2 A2	Código 15.35 - Atualização de informações no portal (22) 23/03/2011
(21) BR 11 2012 021696-1 A2	Código 15.35 - Atualização de informações no portal (22) 05/05/2010
(21) BR 11 2012 022048-9 A2	Código 15.35 - Atualização de informações no portal (22) 09/09/2011
(21) BR 11 2012 022060-8 A2	Código 15.35 - Atualização de informações no portal (22) 01/03/2011

(21) BR 11 2012 022091-8 A2	Código 15.35 - Atualização de informações no portal (22) 02/03/2011
(21) BR 11 2012 022101-9 A2	Código 15.35 - Atualização de informações no portal (22) 03/03/2011
(21) BR 11 2012 022730-0 A2	Código 15.35 - Atualização de informações no portal (22) 11/03/2011
(21) BR 11 2012 022847-1 A2	Código 15.35 - Atualização de informações no portal (22) 03/08/2012
(21) BR 11 2012 022869-2 A2	Código 15.35 - Atualização de informações no portal (22) 09/03/2011
(21) BR 11 2012 023047-6 A2	Código 15.35 - Atualização de informações no portal (22) 10/03/2011
(21) BR 11 2012 023107-3 A2	Código 15.35 - Atualização de informações no portal (22) 05/08/2011
(21) BR 11 2012 023136-7 A8	Código 15.35 - Atualização de informações no portal (22) 29/08/2012
(21) BR 11 2012 023139-1 A2	Código 15.35 - Atualização de informações no portal (22) 23/03/2011
(21) BR 11 2012 023146-4 A2	Código 15.35 - Atualização de informações no portal (22) 02/03/2011
(21) BR 11 2012 023147-2 A2	Código 15.35 - Atualização de informações no portal (22) 18/03/2011
(21) BR 11 2012 023148-0 A2	Código 15.35 - Atualização de informações no portal (22) 11/03/2011
(21) BR 11 2012 023150-2 A2	Código 15.35 - Atualização de informações no portal (22) 24/03/2010
(21) BR 11 2012 023151-0 A2	Código 15.35 - Atualização de informações no portal

	(22) 16/03/2011
(21) BR 11 2012 023153-7 A2	Código 15.35 - Atualização de informações no portal (22) 03/03/2011
(21) BR 11 2012 023207-0 A2	Código 15.35 - Atualização de informações no portal (22) 17/03/2011
(21) BR 11 2012 023285-1 A2	Código 15.35 - Atualização de informações no portal (22) 15/03/2011
(21) BR 11 2012 023383-1 A2	Código 15.35 - Atualização de informações no portal (22) 16/03/2010
(21) BR 11 2012 023403-0 A2	Código 15.35 - Atualização de informações no portal (22) 03/03/2011
(21) BR 11 2012 023410-2 A2	Código 15.35 - Atualização de informações no portal (22) 18/03/2011
(21) BR 11 2012 023412-9 A2	Código 15.35 - Atualização de informações no portal (22) 14/03/2011
(21) BR 11 2012 023413-7 A2	Código 15.35 - Atualização de informações no portal (22) 23/03/2011
(21) BR 11 2012 023417-0 A2	Código 15.35 - Atualização de informações no portal (22) 31/03/2010
(21) BR 11 2012 023420-0 A2	Código 15.35 - Atualização de informações no portal (22) 10/02/2011
(21) BR 11 2012 024066-8 A2	Código 15.35 - Atualização de informações no portal (22) 22/03/2011
(21) BR 11 2012 024107-9 A2	Código 15.35 - Atualização de informações no portal (22) 10/03/2011
(21) BR 11 2012 024112-5 A2	Código 15.35 - Atualização de informações no portal (22) 22/03/2011

(21) BR 11 2012 025921-0 A2	Código 15.35 - Atualização de informações no portal (22) 04/04/2011
(21) BR 11 2012 026239-4 A2	Código 15.35 - Atualização de informações no portal (22) 13/04/2011
(21) BR 11 2012 027706-5 A2	Código 15.35 - Atualização de informações no portal (22) 11/02/2011
(21) BR 11 2012 027707-3 A2	Código 15.35 - Atualização de informações no portal (22) 29/04/2011
(21) BR 11 2012 027898-3 A2	Código 15.35 - Atualização de informações no portal (22) 16/05/2011
(21) BR 11 2012 027960-2 A2	Código 15.35 - Atualização de informações no portal (22) 20/04/2011
(21) BR 11 2012 028047-3 A2	Código 15.35 - Atualização de informações no portal (22) 06/05/2011
(21) BR 11 2012 028592-0 A2	Código 15.35 - Atualização de informações no portal (22) 04/05/2011
(21) BR 11 2012 028638-2 A2	Código 15.35 - Atualização de informações no portal (22) 10/05/2010
(21) BR 11 2012 029857-7 A2	Código 15.35 - Atualização de informações no portal (22) 23/05/2011
(21) BR 11 2013 001800-3 A2	Código 15.35 - Atualização de informações no portal (22) 10/12/2010
(21) BR 11 2013 002423-2 A2	Código 15.35 - Atualização de informações no portal (22) 02/04/2012
(21) BR 11 2013 002434-8 A2	Código 15.35 - Atualização de informações no portal (22) 18/11/2011
(21) BR 11 2013 005244-9 A2	Código 15.35 - Atualização de informações no portal (22) 01/09/2011

(21) BR 11 2013 005251-1 A2	Código 15.35 - Atualização de informações no portal (22) 27/09/2011
(21) BR 11 2013 005425-5 A2	Código 15.35 - Atualização de informações no portal (22) 07/09/2011
(21) BR 11 2013 005443-3 A2	Código 15.35 - Atualização de informações no portal (22) 10/08/2011
(21) BR 11 2013 005567-7 A2	Código 15.35 - Atualização de informações no portal (22) 08/09/2011
(21) BR 11 2013 005586-3 A2	Código 15.35 - Atualização de informações no portal (22) 21/07/2011
(21) BR 11 2013 005607-0 A2	Código 15.35 - Atualização de informações no portal (22) 13/09/2011
(21) BR 11 2013 005629-0 A2	Código 15.35 - Atualização de informações no portal (22) 16/09/2011
(21) BR 11 2013 005756-4 A2	Código 15.35 - Atualização de informações no portal (22) 08/09/2011
(21) BR 11 2013 006089-1 A2	Código 15.35 - Atualização de informações no portal (22) 14/09/2011
(21) BR 11 2013 006113-8 A2	Código 15.35 - Atualização de informações no portal (22) 15/09/2011
(21) BR 11 2013 006149-9 A2	Código 15.35 - Atualização de informações no portal (22) 03/08/2011
(21) BR 11 2013 006495-1 A2	Código 15.35 - Atualização de informações no portal (22) 23/09/2011
(21) BR 11 2013 007380-2 A2	Código 15.35 - Atualização de informações no portal (22) 21/10/2011
(21) BR 11 2013 007400-0 A2	Código 15.35 - Atualização de informações no portal

	(22) 28/09/2011
(21) BR 11 2013 007481-7 A2	Código 15.35 - Atualização de informações no portal (22) 30/09/2011
(21) BR 11 2013 007488-4 A2	Código 15.35 - Atualização de informações no portal (22) 27/09/2011
(21) BR 11 2013 007505-8 A2	Código 15.35 - Atualização de informações no portal (22) 26/08/2011
(21) BR 11 2013 007608-9 A2	Código 15.35 - Atualização de informações no portal (22) 28/09/2011
(21) BR 11 2013 007622-4 A2	Código 15.35 - Atualização de informações no portal (22) 03/10/2011
(21) BR 11 2013 007632-1 A2	Código 15.35 - Atualização de informações no portal (22) 21/11/2011
(21) BR 11 2013 007634-8 A2	Código 15.35 - Atualização de informações no portal (22) 30/09/2011
(21) BR 11 2013 007663-1 A2	Código 15.35 - Atualização de informações no portal (22) 25/11/2011
(21) BR 11 2013 009089-8 A2	Código 15.35 - Atualização de informações no portal (22) 14/10/2011
(21) BR 11 2013 009090-1 A2	Código 15.35 - Atualização de informações no portal (22) 13/10/2010
(21) BR 11 2013 009100-2 A2	Código 15.35 - Atualização de informações no portal (22) 27/09/2011
(21) BR 11 2013 009160-6 A2	Código 15.35 - Atualização de informações no portal (22) 22/09/2011
(21) BR 11 2013 009179-7 A2	Código 15.35 - Atualização de informações no portal (22) 30/11/2011

(21) BR 11 2013 009181-9 A2	Código 15.35 - Atualização de informações no portal (22) 03/10/2011
(21) BR 11 2013 009202-5 A2	Código 15.35 - Atualização de informações no portal (22) 17/10/2011
(21) BR 11 2013 009254-8 A2	Código 15.35 - Atualização de informações no portal (22) 17/10/2011
(21) BR 11 2013 009263-7 A2	Código 15.35 - Atualização de informações no portal (22) 29/09/2011
(21) BR 11 2013 009274-2 A2	Código 15.35 - Atualização de informações no portal (22) 21/10/2011
(21) BR 11 2013 009351-0 A2	Código 15.35 - Atualização de informações no portal (22) 18/10/2011
(21) BR 11 2013 009688-8 A2	Código 15.35 - Atualização de informações no portal (22) 21/10/2011
(21) BR 11 2013 009815-5 A8	Código 15.35 - Atualização de informações no portal (22) 13/10/2011
(21) BR 11 2013 009820-1 A2	Código 15.35 - Atualização de informações no portal (22) 20/10/2011
(21) BR 11 2013 009841-4 A2	Código 15.35 - Atualização de informações no portal (22) 21/10/2011
(21) BR 11 2013 010040-0 A2	Código 15.35 - Atualização de informações no portal (22) 26/10/2011
(21) BR 11 2013 010055-9 A2	Código 15.35 - Atualização de informações no portal (22) 24/10/2011
(21) BR 11 2013 010083-4 A2	Código 15.35 - Atualização de informações no portal (22) 24/10/2011
(21) BR 11 2013 010267-5 A2	Código 15.35 - Atualização de informações no portal (22) 03/11/2011

(21) BR 11 2013 010306-0 A2	Código 15.35 - Atualização de informações no portal (22) 11/10/2011
(21) BR 11 2013 010824-0 A2	Código 15.35 - Atualização de informações no portal (22) 02/11/2011
(21) BR 11 2013 011340-5 A2	Código 15.35 - Atualização de informações no portal (22) 08/11/2011
(21) BR 11 2013 011524-6 A2	Código 15.35 - Atualização de informações no portal (22) 28/10/2011
(21) BR 11 2013 011634-0 A2	Código 15.35 - Atualização de informações no portal (22) 08/11/2011
(21) BR 11 2013 011786-9 A2	Código 15.35 - Atualização de informações no portal (22) 31/05/2011
(21) BR 11 2013 012224-2 A2	Código 15.35 - Atualização de informações no portal (22) 11/11/2011
(21) BR 11 2013 012361-3 A2	Código 15.35 - Atualização de informações no portal (22) 17/06/2011
(21) BR 11 2013 012377-0 A2	Código 15.35 - Atualização de informações no portal (22) 14/10/2011
(21) BR 11 2013 012475-0 A2	Código 15.35 - Atualização de informações no portal (22) 18/11/2011
(21) BR 11 2013 012480-6 A2	Código 15.35 - Atualização de informações no portal (22) 18/11/2011
(21) BR 11 2013 012573-0 A2	Código 15.35 - Atualização de informações no portal (22) 21/11/2011
(21) BR 11 2013 012574-8 A2	Código 15.35 - Atualização de informações no portal (22) 23/11/2011
(21) BR 11 2013 012581-0 A2	Código 15.35 - Atualização de informações no portal

	(22) 24/11/2011
(21) BR 11 2013 012750-3 A2	Código 15.35 - Atualização de informações no portal (22) 14/10/2011
(21) BR 11 2013 012751-1 A2	Código 15.35 - Atualização de informações no portal (22) 11/11/2011
(21) BR 11 2013 013259-0 A2	Código 15.35 - Atualização de informações no portal (22) 29/11/2011
(21) BR 11 2013 013588-3 A2	Código 15.35 - Atualização de informações no portal (22) 07/12/2011
(21) BR 11 2013 013990-0 A2	Código 15.35 - Atualização de informações no portal (22) 09/12/2011
(21) BR 11 2013 014089-5 A2	Código 15.35 - Atualização de informações no portal (22) 20/12/2011
(21) BR 11 2013 014184-0 A2	Código 15.35 - Atualização de informações no portal (22) 08/12/2011
(21) BR 11 2013 014242-1 A2	Código 15.35 - Atualização de informações no portal (22) 08/12/2011
(21) BR 11 2013 014301-0 A2	Código 15.35 - Atualização de informações no portal (22) 06/12/2011
(21) BR 11 2013 014440-8 A2	Código 15.35 - Atualização de informações no portal (22) 17/06/2011
(21) BR 11 2013 014780-6 A2	Código 15.35 - Atualização de informações no portal (22) 20/12/2011
(21) BR 11 2013 015197-8 A2	Código 15.35 - Atualização de informações no portal (22) 19/04/2011
(21) BR 11 2013 015199-4 A8	Código 15.35 - Atualização de informações no portal (22) 16/12/2011

(21) BR 11 2013 015281-8 A2	Código 15.35 - Atualização de informações no portal (22) 21/11/2011
(21) BR 11 2013 015669-4 A2	Código 15.35 - Atualização de informações no portal (22) 21/12/2011
(21) BR 11 2013 015859-0 A2	Código 15.35 - Atualização de informações no portal (22) 22/12/2011
(21) BR 11 2013 015898-0 A2	Código 15.35 - Atualização de informações no portal (22) 16/12/2011
(21) BR 11 2013 015955-3 A2	Código 15.35 - Atualização de informações no portal (22) 13/12/2011
(21) BR 11 2013 015980-4 A2	Código 15.35 - Atualização de informações no portal (22) 21/12/2010
(21) BR 11 2013 016000-4 A2	Código 15.35 - Atualização de informações no portal (22) 14/12/2011
(21) BR 11 2013 016012-8 A2	Código 15.35 - Atualização de informações no portal (22) 13/12/2011
(21) BR 11 2013 016013-6 A2	Código 15.35 - Atualização de informações no portal (22) 21/12/2011
(21) BR 11 2013 016015-2 A2	Código 15.35 - Atualização de informações no portal (22) 14/12/2011
(21) BR 11 2013 016021-7 A2	Código 15.35 - Atualização de informações no portal (22) 15/12/2011
(21) BR 11 2013 016045-4 A2	Código 15.35 - Atualização de informações no portal (22) 17/11/2011
(21) BR 11 2013 016094-2 A2	Código 15.35 - Atualização de informações no portal (22) 23/12/2011
(21) BR 11 2013 016095-0 A2	Código 15.35 - Atualização de informações no portal (22) 23/12/2011

(21) BR 11 2013 016141-8 A2	Código 15.35 - Atualização de informações no portal (22) 20/12/2011
(21) BR 11 2013 016259-7 A2	Código 15.35 - Atualização de informações no portal (22) 22/12/2011
(21) BR 11 2013 016263-5 A2	Código 15.35 - Atualização de informações no portal (22) 22/12/2011
(21) BR 11 2013 016266-0 A2	Código 15.35 - Atualização de informações no portal (22) 22/12/2011
(21) BR 11 2013 016301-1 A2	Código 15.35 - Atualização de informações no portal (22) 28/12/2010
(21) BR 11 2013 016305-4 A2	Código 15.35 - Atualização de informações no portal (22) 08/02/2012
(21) BR 11 2013 016307-0 A2	Código 15.35 - Atualização de informações no portal (22) 22/12/2011
(21) BR 11 2013 016309-7 A2	Código 15.35 - Atualização de informações no portal (22) 18/02/2011
(21) BR 11 2013 016330-5 A2	Código 15.35 - Atualização de informações no portal (22) 02/12/2011
(21) BR 11 2013 016331-3 A2	Código 15.35 - Atualização de informações no portal (22) 16/12/2011
(21) BR 11 2013 016341-0 A2	Código 15.35 - Atualização de informações no portal (22) 15/12/2011
(21) BR 11 2013 016349-6 A2	Código 15.35 - Atualização de informações no portal (22) 22/12/2011
(21) BR 11 2013 016351-8 A2	Código 15.35 - Atualização de informações no portal (22) 20/12/2011
(21) BR 11 2013 016352-6 A2	Código 15.35 - Atualização de informações no portal

	(22) 27/12/2011
(21) BR 11 2013 016360-7 A2	Código 15.35 - Atualização de informações no portal (22) 16/01/2012
(21) BR 11 2013 016363-1 A2	Código 15.35 - Atualização de informações no portal (22) 12/12/2011
(21) BR 11 2013 016364-0 A2	Código 15.35 - Atualização de informações no portal (22) 21/12/2011
(21) BR 11 2013 016365-8 A2	Código 15.35 - Atualização de informações no portal (22) 27/12/2011
(21) BR 11 2013 017943-0 A2	Código 15.35 - Atualização de informações no portal (22) 12/01/2012
(21) BR 11 2013 017947-3 A2	Código 15.35 - Atualização de informações no portal (22) 12/01/2012
(21) BR 11 2013 017965-1 A2	Código 15.35 - Atualização de informações no portal (22) 15/12/2011
(21) BR 11 2013 018924-0 A2	Código 15.35 - Atualização de informações no portal (22) 25/01/2012
(21) BR 11 2013 018946-0 A2	Código 15.35 - Atualização de informações no portal (22) 18/01/2012
(21) BR 11 2013 019061-2 A2	Código 15.35 - Atualização de informações no portal (22) 27/01/2012
(21) BR 11 2013 019302-6 A2	Código 15.35 - Atualização de informações no portal (22) 01/02/2012
(21) BR 11 2013 019341-7 A2	Código 15.35 - Atualização de informações no portal (22) 24/01/2013
(21) BR 11 2013 019374-3 A2	Código 15.35 - Atualização de informações no portal (22) 29/01/2012

(21) BR 11 2013 019412-0 A2	Código 15.35 - Atualização de informações no portal (22) 26/01/2012
(21) BR 11 2013 019444-8 A2	Código 15.35 - Atualização de informações no portal (22) 22/02/2012
(21) BR 11 2013 019524-0 A2	Código 15.35 - Atualização de informações no portal (22) 30/01/2012
(21) BR 11 2013 019590-8 A2	Código 15.35 - Atualização de informações no portal (22) 24/04/2012
(21) BR 11 2013 019942-3 A2	Código 15.35 - Atualização de informações no portal (22) 24/02/2012
(21) BR 11 2013 020982-8 A2	Código 15.35 - Atualização de informações no portal (22) 18/01/2012
(21) BR 11 2013 021007-9 A2	Código 15.35 - Atualização de informações no portal (22) 17/02/2012
(21) BR 11 2013 021102-4 A2	Código 15.35 - Atualização de informações no portal (22) 17/02/2012
(21) BR 11 2013 021166-0 A2	Código 15.35 - Atualização de informações no portal (22) 27/02/2012
(21) BR 11 2013 021276-4 A2	Código 15.35 - Atualização de informações no portal (22) 16/02/2012
(21) BR 11 2013 021282-9 A2	Código 15.35 - Atualização de informações no portal (22) 16/01/2012
(21) BR 11 2013 021312-4 A2	Código 15.35 - Atualização de informações no portal (22) 21/02/2012
(21) BR 11 2013 021360-4 A2	Código 15.35 - Atualização de informações no portal (22) 21/02/2011
(21) BR 11 2013 021433-3 A2	Código 15.35 - Atualização de informações no portal (22) 22/02/2012

(21) BR 11 2013 021464-3 A2	Código 15.35 - Atualização de informações no portal (22) 07/03/2011
(21) BR 11 2013 021467-8 A2	Código 15.35 - Atualização de informações no portal (22) 29/02/2012
(21) BR 11 2013 021503-8 A2	Código 15.35 - Atualização de informações no portal (22) 27/02/2012
(21) BR 11 2013 021515-1 A2	Código 15.35 - Atualização de informações no portal (22) 28/02/2012
(21) BR 11 2013 021583-6 A2	Código 15.35 - Atualização de informações no portal (22) 24/02/2011
(21) BR 11 2013 021589-5 A2	Código 15.35 - Atualização de informações no portal (22) 24/02/2012
(21) BR 11 2013 021591-7 A2	Código 15.35 - Atualização de informações no portal (22) 24/02/2012
(21) BR 11 2013 021595-0 A2	Código 15.35 - Atualização de informações no portal (22) 21/02/2012
(21) BR 11 2013 021598-4 A2	Código 15.35 - Atualização de informações no portal (22) 28/02/2011
(21) BR 11 2013 021660-3 A2	Código 15.35 - Atualização de informações no portal (22) 24/02/2012
(21) BR 11 2013 021693-0 A2	Código 15.35 - Atualização de informações no portal (22) 02/03/2012
(21) BR 11 2013 021962-9 A2	Código 15.35 - Atualização de informações no portal (22) 27/02/2012
(21) BR 11 2013 021971-8 A2	Código 15.35 - Atualização de informações no portal (22) 24/02/2012
(21) BR 11 2013 021973-4 A2	Código 15.35 - Atualização de informações no portal

	(22) 27/02/2012
(21) BR 11 2013 021977-7 A2	Código 15.35 - Atualização de informações no portal (22) 01/03/2012
(21) BR 11 2013 021978-5 A2	Código 15.35 - Atualização de informações no portal (22) 01/03/2012
(21) BR 11 2013 021979-3 A2	Código 15.35 - Atualização de informações no portal (22) 06/02/2012
(21) BR 11 2013 021982-3 A2	Código 15.35 - Atualização de informações no portal (22) 22/02/2012
(21) BR 11 2013 022102-0 A2	Código 15.35 - Atualização de informações no portal (22) 01/03/2012
(21) BR 11 2013 022112-7 A2	Código 15.35 - Atualização de informações no portal (22) 01/03/2012
(21) BR 11 2013 022164-0 A2	Código 15.35 - Atualização de informações no portal (22) 11/06/2012
(21) BR 11 2013 022232-8 A2	Código 15.35 - Atualização de informações no portal (22) 24/02/2012
(21) BR 11 2013 022254-9 A2	Código 15.35 - Atualização de informações no portal (22) 27/02/2012
(21) BR 11 2013 022258-1 A2	Código 15.35 - Atualização de informações no portal (22) 16/02/2012
(21) BR 11 2013 022259-0 A2	Código 15.35 - Atualização de informações no portal (22) 17/02/2012
(21) BR 11 2013 022530-0 A2	Código 15.35 - Atualização de informações no portal (22) 02/03/2012
(21) BR 11 2013 022978-0 A2	Código 15.35 - Atualização de informações no portal (22) 06/03/2012

(21) BR 11 2013 024245-0 A2	Código 15.35 - Atualização de informações no portal (22) 22/03/2012
(21) BR 11 2013 024267-1 A2	Código 15.35 - Atualização de informações no portal (22) 21/03/2012
(21) BR 11 2013 024493-3 A2	Código 15.35 - Atualização de informações no portal (22) 23/03/2012
(21) BR 11 2013 024497-6 A2	Código 15.35 - Atualização de informações no portal (22) 29/03/2012
(21) BR 11 2013 025030-5 A2	Código 15.35 - Atualização de informações no portal (22) 02/04/2012
(21) BR 11 2013 025147-6 A2	Código 15.35 - Atualização de informações no portal (22) 30/03/2012
(21) BR 11 2013 025720-2 A2	Código 15.35 - Atualização de informações no portal (22) 03/04/2012
(21) BR 11 2013 025751-2 A2	Código 15.35 - Atualização de informações no portal (22) 27/03/2012
(21) BR 11 2013 025752-0 A2	Código 15.35 - Atualização de informações no portal (22) 04/04/2012
(21) BR 11 2013 025754-7 A2	Código 15.35 - Atualização de informações no portal (22) 30/03/2012
(21) BR 11 2013 025814-4 A2	Código 15.35 - Atualização de informações no portal (22) 05/04/2012
(21) BR 11 2013 026263-0 A2	Código 15.35 - Atualização de informações no portal (22) 13/04/2012
(21) BR 11 2013 026433-0 A2	Código 15.35 - Atualização de informações no portal (22) 10/04/2012
(21) BR 11 2013 027086-1 A2	Código 15.35 - Atualização de informações no portal (22) 17/04/2012

(21) BR 11 2013 027446-8 A2	Código 15.35 - Atualização de informações no portal (22) 16/07/2012
(21) BR 11 2013 028802-7 A2	Código 15.35 - Atualização de informações no portal (22) 10/05/2011
(21) BR 11 2013 029488-4 A2	Código 15.35 - Atualização de informações no portal (22) 15/05/2012
(21) BR 11 2013 029745-0 A2	Código 15.35 - Atualização de informações no portal (22) 15/06/2012
(21) BR 11 2013 030074-4 A2	Código 15.35 - Atualização de informações no portal (22) 28/05/2012
(21) BR 11 2013 030455-3 A2	Código 15.35 - Atualização de informações no portal (22) 23/05/2012
(21) BR 11 2013 030637-8 A2	Código 15.35 - Atualização de informações no portal (22) 28/05/2012
(21) BR 11 2013 031003-0 A2	Código 15.35 - Atualização de informações no portal (22) 29/05/2012
(21) BR 11 2013 031505-9 A2	Código 15.35 - Atualização de informações no portal (22) 11/06/2012
(21) BR 11 2013 031526-1 A2	Código 15.35 - Atualização de informações no portal (22) 04/06/2012
(21) BR 11 2013 031808-2 A2	Código 15.35 - Atualização de informações no portal (22) 15/06/2012
(21) BR 11 2013 032459-7 A2	Código 15.35 - Atualização de informações no portal (22) 29/05/2012
(21) BR 11 2013 033087-2 B1	Código 15.35 - Atualização de informações no portal (22) 06/07/2012
(21) BR 11 2013 033089-9 A2	Código 15.35 - Atualização de informações no portal

	(22) 22/06/2012
(21) BR 11 2013 033176-3 A2	Código 15.35 - Atualização de informações no portal (22) 19/06/2012
(21) BR 11 2013 033640-4 A2	Código 15.35 - Atualização de informações no portal (22) 27/06/2012
(21) BR 11 2013 033647-1 A2	Código 15.35 - Atualização de informações no portal (22) 25/06/2012
(21) BR 11 2013 034065-7 A8	Código 15.35 - Atualização de informações no portal (22) 25/06/2012
(21) BR 11 2014 000219-3 A2	Código 15.35 - Atualização de informações no portal (22) 22/06/2012
(21) BR 11 2014 001856-1 A2	Código 15.35 - Atualização de informações no portal (22) 04/07/2012
(21) BR 11 2014 003567-9 A2	Código 15.35 - Atualização de informações no portal (22) 16/08/2012
(21) BR 11 2014 003570-9 A2	Código 15.35 - Atualização de informações no portal (22) 14/08/2012
(21) BR 11 2014 003592-0 A2	Código 15.35 - Atualização de informações no portal (22) 15/08/2012
(21) BR 11 2014 003670-5 A2	Código 15.35 - Atualização de informações no portal (22) 17/08/2012
(21) BR 11 2014 003740-0 A2	Código 15.35 - Atualização de informações no portal (22) 13/07/2012
(21) BR 11 2014 003748-5 A2	Código 15.35 - Atualização de informações no portal (22) 23/08/2011
(21) BR 11 2014 003782-5 A2	Código 15.35 - Atualização de informações no portal (22) 27/07/2012

(21) BR 11 2014 003863-5 A2	Código 15.35 - Atualização de informações no portal (22) 06/08/2012
(21) BR 11 2014 004165-2 A2	Código 15.35 - Atualização de informações no portal (22) 23/08/2012
(21) BR 11 2014 004212-8 A2	Código 15.35 - Atualização de informações no portal (22) 23/08/2012
(21) BR 11 2014 004713-8 A2	Código 15.35 - Atualização de informações no portal (22) 09/10/2011
(21) BR 11 2014 004779-0 A2	Código 15.35 - Atualização de informações no portal (22) 29/08/2012
(21) BR 11 2014 005184-4 A2	Código 15.35 - Atualização de informações no portal (22) 07/09/2012
(21) BR 11 2014 005287-5 A2	Código 15.35 - Atualização de informações no portal (22) 08/09/2011
(21) BR 11 2014 005896-2 A2	Código 15.35 - Atualização de informações no portal (22) 13/09/2012
(21) BR 11 2014 006677-9 A2	Código 15.35 - Atualização de informações no portal (22) 14/09/2012
(21) BR 11 2014 006717-1 A2	Código 15.35 - Atualização de informações no portal (22) 17/09/2012
(21) BR 11 2014 007023-7 A2	Código 15.35 - Atualização de informações no portal (22) 13/08/2012
(21) BR 11 2014 007542-5 A2	Código 15.35 - Atualização de informações no portal (22) 28/09/2012
(21) BR 11 2014 008081-0 A2	Código 15.35 - Atualização de informações no portal (22) 08/10/2012
(21) BR 11 2014 009256-7 A8	Código 15.35 - Atualização de informações no portal (22) 17/07/2012

(21) BR 11 2014 010985-0 A2	Código 15.35 - Atualização de informações no portal (22) 13/07/2012
(21) BR 11 2014 011137-5 A2	Código 15.35 - Atualização de informações no portal (22) 08/11/2012
(21) BR 11 2014 013132-5 A2	Código 15.35 - Atualização de informações no portal (22) 01/10/2012
(21) BR 11 2014 016504-1 A2	Código 15.35 - Atualização de informações no portal (22) 02/01/2013
(21) BR 11 2014 016887-3 A2	Código 15.35 - Atualização de informações no portal (22) 10/01/2013
(21) BR 11 2014 017802-0 A2	Código 15.35 - Atualização de informações no portal (22) 16/01/2013
(21) BR 11 2014 018009-1 A2	Código 15.35 - Atualização de informações no portal (22) 23/01/2013
(21) BR 11 2014 018975-7 A2	Código 15.35 - Atualização de informações no portal (22) 03/02/2012
(21) BR 11 2014 019409-2 A2	Código 15.35 - Atualização de informações no portal (22) 07/02/2013
(21) BR 11 2014 019421-1 A2	Código 15.35 - Atualização de informações no portal (22) 07/02/2013
(21) BR 11 2014 020253-2 A2	Código 15.35 - Atualização de informações no portal (22) 17/02/2012
(21) BR 11 2014 020694-5 A2	Código 15.35 - Atualização de informações no portal (22) 11/07/2012
(21) BR 11 2014 020779-8 A2	Código 15.35 - Atualização de informações no portal (22) 02/10/2012
(21) BR 11 2014 020834-4 A2	Código 15.35 - Atualização de informações no portal

	(22) 21/02/2013
(21) BR 11 2014 020899-9 A2	Código 15.35 - Atualização de informações no portal (22) 19/02/2013
(21) BR 11 2014 021199-0 A2	Código 15.35 - Atualização de informações no portal (22) 13/02/2013
(21) BR 11 2014 021383-6 A2	Código 15.35 - Atualização de informações no portal (22) 05/03/2013
(21) BR 11 2014 021420-4 A2	Código 15.35 - Atualização de informações no portal (22) 28/02/2013
(21) BR 11 2014 021477-8 A2	Código 15.35 - Atualização de informações no portal (22) 29/02/2012
(21) BR 11 2014 024067-1 A8	Código 15.35 - Atualização de informações no portal (22) 08/01/2014
(21) BR 11 2014 024097-3 A2	Código 15.35 - Atualização de informações no portal (22) 25/03/2013
(21) BR 11 2014 024287-9 A2	Código 15.35 - Atualização de informações no portal (22) 15/03/2013
(21) BR 11 2014 024656-4 A2	Código 15.35 - Atualização de informações no portal (22) 05/02/2013
(21) BR 11 2014 024674-2 A2	Código 15.35 - Atualização de informações no portal (22) 02/04/2013
(21) BR 11 2014 025298-0 A2	Código 15.35 - Atualização de informações no portal (22) 12/04/2013
(21) BR 11 2014 025410-9 A2	Código 15.35 - Atualização de informações no portal (22) 06/03/2013
(21) BR 11 2014 025520-2 A2	Código 15.35 - Atualização de informações no portal (22) 10/04/2013

(21) BR 11 2014 025702-7 A2	Código 15.35 - Atualização de informações no portal (22) 15/04/2013
(21) BR 11 2014 025965-8 A2	Código 15.35 - Atualização de informações no portal (22) 18/04/2013
(21) BR 11 2014 026017-6 A2	Código 15.35 - Atualização de informações no portal (22) 17/04/2013
(21) BR 11 2014 026081-8 A2	Código 15.35 - Atualização de informações no portal (22) 22/04/2013
(21) BR 11 2014 026148-2 A2	Código 15.35 - Atualização de informações no portal (22) 26/04/2013
(21) BR 11 2014 026536-4 A2	Código 15.35 - Atualização de informações no portal (22) 19/04/2013
(21) BR 11 2014 026838-0 A2	Código 15.35 - Atualização de informações no portal (22) 25/04/2013
(21) BR 11 2014 026847-9 A2	Código 15.35 - Atualização de informações no portal (22) 25/04/2013
(21) BR 11 2014 026850-9 A2	Código 15.35 - Atualização de informações no portal (22) 24/04/2012
(21) BR 11 2014 028018-5 A2	Código 15.35 - Atualização de informações no portal (22) 16/05/2013
(21) BR 11 2014 028153-0 A2	Código 15.35 - Atualização de informações no portal (22) 10/05/2013
(21) BR 11 2014 028408-3 A2	Código 15.35 - Atualização de informações no portal (22) 15/05/2013
(21) BR 11 2014 029181-0 A2	Código 15.35 - Atualização de informações no portal (22) 23/05/2013
(21) BR 11 2014 029310-4 A2	Código 15.35 - Atualização de informações no portal (22) 23/05/2013

(21) BR 11 2014 030264-2 A2	Código 15.35 - Atualização de informações no portal (22) 04/06/2013
(21) BR 11 2014 030384-3 A2	Código 15.35 - Atualização de informações no portal (22) 17/06/2013
(21) BR 11 2014 030716-4 A2	Código 15.35 - Atualização de informações no portal (22) 07/06/2013
(21) BR 11 2014 031039-4 A2	Código 15.35 - Atualização de informações no portal (22) 12/06/2012
(21) BR 11 2014 031065-3 A2	Código 15.35 - Atualização de informações no portal (22) 14/06/2012
(21) BR 11 2014 031080-7 A2	Código 15.35 - Atualização de informações no portal (22) 12/06/2013
(21) BR 11 2014 031810-7 A2	Código 15.35 - Atualização de informações no portal (22) 26/04/2013
(21) BR 11 2014 032113-2 A2	Código 15.35 - Atualização de informações no portal (22) 27/06/2013
(21) BR 11 2014 032223-6 A2	Código 15.35 - Atualização de informações no portal (22) 13/06/2013
(21) BR 11 2014 032247-3 A2	Código 15.35 - Atualização de informações no portal (22) 14/03/2013
(21) BR 11 2014 032422-0 A2	Código 15.35 - Atualização de informações no portal (22) 25/06/2013
(21) BR 11 2014 032510-3 A2	Código 15.35 - Atualização de informações no portal (22) 26/06/2013
(21) BR 11 2014 032687-8 A2	Código 15.35 - Atualização de informações no portal (22) 01/07/2013
(21) BR 11 2014 032846-3 A2	Código 15.35 - Atualização de informações no portal

	(22) 28/06/2013
(21) BR 11 2014 033041-7 A2	Código 15.35 - Atualização de informações no portal (22) 02/07/2013
(21) BR 11 2015 000782-1 A2	Código 15.35 - Atualização de informações no portal (22) 07/03/2013
(21) BR 11 2015 002049-6 A2	Código 15.35 - Atualização de informações no portal (22) 31/07/2012
(21) BR 11 2015 002295-2 A2	Código 15.35 - Atualização de informações no portal (22) 31/07/2013
(21) BR 11 2015 002458-0 A2	Código 15.35 - Atualização de informações no portal (22) 15/07/2013
(21) BR 11 2015 002526-9 A2	Código 15.35 - Atualização de informações no portal (22) 31/07/2013
(21) BR 11 2015 002605-2 A2	Código 15.35 - Atualização de informações no portal (22) 25/07/2013
(21) BR 11 2015 002653-2 A2	Código 15.35 - Atualização de informações no portal (22) 13/08/2013
(21) BR 11 2015 002688-5 A2	Código 15.35 - Atualização de informações no portal (22) 13/08/2013
(21) BR 11 2015 002807-1 A2	Código 15.35 - Atualização de informações no portal (22) 09/08/2013
(21) BR 11 2015 002926-4 A2	Código 15.35 - Atualização de informações no portal (22) 14/08/2013
(21) BR 11 2015 002984-1 A2	Código 15.35 - Atualização de informações no portal (22) 16/08/2013
(21) BR 11 2015 003085-8 A2	Código 15.35 - Atualização de informações no portal (22) 15/08/2013

(21) BR 11 2015 003086-6 A2	Código 15.35 - Atualização de informações no portal (22) 15/08/2013
(21) BR 11 2015 003184-6 A2	Código 15.35 - Atualização de informações no portal (22) 16/08/2013
(21) BR 11 2015 003234-6 A2	Código 15.35 - Atualização de informações no portal (22) 15/08/2013
(21) BR 11 2015 003238-9 A2	Código 15.35 - Atualização de informações no portal (22) 12/08/2013
(21) BR 11 2015 003276-1 A2	Código 15.35 - Atualização de informações no portal (22) 10/09/2013
(21) BR 11 2015 003344-0 A2	Código 15.35 - Atualização de informações no portal (22) 15/08/2012
(21) BR 11 2015 003419-5 A2	Código 15.35 - Atualização de informações no portal (22) 31/07/2013
(21) BR 11 2015 004488-3 A2	Código 15.35 - Atualização de informações no portal (22) 28/08/2013
(21) BR 11 2015 005789-6 A2	Código 15.35 - Atualização de informações no portal (22) 11/09/2013
(21) BR 11 2015 006539-2 A2	Código 15.35 - Atualização de informações no portal (22) 27/06/2013
(21) BR 11 2015 006568-6 A2	Código 15.35 - Atualização de informações no portal (22) 25/09/2013
(21) BR 11 2015 009714-6 A2	Código 15.35 - Atualização de informações no portal (22) 30/10/2013
(21) BR 11 2015 010063-5 A2	Código 15.35 - Atualização de informações no portal (22) 01/11/2013
(21) BR 11 2015 010662-5 A2	Código 15.35 - Atualização de informações no portal (22) 17/10/2013

(21) BR 11 2015 010768-0 A2	Código 15.35 - Atualização de informações no portal (22) 16/11/2012
(21) BR 11 2015 011063-0 A2	Código 15.35 - Atualização de informações no portal (22) 14/11/2012
(21) BR 11 2015 012277-9 A2	Código 15.35 - Atualização de informações no portal (22) 27/11/2013
(21) BR 11 2015 012279-5 A2	Código 15.35 - Atualização de informações no portal (22) 02/12/2013
(21) BR 11 2015 012433-0 A2	Código 15.35 - Atualização de informações no portal (22) 13/11/2013
(21) BR 11 2015 012504-2 A2	Código 15.35 - Atualização de informações no portal (22) 28/11/2013
(21) BR 11 2015 012670-7 A2	Código 15.35 - Atualização de informações no portal (22) 27/11/2013
(21) BR 11 2015 012781-9 A2	Código 15.35 - Atualização de informações no portal (22) 03/12/2013
(21) BR 11 2015 013710-5 A2	Código 15.35 - Atualização de informações no portal (22) 12/12/2013
(21) BR 11 2015 014217-6 A2	Código 15.35 - Atualização de informações no portal (22) 19/12/2013
(21) BR 11 2015 015032-2 A2	Código 15.35 - Atualização de informações no portal (22) 20/12/2013
(21) BR 11 2015 016910-4 A8	Código 15.35 - Atualização de informações no portal (22) 13/03/2014
(21) BR 11 2015 017442-6 A2	Código 15.35 - Atualização de informações no portal (22) 05/08/2014
(21) BR 11 2015 017632-1 A2	Código 15.35 - Atualização de informações no portal

	(22) 28/01/2014
(21) BR 11 2015 017710-7 A2	Código 15.35 - Atualização de informações no portal (22) 24/01/2014
(21) BR 11 2015 017745-0 A2	Código 15.35 - Atualização de informações no portal (22) 28/01/2014
(21) BR 11 2015 017753-0 A2	Código 15.35 - Atualização de informações no portal (22) 28/01/2014
(21) BR 11 2015 017866-9 A2	Código 15.35 - Atualização de informações no portal (22) 28/01/2014
(21) BR 11 2015 017867-7 A2	Código 15.35 - Atualização de informações no portal (22) 28/02/2013
(21) BR 11 2015 017983-5 A2	Código 15.35 - Atualização de informações no portal (22) 28/01/2014
(21) BR 11 2015 018019-1 A2	Código 15.35 - Atualização de informações no portal (22) 28/01/2014
(21) BR 11 2015 018079-5 A2	Código 15.35 - Atualização de informações no portal (22) 05/08/2014
(21) BR 11 2015 018181-3 A2	Código 15.35 - Atualização de informações no portal (22) 31/01/2013
(21) BR 11 2015 018221-6 A2	Código 15.35 - Atualização de informações no portal (22) 07/02/2014
(21) BR 11 2015 018288-7 A2	Código 15.35 - Atualização de informações no portal (22) 03/02/2014
(21) BR 11 2015 018444-8 A2	Código 15.35 - Atualização de informações no portal (22) 05/02/2013
(21) BR 11 2015 018929-6 A2	Código 15.35 - Atualização de informações no portal (22) 29/01/2014

(21) BR 11 2015 018996-2 A2	Código 15.35 - Atualização de informações no portal (22) 06/02/2014
(21) BR 11 2015 019005-7 A2	Código 15.35 - Atualização de informações no portal (22) 12/02/2014
(21) BR 11 2015 019167-3 A2	Código 15.35 - Atualização de informações no portal (22) 21/06/2013
(21) BR 11 2015 019245-9 A2	Código 15.35 - Atualização de informações no portal (22) 13/02/2014
(21) BR 11 2015 019463-0 A2	Código 15.35 - Atualização de informações no portal (22) 13/02/2014
(21) BR 11 2015 021244-1 A2	Código 15.35 - Atualização de informações no portal (22) 03/10/2014
(21) BR 11 2015 021380-4 A2	Código 15.35 - Atualização de informações no portal (22) 17/03/2014
(21) BR 11 2015 021419-3 A2	Código 15.35 - Atualização de informações no portal (22) 04/03/2014
(21) BR 11 2015 022094-0 A2	Código 15.35 - Atualização de informações no portal (22) 12/03/2014
(21) BR 11 2015 022636-1 A2	Código 15.35 - Atualização de informações no portal (22) 11/03/2014
(21) BR 11 2015 022721-0 A2	Código 15.35 - Atualização de informações no portal (22) 13/03/2014
(21) BR 11 2015 022729-5 A2	Código 15.35 - Atualização de informações no portal (22) 07/03/2014
(21) BR 11 2015 022745-7 A2	Código 15.35 - Atualização de informações no portal (22) 13/03/2014
(21) BR 11 2015 023062-8 A2	Código 15.35 - Atualização de informações no portal (22) 17/07/2013

(21) BR 11 2015 023263-9 A2	Código 15.35 - Atualização de informações no portal (22) 14/03/2014
(21) BR 11 2015 023268-0 A2	Código 15.35 - Atualização de informações no portal (22) 13/03/2014
(21) BR 11 2015 023281-7 A2	Código 15.35 - Atualização de informações no portal (22) 12/03/2014
(21) BR 11 2015 023305-8 A2	Código 15.35 - Atualização de informações no portal (22) 11/03/2014
(21) BR 11 2015 023545-0 A2	Código 15.35 - Atualização de informações no portal (22) 14/03/2014
(21) BR 11 2015 023579-4 A2	Código 15.35 - Atualização de informações no portal (22) 12/03/2014
(21) BR 11 2015 023623-5 A2	Código 15.35 - Atualização de informações no portal (22) 27/11/2013
(21) BR 11 2015 023690-1 A2	Código 15.35 - Atualização de informações no portal (22) 12/03/2014
(21) BR 11 2015 024073-9 A2	Código 15.35 - Atualização de informações no portal (22) 17/03/2014
(21) BR 11 2015 024538-2 A2	Código 15.35 - Atualização de informações no portal (22) 13/03/2014
(21) BR 11 2015 024797-0 A2	Código 15.35 - Atualização de informações no portal (22) 28/05/2013
(21) BR 11 2015 024806-3 A2	Código 15.35 - Atualização de informações no portal (22) 28/05/2013
(21) BR 11 2015 025737-2 A2	Código 15.35 - Atualização de informações no portal (22) 27/03/2014
(21) BR 11 2015 026012-8 A2	Código 15.35 - Atualização de informações no portal

	(22) 17/06/2014
(21) BR 11 2015 028029-3 A2	Código 15.35 - Atualização de informações no portal (22) 06/05/2014
(21) BR 11 2015 030113-4 A2	Código 15.35 - Atualização de informações no portal (22) 27/05/2014
(21) BR 11 2015 032550-5 A2	Código 15.35 - Atualização de informações no portal (22) 20/06/2014
(21) BR 11 2016 000450-7 A2	Código 15.35 - Atualização de informações no portal (22) 10/07/2014
(21) BR 11 2016 000558-9 A2	Código 15.35 - Atualização de informações no portal (22) 12/07/2013
(21) BR 11 2016 000905-3 A2	Código 15.35 - Atualização de informações no portal (22) 25/09/2014
(21) BR 11 2016 001595-9 A2	Código 15.35 - Atualização de informações no portal (22) 25/07/2014
(21) BR 11 2016 002338-2 A2	Código 15.35 - Atualização de informações no portal (22) 25/07/2014
(21) BR 11 2016 002552-0 A2	Código 15.35 - Atualização de informações no portal (22) 18/08/2014
(21) BR 11 2016 002557-1 A2	Código 15.35 - Atualização de informações no portal (22) 04/08/2014
(21) BR 11 2016 002563-6 A2	Código 15.35 - Atualização de informações no portal (22) 05/08/2013
(21) BR 11 2016 002677-2 A2	Código 15.35 - Atualização de informações no portal (22) 06/08/2014
(21) BR 11 2016 002678-0 A2	Código 15.35 - Atualização de informações no portal (22) 08/08/2014

(21) BR 11 2016 002679-9 A2	Código 15.35 - Atualização de informações no portal (22) 09/08/2013
(21) BR 11 2016 003583-6 A2	Código 15.35 - Atualização de informações no portal (22) 14/08/2014
(21) BR 11 2016 004277-8 A2	Código 15.35 - Atualização de informações no portal (22) 29/08/2014
(21) BR 11 2016 004492-4 A2	Código 15.35 - Atualização de informações no portal (22) 30/08/2012
(21) BR 11 2016 006613-8 A2	Código 15.35 - Atualização de informações no portal (22) 11/09/2015
(21) BR 11 2016 006796-7 A2	Código 15.35 - Atualização de informações no portal (22) 10/11/2015
(21) BR 11 2016 006859-9 A2	Código 15.35 - Atualização de informações no portal (22) 12/09/2014
(21) BR 11 2016 007224-3 A2	Código 15.35 - Atualização de informações no portal (22) 21/10/2014
(21) BR 11 2016 007287-1 A2	Código 15.35 - Atualização de informações no portal (22) 07/10/2014
(21) BR 11 2016 007763-6 A2	Código 15.35 - Atualização de informações no portal (22) 10/09/2014
(21) BR 11 2016 008591-4 A2	Código 15.35 - Atualização de informações no portal (22) 10/09/2014
(21) BR 11 2016 008623-6 A2	Código 15.35 - Atualização de informações no portal (22) 19/09/2014
(21) BR 11 2016 008633-3 A2	Código 15.35 - Atualização de informações no portal (22) 19/09/2014
(21) BR 11 2016 009320-8 A2	Código 15.35 - Atualização de informações no portal (22) 05/12/2014

(21) BR 11 2016 009388-7 A2	Código 15.35 - Atualização de informações no portal (22) 05/11/2013
(21) BR 11 2016 009736-0 A2	Código 15.35 - Atualização de informações no portal (22) 01/11/2013
(21) BR 11 2016 009739-4 A2	Código 15.35 - Atualização de informações no portal (22) 01/10/2014
(21) BR 11 2016 009752-1 A2	Código 15.35 - Atualização de informações no portal (22) 30/10/2014
(21) BR 11 2016 009753-0 A2	Código 15.35 - Atualização de informações no portal (22) 03/11/2014
(21) BR 11 2016 009755-6 A2	Código 15.35 - Atualização de informações no portal (22) 22/10/2014
(21) BR 11 2016 009756-4 A2	Código 15.35 - Atualização de informações no portal (22) 31/10/2014
(21) BR 11 2016 009758-0 A2	Código 15.35 - Atualização de informações no portal (22) 01/11/2013
(21) BR 11 2016 009761-0 A2	Código 15.35 - Atualização de informações no portal (22) 11/03/2014
(21) BR 11 2016 009885-4 A2	Código 15.35 - Atualização de informações no portal (22) 30/10/2014
(21) BR 11 2016 009886-2 A2	Código 15.35 - Atualização de informações no portal (22) 30/10/2014
(21) BR 11 2016 010067-0 A2	Código 15.35 - Atualização de informações no portal (22) 07/11/2014
(21) BR 11 2016 010220-7 A2	Código 15.35 - Atualização de informações no portal (22) 20/11/2014
(21) BR 11 2016 010221-5 A2	Código 15.35 - Atualização de informações no portal

	(22) 20/11/2014
(21) BR 11 2016 010222-3 A2	Código 15.35 - Atualização de informações no portal (22) 19/11/2014
(21) BR 11 2016 010224-0 A2	Código 15.35 - Atualização de informações no portal (22) 05/11/2014
(21) BR 11 2016 010225-8 A2	Código 15.35 - Atualização de informações no portal (22) 07/11/2014
(21) BR 11 2016 010455-2 A2	Código 15.35 - Atualização de informações no portal (22) 08/11/2013
(21) BR 11 2016 010565-6 A2	Código 15.35 - Atualização de informações no portal (22) 20/11/2015
(21) BR 11 2016 010566-4 A2	Código 15.35 - Atualização de informações no portal (22) 06/11/2014
(21) BR 11 2016 010568-0 A2	Código 15.35 - Atualização de informações no portal (22) 11/11/2014
(21) BR 11 2016 010657-1 A2	Código 15.35 - Atualização de informações no portal (22) 06/11/2014
(21) BR 11 2016 010802-7 A2	Código 15.35 - Atualização de informações no portal (22) 07/11/2014
(21) BR 11 2016 010953-8 A2	Código 15.35 - Atualização de informações no portal (22) 08/10/2014
(21) BR 11 2016 011429-9 A2	Código 15.35 - Atualização de informações no portal (22) 21/11/2014
(21) BR 11 2016 012006-0 A2	Código 15.35 - Atualização de informações no portal (22) 23/07/2014
(21) BR 11 2016 012150-3 A2	Código 15.35 - Atualização de informações no portal (22) 27/11/2014

(21) BR 11 2016 012417-0 A2	Código 15.35 - Atualização de informações no portal (22) 18/12/2014
(21) BR 11 2016 013332-3 A2	Código 15.35 - Atualização de informações no portal (22) 10/01/2014
(21) BR 11 2016 013505-9 A2	Código 15.35 - Atualização de informações no portal (22) 11/12/2014
(21) BR 11 2016 014327-2 A2	Código 15.35 - Atualização de informações no portal (22) 18/12/2014
(21) BR 11 2016 015116-0 A2	Código 15.35 - Atualização de informações no portal (22) 25/12/2014
(21) BR 11 2016 015913-6 A2	Código 15.35 - Atualização de informações no portal (22) 05/01/2015
(21) BR 11 2016 016289-7 A2	Código 15.35 - Atualização de informações no portal (22) 13/01/2015
(21) BR 11 2016 016291-9 A2	Código 15.35 - Atualização de informações no portal (22) 13/01/2015
(21) BR 11 2016 016504-7 A2	Código 15.35 - Atualização de informações no portal (22) 06/03/2015
(21) BR 11 2016 016615-9 A2	Código 15.35 - Atualização de informações no portal (22) 28/04/2014
(21) BR 11 2016 016618-3 A2	Código 15.35 - Atualização de informações no portal (22) 10/11/2014
(21) BR 11 2016 016713-9 A2	Código 15.35 - Atualização de informações no portal (22) 15/01/2015
(21) BR 11 2016 016815-1 A2	Código 15.35 - Atualização de informações no portal (22) 03/10/2014
(21) BR 11 2016 016816-0 A2	Código 15.35 - Atualização de informações no portal (22) 16/12/2014

(21) BR 11 2016 016819-4 A2	Código 15.35 - Atualização de informações no portal (22) 22/01/2015
(21) BR 11 2016 016820-8 A2	Código 15.35 - Atualização de informações no portal (22) 25/09/2015
(21) BR 11 2016 016826-7 A2	Código 15.35 - Atualização de informações no portal (22) 28/01/2014
(21) BR 11 2016 016828-3 A2	Código 15.35 - Atualização de informações no portal (22) 19/01/2015
(21) BR 11 2016 016829-1 A2	Código 15.35 - Atualização de informações no portal (22) 30/05/2014
(21) BR 11 2016 016957-3 A2	Código 15.35 - Atualização de informações no portal (22) 27/01/2015
(21) BR 11 2016 016963-8 A2	Código 15.35 - Atualização de informações no portal (22) 23/01/2015
(21) BR 11 2016 017098-9 A2	Código 15.35 - Atualização de informações no portal (22) 29/01/2015
(21) BR 11 2016 017099-7 A2	Código 15.35 - Atualização de informações no portal (22) 13/05/2014
(21) BR 11 2016 017203-5 A2	Código 15.35 - Atualização de informações no portal (22) 26/08/2014
(21) BR 11 2016 017338-4 A2	Código 15.35 - Atualização de informações no portal (22) 12/05/2015
(21) BR 11 2016 017340-6 A2	Código 15.35 - Atualização de informações no portal (22) 03/01/2015
(21) BR 11 2016 017462-3 A2	Código 15.35 - Atualização de informações no portal (22) 29/01/2015
(21) BR 11 2016 017463-1 A2	Código 15.35 - Atualização de informações no portal

	(22) 11/05/2015
(21) BR 11 2016 017474-7 A2	Código 15.35 - Atualização de informações no portal (22) 27/01/2015
(21) BR 11 2016 017608-1 A2	Código 15.35 - Atualização de informações no portal (22) 04/02/2015
(21) BR 11 2016 017742-8 A2	Código 15.35 - Atualização de informações no portal (22) 04/02/2015
(21) BR 11 2016 017938-2 A2	Código 15.35 - Atualização de informações no portal (22) 10/02/2014
(21) BR 11 2016 017946-3 A2	Código 15.35 - Atualização de informações no portal (22) 04/02/2014
(21) BR 11 2016 018073-9 A2	Código 15.35 - Atualização de informações no portal (22) 04/02/2015
(21) BR 11 2016 018245-6 A2	Código 15.35 - Atualização de informações no portal (22) 03/02/2015
(21) BR 11 2016 018372-0 A2	Código 15.35 - Atualização de informações no portal (22) 20/01/2015
(21) BR 11 2016 018375-4 A2	Código 15.35 - Atualização de informações no portal (22) 17/02/2014
(21) BR 11 2016 018442-4 A2	Código 15.35 - Atualização de informações no portal (22) 10/02/2015
(21) BR 11 2016 018452-1 A2	Código 15.35 - Atualização de informações no portal (22) 12/02/2015
(21) BR 11 2016 018454-8 A2	Código 15.35 - Atualização de informações no portal (22) 12/03/2015
(21) BR 11 2016 018455-6 A2	Código 15.35 - Atualização de informações no portal (22) 12/02/2015

(21) BR 11 2016 018457-2 A2	Código 15.35 - Atualização de informações no portal (22) 10/02/2015
(21) BR 11 2016 018458-0 A2	Código 15.35 - Atualização de informações no portal (22) 13/02/2015
(21) BR 11 2016 018469-6 A2	Código 15.35 - Atualização de informações no portal (22) 09/02/2015
(21) BR 11 2016 018475-0 A2	Código 15.35 - Atualização de informações no portal (22) 12/02/2014
(21) BR 11 2016 018477-7 A2	Código 15.35 - Atualização de informações no portal (22) 11/02/2015
(21) BR 11 2016 018509-9 A2	Código 15.35 - Atualização de informações no portal (22) 16/02/2015
(21) BR 11 2016 018515-3 A2	Código 15.35 - Atualização de informações no portal (22) 10/02/2015
(21) BR 11 2016 018523-4 A2	Código 15.35 - Atualização de informações no portal (22) 12/02/2015
(21) BR 11 2016 018532-3 A2	Código 15.35 - Atualização de informações no portal (22) 20/08/2014
(21) BR 11 2016 018536-6 A2	Código 15.35 - Atualização de informações no portal (22) 13/02/2015
(21) BR 11 2016 018537-4 A2	Código 15.35 - Atualização de informações no portal (22) 13/02/2015
(21) BR 11 2016 018539-0 A2	Código 15.35 - Atualização de informações no portal (22) 12/02/2015
(21) BR 11 2016 018546-3 A2	Código 15.35 - Atualização de informações no portal (22) 16/02/2015
(21) BR 11 2016 018549-8 A2	Código 15.35 - Atualização de informações no portal (22) 13/02/2015

(21) BR 11 2016 018554-4 A2	Código 15.35 - Atualização de informações no portal (22) 05/02/2015
(21) BR 11 2016 018559-5 A2	Código 15.35 - Atualização de informações no portal (22) 30/12/2014
(21) BR 11 2016 018562-5 A2	Código 15.35 - Atualização de informações no portal (22) 11/02/2015
(21) BR 11 2016 018570-6 A2	Código 15.35 - Atualização de informações no portal (22) 11/02/2015
(21) BR 11 2016 018577-3 A2	Código 15.35 - Atualização de informações no portal (22) 13/02/2015
(21) BR 11 2016 018719-9 A2	Código 15.35 - Atualização de informações no portal (22) 29/01/2015
(21) BR 11 2016 018803-9 A2	Código 15.35 - Atualização de informações no portal (22) 09/02/2015
(21) BR 11 2016 018912-4 A2	Código 15.35 - Atualização de informações no portal (22) 12/01/2015
(21) BR 11 2016 019021-1 A2	Código 15.35 - Atualização de informações no portal (22) 25/02/2015
(21) BR 11 2016 019078-5 A2	Código 15.35 - Atualização de informações no portal (22) 27/05/2014
(21) BR 11 2016 019080-7 A2	Código 15.35 - Atualização de informações no portal (22) 29/01/2015
(21) BR 11 2016 019310-5 A2	Código 15.35 - Atualização de informações no portal (22) 10/02/2015
(21) BR 11 2016 019324-5 A2	Código 15.35 - Atualização de informações no portal (22) 10/02/2015
(21) BR 11 2016 019329-6 A2	Código 15.35 - Atualização de informações no portal

	(22) 10/02/2015
(21) BR 11 2016 019409-8 A2	Código 15.35 - Atualização de informações no portal (22) 16/05/2014
(21) BR 11 2016 019410-1 A2	Código 15.35 - Atualização de informações no portal (22) 12/02/2015
(21) BR 11 2016 019418-7 A2	Código 15.35 - Atualização de informações no portal (22) 21/02/2015
(21) BR 11 2016 019463-2 A2	Código 15.35 - Atualização de informações no portal (22) 27/01/2015
(21) BR 11 2016 019464-0 A2	Código 15.35 - Atualização de informações no portal (22) 11/02/2015
(21) BR 11 2016 019470-5 A2	Código 15.35 - Atualização de informações no portal (22) 11/02/2015
(21) BR 11 2016 019707-0 A2	Código 15.35 - Atualização de informações no portal (22) 24/08/2015
(21) BR 11 2016 019710-0 A2	Código 15.35 - Atualização de informações no portal (22) 24/02/2015
(21) BR 11 2016 019715-1 A2	Código 15.35 - Atualização de informações no portal (22) 18/02/2015
(21) BR 11 2016 019718-6 A2	Código 15.35 - Atualização de informações no portal (22) 02/04/2015
(21) BR 11 2016 020067-5 A2	Código 15.35 - Atualização de informações no portal (22) 04/03/2015
(21) BR 11 2016 020083-7 A2	Código 15.35 - Atualização de informações no portal (22) 27/03/2015
(21) BR 11 2016 020156-6 A2	Código 15.35 - Atualização de informações no portal (22) 08/05/2014

(21) BR 11 2016 020178-7 A2	Código 15.35 - Atualização de informações no portal (22) 10/03/2015
(21) BR 11 2016 020463-8 A2	Código 15.35 - Atualização de informações no portal (22) 05/03/2015
(21) BR 11 2016 020502-2 A2	Código 15.35 - Atualização de informações no portal (22) 27/02/2015
(21) BR 11 2016 021230-4 A2	Código 15.35 - Atualização de informações no portal (22) 16/03/2015
(21) BR 11 2016 021320-3 A2	Código 15.35 - Atualização de informações no portal (22) 28/10/2014
(21) BR 11 2016 021321-1 A2	Código 15.35 - Atualização de informações no portal (22) 17/03/2015
(21) BR 11 2016 021323-8 A2	Código 15.35 - Atualização de informações no portal (22) 15/10/2014
(21) BR 11 2016 021427-7 A2	Código 15.35 - Atualização de informações no portal (22) 24/11/2014
(21) BR 11 2016 021428-5 A2	Código 15.35 - Atualização de informações no portal (22) 15/10/2014
(21) BR 11 2016 021621-0 A2	Código 15.35 - Atualização de informações no portal (22) 20/03/2015
(21) BR 11 2016 021682-2 A2	Código 15.35 - Atualização de informações no portal (22) 20/03/2015
(21) BR 11 2016 021710-1 A2	Código 15.35 - Atualização de informações no portal (22) 31/12/2014
(21) BR 11 2016 021716-0 A2	Código 15.35 - Atualização de informações no portal (22) 19/03/2015
(21) BR 11 2016 021740-3 A2	Código 15.35 - Atualização de informações no portal (22) 19/03/2015

(21) BR 11 2016 021966-0 A2	Código 15.35 - Atualização de informações no portal (22) 19/03/2015
(21) BR 11 2016 022222-9 A2	Código 15.35 - Atualização de informações no portal (22) 23/03/2015
(21) BR 11 2016 023625-4 A2	Código 15.35 - Atualização de informações no portal (22) 09/04/2015
(21) BR 11 2016 024192-4 A2	Código 15.35 - Atualização de informações no portal (22) 17/04/2015
(21) BR 11 2016 024410-9 A2	Código 15.35 - Atualização de informações no portal (22) 18/08/2015
(21) BR 11 2016 024412-5 A2	Código 15.35 - Atualização de informações no portal (22) 22/04/2014
(21) BR 11 2016 024800-7 A2	Código 15.35 - Atualização de informações no portal (22) 13/05/2015
(21) BR 11 2016 024941-0 A2	Código 15.35 - Atualização de informações no portal (22) 17/06/2014
(21) BR 11 2016 024943-7 A2	Código 15.35 - Atualização de informações no portal (22) 28/04/2015
(21) BR 11 2016 024946-1 A2	Código 15.35 - Atualização de informações no portal (22) 26/04/2014
(21) BR 11 2016 025482-1 A2	Código 15.35 - Atualização de informações no portal (22) 29/04/2015
(21) BR 11 2016 027226-9 A2	Código 15.35 - Atualização de informações no portal (22) 12/05/2015
(21) BR 11 2016 027227-7 A2	Código 15.35 - Atualização de informações no portal (22) 21/05/2014
(21) BR 11 2016 027228-5 A2	Código 15.35 - Atualização de informações no portal

	(22) 19/05/2015
(21) BR 11 2016 027229-3 A2	Código 15.35 - Atualização de informações no portal (22) 21/05/2015
(21) BR 11 2016 027230-7 A2	Código 15.35 - Atualização de informações no portal (22) 19/05/2015
(21) BR 11 2016 027231-5 A2	Código 15.35 - Atualização de informações no portal (22) 21/05/2014
(21) BR 11 2016 027232-3 A2	Código 15.35 - Atualização de informações no portal (22) 19/05/2015
(21) BR 11 2016 027379-6 A2	Código 15.35 - Atualização de informações no portal (22) 20/05/2015
(21) BR 11 2016 027479-2 A2	Código 15.35 - Atualização de informações no portal (22) 29/05/2014
(21) BR 11 2016 027508-0 A2	Código 15.35 - Atualização de informações no portal (22) 29/05/2015
(21) BR 11 2016 027513-6 A2	Código 15.35 - Atualização de informações no portal (22) 28/05/2014
(21) BR 11 2016 027767-8 A2	Código 15.35 - Atualização de informações no portal (22) 22/05/2015
(21) BR 11 2016 028057-1 A2	Código 15.35 - Atualização de informações no portal (22) 12/06/2014
(21) BR 11 2016 028188-8 A2	Código 15.35 - Atualização de informações no portal (22) 17/07/2015
(21) BR 11 2016 028191-8 A2	Código 15.35 - Atualização de informações no portal (22) 26/06/2015
(21) BR 11 2016 028194-2 A2	Código 15.35 - Atualização de informações no portal (22) 18/06/2014

(21) BR 11 2016 028196-9 A2	Código 15.35 - Atualização de informações no portal (22) 01/06/2015
(21) BR 11 2016 028202-7 A2	Código 15.35 - Atualização de informações no portal (22) 05/06/2015
(21) BR 11 2016 028285-0 A2	Código 15.35 - Atualização de informações no portal (22) 04/06/2015
(21) BR 11 2016 028406-2 A2	Código 15.35 - Atualização de informações no portal (22) 04/06/2015
(21) BR 11 2016 028407-0 A2	Código 15.35 - Atualização de informações no portal (22) 23/06/2014
(21) BR 11 2016 028408-9 A2	Código 15.35 - Atualização de informações no portal (22) 28/05/2015
(21) BR 11 2016 028822-0 A2	Código 15.35 - Atualização de informações no portal (22) 27/05/2015
(21) BR 11 2016 028871-8 A2	Código 15.35 - Atualização de informações no portal (22) 06/04/2015
(21) BR 11 2016 028975-7 A2	Código 15.35 - Atualização de informações no portal (22) 11/06/2015
(21) BR 11 2016 031019-5 A2	Código 15.35 - Atualização de informações no portal (22) 30/06/2015
(21) BR 11 2017 000268-0 A2	Código 15.35 - Atualização de informações no portal (22) 22/05/2015
(21) BR 11 2017 000271-0 A2	Código 15.35 - Atualização de informações no portal (22) 01/07/2015
(21) BR 11 2017 000356-2 A2	Código 15.35 - Atualização de informações no portal (22) 01/07/2015
(21) BR 11 2017 000358-9 A2	Código 15.35 - Atualização de informações no portal (22) 07/07/2015

(21) BR 11 2017 000359-7 A2	Código 15.35 - Atualização de informações no portal (22) 07/07/2015
(21) BR 11 2017 000446-1 A2	Código 15.35 - Atualização de informações no portal (22) 31/03/2015
(21) BR 11 2017 000447-0 A2	Código 15.35 - Atualização de informações no portal (22) 09/03/2015
(21) BR 11 2017 000505-0 A2	Código 15.35 - Atualização de informações no portal (22) 10/07/2015
(21) BR 11 2017 000539-5 A2	Código 15.35 - Atualização de informações no portal (22) 13/07/2015
(21) BR 11 2017 000540-9 A2	Código 15.35 - Atualização de informações no portal (22) 17/07/2015
(21) BR 11 2017 000543-3 A2	Código 15.35 - Atualização de informações no portal (22) 10/07/2015
(21) BR 11 2017 001058-5 A2	Código 15.35 - Atualização de informações no portal (22) 24/07/2015
(21) BR 11 2017 001392-4 A2	Código 15.35 - Atualização de informações no portal (22) 21/07/2015
(21) BR 11 2017 001483-1 A2	Código 15.35 - Atualização de informações no portal (22) 23/07/2015
(21) BR 11 2017 001578-1 A2	Código 15.35 - Atualização de informações no portal (22) 24/07/2015
(21) BR 11 2017 001581-1 A2	Código 15.35 - Atualização de informações no portal (22) 23/07/2015
(21) BR 11 2017 002209-5 A2	Código 15.35 - Atualização de informações no portal (22) 03/08/2015
(21) BR 11 2017 002407-1 A2	Código 15.35 - Atualização de informações no portal

	(22) 31/07/2015
(21) BR 11 2017 002508-6 A2	Código 15.35 - Atualização de informações no portal (22) 05/08/2015
(21) BR 11 2017 002509-4 A2	Código 15.35 - Atualização de informações no portal (22) 05/08/2015
(21) BR 11 2017 002512-4 A2	Código 15.35 - Atualização de informações no portal (22) 07/08/2015
(21) BR 11 2017 002513-2 A2	Código 15.35 - Atualização de informações no portal (22) 07/08/2015
(21) BR 11 2017 002803-4 A2	Código 15.35 - Atualização de informações no portal (22) 12/02/2017
(21) BR 11 2017 003072-1 A2	Código 15.35 - Atualização de informações no portal (22) 29/08/2015
(21) BR 11 2017 003352-6 A2	Código 15.35 - Atualização de informações no portal (22) 19/08/2015
(21) BR 11 2017 003358-5 A2	Código 15.35 - Atualização de informações no portal (22) 14/08/2015
(21) BR 11 2017 003526-0 A2	Código 15.35 - Atualização de informações no portal (22) 22/08/2014
(21) BR 11 2017 003529-4 A2	Código 15.35 - Atualização de informações no portal (22) 24/08/2015
(21) BR 11 2017 003530-8 A2	Código 15.35 - Atualização de informações no portal (22) 30/07/2015
(21) BR 11 2017 003850-1 A2	Código 15.35 - Atualização de informações no portal (22) 16/09/2015
(21) BR 11 2017 003852-8 A2	Código 15.35 - Atualização de informações no portal (22) 27/08/2014

(21) BR 11 2017 003854-4 A2	Código 15.35 - Atualização de informações no portal (22) 22/09/2014
(21) BR 11 2017 003856-0 A2	Código 15.35 - Atualização de informações no portal (22) 04/08/2015
(21) BR 11 2017 003857-9 A2	Código 15.35 - Atualização de informações no portal (22) 15/05/2015
(21) BR 11 2017 003858-7 A2	Código 15.35 - Atualização de informações no portal (22) 27/08/2015
(21) BR 11 2017 003861-7 A2	Código 15.35 - Atualização de informações no portal (22) 06/05/2015
(21) BR 11 2017 003862-5 A2	Código 15.35 - Atualização de informações no portal (22) 29/05/2015
(21) BR 11 2017 003863-3 A2	Código 15.35 - Atualização de informações no portal (22) 25/08/2015
(21) BR 11 2017 003865-0 A2	Código 15.35 - Atualização de informações no portal (22) 28/08/2015
(21) BR 11 2017 003866-8 A2	Código 15.35 - Atualização de informações no portal (22) 07/08/2015
(21) BR 11 2017 003868-4 A2	Código 15.35 - Atualização de informações no portal (22) 28/08/2015
(21) BR 11 2017 003959-1 A2	Código 15.35 - Atualização de informações no portal (22) 20/08/2015
(21) BR 11 2017 003964-8 A2	Código 15.35 - Atualização de informações no portal (22) 26/08/2015
(21) BR 11 2017 003965-6 A2	Código 15.35 - Atualização de informações no portal (22) 27/08/2015
(21) BR 11 2017 003967-2 A2	Código 15.35 - Atualização de informações no portal (22) 30/08/2014

(21) BR 11 2017 003970-2 A2	Código 15.35 - Atualização de informações no portal (22) 25/08/2015
(21) BR 11 2017 003972-9 A2	Código 15.35 - Atualização de informações no portal (22) 03/09/2014
(21) BR 11 2017 004452-8 A2	Código 15.35 - Atualização de informações no portal (22) 08/09/2015
(21) BR 11 2017 004525-7 A2	Código 15.35 - Atualização de informações no portal (22) 13/03/2015
(21) BR 11 2017 004526-5 A2	Código 15.35 - Atualização de informações no portal (22) 16/07/2015
(21) BR 11 2017 004527-3 A2	Código 15.35 - Atualização de informações no portal (22) 19/03/2015
(21) BR 11 2017 004530-3 A2	Código 15.35 - Atualização de informações no portal (22) 08/09/2015
(21) BR 11 2017 004533-8 A2	Código 15.35 - Atualização de informações no portal (22) 04/09/2015
(21) BR 11 2017 004576-1 A2	Código 15.35 - Atualização de informações no portal (22) 08/09/2015
(21) BR 11 2017 004640-7 A2	Código 15.35 - Atualização de informações no portal (22) 01/09/2015
(21) BR 11 2017 004643-1 A2	Código 15.35 - Atualização de informações no portal (22) 16/09/2014
(21) BR 11 2017 004645-8 A2	Código 15.35 - Atualização de informações no portal (22) 08/09/2015
(21) BR 11 2017 004646-6 A2	Código 15.35 - Atualização de informações no portal (22) 02/09/2015
(21) BR 11 2017 004648-2 A2	Código 15.35 - Atualização de informações no portal

	(22) 08/09/2015
(21) BR 11 2017 004670-9 A2	Código 15.35 - Atualização de informações no portal (22) 08/09/2015
(21) BR 11 2017 004748-9 A2	Código 15.35 - Atualização de informações no portal (22) 08/09/2015
(21) BR 11 2017 004750-0 A2	Código 15.35 - Atualização de informações no portal (22) 10/09/2015
(21) BR 11 2017 004751-9 A2	Código 15.35 - Atualização de informações no portal (22) 24/08/2015
(21) BR 11 2017 004753-5 A2	Código 15.35 - Atualização de informações no portal (22) 18/08/2015
(21) BR 11 2017 004756-0 A2	Código 15.35 - Atualização de informações no portal (22) 09/09/2015
(21) BR 11 2017 004757-8 A2	Código 15.35 - Atualização de informações no portal (22) 08/09/2015
(21) BR 11 2017 005001-3 A2	Código 15.35 - Atualização de informações no portal (22) 12/12/2014
(21) BR 11 2017 005006-4 A2	Código 15.35 - Atualização de informações no portal (22) 04/09/2015
(21) BR 11 2017 005256-3 A2	Código 15.35 - Atualização de informações no portal (22) 13/02/2015
(21) BR 11 2017 005376-4 A2	Código 15.35 - Atualização de informações no portal (22) 17/09/2015
(21) BR 11 2017 005379-9 A2	Código 15.35 - Atualização de informações no portal (22) 17/09/2015
(21) BR 11 2017 005496-5 A2	Código 15.35 - Atualização de informações no portal (22) 29/12/2014

(21) BR 11 2017 005497-3 A2	Código 15.35 - Atualização de informações no portal (22) 29/12/2014
(21) BR 11 2017 005500-7 A2	Código 15.35 - Atualização de informações no portal (22) 21/09/2015
(21) BR 11 2017 005502-3 A2	Código 15.35 - Atualização de informações no portal (22) 21/09/2015
(21) BR 11 2017 005504-0 A2	Código 15.35 - Atualização de informações no portal (22) 17/09/2015
(21) BR 11 2017 005505-8 A2	Código 15.35 - Atualização de informações no portal (22) 17/09/2015
(21) BR 11 2017 005507-4 A2	Código 15.35 - Atualização de informações no portal (22) 17/09/2015
(21) BR 11 2017 005509-0 A2	Código 15.35 - Atualização de informações no portal (22) 17/09/2015
(21) BR 11 2017 005510-4 A2	Código 15.35 - Atualização de informações no portal (22) 14/09/2015
(21) BR 11 2017 005511-2 A2	Código 15.35 - Atualização de informações no portal (22) 16/09/2015
(21) BR 11 2017 005512-0 A2	Código 15.35 - Atualização de informações no portal (22) 21/09/2015
(21) BR 11 2017 005630-5 A2	Código 15.35 - Atualização de informações no portal (22) 21/09/2015
(21) BR 11 2017 005631-3 A2	Código 15.35 - Atualização de informações no portal (22) 18/09/2015
(21) BR 11 2017 005632-1 A2	Código 15.35 - Atualização de informações no portal (22) 27/10/2016
(21) BR 11 2017 005633-0 A2	Código 15.35 - Atualização de informações no portal (22) 22/09/2014

(21) BR 11 2017 005634-8 A2	Código 15.35 - Atualização de informações no portal (22) 21/09/2015
(21) BR 11 2017 005750-6 A2	Código 15.35 - Atualização de informações no portal (22) 29/09/2014
(21) BR 11 2017 005751-4 A2	Código 15.35 - Atualização de informações no portal (22) 22/09/2015
(21) BR 11 2017 005754-9 A2	Código 15.35 - Atualização de informações no portal (22) 20/08/2015
(21) BR 11 2017 005755-7 A2	Código 15.35 - Atualização de informações no portal (22) 27/10/2016
(21) BR 11 2017 005882-0 A2	Código 15.35 - Atualização de informações no portal (22) 25/06/2015
(21) BR 11 2017 005883-9 A2	Código 15.35 - Atualização de informações no portal (22) 18/09/2015
(21) BR 11 2017 005886-3 A2	Código 15.35 - Atualização de informações no portal (22) 22/09/2015
(21) BR 11 2017 005888-0 A2	Código 15.35 - Atualização de informações no portal (22) 29/09/2014
(21) BR 11 2017 005889-8 A2	Código 15.35 - Atualização de informações no portal (22) 18/09/2015
(21) BR 11 2017 005890-1 A2	Código 15.35 - Atualização de informações no portal (22) 22/09/2015
(21) BR 11 2017 005980-0 A2	Código 15.35 - Atualização de informações no portal (22) 23/09/2015
(21) BR 11 2017 006017-5 A2	Código 15.35 - Atualização de informações no portal (22) 23/04/2015
(21) BR 11 2017 006018-3 A2	Código 15.35 - Atualização de informações no portal

	(22) 15/04/2015
(21) BR 11 2017 006019-1 A2	Código 15.35 - Atualização de informações no portal (22) 11/08/2015
(21) BR 11 2017 006020-5 A2	Código 15.35 - Atualização de informações no portal (22) 26/09/2014
(21) BR 11 2017 006124-4 A2	Código 15.35 - Atualização de informações no portal (22) 25/09/2015
(21) BR 11 2017 006125-2 A2	Código 15.35 - Atualização de informações no portal (22) 25/09/2015
(21) BR 11 2017 006126-0 A2	Código 15.35 - Atualização de informações no portal (22) 26/05/2015
(21) BR 11 2017 006178-3 A2	Código 15.35 - Atualização de informações no portal (22) 04/11/2015
(21) BR 11 2017 006201-1 A2	Código 15.35 - Atualização de informações no portal (22) 16/11/2015
(21) BR 11 2017 006203-8 A2	Código 15.35 - Atualização de informações no portal (22) 29/09/2015
(21) BR 11 2017 006260-7 A2	Código 15.35 - Atualização de informações no portal (22) 30/10/2014
(21) BR 11 2017 006261-5 A2	Código 15.35 - Atualização de informações no portal (22) 25/09/2015
(21) BR 11 2017 006375-1 A2	Código 15.35 - Atualização de informações no portal (22) 08/10/2015
(21) BR 11 2017 006377-8 A2	Código 15.35 - Atualização de informações no portal (22) 30/09/2014
(21) BR 11 2017 006378-6 A2	Código 15.35 - Atualização de informações no portal (22) 30/09/2015

(21) BR 11 2017 006379-4 A2	Código 15.35 - Atualização de informações no portal (22) 10/10/2014
(21) BR 11 2017 006380-8 A2	Código 15.35 - Atualização de informações no portal (22) 30/09/2015
(21) BR 11 2017 006484-7 A2	Código 15.35 - Atualização de informações no portal (22) 03/08/2015
(21) BR 11 2017 008251-9 A2	Código 15.35 - Atualização de informações no portal (22) 21/10/2015
(21) BR 11 2017 008266-7 A2	Código 15.35 - Atualização de informações no portal (22) 20/10/2015
(21) BR 11 2017 008291-8 A2	Código 15.35 - Atualização de informações no portal (22) 23/10/2015
(21) BR 11 2017 008316-7 A2	Código 15.35 - Atualização de informações no portal (22) 21/10/2015
(21) BR 11 2017 008337-0 A2	Código 15.35 - Atualização de informações no portal (22) 22/10/2015
(21) BR 11 2017 008498-8 A2	Código 15.35 - Atualização de informações no portal (22) 16/05/2016
(21) BR 11 2017 008991-2 A2	Código 15.35 - Atualização de informações no portal (22) 16/11/2015
(21) BR 11 2017 009177-1 A2	Código 15.35 - Atualização de informações no portal (22) 03/11/2015
(21) BR 11 2017 009502-5 A2	Código 15.35 - Atualização de informações no portal (22) 17/11/2015
(21) BR 11 2017 010698-1 A2	Código 15.35 - Atualização de informações no portal (22) 24/11/2015
(21) BR 11 2017 010700-7 A2	Código 15.35 - Atualização de informações no portal (22) 24/11/2015

(21) BR 11 2017 010890-9 A2	Código 15.35 - Atualização de informações no portal (22) 24/11/2015
(21) BR 11 2017 011062-8 A2	Código 15.35 - Atualização de informações no portal (22) 10/08/2015
(21) BR 11 2017 011198-5 A2	Código 15.35 - Atualização de informações no portal (22) 23/11/2015
(21) BR 11 2017 011201-9 A2	Código 15.35 - Atualização de informações no portal (22) 28/11/2014
(21) BR 11 2017 011203-5 A2	Código 15.35 - Atualização de informações no portal (22) 26/11/2015
(21) BR 11 2017 011285-0 A2	Código 15.35 - Atualização de informações no portal (22) 05/01/2016
(21) BR 11 2017 011350-3 A2	Código 15.35 - Atualização de informações no portal (22) 10/12/2015
(21) BR 11 2017 011385-6 A2	Código 15.35 - Atualização de informações no portal (22) 10/12/2015
(21) BR 11 2017 011409-7 A2	Código 15.35 - Atualização de informações no portal (22) 13/05/2016
(21) BR 11 2017 011410-0 A2	Código 15.35 - Atualização de informações no portal (22) 10/11/2015
(21) BR 11 2017 011412-7 A2	Código 15.35 - Atualização de informações no portal (22) 27/12/2014
(21) BR 11 2017 011421-6 A2	Código 15.35 - Atualização de informações no portal (22) 05/12/2014
(21) BR 11 2017 011528-0 A2	Código 15.35 - Atualização de informações no portal (22) 28/11/2015
(21) BR 11 2017 011648-0 A2	Código 15.35 - Atualização de informações no portal

	(22) 30/11/2015
(21) BR 11 2017 011650-2 A2	Código 15.35 - Atualização de informações no portal (22) 03/12/2015
(21) BR 11 2017 011651-0 A2	Código 15.35 - Atualização de informações no portal (22) 04/12/2014
(21) BR 11 2017 011652-9 A2	Código 15.35 - Atualização de informações no portal (22) 01/12/2015
(21) BR 11 2017 012217-0 A2	Código 15.35 - Atualização de informações no portal (22) 11/07/2016
(21) BR 11 2017 012306-1 A2	Código 15.35 - Atualização de informações no portal (22) 11/12/2015
(21) BR 11 2017 012307-0 A2	Código 15.35 - Atualização de informações no portal (22) 14/01/2015
(21) BR 11 2017 012309-6 A2	Código 15.35 - Atualização de informações no portal (22) 10/12/2015
(21) BR 11 2017 012310-0 A2	Código 15.35 - Atualização de informações no portal (22) 10/12/2015
(21) BR 11 2017 012311-8 A2	Código 15.35 - Atualização de informações no portal (22) 14/12/2015
(21) BR 11 2017 012312-6 A2	Código 15.35 - Atualização de informações no portal (22) 02/12/2015
(21) BR 11 2017 012314-2 A2	Código 15.35 - Atualização de informações no portal (22) 11/12/2015
(21) BR 11 2017 012315-0 A2	Código 15.35 - Atualização de informações no portal (22) 11/12/2014
(21) BR 11 2017 012797-0 A2	Código 15.35 - Atualização de informações no portal (22) 30/12/2015

(21) BR 11 2017 013009-2 A2	Código 15.35 - Atualização de informações no portal (22) 15/12/2015
(21) BR 11 2017 013012-2 A2	Código 15.35 - Atualização de informações no portal (22) 16/12/2015
(21) BR 11 2017 013013-0 A2	Código 15.35 - Atualização de informações no portal (22) 15/12/2015
(21) BR 11 2017 013016-5 A2	Código 15.35 - Atualização de informações no portal (22) 16/12/2015
(21) BR 11 2017 013316-4 A2	Código 15.35 - Atualização de informações no portal (22) 15/12/2015
(21) BR 11 2017 013318-0 A2	Código 15.35 - Atualização de informações no portal (22) 22/12/2015
(21) BR 11 2017 013320-2 A2	Código 15.35 - Atualização de informações no portal (22) 14/12/2015
(21) BR 11 2017 013323-7 A2	Código 15.35 - Atualização de informações no portal (22) 22/07/2015
(21) BR 11 2017 013444-6 A2	Código 15.35 - Atualização de informações no portal (22) 25/01/2016
(21) BR 11 2017 013445-4 A2	Código 15.35 - Atualização de informações no portal (22) 17/12/2015
(21) BR 11 2017 013839-5 A2	Código 15.35 - Atualização de informações no portal (22) 28/01/2016
(21) BR 11 2017 013948-0 A2	Código 15.35 - Atualização de informações no portal (22) 22/12/2016
(21) BR 11 2017 014376-3 A2	Código 15.35 - Atualização de informações no portal (22) 20/01/2016
(21) BR 11 2017 014460-3 A2	Código 15.35 - Atualização de informações no portal (22) 27/06/2016

(21) BR 11 2017 014645-2 A2	Código 15.35 - Atualização de informações no portal (22) 28/12/2015
(21) BR 11 2017 014958-3 A2	Código 15.35 - Atualização de informações no portal (22) 27/01/2016
(21) BR 11 2017 014960-5 A2	Código 15.35 - Atualização de informações no portal (22) 07/01/2016
(21) BR 11 2017 014962-1 A2	Código 15.35 - Atualização de informações no portal (22) 23/04/2015
(21) BR 11 2017 015055-7 A2	Código 15.35 - Atualização de informações no portal (22) 15/01/2016
(21) BR 11 2017 015209-6 A2	Código 15.35 - Atualização de informações no portal (22) 15/01/2016
(21) BR 11 2017 015210-0 A2	Código 15.35 - Atualização de informações no portal (22) 15/01/2016
(21) BR 11 2017 015211-8 A2	Código 15.35 - Atualização de informações no portal (22) 15/01/2016
(21) BR 11 2017 015212-6 A2	Código 15.35 - Atualização de informações no portal (22) 15/01/2016
(21) BR 11 2017 015505-2 A2	Código 15.35 - Atualização de informações no portal (22) 19/01/2016
(21) BR 11 2017 015513-3 A2	Código 15.35 - Atualização de informações no portal (22) 28/01/2016
(21) BR 11 2017 015514-1 A2	Código 15.35 - Atualização de informações no portal (22) 14/01/2016
(21) BR 11 2017 015612-1 A2	Código 15.35 - Atualização de informações no portal (22) 05/02/2016
(21) BR 11 2017 016033-1 A2	Código 15.35 - Atualização de informações no portal

	(22) 26/01/2016
(21) BR 11 2017 016165-6 A2	Código 15.35 - Atualização de informações no portal (22) 28/01/2016
(21) BR 11 2017 016317-9 A2	Código 15.35 - Atualização de informações no portal (22) 20/01/2016
(21) BR 11 2017 016789-1 A2	Código 15.35 - Atualização de informações no portal (22) 10/02/2016
(21) BR 11 2017 016831-6 A2	Código 15.35 - Atualização de informações no portal (22) 04/02/2016
(21) BR 11 2017 016834-0 A2	Código 15.35 - Atualização de informações no portal (22) 05/02/2015
(21) BR 11 2017 016917-7 A2	Código 15.35 - Atualização de informações no portal (22) 12/02/2016
(21) BR 11 2017 016920-7 A2	Código 15.35 - Atualização de informações no portal (22) 05/02/2016
(21) BR 11 2017 017001-9 A2	Código 15.35 - Atualização de informações no portal (22) 16/03/2016
(21) BR 11 2017 017003-5 A2	Código 15.35 - Atualização de informações no portal (22) 09/02/2016
(21) BR 11 2017 017005-1 A2	Código 15.35 - Atualização de informações no portal (22) 08/02/2016
(21) BR 11 2017 017006-0 A2	Código 15.35 - Atualização de informações no portal (22) 24/06/2016
(21) BR 11 2017 017089-2 A2	Código 15.35 - Atualização de informações no portal (22) 09/02/2016
(21) BR 11 2017 017092-2 A2	Código 15.35 - Atualização de informações no portal (22) 10/02/2016

(21) BR 11 2017 017094-9 A2	Código 15.35 - Atualização de informações no portal (22) 24/06/2016
(21) BR 11 2017 017193-7 A2	Código 15.35 - Atualização de informações no portal (22) 03/02/2016
(21) BR 11 2017 017196-1 A2	Código 15.35 - Atualização de informações no portal (22) 03/02/2016
(21) BR 11 2017 017199-6 A2	Código 15.35 - Atualização de informações no portal (22) 18/02/2015
(21) BR 11 2017 017202-0 A2	Código 15.35 - Atualização de informações no portal (22) 24/06/2016
(21) BR 11 2017 017204-6 A2	Código 15.35 - Atualização de informações no portal (22) 30/10/2015
(21) BR 11 2017 017206-2 A2	Código 15.35 - Atualização de informações no portal (22) 10/02/2016
(21) BR 11 2017 017317-4 A2	Código 15.35 - Atualização de informações no portal (22) 10/02/2016
(21) BR 11 2017 017318-2 A2	Código 15.35 - Atualização de informações no portal (22) 09/02/2016
(21) BR 11 2017 017319-0 A2	Código 15.35 - Atualização de informações no portal (22) 09/02/2016
(21) BR 11 2017 017320-4 A2	Código 15.35 - Atualização de informações no portal (22) 03/02/2016
(21) BR 11 2017 017321-2 A2	Código 15.35 - Atualização de informações no portal (22) 14/08/2015
(21) BR 11 2017 017348-4 A2	Código 15.35 - Atualização de informações no portal (22) 02/02/2016
(21) BR 11 2017 017481-2 A2	Código 15.35 - Atualização de informações no portal (22) 12/08/2015

(21) BR 11 2017 017486-3 A2	Código 15.35 - Atualização de informações no portal (22) 10/02/2016
(21) BR 11 2017 017487-1 A2	Código 15.35 - Atualização de informações no portal (22) 24/02/2016
(21) BR 11 2017 017489-8 A2	Código 15.35 - Atualização de informações no portal (22) 18/02/2016
(21) BR 11 2017 017491-0 A2	Código 15.35 - Atualização de informações no portal (22) 15/02/2015
(21) BR 11 2017 017492-8 A2	Código 15.35 - Atualização de informações no portal (22) 30/06/2015
(21) BR 11 2017 017497-9 A2	Código 15.35 - Atualização de informações no portal (22) 12/02/2016
(21) BR 11 2017 017498-7 A2	Código 15.35 - Atualização de informações no portal (22) 02/02/2016
(21) BR 11 2017 017549-5 A2	Código 15.35 - Atualização de informações no portal (22) 11/02/2016
(21) BR 11 2017 017553-3 A2	Código 15.35 - Atualização de informações no portal (22) 03/11/2015
(21) BR 11 2017 017554-1 A2	Código 15.35 - Atualização de informações no portal (22) 14/04/2016
(21) BR 11 2017 017556-8 A2	Código 15.35 - Atualização de informações no portal (22) 17/02/2016
(21) BR 11 2017 017560-6 A2	Código 15.35 - Atualização de informações no portal (22) 22/04/2016
(21) BR 11 2017 017562-2 A2	Código 15.35 - Atualização de informações no portal (22) 11/02/2016
(21) BR 11 2017 017565-7 A2	Código 15.35 - Atualização de informações no portal

	(22) 11/02/2016
(21) BR 11 2017 017570-3 A2	Código 15.35 - Atualização de informações no portal (22) 19/02/2016
(21) BR 11 2017 017572-0 A2	Código 15.35 - Atualização de informações no portal (22) 31/03/2016
(21) BR 11 2017 017573-8 A2	Código 15.35 - Atualização de informações no portal (22) 23/02/2016
(21) BR 11 2017 017574-6 A2	Código 15.35 - Atualização de informações no portal (22) 18/12/2015
(21) BR 11 2017 017576-2 A2	Código 15.35 - Atualização de informações no portal (22) 12/04/2016
(21) BR 11 2017 017577-0 A2	Código 15.35 - Atualização de informações no portal (22) 04/02/2016
(21) BR 11 2017 017581-9 A2	Código 15.35 - Atualização de informações no portal (22) 18/11/2015
(21) BR 11 2017 017584-3 A2	Código 15.35 - Atualização de informações no portal (22) 15/02/2016
(21) BR 11 2017 017589-4 A2	Código 15.35 - Atualização de informações no portal (22) 04/02/2016
(21) BR 11 2017 017591-6 A2	Código 15.35 - Atualização de informações no portal (22) 18/02/2016
(21) BR 11 2017 017593-2 A2	Código 15.35 - Atualização de informações no portal (22) 18/12/2015
(21) BR 11 2017 017594-0 A2	Código 15.35 - Atualização de informações no portal (22) 17/02/2016
(21) BR 11 2017 017595-9 A2	Código 15.35 - Atualização de informações no portal (22) 14/06/2016

(21) BR 11 2017 017596-7 A2	Código 15.35 - Atualização de informações no portal (22) 16/01/2016
(21) BR 11 2017 017597-5 A2	Código 15.35 - Atualização de informações no portal (22) 09/03/2015
(21) BR 11 2017 017598-3 A2	Código 15.35 - Atualização de informações no portal (22) 13/01/2016
(21) BR 11 2017 017599-1 A2	Código 15.35 - Atualização de informações no portal (22) 16/02/2016
(21) BR 11 2017 017600-9 A2	Código 15.35 - Atualização de informações no portal (22) 19/02/2016
(21) BR 11 2017 017602-5 A2	Código 15.35 - Atualização de informações no portal (22) 22/02/2016
(21) BR 11 2017 017603-3 A2	Código 15.35 - Atualização de informações no portal (22) 10/02/2016
(21) BR 11 2017 017604-1 A2	Código 15.35 - Atualização de informações no portal (22) 17/02/2016
(21) BR 11 2017 017605-0 A2	Código 15.35 - Atualização de informações no portal (22) 22/02/2016
(21) BR 11 2017 017608-4 A2	Código 15.35 - Atualização de informações no portal (22) 17/02/2016
(21) BR 11 2017 017609-2 A2	Código 15.35 - Atualização de informações no portal (22) 19/02/2016
(21) BR 11 2017 017610-6 A2	Código 15.35 - Atualização de informações no portal (22) 16/02/2016
(21) BR 11 2017 017612-2 A2	Código 15.35 - Atualização de informações no portal (22) 08/03/2016
(21) BR 11 2017 017614-9 A2	Código 15.35 - Atualização de informações no portal (22) 15/02/2016

(21) BR 11 2017 017615-7 A2	Código 15.35 - Atualização de informações no portal (22) 17/02/2016
(21) BR 11 2017 017616-5 A2	Código 15.35 - Atualização de informações no portal (22) 15/04/2016
(21) BR 11 2017 017619-0 A2	Código 15.35 - Atualização de informações no portal (22) 19/02/2016
(21) BR 11 2017 017621-1 A2	Código 15.35 - Atualização de informações no portal (22) 19/02/2016
(21) BR 11 2017 017622-0 A2	Código 15.35 - Atualização de informações no portal (22) 19/02/2016
(21) BR 11 2017 017627-0 A2	Código 15.35 - Atualização de informações no portal (22) 19/02/2016
(21) BR 11 2017 017628-9 A2	Código 15.35 - Atualização de informações no portal (22) 24/02/2016
(21) BR 11 2017 017629-7 A2	Código 15.35 - Atualização de informações no portal (22) 19/02/2016
(21) BR 11 2017 017631-9 A2	Código 15.35 - Atualização de informações no portal (22) 18/02/2016
(21) BR 11 2017 017640-8 A2	Código 15.35 - Atualização de informações no portal (22) 17/02/2016
(21) BR 11 2017 017643-2 A2	Código 15.35 - Atualização de informações no portal (22) 22/02/2016
(21) BR 11 2017 017645-9 A2	Código 15.35 - Atualização de informações no portal (22) 30/03/2016
(21) BR 11 2017 017650-5 A2	Código 15.35 - Atualização de informações no portal (22) 19/03/2015
(21) BR 11 2017 017651-3 A2	Código 15.35 - Atualização de informações no portal

	(22) 19/02/2016
(21) BR 11 2017 017652-1 A2	Código 15.35 - Atualização de informações no portal (22) 29/02/2016
(21) BR 11 2017 017654-8 A2	Código 15.35 - Atualização de informações no portal (22) 18/02/2016
(21) BR 11 2017 017655-6 A2	Código 15.35 - Atualização de informações no portal (22) 17/02/2016
(21) BR 11 2017 017656-4 A2	Código 15.35 - Atualização de informações no portal (22) 15/02/2016
(21) BR 11 2017 017657-2 A2	Código 15.35 - Atualização de informações no portal (22) 19/02/2016
(21) BR 11 2017 017658-0 A2	Código 15.35 - Atualização de informações no portal (22) 27/03/2015
(21) BR 11 2017 017660-2 A2	Código 15.35 - Atualização de informações no portal (22) 17/03/2016
(21) BR 11 2017 017662-9 A2	Código 15.35 - Atualização de informações no portal (22) 09/02/2016
(21) BR 11 2017 017663-7 A2	Código 15.35 - Atualização de informações no portal (22) 02/03/2016
(21) BR 11 2017 017664-5 A2	Código 15.35 - Atualização de informações no portal (22) 06/07/2016
(21) BR 11 2017 017666-1 A2	Código 15.35 - Atualização de informações no portal (22) 17/02/2016
(21) BR 11 2017 017667-0 A2	Código 15.35 - Atualização de informações no portal (22) 18/01/2016
(21) BR 11 2017 017668-8 A2	Código 15.35 - Atualização de informações no portal (22) 08/01/2016

(21) BR 11 2017 017903-2 A2	Código 15.35 - Atualização de informações no portal (22) 06/06/2017
(21) BR 11 2017 017937-7 A2	Código 15.35 - Atualização de informações no portal (22) 23/03/2016
(21) BR 11 2017 017963-6 A2	Código 15.35 - Atualização de informações no portal (22) 21/02/2016
(21) BR 11 2017 017967-9 A2	Código 15.35 - Atualização de informações no portal (22) 13/04/2017
(21) BR 11 2017 018777-9 A2	Código 15.35 - Atualização de informações no portal (22) 19/02/2016
(21) BR 11 2017 018778-7 A2	Código 15.35 - Atualização de informações no portal (22) 15/03/2016
(21) BR 11 2017 018779-5 A2	Código 15.35 - Atualização de informações no portal (22) 02/03/2016
(21) BR 11 2017 018781-7 A2	Código 15.35 - Atualização de informações no portal (22) 04/03/2016
(21) BR 11 2017 018783-3 A2	Código 15.35 - Atualização de informações no portal (22) 24/03/2016
(21) BR 11 2017 018828-7 A2	Código 15.35 - Atualização de informações no portal (22) 27/04/2017
(21) BR 11 2017 018966-6 A2	Código 15.35 - Atualização de informações no portal (22) 29/02/2016
(21) BR 11 2017 019125-3 A2	Código 15.35 - Atualização de informações no portal (22) 09/03/2016
(21) BR 11 2017 019127-0 A2	Código 15.35 - Atualização de informações no portal (22) 11/03/2015
(21) BR 11 2017 019128-8 A2	Código 15.35 - Atualização de informações no portal (22) 22/03/2016

(21) BR 11 2017 019130-0 A2	Código 15.35 - Atualização de informações no portal (22) 11/03/2016
(21) BR 11 2017 019131-8 A2	Código 15.35 - Atualização de informações no portal (22) 29/07/2016
(21) BR 11 2017 019133-4 A2	Código 15.35 - Atualização de informações no portal (22) 10/03/2016
(21) BR 11 2017 019140-7 A2	Código 15.35 - Atualização de informações no portal (22) 11/03/2016
(21) BR 11 2017 019141-5 A2	Código 15.35 - Atualização de informações no portal (22) 19/04/2016
(21) BR 11 2017 019145-8 A2	Código 15.35 - Atualização de informações no portal (22) 04/03/2016
(21) BR 11 2017 019146-6 A2	Código 15.35 - Atualização de informações no portal (22) 01/03/2016
(21) BR 11 2017 019153-9 A2	Código 15.35 - Atualização de informações no portal (22) 15/03/2016
(21) BR 11 2017 019154-7 A2	Código 15.35 - Atualização de informações no portal (22) 07/03/2016
(21) BR 11 2017 019156-3 A2	Código 15.35 - Atualização de informações no portal (22) 09/03/2016
(21) BR 11 2017 019158-0 A2	Código 15.35 - Atualização de informações no portal (22) 11/02/2016
(21) BR 11 2017 019159-8 A2	Código 15.35 - Atualização de informações no portal (22) 08/03/2016
(21) BR 11 2017 019160-1 A2	Código 15.35 - Atualização de informações no portal (22) 26/01/2016
(21) BR 11 2017 019162-8 A2	Código 15.35 - Atualização de informações no portal

	(22) 02/03/2016
(21) BR 11 2017 019163-6 A2	Código 15.35 - Atualização de informações no portal (22) 15/04/2015
(21) BR 11 2017 019167-9 A2	Código 15.35 - Atualização de informações no portal (22) 19/02/2016
(21) BR 11 2017 019171-7 A2	Código 15.35 - Atualização de informações no portal (22) 24/02/2016
(21) BR 11 2017 019172-5 A2	Código 15.35 - Atualização de informações no portal (22) 02/03/2016
(21) BR 11 2017 019173-3 A2	Código 15.35 - Atualização de informações no portal (22) 24/03/2016
(21) BR 11 2017 019191-1 A2	Código 15.35 - Atualização de informações no portal (22) 08/03/2016
(21) BR 11 2017 019194-6 A2	Código 15.35 - Atualização de informações no portal (22) 03/03/2016
(21) BR 11 2017 019202-0 A2	Código 15.35 - Atualização de informações no portal (22) 10/03/2016
(21) BR 11 2017 019225-0 A2	Código 15.35 - Atualização de informações no portal (22) 11/03/2016
(21) BR 11 2017 019241-1 A2	Código 15.35 - Atualização de informações no portal (22) 11/03/2016
(21) BR 11 2017 019251-9 A2	Código 15.35 - Atualização de informações no portal (22) 26/02/2016
(21) BR 11 2017 019252-7 A2	Código 15.35 - Atualização de informações no portal (22) 10/03/2016
(21) BR 11 2017 019253-5 A2	Código 15.35 - Atualização de informações no portal (22) 02/07/2015

(21) BR 11 2017 019254-3 A2	Código 15.35 - Atualização de informações no portal (22) 22/03/2016
(21) BR 11 2017 019255-1 A2	Código 15.35 - Atualização de informações no portal (22) 09/03/2016
(21) BR 11 2017 019256-0 A2	Código 15.35 - Atualização de informações no portal (22) 07/03/2016
(21) BR 11 2017 019257-8 A2	Código 15.35 - Atualização de informações no portal (22) 07/05/2015
(21) BR 11 2017 019259-4 A2	Código 15.35 - Atualização de informações no portal (22) 10/03/2016
(21) BR 11 2017 019260-8 A2	Código 15.35 - Atualização de informações no portal (22) 10/03/2016
(21) BR 11 2017 019262-4 A2	Código 15.35 - Atualização de informações no portal (22) 11/03/2016
(21) BR 11 2017 019263-2 A2	Código 15.35 - Atualização de informações no portal (22) 09/03/2016
(21) BR 11 2017 019264-0 A2	Código 15.35 - Atualização de informações no portal (22) 26/03/2015
(21) BR 11 2017 019271-3 A2	Código 15.35 - Atualização de informações no portal (22) 30/11/2015
(21) BR 11 2017 019272-1 A2	Código 15.35 - Atualização de informações no portal (22) 10/03/2016
(21) BR 11 2017 019274-8 A2	Código 15.35 - Atualização de informações no portal (22) 10/03/2016
(21) BR 11 2017 019275-6 A2	Código 15.35 - Atualização de informações no portal (22) 08/03/2016
(21) BR 11 2017 019276-4 A2	Código 15.35 - Atualização de informações no portal (22) 10/03/2016

(21) BR 11 2017 019278-0 A2	Código 15.35 - Atualização de informações no portal (22) 11/03/2016
(21) BR 11 2017 019279-9 A2	Código 15.35 - Atualização de informações no portal (22) 10/03/2016
(21) BR 11 2017 019280-2 A2	Código 15.35 - Atualização de informações no portal (22) 11/03/2016
(21) BR 11 2017 019281-0 A2	Código 15.35 - Atualização de informações no portal (22) 24/03/2016
(21) BR 11 2017 019282-9 A2	Código 15.35 - Atualização de informações no portal (22) 16/04/2015
(21) BR 11 2017 019284-5 A2	Código 15.35 - Atualização de informações no portal (22) 24/03/2016
(21) BR 11 2017 019285-3 A2	Código 15.35 - Atualização de informações no portal (22) 26/02/2016
(21) BR 11 2017 019286-1 A2	Código 15.35 - Atualização de informações no portal (22) 10/03/2016
(21) BR 11 2017 019287-0 A2	Código 15.35 - Atualização de informações no portal (22) 09/03/2016
(21) BR 11 2017 019290-0 A2	Código 15.35 - Atualização de informações no portal (22) 10/03/2016
(21) BR 11 2017 019292-6 A2	Código 15.35 - Atualização de informações no portal (22) 09/03/2016
(21) BR 11 2017 019294-2 A2	Código 15.35 - Atualização de informações no portal (22) 10/03/2016
(21) BR 11 2017 019298-5 A2	Código 15.35 - Atualização de informações no portal (22) 09/03/2016
(21) BR 11 2017 019299-3 A2	Código 15.35 - Atualização de informações no portal

	(22) 07/03/2016
(21) BR 11 2017 019300-0 A2	Código 15.35 - Atualização de informações no portal (22) 07/03/2016
(21) BR 11 2017 019301-9 A2	Código 15.35 - Atualização de informações no portal (22) 12/07/2016
(21) BR 11 2017 019302-7 A2	Código 15.35 - Atualização de informações no portal (22) 09/03/2016
(21) BR 11 2017 019303-5 A2	Código 15.35 - Atualização de informações no portal (22) 07/03/2016
(21) BR 11 2017 019304-3 A2	Código 15.35 - Atualização de informações no portal (22) 09/03/2016
(21) BR 11 2017 019305-1 A2	Código 15.35 - Atualização de informações no portal (22) 07/03/2016
(21) BR 11 2017 019306-0 A2	Código 15.35 - Atualização de informações no portal (22) 08/03/2016
(21) BR 11 2017 019307-8 A2	Código 15.35 - Atualização de informações no portal (22) 10/03/2016
(21) BR 11 2017 019309-4 A2	Código 15.35 - Atualização de informações no portal (22) 30/03/2016
(21) BR 11 2017 019312-4 A2	Código 15.35 - Atualização de informações no portal (22) 16/03/2016
(21) BR 11 2017 019314-0 A2	Código 15.35 - Atualização de informações no portal (22) 09/03/2016
(21) BR 11 2017 019315-9 A2	Código 15.35 - Atualização de informações no portal (22) 09/03/2016
(21) BR 11 2017 019316-7 A2	Código 15.35 - Atualização de informações no portal (22) 11/03/2016

(21) BR 11 2017 019317-5 A2	Código 15.35 - Atualização de informações no portal (22) 31/03/2016
(21) BR 11 2017 019318-3 A2	Código 15.35 - Atualização de informações no portal (22) 25/02/2016
(21) BR 11 2017 019343-4 A2	Código 15.35 - Atualização de informações no portal (22) 10/03/2016
(21) BR 11 2017 019358-2 A2	Código 15.35 - Atualização de informações no portal (22) 14/03/2016
(21) BR 11 2017 019400-7 A2	Código 15.35 - Atualização de informações no portal (22) 10/03/2016
(21) BR 11 2017 019401-5 A2	Código 15.35 - Atualização de informações no portal (22) 11/03/2016
(21) BR 11 2017 019402-3 A2	Código 15.35 - Atualização de informações no portal (22) 04/03/2016
(21) BR 11 2017 019412-0 A2	Código 15.35 - Atualização de informações no portal (22) 09/03/2016
(21) BR 11 2017 019413-9 A2	Código 15.35 - Atualização de informações no portal (22) 10/03/2016
(21) BR 11 2017 019417-1 A2	Código 15.35 - Atualização de informações no portal (22) 11/03/2016
(21) BR 11 2017 019419-8 A2	Código 15.35 - Atualização de informações no portal (22) 03/03/2016
(21) BR 11 2017 019420-1 A2	Código 15.35 - Atualização de informações no portal (22) 09/03/2016
(21) BR 11 2017 019425-2 A2	Código 15.35 - Atualização de informações no portal (22) 11/11/2016
(21) BR 11 2017 019436-8 A2	Código 15.35 - Atualização de informações no portal (22) 18/03/2016

(21) BR 11 2017 019437-6 A2	Código 15.35 - Atualização de informações no portal (22) 01/04/2016
(21) BR 11 2017 019438-4 A2	Código 15.35 - Atualização de informações no portal (22) 26/04/2016
(21) BR 11 2017 019441-4 A2	Código 15.35 - Atualização de informações no portal (22) 24/03/2015
(21) BR 11 2017 019519-4 A2	Código 15.35 - Atualização de informações no portal (22) 04/03/2016
(21) BR 11 2017 019520-8 A2	Código 15.35 - Atualização de informações no portal (22) 16/03/2016
(21) BR 11 2017 019527-5 A2	Código 15.35 - Atualização de informações no portal (22) 11/03/2016
(21) BR 11 2017 019530-5 A2	Código 15.35 - Atualização de informações no portal (22) 16/03/2015
(21) BR 11 2017 019531-3 A2	Código 15.35 - Atualização de informações no portal (22) 10/03/2016
(21) BR 11 2017 019532-1 A2	Código 15.35 - Atualização de informações no portal (22) 08/03/2016
(21) BR 11 2017 019534-8 A2	Código 15.35 - Atualização de informações no portal (22) 01/04/2015
(21) BR 11 2017 019535-6 A2	Código 15.35 - Atualização de informações no portal (22) 09/03/2016
(21) BR 11 2017 019541-0 A2	Código 15.35 - Atualização de informações no portal (22) 10/03/2016
(21) BR 11 2017 019542-9 A2	Código 15.35 - Atualização de informações no portal (22) 16/03/2016
(21) BR 11 2017 019543-7 A2	Código 15.35 - Atualização de informações no portal

	(22) 04/03/2016
(21) BR 11 2017 019544-5 A2	Código 15.35 - Atualização de informações no portal (22) 22/03/2016
(21) BR 11 2017 019545-3 A2	Código 15.35 - Atualização de informações no portal (22) 18/02/2016
(21) BR 11 2017 019546-1 A2	Código 15.35 - Atualização de informações no portal (22) 15/03/2016
(21) BR 11 2017 019548-8 A2	Código 15.35 - Atualização de informações no portal (22) 19/02/2016
(21) BR 11 2017 019551-8 A2	Código 15.35 - Atualização de informações no portal (22) 16/03/2016
(21) BR 11 2017 019552-6 A2	Código 15.35 - Atualização de informações no portal (22) 18/02/2016
(21) BR 11 2017 019560-7 A2	Código 15.35 - Atualização de informações no portal (22) 12/08/2015
(21) BR 11 2017 019561-5 A2	Código 15.35 - Atualização de informações no portal (22) 14/03/2016
(21) BR 11 2017 019566-6 A2	Código 15.35 - Atualização de informações no portal (22) 14/03/2016
(21) BR 11 2017 019567-4 A2	Código 15.35 - Atualização de informações no portal (22) 22/03/2016
(21) BR 11 2017 019569-0 A2	Código 15.35 - Atualização de informações no portal (22) 31/03/2016
(21) BR 11 2017 019570-4 A2	Código 15.35 - Atualização de informações no portal (22) 08/04/2015
(21) BR 11 2017 019571-2 A2	Código 15.35 - Atualização de informações no portal (22) 09/03/2016

(21) BR 11 2017 019572-0 A2	Código 15.35 - Atualização de informações no portal (22) 04/03/2016
(21) BR 11 2017 019573-9 A2	Código 15.35 - Atualização de informações no portal (22) 04/03/2016
(21) BR 11 2017 019574-7 A2	Código 15.35 - Atualização de informações no portal (22) 11/03/2016
(21) BR 11 2017 019576-3 A2	Código 15.35 - Atualização de informações no portal (22) 15/05/2015
(21) BR 11 2017 019577-1 A2	Código 15.35 - Atualização de informações no portal (22) 28/04/2016
(21) BR 11 2017 019578-0 A2	Código 15.35 - Atualização de informações no portal (22) 30/04/2015
(21) BR 11 2017 019579-8 A2	Código 15.35 - Atualização de informações no portal (22) 28/04/2015
(21) BR 11 2017 019581-0 A2	Código 15.35 - Atualização de informações no portal (22) 08/03/2016
(21) BR 11 2017 019582-8 A2	Código 15.35 - Atualização de informações no portal (22) 14/03/2016
(21) BR 11 2017 019585-2 A2	Código 15.35 - Atualização de informações no portal (22) 16/03/2016
(21) BR 11 2017 019587-9 A2	Código 15.35 - Atualização de informações no portal (22) 03/03/2016
(21) BR 11 2017 019591-7 A2	Código 15.35 - Atualização de informações no portal (22) 16/03/2016
(21) BR 11 2017 019592-5 A2	Código 15.35 - Atualização de informações no portal (22) 07/03/2016
(21) BR 11 2017 019595-0 A2	Código 15.35 - Atualização de informações no portal (22) 30/03/2015

(21) BR 11 2017 019597-6 A2	Código 15.35 - Atualização de informações no portal (22) 29/01/2016
(21) BR 11 2017 019599-2 A2	Código 15.35 - Atualização de informações no portal (22) 29/02/2016
(21) BR 11 2017 019600-0 A2	Código 15.35 - Atualização de informações no portal (22) 16/04/2015
(21) BR 11 2017 019605-0 A2	Código 15.35 - Atualização de informações no portal (22) 17/03/2016
(21) BR 11 2017 019606-9 A2	Código 15.35 - Atualização de informações no portal (22) 09/03/2016
(21) BR 11 2017 019625-5 A2	Código 15.35 - Atualização de informações no portal (22) 16/03/2016
(21) BR 11 2017 019674-3 A2	Código 15.35 - Atualização de informações no portal (22) 01/11/2016
(21) BR 11 2017 019873-8 A2	Código 15.35 - Atualização de informações no portal (22) 21/04/2016
(21) BR 11 2017 019892-4 A2	Código 15.35 - Atualização de informações no portal (22) 17/03/2016
(21) BR 11 2017 019897-5 A2	Código 15.35 - Atualização de informações no portal (22) 03/06/2016
(21) BR 11 2017 019898-3 A2	Código 15.35 - Atualização de informações no portal (22) 25/03/2016
(21) BR 11 2017 019899-1 A2	Código 15.35 - Atualização de informações no portal (22) 20/06/2015
(21) BR 11 2017 019901-7 A2	Código 15.35 - Atualização de informações no portal (22) 21/03/2016
(21) BR 11 2017 019902-5 A2	Código 15.35 - Atualização de informações no portal

	(22) 24/02/2016
(21) BR 11 2017 019905-0 A2	Código 15.35 - Atualização de informações no portal (22) 18/03/2016
(21) BR 11 2017 019906-8 A2	Código 15.35 - Atualização de informações no portal (22) 31/03/2016
(21) BR 11 2017 019907-6 A2	Código 15.35 - Atualização de informações no portal (22) 17/03/2016
(21) BR 11 2017 019927-0 A2	Código 15.35 - Atualização de informações no portal (22) 15/03/2016
(21) BR 11 2017 019931-9 A2	Código 15.35 - Atualização de informações no portal (22) 17/03/2016
(21) BR 11 2017 019933-5 A2	Código 15.35 - Atualização de informações no portal (22) 16/03/2016
(21) BR 11 2017 019934-3 A2	Código 15.35 - Atualização de informações no portal (22) 17/03/2016
(21) BR 11 2017 019935-1 A2	Código 15.35 - Atualização de informações no portal (22) 18/03/2015
(21) BR 11 2017 019936-0 A2	Código 15.35 - Atualização de informações no portal (22) 16/06/2016
(21) BR 11 2017 019937-8 A2	Código 15.35 - Atualização de informações no portal (22) 22/02/2016
(21) BR 11 2017 019942-4 A2	Código 15.35 - Atualização de informações no portal (22) 08/03/2016
(21) BR 11 2017 019950-5 A2	Código 15.35 - Atualização de informações no portal (22) 15/03/2016
(21) BR 11 2017 019951-3 A2	Código 15.35 - Atualização de informações no portal (22) 16/03/2016

(21) BR 11 2017 020023-6 A2	Código 15.35 - Atualização de informações no portal (22) 28/01/2016
(21) BR 11 2017 020066-0 A2	Código 15.35 - Atualização de informações no portal (22) 22/03/2016
(21) BR 11 2017 020090-2 A2	Código 15.35 - Atualização de informações no portal (22) 16/03/2016
(21) BR 11 2017 020174-7 A2	Código 15.35 - Atualização de informações no portal (22) 09/04/2015
(21) BR 11 2017 020175-5 A2	Código 15.35 - Atualização de informações no portal (22) 24/03/2016
(21) BR 11 2017 020178-0 A2	Código 15.35 - Atualização de informações no portal (22) 24/03/2016
(21) BR 11 2017 020180-1 A2	Código 15.35 - Atualização de informações no portal (22) 22/04/2016
(21) BR 11 2017 020181-0 A2	Código 15.35 - Atualização de informações no portal (22) 10/04/2015
(21) BR 11 2017 020183-6 A2	Código 15.35 - Atualização de informações no portal (22) 27/03/2015
(21) BR 11 2017 020184-4 A2	Código 15.35 - Atualização de informações no portal (22) 29/06/2016
(21) BR 11 2017 020185-2 A2	Código 15.35 - Atualização de informações no portal (22) 24/03/2016
(21) BR 11 2017 020187-9 A2	Código 15.35 - Atualização de informações no portal (22) 24/03/2016
(21) BR 11 2017 020218-2 A2	Código 15.35 - Atualização de informações no portal (22) 09/03/2016
(21) BR 11 2017 020250-6 A2	Código 15.35 - Atualização de informações no portal (22) 17/03/2016

(21) BR 11 2017 020311-1 A2	Código 15.35 - Atualização de informações no portal (22) 09/06/2016
(21) BR 11 2017 020426-6 A2	Código 15.35 - Atualização de informações no portal (22) 04/05/2016
(21) BR 11 2017 020428-2 A2	Código 15.35 - Atualização de informações no portal (22) 18/03/2016
(21) BR 11 2017 020430-4 A2	Código 15.35 - Atualização de informações no portal (22) 17/03/2016
(21) BR 11 2017 020434-7 A2	Código 15.35 - Atualização de informações no portal (22) 04/05/2016
(21) BR 11 2017 020435-5 A2	Código 15.35 - Atualização de informações no portal (22) 22/03/2016
(21) BR 11 2017 020437-1 A2	Código 15.35 - Atualização de informações no portal (22) 17/03/2016
(21) BR 11 2017 020439-8 A2	Código 15.35 - Atualização de informações no portal (22) 22/03/2016
(21) BR 11 2017 020459-2 A2	Código 15.35 - Atualização de informações no portal (22) 25/03/2016
(21) BR 11 2017 020608-0 A2	Código 15.35 - Atualização de informações no portal (22) 21/03/2016
(21) BR 11 2017 020615-3 A2	Código 15.35 - Atualização de informações no portal (22) 29/03/2016
(21) BR 11 2017 020616-1 A2	Código 15.35 - Atualização de informações no portal (22) 29/01/2016
(21) BR 11 2017 020617-0 A2	Código 15.35 - Atualização de informações no portal (22) 18/03/2016
(21) BR 11 2017 020618-8 A2	Código 15.35 - Atualização de informações no portal

	(22) 23/03/2016
(21) BR 11 2017 020620-0 A2	Código 15.35 - Atualização de informações no portal (22) 28/04/2015
(21) BR 11 2017 020622-6 A2	Código 15.35 - Atualização de informações no portal (22) 24/02/2016
(21) BR 11 2017 020628-5 A2	Código 15.35 - Atualização de informações no portal (22) 29/03/2016
(21) BR 11 2017 020630-7 A2	Código 15.35 - Atualização de informações no portal (22) 18/04/2016
(21) BR 11 2017 020632-3 A2	Código 15.35 - Atualização de informações no portal (22) 25/03/2016
(21) BR 11 2017 020635-8 A2	Código 15.35 - Atualização de informações no portal (22) 25/03/2016
(21) BR 11 2017 020637-4 A2	Código 15.35 - Atualização de informações no portal (22) 19/02/2016
(21) BR 11 2017 020640-4 A2	Código 15.35 - Atualização de informações no portal (22) 03/04/2015
(21) BR 11 2017 020641-2 A2	Código 15.35 - Atualização de informações no portal (22) 07/03/2016
(21) BR 11 2017 020644-7 A2	Código 15.35 - Atualização de informações no portal (22) 24/03/2016
(21) BR 11 2017 020647-1 A2	Código 15.35 - Atualização de informações no portal (22) 01/03/2016
(21) BR 11 2017 020668-4 A2	Código 15.35 - Atualização de informações no portal (22) 24/03/2016
(21) BR 11 2017 020669-2 A2	Código 15.35 - Atualização de informações no portal (22) 01/04/2016

(21) BR 11 2017 020671-4 A2	Código 15.35 - Atualização de informações no portal (22) 27/10/2015
(21) BR 11 2017 020673-0 A2	Código 15.35 - Atualização de informações no portal (22) 15/03/2016
(21) BR 11 2017 020675-7 A2	Código 15.35 - Atualização de informações no portal (22) 03/03/2016
(21) BR 11 2017 020676-5 A2	Código 15.35 - Atualização de informações no portal (22) 04/03/2016
(21) BR 11 2017 020679-0 A2	Código 15.35 - Atualização de informações no portal (22) 30/03/2016
(21) BR 11 2017 020680-3 A2	Código 15.35 - Atualização de informações no portal (22) 25/03/2016
(21) BR 11 2017 020683-8 A2	Código 15.35 - Atualização de informações no portal (22) 26/04/2016
(21) BR 11 2017 020685-4 A2	Código 15.35 - Atualização de informações no portal (22) 29/04/2015
(21) BR 11 2017 020686-2 A2	Código 15.35 - Atualização de informações no portal (22) 25/03/2016
(21) BR 11 2017 020688-9 A2	Código 15.35 - Atualização de informações no portal (22) 22/06/2015
(21) BR 11 2017 020689-7 A2	Código 15.35 - Atualização de informações no portal (22) 07/04/2016
(21) BR 11 2017 020690-0 A2	Código 15.35 - Atualização de informações no portal (22) 30/03/2016
(21) BR 11 2017 020698-6 A2	Código 15.35 - Atualização de informações no portal (22) 31/03/2016
(21) BR 11 2017 020699-4 A2	Código 15.35 - Atualização de informações no portal (22) 02/04/2015

(21) BR 11 2017 020705-2 A2	Código 15.35 - Atualização de informações no portal (22) 30/03/2016
(21) BR 11 2017 020706-0 A2	Código 15.35 - Atualização de informações no portal (22) 30/03/2016
(21) BR 11 2017 020707-9 A2	Código 15.35 - Atualização de informações no portal (22) 02/04/2015
(21) BR 11 2017 020709-5 A2	Código 15.35 - Atualização de informações no portal (22) 13/04/2015
(21) BR 11 2017 020711-7 A2	Código 15.35 - Atualização de informações no portal (22) 31/03/2016
(21) BR 11 2017 020715-0 A2	Código 15.35 - Atualização de informações no portal (22) 24/03/2016
(21) BR 11 2017 020716-8 A2	Código 15.35 - Atualização de informações no portal (22) 13/04/2016
(21) BR 11 2017 020717-6 A2	Código 15.35 - Atualização de informações no portal (22) 02/04/2015
(21) BR 11 2017 020718-4 A2	Código 15.35 - Atualização de informações no portal (22) 31/03/2016
(21) BR 11 2017 020719-2 A2	Código 15.35 - Atualização de informações no portal (22) 21/03/2016
(21) BR 11 2017 020720-6 A2	Código 15.35 - Atualização de informações no portal (22) 01/04/2016
(21) BR 11 2017 020721-4 A2	Código 15.35 - Atualização de informações no portal (22) 23/03/2016
(21) BR 11 2017 020724-9 A2	Código 15.35 - Atualização de informações no portal (22) 13/04/2016
(21) BR 11 2017 020725-7 A2	Código 15.35 - Atualização de informações no portal

	(22) 06/04/2016
(21) BR 11 2017 020727-3 A2	Código 15.35 - Atualização de informações no portal (22) 18/04/2016
(21) BR 11 2017 020728-1 A2	Código 15.35 - Atualização de informações no portal (22) 24/02/2016
(21) BR 11 2017 020730-3 A2	Código 15.35 - Atualização de informações no portal (22) 24/03/2016
(21) BR 11 2017 020738-9 A2	Código 15.35 - Atualização de informações no portal (22) 24/03/2016
(21) BR 11 2017 020740-0 A2	Código 15.35 - Atualização de informações no portal (22) 22/03/2016
(21) BR 11 2017 020746-0 A2	Código 15.35 - Atualização de informações no portal (22) 31/03/2016
(21) BR 11 2017 020747-8 A2	Código 15.35 - Atualização de informações no portal (22) 23/10/2015
(21) BR 11 2017 020749-4 A2	Código 15.35 - Atualização de informações no portal (22) 30/03/2016
(21) BR 11 2017 020750-8 A2	Código 15.35 - Atualização de informações no portal (22) 28/03/2016
(21) BR 11 2017 020751-6 A2	Código 15.35 - Atualização de informações no portal (22) 03/04/2015
(21) BR 11 2017 020752-4 A2	Código 15.35 - Atualização de informações no portal (22) 15/03/2016
(21) BR 11 2017 020754-0 A2	Código 15.35 - Atualização de informações no portal (22) 24/03/2016
(21) BR 11 2017 020756-7 A2	Código 15.35 - Atualização de informações no portal (22) 02/06/2016

(21) BR 11 2017 020757-5 A2	Código 15.35 - Atualização de informações no portal (22) 11/03/2016
(21) BR 11 2017 020759-1 A2	Código 15.35 - Atualização de informações no portal (22) 11/03/2016
(21) BR 11 2017 020762-1 A2	Código 15.35 - Atualização de informações no portal (22) 13/05/2015
(21) BR 11 2017 020763-0 A2	Código 15.35 - Atualização de informações no portal (22) 18/03/2016
(21) BR 11 2017 020764-8 A2	Código 15.35 - Atualização de informações no portal (22) 07/03/2016
(21) BR 11 2017 020766-4 A2	Código 15.35 - Atualização de informações no portal (22) 22/03/2016
(21) BR 11 2017 020768-0 A2	Código 15.35 - Atualização de informações no portal (22) 08/03/2016
(21) BR 11 2017 020769-9 A2	Código 15.35 - Atualização de informações no portal (22) 23/03/2016
(21) BR 11 2017 020771-0 A2	Código 15.35 - Atualização de informações no portal (22) 28/03/2016
(21) BR 11 2017 020773-7 A2	Código 15.35 - Atualização de informações no portal (22) 30/03/2016
(21) BR 11 2017 020780-0 A2	Código 15.35 - Atualização de informações no portal (22) 30/03/2016
(21) BR 11 2017 020781-8 A2	Código 15.35 - Atualização de informações no portal (22) 01/03/2016
(21) BR 11 2017 020783-4 A2	Código 15.35 - Atualização de informações no portal (22) 01/04/2016
(21) BR 11 2017 020784-2 A2	Código 15.35 - Atualização de informações no portal (22) 28/03/2016

(21) BR 11 2017 020785-0 A2	Código 15.35 - Atualização de informações no portal (22) 25/03/2016
(21) BR 11 2017 020786-9 A2	Código 15.35 - Atualização de informações no portal (22) 31/03/2015
(21) BR 11 2017 020790-7 A2	Código 15.35 - Atualização de informações no portal (22) 31/03/2015
(21) BR 11 2017 020791-5 A2	Código 15.35 - Atualização de informações no portal (22) 02/03/2016
(21) BR 11 2017 020792-3 A2	Código 15.35 - Atualização de informações no portal (22) 24/02/2016
(21) BR 11 2017 020794-0 A2	Código 15.35 - Atualização de informações no portal (22) 30/03/2016
(21) BR 11 2017 020795-8 A2	Código 15.35 - Atualização de informações no portal (22) 29/12/2015
(21) BR 11 2017 020796-6 A2	Código 15.35 - Atualização de informações no portal (22) 30/03/2016
(21) BR 11 2017 020800-8 A2	Código 15.35 - Atualização de informações no portal (22) 21/03/2016
(21) BR 11 2017 020923-3 A2	Código 15.35 - Atualização de informações no portal (22) 24/03/2016
(21) BR 11 2017 020986-1 A2	Código 15.35 - Atualização de informações no portal (22) 01/04/2016
(21) BR 11 2017 020994-2 A2	Código 15.35 - Atualização de informações no portal (22) 11/04/2016
(21) BR 11 2017 021053-3 A2	Código 15.35 - Atualização de informações no portal (22) 13/04/2016
(21) BR 11 2017 021066-5 A2	Código 15.35 - Atualização de informações no portal

	(22) 04/04/2016
(21) BR 11 2017 021187-4 A2	Código 15.35 - Atualização de informações no portal (22) 07/03/2016
(21) BR 11 2017 021213-7 A2	Código 15.35 - Atualização de informações no portal (22) 12/05/2016
(21) BR 11 2017 021215-3 A2	Código 15.35 - Atualização de informações no portal (22) 21/04/2016
(21) BR 11 2017 021218-8 A2	Código 15.35 - Atualização de informações no portal (22) 07/03/2016
(21) BR 11 2017 021224-2 A2	Código 15.35 - Atualização de informações no portal (22) 21/04/2016
(21) BR 11 2017 021225-0 A2	Código 15.35 - Atualização de informações no portal (22) 04/04/2016
(21) BR 11 2017 021232-3 A2	Código 15.35 - Atualização de informações no portal (22) 28/01/2016
(21) BR 11 2017 021233-1 A2	Código 15.35 - Atualização de informações no portal (22) 15/04/2016
(21) BR 11 2017 021239-0 A2	Código 15.35 - Atualização de informações no portal (22) 29/04/2016
(21) BR 11 2017 021240-4 A2	Código 15.35 - Atualização de informações no portal (22) 01/04/2016
(21) BR 11 2017 021245-5 A2	Código 15.35 - Atualização de informações no portal (22) 07/04/2016
(21) BR 11 2017 021246-3 A2	Código 15.35 - Atualização de informações no portal (22) 30/03/2016
(21) BR 11 2017 021247-1 A2	Código 15.35 - Atualização de informações no portal (22) 01/04/2016

(21) BR 11 2017 021248-0 A2	Código 15.35 - Atualização de informações no portal (22) 03/04/2015
(21) BR 11 2017 021250-1 A2	Código 15.35 - Atualização de informações no portal (22) 06/04/2016
(21) BR 11 2017 021251-0 A2	Código 15.35 - Atualização de informações no portal (22) 30/03/2016
(21) BR 11 2017 021253-6 A2	Código 15.35 - Atualização de informações no portal (22) 06/04/2016
(21) BR 11 2017 021255-2 A2	Código 15.35 - Atualização de informações no portal (22) 07/04/2015
(21) BR 11 2017 021256-0 A2	Código 15.35 - Atualização de informações no portal (22) 02/04/2016
(21) BR 11 2017 021258-7 A2	Código 15.35 - Atualização de informações no portal (22) 03/04/2015
(21) BR 11 2017 021259-5 A2	Código 15.35 - Atualização de informações no portal (22) 29/04/2015
(21) BR 11 2017 021266-8 A2	Código 15.35 - Atualização de informações no portal (22) 29/05/2015
(21) BR 11 2017 021268-4 A2	Código 15.35 - Atualização de informações no portal (22) 11/04/2016
(21) BR 11 2017 021271-4 A2	Código 15.35 - Atualização de informações no portal (22) 07/04/2016
(21) BR 11 2017 021272-2 A2	Código 15.35 - Atualização de informações no portal (22) 13/04/2016
(21) BR 11 2017 021277-3 A2	Código 15.35 - Atualização de informações no portal (22) 06/02/2017
(21) BR 11 2017 021283-8 A2	Código 15.35 - Atualização de informações no portal (22) 14/04/2016

(21) BR 11 2017 021286-2 A2	Código 15.35 - Atualização de informações no portal (22) 20/04/2016
(21) BR 11 2017 021289-7 A2	Código 15.35 - Atualização de informações no portal (22) 05/04/2016
(21) BR 11 2017 021298-6 A2	Código 15.35 - Atualização de informações no portal (22) 17/03/2016
(21) BR 11 2017 021302-8 A2	Código 15.35 - Atualização de informações no portal (22) 15/04/2016
(21) BR 11 2017 021303-6 A2	Código 15.35 - Atualização de informações no portal (22) 25/02/2016
(21) BR 11 2017 021305-2 A2	Código 15.35 - Atualização de informações no portal (22) 05/04/2016
(21) BR 11 2017 021306-0 A2	Código 15.35 - Atualização de informações no portal (22) 07/04/2016
(21) BR 11 2017 021307-9 A2	Código 15.35 - Atualização de informações no portal (22) 07/04/2016
(21) BR 11 2017 021309-5 A2	Código 15.35 - Atualização de informações no portal (22) 27/04/2016
(21) BR 11 2017 021311-7 A2	Código 15.35 - Atualização de informações no portal (22) 06/04/2016
(21) BR 11 2017 021312-5 A2	Código 15.35 - Atualização de informações no portal (22) 06/04/2016
(21) BR 11 2017 021314-1 A2	Código 15.35 - Atualização de informações no portal (22) 15/04/2016
(21) BR 11 2017 021315-0 A2	Código 15.35 - Atualização de informações no portal (22) 08/04/2016
(21) BR 11 2017 021317-6 A2	Código 15.35 - Atualização de informações no portal

	(22) 06/04/2016
(21) BR 11 2017 021318-4 A2	Código 15.35 - Atualização de informações no portal (22) 08/04/2016
(21) BR 11 2017 021320-6 A2	Código 15.35 - Atualização de informações no portal (22) 29/03/2016
(21) BR 11 2017 021322-2 A2	Código 15.35 - Atualização de informações no portal (22) 08/04/2016
(21) BR 11 2017 021323-0 A2	Código 15.35 - Atualização de informações no portal (22) 06/04/2016
(21) BR 11 2017 021324-9 A2	Código 15.35 - Atualização de informações no portal (22) 04/05/2016
(21) BR 11 2017 021325-7 A2	Código 15.35 - Atualização de informações no portal (22) 06/04/2016
(21) BR 11 2017 021328-1 A2	Código 15.35 - Atualização de informações no portal (22) 07/04/2016
(21) BR 11 2017 021331-1 A2	Código 15.35 - Atualização de informações no portal (22) 07/04/2016
(21) BR 11 2017 021332-0 A2	Código 15.35 - Atualização de informações no portal (22) 06/04/2016
(21) BR 11 2017 021333-8 A2	Código 15.35 - Atualização de informações no portal (22) 21/03/2016
(21) BR 11 2017 021334-6 A2	Código 15.35 - Atualização de informações no portal (22) 31/03/2016
(21) BR 11 2017 021335-4 A2	Código 15.35 - Atualização de informações no portal (22) 17/03/2016
(21) BR 11 2017 021337-0 A2	Código 15.35 - Atualização de informações no portal (22) 15/04/2015

(21) BR 11 2017 021342-7 A2	Código 15.35 - Atualização de informações no portal (22) 30/04/2015
(21) BR 11 2017 021346-0 A2	Código 15.35 - Atualização de informações no portal (22) 07/04/2016
(21) BR 11 2017 021348-6 A2	Código 15.35 - Atualização de informações no portal (22) 07/04/2016
(21) BR 11 2017 021350-8 A2	Código 15.35 - Atualização de informações no portal (22) 30/03/2016
(21) BR 11 2017 021352-4 A2	Código 15.35 - Atualização de informações no portal (22) 30/03/2016
(21) BR 11 2017 021353-2 A2	Código 15.35 - Atualização de informações no portal (22) 30/03/2016
(21) BR 11 2017 021355-9 A2	Código 15.35 - Atualização de informações no portal (22) 30/03/2016
(21) BR 11 2017 021358-3 A2	Código 15.35 - Atualização de informações no portal (22) 17/09/2015
(21) BR 11 2017 021359-1 A2	Código 15.35 - Atualização de informações no portal (22) 24/04/2015
(21) BR 11 2017 021362-1 A2	Código 15.35 - Atualização de informações no portal (22) 13/05/2016
(21) BR 11 2017 021688-4 A2	Código 15.35 - Atualização de informações no portal (22) 15/04/2016
(21) BR 11 2017 021869-0 A2	Código 15.35 - Atualização de informações no portal (22) 08/04/2016
(21) BR 11 2017 021888-7 A2	Código 15.35 - Atualização de informações no portal (22) 17/12/2015
(21) BR 11 2017 022073-3 A2	Código 15.35 - Atualização de informações no portal (22) 20/04/2016

(21) BR 11 2017 022076-8 A2	Código 15.35 - Atualização de informações no portal (22) 12/04/2016
(21) BR 11 2017 023251-0 A2	Código 15.35 - Atualização de informações no portal (22) 23/06/2015
(21) BR 11 2017 023253-7 A2	Código 15.35 - Atualização de informações no portal (22) 25/04/2016
(21) BR 11 2017 023284-7 A2	Código 15.35 - Atualização de informações no portal (22) 06/09/2016
(21) BR 11 2017 023287-1 A2	Código 15.35 - Atualização de informações no portal (22) 29/04/2016
(21) BR 11 2017 023289-8 A2	Código 15.35 - Atualização de informações no portal (22) 17/05/2016
(21) BR 11 2017 023290-1 A2	Código 15.35 - Atualização de informações no portal (22) 11/07/2016
(21) BR 11 2017 023291-0 A2	Código 15.35 - Atualização de informações no portal (22) 31/08/2016
(21) BR 11 2017 023292-8 A2	Código 15.35 - Atualização de informações no portal (22) 28/04/2016
(21) BR 11 2017 023293-6 A2	Código 15.35 - Atualização de informações no portal (22) 26/05/2016
(21) BR 11 2017 023298-7 A2	Código 15.35 - Atualização de informações no portal (22) 07/04/2016
(21) BR 11 2017 023305-3 A2	Código 15.35 - Atualização de informações no portal (22) 10/06/2016
(21) BR 11 2017 023307-0 A2	Código 15.35 - Atualização de informações no portal (22) 26/04/2016
(21) BR 11 2017 023308-8 A2	Código 15.35 - Atualização de informações no portal

	(22) 22/07/2016
(21) BR 11 2017 023309-6 A2	Código 15.35 - Atualização de informações no portal (22) 05/05/2016
(21) BR 11 2017 023310-0 A2	Código 15.35 - Atualização de informações no portal (22) 26/04/2016
(21) BR 11 2017 023311-8 A2	Código 15.35 - Atualização de informações no portal (22) 28/04/2015
(21) BR 11 2017 023312-6 A2	Código 15.35 - Atualização de informações no portal (22) 29/04/2016
(21) BR 11 2017 023316-9 A2	Código 15.35 - Atualização de informações no portal (22) 29/04/2016
(21) BR 11 2017 023320-7 A2	Código 15.35 - Atualização de informações no portal (22) 27/04/2016
(21) BR 11 2017 023329-0 A2	Código 15.35 - Atualização de informações no portal (22) 03/05/2016
(21) BR 11 2017 023330-4 A2	Código 15.35 - Atualização de informações no portal (22) 29/04/2016
(21) BR 11 2017 023331-2 A2	Código 15.35 - Atualização de informações no portal (22) 08/03/2016
(21) BR 11 2017 023334-7 A2	Código 15.35 - Atualização de informações no portal (22) 04/05/2016
(21) BR 11 2017 023340-1 A8	Código 15.35 - Atualização de informações no portal (22) 02/05/2016
(21) BR 11 2017 023360-6 A2	Código 15.35 - Atualização de informações no portal (22) 18/05/2016
(21) BR 11 2017 023362-2 A2	Código 15.35 - Atualização de informações no portal (22) 04/05/2016

(21) BR 11 2017 023400-9 A2	Código 15.35 - Atualização de informações no portal (22) 15/04/2016
(21) BR 11 2017 023421-1 A2	Código 15.35 - Atualização de informações no portal (22) 22/03/2016
(21) BR 11 2017 023497-1 A2	Código 15.35 - Atualização de informações no portal (22) 03/05/2016
(21) BR 11 2017 023505-6 A2	Código 15.35 - Atualização de informações no portal (22) 05/05/2016
(21) BR 11 2017 023508-0 A2	Código 15.35 - Atualização de informações no portal (22) 20/05/2016
(21) BR 11 2017 023509-9 A2	Código 15.35 - Atualização de informações no portal (22) 06/05/2016
(21) BR 11 2017 023539-0 A2	Código 15.35 - Atualização de informações no portal (22) 29/04/2016
(21) BR 11 2017 023828-4 A2	Código 15.35 - Atualização de informações no portal (22) 05/05/2016
(21) BR 11 2017 024131-5 A2	Código 15.35 - Atualização de informações no portal (22) 29/06/2017
(21) BR 11 2017 024134-0 A2	Código 15.35 - Atualização de informações no portal (22) 13/05/2016
(21) BR 11 2017 024136-6 A2	Código 15.35 - Atualização de informações no portal (22) 12/05/2016
(21) BR 11 2017 024244-3 A2	Código 15.35 - Atualização de informações no portal (22) 09/05/2016
(21) BR 11 2017 024429-2 A2	Código 15.35 - Atualização de informações no portal (22) 11/05/2016
(21) BR 11 2017 024476-4 A2	Código 15.35 - Atualização de informações no portal (22) 05/05/2016

(21) BR 11 2017 024482-9 A2	Código 15.35 - Atualização de informações no portal (22) 25/04/2016
(21) BR 11 2017 024651-1 A2	Código 15.35 - Atualização de informações no portal (22) 10/05/2016
(21) BR 11 2017 024655-4 A2	Código 15.35 - Atualização de informações no portal (22) 28/06/2016
(21) BR 11 2017 024660-0 A2	Código 15.35 - Atualização de informações no portal (22) 18/05/2016
(21) BR 11 2017 024663-5 A2	Código 15.35 - Atualização de informações no portal (22) 20/05/2016
(21) BR 11 2017 024664-3 A2	Código 15.35 - Atualização de informações no portal (22) 17/05/2016
(21) BR 11 2017 024667-8 A2	Código 15.35 - Atualização de informações no portal (22) 13/05/2016
(21) BR 11 2017 024668-6 A2	Código 15.35 - Atualização de informações no portal (22) 19/05/2016
(21) BR 11 2017 024670-8 A2	Código 15.35 - Atualização de informações no portal (22) 19/05/2016
(21) BR 11 2017 024673-2 A2	Código 15.35 - Atualização de informações no portal (22) 21/06/2016
(21) BR 11 2017 024675-9 A2	Código 15.35 - Atualização de informações no portal (22) 18/05/2016
(21) BR 11 2017 024699-6 A2	Código 15.35 - Atualização de informações no portal (22) 27/06/2016
(21) BR 11 2017 024700-3 A2	Código 15.35 - Atualização de informações no portal (22) 19/05/2016
(21) BR 11 2017 024705-4 A2	Código 15.35 - Atualização de informações no portal

	(22) 09/06/2015
(21) BR 11 2017 024707-0 A2	Código 15.35 - Atualização de informações no portal (22) 19/05/2016
(21) BR 11 2017 024711-9 A2	Código 15.35 - Atualização de informações no portal (22) 25/05/2016
(21) BR 11 2017 024712-7 A2	Código 15.35 - Atualização de informações no portal (22) 25/05/2016
(21) BR 11 2017 024713-5 A2	Código 15.35 - Atualização de informações no portal (22) 20/05/2016
(21) BR 11 2017 024715-1 A2	Código 15.35 - Atualização de informações no portal (22) 20/05/2016
(21) BR 11 2017 024771-2 A2	Código 15.35 - Atualização de informações no portal (22) 27/05/2016
(21) BR 11 2017 024788-7 A2	Código 15.35 - Atualização de informações no portal (22) 13/05/2016
(21) BR 11 2017 024800-0 A2	Código 15.35 - Atualização de informações no portal (22) 20/05/2016
(21) BR 11 2017 024804-2 A2	Código 15.35 - Atualização de informações no portal (22) 20/05/2016
(21) BR 11 2017 024805-0 A2	Código 15.35 - Atualização de informações no portal (22) 20/05/2016
(21) BR 11 2017 024854-9 A2	Código 15.35 - Atualização de informações no portal (22) 12/05/2016
(21) BR 11 2017 024857-3 A2	Código 15.35 - Atualização de informações no portal (22) 04/04/2016
(21) BR 11 2017 024858-1 A2	Código 15.35 - Atualização de informações no portal (22) 13/04/2016

(21) BR 11 2017 024859-0 A2	Código 15.35 - Atualização de informações no portal (22) 12/07/2016
(21) BR 11 2017 024861-1 A2	Código 15.35 - Atualização de informações no portal (22) 19/05/2016
(21) BR 11 2017 024863-8 A2	Código 15.35 - Atualização de informações no portal (22) 09/06/2016
(21) BR 11 2017 024865-4 A2	Código 15.35 - Atualização de informações no portal (22) 23/05/2016
(21) BR 11 2017 024866-2 A2	Código 15.35 - Atualização de informações no portal (22) 04/05/2016
(21) BR 11 2017 024872-7 A2	Código 15.35 - Atualização de informações no portal (22) 18/05/2016
(21) BR 11 2017 024874-3 A2	Código 15.35 - Atualização de informações no portal (22) 03/06/2016
(21) BR 11 2017 024994-4 A2	Código 15.35 - Atualização de informações no portal (22) 23/05/2016
(21) BR 11 2017 025086-1 A2	Código 15.35 - Atualização de informações no portal (22) 16/06/2015
(21) BR 11 2017 025088-8 A2	Código 15.35 - Atualização de informações no portal (22) 03/05/2016
(21) BR 11 2017 025096-9 A2	Código 15.35 - Atualização de informações no portal (22) 26/05/2016
(21) BR 11 2017 025297-0 A2	Código 15.35 - Atualização de informações no portal (22) 02/06/2016
(21) BR 11 2017 025473-5 A2	Código 15.35 - Atualização de informações no portal (22) 01/06/2016
(21) BR 11 2017 025487-5 A2	Código 15.35 - Atualização de informações no portal (22) 27/05/2016

(21) BR 11 2017 025574-0 A2	Código 15.35 - Atualização de informações no portal (22) 27/05/2016
(21) BR 11 2017 025666-5 A2	Código 15.35 - Atualização de informações no portal (22) 16/09/2016
(21) BR 11 2017 025693-2 A2	Código 15.35 - Atualização de informações no portal (22) 27/05/2016
(21) BR 11 2017 025698-3 A2	Código 15.35 - Atualização de informações no portal (22) 27/05/2016
(21) BR 11 2017 025705-0 A2	Código 15.35 - Atualização de informações no portal (22) 27/05/2016
(21) BR 11 2017 025709-2 A2	Código 15.35 - Atualização de informações no portal (22) 27/05/2016
(21) BR 11 2017 025723-8 A2	Código 15.35 - Atualização de informações no portal (22) 02/06/2016
(21) BR 11 2017 025724-6 A2	Código 15.35 - Atualização de informações no portal (22) 31/05/2016
(21) BR 11 2017 025725-4 A2	Código 15.35 - Atualização de informações no portal (22) 14/06/2016
(21) BR 11 2017 025726-2 A2	Código 15.35 - Atualização de informações no portal (22) 09/06/2016
(21) BR 11 2017 025747-5 A2	Código 15.35 - Atualização de informações no portal (22) 02/06/2016
(21) BR 11 2017 025748-3 A2	Código 15.35 - Atualização de informações no portal (22) 02/06/2016
(21) BR 11 2017 025749-1 A2	Código 15.35 - Atualização de informações no portal (22) 02/06/2016
(21) BR 11 2017 025750-5 A2	Código 15.35 - Atualização de informações no portal

	(22) 02/06/2016
(21) BR 11 2017 025751-3 A2	Código 15.35 - Atualização de informações no portal (22) 02/06/2016
(21) BR 11 2017 025752-1 A2	Código 15.35 - Atualização de informações no portal (22) 02/06/2016
(21) BR 11 2017 025753-0 A2	Código 15.35 - Atualização de informações no portal (22) 02/06/2016
(21) BR 11 2017 025755-6 A2	Código 15.35 - Atualização de informações no portal (22) 02/06/2016
(21) BR 11 2017 025756-4 A2	Código 15.35 - Atualização de informações no portal (22) 17/06/2016
(21) BR 11 2017 025757-2 A2	Código 15.35 - Atualização de informações no portal (22) 27/05/2016
(21) BR 11 2017 025758-0 A2	Código 15.35 - Atualização de informações no portal (22) 02/06/2016
(21) BR 11 2017 025759-9 A2	Código 15.35 - Atualização de informações no portal (22) 07/07/2016
(21) BR 11 2017 025760-2 A2	Código 15.35 - Atualização de informações no portal (22) 02/06/2016
(21) BR 11 2017 025761-0 A2	Código 15.35 - Atualização de informações no portal (22) 13/07/2016
(21) BR 11 2017 025762-9 A2	Código 15.35 - Atualização de informações no portal (22) 09/09/2016
(21) BR 11 2017 025763-7 A2	Código 15.35 - Atualização de informações no portal (22) 10/06/2016
(21) BR 11 2017 025764-5 A2	Código 15.35 - Atualização de informações no portal (22) 09/06/2016

(21) BR 11 2017 025766-1 A2	Código 15.35 - Atualização de informações no portal (22) 29/02/2016
(21) BR 11 2017 025768-8 A2	Código 15.35 - Atualização de informações no portal (22) 29/06/2016
(21) BR 11 2017 025769-6 A2	Código 15.35 - Atualização de informações no portal (22) 07/07/2016
(21) BR 11 2017 025772-6 A2	Código 15.35 - Atualização de informações no portal (22) 01/06/2016
(21) BR 11 2017 025773-4 A2	Código 15.35 - Atualização de informações no portal (22) 01/06/2016
(21) BR 11 2017 025775-0 A2	Código 15.35 - Atualização de informações no portal (22) 15/06/2016
(21) BR 11 2017 025776-9 A2	Código 15.35 - Atualização de informações no portal (22) 02/06/2016
(21) BR 11 2017 025777-7 A2	Código 15.35 - Atualização de informações no portal (22) 28/05/2016
(21) BR 11 2017 025779-3 A2	Código 15.35 - Atualização de informações no portal (22) 02/06/2016
(21) BR 11 2017 025780-7 A2	Código 15.35 - Atualização de informações no portal (22) 19/07/2016
(21) BR 11 2017 025781-5 A2	Código 15.35 - Atualização de informações no portal (22) 10/06/2016
(21) BR 11 2017 025782-3 A2	Código 15.35 - Atualização de informações no portal (22) 22/06/2016
(21) BR 11 2017 025813-7 A2	Código 15.35 - Atualização de informações no portal (22) 01/06/2016
(21) BR 11 2017 025814-5 A2	Código 15.35 - Atualização de informações no portal (22) 23/05/2016

(21) BR 11 2017 025815-3 A2	Código 15.35 - Atualização de informações no portal (22) 06/06/2016
(21) BR 11 2017 025818-8 A2	Código 15.35 - Atualização de informações no portal (22) 02/06/2016
(21) BR 11 2017 025819-6 A2	Código 15.35 - Atualização de informações no portal (22) 25/05/2016
(21) BR 11 2017 025820-0 A2	Código 15.35 - Atualização de informações no portal (22) 23/06/2015
(21) BR 11 2017 025823-4 A2	Código 15.35 - Atualização de informações no portal (22) 30/11/2015
(21) BR 11 2017 025825-0 A2	Código 15.35 - Atualização de informações no portal (22) 01/06/2016
(21) BR 11 2017 025828-5 A2	Código 15.35 - Atualização de informações no portal (22) 19/04/2016
(21) BR 11 2017 025829-3 A2	Código 15.35 - Atualização de informações no portal (22) 01/06/2016
(21) BR 11 2017 025831-5 A2	Código 15.35 - Atualização de informações no portal (22) 02/06/2016
(21) BR 11 2017 025833-1 A2	Código 15.35 - Atualização de informações no portal (22) 10/06/2015
(21) BR 11 2017 025836-6 A2	Código 15.35 - Atualização de informações no portal (22) 18/05/2016
(21) BR 11 2017 025839-0 A2	Código 15.35 - Atualização de informações no portal (22) 03/06/2016
(21) BR 11 2017 025840-4 A2	Código 15.35 - Atualização de informações no portal (22) 25/05/2016
(21) BR 11 2017 025843-9 A2	Código 15.35 - Atualização de informações no portal

	(22) 12/09/2016
(21) BR 11 2017 025844-7 A2	Código 15.35 - Atualização de informações no portal (22) 13/06/2016
(21) BR 11 2017 025847-1 A2	Código 15.35 - Atualização de informações no portal (22) 15/06/2016
(21) BR 11 2017 025849-8 A2	Código 15.35 - Atualização de informações no portal (22) 16/09/2016
(21) BR 11 2017 025850-1 A2	Código 15.35 - Atualização de informações no portal (22) 02/06/2016
(21) BR 11 2017 025853-6 A2	Código 15.35 - Atualização de informações no portal (22) 29/06/2016
(21) BR 11 2017 025856-0 A2	Código 15.35 - Atualização de informações no portal (22) 14/06/2016
(21) BR 11 2017 025859-5 A2	Código 15.35 - Atualização de informações no portal (22) 02/06/2016
(21) BR 11 2017 025861-7 A2	Código 15.35 - Atualização de informações no portal (22) 22/09/2015
(21) BR 11 2017 025863-3 A2	Código 15.35 - Atualização de informações no portal (22) 31/05/2016
(21) BR 11 2017 025864-1 A2	Código 15.35 - Atualização de informações no portal (22) 20/06/2016
(21) BR 11 2017 025867-6 A2	Código 15.35 - Atualização de informações no portal (22) 13/07/2016
(21) BR 11 2017 025868-4 A2	Código 15.35 - Atualização de informações no portal (22) 22/06/2016
(21) BR 11 2017 025869-2 A2	Código 15.35 - Atualização de informações no portal (22) 25/06/2016

(21) BR 11 2017 025870-6 A2	Código 15.35 - Atualização de informações no portal (22) 09/06/2016
(21) BR 11 2017 025871-4 A2	Código 15.35 - Atualização de informações no portal (22) 10/06/2016
(21) BR 11 2017 025872-2 A2	Código 15.35 - Atualização de informações no portal (22) 29/06/2016
(21) BR 11 2017 025873-0 A2	Código 15.35 - Atualização de informações no portal (22) 12/05/2016
(21) BR 11 2017 025875-7 A2	Código 15.35 - Atualização de informações no portal (22) 09/06/2016
(21) BR 11 2017 025876-5 A2	Código 15.35 - Atualização de informações no portal (22) 22/06/2016
(21) BR 11 2017 025877-3 A2	Código 15.35 - Atualização de informações no portal (22) 20/06/2016
(21) BR 11 2017 025880-3 A2	Código 15.35 - Atualização de informações no portal (22) 05/06/2015
(21) BR 11 2017 025883-8 A2	Código 15.35 - Atualização de informações no portal (22) 27/05/2016
(21) BR 11 2017 025884-6 A2	Código 15.35 - Atualização de informações no portal (22) 17/06/2016
(21) BR 11 2017 025886-2 A2	Código 15.35 - Atualização de informações no portal (22) 14/06/2016
(21) BR 11 2017 025889-7 A2	Código 15.35 - Atualização de informações no portal (22) 17/06/2016
(21) BR 11 2017 025892-7 A2	Código 15.35 - Atualização de informações no portal (22) 03/06/2016
(21) BR 11 2017 025900-1 A2	Código 15.35 - Atualização de informações no portal (22) 03/06/2016

(21) BR 11 2017 025901-0 A2	Código 15.35 - Atualização de informações no portal (22) 31/05/2016
(21) BR 11 2017 025906-0 A2	Código 15.35 - Atualização de informações no portal (22) 01/06/2016
(21) BR 11 2017 025908-7 A2	Código 15.35 - Atualização de informações no portal (22) 15/06/2016
(21) BR 11 2017 025909-5 A2	Código 15.35 - Atualização de informações no portal (22) 01/06/2016
(21) BR 11 2017 025910-9 A2	Código 15.35 - Atualização de informações no portal (22) 06/06/2016
(21) BR 11 2017 025913-3 A2	Código 15.35 - Atualização de informações no portal (22) 06/06/2016
(21) BR 11 2017 025915-0 A2	Código 15.35 - Atualização de informações no portal (22) 31/05/2016
(21) BR 11 2017 025916-8 A2	Código 15.35 - Atualização de informações no portal (22) 02/05/2016
(21) BR 11 2017 025923-0 A2	Código 15.35 - Atualização de informações no portal (22) 02/06/2016
(21) BR 11 2017 025925-7 A2	Código 15.35 - Atualização de informações no portal (22) 09/05/2016
(21) BR 11 2017 025928-1 A2	Código 15.35 - Atualização de informações no portal (22) 02/06/2016
(21) BR 11 2017 025929-0 A2	Código 15.35 - Atualização de informações no portal (22) 18/05/2016
(21) BR 11 2017 025930-3 A2	Código 15.35 - Atualização de informações no portal (22) 01/06/2016
(21) BR 11 2017 025931-1 A2	Código 15.35 - Atualização de informações no portal

	(22) 24/06/2016
(21) BR 11 2017 025933-8 A2	Código 15.35 - Atualização de informações no portal (22) 02/06/2016
(21) BR 11 2017 025934-6 A2	Código 15.35 - Atualização de informações no portal (22) 28/05/2016
(21) BR 11 2017 025935-4 A2	Código 15.35 - Atualização de informações no portal (22) 02/06/2016
(21) BR 11 2017 025938-9 A2	Código 15.35 - Atualização de informações no portal (22) 15/06/2016
(21) BR 11 2017 025941-9 A2	Código 15.35 - Atualização de informações no portal (22) 31/05/2016
(21) BR 11 2017 025943-5 A2	Código 15.35 - Atualização de informações no portal (22) 01/06/2015
(21) BR 11 2017 025944-3 A2	Código 15.35 - Atualização de informações no portal (22) 30/05/2016
(21) BR 11 2017 025945-1 A2	Código 15.35 - Atualização de informações no portal (22) 02/06/2016
(21) BR 11 2017 025946-0 A2	Código 15.35 - Atualização de informações no portal (22) 31/05/2016
(21) BR 11 2017 025947-8 A2	Código 15.35 - Atualização de informações no portal (22) 27/05/2016
(21) BR 11 2017 025948-6 A2	Código 15.35 - Atualização de informações no portal (22) 24/05/2016
(21) BR 11 2017 025949-4 A2	Código 15.35 - Atualização de informações no portal (22) 08/06/2016
(21) BR 11 2017 025950-8 A2	Código 15.35 - Atualização de informações no portal (22) 03/06/2016

(21) BR 11 2017 025951-6 A2	Código 15.35 - Atualização de informações no portal (22) 08/06/2016
(21) BR 11 2017 025953-2 A2	Código 15.35 - Atualização de informações no portal (22) 02/06/2016
(21) BR 11 2017 025954-0 A2	Código 15.35 - Atualização de informações no portal (22) 02/06/2016
(21) BR 11 2017 025955-9 A2	Código 15.35 - Atualização de informações no portal (22) 30/05/2016
(21) BR 11 2017 025956-7 A2	Código 15.35 - Atualização de informações no portal (22) 02/06/2016
(21) BR 11 2017 025957-5 A2	Código 15.35 - Atualização de informações no portal (22) 01/06/2016
(21) BR 11 2017 025958-3 A2	Código 15.35 - Atualização de informações no portal (22) 21/06/2016
(21) BR 11 2017 025961-3 A2	Código 15.35 - Atualização de informações no portal (22) 11/04/2016
(21) BR 11 2017 025963-0 A2	Código 15.35 - Atualização de informações no portal (22) 08/06/2015
(21) BR 11 2017 025964-8 A2	Código 15.35 - Atualização de informações no portal (22) 02/06/2016
(21) BR 11 2017 025965-6 A2	Código 15.35 - Atualização de informações no portal (22) 03/06/2016
(21) BR 11 2017 025966-4 A2	Código 15.35 - Atualização de informações no portal (22) 03/06/2016
(21) BR 11 2017 025972-9 A2	Código 15.35 - Atualização de informações no portal (22) 03/06/2016
(21) BR 11 2017 025973-7 A2	Código 15.35 - Atualização de informações no portal (22) 31/05/2016

(21) BR 11 2017 025975-3 A2	Código 15.35 - Atualização de informações no portal (22) 03/06/2016
(21) BR 11 2017 025979-6 A2	Código 15.35 - Atualização de informações no portal (22) 03/06/2016
(21) BR 11 2017 025980-0 A2	Código 15.35 - Atualização de informações no portal (22) 02/06/2016
(21) BR 11 2017 025982-6 A2	Código 15.35 - Atualização de informações no portal (22) 02/06/2016
(21) BR 11 2017 025984-2 A2	Código 15.35 - Atualização de informações no portal (22) 02/06/2016
(21) BR 11 2017 025986-9 A2	Código 15.35 - Atualização de informações no portal (22) 02/06/2016
(21) BR 11 2017 025987-7 A2	Código 15.35 - Atualização de informações no portal (22) 03/06/2016
(21) BR 11 2017 025990-7 A2	Código 15.35 - Atualização de informações no portal (22) 31/05/2016
(21) BR 11 2017 025992-3 A2	Código 15.35 - Atualização de informações no portal (22) 30/07/2015
(21) BR 11 2017 025994-0 A2	Código 15.35 - Atualização de informações no portal (22) 25/05/2016
(21) BR 11 2017 025995-8 A2	Código 15.35 - Atualização de informações no portal (22) 06/06/2016
(21) BR 11 2017 025998-2 A2	Código 15.35 - Atualização de informações no portal (22) 06/06/2016
(21) BR 11 2017 026002-6 A2	Código 15.35 - Atualização de informações no portal (22) 25/05/2016
(21) BR 11 2017 026003-4 A2	Código 15.35 - Atualização de informações no portal

	(22) 01/06/2016
(21) BR 11 2017 026004-2 A2	Código 15.35 - Atualização de informações no portal (22) 03/06/2015
(21) BR 11 2017 026005-0 A2	Código 15.35 - Atualização de informações no portal (22) 03/06/2016
(21) BR 11 2017 026007-7 A2	Código 15.35 - Atualização de informações no portal (22) 02/06/2016
(21) BR 11 2017 026013-1 A2	Código 15.35 - Atualização de informações no portal (22) 02/06/2016
(21) BR 11 2017 026015-8 A2	Código 15.35 - Atualização de informações no portal (22) 27/05/2016
(21) BR 11 2017 026018-2 A2	Código 15.35 - Atualização de informações no portal (22) 25/05/2016
(21) BR 11 2017 026025-5 A2	Código 15.35 - Atualização de informações no portal (22) 03/06/2016
(21) BR 11 2017 026027-1 A2	Código 15.35 - Atualização de informações no portal (22) 02/06/2016
(21) BR 11 2017 026035-2 A2	Código 15.35 - Atualização de informações no portal (22) 25/05/2016
(21) BR 11 2017 026036-0 A2	Código 15.35 - Atualização de informações no portal (22) 23/12/2015
(21) BR 11 2017 026037-9 A2	Código 15.35 - Atualização de informações no portal (22) 01/06/2016
(21) BR 11 2017 026040-9 A2	Código 15.35 - Atualização de informações no portal (22) 04/06/2015
(21) BR 11 2017 026042-5 A2	Código 15.35 - Atualização de informações no portal (22) 03/06/2016

(21) BR 11 2017 026043-3 A2	Código 15.35 - Atualização de informações no portal (22) 03/06/2016
(21) BR 11 2017 026045-0 A2	Código 15.35 - Atualização de informações no portal (22) 01/07/2016
(21) BR 11 2017 026046-8 A2	Código 15.35 - Atualização de informações no portal (22) 02/06/2015
(21) BR 11 2017 026047-6 A2	Código 15.35 - Atualização de informações no portal (22) 24/01/2017
(21) BR 11 2017 026048-4 A2	Código 15.35 - Atualização de informações no portal (22) 08/06/2015
(21) BR 11 2017 026056-5 A2	Código 15.35 - Atualização de informações no portal (22) 14/05/2016
(21) BR 11 2017 026057-3 A2	Código 15.35 - Atualização de informações no portal (22) 02/06/2016
(21) BR 11 2017 026059-0 A2	Código 15.35 - Atualização de informações no portal (22) 09/11/2015
(21) BR 11 2017 026061-1 A2	Código 15.35 - Atualização de informações no portal (22) 10/06/2016
(21) BR 11 2017 026066-2 A2	Código 15.35 - Atualização de informações no portal (22) 03/06/2016
(21) BR 11 2017 026067-0 A2	Código 15.35 - Atualização de informações no portal (22) 05/07/2016
(21) BR 11 2017 026068-9 A2	Código 15.35 - Atualização de informações no portal (22) 01/06/2016
(21) BR 11 2017 026070-0 A2	Código 15.35 - Atualização de informações no portal (22) 02/06/2016
(21) BR 11 2017 026072-7 A2	Código 15.35 - Atualização de informações no portal (22) 23/06/2015

(21) BR 11 2017 026074-3 A2	Código 15.35 - Atualização de informações no portal (22) 02/06/2016
(21) BR 11 2017 026075-1 A2	Código 15.35 - Atualização de informações no portal (22) 12/06/2015
(21) BR 11 2017 026078-6 A2	Código 15.35 - Atualização de informações no portal (22) 03/06/2016
(21) BR 11 2017 026081-6 A2	Código 15.35 - Atualização de informações no portal (22) 27/05/2016
(21) BR 11 2017 026082-4 A2	Código 15.35 - Atualização de informações no portal (22) 14/06/2016
(21) BR 11 2017 026084-0 A2	Código 15.35 - Atualização de informações no portal (22) 03/06/2016
(21) BR 11 2017 026085-9 A2	Código 15.35 - Atualização de informações no portal (22) 16/03/2016
(21) BR 11 2017 026086-7 A2	Código 15.35 - Atualização de informações no portal (22) 05/05/2016
(21) BR 11 2017 026088-3 A2	Código 15.35 - Atualização de informações no portal (22) 03/06/2016
(21) BR 11 2017 026089-1 A2	Código 15.35 - Atualização de informações no portal (22) 03/06/2015
(21) BR 11 2017 026090-5 A2	Código 15.35 - Atualização de informações no portal (22) 28/06/2016
(21) BR 11 2017 026091-3 A2	Código 15.35 - Atualização de informações no portal (22) 03/06/2016
(21) BR 11 2017 026093-0 A2	Código 15.35 - Atualização de informações no portal (22) 03/06/2016
(21) BR 11 2017 026094-8 A2	Código 15.35 - Atualização de informações no portal

	(22) 22/04/2016
(21) BR 11 2017 026096-4 A2	Código 15.35 - Atualização de informações no portal (22) 23/06/2016
(21) BR 11 2017 026097-2 A2	Código 15.35 - Atualização de informações no portal (22) 02/06/2016
(21) BR 11 2017 026099-9 A2	Código 15.35 - Atualização de informações no portal (22) 01/06/2016
(21) BR 11 2017 026100-6 A2	Código 15.35 - Atualização de informações no portal (22) 06/06/2016
(21) BR 11 2017 026102-2 A2	Código 15.35 - Atualização de informações no portal (22) 03/06/2016
(21) BR 11 2017 026103-0 A2	Código 15.35 - Atualização de informações no portal (22) 03/06/2016
(21) BR 11 2017 026104-9 A2	Código 15.35 - Atualização de informações no portal (22) 02/06/2016
(21) BR 11 2017 026105-7 A2	Código 15.35 - Atualização de informações no portal (22) 05/06/2015
(21) BR 11 2017 026107-3 A2	Código 15.35 - Atualização de informações no portal (22) 13/04/2016
(21) BR 11 2017 026108-1 A2	Código 15.35 - Atualização de informações no portal (22) 01/06/2016
(21) BR 11 2017 026109-0 A2	Código 15.35 - Atualização de informações no portal (22) 22/04/2016
(21) BR 11 2017 026110-3 A2	Código 15.35 - Atualização de informações no portal (22) 30/06/2016
(21) BR 11 2017 026111-1 A2	Código 15.35 - Atualização de informações no portal (22) 04/11/2015

(21) BR 11 2017 026113-8 A2	Código 15.35 - Atualização de informações no portal (22) 01/06/2016
(21) BR 11 2017 026114-6 A2	Código 15.35 - Atualização de informações no portal (22) 11/06/2015
(21) BR 11 2017 026115-4 A2	Código 15.35 - Atualização de informações no portal (22) 03/06/2016
(21) BR 11 2017 026117-0 A2	Código 15.35 - Atualização de informações no portal (22) 04/06/2015
(21) BR 11 2017 026118-9 A2	Código 15.35 - Atualização de informações no portal (22) 25/05/2016
(21) BR 11 2017 026119-7 A2	Código 15.35 - Atualização de informações no portal (22) 01/06/2016
(21) BR 11 2017 026120-0 A2	Código 15.35 - Atualização de informações no portal (22) 14/06/2016
(21) BR 11 2017 026121-9 A2	Código 15.35 - Atualização de informações no portal (22) 02/06/2016
(21) BR 11 2017 026137-5 A2	Código 15.35 - Atualização de informações no portal (22) 02/06/2016
(21) BR 11 2017 026138-3 A2	Código 15.35 - Atualização de informações no portal (22) 03/06/2016
(21) BR 11 2017 026140-5 A2	Código 15.35 - Atualização de informações no portal (22) 06/06/2016
(21) BR 11 2017 026142-1 A2	Código 15.35 - Atualização de informações no portal (22) 08/06/2016
(21) BR 11 2017 026143-0 B1	Código 15.35 - Atualização de informações no portal (22) 06/04/2016
(21) BR 11 2017 026144-8 A2	Código 15.35 - Atualização de informações no portal (22) 02/06/2016

(21) BR 11 2017 026145-6 A2	Código 15.35 - Atualização de informações no portal (22) 30/09/2015
(21) BR 11 2017 026146-4 A2	Código 15.35 - Atualização de informações no portal (22) 10/06/2016
(21) BR 11 2017 026152-9 A2	Código 15.35 - Atualização de informações no portal (22) 18/04/2016
(21) BR 11 2017 026153-7 A2	Código 15.35 - Atualização de informações no portal (22) 25/05/2016
(21) BR 11 2017 026159-6 A2	Código 15.35 - Atualização de informações no portal (22) 15/06/2016
(21) BR 11 2017 026161-8 A2	Código 15.35 - Atualização de informações no portal (22) 07/07/2016
(21) BR 11 2017 026162-6 A2	Código 15.35 - Atualização de informações no portal (22) 07/06/2016
(21) BR 11 2017 026163-4 A2	Código 15.35 - Atualização de informações no portal (22) 09/06/2015
(21) BR 11 2017 026165-0 A2	Código 15.35 - Atualização de informações no portal (22) 20/07/2016
(21) BR 11 2017 026169-3 A2	Código 15.35 - Atualização de informações no portal (22) 29/06/2015
(21) BR 11 2017 026173-1 A2	Código 15.35 - Atualização de informações no portal (22) 06/07/2016
(21) BR 11 2017 026175-8 A2	Código 15.35 - Atualização de informações no portal (22) 30/05/2016
(21) BR 11 2017 026179-0 A2	Código 15.35 - Atualização de informações no portal (22) 10/06/2016
(21) BR 11 2017 026180-4 A2	Código 15.35 - Atualização de informações no portal

	(22) 30/11/2015
(21) BR 11 2017 026181-2 A2	Código 15.35 - Atualização de informações no portal (22) 29/06/2016
(21) BR 11 2017 026182-0 A2	Código 15.35 - Atualização de informações no portal (22) 17/06/2016
(21) BR 11 2017 026183-9 A2	Código 15.35 - Atualização de informações no portal (22) 02/06/2016
(21) BR 11 2017 026185-5 A2	Código 15.35 - Atualização de informações no portal (22) 08/06/2016
(21) BR 11 2017 026186-3 A2	Código 15.35 - Atualização de informações no portal (22) 02/06/2016
(21) BR 11 2017 026188-0 A2	Código 15.35 - Atualização de informações no portal (22) 26/08/2016
(21) BR 11 2017 026189-8 A2	Código 15.35 - Atualização de informações no portal (22) 13/06/2016
(21) BR 11 2017 026190-1 A2	Código 15.35 - Atualização de informações no portal (22) 03/06/2016
(21) BR 11 2017 026191-0 A2	Código 15.35 - Atualização de informações no portal (22) 09/06/2016
(21) BR 11 2017 026192-8 A2	Código 15.35 - Atualização de informações no portal (22) 14/06/2016
(21) BR 11 2017 026194-4 A2	Código 15.35 - Atualização de informações no portal (22) 10/06/2016
(21) BR 11 2017 026198-7 A2	Código 15.35 - Atualização de informações no portal (22) 23/05/2016
(21) BR 11 2017 026199-5 A2	Código 15.35 - Atualização de informações no portal (22) 26/06/2015

(21) BR 11 2017 026201-0 A2	Código 15.35 - Atualização de informações no portal (22) 03/06/2016
(21) BR 11 2017 026202-9 A2	Código 15.35 - Atualização de informações no portal (22) 13/06/2016
(21) BR 11 2017 026203-7 A2	Código 15.35 - Atualização de informações no portal (22) 03/06/2016
(21) BR 11 2017 026207-0 A2	Código 15.35 - Atualização de informações no portal (22) 21/06/2016
(21) BR 11 2017 026210-0 A2	Código 15.35 - Atualização de informações no portal (22) 09/06/2016
(21) BR 11 2017 026211-8 A2	Código 15.35 - Atualização de informações no portal (22) 03/06/2016
(21) BR 11 2017 026212-6 A2	Código 15.35 - Atualização de informações no portal (22) 30/06/2016
(21) BR 11 2017 026214-2 A2	Código 15.35 - Atualização de informações no portal (22) 14/07/2016
(21) BR 11 2017 026216-9 A2	Código 15.35 - Atualização de informações no portal (22) 10/06/2016
(21) BR 11 2017 026217-7 A2	Código 15.35 - Atualização de informações no portal (22) 09/06/2016
(21) BR 11 2017 026221-5 A2	Código 15.35 - Atualização de informações no portal (22) 13/05/2016
(21) BR 11 2017 026304-1 A2	Código 15.35 - Atualização de informações no portal (22) 08/06/2015
(21) BR 11 2017 026305-0 A2	Código 15.35 - Atualização de informações no portal (22) 20/04/2016
(21) BR 11 2017 026308-4 A2	Código 15.35 - Atualização de informações no portal (22) 08/06/2016

(21) BR 11 2017 026321-1 A2	Código 15.35 - Atualização de informações no portal (22) 29/06/2016
(21) BR 11 2017 026325-4 A2	Código 15.35 - Atualização de informações no portal (22) 29/09/2016
(21) BR 11 2017 026333-5 A2	Código 15.35 - Atualização de informações no portal (22) 21/06/2016
(21) BR 11 2017 026337-8 A2	Código 15.35 - Atualização de informações no portal (22) 02/12/2016
(21) BR 11 2017 026359-9 A2	Código 15.35 - Atualização de informações no portal (22) 29/06/2016
(21) BR 11 2017 026362-9 A2	Código 15.35 - Atualização de informações no portal (22) 08/06/2016
(21) BR 11 2017 026363-7 A2	Código 15.35 - Atualização de informações no portal (22) 30/06/2016
(21) BR 11 2017 026365-3 A2	Código 15.35 - Atualização de informações no portal (22) 21/06/2016
(21) BR 11 2017 026368-8 A2	Código 15.35 - Atualização de informações no portal (22) 07/06/2016
(21) BR 11 2017 026369-6 A2	Código 15.35 - Atualização de informações no portal (22) 09/06/2016
(21) BR 11 2017 026372-6 A2	Código 15.35 - Atualização de informações no portal (22) 10/06/2015
(21) BR 11 2017 026373-4 A2	Código 15.35 - Atualização de informações no portal (22) 27/07/2016
(21) BR 11 2017 026374-2 A2	Código 15.35 - Atualização de informações no portal (22) 17/05/2016
(21) BR 11 2017 026377-7 A2	Código 15.35 - Atualização de informações no portal

	(22) 17/06/2016
(21) BR 11 2017 026379-3 A2	Código 15.35 - Atualização de informações no portal (22) 13/06/2016
(21) BR 11 2017 026380-7 A2	Código 15.35 - Atualização de informações no portal (22) 31/03/2016
(21) BR 11 2017 026384-0 A2	Código 15.35 - Atualização de informações no portal (22) 08/06/2016
(21) BR 11 2017 026386-6 A2	Código 15.35 - Atualização de informações no portal (22) 24/05/2016
(21) BR 11 2017 026387-4 A2	Código 15.35 - Atualização de informações no portal (22) 08/06/2016
(21) BR 11 2017 026392-0 A2	Código 15.35 - Atualização de informações no portal (22) 03/06/2016
(21) BR 11 2017 026395-5 A2	Código 15.35 - Atualização de informações no portal (22) 07/06/2016
(21) BR 11 2017 026397-1 A2	Código 15.35 - Atualização de informações no portal (22) 10/06/2016
(21) BR 11 2017 026398-0 A2	Código 15.35 - Atualização de informações no portal (22) 13/05/2016
(21) BR 11 2017 026401-3 A2	Código 15.35 - Atualização de informações no portal (22) 07/06/2016
(21) BR 11 2017 026402-1 A2	Código 15.35 - Atualização de informações no portal (22) 10/06/2016
(21) BR 11 2017 026403-0 A2	Código 15.35 - Atualização de informações no portal (22) 07/06/2016
(21) BR 11 2017 026404-8 A2	Código 15.35 - Atualização de informações no portal (22) 09/06/2016

(21) BR 11 2017 026405-6 A2	Código 15.35 - Atualização de informações no portal (22) 10/06/2016
(21) BR 11 2017 026408-0 A2	Código 15.35 - Atualização de informações no portal (22) 04/05/2016
(21) BR 11 2017 026413-7 A2	Código 15.35 - Atualização de informações no portal (22) 22/06/2016
(21) BR 11 2017 026414-5 A2	Código 15.35 - Atualização de informações no portal (22) 06/06/2016
(21) BR 11 2017 026416-1 A2	Código 15.35 - Atualização de informações no portal (22) 04/05/2016
(21) BR 11 2017 026418-8 A2	Código 15.35 - Atualização de informações no portal (22) 08/06/2016
(21) BR 11 2017 026419-6 A2	Código 15.35 - Atualização de informações no portal (22) 04/05/2016
(21) BR 11 2017 026422-6 A2	Código 15.35 - Atualização de informações no portal (22) 10/06/2016
(21) BR 11 2017 026426-9 A2	Código 15.35 - Atualização de informações no portal (22) 08/06/2016
(21) BR 11 2017 026427-7 A2	Código 15.35 - Atualização de informações no portal (22) 06/06/2016
(21) BR 11 2017 026430-7 A2	Código 15.35 - Atualização de informações no portal (22) 06/04/2017
(21) BR 11 2017 026432-3 A2	Código 15.35 - Atualização de informações no portal (22) 10/06/2016
(21) BR 11 2017 026433-1 A2	Código 15.35 - Atualização de informações no portal (22) 23/05/2016
(21) BR 11 2017 026435-8 A2	Código 15.35 - Atualização de informações no portal (22) 08/06/2016

(21) BR 11 2017 026441-2 A2	Código 15.35 - Atualização de informações no portal (22) 09/06/2016
(21) BR 11 2017 026442-0 A2	Código 15.35 - Atualização de informações no portal (22) 10/06/2016
(21) BR 11 2017 026444-7 A2	Código 15.35 - Atualização de informações no portal (22) 04/08/2016
(21) BR 11 2017 026446-3 A2	Código 15.35 - Atualização de informações no portal (22) 31/05/2016
(21) BR 11 2017 026447-1 A2	Código 15.35 - Atualização de informações no portal (22) 25/06/2015
(21) BR 11 2017 026450-1 A2	Código 15.35 - Atualização de informações no portal (22) 08/06/2016
(21) BR 11 2017 026452-8 A2	Código 15.35 - Atualização de informações no portal (22) 08/06/2016
(21) BR 11 2017 026456-0 A2	Código 15.35 - Atualização de informações no portal (22) 07/06/2016
(21) BR 11 2017 026457-9 A2	Código 15.35 - Atualização de informações no portal (22) 08/06/2016
(21) BR 11 2017 026459-5 A2	Código 15.35 - Atualização de informações no portal (22) 25/05/2016
(21) BR 11 2017 026461-7 A2	Código 15.35 - Atualização de informações no portal (22) 16/06/2016
(21) BR 11 2017 026462-5 A2	Código 15.35 - Atualização de informações no portal (22) 03/06/2016
(21) BR 11 2017 026465-0 A2	Código 15.35 - Atualização de informações no portal (22) 27/05/2016
(21) BR 11 2017 026469-2 A2	Código 15.35 - Atualização de informações no portal

	(22) 07/06/2016
(21) BR 11 2017 026470-6 A2	Código 15.35 - Atualização de informações no portal (22) 08/06/2016
(21) BR 11 2017 026471-4 A2	Código 15.35 - Atualização de informações no portal (22) 10/08/2016
(21) BR 11 2017 026476-5 A2	Código 15.35 - Atualização de informações no portal (22) 09/06/2015
(21) BR 11 2017 026478-1 A2	Código 15.35 - Atualização de informações no portal (22) 08/06/2016
(21) BR 11 2017 026482-0 A2	Código 15.35 - Atualização de informações no portal (22) 29/07/2016
(21) BR 11 2017 026483-8 A2	Código 15.35 - Atualização de informações no portal (22) 08/06/2016
(21) BR 11 2017 026485-4 A2	Código 15.35 - Atualização de informações no portal (22) 06/06/2016
(21) BR 11 2017 026486-2 A2	Código 15.35 - Atualização de informações no portal (22) 24/06/2016
(21) BR 11 2017 026487-0 A2	Código 15.35 - Atualização de informações no portal (22) 10/06/2016
(21) BR 11 2017 026489-7 A2	Código 15.35 - Atualização de informações no portal (22) 10/06/2016
(21) BR 11 2017 026490-0 A2	Código 15.35 - Atualização de informações no portal (22) 30/09/2016
(21) BR 11 2017 026491-9 A2	Código 15.35 - Atualização de informações no portal (22) 10/06/2016
(21) BR 11 2017 026493-5 A2	Código 15.35 - Atualização de informações no portal (22) 08/04/2016

(21) BR 11 2017 026494-3 A2	Código 15.35 - Atualização de informações no portal (22) 07/06/2016
(21) BR 11 2017 026495-1 A2	Código 15.35 - Atualização de informações no portal (22) 07/06/2016
(21) BR 11 2017 026497-8 A2	Código 15.35 - Atualização de informações no portal (22) 01/06/2016
(21) BR 11 2017 026499-4 A2	Código 15.35 - Atualização de informações no portal (22) 10/06/2016
(21) BR 11 2017 026500-1 A2	Código 15.35 - Atualização de informações no portal (22) 14/04/2016
(21) BR 11 2017 026501-0 A2	Código 15.35 - Atualização de informações no portal (22) 09/06/2016
(21) BR 11 2017 026502-8 A2	Código 15.35 - Atualização de informações no portal (22) 20/05/2016
(21) BR 11 2017 026503-6 A2	Código 15.35 - Atualização de informações no portal (22) 30/03/2017
(21) BR 11 2017 026504-4 A2	Código 15.35 - Atualização de informações no portal (22) 15/06/2016
(21) BR 11 2017 026509-5 A2	Código 15.35 - Atualização de informações no portal (22) 08/06/2016
(21) BR 11 2017 026511-7 A2	Código 15.35 - Atualização de informações no portal (22) 09/06/2016
(21) BR 11 2017 026514-1 A2	Código 15.35 - Atualização de informações no portal (22) 10/06/2016
(21) BR 11 2017 026515-0 A2	Código 15.35 - Atualização de informações no portal (22) 09/06/2016
(21) BR 11 2017 026516-8 A2	Código 15.35 - Atualização de informações no portal (22) 10/06/2016

(21) BR 11 2017 026517-6 A2	Código 15.35 - Atualização de informações no portal (22) 09/06/2016
(21) BR 11 2017 026518-4 A2	Código 15.35 - Atualização de informações no portal (22) 10/06/2016
(21) BR 11 2017 026519-2 A2	Código 15.35 - Atualização de informações no portal (22) 10/07/2015
(21) BR 11 2017 026522-2 A2	Código 15.35 - Atualização de informações no portal (22) 09/06/2016
(21) BR 11 2017 026523-0 A2	Código 15.35 - Atualização de informações no portal (22) 10/06/2016
(21) BR 11 2017 026524-9 A2	Código 15.35 - Atualização de informações no portal (22) 10/06/2016
(21) BR 11 2017 026527-3 A2	Código 15.35 - Atualização de informações no portal (22) 27/05/2016
(21) BR 11 2017 026528-1 A2	Código 15.35 - Atualização de informações no portal (22) 15/06/2016
(21) BR 11 2017 026529-0 A2	Código 15.35 - Atualização de informações no portal (22) 30/09/2016
(21) BR 11 2017 026530-3 A2	Código 15.35 - Atualização de informações no portal (22) 10/06/2016
(21) BR 11 2017 026531-1 A2	Código 15.35 - Atualização de informações no portal (22) 09/06/2016
(21) BR 11 2017 026532-0 A2	Código 15.35 - Atualização de informações no portal (22) 26/05/2016
(21) BR 11 2017 026533-8 A2	Código 15.35 - Atualização de informações no portal (22) 09/06/2016
(21) BR 11 2017 026534-6 A2	Código 15.35 - Atualização de informações no portal

	(22) 06/06/2016
(21) BR 11 2017 026535-4 A2	Código 15.35 - Atualização de informações no portal (22) 13/06/2016
(21) BR 11 2017 026536-2 A2	Código 15.35 - Atualização de informações no portal (22) 13/06/2016
(21) BR 11 2017 026538-9 A2	Código 15.35 - Atualização de informações no portal (22) 08/06/2016
(21) BR 11 2017 026539-7 A2	Código 15.35 - Atualização de informações no portal (22) 10/06/2016
(21) BR 11 2017 026540-0 A2	Código 15.35 - Atualização de informações no portal (22) 06/06/2016
(21) BR 11 2017 026541-9 A2	Código 15.35 - Atualização de informações no portal (22) 09/06/2016
(21) BR 11 2017 026543-5 A2	Código 15.35 - Atualização de informações no portal (22) 03/08/2016
(21) BR 11 2017 026545-1 A2	Código 15.35 - Atualização de informações no portal (22) 10/06/2016
(21) BR 11 2017 026546-0 A2	Código 15.35 - Atualização de informações no portal (22) 09/06/2016
(21) BR 11 2017 026547-8 A2	Código 15.35 - Atualização de informações no portal (22) 09/06/2016
(21) BR 11 2017 026548-6 A2	Código 15.35 - Atualização de informações no portal (22) 22/06/2016
(21) BR 11 2017 026549-4 A2	Código 15.35 - Atualização de informações no portal (22) 12/05/2016
(21) BR 11 2017 026552-4 A2	Código 15.35 - Atualização de informações no portal (22) 08/06/2016

(21) BR 11 2017 026553-2 A2	Código 15.35 - Atualização de informações no portal (22) 01/06/2016
(21) BR 11 2017 026554-0 A2	Código 15.35 - Atualização de informações no portal (22) 10/06/2016
(21) BR 11 2017 026555-9 A2	Código 15.35 - Atualização de informações no portal (22) 01/06/2016
(21) BR 11 2017 026556-7 A2	Código 15.35 - Atualização de informações no portal (22) 01/06/2016
(21) BR 11 2017 026557-5 A2	Código 15.35 - Atualização de informações no portal (22) 01/06/2016
(21) BR 11 2017 026558-3 A2	Código 15.35 - Atualização de informações no portal (22) 08/06/2016
(21) BR 11 2017 026559-1 A2	Código 15.35 - Atualização de informações no portal (22) 08/06/2016
(21) BR 11 2017 026560-5 A2	Código 15.35 - Atualização de informações no portal (22) 08/06/2016
(21) BR 11 2017 026561-3 A2	Código 15.35 - Atualização de informações no portal (22) 06/06/2016
(21) BR 11 2017 026562-1 A2	Código 15.35 - Atualização de informações no portal (22) 13/06/2016
(21) BR 11 2017 026563-0 A2	Código 15.35 - Atualização de informações no portal (22) 31/03/2016
(21) BR 11 2017 026564-8 A2	Código 15.35 - Atualização de informações no portal (22) 15/06/2016
(21) BR 11 2017 026566-4 A2	Código 15.35 - Atualização de informações no portal (22) 14/10/2016
(21) BR 11 2017 026568-0 A2	Código 15.35 - Atualização de informações no portal (22) 10/06/2016

(21) BR 11 2017 026569-9 A2	Código 15.35 - Atualização de informações no portal (22) 18/04/2016
(21) BR 11 2017 026570-2 A2	Código 15.35 - Atualização de informações no portal (22) 10/06/2016
(21) BR 11 2017 026571-0 A2	Código 15.35 - Atualização de informações no portal (22) 23/06/2016
(21) BR 11 2017 026574-5 A2	Código 15.35 - Atualização de informações no portal (22) 10/06/2016
(21) BR 11 2017 026578-8 A2	Código 15.35 - Atualização de informações no portal (22) 09/06/2016
(21) BR 11 2017 026580-0 A2	Código 15.35 - Atualização de informações no portal (22) 12/06/2015
(21) BR 11 2017 026582-6 A2	Código 15.35 - Atualização de informações no portal (22) 08/06/2016
(21) BR 11 2017 026583-4 A2	Código 15.35 - Atualização de informações no portal (22) 08/06/2016
(21) BR 11 2017 026585-0 A2	Código 15.35 - Atualização de informações no portal (22) 23/11/2015
(21) BR 11 2017 026586-9 A2	Código 15.35 - Atualização de informações no portal (22) 09/06/2016
(21) BR 11 2017 026587-7 A2	Código 15.35 - Atualização de informações no portal (22) 08/06/2016
(21) BR 11 2017 026588-5 A2	Código 15.35 - Atualização de informações no portal (22) 09/06/2016
(21) BR 11 2017 026589-3 A2	Código 15.35 - Atualização de informações no portal (22) 08/06/2016
(21) BR 11 2017 026590-7 A2	Código 15.35 - Atualização de informações no portal

	(22) 13/04/2016
(21) BR 11 2017 026591-5 A2	Código 15.35 - Atualização de informações no portal (22) 09/06/2016
(21) BR 11 2017 026592-3 A2	Código 15.35 - Atualização de informações no portal (22) 09/06/2016
(21) BR 11 2017 026593-1 A2	Código 15.35 - Atualização de informações no portal (22) 15/05/2017
(21) BR 11 2017 026596-6 A2	Código 15.35 - Atualização de informações no portal (22) 10/06/2016
(21) BR 11 2017 026602-4 A2	Código 15.35 - Atualização de informações no portal (22) 10/06/2016
(21) BR 11 2017 026609-1 A2	Código 15.35 - Atualização de informações no portal (22) 14/06/2016
(21) BR 11 2017 026610-5 A2	Código 15.35 - Atualização de informações no portal (22) 09/06/2016
(21) BR 11 2017 026611-3 A2	Código 15.35 - Atualização de informações no portal (22) 10/06/2016
(21) BR 11 2017 026612-1 A2	Código 15.35 - Atualização de informações no portal (22) 01/07/2016
(21) BR 11 2017 026613-0 A2	Código 15.35 - Atualização de informações no portal (22) 08/06/2016
(21) BR 11 2017 026614-8 A2	Código 15.35 - Atualização de informações no portal (22) 23/06/2016
(21) BR 11 2017 026615-6 A2	Código 15.35 - Atualização de informações no portal (22) 11/06/2015
(21) BR 11 2017 026616-4 A2	Código 15.35 - Atualização de informações no portal (22) 28/06/2016

(21) BR 11 2017 026620-2 A2	Código 15.35 - Atualização de informações no portal (22) 09/06/2016
(21) BR 11 2017 026621-0 A2	Código 15.35 - Atualização de informações no portal (22) 08/06/2016
(21) BR 11 2017 026622-9 A2	Código 15.35 - Atualização de informações no portal (22) 18/05/2016
(21) BR 11 2017 026625-3 A2	Código 15.35 - Atualização de informações no portal (22) 08/06/2016
(21) BR 11 2017 026627-0 A2	Código 15.35 - Atualização de informações no portal (22) 21/01/2016
(21) BR 11 2017 026630-0 A2	Código 15.35 - Atualização de informações no portal (22) 09/06/2016
(21) BR 11 2017 026632-6 A2	Código 15.35 - Atualização de informações no portal (22) 01/06/2016
(21) BR 11 2017 026634-2 A2	Código 15.35 - Atualização de informações no portal (22) 30/06/2015
(21) BR 11 2017 026635-0 A2	Código 15.35 - Atualização de informações no portal (22) 14/07/2015
(21) BR 11 2017 026636-9 A2	Código 15.35 - Atualização de informações no portal (22) 10/06/2016
(21) BR 11 2017 026637-7 A2	Código 15.35 - Atualização de informações no portal (22) 10/06/2016
(21) BR 11 2017 026639-3 A2	Código 15.35 - Atualização de informações no portal (22) 10/06/2016
(21) BR 11 2017 026640-7 A2	Código 15.35 - Atualização de informações no portal (22) 24/11/2016
(21) BR 11 2017 026641-5 A2	Código 15.35 - Atualização de informações no portal (22) 10/06/2016

(21) BR 11 2017 026642-3 A2	Código 15.35 - Atualização de informações no portal (22) 25/02/2016
(21) BR 11 2017 026653-9 A2	Código 15.35 - Atualização de informações no portal (22) 10/06/2016
(21) BR 11 2017 026654-7 A2	Código 15.35 - Atualização de informações no portal (22) 10/06/2016
(21) BR 11 2017 026655-5 A2	Código 15.35 - Atualização de informações no portal (22) 08/06/2016
(21) BR 11 2017 026658-0 A2	Código 15.35 - Atualização de informações no portal (22) 26/08/2016
(21) BR 11 2017 026660-1 A2	Código 15.35 - Atualização de informações no portal (22) 09/06/2016
(21) BR 11 2017 026661-0 A2	Código 15.35 - Atualização de informações no portal (22) 07/06/2016
(21) BR 11 2017 026663-6 A2	Código 15.35 - Atualização de informações no portal (22) 27/05/2016
(21) BR 11 2017 026666-0 A2	Código 15.35 - Atualização de informações no portal (22) 09/06/2016
(21) BR 11 2017 026668-7 A2	Código 15.35 - Atualização de informações no portal (22) 29/06/2015
(21) BR 11 2017 026670-9 A2	Código 15.35 - Atualização de informações no portal (22) 10/06/2016
(21) BR 11 2017 026671-7 A2	Código 15.35 - Atualização de informações no portal (22) 09/06/2016
(21) BR 11 2017 026672-5 A2	Código 15.35 - Atualização de informações no portal (22) 11/06/2015
(21) BR 11 2017 026673-3 A2	Código 15.35 - Atualização de informações no portal

	(22) 10/06/2016
(21) BR 11 2017 026674-1 A2	Código 15.35 - Atualização de informações no portal (22) 01/06/2016
(21) BR 11 2017 026675-0 A2	Código 15.35 - Atualização de informações no portal (22) 01/06/2016
(21) BR 11 2017 026676-8 A2	Código 15.35 - Atualização de informações no portal (22) 16/06/2015
(21) BR 11 2017 026678-4 A2	Código 15.35 - Atualização de informações no portal (22) 15/04/2016
(21) BR 11 2017 026679-2 A2	Código 15.35 - Atualização de informações no portal (22) 09/06/2015
(21) BR 11 2017 026680-6 A2	Código 15.35 - Atualização de informações no portal (22) 13/06/2016
(21) BR 11 2017 026681-4 A2	Código 15.35 - Atualização de informações no portal (22) 10/06/2016
(21) BR 11 2017 026682-2 A2	Código 15.35 - Atualização de informações no portal (22) 20/09/2016
(21) BR 11 2017 026684-9 A2	Código 15.35 - Atualização de informações no portal (22) 09/06/2015
(21) BR 11 2017 026687-3 A2	Código 15.35 - Atualização de informações no portal (22) 20/05/2016
(21) BR 11 2017 026688-1 A2	Código 15.35 - Atualização de informações no portal (22) 16/06/2016
(21) BR 11 2017 026691-1 A2	Código 15.35 - Atualização de informações no portal (22) 10/06/2016
(21) BR 11 2017 026693-8 A2	Código 15.35 - Atualização de informações no portal (22) 10/06/2016

(21) BR 11 2017 026695-4 A2	Código 15.35 - Atualização de informações no portal (22) 13/06/2016
(21) BR 11 2017 026696-2 A2	Código 15.35 - Atualização de informações no portal (22) 10/06/2016
(21) BR 11 2017 026697-0 A2	Código 15.35 - Atualização de informações no portal (22) 10/06/2016
(21) BR 11 2017 026698-9 A2	Código 15.35 - Atualização de informações no portal (22) 10/06/2016
(21) BR 11 2017 026699-7 A2	Código 15.35 - Atualização de informações no portal (22) 18/06/2015
(21) BR 11 2017 026702-0 A2	Código 15.35 - Atualização de informações no portal (22) 23/06/2015
(21) BR 11 2017 026703-9 A2	Código 15.35 - Atualização de informações no portal (22) 10/06/2016
(21) BR 11 2017 026706-3 A2	Código 15.35 - Atualização de informações no portal (22) 13/06/2016
(21) BR 11 2017 026707-1 A2	Código 15.35 - Atualização de informações no portal (22) 27/06/2016
(21) BR 11 2017 026710-1 A2	Código 15.35 - Atualização de informações no portal (22) 09/06/2016
(21) BR 11 2017 026711-0 A2	Código 15.35 - Atualização de informações no portal (22) 09/06/2016
(21) BR 11 2017 026717-9 A2	Código 15.35 - Atualização de informações no portal (22) 21/06/2016
(21) BR 11 2017 026718-7 A2	Código 15.35 - Atualização de informações no portal (22) 10/06/2016
(21) BR 11 2017 026721-7 A2	Código 15.35 - Atualização de informações no portal (22) 15/06/2016

(21) BR 11 2017 026723-3 A2	Código 15.35 - Atualização de informações no portal (22) 09/06/2016
(21) BR 11 2017 026724-1 A2	Código 15.35 - Atualização de informações no portal (22) 10/06/2016
(21) BR 11 2017 026728-4 A2	Código 15.35 - Atualização de informações no portal (22) 10/06/2016
(21) BR 11 2017 026729-2 A2	Código 15.35 - Atualização de informações no portal (22) 15/06/2016
(21) BR 11 2017 026730-6 A2	Código 15.35 - Atualização de informações no portal (22) 14/06/2016
(21) BR 11 2017 026732-2 A2	Código 15.35 - Atualização de informações no portal (22) 09/06/2016
(21) BR 11 2017 026733-0 A2	Código 15.35 - Atualização de informações no portal (22) 10/06/2016
(21) BR 11 2017 026737-3 A2	Código 15.35 - Atualização de informações no portal (22) 28/11/2016
(21) BR 11 2017 026748-9 A2	Código 15.35 - Atualização de informações no portal (22) 27/05/2016
(21) BR 11 2017 026751-9 A2	Código 15.35 - Atualização de informações no portal (22) 07/11/2016
(21) BR 11 2017 026753-5 A2	Código 15.35 - Atualização de informações no portal (22) 25/04/2017
(21) BR 11 2017 026757-8 A2	Código 15.35 - Atualização de informações no portal (22) 29/07/2016
(21) BR 11 2017 026760-8 A2	Código 15.35 - Atualização de informações no portal (22) 18/08/2016
(21) BR 11 2017 026763-2 A2	Código 15.35 - Atualização de informações no portal

	(22) 15/06/2016
(21) BR 11 2017 026765-9 A2	Código 15.35 - Atualização de informações no portal (22) 16/06/2016
(21) BR 11 2017 026768-3 A2	Código 15.35 - Atualização de informações no portal (22) 15/06/2016
(21) BR 11 2017 026770-5 A2	Código 15.35 - Atualização de informações no portal (22) 23/06/2016
(21) BR 11 2017 026771-3 A2	Código 15.35 - Atualização de informações no portal (22) 21/06/2016
(21) BR 11 2017 026773-0 A2	Código 15.35 - Atualização de informações no portal (22) 14/06/2016
(21) BR 11 2017 026775-6 A2	Código 15.35 - Atualização de informações no portal (22) 06/06/2016
(21) BR 11 2017 026777-2 A2	Código 15.35 - Atualização de informações no portal (22) 13/06/2016
(21) BR 11 2017 026778-0 A2	Código 15.35 - Atualização de informações no portal (22) 07/07/2015
(21) BR 11 2017 026780-2 A2	Código 15.35 - Atualização de informações no portal (22) 23/06/2016
(21) BR 11 2017 026784-5 A2	Código 15.35 - Atualização de informações no portal (22) 29/06/2016
(21) BR 11 2017 026786-1 A2	Código 15.35 - Atualização de informações no portal (22) 15/06/2016
(21) BR 11 2017 026788-8 A2	Código 15.35 - Atualização de informações no portal (22) 14/06/2016
(21) BR 11 2017 026790-0 A2	Código 15.35 - Atualização de informações no portal (22) 14/06/2016

(21) BR 11 2017 026793-4 A2	Código 15.35 - Atualização de informações no portal (22) 28/06/2016
(21) BR 11 2017 026796-9 A2	Código 15.35 - Atualização de informações no portal (22) 10/06/2016
(21) BR 11 2017 026798-5 A2	Código 15.35 - Atualização de informações no portal (22) 28/06/2016
(21) BR 11 2017 026799-3 A2	Código 15.35 - Atualização de informações no portal (22) 10/06/2016
(21) BR 11 2017 026803-5 A2	Código 15.35 - Atualização de informações no portal (22) 14/06/2016
(21) BR 11 2017 026804-3 A2	Código 15.35 - Atualização de informações no portal (22) 10/06/2016
(21) BR 11 2017 026805-1 A2	Código 15.35 - Atualização de informações no portal (22) 14/06/2016
(21) BR 11 2017 026806-0 A2	Código 15.35 - Atualização de informações no portal (22) 31/05/2016
(21) BR 11 2017 026811-6 A2	Código 15.35 - Atualização de informações no portal (22) 14/06/2016
(21) BR 11 2017 026813-2 A2	Código 15.35 - Atualização de informações no portal (22) 16/06/2016
(21) BR 11 2017 026814-0 A2	Código 15.35 - Atualização de informações no portal (22) 09/06/2016
(21) BR 11 2017 026816-7 A2	Código 15.35 - Atualização de informações no portal (22) 13/06/2016
(21) BR 11 2017 026817-5 A2	Código 15.35 - Atualização de informações no portal (22) 14/06/2016
(21) BR 11 2017 026818-3 A2	Código 15.35 - Atualização de informações no portal (22) 13/06/2016

(21) BR 11 2017 026822-1 A2	Código 15.35 - Atualização de informações no portal (22) 21/06/2016
(21) BR 11 2017 026825-6 A2	Código 15.35 - Atualização de informações no portal (22) 10/06/2016
(21) BR 11 2017 026826-4 A2	Código 15.35 - Atualização de informações no portal (22) 13/06/2016
(21) BR 11 2017 026827-2 A2	Código 15.35 - Atualização de informações no portal (22) 18/07/2016
(21) BR 11 2017 026829-9 A2	Código 15.35 - Atualização de informações no portal (22) 26/04/2016
(21) BR 11 2017 026831-0 A2	Código 15.35 - Atualização de informações no portal (22) 12/06/2016
(21) BR 11 2017 026834-5 A2	Código 15.35 - Atualização de informações no portal (22) 06/06/2016
(21) BR 11 2017 026835-3 A2	Código 15.35 - Atualização de informações no portal (22) 16/06/2016
(21) BR 11 2017 026837-0 A2	Código 15.35 - Atualização de informações no portal (22) 17/05/2016
(21) BR 11 2017 026839-6 A2	Código 15.35 - Atualização de informações no portal (22) 13/06/2016
(21) BR 11 2017 026840-0 A2	Código 15.35 - Atualização de informações no portal (22) 12/05/2016
(21) BR 11 2017 026841-8 A2	Código 15.35 - Atualização de informações no portal (22) 15/06/2016
(21) BR 11 2017 026842-6 A2	Código 15.35 - Atualização de informações no portal (22) 15/06/2016
(21) BR 11 2017 026846-9 A2	Código 15.35 - Atualização de informações no portal

	(22) 28/07/2016
(21) BR 11 2017 026853-1 A2	Código 15.35 - Atualização de informações no portal (22) 16/06/2016
(21) BR 11 2017 026854-0 A2	Código 15.35 - Atualização de informações no portal (22) 06/07/2016
(21) BR 11 2017 026858-2 A2	Código 15.35 - Atualização de informações no portal (22) 22/06/2016
(21) BR 11 2017 026861-2 A2	Código 15.35 - Atualização de informações no portal (22) 28/06/2016
(21) BR 11 2017 026863-9 A2	Código 15.35 - Atualização de informações no portal (22) 15/06/2016
(21) BR 11 2017 026868-0 A2	Código 15.35 - Atualização de informações no portal (22) 31/05/2016
(21) BR 11 2017 026870-1 A2	Código 15.35 - Atualização de informações no portal (22) 27/06/2016
(21) BR 11 2017 026873-6 A2	Código 15.35 - Atualização de informações no portal (22) 01/07/2016
(21) BR 11 2017 026874-4 A2	Código 15.35 - Atualização de informações no portal (22) 06/01/2016
(21) BR 11 2017 026877-9 A2	Código 15.35 - Atualização de informações no portal (22) 16/06/2016
(21) BR 11 2017 026879-5 A2	Código 15.35 - Atualização de informações no portal (22) 10/09/2015
(21) BR 11 2017 026880-9 A2	Código 15.35 - Atualização de informações no portal (22) 11/05/2016
(21) BR 11 2017 026881-7 A2	Código 15.35 - Atualização de informações no portal (22) 14/06/2016

(21) BR 11 2017 026882-5 A2	Código 15.35 - Atualização de informações no portal (22) 15/06/2016
(21) BR 11 2017 026885-0 A2	Código 15.35 - Atualização de informações no portal (22) 17/06/2016
(21) BR 11 2017 026886-8 A2	Código 15.35 - Atualização de informações no portal (22) 30/07/2015
(21) BR 11 2017 026888-4 A2	Código 15.35 - Atualização de informações no portal (22) 15/06/2016
(21) BR 11 2017 026889-2 A2	Código 15.35 - Atualização de informações no portal (22) 15/08/2016
(21) BR 11 2017 026890-6 A2	Código 15.35 - Atualização de informações no portal (22) 15/06/2016
(21) BR 11 2017 026891-4 A2	Código 15.35 - Atualização de informações no portal (22) 12/12/2016
(21) BR 11 2017 026892-2 A2	Código 15.35 - Atualização de informações no portal (22) 03/06/2016
(21) BR 11 2017 026897-3 A2	Código 15.35 - Atualização de informações no portal (22) 13/06/2016
(21) BR 11 2017 026900-7 A2	Código 15.35 - Atualização de informações no portal (22) 09/06/2016
(21) BR 11 2017 026901-5 A2	Código 15.35 - Atualização de informações no portal (22) 02/06/2017
(21) BR 11 2017 026902-3 A2	Código 15.35 - Atualização de informações no portal (22) 17/05/2016
(21) BR 11 2017 026904-0 A2	Código 15.35 - Atualização de informações no portal (22) 14/06/2016
(21) BR 11 2017 026905-8 A2	Código 15.35 - Atualização de informações no portal (22) 24/06/2015

(21) BR 11 2017 026906-6 A2	Código 15.35 - Atualização de informações no portal (22) 27/06/2016
(21) BR 11 2017 026907-4 A2	Código 15.35 - Atualização de informações no portal (22) 28/06/2016
(21) BR 11 2017 026909-0 A2	Código 15.35 - Atualização de informações no portal (22) 17/06/2016
(21) BR 11 2017 026910-4 A2	Código 15.35 - Atualização de informações no portal (22) 15/06/2016
(21) BR 11 2017 026912-0 A2	Código 15.35 - Atualização de informações no portal (22) 31/07/2015
(21) BR 11 2017 026914-7 A2	Código 15.35 - Atualização de informações no portal (22) 13/05/2016
(21) BR 11 2017 026915-5 A2	Código 15.35 - Atualização de informações no portal (22) 09/06/2016
(21) BR 11 2017 026916-3 A2	Código 15.35 - Atualização de informações no portal (22) 16/06/2016
(21) BR 11 2017 026917-1 A2	Código 15.35 - Atualização de informações no portal (22) 09/01/2017
(21) BR 11 2017 026923-6 A2	Código 15.35 - Atualização de informações no portal (22) 16/06/2016
(21) BR 11 2017 026925-2 A2	Código 15.35 - Atualização de informações no portal (22) 29/06/2015
(21) BR 11 2017 026928-7 A2	Código 15.35 - Atualização de informações no portal (22) 25/04/2017
(21) BR 11 2017 026929-5 A2	Código 15.35 - Atualização de informações no portal (22) 13/06/2016
(21) BR 11 2017 026931-7 A2	Código 15.35 - Atualização de informações no portal

	(22) 18/07/2016
(21) BR 11 2017 026932-5 A2	Código 15.35 - Atualização de informações no portal (22) 03/06/2016
(21) BR 11 2017 026940-6 A2	Código 15.35 - Atualização de informações no portal (22) 13/07/2015
(21) BR 11 2017 026943-0 A2	Código 15.35 - Atualização de informações no portal (22) 13/06/2016
(21) BR 11 2017 026944-9 A2	Código 15.35 - Atualização de informações no portal (22) 15/06/2016
(21) BR 11 2017 026945-7 A2	Código 15.35 - Atualização de informações no portal (22) 30/06/2015
(21) BR 11 2017 026946-5 A2	Código 15.35 - Atualização de informações no portal (22) 15/06/2016
(21) BR 11 2017 026947-3 A2	Código 15.35 - Atualização de informações no portal (22) 07/04/2017
(21) BR 11 2017 026948-1 A2	Código 15.35 - Atualização de informações no portal (22) 15/06/2016
(21) BR 11 2017 026950-3 A2	Código 15.35 - Atualização de informações no portal (22) 09/06/2016
(21) BR 11 2017 026951-1 A2	Código 15.35 - Atualização de informações no portal (22) 13/06/2016
(21) BR 11 2017 026952-0 A2	Código 15.35 - Atualização de informações no portal (22) 16/06/2016
(21) BR 11 2017 026953-8 A2	Código 15.35 - Atualização de informações no portal (22) 06/06/2016
(21) BR 11 2017 026954-6 A2	Código 15.35 - Atualização de informações no portal (22) 15/06/2016

(21) BR 11 2017 026955-4 A2	Código 15.35 - Atualização de informações no portal (22) 17/06/2016
(21) BR 11 2017 026959-7 A2	Código 15.35 - Atualização de informações no portal (22) 19/05/2016
(21) BR 11 2017 026961-9 A2	Código 15.35 - Atualização de informações no portal (22) 17/06/2016
(21) BR 11 2017 026962-7 A2	Código 15.35 - Atualização de informações no portal (22) 10/06/2016
(21) BR 11 2017 026963-5 A2	Código 15.35 - Atualização de informações no portal (22) 20/12/2016
(21) BR 11 2017 026964-3 A2	Código 15.35 - Atualização de informações no portal (22) 15/06/2016
(21) BR 11 2017 026965-1 A2	Código 15.35 - Atualização de informações no portal (22) 14/06/2016
(21) BR 11 2017 026968-6 A2	Código 15.35 - Atualização de informações no portal (22) 17/06/2016
(21) BR 11 2017 026969-4 A2	Código 15.35 - Atualização de informações no portal (22) 19/06/2015
(21) BR 11 2017 026970-8 A2	Código 15.35 - Atualização de informações no portal (22) 15/06/2016
(21) BR 11 2017 026971-6 A2	Código 15.35 - Atualização de informações no portal (22) 22/06/2015
(21) BR 11 2017 026972-4 A2	Código 15.35 - Atualização de informações no portal (22) 17/06/2016
(21) BR 11 2017 026977-5 A2	Código 15.35 - Atualização de informações no portal (22) 17/06/2016
(21) BR 11 2017 026979-1 A2	Código 15.35 - Atualização de informações no portal (22) 28/04/2016

(21) BR 11 2017 026984-8 A2	Código 15.35 - Atualização de informações no portal (22) 23/06/2016
(21) BR 11 2017 026986-4 A2	Código 15.35 - Atualização de informações no portal (22) 14/06/2016
(21) BR 11 2017 026987-2 A2	Código 15.35 - Atualização de informações no portal (22) 14/06/2016
(21) BR 11 2017 026988-0 A2	Código 15.35 - Atualização de informações no portal (22) 20/05/2016
(21) BR 11 2017 026992-9 A2	Código 15.35 - Atualização de informações no portal (22) 24/06/2016
(21) BR 11 2017 026994-5 A2	Código 15.35 - Atualização de informações no portal (22) 14/06/2016
(21) BR 11 2017 026996-1 A2	Código 15.35 - Atualização de informações no portal (22) 14/06/2016
(21) BR 11 2017 026998-8 A2	Código 15.35 - Atualização de informações no portal (22) 16/06/2016
(21) BR 11 2017 026999-6 A2	Código 15.35 - Atualização de informações no portal (22) 14/06/2016
(21) BR 11 2017 027002-1 A2	Código 15.35 - Atualização de informações no portal (22) 21/06/2016
(21) BR 11 2017 027003-0 A2	Código 15.35 - Atualização de informações no portal (22) 22/10/2015
(21) BR 11 2017 027004-8 A2	Código 15.35 - Atualização de informações no portal (22) 16/06/2016
(21) BR 11 2017 027005-6 A2	Código 15.35 - Atualização de informações no portal (22) 22/10/2015
(21) BR 11 2017 027006-4 A2	Código 15.35 - Atualização de informações no portal

	(22) 16/06/2016
(21) BR 11 2017 027007-2 A2	Código 15.35 - Atualização de informações no portal (22) 22/10/2015
(21) BR 11 2017 027008-0 A2	Código 15.35 - Atualização de informações no portal (22) 21/06/2016
(21) BR 11 2017 027009-9 A2	Código 15.35 - Atualização de informações no portal (22) 22/10/2015
(21) BR 11 2017 027010-2 A2	Código 15.35 - Atualização de informações no portal (22) 27/04/2016
(21) BR 11 2017 027013-7 A2	Código 15.35 - Atualização de informações no portal (22) 17/06/2016
(21) BR 11 2017 027014-5 A2	Código 15.35 - Atualização de informações no portal (22) 14/06/2016
(21) BR 11 2017 027018-8 A2	Código 15.35 - Atualização de informações no portal (22) 13/06/2016
(21) BR 11 2017 027019-6 A2	Código 15.35 - Atualização de informações no portal (22) 13/06/2016
(21) BR 11 2017 027022-6 A2	Código 15.35 - Atualização de informações no portal (22) 29/09/2016
(21) BR 11 2017 027024-2 A2	Código 15.35 - Atualização de informações no portal (22) 16/06/2016
(21) BR 11 2017 027026-9 A2	Código 15.35 - Atualização de informações no portal (22) 15/06/2016
(21) BR 11 2017 027027-7 A2	Código 15.35 - Atualização de informações no portal (22) 06/06/2016
(21) BR 11 2017 027031-5 A2	Código 15.35 - Atualização de informações no portal (22) 16/06/2016

(21) BR 11 2017 027032-3 A2	Código 15.35 - Atualização de informações no portal (22) 22/06/2015
(21) BR 11 2017 027033-1 A2	Código 15.35 - Atualização de informações no portal (22) 13/06/2016
(21) BR 11 2017 027036-6 A2	Código 15.35 - Atualização de informações no portal (22) 02/06/2016
(21) BR 11 2017 027037-4 A2	Código 15.35 - Atualização de informações no portal (22) 16/06/2016
(21) BR 11 2017 027038-2 A2	Código 15.35 - Atualização de informações no portal (22) 27/06/2016
(21) BR 11 2017 027041-2 A2	Código 15.35 - Atualização de informações no portal (22) 09/06/2016
(21) BR 11 2017 027042-0 A2	Código 15.35 - Atualização de informações no portal (22) 16/06/2016
(21) BR 11 2017 027043-9 A2	Código 15.35 - Atualização de informações no portal (22) 15/06/2016
(21) BR 11 2017 027045-5 A2	Código 15.35 - Atualização de informações no portal (22) 15/06/2016
(21) BR 11 2017 027048-0 A2	Código 15.35 - Atualização de informações no portal (22) 17/06/2016
(21) BR 11 2017 027050-1 A2	Código 15.35 - Atualização de informações no portal (22) 07/06/2016
(21) BR 11 2017 027051-0 A2	Código 15.35 - Atualização de informações no portal (22) 17/06/2016
(21) BR 11 2017 027053-6 A2	Código 15.35 - Atualização de informações no portal (22) 13/07/2016
(21) BR 11 2017 027054-4 A2	Código 15.35 - Atualização de informações no portal (22) 15/06/2016

(21) BR 11 2017 027055-2 A2	Código 15.35 - Atualização de informações no portal (22) 17/06/2016
(21) BR 11 2017 027056-0 A2	Código 15.35 - Atualização de informações no portal (22) 01/07/2016
(21) BR 11 2017 027058-7 A2	Código 15.35 - Atualização de informações no portal (22) 18/05/2016
(21) BR 11 2017 027064-1 A2	Código 15.35 - Atualização de informações no portal (22) 17/06/2016
(21) BR 11 2017 027066-8 A2	Código 15.35 - Atualização de informações no portal (22) 17/06/2016
(21) BR 11 2017 027067-6 A2	Código 15.35 - Atualização de informações no portal (22) 16/06/2015
(21) BR 11 2017 027070-6 A2	Código 15.35 - Atualização de informações no portal (22) 02/06/2016
(21) BR 11 2017 027073-0 A2	Código 15.35 - Atualização de informações no portal (22) 11/04/2016
(21) BR 11 2017 027077-3 A2	Código 15.35 - Atualização de informações no portal (22) 24/11/2016
(21) BR 11 2017 027082-0 A2	Código 15.35 - Atualização de informações no portal (22) 22/03/2016
(21) BR 11 2017 027087-0 A2	Código 15.35 - Atualização de informações no portal (22) 23/06/2016
(21) BR 11 2017 027089-7 A2	Código 15.35 - Atualização de informações no portal (22) 09/06/2016
(21) BR 11 2017 027090-0 A2	Código 15.35 - Atualização de informações no portal (22) 15/06/2016
(21) BR 11 2017 027092-7 A2	Código 15.35 - Atualização de informações no portal

	(22) 29/11/2016
(21) BR 11 2017 027095-1 A2	Código 15.35 - Atualização de informações no portal (22) 20/06/2016
(21) BR 11 2017 027097-8 A2	Código 15.35 - Atualização de informações no portal (22) 16/06/2016
(21) BR 11 2017 027098-6 A2	Código 15.35 - Atualização de informações no portal (22) 17/06/2016
(21) BR 11 2017 027100-1 A2	Código 15.35 - Atualização de informações no portal (22) 15/06/2016
(21) BR 11 2017 027101-0 A2	Código 15.35 - Atualização de informações no portal (22) 21/06/2016
(21) BR 11 2017 027102-8 A2	Código 15.35 - Atualização de informações no portal (22) 02/06/2016
(21) BR 11 2017 027103-6 A2	Código 15.35 - Atualização de informações no portal (22) 09/06/2016
(21) BR 11 2017 027107-9 A2	Código 15.35 - Atualização de informações no portal (22) 20/06/2016
(21) BR 11 2017 027108-7 A2	Código 15.35 - Atualização de informações no portal (22) 30/06/2016
(21) BR 11 2017 027110-9 A2	Código 15.35 - Atualização de informações no portal (22) 21/06/2016
(21) BR 11 2017 027115-0 A2	Código 15.35 - Atualização de informações no portal (22) 15/06/2016
(21) BR 11 2017 027116-8 A2	Código 15.35 - Atualização de informações no portal (22) 05/07/2016
(21) BR 11 2017 027117-6 A2	Código 15.35 - Atualização de informações no portal (22) 26/05/2016

(21) BR 11 2017 027119-2 A2	Código 15.35 - Atualização de informações no portal (22) 14/10/2015
(21) BR 11 2017 027122-2 A2	Código 15.35 - Atualização de informações no portal (22) 15/06/2016
(21) BR 11 2017 027125-7 A2	Código 15.35 - Atualização de informações no portal (22) 16/06/2016
(21) BR 11 2017 027126-5 A2	Código 15.35 - Atualização de informações no portal (22) 17/06/2016
(21) BR 11 2017 027128-1 A2	Código 15.35 - Atualização de informações no portal (22) 12/08/2016
(21) BR 11 2017 027129-0 A2	Código 15.35 - Atualização de informações no portal (22) 16/06/2016
(21) BR 11 2017 027132-0 A2	Código 15.35 - Atualização de informações no portal (22) 15/06/2016
(21) BR 11 2017 027136-2 A2	Código 15.35 - Atualização de informações no portal (22) 17/06/2016
(21) BR 11 2017 027137-0 A2	Código 15.35 - Atualização de informações no portal (22) 15/06/2016
(21) BR 11 2017 027138-9 A2	Código 15.35 - Atualização de informações no portal (22) 24/06/2016
(21) BR 11 2017 027140-0 A2	Código 15.35 - Atualização de informações no portal (22) 13/06/2016
(21) BR 11 2017 027142-7 A2	Código 15.35 - Atualização de informações no portal (22) 16/03/2016
(21) BR 11 2017 027147-8 A2	Código 15.35 - Atualização de informações no portal (22) 02/12/2016
(21) BR 11 2017 027149-4 A2	Código 15.35 - Atualização de informações no portal (22) 30/06/2016

(21) BR 11 2017 027151-6 A2	Código 15.35 - Atualização de informações no portal (22) 23/06/2016
(21) BR 11 2017 027153-2 A2	Código 15.35 - Atualização de informações no portal (22) 30/06/2016
(21) BR 11 2017 027154-0 A2	Código 15.35 - Atualização de informações no portal (22) 17/06/2016
(21) BR 11 2017 027155-9 A2	Código 15.35 - Atualização de informações no portal (22) 13/06/2016
(21) BR 11 2017 027156-7 A2	Código 15.35 - Atualização de informações no portal (22) 15/06/2016
(21) BR 11 2017 027158-3 A2	Código 15.35 - Atualização de informações no portal (22) 08/06/2016
(21) BR 11 2017 027160-5 A2	Código 15.35 - Atualização de informações no portal (22) 16/06/2016
(21) BR 11 2017 027166-4 A2	Código 15.35 - Atualização de informações no portal (22) 16/06/2016
(21) BR 11 2017 027167-2 A2	Código 15.35 - Atualização de informações no portal (22) 15/06/2016
(21) BR 11 2017 027169-9 A2	Código 15.35 - Atualização de informações no portal (22) 10/08/2016
(21) BR 11 2017 027171-0 A2	Código 15.35 - Atualização de informações no portal (22) 16/06/2015
(21) BR 11 2017 027172-9 A2	Código 15.35 - Atualização de informações no portal (22) 16/06/2016
(21) BR 11 2017 027173-7 A2	Código 15.35 - Atualização de informações no portal (22) 16/06/2016
(21) BR 11 2017 027175-3 A2	Código 15.35 - Atualização de informações no portal

	(22) 16/06/2016
(21) BR 11 2017 027177-0 A2	Código 15.35 - Atualização de informações no portal (22) 17/07/2015
(21) BR 11 2017 027179-6 A2	Código 15.35 - Atualização de informações no portal (22) 15/06/2016
(21) BR 11 2017 027180-0 A2	Código 15.35 - Atualização de informações no portal (22) 13/06/2016
(21) BR 11 2017 027181-8 A2	Código 15.35 - Atualização de informações no portal (22) 17/06/2016
(21) BR 11 2017 027182-6 A2	Código 15.35 - Atualização de informações no portal (22) 03/09/2015
(21) BR 11 2017 027183-4 A2	Código 15.35 - Atualização de informações no portal (22) 15/06/2016
(21) BR 11 2017 027185-0 A2	Código 15.35 - Atualização de informações no portal (22) 17/06/2016
(21) BR 11 2017 027186-9 A2	Código 15.35 - Atualização de informações no portal (22) 01/06/2016
(21) BR 11 2017 027189-3 A2	Código 15.35 - Atualização de informações no portal (22) 13/06/2016
(21) BR 11 2017 027192-3 A2	Código 15.35 - Atualização de informações no portal (22) 15/06/2016
(21) BR 11 2017 027194-0 A2	Código 15.35 - Atualização de informações no portal (22) 16/06/2016
(21) BR 11 2017 027197-4 A2	Código 15.35 - Atualização de informações no portal (22) 27/08/2015
(21) BR 11 2017 027198-2 A2	Código 15.35 - Atualização de informações no portal (22) 31/07/2015

(21) BR 11 2017 027199-0 A2	Código 15.35 - Atualização de informações no portal (22) 17/06/2016
(21) BR 11 2017 027202-4 A2	Código 15.35 - Atualização de informações no portal (22) 13/06/2016
(21) BR 11 2017 027206-7 A2	Código 15.35 - Atualização de informações no portal (22) 08/06/2016
(21) BR 11 2017 027208-3 A2	Código 15.35 - Atualização de informações no portal (22) 17/12/2015
(21) BR 11 2017 027211-3 A2	Código 15.35 - Atualização de informações no portal (22) 17/06/2016
(21) BR 11 2017 027212-1 A2	Código 15.35 - Atualização de informações no portal (22) 17/06/2016
(21) BR 11 2017 027218-0 A2	Código 15.35 - Atualização de informações no portal (22) 25/06/2015
(21) BR 11 2017 027219-9 A2	Código 15.35 - Atualização de informações no portal (22) 21/06/2016
(21) BR 11 2017 027220-2 A2	Código 15.35 - Atualização de informações no portal (22) 24/06/2016
(21) BR 11 2017 027221-0 A2	Código 15.35 - Atualização de informações no portal (22) 26/05/2016
(21) BR 11 2017 027222-9 A2	Código 15.35 - Atualização de informações no portal (22) 17/06/2016
(21) BR 11 2017 027226-1 A2	Código 15.35 - Atualização de informações no portal (22) 17/06/2016
(21) BR 11 2017 027227-0 A2	Código 15.35 - Atualização de informações no portal (22) 15/06/2016
(21) BR 11 2017 027228-8 A2	Código 15.35 - Atualização de informações no portal (22) 20/06/2016

(21) BR 11 2017 027229-6 A2	Código 15.35 - Atualização de informações no portal (22) 17/06/2016
(21) BR 11 2017 027236-9 A2	Código 15.35 - Atualização de informações no portal (22) 29/06/2016
(21) BR 11 2017 027237-7 A2	Código 15.35 - Atualização de informações no portal (22) 07/06/2016
(21) BR 11 2017 027241-5 A2	Código 15.35 - Atualização de informações no portal (22) 23/06/2016
(21) BR 11 2017 027352-7 A2	Código 15.35 - Atualização de informações no portal (22) 19/05/2016
(21) BR 11 2017 027358-6 A2	Código 15.35 - Atualização de informações no portal (22) 17/06/2016
(21) BR 11 2017 027360-8 A2	Código 15.35 - Atualização de informações no portal (22) 21/06/2016
(21) BR 11 2017 027362-4 A2	Código 15.35 - Atualização de informações no portal (22) 24/06/2016
(21) BR 11 2017 027363-2 A2	Código 15.35 - Atualização de informações no portal (22) 24/06/2016
(21) BR 11 2017 027364-0 A2	Código 15.35 - Atualização de informações no portal (22) 26/05/2016
(21) BR 11 2017 027367-5 A2	Código 15.35 - Atualização de informações no portal (22) 15/06/2016
(21) BR 11 2017 027368-3 A2	Código 15.35 - Atualização de informações no portal (22) 30/06/2015
(21) BR 11 2017 027369-1 A2	Código 15.35 - Atualização de informações no portal (22) 17/06/2016
(21) BR 11 2017 027370-5 A2	Código 15.35 - Atualização de informações no portal

	(22) 21/06/2016
(21) BR 11 2017 027374-8 A2	Código 15.35 - Atualização de informações no portal (22) 09/06/2016
(21) BR 11 2017 027375-6 A2	Código 15.35 - Atualização de informações no portal (22) 17/06/2016
(21) BR 11 2017 027379-9 A2	Código 15.35 - Atualização de informações no portal (22) 17/06/2016
(21) BR 11 2017 027385-3 A2	Código 15.35 - Atualização de informações no portal (22) 21/07/2016
(21) BR 11 2017 027386-1 A2	Código 15.35 - Atualização de informações no portal (22) 21/07/2016
(21) BR 11 2017 027388-8 A2	Código 15.35 - Atualização de informações no portal (22) 21/07/2016
(21) BR 11 2017 027389-6 A2	Código 15.35 - Atualização de informações no portal (22) 21/07/2016
(21) BR 11 2017 027395-0 A2	Código 15.35 - Atualização de informações no portal (22) 22/06/2016
(21) BR 11 2017 027396-9 A2	Código 15.35 - Atualização de informações no portal (22) 20/06/2016
(21) BR 11 2017 027398-5 A2	Código 15.35 - Atualização de informações no portal (22) 30/06/2016
(21) BR 11 2017 027399-3 A2	Código 15.35 - Atualização de informações no portal (22) 22/06/2016
(21) BR 11 2017 027400-0 A2	Código 15.35 - Atualização de informações no portal (22) 24/06/2016
(21) BR 11 2017 027427-2 A2	Código 15.35 - Atualização de informações no portal (22) 18/06/2016

(21) BR 11 2017 027449-3 A2	Código 15.35 - Atualização de informações no portal (22) 17/02/2016
(21) BR 11 2017 027450-7 A2	Código 15.35 - Atualização de informações no portal (22) 23/06/2015
(21) BR 11 2017 027452-3 A2	Código 15.35 - Atualização de informações no portal (22) 17/06/2016
(21) BR 11 2017 027454-0 A2	Código 15.35 - Atualização de informações no portal (22) 27/08/2015
(21) BR 11 2017 027455-8 A2	Código 15.35 - Atualização de informações no portal (22) 06/07/2016
(21) BR 11 2017 027456-6 A2	Código 15.35 - Atualização de informações no portal (22) 28/10/2016
(21) BR 11 2017 027457-4 A2	Código 15.35 - Atualização de informações no portal (22) 27/06/2016
(21) BR 11 2017 027458-2 A2	Código 15.35 - Atualização de informações no portal (22) 23/06/2016
(21) BR 11 2017 027461-2 A2	Código 15.35 - Atualização de informações no portal (22) 28/01/2016
(21) BR 11 2017 027465-5 A2	Código 15.35 - Atualização de informações no portal (22) 19/06/2015
(21) BR 11 2017 027469-8 A2	Código 15.35 - Atualização de informações no portal (22) 13/06/2016
(21) BR 11 2017 027470-1 A2	Código 15.35 - Atualização de informações no portal (22) 22/06/2016
(21) BR 11 2017 027471-0 A2	Código 15.35 - Atualização de informações no portal (22) 20/06/2016
(21) BR 11 2017 027473-6 A2	Código 15.35 - Atualização de informações no portal (22) 27/07/2016

(21) BR 11 2017 027474-4 A2	Código 15.35 - Atualização de informações no portal (22) 17/06/2016
(21) BR 11 2017 027477-9 A2	Código 15.35 - Atualização de informações no portal (22) 20/06/2016
(21) BR 11 2017 027478-7 A2	Código 15.35 - Atualização de informações no portal (22) 15/07/2016
(21) BR 11 2017 027479-5 A2	Código 15.35 - Atualização de informações no portal (22) 20/06/2016
(21) BR 11 2017 027482-5 A2	Código 15.35 - Atualização de informações no portal (22) 18/06/2016
(21) BR 11 2017 027486-8 A2	Código 15.35 - Atualização de informações no portal (22) 20/06/2016
(21) BR 11 2017 027487-6 A2	Código 15.35 - Atualização de informações no portal (22) 20/06/2016
(21) BR 11 2017 027488-4 A2	Código 15.35 - Atualização de informações no portal (22) 23/06/2016
(21) BR 11 2017 027489-2 A2	Código 15.35 - Atualização de informações no portal (22) 27/05/2016
(21) BR 11 2017 027491-4 A2	Código 15.35 - Atualização de informações no portal (22) 05/07/2016
(21) BR 11 2017 027492-2 A2	Código 15.35 - Atualização de informações no portal (22) 10/02/2016
(21) BR 11 2017 027499-0 A2	Código 15.35 - Atualização de informações no portal (22) 13/06/2016
(21) BR 11 2017 027501-5 A2	Código 15.35 - Atualização de informações no portal (22) 17/06/2016
(21) BR 11 2017 027502-3 A2	Código 15.35 - Atualização de informações no portal

	(22) 15/06/2016
(21) BR 11 2017 027505-8 A2	Código 15.35 - Atualização de informações no portal (22) 15/06/2016
(21) BR 11 2017 027508-2 A2	Código 15.35 - Atualização de informações no portal (22) 14/11/2016
(21) BR 11 2017 027509-0 A2	Código 15.35 - Atualização de informações no portal (22) 23/06/2016
(21) BR 11 2017 027510-4 A2	Código 15.35 - Atualização de informações no portal (22) 14/11/2016
(21) BR 11 2017 027511-2 A2	Código 15.35 - Atualização de informações no portal (22) 17/06/2016
(21) BR 11 2017 027513-9 A2	Código 15.35 - Atualização de informações no portal (22) 17/06/2016
(21) BR 11 2017 027514-7 A2	Código 15.35 - Atualização de informações no portal (22) 21/06/2016
(21) BR 11 2017 027515-5 A2	Código 15.35 - Atualização de informações no portal (22) 17/06/2016
(21) BR 11 2017 027521-0 A2	Código 15.35 - Atualização de informações no portal (22) 30/06/2016
(21) BR 11 2017 027522-8 A2	Código 15.35 - Atualização de informações no portal (22) 18/05/2016
(21) BR 11 2017 027524-4 A2	Código 15.35 - Atualização de informações no portal (22) 29/06/2016
(21) BR 11 2017 027525-2 A2	Código 15.35 - Atualização de informações no portal (22) 23/06/2016
(21) BR 11 2017 027533-3 A2	Código 15.35 - Atualização de informações no portal (22) 22/06/2016

(21) BR 11 2017 027534-1 A2	Código 15.35 - Atualização de informações no portal (22) 29/06/2016
(21) BR 11 2017 027535-0 A2	Código 15.35 - Atualização de informações no portal (22) 13/06/2016
(21) BR 11 2017 027537-6 A2	Código 15.35 - Atualização de informações no portal (22) 21/06/2016
(21) BR 11 2017 027541-4 A2	Código 15.35 - Atualização de informações no portal (22) 23/06/2016
(21) BR 11 2017 027545-7 A2	Código 15.35 - Atualização de informações no portal (22) 27/06/2016
(21) BR 11 2017 027546-5 A2	Código 15.35 - Atualização de informações no portal (22) 19/06/2016
(21) BR 11 2017 027551-1 A2	Código 15.35 - Atualização de informações no portal (22) 22/06/2016
(21) BR 11 2017 027779-4 A2	Código 15.35 - Atualização de informações no portal (22) 31/03/2016
(21) BR 11 2017 027781-6 A2	Código 15.35 - Atualização de informações no portal (22) 04/07/2016
(21) BR 11 2017 027782-4 A2	Código 15.35 - Atualização de informações no portal (22) 22/06/2015
(21) BR 11 2017 027783-2 A2	Código 15.35 - Atualização de informações no portal (22) 22/06/2016
(21) BR 11 2017 027784-0 A2	Código 15.35 - Atualização de informações no portal (22) 23/06/2016
(21) BR 11 2017 027852-9 A2	Código 15.35 - Atualização de informações no portal (22) 23/06/2016
(21) BR 11 2017 027853-7 A2	Código 15.35 - Atualização de informações no portal (22) 10/12/2015

(21) BR 11 2017 027855-3 A2	Código 15.35 - Atualização de informações no portal (22) 22/06/2016
(21) BR 11 2017 027857-0 A2	Código 15.35 - Atualização de informações no portal (22) 23/06/2015
(21) BR 11 2017 027858-8 A2	Código 15.35 - Atualização de informações no portal (22) 23/05/2016
(21) BR 11 2017 027865-0 A2	Código 15.35 - Atualização de informações no portal (22) 19/05/2016
(21) BR 11 2017 027873-1 A2	Código 15.35 - Atualização de informações no portal (22) 06/06/2016
(21) BR 11 2017 027874-0 A2	Código 15.35 - Atualização de informações no portal (22) 08/07/2016
(21) BR 11 2017 027875-8 A2	Código 15.35 - Atualização de informações no portal (22) 27/06/2016
(21) BR 11 2017 027878-2 A2	Código 15.35 - Atualização de informações no portal (22) 23/05/2016
(21) BR 11 2017 027882-0 A2	Código 15.35 - Atualização de informações no portal (22) 27/07/2016
(21) BR 11 2017 027884-7 A2	Código 15.35 - Atualização de informações no portal (22) 20/06/2016
(21) BR 11 2017 027888-0 A2	Código 15.35 - Atualização de informações no portal (22) 22/06/2016
(21) BR 11 2017 027889-8 A2	Código 15.35 - Atualização de informações no portal (22) 24/06/2015
(21) BR 11 2017 027890-1 A2	Código 15.35 - Atualização de informações no portal (22) 17/11/2015
(21) BR 11 2017 027891-0 A2	Código 15.35 - Atualização de informações no portal

	(22) 21/06/2016
(21) BR 11 2017 027893-6 A2	Código 15.35 - Atualização de informações no portal (22) 01/07/2016
(21) BR 11 2017 027917-7 A2	Código 15.35 - Atualização de informações no portal (22) 30/06/2016
(21) BR 11 2017 027920-7 A2	Código 15.35 - Atualização de informações no portal (22) 06/07/2016
(21) BR 11 2017 027922-3 A2	Código 15.35 - Atualização de informações no portal (22) 23/06/2016
(21) BR 11 2017 027923-1 A2	Código 15.35 - Atualização de informações no portal (22) 22/06/2016
(21) BR 11 2017 027924-0 A2	Código 15.35 - Atualização de informações no portal (22) 28/06/2016
(21) BR 11 2017 027927-4 A2	Código 15.35 - Atualização de informações no portal (22) 30/06/2016
(21) BR 11 2017 027928-2 A2	Código 15.35 - Atualização de informações no portal (22) 27/06/2016
(21) BR 11 2017 027929-0 A2	Código 15.35 - Atualização de informações no portal (22) 29/06/2016
(21) BR 11 2017 027930-4 A2	Código 15.35 - Atualização de informações no portal (22) 23/06/2015
(21) BR 11 2017 028006-0 A2	Código 15.35 - Atualização de informações no portal (22) 21/07/2017
(21) BR 11 2017 028045-0 A2	Código 15.35 - Atualização de informações no portal (22) 27/06/2016
(21) BR 11 2017 028049-3 A2	Código 15.35 - Atualização de informações no portal (22) 24/06/2016

(21) BR 11 2017 028050-7 A2	Código 15.35 - Atualização de informações no portal (22) 29/04/2016
(21) BR 11 2017 028051-5 A2	Código 15.35 - Atualização de informações no portal (22) 10/06/2016
(21) BR 11 2017 028053-1 A2	Código 15.35 - Atualização de informações no portal (22) 27/06/2016
(21) BR 11 2017 028054-0 A2	Código 15.35 - Atualização de informações no portal (22) 24/06/2016
(21) BR 11 2017 028055-8 A2	Código 15.35 - Atualização de informações no portal (22) 20/06/2016
(21) BR 11 2017 028056-6 A2	Código 15.35 - Atualização de informações no portal (22) 24/06/2016
(21) BR 11 2017 028059-0 A2	Código 15.35 - Atualização de informações no portal (22) 24/06/2016
(21) BR 11 2017 028060-4 A2	Código 15.35 - Atualização de informações no portal (22) 12/08/2016
(21) BR 11 2017 028073-6 A2	Código 15.35 - Atualização de informações no portal (22) 28/06/2016
(21) BR 11 2017 028076-0 A2	Código 15.35 - Atualização de informações no portal (22) 29/06/2016
(21) BR 11 2017 028157-0 A2	Código 15.35 - Atualização de informações no portal (22) 29/06/2016
(21) BR 11 2018 000271-2 A2	Código 15.35 - Atualização de informações no portal (22) 06/07/2016
(21) BR 11 2018 000402-2 A2	Código 15.35 - Atualização de informações no portal (22) 06/07/2016
(21) BR 11 2018 000646-7 A2	Código 15.35 - Atualização de informações no portal (22) 13/07/2016

(21) BR 11 2018 001616-0 A2	Código 15.35 - Atualização de informações no portal (22) 26/07/2016
(21) BR 11 2018 001626-8 A2	Código 15.35 - Atualização de informações no portal (22) 29/07/2016
(21) BR 11 2018 001644-6 A2	Código 15.35 - Atualização de informações no portal (22) 16/10/2015
(21) BR 11 2018 002274-8 A2	Código 15.35 - Atualização de informações no portal (22) 09/08/2016
(21) BR 11 2018 002284-5 A2	Código 15.35 - Atualização de informações no portal (22) 04/08/2016
(21) BR 11 2018 002319-1 A2	Código 15.35 - Atualização de informações no portal (22) 04/08/2016
(21) BR 11 2018 002342-6 A2	Código 15.35 - Atualização de informações no portal (22) 04/08/2016
(21) BR 11 2018 002511-9 A2	Código 15.35 - Atualização de informações no portal (22) 18/08/2016
(21) BR 11 2018 002678-6 A2	Código 15.35 - Atualização de informações no portal (22) 10/08/2016
(21) BR 11 2018 002760-0 A2	Código 15.35 - Atualização de informações no portal (22) 10/08/2016
(21) BR 11 2018 002765-0 A2	Código 15.35 - Atualização de informações no portal (22) 25/07/2016
(21) BR 11 2018 003339-1 A2	Código 15.35 - Atualização de informações no portal (22) 22/08/2016
(21) BR 11 2018 003589-0 A2	Código 15.35 - Atualização de informações no portal (22) 25/08/2016
(21) BR 11 2018 003617-0 A2	Código 15.35 - Atualização de informações no portal

	(22) 24/08/2016
(21) BR 11 2018 003633-1 A2	Código 15.35 - Atualização de informações no portal (22) 22/08/2016
(21) BR 11 2018 003634-0 A2	Código 15.35 - Atualização de informações no portal (22) 22/08/2016
(21) BR 11 2018 004019-3 A2	Código 15.35 - Atualização de informações no portal (22) 20/09/2016
(21) BR 11 2018 004066-5 A2	Código 15.35 - Atualização de informações no portal (22) 23/08/2016
(21) BR 11 2018 004078-9 A2	Código 15.35 - Atualização de informações no portal (22) 01/09/2016
(21) BR 11 2018 004097-5 A2	Código 15.35 - Atualização de informações no portal (22) 30/08/2016
(21) BR 11 2018 004108-4 A2	Código 15.35 - Atualização de informações no portal (22) 26/08/2016
(21) BR 11 2018 004532-2 A2	Código 15.35 - Atualização de informações no portal (22) 09/09/2016
(21) BR 11 2018 004536-5 A2	Código 15.35 - Atualização de informações no portal (22) 09/09/2016
(21) BR 11 2018 004861-5 A2	Código 15.35 - Atualização de informações no portal (22) 19/08/2016
(21) BR 11 2018 004881-0 A2	Código 15.35 - Atualização de informações no portal (22) 09/09/2016
(21) BR 11 2018 004916-6 A2	Código 15.35 - Atualização de informações no portal (22) 07/07/2017
(21) BR 11 2018 005124-1 A2	Código 15.35 - Atualização de informações no portal (22) 19/09/2016

(21) BR 11 2018 005145-4 A2	Código 15.35 - Atualização de informações no portal (22) 15/09/2016
(21) BR 11 2018 005284-1 A2	Código 15.35 - Atualização de informações no portal (22) 20/09/2016
(21) BR 11 2018 005287-6 A2	Código 15.35 - Atualização de informações no portal (22) 16/09/2016
(21) BR 11 2018 005295-7 A2	Código 15.35 - Atualização de informações no portal (22) 16/09/2016
(21) BR 11 2018 005316-3 A2	Código 15.35 - Atualização de informações no portal (22) 16/09/2016
(21) BR 11 2018 005318-0 A2	Código 15.35 - Atualização de informações no portal (22) 16/09/2016
(21) BR 11 2018 005322-8 A2	Código 15.35 - Atualização de informações no portal (22) 17/09/2016
(21) BR 11 2018 005514-0 A2	Código 15.35 - Atualização de informações no portal (22) 03/10/2016
(21) BR 11 2018 005886-6 A2	Código 15.35 - Atualização de informações no portal (22) 23/09/2016
(21) BR 11 2018 005928-5 A2	Código 15.35 - Atualização de informações no portal (22) 22/09/2016
(21) BR 11 2018 005940-4 A2	Código 15.35 - Atualização de informações no portal (22) 23/09/2016
(21) BR 11 2018 006292-8 A2	Código 15.35 - Atualização de informações no portal (22) 05/10/2016
(21) BR 11 2018 006359-2 A2	Código 15.35 - Atualização de informações no portal (22) 09/09/2016
(21) BR 11 2018 006396-7 A2	Código 15.35 - Atualização de informações no portal (22) 27/09/2016

(21) BR 11 2018 006429-7 A2	Código 15.35 - Atualização de informações no portal (22) 27/09/2016
(21) BR 11 2018 006431-9 A2	Código 15.35 - Atualização de informações no portal (22) 04/10/2016
(21) BR 11 2018 006432-7 A2	Código 15.35 - Atualização de informações no portal (22) 08/07/2016
(21) BR 11 2018 006436-0 A2	Código 15.35 - Atualização de informações no portal (22) 05/10/2015
(21) BR 11 2018 006441-6 A2	Código 15.35 - Atualização de informações no portal (22) 26/09/2016
(21) BR 11 2018 006444-0 A2	Código 15.35 - Atualização de informações no portal (22) 30/09/2016
(21) BR 11 2018 006445-9 A2	Código 15.35 - Atualização de informações no portal (22) 29/09/2016
(21) BR 11 2018 006447-5 A2	Código 15.35 - Atualização de informações no portal (22) 02/08/2017
(21) BR 11 2018 006473-4 A2	Código 15.35 - Atualização de informações no portal (22) 29/09/2016
(21) BR 11 2018 006522-6 A2	Código 15.35 - Atualização de informações no portal (22) 05/10/2016
(21) BR 11 2018 006525-0 A2	Código 15.35 - Atualização de informações no portal (22) 23/09/2016
(21) BR 11 2018 006526-9 A2	Código 15.35 - Atualização de informações no portal (22) 30/09/2015
(21) BR 11 2018 006528-5 A2	Código 15.35 - Atualização de informações no portal (22) 27/09/2016
(21) BR 11 2018 006529-3 A2	Código 15.35 - Atualização de informações no portal

	(22) 27/09/2016
(21) BR 11 2018 006530-7 A2	Código 15.35 - Atualização de informações no portal (22) 23/06/2016
(21) BR 11 2018 006531-5 A2	Código 15.35 - Atualização de informações no portal (22) 29/09/2016
(21) BR 11 2018 006542-0 A2	Código 15.35 - Atualização de informações no portal (22) 06/10/2016
(21) BR 11 2018 006547-1 A2	Código 15.35 - Atualização de informações no portal (22) 29/09/2016
(21) BR 11 2018 006553-6 A2	Código 15.35 - Atualização de informações no portal (22) 30/09/2016
(21) BR 11 2018 006557-9 A2	Código 15.35 - Atualização de informações no portal (22) 30/09/2016
(21) BR 11 2018 006562-5 A2	Código 15.35 - Atualização de informações no portal (22) 27/10/2016
(21) BR 11 2018 006563-3 A2	Código 15.35 - Atualização de informações no portal (22) 21/10/2016
(21) BR 11 2018 006567-6 A2	Código 15.35 - Atualização de informações no portal (22) 14/09/2016
(21) BR 11 2018 006569-2 A2	Código 15.35 - Atualização de informações no portal (22) 03/10/2016
(21) BR 11 2018 006578-1 A2	Código 15.35 - Atualização de informações no portal (22) 30/09/2016
(21) BR 11 2018 006653-2 A2	Código 15.35 - Atualização de informações no portal (22) 03/10/2016
(21) BR 11 2018 006843-8 A2	Código 15.35 - Atualização de informações no portal (22) 07/10/2016

(21) BR 11 2018 006850-0 A2	Código 15.35 - Atualização de informações no portal (22) 24/11/2016
(21) BR 11 2018 006883-7 A2	Código 15.35 - Atualização de informações no portal (22) 03/10/2016
(21) BR 11 2018 007102-1 A2	Código 15.35 - Atualização de informações no portal (22) 07/10/2016
(21) BR 11 2018 007106-4 A2	Código 15.35 - Atualização de informações no portal (22) 06/10/2016
(21) BR 11 2018 007111-0 A2	Código 15.35 - Atualização de informações no portal (22) 02/11/2015
(21) BR 11 2018 007118-8 A2	Código 15.35 - Atualização de informações no portal (22) 07/10/2016
(21) BR 11 2018 007158-7 A2	Código 15.35 - Atualização de informações no portal (22) 19/10/2016
(21) BR 11 2018 007160-9 A2	Código 15.35 - Atualização de informações no portal (22) 11/10/2016
(21) BR 11 2018 007509-4 A2	Código 15.35 - Atualização de informações no portal (22) 29/06/2016
(21) BR 11 2018 007515-9 A2	Código 15.35 - Atualização de informações no portal (22) 17/10/2016
(21) BR 11 2018 007642-2 A2	Código 15.35 - Atualização de informações no portal (22) 11/08/2017
(21) BR 11 2018 008204-0 A2	Código 15.35 - Atualização de informações no portal (22) 21/10/2016
(21) BR 11 2018 008223-6 A2	Código 15.35 - Atualização de informações no portal (22) 27/10/2016
(21) BR 11 2018 008272-4 A2	Código 15.35 - Atualização de informações no portal (22) 27/10/2015

(21) BR 11 2018 008451-4 A2	Código 15.35 - Atualização de informações no portal (22) 27/10/2015
(21) BR 11 2018 008462-0 A2	Código 15.35 - Atualização de informações no portal (22) 25/10/2016
(21) BR 11 2018 008487-5 A2	Código 15.35 - Atualização de informações no portal (22) 07/11/2016
(21) BR 11 2018 008559-6 A2	Código 15.35 - Atualização de informações no portal (22) 24/10/2016
(21) BR 11 2018 008895-1 A2	Código 15.35 - Atualização de informações no portal (22) 28/10/2016
(21) BR 11 2018 008905-2 A8	Código 15.35 - Atualização de informações no portal (22) 04/11/2016
(21) BR 11 2018 008907-9 A8	Código 15.35 - Atualização de informações no portal (22) 02/11/2016
(21) BR 11 2018 008909-5 A2	Código 15.35 - Atualização de informações no portal (22) 01/11/2016
(21) BR 11 2018 008910-9 A8	Código 15.35 - Atualização de informações no portal (22) 03/11/2016
(21) BR 11 2018 008912-5 A8	Código 15.35 - Atualização de informações no portal (22) 01/11/2016
(21) BR 11 2018 008913-3 A8	Código 15.35 - Atualização de informações no portal (22) 12/10/2016
(21) BR 11 2018 008914-1 A8	Código 15.35 - Atualização de informações no portal (22) 30/11/2016
(21) BR 11 2018 008916-8 A8	Código 15.35 - Atualização de informações no portal (22) 08/11/2016
(21) BR 11 2018 008918-4 A8	Código 15.35 - Atualização de informações no portal

	(22) 02/11/2016
(21) BR 11 2018 008919-2 A8	Código 15.35 - Atualização de informações no portal (22) 26/08/2016
(21) BR 11 2018 008926-5 A8	Código 15.35 - Atualização de informações no portal (22) 23/09/2016
(21) BR 11 2018 008960-5 A8	Código 15.35 - Atualização de informações no portal (22) 03/11/2016
(21) BR 11 2018 008961-3 A8	Código 15.35 - Atualização de informações no portal (22) 18/11/2016
(21) BR 11 2018 008962-1 A8	Código 15.35 - Atualização de informações no portal (22) 02/11/2016
(21) BR 11 2018 008963-0 A8	Código 15.35 - Atualização de informações no portal (22) 04/10/2016
(21) BR 11 2018 008964-8 A8	Código 15.35 - Atualização de informações no portal (22) 04/11/2016
(21) BR 11 2018 008965-6 A8	Código 15.35 - Atualização de informações no portal (22) 03/11/2016
(21) BR 11 2018 008969-9 A8	Código 15.35 - Atualização de informações no portal (22) 03/11/2016
(21) BR 11 2018 008972-9 A8	Código 15.35 - Atualização de informações no portal (22) 25/10/2016
(21) BR 11 2018 008973-7 A8	Código 15.35 - Atualização de informações no portal (22) 03/11/2016
(21) BR 11 2018 009412-9 A2	Código 15.35 - Atualização de informações no portal (22) 18/01/2016
(21) BR 11 2018 009451-0 A2	Código 15.35 - Atualização de informações no portal (22) 09/11/2016

(21) BR 11 2018 009667-9 A2	Código 15.35 - Atualização de informações no portal (22) 08/02/2017
(21) BR 11 2018 009706-3 A8	Código 15.35 - Atualização de informações no portal (22) 23/11/2016
(21) BR 11 2018 009714-4 A8	Código 15.35 - Atualização de informações no portal (22) 14/11/2016
(21) BR 11 2018 009717-9 A8	Código 15.35 - Atualização de informações no portal (22) 11/11/2016
(21) BR 11 2018 009729-2 A8	Código 15.35 - Atualização de informações no portal (22) 02/12/2016
(21) BR 11 2018 009732-2 A8	Código 15.35 - Atualização de informações no portal (22) 11/11/2016
(21) BR 11 2018 009891-4 A2	Código 15.35 - Atualização de informações no portal (22) 16/11/2016
(21) BR 11 2018 009995-3 A2	Código 15.35 - Atualização de informações no portal (22) 17/11/2016
(21) BR 11 2018 009998-8 A2	Código 15.35 - Atualização de informações no portal (22) 19/10/2016
(21) BR 11 2018 010000-5 A8	Código 15.35 - Atualização de informações no portal (22) 11/11/2016
(21) BR 11 2018 010003-0 A8	Código 15.35 - Atualização de informações no portal (22) 18/11/2016
(21) BR 11 2018 010004-8 A8	Código 15.35 - Atualização de informações no portal (22) 23/11/2016
(21) BR 11 2018 010005-6 A2	Código 15.35 - Atualização de informações no portal (22) 18/11/2016
(21) BR 11 2018 010007-2 A2	Código 15.35 - Atualização de informações no portal (22) 30/11/2016

(21) BR 11 2018 010008-0 A2	Código 15.35 - Atualização de informações no portal (22) 18/11/2016
(21) BR 11 2018 010011-0 A2	Código 15.35 - Atualização de informações no portal (22) 17/11/2016
(21) BR 11 2018 010012-9 A8	Código 15.35 - Atualização de informações no portal (22) 01/12/2016
(21) BR 11 2018 010013-7 A2	Código 15.35 - Atualização de informações no portal (22) 16/11/2016
(21) BR 11 2018 010014-5 A2	Código 15.35 - Atualização de informações no portal (22) 15/11/2016
(21) BR 11 2018 010015-3 A2	Código 15.35 - Atualização de informações no portal (22) 21/11/2016
(21) BR 11 2018 010016-1 A8	Código 15.35 - Atualização de informações no portal (22) 16/11/2016
(21) BR 11 2018 010017-0 A2	Código 15.35 - Atualização de informações no portal (22) 23/11/2016
(21) BR 11 2018 010018-8 A2	Código 15.35 - Atualização de informações no portal (22) 17/11/2016
(21) BR 11 2018 010022-6 A8	Código 15.35 - Atualização de informações no portal (22) 06/12/2016
(21) BR 11 2018 010023-4 A2	Código 15.35 - Atualização de informações no portal (22) 18/11/2016
(21) BR 11 2018 010024-2 A8	Código 15.35 - Atualização de informações no portal (22) 18/11/2016
(21) BR 11 2018 010025-0 A8	Código 15.35 - Atualização de informações no portal (22) 27/06/2016
(21) BR 11 2018 010027-7 A2	Código 15.35 - Atualização de informações no portal

	(22) 16/11/2016
(21) BR 11 2018 010028-5 A2	Código 15.35 - Atualização de informações no portal (22) 16/11/2016
(21) BR 11 2018 010029-3 A2	Código 15.35 - Atualização de informações no portal (22) 22/12/2015
(21) BR 11 2018 010032-3 A2	Código 15.35 - Atualização de informações no portal (22) 15/11/2016
(21) BR 11 2018 010036-6 A2	Código 15.35 - Atualização de informações no portal (22) 18/11/2016
(21) BR 11 2018 010037-4 A2	Código 15.35 - Atualização de informações no portal (22) 18/11/2016
(21) BR 11 2018 010038-2 A2	Código 15.35 - Atualização de informações no portal (22) 18/05/2017
(21) BR 11 2018 010039-0 A2	Código 15.35 - Atualização de informações no portal (22) 29/09/2016
(21) BR 11 2018 010040-4 A2	Código 15.35 - Atualização de informações no portal (22) 18/11/2016
(21) BR 11 2018 010041-2 A2	Código 15.35 - Atualização de informações no portal (22) 14/11/2016
(21) BR 11 2018 010044-7 A2	Código 15.35 - Atualização de informações no portal (22) 18/11/2016
(21) BR 11 2018 010046-3 A2	Código 15.35 - Atualização de informações no portal (22) 11/11/2016
(21) BR 11 2018 010047-1 A2	Código 15.35 - Atualização de informações no portal (22) 28/09/2016
(21) BR 11 2018 010049-8 A2	Código 15.35 - Atualização de informações no portal (22) 14/11/2016

(21) BR 11 2018 010050-1 A2	Código 15.35 - Atualização de informações no portal (22) 24/11/2016
(21) BR 11 2018 010051-0 A2	Código 15.35 - Atualização de informações no portal (22) 16/11/2016
(21) BR 11 2018 010053-6 A2	Código 15.35 - Atualização de informações no portal (22) 17/11/2016
(21) BR 11 2018 010055-2 A2	Código 15.35 - Atualização de informações no portal (22) 17/11/2016
(21) BR 11 2018 010103-6 A2	Código 15.35 - Atualização de informações no portal (22) 15/12/2016
(21) BR 11 2018 010106-0 A2	Código 15.35 - Atualização de informações no portal (22) 16/12/2016
(21) BR 11 2018 010107-9 A2	Código 15.35 - Atualização de informações no portal (22) 18/11/2016
(21) BR 11 2018 010108-7 A2	Código 15.35 - Atualização de informações no portal (22) 18/11/2016
(21) BR 11 2018 010110-9 A2	Código 15.35 - Atualização de informações no portal (22) 15/12/2016
(21) BR 11 2018 010111-7 A2	Código 15.35 - Atualização de informações no portal (22) 17/11/2016
(21) BR 11 2018 010113-3 A2	Código 15.35 - Atualização de informações no portal (22) 22/11/2016
(21) BR 11 2018 010116-8 A2	Código 15.35 - Atualização de informações no portal (22) 18/11/2016
(21) BR 11 2018 010117-6 A2	Código 15.35 - Atualização de informações no portal (22) 23/11/2016
(21) BR 11 2018 010118-4 A2	Código 15.35 - Atualização de informações no portal (22) 17/11/2016

(21) BR 11 2018 010119-2 A2	Código 15.35 - Atualização de informações no portal (22) 08/12/2016
(21) BR 11 2018 010120-6 A2	Código 15.35 - Atualização de informações no portal (22) 17/11/2016
(21) BR 11 2018 010121-4 A2	Código 15.35 - Atualização de informações no portal (22) 22/11/2016
(21) BR 11 2018 010122-2 A2	Código 15.35 - Atualização de informações no portal (22) 30/12/2016
(21) BR 11 2018 010124-9 A2	Código 15.35 - Atualização de informações no portal (22) 04/10/2016
(21) BR 11 2018 010151-6 A8	Código 15.35 - Atualização de informações no portal (22) 10/11/2016
(21) BR 11 2018 010154-0 A8	Código 15.35 - Atualização de informações no portal (22) 28/12/2016
(21) BR 11 2018 010155-9 A8	Código 15.35 - Atualização de informações no portal (22) 21/11/2016
(21) BR 11 2018 010156-7 A8	Código 15.35 - Atualização de informações no portal (22) 18/11/2016
(21) BR 11 2018 010157-5 A2	Código 15.35 - Atualização de informações no portal (22) 29/11/2016
(21) BR 11 2018 010158-3 A2	Código 15.35 - Atualização de informações no portal (22) 18/11/2016
(21) BR 11 2018 010160-5 A8	Código 15.35 - Atualização de informações no portal (22) 18/11/2016
(21) BR 11 2018 010161-3 A8	Código 15.35 - Atualização de informações no portal (22) 10/11/2016
(21) BR 11 2018 010163-0 A2	Código 15.35 - Atualização de informações no portal

	(22) 18/11/2016
(21) BR 11 2018 010164-8 A2	Código 15.35 - Atualização de informações no portal (22) 18/11/2016
(21) BR 11 2018 010165-6 A2	Código 15.35 - Atualização de informações no portal (22) 09/12/2016
(21) BR 11 2018 010166-4 A2	Código 15.35 - Atualização de informações no portal (22) 16/12/2016
(21) BR 11 2018 010168-0 A8	Código 15.35 - Atualização de informações no portal (22) 18/11/2016
(21) BR 11 2018 010169-9 A2	Código 15.35 - Atualização de informações no portal (22) 21/11/2016
(21) BR 11 2018 010171-0 A2	Código 15.35 - Atualização de informações no portal (22) 18/11/2016
(21) BR 11 2018 010172-9 A2	Código 15.35 - Atualização de informações no portal (22) 17/11/2016
(21) BR 11 2018 010174-5 A2	Código 15.35 - Atualização de informações no portal (22) 17/11/2016
(21) BR 11 2018 010176-1 A2	Código 15.35 - Atualização de informações no portal (22) 20/10/2016
(21) BR 11 2018 010178-8 A2	Código 15.35 - Atualização de informações no portal (22) 18/10/2016
(21) BR 11 2018 010179-6 A2	Código 15.35 - Atualização de informações no portal (22) 22/11/2016
(21) BR 11 2018 010180-0 A2	Código 15.35 - Atualização de informações no portal (22) 15/11/2016
(21) BR 11 2018 010182-6 A2	Código 15.35 - Atualização de informações no portal (22) 17/11/2016

(21) BR 11 2018 010183-4 A2	Código 15.35 - Atualização de informações no portal (22) 16/02/2016
(21) BR 11 2018 010184-2 A8	Código 15.35 - Atualização de informações no portal (22) 18/11/2016
(21) BR 11 2018 010185-0 A2	Código 15.35 - Atualização de informações no portal (22) 21/11/2016
(21) BR 11 2018 010186-9 A2	Código 15.35 - Atualização de informações no portal (22) 24/11/2016
(21) BR 11 2018 010187-7 A2	Código 15.35 - Atualização de informações no portal (22) 28/09/2016
(21) BR 11 2018 010188-5 A8	Código 15.35 - Atualização de informações no portal (22) 11/11/2016
(21) BR 11 2018 010191-5 A2	Código 15.35 - Atualização de informações no portal (22) 16/11/2016
(21) BR 11 2018 010194-0 A8	Código 15.35 - Atualização de informações no portal (22) 21/11/2016
(21) BR 11 2018 010195-8 A8	Código 15.35 - Atualização de informações no portal (22) 11/11/2016
(21) BR 11 2018 010196-6 A2	Código 15.35 - Atualização de informações no portal (22) 28/09/2016
(21) BR 11 2018 010197-4 A2	Código 15.35 - Atualização de informações no portal (22) 18/10/2016
(21) BR 11 2018 010199-0 A2	Código 15.35 - Atualização de informações no portal (22) 11/11/2016
(21) BR 11 2018 010200-8 A2	Código 15.35 - Atualização de informações no portal (22) 28/11/2016
(21) BR 11 2018 010205-9 A2	Código 15.35 - Atualização de informações no portal (22) 18/11/2016

(21) BR 11 2018 010206-7 A2	Código 15.35 - Atualização de informações no portal (22) 18/11/2016
(21) BR 11 2018 010207-5 A2	Código 15.35 - Atualização de informações no portal (22) 16/11/2016
(21) BR 11 2018 010208-3 A2	Código 15.35 - Atualização de informações no portal (22) 14/11/2016
(21) BR 11 2018 010216-4 A2	Código 15.35 - Atualização de informações no portal (22) 18/11/2016
(21) BR 11 2018 010217-2 A2	Código 15.35 - Atualização de informações no portal (22) 27/10/2016
(21) BR 11 2018 010223-7 A8	Código 15.35 - Atualização de informações no portal (22) 10/11/2016
(21) BR 11 2018 010224-5 A2	Código 15.35 - Atualização de informações no portal (22) 21/11/2016
(21) BR 11 2018 010226-1 A2	Código 15.35 - Atualização de informações no portal (22) 24/02/2016
(21) BR 11 2018 010228-8 A2	Código 15.35 - Atualização de informações no portal (22) 18/11/2016
(21) BR 11 2018 010229-6 A2	Código 15.35 - Atualização de informações no portal (22) 17/11/2016
(21) BR 11 2018 010373-0 A2	Código 15.35 - Atualização de informações no portal (22) 23/11/2016
(21) BR 11 2018 010386-1 A8	Código 15.35 - Atualização de informações no portal (22) 07/11/2016
(21) BR 11 2018 010387-0 A8	Código 15.35 - Atualização de informações no portal (22) 22/11/2016
(21) BR 11 2018 010389-6 A8	Código 15.35 - Atualização de informações no portal

	(22) 22/11/2016
(21) BR 11 2018 010391-8 A8	Código 15.35 - Atualização de informações no portal (22) 22/11/2016
(21) BR 11 2018 010392-6 A8	Código 15.35 - Atualização de informações no portal (22) 10/11/2016
(21) BR 11 2018 010394-2 A8	Código 15.35 - Atualização de informações no portal (22) 24/11/2016
(21) BR 11 2018 010396-9 A8	Código 15.35 - Atualização de informações no portal (22) 29/11/2016
(21) BR 11 2018 010399-3 A8	Código 15.35 - Atualização de informações no portal (22) 21/11/2016
(21) BR 11 2018 010400-0 A8	Código 15.35 - Atualização de informações no portal (22) 28/04/2017
(21) BR 11 2018 010402-7 A8	Código 15.35 - Atualização de informações no portal (22) 24/11/2016
(21) BR 11 2018 010406-0 A8	Código 15.35 - Atualização de informações no portal (22) 08/11/2016
(21) BR 11 2018 010409-4 A8	Código 15.35 - Atualização de informações no portal (22) 31/10/2016
(21) BR 11 2018 010410-8 A8	Código 15.35 - Atualização de informações no portal (22) 22/11/2016
(21) BR 11 2018 010417-5 A8	Código 15.35 - Atualização de informações no portal (22) 26/11/2016
(21) BR 11 2018 010418-3 A8	Código 15.35 - Atualização de informações no portal (22) 23/11/2016
(21) BR 11 2018 010425-6 A8	Código 15.35 - Atualização de informações no portal (22) 16/12/2016

(21) BR 11 2018 010433-7 A8	Código 15.35 - Atualização de informações no portal (22) 07/12/2016
(21) BR 11 2018 010435-3 A8	Código 15.35 - Atualização de informações no portal (22) 24/11/2016
(21) BR 11 2018 010437-0 A8	Código 15.35 - Atualização de informações no portal (22) 25/01/2016
(21) BR 11 2018 010439-6 A8	Código 15.35 - Atualização de informações no portal (22) 10/11/2016
(21) BR 11 2018 010440-0 A8	Código 15.35 - Atualização de informações no portal (22) 21/11/2016
(21) BR 11 2018 010442-6 A8	Código 15.35 - Atualização de informações no portal (22) 07/11/2016
(21) BR 11 2018 010443-4 A8	Código 15.35 - Atualização de informações no portal (22) 13/12/2016
(21) BR 11 2018 010444-2 A8	Código 15.35 - Atualização de informações no portal (22) 18/11/2016
(21) BR 11 2018 010446-9 A8	Código 15.35 - Atualização de informações no portal (22) 23/11/2016
(21) BR 11 2018 010448-5 A8	Código 15.35 - Atualização de informações no portal (22) 28/11/2016
(21) BR 11 2018 010449-3 A8	Código 15.35 - Atualização de informações no portal (22) 28/10/2016
(21) BR 11 2018 010450-7 A8	Código 15.35 - Atualização de informações no portal (22) 25/11/2016
(21) BR 11 2018 010451-5 A8	Código 15.35 - Atualização de informações no portal (22) 05/12/2016
(21) BR 11 2018 010453-1 A8	Código 15.35 - Atualização de informações no portal (22) 22/11/2016

(21) BR 11 2018 010454-0 A8	Código 15.35 - Atualização de informações no portal (22) 28/10/2016
(21) BR 11 2018 010455-8 A8	Código 15.35 - Atualização de informações no portal (22) 14/12/2016
(21) BR 11 2018 010456-6 A8	Código 15.35 - Atualização de informações no portal (22) 12/12/2016
(21) BR 11 2018 010461-2 A8	Código 15.35 - Atualização de informações no portal (22) 25/11/2016
(21) BR 11 2018 010462-0 A8	Código 15.35 - Atualização de informações no portal (22) 29/11/2016
(21) BR 11 2018 010464-7 A8	Código 15.35 - Atualização de informações no portal (22) 23/11/2016
(21) BR 11 2018 010466-3 A2	Código 15.35 - Atualização de informações no portal (22) 02/12/2016
(21) BR 11 2018 010467-1 A8	Código 15.35 - Atualização de informações no portal (22) 09/12/2016
(21) BR 11 2018 010472-8 A8	Código 15.35 - Atualização de informações no portal (22) 01/12/2016
(21) BR 11 2018 010473-6 A8	Código 15.35 - Atualização de informações no portal (22) 24/11/2016
(21) BR 11 2018 010474-4 A8	Código 15.35 - Atualização de informações no portal (22) 22/11/2016
(21) BR 11 2018 010500-7 A2	Código 15.35 - Atualização de informações no portal (22) 16/12/2016
(21) BR 11 2018 010553-8 A2	Código 15.35 - Atualização de informações no portal (22) 12/04/2016
(21) BR 11 2018 010555-4 A2	Código 15.35 - Atualização de informações no portal

	(22) 24/11/2016
(21) BR 11 2018 010558-9 A2	Código 15.35 - Atualização de informações no portal (22) 02/12/2016
(21) BR 11 2018 010560-0 A2	Código 15.35 - Atualização de informações no portal (22) 30/11/2016
(21) BR 11 2018 010561-9 A2	Código 15.35 - Atualização de informações no portal (22) 05/12/2016
(21) BR 11 2018 010562-7 A2	Código 15.35 - Atualização de informações no portal (22) 23/11/2016
(21) BR 11 2018 010563-5 A2	Código 15.35 - Atualização de informações no portal (22) 23/11/2016
(21) BR 11 2018 010564-3 A2	Código 15.35 - Atualização de informações no portal (22) 23/11/2016
(21) BR 11 2018 010567-8 A2	Código 15.35 - Atualização de informações no portal (22) 25/11/2016
(21) BR 11 2018 010568-6 A2	Código 15.35 - Atualização de informações no portal (22) 30/11/2016
(21) BR 11 2018 010571-6 A2	Código 15.35 - Atualização de informações no portal (22) 23/11/2016
(21) BR 11 2018 010572-4 A2	Código 15.35 - Atualização de informações no portal (22) 23/11/2016
(21) BR 11 2018 010573-2 A2	Código 15.35 - Atualização de informações no portal (22) 26/10/2016
(21) BR 11 2018 010589-9 A2	Código 15.35 - Atualização de informações no portal (22) 04/10/2016
(21) BR 11 2018 010590-2 A2	Código 15.35 - Atualização de informações no portal (22) 18/11/2016

(21) BR 11 2018 010698-4 A8	Código 15.35 - Atualização de informações no portal (22) 09/12/2016
(21) BR 11 2018 010701-8 A8	Código 15.35 - Atualização de informações no portal (22) 18/11/2016
(21) BR 11 2018 010702-6 A8	Código 15.35 - Atualização de informações no portal (22) 26/11/2015
(21) BR 11 2018 010703-4 A8	Código 15.35 - Atualização de informações no portal (22) 07/12/2016
(21) BR 11 2018 010704-2 A8	Código 15.35 - Atualização de informações no portal (22) 20/01/2017
(21) BR 11 2018 010705-0 A8	Código 15.35 - Atualização de informações no portal (22) 05/12/2016
(21) BR 11 2018 010706-9 A8	Código 15.35 - Atualização de informações no portal (22) 15/12/2016
(21) BR 11 2018 010707-7 A8	Código 15.35 - Atualização de informações no portal (22) 15/12/2016
(21) BR 11 2018 010708-5 A8	Código 15.35 - Atualização de informações no portal (22) 01/12/2016
(21) BR 11 2018 010711-5 A8	Código 15.35 - Atualização de informações no portal (22) 03/06/2016
(21) BR 11 2018 010713-1 A8	Código 15.35 - Atualização de informações no portal (22) 13/12/2016
(21) BR 11 2018 010714-0 A8	Código 15.35 - Atualização de informações no portal (22) 08/12/2016
(21) BR 11 2018 010715-8 A8	Código 15.35 - Atualização de informações no portal (22) 15/12/2015
(21) BR 11 2018 010716-6 A8	Código 15.35 - Atualização de informações no portal (22) 09/11/2016

(21) BR 11 2018 010717-4 A8	Código 15.35 - Atualização de informações no portal (22) 22/11/2016
(21) BR 11 2018 010719-0 A8	Código 15.35 - Atualização de informações no portal (22) 29/11/2016
(21) BR 11 2018 010720-4 A8	Código 15.35 - Atualização de informações no portal (22) 02/12/2016
(21) BR 11 2018 010741-7 A8	Código 15.35 - Atualização de informações no portal (22) 24/11/2016
(21) BR 11 2018 010742-5 A8	Código 15.35 - Atualização de informações no portal (22) 28/11/2016
(21) BR 11 2018 010743-3 A8	Código 15.35 - Atualização de informações no portal (22) 16/12/2016
(21) BR 11 2018 010747-6 A8	Código 15.35 - Atualização de informações no portal (22) 01/11/2016
(21) BR 11 2018 010749-2 A8	Código 15.35 - Atualização de informações no portal (22) 24/11/2016
(21) BR 11 2018 010753-0 A8	Código 15.35 - Atualização de informações no portal (22) 24/02/2016
(21) BR 11 2018 010756-5 A8	Código 15.35 - Atualização de informações no portal (22) 23/11/2016
(21) BR 11 2018 010757-3 A8	Código 15.35 - Atualização de informações no portal (22) 07/12/2016
(21) BR 11 2018 010760-3 A8	Código 15.35 - Atualização de informações no portal (22) 24/11/2016
(21) BR 11 2018 010761-1 A8	Código 15.35 - Atualização de informações no portal (22) 30/11/2016
(21) BR 11 2018 010762-0 A8	Código 15.35 - Atualização de informações no portal

	(22) 09/12/2016
(21) BR 11 2018 010766-2 A8	Código 15.35 - Atualização de informações no portal (22) 25/11/2016
(21) BR 11 2018 010767-0 A8	Código 15.35 - Atualização de informações no portal (22) 25/11/2016
(21) BR 11 2018 010768-9 A8	Código 15.35 - Atualização de informações no portal (22) 25/11/2016
(21) BR 11 2018 010770-0 A8	Código 15.35 - Atualização de informações no portal (22) 25/11/2016
(21) BR 11 2018 010777-8 A8	Código 15.35 - Atualização de informações no portal (22) 27/09/2016
(21) BR 11 2018 010779-4 A2	Código 15.35 - Atualização de informações no portal (22) 29/11/2016
(21) BR 11 2018 010780-8 A2	Código 15.35 - Atualização de informações no portal (22) 25/11/2016
(21) BR 11 2018 010781-6 A2	Código 15.35 - Atualização de informações no portal (22) 30/12/2015
(21) BR 11 2018 010782-4 A2	Código 15.35 - Atualização de informações no portal (22) 25/11/2016
(21) BR 11 2018 010784-0 A2	Código 15.35 - Atualização de informações no portal (22) 18/12/2015
(21) BR 11 2018 010787-5 A2	Código 15.35 - Atualização de informações no portal (22) 13/12/2016
(21) BR 11 2018 010789-1 A2	Código 15.35 - Atualização de informações no portal (22) 30/11/2016
(21) BR 11 2018 010792-1 A2	Código 15.35 - Atualização de informações no portal (22) 13/12/2016

(21) BR 11 2018 010798-0 A2	Código 15.35 - Atualização de informações no portal (22) 30/11/2016
(21) BR 11 2018 010809-0 A2	Código 15.35 - Atualização de informações no portal (22) 08/12/2016
(21) BR 11 2018 010832-4 A2	Código 15.35 - Atualização de informações no portal (22) 29/11/2016
(21) BR 11 2018 010834-0 A2	Código 15.35 - Atualização de informações no portal (22) 21/11/2016
(21) BR 11 2018 010854-5 A2	Código 15.35 - Atualização de informações no portal (22) 28/11/2016
(21) BR 11 2018 010855-3 A2	Código 15.35 - Atualização de informações no portal (22) 04/10/2016
(21) BR 11 2018 010856-1 A2	Código 15.35 - Atualização de informações no portal (22) 01/12/2016
(21) BR 11 2018 010857-0 A2	Código 15.35 - Atualização de informações no portal (22) 30/11/2015
(21) BR 11 2018 010858-8 A2	Código 15.35 - Atualização de informações no portal (22) 16/12/2016
(21) BR 11 2018 010861-8 A2	Código 15.35 - Atualização de informações no portal (22) 01/12/2016
(21) BR 11 2018 010866-9 A2	Código 15.35 - Atualização de informações no portal (22) 28/11/2016
(21) BR 11 2018 010867-7 A2	Código 15.35 - Atualização de informações no portal (22) 21/12/2016
(21) BR 11 2018 010870-7 A2	Código 15.35 - Atualização de informações no portal (22) 07/11/2016
(21) BR 11 2018 010872-3 A2	Código 15.35 - Atualização de informações no portal (22) 24/11/2016

(21) BR 11 2018 010875-8 A2	Código 15.35 - Atualização de informações no portal (22) 24/11/2016
(21) BR 11 2018 010876-6 A2	Código 15.35 - Atualização de informações no portal (22) 26/10/2016
(21) BR 11 2018 010878-2 A2	Código 15.35 - Atualização de informações no portal (22) 01/12/2016
(21) BR 11 2018 010879-0 A2	Código 15.35 - Atualização de informações no portal (22) 28/11/2016
(21) BR 11 2018 010881-2 A2	Código 15.35 - Atualização de informações no portal (22) 06/12/2016
(21) BR 11 2018 010883-9 A2	Código 15.35 - Atualização de informações no portal (22) 09/12/2016
(21) BR 11 2018 010884-7 A2	Código 15.35 - Atualização de informações no portal (22) 13/12/2016
(21) BR 11 2018 010886-3 A2	Código 15.35 - Atualização de informações no portal (22) 29/11/2016
(21) BR 11 2018 010887-1 A2	Código 15.35 - Atualização de informações no portal (22) 30/11/2016
(21) BR 11 2018 010889-8 A2	Código 15.35 - Atualização de informações no portal (22) 01/12/2016
(21) BR 11 2018 010890-1 A2	Código 15.35 - Atualização de informações no portal (22) 09/12/2016
(21) BR 11 2018 010891-0 A2	Código 15.35 - Atualização de informações no portal (22) 22/11/2016
(21) BR 11 2018 010893-6 A2	Código 15.35 - Atualização de informações no portal (22) 02/12/2016
(21) BR 11 2018 010900-2 A2	Código 15.35 - Atualização de informações no portal

	(22) 21/11/2016
(21) BR 11 2018 010901-0 A2	Código 15.35 - Atualização de informações no portal (22) 30/11/2016
(21) BR 11 2018 010902-9 A2	Código 15.35 - Atualização de informações no portal (22) 27/01/2017
(21) BR 11 2018 010903-7 A2	Código 15.35 - Atualização de informações no portal (22) 30/08/2017
(21) BR 11 2018 010904-5 A2	Código 15.35 - Atualização de informações no portal (22) 25/11/2016
(21) BR 11 2018 010905-3 A2	Código 15.35 - Atualização de informações no portal (22) 22/11/2016
(21) BR 11 2018 010907-0 A2	Código 15.35 - Atualização de informações no portal (22) 21/12/2015
(21) BR 11 2018 010908-8 A2	Código 15.35 - Atualização de informações no portal (22) 19/12/2016
(21) BR 11 2018 010910-0 A2	Código 15.35 - Atualização de informações no portal (22) 26/08/2016
(21) BR 11 2018 010912-6 A2	Código 15.35 - Atualização de informações no portal (22) 03/12/2015
(21) BR 11 2018 010914-2 A2	Código 15.35 - Atualização de informações no portal (22) 02/12/2016
(21) BR 11 2018 010915-0 A2	Código 15.35 - Atualização de informações no portal (22) 30/11/2016
(21) BR 11 2018 010916-9 A2	Código 15.35 - Atualização de informações no portal (22) 30/11/2016
(21) BR 11 2018 010918-5 A2	Código 15.35 - Atualização de informações no portal (22) 30/11/2016

(21) BR 11 2018 010920-7 A2	Código 15.35 - Atualização de informações no portal (22) 03/12/2015
(21) BR 11 2018 010951-7 A2	Código 15.35 - Atualização de informações no portal (22) 29/11/2016
(21) BR 11 2018 010967-3 A2	Código 15.35 - Atualização de informações no portal (22) 24/11/2016
(21) BR 11 2018 011010-8 A2	Código 15.35 - Atualização de informações no portal (22) 22/11/2016
(21) BR 11 2018 011012-4 A2	Código 15.35 - Atualização de informações no portal (22) 17/03/2016
(21) BR 11 2018 011013-2 A2	Código 15.35 - Atualização de informações no portal (22) 02/12/2016
(21) BR 11 2018 011017-5 A2	Código 15.35 - Atualização de informações no portal (22) 22/12/2016
(21) BR 11 2018 011018-3 A2	Código 15.35 - Atualização de informações no portal (22) 22/11/2016
(21) BR 11 2018 011019-1 A2	Código 15.35 - Atualização de informações no portal (22) 06/12/2016
(21) BR 11 2018 011020-5 A2	Código 15.35 - Atualização de informações no portal (22) 22/11/2016
(21) BR 11 2018 011021-3 A2	Código 15.35 - Atualização de informações no portal (22) 25/11/2016
(21) BR 11 2018 011022-1 A2	Código 15.35 - Atualização de informações no portal (22) 01/12/2016
(21) BR 11 2018 011026-4 A2	Código 15.35 - Atualização de informações no portal (22) 01/12/2016
(21) BR 11 2018 011027-2 A2	Código 15.35 - Atualização de informações no portal (22) 30/11/2016

(21) BR 11 2018 011029-9 A2	Código 15.35 - Atualização de informações no portal (22) 05/01/2017
(21) BR 11 2018 011030-2 A2	Código 15.35 - Atualização de informações no portal (22) 12/12/2016
(21) BR 11 2018 011032-9 A2	Código 15.35 - Atualização de informações no portal (22) 08/11/2016
(21) BR 11 2018 011033-7 A2	Código 15.35 - Atualização de informações no portal (22) 02/12/2016
(21) BR 11 2018 011035-3 A2	Código 15.35 - Atualização de informações no portal (22) 17/12/2015
(21) BR 11 2018 011036-1 A2	Código 15.35 - Atualização de informações no portal (22) 14/12/2016
(21) BR 11 2018 011037-0 A2	Código 15.35 - Atualização de informações no portal (22) 09/12/2016
(21) BR 11 2018 011038-8 A2	Código 15.35 - Atualização de informações no portal (22) 14/12/2016
(21) BR 11 2018 011040-0 A2	Código 15.35 - Atualização de informações no portal (22) 30/11/2016
(21) BR 11 2018 011045-0 A2	Código 15.35 - Atualização de informações no portal (22) 30/11/2016
(21) BR 11 2018 011046-9 A2	Código 15.35 - Atualização de informações no portal (22) 08/12/2016
(21) BR 11 2018 011047-7 A2	Código 15.35 - Atualização de informações no portal (22) 08/12/2016
(21) BR 11 2018 011048-5 A2	Código 15.35 - Atualização de informações no portal (22) 10/11/2016
(21) BR 11 2018 011050-7 A2	Código 15.35 - Atualização de informações no portal

	(22) 02/12/2016
(21) BR 11 2018 011051-5 A2	Código 15.35 - Atualização de informações no portal (22) 14/12/2016
(21) BR 11 2018 011053-1 A2	Código 15.35 - Atualização de informações no portal (22) 30/11/2016
(21) BR 11 2018 011056-6 A2	Código 15.35 - Atualização de informações no portal (22) 28/11/2016
(21) BR 11 2018 011058-2 A2	Código 15.35 - Atualização de informações no portal (22) 01/12/2016
(21) BR 11 2018 011059-0 A2	Código 15.35 - Atualização de informações no portal (22) 01/12/2016
(21) BR 11 2018 011061-2 A2	Código 15.35 - Atualização de informações no portal (22) 24/11/2016
(21) BR 11 2018 011063-9 A2	Código 15.35 - Atualização de informações no portal (22) 26/02/2016
(21) BR 11 2018 011065-5 A2	Código 15.35 - Atualização de informações no portal (22) 01/12/2016
(21) BR 11 2018 011066-3 A2	Código 15.35 - Atualização de informações no portal (22) 01/12/2016
(21) BR 11 2018 011067-1 A2	Código 15.35 - Atualização de informações no portal (22) 28/11/2016
(21) BR 11 2018 011068-0 A2	Código 15.35 - Atualização de informações no portal (22) 28/11/2016
(21) BR 11 2018 011069-8 A2	Código 15.35 - Atualização de informações no portal (22) 01/12/2016
(21) BR 11 2018 011070-1 A2	Código 15.35 - Atualização de informações no portal (22) 01/12/2016

(21) BR 11 2018 011072-8 A2	Código 15.35 - Atualização de informações no portal (22) 01/12/2016
(21) BR 11 2018 011073-6 A2	Código 15.35 - Atualização de informações no portal (22) 16/12/2016
(21) BR 11 2018 011075-2 A2	Código 15.35 - Atualização de informações no portal (22) 21/10/2016
(21) BR 11 2018 011077-9 A2	Código 15.35 - Atualização de informações no portal (22) 26/10/2016
(21) BR 11 2018 011078-7 A2	Código 15.35 - Atualização de informações no portal (22) 01/12/2016
(21) BR 11 2018 011079-5 A2	Código 15.35 - Atualização de informações no portal (22) 21/12/2015
(21) BR 11 2018 011080-9 A2	Código 15.35 - Atualização de informações no portal (22) 02/12/2016
(21) BR 11 2018 011082-5 A2	Código 15.35 - Atualização de informações no portal (22) 01/12/2016
(21) BR 11 2018 011083-3 A2	Código 15.35 - Atualização de informações no portal (22) 27/01/2017
(21) BR 11 2018 011084-1 A2	Código 15.35 - Atualização de informações no portal (22) 21/12/2015
(21) BR 11 2018 011086-8 A2	Código 15.35 - Atualização de informações no portal (22) 09/12/2016
(21) BR 11 2018 011087-6 A2	Código 15.35 - Atualização de informações no portal (22) 06/12/2016
(21) BR 11 2018 011090-6 A2	Código 15.35 - Atualização de informações no portal (22) 30/11/2016
(21) BR 11 2018 011092-2 A2	Código 15.35 - Atualização de informações no portal (22) 21/11/2016

(21) BR 11 2018 011094-9 A2	Código 15.35 - Atualização de informações no portal (22) 30/11/2016
(21) BR 11 2018 011098-1 A2	Código 15.35 - Atualização de informações no portal (22) 29/11/2016
(21) BR 11 2018 011099-0 A2	Código 15.35 - Atualização de informações no portal (22) 16/12/2016
(21) BR 11 2018 011101-5 A2	Código 15.35 - Atualização de informações no portal (22) 22/11/2016
(21) BR 11 2018 011102-3 A2	Código 15.35 - Atualização de informações no portal (22) 02/12/2016
(21) BR 11 2018 011103-1 A2	Código 15.35 - Atualização de informações no portal (22) 14/12/2016
(21) BR 11 2018 011105-8 A2	Código 15.35 - Atualização de informações no portal (22) 30/11/2016
(21) BR 11 2018 011108-2 A2	Código 15.35 - Atualização de informações no portal (22) 05/12/2016
(21) BR 11 2018 011114-7 A2	Código 15.35 - Atualização de informações no portal (22) 21/12/2016
(21) BR 11 2018 011115-5 A2	Código 15.35 - Atualização de informações no portal (22) 29/11/2016
(21) BR 11 2018 011117-1 A2	Código 15.35 - Atualização de informações no portal (22) 08/12/2016
(21) BR 11 2018 011118-0 A2	Código 15.35 - Atualização de informações no portal (22) 02/12/2016
(21) BR 11 2018 011121-0 A2	Código 15.35 - Atualização de informações no portal (22) 02/12/2016
(21) BR 11 2018 011122-8 A2	Código 15.35 - Atualização de informações no portal

	(22) 15/12/2016
(21) BR 11 2018 011124-4 A2	Código 15.35 - Atualização de informações no portal (22) 30/11/2016
(21) BR 11 2018 011126-0 A2	Código 15.35 - Atualização de informações no portal (22) 01/12/2016
(21) BR 11 2018 011128-7 A2	Código 15.35 - Atualização de informações no portal (22) 04/11/2016
(21) BR 11 2018 011129-5 A2	Código 15.35 - Atualização de informações no portal (22) 30/11/2016
(21) BR 11 2018 011130-9 A2	Código 15.35 - Atualização de informações no portal (22) 23/11/2016
(21) BR 11 2018 011131-7 A2	Código 15.35 - Atualização de informações no portal (22) 05/12/2016
(21) BR 11 2018 011132-5 A2	Código 15.35 - Atualização de informações no portal (22) 29/11/2016
(21) BR 11 2018 011133-3 A2	Código 15.35 - Atualização de informações no portal (22) 30/11/2016
(21) BR 11 2018 011134-1 A2	Código 15.35 - Atualização de informações no portal (22) 05/12/2016
(21) BR 11 2018 011135-0 A2	Código 15.35 - Atualização de informações no portal (22) 24/10/2016
(21) BR 11 2018 011137-6 A2	Código 15.35 - Atualização de informações no portal (22) 01/02/2017
(21) BR 11 2018 011138-4 A2	Código 15.35 - Atualização de informações no portal (22) 30/11/2016
(21) BR 11 2018 011140-6 A2	Código 15.35 - Atualização de informações no portal (22) 02/12/2016

(21) BR 11 2018 011141-4 A2	Código 15.35 - Atualização de informações no portal (22) 04/12/2015
(21) BR 11 2018 011143-0 A2	Código 15.35 - Atualização de informações no portal (22) 08/12/2016
(21) BR 11 2018 011144-9 A2	Código 15.35 - Atualização de informações no portal (22) 02/12/2016
(21) BR 11 2018 011151-1 A2	Código 15.35 - Atualização de informações no portal (22) 09/12/2016
(21) BR 11 2018 011152-0 A2	Código 15.35 - Atualização de informações no portal (22) 05/01/2017
(21) BR 11 2018 011153-8 A2	Código 15.35 - Atualização de informações no portal (22) 13/12/2016
(21) BR 11 2018 011154-6 A2	Código 15.35 - Atualização de informações no portal (22) 22/11/2016
(21) BR 11 2018 011155-4 A2	Código 15.35 - Atualização de informações no portal (22) 02/12/2016
(21) BR 11 2018 011156-2 A2	Código 15.35 - Atualização de informações no portal (22) 22/12/2016
(21) BR 11 2018 011159-7 A2	Código 15.35 - Atualização de informações no portal (22) 09/12/2016
(21) BR 11 2018 011160-0 A2	Código 15.35 - Atualização de informações no portal (22) 09/09/2016
(21) BR 11 2018 011161-9 A2	Código 15.35 - Atualização de informações no portal (22) 12/12/2016
(21) BR 11 2018 011166-0 A2	Código 15.35 - Atualização de informações no portal (22) 09/02/2017
(21) BR 11 2018 011167-8 A2	Código 15.35 - Atualização de informações no portal (22) 30/11/2016

(21) BR 11 2018 011168-6 A2	Código 15.35 - Atualização de informações no portal (22) 13/12/2016
(21) BR 11 2018 011169-4 A2	Código 15.35 - Atualização de informações no portal (22) 17/11/2016
(21) BR 11 2018 011170-8 A2	Código 15.35 - Atualização de informações no portal (22) 02/12/2016
(21) BR 11 2018 011171-6 A2	Código 15.35 - Atualização de informações no portal (22) 24/10/2016
(21) BR 11 2018 011173-2 A2	Código 15.35 - Atualização de informações no portal (22) 19/12/2016
(21) BR 11 2018 011174-0 A2	Código 15.35 - Atualização de informações no portal (22) 22/11/2016
(21) BR 11 2018 011176-7 A2	Código 15.35 - Atualização de informações no portal (22) 02/12/2016
(21) BR 11 2018 011177-5 A2	Código 15.35 - Atualização de informações no portal (22) 25/01/2016
(21) BR 11 2018 011178-3 A2	Código 15.35 - Atualização de informações no portal (22) 01/12/2016
(21) BR 11 2018 011184-8 A2	Código 15.35 - Atualização de informações no portal (22) 22/11/2016
(21) BR 11 2018 011189-9 A2	Código 15.35 - Atualização de informações no portal (22) 30/11/2016
(21) BR 11 2018 011191-0 A2	Código 15.35 - Atualização de informações no portal (22) 06/12/2016
(21) BR 11 2018 011192-9 A2	Código 15.35 - Atualização de informações no portal (22) 05/12/2016
(21) BR 11 2018 011193-7 A2	Código 15.35 - Atualização de informações no portal

	(22) 01/12/2016
(21) BR 11 2018 011194-5 A2	Código 15.35 - Atualização de informações no portal (22) 02/12/2016
(21) BR 11 2018 011195-3 A2	Código 15.35 - Atualização de informações no portal (22) 05/12/2016
(21) BR 11 2018 011196-1 A2	Código 15.35 - Atualização de informações no portal (22) 30/11/2016
(21) BR 11 2018 011197-0 A2	Código 15.35 - Atualização de informações no portal (22) 01/12/2016
(21) BR 11 2018 011198-8 A2	Código 15.35 - Atualização de informações no portal (22) 28/11/2016
(21) BR 11 2018 011201-1 A2	Código 15.35 - Atualização de informações no portal (22) 28/11/2016
(21) BR 11 2018 011202-0 A2	Código 15.35 - Atualização de informações no portal (22) 01/12/2016
(21) BR 11 2018 011203-8 A2	Código 15.35 - Atualização de informações no portal (22) 08/12/2016
(21) BR 11 2018 011204-6 A2	Código 15.35 - Atualização de informações no portal (22) 04/10/2016
(21) BR 11 2018 011205-4 A2	Código 15.35 - Atualização de informações no portal (22) 04/12/2015
(21) BR 11 2018 011206-2 A2	Código 15.35 - Atualização de informações no portal (22) 10/02/2017
(21) BR 11 2018 011207-0 A2	Código 15.35 - Atualização de informações no portal (22) 02/12/2015
(21) BR 11 2018 011208-9 A2	Código 15.35 - Atualização de informações no portal (22) 24/11/2016

(21) BR 11 2018 011209-7 A2	Código 15.35 - Atualização de informações no portal (22) 30/11/2016
(21) BR 11 2018 011210-0 A2	Código 15.35 - Atualização de informações no portal (22) 01/12/2016
(21) BR 11 2018 011212-7 A2	Código 15.35 - Atualização de informações no portal (22) 11/11/2016
(21) BR 11 2018 011213-5 A2	Código 15.35 - Atualização de informações no portal (22) 02/12/2016
(21) BR 11 2018 011215-1 A2	Código 15.35 - Atualização de informações no portal (22) 26/09/2016
(21) BR 11 2018 011216-0 A2	Código 15.35 - Atualização de informações no portal (22) 01/12/2016
(21) BR 11 2018 011217-8 A2	Código 15.35 - Atualização de informações no portal (22) 02/12/2016
(21) BR 11 2018 011218-6 A2	Código 15.35 - Atualização de informações no portal (22) 01/12/2016
(21) BR 11 2018 011219-4 A2	Código 15.35 - Atualização de informações no portal (22) 03/12/2015
(21) BR 11 2018 011220-8 A2	Código 15.35 - Atualização de informações no portal (22) 09/12/2016
(21) BR 11 2018 011222-4 A2	Código 15.35 - Atualização de informações no portal (22) 29/11/2016
(21) BR 11 2018 011224-0 A2	Código 15.35 - Atualização de informações no portal (22) 01/12/2016
(21) BR 11 2018 011226-7 A2	Código 15.35 - Atualização de informações no portal (22) 29/11/2016
(21) BR 11 2018 011230-5 A2	Código 15.35 - Atualização de informações no portal (22) 11/11/2016

(21) BR 11 2018 011231-3 A2	Código 15.35 - Atualização de informações no portal (22) 02/12/2016
(21) BR 11 2018 011232-1 A2	Código 15.35 - Atualização de informações no portal (22) 04/12/2016
(21) BR 11 2018 011235-6 A2	Código 15.35 - Atualização de informações no portal (22) 29/07/2016
(21) BR 11 2018 011240-2 A2	Código 15.35 - Atualização de informações no portal (22) 01/12/2016
(21) BR 11 2018 011242-9 A2	Código 15.35 - Atualização de informações no portal (22) 02/12/2016
(21) BR 11 2018 011243-7 A2	Código 15.35 - Atualização de informações no portal (22) 02/12/2016
(21) BR 11 2018 011248-8 A2	Código 15.35 - Atualização de informações no portal (22) 02/12/2016
(21) BR 11 2018 011249-6 A2	Código 15.35 - Atualização de informações no portal (22) 14/11/2016
(21) BR 11 2018 011250-0 A2	Código 15.35 - Atualização de informações no portal (22) 18/11/2016
(21) BR 11 2018 011252-6 A2	Código 15.35 - Atualização de informações no portal (22) 14/12/2016
(21) BR 11 2018 011253-4 A2	Código 15.35 - Atualização de informações no portal (22) 02/12/2016
(21) BR 11 2018 011257-7 A2	Código 15.35 - Atualização de informações no portal (22) 01/12/2016
(21) BR 11 2018 011259-3 A2	Código 15.35 - Atualização de informações no portal (22) 05/12/2016
(21) BR 11 2018 011260-7 A2	Código 15.35 - Atualização de informações no portal

	(22) 06/12/2016
(21) BR 11 2018 011261-5 A2	Código 15.35 - Atualização de informações no portal (22) 02/12/2016
(21) BR 11 2018 011262-3 A2	Código 15.35 - Atualização de informações no portal (22) 01/12/2016
(21) BR 11 2018 011263-1 A2	Código 15.35 - Atualização de informações no portal (22) 06/12/2016
(21) BR 11 2018 011266-6 A2	Código 15.35 - Atualização de informações no portal (22) 02/12/2016
(21) BR 11 2018 011267-4 A2	Código 15.35 - Atualização de informações no portal (22) 02/12/2016
(21) BR 11 2018 011268-2 A2	Código 15.35 - Atualização de informações no portal (22) 08/11/2016
(21) BR 11 2018 011269-0 A2	Código 15.35 - Atualização de informações no portal (22) 02/12/2016
(21) BR 11 2018 011270-4 A2	Código 15.35 - Atualização de informações no portal (22) 05/12/2016
(21) BR 11 2018 011271-2 A2	Código 15.35 - Atualização de informações no portal (22) 29/11/2016
(21) BR 11 2018 011272-0 A2	Código 15.35 - Atualização de informações no portal (22) 02/12/2016
(21) BR 11 2018 011273-9 A2	Código 15.35 - Atualização de informações no portal (22) 02/12/2016
(21) BR 11 2018 011276-3 A2	Código 15.35 - Atualização de informações no portal (22) 01/12/2016
(21) BR 11 2018 011278-0 A2	Código 15.35 - Atualização de informações no portal (22) 01/12/2016

(21) BR 11 2018 011280-1 A2	Código 15.35 - Atualização de informações no portal (22) 02/12/2016
(21) BR 11 2018 011378-6 A2	Código 15.35 - Atualização de informações no portal (22) 06/12/2016
(21) BR 11 2018 011510-0 A2	Código 15.35 - Atualização de informações no portal (22) 14/12/2016
(21) BR 11 2018 011511-8 A2	Código 15.35 - Atualização de informações no portal (22) 07/12/2016
(21) BR 11 2018 011513-4 A2	Código 15.35 - Atualização de informações no portal (22) 10/11/2016
(21) BR 11 2018 011514-2 A2	Código 15.35 - Atualização de informações no portal (22) 19/05/2017
(21) BR 11 2018 011516-9 A2	Código 15.35 - Atualização de informações no portal (22) 08/12/2016
(21) BR 11 2018 011517-7 A2	Código 15.35 - Atualização de informações no portal (22) 01/12/2016
(21) BR 11 2018 011524-0 A2	Código 15.35 - Atualização de informações no portal (22) 28/03/2017
(21) BR 11 2018 011525-8 A2	Código 15.35 - Atualização de informações no portal (22) 09/12/2016
(21) BR 11 2018 011526-6 A2	Código 15.35 - Atualização de informações no portal (22) 09/12/2016
(21) BR 11 2018 011527-4 A2	Código 15.35 - Atualização de informações no portal (22) 02/12/2016
(21) BR 11 2018 011529-0 A2	Código 15.35 - Atualização de informações no portal (22) 11/11/2016
(21) BR 11 2018 011530-4 A2	Código 15.35 - Atualização de informações no portal (22) 09/12/2016

(21) BR 11 2018 011531-2 A2	Código 15.35 - Atualização de informações no portal (22) 07/01/2016
(21) BR 11 2018 011533-9 A2	Código 15.35 - Atualização de informações no portal (22) 07/11/2016
(21) BR 11 2018 011534-7 A2	Código 15.35 - Atualização de informações no portal (22) 07/12/2016
(21) BR 11 2018 011536-3 A2	Código 15.35 - Atualização de informações no portal (22) 11/11/2016
(21) BR 11 2018 011592-4 A2	Código 15.35 - Atualização de informações no portal (22) 08/12/2016
(21) BR 11 2018 011593-2 A2	Código 15.35 - Atualização de informações no portal (22) 14/11/2016
(21) BR 11 2018 011594-0 A2	Código 15.35 - Atualização de informações no portal (22) 13/12/2016
(21) BR 11 2018 011595-9 A8	Código 15.35 - Atualização de informações no portal (22) 09/12/2015
(21) BR 11 2018 011971-7 A2	Código 15.35 - Atualização de informações no portal (22) 29/11/2016
(21) BR 11 2018 011972-5 A2	Código 15.35 - Atualização de informações no portal (22) 15/12/2016
(21) BR 11 2018 011973-3 A2	Código 15.35 - Atualização de informações no portal (22) 15/12/2015
(21) BR 11 2018 011975-0 A2	Código 15.35 - Atualização de informações no portal (22) 14/12/2016
(21) BR 11 2018 011976-8 A2	Código 15.35 - Atualização de informações no portal (22) 14/12/2016
(21) BR 11 2018 011979-2 A2	Código 15.35 - Atualização de informações no portal

	(22) 30/11/2016
(21) BR 11 2018 011983-0 A2	Código 15.35 - Atualização de informações no portal (22) 20/10/2016
(21) BR 11 2018 011984-9 A2	Código 15.35 - Atualização de informações no portal (22) 09/05/2016
(21) BR 11 2018 011985-7 A2	Código 15.35 - Atualização de informações no portal (22) 16/12/2015
(21) BR 11 2018 011987-3 A2	Código 15.35 - Atualização de informações no portal (22) 17/12/2015
(21) BR 11 2018 011988-1 A2	Código 15.35 - Atualização de informações no portal (22) 14/12/2016
(21) BR 11 2018 011989-0 A2	Código 15.35 - Atualização de informações no portal (22) 22/11/2016
(21) BR 11 2018 012083-9 A2	Código 15.35 - Atualização de informações no portal (22) 23/11/2016
(21) BR 11 2018 012195-9 A2	Código 15.35 - Atualização de informações no portal (22) 09/12/2016
(21) BR 11 2018 012352-8 A2	Código 15.35 - Atualização de informações no portal (22) 13/12/2016
(21) BR 11 2018 012392-7 A2	Código 15.35 - Atualização de informações no portal (22) 19/12/2016
(21) BR 11 2018 012413-3 A2	Código 15.35 - Atualização de informações no portal (22) 08/11/2016
(21) BR 11 2018 012416-8 A2	Código 15.35 - Atualização de informações no portal (22) 13/12/2016
(21) BR 11 2018 012417-6 A2	Código 15.35 - Atualização de informações no portal (22) 08/12/2016

(21) BR 11 2018 012419-2 A2	Código 15.35 - Atualização de informações no portal (22) 16/12/2016
(21) BR 11 2018 012421-4 A2	Código 15.35 - Atualização de informações no portal (22) 06/12/2016
(21) BR 11 2018 012422-2 A2	Código 15.35 - Atualização de informações no portal (22) 21/12/2016
(21) BR 11 2018 012423-0 A2	Código 15.35 - Atualização de informações no portal (22) 21/12/2016
(21) BR 11 2018 012424-9 A2	Código 15.35 - Atualização de informações no portal (22) 07/12/2016
(21) BR 11 2018 012425-7 A2	Código 15.35 - Atualização de informações no portal (22) 21/12/2016
(21) BR 11 2018 012426-5 A2	Código 15.35 - Atualização de informações no portal (22) 12/12/2016
(21) BR 11 2018 012431-1 A2	Código 15.35 - Atualização de informações no portal (22) 18/10/2016
(21) BR 11 2018 012432-0 A2	Código 15.35 - Atualização de informações no portal (22) 28/12/2016
(21) BR 11 2018 012433-8 A2	Código 15.35 - Atualização de informações no portal (22) 09/12/2016
(21) BR 11 2018 012437-0 A2	Código 15.35 - Atualização de informações no portal (22) 01/08/2016
(21) BR 11 2018 012439-7 A2	Código 15.35 - Atualização de informações no portal (22) 16/12/2016
(21) BR 11 2018 012440-0 A2	Código 15.35 - Atualização de informações no portal (22) 15/12/2016
(21) BR 11 2018 012442-7 A2	Código 15.35 - Atualização de informações no portal (22) 05/10/2016

(21) BR 11 2018 012443-5 A2	Código 15.35 - Atualização de informações no portal (22) 07/12/2016
(21) BR 11 2018 012444-3 A2	Código 15.35 - Atualização de informações no portal (22) 14/12/2016
(21) BR 11 2018 012445-1 A2	Código 15.35 - Atualização de informações no portal (22) 16/12/2016
(21) BR 11 2018 012447-8 A2	Código 15.35 - Atualização de informações no portal (22) 20/12/2016
(21) BR 11 2018 012448-6 A2	Código 15.35 - Atualização de informações no portal (22) 18/11/2016
(21) BR 11 2018 012449-4 A2	Código 15.35 - Atualização de informações no portal (22) 13/01/2016
(21) BR 11 2018 012451-6 A2	Código 15.35 - Atualização de informações no portal (22) 18/11/2016
(21) BR 11 2018 012454-0 A2	Código 15.35 - Atualização de informações no portal (22) 29/11/2016
(21) BR 11 2018 012456-7 A2	Código 15.35 - Atualização de informações no portal (22) 21/12/2016
(21) BR 11 2018 012457-5 A2	Código 15.35 - Atualização de informações no portal (22) 11/04/2017
(21) BR 11 2018 012458-3 A2	Código 15.35 - Atualização de informações no portal (22) 30/01/2016
(21) BR 11 2018 012463-0 A2	Código 15.35 - Atualização de informações no portal (22) 17/12/2015
(21) BR 11 2018 012466-4 A2	Código 15.35 - Atualização de informações no portal (22) 16/12/2016
(21) BR 11 2018 012470-2 A2	Código 15.35 - Atualização de informações no portal

	(22) 18/12/2015
(21) BR 11 2018 012471-0 A2	Código 15.35 - Atualização de informações no portal (22) 18/12/2015
(21) BR 11 2018 012472-9 A2	Código 15.35 - Atualização de informações no portal (22) 16/12/2015
(21) BR 11 2018 012473-7 A2	Código 15.35 - Atualização de informações no portal (22) 16/12/2016
(21) BR 11 2018 012474-5 A2	Código 15.35 - Atualização de informações no portal (22) 09/11/2016
(21) BR 11 2018 012476-1 A2	Código 15.35 - Atualização de informações no portal (22) 17/12/2015
(21) BR 11 2018 012478-8 A2	Código 15.35 - Atualização de informações no portal (22) 19/12/2016
(21) BR 11 2018 012479-6 A2	Código 15.35 - Atualização de informações no portal (22) 17/11/2016
(21) BR 11 2018 012480-0 A2	Código 15.35 - Atualização de informações no portal (22) 11/01/2017
(21) BR 11 2018 012482-6 A2	Código 15.35 - Atualização de informações no portal (22) 17/01/2017
(21) BR 11 2018 012491-5 A2	Código 15.35 - Atualização de informações no portal (22) 20/12/2016
(21) BR 11 2018 012494-0 A2	Código 15.35 - Atualização de informações no portal (22) 28/12/2015
(21) BR 11 2018 012496-6 A2	Código 15.35 - Atualização de informações no portal (22) 14/12/2016
(21) BR 11 2018 012497-4 A2	Código 15.35 - Atualização de informações no portal (22) 06/12/2016

(21) BR 11 2018 012499-0 A2	Código 15.35 - Atualização de informações no portal (22) 20/12/2016
(21) BR 11 2018 012500-8 A2	Código 15.35 - Atualização de informações no portal (22) 09/12/2016
(21) BR 11 2018 012501-6 A2	Código 15.35 - Atualização de informações no portal (22) 24/12/2015
(21) BR 11 2018 012503-2 A2	Código 15.35 - Atualização de informações no portal (22) 20/12/2016
(21) BR 11 2018 012505-9 A2	Código 15.35 - Atualização de informações no portal (22) 20/12/2016
(21) BR 11 2018 012507-5 A2	Código 15.35 - Atualização de informações no portal (22) 19/12/2016
(21) BR 11 2018 012509-1 A2	Código 15.35 - Atualização de informações no portal (22) 28/12/2015
(21) BR 11 2018 012510-5 A2	Código 15.35 - Atualização de informações no portal (22) 14/12/2016
(21) BR 11 2018 012511-3 A2	Código 15.35 - Atualização de informações no portal (22) 22/12/2016
(21) BR 11 2018 012512-1 A2	Código 15.35 - Atualização de informações no portal (22) 15/12/2016
(21) BR 11 2018 012514-8 A2	Código 15.35 - Atualização de informações no portal (22) 21/12/2016
(21) BR 11 2018 012517-2 A2	Código 15.35 - Atualização de informações no portal (22) 21/12/2015
(21) BR 11 2018 012518-0 A2	Código 15.35 - Atualização de informações no portal (22) 15/12/2016
(21) BR 11 2018 012519-9 A2	Código 15.35 - Atualização de informações no portal (22) 20/12/2016

(21) BR 11 2018 012522-9 A2	Código 15.35 - Atualização de informações no portal (22) 19/12/2016
(21) BR 11 2018 012523-7 A2	Código 15.35 - Atualização de informações no portal (22) 16/12/2016
(21) BR 11 2018 012524-5 A2	Código 15.35 - Atualização de informações no portal (22) 20/12/2016
(21) BR 11 2018 012526-1 A2	Código 15.35 - Atualização de informações no portal (22) 20/12/2016
(21) BR 11 2018 012527-0 A2	Código 15.35 - Atualização de informações no portal (22) 03/05/2016
(21) BR 11 2018 012528-8 A2	Código 15.35 - Atualização de informações no portal (22) 20/04/2016
(21) BR 11 2018 012529-6 A2	Código 15.35 - Atualização de informações no portal (22) 31/12/2015
(21) BR 11 2018 012530-0 A2	Código 15.35 - Atualização de informações no portal (22) 30/11/2016
(21) BR 11 2018 012531-8 A2	Código 15.35 - Atualização de informações no portal (22) 22/12/2016
(21) BR 11 2018 012532-6 A2	Código 15.35 - Atualização de informações no portal (22) 19/12/2016
(21) BR 11 2018 012533-4 A2	Código 15.35 - Atualização de informações no portal (22) 22/12/2016
(21) BR 11 2018 012534-2 A2	Código 15.35 - Atualização de informações no portal (22) 23/12/2015
(21) BR 11 2018 012535-0 A2	Código 15.35 - Atualização de informações no portal (22) 14/12/2016
(21) BR 11 2018 012538-5 A2	Código 15.35 - Atualização de informações no portal

	(22) 21/12/2016
(21) BR 11 2018 012539-3 A2	Código 15.35 - Atualização de informações no portal (22) 18/01/2017
(21) BR 11 2018 012541-5 A2	Código 15.35 - Atualização de informações no portal (22) 14/12/2016
(21) BR 11 2018 012542-3 A2	Código 15.35 - Atualização de informações no portal (22) 16/12/2016
(21) BR 11 2018 012544-0 A2	Código 15.35 - Atualização de informações no portal (22) 19/12/2016
(21) BR 11 2018 012546-6 A2	Código 15.35 - Atualização de informações no portal (22) 27/10/2016
(21) BR 11 2018 012589-0 A2	Código 15.35 - Atualização de informações no portal (22) 27/10/2016
(21) BR 11 2018 012724-8 A2	Código 15.35 - Atualização de informações no portal (22) 23/12/2016
(21) BR 11 2018 012851-1 A2	Código 15.35 - Atualização de informações no portal (22) 22/12/2016
(21) BR 11 2018 012889-9 A2	Código 15.35 - Atualização de informações no portal (22) 21/12/2016
(21) BR 11 2018 012899-6 A2	Código 15.35 - Atualização de informações no portal (22) 23/12/2016
(21) BR 11 2018 012900-3 A2	Código 15.35 - Atualização de informações no portal (22) 22/12/2016
(21) BR 11 2018 012901-1 A2	Código 15.35 - Atualização de informações no portal (22) 23/12/2016
(21) BR 11 2018 012902-0 A2	Código 15.35 - Atualização de informações no portal (22) 09/11/2016

(21) BR 11 2018 012903-8 A2	Código 15.35 - Atualização de informações no portal (22) 22/12/2016
(21) BR 11 2018 012904-6 A2	Código 15.35 - Atualização de informações no portal (22) 24/12/2015
(21) BR 11 2018 012905-4 A2	Código 15.35 - Atualização de informações no portal (22) 23/12/2016
(21) BR 11 2018 012906-2 A2	Código 15.35 - Atualização de informações no portal (22) 22/12/2016
(21) BR 11 2018 012908-9 A2	Código 15.35 - Atualização de informações no portal (22) 22/12/2016
(21) BR 11 2018 012909-7 A2	Código 15.35 - Atualização de informações no portal (22) 22/12/2016
(21) BR 11 2018 012910-0 A2	Código 15.35 - Atualização de informações no portal (22) 22/12/2016
(21) BR 11 2018 012911-9 A2	Código 15.35 - Atualização de informações no portal (22) 22/12/2016
(21) BR 11 2018 012913-5 A2	Código 15.35 - Atualização de informações no portal (22) 08/12/2016
(21) BR 11 2018 012915-1 A2	Código 15.35 - Atualização de informações no portal (22) 22/12/2016
(21) BR 11 2018 012916-0 A2	Código 15.35 - Atualização de informações no portal (22) 23/12/2016
(21) BR 11 2018 012917-8 A2	Código 15.35 - Atualização de informações no portal (22) 20/12/2016
(21) BR 11 2018 012918-6 A2	Código 15.35 - Atualização de informações no portal (22) 25/11/2016
(21) BR 11 2018 012920-8 A2	Código 15.35 - Atualização de informações no portal (22) 15/12/2016

(21) BR 11 2018 012921-6 A2	Código 15.35 - Atualização de informações no portal (22) 04/03/2016
(21) BR 11 2018 012922-4 A2	Código 15.35 - Atualização de informações no portal (22) 21/12/2016
(21) BR 11 2018 012923-2 A2	Código 15.35 - Atualização de informações no portal (22) 22/12/2016
(21) BR 11 2018 012924-0 A2	Código 15.35 - Atualização de informações no portal (22) 28/04/2016
(21) BR 11 2018 012926-7 A2	Código 15.35 - Atualização de informações no portal (22) 15/12/2016
(21) BR 11 2018 012927-5 A2	Código 15.35 - Atualização de informações no portal (22) 23/12/2016
(21) BR 11 2018 012929-1 A2	Código 15.35 - Atualização de informações no portal (22) 21/12/2016
(21) BR 11 2018 012932-1 A2	Código 15.35 - Atualização de informações no portal (22) 24/12/2015
(21) BR 11 2018 012934-8 A2	Código 15.35 - Atualização de informações no portal (22) 23/12/2016
(21) BR 11 2018 012938-0 A2	Código 15.35 - Atualização de informações no portal (22) 19/12/2016
(21) BR 11 2018 012939-9 A2	Código 15.35 - Atualização de informações no portal (22) 23/12/2016
(21) BR 11 2018 012940-2 A2	Código 15.35 - Atualização de informações no portal (22) 22/04/2016
(21) BR 11 2018 012941-0 A2	Código 15.35 - Atualização de informações no portal (22) 08/12/2016
(21) BR 11 2018 012942-9 A2	Código 15.35 - Atualização de informações no portal

	(22) 02/01/2017
(21) BR 11 2018 012943-7 A2	Código 15.35 - Atualização de informações no portal (22) 21/12/2016
(21) BR 11 2018 012944-5 A2	Código 15.35 - Atualização de informações no portal (22) 27/12/2016
(21) BR 11 2018 012945-3 A2	Código 15.35 - Atualização de informações no portal (22) 06/01/2017
(21) BR 11 2018 012946-1 A2	Código 15.35 - Atualização de informações no portal (22) 09/12/2016
(21) BR 11 2018 012948-8 A2	Código 15.35 - Atualização de informações no portal (22) 23/12/2016
(21) BR 11 2018 012949-6 A2	Código 15.35 - Atualização de informações no portal (22) 23/12/2016
(21) BR 11 2018 012950-0 A2	Código 15.35 - Atualização de informações no portal (22) 22/12/2016
(21) BR 11 2018 012951-8 A2	Código 15.35 - Atualização de informações no portal (22) 21/12/2016
(21) BR 11 2018 013058-3 A2	Código 15.35 - Atualização de informações no portal (22) 05/01/2017
(21) BR 11 2018 013060-5 A2	Código 15.35 - Atualização de informações no portal (22) 03/01/2017
(21) BR 11 2018 013062-1 A2	Código 15.35 - Atualização de informações no portal (22) 12/01/2017
(21) BR 11 2018 013063-0 A2	Código 15.35 - Atualização de informações no portal (22) 20/12/2016
(21) BR 11 2018 013064-8 A2	Código 15.35 - Atualização de informações no portal (22) 20/12/2016

(21) BR 11 2018 013065-6 A2	Código 15.35 - Atualização de informações no portal (22) 26/12/2016
(21) BR 11 2018 013066-4 A2	Código 15.35 - Atualização de informações no portal (22) 16/12/2016
(21) BR 11 2018 013067-2 A2	Código 15.35 - Atualização de informações no portal (22) 19/12/2016
(21) BR 11 2018 013070-2 A2	Código 15.35 - Atualização de informações no portal (22) 17/04/2017
(21) BR 11 2018 013071-0 A2	Código 15.35 - Atualização de informações no portal (22) 28/12/2016
(21) BR 11 2018 013074-5 A2	Código 15.35 - Atualização de informações no portal (22) 30/12/2016
(21) BR 11 2018 013076-1 A2	Código 15.35 - Atualização de informações no portal (22) 14/10/2016
(21) BR 11 2018 013077-0 A2	Código 15.35 - Atualização de informações no portal (22) 26/12/2016
(21) BR 11 2018 013079-6 A2	Código 15.35 - Atualização de informações no portal (22) 21/12/2016
(21) BR 11 2018 013082-6 A2	Código 15.35 - Atualização de informações no portal (22) 23/12/2016
(21) BR 11 2018 013084-2 A2	Código 15.35 - Atualização de informações no portal (22) 26/10/2017
(21) BR 11 2018 013085-0 A2	Código 15.35 - Atualização de informações no portal (22) 23/12/2015
(21) BR 11 2018 013091-5 A2	Código 15.35 - Atualização de informações no portal (22) 21/02/2017
(21) BR 11 2018 013094-0 A2	Código 15.35 - Atualização de informações no portal (22) 28/12/2016

(21) BR 11 2018 013095-8 A2	Código 15.35 - Atualização de informações no portal (22) 29/03/2017
(21) BR 11 2018 013099-0 A2	Código 15.35 - Atualização de informações no portal (22) 05/02/2016
(21) BR 11 2018 013100-8 A2	Código 15.35 - Atualização de informações no portal (22) 12/02/2016
(21) BR 11 2018 013104-0 A2	Código 15.35 - Atualização de informações no portal (22) 22/12/2016
(21) BR 11 2018 013105-9 A2	Código 15.35 - Atualização de informações no portal (22) 21/12/2016
(21) BR 11 2018 013106-7 A2	Código 15.35 - Atualização de informações no portal (22) 22/12/2016
(21) BR 11 2018 013108-3 A2	Código 15.35 - Atualização de informações no portal (22) 19/12/2016
(21) BR 11 2018 013111-3 A2	Código 15.35 - Atualização de informações no portal (22) 20/12/2016
(21) BR 11 2018 013114-8 A2	Código 15.35 - Atualização de informações no portal (22) 23/12/2016
(21) BR 11 2018 013116-4 A2	Código 15.35 - Atualização de informações no portal (22) 21/12/2016
(21) BR 11 2018 013117-2 A2	Código 15.35 - Atualização de informações no portal (22) 28/12/2016
(21) BR 11 2018 013119-9 A2	Código 15.35 - Atualização de informações no portal (22) 28/12/2015
(21) BR 11 2018 013121-0 A2	Código 15.35 - Atualização de informações no portal (22) 28/12/2016
(21) BR 11 2018 013122-9 A2	Código 15.35 - Atualização de informações no portal

	(22) 22/12/2016
(21) BR 11 2018 013124-5 A2	Código 15.35 - Atualização de informações no portal (22) 20/12/2016
(21) BR 11 2018 013130-0 A2	Código 15.35 - Atualização de informações no portal (22) 27/12/2016
(21) BR 11 2018 013131-8 A2	Código 15.35 - Atualização de informações no portal (22) 23/12/2016
(21) BR 11 2018 013133-4 A2	Código 15.35 - Atualização de informações no portal (22) 27/12/2016
(21) BR 11 2018 013134-2 A2	Código 15.35 - Atualização de informações no portal (22) 22/12/2016
(21) BR 11 2018 013135-0 A2	Código 15.35 - Atualização de informações no portal (22) 26/12/2016
(21) BR 11 2018 013137-7 A2	Código 15.35 - Atualização de informações no portal (22) 21/12/2016
(21) BR 11 2018 013138-5 A2	Código 15.35 - Atualização de informações no portal (22) 12/04/2017
(21) BR 11 2018 013141-5 A2	Código 15.35 - Atualização de informações no portal (22) 30/12/2016
(21) BR 11 2018 013145-8 A2	Código 15.35 - Atualização de informações no portal (22) 30/08/2017
(21) BR 11 2018 013147-4 A2	Código 15.35 - Atualização de informações no portal (22) 29/12/2016
(21) BR 11 2018 013148-2 A2	Código 15.35 - Atualização de informações no portal (22) 29/12/2016
(21) BR 11 2018 013151-2 A2	Código 15.35 - Atualização de informações no portal (22) 29/12/2016

(21) BR 11 2018 013153-9 A2	Código 15.35 - Atualização de informações no portal (22) 27/12/2016
(21) BR 11 2018 013154-7 A2	Código 15.35 - Atualização de informações no portal (22) 23/12/2016
(21) BR 11 2018 013156-3 A2	Código 15.35 - Atualização de informações no portal (22) 23/12/2016
(21) BR 11 2018 013157-1 A2	Código 15.35 - Atualização de informações no portal (22) 20/12/2016
(21) BR 11 2018 013158-0 A2	Código 15.35 - Atualização de informações no portal (22) 29/12/2016
(21) BR 11 2018 013161-0 A2	Código 15.35 - Atualização de informações no portal (22) 25/12/2016
(21) BR 11 2018 013162-8 A2	Código 15.35 - Atualização de informações no portal (22) 29/12/2016
(21) BR 11 2018 013165-2 A2	Código 15.35 - Atualização de informações no portal (22) 29/12/2015
(21) BR 11 2018 013166-0 A2	Código 15.35 - Atualização de informações no portal (22) 27/12/2016
(21) BR 11 2018 013168-7 A2	Código 15.35 - Atualização de informações no portal (22) 02/08/2016
(21) BR 11 2018 013173-3 A2	Código 15.35 - Atualização de informações no portal (22) 21/12/2016
(21) BR 11 2018 013174-1 A2	Código 15.35 - Atualização de informações no portal (22) 22/12/2016
(21) BR 11 2018 013180-6 A2	Código 15.35 - Atualização de informações no portal (22) 28/12/2016
(21) BR 11 2018 013181-4 A2	Código 15.35 - Atualização de informações no portal (22) 25/12/2016

(21) BR 11 2018 013182-2 A2	Código 15.35 - Atualização de informações no portal (22) 19/05/2017
(21) BR 11 2018 013184-9 A2	Código 15.35 - Atualização de informações no portal (22) 23/12/2016
(21) BR 11 2018 013187-3 A2	Código 15.35 - Atualização de informações no portal (22) 31/12/2015
(21) BR 11 2018 013189-0 A2	Código 15.35 - Atualização de informações no portal (22) 13/01/2016
(21) BR 11 2018 013191-1 A2	Código 15.35 - Atualização de informações no portal (22) 17/01/2017
(21) BR 11 2018 013192-0 A2	Código 15.35 - Atualização de informações no portal (22) 22/12/2016
(21) BR 11 2018 013193-8 A2	Código 15.35 - Atualização de informações no portal (22) 28/11/2016
(21) BR 11 2018 013195-4 A2	Código 15.35 - Atualização de informações no portal (22) 23/12/2016
(21) BR 11 2018 013199-7 A2	Código 15.35 - Atualização de informações no portal (22) 23/12/2016
(21) BR 11 2018 013201-2 A2	Código 15.35 - Atualização de informações no portal (22) 28/12/2015
(21) BR 11 2018 013208-0 A2	Código 15.35 - Atualização de informações no portal (22) 03/02/2017
(21) BR 11 2018 013209-8 A2	Código 15.35 - Atualização de informações no portal (22) 27/12/2016
(21) BR 11 2018 013210-1 A2	Código 15.35 - Atualização de informações no portal (22) 04/01/2017
(21) BR 11 2018 013211-0 A2	Código 15.35 - Atualização de informações no portal

	(22) 16/12/2016
(21) BR 11 2018 013213-6 A2	Código 15.35 - Atualização de informações no portal (22) 09/12/2016
(21) BR 11 2018 013214-4 A2	Código 15.35 - Atualização de informações no portal (22) 20/12/2016
(21) BR 11 2018 013215-2 A2	Código 15.35 - Atualização de informações no portal (22) 22/12/2016
(21) BR 11 2018 013216-0 A2	Código 15.35 - Atualização de informações no portal (22) 15/12/2016
(21) BR 11 2018 013218-7 A2	Código 15.35 - Atualização de informações no portal (22) 30/12/2016
(21) BR 11 2018 013224-1 A2	Código 15.35 - Atualização de informações no portal (22) 04/01/2017
(21) BR 11 2018 013253-5 A2	Código 15.35 - Atualização de informações no portal (22) 30/12/2016
(21) BR 11 2018 013254-3 A2	Código 15.35 - Atualização de informações no portal (22) 28/12/2016
(21) BR 11 2018 013256-0 A2	Código 15.35 - Atualização de informações no portal (22) 20/12/2016
(21) BR 11 2018 013258-6 A2	Código 15.35 - Atualização de informações no portal (22) 30/12/2016
(21) BR 11 2018 013260-8 A2	Código 15.35 - Atualização de informações no portal (22) 22/12/2016
(21) BR 11 2018 013267-5 A2	Código 15.35 - Atualização de informações no portal (22) 27/12/2016
(21) BR 11 2018 013268-3 A2	Código 15.35 - Atualização de informações no portal (22) 02/01/2017

(21) BR 11 2018 013269-1 A2	Código 15.35 - Atualização de informações no portal (22) 02/01/2017
(21) BR 11 2018 013271-3 A2	Código 15.35 - Atualização de informações no portal (22) 02/01/2017
(21) BR 11 2018 013272-1 A2	Código 15.35 - Atualização de informações no portal (22) 02/01/2017
(21) BR 11 2018 013273-0 A2	Código 15.35 - Atualização de informações no portal (22) 04/01/2017
(21) BR 11 2018 013275-6 A2	Código 15.35 - Atualização de informações no portal (22) 28/12/2016
(21) BR 11 2018 013280-2 A2	Código 15.35 - Atualização de informações no portal (22) 29/12/2015
(21) BR 11 2018 013281-0 A2	Código 15.35 - Atualização de informações no portal (22) 04/01/2017
(21) BR 11 2018 013285-3 A2	Código 15.35 - Atualização de informações no portal (22) 23/12/2016
(21) BR 11 2018 013286-1 A2	Código 15.35 - Atualização de informações no portal (22) 09/12/2016
(21) BR 11 2018 013287-0 A2	Código 15.35 - Atualização de informações no portal (22) 24/11/2016
(21) BR 11 2018 013288-8 A2	Código 15.35 - Atualização de informações no portal (22) 30/12/2016
(21) BR 11 2018 013297-7 A2	Código 15.35 - Atualização de informações no portal (22) 16/01/2017
(21) BR 11 2018 013301-9 A2	Código 15.35 - Atualização de informações no portal (22) 23/12/2016
(21) BR 11 2018 013306-0 A2	Código 15.35 - Atualização de informações no portal (22) 29/07/2016

(21) BR 11 2018 013307-8 A2	Código 15.35 - Atualização de informações no portal (22) 22/12/2016
(21) BR 11 2018 013308-6 A2	Código 15.35 - Atualização de informações no portal (22) 30/12/2016
(21) BR 11 2018 013309-4 A2	Código 15.35 - Atualização de informações no portal (22) 24/11/2016
(21) BR 11 2018 013312-4 A2	Código 15.35 - Atualização de informações no portal (22) 30/12/2016
(21) BR 11 2018 013313-2 A2	Código 15.35 - Atualização de informações no portal (22) 28/12/2016
(21) BR 11 2018 013314-0 A2	Código 15.35 - Atualização de informações no portal (22) 28/11/2016
(21) BR 11 2018 013317-5 A2	Código 15.35 - Atualização de informações no portal (22) 29/12/2016
(21) BR 11 2018 013318-3 A2	Código 15.35 - Atualização de informações no portal (22) 02/12/2016
(21) BR 11 2018 013320-5 A2	Código 15.35 - Atualização de informações no portal (22) 27/12/2016
(21) BR 11 2018 013322-1 A2	Código 15.35 - Atualização de informações no portal (22) 08/05/2017
(21) BR 11 2018 013323-0 A2	Código 15.35 - Atualização de informações no portal (22) 29/12/2016
(21) BR 11 2018 013324-8 A2	Código 15.35 - Atualização de informações no portal (22) 22/12/2016
(21) BR 11 2018 013325-6 A2	Código 15.35 - Atualização de informações no portal (22) 22/12/2016
(21) BR 11 2018 013331-0 A2	Código 15.35 - Atualização de informações no portal

	(22) 09/12/2016
(21) BR 11 2018 013332-9 A2	Código 15.35 - Atualização de informações no portal (22) 13/12/2016
(21) BR 11 2018 013334-5 A2	Código 15.35 - Atualização de informações no portal (22) 20/06/2017
(21) BR 11 2018 013337-0 A2	Código 15.35 - Atualização de informações no portal (22) 30/12/2016
(21) BR 11 2018 013339-6 A2	Código 15.35 - Atualização de informações no portal (22) 27/12/2016
(21) BR 11 2018 013341-8 A2	Código 15.35 - Atualização de informações no portal (22) 21/03/2018
(21) BR 11 2018 013344-2 A2	Código 15.35 - Atualização de informações no portal (22) 13/03/2017
(21) BR 11 2018 013345-0 A2	Código 15.35 - Atualização de informações no portal (22) 28/12/2016
(21) BR 11 2018 013346-9 A2	Código 15.35 - Atualização de informações no portal (22) 28/12/2016
(21) BR 11 2018 013347-7 A2	Código 15.35 - Atualização de informações no portal (22) 30/12/2016
(21) BR 11 2018 013349-3 A2	Código 15.35 - Atualização de informações no portal (22) 21/03/2018
(21) BR 11 2018 013350-7 A2	Código 15.35 - Atualização de informações no portal (22) 29/12/2016
(21) BR 11 2018 013353-1 A2	Código 15.35 - Atualização de informações no portal (22) 14/12/2016
(21) BR 11 2018 013354-0 A2	Código 15.35 - Atualização de informações no portal (22) 10/02/2017

(21) BR 11 2018 013355-8 A2	Código 15.35 - Atualização de informações no portal (22) 19/12/2016
(21) BR 11 2018 013376-0 A2	Código 15.35 - Atualização de informações no portal (22) 29/12/2016
(21) BR 11 2018 013381-7 A2	Código 15.35 - Atualização de informações no portal (22) 30/12/2016
(21) BR 11 2018 013400-7 A2	Código 15.35 - Atualização de informações no portal (22) 23/12/2016
(21) BR 11 2018 013401-5 A2	Código 15.35 - Atualização de informações no portal (22) 22/12/2016
(21) BR 11 2018 013404-0 A2	Código 15.35 - Atualização de informações no portal (22) 13/01/2017
(21) BR 11 2018 013407-4 A2	Código 15.35 - Atualização de informações no portal (22) 29/12/2016
(21) BR 11 2018 013408-2 A2	Código 15.35 - Atualização de informações no portal (22) 03/01/2017
(21) BR 11 2018 013409-0 A2	Código 15.35 - Atualização de informações no portal (22) 29/12/2016
(21) BR 11 2018 013412-0 A2	Código 15.35 - Atualização de informações no portal (22) 28/10/2016
(21) BR 11 2018 013413-9 A2	Código 15.35 - Atualização de informações no portal (22) 28/10/2016
(21) BR 11 2018 013417-1 A2	Código 15.35 - Atualização de informações no portal (22) 23/12/2016
(21) BR 11 2018 013418-0 A2	Código 15.35 - Atualização de informações no portal (22) 30/12/2016
(21) BR 11 2018 013419-8 A2	Código 15.35 - Atualização de informações no portal (22) 02/01/2017

(21) BR 11 2018 013420-1 A2	Código 15.35 - Atualização de informações no portal (22) 30/12/2016
(21) BR 11 2018 013421-0 A2	Código 15.35 - Atualização de informações no portal (22) 21/12/2016
(21) BR 11 2018 013430-9 A2	Código 15.35 - Atualização de informações no portal (22) 30/12/2016
(21) BR 11 2018 013437-6 A2	Código 15.35 - Atualização de informações no portal (22) 15/12/2016
(21) BR 11 2018 013505-4 A2	Código 15.35 - Atualização de informações no portal (22) 30/12/2016
(21) BR 11 2018 013506-2 A2	Código 15.35 - Atualização de informações no portal (22) 29/12/2016
(21) BR 11 2018 013510-0 A2	Código 15.35 - Atualização de informações no portal (22) 13/12/2016
(21) BR 11 2018 013511-9 A2	Código 15.35 - Atualização de informações no portal (22) 26/01/2017
(21) BR 11 2018 013513-5 A2	Código 15.35 - Atualização de informações no portal (22) 30/12/2016
(21) BR 11 2018 013514-3 A2	Código 15.35 - Atualização de informações no portal (22) 24/12/2016
(21) BR 11 2018 013517-8 A2	Código 15.35 - Atualização de informações no portal (22) 02/01/2017
(21) BR 11 2018 013518-6 A2	Código 15.35 - Atualização de informações no portal (22) 29/12/2015
(21) BR 11 2018 013522-4 A2	Código 15.35 - Atualização de informações no portal (22) 29/12/2016
(21) BR 11 2018 013524-0 A2	Código 15.35 - Atualização de informações no portal

	(22) 22/12/2016
(21) BR 11 2018 013528-3 A2	Código 15.35 - Atualização de informações no portal (22) 29/12/2016
(21) BR 11 2018 013559-3 A2	Código 15.35 - Atualização de informações no portal (22) 26/08/2016
(21) BR 11 2018 013570-4 A2	Código 15.35 - Atualização de informações no portal (22) 13/01/2017
(21) BR 11 2018 013572-0 A2	Código 15.35 - Atualização de informações no portal (22) 06/01/2017
(21) BR 11 2018 013573-9 A2	Código 15.35 - Atualização de informações no portal (22) 09/12/2016
(21) BR 11 2018 013576-3 A2	Código 15.35 - Atualização de informações no portal (22) 03/01/2017
(21) BR 11 2018 013577-1 A2	Código 15.35 - Atualização de informações no portal (22) 28/12/2016
(21) BR 11 2018 013578-0 A2	Código 15.35 - Atualização de informações no portal (22) 21/03/2017
(21) BR 11 2018 013583-6 A2	Código 15.35 - Atualização de informações no portal (22) 28/04/2016
(21) BR 11 2018 013696-4 A2	Código 15.35 - Atualização de informações no portal (22) 12/12/2016
(21) BR 11 2018 013699-9 A2	Código 15.35 - Atualização de informações no portal (22) 22/02/2016
(21) BR 11 2018 013700-6 A2	Código 15.35 - Atualização de informações no portal (22) 04/01/2017
(21) BR 11 2018 013702-2 A2	Código 15.35 - Atualização de informações no portal (22) 22/12/2016

(21) BR 11 2018 013703-0 A2	Código 15.35 - Atualização de informações no portal (22) 03/01/2017
(21) BR 11 2018 013704-9 A2	Código 15.35 - Atualização de informações no portal (22) 04/01/2017
(21) BR 11 2018 013706-5 A2	Código 15.35 - Atualização de informações no portal (22) 20/12/2016
(21) BR 11 2018 013709-0 A2	Código 15.35 - Atualização de informações no portal (22) 05/01/2017
(21) BR 11 2018 013711-1 A2	Código 15.35 - Atualização de informações no portal (22) 17/01/2017
(21) BR 11 2018 013714-6 A2	Código 15.35 - Atualização de informações no portal (22) 21/11/2016
(21) BR 11 2018 013715-4 A2	Código 15.35 - Atualização de informações no portal (22) 28/04/2017
(21) BR 11 2018 013718-9 A2	Código 15.35 - Atualização de informações no portal (22) 04/01/2017
(21) BR 11 2018 013720-0 A2	Código 15.35 - Atualização de informações no portal (22) 13/12/2016
(21) BR 11 2018 013721-9 A2	Código 15.35 - Atualização de informações no portal (22) 06/01/2017
(21) BR 11 2018 013723-5 A2	Código 15.35 - Atualização de informações no portal (22) 05/01/2017
(21) BR 11 2018 013724-3 A2	Código 15.35 - Atualização de informações no portal (22) 15/04/2016
(21) BR 11 2018 013725-1 A2	Código 15.35 - Atualização de informações no portal (22) 06/01/2017
(21) BR 11 2018 013726-0 A2	Código 15.35 - Atualização de informações no portal (22) 04/01/2017

(21) BR 11 2018 013728-6 A2	Código 15.35 - Atualização de informações no portal (22) 11/01/2017
(21) BR 11 2018 013730-8 A2	Código 15.35 - Atualização de informações no portal (22) 06/01/2017
(21) BR 11 2018 013731-6 A2	Código 15.35 - Atualização de informações no portal (22) 06/01/2017
(21) BR 11 2018 013732-4 A2	Código 15.35 - Atualização de informações no portal (22) 28/01/2016
(21) BR 11 2018 013733-2 A2	Código 15.35 - Atualização de informações no portal (22) 06/01/2017
(21) BR 11 2018 013735-9 A2	Código 15.35 - Atualização de informações no portal (22) 28/12/2016
(21) BR 11 2018 013737-5 A2	Código 15.35 - Atualização de informações no portal (22) 17/01/2017
(21) BR 11 2018 013738-3 A2	Código 15.35 - Atualização de informações no portal (22) 11/08/2016
(21) BR 11 2018 013740-5 A2	Código 15.35 - Atualização de informações no portal (22) 13/01/2017
(21) BR 11 2018 013741-3 A2	Código 15.35 - Atualização de informações no portal (22) 06/01/2017
(21) BR 11 2018 013742-1 A2	Código 15.35 - Atualização de informações no portal (22) 02/11/2016
(21) BR 11 2018 013743-0 A2	Código 15.35 - Atualização de informações no portal (22) 06/01/2017
(21) BR 11 2018 013745-6 A2	Código 15.35 - Atualização de informações no portal (22) 16/01/2017
(21) BR 11 2018 013750-2 A2	Código 15.35 - Atualização de informações no portal

	(22) 06/01/2017
(21) BR 11 2018 013753-7 A2	Código 15.35 - Atualização de informações no portal (22) 10/01/2017
(21) BR 11 2018 013754-5 A2	Código 15.35 - Atualização de informações no portal (22) 09/01/2017
(21) BR 11 2018 013756-1 A2	Código 15.35 - Atualização de informações no portal (22) 02/01/2017
(21) BR 11 2018 013757-0 A2	Código 15.35 - Atualização de informações no portal (22) 10/01/2017
(21) BR 11 2018 013759-6 A2	Código 15.35 - Atualização de informações no portal (22) 12/01/2017
(21) BR 11 2018 013761-8 A2	Código 15.35 - Atualização de informações no portal (22) 06/01/2017
(21) BR 11 2018 013763-4 A2	Código 15.35 - Atualização de informações no portal (22) 07/11/2017
(21) BR 11 2018 013766-9 A2	Código 15.35 - Atualização de informações no portal (22) 26/08/2016
(21) BR 11 2018 013770-7 A2	Código 15.35 - Atualização de informações no portal (22) 12/10/2017
(21) BR 11 2018 013771-5 A2	Código 15.35 - Atualização de informações no portal (22) 05/01/2017
(21) BR 11 2018 013773-1 A2	Código 15.35 - Atualização de informações no portal (22) 08/01/2016
(21) BR 11 2018 013774-0 A2	Código 15.35 - Atualização de informações no portal (22) 06/02/2017
(21) BR 11 2018 013775-8 A2	Código 15.35 - Atualização de informações no portal (22) 05/01/2017

(21) BR 11 2018 013776-6 A2	Código 15.35 - Atualização de informações no portal (22) 25/01/2017
(21) BR 11 2018 013778-2 A2	Código 15.35 - Atualização de informações no portal (22) 24/02/2017
(21) BR 11 2018 013780-4 A2	Código 15.35 - Atualização de informações no portal (22) 13/01/2017
(21) BR 11 2018 013781-2 A2	Código 15.35 - Atualização de informações no portal (22) 21/01/2016
(21) BR 11 2018 013782-0 A2	Código 15.35 - Atualização de informações no portal (22) 25/05/2016
(21) BR 11 2018 013784-7 A2	Código 15.35 - Atualização de informações no portal (22) 26/01/2016
(21) BR 11 2018 013785-5 A2	Código 15.35 - Atualização de informações no portal (22) 25/01/2017
(21) BR 11 2018 013786-3 A2	Código 15.35 - Atualização de informações no portal (22) 21/01/2016
(21) BR 11 2018 013787-1 A2	Código 15.35 - Atualização de informações no portal (22) 20/03/2017
(21) BR 11 2018 013788-0 A2	Código 15.35 - Atualização de informações no portal (22) 20/03/2017
(21) BR 11 2018 013789-8 A2	Código 15.35 - Atualização de informações no portal (22) 05/01/2017
(21) BR 11 2018 013792-8 A2	Código 15.35 - Atualização de informações no portal (22) 05/01/2017
(21) BR 11 2018 013798-7 A2	Código 15.35 - Atualização de informações no portal (22) 11/01/2017
(21) BR 11 2018 013799-5 A2	Código 15.35 - Atualização de informações no portal (22) 09/01/2017

(21) BR 11 2018 013800-2 A2	Código 15.35 - Atualização de informações no portal (22) 10/01/2017
(21) BR 11 2018 013801-0 A2	Código 15.35 - Atualização de informações no portal (22) 06/01/2017
(21) BR 11 2018 013802-9 A2	Código 15.35 - Atualização de informações no portal (22) 27/12/2016
(21) BR 11 2018 013803-7 A2	Código 15.35 - Atualização de informações no portal (22) 17/01/2017
(21) BR 11 2018 013804-5 A2	Código 15.35 - Atualização de informações no portal (22) 06/01/2017
(21) BR 11 2018 013805-3 A2	Código 15.35 - Atualização de informações no portal (22) 09/01/2017
(21) BR 11 2018 013807-0 A2	Código 15.35 - Atualização de informações no portal (22) 11/01/2017
(21) BR 11 2018 013808-8 A2	Código 15.35 - Atualização de informações no portal (22) 11/01/2017
(21) BR 11 2018 013809-6 A2	Código 15.35 - Atualização de informações no portal (22) 06/01/2017
(21) BR 11 2018 013810-0 A2	Código 15.35 - Atualização de informações no portal (22) 16/08/2017
(21) BR 11 2018 013811-8 A2	Código 15.35 - Atualização de informações no portal (22) 05/01/2017
(21) BR 11 2018 013812-6 A2	Código 15.35 - Atualização de informações no portal (22) 05/01/2016
(21) BR 11 2018 013815-0 A2	Código 15.35 - Atualização de informações no portal (22) 07/01/2016
(21) BR 11 2018 013817-7 A2	Código 15.35 - Atualização de informações no portal

	(22) 09/01/2017
(21) BR 11 2018 013818-5 A2	Código 15.35 - Atualização de informações no portal (22) 17/01/2017
(21) BR 11 2018 013820-7 A2	Código 15.35 - Atualização de informações no portal (22) 13/01/2017
(21) BR 11 2018 013821-5 A2	Código 15.35 - Atualização de informações no portal (22) 05/01/2017
(21) BR 11 2018 013822-3 A2	Código 15.35 - Atualização de informações no portal (22) 06/01/2017
(21) BR 11 2018 013823-1 A2	Código 15.35 - Atualização de informações no portal (22) 26/12/2016
(21) BR 11 2018 013824-0 A2	Código 15.35 - Atualização de informações no portal (22) 23/01/2017
(21) BR 11 2018 013825-8 A2	Código 15.35 - Atualização de informações no portal (22) 12/01/2016
(21) BR 11 2018 013826-6 A2	Código 15.35 - Atualização de informações no portal (22) 29/12/2016
(21) BR 11 2018 013827-4 A2	Código 15.35 - Atualização de informações no portal (22) 06/01/2017
(21) BR 11 2018 013828-2 A2	Código 15.35 - Atualização de informações no portal (22) 09/01/2017
(21) BR 11 2018 013829-0 A2	Código 15.35 - Atualização de informações no portal (22) 29/12/2016
(21) BR 11 2018 013830-4 A2	Código 15.35 - Atualização de informações no portal (22) 17/01/2017
(21) BR 11 2018 013831-2 A2	Código 15.35 - Atualização de informações no portal (22) 27/01/2017

(21) BR 11 2018 013832-0 A2	Código 15.35 - Atualização de informações no portal (22) 02/05/2017
(21) BR 11 2018 013833-9 A2	Código 15.35 - Atualização de informações no portal (22) 06/01/2017
(21) BR 11 2018 013835-5 A2	Código 15.35 - Atualização de informações no portal (22) 06/01/2016
(21) BR 11 2018 013836-3 A2	Código 15.35 - Atualização de informações no portal (22) 18/03/2016
(21) BR 11 2018 013838-0 A2	Código 15.35 - Atualização de informações no portal (22) 06/01/2017
(21) BR 11 2018 013841-0 A2	Código 15.35 - Atualização de informações no portal (22) 31/08/2016
(21) BR 11 2018 013843-6 A2	Código 15.35 - Atualização de informações no portal (22) 14/12/2016
(21) BR 11 2018 013844-4 A2	Código 15.35 - Atualização de informações no portal (22) 07/01/2016
(21) BR 11 2018 013845-2 A2	Código 15.35 - Atualização de informações no portal (22) 06/01/2016
(21) BR 11 2018 013846-0 A2	Código 15.35 - Atualização de informações no portal (22) 08/01/2016
(21) BR 11 2018 013847-9 A2	Código 15.35 - Atualização de informações no portal (22) 06/01/2017
(21) BR 11 2018 013850-9 A2	Código 15.35 - Atualização de informações no portal (22) 03/01/2017
(21) BR 11 2018 013851-7 A2	Código 15.35 - Atualização de informações no portal (22) 08/02/2016
(21) BR 11 2018 013852-5 A2	Código 15.35 - Atualização de informações no portal (22) 06/01/2017

(21) BR 11 2018 013853-3 A2	Código 15.35 - Atualização de informações no portal (22) 11/01/2017
(21) BR 11 2018 013854-1 A2	Código 15.35 - Atualização de informações no portal (22) 11/03/2016
(21) BR 11 2018 013858-4 A2	Código 15.35 - Atualização de informações no portal (22) 03/01/2017
(21) BR 11 2018 013859-2 A2	Código 15.35 - Atualização de informações no portal (22) 06/01/2017
(21) BR 11 2018 013861-4 A2	Código 15.35 - Atualização de informações no portal (22) 06/01/2017
(21) BR 11 2018 013863-0 A2	Código 15.35 - Atualização de informações no portal (22) 28/12/2016
(21) BR 11 2018 013865-7 A2	Código 15.35 - Atualização de informações no portal (22) 07/01/2017
(21) BR 11 2018 013867-3 A2	Código 15.35 - Atualização de informações no portal (22) 08/12/2016
(21) BR 11 2018 013868-1 A2	Código 15.35 - Atualização de informações no portal (22) 14/11/2016
(21) BR 11 2018 013870-3 A2	Código 15.35 - Atualização de informações no portal (22) 07/01/2017
(21) BR 11 2018 013872-0 A2	Código 15.35 - Atualização de informações no portal (22) 06/01/2017
(21) BR 11 2018 013873-8 A2	Código 15.35 - Atualização de informações no portal (22) 08/01/2016
(21) BR 11 2018 013875-4 A2	Código 15.35 - Atualização de informações no portal (22) 06/01/2017
(21) BR 11 2018 013877-0 A2	Código 15.35 - Atualização de informações no portal

	(22) 26/10/2016
(21) BR 11 2018 013878-9 A2	Código 15.35 - Atualização de informações no portal (22) 23/12/2016
(21) BR 11 2018 013879-7 A2	Código 15.35 - Atualização de informações no portal (22) 07/11/2017
(21) BR 11 2018 013881-9 A2	Código 15.35 - Atualização de informações no portal (22) 05/01/2017
(21) BR 11 2018 013882-7 A2	Código 15.35 - Atualização de informações no portal (22) 07/11/2017
(21) BR 11 2018 013883-5 A2	Código 15.35 - Atualização de informações no portal (22) 09/01/2017
(21) BR 11 2018 013884-3 A2	Código 15.35 - Atualização de informações no portal (22) 06/01/2017
(21) BR 11 2018 013885-1 A2	Código 15.35 - Atualização de informações no portal (22) 05/01/2017
(21) BR 11 2018 013888-6 A2	Código 15.35 - Atualização de informações no portal (22) 27/01/2017
(21) BR 11 2018 013891-6 A2	Código 15.35 - Atualização de informações no portal (22) 13/01/2017
(21) BR 11 2018 013892-4 A2	Código 15.35 - Atualização de informações no portal (22) 02/02/2017
(21) BR 11 2018 013893-2 A2	Código 15.35 - Atualização de informações no portal (22) 28/12/2016
(21) BR 11 2018 013895-9 A2	Código 15.35 - Atualização de informações no portal (22) 22/11/2016
(21) BR 11 2018 013896-7 A2	Código 15.35 - Atualização de informações no portal (22) 09/01/2017

(21) BR 11 2018 013897-5 A2	Código 15.35 - Atualização de informações no portal (22) 07/01/2017
(21) BR 11 2018 013898-3 A2	Código 15.35 - Atualização de informações no portal (22) 11/01/2017
(21) BR 11 2018 013899-1 A2	Código 15.35 - Atualização de informações no portal (22) 12/12/2016
(21) BR 11 2018 013901-7 A2	Código 15.35 - Atualização de informações no portal (22) 20/01/2017
(21) BR 11 2018 013902-5 A2	Código 15.35 - Atualização de informações no portal (22) 13/01/2017
(21) BR 11 2018 013903-3 A2	Código 15.35 - Atualização de informações no portal (22) 27/12/2016
(21) BR 11 2018 013904-1 A2	Código 15.35 - Atualização de informações no portal (22) 21/11/2016
(21) BR 11 2018 013905-0 A2	Código 15.35 - Atualização de informações no portal (22) 05/01/2017
(21) BR 11 2018 013906-8 A2	Código 15.35 - Atualização de informações no portal (22) 06/01/2017
(21) BR 11 2018 013907-6 A2	Código 15.35 - Atualização de informações no portal (22) 06/01/2017
(21) BR 11 2018 013909-2 A2	Código 15.35 - Atualização de informações no portal (22) 04/01/2017
(21) BR 11 2018 013911-4 A2	Código 15.35 - Atualização de informações no portal (22) 11/01/2017
(21) BR 11 2018 013912-2 A2	Código 15.35 - Atualização de informações no portal (22) 06/01/2017
(21) BR 11 2018 013913-0 A2	Código 15.35 - Atualização de informações no portal (22) 20/01/2017

(21) BR 11 2018 013914-9 A2	Código 15.35 - Atualização de informações no portal (22) 06/01/2017
(21) BR 11 2018 013918-1 A2	Código 15.35 - Atualização de informações no portal (22) 24/05/2016
(21) BR 11 2018 013919-0 A2	Código 15.35 - Atualização de informações no portal (22) 06/01/2017
(21) BR 11 2018 013920-3 A2	Código 15.35 - Atualização de informações no portal (22) 27/01/2017
(21) BR 11 2018 013923-8 A2	Código 15.35 - Atualização de informações no portal (22) 10/01/2017
(21) BR 11 2018 013927-0 A2	Código 15.35 - Atualização de informações no portal (22) 06/01/2017
(21) BR 11 2018 013928-9 A2	Código 15.35 - Atualização de informações no portal (22) 06/01/2017
(21) BR 11 2018 013930-0 A2	Código 15.35 - Atualização de informações no portal (22) 09/01/2017
(21) BR 11 2018 013931-9 A2	Código 15.35 - Atualização de informações no portal (22) 04/11/2016
(21) BR 11 2018 013932-7 A2	Código 15.35 - Atualização de informações no portal (22) 06/01/2017
(21) BR 11 2018 013936-0 A2	Código 15.35 - Atualização de informações no portal (22) 26/01/2017
(21) BR 11 2018 013937-8 A2	Código 15.35 - Atualização de informações no portal (22) 25/02/2016
(21) BR 11 2018 013943-2 A2	Código 15.35 - Atualização de informações no portal (22) 03/02/2017
(21) BR 11 2018 013946-7 A2	Código 15.35 - Atualização de informações no portal

	(22) 22/11/2016
(21) BR 11 2018 013948-3 A2	Código 15.35 - Atualização de informações no portal (22) 26/01/2017
(21) BR 11 2018 013955-6 A2	Código 15.35 - Atualização de informações no portal (22) 09/01/2017
(21) BR 11 2018 013957-2 A2	Código 15.35 - Atualização de informações no portal (22) 18/04/2017
(21) BR 11 2018 013958-0 A2	Código 15.35 - Atualização de informações no portal (22) 29/11/2016
(21) BR 11 2018 013959-9 A2	Código 15.35 - Atualização de informações no portal (22) 09/01/2017
(21) BR 11 2018 013960-2 A2	Código 15.35 - Atualização de informações no portal (22) 12/07/2016
(21) BR 11 2018 013961-0 A2	Código 15.35 - Atualização de informações no portal (22) 11/03/2016
(21) BR 11 2018 013963-7 A2	Código 15.35 - Atualização de informações no portal (22) 01/03/2016
(21) BR 11 2018 013964-5 A2	Código 15.35 - Atualização de informações no portal (22) 05/01/2017
(21) BR 11 2018 013966-1 A2	Código 15.35 - Atualização de informações no portal (22) 21/11/2016
(21) BR 11 2018 013970-0 A2	Código 15.35 - Atualização de informações no portal (22) 10/01/2017
(21) BR 11 2018 013971-8 A2	Código 15.35 - Atualização de informações no portal (22) 14/11/2016
(21) BR 11 2018 013977-7 A2	Código 15.35 - Atualização de informações no portal (22) 16/12/2016

(21) BR 11 2018 013979-3 A2	Código 15.35 - Atualização de informações no portal (22) 06/01/2017
(21) BR 11 2018 013981-5 A2	Código 15.35 - Atualização de informações no portal (22) 29/01/2016
(21) BR 11 2018 013982-3 A2	Código 15.35 - Atualização de informações no portal (22) 11/01/2017
(21) BR 11 2018 013985-8 A2	Código 15.35 - Atualização de informações no portal (22) 06/01/2017
(21) BR 11 2018 013987-4 A2	Código 15.35 - Atualização de informações no portal (22) 05/01/2017
(21) BR 11 2018 013988-2 A2	Código 15.35 - Atualização de informações no portal (22) 12/01/2017
(21) BR 11 2018 013991-2 A2	Código 15.35 - Atualização de informações no portal (22) 13/02/2017
(21) BR 11 2018 013992-0 A2	Código 15.35 - Atualização de informações no portal (22) 30/01/2017
(21) BR 11 2018 013993-9 A2	Código 15.35 - Atualização de informações no portal (22) 26/09/2016
(21) BR 11 2018 013996-3 A2	Código 15.35 - Atualização de informações no portal (22) 07/02/2017
(21) BR 11 2018 013997-1 A2	Código 15.35 - Atualização de informações no portal (22) 09/01/2017
(21) BR 11 2018 013998-0 A2	Código 15.35 - Atualização de informações no portal (22) 17/02/2017
(21) BR 11 2018 014008-2 A2	Código 15.35 - Atualização de informações no portal (22) 24/01/2017
(21) BR 11 2018 014009-0 A2	Código 15.35 - Atualização de informações no portal (22) 12/01/2017

(21) BR 11 2018 014010-4 A2	Código 15.35 - Atualização de informações no portal (22) 15/01/2017
(21) BR 11 2018 014012-0 A2	Código 15.35 - Atualização de informações no portal (22) 02/12/2016
(21) BR 11 2018 014014-7 A2	Código 15.35 - Atualização de informações no portal (22) 13/02/2017
(21) BR 11 2018 014015-5 A2	Código 15.35 - Atualização de informações no portal (22) 10/01/2017
(21) BR 11 2018 014018-0 A2	Código 15.35 - Atualização de informações no portal (22) 11/11/2016
(21) BR 11 2018 014020-1 A2	Código 15.35 - Atualização de informações no portal (22) 13/01/2017
(21) BR 11 2018 014022-8 A2	Código 15.35 - Atualização de informações no portal (22) 11/01/2017
(21) BR 11 2018 014026-0 A2	Código 15.35 - Atualização de informações no portal (22) 11/01/2017
(21) BR 11 2018 014027-9 A2	Código 15.35 - Atualização de informações no portal (22) 11/01/2017
(21) BR 11 2018 014029-5 A2	Código 15.35 - Atualização de informações no portal (22) 11/01/2017
(21) BR 11 2018 014032-5 A2	Código 15.35 - Atualização de informações no portal (22) 11/01/2017
(21) BR 11 2018 014034-1 A2	Código 15.35 - Atualização de informações no portal (22) 09/02/2017
(21) BR 11 2018 014035-0 A2	Código 15.35 - Atualização de informações no portal (22) 31/01/2017
(21) BR 11 2018 014038-4 A2	Código 15.35 - Atualização de informações no portal

	(22) 22/02/2016
(21) BR 11 2018 014039-2 A2	Código 15.35 - Atualização de informações no portal (22) 11/01/2017
(21) BR 11 2018 014040-6 A2	Código 15.35 - Atualização de informações no portal (22) 28/01/2016
(21) BR 11 2018 014043-0 A2	Código 15.35 - Atualização de informações no portal (22) 10/03/2017
(21) BR 11 2018 014045-7 A2	Código 15.35 - Atualização de informações no portal (22) 13/01/2017
(21) BR 11 2018 014046-5 A2	Código 15.35 - Atualização de informações no portal (22) 11/03/2016
(21) BR 11 2018 014048-1 A2	Código 15.35 - Atualização de informações no portal (22) 27/01/2017
(21) BR 11 2018 014049-0 A2	Código 15.35 - Atualização de informações no portal (22) 22/12/2016
(21) BR 11 2018 014051-1 A2	Código 15.35 - Atualização de informações no portal (22) 09/01/2017
(21) BR 11 2018 014052-0 A2	Código 15.35 - Atualização de informações no portal (22) 11/01/2017
(21) BR 11 2018 014053-8 A2	Código 15.35 - Atualização de informações no portal (22) 05/01/2017
(21) BR 11 2018 014056-2 A2	Código 15.35 - Atualização de informações no portal (22) 13/01/2017
(21) BR 11 2018 014057-0 A2	Código 15.35 - Atualização de informações no portal (22) 03/02/2017
(21) BR 11 2018 014058-9 A2	Código 15.35 - Atualização de informações no portal (22) 12/01/2017

(21) BR 11 2018 014059-7 A2	Código 15.35 - Atualização de informações no portal (22) 07/02/2017
(21) BR 11 2018 014063-5 A2	Código 15.35 - Atualização de informações no portal (22) 12/01/2017
(21) BR 11 2018 014064-3 A2	Código 15.35 - Atualização de informações no portal (22) 13/01/2017
(21) BR 11 2018 014069-4 A2	Código 15.35 - Atualização de informações no portal (22) 12/01/2017
(21) BR 11 2018 014073-2 A2	Código 15.35 - Atualização de informações no portal (22) 13/01/2017
(21) BR 11 2018 014074-0 A2	Código 15.35 - Atualização de informações no portal (22) 12/01/2017
(21) BR 11 2018 014075-9 A2	Código 15.35 - Atualização de informações no portal (22) 16/01/2017
(21) BR 11 2018 014076-7 A2	Código 15.35 - Atualização de informações no portal (22) 23/03/2016
(21) BR 11 2018 014080-5 A2	Código 15.35 - Atualização de informações no portal (22) 12/01/2017
(21) BR 11 2018 014082-1 A2	Código 15.35 - Atualização de informações no portal (22) 12/01/2016
(21) BR 11 2018 014083-0 A2	Código 15.35 - Atualização de informações no portal (22) 15/12/2016
(21) BR 11 2018 014084-8 A2	Código 15.35 - Atualização de informações no portal (22) 11/01/2017
(21) BR 11 2018 014085-6 A2	Código 15.35 - Atualização de informações no portal (22) 06/12/2016
(21) BR 11 2018 014086-4 A2	Código 15.35 - Atualização de informações no portal (22) 11/01/2017

(21) BR 11 2018 014087-2 A2	Código 15.35 - Atualização de informações no portal (22) 12/01/2017
(21) BR 11 2018 014088-0 A2	Código 15.35 - Atualização de informações no portal (22) 18/01/2017
(21) BR 11 2018 014090-2 A2	Código 15.35 - Atualização de informações no portal (22) 15/12/2016
(21) BR 11 2018 014091-0 A2	Código 15.35 - Atualização de informações no portal (22) 12/01/2017
(21) BR 11 2018 014092-9 A2	Código 15.35 - Atualização de informações no portal (22) 17/02/2017
(21) BR 11 2018 014101-1 A2	Código 15.35 - Atualização de informações no portal (22) 27/01/2016
(21) BR 11 2018 014103-8 A2	Código 15.35 - Atualização de informações no portal (22) 17/01/2017
(21) BR 11 2018 014104-6 A2	Código 15.35 - Atualização de informações no portal (22) 23/01/2017
(21) BR 11 2018 014107-0 A2	Código 15.35 - Atualização de informações no portal (22) 09/02/2017
(21) BR 11 2018 014108-9 A2	Código 15.35 - Atualização de informações no portal (22) 12/01/2017
(21) BR 11 2018 014109-7 A2	Código 15.35 - Atualização de informações no portal (22) 11/01/2017
(21) BR 11 2018 014110-0 A2	Código 15.35 - Atualização de informações no portal (22) 31/01/2017
(21) BR 11 2018 014111-9 A2	Código 15.35 - Atualização de informações no portal (22) 13/01/2017
(21) BR 11 2018 014112-7 A2	Código 15.35 - Atualização de informações no portal

	(22) 15/01/2017
(21) BR 11 2018 014113-5 A2	Código 15.35 - Atualização de informações no portal (22) 13/01/2017
(21) BR 11 2018 014116-0 A2	Código 15.35 - Atualização de informações no portal (22) 29/02/2016
(21) BR 11 2018 014117-8 A2	Código 15.35 - Atualização de informações no portal (22) 17/05/2017
(21) BR 11 2018 014118-6 A2	Código 15.35 - Atualização de informações no portal (22) 15/12/2016
(21) BR 11 2018 014122-4 A2	Código 15.35 - Atualização de informações no portal (22) 22/02/2017
(21) BR 11 2018 014123-2 A2	Código 15.35 - Atualização de informações no portal (22) 11/01/2017
(21) BR 11 2018 014124-0 A2	Código 15.35 - Atualização de informações no portal (22) 24/10/2016
(21) BR 11 2018 014125-9 A2	Código 15.35 - Atualização de informações no portal (22) 12/01/2017
(21) BR 11 2018 014126-7 A2	Código 15.35 - Atualização de informações no portal (22) 10/01/2017
(21) BR 11 2018 014127-5 A2	Código 15.35 - Atualização de informações no portal (22) 19/01/2017
(21) BR 11 2018 014128-3 A2	Código 15.35 - Atualização de informações no portal (22) 10/01/2017
(21) BR 11 2018 014130-5 A2	Código 15.35 - Atualização de informações no portal (22) 02/12/2016
(21) BR 11 2018 014131-3 A2	Código 15.35 - Atualização de informações no portal (22) 13/01/2016

(21) BR 11 2018 014132-1 A2	Código 15.35 - Atualização de informações no portal (22) 13/01/2017
(21) BR 11 2018 014133-0 A2	Código 15.35 - Atualização de informações no portal (22) 05/01/2017
(21) BR 11 2018 014134-8 A2	Código 15.35 - Atualização de informações no portal (22) 04/01/2017
(21) BR 11 2018 014135-6 A2	Código 15.35 - Atualização de informações no portal (22) 12/01/2017
(21) BR 11 2018 014141-0 A2	Código 15.35 - Atualização de informações no portal (22) 20/01/2017
(21) BR 11 2018 014146-1 A2	Código 15.35 - Atualização de informações no portal (22) 20/01/2017
(21) BR 11 2018 014148-8 A2	Código 15.35 - Atualização de informações no portal (22) 06/02/2017
(21) BR 11 2018 014150-0 A2	Código 15.35 - Atualização de informações no portal (22) 11/01/2017
(21) BR 11 2018 014151-8 A2	Código 15.35 - Atualização de informações no portal (22) 25/01/2017
(21) BR 11 2018 014155-0 A2	Código 15.35 - Atualização de informações no portal (22) 14/02/2017
(21) BR 11 2018 014156-9 A2	Código 15.35 - Atualização de informações no portal (22) 13/12/2016
(21) BR 11 2018 014157-7 A2	Código 15.35 - Atualização de informações no portal (22) 11/01/2017
(21) BR 11 2018 014159-3 A2	Código 15.35 - Atualização de informações no portal (22) 16/05/2017
(21) BR 11 2018 014160-7 A2	Código 15.35 - Atualização de informações no portal (22) 17/01/2017

(21) BR 11 2018 014161-5 A2	Código 15.35 - Atualização de informações no portal (22) 11/01/2017
(21) BR 11 2018 014162-3 A2	Código 15.35 - Atualização de informações no portal (22) 11/01/2017
(21) BR 11 2018 014166-6 A2	Código 15.35 - Atualização de informações no portal (22) 18/01/2017
(21) BR 11 2018 014168-2 A2	Código 15.35 - Atualização de informações no portal (22) 13/01/2017
(21) BR 11 2018 014171-2 A2	Código 15.35 - Atualização de informações no portal (22) 11/01/2017
(21) BR 11 2018 014175-5 A2	Código 15.35 - Atualização de informações no portal (22) 09/01/2017
(21) BR 11 2018 014176-3 A2	Código 15.35 - Atualização de informações no portal (22) 10/01/2017
(21) BR 11 2018 014177-1 A2	Código 15.35 - Atualização de informações no portal (22) 10/01/2017
(21) BR 11 2018 014180-1 A2	Código 15.35 - Atualização de informações no portal (22) 05/01/2017
(21) BR 11 2018 014181-0 A2	Código 15.35 - Atualização de informações no portal (22) 09/01/2017
(21) BR 11 2018 014182-8 A2	Código 15.35 - Atualização de informações no portal (22) 13/12/2016
(21) BR 11 2018 014183-6 A2	Código 15.35 - Atualização de informações no portal (22) 11/01/2017
(21) BR 11 2018 014184-4 A2	Código 15.35 - Atualização de informações no portal (22) 11/01/2017
(21) BR 11 2018 014187-9 A2	Código 15.35 - Atualização de informações no portal

	(22) 16/01/2017
(21) BR 11 2018 014190-9 A2	Código 15.35 - Atualização de informações no portal (22) 20/01/2017
(21) BR 11 2018 014192-5 A2	Código 15.35 - Atualização de informações no portal (22) 12/01/2017
(21) BR 11 2018 014195-0 A2	Código 15.35 - Atualização de informações no portal (22) 12/01/2017
(21) BR 11 2018 014196-8 A2	Código 15.35 - Atualização de informações no portal (22) 23/01/2017
(21) BR 11 2018 014198-4 A2	Código 15.35 - Atualização de informações no portal (22) 12/01/2017
(21) BR 11 2018 014199-2 A2	Código 15.35 - Atualização de informações no portal (22) 08/12/2016
(21) BR 11 2018 014200-0 A2	Código 15.35 - Atualização de informações no portal (22) 09/01/2017
(21) BR 11 2018 014203-4 A2	Código 15.35 - Atualização de informações no portal (22) 09/12/2016
(21) BR 11 2018 014208-5 A2	Código 15.35 - Atualização de informações no portal (22) 12/01/2017
(21) BR 11 2018 014209-3 A2	Código 15.35 - Atualização de informações no portal (22) 14/01/2017
(21) BR 11 2018 014210-7 A2	Código 15.35 - Atualização de informações no portal (22) 12/01/2017
(21) BR 11 2018 014213-1 A2	Código 15.35 - Atualização de informações no portal (22) 17/01/2017
(21) BR 11 2018 014215-8 A2	Código 15.35 - Atualização de informações no portal (22) 16/01/2017

(21) BR 11 2018 014216-6 A2	Código 15.35 - Atualização de informações no portal (22) 06/01/2017
(21) BR 11 2018 014218-2 A2	Código 15.35 - Atualização de informações no portal (22) 15/12/2016
(21) BR 11 2018 014220-4 A2	Código 15.35 - Atualização de informações no portal (22) 15/12/2016
(21) BR 11 2018 014222-0 A2	Código 15.35 - Atualização de informações no portal (22) 12/01/2017
(21) BR 11 2018 014224-7 A2	Código 15.35 - Atualização de informações no portal (22) 31/03/2017
(21) BR 11 2018 014225-5 A2	Código 15.35 - Atualização de informações no portal (22) 15/12/2016
(21) BR 11 2018 014229-8 A2	Código 15.35 - Atualização de informações no portal (22) 21/01/2016
(21) BR 11 2018 014230-1 A2	Código 15.35 - Atualização de informações no portal (22) 09/12/2016
(21) BR 11 2018 014231-0 A2	Código 15.35 - Atualização de informações no portal (22) 04/01/2017
(21) BR 11 2018 014232-8 A2	Código 15.35 - Atualização de informações no portal (22) 12/01/2016
(21) BR 11 2018 014235-2 A2	Código 15.35 - Atualização de informações no portal (22) 02/02/2017
(21) BR 11 2018 014236-0 A2	Código 15.35 - Atualização de informações no portal (22) 25/01/2016
(21) BR 11 2018 014237-9 A2	Código 15.35 - Atualização de informações no portal (22) 12/01/2017
(21) BR 11 2018 014238-7 A2	Código 15.35 - Atualização de informações no portal (22) 06/01/2017

(21) BR 11 2018 014239-5 A2	Código 15.35 - Atualização de informações no portal (22) 15/01/2017
(21) BR 11 2018 014240-9 A2	Código 15.35 - Atualização de informações no portal (22) 13/01/2016
(21) BR 11 2018 014242-5 A2	Código 15.35 - Atualização de informações no portal (22) 13/01/2017
(21) BR 11 2018 014243-3 A2	Código 15.35 - Atualização de informações no portal (22) 12/01/2017
(21) BR 11 2018 014245-0 A2	Código 15.35 - Atualização de informações no portal (22) 13/01/2017
(21) BR 11 2018 014246-8 A2	Código 15.35 - Atualização de informações no portal (22) 13/01/2017
(21) BR 11 2018 014247-6 A2	Código 15.35 - Atualização de informações no portal (22) 17/01/2017
(21) BR 11 2018 014248-4 A2	Código 15.35 - Atualização de informações no portal (22) 20/01/2016
(21) BR 11 2018 014250-6 A2	Código 15.35 - Atualização de informações no portal (22) 12/01/2017
(21) BR 11 2018 014251-4 A2	Código 15.35 - Atualização de informações no portal (22) 16/01/2017
(21) BR 11 2018 014254-9 A2	Código 15.35 - Atualização de informações no portal (22) 13/01/2017
(21) BR 11 2018 014258-1 A2	Código 15.35 - Atualização de informações no portal (22) 13/12/2016
(21) BR 11 2018 014259-0 A2	Código 15.35 - Atualização de informações no portal (22) 06/11/2016
(21) BR 11 2018 014261-1 A2	Código 15.35 - Atualização de informações no portal

	(22) 21/10/2016
(21) BR 11 2018 014262-0 A2	Código 15.35 - Atualização de informações no portal (22) 12/01/2017
(21) BR 11 2018 014263-8 A2	Código 15.35 - Atualização de informações no portal (22) 11/01/2017
(21) BR 11 2018 014265-4 A2	Código 15.35 - Atualização de informações no portal (22) 13/01/2017
(21) BR 11 2018 014266-2 A2	Código 15.35 - Atualização de informações no portal (22) 13/01/2017
(21) BR 11 2018 014267-0 A2	Código 15.35 - Atualização de informações no portal (22) 10/02/2017
(21) BR 11 2018 014268-9 A2	Código 15.35 - Atualização de informações no portal (22) 14/01/2017
(21) BR 11 2018 014269-7 A2	Código 15.35 - Atualização de informações no portal (22) 17/01/2017
(21) BR 11 2018 014270-0 A2	Código 15.35 - Atualização de informações no portal (22) 10/02/2017
(21) BR 11 2018 014271-9 A2	Código 15.35 - Atualização de informações no portal (22) 24/11/2016
(21) BR 11 2018 014272-7 A2	Código 15.35 - Atualização de informações no portal (22) 10/02/2017
(21) BR 11 2018 014273-5 A2	Código 15.35 - Atualização de informações no portal (22) 12/01/2017
(21) BR 11 2018 014277-8 A2	Código 15.35 - Atualização de informações no portal (22) 13/01/2017
(21) BR 11 2018 014278-6 A2	Código 15.35 - Atualização de informações no portal (22) 12/01/2017

(21) BR 11 2018 014280-8 A2	Código 15.35 - Atualização de informações no portal (22) 13/01/2017
(21) BR 11 2018 014281-6 A2	Código 15.35 - Atualização de informações no portal (22) 14/11/2017
(21) BR 11 2018 014282-4 A2	Código 15.35 - Atualização de informações no portal (22) 25/01/2017
(21) BR 11 2018 014288-3 A2	Código 15.35 - Atualização de informações no portal (22) 12/01/2017
(21) BR 11 2018 014290-5 A2	Código 15.35 - Atualização de informações no portal (22) 14/03/2016
(21) BR 11 2018 014294-8 A2	Código 15.35 - Atualização de informações no portal (22) 11/01/2017
(21) BR 11 2018 014295-6 A2	Código 15.35 - Atualização de informações no portal (22) 02/02/2017
(21) BR 11 2018 014297-2 A2	Código 15.35 - Atualização de informações no portal (22) 12/01/2017
(21) BR 11 2018 014299-9 A2	Código 15.35 - Atualização de informações no portal (22) 27/01/2017
(21) BR 11 2018 014301-4 A2	Código 15.35 - Atualização de informações no portal (22) 13/01/2017
(21) BR 11 2018 014302-2 A2	Código 15.35 - Atualização de informações no portal (22) 13/01/2017
(21) BR 11 2018 014303-0 A2	Código 15.35 - Atualização de informações no portal (22) 13/01/2017
(21) BR 11 2018 014305-7 A2	Código 15.35 - Atualização de informações no portal (22) 13/01/2017
(21) BR 11 2018 014306-5 A2	Código 15.35 - Atualização de informações no portal (22) 13/01/2017

(21) BR 11 2018 014307-3 A2	Código 15.35 - Atualização de informações no portal (22) 14/07/2016
(21) BR 11 2018 014308-1 A2	Código 15.35 - Atualização de informações no portal (22) 12/01/2017
(21) BR 11 2018 014311-1 A2	Código 15.35 - Atualização de informações no portal (22) 09/02/2017
(21) BR 11 2018 014315-4 A2	Código 15.35 - Atualização de informações no portal (22) 12/01/2017
(21) BR 11 2018 014318-9 A2	Código 15.35 - Atualização de informações no portal (22) 18/01/2017
(21) BR 11 2018 014319-7 A2	Código 15.35 - Atualização de informações no portal (22) 13/01/2017
(21) BR 11 2018 014321-9 A2	Código 15.35 - Atualização de informações no portal (22) 13/01/2017
(21) BR 11 2018 014322-7 A2	Código 15.35 - Atualização de informações no portal (22) 26/12/2016
(21) BR 11 2018 014323-5 A2	Código 15.35 - Atualização de informações no portal (22) 12/01/2017
(21) BR 11 2018 014325-1 A2	Código 15.35 - Atualização de informações no portal (22) 16/01/2017
(21) BR 11 2018 014326-0 A2	Código 15.35 - Atualização de informações no portal (22) 09/01/2017
(21) BR 11 2018 014327-8 A2	Código 15.35 - Atualização de informações no portal (22) 10/01/2017
(21) BR 11 2018 014328-6 A2	Código 15.35 - Atualização de informações no portal (22) 14/01/2016
(21) BR 11 2018 014331-6 A2	Código 15.35 - Atualização de informações no portal

	(22) 16/01/2017
(21) BR 11 2018 014335-9 A2	Código 15.35 - Atualização de informações no portal (22) 13/01/2017
(21) BR 11 2018 014337-5 A2	Código 15.35 - Atualização de informações no portal (22) 11/01/2017
(21) BR 11 2018 014338-3 A2	Código 15.35 - Atualização de informações no portal (22) 25/01/2017
(21) BR 11 2018 014340-5 A2	Código 15.35 - Atualização de informações no portal (22) 09/11/2016
(21) BR 11 2018 014341-3 A2	Código 15.35 - Atualização de informações no portal (22) 16/01/2017
(21) BR 11 2018 014343-0 A2	Código 15.35 - Atualização de informações no portal (22) 12/01/2017
(21) BR 11 2018 014348-0 A2	Código 15.35 - Atualização de informações no portal (22) 13/01/2017
(21) BR 11 2018 014350-2 A2	Código 15.35 - Atualização de informações no portal (22) 14/01/2017
(21) BR 11 2018 014352-9 A2	Código 15.35 - Atualização de informações no portal (22) 31/01/2017
(21) BR 11 2018 014353-7 A2	Código 15.35 - Atualização de informações no portal (22) 25/01/2017
(21) BR 11 2018 014354-5 A2	Código 15.35 - Atualização de informações no portal (22) 23/01/2017
(21) BR 11 2018 014355-3 A2	Código 15.35 - Atualização de informações no portal (22) 03/03/2017
(21) BR 11 2018 014356-1 A2	Código 15.35 - Atualização de informações no portal (22) 30/09/2016

(21) BR 11 2018 014357-0 A2	Código 15.35 - Atualização de informações no portal (22) 25/01/2017
(21) BR 11 2018 014358-8 A2	Código 15.35 - Atualização de informações no portal (22) 13/01/2017
(21) BR 11 2018 014361-8 A2	Código 15.35 - Atualização de informações no portal (22) 23/12/2016
(21) BR 11 2018 014362-6 A2	Código 15.35 - Atualização de informações no portal (22) 16/01/2017
(21) BR 11 2018 014363-4 A2	Código 15.35 - Atualização de informações no portal (22) 13/01/2017
(21) BR 11 2018 014365-0 A2	Código 15.35 - Atualização de informações no portal (22) 13/01/2017
(21) BR 11 2018 014366-9 A2	Código 15.35 - Atualização de informações no portal (22) 13/01/2017
(21) BR 11 2018 014367-7 A2	Código 15.35 - Atualização de informações no portal (22) 12/01/2017
(21) BR 11 2018 014369-3 A2	Código 15.35 - Atualização de informações no portal (22) 13/01/2017
(21) BR 11 2018 014372-3 A2	Código 15.35 - Atualização de informações no portal (22) 13/01/2017
(21) BR 11 2018 014373-1 A2	Código 15.35 - Atualização de informações no portal (22) 06/03/2017
(21) BR 11 2018 014374-0 A2	Código 15.35 - Atualização de informações no portal (22) 04/01/2017
(21) BR 11 2018 014377-4 A2	Código 15.35 - Atualização de informações no portal (22) 02/02/2017
(21) BR 11 2018 014378-2 A2	Código 15.35 - Atualização de informações no portal (22) 13/01/2017

(21) BR 11 2018 014379-0 A2	Código 15.35 - Atualização de informações no portal (22) 13/01/2017
(21) BR 11 2018 014382-0 A2	Código 15.35 - Atualização de informações no portal (22) 09/01/2017
(21) BR 11 2018 014383-9 A2	Código 15.35 - Atualização de informações no portal (22) 24/01/2017
(21) BR 11 2018 014384-7 A2	Código 15.35 - Atualização de informações no portal (22) 13/01/2017
(21) BR 11 2018 014386-3 A2	Código 15.35 - Atualização de informações no portal (22) 28/12/2016
(21) BR 11 2018 014387-1 A2	Código 15.35 - Atualização de informações no portal (22) 06/12/2016
(21) BR 11 2018 014388-0 A2	Código 15.35 - Atualização de informações no portal (22) 13/01/2017
(21) BR 11 2018 014391-0 A2	Código 15.35 - Atualização de informações no portal (22) 17/01/2017
(21) BR 11 2018 014393-6 A2	Código 15.35 - Atualização de informações no portal (22) 12/01/2017
(21) BR 11 2018 014394-4 A2	Código 15.35 - Atualização de informações no portal (22) 23/12/2016
(21) BR 11 2018 014401-0 A2	Código 15.35 - Atualização de informações no portal (22) 11/01/2017
(21) BR 11 2018 014402-9 A2	Código 15.35 - Atualização de informações no portal (22) 18/01/2017
(21) BR 11 2018 014407-0 A2	Código 15.35 - Atualização de informações no portal (22) 27/01/2017
(21) BR 11 2018 014410-0 A2	Código 15.35 - Atualização de informações no portal

	(22) 13/01/2017
(21) BR 11 2018 014413-4 A2	Código 15.35 - Atualização de informações no portal (22) 17/01/2017
(21) BR 11 2018 014417-7 A2	Código 15.35 - Atualização de informações no portal (22) 13/01/2017
(21) BR 11 2018 014422-3 A2	Código 15.35 - Atualização de informações no portal (22) 16/01/2017
(21) BR 11 2018 014423-1 A2	Código 15.35 - Atualização de informações no portal (22) 17/01/2017
(21) BR 11 2018 014425-8 A2	Código 15.35 - Atualização de informações no portal (22) 05/01/2017
(21) BR 11 2018 014426-6 A2	Código 15.35 - Atualização de informações no portal (22) 14/01/2017
(21) BR 11 2018 014428-2 A2	Código 15.35 - Atualização de informações no portal (22) 20/02/2017
(21) BR 11 2018 014432-0 A2	Código 15.35 - Atualização de informações no portal (22) 26/01/2017
(21) BR 11 2018 014434-7 A2	Código 15.35 - Atualização de informações no portal (22) 23/12/2016
(21) BR 11 2018 014435-5 A2	Código 15.35 - Atualização de informações no portal (22) 13/01/2017
(21) BR 11 2018 014436-3 A2	Código 15.35 - Atualização de informações no portal (22) 12/01/2017
(21) BR 11 2018 014437-1 A2	Código 15.35 - Atualização de informações no portal (22) 13/01/2017
(21) BR 11 2018 014438-0 A2	Código 15.35 - Atualização de informações no portal (22) 12/01/2017

(21) BR 11 2018 014439-8 A2	Código 15.35 - Atualização de informações no portal (22) 12/01/2017
(21) BR 11 2018 014445-2 A2	Código 15.35 - Atualização de informações no portal (22) 28/02/2017
(21) BR 11 2018 014449-5 A2	Código 15.35 - Atualização de informações no portal (22) 21/03/2017
(21) BR 11 2018 014452-5 A2	Código 15.35 - Atualização de informações no portal (22) 10/02/2017
(21) BR 11 2018 014460-6 A2	Código 15.35 - Atualização de informações no portal (22) 09/01/2017
(21) BR 11 2018 014461-4 A2	Código 15.35 - Atualização de informações no portal (22) 01/02/2017
(21) BR 11 2018 014462-2 A2	Código 15.35 - Atualização de informações no portal (22) 17/01/2017
(21) BR 11 2018 014463-0 A2	Código 15.35 - Atualização de informações no portal (22) 06/01/2017
(21) BR 11 2018 014464-9 A2	Código 15.35 - Atualização de informações no portal (22) 18/01/2017
(21) BR 11 2018 014466-5 A2	Código 15.35 - Atualização de informações no portal (22) 07/02/2017
(21) BR 11 2018 014467-3 A2	Código 15.35 - Atualização de informações no portal (22) 02/02/2017
(21) BR 11 2018 014471-1 A2	Código 15.35 - Atualização de informações no portal (22) 17/02/2017
(21) BR 11 2018 014472-0 A2	Código 15.35 - Atualização de informações no portal (22) 10/02/2017
(21) BR 11 2018 014473-8 A2	Código 15.35 - Atualização de informações no portal (22) 17/01/2017

(21) BR 11 2018 014474-6 A2	Código 15.35 - Atualização de informações no portal (22) 09/12/2016
(21) BR 11 2018 014475-4 A2	Código 15.35 - Atualização de informações no portal (22) 27/01/2017
(21) BR 11 2018 014479-7 A2	Código 15.35 - Atualização de informações no portal (22) 17/01/2017
(21) BR 11 2018 014482-7 A2	Código 15.35 - Atualização de informações no portal (22) 06/02/2017
(21) BR 11 2018 014484-3 A2	Código 15.35 - Atualização de informações no portal (22) 14/02/2017
(21) BR 11 2018 014486-0 A2	Código 15.35 - Atualização de informações no portal (22) 14/03/2016
(21) BR 11 2018 014491-6 A2	Código 15.35 - Atualização de informações no portal (22) 20/02/2017
(21) BR 11 2018 014492-4 A2	Código 15.35 - Atualização de informações no portal (22) 02/02/2017
(21) BR 11 2018 014495-9 A2	Código 15.35 - Atualização de informações no portal (22) 27/01/2017
(21) BR 11 2018 014497-5 A2	Código 15.35 - Atualização de informações no portal (22) 10/01/2017
(21) BR 11 2018 014499-1 A2	Código 15.35 - Atualização de informações no portal (22) 24/02/2016
(21) BR 11 2018 014502-5 A2	Código 15.35 - Atualização de informações no portal (22) 03/04/2017
(21) BR 11 2018 014504-1 A2	Código 15.35 - Atualização de informações no portal (22) 16/01/2017
(21) BR 11 2018 014505-0 A2	Código 15.35 - Atualização de informações no portal

	(22) 16/01/2017
(21) BR 11 2018 014506-8 A2	Código 15.35 - Atualização de informações no portal (22) 26/10/2016
(21) BR 11 2018 014508-4 A2	Código 15.35 - Atualização de informações no portal (22) 10/01/2017
(21) BR 11 2018 014509-2 A2	Código 15.35 - Atualização de informações no portal (22) 02/02/2017
(21) BR 11 2018 014510-6 A2	Código 15.35 - Atualização de informações no portal (22) 22/11/2016
(21) BR 11 2018 014512-2 A2	Código 15.35 - Atualização de informações no portal (22) 24/02/2017
(21) BR 11 2018 014516-5 A2	Código 15.35 - Atualização de informações no portal (22) 03/02/2017
(21) BR 11 2018 014517-3 A2	Código 15.35 - Atualização de informações no portal (22) 03/02/2017
(21) BR 11 2018 014518-1 A2	Código 15.35 - Atualização de informações no portal (22) 24/02/2017
(21) BR 11 2018 014519-0 A2	Código 15.35 - Atualização de informações no portal (22) 17/01/2017
(21) BR 11 2018 014520-3 A2	Código 15.35 - Atualização de informações no portal (22) 17/01/2017
(21) BR 11 2018 014523-8 A2	Código 15.35 - Atualização de informações no portal (22) 12/01/2017
(21) BR 11 2018 014525-4 A2	Código 15.35 - Atualização de informações no portal (22) 13/01/2017
(21) BR 11 2018 014527-0 A2	Código 15.35 - Atualização de informações no portal (22) 12/01/2017

(21) BR 11 2018 014528-9 A2	Código 15.35 - Atualização de informações no portal (22) 18/01/2017
(21) BR 11 2018 014530-0 A2	Código 15.35 - Atualização de informações no portal (22) 25/11/2016
(21) BR 11 2018 014534-3 A2	Código 15.35 - Atualização de informações no portal (22) 18/01/2016
(21) BR 11 2018 014536-0 A2	Código 15.35 - Atualização de informações no portal (22) 19/12/2016
(21) BR 11 2018 014537-8 A2	Código 15.35 - Atualização de informações no portal (22) 01/02/2017
(21) BR 11 2018 014538-6 A2	Código 15.35 - Atualização de informações no portal (22) 20/01/2017
(21) BR 11 2018 014539-4 A2	Código 15.35 - Atualização de informações no portal (22) 09/03/2016
(21) BR 11 2018 014540-8 A2	Código 15.35 - Atualização de informações no portal (22) 18/01/2017
(21) BR 11 2018 014541-6 A2	Código 15.35 - Atualização de informações no portal (22) 31/01/2017
(21) BR 11 2018 014542-4 A2	Código 15.35 - Atualização de informações no portal (22) 20/01/2017
(21) BR 11 2018 014544-0 A2	Código 15.35 - Atualização de informações no portal (22) 23/01/2017
(21) BR 11 2018 014545-9 A2	Código 15.35 - Atualização de informações no portal (22) 18/01/2017
(21) BR 11 2018 014547-5 A2	Código 15.35 - Atualização de informações no portal (22) 16/02/2017
(21) BR 11 2018 014549-1 A2	Código 15.35 - Atualização de informações no portal (22) 15/12/2016

(21) BR 11 2018 014551-3 A2	Código 15.35 - Atualização de informações no portal (22) 06/02/2017
(21) BR 11 2018 014553-0 A2	Código 15.35 - Atualização de informações no portal (22) 19/01/2017
(21) BR 11 2018 014554-8 A2	Código 15.35 - Atualização de informações no portal (22) 14/02/2017
(21) BR 11 2018 014555-6 A2	Código 15.35 - Atualização de informações no portal (22) 17/01/2017
(21) BR 11 2018 014556-4 A2	Código 15.35 - Atualização de informações no portal (22) 19/01/2017
(21) BR 11 2018 014557-2 A2	Código 15.35 - Atualização de informações no portal (22) 19/01/2017
(21) BR 11 2018 014559-9 A2	Código 15.35 - Atualização de informações no portal (22) 23/01/2017
(21) BR 11 2018 014560-2 A2	Código 15.35 - Atualização de informações no portal (22) 17/01/2017
(21) BR 11 2018 014561-0 A2	Código 15.35 - Atualização de informações no portal (22) 16/01/2017
(21) BR 11 2018 014562-9 A2	Código 15.35 - Atualização de informações no portal (22) 24/01/2017
(21) BR 11 2018 014565-3 A2	Código 15.35 - Atualização de informações no portal (22) 16/12/2016
(21) BR 11 2018 014568-8 A2	Código 15.35 - Atualização de informações no portal (22) 27/01/2017
(21) BR 11 2018 014569-6 A2	Código 15.35 - Atualização de informações no portal (22) 10/01/2017
(21) BR 11 2018 014576-9 A2	Código 15.35 - Atualização de informações no portal

	(22) 19/01/2017
(21) BR 11 2018 014577-7 A2	Código 15.35 - Atualização de informações no portal (22) 13/03/2017
(21) BR 11 2018 014579-3 A2	Código 15.35 - Atualização de informações no portal (22) 18/01/2017
(21) BR 11 2018 014580-7 A2	Código 15.35 - Atualização de informações no portal (22) 20/01/2017
(21) BR 11 2018 014583-1 A2	Código 15.35 - Atualização de informações no portal (22) 20/01/2017
(21) BR 11 2018 014585-8 A2	Código 15.35 - Atualização de informações no portal (22) 10/01/2017
(21) BR 11 2018 014590-4 A2	Código 15.35 - Atualização de informações no portal (22) 18/01/2017
(21) BR 11 2018 014591-2 A2	Código 15.35 - Atualização de informações no portal (22) 19/01/2017
(21) BR 11 2018 014594-7 A2	Código 15.35 - Atualização de informações no portal (22) 19/01/2017
(21) BR 11 2018 014596-3 A2	Código 15.35 - Atualização de informações no portal (22) 19/01/2017
(21) BR 11 2018 014597-1 A2	Código 15.35 - Atualização de informações no portal (22) 12/01/2017
(21) BR 11 2018 014598-0 A2	Código 15.35 - Atualização de informações no portal (22) 18/01/2017
(21) BR 11 2018 014602-1 A2	Código 15.35 - Atualização de informações no portal (22) 10/01/2017
(21) BR 11 2018 014614-5 A2	Código 15.35 - Atualização de informações no portal (22) 23/01/2017

(21) BR 11 2018 014615-3 A2	Código 15.35 - Atualização de informações no portal (22) 20/01/2017
(21) BR 11 2018 014618-8 A2	Código 15.35 - Atualização de informações no portal (22) 28/11/2016
(21) BR 11 2018 014619-6 A2	Código 15.35 - Atualização de informações no portal (22) 10/01/2017
(21) BR 11 2018 014620-0 A2	Código 15.35 - Atualização de informações no portal (22) 11/01/2017
(21) BR 11 2018 014621-8 A2	Código 15.35 - Atualização de informações no portal (22) 27/01/2017
(21) BR 11 2018 014622-6 A2	Código 15.35 - Atualização de informações no portal (22) 19/01/2017
(21) BR 11 2018 014623-4 A2	Código 15.35 - Atualização de informações no portal (22) 24/01/2017
(21) BR 11 2018 014625-0 A2	Código 15.35 - Atualização de informações no portal (22) 10/02/2017
(21) BR 11 2018 014628-5 A2	Código 15.35 - Atualização de informações no portal (22) 08/02/2017
(21) BR 11 2018 014630-7 A2	Código 15.35 - Atualização de informações no portal (22) 21/02/2017
(21) BR 11 2018 014638-2 A2	Código 15.35 - Atualização de informações no portal (22) 19/01/2017
(21) BR 11 2018 014639-0 A2	Código 15.35 - Atualização de informações no portal (22) 27/01/2017
(21) BR 11 2018 014641-2 A2	Código 15.35 - Atualização de informações no portal (22) 16/12/2016
(21) BR 11 2018 014643-9 A2	Código 15.35 - Atualização de informações no portal (22) 24/01/2017

(21) BR 11 2018 014644-7 A2	Código 15.35 - Atualização de informações no portal (22) 08/02/2017
(21) BR 11 2018 014646-3 A2	Código 15.35 - Atualização de informações no portal (22) 13/01/2017
(21) BR 11 2018 014647-1 A2	Código 15.35 - Atualização de informações no portal (22) 09/02/2017
(21) BR 11 2018 014648-0 A2	Código 15.35 - Atualização de informações no portal (22) 13/01/2017
(21) BR 11 2018 014649-8 A2	Código 15.35 - Atualização de informações no portal (22) 13/01/2017
(21) BR 11 2018 014650-1 A2	Código 15.35 - Atualização de informações no portal (22) 25/01/2017
(21) BR 11 2018 014652-8 A2	Código 15.35 - Atualização de informações no portal (22) 13/01/2017
(21) BR 11 2018 014653-6 A2	Código 15.35 - Atualização de informações no portal (22) 07/02/2017
(21) BR 11 2018 014654-4 A2	Código 15.35 - Atualização de informações no portal (22) 18/01/2017
(21) BR 11 2018 014658-7 A2	Código 15.35 - Atualização de informações no portal (22) 23/12/2016
(21) BR 11 2018 014661-7 A2	Código 15.35 - Atualização de informações no portal (22) 20/01/2016
(21) BR 11 2018 014662-5 A2	Código 15.35 - Atualização de informações no portal (22) 22/12/2016
(21) BR 11 2018 014663-3 A2	Código 15.35 - Atualização de informações no portal (22) 29/02/2016
(21) BR 11 2018 014664-1 A8	Código 15.35 - Atualização de informações no portal

	(22) 19/01/2017
(21) BR 11 2018 014666-8 A2	Código 15.35 - Atualização de informações no portal (22) 18/01/2017
(21) BR 11 2018 014667-6 A2	Código 15.35 - Atualização de informações no portal (22) 27/01/2017
(21) BR 11 2018 014668-4 A2	Código 15.35 - Atualização de informações no portal (22) 27/01/2017
(21) BR 11 2018 014670-6 A2	Código 15.35 - Atualização de informações no portal (22) 18/11/2016
(21) BR 11 2018 014671-4 A2	Código 15.35 - Atualização de informações no portal (22) 19/01/2017
(21) BR 11 2018 014673-0 A2	Código 15.35 - Atualização de informações no portal (22) 08/11/2017
(21) BR 11 2018 014674-9 A2	Código 15.35 - Atualização de informações no portal (22) 18/01/2017
(21) BR 11 2018 014675-7 A2	Código 15.35 - Atualização de informações no portal (22) 20/01/2017
(21) BR 11 2018 014676-5 A2	Código 15.35 - Atualização de informações no portal (22) 05/01/2017
(21) BR 11 2018 014678-1 A2	Código 15.35 - Atualização de informações no portal (22) 20/01/2017
(21) BR 11 2018 014681-1 A2	Código 15.35 - Atualização de informações no portal (22) 09/01/2017
(21) BR 11 2018 014684-6 A2	Código 15.35 - Atualização de informações no portal (22) 20/01/2017
(21) BR 11 2018 014688-9 A2	Código 15.35 - Atualização de informações no portal (22) 29/09/2016

(21) BR 11 2018 014689-7 A2	Código 15.35 - Atualização de informações no portal (22) 20/01/2017
(21) BR 11 2018 014690-0 A2	Código 15.35 - Atualização de informações no portal (22) 19/01/2017
(21) BR 11 2018 014691-9 A2	Código 15.35 - Atualização de informações no portal (22) 19/12/2016
(21) BR 11 2018 014693-5 A2	Código 15.35 - Atualização de informações no portal (22) 18/01/2017
(21) BR 11 2018 014694-3 A2	Código 15.35 - Atualização de informações no portal (22) 19/01/2017
(21) BR 11 2018 014696-0 A2	Código 15.35 - Atualização de informações no portal (22) 16/01/2017
(21) BR 11 2018 014698-6 A2	Código 15.35 - Atualização de informações no portal (22) 20/01/2017
(21) BR 11 2018 014700-1 A2	Código 15.35 - Atualização de informações no portal (22) 19/01/2017
(21) BR 11 2018 014701-0 A2	Código 15.35 - Atualização de informações no portal (22) 17/01/2017
(21) BR 11 2018 014705-2 A2	Código 15.35 - Atualização de informações no portal (22) 17/01/2017
(21) BR 11 2018 014709-5 A2	Código 15.35 - Atualização de informações no portal (22) 20/01/2017
(21) BR 11 2018 014712-5 A2	Código 15.35 - Atualização de informações no portal (22) 31/01/2017
(21) BR 11 2018 014714-1 A2	Código 15.35 - Atualização de informações no portal (22) 15/03/2017
(21) BR 11 2018 014717-6 A2	Código 15.35 - Atualização de informações no portal (22) 25/01/2017

(21) BR 11 2018 014719-2 A2	Código 15.35 - Atualização de informações no portal (22) 30/12/2016
(21) BR 11 2018 014723-0 A2	Código 15.35 - Atualização de informações no portal (22) 20/01/2017
(21) BR 11 2018 014725-7 A2	Código 15.35 - Atualização de informações no portal (22) 20/01/2016
(21) BR 11 2018 014726-5 A2	Código 15.35 - Atualização de informações no portal (22) 02/02/2017
(21) BR 11 2018 014728-1 A2	Código 15.35 - Atualização de informações no portal (22) 19/01/2017
(21) BR 11 2018 014735-4 A2	Código 15.35 - Atualização de informações no portal (22) 18/11/2016
(21) BR 11 2018 014737-0 A2	Código 15.35 - Atualização de informações no portal (22) 08/12/2016
(21) BR 11 2018 014742-7 A2	Código 15.35 - Atualização de informações no portal (22) 11/01/2017
(21) BR 11 2018 014747-8 A2	Código 15.35 - Atualização de informações no portal (22) 22/01/2017
(21) BR 11 2018 014751-6 A2	Código 15.35 - Atualização de informações no portal (22) 30/03/2016
(21) BR 11 2018 014753-2 A2	Código 15.35 - Atualização de informações no portal (22) 08/12/2016
(21) BR 11 2018 014755-9 A2	Código 15.35 - Atualização de informações no portal (22) 18/01/2017
(21) BR 11 2018 014757-5 A2	Código 15.35 - Atualização de informações no portal (22) 28/11/2016
(21) BR 11 2018 014758-3 A2	Código 15.35 - Atualização de informações no portal

	(22) 06/10/2017
(21) BR 11 2018 014759-1 A2	Código 15.35 - Atualização de informações no portal (22) 24/01/2017
(21) BR 11 2018 014760-5 A2	Código 15.35 - Atualização de informações no portal (22) 19/01/2017
(21) BR 11 2018 014761-3 A2	Código 15.35 - Atualização de informações no portal (22) 16/01/2017
(21) BR 11 2018 014762-1 A2	Código 15.35 - Atualização de informações no portal (22) 20/01/2017
(21) BR 11 2018 014763-0 A2	Código 15.35 - Atualização de informações no portal (22) 23/01/2017
(21) BR 11 2018 014765-6 A2	Código 15.35 - Atualização de informações no portal (22) 27/01/2017
(21) BR 11 2018 014766-4 A2	Código 15.35 - Atualização de informações no portal (22) 19/01/2017
(21) BR 11 2018 014768-0 A2	Código 15.35 - Atualização de informações no portal (22) 12/12/2016
(21) BR 11 2018 014769-9 A2	Código 15.35 - Atualização de informações no portal (22) 20/01/2017
(21) BR 11 2018 014770-2 A2	Código 15.35 - Atualização de informações no portal (22) 03/02/2017
(21) BR 11 2018 014771-0 A2	Código 15.35 - Atualização de informações no portal (22) 20/01/2017
(21) BR 11 2018 014777-0 A2	Código 15.35 - Atualização de informações no portal (22) 28/12/2016
(21) BR 11 2018 014778-8 A2	Código 15.35 - Atualização de informações no portal (22) 23/01/2017

(21) BR 11 2018 014780-0 A2	Código 15.35 - Atualização de informações no portal (22) 10/01/2017
(21) BR 11 2018 014781-8 A2	Código 15.35 - Atualização de informações no portal (22) 19/01/2017
(21) BR 11 2018 014782-6 A2	Código 15.35 - Atualização de informações no portal (22) 19/01/2017
(21) BR 11 2018 014785-0 A2	Código 15.35 - Atualização de informações no portal (22) 20/01/2017
(21) BR 11 2018 014787-7 A2	Código 15.35 - Atualização de informações no portal (22) 20/01/2017
(21) BR 11 2018 014788-5 A2	Código 15.35 - Atualização de informações no portal (22) 21/02/2017
(21) BR 11 2018 014789-3 A2	Código 15.35 - Atualização de informações no portal (22) 30/01/2017
(21) BR 11 2018 014790-7 A2	Código 15.35 - Atualização de informações no portal (22) 20/01/2016
(21) BR 11 2018 014791-5 A2	Código 15.35 - Atualização de informações no portal (22) 19/01/2016
(21) BR 11 2018 014792-3 A2	Código 15.35 - Atualização de informações no portal (22) 12/12/2016
(21) BR 11 2018 014793-1 A2	Código 15.35 - Atualização de informações no portal (22) 08/05/2017
(21) BR 11 2018 014794-0 A2	Código 15.35 - Atualização de informações no portal (22) 19/01/2017
(21) BR 11 2018 014795-8 A2	Código 15.35 - Atualização de informações no portal (22) 29/03/2017
(21) BR 11 2018 014797-4 A2	Código 15.35 - Atualização de informações no portal (22) 11/01/2017

(21) BR 11 2018 014799-0 A2	Código 15.35 - Atualização de informações no portal (22) 20/01/2017
(21) BR 11 2018 014800-8 A2	Código 15.35 - Atualização de informações no portal (22) 20/01/2017
(21) BR 11 2018 014801-6 A2	Código 15.35 - Atualização de informações no portal (22) 22/03/2017
(21) BR 11 2018 014802-4 A2	Código 15.35 - Atualização de informações no portal (22) 18/01/2017
(21) BR 11 2018 014805-9 A2	Código 15.35 - Atualização de informações no portal (22) 20/01/2017
(21) BR 11 2018 014807-5 A2	Código 15.35 - Atualização de informações no portal (22) 19/01/2017
(21) BR 11 2018 014808-3 A2	Código 15.35 - Atualização de informações no portal (22) 20/01/2017
(21) BR 11 2018 014809-1 A2	Código 15.35 - Atualização de informações no portal (22) 19/01/2017
(21) BR 11 2018 014810-5 A2	Código 15.35 - Atualização de informações no portal (22) 19/01/2017
(21) BR 11 2018 014812-1 A2	Código 15.35 - Atualização de informações no portal (22) 26/01/2017
(21) BR 11 2018 014813-0 A2	Código 15.35 - Atualização de informações no portal (22) 20/01/2017
(21) BR 11 2018 014819-9 A2	Código 15.35 - Atualização de informações no portal (22) 19/01/2017
(21) BR 11 2018 014820-2 A2	Código 15.35 - Atualização de informações no portal (22) 22/01/2016
(21) BR 11 2018 014822-9 A2	Código 15.35 - Atualização de informações no portal

	(22) 20/01/2016
(21) BR 11 2018 014823-7 A2	Código 15.35 - Atualização de informações no portal (22) 23/01/2017
(21) BR 11 2018 014825-3 A2	Código 15.35 - Atualização de informações no portal (22) 23/01/2017
(21) BR 11 2018 014826-1 A2	Código 15.35 - Atualização de informações no portal (22) 18/01/2017
(21) BR 11 2018 014827-0 A2	Código 15.35 - Atualização de informações no portal (22) 08/11/2016
(21) BR 11 2018 014829-6 A2	Código 15.35 - Atualização de informações no portal (22) 18/01/2017
(21) BR 11 2018 014835-0 A2	Código 15.35 - Atualização de informações no portal (22) 13/01/2017
(21) BR 11 2018 014836-9 A2	Código 15.35 - Atualização de informações no portal (22) 30/01/2017
(21) BR 11 2018 014837-7 A2	Código 15.35 - Atualização de informações no portal (22) 20/01/2017
(21) BR 11 2018 014838-5 A2	Código 15.35 - Atualização de informações no portal (22) 20/01/2017
(21) BR 11 2018 014839-3 A2	Código 15.35 - Atualização de informações no portal (22) 27/01/2017
(21) BR 11 2018 014840-7 A2	Código 15.35 - Atualização de informações no portal (22) 28/11/2016
(21) BR 11 2018 014841-5 A2	Código 15.35 - Atualização de informações no portal (22) 22/01/2017
(21) BR 11 2018 014842-3 A2	Código 15.35 - Atualização de informações no portal (22) 07/02/2017

(21) BR 11 2018 014843-1 A2	Código 15.35 - Atualização de informações no portal (22) 20/01/2017
(21) BR 11 2018 014845-8 A2	Código 15.35 - Atualização de informações no portal (22) 20/01/2017
(21) BR 11 2018 014846-6 A2	Código 15.35 - Atualização de informações no portal (22) 26/01/2017
(21) BR 11 2018 014849-0 A2	Código 15.35 - Atualização de informações no portal (22) 22/02/2017
(21) BR 11 2018 014850-4 A2	Código 15.35 - Atualização de informações no portal (22) 20/01/2017
(21) BR 11 2018 014854-7 A2	Código 15.35 - Atualização de informações no portal (22) 04/01/2017
(21) BR 11 2018 014856-3 A2	Código 15.35 - Atualização de informações no portal (22) 13/01/2017
(21) BR 11 2018 014857-1 A2	Código 15.35 - Atualização de informações no portal (22) 28/11/2016
(21) BR 11 2018 014858-0 A8	Código 15.35 - Atualização de informações no portal (22) 24/01/2017
(21) BR 11 2018 014863-6 A2	Código 15.35 - Atualização de informações no portal (22) 20/01/2017
(21) BR 11 2018 014865-2 A2	Código 15.35 - Atualização de informações no portal (22) 30/01/2017
(21) BR 11 2018 014866-0 A2	Código 15.35 - Atualização de informações no portal (22) 20/12/2016
(21) BR 11 2018 014869-5 A2	Código 15.35 - Atualização de informações no portal (22) 23/01/2017
(21) BR 11 2018 014870-9 A2	Código 15.35 - Atualização de informações no portal (22) 20/01/2017

(21) BR 11 2018 014872-5 A2	Código 15.35 - Atualização de informações no portal (22) 15/12/2016
(21) BR 11 2018 014873-3 A2	Código 15.35 - Atualização de informações no portal (22) 25/01/2017
(21) BR 11 2018 014874-1 A2	Código 15.35 - Atualização de informações no portal (22) 12/01/2017
(21) BR 11 2018 014876-8 A2	Código 15.35 - Atualização de informações no portal (22) 29/07/2016
(21) BR 11 2018 014878-4 A2	Código 15.35 - Atualização de informações no portal (22) 23/01/2017
(21) BR 11 2018 014879-2 A2	Código 15.35 - Atualização de informações no portal (22) 20/01/2017
(21) BR 11 2018 014882-2 A2	Código 15.35 - Atualização de informações no portal (22) 20/01/2017
(21) BR 11 2018 014883-0 A2	Código 15.35 - Atualização de informações no portal (22) 22/01/2016
(21) BR 11 2018 014884-9 A2	Código 15.35 - Atualização de informações no portal (22) 20/12/2016
(21) BR 11 2018 014886-5 A2	Código 15.35 - Atualização de informações no portal (22) 01/02/2017
(21) BR 11 2018 014887-3 A2	Código 15.35 - Atualização de informações no portal (22) 19/01/2017
(21) BR 11 2018 014893-8 A2	Código 15.35 - Atualização de informações no portal (22) 24/02/2016
(21) BR 11 2018 014896-2 A2	Código 15.35 - Atualização de informações no portal (22) 24/01/2017
(21) BR 11 2018 014897-0 A2	Código 15.35 - Atualização de informações no portal

	(22) 31/01/2017
(21) BR 11 2018 014902-0 A2	Código 15.35 - Atualização de informações no portal (22) 19/01/2017
(21) BR 11 2018 014905-5 A2	Código 15.35 - Atualização de informações no portal (22) 06/12/2016
(21) BR 11 2018 014907-1 A2	Código 15.35 - Atualização de informações no portal (22) 21/01/2016
(21) BR 11 2018 014908-0 A2	Código 15.35 - Atualização de informações no portal (22) 18/01/2017
(21) BR 11 2018 014911-0 A2	Código 15.35 - Atualização de informações no portal (22) 23/01/2017
(21) BR 11 2018 014912-8 A2	Código 15.35 - Atualização de informações no portal (22) 05/02/2016
(21) BR 11 2018 014913-6 A2	Código 15.35 - Atualização de informações no portal (22) 20/01/2017
(21) BR 11 2018 014914-4 A2	Código 15.35 - Atualização de informações no portal (22) 17/01/2017
(21) BR 11 2018 014915-2 A2	Código 15.35 - Atualização de informações no portal (22) 20/01/2017
(21) BR 11 2018 014916-0 A2	Código 15.35 - Atualização de informações no portal (22) 20/01/2017
(21) BR 11 2018 014919-5 A2	Código 15.35 - Atualização de informações no portal (22) 20/01/2017
(21) BR 11 2018 014920-9 A2	Código 15.35 - Atualização de informações no portal (22) 20/01/2017
(21) BR 11 2018 014921-7 A2	Código 15.35 - Atualização de informações no portal (22) 20/01/2017

(21) BR 11 2018 014923-3 A2	Código 15.35 - Atualização de informações no portal (22) 25/01/2017
(21) BR 11 2018 014924-1 A2	Código 15.35 - Atualização de informações no portal (22) 23/01/2017
(21) BR 11 2018 014926-8 A2	Código 15.35 - Atualização de informações no portal (22) 23/01/2016
(21) BR 11 2018 014928-4 A2	Código 15.35 - Atualização de informações no portal (22) 19/01/2017
(21) BR 11 2018 014930-6 A2	Código 15.35 - Atualização de informações no portal (22) 06/12/2016
(21) BR 11 2018 014932-2 A2	Código 15.35 - Atualização de informações no portal (22) 28/02/2017
(21) BR 11 2018 014934-9 A2	Código 15.35 - Atualização de informações no portal (22) 19/01/2017
(21) BR 11 2018 014935-7 A2	Código 15.35 - Atualização de informações no portal (22) 08/02/2017
(21) BR 11 2018 014937-3 A2	Código 15.35 - Atualização de informações no portal (22) 27/02/2017
(21) BR 11 2018 014938-1 A2	Código 15.35 - Atualização de informações no portal (22) 24/02/2017
(21) BR 11 2018 014939-0 A2	Código 15.35 - Atualização de informações no portal (22) 30/01/2017
(21) BR 11 2018 014940-3 A2	Código 15.35 - Atualização de informações no portal (22) 14/02/2017
(21) BR 11 2018 014941-1 A2	Código 15.35 - Atualização de informações no portal (22) 23/02/2017
(21) BR 11 2018 014943-8 A2	Código 15.35 - Atualização de informações no portal (22) 15/03/2017

(21) BR 11 2018 014946-2 A2	Código 15.35 - Atualização de informações no portal (22) 25/01/2016
(21) BR 11 2018 014947-0 A2	Código 15.35 - Atualização de informações no portal (22) 25/01/2017
(21) BR 11 2018 014951-9 A2	Código 15.35 - Atualização de informações no portal (22) 25/01/2017
(21) BR 11 2018 014956-0 A2	Código 15.35 - Atualização de informações no portal (22) 12/01/2017
(21) BR 11 2018 014968-3 A2	Código 15.35 - Atualização de informações no portal (22) 21/12/2016
(21) BR 11 2018 014969-1 A2	Código 15.35 - Atualização de informações no portal (22) 12/05/2016
(21) BR 11 2018 014972-1 A2	Código 15.35 - Atualização de informações no portal (22) 12/05/2016
(21) BR 11 2018 014973-0 A2	Código 15.35 - Atualização de informações no portal (22) 17/08/2016
(21) BR 11 2018 014975-6 A2	Código 15.35 - Atualização de informações no portal (22) 24/01/2017
(21) BR 11 2018 014976-4 A2	Código 15.35 - Atualização de informações no portal (22) 16/02/2017
(21) BR 11 2018 014977-2 A2	Código 15.35 - Atualização de informações no portal (22) 26/01/2017
(21) BR 11 2018 014978-0 A2	Código 15.35 - Atualização de informações no portal (22) 24/01/2017
(21) BR 11 2018 014980-2 A2	Código 15.35 - Atualização de informações no portal (22) 22/11/2016
(21) BR 11 2018 014981-0 A2	Código 15.35 - Atualização de informações no portal

	(22) 06/12/2016
(21) BR 11 2018 014982-9 A2	Código 15.35 - Atualização de informações no portal (22) 25/01/2017
(21) BR 11 2018 014983-7 A2	Código 15.35 - Atualização de informações no portal (22) 13/01/2017
(21) BR 11 2018 014986-1 A2	Código 15.35 - Atualização de informações no portal (22) 25/01/2017
(21) BR 11 2018 014988-8 A2	Código 15.35 - Atualização de informações no portal (22) 18/01/2017
(21) BR 11 2018 014989-6 A2	Código 15.35 - Atualização de informações no portal (22) 16/01/2017
(21) BR 11 2018 014990-0 A2	Código 15.35 - Atualização de informações no portal (22) 26/01/2017
(21) BR 11 2018 014991-8 A2	Código 15.35 - Atualização de informações no portal (22) 19/01/2017
(21) BR 11 2018 014994-2 A2	Código 15.35 - Atualização de informações no portal (22) 25/01/2016
(21) BR 11 2018 014997-7 A2	Código 15.35 - Atualização de informações no portal (22) 09/02/2017
(21) BR 11 2018 014998-5 A2	Código 15.35 - Atualização de informações no portal (22) 10/02/2017
(21) BR 11 2018 014999-3 A2	Código 15.35 - Atualização de informações no portal (22) 26/01/2017
(21) BR 11 2018 015001-0 A2	Código 15.35 - Atualização de informações no portal (22) 11/11/2017
(21) BR 11 2018 015004-5 A2	Código 15.35 - Atualização de informações no portal (22) 23/01/2017

(21) BR 11 2018 015005-3 A2	Código 15.35 - Atualização de informações no portal (22) 26/01/2016
(21) BR 11 2018 015008-8 A2	Código 15.35 - Atualização de informações no portal (22) 24/02/2016
(21) BR 11 2018 015009-6 A2	Código 15.35 - Atualização de informações no portal (22) 09/01/2017
(21) BR 11 2018 015011-8 A2	Código 15.35 - Atualização de informações no portal (22) 25/01/2017
(21) BR 11 2018 015014-2 A2	Código 15.35 - Atualização de informações no portal (22) 24/01/2017
(21) BR 11 2018 015015-0 A2	Código 15.35 - Atualização de informações no portal (22) 23/01/2017
(21) BR 11 2018 015017-7 A2	Código 15.35 - Atualização de informações no portal (22) 26/01/2017
(21) BR 11 2018 015018-5 A2	Código 15.35 - Atualização de informações no portal (22) 20/01/2017
(21) BR 11 2018 015019-3 A2	Código 15.35 - Atualização de informações no portal (22) 08/02/2016
(21) BR 11 2018 015023-1 A2	Código 15.35 - Atualização de informações no portal (22) 08/02/2016
(21) BR 11 2018 015024-0 A2	Código 15.35 - Atualização de informações no portal (22) 20/01/2017
(21) BR 11 2018 015027-4 A2	Código 15.35 - Atualização de informações no portal (22) 16/01/2017
(21) BR 11 2018 015028-2 A2	Código 15.35 - Atualização de informações no portal (22) 19/01/2017
(21) BR 11 2018 015033-9 A2	Código 15.35 - Atualização de informações no portal (22) 19/01/2017

(21) BR 11 2018 015035-5 A2	Código 15.35 - Atualização de informações no portal (22) 24/01/2017
(21) BR 11 2018 015038-0 A2	Código 15.35 - Atualização de informações no portal (22) 25/01/2017
(21) BR 11 2018 015039-8 A2	Código 15.35 - Atualização de informações no portal (22) 24/01/2017
(21) BR 11 2018 015041-0 A2	Código 15.35 - Atualização de informações no portal (22) 18/01/2017
(21) BR 11 2018 015043-6 A2	Código 15.35 - Atualização de informações no portal (22) 22/03/2017
(21) BR 11 2018 015048-7 A2	Código 15.35 - Atualização de informações no portal (22) 12/01/2017
(21) BR 11 2018 015051-7 A2	Código 15.35 - Atualização de informações no portal (22) 19/01/2017
(21) BR 11 2018 015056-8 A2	Código 15.35 - Atualização de informações no portal (22) 27/01/2017
(21) BR 11 2018 015057-6 A2	Código 15.35 - Atualização de informações no portal (22) 25/01/2017
(21) BR 11 2018 015058-4 A2	Código 15.35 - Atualização de informações no portal (22) 26/01/2017
(21) BR 11 2018 015059-2 A2	Código 15.35 - Atualização de informações no portal (22) 27/01/2017
(21) BR 11 2018 015060-6 A2	Código 15.35 - Atualização de informações no portal (22) 02/02/2017
(21) BR 11 2018 015063-0 A2	Código 15.35 - Atualização de informações no portal (22) 25/01/2017
(21) BR 11 2018 015070-3 A2	Código 15.35 - Atualização de informações no portal

	(22) 17/01/2017
(21) BR 11 2018 015071-1 A2	Código 15.35 - Atualização de informações no portal (22) 26/01/2017
(21) BR 11 2018 015072-0 A2	Código 15.35 - Atualização de informações no portal (22) 25/01/2017
(21) BR 11 2018 015073-8 A2	Código 15.35 - Atualização de informações no portal (22) 07/02/2017
(21) BR 11 2018 015077-0 A2	Código 15.35 - Atualização de informações no portal (22) 25/01/2017
(21) BR 11 2018 015078-9 A2	Código 15.35 - Atualização de informações no portal (22) 07/03/2017
(21) BR 11 2018 015079-7 A2	Código 15.35 - Atualização de informações no portal (22) 26/01/2017
(21) BR 11 2018 015080-0 A2	Código 15.35 - Atualização de informações no portal (22) 24/01/2017
(21) BR 11 2018 015083-5 A2	Código 15.35 - Atualização de informações no portal (22) 02/01/2017
(21) BR 11 2018 015086-0 A2	Código 15.35 - Atualização de informações no portal (22) 25/01/2017
(21) BR 11 2018 015087-8 A2	Código 15.35 - Atualização de informações no portal (22) 22/12/2016
(21) BR 11 2018 015088-6 A2	Código 15.35 - Atualização de informações no portal (22) 13/03/2017
(21) BR 11 2018 015090-8 A2	Código 15.35 - Atualização de informações no portal (22) 03/02/2017
(21) BR 11 2018 015091-6 A2	Código 15.35 - Atualização de informações no portal (22) 12/05/2016

(21) BR 11 2018 015092-4 A2	Código 15.35 - Atualização de informações no portal (22) 20/02/2017
(21) BR 11 2018 015094-0 A2	Código 15.35 - Atualização de informações no portal (22) 15/07/2016
(21) BR 11 2018 015095-9 A2	Código 15.35 - Atualização de informações no portal (22) 12/05/2016
(21) BR 11 2018 015097-5 A2	Código 15.35 - Atualização de informações no portal (22) 03/02/2017
(21) BR 11 2018 015103-3 A2	Código 15.35 - Atualização de informações no portal (22) 02/06/2017
(21) BR 11 2018 015105-0 A2	Código 15.35 - Atualização de informações no portal (22) 20/01/2017
(21) BR 11 2018 015107-6 A2	Código 15.35 - Atualização de informações no portal (22) 12/05/2016
(21) BR 11 2018 015108-4 A2	Código 15.35 - Atualização de informações no portal (22) 01/02/2017
(21) BR 11 2018 015109-2 A2	Código 15.35 - Atualização de informações no portal (22) 18/01/2017
(21) BR 11 2018 015110-6 A2	Código 15.35 - Atualização de informações no portal (22) 13/01/2017
(21) BR 11 2018 015111-4 A2	Código 15.35 - Atualização de informações no portal (22) 25/01/2017
(21) BR 11 2018 015112-2 A2	Código 15.35 - Atualização de informações no portal (22) 26/01/2017
(21) BR 11 2018 015113-0 A2	Código 15.35 - Atualização de informações no portal (22) 07/12/2016
(21) BR 11 2018 015114-9 A2	Código 15.35 - Atualização de informações no portal (22) 25/01/2017

(21) BR 11 2018 015116-5 A2	Código 15.35 - Atualização de informações no portal (22) 10/03/2017
(21) BR 11 2018 015117-3 A2	Código 15.35 - Atualização de informações no portal (22) 20/01/2017
(21) BR 11 2018 015118-1 A2	Código 15.35 - Atualização de informações no portal (22) 23/01/2017
(21) BR 11 2018 015119-0 A2	Código 15.35 - Atualização de informações no portal (22) 26/01/2017
(21) BR 11 2018 015120-3 A2	Código 15.35 - Atualização de informações no portal (22) 27/01/2017
(21) BR 11 2018 015121-1 A2	Código 15.35 - Atualização de informações no portal (22) 23/01/2017
(21) BR 11 2018 015124-6 A2	Código 15.35 - Atualização de informações no portal (22) 23/02/2017
(21) BR 11 2018 015126-2 A2	Código 15.35 - Atualização de informações no portal (22) 27/01/2017
(21) BR 11 2018 015128-9 A2	Código 15.35 - Atualização de informações no portal (22) 25/01/2017
(21) BR 11 2018 015132-7 A2	Código 15.35 - Atualização de informações no portal (22) 23/01/2017
(21) BR 11 2018 015135-1 A2	Código 15.35 - Atualização de informações no portal (22) 25/01/2017
(21) BR 11 2018 015138-6 A2	Código 15.35 - Atualização de informações no portal (22) 27/01/2017
(21) BR 11 2018 015139-4 A2	Código 15.35 - Atualização de informações no portal (22) 18/01/2017
(21) BR 11 2018 015141-6 A2	Código 15.35 - Atualização de informações no portal

	(22) 27/01/2017
(21) BR 11 2018 015143-2 A2	Código 15.35 - Atualização de informações no portal (22) 09/02/2017
(21) BR 11 2018 015144-0 A2	Código 15.35 - Atualização de informações no portal (22) 25/01/2016
(21) BR 11 2018 015145-9 A2	Código 15.35 - Atualização de informações no portal (22) 27/01/2017
(21) BR 11 2018 015148-3 A2	Código 15.35 - Atualização de informações no portal (22) 25/01/2017
(21) BR 11 2018 015149-1 A2	Código 15.35 - Atualização de informações no portal (22) 09/11/2016
(21) BR 11 2018 015151-3 A2	Código 15.35 - Atualização de informações no portal (22) 24/02/2016
(21) BR 11 2018 015152-1 A2	Código 15.35 - Atualização de informações no portal (22) 25/01/2016
(21) BR 11 2018 015153-0 A2	Código 15.35 - Atualização de informações no portal (22) 02/03/2017
(21) BR 11 2018 015154-8 A2	Código 15.35 - Atualização de informações no portal (22) 25/01/2016
(21) BR 11 2018 015155-6 A2	Código 15.35 - Atualização de informações no portal (22) 25/01/2017
(21) BR 11 2018 015159-9 A2	Código 15.35 - Atualização de informações no portal (22) 17/02/2016
(21) BR 11 2018 015160-2 A2	Código 15.35 - Atualização de informações no portal (22) 08/03/2017
(21) BR 11 2018 015162-9 A2	Código 15.35 - Atualização de informações no portal (22) 26/01/2017

(21) BR 11 2018 015163-7 A2	Código 15.35 - Atualização de informações no portal (22) 01/02/2017
(21) BR 11 2018 015164-5 A2	Código 15.35 - Atualização de informações no portal (22) 26/01/2017
(21) BR 11 2018 015166-1 A2	Código 15.35 - Atualização de informações no portal (22) 24/02/2017
(21) BR 11 2018 015167-0 A2	Código 15.35 - Atualização de informações no portal (22) 27/01/2017
(21) BR 11 2018 015168-8 A2	Código 15.35 - Atualização de informações no portal (22) 07/02/2017
(21) BR 11 2018 015169-6 A2	Código 15.35 - Atualização de informações no portal (22) 27/01/2017
(21) BR 11 2018 015170-0 A2	Código 15.35 - Atualização de informações no portal (22) 26/01/2017
(21) BR 11 2018 015171-8 A2	Código 15.35 - Atualização de informações no portal (22) 06/02/2017
(21) BR 11 2018 015173-4 A2	Código 15.35 - Atualização de informações no portal (22) 27/01/2017
(21) BR 11 2018 015176-9 A2	Código 15.35 - Atualização de informações no portal (22) 03/02/2017
(21) BR 11 2018 015179-3 A2	Código 15.35 - Atualização de informações no portal (22) 12/01/2017
(21) BR 11 2018 015183-1 A2	Código 15.35 - Atualização de informações no portal (22) 22/02/2017
(21) BR 11 2018 015184-0 A2	Código 15.35 - Atualização de informações no portal (22) 17/02/2017
(21) BR 11 2018 015188-2 A2	Código 15.35 - Atualização de informações no portal (22) 22/01/2017

(21) BR 11 2018 015190-4 A2	Código 15.35 - Atualização de informações no portal (22) 26/01/2017
(21) BR 11 2018 015191-2 A2	Código 15.35 - Atualização de informações no portal (22) 15/02/2017
(21) BR 11 2018 015192-0 A2	Código 15.35 - Atualização de informações no portal (22) 12/12/2016
(21) BR 11 2018 015193-9 A2	Código 15.35 - Atualização de informações no portal (22) 03/02/2016
(21) BR 11 2018 015194-7 A2	Código 15.35 - Atualização de informações no portal (22) 26/01/2017
(21) BR 11 2018 015195-5 A2	Código 15.35 - Atualização de informações no portal (22) 13/07/2016
(21) BR 11 2018 015196-3 A2	Código 15.35 - Atualização de informações no portal (22) 25/01/2017
(21) BR 11 2018 015197-1 A2	Código 15.35 - Atualização de informações no portal (22) 23/01/2017
(21) BR 11 2018 015198-0 A2	Código 15.35 - Atualização de informações no portal (22) 10/01/2017
(21) BR 11 2018 015200-5 A2	Código 15.35 - Atualização de informações no portal (22) 12/05/2016
(21) BR 11 2018 015204-8 A2	Código 15.35 - Atualização de informações no portal (22) 19/01/2017
(21) BR 11 2018 015205-6 A2	Código 15.35 - Atualização de informações no portal (22) 09/01/2017
(21) BR 11 2018 015208-0 A2	Código 15.35 - Atualização de informações no portal (22) 20/01/2017
(21) BR 11 2018 015209-9 A2	Código 15.35 - Atualização de informações no portal

	(22) 23/01/2017
(21) BR 11 2018 015211-0 A2	Código 15.35 - Atualização de informações no portal (22) 09/08/2016
(21) BR 11 2018 015213-7 A2	Código 15.35 - Atualização de informações no portal (22) 09/02/2017
(21) BR 11 2018 015215-3 A2	Código 15.35 - Atualização de informações no portal (22) 12/06/2017
(21) BR 11 2018 015216-1 A2	Código 15.35 - Atualização de informações no portal (22) 27/01/2017
(21) BR 11 2018 015217-0 A2	Código 15.35 - Atualização de informações no portal (22) 28/12/2016
(21) BR 11 2018 015218-8 A2	Código 15.35 - Atualização de informações no portal (22) 26/01/2017
(21) BR 11 2018 015222-6 A2	Código 15.35 - Atualização de informações no portal (22) 23/06/2016
(21) BR 11 2018 015223-4 A2	Código 15.35 - Atualização de informações no portal (22) 26/01/2017
(21) BR 11 2018 015224-2 A2	Código 15.35 - Atualização de informações no portal (22) 19/01/2017
(21) BR 11 2018 015225-0 A2	Código 15.35 - Atualização de informações no portal (22) 07/11/2016
(21) BR 11 2018 015227-7 A2	Código 15.35 - Atualização de informações no portal (22) 26/01/2017
(21) BR 11 2018 015228-5 A2	Código 15.35 - Atualização de informações no portal (22) 27/01/2017
(21) BR 11 2018 015229-3 A2	Código 15.35 - Atualização de informações no portal (22) 19/01/2017

(21) BR 11 2018 015230-7 A2	Código 15.35 - Atualização de informações no portal (22) 27/01/2017
(21) BR 11 2018 015232-3 A2	Código 15.35 - Atualização de informações no portal (22) 30/01/2017
(21) BR 11 2018 015235-8 A2	Código 15.35 - Atualização de informações no portal (22) 30/01/2017
(21) BR 11 2018 015237-4 A2	Código 15.35 - Atualização de informações no portal (22) 27/01/2017
(21) BR 11 2018 015238-2 A2	Código 15.35 - Atualização de informações no portal (22) 27/01/2017
(21) BR 11 2018 015240-4 A2	Código 15.35 - Atualização de informações no portal (22) 27/01/2017
(21) BR 11 2018 015242-0 A2	Código 15.35 - Atualização de informações no portal (22) 01/02/2017
(21) BR 11 2018 015243-9 A2	Código 15.35 - Atualização de informações no portal (22) 07/03/2016
(21) BR 11 2018 015244-7 A2	Código 15.35 - Atualização de informações no portal (22) 08/02/2017
(21) BR 11 2018 015247-1 A2	Código 15.35 - Atualização de informações no portal (22) 24/01/2017
(21) BR 11 2018 015250-1 A2	Código 15.35 - Atualização de informações no portal (22) 07/03/2017
(21) BR 11 2018 015251-0 A2	Código 15.35 - Atualização de informações no portal (22) 31/03/2016
(21) BR 11 2018 015252-8 A2	Código 15.35 - Atualização de informações no portal (22) 10/02/2017
(21) BR 11 2018 015253-6 A2	Código 15.35 - Atualização de informações no portal (22) 24/02/2017

(21) BR 11 2018 015254-4 A2	Código 15.35 - Atualização de informações no portal (22) 03/02/2017
(21) BR 11 2018 015255-2 A2	Código 15.35 - Atualização de informações no portal (22) 14/02/2017
(21) BR 11 2018 015257-9 A2	Código 15.35 - Atualização de informações no portal (22) 06/01/2017
(21) BR 11 2018 015259-5 A2	Código 15.35 - Atualização de informações no portal (22) 26/01/2017
(21) BR 11 2018 015262-5 A2	Código 15.35 - Atualização de informações no portal (22) 24/01/2017
(21) BR 11 2018 015266-8 A2	Código 15.35 - Atualização de informações no portal (22) 03/02/2017
(21) BR 11 2018 015267-6 A2	Código 15.35 - Atualização de informações no portal (22) 16/02/2017
(21) BR 11 2018 015270-6 A2	Código 15.35 - Atualização de informações no portal (22) 02/02/2017
(21) BR 11 2018 015272-2 A2	Código 15.35 - Atualização de informações no portal (22) 10/02/2017
(21) BR 11 2018 015273-0 A2	Código 15.35 - Atualização de informações no portal (22) 27/01/2017
(21) BR 11 2018 015274-9 A2	Código 15.35 - Atualização de informações no portal (22) 06/12/2016
(21) BR 11 2018 015275-7 A2	Código 15.35 - Atualização de informações no portal (22) 21/12/2016
(21) BR 11 2018 015276-5 A2	Código 15.35 - Atualização de informações no portal (22) 26/01/2017
(21) BR 11 2018 015277-3 A2	Código 15.35 - Atualização de informações no portal

	(22) 27/01/2017
(21) BR 11 2018 015280-3 A2	Código 15.35 - Atualização de informações no portal (22) 11/01/2017
(21) BR 11 2018 015283-8 A2	Código 15.35 - Atualização de informações no portal (22) 26/01/2017
(21) BR 11 2018 015284-6 A2	Código 15.35 - Atualização de informações no portal (22) 30/01/2017
(21) BR 11 2018 015285-4 A2	Código 15.35 - Atualização de informações no portal (22) 27/01/2017
(21) BR 11 2018 015287-0 A2	Código 15.35 - Atualização de informações no portal (22) 10/02/2017
(21) BR 11 2018 015289-7 A2	Código 15.35 - Atualização de informações no portal (22) 01/02/2017
(21) BR 11 2018 015290-0 A2	Código 15.35 - Atualização de informações no portal (22) 26/01/2017
(21) BR 11 2018 015291-9 A2	Código 15.35 - Atualização de informações no portal (22) 27/01/2017
(21) BR 11 2018 015292-7 A2	Código 15.35 - Atualização de informações no portal (22) 27/01/2017
(21) BR 11 2018 015293-5 A2	Código 15.35 - Atualização de informações no portal (22) 20/03/2017
(21) BR 11 2018 015294-3 A2	Código 15.35 - Atualização de informações no portal (22) 27/09/2017
(21) BR 11 2018 015296-0 A2	Código 15.35 - Atualização de informações no portal (22) 31/01/2017
(21) BR 11 2018 015300-1 A2	Código 15.35 - Atualização de informações no portal (22) 27/01/2017

(21) BR 11 2018 015303-6 A2	Código 15.35 - Atualização de informações no portal (22) 19/01/2017
(21) BR 11 2018 015304-4 A2	Código 15.35 - Atualização de informações no portal (22) 06/01/2017
(21) BR 11 2018 015305-2 A2	Código 15.35 - Atualização de informações no portal (22) 27/01/2017
(21) BR 11 2018 015306-0 A2	Código 15.35 - Atualização de informações no portal (22) 06/10/2016
(21) BR 11 2018 015307-9 A2	Código 15.35 - Atualização de informações no portal (22) 26/01/2017
(21) BR 11 2018 015309-5 A2	Código 15.35 - Atualização de informações no portal (22) 27/01/2017
(21) BR 11 2018 015311-7 A2	Código 15.35 - Atualização de informações no portal (22) 26/01/2017
(21) BR 11 2018 015312-5 A2	Código 15.35 - Atualização de informações no portal (22) 13/01/2017
(21) BR 11 2018 015313-3 A2	Código 15.35 - Atualização de informações no portal (22) 11/04/2016
(21) BR 11 2018 015315-0 A2	Código 15.35 - Atualização de informações no portal (22) 25/10/2016
(21) BR 11 2018 015316-8 A2	Código 15.35 - Atualização de informações no portal (22) 25/01/2017
(21) BR 11 2018 015317-6 A2	Código 15.35 - Atualização de informações no portal (22) 15/02/2017
(21) BR 11 2018 015320-6 A2	Código 15.35 - Atualização de informações no portal (22) 06/02/2017
(21) BR 11 2018 015321-4 A2	Código 15.35 - Atualização de informações no portal (22) 26/01/2017

(21) BR 11 2018 015322-2 A2	Código 15.35 - Atualização de informações no portal (22) 22/03/2017
(21) BR 11 2018 015323-0 A2	Código 15.35 - Atualização de informações no portal (22) 22/03/2017
(21) BR 11 2018 015324-9 A2	Código 15.35 - Atualização de informações no portal (22) 03/02/2017
(21) BR 11 2018 015326-5 A2	Código 15.35 - Atualização de informações no portal (22) 16/02/2017
(21) BR 11 2018 015327-3 A2	Código 15.35 - Atualização de informações no portal (22) 20/03/2017
(21) BR 11 2018 015328-1 A2	Código 15.35 - Atualização de informações no portal (22) 13/02/2017
(21) BR 11 2018 015329-0 A2	Código 15.35 - Atualização de informações no portal (22) 27/01/2017
(21) BR 11 2018 015330-3 A2	Código 15.35 - Atualização de informações no portal (22) 29/12/2016
(21) BR 11 2018 015334-6 A2	Código 15.35 - Atualização de informações no portal (22) 24/01/2017
(21) BR 11 2018 015336-2 A2	Código 15.35 - Atualização de informações no portal (22) 16/02/2017
(21) BR 11 2018 015337-0 A2	Código 15.35 - Atualização de informações no portal (22) 21/11/2016
(21) BR 11 2018 015340-0 A2	Código 15.35 - Atualização de informações no portal (22) 29/09/2016
(21) BR 11 2018 015341-9 A2	Código 15.35 - Atualização de informações no portal (22) 26/01/2017
(21) BR 11 2018 015342-7 A2	Código 15.35 - Atualização de informações no portal

	(22) 25/01/2017
(21) BR 11 2018 015343-5 A2	Código 15.35 - Atualização de informações no portal (22) 10/02/2017
(21) BR 11 2018 015345-1 A2	Código 15.35 - Atualização de informações no portal (22) 30/01/2017
(21) BR 11 2018 015347-8 A2	Código 15.35 - Atualização de informações no portal (22) 02/02/2017
(21) BR 11 2018 015348-6 A2	Código 15.35 - Atualização de informações no portal (22) 25/01/2017
(21) BR 11 2018 015351-6 A2	Código 15.35 - Atualização de informações no portal (22) 25/01/2017
(21) BR 11 2018 015353-2 A2	Código 15.35 - Atualização de informações no portal (22) 22/12/2016
(21) BR 11 2018 015355-9 A2	Código 15.35 - Atualização de informações no portal (22) 29/04/2016
(21) BR 11 2018 015357-5 A2	Código 15.35 - Atualização de informações no portal (22) 27/01/2017
(21) BR 11 2018 015359-1 A2	Código 15.35 - Atualização de informações no portal (22) 30/01/2017
(21) BR 11 2018 015360-5 A2	Código 15.35 - Atualização de informações no portal (22) 04/01/2017
(21) BR 11 2018 015361-3 A2	Código 15.35 - Atualização de informações no portal (22) 28/01/2016
(21) BR 11 2018 015362-1 A2	Código 15.35 - Atualização de informações no portal (22) 17/11/2016
(21) BR 11 2018 015363-0 A2	Código 15.35 - Atualização de informações no portal (22) 13/01/2017

(21) BR 11 2018 015367-2 A2	Código 15.35 - Atualização de informações no portal (22) 27/01/2017
(21) BR 11 2018 015368-0 A2	Código 15.35 - Atualização de informações no portal (22) 12/05/2016
(21) BR 11 2018 015369-9 A2	Código 15.35 - Atualização de informações no portal (22) 17/02/2017
(21) BR 11 2018 015370-2 A2	Código 15.35 - Atualização de informações no portal (22) 17/02/2017
(21) BR 11 2018 015373-7 A2	Código 15.35 - Atualização de informações no portal (22) 28/02/2017
(21) BR 11 2018 015374-5 A2	Código 15.35 - Atualização de informações no portal (22) 03/02/2017
(21) BR 11 2018 015376-1 A2	Código 15.35 - Atualização de informações no portal (22) 08/12/2016
(21) BR 11 2018 015377-0 A2	Código 15.35 - Atualização de informações no portal (22) 26/02/2016
(21) BR 11 2018 015378-8 A2	Código 15.35 - Atualização de informações no portal (22) 26/01/2017
(21) BR 11 2018 015379-6 A2	Código 15.35 - Atualização de informações no portal (22) 25/01/2017
(21) BR 11 2018 015380-0 A2	Código 15.35 - Atualização de informações no portal (22) 27/01/2017
(21) BR 11 2018 015381-8 A2	Código 15.35 - Atualização de informações no portal (22) 17/01/2017
(21) BR 11 2018 015383-4 A2	Código 15.35 - Atualização de informações no portal (22) 20/01/2017
(21) BR 11 2018 015387-7 A2	Código 15.35 - Atualização de informações no portal (22) 04/01/2017

(21) BR 11 2018 015388-5 A2	Código 15.35 - Atualização de informações no portal (22) 25/01/2017
(21) BR 11 2018 015389-3 A2	Código 15.35 - Atualização de informações no portal (22) 14/03/2017
(21) BR 11 2018 015390-7 A2	Código 15.35 - Atualização de informações no portal (22) 27/01/2017
(21) BR 11 2018 015391-5 A2	Código 15.35 - Atualização de informações no portal (22) 12/01/2017
(21) BR 11 2018 015392-3 A2	Código 15.35 - Atualização de informações no portal (22) 20/01/2017
(21) BR 11 2018 015393-1 A2	Código 15.35 - Atualização de informações no portal (22) 17/01/2017
(21) BR 11 2018 015394-0 A2	Código 15.35 - Atualização de informações no portal (22) 27/01/2017
(21) BR 11 2018 015397-4 A2	Código 15.35 - Atualização de informações no portal (22) 31/01/2017
(21) BR 11 2018 015399-0 A2	Código 15.35 - Atualização de informações no portal (22) 01/02/2017
(21) BR 11 2018 015403-2 A2	Código 15.35 - Atualização de informações no portal (22) 30/01/2017
(21) BR 11 2018 015407-5 A2	Código 15.35 - Atualização de informações no portal (22) 13/01/2017
(21) BR 11 2018 015408-3 A2	Código 15.35 - Atualização de informações no portal (22) 27/01/2017
(21) BR 11 2018 015410-5 A2	Código 15.35 - Atualização de informações no portal (22) 03/02/2017
(21) BR 11 2018 015411-3 A2	Código 15.35 - Atualização de informações no portal

	(22) 30/01/2017
(21) BR 11 2018 015413-0 A2	Código 15.35 - Atualização de informações no portal (22) 08/02/2017
(21) BR 11 2018 015415-6 A2	Código 15.35 - Atualização de informações no portal (22) 02/02/2017
(21) BR 11 2018 015416-4 A2	Código 15.35 - Atualização de informações no portal (22) 27/01/2017
(21) BR 11 2018 015417-2 A2	Código 15.35 - Atualização de informações no portal (22) 27/01/2017
(21) BR 11 2018 015419-9 A2	Código 15.35 - Atualização de informações no portal (22) 03/02/2017
(21) BR 11 2018 015420-2 A2	Código 15.35 - Atualização de informações no portal (22) 29/01/2016
(21) BR 11 2018 015422-9 A2	Código 15.35 - Atualização de informações no portal (22) 18/01/2017
(21) BR 11 2018 015423-7 A2	Código 15.35 - Atualização de informações no portal (22) 01/12/2016
(21) BR 11 2018 015424-5 A2	Código 15.35 - Atualização de informações no portal (22) 10/01/2017
(21) BR 11 2018 015425-3 A2	Código 15.35 - Atualização de informações no portal (22) 23/03/2016
(21) BR 11 2018 015426-1 A2	Código 15.35 - Atualização de informações no portal (22) 10/04/2016
(21) BR 11 2018 015429-6 A2	Código 15.35 - Atualização de informações no portal (22) 17/02/2017
(21) BR 11 2018 015432-6 A2	Código 15.35 - Atualização de informações no portal (22) 02/02/2017

(21) BR 11 2018 015433-4 A2	Código 15.35 - Atualização de informações no portal (22) 22/01/2017
(21) BR 11 2018 015434-2 A2	Código 15.35 - Atualização de informações no portal (22) 08/02/2017
(21) BR 11 2018 015436-9 A2	Código 15.35 - Atualização de informações no portal (22) 19/04/2017
(21) BR 11 2018 015437-7 A2	Código 15.35 - Atualização de informações no portal (22) 17/01/2017
(21) BR 11 2018 015439-3 A2	Código 15.35 - Atualização de informações no portal (22) 20/01/2017
(21) BR 11 2018 015440-7 A2	Código 15.35 - Atualização de informações no portal (22) 13/02/2017
(21) BR 11 2018 015441-5 A2	Código 15.35 - Atualização de informações no portal (22) 30/01/2017
(21) BR 11 2018 015443-1 A2	Código 15.35 - Atualização de informações no portal (22) 14/02/2017
(21) BR 11 2018 015444-0 A2	Código 15.35 - Atualização de informações no portal (22) 27/01/2017
(21) BR 11 2018 015445-8 A2	Código 15.35 - Atualização de informações no portal (22) 01/02/2017
(21) BR 11 2018 015447-4 A2	Código 15.35 - Atualização de informações no portal (22) 02/02/2017
(21) BR 11 2018 015448-2 A2	Código 15.35 - Atualização de informações no portal (22) 03/02/2017
(21) BR 11 2018 015450-4 A2	Código 15.35 - Atualização de informações no portal (22) 23/02/2016
(21) BR 11 2018 015451-2 A2	Código 15.35 - Atualização de informações no portal (22) 13/01/2017

(21) BR 11 2018 015453-9 A2	Código 15.35 - Atualização de informações no portal (22) 26/01/2017
(21) BR 11 2018 015455-5 A2	Código 15.35 - Atualização de informações no portal (22) 24/01/2017
(21) BR 11 2018 015456-3 A2	Código 15.35 - Atualização de informações no portal (22) 17/03/2016
(21) BR 11 2018 015457-1 A2	Código 15.35 - Atualização de informações no portal (22) 03/03/2016
(21) BR 11 2018 015459-8 A2	Código 15.35 - Atualização de informações no portal (22) 14/02/2017
(21) BR 11 2018 015462-8 A2	Código 15.35 - Atualização de informações no portal (22) 14/12/2016
(21) BR 11 2018 015463-6 A2	Código 15.35 - Atualização de informações no portal (22) 09/03/2017
(21) BR 11 2018 015465-2 A2	Código 15.35 - Atualização de informações no portal (22) 26/01/2017
(21) BR 11 2018 015468-7 A2	Código 15.35 - Atualização de informações no portal (22) 27/01/2017
(21) BR 11 2018 015472-5 A2	Código 15.35 - Atualização de informações no portal (22) 09/01/2017
(21) BR 11 2018 015474-1 A2	Código 15.35 - Atualização de informações no portal (22) 25/01/2017
(21) BR 11 2018 015476-8 A2	Código 15.35 - Atualização de informações no portal (22) 12/07/2016
(21) BR 11 2018 015479-2 A2	Código 15.35 - Atualização de informações no portal (22) 26/01/2017
(21) BR 11 2018 015481-4 A2	Código 15.35 - Atualização de informações no portal

	(22) 27/01/2017
(21) BR 11 2018 015482-2 A2	Código 15.35 - Atualização de informações no portal (22) 25/01/2017
(21) BR 11 2018 015484-9 A2	Código 15.35 - Atualização de informações no portal (22) 31/01/2017
(21) BR 11 2018 015485-7 A2	Código 15.35 - Atualização de informações no portal (22) 06/02/2017
(21) BR 11 2018 015486-5 A2	Código 15.35 - Atualização de informações no portal (22) 01/03/2017
(21) BR 11 2018 015487-3 A2	Código 15.35 - Atualização de informações no portal (22) 30/01/2017
(21) BR 11 2018 015488-1 A2	Código 15.35 - Atualização de informações no portal (22) 27/01/2017
(21) BR 11 2018 015490-3 A2	Código 15.35 - Atualização de informações no portal (22) 17/11/2016
(21) BR 11 2018 015492-0 A2	Código 15.35 - Atualização de informações no portal (22) 01/06/2017
(21) BR 11 2018 015496-2 A2	Código 15.35 - Atualização de informações no portal (22) 17/11/2016
(21) BR 11 2018 015499-7 A2	Código 15.35 - Atualização de informações no portal (22) 16/02/2017
(21) BR 11 2018 015501-2 A2	Código 15.35 - Atualização de informações no portal (22) 10/02/2017
(21) BR 11 2018 015504-7 A2	Código 15.35 - Atualização de informações no portal (22) 30/01/2017
(21) BR 11 2018 015505-5 A2	Código 15.35 - Atualização de informações no portal (22) 14/02/2017

(21) BR 11 2018 015507-1 A2	Código 15.35 - Atualização de informações no portal (22) 03/02/2017
(21) BR 11 2018 015508-0 A2	Código 15.35 - Atualização de informações no portal (22) 24/01/2017
(21) BR 11 2018 015509-8 A2	Código 15.35 - Atualização de informações no portal (22) 10/02/2017
(21) BR 11 2018 015510-1 A2	Código 15.35 - Atualização de informações no portal (22) 14/02/2017
(21) BR 11 2018 015513-6 A2	Código 15.35 - Atualização de informações no portal (22) 19/05/2016
(21) BR 11 2018 015514-4 A2	Código 15.35 - Atualização de informações no portal (22) 10/02/2017
(21) BR 11 2018 015516-0 A2	Código 15.35 - Atualização de informações no portal (22) 02/02/2017
(21) BR 11 2018 015518-7 A2	Código 15.35 - Atualização de informações no portal (22) 15/02/2017
(21) BR 11 2018 015520-9 A2	Código 15.35 - Atualização de informações no portal (22) 09/02/2017
(21) BR 11 2018 015522-5 A2	Código 15.35 - Atualização de informações no portal (22) 18/01/2017
(21) BR 11 2018 015523-3 A2	Código 15.35 - Atualização de informações no portal (22) 31/01/2017
(21) BR 11 2018 015526-8 A2	Código 15.35 - Atualização de informações no portal (22) 27/01/2017
(21) BR 11 2018 015527-6 A2	Código 15.35 - Atualização de informações no portal (22) 02/02/2017
(21) BR 11 2018 015528-4 A2	Código 15.35 - Atualização de informações no portal (22) 25/03/2016

(21) BR 11 2018 015531-4 A2	Código 15.35 - Atualização de informações no portal (22) 16/02/2017
(21) BR 11 2018 015532-2 A2	Código 15.35 - Atualização de informações no portal (22) 27/02/2017
(21) BR 11 2018 015533-0 A2	Código 15.35 - Atualização de informações no portal (22) 05/07/2017
(21) BR 11 2018 015535-7 A2	Código 15.35 - Atualização de informações no portal (22) 06/02/2017
(21) BR 11 2018 015538-1 A2	Código 15.35 - Atualização de informações no portal (22) 18/01/2017
(21) BR 11 2018 015539-0 A2	Código 15.35 - Atualização de informações no portal (22) 07/02/2017
(21) BR 11 2018 015540-3 A2	Código 15.35 - Atualização de informações no portal (22) 25/10/2016
(21) BR 11 2018 015542-0 A2	Código 15.35 - Atualização de informações no portal (22) 17/02/2017
(21) BR 11 2018 015544-6 A2	Código 15.35 - Atualização de informações no portal (22) 20/02/2017
(21) BR 11 2018 015545-4 A2	Código 15.35 - Atualização de informações no portal (22) 02/03/2017
(21) BR 11 2018 015547-0 A2	Código 15.35 - Atualização de informações no portal (22) 18/01/2017
(21) BR 11 2018 015550-0 A2	Código 15.35 - Atualização de informações no portal (22) 01/02/2017
(21) BR 11 2018 015551-9 A2	Código 15.35 - Atualização de informações no portal (22) 20/02/2017
(21) BR 11 2018 015552-7 A2	Código 15.35 - Atualização de informações no portal

	(22) 27/01/2017
(21) BR 11 2018 015555-1 A2	Código 15.35 - Atualização de informações no portal (22) 27/01/2017
(21) BR 11 2018 015556-0 A2	Código 15.35 - Atualização de informações no portal (22) 06/02/2017
(21) BR 11 2018 015557-8 A2	Código 15.35 - Atualização de informações no portal (22) 16/02/2017
(21) BR 11 2018 015558-6 A2	Código 15.35 - Atualização de informações no portal (22) 03/02/2017
(21) BR 11 2018 015559-4 A2	Código 15.35 - Atualização de informações no portal (22) 23/01/2017
(21) BR 11 2018 015561-6 A2	Código 15.35 - Atualização de informações no portal (22) 23/02/2017
(21) BR 11 2018 015562-4 A2	Código 15.35 - Atualização de informações no portal (22) 29/01/2016
(21) BR 11 2018 015563-2 A2	Código 15.35 - Atualização de informações no portal (22) 01/02/2017
(21) BR 11 2018 015564-0 A2	Código 15.35 - Atualização de informações no portal (22) 23/01/2017
(21) BR 11 2018 015565-9 A2	Código 15.35 - Atualização de informações no portal (22) 10/02/2017
(21) BR 11 2018 015567-5 A2	Código 15.35 - Atualização de informações no portal (22) 20/01/2017
(21) BR 11 2018 015568-3 A2	Código 15.35 - Atualização de informações no portal (22) 05/04/2017
(21) BR 11 2018 015570-5 A2	Código 15.35 - Atualização de informações no portal (22) 27/01/2017

(21) BR 11 2018 015572-1 A2	Código 15.35 - Atualização de informações no portal (22) 21/12/2016
(21) BR 11 2018 015573-0 A2	Código 15.35 - Atualização de informações no portal (22) 21/12/2016
(21) BR 11 2018 015574-8 A2	Código 15.35 - Atualização de informações no portal (22) 01/02/2017
(21) BR 11 2018 015576-4 A2	Código 15.35 - Atualização de informações no portal (22) 16/12/2016
(21) BR 11 2018 015580-2 A2	Código 15.35 - Atualização de informações no portal (22) 02/02/2017
(21) BR 11 2018 015581-0 A2	Código 15.35 - Atualização de informações no portal (22) 21/12/2016
(21) BR 11 2018 015582-9 A2	Código 15.35 - Atualização de informações no portal (22) 27/01/2017
(21) BR 11 2018 015583-7 A2	Código 15.35 - Atualização de informações no portal (22) 30/01/2017
(21) BR 11 2018 015584-5 A2	Código 15.35 - Atualização de informações no portal (22) 31/01/2017
(21) BR 11 2018 015586-1 A2	Código 15.35 - Atualização de informações no portal (22) 03/02/2017
(21) BR 11 2018 015588-8 A2	Código 15.35 - Atualização de informações no portal (22) 10/02/2017
(21) BR 11 2018 015591-8 A2	Código 15.35 - Atualização de informações no portal (22) 26/09/2016
(21) BR 11 2018 015592-6 A2	Código 15.35 - Atualização de informações no portal (22) 28/04/2016
(21) BR 11 2018 015594-2 A2	Código 15.35 - Atualização de informações no portal (22) 04/02/2016

(21) BR 11 2018 015595-0 A2	Código 15.35 - Atualização de informações no portal (22) 23/02/2017
(21) BR 11 2018 015597-7 A2	Código 15.35 - Atualização de informações no portal (22) 22/02/2017
(21) BR 11 2018 015601-9 A2	Código 15.35 - Atualização de informações no portal (22) 01/02/2017
(21) BR 11 2018 015603-5 A2	Código 15.35 - Atualização de informações no portal (22) 31/01/2017
(21) BR 11 2018 015604-3 A2	Código 15.35 - Atualização de informações no portal (22) 02/02/2017
(21) BR 11 2018 015605-1 A2	Código 15.35 - Atualização de informações no portal (22) 31/01/2017
(21) BR 11 2018 015611-6 A2	Código 15.35 - Atualização de informações no portal (22) 10/02/2017
(21) BR 11 2018 015614-0 A2	Código 15.35 - Atualização de informações no portal (22) 14/02/2017
(21) BR 11 2018 015615-9 A2	Código 15.35 - Atualização de informações no portal (22) 01/02/2017
(21) BR 11 2018 015616-7 A2	Código 15.35 - Atualização de informações no portal (22) 19/01/2017
(21) BR 11 2018 015619-1 A2	Código 15.35 - Atualização de informações no portal (22) 14/02/2017
(21) BR 11 2018 015620-5 A2	Código 15.35 - Atualização de informações no portal (22) 07/02/2017
(21) BR 11 2018 015621-3 A2	Código 15.35 - Atualização de informações no portal (22) 16/02/2017
(21) BR 11 2018 015622-1 A2	Código 15.35 - Atualização de informações no portal

	(22) 07/02/2017
(21) BR 11 2018 015623-0 A2	Código 15.35 - Atualização de informações no portal (22) 02/02/2017
(21) BR 11 2018 015624-8 A2	Código 15.35 - Atualização de informações no portal (22) 25/01/2017
(21) BR 11 2018 015626-4 A2	Código 15.35 - Atualização de informações no portal (22) 22/02/2017
(21) BR 11 2018 015629-9 A2	Código 15.35 - Atualização de informações no portal (22) 02/02/2017
(21) BR 11 2018 015632-9 A2	Código 15.35 - Atualização de informações no portal (22) 09/02/2016
(21) BR 11 2018 015633-7 A2	Código 15.35 - Atualização de informações no portal (22) 23/01/2017
(21) BR 11 2018 015636-1 A2	Código 15.35 - Atualização de informações no portal (22) 07/03/2017
(21) BR 11 2018 015639-6 A2	Código 15.35 - Atualização de informações no portal (22) 24/02/2017
(21) BR 11 2018 015642-6 A2	Código 15.35 - Atualização de informações no portal (22) 15/02/2016
(21) BR 11 2018 015643-4 A2	Código 15.35 - Atualização de informações no portal (22) 24/02/2017
(21) BR 11 2018 015644-2 A2	Código 15.35 - Atualização de informações no portal (22) 06/01/2017
(21) BR 11 2018 015645-0 A2	Código 15.35 - Atualização de informações no portal (22) 06/01/2017
(21) BR 11 2018 015646-9 A2	Código 15.35 - Atualização de informações no portal (22) 07/03/2016

(21) BR 11 2018 015647-7 A2	Código 15.35 - Atualização de informações no portal (22) 25/01/2017
(21) BR 11 2018 015649-3 A2	Código 15.35 - Atualização de informações no portal (22) 03/02/2017
(21) BR 11 2018 015650-7 A2	Código 15.35 - Atualização de informações no portal (22) 02/02/2017
(21) BR 11 2018 015651-5 A2	Código 15.35 - Atualização de informações no portal (22) 10/02/2017
(21) BR 11 2018 015652-3 A2	Código 15.35 - Atualização de informações no portal (22) 14/02/2017
(21) BR 11 2018 015655-8 A2	Código 15.35 - Atualização de informações no portal (22) 25/01/2017
(21) BR 11 2018 015657-4 A2	Código 15.35 - Atualização de informações no portal (22) 20/02/2017
(21) BR 11 2018 015659-0 A2	Código 15.35 - Atualização de informações no portal (22) 31/01/2017
(21) BR 11 2018 015660-4 A2	Código 15.35 - Atualização de informações no portal (22) 16/02/2017
(21) BR 11 2018 015661-2 A2	Código 15.35 - Atualização de informações no portal (22) 18/01/2017
(21) BR 11 2018 015662-0 A2	Código 15.35 - Atualização de informações no portal (22) 09/02/2017
(21) BR 11 2018 015663-9 A2	Código 15.35 - Atualização de informações no portal (22) 07/02/2017
(21) BR 11 2018 015666-3 A2	Código 15.35 - Atualização de informações no portal (22) 09/02/2017
(21) BR 11 2018 015667-1 A2	Código 15.35 - Atualização de informações no portal (22) 01/02/2017

(21) BR 11 2018 015668-0 A2	Código 15.35 - Atualização de informações no portal (22) 03/02/2017
(21) BR 11 2018 015669-8 A2	Código 15.35 - Atualização de informações no portal (22) 22/02/2017
(21) BR 11 2018 015670-1 A2	Código 15.35 - Atualização de informações no portal (22) 02/02/2017
(21) BR 11 2018 015672-8 A2	Código 15.35 - Atualização de informações no portal (22) 24/01/2017
(21) BR 11 2018 015674-4 A2	Código 15.35 - Atualização de informações no portal (22) 07/02/2017
(21) BR 11 2018 015675-2 A2	Código 15.35 - Atualização de informações no portal (22) 08/02/2017
(21) BR 11 2018 015676-0 A2	Código 15.35 - Atualização de informações no portal (22) 03/02/2017
(21) BR 11 2018 015677-9 A2	Código 15.35 - Atualização de informações no portal (22) 02/02/2017
(21) BR 11 2018 015682-5 A2	Código 15.35 - Atualização de informações no portal (22) 27/01/2017
(21) BR 11 2018 015683-3 A2	Código 15.35 - Atualização de informações no portal (22) 31/01/2017
(21) BR 11 2018 015685-0 A2	Código 15.35 - Atualização de informações no portal (22) 30/03/2017
(21) BR 11 2018 015687-6 A2	Código 15.35 - Atualização de informações no portal (22) 04/02/2017
(21) BR 11 2018 015688-4 A2	Código 15.35 - Atualização de informações no portal (22) 01/02/2017
(21) BR 11 2018 015689-2 A2	Código 15.35 - Atualização de informações no portal

	(22) 04/02/2017
(21) BR 11 2018 015690-6 A2	Código 15.35 - Atualização de informações no portal (22) 17/02/2017
(21) BR 11 2018 015694-9 A2	Código 15.35 - Atualização de informações no portal (22) 01/02/2017
(21) BR 11 2018 015696-5 A2	Código 15.35 - Atualização de informações no portal (22) 01/02/2017
(21) BR 11 2018 015697-3 A2	Código 15.35 - Atualização de informações no portal (22) 16/03/2017
(21) BR 11 2018 015698-1 A2	Código 15.35 - Atualização de informações no portal (22) 01/02/2017
(21) BR 11 2018 015699-0 A2	Código 15.35 - Atualização de informações no portal (22) 10/02/2017
(21) BR 11 2018 015700-7 A2	Código 15.35 - Atualização de informações no portal (22) 25/01/2017
(21) BR 11 2018 015703-1 A2	Código 15.35 - Atualização de informações no portal (22) 02/12/2016
(21) BR 11 2018 015704-0 A2	Código 15.35 - Atualização de informações no portal (22) 18/01/2017
(21) BR 11 2018 015783-0 A2	Código 15.35 - Atualização de informações no portal (22) 31/01/2017
(21) BR 11 2018 015786-4 A2	Código 15.35 - Atualização de informações no portal (22) 01/03/2017
(21) BR 11 2018 015789-9 A2	Código 15.35 - Atualização de informações no portal (22) 05/02/2016
(21) BR 11 2018 015791-0 A2	Código 15.35 - Atualização de informações no portal (22) 04/02/2016

(21) BR 11 2018 015792-9 A2	Código 15.35 - Atualização de informações no portal (22) 22/06/2017
(21) BR 11 2018 015794-5 A2	Código 15.35 - Atualização de informações no portal (22) 04/02/2016
(21) BR 11 2018 015795-3 A2	Código 15.35 - Atualização de informações no portal (22) 06/06/2016
(21) BR 11 2018 015797-0 A2	Código 15.35 - Atualização de informações no portal (22) 01/02/2017
(21) BR 11 2018 015799-6 A2	Código 15.35 - Atualização de informações no portal (22) 31/01/2017
(21) BR 11 2018 015800-3 A2	Código 15.35 - Atualização de informações no portal (22) 03/02/2017
(21) BR 11 2018 015801-1 A2	Código 15.35 - Atualização de informações no portal (22) 30/01/2017
(21) BR 11 2018 015802-0 A2	Código 15.35 - Atualização de informações no portal (22) 02/02/2017
(21) BR 11 2018 015808-9 A2	Código 15.35 - Atualização de informações no portal (22) 04/02/2017
(21) BR 11 2018 015812-7 A2	Código 15.35 - Atualização de informações no portal (22) 03/02/2017
(21) BR 11 2018 015813-5 A2	Código 15.35 - Atualização de informações no portal (22) 31/01/2017
(21) BR 11 2018 015814-3 A2	Código 15.35 - Atualização de informações no portal (22) 03/02/2017
(21) BR 11 2018 015817-8 A2	Código 15.35 - Atualização de informações no portal (22) 03/02/2017
(21) BR 11 2018 015818-6 A2	Código 15.35 - Atualização de informações no portal (22) 03/02/2017

(21) BR 11 2018 015820-8 A2	Código 15.35 - Atualização de informações no portal (22) 01/03/2016
(21) BR 11 2018 015821-6 A2	Código 15.35 - Atualização de informações no portal (22) 03/02/2016
(21) BR 11 2018 015824-0 A2	Código 15.35 - Atualização de informações no portal (22) 29/12/2016
(21) BR 11 2018 015825-9 A2	Código 15.35 - Atualização de informações no portal (22) 02/02/2017
(21) BR 11 2018 015827-5 A2	Código 15.35 - Atualização de informações no portal (22) 03/02/2017
(21) BR 11 2018 015828-3 A2	Código 15.35 - Atualização de informações no portal (22) 10/01/2017
(21) BR 11 2018 015829-1 A2	Código 15.35 - Atualização de informações no portal (22) 02/02/2017
(21) BR 11 2018 015830-5 A2	Código 15.35 - Atualização de informações no portal (22) 05/02/2016
(21) BR 11 2018 015831-3 A2	Código 15.35 - Atualização de informações no portal (22) 02/02/2017
(21) BR 11 2018 015833-0 A2	Código 15.35 - Atualização de informações no portal (22) 02/02/2017
(21) BR 11 2018 015835-6 A2	Código 15.35 - Atualização de informações no portal (22) 02/02/2017
(21) BR 11 2018 015836-4 A2	Código 15.35 - Atualização de informações no portal (22) 06/02/2017
(21) BR 11 2018 015837-2 A2	Código 15.35 - Atualização de informações no portal (22) 28/12/2016
(21) BR 11 2018 015838-0 A2	Código 15.35 - Atualização de informações no portal

	(22) 20/12/2016
(21) BR 11 2018 015839-9 A2	Código 15.35 - Atualização de informações no portal (22) 06/02/2017
(21) BR 11 2018 015840-2 A2	Código 15.35 - Atualização de informações no portal (22) 22/11/2016
(21) BR 11 2018 015841-0 A2	Código 15.35 - Atualização de informações no portal (22) 01/02/2017
(21) BR 11 2018 015842-9 A2	Código 15.35 - Atualização de informações no portal (22) 01/02/2017
(21) BR 11 2018 015843-7 A2	Código 15.35 - Atualização de informações no portal (22) 20/03/2017
(21) BR 11 2018 015846-1 A2	Código 15.35 - Atualização de informações no portal (22) 22/12/2016
(21) BR 11 2018 015847-0 A2	Código 15.35 - Atualização de informações no portal (22) 16/01/2017
(21) BR 11 2018 015848-8 A2	Código 15.35 - Atualização de informações no portal (22) 01/02/2017
(21) BR 11 2018 015851-8 A2	Código 15.35 - Atualização de informações no portal (22) 03/02/2017
(21) BR 11 2018 015852-6 A2	Código 15.35 - Atualização de informações no portal (22) 19/01/2017
(21) BR 11 2018 015855-0 A2	Código 15.35 - Atualização de informações no portal (22) 06/02/2017
(21) BR 11 2018 015857-7 A2	Código 15.35 - Atualização de informações no portal (22) 15/12/2016
(21) BR 11 2018 015858-5 A2	Código 15.35 - Atualização de informações no portal (22) 08/02/2017

(21) BR 11 2018 015859-3 A2	Código 15.35 - Atualização de informações no portal (22) 05/02/2016
(21) BR 11 2018 015861-5 A2	Código 15.35 - Atualização de informações no portal (22) 19/01/2017
(21) BR 11 2018 015862-3 A2	Código 15.35 - Atualização de informações no portal (22) 17/11/2016
(21) BR 11 2018 015865-8 A2	Código 15.35 - Atualização de informações no portal (22) 18/01/2017
(21) BR 11 2018 015867-4 A2	Código 15.35 - Atualização de informações no portal (22) 15/02/2017
(21) BR 11 2018 015868-2 A2	Código 15.35 - Atualização de informações no portal (22) 10/02/2016
(21) BR 11 2018 015869-0 A2	Código 15.35 - Atualização de informações no portal (22) 27/01/2017
(21) BR 11 2018 015870-4 A2	Código 15.35 - Atualização de informações no portal (22) 03/02/2017
(21) BR 11 2018 015878-0 A2	Código 15.35 - Atualização de informações no portal (22) 04/02/2017
(21) BR 11 2018 015879-8 A2	Código 15.35 - Atualização de informações no portal (22) 04/02/2017
(21) BR 11 2018 015880-1 A2	Código 15.35 - Atualização de informações no portal (22) 04/02/2017
(21) BR 11 2018 015881-0 A2	Código 15.35 - Atualização de informações no portal (22) 04/02/2017
(21) BR 11 2018 015884-4 A2	Código 15.35 - Atualização de informações no portal (22) 04/02/2016
(21) BR 11 2018 015885-2 A2	Código 15.35 - Atualização de informações no portal (22) 04/02/2016

(21) BR 11 2018 015887-9 A2	Código 15.35 - Atualização de informações no portal (22) 24/05/2016
(21) BR 11 2018 015891-7 A2	Código 15.35 - Atualização de informações no portal (22) 03/02/2017
(21) BR 11 2018 015892-5 A2	Código 15.35 - Atualização de informações no portal (22) 09/01/2017
(21) BR 11 2018 015894-1 A2	Código 15.35 - Atualização de informações no portal (22) 24/01/2017
(21) BR 11 2018 015897-6 A2	Código 15.35 - Atualização de informações no portal (22) 02/02/2017
(21) BR 11 2018 015899-2 A2	Código 15.35 - Atualização de informações no portal (22) 17/02/2017
(21) BR 11 2018 015901-8 A2	Código 15.35 - Atualização de informações no portal (22) 26/01/2017
(21) BR 11 2018 015904-2 A2	Código 15.35 - Atualização de informações no portal (22) 04/02/2016
(21) BR 11 2018 015905-0 A2	Código 15.35 - Atualização de informações no portal (22) 25/01/2017
(21) BR 11 2018 015906-9 A2	Código 15.35 - Atualização de informações no portal (22) 23/02/2017
(21) BR 11 2018 015907-7 A2	Código 15.35 - Atualização de informações no portal (22) 20/01/2017
(21) BR 11 2018 015908-5 A2	Código 15.35 - Atualização de informações no portal (22) 27/01/2017
(21) BR 11 2018 015909-3 A2	Código 15.35 - Atualização de informações no portal (22) 27/01/2017
(21) BR 11 2018 015910-7 A2	Código 15.35 - Atualização de informações no portal

	(22) 20/01/2017
(21) BR 11 2018 015914-0 A2	Código 15.35 - Atualização de informações no portal (22) 24/01/2017
(21) BR 11 2018 015915-8 A2	Código 15.35 - Atualização de informações no portal (22) 03/02/2017
(21) BR 11 2018 015916-6 A2	Código 15.35 - Atualização de informações no portal (22) 03/02/2017
(21) BR 11 2018 015917-4 A2	Código 15.35 - Atualização de informações no portal (22) 03/02/2017
(21) BR 11 2018 015918-2 A2	Código 15.35 - Atualização de informações no portal (22) 03/02/2017
(21) BR 11 2018 015920-4 A2	Código 15.35 - Atualização de informações no portal (22) 31/01/2017
(21) BR 11 2018 015923-9 A2	Código 15.35 - Atualização de informações no portal (22) 03/02/2017
(21) BR 11 2018 015924-7 A2	Código 15.35 - Atualização de informações no portal (22) 02/02/2017
(21) BR 11 2018 015925-5 A2	Código 15.35 - Atualização de informações no portal (22) 03/02/2017
(21) BR 11 2018 015926-3 A2	Código 15.35 - Atualização de informações no portal (22) 03/02/2017
(21) BR 11 2018 015927-1 A2	Código 15.35 - Atualização de informações no portal (22) 30/01/2017
(21) BR 11 2018 015928-0 A2	Código 15.35 - Atualização de informações no portal (22) 29/02/2016
(21) BR 11 2018 015930-1 A2	Código 15.35 - Atualização de informações no portal (22) 09/02/2017

(21) BR 11 2018 015933-6 A2	Código 15.35 - Atualização de informações no portal (22) 12/12/2016
(21) BR 11 2018 015934-4 A2	Código 15.35 - Atualização de informações no portal (22) 06/02/2017
(21) BR 11 2018 015935-2 A2	Código 15.35 - Atualização de informações no portal (22) 30/01/2017
(21) BR 11 2018 015938-7 A2	Código 15.35 - Atualização de informações no portal (22) 27/02/2017
(21) BR 11 2018 015940-9 A2	Código 15.35 - Atualização de informações no portal (22) 23/01/2017
(21) BR 11 2018 015941-7 A2	Código 15.35 - Atualização de informações no portal (22) 02/02/2017
(21) BR 11 2018 015945-0 A2	Código 15.35 - Atualização de informações no portal (22) 31/01/2017
(21) BR 11 2018 015948-4 A2	Código 15.35 - Atualização de informações no portal (22) 04/02/2016
(21) BR 11 2018 015951-4 A2	Código 15.35 - Atualização de informações no portal (22) 02/02/2017
(21) BR 11 2018 015956-5 A2	Código 15.35 - Atualização de informações no portal (22) 31/01/2017
(21) BR 11 2018 015965-4 A2	Código 15.35 - Atualização de informações no portal (22) 03/02/2017
(21) BR 11 2018 015969-7 A2	Código 15.35 - Atualização de informações no portal (22) 06/02/2017
(21) BR 11 2018 015971-9 A2	Código 15.35 - Atualização de informações no portal (22) 13/02/2017
(21) BR 11 2018 015973-5 A2	Código 15.35 - Atualização de informações no portal (22) 02/03/2017

(21) BR 11 2018 015974-3 A2	Código 15.35 - Atualização de informações no portal (22) 01/02/2017
(21) BR 11 2018 015975-1 A2	Código 15.35 - Atualização de informações no portal (22) 03/02/2017
(21) BR 11 2018 015977-8 A2	Código 15.35 - Atualização de informações no portal (22) 01/12/2016
(21) BR 11 2018 015979-4 A2	Código 15.35 - Atualização de informações no portal (22) 03/02/2017
(21) BR 11 2018 015980-8 A2	Código 15.35 - Atualização de informações no portal (22) 11/01/2017
(21) BR 11 2018 015994-8 A2	Código 15.35 - Atualização de informações no portal (22) 06/02/2017
(21) BR 11 2018 015995-6 A2	Código 15.35 - Atualização de informações no portal (22) 17/03/2017
(21) BR 11 2018 015996-4 A2	Código 15.35 - Atualização de informações no portal (22) 08/02/2017
(21) BR 11 2018 016001-6 A2	Código 15.35 - Atualização de informações no portal (22) 13/03/2017
(21) BR 11 2018 016002-4 A2	Código 15.35 - Atualização de informações no portal (22) 05/02/2016
(21) BR 11 2018 016004-0 A2	Código 15.35 - Atualização de informações no portal (22) 08/02/2017
(21) BR 11 2018 016005-9 A2	Código 15.35 - Atualização de informações no portal (22) 03/02/2017
(21) BR 11 2018 016006-7 A2	Código 15.35 - Atualização de informações no portal (22) 03/02/2017
(21) BR 11 2018 016007-5 A2	Código 15.35 - Atualização de informações no portal

	(22) 07/02/2017
(21) BR 11 2018 016008-3 A2	Código 15.35 - Atualização de informações no portal (22) 29/03/2017
(21) BR 11 2018 016011-3 A2	Código 15.35 - Atualização de informações no portal (22) 08/02/2016
(21) BR 11 2018 016012-1 A2	Código 15.35 - Atualização de informações no portal (22) 12/01/2017
(21) BR 11 2018 016013-0 A2	Código 15.35 - Atualização de informações no portal (22) 21/12/2016
(21) BR 11 2018 016014-8 A2	Código 15.35 - Atualização de informações no portal (22) 09/02/2017
(21) BR 11 2018 016016-4 A2	Código 15.35 - Atualização de informações no portal (22) 14/02/2017
(21) BR 11 2018 016017-2 A2	Código 15.35 - Atualização de informações no portal (22) 02/02/2017
(21) BR 11 2018 016018-0 A2	Código 15.35 - Atualização de informações no portal (22) 17/02/2017
(21) BR 11 2018 016019-9 A2	Código 15.35 - Atualização de informações no portal (22) 03/03/2017
(21) BR 11 2018 016023-7 A2	Código 15.35 - Atualização de informações no portal (22) 08/02/2017
(21) BR 11 2018 016024-5 A2	Código 15.35 - Atualização de informações no portal (22) 21/03/2017
(21) BR 11 2018 016025-3 A2	Código 15.35 - Atualização de informações no portal (22) 06/02/2017
(21) BR 11 2018 016029-6 A2	Código 15.35 - Atualização de informações no portal (22) 01/02/2017

(21) BR 11 2018 016032-6 A2	Código 15.35 - Atualização de informações no portal (22) 03/02/2017
(21) BR 11 2018 016036-9 A2	Código 15.35 - Atualização de informações no portal (22) 07/02/2017
(21) BR 11 2018 016041-5 A2	Código 15.35 - Atualização de informações no portal (22) 05/01/2017
(21) BR 11 2018 016047-4 A2	Código 15.35 - Atualização de informações no portal (22) 15/03/2016
(21) BR 11 2018 016050-4 A2	Código 15.35 - Atualização de informações no portal (22) 10/02/2017
(21) BR 11 2018 016053-9 A2	Código 15.35 - Atualização de informações no portal (22) 07/02/2017
(21) BR 11 2018 016056-3 A2	Código 15.35 - Atualização de informações no portal (22) 06/02/2017
(21) BR 11 2018 016084-9 A2	Código 15.35 - Atualização de informações no portal (22) 07/03/2017
(21) BR 11 2018 016152-7 A2	Código 15.35 - Atualização de informações no portal (22) 15/02/2017
(21) BR 11 2018 016153-5 A2	Código 15.35 - Atualização de informações no portal (22) 27/01/2017
(21) BR 11 2018 016155-1 A2	Código 15.35 - Atualização de informações no portal (22) 31/01/2017
(21) BR 11 2018 016156-0 A2	Código 15.35 - Atualização de informações no portal (22) 08/02/2016
(21) BR 11 2018 016158-6 A2	Código 15.35 - Atualização de informações no portal (22) 10/02/2017
(21) BR 11 2018 016159-4 A2	Código 15.35 - Atualização de informações no portal (22) 18/01/2017

(21) BR 11 2018 016160-8 A2	Código 15.35 - Atualização de informações no portal (22) 06/02/2017
(21) BR 11 2018 016162-4 A2	Código 15.35 - Atualização de informações no portal (22) 19/01/2017
(21) BR 11 2018 016165-9 A2	Código 15.35 - Atualização de informações no portal (22) 31/01/2017
(21) BR 11 2018 016166-7 A2	Código 15.35 - Atualização de informações no portal (22) 31/01/2017
(21) BR 11 2018 016167-5 A2	Código 15.35 - Atualização de informações no portal (22) 08/02/2017
(21) BR 11 2018 016175-6 A2	Código 15.35 - Atualização de informações no portal (22) 23/03/2017
(21) BR 11 2018 016176-4 A2	Código 15.35 - Atualização de informações no portal (22) 08/02/2017
(21) BR 11 2018 016179-9 A2	Código 15.35 - Atualização de informações no portal (22) 26/01/2017
(21) BR 11 2018 016180-2 A2	Código 15.35 - Atualização de informações no portal (22) 01/03/2017
(21) BR 11 2018 016182-9 A2	Código 15.35 - Atualização de informações no portal (22) 03/02/2017
(21) BR 11 2018 016183-7 A2	Código 15.35 - Atualização de informações no portal (22) 15/02/2017
(21) BR 11 2018 016184-5 A2	Código 15.35 - Atualização de informações no portal (22) 02/02/2017
(21) BR 11 2018 016187-0 A2	Código 15.35 - Atualização de informações no portal (22) 10/02/2017
(21) BR 11 2018 016191-8 A2	Código 15.35 - Atualização de informações no portal

	(22) 07/02/2017
(21) BR 11 2018 016195-0 A2	Código 15.35 - Atualização de informações no portal (22) 09/02/2017
(21) BR 11 2018 016196-9 A2	Código 15.35 - Atualização de informações no portal (22) 22/02/2017
(21) BR 11 2018 016197-7 A2	Código 15.35 - Atualização de informações no portal (22) 03/02/2017
(21) BR 11 2018 016202-7 A2	Código 15.35 - Atualização de informações no portal (22) 08/02/2017
(21) BR 11 2018 016203-5 A2	Código 15.35 - Atualização de informações no portal (22) 27/01/2017
(21) BR 11 2018 016204-3 A2	Código 15.35 - Atualização de informações no portal (22) 10/02/2017
(21) BR 11 2018 016206-0 A2	Código 15.35 - Atualização de informações no portal (22) 09/02/2017
(21) BR 11 2018 016208-6 A2	Código 15.35 - Atualização de informações no portal (22) 08/02/2017
(21) BR 11 2018 016209-4 A2	Código 15.35 - Atualização de informações no portal (22) 02/02/2017
(21) BR 11 2018 016210-8 A2	Código 15.35 - Atualização de informações no portal (22) 09/12/2016
(21) BR 11 2018 016211-6 A2	Código 15.35 - Atualização de informações no portal (22) 08/02/2017
(21) BR 11 2018 016212-4 A2	Código 15.35 - Atualização de informações no portal (22) 07/02/2017
(21) BR 11 2018 016214-0 A2	Código 15.35 - Atualização de informações no portal (22) 04/10/2017

(21) BR 11 2018 016217-5 A2	Código 15.35 - Atualização de informações no portal (22) 06/02/2017
(21) BR 11 2018 016218-3 A2	Código 15.35 - Atualização de informações no portal (22) 23/05/2017
(21) BR 11 2018 016219-1 A2	Código 15.35 - Atualização de informações no portal (22) 19/02/2016
(21) BR 11 2018 016220-5 A2	Código 15.35 - Atualização de informações no portal (22) 10/02/2017
(21) BR 11 2018 016221-3 A2	Código 15.35 - Atualização de informações no portal (22) 09/02/2017
(21) BR 11 2018 016223-0 A2	Código 15.35 - Atualização de informações no portal (22) 28/02/2017
(21) BR 11 2018 016224-8 A2	Código 15.35 - Atualização de informações no portal (22) 18/03/2016
(21) BR 11 2018 016228-0 A2	Código 15.35 - Atualização de informações no portal (22) 09/02/2017
(21) BR 11 2018 016230-2 A2	Código 15.35 - Atualização de informações no portal (22) 09/02/2017
(21) BR 11 2018 016231-0 A2	Código 15.35 - Atualização de informações no portal (22) 16/02/2017
(21) BR 11 2018 016235-3 A2	Código 15.35 - Atualização de informações no portal (22) 09/02/2017
(21) BR 11 2018 016236-1 A2	Código 15.35 - Atualização de informações no portal (22) 08/02/2017
(21) BR 11 2018 016237-0 A2	Código 15.35 - Atualização de informações no portal (22) 13/02/2017
(21) BR 11 2018 016238-8 A2	Código 15.35 - Atualização de informações no portal (22) 09/02/2017

(21) BR 11 2018 016242-6 A2	Código 15.35 - Atualização de informações no portal (22) 30/03/2017
(21) BR 11 2018 016244-2 A2	Código 15.35 - Atualização de informações no portal (22) 09/02/2017
(21) BR 11 2018 016245-0 A2	Código 15.35 - Atualização de informações no portal (22) 16/02/2017
(21) BR 11 2018 016247-7 A2	Código 15.35 - Atualização de informações no portal (22) 03/02/2017
(21) BR 11 2018 016249-3 A2	Código 15.35 - Atualização de informações no portal (22) 09/12/2016
(21) BR 11 2018 016251-5 A2	Código 15.35 - Atualização de informações no portal (22) 09/02/2017
(21) BR 11 2018 016253-1 A2	Código 15.35 - Atualização de informações no portal (22) 09/02/2017
(21) BR 11 2018 016258-2 A2	Código 15.35 - Atualização de informações no portal (22) 26/10/2016
(21) BR 11 2018 016259-0 A2	Código 15.35 - Atualização de informações no portal (22) 02/02/2017
(21) BR 11 2018 016264-7 A2	Código 15.35 - Atualização de informações no portal (22) 17/02/2017
(21) BR 11 2018 016266-3 A2	Código 15.35 - Atualização de informações no portal (22) 10/02/2017
(21) BR 11 2018 016269-8 A2	Código 15.35 - Atualização de informações no portal (22) 15/02/2017
(21) BR 11 2018 016272-8 A2	Código 15.35 - Atualização de informações no portal (22) 02/02/2017
(21) BR 11 2018 016274-4 A2	Código 15.35 - Atualização de informações no portal

	(22) 05/12/2016
(21) BR 11 2018 016276-0 A2	Código 15.35 - Atualização de informações no portal (22) 16/02/2017
(21) BR 11 2018 016277-9 A2	Código 15.35 - Atualização de informações no portal (22) 25/01/2017
(21) BR 11 2018 016282-5 A2	Código 15.35 - Atualização de informações no portal (22) 10/02/2017
(21) BR 11 2018 016283-3 A2	Código 15.35 - Atualização de informações no portal (22) 09/02/2017
(21) BR 11 2018 016284-1 A2	Código 15.35 - Atualização de informações no portal (22) 08/02/2017
(21) BR 11 2018 016286-8 A2	Código 15.35 - Atualização de informações no portal (22) 22/03/2017
(21) BR 11 2018 016287-6 A2	Código 15.35 - Atualização de informações no portal (22) 09/02/2017
(21) BR 11 2018 016288-4 A2	Código 15.35 - Atualização de informações no portal (22) 06/02/2017
(21) BR 11 2018 016290-6 A2	Código 15.35 - Atualização de informações no portal (22) 06/02/2017
(21) BR 11 2018 016293-0 A2	Código 15.35 - Atualização de informações no portal (22) 27/02/2017
(21) BR 11 2018 016295-7 A2	Código 15.35 - Atualização de informações no portal (22) 23/01/2017
(21) BR 11 2018 016296-5 A2	Código 15.35 - Atualização de informações no portal (22) 30/01/2017
(21) BR 11 2018 016298-1 A2	Código 15.35 - Atualização de informações no portal (22) 30/01/2017

(21) BR 11 2018 016300-7 A2	Código 15.35 - Atualização de informações no portal (22) 10/02/2017
(21) BR 11 2018 016301-5 A2	Código 15.35 - Atualização de informações no portal (22) 10/02/2017
(21) BR 11 2018 016307-4 A2	Código 15.35 - Atualização de informações no portal (22) 15/02/2017
(21) BR 11 2018 016308-2 A2	Código 15.35 - Atualização de informações no portal (22) 17/07/2017
(21) BR 11 2018 016310-4 A2	Código 15.35 - Atualização de informações no portal (22) 20/02/2017
(21) BR 11 2018 016311-2 A2	Código 15.35 - Atualização de informações no portal (22) 15/02/2017
(21) BR 11 2018 016314-7 A2	Código 15.35 - Atualização de informações no portal (22) 24/02/2017
(21) BR 11 2018 016315-5 A2	Código 15.35 - Atualização de informações no portal (22) 08/03/2017
(21) BR 11 2018 016316-3 A2	Código 15.35 - Atualização de informações no portal (22) 08/03/2017
(21) BR 11 2018 016317-1 A2	Código 15.35 - Atualização de informações no portal (22) 17/02/2017
(21) BR 11 2018 016320-1 A2	Código 15.35 - Atualização de informações no portal (22) 10/02/2017
(21) BR 11 2018 016323-6 A2	Código 15.35 - Atualização de informações no portal (22) 28/02/2017
(21) BR 11 2018 016324-4 A2	Código 15.35 - Atualização de informações no portal (22) 25/03/2016
(21) BR 11 2018 016325-2 A2	Código 15.35 - Atualização de informações no portal (22) 25/01/2017

(21) BR 11 2018 016326-0 A2	Código 15.35 - Atualização de informações no portal (22) 10/02/2017
(21) BR 11 2018 016329-5 A2	Código 15.35 - Atualização de informações no portal (22) 09/02/2017
(21) BR 11 2018 016331-7 A2	Código 15.35 - Atualização de informações no portal (22) 25/03/2016
(21) BR 11 2018 016336-8 A2	Código 15.35 - Atualização de informações no portal (22) 10/02/2017
(21) BR 11 2018 016341-4 A2	Código 15.35 - Atualização de informações no portal (22) 06/02/2017
(21) BR 11 2018 016343-0 A2	Código 15.35 - Atualização de informações no portal (22) 24/02/2017
(21) BR 11 2018 016344-9 A2	Código 15.35 - Atualização de informações no portal (22) 11/02/2017
(21) BR 11 2018 016349-0 A2	Código 15.35 - Atualização de informações no portal (22) 10/02/2017
(21) BR 11 2018 016352-0 A2	Código 15.35 - Atualização de informações no portal (22) 10/02/2017
(21) BR 11 2018 016354-6 A2	Código 15.35 - Atualização de informações no portal (22) 10/02/2017
(21) BR 11 2018 016355-4 A2	Código 15.35 - Atualização de informações no portal (22) 16/02/2017
(21) BR 11 2018 016356-2 A2	Código 15.35 - Atualização de informações no portal (22) 08/02/2017
(21) BR 11 2018 016360-0 A2	Código 15.35 - Atualização de informações no portal (22) 06/02/2017
(21) BR 11 2018 016362-7 A2	Código 15.35 - Atualização de informações no portal

	(22) 06/02/2017
(21) BR 11 2018 016364-3 A2	Código 15.35 - Atualização de informações no portal (22) 06/02/2017
(21) BR 11 2018 016365-1 A2	Código 15.35 - Atualização de informações no portal (22) 03/02/2017
(21) BR 11 2018 016366-0 A2	Código 15.35 - Atualização de informações no portal (22) 16/09/2016
(21) BR 11 2018 016369-4 A2	Código 15.35 - Atualização de informações no portal (22) 10/02/2017
(21) BR 11 2018 016370-8 A2	Código 15.35 - Atualização de informações no portal (22) 17/02/2017
(21) BR 11 2018 016371-6 A2	Código 15.35 - Atualização de informações no portal (22) 06/02/2017
(21) BR 11 2018 016373-2 A2	Código 15.35 - Atualização de informações no portal (22) 09/02/2017
(21) BR 11 2018 016374-0 A2	Código 15.35 - Atualização de informações no portal (22) 08/03/2017
(21) BR 11 2018 016378-3 A2	Código 15.35 - Atualização de informações no portal (22) 30/01/2017
(21) BR 11 2018 016379-1 A2	Código 15.35 - Atualização de informações no portal (22) 09/02/2017
(21) BR 11 2018 016381-3 A2	Código 15.35 - Atualização de informações no portal (22) 10/02/2017
(21) BR 11 2018 016383-0 A2	Código 15.35 - Atualização de informações no portal (22) 10/02/2017
(21) BR 11 2018 016385-6 A2	Código 15.35 - Atualização de informações no portal (22) 12/01/2017

(21) BR 11 2018 016387-2 A2	Código 15.35 - Atualização de informações no portal (22) 17/02/2017
(21) BR 11 2018 016388-0 A2	Código 15.35 - Atualização de informações no portal (22) 09/02/2017
(21) BR 11 2018 016389-9 A2	Código 15.35 - Atualização de informações no portal (22) 30/09/2016
(21) BR 11 2018 016391-0 A2	Código 15.35 - Atualização de informações no portal (22) 09/02/2017
(21) BR 11 2018 016394-5 A2	Código 15.35 - Atualização de informações no portal (22) 10/02/2017
(21) BR 11 2018 016396-1 A2	Código 15.35 - Atualização de informações no portal (22) 10/02/2017
(21) BR 11 2018 016398-8 A2	Código 15.35 - Atualização de informações no portal (22) 17/02/2017
(21) BR 11 2018 016399-6 A2	Código 15.35 - Atualização de informações no portal (22) 03/05/2016
(21) BR 11 2018 016400-3 A2	Código 15.35 - Atualização de informações no portal (22) 28/02/2017
(21) BR 11 2018 016402-0 A2	Código 15.35 - Atualização de informações no portal (22) 10/02/2017
(21) BR 11 2018 016404-6 A2	Código 15.35 - Atualização de informações no portal (22) 05/02/2017
(21) BR 11 2018 016405-4 A2	Código 15.35 - Atualização de informações no portal (22) 08/02/2017
(21) BR 11 2018 016408-9 A2	Código 15.35 - Atualização de informações no portal (22) 15/02/2017
(21) BR 11 2018 016409-7 A2	Código 15.35 - Atualização de informações no portal (22) 12/02/2016

(21) BR 11 2018 016410-0 A2	Código 15.35 - Atualização de informações no portal (22) 08/02/2017
(21) BR 11 2018 016411-9 A2	Código 15.35 - Atualização de informações no portal (22) 08/02/2017
(21) BR 11 2018 016412-7 A2	Código 15.35 - Atualização de informações no portal (22) 10/02/2017
(21) BR 11 2018 016413-5 A2	Código 15.35 - Atualização de informações no portal (22) 10/02/2017
(21) BR 11 2018 016414-3 A2	Código 15.35 - Atualização de informações no portal (22) 08/02/2017
(21) BR 11 2018 016416-0 A2	Código 15.35 - Atualização de informações no portal (22) 10/02/2017
(21) BR 11 2018 016417-8 A2	Código 15.35 - Atualização de informações no portal (22) 01/02/2017
(21) BR 11 2018 016418-6 A2	Código 15.35 - Atualização de informações no portal (22) 10/02/2017
(21) BR 11 2018 016419-4 A2	Código 15.35 - Atualização de informações no portal (22) 08/11/2016
(21) BR 11 2018 016420-8 A2	Código 15.35 - Atualização de informações no portal (22) 13/02/2017
(21) BR 11 2018 016421-6 A2	Código 15.35 - Atualização de informações no portal (22) 15/02/2017
(21) BR 11 2018 016422-4 A2	Código 15.35 - Atualização de informações no portal (22) 10/02/2017
(21) BR 11 2018 016423-2 A2	Código 15.35 - Atualização de informações no portal (22) 12/02/2016
(21) BR 11 2018 016424-0 A2	Código 15.35 - Atualização de informações no portal

	(22) 31/01/2017
(21) BR 11 2018 016425-9 A2	Código 15.35 - Atualização de informações no portal (22) 10/02/2017
(21) BR 11 2018 016426-7 A2	Código 15.35 - Atualização de informações no portal (22) 15/02/2017
(21) BR 11 2018 016427-5 A2	Código 15.35 - Atualização de informações no portal (22) 25/01/2017
(21) BR 11 2018 016430-5 A2	Código 15.35 - Atualização de informações no portal (22) 13/02/2017
(21) BR 11 2018 016433-0 A2	Código 15.35 - Atualização de informações no portal (22) 22/02/2017
(21) BR 11 2018 016435-6 A2	Código 15.35 - Atualização de informações no portal (22) 28/09/2016
(21) BR 11 2018 016436-4 A2	Código 15.35 - Atualização de informações no portal (22) 09/02/2017
(21) BR 11 2018 016440-2 A2	Código 15.35 - Atualização de informações no portal (22) 12/02/2016
(21) BR 11 2018 016441-0 A2	Código 15.35 - Atualização de informações no portal (22) 08/02/2017
(21) BR 11 2018 016442-9 A2	Código 15.35 - Atualização de informações no portal (22) 10/02/2017
(21) BR 11 2018 016444-5 A2	Código 15.35 - Atualização de informações no portal (22) 09/02/2017
(21) BR 11 2018 016445-3 A2	Código 15.35 - Atualização de informações no portal (22) 09/02/2017
(21) BR 11 2018 016446-1 A2	Código 15.35 - Atualização de informações no portal (22) 10/02/2017

(21) BR 11 2018 016448-8 A2	Código 15.35 - Atualização de informações no portal (22) 05/04/2017
(21) BR 11 2018 016450-0 A2	Código 15.35 - Atualização de informações no portal (22) 10/02/2017
(21) BR 11 2018 016451-8 A2	Código 15.35 - Atualização de informações no portal (22) 26/01/2017
(21) BR 11 2018 016453-4 A2	Código 15.35 - Atualização de informações no portal (22) 28/03/2017
(21) BR 11 2018 016455-0 A2	Código 15.35 - Atualização de informações no portal (22) 20/01/2017
(21) BR 11 2018 016458-5 A2	Código 15.35 - Atualização de informações no portal (22) 09/02/2017
(21) BR 11 2018 016459-3 A2	Código 15.35 - Atualização de informações no portal (22) 09/02/2017
(21) BR 11 2018 016464-0 A2	Código 15.35 - Atualização de informações no portal (22) 13/02/2017
(21) BR 11 2018 016465-8 A2	Código 15.35 - Atualização de informações no portal (22) 08/02/2017
(21) BR 11 2018 016468-2 A2	Código 15.35 - Atualização de informações no portal (22) 13/02/2017
(21) BR 11 2018 016470-4 A2	Código 15.35 - Atualização de informações no portal (22) 09/02/2017
(21) BR 11 2018 016471-2 A2	Código 15.35 - Atualização de informações no portal (22) 14/02/2017
(21) BR 11 2018 016475-5 A2	Código 15.35 - Atualização de informações no portal (22) 10/02/2017
(21) BR 11 2018 016477-1 A2	Código 15.35 - Atualização de informações no portal (22) 22/02/2017

(21) BR 11 2018 016483-6 A2	Código 15.35 - Atualização de informações no portal (22) 15/02/2016
(21) BR 11 2018 016484-4 A2	Código 15.35 - Atualização de informações no portal (22) 10/02/2017
(21) BR 11 2018 016485-2 A2	Código 15.35 - Atualização de informações no portal (22) 29/02/2016
(21) BR 11 2018 016487-9 A2	Código 15.35 - Atualização de informações no portal (22) 06/02/2017
(21) BR 11 2018 016488-7 A2	Código 15.35 - Atualização de informações no portal (22) 14/02/2017
(21) BR 11 2018 016490-9 A2	Código 15.35 - Atualização de informações no portal (22) 14/02/2017
(21) BR 11 2018 016491-7 A2	Código 15.35 - Atualização de informações no portal (22) 09/02/2017
(21) BR 11 2018 016492-5 A2	Código 15.35 - Atualização de informações no portal (22) 14/02/2017
(21) BR 11 2018 016493-3 A2	Código 15.35 - Atualização de informações no portal (22) 24/02/2017
(21) BR 11 2018 016494-1 A2	Código 15.35 - Atualização de informações no portal (22) 15/02/2017
(21) BR 11 2018 016496-8 A2	Código 15.35 - Atualização de informações no portal (22) 10/02/2017
(21) BR 11 2018 016498-4 A2	Código 15.35 - Atualização de informações no portal (22) 09/02/2017
(21) BR 11 2018 016499-2 A2	Código 15.35 - Atualização de informações no portal (22) 13/02/2017
(21) BR 11 2018 016501-8 A2	Código 15.35 - Atualização de informações no portal

	(22) 13/02/2017
(21) BR 11 2018 016505-0 A2	Código 15.35 - Atualização de informações no portal (22) 28/03/2017
(21) BR 11 2018 016506-9 A2	Código 15.35 - Atualização de informações no portal (22) 13/02/2017
(21) BR 11 2018 016509-3 A2	Código 15.35 - Atualização de informações no portal (22) 15/02/2017
(21) BR 11 2018 016513-1 A2	Código 15.35 - Atualização de informações no portal (22) 17/02/2017
(21) BR 11 2018 016515-8 A2	Código 15.35 - Atualização de informações no portal (22) 10/02/2017
(21) BR 11 2018 016520-4 A2	Código 15.35 - Atualização de informações no portal (22) 13/02/2017
(21) BR 11 2018 016521-2 A2	Código 15.35 - Atualização de informações no portal (22) 23/02/2017
(21) BR 11 2018 016523-9 A2	Código 15.35 - Atualização de informações no portal (22) 28/02/2017
(21) BR 11 2018 016525-5 A2	Código 15.35 - Atualização de informações no portal (22) 14/02/2017
(21) BR 11 2018 016527-1 A2	Código 15.35 - Atualização de informações no portal (22) 24/02/2017
(21) BR 11 2018 016529-8 A2	Código 15.35 - Atualização de informações no portal (22) 17/02/2017
(21) BR 11 2018 016530-1 A2	Código 15.35 - Atualização de informações no portal (22) 15/02/2017
(21) BR 11 2018 016536-0 A2	Código 15.35 - Atualização de informações no portal (22) 06/02/2017

(21) BR 11 2018 016537-9 A2	Código 15.35 - Atualização de informações no portal (22) 05/02/2017
(21) BR 11 2018 016538-7 A2	Código 15.35 - Atualização de informações no portal (22) 20/02/2017
(21) BR 11 2018 016541-7 A2	Código 15.35 - Atualização de informações no portal (22) 17/02/2017
(21) BR 11 2018 016545-0 A2	Código 15.35 - Atualização de informações no portal (22) 28/02/2017
(21) BR 11 2018 016547-6 A2	Código 15.35 - Atualização de informações no portal (22) 11/04/2017
(21) BR 11 2018 016549-2 A2	Código 15.35 - Atualização de informações no portal (22) 10/03/2017
(21) BR 11 2018 016554-9 A2	Código 15.35 - Atualização de informações no portal (22) 10/03/2017
(21) BR 11 2018 016556-5 A2	Código 15.35 - Atualização de informações no portal (22) 15/02/2017
(21) BR 11 2018 016557-3 A2	Código 15.35 - Atualização de informações no portal (22) 15/02/2017
(21) BR 11 2018 016558-1 A2	Código 15.35 - Atualização de informações no portal (22) 23/02/2017
(21) BR 11 2018 016574-3 A2	Código 15.35 - Atualização de informações no portal (22) 15/02/2017
(21) BR 11 2018 016575-1 A2	Código 15.35 - Atualização de informações no portal (22) 10/02/2017
(21) BR 11 2018 016581-6 A2	Código 15.35 - Atualização de informações no portal (22) 18/02/2016
(21) BR 11 2018 016584-0 A2	Código 15.35 - Atualização de informações no portal (22) 15/02/2017

(21) BR 11 2018 016586-7 A2	Código 15.35 - Atualização de informações no portal (22) 17/02/2017
(21) BR 11 2018 016588-3 A2	Código 15.35 - Atualização de informações no portal (22) 15/02/2017
(21) BR 11 2018 016589-1 A2	Código 15.35 - Atualização de informações no portal (22) 17/02/2017
(21) BR 11 2018 016593-0 A2	Código 15.35 - Atualização de informações no portal (22) 16/12/2016
(21) BR 11 2018 016598-0 A2	Código 15.35 - Atualização de informações no portal (22) 15/02/2017
(21) BR 11 2018 016599-9 A2	Código 15.35 - Atualização de informações no portal (22) 24/01/2017
(21) BR 11 2018 016603-0 A2	Código 15.35 - Atualização de informações no portal (22) 24/02/2017
(21) BR 11 2018 016604-9 A2	Código 15.35 - Atualização de informações no portal (22) 24/02/2017
(21) BR 11 2018 016605-7 A2	Código 15.35 - Atualização de informações no portal (22) 17/02/2017
(21) BR 11 2018 016609-0 A2	Código 15.35 - Atualização de informações no portal (22) 15/02/2017
(21) BR 11 2018 016611-1 A2	Código 15.35 - Atualização de informações no portal (22) 11/03/2016
(21) BR 11 2018 016613-8 A2	Código 15.35 - Atualização de informações no portal (22) 17/02/2017
(21) BR 11 2018 016616-2 A2	Código 15.35 - Atualização de informações no portal (22) 23/02/2017
(21) BR 11 2018 016625-1 A2	Código 15.35 - Atualização de informações no portal

	(22) 01/04/2016
(21) BR 11 2018 016629-4 A2	Código 15.35 - Atualização de informações no portal (22) 15/12/2017
(21) BR 11 2018 016634-0 A2	Código 15.35 - Atualização de informações no portal (22) 24/01/2017
(21) BR 11 2018 016635-9 A2	Código 15.35 - Atualização de informações no portal (22) 17/02/2017
(21) BR 11 2018 016638-3 A2	Código 15.35 - Atualização de informações no portal (22) 23/03/2016
(21) BR 11 2018 016639-1 A2	Código 15.35 - Atualização de informações no portal (22) 14/02/2017
(21) BR 11 2018 016643-0 A2	Código 15.35 - Atualização de informações no portal (22) 16/02/2017
(21) BR 11 2018 016644-8 A2	Código 15.35 - Atualização de informações no portal (22) 15/02/2017
(21) BR 11 2018 016645-6 A2	Código 15.35 - Atualização de informações no portal (22) 16/02/2017
(21) BR 11 2018 016648-0 A2	Código 15.35 - Atualização de informações no portal (22) 16/02/2017
(21) BR 11 2018 016649-9 A2	Código 15.35 - Atualização de informações no portal (22) 17/02/2017
(21) BR 11 2018 016650-2 A2	Código 15.35 - Atualização de informações no portal (22) 16/02/2017
(21) BR 11 2018 016651-0 A2	Código 15.35 - Atualização de informações no portal (22) 17/02/2017
(21) BR 11 2018 016652-9 A2	Código 15.35 - Atualização de informações no portal (22) 13/01/2017

(21) BR 11 2018 016653-7 A2	Código 15.35 - Atualização de informações no portal (22) 13/01/2017
(21) BR 11 2018 016654-5 A2	Código 15.35 - Atualização de informações no portal (22) 16/02/2016
(21) BR 11 2018 016655-3 A2	Código 15.35 - Atualização de informações no portal (22) 20/02/2017
(21) BR 11 2018 016656-1 A2	Código 15.35 - Atualização de informações no portal (22) 16/02/2017
(21) BR 11 2018 016658-8 A2	Código 15.35 - Atualização de informações no portal (22) 15/02/2017
(21) BR 11 2018 016659-6 A2	Código 15.35 - Atualização de informações no portal (22) 15/02/2017
(21) BR 11 2018 016660-0 A2	Código 15.35 - Atualização de informações no portal (22) 08/02/2017
(21) BR 11 2018 016661-8 A2	Código 15.35 - Atualização de informações no portal (22) 06/02/2017
(21) BR 11 2018 016663-4 A2	Código 15.35 - Atualização de informações no portal (22) 13/01/2017
(21) BR 11 2018 016664-2 A2	Código 15.35 - Atualização de informações no portal (22) 06/01/2017
(21) BR 11 2018 016665-0 A2	Código 15.35 - Atualização de informações no portal (22) 03/03/2017
(21) BR 11 2018 016666-9 A2	Código 15.35 - Atualização de informações no portal (22) 07/02/2017
(21) BR 11 2018 016669-3 A2	Código 15.35 - Atualização de informações no portal (22) 09/02/2017
(21) BR 11 2018 016671-5 A2	Código 15.35 - Atualização de informações no portal (22) 16/02/2017

(21) BR 11 2018 016674-0 A2	Código 15.35 - Atualização de informações no portal (22) 23/11/2016
(21) BR 11 2018 016675-8 A2	Código 15.35 - Atualização de informações no portal (22) 22/11/2016
(21) BR 11 2018 016676-6 A2	Código 15.35 - Atualização de informações no portal (22) 19/02/2016
(21) BR 11 2018 016677-4 A2	Código 15.35 - Atualização de informações no portal (22) 22/02/2017
(21) BR 11 2018 016678-2 A2	Código 15.35 - Atualização de informações no portal (22) 06/02/2017
(21) BR 11 2018 016679-0 A2	Código 15.35 - Atualização de informações no portal (22) 09/02/2017
(21) BR 11 2018 016683-9 A2	Código 15.35 - Atualização de informações no portal (22) 18/01/2017
(21) BR 11 2018 016685-5 A2	Código 15.35 - Atualização de informações no portal (22) 24/05/2016
(21) BR 11 2018 016686-3 A2	Código 15.35 - Atualização de informações no portal (22) 20/01/2017
(21) BR 11 2018 016687-1 A2	Código 15.35 - Atualização de informações no portal (22) 18/02/2016
(21) BR 11 2018 016689-8 A2	Código 15.35 - Atualização de informações no portal (22) 16/02/2017
(21) BR 11 2018 016690-1 A2	Código 15.35 - Atualização de informações no portal (22) 14/02/2017
(21) BR 11 2018 016692-8 A2	Código 15.35 - Atualização de informações no portal (22) 15/02/2017
(21) BR 11 2018 016693-6 A2	Código 15.35 - Atualização de informações no portal

	(22) 13/03/2017
(21) BR 11 2018 016695-2 A2	Código 15.35 - Atualização de informações no portal (22) 22/12/2016
(21) BR 11 2018 016696-0 A2	Código 15.35 - Atualização de informações no portal (22) 18/01/2017
(21) BR 11 2018 016697-9 A2	Código 15.35 - Atualização de informações no portal (22) 16/02/2017
(21) BR 11 2018 016698-7 A2	Código 15.35 - Atualização de informações no portal (22) 21/02/2017
(21) BR 11 2018 016699-5 A2	Código 15.35 - Atualização de informações no portal (22) 09/01/2017
(21) BR 11 2018 016701-0 A2	Código 15.35 - Atualização de informações no portal (22) 03/03/2017
(21) BR 11 2018 016706-1 A2	Código 15.35 - Atualização de informações no portal (22) 16/05/2017
(21) BR 11 2018 016707-0 A2	Código 15.35 - Atualização de informações no portal (22) 08/03/2017
(21) BR 11 2018 016708-8 A2	Código 15.35 - Atualização de informações no portal (22) 07/02/2017
(21) BR 11 2018 016710-0 A2	Código 15.35 - Atualização de informações no portal (22) 17/02/2017
(21) BR 11 2018 016711-8 A2	Código 15.35 - Atualização de informações no portal (22) 20/02/2017
(21) BR 11 2018 016712-6 A2	Código 15.35 - Atualização de informações no portal (22) 20/02/2017
(21) BR 11 2018 016713-4 A2	Código 15.35 - Atualização de informações no portal (22) 10/02/2017

(21) BR 11 2018 016716-9 A2	Código 15.35 - Atualização de informações no portal (22) 14/02/2017
(21) BR 11 2018 016717-7 A2	Código 15.35 - Atualização de informações no portal (22) 14/12/2017
(21) BR 11 2018 016721-5 A2	Código 15.35 - Atualização de informações no portal (22) 27/02/2017
(21) BR 11 2018 016724-0 A2	Código 15.35 - Atualização de informações no portal (22) 22/02/2017
(21) BR 11 2018 016726-6 A2	Código 15.35 - Atualização de informações no portal (22) 20/02/2017
(21) BR 11 2018 016727-4 A2	Código 15.35 - Atualização de informações no portal (22) 17/02/2017
(21) BR 11 2018 016728-2 A2	Código 15.35 - Atualização de informações no portal (22) 16/02/2017
(21) BR 11 2018 016729-0 A2	Código 15.35 - Atualização de informações no portal (22) 16/02/2017
(21) BR 11 2018 016730-4 A2	Código 15.35 - Atualização de informações no portal (22) 30/03/2017
(21) BR 11 2018 016731-2 A2	Código 15.35 - Atualização de informações no portal (22) 22/03/2017
(21) BR 11 2018 016734-7 A2	Código 15.35 - Atualização de informações no portal (22) 28/02/2017
(21) BR 11 2018 016735-5 A2	Código 15.35 - Atualização de informações no portal (22) 06/10/2016
(21) BR 11 2018 016736-3 A2	Código 15.35 - Atualização de informações no portal (22) 20/02/2017
(21) BR 11 2018 016738-0 A2	Código 15.35 - Atualização de informações no portal (22) 26/01/2017

(21) BR 11 2018 016740-1 A2	Código 15.35 - Atualização de informações no portal (22) 25/01/2017
(21) BR 11 2018 016742-8 A2	Código 15.35 - Atualização de informações no portal (22) 17/02/2017
(21) BR 11 2018 016745-2 A2	Código 15.35 - Atualização de informações no portal (22) 21/02/2017
(21) BR 11 2018 016748-7 A2	Código 15.35 - Atualização de informações no portal (22) 17/02/2017
(21) BR 11 2018 016752-5 A2	Código 15.35 - Atualização de informações no portal (22) 21/12/2016
(21) BR 11 2018 016753-3 A2	Código 15.35 - Atualização de informações no portal (22) 24/02/2017
(21) BR 11 2018 016755-0 A2	Código 15.35 - Atualização de informações no portal (22) 17/02/2017
(21) BR 11 2018 016757-6 A2	Código 15.35 - Atualização de informações no portal (22) 16/02/2017
(21) BR 11 2018 016758-4 A2	Código 15.35 - Atualização de informações no portal (22) 17/02/2017
(21) BR 11 2018 016761-4 A2	Código 15.35 - Atualização de informações no portal (22) 16/02/2017
(21) BR 11 2018 016765-7 A2	Código 15.35 - Atualização de informações no portal (22) 02/03/2017
(21) BR 11 2018 016770-3 A2	Código 15.35 - Atualização de informações no portal (22) 16/02/2017
(21) BR 11 2018 016772-0 A2	Código 15.35 - Atualização de informações no portal (22) 19/02/2016
(21) BR 11 2018 016774-6 A2	Código 15.35 - Atualização de informações no portal

	(22) 16/02/2017
(21) BR 11 2018 016776-2 A2	Código 15.35 - Atualização de informações no portal (22) 29/02/2016
(21) BR 11 2018 016778-9 A2	Código 15.35 - Atualização de informações no portal (22) 15/02/2017
(21) BR 11 2018 016781-9 A2	Código 15.35 - Atualização de informações no portal (22) 15/02/2017
(21) BR 11 2018 016782-7 A2	Código 15.35 - Atualização de informações no portal (22) 14/02/2017
(21) BR 11 2018 016785-1 A2	Código 15.35 - Atualização de informações no portal (22) 16/02/2017
(21) BR 11 2018 016786-0 A2	Código 15.35 - Atualização de informações no portal (22) 15/02/2017
(21) BR 11 2018 016787-8 A2	Código 15.35 - Atualização de informações no portal (22) 15/02/2017
(21) BR 11 2018 016788-6 A2	Código 15.35 - Atualização de informações no portal (22) 16/02/2017
(21) BR 11 2018 016789-4 A2	Código 15.35 - Atualização de informações no portal (22) 20/02/2017
(21) BR 11 2018 016794-0 A2	Código 15.35 - Atualização de informações no portal (22) 16/02/2017
(21) BR 11 2018 016795-9 A2	Código 15.35 - Atualização de informações no portal (22) 30/12/2016
(21) BR 11 2018 016797-5 A2	Código 15.35 - Atualização de informações no portal (22) 14/02/2017
(21) BR 11 2018 016798-3 A2	Código 15.35 - Atualização de informações no portal (22) 17/02/2017

(21) BR 11 2018 016799-1 A2	Código 15.35 - Atualização de informações no portal (22) 06/02/2017
(21) BR 11 2018 016800-9 A2	Código 15.35 - Atualização de informações no portal (22) 16/02/2017
(21) BR 11 2018 016801-7 A2	Código 15.35 - Atualização de informações no portal (22) 02/03/2017
(21) BR 11 2018 016802-5 A2	Código 15.35 - Atualização de informações no portal (22) 16/02/2016
(21) BR 11 2018 016803-3 A2	Código 15.35 - Atualização de informações no portal (22) 02/03/2017
(21) BR 11 2018 016805-0 A2	Código 15.35 - Atualização de informações no portal (22) 16/02/2017
(21) BR 11 2018 016806-8 A2	Código 15.35 - Atualização de informações no portal (22) 17/02/2017
(21) BR 11 2018 016810-6 A2	Código 15.35 - Atualização de informações no portal (22) 14/02/2017
(21) BR 11 2018 016815-7 A2	Código 15.35 - Atualização de informações no portal (22) 16/02/2017
(21) BR 11 2018 016817-3 A2	Código 15.35 - Atualização de informações no portal (22) 16/02/2017
(21) BR 11 2018 016819-0 A2	Código 15.35 - Atualização de informações no portal (22) 14/02/2017
(21) BR 11 2018 016820-3 A2	Código 15.35 - Atualização de informações no portal (22) 14/02/2017
(21) BR 11 2018 016821-1 A2	Código 15.35 - Atualização de informações no portal (22) 21/02/2017
(21) BR 11 2018 016822-0 A2	Código 15.35 - Atualização de informações no portal (22) 14/02/2017

(21) BR 11 2018 016823-8 A2	Código 15.35 - Atualização de informações no portal (22) 13/02/2017
(21) BR 11 2018 016824-6 A2	Código 15.35 - Atualização de informações no portal (22) 17/02/2017
(21) BR 11 2018 016825-4 A2	Código 15.35 - Atualização de informações no portal (22) 14/02/2017
(21) BR 11 2018 016826-2 A2	Código 15.35 - Atualização de informações no portal (22) 14/02/2017
(21) BR 11 2018 016829-7 A2	Código 15.35 - Atualização de informações no portal (22) 16/02/2017
(21) BR 11 2018 016830-0 A2	Código 15.35 - Atualização de informações no portal (22) 16/02/2017
(21) BR 11 2018 016832-7 A2	Código 15.35 - Atualização de informações no portal (22) 15/02/2017
(21) BR 11 2018 016834-3 A2	Código 15.35 - Atualização de informações no portal (22) 17/02/2017
(21) BR 11 2018 016837-8 A2	Código 15.35 - Atualização de informações no portal (22) 27/02/2017
(21) BR 11 2018 016841-6 A2	Código 15.35 - Atualização de informações no portal (22) 08/03/2017
(21) BR 11 2018 016842-4 A2	Código 15.35 - Atualização de informações no portal (22) 16/02/2017
(21) BR 11 2018 016845-9 A2	Código 15.35 - Atualização de informações no portal (22) 17/02/2017
(21) BR 11 2018 016850-5 A2	Código 15.35 - Atualização de informações no portal (22) 02/02/2017
(21) BR 11 2018 016854-8 A2	Código 15.35 - Atualização de informações no portal

	(22) 28/02/2017
(21) BR 11 2018 016893-9 A2	Código 15.35 - Atualização de informações no portal (22) 20/01/2017
(21) BR 11 2018 016894-7 A2	Código 15.35 - Atualização de informações no portal (22) 14/03/2017
(21) BR 11 2018 016897-1 A2	Código 15.35 - Atualização de informações no portal (22) 20/01/2017
(21) BR 11 2018 016898-0 A2	Código 15.35 - Atualização de informações no portal (22) 14/02/2017
(21) BR 11 2018 016899-8 A2	Código 15.35 - Atualização de informações no portal (22) 09/03/2017
(21) BR 11 2018 016900-5 A2	Código 15.35 - Atualização de informações no portal (22) 23/02/2017
(21) BR 11 2018 016903-0 A2	Código 15.35 - Atualização de informações no portal (22) 14/02/2017
(21) BR 11 2018 016904-8 A2	Código 15.35 - Atualização de informações no portal (22) 07/03/2017
(21) BR 11 2018 016905-6 A2	Código 15.35 - Atualização de informações no portal (22) 17/02/2017
(21) BR 11 2018 016907-2 A2	Código 15.35 - Atualização de informações no portal (22) 02/02/2017
(21) BR 11 2018 016909-9 A2	Código 15.35 - Atualização de informações no portal (22) 17/02/2017
(21) BR 11 2018 016910-2 A2	Código 15.35 - Atualização de informações no portal (22) 09/02/2017
(21) BR 11 2018 016911-0 A2	Código 15.35 - Atualização de informações no portal (22) 15/02/2017

(21) BR 11 2018 016912-9 A2	Código 15.35 - Atualização de informações no portal (22) 13/02/2017
(21) BR 11 2018 016913-7 A2	Código 15.35 - Atualização de informações no portal (22) 09/01/2017
(21) BR 11 2018 016914-5 A2	Código 15.35 - Atualização de informações no portal (22) 09/02/2017
(21) BR 11 2018 016916-1 A2	Código 15.35 - Atualização de informações no portal (22) 17/02/2017
(21) BR 11 2018 016918-8 A2	Código 15.35 - Atualização de informações no portal (22) 31/01/2017
(21) BR 11 2018 016919-6 A2	Código 15.35 - Atualização de informações no portal (22) 20/02/2017
(21) BR 11 2018 016983-8 A2	Código 15.35 - Atualização de informações no portal (22) 24/02/2017
(21) BR 11 2018 016984-6 A2	Código 15.35 - Atualização de informações no portal (22) 17/02/2017
(21) BR 11 2018 016990-0 A2	Código 15.35 - Atualização de informações no portal (22) 24/02/2017
(21) BR 11 2018 016991-9 A2	Código 15.35 - Atualização de informações no portal (22) 08/03/2017
(21) BR 11 2018 016992-7 A2	Código 15.35 - Atualização de informações no portal (22) 17/02/2017
(21) BR 11 2018 016993-5 A2	Código 15.35 - Atualização de informações no portal (22) 13/02/2017
(21) BR 11 2018 016994-3 A2	Código 15.35 - Atualização de informações no portal (22) 15/03/2017
(21) BR 11 2018 016995-1 A2	Código 15.35 - Atualização de informações no portal (22) 13/02/2017

(21) BR 11 2018 016998-6 A2	Código 15.35 - Atualização de informações no portal (22) 28/02/2017
(21) BR 11 2018 017001-1 A2	Código 15.35 - Atualização de informações no portal (22) 10/02/2017
(21) BR 11 2018 017003-8 A2	Código 15.35 - Atualização de informações no portal (22) 22/03/2017
(21) BR 11 2018 017005-4 A2	Código 15.35 - Atualização de informações no portal (22) 29/09/2017
(21) BR 11 2018 017006-2 A2	Código 15.35 - Atualização de informações no portal (22) 18/01/2017
(21) BR 11 2018 017009-7 A2	Código 15.35 - Atualização de informações no portal (22) 07/03/2017
(21) BR 11 2018 017014-3 A2	Código 15.35 - Atualização de informações no portal (22) 23/02/2017
(21) BR 11 2018 017025-9 A2	Código 15.35 - Atualização de informações no portal (22) 22/02/2016
(21) BR 11 2018 017026-7 A2	Código 15.35 - Atualização de informações no portal (22) 02/03/2017
(21) BR 11 2018 017027-5 A2	Código 15.35 - Atualização de informações no portal (22) 16/02/2017
(21) BR 11 2018 017033-0 A2	Código 15.35 - Atualização de informações no portal (22) 02/03/2017
(21) BR 11 2018 017034-8 A2	Código 15.35 - Atualização de informações no portal (22) 28/02/2017
(21) BR 11 2018 017036-4 A2	Código 15.35 - Atualização de informações no portal (22) 20/02/2017
(21) BR 11 2018 017037-2 A2	Código 15.35 - Atualização de informações no portal

	(22) 06/03/2017
(21) BR 11 2018 017040-2 A2	Código 15.35 - Atualização de informações no portal (22) 31/01/2017
(21) BR 11 2018 017062-3 A2	Código 15.35 - Atualização de informações no portal (22) 21/02/2017
(21) BR 11 2018 017071-2 A2	Código 15.35 - Atualização de informações no portal (22) 14/03/2017
(21) BR 11 2018 017073-9 A2	Código 15.35 - Atualização de informações no portal (22) 14/02/2017
(21) BR 11 2018 017074-7 A2	Código 15.35 - Atualização de informações no portal (22) 24/02/2017
(21) BR 11 2018 017077-1 A2	Código 15.35 - Atualização de informações no portal (22) 23/02/2017
(21) BR 11 2018 017114-0 A2	Código 15.35 - Atualização de informações no portal (22) 02/03/2017
(21) BR 11 2018 017116-6 A2	Código 15.35 - Atualização de informações no portal (22) 23/02/2017
(21) BR 11 2018 017117-4 A2	Código 15.35 - Atualização de informações no portal (22) 14/03/2017
(21) BR 11 2018 017119-0 A2	Código 15.35 - Atualização de informações no portal (22) 29/02/2016
(21) BR 11 2018 017121-2 A2	Código 15.35 - Atualização de informações no portal (22) 24/02/2017
(21) BR 11 2018 017122-0 A2	Código 15.35 - Atualização de informações no portal (22) 09/02/2017
(21) BR 11 2018 017125-5 A2	Código 15.35 - Atualização de informações no portal (22) 22/02/2017

(21) BR 11 2018 017149-2 A2	Código 15.35 - Atualização de informações no portal (22) 17/02/2017
(21) BR 11 2018 017155-7 A2	Código 15.35 - Atualização de informações no portal (22) 28/02/2017
(21) BR 11 2018 017156-5 A2	Código 15.35 - Atualização de informações no portal (22) 02/02/2017
(21) BR 11 2018 017158-1 A2	Código 15.35 - Atualização de informações no portal (22) 27/02/2017
(21) BR 11 2018 017159-0 A2	Código 15.35 - Atualização de informações no portal (22) 07/03/2017
(21) BR 11 2018 017324-0 A2	Código 15.35 - Atualização de informações no portal (22) 02/03/2017
(21) BR 11 2018 017327-4 A2	Código 15.35 - Atualização de informações no portal (22) 08/05/2017
(21) BR 11 2018 017328-2 A2	Código 15.35 - Atualização de informações no portal (22) 23/02/2017
(21) BR 11 2018 017329-0 A2	Código 15.35 - Atualização de informações no portal (22) 02/03/2017
(21) BR 11 2018 017330-4 A2	Código 15.35 - Atualização de informações no portal (22) 23/02/2017
(21) BR 11 2018 017333-9 A2	Código 15.35 - Atualização de informações no portal (22) 03/03/2017
(21) BR 11 2018 017334-7 A2	Código 15.35 - Atualização de informações no portal (22) 29/03/2017
(21) BR 11 2018 017336-3 A2	Código 15.35 - Atualização de informações no portal (22) 06/03/2017
(21) BR 11 2018 017337-1 A2	Código 15.35 - Atualização de informações no portal (22) 15/02/2017

(21) BR 11 2018 017339-8 A2	Código 15.35 - Atualização de informações no portal (22) 21/02/2017
(21) BR 11 2018 017340-1 A2	Código 15.35 - Atualização de informações no portal (22) 24/02/2017
(21) BR 11 2018 017342-8 A2	Código 15.35 - Atualização de informações no portal (22) 21/02/2017
(21) BR 11 2018 017343-6 A2	Código 15.35 - Atualização de informações no portal (22) 23/02/2017
(21) BR 11 2018 017344-4 A2	Código 15.35 - Atualização de informações no portal (22) 04/01/2017
(21) BR 11 2018 017345-2 A2	Código 15.35 - Atualização de informações no portal (22) 21/02/2017
(21) BR 11 2018 017346-0 A2	Código 15.35 - Atualização de informações no portal (22) 23/02/2017
(21) BR 11 2018 017348-7 A2	Código 15.35 - Atualização de informações no portal (22) 06/02/2017
(21) BR 11 2018 070088-6 A2	Código 15.35 - Atualização de informações no portal (22) 29/03/2016
(21) BR 12 2018 016401-8 A2	Código 15.35 - Atualização de informações no portal (22) 11/08/2015
(21) BR 12 2018 075020-0 A2	Código 15.35 - Atualização de informações no portal (22) 04/12/2015
(21) BR 12 2018 075659-4 A2	Código 15.35 - Atualização de informações no portal (22) 13/03/2014
(21) BR 12 2018 075929-1 A2	Código 15.35 - Atualização de informações no portal (22) 01/10/2009
(21) BR 12 2019 005393-6 A2	Código 15.35 - Atualização de informações no portal

	(22) 25/04/2017
(21) BR 12 2019 010037-3 A2	Código 15.35 - Atualização de informações no portal (22) 10/06/2016
(21) BR 12 2019 010143-4 A2	Código 15.35 - Atualização de informações no portal (22) 19/05/2016
(21) BR 12 2019 021829-3 A2	Código 15.35 - Atualização de informações no portal (22) 27/03/2009
(21) BR 12 2019 021842-0 A2	Código 15.35 - Atualização de informações no portal (22) 27/03/2009
(21) BR 12 2019 021871-4 A2	Código 15.35 - Atualização de informações no portal (22) 27/03/2009
(21) BR 12 2019 021924-9 A2	Código 15.35 - Atualização de informações no portal (22) 22/11/2016
(21) BR 12 2019 026475-9 A2	Código 15.35 - Atualização de informações no portal (22) 06/04/2016
(21) BR 12 2019 026974-2 A2	Código 15.35 - Atualização de informações no portal (22) 02/04/2013
(21) BR 12 2019 026987-4 A2	Código 15.35 - Atualização de informações no portal (22) 02/04/2013
(21) BR 12 2019 027727-3 A2	Código 15.35 - Atualização de informações no portal (22) 12/01/2017
(21) BR 12 2020 000024-4 A2	Código 15.35 - Atualização de informações no portal (22) 02/01/2017
(21) BR 12 2020 000025-2 A2	Código 15.35 - Atualização de informações no portal (22) 02/01/2017
(21) BR 12 2020 000028-7 A2	Código 15.35 - Atualização de informações no portal (22) 02/01/2017

(21) BR 12 2020 000460-6 A2	Código 15.35 - Atualização de informações no portal (22) 12/01/2017
(21) BR 12 2020 000466-5 A2	Código 15.35 - Atualização de informações no portal (22) 12/01/2017
(21) BR 12 2020 000475-4 A2	Código 15.35 - Atualização de informações no portal (22) 12/01/2017
(21) BR 12 2020 000538-6 A2	Código 15.35 - Atualização de informações no portal (22) 12/01/2017
(21) BR 12 2020 000544-0 A2	Código 15.35 - Atualização de informações no portal (22) 12/01/2017
(21) BR 12 2020 000546-7 A2	Código 15.35 - Atualização de informações no portal (22) 12/01/2017
(21) BR 12 2020 000663-3 A2	Código 15.35 - Atualização de informações no portal (22) 12/01/2017
(21) BR 12 2020 000668-4 A2	Código 15.35 - Atualização de informações no portal (22) 12/01/2017
(21) BR 12 2020 000671-4 A2	Código 15.35 - Atualização de informações no portal (22) 12/01/2017
(21) BR 12 2020 000674-9 A2	Código 15.35 - Atualização de informações no portal (22) 12/01/2017
(21) BR 12 2020 000676-5 A2	Código 15.35 - Atualização de informações no portal (22) 12/01/2017
(21) BR 12 2020 000710-9 A2	Código 15.35 - Atualização de informações no portal (22) 15/06/2016
(21) BR 12 2020 000712-5 A2	Código 15.35 - Atualização de informações no portal (22) 19/02/2016
(21) BR 12 2020 002896-3 A2	Código 15.35 - Atualização de informações no portal (22) 12/09/2014

(21) BR 12 2020 002898-0 A2	Código 15.35 - Atualização de informações no portal (22) 12/09/2014
(21) BR 12 2020 003086-0 A2	Código 15.35 - Atualização de informações no portal (22) 28/05/2013
(21) BR 12 2020 004472-1 A2	Código 15.35 - Atualização de informações no portal (22) 11/11/2016
(21) BR 12 2020 004768-2 A2	Código 15.35 - Atualização de informações no portal (22) 30/10/2014
(21) BR 12 2020 007912-6 A2	Código 15.35 - Atualização de informações no portal (22) 01/07/2013
(21) BR 12 2020 007914-2 A2	Código 15.35 - Atualização de informações no portal (22) 01/07/2013
(21) BR 12 2020 007971-1 A2	Código 15.35 - Atualização de informações no portal (22) 16/12/2016
(21) BR 12 2020 007977-0 A2	Código 15.35 - Atualização de informações no portal (22) 13/07/2016
(21) BR 12 2020 008067-1 A2	Código 15.35 - Atualização de informações no portal (22) 18/05/2016
(21) BR 12 2020 008068-0 A2	Código 15.35 - Atualização de informações no portal (22) 18/05/2016
(21) BR 12 2020 008069-8 A2	Código 15.35 - Atualização de informações no portal (22) 18/05/2016
(21) BR 12 2020 009058-8 A2	Código 15.35 - Atualização de informações no portal (22) 18/11/2016
(21) BR 12 2020 009078-2 A2	Código 15.35 - Atualização de informações no portal (22) 02/12/2016
(21) BR 12 2020 009998-4 A2	Código 15.35 - Atualização de informações no portal

	(22) 27/04/2010
(21) BR 12 2020 010527-5 A2	Código 15.35 - Atualização de informações no portal (22) 30/09/2016
(21) BR 12 2020 011088-0 A2	Código 15.35 - Atualização de informações no portal (22) 11/08/2016
(21) BR 12 2020 011529-7 A2	Código 15.35 - Atualização de informações no portal (22) 11/02/2015
(21) BR 12 2020 011682-0 A2	Código 15.35 - Atualização de informações no portal (22) 10/06/2016
(21) BR 12 2020 011728-1 A2	Código 15.35 - Atualização de informações no portal (22) 30/12/2016
(21) BR 12 2020 011873-3 A2	Código 15.35 - Atualização de informações no portal (22) 10/06/2016
(21) BR 12 2020 011991-8 A2	Código 15.35 - Atualização de informações no portal (22) 29/11/2016
(21) BR 12 2020 012326-5 A2	Código 15.35 - Atualização de informações no portal (22) 22/11/2016
(21) BR 12 2020 012695-7 A2	Código 15.35 - Atualização de informações no portal (22) 25/11/2016
(21) BR 12 2020 014232-4 A2	Código 15.35 - Atualização de informações no portal (22) 17/06/2016
(21) BR 12 2020 014289-8 A2	Código 15.35 - Atualização de informações no portal (22) 25/11/2016
(21) BR 12 2020 015897-2 A2	Código 15.35 - Atualização de informações no portal (22) 31/05/2016
(21) BR 12 2020 017787-0 A2	Código 15.35 - Atualização de informações no portal (22) 09/02/2011

(21) BR 12 2020 017793-4 A2	Código 15.35 - Atualização de informações no portal (22) 09/02/2011
(21) BR 12 2020 018154-0 A2	Código 15.35 - Atualização de informações no portal (22) 04/12/2015
(21) BR 12 2020 018481-7 A2	Código 15.35 - Atualização de informações no portal (22) 16/12/2016
(21) BR 12 2020 018503-1 A2	Código 15.35 - Atualização de informações no portal (22) 30/12/2015
(21) BR 12 2020 018999-1 A2	Código 15.35 - Atualização de informações no portal (22) 02/03/2012
(21) BR 12 2020 019754-4 A2	Código 15.35 - Atualização de informações no portal (22) 15/04/2015
(21) BR 12 2020 020348-0 A2	Código 15.35 - Atualização de informações no portal (22) 21/07/2016
(21) BR 12 2020 021459-7 A2	Código 15.35 - Atualização de informações no portal (22) 08/06/2016
(21) BR 12 2020 021470-8 A2	Código 15.35 - Atualização de informações no portal (22) 17/06/2016
(21) BR 12 2020 021674-3 A2	Código 15.35 - Atualização de informações no portal (22) 10/06/2016
(21) BR 12 2020 021690-5 A2	Código 15.35 - Atualização de informações no portal (22) 10/06/2016
(21) BR 12 2020 021694-8 A2	Código 15.35 - Atualização de informações no portal (22) 21/07/2016
(21) BR 12 2020 021725-1 A2	Código 15.35 - Atualização de informações no portal (22) 10/06/2016
(21) BR 12 2020 021749-9 A2	Código 15.35 - Atualização de informações no portal (22) 10/06/2016

(21) BR 12 2020 021881-9 A2	Código 15.35 - Atualização de informações no portal (22) 10/06/2016
(21) BR 12 2020 022602-1 A2	Código 15.35 - Atualização de informações no portal (22) 02/12/2016
(21) BR 12 2020 023185-8 A2	Código 15.35 - Atualização de informações no portal (22) 04/04/2016
(21) BR 12 2020 024165-9 A2	Código 15.35 - Atualização de informações no portal (22) 13/04/2016
(21) BR 12 2020 025335-5 A2	Código 15.35 - Atualização de informações no portal (22) 30/12/2016
(21) BR 12 2020 025338-0 A2	Código 15.35 - Atualização de informações no portal (22) 30/12/2016
(21) BR 12 2020 025341-0 A2	Código 15.35 - Atualização de informações no portal (22) 30/12/2016
(21) BR 12 2020 026605-8 A2	Código 15.35 - Atualização de informações no portal (22) 05/06/2015
(21) BR 12 2021 000590-7 A2	Código 15.35 - Atualização de informações no portal (22) 24/08/2016
(21) BR 12 2021 001390-0 A2	Código 15.35 - Atualização de informações no portal (22) 16/02/2016
(21) BR 12 2021 001669-0 A2	Código 15.35 - Atualização de informações no portal (22) 05/01/2016
(21) BR 12 2021 001895-2 A2	Código 15.35 - Atualização de informações no portal (22) 11/07/2012
(21) BR 12 2021 002362-0 A2	Código 15.35 - Atualização de informações no portal (22) 05/02/2013
(21) BR 12 2021 002369-7 A2	Código 15.35 - Atualização de informações no portal

	(22) 05/02/2013
(21) BR 12 2021 003077-4 A2	Código 15.35 - Atualização de informações no portal (22) 17/06/2016
(21) BR 12 2021 003086-3 A2	Código 15.35 - Atualização de informações no portal (22) 17/06/2016
(21) BR 12 2021 003100-2 A2	Código 15.35 - Atualização de informações no portal (22) 17/06/2016
(21) BR 12 2021 003101-0 A2	Código 15.35 - Atualização de informações no portal (22) 17/06/2016
(21) BR 12 2021 003114-2 A2	Código 15.35 - Atualização de informações no portal (22) 17/06/2016
(21) BR 12 2021 003241-6 A2	Código 15.35 - Atualização de informações no portal (22) 02/06/2016
(21) BR 12 2021 003286-6 A2	Código 15.35 - Atualização de informações no portal (22) 02/06/2016
(21) BR 12 2021 004334-5 A2	Código 15.35 - Atualização de informações no portal (22) 29/05/2015
(21) BR 12 2021 004598-4 A2	Código 15.35 - Atualização de informações no portal (22) 23/12/2011
(21) BR 12 2021 004600-0 A2	Código 15.35 - Atualização de informações no portal (22) 23/12/2011
(21) BR 12 2021 004704-9 A2	Código 15.35 - Atualização de informações no portal (22) 10/06/2016
(21) BR 12 2021 005230-1 A2	Código 15.35 - Atualização de informações no portal (22) 03/02/2012
(21) BR 12 2021 006393-1 A2	Código 15.35 - Atualização de informações no portal (22) 09/12/2016

(21) BR 12 2021 007047-4 A2	Código 15.35 - Atualização de informações no portal (22) 18/11/2016
(21) BR 12 2021 009363-6 A2	Código 15.35 - Atualização de informações no portal (22) 17/06/2016
(21) BR 12 2021 010021-7 A2	Código 15.35 - Atualização de informações no portal (22) 14/06/2016
(21) BR 12 2021 010086-1 A2	Código 15.35 - Atualização de informações no portal (22) 27/10/2016
(21) BR 12 2021 010355-0 A2	Código 15.35 - Atualização de informações no portal (22) 06/01/2017
(21) BR 12 2021 011347-5 A2	Código 15.35 - Atualização de informações no portal (22) 05/12/2016
(21) BR 12 2021 011450-1 A2	Código 15.35 - Atualização de informações no portal (22) 13/01/2017
(21) BR 12 2021 011631-8 A2	Código 15.35 - Atualização de informações no portal (22) 20/05/2016
(21) BR 12 2021 012446-9 A2	Código 15.35 - Atualização de informações no portal (22) 30/12/2016
(21) BR 12 2021 012515-5 A2	Código 15.35 - Atualização de informações no portal (22) 28/03/2016
(21) BR 12 2021 012669-0 A2	Código 15.35 - Atualização de informações no portal (22) 26/12/2016
(21) BR 12 2021 012712-3 A2	Código 15.35 - Atualização de informações no portal (22) 26/12/2016
(21) BR 12 2021 012945-2 A2	Código 15.35 - Atualização de informações no portal (22) 11/03/2016
(21) BR 12 2021 012969-0 A2	Código 15.35 - Atualização de informações no portal (22) 08/02/2017

(21) BR 12 2021 013909-1 A2	Código 15.35 - Atualização de informações no portal (22) 19/01/2017
(21) BR 12 2021 013987-3 A2	Código 15.35 - Atualização de informações no portal (22) 29/04/2016
(21) BR 12 2021 014093-6 A2	Código 15.35 - Atualização de informações no portal (22) 24/02/2017
(21) BR 12 2021 015379-5 A2	Código 15.35 - Atualização de informações no portal (22) 12/01/2017
(21) BR 20 2018 001084-6 U2	Código 15.35 - Atualização de informações no portal (22) 18/01/2018
(21) BR 21 2018 010412-0 U2	Código 15.35 - Atualização de informações no portal (22) 22/11/2016
(21) BR 21 2018 010790-0 U2	Código 15.35 - Atualização de informações no portal (22) 01/12/2015
(21) BR 21 2018 010793-5 U2	Código 15.35 - Atualização de informações no portal (22) 29/11/2016
(21) BR 21 2018 070127-6 U2	Código 15.35 - Atualização de informações no portal (22) 05/01/2017
(21) BR 21 2018 070780-0 U2	Código 15.35 - Atualização de informações no portal (22) 11/04/2017
(21) PI 0313764-3 A2	Código 15.35 - Atualização de informações no portal (22) 21/08/2003
(21) PI 0606695-0 A2	Código 15.35 - Atualização de informações no portal (22) 13/01/2006
(21) PI 0606713-1 A2	Código 15.35 - Atualização de informações no portal (22) 06/01/2006
(21) PI 0606773-5 A2	Código 15.35 - Atualização de informações no portal

	(22) 26/01/2006
(21) PI 0607775-7 A2	Código 15.35 - Atualização de informações no portal (22) 16/02/2006
(21) PI 0611002-9 A2	Código 15.35 - Atualização de informações no portal (22) 20/04/2006
(21) PI 0612067-9 A2	Código 15.35 - Atualização de informações no portal (22) 14/06/2006
(21) PI 0612794-0 A2	Código 15.35 - Atualização de informações no portal (22) 04/07/2006
(21) PI 0614144-7 A2	Código 15.35 - Atualização de informações no portal (22) 24/07/2006
(21) PI 0618198-8 A2	Código 15.35 - Atualização de informações no portal (22) 06/11/2006
(21) PI 0620396-5 A2	Código 15.35 - Atualização de informações no portal (22) 21/12/2006
(21) PI 0711031-6 A2	Código 15.35 - Atualização de informações no portal (22) 01/05/2007
(21) PI 0714778-3 A2	Código 15.35 - Atualização de informações no portal (22) 26/07/2007
(21) PI 0716082-8 A2	Código 15.35 - Atualização de informações no portal (22) 01/08/2007
(21) PI 0716144-1 A2	Código 15.35 - Atualização de informações no portal (22) 28/08/2007
(21) PI 0717852-2 A2	Código 15.35 - Atualização de informações no portal (22) 17/08/2007
(21) PI 0718375-5 A2	Código 15.35 - Atualização de informações no portal (22) 15/09/2007

(21) PI 0718498-0 A2	Código 15.35 - Atualização de informações no portal (22) 22/10/2007
(21) PI 0718500-6 A2	Código 15.35 - Atualização de informações no portal (22) 23/10/2007
(21) PI 0718590-1 A2	Código 15.35 - Atualização de informações no portal (22) 30/10/2007
(21) PI 0718802-1 A2	Código 15.35 - Atualização de informações no portal (22) 09/11/2007
(21) PI 0719095-6 A2	Código 15.35 - Atualização de informações no portal (22) 21/11/2007
(21) PI 0719189-8 A2	Código 15.35 - Atualização de informações no portal (22) 10/10/2007
(21) PI 0719739-0 A2	Código 15.35 - Atualização de informações no portal (22) 05/12/2007
(21) PI 0719780-2 A2	Código 15.35 - Atualização de informações no portal (22) 10/10/2007
(21) PI 0720108-7 A2	Código 15.35 - Atualização de informações no portal (22) 28/11/2007
(21) PI 0720880-4 A2	Código 15.35 - Atualização de informações no portal (22) 21/12/2007
(21) PI 0808291-0 A2	Código 15.35 - Atualização de informações no portal (22) 21/03/2008
(21) PI 0808613-3 A2	Código 15.35 - Atualização de informações no portal (22) 31/01/2008
(21) PI 0811700-4 A2	Código 15.35 - Atualização de informações no portal (22) 16/06/2008
(21) PI 0814251-3 A2	Código 15.35 - Atualização de informações no portal (22) 31/05/2008

(21) PI 0816511-4 A2	Código 15.35 - Atualização de informações no portal (22) 02/10/2008
(21) PI 0817383-4 A2	Código 15.35 - Atualização de informações no portal (22) 31/10/2008
(21) PI 0817404-0 A2	Código 15.35 - Atualização de informações no portal (22) 11/03/2008
(21) PI 0818263-9 A8	Código 15.35 - Atualização de informações no portal (22) 13/11/2008
(21) PI 0818302-3 A2	Código 15.35 - Atualização de informações no portal (22) 30/10/2008
(21) PI 0819706-7 A2	Código 15.35 - Atualização de informações no portal (22) 02/12/2008
(21) PI 0819968-0 A2	Código 15.35 - Atualização de informações no portal (22) 16/12/2008
(21) PI 0820206-0 A2	Código 15.35 - Atualização de informações no portal (22) 14/11/2008
(21) PI 0820667-8 A2	Código 15.35 - Atualização de informações no portal (22) 09/12/2008
(21) PI 0820948-0 A2	Código 15.35 - Atualização de informações no portal (22) 19/12/2008
(21) PI 0820972-3 A2	Código 15.35 - Atualização de informações no portal (22) 02/12/2008
(21) PI 0822357-2 A2	Código 15.35 - Atualização de informações no portal (22) 31/03/2008
(21) PI 0822386-6 A2	Código 15.35 - Atualização de informações no portal (22) 10/11/2008
(21) PI 0822717-9 A2	Código 15.35 - Atualização de informações no portal

	(22) 22/08/2008
(21) PI 0906865-1 A2	Código 15.35 - Atualização de informações no portal (22) 09/01/2009
(21) PI 0908322-7 A2	Código 15.35 - Atualização de informações no portal (22) 01/05/2009
(21) PI 0909692-2 A2	Código 15.35 - Atualização de informações no portal (22) 02/03/2009
(21) PI 0910928-5 A2	Código 15.35 - Atualização de informações no portal (22) 27/03/2009
(21) PI 0911353-3 A2	Código 15.35 - Atualização de informações no portal (22) 24/04/2009
(21) PI 0912461-6 A2	Código 15.35 - Atualização de informações no portal (22) 07/08/2009
(21) PI 0912547-7 A2	Código 15.35 - Atualização de informações no portal (22) 21/05/2009
(21) PI 0912549-3 A2	Código 15.35 - Atualização de informações no portal (22) 19/05/2009
(21) PI 0912552-3 A2	Código 15.35 - Atualização de informações no portal (22) 15/05/2009
(21) PI 0912557-4 A2	Código 15.35 - Atualização de informações no portal (22) 18/05/2009
(21) PI 0913601-0 A2	Código 15.35 - Atualização de informações no portal (22) 30/04/2009
(21) PI 0913660-6 A2	Código 15.35 - Atualização de informações no portal (22) 12/02/2009
(21) PI 0914058-1 A2	Código 15.35 - Atualização de informações no portal (22) 28/08/2009

(21) PI 0914196-0 A2	Código 15.35 - Atualização de informações no portal (22) 10/06/2009
(21) PI 0915156-7 A2	Código 15.35 - Atualização de informações no portal (22) 12/06/2009
(21) PI 0915230-0 A2	Código 15.35 - Atualização de informações no portal (22) 29/06/2009
(21) PI 0915231-8 A2	Código 15.35 - Atualização de informações no portal (22) 08/07/2009
(21) PI 0916300-0 A2	Código 15.35 - Atualização de informações no portal (22) 22/07/2009
(21) PI 0916302-6 A2	Código 15.35 - Atualização de informações no portal (22) 23/07/2009
(21) PI 0916303-4 A2	Código 15.35 - Atualização de informações no portal (22) 20/07/2009
(21) PI 0916306-9 A2	Código 15.35 - Atualização de informações no portal (22) 20/07/2009
(21) PI 0916307-7 A2	Código 15.35 - Atualização de informações no portal (22) 13/07/2009
(21) PI 0916312-3 A2	Código 15.35 - Atualização de informações no portal (22) 07/08/2009
(21) PI 0916314-0 A2	Código 15.35 - Atualização de informações no portal (22) 03/08/2009
(21) PI 0916315-8 A2	Código 15.35 - Atualização de informações no portal (22) 17/07/2009
(21) PI 0916325-5 A2	Código 15.35 - Atualização de informações no portal (22) 16/07/2009
(21) PI 0916330-1 A2	Código 15.35 - Atualização de informações no portal (22) 28/07/2009

(21) PI 0916345-0 A2	Código 15.35 - Atualização de informações no portal (22) 08/07/2009
(21) PI 0916353-0 A2	Código 15.35 - Atualização de informações no portal (22) 21/07/2009
(21) PI 0916356-5 A2	Código 15.35 - Atualização de informações no portal (22) 23/07/2009
(21) PI 0916357-3 A2	Código 15.35 - Atualização de informações no portal (22) 15/07/2009
(21) PI 0916358-1 A2	Código 15.35 - Atualização de informações no portal (22) 22/07/2009
(21) PI 0916360-3 A2	Código 15.35 - Atualização de informações no portal (22) 14/04/2009
(21) PI 0916365-4 A2	Código 15.35 - Atualização de informações no portal (22) 21/07/2009
(21) PI 0916371-9 A2	Código 15.35 - Atualização de informações no portal (22) 15/07/2009
(21) PI 0916372-7 A2	Código 15.35 - Atualização de informações no portal (22) 17/07/2009
(21) PI 0916376-0 A2	Código 15.35 - Atualização de informações no portal (22) 23/07/2009
(21) PI 0916381-6 A2	Código 15.35 - Atualização de informações no portal (22) 23/07/2009
(21) PI 0916386-7 A2	Código 15.35 - Atualização de informações no portal (22) 16/07/2009
(21) PI 0916451-0 A2	Código 15.35 - Atualização de informações no portal (22) 14/07/2009
(21) PI 0916452-9 A2	Código 15.35 - Atualização de informações no portal

	(22) 14/07/2009
(21) PI 0916464-2 A2	Código 15.35 - Atualização de informações no portal (22) 16/07/2009
(21) PI 0920662-0 A2	Código 15.35 - Atualização de informações no portal (22) 06/10/2009
(21) PI 0920665-5 A2	Código 15.35 - Atualização de informações no portal (22) 01/10/2009
(21) PI 0920730-9 A2	Código 15.35 - Atualização de informações no portal (22) 08/05/2009
(21) PI 0920741-4 A2	Código 15.35 - Atualização de informações no portal (22) 20/08/2009
(21) PI 0920745-7 A2	Código 15.35 - Atualização de informações no portal (22) 01/10/2009
(21) PI 0920747-3 A2	Código 15.35 - Atualização de informações no portal (22) 01/10/2009
(21) PI 0920748-1 A2	Código 15.35 - Atualização de informações no portal (22) 30/09/2009
(21) PI 0920817-8 A2	Código 15.35 - Atualização de informações no portal (22) 22/10/2009
(21) PI 0920842-9 A2	Código 15.35 - Atualização de informações no portal (22) 05/10/2009
(21) PI 0920870-4 A2	Código 15.35 - Atualização de informações no portal (22) 09/10/2009
(21) PI 0920871-2 A2	Código 15.35 - Atualização de informações no portal (22) 08/10/2009
(21) PI 0920937-9 A2	Código 15.35 - Atualização de informações no portal (22) 14/09/2009

(21) PI 0921135-7 A2	Código 15.35 - Atualização de informações no portal (22) 07/12/2009
(21) PI 0921195-0 A2	Código 15.35 - Atualização de informações no portal (22) 25/11/2009
(21) PI 0921231-0 A2	Código 15.35 - Atualização de informações no portal (22) 03/11/2009
(21) PI 0921244-2 A2	Código 15.35 - Atualização de informações no portal (22) 12/10/2009
(21) PI 0921395-3 A2	Código 15.35 - Atualização de informações no portal (22) 25/11/2009
(21) PI 0921615-4 A2	Código 15.35 - Atualização de informações no portal (22) 27/10/2009
(21) PI 0921630-8 A2	Código 15.35 - Atualização de informações no portal (22) 29/10/2009
(21) PI 0921667-7 A2	Código 15.35 - Atualização de informações no portal (22) 25/11/2009
(21) PI 0921668-5 A2	Código 15.35 - Atualização de informações no portal (22) 13/11/2009
(21) PI 0921669-3 A2	Código 15.35 - Atualização de informações no portal (22) 20/11/2009
(21) PI 0921672-3 A2	Código 15.35 - Atualização de informações no portal (22) 03/11/2009
(21) PI 0921673-1 A2	Código 15.35 - Atualização de informações no portal (22) 05/11/2009
(21) PI 0921692-8 A2	Código 15.35 - Atualização de informações no portal (22) 05/11/2009
(21) PI 0921693-6 A2	Código 15.35 - Atualização de informações no portal (22) 12/11/2009

(21) PI 0922498-0 A2	Código 15.35 - Atualização de informações no portal (22) 05/11/2009
(21) PI 0922608-7 A2	Código 15.35 - Atualização de informações no portal (22) 11/12/2009
(21) PI 0924241-4 A2	Código 15.35 - Atualização de informações no portal (22) 19/05/2009
(21) PI 0924561-8 A2	Código 15.35 - Atualização de informações no portal (22) 31/12/2009
(21) PI 1004896-0 A2	Código 15.35 - Atualização de informações no portal (22) 07/01/2010
(21) PI 1005407-3 A2	Código 15.35 - Atualização de informações no portal (22) 11/02/2010
(21) PI 1005517-7 A2	Código 15.35 - Atualização de informações no portal (22) 18/02/2010
(21) PI 1005684-0 A2	Código 15.35 - Atualização de informações no portal (22) 22/01/2010
(21) PI 1006251-3 A2	Código 15.35 - Atualização de informações no portal (22) 16/04/2010
(21) PI 1007060-5 A2	Código 15.35 - Atualização de informações no portal (22) 06/02/2010
(21) PI 1007126-1 A2	Código 15.35 - Atualização de informações no portal (22) 12/05/2010
(21) PI 1007329-9 A2	Código 15.35 - Atualização de informações no portal (22) 03/02/2010
(21) PI 1007352-3 A2	Código 15.35 - Atualização de informações no portal (22) 21/01/2010
(21) PI 1007369-8 A2	Código 15.35 - Atualização de informações no portal

	(22) 05/02/2010
(21) PI 1007403-1 A2	Código 15.35 - Atualização de informações no portal (22) 26/01/2010
(21) PI 1007438-4 A2	Código 15.35 - Atualização de informações no portal (22) 29/01/2010
(21) PI 1007466-0 A2	Código 15.35 - Atualização de informações no portal (22) 27/01/2010
(21) PI 1008263-8 A2	Código 15.35 - Atualização de informações no portal (22) 21/05/2010
(21) PI 1008428-2 A2	Código 15.35 - Atualização de informações no portal (22) 20/01/2010
(21) PI 1010003-2 A2	Código 15.35 - Atualização de informações no portal (22) 03/03/2010
(21) PI 1010004-0 A2	Código 15.35 - Atualização de informações no portal (22) 05/03/2010
(21) PI 1010006-7 A2	Código 15.35 - Atualização de informações no portal (22) 01/03/2010
(21) PI 1010803-3 A2	Código 15.35 - Atualização de informações no portal (22) 07/05/2010
(21) PI 1010861-0 A8	Código 15.35 - Atualização de informações no portal (22) 03/06/2010
(21) PI 1010862-9 A2	Código 15.35 - Atualização de informações no portal (22) 03/06/2010
(21) PI 1010864-5 A2	Código 15.35 - Atualização de informações no portal (22) 03/06/2010
(21) PI 1010868-8 A2	Código 15.35 - Atualização de informações no portal (22) 27/04/2010

(21) PI 1011008-9 A2	Código 15.35 - Atualização de informações no portal (22) 02/06/2010
(21) PI 1011012-7 A2	Código 15.35 - Atualização de informações no portal (22) 03/06/2010
(21) PI 1011061-5 A2	Código 15.35 - Atualização de informações no portal (22) 21/05/2010
(21) PI 1011312-6 A2	Código 15.35 - Atualização de informações no portal (22) 21/05/2010
(21) PI 1011693-1 A2	Código 15.35 - Atualização de informações no portal (22) 08/03/2010
(21) PI 1011704-0 A2	Código 15.35 - Atualização de informações no portal (22) 03/06/2010
(21) PI 1011829-2 A2	Código 15.35 - Atualização de informações no portal (22) 17/02/2010
(21) PI 1011831-4 A2	Código 15.35 - Atualização de informações no portal (22) 17/02/2010
(21) PI 1011832-2 A2	Código 15.35 - Atualização de informações no portal (22) 17/02/2010
(21) PI 1012070-0 A2	Código 15.35 - Atualização de informações no portal (22) 09/06/2010
(21) PI 1012240-0 A2	Código 15.35 - Atualização de informações no portal (22) 18/03/2010
(21) PI 1012311-3 A2	Código 15.35 - Atualização de informações no portal (22) 16/06/2010
(21) PI 1012315-6 A2	Código 15.35 - Atualização de informações no portal (22) 16/06/2010
(21) PI 1012582-5 A2	Código 15.35 - Atualização de informações no portal (22) 11/01/2010

(21) PI 1012867-0 A2	Código 15.35 - Atualização de informações no portal (22) 13/05/2010
(21) PI 1014030-1 A2	Código 15.35 - Atualização de informações no portal (22) 21/06/2010
(21) PI 1014607-5 A2	Código 15.35 - Atualização de informações no portal (22) 29/06/2010
(21) PI 1014783-7 A2	Código 15.35 - Atualização de informações no portal (22) 26/03/2010
(21) PI 1014785-3 A2	Código 15.35 - Atualização de informações no portal (22) 17/02/2010
(21) PI 1015446-9 A2	Código 15.35 - Atualização de informações no portal (22) 25/03/2010

Código Concessão de Patente e Certificado de Adição de Invenção

Código 16.1 - Concessão de Patente ou Certificado de Adição de Invenção

Expedição da carta-patente ou do certificado de adição de invenção. O título acha-se à disposição do interessado no setor competente do INPI. Desta data corre o prazo de 6 (seis) meses para interposição de nulidade administrativa por qualquer interessado (Art. 51 da Lei nº 9.279/96). O certificado de adição é acessório da patente, tem a data final de vigência desta e a acompanha para todos os efeitos legais. As Cartas Patentes ou Certificados de Adição de Invenção concedidos de acordo com o Artigo 38 da Lei 9.279/96, por ocasião da expedição da Carta Patente, podem ser acessadas através do endereço eletrônico www.inpi.gov.br - No Acesso rápido – Faça uma busca - Patente. Para acessar, cadastre-se no Portal do INPI e use login e senha.

---

(11) BR 10 2012 003057-8 B1

Código 16.1 - Concessão de Patente ou Certificado de Adição de Invenção
(22) 10/02/2012
(43) 29/10/2013
(51) B60H 1/24 (2006.01), B60H 1/00 (2006.01)
(54) DISPOSITIVO REDUTOR DE RUIDO APLICADO EM TUBULAÇÃO DE AR-CONDICIONADO DE AUTOMÓVEIS
(73) S RIKO AUTOMOTIVE HOSE DO BRASIL LTDA (BR/MG)
(72) ELIEZER VIEIRA GONÇALVES
Prazo de Validade: 20 (vinte) anos contados a partir de 10/02/2012, observadas as condições legais.

---

(11) BR 10 2012 005322-5 B1

Código 16.1 - Concessão de Patente ou Certificado de Adição de Invenção
(22) 09/03/2012
(30) 10/03/2011 US 13/044,830
(43) 22/10/2013
(51) F16K 3/00 (2006.01), F16K 3/30 (2006.01), F16K 25/00 (2006.01)
(54) MONTAGEM DE VÁLVULA DE COMPORTA E ASSENTO DE VÁLVULA
(73) VETCO GRAY, INC. (US)
(72) JON B. KAHN
Prazo de Validade: 20 (vinte) anos contados a partir de 09/03/2012, observadas as condições legais.

---

(11) BR 10 2012 006905-9 B1

Código 16.1 - Concessão de Patente ou Certificado de Adição de Invenção
(22) 28/03/2012
(30) 28/03/2011 JP 2011-070189
(43) 04/06/2013
(51) B25F 5/00 (2006.01)
(54) FERRAMENTA ELÉTRICA

(73) Makita Corporation (JP)
(72) Koji Takahagi
Prazo de Validade: 20 (vinte) anos contados a partir de 28/03/2012, observadas as condições legais.

---

(11) BR 10 2012 007584-9 B1

Código 16.1 - Concessão de Patente ou Certificado de Adição de Invenção
(22) 27/03/2012
(30) 29/03/2011 JP 2011-071344; 01/02/2012 JP 2012-019673
(43) 05/11/2013
(51) F01M 1/06 (2006.01), F01P 3/02 (2006.01)
(54) MOTOR REFRIGERADO A ÓLEO
(73) Honda Motor Co., Ltd (JP)
(72) Yoshitsugu Gokan; Katsuji Yamamoto; Eisuke Kajihara; Kazunori Kikuchi
Prazo de Validade: 20 (vinte) anos contados a partir de 27/03/2012, observadas as condições legais.

---

(11) BR 10 2012 008539-9 B1

Código 16.1 - Concessão de Patente ou Certificado de Adição de Invenção
(22) 11/04/2012
(30) 13/04/2011 DE 10 2011 007 327.2
(43) 11/06/2013
(51) F01P 3/18 (2006.01)
(54) Dispositivo injetor para um motor de combustão interna e motor de combustão interna
(73) Robert Bosch Gmbh (DE)
(72) Thor Windbergs; Andreas Gutscher; Andreas Posselt; Marko Lorenz
Prazo de Validade: 20 (vinte) anos contados a partir de 11/04/2012, observadas as condições legais.

---

(11) BR 10 2012 011513-1 B1

Código 16.1 - Concessão de Patente ou Certificado de Adição de Invenção
(22) 14/05/2012
(43) 02/12/2014
(51) B60R 21/00 (2006.01), G01M 17/007 (2006.01), G01P 15/135 (2006.01)
(54) SISTEMA PARA MONITORAMENTO DE CONFORTO EM VEÍCULOS
(73) UNIVERSIDADE ESTADUAL DE CAMPINAS - UNICAMP (BR/SP)
(72) FABIANO FRUETT; JUAN CAMILO CASTELLANOS RODRIGUEZ
Prazo de Validade: 20 (vinte) anos contados a partir de 14/05/2012, observadas as condições legais.

---

(11) BR 10 2012 011618-9 B1

Código 16.1 - Concessão de Patente ou Certificado de Adição de Invenção
(22) 03/05/2012
(30) 03/05/2011 EP 11164586.7
(43) 02/09/2014
(51) F03D 80/00 (2016.01), F03D 80/30 (2016.01)

(54) TURBINA EÓLICA COM SISTEMA DE PROTEÇÃO CONTRA RAIOS E MÉTODO PARA PROTEGER COMPONENTES DE UMA TURBINA EÓLICA CONTRA DESCARGAS ATMOSFÉRICAS
(73) SIEMENS AKTIENGESELLSCHAFT (DE)
(72) Bastian Lewke; Kaj Olsen
Prazo de Validade: 20 (vinte) anos contados a partir de 03/05/2012, observadas as condições legais.

---

(11) BR 10 2012 013805-0 B1

Código 16.1 - Concessão de Patente ou Certificado de Adição de Invenção
(22) 08/06/2012
(30) 05/07/2011 JP 2011-149430
(43) 01/10/2013
(51) B25F 5/00 (2006.01)
(54) FERRAMENTA MECÂNICA ELÉTRICA DO TIPO COM INJEÇÃO DE ÁGUA
(73) Makita Corporation (JP)
(72) Fumitoshi Numata; Hiroki Ikuta; Ken Yamauchi; Takamasa Hanai; Akihiro Ito
Prazo de Validade: 20 (vinte) anos contados a partir de 08/06/2012, observadas as condições legais.

---

(11) BR 10 2012 014830-7 B1

Código 16.1 - Concessão de Patente ou Certificado de Adição de Invenção
(22) 18/06/2012
(43) 02/12/2014
(51) A63H 17/39 (2006.01), A63H 17/26 (2006.01)
(54) SISTEMA DE ENCAIXE E FIXAÇÃO DE PEÇAS EM VEÍCULO DE BRINQUEDO RÁDIO CONTROLADO
(73) ROMA JENSEN COMÉRCIO E INDÚSTRIA LTDA (BR/SP)
(72) GUSTAVO JENSEN
Prazo de Validade: 20 (vinte) anos contados a partir de 18/06/2012, observadas as condições legais.

---

(11) BR 10 2012 016171-0 B1

Código 16.1 - Concessão de Patente ou Certificado de Adição de Invenção
(22) 29/06/2012
(30) 01/07/2011 JP 2011-147497
(43) 03/12/2013
(51) B25D 11/06 (2006.01)
(54) FERRAMENTA DE IMPACTO
(73) MAKITA CORPORATION (JP)
(72) SHINJI ONODA; KIYONOBU YOSHIKANE; HITOSHI IIDA
Prazo de Validade: 20 (vinte) anos contados a partir de 29/06/2012, observadas as condições legais.

(11) BR 10 2012 017499-5 B1

Código 16.1 - Concessão de Patente ou Certificado de Adição de Invenção
(22) 16/07/2012
(43) 13/05/2014
(51) A01B 69/00 (2006.01), B62D 3/14 (2006.01), B62D 5/06 (2006.01), B62D 5/12 (2006.01), B62D 5/20 (2006.01)
(54) SISTEMA DE DIREÇÃO DE MÁQUINA AGRÍCOLA PARA TRABALHO EM CULTURAS DE FRUTOS
(73) MÁQUINAS AGRÍCOLAS JACTO S.A. (BR/SP)
(72) ADILSON FÁBIO BAZUCCO; HEITOR TENCA BOLZAN
Prazo de Validade: 20 (vinte) anos contados a partir de 16/07/2012, observadas as condições legais.

(11) BR 10 2012 019334-5 B1

Código 16.1 - Concessão de Patente ou Certificado de Adição de Invenção
(22) 02/08/2012
(43) 01/03/2016
(51) A63H 17/26 (2006.01)
(54) CAIXA DE MECANISMO DE CONTROLE REMOTO PARA VEÍCULO DE BRINQUEDO
(73) ROMA JENSEN COMÉRCIO E INDUSTRIA LTDA (BR/SP)
(72) GUSTAVO JENSEN
Prazo de Validade: 20 (vinte) anos contados a partir de 02/08/2012, observadas as condições legais.

(11) BR 10 2012 021979-4 B1

Código 16.1 - Concessão de Patente ou Certificado de Adição de Invenção
(22) 31/08/2012
(30) 31/08/2011 JP 2011-189352; 31/08/2011 JP 2011-189356
(43) 26/11/2013
(51) B25D 17/24 (2006.01)
(54) FERRAMENTA DE IMPACTO
(73) MAKITA CORPORATION (JP)
(72) Yoshitaka Machida
Prazo de Validade: 20 (vinte) anos contados a partir de 31/08/2012, observadas as condições legais.

(11) BR 10 2012 028235-6 B1

Código 16.1 - Concessão de Patente ou Certificado de Adição de Invenção
(22) 05/11/2012
(43) 21/10/2014
(51) A61K 31/21 (2006.01), A23D 7/00 (2006.01), A61P 17/00 (2006.01)
(54) COMPOSIÇÃO E FORMULAÇÃO A BASE DE ÓLEO DE ARROZ E USOS
(73) UNIVERSIDADE ESTADUAL DE CAMPINAS - UNICAMP (BR/SP) ; HELMUT TESSMANN INDÚSTRIA E COMÉRCIO DE ÓLEOS VEGETAIS LTDA (BR/RS)
(72) PAULO EDUARDO NEVES FERREIRA VELHO; BRUNO GROSSELLI LANIA; MARIA LETÍCIA CINTRA; WALTER SZORTIKA TESSMANN

Prazo de Validade: 20 (vinte) anos contados a partir de 05/11/2012, observadas as condições legais.

---

(11) BR 10 2012 030910-6 B1

Código 16.1 - Concessão de Patente ou Certificado de Adição de Invenção
(22) 04/12/2012
(43) 09/09/2014
(51) A61K 36/48 (2006.01), A61P 1/00 (2006.01), A61P 31/04 (2006.01), A23K 10/30 (2016.01)
(54) PROCESSO PARA PRODUÇÃO DE UM INIBIDOR DA ADESÃO BACTERIANA OBTIDO A PARTIR DE FARELO DE SOJA
(73) Universidade Federal do Paraná (BR/PR)
(72) Miguel Daniel Noseda; Carlos Ricardo Soccol; Jenifer Mota Rodrigues; Maria Eugênia Duarte Noseda
Prazo de Validade: 20 (vinte) anos contados a partir de 04/12/2012, observadas as condições legais.

---

(11) BR 10 2012 033542-5 B1

Código 16.1 - Concessão de Patente ou Certificado de Adição de Invenção
(22) 28/12/2012
(43) 19/08/2014
(51) C12N 15/32 (2006.01), C12N 15/82 (2006.01), C07K 14/325 (2006.01), A01N 63/00 (2020.01), A01P 7/04 (2006.01), A01H 5/00 (2018.01)
(54) MOLÉCULAS VARIANTES SINTÉTICAS DE TOXINAS CRY1IA12 COM PROPRIEDADES DE CONTROLAR INSETOS-PRAGA, COMPOSIÇÕES CONTENDO TAIS MUTANTES E MÉTODO DE UTILIZAÇÃO DOS MESMOS
(73) Fundação Universidade de Brasília (BR/DF) ; EMBRAPA - EMPRESA BRASILEIRA DE PESQUISA AGROPECUÁRIA (BR/DF)
(72) Maria Fátima Grossi de Sá; Maria Cristina Mattar da Silva; José Edilson Gomes Junior; Isabela Tristan Lourenço; Leonardo Lima Pepino de Macedo; Wagner Alexandre Lucena; Fernando Campos de Assis Fonseca
Prazo de Validade: 20 (vinte) anos contados a partir de 28/12/2012, observadas as condições legais.

---

(11) BR 10 2013 001844-9 B1

Código 16.1 - Concessão de Patente ou Certificado de Adição de Invenção
(22) 24/01/2013
(30) 30/01/2012 JP 2012-016318
(43) 02/06/2015
(51) F02F 7/00 (2006.01), F16C 35/067 (2006.01)
(54) ESTRUTURA DE SUPORTE DO MANCAL
(73) HONDA MOTOR CO., LTD. (JP)
(72) TENSEI HAYASHI; YUUSUKE NAKAI
Prazo de Validade: 20 (vinte) anos contados a partir de 24/01/2013, observadas as condições legais.

(11) BR 10 2013 007416-0 B1

Código 16.1 - Concessão de Patente ou Certificado de Adição de Invenção
(22) 28/03/2013
(30) 30/03/2012 JP 2012-082786; 20/11/2012 JP 2012-253809
(43) 28/07/2015
(51) F02F 1/42 (2006.01)
(54) MOTOR DE COMBUSTÃO INTERNA
(73) HONDA MOTOR CO., LTD. (JP)
(72) RYO KUBOTA; KAZUYA TANABE; HIDEKI SAITO; TOMOKAZU NOMURA; TAKAMORI SHIRASUNA
Prazo de Validade: 20 (vinte) anos contados a partir de 28/03/2013, observadas as condições legais.

(11) BR 10 2013 008086-1 B1

Código 16.1 - Concessão de Patente ou Certificado de Adição de Invenção
(22) 19/03/2013
(30) 22/03/2012 JP 2012-066201
(43) 16/06/2015
(51) F21S 43/00 (2018.01)
(54) FAROL PARA VEÍCULO DO TIPO PARA MONTAR
(73) Honda Motor Co., Ltd. (JP)
(72) KIYOTAKA TAGUCHI
Prazo de Validade: 20 (vinte) anos contados a partir de 19/03/2013, observadas as condições legais.

(11) BR 10 2013 013740-5 B1

Código 16.1 - Concessão de Patente ou Certificado de Adição de Invenção
(22) 04/06/2013
(43) 14/07/2015
(51) A61K 31/573 (2006.01), A61K 31/60 (2006.01), A61K 31/17 (2006.01), A61K 31/19 (2006.01), A61K 9/00 (2006.01), A61P 17/06 (2006.01)
(54) FORMULAÇÃO FARMACÊUTICA DE XAMPU PARA TRATAMENTO DE PSORÍASE
(73) COMERCIAL DE PRODUTOS FARMACÊUTICOS MCO LTDA - EPP (BR/MG)
(72) MILTON CIRILO DE OLIVEIRA
Prazo de Validade: 20 (vinte) anos contados a partir de 04/06/2013, observadas as condições legais.

(11) BR 10 2013 019864-1 B1

Código 16.1 - Concessão de Patente ou Certificado de Adição de Invenção
(22) 05/08/2013
(43) 17/06/2014
(51) E04H 12/02 (2006.01), B29C 70/32 (2006.01), B29C 70/86 (2006.01), E04C 3/36 (2006.01)
(54) APERFEIÇOAMENTO EM POSTE DE SUSTENTAÇÃO DE MALHAS E/OU REDES DE LINHAS AÉREAS DE TRANSMISSÃO DE ENERGIA E/OU DADOS E PROCESSO E EQUIPAMENTO PARA SUA OBTENÇÃO

(73) POLETEC TECNOLOGIA EM POSTES LTDA - EPP (BR/SP)
(72) ANDRÉ ALEXANDRE FERDINAND DE REYNIER
Prazo de Validade: 20 (vinte) anos contados a partir de 05/08/2013, observadas as condições legais.

---

(11) BR 10 2013 023004-9 B1

Código 16.1 - Concessão de Patente ou Certificado de Adição de Invenção
(22) 09/09/2013
(43) 19/04/2016
(51) B28D 5/00 (2006.01)
(54) CATRACA SIMPLIFICADA PARA LAPIDAÇÃO DE PEDRAS
(73) UNIVERSIDADE DO ESTADO DE MINAS GERAIS - UEMG (BR/MG)
(72) ADRIANO AGUIAR MOL; PEDRO HENRIQUE PEREIRA NASCIMENTO
Prazo de Validade: 20 (vinte) anos contados a partir de 09/09/2013, observadas as condições legais.

---

(11) BR 10 2013 028811-0 B1

Código 16.1 - Concessão de Patente ou Certificado de Adição de Invenção
(22) 08/11/2013
(30) 09/11/2012 DE 10 2012 021 928.8
(43) 07/10/2014
(51) F02D 41/14 (2006.01)
(54) MÉTODO E DISPOSITIVO PARA CALIBRAR SENSOR DE GÁS DE EXAUSTÃO
(73) MAN TRUCK & BUS AG (DE)
(72) ANDREAS DÖRING
Prazo de Validade: 20 (vinte) anos contados a partir de 08/11/2013, observadas as condições legais.

---

(11) BR 10 2013 032284-9 B1

Código 16.1 - Concessão de Patente ou Certificado de Adição de Invenção
(22) 16/12/2013
(43) 25/08/2015
(51) F24C 13/00 (2006.01)
(54) SISTEMA DE ACESSO PARA RESERVATÓRIO DE ÁGUA PARA GERAÇÃO DE VAPOR EM APARELHOS ELETRODOMÉSTICOS, E RESERVATÓRIO COMPREENDENDO O REFERIDO SISTEMA
(73) WHIRLPOOL S.A. (BR/SP)
(72) RENATA MUNHOZ GUIMARÃES DE SOUZA; DORLY FERNANDES DA SILVA JUNIOR; FERNANDO HENRIQUE SAVOY BUENO DE MORAES
Prazo de Validade: 20 (vinte) anos contados a partir de 16/12/2013, observadas as condições legais.

---

(11) BR 10 2013 033242-9 B1

Código 16.1 - Concessão de Patente ou Certificado de Adição de Invenção
(22) 23/12/2013
(43) 22/09/2015

(51) H01T 15/00 (2006.01), H01T 4/20 (2006.01), H02H 7/16 (2006.01)
(54) MÉTODO E DISPOSIÇÃO PARA ACIONAMENTO DE UMA ABERTURA DE FAÍSCA EM SÉRIE
(73) ALSTOM TECHNOLOGY LTD (CH)
(72) PÖYHÖNEN, JUSSI
Prazo de Validade: 20 (vinte) anos contados a partir de 23/12/2013, observadas as condições legais.

---

(11) BR 10 2013 033353-0 B1

Código 16.1 - Concessão de Patente ou Certificado de Adição de Invenção
(22) 23/12/2013
(43) 01/09/2015
(51) B62D 21/00 (2006.01), B62D 33/00 (2006.01), B62D 65/00 (2006.01)
(54) TRAVESSA, SEMIRREBOQUE E PROCESSO DE PRODUÇÃO DE SEMIRREBOQUE COMPREENDENDO A REFERIDA TRAVESSA
(73) RANDON S/A IMPLEMENTOS E PARTICIPAÇÕES (BR/RS)
(72) MATEUS LUCENA OLIVEIRA; FÁBIO LORENZINI; LEONARDO KNOLLER ADOMILLI; MARCELO RAMON FONTANA
Prazo de Validade: 20 (vinte) anos contados a partir de 23/12/2013, observadas as condições legais.

---

(11) BR 10 2014 003429-3 B1

Código 16.1 - Concessão de Patente ou Certificado de Adição de Invenção
(22) 13/02/2014
(30) 27/02/2013 JP 2013-037105
(43) 20/10/2015
(51) B62K 11/02 (2006.01)
(54) ARMAÇÃO DE CORPO PARA VEÍCULO DO TIPO PARA MONTAR
(73) HONDA MOTOR CO., LTD. (JP)
(72) TOMOYASU SATO; HIROSHI TAKENAKA; YASUFUMI YOKURA
Prazo de Validade: 20 (vinte) anos contados a partir de 13/02/2014, observadas as condições legais.

---

(11) BR 10 2014 003530-3 B1

Código 16.1 - Concessão de Patente ou Certificado de Adição de Invenção
(22) 14/02/2014
(30) 27/02/2013 JP 2013-037025
(43) 02/12/2014
(51) B62K 11/04 (2006.01), B62J 37/00 (2006.01)
(54) Estrutura de corpo para veículo do tipo de montar
(73) HONDA MOTOR CO., LTD. (JP)
(72) TOMOYASU SATO; HIROSHI TAKENAKA; YASUFUMI YOKURA
Prazo de Validade: 20 (vinte) anos contados a partir de 14/02/2014, observadas as condições legais.

---

(11) BR 10 2014 004864-2 B1

Código 16.1 - Concessão de Patente ou Certificado de Adição de Invenção

(22) 28/02/2014
(30) 06/03/2013 US 13/787,520
(43) 09/12/2014
(51) G01V 1/04 (2006.01)
(54) SISTEMA E MÉTODO DE PESQUISA SÍSMICA MARINHA
(73) PGS GEOPHYSICAL AS (NO)
(72) STIG RUNE LENNART TENGHAMN
Prazo de Validade: 20 (vinte) anos contados a partir de 28/02/2014, observadas as condições legais.

---

(11) BR 10 2014 006012-0 B1

Código 16.1 - Concessão de Patente ou Certificado de Adição de Invenção
(22) 12/03/2014
(43) 11/11/2014
(51) G01T 1/185 (2006.01), A61B 6/00 (2006.01)
(54) DETECTOR DE RADIAÇÃO GAMA E RAIOS-X IONIZOGRÁFICO
(73) ARY OLIVEIRA PIRES (BR/PI) ; HELTON GIRIO MATOS (BR/PI)
(72) ARY OLIVEIRA PIRES; HELTON GIRIO MATOS
Prazo de Validade: 20 (vinte) anos contados a partir de 12/03/2014, observadas as condições legais.

---

(11) BR 10 2014 008619-6 B1

Código 16.1 - Concessão de Patente ou Certificado de Adição de Invenção
(22) 09/04/2014
(30) 11/04/2013 JP 2013-083220
(43) 23/12/2014
(51) B60C 11/03 (2006.01)
(54) PNEUMÁTICO
(73) SUMITOMO RUBBER INDUSTRIES, LTD. (JP)
(72) YOSHIAKI TAKEMOTO
Prazo de Validade: 20 (vinte) anos contados a partir de 09/04/2014, observadas as condições legais.

---

(11) BR 10 2014 010763-0 B1

Código 16.1 - Concessão de Patente ou Certificado de Adição de Invenção
(22) 05/05/2014
(30) 15/05/2013 DE 10 2013 008 299.4
(43) 26/03/2019
(51) B60N 2/015 (2006.01), B60N 2/24 (2006.01)
(54) DISPOSITIVO DE RETENÇÃO PARA UM COMPONENTE VEICULAR, PREFERENCIALMENTE UMA ESTRUTURA BASE DE ASSENTO PARA VEÍCULO, ESTRUTURA DE CHASSI PARA VEÍCULO MOTOR, E VEÍCULO MOTOR, PREFERENCIALMENTE UM ÔNIBUS
(73) MAN TRUCK & BUS AG (DE)
(72) BENEDIKT SCHMIEDER; MICHAEL SCHERELLO; MARTIN LANGGUTH
Prazo de Validade: 20 (vinte) anos contados a partir de 05/05/2014, observadas

as condições legais.

(11) BR 10 2014 011480-7 B1

Código 16.1 - Concessão de Patente ou Certificado de Adição de Invenção
(22) 13/05/2014
(30) 15/05/2013 US 61/823,566; 17/04/2014 US 14/255,379
(43) 14/07/2015
(51) D21C 7/02 (2006.01)
(54) SEGMENTO DE PLACA E CONJUNTO DE UM DISCO E SEGMENTO DE PLACA PARA UM REFINADOR OU DISPERSADOR
(73) ANDRITZ INC. (US)
(72) ISMO IHALINEN; YVES RAYMOND; MIKAEL REHNSTROM
Prazo de Validade: 20 (vinte) anos contados a partir de 13/05/2014, observadas as condições legais.

(11) BR 10 2014 012935-9 B1

Código 16.1 - Concessão de Patente ou Certificado de Adição de Invenção
(22) 28/05/2014
(43) 22/12/2015
(51) A01F 29/00 (2006.01)
(54) APERFEIÇOAMENTOS EM MECANISMO TRITURADOR DE PALHA DE FORRAGEIRA PÓS-COLHEITA
(73) MARCOS HISASHI MORI (BR/SP)
(72) MARCOS HISASHI MORI
Prazo de Validade: 20 (vinte) anos contados a partir de 28/05/2014, observadas as condições legais.

(11) BR 10 2014 013967-2 B1

Código 16.1 - Concessão de Patente ou Certificado de Adição de Invenção
(22) 09/06/2014
(43) 15/03/2016
(51) C08G 12/12 (2006.01), C05C 9/02 (2006.01), C08K 3/34 (2006.01), B82B 3/00 (2006.01)
(54) MATERIAL NANOCOMPÓSITO DE LIBERAÇÃO LENTA DE NITROGÊNIO NÃO PROTÉICO, PROCESSO DE OBTENÇÃO DE MATERIAL NANOCOMPÓSITO, USO DE MATERIAL NANOCOMPÓSITO
(73) EMBRAPA - EMPRESA BRASILEIRA DE PESQUISA AGROPECUÁRIA (BR/DF) ; UNIVERSIDADE FEDERAL DE SÃO CARLOS (BR/SP)
(72) CAUE ROBEIRO DE OLIVEIRA; ALBERTO CARLOS DE CAMPOS BERNARDI; LUIZ HENRIQUE CAPPARELLI MATTOSO; ELAINE INÁCIO PEREIRA; CINTIA FUMI YAMAMOTO
Prazo de Validade: 20 (vinte) anos contados a partir de 09/06/2014, observadas as condições legais.

(11) BR 10 2014 020418-0 B1

Código 16.1 - Concessão de Patente ou Certificado de Adição de Invenção
(22) 19/08/2014

(30) 09/10/2013 DE 102013016746.9
(43) 19/04/2016
(51) B60N 2/24 (2006.01), A61G 3/08 (2006.01)
(52) B60N 2/245, A61G 3/0808
(54) CONSTRUÇÃO DE BARRA DE RETENÇÃO PARA UM ESPAÇO PARA CADEIRA DE RODAS EM UM VEÍCULO E VEÍCULO, PREFERENCIALMENTE ÔNIBUS
(73) MAN TRUCK & BUS AG (DE)
(72) RALF KITTEL; FRANZ SCHMERBECK
Prazo de Validade: 20 (vinte) anos contados a partir de 19/08/2014, observadas as condições legais.

---

(11) BR 10 2014 023394-6 B1

Código 16.1 - Concessão de Patente ou Certificado de Adição de Invenção
(22) 19/09/2014
(43) 21/06/2016
(51) C08F 8/00 (2006.01), C08F 16/38 (2006.01)
(54) POLIVINIL BUTIRAL QUIMICAMENTE MODIFICADO COM SILANOS PARA RESISTÊNCIA APERFEIÇOADA A SOLVENTES ORGÂNICOS
(73) FUNDAÇÃO UNIVERSIDADE FEDERAL DE SÃO CARLOS (BR/SP)
(72) JOSÉ DONATO AMBRÓSIO; Lidiane Cristina Costa; Marília Sônego; Breno Dutra de Queiroz
Prazo de Validade: 20 (vinte) anos contados a partir de 19/09/2014, observadas as condições legais.

---

(11) BR 10 2015 016916-7 B1

Código 16.1 - Concessão de Patente ou Certificado de Adição de Invenção
(22) 15/07/2015
(43) 06/03/2018
(51) F16L 33/20 (2006.01)
(54) APERFEIÇOAMENTOS INTRODUZIDOS EM TERMINAIS DE UNIÃO PARA TUBOS FLEXÍVEIS.
(73) CONSTANTINOS MIHAIL NICOLOPOULOS (BR)
(72) CONSTANTINOS MIHAIL NICOLOPOULOS
Prazo de Validade: 20 (vinte) anos contados a partir de 15/07/2015, observadas as condições legais.

---

(11) BR 10 2015 017907-3 B1

Código 16.1 - Concessão de Patente ou Certificado de Adição de Invenção
(22) 27/07/2015
(30) 31/07/2014 CN 201420429620.2
(43) 02/02/2016
(51) A61J 1/14 (2006.01), A61J 1/10 (2006.01)
(54) FECHAMENTO COMBINATÓRIO MÉDICO E BOLSA MALEÁVEL MÉDICA
(73) RENOLIT HANSEN PACKAGING TECH. (BJ) LTD. (CN)
(72) WENFANG ZHANG; WEIDONG ZHANG; AIMIN LIANG; JIANDONG LIU
Prazo de Validade: 20 (vinte) anos contados a partir de 27/07/2015, observadas

	as condições legais.
(11) BR 10 2015 018026-8 B1	Código 16.1 - Concessão de Patente ou Certificado de Adição de Invenção (22) 28/07/2015 (30) 29/07/2014 IT MI2014A001369 (43) 02/02/2016 (51) B65B 5/10 (2006.01), B65B 11/12 (2006.01) (54) DISPOSITIVO PARA ENCHER E FECHAR SACOS PARA CONTER DOCUMENTOS DE PAPEL, TAL COMO CÉDULAS DE BANCO E SIMILARES (73) CIMA S.P.A. (IT) (72) NICOLETTA RAZZABONI; VITTORIO RAZZABONI Prazo de Validade: 20 (vinte) anos contados a partir de 28/07/2015, observadas as condições legais.
(11) BR 10 2015 018439-5 B1	Código 16.1 - Concessão de Patente ou Certificado de Adição de Invenção (22) 31/07/2015 (30) 28/08/2014 US 14/472,099 (43) 01/03/2016 (51) B64G 3/00 (2006.01) (54) MÉTODO DE PESQUISA DE ÓRBITA DE TRANSFERÊNCIA DE SATÉLITE, E, MEIO LEGÍVEL POR MÁQUINA TANGÍVEL (73) THE BOEING COMPANY (US) (72) STEPHANIE LAUREN MCNAIR; JOHN ROMAN BYSTROFF; CALEB LUKE POOL Prazo de Validade: 20 (vinte) anos contados a partir de 31/07/2015, observadas as condições legais.
(11) BR 10 2015 022165-7 B1	Código 16.1 - Concessão de Patente ou Certificado de Adição de Invenção (22) 09/09/2015 (30) 09/09/2014 JP 2014-183705; 12/05/2015 JP 2015-097526 (43) 15/03/2016 (51) H01F 1/053 (2006.01), C22C 38/00 (2006.01) (54) COMPOSTO MAGNÉTICO E MÉTODO DE PRODUZIR O MESMO (73) TOYOTA JIDOSHA KABUSHIKI KAISHA (JP) (72) NORITSUGU SAKUMA; AKIRA KATO; KOTA WASHIO; HIDEFUMI KISHIKOTO; MASAO YANO; AKIRA MANABE; MASAAKI ITO; SHUNJI SUZUKI; KURIMA KOBAYASHI Prazo de Validade: 20 (vinte) anos contados a partir de 09/09/2015, observadas as condições legais.
(11) BR 10 2015 030062-0 B1	Código 16.1 - Concessão de Patente ou Certificado de Adição de Invenção (22) 30/11/2015 (30) 09/01/2015 US 14/593,106

(43) 09/08/2016
(51) F28F 13/00 (2006.01), F28F 21/02 (2006.01), F28F 21/06 (2006.01), B64C 13/28 (2006.01)
(54) ATUADOR, MÉTODO PARA OPERAR UM ATUADOR, E, DISPOSITIVO DE RESFRIAMENTO
(73) THE BOEING COMPANY (US)
(72) SAHRUDINE APDALHALIEM; MOUSHUMI SHOME; KIMBERLY D. MEREDITH; WAEIL M. ASHMAWI; MORTEZA SAFAI; FREDERICK T. CALKINS
Prazo de Validade: 20 (vinte) anos contados a partir de 30/11/2015, observadas as condições legais.

---

(11) BR 10 2016 004688-2 B1

Código 16.1 - Concessão de Patente ou Certificado de Adição de Invenção
(22) 02/03/2016
(30) 02/03/2015 EP 15461511.6
(43) 27/09/2016
(51) G01H 1/00 (2006.01), G01H 11/00 (2006.01), A61B 5/00 (2006.01)
(54) CONVERSOR INTEGRADO DE VIBRAÇÕES E FORÇA DE CONTATO E MÉTODO DE MEDIÇÃO DE VIBRAÇÕESE FORÇA DE CONTATO
(73) SVANTEK SP. Z.O.O. (PL)
(72) WIESLAW BARWICZ; ARTUR KOSOWSKI; SLAWOMIR GORSKI; WITOLD KAMINSKI
Prazo de Validade: 20 (vinte) anos contados a partir de 02/03/2016, observadas as condições legais.

---

(11) BR 10 2016 009328-7 B1

Código 16.1 - Concessão de Patente ou Certificado de Adição de Invenção
(22) 27/04/2016
(30) 27/04/2015 JP 2015-090260
(43) 08/11/2016
(51) G05D 1/02 (2020.01), B62D 15/02 (2006.01), G08G 1/16 (2006.01)
(54) SISTEMA DE VEÍCULO DE CONDUÇÃO AUTOMÁTICA
(73) TOYOTA JIDOSHA KABUSHIKI KAISHA (JP)
(72) TOSHIKI KINDO; YOSHINORI WATANABE
Prazo de Validade: 20 (vinte) anos contados a partir de 27/04/2016, observadas as condições legais.

---

(11) BR 10 2016 010894-2 B1

Código 16.1 - Concessão de Patente ou Certificado de Adição de Invenção
(22) 13/05/2016
(30) 20/05/2015 US 14/717,373
(43) 22/11/2016
(51) A01D 34/04 (2006.01)
(54) SISTEMA PARA MEDIÇÃO DO RENDIMENTO EM SEÇÃO
(73) DEERE & COMPANY (US)
(72) NIELS DYBRO
Prazo de Validade: 20 (vinte) anos contados a partir de 13/05/2016, observadas

	as condições legais.
(11) BR 10 2016 016061-8 B1	Código 16.1 - Concessão de Patente ou Certificado de Adição de Invenção (22) 10/07/2016 (30) 10/07/2015 US 14/796,534 (43) 24/01/2017 (51) A01C 7/04 (2006.01), A01B 76/00 (2006.01) (54) UNIDADE DE FILEIRA AGRÍCOLA (73) CNH INDUSTRIAL AMERICA LLC (US) (72) BRIAN JOHN ANDERSON; JOHNATHON R. DIENST; CHAD M. JOHNSON; RYAN R. RAETZMAN Prazo de Validade: 20 (vinte) anos contados a partir de 10/07/2016, observadas as condições legais.
(11) BR 10 2016 016248-3 B1	Código 16.1 - Concessão de Patente ou Certificado de Adição de Invenção (22) 13/07/2016 (30) 14/07/2015 BE BE2015/5447 (43) 24/01/2017 (51) A01D 41/16 (2006.01) (54) COLHEITADEIRA AGRÍCOLA (73) CNH INDUSTRIAL BELGIUM NV (BE) (72) STIJN BORRY; ADRIANUS NAAKTGEBOREN; RONALD VAN HAVER; VINCENT THEUNYNCK; PATRICK DEBAETS Prazo de Validade: 20 (vinte) anos contados a partir de 13/07/2016, observadas as condições legais.
(11) BR 10 2016 016931-3 B1	Código 16.1 - Concessão de Patente ou Certificado de Adição de Invenção (22) 21/07/2016 (30) 24/07/2015 US 14/808,366 (43) 31/01/2017 (51) A01D 41/12 (2006.01), A01B 61/00 (2006.01) (54) ARRANJO DE SUPORTE, E, COLHEITADEIRA AGRÍCOLA (73) DEERE & COMPANY (US) (72) RYAN P. MACKIN Prazo de Validade: 20 (vinte) anos contados a partir de 21/07/2016, observadas as condições legais.
(11) BR 10 2016 017197-0 B1	Código 16.1 - Concessão de Patente ou Certificado de Adição de Invenção (22) 25/07/2016 (30) 23/07/2015 US 62/196,221 (43) 31/01/2017 (51) A01D 41/12 (2006.01), A01D 41/06 (2006.01) (54) CONJUNTO DE PENEIRA E COLHEITADEIRA AGRÍCOLA

(73) CNH INDUSTRIAL AMERICA LLC (US)
(72) CLAY A. REINECKE; TYLER L. NELSON; CRAIG E. MURRAY; KEVIN S. SCHWINN; JUSTIN L. MONTENGUISE; JISHAN JIN; KAI ZHAO
Prazo de Validade: 20 (vinte) anos contados a partir de 25/07/2016, observadas as condições legais.

---

(11) BR 10 2016 017211-0 B1

Código 16.1 - Concessão de Patente ou Certificado de Adição de Invenção
(22) 25/07/2016
(30) 23/07/2015 US 62/196,083
(43) 31/01/2017
(51) A01D 41/12 (2006.01), A01D 41/06 (2006.01)
(54) PENEIRA PARA UMA COLHEITADEIRA AGRÍCOLA e COLHEITADEIRA AGRÍCOLA
(73) CNH INDUSTRIAL AMERICA LLC (US)
(72) TYLER L. NELSON
Prazo de Validade: 20 (vinte) anos contados a partir de 25/07/2016, observadas as condições legais.

---

(11) BR 10 2016 017407-4 B1

Código 16.1 - Concessão de Patente ou Certificado de Adição de Invenção
(22) 27/07/2016
(43) 13/03/2018
(51) A01F 29/04 (2006.01), A01D 34/412 (2006.01)
(54) COLHEDORA AUTOMATIZADA PARA PALHAS DE PALMEIRAS
(73) UNIVERSIDADE FEDERAL DO CEARÁ (BR/CE)
(72) DANIEL ALBIERO; ELIVÂNIA MARIA SOUSA NACIMENTO; MARCELO QUEIROZ AMORIM; ICARO RAFAEL SOARES DE SOUZA; CARLOS ALESSANDRO CHIODEROLI
Prazo de Validade: 20 (vinte) anos contados a partir de 27/07/2016, observadas as condições legais.

---

(11) BR 10 2016 021364-9 B1

Código 16.1 - Concessão de Patente ou Certificado de Adição de Invenção
(22) 16/09/2016
(30) 06/10/2015 US 14/876,145
(43) 25/04/2017
(51) A01D 41/12 (2006.01), A01D 57/06 (2006.01)
(54) SISTEMA PARA DESOBSTRUIR UMA CÂMARA DE ALIMENTAÇÃO E UM COLETOR DE CORREIA, E, MÉTODOS PARA DESOBSTRUIR UM COLETOR DE CORREIA E UMA CÂMARA DE ALIMENTAÇÃO DE UMA COMBINADA AGRÍCOLA E UM AGLOMERADO DE MATERIAL DE CULTIVO
(73) DEERE & COMPANY (US)
(72) DUANE M. BOMLENY; NATHAN E. KREHBIEL
Prazo de Validade: 20 (vinte) anos contados a partir de 16/09/2016, observadas as condições legais.

(11) BR 10 2016 021789-0 B1	Código 16.1 - Concessão de Patente ou Certificado de Adição de Invenção (22) 22/09/2016 (30) 30/09/2015 US 14/870,808 (43) 04/04/2017 (51) A01D 41/12 (2006.01) (54) CONJUNTO DE SENSOR DE CONTROLE PARA UMA COLHEITADEIRA AGRÍCOLA (73) CNH INDUSTRIAL AMERICA LLC (US) (72) BLAINE R. NOLL Prazo de Validade: 20 (vinte) anos contados a partir de 22/09/2016, observadas as condições legais.
(11) BR 10 2016 022048-3 B1	Código 16.1 - Concessão de Patente ou Certificado de Adição de Invenção (22) 23/09/2016 (30) 30/09/2015 US 14/870,172 (43) 04/04/2017 (51) A01B 71/06 (2006.01) (54) SISTEMA PARA CONTROLAR AUTOMATICAMENTE AS VELOCIDADES DE VEÍCULO DE UM VEÍCULO DE TRABALHO COM BASE EM ESTEIRA (73) CNH INDUSTRIAL AMERICA LLC (US) (72) MARK E. KROGEN; JASON NOVACEK; RUSSELL V. STOLTMAN; DAVID L. TVEITO; BRIAN D. VIK Prazo de Validade: 20 (vinte) anos contados a partir de 23/09/2016, observadas as condições legais.
(11) BR 10 2016 022677-5 B1	Código 16.1 - Concessão de Patente ou Certificado de Adição de Invenção (22) 29/09/2016 (30) 05/10/2015 BE BE2015/5623 (43) 25/04/2017 (51) A01C 3/06 (2006.01) (54) ESPALHADOR DE RESÍDUO DE COLHEITA, COLHEITADEIRA E MÉTODO PARA OPERAR UM ESPALHADOR DE RESÍDUO DE COLHEITA (73) CNH INDUSTRIAL BELGIUM NV (BE) (72) FREDERIK BAES; YVAN C.C. VANDERGUCHT Prazo de Validade: 20 (vinte) anos contados a partir de 29/09/2016, observadas as condições legais.
(11) BR 10 2016 023223-6 B1	Código 16.1 - Concessão de Patente ou Certificado de Adição de Invenção (22) 05/10/2016 (43) 02/05/2018 (51) A01F 29/02 (2006.01) (54) FATIADORA DE CACTÁCEAS FORRAGEIRAS NATIVAS E CULTIVADA (73) UNIVERSIDADE FEDERAL DO CEARÁ (BR/CE)

(72) DANIEL ALBIERO; FRANCISCO RONALDO BELEM FERNANDES; GERALDO DE SOUSA MOTA
Prazo de Validade: 20 (vinte) anos contados a partir de 05/10/2016, observadas as condições legais.

---

(11) BR 10 2016 023289-9 B1

Código 16.1 - Concessão de Patente ou Certificado de Adição de Invenção
(22) 06/10/2016
(30) 07/10/2015 US 14/877,127
(43) 15/08/2017
(51) A01D 41/02 (2006.01), A01F 12/22 (2006.01)
(54) COLHEITADEIRA AGRÍCOLA E BARRA DE RASPAGEM
(73) CNH INDUSTRIAL AMERICA LLC (US)
(72) WAYNE T. FLICKINGER; JONATHAN E. RICKETTS
Prazo de Validade: 20 (vinte) anos contados a partir de 06/10/2016, observadas as condições legais.

---

(11) BR 10 2016 023810-2 B1

Código 16.1 - Concessão de Patente ou Certificado de Adição de Invenção
(22) 13/10/2016
(30) 14/10/2015 BE BE2015/5657
(43) 25/04/2017
(51) A01D 45/00 (2018.01), A01D 41/12 (2006.01)
(54) CONJUNTO DE PLATAFORMA DE CORTE DUPLO
(73) CNH INDUSTRIAL BELGIUM NV (BE)
(72) MARC R.M. JONCKHEERE; KAREL C. F. PAUWELS; KOEN TEETAERT; ERIK VERMOTE
Prazo de Validade: 20 (vinte) anos contados a partir de 13/10/2016, observadas as condições legais.

---

(11) BR 10 2016 024420-0 B1

Código 16.1 - Concessão de Patente ou Certificado de Adição de Invenção
(22) 19/10/2016
(43) 02/05/2018
(51) A01D 41/06 (2006.01)
(54) MÓDULO DE DEBULHAMENTO PARA UMA COLHEITADEIRA AGRÍCOLA DE FLUXO AXIAL E COLHEITADEIRA AGRÍCOLA DE FLUXO AXIAL
(73) CNH INDUSTRIAL BRASIL LTDA. (BR/MG)
(72) CHRISTOPH GEORG RITTER
Prazo de Validade: 20 (vinte) anos contados a partir de 19/10/2016, observadas as condições legais.

---

(11) BR 10 2016 024492-7 B1

Código 16.1 - Concessão de Patente ou Certificado de Adição de Invenção
(22) 20/10/2016
(30) 23/10/2015 US 62/245,625
(43) 02/05/2017

(51) A01F 12/34 (2006.01)
(54) MONTAGEM DE PENEIRA PARA UMA COLHEITADEIRA AGRÍCOLA E COLHEITADEIRA AGRÍCOLA
(73) CNH INDUSTRIAL AMERICA LLC (US)
(72) RAF DE SMET; BART DERYNCK; FRANK R.G. DUQUESNE; CURTIS HILLEN; KARL R. LINDE; DIETER NEIRYNCK; DANIEL THOMAS TURNER
Prazo de Validade: 20 (vinte) anos contados a partir de 20/10/2016, observadas as condições legais.

---

(11) BR 10 2016 024530-3 B1

Código 16.1 - Concessão de Patente ou Certificado de Adição de Invenção
(22) 20/10/2016
(43) 02/05/2018
(51) A23C 21/02 (2006.01), A23C 9/12 (2006.01), A23J 1/20 (2006.01)
(54) BEBIDA LÁCTEA DE BAIXO TEOR DE LACTOSE ADICIONADA COM PRODUTOS DA ULTRAFILTRAÇÃO DO SORO DE LEITE E SEU PROCESSO DE OBTENÇÃO
(73) FUNDAÇÃO UNIVERSIDADE DE PASSO FUNDO (BR/RS)
(72) VANDRÉ BARBOSA BRIÃO; BRUNA SEGUENKA; VERA MARIA RODRIGUES; CRECIANA MARIA ENDRES
Prazo de Validade: 20 (vinte) anos contados a partir de 20/10/2016, observadas as condições legais.

---

(11) BR 10 2016 024930-9 B1

Código 16.1 - Concessão de Patente ou Certificado de Adição de Invenção
(22) 25/10/2016
(30) 06/01/2016 US 62/275,663
(43) 29/08/2017
(51) G05D 1/00 (2006.01), A01D 90/10 (2006.01), A01D 43/07 (2006.01), B66F 19/00 (2006.01)
(54) SISTEMA DE CONTROLE PARA UM VEÍCULO DE REBOQUE E MÉTODO PARA CONTROLAR UM VEÍCULO AGRÍCOLA
(73) CNH INDUSTRIAL AMERICA LLC (US) ; AUTONOMOUS SOLUTIONS, INC. (US)
(72) DANIEL J. MORWOOD; MICHAEL G. HORNBERGER; PETER J. DIX; BRIAN R. RAY
Prazo de Validade: 20 (vinte) anos contados a partir de 25/10/2016, observadas as condições legais.

---

(11) BR 10 2018 005515-1 B1

Código 16.1 - Concessão de Patente ou Certificado de Adição de Invenção
(22) 20/03/2018
(30) 22/03/2017 EP 17162355.6
(43) 19/02/2019
(51) G01R 31/08 (2020.01)
(54) MÉTODO, DISPOSITIVO E SISTEMA PARA DETERMINAR A POSIÇÃO DE FALHA DE UMA FALHA EM UMA LINHA DE UMA REDE DE

FORNECIMENTO DE ENERGIA ELÉTRICA
(73) SIEMENS AKTIENGESELLSCHAFT (DE)
(72) CEZARY DZIENIS; ANDREAS JURISCH
Prazo de Validade: 20 (vinte) anos contados a partir de 20/03/2018, observadas as condições legais.

---

(11) BR 10 2018 076076-9 B1

Código 16.1 - Concessão de Patente ou Certificado de Adição de Invenção
(22) 14/12/2018
(43) 19/02/2019
(51) C01F 7/56 (2006.01)
(54) POLICLORETO DE ALUMÍNIO E PROCESSO PARA PRODUZIR O MESMO
(73) BAUMINAS QUÍMICA S/A (BR/MG)
(72) JOSÉ SAMUEL RAFFAELLI FILHO; LUCINEI LAURINDO GRANADO; LEONARDO PEREIRA VIEIRA; MARCO AURELIO VENDITTI; DOUGLAS MESQUITA DA SILVA
Prazo de Validade: 20 (vinte) anos contados a partir de 14/12/2018, observadas as condições legais.

---

(11) BR 11 2012 003454-5 B1

Código 16.1 - Concessão de Patente ou Certificado de Adição de Invenção
(22) 28/07/2010
(30) 18/08/2009 EP 09168118.9; 06/10/2009 EP 09172328.8; 13/10/2009 EP 09172935.0; 15/10/2009 EP 09173188.5
(51) H04L 27/26 (2006.01)
(54) MÉTODO PARA OPERAÇÃO DE UMA ESTAÇÃO PRIMÁRIA, QUE COMPREENDE MEIOS PARA COMUNICAÇÃO COM UMA PLURALIDADE DE ESTAÇÕES SECUNDÁRIAS, MÉTODO PARA OPERAÇÃO DE UMA ESTAÇÃOSECUNDÁRIA QUE COMPREENDE MEIOS PARA COMUNICAÇÃO COM PELO MENOS UMA ESTAÇÃO PRIMÁRIA, ESTAÇÃO PRIMÁRIA QUE COMPREENDE MEIOS PARA COMUNICAÇÃO COM UMA PLURALIDADE DE ESTAÇÕES SECUNDÁRIAS E ESTAÇÃO SECUNDÁRIA QUE COMPREENDE MEIOS PARACOMUNICAÇÃO COM PELO MENOS UMA ESTAÇÃO PRIMÁRIA
(73) KONINKLIJKE PHILIPS N.V. (NL)
(72) TIMOTHY JAMES MOULSLEY; MILOS TESANOVIC; CHIAP CHOO CHIAU; ROBERT JAMES DAVIES
Prazo de Validade: 20 (vinte) anos contados a partir de 28/07/2010, observadas as condições legais. Patente concedida conforme ADI 5.529/DF, que determina a alteração do prazo de concessão.

---

(11) BR 11 2012 003559-2 B1

Código 16.1 - Concessão de Patente ou Certificado de Adição de Invenção
(22) 28/07/2010
(30) 18/08/2009 EP 09168117.1; 06/04/2010 EP 10305350.0
(51) H04L 5/00 (2006.01), H04W 24/10 (2009.01), H04W 84/04 (2009.01)

(54) MÉTODO PARA OPERAR UMA ESTAÇÃO PRIMÁRIA QUE COMPREENDE UM DIDPOSITIVO PARA SE COMUNICAR COM PELO MENOS UMA ESTAÇÃO SECUNDÁRIA, MÉTODO PARA OPERAR UMA ESTAÇÃO SECUNDÁRIA QUE COMPREENDE UM DISPOSITIVO PARA SE COMUNICAR COM UMA ESTAÇÃO PRIMÁRIA, ESTAÇÃO PRIMÁRIA QUE COMPREENDE UM DISPOSITIVO PARA SE COMUNICAR COM UMA PLURALIDADE DE ESTAÇÕES SECUNDÁRIAS E ESTAÇÃO SECUNDÁRIA QUE COMPREENDE UM DISPOSITIVO PARA SE COMUNICAR COM UMA ESTAÇÃO PRIMÁRIA
(73) KONINKLIJKE PHILIPS N.V. (NL)
(72) CHOO CHIAP CHIAU; ROBERT JAMES DAVIES; TIMOTHY JAMES MOULSLEY; MILOS TESANOVIC
Prazo de Validade: 20 (vinte) anos contados a partir de 28/07/2010, observadas as condições legais. Patente concedida conforme ADI 5.529/DF, que determina a alteração do prazo de concessão.

---

(11) BR 11 2012 004235-1 B1

Código 16.1 - Concessão de Patente ou Certificado de Adição de Invenção
(22) 25/08/2010
(30) 26/08/2009 US 61/236,912
(51) H04L 1/00 (2006.01), H04L 5/02 (2006.01)
(54) MÉTODO E APARELHO PARA REPORTAR INFORMAÇÕES DE RETORNO PARA OPERAÇÃO MULTI-PORTADORA
(73) INTERDIGITAL PATENT HOLDINGS, INC. (US)
(72) LEI WANG; RONALD G. MURIAS; ELDAD M. ZEIRA
Prazo de Validade: 20 (vinte) anos contados a partir de 25/08/2010, observadas as condições legais. Patente concedida conforme ADI 5.529/DF, que determina a alteração do prazo de concessão.

---

(11) BR 11 2012 004271-8 B1

Código 16.1 - Concessão de Patente ou Certificado de Adição de Invenção
(22) 31/07/2010
(30) 27/08/2009 CN 200910171250.0
(51) H04L 29/06 (2006.01), H04L 12/26 (2006.01), H04L 29/14 (2006.01), H04W 76/25 (2018.01), H04L 12/14 (2006.01), H04W 92/24 (2009.01)
(54) MÉTODO DE CONTROLE DE CHAMADA E APARELHO DE CONTROLE DE CHAMADA
(73) Huawei Technologies CO., LTD. (CN)
(72) Huipeng Ren; KUIJIAO CHENG; LIANG CHEN
Prazo de Validade: 20 (vinte) anos contados a partir de 31/07/2010, observadas as condições legais. Patente concedida conforme ADI 5.529/DF, que determina a alteração do prazo de concessão.

---

(11) BR 11 2012 004767-1 B1

Código 16.1 - Concessão de Patente ou Certificado de Adição de Invenção
(22) 06/08/2010
(30) 02/09/2009 DE 102009039753.1; 26/11/2009 DE 102009055867.5

(51) F16H 48/08 (2006.01), F16H 48/10 (2012.01)
(54) DIFERENCIAL
(73) NEUMAYER TEKFOR ENGINEERING GMBH (DE)
(72) KATHRIN FUCHS; EVA-MARIA FINKENZELLER; RENALD KÜMPEL
Prazo de Validade: 20 (vinte) anos contados a partir de 06/08/2010, observadas as condições legais. Patente concedida conforme ADI 5.529/DF, que determina a alteração do prazo de concessão.

---

(11) BR 11 2012 006048-1 B1

Código 16.1 - Concessão de Patente ou Certificado de Adição de Invenção
(22) 29/07/2010
(30) 25/09/2009 JP 2009-220481; 25/02/2010 JP 2010-040227
(51) H04B 7/155 (2006.01), H04B 7/26 (2006.01), H04W 72/08 (2009.01), H04W 84/04 (2009.01)
(54) NÓ DE RETRANSMISSÃO EM UMA REDE DE COMUNICAÇÃO MÓVEL, MEIO LEGÍVEL POR COMPUTADOR NÃO TRANSITÓRIO, E, MÉTODO REALIZADO POR UM NÓ DE RETRANSMISSÃO
(73) SONY CORPORATION (JP)
(72) Ryo Sawai
Prazo de Validade: 20 (vinte) anos contados a partir de 29/07/2010, observadas as condições legais. Patente concedida conforme ADI 5.529/DF, que determina a alteração do prazo de concessão.

---

(11) BR 11 2012 006057-0 B1

Código 16.1 - Concessão de Patente ou Certificado de Adição de Invenção
(22) 30/09/2010
(30) 01/10/2009 JP 2009-229649; 02/04/2010 JP 2010-086141
(51) H04B 7/0452 (2017.01), H04B 7/06 (2006.01), H04J 13/18 (2011.01)
(54) APARELHO TERMINAL, MÉTODO DE TRANSMISSÃO, APARELHO DE COMUNICAÇÃO E MÉTODO DE COMUNICAÇÃO
(73) SUN PATENT TRUST (US)
(72) AKIHIKO NISHIO; SEIGO NAKAO; DAICHI IMAMURA; ATSUSHI SUMASU; YOSHIHIKO OGAWA; TAKASHI IWAI
Prazo de Validade: 20 (vinte) anos contados a partir de 30/09/2010, observadas as condições legais. Patente concedida conforme ADI 5.529/DF, que determina a alteração do prazo de concessão.

---

(11) BR 11 2012 006911-0 B1

Código 16.1 - Concessão de Patente ou Certificado de Adição de Invenção
(22) 04/10/2010
(30) 07/10/2009 US 12/575,464
(51) F16F 9/512 (2006.01)
(54) DISTRIBUIDOR DE AMORTECEDOR HIDRÁULICO PARA UM AMORTECEDOR HIDRÁULICO
(73) MULTIMATIC INC. (CA)
(72) LAURENCE HOLT; PETER TWISSELL; MICHAEL GRICKS; JEFFREY LAIDMAN

Prazo de Validade: 20 (vinte) anos contados a partir de 04/10/2010, observadas as condições legais. Patente concedida conforme ADI 5.529/DF, que determina a alteração do prazo de concessão.

---

(11) BR 11 2012 008464-0 B1

Código 16.1 - Concessão de Patente ou Certificado de Adição de Invenção
(22) 14/10/2010
(30) 16/10/2009 EP 093822120
(51) C07D 213/80 (2006.01), C07D 213/803 (2006.01), C07C 211/45 (2006.01), C07C 211/64 (2006.01), A61K 31/4406 (2006.01), C07C 217/80 (2006.01)
(54) PROCESSO PARA A FABRICAÇÃO DE ÁCIDO 2-[(3,5-DIFLUORO-3'-METÓXI-1,1'-BIFENIL-4-IL)AMINO]NICOTÍNICO E COMPOSTO
(73) ALMIRALL S.A. (ES)
(72) MARIA CARMEN BOIX BERNARDINI
Prazo de Validade: 20 (vinte) anos contados a partir de 14/10/2010, observadas as condições legais. Patente concedida conforme ADI 5.529/DF, que determina a alteração do prazo de concessão.

---

(11) BR 11 2012 008987-0 B1

Código 16.1 - Concessão de Patente ou Certificado de Adição de Invenção
(22) 01/10/2010
(30) 16/10/2009 ZA 2009/07265
(51) C07C 2/08 (2006.01), C07C 7/04 (2006.01)
(54) PROCESSOS PARA SEPARAR UMA CORRENTE DE HIDROCARBONETO DE MÚLTIPLOS COMPONENTES, E DE OLIGOMERIZAÇÃO DE ETILENO
(73) SASOL TECHNOLOGY (PROPRIETARY) LIMITED (ZA)
(72) JOHANNES JOCHEMUS GILDENHUYS; ANDREW KENNETH STONE; WILLIAM FRANCIS REVELT
Prazo de Validade: 20 (vinte) anos contados a partir de 01/10/2010, observadas as condições legais. Patente concedida conforme ADI 5.529/DF, que determina a alteração do prazo de concessão.

---

(11) BR 11 2012 009379-7 B1

Código 16.1 - Concessão de Patente ou Certificado de Adição de Invenção
(22) 03/08/2010
(30) 02/10/2009 JP 2009-230727
(51) H04W 28/04 (2009.01), H04L 1/16 (2006.01), H04L 1/18 (2006.01), H04W 52/02 (2009.01), H04W 72/04 (2009.01)
(54) TERMINAL, ESTAÇÃO BASE, MÉTODO PARA TRANSMITIR UM SINAL DE RESPOSTA A PARTIR DE UM TERMINAL, MÉTODO PARA RECEBER UM SINAL DE RESPOSTA TRANSMITIDO A PARTIR DE UM TERMINAL, CIRCUITO INTEGRADO PARA CONTROLAR UM PROCESSO EM UM TERMINAL E CIRCUITO INTEGRADO PARACONTROLAR UM PROCESSO EM UMA ESTAÇÃO BASE
(73) SUN PATENT TRUST (US)

(72) AKIHIKO NISHIO; AYAKO HORIUCHI; DAICHI IMAMURA; SEIGO NAKAO
Prazo de Validade: 20 (vinte) anos contados a partir de 03/08/2010, observadas as condições legais. Patente concedida conforme ADI 5.529/DF, que determina a alteração do prazo de concessão.

---

(11) BR 11 2012 009619-2 B1

Código 16.1 - Concessão de Patente ou Certificado de Adição de Invenção
(22) 20/10/2010
(30) 23/10/2009 ES 200902030
(51) F03D 7/02 (2006.01), F03D 7/04 (2006.01)
(54) Método de operação de uma turbina eólica de velocidade variável e turbina eólica de velocidade variável
(73) GAMESA INNOVATION & TECHNOLOGY, S.L. (ES)
(72) JUAN CARLOS GARCIA ANDUJAR; JOSE MARIA LOPEZ RUBIO
Prazo de Validade: 20 (vinte) anos contados a partir de 20/10/2010, observadas as condições legais. Patente concedida conforme ADI 5.529/DF, que determina a alteração do prazo de concessão.

---

(11) BR 11 2012 010749-6 B1

Código 16.1 - Concessão de Patente ou Certificado de Adição de Invenção
(22) 12/05/2010
(30) 06/11/2009 US 12/613,550
(51) C12P 1/04 (2006.01), C12P 5/00 (2006.01), C12P 7/00 (2006.01), C12P 9/00 (2006.01), C12P 11/00 (2006.01)
(54) PROCESSO PARA CAPTURA E CONVERSÃO DE DIÓXIDO DE CARBONO EM COMPOSTOS ORGÂNICOS
(73) KIVERDI, INC. (US)
(72) JOHN REED
Prazo de Validade: 20 (vinte) anos contados a partir de 12/05/2010, observadas as condições legais. Patente concedida conforme ADI 5.529/DF, que determina a alteração do prazo de concessão.

---

(11) BR 11 2012 011444-1 B1

Código 16.1 - Concessão de Patente ou Certificado de Adição de Invenção
(22) 13/10/2010
(30) 05/11/2009 JP 2009-253871
(51) F02D 17/00 (2006.01), F01P 3/20 (2006.01), F01P 7/16 (2006.01), F02D 29/02 (2006.01)
(54) DISPOSITIVO DE DETERMINAÇÃO DE PARADA DE MOTOR E MÉTODO DE DETERMINAÇÃO DE PARADA DE MOTOR
(73) Aisin Seiki Kabushiki Kaisha (JP) ; Toyota Jidosha Kabushiki Kaisha (JP)
(72) Naoto Yumisashi; Masazumi Yoshida; Shigeki Kinomura
Prazo de Validade: 20 (vinte) anos contados a partir de 13/10/2010, observadas as condições legais. Patente concedida conforme ADI 5.529/DF, que determina a alteração do prazo de concessão.

(11) BR 11 2012 011461-1 B1

Código 16.1 - Concessão de Patente ou Certificado de Adição de Invenção
(22) 27/10/2010
(30) 30/10/2009 US 12/610,145
(51) H04W 48/16 (2009.01), H04W 68/02 (2009.01), H04W 48/18 (2009.01), H04W 48/20 (2009.01), H04W 72/02 (2009.01)
(54) Métodos e aparelhos para otimizar mecanismos de paginação utilizando informações de contexto de dispositivo
(73) Apple Inc. (US)
(72) Maik Bienas; Hyung-Nam Choi
Prazo de Validade: 20 (vinte) anos contados a partir de 27/10/2010, observadas as condições legais. Patente concedida conforme ADI 5.529/DF, que determina a alteração do prazo de concessão.

(11) BR 11 2012 011825-0 B1

Código 16.1 - Concessão de Patente ou Certificado de Adição de Invenção
(22) 19/11/2010
(30) 19/11/2009 US 61/262,719; 28/05/2010 EP 10 164362.5
(51) A61K 9/00 (2006.01), A61K 47/14 (2017.01)
(54) Composição que compreende pelo menos um éster de glicerol de ácidos graxos para uso para injeção na cavidade vítrea
(73) ARCADOPHTA (FR)
(72) Jean-Sébastien Garrigue; Frédéric Lallemand; Jeffrey Heier
Prazo de Validade: 20 (vinte) anos contados a partir de 19/11/2010, observadas as condições legais. Patente concedida conforme ADI 5.529/DF, que determina a alteração do prazo de concessão.

(11) BR 11 2012 014296-8 B1

Código 16.1 - Concessão de Patente ou Certificado de Adição de Invenção
(22) 17/12/2010
(30) 17/12/2009 DE 102009059192.3
(51) A61B 18/14 (2006.01), A61B 17/11 (2006.01)
(54) INSTRUMENTO CIRÚRGICO, SISTEMA CIRÚRGICO COM UM INSTRUMENTO CIRÚRGICO E MÉTODO DE CONTROLE PARA UM INSTRUMENTO CIRÚRGICO
(73) Aesculap Ag (DE)
(72) Dieter Weisshaupt; Anton Keller; Christoph Rothweiler
Prazo de Validade: 20 (vinte) anos contados a partir de 17/12/2010, observadas as condições legais. Patente concedida conforme ADI 5.529/DF, que determina a alteração do prazo de concessão.

(11) BR 11 2012 015484-2 B1

Código 16.1 - Concessão de Patente ou Certificado de Adição de Invenção
(22) 02/12/2010
(30) 24/12/2009 US 12/647,179
(51) H04L 12/18 (2006.01), H04L 29/08 (2006.01), H04W 4/06 (2009.01)
(54) MÉTODO DE COMUNICAÇÃO SEM FIO, ESTAÇÃO E ARTIGO
(73) INTEL CORPORATION (US)

(72) MICHELLE GONG; GUOQING LI
Prazo de Validade: 20 (vinte) anos contados a partir de 02/12/2010, observadas as condições legais. Patente concedida conforme ADI 5.529/DF, que determina a alteração do prazo de concessão.

---

(11) BR 11 2012 017331-6 B1

Código 16.1 - Concessão de Patente ou Certificado de Adição de Invenção
(22) 17/12/2010
(30) 17/12/2009 US 61/287,496
(51) C11D 17/00 (2006.01)
(54) Composição de detergente líquido espumante
(73) Stepan Company (US)
(72) Ronald Anthony Masters; Brian Frank
Prazo de Validade: 20 (vinte) anos contados a partir de 17/12/2010, observadas as condições legais. Patente concedida conforme ADI 5.529/DF, que determina a alteração do prazo de concessão.

---

(11) BR 11 2012 017932-2 B1

Código 16.1 - Concessão de Patente ou Certificado de Adição de Invenção
(22) 19/01/2011
(30) 20/01/2010 JP 2010-010222
(51) F04B 39/00 (2006.01), F04B 39/02 (2006.01), F04C 29/00 (2006.01), F04C 29/02 (2006.01)
(54) COMPRESSOR
(73) DAIKIN INDUSTRIES, LTD. (JP)
(72) Masahiro Yamada; Yasuhiro Murakami; Nobuo Takahashi
Prazo de Validade: 20 (vinte) anos contados a partir de 19/01/2011, observadas as condições legais. Patente concedida conforme ADI 5.529/DF, que determina a alteração do prazo de concessão.

---

(11) BR 11 2012 019228-0 B1

Código 16.1 - Concessão de Patente ou Certificado de Adição de Invenção
(22) 24/01/2011
(30) 02/02/2010 US 61/300,661
(51) A41D 1/06 (2006.01), A41D 27/06 (2006.01), A41D 27/00 (2006.01)
(54) Artigo compreendendo meia-calça e método para preparar meia-calça
(73) INVISTA TECHNOLOGIES S.A R.L. (CH)
(72) DANIELE MAGGI; MAURICE PERRON; WILLEM BAKKER
Prazo de Validade: 20 (vinte) anos contados a partir de 24/01/2011, observadas as condições legais. Patente concedida conforme ADI 5.529/DF, que determina a alteração do prazo de concessão.

---

(11) BR 11 2012 019560-3 B1

Código 16.1 - Concessão de Patente ou Certificado de Adição de Invenção
(22) 23/12/2010
(30) 05/02/2010 US 61/301,649
(51) H04N 19/105 (2014.01), H04N 19/137 (2014.01), H04N 19/176 (2014.01),

	H04N 19/52 (2014.01) (54) MÉTODO PARA GERENCIAR CANDIDATOS A VETOR DE MOVIMENTO PREDITO, E, APARELHOS DE CODIFICAÇÃO E DE DECODIFICAÇÃO DE VÍDEO (73) TELEFONAKTIEBOLAGET LM ERICSSON (SE) (72) Thomas Rusert; Kenneth Andersson; RICKARD SJÖBERG; JACOB STRÖM; Per Wennersten Prazo de Validade: 20 (vinte) anos contados a partir de 23/12/2010, observadas as condições legais. Patente concedida conforme ADI 5.529/DF, que determina a alteração do prazo de concessão.
(11) BR 11 2012 019926-9 B1	Código 16.1 - Concessão de Patente ou Certificado de Adição de Invenção (22) 07/02/2011 (30) 09/02/2010 JP 2010-026117; 09/02/2010 JP 2010-026118; 09/02/2010 JP 2010-026123 (51) B60Q 5/00 (2006.01) (54) APARELHO DE EMISSÃO DE SOM DE NOTIFICAÇÃO DE VEÍCULO (73) NISSAN MOTOR CO., LTD. (JP) (72) HIRONORI SAITO;; KATSUMI KIMURA;; TSUYOSHI KANUMA;; HIDEO YOSHINO;; YUJI WATANABE;; TOSHIYUKI YAMAMOTO Prazo de Validade: 20 (vinte) anos contados a partir de 07/02/2011, observadas as condições legais. Patente concedida conforme ADI 5.529/DF, que determina a alteração do prazo de concessão.
(11) BR 11 2012 020112-3 B1	Código 16.1 - Concessão de Patente ou Certificado de Adição de Invenção (22) 10/02/2011 (30) 10/02/2010 US 61/303,170; 15/12/2010 US 61/423,458 (51) C02F 1/44 (2006.01), B01D 17/02 (2006.01), B01D 61/02 (2006.01), C02F 1/26 (2006.01) (54) MÉTODO PARA MODULAR A FORÇA IÔNICA (73) QUEEN'S UNIVERSITY AT KINGSTON (CA) (72) Philip G. Jessop; Sean M. Mercer; R. Stephen Brown; Tobias Robert Prazo de Validade: 20 (vinte) anos contados a partir de 10/02/2011, observadas as condições legais. Patente concedida conforme ADI 5.529/DF, que determina a alteração do prazo de concessão.
(11) BR 11 2012 023173-1 B1	Código 16.1 - Concessão de Patente ou Certificado de Adição de Invenção (22) 17/03/2011 (30) 17/03/2010 CN 2010 10126263.9 (51) C07C 233/18 (2006.01), C07C 231/12 (2006.01), A61K 31/165 (2006.01), A61P 5/00 (2006.01), A61P 25/00 (2006.01), A61P 25/22 (2006.01), A61P 25/24 (2006.01) (54) HIDRATO DE BROMIDRATO DE AGOMELATINA E PREPARAÇÃO DO MESMO

(73) Les Laboratoires Servier (FR)
(72) Hanbin Shan; Zhedong Yuan; Xueyan Zhu; Peng Zhang; Hongjuan Pan; Xiong Yu
Prazo de Validade: 20 (vinte) anos contados a partir de 17/03/2011, observadas as condições legais. Patente concedida conforme ADI 5.529/DF, que determina a alteração do prazo de concessão.

---

(11) BR 11 2012 027056-7 B1

Código 16.1 - Concessão de Patente ou Certificado de Adição de Invenção
(22) 21/04/2011
(30) 22/04/2010 US 61/327,057; 22/04/2010 US 61/327,099; 22/04/2010 US 61/327,091; 22/04/2010 US 61/327,095; 29/04/2010 US 61/329,500; 29/04/2010 US 61/329,510; 29/04/2010 US 61/329,493; 12/05/2010 US 61/333,870
(51) C07D 209/12 (2006.01), C07D 317/60 (2006.01), C07D 405/12 (2006.01)
(54) PROCESSO DE PRODUÇÃO DE COMPOSTOS CICLOALQUICARBOXAMIDO-INDOL
(73) VERTEX PHARMACEUTICALS INCORPORATED (US)
(72) Cristian Harrison; Elaine Chungmin Lee; PETER JAMISON ROSE; ROBERT MICHAEL HUGHES; DAVID ANDREW SIESEL; DANIEL T BELMONT; YOUNG CHUN JUNG; GERALD J. TANOURY; BENJAMIN JOSEPH LITTLER
Prazo de Validade: 20 (vinte) anos contados a partir de 21/04/2011, observadas as condições legais. Patente concedida conforme ADI 5.529/DF, que determina a alteração do prazo de concessão.

---

(11) BR 11 2012 027396-5 B1

Código 16.1 - Concessão de Patente ou Certificado de Adição de Invenção
(22) 27/04/2011
(30) 28/04/2010 EP 10161360.2
(51) B64F 1/00 (2006.01), B64F 1/20 (2006.01), F21S 8/00 (2006.01), F21V 29/00 (2015.01)
(54) Dispositivo de iluminação elevado para aeroporto
(73) ADB SAFEGATE BVBA (BE)
(72) PETER DE BOECK; STIJN OP DE BEECK; PIERRE TRÉMOUROUX
Prazo de Validade: 20 (vinte) anos contados a partir de 27/04/2011, observadas as condições legais. Patente concedida conforme ADI 5.529/DF, que determina a alteração do prazo de concessão.

---

(11) BR 11 2012 028708-7 B1

Código 16.1 - Concessão de Patente ou Certificado de Adição de Invenção
(22) 12/05/2011
(30) 12/05/2010 US 61/334,085; 13/05/2010 KR 10-2010-0045141; 09/05/2011 US 13/103,188
(51) H04L 1/08 (2006.01), H04L 1/18 (2006.01), H04L 27/26 (2006.01)
(54) ESTAÇÃO BASE, MÉTODO DE OPERAÇÃO DE UMA ESTAÇÃO BASE, ESTAÇÃO DE ASSINANTE E MÉTODO DE OPERAÇÃO DE UMA ESTAÇÃO DE ASSINANTE

(73) SAMSUNG ELETRONICS CO., LTD. (KR)
(72) Myung Hoon Yeon; Jin Kyu Han; Ju Ho Lee; Young-Han Nam; Jianzhong Zhang
Prazo de Validade: 20 (vinte) anos contados a partir de 12/05/2011, observadas as condições legais. Patente concedida conforme ADI 5.529/DF, que determina a alteração do prazo de concessão.

---

(11) BR 11 2012 030463-1 B1

Código 16.1 - Concessão de Patente ou Certificado de Adição de Invenção
(22) 01/06/2011
(30) 01/06/2010 US 61/350,237
(51) A61K 9/14 (2006.01), A61K 9/16 (2006.01), A61L 24/10 (2006.01), A61P 7/04 (2006.01)
(54) PROCESSO PARA FABRICAR UMA COMPOSIÇÃO HEMOSTÁTICA SECA E ESTÁVEL, RECIPIENTE ACABADO FINAL, KIT PARA ADMINISTRAR UMA COMPOSIÇÃO HEMOSTÁTICA, E, GRÂNULOS REVESTIDOS COM TROMBINA
(73) BAXTER INTERNATIONAL INC. (US) ; BAXTER HEALTHCARE S.A. (CH)
(72) Andreas Goessl
Prazo de Validade: 20 (vinte) anos contados a partir de 01/06/2011, observadas as condições legais. Patente concedida conforme ADI 5.529/DF, que determina a alteração do prazo de concessão.

---

(11) BR 11 2012 033100-0 B1

Código 16.1 - Concessão de Patente ou Certificado de Adição de Invenção
(22) 28/06/2011
(30) 29/06/2010 JP 2010-147721
(51) G06Q 50/00 (2012.01), G06Q 30/00 (2012.01)
(54) DISPOSITIVO DE PROVISÃO DE INFORMAÇÃO, MÉTODO DE RPOCESSAMENTO DE PAGAMENTO DE RECOMPENSA, E, MÍDIA DE GRAVAÇÃO
(73) RAKUTEN, INC. (JP)
(72) Kenji Sugiura; Yasuaki Shirogane
Prazo de Validade: 20 (vinte) anos contados a partir de 28/06/2011, observadas as condições legais. Patente concedida conforme ADI 5.529/DF, que determina a alteração do prazo de concessão.

---

(11) BR 11 2013 002437-2 B1

Código 16.1 - Concessão de Patente ou Certificado de Adição de Invenção
(22) 29/08/2012
(30) 27/09/2011 CN 201110296326.X
(51) B61F 5/52 (2006.01), B61F 5/02 (2006.01), B61F 3/02 (2006.01)
(54) BOGIE PARA VAGÃO FERROVIÁRIO E VAGÃO FERROVIÁRIO
(73) QIQIHAR RAILWAY ROLLING STOCK CO., LTD. (CN)
(72) Zhenming Liu; Shihui Duan
Prazo de Validade: 20 (vinte) anos contados a partir de 29/08/2012, observadas

	as condições legais.
(11) BR 11 2013 003286-3 B1	Código 16.1 - Concessão de Patente ou Certificado de Adição de Invenção (22) 12/08/2011 (30) 12/08/2010 NO 20101143 (51) E21B 10/30 (2006.01), E21B 10/32 (2006.01) (54) FERRAMENTA DE CORTE INTEGRADA EM UMA COLUNA DE PERFURAÇÃO (73) SINVENT AS (NO) (72) MOHAMMAD ALI TAGHIPOUR KHADRBEIK Prazo de Validade: 20 (vinte) anos contados a partir de 12/08/2011, observadas as condições legais. Patente concedida conforme ADI 5.529/DF, que determina a alteração do prazo de concessão.
(11) BR 11 2013 003766-0 B1	Código 16.1 - Concessão de Patente ou Certificado de Adição de Invenção (22) 16/08/2011 (30) 16/08/2010 DE 10 2010 037 008.8; 13/05/2011 DE 10 2011 050 353.6 (51) C12N 7/02 (2006.01), C07K 14/11 (2006.01) (54) PROCESSO PARA A PRODUÇÃO DE UMA VACINA À BASE DE VÍRUS DA GRIPE E USO DE UM AMNIÓCITO HUMANO PERMANENTE (73) CEVEC PHARMACEUTICALS GMBH (DE) (72) GUDRUN SCHIEDNER; UDO REICHL Prazo de Validade: 20 (vinte) anos contados a partir de 16/08/2011, observadas as condições legais. Patente concedida conforme ADI 5.529/DF, que determina a alteração do prazo de concessão.
(11) BR 11 2013 005426-3 B1	Código 16.1 - Concessão de Patente ou Certificado de Adição de Invenção (22) 07/09/2011 (30) 07/09/2010 US 61/380,596 (51) A61K 31/69 (2006.01), C07F 5/02 (2006.01), A61P 31/04 (2006.01) (54) COMPOSTO, COMPOSIÇÃO, COMBINAÇÃO, E, FORMULAÇÃO FARMACÊUTICA (73) Anacor Pharmaceuticals, Inc. (US) (72) Vincent S. Hernandez; Charles Ding; Jacob J. Plattner; Michael Richard Kevin Alley; Fernando Rock; Suoming Zhang; Eric Easom; Xianfeng Li; Ding Zhou Prazo de Validade: 20 (vinte) anos contados a partir de 07/09/2011, observadas as condições legais.
(11) BR 11 2013 005990-7 B1	Código 16.1 - Concessão de Patente ou Certificado de Adição de Invenção (22) 15/09/2011 (30) 17/09/2010 JP 2010-210012 (51) B62D 5/04 (2006.01), B62D 6/00 (2006.01)

(54) APARELHO DE DIREÇÃO E APARELHO DE DETERMINAÇÃO DE RETORNO
(73) Toyota Jidosha Kabushiki Kaisha (JP)
(72) Yuji Ebihara; Hiroki Kambe
Prazo de Validade: 20 (vinte) anos contados a partir de 15/09/2011, observadas as condições legais.

---

(11) BR 11 2013 006659-8 B1

Código 16.1 - Concessão de Patente ou Certificado de Adição de Invenção
(22) 30/08/2011
(30) 21/09/2010 GB 1015746.9
(51) G02B 6/35 (2006.01), G02B 5/00 (2006.01)
(54) INTERRUPTOR ÓTICO
(73) CARDIOPRECISION LTD (GB)
(72) YING SUTHERLAND; FRASER WILLIAM HAVERN SUTHERLAND; JOHN TARGELL
Prazo de Validade: 20 (vinte) anos contados a partir de 30/08/2011, observadas as condições legais.

---

(11) BR 11 2013 008211-9 B1

Código 16.1 - Concessão de Patente ou Certificado de Adição de Invenção
(22) 06/10/2011
(30) 07/10/2010 EP 10 186901.4
(51) C07D 401/14 (2006.01), C07D 211/58 (2006.01), C07D 213/81 (2006.01), C07D 401/04 (2006.01), A61K 31/454 (2006.01), A61P 31/00 (2006.01)
(54) COCRISTAIS E SAIS DE INIBIDORES DE CCR3, SEU USO E COMPOSIÇÃO QUE OS COMPREENDE
(73) ALKAHEST, INC. (US)
(72) MARKUS FRANK; HANS HAEBERLE; MANUEL HENRY; THORSTEN PACHUR; MARCO SANTAGOSTINO; UWE STERTZ; THOMAS TREBING; ULRIKE WERTHMANN
Prazo de Validade: 20 (vinte) anos contados a partir de 06/10/2011, observadas as condições legais.

---

(11) BR 11 2013 009952-6 B1

Código 16.1 - Concessão de Patente ou Certificado de Adição de Invenção
(22) 26/10/2011
(30) 29/10/2010 US 61/408,258
(51) C08L 33/12 (2006.01)
(54) COMPOSIÇÃO TERMOPLÁSTICA, MÉTODO PARA PRODUZIR UMA COMPOSIÇÃO TERMOPLÁSTICA E ARTIGO
(73) ROHM AND HAAS COMPANY (US)
(72) YANNICK SAINT-GERARD; VEERA D. NELLIAPPAN; YANNICK CHIQUET; ERIC G. LUNDQUIST
Prazo de Validade: 20 (vinte) anos contados a partir de 26/10/2011, observadas as condições legais.

(11) BR 11 2013 010472-4 B1	Código 16.1 - Concessão de Patente ou Certificado de Adição de Invenção (22) 10/11/2011 (30) 17/12/2010 DE 10 2010 054 953.3 (51) H02P 13/06 (2006.01) (54) TRANSFORMADOR REGULÁVEL COM COMUTADOR DE DERIVAÇÃO (73) MASCHINENFABRIK REINHAUSEN GMBH (DE) (72) Matthias Biskoping; Jochen Von Bloh; Dieter Dohnal; Karsten Viereck Prazo de Validade: 20 (vinte) anos contados a partir de 10/11/2011, observadas as condições legais.
(11) BR 11 2013 013464-0 B1	Código 16.1 - Concessão de Patente ou Certificado de Adição de Invenção (22) 30/11/2011 (30) 01/12/2010 US 12/957,854 (51) G01N 21/75 (2006.01), G01N 21/31 (2006.01) (54) MÉTODO PARA MEDIR PELO MENOS UMA PROPRIEDADE DE UMA AMOSTRA PREDOMINANTEMENTE LÍQUIDA (73) NALCO COMPANY (US) (72) RODNEY H. BANKS; STEVEN R. CIOTA; SASCHA WELZ Prazo de Validade: 20 (vinte) anos contados a partir de 30/11/2011, observadas as condições legais.
(11) BR 11 2013 014556-0 B1	Código 16.1 - Concessão de Patente ou Certificado de Adição de Invenção (22) 16/12/2011 (30) 16/12/2010 US 61/423,962 (51) G01V 1/00 (2006.01) (54) MÉTODO DE EXPLORAÇÃO SÍSMICA ACIMA DE REGIÃO DE SUBSUPERFÍCIE (73) BP CORPORATION NORTH AMERICA INC. (US) (72) JOSEPH ANTHONY DELLINGER; JOHN T. ETGEN; GRAHAM ANTHONY OPENSHAW Prazo de Validade: 20 (vinte) anos contados a partir de 16/12/2011, observadas as condições legais.
(11) BR 11 2013 016971-0 B1	Código 16.1 - Concessão de Patente ou Certificado de Adição de Invenção (22) 21/12/2011 (30) 30/12/2010 EP 10382365.4 (51) C08L 23/00 (2006.01) (54) COMPOSIÇÃO E ARTIGO (73) DOW GLOBAL TECHNOLOGIES LLC (US) (72) COSME LLOP; JUSTYNA A. WARCZOK; LAURA MARTINEZ Prazo de Validade: 20 (vinte) anos contados a partir de 21/12/2011, observadas as condições legais.

(11) BR 11 2013 017657-1 B1	Código 16.1 - Concessão de Patente ou Certificado de Adição de Invenção (22) 26/01/2012 (30) 28/01/2011 NO 20110139 (51) F16K 11/076 (2006.01), F16K 11/085 (2006.01) (54) DISPOSIÇÃO DE VÁLVULA E SISTEMA DE PRESSURIZAÇÃO PARA PRESSURIZAR UM FLUIDO COM O USO DE UM FLUIDO MOTRIZ (73) FMC KONGSBERG SUBSEA AS (NO) (72) STEIN FØLKNER Prazo de Validade: 20 (vinte) anos contados a partir de 26/01/2012, observadas as condições legais.
(11) BR 11 2013 018156-7 B1	Código 16.1 - Concessão de Patente ou Certificado de Adição de Invenção (22) 09/01/2012 (30) 28/01/2011 FR 1150655 (51) G06T 5/00 (2006.01) (54) PROCESSO E DISPOSITIVO DE TRATAMENTO DE DADOS DE IMAGENS, UTILIZAÇÃO DO PROCESSO E INSTALAÇÃO PARA APLICAÇÃO DE UMA UTILIZAÇÃO (73) ELECTRICITE DE FRANCE (FR) (72) NICOLAS PAUL; ANTOINE DE CHILLAZ Prazo de Validade: 20 (vinte) anos contados a partir de 09/01/2012, observadas as condições legais.
(11) BR 11 2013 018567-8 B1	Código 16.1 - Concessão de Patente ou Certificado de Adição de Invenção (22) 23/12/2011 (30) 21/01/2011 US 61/435,104; 09/12/2011 US 13/315,474 (51) C08B 37/00 (2006.01), A23L 3/349 (2006.01) (54) PROCESSO PARA CONSERVAÇÃO DO MATERIAL DE BIOMASSA COMPREENDENDO PECTINA E PROCESSO PARA EXTRAIR PECTINA DO MATERIAL DE BIOMASSA (73) CP KELCO APS. (DK) (72) JENS ESKIL TRUDSOE Prazo de Validade: 20 (vinte) anos contados a partir de 23/12/2011, observadas as condições legais.
(11) BR 11 2013 018600-3 B1	Código 16.1 - Concessão de Patente ou Certificado de Adição de Invenção (22) 09/02/2012 (30) 02/03/2011 EP 11156519.8 (51) C08K 3/22 (2006.01), C08K 5/52 (2006.01), C08G 18/02 (2006.01) (54) FORMULAÇÃO RETARDANTE DE CHAMA APROPRIADA PARA PROVER PRODUTOS DE POLIURETANO (73) HUNTSMAN INTERNATIONAL LLC (US) (72) SERGE BOURBIGOT; SOPHIE DUQUESNE; FABIENNE SAMYN;

MARYSKA MULLER; CHRIS IAN LINDSAY; RENE ALEXANDER KLEIN; GIACOMO GIANNINI
Prazo de Validade: 20 (vinte) anos contados a partir de 09/02/2012, observadas as condições legais.

---

(11) BR 11 2013 018688-7 B1

Código 16.1 - Concessão de Patente ou Certificado de Adição de Invenção
(22) 17/01/2012
(30) 27/01/2011 IN 233/MUM/2011; 28/01/2011 IN 245/MUM/2011; 21/02/2011 US 61/444,803; 22/02/2011 US 61/445,046; 15/03/2011 US 61/452,730; 15/03/2011 IN 569/MUM/2011
(51) A61K 36/47 (2006.01)
(54) MÉTODO DE PRODUÇÃO DE UMA COMPOSIÇÃO POLIMÉRICA DE PROANTOCIANIDINA
(73) NAPO PHARMACEUTICALS, INC. (US)
(72) MUBEEN AHMAD KHAN; SUKUMAR SINHA; VIKAS PARASHAR; VIPIN KUMAR PANDEY; SNEHAL SHAH
Prazo de Validade: 20 (vinte) anos contados a partir de 17/01/2012, observadas as condições legais.

---

(11) BR 11 2013 020681-0 B1

Código 16.1 - Concessão de Patente ou Certificado de Adição de Invenção
(22) 02/02/2012
(30) 18/02/2011 FI 20115157; 18/02/2011 US 61.444,272
(51) G01N 1/28 (2006.01), G01N 33/52 (2006.01)
(54) MÉTODOS PARA TRATAR PAPEL DE FILTRO E PARA O MANUSEIO DE MATERIAL BIOLÓGICO
(73) WALLAC OY (FI)
(72) HANNE MARIKA LINDROOS; OUTI MARIA LEHTINEN; PEKKA TAPANI MATTSSON; ELINA MAARET TUOMOLA
Prazo de Validade: 20 (vinte) anos contados a partir de 02/02/2012, observadas as condições legais.

---

(11) BR 11 2013 021207-1 B1

Código 16.1 - Concessão de Patente ou Certificado de Adição de Invenção
(22) 08/02/2012
(30) 23/02/2011 FR 11/00540
(51) F16D 55/224 (2006.01), F16D 59/02 (2006.01), F16D 65/14 (2006.01), F16D 65/02 (2006.01), F16D 65/16 (2006.01)
(54) DISPOSITIVO DE FRENAGEM ELÉTRICA DE UMA ÁRVORE DE ACIONAMENTO
(73) SOFINECO (FR)
(72) PANSERI, ANNE SOPHIE; POYET, ARMAND; SIMON, ROMAIN
Prazo de Validade: 20 (vinte) anos contados a partir de 08/02/2012, observadas as condições legais.

(11) BR 11 2013 021340-0 B1

Código 16.1 - Concessão de Patente ou Certificado de Adição de Invenção
(22) 22/02/2012
(30) 24/02/2011 US 61/446,117; 21/02/2012 US 13/401,336
(51) C01G 33/00 (2006.01), C01G 17/00 (2006.01)
(54) MÉTODO PARA A REMOÇÃO DE SULFETO DE HIDROGÊNIO DE UM HIDROCARBONETO QUE CONTÉM FLUIDO
(73) UNITED LABORATORIES INTERNATIONAL, LLC (US)
(72) STEPHEN D. MATZA; MARTHA T. SMITH; JACK G. FROST
Prazo de Validade: 20 (vinte) anos contados a partir de 22/02/2012, observadas as condições legais.

(11) BR 11 2013 021368-0 B1

Código 16.1 - Concessão de Patente ou Certificado de Adição de Invenção
(22) 22/02/2012
(30) 22/02/2011 DE 10 2011 011 869.1
(51) A61B 17/12 (2006.01)
(54) Implante para ser usado na oclusão de aneurismas bifurcados
(73) PHENOX GMBH (DE)
(72) RALF HANNES; HERMANN MONSTADT
Prazo de Validade: 20 (vinte) anos contados a partir de 22/02/2012, observadas as condições legais.

(11) BR 11 2013 021430-9 B1

Código 16.1 - Concessão de Patente ou Certificado de Adição de Invenção
(22) 02/03/2012
(30) 04/03/2011 JP 2011-048043
(51) F02P 15/00 (2006.01), H01F 38/12 (2006.01)
(54) BOBINA DE IGNIÇÃO PARA MOTOR DE COMBUSTÃO INTERNA
(73) HONDA MOTOR CO., LTD. (JP) ; HITACHI AUTOMOTIVE SYSTEMS, LTD. (JP)
(72) MAKIO TAKAHASHI; TAKANOBU KOBAYASHI; YOICHI ANZO; GAKUJI MORIYA; MAKOTO KURAHASHI
Prazo de Validade: 20 (vinte) anos contados a partir de 02/03/2012, observadas as condições legais.

(11) BR 11 2013 022256-5 B1

Código 16.1 - Concessão de Patente ou Certificado de Adição de Invenção
(22) 15/03/2013
(30) 19/03/2012 US 61/612,453; 14/03/2013 US 13/829,355
(51) C12P 19/02 (2006.01), C12P 7/10 (2006.01), C12P 7/16 (2006.01), C12P 7/54 (2006.01), C08B 1/00 (2006.01), C10L 5/44 (2006.01)
(54) PROCESSO PARA PRODUÇÃO DE AÇÚCARES DE BIOMASSA DENSA EM ENERGIA E AÇÚCARES FERMENTÁVEIS A PARTIR DE BIOMASSA CELULÓSICA, PROCESSO PARA A PRODUÇÃO DE PELETES DE BIOMASSA E AÇÚCARES FERMENTÁVEIS A PARTIR DE BIOMASSA CELULÓSICA E PROCESSO PARAA PRODUÇÃO DE BIOMASSA DENSA EM ENERGIA E AÇÚCARES FERMENTÁVEIS A PARTIR DE UM RESÍDUO

AGRÍCOLA
(73) GRANBIO INTELLECTUAL PROPERTY HOLDINGS, LLC (US)
(72) THEODORA RETSINA; VESA PYLKKANEN
Prazo de Validade: 20 (vinte) anos contados a partir de 15/03/2013, observadas as condições legais.

---

(11) BR 11 2013 022689-7 B1

Código 16.1 - Concessão de Patente ou Certificado de Adição de Invenção
(22) 08/03/2012
(30) 09/03/2011 ES P201130323
(51) A01K 61/00 (2017.01)
(54) ACOPLAMENTO AMORTECEDOR PARA ESTRUTURAS FLUTUANTES
(73) ESPAÑOLA DE PLATAFORMAS MARINAS, S.L. (ES)
(72) ANDRÉS QUINTÁ CORTIÑAS
Prazo de Validade: 20 (vinte) anos contados a partir de 08/03/2012, observadas as condições legais.

---

(11) BR 11 2013 024606-5 B1

Código 16.1 - Concessão de Patente ou Certificado de Adição de Invenção
(22) 21/03/2012
(30) 25/03/2011 GB 1105050.7
(51) A61K 31/07 (2006.01), A61K 31/203 (2006.01), A61K 31/216 (2006.01), A61K 31/404 (2006.01), A61K 45/06 (2006.01), A61P 17/10 (2006.01)
(54) COMPOSIÇÃO COMPREENDENDO UM COMPOSTO DE DIINDOLILMETANO (DIM)
(73) SKINTECH LIFE SCIENCE LIMITED (GB)
(72) DAVID ALPERT
Prazo de Validade: 20 (vinte) anos contados a partir de 21/03/2012, observadas as condições legais.

---

(11) BR 11 2013 025747-4 B1

Código 16.1 - Concessão de Patente ou Certificado de Adição de Invenção
(22) 05/04/2012
(30) 06/04/2011 EP 11161321.2
(51) B62D 25/20 (2006.01)
(54) CORPO DE UM VEÍCULO INDUSTRIAL COM BASE DE ASSENTO INTEGRADA AO PISO E MÉTODO PARA OBTER UM CORPO DE UM VEÍCULO INDUSTRIAL
(73) IVECO S.P.A. (IT)
(72) STEFANO ZOGNO
Prazo de Validade: 20 (vinte) anos contados a partir de 05/04/2012, observadas as condições legais.

---

(11) BR 11 2013 025855-1 B1

Código 16.1 - Concessão de Patente ou Certificado de Adição de Invenção
(22) 04/05/2012
(30) 04/05/2011 KR 10-2011-0042618

(51) G06F 1/32 (2019.01), G06F 13/16 (2006.01), G06F 9/44 (2018.01), G06F 3/12 (2006.01)
(54) APARELHO FORMADOR DE IMAGENS, E MÉTODO PARA CONTROLAR UM APARELHO FORMADOR DE IMAGENS.
(73) HEWLETT-PACKARD DEVELOPMENT COMPANY, L.P. (US)
(72) HO-BEOM PARK
Prazo de Validade: 20 (vinte) anos contados a partir de 04/05/2012, observadas as condições legais.

---

(11) BR 11 2013 026380-6 B1

Código 16.1 - Concessão de Patente ou Certificado de Adição de Invenção
(22) 13/04/2012
(30) 13/04/2011 DE 10 2011 007 310.8; 15/04/2011 US 61/476,113
(51) A61B 5/097 (2006.01), A61B 5/083 (2006.01)
(54) MÉTODO PARA DETERMINAR A CAPACIDADE METABÓLICA DE PELO MENOS UMA ENZIMA
(73) HUMEDICS GMBH (DE)
(72) KARSTEN HEYNE; MARTIN STOCKMANN; TOM RUBIN
Prazo de Validade: 20 (vinte) anos contados a partir de 13/04/2012, observadas as condições legais.

---

(11) BR 11 2013 027456-5 B1

Código 16.1 - Concessão de Patente ou Certificado de Adição de Invenção
(22) 27/04/2011
(51) G08B 21/12 (2006.01)
(54) SISTEMA DE MONITORAÇÃO, E, MÉTODO PARA MONITORAR UMA CONDIÇÃO AMBIENTAL DE UMA ÁREA
(73) TELECOM ITALIA S.P.A. (IT)
(72) ROBERTO ANTONINI; GIAN PIERO FICI; MARCO GASPARDONE
Prazo de Validade: 20 (vinte) anos contados a partir de 27/04/2011, observadas as condições legais. Patente concedida conforme ADI 5.529/DF, que determina a alteração do prazo de concessão.

---

(11) BR 11 2013 027523-5 B1

Código 16.1 - Concessão de Patente ou Certificado de Adição de Invenção
(22) 25/04/2012
(30) 25/04/2011 US 61/478,879; 25/04/2011 US 61/478,786; 25/04/2011 US 29/390,471; 05/09/2011 US 61/531,081; 04/10/2011 US 61/543,277; 24/04/2012 US 13/455,073
(51) A47B 3/00 (2006.01)
(54) MESA COM TAMPO DE PLÁSTICO MOLDADO
(73) LIFETIME PRODUCTS, INC. (US)
(72) WENDELL PEERY; MITCH JOHNSON; JU-YOUNG JIN
Prazo de Validade: 20 (vinte) anos contados a partir de 25/04/2012, observadas as condições legais.

(11) BR 11 2013 028684-9 B1

Código 16.1 - Concessão de Patente ou Certificado de Adição de Invenção
(22) 03/05/2012
(30) 12/05/2011 EP 11165862.1
(51) G04G 13/02 (2006.01)
(54) DISPOSITIVO QUE PROVÊ ALARME DE DESPERTAR, E MÉTODO PARA PROVER UM SINAL DE DESPERTAR AUDÍVEL DURANTE UM PERÍODO DE ALERTA
(73) KONINKLIJKE PHILIPS N.V. (PB)
(72) MAHDI TRIKI
Prazo de Validade: 20 (vinte) anos contados a partir de 03/05/2012, observadas as condições legais.

(11) BR 11 2013 028827-2 B1

Código 16.1 - Concessão de Patente ou Certificado de Adição de Invenção
(22) 22/10/2012
(30) 21/10/2011 US 13/278,568
(51) G06F 17/21 (1995.01), G06F 17/24 (1995.01), G06F 17/22 (1995.01)
(54) SISTEMAS, MÉTODOS E INTERFACES PARA EXIBIÇÃO DE CONTEÚDO EM LINHA E CONTEÚDO EM NÍVEL DE BLOCO
(73) THOMSON REUTERS ENTERPRISE CENTRE GMBH (CH)
(72) DANIEL BENNETT; JOHN SCOTT DAUP
Prazo de Validade: 20 (vinte) anos contados a partir de 22/10/2012, observadas as condições legais.

(11) BR 11 2013 029019-6 B1

Código 16.1 - Concessão de Patente ou Certificado de Adição de Invenção
(22) 21/05/2012
(30) 17/05/2011 BE 2011/0298; 22/03/2012 US 61/614,041
(51) G06Q 10/00 (2012.01), G06Q 50/00 (2012.01), G07C 5/00 (2006.01), G06Q 50/30 (2012.01), G06Q 10/10 (2012.01)
(54) MÉTODO E SISTEMA DE SELEÇÃO DE DADOS PARA SETOR DE TRANSPORTE
(73) AVIOVISION (BE)
(72) KRIS VAN DEN BERGH; PATRICK VAN DESSEL; WIM CYRIEL MARIA DE MUNCK; TOM HUGO JAN LUC DE WINNE
Prazo de Validade: 20 (vinte) anos contados a partir de 21/05/2012, observadas as condições legais.

(11) BR 11 2013 029628-3 B1

Código 16.1 - Concessão de Patente ou Certificado de Adição de Invenção
(22) 18/05/2012
(30) 20/05/2011 US 61/488,495
(51) H05K 5/06 (2006.01)
(54) GABINETE ELETRÔNICO COM ORIENTAÇÃO AJUSTÁVEL
(73) ECOLAB USA INC (US)
(72) 1) BRIAN P. CARLSON; 2) RYAN A. CHERNIK; 3) ARON D. DAHLGREN; 4) WESLLEY M. NELSON

Prazo de Validade: 20 (vinte) anos contados a partir de 18/05/2012, observadas as condições legais.

---

(11) BR 11 2013 029978-9 B1

Código 16.1 - Concessão de Patente ou Certificado de Adição de Invenção
(22) 25/05/2012
(30) 26/05/2011 EP 11167716.7
(51) G07F 13/06 (2006.01), A47J 31/52 (2006.01)
(54) MÁQUINA PARA PREPARAÇÃO DE BEBIDAS
(73) SOCIÉTÉ DES PRODUITS NESTLÉ S.A. (CH)
(72) ANDERS BROR VESTRELI; SAMUEL ODET; CHRISTIAN TALON; HANSPETER PLEISCH; JEAN-LUC DENISART; LAURENT SEYDOUX
Prazo de Validade: 20 (vinte) anos contados a partir de 25/05/2012, observadas as condições legais.

---

(11) BR 11 2013 030302-6 B1

Código 16.1 - Concessão de Patente ou Certificado de Adição de Invenção
(22) 07/06/2012
(30) 10/06/2011 EP 11169535.9
(51) C07D 401/12 (2006.01), C07D 409/14 (2006.01), C07D 417/12 (2006.01), A61K 31/4545 (2006.01), A61K 31/4709 (2006.01), A61P 11/06 (2006.01), A61P 11/08 (2006.01)
(54) COMPOSTO, COMPOSIÇÃO FARMACÊUTICA, USO DE UM COMPOSTO, COMBINAÇÃO DE UM COMPOSTO E DISPOSITIVO
(73) CHIESI FARMACEUTICI S.P.A. (IT)
(72) FABIO RANCATI; IAN LINNEY; ANDREA RIZZI; WESLEY BLACKABY; CHRIS KNIGHT
Prazo de Validade: 20 (vinte) anos contados a partir de 07/06/2012, observadas as condições legais.

---

(11) BR 11 2013 032369-8 B1

Código 16.1 - Concessão de Patente ou Certificado de Adição de Invenção
(22) 17/06/2012
(30) 17/06/2011 US 61/498.528; 01/06/2012 US 61/654.744
(51) C08L 45/00 (2006.01), C08L 65/00 (2006.01), C08K 5/16 (2006.01), C08K 5/14 (2006.01), C08F 32/02 (2006.01)
(54) COMPOSIÇÃO DE RESINA, MÉTODO PARA MELHORAR A ADESÃO DAREFERIDA COMPOSIÇÃO DE RESINA E USO DE PELO MENOS UM PROMOTOR DE ADESÃO
(73) MATERIA, INC. (US)
(72) LI-SHENG WANG; ANTHONY R. STEPHEN; PAUL W. BOOTHE; TESSA SCHULZE; MICHAEL A. GIARDELLO; MARK S. TRIMMER; CHRISTOPHER J. CRUCE; FARSHAD J. MOTAMEDI; BRIAN EDGECOMBE
Prazo de Validade: 20 (vinte) anos contados a partir de 17/06/2012, observadas as condições legais.

(11) BR 11 2013 032923-8 B1

Código 16.1 - Concessão de Patente ou Certificado de Adição de Invenção
(22) 13/06/2012
(30) 20/06/2011 US 13/163,760
(51) G06F 12/16 (2006.01), G06F 12/08 (2016.01), G06F 3/06 (2006.01)
(54) APARELHO, MÉTODO IMPLEMENTADO POR COMPUTADOR E MÍDIA LEGÍVEL POR COMPUTADOR PARA GERENCIAR ARMAZENAMENTO VIRTUAL REPLICADO EM LOCAIS DE RECUPERAÇÃO
(73) MICROSOFT TECHNOLOGY LICENSING, LLC (US)
(72) PHANI CHIRUVOLU; GAURAV SINHA; DEVDEEP SINGH; JACOB OSHINS; CHRISTOPHER L. ECK
Prazo de Validade: 20 (vinte) anos contados a partir de 13/06/2012, observadas as condições legais.

(11) BR 11 2013 033087-2 B1

Código 16.1 - Concessão de Patente ou Certificado de Adição de Invenção
(22) 06/07/2012
(30) 07/07/2011 US 61/505,401; 05/07/2012 US 13/542,527
(51) H01M 2/10 (2006.01), H01M 10/50 (1974.07)
(54) APARELHO PARA ARMAZENAR PELO MENOS UM OBJETO COM PELO MENOS UMA EXTREMIDADE SUPERIOR E PELO MENOS UMA INFERIOR
(73) FEDERAL EXPRESS CORPORATION (US)
(72) MARK RICHARD PETZINGER
Prazo de Validade: 20 (vinte) anos contados a partir de 06/07/2012, observadas as condições legais.

(11) BR 11 2013 033514-9 B1

Código 16.1 - Concessão de Patente ou Certificado de Adição de Invenção
(22) 27/06/2012
(30) 27/06/2011 US 61/501,392
(51) G06F 17/15 (2006.01), G06T 5/00 (2006.01)
(54) MÉTODO IMPLEMENTADO POR COMPUTADOR PARA GERAR UMA IMAGEM FILTRADA E SISTEMA
(73) YISSUM RESEARCH DEVELOPMENT COMPANY OF THE HEBREW UNIVERSITY OF JERUSALEM LTD. (IL)
(72) DANIEL LISCHINSKI; RAANAN FATTAL; ZEEV FARBMAN
Prazo de Validade: 20 (vinte) anos contados a partir de 27/06/2012, observadas as condições legais.

(11) BR 11 2014 000965-1 B1

Código 16.1 - Concessão de Patente ou Certificado de Adição de Invenção
(22) 19/07/2012
(30) 19/07/2011 US 61/509,137; 19/08/2011 EP 11178148.0
(51) C12Q 1/68 (2018.01), G06F 19/24 (2011.01)
(54) MÉTODO, APARELHO E MEIO DE ARMAZENAMENTO NÃO TRANSITÓRIO
(73) KONINKLIJKE PHILIPS N.V. (NL)
(72) WILHELMUS FRANCISCUS JOHANNES VERHAEGH; ANJA VAN DE

	STOLPE; HENDRIK JAN VAN OOIJEN; KALYANA CHAKRAVARTHI DULLA; MARCIA ALVES DE INDIA; RALF HOFFMANN Prazo de Validade: 20 (vinte) anos contados a partir de 19/07/2012, observadas as condições legais.
(11) BR 11 2014 001191-5 B1	Código 16.1 - Concessão de Patente ou Certificado de Adição de Invenção (22) 11/07/2012 (30) 20/07/2011 JP 2011-159433 (51) B23P 19/08 (2006.01), B23P 19/00 (2006.01), B60B 29/00 (2006.01), B25B 13/48 (2006.01), B25B 21/00 (2006.01), B25B 23/02 (2006.01), B62D 65/12 (2006.01) (54) APARELHO DE DISPOR ARRUELAS, SISTEMA DE DISPOR ARRUELAS E MÉTODO DE DISPOR ARRUELAS (73) TOYOTA JIDOSHA KABUSHIKI KAISHA (JP) (72) KAZUHIKO KIRA; TOSHIO TOYODA Prazo de Validade: 20 (vinte) anos contados a partir de 11/07/2012, observadas as condições legais.
(11) BR 11 2014 003158-4 B1	Código 16.1 - Concessão de Patente ou Certificado de Adição de Invenção (22) 08/08/2012 (30) 12/08/2011 US 13/208414 (51) B60W 40/112 (2012.01), B60W 40/11 (2012.01) (54) MÉTODO E SISTEMA PARA DETERMINAR A INCLINAÇÃO DE UM VEÍCULO (73) DEERE & COMPANY (US) (72) NIKOLAI R. TEVS; JEFFREY S. PUHALLA Prazo de Validade: 20 (vinte) anos contados a partir de 08/08/2012, observadas as condições legais.
(11) BR 11 2014 003894-5 B1	Código 16.1 - Concessão de Patente ou Certificado de Adição de Invenção (22) 31/07/2012 (30) 19/08/2011 US 61/525,291; 25/07/2012 US 13/557,682 (51) B01D 35/30 (2006.01), B01D 27/08 (2006.01), B01D 27/10 (2006.01), B01D 35/14 (2006.01), B01D 29/15 (2006.01) (54) Elemento de filtro adaptado para encaixe removível de um cabeçote de filtro e filtro (73) BALDWIN FILTERS, INC. (US) (72) TIMOTHY L. KRULL Prazo de Validade: 20 (vinte) anos contados a partir de 31/07/2012, observadas as condições legais.
(11) BR 11 2014 004820-7 B1	Código 16.1 - Concessão de Patente ou Certificado de Adição de Invenção (22) 24/08/2012

(30) 30/08/2011 US 13/221,609
(51) G06F 11/32 (2006.01), H04L 12/26 (2006.01)
(54) Método implementado por computador para gerenciar dispositivos de computação hospedeiros, componente de monitoramento de estado, sistema e uso do sistema.
(73) AMAZON TECHNOLOGIES, INC. (US)
(72) MATTHEW T. CORDDRY; WYATT D. CAMP; JACOB GABRIELSON
Prazo de Validade: 20 (vinte) anos contados a partir de 24/08/2012, observadas as condições legais.

---

(11) BR 11 2014 005027-9 B1

Código 16.1 - Concessão de Patente ou Certificado de Adição de Invenção
(22) 30/07/2012
(30) 09/09/2011 DE 10 2011 082 420.0
(51) B05B 11/00 (2006.01), A61M 15/00 (2006.01), A61M 11/08 (2006.01)
(54) DISTRIBUIDOR DE LÍQUIDO E CABEÇA DE DISTRIBUIÇÃO PARA UM DISTRIBUIDOR
(73) APTAR RADOLFZELL GMBH (DE)
(72) JUDITH AUCHERBACH; JÜRGEN GREINER-PERTH
Prazo de Validade: 20 (vinte) anos contados a partir de 30/07/2012, observadas as condições legais.

---

(11) BR 11 2014 005397-9 B1

Código 16.1 - Concessão de Patente ou Certificado de Adição de Invenção
(22) 06/09/2012
(30) 09/09/2011 US 61/532,879
(51) C08K 3/22 (2006.01), C08L 23/04 (2006.01), F16L 9/00 (2006.01), F16L 9/12 (2006.01)
(54) TUBO DE POLIETILENO E SEU MÉTODO DE PRODUÇÃO
(73) CHEVRON PHILLIPS CHEMICAL COMPANY LP (US)
(72) ELIZABETH M LANIER; BRYAN E. HAUGER
Prazo de Validade: 20 (vinte) anos contados a partir de 06/09/2012, observadas as condições legais.

---

(11) BR 11 2014 007465-8 B1

Código 16.1 - Concessão de Patente ou Certificado de Adição de Invenção
(22) 26/11/2013
(30) 29/11/2012 DE 10 2012 023 318.3
(51) C04B 35/00 (2006.01), C04B 35/01 (2006.01), C04B 35/03 (2006.01), C04B 35/04 (2006.01), C04B 35/043 (2006.01), C04B 35/057 (2006.01), C04B 35/06 (2006.01), C04B 35/44 (2006.01), C04B 35/443 (2006.01), C04B 35/66 (2006.01), F23M 5/00 (2006.01), F23M 5/04 (2006.01), F27B 9/16 (2006.01), F27D 1/00 (2006.01)
(54) USO DE TIJOLOS REFRATÁRIOS NÃO CALCINADOS
(73) REFRATECHNIK HOLDING GMBH (DE)
(72) BERND SCHEUBEL; HELGE JANSEN; HANS-JÜRGEN KLISCHAT; ROLF-DIETER KIZIO; HOLGER WIRSING

Prazo de Validade: 20 (vinte) anos contados a partir de 26/11/2013, observadas as condições legais.

---

(11) BR 11 2014 007503-4 B1

Código 16.1 - Concessão de Patente ou Certificado de Adição de Invenção
(22) 18/09/2012
(30) 30/09/2011 EP 11290457.8
(51) B61L 23/04 (2006.01)
(54) SISTEMA PARA DETERMINAR A DISPONIBILIDADE DE PISTA, VEÍCULO GUIADO, SINAL DE MEDIÇÃO DE DISTÂNCIA E MÉTODO PARA DETERMINAR A DISPONIBILIDADE DE PISTA
(73) SIEMENS MOBILITY SAS (FR)
(72) JEAN-POL MURA; VIRGINIE FORNI; CLARA NOGUEIRA ALVES
Prazo de Validade: 20 (vinte) anos contados a partir de 18/09/2012, observadas as condições legais.

---

(11) BR 11 2014 008826-8 B1

Código 16.1 - Concessão de Patente ou Certificado de Adição de Invenção
(22) 22/11/2011
(51) F15D 1/04 (2006.01), F15D 1/14 (2006.01)
(54) CONJUNTO DE SAÍDA
(73) HALLIBURTON ENERGY SERVICES, INC. (US)
(72) JASON D. DYKSTRA
Prazo de Validade: 20 (vinte) anos contados a partir de 22/11/2011, observadas as condições legais.

---

(11) BR 11 2014 008882-9 B1

Código 16.1 - Concessão de Patente ou Certificado de Adição de Invenção
(22) 10/10/2012
(30) 11/10/2011 GB 1117518.9; 27/07/2012 GB 1213441.7
(51) B05B 11/02 (2006.01), A61M 11/00 (2006.01), A61M 15/00 (2006.01), A61M 15/08 (2006.01)
(54) DISPOSITIVO DE DISTRIBUIÇÃO DE FLUIDO
(73) CONSORT MEDICAL PLC. (GB)
(72) PAUL ALLSOP
Prazo de Validade: 20 (vinte) anos contados a partir de 10/10/2012, observadas as condições legais.

---

(11) BR 11 2014 008891-8 B1

Código 16.1 - Concessão de Patente ou Certificado de Adição de Invenção
(22) 05/10/2012
(30) 11/10/2011 JP 2011-224198
(51) F16H 55/06 (2006.01), F16H 57/04 (2010.01)
(54) RODAS DENTADAS E TRANMISSÃO
(73) TOYOTA JIDOSHA KABUSHIKI KAISHA (JP)
(72) DAISUKE TOKOZAKURA; AKIRA MURAKAMI; YUYA TAKAHASHI; KEISUKE ICHIGE; MASANORI IRITANI; HIDEYUKI SUZUKI

Prazo de Validade: 20 (vinte) anos contados a partir de 05/10/2012, observadas as condições legais.

---

(11) BR 11 2014 009338-5 B1

Código 16.1 - Concessão de Patente ou Certificado de Adição de Invenção
(22) 16/10/2012
(30) 19/10/2011 US 61/548,998
(51) G10L 21/02 (2013.01)
(54) APARELHO DE ATENUAÇÃO DE RUÍDO E MÉTODO DE ATENUAÇÃO DE RUÍDO
(73) KONINKLIJKE PHILIPS N.V. (PB)
(72) PATRICK KECHICHIAN; SRIRAM SRINIVASAN
Prazo de Validade: 20 (vinte) anos contados a partir de 16/10/2012, observadas as condições legais.

---

(11) BR 11 2014 009784-4 B1

Código 16.1 - Concessão de Patente ou Certificado de Adição de Invenção
(22) 24/10/2012
(30) 24/10/2011 KR 10-2011-0108978; 24/10/2011 KR 10-2011-0108971; 24/10/2011 KR 10-2011-0108979; 24/10/2011 KR 10-2011-0108952; 24/10/2011 KR 10-2011-0108982; 24/10/2011 KR 10-2011-0108973; 24/10/2011 KR 10-2011-0108974; 24/10/2011 KR 10-2011-0108976; 24/10/2011 KR 10-2011-0108977; 24/10/2011 KR 10-2011-0108986; 24/10/2011 KR 10-2011-0108953; 24/10/2011 KR 10-2011-0108957; 24/10/2011 KR 10-2011-0108955; 08/02/2012 KR 10-2012-0012984; 08/02/2012 KR 10-2012-0012985; 08/02/2012 KR 10-2012-0012986; 13/02/2012 KR 10-2012-0014464; 13/02/2012 KR 10-2012-0014463; 09/10/2012 KR 10-2012-0112047
(51) D06F 37/30 (2020.01), D06F 37/04 (2006.01), D06F 37/06 (2006.01)
(54) MÁQUINA DE LAVAR PARA PRODUZIR MOVIMENTO TRIDIMENSIONAL E MÉTODO DE MONTAGEM DE TAMBOR PARA UMA MÁQUINA DE LAVAR
(73) LG ELECTRONICS, INC (KR)
(72) CHASEUNG JUN; BYUNGKEOL CHOI; YOUNGMIN KIM; DONGWON KIM; HYUNDONG KIM; HWANJIN JUNG; BYUNGWOOK MIN; KYEONGHWAN KIM; JINWOONG KIM; CHANGWOO SON; HYUNSEOL SEO
Prazo de Validade: 20 (vinte) anos contados a partir de 24/10/2012, observadas as condições legais.

---

(11) BR 11 2014 009922-7 B1

Código 16.1 - Concessão de Patente ou Certificado de Adição de Invenção
(22) 25/06/2013
(30) 05/07/2012 JP 2012-151459
(51) B60S 1/38 (2006.01)
(54) PÁ DE LIMPADOR
(73) TREND EAST YUGEN KAISHA (JP)
(72) KEIJI TATSUMI
Prazo de Validade: 20 (vinte) anos contados a partir de 25/06/2013, observadas

as condições legais.

(11) BR 11 2014 010487-5 B1

Código 16.1 - Concessão de Patente ou Certificado de Adição de Invenção
(22) 01/03/2013
(30) 01/03/2012 CN 201210052278.4
(51) G06F 17/00 (2019.01)
(54) MÉTODO PARA A NOTIFICAÇÃO DE INFORMAÇÕES DE UM CLIENTE DE MICRODIÁRIO VIRTUAL, DISPOSITIVO PARA A NOTIFICAÇÃO DE INFORMAÇÕES DE UM CLIENTE DE MICRODIÁRIO VIRTUAL, E SERVIDOR
(73) Tencent Technology (Shenzhen) Company Limited (CN)
(72) HUAN XIONG; MINGHONG TANG
Prazo de Validade: 20 (vinte) anos contados a partir de 01/03/2013, observadas as condições legais.

(11) BR 11 2014 010792-0 B1

Código 16.1 - Concessão de Patente ou Certificado de Adição de Invenção
(22) 07/09/2012
(30) 04/11/2011 US 61/556,081; 17/07/2012 US 13/551,341
(51) G02C 7/10 (2006.01)
(54) ÓCULOS TERAPÊUTICOS
(73) SPY OPTIC INC. (US)
(72) JAMES E. PRITTS
Prazo de Validade: 20 (vinte) anos contados a partir de 07/09/2012, observadas as condições legais.

(11) BR 11 2014 010864-1 B1

Código 16.1 - Concessão de Patente ou Certificado de Adição de Invenção
(22) 15/02/2013
(30) 05/03/2012 EP 12158070.8; 05/03/2012 US 61/606,587
(51) A61M 25/00 (2006.01), A61M 25/01 (2006.01), A61M 25/06 (2006.01)
(54) AUXÍLIO DE INSERÇÃO TUBULAR PARA MANIPULAÇÃO DO CATETER E CONJUNTO DE CATETER COMPOSTO POR UM CATETER E O AUXÍLIO DE INSERÇÃO TUBULAR
(73) DENTSPLY IH AB (SE)
(72) EVELINA GUSTAVSSON
Prazo de Validade: 20 (vinte) anos contados a partir de 15/02/2013, observadas as condições legais.

(11) BR 11 2014 012075-7 B1

Código 16.1 - Concessão de Patente ou Certificado de Adição de Invenção
(22) 16/11/2012
(30) 21/11/2011 US 13/301,039
(51) G06F 15/16 (2006.01)
(54) MÉTODO E SISTEMA PARA ACESSO A UM ARQUIVO DE APLICATIVO DE CLIENTE, E DISPOSITIVO DE ARMAZENAMENTO
(73) MICROSOFT TECHNOLOGY LICENSING, LLC (US)

(72) FRANCISCO GARCIA-ASCANIO; JOSHUA ADAM ALPERN BOEHM; DAVID DIFFENBAUGH; DANIEL VINCENT FIORDALIS; JOSEPH WIGGS; ALYSSA IRWIN; DENISE ELISABETH SIGNER; ADAM LINKON; ALLISON O'MAHONY; MONA AKMAL; ROGER ALLEN LUEDER; MIKO ARNAB SAKHYA SINGHA BOSE; BALAJI BALASUBRAMANYAN
Prazo de Validade: 20 (vinte) anos contados a partir de 16/11/2012, observadas as condições legais.

---

(11) BR 11 2014 012864-2 B1

Código 16.1 - Concessão de Patente ou Certificado de Adição de Invenção
(22) 19/10/2012
(30) 29/11/2011 US 61/564.783
(51) E21B 17/01 (2006.01)
(54) ELEMENTO DE COMPENSAÇÃO DE FLUTUABILIDADE, CONJUNTO DE UMA PLURALIDADE DE ELEMENTOS DE COMPENSAÇÃO DE FLUTUABILIDADE E MÉTODO DE PROVIMENTO DE UM ELEMENTO DE COMPENSAÇÃO DE FLUTUABILIDADE
(73) BAKER HUGHES ENERGY TECHNOLOGY UK LIMITED (GB)
(72) ZHIMIN TAN; YUCHENG HOU; CHRISTOPHER BUSH; JOHN ROSCHE; TRICIA HILL
Prazo de Validade: 20 (vinte) anos contados a partir de 19/10/2012, observadas as condições legais.

---

(11) BR 11 2014 013226-7 B1

Código 16.1 - Concessão de Patente ou Certificado de Adição de Invenção
(22) 31/01/2014
(30) 31/01/2013 US 61/759,211
(51) H05G 1/02 (2006.01), G01N 21/01 (2006.01), G01N 21/84 (2006.01)
(54) SISTEMA DE INSPEÇÃO DE SEGURANÇA PORTÁTIL E MÉTODO DE IMPLANTAÇÃO DO MESMO
(73) RAPISCAN SYSTEMS, INC. (US)
(72) EDWARD JAMES MORTON
Prazo de Validade: 20 (vinte) anos contados a partir de 31/01/2014, observadas as condições legais.

---

(11) BR 11 2014 013288-7 B1

Código 16.1 - Concessão de Patente ou Certificado de Adição de Invenção
(22) 29/05/2012
(30) 01/12/2011 CN 201110393314.9
(51) H05K 7/20 (2006.01), H01L 23/34 (2006.01), F28D 9/00 (2006.01), F25D 3/02 (2006.01)
(54) APARELHO E MÉTODO DE RESFRIAMENTO DE ÁGUA EM CIRCULAÇÃO FECHADA
(73) STATE GRID CORPORATION OF CHINA (CN) ; XUCHANG XUJI JING RUI SCIENCE & TECHNOLOGY CO., LTD (CN)
(72) YIGONG DING; WEIZHENG YAO; JIAN ZHANG; WEIHUA RUAN; DAWEI WANG

Prazo de Validade: 20 (vinte) anos contados a partir de 29/05/2012, observadas as condições legais.

---

(11) BR 11 2014 013316-6 B1

Código 16.1 - Concessão de Patente ou Certificado de Adição de Invenção
(22) 21/08/2012
(30) 06/12/2011 US 13/312,364
(51) H01H 9/34 (2006.01), H01H 71/12 (2006.01), H01H 71/24 (2006.01), H01H 77/02 (2006.01)
(54) APARELHO DE COMUTAÇÃO ELÉTRICA
(73) EATON INTELLIGENT POWER LIMITED (IE)
(72) JOHN J. SHEA; BRIAN J. SCHALTENBRAND; MARK A. JANUSEK
Prazo de Validade: 20 (vinte) anos contados a partir de 21/08/2012, observadas as condições legais.

---

(11) BR 11 2014 013336-0 B1

Código 16.1 - Concessão de Patente ou Certificado de Adição de Invenção
(22) 30/11/2012
(30) 12/04/2012 US 13/455,585
(51) G10L 19/00 (2013.01)
(54) APARELHO E MÉTODO PARA COMBINAR FLUXOS DE CODIFICAÇÃO DE ÁUDIO ESPACIAL COM BASE EM GEOMETRIA
(73) FRAUNHOFER-GESELLSCHAFT ZUR FÖRDERUNG DER ANGEWANDTEN FORSCHUNG E.V. (DE)
(72) DEL GALDO, GIOVANNI; THIERGART, OLIVER; HERRE, JÜRGEN; KÜCH, FABIAN; HABETS, EMANUEL; CRACIUN, ALEXANDRA; KUNTZ, ACHIM
Prazo de Validade: 20 (vinte) anos contados a partir de 30/11/2012, observadas as condições legais.

---

(11) BR 11 2014 014122-3 B1

Código 16.1 - Concessão de Patente ou Certificado de Adição de Invenção
(22) 13/12/2012
(30) 13/12/2011 US 13/324,621
(51) A61B 17/12 (2006.01), A61B 17/00 (2006.01)
(54) Dispositivo de tratamento vascular para oclusão permanente de uma veia
(73) MERIT MEDICAL SYSTEMS, INC. (US)
(72) JOHN P. MARANO JR.; MICHAEL TAL
Prazo de Validade: 20 (vinte) anos contados a partir de 13/12/2012, observadas as condições legais.

---

(11) BR 11 2014 014373-0 B1

Código 16.1 - Concessão de Patente ou Certificado de Adição de Invenção
(22) 14/12/2012
(30) 15/12/2011 FR 11 03874
(51) F16D 55/226 (2006.01), F16D 65/097 (2006.01)
(54) MOLA RADIAL DE PASTILHA DE FREIO, PASTILHA DE FREIO A DISCO

E FREIO A DISCO
(73) ROBERT BOSCH GMBH (DE)
(72) SIMON BERNARD; SANDRA MERRIEN; ROGER MAHOUDEAUX
Prazo de Validade: 20 (vinte) anos contados a partir de 14/12/2012, observadas as condições legais.

---

(11) BR 11 2014 014417-6 B1

Código 16.1 - Concessão de Patente ou Certificado de Adição de Invenção
(22) 14/12/2012
(30) 15/12/2011 FR 11 03873
(51) F16D 65/097 (2006.01), F16D 55/226 (2006.01)
(54) ELEMENTO DE ORIENTAÇÃO DE UMA PASTILHA DE FREIO A DISCO EM UMA COBERTURA E FREIO A DISCO QUE COMPREENDE ELEMENTOS DE ORIENTAÇÃO DAS PASTILHAS DE FREIO
(73) ROBERT BOSCH GMBH (DE)
(72) SIMON BERNARD; SANDRA MERRIEN; ROGER MAHOUDEAUX
Prazo de Validade: 20 (vinte) anos contados a partir de 14/12/2012, observadas as condições legais.

---

(11) BR 11 2014 014592-0 B1

Código 16.1 - Concessão de Patente ou Certificado de Adição de Invenção
(22) 14/12/2012
(30) 16/12/2011 FR 11/61746
(51) G06F 9/54 (2006.01)
(54) PROCESSO DE TROCA DE MENSAGENS ENTRE TAREFAS CLIENTES DE UM MESMO BARRAMENTO DE SOFTWARE
(73) SAGEMCOM BROADBAND SAS (FR)
(72) LAURENT ALARCON; ANTONIE ROCQUELAY
Prazo de Validade: 20 (vinte) anos contados a partir de 14/12/2012, observadas as condições legais.

---

(11) BR 11 2014 014726-4 B1

Código 16.1 - Concessão de Patente ou Certificado de Adição de Invenção
(22) 30/11/2012
(30) 21/12/2011 US 61/578701
(51) G01B 11/10 (2006.01)
(54) SISTEMA E MÉTODO PARA MEDIR TUBO
(73) NATIONAL OILWELL VARCO, L.P. (US)
(72) Kevin D. Logan; Andres C. Rodriguez; Claudio Aguirre; Clive C. Lam
Prazo de Validade: 20 (vinte) anos contados a partir de 30/11/2012, observadas as condições legais.

---

(11) BR 11 2014 014740-0 B1

Código 16.1 - Concessão de Patente ou Certificado de Adição de Invenção
(22) 20/12/2012
(30) 22/12/2011 US 61/579,560; 21/03/2012 US 61/613,836
(51) C07H 19/00 (2006.01), C07H 19/06 (2006.01), C07H 19/14 (2006.01),

C07H 19/16 (2006.01), A61K 31/4184 (2006.01), A61K 31/522 (2006.01), A61K 31/506 (2006.01), A61K 31/4192 (2006.01), C07D 471/04 (2006.01), C07D 473/34 (2006.01), A61P 31/14 (2006.01), C12N 9/99 (2006.01), A61K 31/675 (2006.01), A61K 31/708 (2006.01), A61K 31/7068 (2006.01), A61K 31/7072 (2006.01)
(54) COMPOSTOS DE NUCLEOSÍDEOS, NUCLEOTÍDEOS E ANÁLOGOS DESTES, SEU USO E COMPOSIÇÃO FARMACÊUTICA
(73) ALIOS BIOPHARMA, INC. (US)
(72) LEONID BEIGELMAN; GUANGYI WANG; DAVID BERNARD SMITH; JEROME DEVAL; MARIJA PRHAVC
Prazo de Validade: 20 (vinte) anos contados a partir de 20/12/2012, observadas as condições legais.

---

(11) BR 11 2014 015157-1 B1

Código 16.1 - Concessão de Patente ou Certificado de Adição de Invenção
(22) 20/12/2012
(30) 21/12/2011 GB 1122054.8
(51) C07C 67/38 (2006.01), C07C 69/24 (2006.01), C07C 67/48 (2006.01), C07C 67/62 (2006.01)
(54) PROCESSO CONTÍNUO PARA A PRODUÇÃO DE UM PRODUTO DE ALQUIL ÉSTER
(73) MITSUBISHI CHEMICAL UK LIMITED (GB)
(72) NEIL TINDALE; GRAHAM RONALD EASTHAM
Prazo de Validade: 20 (vinte) anos contados a partir de 20/12/2012, observadas as condições legais.

---

(11) BR 11 2014 015159-8 B1

Código 16.1 - Concessão de Patente ou Certificado de Adição de Invenção
(22) 14/12/2012
(30) 22/12/2011 US 13/334,522
(51) G05B 11/01 (2006.01)
(54) APARELHO E MÉTODO DE PROCESSAMENTO DE SINAIS DIGITAIS PARA COMUNICAÇÕES PLC COM FREQUÊNCIAS DE COMUNICAÇÃO
(73) LANDIS+GYR TECHNOLOGIES, LLC (US)
(72) STUART L. HAUG; CHAD WOLTER; BRYCE D. JOHNSON
Prazo de Validade: 20 (vinte) anos contados a partir de 14/12/2012, observadas as condições legais.

---

(11) BR 11 2014 015265-9 B1

Código 16.1 - Concessão de Patente ou Certificado de Adição de Invenção
(22) 04/06/2012
(30) 20/12/2011 JP 2011-278308
(51) B60W 10/08 (2006.01), B60L 7/14 (2006.01), B60W 10/06 (2006.01), B60W 20/13 (2016.01), B60W 20/15 (2016.01), B60K 6/448 (2007.10), B60K 6/547 (2007.10), B60L 15/20 (2006.01), B60L 50/16 (2019.01), B60L 50/61 (2019.01)
(54) APARELHO DE CONTROLE DE GERAÇÃO DE ENERGIA QUE É

APLICADO A UM VEÍCULO HÍBRIDO
(73) TOYOTA JIDOSHA KABUSHIKI KAISHA (JP)
(72) TADASHI FUJIYOSHI; TAKAHIRO SHIINA; AKIRA MURAKAMI; TATSUYA MIYANO; TAKAO WATANABE; RYOICHI HIBINO
Prazo de Validade: 20 (vinte) anos contados a partir de 04/06/2012, observadas as condições legais.

---

(11) BR 11 2014 015652-2 B1

Código 16.1 - Concessão de Patente ou Certificado de Adição de Invenção
(22) 26/12/2012
(30) 26/12/2011 FR 1162461
(51) A61K 36/54 (2006.01), A61P 19/02 (2006.01), A61P 19/04 (2006.01)
(54) ÓLEO DE ABACATE, SEU PROCESSO DE OBTENÇÃO E SEU USO
(73) LABORATOIRES EXPANSCIENCE (FR)
(72) PHILIPPE MSIKA; JACQUES LEGRAND
Prazo de Validade: 20 (vinte) anos contados a partir de 26/12/2012, observadas as condições legais.

---

(11) BR 11 2014 016824-5 B1

Código 16.1 - Concessão de Patente ou Certificado de Adição de Invenção
(22) 11/09/2013
(30) 12/09/2012 DE 10 2012 017 969.3
(51) C09K 3/14 (2006.01), B24D 3/14 (2006.01), C04B 28/00 (2006.01), C04B 28/26 (2006.01), C04B 18/02 (2006.01)
(54) Grão abrasivo aglomerado compreendendo microesferas ocas incorporadas, e seu método de produção
(73) CENTER FOR ABRASIVES AND REFRACTORIES RESEARCH & DEVELOPMENT C.A.R.R.D. GMBH (AT)
(72) KNUTH GEBHARDT; GEORG PAUL ZYLKA
Prazo de Validade: 20 (vinte) anos contados a partir de 11/09/2013, observadas as condições legais.

---

(11) BR 11 2014 016826-1 B1

Código 16.1 - Concessão de Patente ou Certificado de Adição de Invenção
(22) 08/01/2013
(30) 09/01/2012 EP 12 150518.4
(51) A24D 1/04 (2006.01), A24D 3/18 (2006.01), A24F 7/04 (2006.01), A24F 13/18 (2006.01)
(54) ARTIGO DE FUMO E MÉTODO PARA FACILITAR O DESCARTE DE UM ARTIGO DE FUMO
(73) PHILIP MORRIS PRODUCTS S.A. (CH)
(72) CHRISTOPHER JOHN GRANT
Prazo de Validade: 20 (vinte) anos contados a partir de 08/01/2013, observadas as condições legais.

---

(11) BR 11 2014 016862-8 B1

Código 16.1 - Concessão de Patente ou Certificado de Adição de Invenção

(22) 07/01/2013
(30) 09/01/2012 US 61/631,667; 06/07/2012 US 61/690,835; 04/09/2012 US 61/743,418
(51) A61F 2/44 (2006.01)
(54) Dispositivo espinhal
(73) APIFIX LTD. (IL)
(72) URI ARNIN
Prazo de Validade: 20 (vinte) anos contados a partir de 07/01/2013, observadas as condições legais.

---

(11) BR 11 2014 017612-4 B1

Código 16.1 - Concessão de Patente ou Certificado de Adição de Invenção
(22) 08/05/2014
(30) 30/09/2013 CN 201310462373.6
(51) H02J 7/00 (2006.01)
(54) CARREGADOR, TERMINAL DE CARREGAMENTO, SISTEMA DE CARREGAMENTO E MÉTODO DE CONTROLE PARA CARREGAMENTO
(73) XIAOMI INC. (CN)
(72) WEI SUN; HONGTU CUI; GUOQUAN ZHANG; JI YU
Prazo de Validade: 20 (vinte) anos contados a partir de 08/05/2014, observadas as condições legais.

---

(11) BR 11 2014 017615-9 B1

Código 16.1 - Concessão de Patente ou Certificado de Adição de Invenção
(22) 17/07/2012
(30) 17/01/2012 US PCT/US2012/021620; 17/01/2012 US PCT/US2012/021621; 17/01/2012 US PCT/US2012/000030
(51) A61F 2/06 (2013.01)
(54) Sistema para oclusão do lúmen de segmentos de vasos sanguíneos
(73) ARTIO MEDICAL, INC. (US)
(72) NICHOLAS FRANANO; KATHERINE STEPHENSON
Prazo de Validade: 20 (vinte) anos contados a partir de 17/07/2012, observadas as condições legais.

---

(11) BR 11 2014 018254-0 B1

Código 16.1 - Concessão de Patente ou Certificado de Adição de Invenção
(22) 23/01/2013
(30) 06/02/2012 EP 12153979.5
(51) C09J 133/08 (2006.01), C09J 133/10 (2006.01), C09J 7/00 (2018.01)
(54) DISPERSÃO AQUOSA, MÉTODO PARA PRODUÇÃO DE UMA DISPERSÃO COMPREENDENDO POLÍMERO ADESIVO, USO DE UMA DISPERSÃO AQUOSA, E, ARTIGO DE AUTOADESIVO
(73) BASF SE (DE)
(72) Matthias Gerst; Michael Gross
Prazo de Validade: 20 (vinte) anos contados a partir de 23/01/2013, observadas as condições legais.

(11) BR 11 2014 018627-8 B1	Código 16.1 - Concessão de Patente ou Certificado de Adição de Invenção (22) 25/04/2012 (51) G06F 17/00 (2019.01) (54) TRANSFERÊNCIA DE ARQUIVO USANDO XML (73) HEWLETT PACKARD ENTERPRISE DEVELOPMENT LP (US) ; ENT. SERVICES DEVELOPMENT CORPORATION LP (US) (72) JONATHAN MELVIN Prazo de Validade: 20 (vinte) anos contados a partir de 25/04/2012, observadas as condições legais.
(11) BR 11 2014 018722-3 B1	Código 16.1 - Concessão de Patente ou Certificado de Adição de Invenção (22) 30/01/2013 (30) 30/01/2012 GB 12 01560.8 (51) E21B 17/01 (2006.01) (54) LIMITADORES PARA ESTRUTURAS FIXADAS A TORRES DE COLUNA DE ASCENSÃO HÍBRIDA (73) ACERGY FRANCE SAS (FR) (72) BRICE VIELLARD; BLAISE SEGUIN; EMILIE BRUNET Prazo de Validade: 20 (vinte) anos contados a partir de 30/01/2013, observadas as condições legais.
(11) BR 11 2014 018780-0 B1	Código 16.1 - Concessão de Patente ou Certificado de Adição de Invenção (22) 07/05/2013 (30) 01/06/2012 DE 10 2012 010 807.9; 02/05/2013 DE 10 2013 104 480.8 (51) D01G 15/88 (2006.01), D01G 15/24 (2006.01) (54) TIRA DE GUARNIÇÃO PARA O USO EM UMA MÁQUINA DE PROCESSAMENTO TÊXTIL, ESPECIALMENTE PARA O USO EM UMA CARDA OU CILINDRO TOMADOR (73) TRÜTZSCHLER GMBH & CO. KG (DE) (72) ARMIN LEDER Prazo de Validade: 20 (vinte) anos contados a partir de 07/05/2013, observadas as condições legais.
(11) BR 11 2014 018857-2 B1	Código 16.1 - Concessão de Patente ou Certificado de Adição de Invenção (22) 01/02/2013 (30) 01/02/2012 DE 10 2012 100 850.7 (51) F16B 23/00 (2006.01), B21K 1/70 (2006.01), F16B 37/00 (2006.01), F16B 33/00 (2006.01), F16B 39/284 (2006.01) (54) Porca (73) HEWI G. WINKER GMBH & CO. KG (DE) (72) PETER UNSELD; GÜNTHER MESSMER Prazo de Validade: 20 (vinte) anos contados a partir de 01/02/2013, observadas

as condições legais.

(11) BR 11 2014 018885-8 B1

Código 16.1 - Concessão de Patente ou Certificado de Adição de Invenção
(22) 04/02/2013
(30) 06/02/2012 US 13/367,106
(51) C09K 8/70 (2006.01), C09K 8/80 (2006.01)
(54) Método de fraturar uma formação subterrânea
(73) BAKER HUGHES INCORPORATED (US)
(72) RICHARD S. WHEELER; CHANDLER NEWHALL; ROGER R. MYERS; BRIAN WARD; BRIAN B. BEALL; HAROLD BRANNON
Prazo de Validade: 20 (vinte) anos contados a partir de 04/02/2013, observadas as condições legais.

(11) BR 11 2014 019233-2 B1

Código 16.1 - Concessão de Patente ou Certificado de Adição de Invenção
(22) 04/02/2013
(30) 06/02/2012 US 61/595.635; 01/02/2013 US 13/757.423
(51) A61K 9/70 (2006.01), A61F 13/02 (2006.01), A61P 31/04 (2006.01)
(54) EMPLASTROS MEDICINAIS PARA CRIAR OU MANTER UMA ÁREA DE TECIDO HUMANO LIVRE DE CONTAMINANTES
(73) HYPROTEK, INC. (US)
(72) PATRICK O. TENNICAN
Prazo de Validade: 20 (vinte) anos contados a partir de 04/02/2013, observadas as condições legais.

(11) BR 11 2014 019567-6 B1

Código 16.1 - Concessão de Patente ou Certificado de Adição de Invenção
(22) 08/02/2013
(30) 10/02/2012 US 13/370,511
(51) A47K 10/34 (2006.01), B65H 16/02 (2006.01)
(54) DISTRIBUIDORES PARA DISTRIBUIR UM NÚMERO DE PRODUTOS DOBRADOS E DISTRIBUIDORES PARA DISTRIBUIR UM NÚMERO DE PRODUTOS A PARTIR DE UM MATERIAL DE FOLHA
(73) GPCP IP HOLDINGS LLC (US)
(72) ABBY C. CASE; DAVID J. GENNRICH; KENT J. KALLSEN; STEPHEN A. LATHAM; CHRISTOPHER T. STRAHM
Prazo de Validade: 20 (vinte) anos contados a partir de 08/02/2013, observadas as condições legais.

(11) BR 11 2014 019825-0 B1

Código 16.1 - Concessão de Patente ou Certificado de Adição de Invenção
(22) 11/02/2013
(30) 10/02/2012 US 61/597,468
(51) C12P 21/08 (2006.01), C07K 16/18 (2006.01), A61K 39/395 (2006.01)
(54) GLICOENGENHARIA QUIMIOENZIMÁTICA DE ANTICORPOS E FRAGMENTOS FC DOS MESMOS

(73) UNIVERSITY OF MARYLAND, BALTIMORE (US)
(72) WANG, LAI-XI; HUANG, WEI
Prazo de Validade: 20 (vinte) anos contados a partir de 11/02/2013, observadas as condições legais.

---

(11) BR 11 2014 020295-8 B1

Código 16.1 - Concessão de Patente ou Certificado de Adição de Invenção
(22) 14/02/2013
(30) 17/02/2012 JP 2012-032929
(51) B60R 5/04 (2006.01), B60R 13/02 (2006.01)
(54) MECANISMO DE MOVIMENTO DE PORTA-BAGAGEM
(73) NISSAN MOTOR CO., LTD. (JP) ; KASAI KOGYO CO., LTD. (JP)
(72) SHOICHI YOSHIZAWA; ATSUSHI AKIBA; MASATOSHI YAMASHITA; SHIGEHIRO OKADA
Prazo de Validade: 20 (vinte) anos contados a partir de 14/02/2013, observadas as condições legais.

---

(11) BR 11 2014 020851-4 B1

Código 16.1 - Concessão de Patente ou Certificado de Adição de Invenção
(22) 13/03/2013
(30) 19/03/2012 US 13/423,840
(51) E21B 47/04 (2012.01), G01V 9/00 (2006.01)
(54) Aparelho e método para estimar a profundidade de furo de sondagem
(73) BAKER HUGHES INCORPORATED (US)
(72) RANDALL GERARD ISTRE; MARCO ANTONIO ZAMORA; HARRY ROGER PAGE
Prazo de Validade: 20 (vinte) anos contados a partir de 13/03/2013, observadas as condições legais.

---

(11) BR 11 2014 020871-9 B1

Código 16.1 - Concessão de Patente ou Certificado de Adição de Invenção
(22) 13/03/2013
(30) 14/03/2012 DE 10 2012 102 160.0
(51) G05B 11/36 (2006.01), G05D 13/62 (2006.01), G01M 1/00 (2006.01)
(54) PROCESSO E DISPOSITIVO PARA ACIONAMENTO PNEUMÁTICO DE ROTOR TURBOCARREGADOR EM MÁQUINA DE BALANCEAMENTO
(73) SCHENCK ROTEC GMBH (DE)
(72) FRIEDRICH HOERR
Prazo de Validade: 20 (vinte) anos contados a partir de 13/03/2013, observadas as condições legais.

---

(11) BR 11 2014 021134-5 B1

Código 16.1 - Concessão de Patente ou Certificado de Adição de Invenção
(22) 28/02/2013
(30) 28/02/2012 AU 2012900756
(51) F15B 15/26 (2006.01), F15B 20/00 (2006.01), B66F 17/00 (2006.01)
(54) MACACO COM TRAVAMENTO E SISTEMA DE ELEVAÇÃO

(73) ABSOLUTE EQUIPMENT PTY LIMITED (NZ)
(72) THOMAS PRISK
Prazo de Validade: 20 (vinte) anos contados a partir de 28/02/2013, observadas as condições legais.

---

(11) BR 11 2014 021272-4 B1

Código 16.1 - Concessão de Patente ou Certificado de Adição de Invenção
(22) 28/03/2012
(51) F02D 45/00 (2006.01)
(54) DISPOSITIVO DE DETERMINAÇÃO DE ESTRADA ACIDENTADA
(73) TOYOTA JIDOSHA KABUSHIKI KAISHA (JP)
(72) RYO HASEGAWA; YUKITOSHI AOYAMA; JUNICHI MURASE; DAISUKE HAYASHI
Prazo de Validade: 20 (vinte) anos contados a partir de 28/03/2012, observadas as condições legais.

---

(11) BR 11 2014 022291-6 B1

Código 16.1 - Concessão de Patente ou Certificado de Adição de Invenção
(22) 21/01/2013
(30) 13/03/2012 US 61/610.372; 16/01/2013 US 13/743.118
(51) A61F 2/97 (2013.01)
(54) CONJUNTO DE CATETER
(73) W. L. GORE & ASSOCIATES, INC. (US)
(72) PATRICK M. NORRIS
Prazo de Validade: 20 (vinte) anos contados a partir de 21/01/2013, observadas as condições legais.

---

(11) BR 11 2014 022438-2 B1

Código 16.1 - Concessão de Patente ou Certificado de Adição de Invenção
(22) 21/03/2013
(30) 23/03/2012 US 61/614,610
(51) H04S 1/00 (2006.01), H04S 3/00 (2006.01)
(54) MÉTODO E SISTEMA PARA DETERMINAR UMA FUNÇÃO DE TRANSFERÊNCIA RELACIONADA A CABEÇALHO E MÉTODO PARA DETERMINAR UM CONJUNTO DE FUNÇÕES DE TRANSFERÊNCIA RELACIONADAS A CABEÇALHO ACOPLADAS
(73) DOLBY LABORATORIES LICENSING CORPORATION (US)
(72) DAVID S. MCGRATH
Prazo de Validade: 20 (vinte) anos contados a partir de 21/03/2013, observadas as condições legais.

---

(11) BR 11 2014 022894-9 B1

Código 16.1 - Concessão de Patente ou Certificado de Adição de Invenção
(22) 14/03/2013
(30) 16/03/2012 US 13/421,975
(51) A61B 17/068 (2006.01)
(54) DISPOSITIVOS DE FIXAÇÃO PARA DISPENSAR PRENDEDORES

CIRÚRGICOS
(73) ETHICON, INC (US)
(72) DOUG SOULS; MICHAEL CARDINALE; BRIAN AUER; SIMON COHN; JENS-PETER STRAEHNZ
Prazo de Validade: 20 (vinte) anos contados a partir de 14/03/2013, observadas as condições legais.

---

(11) BR 11 2014 022936-8 B1

Código 16.1 - Concessão de Patente ou Certificado de Adição de Invenção
(22) 13/03/2013
(30) 16/03/2012 US 13/422,003
(51) A61B 17/068 (2006.01)
(54) DISPOSITIVO PARA DISPENSAR PRENDEDORES CIRÚRGICOS NO INTERIOR DO CORPO DE UM PACIENTE
(73) ETHICON, INC. (US)
(72) JENS-PETER STRAEHNZ; DOUG SOULS; MICHAEL CARDINALE; BRIAN AUER; SIMON COHN
Prazo de Validade: 20 (vinte) anos contados a partir de 13/03/2013, observadas as condições legais.

---

(11) BR 11 2014 023307-1 B1

Código 16.1 - Concessão de Patente ou Certificado de Adição de Invenção
(22) 02/04/2012
(51) B21B 1/082 (2006.01)
(54) MÉTODO PARA ENROLAR UMA PILHA DE FOLHA COM SEÇÃO DE Z
(73) ARCELORMITTAL INVESTIGACION Y DESARROLLO, S.L. (ES)
(72) ALOYSE HERMES; FRANÇOIS ROBINET
Prazo de Validade: 20 (vinte) anos contados a partir de 02/04/2012, observadas as condições legais.

---

(11) BR 11 2014 023405-1 B1

Código 16.1 - Concessão de Patente ou Certificado de Adição de Invenção
(22) 15/03/2013
(30) 21/03/2012 US 61/613,885
(51) C08L 5/08 (2006.01), A61K 31/7088 (2006.01), A61K 9/14 (2006.01), C07H 21/00 (2006.01), C12N 15/113 (2010.01), C12N 15/87 (2006.01)
(54) NANOPARTÍCULA DE DERIVADO DE QUITOSANA, COMPOSIÇÃO COMPREENDENDO A NANOPARTÍCULA E MÉTODO IN VITRO PARA DISTRIBUIR MOLÉCULA DE ÁCIDO NUCLEICO A UMA CÉLULA
(73) ENGENE, INC. (CA)
(72) JUN GAO; ERIC HSU; ANTHONY CHEUNG
Prazo de Validade: 20 (vinte) anos contados a partir de 15/03/2013, observadas as condições legais.

---

(11) BR 11 2014 023577-5 B1

Código 16.1 - Concessão de Patente ou Certificado de Adição de Invenção
(22) 23/05/2012

(30) 29/03/2012 CN 201210087702.9
(51) H03M 7/00 (2006.01)
(54) Método e dispositivo de codificação de sinal de áudio e método e dispositivo de decodificação de sinal de áudio.
(73) HUAWEI TECHNOLOGIES CO., LTD. (CN)
(72) ZEXIN LIU; LEI MIAO; FENGYAN QI
Prazo de Validade: 20 (vinte) anos contados a partir de 23/05/2012, observadas as condições legais.

---

(11) BR 11 2014 024206-2 B1

Código 16.1 - Concessão de Patente ou Certificado de Adição de Invenção
(22) 31/03/2012
(51) G06F 1/32 (2019.01), G06F 13/14 (2006.01)
(54) EQUIPAMENTO, MÉTODO IMPLEMENTADO POR COMPUTADOR E SISTEMA PARA CONTROLE DE GERENCIAMENTO DE ENERGIA EM MICROSSERVIDORES.
(73) INTEL CORPORATION (US)
(72) ANIL K. KUMAR
Prazo de Validade: 20 (vinte) anos contados a partir de 31/03/2012, observadas as condições legais.

---

(11) BR 11 2014 024951-2 B1

Código 16.1 - Concessão de Patente ou Certificado de Adição de Invenção
(22) 15/03/2013
(30) 06/04/2012 US 61/621,162
(51) H02B 1/056 (2006.01), H01H 9/18 (2006.01), H02B 1/044 (2006.01)
(54) PLACA FRONTAL, E, PAINEL PARA APARELHO DE COMUTAÇÃO ELÉTRICA
(73) LABINAL, LLC (US)
(72) PATRICK WELLINGTON MILLS; PETER J. ALMANZA; RICHARD GEORGE BENSHOFF; JAMES MICHAEL MCCORMICK
Prazo de Validade: 20 (vinte) anos contados a partir de 15/03/2013, observadas as condições legais.

---

(11) BR 11 2014 025078-2 B1

Código 16.1 - Concessão de Patente ou Certificado de Adição de Invenção
(22) 05/04/2013
(30) 09/04/2012 US 61/621,876; 15/03/2013 US 13/839,470
(51) A61B 17/32 (2006.01), A61F 9/007 (2006.01), A61B 18/12 (2006.01), A61B 17/00 (2006.01)
(54) Métodos de acionamento de um atuador de extremidade acoplado a um sistema de acionamento ultrassônico
(73) ETHICON ENDO-SURGERY, INC. (US)
(72) JOHN B. SCHULTE; DANIEL W. PRICE; JEFFERY T. KIRK; JOSE DOMINGO VASQUEZ; TIMOTHY G. DIETZ; RICHARD C. SMITH; RYAN M. ASHER; JEFFREY L. ALDRIDGE; RICHARD W. TIMM; CRAIG T. DAVIS; AMY L. MARCOTTE; DAVID A. WITT; KARALYN R. TELLIO; JEFFREY D.

MESSERLY; BRIAN D. BERTKE; EITAN T. WIENER; DAVID C. YATES; JAMES R. GIORDANO
Prazo de Validade: 20 (vinte) anos contados a partir de 05/04/2013, observadas as condições legais.

---

(11) BR 11 2014 025089-8 B1

Código 16.1 - Concessão de Patente ou Certificado de Adição de Invenção
(22) 05/04/2013
(30) 09/04/2012 US 61/621,876; 15/03/2013 US 13/839,014
(51) A61B 17/32 (2006.01), A61B 18/12 (2006.01)
(54) Método e sistema cirúrgico para acionar um atuador de extremidade acoplado a um sistema de acionamento ultrassônico de um instrumento cirúrgico
(73) ETHICON ENDO-SURGERY, INC. (US)
(72) JEFFREY D. MESSERLY; BRIAN D. BERTKE; KARALYN R. TELLIO; EITAN T. WIENER; DAVID C. YATES; JEFFREY L. ALDRIDGE; FOSTER B. STULEN; JAMES R. GIORDANO
Prazo de Validade: 20 (vinte) anos contados a partir de 05/04/2013, observadas as condições legais.

---

(11) BR 11 2014 025092-8 B1

Código 16.1 - Concessão de Patente ou Certificado de Adição de Invenção
(22) 05/04/2013
(30) 09/04/2012 US 61/621,876; 15/03/2013 US 13/839,093
(51) A61B 17/32 (2006.01), A61B 18/12 (2006.01)
(54) Conjunto de chave para um instrumento cirúrgico ultrassônico incluindo um compartimento de cabo configurado para ser segurado em apenas uma das mãos
(73) ETHICON ENDO-SURGERY, INC. (US)
(72) RICHARD W. TIMM; DANIEL W. PRICE; JEFFREY T. KIRK; JOSE DOMINGO VASQUEZ; TIMOTHY G. DIETZ; RICHARD C. SMITH; RYAN M. ASHER; JEFFREY L. ALDRIDGE; CRAIG T. DAVIS; EMRON J. HENRY; JAMES W. VOEGELE; GREGORY W. JOHNSON
Prazo de Validade: 20 (vinte) anos contados a partir de 05/04/2013, observadas as condições legais.

---

(11) BR 11 2014 026342-6 B1

Código 16.1 - Concessão de Patente ou Certificado de Adição de Invenção
(22) 23/04/2012
(51) F16L 11/112 (2006.01)
(54) Sistema de monitoramento de degradação de mangueira e método para monitorar a degradação de um arranjo de mangueira
(73) EATON INTELLIGENT POWER LIMITED (IE)
(72) SUBHASH UPASANI SAMEER; SHINDE ABHAY; LUIS PEREIRA
Prazo de Validade: 20 (vinte) anos contados a partir de 23/04/2012, observadas as condições legais.

(11) BR 11 2014 027003-1 B1	Código 16.1 - Concessão de Patente ou Certificado de Adição de Invenção (22) 24/05/2013 (30) 29/05/2012 US 13/482,182 (51) D04H 1/44 (2006.01), D04H 1/54 (2012.01), D04H 3/08 (2006.01) (54) MÉTODOS DE FABRICAÇÃO DE ELEMENTOS COM TEXTURA (73) NIKE INNOVATE C.V. (US) (72) CARRIE L. DAVIS; BHUPESH DUA; JAMES A. NIEGOWSKI Prazo de Validade: 20 (vinte) anos contados a partir de 24/05/2013, observadas as condições legais.
(11) BR 11 2014 029143-8 B1	Código 16.1 - Concessão de Patente ou Certificado de Adição de Invenção (22) 28/05/2013 (30) 25/05/2012 US 13/481,099 (51) E21B 19/18 (2006.01), E21B 17/02 (2006.01) (54) MECANISMO DE LIBERAÇÃO E MÉTODO PARA ACIONAR FERRAMENTA DE FUNDO DE POÇO E FERRAMENTA DE FUNDO DO POÇO (73) BAKER HUGHES INCORPORATED (US) (72) KEVEN O'CONNOR; BASIL J. JOSEPH Prazo de Validade: 20 (vinte) anos contados a partir de 28/05/2013, observadas as condições legais.
(11) BR 11 2014 030766-0 B1	Código 16.1 - Concessão de Patente ou Certificado de Adição de Invenção (22) 27/05/2013 (30) 12/06/2012 EP 12171568.4 (51) D06F 75/16 (2006.01), D06F 75/20 (2006.01) (54) FERRO A VAPOR (73) KONINKLIJKE PHILIPS N.V. (PB) (72) CHEE KEONG ONG; MOHANKUMAR VALIYAMBATH KRISHNAN; RICO PAOLO OCHOA RAMIREZ Prazo de Validade: 20 (vinte) anos contados a partir de 27/05/2013, observadas as condições legais.
(11) BR 11 2014 030927-2 B1	Código 16.1 - Concessão de Patente ou Certificado de Adição de Invenção (22) 07/06/2013 (30) 12/06/2012 DE 10 2012 209 828.3 (51) B21B 31/07 (2006.01) (54) Disposição de Cilindro (73) SMS GROUP GMBH (DE) (72) KARL KELLER; JOHANNES ALKEN; KONRAD ROEINGH; KURT SCHEFFE Prazo de Validade: 20 (vinte) anos contados a partir de 07/06/2013, observadas

as condições legais.

(11) BR 11 2014 030983-3 B1

Código 16.1 - Concessão de Patente ou Certificado de Adição de Invenção
(22) 06/06/2013
(30) 12/06/2012 EP 12004427.6; 22/05/2013 EP 13138816.0
(51) A46B 3/06 (2006.01), A46D 3/00 (2006.01), A46D 3/04 (2006.01)
(54) Método para produzir uma cabeça de escova para uma escova de dente
(73) Braun GMBH (DE)
(72) MICHAEL VANKOV; JOCHEN KAWERAU; MICHAEL MACHLITT
Prazo de Validade: 20 (vinte) anos contados a partir de 06/06/2013, observadas as condições legais.

(11) BR 11 2014 031038-6 B1

Código 16.1 - Concessão de Patente ou Certificado de Adição de Invenção
(22) 11/06/2013
(30) 12/06/2012 JP 2012-132729
(51) C12P 19/14 (2006.01), C12P 1/00 (2006.01), C12P 7/10 (2006.01), C13K 1/04 (2006.01), C12P 7/56 (2006.01)
(54) MÉTODOS PARA PRODUZIR UM LÍQUIDO DE AÇÚCAR E PARA PRODUZIR UMA SUBSTÂNCIA QUÍMICA
(73) TORAY INDUSTRIES, INC. (JP)
(72) ATSUSHI MINAMINO; HIROYUKI KURIHARA; KATSUSHIGE YAMADA
Prazo de Validade: 20 (vinte) anos contados a partir de 11/06/2013, observadas as condições legais.

(11) BR 11 2014 031191-9 B1

Código 16.1 - Concessão de Patente ou Certificado de Adição de Invenção
(22) 22/05/2013
(30) 26/06/2012 US 61/664,318
(51) B29C 47/00 (1985.01), C08J 5/18 (2006.01), C08L 23/08 (2006.01)
(54) COMPOSIÇÃO-MISTURA DE POLIETILENO APROPRIADA PARA PELÍCULA SOPRADA E PELÍCULA SOPRADA
(73) DOW GLOBAL TECHNOLOGIES LLC (US)
(72) JIAN WANG; NILESH R. SAVARGAONKAR; MEHMET DEMIRORS; JOHN W. GARNETT
Prazo de Validade: 20 (vinte) anos contados a partir de 22/05/2013, observadas as condições legais.

(11) BR 11 2014 031257-5 B1

Código 16.1 - Concessão de Patente ou Certificado de Adição de Invenção
(22) 12/06/2013
(30) 12/06/2012 US 61/658,680
(51) E21B 34/02 (2006.01), E21B 33/03 (2006.01)
(54) APARELHO DESVIADOR DE CONTROLE DE FLUXO ROTATIVO
(73) WEATHERFORD TECHNOLOGY HOLDINGS, LLC (US)
(72) MICHAEL BOYD

	Prazo de Validade: 20 (vinte) anos contados a partir de 12/06/2013, observadas as condições legais.
(11) BR 11 2014 031319-9 B1	Código 16.1 - Concessão de Patente ou Certificado de Adição de Invenção (22) 27/06/2013 (30) 13/07/2012 JP 2012-157652 (51) G01M 3/02 (2006.01), G01M 3/32 (2006.01), G01M 15/02 (2006.01) (54) APARELHO DE TESTE DE VAZAMENTO E MÉTODO DE TESTE DE VAZAMENTO (73) TOYOTA JIDOSHA KABUSHIKI KAISHA (JP) (72) SO KAWASAKI Prazo de Validade: 20 (vinte) anos contados a partir de 27/06/2013, observadas as condições legais.
(11) BR 11 2014 031358-0 B1	Código 16.1 - Concessão de Patente ou Certificado de Adição de Invenção (22) 03/07/2013 (30) 09/07/2012 KR 10-2012-0074278 (51) C01G 53/00 (2006.01), C01G 23/00 (2006.01), C01G 45/00 (2006.01), H01M 10/052 (2010.01) (54) MÉTODO PARA PREPARAR UM COMPOSTO DE METAL DE TRANSIÇÃO COMPÓSITO DE UM PRECURSOR DE METAL DE TRANSIÇÃO (73) LG CHEM, LTD. (KR) (72) BYUNG CHUN PARK; SEONG HOON KANG; MINSUK KANG; WANG MO JUNG; HO SUK SHIN; SANG MIN PARK; GEUNGI MIN Prazo de Validade: 20 (vinte) anos contados a partir de 03/07/2013, observadas as condições legais.
(11) BR 11 2014 031545-0 B1	Código 16.1 - Concessão de Patente ou Certificado de Adição de Invenção (22) 19/06/2013 (30) 20/06/2012 KR 10-2012-0066309 (51) B60R 13/08 (2006.01), B62D 65/00 (2006.01) (54) MATERIAL ABSORVENTE DE SOM; MÉTODO PARA PREPARAÇÃO DO MATERIAL ABSORVENTE DE SOM; E MÉTODO PARA REDUÇÃO DE RUÍDO DO DISPOSITIVO GERADOR DE RUÍDO (73) HYUNDAI MOTOR COMPANY (KR) ; KIA MOTORS CORPORATION (KR) (72) KEUN YOUNG KIM; WON JIN SEO Prazo de Validade: 20 (vinte) anos contados a partir de 19/06/2013, observadas as condições legais.
(11) BR 11 2014 031614-7 B1	Código 16.1 - Concessão de Patente ou Certificado de Adição de Invenção (22) 12/06/2013 (30) 19/06/2012 BE BE 2012/0412 (51) B32B 17/10 (2006.01), B62D 25/06 (2006.01)

(54) TEJADILHO ENVIDRAÇADO E LAMINADO PARA VEÍCULO AUTOMOTIVO
(73) AGC GLASS EUROPE (BE)
(72) DENIS LEGRAND; MICHEL MEYERS
Prazo de Validade: 20 (vinte) anos contados a partir de 12/06/2013, observadas as condições legais.

---

(11) BR 11 2014 031817-4 B1

Código 16.1 - Concessão de Patente ou Certificado de Adição de Invenção
(22) 21/06/2013
(30) 21/06/2012 DE 10 2012 210 492.5
(51) F02M 43/02 (2006.01), F02D 19/06 (2006.01)
(54) Conjunto de bomba injetora e motor de combustão
(73) CONTINENTAL AUTOMOTIVE GMBH (DE)
(72) MICHAEL ABSMEIER; FRANZ-XAVER WAGNER; HARRY SCHÜLE
Prazo de Validade: 20 (vinte) anos contados a partir de 21/06/2013, observadas as condições legais.

---

(11) BR 11 2014 031836-0 B1

Código 16.1 - Concessão de Patente ou Certificado de Adição de Invenção
(22) 18/06/2013
(30) 18/06/2012 FR 1255698; 26/01/2013 FR 1350684
(51) B29C 33/08 (2006.01), B29C 45/73 (2006.01), B29C 33/06 (2006.01), B22D 17/22 (2006.01)
(54) MÉTODO PARA PRÉ-AQUECER UMA PRIMEIRA SUPERFÍCIE DE MOLDAGEM DE UM MOLDE E DISPOSITIVO PARA IMPLEMENTAR O MÉTODO
(73) ROCTOOL (FR)
(72) JOSÉ FEIGENBLUM; ALEXANDRE GUICHARD
Prazo de Validade: 20 (vinte) anos contados a partir de 18/06/2013, observadas as condições legais.

---

(11) BR 11 2014 033020-4 B1

Código 16.1 - Concessão de Patente ou Certificado de Adição de Invenção
(22) 03/05/2013
(30) 03/07/2012 EP 12174794.3
(51) H01H 9/00 (2006.01), H01H 1/00 (2006.01), H01H 71/04 (2006.01), H01H 71/46 (2006.01), H01H 73/12 (2006.01)
(54) APARELHO DE COMUTAÇÃO PARA FECHAR UM CIRCUITO ELÉTRICO DE NÍVEL DE TENSÃO ALTO OU MÉDIO
(73) ABB TECHNOLOGY LTD. (CH)
(72) DANIEL JOHANSSON
Prazo de Validade: 20 (vinte) anos contados a partir de 03/05/2013, observadas as condições legais.

---

(11) BR 11 2015 000618-3 B1

Código 16.1 - Concessão de Patente ou Certificado de Adição de Invenção

(22) 12/07/2013
(30) 13/07/2012 FR 1256784
(51) F15B 13/04 (2006.01), F03B 3/18 (2006.01)
(54) DISPOSITIVO DE COMANDO DO DESLOCAMENTO DE UM MACACO HIDRÁULICO, SISTEMA PARA COMANDAR O DESLOCAMENTO DE UMA VÁLVULA ESTOJO DE MÁQUINA HIDRÁULICA E MÁQUINA HIDRÁULICA
(73) GE RENEWABLE TECHNOLOGIES (FR)
(72) ARMIN STEINHILBER
Prazo de Validade: 20 (vinte) anos contados a partir de 12/07/2013, observadas as condições legais.

---

(11) BR 11 2015 001755-0 B1

Código 16.1 - Concessão de Patente ou Certificado de Adição de Invenção
(22) 26/07/2013
(30) 26/07/2012 US 61/675,909
(51) A61J 1/06 (2006.01), A61J 1/14 (2006.01), A61J 1/20 (2006.01), A61F 9/00 (2006.01), A61K 38/13 (2006.01), A61J 1/18 (2006.01)
(54) SISTEMA DE TAMPA DUPLA PARA FECHAMENTOS DE RECIPIENTE PARA MANTER ESTERILIDADE DA PONTA DURANTE ARMAZENAMENTO EM PRATELEIRA
(73) ALLERGAN, INC. (US)
(72) SAI SHANKAR
Prazo de Validade: 20 (vinte) anos contados a partir de 26/07/2013, observadas as condições legais.

---

(11) BR 11 2015 002349-5 B1

Código 16.1 - Concessão de Patente ou Certificado de Adição de Invenção
(22) 31/07/2013
(30) 03/08/2012 US 13/566936
(51) B01D 27/00 (2006.01)
(54) SISTEMA DE FILTRAGEM, E, MÉTODO DE FILTRAÇÃO
(73) PACE INTERNATIONAL, LLC (US)
(72) ROBERT SCOTT FASSEL; SCOTT AARON CHRISTIE
Prazo de Validade: 20 (vinte) anos contados a partir de 31/07/2013, observadas as condições legais.

---

(11) BR 11 2015 002985-0 B1

Código 16.1 - Concessão de Patente ou Certificado de Adição de Invenção
(22) 05/09/2013
(30) 05/06/2012 US 13/604,312
(51) H01H 9/28 (2006.01)
(54) SISTEMA DE CHAVE ALAVANCA, MÉTODO PARA TRAVAR UM CONJUNTO DE CHAVE ALAVANCA, E PRENDEDOR DE TRAVAMENTO DE CHAVE ALAVANCA
(73) THE BOEING COMPANY (US)
(72) ROBERT D. DIXON; PERRY N. RUSHTON
Prazo de Validade: 20 (vinte) anos contados a partir de 05/09/2013, observadas

as condições legais.

(11) BR 11 2015 003165-0 B1

Código 16.1 - Concessão de Patente ou Certificado de Adição de Invenção
(22) 14/08/2013
(30) 18/08/2012 DE 10 2012 016 444.0
(51) C08G 63/672 (2006.01), D21C 9/08 (2006.01), D21H 17/53 (2006.01)
(54) POLIÉSTER USADO PARA REDUZIR A DEPOSIÇÃO DE RESÍDUOS DE ADESIVO INDESEJÁVEIS DURANTE A RECICLAGEM DO PAPEL
(73) CLARIANT FINANCE (BVI) LIMITED (VG)
(72) DIRK FISCHER; ROMAN MORSCHHAEUSER; PETER NAUMANN; ANTONELLA LEONE-KAMMLER; JOHN STUART COWMAN; ACHIM KOHLER
Prazo de Validade: 20 (vinte) anos contados a partir de 14/08/2013, observadas as condições legais.

(11) BR 11 2015 003481-0 B1

Código 16.1 - Concessão de Patente ou Certificado de Adição de Invenção
(22) 27/08/2013
(30) 27/08/2012 JP 2012-186620; 29/08/2012 JP 2012-189053
(51) F25B 49/02 (2006.01), F25B 1/00 (2006.01), F25B 13/00 (2006.01)
(54) DISPOSITIVO DE REFRIGERAÇÃO
(73) DAIKIN INDUSTRIES, LTD. (JP)
(72) RYUZABURO YAJIMA; TOSHIYUKI KURIHARA
Prazo de Validade: 20 (vinte) anos contados a partir de 27/08/2013, observadas as condições legais.

(11) BR 11 2015 003826-3 B1

Código 16.1 - Concessão de Patente ou Certificado de Adição de Invenção
(22) 03/09/2013
(30) 04/09/2012 FR 1258231
(51) F16H 57/04 (2010.01), F15D 1/02 (2006.01), F16K 47/08 (2006.01), F16L 55/027 (2006.01)
(54) REDUTOR DE TREM EPICICLOIDAL, NOTADAMENTE PARA TURBOMÁQUINA
(73) HISPANO-SUIZA (FR)
(72) BENJAMIN FERAUD; GUILLAUME BECK; BORIS MORELLI; JORDANE PELTIER
Prazo de Validade: 20 (vinte) anos contados a partir de 03/09/2013, observadas as condições legais.

(11) BR 11 2015 004463-8 B1

Código 16.1 - Concessão de Patente ou Certificado de Adição de Invenção
(22) 30/08/2013
(30) 30/08/2012 US 61/694,968; 03/06/2013 US 61/830,425
(51) A61K 39/008 (2006.01), C07K 1/113 (2006.01), C12N 15/62 (2006.01), A23L 3/015 (2006.01)
(54) DISPOSITIVO HIPERBÁRICO E PROCESSOS PARA PRODUZIR

VACINAS INATIVADAS E PARA REDOBRAR/SOLUBILIZAR PROTEÍNAS RECOMBINANTES
(73) MERIAL, INC. (US) ; TOP INDUSTRIE S.A.S. (FR)
(72) NICOLAS PIERRE YVES CARBOULEC; GILDAS MERIAN; RENÉ LABATUT; LIONEL GERENTES
Prazo de Validade: 20 (vinte) anos contados a partir de 30/08/2013, observadas as condições legais.

---

(11) BR 11 2015 004512-0 B1

Código 16.1 - Concessão de Patente ou Certificado de Adição de Invenção
(22) 26/08/2013
(30) 29/08/2012 EP 12182181.3
(51) C07K 16/28 (2006.01), C07K 16/18 (2006.01), C07K 16/46 (2006.01), A61K 39/395 (2006.01), A61P 25/28 (2006.01)
(54) TRANSPORTE À BARREIRA HEMATOENCEFÁLICA, PROTEÍNA DE FUSÃO PARA TRANSPORTAR UMA ENTIDADE EFETORA CEREBRAL ATRAVÉS DA DITA BARREIRA E CONJUGADO
(73) F. HOFFMANN-LA ROCHE AG (CH)
(72) BERND BOHRMANN; PER-OLA FRESKGARD; PETER MAIER; ENS NIEWOEHNER; ALAIN TISSOT-DAGUETTE; EDUARD URICH
Prazo de Validade: 20 (vinte) anos contados a partir de 26/08/2013, observadas as condições legais.

---

(11) BR 11 2015 004849-8 B1

Código 16.1 - Concessão de Patente ou Certificado de Adição de Invenção
(22) 02/09/2013
(30) 10/09/2012 CH 1648/2012; 17/12/2012 CH 02838/12
(51) B29B 11/14 (2006.01), B29K 27/06 (2006.01), B29K 67/00 (2006.01), B29B 11/08 (2006.01), B29C 49/06 (2006.01)
(54) PRÉ-FORMA SEM UM ANEL DE SUPORTE PARA A PRODUÇÃO DE RECIPIENTES DE PLÁSTICO, E, RECIPIENTE DE PLÁSTICO
(73) ALPLA WERKE ALWIN LEHNER GMBH & CO. KG (AT)
(72) Robert Siegl
Prazo de Validade: 20 (vinte) anos contados a partir de 02/09/2013, observadas as condições legais.

---

(11) BR 11 2015 005357-2 B1

Código 16.1 - Concessão de Patente ou Certificado de Adição de Invenção
(22) 10/07/2013
(30) 14/09/2012 EP 12184408.8
(51) H05B 3/84 (2006.01), H01R 12/57 (2011.01), H01R 12/53 (2011.01)
(54) PAINEL COMPREENDENDO ELEMENTO DE CONEXÃO ELÉTRICA
(73) SAINT-GOBAIN GLASS FRANCE (FR)
(72) KLAUS SCHMALBUCH; BERNHARD REUL; MITJA RATEICZAK; LOTHAR LESMEISTER
Prazo de Validade: 20 (vinte) anos contados a partir de 10/07/2013, observadas

	as condições legais.
(11) BR 11 2015 007097-3 B1	Código 16.1 - Concessão de Patente ou Certificado de Adição de Invenção (22) 07/10/2013 (30) 05/10/2012 FR 1259486 (51) B65D 45/32 (2006.01), B65D 53/02 (2006.01), B65D 83/14 (2006.01) (54) Processo de montagem de um dispositivo de embalagem para produto cosmético e dispositivo de embalagem para produto cosmético (73) QUALIPAC (FR) (72) CHRISTOPHE BENIGNI; THIERRY NIZOU Prazo de Validade: 20 (vinte) anos contados a partir de 07/10/2013, observadas as condições legais.
(11) BR 11 2015 008687-0 B1	Código 16.1 - Concessão de Patente ou Certificado de Adição de Invenção (22) 18/10/2013 (30) 19/10/2012 US 61/716,425 (51) A61M 5/32 (2006.01) (54) Injetor e dispositivo para utilização com um injetor tendo uma agulha de injeção (73) AMGEN INC. (US) (72) VALERIE M. FENSTER; STEPHANIE TOY; MARK KA LAI LEE; DENISE MEYER Prazo de Validade: 20 (vinte) anos contados a partir de 18/10/2013, observadas as condições legais.
(11) BR 11 2015 009819-3 B1	Código 16.1 - Concessão de Patente ou Certificado de Adição de Invenção (22) 27/09/2013 (30) 31/10/2012 US 13/664,601 (51) A61F 13/20 (2006.01), A61F 13/15 (2006.01) (54) MÉTODO DE FABRICAÇÃO DE ABSORVENTE INTERNO (73) KIMBERLY-CLARK WORLDWIDE, INC. (US) (72) Nick Wolter; CHARLES ROBERT TOMSOVIC; Wayne Beyer; Ronald A. Hilt; Joshua Fiedorowicz; Brian Alberts; Martin Gottvald; Steve Gehling Prazo de Validade: 20 (vinte) anos contados a partir de 27/09/2013, observadas as condições legais.
(11) BR 11 2015 010341-3 B1	Código 16.1 - Concessão de Patente ou Certificado de Adição de Invenção (22) 07/11/2013 (30) 07/11/2012 US 61/723,517 (51) D01F 2/00 (2006.01), C08J 5/18 (2006.01), C08L 1/02 (2006.01), D21H 17/25 (2006.01), D21H 21/18 (2006.01) (54) FLOCOS DE FILAMENTOS DE CELULOSE SECOS, E, MÉTODO PARA PREPARAR UMA PELÍCULA SECA DE FILAMENTOS DE CELULOSE

(73) FPINNOVATIONS (CA)
(72) Gilles Marcel Dorris; Yuxia Ben; Thomas Qiuxiong Hu; Patrick Neault
Prazo de Validade: 20 (vinte) anos contados a partir de 07/11/2013, observadas as condições legais.

---

(11) BR 11 2015 011295-1 B1

Código 16.1 - Concessão de Patente ou Certificado de Adição de Invenção
(22) 11/11/2013
(30) 16/11/2012 US 61/727,373; 15/03/2013 US 61/787,062
(51) A61B 17/04 (2006.01)
(54) DISPOSITIVOS DE FIXAÇÃO PARA PRENDER UM ELEMENTO LINEAR A UMA PEÇA DE TRABALHO
(73) FELMONT F. EAVES (US)
(72) FELMONT F. EAVES
Prazo de Validade: 20 (vinte) anos contados a partir de 11/11/2013, observadas as condições legais.

---

(11) BR 11 2015 011511-0 B1

Código 16.1 - Concessão de Patente ou Certificado de Adição de Invenção
(22) 19/11/2013
(30) 20/11/2012 SE 1251308-1
(51) B66C 13/16 (2006.01), E02F 9/24 (2006.01), B66C 1/40 (2006.01), B66C 3/00 (2006.01), G01G 19/18 (2006.01)
(54) SISTEMA PARA O CÁLCULO DO PESO DE CARGA MANIPULADA COM O AUXÍLIO DE EQUIPAMENTO DE IÇAMENTO E CONECTOR ARTICULADO SENSÍVEL Á CARGA
(73) KOMATSU FOREST AB (SE)
(72) KARL ÖBERG
Prazo de Validade: 20 (vinte) anos contados a partir de 19/11/2013, observadas as condições legais.

---

(11) BR 11 2015 011531-4 B1

Código 16.1 - Concessão de Patente ou Certificado de Adição de Invenção
(22) 07/11/2013
(30) 21/11/2012 US 61/728839; 26/08/2013 EP 13181703.3
(51) C08F 220/06 (2006.01), A61L 15/22 (2006.01)
(54) PROCESSO PARA A PRODUÇÃO DE PARTÍCULAS DE POLÍMEROS ABSORVENTES DE ÁGUA PÓS-RETICULADAS NA SUPERFÍCIE, PARTÍCULAS DE POLÍMEROS ABSORVENTES DE ÁGUA PÓS-RETICULADAS NA SUPERFÍCIE, E, ARTIGO ABSORVENTE DE FLUIDO
(73) BASF SE (DE)
(72) THOMAS DANIEL; Norbert Herfert; Stephan Bauer; Katrin Baumann; Birgit Reinhard; Jürgen Freiberg; Christophe Bauduin; Katarzyna Dobrosielska-Oura; Michael Mitchell
Prazo de Validade: 20 (vinte) anos contados a partir de 07/11/2013, observadas as condições legais.

(11) BR 11 2015 011546-2 B1	Código 16.1 - Concessão de Patente ou Certificado de Adição de Invenção (22) 28/11/2013 (30) 29/11/2012 EP 12194766.7 (51) C08L 23/12 (2006.01), C08F 2/00 (2006.01) (54) Composições compreendendo polipropileno heterofásico (73) BOREALIS AG (AT) (72) MICHAEL TRANNINGER; MARTINA SANDHOLZER; SIMON SCHWARZENBERGER; SUSANNE KAHLEN; GREGORY POTTER; GEORG GRESTENBERGER Prazo de Validade: 20 (vinte) anos contados a partir de 28/11/2013, observadas as condições legais.
(11) BR 11 2015 011882-8 B1	Código 16.1 - Concessão de Patente ou Certificado de Adição de Invenção (22) 21/11/2013 (30) 28/11/2012 US 13/687,563 (51) E21B 17/02 (2006.01), E21B 17/042 (2006.01), E21B 19/16 (2006.01) (54) SISTEMA DE TUBULAÇÃO COM FIOS (73) BAKER HUGHES VENTURES & GROWTH LLC (US) (72) STEPHAN MUELLER; VOLKER KRUEGER; CHRISTIAN FULDA; INGO RODERS; HENNING RAHN Prazo de Validade: 20 (vinte) anos contados a partir de 21/11/2013, observadas as condições legais.
(11) BR 11 2015 012157-8 B1	Código 16.1 - Concessão de Patente ou Certificado de Adição de Invenção (22) 28/08/2013 (30) 26/11/2012 CN 201210485548.0 (51) B60S 9/04 (2006.01), B60S 9/02 (2006.01) (54) DISPOSITIVO DE PÉ DE SUPORTE ANTIDERRAPANTE E MÁQUINA DE ANDAR (73) XCMG XUZHOU TRUCK-MOUNTED CRANE CO., LTD. (CN) (72) LEI CHENG; ZIMING WANG; WENJIE LU; BAOLEI CHEN; MANDUN NIU; YUHONG WEI Prazo de Validade: 20 (vinte) anos contados a partir de 28/08/2013, observadas as condições legais.
(11) BR 11 2015 012189-6 B1	Código 16.1 - Concessão de Patente ou Certificado de Adição de Invenção (22) 28/11/2013 (30) 28/11/2012 FR 1261359 (51) C09K 3/32 (2006.01) (54) COMPOSIÇÃO DE REMOÇÃO DE POLUIÇÃO (73) PREVOR INTERNATIONAL (FR) (72) MATHILDE NEEL; LAURENCE MATHIEU; JOËL BLOMET; MARIE-CLAUDE MEYER

Prazo de Validade: 20 (vinte) anos contados a partir de 28/11/2013, observadas as condições legais.

---

(11) BR 11 2015 012339-2 B1

Código 16.1 - Concessão de Patente ou Certificado de Adição de Invenção
(22) 02/12/2013
(30) 10/12/2012 SE 1251397-4
(51) H01R 13/426 (2006.01), H01R 13/52 (2006.01)
(54) DISPOSITIVO DE ACOPLAMENTO ELÉTRICO PARA UMA MÁQUINA
(73) SCANIA CV AB (SE)
(72) JÖRGEN ENGSTRÖM; MIKAEL BERGQUIST
Prazo de Validade: 20 (vinte) anos contados a partir de 02/12/2013, observadas as condições legais.

---

(11) BR 11 2015 013406-8 B1

Código 16.1 - Concessão de Patente ou Certificado de Adição de Invenção
(22) 09/12/2013
(30) 31/12/2012 US 61/747,526
(51) C09J 153/00 (2006.01), C09J 7/00 (2018.01), C08F 297/08 (2006.01)
(54) COMPOSIÇÃO ADESIVA SENSÍVEL À PRESSÃO
(73) DOW GLOBAL TECHNOLOGIES LLC (US)
(72) ALLAN W. MCLENNAGHAN
Prazo de Validade: 20 (vinte) anos contados a partir de 09/12/2013, observadas as condições legais.

---

(11) BR 11 2015 013502-1 B1

Código 16.1 - Concessão de Patente ou Certificado de Adição de Invenção
(22) 09/12/2013
(30) 11/12/2012 GB 1222241.0
(51) A01N 1/02 (2006.01)
(54) MÉTODO PARA CONGELAR UMA QUANTIDADE CONTENDO-ÁGUA, USO DE UM MINERAL COMO UM NUCLEADOR, RECIPIENTE COM UM NUCLEADOR MINERAL E SOLUÇÃO AQUOSA
(73) ASYMPTOTE LTD (GB) ; UNIVERSITY OF LEEDS (GB)
(72) BENJAMIN JOHN MURRAY; THOMAS FRANCIS WHALE; JAMES ATKINSON; GEORGE JOHN MORRIS
Prazo de Validade: 20 (vinte) anos contados a partir de 09/12/2013, observadas as condições legais.

---

(11) BR 11 2015 013600-1 B1

Código 16.1 - Concessão de Patente ou Certificado de Adição de Invenção
(22) 04/12/2013
(30) 19/12/2012 FR 1262292
(51) B60T 13/74 (2006.01), F16D 55/08 (2006.01), F16D 65/18 (2006.01)
(54) ATUADOR ELETROMECÃNICO PARA UM TRAVÃO DE MÃO, MOTOR ELÉTRICO PARA UM ATUADOR DESSE TIPO E MÉTODOS DE MONTAGEM
(73) CHASSIS BRAKES INTERNATIONAL B.V. (NL)

(72) PHILIPPE BOURLON
Prazo de Validade: 20 (vinte) anos contados a partir de 04/12/2013, observadas as condições legais.

---

(11) BR 11 2015 014532-9 B1

Código 16.1 - Concessão de Patente ou Certificado de Adição de Invenção
(22) 21/12/2012
(51) A61K 35/60 (2006.01), A61P 17/10 (2006.01), A61P 17/06 (2006.01), A61P 17/12 (2006.01)
(54) MÉTODO PARA PREPARAR UMA COMPOSIÇÃO COSMÉTICA DE FLUIDO DE ECLOSÃO DE PEIXE
(73) AQUA BIO TECHNOLOGY ASA (NO)
(72) HANS KRISTIAN LEREN; FANNY FAGOT
Prazo de Validade: 20 (vinte) anos contados a partir de 21/12/2012, observadas as condições legais.

---

(11) BR 11 2015 014829-8 B1

Código 16.1 - Concessão de Patente ou Certificado de Adição de Invenção
(22) 19/12/2013
(30) 27/12/2012 IT MI2012A002233; 13/02/2013 US 61/764,231
(51) B29D 30/00 (2006.01)
(54) MÉTODO E INSTALAÇÃO PARA GERENCIAMENTO DE PNEUS CRUS
(73) PIRELLI TYRE S.P.A. (IT)
(72) Maurizio Marchini; Stefano Balia; Stefano Rosario Mervic; Marco Fabbretti
Prazo de Validade: 20 (vinte) anos contados a partir de 19/12/2013, observadas as condições legais.

---

(11) BR 11 2015 014887-5 B1

Código 16.1 - Concessão de Patente ou Certificado de Adição de Invenção
(22) 19/12/2013
(30) 20/12/2012 AU 2012905601; 21/12/2012 AU 2012905641
(51) E03B 3/06 (2006.01), E21B 19/22 (2006.01), E03B 3/12 (2006.01), E21B 17/20 (2006.01), E21B 17/18 (2006.01), F16L 11/00 (2006.01), B60P 3/035 (2006.01)
(54) CONJUNTO DE BOMBEAMENTO DE FUNDO DE POÇO USÁVEL REPETIDAMENTE E MÉTODO DE INSTALAÇÃO, OPERAÇÃO E REMOÇÃO DE DITO CONJUNTO DE POÇO
(73) REELSAFE PTY LTD (AU)
(72) MARCUS MCARTHUR; CAMERON MCARTHUR
Prazo de Validade: 20 (vinte) anos contados a partir de 19/12/2013, observadas as condições legais.

---

(11) BR 11 2015 015226-0 B1

Código 16.1 - Concessão de Patente ou Certificado de Adição de Invenção
(22) 27/12/2013
(30) 27/12/2012 CN PCT/CN2012/087650
(51) H05B 1/02 (2006.01), F24C 7/08 (2006.01)

(54) MÉTODO PARA DETERMINAR A TEMPERATURA DO NÚCLEO DE ALIMENTOS EM UM RECIPIENTE FECHADO, DISPOSITIVO DE PROCESSAMENTO DE ALIMENTOS E APARELHO PARA DETERMINAR A TEMPERATURA DO NÚCLEO DE UM ALIMENTO EM UM RECIPIENTE FECHADO
(73) KONINKLIJKE PHILIPS N.V. (PB)
(72) BIN YIN; LING LING CAO
Prazo de Validade: 20 (vinte) anos contados a partir de 27/12/2013, observadas as condições legais.

---

(11) BR 11 2015 015564-2 B1

Código 16.1 - Concessão de Patente ou Certificado de Adição de Invenção
(22) 26/12/2013
(30) 04/01/2013 KR 10-2013-0000985
(51) D06F 37/20 (2006.01), F16F 15/32 (2006.01)
(54) MÁQUINA DE LAVAR ROUPA
(73) SAMSUNG ELECTRONICS CO., LTD. (KR)
(72) DONG HA JUNG; JEONG HOON KANG; MIN SUNG KIM; DOO YOUNG RYU
Prazo de Validade: 20 (vinte) anos contados a partir de 26/12/2013, observadas as condições legais.

---

(11) BR 11 2015 016042-5 B1

Código 16.1 - Concessão de Patente ou Certificado de Adição de Invenção
(22) 21/01/2014
(30) 25/01/2013 KR 10-2013-0008722
(51) D06F 37/22 (2006.01)
(54) MÁQUINA DE LAVAR ROUPA
(73) SAMSUNG ELECTRONICS CO., LTD. (KR)
(72) DOO YOUNG RYU; WON YOUNG JUNG; YOUNG JIN CHO; JEONG HOON KANG
Prazo de Validade: 20 (vinte) anos contados a partir de 21/01/2014, observadas as condições legais.

---

(11) BR 11 2015 016297-5 B1

Código 16.1 - Concessão de Patente ou Certificado de Adição de Invenção
(22) 09/01/2014
(30) 11/01/2013 EP 13150932.5
(51) C12P 19/14 (2006.01), C12P 19/02 (2006.01), C13K 1/02 (2006.01)
(54) PROCESSO PARA HIDRÓLISE ENZIMÁTICA DE MATERIAL LIGNOCELULÓSICO
(73) DSM IP ASSETS B.V. (NL)
(72) JOHANNES PETRUS SMITS; MICHAEL PETRUS JOZEF BERKHOUT; BERTUS NOORDAM
Prazo de Validade: 20 (vinte) anos contados a partir de 09/01/2014, observadas as condições legais.

(11) BR 11 2015 016334-3 B1

Código 16.1 - Concessão de Patente ou Certificado de Adição de Invenção
(22) 07/01/2014
(30) 08/01/2013 NO 20130036
(51) E21B 19/00 (2006.01)
(54) DISPOSIÇÃO DE LIBERAÇÃO DE CILINDRO
(73) FMC KONGSBERG SUBSEA AS (NO)
(72) HANS-PAUL CARLSEN; TOR-ØYSTEIN CARLSEN; OLAV INDERBERG; ANTHONY D. MUFF; ARILD SUNDKVIST; PAL FADUM; ROY ARNE KLEVSTAD; THOR-ARNE LØVLAND; SIMEN RØNNE; GEIR TANDBERG; BERNT OLAV TØMMERMO
Prazo de Validade: 20 (vinte) anos contados a partir de 07/01/2014, observadas as condições legais.

(11) BR 11 2015 017625-9 B1

Código 16.1 - Concessão de Patente ou Certificado de Adição de Invenção
(22) 03/12/2013
(30) 28/01/2013 EP 13152886.1
(51) H04L 12/10 (2006.01), H04L 12/40 (2006.01), H02H 3/02 (2006.01), H04Q 1/14 (2006.01), G05F 3/18 (2006.01)
(54) MÓDULO PROTETOR PARA UM SUPRIMENTO DE ALIMENTAÇÃO DE UMA UNIDADE DE COMUNICAÇÃO EM BARRAMENTO, SUPRIMENTO DE ALIMENTAÇÃO, E, SISTEMA DE COMUNICAÇÃO EM BARRAMENTO PARA UM SISTEMA DE DISTRIBUIÇÃO DE ENERGIA
(73) SIEMENS ENERGY AS (NO)
(72) Stian Skorstad Moen
Prazo de Validade: 20 (vinte) anos contados a partir de 03/12/2013, observadas as condições legais.

(11) BR 11 2015 017860-0 B1

Código 16.1 - Concessão de Patente ou Certificado de Adição de Invenção
(22) 29/01/2014
(30) 29/01/2013 US 61/757,851
(51) B01F 3/04 (2006.01), B01F 5/00 (2006.01)
(54) Método de geração de microbolhas
(73) LANZATECH NEW ZEALAND LIMITED (NZ)
(72) Xueliang Li
Prazo de Validade: 20 (vinte) anos contados a partir de 29/01/2014, observadas as condições legais.

(11) BR 11 2015 018229-1 B1

Código 16.1 - Concessão de Patente ou Certificado de Adição de Invenção
(22) 22/05/2014
(30) 23/05/2013 KR 10-2013-0058099
(51) H01M 2/34 (2006.01), H01M 2/10 (2006.01)
(54) PACOTE DE BATERIA SECUNDÁRIA E DISPOSITIVO QUE COMPRENDE O REFERIDO PACOTE

(73) LG CHEM, LTD. (KR)
(72) TAE WOOK KIM; HYUNG KU YUN; DONG CHEOL LEE; HO CHOL NAM
Prazo de Validade: 20 (vinte) anos contados a partir de 22/05/2014, observadas as condições legais.

---

(11) BR 11 2015 018249-6 B1

Código 16.1 - Concessão de Patente ou Certificado de Adição de Invenção
(22) 14/01/2014
(30) 31/01/2013 CN 201310036910.0
(51) C23C 22/36 (2006.01), C23C 22/53 (2006.01)
(54) AGENTE DE TRATAMENTO DE SUPERFÍCIE LIVRE DE CROMO AQUOSO, MÉTODO DE TRATAMENTO DE SUPERFÍCIE LIVRE DE CROMO DE UMA CHAPA DE AÇO E CHAPA DE AÇO DE FACE ÚNICA ELETROGALVANIZADA
(73) BAOSHAN IRON & STEEL CO., LTD. (CN)
(72) YANLIANG ZHAO; YIGANG DAI; JIANPING ZHANG; LAN ZHU
Prazo de Validade: 20 (vinte) anos contados a partir de 14/01/2014, observadas as condições legais.

---

(11) BR 11 2015 018282-8 B1

Código 16.1 - Concessão de Patente ou Certificado de Adição de Invenção
(22) 31/01/2014
(30) 01/02/2013 US 61/759,512
(51) A61K 31/4706 (2006.01), A61P 29/00 (2006.01), A61P 31/10 (2006.01), A61P 33/02 (2006.01), A61P 35/00 (2006.01)
(54) COMPOSTOS DE AMINA, COMPOSIÇÃO COMPREENDENDO OS REFERIDOS COMPOSTOS E USOS DOS MESMOS
(73) WELLSTAT THERAPEUTICS CORPORATION (US)
(72) DAVID M. SIMPSON; DENNIS BRYAN ZERBY; MING LU; REID W. VON BORSTEL; RUI LI; JULIAN READING; STEPHEN WOLPE; NUREDDIN AMAN
Prazo de Validade: 20 (vinte) anos contados a partir de 31/01/2014, observadas as condições legais.

---

(11) BR 11 2015 018339-5 B1

Código 16.1 - Concessão de Patente ou Certificado de Adição de Invenção
(22) 20/02/2014
(30) 20/02/2013 US 13/771,749
(51) E21B 44/02 (2006.01), E21B 47/12 (2012.01)
(54) MÉTODO PARA ESTIMAR RESPOSTA DE ESTADO DE COLUNA DE PERFURAÇÃO E APARELHO PARA A PERFURAÇÃO DE FURO DE POÇO
(73) BAKER HUGHES INCORPORATED (US)
(72) ANDREAS HOHL; FRANK SCHUBERTH; HANNO RECKMANN
Prazo de Validade: 20 (vinte) anos contados a partir de 20/02/2014, observadas as condições legais.

---

(11) BR 11 2015 018508-8 B1

Código 16.1 - Concessão de Patente ou Certificado de Adição de Invenção

(22) 11/02/2014
(30) 11/02/2013 US PCT/US2013/025639
(51) C07D 401/14 (2006.01), C07D 405/14 (2006.01), C07D 401/12 (2006.01), C07D 471/04 (2006.01), A61K 31/4439 (2006.01), A61P 35/00 (2006.01)
(54) COMPOSTO DE FÓRMULA ESTRUTURAL II, SEU USO E COMPOSIÇÃO FARMACÊUTICA
(73) CONSTELLATION PHARMACEUTICALS, INC. (US)
(72) BRIAN K. ALBRECHT; JAMES EDMUND AUDIA; ANDREW S. COOK; LES A. DAKIN; MARTIN DUPLESSIS; VICTOR S. GEHLING; JEAN-CHRISTOPHE HARMANGE; CHRISTOPHER G. NASVESCHUK; RISCHI G. VASWANI
Prazo de Validade: 20 (vinte) anos contados a partir de 11/02/2014, observadas as condições legais.

---

(11) BR 11 2015 018854-0 B1

Código 16.1 - Concessão de Patente ou Certificado de Adição de Invenção
(22) 06/02/2014
(30) 07/02/2013 US 61/761,922
(51) A01N 59/00 (2006.01), C02F 1/76 (2006.01), A01N 25/02 (2006.01), A01N 59/08 (2006.01), C01B 11/06 (2006.01)
(54) MÉTODO E APARELHO PARA A PRODUÇÃO DE UM BIOCIDA
(73) A.Y. LABORATORIES LTD. (IL)
(72) AYALA BARAK
Prazo de Validade: 20 (vinte) anos contados a partir de 06/02/2014, observadas as condições legais.

---

(11) BR 11 2015 019264-5 B1

Código 16.1 - Concessão de Patente ou Certificado de Adição de Invenção
(22) 12/02/2014
(30) 13/02/2013 US 61/764,385; 13/02/2013 US 61/764,401
(51) A61K 35/00 (2006.01)
(54) CÁPSULAS PARA O TRATAMENTO DE HELICOBACTER PYLORI E SEU USO
(73) REDHILL BIOPHARMA LTD. (IL)
(72) REZA FATHI; GILEAD RADAY; GUY GOLDBERG; PATRICK GOSSELIN
Prazo de Validade: 20 (vinte) anos contados a partir de 12/02/2014, observadas as condições legais.

---

(11) BR 11 2015 019703-5 B1

Código 16.1 - Concessão de Patente ou Certificado de Adição de Invenção
(22) 19/02/2014
(30) 20/02/2013 JP 2013-030631
(51) C12P 19/14 (2006.01)
(54) MÉTODO PARA PRODUZIR DE UMA SOLUÇÃO DE AÇÚCAR
(73) TORAY INDUSTRIES, INC. (JP)
(72) CHIAKI YAMADA; HIROYUKI KURIHARA; KATSUSHIGE YAMADA
Prazo de Validade: 20 (vinte) anos contados a partir de 19/02/2014, observadas

as condições legais.

(11) BR 11 2015 019963-1 B1

Código 16.1 - Concessão de Patente ou Certificado de Adição de Invenção
(22) 21/01/2014
(30) 07/03/2013 AU 2013900846
(51) E21F 11/00 (2006.01), E21D 7/02 (2006.01), E02D 29/12 (2006.01), E06C 1/00 (2006.01)
(54) TUBO DE ESCADA PARA ELEVAÇÕES SUBTERRÂNEAS
(73) HIRAM (WA) PTY LTD (AU)
(72) PETER STEVEN DURKIN
Prazo de Validade: 20 (vinte) anos contados a partir de 21/01/2014, observadas as condições legais.

(11) BR 11 2015 020107-5 B1

Código 16.1 - Concessão de Patente ou Certificado de Adição de Invenção
(22) 03/04/2014
(30) 04/04/2013 EP 13162262.3
(51) E02D 29/02 (2006.01), E01C 11/16 (2006.01)
(54) ESTRUTURA PARA O REFORÇO DE PAVIMENTOS, MÉTODO PARA A FABRICAÇÃO DE UMA ESTRUTURA PARA O REFORÇO DE PAVIMENTOS, PAVIMENTO REFORÇADO, E MÉTODO DE INSTALAÇÃO DE UMA ESTRUTURA PARA O REFORÇO DE PAVIMENTOS
(73) N.V. BEKAERT S.A. (BE)
(72) HENK CORNELUS; ANN LAMBRECHTS; FREDERIK VERVAECKE
Prazo de Validade: 20 (vinte) anos contados a partir de 03/04/2014, observadas as condições legais.

(11) BR 11 2015 020156-3 B1

Código 16.1 - Concessão de Patente ou Certificado de Adição de Invenção
(22) 07/02/2014
(30) 04/03/2013 DE 202013001994.8
(51) E03C 1/084 (2006.01)
(54) REGULADOR DE JATO COM UM ALOJAMENTO DE MONTAGEM
(73) NEOPERL GMBH (DE)
(72) GERHARD BLUM
Prazo de Validade: 20 (vinte) anos contados a partir de 07/02/2014, observadas as condições legais.

(11) BR 11 2015 020701-4 B1

Código 16.1 - Concessão de Patente ou Certificado de Adição de Invenção
(22) 27/03/2014
(30) 29/03/2013 IT MI2013A 000493
(51) C25F 1/06 (2006.01), C25F 7/00 (2006.01)
(54) MÉTODO PARA O TRATAMENTO EM CONTINUIDADE DA SUPERFÍCIE DE UM LAMINADO FEITO DE AÇO INOXIDÁVEL EM UMA SOLUÇÃO BASEADA EM ÁCIDO SULFÚRICO

(73) TENOVA S.P.A. (IT)
(72) STEFANO MARTINES; GIOVANNI ASTENGO; STEFANO LUPERI; LUCA LATTANZI
Prazo de Validade: 20 (vinte) anos contados a partir de 27/03/2014, observadas as condições legais.

---

(11) BR 11 2015 020783-9 B1

Código 16.1 - Concessão de Patente ou Certificado de Adição de Invenção
(22) 24/02/2014
(30) 27/02/2013 EP 13156886.7
(51) C02F 1/461 (2006.01), C02F 1/467 (2006.01)
(54) CÉLULA ELETROLÍTICA, PROCESSO DE PRODUÇÃO, MÉTODO DE OPERAR A REFERIDA CÉLULA E USO DA MESMA PARA DEGRADAÇÃO ELETROOXIDATIVA DE CONTAMINANTES EM ÁGUAS RESIDUAIS E PARA SÍNTESE ELETROLÍTICA DE PRODUTOS QUÍMICOS
(73) BAYER CROPSCIENCE AKTIENGESELLSCHAFT (DE) ; BAYER AKTIENGESELLSCHAFT (DE)
(72) Jens Assmann; Johannes Leonhäuser; Ivonne Görtz; Christian Rämsch; Franck Herbstritt
Prazo de Validade: 20 (vinte) anos contados a partir de 24/02/2014, observadas as condições legais.

---

(11) BR 11 2015 020987-4 B1

Código 16.1 - Concessão de Patente ou Certificado de Adição de Invenção
(22) 11/03/2014
(30) 23/03/2013 DE 10 2013 005 089.8
(51) C09J 123/14 (2006.01), C09J 5/06 (2006.01)
(54) Adesivos termofundíveis prontos para uso, e seu uso
(73) CLARIANT INTERNATIONAL LTD. (CH)
(72) TIMO HERRLICH; STEIB CHRISTIAN; HANS-FRIEDRICH HERRMANN; ANDREAS LANG
Prazo de Validade: 20 (vinte) anos contados a partir de 11/03/2014, observadas as condições legais.

---

(11) BR 11 2015 021383-9 B1

Código 16.1 - Concessão de Patente ou Certificado de Adição de Invenção
(22) 04/03/2013
(51) B60R 25/0215 (2013.01)
(54) Dispositivo de travamento para um veículo a motor
(73) NISSAN MOTOR CO., LTD. (JP)
(72) THILO MARX; DAMIEN VAGNEY; KENJIROU HAYASHI
Prazo de Validade: 20 (vinte) anos contados a partir de 04/03/2013, observadas as condições legais.

---

(11) BR 11 2015 021569-6 B1

Código 16.1 - Concessão de Patente ou Certificado de Adição de Invenção
(22) 10/12/2013

(30) 08/03/2013 JP 2013-046997
(51) H02K 16/04 (2006.01), B60K 6/485 (2007.10), B60L 9/18 (2006.01), B60L 11/14 (1968.09), B60W 10/08 (2006.01), B60W 20/00 (2016.01), B62K 11/00 (2006.01), F02D 29/06 (2006.01), H02K 7/18 (2006.01)
(54) UNIDADE DE MOTOR GERADOR, MECANISMO MOTOR COM SAÍDA DE POTÊNCIA, E VEÍCULO
(73) HONDA MOTOR CO., LTD. (JP)
(72) YUTAKA SONODA; TATSUYA SHIOZAWA; KATSUHIRO OUCHI; TAKESHI YANAGISAWA; RYOTA TAKAGI; ATSUSHI KATAYAMA; HITOSHI KUROSAKA
Prazo de Validade: 20 (vinte) anos contados a partir de 10/12/2013, observadas as condições legais.

---

(11) BR 11 2015 022091-6 B1

Código 16.1 - Concessão de Patente ou Certificado de Adição de Invenção
(22) 12/02/2014
(30) 14/03/2013 US 13/829,950
(51) C01F 7/02 (2006.01), C07C 43/16 (2006.01)
(54) MÉTODO PARA AUMENTO DO TAMANHO DE PARTÍCULA DE CRISTAIS DE HIDRÓXIDO DE ALUMÍNIO PRECIPITADOS DE UM LICOR DO PROCESSO BAYER
(73) ECOLAB USA INC. (US)
(72) JAMES COUNTER; JOHN T. MALITO
Prazo de Validade: 20 (vinte) anos contados a partir de 12/02/2014, observadas as condições legais.

---

(11) BR 11 2015 022470-9 B1

Código 16.1 - Concessão de Patente ou Certificado de Adição de Invenção
(22) 07/03/2014
(30) 15/03/2013 US 61/798,757
(51) C12Q 1/68 (2018.01)
(54) SONDA OU INICIADOR DE OLIGONUCLEOTÍDEO, MÉTODO PARA DETERMINAR PRESENÇA DA SEQUÊNCIA DO GENE DE PROTEÍNA EXTERNA PRINCIPAL (OPCA) DE NEISSERIA GONORRHOEAE E COMPOSIÇÕES PARA DETECÇÃO DE NEISSERIA GONORRHOEAE
(73) BECTON, DICKINSON AND COMPANY (US)
(72) Keith Edward THORNTON; Paul MADEPOGU; Danielle KOFFENBERGER
Prazo de Validade: 20 (vinte) anos contados a partir de 07/03/2014, observadas as condições legais.

---

(11) BR 11 2015 022916-6 B1

Código 16.1 - Concessão de Patente ou Certificado de Adição de Invenção
(22) 14/03/2014
(30) 15/03/2013 US 61/793,780; 03/06/2013 GB 1309931.2
(51) A62B 18/10 (2006.01), A62B 9/02 (2006.01), A62B 7/02 (2006.01)
(54) CONJUNTO DE VÁLVULA DE EXALAÇÃO E CONJUNTO RESPIRADOR
(73) SCOTT HEALTH & SAFETY LTD (GB)
(72) GRAHAM LANGFORD; NOEL TOOGOOD

Prazo de Validade: 20 (vinte) anos contados a partir de 14/03/2014, observadas as condições legais.

---

(11) BR 11 2015 024058-5 B1

Código 16.1 - Concessão de Patente ou Certificado de Adição de Invenção
(22) 14/03/2014
(30) 19/03/2013 FR 13 52442
(51) F23R 3/28 (2006.01), F23R 3/34 (2006.01), F23D 11/10 (2006.01)
(54) SISTEMA DE INJEÇÃO DE AR E COMBUSTÍVEL, CÂMARA DE COMBUSTÃO ANULAR E MOTOR DE TURBINA
(73) SNECMA (FR) ; OFFICE NATIONAL D'ETUDES ET DE RECHERCHES AEROSPATIALES (FR)
(72) MATTHIEU FRANÇOIS RULLAUD; DIDIER HERNANDEZ; CHRISTIAN GUIN
Prazo de Validade: 20 (vinte) anos contados a partir de 14/03/2014, observadas as condições legais.

---

(11) BR 11 2015 025574-4 B1

Código 16.1 - Concessão de Patente ou Certificado de Adição de Invenção
(22) 10/04/2014
(30) 15/04/2013 FR 1353385
(51) B29C 45/00 (2006.01), B67D 3/00 (2006.01), B65D 47/36 (2006.01)
(54) MÉTODO PARA MANUFATURAR UM FECHO/TAMPA PARA FECHAR O GARGALO DE UM RECIPIENTE, MÉTODO PARA FECHAR/TAMPAR UM RECIPIENTE AO USAR UM FECHO/TAMPA MANUFATURADO DE ACORDO COM TAL MÉTODO, E FECHO/TAMPA MANUFATURADO DE ACORDO COM TAL MÉTODO
(73) TETRA LAVAL HOLDINGS & FINANCE S.A. (CH)
(72) GRÉGORY ANTIER; DAVID JOUVE
Prazo de Validade: 20 (vinte) anos contados a partir de 10/04/2014, observadas as condições legais.

---

(11) BR 11 2015 025959-6 B1

Código 16.1 - Concessão de Patente ou Certificado de Adição de Invenção
(22) 11/04/2014
(30) 19/04/2013 EP 13002076.1
(51) C07C 67/44 (2006.01), C07C 69/54 (2006.01), C07C 67/39 (2006.01)
(54) MÉTODO PARA PRODUÇÃO DE METACRILATO DE METILA
(73) RÖHM GMBH (DE)
(72) STEFFEN KRILL; TORSTEN BALDUF; MARTIN KÖSTNER; MATTHIAS GRÖMPING; ALEXANDER LYGIN; RUDOLF BURGHARDT
Prazo de Validade: 20 (vinte) anos contados a partir de 11/04/2014, observadas as condições legais.

---

(11) BR 11 2015 026196-5 B1

Código 16.1 - Concessão de Patente ou Certificado de Adição de Invenção
(22) 12/05/2014

(30) 13/05/2013 US 61/822,543
(51) B65D 19/06 (2006.01)
(54) CONTENTOR DE REMESSA
(73) MACRO PLASTICS, INC. (US)
(72) TODD T. TURNER
Prazo de Validade: 20 (vinte) anos contados a partir de 12/05/2014, observadas as condições legais.

---

(11) BR 11 2015 027515-0 B1

Código 16.1 - Concessão de Patente ou Certificado de Adição de Invenção
(22) 28/04/2014
(30) 01/05/2013 US 61/818,229; 24/04/2014 US 14/260,605
(51) C02F 1/32 (2006.01)
(54) MÉTODO PARA TRATAR ÁGUA EM UM SISTEMA DE ÁGUA CORRENTE, E, SISTEMA DE TRATAMENTO PARA TRATAR ÁGUA EM UM SISTEMA DE ÁGUA CORRENTE COM UMA DESCARGA DE PLASMA
(73) NCH CORPORATION (US)
(72) Adrian J. Denvir; David F. Vela; Matt M. Holloway
Prazo de Validade: 20 (vinte) anos contados a partir de 28/04/2014, observadas as condições legais.

---

(11) BR 11 2015 027566-4 B1

Código 16.1 - Concessão de Patente ou Certificado de Adição de Invenção
(22) 02/05/2014
(30) 03/05/2013 DK PA 2013 70251
(51) B01L 3/00 (2006.01)
(54) SISTEMA FLUÍDICO DE MESOESCALA PARA SEPARAR CÉLULAS MÓVEIS DE CÉLULAS NÃOMÓVEIS, MÉTODO E KIT DE PEÇAS, PRODUTO DE PROGRAMA DE COMPUTADOR E DISPOSITIVO PARA DETERMINAR UM VALOR DE MEDIDA QUANTIFICÁVEL DE MOBILIDADE CELULAR
(73) MOTILITYCOUNT APS (DK)
(72) Jacob Møllenbach Larsen; Steen Broc Laursen
Prazo de Validade: 20 (vinte) anos contados a partir de 02/05/2014, observadas as condições legais.

---

(11) BR 11 2015 027715-2 B1

Código 16.1 - Concessão de Patente ou Certificado de Adição de Invenção
(22) 02/05/2014
(30) 03/05/2013 FR 1354088
(51) C02F 9/10 (2006.01), C02F 11/10 (2006.01), C02F 9/02 (2006.01), C02F 9/08 (2006.01)
(54) MÉTODO PARA ULTRADESIDRATAR PRODUTOS ESPESSADOS OU PASTOSOS FORMANDO UMA BIOMASSA E APARELHO PARA IMPLEMENTAR O MÉTODO
(73) SUEZ INTERNATIONAL (FR) ; TERRANOVA ENERGY GMBH (DE)
(72) PIERRE EMMANUEL PARDO; ERIC JUDENNE
Prazo de Validade: 20 (vinte) anos contados a partir de 02/05/2014, observadas

	as condições legais.
(11) BR 11 2015 028292-0 B1	Código 16.1 - Concessão de Patente ou Certificado de Adição de Invenção (22) 27/05/2014 (30) 28/05/2013 FR 1354818 (51) F16B 5/02 (2006.01), F16B 37/14 (2006.01) (54) MONTAGEM QUE COMPREENDE UMA PRIMEIRA PEÇA E UMA SEGUNDA PEÇA FEITAS DE MATERIAL COMPÓSITO (73) HERAKLES (FR) (72) THOMAS REVEL; BENOIT CARRERE; ERIC CONETE; PIERRE CAMY Prazo de Validade: 20 (vinte) anos contados a partir de 27/05/2014, observadas as condições legais.
(11) BR 11 2015 029140-6 B1	Código 16.1 - Concessão de Patente ou Certificado de Adição de Invenção (22) 15/05/2014 (30) 20/06/2013 JP 2013-129894 (51) F16M 11/20 (2006.01), B64F 5/00 (2017.01) (54) PERNA DE SUPORTE (73) MITSUBISHI HEAVY INDUSTRIES, LTD. (JP) (72) HIDEYASU YANAGIHARA Prazo de Validade: 20 (vinte) anos contados a partir de 15/05/2014, observadas as condições legais.
(11) BR 11 2015 029728-5 B1	Código 16.1 - Concessão de Patente ou Certificado de Adição de Invenção (22) 20/05/2014 (30) 28/05/2013 US 61/827,816 (51) C08J 11/04 (2006.01) (54) COMPOSIÇÃO DE PRÉ-MISTURA DE POLIOL ESTÁVEL, MISTURA DE ESPUMA TERMOCURADA ESTABILIZADA E MÉTODO PARA ESTABILIZAR A REFERIDA MISTURA DE ESPUMA (73) ARKEMA INC. (US) (72) BENJAMIN BIN CHEN; JOSEPH S. COSTA Prazo de Validade: 20 (vinte) anos contados a partir de 20/05/2014, observadas as condições legais.
(11) BR 11 2015 030085-5 B1	Código 16.1 - Concessão de Patente ou Certificado de Adição de Invenção (22) 31/05/2013 (51) B60W 10/06 (2006.01), B60K 6/445 (2007.10), B60W 10/08 (2006.01), B60W 20/00 (2016.01) (54) DISPOSITIVO DE CONTROLE PARA VEÍCULO HÍBRIDO (73) TOYOTA JIDOSHA KABUSHIKI KAISHA (JP) (72) HIROKI MORITA; YOSHIHITO KANNO; GOHKI KINOSHITA Prazo de Validade: 20 (vinte) anos contados a partir de 31/05/2013, observadas

as condições legais.

(11) BR 11 2015 030937-2 B1

Código 16.1 - Concessão de Patente ou Certificado de Adição de Invenção
(22) 10/06/2014
(30) 13/06/2013 US 13/917,177
(51) B65D 43/02 (2006.01), B65D 53/00 (2006.01)
(54) SISTEMA DE DISPENSER DE LENÇOS RECARREGÁVEL
(73) KIMBERLY-CLARK WORLDWIDE, INC. (US)
(72) Maggie VanderHeiden Berger; Kevin Christopher Possell; Jason Robert Boon; Matthew Chace Carpenter; Mark Joseph Guarraia; Daniel Patrick Smith
Prazo de Validade: 20 (vinte) anos contados a partir de 10/06/2014, observadas as condições legais.

(11) BR 11 2015 031153-9 B1

Código 16.1 - Concessão de Patente ou Certificado de Adição de Invenção
(22) 17/08/2013
(51) E21B 4/20 (2006.01), E21B 23/08 (2006.01), E21B 23/14 (2006.01)
(54) MÉTODO PARA CONTROLAR UM TOP DRIVE ACOPLADO A UMA BROCA DE PERFURAÇÃO E SISTEMA QUE COMPREENDE UM TOP DRIVE ACOPLADO A UMA BROCA DE PERFURAÇÃO
(73) Halliburton Energy Services, Inc. (US)
(72) JASON DYKSTRA; ZHIJIE SUN
Prazo de Validade: 20 (vinte) anos contados a partir de 17/08/2013, observadas as condições legais.

(11) BR 11 2015 031238-1 B1

Código 16.1 - Concessão de Patente ou Certificado de Adição de Invenção
(22) 26/06/2014
(30) 27/06/2013 SE 1350783-5; 08/11/2013 SE 1351323-9
(51) E04F 15/02 (2006.01), E04F 15/04 (2006.01)
(54) CONJUNTO DE PAINÉIS COM UM SISTEMA DE TRAVAMENTO MECÂNICO
(73) VÄLINGE INNOVATION AB (SE)
(72) CHRISTIAN BOO
Prazo de Validade: 20 (vinte) anos contados a partir de 26/06/2014, observadas as condições legais.

(11) BR 11 2015 031282-9 B1

Código 16.1 - Concessão de Patente ou Certificado de Adição de Invenção
(22) 28/06/2013
(51) C08L 23/10 (2006.01), H02S 20/30 (2014.01), H01L 31/042 (2014.01)
(54) MONTAGEM DE PAINEL SOLAR
(73) DOW GLOBAL TECHNOLOGIES LLC (US)
(72) SHAOFU WU; YANLI HUO; YONGJIN GUO; WENBIN YAO; ZHIQING LIN; JIE CAI; BIN CHEN; YUDONG QI; LIBO DU; HONGYU CHEN
Prazo de Validade: 20 (vinte) anos contados a partir de 28/06/2013, observadas

	as condições legais.
(11) BR 11 2015 031334-5 B1	Código 16.1 - Concessão de Patente ou Certificado de Adição de Invenção (22) 26/06/2013 (51) F02D 41/22 (2006.01), F02D 45/00 (2006.01) (54) SISTEMA DE DIAGNÓSTICO DE MOTOR DE COMBUSTÃO INTERNA (73) TOYOTA JIDOSHA KABUSHIKI KAISHA (JP) (72) HIROSHI MIYAMOTO; YUJI MIYOSHI; YASUSHI IWAZAKI; TORU KIDOKORO; KEIICHIRO AOKI Prazo de Validade: 20 (vinte) anos contados a partir de 26/06/2013, observadas as condições legais.
(11) BR 11 2015 032614-5 B1	Código 16.1 - Concessão de Patente ou Certificado de Adição de Invenção (22) 25/07/2013 (51) E21B 7/06 (2006.01), E21B 15/04 (2006.01), E21B 19/24 (2006.01) (54) SISTEMA DE POÇO DE PERFURAÇÃO, MÉTODO DE PERFURAÇÃO DE POÇO, E, SISTEMA DE POÇO DE PERFURAÇÃO MULTILATERAL (73) HALLIBURTON ENERGY SERVICES, INC. (US) (72) BORISA LAJESIC Prazo de Validade: 20 (vinte) anos contados a partir de 25/07/2013, observadas as condições legais.
(11) BR 11 2015 032755-9 B1	Código 16.1 - Concessão de Patente ou Certificado de Adição de Invenção (22) 26/06/2013 (51) F02D 45/00 (2006.01), F02D 41/22 (2006.01), F01N 3/20 (2006.01), G01N 27/26 (2006.01), G01N 27/41 (2006.01) (54) SISTEMA DE DIAGNÓSTICO DE MOTOR DE COMBUSTÃO INTERNA (73) TOYOTA JIDOSHA KABUSHIKI KAISHA (JP) (72) HIROSHI MIYAMOTO; KEIICHIRO AOKI; YASUSHI IWAZAKI Prazo de Validade: 20 (vinte) anos contados a partir de 26/06/2013, observadas as condições legais.
(11) BR 11 2015 032869-5 B1	Código 16.1 - Concessão de Patente ou Certificado de Adição de Invenção (22) 01/07/2014 (30) 02/07/2013 FR 1301556 (51) G01D 1/04 (2006.01), G01D 5/04 (2006.01), G01B 5/30 (2006.01), G06M 1/04 (2006.01), G08G 1/065 (2006.01), G06M 3/00 (2006.01) (54) MICROSSENSOR PASSIVO E REVERSÍVEL DE DEFORMAÇÕES AO LONGO DE UMA DIREÇÃO LONGITUDINAL OX DE UMA ESTRUTURA (73) ETAT FRANCAIS REPRESENTE PAR LE DELEGUE GENERAL POUR L'ARMEMENT (FR) ; SILMACH (FR) (72) PIERRE-FRANÇOIS LOUVIGNÉ; PATRICE MINOTTI; PAUL VESCOVO; VIANNEY SADOULET

Prazo de Validade: 20 (vinte) anos contados a partir de 01/07/2014, observadas as condições legais.

---

(11) BR 11 2016 000234-2 B1

Código 16.1 - Concessão de Patente ou Certificado de Adição de Invenção
(22) 16/07/2014
(30) 16/07/2013 IT RM2013A000422
(51) B60C 11/00 (2006.01), B60C 11/03 (2006.01)
(54) PNEU DE CARRO
(73) PIRELLI TYRE S.P.A. (IT)
(72) Gianfranco Colombo; Roberto Bolzoni; Stefano Bizzi; Daniele Lorenzetti
Prazo de Validade: 20 (vinte) anos contados a partir de 16/07/2014, observadas as condições legais.

---

(11) BR 11 2016 000375-6 B1

Código 16.1 - Concessão de Patente ou Certificado de Adição de Invenção
(22) 11/07/2014
(30) 12/07/2013 US 61/845,791
(51) B01J 20/12 (2006.01), B01J 20/26 (2006.01), B01J 20/28 (2006.01), C04B 28/00 (2006.01), E02D 31/00 (2006.01)
(54) COMPOSIÇÃO, ARTIGO DE FABRICAÇÃO, MÉTODO PARA PROVER UMA BARREIRA IMPERMEÁVEL AO LÍQUIDO ESSENCIALMENTE IÔNICO, E, MÉTODOS E SISTEMAS DE CONTENÇÃO DE UM LIXIVIADO
(73) AMCOL INTERNATIONAL CORPORATION (US)
(72) Nigel Webb; Dolly Batra; Michael Donovan
Prazo de Validade: 20 (vinte) anos contados a partir de 11/07/2014, observadas as condições legais.

---

(11) BR 11 2016 001617-3 B1

Código 16.1 - Concessão de Patente ou Certificado de Adição de Invenção
(22) 04/06/2014
(30) 19/09/2013 JP 2013-194600
(51) B65H 5/38 (2006.01), B65H 5/02 (2006.01), G07D 9/00 (2006.01)
(54) DISPOSITIVO DE DISTRIBUIÇÃO DE MEIO
(73) OKI ELECTRIC INDUSTRY CO., LTD. (JP)
(72) YOSHINORI SATO; YOSHINORI SATO; HAJIME TOGIYA
Prazo de Validade: 20 (vinte) anos contados a partir de 04/06/2014, observadas as condições legais.

---

(11) BR 11 2016 001709-9 B1

Código 16.1 - Concessão de Patente ou Certificado de Adição de Invenção
(22) 22/08/2013
(51) C25D 5/02 (2006.01), C25D 17/02 (2006.01), C25F 7/00 (2006.01)
(54) SISTEMA PARA ELETROPOLIMENTO OU ELETROGALVANIZAÇÃO DE UMA CORREIA TRANSPORTADORA, E MÉTODO PARA ELETROPOLIMENTO OU ELETROGALVANIZAÇÃO DE UMA CORREIA TRANSPORTADORA

(73) ASHWORTH BROS., INC. (US)
(72) MATTHEW JAMES KOVALCHICK; JAY F. DRUMMOND
Prazo de Validade: 20 (vinte) anos contados a partir de 22/08/2013, observadas as condições legais.

---

(11) BR 11 2016 002052-9 B1

Código 16.1 - Concessão de Patente ou Certificado de Adição de Invenção
(22) 25/07/2014
(30) 29/07/2013 US 13/952.886
(51) F16D 41/20 (2006.01), F16D 7/02 (2006.01), F16D 13/76 (2006.01)
(54) DESACOPLADOR ISOLANTE DE VIRABREQUIM
(73) GATES CORPORATION (US)
(72) ALEXANDER SERKH
Prazo de Validade: 20 (vinte) anos contados a partir de 25/07/2014, observadas as condições legais.

---

(11) BR 11 2016 003128-8 B1

Código 16.1 - Concessão de Patente ou Certificado de Adição de Invenção
(22) 18/08/2014
(30) 21/08/2013 EP 13181231.5
(51) C08L 23/10 (2006.01), C08L 23/14 (2006.01)
(54) COMPOSIÇÃO DE POLIOLEFINA DE ALTO FLUXO COM ALTA RIGIDEZ E RESISTÊNCIA E ARTIGOS AUTOMOTIVOS
(73) BOREALIS AG (AT)
(72) MARTINA SANDHOLZER; SUSANNE KAHLEN; GEORG GRESTENBERGER
Prazo de Validade: 20 (vinte) anos contados a partir de 18/08/2014, observadas as condições legais.

---

(11) BR 11 2016 004291-3 B1

Código 16.1 - Concessão de Patente ou Certificado de Adição de Invenção
(22) 27/08/2014
(30) 02/09/2013 JP 2013-181579; 13/09/2013 JP 2013-191048; 28/03/2014 JP 2014-067825; 28/03/2014 JP 2014-067826
(51) H01M 10/0562 (2010.01), H01M 4/136 (2010.01), H01M 4/1397 (2010.01), H01M 4/38 (2006.01), H01M 4/58 (2010.01), H01M 4/62 (2006.01), H01M 10/058 (2010.01)
(54) BATERIA DE ESTADO SÓLIDO
(73) TOHOKU TECHNO ARCH CO., LTD. (JP) ; MITSUBISHI GAS CHEMICAL COMPANY, INC. (JP)
(72) GENKI NOGAMI; MITSUGU TANIGUCHI; MASARU TAZAWA; ATSUSHI UNEMOTO; MOTOAKI MATSUO; SHINICHI ORIMO
Prazo de Validade: 20 (vinte) anos contados a partir de 27/08/2014, observadas as condições legais.

---

(11) BR 11 2016 004611-0 B1

Código 16.1 - Concessão de Patente ou Certificado de Adição de Invenção

(22) 13/09/2013
(51) H01H 50/14 (2006.01)
(54) DISPOSITIVO DE COMUTAÇÃO DE BAIXA TENSÃO
(73) SIEMENS AKTIENGESELLSCHAFT (DE)
(72) NORBERT ZIMMERMANN
Prazo de Validade: 20 (vinte) anos contados a partir de 13/09/2013, observadas as condições legais.

---

(11) BR 11 2016 005592-6 B1

Código 16.1 - Concessão de Patente ou Certificado de Adição de Invenção
(22) 08/09/2014
(30) 16/09/2013 EP 13184589.3
(51) C08G 69/10 (2006.01), C08G 73/10 (2006.01), C11D 3/37 (2006.01)
(54) MÉTODO PARA PRODUZIR ÁCIDOS POLIASPÁRTICOS
(73) BASF SE (DE)
(72) Jürgen Detering; Gazi Türkoglu; Dietrich Fehringer
Prazo de Validade: 20 (vinte) anos contados a partir de 08/09/2014, observadas as condições legais.

---

(11) BR 11 2016 006861-0 B1

Código 16.1 - Concessão de Patente ou Certificado de Adição de Invenção
(22) 30/09/2014
(30) 30/09/2013 KR 10-2013-0116679; 30/09/2014 KR 10-2014-0130847
(51) C08F 2/10 (2006.01), C08F 20/10 (2006.01), C08F 265/06 (2006.01), C08J 3/075 (2006.01), C08J 3/24 (2006.01)
(54) MÉTODO PARA A PREPARAÇÃO DE UM POLÍMERO SUPERABSORVENTE
(73) LG CHEM, LTD. (KR)
(72) YONG HUN LEE; CHANG SUN HAN; SANG-GI LEE; MI YOUNG KIM
Prazo de Validade: 20 (vinte) anos contados a partir de 30/09/2014, observadas as condições legais.

---

(11) BR 11 2016 007493-9 B1

Código 16.1 - Concessão de Patente ou Certificado de Adição de Invenção
(22) 30/09/2014
(30) 07/10/2013 EP 13187528.8
(51) A23D 7/00 (2006.01), A23D 7/01 (2006.01), A23D 7/005 (2006.01), A23D 7/04 (2006.01)
(54) PROCESSO PARA PREPARAÇÃO DE EMULSÕES LIPÍDICAS CONTÍNUAS COMESTÍVEIS SEM EMULSIFICANTE E EMULSÃO CONTINUA LIPÍDICA COMESTÍVEL
(73) UPFIELD EUROPE B.V. (PB)
(72) Rudi den Adel; Georg Christian Dol; Kai Grebenkämper; ABRAHAM LEENHOUTS; Ronald Peter Potman; IRENE ERICA SMIT-KINGMA; FARLEY FERDINAND TIO
Prazo de Validade: 20 (vinte) anos contados a partir de 30/09/2014, observadas

as condições legais.

(11) BR 11 2016 007788-1 B1

Código 16.1 - Concessão de Patente ou Certificado de Adição de Invenção
(22) 08/10/2014
(30) 18/10/2013 US 61/892,740
(51) A01N 25/30 (2006.01), C08G 65/08 (2006.01), C08K 5/103 (2006.01)
(54) FORMULAÇÃO AGROQUÍMICA, FORMULAÇÃO DE CONCENTRADO, USO DE UM COMPOSTO E MÉTODO PARA TRATAMENTO DE VEGETAÇÃO PARA O CONTROLE DE PRAGAS
(73) CRODA, INC. (US)
(72) GREGORY JAMES LINDNER
Prazo de Validade: 20 (vinte) anos contados a partir de 08/10/2014, observadas as condições legais.

(11) BR 11 2016 009025-0 B1

Código 16.1 - Concessão de Patente ou Certificado de Adição de Invenção
(22) 11/12/2013
(51) E21B 49/08 (2006.01), G01V 8/10 (2006.01), G01N 1/10 (2006.01)
(54) Método para recombinar um fluido de amostra
(73) HALLIBURTON ENERGY SERVICES, INC. (US)
(72) MEGAN RENEE PEARL; WILLIAM CECIL PEARL, JR.; JULIANA MIDORI MATSUSHITA
Prazo de Validade: 20 (vinte) anos contados a partir de 11/12/2013, observadas as condições legais.

(11) BR 11 2016 009486-7 B1

Código 16.1 - Concessão de Patente ou Certificado de Adição de Invenção
(22) 31/10/2014
(30) 31/10/2013 CN 201310534075.3
(51) A61F 2/24 (2006.01), A61F 2/95 (2013.01)
(54) DISPOSITIVO E MÉTODO PARA CARREGAR UM IMPLANTE PARA DENTRO DE UM SISTEMA DE DISTRIBUIÇÃO
(73) SHANGHAI MICROPORT CARDIOFLOW MEDTECH CO., LTD. (CN)
(72) XIANG LIU; MINGMING WU; YU LI; ZHIXIU HE; BAOZHU GUI; HAISHAN WANG; GUOMING CHEN; SHAOHUI CHEN; QIYI LUO
Prazo de Validade: 20 (vinte) anos contados a partir de 31/10/2014, observadas as condições legais.

(11) BR 11 2016 009506-5 B1

Código 16.1 - Concessão de Patente ou Certificado de Adição de Invenção
(22) 21/11/2014
(30) 25/11/2013 CN 201310607095.9
(51) C10J 3/48 (2006.01), C10J 3/84 (2006.01)
(54) SISTEMA E MÉTODO PARA GASEIFICAÇÃO DE SUBSTÂNCIA CARBONÁCEA EM PÓ
(73) CHANGZHENG ENGINEERING CO., LTD. (CN)

(72) WEI XIN; HONGHAI LI; RUIHENG GAO; YONGJIN CHEN; XIAOFEI LI; PIN LIU; LIZHI LI
Prazo de Validade: 20 (vinte) anos contados a partir de 21/11/2014, observadas as condições legais.

---

(11) BR 11 2016 009715-7 B1

Código 16.1 - Concessão de Patente ou Certificado de Adição de Invenção
(22) 31/10/2014
(30) 01/11/2013 US 14/070,263
(51) B01D 36/02 (2006.01)
(54) SISTEMA DE TRATAMENTO DE FLUIDO
(73) 1934612 ONTARIO INC. (CA)
(72) BRIAN E. BUTTERS; ANTHONY L. POWELL
Prazo de Validade: 20 (vinte) anos contados a partir de 31/10/2014, observadas as condições legais.

---

(11) BR 11 2016 010090-5 B1

Código 16.1 - Concessão de Patente ou Certificado de Adição de Invenção
(22) 05/11/2014
(30) 05/11/2013 DK PA 2013 70643
(51) A01G 9/02 (2018.01)
(54) MÉTODO PARA FABRICAR RECEPTÁCULO DE PLANTA, E RECEPTÁCULO DE PLANTA
(73) PLANTPAPER HOLDING APS (DK)
(72) MERETHE ELLEGAARD; CARSTEN STORGAARD
Prazo de Validade: 20 (vinte) anos contados a partir de 05/11/2014, observadas as condições legais.

---

(11) BR 11 2016 010874-4 B1

Código 16.1 - Concessão de Patente ou Certificado de Adição de Invenção
(22) 29/11/2013
(51) B62J 35/00 (2006.01)
(54) VEÍCULO DO TIPO PARA MONTAR
(73) HONDA MOTOR CO., LTD. (JP)
(72) YOSHIKAZU ICHIHARA; KAZUYA MINOWA; KIYOSHI KATAGIRI; TAIKI SASAGE; JUN TOMIYAMA
Prazo de Validade: 20 (vinte) anos contados a partir de 29/11/2013, observadas as condições legais.

---

(11) BR 11 2016 011114-1 B1

Código 16.1 - Concessão de Patente ou Certificado de Adição de Invenção
(22) 18/11/2013
(51) G01R 35/04 (2006.01), G01R 21/133 (2006.01), G01R 22/06 (2006.01), G01R 15/18 (2006.01)
(54) MEDIDOR DE ELETRICIDADE COM MECANISMO DE DETECÇÃO DE FALHA E MÉTODO DE DETECÇÃO DE FALHA
(73) ENEL DISTRIBUZIONE S.P.A. (IT)

(72) FABIO VERONI
Prazo de Validade: 20 (vinte) anos contados a partir de 18/11/2013, observadas as condições legais.

---

(11) BR 11 2016 011301-2 B1

Código 16.1 - Concessão de Patente ou Certificado de Adição de Invenção
(22) 10/11/2014
(30) 19/11/2013 FR 1361342
(51) F16D 51/18 (2006.01), F16D 51/48 (2006.01), F16D 51/24 (2006.01), F16D 51/50 (2006.01), F16D 121/02 (2012.01), F16D 121/14 (2012.01), F16D 121/24 (2012.01), F16D 125/40 (2012.01), F16D 125/48 (2012.01), F16D 125/52 (2012.01), F16D 125/60 (2012.01), F16D 125/68 (2012.01), F16D 123/00 (2012.01)
(54) FREIO A TAMBOR OPERANDO EM MODO SIMPLEX E/OU EM MODO SERVO DUPLO
(73) CHASSIS BRAKES INTERNATIONAL B.V. (NL)
(72) ALBERTO MOLINARO; CHRISTOPHE DUPAS; GÉRARD LUU; CÉDRIC GUIGNON
Prazo de Validade: 20 (vinte) anos contados a partir de 10/11/2014, observadas as condições legais.

---

(11) BR 11 2016 012170-8 B1

Código 16.1 - Concessão de Patente ou Certificado de Adição de Invenção
(22) 12/12/2014
(30) 13/12/2013 IT TV2013A000208; 31/01/2014 IT TV2014A000021
(51) B24B 7/22 (2006.01), B24B 7/24 (2006.01), B24B 7/06 (2006.01), B24B 7/00 (2006.01), B24B 27/00 (2006.01), B24B 41/047 (2006.01)
(54) MÁQUINA PARA ALISAR E/OU POLIR PLACAS DE MATERIAL DE PEDRA, TAL COMO PEDRA NATURAL OU AGLOMERADA, CERÂMICA E VIDRO
(73) LUCA TONCELLI (IT)
(72) LUCA TONCELLI
Prazo de Validade: 20 (vinte) anos contados a partir de 12/12/2014, observadas as condições legais.

---

(11) BR 11 2016 013220-3 B1

Código 16.1 - Concessão de Patente ou Certificado de Adição de Invenção
(22) 16/12/2014
(30) 17/12/2013 US 61/917,048; 27/06/2014 US 62/018,465
(51) A01N 43/50 (2006.01), A01N 35/02 (2006.01), A01N 41/12 (2006.01), A01P 19/00 (2006.01)
(54) COMPOSIÇÕES PARA ATRAIR E/OU CAPTURAR INSETOS QUE SE ALIMENTAM DE SANGUE, USOS DAS MESMAS E MÉTODO PARA ATRAIR E/OU CAPTURAR INSETOS QUE SE ALIMENTAM DE SANGUE
(73) SIMON FRASER UNIVERSITY (CA)
(72) REGINE M.GRIES; ROBERT A. BRITTON; MICHAEL T. HOLMES; GERHARD J. GRIES

Prazo de Validade: 20 (vinte) anos contados a partir de 16/12/2014, observadas as condições legais.

---

(11) BR 11 2016 013236-0 B1

Código 16.1 - Concessão de Patente ou Certificado de Adição de Invenção
(22) 10/12/2014
(30) 17/12/2013 EP 13197853.8
(51) C08G 73/10 (2006.01), C08L 79/08 (2006.01), B01D 67/00 (2006.01)
(54) COPOLIIMIDA EM BLOCO, PROCESSO PARA PREPARAÇÃO DE UMA COPOLIIMIDA EM BLOCO, MEMBRANA DE FIBRA OCA ASSIMETRICAMENTE INTEGRAL OU MEMBRANA DE FOLHA PLANA ASSIMETRICAMENTE INTEGRAL, MÓDULOS DE MEMBRANA DE FIBRA OCA, ELEMENTO ENROLADO EM ESPIRAL, PROCESSO PARA A SEPARAÇÃO DE GASES E DISPOSITIVO PARA A SEPARAÇÃO DE GASES
(73) EVONIK FIBRES GMBH (AT)
(72) MARKUS UNGERANK; HARALD ROEGL
Prazo de Validade: 20 (vinte) anos contados a partir de 10/12/2014, observadas as condições legais.

---

(11) BR 11 2016 013391-9 B1

Código 16.1 - Concessão de Patente ou Certificado de Adição de Invenção
(22) 10/12/2014
(30) 12/12/2013 IT MO2013A000339
(51) F02M 35/10 (2006.01), F16L 55/033 (2006.01)
(54) CONJUNTO DE MANGUEIRA PARA AR DE ADMISSÃO DE UM MOTOR
(73) CNH INDUSTRIAL ITALIA S.P.A. (IT)
(72) SILVIO NATALI; FABIO PESCIONE; LUCA BOSCHI; STEFANO NICOLA CARRARA
Prazo de Validade: 20 (vinte) anos contados a partir de 10/12/2014, observadas as condições legais.

---

(11) BR 11 2016 013450-8 B1

Código 16.1 - Concessão de Patente ou Certificado de Adição de Invenção
(22) 05/12/2014
(30) 13/12/2013 GB 1322093.4
(51) C08J 5/24 (2006.01), C08J 5/10 (2006.01)
(54) MATERIAL COMPÓSITO CURÁVEL, E, MÉTODOS PARA FABRICAR UM MATERIAL COMPÓSITO CURÁVEL E PARA FABRICAR UMA ESTRUTURA COMPÓSITA
(73) CYTEC INDUSTRIES INC. (US)
(72) CARMELO LUCA RESTUCCIA; FIORENZO LENZI; EMILIANO FRULLONI
Prazo de Validade: 20 (vinte) anos contados a partir de 05/12/2014, observadas as condições legais.

---

(11) BR 11 2016 013524-5 B1

Código 16.1 - Concessão de Patente ou Certificado de Adição de Invenção
(22) 09/12/2014

(30) 11/12/2013 US 61/914,588
(51) A01N 25/04 (2006.01), A01N 43/90 (2006.01), A01N 43/80 (2006.01)
(54) CONCENTRADO DE SUSPENSÃO DISPERSIVO EM ÁGUA E COMPOSIÇÃO DE TRATAMENTO DE PLANTAS COMPREENDENDO O MESMO
(73) FINE AGROCHEMICALS LIMITED (GB)
(72) PHIL WIKELEY; KEVIN FORNEY; JOELLE REIGNARD; RICHARD CLAPPERTON
Prazo de Validade: 20 (vinte) anos contados a partir de 09/12/2014, observadas as condições legais.

---

(11) BR 11 2016 013613-6 B1

Código 16.1 - Concessão de Patente ou Certificado de Adição de Invenção
(22) 12/12/2014
(30) 13/12/2013 US 61/915.638
(51) C08J 3/24 (2006.01)
(54) PROCESSO PARA PRODUZIR UMA POLIOLEFINA RETICULADA COM SILANO, COMPOSIÇÃO DE SILANO ENXERTÁVEL E POLIOLEFINA RETICULADA COM SILANO
(73) MOMENTIVE PERFORMANCE MATERIALS INC. (US)
(72) SAMIM ALAM; ROY U. ROJAS WAHL
Prazo de Validade: 20 (vinte) anos contados a partir de 12/12/2014, observadas as condições legais.

---

(11) BR 11 2016 014018-4 B1

Código 16.1 - Concessão de Patente ou Certificado de Adição de Invenção
(22) 08/12/2014
(30) 18/12/2013 EP 13197924.7; 02/10/2014 EP 14187515.3
(51) C07C 45/00 (2006.01), C07C 45/64 (2006.01), C07C 49/80 (2006.01), C07C 49/813 (2006.01), C07C 49/84 (2006.01), C07C 25/13 (2006.01)
(54) PROCESSO PARA A PREPARAÇÃO DOS COMPOSTOS DE CETONA (IA), E PROCESSO PARA A PREPARAÇÃO DOS COMPOSTOS DE TRIAZOL DE FÓRMULA
(73) BASF AGRO B.V. (NL)
(72) UWE JOSEF VOGELBACHER; JOACHIM GEBHARDT; MICHAEL RACK; ROLAND GÖTZ; STEFAN FÜLSTER
Prazo de Validade: 20 (vinte) anos contados a partir de 08/12/2014, observadas as condições legais.

---

(11) BR 11 2016 014213-6 B1

Código 16.1 - Concessão de Patente ou Certificado de Adição de Invenção
(22) 10/12/2014
(30) 30/12/2013 US 61/921,612
(51) A01N 37/02 (2006.01), A01N 37/04 (2006.01), A01N 37/06 (2006.01), A01N 43/80 (2006.01), A61K 8/49 (2006.01), A61K 8/97 (2017.01), A61L 2/16 (2006.01), D06M 10/08 (2006.01), A01P 1/00 (2006.01)
(54) COMPOSIÇÃO MICROBICIDA, E, MÉTODO DE INIBIR O

CRESCIMENTO OU CONTROLAR O CRESCIMENTO DE MICRO-ORGANISMOS
(73) DOW GLOBAL TECHNOLOGIES LLC (US)
(72) EMERENTIANA SIANAWATI
Prazo de Validade: 20 (vinte) anos contados a partir de 10/12/2014, observadas as condições legais.

---

(11) BR 11 2016 014288-8 B1

Código 16.1 - Concessão de Patente ou Certificado de Adição de Invenção
(22) 10/12/2014
(30) 30/12/2013 US 61/921,618
(51) A23L 3/3544 (2006.01), A01N 43/80 (2006.01), A01N 61/02 (2006.01), A61K 8/49 (2006.01), A61K 8/97 (2017.01), A61L 2/16 (2006.01), C02F 1/50 (2006.01), C09D 5/14 (2006.01), A01P 1/00 (2006.01)
(54) COMPOSIÇÃO MICROBICIDA, MÉTODO PARA INIBIR O CRESCIMENTO OU CONTROLAR O CRESCIMENTO DE MICRO-ORGANISMOS, COMPOSIÇÃO DE REVESTIMENTO, PRODUTO E FILME SECO
(73) DOW GLOBAL TECHNOLOGIES LLC (US)
(72) EMERENTIANA SIANAWATI
Prazo de Validade: 20 (vinte) anos contados a partir de 10/12/2014, observadas as condições legais.

---

(11) BR 11 2016 019375-0 B1

Código 16.1 - Concessão de Patente ou Certificado de Adição de Invenção
(22) 19/02/2015
(30) 25/02/2014 JP 2014-033852; 24/10/2014 JP 2014-216851
(51) G01N 17/00 (2006.01), G01N 3/32 (2006.01)
(54) MÉTODO DE TESTE DE RACHADURA POR CORROSÃO SOB TENSÃO PARA AMBIENTES DE ÁLCOOL
(73) JFE STEEL CORPORATION (JP)
(72) ITARU SAMUSAWA; KAZUHIKO SHIOTANI
Prazo de Validade: 20 (vinte) anos contados a partir de 19/02/2015, observadas as condições legais.

---

(11) BR 11 2016 019766-6 B1

Código 16.1 - Concessão de Patente ou Certificado de Adição de Invenção
(22) 24/02/2015
(30) 26/02/2014 EP 14156843.6
(51) A01N 57/12 (2006.01), A01P 3/00 (2006.01)
(54) USO DE HIDROGENOFOSFONATO DE ETILA E SEUS SAIS PARA CONTROLAR DETERMINADAS DOENÇAS EM PLANTAS DA FAMÍLIA MUSACEAE
(73) BAYER CROPSCIENCE AKTIENGESELLSCHAFT (DE)
(72) FRANCIS LEO DIAZ; BENITO E. ESCAMILLAN
Prazo de Validade: 20 (vinte) anos contados a partir de 24/02/2015, observadas

as condições legais.

(11) BR 11 2016 020832-3 B1

Código 16.1 - Concessão de Patente ou Certificado de Adição de Invenção
(22) 10/03/2015
(30) 11/03/2014 IT RM2014A000119
(51) C08F 2/32 (2006.01), C08F 20/00 (2006.01), C08L 33/00 (2006.01)
(54) PROCESSO PARA PREPARAR UM POLÍMERO ACRÍLICO LIVRE DE ACRILAMIDA, COMPOSIÇÃO POLIMÉRICA, USO DA COMPOSIÇÃO POLIMÉRICA, MÉTODO PARA LIMPEZA DE ESGOTO OU LODO E MÉTODO DECOAGULAÇÃO OU RETENÇÃO DE MISTURAS PARA MOINHOS DE PAPEL, PARA PRODUÇÃO DE PAPEL OU PAPELÃO
(73) ITALMATCH CHEMICALS S.P.A. (IT)
(72) ANTONIO ALBERTO LUCIO BARBIERI; MANUELA CRISCI
Prazo de Validade: 20 (vinte) anos contados a partir de 10/03/2015, observadas as condições legais.

(11) BR 11 2016 021722-5 B1

Código 16.1 - Concessão de Patente ou Certificado de Adição de Invenção
(22) 19/03/2015
(30) 27/03/2014 NL 2012515
(51) B29D 30/00 (2006.01)
(54) SISTEMA DE DESCARREGAMENTO E MÉTODO PARA DESCARREGAR UM TRANSPORTADOR DE BANDA DE RODAGEM DE PNEU
(73) VMI HOLLAND B.V (NL)
(72) HENK-JAN GROLLEMAN; ROEL KRAMER
Prazo de Validade: 20 (vinte) anos contados a partir de 19/03/2015, observadas as condições legais.

(11) BR 11 2016 021881-7 B1

Código 16.1 - Concessão de Patente ou Certificado de Adição de Invenção
(22) 20/03/2015
(30) 31/03/2014 CN PCT/CN2014/074376
(51) C08L 23/00 (2006.01), C08F 255/02 (2006.01)
(54) Composição polimérica reticulável, artigo reticulado e condutor revestido
(73) DOW GLOBAL TECHNOLOGIES LLC (US)
(72) YABIN SUN; YU CAI; HONG LIANG ZHANG; SAURAV S. SENGUPTA; TIMOTHY J. PERSON; JEFFREY M. COGEN
Prazo de Validade: 20 (vinte) anos contados a partir de 20/03/2015, observadas as condições legais.

(11) BR 11 2016 022020-0 B1

Código 16.1 - Concessão de Patente ou Certificado de Adição de Invenção
(22) 27/03/2015
(30) 27/03/2014 JP 2014-066237
(51) A23C 21/04 (2006.01), A23D 7/00 (2006.01)
(54) COMPLEXO DE ÓLEO VEGETAL E PROTEÍNA DE SORO DE LEITE,

	COMPOSIÇÃO, MÉTODOS PARA PRODUZIR UM COMPLEXO DE ÓLEO VEGETAL E PROTEÍNA DE SORO DE LEITE E PARA CONCEDER UM SABOR OU UMA TEXTURA A UM ALIMENTO, E, ALIMENTO (73) AJINOMOTO CO., INC. (JP) (72) MASAYO YAMANOSHITA; WAKABA IWASAKI Prazo de Validade: 20 (vinte) anos contados a partir de 27/03/2015, observadas as condições legais.
(11) BR 11 2016 022362-4 B1	Código 16.1 - Concessão de Patente ou Certificado de Adição de Invenção (22) 24/03/2015 (30) 31/03/2014 EP 14162543.4 (51) B26B 19/20 (2006.01) (54) DISPOSITIVO PARA APARAGEM DE CABELOS E BARBA, E ACESSÓRIO DE PENTE PARA FIXAÇÃO A UM DISPOSITIVO APARADOR DE CABELOS E BARBA (73) KONINKLIJKE PHILIPS N.V. (NL) (72) MARTIJN FRANS JOHAN NAB Prazo de Validade: 20 (vinte) anos contados a partir de 24/03/2015, observadas as condições legais.
(11) BR 11 2016 023178-3 B1	Código 16.1 - Concessão de Patente ou Certificado de Adição de Invenção (22) 09/04/2015 (30) 11/04/2014 EP 14164434.4 (51) C07D 251/48 (2006.01), A01N 43/68 (2006.01), A01P 13/00 (2006.01) (54) COMPOSTO DE DIAMINOTRIAZINA, COMPOSIÇÃO AGROQUÍMICA, MÉTODO PARA O CONTROLE DE VEGETAÇÃO INDESEJADA E USO DE UM COMPOSTO (73) BASF SE (DE) (72) JULIA MAJOR; FLORIAN VOGT; FREDERICK CALO; THOMAS SEITZ; DOREEN SCHACHTSCHABEL; TREVOR WILLIAM NEWTON; KRISTIN HANZLIK; JOHANNES HUTZLER; KLAUS KREUZ; STEFAN TRESCH Prazo de Validade: 20 (vinte) anos contados a partir de 09/04/2015, observadas as condições legais.
(11) BR 11 2016 023589-4 B1	Código 16.1 - Concessão de Patente ou Certificado de Adição de Invenção (22) 21/05/2015 (30) 21/05/2014 EP 14169192.3; 21/05/2014 EP 14169194.9; 21/05/2014 EP 14169241.8 (51) A24F 47/00 (2020.01) (54) Sistema e artigo gerador de aerossol com susceptor multimaterial e seu método de utilização (73) PHILIP MORRIS PRODUCTS S.A. (CH) (72) OLEG MIRONOV; IHAR NIKOLAEVICH ZINOVIK; OLEG FURSA Prazo de Validade: 20 (vinte) anos contados a partir de 21/05/2015, observadas

as condições legais.

(11) BR 11 2016 023826-5 B1

Código 16.1 - Concessão de Patente ou Certificado de Adição de Invenção
(22) 15/04/2015
(30) 17/04/2014 EP 14165267.7; 11/06/2014 IB PCT/IB2014/062119
(51) B29C 65/02 (2006.01), B29C 63/06 (2006.01), B29C 47/02 (1985.01), B29C 47/90 (1985.01)
(54) MÉTODO E DISPOSITIVO PARA A EXTRUSÃO E ROTULAGEM DE UM TUBO DE EMBALAGEM
(73) AISAPACK HOLDING SA (CH)
(72) GERHARD KELLER; JACQUES THOMASSET
Prazo de Validade: 20 (vinte) anos contados a partir de 15/04/2015, observadas as condições legais.

(11) BR 11 2016 023859-1 B1

Código 16.1 - Concessão de Patente ou Certificado de Adição de Invenção
(22) 15/04/2015
(30) 15/04/2014 US 61/979,815
(51) C08L 23/02 (2006.01), C08J 5/18 (2006.01), C08K 7/16 (2006.01)
(54) Recipiente flexível
(73) DOW GLOBAL TECHNOLOGIES LLC (US) ; ROHM AND HAAS COMPANY (US)
(72) EDWARD E. LAFLEUR; CLAUDIA HERNANDEZ; EDWIN NUNGESSER; XUMING CHEN
Prazo de Validade: 20 (vinte) anos contados a partir de 15/04/2015, observadas as condições legais.

(11) BR 11 2016 025438-4 B1

Código 16.1 - Concessão de Patente ou Certificado de Adição de Invenção
(22) 30/04/2015
(30) 30/04/2014 IT TO2014A000353
(51) F16G 5/04 (2006.01), F16G 5/08 (2006.01), F16G 5/20 (2006.01)
(54) Correia póli-v de transmissão
(73) DAYCO EUROPE S.R.L. (IT)
(72) GIACOMO CASAGRANDE; MARCO DI MECO; PAOLO DI MARINO; FABRIZIO BREGGIA
Prazo de Validade: 20 (vinte) anos contados a partir de 30/04/2015, observadas as condições legais.

(11) BR 11 2016 025859-2 B1

Código 16.1 - Concessão de Patente ou Certificado de Adição de Invenção
(22) 04/05/2015
(30) 05/05/2014 US 61/988,360; 01/05/2015 US 14/702,551
(51) C07D 487/22 (2006.01)
(54) COMPOSTOS CORANTES FOTOESTÁVEIS E TERMICAMENTE ESTÁVEIS PARA ÓPTICA FILTRADA SELETIVA PARA LUZ AZUL

(73) FRONTIER SCIENTIFIC, INC. (US)
(72) DUSTIN ROBERT CEFALO; JERRY CHARLES BOMMER; ANITA TRAJKOVSKA-BROACH; RONALD DAVID BLUM; ANDREW ISHAK; SEAN MCGINNIS
Prazo de Validade: 20 (vinte) anos contados a partir de 04/05/2015, observadas as condições legais.

---

(11) BR 11 2016 026985-3 B1

Código 16.1 - Concessão de Patente ou Certificado de Adição de Invenção
(22) 20/06/2014
(51) B65H 43/00 (2006.01), B65H 23/00 (2006.01), B65H 16/00 (2006.01)
(54) APARELHO E MÉTODO PARA CONTROLAR O DESENROLAR DE UMA TRAMA
(73) KIMBERLY-CLARK WORLDWIDE, INC. (US)
(72) PHILLIP JOHN POISSON; AARON PAUL GANDER; SUZANNE M. LAUGHRIN; DANIEL K. BUCK
Prazo de Validade: 20 (vinte) anos contados a partir de 20/06/2014, observadas as condições legais.

---

(11) BR 11 2016 027134-3 B1

Código 16.1 - Concessão de Patente ou Certificado de Adição de Invenção
(22) 19/05/2015
(30) 20/05/2014 EP 14169067.7
(51) B65B 25/00 (2006.01), B65B 35/16 (2006.01), B65B 35/26 (2006.01), B65B 35/58 (2006.01), B65G 47/86 (2006.01), A23G 3/12 (2006.01), A23G 3/56 (2006.01)
(54) APARELHO DE PRODUÇÃO E EMBRULHAMENTO DE PIRULITOS
(73) GEA FOOD SOLUTIONS WEERT B.V. (NL)
(72) BRUNO GERFRIED BAUMEISTER
Prazo de Validade: 20 (vinte) anos contados a partir de 19/05/2015, observadas as condições legais.

---

(11) BR 11 2016 028857-2 B1

Código 16.1 - Concessão de Patente ou Certificado de Adição de Invenção
(22) 09/06/2015
(30) 09/06/2014 GB 1410229.7; 18/07/2014 GB 1412843.3; 31/12/2014 GB 1423407.4; 10/04/2015 GB 1506154.2
(51) B29C 67/00 (2017.01), B33Y 30/00 (2015.01)
(54) Máquina-ferramenta, métodos para criar e inspecionar um artigo, e, cabeçote de processamento
(73) HYBRID MANUFACTURING TECHNOLOGIES LIMITED (GB)
(72) PETER COATES; JASON B. JONES
Prazo de Validade: 20 (vinte) anos contados a partir de 09/06/2015, observadas as condições legais.

---

(11) BR 11 2016 029320-7 B1

Código 16.1 - Concessão de Patente ou Certificado de Adição de Invenção

(22) 09/04/2015
(30) 16/06/2014 US 62/012,644
(51) C08F 210/16 (2006.01)
(54) Método para modificar a razão de fluxo de fusão de uma resina de polietileno
(73) UNIVATION TECHNOLOGIES, LLC (US)
(72) R. ERIC PEQUENO; BRUCE J. SAVATSKY; PERTER S. MARTIN; TIMOTHY R. LYNN
Prazo de Validade: 20 (vinte) anos contados a partir de 09/04/2015, observadas as condições legais.

---

(11) BR 11 2016 029602-8 B1

Código 16.1 - Concessão de Patente ou Certificado de Adição de Invenção
(22) 17/06/2015
(30) 19/06/2014 US 62/014,454
(51) C08L 23/00 (2006.01)
(54) PELÍCULA DE ESTUFA
(73) DOW GLOBAL TECHNOLOGIES LLC (US) ; ROHM AND HAAS COMPANY (US)
(72) EDWARD E. LAFLEUR; ALEXANDER WILLIAMSON; SEKHAR SUNDARAM; RAJESH P. PARADKAR; HIMAL RAY
Prazo de Validade: 20 (vinte) anos contados a partir de 17/06/2015, observadas as condições legais.

---

(11) BR 11 2016 030108-0 B1

Código 16.1 - Concessão de Patente ou Certificado de Adição de Invenção
(22) 23/06/2014
(51) C08L 23/08 (2006.01), C08L 23/10 (2006.01)
(54) ARTIGO PINTADO
(73) DOW GLOBAL TECHNOLOGIES LLC (US)
(72) TAO HAN; JEFFREY C. MUNRO; LISA S. MADENJIAN; HONG YANG
Prazo de Validade: 20 (vinte) anos contados a partir de 23/06/2014, observadas as condições legais.

---

(11) BR 11 2016 030129-3 B1

Código 16.1 - Concessão de Patente ou Certificado de Adição de Invenção
(22) 18/06/2015
(30) 03/07/2014 US 62/020,499
(51) B29C 45/00 (2006.01), C08L 23/14 (2006.01)
(54) COMPOSIÇÃO, ARTIGO MOLDADO POR INJEÇÃO E PROCESSO PARA PRODUZIR UM ARTIGO MOLDADO POR INJEÇÃO
(73) DOW GLOBAL TECHNOLOGIES LLC (US)
(72) JUAN TUBERQUIA; LAURA WEAVER; SANTOSH BAWISKAR; GREG LI
Prazo de Validade: 20 (vinte) anos contados a partir de 18/06/2015, observadas as condições legais.

(11) BR 11 2016 030604-0 B1

Código 16.1 - Concessão de Patente ou Certificado de Adição de Invenção
(22) 07/07/2015
(30) 08/07/2014 US 62/021,868
(51) C07D 213/803 (2006.01), C07D 307/54 (2006.01)
(54) PROCESSO PARA PREPARAÇÃO DE ÁCIDOS 3- HIDROXIPICOLÍNICOS
(73) DOW AGROSCIENCES LLC (US)
(72) JAMES M. RENGA
Prazo de Validade: 20 (vinte) anos contados a partir de 07/07/2015, observadas as condições legais.

(11) BR 11 2016 030836-0 B1

Código 16.1 - Concessão de Patente ou Certificado de Adição de Invenção
(22) 29/06/2015
(30) 02/07/2014 FR 14 56299
(51) B29C 65/34 (2006.01), B29C 65/78 (2006.01), B29C 65/82 (2006.01), F16L 13/02 (2006.01), F16L 47/03 (2006.01), F16L 58/10 (2006.01), F16L 58/18 (2006.01), F16L 1/20 (2006.01), B29L 23/00 (2006.01), B29L 9/00 (2006.01), G01N 29/00 (2006.01)
(54) DISPOSITIVO E MÉTODO DE COLOCAÇÃO DE UMA MANGA DE JUNÇÃO TUBULAR NO INTERIOR DA EXTREMIDADE DE UM ELEMENTO DE CONDUTO DE AÇO E MÉTODO DE REALIZAÇÃO DE UM CONDUTO
(73) SAIPEM S.A. (FR)
(72) FRANÇOIS-RÉGIS PIONETTI; FRANÇOIS LIROLA
Prazo de Validade: 20 (vinte) anos contados a partir de 29/06/2015, observadas as condições legais.

(11) BR 11 2017 000167-5 B1

Código 16.1 - Concessão de Patente ou Certificado de Adição de Invenção
(22) 12/06/2015
(30) 07/07/2014 SE 1450860-0; 27/02/2015 WO PCT/SE2015/050227
(51) C12M 1/34 (2006.01), B01L 3/00 (2006.01), C12N 1/04 (2006.01)
(54) DISPOSITIVO DE MICROFLUIDOS, MÉTODO DE CARREGAMENTO DE DISPOSITIVO DE MICROFLUIDOS, MÉTODO PARA TESTES DE SENSIBILIDADE AOS ANTIBIÓTICOS, MÉTODO PARA GENOTIPAGEM DE CÉLULAS IN SITU E MÉTODO PARA A CARACTERIZAÇÃO DO FENÓTIPO DE CÉLULAS
(73) ASTREGO DIAGNOSTICS AB (SE)
(72) ÖZDEN BALTEKIN; DAN I. ANDERSSON
Prazo de Validade: 20 (vinte) anos contados a partir de 12/06/2015, observadas as condições legais.

(11) BR 11 2017 000220-5 B1

Código 16.1 - Concessão de Patente ou Certificado de Adição de Invenção
(22) 01/07/2015
(30) 08/07/2014 DE 102014010016.2
(51) B32B 3/26 (2006.01), B32B 7/02 (2019.01), B32B 5/14 (2006.01), B32B 15/08 (2006.01), B32B 27/10 (2006.01), B32B 27/32 (2006.01), B32B 27/30

	(2006.01) (54) COMPOSTO EM FORMA DE FOLHA, PROCESSO, PRECURSOR DE RECIPIENTE, RECIPIENTE FECHADO, USO DO COMPOSTO EM FORMA DE FOLHA E USO DO RECIPIENTE (73) SIG TECHNOLOGY AG (CH) (72) JANNIS OCHSMANN; JÖRG BISCHOFF Prazo de Validade: 20 (vinte) anos contados a partir de 01/07/2015, observadas as condições legais.
(11) BR 11 2017 000988-9 B1	Código 16.1 - Concessão de Patente ou Certificado de Adição de Invenção (22) 08/07/2015 (30) 29/07/2014 IT MI2014A001374 (51) B29D 30/26 (2006.01), B29D 30/20 (2006.01) (54) Processo e aparelho para a construção de pneus para rodas de veículo (73) PIRELLI TYRE S.P.A. (IT) (72) SERGIO SACCHI; GIANNI PORTINARI Prazo de Validade: 20 (vinte) anos contados a partir de 08/07/2015, observadas as condições legais.
(11) BR 11 2017 001506-4 B1	Código 16.1 - Concessão de Patente ou Certificado de Adição de Invenção (22) 30/07/2015 (30) 07/08/2014 US 14/454,060 (51) B32B 27/08 (2006.01), B32B 27/32 (2006.01) (54) Filme moldado metalizado multicamadas e embalagem (73) DOW GLOBAL TECHNOLOGIES LLC (US) (72) NICOLAS C. MAZZOLA; JORGE CAMINERO GOMES; ANGELS DOMENECH Prazo de Validade: 20 (vinte) anos contados a partir de 30/07/2015, observadas as condições legais.
(11) BR 11 2017 002405-5 B1	Código 16.1 - Concessão de Patente ou Certificado de Adição de Invenção (22) 30/07/2015 (30) 06/08/2014 EP 14002758.2 (51) C08H 8/00 (2010.01), C07C 51/00 (2006.01), C07C 53/00 (2006.01) (54) PROCESSOS PARA A PRODUÇÃO DE FURFURAL A PARTIR DE MATERIAL LIGNOCELULÓSICO (73) CLARIANT INTERNATIONAL LTD. (CH) (72) HENNING MARCKMANN; RALF HORTSCH; MARCO SCHUTH; BERNHARD ARZT Prazo de Validade: 20 (vinte) anos contados a partir de 30/07/2015, observadas as condições legais.
(11) BR 11 2017 002763-1 B1	Código 16.1 - Concessão de Patente ou Certificado de Adição de Invenção

(22) 07/08/2015
(30) 11/08/2014 US 62/035,710
(51) C08G 18/60 (2006.01), C08G 18/75 (2006.01), C08G 18/08 (2006.01), C08G 18/12 (2006.01), C08G 18/24 (2006.01), C08G 18/32 (2006.01), C08G 69/34 (2006.01), C08G 69/44 (2006.01), C08L 33/12 (2006.01), C08L 75/04 (2006.01)
(54) REVESTIMENTO BASE, REVESTIMENTO PIGMENTADO, REVESTIMENTO TRANSPARENTE, REVESTIMENTO DE TOPO OU IMAGEM EM FORMA DE PELÍCULA SOBRE UM SUBSTRATO
(73) LUBRIZOL ADVANCED MATERIALS, INC. (US)
(72) GABOR ERDODI; NASER POURAHMADY; YUTAO YANG; JONATHAN J. BIRD; ISRAEL J. SKOFF; DARLENE D. ROTA; LISA A. BLEVINS; ANTHONY D. PAJERSKI
Prazo de Validade: 20 (vinte) anos contados a partir de 07/08/2015, observadas as condições legais.

---

(11) BR 11 2017 002959-6 B1

Código 16.1 - Concessão de Patente ou Certificado de Adição de Invenção
(22) 17/08/2015
(30) 15/08/2014 US 62/037,949
(51) B22D 41/00 (2006.01)
(54) Amortecedor de impacto para distribuidor, aparelho, e método de lingotamento contínuo
(73) ARCELORMITTAL INVESTIGACIÓN Y DESARROLLO, S.L. (ES)
(72) TATHAGATA BHATTACHARYA
Prazo de Validade: 20 (vinte) anos contados a partir de 17/08/2015, observadas as condições legais.

---

(11) BR 11 2017 003938-9 B1

Código 16.1 - Concessão de Patente ou Certificado de Adição de Invenção
(22) 04/06/2015
(30) 29/08/2014 US 14/473,183
(51) A01N 3/00 (2006.01), A01H 4/00 (2006.01), C12N 5/00 (2006.01), C12N 5/04 (2006.01), C12Q 1/68 (2018.01)
(54) MÉTODO PARA ARMAZENAR UM OU MAIS EMBRIÕES, DISPOSITIVO
(73) PIONEER HI-BRED INTERNATIONAL, INC. (US)
(72) RANDAL ARNOLD; MATTHEW PAUL COPE; JUSTIN ANDREW SCHARES; YUE YUN
Prazo de Validade: 20 (vinte) anos contados a partir de 04/06/2015, observadas as condições legais.

---

(11) BR 11 2017 004212-6 B1

Código 16.1 - Concessão de Patente ou Certificado de Adição de Invenção
(22) 15/07/2015
(30) 04/09/2014 DE 10 2014 112 761.7; 04/09/2014 DE 10 2014 112 762.5
(51) C21D 8/06 (2006.01), C21D 9/02 (2006.01)
(54) Método para a produção de uma mola e/ou de uma barra de torção

(73) THYSSENKRUPP FEDERN UND STABILISATOREN GMBH (DE) ; THYSSENKRUPP AG (DE)
(72) DIETER LECHNER; MARCEL GROSS; HEINZ-GEORG GABOR; MARCO ROLAND
Prazo de Validade: 20 (vinte) anos contados a partir de 15/07/2015, observadas as condições legais.

---

(11) BR 11 2017 005960-6 B1

Código 16.1 - Concessão de Patente ou Certificado de Adição de Invenção
(22) 06/10/2015
(30) 06/10/2014 EP 14187819.9
(51) C10L 1/06 (2006.01), B60W 10/06 (2006.01)
(54) USO DE UMA COMPOSIÇÃO DE HIDROCARBONETO LÍQUIDA
(73) SHELL INTERNATIONALE RESEARCH MAATSCHAPPIJ B.V. (NL)
(72) CAROLINE NICOLA ORLEBAR; GLENN JOHN WILSON
Prazo de Validade: 20 (vinte) anos contados a partir de 06/10/2015, observadas as condições legais.

---

(11) BR 11 2017 006527-4 B1

Código 16.1 - Concessão de Patente ou Certificado de Adição de Invenção
(22) 01/10/2015
(30) 01/10/2014 US 62/058223
(51) C08G 18/48 (2006.01), C08G 18/66 (2006.01), C08G 18/72 (2006.01), C08G 18/73 (2006.01), C08G 18/75 (2006.01), C08G 18/32 (2006.01)
(54) COMPOSIÇÃO DE POLIURETANO TERMOPLÁSTICO, ARTIGO, E, PROCESSO DE PREPARAÇÃO DE UMA COMPOSIÇÃO DE POLIURETANO TERMOPLÁSTICO.
(73) LUBRIZOL ADVANCED MATERIALS, INC. (US)
(72) DAVID COZZENS; PALLAVI KULKARNI; ANTHONY J. WALDER
Prazo de Validade: 20 (vinte) anos contados a partir de 01/10/2015, observadas as condições legais.

---

(11) BR 11 2017 007124-0 B1

Código 16.1 - Concessão de Patente ou Certificado de Adição de Invenção
(22) 08/10/2015
(30) 10/10/2014 EP 14188562.4
(51) B29C 65/22 (2006.01), B65B 7/28 (2006.01), B65B 51/10 (2006.01), B29C 65/38 (2006.01), B29C 65/74 (2006.01), B29C 65/78 (2006.01)
(54) APARELHO DE EMPACOTAMENTO, USO DO DITO APARELHO E PROCESSO DE EMPACOTAR UM PRODUTO DISPOSTO EM UM APOIO QUE USA O DITO APARELHO
(73) CRYOVAC, INC. (US)
(72) JVANOHE RIZZI; SERGIO CHIODINI; STEFANO CAPITANI
Prazo de Validade: 20 (vinte) anos contados a partir de 08/10/2015, observadas as condições legais.

(11) BR 11 2017 007697-7 B1

Código 16.1 - Concessão de Patente ou Certificado de Adição de Invenção
(22) 08/10/2015
(30) 14/10/2014 FR 14 59856
(51) B32B 1/08 (2006.01), B32B 27/32 (2006.01), F16L 11/08 (2006.01)
(54) DUTO FLEXÍVEL SUBMARINO, MÉTODO DE PREPARAÇÃO DE UM DUTO FLEXÍVEL SUBMARINO, USO DE UM DUTO FLEXÍVEL SUBMARINO E USO DE UM POLIETILENO RETICULADO DE RESISTÊNCIA TÉRMICA AUMENTADA
(73) TECHNIP N-POWER (FR)
(72) FRÉDÉRIC TRONC
Prazo de Validade: 20 (vinte) anos contados a partir de 08/10/2015, observadas as condições legais.

(11) BR 11 2017 007941-0 B1

Código 16.1 - Concessão de Patente ou Certificado de Adição de Invenção
(22) 09/10/2015
(30) 22/10/2014 FR 1460158
(51) C08L 71/00 (2006.01)
(54) COMPOSIÇÃO COM BASE EM POLI(ARILENO ÉTER CETONA), PROCESSO PARA A PREPARAÇÃO DA REFERIDA COMPOSIÇÃO, USO DA MESMA E OBJETO FABRICADO A PARTIR DESTA
(73) ARKEMA FRANCE (FR)
(72) BENÔIT BRULE; RICHARD AUDRY; JEROME PASCAL
Prazo de Validade: 20 (vinte) anos contados a partir de 09/10/2015, observadas as condições legais.

(11) BR 11 2017 008282-9 B1

Código 16.1 - Concessão de Patente ou Certificado de Adição de Invenção
(22) 21/10/2015
(30) 24/10/2014 US 14/522,991
(51) C08L 23/08 (2006.01), B32B 1/08 (2006.01)
(54) Copolímero de polietileno catalisado com metaloceno reticulado e cano
(73) CHEVRON PHILLIPS CHEMICAL COMPANY LP (US)
(72) VIVEK ROHATI; YONGWOO INN; ASHISH M. SUKHADIA; QING YANG; PAUL J. DESLAURIERS
Prazo de Validade: 20 (vinte) anos contados a partir de 21/10/2015, observadas as condições legais.

(11) BR 11 2017 008687-5 B1

Código 16.1 - Concessão de Patente ou Certificado de Adição de Invenção
(22) 08/10/2015
(30) 29/10/2014 CH 01662/14
(51) B29B 11/14 (2006.01), B65D 79/00 (2006.01)
(54) RECIPIENTE DE PLÁSTICO, E, PRÉ-FORMA PARA A PRODUÇÃO DE UM RECIPIENTE DE PLÁSTICO
(73) ALPLA WERKE ALWIN LEHNER GMBH & CO. KG (AT)
(72) ROBERT SIEGL

	Prazo de Validade: 20 (vinte) anos contados a partir de 08/10/2015, observadas as condições legais.
(11) BR 11 2017 008896-7 B1	Código 16.1 - Concessão de Patente ou Certificado de Adição de Invenção (22) 30/10/2015 (30) 30/10/2014 US 62/072,695 (51) B41M 5/24 (2006.01), B41M 5/26 (2006.01) (54) APARELHO E PROCESSO PARA ROTULAR FRASCOS OU AMPOLAS ARMAZENADOS EM TEMPERATURAS TÃO BAIXAS QUANTO -200 °C (73) MERIAL, INC. (US) (72) ANDY BREHM; ED SCHINDLER; JULIE CAMPBELL Prazo de Validade: 20 (vinte) anos contados a partir de 30/10/2015, observadas as condições legais.
(11) BR 11 2017 008968-8 B1	Código 16.1 - Concessão de Patente ou Certificado de Adição de Invenção (22) 13/11/2014 (51) C08F 220/18 (2006.01), C09D 133/06 (2006.01), C08F 230/02 (2006.01) (54) DISPERSÃO DE PARTÍCULAS DE POLÍMEROS, E, TINTA (73) ROHM AND HAAS COMPANY (US) (72) HAN LIU; XIANGTING DONG; QINGWEI ZHANG; CAIFENG WANG Prazo de Validade: 20 (vinte) anos contados a partir de 13/11/2014, observadas as condições legais.
(11) BR 11 2017 009804-0 B1	Código 16.1 - Concessão de Patente ou Certificado de Adição de Invenção (22) 11/11/2015 (30) 11/11/2014 EP 14192683.2 (51) A01N 25/18 (2006.01), A01N 37/02 (2006.01), A01N 25/26 (2006.01), A01P 17/00 (2006.01), A01P 19/00 (2006.01) (54) PARTÍCULA, COMPOSIÇÃO COMPREENDENDO UMA PARTÍCULA, USO DE UMA PARTÍCULA E MÉTODO PARA O COMBATE DE ORGANISMOS PREJUDICIAIS A PLANTAS (73) LITHOS CROP PROTECT GMBH (AT) (72) KARL RAMETSTEINER Prazo de Validade: 20 (vinte) anos contados a partir de 11/11/2015, observadas as condições legais.
(11) BR 11 2017 011432-1 B1	Código 16.1 - Concessão de Patente ou Certificado de Adição de Invenção (22) 14/12/2015 (30) 16/12/2014 FR 1462505 (51) B60C 1/00 (2006.01), C08K 3/36 (2006.01), C08L 7/00 (2006.01), C08L 9/00 (2006.01) (54) PNEU DESTINADO A VEÍCULO DE ENGENHARIA CIVIL (73) COMPAGNIE GENERALE DES ETABLISSEMENTS MICHELIN; (FR)

(72) CÉCILE BELIN; OLIVIER GONCALVES
Prazo de Validade: 20 (vinte) anos contados a partir de 14/12/2015, observadas as condições legais.

---

(11) BR 11 2017 011496-8 B1

Código 16.1 - Concessão de Patente ou Certificado de Adição de Invenção
(22) 22/12/2015
(30) 24/12/2014 GB 1423231.8; 27/08/2015 GB 1515264.8
(51) F16L 59/02 (2006.01)
(54) MÉTODO DE PROTEGER UMA JUNTA DE CAMPO, DISPOSIÇÃO DE JUNTA DE CAMPO PARA UMA TUBULAÇÃO E TUBULAÇÃO SUBMARINA
(73) SUBSEA 7 LIMITED (GB)
(72) NICOLAS MONFORT-MOROS; SYLVAIN POPINEAU; PHILIPPE BENOIT JACQUES HOFFMANN
Prazo de Validade: 20 (vinte) anos contados a partir de 22/12/2015, observadas as condições legais.

---

(11) BR 11 2017 011529-8 B1

Código 16.1 - Concessão de Patente ou Certificado de Adição de Invenção
(22) 01/03/2016
(30) 31/03/2015 JP 2015-072688
(51) C07D 331/02 (2006.01), C08G 75/08 (2006.01), G02B 1/04 (2006.01)
(54) COMPOSTO DE EPISSULFURETO, COMPOSIÇÃO PARA MATERIAIS ÓPTICOS, COMPOSIÇÃO POLIMERIZÁVEL E CURÁVEL, MATERIAL ÓPTICO, LENTE ÓPTICA, E, MÉTODO PARA PRODUÇÃO DE UM MATERIAL ÓPTICO
(73) MITSUBISHI GAS CHEMICAL COMPANY, INC. (JP)
(72) YOSHIHIKO NISHIMORI; TERUO KAMURA; HIROSHI HORIKOSHI
Prazo de Validade: 20 (vinte) anos contados a partir de 01/03/2016, observadas as condições legais.

---

(11) BR 11 2017 011578-6 B1

Código 16.1 - Concessão de Patente ou Certificado de Adição de Invenção
(22) 16/12/2015
(30) 17/12/2014 FR 1462599
(51) C03C 17/36 (2006.01)
(54) VIDRO DE CONTROLE TÉRMICO FORNECIDO COM UMA PELÍCULA POLIMÉRICA PROTETIVA
(73) SAINT-GOBAIN GLASS FRANCE (FR)
(72) NISITA WANAKULE; AURÉLIE LECOINTRE
Prazo de Validade: 20 (vinte) anos contados a partir de 16/12/2015, observadas as condições legais.

---

(11) BR 11 2017 013909-0 B1

Código 16.1 - Concessão de Patente ou Certificado de Adição de Invenção
(22) 28/12/2015
(30) 29/12/2014 US 62/097,276

(51) C07D 265/16 (2006.01), C08J 5/24 (2006.01)
(54) MONÔMERO DE BENZOXAZINA TRIFUNCIONAL META-SUBSTITUÍDO, COMPOSIÇÕES DE RESINA E CURÁVEL, MATERIAL COMPÓSITO, PREPREG, E, ESTRUTURA COMPÓSITA
(73) CYTEC INDUSTRIES INC. (US)
(72) RAM B. GUPTA; PAUL MARK CROSS
Prazo de Validade: 20 (vinte) anos contados a partir de 28/12/2015, observadas as condições legais.

---

(11) BR 11 2017 013941-3 B1

Código 16.1 - Concessão de Patente ou Certificado de Adição de Invenção
(22) 28/12/2015
(30) 29/12/2014 US 62/097280
(51) C08L 61/34 (2006.01), C08G 14/06 (2006.01), C08G 73/02 (2006.01), C08J 5/24 (2006.01), B29C 43/00 (2006.01), B29C 39/00 (2006.01), C07D 265/16 (2006.01)
(54) COMPOSIÇÃO CURÁVEL, MATERIAL COMPÓSITO, E, MÉTODOS PARA FORMAR UM PRÉ-IMPREGNADO E PARA FABRICAR UMA PEÇA COMPÓSITA, PRÉ-IMPREGNADO
(73) CYTEC INDUSTRIES INC. (US)
(72) MARK EDWARD HARRIMAN; PAUL MARK CROSS; RAM B. GUPTA
Prazo de Validade: 20 (vinte) anos contados a partir de 28/12/2015, observadas as condições legais.

---

(11) BR 11 2017 016188-5 B1

Código 16.1 - Concessão de Patente ou Certificado de Adição de Invenção
(22) 04/02/2016
(30) 09/02/2015 US 62/113.646
(51) A01K 43/00 (2006.01)
(54) APARELHO E MÉTODO DE PROCESSAMENTO DE OVOS
(73) ZOETIS SERVICES LLC (US)
(72) DANIEL SCOTT REES
Prazo de Validade: 20 (vinte) anos contados a partir de 04/02/2016, observadas as condições legais.

---

(11) BR 11 2017 018503-2 B1

Código 16.1 - Concessão de Patente ou Certificado de Adição de Invenção
(22) 18/03/2016
(30) 20/03/2015 US 62/136,121
(51) A61K 8/40 (2006.01), A61Q 19/10 (2006.01), A61K 8/92 (2006.01)
(54) COMPOSIÇÃO DE CUIDADOS PESSOAIS
(73) ROHM AND HAAS COMPANY (US) ; DOW GLOBAL TECHNOLOGIES LLC (US)
(72) CASSIE FHANER; KINJALBAHEN JOSHI; YUJING TAN
Prazo de Validade: 20 (vinte) anos contados a partir de 18/03/2016, observadas as condições legais.

(11) BR 11 2017 019088-5 B1	Código 16.1 - Concessão de Patente ou Certificado de Adição de Invenção (22) 09/03/2016 (30) 12/03/2015 FR 1552041 (51) A62C 3/02 (2006.01), F04D 29/54 (2006.01) (54) VENTILADOR COM JATO DE AR OVALADO PARA A LUTA CONTRA O INCÊNDIO (73) GROUPE LEADER (FR) (72) THIERRY DELERUE; MICHAEL STEEN; MATTHIEU BERTAULD Prazo de Validade: 20 (vinte) anos contados a partir de 09/03/2016, observadas as condições legais.
(11) BR 11 2017 019124-5 B1	Código 16.1 - Concessão de Patente ou Certificado de Adição de Invenção (22) 15/12/2016 (30) 09/06/2016 KR 10-2016-0071455 (51) B24C 1/10 (2006.01), B24C 3/06 (2006.01), B24C 9/00 (2006.01) (54) APARELHO DE JATEAMENTO COM GRANALHA CONTINUO E PROCESSO PARA MOLA HELICOIDAL (73) DAEWON APPLIED ENG. CO. (KR) (72) CHAN-KI CHUNG Prazo de Validade: 20 (vinte) anos contados a partir de 15/12/2016, observadas as condições legais.
(11) BR 11 2017 020019-8 B1	Código 16.1 - Concessão de Patente ou Certificado de Adição de Invenção (22) 04/08/2015 (30) 20/03/2015 DE 10 2015 205 058.0 (51) B22C 15/08 (2006.01) (54) PROCESSO E DISPOSITIVO PARA PRODUÇÃO DE UM MOLDE DE AREIA PARA A FUNDIÇÃO DE UM MATERIAL FUNDÍVEL (73) KUENKEL WAGNER GERMANY GMBH (DE) (72) GELSON G. MONTERO; RALF SCHULZE Prazo de Validade: 20 (vinte) anos contados a partir de 04/08/2015, observadas as condições legais.
(11) BR 11 2017 021393-1 B1	Código 16.1 - Concessão de Patente ou Certificado de Adição de Invenção (22) 29/04/2015 (51) A47J 37/06 (2006.01), A47J 37/07 (2006.01) (54) CHURRASQUEIRA DESCARTÁVEL (73) NOVO FUTURA IVS (DK) (72) CARSTEN NYGAARD BRØGGER; KNUD HELLEK FINKEN Prazo de Validade: 20 (vinte) anos contados a partir de 29/04/2015, observadas as condições legais.

(11) BR 11 2017 022193-4 B1

Código 16.1 - Concessão de Patente ou Certificado de Adição de Invenção
(22) 14/04/2016
(30) 14/04/2015 NL 2014637
(51) A01C 21/00 (2006.01), A01C 7/04 (2006.01), G06K 9/48 (2006.01), B25J 9/16 (2006.01)
(54) SISTEMA E MÉTODO PARA SEMEADURA DE SEMENTES
(73) RIJK ZWAAN ZAADTEELT EN ZAADHANDEL B.V. (NL)
(72) ADRIANUS JOHANNES CORNELIS BOVÉE
Prazo de Validade: 20 (vinte) anos contados a partir de 14/04/2016, observadas as condições legais.

(11) BR 11 2017 022235-3 B1

Código 16.1 - Concessão de Patente ou Certificado de Adição de Invenção
(22) 14/04/2016
(30) 14/04/2015 NL 2014637
(51) A01C 21/00 (2006.01), A01C 7/04 (2006.01), G06K 9/48 (2006.01), B25J 9/16 (2006.01)
(54) SISTEMA PARA SEMEADURA DE UMA PLURALIDADE DE SEMENTES E MÉTODO PARA SEMEADURA DE SEMENTES
(73) RIJK ZWAAN ZAADTEELT EN ZAADHANDEL B.V. (NL)
(72) ADRIANUS JOHANNES CORNELIS BOVÉE
Prazo de Validade: 20 (vinte) anos contados a partir de 14/04/2016, observadas as condições legais.

(11) BR 11 2017 022820-3 B1

Código 16.1 - Concessão de Patente ou Certificado de Adição de Invenção
(22) 22/04/2016
(30) 24/04/2015 EP 15165031.4
(51) B04B 1/08 (2006.01), B04B 1/10 (2006.01), B04B 11/02 (2006.01), B04B 13/00 (2006.01)
(54) MÉTODOS PARA SUPERVISIONAR E PARA CONTROLAR A POSIÇÃO DE UMA LINHA E EM UM SEPARADOR CENTRÍFUGO, MEIO DE ARMAZENAMENTO LEGÍVEL POR COMPUTADOR, E, SEPARADOR CENTRÍFUGO
(73) ALFA LAVAL CORPORATE AB (SE)
(72) LEONARD BORGSTRÖM; PETER THORWID
Prazo de Validade: 20 (vinte) anos contados a partir de 22/04/2016, observadas as condições legais.

(11) BR 11 2017 024273-7 B1

Código 16.1 - Concessão de Patente ou Certificado de Adição de Invenção
(22) 04/05/2016
(30) 12/05/2015 ZA 2015/03270
(51) F42D 1/00 (2006.01)
(54) SISTEMA DE CONTROLE DE DETONADOR
(73) DETNET SOUTH AFRICA (PTY) LTD (ZA)
(72) ABRAHAM JOHANNES LIEBENBERG; MICHIEL JACOBUS KRUGER;

	ALDAINE WHYTE Prazo de Validade: 20 (vinte) anos contados a partir de 04/05/2016, observadas as condições legais.
(11) BR 11 2017 025635-5 B1	Código 16.1 - Concessão de Patente ou Certificado de Adição de Invenção (22) 26/05/2016 (30) 03/06/2015 EP 15170616.5 (51) B08B 7/00 (2006.01), B63B 59/08 (2006.01), H01M 6/34 (2006.01) (54) OBJETO E MÉTODO PARA FORNECER UM SISTEMA ANTIBIOINCRUSTAÇÃO (73) KONINKLIJKE PHILIPS N.V. (NL) (72) BART ANDRE SALTERS; ROELANT BOUDEWIJN HIETBRINK Prazo de Validade: 20 (vinte) anos contados a partir de 26/05/2016, observadas as condições legais.
(11) BR 11 2017 026053-0 B1	Código 16.1 - Concessão de Patente ou Certificado de Adição de Invenção (22) 03/06/2016 (30) 04/06/2015 US 14/730,403 (51) G09F 3/14 (2006.01), B65C 7/00 (2006.01) (54) CONJUNTO DE PRENDEDOR DE PLÁSTICO (73) AVERY DENNISON CORPORATION (US) (72) CHARLES J. BUROUT; DAVID L. SCHUTTLER; DAVID S. SMITH Prazo de Validade: 20 (vinte) anos contados a partir de 03/06/2016, observadas as condições legais.
(11) BR 11 2017 027091-9 B1	Código 16.1 - Concessão de Patente ou Certificado de Adição de Invenção (22) 20/06/2016 (30) 19/06/2015 US 62/182,426; 22/06/2015 US PCT/US2015/036969 (51) G09B 23/28 (2006.01) (54) DISPOSITIVO PARA TREINAR OU AJUDAR USUÁRIOS EM UMA MISTURA CORRETA DE COMPONENTES FARMACÊUTICOS E MÉTODO PARA DIRECIONAR UM USUÁRIO NA MISTURA DE COMPONENTES ARMACÊUTICOS COM UM DISPOSITIVO (73) JANSSEN PHARMACEUTICA NV (BE) (72) IAN SCRIMGEOUR; SCOTT MARTIN; JAMES MCLUSKY; JAMES GLENCROSS; BLAIR HUTTON; NICK FOLEY; PETER KRULEVITCH; JOSÉ ANTONIO BURÓN VIDAL Prazo de Validade: 20 (vinte) anos contados a partir de 20/06/2016, observadas as condições legais.
(11) BR 11 2017 027497-3 B1	Código 16.1 - Concessão de Patente ou Certificado de Adição de Invenção (22) 06/06/2016 (30) 02/07/2015 US 14/790,241

(51) A01K 7/06 (2006.01), A01K 39/04 (2006.01), A01K 5/02 (2006.01), A01K 7/00 (2006.01)
(54) ABASTECIMENTO DE ÁGUA PARA UM ANIMAL
(73) CRYSTAL SPRING COLONY FARMS LTD. (CA)
(72) TOM MCADAMS; ETHAN HOFER; LUCIEN DNESTRIANSCHII,
Prazo de Validade: 20 (vinte) anos contados a partir de 06/06/2016, observadas as condições legais.

---

(11) BR 11 2018 002193-8 B1

Código 16.1 - Concessão de Patente ou Certificado de Adição de Invenção
(22) 26/07/2016
(30) 04/08/2015 EP 15179703.2
(51) B26B 19/44 (2006.01), B26B 19/20 (2006.01)
(54) RECIPIENTE PARA PELOS, KIT DE FIXAÇÃO, E APARELHO PARA CORTE DE PELOS
(73) KONINKLIJKE PHILIPS N.V. (NL)
(72) ISHAY HALMUT
Prazo de Validade: 20 (vinte) anos contados a partir de 26/07/2016, observadas as condições legais.

---

(11) BR 11 2018 002389-2 B1

Código 16.1 - Concessão de Patente ou Certificado de Adição de Invenção
(22) 02/08/2016
(30) 03/08/2015 DE 10 2015 112 686.9
(51) B25B 5/06 (2006.01), B25B 5/16 (2006.01)
(54) DISPOSITIVO DE FIXAÇÃO CENTRALIZADOR
(73) DESTACO EUROPE GMBH (DE)
(72) ANDREAS NEBEL
Prazo de Validade: 20 (vinte) anos contados a partir de 02/08/2016, observadas as condições legais.

---

(11) BR 11 2018 003888-1 B1

Código 16.1 - Concessão de Patente ou Certificado de Adição de Invenção
(22) 23/08/2016
(30) 31/08/2015 US 14/840,659
(51) A61L 31/16 (2006.01), A61B 17/00 (2006.01)
(54) CONJUNTO DE CARTUCHO DE GRAMPOS PARA USO COM UM GRAMPEADOR CIRÚRGICO E ATUADOR DE EXTREMIDADE PARA UM INSTRUMENTO CIRÚRGICO
(73) ETHICON LLC (US)
(72) JASON L. HARRIS; TAMARA S. WIDENHOUSE; MICHAEL J. VENDELY; FREDERICK E. SHELTON IV
Prazo de Validade: 20 (vinte) anos contados a partir de 23/08/2016, observadas as condições legais.

---

(11) BR 11 2018 004642-6 B1

Código 16.1 - Concessão de Patente ou Certificado de Adição de Invenção

(22) 15/03/2016
(30) 08/09/2015 EP 15184312.5
(51) A61K 8/25 (2006.01), A61K 8/362 (2006.01), A61K 8/365 (2006.01), A61K 8/41 (2006.01), A61K 8/44 (2006.01), A61Q 5/08 (2006.01), A61Q 5/10 (2006.01), A61K 8/19 (2006.01), A61K 8/22 (2006.01)
(54) PROCESSO PARA TRATAMENTO CAPILAR E KIT PARA CABELO
(73) KAO GERMANY GMBH (DE)
(72) BERND NÖCKER; STEVEN BREAKSPEAR; PETER BAUER; JONATHAN WOOD
Prazo de Validade: 20 (vinte) anos contados a partir de 15/03/2016, observadas as condições legais.

---

(11) BR 11 2018 005709-6 B1

Código 16.1 - Concessão de Patente ou Certificado de Adição de Invenção
(22) 28/09/2016
(30) 28/09/2015 GB 1517130.9
(51) B22D 11/108 (2006.01), B22D 11/16 (2006.01)
(54) APARELHO DE ALIMENTAÇÃO DE FLUXO PARA DISTRIBUIR FLUXO PARA UM MOLDE, APARELHO DE FUNDIÇÃO CONTÍNUA E MÉTODO PARA DISTRIBUIR FLUXO PARA UM MOLDE DURANTE UM PROCESSO DE FUNDIÇÃO CONTÍNUA
(73) IMERYS S.A. (FR)
(72) MICHAEL ZINNI
Prazo de Validade: 20 (vinte) anos contados a partir de 28/09/2016, observadas as condições legais.

---

(11) BR 11 2018 005859-9 B1

Código 16.1 - Concessão de Patente ou Certificado de Adição de Invenção
(22) 21/09/2016
(30) 28/09/2015 US 62/233,926; 03/12/2015 US 62/262,861; 15/01/2016 US 62/279,577; 23/02/2016 US 62/298,914
(51) A01C 23/04 (2006.01), F16K 1/14 (2006.01), F16K 11/072 (2006.01)
(54) DISPOSITIVO DE FLUXO PARA CONTROLAR O FLUXO DURANTE UMA OPERAÇÃO AGRÍCOLA, UNIDADE DECONTROLE E MONITORAMENTO, E IMPLEMENTO
(73) PRECISION PLANTING LLC (US)
(72) BEN SCHLIPF; BRENT WIEGAND; JUSTIN MCMENAMY; JASON STOLLER
Prazo de Validade: 20 (vinte) anos contados a partir de 21/09/2016, observadas as condições legais.

---

(11) BR 11 2018 006521-8 B1

Código 16.1 - Concessão de Patente ou Certificado de Adição de Invenção
(22) 20/10/2016
(30) 29/10/2015 IT 102015000066713
(51) B60C 11/03 (2006.01)
(54) BANDA DE RODAGEM PARA UM PNEU AGRÍCOLA E PNEU AGRÍCOLA

(73) BRIDGESTONE CORPORATION (JP)
(72) MARIO SGRECCIA; ADRIANO TEDESCO; FABRIZIO PERETTI
Prazo de Validade: 20 (vinte) anos contados a partir de 20/10/2016, observadas as condições legais.

---

(11) BR 11 2018 006869-1 B1

Código 16.1 - Concessão de Patente ou Certificado de Adição de Invenção
(22) 21/10/2016
(30) 09/11/2015 DE DE 10 2015 222 020.6
(51) B02C 13/28 (2006.01), B02C 18/18 (2006.01), E02F 9/28 (2006.01), E21C 35/18 (2006.01)
(54) FERRAMENTA PARA O PROCESSAMENTO DE MATERIAIS ABRASIVOS
(73) THYSSENKRUPP AG (DE) ; THYSSENKRUPP INDUSTRIAL SOLUTIONS AG (DE)
(72) EDUARDO ROSSITER; CHRISTIAN NEYER
Prazo de Validade: 20 (vinte) anos contados a partir de 21/10/2016, observadas as condições legais.

---

(11) BR 11 2018 007331-8 B1

Código 16.1 - Concessão de Patente ou Certificado de Adição de Invenção
(22) 14/10/2016
(30) 14/10/2015 EP 15306631.1
(51) F16L 1/20 (2006.01), F16L 3/10 (2006.01)
(54) DISPOSITIVO DE FIXAÇÃO CONFIGURADO PARA SER FIXADO EM TORNO DE UMA LINHA, MONTAGEM SUBMARINA E MÉTODO PARA MONTAR UM DISPOSITIVO DE FIXAÇÃO EM UMA LINHA
(73) TECHNIP N-POWER (FR)
(72) TIMOTHY WALSH; PAUL PHILLIPS; MAVRIC BEAU
Prazo de Validade: 20 (vinte) anos contados a partir de 14/10/2016, observadas as condições legais.

---

(11) BR 11 2018 007813-1 B1

Código 16.1 - Concessão de Patente ou Certificado de Adição de Invenção
(22) 21/10/2016
(30) 22/10/2015 FR 1560097
(51) F16L 59/02 (2006.01), F16L 59/14 (2006.01)
(54) MÉTODO PARA MONTAR UM TUBO RÍGIDO
(73) TECHNIP N-POWER (FR)
(72) FRANÇOIS GOORIS; SÉBASTIEN VIALE; PHILIPPE ESPINASSE; OLIVIER RAGEOT; LAURE BOUSTANY
Prazo de Validade: 20 (vinte) anos contados a partir de 21/10/2016, observadas as condições legais.

---

(11) BR 11 2018 009972-4 B1

Código 16.1 - Concessão de Patente ou Certificado de Adição de Invenção
(22) 17/11/2016
(30) 18/11/2015 US 62/257,001

(51) C07K 16/18 (2006.01), C07K 16/28 (2006.01), A61K 39/395 (2006.01)
(54) LIGANTE DE CTLA4, LIGANTE, RECIPIENTE OU DISPOSITIVO DE INJEÇÃO, POLINUCLEOTÍDEO, VETOR, CÉLULA HOSPEDEIRA, MÉTODOS PARA FABRICAR O LIGANTE DE CTLA4 E PARA PREVENIR QUE CTLA4 SE LIGUE À CD80 OU CD86 E USOS DO REFERIDO LIGANTE DE CTLA4
(73) MERCK SHARP & DOHME CORP. (US)
(72) JUHA PUNNONEN; MARIBEL BEAUMONT; MARIE-ANGE BUYSE; CARLO BOUTTON; BRUNO DOMBRECHT; BJORN VICTOR; ROBERT A. KASTELEIN
Prazo de Validade: 20 (vinte) anos contados a partir de 17/11/2016, observadas as condições legais.

---

(11) BR 11 2018 010447-7 B1

Código 16.1 - Concessão de Patente ou Certificado de Adição de Invenção
(22) 08/12/2016
(30) 09/12/2015 FR 1562045
(51) C03C 17/00 (2006.01), C23C 14/00 (2006.01), C23C 14/08 (2006.01), C23C 14/10 (2006.01), C23C 14/18 (2006.01), C23C 14/35 (2006.01), C23C 16/00 (2006.01), C23C 16/40 (2006.01), C23C 16/513 (2006.01)
(54) PROCESSO E PLANTA PARA OBTENÇÃO DE VIDROS COLORIDOS
(73) SAINT-GOBAIN GLASS FRANCE (FR)
(72) LIUBOV MAGDENKO-SAVOUREY; ROSIANA AGUIAR
Prazo de Validade: 20 (vinte) anos contados a partir de 08/12/2016, observadas as condições legais.

---

(11) BR 11 2018 011031-0 B1

Código 16.1 - Concessão de Patente ou Certificado de Adição de Invenção
(22) 01/12/2015
(51) B23K 11/30 (2006.01), B23B 5/16 (2006.01)
(54) CORTADOR DE FRESAGEM DE PONTA E FRESA DE PONTA
(73) KYOKUTOH CO., LTD. (JP)
(72) KAZUHIRO TEZAWA
Prazo de Validade: 20 (vinte) anos contados a partir de 01/12/2015, observadas as condições legais.

---

(11) BR 11 2018 011311-5 B1

Código 16.1 - Concessão de Patente ou Certificado de Adição de Invenção
(22) 01/12/2016
(30) 04/12/2015 US 14/959,308
(51) A61K 8/898 (2006.01), A61K 8/81 (2006.01), A61K 8/41 (2006.01), A61Q 5/00 (2006.01), A61Q 5/06 (2006.01), A61Q 19/00 (2006.01), A61Q 17/04 (2006.01), C08L 33/02 (2006.01), C08L 83/08 (2006.01)
(54) Composição de sal de poliacrilato reticulado, processo para produzir a mesma, emulsão aquosa, composição de cuidados pessoais, e composição de cuidados de cabelo ou cuidados de pele
(73) MOMENTIVE PERFORMANCE MATERIALS INC. (US)
(72) ANNE DUSSAUD; NING LU; BHAVNA RANA; SIGFREDO GONZALEZ

Prazo de Validade: 20 (vinte) anos contados a partir de 01/12/2016, observadas as condições legais.

---

(11) BR 11 2018 011563-0 B1

Código 16.1 - Concessão de Patente ou Certificado de Adição de Invenção
(22) 07/12/2016
(30) 08/12/2015 NO 20151697
(51) F16L 23/18 (2006.01)
(54) JUNTA TUBULAR
(73) VETCO GRAY SCANDINAVIA AS (NO)
(72) ODD MARIUS ROSVOLD
Prazo de Validade: 20 (vinte) anos contados a partir de 07/12/2016, observadas as condições legais.

---

(11) BR 11 2018 011569-0 B1

Código 16.1 - Concessão de Patente ou Certificado de Adição de Invenção
(22) 14/11/2016
(30) 09/12/2015 US 62/264,978
(51) B05C 9/14 (2006.01), B05C 5/02 (2006.01), B05C 21/00 (2006.01), B05D 1/26 (2006.01), B05D 3/00 (2006.01)
(54) ESTAÇÃO DE REVESTIMENTO, MÉTODO PARA REVESTIR UM SUBSTRATO, E, SISTEMA DE REVESTIMENTO DE MÚLTIPLAS ESTAÇÕES
(73) BASF CORPORATION (US)
(72) GARY A. GRAMICCIONI; KRISHNAN S. PILLAI
Prazo de Validade: 20 (vinte) anos contados a partir de 14/11/2016, observadas as condições legais.

---

(11) BR 11 2018 011898-2 B1

Código 16.1 - Concessão de Patente ou Certificado de Adição de Invenção
(22) 16/12/2016
(30) 18/12/2015 FR 1562838
(51) A61K 8/49 (2006.01), A61Q 5/06 (2006.01), A61Q 5/08 (2006.01)
(54) PROCESSO PARA TINGIMENTO E/OU CLAREAMENTO DE FIBRAS DE QUERATINA HUMANA, COMPOSTO, COMPOSIÇÕES COSMÉTICAS E USOS DE PELO MENOS UM CORANTE
(73) L'OREAL (FR)
(72) CHRISTIAN BLAISE; ABEL MESSAVUSSU
Prazo de Validade: 20 (vinte) anos contados a partir de 16/12/2016, observadas as condições legais.

---

(11) BR 11 2018 012621-7 B1

Código 16.1 - Concessão de Patente ou Certificado de Adição de Invenção
(22) 27/12/2016
(30) 30/12/2015 US 62/273,315
(51) A61K 8/24 (2006.01), A61Q 15/00 (2006.01), A61K 8/19 (2006.01), A61K 8/21 (2006.01)
(54) COMPOSIÇÕES PARA HIGIENE PESSOAL

(73) COLGATE-PALMOLIVE COMPANY (US)
(72) DANIEL SCHANKEL; SHIRI NAWROCKI; VIKTOR DUBOVOY; LONG PAN
Prazo de Validade: 20 (vinte) anos contados a partir de 27/12/2016, observadas as condições legais.

---

(11) BR 11 2018 013237-3 B1

Código 16.1 - Concessão de Patente ou Certificado de Adição de Invenção
(22) 22/12/2016
(30) 31/12/2015 US 14/985,582
(51) A61K 8/25 (2006.01), A61Q 19/08 (2006.01)
(54) COMPOSIÇÃO AQUOSA FORMADORA DE FILME E MÉTODOS PARA MELHORAR A APARÊNCIA DA PELE E PARA FIRMAR E/OU TENSIONAR A PELE
(73) L'OREAL (FR)
(72) LAUREN E. MANNING; MIAO WANG; ANGELIKE A. GALDI; CATHERINE CHIOU
Prazo de Validade: 20 (vinte) anos contados a partir de 22/12/2016, observadas as condições legais.

---

(11) BR 11 2019 001222-2 B1

Código 16.1 - Concessão de Patente ou Certificado de Adição de Invenção
(22) 29/07/2016
(51) B02C 25/00 (2006.01), H01P 1/30 (2006.01), H02P 27/048 (2016.01)
(54) MÉTODO PARA CONTROLAR UM MOTOR, DISPOSITIVO DE CONTROLE, UNIDADE DE ACIONAMENTO, E, ARRANJO DE MOINHO
(73) SIEMENS AKTIENGESELLSCHAFT (DE)
(72) WERNER KITZ
Prazo de Validade: 20 (vinte) anos contados a partir de 29/07/2016, observadas as condições legais.

---

(11) BR 11 2019 005909-1 B1

Código 16.1 - Concessão de Patente ou Certificado de Adição de Invenção
(22) 25/09/2017
(30) 28/09/2016 JP 2016-189963
(51) F24V 30/00 (2018.01), C01B 3/00 (2006.01), G21B 1/17 (2006.01), G21B 1/11 (2006.01), G21B 3/00 (2006.01)
(54) SISTEMA DE GERAÇÃO DE CALOR
(73) CLEAN PLANET INC. (JP)
(72) YASUHIRO IWAMURA; TAKEHIKO ITO; JIROTA KASAGI; HIDEKI YOSHINO; MASANAO HATTORI
Prazo de Validade: 20 (vinte) anos contados a partir de 25/09/2017, observadas as condições legais.

---

(11) BR 11 2019 006853-8 B1

Código 16.1 - Concessão de Patente ou Certificado de Adição de Invenção
(22) 30/10/2017
(30) 31/10/2016 EP 16196625.4

(51) A61K 9/00 (2006.01), A61K 47/18 (2017.01), A61K 9/08 (2006.01), A61K 38/16 (2006.01)
(54) Composição farmacêutica líquida, seu método de fabricação, seu uso, kit e dispositivo de liberação de fármaco que a compreendem e método de fabricação do dito dispositivo
(73) FRESENIUS KABI DEUTSCHLAND GMBH (DE)
(72) JAN JEZEK; LUCA BADIALI; DAVID GERRING
Prazo de Validade: 20 (vinte) anos contados a partir de 30/10/2017, observadas as condições legais.

---

(11) BR 11 2019 008160-7 B1

Código 16.1 - Concessão de Patente ou Certificado de Adição de Invenção
(22) 07/11/2018
(51) G06Q 20/38 (2012.01)
(54) MÉTODO IMPLEMENTADO POR COMPUTADOR EXECUTADO POR UM NÓ DE CONSENSO DE UMA REDE DE CADEIA DE BLOCOS, MEIO DE ARMAZENAMENTO LEGÍVEL POR COMPUTADOR E SISTEMA PARAIMPLEMENTAR UM MÉTODO
(73) ADVANCED NEW TECHNOLOGIES CO., LTD. (KY)
(72) BAOLI MA; WENBIN ZHANG; HUANYU MA; ZHENG LIU; LICHUN LI
Prazo de Validade: 20 (vinte) anos contados a partir de 07/11/2018, observadas as condições legais.

---

(11) BR 11 2019 013715-7 B1

Código 16.1 - Concessão de Patente ou Certificado de Adição de Invenção
(22) 04/01/2018
(30) 04/01/2017 US 62/442,263; 26/04/2017 US 62/490,511
(51) C12Q 1/6804 (2018.01), C12Q 1/6869 (2018.01), C07K 16/44 (2006.01), G01N 33/53 (2006.01)
(54) MÉTODOS PARA DETECTAR INCORPORAÇÃO DE UM 3?-O-DESOXIRRIBONUCLEOTÍDEO TERMINADOR REVERSÍVEL, PARA REALIZAR UMA REAÇÃO DE SEQUENCIAMENTO POR SÍNTESE, PARA REALIZAR SEQUENCIAMENTO POR SÍNTESE DE DESOXIRRIBONUCLEOTÍDEO NA EXTREMIDADE 3? DE UM PRODUTO DE EXTENSÃO DE INICIADOR E PARA SEQUENCIAMENTO DE UM ÁCIDO NUCLEICO, ARRANJO DE DNA, E, KIT
(73) MGI TECH CO., LTD. (CN) ; BGI SHENZHEN (CN)
(72) RADOJE DRMANAC; SNEZANA DRMANAC; HANDONG LI; XUN XU; MATTHEW J. CALLOW; LEON ECKHARDT; NAIBO YANG; QUAN DING
Prazo de Validade: 20 (vinte) anos contados a partir de 04/01/2018, observadas as condições legais.

---

(11) BR 11 2019 026407-8 B1

Código 16.1 - Concessão de Patente ou Certificado de Adição de Invenção
(22) 07/06/2018
(30) 15/06/2017 JP 2017-117917
(51) F24V 30/00 (2018.01), C01B 3/00 (2006.01), G21B 1/17 (2006.01), G21B

1/11 (2006.01), G21B 3/00 (2006.01)
(54) DISPOSITIVO DE GERAÇÃO DE CALOR E MÉTODO PARA GERAÇÃO DE CALOR
(73) CLEAN PLANET INC. (JP)
(72) YASUHIRO IWAMURA; TAKEHIKO ITO; JIROTA KASAGI; HIDEKI YOSHINO; MASANAO HATTORI
Prazo de Validade: 20 (vinte) anos contados a partir de 07/06/2018, observadas as condições legais.

---

(11) BR 11 2020 002725-1 B1

Código 16.1 - Concessão de Patente ou Certificado de Adição de Invenção
(22) 06/05/2019
(30) 11/05/2018 CN 201810451399.3
(51) H04W 52/14 (2009.01), H04W 52/32 (2009.01), H04L 27/26 (2006.01), H04L 5/00 (2006.01)
(54) MÉTODO DE ENVIO DE SINAL DE REFERÊNCIA DE DEMODULAÇÃO DMRS, APARELHO DE COMUNICAÇÕES E MEIO DE ARMAZENAMENTO LEGÍVEL POR COMPUTADOR
(73) HUAWEI TECHNOLOGIES CO., LTD. (CN)
(72) YONG LIU; XIANG REN; XIAOYAN BI
Prazo de Validade: 20 (vinte) anos contados a partir de 06/05/2019, observadas as condições legais.

---

(11) BR 11 2020 012995-0 B1

Código 16.1 - Concessão de Patente ou Certificado de Adição de Invenção
(22) 26/12/2018
(30) 27/12/2017 JP 2017-251100
(51) C07D 261/04 (2006.01)
(54) PROCESSO PARA PRODUZIR UM COMPOSTO DE SAL DE (4,5-DIHIDROISOXASOL-3-IL)TIOCARBOXAMIDINA
(73) KUMIAI CHEMICAL INDUSTRY CO., LTD. (JP)
(72) TOSHIHIRO NAGATA
Prazo de Validade: 20 (vinte) anos contados a partir de 26/12/2018, observadas as condições legais.

---

(11) BR 11 2020 017909-4 B1

Código 16.1 - Concessão de Patente ou Certificado de Adição de Invenção
(22) 29/03/2018
(51) A61K 8/44 (2006.01), A61K 8/19 (2006.01), A61K 8/27 (2006.01), A61K 8/21 (2006.01), A61Q 11/00 (2006.01)
(54) COMPOSIÇÕES PARA TRATAMENTO BUCAL PARA PROMOVER A SAÚDE DAS GENGIVAS
(73) THE PROCTER & GAMBLE COMPANY (US)
(72) ROSS STRAND; YUNMING SHI; YANG SU
Prazo de Validade: 20 (vinte) anos contados a partir de 29/03/2018, observadas as condições legais.

(11) BR 11 2021 002129-9 B1

Código 16.1 - Concessão de Patente ou Certificado de Adição de Invenção
(22) 06/08/2019
(30) 18/08/2018 JP 2018-153756
(51) A61K 8/25 (2006.01), A61K 8/02 (2006.01), A61K 8/19 (2006.01), A61K 8/31 (2006.01), A61K 8/37 (2006.01), A61K 8/39 (2006.01), A61K 8/81 (2006.01), A61K 8/86 (2006.01), A61Q 1/14 (2006.01)
(54) COSMÉTICO SÓLIDO À BASE DE ÓLEO
(73) JO COSMETICS CO., LTD. (JP)
(72) RYUTA YUASA; KAZUKI UCHIDA; YUSUKE AKIZUKI
Prazo de Validade: 20 (vinte) anos contados a partir de 06/08/2019, observadas as condições legais.

(11) BR 12 2013 019015-5 B1

Código 16.1 - Concessão de Patente ou Certificado de Adição de Invenção
(22) 13/08/2010
(30) 14/08/2009 KR 10-2009-0075335
(43) 06/08/2019
(51) H04N 19/105 (2014.01), H04N 19/119 (2014.01), H04N 19/122 (2014.01), H04N 19/132 (2014.01), H04N 19/147 (2014.01), H04N 19/176 (2014.01), H04N 19/19 (2014.01), H04N 19/30 (2014.01), H04N 19/44 (2014.01), H04N 19/46 (2014.01), H04N 19/50 (2014.01), H04N 19/96 (2014.01), H04N 19/593 (2014.01), H04N 19/61 (2014.01)
(54) APARELHO PARA DECODIFICAR UM VÍDEO
(62) BR 11 2012 002389-6 13/08/2010
(73) SAMSUNG ELECTRONICS CO., LTD. (KR)
(72) JIANLE CHEN; MIN-SU CHEON; JAE-CHOOL LEE; JUNG-HYE MIN; HAE-KYUNG JUNG; IL-KOO KIM; SANG-RAE LEE; KYO-HYUK LEE
Prazo de Validade: 20 (vinte) anos contados a partir de 13/08/2010, observadas as condições legais. Patente concedida conforme ADI 5.529/DF, que determina a alteração do prazo de concessão.

(11) BR 12 2015 020266-3 B1

Código 16.1 - Concessão de Patente ou Certificado de Adição de Invenção
(22) 18/09/2012
(30) 20/09/2011 US 13/200,232
(43) 27/08/2019
(51) E01B 3/30 (2006.01), B61L 5/10 (2006.01), B61L 5/02 (2006.01)
(54) APARELHO DE COMUTAÇÃO DE LINHA FÉRREA
(62) BR 11 2014 006732-5 18/09/2012
(73) 'J' RAIL COMPONENTS AND MANUFACTURING, INC. (US)
(72) JAMES ARNOLD
Prazo de Validade: 20 (vinte) anos contados a partir de 18/09/2012, observadas as condições legais.

(11) BR 12 2018 004895-6 B1

Código 16.1 - Concessão de Patente ou Certificado de Adição de Invenção

(22) 28/10/2010
(30) 28/10/2009 CN 200910208525.3
(51) H04B 7/024 (2017.01), H04B 7/06 (2006.01), H04W 24/10 (2009.01), H04W 72/04 (2009.01), H04W 72/12 (2009.01), H04L 5/00 (2006.01), H04W 52/24 (2009.01)
(54) Método para implementar medição de canal e equipamento de usuário para implementar medição de canal
(62) BR 11 2012 010218-4 28/10/2010
(73) HUAWEI TECHNOLOGIES CO., LTD. (CN)
(72) YAJUN ZHAO; JIANGUO WANG; XINGQING CHENG; ZUOMIN WU; YAN CHENG
Prazo de Validade: 20 (vinte) anos contados a partir de 28/10/2010, observadas as condições legais. Patente concedida conforme ADI 5.529/DF, que determina a alteração do prazo de concessão.

---

(11) BR 12 2019 026832-0 B1

Código 16.1 - Concessão de Patente ou Certificado de Adição de Invenção
(22) 20/05/2010
(30) 20/05/2009 US 61/180,112; 23/10/2009 US 61/254,563
(51) A61K 38/00 (2006.01), G01N 33/53 (2006.01)
(54) VARIANTES DE PEPTÍDEO NATRIURÉTICO TIPO C (CNP), SEU MÉTODO DE PRODUÇÃO RECOMBINANTE E SEU USO, COMPOSIÇÃO FARMACÊUTICA, COMPOSIÇÃO PARA TRATAMENTO DE UMA CONDIÇÃO OU DISTÚRBIO RESPONSIVO A CNP E CÉLULA HOSPEDEIRA PARA PRODUÇÃO IN VITRO DE UM PEPTÍDEO CNP
(62) PI 1012783-6 20/05/2010
(73) BIOMARIN PHARMACEUTICAL INC. (US)
(72) DANIEL J. WENDT; MIKA AOYAGI-SCHARBER; SHINONG LONG; MICHEL CLAUDE VELLARD; SIANNA CASTILLO; AUGUSTUS O. OKHAMAFE; CHRISTOPHER P. PRICE
Prazo de Validade: 20 (vinte) anos contados a partir de 20/05/2010, observadas as condições legais. Patente concedida conforme ADI 5.529/DF, que determina a alteração do prazo de concessão.

---

(11) BR 12 2019 027815-6 B1

Código 16.1 - Concessão de Patente ou Certificado de Adição de Invenção
(22) 26/11/2014
(30) 26/11/2013 IN 1336/KOL/2013
(43) 14/07/2015
(51) A01N 47/14 (2006.01), A01N 43/54 (2006.01), A01N 43/653 (2006.01), A01N 47/24 (2006.01), A01N 43/40 (2006.01)
(54) MÉTODO PARA CONTROLE DE FERRUGEM
(62) BR 10 2014 029476-7 26/11/2014
(73) UPL LIMITED (IN)
(72) GILSON APARECIDO HERMENEGILDO DE OLIVEIRA; JAIDEV RAJNIKANT SHROFF; VIKRAM RAJNIKANT SHROFF

Prazo de Validade: 20 (vinte) anos contados a partir de 26/11/2014, observadas as condições legais.

---

(11) BR 12 2020 001155-6 B1

Código 16.1 - Concessão de Patente ou Certificado de Adição de Invenção
(22) 03/08/2011
(30) 08/09/2010 US 61/380,776; 09/06/2011 US 13/156,495
(51) E02F 9/28 (2006.01)
(54) DISPOSITIVO DE PENETRAÇÃO DE SOLO
(62) BR 11 2013 005399-2 03/08/2011
(73) HENSLEY INDUSTRIES, INC. (US)
(72) PATRICK CAMPOMANES; ISAI DIAZ
Prazo de Validade: 20 (vinte) anos contados a partir de 03/08/2011, observadas as condições legais. Patente concedida conforme ADI 5.529/DF, que determina a alteração do prazo de concessão.

---

(11) BR 12 2020 002549-2 B1

Código 16.1 - Concessão de Patente ou Certificado de Adição de Invenção
(22) 27/04/2012
(51) H01G 9/008 (2006.01), H01G 9/10 (2006.01)
(54) CAPACITOR ELETROLÍTICO DE ALUMÍNIO E VEDAÇÃO DE BORRACHA PARA O MESMO
(62) BR 11 2014 026781-2 27/04/2012
(73) ELNA CO., LTD. (JP)
(72) HIROSHI YANAKA; KAORI MATSUMURA; HIKARU SANTSUKA; NAOTO IWANO; NAOZUMI KIMURA; HIDEKAZU MIZUSHIMA
Prazo de Validade: 20 (vinte) anos contados a partir de 27/04/2012, observadas as condições legais.

---

(11) BR 12 2020 005328-3 B1

Código 16.1 - Concessão de Patente ou Certificado de Adição de Invenção
(22) 16/07/2014
(30) 16/07/2013 IT RM2013A000422
(51) B60C 11/00 (2006.01), B60C 11/03 (2006.01)
(54) PNEU DE CARRO
(62) BR 11 2016 000234-2 16/07/2014
(73) PIRELLI TYRE S.P.A. (IT)
(72) GIANFRANCO COLOMBO; ROBERTO BOLZONI; STEFANO BIZZI; DANIELE LORENZETTI
Prazo de Validade: 20 (vinte) anos contados a partir de 16/07/2014, observadas as condições legais.

---

(11) BR 12 2020 005330-5 B1

Código 16.1 - Concessão de Patente ou Certificado de Adição de Invenção
(22) 16/07/2014
(30) 16/07/2013 IT RM2013A000422
(51) B60C 11/00 (2006.01), B60C 11/03 (2006.01)

(54) PNEU DE CARRO
(62) BR 11 2016 000234-2 16/07/2014
(73) PIRELLI TYRE S.P.A. (IT)
(72) GIANFRANCO COLOMBO; ROBERTO BOLZONI; STEFANO BIZZI; DANIELE LORENZETTI
Prazo de Validade: 20 (vinte) anos contados a partir de 16/07/2014, observadas as condições legais.

---

(11) BR 12 2020 010019-2 B1

Código 16.1 - Concessão de Patente ou Certificado de Adição de Invenção
(22) 21/10/2013
(30) 23/10/2012 US 13/658,578
(51) B29B 11/16 (2006.01), F01D 25/24 (2006.01)
(54) CONJUNTO DE PRÉ-FORMA DE TECIDO E MÉTODO DE FABRICAR UMA PRÉ-FORMA DE TECIDO
(62) BR 11 2015 008971-2 21/10/2013
(73) ALBANY ENGINEERED COMPOSITES, INC. (US)
(72) JONATHAN GOERING
Prazo de Validade: 20 (vinte) anos contados a partir de 21/10/2013, observadas as condições legais.

---

(11) BR 12 2020 010678-6 B1

Código 16.1 - Concessão de Patente ou Certificado de Adição de Invenção
(22) 16/09/2013
(30) 14/09/2012 US 61/701,256
(51) E21C 25/00 (2006.01)
(54) MÁQUINA MINERADORA, CABEÇA DE CORTE PARA MÁQUINA MINERADORA, MÉTODO DE REMOÇÃO DE MATERIAL DE UMA PAREDE DE ROCHA, E MÉTODO DE CONTROLE DE MÁQUINA MINERADORA
(62) BR 11 2015 005645-8 16/09/2013
(73) JOY GLOBAL UNDERGROUND MINING LLC (US)
(72) RUSSEL P. SMITH; ANDREW D. HUNTER; PETER A. LUGG; IAN B. SCHIRMER; GEOFFREY W. KEECH; CHRISTOPHER COATES; BRADLEY M. NIELSON
Prazo de Validade: 20 (vinte) anos contados a partir de 16/09/2013, observadas as condições legais.

---

(11) BR 12 2020 015611-2 B1

Código 16.1 - Concessão de Patente ou Certificado de Adição de Invenção
(22) 12/08/2004
(30) 12/08/2003 US 60/494,286; 02/04/2004 US 60/558,611
(51) A61M 5/14 (2006.01)
(54) DISPOSITIVO PARA DISTRIBUIR UM MEDICAMENTO PARA UM PACIENTE POR INJEÇÃO
(62) PI 0413539-3 12/08/2004
(73) BECTON, DICKINSON AND COMPANY (US)
(72) CHRIS CINDRICH; RALPH SONDEREGGER; GLADE HOWELL;

WESTON HARDING; ALEX LASTOVICH; LIONEL VEDRINE
Prazo de Validade: 20 (vinte) anos contados a partir de 12/08/2004, observadas as condições legais. Patente concedida conforme ADI 5.529/DF, que determina a alteração do prazo de concessão.

---

(11) BR 12 2020 023044-4 B1

Código 16.1 - Concessão de Patente ou Certificado de Adição de Invenção
(22) 06/05/2019
(30) 11/05/2018 CN 201810451399.3
(51) H04W 52/14 (2009.01), H04W 52/32 (2009.01), H04L 27/26 (2006.01), H04L 5/00 (2006.01)
(54) MÉTODOS DE RECEPÇÃO E DE ENVIO DE UM SINAL DE REFERÊNCIA DE DEMODULAÇÃO, APARELHOS DE COMUNICAÇÕES E MEIOS DE ARMAZENAMENTO LEGÍVEIS POR COMPUTADOR
(62) BR 11 2020 002725-1 06/05/2019
(73) HUAWEI TECHNOLOGIES CO., LTD. (CN)
(72) YONG LIU; XIANG REN; XIAOYAN BI
Prazo de Validade: 20 (vinte) anos contados a partir de 06/05/2019, observadas as condições legais.

---

(11) BR 12 2021 003688-8 B1

Código 16.1 - Concessão de Patente ou Certificado de Adição de Invenção
(22) 11/08/2011
(30) 12/08/2010 US 61/373,126
(51) G10L 21/00 (2013.01), G10L 19/00 (2013.01)
(54) REAMOSTRAR SINAIS DE SAÍDA DE CODECS DE ÁUDIO COM BASE EM QMF
(62) BR 11 2013 003303-7 11/08/2011
(73) FRAUNHOFER-GESELLSCHAFT ZUR FÖRDERUNG DER ANGEWANDTEN FORSCHUNG E. V. (DE)
(72) MARKUS LOHWASSER; MANUEL JANDER; MAX NEUENDORF; RALF GEIGER; MARKUS SCHNELL; MATTHIAS HILDENBRAND; TOBIAS CHALUPKA
Prazo de Validade: 20 (vinte) anos contados a partir de 11/08/2011, observadas as condições legais. Patente concedida conforme ADI 5.529/DF, que determina a alteração do prazo de concessão.

---

(11) BR 12 2021 003887-2 B1

Código 16.1 - Concessão de Patente ou Certificado de Adição de Invenção
(22) 11/08/2011
(30) 12/08/2010 US 61/373,126
(51) G10L 21/00 (2013.01), G10L 19/00 (2013.01)
(54) REAMOSTRAR SINAIS DE SAÍDA DE CODECS DE ÁUDIO COM BASE EM QMF
(62) BR 11 2013 003303-7 11/08/2011
(73) FRAUNHOFER-GESELLSCHAFT ZUR FÖRDERUNG DER ANGEWANDTEN FORSCHUNG E. V. (DE)

(72) MARKUS LOHWASSER; MANUEL JANDER; MAX NEUENDORF; RALF GEIGER; MARKUS SCHNELL; MATTHIAS HILDENBRAND; TOBIAS CHALUPKA
Prazo de Validade: 20 (vinte) anos contados a partir de 11/08/2011, observadas as condições legais. Patente concedida conforme ADI 5.529/DF, que determina a alteração do prazo de concessão.

---

(11) BR 12 2021 004619-0 B1

Código 16.1 - Concessão de Patente ou Certificado de Adição de Invenção
(22) 13/08/2010
(30) 14/08/2009 KR 10-2009-0075335
(51) H04N 19/105 (2014.01), H04N 19/119 (2014.01), H04N 19/122 (2014.01), H04N 19/132 (2014.01), H04N 19/147 (2014.01), H04N 19/176 (2014.01), H04N 19/19 (2014.01), H04N 19/30 (2014.01), H04N 19/44 (2014.01), H04N 19/46 (2014.01), H04N 19/50 (2014.01), H04N 19/96 (2014.01), H04N 19/593 (2014.01), H04N 19/61 (2014.01)
(54) APARELHO PARA DECODIFICAR UM VÍDEO
(62) BR 11 2012 002389-6 13/08/2010
(73) SAMSUNG ELECTRONICS CO., LTD. (KR)
(72) JIANLE CHEN; MIN-SU CHEON; JAE-CHOOL LEE; JUNG-HYE MIN; HAE-KYUNG JUNG; IL-KOO KIM; SANG-RAE LEE; KYO-HYUK LEE
Prazo de Validade: 20 (vinte) anos contados a partir de 13/08/2010, observadas as condições legais. Patente concedida conforme ADI 5.529/DF, que determina a alteração do prazo de concessão.

---

(11) BR 12 2021 007307-4 B1

Código 16.1 - Concessão de Patente ou Certificado de Adição de Invenção
(22) 26/04/2018
(30) 04/05/2017 GB 1707074.9
(51) E21B 44/00 (2006.01), E21B 47/00 (2012.01)
(54) MÉTODO PARA ANALISAR UMA OPERAÇÃO DE PERFURAÇÃO, MEIO DE ARMAZENAMENTO LEGÍVEL POR COMPUTADOR, E, SISTEMA PARA ANALISAR UMA OPERAÇÃO DE PERFURAÇÃO
(62) BR 11 2019 022157-3 26/04/2018
(73) MHWIRTH AS (NO)
(72) OLE PETTER JOHNSEN; BØRRE THARALDSEN; BJARNE LARSEN
Prazo de Validade: 20 (vinte) anos contados a partir de 26/04/2018, observadas as condições legais.

---

(11) BR 12 2021 007317-1 B1

Código 16.1 - Concessão de Patente ou Certificado de Adição de Invenção
(22) 26/04/2018
(30) 04/05/2017 GB 1707074.9
(51) E21B 44/00 (2006.01), E21B 47/00 (2012.01)
(54) MÉTODO PARA ANALISAR UMA OPERAÇÃO DE PERFURAÇÃO, MEIO DE ARMAZENAMENTO LEGÍVEL POR COMPUTADOR, E, SISTEMA PARA ANALISAR UMA OPERAÇÃO DE PERFURAÇÃO

(62) BR 11 2019 022157-3 26/04/2018
(73) MHWIRTH AS (NO)
(72) OLE PETTER JOHNSEN; BØRRE THARALDSEN; BJARNE LARSEN
Prazo de Validade: 20 (vinte) anos contados a partir de 26/04/2018, observadas as condições legais.

---

(11) BR 12 2021 009680-5 B1

Código 16.1 - Concessão de Patente ou Certificado de Adição de Invenção
(22) 12/05/2010
(30) 06/11/2009 US 12/613.550
(51) C12P 1/04 (2006.01), C12P 5/00 (2006.01), C12P 7/00 (2006.01), C12P 9/00 (2006.01), C12P 11/00 (2006.01)
(54) PROCESSO QUÍMICO E BIOLÓGICO PARA CAPTURA E CONVERSÃO DE DIÓXIDO DE CARBONO EM COMPOSTOS ORGÂNICOS
(62) BR 11 2012 010749-6 12/05/2010
(73) KIVERDI, INC. (US)
(72) JOHN REED
Prazo de Validade: 20 (vinte) anos contados a partir de 12/05/2010, observadas as condições legais. Patente concedida conforme ADI 5.529/DF, que determina a alteração do prazo de concessão.

---

(11) BR 20 2016 007039-8 Y1

Código 16.1 - Concessão de Patente ou Certificado de Adição de Invenção
(22) 30/03/2016
(30) 30/09/2015 AU 2015101424
(43) 04/04/2017
(51) A61F 13/551 (2006.01)
(54) EMBALAGEM EXTERNA AJUSTÁVEL PARA ARMAZENAR ARTIGOS ABSORVENTES EMBALADOS
(73) KIMBERLY-CLARK WORLDWIDE, INC. (US)
(72) HYEJIN LEE; JONGSOO LEE; SEONGDAE ROH
Prazo de Validade: 15 (quinze) anos contados a partir de 30/03/2016, observadas as condições legais.

---

(11) BR 20 2016 007753-8 Y1

Código 16.1 - Concessão de Patente ou Certificado de Adição de Invenção
(22) 07/04/2016
(43) 10/10/2017
(51) F16B 37/00 (2006.01)
(54) CONJUNTO DE TRAVAMENTO
(73) RONALDO BALDISSERA (BR/RS)
(72) RONALDO BALDISSERA
Prazo de Validade: 15 (quinze) anos contados a partir de 07/04/2016, observadas as condições legais.

---

(11) BR 20 2016 009106-9 Y1

Código 16.1 - Concessão de Patente ou Certificado de Adição de Invenção

(22) 23/04/2016
(43) 31/10/2017
(51) A01K 5/00 (2006.01)
(54) DISPOSIÇÃO EM MECANISMO DE CARGA APERFEIÇOADO PARA MISTURADOR E DISTRIBUIDOR DE RAÇÃO
(73) MARILDO PARISE (BR/RS)
(72) MARILDO PARISE
Prazo de Validade: 15 (quinze) anos contados a partir de 23/04/2016, observadas as condições legais.

---

(11) BR 20 2016 010102-1 Y1

Código 16.1 - Concessão de Patente ou Certificado de Adição de Invenção
(22) 04/05/2016
(43) 30/08/2016
(51) A47J 37/07 (2006.01)
(54) DISPOSIÇÃO INTRODUZIDA EM CHURRASQUEIRA A CARVÃO
(73) FÁBIO RHENO PESCADOR - ME (BR/RS)
(72) FÁBIO RHENO PESCADOR
Prazo de Validade: 15 (quinze) anos contados a partir de 04/05/2016, observadas as condições legais.

---

(11) BR 20 2016 011218-0 Y1

Código 16.1 - Concessão de Patente ou Certificado de Adição de Invenção
(22) 18/05/2016
(43) 10/07/2018
(51) E04H 1/12 (2006.01)
(54) DISPOSIÇÃO INTRODUZIDA EM QUIOSQUE PARA SERVIÇOS DE TRATAMENTOS ESTÉTICOS
(73) BRUNO SHOITI SATO (BR/SP)
(72) BRUNO SHOITI SATO
Prazo de Validade: 15 (quinze) anos contados a partir de 18/05/2016, observadas as condições legais.

---

(11) BR 20 2016 012509-5 Y1

Código 16.1 - Concessão de Patente ou Certificado de Adição de Invenção
(22) 01/06/2016
(43) 19/12/2017
(51) E05F 3/04 (2006.01)
(54) DISPOSIÇÃO TÉCNICA INTRODUZIDA EM MOLAS HIDRÁULICAS DE PISO PARA PORTAS E APLICAÇÕES ANÁLOGAS
(73) MARCO GABRIELLI (BR/SP)
(72) MARCO GABRIELLI
Prazo de Validade: 15 (quinze) anos contados a partir de 01/06/2016, observadas as condições legais.

---

(11) BR 20 2016 019239-6 Y1

Código 16.1 - Concessão de Patente ou Certificado de Adição de Invenção

(22) 19/08/2016
(43) 06/03/2018
(51) F02M 53/00 (2006.01), F23Q 7/00 (2006.01)
(54) VELA DE AQUECIMENTO COM FILAMENTO EXPOSTO
(73) ROBERT BOSCH LIMITADA (BR/SP)
(72) FERNANDO LEPSCH
Prazo de Validade: 15 (quinze) anos contados a partir de 19/08/2016, observadas as condições legais.

---

(11) BR 20 2016 019564-6 Y1

Código 16.1 - Concessão de Patente ou Certificado de Adição de Invenção
(22) 24/08/2016
(43) 13/03/2018
(51) A01K 5/02 (2006.01), A01K 39/01 (2006.01), B60P 3/00 (2006.01)
(54) CARRETA DISTRIBUIDORA DE COMPOSTOS PARA ALIMENTAÇÃO ANIMAL
(73) CASALE EQUIPAMENTOS LTDA (BR/SP)
(72) CELSO LUIS CASALE
Prazo de Validade: 15 (quinze) anos contados a partir de 24/08/2016, observadas as condições legais.

---

(11) BR 20 2016 021134-0 Y1

Código 16.1 - Concessão de Patente ou Certificado de Adição de Invenção
(22) 13/09/2016
(43) 03/04/2018
(51) A61C 13/34 (2006.01)
(54) MOLDE PARA CONFECÇÃO DE CORPOS DE PROVA PARA TESTE DE TENACIDADE A FRATURA
(73) ODEME EQUIPAMENTOS MEDICOS E ODONTOLOGICOS LTDA ME (BR/SC)
(72) RAFAEL TIAGO PATZLAFF
Prazo de Validade: 15 (quinze) anos contados a partir de 13/09/2016, observadas as condições legais.

---

(11) BR 20 2016 021399-7 Y1

Código 16.1 - Concessão de Patente ou Certificado de Adição de Invenção
(22) 16/09/2016
(43) 03/04/2018
(51) B41F 31/20 (2006.01)
(54) DISPOSIÇÕES CONSTRUTIVAS INTRODUZIDAS EM CAMARA ENCAPSULADA PARA FLEXOGRAFIA
(73) FLEXOLINEA INDUSTRIAL LTDA (BR/PR)
(72) JORGE MARCELO PEREIRA
Prazo de Validade: 15 (quinze) anos contados a partir de 16/09/2016, observadas as condições legais.

(11) BR 20 2016 022246-5 Y1

Código 16.1 - Concessão de Patente ou Certificado de Adição de Invenção
(22) 26/09/2016
(43) 14/03/2017
(51) B65D 85/52 (2006.01)
(54) DISPOSIÇÃO INTRODUZIDA EM CESTO PARA FLORES
(73) COOPERATIVA VEILING HOLAMBRA (BR/SP)
(72) JOHANNES MARIA VAN OENE; GERALDO JOÃO DE BRUIN
Prazo de Validade: 15 (quinze) anos contados a partir de 26/09/2016, observadas as condições legais.

(11) BR 20 2018 000575-3 Y1

Código 16.1 - Concessão de Patente ou Certificado de Adição de Invenção
(22) 08/07/2016
(30) 10/07/2015 FI 20155549
(51) G01N 21/71 (2006.01), G01N 21/67 (2006.01), G01N 21/15 (2006.01)
(54) APARELHO PARA ESPECTROSCOPIA DE EMISSÃO ÓTICA DE FLUIDOS
(73) OUTOTEC (FINLAND) OY (FI)
(72) MIKA SALONEN; LAURI KÖRESAAR; KARI SALOHEIMO; PASI HIETARINTA; ARTO OLLIKAINEN
Prazo de Validade: 15 (quinze) anos contados a partir de 08/07/2016, observadas as condições legais.

(11) BR 20 2019 000602-7 Y1

Código 16.1 - Concessão de Patente ou Certificado de Adição de Invenção
(22) 11/01/2019
(43) 28/07/2020
(51) A62B 1/18 (2006.01)
(54) EQUIPAMENTO PARA DESESCALAGENS VERTICAIS POR MEIO DE CABOS SINTÉTICOS
(73) MOISÉS FLAVIANO PEREIRA (BR/MG)
(72) MOISES FLAVIANO PEREIRA
Prazo de Validade: 15 (quinze) anos contados a partir de 11/01/2019, observadas as condições legais.

(11) BR 20 2019 009439-2 Y1

Código 16.1 - Concessão de Patente ou Certificado de Adição de Invenção
(22) 08/05/2019
(43) 10/11/2020
(51) A01B 33/02 (2006.01), A01C 5/04 (2006.01), A01C 13/00 (2006.01), A01B 29/04 (2006.01)
(54) COBRIDOR DE SEMENTES DE CANA "TOLETES"' COM ROTORES HELICOIDAIS ACIONADOS PELA TDP DO TRATOR
(73) ODILO PEDRO MARION (BR/RS)
(72) ODILO PEDRO MARION
Prazo de Validade: 15 (quinze) anos contados a partir de 08/05/2019,

observadas as condições legais.

(11) BR 20 2019 009786-3 Y1

Código 16.1 - Concessão de Patente ou Certificado de Adição de Invenção
(22) 14/05/2019
(43) 01/12/2020
(51) B23Q 11/00 (2006.01)
(54) DISPOSIÇÃO APLICADA EM SISTEMA DE SEGURANÇA CONTRA QUEDA DE CONTRAPESOS VERTICAIS
(73) ANTÔNIO HENRIQUE MALAMAN MORENO (BR/SP)
(72) ANTÔNIO HENRIQUE MALAMAN MORENO; VINICIUS RODRIGUES ALVES
Prazo de Validade: 15 (quinze) anos contados a partir de 14/05/2019, observadas as condições legais.

(11) MU 9003068-0 Y1

Código 16.1 - Concessão de Patente ou Certificado de Adição de Invenção
(22) 22/07/2010
(43) 27/03/2012
(51) A61B 1/06 (2006.01)
(54) KIT PARA TRANSILUMINAÇÃO CUTÂNEA
(73) José Humberto Yatsuda Moromizato (BR/SP)
(72) José Humberto Yatsuda Moromizato
Prazo de Validade: 15 (quinze) anos contados a partir de 22/07/2010, observadas as condições legais. Patente concedida conforme ADI 5.529/DF, que determina a alteração do prazo de concessão.

(11) PI 0516106-1 B1

Código 16.1 - Concessão de Patente ou Certificado de Adição de Invenção
(22) 14/10/2005
(30) 14/10/2004 EP 04 024553.2
(51) C07D 295/20 (2006.01), C07C 311/19 (2006.01), C07C 303/40 (2006.01), A61P 35/00 (2006.01)
(54) MÉTODOS PARA PURIFICAÇÃO E PREPARAÇÃO DE DERIVADOS DE 3-HIDROXIAMIDINOFENILALANINA, E PARA PRODUÇÃO DE DERIVADOS DE 3-AMIDINOFENILALANINA
(73) WILEX AG (DE)
(72) HELMUT GREIVING
Prazo de Validade: 20 (vinte) anos contados a partir de 14/10/2005, observadas as condições legais. Patente concedida conforme ADI 5.529/DF, que determina a alteração do prazo de concessão.

(11) PI 0609869-0 B1

Código 16.1 - Concessão de Patente ou Certificado de Adição de Invenção
(22) 28/04/2006
(30) 29/04/2005 US 60/676,498; 03/05/2005 US 60/677,319
(51) C12N 5/10 (2006.01), C12N 15/12 (2006.01), C12N 15/13 (2006.01), C12N

15/63 (2006.01), A61K 39/395 (2006.01), G01N 33/53 (2006.01), G01N 33/567 (2006.01)
(54) ANTICORPO IL-6 ISOLADO, MOLÉCULA E VETOR DE ÁCIDO NUCLÉICO ISOLADO, CÉLULA HOSPEDEIRA DE MICRORGANISMO TRANSGÊNICO, MÉTODO PARA PRODUZIR UM ANTICORPO IL-6, COMPOSIÇÃO COMPREENDENDO O ANTICORPO IL-6 ISOLADO, DISPOSITIVO MÉDICO QUE COMPREENDE UM ANTICORPO IL-6 E ARTIGO FABRICADO PARA USO FARMACÊUTICO OU DIAGNÓSTICO HUMANO
(73) APPLIED MOLECULAR EVOLUTION, INC. (US) ; JOHNSON & JOHNSON (US)
(72) YAN CHEN; DEBRA GARDNER; DAVID M. KNIGHT; MICHAEL W. LARK; BAILIN LIANG; DAVID J. SHEALY; XIAO-YU R. SONG; SUSAN H. TAM; SHENG-JIUN WU; JING YANG; ERIC MICHAEL SMITH; ALAIN PHILIPPE VASSEROT; RAYMOND W. SWEET; DAVID MATTHEW MARQUIS; VEDRANA STOJANOVIC-SUSULIC
Prazo de Validade: 20 (vinte) anos contados a partir de 28/04/2006, observadas as condições legais. Patente concedida conforme ADI 5.529/DF, que determina a alteração do prazo de concessão.

---

(11) PI 0613664-8 B1

Código 16.1 - Concessão de Patente ou Certificado de Adição de Invenção
(22) 18/07/2006
(30) 19/07/2005 US 60/700.673
(51) C07D 413/04 (2006.01), C07D 413/14 (2006.01), A61K 31/422 (2006.01), A61P 25/00 (2006.01)
(54) Compostos antagonistas de beta-lactamil fenilalanina, cisteína e serina vasopressina, composição farmacêutica que compreende ditos compostos e usos terapêuticos dos mesmos
(73) AZEVAN PHARMACEUTICALS, INC. (US)
(72) Gary A. Koppel; Marvin J. Miller
Prazo de Validade: 20 (vinte) anos contados a partir de 18/07/2006, observadas as condições legais. Patente concedida conforme ADI 5.529/DF, que determina a alteração do prazo de concessão.

---

(11) PI 0620292-6 B1

Código 16.1 - Concessão de Patente ou Certificado de Adição de Invenção
(22) 18/12/2006
(30) 21/12/2005 US 60/752,634
(51) C07D 487/04 (2006.01), C07D 519/00 (2006.01), A61K 31/5025 (2006.01)
(54) COMPOSTOS DE TRIAZOLOPIRIDAZINAS COMO MODULADORES DA CINASE, COMPOSIÇÃO, USO, COMBINAÇÃO E PROCESSO DE PREPARO DO REFERIDO COMPOSTO
(73) JANSSEN PHARMACEUTICA N. V. (BE)
(72) Tianbao Lu; Richard Alexander; Richard W. Connors; Maxwell D. Cummings; Robert A. Galemmo; Heather Rae Hufnagel; Dana L. Johnson; Ehab Khalil; Kristi A. Leonard; Thomas P. Markotan; Anna C. Maroney; Jan L.

Sechler; Jeremy M. Travins; Robert W. Tuman
Prazo de Validade: 20 (vinte) anos contados a partir de 18/12/2006, observadas as condições legais. Patente concedida conforme ADI 5.529/DF, que determina a alteração do prazo de concessão.

---

(11) PI 0720582-1 B1

Código 16.1 - Concessão de Patente ou Certificado de Adição de Invenção
(22) 17/12/2007
(30) 18/12/2006 US 60/875,364; 11/05/2007 US 60/917,401
(51) A61K 9/16 (2006.01), A61K 31/55 (2006.01)
(54) Composição de liberação prolongada, processo para a preparação da mesma, composição farmacêutica, agente profilático ou terapêutico, e, uso de uma substância fisiologicamente ativa
(73) TAKEDA PHARMACEUTICAL COMPANY LIMITED (JP)
(72) MASUHISA HORI; TOMOMICHI FUTO; KAZUHIRO SAITO; TETSUO HOSHINO
Prazo de Validade: 20 (vinte) anos contados a partir de 17/12/2007, observadas as condições legais. Patente concedida conforme ADI 5.529/DF, que determina a alteração do prazo de concessão.

---

(11) PI 0808028-3 B1

Código 16.1 - Concessão de Patente ou Certificado de Adição de Invenção
(22) 20/02/2008
(30) 02/03/2007 FR 0753622
(51) H04N 21/418 (2011.01), H04N 21/433 (2011.01), H04N 21/443 (2011.01), H04N 21/458 (2011.01), H04N 21/488 (2011.01)
(54) PROCESSO DE TELECARREGAMENTO DE UM APLICATIVO DE ATUALIZAÇÃO
(73) Sagem Communications SAS (FR)
(72) Claude-André Cadon; Stéphane Hergault
Prazo de Validade: 20 (vinte) anos contados a partir de 20/02/2008, observadas as condições legais. Patente concedida conforme ADI 5.529/DF, que determina a alteração do prazo de concessão.

---

(11) PI 0815408-2 B1

Código 16.1 - Concessão de Patente ou Certificado de Adição de Invenção
(22) 05/12/2008
(30) 05/12/2007 BR PI0704605-7
(51) C08F 210/16 (2006.01)
(54) PROCESSO INTEGRADO PARA A PRODUÇÃO DE COPOLÍMEROS DE ETILENO E BUTILENO, COPOLÍMERO DE ETILENO E BUTILENO, E, USO DE ETILENO E 1-BUTILENO
(73) Braskem S.A. (BR/BA)
(72) Antonio Luiz Ribeiro de Castro Morschbacker
Prazo de Validade: 20 (vinte) anos contados a partir de 05/12/2008, observadas as condições legais. Patente concedida conforme ADI 5.529/DF, que determina

a alteração do prazo de concessão.

(11) PI 0816689-7 B1

Código 16.1 - Concessão de Patente ou Certificado de Adição de Invenção
(22) 12/09/2008
(30) 12/09/2007 US 60/971,637
(51) A61K 39/09 (2006.01), A61K 39/40 (2006.01), C07K 16/12 (2006.01)
(54) COMPOSIÇÃO DE VACINA, KIT E MÉTODO PARA A CONFECÇÃO DE UMA COMPOSIÇÃO DE VACINA PARA A PREVENÇÃO OU TRATAMENTO DE INFECÇÃO POR STREPTOCOCCUS PYOGENES
(73) Novartis AG (CH)
(72) IMMACULADA MARGARIT Y ROS; Guido Grandi; Chiara Zingaretti
Prazo de Validade: 20 (vinte) anos contados a partir de 12/09/2008, observadas as condições legais. Patente concedida conforme ADI 5.529/DF, que determina a alteração do prazo de concessão.

(11) PI 0901220-6 B1

Código 16.1 - Concessão de Patente ou Certificado de Adição de Invenção
(22) 23/04/2009
(43) 28/12/2010
(51) A23F 3/34 (2006.01), A23F 3/22 (2006.01), A23F 3/30 (2006.01)
(54) PROCESSO DE FABRICAÇÃO DE CHÁ MATE VERDE OU TOSTADO EM PÓ E SEUS PRODUTOS OBTIDOS
(73) INDÚSTRIA MATE LARANJEIRAS LTDA (BR/PR)
(72) Mariza Aparecida Somensi
Prazo de Validade: 20 (vinte) anos contados a partir de 23/04/2009, observadas as condições legais. Patente concedida conforme ADI 5.529/DF, que determina a alteração do prazo de concessão.

(11) PI 0909866-6 B1

Código 16.1 - Concessão de Patente ou Certificado de Adição de Invenção
(22) 11/06/2009
(30) 11/06/2008 EP 08010651.1
(51) A61K 35/12 (2015.01), A61K 38/18 (2006.01), A61K 38/20 (2006.01), C12N 5/00 (2006.01)
(54) Método de produção de um meio condicionado de células progenitoras de fígado, meio condicionado e composição farmacêutica
(73) FRESENIUS MEDICAL CARE DEUTSCHLAND GMBH (DE)
(72) MARIA BEATRIZ HERRERA SANCHEZ; VALENTINA FONSATO; CIRO TETTA; GIOVANNI CAMUSSI
Prazo de Validade: 20 (vinte) anos contados a partir de 11/06/2009, observadas as condições legais. Patente concedida conforme ADI 5.529/DF, que determina a alteração do prazo de concessão.

(11) PI 0915605-4 B1

Código 16.1 - Concessão de Patente ou Certificado de Adição de Invenção
(22) 06/05/2009

(30) 08/05/2008 US US61/051,635; 30/09/2008 US US61/101,345
(51) C07K 14/435 (2006.01), A61K 39/008 (2006.01), A61K 39/00 (2006.01), G01N 33/68 (2006.01), C12N 15/12 (2006.01), C07K 16/18 (2006.01)
(54) VACINA DE LEISHMANIA USANDO IMUNÓGENO SALIVAR DE MOSCA TIPO BORRACHUDO
(73) THE GOVERNMENT OF THE UNITED STATES OF AMERICA AS REPRESENTED BY THE SECRETARY OF THE DEPT. OF HEALT & HUMAN SERVICES (US) ; MERIAL, INC (US)
(72) Laurent Bernard Fischer; Jesus G. Valenzuela
Prazo de Validade: 20 (vinte) anos contados a partir de 06/05/2009, observadas as condições legais. Patente concedida conforme ADI 5.529/DF, que determina a alteração do prazo de concessão.

---

(11) PI 0922832-2 B1

Código 16.1 - Concessão de Patente ou Certificado de Adição de Invenção
(22) 11/09/2009
(30) 26/11/2008 GB 0821616.0
(51) C07K 7/06 (2006.01), A61K 38/08 (2019.01)
(54) COMPOSTO E COMPOSIÇÃO COM ATIVIDADE ANTITUMOR E PACOTE FARMACÊUTICO
(73) LYTIX BIOPHARMA AS (NO)
(72) Bengt Erik Haug; Jon Amund Eriksen; John Sigurd Svendsen; Oystein Rekdal
Prazo de Validade: 20 (vinte) anos contados a partir de 11/09/2009, observadas as condições legais. Patente concedida conforme ADI 5.529/DF, que determina a alteração do prazo de concessão.

---

(11) PI 0924381-0 B1

Código 16.1 - Concessão de Patente ou Certificado de Adição de Invenção
(22) 19/10/2009
(30) 27/02/2009 CN PCT/CN2009/070585
(51) H04L 7/04 (2006.01), H04Q 11/00 (2006.01)
(54) MÉTODO E DISPOSITIVO PARA ENVIAR QUADRO DE TRANSFERÊNCIA A MONTANTE EM REDE ÓPTICA PASSIVA, E QUADRO DE RAJADA A MONTANTE DE UMA REDE ÓPTICA PASSIVA CAPAZ DE GIGABIT
(73) Huawei Technologies CO., LTD. (CN)
(72) Dongning Feng; DONGYU GENG; JING LI; RAYMOND W. K. LEUNG; EFFENBERGER FRANK
Prazo de Validade: 20 (vinte) anos contados a partir de 19/10/2009, observadas as condições legais. Patente concedida conforme ADI 5.529/DF, que determina a alteração do prazo de concessão.

---

(11) PI 1002142-6 B1

Código 16.1 - Concessão de Patente ou Certificado de Adição de Invenção
(22) 29/06/2010
(30) 30/06/2009 GB 0911283.0

(43) 05/07/2011
(51) B60K 17/10 (2006.01)
(54) MÉTODO PARA CONTROLAR UM NÍVEL DE FLUIDO EM UM CÁRTER EM TORNO DE UMA ENGRENAGEM DE TRANSMISSÃO DE UM VEÍCULO
(73) Meritor Technology, Inc. (US)
(72) Roberto Gianone; Chiara Cesari; Marco Bassi; Marco Fratelli
Prazo de Validade: 20 (vinte) anos contados a partir de 29/06/2010, observadas as condições legais. Patente concedida conforme ADI 5.529/DF, que determina a alteração do prazo de concessão.

---

(11) PI 1006467-2 B1

Código 16.1 - Concessão de Patente ou Certificado de Adição de Invenção
(22) 31/03/2010
(30) 31/03/2009 IT IT2009/000124; 31/03/2009 IT IT2009/000127; 14/12/2009 IB IB2009/055736; 14/12/2009 IB IB2009/055737
(51) C12P 19/02 (2006.01)
(54) PROCESSO APERFEIÇOADO PARA A HIDRÓLISE RÁPIDA DE BIOMASSA COM ELEVADO CONTEÚDO DE COMPONENTES SÓLIDOS
(73) BETA RENEWABLES S.P.A. (IT)
(72) MARCO COTTI COMETTINI; PAOLO TORRE; SIMONE FERRERO; PIETRO OTTONELLO; MIRKO GARBERO; FRANCESCO CHERCHI; ALBERTO RIVA
Prazo de Validade: 20 (vinte) anos contados a partir de 31/03/2010, observadas as condições legais. Patente concedida conforme ADI 5.529/DF, que determina a alteração do prazo de concessão.

---

(11) PI 1008500-9 B1

Código 16.1 - Concessão de Patente ou Certificado de Adição de Invenção
(22) 23/02/2010
(30) 23/02/2009 JP 2009-038786
(51) H04N 19/17 (2014.01), H04N 19/105 (2014.01), H04N 19/136 (2014.01), H04N 19/18 (2014.01), H04N 19/597 (2014.01)
(54) MÉTODO DE CODIFICAÇÃO DE IMAGEM DE MULTIVISÃO, MÉTODO DE DECODIFICAÇÃO DE IMAGEM DE MULTIVISÃO, DISPOSITIVO DE CODIFICAÇÃO DE IMAGEM DE MULTIVISÃO E DISPOSITIVO DEDECODIFICAÇÃO DE IMAGEM DE MULTIVISÃO
(73) NIPPON TELEGRAPH AND TELEPHONE CORPORATION (JP) ; NATIONAL UNIVERSITY CORPORATION NAGOYA UNIVERSITY (JP)
(72) Shinya Shimizu; Hideaki Kimata; MASAYUKI TANIMOTO
Prazo de Validade: 20 (vinte) anos contados a partir de 23/02/2010, observadas as condições legais. Patente concedida conforme ADI 5.529/DF, que determina a alteração do prazo de concessão.

---

(11) PI 1008807-5 B1

Código 16.1 - Concessão de Patente ou Certificado de Adição de Invenção
(22) 25/01/2010
(30) 04/02/2009 GB 0901835.9

(51) C07D 309/32 (2006.01), C07D 405/12 (2006.01), C07D 417/12 (2006.01), A01N 43/16 (2006.01)
(54) COMPOSTO, PROCESSO PARA A PREPARAÇÃO DE UM COMPOSTO, COMPOSIÇÃO HERBICIDA, MÉTODO PARA CONTROLAR GRAMÍNEAS E ERVAS DANINHAS EM CULTURAS DE PLANTAS ÚTEIS, E, MISTURA DE UM COMPOSTO
(73) Syngenta Limited (GB)
(72) Christopher John Mathews; John Finney; James Nicholas Scutt; Louisa Robinson; John Stephen Delaney
Prazo de Validade: 20 (vinte) anos contados a partir de 25/01/2010, observadas as condições legais. Patente concedida conforme ADI 5.529/DF, que determina a alteração do prazo de concessão.

---

(11) PI 1009443-1 B1

Código 16.1 - Concessão de Patente ou Certificado de Adição de Invenção
(22) 11/03/2010
(30) 13/03/2009 US 61/159,964
(51) H04N 19/36 (2014.01), G06F 3/14 (2006.01), G09G 5/10 (2006.01), H04N 19/59 (2014.01), H04N 19/61 (2014.01), H04N 19/63 (2014.01), H04N 19/70 (2014.01), G06T 5/50 (2006.01)
(54) MÉTODO DE GERAÇÃO DE PARÂMETROS DE MAPEAMENTO DE TONS INVERSO, MÉTODO DE COMPACTAÇÃO DE DADOS DE VÍDEO E MÉTODO PARA GERAÇÃO DE UM FLUXO DE BITS DE SAÍDA APARTIR DE UM FLUXO DE BITS DE ENTRADA
(73) Dolby Laboratories Licensing Corporation (US)
(72) WALTER C. GISH; RICHARD W. WEBB; ZHEN LI; ALEXANDROS TOURAPIS
Prazo de Validade: 20 (vinte) anos contados a partir de 11/03/2010, observadas as condições legais. Patente concedida conforme ADI 5.529/DF, que determina a alteração do prazo de concessão.

---

(11) PI 1010975-7 B1

Código 16.1 - Concessão de Patente ou Certificado de Adição de Invenção
(22) 21/05/2010
(30) 25/05/2009 DK PA200900650
(51) C07D 489/08 (2006.01), A61P 3/04 (2006.01), A61K 31/137 (2006.01)
(54) MÉTODOS PARA PREPARAR NALMEFENO A PARTIR DE NALTREXONA EM UMA REAÇÃO DE WITTIG E PARA ISOLAR O NALMEFENO
(73) H. LUNDBECK A/S (DK)
(72) Carla de Faveri; Mauro Casarin; Michele Brusegan
Prazo de Validade: 20 (vinte) anos contados a partir de 21/05/2010, observadas as condições legais. Patente concedida conforme ADI 5.529/DF, que determina a alteração do prazo de concessão.

---

(11) PI 1011189-1 B1

Código 16.1 - Concessão de Patente ou Certificado de Adição de Invenção
(22) 07/05/2010

(30) 07/05/2009 GB 09 07870.0
(51) H04N 5/262 (2006.01), H04N 5/268 (2006.01)
(54) Sistema baseado em computador para selecionar pontos de visualização ótimos e meio de armazenamento de sinal legível por máquina não transitória
(73) UNIVERSITE CATHOLIQUE DE LOUVAIN (BE)
(72) CHRISTOPHE DE VLEESCHOUWER; FAN CHEN
Prazo de Validade: 20 (vinte) anos contados a partir de 07/05/2010, observadas as condições legais. Patente concedida conforme ADI 5.529/DF, que determina a alteração do prazo de concessão.

---

(11) PI 1012136-6 B1

Código 16.1 - Concessão de Patente ou Certificado de Adição de Invenção
(22) 12/05/2010
(30) 12/05/2009 CN 200910138673.2
(51) H04L 29/08 (2006.01), H04W 4/50 (2018.01)
(54) MÉTODO DE INVOCAÇÃO DE CAPACIDADE DE DISPOSITIVO, DISPOSITIVO WIDGET, SERVIDOR
(73) HUAWEI TECHNOLOGIES CO., LTD. (CN)
(72) Hongbo Jin; Haifang Fu; Wangbin Zhu
Prazo de Validade: 20 (vinte) anos contados a partir de 12/05/2010, observadas as condições legais. Patente concedida conforme ADI 5.529/DF, que determina a alteração do prazo de concessão.

---

(11) PI 1012335-0 B1

Código 16.1 - Concessão de Patente ou Certificado de Adição de Invenção
(22) 17/03/2010
(30) 23/03/2009 US 61/210,888; 07/08/2009 US 12/538,090
(51) H04N 19/164 (2014.01), A63F 13/25 (2014.01), A63F 13/32 (2014.01), A63F 13/355 (2014.01), A63F 13/358 (2014.01), H04L 29/06 (2006.01), H04N 19/107 (2014.01), H04N 19/132 (2014.01), H04N 19/146 (2014.01), H04N 19/169 (2014.01), H04N 19/172 (2014.01), H04N 19/436 (2014.01), H04N 19/61 (2014.01), H04N 21/2343 (2011.01), H04N 21/2381 (2011.01), H04N 21/6377 (2011.01), H04N 21/658 (2011.01), H04N 21/6583 (2011.01), H04N 21/6587 (2011.01), H04N 7/10 (2006.01)
(54) SISTEMA E MÉTODO PARA SELECIONAR UM FORMATO DE CODIFICAÇÃO DE VÍDEO BASEADO EM INFORMAÇÃO DE RETORNO
(73) OL2, INC. (US)
(72) Stephen G. Perlman; Roger Van Der Laan; Timothy Cotter; Scott Furman; Robert Mccool; Ian Buckley
Prazo de Validade: 20 (vinte) anos contados a partir de 17/03/2010, observadas as condições legais. Patente concedida conforme ADI 5.529/DF, que determina a alteração do prazo de concessão.

---

(11) PI 1012853-0 B1

Código 16.1 - Concessão de Patente ou Certificado de Adição de Invenção
(22) 11/05/2010
(30) 12/05/2009 FR 0953133

(51) C07K 16/18 (2006.01), G01N 33/68 (2006.01), A61K 39/395 (2006.01), A61P 25/28 (2006.01)
(54) ANTICORPO HUMANIZADO ESPECÍFICO PARA A FORMA PROTOFIBRILAR DO PEPTÍDEO BETA-AMILOIDE E SEU PROCESSO DE PRODUÇÃO, COMPOSIÇÃO FARMACÊUTICA, POLINUCLEOTÍDEO E VETOR RECOMBINANTE
(73) SANOFI (FR)
(72) NICOLAS BAURIN; FRANCIS BLANCHE; BÉATRICE CAMERON; MARC DUCHESNE; VINCENT MIKOL; SOUAD NAIMI; LAURENT PRADIER; YI SHI
Prazo de Validade: 20 (vinte) anos contados a partir de 11/05/2010, observadas as condições legais. Patente concedida conforme ADI 5.529/DF, que determina a alteração do prazo de concessão.

---

(11) PI 1014100-6 B1

Código 16.1 - Concessão de Patente ou Certificado de Adição de Invenção
(22) 19/06/2010
(30) 30/06/2009 CN 200910108543.4
(51) H04N 21/43 (2011.01), H04L 12/801 (2013.01), H04L 12/853 (2013.01), H04L 12/841 (2013.01), H04L 12/58 (2006.01), H04L 29/06 (2006.01), H04N 21/438 (2011.01), H04N 21/44 (2011.01), H04N 21/6373 (2011.01), H04N 21/6405 (2011.01), H04N 21/6408 (2011.01), H04L 12/823 (2013.01)
(54) MÉTODO, EQUIPAMENTO E SISTEMA PARA REDUZIR ATRASO DE MÍDIA.
(73) Huawei Technologies Co., Ltd. (CN)
(72) Peilin Yang; Bing Sun; Yekui Wang
Prazo de Validade: 20 (vinte) anos contados a partir de 19/06/2010, observadas as condições legais. Patente concedida conforme ADI 5.529/DF, que determina a alteração do prazo de concessão.

---

(11) PI 1014637-7 B1

Código 16.1 - Concessão de Patente ou Certificado de Adição de Invenção
(22) 16/04/2010
(30) 29/04/2009 EP 09005909.8
(51) A61K 47/48 (1990.01), A61P 35/00 (2006.01)
(54) IMUNOCONJUGADOS ANTI-MESOTELINA E COMPOSIÇÃO FARMACÊUTICA COMPREENDENDO OS REFERIDOS IMUNOCONJUGADOS
(73) BAYER INTELLECTUAL PROPERTY GMBH (DE)
(72) Antje Kahnert; Kerstin Berhörster; Iring Heisler; Charlotte Christine Kopitz; JOACHIM SCHUMACHER
Prazo de Validade: 20 (vinte) anos contados a partir de 16/04/2010, observadas as condições legais. Patente concedida conforme ADI 5.529/DF, que determina a alteração do prazo de concessão.

---

(11) PI 1014670-9 B1

Código 16.1 - Concessão de Patente ou Certificado de Adição de Invenção
(22) 22/03/2010

(30) 14/04/2009 US 12/423,647
(51) H04N 5/782 (2006.01), H04N 7/24 (2011.01)
(54) SISTEMA E MÉTODOS DE GRAVAÇÃO E CONTROLE DE PROGRAMA DE INTERESSE DE DISPOSITIVO DE MÍDIA
(73) DISH TECHNOLOGIES L.L.C. (US)
(72) NICHOLAS NEWELL; RYAN GORSUCH
Prazo de Validade: 20 (vinte) anos contados a partir de 22/03/2010, observadas as condições legais. Patente concedida conforme ADI 5.529/DF, que determina a alteração do prazo de concessão.

---

(11) PI 1014744-6 B1

Código 16.1 - Concessão de Patente ou Certificado de Adição de Invenção
(22) 18/06/2010
(30) 18/06/2009 FR 09 54100
(51) H04N 5/00 (2011.01), H04N 7/16 (2011.01)
(54) Processo de controle de um decodificador multimídia e decodificador multimídia implementando esse processo
(73) Sagemcom Broadband SAS (FR)
(72) Sylvain Meygret; Thomas Landais; François Lagaise
Prazo de Validade: 20 (vinte) anos contados a partir de 18/06/2010, observadas as condições legais. Patente concedida conforme ADI 5.529/DF, que determina a alteração do prazo de concessão.

---

(11) PI 1015138-9 B1

Código 16.1 - Concessão de Patente ou Certificado de Adição de Invenção
(22) 01/04/2010
(30) 01/04/2009 DE 10 2009 015 257.1; 23/12/2009 DE 10 2009 060 542.8
(51) C10L 5/44 (2006.01), C10L 9/08 (2006.01), C10B 53/02 (2006.01)
(54) MÉTODO CONTÍNUO PARA CARBONIZAÇÃO HIDROTÉRMICA DE BIOMASSA
(73) Suncoal Industries GMBH (DE)
(72) TOBIAS WITTMANN; BODO M. WOLF; CHRISTIAN VON OLSHAUSEN
Prazo de Validade: 20 (vinte) anos contados a partir de 01/04/2010, observadas as condições legais. Patente concedida conforme ADI 5.529/DF, que determina a alteração do prazo de concessão.

---

(11) PI 1015350-0 B1

Código 16.1 - Concessão de Patente ou Certificado de Adição de Invenção
(22) 29/04/2010
(30) 30/04/2009 US 61/213.040
(51) C07K 16/28 (2006.01)
(54) CÉLULA DO HIBRIDOMA, ANTICORPO ISOLADO CEACAM1 OU FRAGMENTO DE ANTICORPO, MÉTODO PARA DIAGNOSTICAR UM CÂNCER EM UM SUJEITO EM NECESSIDADE DO MESMO E COMPOSIÇÃOFARMACÊUTICA
(73) TEL HASHOMER MEDICAL RESEARCH INFRASTRUCTURE AND SERVICES LTD (IL) ; RAMOT AT TEL AVIV UNIVERSITY LTD (IL)

(72) Gal Markel; Rona Ortenberg
Prazo de Validade: 20 (vinte) anos contados a partir de 29/04/2010, observadas as condições legais. Patente concedida conforme ADI 5.529/DF, que determina a alteração do prazo de concessão.

---

(11) PI 1102387-2 B1

Código 16.1 - Concessão de Patente ou Certificado de Adição de Invenção
(22) 20/05/2011
(43) 25/06/2013
(51) D04B 1/22 (2006.01), A61F 13/15 (2006.01)
(54) PROCESSO DE MANUFATURA DE MALHA E PRODUTOS DERIVADOS
(73) CREMER S.A. (BR/SC)
(72) CARLOS ALFREDO KRUTZSCH JÚNIOR; SIDNEY ZALASIK; RAFAEL LOTTI; PEDRO LUIZ STEINBACH
Prazo de Validade: 20 (vinte) anos contados a partir de 20/05/2011, observadas as condições legais. Patente concedida conforme ADI 5.529/DF, que determina a alteração do prazo de concessão.

---

(11) PI 1103827-6 B1

Código 16.1 - Concessão de Patente ou Certificado de Adição de Invenção
(22) 28/07/2011
(43) 30/07/2013
(51) B01D 29/11 (2006.01), B01D 29/60 (2006.01)
(54) PURIFICADOR DE ÁGUA
(73) LATINA ELETRODOMÉSTICOS S/A (BR/SP)
(72) JOSÉ PAULO ALEIXO COLI
Prazo de Validade: 20 (vinte) anos contados a partir de 28/07/2011, observadas as condições legais. Patente concedida conforme ADI 5.529/DF, que determina a alteração do prazo de concessão.

---

(11) PI 1104437-3 B1

Código 16.1 - Concessão de Patente ou Certificado de Adição de Invenção
(22) 27/09/2011
(30) 23/09/2010 IN 2853/CHE/2010
(43) 02/06/2015
(51) F02M 35/108 (2006.01), F02D 19/02 (2006.01)
(54) COLETOR PARA MOTOR DE COMBUSTÃO INTERNA COM DUAS VÁLVULAS DE ADMISSÃO E MÉTODO DE COMPENSAR O DESEQUILÍBRIO NO FLUXO DE CARGA
(73) TVS MOTOR COMPANY LIMITED (IN)
(72) MR. MALUVADU SUNDARAMAN ANAND KUMAR; MR. BRAHMADEVAN VENNIYODE PADMA RAJAN; MR. VETHANAYAGAM JAYAJOTHI JOHNSON
Prazo de Validade: 20 (vinte) anos contados a partir de 27/09/2011, observadas as condições legais.

---

(11) PI 1105162-0 B1

Código 16.1 - Concessão de Patente ou Certificado de Adição de Invenção

(22) 15/12/2011
(43) 12/11/2013
(51) F04B 39/16 (2006.01), F04B 39/00 (2006.01)
(54) FILTRO ACÚSTICO PARA COMPRESSOR ALTERNATIVO
(73) EMBRACO INDÚSTRIA DE COMPRESSORES E SOLUÇÕES EM REFRIGERAÇÃO LTDA. (BR/SC)
(72) MOACIR PIROVANO; EMERSON MOREIRA; TADEU TONHEIRO RODRIGUES; JOSÉ NILTON FONSECA JUNIOR
Prazo de Validade: 20 (vinte) anos contados a partir de 15/12/2011, observadas as condições legais.

---

(11) PI 1105384-4 B1

Código 16.1 - Concessão de Patente ou Certificado de Adição de Invenção
(22) 20/12/2011
(43) 05/11/2013
(51) F04B 39/12 (2006.01)
(54) TAMPA DE CILINDRO DE COMPRESSOR ALTERNATIVO
(73) EMBRACO INDÚSTRIA DE COMPRESSORES E SOLUÇÕES EM REFRIGERAÇÃO LTDA. (BR/SC)
(72) RAUL BOSCO JUNIOR; MOACIR PIROVANO; TADEU TONHEIRO RODRIGUES
Prazo de Validade: 20 (vinte) anos contados a partir de 20/12/2011, observadas as condições legais.

Código 16.3 - Retificação

Retificação da publicação da concessão da patente por ter sido efetuada com incorreção que não impossibilita sua identificação. Tal publicação não implica na alteração da data de publicação da concessão da patente e nos prazos decorrentes da mesma.

---

(11) BR 10 2012 027314-4 B8

Código 16.3 - Retificação
(22) 24/10/2012
(30) 26/10/2011 DE 10 2011 085 255.7
(45) 20/07/2021
(51) F16D 25/12 (2006.01)
(54) TRANSMISSÃO DE TOMADA DE FORÇA
(73) Deere & Company (US)
(72) Daniel Vergara; Juan Antonio J. Torres
Ref. RPI 2637 de 20/07/2021 quanto a prioridade unionista.

---

(11) BR 10 2013 032886-3 B8

Código 16.3 - Retificação
(22) 19/12/2013
(30) 31/12/2012 CN 201210599271.4
(45) 06/07/2021
(51) C09D 183/10 (2006.01), C09D 183/06 (2006.01), C09D 183/14 (2006.01), C09D 175/08 (2006.01)
(54) COMPOSIÇÃO DE DUAS PARTES CURÁVEL POR UMIDADE, MÉTODO PARA REVESTIR UM SUBSTRATO, E, ARTIGO REVESTIDO
(73) DOW GLOBAL TECHNOLOGIES INC (US)
(72) PAUL J. POPA; YANXIANG LI; HONGYU CHEN
Ref. RPI 2635 de 06/07/2021 quanto ao endereço.

---

(11) BR 10 2017 016192-7 B8

Código 16.3 - Retificação
(22) 28/07/2017
(45) 27/07/2021
(51) A61B 17/04 (2006.01), A61B 17/068 (2006.01)
(54) DISPOSITIVO DE SUTURA MECÂNICA PARA FECHAMENTO AUTOMATIZADO DA LINHA ALBA DA PAREDE ABDOMINAL PÓS INCISÃO POR LAPAROTOMIA MEDIANA
(73) HOSPITAL DAS CLINICAS DA FACULDADE DE MEDICINA DA UNIVERSIDADE DE SÃO PAULO-HCFMUSP (BR/SP)
(72) RICARDO ZUGAIB ABDALLA; HÉLIO SHIGUEKI OZAWA; ALEXANDRA ZAPPAROLI CASTRO MELO MARINANGELO
Ref. RPI 2638 de 27/07/2021 quanto ao inventor.

---

(11) BR 11 2012 000922-2 B8

Código 16.3 - Retificação

(22) 08/07/2010
(30) 17/07/2009 FR 0903540
(45) 10/08/2021
(51) B21C 37/15 (2006.01), F16L 9/18 (2006.01), F16L 53/00 (2018.01)
(54) MÉTODO E INSTALAÇÃO DE FABRICAÇÃO DE CONDUTOS TUBULARES RÍGIDOS DE INVÓLUCRO DUPLO, E, CONDUTO TUBULAR RÍGIDO DE INVÓLUCRO DUPLO.
(73) TECHNIP N-POWER (FR)
(72) Philippe Espinasse; JACQUES DE RUMIGNY
Ref. RPI 2640 de 10/08/2021 quanto ao inventor.

---

(11) BR 11 2012 020964-7 B8

Código 16.3 - Retificação
(22) 09/03/2011
(30) 10/03/2010 EP 10156103.3
(45) 23/02/2021
(51) C07K 1/30 (2006.01), C07K 16/18 (2006.01)
(54) MÉTODO PARA PRODUZIR UMA IMUNOGLOBULINA DA SUBCLASSE IgG1 OU IgG4
(73) F. HOFFMANN-LA ROCHE AG (CH)
(72) VINZENZ BINDER; CHRISTIAN HAKEMEYER; FELIZITAS SCHWARZ
Ref. RPI 2616 de 23/02/2021 quanto ao relatório descritivo e ao quadro reivindicatório.

---

(11) BR 11 2012 025275-5 B8

Código 16.3 - Retificação
(22) 14/04/2011
(30) 14/04/2010 US 61/323,948; 06/04/2011 US 13/080,668
(45) 03/08/2021
(51) H04N 19/139 (2014.01), H04N 19/513 (2014.01), H04N 19/52 (2014.01), H04N 19/56 (2014.01)
(54) MÉTODO PARA REALIZAR PREDIÇÃO DE MÚLTIPLAS HIPÓTESES LOCALIZADA DURANTE CODIFICAÇÃO DE VÍDEO DE UMA UNIDADE DE CODIFICAÇÃO E APARELHO ASSOCIADO
(73) HFI INNOVATION INC. (CN)
(72) JIAN-LIANG LIN; YU-PAO TSAI; SHAW-MIN LEI
Ref. RPI 2639 de 03/08/2021 quanto ao endereço.

---

(11) BR 11 2013 001537-3 B8

Código 16.3 - Retificação
(22) 19/07/2011
(30) 19/07/2010 US 61/365,511
(45) 05/01/2021
(51) G07C 9/00 (2020.01), A61B 5/117 (2016.01), G06K 9/20 (2006.01), G06K 9/78 (2006.01)
(54) SENSORES DE IMPRESSÃO DIGITAL E SISTEMAS INCORPORANDO SENSORES DE IMPRESSÃO DIGITAL

(73) RISST LTD. (CA)
(72) ARUN MALHOTRA; HARPAL DHALIWAL; FRANK GERLACH
Ref. RPI 2609 de 05/01/2021 quanto aos inventores.

---

(11) BR 11 2013 009116-9 B8

Código 16.3 - Retificação
(22) 20/10/2011
(30) 21/10/2010 CN 201010514607.3; 05/11/2010 CN 201010532911.0
(45) 08/06/2021
(51) C04B 7/24 (2006.01), C04B 7/43 (2006.01)
(54) INSTALAÇÃO E MÉTODO DE TRATAMENTO DE RESÍDUO
(73) ANHUI COCH GROUP COMPANY LIMITED (CN) ; ANHUI CONCH KAWASAKI ENGINEERING COMPANY LIMITED (CN) ; BUILDING MATERIAL DESIGN AND RESEARCH INSTITUTE OF ANHUI CONCH (CN) ; ANHUI CONCH KAWASAKI ENERGY CONSERVATION EQUIPMENT MANUFACTURING COMPANY LIMITED (CN) ; ANHUI TONGLING CONCH CEMENT COMPANY LIMITED (CN) ; KAWASAKI JUKOGYO KABUSHIKI KAISHA (JP)
(72) WENSAN GUO; SHUNAN LI; CHENGFA HE; CHANGLE ZHANG; DAMING LI; QUNFENG LI; KECHUN WANG; ZHAOHUI LI; JIEYU XIAO; CHANGQING YANG; TOSHIKAZU HAYASHI; EIJI INOUE; TADASHI KATAHATA; SADAFUMI KATOH; NOBORU ICHITANI; ATSUSHI HASHIMOTO; JUN TOSHIHIRO; XIAOBING CHENG
Ref. RPI 2631 de 08/06/2021 quanto ao titular e ao inventor.

---

(11) BR 11 2013 019987-3 B8

Código 16.3 - Retificação
(22) 16/02/2012
(30) 18/02/2011 US 61/444,498; 01/04/2011 US 61/470,810; 06/12/2011 US 61/567,181
(45) 17/11/2020
(51) D21H 19/38 (2006.01), B41M 5/50 (2006.01), B41M 5/52 (2006.01), C09D 7/00 (2018.01)
(54) MEIO DE GRAVAÇÃO A JATO DE TINTA E MÉTODO DE IMPRESSÃO
(73) VERSO PAPER HOLDING LLC (US)
(72) CHARLES E. ROMANO JR.
Ref. RPI 2602 de 17/11/2020 quanto ao titular.

---

(11) BR 11 2014 016635-8 B8

Código 16.3 - Retificação
(22) 31/12/2012
(30) 13/01/2012 CN 201210011031.8; 25/12/2012 CN 201210573072.6
(45) 13/07/2021
(51) C07D 311/30 (2006.01), A61K 31/352 (2006.01), A61P 35/00 (2006.01), A61P 35/02 (2006.01)
(54) COMPOSTO, COMPOSIÇÃO, E, USO DE UM COMPOSTO
(73) BEIJING SHENOGEN PHARMA GROUP LTD (CN)

(72) HONGXIA DING; JIN LI; KUN MENG
Ref. RPI 2636 de 13/07/2021 quanto ao prioridade unionista.

---

(11) BR 11 2014 028284-6 B8

Código 16.3 - Retificação
(22) 13/08/2012
(30) 17/05/2012 CN 201210157251.1
(45) 02/02/2021
(51) H01H 1/56 (2006.01), H01F 29/04 (2006.01), H01H 9/00 (2006.01)
(54) ESTRUTURA DE COMUTAÇÃO ENTRE UM CONTATO MÓVEL E UM CONTATO ESTÁTICO DE UM SELETOR DE DERIVAÇÃO
(73) SHANGHAI HUAMING POWER EQUIPMENT CO., LTD (CN)
(72) XU SHEN
Ref. RPI 2613 de 02/02/2021 quanto ao quadro reivindicatório.

---

(11) BR 11 2015 003148-0 B8

Código 16.3 - Retificação
(22) 13/08/2013
(30) 13/08/2012 US 61/682,543
(45) 27/10/2020
(51) B07B 1/20 (2006.01), B01D 29/35 (2006.01), D21D 5/02 (2006.01)
(54) EQUIPAMENTOS DE TRIAGEM DE ZONAS MÚLTIPLAS E MÉTODOS DE SEPARAÇÃO DE MATERIAL A PARTIR DE MEIO LÍQUIDO
(73) LEE TECH, LLC (US) ; ICM, INC. (US) ; SUZHOU UNITED MACHINE CO., LTD. (CN)
(72) CHIE YING LEE; REN JIANMIN; SCOTT DENNIS KOHL
Ref. RPI 2599 de 27/10/2020 quanto ao titular.

---

(11) BR 11 2015 004417-4 B8

Código 16.3 - Retificação
(22) 30/08/2013
(30) 30/08/2012 US 61/694,891; 21/09/2012 US 61/703,942
(45) 10/08/2021
(51) H01M 2/10 (2006.01), H01M 10/0525 (2010.01), H01M 10/42 (2006.01), H01M 2/20 (2006.01), H01M 2/22 (2006.01)
(54) BATERIA DE ÍONS-LÍTIO
(73) E.I. DU PONT DE NEMOURS AND COMPANY (US)
(72) DENNIS J. KOUNTZ; GEORGE MARTIN PRUCE; JAMES R. HOOVER
Ref. RPI 2640 de 10/08/2021 quanto ao inventor.

---

(11) BR 11 2015 008714-0 B8

Código 16.3 - Retificação
(22) 17/10/2013
(30) 19/10/2012 FR 1259982
(45) 29/06/2021
(51) A61B 17/88 (2006.01)
(54) SISTEMA PARA A FIXAÇÃO DE UM MATERIAL DE OSTEOSSÍNTESE

(73) TEKNIMED (FR)
(72) ALAIN LEONARD; CAROLE LEONARD; CYRIL SENDER; GAUTIER HALBIN; NOUREDINE SAHRAOUI; OLIVIER LIGNON
Ref. RPI 2634 de 29/06/2021 quanto ao endereço.

---

(11) BR 11 2015 010774-5 B8

Código 16.3 - Retificação
(22) 08/11/2013
(30) 12/11/2012 FR 1260744
(45) 10/08/2021
(51) F02C 7/26 (2006.01), G05B 23/02 (2006.01)
(54) PROCESSO DE MONITORAMENTO DE UMA SEQUÊNCIA DE IGNIÇÃO DE UM MOTOR, PRODUTO PROGRAMA DE COMPUTADOR, MEIO DE ARMAZENAMENTO LEGÍVEL POR UM EQUIPAMENTO INFORMÁTICO E SISTEMA DE MONITORAMENTO
(73) SNECMA (FR)
(72) GUILHEM FOIRET; BENJAMIN PIERRE LAMOUREUX; FRANÇOIS DEMAISON
Ref. RPI 2640 de 10/08/2021 quanto ao endereço.

---

(11) BR 11 2015 022838-0 B8

Código 16.3 - Retificação
(22) 17/03/2014
(30) 15/03/2013 US 61/852,465
(45) 15/12/2020
(51) A23C 19/08 (2006.01), A23C 19/068 (2006.01), A23C 19/072 (2006.01)
(54) MÉTODO DE PREPARAÇÃO DE UM QUEIJO NATURAL
(73) JENEIL BIOTECH, INC. (US)
(72) Niranjan, R. GANDHI; Victoria PALMER SKEBBA; Franco X. MILANI
Ref. RPI 2606 de 15/12/2020 quanto ao endereço.

---

(11) BR 11 2016 005351-6 B8

Código 16.3 - Retificação
(22) 23/09/2014
(30) 23/09/2013 US 61/881,165
(45) 12/01/2021
(51) F42B 5/02 (2006.01), F42B 35/00 (2006.01)
(54) MÉTODO E DISPOSITIVO PARA PROVER UMA MARCA A UM ESTOJO DE UM CARTUCHO DE MUNIÇÃO
(73) SICPA HOLDING SA (CH)
(72) XAVIER CÉDRIC RAEMY; MILAN VASIC
Ref. RPI 2610 de 12/01/2021 quanto ao titular.

---

(11) BR 11 2018 071311-2 B8

Código 16.3 - Retificação
(22) 19/04/2017
(30) 20/04/2016 US 62/324,951

(45) 27/10/2020
(51) C12P 7/64 (2006.01), C12M 1/02 (2006.01)
(54) PROCESSO DE PRODUÇÃO DE BIOCOMBUSTÍVEIS A PARTIR DE BIOMASSA APÓS A DESTILAÇÃO DA BIOMASSA
(73) GREEN PLAINS INC. (US)
(72) ADAM CROTTEAU
Ref. RPI 2599 de 27/10/2020 quanto aos desenhos.

---

(11) PI 0113110-9 C8

Código 16.3 - Retificação
(22) 07/08/2001
(30) 07/08/2000 US 60/223,360; 29/09/2000 US 60/236,826; 01/08/2001 US 09/920,137
(45) 20/03/2018
(51) C12N 15/13 (2006.01), C07K 16/24 (2006.01), C12N 15/79 (2006.01), C12N 5/10 (2006.01), A61K 39/395 (2006.01), C07K 16/42 (2006.01), G01N 33/50 (2006.01), G01N 33/577 (2006.01), A61P 37/00 (2006.01)
(54) ANTICORPO ANTI-TNF E COMPOSIÇÃO QUE O COMPREENDE
(73) JOHNSON & JOHNSON (US)
(72) Jill Giles-Komar; David M. Knight; George Heavner; Bernard Scallon; David Shealy
Ref. RPI 2463 de 20/03/2018 quanto ao prazo de validade.

---

(11) PI 0719473-0 B8

Código 16.3 - Retificação
(22) 18/12/2007
(30) 21/12/2006 US 60/876,394; 21/02/2007 US 60/902,465
(45) 29/06/2021
(51) C07C 231/12 (2006.01), C07C 253/14 (2006.01), C07C 233/65 (2006.01), C07C 255/58 (2006.01), C07D 401/04 (2006.01)
(54) MÉTODO PARA A PREPARAÇÃO DE UM COMPOSTO
(73) FMC CORPORATION (US) ; FMC AGRO SINGAPORE PTE. LTD. (SG)
(72) GARY DAVID ANNIS; Joerg Bruening; Martin James Currie; DONALD JOSEPH DUMAS; Rafael Shapiro
Ref. RPI 2634 de 29/06/2021 quanto ao endereço e ao inventor.

---

(11) PI 0910793-2 B8

Código 16.3 - Retificação
(22) 16/06/2009
(30) 11/07/2008 US 61/079,875
(45) 24/11/2020
(51) G10L 19/20 (2013.01), G10L 19/22 (2013.01), G10L 25/51 (2013.01), G10L 25/78 (2013.01)
(54) MÉTODO E DISCRIMINADOR PARA A CLASSIFICAÇÃO DE DIFERENTES SEGMENTOS DE UM SINAL
(73) FRAUNHOFER-GESELLSCHAFT ZUR FÖRDERUNG DER ANGEWANDTEN FORSCHUNG E.V (DE)

(72) YOSHIKAZU YOKOTANI; GUILLAUME FUCHS; STEFAN BAYER; JENS HIRSCHFELD; JUERGEN HERRE; JÉRÉMIE LECOMTE; FREDERIK NAGEL; NIKOLAUS RETTELBACH; STEFAN WABNIK
Ref. RPI 2603 de 24/11/2020 quanto ao endereço.

---

(11) PI 9502391-7 B8

Código 16.3 - Retificação
(22) 21/07/1995
(30) 22/07/1994 NL 9401208
(45) 03/02/2004
(51) E21B 19/00 (2006.01), E21B 43/00 (2006.01)
(54) MÉTODO E EQUIPAMENTO DE PERFURAÇÃO PARA PETRÓLEO E GÁS NUM LEITO SUBAQUÁTICO
(73) Heerema Engineering Services B.V. (NL)
(72) René Broeder
Ref. RPI 1726 de 03/02/2004 quanto ao quadro reivindicatório conforme determinado no Processo INPI nº 52400.001807/2010-31 @Vara: 31a Vara Federal - Rio de Janeiro @Processo: 0814580-18-2009.4.02.5101 (2009.51.01.814580-3).

Código 16.4 - Concessão Anulada

Anulada a concessão da patente por ter sido indevida.

---

(21) BR 11 2016 006184-5 B1

Código 16.4 - Concessão Anulada
(22) 22/10/2014
(30) 23/10/2013 FR 1360325
(51) B32B 17/10 (2006.01), B64C 1/14 (2006.01)
(54) VIDRO LAMINADO FINO
(73) SAINT-GOBAIN GLASS FRANCE (FR)
(72) CLAIRE LESTRINGANT; RENÉ GY; STEPHAN KREMERS
Anulada a publicação código 16.1 na RPI nº 2631 de 08/06/2021 por ter sido indevida.

---

(21) BR 11 2017 004537-0 B1

Código 16.4 - Concessão Anulada
(22) 30/09/2015
(30) 30/09/2014 JP 2014-202341
(51) C03C 27/12 (2006.01), B32B 3/26 (2006.01), B32B 7/02 (2019.01), B32B 17/10 (2006.01)
(54) FILME INTERMEDIÁRIO DE VIDRO LAMINADO, VIDRO LAMINADO E MÉTODO DE PRODUÇÃO DE FILME INTERMEDIÁRIO DE VIDRO LAMINADO
(73) SEKISUI CHEMICAL CO., LTD (JP)
(72) SHOUGO YOSHIDA; KAZUHIKO NAKAYAMA; HIROSHI KAWATE
Anulada a publicação código 16.1 na RPI nº 2640 de 10/08/2021 por ter sido indevida.

---

(21) MU 7603476-3 Y1

Código 16.4 - Concessão Anulada
(22) 08/11/1996
(51) B65D 85/00 (2006.01)
(54) PROCESSO PARA O PREPARO DE PRODUTO FARMACÊUTICO ESTÉRIL PARA INJETÁVEIS E SUA EMBALAGEM
(73) Lema Biologic do Brasil Ltda. (BR/MG)
(72) Guilherme de Abreu Lima
Anulada, com base na Ação ordinária de número 0500059-49.2006.4.02.5101, transitada e Julgada, a publicação código 16.1 na RPI nº 1772 de 21/12/2004 por ter sido indevida.

---

(21) PI 0901731-3 B1

Código 16.4 - Concessão Anulada
(22) 26/05/2009
(30) 29/07/2008 US 61/084.275
(51) B01D 27/04 (2006.01)
(54) Cartucho de filtro e elemento de filtro

(73) PARKER-HANNIFIN CORPORATION (US)

(72) RONALD E. FALL; JOHN M. RUDDOCK

Anulada a publicação código 16.1 na RPI nº 2506 de 15/01/2019 por ter sido indevida.

Código Nulidade Administrativa

Código 17.1 - Notificação de Interposição de Nulidade Administrativa

Notificação, ao titular da patente, de instauração de processo administrativo de nulidade. Desta data corre o prazo de 60 (sessenta) dias para eventual contestação do titular (Art. 52 da Lei nº 9.279/96). O depositante poderá obter cópia da petição de nulidade através do endereço eletrônico www.inpi.gov.br - No Acesso rápido – Faça uma busca - Patente. Para acessar, cadastre-se no Portal do INPI e use login e senha.

---

(11) BR 10 2015 003633-7 B1

Código 17.1 - Notificação de Interposição de Nulidade Administrativa
(45) 17/02/2021
(73) PLANTIUM S.A. (AR)
Requerente da nulidade: STARA S/A. INDUSTRIA DE IMPLEMENTOS AGRÍCOLAS - 870210075001 - 16/08/2021

---

(11) BR 10 2015 014890-9 B1

Código 17.1 - Notificação de Interposição de Nulidade Administrativa
(45) 17/02/2021
(73) DEERE & COMPANY (US)
Requerente da nulidade: JIMER RAMOS DA COSTA - 870210074250 - 13/08/2021

---

(11) BR 12 2017 024057-9 B8

Código 17.1 - Notificação de Interposição de Nulidade Administrativa
(45) 17/02/2021
(62) PI 0708909-0 15/03/2007
(73) ALEXION PHARMACEUTICALS, INC. (US)
Requerente da nulidade: 1) INSTITUTO DE TECNOLOGIA EM FÁRMACOS - 870210072180 - 07/08/2021; 2) AMGEN INC. - 870210075399 - 17/08/2021

---

(11) BR 20 2015 003076-8 Y1

Código 17.1 - Notificação de Interposição de Nulidade Administrativa
(45) 17/02/2021
(73) MARCIO GALVANI ANTONELLI (BR/SP)
Requerente da nulidade: RAPHAEL LUIZ DE BRITTO FERREIRA 21487840802 - 870210074448 - 13/08/2021

Código Notificação de Decisão Judicial

Código 19.1 - Notificação de Decisão Judicial

Comunicação de decisão judicial referente à patente.

(11) MU 7603476-3 Y1	Código 19.1 - Notificação de Decisão Judicial (45) 21/12/2004 (73) Lema Biologic do Brasil Ltda. (BR/MG) Ação ordinária de número 0500059-49.2006.4.02.5101 @Autor: AVENTIS PHARMA LTDA@Réu: LEMA BIOLOGIC DO BRASIL LTDA e INSTITUTO NACIONAL DA PROPRIEDADE INDUSTRIAL ? INPI Decisão: Ação finalizada com a nulidade da patente MU7603476-3. Trânsito em julgado.
(11) PI 0113110-9 C8	Código 19.1 - Notificação de Decisão Judicial (45) 20/03/2018 (73) JOHNSON & JOHNSON (US) Processo INPI nº 52402.007776/2021-64 @PROCESSO: 1054805-65.2021.4.01.3400 @ POLO ATIVO: JOHNSON & JOHNSON @PARECER DE FORÇA EXECUTÓRIA para imediato cumprimento da r. decisão em análise, mediante suspensão dos efeitos do despacho 16.3 publicado na RPI de 25.05.2021, para que se considere prorrogado, portanto, o prazo da patente PI 0113110-9 até nova manifestação do d. Juízo Federal ou até obtenção colegiada de efeito suspensivo em favor da Autarquia.
(11) PI 8803258-2 B8	Código 19.1 - Notificação de Decisão Judicial (45) 27/10/1998 (73) Basf Agro B.V., Arnhem (NL), Wädenswil-Branch (CH) Processo INPI nº 52400.004591/2008-41 @PROCEDIMENTO COMUM Nº 0814098-07.2008.4.02.5101/RJ @AUTOR: SESPO INDUSTRIA E COMERCIO LIMITADA @AUTOR: DEXTER LATINA INDUSTRIA E COMERCIO DE PRODUTOS QUIMICOS LTDA @RÉU: INPI-INSTITUTO NACIONAL DA PROPRIEDADE INDUSTRIAL @RÉU: MERIAL LIMITED RÉU: MERIAL FR @RÉU: BASF AGRO B VJulgo improcedente o pedido de nulidade da PI9603919-1 e julgo procedente em parte o pedido para condenar o 1º réu (INPI) na obrigação de fazer constar expressamente em cada uma das reivindicações da PI 8803258-2 (e consequentemente na carta-patente) o seguinte apostilamento: ?não tem por objetivo a utilização da composição objeto da invenção como medicamento de uso tópico em pessoas ou animais infectados?.Defiro em parte a antecipação de tutela requerida para que o INPI proceda imediatamente ao apostilamento conforme consta no dispositivo da sentença embargada (fl.2.023). @Transitada em julgado.

(11) PI 9603919-1 B1

Código 19.1 - Notificação de Decisão Judicial
(45) 27/05/2003
(73) Merial (FR)
Processo INPI nº 52400.004591/2008-41 @PROCEDIMENTO COMUM Nº 0814098-07.2008.4.02.5101/RJ @AUTOR: SESPO INDUSTRIA E COMERCIO LIMITADA @AUTOR: DEXTER LATINA INDUSTRIA E COMERCIO DE PRODUTOS QUIMICOS LTDA @RÉU: INPI-INSTITUTO NACIONAL DA PROPRIEDADE INDUSTRIAL @RÉU: MERIAL LIMITED RÉU: MERIAL FR @RÉU: BASF AGRO B VJulgo improcedente o pedido de nulidade da PI9603919-1 e julgo procedente em parte o pedido para condenar o 1º réu (INPI) na obrigação de fazer constar expressamente em cada uma das reivindicações da PI 8803258-2 (e consequentemente na carta-patente) o seguinte apostilamento: ?não tem por objetivo a utilização da composição objeto da invenção como medicamento de uso tópico em pessoas ou animais infectados?.Defiro em parte a antecipação de tutela requerida para que o INPI proceda imediatamente ao apostilamento conforme consta no dispositivo da sentença embargada (fl.2.023). @Transitada em julgado.

Código Extinção de Patente e Certificado de Adição de Invenção

Código 21.6 - Extinção da patente para fins da restauração nos termos do art. 87 da LPI.

Extinção da patente por falta de pagamento da retribuição anual, por pagamento da retribuição anual fora do prazo ou por não cumprimento de exigência de complementação de pagamento da retribuição anual. Desta data corre o prazo de 3 (três) meses para o titular requerer a restauração da patente. A restauração deve ser requerida por meio do peticionamento eletrônico ou formulário FQ002, acompanhado dos comprovantes dos pagamentos correspondentes à restauração e a retribuição annual ou sua complementação no valor da retribuição adicional de que trata o art. 84º § 2º da Lei nº 9.279/96, sob pena da manutenção da extinção de acordo com o disposto no inciso IV do art. 78 da Lei nº 9.279/96.

(11) BR 10 2012 028080-9 B1	Código 21.6 - Extinção da patente para fins da restauração nos termos do art. 87 da LPI. (45) 27/10/2020 (73) Hommel-Etamic Gmbh (DE) Referente à 9ª anuidade.
(11) BR 10 2014 027011-6 B8	Código 21.6 - Extinção da patente para fins da restauração nos termos do art. 87 da LPI. (45) 18/05/2021 (73) DART INDUSTRIES INC. (US) Referente à 7ª anuidade.
(11) BR 11 2012 009859-4 B1	Código 21.6 - Extinção da patente para fins da restauração nos termos do art. 87 da LPI. (45) 22/10/2019 (73) GE HEALTHCARE AS (NO) Referente à 11ª anuidade.
(11) BR 11 2012 009953-1 B1	Código 21.6 - Extinção da patente para fins da restauração nos termos do art. 87 da LPI. (45) 28/08/2018 (73) ACROSTAK CORP BVI, TORTOLA (CH) Referente à 11ª anuidade.
(11) BR 11 2012 010115-3 B1	Código 21.6 - Extinção da patente para fins da restauração nos termos do art. 87 da LPI. (45) 03/03/2020 (73) WELLTEC A/S (DK)

	Referente à 11ª anuidade.
(11) BR 11 2012 010132-3 B1	Código 21.6 - Extinção da patente para fins da restauração nos termos do art. 87 da LPI. (45) 13/03/2018 (73) LELY PATENT N.V (NL) Referente à 11ª anuidade.
(11) BR 11 2012 010246-0 B1	Código 21.6 - Extinção da patente para fins da restauração nos termos do art. 87 da LPI. (45) 02/04/2019 (73) VOLKERWESSELS INTELLECTUELE EIGENDOM B.V. (NL) Referente à 11ª anuidade.
(11) BR 11 2012 010414-4 B1	Código 21.6 - Extinção da patente para fins da restauração nos termos do art. 87 da LPI. (45) 23/07/2019 (73) Shell Internationale Research Maatschappij B.V. (NL) Referente à 11ª anuidade.
(11) BR 11 2012 010638-4 B1	Código 21.6 - Extinção da patente para fins da restauração nos termos do art. 87 da LPI. (45) 04/02/2020 (73) JTEKT EUROPE (FR) Referente à 11ª anuidade.
(11) BR 11 2012 015024-3 B1	Código 21.6 - Extinção da patente para fins da restauração nos termos do art. 87 da LPI. (45) 03/03/2020 (73) DOW GLOBAL TECHNOLOGIES LLC (US) Referente à 11ª anuidade.
(11) BR 11 2013 008056-6 B1	Código 21.6 - Extinção da patente para fins da restauração nos termos do art. 87 da LPI. (45) 07/04/2020 (73) Exxonmobil Upstream Research Company (US) Referente à 10ª anuidade.
(11) BR 11 2013 009994-1 B1	Código 21.6 - Extinção da patente para fins da restauração nos termos do art. 87 da LPI. (45) 28/04/2020 (73) Orege (FR) Referente à 10ª anuidade.

(11) BR 11 2013 010304-3 B1	Código 21.6 - Extinção da patente para fins da restauração nos termos do art. 87 da LPI. (45) 31/12/2019 (73) Orege (FR) Referente à 10ª anuidade.
(11) BR 11 2013 010576-3 B1	Código 21.6 - Extinção da patente para fins da restauração nos termos do art. 87 da LPI. (45) 24/03/2020 (73) Wobben Properties GMBH (DE) Referente à 10ª anuidade.
(11) BR 11 2013 010765-0 B1	Código 21.6 - Extinção da patente para fins da restauração nos termos do art. 87 da LPI. (45) 18/12/2018 (73) NIPPON STEEL CORPORATION (JP) Referente à 10ª anuidade.
(11) BR 11 2013 010974-2 B1	Código 21.6 - Extinção da patente para fins da restauração nos termos do art. 87 da LPI. (45) 17/09/2019 (73) BARRAGÁN OLAYA, ALVARO ALFONSO (CO) Referente à 11ª anuidade.
(11) BR 11 2013 011542-4 B1	Código 21.6 - Extinção da patente para fins da restauração nos termos do art. 87 da LPI. (45) 05/05/2020 (73) KONINKLIJKE PHILIPS N.V. (NL) Referente à 10ª anuidade.
(11) BR 11 2014 010170-1 B1	Código 21.6 - Extinção da patente para fins da restauração nos termos do art. 87 da LPI. (45) 07/04/2020 (73) DAHER AEROSPACE (FR) Referente à 9ª anuidade.
(11) BR 11 2014 010373-9 B1	Código 21.6 - Extinção da patente para fins da restauração nos termos do art. 87 da LPI. (45) 07/07/2020 (73) HEWLETT-PACKARD DEVELOPMENT COMPANY, L.P. (US) Referente à 10ª anuidade.

(11) BR 11 2015 009552-6 B1	Código 21.6 - Extinção da patente para fins da restauração nos termos do art. 87 da LPI. (45) 17/11/2020 (73) SEB S.A. (FR) Referente à 8ª anuidade.
(11) BR 11 2015 013316-9 B1	Código 21.6 - Extinção da patente para fins da restauração nos termos do art. 87 da LPI. (45) 20/10/2020 (73) WABCO GMBH (DE) Referente à 8ª anuidade.
(11) BR 11 2015 027356-4 B1	Código 21.6 - Extinção da patente para fins da restauração nos termos do art. 87 da LPI. (45) 10/09/2019 (73) SERVICIOS CONDUMEX S.A. DE C.V. (MX) Referente à 8ª anuidade.
(11) BR 20 2014 026930-0 Y1	Código 21.6 - Extinção da patente para fins da restauração nos termos do art. 87 da LPI. (45) 18/08/2020 (73) MARCIO LUIZ NEUVALD SILVA (BR/RS) Referente à 7ª anuidade.
(11) BR 20 2014 026991-1 Y1	Código 21.6 - Extinção da patente para fins da restauração nos termos do art. 87 da LPI. (45) 17/09/2019 (73) MARCELO VICENTE DA SILVA (BR/RJ) Referente à 7ª anuidade.
(11) C1 0405825-9 F1	Código 21.6 - Extinção da patente para fins da restauração nos termos do art. 87 da LPI. (45) 02/01/2018 (61) PI 0405825-9 16/12/2004 (73) AV BRASIL COMERCIAL LTDA - ME (BR/SP) Referente ao despacho 24.2, RPI 2631 de 08-06-2021.
(11) MU 8000801-1 Y1	Código 21.6 - Extinção da patente para fins da restauração nos termos do art. 87 da LPI. (45) 22/04/2009 (73) Cláudio Brito dos Santos (BR/RS) Referente às anuidades 10ª até 20ª.

(11) MU 8100042-1 Y1	Código 21.6 - Extinção da patente para fins da restauração nos termos do art. 87 da LPI. (45) 12/01/2010 (73) Pedro Alvaro Salvador (BR/SP) Referenta às anuidades 9ª até 20ª.
(11) MU 8602316-0 Y1	Código 21.6 - Extinção da patente para fins da restauração nos termos do art. 87 da LPI. (45) 12/04/2016 (73) ALTAIR DOMINGOS BARAZETTI & CIA LTDA ME (BR/RS) Referente à 15ª anuidade.
(11) MU 8602900-2 Y1	Código 21.6 - Extinção da patente para fins da restauração nos termos do art. 87 da LPI. (45) 18/10/2016 (73) Leonardo Arcuri Neto (BR/SP) Referente à 15ª anuidade.
(11) MU 8902530-0 Y1	Código 21.6 - Extinção da patente para fins da restauração nos termos do art. 87 da LPI. (45) 14/02/2017 (73) ENERBRAX ACUMULADORES LTDA (BR/SP) Referente à 12ª anuidade.
(11) MU 9103101-0 Y1	Código 21.6 - Extinção da patente para fins da restauração nos termos do art. 87 da LPI. (45) 17/07/2018 (73) Nadir Molon (BR/RS) Referente à 10ª anuidade.
(11) PI 0000193-7 B1	Código 21.6 - Extinção da patente para fins da restauração nos termos do art. 87 da LPI. (45) 02/01/2007 (73) Carrier Corporation (US) Referente a 7ª, 12ª, 13ª, 14ª, 15ª, 16ª, 17ª, 18ª, 19ª e 20ª retribuição anual.
(11) PI 0001479-6 B1	Código 21.6 - Extinção da patente para fins da restauração nos termos do art. 87 da LPI. (45) 28/03/2006 (73) Illinois Tool Works Inc. (US) Referente às anuidades 12ª até 20ª.
(11) PI 0015579-9 B1	Código 21.6 - Extinção da patente para fins da restauração nos termos do art.

	87 da LPI. (45) 02/06/2015 (73) GOOGLE TECHNOLOGY HOLDINGS LLC (US) Referente à 21ª anuidade.
(11) PI 0017468-8 B1	Código 21.6 - Extinção da patente para fins da restauração nos termos do art. 87 da LPI. (45) 16/12/2008 (62) PI 0000357-3 10/02/2000 (73) FMC Technologies, Inc. (US) Referenta às anuidades 13ª até 20ª.
(11) PI 0104932-1 B8	Código 21.6 - Extinção da patente para fins da restauração nos termos do art. 87 da LPI. (45) 31/12/2013 (73) JFE Steel Corporation (JP) Referente à 20ª anuidade.
(11) PI 0107394-0 B1	Código 21.6 - Extinção da patente para fins da restauração nos termos do art. 87 da LPI. (45) 17/11/2009 (73) Valeo Equipements Electriques Moteur (FR) Referente à 20ª anuidade.
(11) PI 0115125-8 B1	Código 21.6 - Extinção da patente para fins da restauração nos termos do art. 87 da LPI. (45) 27/07/2010 (73) BIC Corporation (US) Referente à 20ª anuidade.
(11) PI 0117161-5 B1	Código 21.6 - Extinção da patente para fins da restauração nos termos do art. 87 da LPI. (45) 19/10/2010 (73) Pirelli Pneumatici S.p.A. (IT) Referente à 20ª anuidade.
(11) PI 0204549-4 B1	Código 21.6 - Extinção da patente para fins da restauração nos termos do art. 87 da LPI. (45) 18/11/2014 (73) STORK TITAN B.V. (NL) Referente à 19ª anuidade.
(11) PI 0204555-9 B1	Código 21.6 - Extinção da patente para fins da restauração nos termos do art.

87 da LPI.
(45) 09/08/2011
(73) GE OIL & GAS UK LIMITED (GB)
Referente à 19ª anuidade.

---

(11) PI 0213716-0 B1

Código 21.6 - Extinção da patente para fins da restauração nos termos do art. 87 da LPI.
(45) 02/10/2012
(73) Lenzing Aktiengesellschaft (AT)
Referente à 19ª anuidade.

---

(11) PI 0213768-2 B1

Código 21.6 - Extinção da patente para fins da restauração nos termos do art. 87 da LPI.
(45) 26/07/2011
(73) Advanced Production and Loading AS (NO)
Referente à 19ª anuidade.

---

(11) PI 0213847-6 B1

Código 21.6 - Extinção da patente para fins da restauração nos termos do art. 87 da LPI.
(45) 31/05/2011
(73) Aloys Wobben (DE)
Referente à 19ª anuidade.

---

(11) PI 0213852-2 B1

Código 21.6 - Extinção da patente para fins da restauração nos termos do art. 87 da LPI.
(45) 22/02/2012
(73) Stork PMT BV (NL)
Referente à 19ª anuidade.

---

(11) PI 0215926-0 B1

Código 21.6 - Extinção da patente para fins da restauração nos termos do art. 87 da LPI.
(45) 02/05/2012
(73) Synthes GmbH (CH)
Referente à 19ª anuidade.

---

(11) PI 0304779-2 B1

Código 21.6 - Extinção da patente para fins da restauração nos termos do art. 87 da LPI.
(45) 20/03/2012
(73) Emerson Climate Technologies, Inc. (US)
Referente à 18ª anuidade.

---

(11) PI 0304793-8 B1

Código 21.6 - Extinção da patente para fins da restauração nos termos do art. 87 da LPI.

	(45) 29/11/2016 (73) Petroleo Brasileiro S.A. - PETROBRÁS (BR/RJ) Referente à 18ª anuidade.
(11) PI 0315757-1 B1	Código 21.6 - Extinção da patente para fins da restauração nos termos do art. 87 da LPI. (45) 30/06/2015 (73) Auburn University (US) Referente à 18ª anuidade.
(11) PI 0318134-0 B1	Código 21.6 - Extinção da patente para fins da restauração nos termos do art. 87 da LPI. (45) 01/10/2013 (73) Albany International CORP. (US) Referente à 18ª anuidade.
(11) PI 0318563-0 B1	Código 21.6 - Extinção da patente para fins da restauração nos termos do art. 87 da LPI. (45) 05/03/2014 (73) Pirelli Pneumatici S.p.A. (IT) Referente à 18ª anuidade.
(11) PI 0318573-7 B1	Código 21.6 - Extinção da patente para fins da restauração nos termos do art. 87 da LPI. (45) 13/08/2013 (73) Pirelli Pneumatici S.p.A. (IT) Referente à 18ª anuidade.
(11) PI 0318585-0 B1	Código 21.6 - Extinção da patente para fins da restauração nos termos do art. 87 da LPI. (45) 02/05/2012 (73) Synthes GmbH (CH) Referente à 18ª anuidade.
(11) PI 0318587-7 B1	Código 21.6 - Extinção da patente para fins da restauração nos termos do art. 87 da LPI. (45) 03/01/2017 (73) TELECOM ITALIA S.P.A. (IT) Referente à 18ª anuidade.
(11) PI 0318589-3 B1	Código 21.6 - Extinção da patente para fins da restauração nos termos do art. 87 da LPI. (45) 24/12/2013

	(73) Pirelli Pneumatici S.p.A. (IT) Referente à 18ª anuidade.
(11) PI 0414954-8 B1	Código 21.6 - Extinção da patente para fins da restauração nos termos do art. 87 da LPI. (45) 29/11/2016 (73) National Oilwell Varco Denmark I/S (DK) Referente à 17ª anuidade.
(11) PI 0415623-4 B8	Código 21.6 - Extinção da patente para fins da restauração nos termos do art. 87 da LPI. (45) 13/03/2018 (73) Centre National de La Recherche Scientifique (C.N.R.S.) (FR) ; PIERRE FABRE DERMO-COSMETIQUE (FR) Referente à 17ª anuidade.
(11) PI 0415691-9 B1	Código 21.6 - Extinção da patente para fins da restauração nos termos do art. 87 da LPI. (45) 11/06/2013 (73) OZ Minerals Limited (AU) Referente à 17ª anuidade.
(11) PI 0415794-0 B1	Código 21.6 - Extinção da patente para fins da restauração nos termos do art. 87 da LPI. (45) 17/03/2015 (73) E.I. Du Pont de Nemours And Company (US) Referente à 17ª anuidade.
(11) PI 0415890-3 B1	Código 21.6 - Extinção da patente para fins da restauração nos termos do art. 87 da LPI. (45) 26/12/2017 (73) Pirelli Pneumatici S.p.A. (IT) Referente à 17ª anuidade.
(11) PI 0416158-0 B1	Código 21.6 - Extinção da patente para fins da restauração nos termos do art. 87 da LPI. (45) 11/08/2020 (73) OVD Kinegram AG (CH) Referente à 17ª anuidade.
(11) PI 0419153-6 B1	Código 21.6 - Extinção da patente para fins da restauração nos termos do art. 87 da LPI. (45) 03/07/2018

	(73) TELECOM ITALIA S.P.A. (IT) Referente à 17ª anuidade.
(11) PI 0505213-0 B1	Código 21.6 - Extinção da patente para fins da restauração nos termos do art. 87 da LPI. (45) 17/01/2017 (73) SSB - Selos de Segurança do Brasil Ltda. (BR/MG) Referente à 16ª anuidade.
(11) PI 0515731-5 B8	Código 21.6 - Extinção da patente para fins da restauração nos termos do art. 87 da LPI. (45) 11/10/2016 (73) Johnson & Johnson Vision Care, INC. (US) Referente à 16ª anuidade.
(11) PI 0516919-4 B8	Código 21.6 - Extinção da patente para fins da restauração nos termos do art. 87 da LPI. (45) 11/10/2016 (73) Hunter Douglas Inc. (US) Referente à 16ª anuidade.
(11) PI 0517596-8 B1	Código 21.6 - Extinção da patente para fins da restauração nos termos do art. 87 da LPI. (45) 25/04/2017 (73) CHEVRON PHILLIPS CHEMICAL COMPANY LP (US) Referente à 16ª anuidade.
(11) PI 0517920-3 B1	Código 21.6 - Extinção da patente para fins da restauração nos termos do art. 87 da LPI. (45) 14/02/2018 (73) Fisher & Paykel Appliances Limited (NZ) Referente à 16ª anuidade.
(11) PI 0517967-0 B8	Código 21.6 - Extinção da patente para fins da restauração nos termos do art. 87 da LPI. (45) 15/09/2020 (73) PHILOGEN S.P.A. (IT) Referente à 16ª anuidade.
(11) PI 0518071-6 B1	Código 21.6 - Extinção da patente para fins da restauração nos termos do art. 87 da LPI. (45) 27/06/2017 (73) WEATHERFORD TECHNOLOGY HOLDINGS, LLC (US)

	Referente à 16ª anuidade.
(11) PI 0518232-8 B1	Código 21.6 - Extinção da patente para fins da restauração nos termos do art. 87 da LPI. (45) 11/11/2014 (73) OCEAN FARM TECHNOLOGIES INC (US) Referente à 16ª anuidade.
(11) PI 0604373-9 B1	Código 21.6 - Extinção da patente para fins da restauração nos termos do art. 87 da LPI. (45) 11/04/2017 (73) Honda Motor Co., Ltd. (JP) Referente à 15ª anuidade.
(11) PI 0604501-4 B1	Código 21.6 - Extinção da patente para fins da restauração nos termos do art. 87 da LPI. (45) 06/08/2019 (73) Honda Motor Co., Ltd. (JP) Referente à 15ª anuidade.
(11) PI 0604514-6 B1	Código 21.6 - Extinção da patente para fins da restauração nos termos do art. 87 da LPI. (45) 17/01/2017 (73) Honda Motor CO., LTD (JP) Referente à 15ª anuidade.
(11) PI 0618088-4 B8	Código 21.6 - Extinção da patente para fins da restauração nos termos do art. 87 da LPI. (45) 31/07/2018 (73) ALCON INC. (CH) Referente à 15ª anuidade.
(11) PI 0618138-4 B8	Código 21.6 - Extinção da patente para fins da restauração nos termos do art. 87 da LPI. (45) 10/07/2018 (73) ALCON INC. (CH) Referente à 15ª anuidade.
(11) PI 0618155-4 B1	Código 21.6 - Extinção da patente para fins da restauração nos termos do art. 87 da LPI. (45) 03/10/2017 (73) Praxair Technology, INC. (US) Referente à 15ª anuidade.

(11) PI 0618196-1 B1	Código 21.6 - Extinção da patente para fins da restauração nos termos do art. 87 da LPI. (45) 06/06/2017 (73) H.C. STARCK SURFACE TECHNOLOGY AND CERAMIC POWDERS GMBH (DE) Referente à 15ª anuidade.
(11) PI 0618988-1 B1	Código 21.6 - Extinção da patente para fins da restauração nos termos do art. 87 da LPI. (45) 20/03/2018 (73) PROMETHERA BIOSCIENCES SA (BE) Referente à 15ª anuidade.
(11) PI 0619452-4 B1	Código 21.6 - Extinção da patente para fins da restauração nos termos do art. 87 da LPI. (45) 20/03/2018 (73) Nokia Siemens Networks OY (FI) Referente à 15ª anuidade.
(11) PI 0621989-6 B1	Código 21.6 - Extinção da patente para fins da restauração nos termos do art. 87 da LPI. (45) 20/03/2018 (73) YKK CORPORATION (JP) Referente à 15ª anuidade.
(11) PI 0704044-0 B8	Código 21.6 - Extinção da patente para fins da restauração nos termos do art. 87 da LPI. (45) 02/06/2020 (73) Edwin Moeller (BR/SC) ; ADELITE JANSENN (BR/SC) Referente à 14ª anuidade.
(11) PI 0704222-1 B1	Código 21.6 - Extinção da patente para fins da restauração nos termos do art. 87 da LPI. (45) 06/11/2018 (73) HONDA MOTOR CO., LTD. (JP) Referente à 14ª anuidade.
(11) PI 0716300-2 B1	Código 21.6 - Extinção da patente para fins da restauração nos termos do art. 87 da LPI. (45) 13/08/2019 (73) DOW GLOBAL TECHNOLOGIES INC. (US) Referente à 14ª anuidade.

(11) PI 0716359-2 B1	Código 21.6 - Extinção da patente para fins da restauração nos termos do art. 87 da LPI. (45) 05/06/2018 (73) SASOL TECHNOLOGY (PROPIETARY) LIMITED (ZA) Referente à 14ª anuidade.
(11) PI 0717858-1 B1	Código 21.6 - Extinção da patente para fins da restauração nos termos do art. 87 da LPI. (45) 18/12/2018 (73) PLASKOLITE TENNESSEE, LLC (US) Referente à 14ª anuidade.
(11) PI 0718105-1 B1	Código 21.6 - Extinção da patente para fins da restauração nos termos do art. 87 da LPI. (45) 07/04/2020 (73) GENERAL INSTRUMENT CORPORATION (US) Referente à 14ª anuidade.
(11) PI 0718255-4 B1	Código 21.6 - Extinção da patente para fins da restauração nos termos do art. 87 da LPI. (45) 22/04/2020 (73) Enviro-Cool, Inc. (US) Referente à 14ª anuidade.
(11) PI 0720143-5 B1	Código 21.6 - Extinção da patente para fins da restauração nos termos do art. 87 da LPI. (45) 21/03/2017 (73) Saudi Arabian Oil Company (SA) ; Aramco Services Company (US) Referente à 14ª anuidade.
(11) PI 0804604-2 B1	Código 21.6 - Extinção da patente para fins da restauração nos termos do art. 87 da LPI. (45) 20/08/2019 (73) ALSTOM GRID GMBH (DE) Referente à 13ª anuidade.
(11) PI 0804625-5 B1	Código 21.6 - Extinção da patente para fins da restauração nos termos do art. 87 da LPI. (45) 21/08/2018 (73) Petroleo Brasileiro S.A. - PETROBRAS (BR/RJ) Referente à 13ª anuidade.

(11) PI 0804683-2 B1	Código 21.6 - Extinção da patente para fins da restauração nos termos do art. 87 da LPI. (45) 12/02/2019 (73) TRW Automotive Electronics & Components Gmbh (DE) Referente à 13ª anuidade.
(11) PI 0817144-0 B1	Código 21.6 - Extinção da patente para fins da restauração nos termos do art. 87 da LPI. (45) 07/02/2017 (73) MUNDIPHARMA INTERNATIONAL LIMITED (BM) Referente à 13ª anuidade.
(11) PI 0817163-7 B1	Código 21.6 - Extinção da patente para fins da restauração nos termos do art. 87 da LPI. (45) 28/05/2019 (73) CORTINA INNOVATIONS, S.A. DE C.V. (MX) Referente à 13ª anuidade.
(11) PI 0818131-4 B1	Código 21.6 - Extinção da patente para fins da restauração nos termos do art. 87 da LPI. (45) 28/05/2019 (73) Ovd Kinegram Ag (CH) Referente à 13ª anuidade.
(11) PI 0818493-3 B1	Código 21.6 - Extinção da patente para fins da restauração nos termos do art. 87 da LPI. (45) 06/03/2019 (73) TDW OFFSHORE SERVICES AS (NO) Referente à 13ª anuidade.
(11) PI 0818839-4 B1	Código 21.6 - Extinção da patente para fins da restauração nos termos do art. 87 da LPI. (45) 22/05/2018 (73) Corporativo Internatioanl Mexicano, S.de R.L. de C.V. (MX) Referente à 13ª anuidade.
(11) PI 0818919-6 B1	Código 21.6 - Extinção da patente para fins da restauração nos termos do art. 87 da LPI. (45) 09/07/2019 (73) Baker Hughes Incorporated (US) Referente à 13ª anuidade.
(11) PI 0820262-1 B1	Código 21.6 - Extinção da patente para fins da restauração nos termos do art.

	87 da LPI. (45) 09/01/2018 (73) Sasol Technology (Proprietary) Limited (ZA) Referente à 13ª anuidade.
(11) PI 0820909-0 B1	Código 21.6 - Extinção da patente para fins da restauração nos termos do art. 87 da LPI. (45) 27/02/2018 (73) Unilever N.V (NL) Referente à 13ª anuidade.
(11) PI 0821360-7 B1	Código 21.6 - Extinção da patente para fins da restauração nos termos do art. 87 da LPI. (45) 30/10/2018 (73) Continental Reifen Deutschland Gmbh (DE) Referente à 13ª anuidade.
(11) PI 0822477-3 B1	Código 21.6 - Extinção da patente para fins da restauração nos termos do art. 87 da LPI. (45) 10/12/2019 (73) SHENYANG TAIHE METALLURGY MEASUREMENT & CONTROL TECHNOLOGY CO., LTD (CN) ; NORTHEASTERN UNIVERSITY (CN) Referente à 13ª anuidade.
(11) PI 0822844-2 B1	Código 21.6 - Extinção da patente para fins da restauração nos termos do art. 87 da LPI. (45) 15/01/2019 (73) HEWLETT - PACKARD DEVELOPMENT COMPANY, L, P. (US) Referente à 13ª anuidade.
(11) PI 0823137-0 B1	Código 21.6 - Extinção da patente para fins da restauração nos termos do art. 87 da LPI. (45) 11/12/2018 (73) Pirelli Tyre S.P.A. (IT) Referente à 13ª anuidade.
(11) PI 0823251-2 B1	Código 21.6 - Extinção da patente para fins da restauração nos termos do art. 87 da LPI. (45) 14/08/2018 (73) Exxonmobil Upstream Research Company (US) Referente à 13ª anuidade.
(11) PI 0905651-3 B1	Código 21.6 - Extinção da patente para fins da restauração nos termos do art.

	87 da LPI. (45) 10/03/2020 (73) EMBRACO INDÚSTRIA DE COMPRESSORES E SOLUÇÕES EM REFRIGERAÇÃO LTDA (BR/SC) Referente à 12ª anuidade.
(11) PI 0911419-0 B1	Código 21.6 - Extinção da patente para fins da restauração nos termos do art. 87 da LPI. (45) 14/06/2016 (73) JOÃO BATISTA DE MEDEIROS JUNIOR (BR/RJ) Referente à 12ª anuidade.
(11) PI 0914527-3 B1	Código 21.6 - Extinção da patente para fins da restauração nos termos do art. 87 da LPI. (45) 12/11/2019 (73) PPG INDUSTRIES OHIO, INC. (US) Referente à 12ª anuidade.
(11) PI 0916005-1 B1	Código 21.6 - Extinção da patente para fins da restauração nos termos do art. 87 da LPI. (45) 12/11/2019 (73) KONINKLIJKE PHILIPS N.V. (NL) Referente à 12ª anuidade.
(11) PI 0921028-8 B1	Código 21.6 - Extinção da patente para fins da restauração nos termos do art. 87 da LPI. (45) 14/02/2017 (73) BAYER INTELLECTUAL PROPERTY GMBH (DE) Referente à 12ª anuidade.
(11) PI 0921117-9 B1	Código 21.6 - Extinção da patente para fins da restauração nos termos do art. 87 da LPI. (45) 02/07/2019 (73) SAINT- GOBAIN GLASS FRANCE (FR) Referente à 12ª anuidade.
(11) PI 0921470-4 B1	Código 21.6 - Extinção da patente para fins da restauração nos termos do art. 87 da LPI. (45) 16/04/2019 (73) TECHNISCHE UNIVERSITÄT BERLIN (DE) Referente à 12ª anuidade.
(11) PI 0921497-6 B1	Código 21.6 - Extinção da patente para fins da restauração nos termos do art.

	87 da LPI. (45) 09/04/2019 (73) ESSILOR INTERNATIONAL (FR) Referente à 12ª anuidade.
(11) PI 0921498-4 B1	Código 21.6 - Extinção da patente para fins da restauração nos termos do art. 87 da LPI. (45) 16/04/2019 (73) STATOIL PETROLEUM AS (NO) Referente à 12ª anuidade.
(11) PI 1004174-5 B1	Código 21.6 - Extinção da patente para fins da restauração nos termos do art. 87 da LPI. (45) 05/11/2019 (73) DEPUY MITEK, INC. (US) Referente à 11ª anuidade.
(11) PI 1004833-2 B1	Código 21.6 - Extinção da patente para fins da restauração nos termos do art. 87 da LPI. (45) 28/04/2020 (73) EMBRAER S.A. (BR/SP) Referente à 11ª anuidade.
(11) PI 1106454-4 B1	Código 21.6 - Extinção da patente para fins da restauração nos termos do art. 87 da LPI. (45) 18/08/2020 (73) NEXANS (FR) Referente à 10ª anuidade.
(11) PI 9200639-6 B1	Código 21.6 - Extinção da patente para fins da restauração nos termos do art. 87 da LPI. (45) 26/05/1998 (73) Companhia Siderúrgica Nacional - CSN (BR/RJ) Referente a 6ª, 7ª, 8ª, 9ª, 10ª, 11ª, 12ª, 13ª, 14ª, 15ª, 16ª, 17ª, 18ª, 19ª e 20ª retribuição anual.
(11) PI 9206763-8 B1	Código 21.6 - Extinção da patente para fins da restauração nos termos do art. 87 da LPI. (45) 31/10/2000 (73) Reeves Brothers, Inc. (US) Referente a 13ª, 14ª, 15ª, 16ª, 17ª, 18ª, 19ª e 20ª retribuição anual.
(11) PI 9304195-0 B1	Código 21.6 - Extinção da patente para fins da restauração nos termos do art.

	87 da LPI. (45) 29/09/1998 (73) Carpco, Inc (US) Referente a 12ª, 13ª, 14ª, 15ª, 16ª, 17ª, 18ª, 19ª e 20ª retribuição anual.
(11) PI 9305237-5 B1	Código 21.6 - Extinção da patente para fins da restauração nos termos do art. 87 da LPI. (45) 05/09/2000 (73) Alstom (Switzerland) LTD (CH) Referenta às anuidades 12ª até 20ª.
(11) PI 9305309-6 B1	Código 21.6 - Extinção da patente para fins da restauração nos termos do art. 87 da LPI. (45) 02/05/2000 (73) TRW Automotive Ltda. (BR/SP) Referente a 14ª, 16ª, 18ª, 19ª e 20ª retribuição anual.
(11) PI 9305344-4 B1	Código 21.6 - Extinção da patente para fins da restauração nos termos do art. 87 da LPI. (45) 16/05/2000 (73) Eaton Corporation (US) Referenta às anuidades 13ª até 20ª.
(11) PI 9307566-9 B1	Código 21.6 - Extinção da patente para fins da restauração nos termos do art. 87 da LPI. (45) 29/05/2001 (73) Innogy PLC (GB) Referente às anuidades 13ª até 20ª.
(11) PI 9307752-1 B1	Código 21.6 - Extinção da patente para fins da restauração nos termos do art. 87 da LPI. (45) 21/03/2000 (73) Daikin Industries LTD (JP) Referente às 3ª, 10ª, 11ª, 12ª, 13ª, 14ª, 15ª e 16ª anuidades.
(11) PI 9307753-0 B1	Código 21.6 - Extinção da patente para fins da restauração nos termos do art. 87 da LPI. (45) 30/05/2000 (73) Daikin Industries LTD (JP) Referente às 3ª, 10ª, 11ª, 12ª, 13ª, 14ª, 15ª e 16ª anuidades.
(11) PI 9307835-8 B1	Código 21.6 - Extinção da patente para fins da restauração nos termos do art. 87 da LPI.

	(45) 29/12/1998 (73) Ford Motor Company (US) Referenta às anuidades 10ª até 13ª e 15ª até 20ª.
(11) PI 9307870-6 B1	Código 21.6 - Extinção da patente para fins da restauração nos termos do art. 87 da LPI. (45) 21/03/2000 (73) Cebal SA (FR) Referenta às anuidades 9ª até 20ª.
(11) PI 9307929-0 B1	Código 21.6 - Extinção da patente para fins da restauração nos termos do art. 87 da LPI. (45) 27/11/2001 (62) PI 9307624-0 02/12/1993 (73) Sedna Patent Services, LLC (US) Referente às anuidades 16ª até 20ª.
(11) PI 9307940-0 B1	Código 21.6 - Extinção da patente para fins da restauração nos termos do art. 87 da LPI. (45) 14/05/2002 (62) PI 9307621-5 02/12/1993 (73) Sedna Patent Services, LLC (US) Referente a 16ª, 17ª, 18ª, 19ª e 20ª retribuição anual.
(11) PI 9307941-9 B1	Código 21.6 - Extinção da patente para fins da restauração nos termos do art. 87 da LPI. (45) 11/11/2003 (62) PI 9307623-1 02/12/1993 (73) Sedna Patent Services, LLC (US) Referenta às anuidades 16ª até 20ª.
(11) PI 9307947-8 B1	Código 21.6 - Extinção da patente para fins da restauração nos termos do art. 87 da LPI. (45) 16/09/2003 (62) PI 9307623-1 02/12/1993 (73) Sedna Patent Services, LLC (US) Referente a 16ª, 17ª, 18ª, 19ª e 20ª retribuição anual.
(11) PI 9307948-6 B1	Código 21.6 - Extinção da patente para fins da restauração nos termos do art. 87 da LPI. (45) 29/10/2002 (62) PI 9307623-1 02/12/1993 (73) Sedna Patent Services, LLC (US)

	Referente a 16ª, 17ª, 18ª, 19ª e 20ª retribuição anual.
(11) PI 9307949-4 B1	Código 21.6 - Extinção da patente para fins da restauração nos termos do art. 87 da LPI. (45) 03/09/2002 (62) PI 9307623-1 02/12/1993 (73) Sedna Patent Services, LLC (US) Referenta às anuidades 16ª até 20ª.
(11) PI 9307951-6 B1	Código 21.6 - Extinção da patente para fins da restauração nos termos do art. 87 da LPI. (45) 20/08/2002 (62) PI 9307623-1 02/12/1993 (73) Sedna Patent Services, LLC (US) Referente às anuidades 16ª até 20ª.
(11) PI 9307957-5 B1	Código 21.6 - Extinção da patente para fins da restauração nos termos do art. 87 da LPI. (45) 20/08/2002 (62) PI 9307622-3 02/12/1993 (73) Sedna Patent Services, LLC (US) Referente às anuidades 16ª até 20ª.
(11) PI 9307968-0 B1	Código 21.6 - Extinção da patente para fins da restauração nos termos do art. 87 da LPI. (45) 10/12/2002 (62) PI 9307620-7 02/12/1993 (73) Sedna Patent Services, LLC (US) Referente a 16ª, 17ª, 18ª, 19ª e 20ª retribuição anual.
(11) PI 9400127-8 B1	Código 21.6 - Extinção da patente para fins da restauração nos termos do art. 87 da LPI. (45) 24/11/1998 (73) MeadWestvaco Packaging Systems, LLC (US) Referente a 15ª, 16ª, 17ª, 18ª, 19ª e 20ª retribuição anual.
(11) PI 9400400-5 B1	Código 21.6 - Extinção da patente para fins da restauração nos termos do art. 87 da LPI. (45) 14/12/1999 (73) Fábrica Boechat Ltda (BR/RJ) Referente às anuidades 18ª e 20ª.
(11) PI 9401089-7 B1	Código 21.6 - Extinção da patente para fins da restauração nos termos do art.

	87 da LPI. (45) 02/05/2001 (73) Aventis Cropscience S.A. (FR) Referente a 16ª, 17ª, 18ª, 19ª e 20ª retribuição anual.
(11) PI 9401789-1 B1	Código 21.6 - Extinção da patente para fins da restauração nos termos do art. 87 da LPI. (45) 29/05/2001 (73) Favagrossa Edoardo S.r.l. (IT) Referente a 9ª, 10ª, 11ª, 12ª, 13ª, 14ª, 15ª, 16ª, 17ª, 18ª, 19ª e 20ª retribuição anual.
(11) PI 9402188-0 B1	Código 21.6 - Extinção da patente para fins da restauração nos termos do art. 87 da LPI. (45) 21/03/2000 (73) Scambia Industrial Developments Aktiengesellschaft (LI) Referenta às anuidades 11ª até 20ª.
(11) PI 9402191-0 B1	Código 21.6 - Extinção da patente para fins da restauração nos termos do art. 87 da LPI. (45) 09/07/2002 (73) Arco Chemical Technology, LP. (US) Referenta às anuidades 10ª até 20ª.
(11) PI 9404476-7 B1	Código 21.6 - Extinção da patente para fins da restauração nos termos do art. 87 da LPI. (45) 11/12/2001 (73) Ingersoll-Rand Company (US) Referente a 14ª, 15ª, 16ª, 17ª, 18ª, 19ª e 20ª retribuição anual.
(11) PI 9405600-5 B1	Código 21.6 - Extinção da patente para fins da restauração nos termos do art. 87 da LPI. (45) 11/11/2003 (73) Alliedsignal Europe Services Techniques (FR) Referente às anuidades 16ª até 20ª.
(11) PI 9406740-6 B1	Código 21.6 - Extinção da patente para fins da restauração nos termos do art. 87 da LPI. (45) 03/09/2002 (73) M&FC Holding, LLC (US) Referente às anuidades 10ª até 15ª e 20ª.
(11) PI 9406789-9 B1	Código 21.6 - Extinção da patente para fins da restauração nos termos do art.

	87 da LPI. (45) 08/08/2000 (73) The Gillette Company (US) Referente às anuidades 9ª até 20ª.
(11) PI 9406845-3 B1	Código 21.6 - Extinção da patente para fins da restauração nos termos do art. 87 da LPI. (45) 05/02/2002 (73) Novozymes A/S (DK) Refere a 13ª, 14ª, 15ª, 16ª, 17ª, 18ª, 19ª e 20ª retribuição anual.
(11) PI 9407004-0 B1	Código 21.6 - Extinção da patente para fins da restauração nos termos do art. 87 da LPI. (45) 18/03/2003 (73) Andritz-Patentverwaltungs-Gesellschaft M.B.H. (AT) Referenta às anuidades 10ª até 20ª.
(11) PI 9408647-8 B1	Código 21.6 - Extinção da patente para fins da restauração nos termos do art. 87 da LPI. (45) 04/09/2001 (62) PI 9400010-7 03/01/1994 (73) Xerox Corporation (US) Referente às anuidades 15ª até 20ª.
(11) PI 9408655-9 B1	Código 21.6 - Extinção da patente para fins da restauração nos termos do art. 87 da LPI. (45) 17/09/2002 (62) PI 9408386-0 07/01/1994 (73) R.A.R. Consultants LTD. (CA) Referenta às anuidades 15ª até 20ª.
(11) PI 9502401-8 B1	Código 21.6 - Extinção da patente para fins da restauração nos termos do art. 87 da LPI. (45) 18/03/2003 (73) Motorola, Inc. (US) Referente às anuidades 11ª até 16ª e 20ª.
(11) PI 9502681-9 B1	Código 21.6 - Extinção da patente para fins da restauração nos termos do art. 87 da LPI. (45) 02/05/2001 (73) Clariant Produkte (Deutschland) GmbH (DE) Referente a 18ª, 19ª e 20ª retribuição anual.

(11) PI 9502699-1 B1	Código 21.6 - Extinção da patente para fins da restauração nos termos do art. 87 da LPI. (45) 06/08/2002 (73) Thomson Consumer Electronics, Inc. (US) Referenta às anuidades 18ª até 20ª.
(11) PI 9506620-9 B1	Código 21.6 - Extinção da patente para fins da restauração nos termos do art. 87 da LPI. (45) 03/09/2002 (73) Buckman Laboratories International, Inc. (US) Referente às anuidades 8ª, 19ª e 20ª.
(11) PI 9507736-7 B1	Código 21.6 - Extinção da patente para fins da restauração nos termos do art. 87 da LPI. (45) 21/06/2005 (73) Novo Nordisk A/S (DK) Referente a 17ª, 18ª, 19ª e 20ª retribuição anual.
(11) PI 9510765-7 B1	Código 21.6 - Extinção da patente para fins da restauração nos termos do art. 87 da LPI. (45) 18/12/2007 (62) PI 9507634-4 04/04/1995 (73) Nicox S.A. (FR) Referente a 17ª, 18ª, 19ª e 20ª retribuição anual.
(11) PI 9600290-5 B1	Código 21.6 - Extinção da patente para fins da restauração nos termos do art. 87 da LPI. (45) 23/10/2007 (73) Hoechst Aktiengesellschaft (DE) Referente às anuidades 17ª até 20ª.
(11) PI 9600773-7 B1	Código 21.6 - Extinção da patente para fins da restauração nos termos do art. 87 da LPI. (45) 22/04/2008 (73) Hoechst Aktiengesellschaft (DE) Referenta às anuidades 17ª até 20ª.
(11) PI 9601746-5 B1	Código 21.6 - Extinção da patente para fins da restauração nos termos do art. 87 da LPI. (45) 03/04/2001 (73) Multibrás S/A Eletrodomésticos (BR/SP) Referente a 16ª, 17ª, 18ª, 19ª e 20ª retribuição anual.

(11) PI 9604692-9 B1	Código 21.6 - Extinção da patente para fins da restauração nos termos do art. 87 da LPI. (45) 27/09/2005 (73) LG Electronics Inc. (KR) Referente às anuidades 13ª até 20ª.
(11) PI 9605046-2 B1	Código 21.6 - Extinção da patente para fins da restauração nos termos do art. 87 da LPI. (45) 10/08/2010 (73) F. Hoffmann-La Roche AG (CH) Referente às anuidades 15ª até 20ª.
(11) PI 9607367-5 B1	Código 21.6 - Extinção da patente para fins da restauração nos termos do art. 87 da LPI. (45) 05/06/2007 (73) Astra Aktiebolag (SE) Referenta às anuidades 13ª até 20ª.
(11) PI 9608594-0 B1	Código 21.6 - Extinção da patente para fins da restauração nos termos do art. 87 da LPI. (45) 27/07/2010 (73) Bayer Animal Health GmbH (DE) Referente a 15ª, 16ª, 17ª, 18ª, 19ª e 20ª retribuição anual.
(11) PI 9609137-1 B1	Código 21.6 - Extinção da patente para fins da restauração nos termos do art. 87 da LPI. (45) 29/06/2010 (73) Alza Corporation (US) Referenta às anuidades 16ª até 20ª.
(11) PI 9610613-1 B1	Código 21.6 - Extinção da patente para fins da restauração nos termos do art. 87 da LPI. (45) 28/05/2002 (73) Rittal GMBH & CO. KG (DE) Referente a 12ª, 13ª, 14ª, 15ª, 16ª, 17ª, 18ª, 19ª e 20ª retribuição anual.
(11) PI 9611947-0 B1	Código 21.6 - Extinção da patente para fins da restauração nos termos do art. 87 da LPI. (45) 04/12/2007 (73) Cephalon, Inc. (US) Referente a 15ª, 16ª, 17ª, 18ª, 19ª e 20ª retribuição anual.
(11) PI 9704641-8 B1	Código 21.6 - Extinção da patente para fins da restauração nos termos do art.

	87 da LPI. (45) 09/03/2010 (73) Centro de Ingeniería Genética y Biotecnologia (CU) Referente a 14ª, 15ª, 16ª, 17ª, 18ª, 19ª e 20ª retribuição anual.
(11) PI 9707120-0 B1	Código 21.6 - Extinção da patente para fins da restauração nos termos do art. 87 da LPI. (45) 05/10/2010 (73) Sanofi-Aventis (FR) Referente às anuidades 16ª até 20ª.
(11) PI 9707227-3 B1	Código 21.6 - Extinção da patente para fins da restauração nos termos do art. 87 da LPI. (45) 20/08/2002 (73) David L. Leever (US) Referente a 13ª, 15ª, 16ª, 17ª, 18ª, 19ª e 20ª retribuição anual.
(11) PI 9707335-0 B1	Código 21.6 - Extinção da patente para fins da restauração nos termos do art. 87 da LPI. (45) 18/12/2007 (73) Hrissanthi Ikonomidou (DE) Referente às anuidades 13ª até 20ª.
(11) PI 9707622-8 B1	Código 21.6 - Extinção da patente para fins da restauração nos termos do art. 87 da LPI. (45) 10/08/2010 (73) Istituto Nazionale Per Lo Studio e La Cura Dei Tumori (IT) Referente às anuidades 15ª até 20ª.
(11) PI 9707786-0 B1	Código 21.6 - Extinção da patente para fins da restauração nos termos do art. 87 da LPI. (45) 01/12/2009 (73) Glaxo Group Limited (GB) Referente a 15ª, 16ª, 17ª, 18ª, 19ª e 20ª retribuição anual.
(11) PI 9709062-0 B1	Código 21.6 - Extinção da patente para fins da restauração nos termos do art. 87 da LPI. (45) 04/12/2007 (73) Ivax International GmbH (CH) Referente a 13ª, 14ª, 15ª, 16ª, 17ª, 18ª, 19ª e 20ª retribuição anual.
(11) PI 9709311-4 B1	Código 21.6 - Extinção da patente para fins da restauração nos termos do art. 87 da LPI.

	(45) 25/02/2009 (73) Columbian Chemicals Company (US) Referente a 16ª, 17ª, 18ª, 19ª e 20ª retribuição anual e complementar a 13ª retribuição anual.
(11) PI 9709443-9 B1	Código 21.6 - Extinção da patente para fins da restauração nos termos do art. 87 da LPI. (45) 02/06/2009 (73) Novartis AG (Novartis SA) (Novartis Inc.) (CH) Referente a 16ª, 17ª, 18ª, 19ª e 20ª retribuição anual.
(11) PI 9710699-2 B1	Código 21.6 - Extinção da patente para fins da restauração nos termos do art. 87 da LPI. (45) 17/02/2004 (73) Shell Internationale Research Maatschappij B.V. (NL) Referente a 13ª, 14ª, 15ª, 16ª, 17ª, 18ª, 19ª e 20ª retribuição anual.
(11) PI 9712397-8 B1	Código 21.6 - Extinção da patente para fins da restauração nos termos do art. 87 da LPI. (45) 24/09/2013 (73) Troy Technology Corporation, Inc. (US) Referente à 24ª anuidade.
(11) PI 9713020-6 B1	Código 21.6 - Extinção da patente para fins da restauração nos termos do art. 87 da LPI. (45) 17/02/2004 (73) Meritor Heavy Vehicle Systems, LLC. (US) Referente a 12ª, 13ª, 14ª, 15ª, 16ª, 17ª, 18ª, 19ª e 20ª retribuição anual.
(11) PI 9904986-4 B1	Código 21.6 - Extinção da patente para fins da restauração nos termos do art. 87 da LPI. (45) 10/09/2013 (73) Schneider Electric Industries SAS (FR) Referente à 22ª anuidade.
(11) PI 9914990-7 B1	Código 21.6 - Extinção da patente para fins da restauração nos termos do art. 87 da LPI. (45) 09/04/2013 (73) Ibiquity Digital Corporation (US) Referente à 22ª anuidade.
(11) PP 1100149-6 B1	Código 21.6 - Extinção da patente para fins da restauração nos termos do art. 87 da LPI.

	(45) 05/10/1999 (73) Agro-Chemie Növényvédöszer Gyártó Értékesitö és Forgalmazó Kft. (HU) Referenta às anuidades 3ª, 4ª, 14ª até 20ª.
(11) PP 1100159-3 B1	Código 21.6 - Extinção da patente para fins da restauração nos termos do art. 87 da LPI. (45) 26/09/2006 (73) Merck Sharp & Dohme Corp. (US) Referente a 19ª e 20ª retribuição anual.
(11) PP 1100295-6 B1	Código 21.6 - Extinção da patente para fins da restauração nos termos do art. 87 da LPI. (45) 25/05/1999 (73) The Procter & Gamble Company (US) Referente a 5ª, 10ª, 11ª, 12ª, 13ª, 14ª, 15ª, 16ª, 17ª, 18ª, 19ª e 20ª retribuição anual.
(11) PP 1100318-9 B1	Código 21.6 - Extinção da patente para fins da restauração nos termos do art. 87 da LPI. (45) 25/05/2004 (73) Unilever N.V. (NL) Referenta às anuidades 16ª até 20ª.
(11) PP 1100341-3 B1	Código 21.6 - Extinção da patente para fins da restauração nos termos do art. 87 da LPI. (45) 13/07/1999 (73) Abbott Laboratories (US) Referenta às anuidades 3ª, 11ª até 20ª.
(11) PP 1100365-0 B1	Código 21.6 - Extinção da patente para fins da restauração nos termos do art. 87 da LPI. (45) 02/03/1999 (73) Eli Lilly And Company (US) Referenta às anuidades 4ª, 14ª até 20ª.
(11) PP 1100458-4 B1	Código 21.6 - Extinção da patente para fins da restauração nos termos do art. 87 da LPI. (45) 03/05/2005 (73) Astrazeneca AB (SE) Referente às anuidades 17ª até 20ª.
(11) PP 1100476-2 B1	Código 21.6 - Extinção da patente para fins da restauração nos termos do art. 87 da LPI.

	(45) 25/07/2000 (73) Syntex (U.S.A.) Inc. (US) Referente a 10ª, 11ª, 12ª, 13ª, 14ª, 15ª, 16ª, 17ª, 18ª, 19ª e 20ª retribuição anual.
(11) PP 1100528-9 B1	Código 21.6 - Extinção da patente para fins da restauração nos termos do art. 87 da LPI. (45) 13/07/1999 (73) Roquette Freres (FR) Referente a 17ª, 18ª, 19ª e 20ª retribuição anual e complementar a 16ª retribuição anual.
(11) PP 1100538-6 B1	Código 21.6 - Extinção da patente para fins da restauração nos termos do art. 87 da LPI. (45) 08/08/2000 (73) Wyeth Holdings Corporation (US) Referente a 17ª, 18ª, 19ª e 20ª retribuição anual.
(11) PP 1100624-2 B1	Código 21.6 - Extinção da patente para fins da restauração nos termos do art. 87 da LPI. (45) 24/06/2003 (73) Akzo Nobel N.V. (NL) Referente a 11ª, 12ª, 13ª, 14ª, 15ª, 16ª, 17ª, 18ª, 19ª e 20ª retribuição anual.
(11) PP 1100669-2 B1	Código 21.6 - Extinção da patente para fins da restauração nos termos do art. 87 da LPI. (45) 06/06/2000 (73) Dr. Karl Thomae Gmbh (DE) Referente às anuidades 3ª, 11ª até 20ª.
(11) PP 1100685-4 B1	Código 21.6 - Extinção da patente para fins da restauração nos termos do art. 87 da LPI. (45) 28/09/2004 (73) The Liposome Company, Inc. (US) Referenta às anuidades 8ª, 13ª até 20ª.
(11) PP 1100705-2 B1	Código 21.6 - Extinção da patente para fins da restauração nos termos do art. 87 da LPI. (45) 13/10/1999 (73) Abbott Laboratories (US) Referente às anuidades 3ª, 10ª até 20ª.
(11) PP 1100754-0 B1	Código 21.6 - Extinção da patente para fins da restauração nos termos do art.

	87 da LPI. (45) 15/06/2004 (73) Chugai Seiyaku Kabushiki Kaisha (JP) Referente a 16ª, 17ª, 18ª, 19ª e 20ª retribuição anual.
(11) PP 1100794-0 B1	Código 21.6 - Extinção da patente para fins da restauração nos termos do art. 87 da LPI. (45) 30/03/2004 (73) Duphar International Research B.V. (NL) Referente às anuidades 3ª, 4ª , 19ª e 20ª.
(11) PP 1100833-4 B1	Código 21.6 - Extinção da patente para fins da restauração nos termos do art. 87 da LPI. (45) 15/06/1999 (73) Wyeth Holdings Corporation (US) Referente a 14ª, 15ª, 16ª, 17ª, 18ª, 19ª e 20ª retribuição anual.
(11) PP 1100839-3 B1	Código 21.6 - Extinção da patente para fins da restauração nos termos do art. 87 da LPI. (45) 14/03/2000 (73) Case Western Reserve University (US) Referenta às anuidades 3ª, 12ª até 20ª.
(11) PP 1101007-0 B1	Código 21.6 - Extinção da patente para fins da restauração nos termos do art. 87 da LPI. (45) 13/10/2004 (73) Romano Deghenghi (CH) Referente a 15ª, 16ª, 17ª, 18ª, 19ª e 20ª retribuição anual.

Código 21.8 - Despacho Anulado

Anulação do despacho da extinção da patente por ter sido indevido. (A toda publicação que envolva anulação de ato ou despacho caberá justificativa no processo administrativo.)

---

(11) BR 11 2013 009600-4 B1

Código 21.8 - Despacho Anulado
(45) 10/11/2020
(73) Basf Se (DE)
Anulada a publicação código 21.6 na RPI nº 2640 de 10/08/2021 por ter sido indevida.

---

(11) BR 20 2012 023669-4 Y1

Código 21.8 - Despacho Anulado
(45) 19/02/2019
(73) Richard Cotal Sepúlveda (CL)
Anulada a publicação código 21.6 na RPI nº 2640 de 10/08/2021 por ter sido indevida.

---

(11) MU 8901820-6 Y1

Código 21.8 - Despacho Anulado
(45) 28/05/2019
(73) CIRO AMARAL FARIA (BR/MG)
Anulada a publicação código 21.6 na RPI nº 2640 de 10/08/2021 por ter sido indevida.

---

(11) PI 0204375-0 B1

Código 21.8 - Despacho Anulado
(45) 10/03/2015
(73) Roberto Luiz da Veiga (BR/SC)
Anulada a publicação código 21.6 na RPI nº 2640 de 10/08/2021 por ter sido indevida.

---

(11) PI 0313203-0 B1

Código 21.8 - Despacho Anulado
(45) 23/08/2011
(73) Gustav Schumacher (DE)
Anulada a publicação código 21.6 na RPI nº 2640 de 10/08/2021 por ter sido indevida.

---

(11) PI 9304195-0 B1

Código 21.8 - Despacho Anulado
(45) 29/09/1998
(73) Carpco, Inc (US)
Anulada a publicação código 21.6 na RPI nº 2277 de 26/08/2014 por ter sido indevida.

(11) PI 9805370-1 B1

Código 21.8 - Despacho Anulado

(45) 14/10/2003

(73) Erivelto Luís de Souza (BR/MG)

Anulada a publicação código 21.6 na RPI nº 2329 de 25/08/2015 por ter sido indevida.

Código Outros Referentes a Patentes/Certificados de Adição de Invenção

Código 22.11 - Devolução de Prazo

Notificação de devolução de prazo uma vez que não foi possível ciência ao interessado diretamente no processo. Desta data corre o prazo adicional concedido no despacho. O prazo será de, no mínimo 15 (quinze) dias e, no máximo, o prazo legal dos atos correspondentes (Art. 221 da Lei nº 9.279/96 e IN 030 e IN 031/2013).

---

(11) BR 20 2013 008654-7 Y1

Código 22.11 - Devolução de Prazo
(45) 30/04/2019
(73) Vanildo Antonio Marafon (BR/PR)
Referente à petição nº 870210068121 de 27.07.2021 - Reconhecida a justa causa, de acordo com o Artigo 221 da LPI 9279/96 e o Artigo 2º da Resolução 178/2017, será concedido o prazo adicional de 15 (quinze) dias, contados a partir da data desta publicação.

Código 22.12 - Oferta de Licença de Patente

Notificação de oferta de licença (ou renovação da mesma) para exploração da patente (Art. 64 § 1º da Lei nº 9.279/96). O interessado poderá obter cópia na íntegra das condições contratuais oferecidas pelo titular mediante solicitação através do peticionamento eletrônico ou formulário modelo FQ005.

---

(11) BR 10 2013 001677-2 B1

Código 22.12 - Oferta de Licença de Patente
(45) 24/09/2020
(51) C23C 24/00 (2006.01)
(54) DISPOSITIVO DE REVESTIMENTO DE SUPERFÍCIES METÁLICAS E SUA MONTAGEM
(73) Universidade Tecnológica Federal do Paraná (BR/PR) ; UNIVERSIDADE DE SÃO PAULO - USP (BR/SP)
(72) MARCELO FALCÃO DE OLIVEIRA; PAULO CÉZAR MOSELLI
Condições contratuais: 1) Royalties: 5% (cinco por cento) do lucro, livre de impostos ou valor fixo acertado entre as partes; 2) Prazo: até o término de vigência da patente em 23.01.2033; 3) Condições de pagamento: anual, em função das vendas apuradas no período; 4) Disponibilidade de ?know-how?: sim; 5) Assistência técnica: não. - Obs: Consulta à Carta Patente poderá ser feita através do endereço eletrônico www.inpi.gov.br => No Acesso rápido => Busca Web => Patente. Para acessar, cadastre-se no Portal do INPI e use login e senha

---

(11) BR 10 2015 000300-5 B1

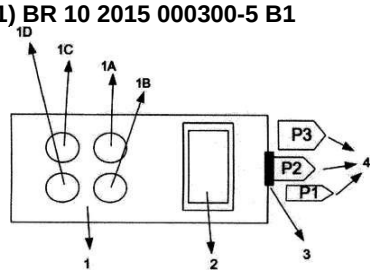

Código 22.12 - Oferta de Licença de Patente
(45) 23/03/2021
(51) A01K 45/00 (2006.01), G01L 1/22 (2006.01)
(54) MEDIDOR DE BEM-ESTAR ANIMAL
(73) UNIVERSIDADE TECNOLÓGICA FEDERAL DO PARANÁ (BR/PR) ; INOBRAM AUTOMAÇÕES LTDA. (BR/PR)
(72) ANGÉLICA SIGNOR MENDES; LEONEL BIEDERMAN INOCÊNCIO
Condições contratuais: 1) Royalties: 5% (cinco por cento) do lucro, livre de impostos ou valor fixo acertado entre as partes; 2) Prazo: até o término de vigência da patente em 207.01.2035; 3) Condições de pagamento: anual, em função das vendas apuradas no período; 4) Disponibilidade de ?know-how?: sim; 5) Assistência técnica: não. - Obs: Consulta à Carta Patente poderá ser feita através do endereço eletrônico www.inpi.gov.br => No Acesso rápido => Busca Web => Patente. Para acessar, cadastre-se no Portal do INPI e use login e senha

---

(11) BR 10 2016 023007-1 B1

Código 22.12 - Oferta de Licença de Patente

(45) 08/06/2021
(51) G09B 23/28 (2006.01)
(54) SIMULADOR CIRÚRGICO DE TRAQUEOSTOMIA E CRICOTIREOIDOSTOMIA ASSOCIADO A APLICATIVO DE DISPOSITIVO MÓVEL
(73) UNIVERSIDADE FEDERAL DO PARANÁ (BR/PR)
(72) EDUARDO MURILO NOVAK; KASSIO SILVA TEMPERLY; CECÍLIA HISSAI YAEGASHI; ANA MARIA DE LARA; BRUNO BONAT CARDOSO
Condições contratuais: 1) Royalties: 5% (cinco por cento) do preço de venda, livre de impostos; 2) Prazo: até o término de vigência da patente em 03.10.2036; 3) Condições de pagamento: anual, em função das vendas apuradas no período; 4) Disponibilidade de ?know-how?: sim; 5) Assistência técnica: não. - Obs: Consulta à Carta Patente poderá ser feita através do endereço eletrônico www.inpi.gov.br => No Acesso rápido => Busca Web => Patente. Para acessar, cadastre-se no Portal do INPI e use login e senha

---

(11) BR 10 2018 071883-5 B1

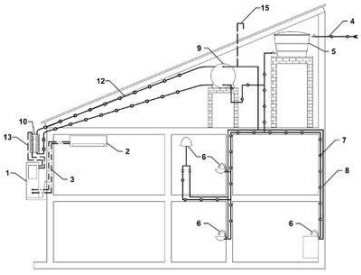

Código 22.12 - Oferta de Licença de Patente
(45) 14/04/2020
(51) F25B 29/00 (2006.01)
(54) APARATO DE INTEGRAÇÃO ENERGÉTICA PARA AQUECIMENTO DE ÁGUA EM EDIFICAÇÕES
(73) UNIVERSIDADE TECNOLOGICA FEDERAL DO PARANA (BR/PR)
(72) ISMAEL DE MARCHI NETO; RODRIGO CÔRREA DA SILVA; BRUNO SILVA LADEIRA
Condições contratuais: 1) Royalties: 5% (cinco por cento) do lucr, livre de impostos ou valor fixo acertado entre as partes; 2) Prazo: por prazo determinado ou até o término de vigência da patente, em 24.10.2038; 3) Condições de pagamento: anual, em função das vendas apuradas no período; 4) Disponibilidade de ?know-how?: sim; 5) Assistência técnica: não. - Obs: Consulta à Carta Patente poderá ser feita através do endereço eletrônico www.inpi.gov.br => No Acesso rápido => Busca Web => Patente. Para acessar, cadastre-se no Portal do INPI e use login e senha

---

(11) MU 8601107-3 Y1

Código 22.12 - Oferta de Licença de Patente
(45) 26/12/2018
(51) A01M 13/00 (2006.01)
(54) APERFEIÇOAMENTO INTRODUZIDO EM UNIDADE MÓVEL DE FUMEGAÇÃO PARA APLICAÇÃO DO BROMETO DE METILA
(73) UNIVERSIDADE FEDERAL DO PARANÁ (BR/PR)
(72) Dile Pontarolo Stremel; Alessandro de Oliveira Limas
Condições contratuais: 1) Royalties: 5% (cinco por cento) do preço de venda, livre de impostos; 2) Prazo: até o término de vigência da patente, em 26/12/2025; 3) Condições de pagamento: anual em função das vendas

apuradas no período; 4) Disponibilidade de know-how: sim; 5) Assistência técnica: não. Obs: Consulta à Carta Patente poderá ser feita através do endereço eletrônico www.inpi.gov.br => No Acesso rápido => Busca Web => Patente. Para acessar, cadastre-se no Portal do INPI e use login e senha

(11) PI 0403642-5 B1

Código 22.12 - Oferta de Licença de Patente
(45) 13/03/2018
(51) A01H 4/00 (2006.01)
(54) PROCESSO DE MICROPROPAGAÇÃO VEGETAL COM UTILIZAÇÃO DE BRASSINOESTEROÍDES
(73) UNIVERSIDADE FEDERAL DO PARANÁ - UFPR (BR/PR)
(72) Adaucto Bellarmino de Pereira Netto; Javier Alberto Ramirez; Lydia Rachel Galagovsky; Mariza Mara Correia de Carvalho Oliveira; Silvia Schaefer; Sandra Aparecida Medeiro
Condições contratuais: 1) Royalties: 5% (cinco por cento) do preço de venda, livre de impostos; 2) Prazo: até o término da vigência da patente, em 13.03.2028; 3) Condições de pagamento: anual em função das vendas apuradas no período; 4) Disponibilidade de know-how: sim; 5) Assistência técnica: não. - Obs: Consulta à Carta Patente poderá ser feita através do endereço eletrônico www.inpi.gov.br => No Acesso rápido => Busca Web => Patente. Para acessar, cadastre-se no Portal do INPI e use login e senha.

(11) PI 0404368-5 B1

Código 22.12 - Oferta de Licença de Patente
(45) 27/12/2016
(51) H01L 21/027 (2006.01)
(54) Processo para padronização geométrica de filmes finos de óxidos condutores elétricos depositados sobre substratos
(73) UNIVERSIDADE FEDERAL DO PARANÁ (BR/PR)
(72) Ivo Alexandre Hümmelgen; Rudolf Lessmann; Rodolfo Luiz Patyk; Lucimara Stolz Roman
Condições contratuais: 1) Royalties: 5% (cinco por cento) sobre o preço de venda, livre de impostos; 2) Prazo: até o término de vigência da patente, em 27/12/2026; 3) Condições de pagamento: anual em função das vendas apuradas no período; 4) Disponibilidade de know-how: sim; 5) Assistência técnica: não. Obs: Consulta à Carta Patente poderá ser feita através do endereço eletrônico www.inpi.gov.br - No Acesso rápido - Busca Web - Patente. Para acessar, cadastre-se no Portal do INPI e use login e senha

(11) PI 0404984-5 B1

Código 22.12 - Oferta de Licença de Patente
(45) 06/01/2015
(51) B32B 33/00 (2006.01), B32B 27/00 (2006.01), G11C 13/02 (2006.01), H01L 29/772 (2006.01), H01L 51/00 (2006.01)

(54) DISPOSITIVOS DE MEMÓRIA CONSTRUÍDOS DE POLÍMEROS ORGÂNICOS E NANOTUBOS DE CARBONO
(73) Universidade Federal do Paraná - UFPR (BR/PR)
(72) Lucimara Stolz Roman; Aldo José Gorgatti Zarbin; Ricardo Possagno; Paulo César Roman; Mariane Cristina Schnitzler
Condições contratuais: 1) Royalties: 5% (cinco por cento) sobre o preço de venda, livre de impostos; 2) Prazo: até o término de vigência da patente, em 06/01/2025; 3) Condições de pagamento: anual em função das vendas apuradas no período; 4) Disponibilidade de know-how: sim; 5) Assistência técnica: não. Obs: Consulta à Carta Patente poderá ser feita através do endereço eletrônico www.inpi.gov.br => No Acesso rápido => Busca Web => Patente. Para acessar, cadastre-se no Portal do INPI e use login e senha

---

(11) PI 0411660-7 B1

Código 22.12 - Oferta de Licença de Patente
(45) 02/04/2013
(51) B27N 7/00 (2006.01)
(54) PROCESSO DE ESTABILIZAÇÃO DIMENSIONAL DE PAINÉIS AGLOMERADOS DE MADEIRA.
(73) Universidade Federal do Paraná - UFPR (BR/PR)
(72) Claudio Henrique Soares Del Menezzi; Ivan Tomaselli
Condições contratuais: 1) Royalties: 5% (cinco por cento) sobre o preço de venda, livre de impostos; 2) Prazo: até o término de vigência da patente, em 26/02/2024; 3) Condições de pagamento: anual em função das vendas apuradas no período; 4) Disponibilidade de know-how: sim; 5) Assistência técnica: não. Obs: Consulta à Carta Patente poderá ser feita através do endereço eletrônico www.inpi.gov.br - No Acesso rápido - Busca Web - Patente. Para acessar, cadastre-se no Portal do INPI e use login e senha

---

(11) PI 0504096-5 B1

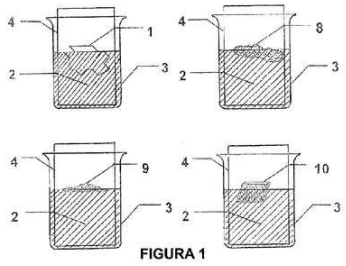

FIGURA 1

Código 22.12 - Oferta de Licença de Patente
(45) 20/12/2016
(51) B01J 20/24 (2006.01), E02B 15/10 (2006.01), C09K 3/32 (2006.01)
(54) UM NOVO MATERIAL SORVENTE PARA PETRÓLEO E DERIVADOS COMPOSTO À BASE DE FIBRA VEGETAL (CHORISIA SPECIOSA)
(73) Universidade Federal do Paraná (BR/PR)
(72) Teoli Rodrigues Annunciado; Thais Helena Demetrio Sydenstricker; Sandro Campos Amico
Condições contratuais: 1) Royalties: 5% (cinco por cento) do preço de venda, livre de impostos; 2) Prazo: até o término de vigência da patente, em 20/12/2026; 3) Condições de pagamento: anual em função das vendas apuradas no período; 4) Disponibilidade de know-how: sim; 5) Assistência técnica: não. Obs: Consulta à Carta Patente poderá ser feita através do endereço eletrônico www.inpi.gov.br => No Acesso rápido => Busca Web =>

Patente. Para acessar, cadastre-se no Portal do INPI e use login e senha

---

(11) PI 0506312-4 B1

Código 22.12 - Oferta de Licença de Patente
(45) 09/05/2017
(51) E02F 3/04 (2006.01)
(54) VEÍCULO DE EXPLORAÇÃO TODO-TERRENO PARA USO GERAL
(73) Universidade Federal do Paraná (BR/PR)
(72) Cyro Ketzer Saul
Condições contratuais: 1) Royalties: 5% (cinco por cento) do preço de venda, livre de impostos; 2) Prazo: até o término de vigência da patente, em 09/05/2027; 3) Condições de pagamento: anual em função das vendas apuradas no período; 4) Disponibilidade de know-how: sim; 5) Assistência técnica: não. Obs: Consulta à Carta Patente poderá ser feita através do endereço eletrônico www.inpi.gov.br => No Acesso rápido => Busca Web => Patente. Para acessar, cadastre-se no Portal do INPI e use login e senha

---

(11) PI 0601068-7 B1

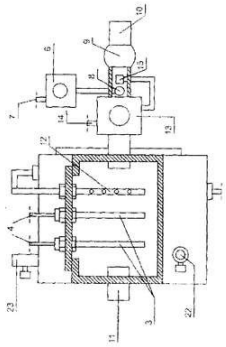

Código 22.12 - Oferta de Licença de Patente
(45) 14/02/2018
(51) F24F 13/00 (2006.01), A61M 16/00 (2006.01), A61M 16/16 (2006.01)
(54) SISTEMA DE AQUECIMENTO E UMIDIFICAÇÃO DE AR PARA VENTILAÇÃO MECÂNICA DE PACIENTES DE UNIDADE DE TERAPIA INTENSIVA
(73) UNIVERSIDADE FEDERAL DO PARANÁ (BR/PR)
(72) Eliana Leal Ferreira; João Luiz Alves; José Viriato Coelho Vargas; Juan Carlos Ordonez; Marcos Leal Brioschi; Marcos Carvalho Campos
Condições contratuais: 1) Royalties: 5% (cinco por cento) do preço de venda, livre de impostos; 2) Prazo: até o término de vigência da patente, em 14/02/2028; 3) Condições de pagamento: anual em função das vendas apuradas no período; 4) Disponibilidade de know-how: sim; 5) Assistência técnica: não. Obs: Consulta à Carta Patente poderá ser feita através do endereço eletrônico www.inpi.gov.br => No Acesso rápido => Busca Web => Patente. Para acessar, cadastre-se no Portal do INPI e use login e senha

---

(11) PI 0602756-3 B1

Código 22.12 - Oferta de Licença de Patente
(45) 27/10/2015
(51) B23K 10/02 (2006.01)
(54) OBTENÇÃO IN-SITU DE INTERMETÁLICOS NI/AL PELO PROCESSO DE DEPOSIÇÃO POR PLASMA POR ARCO TRANSFERIDO
(73) Universidade Federal do Paraná (BR/PR)
(72) Ana Sofia Clímaco Monteiro de Oliveira; Verônica Alexandra Buss Almeida
Condições contratuais: 1) Royalties: 5% (cinco por cento) do preço de venda,

livre de impostos; 2) Prazo: até o término de vigência da patente, em 26/06/2026; 3) Condições de pagamento: anual em função das vendas apuradas no período; 4) Disponibilidade de know-how: sim; 5) Assistência técnica: não. Obs: Consulta à Carta Patente poderá ser feita através do endereço eletrônico www.inpi.gov.br => No Acesso rápido => Busca Web => Patente. Para acessar, cadastre-se no Portal do INPI e use login e senha

---

(11) PI 0602757-1 B1

Código 22.12 - Oferta de Licença de Patente
(45) 26/01/2016
(51) C23C 26/00 (2006.01), C25D 9/02 (2006.01), C04B 41/46 (2006.01)
(54) PROCESSOS DE TRATAMENTO DE SUPERFÍCIES EMPREGANDO A CARBOXIMETILCELULOSE E/OU SEUS DERIVADOS PARA APLICAÇÃO EM SUBSTRATOS METÁLICOS E CERÂMICOS
(73) Universidade Federal do Paraná (BR/PR)
(72) Ana Lucia Ramalho Mercê; Ademir Carubelli; Volnei Gargioni
Condições contratuais: 1) Royalties: 5% (cinco por cento) do preço de venda, livre de impostos; 2) Prazo: até o término de vigência da patente, em 29/06/2026; 3) Condições de pagamento: anual em função das vendas apuradas no período; 4) Disponibilidade de know-how: sim; 5) Assistência técnica: não. Obs: Consulta à Carta Patente poderá ser feita através do endereço eletrônico www.inpi.gov.br => No Acesso rápido => Busca Web => Patente. Para acessar, cadastre-se no Portal do INPI e use login e senha

---

(11) PI 0605749-7 B1

Código 22.12 - Oferta de Licença de Patente
(45) 26/12/2017
(51) G08B 15/00 (2006.01)
(54) DISPOSITIVO DE SEGURANÇA PARA DEBELAÇÃO DE ASSALTOS EM VEÍCULO AUTOMOTORES
(73) Universidade Federal do Paraná (BR/PR)
(72) Volnei Gargioni
Condições contratuais: 1) Royalties: 5% (cinco por cento) do preço de venda, livre de impostos; 2) Prazo: até o término de vigência da patente, em 26/12/2027; 3) Condições de pagamento: anual em função das vendas apuradas no período; 4) Disponibilidade de know-how: sim; 5) Assistência técnica: não. Obs: Consulta à Carta Patente poderá ser feita através do endereço eletrônico www.inpi.gov.br => No Acesso rápido => Busca Web => Patente. Para acessar, cadastre-se no Portal do INPI e use login e senha

---

(11) PI 0701190-3 B1

Código 22.12 - Oferta de Licença de Patente
(45) 01/03/2016
(51) B82B 3/00 (2006.01)
(54) MÉTODO DE SÍNTESE DE NANOTUBOS DE CARBONO UTILIZANDO ESPONJA DE LÃ DE AÇO COMERCIAL COMO CATALISADOR

(73) UNIVERSIDADE FEDERAL DO PARANÁ (BR/PR)
(72) Aldo José Gorgatti Zarbin; Humberto Koch Borges
Condições contratuais: 1) Royalties: 5% (cinco por cento) do preço de venda, livre de impostos; 2) Prazo: até o término de vigência da patente, em 11/06/2027; 3) Condições de pagamento: anual em função das vendas apuradas no período; 4) Disponibilidade de know-how: sim; 5) Assistência técnica: não. Obs: Consulta à Carta Patente poderá ser feita através do endereço eletrônico www.inpi.gov.br => No Acesso rápido => Busca Web => Patente. Para acessar, cadastre-se no Portal do INPI e use login e senha

---

(11) PI 0703206-4 B1

Código 22.12 - Oferta de Licença de Patente
(45) 05/06/2018
(51) C08B 37/18 (2006.01), C13K 11/00 (2006.01)
(54) PROCESSO DE HIDRÓLISE PARCIAL CÍTRICA OU FOSFÓRICA DE INULINA PARA A OBTENÇÃO DE FRUTOOLIGOSSACARÍDEOS-FOS
(73) Universidade Federal do Paraná (BR/PR)
(72) José Domingos Fontana; Maurício Passos; Adelia Grzybowski
Condições contratuais: 1) Royalties: 5% (cinco por cento) do preço de venda, livre de impostos; 2) Prazo: até o término de vigência da patente, em 05/06/2028; 3) Condições de pagamento: anual em função das vendas apuradas no período; 4) Disponibilidade de know-how: sim; 5) Assistência técnica: não. Obs: Consulta à Carta Patente poderá ser feita através do endereço eletrônico www.inpi.gov.br => No Acesso rápido => Busca Web => Patente. Para acessar, cadastre-se no Portal do INPI e use login e senha

---

(11) PI 0800493-5 B1

Código 22.12 - Oferta de Licença de Patente
(45) 14/02/2017
(51) G01N 30/62 (2006.01), G01N 30/02 (2006.01), C10L 1/10 (2006.01), C07C 7/135 (2006.01), G01N 30/64 (2006.01)
(54) QUANTIFICAÇÃO DE ADITIVO MELHORADOR DE CETANO PARA DIESEL DE ORIGEM NITRADA
(73) UNIVERSIDADE FEDERAL DO PARANÁ (BR/PR)
(72) TATIANA BITTENCOURT DE SOUZA; CARLOS ITSUO YAMAMOTO; LILIAN CRISTINA CÔCCO; MARIANA DE BITTENCOURT GRÖTZNER
Condições contratuais: 1) Royalties: 5% (cinco por cento) do preço de venda, livre de impostos; 2) Prazo: até o término de vigência da patente, em 04/03/2028; 3) Condições de pagamento: anual em função das vendas apuradas no período; 4) Disponibilidade de know-how: sim; 5) Assistência técnica: não. Obs: Consulta à Carta Patente poderá ser feita através do endereço eletrônico www.inpi.gov.br => No Acesso rápido => Busca Web => Patente. Para acessar, cadastre-se no Portal do INPI e use login e senha

---

(11) PI 0805091-0 B1

Código 22.12 - Oferta de Licença de Patente

(45) 07/03/2017
(51) C12P 21/00 (2006.01), C12P 7/64 (2006.01), C12N 1/12 (2006.01), C12R 1/89 (2006.01)
(54) PROCESSO PARA PRODUÇÃO DE BIOMASSA, PROTEÍNAS E LIPÍDIOS DE MICROALGAS UTILIZANDO MANIPUEIRA COMO SUBSTRATO
(73) Universidade Federal do Paraná (BR/PR)
(72) Carlos Ricardo Soccol; Ivo Alberto Borghetti; Jorge Alberto Vieira Costa; Júlio Cesar de Carvalho
Condições contratuais: 1) Royalties: 5% (cinco por cento) do preço de venda, livre de impostos; 2) Prazo: até o término de vigência da patente, em 17/11/2028; 3) Condições de pagamento: anual em função das vendas apuradas no período; 4) Disponibilidade de know-how: sim; 5) Assistência técnica: não. Obs: Consulta à Carta Patente poderá ser feita através do endereço eletrônico www.inpi.gov.br => No Acesso rápido => Busca Web => Patente. Para acessar, cadastre-se no Portal do INPI e use login e senha

---

(11) PI 0900604-4 B8

Código 22.12 - Oferta de Licença de Patente
(45) 14/02/2018
(51) A01M 3/00 (2006.01), A01M 7/00 (2006.01), A01M 99/00 (2006.01), A01M 5/02 (2006.01), A01M 1/06 (2006.01)
(54) APARELHO PORTÁTIL SUGADOR, COLETOR E EXTERMINADOR DE PRAGAS DOMÉSTICAS, PRINCIPALMENTE ARANHAS, FORMIGAS, ÁCAROS E FUNGOS
(73) Universidade Federal do Paraná (BR/PR) ; Universidade Tuiuti do Paraná - UTP (BR/PR)
(72) Eduardo N. Ramires; LUIS FERNANDO PERACETTA; José Domingos Fontana; FRANCISCO DE ASSIS MARQUES
Condições contratuais: 1) Royalties: 5% (cinco por cento) do preço de venda, livre de impostos; 2) Prazo: até o término de vigência da patente, em 25/02/2029; 3) Condições de pagamento: anual em função das vendas apuradas no período; 4) Disponibilidade de know-how: sim; 5) Assistência técnica: não. Obs: Consulta à Carta Patente poderá ser feita através do endereço eletrônico www.inpi.gov.br => No Acesso rápido => Busca Web => Patente. Para acessar, cadastre-se no Portal do INPI e use login e senha.

---

(11) PI 0901585-0 B1

Código 22.12 - Oferta de Licença de Patente
(45) 03/07/2018
(51) B01J 20/22 (2006.01), C09K 3/32 (2006.01)
(54) MATERIAL SORVENTE PARA PETRÓLEO, DERIVADOS, ÓLEOS VEGETAIS OU MINERAIS COMPOSTO À BASE DE PELO DE CACHORRO
(73) Universidade Federal do Paraná (BR/PR)
(72) Thais Helena Sydenstricker Flores-Sahagun; Larissa Perotta; Kestur Gundappa Satyanarayana; Lucas Pereira dos Santos

Condições contratuais: 1) Royalties: 5% (cinco por cento) do preço de venda, livre de impostos; 2) Prazo: até o término de vigência da patente, em 29/04/2029; 3) Condições de pagamento: anual em função das vendas apuradas no período; 4) Disponibilidade de know-how: sim; 5) Assistência técnica: não. Obs: Consulta à Carta Patente poderá ser feita através do endereço eletrônico www.inpi.gov.br => No Acesso rápido => Busca Web => Patente. Para acessar, cadastre-se no Portal do INPI e use login e senha

---

(11) PI 0904682-8 B1

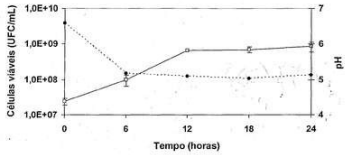

Código 22.12 - Oferta de Licença de Patente
(45) 21/03/2017
(51) A23L 11/00 (2021.01), A23L 5/00 (2016.01)
(54) PROCESSO PARA A ELIMINAÇÃO DOS OLIGOSSACARÍDEOS DA FAMÍLIA RAFINOSE DE FEIJÃO E OUTRAS LEGUMINOSAS
(73) Universidade Federal do Paraná (BR/PR)
(72) Carlos Ricardo Soccol; José Luis Parada; Caroline Tiemi Yamaguishi
Condições contratuais: 1) Royalties: 5% (cinco por cento) do preço de venda, livre de impostos; 2) Prazo: até o término de vigência da patente, em 10/06/2029; 3) Condições de pagamento: anual em função das vendas apuradas no período; 4) Disponibilidade de know-how: sim; 5) Assistência técnica: não. Obs: Consulta à Carta Patente poderá ser feita através do endereço eletrônico www.inpi.gov.br => No Acesso rápido => Busca Web => Patente. Para acessar, cadastre-se no Portal do INPI e use login e senha

---

(11) PI 0905457-0 B1

Código 22.12 - Oferta de Licença de Patente
(45) 12/12/2017
(51) A01N 27/00 (2006.01)
(54) PROCESSO DE ESTIMULAÇÃO DO CRESCIMENTO VEGETAL COM UTILIZAÇÃO DE POLISSACARÍDEOS
(73) UNIVERSIDADE FEDERAL DO PARANÁ (BR/PR)
(72) Adaucto Bellarmino de Pereira Netto; Joana Léa Meira Silveira
Condições contratuais: 1) Royalties: 5% (cinco por cento) do preço de venda, livre de impostos; 2) Prazo: até o término de vigência da patente, em 07/12/2029; 3) Condições de pagamento: anual em função das vendas apuradas no período; 4) Disponibilidade de know-how: sim; 5) Assistência técnica: não. Obs: Consulta à Carta Patente poderá ser feita através do endereço eletrônico www.inpi.gov.br => No Acesso rápido => Busca Web => Patente. Para acessar, cadastre-se no Portal do INPI e use login e senha.

---

(11) PI 1004435-3 B1

Código 22.12 - Oferta de Licença de Patente
(45) 14/02/2018
(51) B01J 31/04 (2006.01), B01J 23/02 (2006.01), C07C 67/08 (2006.01), C07C

69/78 (2006.01)
(54) PROCESSO DE OBTENÇÃO DE ÉSTERES DERIVADOS DO ÁCIDO BENZÓICO POR CATÁLISE HETEROGÊNEA EMPREGANDO BENZOATOS LAMELARES
(73) Universidade Federal do Paraná (BR/PR)
(72) Fernando Wypych; Swami Arêa Maruyama
Condições contratuais: 1) Royalties: 5% (cinco por cento) do preço de venda, livre de impostos; 2) Prazo: até o término de vigência da patente, em 18/05/2030; 3) Condições de pagamento: anual em função das vendas apuradas no período; 4) Disponibilidade de know-how: sim; 5) Assistência técnica: não. Obs: Consulta à Carta Patente poderá ser feita através do endereço eletrônico www.inpi.gov.br => No Acesso rápido => Busca Web => Patente. Para acessar, cadastre-se no Portal do INPI e use login e senha

---

(11) PI 1105786-6 B1

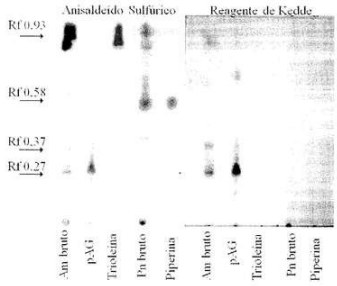

Código 22.12 - Oferta de Licença de Patente
(45) 24/04/2018
(51) A01N 65/08 (2009.01)
(54) COMPOSIÇÕES FITOPRAGUICIDAS SINÉRGICAS A PARTIR DA COMBINAÇÃO DE EXTRATOS DE ANNONACEAE E PIPERACEAE E PROCESSOS DE UTILIZAÇÃO CONTRA AEDES AEGYPTI E OUTRAS PRAGAS
(73) Universidade Federal do Paraná (BR/PR) ; UNIVERSIDADE TECNOLÓGICA FEDERAL DO PARANÁ (BR/PR)
(72) José Domingos Fontana; Adelia Grzybowski; Marcela Tiboni; Maurício Passos; Mario Antonio Navarro da Silva; Rodrigo Faitta Chitolina
Condições contratuais: 1) Royalties: 5% (cinco por cento) do preço de venda, livre de impostos; 2) Prazo: até o término de vigência da patente, em 07/11/2031; 3) Condições de pagamento: anual em função das vendas apuradas no período; 4) Disponibilidade de know-how: sim; 5) Assistência técnica: não. Obs: Consulta à Carta Patente poderá ser feita através do endereço eletrônico www.inpi.gov.br => No Acesso rápido => Busca Web => Patente. Para acessar, cadastre-se no Portal do INPI e use login e senha

---

(11) PI 1107211-3 B1

Código 22.12 - Oferta de Licença de Patente
(45) 13/03/2018
(51) A01N 65/03 (2009.01), A01P 21/00 (2006.01)
(54) USO DO EXTRATO E SUSPENSÕES DE MICROALGA SCENEDESMUS SP
(73) Universidade Federal do Paraná - UFPR (BR/PR)
(72) Gilda Mógor; Miguel Daniel Noseda; Átila Francisco Mógor; Maria Eugênia Duarte Noseda
Condições contratuais: 1) Royalties: 5% (cinco por cento) do preço de venda, livre de impostos; 2) Prazo: até o término de vigência da patente, em

26/12/2031; 3) Condições de pagamento: anual em função das vendas apuradas no período; 4) Disponibilidade de know-how: sim; 5) Assistência técnica: não. Obs:Consulta à Carta Patente poderá ser feita através do endereço eletrônico www.inpi.gov.br => No Acesso rápido => Busca Web => Patente. Para acessar, cadastre-se no Portal do INPI e use login e senha

Código 22.15 - Patente “SUB JUDICE”

Notificação de ação judicial referente a patente.

---

(11) BR 12 2018 015050-5 B1

Código 22.15 - Patente “SUB JUDICE”
(45) 13/07/2021
(73) GILEAD PHARMASSET LLC (US)
"INPI nº 52402.007868/2021-44 @ Origem: JUÍZO SUBSTITUTO DA 25ª VF DO RIO DE JANEIRO (TRF2) Processo Nº: 5080786-39.2021.4.02.5101@ NULIDADE DE ATO ADMINISTRATIVO com pedido de Antecipação de Tutela @ Autor: BLANVER FARMOQUÍMICA E FARMACÊUTICA S.A. @ Réu(s): GILEAD PHARMASSET LLC e INSTITUTO NACIONAL DA PROPRIEDADE INDUSTRIAL ? INPI"

---

(11) PI 1104933-2 B1

Código 22.15 - Patente “SUB JUDICE”
(45) 02/07/2019
(73) TRENIER GRÁFICA E INDÚSTRIA DE ARTEFATOS DE PAPEL LTDA. (BR/PR)
"INPI nº 52402.008112/2021-12 @ Origem: JUÍZO SUBSTITUTO DA 25ª VF DO RIO DE JANEIRO (TRF2) Processo Nº: 5028429-82.2021.4.02.5101@ NULIDADE DA PATENTE DE INVENÇÃO com pedido de Antecipação de Tutela @ Autor: SCALA INDÚSTRIA E COMÉRCIO DE PAPÉIS LTDA. e INDUSTRIA E COMERCIO DE PAPEIS DADUPACK LTDA. @ Réu(s): TRENIER GRÁFICA E INDUSTRIA DE ARTEFATOS DE PAPEL LTDA. e INSTITUTO NACIONAL DA PROPRIEDADE INDUSTRIAL (?INPI?)"

Código Anuidade de Patente

Código 24.5 - Despacho Anulado

Anulação do despacho referente a qualquer um dos subitens por ter sido indevido. (A toda publicação que envolva anulação de ato ou despacho caberá justificativa no processo administrativo.)

---

(11) PI 0602272-3 B8

Código 24.5 - Despacho Anulado
(45) 11/08/2020
(73) INSTITUTO DE PESQUISAS TECNOLÓGICAS DO ESTADO DE SÃO PAULO S/A - IPT (BR/SP) ; BRASKEM S.A. (BR/BA)
Anulada a publicação código 24.4 na RPI nº 2601 de 10/11/2020 por ter sido indevida.

Código 24.10 - Manutenção da Extinção - Art. 78 inciso IV da LPI

(11) BR 11 2012 000047-0 B1	Código 24.10 - Manutenção da Extinção - Art. 78 inciso IV da LPI (45) 08/10/2019 (73) Basf SE (DE) Em virtude da extinção publicada na RPI 2626 de 04-05-2021 e considerando ausência de manifestação dentro dos prazos legais, informo que cabe ser mantida a extinção da patente e seus certificados, conforme o disposto no artigo 12, da resolução 113/2013.
(11) BR 11 2012 000111-6 B1	Código 24.10 - Manutenção da Extinção - Art. 78 inciso IV da LPI (45) 08/10/2019 (73) LEICA GEOSYSTEMS AG (CH) Em virtude da extinção publicada na RPI 2626 de 04-05-2021 e considerando ausência de manifestação dentro dos prazos legais, informo que cabe ser mantida a extinção da patente e seus certificados, conforme o disposto no artigo 12, da resolução 113/2013.
(11) BR 11 2012 000112-4 B1	Código 24.10 - Manutenção da Extinção - Art. 78 inciso IV da LPI (45) 08/10/2019 (73) LEICA GEOSYSTEMS AG (CH) Em virtude da extinção publicada na RPI 2626 de 04-05-2021 e considerando ausência de manifestação dentro dos prazos legais, informo que cabe ser mantida a extinção da patente e seus certificados, conforme o disposto no artigo 12, da resolução 113/2013.
(11) BR 11 2012 000419-0 B1	Código 24.10 - Manutenção da Extinção - Art. 78 inciso IV da LPI (45) 22/10/2019 (73) ALCON INC. (CH) Em virtude da extinção publicada na RPI 2626 de 04-05-2021 e considerando ausência de manifestação dentro dos prazos legais, informo que cabe ser mantida a extinção da patente e seus certificados, conforme o disposto no artigo 12, da resolução 113/2013.
(11) BR 11 2012 002231-8 B1	Código 24.10 - Manutenção da Extinção - Art. 78 inciso IV da LPI (45) 15/08/2017 (73) DEB IP LIMITED (GB) Em virtude da extinção publicada na RPI 2626 de 04-05-2021 e considerando ausência de manifestação dentro dos prazos legais, informo que cabe ser mantida a extinção da patente e seus certificados, conforme o disposto no

	artigo 12, da resolução 113/2013.
(11) BR 11 2012 032594-9 B1	Código 24.10 - Manutenção da Extinção - Art. 78 inciso IV da LPI (45) 28/01/2020 (73) CPS COLOR EQUIPMENT SPA CON UNICO SOCIO (IT) Em virtude da extinção publicada na RPI 2626 de 04-05-2021 e considerando ausência de manifestação dentro dos prazos legais, informo que cabe ser mantida a extinção da patente e seus certificados, conforme o disposto no artigo 12, da resolução 113/2013.
(11) BR 11 2012 033645-2 B1	Código 24.10 - Manutenção da Extinção - Art. 78 inciso IV da LPI (45) 03/12/2019 (73) RICH PRODUCTS CORPORATION (US) Em virtude da extinção publicada na RPI 2626 de 04-05-2021 e considerando ausência de manifestação dentro dos prazos legais, informo que cabe ser mantida a extinção da patente e seus certificados, conforme o disposto no artigo 12, da resolução 113/2013.
(11) BR 11 2013 002086-5 B1	Código 24.10 - Manutenção da Extinção - Art. 78 inciso IV da LPI (45) 17/09/2019 (73) ALCON INC. (CH) Em virtude da extinção publicada na RPI 2626 de 04-05-2021 e considerando ausência de manifestação dentro dos prazos legais, informo que cabe ser mantida a extinção da patente e seus certificados, conforme o disposto no artigo 12, da resolução 113/2013.
(11) BR 11 2013 033178-0 B1	Código 24.10 - Manutenção da Extinção - Art. 78 inciso IV da LPI (45) 31/03/2020 (73) OWENS CORNING INTELLECTUAL CAPITAL, LLC (US) Em virtude da extinção publicada na RPI 2626 de 04-05-2021 e considerando ausência de manifestação dentro dos prazos legais, informo que cabe ser mantida a extinção da patente e seus certificados, conforme o disposto no artigo 12, da resolução 113/2013.
(11) BR 11 2014 032323-2 B1	Código 24.10 - Manutenção da Extinção - Art. 78 inciso IV da LPI (45) 05/11/2019 (73) INSTITUT DE RECHERCHE EN SEMIOCHIMIE ET ETHOLOGIE APPLIQUEE (FR) Em virtude da extinção publicada na RPI 2626 de 04-05-2021 e considerando ausência de manifestação dentro dos prazos legais, informo que cabe ser mantida a extinção da patente e seus certificados, conforme o disposto no artigo 12, da resolução 113/2013.

(11) BR 11 2016 000058-7 B1

Código 24.10 - Manutenção da Extinção - Art. 78 inciso IV da LPI
(45) 12/11/2019
(73) NIPPON STEEL CORPORATION (JP)
Em virtude da extinção publicada na RPI 2626 de 04-05-2021 e considerando ausência de manifestação dentro dos prazos legais, informo que cabe ser mantida a extinção da patente e seus certificados, conforme o disposto no artigo 12, da resolução 113/2013.

(11) BR 20 2012 016051-5 Y8

Código 24.10 - Manutenção da Extinção - Art. 78 inciso IV da LPI
(45) 24/07/2018
(73) IJP- INSTITUTO DE VIDEOCIRURGIA AVANÇADA JACQUES PERISSAT LTDA ME (BR/PR)
Em virtude da extinção publicada na RPI 2626 de 04-05-2021 e considerando ausência de manifestação dentro dos prazos legais, informo que cabe ser mantida a extinção da patente e seus certificados, conforme o disposto no artigo 12, da resolução 113/2013.

(11) BR 20 2012 016188-0 Y1

Código 24.10 - Manutenção da Extinção - Art. 78 inciso IV da LPI
(45) 26/06/2018
(73) LUIZ CARLOS THEODORO (BR/RS)
Em virtude da extinção publicada na RPI 2626 de 04-05-2021 e considerando ausência de manifestação dentro dos prazos legais, informo que cabe ser mantida a extinção da patente e seus certificados, conforme o disposto no artigo 12, da resolução 113/2013.

(11) BR 20 2014 015743-9 Y1

Código 24.10 - Manutenção da Extinção - Art. 78 inciso IV da LPI
(45) 19/11/2019
(73) FERNANDO ANTÔNIO BONKEVITCH (BR/RS)
Em virtude da extinção publicada na RPI 2626 de 04-05-2021 e considerando ausência de manifestação dentro dos prazos legais, informo que cabe ser mantida a extinção da patente e seus certificados, conforme o disposto no artigo 12, da resolução 113/2013.

(11) BR 20 2014 016221-1 Y1

Código 24.10 - Manutenção da Extinção - Art. 78 inciso IV da LPI
(45) 29/10/2019
(73) MARCEL NISENBAUM (BR/SP) ; FERNANDA NISENBAUM (BR/SP)
Em virtude da extinção publicada na RPI 2626 de 04-05-2021 e considerando ausência de manifestação dentro dos prazos legais, informo que cabe ser mantida a extinção da patente e seus certificados, conforme o disposto no artigo 12, da resolução 113/2013.

(11) MU 8601373-4 Y1

Código 24.10 - Manutenção da Extinção - Art. 78 inciso IV da LPI
(45) 08/12/2015

(73) VALE S.A. (BR/MG)
Em virtude da extinção publicada na RPI 2626 de 04-05-2021 e considerando ausência de manifestação dentro dos prazos legais, informo que cabe ser mantida a extinção da patente e seus certificados, conforme o disposto no artigo 12, da resolução 113/2013.

---

(11) MU 8700729-0 Y1

Código 24.10 - Manutenção da Extinção - Art. 78 inciso IV da LPI
(45) 04/08/2015
(73) Imply Tecnologia Eletrônica Ltda. (BR/RS)
Em virtude da extinção publicada na RPI 2626 de 04-05-2021 e considerando ausência de manifestação dentro dos prazos legais, informo que cabe ser mantida a extinção da patente e seus certificados, conforme o disposto no artigo 12, da resolução 113/2013.

---

(11) MU 8700774-6 Y1

Código 24.10 - Manutenção da Extinção - Art. 78 inciso IV da LPI
(45) 08/03/2016
(73) BRASIL TRAN INDUSTRIA DE LACRES LTDA. (BR/SC)
Em virtude da extinção publicada na RPI 2626 de 04-05-2021 e considerando ausência de manifestação dentro dos prazos legais, informo que cabe ser mantida a extinção da patente e seus certificados, conforme o disposto no artigo 12, da resolução 113/2013.

---

(11) MU 8801609-9 Y8

Código 24.10 - Manutenção da Extinção - Art. 78 inciso IV da LPI
(45) 13/06/2017
(73) ESTERILI-MED INDÚSTRIA E COMÉRCIO DE EQUIPAMENTOS MEDICOS HOSPITALARES LTDA - EPP (BR/RS)
Em virtude da extinção publicada na RPI 2626 de 04-05-2021 e considerando ausência de manifestação dentro dos prazos legais, informo que cabe ser mantida a extinção da patente e seus certificados, conforme o disposto no artigo 12, da resolução 113/2013.

---

(11) MU 8801684-6 Y1

Código 24.10 - Manutenção da Extinção - Art. 78 inciso IV da LPI
(45) 31/01/2017
(73) Duna Enterprises S.L. (ES)
Em virtude da extinção publicada na RPI 2626 de 04-05-2021 e considerando ausência de manifestação dentro dos prazos legais, informo que cabe ser mantida a extinção da patente e seus certificados, conforme o disposto no artigo 12, da resolução 113/2013.

---

(11) MU 9000964-9 Y1

Código 24.10 - Manutenção da Extinção - Art. 78 inciso IV da LPI
(45) 13/12/2016
(73) Luiz Aldo Moraya (BR/RJ)
Em virtude da extinção publicada na RPI 2626 de 04-05-2021 e considerando

	ausência de manifestação dentro dos prazos legais, informo que cabe ser mantida a extinção da patente e seus certificados, conforme o disposto no artigo 12, da resolução 113/2013.
(11) MU 9101359-3 Y1	Código 24.10 - Manutenção da Extinção - Art. 78 inciso IV da LPI (45) 29/05/2018 (73) INDÚSTRIA S.H.E LTDA. (BR/RS) Em virtude da extinção publicada na RPI 2626 de 04-05-2021 e considerando ausência de manifestação dentro dos prazos legais, informo que cabe ser mantida a extinção da patente e seus certificados, conforme o disposto no artigo 12, da resolução 113/2013.
(11) PI 0012019-7 B1	Código 24.10 - Manutenção da Extinção - Art. 78 inciso IV da LPI (45) 23/06/2015 (73) MICROSOFT TECHNOLOGY LICENSING, LLC (US) Em virtude da extinção publicada na RPI 2626 de 04-05-2021 e considerando ausência de manifestação dentro dos prazos legais, informo que cabe ser mantida a extinção da patente e seus certificados, conforme o disposto no artigo 12, da resolução 113/2013.
(11) PI 0012203-3 B1	Código 24.10 - Manutenção da Extinção - Art. 78 inciso IV da LPI (45) 17/05/2011 (73) LTS LOHMANN Therapie-Systeme AG (DE) Em virtude da extinção publicada na RPI 2626 de 04-05-2021 e considerando ausência de manifestação dentro dos prazos legais, informo que cabe ser mantida a extinção da patente e seus certificados, conforme o disposto no artigo 12, da resolução 113/2013.
(11) PI 0106894-6 B1	Código 24.10 - Manutenção da Extinção - Art. 78 inciso IV da LPI (45) 28/07/2009 (73) Airbus Operations SAS (FR) Em virtude da extinção publicada na RPI 2626 de 04-05-2021 e considerando ausência de manifestação dentro dos prazos legais, informo que cabe ser mantida a extinção da patente e seus certificados, conforme o disposto no artigo 12, da resolução 113/2013.
(11) PI 0112031-0 B1	Código 24.10 - Manutenção da Extinção - Art. 78 inciso IV da LPI (45) 24/08/2010 (73) J.C. Bamford Excavators Limited (GB) Em virtude da extinção publicada na RPI 2626 de 04-05-2021 e considerando ausência de manifestação dentro dos prazos legais, informo que cabe ser mantida a extinção da patente e seus certificados, conforme o disposto no artigo 12, da resolução 113/2013.

(11) PI 0112101-4 B1

Código 24.10 - Manutenção da Extinção - Art. 78 inciso IV da LPI
(45) 14/11/2017
(73) AiCuris GmbH & Co. KG (DE)
Em virtude da extinção publicada na RPI 2626 de 04-05-2021 e considerando ausência de manifestação dentro dos prazos legais, informo que cabe ser mantida a extinção da patente e seus certificados, conforme o disposto no artigo 12, da resolução 113/2013.

(11) PI 0112220-7 B1

Código 24.10 - Manutenção da Extinção - Art. 78 inciso IV da LPI
(45) 30/06/2015
(73) Prysmian Cavi e Sistemi Energia S.r.l. (IT)
Em virtude da extinção publicada na RPI 2626 de 04-05-2021 e considerando ausência de manifestação dentro dos prazos legais, informo que cabe ser mantida a extinção da patente e seus certificados, conforme o disposto no artigo 12, da resolução 113/2013.

(11) PI 0112246-0 B1

Código 24.10 - Manutenção da Extinção - Art. 78 inciso IV da LPI
(45) 03/05/2011
(73) Anton Hummel Verwaltungs GMBH (DE)
Em virtude da extinção publicada na RPI 2626 de 04-05-2021 e considerando ausência de manifestação dentro dos prazos legais, informo que cabe ser mantida a extinção da patente e seus certificados, conforme o disposto no artigo 12, da resolução 113/2013.

(11) PI 0117038-4 B1

Código 24.10 - Manutenção da Extinção - Art. 78 inciso IV da LPI
(45) 05/07/2016
(73) INTERDIGITAL MADISON PATENT HOLDINGS (FR)
Em virtude da extinção publicada na RPI 2626 de 04-05-2021 e considerando ausência de manifestação dentro dos prazos legais, informo que cabe ser mantida a extinção da patente e seus certificados, conforme o disposto no artigo 12, da resolução 113/2013.

(11) PI 0202518-3 B1

Código 24.10 - Manutenção da Extinção - Art. 78 inciso IV da LPI
(45) 18/09/2012
(73) Rohm and Haas Company (US)
Em virtude da extinção publicada na RPI 2626 de 04-05-2021 e considerando ausência de manifestação dentro dos prazos legais, informo que cabe ser mantida a extinção da patente e seus certificados, conforme o disposto no artigo 12, da resolução 113/2013.

(11) PI 0202726-7 B1

Código 24.10 - Manutenção da Extinção - Art. 78 inciso IV da LPI
(45) 03/11/2010

	(73) Sistemi Sospensioni S.p.A. (IT) Em virtude da extinção publicada na RPI 2626 de 04-05-2021 e considerando ausência de manifestação dentro dos prazos legais, informo que cabe ser mantida a extinção da patente e seus certificados, conforme o disposto no artigo 12, da resolução 113/2013.
(11) PI 0205982-7 B1	Código 24.10 - Manutenção da Extinção - Art. 78 inciso IV da LPI (45) 28/12/2010 (73) Honda Giken Kogyo Kabushiki Kaisha (JP) Em virtude da extinção publicada na RPI 2626 de 04-05-2021 e considerando ausência de manifestação dentro dos prazos legais, informo que cabe ser mantida a extinção da patente e seus certificados, conforme o disposto no artigo 12, da resolução 113/2013.
(11) PI 0210679-5 B1	Código 24.10 - Manutenção da Extinção - Art. 78 inciso IV da LPI (45) 09/04/2019 (73) MICROSOFT TECHNOLOGY LICENSING, LLC (US) Em virtude da extinção publicada na RPI 2626 de 04-05-2021 e considerando ausência de manifestação dentro dos prazos legais, informo que cabe ser mantida a extinção da patente e seus certificados, conforme o disposto no artigo 12, da resolução 113/2013.
(11) PI 0211304-0 B1	Código 24.10 - Manutenção da Extinção - Art. 78 inciso IV da LPI (45) 18/10/2011 (73) POLYTECHNYL, SAS (FR) Em virtude da extinção publicada na RPI 2626 de 04-05-2021 e considerando ausência de manifestação dentro dos prazos legais, informo que cabe ser mantida a extinção da patente e seus certificados, conforme o disposto no artigo 12, da resolução 113/2013.
(11) PI 0212368-1 B1	Código 24.10 - Manutenção da Extinção - Art. 78 inciso IV da LPI (45) 30/06/2015 (73) INTERDIGITAL MADISON PATENT HOLDINGS (FR) Em virtude da extinção publicada na RPI 2626 de 04-05-2021 e considerando ausência de manifestação dentro dos prazos legais, informo que cabe ser mantida a extinção da patente e seus certificados, conforme o disposto no artigo 12, da resolução 113/2013.
(11) PI 0302108-4 B1	Código 24.10 - Manutenção da Extinção - Art. 78 inciso IV da LPI (45) 26/07/2011 (73) Wecosta (FR) Em virtude da extinção publicada na RPI 2626 de 04-05-2021 e considerando ausência de manifestação dentro dos prazos legais, informo que cabe ser

	mantida a extinção da patente e seus certificados, conforme o disposto no artigo 12, da resolução 113/2013.
(11) PI 0302293-5 B1	Código 24.10 - Manutenção da Extinção - Art. 78 inciso IV da LPI (45) 28/01/2014 (73) Gako Konietzko GMBH (DE) Em virtude da extinção publicada na RPI 2626 de 04-05-2021 e considerando ausência de manifestação dentro dos prazos legais, informo que cabe ser mantida a extinção da patente e seus certificados, conforme o disposto no artigo 12, da resolução 113/2013.
(11) PI 0302336-2 B1	Código 24.10 - Manutenção da Extinção - Art. 78 inciso IV da LPI (45) 25/11/2014 (73) ROHM AND HAAS COMPANY (US) Em virtude da extinção publicada na RPI 2626 de 04-05-2021 e considerando ausência de manifestação dentro dos prazos legais, informo que cabe ser mantida a extinção da patente e seus certificados, conforme o disposto no artigo 12, da resolução 113/2013.
(11) PI 0305250-8 B8	Código 24.10 - Manutenção da Extinção - Art. 78 inciso IV da LPI (45) 08/01/2013 (73) Honda Giken Kogyo Kabushiki Kaisha (JP) Em virtude da extinção publicada na RPI 2626 de 04-05-2021 e considerando ausência de manifestação dentro dos prazos legais, informo que cabe ser mantida a extinção da patente e seus certificados, conforme o disposto no artigo 12, da resolução 113/2013.
(11) PI 0311464-3 B1	Código 24.10 - Manutenção da Extinção - Art. 78 inciso IV da LPI (45) 04/08/2015 (73) H.B. FULLER COMPANY (US) Em virtude da extinção publicada na RPI 2626 de 04-05-2021 e considerando ausência de manifestação dentro dos prazos legais, informo que cabe ser mantida a extinção da patente e seus certificados, conforme o disposto no artigo 12, da resolução 113/2013.
(11) PI 0312249-2 B1	Código 24.10 - Manutenção da Extinção - Art. 78 inciso IV da LPI (45) 15/05/2012 (73) Saint-Gobain Glass France (FR) Em virtude da extinção publicada na RPI 2626 de 04-05-2021 e considerando ausência de manifestação dentro dos prazos legais, informo que cabe ser mantida a extinção da patente e seus certificados, conforme o disposto no artigo 12, da resolução 113/2013.

(11) PI 0312343-0 B1	Código 24.10 - Manutenção da Extinção - Art. 78 inciso IV da LPI (45) 17/12/2013 (73) Whirlpool Corporation (US) Em virtude da extinção publicada na RPI 2626 de 04-05-2021 e considerando ausência de manifestação dentro dos prazos legais, informo que cabe ser mantida a extinção da patente e seus certificados, conforme o disposto no artigo 12, da resolução 113/2013.
(11) PI 0312345-6 B1	Código 24.10 - Manutenção da Extinção - Art. 78 inciso IV da LPI (45) 17/12/2013 (73) Whirlpool Corporation (US) Em virtude da extinção publicada na RPI 2626 de 04-05-2021 e considerando ausência de manifestação dentro dos prazos legais, informo que cabe ser mantida a extinção da patente e seus certificados, conforme o disposto no artigo 12, da resolução 113/2013.
(11) PI 0411645-3 B1	Código 24.10 - Manutenção da Extinção - Art. 78 inciso IV da LPI (45) 13/09/2016 (73) POLYTECHNYL, SAS (FR) Em virtude da extinção publicada na RPI 2626 de 04-05-2021 e considerando ausência de manifestação dentro dos prazos legais, informo que cabe ser mantida a extinção da patente e seus certificados, conforme o disposto no artigo 12, da resolução 113/2013.
(11) PI 0411909-6 B1	Código 24.10 - Manutenção da Extinção - Art. 78 inciso IV da LPI (45) 30/05/2017 (73) SIEMENS INDUSTRY, INC. (US) Em virtude da extinção publicada na RPI 2626 de 04-05-2021 e considerando ausência de manifestação dentro dos prazos legais, informo que cabe ser mantida a extinção da patente e seus certificados, conforme o disposto no artigo 12, da resolução 113/2013.
(11) PI 0411948-7 B1	Código 24.10 - Manutenção da Extinção - Art. 78 inciso IV da LPI (45) 25/03/2014 (73) Dow Technology Investments LLC (US) Em virtude da extinção publicada na RPI 2626 de 04-05-2021 e considerando ausência de manifestação dentro dos prazos legais, informo que cabe ser mantida a extinção da patente e seus certificados, conforme o disposto no artigo 12, da resolução 113/2013.
(11) PI 0502442-0 B1	Código 24.10 - Manutenção da Extinção - Art. 78 inciso IV da LPI (45) 08/09/2015 (73) Degudent Gmbh (DE)

	Em virtude da extinção publicada na RPI 2626 de 04-05-2021 e considerando ausência de manifestação dentro dos prazos legais, informo que cabe ser mantida a extinção da patente e seus certificados, conforme o disposto no artigo 12, da resolução 113/2013.
(11) PI 0502655-5 B1	Código 24.10 - Manutenção da Extinção - Art. 78 inciso IV da LPI (45) 13/12/2016 (73) Brudden Equipamentos Ltda (BR/SP) Em virtude da extinção publicada na RPI 2626 de 04-05-2021 e considerando ausência de manifestação dentro dos prazos legais, informo que cabe ser mantida a extinção da patente e seus certificados, conforme o disposto no artigo 12, da resolução 113/2013.
(11) PI 0506142-3 B8	Código 24.10 - Manutenção da Extinção - Art. 78 inciso IV da LPI (45) 01/10/2013 (73) Posco (KR) Em virtude da extinção publicada na RPI 2626 de 04-05-2021 e considerando ausência de manifestação dentro dos prazos legais, informo que cabe ser mantida a extinção da patente e seus certificados, conforme o disposto no artigo 12, da resolução 113/2013.
(11) PI 0512694-0 B1	Código 24.10 - Manutenção da Extinção - Art. 78 inciso IV da LPI (45) 23/05/2017 (73) Halliburton Energy Services, Inc. (US) Em virtude da extinção publicada na RPI 2626 de 04-05-2021 e considerando ausência de manifestação dentro dos prazos legais, informo que cabe ser mantida a extinção da patente e seus certificados, conforme o disposto no artigo 12, da resolução 113/2013.
(11) PI 0512901-0 B1	Código 24.10 - Manutenção da Extinção - Art. 78 inciso IV da LPI (45) 20/08/2019 (73) The Procter & Gamble Company (US) Em virtude da extinção publicada na RPI 2626 de 04-05-2021 e considerando ausência de manifestação dentro dos prazos legais, informo que cabe ser mantida a extinção da patente e seus certificados, conforme o disposto no artigo 12, da resolução 113/2013.
(11) PI 0512916-8 B1	Código 24.10 - Manutenção da Extinção - Art. 78 inciso IV da LPI (45) 15/09/2020 (73) Daiichi Sankyo Company Limited (JP) Em virtude da extinção publicada na RPI 2626 de 04-05-2021 e considerando ausência de manifestação dentro dos prazos legais, informo que cabe ser mantida a extinção da patente e seus certificados, conforme o disposto no

artigo 12, da resolução 113/2013.

(11) PI 0513048-4 B1

Código 24.10 - Manutenção da Extinção - Art. 78 inciso IV da LPI
(45) 20/10/2015
(73) IMERYS KAOLIN, INC. (US)
Em virtude da extinção publicada na RPI 2626 de 04-05-2021 e considerando ausência de manifestação dentro dos prazos legais, informo que cabe ser mantida a extinção da patente e seus certificados, conforme o disposto no artigo 12, da resolução 113/2013.

(11) PI 0513204-5 B1

Código 24.10 - Manutenção da Extinção - Art. 78 inciso IV da LPI
(45) 16/11/2016
(73) Siniat (FR)
Em virtude da extinção publicada na RPI 2626 de 04-05-2021 e considerando ausência de manifestação dentro dos prazos legais, informo que cabe ser mantida a extinção da patente e seus certificados, conforme o disposto no artigo 12, da resolução 113/2013.

(11) PI 0513300-9 B1

Código 24.10 - Manutenção da Extinção - Art. 78 inciso IV da LPI
(45) 06/11/2018
(73) GRÜNENTHAL GMBH (DE)
Em virtude da extinção publicada na RPI 2626 de 04-05-2021 e considerando ausência de manifestação dentro dos prazos legais, informo que cabe ser mantida a extinção da patente e seus certificados, conforme o disposto no artigo 12, da resolução 113/2013.

(11) PI 0513734-9 B1

Código 24.10 - Manutenção da Extinção - Art. 78 inciso IV da LPI
(45) 15/05/2018
(73) Saipem S.A. (FR)
Em virtude da extinção publicada na RPI 2626 de 04-05-2021 e considerando ausência de manifestação dentro dos prazos legais, informo que cabe ser mantida a extinção da patente e seus certificados, conforme o disposto no artigo 12, da resolução 113/2013.

(11) PI 0517347-7 B1

Código 24.10 - Manutenção da Extinção - Art. 78 inciso IV da LPI
(45) 05/11/2019
(73) Dana Heavy Vehicle Systems Group, LLC (US)
Em virtude da extinção publicada na RPI 2626 de 04-05-2021 e considerando ausência de manifestação dentro dos prazos legais, informo que cabe ser mantida a extinção da patente e seus certificados, conforme o disposto no artigo 12, da resolução 113/2013.

(11) PI 0601288-4 B1

Código 24.10 - Manutenção da Extinção - Art. 78 inciso IV da LPI

(45) 19/07/2016
(73) Rohm and Haas Company (US)
Em virtude da extinção publicada na RPI 2622 de 06-04-2021 e considerando ausência de manifestação dentro dos prazos legais, informo que cabe ser mantida a extinção da patente e seus certificados, conforme o disposto no artigo 12, da resolução 113/2013.

---

(11) PI 0602787-3 B1

Código 24.10 - Manutenção da Extinção - Art. 78 inciso IV da LPI
(45) 08/03/2016
(73) VALE S.A. (BR/RJ)
Em virtude da extinção publicada na RPI 2626 de 04-05-2021 e considerando ausência de manifestação dentro dos prazos legais, informo que cabe ser mantida a extinção da patente e seus certificados, conforme o disposto no artigo 12, da resolução 113/2013.

---

(11) PI 0602928-0 B1

Código 24.10 - Manutenção da Extinção - Art. 78 inciso IV da LPI
(45) 06/03/2018
(73) General Electric Company (US)
Em virtude da extinção publicada na RPI 2626 de 04-05-2021 e considerando ausência de manifestação dentro dos prazos legais, informo que cabe ser mantida a extinção da patente e seus certificados, conforme o disposto no artigo 12, da resolução 113/2013.

---

(11) PI 0602939-6 B1

Código 24.10 - Manutenção da Extinção - Art. 78 inciso IV da LPI
(45) 17/12/2019
(73) ZEPPINI COMERCIAL S.A (BR/SP)
Em virtude da extinção publicada na RPI 2626 de 04-05-2021 e considerando ausência de manifestação dentro dos prazos legais, informo que cabe ser mantida a extinção da patente e seus certificados, conforme o disposto no artigo 12, da resolução 113/2013.

---

(11) PI 0602943-4 B1

Código 24.10 - Manutenção da Extinção - Art. 78 inciso IV da LPI
(45) 23/05/2017
(73) Brudden Equipamentos Ltda. (BR/SP)
Em virtude da extinção publicada na RPI 2626 de 04-05-2021 e considerando ausência de manifestação dentro dos prazos legais, informo que cabe ser mantida a extinção da patente e seus certificados, conforme o disposto no artigo 12, da resolução 113/2013.

---

(11) PI 0611815-1 B1

Código 24.10 - Manutenção da Extinção - Art. 78 inciso IV da LPI
(45) 06/02/2018
(73) MONSANTO DO BRASIL LTDA. (BR/SP)
Em virtude da extinção publicada na RPI 2626 de 04-05-2021 e considerando

	ausência de manifestação dentro dos prazos legais, informo que cabe ser mantida a extinção da patente e seus certificados, conforme o disposto no artigo 12, da resolução 113/2013.
(11) PI 0612379-1 B1	Código 24.10 - Manutenção da Extinção - Art. 78 inciso IV da LPI (45) 10/04/2018 (73) VALEO SYSTEMES D'ESSUYAGE (FR) Em virtude da extinção publicada na RPI 2626 de 04-05-2021 e considerando ausência de manifestação dentro dos prazos legais, informo que cabe ser mantida a extinção da patente e seus certificados, conforme o disposto no artigo 12, da resolução 113/2013.
(11) PI 0612750-9 B1	Código 24.10 - Manutenção da Extinção - Art. 78 inciso IV da LPI (45) 13/10/2015 (73) HEIJI ENOMOTO (JP) ; HITACHI ZOSEN CORPORATION (JP) ; TOHOKU ELECTRIC POWER CO., INC., (JP) Em virtude da extinção publicada na RPI 2626 de 04-05-2021 e considerando ausência de manifestação dentro dos prazos legais, informo que cabe ser mantida a extinção da patente e seus certificados, conforme o disposto no artigo 12, da resolução 113/2013.
(11) PI 0613097-6 B1	Código 24.10 - Manutenção da Extinção - Art. 78 inciso IV da LPI (45) 22/01/2019 (73) AGC FLAT GLASS NORTH AMERICA, INC. (US) ; NORLITECH, LLC (US) Em virtude da extinção publicada na RPI 2626 de 04-05-2021 e considerando ausência de manifestação dentro dos prazos legais, informo que cabe ser mantida a extinção da patente e seus certificados, conforme o disposto no artigo 12, da resolução 113/2013.
(11) PI 0614045-9 B1	Código 24.10 - Manutenção da Extinção - Art. 78 inciso IV da LPI (45) 04/02/2020 (73) F. HOFFMANN-LA ROCHE AG (CH) Em virtude da extinção publicada na RPI 2626 de 04-05-2021 e considerando ausência de manifestação dentro dos prazos legais, informo que cabe ser mantida a extinção da patente e seus certificados, conforme o disposto no artigo 12, da resolução 113/2013.
(11) PI 0615514-6 B1	Código 24.10 - Manutenção da Extinção - Art. 78 inciso IV da LPI (45) 11/07/2017 (73) Kurt Himmelfreundpointner (AT) Em virtude da extinção publicada na RPI 2626 de 04-05-2021 e considerando ausência de manifestação dentro dos prazos legais, informo que cabe ser mantida a extinção da patente e seus certificados, conforme o disposto no

	artigo 12, da resolução 113/2013.
(11) PI 0703029-0 B8	Código 24.10 - Manutenção da Extinção - Art. 78 inciso IV da LPI (45) 26/03/2019 (73) ALCON INC. (CH) Em virtude da extinção publicada na RPI 2626 de 04-05-2021 e considerando ausência de manifestação dentro dos prazos legais, informo que cabe ser mantida a extinção da patente e seus certificados, conforme o disposto no artigo 12, da resolução 113/2013.
(11) PI 0713067-8 B1	Código 24.10 - Manutenção da Extinção - Art. 78 inciso IV da LPI (45) 24/07/2018 (73) VESTAS WIND SYSTEMS A/S (DK) Em virtude da extinção publicada na RPI 2626 de 04-05-2021 e considerando ausência de manifestação dentro dos prazos legais, informo que cabe ser mantida a extinção da patente e seus certificados, conforme o disposto no artigo 12, da resolução 113/2013.
(11) PI 0713294-8 B1	Código 24.10 - Manutenção da Extinção - Art. 78 inciso IV da LPI (45) 02/04/2019 (73) SHELL INTERNATIONALE RESEARCH MAATSCHAPPIJ B.V. (NL) Em virtude da extinção publicada na RPI 2626 de 04-05-2021 e considerando ausência de manifestação dentro dos prazos legais, informo que cabe ser mantida a extinção da patente e seus certificados, conforme o disposto no artigo 12, da resolução 113/2013.
(11) PI 0713347-2 B1	Código 24.10 - Manutenção da Extinção - Art. 78 inciso IV da LPI (45) 04/10/2016 (73) Sumitomo Chemical Company, Limited (JP) Em virtude da extinção publicada na RPI 2626 de 04-05-2021 e considerando ausência de manifestação dentro dos prazos legais, informo que cabe ser mantida a extinção da patente e seus certificados, conforme o disposto no artigo 12, da resolução 113/2013.
(11) PI 0713539-4 B1	Código 24.10 - Manutenção da Extinção - Art. 78 inciso IV da LPI (45) 11/09/2018 (73) NIPPON STEEL CORPORATION (JP) Em virtude da extinção publicada na RPI 2626 de 04-05-2021 e considerando ausência de manifestação dentro dos prazos legais, informo que cabe ser mantida a extinção da patente e seus certificados, conforme o disposto no artigo 12, da resolução 113/2013.
(11) PI 0713549-1 B1	Código 24.10 - Manutenção da Extinção - Art. 78 inciso IV da LPI

(45) 31/07/2018
(73) Johnson & Johnson Vision Care, Inc. (US)
Em virtude da extinção publicada na RPI 2626 de 04-05-2021 e considerando ausência de manifestação dentro dos prazos legais, informo que cabe ser mantida a extinção da patente e seus certificados, conforme o disposto no artigo 12, da resolução 113/2013.

---

(11) PI 0713873-3 B1

Código 24.10 - Manutenção da Extinção - Art. 78 inciso IV da LPI
(45) 13/11/2018
(73) SIEMENS AKTIENGESELLSCHAFT (DE)
Em virtude da extinção publicada na RPI 2626 de 04-05-2021 e considerando ausência de manifestação dentro dos prazos legais, informo que cabe ser mantida a extinção da patente e seus certificados, conforme o disposto no artigo 12, da resolução 113/2013.

---

(11) PI 0713949-7 B1

Código 24.10 - Manutenção da Extinção - Art. 78 inciso IV da LPI
(45) 02/01/2019
(73) SIEMENS AKTIENGESELLSCHAFT (DE)
Em virtude da extinção publicada na RPI 2626 de 04-05-2021 e considerando ausência de manifestação dentro dos prazos legais, informo que cabe ser mantida a extinção da patente e seus certificados, conforme o disposto no artigo 12, da resolução 113/2013.

---

(11) PI 0714015-0 B1

Código 24.10 - Manutenção da Extinção - Art. 78 inciso IV da LPI
(45) 14/08/2018
(73) Praxair Technology, Inc. (US)
Em virtude da extinção publicada na RPI 2626 de 04-05-2021 e considerando ausência de manifestação dentro dos prazos legais, informo que cabe ser mantida a extinção da patente e seus certificados, conforme o disposto no artigo 12, da resolução 113/2013.

---

(11) PI 0714172-6 B1

Código 24.10 - Manutenção da Extinção - Art. 78 inciso IV da LPI
(45) 22/10/2019
(73) NIPPON TELEGRAPH AND TELEPHONE CORPORATION (JP)
Em virtude da extinção publicada na RPI 2626 de 04-05-2021 e considerando ausência de manifestação dentro dos prazos legais, informo que cabe ser mantida a extinção da patente e seus certificados, conforme o disposto no artigo 12, da resolução 113/2013.

---

(11) PI 0714192-0 B1

Código 24.10 - Manutenção da Extinção - Art. 78 inciso IV da LPI
(45) 14/05/2019
(73) Energreen AS (NO)
Em virtude da extinção publicada na RPI 2626 de 04-05-2021 e considerando

	ausência de manifestação dentro dos prazos legais, informo que cabe ser mantida a extinção da patente e seus certificados, conforme o disposto no artigo 12, da resolução 113/2013.
(11) PI 0714582-9 B1	Código 24.10 - Manutenção da Extinção - Art. 78 inciso IV da LPI (45) 15/05/2018 (73) A. Raymond & Cie. (FR) Em virtude da extinção publicada na RPI 2626 de 04-05-2021 e considerando ausência de manifestação dentro dos prazos legais, informo que cabe ser mantida a extinção da patente e seus certificados, conforme o disposto no artigo 12, da resolução 113/2013.
(11) PI 0715485-2 B1	Código 24.10 - Manutenção da Extinção - Art. 78 inciso IV da LPI (45) 09/04/2019 (73) Guardian Industries Corp. (US) ; CENTRE LUXEMBOURGEOIS DE RECHERCHES POUR LE VERRE ET LA CERAMIQUE S.A. (C.R.V.C.) (LU) Em virtude da extinção publicada na RPI 2626 de 04-05-2021 e considerando ausência de manifestação dentro dos prazos legais, informo que cabe ser mantida a extinção da patente e seus certificados, conforme o disposto no artigo 12, da resolução 113/2013.
(11) PI 0715786-0 B1	Código 24.10 - Manutenção da Extinção - Art. 78 inciso IV da LPI (45) 08/10/2019 (73) GE OIL & GAS UK LIMITED (GB) Em virtude da extinção publicada na RPI 2626 de 04-05-2021 e considerando ausência de manifestação dentro dos prazos legais, informo que cabe ser mantida a extinção da patente e seus certificados, conforme o disposto no artigo 12, da resolução 113/2013.
(11) PI 0716015-1 B1	Código 24.10 - Manutenção da Extinção - Art. 78 inciso IV da LPI (45) 16/04/2019 (73) Knorr-Bremse Systeme Für Nutzfahrzeuge GMBH (DE) Em virtude da extinção publicada na RPI 2626 de 04-05-2021 e considerando ausência de manifestação dentro dos prazos legais, informo que cabe ser mantida a extinção da patente e seus certificados, conforme o disposto no artigo 12, da resolução 113/2013.
(11) PI 0716217-0 B1	Código 24.10 - Manutenção da Extinção - Art. 78 inciso IV da LPI (45) 10/09/2019 (73) THE PULLMAN COMPANY (US) Em virtude da extinção publicada na RPI 2626 de 04-05-2021 e considerando ausência de manifestação dentro dos prazos legais, informo que cabe ser mantida a extinção da patente e seus certificados, conforme o disposto no

	artigo 12, da resolução 113/2013.
(11) PI 0802623-8 B1	Código 24.10 - Manutenção da Extinção - Art. 78 inciso IV da LPI (45) 18/02/2020 (73) EMBRAER S.A. (BR/SP) Em virtude da extinção publicada na RPI 2626 de 04-05-2021 e considerando ausência de manifestação dentro dos prazos legais, informo que cabe ser mantida a extinção da patente e seus certificados, conforme o disposto no artigo 12, da resolução 113/2013.
(11) PI 0810945-1 B1	Código 24.10 - Manutenção da Extinção - Art. 78 inciso IV da LPI (45) 26/06/2018 (73) PEUGEOT CITROËN AUTOMOBILES SA. (FR) Em virtude da extinção publicada na RPI 2626 de 04-05-2021 e considerando ausência de manifestação dentro dos prazos legais, informo que cabe ser mantida a extinção da patente e seus certificados, conforme o disposto no artigo 12, da resolução 113/2013.
(11) PI 0811688-1 B8	Código 24.10 - Manutenção da Extinção - Art. 78 inciso IV da LPI (45) 24/12/2019 (73) INTERNATIONAL CARDIO CORPORATION (US) Em virtude da extinção publicada na RPI 2626 de 04-05-2021 e considerando ausência de manifestação dentro dos prazos legais, informo que cabe ser mantida a extinção da patente e seus certificados, conforme o disposto no artigo 12, da resolução 113/2013.
(11) PI 0813329-8 B1	Código 24.10 - Manutenção da Extinção - Art. 78 inciso IV da LPI (45) 09/07/2019 (73) SCANIA CV AB (SE) Em virtude da extinção publicada na RPI 2626 de 04-05-2021 e considerando ausência de manifestação dentro dos prazos legais, informo que cabe ser mantida a extinção da patente e seus certificados, conforme o disposto no artigo 12, da resolução 113/2013.
(11) PI 0813489-8 B1	Código 24.10 - Manutenção da Extinção - Art. 78 inciso IV da LPI (45) 31/07/2018 (73) KONINKLIJKE PHILIPS N. V. (NL) Em virtude da extinção publicada na RPI 2626 de 04-05-2021 e considerando ausência de manifestação dentro dos prazos legais, informo que cabe ser mantida a extinção da patente e seus certificados, conforme o disposto no artigo 12, da resolução 113/2013.
(11) PI 0813864-8 B1	Código 24.10 - Manutenção da Extinção - Art. 78 inciso IV da LPI

(45) 24/04/2019
(73) SCANIA CV AB (PUBL) (SE)
Em virtude da extinção publicada na RPI 2626 de 04-05-2021 e considerando ausência de manifestação dentro dos prazos legais, informo que cabe ser mantida a extinção da patente e seus certificados, conforme o disposto no artigo 12, da resolução 113/2013.

---

(11) PI 0813969-5 B1

Código 24.10 - Manutenção da Extinção - Art. 78 inciso IV da LPI
(45) 06/09/2016
(73) L'Oreal (FR)
Em virtude da extinção publicada na RPI 2626 de 04-05-2021 e considerando ausência de manifestação dentro dos prazos legais, informo que cabe ser mantida a extinção da patente e seus certificados, conforme o disposto no artigo 12, da resolução 113/2013.

---

(11) PI 0815044-3 B1

Código 24.10 - Manutenção da Extinção - Art. 78 inciso IV da LPI
(45) 16/04/2019
(73) KONINKLIJKE PHILIPS N. V. (NL)
Em virtude da extinção publicada na RPI 2626 de 04-05-2021 e considerando ausência de manifestação dentro dos prazos legais, informo que cabe ser mantida a extinção da patente e seus certificados, conforme o disposto no artigo 12, da resolução 113/2013.

---

(11) PI 0817400-8 B1

Código 24.10 - Manutenção da Extinção - Art. 78 inciso IV da LPI
(45) 17/07/2018
(73) GSG INTERNATIONAL S.P.A. (IT)
Em virtude da extinção publicada na RPI 2626 de 04-05-2021 e considerando ausência de manifestação dentro dos prazos legais, informo que cabe ser mantida a extinção da patente e seus certificados, conforme o disposto no artigo 12, da resolução 113/2013.

---

(11) PI 0819818-7 B1

Código 24.10 - Manutenção da Extinção - Art. 78 inciso IV da LPI
(45) 02/01/2019
(73) INSTITUTO TECNOLOGICO Y DE ESTUDIOS SUPERIORES DE MONTERREY (MX)
Em virtude da extinção publicada na RPI 2626 de 04-05-2021 e considerando ausência de manifestação dentro dos prazos legais, informo que cabe ser mantida a extinção da patente e seus certificados, conforme o disposto no artigo 12, da resolução 113/2013.

---

(11) PI 0822849-3 B8

Código 24.10 - Manutenção da Extinção - Art. 78 inciso IV da LPI
(45) 30/07/2019
(73) ALCON INC. (CH)

	Em virtude da extinção publicada na RPI 2626 de 04-05-2021 e considerando ausência de manifestação dentro dos prazos legais, informo que cabe ser mantida a extinção da patente e seus certificados, conforme o disposto no artigo 12, da resolução 113/2013.
(11) PI 0822859-0 B8	Código 24.10 - Manutenção da Extinção - Art. 78 inciso IV da LPI (45) 09/07/2019 (73) ALCON INC. (CH) Em virtude da extinção publicada na RPI 2626 de 04-05-2021 e considerando ausência de manifestação dentro dos prazos legais, informo que cabe ser mantida a extinção da patente e seus certificados, conforme o disposto no artigo 12, da resolução 113/2013.
(11) PI 0822899-0 B8	Código 24.10 - Manutenção da Extinção - Art. 78 inciso IV da LPI (45) 20/08/2019 (73) ALCON INC. (CH) Em virtude da extinção publicada na RPI 2626 de 04-05-2021 e considerando ausência de manifestação dentro dos prazos legais, informo que cabe ser mantida a extinção da patente e seus certificados, conforme o disposto no artigo 12, da resolução 113/2013.
(11) PI 0901990-1 B1	Código 24.10 - Manutenção da Extinção - Art. 78 inciso IV da LPI (45) 02/07/2019 (73) Honda Motor CO., LTD. (JP) Em virtude da extinção publicada na RPI 2626 de 04-05-2021 e considerando ausência de manifestação dentro dos prazos legais, informo que cabe ser mantida a extinção da patente e seus certificados, conforme o disposto no artigo 12, da resolução 113/2013.
(11) PI 0901991-0 B1	Código 24.10 - Manutenção da Extinção - Art. 78 inciso IV da LPI (45) 02/07/2019 (73) Honda Motor CO., LTD. (JP) Em virtude da extinção publicada na RPI 2626 de 04-05-2021 e considerando ausência de manifestação dentro dos prazos legais, informo que cabe ser mantida a extinção da patente e seus certificados, conforme o disposto no artigo 12, da resolução 113/2013.
(11) PI 0902020-9 B1	Código 24.10 - Manutenção da Extinção - Art. 78 inciso IV da LPI (45) 15/10/2019 (73) PGS GEOPHYSICAL AS (NO) Em virtude da extinção publicada na RPI 2626 de 04-05-2021 e considerando ausência de manifestação dentro dos prazos legais, informo que cabe ser mantida a extinção da patente e seus certificados, conforme o disposto no

	artigo 12, da resolução 113/2013.
(11) PI 0902148-5 B1	Código 24.10 - Manutenção da Extinção - Art. 78 inciso IV da LPI (45) 12/11/2019 (73) TERMICOM INDÚSTRIA E COMÉRCIO DE TERMINAIS E CONEXÕES MECÂNICAS LTDA. (BR/SP) Em virtude da extinção publicada na RPI 2626 de 04-05-2021 e considerando ausência de manifestação dentro dos prazos legais, informo que cabe ser mantida a extinção da patente e seus certificados, conforme o disposto no artigo 12, da resolução 113/2013.
(11) PI 0902193-0 B1	Código 24.10 - Manutenção da Extinção - Art. 78 inciso IV da LPI (45) 08/01/2019 (73) HONDA MOTOR CO., LTD. (JP) Em virtude da extinção publicada na RPI 2626 de 04-05-2021 e considerando ausência de manifestação dentro dos prazos legais, informo que cabe ser mantida a extinção da patente e seus certificados, conforme o disposto no artigo 12, da resolução 113/2013.
(11) PI 0909891-7 B1	Código 24.10 - Manutenção da Extinção - Art. 78 inciso IV da LPI (45) 19/02/2019 (73) KIEKERT AKTIENGESELLSCHAFT (DE) Em virtude da extinção publicada na RPI 2626 de 04-05-2021 e considerando ausência de manifestação dentro dos prazos legais, informo que cabe ser mantida a extinção da patente e seus certificados, conforme o disposto no artigo 12, da resolução 113/2013.
(11) PI 0910791-6 B8	Código 24.10 - Manutenção da Extinção - Art. 78 inciso IV da LPI (45) 22/10/2019 (73) KONINKLIJKE PHILIPS N.V. (NL) Em virtude da extinção publicada na RPI 2626 de 04-05-2021 e considerando ausência de manifestação dentro dos prazos legais, informo que cabe ser mantida a extinção da patente e seus certificados, conforme o disposto no artigo 12, da resolução 113/2013.
(11) PI 0913876-5 B1	Código 24.10 - Manutenção da Extinção - Art. 78 inciso IV da LPI (45) 14/05/2019 (73) Siemens Aktiengesellschaft (DE) Em virtude da extinção publicada na RPI 2626 de 04-05-2021 e considerando ausência de manifestação dentro dos prazos legais, informo que cabe ser mantida a extinção da patente e seus certificados, conforme o disposto no artigo 12, da resolução 113/2013.

(11) PI 0913982-6 B1	Código 24.10 - Manutenção da Extinção - Art. 78 inciso IV da LPI (45) 12/11/2019 (73) SOLVAY SOLEXIS S.P.A. (IT) Em virtude da extinção publicada na RPI 2626 de 04-05-2021 e considerando ausência de manifestação dentro dos prazos legais, informo que cabe ser mantida a extinção da patente e seus certificados, conforme o disposto no artigo 12, da resolução 113/2013.
(11) PI 0914320-3 B1	Código 24.10 - Manutenção da Extinção - Art. 78 inciso IV da LPI (45) 07/04/2020 (73) Spanset Inter Ag (CH) Em virtude da extinção publicada na RPI 2626 de 04-05-2021 e considerando ausência de manifestação dentro dos prazos legais, informo que cabe ser mantida a extinção da patente e seus certificados, conforme o disposto no artigo 12, da resolução 113/2013.
(11) PI 0914563-0 B1	Código 24.10 - Manutenção da Extinção - Art. 78 inciso IV da LPI (45) 29/10/2019 (73) BRITISH-AMERICAN TOBACCO (INVESTMENTS) LIMITED. (GB) Em virtude da extinção publicada na RPI 2626 de 04-05-2021 e considerando ausência de manifestação dentro dos prazos legais, informo que cabe ser mantida a extinção da patente e seus certificados, conforme o disposto no artigo 12, da resolução 113/2013.
(11) PI 0914701-2 B1	Código 24.10 - Manutenção da Extinção - Art. 78 inciso IV da LPI (45) 05/11/2019 (73) Renault S.A.S. (FR) ; Université Du Maine (FR) Em virtude da extinção publicada na RPI 2626 de 04-05-2021 e considerando ausência de manifestação dentro dos prazos legais, informo que cabe ser mantida a extinção da patente e seus certificados, conforme o disposto no artigo 12, da resolução 113/2013.
(11) PI 0914711-0 B1	Código 24.10 - Manutenção da Extinção - Art. 78 inciso IV da LPI (45) 14/04/2020 (73) Praxair Technology, Inc. (US) Em virtude da extinção publicada na RPI 2626 de 04-05-2021 e considerando ausência de manifestação dentro dos prazos legais, informo que cabe ser mantida a extinção da patente e seus certificados, conforme o disposto no artigo 12, da resolução 113/2013.
(11) PI 0914935-0 B1	Código 24.10 - Manutenção da Extinção - Art. 78 inciso IV da LPI (45) 18/07/2017 (73) Givaudan S.A. (CH)

	Em virtude da extinção publicada na RPI 2626 de 04-05-2021 e considerando ausência de manifestação dentro dos prazos legais, informo que cabe ser mantida a extinção da patente e seus certificados, conforme o disposto no artigo 12, da resolução 113/2013.
(11) PI 0915284-9 B1	Código 24.10 - Manutenção da Extinção - Art. 78 inciso IV da LPI (45) 14/01/2020 (73) TOCAGEN INC. (US) Em virtude da extinção publicada na RPI 2626 de 04-05-2021 e considerando ausência de manifestação dentro dos prazos legais, informo que cabe ser mantida a extinção da patente e seus certificados, conforme o disposto no artigo 12, da resolução 113/2013.
(11) PI 0915441-8 B1	Código 24.10 - Manutenção da Extinção - Art. 78 inciso IV da LPI (45) 15/08/2017 (73) SMS Siemag Aktiengesellschaft (DE) Em virtude da extinção publicada na RPI 2626 de 04-05-2021 e considerando ausência de manifestação dentro dos prazos legais, informo que cabe ser mantida a extinção da patente e seus certificados, conforme o disposto no artigo 12, da resolução 113/2013.
(11) PI 0916797-8 B1	Código 24.10 - Manutenção da Extinção - Art. 78 inciso IV da LPI (45) 18/09/2018 (73) EVONIK DEGUSSA GMBH (DE) Em virtude da extinção publicada na RPI 2626 de 04-05-2021 e considerando ausência de manifestação dentro dos prazos legais, informo que cabe ser mantida a extinção da patente e seus certificados, conforme o disposto no artigo 12, da resolução 113/2013.
(11) PI 1002294-5 B1	Código 24.10 - Manutenção da Extinção - Art. 78 inciso IV da LPI (45) 14/11/2017 (73) Rohm and Haas Company (US) Em virtude da extinção publicada na RPI 2626 de 04-05-2021 e considerando ausência de manifestação dentro dos prazos legais, informo que cabe ser mantida a extinção da patente e seus certificados, conforme o disposto no artigo 12, da resolução 113/2013.
(11) PI 1002318-6 B1	Código 24.10 - Manutenção da Extinção - Art. 78 inciso IV da LPI (45) 04/02/2020 (73) Petroleo Brasileiro S.A. - Petrobras (BR/RJ) Em virtude da extinção publicada na RPI 2626 de 04-05-2021 e considerando ausência de manifestação dentro dos prazos legais, informo que cabe ser mantida a extinção da patente e seus certificados, conforme o disposto no

artigo 12, da resolução 113/2013.

(11) PI 1013802-1 B1

Código 24.10 - Manutenção da Extinção - Art. 78 inciso IV da LPI
(45) 29/10/2019
(73) JFE STEEL CORPORATION (JP)
Em virtude da extinção publicada na RPI 2626 de 04-05-2021 e considerando ausência de manifestação dentro dos prazos legais, informo que cabe ser mantida a extinção da patente e seus certificados, conforme o disposto no artigo 12, da resolução 113/2013.

(11) PI 1014585-0 B1

Código 24.10 - Manutenção da Extinção - Art. 78 inciso IV da LPI
(45) 21/01/2020
(73) OWENS CORNING INTELLECTUAL CAPITAL, LLC (US)
Em virtude da extinção publicada na RPI 2626 de 04-05-2021 e considerando ausência de manifestação dentro dos prazos legais, informo que cabe ser mantida a extinção da patente e seus certificados, conforme o disposto no artigo 12, da resolução 113/2013.

(11) PI 1015935-5 B1

Código 24.10 - Manutenção da Extinção - Art. 78 inciso IV da LPI
(45) 08/10/2019
(73) JOHNSON & JONHSON VISION CARE, INC. (US)
Em virtude da extinção publicada na RPI 2626 de 04-05-2021 e considerando ausência de manifestação dentro dos prazos legais, informo que cabe ser mantida a extinção da patente e seus certificados, conforme o disposto no artigo 12, da resolução 113/2013.

(11) PI 1102827-0 B1

Código 24.10 - Manutenção da Extinção - Art. 78 inciso IV da LPI
(45) 02/07/2019
(73) Rohm And Haas Company (US)
Em virtude da extinção publicada na RPI 2626 de 04-05-2021 e considerando ausência de manifestação dentro dos prazos legais, informo que cabe ser mantida a extinção da patente e seus certificados, conforme o disposto no artigo 12, da resolução 113/2013.

(11) PI 1103137-9 B1

Código 24.10 - Manutenção da Extinção - Art. 78 inciso IV da LPI
(45) 22/10/2019
(73) RICARDO VAZ HARA (BR/SC)
Em virtude da extinção publicada na RPI 2626 de 04-05-2021 e considerando ausência de manifestação dentro dos prazos legais, informo que cabe ser mantida a extinção da patente e seus certificados, conforme o disposto no artigo 12, da resolução 113/2013.

(11) PI 9906568-1 B8

Código 24.10 - Manutenção da Extinção - Art. 78 inciso IV da LPI

(45) 17/04/2018

(73) VALEO EQUIPEMENTS ELECTRIQUES MOTEUR (FR)

Em virtude da extinção publicada na RPI 2626 de 04-05-2021 e considerando ausência de manifestação dentro dos prazos legais, informo que cabe ser mantida a extinção da patente e seus certificados, conforme o disposto no artigo 12, da resolução 113/2013.

Código Anotação de Alteração de nome e/ou sede, de Transferência e de Limitação ou Ônus de Pedido, Patente e Certificado de Adição de Invenção

Código 25.1 - Transferência Deferida

Notificação do deferimento da transferência requerida. Desta data corre o prazo de 60 (sessenta) dias para eventual recurso do interessado.

---

(21) BR 10 2014 028613-6 A2

Código 25.1 - Transferência Deferida
(22) 17/11/2014
(71) AI ALPINE US BIDCO INC. (US)

---

(21) BR 10 2014 030958-6 A2

Código 25.1 - Transferência Deferida
(22) 10/12/2014
(71) AI ALPINE US BIDCO INC. (US)

---

(21) BR 10 2017 019851-0 A2

Código 25.1 - Transferência Deferida
(22) 15/09/2017
(71) UNIVERSIDADE FEDERAL DE MINAS GERAIS (BR/MG) ; INTERCEMENT BRASIL S.A (BR/SP) ; PETRÓLEO BRASILEIRO S/A - PETROBRAS (BR/RJ)

---

(21) BR 10 2019 013998-6 A2

Código 25.1 - Transferência Deferida
(22) 05/07/2019
(71) PROJETO CERTO PERFIL FÁCIL COMÉRCIO DE ALUMÍNIO LTDA EPP (BR/SP)

---

(11) BR 11 2012 003837-0 B1

Código 25.1 - Transferência Deferida
(22) 20/08/2010
(45) 20/04/2021
(71) UNIVERSITY OF GEORGIA RESEARCH FOUNDATION, INC. (US) ; MERIAL, INC. (US)

---

(11) BR 11 2012 025814-1 B8

Código 25.1 - Transferência Deferida
(22) 14/04/2011
(45) 04/02/2020
(71) CPS TECHNOLOGY HOLDINGS LLC (US)

---

(11) BR 11 2013 006410-2 B1

Código 25.1 - Transferência Deferida
(22) 23/09/2011
(45) 17/11/2020
(71) CLAUS SCHMIDT MØLLER (DK)

(21) BR 11 2013 022418-5 A2	Código 25.1 - Transferência Deferida (22) 29/03/2012 (71) NUTRITION & BIOSCIENCES USA 1, LLC (US)
(11) BR 11 2013 023380-0 B1	Código 25.1 - Transferência Deferida (22) 29/03/2012 (45) 23/03/2021 (71) NUTRITION & BIOSCIENCES USA 1, LLC (US)
(11) BR 11 2014 000738-1 B1	Código 25.1 - Transferência Deferida (22) 17/07/2012 (45) 27/10/2020 (71) NUTRITION & BIOSCIENCES USA 1, LLC (US)
(21) BR 11 2014 008692-3 A2	Código 25.1 - Transferência Deferida (22) 11/10/2012 (71) NUTRITION & BIOSCIENCES USA 1, LLC (US)
(11) BR 11 2014 015334-5 B1	Código 25.1 - Transferência Deferida (22) 18/12/2012 (45) 01/12/2020 (71) WILMAR TRADING PTE LTD (SG)
(11) BR 11 2014 015337-0 B1	Código 25.1 - Transferência Deferida (22) 19/12/2012 (45) 28/04/2020 (71) WILMAR TRADING PTE LTD (SG)
(11) BR 11 2014 016089-9 B1	Código 25.1 - Transferência Deferida (22) 21/01/2013 (45) 09/02/2021 (71) NUTRITION & BIOSCIENCES USA 1, LLC (US)
(11) BR 11 2014 018127-6 B1	Código 25.1 - Transferência Deferida (22) 23/01/2013 (45) 23/03/2021 (71) BEE SIGHT LLC (US)
(21) BR 11 2014 019449-1 A8	Código 25.1 - Transferência Deferida (22) 06/02/2013 (71) PRESSURE SYSTEMS INTERNATIONAL, INC. (US)

(21) BR 11 2014 021250-3 A2	Código 25.1 - Transferência Deferida (22) 27/02/2013 (71) IC360 IMAGING, INC. (US)
(11) BR 11 2014 027719-2 B1	Código 25.1 - Transferência Deferida (22) 06/06/2013 (45) 15/12/2020 (71) NUTRITION & BIOSCIENCES USA 1, LLC (US)
(11) BR 11 2014 031201-0 B1	Código 25.1 - Transferência Deferida (22) 15/06/2012 (45) 08/09/2020 (71) INTERDIGITAL MADISON PATENT HOLDINGS, SAS (FR)
(11) BR 11 2014 031471-3 B1	Código 25.1 - Transferência Deferida (22) 12/07/2013 (45) 01/12/2020 (71) NUTRITION & BIOSCIENCES USA 1, LLC (US)
(21) BR 11 2014 032017-9 A2	Código 25.1 - Transferência Deferida (22) 12/07/2013 (71) DDP SPECIALTY ELECTRONIC MATERIALS US, INC. (US)
(11) BR 11 2015 001644-8 B1	Código 25.1 - Transferência Deferida (22) 24/07/2013 (45) 16/05/2017 (73) INNOFERM TECNOLOGIA LTDA. (BR/SP)
(21) BR 11 2015 004204-0 A2	Código 25.1 - Transferência Deferida (22) 19/09/2013 (71) PRESSURE SYSTEMS INTERNATIONAL, INC. (US)
(11) BR 11 2015 004913-3 B1	Código 25.1 - Transferência Deferida (22) 23/09/2013 (45) 06/10/2020 (71) NUTRITION & BIOSCIENCES USA 1, LLC (US)
(11) BR 11 2015 004916-8 B1	Código 25.1 - Transferência Deferida (22) 23/09/2013 (45) 24/11/2020 (71) NUTRITION & BIOSCIENCES USA 1, LLC (US)

(21) BR 11 2015 005674-1 A2	Código 25.1 - Transferência Deferida (22) 13/09/2013 (71) BAYER CROPSCIENCE AG (DE) ; BASF SE (DE)
(11) BR 11 2015 006057-9 B1	Código 25.1 - Transferência Deferida (22) 27/09/2013 (45) 17/11/2020 (71) TECHNIP N-POWER (FR)
(11) BR 11 2015 006134-6 B1	Código 25.1 - Transferência Deferida (22) 23/09/2013 (45) 01/12/2020 (71) NUTRITION & BIOSCIENCES USA 1, LLC (US)
(11) BR 11 2015 006248-2 B1	Código 25.1 - Transferência Deferida (22) 08/10/2013 (45) 27/10/2020 (71) WILMAR TRADING PTE LTD (SG)
(11) BR 11 2015 008465-6 B1	Código 25.1 - Transferência Deferida (22) 17/10/2013 (45) 20/07/2021 (71) INTERDIGITAL MADISON PATENT HOLDINGS, SAS (FR)
(11) BR 11 2015 011076-2 B1	Código 25.1 - Transferência Deferida (22) 30/01/2013 (45) 04/05/2021 (71) NUTRITION & BIOSCIENCES USA 1, LLC (US)
(11) BR 11 2015 028312-8 B1	Código 25.1 - Transferência Deferida (22) 16/05/2014 (45) 10/11/2020 (71) NUTRITION & BIOSCIENCES USA 1, LLC (US)
(11) BR 11 2015 028325-0 B1	Código 25.1 - Transferência Deferida (22) 28/05/2014 (45) 05/01/2021 (71) NUTRITION & BIOSCIENCES USA 1, LLC (US)
(21) BR 11 2016 004990-0 A2	Código 25.1 - Transferência Deferida (22) 15/09/2014

	(71) NUTRITION & BIOSCIENCES USA 1, LLC (US)
(21) BR 11 2016 005470-9 A2	Código 25.1 - Transferência Deferida (22) 15/09/2014 (71) NUTRITION & BIOSCIENCES USA 1, LLC (US)
(21) BR 11 2016 020709-2 A2	Código 25.1 - Transferência Deferida (22) 09/03/2015 (71) BAYER CROPSCIENCE AKTIENGESELLSCHAFT (DE) ; BASF SE (DE)
(21) BR 11 2016 020889-7 A2	Código 25.1 - Transferência Deferida (22) 10/03/2015 (71) BAYER CROPSCIENCE AG (DE) ; BASF SE (DE)
(21) BR 11 2017 014254-6 A2	Código 25.1 - Transferência Deferida (22) 04/01/2016 (71) NUTRITION & BIOSCIENCES USA 1, LLC (US)
(21) BR 11 2017 018345-5 A2	Código 25.1 - Transferência Deferida (22) 24/02/2016 (71) ROHM AND HAAS COMPANY (US) ; REGENTS OF THE UNIVERSITY OF MINNESOTA (US) ; NUTRITION & BIOSCIENCES USA 1, LLC (US)
(21) BR 11 2017 018495-8 A2	Código 25.1 - Transferência Deferida (22) 18/02/2016 (71) CPS TECHNOLOGY HOLDINGS LLC (US)
(21) BR 11 2017 018616-0 A2	Código 25.1 - Transferência Deferida (22) 18/02/2016 (71) CPS TECHNOLOGY HOLDINGS LLC (US)
(21) BR 11 2018 007638-4 A2	Código 25.1 - Transferência Deferida (22) 13/10/2016 (71) BAYER CROPSCIENCE AG (DE) ; BASF SE (DE)
(21) BR 11 2018 008118-3 A2	Código 25.1 - Transferência Deferida (22) 12/10/2016 (71) UNIVERSIDAD DE TALCA (CL) ; FERMELO S.A. (CL) ; INVESTIGACIONES AGRICOLAS Y FLORESTALES DEL MAULE S.A. (CL) ; INVERSIONES Y ASESORÍA OLIVARES Y MELOSSI LTDA (CL)
(11) BR 11 2018 008686-0 B1	Código 25.1 - Transferência Deferida

	(22) 26/10/2016 (45) 11/05/2021 (71) INTERDIGITAL MADISON PATENT HOLDINGS, SAS (FR)
(11) BR 11 2018 009447-1 B1	Código 25.1 - Transferência Deferida (22) 09/11/2016 (45) 08/06/2021 (71) SHISEIDO COMPANY, LIMITED (JP)
(21) BR 11 2018 013912-2 A2	Código 25.1 - Transferência Deferida (22) 06/01/2017 (71) BIOALLIANCE C.V. (NL) ; ABGENOMICS HOLDING INC. (US)
(21) BR 11 2018 014893-8 A2	Código 25.1 - Transferência Deferida (22) 24/02/2016 (71) NUTRITION & BIOSCIENCES USA 1, LLC (US)
(21) BR 11 2018 074942-7 A2	Código 25.1 - Transferência Deferida (22) 28/06/2017 (71) NUTRITION & BIOSCIENCES USA 1, LLC (US)
(11) BR 12 2014 003818-6 B1	Código 25.1 - Transferência Deferida (22) 14/11/2005 (45) 01/09/2015 (62) PI 0504788-9 14/11/2005 (73) DDP SPECIALTY ELECTRONIC MATERIALS US 8, LLC (US)
(11) BR 12 2014 027871-3 B1	Código 25.1 - Transferência Deferida (22) 05/06/2006 (45) 25/08/2015 (62) PI 0602150-6 05/06/2006 (73) DDP SPECIALTY ELECTRONIC MATERIALS US 8, LLC (US)
(11) BR 12 2014 027874-8 B1	Código 25.1 - Transferência Deferida (22) 05/06/2006 (45) 04/08/2015 (62) PI 0602150-6 05/06/2006 (73) DDP SPECIALTY ELECTRONIC MATERIALS US 8, LLC (US)
(11) BR 12 2014 027879-9 B1	Código 25.1 - Transferência Deferida (22) 05/06/2006 (45) 21/07/2015 (62) PI 0602150-6 05/06/2006

(73) DDP SPECIALTY ELECTRONIC MATERIALS US 8, LLC (US)

---

(11) BR 12 2015 017643-3 B1
Código 25.1 - Transferência Deferida
(22) 02/10/2006
(45) 10/05/2016
(62) PI 0604007-1 02/10/2006
(73) DDP SPECIALTY ELECTRONIC MATERIALS US 8, LLC (US)

---

(11) BR 12 2015 027155-0 B1
Código 25.1 - Transferência Deferida
(22) 16/07/2008
(45) 29/03/2016
(62) PI 0803669-1 16/07/2008
(73) DDP SPECIALTY ELECTRONIC MATERIALS US 8, LLC (US)

---

(11) BR 12 2015 027157-6 B1
Código 25.1 - Transferência Deferida
(22) 16/07/2008
(45) 09/08/2016
(62) PI 0803669-1 16/07/2008
(73) DDP SPECIALTY ELECTRONIC MATERIALS US 8, LLC (US)

---

(11) BR 12 2015 027159-2 B1
Código 25.1 - Transferência Deferida
(22) 16/07/2008
(45) 29/03/2016
(62) PI 0803669-1 16/07/2008
(73) DDP SPECIALTY ELECTRONIC MATERIALS US 8, LLC (US)

---

(11) BR 12 2015 027160-6 B1
Código 25.1 - Transferência Deferida
(22) 16/07/2008
(45) 29/03/2016
(62) PI 0803669-1 16/07/2008
(73) DDP SPECIALTY ELECTRONIC MATERIALS US 8, LLC (US)

---

(11) BR 12 2015 027161-4 B1
Código 25.1 - Transferência Deferida
(22) 16/07/2008
(45) 29/03/2016
(62) PI 0803669-1 16/07/2008
(73) DDP SPECIALTY ELECTRONIC MATERIALS US 8, LLC (US)

---

(11) BR 12 2015 027162-2 B1
Código 25.1 - Transferência Deferida
(22) 16/07/2008
(45) 29/03/2016
(62) PI 0803669-1 16/07/2008
(73) DDP SPECIALTY ELECTRONIC MATERIALS US 8, LLC (US)

(11) BR 12 2015 027163-0 B1	Código 25.1 - Transferência Deferida (22) 16/07/2008 (45) 29/03/2016 (62) PI 0803669-1 16/07/2008 (73) DDP SPECIALTY ELECTRONIC MATERIALS US 8, LLC (US)
(21) BR 20 2021 002158-1	Código 25.1 - Transferência Deferida (22) 04/02/2021 (71) ÁLVARO DOMINGUES TAVARES 01224309057 (BR/RS)
(11) PI 0100176-0 B1	Código 25.1 - Transferência Deferida (22) 26/01/2001 (45) 04/12/2018 (71) DDP SPECIALTY ELECTRONIC MATERIALS US 8, LLC (US)
(11) PI 0105649-2 B1	Código 25.1 - Transferência Deferida (22) 17/10/2001 (45) 06/09/2011 (73) IBTEK INDÚSTRIA E COMÉRCIO DE MÁQUINAS EIRELI (BR/SP)
(11) PI 0206343-3 B1	Código 25.1 - Transferência Deferida (22) 04/01/2002 (45) 17/05/2011 (71) CPS TECHNOLOGY HOLDINGS LLC (US)
(11) PI 0300121-0 B8	Código 25.1 - Transferência Deferida (22) 22/01/2003 (45) 16/02/2016 (73) DDP SPECIALTY ELECTRONIC MATERIALS US 8, LLC (US)
(11) PI 0305139-0 B1	Código 25.1 - Transferência Deferida (22) 14/11/2003 (45) 16/09/2014 (73) DDP SPECIALTY ELECTRONIC MATERIALS US 8, LLC (US)
(11) PI 0400354-3 B1	Código 25.1 - Transferência Deferida (22) 15/03/2004 (45) 25/10/2016 (73) DDP SPECIALTY ELECTRONIC MATERIALS US 8, LLC (US)
(11) PI 0415854-7 B1	Código 25.1 - Transferência Deferida

(22) 21/10/2004
(45) 18/11/2014
(73) CPS TECHNOLOGY HOLDINGS LLC (US)

(11) PI 0500536-1 B1
Código 25.1 - Transferência Deferida
(22) 23/02/2005
(45) 29/01/2019
(71) DDP SPECIALTY ELECTRONIC MATERIALS US 8, LLC (US)

(11) PI 0504575-4 B1
Código 25.1 - Transferência Deferida
(22) 09/02/2005
(45) 13/11/2018
(71) J.M. VOITH SE & CO. KG (DE)

(11) PI 0504788-9 B1
Código 25.1 - Transferência Deferida
(22) 14/11/2005
(45) 21/11/2018
(71) DDP SPECIALTY ELECTRONIC MATERIALS US 8, LLC (US)

(11) PI 0602150-6 B1
Código 25.1 - Transferência Deferida
(22) 05/06/2006
(45) 02/06/2015
(73) DDP SPECIALTY ELECTRONIC MATERIALS US 8, LLC (US)

(11) PI 0602502-1 B1
Código 25.1 - Transferência Deferida
(22) 04/07/2006
(45) 10/10/2017
(73) DDP SPECIALTY ELECTRONIC MATERIALS US 8, LLC (US)

(11) PI 0604007-1 B1
Código 25.1 - Transferência Deferida
(22) 02/10/2006
(45) 10/02/2016
(73) DDP SPECIALTY ELECTRONIC MATERIALS US 8, LLC (US)

(11) PI 0610757-5 B1
Código 25.1 - Transferência Deferida
(22) 22/05/2006
(45) 11/04/2017
(73) CPS TECHNOLOGY HOLDINGS LLC (US)

(11) PI 0700131-2 B1
Código 25.1 - Transferência Deferida
(22) 29/01/2007
(45) 23/05/2017

(73) DDP SPECIALTY ELECTRONIC MATERIALS US 8, LLC (US)

---

(11) PI 0700482-6 B1

Código 25.1 - Transferência Deferida
(22) 02/03/2007
(45) 04/04/2017
(73) DDP SPECIALTY ELECTRONIC MATERIALS US 8, LLC (US)

---

(11) PI 0703679-5 B1

Código 25.1 - Transferência Deferida
(22) 20/09/2007
(45) 26/12/2017
(73) DDP SPECIALTY ELECTRONIC MATERIALS US 8, LLC (US)

---

(11) PI 0704121-7 B1

Código 25.1 - Transferência Deferida
(22) 14/11/2007
(45) 03/05/2016
(73) DDP SPECIALTY ELECTRONIC MATERIALS US 8, LLC (US)

---

(21) PI 0720381-0 A2

Código 25.1 - Transferência Deferida
(22) 07/12/2007
(71) ABB SCHWEIZ AG (CH)

---

(11) PI 0800196-0 B1

Código 25.1 - Transferência Deferida
(22) 08/02/2008
(45) 11/04/2017
(73) DDP SPECIALTY ELECTRONIC MATERIALS US 8, LLC (US)

---

(11) PI 0803076-6 B1

Código 25.1 - Transferência Deferida
(22) 23/06/2008
(45) 14/06/2016
(73) DDP SPECIALTY ELECTRONIC MATERIALS US 8, LLC (US)

---

(11) PI 0803669-1 B1

Código 25.1 - Transferência Deferida
(22) 16/07/2008
(45) 29/03/2016
(73) DDP SPECIALTY ELECTRONIC MATERIALS US 8, LLC (US)

---

(11) PI 0806559-4 B1

Código 25.1 - Transferência Deferida
(22) 07/01/2008
(45) 10/04/2018
(73) PRECISION PLANTING LLC (US)

---

(11) PI 0808481-5 B1

Código 25.1 - Transferência Deferida

	(22) 29/02/2008 (45) 26/12/2018 (71) CPS TECHNOLOGY HOLDINGS LLC (US)
(11) PI 0900949-3 B1	Código 25.1 - Transferência Deferida (22) 26/03/2009 (45) 10/05/2016 (73) DDP SPECIALTY ELECTRONIC MATERIALS US 8, LLC (US)
(11) PI 0913651-7 B1	Código 25.1 - Transferência Deferida (22) 30/06/2009 (45) 24/12/2019 (71) CPS TECHNOLOGY HOLDINGS LLC (US)
(11) PI 0914802-7 B8	Código 25.1 - Transferência Deferida (22) 17/06/2009 (45) 27/10/2020 (71) SCOHIA PHARMA, INC. (JP)
(11) PI 0915543-0 B1	Código 25.1 - Transferência Deferida (22) 10/07/2009 (45) 12/11/2019 (71) CPS TECHNOLOGY HOLDINGS LLC (US)
(11) PI 0917851-1 B1	Código 25.1 - Transferência Deferida (22) 24/08/2009 (45) 11/05/2021 (71) DENKA COMPANY LIMITED (JP)
(11) PI 1002418-2 B1	Código 25.1 - Transferência Deferida (22) 20/07/2010 (45) 16/01/2018 (73) DDP SPECIALTY ELECTRONIC MATERIALS US 8, LLC (US)
(21) PI 1103859-4 A2	Código 25.1 - Transferência Deferida (22) 08/08/2011 (71) ROHM AND HAAS COMPANY (US) ; THE DOW CHEMICAL COMPANY (US)
(11) PI 1104738-0 B1	Código 25.1 - Transferência Deferida (22) 23/08/2011 (45) 31/08/2021 (71) EMBRE EMPRESA BRASILEIRA DE ENGENHARIA E FUNDAÇÕES

	LTDA, (BR/DF)
(21) PI 1107126-5 A2	Código 25.1 - Transferência Deferida (22) 26/12/2011 (71) Rohm And Haas Company (US) ; THE DOW CHEMICAL COMPANY (US)

Código 25.4 - Alteração de Nome Deferida

Notificação do deferimento da alteração de nome requerida. Desta data corre o prazo de 60 (sessenta) dias para eventual recurso do interessado.

(21) BR 10 2012 009949-7 A2	Código 25.4 - Alteração de Nome Deferida (22) 27/04/2012 (71) COMPASS MINERALS AMÉRICA DO SUL INDÚSTRIA E COMÉRCIO LTDA. (BR/SP)
(21) BR 10 2014 004883-9 A2	Código 25.4 - Alteração de Nome Deferida (22) 28/02/2014 (71) YANNIS LOCAÇÕES DE EQUIPAMENTOS LTDA (BR/SP)
(21) BR 10 2014 030315-4 A2	Código 25.4 - Alteração de Nome Deferida (22) 04/12/2014 (71) BALL BEVERAGE CAN SOUTH AMERICA S/A (BR/RS)
(21) BR 10 2021 002071-7	Código 25.4 - Alteração de Nome Deferida (22) 03/02/2021 (71) RANDON AUTTOM AUTOMAÇÃO E ROBÓTICA LTDA (BR/RS)
(11) BR 11 2012 014485-5 B1	Código 25.4 - Alteração de Nome Deferida (22) 15/12/2010 (45) 18/12/2018 (71) MITSUBISHI CHEMICAL UK LIMITED (GB)
(11) BR 11 2012 016473-2 B1	Código 25.4 - Alteração de Nome Deferida (22) 29/12/2010 (45) 21/11/2018 (71) MITSUBISHI CHEMICAL UK LIMITED (GB)
(21) BR 11 2012 024267-9 A2	Código 25.4 - Alteração de Nome Deferida (22) 25/03/2011 (71) SYNTACH AG (CH)
(11) BR 11 2012 024268-7 B1	Código 25.4 - Alteração de Nome Deferida (22) 25/03/2011 (45) 01/06/2021 (71) SYNTACH AG (CH)
(11) BR 11 2012 032216-8 B8	Código 25.4 - Alteração de Nome Deferida

	(22) 24/06/2011 (45) 15/01/2019 (71) MITSUBISHI CHEMICAL UK LIMITED (GB)
(11) BR 11 2012 032819-0 B1	Código 25.4 - Alteração de Nome Deferida (22) 24/06/2011 (45) 19/02/2019 (71) MITSUBISHI CHEMICAL UK LIMITED (GB)
(21) BR 11 2013 004393-8 A2	Código 25.4 - Alteração de Nome Deferida (22) 17/08/2011 (71) OSSIA INC. (US)
(21) BR 11 2013 010349-3 A2	Código 25.4 - Alteração de Nome Deferida (22) 27/10/2011 (71) RAKUTEN GROUP, INC. (JP)
(11) BR 11 2013 010735-9 B1	Código 25.4 - Alteração de Nome Deferida (22) 04/11/2011 (45) 24/04/2019 (71) MITSUBISHI CHEMICAL UK LIMITED (GB)
(11) BR 11 2013 012861-5 B1	Código 25.4 - Alteração de Nome Deferida (22) 18/11/2011 (45) 08/10/2019 (71) MITSUBISHI CHEMICAL UK LIMITED (GB)
(11) BR 11 2013 033654-4 B1	Código 25.4 - Alteração de Nome Deferida (22) 25/06/2012 (45) 29/12/2020 (71) OERLIKON SURFACE SOLUTIONS AG, PFÄFFIKON (CH)
(21) BR 11 2015 029339-5 A2	Código 25.4 - Alteração de Nome Deferida (22) 04/06/2014 (71) INJECTO GROUP A/S (DK)
(21) BR 11 2016 001549-5 A2	Código 25.4 - Alteração de Nome Deferida (22) 20/06/2014 (71) KYB EUROPE GMBH, SUCURSAL EN NAVARRA (ES)
(21) BR 11 2016 018352-5 A2	Código 25.4 - Alteração de Nome Deferida (22) 21/01/2016

	(71) HOWMET AEROSPACE INC. (US)
(21) BR 11 2017 001405-0 A2	Código 25.4 - Alteração de Nome Deferida (22) 25/06/2015 (71) KYB EUROPE GMBH, SUCURSAL EN NAVARRA (ES)
(21) BR 11 2017 005055-2 A2	Código 25.4 - Alteração de Nome Deferida (22) 15/06/2016 (71) HOWMET AEROSPACE INC. (US)
(11) BR 11 2017 021960-3 B1	Código 25.4 - Alteração de Nome Deferida (22) 12/04/2016 (45) 13/07/2021 (71) MITSUBISHI CHEMICAL UK LIMITED (GB)
(21) BR 11 2017 026138-3 A2	Código 25.4 - Alteração de Nome Deferida (22) 03/06/2016 (71) INJECTO GROUP A/S (DK)
(21) BR 11 2018 004440-7 A2	Código 25.4 - Alteração de Nome Deferida (22) 23/09/2016 (71) FURUKAWA MFG. CO., LTD. (JP) ; CRYOVAC, LLC (US)
(21) BR 11 2018 004821-6 A2	Código 25.4 - Alteração de Nome Deferida (22) 16/11/2016 (71) HOWMET AEROSPACE INC. (US)
(21) BR 11 2018 068609-3 A2	Código 25.4 - Alteração de Nome Deferida (22) 13/03/2017 (71) INJECTO GROUP A/S (DK)
(21) BR 11 2019 011723-7 A2	Código 25.4 - Alteração de Nome Deferida (22) 23/11/2017 (71) ARCELORMITTAL (LU) ; ABB POWER GRIDS SWEDEN AB (SE)
(21) BR 11 2019 017317-0 A2	Código 25.4 - Alteração de Nome Deferida (22) 23/01/2018 (71) ARCELORMITTAL (LU) ; ABB POWER GRIDS SWEDEN AB (SE)
(21) BR 11 2019 020289-7 A2	Código 25.4 - Alteração de Nome Deferida (22) 31/03/2018 (71) AXIAL THERAPEUTICS, INC. (US)

(21) BR 11 2020 001059-6 A2	Código 25.4 - Alteração de Nome Deferida (22) 17/07/2018 (71) CALIMMUNE AUSTRALIA PTY LTD (AU) ; CSL BEHRING GENE THERAPY, INC. (US)
(21) BR 11 2020 001132-0 A2	Código 25.4 - Alteração de Nome Deferida (22) 18/07/2018 (71) CALIMMUNE AUSTRALIA PTY LTD (AU) ; CSL BEHRING GENE THERAPY, INC. (US)
(11) BR 12 2019 009200-1 B1	Código 25.4 - Alteração de Nome Deferida (22) 25/01/2012 (45) 15/12/2020 (62) BR 11 2013 019992-0 25/01/2012 (71) INEOS PIGMENTS USA INC. (US)
(11) BR 12 2019 020410-1 B1	Código 25.4 - Alteração de Nome Deferida (22) 04/08/2011 (45) 25/05/2021 (62) BR 11 2013 002302-3 04/08/2011 (71) EHIME PREFECTURE (JP) ; NIPPON STEEL ENGINEERING CO., LTD. (JP)
(21) BR 12 2020 021873-8 A2	Código 25.4 - Alteração de Nome Deferida (22) 23/09/2016 (62) BR 11 2018 004440-7 23/09/2016 (71) FURUKAWA MFG. CO., LTD. (JP) ; CRYOVAC, LLC (US)
(21) BR 12 2020 021877-0 A2	Código 25.4 - Alteração de Nome Deferida (22) 23/09/2016 (62) BR 11 2018 004440-7 23/09/2016 (71) FURUKAWA MFG. CO., LTD. (JP) ; CRYOVAC, LLC (US)
(11) PI 0004471-7 B1	Código 25.4 - Alteração de Nome Deferida (22) 15/01/2000 (45) 01/11/2011 (73) KEIPER GMBH & CO. KG (DE)
(11) PI 0007035-1 B1	Código 25.4 - Alteração de Nome Deferida (22) 23/08/2000 (45) 15/07/2014 (73) MYCOGEN LLC (US)

(11) PI 0107209-9 B1	Código 25.4 - Alteração de Nome Deferida (22) 31/08/2001 (45) 06/09/2011 (73) KEIPER GMBH & CO. KG (DE)
(11) PI 0107316-8 B1	Código 25.4 - Alteração de Nome Deferida (22) 16/08/2001 (45) 09/02/2010 (71) KEIPER GMBH & CO. KG (DE)
(11) PI 0108117-9 B1	Código 25.4 - Alteração de Nome Deferida (22) 16/08/2001 (45) 21/08/2012 (73) KEIPER GMBH & CO. KG (DE)
(11) PI 0203996-6 B1	Código 25.4 - Alteração de Nome Deferida (22) 01/02/2002 (45) 21/09/2010 (71) KEIPER GMBH & CO. KG (DE)
(11) PI 0619744-2 B1	Código 25.4 - Alteração de Nome Deferida (22) 12/12/2006 (45) 20/06/2017 (73) Basf SE (DE) ; JGC HOLDINGS CORPORATION (JP)
(11) PI 0812854-5 B8	Código 25.4 - Alteração de Nome Deferida (22) 23/06/2008 (45) 01/10/2019 (71) SMARTCAP TECHNOLOGIES PTY LTD (AU)
(11) PI 0813050-7 B1	Código 25.4 - Alteração de Nome Deferida (22) 21/07/2008 (45) 10/11/2020 (71) DDP SPECIALTY ELECTRONIC MATERIALS US, LLC (US)
(11) PI 0818280-9 B1	Código 25.4 - Alteração de Nome Deferida (22) 29/10/2008 (45) 18/06/2019 (71) BUNDESDRUCKEREI GMBH (DE) ; COVESTRO DEUTSCHLAND AG (DE)

(11) PI 1102242-6 B1	Código 25.4 - Alteração de Nome Deferida (22) 20/05/2011 (45) 16/06/2020 (71) KEIPER GMBH & CO. KG (DE)
(11) PI 1105958-3 B1	Código 25.4 - Alteração de Nome Deferida (22) 08/12/2011 (45) 30/03/2021 (71) IDEMIA FRANCE (FR)

Código 25.7 - Alteração de Sede Deferida

Notificação do deferimento da alteração de Sede requerida. Desta data corre o prazo de 60 (sessenta) dias para eventual recurso do interessado.

---

(11) BR 10 2012 003948-6 B1
Código 25.7 - Alteração de Sede Deferida
(22) 23/02/2012
(45) 30/06/2020
(71) GRAMMER AG (DE)

---

(11) BR 10 2012 004428-5 B1
Código 25.7 - Alteração de Sede Deferida
(22) 28/02/2012
(45) 20/04/2021
(71) INTERNATIONAL CONTROLS AND MEASUREMENTS CORPORATION (US)

---

(11) BR 10 2012 006384-0 B1
Código 25.7 - Alteração de Sede Deferida
(22) 21/03/2012
(45) 14/07/2020
(71) GRAMMER AG (DE)

---

(11) BR 10 2012 006621-1 B1
Código 25.7 - Alteração de Sede Deferida
(22) 23/03/2012
(45) 24/09/2020
(71) GRAMMER AG (DE)

---

(11) BR 10 2012 007441-9 B1
Código 25.7 - Alteração de Sede Deferida
(22) 26/03/2012
(45) 14/07/2020
(71) GRAMMER AG (DE)

---

(11) BR 10 2013 023744-2 B1
Código 25.7 - Alteração de Sede Deferida
(22) 16/09/2013
(45) 10/12/2019
(71) CLAAS SELBSTFAHRENDE ERNTEMASCHINEN GMBH (DE)

---

(11) BR 10 2013 023937-2 B1
Código 25.7 - Alteração de Sede Deferida
(22) 18/09/2013
(45) 03/12/2019
(71) CLAAS SELBSTFAHRENDE ERNTEMASCHINEN GMBH (DE)

---

(11) BR 10 2013 032979-7 B1
Código 25.7 - Alteração de Sede Deferida

	(22) 20/12/2013 (45) 04/02/2020 (71) NELSON DALMOLIN (BR/SC)
(11) BR 10 2018 013283-0 B1	Código 25.7 - Alteração de Sede Deferida (22) 28/06/2018 (45) 09/06/2020 (71) HELIO DIAS HORVATH (BR/SP)
(11) BR 11 2012 007373-7 B1	Código 25.7 - Alteração de Sede Deferida (22) 30/09/2010 (45) 03/11/2020 (71) COOPERVISION INTERNATIONAL HOLDING COMPANY, LP (BB)
(11) BR 11 2013 002363-5 B1	Código 25.7 - Alteração de Sede Deferida (22) 13/06/2011 (45) 20/10/2020 (71) COOPERVISION INTERNATIONAL HOLDING COMPANY, LP (BB)
(11) BR 11 2013 002365-1 B1	Código 25.7 - Alteração de Sede Deferida (22) 13/06/2011 (45) 15/09/2020 (71) COOPERVISION INTERNATIONAL HOLDING COMPANY, LP (BB)
(11) BR 11 2013 002366-0 B1	Código 25.7 - Alteração de Sede Deferida (22) 13/06/2011 (45) 05/01/2021 (71) COOPERVISION INTERNATIONAL HOLDING COMPANY, LP (BB)
(11) BR 11 2013 019650-5 B1	Código 25.7 - Alteração de Sede Deferida (22) 27/01/2012 (45) 17/12/2019 (71) UMICORE SHOKUBAI JAPAN CO., LTD. (JP) ; UMICORE SHOKUBAI USA INC. (US)
(11) BR 11 2013 021486-4 B1	Código 25.7 - Alteração de Sede Deferida (22) 23/02/2012 (45) 22/06/2021 (71) COOPERVISION INTERNATIONAL HOLDING COMPANY, LP (BB)
(11) BR 11 2013 021488-0 B1	Código 25.7 - Alteração de Sede Deferida (22) 23/02/2012 (45) 03/11/2020

	(71) COOPERVISION INTERNATIONAL HOLDING COMPANY, LP (BB)
(11) BR 11 2013 022001-5 B1	Código 25.7 - Alteração de Sede Deferida (22) 23/02/2012 (45) 08/09/2020 (71) COOPERVISION INTERNATIONAL HOLDING COMPANY, LP (BB)
(11) BR 11 2013 022519-0 B1	Código 25.7 - Alteração de Sede Deferida (22) 29/02/2012 (45) 13/08/2019 (71) UMICORE SHOKUBAI JAPAN CO.,LTD (JP) ; UMICORE SHOKUBAI USA INC. (US)
(21) BR 11 2013 023816-0 A2	Código 25.7 - Alteração de Sede Deferida (22) 19/03/2012 (71) REALM THERAPEUTICS, INC. (US)
(11) BR 11 2013 024126-8 B1	Código 25.7 - Alteração de Sede Deferida (22) 10/02/2012 (45) 02/02/2021 (71) SOLENIS TECHNOLOGIES CAYMAN, L.P. (CH)
(21) BR 12 2019 026127-0 A2	Código 25.7 - Alteração de Sede Deferida (22) 02/04/2013 (62) BR 11 2014 024675-0 02/04/2013 (71) REG LIFE SCIENCES, LLC (US)
(21) BR 12 2019 026138-5 A2	Código 25.7 - Alteração de Sede Deferida (22) 02/04/2013 (62) BR 11 2014 024675-0 02/04/2013 (71) REG LIFE SCIENCES, LLC (US)
(21) BR 12 2019 026142-3 A2	Código 25.7 - Alteração de Sede Deferida (22) 02/04/2013 (62) BR 11 2014 024675-0 02/04/2013 (71) REG LIFE SCIENCES, LLC (US)
(21) BR 20 2018 072492-0 U2	Código 25.7 - Alteração de Sede Deferida (22) 31/10/2018 (71) AHC MENTORING BUSINESS LTDA (BR/SP)
(11) MU 9102571-0 Y1	Código 25.7 - Alteração de Sede Deferida

(22) 28/12/2011
(45) 19/02/2019
(71) ANTONIO JORGE DE CARVALHO FREITAS (BR/BA)

---

(11) PI 0000622-0 B1
Código 25.7 - Alteração de Sede Deferida
(22) 09/02/2000
(45) 29/07/2014
(73) EATON CORPORATION (US)

---

(11) PI 0100045-4 B1
Código 25.7 - Alteração de Sede Deferida
(22) 10/01/2001
(45) 22/10/2013
(73) BAMED AG (CH)

---

(11) PI 0202462-4 B1
Código 25.7 - Alteração de Sede Deferida
(22) 13/06/2002
(45) 18/09/2012
(73) BAMED AG (CH)

---

(11) PI 0204301-7 B1
Código 25.7 - Alteração de Sede Deferida
(22) 03/10/2002
(45) 25/01/2011
(73) EATON CORPORATION (US)

---

(11) PI 0207149-5 B1
Código 25.7 - Alteração de Sede Deferida
(22) 31/01/2002
(45) 29/05/2012
(73) EATON CORPORATION (US)

---

(11) PI 0207650-0 B1
Código 25.7 - Alteração de Sede Deferida
(22) 26/02/2002
(45) 17/11/2015
(73) MERIAL LIMITED (US)

---

(11) PI 0207652-7 B1
Código 25.7 - Alteração de Sede Deferida
(22) 26/02/2002
(45) 30/10/2018
(71) MERIAL LIMITED (US)

---

(11) PI 0306214-7 B8
Código 25.7 - Alteração de Sede Deferida
(22) 20/11/2003
(45) 08/08/2017

	(73) JAPAN TOBACCO INC. (JP)
(11) PI 0312814-8 B1	Código 25.7 - Alteração de Sede Deferida (22) 21/07/2003 (45) 06/06/2017 (73) MERIAL LIMITED (US)
(11) PI 0401482-0 B8	Código 25.7 - Alteração de Sede Deferida (22) 26/04/2004 (45) 29/07/2014 (73) BAMED AG (CH)
(11) PI 0402604-7 B1	Código 25.7 - Alteração de Sede Deferida (22) 30/06/2004 (45) 04/09/2012 (73) EATON CORPORATION (US)
(11) PI 0415731-1 B8	Código 25.7 - Alteração de Sede Deferida (22) 22/10/2004 (45) 31/05/2016 (73) BAMED AG. (CH)
(11) PI 0505625-0 B1	Código 25.7 - Alteração de Sede Deferida (22) 21/12/2005 (45) 11/07/2017 (73) INTERNATIONAL CONTROLS AND MEASUREMENTS CORPORATION (US)
(11) PI 0906434-6 B1	Código 25.7 - Alteração de Sede Deferida (22) 06/02/2009 (45) 19/11/2019 (71) COOPERVISION INTERNATIONAL HOLDING COMPANY, L.P. (GB)
(11) PI 1008825-3 B1	Código 25.7 - Alteração de Sede Deferida (22) 05/02/2010 (45) 22/06/2021 (71) BRENT SHELDON (CA)
(11) PI 9814958-0 B1	Código 25.7 - Alteração de Sede Deferida (22) 12/11/1998 (45) 15/10/2013 (73) MERIAL LIMITED (US)

(11) PI 9905511-2 B1

Código 25.7 - Alteração de Sede Deferida

(22) 17/11/1999

(45) 15/09/2015

(73) EATON CORPORATION (US)

Código 25.8 - Alteração de Sede Indeferida

Notificação do indeferimento da alteração de Sede requerida. Desta data corre o prazo de 60 (sessenta) dias para eventual recurso do interessado.

---

(11) PI 0102632-1 B1

Código 25.8 - Alteração de Sede Indeferida

(22) 15/05/2001

(45) 22/04/2009

(73) Eaton Corporation (US)

Indeferido o pedido de alteração de sede contido na petição 870210037252 de 25/04/2021, em virtude da extinção da patente (21.6) publicada na RPI2622 de 06/04/2021.

Código 25.11 - Republicação

Republicação da publicação de qualquer um dos subitens anteriores por ter sido indevida.

---

(11) BR 10 2013 010664-0 B1

Código 25.11 - Republicação
(22) 30/04/2013
(45) 31/08/2021
(71) HAROLDO DE ARAÚJO PONTE (BR/PR) ; ANA CAROLINA TEDESCHI GOMES ABRANTES (BR/PR)
Retificado o despacho 25.1 publicado na RPI 2412 de 28/03/2017 sob o item (71).

---

(21) BR 20 2016 019977-3 U2

Código 25.11 - Republicação
(22) 29/08/2016
(71) SOLAR GROUP DO BRASIL EIRELI (BR/SP)
Retificado o despacho 25.1 publicado na RPI 2585 de 21/07/2020 sob o item (71).

---

(11) PI 0514483-3 B1

Código 25.11 - Republicação
(22) 17/08/2005
(45) 19/04/2016
(73) FRIESLANDCAMPINA NEDERLAND B.V. (NL) ; KONINKLIJKE DOUWE EGBERTS B.V. (NL) ; INTERCONTINENTAL GREAT BRANDS LLC (US)
Retificação do despacho 25.1 publicado na RPI 2641, de 17/08/2021:Onde se lê: ?Através da petição nº870210042334 de 10/05/2021, foi solicitada a tranferência parcial para Koninklijke Douwe Egberts B.V. sendo esta publicada na RPI nº 2634 de 29/06/2021.? Leia-se: ?Através da petição nº 870210042334 de 10/05/2021, foi solicitada a transferência parcial para Koninklijke Douwe Egberts B.V. sendo esta publicada na RPI nº 2641 de 17/08/2021.?

Código Códigos para Trâmite Prioritário

Código 28.10.1 - Notificação de requerimento de trâmite prioritário de depositante idoso

Notifica o requerimento de trâmite prioritário de depositante idoso para os processos de patente listados. A admissão condiciona-se ao atendimento da legislação específica.

(21) BR 10 2018 016392-2 A2	Código 28.10.1 - Notificação de requerimento de trâmite prioritário de depositante idoso (22) 10/08/2018
(21) BR 10 2021 010159-8	Código 28.10.1 - Notificação de requerimento de trâmite prioritário de depositante idoso (22) 26/05/2021 Notificação de requerimento de trâmite prioritário de depositante idoso, conforme protocolo 870210073761, de 12/08/2021
(21) BR 10 2021 015633-3	Código 28.10.1 - Notificação de requerimento de trâmite prioritário de depositante idoso (22) 09/08/2021 Notificação de requerimento de trâmite prioritário de depositante idoso, conforme protocolo 870210072822, de 10/08/2021
(21) BR 20 2017 025740-7 U2	Código 28.10.1 - Notificação de requerimento de trâmite prioritário de depositante idoso (22) 29/11/2017 Notificação de requerimento de trâmite prioritário de idoso, conforme protocolo 870210073642, de 12/08/2021
(21) BR 20 2018 073271-0	Código 28.10.1 - Notificação de requerimento de trâmite prioritário de depositante idoso (22) 12/11/2018
(21) BR 20 2018 075648-1 U2	Código 28.10.1 - Notificação de requerimento de trâmite prioritário de depositante idoso (22) 10/12/2018
(21) BR 20 2021 014565-5	Código 28.10.1 - Notificação de requerimento de trâmite prioritário de depositante idoso (22) 23/07/2021

Código 28.10.4 - Notificação de requerimento de trâmite prioritário de depositante MEI, ME ou EPP

Notifica o requerimento de trâmite prioritário de depositante de depositante MEI, ME ou EPP para os processos de patente listados. A admissão condiciona-se ao atendimento da legislação específica.

(21) BR 10 2018 015529-6 A2	Código 28.10.4 - Notificação de requerimento de trâmite prioritário de depositante MEI, ME ou EPP (22) 30/07/2018 Notificação de requerimento de trâmite prioritário de depositante MEI, ME ou EPP, conforme protocolo 870210072299, de 09/08/2021
(21) BR 20 2021 014042-4	Código 28.10.4 - Notificação de requerimento de trâmite prioritário de depositante MEI, ME ou EPP (22) 16/07/2021

Código 28.10.11 - Notificação de requerimento de trâmite prioritário de tecnologia verde

Notifica o requerimento de trâmite prioritário de tecnologia verde para os processos de patente listados. A admissão condiciona-se ao atendimento da legislação específica.

(21) BR 10 2021 004078-5 A2	Código 28.10.11 - Notificação de requerimento de trâmite prioritário de tecnologia verde (22) 03/03/2021
(21) BR 10 2021 014936-1	Código 28.10.11 - Notificação de requerimento de trâmite prioritário de tecnologia verde (22) 29/07/2021 Notificação de requerimento de trâmite prioritário de tecnologia verde, conforme protocolo 870210072840, de 10/08/2021.

Código 28.10.12 - Notificação de requerimento de trâmite prioritário de tecnologia para tratamento de saúde

Notifica o requerimento de trâmite prioritário de tecnologia para tratamento de saúde para os processos de patente listados. A admissão condiciona-se ao atendimento da legislação específica.

(21) BR 10 2020 021144-7 A2	Código 28.10.12 - Notificação de requerimento de trâmite prioritário de tecnologia para tratamento de saúde (22) 15/10/2020
(21) BR 10 2021 007872-3 A2	Código 28.10.12 - Notificação de requerimento de trâmite prioritário de tecnologia para tratamento de saúde (22) 26/04/2021 Notificação de requerimento de trâmite prioritário para tratamento do Covid-19, conforme protocolo 870210073486, de 11/08/2021
(21) BR 10 2021 007901-0 A2	Código 28.10.12 - Notificação de requerimento de trâmite prioritário de tecnologia para tratamento de saúde (22) 26/04/2021
(21) BR 10 2021 009446-0 A2	Código 28.10.12 - Notificação de requerimento de trâmite prioritário de tecnologia para tratamento de saúde (22) 14/05/2021

Código 28.10.26 - Notificação de requerimento de trâmite prioritário de tecnologia disponibilizada no mercado

Notifica o requerimento de trâmite prioritário de tecnologia disponibilizada no mercado para os processos de patente listados. A admissão condiciona-se ao atendimento da legislação específica.

(21) BR 10 2020 003282-8 A2	Código 28.10.26 - Notificação de requerimento de trâmite prioritário de tecnologia disponibilizada no mercado (22) 17/02/2020

Código 28.10.32 - Notificação de requerimento de trâmite prioritário de PPH

Notifica o requerimento de trâmite prioritário para os processos de patente listados. A admissão condiciona-se ao atendimento da legislação específica.

(21) BR 10 2017 012140-2 A2	Código 28.10.32 - Notificação de requerimento de trâmite prioritário de PPH (22) 08/06/2017
(21) BR 10 2018 016299-3 A2	Código 28.10.32 - Notificação de requerimento de trâmite prioritário de PPH (22) 09/08/2018
(21) BR 10 2018 067708-0 A2	Código 28.10.32 - Notificação de requerimento de trâmite prioritário de PPH (22) 04/09/2018 Notificação de requerimento de trâmite prioritário de PPH, conforme protocolo 870210072347, de 09/08/2021.
(21) BR 10 2018 067904-0 A2	Código 28.10.32 - Notificação de requerimento de trâmite prioritário de PPH (22) 05/09/2018
(21) BR 10 2018 075832-2 A2	Código 28.10.32 - Notificação de requerimento de trâmite prioritário de PPH (22) 12/12/2018
(21) BR 11 2012 002974-6 A2	Código 28.10.32 - Notificação de requerimento de trâmite prioritário de PPH (22) 06/08/2010
(21) BR 11 2019 001254-0 A2	Código 28.10.32 - Notificação de requerimento de trâmite prioritário de PPH (22) 21/07/2017
(21) BR 11 2019 010669-3 A2	Código 28.10.32 - Notificação de requerimento de trâmite prioritário de PPH (22) 17/11/2017
(21) BR 11 2019 012674-0 A2	Código 28.10.32 - Notificação de requerimento de trâmite prioritário de PPH (22) 04/12/2017
(21) BR 11 2019 014134-0 A2	Código 28.10.32 - Notificação de requerimento de trâmite prioritário de PPH (22) 09/11/2018 Notificação de requerimento de trâmite prioritário de PPH, conforme protocolo 870210073615, de 12/08/2021
(21) BR 11 2019 024801-3 A2	Código 28.10.32 - Notificação de requerimento de trâmite prioritário de PPH (22) 16/07/2018
(21) BR 11 2020 002818-5 A2	Código 28.10.32 - Notificação de requerimento de trâmite prioritário de PPH (22) 08/08/2018

(21) BR 11 2020 008506-5 A2	Código 28.10.32 - Notificação de requerimento de trâmite prioritário de PPH (22) 26/07/2018 Notificação de requerimento de trâmite prioritário de PPH, conforme protocolo 870210074383, de 13/08/2021
(21) BR 11 2021 010382-1 A2	Código 28.10.32 - Notificação de requerimento de trâmite prioritário de PPH (22) 31/01/2020
(21) BR 12 2021 012549-0 A2	Código 28.10.32 - Notificação de requerimento de trâmite prioritário de PPH (22) 15/06/2018

Código 28.20 - Petição de trâmite prioritário não conhecida

Notifica que a petição apresentada não foi conhecida com base nos motivos descritos.

(21) BR 11 2020 022770-6 A8	Código 28.20 - Petição de trâmite prioritário não conhecida (22) 10/05/2019 A petição nº 870210072319, de 09/08/2021, não é conhecida, pois o requerente não é legitimado para requerer o trâmite prioritário pelo motivo pleiteado, conforme estipulado pelo inciso III, do art. 23, da Portaria INPI PR nº 247, de 22/06/2020, publicada na RPI nº 2582, de 30/06/2020. Especificamente, A petição de entrada na fase nacional nº 870200140990 de 09/11/2020, consta o depositante como pessoa Jurídica e não pessoa Física.

Código 28.21 - Exigência formal de trâmite prioritário

Notifica os requisitos formais para trâmite prioritário que não foram atendidos. O requerente tem o prazo de 60 (sessenta) dias para sanear as irregularidades apontadas através do código de serviço 206, descrição do objeto: “cumprimento do exame formal para trâmite prioritário”.

(21) BR 11 2019 024801-3 A2	Código 28.21 - Exigência formal de trâmite prioritário (22) 16/07/2018 Para o requerimento de trâmite prioritário efetuado através da petição nº 870210072841, de 10/08/2021, atender as condições formais, o interessado deve cumprir ao disposto no art. 3º, inciso IX, 4º e), g) Portaria nº 404, de 21/12/2020, publicada na RPI 2608, de 29/12/2020 e manifestar-se através do código de serviço 206 no prazo de 60 dias, sob pena de negação

(21) BR 11 2020 002818-5 A2

Código 28.21 - Exigência formal de trâmite prioritário
(22) 08/08/2018
Para o requerimento de trâmite prioritário efetuado através da petição nº 870210072829, de 10/08/2021, atender as condições formais, o interessado deve cumprir ao disposto no art. 4º, IV, c), d), e), f) e g), da Portaria INPI PR nº 404, de 21/12/20, publicada na RPI nº 2608, de 29/12/20, e manifestar-se através do código de serviço 206 no prazo de 60 dias, sob pena de negação. Especificamente deve ser apresentada uma Decision to grant e não uma Intention to grant.

Código 28.22 - Requerimento de trâmite prioritário encaminhado para confirmação tecnológica.

Notifica que as condições formais para o trâmite prioritário dos processos listados foram atendidas, mas é necessário confirmar a tecnologia. A admissão do trâmite prioritário condiciona-se a confirmação de que a tecnologia atende a legislação específica.

(21) BR 10 2020 021144-7 A2

Código 28.22 - Requerimento de trâmite prioritário encaminhado para confirmação tecnológica.
(22) 15/10/2020
A petição nº 870210073490 de 11/08/2021, foi encaminhada para confirmação da tecnologia, conforme estipulado pelo art. 13º, da Instrução Normativa DIRPA nº 2, de 26/06/20, publicada na RPI nº 2582, de 30/06/20. A admissão do trâmite prioritário está condicionada a adequação da matéria do processo às condições estipuladas na Portaria INPI PR nº 247, de 22/06/20, publicada na RPI nº 2582, de 30/06/20.

(21) BR 10 2020 024820-0 A2

Código 28.22 - Requerimento de trâmite prioritário encaminhado para confirmação tecnológica.
(22) 04/12/2020
A petição nº 870210065736, de 20/07/2021, foi encaminhada para confirmação da tecnologia, haja vista que a exigência formulada na RPI nº 2639, de 03/08/2021, foi atendida por intermédio da petição nº 870210072905, de 10/08/2021, conforme estipulado pelo art. 9º, da Instrução Normativa DIRPA nº 2, de 26/06/2020, publicada na RPI nº 2582, de 30/06/2020. A admissão do trâmite prioritário está condicionada a adequação da matéria do processo às condições estipuladas na Portaria INPI PR nº 247, de 22/06/20, publicada na RPI nº 2582, de 30/06/20.

(21) BR 10 2021 004078-5 A2

Código 28.22 - Requerimento de trâmite prioritário encaminhado para confirmação tecnológica.

	(22) 03/03/2021 A petição nº 870210073516, de 11/08/2021, foi encaminhada para confirmação da tecnologia, conforme estipulado pelo art. 9º, da Instrução Normativa DIRPA nº 2, de 26/06/20, publicada na RPI nº 2582, de 30/06/20. A admissão do trâmite prioritário está condicionada a adequação da matéria do processo às condições estipuladas na Portaria INPI PR nº 247, de 22/06/20, publicada na RPI nº 2582, de 30/06/20.
(21) BR 10 2021 007872-3 A2	Código 28.22 - Requerimento de trâmite prioritário encaminhado para confirmação tecnológica. (22) 26/04/2021 A petição nº 870210073486, de 11/08/2021, foi encaminhada para confirmação da tecnologia, conforme estipulado pelo art. 9º, da Instrução Normativa DIRPA nº 2, de 26/06/20, publicada na RPI nº 2582, de 30/06/20. A admissão do trâmite prioritário está condicionada a adequação da matéria do processo às condições estipuladas na Portaria INPI PR nº 247, de 22/06/20, publicada na RPI nº 2582, de 30/06/20
(21) BR 10 2021 007901-0 A2	Código 28.22 - Requerimento de trâmite prioritário encaminhado para confirmação tecnológica. (22) 26/04/2021 A petição nº 870210073480, de 11/08/2021, foi encaminhada para confirmação da tecnologia, conforme estipulado pelo art. 9º, da Instrução Normativa DIRPA nº 2, de 26/06/2020, publicada na RPI nº 2582, de 30/06/2020. A admissão do trâmite prioritário está condicionada a adequação da matéria do processo às condições estipuladas na Portaria INPI PR nº 247, de 22/06/2020, publicada na RPI nº 2582, de 30/06/2020.
(21) BR 10 2021 009446-0 A2	Código 28.22 - Requerimento de trâmite prioritário encaminhado para confirmação tecnológica. (22) 14/05/2021 A petição nº 870210072725, de 09/08/2021, foi encaminhada para confirmação da tecnologia, conforme estipulado pelo art. 9º, da Instrução Normativa DIRPA nº 2, de 26/06/2020, publicada na RPI nº 2582, de 30/06/2020. A admissão do trâmite prioritário está condicionada a adequação da matéria do processo às condições estipuladas na Portaria INPI PR nº 247, de 22/06/2020, publicada na RPI nº 2582, de 30/06/2020.
(21) BR 10 2021 010467-8	Código 28.22 - Requerimento de trâmite prioritário encaminhado para confirmação tecnológica. (22) 28/05/2021 A petição nº 870210050254, de 02/06/2021, foi encaminhada para confirmação da tecnologia, haja vista que a exigência formulada na RPI nº 2632, de

	15/06/21, foi atendida por intermédio da petição nº 870210074573, de 14/08/2021, conforme estipulado pelo art. 9º, da Instrução Normativa DIRPA nº 2, de 26/06/20, publicada na RPI nº 2582, de 30/06/20. A admissão do trâmite prioritário está condicionada a adequação da matéria do processo às condições estipuladas na Portaria INPI PR nº 247, de 22/06/20, publicada na RPI nº 2582, de 30/06/20.
(21) BR 10 2021 014936-1	Código 28.22 - Requerimento de trâmite prioritário encaminhado para confirmação tecnológica. (22) 29/07/2021 Análise substantiva- A petição nº 870210072840, de 10/08/2021, foi encaminhada para confirmação da tecnologia, conforme estipulado pelo art. 9º, da Instrução Normativa DIRPA nº 2, de 26/06/20, publicada na RPI nº 2582, de 30/06/20. A admissão do trâmite prioritário está condicionada a adequação da matéria do processo às condições estipuladas na Portaria INPI PR nº 247, de 22/06/20, publicada na RPI nº 2582, de 30/06/20.

Código 28.30 - Trâmite prioritário admitido

Notifica a admissão do trâmite prioritário ao processo de patente em toda a esfera administrativa do INPI.

(21) BR 10 2017 007109-0 A2	Código 28.30 - Trâmite prioritário admitido (22) 06/04/2017 Admitido o trâmite prioritário requerido através da petição nº 870210072042, de 06/08/2021, haja vista que atende ao disposto no art. 3º e art. 4º da Resolução INPI PR nº 404, de 21/12/2020, publicada na RPI nº 2608, de 29/12/2020.
(21) BR 10 2018 002964-9 A2	Código 28.30 - Trâmite prioritário admitido (22) 15/02/2018 Admitido o trâmite prioritário requerido através da petição nº 870210070046, de 02/08/2021, haja vista que atende ao disposto no art. 7º, da Portaria INPI PR 294, de 05/08/20, publicada na RPI nº 2588, de 11/08/20. Especificamente a petição de cumprimento de exigência foi aceita, uma vez que o requerente solicitou a mudança de modalidade de tramitação prioritária de ?Usuário Anterior da Tecnologia? para ?Tecnologia Disponibilizada no Mercado?.
(21) BR 10 2018 011384-4 A2	Código 28.30 - Trâmite prioritário admitido (22) 05/06/2018 Admitido o trâmite prioritário requerido através da petição nº 870210071245, de 05/08/2021, haja vista que atende ao disposto no art. 7º, da Portaria INPI PR

	294, de 05/08/20, publicada na publicada na RPI nº 2588, de 11/08/20.
(21) BR 10 2018 014627-0 A2	Código 28.30 - Trâmite prioritário admitido (22) 18/07/2018 Admitido o trâmite prioritário requerido através da petição nº 870210070039, de 02/08/2021, haja vista que atende ao disposto no art. 20, da Portaria INPI PR nº 247, de 22/06/20, publicada na RPI nº 2582, de 30/06/20.
(21) BR 10 2020 013277-6 A2	Código 28.30 - Trâmite prioritário admitido (22) 29/06/2020 Admitido o trâmite prioritário requerido através da petição nº 870210071311, de 05/08/2021, haja vista que atende ao disposto no art. 3º, 4º e 8º, da Portaria INPI PR nº 247, de 22/06/2020, publicada na RPI nº 2582, de 30/06/2020.
(21) BR 10 2020 017657-9 A2	Código 28.30 - Trâmite prioritário admitido (22) 28/08/2020 Admitido o trâmite prioritário requerido através da petição nº 870210070990, de 04/08/2021, haja vista que atende ao disposto no art. 8°, da Portaria INPI PR nº 247, de 22/06/20, publicada na RPI nº 2582, de 30/06/20.
(21) BR 10 2020 021262-1 A2	Código 28.30 - Trâmite prioritário admitido (22) 16/10/2020 Admitido o trâmite prioritário requerido através da petição nº 870210048758, de 28/05/2021, haja vista que a exigência formulada na RPI nº 2632, de 15/06/2021, foi cumprida através da petição nº 870210071631, de 06/08/2021, atendendo ao disposto no art. 7º,da Portaria INPI PR nº 294, de 05/08/20, publicada na RPI nº 2588, de 11/08/20
(21) BR 10 2021 006814-0	Código 28.30 - Trâmite prioritário admitido (22) 09/04/2021 Admitido o trâmite prioritário requerido através da petição nº 870210056693, de 23/06/2021, haja vista que a exigência formulada na RPI nº 2635, de 06/07/2021, foi cumprida através da petição nº 870210067518, de 26/07/2021, atendendo ao disposto no art. 11, da Portaria INPI PR nº 247, de 22/06/20, publicada na RPI nº 2582, de 30/06/20.
(21) BR 10 2021 010918-1	Código 28.30 - Trâmite prioritário admitido (22) 04/06/2021 Admitido o trâmite prioritário requerido através da petição nº 870210066410, de 22/07/2021, haja vista que atende ao disposto no art. 11, da Portaria INPI PR nº 247, de 22/06/20, publicada na RPI nº 2582, de 30/06/20.
(21) BR 10 2021 012622-1	Código 28.30 - Trâmite prioritário admitido

	(22) 25/06/2021 Admitido o trâmite prioritário requerido através da petição nº 870210058388, de 28/06/21, haja vista que atende ao disposto no art. 13, da Portaria INPI PR nº 247, de 22/06/20, publicada na RPI nº 2582, de 30/06/20.
(21) BR 11 2015 006521-0 A2	Código 28.30 - Trâmite prioritário admitido (22) 10/10/2013 Admitido o trâmite prioritário requerido através da petição nº 870210068297, de 27/07/2021, haja vista que atende ao disposto no art. 12, da Portaria INPI PR nº 247, de 22/06/20, publicada na RPI nº 2582, de 30/06/20.
(21) BR 11 2019 008110-0 A2	Código 28.30 - Trâmite prioritário admitido (22) 17/10/2018 Concedido o trâmite prioritário requerido através da petição nº 870210070010, de 02/08/2021, haja vista que atende ao disposto nos artigos 3º e 4º da Portaria INPI PR nº 404, de 21/12/20, publicada na RPI 2608, de 29/12/20.
(21) BR 11 2019 009905-0 A2	Código 28.30 - Trâmite prioritário admitido (22) 26/11/2018 Admitido o trâmite prioritário requerido através da petição nº 870210070962, de 04/08/2021, haja vista que atende ao disposto nos art. 3º e 4º, da Portaria INPI PR nº 404, de 21/12/20, publicada na RPI nº 2608, de 29/12/20
(21) BR 11 2019 018579-8 A2	Código 28.30 - Trâmite prioritário admitido (22) 10/05/2018 Admitido o trâmite prioritário requerido através da petição nº 870210060828, de 05/07/21, haja vista que atende ao disposto no art. 11, da Portaria INPI PR nº 247, de 22/06/20, publicada na RPI nº 2582, de 30/06/20.
(21) BR 11 2019 028101-0 A2	Código 28.30 - Trâmite prioritário admitido (22) 29/06/2018 Admitido o trâmite prioritário requerido através da petição nº 870210071085, de 04/08/2021, haja vista que atende ao disposto no art. 12, da Portaria INPI PR nº 247, de 22/06/20, publicada na RPI nº 2582, de 30/06/20.
(21) BR 11 2019 028235-1 A2	Código 28.30 - Trâmite prioritário admitido (22) 24/07/2018 Admitido o trâmite prioritário requerido através da petição nº 870210070073, de 02/08/2021, haja vista que atende ao disposto no art. 12, da Portaria INPI PR nº 247, de 22/06/20, publicada na RPI nº 2582, de 30/06/20
(21) BR 11 2020 001771-0 A2	Código 28.30 - Trâmite prioritário admitido (22) 27/07/2018

	Admitido o trâmite prioritário requerido através da petição nº 870210071942, de 06/08/2021, haja vista que atende ao disposto no art. 3º e art. 4º da Resolução INPI PR nº 404, de 21/12/2020, publicada na RPI nº 2608, de 29/12/2020.
(21) BR 11 2020 007758-5 A2	Código 28.30 - Trâmite prioritário admitido (22) 20/09/2018 Admitido o trâmite prioritário requerido através da petição nº 870210071995, de 06/08/2021, haja vista que atende ao disposto nos art. 3º e 4º, da Portaria INPI PR nº 404, de 21/12/20, publicada na RPI nº 2608, de 29/12/20.
(21) BR 11 2020 010704-2 A2	Código 28.30 - Trâmite prioritário admitido (22) 28/11/2018 Admitido o trâmite prioritário requerido através da petição nº 870210071206, de 05/08/2021, haja vista que atende ao disposto nos art. 3º e art. 4º da Resolução INPI PR nº 404, de 21/12/2020, publicada na RPI nº 2608, de 29/12/2020. Não foi apresentado a cópia do QR deferido pelo parceiro (art. 4º, IV, e), porém foi encontrado na plataforma Espacenet.
(21) BR 11 2021 009800-3 A2	Código 28.30 - Trâmite prioritário admitido (22) 19/11/2019 Admitido o trâmite prioritário requerido através da petição nº 870210070217, de 02/08/2021, haja vista que atende ao disposto no art. 3º e art. 4º da Resolução INPI PR nº 404, de 21/12/2020, publicada na RPI nº 2608, de 29/12/2020.
(21) BR 12 2021 012602-0 A2	Código 28.30 - Trâmite prioritário admitido (22) 14/12/2018 Concedido o trâmite prioritário requerido através da petição nº 870210059974, de 02/07/2021, haja vista que a exigência formulada na RPI 2636, de 13/07/2021, foi cumprida através da petição nº 870210070415, de 02/08/2021, atendendo ao disposto nos artigos 3º e 4º da Portaria INPI PR nº 404, de 21/12/20, publicada na RPI 2608, de 29/12/20.
(21) BR 20 2016 014186-4 U2	Código 28.30 - Trâmite prioritário admitido (22) 17/06/2016 Admitido o trâmite prioritário requerido através da petição nº 870210070985, de 04/08/2021 , haja vista que atende ao disposto no art. 7º, da Portaria INPI PR nº 294, de 05/08/20, publicada na RPI nº 2588, de 11/08/20.
(21) BR 20 2018 010587-1 U2	Código 28.30 - Trâmite prioritário admitido (22) 24/05/2018 Admitido o trâmite prioritário requerido através da petição nº 870210042853, de 11/05/2021, haja vista que a exigência formulada na RPI nº 2636, de 13/07/2021, foi cumprida através da petição nº 870210071237, de 05/08/2021,

	atendendo ao disposto no art. 17, da Portaria INPI PR nº 247, de 22/06/20, publicada na RPI nº 2582, de 30/06/20.
(21) BR 20 2018 072492-0 U2	Código 28.30 - Trâmite prioritário admitido (22) 31/10/2018 Admitido o trâmite prioritário requerido através da petição nº 870210071303, de 05/08/2021, haja vista que atende ao disposto no art. 8º, da Portaria INPI PR nº 247, de 22/06/20, publicada na RPI nº 2582, de 30/06/20.
(21) BR 20 2019 011518-7 U2	Código 28.30 - Trâmite prioritário admitido (22) 04/06/2019 Admitido o trâmite prioritário requerido através da petição nº 870210069959, de 02/08/2021, haja vista que atende ao disposto no art. 8º, da Portaria INPI PR nº 247, de 22/06/20, publicada na RPI nº 2582, de 30/06/20.
(21) BR 20 2021 014062-9	Código 28.30 - Trâmite prioritário admitido (22) 16/07/2021 Admitido o trâmite prioritário requerido através da petição nº 800210262537, de 03/08/2021, haja vista que atende ao disposto no art. 5º, da Portaria INPI PR nº 247, de 22/06/20, publicada na RPI nº 2582, de 30/06/20.
(21) BR 20 2021 014071-8 U2	Código 28.30 - Trâmite prioritário admitido (22) 16/07/2021 Admitido o trâmite prioritário requerido através da petição nº 870210070516, de 03/08/2021, haja vista que atende ao disposto no art. 8º, da Portaria INPI PR nº 247, de 22/06/20, publicada na RPI nº 2582, de 30/06/20.
(21) BR 20 2021 014701-1	Código 28.30 - Trâmite prioritário admitido (22) 26/07/2021 Admitido o trâmite prioritário requerido através da petição nº 870210071758, de 06/08/2021, haja vista que atende ao disposto no art. 8°, da Portaria INPI PR nº 247, de 22/06/20, publicada na RPI nº 2582, de 30/06/20.

Código 28.40 - Trâmite prioritário não admitido

Notifica que requerimento de trâmite prioritário dos processos listados não foi admitido pelos motivos descritos.

(21) BR 10 2017 018216-9 A2	Código 28.40 - Trâmite prioritário não admitido (22) 25/08/2017 Não foi admitido o trâmite prioritário requerido através da petição nº

870210053203 de 14/06/2021, haja vista que a matéria do processo não enquadra-se no exigido pelo art. 12, da Portaria INPI PR nº 247, de 22/06/20, publicada na RPI nº 2582, de 30/06/20.