INSTITUTO NACIONAL DA PROPRIEDADE INDUSTRIAL

Revista da Propriedade Industrial

Nº 2641
17 de Agosto de 2021

Patentes

Seção VI

REPÚBLICA FEDERATIVA DO BRASIL

Presidente

Jair Bolsonaro

MINISTÉRIO DA ECONOMIA

Ministro da Economia

Paulo Roberto Nunes Guedes

INSTITUTO NACIONAL DA PROPRIEDADE INDUSTRIAL

Presidente

Claudio Vilar Furtado

De conformidade com a Lei nº 5.648 de 11 de dezembro de 1970, esta é a publicação oficial do Instituto Nacional da Propriedade Industrial, órgão vinculado ao Ministério da Economia, República Federativa do Brasil, que publica todos os seus atos, despachos e decisões relativos ao sistema de propriedade industrial no Brasil, compreendendo Marcas e Patentes, bem como os referentes a contratos de Transferência de Tecnologia e assuntos correlatos, além dos que dizem respeito ao registro de programas de computador como direito autoral.

As established by Law nº 5.648 of december 11, 1970, this is the official publication of the National Institute of Industrial Property, an office under the Ministry of Economy, Federative Republic of Brazil, which publishes all its official acts, orders and decisions regarding the industrial property system in Brazil, comprising Trademarks and Patents, as well as those refering to Technology Transfer agreements and related matters, besides those regarding software registering as copyright.

D´après la Loi nº 5.648 du 11 décembre 1970, celle-si est la publication officielle de l'Institut National de la Propriété Industrielle, un office lié au Ministère de l'Économie, République Fédérative du Brésil, qui publie tous ses actes, ordres et décisions concernant le système de la propriété industrielle au Brésil, y compris marques et brevets, aussi que ceux référents aux contracts de transfert de technologie et des sujets afférents, en outre que ceux se rapportant à l'enregistrement des programmes d´ordinateur comme droit d'auteur.

Según estabelece la Ley nº 5.648 de 11 diciembre 1970, esta es la publicación oficial del Instituto Nacional de la Propiedad Industrial, oficina vinculada al Ministerio de la Economía, República Federativa del Brasil, que publica todos sus actos, ordenes y decisiónes referentes al sistema de propiedad industrial en Brasil, comprendendo marcas y patentes así que los referentes a contractos de transferencia de tecnologia y asuntos corelacionados, además de los referentes al registro de programas de ordenador como derecho de autor.

Laut Gezets Nr. 5.648 vom 11. dezember 1970, ist dies das Amtsblatt des Nationalen Instituts für gewerbliches Eigentum (INPI), eines Organs des Bundesministerium für Wirtschaft, der Bundesrepublik Brasilien, welches alle Amtshandlungen, Beschlüsse und Entscheidungen über gewerbliches Eigentum in Brasilien, einschliesslich Warenzeichen und Patente, ebenso wie auch Übertragunsvertrage von Technologie und Computerprogramme als Urheberrecht veroffentlicht.

DIRETORIA DE PATENTES, PROGRAMAS DE COMPUTADOR e TOPOGRAFIAS DE CIRCUITOS INTEGRADOS - DIRPA

PATENTES

PEDIDOS E CONCESSÕES:
PATENTE DE INVENÇÃO
MODELO DE UTILIDADE
CERTIFICADO DE ADIÇÃO DE INVENÇÃO

Índice Geral:

Código Presidência - Recurso....7
Código 100 - Recurso conhecido e provido. Reformada a Decisão recorrida e deferido o pedido....7
Código 103 - Recurso conhecido e provido. Desarquivada a petição....13
Código 104 - Recurso conhecido e provido. Reformada a Decisão recorrida....14
Código 111 - Recurso conhecido e negado provimento. Mantido o indeferimento do pedido....16
Código 115 - Recurso conhecido e negado provimento. Mantida a Decisão recorrida....21
Código 120 - Tome Conhecimento do Parecer Técnico....23
Código 121 - Exigência....25
Código 130 - Recurso Prejudicado....26
Código 141 - Notificações Diversas....40
Código Presidência - Nulidade....41
Código 200 - Processo administrativo de Nulidade conhecido e provido. Declarada a Nulidade da Patente....41
Código 201 - Processo administrativo de Nulidade conhecido, negado provimento. Mantida a concessão da Patente.. .42
Código 204 - Processo administrativo de Nulidade conhecido, provido parcialmente. Mantida a concessão da Patente. 44
Código 205 - Intimação para manifestação por parte do titular e do requerente....45
Código Pedido Internacional PCT/BR Designado ou Eleito....46
Código 1.1 - Publicação Internacional – PCT. Apresentação de petição de requerimento de entrada na fase nacional. . .46
Código 1.2 - Notificação – Pedido Retirado – PCT....91
Código 1.3 - Notificação - Fase Nacional - PCT....93
Código 1.3.1 - Retificação....248
Código 1.3.2 - Publicação Anulada....251
Código 1.3.4 - Decisão Anulada....253
Código 1.4 - Restabelecimento de Direito para Entrada na Fase Nacional do PCT concedido....256
Código 1.4.1 - Restabelecimento de Direito para Entrada na Fase Nacional do PCT negado....257
Código 1.5 - Exigências Diversas....258
Código 1.5.1 - Publicação Anulada....274
Código 1.5.3 - Exigência Anulada....275
Código Depósito....276
Código 2.1 - Pedido de Patente ou Certificado de Adição de Invenção depositado....276
Código 2.4 - Notificação de Depósito do Pedido Dividido - Art 26 inciso I da LPI....294
Código 2.5 - Exigência - Art. 21 da LPI....299
Código 2.6 - Publicação Anulada....326
Código 2.10 - Requerimento de Pedido de Patente ou Certificado de Adição de Invenção....327
Código Publicação do Pedido....351
Código 3.1 - Publicação do Pedido de Patente ou de Certificado de Adição de Invenção....351
Código 3.2 - Publicação Antecipada....380
Código 3.6 - Publicação do Pedido Arquivado Definitivamente - Art. 216 §2º e Art. 17 §2º da LPI....382
Código 3.8 - Retificação....383
Código Pedido de Exame....395
Código 4.3 - Desarquivamento - Art. 33 parágrafo único da LPI....395
Código Exigências Técnicas e Formais....396
Código 6.1 - Exigência Técnica....396
Código 6.6.1 - Exigência Formal - art. 38 (I) da Lei 13.123/2015....418
Código 6.6.3 - Exigência formal – listagem de sequências....420
Código 6.7 - Outras Exigências....421
Código 6.9 - Publicação Anulada....423
Código 6.21 - Exigência preliminar - pedidos com buscas realizadas por outros Escritórios de Patentes....424
Código 6.22 - Exigência preliminar - pedidos sem buscas realizadas por outros Escritórios de Patentes....431
Código 6.23 - Exigência preliminar - pedidos com buscas realizadas por outros Escritórios de Patentes....436
Código Ciência de Parecer....479
Código 7.1 - Conhecimento de Parecer Técnico....479
Código 7.2 - Publicação Anulada....500

Código 7.3 - Republicação....501
Código 7.4 - Ciência relacionada com o Art. 229-C da LPI....502
Código 7.5 - Notificação de Anuência relacionada com o Art. 229-C da LPI....505
Código Anuidade do Pedido....508
Código 8.5 - Exigência de Complementação da Retribuição Anual....508
Código 8.6 - Arquivamento - Art. 86 da LPI....509
Código 8.8 - Despacho Anulado....520
Código 8.11 - Manutenção do Arquivamento....521
Código Decisão....526
Código 9.1 - Deferimento....526
Código 9.1.1 - Decisão Anulada....599
Código 9.1.2 - Publicação Anulada....600
Código 9.1.3 - Republicação....601
Código 9.1.4 - Retificação....602
Código 9.2 - Indeferimento....605
Código 9.2.2 - Publicação Anulada....620
Código 9.2.4 - Manutenção do Indeferimento....621
Código Arquivamento....636
Código 11.1 - Arquivamento - Art. 33 da LPI....636
Código 11.1.1 - Arquivamento definitivo - Art. 33 da LPI....648
Código 11.2 - Arquivamento - Art. 36 §1° da LPI....652
Código 11.4 - Arquivamento - Art. 38 § 2° da LPI....662
Código 11.6.1 - Arquivamento da Petição – Art. 216 §2º da LPI....669
Código 11.11 - Arquivamento - Art. 17 § 2º da LPI....670
Código 11.12 - Art. 26 parágrafo único da LPI....671
Código 11.14 - Publicação Anulada....673
Código 11.20 - Manutenção do arquivamento....675
Código Recurso....676
Código 12.2 - Recurso Contra o Indeferimento....676
Código 12.3 - Recurso Contra o Arquivamento....682
Código 12.6 - Outros Recursos....683
Código Outros Referentes a Despachos....684
Código 15.7 - Petição não Conhecida....684
Código 15.9 - Perda de Prioridade....685
Código 15.10 - Mudança de Natureza....686
Código 15.11 - Alteração de Classificação....687
Código 15.21 - Numeração Anulada....691
Código 15.22 - Devolução de Prazo Concedida....696
Código 15.22.1 - Devolução de Prazo Negada....697
Código 15.22.2 - Devolução de Prazo por falha de Sistema....698
Código 15.30 - Publicação Anulada....700
Código 15.32 - Decisão Anulada....701
Código 15.35 - Atualização de informações no portal....702
Código Concessão de Patente e Certificado de Adição de Invenção....1065
Código 16.1 - Concessão de Patente ou Certificado de Adição de Invenção....1065
Código 16.3 - Retificação....1215
Código 16.4 - Concessão Anulada....1221
Código Nulidade Administrativa....1222
Código 17.1 - Notificação de Interposição de Nulidade Administrativa....1222
Código Notificação de Decisão Judicial....1224
Código 19.1 - Notificação de Decisão Judicial....1224
Código Extinção de Patente e Certificado de Adição de Invenção....1225
Código 21.6 - Extinção da patente para fins da restauração nos termos do art. 87 da LPI....1225
Código 21.8 - Despacho Anulado....1245
Código Outros Referentes a Patentes/Certificados de Adição de Invenção....1246
Código 22.12 - Oferta de Licença de Patente....1246
Código 22.15 - Patente “SUB JUDICE”....1252

Código Anuidade de Patente....1253
Código 24.10 - Manutenção da Extinção - Art. 78 inciso IV da LPI....1253
Código Anotação de Alteração de nome e/ou sede, de Transferência e de Limitação ou Ônus de Pedido, Patente e Certificado de Adição de Invenção....1260
Código 25.1 - Transferência Deferida....1260
Código 25.2 - Transferência Indeferida....1271
Código 25.3 - Transferência em Exigência....1273
Código 25.4 - Alteração de Nome Deferida....1275
Código 25.6 - Alteração de Nome em Exigência....1280
Código 25.7 - Alteração de Sede Deferida....1281
Código 25.11 - Republicação....1289
Código Códigos para Trâmite Prioritário....1290
Código 28.10.1 - Notificação de requerimento de trâmite prioritário de depositante idoso....1290
Código 28.10.4 - Notificação de requerimento de trâmite prioritário de depositante MEI, ME ou EPP....1290
Código 28.10.11 - Notificação de requerimento de trâmite prioritário de tecnologia verde....1291
Código 28.10.12 - Notificação de requerimento de trâmite prioritário de tecnologia para tratamento de saúde....1291
Código 28.10.26 - Notificação de requerimento de trâmite prioritário de tecnologia disponibilizada no mercado....1292
Código 28.10.31 - Notificação de requerimento de trâmite prioritário de família de patente iniciada no Brasil....1293
Código 28.10.32 - Notificação de requerimento de trâmite prioritário de PPH....1293
Código 28.21 - Exigência formal de trâmite prioritário....1294
Código 28.22 - Requerimento de trâmite prioritário encaminhado para confirmação tecnológica....1296
Código 28.30 - Trâmite prioritário admitido....1297
Código 28.40 - Trâmite prioritário não admitido....1302
Código 28.92 - Publicação de despacho de trâmite prioritário anulada....1302

Código Presidência - Recurso

Código 100 - Recurso conhecido e provido. Reformada a Decisão recorrida e deferido o pedido

(21) BR 10 2016 028566-6 A2	Código 100 - Recurso conhecido e provido. Reformada a Decisão recorrida e deferido o pedido (22) 05/12/2016 (71) BE1 TECNOLOGIA LTDA (BR/SC) Recorrente: O depositante. Despacho: Recurso conhecido e provido. Reformada a decisão recorrida e deferido o pedido. Desta data corre o prazo de 60 (sessenta) dias para o pagamento da retribuição para expedição da Carta-Patente. [100]
(21) BR 10 2019 019908-3 A2	Código 100 - Recurso conhecido e provido. Reformada a Decisão recorrida e deferido o pedido (22) 24/09/2019 (71) LUIZ CLAUDIO CESARIO (BR/SP) Recorrente: O depositante. Despacho: Recurso conhecido e provido. Reformada a decisão recorrida e deferido o pedido. Desta data corre o prazo de 60 (sessenta) dias para o pagamento da retribuição para expedição da Carta-Patente. [100]
(21) BR 11 2012 013658-5 A2	Código 100 - Recurso conhecido e provido. Reformada a Decisão recorrida e deferido o pedido (22) 10/12/2010 (71) NIPPON STEEL CORPORATION (JP) Recorrente: O depositante. Despacho: Recurso conhecido e provido. Reformada a decisão recorrida e deferido o pedido. Desta data corre o prazo de 60 (sessenta) dias para o pagamento da retribuição para expedição da Carta-Patente. [100]
(21) BR 11 2012 013756-5 A2	Código 100 - Recurso conhecido e provido. Reformada a Decisão recorrida e deferido o pedido (22) 09/12/2010 (71) GIVAUDAN SA (CH) Recorrente: O depositante. Despacho: Recurso conhecido e provido. Reformada a decisão recorrida e deferido o pedido. Desta data corre o prazo de 60 (sessenta) dias para o pagamento da retribuição para expedição da Carta-Patente. [100]

(21) BR 11 2012 015983-6 A2	Código 100 - Recurso conhecido e provido. Reformada a Decisão recorrida e deferido o pedido (22) 19/08/2010 (71) POSCO (KR) Recorrente: O depositante. Despacho: Recurso conhecido e provido. Reformada a decisão recorrida e deferido o pedido. Desta data corre o prazo de 60 (sessenta) dias para o pagamento da retribuição para expedição da Carta-Patente. [100]
(21) BR 11 2012 018084-3 A2	Código 100 - Recurso conhecido e provido. Reformada a Decisão recorrida e deferido o pedido (22) 31/12/2010 (71) PUBLIC STOCK COMPANY "VSMPO-AVISMA CORPORATION" (RU) Recorrente: O depositante. Despacho: Recurso conhecido e provido. Reformada a decisão recorrida e deferido o pedido. Desta data corre o prazo de 60 (sessenta) dias para o pagamento da retribuição para expedição da Carta-Patente. [100]
(21) BR 12 2018 016271-6 A2	Código 100 - Recurso conhecido e provido. Reformada a Decisão recorrida e deferido o pedido (22) 10/11/2008 (62) PI 0819823-3 10/11/2008 (71) BASF SE (DE) Recorrente: O depositante. Despacho: Recurso conhecido e provido. Reformada a decisão recorrida e deferido o pedido. Desta data corre o prazo de 60 (sessenta) dias para o pagamento da retribuição para expedição da Carta-Patente. [100]
(21) BR 12 2018 075730-2 A2	Código 100 - Recurso conhecido e provido. Reformada a Decisão recorrida e deferido o pedido (22) 15/01/2003 (62) PI 0306905-2 15/01/2003 (71) ACAMBIS, INC. (US) Recorrente: O depositante. Despacho: Recurso conhecido e provido. Reformada a decisão recorrida e deferido o pedido. Desta data corre o prazo de 60 (sessenta) dias para o pagamento da retribuição para expedição da Carta-Patente. [100]
(21) BR 12 2019 027974-8 A2	Código 100 - Recurso conhecido e provido. Reformada a Decisão recorrida e deferido o pedido (22) 02/05/2003 (62) PI 0309868-0 02/05/2003

	(71) WYETH HOLDINGS CORPORATION (US) Recorrente: O depositante. Despacho: Recurso conhecido e provido. Reformada a decisão recorrida e deferido o pedido. Desta data corre o prazo de 60 (sessenta) dias para o pagamento da retribuição para expedição da Carta-Patente. [100]
(21) PI 0418216-2 A2	Código 100 - Recurso conhecido e provido. Reformada a Decisão recorrida e deferido o pedido (22) 21/12/2004 (71) TRIVIDIA HEALTH, INC. (US) Recorrente: O depositante. Despacho: Recurso conhecido e provido. Reformada a decisão recorrida e deferido o pedido. Desta data corre o prazo de 60 (sessenta) dias para o pagamento da retribuição para expedição da Carta-Patente. [100]
(21) PI 0511867-0 A2	Código 100 - Recurso conhecido e provido. Reformada a Decisão recorrida e deferido o pedido (22) 13/06/2005 (71) 3M INNOVATIVE PROPERTIES COMPANY (US) Recorrente: O depositante. Despacho: Recurso conhecido e provido. Reformada a decisão recorrida e deferido o pedido. Desta data corre o prazo de 60 (sessenta) dias para o pagamento da retribuição para expedição da Carta-Patente. [100]
(21) PI 0512588-0 A2	Código 100 - Recurso conhecido e provido. Reformada a Decisão recorrida e deferido o pedido (22) 23/06/2005 (71) Novartis AG (CH) Recorrente: O depositante. Despacho: Recurso conhecido e provido. Reformada a decisão recorrida e deferido o pedido. Desta data corre o prazo de 60 (sessenta) dias para o pagamento da retribuição para expedição da Carta-Patente. [100]
(21) PI 0515367-0 A8	Código 100 - Recurso conhecido e provido. Reformada a Decisão recorrida e deferido o pedido (22) 16/09/2005 (71) Mcneil-PPC, Inc. (US) Recorrente: O depositante. Despacho: Recurso conhecido e provido. Reformada a decisão recorrida e deferido o pedido. Desta data corre o prazo de 60 (sessenta) dias para o pagamento da retribuição para expedição da Carta-Patente. [100]
(21) PI 0517748-0 A2	Código 100 - Recurso conhecido e provido. Reformada a Decisão recorrida e

	deferido o pedido (22) 17/11/2005 (71) BASELL POLYOLEFINE GMBH (DE) Recorrente: O depositante. Despacho: Recurso conhecido e provido. Reformada a decisão recorrida e deferido o pedido. Desta data corre o prazo de 60 (sessenta) dias para o pagamento da retribuição para expedição da Carta-Patente. [100]
(21) PI 0518935-7 A2	Código 100 - Recurso conhecido e provido. Reformada a Decisão recorrida e deferido o pedido (22) 07/12/2005 (71) ILLINOIS TOOL WORKS INC. (US) Recorrente: O depositante. Despacho: Recurso conhecido e provido. Reformada a decisão recorrida e deferido o pedido. Desta data corre o prazo de 60 (sessenta) dias para o pagamento da retribuição para expedição da Carta-Patente. [100]
(21) PI 0706920-0 A2	Código 100 - Recurso conhecido e provido. Reformada a Decisão recorrida e deferido o pedido (22) 01/02/2007 (71) Hewlett-Packard Development Company, L.P. (US) Recorrente: O depositante. Despacho: Recurso conhecido e provido. Reformada a decisão recorrida e deferido o pedido. Desta data corre o prazo de 60 (sessenta) dias para o pagamento da retribuição para expedição da Carta-Patente. [100]
(21) PI 0708467-6 A2	Código 100 - Recurso conhecido e provido. Reformada a Decisão recorrida e deferido o pedido (22) 28/02/2007 (71) Chemetall GMBH (DE) Recorrente: O depositante. Despacho: Recurso conhecido e provido. Reformada a decisão recorrida e deferido o pedido. Desta data corre o prazo de 60 (sessenta) dias para o pagamento da retribuição para expedição da Carta-Patente. [100]
(21) PI 0709160-5 A2	Código 100 - Recurso conhecido e provido. Reformada a Decisão recorrida e deferido o pedido (22) 22/01/2007 (71) Lanxess Deutschland GMBH (DE) Recorrente: O depositante. Despacho: Recurso conhecido e provido. Reformada a decisão recorrida e deferido o pedido. Desta data corre o prazo de 60 (sessenta) dias para o pagamento da retribuição para expedição da Carta-Patente. [100]

(21) PI 0711179-7 A2	Código 100 - Recurso conhecido e provido. Reformada a Decisão recorrida e deferido o pedido (22) 30/04/2007 (71) BOEHRINGER INGELHEIM INTERNATIONAL GMBH (DE) Recorrente: O depositante. Despacho: Recurso conhecido e provido. Reformada a decisão recorrida e deferido o pedido. Desta data corre o prazo de 60 (sessenta) dias para o pagamento da retribuição para expedição da Carta-Patente. [100]
(21) PI 0712690-5 A2	Código 100 - Recurso conhecido e provido. Reformada a Decisão recorrida e deferido o pedido (22) 06/06/2007 (71) Albemarle Netherlands B.V. (NL) Recorrente: O depositante. Despacho: Recurso conhecido e provido. Reformada a decisão recorrida e deferido o pedido. Desta data corre o prazo de 60 (sessenta) dias para o pagamento da retribuição para expedição da Carta-Patente. [100]
(21) PI 0716514-5 A2	Código 100 - Recurso conhecido e provido. Reformada a Decisão recorrida e deferido o pedido (22) 05/09/2007 (71) ESSILOR INTERNATIONAL (FR) Recorrente: O depositante. Despacho: Recurso conhecido e provido. Reformada a decisão recorrida e deferido o pedido. Desta data corre o prazo de 60 (sessenta) dias para o pagamento da retribuição para expedição da Carta-Patente. [100]
(21) PI 0719550-8 A2	Código 100 - Recurso conhecido e provido. Reformada a Decisão recorrida e deferido o pedido (22) 12/12/2007 (71) CP KELCO U.S., INC. (US) Recorrente: O depositante. Despacho: Recurso conhecido e provido. Reformada a decisão recorrida e deferido o pedido. Desta data corre o prazo de 60 (sessenta) dias para o pagamento da retribuição para expedição da Carta-Patente. [100]
(21) PI 0820644-9 A2	Código 100 - Recurso conhecido e provido. Reformada a Decisão recorrida e deferido o pedido (22) 20/11/2008 (71) BASF SE (DE) Recorrente: O depositante. Despacho: Recurso conhecido e provido. Reformada a decisão recorrida e

	deferido o pedido. Desta data corre o prazo de 60 (sessenta) dias para o pagamento da retribuição para expedição da Carta-Patente. [100]
(21) PI 0900723-7 A2	Código 100 - Recurso conhecido e provido. Reformada a Decisão recorrida e deferido o pedido (22) 10/03/2009 (71) Allergan, Inc. (US) Recorrente: O depositante. Despacho: Recurso conhecido e provido. Reformada a decisão recorrida e deferido o pedido. Desta data corre o prazo de 60 (sessenta) dias para o pagamento da retribuição para expedição da Carta-Patente. [100]

Código 103 - Recurso conhecido e provido. Desarquivada a petição

(21) BR 11 2014 001603-8 A2	Código 103 - Recurso conhecido e provido. Desarquivada a petição (22) 27/08/2013 (71) C-ENG CO. , LTD (JP) Recorrente: O depositante. Despacho: Recurso conhecido e provido. Desarquivada a petição e determino o prosseguimento do exame do pedido. [103]

Código 104 - Recurso conhecido e provido. Reformada a Decisão recorrida.

(21) BR 11 2014 015117-2 A8	Código 104 - Recurso conhecido e provido. Reformada a Decisão recorrida. (22) 21/12/2012 (71) DOW AGROSCIENCES LLC (US) ; AKZO NOBEL CHEMICALS INTERNATIONAL B.V. (NL) Recorrente: O depositante. Despacho: Recurso conhecido e provido. Reformada a decisão recorrida. [104]
(21) BR 11 2014 017158-0 A8	Código 104 - Recurso conhecido e provido. Reformada a Decisão recorrida. (22) 11/01/2013 (71) KIMBERLY-CLARK WORLDWIDE, INC. (US) Recorrente: O depositante. Despacho: Recurso conhecido e provido. Reformada a decisão recorrida. [104]
(21) BR 11 2015 017606-2 A2	Código 104 - Recurso conhecido e provido. Reformada a Decisão recorrida. (22) 24/01/2014 (71) REN FUEL K2B AB (SE) Recorrente: O depositante. Despacho: Recurso conhecido e provido. Reformada a decisão recorrida. [104]
(21) BR 11 2016 021665-2 A2	Código 104 - Recurso conhecido e provido. Reformada a Decisão recorrida. (22) 21/05/2014 (71) LIMITED LIABILITY COMPANY RECYCLE (RU) Recorrente: O depositante. Despacho: Recurso conhecido e provido. Reformada a decisão recorrida. [104]
(11) PI 0812172-9 B8	Código 104 - Recurso conhecido e provido. Reformada a Decisão recorrida. (22) 21/05/2008 (45) 03/03/2020 (71) BAYER INTELLECTUAL PROPERTY GMBH (DE) Recorrente: O depositante. Despacho: Recurso conhecido e provido. Reformada a decisão recorrida. [104]
(11) PI 1106046-8 B1	Código 104 - Recurso conhecido e provido. Reformada a Decisão recorrida. (22) 04/11/2011 (45) 31/03/2020 (71) Miika Nacional Ltda (BR/MG) Recorrente: O depositante. Despacho: Recurso conhecido e provido. Reformada a decisão recorrida. [104]

Código 111 - Recurso conhecido e negado provimento. Mantido o indeferimento do pedido

(21) BR 10 2015 027413-0 A2	Código 111 - Recurso conhecido e negado provimento. Mantido o indeferimento do pedido (22) 28/10/2015 (71) GILEAD SCIENCES, INC. (US) Recorrente: O depositante. Despacho: Recurso conhecido e negado provimento. Mantido o indeferimento do pedido. [111]
(21) BR 10 2015 032288-7 A2	Código 111 - Recurso conhecido e negado provimento. Mantido o indeferimento do pedido (22) 22/12/2015 (71) IDLED IMPORTAÇÃO E COMÉRCIO EIRELI - ME (BR/SC) Recorrente: O depositante. Despacho: Recurso conhecido e negado provimento. Mantido o indeferimento do pedido. [111]
(21) BR 10 2018 004557-1 A2	Código 111 - Recurso conhecido e negado provimento. Mantido o indeferimento do pedido (22) 07/03/2018 (71) ILLUMINA, INC. (US) Recorrente: O depositante. Despacho: Recurso conhecido e negado provimento. Mantido o indeferimento do pedido. [111]
(21) BR 11 2014 019440-8 A8	Código 111 - Recurso conhecido e negado provimento. Mantido o indeferimento do pedido (22) 05/02/2013 (71) L'OREAL (FR) Recorrente: O depositante. Despacho: Recurso conhecido e negado provimento. Mantido o indeferimento do pedido. [111]
(21) BR 11 2018 014771-0 A2	Código 111 - Recurso conhecido e negado provimento. Mantido o indeferimento do pedido (22) 20/01/2017 (71) QING QI (CN) Recorrente: O depositante. Despacho: Recurso conhecido e negado provimento. Mantido o indeferimento

	do pedido. [111]
(21) BR 12 2018 015002-5 A2	Código 111 - Recurso conhecido e negado provimento. Mantido o indeferimento do pedido (22) 14/03/2006 (62) PI 0607447-2 14/03/2006 (71) ALLERGAN, INC. (US) Recorrente: O depositante. Despacho: Recurso conhecido e negado provimento. Mantido o indeferimento do pedido. [111]
(21) MU 8702245-1 U2	Código 111 - Recurso conhecido e negado provimento. Mantido o indeferimento do pedido (22) 28/09/2007 (71) TAMARA BARRICELLI SCHOECHET (BR/SP) Recorrente: O depositante. Despacho: Recurso conhecido e negado provimento. Mantido o indeferimento do pedido. [111]
(21) PI 0114736-6 A2	Código 111 - Recurso conhecido e negado provimento. Mantido o indeferimento do pedido (22) 02/10/2001 (71) Vitalitec International, S.A. (FR) ; Vitalitec International, INC. (US) Recorrente: O depositante. Despacho: Recurso conhecido e negado provimento. Mantido o indeferimento do pedido. [111]
(21) PI 0404089-9 A2	Código 111 - Recurso conhecido e negado provimento. Mantido o indeferimento do pedido (22) 17/09/2004 (71) UNIVERSIDADE ESTADUAL DE CAMPINAS - UNICAMP (BR/SP) Recorrente: O depositante. Despacho: Recurso conhecido e negado provimento. Mantido o indeferimento do pedido. [111]
(21) PI 0413717-5 A2	Código 111 - Recurso conhecido e negado provimento. Mantido o indeferimento do pedido (22) 09/09/2004 (71) Accenture Global Services Limited (IE) Recorrente: O depositante. Despacho: Recurso conhecido e negado provimento. Mantido o indeferimento do pedido. [111]

(21) PI 0507018-0 A2	Código 111 - Recurso conhecido e negado provimento. Mantido o indeferimento do pedido (22) 20/01/2005 (71) GOOGLE LLC (US) Recorrente: O depositante. Despacho: Recurso conhecido e negado provimento. Mantido o indeferimento do pedido. [111]
(21) PI 0507021-0 A2	Código 111 - Recurso conhecido e negado provimento. Mantido o indeferimento do pedido (22) 20/01/2005 (71) GOOGLE LLC (US) Recorrente: O depositante. Despacho: Recurso conhecido e negado provimento. Mantido o indeferimento do pedido. [111]
(21) PI 0507279-4 A2	Código 111 - Recurso conhecido e negado provimento. Mantido o indeferimento do pedido (22) 02/02/2005 (71) Bimeda Research & Development Limited (IE) Recorrente: O depositante. Despacho: Recurso conhecido e negado provimento. Mantido o indeferimento do pedido. [111]
(21) PI 0512833-1 A2	Código 111 - Recurso conhecido e negado provimento. Mantido o indeferimento do pedido (22) 12/05/2005 (71) Dak Americas, LLC (US) Recorrente: O depositante. Despacho: Recurso conhecido e negado provimento. Mantido o indeferimento do pedido. [111]
(21) PI 0514025-0 A2	Código 111 - Recurso conhecido e negado provimento. Mantido o indeferimento do pedido (22) 29/06/2005 (71) UNILEVER IP HOLDINGS B.V. (PB) Recorrente: O depositante. Despacho: Recurso conhecido e negado provimento. Mantido o indeferimento do pedido. [111]
(21) PI 0607268-2 A2	Código 111 - Recurso conhecido e negado provimento. Mantido o indeferimento do pedido (22) 13/01/2006

	(71) FINA TECHNOLOGY, INC. (US) Recorrente: O depositante. Despacho: Recurso conhecido e negado provimento. Mantido o indeferimento do pedido. [111]
(21) PI 0609487-2 A2	Código 111 - Recurso conhecido e negado provimento. Mantido o indeferimento do pedido (22) 29/03/2006 (71) SAMSUNG ELECTRONICS CO., LTD. (KR) Recorrente: O depositante. Despacho: Recurso conhecido e negado provimento. Mantido o indeferimento do pedido. [111]
(21) PI 0609942-4 A2	Código 111 - Recurso conhecido e negado provimento. Mantido o indeferimento do pedido (22) 05/05/2006 (71) INTERDIGITAL CE PATENT HOLDINGS (FR) Recorrente: O depositante. Despacho: Recurso conhecido e negado provimento. Mantido o indeferimento do pedido. [111]
(21) PI 0617507-4 A2	Código 111 - Recurso conhecido e negado provimento. Mantido o indeferimento do pedido (22) 20/10/2006 (71) N.V. NUTRICIA (NL) Recorrente: O depositante. Despacho: Recurso conhecido e negado provimento. Mantido o indeferimento do pedido. [111]
(21) PI 0700760-4 A2	Código 111 - Recurso conhecido e negado provimento. Mantido o indeferimento do pedido (22) 15/02/2007 (71) Universidade Estadual Paulista Júlio de Mesquita Filho (BR/SP) Recorrente: O depositante. Despacho: Recurso conhecido e negado provimento. Mantido o indeferimento do pedido. [111]
(21) PI 0706507-8 A2	Código 111 - Recurso conhecido e negado provimento. Mantido o indeferimento do pedido (22) 13/01/2007 (71) Honeywell International INC. (US) Recorrente: O depositante. Despacho: Recurso conhecido e negado provimento. Mantido o indeferimento

	do pedido. [111]
(21) PI 0709741-7 A2	Código 111 - Recurso conhecido e negado provimento. Mantido o indeferimento do pedido (22) 27/03/2007 (71) LBP Manufacturing, Inc. (US) Recorrente: O depositante. Despacho: Recurso conhecido e negado provimento. Mantido o indeferimento do pedido. [111]
(21) PI 0713071-6 A2	Código 111 - Recurso conhecido e negado provimento. Mantido o indeferimento do pedido (22) 21/06/2007 (71) Colgate-Palmolive Company (US) Recorrente: O depositante. Despacho: Recurso conhecido e negado provimento. Mantido o indeferimento do pedido. [111]
(21) PI 0804953-0 A2	Código 111 - Recurso conhecido e negado provimento. Mantido o indeferimento do pedido (22) 27/11/2008 (71) Instituto Nacional de Pesquisas da Amazônia - INPA (BR/AM) Recorrente: O depositante. Despacho: Recurso conhecido e negado provimento. Mantido o indeferimento do pedido. [111]
(21) PI 0814941-0 A2	Código 111 - Recurso conhecido e negado provimento. Mantido o indeferimento do pedido (22) 14/08/2008 (71) Basf SE (DE) Recorrente: O depositante. Despacho: Recurso conhecido e negado provimento. Mantido o indeferimento do pedido. [111]

Código 115 - Recurso conhecido e negado provimento. Mantida a Decisão recorrida.

(21) BR 11 2015 013092-5 A2	Código 115 - Recurso conhecido e negado provimento. Mantida a Decisão recorrida. (22) 25/12/2013 (73) ZUIKO CORPORATION (JP) Recorrente: O depositante. Despacho: Recurso conhecido e negado o provimento. Mantida a decisão recorrida. [115]
(21) BR 12 2020 021914-9 A2	Código 115 - Recurso conhecido e negado provimento. Mantida a Decisão recorrida. (22) 23/08/2006 (62) PI 0615040-3 23/08/2006 (73) F. HOFFMANN-LA ROCHE AG (CH) Recorrente: O depositante. Despacho: Recurso conhecido e negado o provimento. Mantida a decisão recorrida. [115]
(21) BR 12 2020 024892-0 A2	Código 115 - Recurso conhecido e negado provimento. Mantida a Decisão recorrida. (22) 17/09/2012 (43) 29/03/2016 (62) BR 10 2012 024791-7 17/09/2012 (73) UNIVERSIDADE ESTADUAL DE CAMPINAS - UNICAMP (BR/SP) Recorrente: O depositante. Despacho: Recurso conhecido e negado o provimento. Mantida a decisão recorrida. [115]
(21) BR 12 2020 026809-3 A2	Código 115 - Recurso conhecido e negado provimento. Mantida a Decisão recorrida. (22) 24/03/2010 (62) PI 1012699-6 24/03/2010 (73) WYETH LLC (US) Recorrente: O depositante. Despacho: Recurso conhecido e negado o provimento. Mantida a decisão recorrida. [115]
(21) BR 12 2020 027031-4 A2	Código 115 - Recurso conhecido e negado provimento. Mantida a Decisão recorrida.

(22) 11/09/2007

(62) PI 0716992-2 11/09/2007

(73) JANSSEN PHARMACEUTICA N.V. (BE)

Recorrente: O depositante.

Despacho: Recurso conhecido e negado o provimento. Mantida a decisão recorrida. [115]

Código 120 - Tome Conhecimento do Parecer Técnico

A cópia do parecer poderá ser obtida através do endereço eletrônico www.inpi.gov.br - No Acesso rápido - Faça uma busca - Patente. Para acessar, cadastre-se no Portal do INPI e use login e senha.

---

(21) BR 11 2018 006074-7 A2

Código 120 - Tome Conhecimento do Parecer Técnico
(22) 23/09/2016
(71) BIOMARIN PHARMACEUTICAL INC. (US)
Recorrente: O depositante.
Despacho: Tome conhecimento do parecer técnico e se manifeste no prazo de 60 (sessenta) dias. [120]

---

(21) BR 11 2018 011164-3 A2

Código 120 - Tome Conhecimento do Parecer Técnico
(22) 28/11/2016
(71) KUMIAI CHEMICAL INDUSTRY CO. LTD (JP)
Recorrente: O depositante.
Despacho: Tome conhecimento do parecer técnico e se manifeste no prazo de 60 (sessenta) dias. [120]

---

(21) PI 0507175-5 A2

Código 120 - Tome Conhecimento do Parecer Técnico
(22) 27/01/2005
(71) Aspect Medical Systems, INC. (US)
Recorrente: O depositante.
Despacho: Tome conhecimento do parecer técnico e se manifeste no prazo de 60 (sessenta) dias. [120]

---

(21) PI 0509579-4 A2

Código 120 - Tome Conhecimento do Parecer Técnico
(22) 06/12/2005
(71) Ricoh Company, Ltd. (JP)
Recorrente: O depositante.
Despacho: Tome conhecimento do parecer técnico e se manifeste no prazo de 60 (sessenta) dias. [120]

---

(21) PI 0815828-2 A8

Código 120 - Tome Conhecimento do Parecer Técnico
(22) 11/08/2008
(71) Dow Agrosciences LLC (US)
Recorrente: O depositante.
Despacho: Tome conhecimento do parecer técnico e se manifeste no prazo de 60 (sessenta) dias. [120]

Código 121 - Exigência

A cópia do parecer poderá ser obtida através do endereço eletrônico www.inpi.gov.br - No Acesso rápido - Faça uma busca - Patente. Para acessar, cadastre-se no Portal do INPI e use login e senha.

---

(21) PI 0507844-0 A2

Código 121 - Exigência
(22) 15/02/2005
(71) International Business Machines Corporation. (US)
Recorrente: O depositante.
Despacho: Cumpra as exigências do parecer no prazo de 60 (sessenta) dias.
[121]

---

(21) PI 0611194-7 A2

Código 121 - Exigência
(22) 26/05/2006
(71) AFFIMED THERAPEUTICS AG. (GB)
Recorrente: O depositante.
Despacho: Cumpra as exigências do parecer no prazo de 60 (sessenta) dias.
[121]

---

(21) PI 1005812-5 A2

Código 121 - Exigência
(22) 03/03/2010
(71) FMC CORPORATION (US)
Recorrente: O depositante.
Despacho: Cumpra as exigências do parecer no prazo de 60 (sessenta) dias.
[121]

Código 130 - Recurso Prejudicado

(21) BR 10 2013 012323-4 A2	Código 130 - Recurso Prejudicado (22) 17/05/2013 (71) ALLFLEX EUROPE SAS (FR) Prejudicado o recurso publicado na RPI 2554 de 17/12/2019, por perda de objeto, já que o pedido foi definitivamente arquivado por falta de pagamento de retribuição anual, sendo a notificação de tal ato efetuada na RPI 2640, de 10/08/2021. [130]
(21) BR 11 2012 001517-6 A2	Código 130 - Recurso Prejudicado (22) 14/06/2010 (71) Facebook, Inc (US) Prejudicado o recurso publicado na RPI 2566 de 10/03/2020, por perda de objeto, já que o pedido foi definitivamente arquivado por falta de pagamento de retribuição anual, sendo a notificação de tal ato efetuada na RPI 2640, de 10/08/2021. [130]
(21) BR 11 2012 025089-2 A2	Código 130 - Recurso Prejudicado (22) 17/03/2011 (71) KABUSHIKI KAISHA KOBE SEIKO SHO (KOBE STEEL, LTD.) (JP) Prejudicado o recurso publicado na RPI 2481 de 24/07/2018, por perda de objeto, já que o pedido foi definitivamente arquivado por falta de pagamento de retribuição anual, sendo a notificação de tal ato efetuada na RPI 2640, de 10/08/2021. [130]
(21) BR 11 2012 025748-0 A2	Código 130 - Recurso Prejudicado (22) 08/04/2011 (71) Basf Se (DE) ; BASF CORPORATION (US) Prejudicado o recurso publicado na RPI 2509 de 05/02/2019, por perda de objeto, já que o pedido foi definitivamente arquivado por falta de pagamento de retribuição anual, sendo a notificação de tal ato efetuada na RPI 2640, de 10/08/2021. [130]
(21) BR 11 2012 029586-1 A2	Código 130 - Recurso Prejudicado (22) 20/05/2011 (71) CEMPRA PHARMACEUTICALS, INC. (US) Prejudicado o recurso publicado na RPI 2533 de 23/07/2019, por perda de objeto, já que o pedido foi definitivamente arquivado por falta de pagamento de retribuição anual, sendo a notificação de tal ato efetuada na RPI 2640, de

	10/08/2021. [130]
(21) BR 11 2012 029812-7 A2	Código 130 - Recurso Prejudicado (22) 25/05/2011 (71) L'Oreal (FR) Prejudicado o recurso publicado na RPI 2473 de 29/05/2020, por perda de objeto, já que o pedido foi definitivamente arquivado por falta de pagamento de retribuição anual, sendo a notificação de tal ato efetuada na RPI 2640, de 10/08/2021. [130]
(21) BR 11 2012 030800-9 A2	Código 130 - Recurso Prejudicado (22) 24/05/2011 (71) Höganäs Ab (Publ) (SE) Prejudicado o recurso publicado na RPI 2470 de 08/05/2020, por perda de objeto, já que o pedido foi definitivamente arquivado por falta de pagamento de retribuição anual, sendo a notificação de tal ato efetuada na RPI 2640, de 10/08/2021. [130]
(21) BR 11 2013 022995-0 A8	Código 130 - Recurso Prejudicado (22) 07/03/2012 (71) THE GOVERNING COUNCIL OF THE UNIVERSITY OF TORONTO (CA) Prejudicado o recurso publicado na RPI 2541 de 17/09/2019, por perda de objeto, já que o pedido foi definitivamente arquivado por falta de pagamento de retribuição anual, sendo a notificação de tal ato efetuada na RPI 2640, de 10/08/2021. [130]
(21) BR 11 2013 026564-7 A2	Código 130 - Recurso Prejudicado (22) 17/04/2012 (71) NUTRICOS TECHNOLOGIES (FR) Prejudicado o recurso publicado na RPI 2515 de 19/03/2019, por perda de objeto, já que o pedido foi definitivamente arquivado por falta de pagamento de retribuição anual, sendo a notificação de tal ato efetuada na RPI 2640, de 10/08/2021. [130]
(21) BR 11 2013 029108-7 A2	Código 130 - Recurso Prejudicado (22) 08/05/2012 (71) THE LUBRIZOL CORPORATION (US) Prejudicado o recurso publicado na RPI 2551 de 26/11/2019, por perda de objeto, já que o pedido foi definitivamente arquivado por falta de pagamento de retribuição anual, sendo a notificação de tal ato efetuada na RPI 2640, de 10/08/2021. [130]
(21) BR 11 2013 030655-6 A2	Código 130 - Recurso Prejudicado

	(22) 29/05/2012 (71) UNILEVER N.V (NL) Prejudicado o recurso publicado na RPI 2476 de 19/06/2018, por perda de objeto, já que o pedido foi definitivamente arquivado por falta de pagamento de retribuição anual, sendo a notificação de tal ato efetuada na RPI 2640, de 10/08/2021. [130]
(21) BR 11 2014 024806-0 A8	Código 130 - Recurso Prejudicado (22) 09/04/2013 (71) ROHM AND HAAS COMPANY (US) Prejudicado o recurso publicado na RPI 2623 de 13/04/2021, por perda de objeto, já que o pedido foi definitivamente arquivado por falta de pagamento de retribuição anual, sendo a notificação de tal ato efetuada na RPI 2640, de 10/08/2021. [130]
(21) BR 11 2014 027814-8 A2	Código 130 - Recurso Prejudicado (22) 08/05/2012 (71) NEVADA NATURALS, INC. (US) Prejudicado o recurso publicado na RPI 2515 de 19/03/2019, por perda de objeto, já que o pedido foi definitivamente arquivado por falta de pagamento de retribuição anual, sendo a notificação de tal ato efetuada na RPI 2640, de 10/08/2021. [130]
(21) BR 11 2014 029552-2 A2	Código 130 - Recurso Prejudicado (22) 29/05/2013 (71) BAYER CROPSCIENCE AC (DE) Prejudicado o recurso publicado na RPI 2554 de 17/12/2019, por perda de objeto, já que o pedido foi definitivamente arquivado por falta de pagamento de retribuição anual, sendo a notificação de tal ato efetuada na RPI 2640, de 10/08/2021. [130]
(21) BR 12 2016 028696-7 A2	Código 130 - Recurso Prejudicado (22) 31/08/2009 (62) BR 11 2012 004332-3 31/08/2009 (71) COLGATE-PALMOLIVE COMPANY (US) ; KOBO PRODUCTS, INC. (US) Prejudicado o recurso publicado na RPI 2424 de 20/06/2017, por perda de objeto, já que o pedido foi definitivamente arquivado por falta de pagamento de retribuição anual, sendo a notificação de tal ato efetuada na RPI 2640, de 10/08/2021. [130]
(21) BR 12 2017 014873-7 A2	Código 130 - Recurso Prejudicado (22) 26/03/2009 (62) PI 0911327-4 26/03/2009

	(71) BAYER INTELLECTUAL PROPERTY GMBH (DE) Prejudicado o recurso publicado na RPI 2486 de 28/08/2018, por perda de objeto, já que o pedido foi definitivamente arquivado por falta de pagamento de retribuição anual, sendo a notificação de tal ato efetuada na RPI 2640, de 10/08/2021. [130]
(21) BR 20 2012 006293-9 U2	Código 130 - Recurso Prejudicado (22) 21/03/2012 (71) Irineu Ricardo Soldeira Esparrinha (BR/SP) Prejudicado o recurso publicado na RPI 2489 de 18/09/2018, por perda de objeto, já que o pedido foi definitivamente arquivado por falta de pagamento de retribuição anual, sendo a notificação de tal ato efetuada na RPI 2640, de 10/08/2021. [130]
(21) BR 20 2013 008093-0 U2	Código 130 - Recurso Prejudicado (22) 04/04/2013 (71) Luiz Aparecido Neto (BR/PR) Prejudicado o recurso publicado na RPI 2583 de 07/07/2020, por perda de objeto, já que o pedido foi definitivamente arquivado por falta de pagamento de retribuição anual, sendo a notificação de tal ato efetuada na RPI 2640, de 10/08/2021. [130]
(21) BR 20 2014 005159-2 U2	Código 130 - Recurso Prejudicado (22) 06/03/2014 (71) TELÊMACO GOMES DE LIMA (BR/MG) Prejudicado o recurso publicado na RPI 2566 de 10/03/2020, por perda de objeto, já que o pedido foi definitivamente arquivado por falta de pagamento de retribuição anual, sendo a notificação de tal ato efetuada na RPI 2640, de 10/08/2021. [130]
(21) MU 8601134-0 U2	Código 130 - Recurso Prejudicado (22) 02/06/2006 (71) Calçados Bibi Ltda (BR/RS) Prejudicado o recurso publicado na RPI 2352 de 02/02/2016, por perda de objeto, já que o pedido foi definitivamente arquivado por falta de pagamento de retribuição anual, sendo a notificação de tal ato efetuada na RPI 2640, de 10/08/2021. [130]
(21) MU 8700559-0 U2	Código 130 - Recurso Prejudicado (22) 01/06/2007 (71) PARATI INDÚSTRIA E COMÉRCIO DE ALIMENTOS LTDA. (BR/SC) Prejudicado o recurso publicado na RPI 2352 de 02/02/2016, por perda de objeto, já que o pedido foi definitivamente arquivado por falta de pagamento de

	retribuição anual, sendo a notificação de tal ato efetuada na RPI 2640, de 10/08/2021. [130]
(21) MU 9000413-2 U2	Código 130 - Recurso Prejudicado (22) 25/03/2010 (71) ROCKEFELLER CLEMENTINO DA SILVA (BR/MG) Prejudicado o recurso publicado na RPI 2474 de 05/06/2018, por perda de objeto, já que o pedido foi definitivamente arquivado por falta de pagamento de retribuição anual, sendo a notificação de tal ato efetuada na RPI 2640, de 10/08/2021. [130]
(21) MU 9101084-5 U2	Código 130 - Recurso Prejudicado (22) 12/05/2011 (71) CONDE DUCK INDUSTRIA DE MEIAS LTDA (BR/SP) Prejudicado o recurso publicado na RPI 2477 de 26/06/2018, por perda de objeto, já que o pedido foi definitivamente arquivado por falta de pagamento de retribuição anual, sendo a notificação de tal ato efetuada na RPI 2640, de 10/08/2021. [130]
(21) PI 0309202-0 A2	Código 130 - Recurso Prejudicado (22) 17/04/2003 (71) Shell Internationale Research Maatschappij B.V. (NL) Prejudicado o recurso publicado na RPI 2424 de 20/06/2017, por perda de objeto, já que o pedido foi definitivamente arquivado por falta de pagamento de retribuição anual, sendo a notificação de tal ato efetuada na RPI 2640, de 10/08/2021. [130]
(21) PI 0501156-6 A2	Código 130 - Recurso Prejudicado (22) 28/03/2005 (71) MICROSOFT TECHNOLOGY LICENSING, LLC (US) Prejudicado o recurso publicado na RPI 2456 de 30/01/2018, por perda de objeto, já que o pedido foi definitivamente arquivado por falta de pagamento de retribuição anual, sendo a notificação de tal ato efetuada na RPI 2640, de 10/08/2021. [130]
(21) PI 0509500-0 A2	Código 130 - Recurso Prejudicado (22) 25/03/2005 (71) GOOGLE LLC (US) Prejudicado o recurso publicado na RPI 2432 de 15/08/2017, por perda de objeto, já que o pedido foi definitivamente arquivado por falta de pagamento de retribuição anual, sendo a notificação de tal ato efetuada na RPI 2640, de 10/08/2021. [130]

(21) PI 0509960-9 A2	Código 130 - Recurso Prejudicado (22) 15/03/2005 (71) Fisher Controls International LLC (US) Prejudicado o recurso publicado na RPI 2447 de 28/11/2017, por perda de objeto, já que o pedido foi definitivamente arquivado por falta de pagamento de retribuição anual, sendo a notificação de tal ato efetuada na RPI 2640, de 10/08/2021. [130]
(21) PI 0511557-4 A2	Código 130 - Recurso Prejudicado (22) 10/05/2005 (71) Toyota Jidosha Kabushiki Kaisha (JP) ; Aisin Aw Co., Ltd. (JP) Prejudicado o recurso publicado na RPI 2424 de 20/06/2017, por perda de objeto, já que o pedido foi definitivamente arquivado por falta de pagamento de retribuição anual, sendo a notificação de tal ato efetuada na RPI 2640, de 10/08/2021. [130]
(21) PI 0511909-0 A2	Código 130 - Recurso Prejudicado (22) 07/06/2005 (71) YEDA RESEARCH AND DEVELOPMENT CO. LTD (IL) Prejudicado o recurso publicado na RPI 2530 de 02/07/2019, por perda de objeto, já que o pedido foi definitivamente arquivado por falta de pagamento de retribuição anual, sendo a notificação de tal ato efetuada na RPI 2640, de 10/08/2021. [130]
(21) PI 0512605-3 A2	Código 130 - Recurso Prejudicado (22) 21/06/2005 (71) Rosemount Inc. (US) Prejudicado o recurso publicado na RPI 2436 de 12/09/2017, por perda de objeto, já que o pedido foi definitivamente arquivado por falta de pagamento de retribuição anual, sendo a notificação de tal ato efetuada na RPI 2640, de 10/08/2021. [130]
(21) PI 0600689-2 A2	Código 130 - Recurso Prejudicado (22) 07/03/2006 (71) LEUCOTRON EQUIPAMENTOS LTDA. (BR/MG) Prejudicado o recurso publicado na RPI 2536 de 13/08/2019, por perda de objeto, já que o pedido foi definitivamente arquivado por falta de pagamento de retribuição anual, sendo a notificação de tal ato efetuada na RPI 2640, de 10/08/2021. [130]
(21) PI 0601417-8 A2	Código 130 - Recurso Prejudicado (22) 17/04/2006 (71) ALCON INC. (CH)

	Prejudicado o recurso publicado na RPI 2495 de 30/10/2018, por perda de objeto, já que o pedido foi definitivamente arquivado por falta de pagamento de retribuição anual, sendo a notificação de tal ato efetuada na RPI 2640, de 10/08/2021. [130]
(21) PI 0601592-1 A2	Código 130 - Recurso Prejudicado (22) 13/04/2006 (71) Mariano Alves da Silva Neto (BR/PR) Prejudicado o recurso publicado na RPI 2493 de 16/10/2018, por perda de objeto, já que o pedido foi definitivamente arquivado por falta de pagamento de retribuição anual, sendo a notificação de tal ato efetuada na RPI 2640, de 10/08/2021. [130]
(21) PI 0602134-4 A2	Código 130 - Recurso Prejudicado (22) 28/04/2006 (71) ALCON INC. (CH) Prejudicado o recurso publicado na RPI 2480 de 17/07/2018, por perda de objeto, já que o pedido foi definitivamente arquivado por falta de pagamento de retribuição anual, sendo a notificação de tal ato efetuada na RPI 2640, de 10/08/2021. [130]
(21) PI 0602613-3 A2	Código 130 - Recurso Prejudicado (22) 24/05/2006 (71) L'Oreal (FR) Prejudicado o recurso publicado na RPI 2442 de 24/10/2017, por perda de objeto, já que o pedido foi definitivamente arquivado por falta de pagamento de retribuição anual, sendo a notificação de tal ato efetuada na RPI 2640, de 10/08/2021. [130]
(21) PI 0607422-7 A2	Código 130 - Recurso Prejudicado (22) 29/05/2006 (71) HONDA MOTOR CO., LTD. (JP) Prejudicado o recurso publicado na RPI 2481 de 24/07/2018, por perda de objeto, já que o pedido foi definitivamente arquivado por falta de pagamento de retribuição anual, sendo a notificação de tal ato efetuada na RPI 2640, de 10/08/2021. [130]
(21) PI 0607755-2 A2	Código 130 - Recurso Prejudicado (22) 29/05/2006 (71) HONDA MOTOR CO., LTD. (JP) Prejudicado o recurso publicado na RPI 2424 de 20/06/2017, por perda de objeto, já que o pedido foi definitivamente arquivado por falta de pagamento de retribuição anual, sendo a notificação de tal ato efetuada na RPI 2640, de

	10/08/2021. [130]
(21) PI 0608537-7 A2	Código 130 - Recurso Prejudicado (22) 16/03/2006 (71) Nobel Biocare Services AG (CH) Prejudicado o recurso publicado na RPI 2460 de 27/02/2018, por perda de objeto, já que o pedido foi definitivamente arquivado por falta de pagamento de retribuição anual, sendo a notificação de tal ato efetuada na RPI 2640, de 10/08/2021. [130]
(21) PI 0610251-4 A2	Código 130 - Recurso Prejudicado (22) 15/04/2006 (71) Basell Polyolefine GMBH (DE) Prejudicado o recurso publicado na RPI 2446 de 21/11/2017, por perda de objeto, já que o pedido foi definitivamente arquivado por falta de pagamento de retribuição anual, sendo a notificação de tal ato efetuada na RPI 2640, de 10/08/2021. [130]
(21) PI 0612833-5 A2	Código 130 - Recurso Prejudicado (22) 20/06/2006 (71) STATENS SERUM INSTITUT (DK) Prejudicado o recurso publicado na RPI 2556 de 31/12/2019, por perda de objeto, já que o pedido foi definitivamente arquivado por falta de pagamento de retribuição anual, sendo a notificação de tal ato efetuada na RPI 2640, de 10/08/2021. [130]
(21) PI 0613153-0 A2	Código 130 - Recurso Prejudicado (22) 19/06/2006 (71) Bayer CropScience N.V. (BE) Prejudicado o recurso publicado na RPI 2436 de 12/09/2017, por perda de objeto, já que o pedido foi definitivamente arquivado por falta de pagamento de retribuição anual, sendo a notificação de tal ato efetuada na RPI 2640, de 10/08/2021. [130]
(21) PI 0613349-5 A2	Código 130 - Recurso Prejudicado (22) 20/06/2006 (71) Halliburton Energy Services, Inc. (US) Prejudicado o recurso publicado na RPI 2450 de 19/12/2017, por perda de objeto, já que o pedido foi definitivamente arquivado por falta de pagamento de retribuição anual, sendo a notificação de tal ato efetuada na RPI 2640, de 10/08/2021. [130]
(21) PI 0620534-8 A2	Código 130 - Recurso Prejudicado

	(22) 08/05/2006 (71) Invista Technologies S.à.r.l. (CH) Prejudicado o recurso publicado na RPI 2452 de 02/01/2018, por perda de objeto, já que o pedido foi definitivamente arquivado por falta de pagamento de retribuição anual, sendo a notificação de tal ato efetuada na RPI 2640, de 10/08/2021. [130]
(21) PI 0620536-4 A2	Código 130 - Recurso Prejudicado (22) 08/05/2006 (71) Invista Technologies S.à.r.l. (CH) Prejudicado o recurso publicado na RPI 2438 de 26/09/2017, por perda de objeto, já que o pedido foi definitivamente arquivado por falta de pagamento de retribuição anual, sendo a notificação de tal ato efetuada na RPI 2640, de 10/08/2021. [130]
(21) PI 0702589-0 A2	Código 130 - Recurso Prejudicado (22) 31/05/2007 (71) THOMAS & BETTS INTERNATIONAL, INC. (US) Prejudicado o recurso publicado na RPI 2486 de 28/08/2018, por perda de objeto, já que o pedido foi definitivamente arquivado por falta de pagamento de retribuição anual, sendo a notificação de tal ato efetuada na RPI 2640, de 10/08/2021. [130]
(21) PI 0708614-8 A2	Código 130 - Recurso Prejudicado (22) 07/03/2007 (71) BASF ENZYMES LLC (US) Prejudicado o recurso publicado na RPI 2432 de 15/08/2017, por perda de objeto, já que o pedido foi definitivamente arquivado por falta de pagamento de retribuição anual, sendo a notificação de tal ato efetuada na RPI 2640, de 10/08/2021. [130]
(21) PI 0709317-9 A8	Código 130 - Recurso Prejudicado (22) 15/03/2007 (71) DSM IP ASSETS B.V. (NL) Prejudicado o recurso publicado na RPI 2459 de 20/02/2018, por perda de objeto, já que o pedido foi definitivamente arquivado por falta de pagamento de retribuição anual, sendo a notificação de tal ato efetuada na RPI 2640, de 10/08/2021. [130]
(21) PI 0709318-7 A2	Código 130 - Recurso Prejudicado (22) 15/03/2007 (71) DSM IP Assets B.V. (NL) Prejudicado o recurso publicado na RPI 2459 de 20/02/2018, por perda de

	objeto, já que o pedido foi definitivamente arquivado por falta de pagamento de retribuição anual, sendo a notificação de tal ato efetuada na RPI 2640, de 10/08/2021. [130]
(21) PI 0709809-0 A2	Código 130 - Recurso Prejudicado (22) 30/03/2007 (71) Basf Corporation (US) Prejudicado o recurso publicado na RPI 2452 de 02/01/2018, por perda de objeto, já que o pedido foi definitivamente arquivado por falta de pagamento de retribuição anual, sendo a notificação de tal ato efetuada na RPI 2640, de 10/08/2021. [130]
(21) PI 0713625-0 A2	Código 130 - Recurso Prejudicado (22) 15/06/2007 (71) VISA U.S.A., INC. (US) Prejudicado o recurso publicado na RPI 2514 de 12/03/2019, por perda de objeto, já que o pedido foi definitivamente arquivado por falta de pagamento de retribuição anual, sendo a notificação de tal ato efetuada na RPI 2640, de 10/08/2021. [130]
(21) PI 0713975-6 A2	Código 130 - Recurso Prejudicado (22) 23/05/2007 (71) FISHER CONTROLS INTERNATIONAL, LLC (US) Prejudicado o recurso publicado na RPI 2495 de 30/10/2018, por perda de objeto, já que o pedido foi definitivamente arquivado por falta de pagamento de retribuição anual, sendo a notificação de tal ato efetuada na RPI 2640, de 10/08/2021. [130]
(21) PI 0714972-7 A2	Código 130 - Recurso Prejudicado (22) 18/05/2007 (71) Exxonmobil Upstream Research Company (US) Prejudicado o recurso publicado na RPI 2562 de 11/02/2020, por perda de objeto, já que o pedido foi definitivamente arquivado por falta de pagamento de retribuição anual, sendo a notificação de tal ato efetuada na RPI 2640, de 10/08/2021. [130]
(21) PI 0720260-1 A2	Código 130 - Recurso Prejudicado (22) 30/03/2007 (71) AKZO NOBEL CHEMICALS INTERNATIONAL B.V. (NL) Prejudicado o recurso publicado na RPI 2519 de 16/04/2019, por perda de objeto, já que o pedido foi definitivamente arquivado por falta de pagamento de retribuição anual, sendo a notificação de tal ato efetuada na RPI 2640, de 10/08/2021. [130]

(21) PI 0807301-5 A2	Código 130 - Recurso Prejudicado (22) 28/04/2008 (71) E.I. DU PONT DE NEMOURS AND COMPANY (US) Prejudicado o recurso publicado na RPI 2519 de 16/04/2019, por perda de objeto, já que o pedido foi definitivamente arquivado por falta de pagamento de retribuição anual, sendo a notificação de tal ato efetuada na RPI 2640 de 10/08/2021. [130]
(21) PI 0807667-7 A2	Código 130 - Recurso Prejudicado (22) 21/03/2008 (71) Shiseido Company, Ltda. (JP) Prejudicado o recurso publicado na RPI 2396 de 06/12/2016, por perda de objeto, já que o pedido foi definitivamente arquivado por falta de pagamento de retribuição anual, sendo a notificação de tal ato efetuada na RPI 2640, de 10/08/2021. [130]
(21) PI 0809588-4 A2	Código 130 - Recurso Prejudicado (22) 22/04/2008 (71) Bejo Zaden B.V. (NL) Prejudicado o recurso publicado na RPI 2463 de 20/03/2018, por perda de objeto, já que o pedido foi definitivamente arquivado por falta de pagamento de retribuição anual, sendo a notificação de tal ato efetuada na RPI 2640, de 10/08/2021. [130]
(21) PI 0812400-0 A2	Código 130 - Recurso Prejudicado (22) 05/06/2008 (71) Yale University (US) Prejudicado o recurso publicado na RPI 2538 de 27/08/2019, por perda de objeto, já que o pedido foi definitivamente arquivado por falta de pagamento de retribuição anual, sendo a notificação de tal ato efetuada na RPI 2640, de 10/08/2021. [130]
(21) PI 0812580-5 A2	Código 130 - Recurso Prejudicado (22) 03/06/2008 (71) Presens AS (NO) Prejudicado o recurso publicado na RPI 2515 de 19/03/2019, por perda de objeto, já que o pedido foi definitivamente arquivado por falta de pagamento de retribuição anual, sendo a notificação de tal ato efetuada na RPI 2640, de 10/08/2021. [130]
(21) PI 0813359-0 A2	Código 130 - Recurso Prejudicado (22) 20/05/2008

	(71) GENOMATICA, INC. (US) Prejudicado o recurso publicado na RPI 2507 de 22/01/2019, por perda de objeto, já que o pedido foi definitivamente arquivado por falta de pagamento de retribuição anual, sendo a notificação de tal ato efetuada na RPI 2640, de 10/08/2021. [130]
(21) PI 0813369-7 A2	Código 130 - Recurso Prejudicado (22) 13/06/2008 (71) Fisher Controls International LLC (US) Prejudicado o recurso publicado na RPI 2514 de 12/03/2019, por perda de objeto, já que o pedido foi definitivamente arquivado por falta de pagamento de retribuição anual, sendo a notificação de tal ato efetuada na RPI 2640, de 10/08/2021. [130]
(21) PI 0814280-7 A2	Código 130 - Recurso Prejudicado (22) 08/04/2008 (71) Halliburton Energy Services, Inc. (US) Prejudicado o recurso publicado na RPI 2515 de 19/03/2019, por perda de objeto, já que o pedido foi definitivamente arquivado por falta de pagamento de retribuição anual, sendo a notificação de tal ato efetuada na RPI 2640, de 10/08/2021. [130]
(21) PI 0910433-0 A2	Código 130 - Recurso Prejudicado (22) 31/03/2009 (71) Rhodia Operations (FR) Prejudicado o recurso publicado na RPI 2538 de 27/08/2019, por perda de objeto, já que o pedido foi definitivamente arquivado por falta de pagamento de retribuição anual, sendo a notificação de tal ato efetuada na RPI 2640, de 10/08/2021. [130]
(21) PI 0910919-6 A2	Código 130 - Recurso Prejudicado (22) 10/06/2009 (71) SHELL INTERNATIONALE RESEARCH MAATSCHAPPIJ B.V. (NL) Prejudicado o recurso publicado na RPI 2450 de 19/12/2017, por perda de objeto, já que o pedido foi definitivamente arquivado por falta de pagamento de retribuição anual, sendo a notificação de tal ato efetuada na RPI 2640, de 10/08/2021. [130]
(21) PI 0912428-4 A2	Código 130 - Recurso Prejudicado (22) 23/04/2009 (71) BAYER INTELLECTUAL PROPERTY GMBH (DE) Prejudicado o recurso publicado na RPI 2513 de 06/03/2019, por perda de objeto, já que o pedido foi definitivamente arquivado por falta de pagamento de

	retribuição anual, sendo a notificação de tal ato efetuada na RPI 2640, de 10/08/2021. [130]
(21) PI 0912765-8 A2	Código 130 - Recurso Prejudicado (22) 11/05/2009 (71) HALLIBURTON ENERGY SERVICES INC. (US) Prejudicado o recurso publicado na RPI 2506 de 15/01/2019, por perda de objeto, já que o pedido foi definitivamente arquivado por falta de pagamento de retribuição anual, sendo a notificação de tal ato efetuada na RPI 2640, de 10/08/2021. [130]
(21) PI 0913593-6 A2	Código 130 - Recurso Prejudicado (22) 23/04/2009 (71) WABCO GMBH (DE) Prejudicado o recurso publicado na RPI 2566 de 10/03/2020, por perda de objeto, já que o pedido foi definitivamente arquivado por falta de pagamento de retribuição anual, sendo a notificação de tal ato efetuada na RPI 2640, de 10/08/2021. [130]
(21) PI 0918470-8 A2	Código 130 - Recurso Prejudicado (22) 09/04/2009 (71) Universiti Putra Malaysia (UPM) (MY) Prejudicado o recurso publicado na RPI 2549 de 12/11/2019, por perda de objeto, já que o pedido foi definitivamente arquivado por falta de pagamento de retribuição anual, sendo a notificação de tal ato efetuada na RPI 2640, de 10/08/2021. [130]
(21) PI 1000762-8 A2	Código 130 - Recurso Prejudicado (22) 26/03/2010 (71) Leonardo Villar Beltrão (BR/PE) Prejudicado o recurso publicado na RPI 2549 de 12/11/2019, por perda de objeto, já que o pedido foi definitivamente arquivado por falta de pagamento de retribuição anual, sendo a notificação de tal ato efetuada na RPI 2640, de 10/08/2021. [130]
(21) PI 1003755-1 A2	Código 130 - Recurso Prejudicado (22) 07/05/2010 (71) MINISTÉRIO DA SAÚDE - INSTITUTO EVANDRO CHAGAS (BR/PA) Prejudicado o recurso publicado na RPI 2547 de 29/10/2019, por perda de objeto, já que o pedido foi definitivamente arquivado por falta de pagamento de retribuição anual, sendo a notificação de tal ato efetuada na RPI 2640, de 10/08/2021. [130]

(21) PI 9601961-1 A2	Código 130 - Recurso Prejudicado (22) 17/07/1996 (71) Carlos Cesar Moretzsohn Rocha (BR/SP) Prejudicado o recurso publicado na RPI 1642 de 25/06/2002, por perda de objeto, já que o pedido foi definitivamente arquivado por falta de pagamento de retribuição anual, sendo a notificação de tal ato efetuada na RPI 2640, de 10/08/2021. [130]

Código 141 - Notificações Diversas

Suspensão do andamento do pedido de patente para que seja feita a instrução regular do pedido de patente. O depositante poderá obter o parecer através do endereço eletrônico www.inpi.gov.br - No Acesso rápido – Faça uma busca - Patente. Para acessar, cadastre-se no Portal do INPI e use login e senha. A não manifestação do depositante no prazo de 60 (noventa) dias desta data acarretará o não conhecimento da petição relacionada.

---

(21) BR 20 2015 031217-8 U2

Código 141 - Notificações Diversas

(22) 30/11/2015

(71) UNIVERSIDADE ESTADUAL DO MARANHÃO (BR/MA)

Para que a petição nº 870210000729 de 05/01/2021 possa ser acatada como Recurso contra o Indeferimento, o depositante deverá realizar o pagamento do valor da retribuição devida.[141]

Código Presidência - Nulidade

Código 200 - Processo administrativo de Nulidade conhecido e provido. Declarada a Nulidade da Patente.

(11) BR 10 2014 012828-0 B1	Código 200 - Processo administrativo de Nulidade conhecido e provido. Declarada a Nulidade da Patente. (45) 07/07/2020 (73) SOLTRON SOLUÇÕES EM SISTEMAS LTDA - ME (BR/MG) Requerente da Nulidade: SEIVE IND. COM. E SER. DE PROTEÇÃO CONTRA INCÊNDIO LTDA. Decisão: Nulidade conhecida e provida. Anulado o privilégio. [200]
(11) PI 0413600-4 B1	Código 200 - Processo administrativo de Nulidade conhecido e provido. Declarada a Nulidade da Patente. (45) 16/02/2016 (73) Invista Technologies S.A.R.L. (CH) Requerente da Nulidade: M&G Polimeri Italia S.p.A. Decisão: Nulidade conhecida e provida. Anulado o privilégio. [200]
(11) PI 9104396-4 B1	Código 200 - Processo administrativo de Nulidade conhecido e provido. Declarada a Nulidade da Patente. (45) 22/08/2000 (73) Uriel Binembaum (BR/SP) Requerente da Nulidade: MGM IND. E COM. DE EQUIPAMENTOS MÉDICOS LTDA Decisão: Nulidade conhecida e provida. Anulado o privilégio. [200]

Código 201 - Processo administrativo de Nulidade conhecido, negado provimento. Mantida a concessão da Patente.

(11) BR 10 2017 020516-9 B1	Código 201 - Processo administrativo de Nulidade conhecido, negado provimento. Mantida a concessão da Patente. (45) 16/06/2020 (73) DANIEL ESPIG (BR/SC) Requerente da Nulidade: FOCA-BRAUN MOBILIDADE DO BRASIL LTDA. Decisão: Nulidade conhecida e negado o provimento. Mantida a concessão do privilégio. [201]
(11) BR 12 2015 017827-4 B1	Código 201 - Processo administrativo de Nulidade conhecido, negado provimento. Mantida a concessão da Patente. (45) 11/02/2020 (62) PI 0514685-2 26/08/2005 (73) MONSANTO TECHNOLOGY LLC (US) Requerente da Nulidade: OTTO BANHO LICKS Decisão: Nulidade conhecida e negado o provimento. Mantida a concessão do privilégio. [201]
(11) BR 20 2013 009883-9 Y1	Código 201 - Processo administrativo de Nulidade conhecido, negado provimento. Mantida a concessão da Patente. (45) 03/12/2019 (73) SKYLIGHTS DO BRASIL INDUSTRIA E COMERCIO DE MATERIAIS PARA CONSTRUCAO CIVIL LTDA (BR/PR) Requerente da Nulidade: CASSIO PISSETTI Decisão: Nulidade conhecida e negado o provimento. Mantida a concessão do privilégio. [201]
(11) BR 20 2016 018747-3 Y1	Código 201 - Processo administrativo de Nulidade conhecido, negado provimento. Mantida a concessão da Patente. (45) 21/01/2020 (73) IBMF - INDÚSTRIA DE MATERIAIS PARA CONSTRUÇÃO LTDA. (BR/SC) Requerente da Nulidade: MOLDIMPLAS INDUSTRIA E COMÉRCIO DE PLASTICOS LTDA ME Decisão: Nulidade conhecida e negado o provimento. Mantida a concessão do privilégio. [201]
(11) PI 0401530-4 B1	Código 201 - Processo administrativo de Nulidade conhecido, negado provimento. Mantida a concessão da Patente. (45) 27/12/2011 (73) Semeato S/A Indústria e Comércio (BR/RS) Requerente da Nulidade: MARCHESAN IMPLEMENTOS E MÁQUINAS AGRÍCOLAS TATÚ S/A Decisão: Nulidade conhecida e negado o provimento.

	Mantida a concessão do privilégio. [201]
(11) PI 1005086-8 B1	Código 201 - Processo administrativo de Nulidade conhecido, negado provimento. Mantida a concessão da Patente. (45) 08/10/2019 (73) Edilson Batista (BR/SP) Requerente da Nulidade: 1) COMERCIAL VEDILU LTDA - EPP 2) ALMIRO FLORISBERTO DE MOURA Decisão: Nulidade conhecida e negado o provimento. Mantida a concessão do privilégio. [201]

Código 204 - Processo administrativo de Nulidade conhecido, provido parcialmente. Mantida a concessão da Patente.

(11) MU 8600851-0 Y1	Código 204 - Processo administrativo de Nulidade conhecido, provido parcialmente. Mantida a concessão da Patente. (45) 10/02/2015 (73) Conceição Aparecido Bertanha (BR/SP) Requerente da Nulidade: KAMAQ MÁQUINAS E IMPLEMENTOS AGRICOLAS LTDA Decisão: Nulidade conhecida e provida parcialmente. Mantida a concessão do privilégio com o apostilamento assinalado no parecer técnico. [204]
(11) PI 0516625-0 B1	Código 204 - Processo administrativo de Nulidade conhecido, provido parcialmente. Mantida a concessão da Patente. (45) 04/10/2016 (73) Croda International PLC (GB) Requerente da Nulidade: CLARIANT PRODUKTE (DEUTSCHLAND) GMBH Decisão: Nulidade conhecida e provida parcialmente. Mantida a concessão do privilégio com o apostilamento assinalado no parecer técnico. [204]
(11) PI 1104256-7 B1	Código 204 - Processo administrativo de Nulidade conhecido, provido parcialmente. Mantida a concessão da Patente. (45) 24/09/2019 (73) PAULO SÉRGIO RODRIGUES CASTELO BRANCO (BR/SP) Requerente da Nulidade: SETREMA SISTEMAS PARA ALIMENTAÇÃO DE PRENSA LTDA. Decisão: Nulidade conhecida e provida parcialmente. Mantida a concessão do privilégio com o apostilamento assinalado no parecer técnico. [204]

Código 205 - Intimação para manifestação por parte do titular e do requerente

A cópia do parecer de intimação poderá ser obtida através do endereço eletrônico www.inpi.gov.br - No Acesso rápido - Faça uma busca - Patente. Para acessar, cadastre-se no Portal do INPI e use login e senha.

(11) BR 10 2015 007554-5 B1	Código 205 - Intimação para manifestação por parte do titular e do requerente (45) 07/07/2020 (73) VINICIUS LUIZ BARP (BR/RS) ; ADILSON RODRIGUES LUZVIAK (BR/RS) Requerente da Nulidade: STARA S/A INDÚSTRIA DE IMPLEMENTOS AGRÍCOLAS Despacho: Intimação para manifestação por parte do Titular e do Requerente no prazo comum de 60 (sessenta) dias. [205]
(11) BR 10 2017 025702-9 B1	Código 205 - Intimação para manifestação por parte do titular e do requerente (45) 01/09/2020 (73) PECCININ PORTÕES AUTOMÁTICOS INDUSTRIAL LTDA (BR/SP) Requerente da Nulidade: MOTOPPAR INDÚSTRIA E COMÉRCIO DE AUTOMATIZADORES LTDA Despacho: Intimação para manifestação por parte do Titular e do Requerente no prazo comum de 60 (sessenta) dias. [205]
(11) BR 20 2016 027389-2 Y1	Código 205 - Intimação para manifestação por parte do titular e do requerente (45) 18/02/2020 (73) HIFERSANE COMÉRCIO E INDÚSTRIA DE MATERIAIS HIDRÁULICOS LTDA (BR/PR) Requerente da Nulidade: YUKIO OIZUMI Despacho: Intimação para manifestação por parte do Titular e do Requerente no prazo comum de 60 (sessenta) dias. [205]
(11) PI 0721415-4 B1	Código 205 - Intimação para manifestação por parte do titular e do requerente (45) 10/11/2020 (73) Toscotec S.P.A. (IT) Requerente da Nulidade: HERGEN S/A MÁQUINAS E EQUIPAMENTOS Despacho: Intimação para manifestação por parte do Titular e do Requerente no prazo comum de 60 (sessenta) dias. [205]

Código Pedido Internacional PCT/BR Designado ou Eleito

Código 1.1 - Publicação Internacional – PCT. Apresentação de petição de requerimento de entrada na fase nacional

Comunicação da publicação internacional do pedido internacional nos termos do Tratado de Cooperação em matéria de Patentes – PCT e da apresentação de petição de requerimento de entrada na fase nacional. Documento publicado disponível no endereço eletrônico http://www.wipo.int/pct/en do sistema PATENTSCOPE® Search Service da Organização Mundial de Propriedade Intelectual – OMPI.

---

(21) BR 11 2021 011320-7

Código 1.1 - Publicação Internacional – PCT. Apresentação de petição de requerimento de entrada na fase nacional
(30) 27/12/2019 EP 19219819.0
(51) G06F 9/455 (2018.01), G06F 8/38 (2018.01), B41F 33/00 (2006.01)
(86) PCT EP2020/085073 de 08/12/2020
(87) WO 2021/130012 de 01/07/2021

---

(21) BR 11 2021 015353-5

Código 1.1 - Publicação Internacional – PCT. Apresentação de petição de requerimento de entrada na fase nacional
(30) 06/02/2019 US 62/802,093; 07/01/2020 US 62/958,049
(51) A61K 31/427 (2006.01), A61K 31/519 (2006.01), A61K 31/444 (2006.01)
(86) PCT US2020/016876 de 05/02/2020
(87) WO 2020/163525 de 13/08/2020

---

(21) BR 11 2021 015358-6

Código 1.1 - Publicação Internacional – PCT. Apresentação de petição de requerimento de entrada na fase nacional
(51) B41J 2/045 (2006.01)
(86) PCT US2019/016815 de 06/02/2019
(87) WO 2020/162919 de 13/08/2020

---

(21) BR 11 2021 015360-8

Código 1.1 - Publicação Internacional – PCT. Apresentação de petição de requerimento de entrada na fase nacional
(30) 06/02/2019 US PCT/US2019/016817; 06/02/2019 US PCT/US2019/016725
(51) B41J 2/045 (2006.01), B41J 2/175 (2006.01), G11C 13/00 (2006.01), B41J 2/21 (2006.01), G06F 12/06 (2006.01)
(86) PCT US2019/044494 de 31/07/2019
(87) WO 2020/162970 de 13/08/2020

---

(21) BR 11 2021 015361-6

Código 1.1 - Publicação Internacional – PCT. Apresentação de petição de requerimento de entrada na fase nacional
(30) 07/02/2019 US 62/802,614; 28/05/2019 US 62/853,659; 07/11/2019 US

	62/932,315 (51) A61K 9/00 (2006.01), A61K 31/713 (2006.01), C12N 15/113 (2010.01), A61P 31/20 (2006.01), A61P 1/16 (2006.01) (86) PCT US2020/017264 de 07/02/2020 (87) WO 2020/163747 de 13/08/2020
(21) BR 11 2021 015362-4	Código 1.1 - Publicação Internacional – PCT. Apresentação de petição de requerimento de entrada na fase nacional (30) 05/02/2019 GB 1901559.3 (51) C07D 207/325 (2006.01), C07D 207/34 (2006.01), C07D 207/337 (2006.01) (86) PCT EP2020/052892 de 05/02/2020 (87) WO 2020/161199 de 13/08/2020
(21) BR 11 2021 015366-7	Código 1.1 - Publicação Internacional – PCT. Apresentação de petição de requerimento de entrada na fase nacional (30) 07/02/2019 BE BE2019/5075 (51) A61B 5/107 (2006.01), A41H 1/02 (2006.01), G01B 3/10 (2020.01) (86) PCT EP2020/053006 de 06/02/2020 (87) WO 2020/161246 de 13/08/2020
(21) BR 11 2021 015367-5	Código 1.1 - Publicação Internacional – PCT. Apresentação de petição de requerimento de entrada na fase nacional (30) 11/03/2019 DE 10 2019 001 669.6 (51) F16H 57/04 (2010.01) (86) PCT EP2020/025074 de 17/02/2020 (87) WO 2020/182342 de 17/09/2020
(21) BR 11 2021 015368-3	Código 1.1 - Publicação Internacional – PCT. Apresentação de petição de requerimento de entrada na fase nacional (30) 13/02/2019 IT 102019000002109 (51) A61K 31/194 (2006.01), A61K 31/198 (2006.01), A61K 31/405 (2006.01), A61K 31/4172 (2006.01), A61P 25/00 (2006.01), A61K 31/4415 (2006.01), A61K 31/51 (2006.01) (86) PCT IB2020/051027 de 10/02/2020 (87) WO 2020/165731 de 20/08/2020
(21) BR 11 2021 015369-1	Código 1.1 - Publicação Internacional – PCT. Apresentação de petição de requerimento de entrada na fase nacional (30) 04/02/2019 US 62/800,934; 03/02/2020 US 16/780,752 (51) H04N 19/179 (2014.01), H04N 21/2343 (2011.01), H04N 19/147 (2014.01), H04N 19/149 (2014.01), H04N 19/115 (2014.01) (86) PCT US2020/016528 de 04/02/2020

	(87) WO 2020/163289 de 13/08/2020
(21) BR 11 2021 015370-5	Código 1.1 - Publicação Internacional – PCT. Apresentação de petição de requerimento de entrada na fase nacional (30) 04/03/2019 FR 1902181 (51) B60C 11/12 (2006.01), B60C 11/03 (2006.01) (86) PCT FR2020/050434 de 04/03/2020 (87) WO 2020/178524 de 10/09/2020
(21) BR 11 2021 015371-3	Código 1.1 - Publicação Internacional – PCT. Apresentação de petição de requerimento de entrada na fase nacional (30) 04/02/2019 GB 1901539.5 (51) B63G 8/00 (2006.01), B63B 13/00 (2006.01), B63B 17/00 (2006.01) (86) PCT GB2020/050245 de 03/02/2020 (87) WO 2020/161479 de 13/08/2020
(21) BR 11 2021 015372-1	Código 1.1 - Publicação Internacional – PCT. Apresentação de petição de requerimento de entrada na fase nacional (30) 22/02/2019 US 62/809,446 (51) H04W 72/08 (2009.01), H04W 24/10 (2009.01) (86) PCT IB2020/051498 de 22/02/2020 (87) WO 2020/170218 de 27/08/2020
(21) BR 11 2021 015373-0	Código 1.1 - Publicação Internacional – PCT. Apresentação de petição de requerimento de entrada na fase nacional (51) C08L 23/04 (2006.01), C08K 5/29 (2006.01), C08K 5/31 (2006.01), H01B 3/44 (2006.01) (86) PCT CN2019/074937 de 13/02/2019 (87) WO 2020/164004 de 20/08/2020
(21) BR 11 2021 015374-8	Código 1.1 - Publicação Internacional – PCT. Apresentação de petição de requerimento de entrada na fase nacional (30) 06/02/2019 EP 19155844.4 (51) G01N 33/558 (2006.01) (86) PCT EP2020/052994 de 06/02/2020 (87) WO 2020/161238 de 13/08/2020
(21) BR 11 2021 015375-6	Código 1.1 - Publicação Internacional – PCT. Apresentação de petição de requerimento de entrada na fase nacional (30) 06/02/2019 US US 16/268,930 (51) B01D 29/11 (2006.01), B01D 29/33 (2006.01), B01D 46/00 (2006.01), B01D 46/24 (2006.01), B33Y 80/00 (2015.01) (86) PCT US2020/014253 de 20/01/2020

	(87) WO 2020/163065 de 13/08/2020
(21) BR 11 2021 015377-2	Código 1.1 - Publicação Internacional – PCT. Apresentação de petição de requerimento de entrada na fase nacional (30) 04/02/2019 US 62/800,894 (51) A61B 17/34 (2006.01), A61B 34/20 (2016.01), A61B 90/00 (2016.01), A61B 18/14 (2006.01) (86) PCT US2020/016422 de 03/02/2020 (87) WO 2020/163237 de 13/08/2020
(21) BR 11 2021 015380-2	Código 1.1 - Publicação Internacional – PCT. Apresentação de petição de requerimento de entrada na fase nacional (30) 07/03/2019 DE 10 2019 105 816.3 (51) A61K 6/16 (2020.01), A61K 6/17 (2020.01), A61K 6/62 (2020.01), A61K 6/66 (2020.01), A61K 6/76 (2020.01), A61K 6/78 (2020.01), B33Y 70/10 (2020.01) (86) PCT EP2020/000056 de 05/03/2020 (87) WO 2020/177921 de 10/09/2020
(21) BR 11 2021 015381-0	Código 1.1 - Publicação Internacional – PCT. Apresentação de petição de requerimento de entrada na fase nacional (30) 07/02/2019 US 62/802,229 (51) C10L 1/14 (2006.01) (86) PCT EP2020/053038 de 06/02/2020 (87) WO 2020/161262 de 13/08/2020
(21) BR 11 2021 015382-9	Código 1.1 - Publicação Internacional – PCT. Apresentação de petição de requerimento de entrada na fase nacional (30) 05/02/2019 IT 102019000001631 (51) B21D 7/022 (2006.01), B21D 7/08 (2006.01), B21D 11/12 (2006.01), B21F 1/00 (2006.01) (86) PCT IT2020/050020 de 05/02/2020 (87) WO 2020/161758 de 13/08/2020
(21) BR 11 2021 015384-5	Código 1.1 - Publicação Internacional – PCT. Apresentação de petição de requerimento de entrada na fase nacional (51) B41J 2/045 (2006.01) (86) PCT US2019/016818 de 06/02/2019 (87) WO 2020/162921 de 13/08/2020
(21) BR 11 2021 015385-3	Código 1.1 - Publicação Internacional – PCT. Apresentação de petição de requerimento de entrada na fase nacional (30) 20/02/2019 EP 19158370.7

	(51) A23K 20/163 (2016.01), A23K 50/48 (2016.01), A23L 29/212 (2016.01), A23L 29/231 (2016.01), A23L 29/238 (2016.01), A23L 29/256 (2016.01), A23L 29/262 (2016.01), A23L 29/269 (2016.01) (86) PCT IB2020/051403 de 19/02/2020 (87) WO 2020/170174 de 27/08/2020
(21) BR 11 2021 015386-1	Código 1.1 - Publicação Internacional – PCT. Apresentação de petição de requerimento de entrada na fase nacional (30) 06/02/2019 US 62/801,747 (51) B63B 35/00 (2020.01), H02S 20/00 (2014.01), B63B 39/03 (2006.01) (86) PCT IL2020/050142 de 05/02/2020 (87) WO 2020/161714 de 13/08/2020
(21) BR 11 2021 015387-0	Código 1.1 - Publicação Internacional – PCT. Apresentação de petição de requerimento de entrada na fase nacional (30) 07/02/2019 US 16/270,389 (51) A61K 31/4525 (2006.01), A61K 31/05 (2006.01), A61P 25/22 (2006.01), C07C 39/23 (2006.01), C07D 405/06 (2006.01) (86) PCT CA2020/050165 de 07/02/2020 (87) WO 2020/160677 de 13/08/2020
(21) BR 11 2021 015388-8	Código 1.1 - Publicação Internacional – PCT. Apresentação de petição de requerimento de entrada na fase nacional (51) G01S 13/88 (2006.01), G01S 7/03 (2006.01) (86) PCT US2019/020260 de 01/03/2019 (87) WO 2020/180281 de 10/09/2020
(21) BR 11 2021 015389-6	Código 1.1 - Publicação Internacional – PCT. Apresentação de petição de requerimento de entrada na fase nacional (30) 08/02/2019 BE 2019/5081 (51) A61K 31/19 (2006.01), A61K 9/00 (2006.01), A61K 31/194 (2006.01), A61K 31/20 (2006.01), A61K 45/06 (2006.01), A61P 31/04 (2006.01) (86) PCT EP2020/053266 de 10/02/2020 (87) WO 2020/161348 de 13/08/2020
(21) BR 11 2021 015393-4	Código 1.1 - Publicação Internacional – PCT. Apresentação de petição de requerimento de entrada na fase nacional (30) 28/02/2019 EP 19159989.3 (51) H01M 4/133 (2010.01) (86) PCT EP2020/055035 de 26/02/2020 (87) WO 2020/174008 de 03/09/2020
(21) BR 11 2021 015394-2	Código 1.1 - Publicação Internacional – PCT. Apresentação de petição de

	requerimento de entrada na fase nacional (30) 05/02/2019 EP 19155562.2 (51) B01D 53/04 (2006.01), A61M 16/00 (2006.01), A61M 16/10 (2006.01) (86) PCT EP2020/052713 de 04/02/2020 (87) WO 2020/161115 de 13/08/2020
(21) BR 11 2021 015395-0	Código 1.1 - Publicação Internacional – PCT. Apresentação de petição de requerimento de entrada na fase nacional (30) 06/02/2019 US 62/801,869 (51) C08L 77/06 (2006.01) (86) PCT US2020/016965 de 06/02/2020 (87) WO 2020/163571 de 13/08/2020
(21) BR 11 2021 015398-5	Código 1.1 - Publicação Internacional – PCT. Apresentação de petição de requerimento de entrada na fase nacional (30) 04/02/2019 US 16/266,766 (51) B62B 5/06 (2006.01), F16B 19/00 (2006.01) (86) PCT US2020/016603 de 04/02/2020 (87) WO 2020/163351 de 13/08/2020
(21) BR 11 2021 015399-3	Código 1.1 - Publicação Internacional – PCT. Apresentação de petição de requerimento de entrada na fase nacional (30) 08/02/2019 FR FR1901268; 15/04/2019 FR FR1904014 (51) H01M 4/38 (2006.01), C22B 1/00 (2006.01), C22B 7/00 (2006.01), C22B 26/12 (2006.01), H01M 6/52 (2006.01), H01M 10/052 (2010.01), H01M 10/054 (2010.01), H01M 10/0565 (2010.01) (86) PCT EP2020/053209 de 07/02/2020 (87) WO 2020/161339 de 13/08/2020
(21) BR 11 2021 015404-3	Código 1.1 - Publicação Internacional – PCT. Apresentação de petição de requerimento de entrada na fase nacional (30) 05/02/2019 US 16/267,441 (51) A61K 8/81 (2006.01), A61K 8/06 (2006.01), A61Q 13/00 (2006.01) (86) PCT US2020/015057 de 24/01/2020 (87) WO 2020/163097 de 13/08/2020
(21) BR 11 2021 015405-1	Código 1.1 - Publicação Internacional – PCT. Apresentação de petição de requerimento de entrada na fase nacional (30) 07/02/2019 US 62/802,237 (51) C10L 1/19 (2006.01), C10L 10/08 (2006.01), C10L 1/188 (2006.01) (86) PCT EP2020/053047 de 06/02/2020 (87) WO 2020/161265 de 13/08/2020

(21) BR 11 2021 015406-0	Código 1.1 - Publicação Internacional – PCT. Apresentação de petição de requerimento de entrada na fase nacional (30) 21/02/2019 US 62/808,485 (51) A61M 39/16 (2006.01), A61M 5/31 (2006.01) (86) PCT US2020/018760 de 19/02/2020 (87) WO 2020/172230 de 27/08/2020
(21) BR 11 2021 015407-8	Código 1.1 - Publicação Internacional – PCT. Apresentação de petição de requerimento de entrada na fase nacional (30) 06/04/2019 US 62/830,431 (51) B01J 23/34 (2006.01), B01J 23/656 (2006.01), B01J 23/00 (2006.01), B01J 35/10 (2006.01), B01J 35/00 (2006.01), B01J 35/02 (2006.01), B01J 37/03 (2006.01), B01J 37/02 (2006.01), B01D 53/94 (2006.01) (86) PCT GB2020/050867 de 01/04/2020 (87) WO 2020/208340 de 15/10/2020
(21) BR 11 2021 015408-6	Código 1.1 - Publicação Internacional – PCT. Apresentação de petição de requerimento de entrada na fase nacional (30) 04/02/2019 US 16/266,750 (51) B62B 3/04 (2006.01), B62B 3/02 (2006.01) (86) PCT US2020/016598 de 04/02/2020 (87) WO 2020/163346 de 13/08/2020
(21) BR 11 2021 015412-4	Código 1.1 - Publicação Internacional – PCT. Apresentação de petição de requerimento de entrada na fase nacional (30) 14/02/2019 EP 19157111.6 (51) A23F 3/16 (2006.01), A23F 3/40 (2006.01), A23L 27/20 (2016.01) (86) PCT EP2020/051532 de 22/01/2020 (87) WO 2020/164875 de 20/08/2020
(21) BR 11 2021 015413-2	Código 1.1 - Publicação Internacional – PCT. Apresentação de petição de requerimento de entrada na fase nacional (30) 13/02/2019 US 16/274,800 (51) H04W 4/30 (2018.01), H04L 29/08 (2006.01) (86) PCT SE2020/050139 de 11/02/2020 (87) WO 2020/167222 de 20/08/2020
(21) BR 11 2021 015414-0	Código 1.1 - Publicação Internacional – PCT. Apresentação de petição de requerimento de entrada na fase nacional (30) 15/03/2019 JP 2019-048809 (51) C21D 8/00 (2006.01), C21D 9/04 (2006.01), C22C 38/00 (2006.01), C22C 38/58 (2006.01) (86) PCT JP2020/008606 de 02/03/2020

(87) WO 2020/189232 de 24/09/2020

(21) BR 11 2021 015415-9

Código 1.1 - Publicação Internacional – PCT. Apresentação de petição de requerimento de entrada na fase nacional
(30) 14/02/2019 US 62/805,847; 05/12/2019 US 62/944,325
(51) A61F 2/24 (2006.01)
(86) PCT US2020/018115 de 13/02/2020
(87) WO 2020/168081 de 20/08/2020

(21) BR 11 2021 015419-1

Código 1.1 - Publicação Internacional – PCT. Apresentação de petição de requerimento de entrada na fase nacional
(30) 13/02/2019 EP 19156940.9
(51) A61P 3/04 (2006.01), C07K 16/18 (2006.01)
(86) PCT EP2020/053801 de 13/02/2020
(87) WO 2020/165366 de 20/08/2020

(21) BR 11 2021 015422-1

Código 1.1 - Publicação Internacional – PCT. Apresentação de petição de requerimento de entrada na fase nacional
(30) 05/02/2019 AU 2019900356
(51) C01D 15/02 (2006.01), C22B 3/22 (2006.01), C22B 3/44 (2006.01)
(86) PCT AU2020/050090 de 05/02/2020
(87) WO 2020/160615 de 13/08/2020

(21) BR 11 2021 015424-8

Código 1.1 - Publicação Internacional – PCT. Apresentação de petição de requerimento de entrada na fase nacional
(30) 05/03/2019 JP 2019-040028
(51) G06F 16/335 (2019.01)
(86) PCT JP2020/006831 de 20/02/2020
(87) WO 2020/179478 de 10/09/2020

(21) BR 11 2021 015425-6

Código 1.1 - Publicação Internacional – PCT. Apresentação de petição de requerimento de entrada na fase nacional
(30) 05/02/2019 GB 1901560.1
(51) B01J 35/02 (2006.01), B01J 23/10 (2006.01), B01J 23/889 (2006.01), B01J 35/00 (2006.01), B01J 35/04 (2006.01), B01J 35/10 (2006.01), B01J 37/00 (2006.01), B01J 37/03 (2006.01), B01J 37/06 (2006.01), B01D 53/94 (2006.01), B01J 37/08 (2006.01)
(86) PCT GB2019/053405 de 02/12/2019
(87) WO 2020/161459 de 13/08/2020

(21) BR 11 2021 015428-0

Código 1.1 - Publicação Internacional – PCT. Apresentação de petição de requerimento de entrada na fase nacional
(30) 13/02/2019 US 62/804,988

	(51) A61K 38/19 (2006.01), A61P 7/00 (2006.01), A61P 35/00 (2006.01) (86) PCT IB2020/050447 de 21/01/2020 (87) WO 2020/165664 de 20/08/2020
(21) BR 11 2021 015429-9	Código 1.1 - Publicação Internacional – PCT. Apresentação de petição de requerimento de entrada na fase nacional (30) 08/02/2019 EM PCT/EP2019/053156 (51) A61K 31/7105 (2006.01), A61K 35/17 (2015.01), A61P 35/00 (2006.01), C07K 14/705 (2006.01), C07K 14/725 (2006.01), C07K 16/28 (2006.01), C12N 15/62 (2006.01), C12N 15/867 (2006.01), A61K 39/00 (2006.01) (86) PCT EP2020/052867 de 05/02/2020 (87) WO 2020/161186 de 13/08/2020
(21) BR 11 2021 015431-0	Código 1.1 - Publicação Internacional – PCT. Apresentação de petição de requerimento de entrada na fase nacional (30) 05/02/2019 AU 2019900348; 25/11/2019 AU 2019904447 (51) C06B 21/00 (2006.01), C06B 31/28 (2006.01), C06B 31/02 (2006.01) (86) PCT AU2020/050069 de 03/02/2020 (87) WO 2020/160596 de 13/08/2020
(21) BR 11 2021 015433-7	Código 1.1 - Publicação Internacional – PCT. Apresentação de petição de requerimento de entrada na fase nacional (30) 05/02/2019 FR 1901115 (51) C12N 1/21 (2006.01), C12N 1/19 (2006.01), C12N 15/52 (2006.01), A61K 31/06 (2006.01) (86) PCT FR2020/050189 de 05/02/2020 (87) WO 2020/161436 de 13/08/2020
(21) BR 11 2021 015434-5	Código 1.1 - Publicação Internacional – PCT. Apresentação de petição de requerimento de entrada na fase nacional (30) 05/02/2019 FR 1901137 (51) D07B 1/06 (2006.01), B60C 9/20 (2006.01) (86) PCT FR2020/050042 de 14/01/2020 (87) WO 2020/161404 de 13/08/2020
(21) BR 11 2021 015435-3	Código 1.1 - Publicação Internacional – PCT. Apresentação de petição de requerimento de entrada na fase nacional (30) 08/02/2019 NL 2022550 (51) A22C 21/00 (2006.01) (86) PCT NL2020/050072 de 10/02/2020 (87) WO 2020/162757 de 13/08/2020
(21) BR 11 2021 015437-0	Código 1.1 - Publicação Internacional – PCT. Apresentação de petição de

	requerimento de entrada na fase nacional (30) 08/02/2019 CH 157/19 (51) A23C 3/02 (2006.01), A23C 9/152 (2006.01) (86) PCT EP2020/053102 de 07/02/2020 (87) WO 2020/161286 de 13/08/2020
(21) BR 11 2021 015438-8	Código 1.1 - Publicação Internacional – PCT. Apresentação de petição de requerimento de entrada na fase nacional (30) 15/02/2019 FR 1901556 (51) C08G 59/00 (2006.01), C08G 65/00 (2006.01), C08G 65/40 (2006.01), C08L 63/00 (2006.01), C08L 71/00 (2006.01) (86) PCT EP2020/051941 de 27/01/2020 (87) WO 2020/164896 de 20/08/2020
(21) BR 11 2021 015439-6	Código 1.1 - Publicação Internacional – PCT. Apresentação de petição de requerimento de entrada na fase nacional (30) 06/02/2019 IT 102019000001685 (51) A61M 25/06 (2006.01) (86) PCT IB2020/050495 de 22/01/2020 (87) WO 2020/161553 de 13/08/2020
(21) BR 11 2021 015442-6	Código 1.1 - Publicação Internacional – PCT. Apresentação de petição de requerimento de entrada na fase nacional (30) 08/02/2019 US 62/802,863 (51) B08B 9/08 (2006.01), A22B 5/00 (2006.01), A23B 4/06 (2006.01), B08B 9/093 (2006.01) (86) PCT US2020/017186 de 07/02/2020 (87) WO 2020/163699 de 13/08/2020
(21) BR 11 2021 015444-2	Código 1.1 - Publicação Internacional – PCT. Apresentação de petição de requerimento de entrada na fase nacional (30) 08/02/2019 JP 2019-021520 (51) A23K 10/16 (2016.01), A23K 20/158 (2016.01), A23K 50/30 (2016.01), A23K 50/75 (2016.01) (86) PCT JP2020/004828 de 07/02/2020 (87) WO 2020/162599 de 13/08/2020
(21) BR 11 2021 015446-9	Código 1.1 - Publicação Internacional – PCT. Apresentação de petição de requerimento de entrada na fase nacional (30) 06/03/2019 IT 102019000003281 (51) C07C 269/06 (2006.01), C07C 269/08 (2006.01), C07C 271/28 (2006.01) (86) PCT IB2020/051907 de 05/03/2020 (87) WO 2020/178776 de 10/09/2020

(21) BR 11 2021 015449-3	Código 1.1 - Publicação Internacional – PCT. Apresentação de petição de requerimento de entrada na fase nacional (30) 08/02/2019 US 62/803,120 (51) C12P 7/06 (2006.01), C12M 1/00 (2006.01) (86) PCT US2019/067981 de 20/12/2019 (87) WO 2020/163020 de 13/08/2020
(21) BR 11 2021 015451-5	Código 1.1 - Publicação Internacional – PCT. Apresentação de petição de requerimento de entrada na fase nacional (30) 27/02/2019 US 62/811,198 (51) A01D 57/04 (2006.01) (86) PCT US2020/020120 de 27/02/2020 (87) WO 2020/176739 de 03/09/2020
(21) BR 11 2021 015453-1	Código 1.1 - Publicação Internacional – PCT. Apresentação de petição de requerimento de entrada na fase nacional (30) 05/02/2019 EP 19155542.4 (51) C10G 67/04 (2006.01), B01D 11/04 (2006.01) (86) PCT CA2020/050145 de 05/02/2020 (87) WO 2020/160662 de 13/08/2020
(21) BR 11 2021 015454-0	Código 1.1 - Publicação Internacional – PCT. Apresentação de petição de requerimento de entrada na fase nacional (30) 06/02/2019 US 62/801,972 (51) C07K 14/705 (2006.01), A61K 39/00 (2006.01), A61K 38/00 (2006.01), G01N 33/53 (2006.01), G01N 33/00 (2006.01) (86) PCT US2020/016874 de 05/02/2020 (87) WO 2020/163523 de 13/08/2020
(21) BR 11 2021 015455-8	Código 1.1 - Publicação Internacional – PCT. Apresentação de petição de requerimento de entrada na fase nacional (30) 08/02/2019 EP PCT/EP2019/053144 (51) A61K 38/20 (2006.01), A61K 35/17 (2015.01), A61K 39/00 (2006.01), A61P 35/00 (2006.01) (86) PCT EP2020/052965 de 06/02/2020 (87) WO 2020/161224 de 13/08/2020
(21) BR 11 2021 015456-6	Código 1.1 - Publicação Internacional – PCT. Apresentação de petição de requerimento de entrada na fase nacional (30) 05/02/2019 US 16/268,059 (51) G06F 9/50 (2006.01), G06F 1/3287 (2019.01), G06F 9/455 (2018.01) (86) PCT EP2020/052028 de 28/01/2020

	(87) WO 2020/160961 de 13/08/2020
(21) BR 11 2021 015459-0	Código 1.1 - Publicação Internacional – PCT. Apresentação de petição de requerimento de entrada na fase nacional (30) 05/02/2019 US 62/801,480 (51) A61L 24/10 (2006.01), B42C 9/00 (2006.01) (86) PCT US2020/016718 de 05/02/2020 (87) WO 2020/163429 de 13/08/2020
(21) BR 11 2021 015460-4	Código 1.1 - Publicação Internacional – PCT. Apresentação de petição de requerimento de entrada na fase nacional (30) 05/02/2019 US 16/267,960 (51) E21B 33/03 (2006.01) (86) PCT US2020/015190 de 27/01/2020 (87) WO 2020/163103 de 13/08/2020
(21) BR 11 2021 015462-0	Código 1.1 - Publicação Internacional – PCT. Apresentação de petição de requerimento de entrada na fase nacional (51) G06F 21/53 (2013.01), G06F 21/71 (2013.01), G06F 21/62 (2013.01) (86) PCT US2019/020672 de 05/03/2019 (87) WO 2020/180298 de 10/09/2020
(21) BR 11 2021 015463-9	Código 1.1 - Publicação Internacional – PCT. Apresentação de petição de requerimento de entrada na fase nacional (30) 06/02/2019 GB 1901617.9 (51) A01N 43/713 (2006.01), A01N 43/76 (2006.01), A01N 43/78 (2006.01), A01N 43/80 (2006.01), A01N 43/82 (2006.01), A01N 57/20 (2006.01), C07D 401/04 (2006.01), C07D 413/04 (2006.01), C07D 417/04 (2006.01), A01P 13/00 (2006.01) (86) PCT EP2020/052814 de 05/02/2020 (87) WO 2020/161163 de 13/08/2020
(21) BR 11 2021 015465-5	Código 1.1 - Publicação Internacional – PCT. Apresentação de petição de requerimento de entrada na fase nacional (51) H04L 12/26 (2006.01), H04L 12/717 (2013.01) (86) PCT EP2019/053098 de 08/02/2019 (87) WO 2020/160780 de 13/08/2020
(21) BR 11 2021 015466-3	Código 1.1 - Publicação Internacional – PCT. Apresentação de petição de requerimento de entrada na fase nacional (30) 05/02/2019 US 62/801,271 (51) A61K 31/4164 (2006.01), A61K 31/496 (2006.01), A61K 45/06 (2006.01) (86) PCT US2020/016820 de 05/02/2020

	(87) WO 2020/163493 de 13/08/2020
(21) BR 11 2021 015467-1	Código 1.1 - Publicação Internacional – PCT. Apresentação de petição de requerimento de entrada na fase nacional (30) 06/02/2019 US 62/802,198; 11/02/2019 US 62/803,756; 18/04/2019 US 62/835,613; 10/05/2019 US 62/846,311; 12/06/2019 US 62/860,705; 04/09/2019 US 62/895,933; 04/09/2019 US 62/895,956; 31/12/2019 US 62/955,905 (51) A61K 31/4196 (2006.01), A61K 31/5415 (2006.01), A61K 47/02 (2006.01), A61K 47/40 (2006.01), A61P 25/06 (2006.01) (86) PCT US2020/017046 de 06/02/2020 (87) WO 2020/163620 de 13/08/2020
(21) BR 11 2021 015468-0	Código 1.1 - Publicação Internacional – PCT. Apresentação de petição de requerimento de entrada na fase nacional (30) 06/02/2019 US 62/801,986 (51) C07K 14/705 (2006.01), C07K 14/435 (2006.01), C07K 19/00 (2006.01) (86) PCT US2020/016881 de 05/02/2020 (87) WO 2020/163529 de 13/08/2020
(21) BR 11 2021 015469-8	Código 1.1 - Publicação Internacional – PCT. Apresentação de petição de requerimento de entrada na fase nacional (30) 22/02/2019 CN 201910133987.7 (51) H04L 12/24 (2006.01) (86) PCT CN2020/076459 de 24/02/2020 (87) WO 2020/169112 de 27/08/2020
(21) BR 11 2021 015475-2	Código 1.1 - Publicação Internacional – PCT. Apresentação de petição de requerimento de entrada na fase nacional (51) A61Q 17/04 (2006.01), A61Q 19/00 (2006.01), A61K 8/362 (2006.01), A61K 8/368 (2006.01), A61K 8/49 (2006.01), A61K 8/67 (2006.01), A61K 8/73 (2006.01), A61K 8/81 (2006.01) (86) PCT BR2019/050064 de 28/02/2019 (87) WO 2020/172726 de 03/09/2020
(21) BR 11 2021 015477-9	Código 1.1 - Publicação Internacional – PCT. Apresentação de petição de requerimento de entrada na fase nacional (30) 05/02/2019 US 62/801,590; 27/03/2019 US 62/824,923; 29/07/2019 US 62/879,660; 02/08/2019 US 62/882,016; 12/11/2019 US 62/934,424 (51) A61K 39/395 (2006.01), C07K 16/28 (2006.01), A61P 35/00 (2006.01), A61K 47/68 (2017.01), C07K 16/18 (2006.01), A61K 39/00 (2006.01) (86) PCT US2020/016381 de 03/02/2020 (87) WO 2020/163225 de 13/08/2020

(21) BR 11 2021 015478-7	Código 1.1 - Publicação Internacional – PCT. Apresentação de petição de requerimento de entrada na fase nacional (30) 12/02/2019 EP 19156710.6 (51) A22C 17/00 (2006.01), B26D 5/32 (2006.01) (86) PCT EP2020/053570 de 12/02/2020 (87) WO 2020/165234 de 20/08/2020
(21) BR 11 2021 015479-5	Código 1.1 - Publicação Internacional – PCT. Apresentação de petição de requerimento de entrada na fase nacional (30) 06/02/2019 US 62/802,161; 21/08/2019 US 62/889,994 (51) C07K 16/28 (2006.01), C07K 14/705 (2006.01), A61K 39/395 (2006.01) (86) PCT US2020/016949 de 06/02/2020 (87) WO 2020/163564 de 13/08/2020
(21) BR 11 2021 015480-9	Código 1.1 - Publicação Internacional – PCT. Apresentação de petição de requerimento de entrada na fase nacional (30) 21/02/2019 EP 19158541.3 (51) A61K 35/74 (2015.01), A61K 39/08 (2006.01), A61P 25/16 (2006.01) (86) PCT EP2020/054201 de 18/02/2020 (87) WO 2020/169578 de 27/08/2020
(21) BR 11 2021 015481-7	Código 1.1 - Publicação Internacional – PCT. Apresentação de petição de requerimento de entrada na fase nacional (30) 08/02/2019 EP 19305153.9 (51) C12N 9/04 (2006.01), C12R 1/06 (2006.01), C07J 75/00 (2006.01), C12R 1/15 (2006.01), C07J 5/00 (2006.01), C12P 33/02 (2006.01) (86) PCT EP2020/053167 de 07/02/2020 (87) WO 2020/161317 de 13/08/2020
(21) BR 11 2021 015483-3	Código 1.1 - Publicação Internacional – PCT. Apresentação de petição de requerimento de entrada na fase nacional (30) 08/03/2019 US 62/815,973; 09/01/2020 US 16/738,509 (51) E21B 41/00 (2006.01) (86) PCT US2020/013101 de 10/01/2020 (87) WO 2020/185294 de 17/09/2020
(21) BR 11 2021 015484-1	Código 1.1 - Publicação Internacional – PCT. Apresentação de petição de requerimento de entrada na fase nacional (30) 15/02/2019 US 62/806,481 (51) A23K 20/147 (2016.01), A23J 1/00 (2006.01), A23J 1/16 (2006.01), A23K 10/38 (2016.01), C05F 7/00 (2006.01) (86) PCT US2020/018385 de 14/02/2020 (87) WO 2020/168255 de 20/08/2020

(21) BR 11 2021 015487-6	Código 1.1 - Publicação Internacional – PCT. Apresentação de petição de requerimento de entrada na fase nacional (30) 12/02/2019 US 62/804,707 (51) A61K 31/497 (2006.01), A61K 39/395 (2006.01), A61P 35/00 (2006.01) (86) PCT IB2020/051030 de 10/02/2020 (87) WO 2020/165733 de 20/08/2020
(21) BR 11 2021 015491-4	Código 1.1 - Publicação Internacional – PCT. Apresentação de petição de requerimento de entrada na fase nacional (30) 06/02/2019 IT 102019000001717 (51) C09D 7/61 (2018.01), B05D 5/08 (2006.01), C09D 7/63 (2018.01), C09D 127/12 (2006.01), C09D 127/18 (2006.01) (86) PCT IB2020/050950 de 06/02/2020 (87) WO 2020/161660 de 13/08/2020
(21) BR 11 2021 015494-9	Código 1.1 - Publicação Internacional – PCT. Apresentação de petição de requerimento de entrada na fase nacional (30) 15/03/2019 US 62/819,344; 08/08/2019 US 62/884,501 (51) C12N 15/113 (2010.01), A61P 25/08 (2006.01), A61P 25/24 (2006.01) (86) PCT US2020/022680 de 13/03/2020 (87) WO 2020/190740 de 24/09/2020
(21) BR 11 2021 015495-7	Código 1.1 - Publicação Internacional – PCT. Apresentação de petição de requerimento de entrada na fase nacional (30) 12/02/2019 US 62/804,513 (51) C08K 7/14 (2006.01), C08L 77/06 (2006.01), C08K 3/04 (2006.01), C08K 5/3442 (2006.01) (86) PCT US2020/017912 de 12/02/2020 (87) WO 2020/167936 de 20/08/2020
(21) BR 11 2021 015496-5	Código 1.1 - Publicação Internacional – PCT. Apresentação de petição de requerimento de entrada na fase nacional (51) A01C 1/06 (2006.01), A01N 25/10 (2006.01), A01N 25/30 (2006.01), C08L 33/08 (2006.01) (86) PCT CN2019/076512 de 28/02/2019 (87) WO 2020/172857 de 03/09/2020
(21) BR 11 2021 015497-3	Código 1.1 - Publicação Internacional – PCT. Apresentação de petição de requerimento de entrada na fase nacional (30) 13/03/2019 JP 2019-046229 (51) E04H 9/14 (2006.01), E04H 17/14 (2006.01), E06B 5/00 (2006.01) (86) PCT JP2019/046620 de 28/11/2019

	(87) WO 2020/183810 de 17/09/2020
(21) BR 11 2021 015499-0	Código 1.1 - Publicação Internacional – PCT. Apresentação de petição de requerimento de entrada na fase nacional (51) H01M 4/48 (2010.01), F27B 9/06 (2006.01), F27B 9/12 (2006.01), F27B 9/24 (2006.01) (86) PCT CN2019/076111 de 26/02/2019 (87) WO 2020/172784 de 03/09/2020
(21) BR 11 2021 015501-5	Código 1.1 - Publicação Internacional – PCT. Apresentação de petição de requerimento de entrada na fase nacional (30) 08/02/2019 US 62/803,334; 03/03/2019 US 62/813,124; 31/05/2019 US 62/855,434 (51) C07K 16/18 (2006.01), A61K 39/395 (2006.01), A61P 25/28 (2006.01), C07K 14/435 (2006.01), C07K 14/47 (2006.01), G01N 33/577 (2006.01), A61K 39/00 (2006.01) (86) PCT US2020/017357 de 07/02/2020 (87) WO 2020/163817 de 13/08/2020
(21) BR 11 2021 015504-0	Código 1.1 - Publicação Internacional – PCT. Apresentação de petição de requerimento de entrada na fase nacional (30) 13/02/2019 AU 2019900463; 29/03/2019 AU 2019901056 (51) F24S 70/65 (2018.01), F24S 80/30 (2018.01) (86) PCT AU2020/050121 de 13/02/2020 (87) WO 2020/163914 de 20/08/2020
(21) BR 11 2021 015505-8	Código 1.1 - Publicação Internacional – PCT. Apresentação de petição de requerimento de entrada na fase nacional (30) 11/02/2019 AU 2019900438 (51) A61K 31/12 (2006.01), A61K 9/08 (2006.01), A61K 47/02 (2006.01), A61K 47/10 (2017.01) (86) PCT AU2020/050081 de 05/02/2020 (87) WO 2020/163899 de 20/08/2020
(21) BR 11 2021 015507-4	Código 1.1 - Publicação Internacional – PCT. Apresentação de petição de requerimento de entrada na fase nacional (30) 29/04/2019 RU 2019113558 (51) C02F 9/04 (2006.01), C02F 1/52 (2006.01), C02F 1/72 (2006.01), C02F 1/50 (2006.01), B01D 24/46 (2006.01), B01D 24/18 (2006.01) (86) PCT RU2019/000536 de 31/07/2019 (87) WO 2020/222670 de 05/11/2020
(21) BR 11 2021 015513-9	Código 1.1 - Publicação Internacional – PCT. Apresentação de petição de

	requerimento de entrada na fase nacional (51) G06K 7/016 (2006.01), G06K 7/10 (2006.01), A01K 11/00 (2006.01) (86) PCT AU2019/050094 de 08/02/2019 (87) WO 2020/160589 de 13/08/2020
(21) BR 11 2021 015514-7	Código 1.1 - Publicação Internacional – PCT. Apresentação de petição de requerimento de entrada na fase nacional (30) 13/02/2019 JP 2019-023516 (51) B65H 43/02 (2006.01), B65H 19/14 (2006.01), B65H 19/16 (2006.01) (86) PCT JP2020/005341 de 12/02/2020 (87) WO 2020/166608 de 20/08/2020
(21) BR 11 2021 015515-5	Código 1.1 - Publicação Internacional – PCT. Apresentação de petição de requerimento de entrada na fase nacional (30) 15/02/2019 GR 20190100080; 03/01/2020 US 16/733,874 (51) H04L 5/00 (2006.01) (86) PCT US2020/012400 de 06/01/2020 (87) WO 2020/167386 de 20/08/2020
(21) BR 11 2021 015517-1	Código 1.1 - Publicação Internacional – PCT. Apresentação de petição de requerimento de entrada na fase nacional (30) 12/02/2019 JP 2019-022622; 12/02/2020 JP 2020-021278 (51) E02D 5/24 (2006.01) (86) PCT JP2020/005338 de 12/02/2020 (87) WO 2020/166607 de 20/08/2020
(21) BR 11 2021 015518-0	Código 1.1 - Publicação Internacional – PCT. Apresentação de petição de requerimento de entrada na fase nacional (51) B41J 2/045 (2006.01) (86) PCT US2019/016780 de 06/02/2019 (87) WO 2020/162910 de 13/08/2020
(21) BR 11 2021 015519-8	Código 1.1 - Publicação Internacional – PCT. Apresentação de petição de requerimento de entrada na fase nacional (30) 08/02/2019 EP 19382092.5 (51) C07K 5/08 (2006.01), A61K 8/64 (2006.01), A61K 9/00 (2006.01), A61K 9/06 (2006.01), A61K 9/107 (2006.01), A61K 47/10 (2017.01), A61Q 19/00 (2006.01), A61Q 19/08 (2006.01), C07K 5/10 (2006.01), C07K 7/06 (2006.01), C07K 5/113 (2006.01) (86) PCT IB2020/051021 de 10/02/2020 (87) WO 2020/161683 de 13/08/2020
(21) BR 11 2021 015521-0	Código 1.1 - Publicação Internacional – PCT. Apresentação de petição de

	requerimento de entrada na fase nacional (30) 20/02/2019 EP 19158312.9 (51) A01N 43/58 (2006.01), A01N 33/20 (2006.01), A01N 37/34 (2006.01), A01N 37/46 (2006.01), A01N 37/52 (2006.01), A01N 43/40 (2006.01), A01N 43/42 (2006.01), A01N 43/54 (2006.01), A01N 43/56 (2006.01), A01N 43/60 (2006.01), A01N 43/653 (2006.01), A01N 43/713 (2006.01), A01N 43/76 (2006.01), A01N 43/78 (2006.01), A01N 43/80 (2006.01), A01N 43/82 (2006.01), A01N 47/20 (2006.01) (86) PCT EP2020/053463 de 11/02/2020 (87) WO 2020/169414 de 27/08/2020
(21) BR 11 2021 015523-6	Código 1.1 - Publicação Internacional – PCT. Apresentação de petição de requerimento de entrada na fase nacional (30) 20/02/2019 DE 10 2019 001 214.3; 07/08/2019 DE 20 2019 003 290.8 (51) C04B 28/24 (2006.01), C04B 30/00 (2006.01), C04B 35/66 (2006.01) (86) PCT EP2020/054551 de 20/02/2020 (87) WO 2020/169772 de 27/08/2020
(21) BR 11 2021 015527-9	Código 1.1 - Publicação Internacional – PCT. Apresentação de petição de requerimento de entrada na fase nacional (30) 12/02/2019 US 62/804,285 (51) A61K 35/612 (2015.01), A61K 31/20 (2006.01), A61K 31/202 (2006.01), A61K 31/66 (2006.01), A61K 31/683 (2006.01), C07C 57/03 (2006.01), C07F 9/09 (2006.01) (86) PCT CA2020/050160 de 07/02/2020 (87) WO 2020/163943 de 20/08/2020
(21) BR 11 2021 015529-5	Código 1.1 - Publicação Internacional – PCT. Apresentação de petição de requerimento de entrada na fase nacional (30) 11/02/2019 US 62/803,670 (51) B29C 64/106 (2017.01), B33Y 70/00 (2020.01), B29C 64/336 (2017.01), B29C 64/209 (2017.01), B33Y 10/00 (2015.01), B33Y 30/00 (2015.01) (86) PCT US2020/017464 de 10/02/2020 (87) WO 2020/167642 de 20/08/2020
(21) BR 11 2021 015530-9	Código 1.1 - Publicação Internacional – PCT. Apresentação de petição de requerimento de entrada na fase nacional (30) 06/02/2019 GB 1901642.7; 30/05/2019 GB 1907657.9 (51) F16L 55/115 (2006.01) (86) PCT GB2020/050059 de 13/01/2020 (87) WO 2020/161463 de 13/08/2020
(21) BR 11 2021 015531-7	Código 1.1 - Publicação Internacional – PCT. Apresentação de petição de

	requerimento de entrada na fase nacional (51) G06K 7/10 (2006.01), A01K 11/00 (2006.01), G01S 11/06 (2006.01) (86) PCT AU2019/050093 de 08/02/2019 (87) WO 2020/160588 de 13/08/2020
(21) BR 11 2021 015532-5	Código 1.1 - Publicação Internacional – PCT. Apresentação de petição de requerimento de entrada na fase nacional (30) 13/02/2019 EP 19157036.5; 13/02/2019 EP 19157042.3; 13/02/2019 EP 19156997.9; 13/02/2019 EP 19157047.2; 11/06/2019 EP PCT/EP2019/065172; 11/06/2019 EP PCT/EP2019/065205; 11/06/2019 EP PCT/EP2019/065209 (51) G10L 19/005 (2013.01), H04L 1/00 (2006.01), G10L 19/02 (2013.01) (86) PCT EP2020/053620 de 12/02/2020 (87) WO 2020/165265 de 20/08/2020
(21) BR 11 2021 015533-3	Código 1.1 - Publicação Internacional – PCT. Apresentação de petição de requerimento de entrada na fase nacional (30) 13/02/2019 EP 19156997.9; 13/02/2019 EP 19157036.5; 13/02/2019 EP 19157042.3; 13/02/2019 EP 19157047.2; 11/06/2019 EP PCT/EP2019/065209; 11/06/2019 EP PCT/EP2019/065205; 11/06/2019 EP PCT/EP2019/065172 (51) H04L 1/00 (2006.01), G10L 19/005 (2013.01) (86) PCT EP2020/053618 de 12/02/2020 (87) WO 2020/165263 de 20/08/2020
(21) BR 11 2021 015535-0	Código 1.1 - Publicação Internacional – PCT. Apresentação de petição de requerimento de entrada na fase nacional (30) 08/03/2019 JP 2019-042577 (51) H04N 19/52 (2014.01), H04N 19/70 (2014.01) (86) PCT JP2020/009768 de 06/03/2020 (87) WO 2020/184457 de 17/09/2020
(21) BR 11 2021 015536-8	Código 1.1 - Publicação Internacional – PCT. Apresentação de petição de requerimento de entrada na fase nacional (30) 11/02/2019 EP 19156539.9 (51) H04L 12/24 (2006.01), H04W 4/50 (2018.01), H04W 12/04 (2021.01) (86) PCT EP2020/052957 de 06/02/2020 (87) WO 2020/165013 de 20/08/2020
(21) BR 11 2021 015537-6	Código 1.1 - Publicação Internacional – PCT. Apresentação de petição de requerimento de entrada na fase nacional (30) 12/02/2019 EP 19156719.7 (51) B26D 1/22 (2006.01), B26D 1/157 (2006.01), B26D 1/16 (2006.01), B26D 7/06 (2006.01), A22C 17/00 (2006.01), A22C 25/18 (2006.01) (86) PCT EP2020/053572 de 12/02/2020

	(87) WO 2020/165236 de 20/08/2020
(21) BR 11 2021 015538-4	Código 1.1 - Publicação Internacional – PCT. Apresentação de petição de requerimento de entrada na fase nacional (30) 11/02/2019 US 62/803,727 (51) B32B 27/08 (2006.01), B32B 27/28 (2006.01), B32B 27/38 (2006.01), B32B 27/40 (2006.01) (86) PCT US2020/017428 de 10/02/2020 (87) WO 2020/167626 de 20/08/2020
(21) BR 11 2021 015540-6	Código 1.1 - Publicação Internacional – PCT. Apresentação de petição de requerimento de entrada na fase nacional (30) 08/02/2019 US 16/271,649 (51) H04W 4/02 (2018.01), G08B 19/00 (2006.01), G06Q 50/30 (2012.01) (86) PCT US2020/016656 de 04/02/2020 (87) WO 2020/163389 de 13/08/2020
(21) BR 11 2021 015541-4	Código 1.1 - Publicação Internacional – PCT. Apresentação de petição de requerimento de entrada na fase nacional (51) G06K 7/10 (2006.01), A01K 11/00 (2006.01) (86) PCT AU2019/050092 de 08/02/2019 (87) WO 2020/160587 de 13/08/2020
(21) BR 11 2021 015544-9	Código 1.1 - Publicação Internacional – PCT. Apresentação de petição de requerimento de entrada na fase nacional (30) 06/02/2019 US 62/801,716; 27/02/2019 US 62/811,038 (51) A61P 21/00 (2006.01), C07D 213/64 (2006.01), A61K 31/44 (2006.01) (86) PCT US2020/016499 de 04/02/2020 (87) WO 2020/163268 de 13/08/2020
(21) BR 11 2021 015545-7	Código 1.1 - Publicação Internacional – PCT. Apresentação de petição de requerimento de entrada na fase nacional (30) 06/02/2019 US 62/802,087 (51) H04B 7/185 (2006.01) (86) PCT US2020/017033 de 06/02/2020 (87) WO 2020/163610 de 13/08/2020
(21) BR 11 2021 015546-5	Código 1.1 - Publicação Internacional – PCT. Apresentação de petição de requerimento de entrada na fase nacional (30) 14/02/2019 EP 19157141.3 (51) G01L 17/00 (2006.01), B60C 23/04 (2006.01), G01M 17/00 (2006.01), B64F 5/60 (2017.01), G01D 3/10 (2006.01), G06F 1/26 (2006.01), G06K 19/07 (2006.01)

	(86) PCT EP2020/053996 de 14/02/2020 (87) WO 2020/165451 de 20/08/2020
(21) BR 11 2021 015547-3	Código 1.1 - Publicação Internacional – PCT. Apresentação de petição de requerimento de entrada na fase nacional (30) 30/09/2019 KR 10-2019-0121171 (51) C08J 3/24 (2006.01), C08J 3/12 (2006.01), C08F 6/02 (2006.01), C08K 5/00 (2006.01), C08K 5/42 (2006.01), C08K 5/109 (2006.01) (86) PCT KR2020/010385 de 06/08/2020 (87) WO 2021/066313 de 08/04/2021
(21) BR 11 2021 015548-1	Código 1.1 - Publicação Internacional – PCT. Apresentação de petição de requerimento de entrada na fase nacional (30) 06/02/2019 US 16/269,342 (51) B65B 7/28 (2006.01), B65B 7/16 (2006.01) (86) PCT US2020/016709 de 05/02/2020 (87) WO 2020/163426 de 13/08/2020
(21) BR 11 2021 015549-0	Código 1.1 - Publicação Internacional – PCT. Apresentação de petição de requerimento de entrada na fase nacional (30) 07/02/2019 US 62/802,310; 01/10/2019 US 62/908,853 (51) A61K 35/28 (2015.01), A61K 35/12 (2015.01), A61K 35/26 (2015.01), A61K 35/00 (2006.01) (86) PCT US2020/017341 de 07/02/2020 (87) WO 2020/163803 de 13/08/2020
(21) BR 11 2021 015550-3	Código 1.1 - Publicação Internacional – PCT. Apresentação de petição de requerimento de entrada na fase nacional (30) 21/02/2019 EP 19020081.6 (51) A61C 8/02 (2006.01) (86) PCT EP2020/053914 de 14/02/2020 (87) WO 2020/169475 de 27/08/2020
(21) BR 11 2021 015552-0	Código 1.1 - Publicação Internacional – PCT. Apresentação de petição de requerimento de entrada na fase nacional (30) 14/02/2019 EP 19157240.3 (51) B29C 65/10 (2006.01), B29K 101/12 (2006.01) (86) PCT EP2020/052773 de 04/02/2020 (87) WO 2020/164978 de 20/08/2020
(21) BR 11 2021 015553-8	Código 1.1 - Publicação Internacional – PCT. Apresentação de petição de requerimento de entrada na fase nacional (30) 08/02/2019 US 62/802,900; 27/02/2019 US 62/811,153; 05/04/2019 US

	62/830,000; 05/04/2019 US 62/830,021; 19/09/2019 US 62/902,825 (51) C21D 9/52 (2006.01), C21D 11/00 (2006.01), B22D 11/06 (2006.01), C22C 38/00 (2006.01) (86) PCT US2019/052050 de 20/09/2019 (87) WO 2020/162983 de 13/08/2020
(21) BR 11 2021 015554-6	Código 1.1 - Publicação Internacional – PCT. Apresentação de petição de requerimento de entrada na fase nacional (30) 06/02/2019 US 62/802,037 (51) F41H 5/02 (2006.01), B29C 70/20 (2006.01), B29C 70/42 (2006.01) (86) PCT US2020/016995 de 06/02/2020 (87) WO 2020/226713 de 12/11/2020
(21) BR 11 2021 015556-2	Código 1.1 - Publicação Internacional – PCT. Apresentação de petição de requerimento de entrada na fase nacional (30) 07/02/2019 IN 201931004935 (51) A01N 25/22 (2006.01), A01N 57/28 (2006.01), A01N 53/00 (2006.01), A01N 51/00 (2006.01), A01N 25/12 (2006.01) (86) PCT IB2020/050911 de 05/02/2020 (87) WO 2020/161634 de 13/08/2020
(21) BR 11 2021 015559-7	Código 1.1 - Publicação Internacional – PCT. Apresentação de petição de requerimento de entrada na fase nacional (30) 08/02/2019 US 62/803,195 (51) A61K 31/166 (2006.01), A61P 25/00 (2006.01), C07C 235/42 (2006.01), C07C 235/46 (2006.01) (86) PCT US2020/017236 de 07/02/2020 (87) WO 2020/163731 de 13/08/2020
(21) BR 11 2021 015561-9	Código 1.1 - Publicação Internacional – PCT. Apresentação de petição de requerimento de entrada na fase nacional (30) 08/02/2019 US 62/802,791 (51) A61M 5/34 (2006.01), A61M 5/32 (2006.01), A61N 5/10 (2006.01) (86) PCT US2020/016486 de 04/02/2020 (87) WO 2020/163262 de 13/08/2020
(21) BR 11 2021 015562-7	Código 1.1 - Publicação Internacional – PCT. Apresentação de petição de requerimento de entrada na fase nacional (30) 06/03/2019 EP 19161124.3 (51) C08L 77/02 (2006.01), C08L 77/06 (2006.01) (86) PCT EP2020/055702 de 04/03/2020 (87) WO 2020/178342 de 10/09/2020

(21) BR 11 2021 015563-5	Código 1.1 - Publicação Internacional – PCT. Apresentação de petição de requerimento de entrada na fase nacional (30) 13/02/2019 FI 20195108 (51) D21C 11/00 (2006.01), D21C 9/10 (2006.01) (86) PCT FI2020/050092 de 13/02/2020 (87) WO 2020/165504 de 20/08/2020
(21) BR 11 2021 015564-3	Código 1.1 - Publicação Internacional – PCT. Apresentação de petição de requerimento de entrada na fase nacional (30) 12/02/2019 US 62/804,591 (51) C12N 15/113 (2010.01) (86) PCT IB2020/051089 de 11/02/2020 (87) WO 2020/165768 de 20/08/2020
(21) BR 11 2021 015565-1	Código 1.1 - Publicação Internacional – PCT. Apresentação de petição de requerimento de entrada na fase nacional (30) 08/02/2019 US 62/803,388 (51) C12N 15/13 (2006.01), C07H 21/02 (2006.01) (86) PCT US2020/017523 de 10/02/2020 (87) WO 2020/163871 de 13/08/2020
(21) BR 11 2021 015567-8	Código 1.1 - Publicação Internacional – PCT. Apresentação de petição de requerimento de entrada na fase nacional (30) 08/02/2019 US 62/803,419; 25/10/2019 US 62/926,267; 06/12/2019 US 62/944,679 (51) A61L 27/18 (2006.01), A61L 27/52 (2006.01), C08J 3/075 (2006.01) (86) PCT US2020/017525 de 10/02/2020 (87) WO 2020/163872 de 13/08/2020
(21) BR 11 2021 015568-6	Código 1.1 - Publicação Internacional – PCT. Apresentação de petição de requerimento de entrada na fase nacional (30) 06/02/2019 IN 201941004693 (51) A61K 38/26 (2006.01) (86) PCT IB2020/050915 de 05/02/2020 (87) WO 2020/161636 de 13/08/2020
(21) BR 11 2021 015569-4	Código 1.1 - Publicação Internacional – PCT. Apresentação de petição de requerimento de entrada na fase nacional (30) 12/02/2019 EP 19305176.0 (51) C01B 33/20 (2006.01), C01B 33/40 (2006.01) (86) PCT EP2020/053449 de 11/02/2020 (87) WO 2020/165157 de 20/08/2020

(21) BR 11 2021 015570-8	Código 1.1 - Publicação Internacional – PCT. Apresentação de petição de requerimento de entrada na fase nacional (51) B41J 2/045 (2006.01), G11C 7/10 (2006.01), G11C 19/28 (2006.01) (86) PCT US2019/016729 de 06/02/2019 (87) WO 2020/162890 de 13/08/2020
(21) BR 11 2021 015571-6	Código 1.1 - Publicação Internacional – PCT. Apresentação de petição de requerimento de entrada na fase nacional (30) 22/02/2019 AU 2019900580 (51) C05C 1/02 (2006.01), C05G 3/00 (2020.01) (86) PCT AU2020/050147 de 20/02/2020 (87) WO 2020/168386 de 27/08/2020
(21) BR 11 2021 015576-7	Código 1.1 - Publicação Internacional – PCT. Apresentação de petição de requerimento de entrada na fase nacional (30) 07/02/2019 US 62/802,667 (51) G05F 1/70 (2006.01), H02M 1/42 (2007.01), H02P 7/00 (2016.01), H02P 29/00 (2016.01) (86) PCT US2020/017079 de 06/02/2020 (87) WO 2020/163643 de 13/08/2020
(21) BR 11 2021 015577-5	Código 1.1 - Publicação Internacional – PCT. Apresentação de petição de requerimento de entrada na fase nacional (30) 08/02/2019 KR 10-2019-0014756; 07/02/2020 KR 10-2020-0014775 (51) A61K 47/54 (2017.01), A61K 47/69 (2017.01), A61K 39/39 (2006.01), A61K 45/06 (2006.01), A61P 35/00 (2006.01), A61K 39/00 (2006.01) (86) PCT KR2020/001753 de 07/02/2020 (87) WO 2020/162705 de 13/08/2020
(21) BR 11 2021 015580-5	Código 1.1 - Publicação Internacional – PCT. Apresentação de petição de requerimento de entrada na fase nacional (30) 20/02/2019 IN 201931006753 (51) A01N 37/44 (2006.01), A01N 25/02 (2006.01), A01N 25/06 (2006.01), A01N 25/30 (2006.01), A01P 17/00 (2006.01), A01M 29/12 (2011.01) (86) PCT IB2020/051373 de 19/02/2020 (87) WO 2020/170148 de 27/08/2020
(21) BR 11 2021 015581-3	Código 1.1 - Publicação Internacional – PCT. Apresentação de petição de requerimento de entrada na fase nacional (30) 08/02/2019 US 62/802,765 (51) A61P 29/00 (2006.01), A61K 31/69 (2006.01), A61P 35/00 (2006.01), C07F 5/02 (2006.01) (86) PCT IB2020/050982 de 07/02/2020

	(87) WO 2020/161675 de 13/08/2020
(21) BR 11 2021 015583-0	Código 1.1 - Publicação Internacional – PCT. Apresentação de petição de requerimento de entrada na fase nacional (30) 07/02/2019 NO 20190166 (51) G01C 13/00 (2006.01), G01V 1/38 (2006.01) (86) PCT NO2020/050018 de 29/01/2020 (87) WO 2020/162759 de 13/08/2020
(21) BR 11 2021 015584-8	Código 1.1 - Publicação Internacional – PCT. Apresentação de petição de requerimento de entrada na fase nacional (30) 21/03/2019 IT 102019000004141 (51) B65D 75/00 (2006.01), B65D 75/52 (2006.01), B65D 75/58 (2006.01) (86) PCT IB2020/052447 de 18/03/2020 (87) WO 2020/188490 de 24/09/2020
(21) BR 11 2021 015585-6	Código 1.1 - Publicação Internacional – PCT. Apresentação de petição de requerimento de entrada na fase nacional (30) 25/04/2019 US 62/838,611; 25/04/2019 US 62/838,630 (51) H04L 29/06 (2006.01) (86) PCT US2020/013854 de 16/01/2020 (87) WO 2020/219128 de 29/10/2020
(21) BR 11 2021 015586-4	Código 1.1 - Publicação Internacional – PCT. Apresentação de petição de requerimento de entrada na fase nacional (30) 07/02/2019 AU 2019900382 (51) A61K 39/395 (2006.01), C07K 16/30 (2006.01), A61P 35/04 (2006.01), G01N 33/574 (2006.01) (86) PCT AU2020/050106 de 07/02/2020 (87) WO 2020/160628 de 13/08/2020
(21) BR 11 2021 015587-2	Código 1.1 - Publicação Internacional – PCT. Apresentação de petição de requerimento de entrada na fase nacional (30) 11/02/2019 IT 102019000001889 (51) B65B 11/00 (2006.01), B65D 5/66 (2006.01), B65D 5/20 (2006.01), B65D 5/42 (2006.01), B65D 5/44 (2006.01), B31B 50/00 (2017.01) (86) PCT IB2020/051010 de 10/02/2020 (87) WO 2020/165723 de 20/08/2020
(21) BR 11 2021 015588-0	Código 1.1 - Publicação Internacional – PCT. Apresentação de petição de requerimento de entrada na fase nacional (30) 08/02/2019 EP 19382088.3 (51) C07D 231/12 (2006.01), C07D 333/24 (2006.01), C07C 233/53 (2006.01),

	C07D 213/56 (2006.01), C07D 213/61 (2006.01), A61P 35/00 (2006.01), A61K 31/166 (2006.01), A61K 31/4409 (2006.01) (86) PCT EP2020/053069 de 07/02/2020 (87) WO 2020/161275 de 13/08/2020
(21) BR 11 2021 015591-0	Código 1.1 - Publicação Internacional – PCT. Apresentação de petição de requerimento de entrada na fase nacional (30) 06/02/2019 US 16/269,106 (51) G01S 17/10 (2020.01), G01S 17/06 (2006.01), G01S 7/483 (2006.01), H01S 3/067 (2006.01) (86) PCT US2019/033132 de 20/05/2019 (87) WO 2020/162960 de 13/08/2020
(21) BR 11 2021 015592-9	Código 1.1 - Publicação Internacional – PCT. Apresentação de petição de requerimento de entrada na fase nacional (30) 19/02/2019 GB 1902272.2 (51) B21C 3/02 (2006.01), B21D 22/20 (2006.01), B21D 37/01 (2006.01), B22F 3/15 (2006.01), B22F 5/10 (2006.01), C22C 29/00 (2006.01), C22C 29/06 (2006.01), C22C 29/08 (2006.01) (86) PCT EP2020/053980 de 14/02/2020 (87) WO 2020/169488 de 27/08/2020
(21) BR 11 2021 015596-1	Código 1.1 - Publicação Internacional – PCT. Apresentação de petição de requerimento de entrada na fase nacional (30) 15/02/2019 US 62/806,002 (51) C07K 16/28 (2006.01), G01N 33/53 (2006.01) (86) PCT EP2020/053962 de 14/02/2020 (87) WO 2020/165437 de 20/08/2020
(21) BR 11 2021 015598-8	Código 1.1 - Publicação Internacional – PCT. Apresentação de petição de requerimento de entrada na fase nacional (30) 07/02/2019 US 62/802,428; 06/03/2019 US 62/814,611; 15/04/2019 US 62/833,999 (51) H04N 19/513 (2014.01), H04N 19/577 (2014.01), H04N 19/117 (2014.01), H04N 19/139 (2014.01), H04N 19/182 (2014.01) (86) PCT US2020/016564 de 04/02/2020 (87) WO 2020/163319 de 13/08/2020
(21) BR 11 2021 015599-6	Código 1.1 - Publicação Internacional – PCT. Apresentação de petição de requerimento de entrada na fase nacional (30) 16/04/2019 JP 2019-077512 (51) B01J 23/887 (2006.01), B01J 37/02 (2006.01), B01J 37/08 (2006.01), C07B 61/00 (2006.01), C07C 253/26 (2006.01), C07C 255/08 (2006.01)

	(86) PCT JP2020/013739 de 26/03/2020 (87) WO 2020/213362 de 22/10/2020
(21) BR 11 2021 015600-3	Código 1.1 - Publicação Internacional – PCT. Apresentação de petição de requerimento de entrada na fase nacional (30) 08/02/2019 US 62/803,223 (51) A61K 31/138 (2006.01), A61K 31/437 (2006.01), A61K 31/551 (2006.01), A61P 25/00 (2006.01) (86) PCT US2020/017323 de 07/02/2020 (87) WO 2020/163785 de 13/08/2020
(21) BR 11 2021 015601-1	Código 1.1 - Publicação Internacional – PCT. Apresentação de petição de requerimento de entrada na fase nacional (30) 28/06/2019 US 62/868,193; 23/06/2020 US 16/909,328 (51) A61M 5/315 (2006.01) (86) PCT US2020/039348 de 24/06/2020 (87) WO 2020/263969 de 30/12/2020
(21) BR 11 2021 015602-0	Código 1.1 - Publicação Internacional – PCT. Apresentação de petição de requerimento de entrada na fase nacional (30) 11/02/2019 US 62/803,657; 31/10/2019 US 62/928,396; 21/02/2020 US 16/797,186 (51) A61K 31/675 (2006.01), C07F 9/6512 (2006.01), A61P 31/12 (2006.01), C12N 7/06 (2006.01) (86) PCT US2020/019402 de 24/02/2020 (87) WO 2020/168358 de 20/08/2020
(21) BR 11 2021 015606-2	Código 1.1 - Publicação Internacional – PCT. Apresentação de petição de requerimento de entrada na fase nacional (30) 08/02/2019 US 62/803,261 (51) A61B 6/10 (2006.01), A61B 6/04 (2006.01) (86) PCT US2020/017309 de 07/02/2020 (87) WO 2020/163773 de 13/08/2020
(21) BR 11 2021 015607-0	Código 1.1 - Publicação Internacional – PCT. Apresentação de petição de requerimento de entrada na fase nacional (30) 08/02/2019 NL 2022549 (51) A22C 21/00 (2006.01) (86) PCT NL2020/050068 de 07/02/2020 (87) WO 2020/162753 de 13/08/2020
(21) BR 11 2021 015608-9	Código 1.1 - Publicação Internacional – PCT. Apresentação de petição de requerimento de entrada na fase nacional

	(30) 13/02/2019 EP 19157036.5; 13/02/2019 EP 19157042.3; 13/02/2019 EP 19156997.9; 13/02/2019 EP 19157047.2; 11/06/2019 EP PCT/EP2019/065205; 11/06/2019 EP PCT/EP2019/065209; 11/06/2019 EP PCT/EP2019/065172 (51) H04L 1/00 (2006.01) (86) PCT EP2020/053614 de 12/02/2020 (87) WO 2020/165260 de 20/08/2020
(21) BR 11 2021 015609-7	Código 1.1 - Publicação Internacional – PCT. Apresentação de petição de requerimento de entrada na fase nacional (30) 08/02/2019 US 62/802,802 (51) C07C 205/06 (2006.01), C07C 229/42 (2006.01) (86) PCT EP2020/053369 de 10/02/2020 (87) WO 2020/161362 de 13/08/2020
(21) BR 11 2021 015614-3	Código 1.1 - Publicação Internacional – PCT. Apresentação de petição de requerimento de entrada na fase nacional (30) 08/02/2019 FR 1901259 (51) C07K 14/405 (2006.01), C12N 1/06 (2006.01), C12N 1/12 (2006.01), C12P 17/18 (2006.01), A23L 33/195 (2016.01) (86) PCT EP2020/053081 de 07/02/2020 (87) WO 2020/161280 de 13/08/2020
(21) BR 11 2021 015616-0	Código 1.1 - Publicação Internacional – PCT. Apresentação de petição de requerimento de entrada na fase nacional (30) 07/02/2019 US 62/802,642 (51) A61K 31/519 (2006.01), C07D 401/12 (2006.01), C07D 471/04 (2006.01) (86) PCT US2020/017314 de 07/02/2020 (87) WO 2020/163778 de 13/08/2020
(21) BR 11 2021 015617-8	Código 1.1 - Publicação Internacional – PCT. Apresentação de petição de requerimento de entrada na fase nacional (30) 14/02/2019 US 62/805,398 (51) A61B 5/15 (2006.01), A61B 5/151 (2006.01) (86) PCT US2020/017635 de 11/02/2020 (87) WO 2020/167746 de 20/08/2020
(21) BR 11 2021 015618-6	Código 1.1 - Publicação Internacional – PCT. Apresentação de petição de requerimento de entrada na fase nacional (30) 22/02/2019 EP 19158758.3; 27/02/2019 EP 19159717.8 (51) C07D 403/12 (2006.01), A61P 31/20 (2006.01), A61K 31/4192 (2006.01) (86) PCT EP2020/054582 de 21/02/2020 (87) WO 2020/169784 de 27/08/2020

(21) BR 11 2021 015620-8	Código 1.1 - Publicação Internacional – PCT. Apresentação de petição de requerimento de entrada na fase nacional (30) 12/02/2019 DE 10 2019 103 498.1 (51) B29C 53/56 (2006.01), B29C 53/84 (2006.01), B29C 53/82 (2006.01), B29L 23/00 (2006.01) (86) PCT EP2020/053343 de 10/02/2020 (87) WO 2020/165100 de 20/08/2020
(21) BR 11 2021 015621-6	Código 1.1 - Publicação Internacional – PCT. Apresentação de petição de requerimento de entrada na fase nacional (30) 08/02/2019 US 16/270,857 (51) A01N 25/02 (2006.01), A01N 27/00 (2006.01), A01N 65/08 (2009.01), A01N 65/22 (2009.01) (86) PCT US2020/017183 de 07/02/2020 (87) WO 2020/163696 de 13/08/2020
(21) BR 11 2021 015625-9	Código 1.1 - Publicação Internacional – PCT. Apresentação de petição de requerimento de entrada na fase nacional (30) 11/02/2019 US 62/803,769 (51) B29C 64/00 (2017.01), B33Y 10/00 (2015.01), B33Y 80/00 (2015.01) (86) PCT US2020/017417 de 10/02/2020 (87) WO 2020/167622 de 20/08/2020
(21) BR 11 2021 015626-7	Código 1.1 - Publicação Internacional – PCT. Apresentação de petição de requerimento de entrada na fase nacional (30) 20/02/2019 US 62/808,258 (51) C12N 9/02 (2006.01), C12P 7/18 (2006.01) (86) PCT BR2020/050053 de 20/02/2020 (87) WO 2020/168408 de 27/08/2020
(21) BR 11 2021 015627-5	Código 1.1 - Publicação Internacional – PCT. Apresentação de petição de requerimento de entrada na fase nacional (30) 12/02/2019 BE 2019/5087 (51) F04C 18/16 (2006.01), F04C 29/00 (2006.01) (86) PCT IB2020/050861 de 04/02/2020 (87) WO 2020/165689 de 20/08/2020
(21) BR 11 2021 015628-3	Código 1.1 - Publicação Internacional – PCT. Apresentação de petição de requerimento de entrada na fase nacional (30) 21/02/2019 US 62/808,732; 18/02/2020 US 16/793,836 (51) H04L 5/00 (2006.01) (86) PCT US2020/018814 de 19/02/2020 (87) WO 2020/172264 de 27/08/2020

(21) BR 11 2021 015630-5	Código 1.1 - Publicação Internacional – PCT. Apresentação de petição de requerimento de entrada na fase nacional (30) 11/02/2019 NO 20190191 (51) B60L 53/34 (2019.01) (86) PCT NO2020/050034 de 11/02/2020 (87) WO 2020/167136 de 20/08/2020
(21) BR 11 2021 015631-3	Código 1.1 - Publicação Internacional – PCT. Apresentação de petição de requerimento de entrada na fase nacional (30) 11/02/2019 US 16/273,082 (51) H04N 21/44 (2011.01), H04N 21/845 (2011.01), H04N 21/8541 (2011.01) (86) PCT US2020/017713 de 11/02/2020 (87) WO 2020/167801 de 20/08/2020
(21) BR 11 2021 015632-1	Código 1.1 - Publicação Internacional – PCT. Apresentação de petição de requerimento de entrada na fase nacional (30) 12/02/2019 US 62/804,708 (51) A61K 31/497 (2006.01), A61P 35/00 (2006.01), A61K 31/00 (2006.01), A61K 31/519 (2006.01) (86) PCT IB2020/051031 de 10/02/2020 (87) WO 2020/165734 de 20/08/2020
(21) BR 11 2021 015635-6	Código 1.1 - Publicação Internacional – PCT. Apresentação de petição de requerimento de entrada na fase nacional (30) 12/02/2019 US 16/273,775 (51) B23C 5/22 (2006.01), B23C 5/10 (2006.01) (86) PCT IL2020/050081 de 20/01/2020 (87) WO 2020/165890 de 20/08/2020
(21) BR 11 2021 015636-4	Código 1.1 - Publicação Internacional – PCT. Apresentação de petição de requerimento de entrada na fase nacional (30) 26/02/2019 DE 10 2019 001 383.2 (51) B21C 23/06 (2006.01), B21C 23/18 (2006.01), B21K 23/00 (2006.01), H01L 21/48 (2006.01), H01L 23/367 (2006.01), H01L 23/373 (2006.01), H01L 23/473 (2006.01), H05K 7/20 (2006.01) (86) PCT EP2020/000043 de 13/02/2020 (87) WO 2020/173599 de 03/09/2020
(21) BR 11 2021 015638-0	Código 1.1 - Publicação Internacional – PCT. Apresentação de petição de requerimento de entrada na fase nacional (30) 11/02/2019 EP 19156407.9 (51) A23K 10/18 (2016.01), A23K 50/30 (2016.01), A23K 50/75 (2016.01), A23K

	50/80 (2016.01), A23L 33/135 (2016.01), A61K 35/00 (2006.01), A61K 35/742 (2015.01), A01N 63/00 (2020.01), C12N 1/20 (2006.01) (86) PCT EP2020/053235 de 10/02/2020 (87) WO 2020/165057 de 20/08/2020
(21) BR 11 2021 015639-9	Código 1.1 - Publicação Internacional – PCT. Apresentação de petição de requerimento de entrada na fase nacional (30) 13/02/2019 US 62/805,263; 22/07/2019 US 62/877,232 (51) A61K 31/4178 (2006.01), A61K 31/445 (2006.01), A61K 31/415 (2006.01) (86) PCT US2020/018007 de 12/02/2020 (87) WO 2020/168011 de 20/08/2020
(21) BR 11 2021 015640-2	Código 1.1 - Publicação Internacional – PCT. Apresentação de petição de requerimento de entrada na fase nacional (30) 05/04/2019 US 62/829,768 (51) E05B 47/06 (2006.01), E05B 9/04 (2006.01), E05B 9/00 (2006.01), E05B 19/00 (2006.01), E05B 47/00 (2006.01) (86) PCT US2020/025961 de 31/03/2020 (87) WO 2020/205863 de 08/10/2020
(21) BR 11 2021 015642-9	Código 1.1 - Publicação Internacional – PCT. Apresentação de petição de requerimento de entrada na fase nacional (30) 11/02/2019 GB 1901890.2; 11/02/2019 GB 1901885.2; 14/08/2019 GB PCT/GB2019/052290 (51) C09K 5/04 (2006.01) (86) PCT GB2020/050306 de 11/02/2020 (87) WO 2020/165569 de 20/08/2020
(21) BR 11 2021 015643-7	Código 1.1 - Publicação Internacional – PCT. Apresentação de petição de requerimento de entrada na fase nacional (30) 08/02/2019 US 62/803,092 (51) G16C 20/30 (2019.01), G06N 3/04 (2006.01), G06N 3/08 (2006.01), G06N 3/12 (2006.01), G06N 5/00 (2006.01), G16C 20/70 (2019.01) (86) PCT US2020/017477 de 10/02/2020 (87) WO 2020/163860 de 13/08/2020
(21) BR 11 2021 015644-5	Código 1.1 - Publicação Internacional – PCT. Apresentação de petição de requerimento de entrada na fase nacional (30) 15/04/2019 JP 2019-077352 (51) B28C 5/16 (2006.01), B01F 3/12 (2006.01), B01F 3/18 (2006.01), B01F 7/26 (2006.01), B01F 15/00 (2006.01) (86) PCT JP2020/016458 de 14/04/2020 (87) WO 2020/213611 de 22/10/2020

(21) BR 11 2021 015645-3	Código 1.1 - Publicação Internacional – PCT. Apresentação de petição de requerimento de entrada na fase nacional (51) A61K 8/02 (2006.01), A61K 8/25 (2006.01), A61K 8/34 (2006.01), A61K 8/37 (2006.01), A61K 8/39 (2006.01), A61K 8/73 (2006.01), A61K 8/85 (2006.01), A61K 8/86 (2006.01), A61Q 17/04 (2006.01) (86) PCT BR2019/050160 de 30/04/2019 (87) WO 2020/220099 de 05/11/2020
(21) BR 11 2021 015647-0	Código 1.1 - Publicação Internacional – PCT. Apresentação de petição de requerimento de entrada na fase nacional (30) 11/02/2019 GB 1901890.2; 11/02/2019 GB 1901885.2; 14/08/2019 GB PCT/GB2019/052290 (51) C09K 5/04 (2006.01) (86) PCT GB2020/050308 de 11/02/2020 (87) WO 2020/165571 de 20/08/2020
(21) BR 11 2021 015648-8	Código 1.1 - Publicação Internacional – PCT. Apresentação de petição de requerimento de entrada na fase nacional (30) 11/02/2019 US 62/803,664 (51) B33Y 70/00 (2020.01), B33Y 80/00 (2015.01), C08G 18/10 (2006.01), C08G 18/24 (2006.01), C08G 18/32 (2006.01), C08G 18/48 (2006.01), C08G 18/50 (2006.01), C08G 18/61 (2006.01), C08G 18/69 (2006.01), C08G 18/75 (2006.01), C08L 23/08 (2006.01) (86) PCT US2020/017455 de 10/02/2020 (87) WO 2020/167638 de 20/08/2020
(21) BR 11 2021 015649-6	Código 1.1 - Publicação Internacional – PCT. Apresentação de petição de requerimento de entrada na fase nacional (30) 11/02/2019 IT 102019000001907 (51) F03D 1/06 (2006.01), F03D 3/06 (2006.01), F03D 7/02 (2006.01) (86) PCT IB2020/050373 de 17/01/2020 (87) WO 2020/165663 de 20/08/2020
(21) BR 11 2021 015650-0	Código 1.1 - Publicação Internacional – PCT. Apresentação de petição de requerimento de entrada na fase nacional (30) 11/02/2019 US 62/803,682 (51) B29C 64/106 (2017.01), B33Y 10/00 (2015.01), B33Y 70/00 (2020.01), B33Y 80/00 (2015.01), B29C 70/74 (2006.01), B29D 99/00 (2010.01), F16B 37/14 (2006.01) (86) PCT US2020/017441 de 10/02/2020 (87) WO 2020/167633 de 20/08/2020

(21) BR 11 2021 015651-8	Código 1.1 - Publicação Internacional – PCT. Apresentação de petição de requerimento de entrada na fase nacional (30) 12/02/2019 US 62/804,410 (51) C12N 15/113 (2010.01), C12N 15/11 (2006.01), A61K 31/713 (2006.01) (86) PCT US2020/017129 de 07/02/2020 (87) WO 2020/167593 de 20/08/2020
(21) BR 11 2021 015653-4	Código 1.1 - Publicação Internacional – PCT. Apresentação de petição de requerimento de entrada na fase nacional (30) 11/02/2019 US 62/803,824; 25/03/2019 US 62/823,239 (51) A22C 17/00 (2006.01), B25J 11/00 (2006.01), B25J 15/06 (2006.01), B65G 47/91 (2006.01) (86) PCT US2020/017520 de 10/02/2020 (87) WO 2020/167669 de 20/08/2020
(21) BR 11 2021 015654-2	Código 1.1 - Publicação Internacional – PCT. Apresentação de petição de requerimento de entrada na fase nacional (30) 07/02/2019 EP 19155970.7 (51) A01N 1/02 (2006.01) (86) PCT EP2020/053065 de 07/02/2020 (87) WO 2020/161273 de 13/08/2020
(21) BR 11 2021 015656-9	Código 1.1 - Publicação Internacional – PCT. Apresentação de petição de requerimento de entrada na fase nacional (30) 20/02/2019 US 62/808,141 (51) C07K 16/28 (2006.01), A61P 25/28 (2006.01), A61K 39/00 (2006.01) (86) PCT US2020/019093 de 20/02/2020 (87) WO 2020/172450 de 27/08/2020
(21) BR 11 2021 015658-5	Código 1.1 - Publicação Internacional – PCT. Apresentação de petição de requerimento de entrada na fase nacional (30) 01/03/2019 US 62/812,828; 27/02/2020 US 16/803,520 (51) H04N 19/44 (2014.01), H04N 19/513 (2014.01), H04N 19/577 (2014.01), H04N 19/523 (2014.01) (86) PCT US2020/020392 de 28/02/2020 (87) WO 2020/180685 de 10/09/2020
(21) BR 11 2021 015659-3	Código 1.1 - Publicação Internacional – PCT. Apresentação de petição de requerimento de entrada na fase nacional (30) 11/09/2019 KR 10-2019-0113004; 10/09/2020 KR 10-2020-0116401 (51) C08F 236/04 (2006.01), C08F 236/10 (2006.01), C08F 236/14 (2006.01), C08F 279/02 (2006.01), C08F 236/12 (2006.01), C08K 3/04 (2006.01), C08K 3/36 (2006.01)

	(86) PCT KR2020/012329 de 11/09/2020 (87) WO 2021/049915 de 18/03/2021
(21) BR 11 2021 015661-5	Código 1.1 - Publicação Internacional – PCT. Apresentação de petição de requerimento de entrada na fase nacional (30) 07/02/2019 US 62/802,381; 29/03/2019 US 62/825,976; 17/05/2019 US 62/849,593; 06/09/2019 US 62/896,954 (51) B65D 43/02 (2006.01), B65D 50/02 (2006.01) (86) PCT US2020/017237 de 07/02/2020 (87) WO 2020/163732 de 13/08/2020
(21) BR 11 2021 015668-2	Código 1.1 - Publicação Internacional – PCT. Apresentação de petição de requerimento de entrada na fase nacional (30) 08/02/2019 EP 191561828 (51) B01L 3/00 (2006.01) (86) PCT GB2020/050280 de 07/02/2020 (87) WO 2020/161500 de 13/08/2020
(21) BR 11 2021 015669-0	Código 1.1 - Publicação Internacional – PCT. Apresentação de petição de requerimento de entrada na fase nacional (30) 12/03/2019 EP 19162075.6 (51) C08L 23/08 (2006.01), C08L 23/10 (2006.01) (86) PCT EP2020/054422 de 20/02/2020 (87) WO 2020/182436 de 17/09/2020
(21) BR 11 2021 015670-4	Código 1.1 - Publicação Internacional – PCT. Apresentação de petição de requerimento de entrada na fase nacional (30) 19/02/2019 FR FR1901637 (51) F16B 31/02 (2006.01) (86) PCT EP2020/053798 de 13/02/2020 (87) WO 2020/169450 de 27/08/2020
(21) BR 11 2021 015671-2	Código 1.1 - Publicação Internacional – PCT. Apresentação de petição de requerimento de entrada na fase nacional (30) 12/03/2019 EP 19162074.9 (51) C08L 23/08 (2006.01), C08L 23/10 (2006.01), C08F 210/16 (2006.01), C08F 110/06 (2006.01), C08F 210/06 (2006.01) (86) PCT EP2020/054420 de 20/02/2020 (87) WO 2020/182435 de 17/09/2020
(21) BR 11 2021 015672-0	Código 1.1 - Publicação Internacional – PCT. Apresentação de petição de requerimento de entrada na fase nacional (30) 15/02/2019 US 62/806,142

	(51) A61P 35/00 (2006.01), C07D 401/04 (2006.01), C07D 401/14 (2006.01), A61K 31/454 (2006.01) (86) PCT IB2020/051206 de 13/02/2020 (87) WO 2020/165834 de 20/08/2020
(21) BR 11 2021 015674-7	Código 1.1 - Publicação Internacional – PCT. Apresentação de petição de requerimento de entrada na fase nacional (30) 13/02/2019 IT 102019000002103 (51) B65D 75/58 (2006.01), B65D 41/04 (2006.01) (86) PCT IB2020/050912 de 05/02/2020 (87) WO 2020/165695 de 20/08/2020
(21) BR 11 2021 015675-5	Código 1.1 - Publicação Internacional – PCT. Apresentação de petição de requerimento de entrada na fase nacional (30) 07/03/2019 GB 1903090.7; 05/06/2019 EP PCT/EP2019/064711 (51) C01B 33/152 (2006.01), C08J 3/075 (2006.01), C08L 89/00 (2006.01), C08L 101/14 (2006.01) (86) PCT EP2020/056117 de 06/03/2020 (87) WO 2020/178448 de 10/09/2020
(21) BR 11 2021 015676-3	Código 1.1 - Publicação Internacional – PCT. Apresentação de petição de requerimento de entrada na fase nacional (30) 15/02/2019 US 62/806,632; 08/03/2019 US 62/815,961; 21/10/2019 US 62/924,151 (51) C07K 16/28 (2006.01), C07K 14/725 (2006.01), C12N 5/0783 (2010.01), C12N 15/62 (2006.01), A61K 39/00 (2006.01), A61P 35/00 (2006.01) (86) PCT US2020/018441 de 14/02/2020 (87) WO 2020/168298 de 20/08/2020
(21) BR 11 2021 015677-1	Código 1.1 - Publicação Internacional – PCT. Apresentação de petição de requerimento de entrada na fase nacional (30) 13/03/2019 EP 19162523.5 (51) B29C 53/24 (2006.01), A24C 5/18 (2006.01) (86) PCT EP2020/051756 de 24/01/2020 (87) WO 2020/182359 de 17/09/2020
(21) BR 11 2021 015678-0	Código 1.1 - Publicação Internacional – PCT. Apresentação de petição de requerimento de entrada na fase nacional (30) 11/02/2019 DK PA 2019 70097 (51) G02C 1/06 (2006.01), G02C 5/10 (2006.01) (86) PCT DK2020/050033 de 10/02/2020 (87) WO 2020/164673 de 20/08/2020

(21) BR 11 2021 015679-8	Código 1.1 - Publicação Internacional – PCT. Apresentação de petição de requerimento de entrada na fase nacional (30) 07/02/2019 US 62/802,381; 29/03/2019 US 62/825,976; 26/04/2019 US 62/839,326 (51) C03B 9/00 (2006.01), C03B 9/30 (2006.01) (86) PCT US2020/017242 de 07/02/2020 (87) WO 2020/163736 de 13/08/2020
(21) BR 11 2021 015682-8	Código 1.1 - Publicação Internacional – PCT. Apresentação de petição de requerimento de entrada na fase nacional (30) 15/02/2019 EP 19157526.5 (51) A61K 31/695 (2006.01), A61K 31/80 (2006.01), A61K 33/06 (2006.01), A61K 33/00 (2006.01), A61P 21/02 (2006.01) (86) PCT EP2020/053912 de 14/02/2020 (87) WO 2020/165415 de 20/08/2020
(21) BR 11 2021 015685-2	Código 1.1 - Publicação Internacional – PCT. Apresentação de petição de requerimento de entrada na fase nacional (30) 11/02/2019 GB 1901878.7 (51) C07D 221/20 (2006.01), A01N 43/42 (2006.01), C07D 401/12 (2006.01), C07D 411/12 (2006.01), C07D 413/12 (2006.01) (86) PCT EP2020/053349 de 10/02/2020 (87) WO 2020/165102 de 20/08/2020
(21) BR 11 2021 015686-0	Código 1.1 - Publicação Internacional – PCT. Apresentação de petição de requerimento de entrada na fase nacional (30) 12/02/2019 EP 19156806.2; 24/05/2019 EP 19176575.9 (51) A61K 31/498 (2006.01), A61P 35/00 (2006.01), A61P 35/04 (2006.01) (86) PCT EP2020/053490 de 11/02/2020 (87) WO 2020/165181 de 20/08/2020
(21) BR 11 2021 015688-7	Código 1.1 - Publicação Internacional – PCT. Apresentação de petição de requerimento de entrada na fase nacional (30) 15/02/2019 US 62/806,060 (51) C07D 213/24 (2006.01), C07D 231/12 (2006.01), C07D 271/06 (2006.01), C07D 403/12 (2006.01), C07D 407/12 (2006.01), C07D 409/12 (2006.01), C07D 417/12 (2006.01), A61K 31/4245 (2006.01), A61K 31/415 (2006.01), A61P 3/06 (2006.01), A61P 13/00 (2006.01), A61P 35/00 (2006.01) (86) PCT US2020/018211 de 14/02/2020 (87) WO 2020/168149 de 20/08/2020
(21) BR 11 2021 015689-5	Código 1.1 - Publicação Internacional – PCT. Apresentação de petição de requerimento de entrada na fase nacional

	(30) 15/02/2019 US 62/806,066 (51) C07D 217/06 (2006.01), C07D 403/12 (2006.01), C07D 413/12 (2006.01), C07D 413/14 (2006.01), C07D 417/12 (2006.01), A61K 31/427 (2006.01), A61P 3/06 (2006.01), A61P 13/00 (2006.01), A61P 35/00 (2006.01) (86) PCT US2020/018203 de 14/02/2020 (87) WO 2020/168143 de 20/08/2020
(21) BR 11 2021 015690-9	Código 1.1 - Publicação Internacional – PCT. Apresentação de petição de requerimento de entrada na fase nacional (51) E21B 33/127 (2006.01), E21B 33/13 (2006.01), C09D 181/00 (2006.01) (86) PCT US2019/026010 de 05/04/2019 (87) WO 2020/204940 de 08/10/2020
(21) BR 11 2021 015694-1	Código 1.1 - Publicação Internacional – PCT. Apresentação de petição de requerimento de entrada na fase nacional (30) 11/02/2019 GB 1901808.4 (51) C07D 237/28 (2006.01), A01N 43/56 (2006.01), A01N 57/34 (2006.01) (86) PCT EP2020/052743 de 04/02/2020 (87) WO 2020/164970 de 20/08/2020
(21) BR 11 2021 015695-0	Código 1.1 - Publicação Internacional – PCT. Apresentação de petição de requerimento de entrada na fase nacional (30) 21/02/2019 CH 223/19 (51) A01K 5/02 (2006.01) (86) PCT EP2020/054464 de 20/02/2020 (87) WO 2020/169723 de 27/08/2020
(21) BR 11 2021 015697-6	Código 1.1 - Publicação Internacional – PCT. Apresentação de petição de requerimento de entrada na fase nacional (30) 28/02/2019 US 62/812,078; 12/03/2019 US 62/817,474; 18/06/2019 US 62/862,936; 25/02/2020 US 16/800,467 (51) H04N 19/119 (2014.01), H04N 19/159 (2014.01), H04N 19/176 (2014.01), H04N 19/42 (2014.01) (86) PCT US2020/019919 de 26/02/2020 (87) WO 2020/176634 de 03/09/2020
(21) BR 11 2021 015698-4	Código 1.1 - Publicação Internacional – PCT. Apresentação de petição de requerimento de entrada na fase nacional (30) 18/02/2019 NO NO 20190220 (51) E21B 4/02 (2006.01), E21B 7/02 (2006.01), E21B 7/124 (2006.01), E21B 7/20 (2006.01), E21B 15/02 (2006.01), E21B 7/128 (2006.01) (86) PCT EP2020/025077 de 18/02/2020 (87) WO 2020/169255 de 27/08/2020

(21) BR 11 2021 015703-4	Código 1.1 - Publicação Internacional – PCT. Apresentação de petição de requerimento de entrada na fase nacional (30) 13/02/2019 GB 1901961.1 (51) C07D 221/20 (2006.01), A01N 43/42 (2006.01), A01P 13/00 (2006.01) (86) PCT EP2020/053569 de 12/02/2020 (87) WO 2020/165233 de 20/08/2020
(21) BR 11 2021 015704-2	Código 1.1 - Publicação Internacional – PCT. Apresentação de petição de requerimento de entrada na fase nacional (30) 18/03/2019 CN PCT/CN2019/078550; 30/04/2019 EP 19171731.3 (51) A61Q 15/00 (2006.01), A61K 8/19 (2006.01), A61K 8/24 (2006.01), A61K 8/27 (2006.01), A61K 8/28 (2006.01), A61K 8/365 (2006.01) (86) PCT EP2020/056651 de 12/03/2020 (87) WO 2020/187686 de 24/09/2020
(21) BR 11 2021 015705-0	Código 1.1 - Publicação Internacional – PCT. Apresentação de petição de requerimento de entrada na fase nacional (30) 28/02/2019 EP 19160144.2 (51) C23C 22/83 (2006.01), C23C 22/82 (2006.01), C25D 5/48 (2006.01), C25D 7/00 (2006.01), C25D 3/22 (2006.01) (86) PCT EP2020/055147 de 27/02/2020 (87) WO 2020/174047 de 03/09/2020
(21) BR 11 2021 015707-7	Código 1.1 - Publicação Internacional – PCT. Apresentação de petição de requerimento de entrada na fase nacional (30) 18/03/2019 CN PCT/CN2019/078553; 30/04/2019 EP 19171724.8 (51) A61Q 15/00 (2006.01), A61K 8/19 (2006.01), A61K 8/24 (2006.01), A61K 8/27 (2006.01), A61K 8/28 (2006.01), A61K 8/36 (2006.01), A61K 8/365 (2006.01), A61K 8/44 (2006.01), A61K 8/46 (2006.01) (86) PCT EP2020/056693 de 12/03/2020 (87) WO 2020/187699 de 24/09/2020
(21) BR 11 2021 015709-3	Código 1.1 - Publicação Internacional – PCT. Apresentação de petição de requerimento de entrada na fase nacional (30) 30/07/2019 EP 19189237.1 (51) D04H 3/018 (2012.01), D01D 5/34 (2006.01), D04H 3/147 (2012.01), D01D 5/22 (2006.01), D04H 3/007 (2012.01) (86) PCT EP2020/069906 de 14/07/2020 (87) WO 2021/018574 de 04/02/2021
(21) BR 11 2021 015710-7	Código 1.1 - Publicação Internacional – PCT. Apresentação de petição de requerimento de entrada na fase nacional

	(30) 21/02/2019 US 62/808,520; 01/10/2019 US 62/908,786; 18/02/2020 US 16/793,093 (51) G01V 1/38 (2006.01) (86) PCT EP2020/054595 de 21/02/2020 (87) WO 2020/169790 de 27/08/2020
(21) BR 11 2021 015711-5	Código 1.1 - Publicação Internacional – PCT. Apresentação de petição de requerimento de entrada na fase nacional (30) 11/02/2019 GB 1901866.2 (51) A01N 43/58 (2006.01), A01N 43/60 (2006.01), A01P 13/00 (2006.01) (86) PCT EP2020/052749 de 04/02/2020 (87) WO 2020/164971 de 20/08/2020
(21) BR 11 2021 015713-1	Código 1.1 - Publicação Internacional – PCT. Apresentação de petição de requerimento de entrada na fase nacional (30) 15/02/2019 US 62/806,664 (51) G01R 33/383 (2006.01), G01R 33/465 (2006.01), G01R 33/385 (2006.01), G01R 33/48 (2006.01), G01R 33/34 (2006.01) (86) PCT US2020/018352 de 14/02/2020 (87) WO 2020/168233 de 20/08/2020
(21) BR 11 2021 015714-0	Código 1.1 - Publicação Internacional – PCT. Apresentação de petição de requerimento de entrada na fase nacional (30) 12/03/2019 JP 2019-044522 (51) H01M 4/13 (2010.01), H01M 10/052 (2010.01), H01M 10/0562 (2010.01), H01M 10/0585 (2010.01) (86) PCT JP2020/009205 de 04/03/2020 (87) WO 2020/184340 de 17/09/2020
(21) BR 11 2021 015715-8	Código 1.1 - Publicação Internacional – PCT. Apresentação de petição de requerimento de entrada na fase nacional (30) 12/02/2019 US 62/804,331 (51) C02F 9/00 (2006.01), C02F 1/56 (2006.01), C02F 1/72 (2006.01), C02F 11/06 (2006.01), C02F 11/12 (2019.01), C02F 103/20 (2006.01), C02F 103/22 (2006.01) (86) PCT IB2020/051085 de 11/02/2020 (87) WO 2020/165765 de 20/08/2020
(21) BR 11 2021 015718-2	Código 1.1 - Publicação Internacional – PCT. Apresentação de petição de requerimento de entrada na fase nacional (51) F01N 3/029 (2006.01), B01D 53/92 (2006.01), B01D 53/94 (2006.01), F01N 3/021 (2006.01), F01N 3/023 (2006.01), F01N 3/035 (2006.01) (86) PCT US2019/018163 de 15/02/2019

	(87) WO 2020/167312 de 20/08/2020
(21) BR 11 2021 015719-0	Código 1.1 - Publicação Internacional – PCT. Apresentação de petição de requerimento de entrada na fase nacional (30) 20/02/2019 US 62/808,247 (51) C12N 15/52 (2006.01), C12N 9/02 (2006.01), C12P 7/42 (2006.01) (86) PCT BR2020/050052 de 20/02/2020 (87) WO 2020/168407 de 27/08/2020
(21) BR 11 2021 015720-4	Código 1.1 - Publicação Internacional – PCT. Apresentação de petição de requerimento de entrada na fase nacional (30) 09/04/2019 IT 102019000005450 (51) B62J 9/24 (2020.01), B62J 9/27 (2020.01), B62J 7/08 (2006.01), B62J 9/30 (2020.01) (86) PCT IB2020/053307 de 07/04/2020 (87) WO 2020/208520 de 15/10/2020
(21) BR 11 2021 015723-9	Código 1.1 - Publicação Internacional – PCT. Apresentação de petição de requerimento de entrada na fase nacional (30) 08/03/2019 DE 10 2019 105 987.9 (51) D06F 67/04 (2006.01), D06F 89/00 (2006.01) (86) PCT DE2020/100160 de 09/03/2020 (87) WO 2020/182254 de 17/09/2020
(21) BR 11 2021 015724-7	Código 1.1 - Publicação Internacional – PCT. Apresentação de petição de requerimento de entrada na fase nacional (51) E05B 49/00 (2006.01), B60R 25/24 (2013.01) (86) PCT JP2019/007111 de 25/02/2019 (87) WO 2020/174544 de 03/09/2020
(21) BR 11 2021 015725-5	Código 1.1 - Publicação Internacional – PCT. Apresentação de petição de requerimento de entrada na fase nacional (30) 27/02/2019 EP 19159698.0 (51) E05D 7/10 (2006.01), E05D 15/50 (2006.01) (86) PCT EP2020/055050 de 26/02/2020 (87) WO 2020/174014 de 03/09/2020
(21) BR 11 2021 015729-8	Código 1.1 - Publicação Internacional – PCT. Apresentação de petição de requerimento de entrada na fase nacional (30) 05/04/2019 US 62/829,778; 09/07/2019 US 62/872,121 (51) E05B 47/06 (2006.01), E05B 9/04 (2006.01), E05B 9/08 (2006.01), E05B 47/02 (2006.01), E05B 49/02 (2006.01), E05B 55/12 (2006.01), E05B 63/00 (2006.01)

	(86) PCT US2020/026762 de 04/04/2020 (87) WO 2020/206388 de 08/10/2020
(21) BR 11 2021 015733-6	Código 1.1 - Publicação Internacional – PCT. Apresentação de petição de requerimento de entrada na fase nacional (30) 21/02/2019 FR FR 1901732 (51) F25J 3/04 (2006.01) (86) PCT FR2020/050253 de 12/02/2020 (87) WO 2020/169900 de 27/08/2020
(21) BR 11 2021 015734-4	Código 1.1 - Publicação Internacional – PCT. Apresentação de petição de requerimento de entrada na fase nacional (30) 12/02/2019 US 62/804,558; 26/03/2019 US 62/823,794; 30/04/2019 US 62/840,741; 13/08/2019 US 62/886,088; 01/10/2019 US 62/908,898; 21/01/2020 US 62/964,054 (51) H04W 76/19 (2018.01), H04B 7/06 (2006.01), H04L 1/20 (2006.01) (86) PCT US2020/017675 de 11/02/2020 (87) WO 2020/167773 de 20/08/2020
(21) BR 11 2021 015735-2	Código 1.1 - Publicação Internacional – PCT. Apresentação de petição de requerimento de entrada na fase nacional (51) A61F 13/496 (2006.01), A61F 13/49 (2006.01), A61F 13/534 (2006.01) (86) PCT US2019/019983 de 28/02/2019 (87) WO 2020/176098 de 03/09/2020
(21) BR 11 2021 015736-0	Código 1.1 - Publicação Internacional – PCT. Apresentação de petição de requerimento de entrada na fase nacional (30) 01/03/2019 US 62/812,334 (51) C23C 22/07 (2006.01), C23C 22/76 (2006.01), C23C 22/78 (2006.01), C23C 22/82 (2006.01) (86) PCT US2019/067014 de 18/12/2019 (87) WO 2020/180386 de 10/09/2020
(21) BR 11 2021 015737-9	Código 1.1 - Publicação Internacional – PCT. Apresentação de petição de requerimento de entrada na fase nacional (30) 15/02/2019 US 62/806,705 (51) A61K 9/10 (2006.01), A61K 31/517 (2006.01), A61P 27/02 (2006.01), A61K 9/00 (2006.01) (86) PCT IB2020/051211 de 13/02/2020 (87) WO 2020/165839 de 20/08/2020
(21) BR 11 2021 015739-5	Código 1.1 - Publicação Internacional – PCT. Apresentação de petição de requerimento de entrada na fase nacional

	(30) 12/02/2019 US 62/804,568 (51) G06K 9/00 (2006.01), G06F 1/16 (2006.01), G06F 16/583 (2019.01), G06F 3/01 (2006.01), G06T 7/593 (2017.01), G06T 7/90 (2017.01) (86) PCT IL2020/050162 de 11/02/2020 (87) WO 2020/165899 de 20/08/2020
(21) BR 11 2021 015741-7	Código 1.1 - Publicação Internacional – PCT. Apresentação de petição de requerimento de entrada na fase nacional (30) 19/02/2019 KR 10-2019-0019414 (51) A23G 3/42 (2006.01) (86) PCT KR2020/002342 de 18/02/2020 (87) WO 2020/171560 de 27/08/2020
(21) BR 11 2021 015742-5	Código 1.1 - Publicação Internacional – PCT. Apresentação de petição de requerimento de entrada na fase nacional (30) 11/02/2019 DE 10 2019 000 975.4 (51) C08J 5/18 (2006.01), B29B 17/00 (2006.01) (86) PCT EP2020/025048 de 04/02/2020 (87) WO 2020/164803 de 20/08/2020
(21) BR 11 2021 015743-3	Código 1.1 - Publicação Internacional – PCT. Apresentação de petição de requerimento de entrada na fase nacional (30) 12/02/2019 NL 2022560 (51) B05B 11/00 (2006.01), B65D 83/14 (2006.01), F16K 31/363 (2006.01), B05B 1/30 (2006.01) (86) PCT NL2020/050077 de 12/02/2020 (87) WO 2020/167119 de 20/08/2020
(21) BR 11 2021 015744-1	Código 1.1 - Publicação Internacional – PCT. Apresentação de petição de requerimento de entrada na fase nacional (30) 13/02/2019 US 62/804,973 (51) A61K 9/24 (2006.01), A61K 31/00 (2006.01), A61K 31/195 (2006.01), A61P 25/28 (2006.01), A61P 29/00 (2006.01), A61P 31/00 (2006.01), A61P 31/04 (2006.01) (86) PCT EP2019/086975 de 23/12/2019 (87) WO 2020/164788 de 20/08/2020
(21) BR 11 2021 015745-0	Código 1.1 - Publicação Internacional – PCT. Apresentação de petição de requerimento de entrada na fase nacional (30) 15/02/2019 JP 2019-025211 (51) C21B 5/00 (2006.01), C21B 7/20 (2006.01), F27B 1/20 (2006.01), F27D 3/10 (2006.01) (86) PCT JP2020/003337 de 30/01/2020

	(87) WO 2020/166347 de 20/08/2020
(21) BR 11 2021 015748-4	Código 1.1 - Publicação Internacional – PCT. Apresentação de petição de requerimento de entrada na fase nacional (30) 19/02/2019 US 62/807,623 (51) A01G 31/04 (2006.01), A01G 31/00 (2018.01), A01G 31/02 (2006.01), A01G 31/06 (2006.01) (86) PCT US2020/018595 de 18/02/2020 (87) WO 2020/172137 de 27/08/2020
(21) BR 11 2021 015750-6	Código 1.1 - Publicação Internacional – PCT. Apresentação de petição de requerimento de entrada na fase nacional (30) 14/02/2019 US 62/805,349 (51) C07K 14/54 (2006.01), C12Q 1/68 (2018.01), G01N 33/68 (2006.01) (86) PCT US2020/018377 de 14/02/2020 (87) WO 2020/168250 de 20/08/2020
(21) BR 11 2021 015751-4	Código 1.1 - Publicação Internacional – PCT. Apresentação de petição de requerimento de entrada na fase nacional (30) 12/02/2019 US 62/804,521; 13/11/2019 US 62/934,928 (51) C07K 14/705 (2006.01), C12N 15/864 (2006.01) (86) PCT US2020/017987 de 12/02/2020 (87) WO 2020/167996 de 20/08/2020
(21) BR 11 2021 015752-2	Código 1.1 - Publicação Internacional – PCT. Apresentação de petição de requerimento de entrada na fase nacional (30) 13/02/2019 US 62/805,046; 13/08/2019 US 62/885,966; 01/10/2019 US 62/908,777 (51) H04L 5/00 (2006.01), H04L 5/14 (2006.01), H04B 7/26 (2006.01) (86) PCT US2020/017481 de 10/02/2020 (87) WO 2020/167650 de 20/08/2020
(21) BR 11 2021 015754-9	Código 1.1 - Publicação Internacional – PCT. Apresentação de petição de requerimento de entrada na fase nacional (30) 17/05/2019 US 62/849,283 (51) H04N 19/176 (2014.01), H04N 19/186 (2014.01), H04N 19/96 (2014.01), H04N 19/436 (2014.01), H04N 19/11 (2014.01), H04N 19/593 (2014.01) (86) PCT JP2020/019559 de 15/05/2020 (87) WO 2020/235510 de 26/11/2020
(21) BR 11 2021 015756-5	Código 1.1 - Publicação Internacional – PCT. Apresentação de petição de requerimento de entrada na fase nacional (30) 13/02/2019 US 62/804,897; 27/03/2019 US 62/824,579; 30/04/2019 US

	62/840,685; 14/08/2019 US 62/886,625; 03/10/2019 US 62/910,085; 07/11/2019 US 62/932,074 (51) H04B 7/0456 (2017.01), H04B 7/06 (2006.01) (86) PCT US2020/017636 de 11/02/2020 (87) WO 2020/167747 de 20/08/2020
(21) BR 11 2021 015758-1	Código 1.1 - Publicação Internacional – PCT. Apresentação de petição de requerimento de entrada na fase nacional (30) 19/02/2019 US 62/807,633 (51) A01G 31/06 (2006.01), A01G 9/02 (2018.01), A01G 9/24 (2006.01), A01G 31/04 (2006.01) (86) PCT US2020/018613 de 18/02/2020 (87) WO 2020/172149 de 27/08/2020
(21) BR 11 2021 015760-3	Código 1.1 - Publicação Internacional – PCT. Apresentação de petição de requerimento de entrada na fase nacional (30) 15/02/2019 US 62/806,667 (51) H04W 72/14 (2009.01), H04L 5/00 (2006.01) (86) PCT IB2020/051207 de 13/02/2020 (87) WO 2020/165835 de 20/08/2020
(21) BR 11 2021 015761-1	Código 1.1 - Publicação Internacional – PCT. Apresentação de petição de requerimento de entrada na fase nacional (30) 21/02/2019 FR 1901736 (51) E01B 31/18 (2006.01), E01B 29/44 (2006.01), H05B 3/00 (2006.01) (86) PCT EP2020/052352 de 30/01/2020 (87) WO 2020/169319 de 27/08/2020
(21) BR 11 2021 015762-0	Código 1.1 - Publicação Internacional – PCT. Apresentação de petição de requerimento de entrada na fase nacional (30) 11/02/2019 IN 201941005217 (51) C07J 63/00 (2006.01), A61K 31/58 (2006.01), A61P 31/18 (2006.01), A61K 31/18 (2006.01) (86) PCT IB2020/051048 de 11/02/2020 (87) WO 2020/165741 de 20/08/2020
(21) BR 11 2021 015764-6	Código 1.1 - Publicação Internacional – PCT. Apresentação de petição de requerimento de entrada na fase nacional (30) 11/02/2019 US 62/803,871; 23/05/2019 US 62/851,765; 09/12/2019 US 62/945,242 (51) B24D 3/00 (2006.01), B24D 3/28 (2006.01), B24D 11/00 (2006.01), B24D 18/00 (2006.01) (86) PCT IB2020/050984 de 07/02/2020

(87) WO 2020/165709 de 20/08/2020

Código 1.2 - Notificação – Pedido Retirado – PCT

Notificação da retirada do pedido internacional de patente depositado nos termos do Tratado de Cooperação em Matéria de Patentes – PCT no Brasil por não terem sido cumpridas as determinações referentes à entrada na fase nacional disciplinadas nos artigos 22 (designação) ou 39 (eleição) do PCT. Desta data corre o prazo de 60 (sessenta) dias para eventual recurso do interessado.

---

(21) BR 11 2013 002289-2

Código 1.2 - Notificação – Pedido Retirado – PCT
(22) 26/07/2011
(71) Bridgestone Corporation (JP)
(86) PCT JP2011/004229 de 26/07/2011
(87) WO 2012/014459 de 02/02/2012
Pedido retirado por não cumprimento da exigência publicada na RPI 2629 de 25/05/2021.

---

(21) BR 11 2016 005280-3 A2

Código 1.2 - Notificação – Pedido Retirado – PCT
(22) 11/09/2014
(71) GREENPACK MOBILE ENERGY SOLUTIONS GMBH (DE)
(86) PCT DE2014/100333 de 11/09/2014
(87) WO 2015/035984 de 19/03/2015
Pedido retirado por não cumprimento da exigência publicada na RPI 2629 de 25/05/2021.

---

(21) BR 11 2019 010615-4

Código 1.2 - Notificação – Pedido Retirado – PCT
(22) 09/06/2017
(71) CNH INDUSTRIAL AMERICA LLC (US)
(86) PCT US2017/036844 de 09/06/2017
(87) WO 2017/214563 de 14/12/2017
Pedido retirado em relação ao Brasil por ter sido intempestivo, já que a solicitação de restabelecimento de direito foi negada conforme parecer disponível no e-parecer e não tendo o depositante entrado com nenhuma manifestação contra a decisão.

---

(21) BR 11 2019 012323-7

Código 1.2 - Notificação – Pedido Retirado – PCT
(22) 26/12/2016
(71) JIANJUN XU (CN)
(86) PCT CN2016/112019 de 26/12/2016
(87) WO 2018/090436 de 24/05/2018
Pedido retirado em relação ao Brasil por ter sido intempestivo, já que a solicitação de restabelecimento de direito foi negada conforme parecer disponível no e-parecer e não tendo o depositante entrado com nenhuma manifestação contra a decisão.

Código 1.3 - Notificação - Fase Nacional - PCT

Notificação da entrada na fase nacional brasileira do pedido internacional de patente depositado nos termos do Tratado de Cooperação em Matéria de Patentes – PCT. O prazo para requerimento do pedido de exame, conforme art. 33 da Lei nº 9.279/96, é de 36 (trinta e seis) meses contado da data do depósito internacional.

---

(21) BR 11 2012 004058-8 A2

Código 1.3 - Notificação - Fase Nacional - PCT
(22) 27/08/2010
(30) 27/08/2009 JP 2009-197488
(51) A61K 38/00 (2006.01), A61K 38/22 (2006.01), A61P 11/02 (2006.01), A61P 37/08 (2006.01)
(54) PREPARAÇÃO TERAPÊUTICA PARA RINITE
(71) KYOKO ENDO (JP) ; IGISU CO., LTD. (JP) ; YORI ENDO (JP)
(72) KYOKO ENDO
(85) 24/02/2012
(86) PCT JP2010/064644 de 27/08/2010
(87) WO 2011/024973 de 03/03/2011

---

(21) BR 11 2012 006029-5 A2

Código 1.3 - Notificação - Fase Nacional - PCT
(22) 10/08/2010
(30) 16/09/2009 EP 09170447.8
(51) C07C 273/16 (2006.01), C01C 1/12 (2006.01), C05C 3/00 (2006.01), C05C 9/00 (2006.01), C05G 3/00 (2020.01)
(54) MÉTODO PARA RECUPERAR PÓ DE UREIA E AMÔNIA DE UMA CORRENTE DE GÁS
(71) STAMICARBON B.V. (NL)
(72) Jozef Hubert Meessen; Pantelis Orfanidis
(85) 16/03/2012
(86) PCT EP2010/061588 de 10/08/2010
(87) WO 2011/032786 de 24/03/2011

---

(21) BR 11 2012 020826-8 A2

Código 1.3 - Notificação - Fase Nacional - PCT
(22) 17/02/2011
(30) 18/02/2010 GB 10 02766.2; 29/04/2010 GB 10 07139.7
(51) F04D 5/00 (2006.01), F04D 13/10 (2006.01)
(54) BOMBA APERFEIÇOADA
(71) Quail Research And Design Limited (GB)
(72) Francis Quail
(85) 20/08/2012
(86) PCT GB2011/000222 de 17/02/2011
(87) WO 2011/101636 de 25/08/2011

(21) BR 11 2012 023677-6 A2

Código 1.3 - Notificação - Fase Nacional - PCT
(22) 26/03/2010
(51) E01D 19/14 (2006.01), E04C 5/12 (2006.01)
(54) DISPOSIÇÃO DE VEDAÇÃO
(71) VSL International AG (CH)
(72) Thibault Collin Delavaud; Rachid Annan
(85) 19/09/2012
(86) PCT EP2010/053975 de 26/03/2010
(87) WO 2011/116828 de 29/09/2011

(21) BR 11 2012 023682-2 A2

Código 1.3 - Notificação - Fase Nacional - PCT
(22) 19/03/2010
(51) F02M 37/00 (2006.01)
(54) SISTEMA DE SUPRIMENTO DE COMBUSTÍVEL PARA MOTOR DE COMBUSTÃO INTERNA
(71) TOYOTA JIDOSHA KABUSHIKI KAISHA (JP)
(72) YASUYUKI IRISAWA; SHINICHI MITANI; SATOSHI YOSHIZAKI; AKIRA SATOU; SHIGEYUKI URANO; TAKASHI TSUNOOKA
(85) 19/09/2012
(86) PCT JP2010/054871 de 19/03/2010
(87) WO 2011/114525 de 22/09/2011

(21) BR 11 2012 025358-1 A2

Código 1.3 - Notificação - Fase Nacional - PCT
(22) 23/09/2010
(30) 07/04/2010 US 61/321865; 07/04/2010 US 61/321866; 04/06/2010 US 61/351814; 31/08/2010 US 61/378924; 31/08/2010 US 61/378926; 13/09/2010 US 61/382479; 20/09/2010 US 12/886485
(51) H04L 29/06 (2006.01)
(54) ESTABELECIMENTO DE SESSÕES DE COMUNICAÇÃO ONLINE ENTRE DISPOSITIVOS DE COMPUTAÇÃO CLIENTE
(71) Apple Inc. (US)
(72) Justin Santamaria; Justin Wood; Berkat S. Tung; Joe Abuan; Patrick Gates; Jeremy Werner; Andrew H. Vyrros
(85) 04/10/2012
(86) PCT US2010/050066 de 23/09/2010
(87) WO 2011/126505 de 13/10/2011

(21) BR 11 2013 008769-2 A2

Código 1.3 - Notificação - Fase Nacional - PCT
(22) 14/10/2010
(51) G06F 11/34 (2006.01), G06F 11/30 (2006.01)
(54) SISTEMA DE AQUISIÇÃO DE DADOS DE VEÍCULO E MÉTODO DE AQUISIÇÃO DE DADOS DE VEÍCULO
(71) Toyota Jidosha Kabushiki Kaisha (JP)
(72) Shinichiro Yamauchi

(85) 10/04/2013
(86) PCT JP2010/068000 de 14/10/2010
(87) WO 2012/049750 de 19/04/2012

---

(21) BR 11 2013 015802-6 A2

Código 1.3 - Notificação - Fase Nacional - PCT
(22) 18/08/2011
(30) 20/12/2010 CN 201010597544.2
(51) C07K 1/36 (2006.01), C07K 14/765 (2006.01)
(54) MÉTODO PARA EXTRAIR ALBUMINA DE SORO HUMANO A PARTIR DE GRÃO DE ARROZ TRANSGÊNICO
(71) WUHAN HEALTHGEN BIOTECHNOLOGY CORP. (CN)
(72) DAICHANG YANG; YANG HE; GUANGFEI LI
(85) 21/06/2013
(86) PCT CN2011/001373 de 18/08/2011
(87) WO 2012/083579 de 28/06/2012

---

(21) BR 11 2013 019315-8 A2

Código 1.3 - Notificação - Fase Nacional - PCT
(22) 29/03/2011
(51) F23D 14/54 (2006.01)
(54) BICO DE CORTE PARA O CORTE PRINCIPALMENTE DE COMPONENTES METÁLICOS
(71) GEGA LOTZ GMBH (DE)
(72) ALEXANDER DEICA; WIGBERT BUHR
(85) 30/07/2013
(86) PCT EP2011/054841 de 29/03/2011
(87) WO 2012/130290 de 04/10/2012

---

(21) BR 11 2014 014731-0 A2

Código 1.3 - Notificação - Fase Nacional - PCT
(22) 13/12/2012
(30) 12/12/2012 US 13/712,602
(51) G06Q 30/06 (2012.01), G06Q 20/14 (2012.01), H04W 92/18 (2009.01)
(54) SISTEMA DE FATURAMENTO E RASTREAMENTO DE COMUNICAÇÕES
(71) AMANA FUTURE, LLC (US)
(72) IBRAHIM N. AL-ZABEN
(85) 16/06/2014
(86) PCT US2012/069568 de 13/12/2012
(87) WO 2013/090618 de 20/06/2013

---

(21) BR 11 2015 024973-6 A2

Código 1.3 - Notificação - Fase Nacional - PCT
(22) 20/03/2014
(30) 05/04/2013 JP 2013-079326
(51) B60R 16/02 (2006.01), B60L 3/00 (2019.01), B60R 16/04 (2006.01)
(54) DISPOSITIVO DE FORNECIMENTO DE ENERGIA DE VEÍCULO

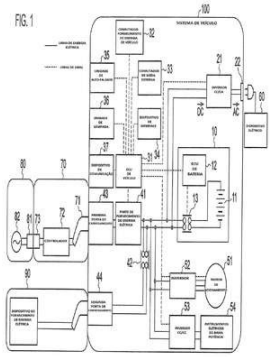

(71) NISSAN MOTOR CO., LTD. (JP)
(72) NAOKI YAMAMOTO
(85) 29/09/2015
(86) PCT JP2014/057674 de 20/03/2014
(87) WO 2014/162885 de 09/10/2014

---

(21) BR 11 2015 025038-6 A2

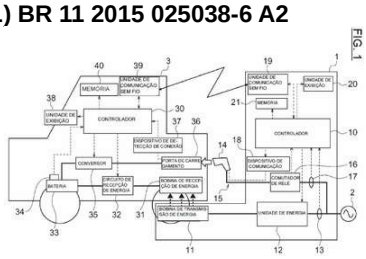

Código 1.3 - Notificação - Fase Nacional - PCT
(22) 24/03/2014
(30) 29/03/2013 JP 2013-072256
(51) H02J 7/00 (2006.01), B60L 11/18 (1968.09), B60M 7/00 (2006.01), H02J 7/02 (2016.01)
(54) DISPOSITIVO DE FORNECIMENTO DE ENERGIA, VEÍCULO E SISTEMA DE FORNECIMENTO DE ENERGIA SEM CONTATO
(71) NISSAN MOTOR CO., LTD. (JP)
(72) YUKINORI TSUKAMOTO
(85) 29/09/2015
(86) PCT JP2014/058095 de 24/03/2014
(87) WO 2014/157095 de 02/10/2014

---

(21) BR 11 2015 025040-8 A2

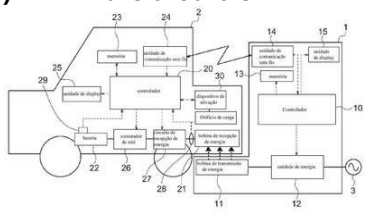

Código 1.3 - Notificação - Fase Nacional - PCT
(22) 24/03/2014
(30) 29/03/2013 JP 2013-072261
(51) H02J 7/00 (2006.01), B60L 11/18 (1968.09), B60M 7/00 (2006.01), H02J 7/02 (2016.01)
(54) SISTEMAS DE FORNECIMENTO DE ENERGIA SEM CONTATO
(71) NISSAN MOTOR CO., LTD. (JP)
(72) YUKINORI TSUKAMOTO
(85) 29/09/2015
(86) PCT JP2014/058097 de 24/03/2014
(87) WO 2014/157096 de 02/10/2014

---

(21) BR 11 2015 026421-2 A2

Código 1.3 - Notificação - Fase Nacional - PCT
(22) 19/03/2015
(30) 30/04/2014 EA 201400514
(51) H01T 4/02 (2006.01), H02G 13/00 (2006.01)
(54) PARA-RAIOS ANEL DE CORONA MULTIELETRODOS
(71) AKTSIONERNOE OBSCHESTVO "NPO "STREAMER" (RU)
(72) Georgy Viktorovich PODPORKIN

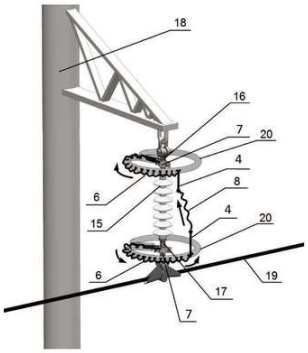

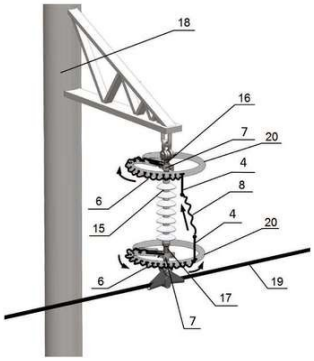

(85) 16/10/2015

(86) PCT RU2015/000157 de 19/03/2015

(87) WO 2015/167360 de 05/11/2015

(21) BR 11 2015 028875-8 A2

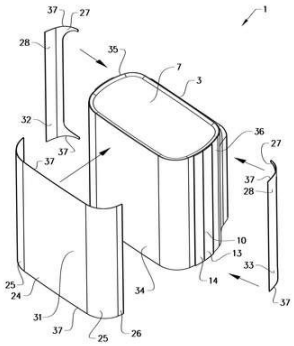

Código 1.3 - Notificação - Fase Nacional - PCT

(22) 17/05/2013

(51) A47K 10/24 (2006.01), A47K 5/06 (2006.01), A47K 10/16 (2006.01), A47K 10/32 (2006.01)

(54) DISPENSADOR PARA ARMAZENAR E DISPENSAR PRODUTOS DE HIGIENE

(71) ESSITY HYGIENE AND HEALTH AKTIEBOLAG (SE)

(72) PETER ORGNA; BJÖRN LARSSON

(85) 17/11/2015

(86) PCT SE2013/050559 de 17/05/2013

(87) WO 2014/185843 de 20/11/2014

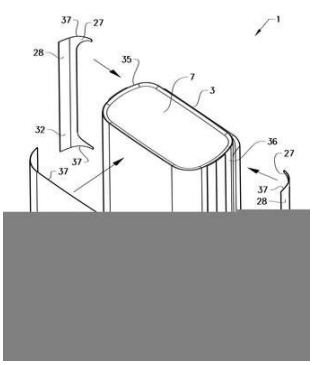

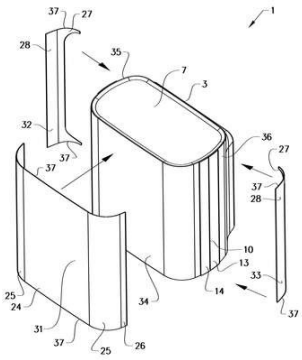

(21) BR 11 2015 031715-4 A2

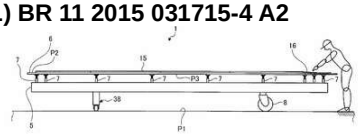

Código 1.3 - Notificação - Fase Nacional - PCT

(22) 17/06/2014

(51) B29C 39/26 (2006.01), B29C 70/06 (2006.01)

(54) MATRIZ DE MOLDAGEM E MÉTODO PARA MOLDAR MATERIAL COMPÓSITO

(71) MITSUBISHI HEAVY INDUSTRIES, LTD. (JP)
(72) TOMOHIRO MURAI; MASAAKI NISHIGUSHI
(85) 17/12/2015
(86) PCT JP2014/066034 de 17/06/2014
(87) WO 2014/203893 de 24/12/2014

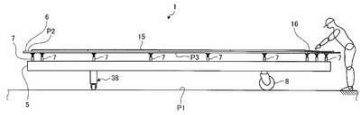

(21) BR 11 2015 032626-9 A2

Código 1.3 - Notificação - Fase Nacional - PCT
(22) 18/06/2014
(30) 27/06/2013 EP 13173998.9
(51) F21S 8/00 (2006.01), F21K 99/00 (2016.01)
(54) UNIDADE DE LÂMPADA DE RETROADAPTAÇÃO DE LED H4
(71) LUMILEDS HOLDING B.V. (NL)
(72) LUKAS KUEPPER; NADIN ROESLER
(85) 28/12/2015
(86) PCT EP2014/062782 de 18/06/2014
(87) WO 2014/206821 de 31/12/2014

(21) BR 11 2016 009868-4 A2

Código 1.3 - Notificação - Fase Nacional - PCT
(22) 28/10/2014
(30) 30/10/2013 US 61/897.780; 30/05/2014 US 62/005.186
(51) H01R 13/639 (2006.01)
(54) RETENTOR DE CABO PARA ALINHAMENTO DE CONDUTOR EM CONVERSOR DE SINAL DE FREQUÊNCIA
(71) INTERDIGITAL CE PATENT HOLDINGS (FR)
(72) DARIN BRADLEY RITTER; MICKEY JAY HUNT
(85) 02/05/2016
(86) PCT US2014/062555 de 28/10/2014
(87) WO 2015/065961 de 07/05/2015

(21) BR 11 2016 010709-8 A2

Código 1.3 - Notificação - Fase Nacional - PCT
(22) 22/10/2014
(30) 13/11/2013 US 61/903,471; 16/06/2014 US 62/012,545
(51) H05K 7/20 (2006.01), H01Q 1/22 (2006.01)
(54) ALINHAMENTO DISSIPADOR DE CALOR PARA PLACA DE CIRCUITO IMPRESSA
(71) INTERDIGITAL CE PATENT HOLDINGS (FR)
(72) DARIN BRADLEY RITTER; MICKEY JAY HUNT; KEVIN MICHAEL WILLIAMS
(85) 12/05/2016
(86) PCT US2014/061739 de 22/10/2014

(87) WO 2015/073176 de 21/05/2015

(21) BR 11 2016 015313-8 A2

Código 1.3 - Notificação - Fase Nacional - PCT
(22) 26/12/2014
(30) 30/12/2013 KR 10-2013-0167883
(51) H02J 9/06 (2006.01), H02J 1/00 (2006.01)
(54) APARELHO DE DUPLICAÇÃO DE POTÊNCIA E MÉTODO DE CONTROLE DE DUPLICAÇÃO DE POTÊNCIA PARA UM SISTEMA DE ALTA TENSÃO EM CORRENTE CONTÍNUA
(71) HYOSUNG HEAVY INDUSTRIES CORPORATION (KR)
(72) JAE HOON OH; HYO JIN KANG
(85) 29/06/2016
(86) PCT KR2014/012870 de 26/12/2014
(87) WO 2015/102312 de 09/07/2015

(21) BR 11 2016 016041-0 A2

Código 1.3 - Notificação - Fase Nacional - PCT
(22) 25/11/2014
(51) H05K 9/00 (2006.01), H04B 1/08 (2006.01), H04B 1/10 (2006.01)
(54) BLINDAGEM DE SINTONIZADOR DE RF DE ALTURA DUPLA
(71) INTERDIGITAL CE PATENT HOLDINGS (FR)
(72) WILLIAM JOHN TESTIN; MICKEY JAY HUNT; WILLIAM HOFMANN BOSE
(85) 08/07/2016
(86) PCT US2014/067272 de 25/11/2014
(87) WO 2015/105593 de 16/07/2015

(21) BR 11 2016 019149-8 A2

Código 1.3 - Notificação - Fase Nacional - PCT
(22) 04/03/2015
(30) 04/03/2014 JP 2014-042061
(51) H02K 1/27 (2006.01)
(54) ROTOR
(71) DAIKIN INDUSTRIES, LTD. (JP) ; OSAKA PREFECTURE UNIVERSITY PUBLIC CORPORATION (JP)
(72) TOSHINARI KONDOU; MASAYUKI SANADA; SHIGEO MORIMOTO; YUKINORI INOUE
(85) 18/08/2016
(86) PCT JP2015/001145 de 04/03/2015
(87) WO 2015/133134 de 11/09/2015

(21) BR 11 2016 019154-4 A2

Código 1.3 - Notificação - Fase Nacional - PCT
(22) 17/02/2015
(30) 18/03/2014 JP 2014-055131
(51) H02P 6/18 (2016.01)
(54) DISPOSITIVO DE CONVERSÃO DE ENERGIA QUE FORNECE ENERGIA

A UM MOTOR INCLUÍDO EM UM CONDICIONADOR DE AR
(71) DAIKIN INDUSTRIES, LTD. (JP)
(72) KENTAROU TAOKA; SHINICHI ISHIZEKI; MOTONOBU IKEDA
(85) 18/08/2016
(86) PCT JP2015/000716 de 17/02/2015
(87) WO 2015/141124 de 24/09/2015

---

(21) BR 11 2016 019219-2 A2

Código 1.3 - Notificação - Fase Nacional - PCT
(22) 31/12/2014
(30) 28/02/2014 CN 201410073951.1
(51) H02P 21/00 (2016.01)
(54) MÉTODO E DISPOSITIVO DE CONTROLE DE VELOCIDADE DE ROTAÇÃO DE MOTOR E SISTEMA DE CONTROLE DE MOTOR
(71) BEIJING AEONMED CO., LTD. (CN)
(72) YAJING FAN
(85) 19/08/2016
(86) PCT CN2014/095779 de 31/12/2014
(87) WO 2015/127821 de 03/09/2015

---

(21) BR 11 2016 019726-7 A2

Código 1.3 - Notificação - Fase Nacional - PCT
(22) 26/02/2015
(30) 28/02/2014 US 61/946558
(51) H02P 27/06 (2006.01), H02P 21/14 (2016.01)
(54) MÉTODO E SISTEMA LIMITADOR DE TENSÃO DE QUATRO QUADRANTES, E, DISPOSITIVO DE ARMAZENAMENTO LEGÍVEL POR COMPUTADOR
(71) BAE SYSTEMS CONTROLS INC. (US)
(72) ROBERT J. VOVOS; ARTHUR P. LYONS
(85) 25/08/2016
(86) PCT US2015/017700 de 26/02/2015
(87) WO 2015/130908 de 03/09/2015

---

(21) BR 11 2016 019729-1 A2

Código 1.3 - Notificação - Fase Nacional - PCT
(22) 26/02/2015
(30) 28/02/2014 US 61/946,556
(51) B60L 15/20 (2006.01), B60L 11/18 (1968.09)
(54) MÉTODO E SISTEMA PARA AMORTECIMENTO DE TORÇÃO DE UMA LINHA DE ACIONAMENTO DE TRAÇÃO ELÉTRICA, E, DISPOSITIVO DE ARMAZENAMENTO LEGÍVEL POR COMPUTADOR
(71) BAE SYSTEMS CONTROLS INC. (US)
(72) ROBERT J. VOVOS; JAMES A. DUPUY; ARTHUR P. LYONS
(85) 25/08/2016
(86) PCT US2015/017684 de 26/02/2015

(87) WO 2015/130901 de 03/09/2015

(21) BR 11 2016 021450-1 A2

Código 1.3 - Notificação - Fase Nacional - PCT
(22) 04/02/2015
(30) 18/03/2014 JP 2014-054458
(51) B60W 50/10 (2012.01), G01C 21/00 (2006.01), G01C 21/36 (2006.01), G08G 1/16 (2006.01)
(54) DISPOSITIVO DE OPERAÇÃO DE VEÍCULO
(71) NISSAN MOTOR CO. LTD. (JP)
(72) TSUYOSHI SAKUMA
(85) 16/09/2016
(86) PCT JP2015/053035 de 04/02/2015
(87) WO 2015/141308 de 24/09/2015

(21) BR 11 2016 021650-4 A2

Código 1.3 - Notificação - Fase Nacional - PCT
(22) 27/03/2015
(30) 27/03/2014 JP 2014-065520
(51) H02M 7/48 (2007.01), H02P 21/00 (2016.01), H02P 27/04 (2016.01), H02P 27/06 (2006.01)
(54) DISPOSITIVO DE CONVERSÃO DE ENERGIA
(71) DAIKIN INDUSTRIES, LTD. (JP)
(72) TOMOISA TANIGUCHI; MORIMITSU SEKIMOTO; TAKUROU OGAWA; EIJI TOOYAMA; NOBUO HAYASHI
(85) 21/09/2016
(86) PCT JP2015/001800 de 27/03/2015
(87) WO 2015/146197 de 01/10/2015

(21) BR 11 2016 023666-1 A2

Código 1.3 - Notificação - Fase Nacional - PCT
(22) 26/01/2015
(30) 11/04/2014 JP 2014-081782
(51) F02D 45/00 (2006.01), F02D 41/18 (2006.01)
(54) DISPOSITIVO DE CONTROLE E MÉTODO DE CONTROLE PARA CONTROLAR MOTOR DE COMBUSTÃO INTERNA
(71) NISSAN MOTOR CO. LTD. (JP)
(72) YUKINOBU ITO; YUKIMI MIZUNO
(85) 11/10/2016
(86) PCT JP2015/052021 de 26/01/2015
(87) WO 2015/156013 de 15/10/2015

(21) BR 11 2016 027407-5 A2

Código 1.3 - Notificação - Fase Nacional - PCT
(22) 22/05/2015
(30) 23/05/2014 FR 1454708
(51) C05F 17/00 (2020.01), C05F 17/02 (1990.01), B09B 3/00 (2006.01), B07B

	13/04 (2006.01), B03B 9/06 (2006.01) (54) MÉTODO E INSTALAÇÃO DE TRATAMENTO DE UMA MISTURA DE RESÍDUOS QUE INCLUEM UMA SEPARAÇÃO E UMA COMPOSTAGEM DA DITA MISTURA (71) FINANCE DEVELOPPEMENT ENVIRONNEMENT CHARREYRE - FIDEC (FR) (72) FABIEN MICHEL ALAIN CHARREYRE (85) 22/11/2016 (86) PCT FR2015/051370 de 22/05/2015 (87) WO 2015/177485 de 26/11/2015
(21) BR 11 2016 028379-1 A2	Código 1.3 - Notificação - Fase Nacional - PCT (22) 02/06/2015 (51) H01T 1/14 (2006.01) (54) SISTEMA DE TRANSMISSÃO ELÉTRICA E CABO PARA UMA FONTE DE ATERRAMENTO ACOPLADA A UM SUPRESSOR (71) COOPER TECHNOLOGIES COMPANY (US) (72) TIMOTHY STEPHEN SMITH (85) 02/12/2016 (86) PCT US2015/033668 de 02/06/2015 (87) WO 2015/187619 de 10/12/2015
(21) BR 11 2020 015863-1 A2	Código 1.3 - Notificação - Fase Nacional - PCT (22) 21/01/2019 (30) 20/02/2018 US 62/632,565 (51) H04W 4/00 (2018.01) (54) MÉTODO PARA REALIZAR COMUNICAÇÃO EM UM SISTEMA DE TELECOMUNICAÇÃO, SISTEMA E CONJUNTO DE PROGRAMAS DE COMPUTADOR (71) GUANGDONG OPPO MOBILE TELECOMMUNICATIONS CORP., LTD. (CN) (72) HUEI-MING LIN; JIANHUA LIU (85) 04/08/2020 (86) PCT CN2019/072564 de 21/01/2019 (87) WO 2019/161722 de 29/08/2019
(21) BR 11 2020 020894-9 A2	Código 1.3 - Notificação - Fase Nacional - PCT (22) 12/04/2019 (30) 12/04/2018 EP 18167050.6 (51) G01N 33/569 (2006.01), G01N 33/68 (2006.01) (54) EXIBIÇÃO DE PEPTÍDEO DE MHC MAMÍFERO COMO UMA FERRAMENTA DE SELEÇÃO DE EPÍTOPO PARA PROJETO DE VACINA (71) ETH ZÜRICH (CH) (72) JAN KISIELOW; FRANZ JOSEF OBERMAIR; MANFRED KOPF

(85) 09/10/2020
(86) PCT EP2019/059563 de 12/04/2019
(87) WO 2019/197671 de 17/10/2019

---

(21) BR 11 2020 021493-0 A2

Código 1.3 - Notificação - Fase Nacional - PCT
(22) 28/01/2020
(30) 02/02/2019 IN 201921004169
(51) F24F 5/00 (2006.01), F24F 13/20 (2006.01)
(54) REFRIGERADOR DE AR EVAPORATIVO MELHORADO.
(71) SYMPHONY LIMITED (IN)
(72) BAKERI, ACHAL A
(85) 20/10/2020
(86) PCT IN2020/050092 de 28/01/2020
(87) WO 2020/170266 de 27/08/2020

---

(21) BR 11 2020 022799-4 A2

Código 1.3 - Notificação - Fase Nacional - PCT
(22) 08/01/2020
(30) 11/01/2019 CN PCT/CN2019/071437
(51) G02C 5/14 (2006.01), G02C 5/16 (2006.01)
(54) CONJUNTO DE HASTES PARA ÓCULOS E PAR DE ÓCULOS
(71) WENZHOU WEILAN OPTICAL CO., LTD. (CN)
(72) YUFENG YANG; XINDONG JIANG
(85) 09/11/2020
(86) PCT CN2020/070830 de 08/01/2020
(87) WO 2020/143650 de 16/07/2020

---

(21) BR 11 2021 003316-5 A2

Código 1.3 - Notificação - Fase Nacional - PCT
(22) 30/01/2020
(30) 04/02/2019 US 62/800,739
(51) H02H 7/04 (2006.01), H02H 3/00 (2006.01), H02H 3/02 (2006.01)
(54) SISTEMA DE DISTRIBUIÇÃO DE ENERGIA ELÉTRICA
(71) S&C ELECTRIC COMPANY (US)
(72) THOMAS J. TOBIN
(85) 23/02/2021
(86) PCT US2020/015785 de 30/01/2020
(87) WO 2020/163144 de 13/08/2020

---

(21) BR 11 2021 004336-5 A2

Código 1.3 - Notificação - Fase Nacional - PCT
(22) 27/11/2019
(30) 29/11/2018 US 62/772,867
(51) A61N 1/36 (2006.01), A61N 1/04 (2006.01), A61B 5/00 (2006.01)
(54) MATRIZES DE TRANSDUTOR COM FLEXIBILIDADE MELHORADA PARA ENTREGAR TTFIELDS (CAMPOS DE TRATAMENTO DE TUMOR)

(71) NOVOCURE GMBH (CH)
(72) EILON KIRSON; YORAM WASSERMAN; NOA HALAVEE
(85) 08/03/2021
(86) PCT IB2019/060259 de 27/11/2019
(87) WO 2020/110050 de 04/06/2020

---

(21) BR 11 2021 006852-0 A2

Código 1.3 - Notificação - Fase Nacional - PCT
(22) 11/10/2019
(30) 11/10/2018 US 62/744,536; 29/07/2019 US 62/879,930
(51) A61K 39/395 (2006.01), C07K 16/06 (2006.01), C12P 21/00 (2006.01), G01N 33/68 (2006.01)
(54) TRATAMENTO COM COMPOSIÇÕES DE IGG ALTAMENTE SIALILADA
(71) MOMENTA PHARMACEUTICALS, INC. (US)
(72) SANTIAGO ARROYO; WILLIAM DENNEY
(85) 09/04/2021
(86) PCT US2019/055983 de 11/10/2019
(87) WO 2020/077298 de 16/04/2020

---

(21) BR 11 2021 007417-1 A2

Código 1.3 - Notificação - Fase Nacional - PCT
(22) 18/10/2019
(30) 19/10/2018 US 62/748,296; 08/01/2019 US 16/242,873
(51) G06T 3/40 (2006.01)
(54) GERAÇÃO DE IMAGENS DIGITAIS DE ALTA ELEVAÇÃO SINTÉTICAS A PARTIR DE SEQUÊNCIAS TEMPORAIS DE IMAGENS DIGITAIS DE ALTA ELEVAÇÃO
(71) X DEVELOPMENT LLC (US)
(72) JIE YANG; CHENG-EN GUO; ZHIQIANG YUAN; ELLIOTT GRANT; HONGXU MA
(85) 19/04/2021
(86) PCT US2019/056883 de 18/10/2019
(87) WO 2020/081902 de 23/04/2020

---

(21) BR 11 2021 007647-6 A2

Código 1.3 - Notificação - Fase Nacional - PCT
(22) 21/10/2019
(30) 22/10/2018 US 62/748,574
(51) C08J 3/22 (2006.01), C08L 1/02 (2006.01), C08L 21/02 (2006.01), C08K 7/02 (2006.01), B82Y 30/00 (2011.01), B82Y 40/00 (2011.01), B60C 1/00 (2006.01)
(54) PROCESSO PARA SEPARAÇÃO DE UMA NANOCELULOSE EM UM SISTEMA AQUOSO PARA MELHORIA DA DISPERSABILIDADE EM POLÍMEROS, PROCESSO PARA DIVISÃO DE UMA NANOCELULOSE EM UM SISTEMA AQUOSO COM UM AGENTE DE SEPARAÇÃO, COMPOSIÇÃO DE DISPERSÃO DE NANOCELULOSE (NDC), E COMPOSIÇÃO POLIMÉRICA

(71) GRANBIO INTELLECTUAL PROPERTY HOLDINGS, LLC (US)
(72) CHARLES HERD; ZACHARY COMBS; LEWIS TUNNICLIFFE; KIMBERLY NELSON; SHAOBO PAN
(85) 22/04/2021
(86) PCT US2019/057126 de 21/10/2019
(87) WO 2020/086419 de 30/04/2020

---

(21) BR 11 2021 008061-9 A2

Código 1.3 - Notificação - Fase Nacional - PCT
(22) 21/10/2019
(30) 05/11/2018 JP 2018-207875
(51) B01D 25/12 (2006.01)
(54) MÉTODO DE LIMPEZA DE PANO DE FILTRO DE FILTRO PRENSA
(71) ISHIGAKI COMPANY LIMITED (JP)
(72) DAISUKE YAMAMOTO; KOJI HARA; SHOJI MOTOYA
(85) 27/04/2021
(86) PCT JP2019/041371 de 21/10/2019
(87) WO 2020/095670 de 14/05/2020

---

(21) BR 11 2021 008172-0 A2

Código 1.3 - Notificação - Fase Nacional - PCT
(22) 01/11/2019
(30) 02/11/2018 JP 2018-207779
(51) A61K 39/00 (2006.01), A61K 39/39 (2006.01), A61P 35/00 (2006.01), A61P 37/04 (2006.01), A61K 9/107 (2006.01)
(54) PREPARAÇÃO EM EMULSÃO E MÉTODO DE PREPARO DA MESMA
(71) TAIHO PHARMACEUTICAL CO., LTD. (JP)
(72) YUSUKE DOI
(85) 28/04/2021
(86) PCT JP2019/043023 de 01/11/2019
(87) WO 2020/091040 de 07/05/2020

---

(21) BR 11 2021 008186-0 A2

Código 1.3 - Notificação - Fase Nacional - PCT
(22) 28/10/2019
(30) 29/10/2018 US 62/752,215
(51) C12N 9/00 (2006.01), C12N 15/00 (2006.01), C12N 15/09 (2006.01), C12N 15/11 (2006.01), C12N 15/52 (2006.01), C12P 19/34 (2006.01)
(54) DNA POLIMERASE PROJETADA, SEQUÊNCIA POLINUCLEOTÍDICA, VETOR DE EXPRESSÃO, CÉLULA HOSPEDEIRA, COMPOSIÇÃO, SISTEMA DE ENSAIO DE ALTO RENDIMENTO, E, MÉTODOS PARA PRODUÇÃO DE UM POLIPEPTÍDEO DE DNA POLIMERASE PROJETADO EM UMA CÉLULA HOSPEDEIRA E PARA DETERMINAÇÃO DE FIDELIDADE DE ALTO RENDIMENTO DE UMA DNA POLIMERASE.
(71) CODEXIS, INC. (US)
(72) MATHEW G. MILLER; VESNA MITCHELL; JOVANA NAZOR; DONALD S. BASKERVILLE; NIKKI DELLAS; DAVID ELGART; JONATHAN VROOM;

	SANDY M. GOMES; NANDHITHA SUBRAMANIAN; ERICKA BERMUDEZ (85) 28/04/2021 (86) PCT US2019/058310 de 28/10/2019 (87) WO 2020/092216 de 07/05/2020
(21) BR 11 2021 008217-4 A2	Código 1.3 - Notificação - Fase Nacional - PCT (22) 30/10/2019 (30) 31/10/2018 US 62/753,727 (51) A01K 67/027 (2006.01), A61K 35/28 (2015.01), A61K 38/19 (2006.01), A61K 39/395 (2006.01) (54) ANTICORPOS HUMANOS QUE TÊM COMO ALVO VÍRUS ZIKA NS1, POLIPEPTÍDEOS NS1 E SEUS USOS (71) ICAHN SCHOOL OF MEDICINE AT MOUNT SINAI (US) (72) MARK BAILEY; PETER PALESE; GENE TAN (85) 29/04/2021 (86) PCT US2019/058865 de 30/10/2019 (87) WO 2020/092564 de 07/05/2020
(21) BR 11 2021 008226-3 A2	Código 1.3 - Notificação - Fase Nacional - PCT (22) 20/11/2019 (30) 22/11/2018 JP 2018-219645; 13/02/2019 JP 2019-023593 (51) C09K 3/00 (2006.01), C11D 1/14 (2006.01), C11D 1/28 (2006.01), C23C 26/00 (2006.01) (54) COMPOSIÇÃO DE AGENTE DE TRATAMENTO DE HIDROFILIZAÇÃO, MÉTODO PARA HIDROFILIZAR UMA SUPERFÍCIE SÓLIDA, COMPOSIÇÃO DE DETERGENTE DE HIDROFILIZAÇÃO, MÉTODO PARA HIDROFILIZAR E LAVAR UMA SUPERFÍCIE SÓLIDA, DETERGENTE DE HIDROFILIZAÇÃO, E USO DA COMPOSIÇÃO (71) KAO CORPORATION (JP) (72) TAKANORI SAITO; HIROKO KAWAGUCHI; TAKAYUKI NOMURA; HARUNA SHIMIZU; KANA ITO (85) 29/04/2021 (86) PCT JP2019/045444 de 20/11/2019 (87) WO 2020/105678 de 28/05/2020
(21) BR 11 2021 008460-6 A2	Código 1.3 - Notificação - Fase Nacional - PCT (22) 22/10/2020 (30) 31/10/2019 US 62/928,913; 16/09/2020 KR 10-2020-0118929; 16/09/2020 KR 10-2020-0118930 (51) C08J 7/04 (2020.01), C08J 5/18 (2006.01), C08L 67/02 (2006.01), C08G 63/181 (2006.01), B29B 17/02 (2006.01), B29B 17/04 (2006.01) (54) FILME DE POLIÉSTER E MÉTODO PARA REPRODUZIR RECIPIENTES DE POLIÉSTER USANDO O MESMO (71) SKC CO., LTD. (KR) ; SKC INC (US)

(72) CHUL KYU KIM; YONG DEUK KIM; JOO HO YANG; EUGENE JUNG; HYUK SOO LEE
(85) 30/04/2021
(86) PCT KR2020/014535 de 22/10/2020
(87) WO 2021/085938 de 06/05/2021

---

(21) BR 11 2021 008701-0 A2

Código 1.3 - Notificação - Fase Nacional - PCT
(22) 05/11/2019
(30) 05/11/2018 CN 201811307673.6
(51) C07K 16/28 (2006.01), C07K 16/24 (2006.01), C07K 16/32 (2006.01), C07K 16/46 (2006.01), C07K 14/54 (2006.01), C12N 15/13 (2006.01), A61K 47/68 (2017.01), A61K 39/395 (2006.01)
(54) ANTICORPO BISPECÍFICO HETERODIMÉRICO SEMELHANTE À ESTRUTURA DE ANTICORPO NATURAL ANTI-TNF-ALFA/ANTI-IL-17A E MÉTODO DE PREPARAÇÃO DO MESMO
(71) BEIJING HANMI PHARMACEUTICAL CO., LTD. (CN)
(72) JIAWANG LIU; YAPING YANG; NANMENG SONG; WENCHU XIAO; CHULWOONG CHUNG; MAENGSUP KIM
(85) 05/05/2021
(86) PCT CN2019/115587 de 05/11/2019
(87) WO 2020/093990 de 14/05/2020

---

(21) BR 11 2021 008747-8 A2

Código 1.3 - Notificação - Fase Nacional - PCT
(22) 05/11/2019
(30) 05/11/2018 IT 102018000010025
(51) C23F 1/04 (2006.01), B44C 1/22 (2006.01), C23F 1/36 (2006.01)
(54) PROCESSO PARA O TRATAMENTO DE SUPERFÍCIE DE ALUMÍNIO OU LIGA DE ALUMÍNIO POR MEIO DE UM BANHO QUÍMICO
(71) SIMET S.R.L. (IT)
(72) CLAUDIO MARENCO
(85) 05/05/2021
(86) PCT IB2019/059478 de 05/11/2019
(87) WO 2020/095191 de 14/05/2020

---

(21) BR 11 2021 008767-2 A2

Código 1.3 - Notificação - Fase Nacional - PCT
(22) 05/11/2019
(30) 05/11/2018 US 62/755,945
(51) A23L 33/135 (2016.01), A61K 31/194 (2006.01), A61K 31/225 (2006.01), A61K 31/33 (2006.01), A61K 31/66 (2006.01), A61K 31/664 (2006.01)
(54) MÉTODOS E COMPOSIÇÕES PARA O TRATAMENTO DE DOENÇA INFECCIOSA, AUTOIMUNE E ALÉRGICA
(71) THE UNIVERSITY OF CHICAGO (US) ; CLOSTRABIO (US)
(72) RIYUE BAO; DIONYSIOS ANTONOPOULOS; JOHN W. COLSON; LAUREN ANDERS HESSER; CATHRYN R. NAGLER

(85) 05/05/2021
(86) PCT US2019/059865 de 05/11/2019
(87) WO 2020/097077 de 14/05/2020

---

(21) BR 11 2021 008819-9 A2

Código 1.3 - Notificação - Fase Nacional - PCT
(22) 12/11/2019
(30) 13/11/2018 US 62/760,789
(51) G06Q 50/10 (2012.01), H04L 29/08 (2006.01), H04L 29/06 (2006.01), H04L 9/08 (2006.01)
(54) GERENCIAMENTO DE PERMISSÕES PARA ACESSAR DADOS DE USUÁRIO EM UMA REDE DE CONFIANÇA DE LIVRO-RAZÃO DISTRIBUÍDO
(71) BANQU, INC. (US)
(72) ASHISH GADNIS; JEFFREY A. KEISER; STANISLAV S. NATALENKO
(85) 06/05/2021
(86) PCT US2019/061008 de 12/11/2019
(87) WO 2020/102246 de 22/05/2020

---

(21) BR 11 2021 008820-2 A2

Código 1.3 - Notificação - Fase Nacional - PCT
(22) 22/10/2019
(30) 09/11/2018 IT 102018000010186
(51) G02C 5/12 (2006.01), G02C 11/00 (2006.01)
(54) ALMOFADA DE NARIZ PARA A PEÇA DE NARIZ DE UM PAR DE ÓCULOS
(71) LUXOTTICA S.R.L. (IT)
(72) ALESSANDRO DONOLI; FABIO BORSOI
(85) 06/05/2021
(86) PCT EP2019/078685 de 22/10/2019
(87) WO 2020/094384 de 14/05/2020

---

(21) BR 11 2021 008821-0 A2

Código 1.3 - Notificação - Fase Nacional - PCT
(22) 04/11/2019
(30) 07/11/2018 US 62/756,696
(51) A01N 43/40 (2006.01), A01P 13/02 (2006.01), A01N 61/00 (2006.01), A01N 59/24 (2006.01), A01N 59/20 (2006.01), A01N 57/22 (2006.01), A01N 57/20 (2006.01), A01N 57/04 (2006.01), A01N 55/00 (2006.01), A01N 53/00 (2006.01), A01N 47/36 (2006.01), A01N 47/22 (2006.01), A01N 47/20 (2006.01), A01N 47/06 (2006.01), A01N 47/02 (2006.01), A01N 45/02 (2006.01), A01N 45/00 (2006.01), A01N 43/90 (2006.01), A01N 43/78 (2006.01), A01N 43/653 (2006.01), A01N 43/58 (2006.01), A01N 43/56 (2006.01), A01N 43/54 (2006.01), A01N 43/38 (2006.01), A01N 43/32 (2006.01), A01N 43/28 (2006.01), A01N 43/16 (2006.01), A01N 43/12 (2006.01), A01N 39/04 (2006.01), A01N 39/02 (2006.01), A01N 37/44 (2006.01), A01N 37/42 (2006.01), A01N 37/38 (2006.01), A01N 37/30 (2006.01), A01N 37/26 (2006.01), A01N 37/18 (2006.01), A01N 37/10 (2006.01), A01N 37/02 (2006.01), A01N 35/10 (2006.01), A01N 35/02

(2006.01), A01N 33/22 (2006.01), A01N 33/18 (2006.01), A01N 33/12 (2006.01), A01N 31/02 (2006.01), A01N 27/00 (2006.01)
(54) COMPOSIÇÕES QUE COMPREENDEM HERBICIDAS DE CARBOXILATO DE PIRIDINA E REGULADORES DE CRESCIMENTO VEGETAL
(71) CORTEVA AGRISCIENCE LLC (US)
(72) JEREMY KISTER; NORBERT M. SATCHIVI
(85) 06/05/2021
(86) PCT US2019/059609 de 04/11/2019
(87) WO 2020/096934 de 14/05/2020

---

(21) BR 11 2021 008822-9 A2

Código 1.3 - Notificação - Fase Nacional - PCT
(22) 04/11/2019
(30) 07/11/2018 US 62/756,766
(51) A01N 43/40 (2006.01), A01P 13/02 (2006.01), A01N 57/20 (2006.01)
(54) COMPOSIÇÕES QUE COMPREENDEM HERBICIDAS DE CARBOXILATO DE PIRIDINA COM GLIFOSATO OU GLUFOSINATO
(71) CORTEVA AGRISCIENCE LLC (US)
(72) NORBERT M. SATCHIVI; JEREMY KISTER
(85) 06/05/2021
(86) PCT US2019/059599 de 04/11/2019
(87) WO 2020/096928 de 14/05/2020

---

(21) BR 11 2021 008823-7 A2

Código 1.3 - Notificação - Fase Nacional - PCT
(22) 04/11/2019
(30) 07/11/2018 US 62/756,795
(51) A01N 43/40 (2006.01), A01P 13/02 (2006.01), A01N 37/26 (2006.01), A01N 57/14 (2006.01), A01N 47/38 (2006.01), A01N 37/22 (2006.01), A01N 43/10 (2006.01), A01N 37/18 (2006.01), A01N 43/82 (2006.01), A01N 43/78 (2006.01), A01N 43/56 (2006.01), A01N 39/02 (2006.01), A01N 37/20 (2006.01), A01N 57/16 (2006.01), A01N 43/80 (2006.01)
(54) COMPOSIÇÕES QUE COMPREENDEM HERBICIDAS DE CARBOXILATO DE PIRIDINA E HERBICIDAS INIBIDORES DA SÍNTESE DE ÁCIDOS GRAXOS DE CADEIA MUITO LONGA (VLCFA)
(71) CORTEVA AGRISCIENCE LLC (US)
(72) JEREMY KISTER; NORBERT M. SATCHIVI
(85) 06/05/2021
(86) PCT US2019/059592 de 04/11/2019
(87) WO 2020/096924 de 14/05/2020

---

(21) BR 11 2021 008824-5 A2

Código 1.3 - Notificação - Fase Nacional - PCT
(22) 02/08/2019
(30) 06/11/2018 RU 2018139411
(51) A63H 33/10 (2006.01), F16B 7/00 (2006.01)

(54) CONJUNTO DE CONSTRUÇÃO MODELO
(71) CHEMSHIT, ILYA VLADIMIROVICH (RU) ; PAUTOV, ALEKSEJ GENNADEVICH (RU)
(72) CHEMSHIT, ILYA VLADIMIROVICH; PAUTOV, ALEKSEJ GENNADEVICH
(85) 06/05/2021
(86) PCT RU2019/050124 de 02/08/2019
(87) WO 2020/096494 de 14/05/2020

---

(21) BR 11 2021 008825-3 A2

Código 1.3 - Notificação - Fase Nacional - PCT
(22) 14/11/2018
(51) H04W 76/19 (2018.01), H04W 76/27 (2018.01)
(54) APARELHO, MÉTODO E PROGRAMA DE COMPUTADOR PARA GERENCIAMENTO DE CONEXÃO
(71) NOKIA TECHNOLOGIES OY (FI)
(72) SUNG HWAN WON
(85) 06/05/2021
(86) PCT EP2018/081140 de 14/11/2018
(87) WO 2020/098926 de 22/05/2020

---

(21) BR 11 2021 008827-0 A2

Código 1.3 - Notificação - Fase Nacional - PCT
(22) 21/11/2019
(51) H04W 12/02 (2009.01), H04W 12/00 (2021.01), H04W 12/06 (2021.01)
(54) MÉTODO PARA LIGAR DE MODO SEGURO UM DISPOSITIVO MÓVEL (MD) TENDO UM RECIPIENTE DE CREDENCIAL (CC) EM UM SERVIDOR (SV) ENQUANTO UTILIZA UM PROTOCOLO TENDO LIMITAÇÕES DE CODIFICAÇÃO DE TAMANHO DE DADOS QUE EVITA O USO DE CIFRAGEM TRADICIONAL, DISPOSITIVO MÓVEL (MD), E SERVIDOR (SV)
(71) THALES DIS FRANCE SA (FR)
(72) MARC LAMBERTON; ERIC BRETAGNE; ALINE GOUGET; SYLVAIN MORANDI; ARNAUD SCHWARTZ
(85) 06/05/2021
(86) PCT EP2019/082139 de 21/11/2019
(87) WO 2020/079287 de 23/04/2020

---

(21) BR 11 2021 008828-8 A2

Código 1.3 - Notificação - Fase Nacional - PCT
(22) 05/11/2019
(30) 07/11/2018 EP 18205002.1
(51) G01N 21/84 (2006.01)
(54) MÉTODO PARA REALIZAR UMA MEDIÇÃO ANALÍTICA, PROGRAMA DE COMPUTADOR, DISPOSITIVO MÓVEL E KIT
(71) F. HOFFMANN-LA ROCHE AG (CH)
(72) MAX BERG; FREDRIK HAILER; BERND LIMBURG
(85) 06/05/2021
(86) PCT EP2019/080154 de 05/11/2019

(87) WO 2020/094594 de 14/05/2020

---

(21) BR 11 2021 008830-0 A2

Código 1.3 - Notificação - Fase Nacional - PCT
(22) 07/11/2019
(30) 07/11/2018 ZA 2018/07454
(51) F02C 3/28 (2006.01), F01K 23/10 (2006.01), C10J 3/00 (2006.01)
(54) PROCESSO E SISTEMA PARA CONVERTER PLÁSTICO RESIDUAL EM ENERGIA
(71) UNIVERSITY OF SOUTH AFRICA (ZA)
(72) JAMES ALISTAIR FOX
(85) 06/05/2021
(86) PCT IB2019/059566 de 07/11/2019
(87) WO 2020/095240 de 14/05/2020

---

(21) BR 11 2021 008831-8 A2

Código 1.3 - Notificação - Fase Nacional - PCT
(22) 08/11/2019
(30) 15/11/2018 FR 1860562
(51) A61K 51/00 (2006.01), G21G 4/00 (2006.01), G21G 4/08 (2006.01), C07B 59/00 (2006.01), G21G 1/00 (2006.01)
(54) MÉTODO DE TRANSFERÊNCIA DE RADIOISÓTOPOS
(71) ORANO MED (FR)
(72) JULIEN TORGUE; RÉMY DUREAU
(85) 06/05/2021
(86) PCT FR2019/052676 de 08/11/2019
(87) WO 2020/099770 de 22/05/2020

---

(21) BR 11 2021 008836-9 A2

Código 1.3 - Notificação - Fase Nacional - PCT
(22) 07/11/2018
(51) F23C 10/20 (2006.01), F23C 10/04 (2006.01), F23C 10/24 (2006.01)
(54) GRADE DE BARRAS DE AR DE INCINERADOR PARA UTILIZAÇÃO DENTRO DE UM REATOR DE LEITO FLUIDIZADO E UM REATOR DE LEITO FLUIDIZADO
(71) SUMITOMO SHI FW ENERGIA OY (FI)
(72) JAN CWIELAG
(85) 06/05/2021
(86) PCT EP2018/080483 de 07/11/2018
(87) WO 2020/094224 de 14/05/2020

---

(21) BR 11 2021 008837-7 A2

Código 1.3 - Notificação - Fase Nacional - PCT
(22) 28/12/2018
(51) E21B 34/10 (2006.01), F16K 31/122 (2006.01), F16K 17/02 (2006.01)
(54) VÁLVULA DE SEGURANÇA, POÇO DE PRODUÇÃO SUBTERRÂNEO E MÉTODO PARA OPERAR UM POÇO DE PRODUÇÃO SUBTERRÂNEO

(71) HALLIBURTON ENERGY SERVICES, INC. (US)
(72) JAMES DAN VICK JR
(85) 06/05/2021
(86) PCT US2018/067857 de 28/12/2018
(87) WO 2020/139370 de 02/07/2020

---

(21) BR 11 2021 008838-5 A2

Código 1.3 - Notificação - Fase Nacional - PCT
(22) 28/11/2019
(30) 28/11/2018 DE 10 2018 130 102.2
(51) B29C 48/44 (2019.01), B29C 48/45 (2019.01), B29C 48/76 (2019.01), B29C 48/00 (2019.01), B29C 48/38 (2019.01), B29C 48/80 (2019.01)
(54) PROCESSO PARA PROCESSAR PARTÍCULAS DE MATERIAL SINTÉTICO SÓLIDAS DE UM POLICONDENSADO POR MEIO DE UM SISTEMA DE MULTIRROTAÇÃO
(71) GNEUSS GMBH (DE)
(72) DANIEL GNEUSS; DETLEF GNEUSS; STEPHAN GNEUSS
(85) 06/05/2021
(86) PCT DE2019/101020 de 28/11/2019
(87) WO 2020/108705 de 04/06/2020

---

(21) BR 11 2021 008842-3 A2

Código 1.3 - Notificação - Fase Nacional - PCT
(22) 07/11/2019
(30) 09/11/2018 EP 18205311.6
(51) C12P 7/64 (2006.01), A23K 10/16 (2016.01)
(54) MÉTODO PARA PRODUZIR UMA BIOMASSA COM UM TEOR AUMENTADO DE ÁCIDOS GRAXOS POLI-INSATURADOS
(71) EVONIK OPERATIONS GMBH (DE)
(72) HORST PRIEFERT; JENS SCHNEIDER; JOACHIM WINDAU
(85) 06/05/2021
(86) PCT EP2019/080455 de 07/11/2019
(87) WO 2020/094750 de 14/05/2020

---

(21) BR 11 2021 008843-1 A2

Código 1.3 - Notificação - Fase Nacional - PCT
(22) 04/11/2019
(30) 07/11/2018 US 62/756,809
(51) A01N 43/40 (2006.01), A01P 13/02 (2006.01), A01N 47/38 (2006.01), A01N 47/36 (2006.01), A01N 47/32 (2006.01), A01N 47/30 (2006.01), A01N 47/22 (2006.01), A01N 47/06 (2006.01), A01N 43/88 (2006.01), A01N 43/707 (2006.01), A01N 43/70 (2006.01), A01N 43/64 (2006.01), A01N 43/58 (2006.01), A01N 43/54 (2006.01), A01N 37/40 (2006.01), A01N 37/22 (2006.01), A01N 35/10 (2006.01)
(54) COMPOSIÇÕES QUE COMPREENDEM HERBICIDAS DE CARBOXILATO DE PIRIDINA COM FOTOSSISTEMA II E HERBICIDAS INIBIDORES DA HPPD OPCIONAIS

(71) CORTEVA AGRISCIENCE LLC (US)
(72) JEREMY KISTER; NORBERT M. SATCHIVI
(85) 06/05/2021
(86) PCT US2019/059601 de 04/11/2019
(87) WO 2020/096929 de 14/05/2020

---

(21) BR 11 2021 008844-0 A2

Código 1.3 - Notificação - Fase Nacional - PCT
(22) 05/11/2019
(30) 06/11/2018 US 16/181,923
(51) G06F 9/30 (2018.01)
(54) INSTRUÇÃO DE SEPARAÇÃO E FUSÃO PARA UM PROCESSADOR DE PROPÓSITO GERAL
(71) INTERNATIONAL BUSINESS MACHINES CORPORATION (US)
(72) BRUCE CONRAD GIAMEI; MARTIN RECKTENWALD; DONALD WILLIAM SCHMIDT; TIMOTHY SLEGEL; ADITYA NITIN PURANIK; MARK FARRELL; CHRISTIAN JACOBI; JONATHAN BRADBURY; CHRISTIAN GERHARD ZOELLIN
(85) 06/05/2021
(86) PCT EP2019/080160 de 05/11/2019
(87) WO 2020/094600 de 14/05/2020

---

(21) BR 11 2021 008845-8 A2

Código 1.3 - Notificação - Fase Nacional - PCT
(22) 06/11/2019
(30) 15/11/2018 EP 18306495.5
(51) G02C 7/02 (2006.01), G06N 3/08 (2006.01)
(54) MÉTODO E SISTEMA PARA DETERMINAÇÃO DE PARÂMETROS USADOS PARA FABRICAR UM ARTIGO ÓPTICO E UM ARTIGO ÓPTICO CORRESPONDENTE
(71) ESSILOR INTERNATIONAL (FR)
(72) SÉBASTIEN PIRAUBE; KORD SCHROWANGEN; CHARLES GOODRUM; BRAD GELB
(85) 06/05/2021
(86) PCT EP2019/080353 de 06/11/2019
(87) WO 2020/099202 de 22/05/2020

---

(21) BR 11 2021 008847-4 A2

Código 1.3 - Notificação - Fase Nacional - PCT
(22) 08/11/2019
(30) 15/11/2018 FR 1860561
(51) A61K 51/04 (2006.01), C01F 15/00 (2006.01), G21G 4/08 (2006.01), G21G 1/00 (2006.01)
(54) MÉTODO DE PREPARAÇÃO DE PELO MENOS UM GERADOR
(71) ORANO MED (FR)
(72) JULIEN TORGUE; RÉMY DUREAU
(85) 06/05/2021

(86) PCT FR2019/052675 de 08/11/2019
(87) WO 2020/099769 de 22/05/2020

---

(21) BR 11 2021 008848-2 A2

Código 1.3 - Notificação - Fase Nacional - PCT
(22) 11/11/2019
(30) 09/11/2018 CO NC2018/0012114
(51) F16L 19/02 (2006.01), F16L 19/03 (2006.01)
(54) ACOPLAMENTOS UNIVERSAIS PARA MANGUEIRAS HIDRÁULICAS
(71) JESUS WALTER SALAZAR ALZATE (CO)
(72) JESUS WALTER SALAZAR ALZATE
(85) 06/05/2021
(86) PCT IB2019/059648 de 11/11/2019
(87) WO 2020/095279 de 14/05/2020

---

(21) BR 11 2021 008849-0 A2

Código 1.3 - Notificação - Fase Nacional - PCT
(22) 26/12/2019
(30) 28/12/2018 KR 10-2018-0171614; 24/12/2019 KR 10-2019-0174354
(51) D01F 8/06 (2006.01), D02J 1/08 (2006.01), D01D 5/088 (2006.01), D01D 5/098 (2006.01), D02J 1/22 (2006.01), D02J 13/00 (2006.01)
(54) FIO ENTRELAÇADO DE MULTIFILAMENTO DE POLIETILENO E MÉTODO PARA FABRICAR O MESMO
(71) KOLON INDUSTRIES, INC. (KR)
(72) SIN-HO LEE; SEONG-YOUNG KIM; MIN-WOO NAM; SANG-MOK LEE; YOUNG-SOO LEE
(85) 06/05/2021
(86) PCT KR2019/018514 de 26/12/2019
(87) WO 2020/138971 de 02/07/2020

---

(21) BR 11 2021 008850-4 A2

Código 1.3 - Notificação - Fase Nacional - PCT
(22) 25/11/2019
(30) 26/11/2018 US 16/200,376
(51) B01D 61/42 (2006.01), B01D 61/58 (2006.01)
(54) SISTEMA DE DESUMIDIFICAÇÃO COM DESSECANTE LÍQUIDO ELETRODIALÍTICO
(71) PALO ALTO RESEARCH CENTER INCORPORATED (US)
(72) MICHAEL BENEDICT; EUGENE BEH; ELIF KARATAY
(85) 06/05/2021
(86) PCT US2019/062924 de 25/11/2019
(87) WO 2020/112592 de 04/06/2020

---

(21) BR 11 2021 008852-0 A2

Código 1.3 - Notificação - Fase Nacional - PCT
(22) 12/11/2019
(30) 16/11/2018 FR 1860633

(51) C12N 1/14 (2006.01), C12R 1/80 (2006.01), A23C 19/068 (2006.01)
(54) CEPAS NOVAS DE PENICILLIUM CAMEMBERTI
(71) SAVENCIA SA (FR)
(72) JOËLLE REITZ-AUSSEUR; RICHARD TALLON; AMANDINE DHAISNE; ANNE GOARIN-HERVE; JÉRÔME SOULIE; PIERRE LACOTTE
(85) 06/05/2021
(86) PCT EP2019/081057 de 12/11/2019
(87) WO 2020/099427 de 22/05/2020

---

(21) BR 11 2021 008853-9 A2

Código 1.3 - Notificação - Fase Nacional - PCT
(22) 07/11/2019
(30) 09/11/2018 EP 18205303.3
(51) C12P 7/64 (2006.01), A23K 10/16 (2016.01)
(54) MÉTODO PARA PRODUZIR UMA BIOMASSA QUE PODE SER FACILMENTE ROMPIDA E QUE TEM UM TEOR AUMENTADO DE ÁCIDOS GRAXOS POLIINSATURADOS
(71) EVONIK OPERATIONS GMBH (DE)
(72) HORST PRIEFERT; JENS SCHNEIDER; JOACHIM WINDAU; GABRIEL ZÁVODSKÝ; CHRISTIAN RABE
(85) 06/05/2021
(86) PCT EP2019/080458 de 07/11/2019
(87) WO 2020/094751 de 14/05/2020

---

(21) BR 11 2021 008854-7 A2

Código 1.3 - Notificação - Fase Nacional - PCT
(22) 15/11/2019
(30) 16/11/2018 US 62/768,626; 20/02/2019 US 62/808,181
(51) C22C 19/00 (2006.01), C22F 1/057 (2006.01)
(54) LIGAS DE ALUMÍNIO 2XXX
(71) ARCONIC TECHNOLOGIES LLC (US)
(72) PAUL E. MAGNUSEN; LYNETTE M. KARABIN; FRANCINE S. BOVARD; JULIEN BOSELLI
(85) 06/05/2021
(86) PCT US2019/061769 de 15/11/2019
(87) WO 2020/123096 de 18/06/2020

---

(21) BR 11 2021 008855-5 A2

Código 1.3 - Notificação - Fase Nacional - PCT
(22) 05/11/2019
(30) 06/11/2018 US 62/756,484; 05/11/2019 US 16/674,927
(51) B25F 5/02 (2006.01), B24B 23/02 (2006.01), B24B 7/24 (2006.01), B24B 55/02 (2006.01), B23Q 11/10 (2006.01), B23B 45/00 (2006.01)
(54) DISPOSITIVO DE POLIMENTO DE VIDRO.
(71) GLAS-WELD SYSTEMS, INC. (US)
(72) DOMINIK SCHEFFLER; SHILOH SPOO; EFREN LARRANAGA
(85) 06/05/2021

(86) PCT US2019/059915 de 05/11/2019
(87) WO 2020/097110 de 14/05/2020

---

(21) BR 11 2021 008888-1 A2

Código 1.3 - Notificação - Fase Nacional - PCT
(22) 07/11/2019
(30) 07/11/2018 EP 18204862.9
(51) A61K 38/00 (2006.01), C07K 14/47 (2006.01)
(54) FRAGMENTOS DE PEPTÍDEOS PARA O TRATAMENTO DE DIABETES
(71) FOLLICUM AB (SE)
(72) JAN ALENFALL; MARIA EKBLAD; PONTUS DUNÉR
(85) 06/05/2021
(86) PCT EP2019/080563 de 07/11/2019
(87) WO 2020/094797 de 14/05/2020

---

(21) BR 11 2021 008904-7 A2

Código 1.3 - Notificação - Fase Nacional - PCT
(22) 11/11/2019
(30) 12/11/2018 EP 18205672.1
(51) C12N 7/00 (2006.01), C12N 15/46 (2006.01), C07K 14/14 (2006.01), A61K 39/15 (2006.01), C07K 16/10 (2006.01), G01N 33/569 (2006.01)
(54) NOVO ROTAVÍRUS PORCINO
(71) INTERVET INTERNATIONAL B.V. (NL)
(72) AD DE GROOF; PAUL VERMEIJ; CORNELIA MARIA VAN DER HOEK; MARTIN DEIJS
(85) 06/05/2021
(86) PCT EP2019/080811 de 11/11/2019
(87) WO 2020/099293 de 22/05/2020

---

(21) BR 11 2021 008908-0 A2

Código 1.3 - Notificação - Fase Nacional - PCT
(22) 06/11/2019
(30) 07/11/2018 JP 2018-209730
(51) A61K 39/395 (2006.01), A61P 1/04 (2006.01), A61P 11/06 (2006.01), A61P 35/00 (2006.01), A61P 37/08 (2006.01), A61P 43/00 (2006.01), A61P 17/00 (2006.01), A61P 17/06 (2006.01), A61K 47/68 (2017.01), A61K 38/17 (2006.01), A61K 38/55 (2006.01)
(54) MÉTODO PARA MELHORAR A CINÉTICA DO PEPTÍDEO NO SANGUE
(71) DAIICHI SANKYO COMPANY, LIMITED (JP)
(72) DAISUKE NISHIMIYA; HIDENORI YANO
(85) 07/05/2021
(86) PCT JP2019/043386 de 06/11/2019
(87) WO 2020/095922 de 14/05/2020

---

(21) BR 11 2021 008917-9 A2

Código 1.3 - Notificação - Fase Nacional - PCT
(22) 08/11/2019

(30) 09/11/2018 US 62/758,276
(51) A61K 35/74 (2015.01), A61P 1/00 (2006.01), A61P 29/00 (2006.01)
(54) MICROBIOTA TERAPÊUTICA PARA O TRATAMENTO E/OU PREVENÇÃO DA DISBIOSE
(71) THE BRIGHAM AND WOMEN'S HOSPITAL, INC. (US) ; THE CHILDREN'S MEDICAL CENTER CORPORATION (US)
(72) LYNN BRY; TALAL A. CHATILA; GEORG GERBER; AZZA ABDEL-GADIR; RIMA RACHID
(85) 07/05/2021
(86) PCT US2019/060504 de 08/11/2019
(87) WO 2020/097483 de 14/05/2020

---

(21) BR 11 2021 008927-6 A2

Código 1.3 - Notificação - Fase Nacional - PCT
(22) 15/11/2019
(30) 15/11/2018 US 62/767,997; 15/11/2018 US 62/768,063; 15/11/2018 US 62/768,077
(51) A01N 37/00 (2006.01), C07K 14/32 (2006.01)
(54) PLATAFORMAS DE EXIBIÇÃO DE ENDÓSPORO, PRODUTOS E MÉTODOS
(71) BAYER CROPSCIENCE LP (US)
(72) BENJAMIN GOLOMB; FLORENCIA FICARRA; RAUF SALAMZADE; DAMIAN CURTIS; KYLE TIPTON; DILARA ALLY
(85) 07/05/2021
(86) PCT US2019/061648 de 15/11/2019
(87) WO 2020/102642 de 22/05/2020

---

(21) BR 11 2021 008929-2 A2

Código 1.3 - Notificação - Fase Nacional - PCT
(22) 01/11/2019
(30) 07/11/2018 US 62/757,156
(51) A23L 2/60 (2006.01), A23L 27/30 (2016.01), C12P 19/56 (2006.01), C12P 33/00 (2006.01), C12P 19/18 (2006.01)
(54) MÉTODOS PARA FAZER EDULCORANTES DE ALTA INTENSIDADE
(71) FIRMENICH INCORPORATED (US)
(72) ANDREW P. PATRON; CHRIS EDANO NORIEGA; RAMA RAO MANAM; JUSTIN COLQUITT; NATHAN FABER; HELGE ZIELER; JUSTIN STEGE
(85) 07/05/2021
(86) PCT US2019/059480 de 01/11/2019
(87) WO 2020/096905 de 14/05/2020

---

(21) BR 11 2021 008940-3 A2

Código 1.3 - Notificação - Fase Nacional - PCT
(22) 02/12/2019
(30) 12/12/2018 IT 102018000011001
(51) B60C 19/00 (2006.01)
(54) PNEU

(71) PIRELLI TYRE S.P.A. (IT)
(72) RAFFAELLA DONETTI; ROSS LANDON; ANDREA SCOTTI
(85) 07/05/2021
(86) PCT IT2019/050252 de 02/12/2019
(87) WO 2020/121350 de 18/06/2020

---

(21) BR 11 2021 008944-6 A2

Código 1.3 - Notificação - Fase Nacional - PCT
(22) 01/11/2019
(30) 07/11/2018 US 62/757,141
(51) A23L 2/60 (2006.01), A23L 27/30 (2016.01), C12P 19/56 (2006.01), C12P 33/00 (2006.01), C12P 19/18 (2006.01)
(54) MÉTODOS PARA FAZER EDULCORANTES DE ALTA INTENSIDADE
(71) FIRMENICH INCORPORATED (US)
(72) ANDREW P. PATRON; CHRIS EDANO NORIEGA; RAMA RAO MANAM; JUSTIN COLQUITT; NATHAN FABER; HELGE ZIELER; JUSTIN STEGE; DANIEL K. OLSON
(85) 07/05/2021
(86) PCT US2019/059498 de 01/11/2019
(87) WO 2020/096907 de 14/05/2020

---

(21) BR 11 2021 008967-5 A2

Código 1.3 - Notificação - Fase Nacional - PCT
(22) 15/11/2019
(30) 15/11/2018 US 62/767,615
(51) C12N 15/113 (2010.01)
(54) MODULADORES DA EXPRESSÃO DE IRF5
(71) IONIS PHARMACEUTICALS, INC. (US)
(72) SUSAN M. FREIER
(85) 07/05/2021
(86) PCT US2019/061629 de 15/11/2019
(87) WO 2020/102630 de 22/05/2020

---

(21) BR 11 2021 008975-6 A2

Código 1.3 - Notificação - Fase Nacional - PCT
(22) 12/11/2019
(30) 13/11/2018 EP 18205863.6
(51) A61K 39/12 (2006.01), C07K 14/005 (2006.01), A61P 31/14 (2006.01)
(54) PROTEÍNAS F DO RSV PRÉ-FUSÃO ESTABILIZADAS
(71) JANSSEN VACCINES & PREVENTION B.V. (NL)
(72) JOHANNES PETRUS MARIA LANGEDIJK
(85) 07/05/2021
(86) PCT EP2019/080989 de 12/11/2019
(87) WO 2020/099383 de 22/05/2020

---

(21) BR 11 2021 008984-5 A2

Código 1.3 - Notificação - Fase Nacional - PCT

(22) 08/08/2018
(51) H04L 1/16 (2006.01), H04L 1/18 (2006.01), H04W 4/70 (2018.01)
(54) MÉTODO, APARELHO E DISPOSITIVO PARA REALIMENTAÇÃO DE SOLICITAÇÃO DE REPETIÇÃO AUTOMÁTICA HÍBRIDA, E, MÍDIA DE ARMAZENAMENTO LEGÍVEL POR COMPUTADOR
(71) BEIJING XIAOMI MOBILE SOFTWARE CO., LTD. (CN)
(72) QIN MU
(85) 07/05/2021
(86) PCT CN2018/099473 de 08/08/2018
(87) WO 2020/029144 de 13/02/2020

---

(21) BR 11 2021 008989-6 A2

Código 1.3 - Notificação - Fase Nacional - PCT
(22) 06/11/2019
(30) 07/11/2018 JP 2018-209729
(51) A61K 45/00 (2006.01), A61K 48/00 (2006.01), A61P 1/04 (2006.01), A61P 11/06 (2006.01), A61P 25/00 (2006.01), A61P 29/00 (2006.01), A61P 35/00 (2006.01), A61P 37/08 (2006.01), A61P 43/00 (2006.01), A61P 17/00 (2006.01), A61P 17/02 (2006.01), A61P 17/06 (2006.01), A61P 17/16 (2006.01), C07K 14/81 (2006.01), C07K 16/00 (2006.01), C07K 19/00 (2006.01), C12P 21/02 (2006.01), A61K 35/12 (2015.01), C12N 5/10 (2006.01), A61K 47/64 (2017.01), A61K 47/65 (2017.01), A61K 47/68 (2017.01), C12N 1/15 (2006.01), C12N 1/19 (2006.01), C12N 1/21 (2006.01), C12N 15/12 (2006.01), C12N 15/63 (2006.01), C12Q 1/37 (2006.01), A61K 38/57 (2006.01), C12N 9/64 (2006.01), G01N 33/15 (2006.01), G01N 33/50 (2006.01), G01N 33/53 (2006.01)
(54) PEPTÍDEO INIBIDOR DE KLK5
(71) DAIICHI SANKYO COMPANY, LIMITED (JP)
(72) DAISUKE NISHIMIYA; HIDENORI YANO; HIDENORI TAKAHASHI; SHINJI YAMAGUCHI; SHIHO OFUCHI
(85) 07/05/2021
(86) PCT JP2019/043384 de 06/11/2019
(87) WO 2020/095921 de 14/05/2020

---

(21) BR 11 2021 009001-0 A2

Código 1.3 - Notificação - Fase Nacional - PCT
(22) 11/09/2019
(30) 07/11/2018 US 62/756,889; 08/03/2019 US PCT/US2019/021474; 08/03/2019 US 62/816,022; 16/08/2019 US 62/888,133; 16/08/2019 US 62/888,400; 16/08/2019 US 62/888,144
(51) A61K 47/64 (2017.01)
(54) VEÍCULOS DERIVADOS DE CHOLIX PARA ADMINISTRAÇÃO ORAL DE CARGA ÚTIL HETERÓLOGA
(71) APPLIED MOLECULAR TRANSPORT INC. (US)
(72) MRSNY, RANDALL J.; OLSEN, CHARLES; POSTLETHWAITE, SALLY; HUNTER, THOMAS CARL; FENG, WEIJUNG; MAHMOOD, TAHIR; TAVERNER, ALISTAIR; LAURENT, FLORIANE; LIU, KEYI

(85) 07/05/2021
(86) PCT US2019/050708 de 11/09/2019
(87) WO 2020/096695 de 14/05/2020

---

(21) BR 11 2021 009003-7 A2

Código 1.3 - Notificação - Fase Nacional - PCT
(22) 07/11/2019
(30) 07/11/2018 US 62/756,889; 08/03/2019 US PCT/US2019/021474; 16/08/2019 US 62/888,238; 16/08/2019 US 62/888,133; 11/09/2019 US PCT/US2019/050708
(51) C07K 14/54 (2006.01)
(54) CONSTRUTOS DE LIBERAÇÃO PARA TRANSCITOSE E MÉTODOS RELACIONADOS.
(71) APPLIED MOLECULAR TRANSPORT INC. (US)
(72) PORAT, AMIR; SETO, ELBER; OLSON, CHARLES; MRSNY, RANDALL J.; MAHMOOD, TAHIR; FENG, WEIJUN; SALLY, POSTLETHWAITHE
(85) 07/05/2021
(86) PCT US2019/060356 de 07/11/2019
(87) WO 2020/097394 de 14/05/2020

---

(21) BR 11 2021 009088-6 A2

Código 1.3 - Notificação - Fase Nacional - PCT
(22) 08/11/2019
(30) 14/11/2018 GB 1818594.2
(51) G01V 1/30 (2006.01), G01V 1/38 (2006.01)
(54) IMAGEAMENTO SÍSMICO PASSIVO
(71) BP EXPLORATION OPERATING COMPANY LIMITED (GB)
(72) ZHONGMIN SONG; YORK ZHENG
(85) 11/05/2021
(86) PCT GB2019/053161 de 08/11/2019
(87) WO 2020/099838 de 22/05/2020

---

(21) BR 11 2021 009097-5 A2

Código 1.3 - Notificação - Fase Nacional - PCT
(22) 09/11/2019
(30) 12/11/2018 US 62/758,844
(51) D01F 1/04 (2006.01), D01F 1/10 (2006.01), D01F 6/70 (2006.01)
(54) COMPOSIÇÕES DE FIBRA DE SPANDEX, FILAMENTO OU FIBRA, ARTIGO DE FABRICAÇÃO E MÉTODO PARA REDUZIR O EFEITO GRIN-THROUGH DE SPANDEX EM UM TECIDO
(71) THE LYCRA COMPANY UK LIMITED (GB)
(72) ROBERT DEWHURST; GEOFFREY D. HIETPAS; GIOVANNI PARINI; AMBATA M. POE; STEVEN W. SMITH; MARY WAHLSTROM
(85) 11/05/2021
(86) PCT US2019/060656 de 09/11/2019
(87) WO 2020/102044 de 22/05/2020

(21) BR 11 2021 009140-8 A2

Código 1.3 - Notificação - Fase Nacional - PCT
(22) 18/11/2019
(30) 19/11/2018 US 62/769,514
(51) A61P 35/02 (2006.01), C07K 16/28 (2006.01), A61K 39/00 (2006.01)
(54) ANTICORPOS MONOCLONAIS CD40 ANTAGÔNICOS E USOS DOS MESMOS
(71) BRISTOL-MYERS SQUIBB COMPANY (US)
(72) AARON YAMNIUK; MARY STRUTHERS; STANLEY R. KRYSTEK JR.; AKBAR NAYEEM; GINGER RAKESTRAW
(85) 11/05/2021
(86) PCT US2019/062011 de 18/11/2019
(87) WO 2020/106620 de 28/05/2020

(21) BR 11 2021 009148-3 A2

Código 1.3 - Notificação - Fase Nacional - PCT
(22) 13/11/2019
(30) 13/11/2018 US 62/760,444
(51) C07K 14/395 (2006.01), C12N 1/22 (2006.01), C12P 7/10 (2006.01)
(54) MODULAÇÃO DE OXIDAÇÃO DE FORMIATO POR CÉLULA HOSPEDEIRA DE LEVEDURA RECOMBINANTE DURANTE FERMENTAÇÃO
(71) LALLEMAND HUNGARY LIQUIDITY MANAGEMENT LLC. (HU)
(72) TRISHA BARRETT; RYAN SKINNER; AARON ARGYROS
(85) 11/05/2021
(86) PCT IB2019/059760 de 13/11/2019
(87) WO 2020/100069 de 22/05/2020

(21) BR 11 2021 009158-0 A2

Código 1.3 - Notificação - Fase Nacional - PCT
(22) 19/11/2019
(30) 20/11/2018 GB 1818869.8
(51) A61B 18/18 (2006.01)
(54) UMA JUNTA DE INTERFACE PARA INTERCONECTAR UM GERADOR ELETROCIRÚRGICO E UM INSTRUMENTO ELETROCIRÚRGICO
(71) CREO MEDICAL LIMITED (GB)
(72) CHISTOPHER PAUL HANCOCK; LEIF GEOGHEGAN; ROHAN MONICO; STEVE MORRIS; CRAIG GULLIFORD; HUW HOPKINS; LOUIS TURNER; ROB PLUTA
(85) 11/05/2021
(86) PCT EP2019/081735 de 19/11/2019
(87) WO 2020/104419 de 28/05/2020

(21) BR 11 2021 009159-9 A2

Código 1.3 - Notificação - Fase Nacional - PCT
(22) 15/01/2019
(51) H04L 12/28 (2006.01), G06F 9/455 (2018.01), H04W 4/00 (2018.01)
(54) SERVIDOR DE EMULAÇÃO DO TERMINAL DE USUÁRIO, DISPOSITIVO

DE USUÁRIO DE ENTRADA E/OU SAÍDA, E, PRODUTO DE PROGRAMA DE COMPUTADOR
(71) TELEFONAKTIEBOLAGET LM ERICSSON (PUBL) (SE)
(72) HANS HANNU; STEFAN WÄNSTEDT; TOMMY ARNGREN; PETER ÖKVIST
(85) 11/05/2021
(86) PCT EP2019/050870 de 15/01/2019
(87) WO 2020/147924 de 23/07/2020

---

(21) BR 11 2021 009160-2 A2

Código 1.3 - Notificação - Fase Nacional - PCT
(22) 12/11/2019
(30) 13/11/2018 US 62/760,675
(51) A62C 31/00 (2006.01), A62C 31/24 (2006.01), B05B 3/16 (2006.01), F16L 27/08 (2006.01)
(54) SISTEMA E MÉTODO DE FREIO MONITOR DE ÁGUA DE COMBATE A INCÊNDIO
(71) TYCO FIRE PRODUCTS LP (US)
(72) ERIC LAVERGNE; JAMES MORGAN
(85) 11/05/2021
(86) PCT IB2019/059721 de 12/11/2019
(87) WO 2020/100044 de 22/05/2020

---

(21) BR 11 2021 009163-7 A2

Código 1.3 - Notificação - Fase Nacional - PCT
(22) 13/11/2019
(30) 13/11/2018 US 62/760,472
(51) C12P 7/06 (2006.01), C12P 7/14 (2006.01), C12P 7/10 (2006.01), C12P 7/54 (2006.01), C12P 19/02 (2006.01)
(54) COMBINAÇÕES SINERGÍSTICAS DE BACTÉRIA E LEVEDURA
(71) LALLEMAND HUNGARY LIQUIDITY MANAGEMENT LLC. (HU)
(72) JEFFERY R. BROADBENT; AARON ARGYROS; BROOKS HENNINGSEN; FERNANDA CRISTINA FIRMINO; EKKARAT PHROMMAO; JAMES L. STEELE
(85) 11/05/2021
(86) PCT IB2019/059765 de 13/11/2019
(87) WO 2020/100072 de 22/05/2020

---

(21) BR 11 2021 009167-0 A2

Código 1.3 - Notificação - Fase Nacional - PCT
(22) 16/12/2019
(30) 17/12/2018 EP 18212961.9
(51) A24C 5/18 (2006.01), A24D 1/00 (2020.01)
(54) SISTEMA, APARELHO E MÉTODO DE FABRICAÇÃO DE UM ELEMENTO TUBULAR PARA USO COM UM ARTIGO GERADOR DE AEROSSOL
(71) PHILIP MORRIS PRODUCTS S.A. (CH)
(72) GENNARO CAMPITELLI; GIANPAOLO D'AMBRA; ONUR DAYIOGLU
(85) 11/05/2021

(86) PCT EP2019/085451 de 16/12/2019
(87) WO 2020/127120 de 25/06/2020

---

(21) BR 11 2021 009168-8 A2

Código 1.3 - Notificação - Fase Nacional - PCT
(22) 11/11/2019
(30) 12/11/2018 JP 2018-212424
(51) A61K 31/712 (2006.01), A61P 43/00 (2006.01), C07H 19/06 (2006.01), C07H 19/10 (2006.01), C07H 19/16 (2006.01), C07H 19/20 (2006.01), C12N 15/10 (2006.01)
(54) ALNA DE ÁCIDO NUCLEICO ARTIFICIAL RETICULADO
(71) MITSUBISHI TANABE PHARMA CORPORATION (JP) ; OSAKA UNIVERSITY (JP)
(72) HIROAKI SAWAMOTO; SHINJI KUMAGAI; HIROYUKI FURUKAWA; TOMO ARAKI; MASAYUKI UTSUGI; SATOSHI OBIKA
(85) 11/05/2021
(86) PCT JP2019/044182 de 11/11/2019
(87) WO 2020/100826 de 22/05/2020

---

(21) BR 11 2021 009169-6 A2

Código 1.3 - Notificação - Fase Nacional - PCT
(22) 11/11/2019
(30) 12/11/2018 KR 10-2018-0138345
(51) A61K 31/155 (2006.01), A61K 31/7004 (2006.01), A61K 31/683 (2006.01), A61P 35/00 (2006.01)
(54) COMPOSIÇÃO ANTICÂNCER
(71) NOAHM INC. (KR)
(72) MAN-CHUL SUH; YIEUN JUNG; EUN JI KIM; JAE IN JUNG
(85) 11/05/2021
(86) PCT KR2019/015251 de 11/11/2019
(87) WO 2020/101302 de 22/05/2020

---

(21) BR 11 2021 009170-0 A2

Código 1.3 - Notificação - Fase Nacional - PCT
(22) 13/11/2018
(51) A23K 20/142 (2016.01)
(54) USO DE DERIVADO ACILADO DE AMINOÁCIDO NA PREPARAÇÃO DE ADITIVO PARA ALIMENTAÇÃO ANIMAL.
(71) XIANFENG PENG (CN)
(72) XIANFENG PENG; HUACHENG HUANG
(85) 11/05/2021
(86) PCT CN2018/115126 de 13/11/2018
(87) WO 2020/097779 de 22/05/2020

---

(21) BR 11 2021 009172-6 A2

Código 1.3 - Notificação - Fase Nacional - PCT
(22) 27/11/2019

(30) 28/11/2018 GB 1819397.9
(51) A01N 25/12 (2006.01), A01N 59/00 (2006.01), A61L 11/00 (2006.01), A01P 1/00 (2006.01)
(54) FORMULAÇÃO BIOCIDA.
(71) FOR SPILLS LTD. (GB)
(72) DAVID LILLY
(85) 11/05/2021
(86) PCT GB2019/053348 de 27/11/2019
(87) WO 2020/109786 de 04/06/2020

---

(21) BR 11 2021 009173-4 A2

Código 1.3 - Notificação - Fase Nacional - PCT
(22) 09/12/2019
(30) 21/12/2018 EP 18215119.1
(51) C12N 9/16 (2006.01), A23K 20/189 (2016.01), A23L 29/00 (2016.01), C12N 15/55 (2006.01), C12N 15/79 (2006.01)
(54) POLIPEPTÍDEOS TENDO ATIVIDADE DE FITASE
(71) AB ENZYMES OY (FI)
(72) MARJA PALOHEIMO; MERJA OJA; STEFANIE SCHOLTEN; DIETRICH LÖBEL; KARI JUNTUNEN; SANDRA MEYERJÜRGENS; HANNA-MARI MERILÄINEN; THOMAS HAARMANN; IMKE KÜHN; TERHI PURANEN
(85) 11/05/2021
(86) PCT FI2019/050875 de 09/12/2019
(87) WO 2020/128152 de 25/06/2020

---

(21) BR 11 2021 009174-2 A2

Código 1.3 - Notificação - Fase Nacional - PCT
(22) 10/11/2019
(30) 12/11/2018 AU 2018904381
(51) H01M 4/62 (2006.01), H01M 4/133 (2010.01), H01M 4/136 (2010.01), H01M 4/1397 (2010.01), H01M 4/58 (2010.01), H01M 10/052 (2010.01)
(54) MÉTODO DE PRODUÇÃO DE CÁTODOS DE ENXOFRE ESPESSOS PARA BATERIAS DE LÍTIO-ENXOFRE (LI-S)
(71) MONASH UNIVERSITY (AU)
(72) MAHDOKHT SHAIBANI; MAINAK MAJUMDER
(85) 11/05/2021
(86) PCT AU2019/051239 de 10/11/2019
(87) WO 2020/097672 de 22/05/2020

---

(21) BR 11 2021 009178-5 A2

Código 1.3 - Notificação - Fase Nacional - PCT
(22) 11/11/2019
(30) 13/11/2018 DE 10 2018 008 899.6
(51) B60T 13/74 (2006.01), F16D 65/00 (2006.01), F16D 1/00 (2006.01)
(54) FREIO ELETROMECANICAMENTE COMUTÁVEL TENDO UMA ESTRUTURA DO AMORTECEDOR INTEGRAL
(71) CHR. MAYR GMBH + CO. KG (DE)

(72) MICHAEL FICHTL
(85) 12/05/2021
(86) PCT EP2019/080815 de 11/11/2019
(87) WO 2020/099296 de 22/05/2020

---

(21) BR 11 2021 009180-7 A2

Código 1.3 - Notificação - Fase Nacional - PCT
(22) 19/12/2019
(30) 21/12/2018 EP 18215016.9
(51) A61K 31/23 (2006.01), A23L 5/00 (2016.01), A61P 37/08 (2006.01), A61K 31/203 (2006.01), A23K 20/158 (2016.01), A23L 33/115 (2016.01), A23L 33/00 (2016.01)
(54) BUTIRATO DIETÁRIO PARA TRATAMENTO OU PREVENÇÃO DE UM DISTÚRBIO ALÉRGICO
(71) SOCIÉTÉ DES PRODUITS NESTLÉ S.A. (CH)
(72) CARINE BLANCHARD; TRISTAN BOURDEAU; FRÉDÉRIC DESTAILLATS; ELIZABETH FORBES-BLOM; SOPHIE NUTTEN; HEIKO OERTLING; AMAURY PATIN
(85) 12/05/2021
(86) PCT EP2019/086178 de 19/12/2019
(87) WO 2020/127642 de 25/06/2020

---

(21) BR 11 2021 009181-5 A2

Código 1.3 - Notificação - Fase Nacional - PCT
(22) 04/12/2019
(30) 11/12/2018 DE 10 2018 00 9594.1
(51) A61M 37/00 (2006.01)
(54) PROCESSO E DISPOSITIVO PARA A PRODUÇÃO DE MICROAGULHAS
(71) LTS LOHMANN THERAPIE-SYSTEME AG (DE)
(72) MICHAEL KULIK; ANDREAS HENNIG
(85) 12/05/2021
(86) PCT EP2019/083717 de 04/12/2019
(87) WO 2020/120262 de 18/06/2020

---

(21) BR 11 2021 009182-3 A2

Código 1.3 - Notificação - Fase Nacional - PCT
(22) 13/11/2018
(51) C21B 7/24 (2006.01), F27D 21/00 (2006.01), F27D 19/00 (2006.01), F27B 1/26 (2006.01), F27B 1/28 (2006.01), H01J 49/04 (2006.01)
(54) APARELHO PARA A REDUÇÃO DIRETA DE MINÉRIO DE METAL
(71) ARCELORMITTAL (LU)
(72) MAHDI FARAHANI; JUSTIN FARLEY; GEORGE TSVIK; GABRIEL JESUS LUCENA MOGOLLON
(85) 12/05/2021
(86) PCT IB2018/058888 de 13/11/2018
(87) WO 2020/099908 de 22/05/2020

(21) BR 11 2021 009184-0 A2

Código 1.3 - Notificação - Fase Nacional - PCT
(22) 13/12/2019
(30) 13/12/2018 US 62/779,058
(51) A61F 2/16 (2006.01)
(54) SISTEMA DE GERENCIAMENTO ÓPTICO HÁPTICO QUE UTILIZA CAMES GIRATÓRIOS
(71) ALCON INC. (CH)
(72) JACK ROBERT AULD; MATTHEW BRADEN FLOWERS; MATTHEW DOUGLAS MCCAWLEY; ANDREW THOMAS SCHIEBER; SUDARSHAN B. SINGH; MARCUS ANTONIO SOUZA
(85) 12/05/2021
(86) PCT IB2019/060763 de 13/12/2019
(87) WO 2020/121272 de 18/06/2020

(21) BR 11 2021 009185-8 A2

Código 1.3 - Notificação - Fase Nacional - PCT
(22) 20/11/2019
(30) 23/11/2018 EP 18207978.0
(51) F16L 59/02 (2006.01), E04B 1/74 (2006.01), E04B 1/78 (2006.01), E04B 1/80 (2006.01), E04B 1/84 (2006.01), E04B 1/86 (2006.01), E04B 1/90 (2006.01), F24F 13/02 (2006.01), B32B 5/26 (2006.01)
(54) LAMINADOS DE LÃ MINERAL AUTOADESIVOS FLEXÍVEIS PARA ISOLAMENTO DE DUTOS OU CAVIDADES DE FOLHA METÁLICA
(71) KUWAIT INSULATING MATERIAL MANUFACTURING CO. SAK (KW)
(72) MANHAL ABDULRAZAK JAWEESH
(85) 12/05/2021
(86) PCT IB2019/059979 de 20/11/2019
(87) WO 2020/104965 de 28/05/2020

(21) BR 11 2021 009187-4 A2

Código 1.3 - Notificação - Fase Nacional - PCT
(22) 15/06/2020
(30) 19/06/2019 AU 2019902137
(51) F02M 21/02 (2006.01), F02B 25/24 (2006.01), F02D 19/06 (2006.01), F02D 41/40 (2006.01), F02B 23/10 (2006.01)
(54) MÉTODO DE INJEÇÃO DE COMBUSTÍVEL DE AMÔNIA LÍQUIDA OU GASOSA EM UM MOTOR RECÍPROCO QUE INCLUI PELO MENOS DOIS CILINDROS
(71) COMMONWEALTH SCIENTIFIC AND INDUSTRIAL RESEARCH ORGANISATION (AU)
(72) LOUIS JAMES WIBBERLEY
(85) 12/05/2021
(86) PCT AU2020/050601 de 15/06/2020
(87) WO 2020/252518 de 24/12/2020

(21) BR 11 2021 009188-2 A2

Código 1.3 - Notificação - Fase Nacional - PCT
(22) 14/11/2019
(30) 21/11/2018 DE 10 2018 129 352.6
(51) B66C 23/90 (2006.01), B66C 23/26 (2006.01)
(54) GUINDASTE ASSIM COMO PROCESSO PARA MONITORAR A OPERAÇÃO DE UM TAL GUINDASTE
(71) LIEBHERR-WERK BIBERACH GMBH (DE)
(72) ALEXANDER DANGEL; MANFRED FAKLER
(85) 12/05/2021
(86) PCT EP2019/081274 de 14/11/2019
(87) WO 2020/104282 de 28/05/2020

(21) BR 11 2021 009189-0 A2

Código 1.3 - Notificação - Fase Nacional - PCT
(22) 13/11/2019
(30) 14/11/2018 WO PCT/IB2018/001452
(51) C08G 59/06 (2006.01), G02B 1/04 (2006.01), G02B 1/14 (2015.01)
(54) COMPOSIÇÃO PARA REVESTIR A ARESTA DE UMA LENTE ÓPTICA
(71) ESSILOR INTERNATIONAL (FR)
(72) HUI YU; SUNIL MADHUKAR BHANGALE; PRAKHAR KASTURE; PIERRE FROMENTIN
(85) 12/05/2021
(86) PCT EP2019/081247 de 13/11/2019
(87) WO 2020/099522 de 22/05/2020

(21) BR 11 2021 009190-4 A2

Código 1.3 - Notificação - Fase Nacional - PCT
(22) 15/11/2019
(30) 16/11/2018 CN 201811363490.6
(51) A61K 31/502 (2006.01), A61K 9/00 (2006.01), A61P 35/00 (2006.01)
(54) DISPERSÃO SÓLIDA, COMPOSIÇÃO FARMACÊUTICA, MÉTODOS PARA PREPARÁ-LAS E USO DAS MESMAS
(71) JIANGSU HENGRUI MEDICINE CO., LTD. (CN)
(72) JIAJIA XU; HAO CHEN; XU WANG
(85) 12/05/2021
(86) PCT CN2019/118714 de 15/11/2019
(87) WO 2020/098774 de 22/05/2020

(21) BR 11 2021 009191-2 A2

Código 1.3 - Notificação - Fase Nacional - PCT
(22) 11/11/2019
(30) 13/11/2018 CN 201811348559.8
(51) H04L 27/26 (2006.01)
(54) MÉTODO E APARELHO DE PROCESSAMENTO E GERAÇÃO DE SEQUÊNCIA
(71) HUAWEI TECHNOLOGIES CO., LTD. (CN)

(72) KUNPENG LIU; MINGXIN GONG; LEIMING ZHANG
(85) 12/05/2021
(86) PCT CN2019/117064 de 11/11/2019
(87) WO 2020/098594 de 22/05/2020

---

(21) BR 11 2021 009193-9 A2

Código 1.3 - Notificação - Fase Nacional - PCT
(22) 13/11/2019
(30) 13/11/2018 FR 1871549
(51) A01K 1/015 (2006.01), A01K 5/02 (2006.01)
(54) CONJUNTO DE MONITORAMENTO E INTERVENÇÃO PARA INSTALAÇÕES DE CRIAÇÃO
(71) DUSSAU DISTRIBUTION (FR) ; CHRISTIAN DUSSAU (FR)
(72) CHRISTIAN DUSSAU
(85) 12/05/2021
(86) PCT IB2019/059759 de 13/11/2019
(87) WO 2020/100068 de 22/05/2020

---

(21) BR 11 2021 009194-7 A2

Código 1.3 - Notificação - Fase Nacional - PCT
(22) 15/11/2019
(30) 16/11/2018 FR 18 71907
(51) B63B 23/30 (2006.01), B63B 23/38 (2006.01), B63B 27/36 (2006.01)
(54) DISPOSITIVO DE RECUPERAÇÃO DE UM VEÍCULO, NAVIO E MÉTODO DE RECUPERAÇÃO DE UM VEÍCULO
(71) NAVAL GROUP (FR)
(72) ERIC JOUVION; PIERRE-ALAN MICHEL; ERIC PERROT
(85) 12/05/2021
(86) PCT EP2019/081548 de 15/11/2019
(87) WO 2020/099665 de 22/05/2020

---

(21) BR 11 2021 009196-3 A2

Código 1.3 - Notificação - Fase Nacional - PCT
(22) 30/10/2019
(30) 07/12/2018 SE 1851521-3
(51) G05D 1/00 (2006.01), G06Q 10/08 (2012.01), H04L 9/32 (2006.01), B60W 30/00 (2006.01), H04W 12/06 (2021.01), H04W 12/08 (2021.01), H04W 12/12 (2021.01)
(54) MÉTODOS, DISPOSITIVOS DE CONTROLE, VEÍCULOS PARA AUTENTICAÇÃO DE MISSÕES DE TRANSPORTE E MEIOS DE ARMAZENAMENTO LEGÍVEIS POR COMPUTADOR
(71) SCANIA CV AB (SE)
(72) ANDRÉ CLAESSON; LINUS ÄHRLIG; ROBERT SJÖDIN; SAMI TEPPOLA; MIKKO KALLIO; TOMAS SKEPPSTRÖM; MORGAN COLLING
(85) 12/05/2021
(86) PCT SE2019/051086 de 30/10/2019

(87) WO 2020/117110 de 11/06/2020

---

(21) BR 11 2021 009197-1 A2

Código 1.3 - Notificação - Fase Nacional - PCT
(22) 24/10/2019
(30) 13/11/2018 EP 18205808.1
(51) A23L 29/10 (2016.01), A23L 27/60 (2016.01), A23L 23/00 (2016.01), A23L 27/00 (2016.01), A23L 29/219 (2016.01), A23D 7/005 (2006.01), A23D 7/015 (2006.01), A23D 7/01 (2006.01), A23L 29/212 (2016.01)
(54) COMPOSIÇÃO ALIMENTÍCIA E PROCESSO PARA FABRICAR UMA COMPOSIÇÃO
(71) UNILEVER IP HOLDINGS B.V. (PB)
(72) JULIUS WOUTER JOHANNES DE FOLTER; PETRUS WILHELMUS N DE GROOT; SABRINA SILVA PAES; STEPHAN GEORG SCHUMM
(85) 12/05/2021
(86) PCT EP2019/078993 de 24/10/2019
(87) WO 2020/099089 de 22/05/2020

---

(21) BR 11 2021 009209-9 A2

Código 1.3 - Notificação - Fase Nacional - PCT
(22) 14/11/2019
(30) 14/11/2018 US 62/767,123; 21/10/2019 US 62/924,001
(51) A61K 31/712 (2006.01), A61K 31/7125 (2006.01), C07H 21/02 (2006.01), C12N 15/11 (2006.01), C12N 15/113 (2010.01)
(54) MODULADORES DA EXPRESSÃO DE FOXP3
(71) IONIS PHARMACEUTICALS, INC. (US)
(72) ALEXEY REVENKO; ROBERT A. MACLEOD; SUSAN M. FREIER
(85) 12/05/2021
(86) PCT US2019/061508 de 14/11/2019
(87) WO 2020/102558 de 22/05/2020

---

(21) BR 11 2021 009282-0 A2

Código 1.3 - Notificação - Fase Nacional - PCT
(22) 12/12/2019
(30) 12/12/2018 US 62/778,851; 12/12/2018 US 62/778,866
(51) C12N 15/86 (2006.01)
(54) ANELOSSOMOS PARA ENTREGA DE MODALIDADES TERAPÊUTICAS INTRACELULARES
(71) FLAGSHIP PIONEERING INNOVATIONS V, INC (US)
(72) ERICA GABRIELLE WEINSTEIN; AVAK KAHVEJIAN; SIMON DELAGRAVE; NATHAN, LAWRENCE YOZWIAK; KEVIN JAMES LEBO; FERNANDO MARTIN DIAZ; DHANANJAY MANIKLAL NAWANDAR; RYAN, D. TEDSTONE; JARED, DAVID PITTS
(85) 13/05/2021
(86) PCT US2019/065874 de 12/12/2019
(87) WO 2020/123753 de 18/06/2020

(21) BR 11 2021 009315-0 A2	Código 1.3 - Notificação - Fase Nacional - PCT (22) 25/11/2019 (30) 03/12/2018 DE 10 2018 130 614.8 (51) B60T 13/74 (2006.01), F16D 63/00 (2006.01), B60T 8/88 (2006.01), B60T 13/66 (2006.01) (54) DISPOSITIVO ELETROMAGNÉTICO PARA UM SISTEMA DE FREIO PARA UM VEÍCULO, PROCESSO E EQUIPAMENTO DE CONTROLE PARA OPERAR UM DISPOSITIVO ELETROMAGNÉTICO PARA UM SISTEMA DE FREIO PARA UM VEÍCULO E SISTEMA DE FREIO PARA UM VEÍCULO (71) KNORR-BREMSE SYSTEME FÜR NUTZFAHRZEUGE GMBH (DE) (72) CHRISTIAN KAUFMANN; THORSTEN BEYSE; ALFRED BÖER; NUSRET DAGTEKIN; CHRISTIAN DANNHEIM; GÜNTER HERRMANN; AYKUN KASAKYAN; FRANK SCHOLL; CHRISTIAN DITTMAR; THOMAS FEUCHT (85) 13/05/2021 (86) PCT EP2019/082433 de 25/11/2019 (87) WO 2020/114822 de 11/06/2020
(21) BR 11 2021 009316-8 A2	Código 1.3 - Notificação - Fase Nacional - PCT (22) 10/12/2019 (30) 10/12/2018 US 62/777,736; 09/12/2019 US 16/708,239 (51) G06T 7/00 (2017.01) (54) RECOMENDAÇÕES DE IRRIGAÇÃO COM BASE EM IMAGEM (71) THE CLIMATE CORPORATION (US) (72) DEMIR DEVECIGIL; VALERIY KOVALSKYY (85) 13/05/2021 (86) PCT US2019/065348 de 10/12/2019 (87) WO 2020/123428 de 18/06/2020
(21) BR 11 2021 009317-6 A2	Código 1.3 - Notificação - Fase Nacional - PCT (22) 11/11/2019 (30) 20/11/2018 GB 1818884.7 (51) A47J 31/44 (2006.01) (54) ACESSÓRIO DE FORMAÇÃO DE ESPUMA, BASTÃO DE VAPORIZAÇÃO, USO DE UM ACESSÓRIO DE FORMAÇÃO DE ESPUMA, USO DO BASTÃO DE VAPORIZAÇÃO, MÉTODOS PARA CRIAR UMA BEBIDA ESPUMADA COM UM ACESSÓRIO DE FORMAÇÃO DE ESPUMA, E PARA CRIAR UMA BEBIDA ESPUMADA COM UM BASTÃO DE VAPORIZAÇÃO, E, KIT (71) KONINKLIJKE DOUWE EGBERTS B.V. (NL) (72) ANDREW CHARLES BENTLEY; HARRISON LLOYD WOODALL (85) 13/05/2021 (86) PCT EP2019/080879 de 11/11/2019 (87) WO 2020/104234 de 28/05/2020

(21) BR 11 2021 009318-4 A2

Código 1.3 - Notificação - Fase Nacional - PCT
(22) 16/08/2019
(30) 14/11/2018 AU 2018904333; 05/07/2019 AU 2019902399
(51) C22B 1/22 (2006.01), B02C 23/08 (2006.01), B02C 21/00 (2006.01), B03B 9/00 (2006.01)
(54) MÉTODO E APARELHO PARA PROCESSAMENTO DE MAGNETITA
(71) IB OPERATIONS PTY LTD (AU)
(72) ANDREW GRAHAM HAMILTON; GERALD MICHAEL LAROSA
(85) 13/05/2021
(86) PCT AU2019/050866 de 16/08/2019
(87) WO 2020/097667 de 22/05/2020

(21) BR 11 2021 009319-2 A2

Código 1.3 - Notificação - Fase Nacional - PCT
(22) 30/11/2019
(30) 30/11/2018 US 62/773,461
(51) A47K 10/32 (2006.01), A47K 5/06 (2006.01)
(54) SISTEMA DE DISTRIBUIÇÃO, E, MÉTODO
(71) KIMBERLY-CLARK WORLDWIDE, INC. (US)
(72) PAUL F. TRAMONTINA
(85) 13/05/2021
(86) PCT US2019/063894 de 30/11/2019
(87) WO 2020/113196 de 04/06/2020

(21) BR 11 2021 009320-6 A2

Código 1.3 - Notificação - Fase Nacional - PCT
(22) 29/11/2019
(30) 29/11/2018 US 62/772,828
(51) A01N 33/12 (2006.01), A01N 43/16 (2006.01), C12N 1/38 (2006.01), A01P 3/00 (2006.01)
(54) USO DE DERIVADOS DE GUAR EM COMPOSIÇÕES BIOFUNGICIDAS
(71) RHODIA OPERATIONS (FR)
(72) JEAN-CHRISTOPHE CASTAING; FLORENCE LAMBERT; MIRJANA GELO-PUJIC
(85) 13/05/2021
(86) PCT EP2019/083155 de 29/11/2019
(87) WO 2020/109591 de 04/06/2020

(21) BR 11 2021 009321-4 A2

Código 1.3 - Notificação - Fase Nacional - PCT
(22) 27/11/2019
(30) 30/11/2018 US 62/773,529
(51) A61F 13/512 (2006.01), D04H 1/495 (2012.01), A61F 13/494 (2006.01)
(54) MATERIAL NÃO TECIDO
(71) KIMBERLY-CLARK WORLDWIDE, INC. (US)
(72) ANTONIO J. CARRILLO OJEDA; DAVIS DANG H. NHAN; NEIL T.

	SCHOLL; VASILY A. TOPOLKARAEV; DAVID G. BIGGS; DUSTIN J. SMITH; MARK M. MLEZIVA; STEVEN J. ROFFERS (85) 13/05/2021 (86) PCT US2019/063559 de 27/11/2019 (87) WO 2020/112968 de 04/06/2020
(21) BR 11 2021 009323-0 A2	Código 1.3 - Notificação - Fase Nacional - PCT (22) 16/01/2020 (30) 17/01/2019 EP 19152377.8 (51) C09B 31/043 (2006.01), D06P 1/06 (2006.01), C07C 309/47 (2006.01) (54) NOVOS CORANTES ÁCIDOS DE BIS-AZO (71) ARCHROMA IP GMBH (CH) (72) RAINER NUSSER (85) 13/05/2021 (86) PCT EP2020/051019 de 16/01/2020 (87) WO 2020/148383 de 23/07/2020
(21) BR 11 2021 009324-9 A2	Código 1.3 - Notificação - Fase Nacional - PCT (22) 09/12/2019 (30) 10/12/2018 EP 18211245.8 (51) B04B 1/08 (2006.01), B04B 1/14 (2006.01), B04B 11/04 (2006.01) (54) MÉTODO PARA CONTROLAR UM SEPARADOR CENTRÍFUGO, E, SEPARADOR CENTRÍFUGO (71) ALFA LAVAL CORPORATE AB (SE) (72) STAFFAN KÖNIGSSON (85) 13/05/2021 (86) PCT EP2019/084152 de 09/12/2019 (87) WO 2020/120367 de 18/06/2020
(21) BR 11 2021 009326-5 A2	Código 1.3 - Notificação - Fase Nacional - PCT (22) 15/11/2018 (51) H04W 4/06 (2009.01), H04W 4/40 (2018.01), H04W 56/00 (2009.01) (54) MÉTODO E DISPOSITIVO PARA TRANSMITIR INFORMAÇÕES DE CONFIGURAÇÃO DE BLOCO DE SINAL DE SINCRONIZAÇÃO E MÉTODO E DISPOSITIVO PARA RECEBER INFORMAÇÕES DE CONFIGURAÇÃO DE BLOCO DE SINAL DE SINCRONIZAÇÃO (71) BEIJING XIAOMI MOBILE SOFTWARE CO., LTD. (CN) (72) YANG LIU (85) 13/05/2021 (86) PCT CN2018/115614 de 15/11/2018 (87) WO 2020/097846 de 22/05/2020
(21) BR 11 2021 009327-3 A2	Código 1.3 - Notificação - Fase Nacional - PCT

(22) 18/11/2019
(30) 16/11/2018 US 16/192,889
(51) A61B 50/00 (2016.01), A61B 17/72 (2006.01), A61B 50/20 (2016.01), A61B 50/30 (2016.01), A61B 17/86 (2006.01)
(54) ENCAPSULAMENTO PARA ELEMENTO DE CABEÇA TELESCÓPICO DO PINO FEMORAL TROCANTÉRICO
(71) DEPUY SYNTHES PRODUCTS, INC. (US)
(72) DOMINIC D'ANDREA; DAVID MOSZAK; ANDREW FLINTROP; DANA PAPPALARDO; JOHN ANASTASIADIS
(85) 13/05/2021
(86) PCT IB2019/059890 de 18/11/2019
(87) WO 2020/100125 de 22/05/2020

---

(21) BR 11 2021 009328-1 A2

Código 1.3 - Notificação - Fase Nacional - PCT
(22) 12/03/2019
(30) 16/11/2018 EP 18206826.2
(51) C07D 401/04 (2006.01)
(54) PROCESSO PARA A PREPARAÇÃO DE (S)-NICOTINA A PARTIR DE MIOSMINA
(71) ZANOPRIMA LIFESCIENCES LIMITED (GB)
(72) RAYMOND MCCAGUE; ASHOK SRINIVASAN NARASIMHAN
(85) 13/05/2021
(86) PCT EP2019/056194 de 12/03/2019
(87) WO 2020/098978 de 22/05/2020

---

(21) BR 11 2021 009329-0 A2

Código 1.3 - Notificação - Fase Nacional - PCT
(22) 29/11/2019
(30) 29/11/2018 EP 18209213.0
(51) A01N 33/12 (2006.01), A01N 43/16 (2006.01), C12N 1/38 (2006.01), A01N 25/00 (2006.01), C12N 5/00 (2006.01)
(54) USO DE HIDROXIALQUIL GUARS CATIÔNICOS PARA O CRESCIMENTO DE MICRO-ORGANISMOS
(71) RHODIA OPERATIONS (FR)
(72) JEAN-CHRISTOPHE CASTAING; FLORENCE LAMBERT; CLARA VERNAY; MARINA GABRIEL PESSOA
(85) 13/05/2021
(86) PCT EP2019/083108 de 29/11/2019
(87) WO 2020/109560 de 04/06/2020

---

(21) BR 11 2021 009330-3 A2

Código 1.3 - Notificação - Fase Nacional - PCT
(22) 15/11/2019
(30) 15/11/2018 CN 201811355943.0
(51) C12N 9/22 (2006.01), C12N 15/52 (2006.01), C12N 15/62 (2006.01), C12N 15/63 (2006.01), C12N 15/113 (2010.01), C12N 15/90 (2006.01), A61K 35/12

(2015.01), A61K 48/00 (2006.01)
(54) SISTEMA E ENZIMA CRISPR-CAS12J
(71) CHINA AGRICULTURAL UNIVERSITY (CN)
(72) JINSHENG LAI; YINGSI ZHOU; YINGNAN LI; JIHONG ZHANG; YINGYING WANG; MENGLU LYU; XIANGBO ZHANG; HAIMING ZHAO; WEIBIN SONG
(85) 13/05/2021
(86) PCT CN2019/118702 de 15/11/2019
(87) WO 2020/098772 de 22/05/2020

---

(21) BR 11 2021 009332-0 A2

Código 1.3 - Notificação - Fase Nacional - PCT
(22) 10/12/2019
(30) 11/12/2018 EP 18211704.4
(51) C07C 29/14 (2006.01), C07C 33/02 (2006.01)
(54) COMPOSTO, COMPOSIÇÃO QUÍMICA AROMÁTICA, USO DO COMPOSTO, E, MÉTODO PARA PREPARAR O COMPOSTO.
(71) BASF SE (DE)
(72) MIRIAM BRU ROIG; RALF PELZER; FLORIAN GARLICHS
(85) 13/05/2021
(86) PCT EP2019/084411 de 10/12/2019
(87) WO 2020/120469 de 18/06/2020

---

(21) BR 11 2021 009334-6 A2

Código 1.3 - Notificação - Fase Nacional - PCT
(22) 26/11/2019
(30) 26/11/2018 US 16/200,376; 09/04/2019 US 16/378,769
(51) B01D 61/42 (2006.01), B01D 53/26 (2006.01), B01D 61/58 (2006.01)
(54) SISTEMA ELETRODIALÍTICO USADO PARA REMOVER SOLVENTE DE FLUXOS FLUIDOS E NÃO FLUIDOS
(71) PALO ALTO RESEARCH CENTER, INCORPORATED (US)
(72) EUGENE BEH; MICHAEL BENEDICT; ELIF KARATAY; JESSICA LOUIS BAKER RIVEST
(85) 13/05/2021
(86) PCT US2019/063157 de 26/11/2019
(87) WO 2020/112712 de 04/06/2020

---

(21) BR 11 2021 009335-4 A2

Código 1.3 - Notificação - Fase Nacional - PCT
(22) 29/11/2019
(30) 29/11/2018 US 62/772,846
(51) A01N 43/16 (2006.01), C12N 1/38 (2006.01), A01P 3/00 (2006.01)
(54) USO DE GOMA GUAR EM COMPOSIÇÕES BIOFUNGICIDAS
(71) RHODIA OPERATIONS (FR)
(72) JEAN-CHRISTOPHE CASTAING; FLORENCE LAMBERT; MIRJANA GELO-PUJIC
(85) 13/05/2021

(86) PCT EP2019/083105 de 29/11/2019
(87) WO 2020/109559 de 04/06/2020

---

(21) BR 11 2021 009336-2 A2

Código 1.3 - Notificação - Fase Nacional - PCT
(22) 18/11/2019
(30) 16/11/2018 DK PA 2018 00871
(51) G05D 1/02 (2020.01), B63H 25/00 (2006.01)
(54) CONTROLE DE POSICIONAMENTO DINÂMICO
(71) MAERSK DRILLING A/S (DK)
(72) JOHN RON PEDERSEN
(85) 13/05/2021
(86) PCT DK2019/050354 de 18/11/2019
(87) WO 2020/098898 de 22/05/2020

---

(21) BR 11 2021 009337-0 A2

Código 1.3 - Notificação - Fase Nacional - PCT
(22) 19/11/2019
(30) 29/11/2018 KR 10-2018-0151430
(51) F02K 9/46 (2006.01), F02K 9/56 (2006.01), F02K 9/72 (2006.01)
(54) UM MOTOR DE FOGUETE HÍBRIDO QUE USA UMA BOMBA OXIDANTE ACIONADA POR MOTOR ELÉTRICO
(71) INNOSPACE CO., LTD. (KR)
(72) SOO JONG KIM; SUNG BONG CHO; KEUN HWAN MOON; SUNG HOON RYU
(85) 13/05/2021
(86) PCT KR2019/015798 de 19/11/2019
(87) WO 2020/111622 de 04/06/2020

---

(21) BR 11 2021 009338-9 A2

Código 1.3 - Notificação - Fase Nacional - PCT
(22) 12/11/2019
(30) 13/11/2018 EP 18382800.3
(51) A61B 17/221 (2006.01)
(54) SISTEMA E MÉTODOS PARA TROMBECTOMIA PARA EXTRAIR UM TROMBO DE UM LOCAL DE TROMBO EM UM VASO SANGUÍNEO DE UM PACIENTE
(71) ANACONDA BIOMED, SL (ES)
(72) OFIR ARAD HADAR; IÑAKI GALVE MURILLO
(85) 13/05/2021
(86) PCT EP2019/080993 de 12/11/2019
(87) WO 2020/099386 de 22/05/2020

---

(21) BR 11 2021 009362-1 A2

Código 1.3 - Notificação - Fase Nacional - PCT
(22) 15/11/2019
(30) 15/11/2018 EP 18306493.0

(51) C07D 249/10 (2006.01), C07D 401/04 (2006.01), C07D 401/06 (2006.01), C07D 401/12 (2006.01), C07D 405/06 (2006.01), C07D 409/04 (2006.01), C07D 417/04 (2006.01), A61P 31/04 (2006.01), A61K 31/4196 (2006.01)
(54) COMPOSTO INIBIDOR DE METALO-BETA-LACTAMASES E COMPOSIÇÃO FARMACÊUTICA
(71) ECOLE NATIONALE SUPERIEURE DE CHIMIE DE MONTPELLIER (FR) ; CENTRE NATIONAL DE LA RECHERCHE SCIENTIFIQUE (FR) ; UNIVERSITE DE MONTPELLIER (FR) ; JEAN-DENIS DOCQUIER (IT)
(72) JEAN-DENIS DOCQUIER; JEAN-FRANÇOIS HERNANDEZ; LAURENT GAVARA; LAURENT SEVAILLE; ALICE LEGRU
(85) 13/05/2021
(86) PCT EP2019/081508 de 15/11/2019
(87) WO 2020/099645 de 22/05/2020

---

(21) BR 11 2021 009366-4 A2

Código 1.3 - Notificação - Fase Nacional - PCT
(22) 13/11/2019
(30) 14/11/2018 CN 201811356690.9
(51) C07K 19/00 (2006.01), C07K 14/705 (2006.01), C07K 16/30 (2006.01), C12N 15/62 (2006.01), C12N 15/63 (2006.01), C12N 5/10 (2006.01), A61K 38/17 (2006.01), A61K 39/395 (2006.01), A61P 35/00 (2006.01), A61P 37/00 (2006.01)
(54) PROTEÍNA DE FUSÃO E USO DA MESMA
(71) HANGZHOU SUMGEN BIOTECH CO., LTD. (CN) ; SUMGEN MAB (BEIJING) BIOTECH CO., LTD. (CN)
(72) MING LV; XIAORAN DING; SHIWEI MIAO; BIN TAN; XUEGONG WANG
(85) 13/05/2021
(86) PCT CN2019/117856 de 13/11/2019
(87) WO 2020/098672 de 22/05/2020

---

(21) BR 11 2021 009370-2 A2

Código 1.3 - Notificação - Fase Nacional - PCT
(22) 13/11/2019
(30) 14/11/2018 US 62/767,410; 21/10/2019 US 62/924,060
(51) A61K 38/48 (2006.01), A61K 48/00 (2006.01), C12N 9/48 (2006.01), C12N 15/85 (2006.01), C12N 15/86 (2006.01), C07K 14/81 (2006.01)
(54) MÉTODO DE TRATAMENTO DA DOENÇA DE BATTEN CLN2, COMPOSIÇÃO FARMACÊUTICA E KIT
(71) REGENXBIO INC. (US)
(72) BHARGAVI KONDRAGUNTA; SUBHA KARUMUTHIL MELETHIL; MATTHIEU PIERRE GUIBERT; ANDREW CHRISTOPHER MERCER; MICHAEL JAMES CARRELL; ROBERT THOMAS STADELMAN; MICHAEL FRANZ GERNER; NICHOLAS ALEXANDER PIERS SASCHA BUSS; JARED BEE; TRISTAN JAMES MARSHALL; ROBERTO DEPAZ
(85) 13/05/2021
(86) PCT US2019/061206 de 13/11/2019

(87) WO 2020/102369 de 22/05/2020

---

(21) BR 11 2021 009373-7 A2

Código 1.3 - Notificação - Fase Nacional - PCT
(22) 14/11/2019
(30) 16/11/2018 US 62/768,730
(51) C07K 16/30 (2006.01), A61K 39/00 (2006.01), A61P 35/00 (2006.01), C07K 14/47 (2006.01)
(54) ANTICORPOS PARA MUCINA-16 E MÉTODOS DE USO DOS MESMOS
(71) MEMORIAL SLOAN KETTERING CANCER CENTER (US) ; EUREKA THERAPEUTICS, INC (US)
(72) DAVID SPRIGGS; JAVIER MORALES; YOKO NAKANO; HONG LIU
(85) 14/05/2021
(86) PCT US2019/061503 de 14/11/2019
(87) WO 2020/102555 de 22/05/2020

---

(21) BR 11 2021 009379-6 A2

Código 1.3 - Notificação - Fase Nacional - PCT
(22) 12/12/2019
(30) 12/12/2018 US 62/778,866; 12/12/2018 US 62/778,869
(51) C12N 15/86 (2006.01)
(54) ANELOSSOMOS PARA ENTREGA DE MODALIDADES TERAPÊUTICAS SECRETADAS
(71) FLAGSHIP PIONEERING INNOVATIONS V, INC (US)
(72) ERICA GABRIELLE WEINSTEIN; AVAK KAHVEJIAN; SIMON DELAGRAVE; NATHAN, LAWRENCE YOZWIAK; KEVIN JAMES LEBO; FERNANDO MARTIN DIAZ; DHANANJAY MANIKLAL NAWANDAR; RYAN, D. TEDSTONE; JARED, DAVID PITTS
(85) 14/05/2021
(86) PCT US2019/065919 de 12/12/2019
(87) WO 2020/123773 de 18/06/2020

---

(21) BR 11 2021 009398-2 A2

Código 1.3 - Notificação - Fase Nacional - PCT
(22) 12/06/2019
(30) 15/11/2018 JP PCT/JP2018/042263
(51) B62J 99/00 (2020.01), G09B 9/052 (2006.01), G09B 9/058 (2006.01)
(54) DISPOSITIVO DE PROCESSAMENTO DE DADOS DE DESLOCAMENTO DE VEÍCULO MONTADO, MÉTODO DE PROCESSAMENTO DE DADOS DE DESLOCAMENTO DE VEÍCULO MONTADO E PROGRAMA DE PROCESSAMENTO DE DADOS DE DESLOCAMENTO DE VEÍCULO MONTADO
(71) YAMAHA HATSUDOKI KABUSHIKI KAISHA (JP)
(72) NORIO OKADA; AKINORI SHINAGAWA
(85) 14/05/2021
(86) PCT JP2019/023382 de 12/06/2019

(87) WO 2020/100333 de 22/05/2020

(21) BR 11 2021 009403-2 A2

Código 1.3 - Notificação - Fase Nacional - PCT
(22) 25/06/2019
(30) 16/11/2018 GB 1818735.1
(51) B29C 63/10 (2006.01)
(54) APARELHO E MÉTODO DE ENROLAMENTO DE FITA
(71) PIPELINE TECHNIQUE LIMITED (GB)
(72) IAN PIBWORTH; ANTHONY DAVIDSON; ROBERT WILLIAM FLANNERY
(85) 14/05/2021
(86) PCT GB2019/051786 de 25/06/2019
(87) WO 2020/099817 de 22/05/2020

(21) BR 11 2021 009409-1 A2

Código 1.3 - Notificação - Fase Nacional - PCT
(22) 29/11/2019
(30) 29/11/2018 GB 1819475.3
(51) A61B 34/30 (2016.01), A61B 34/00 (2016.01), A61B 18/14 (2006.01), A61B 34/20 (2016.01)
(54) INSTRUMENTO CIRÚRGICO ROBÓTICO
(71) CMR SURGICAL LIMITED (GB)
(72) SIMON RODERICK GROVER
(85) 14/05/2021
(86) PCT GB2019/053379 de 29/11/2019
(87) WO 2020/109812 de 04/06/2020

(21) BR 11 2021 009410-5 A2

Código 1.3 - Notificação - Fase Nacional - PCT
(22) 21/11/2019
(30) 26/11/2018 US 62/771,493
(51) C08F 10/06 (2006.01), C08F 210/06 (2006.01), C08L 23/10 (2006.01), C08L 23/12 (2006.01), C08L 23/14 (2006.01)
(54) COMPOSIÇÃO, ARTIGO, E, MÉTODOS PARA PREPARAR A COMPOSIÇÃO E PARA USAR A COMPOSIÇÃO
(71) BRASKEM AMERICA, INC. (US)
(72) KEVIN HERRINGTON; KIMBERLY MILLER MCLOUGHLIN
(85) 14/05/2021
(86) PCT US2019/062572 de 21/11/2019
(87) WO 2020/112483 de 04/06/2020

(21) BR 11 2021 009411-3 A2

Código 1.3 - Notificação - Fase Nacional - PCT
(22) 18/11/2019
(30) 16/11/2018 US 62/768,377
(51) A61K 31/444 (2006.01), A61K 45/06 (2006.01)
(54) COMBINAÇÃO FARMACÊUTICA PARA TRATAMENTO DE CÂNCER

(71) ARQULE, INC. (US)
(72) BRIAN SCHWARTZ; YI YU
(85) 14/05/2021
(86) PCT US2019/061986 de 18/11/2019
(87) WO 2020/102804 de 22/05/2020

---

(21) BR 11 2021 009412-1 A2

Código 1.3 - Notificação - Fase Nacional - PCT
(22) 11/12/2019
(30) 21/12/2018 EP 18214993.0
(51) C08K 3/26 (2006.01), C08K 5/13 (2006.01), C08K 5/3492 (2006.01), C08K 5/526 (2006.01), F16L 9/12 (2006.01)
(54) COMPOSIÇÃO DE POLIPROPILENO, E, USO DE UMA MISTURA
(71) BASF SE (DE)
(72) TANIA WEYLAND; MARIE LAURE BERTET; HEINZ HERBST
(85) 14/05/2021
(86) PCT EP2019/084689 de 11/12/2019
(87) WO 2020/126752 de 25/06/2020

---

(21) BR 11 2021 009416-4 A2

Código 1.3 - Notificação - Fase Nacional - PCT
(22) 09/08/2019
(51) C12N 15/11 (2006.01), A01H 1/02 (2006.01), C12N 5/10 (2006.01), C12Q 1/68 (2018.01), A01H 5/00 (2018.01), A01P 13/00 (2006.01), A01P 17/00 (2006.01)
(54) SEQUÊNCIAS DE ÁCIDO NUCLEICO PARA DETECÇÃO DE PLANTA DE SOJA DBN8002 E MÉTODOS DE DETECÇÃO DAS MESMAS
(71) BEIJING DABEINONG BIOTECHNOLOGY CO., LTD. (CN)
(72) HAN, CHAO; YU, CAIHONG; XIE, XIANGTING; WANG, DENGYUAN; YANG, SHUJING; CUI, GUANGDONG; KANG, YUEJING; BAO, XIAOMING
(85) 14/05/2021
(86) PCT CN2019/099994 de 09/08/2019
(87) WO 2021/026688 de 18/02/2021

---

(21) BR 11 2021 009417-2 A2

Código 1.3 - Notificação - Fase Nacional - PCT
(22) 13/11/2019
(30) 14/11/2018 US 62/767,172
(51) C05B 19/00 (2006.01), C05F 11/08 (2006.01), C05G 3/02 (1968.09)
(54) ENTREGA DE MOLÉCULAS BIOATIVAS EM REVESTIMENTOS OU CAMADAS SUPERFICIAIS DE FERTILIZANTES INORGÂNICOS APRIMORADOS ORGANICAMENTE
(71) ANUVIA PLANT NUTRIENTS HOLDINGS INC. (US)
(72) JEFFREY C. BURNHAM; SANFORD A. SIEGEL
(85) 14/05/2021
(86) PCT US2019/061276 de 13/11/2019

(87) WO 2020/102420 de 22/05/2020

---

(21) BR 11 2021 009418-0 A2

Código 1.3 - Notificação - Fase Nacional - PCT
(22) 15/11/2019
(30) 15/11/2018 US 62/767,763
(51) A01G 9/00 (2018.01), G06K 19/077 (2006.01), B41J 3/407 (2006.01)
(54) MÉTODO E APARELHO PARA RASTREAR UMA OU MAIS PLANTAS E/OU PRODUTOS À BASE DE PLANTAS E/OU RASTREAR A VENDA DE PRODUTOS DERIVADOS A PARTIR DAS MESMAS, UTILIZANDO TECNOLOGIA RFID
(71) METRC LLC (US)
(72) DILEK DAGDELEN UYSAL; JEFFREY LANE WELLS; JOHN WILLIAM STEPHENS
(85) 14/05/2021
(86) PCT US2019/061703 de 15/11/2019
(87) WO 2020/102669 de 22/05/2020

---

(21) BR 11 2021 009419-9 A2

Código 1.3 - Notificação - Fase Nacional - PCT
(22) 14/11/2019
(30) 16/11/2018 EP 18206779.3
(51) C12Q 1/68 (2018.01), C12Q 1/6834 (2018.01), G01N 33/543 (2006.01)
(54) FASE SÓLIDA, MÉTODO DE PREPARAÇÃO DE UMA FASE SÓLIDA, USO, KIT PARA DETERMINAR UM ANALITO EM UMA AMOSTRA, COMPLEXO E MÉTODOS PARA FORMAR UM COMPLEXO E PARA DETERMINAR UM ANALITO EM UMA AMOSTRA
(71) F. HOFFMANN-LA ROCHE AG (CH)
(72) FRANK BERGMANN; DIETER HEINDL; JOHANNES STOECKEL; TOBIAS OELSCHLAEGEL
(85) 14/05/2021
(86) PCT EP2019/081271 de 14/11/2019
(87) WO 2020/099533 de 22/05/2020

---

(21) BR 11 2021 009421-0 A2

Código 1.3 - Notificação - Fase Nacional - PCT
(22) 14/11/2019
(30) 14/11/2018 US 62/767,179
(51) H04L 1/00 (2006.01), H04L 1/20 (2006.01), H04L 25/03 (2006.01)
(54) MUDANÇA DE MODO DE MODULAÇÃO EM UM SISTEMA DE ONDAS CELESTES
(71) SKYWAVE NETWORKS LLC (US)
(72) KEVIN J. BABICH; TERRY LEE VISHLOFF
(85) 14/05/2021
(86) PCT US2019/070008 de 14/11/2019
(87) WO 2020/102825 de 22/05/2020

(21) BR 11 2021 009424-5 A2

Código 1.3 - Notificação - Fase Nacional - PCT
(22) 18/12/2019
(30) 19/12/2018 EM 18213917.0
(51) B32B 7/12 (2006.01), B32B 21/02 (2006.01), B32B 21/04 (2006.01), B32B 21/13 (2006.01), B32B 21/14 (2006.01), B32B 37/12 (2006.01), B32B 38/06 (2006.01), B32B 38/08 (2006.01), B32B 38/14 (2006.01)
(54) MÉTODO PARA PRODUZIR UM MATERIAL DE MADEIRA FOLHEADO E MATERIAL DE MADEIRA QUE COMPREENDE UMA CHAPA DE SUPORTE E PELO MENOS DUAS FOLHAS
(71) FLOORING TECHNOLOGIES LTD. (MT)
(72) KALWA, NORBERT
(85) 14/05/2021
(86) PCT EP2019/086055 de 18/12/2019
(87) WO 2020/127556 de 25/06/2020

(21) BR 11 2021 009427-0 A2

Código 1.3 - Notificação - Fase Nacional - PCT
(22) 14/11/2019
(30) 14/11/2018 EP 18206340.4
(51) A61K 36/85 (2006.01), A61P 25/00 (2006.01)
(54) USO DE EXTRATOS DAS FOLHAS DE VERBENA LIMÃO (ALOYSIA CITRIODORA) PARA AUMENTAR A DISPONIBILIDADE NEURONAL E CEREBRAL DE NEUROTRANSMISSORES SELECIONADOS DO GRUPO DE SEROTONINA, DOPAMINA, NORADRENALINA
(71) FINZELBERG GMBH & CO. KG (DE)
(72) BJÖRN FEISTEL; BERND WALBROEL; BERND L. FIEBICH; KURT APPEL
(85) 14/05/2021
(86) PCT EP2019/081392 de 14/11/2019
(87) WO 2020/099595 de 22/05/2020

(21) BR 11 2021 009429-6 A2

Código 1.3 - Notificação - Fase Nacional - PCT
(22) 20/11/2019
(30) 29/11/2018 DE 10 2018 220 589.2
(51) A61K 9/70 (2006.01)
(54) SISTEMA TRANSDÉRMICO TENDO UMA CAMADA DE APOIO E UM SISTEMA ANULAR
(71) LTS LOHMANN THERAPIE-SYSTEME AG (DE)
(72) FLORIAN HAMMES; ANJA TOMELERI; TOBIAS KLEUDGEN
(85) 14/05/2021
(86) PCT EP2019/081912 de 20/11/2019
(87) WO 2020/109103 de 04/06/2020

(21) BR 11 2021 009430-0 A2

Código 1.3 - Notificação - Fase Nacional - PCT

(22) 15/11/2019
(30) 16/11/2018 US 62/768,565; 01/10/2019 US 62/908,965
(51) C07D 471/04 (2006.01), A61K 31/437 (2006.01), C07D 487/04 (2006.01), A61K 31/4985 (2006.01), A61P 35/00 (2006.01), A61P 35/02 (2006.01)
(54) INIBIDORES DE ERK E USOS DOS MESMOS
(71) CALIFORNIA INSTITUTE OF TECHNOLOGY (US) ; 1200 PHARMA LLC (US) ; THE REGENTS OF THE UNIVERSITY OF CALIFORNIA (US)
(72) COREY M. REEVES; BRENDAN M. O'BOYLE; JUSTIN A. HILF; DYLAN CONKLIN; MARTINA S. MCDERMOTT; NEIL A. O'BRIEN; MICHAEL J. PALAZZOLO; DENNIS SLAMON; STEVEN J. WITTENBERGER; OLIVER C. LOSON; MICHAEL D. BARTBERGER; BRIAN M. STOLTZ
(85) 14/05/2021
(86) PCT US2019/061750 de 15/11/2019
(87) WO 2020/102686 de 22/05/2020

---

(21) BR 11 2021 009432-6 A2

Código 1.3 - Notificação - Fase Nacional - PCT
(22) 10/12/2019
(30) 10/12/2018 US 62/777,473; 30/01/2019 US 62/798,980
(51) G01N 33/569 (2006.01)
(54) APARELHO AUTÔNOMO E SISTEMA PARA A DETECÇÃO DE MICRO-ORGANISMOS.
(71) LABORATORY CORPORATION OF AMERICA HOLDINGS (US)
(72) WENDY HAHN; DWIGHT LYMAN ANDERSON; JESSICA STACH; STEPHEN E. ERICKSON; JOHN PAULSON; MINH MINDY BAO NGUYEN; JOSE S. GIL
(85) 14/05/2021
(86) PCT US2019/065528 de 10/12/2019
(87) WO 2020/123542 de 18/06/2020

---

(21) BR 11 2021 009433-4 A2

Código 1.3 - Notificação - Fase Nacional - PCT
(22) 14/11/2019
(30) 14/11/2018 US 62/767,211
(51) H04L 1/00 (2006.01)
(54) SISTEMA E MÉTODO DE COMUNICAÇÃO DE USO DE MENSAGENS DE COMPRIMENTO VARIÁVEL
(71) SKYWAVE NETWORKS LLC (US)
(72) KEVIN J. BABICH; TERRY LEE VISHLOFF
(85) 14/05/2021
(86) PCT US2019/070006 de 14/11/2019
(87) WO 2020/102823 de 22/05/2020

---

(21) BR 11 2021 009434-2 A2

Código 1.3 - Notificação - Fase Nacional - PCT
(22) 08/11/2019
(30) 18/12/2018 US 62/780979

(51) A01N 25/30 (2006.01), C11D 1/72 (2006.01), C11D 3/30 (2006.01)
(54) ALCOXILATO BENZIDRILADO, MÉTODO PARA PREPARAÇÃO DO ALCOXILATO BENZIDRILADO, COMPOSIÇÃO, PRODUTO EMBALADO, COMPOSIÇÃO DE CONCENTRADO, FORMULAÇÃO QUÍMICA DE DESEMPENHO, FORMULAÇÃO PARA CUIDADOS PESSOAIS, CONCENTRADO EMULSIFICÁVEL AGROQUÍMICO, CONCENTRADO DE SUSPENSÃO AGROQUÍMICA, CONCENTRADO LÍQUIDO SOLÚVEL EM AGROQUÍMICO, E, PÓ MOLHÁVEL AGROQUÍMICO
(71) INDORAMA VENTURES OXIDES LLC (US)
(72) ALAN J. STERN; MATTHEW T. MEREDITH
(85) 14/05/2021
(86) PCT US2019/060525 de 08/11/2019
(87) WO 2020/131245 de 25/06/2020

---

(21) BR 11 2021 009435-0 A2

Código 1.3 - Notificação - Fase Nacional - PCT
(22) 18/12/2019
(30) 21/12/2018 CN PCT/CN2018/122825
(51) C07D 491/044 (2006.01), A61K 31/4353 (2006.01), A61P 9/00 (2006.01)
(54) DERIVADOS DE OXOPIRIDINA SUBSTITUÍDA
(71) BAYER AKTIENGESELLSCHAFT (DE)
(72) SUSANNE RÖHRIG; SEBASTIAN ESSIG; PASCAL ELLERBROCK; SONJA ANLAUF; THOMAS NEUBAUER; ALEXANDER HILLISCH; KATHARINA MEIER; STEFAN HEITMEIER; ADRIAN TERSTEEGEN; MARTINA SCHÄFER; JAN STAMPFUSS; DIETER LANG; HONGPING WANG; ZENGQIANG ZOU; XIANGHAI MENG; KERSTEN MATTHIAS GERICKE
(85) 14/05/2021
(86) PCT EP2019/085983 de 18/12/2019
(87) WO 2020/127504 de 25/06/2020

---

(21) BR 11 2021 009436-9 A2

Código 1.3 - Notificação - Fase Nacional - PCT
(22) 10/10/2019
(30) 15/11/2018 US 62/767,528
(51) C07C 17/383 (2006.01)
(54) MÉTODO PARA NEUTRALIZAR E REMOVER HF DE UMA CORRENTE BRUTA QUE CONTÉM HIDROCLOROFLUORO-OLEFINA
(71) ARKEMA INC. (US)
(72) ANNE MARIE PIGAMO; JAY FINGERET MILLER; EMMANUEL DANIEL BOUSSARIE; KEVIN HISLER
(85) 14/05/2021
(86) PCT US2019/055546 de 10/10/2019
(87) WO 2020/101824 de 22/05/2020

---

(21) BR 11 2021 009438-5 A2

Código 1.3 - Notificação - Fase Nacional - PCT
(22) 18/12/2019

(30) 28/12/2018 EP 18248224.0
(51) A24B 15/167 (2020.01), A24B 15/16 (2020.01), A24F 40/20 (2020.01), A24F 40/10 (2020.01)
(54) FORMULAÇÃO DE NICOTINA COMPREENDENDO SAL METÁLICO
(71) PHILIP MORRIS PRODUCTS S.A. (CH)
(72) IRENE TAURINO
(85) 14/05/2021
(86) PCT EP2019/086110 de 18/12/2019
(87) WO 2020/136062 de 02/07/2020

---

(21) BR 11 2021 009439-3 A2

Código 1.3 - Notificação - Fase Nacional - PCT
(22) 06/11/2019
(30) 16/11/2018 GB 1818714.6
(51) E21B 33/13 (2006.01), E21B 27/02 (2006.01), E21B 33/12 (2006.01)
(54) CIMENTAÇÃO DE ESPAÇO ANULAR A SEM BOMBEAR CIMENTO
(71) EQUINOR ENERGY AS (NO)
(72) BARD MARIUS JOHANSEN
(85) 14/05/2021
(86) PCT NO2019/050244 de 06/11/2019
(87) WO 2020/101503 de 22/05/2020

---

(21) BR 11 2021 009442-3 A2

Código 1.3 - Notificação - Fase Nacional - PCT
(22) 20/11/2019
(30) 19/11/2018 US 62/769,323
(51) F04D 1/00 (2006.01), F04D 17/00 (2006.01), F04D 29/04 (2006.01), F25B 1/04 (2006.01)
(54) COMPRESSOR CENTRÍFUGO LIVRE DE LUBRIFICAÇÃO
(71) SMART E, LLC (US)
(72) ESTEBAN JOSÉ ECHENIQUE; SANTIAGO LABOLLITA
(85) 14/05/2021
(86) PCT US2019/062465 de 20/11/2019
(87) WO 2020/106879 de 28/05/2020

---

(21) BR 11 2021 009443-1 A2

Código 1.3 - Notificação - Fase Nacional - PCT
(22) 11/12/2019
(30) 13/12/2018 EP 18212199.6
(51) C07D 487/04 (2006.01), A61K 31/4196 (2006.01), A61K 31/501 (2006.01), A61K 31/506 (2006.01), A61K 31/46 (2006.01), A61P 25/28 (2006.01), A61P 27/16 (2006.01)
(54) DERIVADOS DE 7-FENÓXI-N-(3-AZABICICLO[3.2.1]OCTAN-8-IL)-6,7-DI-HIDRO-5H-PIRROLO[1,2-B][1,2,4]TRIAZOL-2-AMINA E COMPOSTOS RELACIONADOS COMO MODULADORES DE GAMA-SECRETASE PARA O TRATAMENTO DA DOENÇA DE ALZHEIMER.

(71) F. HOFFMANN-LA ROCHE AG (CH)
(72) BEAT FREI; HASANE RATNI
(85) 14/05/2021
(86) PCT EP2019/084538 de 11/12/2019
(87) WO 2020/120521 de 18/06/2020

---

(21) BR 11 2021 009444-0 A2

Código 1.3 - Notificação - Fase Nacional - PCT
(22) 11/11/2019
(30) 16/11/2018 US 62/768,316
(51) A61F 5/00 (2006.01), A61F 2/26 (2006.01), A61F 2/50 (2006.01), A61F 5/41 (2006.01), A61H 19/00 (2006.01)
(54) DISPOSITIVO PARA REMODELAÇÃO DE UM PÊNIS E DISPOSITIVO DE APLICAÇÃO PARA APLICAR O DISPOSITIVO DE REMODELAÇÃO
(71) LAMAMED SOLUTIONS (US)
(72) SURESH SUBRAYA PAI; CELSO JACINTO BAGAOISAN; IAN L. GOLDMAN; JOHN M STROBEL
(85) 14/05/2021
(86) PCT US2019/060805 de 11/11/2019
(87) WO 2020/102120 de 22/05/2020

---

(21) BR 11 2021 009445-8 A2

Código 1.3 - Notificação - Fase Nacional - PCT
(22) 16/11/2019
(30) 16/11/2018 IN 201841043166
(51) C07D 213/80 (2006.01), C07D 213/46 (2006.01)
(54) ÁCIDOS CARBOXÍLICOS DE PIRIDINA SUBSTITUÍDOS, SEU MÉTODO DE PREPARAÇÃO E COMPOSIÇÕES DOS MESMOS
(71) INCILIA THERAPEUTICS PRIVATE LIMITED (IN)
(72) VIJAY JOGUPARTHI; NARENDRA VARMA GADDIRAJU; PEDDA OBIREDDYGARI VENKATARAMANA REDDY
(85) 14/05/2021
(86) PCT IN2019/050849 de 16/11/2019
(87) WO 2020/100169 de 22/05/2020

---

(21) BR 11 2021 009447-4 A2

Código 1.3 - Notificação - Fase Nacional - PCT
(22) 11/11/2019
(30) 15/11/2018 US 16/192,062
(51) C12M 1/12 (2006.01), C12M 1/00 (2006.01), C12N 5/0784 (2010.01)
(54) APARELHO E MÉTODO DE GERAÇÃO DE CÉLULAS DENDRÍTICAS
(71) FLASKWORKS, LLC (US)
(72) ANDREW KOZBIAL
(85) 14/05/2021
(86) PCT US2019/060695 de 11/11/2019
(87) WO 2020/102062 de 22/05/2020

(21) BR 11 2021 009449-0 A2

Código 1.3 - Notificação - Fase Nacional - PCT
(22) 16/08/2019
(30) 14/11/2018 AU 2018904335; 05/07/2019 AU 2019902401
(51) B03C 1/10 (2006.01), C02F 1/48 (2006.01)
(54) MÉTODO E APARELHO PARA PROCESSAMENTO DE MAGNETITA
(71) IB OPERATIONS PTY LTD (AU)
(72) ANDREW GRAHAM HAMILTON; GERALD MICHAEL LAROSA
(85) 14/05/2021
(86) PCT AU2019/050868 de 16/08/2019
(87) WO 2020/097669 de 22/05/2020

(21) BR 11 2021 009452-0 A2

Código 1.3 - Notificação - Fase Nacional - PCT
(22) 15/11/2019
(30) 16/11/2018 US 62/768.665
(51) A61K 35/76 (2015.01), A61K 9/00 (2006.01), A61K 48/00 (2006.01), C12N 15/62 (2006.01), A61P 7/04 (2006.01), G06F 19/00 (1995.01)
(54) ENSAIO IN VITRO PARA DETECTAR INTENSIFICADORES E INIBIDORES DE TRANSDUÇÃO DE VETOR DE VÍRUS ADENO-ASSOCIADOS (AAV) E/OU DETECTAR OU QUANTIFICAR ANTICORPOS DE LIGAÇÃO A ANTI-AAV
(71) SPARK THERAPEUTICS, INC. (US)
(72) KLAUDIA KURANDA; XAVIER ANGUELA; FEDERICO MINGOZZI
(85) 14/05/2021
(86) PCT US2019/061851 de 15/11/2019
(87) WO 2020/102753 de 22/05/2020

(21) BR 11 2021 009460-1 A2

Código 1.3 - Notificação - Fase Nacional - PCT
(22) 18/11/2019
(30) 16/11/2018 US 62/768,336
(51) G06K 19/077 (2006.01)
(54) MÉTODO, SISTEMA E APARELHO PARA FORMAÇÃO E COLOCAÇÃO DE RÓTULO DE RFID
(71) AVERY DENNISON RETAIL INFORMATION SERVICES, LLC (US)
(72) MARK ROTH
(85) 14/05/2021
(86) PCT US2019/061953 de 18/11/2019
(87) WO 2020/102798 de 22/05/2020
Feita a retificação do despacho 1.3 publicado na RPI 2640 de 10/08/2021, referente ao item 54.

(21) BR 11 2021 009481-4 A2

Código 1.3 - Notificação - Fase Nacional - PCT
(22) 15/11/2019
(30) 16/11/2018 US 62/768,474; 13/06/2019 US 62/861,039; 07/11/2019 US

62/931,925
(51) A61K 48/00 (2006.01), C07K 14/47 (2006.01), C12N 9/22 (2006.01), C12N 15/113 (2010.01), C12N 15/86 (2006.01)
(54) MÉTODO PARA TRATAMENTO DA DISTROFIA MUSCULAR DIRECIONANDO GENE DE UTROFINA.
(71) ASTELLAS PHARMA INC. (JP) ; MODALIS THERAPEUTICS CORPORATION (JP)
(72) EIJI YOSHIMI; KATSURO YOSHIOKA; TETSUYA YAMAGATA; YUANBO QIN; IAIN ROBERT THOMPSON; NIDHI KHANNA
(85) 14/05/2021
(86) PCT JP2019/045716 de 15/11/2019
(87) WO 2020/101042 de 22/05/2020

---

(21) BR 11 2021 009507-1 A2

Código 1.3 - Notificação - Fase Nacional - PCT
(22) 12/11/2019
(30) 16/11/2018 US 62/768,614
(51) A01D 41/14 (2006.01)
(54) PLATAFORMA DE COLHEITADEIRA TENDO UM SISTEMA DE CONTROLE DE SEGMENTOS
(71) CNH INDUSTRIAL AMERICA LLC (US)
(72) GLENN AESAERT; CORY DOUGLAS HUNT; JEFFREY C. TROWBRIDGE
(85) 16/05/2021
(86) PCT US2019/060927 de 12/11/2019
(87) WO 2020/102199 de 22/05/2020

---

(21) BR 11 2021 009508-0 A2

Código 1.3 - Notificação - Fase Nacional - PCT
(22) 29/10/2019
(30) 16/11/2018 US 62/768,370
(51) A01D 41/14 (2006.01)
(54) GERENCIAMENTO DE LIMITE PARA ATUAÇÃO DE SEGUIMENTO DE SOLO EM UMA PLATAFORMA DE COLHEITA DE MÚLTIPLOS SEGMENTOS
(71) CNH INDUSTRIAL AMERICA LLC (US)
(72) CORY DOUGLAS HUNT; JEFFREY C. TROWBRIDGE
(85) 16/05/2021
(86) PCT US2019/058600 de 29/10/2019
(87) WO 2020/101886 de 22/05/2020

---

(21) BR 11 2021 009509-8 A2

Código 1.3 - Notificação - Fase Nacional - PCT
(22) 07/11/2019
(30) 16/11/2018 US 62/768,578
(51) A01D 57/20 (2006.01), A01D 41/14 (2006.01), A01D 61/00 (2006.01)
(54) PLATAFORMA DE COLHEITADEIRA COM MONTAGEM DE ROLETE DE CORREIA LATERAL
(71) CNH INDUSTRIAL AMERICA LLC (US)

(72) JOEL COOK; BENJAMIN DAVID KEMMERER; BLAINE ROBERT NOLL
(85) 16/05/2021
(86) PCT US2019/060201 de 07/11/2019
(87) WO 2020/101993 de 22/05/2020

---

(21) BR 11 2021 009512-8 A2

Código 1.3 - Notificação - Fase Nacional - PCT
(22) 16/12/2019
(30) 17/12/2018 EP 18213062.5
(51) A24C 5/00 (2020.01), A24D 1/22 (2020.01)
(54) ARTIGO GERADOR DE AEROSSOL COMPREENDENDO UMA FONTE DE CALOR
(71) PHILIP MORRIS PRODUCTS S.A. (CH)
(72) GENNARO CAMPITELLI; GIANPAOLO D'AMBRA; ONUR DAYIOGLU; FARHANG MOHSENI; IRENE TAURINO; IHAR ZINOVIK
(85) 17/05/2021
(86) PCT EP2019/085457 de 16/12/2019
(87) WO 2020/127122 de 25/06/2020

---

(21) BR 11 2021 009513-6 A2

Código 1.3 - Notificação - Fase Nacional - PCT
(22) 29/08/2019
(30) 19/11/2018 CN 201811377119.5
(51) H04W 8/20 (2009.01)
(54) MÉTODO PARA OBTER INFORMAÇÃO DE CAPACIDADE DE TERMINAL, APARELHO, E SISTEMA
(71) HUAWEI TECHNOLOGIES CO., LTD. (CN)
(72) HAIYANG SUN; YIZHUANG WU
(85) 17/05/2021
(86) PCT CN2019/103423 de 29/08/2019
(87) WO 2020/103517 de 28/05/2020

---

(21) BR 11 2021 009515-2 A2

Código 1.3 - Notificação - Fase Nacional - PCT
(22) 26/11/2018
(51) A61K 8/49 (2006.01), A61K 8/92 (2006.01), A61Q 19/10 (2006.01), A61Q 17/00 (2006.01)
(54) COMPOSIÇÕES PARA CUIDADOS PESSOAIS E MÉTODOS PARA ESTAS
(71) COLGATE-PALMOLIVE COMPANY (US)
(72) QIANG WU; SHUJIANG CHENG; LAURENCE DU-THUMM; ADRIANA ARMAS; JODIE PARKER; CHERYL KOZUBAL
(85) 17/05/2021
(86) PCT US2018/062411 de 26/11/2018
(87) WO 2020/112074 de 04/06/2020

(21) BR 11 2021 009517-9 A2

Código 1.3 - Notificação - Fase Nacional - PCT
(22) 17/01/2019
(51) B03B 4/00 (2006.01), B03B 4/02 (2006.01), B03B 4/06 (2006.01)
(54) MESA DENSIMÉTRICA CONTROLADA POR SISTEMA AUTOMÁTICO DE ACIONAMENTO
(71) JULIO CARLOS BENJAMIN BAUMGARTEN (BR/RS)
(72) JÚLIO CARLOS BENJAMIN BAUMGARTEN
(85) 17/05/2021
(86) PCT BR2019/050015 de 17/01/2019
(87) WO 2020/146930 de 23/07/2020

(21) BR 11 2021 009522-5 A2

Código 1.3 - Notificação - Fase Nacional - PCT
(22) 30/10/2019
(30) 19/11/2018 US 16/195387
(51) F16L 37/091 (2006.01), B29C 65/00 (2006.01), F16K 1/12 (2006.01), F16L 37/088 (2006.01)
(54) ACESSÓRIO DE ENCANAMENTO ACOPLÁVEL A UMA PORÇÃO DE EXTREMIDADE LIVRE DE UM TUBO, ENCAIXE DE ENCANAMENTO, E, VÁLVULA ACOPLÁVEL A UMA PORÇÃO DE EXTREMIDADE LIVRE DE UM TUBO
(71) ACCOR TECHNOLOGY, INC. (US)
(72) CHARLIE E. WHITNEY, JR.; JERRY EDWARD O'NEILL
(85) 17/05/2021
(86) PCT US2019/058930 de 30/10/2019
(87) WO 2020/106423 de 28/05/2020

(21) BR 11 2021 009525-0 A2

Código 1.3 - Notificação - Fase Nacional - PCT
(22) 21/11/2019
(30) 23/11/2018 FR FR1871775
(51) A45D 34/00 (2006.01), A45D 40/24 (2006.01), A61M 35/00 (2006.01), B65D 81/32 (2006.01), A61K 8/02 (2006.01)
(54) DISPOSITIVO E PROCESSO PARA PREPARAR UMA COMPOSIÇÃO COSMÉTICA
(71) L'OREAL (FR)
(72) ERIC DEHAUDT; THOMAS POCARD
(85) 17/05/2021
(86) PCT EP2019/082130 de 21/11/2019
(87) WO 2020/104609 de 28/05/2020

(21) BR 11 2021 009528-4 A2

Código 1.3 - Notificação - Fase Nacional - PCT
(22) 02/12/2019
(30) 11/12/2018 EP 18211617.8
(51) A01N 43/653 (2006.01), A01N 43/56 (2006.01), A01N 43/40 (2006.01), A01N 37/50 (2006.01), A01N 43/84 (2006.01), A01N 43/713 (2006.01), A01N

43/42 (2006.01), A01N 43/80 (2006.01), A01N 47/20 (2006.01), A01N 47/24 (2006.01), A01N 43/90 (2006.01), A01P 3/00 (2006.01)
(54) MÉTODO DE CONTROLE DE FUNGOS FITOPATOGÊNICOS E USO DA COMPOSIÇÃO
(71) BASF AGRO B.V. (NL)
(72) MIKAEL COQUILLER; MARKUS GEWEHR
(85) 17/05/2021
(86) PCT EP2019/083336 de 02/12/2019
(87) WO 2020/120205 de 18/06/2020

---

(21) BR 11 2021 009529-2 A2

Código 1.3 - Notificação - Fase Nacional - PCT
(22) 15/11/2019
(30) 16/11/2018 GB 1818717.9
(51) E04C 2/34 (2006.01), E04C 2/296 (2006.01)
(54) CONJUNTO DE PAINEL DE CONSTRUÇÃO E MÉTODO DE FABRICAÇÃO
(71) 4WALL IP LTD (SC)
(72) NICHOLAS EDWARDS; CHRISTOPHER MOSS
(85) 17/05/2021
(86) PCT GB2019/053243 de 15/11/2019
(87) WO 2020/099887 de 22/05/2020

---

(21) BR 11 2021 009530-6 A2

Código 1.3 - Notificação - Fase Nacional - PCT
(22) 04/10/2019
(30) 16/11/2018 GB 1818743.5
(51) G16H 20/10 (2018.01), G16H 40/63 (2018.01), G16H 40/67 (2018.01), A24F 47/00 (2020.01)
(54) SISTEMA DE AJUSTE DE INGREDIENTE ATIVO PARA UM SISTEMA ELETRÔNICO DE FORNECIMENTO DE VAPOR (EVPS), SISTEMA ELETRÔNICO DE FORNECIMENTO DE VAPOR (EVPS), DISPOSITIVO DE COMUNICAÇÃO MÓVEL, MÉTODO DE AJUSTE DE INGREDIENTE ATIVO PARA UM SISTEMA ELETRÔNICO DE FORNECIMENTO DE VAPOR (EVPS) E MEIO LEGÍVEL POR COMPUTADOR
(71) NICOVENTURES TRADING LIMITED (GB)
(72) DAVID LEADLEY
(85) 17/05/2021
(86) PCT GB2019/052806 de 04/10/2019
(87) WO 2020/099824 de 22/05/2020

---

(21) BR 11 2021 009532-2 A2

Código 1.3 - Notificação - Fase Nacional - PCT
(22) 03/12/2019
(30) 04/12/2018 FR 1872291
(51) B32B 7/12 (2006.01), B32B 17/10 (2006.01), B32B 27/20 (2006.01), B32B 3/02 (2006.01), B32B 7/05 (2019.01), B32B 3/08 (2006.01)

(54) VIDRAÇA LAMINADA COM ELEMENTO ESCALONADO PERIFÉRICO EM MATERIAL POLIMÉRICO TENDO UMA PERMEABILIDADE MÁXIMA NECESSÁRIA AO VAPOR DE ÁGUA
(71) SAINT-GOBAIN GLASS FRANCE (FR)
(72) THOMAS TONDU; DIDIER TELLIER
(85) 17/05/2021
(86) PCT FR2019/052906 de 03/12/2019
(87) WO 2020/115425 de 11/06/2020

---

(21) BR 11 2021 009533-0 A2

Código 1.3 - Notificação - Fase Nacional - PCT
(22) 04/12/2019
(30) 11/12/2018 FR 1872679
(51) B32B 17/10 (2006.01), H05B 3/84 (2006.01)
(54) VIDRAÇA LAMINADA QUE COMPREENDE UM SUBSTRATO TRANSPARENTE COM UMA CAMADA DE AQUECIMENTO TENDO LINHAS DE FLUXO QUE, EM CONJUNTO, SÃO DE LARGURA VARIÁVEL
(71) SAINT-GOBAIN GLASS FRANCE (FR)
(72) VINCENT LEGOIS
(85) 17/05/2021
(86) PCT FR2019/052931 de 04/12/2019
(87) WO 2020/120879 de 18/06/2020

---

(21) BR 11 2021 009535-7 A2

Código 1.3 - Notificação - Fase Nacional - PCT
(22) 26/11/2019
(30) 27/11/2018 FR 1871947
(51) C04B 35/03 (2006.01), C04B 35/101 (2006.01), C04B 35/111 (2006.01), C04B 35/46 (2006.01), C04B 35/48 (2006.01), C04B 35/565 (2006.01), C04B 35/573 (2006.01), C04B 35/632 (2006.01), C04B 38/00 (2006.01)
(54) MÉTODO DE FABRICAÇÃO POR ADIÇÃO DE MATERIAL DE UM SUPORTE INORGÂNICO DE FILTRAÇÃO E MEMBRANA OBTIDA
(71) TECHNOLOGIES AVANCEES ET MEMBRANES INDUSTRIELLES (FR)
(72) PHILIPPE LESCOCHE; JÉRÔME ANQUETIL
(85) 17/05/2021
(86) PCT FR2019/052807 de 26/11/2019
(87) WO 2020/109715 de 04/06/2020

---

(21) BR 11 2021 009536-5 A2

Código 1.3 - Notificação - Fase Nacional - PCT
(22) 20/11/2019
(30) 21/11/2018 JP 2018-218448
(51) A61K 31/422 (2006.01), A61K 31/454 (2006.01), A61P 31/04 (2006.01), C07D 413/06 (2006.01), C07D 413/14 (2006.01)
(54) DERIVADO DE IMIDAZOL
(71) TAISHO PHARMACEUTICAL CO., LTD. (JP)
(72) HAJIME TAKASHIMA; YOHEI MATSUDA; YUYA OGATA; NAOKI

	SASAMOTO; RISA TSURUTA; FUMIHITO USHIYAMA; KAORI UEKI; NOZOMI TANAKA (85) 17/05/2021 (86) PCT JP2019/045362 de 20/11/2019 (87) WO 2020/105660 de 28/05/2020
(21) BR 11 2021 009537-3 A2	Código 1.3 - Notificação - Fase Nacional - PCT (22) 26/11/2019 (30) 27/11/2018 FR 1871952 (51) C04B 35/03 (2006.01), C04B 35/101 (2006.01), C04B 35/111 (2006.01), C04B 35/46 (2006.01), C04B 35/48 (2006.01), C04B 35/565 (2006.01), C04B 35/573 (2006.01), C04B 35/632 (2006.01), C04B 38/00 (2006.01) (54) MÉTODO DE FABRICAÇÃO POR ADIÇÃO DE MATERIAL DE UM SUPORTE INORGÂNICO DE FILTRAÇÃO A PARTIR DE UMA COMPOSIÇÃO TERMOFUSÍVEL E MEMBRANA OBTIDA (71) TECHNOLOGIES AVANCEES ET MEMBRANES INDUSTRIELLES (FR) (72) PHILIPPE LESCOCHE; JÉRÔME ANQUETIL (85) 17/05/2021 (86) PCT FR2019/052808 de 26/11/2019 (87) WO 2020/109716 de 04/06/2020
(21) BR 11 2021 009538-1 A2	Código 1.3 - Notificação - Fase Nacional - PCT (22) 05/12/2019 (30) 19/12/2018 EP 18213907.1 (51) A61K 8/27 (2006.01), A61K 8/34 (2006.01), A61K 8/41 (2006.01), A61K 8/49 (2006.01), A61Q 5/00 (2006.01), A61Q 5/12 (2006.01) (54) COMPOSIÇÃO DE TRATAMENTO CAPILAR, MÉTODO DE TRATAMENTO CAPILAR E USO DE DIÉSTER QUATERNÁRIO (71) UNILEVER IP HOLDINGS B.V. (PB) (72) COLIN CHRISTOPHER DAVID GILES; RONGRONG ZHOU (85) 17/05/2021 (86) PCT EP2019/083916 de 05/12/2019 (87) WO 2020/126532 de 25/06/2020
(21) BR 11 2021 009539-0 A2	Código 1.3 - Notificação - Fase Nacional - PCT (22) 15/11/2019 (30) 20/11/2018 US 62/769,704; 12/11/2019 US 16/681,232 (51) C10M 115/10 (2006.01) (54) COMPOSIÇÃO, GRAXA À BASE DE SULFONATO, E, MÉTODO PARA FABRICAR GRAXA À BASE DE SULFONATO (71) NCH CORPORATION (US) (72) J. ANDREW WAYNICK; GASTON AGUILAR (85) 17/05/2021 (86) PCT US2019/061593 de 15/11/2019

(87) WO 2020/106553 de 28/05/2020

(21) BR 11 2021 009543-8 A2

Código 1.3 - Notificação - Fase Nacional - PCT
(22) 16/01/2020
(30) 16/01/2019 US 62/792,994
(51) G01N 33/68 (2006.01)
(54) MÉTODOS PARA IDENTIFICAR TIÓIS LIVRES EM UM MEDICAMENTO DE PROTEÍNA, DE IDENTIFICAÇÃO DE HETEROGENEIDADE DE DISSULFETO EM UM MEDICAMENTO DE PROTEÍNA E PARA SELECIONAR UM MEDICAMENTO DE PROTEÍNA, E, COMPOSIÇÃO FARMACÊUTICA
(71) REGENERON PHARMACEUTICALS, INC. (US)
(72) SOOK YEN E.; DAVID BRAMHALL; HAIBO QIU
(85) 17/05/2021
(86) PCT US2020/013910 de 16/01/2020
(87) WO 2020/150492 de 23/07/2020

(21) BR 11 2021 009546-2 A2

Código 1.3 - Notificação - Fase Nacional - PCT
(22) 14/01/2020
(30) 15/01/2019 US 62/792,542
(51) G01N 31/22 (2006.01), G01N 33/84 (2006.01)
(54) COMPOSIÇÕES E MÉTODOS DE ANÁLISE DE SOLO
(71) PRECISION PLANTING LLC (US)
(72) RICHARD PETROSKI; RACHEL NELSON
(85) 17/05/2021
(86) PCT IB2020/050250 de 14/01/2020
(87) WO 2020/148640 de 23/07/2020

(21) BR 11 2021 009548-9 A2

Código 1.3 - Notificação - Fase Nacional - PCT
(22) 15/11/2019
(30) 16/11/2018 KR 10-2018-0141556
(51) A61K 39/395 (2006.01), A61K 9/08 (2006.01), A61K 47/26 (2006.01), A61K 47/18 (2017.01), A61K 47/22 (2006.01), A61K 9/00 (2006.01), A61K 39/00 (2006.01)
(54) COMPOSIÇÃO LÍQUIDA ESTÁVEL QUE COMPREENDE PROTEÍNA
(71) SAMSUNG BIOEPIS CO., LTD. (KR)
(72) YOUNGSEOK JUNG; JAHYE HONG; KYUNG HEE JOO; JAEMIN LEE; HUN JOO LEE; YONGKOOK KIM
(85) 17/05/2021
(86) PCT KR2019/015709 de 15/11/2019
(87) WO 2020/101452 de 22/05/2020

(21) BR 11 2021 009549-7 A2

Código 1.3 - Notificação - Fase Nacional - PCT
(22) 15/11/2019

(30) 16/11/2018 US 62/768,173
(51) B65D 81/03 (2006.01), B65D 81/05 (2006.01), B31D 5/00 (2017.01), B65B 55/20 (2006.01)
(54) PRODUTO DE EMBALAGEM E MÉTODOS DE FABRICAÇÃO E UTILIZAÇÃO PARA REVESTIMENTO DE CAIXA
(71) RANPAK CORP. (US)
(72) LAWRENCE B. THOMAS; MICHAEL DANE WARHOLIC
(85) 17/05/2021
(86) PCT US2019/061757 de 15/11/2019
(87) WO 2020/102692 de 22/05/2020

---

(21) BR 11 2021 009550-0 A2

Código 1.3 - Notificação - Fase Nacional - PCT
(22) 06/12/2019
(30) 10/12/2018 DE 10 2018 221 337.2
(51) G01L 5/00 (2006.01), G01N 3/08 (2006.01), G01N 35/10 (2006.01)
(54) DISPOSIÇÃO DE MEDIÇÃO DE FORÇA, DISPOSITIVO DE MEDIÇÃO DE FORÇA COM TAL DISPOSIÇÃO DE MEDIÇÃO DE FORÇA E PROCESSO COM TAL DISPOSIÇÃO DE MEDIÇÃO DE FORÇA
(71) VETTER PHARMA-FERTIGUNG GMBH & CO. KG. (DE)
(72) MICHAEL WOLFF
(85) 17/05/2021
(86) PCT EP2019/083931 de 06/12/2019
(87) WO 2020/120300 de 18/06/2020

---

(21) BR 11 2021 009551-9 A2

Código 1.3 - Notificação - Fase Nacional - PCT
(22) 15/11/2019
(30) 16/11/2018 AU 2018904386
(51) C04B 12/00 (2006.01), C04B 28/00 (2006.01), C04B 18/04 (2006.01), C04B 28/26 (2006.01), C04B 28/04 (2006.01), C04B 20/00 (2006.01), C04B 18/08 (2006.01), C04B 28/12 (2006.01)
(54) GEOPOLÍMEROS PRODUZIDOS A PARTIR DE SUBPRODUTOS DO PROCESSAMENTO MINERAL
(71) CANASIA AUSTRALIA PTY LTD (AU)
(72) DAVID PRESTON GREGORY
(85) 17/05/2021
(86) PCT AU2019/051262 de 15/11/2019
(87) WO 2020/097693 de 22/05/2020

---

(21) BR 11 2021 009554-3 A2

Código 1.3 - Notificação - Fase Nacional - PCT
(22) 26/11/2019
(30) 03/12/2018 US 62/774,677; 07/01/2019 US 62/789,407; 20/02/2019 US 62/808,274
(51) A61K 9/00 (2006.01), A61K 9/107 (2006.01), A61K 38/48 (2006.01), A61K 47/42 (2017.01)

(54) APLICAÇÃO MELHORADA DE AGENTES GRANDES
(71) EIRION THERAPEUTICS, INC. (US)
(72) JONATHAN EDELSON
(85) 17/05/2021
(86) PCT US2019/063351 de 26/11/2019
(87) WO 2020/117564 de 11/06/2020

---

(21) BR 11 2021 009557-8 A2

Código 1.3 - Notificação - Fase Nacional - PCT
(22) 08/11/2019
(30) 10/12/2018 SE 1851534-6
(51) F01L 9/04 (2006.01), F16K 11/12 (2006.01), F16K 11/24 (2006.01), F16K 31/00 (2006.01)
(54) MÉTODO, DISPOSITIVO, E, MOTOR DE COMBUSTÃO
(71) HEDMAN ERICSSON PATENT AB (SE)
(72) MATS HEDMAN
(85) 17/05/2021
(86) PCT SE2019/051132 de 08/11/2019
(87) WO 2020/022949 de 30/01/2020

---

(21) BR 11 2021 009558-6 A2

Código 1.3 - Notificação - Fase Nacional - PCT
(22) 27/11/2019
(30) 27/11/2018 US 62/771,981; 26/11/2019 US 16/696,008
(51) H04N 19/513 (2014.01), H04N 19/52 (2014.01)
(54) SIMPLIFICAÇÃO DA PREDIÇÃO DE VETOR DE MOVIMENTO BASEADA EM HISTÓRICO
(71) QUALCOMM INCORPORATED (US)
(72) YU HAN; WEI-JUNG CHIEN; HAN HUANG; MARTA KARCZEWICZ
(85) 17/05/2021
(86) PCT US2019/063674 de 27/11/2019
(87) WO 2020/113052 de 04/06/2020

---

(21) BR 11 2021 009561-6 A2

Código 1.3 - Notificação - Fase Nacional - PCT
(22) 19/11/2019
(30) 20/11/2018 EP 18207311.4
(51) C12P 7/42 (2006.01), C12P 7/64 (2006.01), C12P 7/04 (2006.01)
(54) MÉTODO PARA PRODUZIR ALCANONAS SUPERIORES, PREFERIVELMENTE 6-UNDECANONA, MÉTODO PARA PRODUZIR ALCANÓIS SUPERIORES, PREFERIVELMENTE 6-UNDECANOL E MÉTODO PARA PRODUZIR ÁCIDOS ALCANÓICOS, PREFERIVELMENTE ÁCIDO LÁURICO
(71) EVONIK OPERATIONS GMBH (DE)
(72) THOMAS HAAS; CHRISTIAN RICHTER; UWE PAULMANN; ANJA HECKER
(85) 17/05/2021

(86) PCT EP2019/081753 de 19/11/2019
(87) WO 2020/104429 de 28/05/2020

---

(21) BR 11 2021 009563-2 A2

Código 1.3 - Notificação - Fase Nacional - PCT
(22) 15/11/2019
(30) 16/11/2018 AU 2018904385
(51) C04B 28/04 (2006.01), C04B 12/00 (2006.01), C04B 12/04 (2006.01), C04B 14/06 (2006.01), C04B 18/08 (2006.01)
(54) COMPOSIÇÕES DE GEOPOLÍMERO
(71) CANASIA AUSTRALIA PTY LTD (AU)
(72) DAVID PRESTON GREGORY
(85) 17/05/2021
(86) PCT AU2019/051259 de 15/11/2019
(87) WO 2020/097690 de 22/05/2020

---

(21) BR 11 2021 009564-0 A2

Código 1.3 - Notificação - Fase Nacional - PCT
(22) 19/12/2019
(30) 20/12/2018 US 62/782,839
(51) A61F 2/16 (2006.01)
(54) SISTEMA DE GERENCIAMENTO ÓPTICO HÁPTICO COM O USO DE ROLAMENTOS DE BORDA
(71) ALCON INC. (CH)
(72) JACK ROBERT AULD; MATTHEW DOUGLAS MCCAWLEY; MATTHEW BRADEN FLOWERS; MARCUS ANTONIO SOUZA; SUDARSHAN SINGH; ANDREW THOMAS SCHIEBER
(85) 17/05/2021
(86) PCT IB2019/061128 de 19/12/2019
(87) WO 2020/128970 de 25/06/2020

---

(21) BR 11 2021 009565-9 A2

Código 1.3 - Notificação - Fase Nacional - PCT
(22) 18/12/2019
(30) 20/12/2018 US 62/782,695
(51) A61M 5/50 (2006.01), A61M 39/10 (2006.01)
(54) MECANISMOS PARA EVITAR A RECONEXÃO DE CONECTORES DESTINADOS A USO ÚNICO
(71) BAYER HEALTHCARE LLC (US)
(72) CHRISTOPHER LAZZARA; MICHAEL SWANTNER; DANIEL MOORE; RONALD HELLER; BARRY TUCKER
(85) 17/05/2021
(86) PCT US2019/067089 de 18/12/2019
(87) WO 2020/132015 de 25/06/2020

---

(21) BR 11 2021 009566-7 A2

Código 1.3 - Notificação - Fase Nacional - PCT

(22) 22/11/2019
(30) 23/11/2018 GB 1819102.3; 22/02/2019 GB 1902440.5; 09/05/2019 GB 1906571.3; 14/11/2019 GB 1916572.9
(51) A61P 35/00 (2006.01), C07D 205/04 (2006.01), C07D 207/12 (2006.01), C07D 211/10 (2006.01), C07D 211/14 (2006.01), C07D 211/38 (2006.01), C07D 211/42 (2006.01), C07D 211/46 (2006.01), C07D 211/48 (2006.01), C07D 231/12 (2006.01), C07D 257/04 (2006.01), C07D 295/12 (2006.01), C07D 295/185 (2006.01), C07D 305/06 (2006.01), C07D 413/04 (2006.01)
(54) COMPOSTOS
(71) GREY WOLF THERAPEUTICS LIMITED (GB)
(72) MARTIN QUIBELL; ANIL LALLUBHAI PATEL; JASON JOHN SHIERS; MICHAEL SPARENBERG; PETER IAN JOYCE
(85) 17/05/2021
(86) PCT GB2019/053316 de 22/11/2019
(87) WO 2020/104822 de 28/05/2020

---

(21) BR 11 2021 009567-5 A2

Código 1.3 - Notificação - Fase Nacional - PCT
(22) 19/11/2019
(30) 19/11/2018 US 62/769,298
(51) A47L 11/40 (2006.01), A47L 11/30 (2006.01), A47L 9/30 (2006.01)
(54) ASPIRADOR DE PÓ.
(71) BISSELL INC. (US)
(72) ALAN J. KREBS; ALAN FINNIE
(85) 17/05/2021
(86) PCT US2019/062094 de 19/11/2019
(87) WO 2020/106657 de 28/05/2020

---

(21) BR 11 2021 009569-1 A2

Código 1.3 - Notificação - Fase Nacional - PCT
(22) 07/11/2019
(30) 20/11/2018 EP 18207246.2
(51) B65B 57/00 (2006.01), B32B 15/12 (2006.01), B32B 15/20 (2006.01), B31F 1/08 (2006.01), B32B 3/30 (2006.01), B65D 5/42 (2006.01), B65B 9/10 (2006.01), B65D 5/56 (2006.01), B31B 50/25 (2017.01)
(54) MATERIAL DE ACONDICIONAMENTO DE FOLHA, E, EMBALAGEM VEDADA
(71) TETRA LAVAL HOLDINGS & FINANCE S.A. (CH)
(72) MARCELLO BARBIERI; ANDREA GIAMPIERI; CARLO FORCELLINI; OMAR SUCCI; LUCA RONCHETTI; LORENZO ZAGNOLI; DAVIDE MORCIANO
(85) 17/05/2021
(86) PCT EP2019/080538 de 07/11/2019
(87) WO 2020/104203 de 28/05/2020

---

(21) BR 11 2021 009572-1 A2

Código 1.3 - Notificação - Fase Nacional - PCT

(22) 02/12/2019
(30) 30/11/2018 EP 18209556.2
(51) A61K 39/395 (2006.01), A61P 11/00 (2006.01), A61P 31/00 (2006.01)
(54) MÉTODOS E COMPOSIÇÕES PARA PREVENÇÃO OU TRATAMENTO DE EXACERBAÇÕES AGUDAS COM IMUNOGLOBULINA POLICLONAL
(71) CSL BEHRING AG (CH)
(72) CÉDRIC PIERRE VONARBURG; ILKA SCHULZE
(85) 17/05/2021
(86) PCT EP2019/083271 de 02/12/2019
(87) WO 2020/109621 de 04/06/2020

---

(21) BR 11 2021 009574-8 A2

Código 1.3 - Notificação - Fase Nacional - PCT
(22) 04/11/2019
(30) 19/11/2018 US 62/769,296; 12/08/2019 US 16/537,784
(51) H02J 7/00 (2006.01)
(54) CONTROLE DE CARGA PARA UM DISPOSITIVO DE ENTREGA DE AEROSSOL.
(71) RAI STRATEGIC HOLDINGS, INC. (US)
(72) CHARLES JACOB NOVAK III; SEAN A. DAUGHERTY; MICHAEL RYAN GALLOWAY; JASON L. WOOD; MARK FRISBEE; RAYMOND CHARLES HENRY JR.
(85) 17/05/2021
(86) PCT IB2019/059455 de 04/11/2019
(87) WO 2020/104877 de 28/05/2020

---

(21) BR 11 2021 009576-4 A2

Código 1.3 - Notificação - Fase Nacional - PCT
(22) 24/12/2019
(30) 25/12/2018 JP 2018-241210
(51) A61F 13/47 (2006.01), A61F 13/494 (2006.01), A61F 13/505 (2006.01), A61F 13/53 (2006.01)
(54) ARTIGO ABSORVENTE DO TIPO CALÇA E MÉTODO DE FIXAÇÃO DA ALMOFADA ABSORVENTE
(71) UNICHARM CORPORATION (JP)
(72) TAKAHITO NAGAI; SUGURU TANAKA
(85) 17/05/2021
(86) PCT JP2019/050565 de 24/12/2019
(87) WO 2020/138058 de 02/07/2020

---

(21) BR 11 2021 009578-0 A2

Código 1.3 - Notificação - Fase Nacional - PCT
(22) 04/12/2019
(30) 06/12/2018 US 62/776,102
(51) A61K 9/00 (2006.01), A61K 9/08 (2006.01), A61K 9/19 (2006.01), A61K 47/10 (2017.01), A61K 47/12 (2006.01), A61K 47/18 (2017.01), A61K 47/26 (2006.01), A61K 47/32 (2006.01), A61K 47/38 (2006.01), A61K 31/00 (2006.01),

A61P 37/04 (2006.01), A61P 35/00 (2006.01)
(54) FORMULAÇÃO FARMACÊUTICA
(71) GLAXOSMITHKLINE INTELLECTUAL PROPERTY DEVELOPMENT LIMITED (GB)
(72) ANAND BABU DHANIKULA; LISA MCQUEEN
(85) 17/05/2021
(86) PCT IB2019/060437 de 04/12/2019
(87) WO 2020/115676 de 11/06/2020

---

(21) BR 11 2021 009579-9 A2

Código 1.3 - Notificação - Fase Nacional - PCT
(22) 14/11/2019
(30) 16/11/2018 GB 1818715.3
(51) C12N 15/82 (2006.01), C07K 14/415 (2006.01)
(54) MÉTODO DE MODULAÇÃO, USO, MÉTODO PARA PRODUZIR UMA PLANTA, PLANTA, MATERIAL DE PROPAGAÇÃO, FOLHA, MATERIAL DE TABACO, MISTURA DE TABACO, PRODUTO , ARTIGO DE FUMO, MUTANTE DE UMA PLANTA, PROGÊNIE OU SEMENTE
(71) BRITISH AMERICAN TOBACCO (INVESTMENTS) LIMITED (GB)
(72) SARA BEN KHALED; FRANCISCO ANASTACIO DE ABREU E LIMA
(85) 17/05/2021
(86) PCT GB2019/053226 de 14/11/2019
(87) WO 2020/099875 de 22/05/2020

---

(21) BR 11 2021 009580-2 A2

Código 1.3 - Notificação - Fase Nacional - PCT
(22) 17/12/2019
(30) 17/12/2018 EP 18213200.1
(51) C07D 401/04 (2006.01), A61K 31/4406 (2006.01), A61K 31/444 (2006.01), A61P 25/28 (2006.01), A61P 29/00 (2006.01), A61P 5/16 (2006.01)
(54) GLUTARATO DE 3-(1,2,3,6-TETRA-HIDROPIRIDIN-2-IL)PIRIDINA OU UM SOLVATO FARMACEUTICAMENTE ACEITÁVEL DO MESMO
(71) PHILIP MORRIS PRODUCTS S.A. (CH)
(72) ANATOLY MAZUROV
(85) 17/05/2021
(86) PCT EP2019/085598 de 17/12/2019
(87) WO 2020/127225 de 25/06/2020

---

(21) BR 11 2021 009581-0 A2

Código 1.3 - Notificação - Fase Nacional - PCT
(22) 13/11/2019
(30) 19/11/2018 KR 10-2018-0142446
(51) F25C 1/24 (2018.01), F25C 1/18 (2006.01), F25C 5/08 (2006.01), F25C 1/25 (2018.01)
(54) MÁQUINA DE FAZER GELO E REFRIGERADOR
(71) LG ELECTRONICS INC. (KR)
(72) YONGHYUN KIM; JINIL HONG

(85) 17/05/2021
(86) PCT KR2019/015484 de 13/11/2019
(87) WO 2020/105950 de 28/05/2020

---

(21) BR 11 2021 009582-9 A2

Código 1.3 - Notificação - Fase Nacional - PCT
(22) 18/11/2019
(30) 30/11/2018 CN 201811455367.7
(51) A01G 22/22 (2018.01)
(54) MÉTODO PARA O MELHORAMENTO GENÉTICO DE VARIEDADE DE SOCA DE ARROZ, MÉTODO DE SOCAGEM DE ARROZ E SOCA DE ARROZ
(71) GUANGXI JINGREN AGRICULTURAL SCIENCE AND TECHNOLOGY CO., LTD (CN)
(72) LIYAN ZHANG; WUHAN ZHANG; SHUNDE LI; HONGYUN ZHANG
(85) 17/05/2021
(86) PCT CN2019/119082 de 18/11/2019
(87) WO 2020/108335 de 04/06/2020

---

(21) BR 11 2021 009583-7 A2

Código 1.3 - Notificação - Fase Nacional - PCT
(22) 25/11/2019
(30) 27/11/2018 FR 1871892
(51) C11D 1/90 (2006.01), A01N 37/44 (2006.01), C07C 237/06 (2006.01), C08K 5/19 (2006.01), C11D 3/48 (2006.01)
(54) MÉTODO DE PREPARAÇÃO DE UMA COMPOSIÇÃO DE TENSOATIVO À BASE DE SAL DO ÉSTER DE GLICINA BETAÍNA E COMPOSIÇÃO ASSIM OBTIDA
(71) SURFACTGREEN (FR)
(72) FREDDY PESSEL; FRANCIS GALLE; PIERRE-YVES DIVET; XAVIER ROUSSEL
(85) 17/05/2021
(86) PCT FR2019/052801 de 25/11/2019
(87) WO 2020/109710 de 04/06/2020

---

(21) BR 11 2021 009584-5 A2

Código 1.3 - Notificação - Fase Nacional - PCT
(22) 17/12/2019
(30) 17/12/2018 JP 2018-235856; 17/12/2018 JP 2018-235872; 26/06/2019 JP 2019-118338; 26/06/2019 JP 2019-118339
(51) H02K 1/18 (2006.01), H01F 27/24 (2006.01), H01F 27/245 (2006.01)
(54) NÚCLEO LAMINADO, BLOCO DE NÚCLEO, MÁQUINA ELÉTRICA ROTATIVA E MÉTODO PARA FABRICAR BLOCO DE NÚCLEO
(71) NIPPON STEEL CORPORATION (JP)
(72) REI HONMA; RYU HIRAYAMA; KAZUTOSHI TAKEDA
(85) 17/05/2021
(86) PCT JP2019/049289 de 17/12/2019

(87) WO 2020/129938 de 25/06/2020

---

(21) BR 11 2021 009585-3 A2

Código 1.3 - Notificação - Fase Nacional - PCT
(22) 25/02/2020
(30) 28/02/2019 EP 19160125.1
(51) B29C 64/124 (2017.01), B29C 64/314 (2017.01), B29C 64/321 (2017.01), B33Y 30/00 (2015.01), B33Y 40/00 (2020.01), B29C 64/259 (2017.01), B29C 64/241 (2017.01), B01F 13/08 (2006.01), G01F 23/26 (2006.01), B01F 11/00 (2006.01), B01F 3/00 (2006.01)
(54) UNIDADE DE MATERIAL PARA UM DISPOSITIVO DE MANUFATURA ADITIVA
(71) SIRONA DENTAL SYSTEMS GMBH (DE) ; DENTSPLY SIRONA INC. (US)
(72) CHRISTIAN SCHMIDT; THOMAS HASENZAHL; MICHAEL SCHWAIGER; MARKUS KUHNLE; ANDREAS RIES
(85) 17/05/2021
(86) PCT EP2020/054890 de 25/02/2020
(87) WO 2020/173931 de 03/09/2020

---

(21) BR 11 2021 009586-1 A2

Código 1.3 - Notificação - Fase Nacional - PCT
(22) 19/12/2019
(30) 11/01/2019 DE 102019100581.7
(51) B23K 9/16 (2006.01), B23K 9/29 (2006.01)
(54) BOCAL DE GÁS PARA O FLUXO DE SAÍDA DE UM FLUXO DE GÁS DE PROTEÇÃO E QUEIMADOR COM UM BOCAL DE GÁS
(71) ALEXANDER BINZEL SCHWEISSTECHNIK GMBH & CO. KG (DE)
(72) SASCHA ROSE; ANDREAS NOLL
(85) 17/05/2021
(86) PCT EP2019/086455 de 19/12/2019
(87) WO 2020/144046 de 16/07/2020

---

(21) BR 11 2021 009589-6 A2

Código 1.3 - Notificação - Fase Nacional - PCT
(22) 19/11/2019
(30) 20/11/2018 US 62/769,959
(51) C07D 409/14 (2006.01), C07D 409/04 (2006.01), C07D 401/12 (2006.01), C07D 213/85 (2006.01), A61P 3/00 (2006.01), A61P 13/12 (2006.01), A61K 31/4412 (2006.01)
(54) INIBIDORES DE SEMIALDEÍDO DESCARBOXILASE DE ÁCIDO ALFA-AMINO-BETA-CARBOXIMUCÔNICO
(71) TES PHARMA S.R.L. (IT)
(72) ROBERTO PELLICCIARI; PARIDE LISCIO; NICOLA GIACCHE; FRANCESCA DE FRANCO
(85) 18/05/2021
(86) PCT EP2019/081799 de 19/11/2019

(87) WO 2020/104456 de 28/05/2020

---

(21) BR 11 2021 009650-7 A2

Código 1.3 - Notificação - Fase Nacional - PCT
(22) 20/12/2019
(30) 20/12/2018 EP 18214894.0
(51) A24D 1/02 (2006.01), A24D 3/02 (2006.01), A24D 3/04 (2006.01), A24F 47/00 (2020.01)
(54) ARTIGO GERADOR DE AEROSSOL TENDO CAVIDADE VENTILADA
(71) PHILIP MORRIS PRODUCTS S.A. (CH)
(72) JÉRÔME UTHURRY
(85) 18/05/2021
(86) PCT EP2019/086796 de 20/12/2019
(87) WO 2020/128043 de 25/06/2020

---

(21) BR 11 2021 009651-5 A2

Código 1.3 - Notificação - Fase Nacional - PCT
(22) 20/11/2019
(30) 20/11/2018 US 62/769,790
(51) F16P 3/14 (2006.01)
(54) SISTEMA E MÉTODO DE SEGURANÇA DO PESSOAL BASEADO NA PROXIMIDADE
(71) TRANSOCEAN SEDCO FOREX VENTURES LIMITED (KY)
(72) PAUL JOHNSON; TRAVIS MCGUIRE
(85) 18/05/2021
(86) PCT US2019/000071 de 20/11/2019
(87) WO 2021/025660 de 11/02/2021

---

(21) BR 11 2021 009653-1 A2

Código 1.3 - Notificação - Fase Nacional - PCT
(22) 14/08/2019
(30) 20/11/2018 US 62/769,932
(51) A61K 31/541 (2006.01), A61K 31/573 (2006.01), A61K 31/519 (2006.01), A61K 31/5377 (2006.01)
(54) MÉTODO PARA ADMINISTRAR UM CORTICOSTEROIDE A UM PACIENTE EM NECESSIDADE DO MESMO, MÉTODO PARA REDUZIR OU PREVENIR OS EFEITOS COLATERAIS ASSOCIADOS À ADMINISTRAÇÃO DE CORTICOSTEROIDES A UM PACIENTE EM NECESSIDADE DO MESMO, E PRODUTO FARMACÊUTICO
(71) SPARROW PHARMACEUTICALS, INC. (US)
(72) DAVID A. KATZ
(85) 18/05/2021
(86) PCT US2019/046449 de 14/08/2019
(87) WO 2020/106337 de 28/05/2020

---

(21) BR 11 2021 009654-0 A2

Código 1.3 - Notificação - Fase Nacional - PCT

(22) 17/12/2019
(30) 18/12/2018 US 62/780,964
(51) A61K 8/31 (2006.01), A61K 8/34 (2006.01), A61K 8/44 (2006.01), A61K 8/92 (2006.01), A61P 11/00 (2006.01), A61Q 19/00 (2006.01), A61K 9/46 (2006.01), A61K 9/06 (2006.01), A61K 47/10 (2017.01), A61K 47/44 (2017.01)
(54) COMPOSIÇÃO PARA CUIDADOS PESSOAIS COM LIBERAÇÃO DE VAPOR AUMENTADA
(71) THE PROCTER & GAMBLE COMPANY (US)
(72) STEPHEN BINGHAM; BARBARA JACKOVA; JOSHUA HAMPTON; JASON WILLIAM NEWLON; JASPREET SINGH KOCHHAR; JAYANT KHANOLKAR; ALINE FORNEAR
(85) 18/05/2021
(86) PCT US2019/066781 de 17/12/2019
(87) WO 2020/131832 de 25/06/2020

---

(21) BR 11 2021 009657-4 A2

Código 1.3 - Notificação - Fase Nacional - PCT
(22) 25/11/2019
(30) 06/12/2018 EP 18210695.5
(51) H02P 1/46 (2006.01), H02P 27/16 (2006.01)
(54) MÉTODO PARA SINCRONIZAÇÃO DE REDE DE UMA MÁQUINA TRIFÁSICA DE ÍMÃ PERMANENTE, MEMÓRIA INTERNA DE UM COMPUTADOR DIGITAL, APARELHO DE CONTROLE, E, MÁQUINA TRIFÁSICA
(71) SIEMENS AKTIENGESELLSCHAFT (DE)
(72) HAUKE NANNEN; HEIKO ZATOCIL
(85) 18/05/2021
(86) PCT EP2019/082384 de 25/11/2019
(87) WO 2020/114816 de 11/06/2020

---

(21) BR 11 2021 009659-0 A2

Código 1.3 - Notificação - Fase Nacional - PCT
(22) 09/12/2019
(30) 10/12/2018 US 62/777,748; 09/12/2019 US 16/707,355
(51) G01N 33/00 (2006.01)
(54) MAPEAMENTO DE ANOMALIAS DE CAMPO COM O USO DE IMAGENS DIGITAIS E MODELOS DE APRENDIZADO DE MÁQUINA.
(71) THE CLIMATE CORPORATION (US)
(72) BOYAN PESHLOV; WEILIN WANG
(85) 18/05/2021
(86) PCT US2019/065270 de 09/12/2019
(87) WO 2020/123402 de 18/06/2020

---

(21) BR 11 2021 009660-4 A2

Código 1.3 - Notificação - Fase Nacional - PCT
(22) 14/11/2019
(30) 28/11/2018 US 62/772,198

(51) A61Q 11/00 (2006.01), A61K 8/25 (2006.01), A61K 8/96 (2006.01)
(54) COMPOSIÇÕES DE HIGIENE ORAL COMPREENDENDO CARVÃO VEGETAL
(71) COLGATE-PALMOLIVE COMPANY (US)
(72) MELISSA MARTINETTI; DAVID SURIANO; YUN XU; GAYATRI PATEL
(85) 18/05/2021
(86) PCT US2019/061405 de 14/11/2019
(87) WO 2020/112367 de 04/06/2020

---

(21) BR 11 2021 009661-2 A2

Código 1.3 - Notificação - Fase Nacional - PCT
(22) 21/11/2019
(30) 21/11/2018 US 62/770,544
(51) B60C 23/04 (2006.01), B60C 23/00 (2006.01), B60C 23/02 (2006.01), B60C 23/20 (2006.01)
(54) APARELHO DE EXTREMIDADE DE RODA COM GERADOR ELÉTRICO
(71) CONSOLIDATED METCO, INC. (US)
(72) CODY SEIBERT; BRIAN BOVE; WILLIAM JOSEPH EDWARDS; BENJAMIN DAVID MORTENSEN
(85) 18/05/2021
(86) PCT US2019/062586 de 21/11/2019
(87) WO 2020/106942 de 28/05/2020

---

(21) BR 11 2021 009663-9 A2

Código 1.3 - Notificação - Fase Nacional - PCT
(22) 10/10/2019
(30) 19/11/2018 US 62/769,248
(51) A42B 3/22 (2006.01), A42B 1/00 (2021.01), A42B 1/22 (2006.01), A45D 44/00 (2006.01), A45D 44/12 (2006.01)
(54) APARELHO E MÉTODO PARA PROTEGER APRIMORAMENTOS COSMÉTICOS
(71) NOELLE MARIE ROVEGNO (US)
(72) NOELLE MARIE ROVEGNO
(85) 18/05/2021
(86) PCT US2019/055550 de 10/10/2019
(87) WO 2020/106377 de 28/05/2020

---

(21) BR 11 2021 009664-7 A2

Código 1.3 - Notificação - Fase Nacional - PCT
(22) 31/10/2019
(30) 19/11/2018 US 62/769,296; 07/10/2019 US 62/911,595; 30/10/2019 US 16/668,929
(51) A24F 47/00 (2020.01)
(54) CONTROLE DE TEMPERATURA EM UM DISPOSITIVO DE ENTREGA DE AEROSSOL
(71) RAI STRATEGIC HOLDINGS, INC. (US)
(72) CHARLES JACOB NOVAK III; SEAN A. DAUGHERTY; MICHAEL RYAN

	GALLOWAY; JASON L. WOOD; MARK FRISBEE; WILSON CHRISTOPHER LAMB; RAYMOND CHARLES HENRY JR.; NADI FINDIKLI (85) 18/05/2021 (86) PCT IB2019/059373 de 31/10/2019 (87) WO 2020/104875 de 28/05/2020
(21) BR 11 2021 009666-3 A2	Código 1.3 - Notificação - Fase Nacional - PCT (22) 22/11/2019 (30) 22/11/2018 CN PCT/CN2018/116885 (51) H04N 19/11 (2014.01) (54) MÉTODO PARA PROCESSAR VÍDEO, APARELHO EM UM SISTEMA DE VÍDEO, E, PRODUTO DE PROGRAMA DE COMPUTADOR (71) BEIJING BYTEDANCE NETWORK TECHNOLOGY CO., LTD. (CN) ; BYTEDANCE INC. (US) (72) LI ZHANG; KAI ZHANG; HONGBIN LIU; JIZHENG XU; YUE WANG (85) 18/05/2021 (86) PCT CN2019/120266 de 22/11/2019 (87) WO 2020/103931 de 28/05/2020
(21) BR 11 2021 009667-1 A2	Código 1.3 - Notificação - Fase Nacional - PCT (22) 10/12/2019 (30) 13/12/2018 CN PCT/CN2018/120923; 16/01/2019 US 62/792,997; 14/02/2019 EP 19157080.3 (51) G10L 19/20 (2013.01), G10L 19/22 (2013.01), G10L 19/16 (2013.01) (54) INTELIGÊNCIA DE MÍDIA DE DUPLA EXTREMIDADE (71) DOLBY LABORATORIES LICENSING CORPORATION (US) ; DOLBY INTERNATIONAL AB (NL) (72) YANNING BAI; MARK WILLIAM GERRARD; RICHARD HAN; MARTIN WOLTERS (85) 18/05/2021 (86) PCT US2019/065338 de 10/12/2019 (87) WO 2020/123424 de 18/06/2020
(21) BR 11 2021 009692-2 A2	Código 1.3 - Notificação - Fase Nacional - PCT (22) 13/12/2019 (30) 21/12/2018 IT 102018000020689 (51) F26B 25/00 (2006.01), B01D 53/04 (2006.01) (54) DISPOSITIVO DE PURIFICAÇÃO PARA PURIFICAR UM FLUIDO DE PROCESSO E INSTALAÇÃO DE DESUMIDIFICAÇÃO (71) PIOVAN S.P.A. (IT) (72) ENRICO BELLIO (85) 19/05/2021 (86) PCT IB2019/060762 de 13/12/2019

(87) WO 2020/128746 de 25/06/2020

(21) BR 11 2021 009694-9 A2

Código 1.3 - Notificação - Fase Nacional - PCT
(22) 20/11/2019
(30) 20/11/2018 EP 18382830.0
(51) D04H 1/4291 (2012.01), D04H 3/007 (2012.01)
(54) TECIDO NÃO TECIDO
(71) DOW GLOBAL TECHNOLOGIES LLC (US)
(72) MEHMET DEMIRORS; FABRICIO ARTEAGA LARIOS; MRIDULA KAPUR; PHILIP P. FONTAINE; DAVID T. GILLESPIE; YIJIAN LIN; LANHE ZHANG; SANJIB BISWAS; EDUARDO ALVAREZ; ALEKSANDAR STOILJKOVIC; RAJEN M. PATEL
(85) 19/05/2021
(86) PCT US2019/062336 de 20/11/2019
(87) WO 2020/106797 de 28/05/2020

(21) BR 11 2021 009695-7 A2

Código 1.3 - Notificação - Fase Nacional - PCT
(22) 13/11/2019
(30) 23/11/2018 EP 18208123.2
(51) G01T 1/29 (2006.01), B65B 55/08 (2006.01)
(54) FERRAMENTA DE MEDIÇÃO, USO DE UMA FERRAMENTA DE MEDIÇÃO, E, MÉTODO PARA CALIBRAR UMA DOSE DE RADIAÇÃO
(71) TETRA LAVAL HOLDINGS & FINANCE S.A. (CH)
(72) MARCO LAVALLE; GIULIO PAOLO VERONESE
(85) 19/05/2021
(86) PCT EP2019/081224 de 13/11/2019
(87) WO 2020/104280 de 28/05/2020

(21) BR 11 2021 009696-5 A2

Código 1.3 - Notificação - Fase Nacional - PCT
(22) 20/11/2019
(30) 22/11/2018 NL 2022051
(51) E02D 7/08 (2006.01), E02D 7/14 (2006.01)
(54) SISTEMA DE CRAVAÇÃO DE ESTACAS
(71) IHC HOLLAND IE B.V. (NL)
(72) BOUDEWIJN CASPER JUNG; HENRICUS GERARDUS ANDREAS VAN VESSEM; WILLIBRORDUS ADELBERTUS MARIA BROUWER
(85) 19/05/2021
(86) PCT NL2019/050762 de 20/11/2019
(87) WO 2020/106147 de 28/05/2020

(21) BR 11 2021 009697-3 A2

Código 1.3 - Notificação - Fase Nacional - PCT
(22) 18/12/2019
(30) 25/12/2018 JP 2018-241497

(51) B22D 11/18 (2006.01), B22D 41/18 (2006.01)
(54) TAMPÃO E MÉTODO PARA LINGOTAMENTO CONTÍNUO
(71) KROSAKIHARIMA CORPORATION (JP)
(72) SHINICHI FUKUNAGA; TOSHIO KAKU; HIROKI FURUKAWA; TAKUYA OKADA
(85) 19/05/2021
(86) PCT JP2019/049519 de 18/12/2019
(87) WO 2020/137722 de 02/07/2020

---

(21) BR 11 2021 009698-1 A2

Código 1.3 - Notificação - Fase Nacional - PCT
(22) 03/12/2019
(30) 04/12/2018 IT 102018000010782; 06/06/2019 IT 102019000008298
(51) B65B 11/02 (2006.01), B65B 11/58 (2006.01)
(54) MÉTODO PARA ENVOLVER UMA CARGA COM PELÍCULA DE MATERIAL PLÁSTICO ESTIRÁVEL, APARELHO DE DESENROLAMENTO, E, MÁQUINA DE ENVOLVIMENTO PARA ENVOLVER UMA CARGA COM PELÍCULA PLÁSTICA
(71) AETNA GROUP S.P.A. (IT)
(72) MASSIMILIANO VACCARI
(85) 19/05/2021
(86) PCT IB2019/060380 de 03/12/2019
(87) WO 2020/115643 de 11/06/2020

---

(21) BR 11 2021 009699-0 A2

Código 1.3 - Notificação - Fase Nacional - PCT
(22) 20/12/2019
(30) 21/12/2018 NL 2022275
(51) C08G 18/08 (2006.01), C08G 18/22 (2006.01), C08G 18/44 (2006.01), C08G 18/32 (2006.01), C08G 18/38 (2006.01), C08G 18/66 (2006.01), C08G 18/73 (2006.01), C08G 18/75 (2006.01), C09D 175/04 (2006.01)
(54) PROCESSO PARA PREPARAR DISPERSÕES AQUOSAS DE POLIURETANO LIVRES DE HALOGÊNIO E RETARDANTES DE CHAMA
(71) STAHL INTERNATIONAL B.V. (NL)
(72) ANDRIES JOHANNES DERKSEN; JAN DEKKERS
(85) 19/05/2021
(86) PCT NL2019/050866 de 20/12/2019
(87) WO 2020/130831 de 25/06/2020

---

(21) BR 11 2021 009700-7 A2

Código 1.3 - Notificação - Fase Nacional - PCT
(22) 23/11/2019
(30) 26/11/2018 IN 201841044540; 12/01/2019 IN 201941001491
(51) A61K 31/4174 (2006.01), A61K 9/00 (2006.01)
(54) COMPOSTO DE FÓRMULA I, II E III E HIDRATOS, SOLVATOS, PRÓ-FÁRMACOS, ENANTIÔMEROS E ESTEREOISÔMEROS FARMACEUTICAMENTE ACEITÁVEIS DESTES, COMPOSIÇÃO

FARMACÊUTICA E COMPOSTO DA ESTRUTURA
(71) CELLIX BIO PRIVATE LIMITED (IN)
(72) MAHESH KANDULA
(85) 19/05/2021
(86) PCT IB2019/060094 de 23/11/2019
(87) WO 2020/109957 de 04/06/2020

---

(21) BR 11 2021 009701-5 A2

Código 1.3 - Notificação - Fase Nacional - PCT
(22) 27/11/2019
(30) 29/11/2018 US 62/773,102
(51) A61L 17/14 (2006.01), A61L 29/08 (2006.01), A61L 31/10 (2006.01), C07F 15/00 (2006.01), C08G 77/20 (2006.01), C09D 183/04 (2006.01), B05D 1/00 (2006.01), B05D 3/04 (2006.01), A61L 17/00 (2006.01), A61L 31/16 (2006.01), A61L 29/16 (2006.01)
(54) MÉTODO E APLICADOR DE REVESTIMENTO PARA SALA DE OPERAÇÃO
(71) ETHICON, INC. (US)
(72) FRANK CICHOCKI; DUAN OU
(85) 19/05/2021
(86) PCT IB2019/060229 de 27/11/2019
(87) WO 2020/110028 de 04/06/2020

---

(21) BR 11 2021 009702-3 A2

Código 1.3 - Notificação - Fase Nacional - PCT
(22) 26/11/2019
(30) 29/11/2018 US 62/772,719
(51) A23K 10/38 (2016.01), C12P 7/08 (2006.01), C12P 7/10 (2006.01)
(54) PRODUÇÃO DE ETANOL E COPRODUTOS APRIMORADOS USANDO-SE COPRODUTOS COMO MATÉRIA-PRIMA
(71) SHELL INTERNATIONALE RESEARCH MAATSCHAPPIJ B.V. (NL)
(72) CAROLINA BOTELLA-FRANCO; SIVAKUMAR SADASIVAN VIJAYAKUMARI; ROBERT LAWRENCE BLACKBOURN; PAUL RICHARD WEIDER; YE-MON CHEN; YI LIANG; DANIEL GAGNE; ASHLEY VILLARREAL BAUGH
(85) 19/05/2021
(86) PCT EP2019/082503 de 26/11/2019
(87) WO 2020/109268 de 04/06/2020

---

(21) BR 11 2021 009706-6 A2

Código 1.3 - Notificação - Fase Nacional - PCT
(22) 21/11/2019
(30) 21/11/2018 US 62/770,181; 21/11/2018 US 62/770,182; 17/05/2019 US 62/849,618
(51) C40B 30/06 (2006.01)
(54) DETECÇÃO E PREDIÇÃO DE DOENÇA INFECCIOSA
(71) KARIUS, INC. (US)

(72) SIVAN BERCOVICI; LILY BLAIR; TIMOTHY A. BLAUWKAMP; PETER J. EUGSTER; DESIREE HOLLEMON; DAVID K. HONG; TRUPTI KAWLI; MARK ALEC KOWARSKY; MARTIN M.S. LINDNER; MICHAEL J. ROSEN; DAMEK SPACEK; IGOR D. VILFAN
(85) 19/05/2021
(86) PCT US2019/062665 de 21/11/2019
(87) WO 2020/106987 de 28/05/2020

---

(21) BR 11 2021 009708-2 A2

Código 1.3 - Notificação - Fase Nacional - PCT
(22) 17/12/2019
(30) 18/12/2018 SE 1851607-0
(51) G16H 50/70 (2018.01), G16H 10/00 (2018.01), G16H 30/00 (2018.01)
(54) MÉTODO PARA SELECIONAR UM PRODUTO PARA FERIDA DE UM PACIENTE
(71) MÖLNLYCKE HEALTH CARE AB (SE)
(72) JAN BOBERG; ANAND CHANDARANA
(85) 19/05/2021
(86) PCT SE2019/051301 de 17/12/2019
(87) WO 2020/130918 de 25/06/2020

---

(21) BR 11 2021 009710-4 A2

Código 1.3 - Notificação - Fase Nacional - PCT
(22) 16/12/2019
(30) 17/12/2018 NL 2022219
(51) C08G 77/458 (2006.01), C08L 83/10 (2006.01)
(54) PROCESSO PARA PREPARAR DISPERSÕES AQUOSAS DE POLIURETANO NAS QUAIS O POLIURETANO INCLUI POLISILOXANO COMO CADEIA LATERAL
(71) STAHL INTERNATIONAL B.V. (NL)
(72) ANDRIES JOHANNES DERKSEN
(85) 19/05/2021
(86) PCT NL2019/050837 de 16/12/2019
(87) WO 2020/130808 de 25/06/2020

---

(21) BR 11 2021 009711-2 A2

Código 1.3 - Notificação - Fase Nacional - PCT
(22) 20/11/2019
(30) 20/11/2018 US 62/769,618
(51) D01D 5/22 (2006.01), D01D 5/30 (2006.01), D01F 8/06 (2006.01)
(54) PROCESSO, E, MÉTODO
(71) DOW GLOBAL TECHNOLOGIES LLC (US)
(72) AKANKSHA GARG; YINGLONG CHEN; YIJIAN LIN; SANJIB BISWAS; PAVAN KUMAR VALAVALA; FABRICIO ARTEAGA LARIOS; JILL MARTIN
(85) 19/05/2021
(86) PCT US2019/062337 de 20/11/2019

(87) WO 2020/106798 de 28/05/2020

---

(21) BR 11 2021 009713-9 A2

Código 1.3 - Notificação - Fase Nacional - PCT
(22) 22/11/2019
(30) 23/11/2018 GB 1819118.9
(51) H01M 4/88 (2006.01), H01M 4/90 (2006.01)
(54) NANOMATERIAL DE CARBONO PARA O USO COMO UM CATALISADOR
(71) UNIVERSITY OF TARTU (EE)
(72) IVAR KRUUSENBERG; ALEKSANDRS VOLPERTS; AIVARS ZURINS; GALINA DOBELE
(85) 19/05/2021
(86) PCT EP2019/082243 de 22/11/2019
(87) WO 2020/104663 de 28/05/2020

---

(21) BR 11 2021 009714-7 A2

Código 1.3 - Notificação - Fase Nacional - PCT
(22) 06/12/2019
(30) 06/12/2018 US 62/776,379; 02/01/2019 US 62/787,681; 05/12/2019 US 16/704,995
(51) H04N 19/13 (2014.01), H04N 19/70 (2014.01), H04N 19/122 (2014.01), H04N 19/18 (2014.01), H04N 19/60 (2014.01), H04N 19/186 (2014.01), H04N 19/91 (2014.01)
(54) REDUÇÃO DE BIN CODIFICADO REGULAR PARA DECODIFICAÇÃO DE COEFICIENTE USANDO LIMITE E PARÂMETRO RICE
(71) QUALCOMM INCORPORATED (US)
(72) MARTA KARCZEWICZ; MUHAMMED ZEYD COBAN
(85) 19/05/2021
(86) PCT US2019/065002 de 06/12/2019
(87) WO 2020/118212 de 11/06/2020

---

(21) BR 11 2021 009718-0 A2

Código 1.3 - Notificação - Fase Nacional - PCT
(22) 27/11/2019
(30) 30/11/2018 US 62/773,529
(51) A61F 13/512 (2006.01), D04H 1/495 (2012.01), A61F 13/494 (2006.01)
(54) MÉTODO PARA FABRICAR UM MATERIAL NÃO TECIDO TRIDIMENSIONAL.
(71) KIMBERLY-CLARK WORLDWIDE, INC. (US)
(72) ANTONIO J. CARRILLO OJEDA; DAVIS DANG H. NHAN; NEIL T. SCHOLL; VASILY A. TOPOLKARAEV; DAVID G. BIGGS; DUSTIN J. SMITH; MARK M. MLEZIVA; STEVEN J. ROFFERS
(85) 19/05/2021
(86) PCT US2019/063492 de 27/11/2019
(87) WO 2020/112926 de 04/06/2020

(21) BR 11 2021 009721-0 A2

Código 1.3 - Notificação - Fase Nacional - PCT
(22) 05/12/2019
(30) 05/12/2018 US 62/775,802; 04/12/2019 US 16/703,495
(51) H04N 19/70 (2014.01), H04N 19/52 (2014.01), H04N 19/543 (2014.01)
(54) INFORMAÇÃO DE MOVIMENTO TRIANGULAR PARA CODIFICAÇÃO DE VÍDEO
(71) QUALCOMM INCORPORATED (US)
(72) HONGTAO WANG; YUNG-HSUAN CHAO; HAN HUANG; VADIM SEREGIN; WEI-JUNG CHIEN; MARTA KARCZEWICZ
(85) 19/05/2021
(86) PCT US2019/064698 de 05/12/2019
(87) WO 2020/118064 de 11/06/2020

(21) BR 11 2021 009723-6 A2

Código 1.3 - Notificação - Fase Nacional - PCT
(22) 20/11/2019
(30) 20/11/2018 CN PCT/CN2018/116555
(51) C07C 233/05 (2006.01), A61K 31/16 (2006.01), A61P 31/00 (2006.01), A61P 25/00 (2006.01)
(54) COMPOSTOS PRÓ-FÁRMACO E DE AMIDA, MISTURA DE UM PRÓ-FÁRMACO OU DE UM COMPOSTO, COMPOSIÇÃO FARMACÊUTICA, USO DE UM COMPOSTO OU MISTURA OU COMPOSIÇÃO, E, MÉTODO PARA INIBIR NECROSE, FERROPTOSE, RIP1 HUMANA OU INDICAÇÕES RELACIONADAS.
(71) SIRONAX LTD (KY)
(72) YANING SU; ZHIYUAN ZHANG; YI YANG; GUOZHENG WANG; WENDONG LIU; YONGFEN MA; YAN REN
(85) 19/05/2021
(86) PCT CN2019/119676 de 20/11/2019
(87) WO 2020/103859 de 28/05/2020

(21) BR 11 2021 009724-4 A2

Código 1.3 - Notificação - Fase Nacional - PCT
(22) 20/11/2019
(30) 20/11/2018 EP 18207418.7
(51) G06F 21/10 (2013.01), H04L 29/06 (2006.01), H04W 12/08 (2021.01)
(54) OPERAÇÕES DE AUTORIZAÇÃO PARA DISPOSITIVOS EM UMA REDE
(71) NAGRAVISION S.A. (CH)
(72) MOHAMMAD TARIG ZAFAR; RITWIK CHATTOPADHYAY; VAIDYANATHAN RAMACHANDRAN
(85) 19/05/2021
(86) PCT IB2019/001261 de 20/11/2019
(87) WO 2020/104853 de 28/05/2020

(21) BR 11 2021 009726-0 A2

Código 1.3 - Notificação - Fase Nacional - PCT

(22) 31/12/2019
(30) 31/12/2018 EP 18215966.5; 31/12/2018 EP 18215964.0; 31/12/2018 EP 18215969.9; 31/12/2018 EP 18215983.0; 31/12/2018 EP 18215976.4
(51) A24B 15/16 (2020.01), A24F 47/00 (2020.01)
(54) FORMULAÇÃO DE NICOTINA LÍQUIDA
(71) PHILIP MORRIS PRODUCTS S.A. (CH)
(72) JEAN-PIERRE SCHALLER; ALINE VUARNOZ-BIZE
(85) 19/05/2021
(86) PCT EP2019/087193 de 31/12/2019
(87) WO 2020/141176 de 09/07/2020

---

(21) BR 11 2021 009727-9 A2

Código 1.3 - Notificação - Fase Nacional - PCT
(22) 12/12/2019
(30) 20/12/2018 EP 18214440.2
(51) C07C 209/68 (2006.01), C07C 209/74 (2006.01), C07C 213/08 (2006.01), C07C 211/52 (2006.01), C07C 217/84 (2006.01)
(54) PROCESSO PARA PREPARAR ANILINAS SUBSTITUÍDAS
(71) BAYER AKTIENGESELLSCHAFT (DE)
(72) ANDREAS REMBIAK; FLORIAN ERVER; GÜNTER HÖMBERGER
(85) 19/05/2021
(86) PCT EP2019/084881 de 12/12/2019
(87) WO 2020/126819 de 25/06/2020

---

(21) BR 11 2021 009728-7 A2

Código 1.3 - Notificação - Fase Nacional - PCT
(22) 06/12/2019
(30) 06/12/2018 US 62/775,991; 06/12/2018 EP 18210812.6
(51) A01N 59/20 (2006.01), A01N 25/04 (2006.01), A01N 43/36 (2006.01), A01N 43/40 (2006.01), A01N 43/80 (2006.01), A01N 59/16 (2006.01), A01P 9/00 (2006.01), A01P 13/00 (2006.01), C09D 5/00 (2006.01)
(54) COMPOSIÇÃO ANTI-INCRUSTAÇÃO E SEU USO, TINTA PARA PINTURA ANTI-INCRUSTAÇÃO E MÉTODO PARA INIBIR BIOINCRUSTAÇÃO MARINHA
(71) LONZA SOLUTIONS AG (CH)
(72) TAKASHI NAKAE; PAUL KAPPOCK; YOSHIYUKI IWASE; JOSEF SCHRÖER; JÜRGEN RIEGLER; PETER VAN AKEN
(85) 19/05/2021
(86) PCT EP2019/084097 de 06/12/2019
(87) WO 2020/115323 de 11/06/2020

---

(21) BR 11 2021 009729-5 A2

Código 1.3 - Notificação - Fase Nacional - PCT
(22) 20/11/2019
(30) 20/11/2018 NZ 748564
(51) A23L 33/19 (2016.01), A23L 2/66 (2006.01)
(54) PRODUTO E PROCESSO LÁCTEO

(71) FONTERRA CO-OPERATIVE GROUP LIMITED (NZ)
(72) ESRA CAKIR-FULLER; CHRISTINA ANNA PETRONELLA KOOT; HONGPING GAO; STEPHEN PAUL GREGORY
(85) 19/05/2021
(86) PCT IB2019/059952 de 20/11/2019
(87) WO 2020/104954 de 28/05/2020

---

(21) BR 11 2021 009731-7 A2

Código 1.3 - Notificação - Fase Nacional - PCT
(22) 27/11/2019
(30) 30/11/2018 US 62/773,529
(51) A61F 13/494 (2006.01), A61F 13/512 (2006.01), D04H 1/495 (2012.01)
(54) ARTIGO ABSORVENTE
(71) KIMBERLY-CLARK WORLDWIDE, INC. (US)
(72) ANTONIO J. CARRILLO OJEDA; DAVIS DANG H. NHAN; NEIL T. SCHOLL; VASILY A. TOPOLKARAEV; DAVID G. BIGGS; PATRICK D. ABNEY; JONATHAN A. BAKER; MARK M. MLEZIVA; STEVEN J. ROFFERS; DUSTIN J. SMITH
(85) 19/05/2021
(86) PCT US2019/063546 de 27/11/2019
(87) WO 2020/112960 de 04/06/2020

---

(21) BR 11 2021 009732-5 A2

Código 1.3 - Notificação - Fase Nacional - PCT
(22) 06/12/2019
(30) 06/12/2018 US 62/776,373; 05/12/2019 US 16/704,827
(51) H04N 19/52 (2014.01)
(54) PADRÕES DE PREDIÇÃO DE VETOR DE MOVIMENTO ESPAÇO-TEMPORAL PARA CODIFICAÇÃO DE VÍDEO
(71) QUALCOMM INCORPORATED (US)
(72) DMYTRO RUSANOVSKYY; NIKOLAY MIKHAYLOVICH SHLYAKHOV; WEI-JUNG CHIEN; MARTA KARCZEWICZ
(85) 19/05/2021
(86) PCT US2019/064953 de 06/12/2019
(87) WO 2020/118191 de 11/06/2020

---

(21) BR 11 2021 009734-1 A2

Código 1.3 - Notificação - Fase Nacional - PCT
(22) 02/12/2019
(30) 07/12/2018 EP 18211037.9
(51) A01N 43/80 (2006.01), A01N 43/40 (2006.01), A01N 57/20 (2006.01), A01P 13/00 (2006.01)
(54) COMPOSIÇÕES HERBICIDAS
(71) BAYER AKTIENGESELLSCHAFT (DE)
(72) KLAUS TRABOLD; LOTHAR LORENTZ; HUBERT MENNE; ELMAR GATZWEILER; CHRISTOPHER HUGH ROSINGER; KLAUS BERNHARD HAAF

	(85) 19/05/2021 (86) PCT EP2019/083228 de 02/12/2019 (87) WO 2020/114934 de 11/06/2020
(21) BR 11 2021 009736-8 A2	Código 1.3 - Notificação - Fase Nacional - PCT (22) 21/10/2019 (30) 21/12/2018 DE 10 2018 219 959.0 (51) G01R 31/11 (2006.01), G01R 27/32 (2006.01), G01R 35/00 (2006.01) (54) MÉTODO E CONJUNTO DE MEDIÇÃO PARA DETECÇÃO DE FALHAS EM UMA LINHA ELÉTRICA. (71) SIEMENS AKTIENGESELLSCHAFT (DE) (72) ROBERT BAUMGARTNER; CLAUS SEISENBERGER (85) 19/05/2021 (86) PCT EP2019/078502 de 21/10/2019 (87) WO 2020/104124 de 28/05/2020
(21) BR 11 2021 009750-3 A2	Código 1.3 - Notificação - Fase Nacional - PCT (22) 20/12/2019 (30) 20/12/2018 US 62/783,036 (51) C07K 16/46 (2006.01), C07K 16/30 (2006.01), A61K 39/395 (2006.01) (54) TERAPIA DE COMBINAÇÃO DE ARMS E CÉLULAS EXTERMINADORAS NATURAIS (71) KLEO PHARMACEUTICALS, INC (US) (72) LUCA RASTELLI; ANNA BUNIN (85) 19/05/2021 (86) PCT US2019/068086 de 20/12/2019 (87) WO 2020/132588 de 25/06/2020
(21) BR 11 2021 009751-1 A2	Código 1.3 - Notificação - Fase Nacional - PCT (22) 30/10/2019 (30) 19/12/2018 SE 1851610-4 (51) A62C 27/00 (2006.01), E01H 1/10 (2006.01), E03F 7/10 (2006.01), F04B 17/06 (2006.01), G05D 1/00 (2006.01), B60P 3/22 (2006.01), B60P 3/42 (2006.01) (54) MÉTODO DE SEGURANÇA, MEIO DE ARMAZENAMENTO LEGÍVEL POR COMPUTADOR, DISPOSITIVO DE CONTROLE PARA UM VEÍCULO DE EMERGÊNCIA E VEÍCULO DE EMERGÊNCIA (71) SCANIA CV AB (SE) (72) ANDRÉ CLAESSON; ROBERT SJÖDIN; LINUS ÄHRLIG; SAMI TEPPOLA; TOMAS SKEPPSTRÖM; MIKKO KALLIO; MORGAN COLLING (85) 19/05/2021 (86) PCT SE2019/051090 de 30/10/2019 (87) WO 2020/130903 de 25/06/2020

(21) BR 11 2021 009752-0 A2	Código 1.3 - Notificação - Fase Nacional - PCT (22) 26/11/2019 (30) 07/12/2018 FR 1872531 (51) F15B 19/00 (2006.01) (54) MÉTODO E DISPOSITIVO PARA CONTROLAR UM CILINDRO (71) SAFRAN AIRCRAFT ENGINES (FR) (72) CHRISTOPHE MARC ALEXANDRE LE BRUN; CHARLES YING; ALEXIS FERRER BELLOTI CARDIN (85) 19/05/2021 (86) PCT FR2019/052811 de 26/11/2019 (87) WO 2020/115400 de 11/06/2020
(21) BR 11 2021 009753-8 A2	Código 1.3 - Notificação - Fase Nacional - PCT (22) 26/08/2019 (30) 07/12/2018 JP 2018-229940 (51) C22B 1/16 (2006.01), B01J 2/12 (2006.01) (54) MÉTODO DE FABRICAÇÃO DE MINÉRIO SINTERIZADO (71) JFE STEEL CORPORATION (JP) (72) TETSUYA YAMAMOTO; TAKAHIDE HIGUCHI; TOSHIYUKI HIROSAWA; KAZUMI IWASE; KENTA TAKEHARA; SHOHEI FUJIWARA; TETSUYA JINNO; SOICHIRO WATANABE; KOICHI TAMURA (85) 19/05/2021 (86) PCT JP2019/033260 de 26/08/2019 (87) WO 2020/115959 de 11/06/2020
(21) BR 11 2021 009754-6 A2	Código 1.3 - Notificação - Fase Nacional - PCT (22) 14/11/2019 (30) 03/12/2018 FR 1872244 (51) H04R 1/28 (2006.01) (54) PEÇA DE ENRIJECIMENTO PARA UMA CAIXA DE ALTO-FALANTE (71) SAGEMCOM BROADBAND SAS (FR) (72) HUGO CHUSSEAU; GILLES BOURGOIN (85) 19/05/2021 (86) PCT EP2019/081406 de 14/11/2019 (87) WO 2020/114750 de 11/06/2020
(21) BR 11 2021 009755-4 A2	Código 1.3 - Notificação - Fase Nacional - PCT (22) 19/11/2019 (30) 19/11/2018 US 62/769,168 (51) H04B 7/185 (2006.01) (54) SISTEMA, MÉTODOS EM UM PRIMEIRO SATÉLITE DE GATEWAY E EM UM PRIMEIRO SATÉLITE AUXILIAR, PRIMEIRO SATÉLITE DE GATEWAY, E, PRIMEIRO SATÉLITE AUXILIAR

(71) VIASAT, INC. (US)
(72) DAVID D. GREENIDGE; CRAIG A. MILLER
(85) 19/05/2021
(86) PCT US2019/062183 de 19/11/2019
(87) WO 2020/106700 de 28/05/2020

---

(21) BR 11 2021 009757-0 A2

Código 1.3 - Notificação - Fase Nacional - PCT
(22) 11/12/2019
(30) 28/01/2019 US 62/797,634
(51) A01M 1/20 (2006.01), A01M 25/00 (2006.01), B05C 17/005 (2006.01), B05C 17/01 (2006.01), B05B 9/08 (2006.01), A01M 17/00 (2006.01)
(54) APLICADOR PARA PESTICIDAS
(71) BAYER CROPSCIENCE LP (US)
(72) ALEXANDER KO; BYRON REID; DAVID A. CLEMENS; WILSON CHRISTOPHER LAMB; MICHELLE H. DEMERS; PAUL STAPLETON; SPENCER MOUGEY
(85) 19/05/2021
(86) PCT US2019/065753 de 11/12/2019
(87) WO 2020/159627 de 06/08/2020

---

(21) BR 11 2021 009758-9 A2

Código 1.3 - Notificação - Fase Nacional - PCT
(22) 19/12/2019
(30) 21/12/2018 EP 18215248.8
(51) A23N 12/08 (2006.01), A23F 5/04 (2006.01), A23N 12/12 (2006.01)
(54) APARELHO E MÉTODO PARA TORRAR GRÃOS DE CAFÉ
(71) SOCIÉTÉ DES PRODUITS NESTLÉ S.A. (CH)
(72) FLAVIEN DUBIEF; NICOLAS BIGLER; STEFANO CECCAROLI
(85) 19/05/2021
(86) PCT EP2019/086221 de 19/12/2019
(87) WO 2020/127673 de 25/06/2020

---

(21) BR 11 2021 009759-7 A2

Código 1.3 - Notificação - Fase Nacional - PCT
(22) 17/12/2019
(30) 20/12/2018 EP 18214771.0; 28/06/2019 EP 19183314.4
(51) B66B 7/02 (2006.01), B66B 7/04 (2006.01)
(54) INSTALAÇÃO DE ELEVADOR COM PROTEÇÃO CONTRA DESCARRILAMENTO
(71) INVENTIO AG (CH)
(72) ERICH BÜTLER; ROMEO LO JACONO; PAOLO FERRARIO; PETER MÖRI
(85) 19/05/2021
(86) PCT EP2019/085725 de 17/12/2019
(87) WO 2020/127322 de 25/06/2020

(21) BR 11 2021 009760-0 A2

Código 1.3 - Notificação - Fase Nacional - PCT
(22) 26/11/2019
(30) 28/11/2018 US 62/772,482; 25/11/2019 US 16/694,774
(51) A61M 25/06 (2006.01), A61M 25/00 (2006.01)
(54) RETENÇÃO DA PROTEÇÃO DE AGULHA
(71) BECTON, DICKINSON AND COMPANY (US)
(72) RALPH L. SONDEREGGER; COREY CHRISTENSEN; BRYAN F. BIHLMAIER
(85) 19/05/2021
(86) PCT US2019/063431 de 26/11/2019
(87) WO 2020/112892 de 04/06/2020

(21) BR 11 2021 009762-7 A2

Código 1.3 - Notificação - Fase Nacional - PCT
(22) 20/12/2019
(30) 23/01/2019 US 62/795,818; 17/12/2019 US 16/717,627; 17/12/2019 US 16/717,648
(51) C08K 5/098 (2006.01), C08K 5/52 (2006.01)
(54) COMPOSIÇÕES DE EXTRUSÃO, ARTIGOS DE MANUFATURA PREPARADOS A PARTIR DA MESMA, COMPOSIÇÕES DE MASTERBATCH E ARTIGOS DE MANUFATURA PREPARADOS A PARTIR DA MESMA
(71) MILLIKEN & COMPANY (US)
(72) FRANCISCO ALVAREZ
(85) 19/05/2021
(86) PCT US2019/067801 de 20/12/2019
(87) WO 2020/154060 de 30/07/2020

(21) BR 11 2021 009763-5 A2

Código 1.3 - Notificação - Fase Nacional - PCT
(22) 29/11/2019
(30) 30/11/2018 FR FR1872152
(51) A61M 15/00 (2006.01)
(54) DISPOSITIVO DISPENSADOR DE PRODUTO FLUIDO SINCRONIZADO COM A INALAÇÃO
(71) APTAR FRANCE SAS (FR)
(72) DAVID FABIEN
(85) 19/05/2021
(86) PCT FR2019/052837 de 29/11/2019
(87) WO 2020/109737 de 04/06/2020

(21) BR 11 2021 009765-1 A2

Código 1.3 - Notificação - Fase Nacional - PCT
(22) 08/11/2019
(30) 30/11/2018 JP 2018-224403
(51) G01N 21/88 (2006.01), G01N 21/892 (2006.01)
(54) MÉTODO DE DETECÇÃO DE DEFEITO DE SUPERFÍCIE, APARELHO

DE DETECÇÃO DE DEFEITO DE SUPERFÍCIE, MÉTODO DE FABRICAÇÃO DE MATERIAL DE AÇO, MÉTODO DE CONTROLE DE QUALIDADE DE MATERIAL DE AÇO, INSTALAÇÃO DE FABRICAÇÃO DE MATERIAL DE AÇO, MÉTODO DE GERAÇÃO DE MODELO DE DETERMINAÇÃO DE DEFEITO DE SUPERFÍCIE E MODELO DE DETERMINAÇÃO DE DEFEITO DE SUPERFÍCIE
(71) JFE STEEL CORPORATION (JP)
(72) HIROAKI ONO; MASAMI TATE
(85) 19/05/2021
(86) PCT JP2019/043930 de 08/11/2019
(87) WO 2020/110667 de 04/06/2020

---

(21) BR 11 2021 009766-0 A2

Código 1.3 - Notificação - Fase Nacional - PCT
(22) 19/11/2019
(30) 20/11/2018 FR 1871610
(51) A01K 1/00 (2006.01), A01K 67/033 (2006.01)
(54) CONTROLE DE TEMPERATURA DE UMA ZONA CLIMÁTICA DE UMA FAZENDA DE CRIAÇÃO DE INSETOS
(71) YNSECT (FR)
(72) LOIC CLESSE; THIBAULT DU JONCHAY; ARTURO ESCAROZ CETINA; FRANÇOIS SALA; CYRILLE CANITROT; FABRICE BERRO
(85) 19/05/2021
(86) PCT FR2019/052756 de 19/11/2019
(87) WO 2020/104751 de 28/05/2020

---

(21) BR 11 2021 009770-8 A2

Código 1.3 - Notificação - Fase Nacional - PCT
(22) 22/11/2019
(30) 22/11/2018 CN 201811399514.3
(51) C07D 498/04 (2006.01), C07D 471/04 (2006.01), A61P 1/16 (2006.01), A61P 31/12 (2006.01), A61K 31/553 (2006.01)
(54) FORMA CRISTALINA DE INIBIDOR DE ANTÍGENO DE SUPERFÍCIE DE HEPATITE B
(71) FUJIAN COSUNTER PHARMACEUTICAL CO., LTD. (CN)
(72) YANBIN HU; FEI SUN; SHENYI SHI; YANXIAO SU; CHARLES Z. DING
(85) 19/05/2021
(86) PCT CN2019/120169 de 22/11/2019
(87) WO 2020/103924 de 28/05/2020

---

(21) BR 11 2021 009771-6 A2

Código 1.3 - Notificação - Fase Nacional - PCT
(22) 08/11/2019
(30) 20/11/2018 US 62/769,812
(51) G01R 15/06 (2006.01), G01R 15/16 (2006.01)
(54) DISPOSITIVO SENSOR DE PLUGUE DE EXTREMIDADE COM CARACTERÍSTICAS DE DIVISOR DE TENSÃO E PONTO DE TESTE

(71) 3M INNOVATIVE PROPERTIES COMPANY (US)
(72) CHRISTOPHER R. WILSON; LASZLO MARKOS; CARL J. WENTZEL; RICHARD D. TWIGG
(85) 19/05/2021
(86) PCT IB2019/059620 de 08/11/2019
(87) WO 2020/104884 de 28/05/2020

---

(21) BR 11 2021 009772-4 A2

Código 1.3 - Notificação - Fase Nacional - PCT
(22) 17/12/2019
(30) 17/12/2018 FR 18 73103
(51) C11B 1/10 (2006.01), A23D 9/00 (2006.01), B01D 11/02 (2006.01), A23D 9/007 (2006.01), C11B 3/12 (2006.01), C11B 3/14 (2006.01)
(54) PROCESSO PARA PRODUZIR ÓLEOS E REFEIÇÃO DESENGORDURADA POR MEIO DE EXTRAÇÃO SÓLIDO/LÍQUIDO
(71) PENNAKEM EUROPA (FR)
(72) VINCENT RAPINEL; NORBERT PATOUILLARD; FARID CHEMAT; ANNE-SYLVIE FABIANO TIXIER; KARINE RUIZ; LAURENCE JACQUES
(85) 19/05/2021
(86) PCT FR2019/053125 de 17/12/2019
(87) WO 2020/128307 de 25/06/2020

---

(21) BR 11 2021 009781-3 A2

Código 1.3 - Notificação - Fase Nacional - PCT
(22) 26/11/2019
(30) 26/11/2018 EP 18208340.2
(51) A61K 9/00 (2006.01), A61K 47/14 (2017.01), A61K 9/107 (2006.01), A61K 31/07 (2006.01), A61K 31/22 (2006.01), A61K 31/23 (2006.01), A61K 31/232 (2006.01)
(54) FORMULAÇÕES AQUOSAS PEDIÁTRICAS DE RETINOL
(71) ORPHANIX GMBH (AT)
(72) PHILIPP NOVAK; CHRISTIAN SELIGER; JOCHEN BAUER
(85) 20/05/2021
(86) PCT EP2019/082510 de 26/11/2019
(87) WO 2020/109272 de 04/06/2020

---

(21) BR 11 2021 009783-0 A2

Código 1.3 - Notificação - Fase Nacional - PCT
(22) 27/09/2019
(30) 29/11/2018 US 16/203,970
(51) A61F 9/00 (2006.01), A61F 9/008 (2006.01), A61N 5/06 (2006.01)
(54) PROCESSO PARA FORNECER FOTOTERAPIA DA RETINA COM SEGURANÇA, E SISTEMA PARA FORNECER FOTOTERAPIA DA RETINA COM SEGURANÇA
(71) OJAI RETINAL TECHNOLOGY, LLC (US)
(72) JEFFREY K. LUTTRULL; DAVID B. CHANG
(85) 20/05/2021

(86) PCT US2019/053553 de 27/09/2019
(87) WO 2020/112234 de 04/06/2020

---

(21) BR 11 2021 009785-6 A2

Código 1.3 - Notificação - Fase Nacional - PCT
(22) 30/10/2019
(30) 20/11/2018 EP 18207278.5
(51) C11D 3/386 (2006.01), C11D 11/00 (2006.01)
(54) COMPOSIÇÃO DETERGENTE, MÉTODO DE TRATAMENTO DE UM SUBSTRATO DE TECIDO E USO DE UMA ENZIMA
(71) UNILEVER IP HOLDINGS B.V. (PB)
(72) JENS CARLO BENNINGHOFF; SIMONE ANTONIO DE ROSE; MICHAIL ISUPOV; DIETMAR ANDREAS LANG; JENNIFER ANN LITTLECHILD-BOND; SARAH REBECCA SMITH; MARK LAWRENCE THOMPSON
(85) 20/05/2021
(86) PCT EP2019/079658 de 30/10/2019
(87) WO 2020/104159 de 28/05/2020

---

(21) BR 11 2021 009786-4 A2

Código 1.3 - Notificação - Fase Nacional - PCT
(22) 30/10/2019
(30) 20/11/2018 US 16/196,857
(51) C03B 9/347 (2006.01), C03B 9/353 (2006.01), C03B 9/38 (2006.01), C03B 9/41 (2006.01)
(54) SISTEMA DE MEDIÇÃO DE TEMPERATURA PARA MOLDES EM BRANCO EM MÁQUINAS DE FABRICAÇÃO DE VIDRO
(71) OWENS-BROCKWAY GLASS CONTAINER INC. (US)
(72) MICHAEL S. THACKER
(85) 20/05/2021
(86) PCT US2019/058707 de 30/10/2019
(87) WO 2020/106417 de 28/05/2020

---

(21) BR 11 2021 009787-2 A2

Código 1.3 - Notificação - Fase Nacional - PCT
(22) 29/04/2019
(30) 29/11/2018 US 16/203,970; 07/01/2019 US 16/241,812
(51) A61N 5/06 (2006.01), A61B 3/10 (2006.01)
(54) PROCESSO PARA FORNECER FOTOTERAPIA DA RETINA COM SEGURANÇA
(71) OJAI RETINAL TECHNOLOGY, LLC (US)
(72) DAVID B. CHANG; JEFFREY K. LUTTRULL
(85) 20/05/2021
(86) PCT US2019/029660 de 29/04/2019
(87) WO 2020/112164 de 04/06/2020

---

(21) BR 11 2021 009788-0 A2

Código 1.3 - Notificação - Fase Nacional - PCT

(22) 05/12/2019
(30) 06/12/2018 EP 18210801.9
(51) E21B 23/01 (2006.01)
(54) FERRAMENTA PARA FUNDO DE POÇO COM UMA LONGA EXTENSÃO DE PROJEÇÃO
(71) WELLTEC A/S (DK)
(72) TOMAS SUNE ANDERSEN
(85) 20/05/2021
(86) PCT EP2019/083780 de 05/12/2019
(87) WO 2020/115187 de 11/06/2020

---

(21) BR 11 2021 009789-9 A2

Código 1.3 - Notificação - Fase Nacional - PCT
(22) 30/10/2019
(30) 20/11/2018 EP 18207282.7
(51) C11D 3/386 (2006.01), C11D 11/00 (2006.01)
(54) COMPOSIÇÃO DETERGENTE, MÉTODO DE TRATAMENTO DE UM SUBSTRATO DE TECIDO E USO DE UMA ENZIMA ESTERASE
(71) UNILEVER IP HOLDINGS B.V. (PB)
(72) JENS CARLO BENNINGHOFF; SIMONE ANTONIO DE ROSE; MICHAIL ISUPOV; DIETMAR ANDREAS LANG; JENNIFER ANN LITTLECHILD-BOND; SARAH REBECCA SMITH; MARK LAWRENCE THOMPSON
(85) 20/05/2021
(86) PCT EP2019/079656 de 30/10/2019
(87) WO 2020/104157 de 28/05/2020

---

(21) BR 11 2021 009793-7 A2

Código 1.3 - Notificação - Fase Nacional - PCT
(22) 22/11/2019
(30) 23/11/2018 EP 18208055.6
(51) C12N 5/073 (2010.01), A23J 1/00 (2006.01), A23K 10/10 (2016.01), C12N 5/0735 (2010.01)
(54) PRODUTOS ALIMENTÍCIOS QUE COMPREENDEM CÉLULAS-TRONCO AVIÁRIAS
(71) VALNEVA SE (FR)
(72) FABIENNE GUEHENNEUX; ARNAUD LEON; BRICE MADELINE; KARINE MOREAU
(85) 20/05/2021
(86) PCT EP2019/082218 de 22/11/2019
(87) WO 2020/104650 de 28/05/2020

---

(21) BR 11 2021 009794-5 A2

Código 1.3 - Notificação - Fase Nacional - PCT
(22) 21/11/2019
(30) 30/11/2018 EP 18209523.2
(51) C11B 1/02 (2006.01), C11B 1/04 (2006.01)
(54) MÉTODO E SISTEMA PARA PRODUZIR UM PRODUTO COM BAIXO

TEOR DE GORDURA
(71) ALFA LAVAL CORPORATE AB (SE)
(72) BENT LUDVIGSEN; BENT MADSEN
(85) 20/05/2021
(86) PCT EP2019/082107 de 21/11/2019
(87) WO 2020/109135 de 04/06/2020

---

(21) BR 11 2021 009795-3 A2

Código 1.3 - Notificação - Fase Nacional - PCT
(22) 26/11/2019
(30) 27/11/2018 US 62/771,965
(51) A61K 35/17 (2015.01), A61P 35/00 (2006.01), C12Q 1/68 (2018.01), G01N 33/574 (2006.01)
(54) MÉTODOS DE CARACTERIZAÇÃO E PARA CARACTERIZAR UMA AMOSTRA, KIT E COMPOSIÇÃO
(71) EXACT SCIENCES DEVELOPMENT COMPANY, LLC (US) ; MAYO FOUNDATION FOR MEDICAL EDUCATION AND RESEARCH (US)
(72) HATIM ALLAWI; GRAHAM P. LIDGARD; MARIA GIAKOUMOPOULOS; DAVID A. AHLQUIST; WILLIAM R. TAYLOR; DOUGLAS MAHONEY
(85) 20/05/2021
(86) PCT US2019/063401 de 26/11/2019
(87) WO 2020/112869 de 04/06/2020

---

(21) BR 11 2021 009797-0 A2

Código 1.3 - Notificação - Fase Nacional - PCT
(22) 06/12/2019
(30) 10/12/2018 EP 18211334.0
(51) C07C 29/80 (2006.01), C07C 29/12 (2006.01), C07C 31/20 (2006.01)
(54) PROCESSO PARA A PREPARAÇÃO DE ETILENOGLICOL A PARTIR DE ETILENO
(71) SHELL INTERNATIONALE RESEARCH MAATSCHAPPIJ B.V. (NL)
(72) EUGENE MARIE GODFRIED ANDRE VAN KRUCHTEN; PETRUS JOHANNES GERARDUS BOONS
(85) 20/05/2021
(86) PCT EP2019/083948 de 06/12/2019
(87) WO 2020/120305 de 18/06/2020

---

(21) BR 11 2021 009798-8 A2

Código 1.3 - Notificação - Fase Nacional - PCT
(22) 03/12/2019
(30) 04/12/2018 EP 18210108.9
(51) B65D 85/804 (2006.01), B65D 65/46 (2006.01)
(54) CÁPSULA DE BEBIDA
(71) SOCIÉTÉ DES PRODUITS NESTLÉ S.A. (CH)
(72) NICOLAS GRES; CHRISTOPHE SÉBASTIEN PAUL HEYDEL; PASCAL GIRARDIN
(85) 20/05/2021

(86) PCT EP2019/083379 de 03/12/2019
(87) WO 2020/114995 de 11/06/2020

---

(21) BR 11 2021 009800-3 A2

Código 1.3 - Notificação - Fase Nacional - PCT
(22) 19/11/2019
(30) 20/11/2018 US 16/196,265
(51) H04B 7/185 (2006.01)
(54) SISTEMA E MÉTODO
(71) HUGHES NETWORK SYSTEMS, LLC (US)
(72) SATYAJIT ROY; GEORGE CHOQUETTE
(85) 20/05/2021
(86) PCT US2019/062096 de 19/11/2019
(87) WO 2020/106659 de 28/05/2020

---

(21) BR 11 2021 009802-0 A2

Código 1.3 - Notificação - Fase Nacional - PCT
(22) 07/01/2020
(30) 14/02/2019 EP 19000087.7; 05/04/2019 EP 19167701.2
(51) H04L 5/00 (2006.01)
(54) EQUIPAMENTO DE USUÁRIO, MÉTODO PARA UM EQUIPAMENTO DE USUÁRIO, E ESTAÇÃO-BASE
(71) PANASONIC INTELLECTUAL PROPERTY CORPORATION OF AMERICA (US)
(72) ANKIT BHAMRI; HIDETOSHI SUZUKI; NAOYA SHIBAIKE; TETSUYA YAMAMOTO; HONGCHAO LI
(85) 20/05/2021
(86) PCT EP2020/050219 de 07/01/2020
(87) WO 2020/164811 de 20/08/2020

---

(21) BR 11 2021 009803-8 A2

Código 1.3 - Notificação - Fase Nacional - PCT
(22) 20/11/2019
(30) 21/11/2018 FR 1871663
(51) A61K 31/05 (2006.01), A61K 31/192 (2006.01), A61K 31/353 (2006.01), A61K 31/7048 (2006.01), A61K 45/06 (2006.01), A61K 36/45 (2006.01), A61K 36/87 (2006.01), A23L 33/105 (2016.01), A61P 25/28 (2006.01)
(54) USO EM DOSE ÚNICA DE UMA COMPOSIÇÃO QUE COMPREENDE UMA MISTURA PARTICULAR DE EXTRATO DE UVA E EXTRATO DE MIRTILO
(71) ACTIV'INSIDE (FR)
(72) DAVID GAUDOT; STÉPHANE REY; BENOIT LEMAIRE; WILFRID MAZIER; SÉVERINE DUBREUIL;
(85) 20/05/2021
(86) PCT EP2019/081945 de 20/11/2019
(87) WO 2020/104533 de 28/05/2020

(21) BR 11 2021 009804-6 A2

Código 1.3 - Notificação - Fase Nacional - PCT
(22) 21/03/2019
(51) H04W 88/02 (2009.01), H04W 76/10 (2018.01)
(54) MÉTODO PARA DETERMINAÇÃO DE POLÍTICA E DISPOSITIVO PARA DETERMINAÇÃO DE POLÍTICA
(71) GUANGDONG OPPO MOBILE TELECOMMUNICATIONS CORP., LTD. (CN)
(72) YANG XU
(85) 20/05/2021
(86) PCT CN2019/079141 de 21/03/2019
(87) WO 2020/186529 de 24/09/2020

(21) BR 11 2021 009805-4 A2

Código 1.3 - Notificação - Fase Nacional - PCT
(22) 24/01/2020
(30) 14/02/2019 EP 19000086.9
(51) H04W 72/04 (2009.01), H04L 5/00 (2006.01)
(54) DISPOSITIVO TRANSCEPTOR, DISPOSITIVO DE PROGRAMAÇÃO, E MÉTODO
(71) PANASONIC INTELLECTUAL PROPERTY CORPORATION OF AMERICA (US)
(72) QUAN KUANG; HIDETOSHI SUZUKI; HONGCHAO LI
(85) 20/05/2021
(86) PCT EP2020/051796 de 24/01/2020
(87) WO 2020/164883 de 20/08/2020

(21) BR 11 2021 009806-2 A2

Código 1.3 - Notificação - Fase Nacional - PCT
(22) 18/12/2019
(30) 20/12/2018 GB GB 1820787.8
(51) F16L 11/08 (2006.01), G01M 3/18 (2006.01), G01M 3/40 (2006.01), F16L 101/30 (2006.01)
(54) MONITORAMENTO DE DEFEITOS EM TUBULAÇÃO
(71) BAKER HUGHES ENERGY TECHNOLOGY UK LIMITED (GB)
(72) JOHN MCNAB; PHILIP NOTT; ANDREW MCCORMICK; NEVILLE DODDS
(85) 20/05/2021
(86) PCT GB2019/053610 de 18/12/2019
(87) WO 2020/128470 de 25/06/2020

(21) BR 11 2021 009807-0 A2

Código 1.3 - Notificação - Fase Nacional - PCT
(22) 30/10/2019
(30) 20/11/2018 EP 18207284.3
(51) C11D 3/386 (2006.01), C11D 11/00 (2006.01)
(54) COMPOSIÇÃO DETERGENTE, MÉTODO DE TRATAMENTO DE UM SUBSTRATO DE TECIDO E USO DE UMA ENZIMA ISOMERASE

(71) UNILEVER IP HOLDINGS B.V. (PB)
(72) JENS CARLO BENNINGHOFF; SIMONE ANTONIO DE ROSE; MICHAIL ISUPOV; DIETMAR ANDREAS LANG; JENNIFER ANN LITTLECHILD-BOND; SARAH REBECCA SMITH; MARK LAWRENCE THOMPSON
(85) 20/05/2021
(86) PCT EP2019/079654 de 30/10/2019
(87) WO 2020/104155 de 28/05/2020

---

(21) BR 11 2021 009809-7 A2

Código 1.3 - Notificação - Fase Nacional - PCT
(22) 06/12/2019
(30) 11/12/2018 EP 18211590.7
(51) C07C 5/48 (2006.01), C07C 11/04 (2006.01), C07C 11/06 (2006.01), C07C 51/215 (2006.01), C07C 51/25 (2006.01)
(54) PROCESSO DA DESIDROGENAÇÃO OXIDATIVA DE UM ALCANO CONTENDO 2 A 6 ÁTOMOS DE CARBONO E/OU DA OXIDAÇÃO DE UM ALCENO CONTENDO 2 A 6 ÁTOMOS DE CARBONO
(71) SHELL INTERNATIONALE RESEARCH MAATSCHAPPIJ B.V. (NL)
(72) RONALD JAN SCHOONEBEEK; GUUS VAN ROSSUM
(85) 20/05/2021
(86) PCT EP2019/083960 de 06/12/2019
(87) WO 2020/074750 de 16/04/2020

---

(21) BR 11 2021 009815-1 A2

Código 1.3 - Notificação - Fase Nacional - PCT
(22) 20/11/2019
(30) 21/11/2018 GB 1818935.7
(51) A61K 31/352 (2006.01), A61P 25/08 (2006.01), A61P 25/18 (2006.01)
(54) CANABIDIOL-C4, CANABIDIOL-C4 PARA USO, COMPOSIÇÃO PARA USO COMO UM MEDICAMENTO, E, PROCESSO
(71) GW RESEARCH LIMITED (GB)
(72) GEOFFREY GUY; VOLKER KNAPPERTZ; BENJAMIN WHALLEY; ROYSTON GRAY; JACQUELINE CILIA; AMESHA PATEL; HANNAH STRAKER
(85) 20/05/2021
(86) PCT GB2019/053284 de 20/11/2019
(87) WO 2020/104796 de 28/05/2020

---

(21) BR 11 2021 009816-0 A2

Código 1.3 - Notificação - Fase Nacional - PCT
(22) 27/11/2019
(30) 30/11/2018 US 62/773,843
(51) A21D 13/11 (2017.01), A21D 13/13 (2017.01), A21D 13/41 (2017.01)
(54) PRODUTO DE PIZZA, EMBALAGEM PARA UM PRODUTO DE PIZZA, E MÉTODO DE COZIMENTO E DISTRIBUIÇÃO PARA UM PRODUTO DE PIZZA
(71) YAE, LLC (US)
(72) FERNANDO BENJAMIN FISCHMANN
(85) 20/05/2021

(86) PCT IB2019/001274 de 27/11/2019
(87) WO 2020/109862 de 04/06/2020

---

(21) BR 11 2021 009818-6 A2

Código 1.3 - Notificação - Fase Nacional - PCT
(22) 20/12/2019
(30) 20/12/2018 EP 18214844.5
(51) A24D 1/02 (2006.01)
(54) ARTIGO GERADOR DE AEROSSOL COM SEGMENTO OCO LEVE
(71) PHILIP MORRIS PRODUCTS S.A. (CH)
(72) JÉRÔME UTHURRY
(85) 20/05/2021
(86) PCT EP2019/086807 de 20/12/2019
(87) WO 2020/128048 de 25/06/2020

---

(21) BR 11 2021 009820-8 A2

Código 1.3 - Notificação - Fase Nacional - PCT
(22) 06/12/2019
(30) 06/12/2018 US 16/211,981
(51) A01D 43/08 (2006.01), A01D 45/02 (2006.01)
(54) EXTENSÃO DE PLACA DE PISO DE PLATAFORMA COM UM CANAL DE CERNE PARA UMA UNIDADE DE FILEIRA DE UMA COLHEITADEIRA AGRÍCOLA
(71) CNH INDUSTRIAL AMERICA LLC (US)
(72) BRIAN P. CROW; JONATHAN E. RICKETTS; DAN L. GARLAND
(85) 20/05/2021
(86) PCT US2019/065000 de 06/12/2019
(87) WO 2020/118210 de 11/06/2020

---

(21) BR 11 2021 009823-2 A2

Código 1.3 - Notificação - Fase Nacional - PCT
(22) 17/12/2019
(30) 17/12/2018 JP 2018-235868
(51) H02K 1/18 (2006.01), H01F 27/24 (2006.01), H01F 27/245 (2006.01), H01F 41/02 (2006.01), H02K 15/02 (2006.01)
(54) NÚCLEO LAMINADO, MÉTODO DE PRODUÇÃO DO MESMO E MÁQUINA ELÉTRICA ROTATIVA
(71) NIPPON STEEL CORPORATION (JP)
(72) SHINSUKE TAKATANI; HIROYASU FUJII; KAZUTOSHI TAKEDA
(85) 20/05/2021
(86) PCT JP2019/049312 de 17/12/2019
(87) WO 2020/129948 de 25/06/2020

---

(21) BR 11 2021 009827-5 A2

Código 1.3 - Notificação - Fase Nacional - PCT
(22) 09/12/2019
(30) 11/12/2018 US 62/778,268

(51) G06K 9/20 (2006.01), G06K 9/36 (2006.01), G06K 9/46 (2006.01), G06T 7/73 (2017.01)
(54) MAPEAMENTO DE PROPRIEDADES DO SOLO COM DADOS DE SATÉLITE UTILIZANDO PROPOSTAS DE APRENDIZADO DE MÁQUINA
(71) THE CLIMATE CORPORATION (US)
(72) ANGELES CASAS; XIAOYUAN YANG; STEVEN WARD
(85) 20/05/2021
(86) PCT US2019/065153 de 09/12/2019
(87) WO 2020/123342 de 18/06/2020

---

(21) BR 11 2021 009828-3 A2

Código 1.3 - Notificação - Fase Nacional - PCT
(22) 30/10/2019
(30) 20/11/2018 EP 18207288.4
(51) C11D 3/386 (2006.01), C11D 11/00 (2006.01)
(54) COMPOSIÇÃO DETERGENTE LÍQUIDA, MÉTODO DE TRATAMENTO DE UM SUBSTRATO DE TECIDO E USO DE UMA ENZIMA ESTEROL ESTERASE
(71) UNILEVER IP HOLDINGS B.V. (PB)
(72) JENS CARLO BENNINGHOFF; SIMONE ANTONIO DE ROSE; MICHAIL ISUPOV; DIETMAR ANDREAS LANG; JENNIFER ANN LITTLECHILD-BOND; SARAH REBECCA SMITH; MARK LAWRENCE THOMPSON
(85) 20/05/2021
(86) PCT EP2019/079657 de 30/10/2019
(87) WO 2020/104158 de 28/05/2020

---

(21) BR 11 2021 009830-5 A2

Código 1.3 - Notificação - Fase Nacional - PCT
(22) 17/09/2019
(30) 21/11/2018 DE 10 2018 009 125.3
(51) G01T 1/00 (2006.01)
(54) PELÍCULA DE UM SUPORTE DE METAL OU DE UMA LIGA DE METAL QUE APRESENTA UM REVESTIMENTO, DISPOSIÇÃO DE PELO MENOS UMA PELÍCULA OU DE VÁRIAS PELÍCULAS, E APLICAÇÃO DE UMA PELÍCULA OU UMA DISPOSIÇÃO DE PELO MENOS UMA PELÍCULA OU DE VÁRIAS PELÍCULAS
(71) NEUTRINO DEUTSCHLAND GMBH (DE)
(72) HOLGER THORSTEN SCHUBART
(85) 20/05/2021
(86) PCT DE2019/000253 de 17/09/2019
(87) WO 2020/103965 de 28/05/2020

---

(21) BR 11 2021 009831-3 A2

Código 1.3 - Notificação - Fase Nacional - PCT
(22) 14/11/2019
(30) 26/11/2018 DE 10 2018 129 714.9
(51) A01C 17/00 (2006.01)
(54) MÉTODO PARA PLANEJAR A DISPERSÃO DE UMA MISTURA DE

MATERIAL A SER DISPERSADO
(71) AMAZONEN-WERKE H. DREYER GMBH & CO. KG (DE)
(72) MARKUS STRÖBEL-FRÖSCHLE; BERND SCHEUFLER
(85) 20/05/2021
(86) PCT EP2019/081264 de 14/11/2019
(87) WO 2020/109009 de 04/06/2020

---

(21) BR 11 2021 009832-1 A2

Código 1.3 - Notificação - Fase Nacional - PCT
(22) 21/11/2019
(30) 21/11/2018 US 62/770,571
(51) A61K 31/519 (2006.01), A61K 31/505 (2006.01), C07D 417/04 (2006.01), C07D 495/02 (2006.01), C07D 495/04 (2006.01)
(54) COMPOSIÇÕES E MÉTODOS DE MODULAÇÃO DA ATIVIDADE DA DESIDROGENASE DE CADEIA CURTA
(71) CASE WESTERN RESERVE UNIVERSITY (US) ; BOARD OF REGENTS OF THE UNIVERSITY OF TEXAS SYSTEM (US) ; RODEO THERAPEUTICS CORPORATION (US)
(72) SANFORD MARKOWITZ; JOSEPH READY; STEPHEN L. GWALTNEY II; MONIKA ANTCZAK
(85) 20/05/2021
(86) PCT US2019/062686 de 21/11/2019
(87) WO 2020/106998 de 28/05/2020

---

(21) BR 11 2021 009833-0 A2

Código 1.3 - Notificação - Fase Nacional - PCT
(22) 20/12/2019
(30) 28/02/2019 US 62/812,190
(51) H04N 19/51 (2014.01)
(54) CODIFICADOR, DECODIFICADOR E MÉTODOS CORRESPONDENTES PARA PREDIÇÃO INTER
(71) HUAWEI TECHNOLOGIES CO., LTD. (CN)
(72) SEMIH ESENLIK; HAN GAO; ANAND MEHER KOTRA; BIAO WANG; JIANLE CHEN
(85) 20/05/2021
(86) PCT CN2019/126977 de 20/12/2019
(87) WO 2020/173196 de 03/09/2020

---

(21) BR 11 2021 009834-8 A2

Código 1.3 - Notificação - Fase Nacional - PCT
(22) 21/11/2019
(30) 21/11/2018 US 62/770,540
(51) H01G 11/32 (2013.01), H01G 11/36 (2013.01), H01G 11/66 (2013.01), H01G 11/68 (2013.01), C01B 32/00 (2017.01), C01B 32/182 (2017.01), B82Y 40/00 (2011.01), B82Y 30/00 (2011.01)
(54) MÉTODOS DE FABRICAÇÃO E APLICAÇÕES BIOELETRÔNICAS DE FIBRAS DE GRAFENO METALIZADAS

(71) BOARD OF REGENTS, THE UNIVERSITY OF TEXAS SYSTEM (US) ; UNIVERSITY OF WOLLONGONG (AU)
(72) MARIO ROMERO-ORTEGA; GORDON WALLACE; MARIA GONZALEZ GONZALEZ; ROUHOLLAH ALI JALILI
(85) 20/05/2021
(86) PCT US2019/062663 de 21/11/2019
(87) WO 2020/106986 de 28/05/2020

---

(21) BR 11 2021 009835-6 A2

Código 1.3 - Notificação - Fase Nacional - PCT
(22) 29/11/2019
(30) 30/11/2018 CN 201811448228.1
(51) C07K 16/28 (2006.01), A61P 35/00 (2006.01), A61K 39/395 (2006.01), A61P 37/00 (2006.01), C12N 15/13 (2006.01), C12N 15/63 (2006.01), A61P 29/00 (2006.01)
(54) ANTICORPO ANTI-CD40, FRAGMENTO DE LIGAÇÃO AO ANTÍGENO E USO FARMACÊUTICO DOS MESMOS
(71) JIANGSU HENGRUI MEDICINE CO., LTD. (CN) ; SHANGHAI HENGRUI PHARMACEUTICAL CO., LTD. (CN)
(72) CHENG LIAO; JIAHUA JIANG; ZUPENG XU; LIANSHAN ZHANG; YUAN LIN; KAN LIN; XUEMING QIAN; FEI TENG
(85) 20/05/2021
(86) PCT CN2019/121941 de 29/11/2019
(87) WO 2020/108611 de 04/06/2020

---

(21) BR 11 2021 009837-2 A2

Código 1.3 - Notificação - Fase Nacional - PCT
(22) 30/10/2019
(30) 20/11/2018 EP 18207292.6
(51) C11D 3/386 (2006.01), C11D 11/00 (2006.01)
(54) COMPOSIÇÃO DETERGENTE, MÉTODO DE TRATAMENTO DE UM SUBSTRATO DE TECIDO E USO DE UMA AMIDA HIDROLASE DE ÁCIDO GRAXO
(71) UNILEVER IP HOLDINGS B.V. (PB)
(72) JENS CARLO BENNINGHOFF; SIMONE ANTONIO DE ROSE; MICHAIL ISUPOV; DIETMAR ANDREAS LANG; JENNIFER ANN LITTLECHILD-BOND; SARAH REBECCA SMITH; MARK LAWRENCE THOMPSON
(85) 20/05/2021
(86) PCT EP2019/079655 de 30/10/2019
(87) WO 2020/104156 de 28/05/2020

---

(21) BR 11 2021 009838-0 A2

Código 1.3 - Notificação - Fase Nacional - PCT
(22) 31/12/2019
(30) 31/12/2018 US 62/786,867; 31/12/2019 US 16/731,654
(51) A61K 8/34 (2006.01)
(54) COMPOSIÇÕES COSMÉTICAS E MÉTODO PARA TRATAR OS

	CABELOS (71) L'OREAL (FR) (72) HEATHER LEE; DONGCUI LI; JUN LIANG (85) 20/05/2021 (86) PCT US2019/069102 de 31/12/2019 (87) WO 2020/142514 de 09/07/2020
(21) BR 11 2021 009839-9 A2	Código 1.3 - Notificação - Fase Nacional - PCT (22) 17/12/2019 (30) 21/12/2018 EP 18306786.7 (51) H04N 19/46 (2014.01), H04N 19/85 (2014.01), H04N 19/98 (2014.01) (54) DECODIFICAÇÃO DE UMA IMAGEM (71) INTERDIGITAL VC HOLDINGS, INC. (US) (72) PIERRE ANDRIVON; MARIE-JEAN COLAITIS; DAVID TOUZE (85) 20/05/2021 (86) PCT US2019/066927 de 17/12/2019 (87) WO 2020/131920 de 25/06/2020
(21) BR 11 2021 009844-5 A2	Código 1.3 - Notificação - Fase Nacional - PCT (22) 17/12/2019 (30) 17/12/2018 JP 2018-235862 (51) H02K 1/18 (2006.01), H01F 27/24 (2006.01), H01F 27/245 (2006.01) (54) NÚCLEO LAMINADO E MÁQUINA ELÉTRICA ROTATIVA (71) NIPPON STEEL CORPORATION (JP) (72) YASUO OHSUGI; RYU HIRAYAMA; KAZUTOSHI TAKEDA (85) 20/05/2021 (86) PCT JP2019/049287 de 17/12/2019 (87) WO 2020/129937 de 25/06/2020
(21) BR 11 2021 009845-3 A2	Código 1.3 - Notificação - Fase Nacional - PCT (22) 21/11/2019 (30) 21/11/2018 DK PA 2018 00892 (51) A61M 25/00 (2006.01), A61M 27/00 (2006.01) (54) CATETER URINÁRIO INTERMITENTE (71) COLOPLAST A/S (DK) (72) ANDERS WILHELM HEDE; CAECILIE SOERENSEN; LASSE HYLLEBERG MØLLESKOV; JAKOB OEELUND; TROELS GOTTFRIED PEDERSEN (85) 20/05/2021 (86) PCT DK2019/050363 de 21/11/2019 (87) WO 2020/103996 de 28/05/2020
(21) BR 11 2021 009846-1 A2	Código 1.3 - Notificação - Fase Nacional - PCT

(22) 19/11/2019
(30) 23/11/2018 US 62/770,877
(51) B66F 7/28 (2006.01), B66F 3/36 (2006.01), B66F 3/46 (2006.01), B66F 7/20 (2006.01)
(54) APARELHO DE IÇAMENTO PARA IÇAR MAQUINÁRIO PESADO, KIT, CONJUNTO DE IÇAMENTO E MÉTODO PARA MONTAR UM IÇADOR PARA MAQUINÁRIO PESADO
(71) 8082464 CANADA INC. (CA)
(72) ROBIN BELLEY; CHARLES-ETIENNE BIENVENU; PATRICK SYLVESTRE
(85) 20/05/2021
(86) PCT CA2019/051648 de 19/11/2019
(87) WO 2020/102890 de 28/05/2020

---

(21) BR 11 2021 009847-0 A2

Código 1.3 - Notificação - Fase Nacional - PCT
(22) 08/11/2019
(30) 28/11/2018 JP 2018-221998
(51) C22C 37/00 (2006.01), B21B 27/00 (2006.01), B22D 13/02 (2006.01), C21D 5/00 (2006.01)
(54) MATERIAL DE CAMADA EXTERNA DE ROLO PARA SER LAMINADO A QUENTE, E ROLO COMPÓSITO PARA SER LAMINADO A QUENTE
(71) JFE STEEL CORPORATION (JP)
(72) NAOMICHI IWATA; TAKESHI SUZUKI; TOMOHISA MASUMITSU
(85) 20/05/2021
(86) PCT JP2019/043844 de 08/11/2019
(87) WO 2020/110660 de 04/06/2020

---

(21) BR 11 2021 009848-8 A2

Código 1.3 - Notificação - Fase Nacional - PCT
(22) 22/11/2019
(30) 22/11/2018 US 62/770,826; 02/01/2019 US 62/787,678; 11/03/2019 US 62/816,897; 24/09/2019 US 62/905,367
(51) H04N 19/159 (2014.01), H04N 19/68 (2014.01), H04N 19/14 (2014.01), H04N 19/82 (2014.01)
(54) CODIFICADOR, DECODIFICADOR E MÉTODOS CORRESPONDENTES PARA PREDIÇÃO INTER
(71) HUAWEI TECHNOLOGIES CO., LTD. (CN)
(72) TIMOFEY MIKHAILOVICH SOLOVYEV; SEMIH ESENLIK; JIANLE CHEN; ANAND MEHER KOTRA; HAN GAO; BIAO WANG; ROMAN IGOREVICH CHERNYAK; ALEXANDER ALEXANDROVICH KARABUTOV; SERGEY YURIEVICH IKONIN
(85) 20/05/2021
(86) PCT RU2019/050224 de 22/11/2019
(87) WO 2020/106190 de 28/05/2020

---

(21) BR 11 2021 009849-6 A2

Código 1.3 - Notificação - Fase Nacional - PCT

(22) 21/11/2019
(30) 21/11/2018 CA 3024612
(51) B01J 38/14 (2006.01), B01J 38/30 (2006.01), B01J 23/89 (2006.01), B01J 23/32 (2006.01), C07C 5/48 (2006.01)
(54) REGENERAÇÃO E INTEGRAÇÃO DE CATALISADOR DE DESIDROGENAÇÃO OXIDATIVA COM UMA UNIDADE DE SEPARAÇÃO DE AR
(71) NOVA CHEMICALS (INTERNATIONAL) S.A. (CH)
(72) SHAHIN GOODARZNIA; VASILY SIMANZHENKOV; KAMAL SERHAL
(85) 20/05/2021
(86) PCT IB2019/060036 de 21/11/2019
(87) WO 2020/104991 de 28/05/2020

---

(21) BR 11 2021 009850-0 A2

Código 1.3 - Notificação - Fase Nacional - PCT
(22) 22/11/2019
(30) 22/11/2018 BE BE2018/5818
(51) A23L 2/08 (2006.01), A23L 2/38 (2021.01), A23L 2/74 (2006.01), A23L 2/76 (2006.01), A23L 2/80 (2006.01), C12F 3/06 (2006.01), C12H 1/04 (2006.01), C12H 1/07 (2006.01), C12C 7/28 (2006.01), C12C 11/11 (2019.01)
(54) PROCESSO PARA OBTER UMA MISTURA DE SABOR CONCENTRADA E USO DA MESMA
(71) ANHEUSER-BUSCH INBEV S.A. (BE)
(72) MIGUEL MONSANTO; PIERRE ADAM; JOAO ANDRE
(85) 20/05/2021
(86) PCT EP2019/082274 de 22/11/2019
(87) WO 2020/104674 de 28/05/2020

---

(21) BR 11 2021 009851-8 A2

Código 1.3 - Notificação - Fase Nacional - PCT
(22) 11/12/2019
(30) 11/12/2018 EP 18211747.3
(51) C07D 209/20 (2006.01)
(54) MÉTODO DE SÍNTESE E COMPOSTOS DE (S)-6-HIDROXITRIPTOFANO, SEUS DERIVADOS E USOS
(71) HEIDELBERG PHARMA RESEARCH GMBH (DE)
(72) SIMON, WERNER; WERNER-SIMON, SUSANNE; MÜLLER, CHRISTOPH
(85) 20/05/2021
(86) PCT EP2019/084544 de 11/12/2019
(87) WO 2020/120525 de 18/06/2020

---

(21) BR 11 2021 009852-6 A2

Código 1.3 - Notificação - Fase Nacional - PCT
(22) 18/11/2019
(30) 20/11/2018 IT 102018000010440
(51) B65G 47/22 (2006.01), B65G 47/24 (2006.01), B65G 47/88 (2006.01)
(54) DISPOSITIVO DE RETIFICAÇÃO PARA RETIFICAR UM ARTIGO EM

FORMA DE PLACA EM RELAÇÃO A UMA DIREÇÃO DE MOVIMENTO
(71) SACMI TECH S.P.A. (IT)
(72) MAURIZIO BARDI
(85) 20/05/2021
(86) PCT IB2019/059866 de 18/11/2019
(87) WO 2020/104909 de 28/05/2020

---

(21) BR 11 2021 009854-2 A2

Código 1.3 - Notificação - Fase Nacional - PCT
(22) 20/11/2019
(30) 21/11/2018 US 62/770,428; 08/08/2019 US 62/884,486
(51) A61K 31/473 (2006.01)
(54) HETEROCICLOS FUNCIONALIZADOS COMO AGENTES ANTIVIRAIS
(71) ENANTA PHARMACEUTICALS, INC. (US)
(72) JOSEPH PANARESE; DEXTER DAVIS; SAMUEL BARTLETT; KATHERINE CHONG; NATHANIEL KENTON; YAT SUN OR
(85) 20/05/2021
(86) PCT US2019/062372 de 20/11/2019
(87) WO 2020/106816 de 28/05/2020

---

(21) BR 11 2021 009855-0 A2

Código 1.3 - Notificação - Fase Nacional - PCT
(22) 27/12/2019
(30) 09/01/2019 EP 19151064.3; 16/12/2019 EP 19386057.4
(51) A61K 31/198 (2006.01), A61P 9/10 (2006.01)
(54) L-TRI-IODOTIRONINA PARA USO NO TRATAMENTO DE OBSTRUÇÃO MICROVASCULAR
(71) UNI-PHARMA KLEON TSETIS PHARMACEUTICAL LABORATORIES S.A. (GR) ; IOULIA TSETI (GR)
(72) PANTOS CONSTANTINOS; MOUROUZIS IORDANIS
(85) 20/05/2021
(86) PCT EP2019/087056 de 27/12/2019
(87) WO 2020/144073 de 16/07/2020

---

(21) BR 11 2021 009856-9 A2

Código 1.3 - Notificação - Fase Nacional - PCT
(22) 20/11/2019
(30) 20/11/2018 EP 18207238.9; 19/02/2019 US 62/807,720
(51) A61K 39/00 (2006.01)
(54) TERAPIA PARA TRATAMENTO DO CÂNCER COM UMA ADMINISTRAÇÃO INTRATUMORAL E / OU INTRAVENOSA DE UM MVA RECOMBINANTE QUE CODIFICA 4-1BBL (CD137L) E / OU CD40L
(71) BAVARIAN NORDIC A/S (DK)
(72) HENNING LAUTERBACH; MARIA HINTERBERGER; JOSE MEDINA ECHEVERZ
(85) 20/05/2021
(86) PCT EP2019/081942 de 20/11/2019

(87) WO 2020/104531 de 28/05/2020

(21) BR 11 2021 009857-7 A2

Código 1.3 - Notificação - Fase Nacional - PCT
(22) 26/11/2019
(30) 27/11/2018 US 62/772,030; 23/10/2019 US 62/924,828
(51) C07D 403/12 (2006.01), C07D 471/08 (2006.01), C07D 498/08 (2006.01), C07D 211/56 (2006.01), A61P 3/06 (2006.01), A61K 31/395 (2006.01)
(54) COMPOSTOS DE TETRÂMERO CÍCLICO COMO INIBIDORES DE PRÓ-PROTEÍNA CONVERTASE SUBTILISINA/KEXINA TIPO 9 (PCSK9) PARA O TRATAMENTO DE TRANSTORNOS METABÓLICOS
(71) NOVARTIS AG (CH)
(72) KARIN BRINER; BRIAN ADDISON DECHRISTOPHER; ALEC NATHASON FLYER; ANDREI ALEXANDROVICH GOLOSOV; PHILIPP GROSCHE; EUGENE YUEJIN LIU; JUSTIN YIK CHING MAO; LAUREN GILCHRIST MONOVICH; TAJESH JAYPRAKASH PATEL; CARINA CRISTINA SANCHEZ; LIANSHENG SU; LIHUA YANG; RUI ZHENG
(85) 20/05/2021
(86) PCT IB2019/060201 de 26/11/2019
(87) WO 2020/110009 de 04/06/2020

(21) BR 11 2021 009859-3 A2

Código 1.3 - Notificação - Fase Nacional - PCT
(22) 28/11/2019
(30) 17/12/2018 EP 18213037.7
(51) B31B 70/00 (2017.01), B31B 70/04 (2017.01), B31B 70/14 (2017.01), B31B 70/60 (2017.01), B31B 70/64 (2017.01), B31B 70/81 (2017.01), B29C 65/10 (2006.01), B29C 65/78 (2006.01), B29C 69/00 (2006.01), B31B 150/00 (2017.01), B31B 160/20 (2017.01)
(54) DISPOSITIVO E PROCESSO PARA APLICAÇÃO DE FOLHAS DE COBERTURA SOBRE EXTREMIDADES DE PARTES DE TUBOS FLEXÍVEIS, PRÉ-FORMADAS PARA FUNDOS CRUZADOS
(71) STARLINGER & CO GESELLSCHAFT MBH (AT)
(72) HANNES GRILL; MARKUS GRABENWEGER
(85) 20/05/2021
(86) PCT EP2019/082846 de 28/11/2019
(87) WO 2020/126382 de 25/06/2020

(21) BR 11 2021 009860-7 A2

Código 1.3 - Notificação - Fase Nacional - PCT
(22) 06/12/2019
(30) 06/12/2018 US 62/776,461
(51) A01N 63/00 (2020.01), A01N 63/02 (1980.01), C12N 1/20 (2006.01)
(54) COMPOSIÇÕES E MÉTODOS PARA REDUZIR DANOS ÀS PLANTAS INDUZIDOS POR PESTICIDA E MELHORAR O RENDIMENTO DAS MESMAS
(71) CYTOZYME LABORATORIES, INC. (US)
(72) ELIZABETH WOZNIAK

(85) 20/05/2021
(86) PCT US2019/065103 de 06/12/2019
(87) WO 2020/118278 de 11/06/2020

---

(21) BR 11 2021 009865-8 A2

Código 1.3 - Notificação - Fase Nacional - PCT
(22) 21/11/2019
(30) 21/11/2018 US 62/770.394; 15/08/2019 US 62.887.231
(51) B24B 49/04 (2006.01), B24B 49/18 (2006.01), B24B 51/00 (2006.01)
(54) SISTEMAS E MÉTODOS PARA OBTER DADOS DE ABRASÃO EM TEMPO REAL
(71) SAINT-GOBAIN ABRASIVES, INC. (US) ; SAINT-GOBAIN ABRASIFS (FR)
(72) PATRICK MILLOT; CHRISTOPHER ARCONA; JOAO FERNANDO G. OLIVEIRA; JOSEPH P. SULLIVAN; BRAHMANANDAM V. TANIKELLA,; RAJAPPA TADEPALLI
(85) 20/05/2021
(86) PCT US2019/062617 de 21/11/2019
(87) WO 2020/106959 de 28/05/2020

---

(21) BR 11 2021 009873-9 A2

Código 1.3 - Notificação - Fase Nacional - PCT
(22) 15/11/2019
(30) 23/11/2018 GB 1819101.5
(51) G03G 15/08 (2006.01), G03G 15/34 (2006.01), B33Y 30/00 (2015.01), G03G 15/22 (2006.01)
(54) APARELHO DE DEPOSIÇÃO DE PÓ DIGITALMENTE CONTROLADA, E, MÉTODO DE IMPRESSÃO
(71) ALCHEMIE TECHNOLOGY LIMITED (GB)
(72) JONATHAN WAITE; SIMON KEW; ALAN HUDD
(85) 21/05/2021
(86) PCT GB2019/053255 de 15/11/2019
(87) WO 2020/104775 de 28/05/2020

---

(21) BR 11 2021 009877-1 A2

Código 1.3 - Notificação - Fase Nacional - PCT
(22) 19/11/2019
(30) 22/11/2018 CN PCT/CN2018/117047
(51) C07D 401/04 (2006.01), C07D 405/04 (2006.01), C07D 487/04 (2006.01), A61K 31/497 (2006.01), A61K 31/4427 (2006.01), A61P 3/10 (2006.01)
(54) AGONISTAS GLP-1R E USOS DOS MESMOS
(71) QILU REGOR THERAPEUTICS INC. (CN)
(72) WENGE ZHONG
(85) 21/05/2021
(86) PCT CN2019/119373 de 19/11/2019
(87) WO 2020/103815 de 28/05/2020

(21) BR 11 2021 009878-0 A2

Código 1.3 - Notificação - Fase Nacional - PCT
(22) 25/11/2019
(30) 26/11/2018 SE 1851458-8; 19/03/2019 SE 1950334-1
(51) H04W 4/02 (2018.01), G06Q 30/02 (2012.01)
(54) ACIONAMENTO DE UMA AÇÃO DIGITAL COM BASE EM PROXIMIDADE COM UM DISPOSITIVO MÓVEL E UM DISPOSITIVO BASE
(71) CRUNCHFISH PROXIMITY AB (SE)
(72) KRISTIAN SYLWANDER
(85) 21/05/2021
(86) PCT SE2019/051193 de 25/11/2019
(87) WO 2020/112010 de 04/06/2020

(21) BR 11 2021 009879-8 A2

Código 1.3 - Notificação - Fase Nacional - PCT
(22) 26/11/2019
(30) 26/11/2018 EP 18208231.3
(51) A61K 8/31 (2006.01), A61K 8/37 (2006.01), A61Q 19/00 (2006.01), A61K 8/88 (2006.01)
(54) COMPOSIÇÃO COSMÉTICA QUE COMPREENDE COPOLÍMEROS HIPERRAMIFICADOS ESPECÍFICOS E ÓLEOS
(71) DSM IP ASSETS B.V. (NL)
(72) CHRISTINE MENDROK-EDINGER
(85) 21/05/2021
(86) PCT EP2019/082489 de 26/11/2019
(87) WO 2020/109262 de 04/06/2020

(21) BR 11 2021 009880-1 A2

Código 1.3 - Notificação - Fase Nacional - PCT
(22) 29/11/2019
(30) 30/11/2018 CN 201811452514.5; 28/06/2019 CN 201910577816.3
(51) C07D 471/04 (2006.01), A61K 35/00 (2006.01), A61P 35/00 (2006.01)
(54) PIRIMIDINA E DERIVADO DE HETEROCICLO DE NITROGÊNIO DE CINCO MEMBROS, MÉTODO DE PREPARAÇÃO PARA OS MESMOS E USOS MÉDICOS DOS MESMOS
(71) TUOJIE BIOTECH (SHANGHAI) CO., LTD. (CN)
(72) HAO ZOU; ZHENGTAO LI; YUANHAO WANG; JIAN YU; WEI ZHU
(85) 21/05/2021
(86) PCT CN2019/121844 de 29/11/2019
(87) WO 2020/108590 de 04/06/2020

(21) BR 11 2021 009881-0 A2

Código 1.3 - Notificação - Fase Nacional - PCT
(22) 26/08/2019
(30) 30/11/2018 JP 2018-224320
(51) H04L 27/26 (2006.01), H04B 1/16 (2006.01), H04H 40/18 (2008.01)
(54) DISPOSITIVO E MÉTODO DE RECEPÇÃO, E, SISTEMA DE COMUNICAÇÃO

(71) SONY SEMICONDUCTOR SOLUTIONS CORPORATION (JP)
(72) HIROKI WATANABE
(85) 21/05/2021
(86) PCT JP2019/033226 de 26/08/2019
(87) WO 2020/110388 de 04/06/2020

---

(21) BR 11 2021 009883-6 A2

Código 1.3 - Notificação - Fase Nacional - PCT
(22) 03/12/2019
(30) 04/12/2018 EP 18210212.9
(51) E21B 33/124 (2006.01), E21B 33/127 (2006.01)
(54) BARREIRA ANULAR COM UNIDADE DE VÁLVULA
(71) WELLTEC OILFIELD SOLUTIONS AG (CH)
(72) RICARDO REVES VASQUES; BALA PRASAD
(85) 21/05/2021
(86) PCT EP2019/083407 de 03/12/2019
(87) WO 2020/115011 de 11/06/2020

---

(21) BR 11 2021 009884-4 A2

Código 1.3 - Notificação - Fase Nacional - PCT
(22) 12/12/2019
(30) 21/12/2018 DE 10 2018 222 857.4
(51) B65G 23/16 (2006.01), B65G 43/08 (2006.01)
(54) SINCRONIZAÇÃO DE CORREIA TRANSPORTADORA E CORREIA DE ACIONAMENTO DE UM TRANSPORTADOR INCLINADO
(71) REMA TIP TOP AG (DE)
(72) GÜNTER BUSSE
(85) 21/05/2021
(86) PCT EP2019/084928 de 12/12/2019
(87) WO 2020/126835 de 25/06/2020

---

(21) BR 11 2021 009885-2 A2

Código 1.3 - Notificação - Fase Nacional - PCT
(22) 29/11/2019
(30) 29/11/2018 EP 18209059.7
(51) H04W 12/06 (2021.01), H04W 4/80 (2018.01), H04L 9/06 (2006.01), H04L 9/32 (2006.01)
(54) BEACONS SEGUROS
(71) NAGRAVISION S.A. (CH)
(72) JEAN-PHILIPPE AUMASSON
(85) 21/05/2021
(86) PCT EP2019/083122 de 29/11/2019
(87) WO 2020/109569 de 04/06/2020

---

(21) BR 11 2021 009886-0 A2

Código 1.3 - Notificação - Fase Nacional - PCT
(22) 26/11/2019

(30) 26/11/2018 EP 18208232.1
(51) A61K 8/88 (2006.01), A61Q 17/04 (2006.01)
(54) COMPOSIÇÃO COSMÉTICA QUE COMPREENDE COPOLÍMEROS HIPERRAMIFICADOS ESPECÍFICOS E FILTROS UV ORGÂNICOS
(71) DSM IP ASSETS B.V. (NL)
(72) CHRISTINE MENDROK-EDINGER
(85) 21/05/2021
(86) PCT EP2019/082490 de 26/11/2019
(87) WO 2020/109263 de 04/06/2020

---

(21) BR 11 2021 009887-9 A2

Código 1.3 - Notificação - Fase Nacional - PCT
(22) 18/11/2019
(30) 22/11/2018 AU 2018904446
(51) G06Q 30/02 (2012.01), G06T 19/20 (2011.01), G06T 7/70 (2017.01), G06F 16/9537 (2019.01), G06F 16/955 (2019.01), H04N 21/431 (2011.01), H04N 21/4728 (2011.01)
(54) MÉTODO IMPLEMENTADO POR COMPUTADOR QUE POSSIBILITA O MONITORAMENTO DE ENGAJAMENTO DO USUÁRIO COM CONTEÚDO IMPRESSO, DISPOSITIVO CONFIGURADO PARA POSSIBILITAR O MONITORAMENTO DE ENGAJAMENTO DO USUÁRIO COM UM SUBSTRATO FÍSICO QUE PORTA MATERIAL IMPRESSO, E SISTEMA CONFIGURADO PARA POSSIBILITAR O MONITORAMENTO DE ENGAJAMENTO DO USUÁRIO COM UM SUBSTRATO FÍSICO QUE PORTA MATERIAL IMPRESSO
(71) MIXED REALITY SOLUTIONS PTY LTD (AU)
(72) IRENE IBRAHIM
(85) 21/05/2021
(86) PCT AU2019/051266 de 18/11/2019
(87) WO 2021/097514 de 27/05/2021

---

(21) BR 11 2021 009888-7 A2

Código 1.3 - Notificação - Fase Nacional - PCT
(22) 18/12/2019
(30) 11/01/2019 IN 201911001401; 18/02/2019 EP 19157622.2
(51) A23L 7/113 (2016.01), A23L 7/109 (2016.01)
(54) PROCESSO PARA MACARRÃO INSTANTÂNEO FRITO EM ÓLEO
(71) SOCIÉTÉ DES PRODUITS NESTLÉ S.A. (CH)
(72) PREKSHA BAPNA; MICHEL DREYER; MICHELE MARAZZATO; JOAN FEDERICO; CONSTANTIN BERTOLI
(85) 21/05/2021
(86) PCT EP2019/086075 de 18/12/2019
(87) WO 2020/144032 de 16/07/2020

---

(21) BR 11 2021 009891-7 A2

Código 1.3 - Notificação - Fase Nacional - PCT
(22) 25/10/2019

(30) 27/11/2018 CH 01463/18
(51) A43B 13/18 (2006.01), A43B 13/12 (2006.01)
(54) SOLA PARA UM TÊNIS COM UMA ENTRESSOLA ELÁSTICA MACIA
(71) ON CLOUDS GMBH (CH)
(72) ILMARIN HEITZ; OLIVIER BERNHARD
(85) 21/05/2021
(86) PCT EP2019/079299 de 25/10/2019
(87) WO 2020/108896 de 04/06/2020

---

(21) BR 11 2021 009892-5 A2

Código 1.3 - Notificação - Fase Nacional - PCT
(22) 18/12/2019
(30) 19/12/2018 EP 18213912.1
(51) A61K 8/34 (2006.01), A61K 8/41 (2006.01), A61Q 5/12 (2006.01), A61K 8/89 (2006.01), A61K 8/898 (2006.01), A61K 8/891 (2006.01), A61K 8/892 (2006.01)
(54) COMPOSIÇÃO DE TRATAMENTO CAPILAR, MÉTODO DE TRATAMENTO CAPILAR E USO DE DIÉSTER QUATERNÁRIO
(71) UNILEVER IP HOLDINGS B.V. (PB)
(72) COLIN CHRISTOPHER DAVID GILES; RONGRONG ZHOU
(85) 21/05/2021
(86) PCT EP2019/086032 de 18/12/2019
(87) WO 2020/127542 de 25/06/2020

---

(21) BR 11 2021 009895-0 A2

Código 1.3 - Notificação - Fase Nacional - PCT
(22) 26/11/2019
(30) 28/11/2018 US 16/203,186
(51) G06F 21/32 (2013.01), H04L 9/32 (2006.01), G06F 21/60 (2013.01), G10L 17/22 (2013.01)
(54) MÉTODO, E, DISPOSITIVO DE ASSISTENTE DIGITAL
(71) VISA INTERNATIONAL SERVICE ASSOCIATION (US)
(72) ARCHANA REDDY MANCHIREDDY; SUMIT AMAR; PATRICK RYAN FLANAGAN; SRINIVAS BHAGAVATHULA; MIRANDA MORGAN; MERYL LAZER
(85) 21/05/2021
(86) PCT US2019/063391 de 26/11/2019
(87) WO 2020/112865 de 04/06/2020

---

(21) BR 11 2021 009897-6 A2

Código 1.3 - Notificação - Fase Nacional - PCT
(22) 22/11/2019
(30) 22/11/2018 EP 18207816.2
(51) B01J 2/00 (2006.01), C05C 1/02 (2006.01), C05C 5/00 (2006.01), C05C 5/04 (2006.01), B01J 2/14 (2006.01)
(54) MÉTODO PARA GRANULAR UM FUNDIDO DE UMA COMPOSIÇÃO À BASE DE SAL MINERAL DE NITRATO HIDRATADO, SISTEMA E USO DO

MESMO
(71) YARA INTERNATIONAL ASA (NO)
(72) PER STOKKA; OLAV KJØHL
(85) 21/05/2021
(86) PCT EP2019/082188 de 22/11/2019
(87) WO 2020/104637 de 28/05/2020

---

(21) BR 11 2021 009901-8 A2

Código 1.3 - Notificação - Fase Nacional - PCT
(22) 17/12/2019
(30) 18/12/2018 EP 18213459.3
(51) C07C 49/313 (2006.01), C07C 49/553 (2006.01)
(54) COMPOSTO, PROCESSO PARA PREPARAR UM COMPOSTO, USO DE UM COMPOSTO, COMPOSIÇÃO QUÍMICA AROMATIZADORA, E, MÉTODOS PARA PREPARAR UMA COMPOSIÇÃO PERFUMADA E PARA MODIFICAR O CARÁTER DE AROMA DE UMA COMPOSIÇÃO PERFUMADA
(71) BASF SE (DE) ; P2 SCIENCE INC. (US)
(72) RALF PELZER; YONGHUA YANG; PATRICK FOLEY
(85) 21/05/2021
(86) PCT EP2019/085701 de 17/12/2019
(87) WO 2020/127305 de 25/06/2020

---

(21) BR 11 2021 009904-2 A2

Código 1.3 - Notificação - Fase Nacional - PCT
(22) 28/11/2019
(30) 29/11/2018 EP 182091009
(51) B01J 8/10 (2006.01)
(54) PROCESSO PARA FORNECER UMA LAMA HOMOGÊNEA CONTENDO PARTÍCULAS
(71) BOREALIS AG (AT)
(72) MOHAMMAD ALI AL-HAJ; KAUNO ALASTALO
(85) 21/05/2021
(86) PCT EP2019/082883 de 28/11/2019
(87) WO 2020/109454 de 04/06/2020

---

(21) BR 11 2021 009905-0 A2

Código 1.3 - Notificação - Fase Nacional - PCT
(22) 05/11/2019
(30) 23/11/2018 GB 1819098.3; 12/04/2019 GB 1905253.9; 05/08/2019 GB 1911165.7
(51) D01D 4/02 (2006.01), D01D 5/00 (2006.01), D01D 5/08 (2006.01), D01D 13/00 (2006.01)
(54) BLOCO DE FIEIRA COM BOCAIS PRONTAMENTE TROCÁVEIS PARA USO NA FABRICAÇÃO DE FIBRAS SPUN-BLOWN
(71) TEKNOWEB MATERIALS S.R.L. (IT)
(72) FABIO ZAMPOLLO
(85) 21/05/2021

(86) PCT EP2019/080291 de 05/11/2019
(87) WO 2020/104190 de 28/05/2020

---

(21) BR 11 2021 009908-5 A2

Código 1.3 - Notificação - Fase Nacional - PCT
(22) 20/12/2019
(30) 21/12/2018 EP 18215674.5
(51) A01N 43/82 (2006.01), C07D 413/14 (2006.01), C07D 413/04 (2006.01), A01P 3/00 (2006.01)
(54) 1,3,4-OXADIAZÓIS E DERIVADOS DOS MESMOS COMO NOVOS AGENTES ANTIFÚNGICOS
(71) BAYER AKTIENGESELLSCHAFT (DE)
(72) STÉPHANE BRUNET; PIERRE-YVES COQUERON; PHILIPPE DESBORDES; SOPHIE DUCERF; JÉRÉMY DUFOUR; ANDREAS GÖRTZ; EMMANUELLE HILT; AURÉLIE MALLINGER; SÉBASTIEN NAUD; ANNE-SOPHIE REBSTOCK; VINCENT THOMAS
(85) 21/05/2021
(86) PCT EP2019/086681 de 20/12/2019
(87) WO 2020/127974 de 25/06/2020

---

(21) BR 11 2021 009910-7 A2

Código 1.3 - Notificação - Fase Nacional - PCT
(22) 29/11/2019
(30) 29/11/2018 US 62/772,910
(51) A23G 3/42 (2006.01), A61K 8/24 (2006.01), A61Q 11/00 (2006.01)
(54) PREPARAÇÃO E EFICÁCIA DE UMA PASTILHA PARA CLAREAMENTO DOS DENTES QUE INCLUI SHMP
(71) THE HERSHEY COMPANY (US)
(72) BALAJI SANTHANAM; IAN FAIRS
(85) 21/05/2021
(86) PCT US2019/063878 de 29/11/2019
(87) WO 2020/113184 de 04/06/2020

---

(21) BR 11 2021 009911-5 A2

Código 1.3 - Notificação - Fase Nacional - PCT
(22) 27/12/2019
(30) 29/12/2018 US 62/786,343; 29/12/2018 US 62/786,344
(51) H04N 19/117 (2014.01), H04N 19/122 (2014.01)
(54) CODIFICADOR, DECODIFICADOR E MÉTODOS CORRESPONDENTES USANDO ARMAZENAMENTO DE MV COMPACTO
(71) HUAWEI TECHNOLOGIES CO., LTD. (CN)
(72) MAXIM BORISOVITCH SYCHEV; TIMOFEY MIKHAILOVICH SOLOVYEV; ALEXANDER ALEXANDROVICH KARABUTOV; SERGEY YURIEVICH IKONIN; JIANLE CHEN
(85) 21/05/2021
(86) PCT RU2019/050260 de 27/12/2019

(87) WO 2020/139172 de 02/07/2020

(21) BR 11 2021 009913-1 A2

Código 1.3 - Notificação - Fase Nacional - PCT
(22) 04/12/2019
(30) 05/12/2018 US 62/775,871; 05/02/2019 US 62/801,195; 18/06/2019 US 62/863,126; 14/10/2019 US 62/914,856
(51) A61K 48/00 (2006.01), C12Q 1/70 (2006.01), C07K 14/005 (2006.01), C07K 14/015 (2006.01), C12N 15/86 (2006.01), C12N 15/864 (2006.01)
(54) VETOR VIRAL ADENO-ASSOCIADO RECOMBINANTE PARA INSERÇÃO GÊNICA
(71) ABEONA THERAPEUTICS, INC. (US)
(72) TIMOTHY J. MILLER; LINAS PADEGIMAS
(85) 21/05/2021
(86) PCT US2019/064396 de 04/12/2019
(87) WO 2020/117898 de 11/06/2020

(21) BR 11 2021 009915-8 A2

Código 1.3 - Notificação - Fase Nacional - PCT
(22) 17/12/2019
(30) 17/12/2018 JP 2018-235859
(51) H02K 1/18 (2006.01), H01F 27/24 (2006.01), H01F 27/245 (2006.01)
(54) NÚCLEO LAMINADO E MOTOR ELÉTRICO
(71) NIPPON STEEL CORPORATION (JP)
(72) MASAHITO KAMIKAWABATA; RYU HIRAYAMA; KAZUTOSHI TAKEDA
(85) 21/05/2021
(86) PCT JP2019/049292 de 17/12/2019
(87) WO 2020/129940 de 25/06/2020

(21) BR 11 2021 009916-6 A2

Código 1.3 - Notificação - Fase Nacional - PCT
(22) 29/07/2019
(30) 17/12/2018 US 16/222,056
(51) G06T 11/00 (2006.01)
(54) CORREÇÃO DE MOVIMENTO AUTOMATIZADA EM IMAGEM DE PET
(71) SIEMENS MEDICAL SOLUTIONS USA, INC. (US)
(72) CHARLES HAYDEN
(85) 21/05/2021
(86) PCT US2019/043855 de 29/07/2019
(87) WO 2020/131162 de 25/06/2020

(21) BR 11 2021 009917-4 A2

Código 1.3 - Notificação - Fase Nacional - PCT
(22) 27/11/2019
(30) 03/12/2018 US 62/774,484
(51) B07C 5/36 (2006.01), B07C 5/00 (2006.01), B07C 5/34 (2006.01), B07C 5/38 (2006.01)

(54) SEMEADEIRA COM IDENTIDADE ASSEGURADA
(71) MONSANTO TECHNOLOGY LLC (US)
(72) MICHAEL BAILEY; COREY G. BARTH; WAYNE BROWN; WILLIAM M. FISCHER; BRADLEY D. HART; ARMEN KACHAR; KRISHNA MOTAPARTI; KYLE B. SMITH; SUDHAGAR SUBRAMANIAM; RYAN K. TELLOR; MATTHEW J. WEIS
(85) 21/05/2021
(86) PCT US2019/063608 de 27/11/2019
(87) WO 2020/117589 de 11/06/2020

---

(21) BR 11 2021 009920-4 A2

Código 1.3 - Notificação - Fase Nacional - PCT
(22) 25/11/2019
(30) 04/12/2018 US 62/775,217; 05/09/2019 US 16/561,668
(51) H04L 29/08 (2006.01)
(54) AQUECIMENTO DE CACHE: AGILIDADE PARA UM SERVIÇO COM ESTADO
(71) NETFLIX, INC. (US)
(72) DEVA JAYARAMAN; SHASHI MADAPPA; SRIDHAR ENUGULA; IOANNIS PAPAPANAGIOTOU
(85) 21/05/2021
(86) PCT US2019/062982 de 25/11/2019
(87) WO 2020/117521 de 11/06/2020

---

(21) BR 11 2021 009921-2 A2

Código 1.3 - Notificação - Fase Nacional - PCT
(22) 22/11/2019
(30) 23/11/2018 KR 10-2018-0146732
(51) A61K 31/495 (2006.01), A61K 31/5377 (2006.01), A61P 25/02 (2006.01)
(54) COMPOSIÇÃO FARMACÊUTICA QUE COMPREENDE INIBIDORES DE HISTONA DESACETILASE 6
(71) CHONG KUN DANG PHARMACEUTICAL CORP. (KR)
(72) YOUNG IL CHOI; NINA HA; JU YOUNG SONG; MIN CHEOL KIM; DAEKWON BAE; JI YEON BAEK
(85) 21/05/2021
(86) PCT KR2019/016202 de 22/11/2019
(87) WO 2020/106119 de 28/05/2020

---

(21) BR 11 2021 009923-9 A2

Código 1.3 - Notificação - Fase Nacional - PCT
(22) 20/05/2019
(30) 26/11/2018 US PCT/US2018/062462
(51) B65H 75/24 (2006.01), B65H 16/10 (2006.01), B65H 18/10 (2006.01), B65H 18/16 (2006.01), B65H 19/00 (2006.01), B65H 19/10 (2006.01)
(54) ACIONAMENTO FLEXÍVEL E MEMBROS DE ENGATE DE NÚCLEO PARA UMA MÁQUINA REBOBINADEIRA
(71) PAPER CONVERTING MACHINE COMPANY (US)

(72) MICHAEL E. TECHLIN; R. PAUL USIMAKI
(85) 21/05/2021
(86) PCT US2019/033071 de 20/05/2019
(87) WO 2020/112167 de 04/06/2020

---

(21) BR 11 2021 009926-3 A2

Código 1.3 - Notificação - Fase Nacional - PCT
(22) 22/11/2019
(30) 23/11/2018 CZ 2018-647
(51) D04H 3/007 (2012.01), D01F 8/04 (2006.01), D04H 3/011 (2012.01), D04H 3/147 (2012.01)
(54) TECIDO NÃO-TECIDO, MÉTODO DE PRODUÇÃO DE UM TECIDO NÃO TECIDO E PRODUTO HIGIÊNICO ABSORVENTE
(71) REIFENHÄUSER GMBH & CO. KG MASCHINENFABRIK (DE) ; PFNONWOVENS CZECH S.R.O (CZ) ; PFN - GIC A.S. (CZ)
(72) JANA KROUTILOVA; MICHAEL MAAS; ZDENEK MECL; TOBIAS WAGNER; FRANTISEK KLASKA; PAVLINA KASPARKOVA
(85) 21/05/2021
(86) PCT CZ2019/050053 de 22/11/2019
(87) WO 2020/103964 de 28/05/2020

---

(21) BR 11 2021 009927-1 A2

Código 1.3 - Notificação - Fase Nacional - PCT
(22) 22/11/2019
(30) 22/11/2018 GB 1819059.5
(51) A61M 5/30 (2006.01), A61M 5/50 (2006.01), A61M 37/00 (2006.01)
(54) CONJUNTO DE CASSETE DE USO ÚNICO
(71) ENESI PHARMA LIMITED (GB)
(72) DAVID GRANT; PASCAL LAUNOIS; JOSHUA COYNE; OWEN RYAN
(85) 21/05/2021
(86) PCT GB2019/053303 de 22/11/2019
(87) WO 2020/104812 de 28/05/2020

---

(21) BR 11 2021 009928-0 A2

Código 1.3 - Notificação - Fase Nacional - PCT
(22) 13/01/2020
(30) 17/01/2019 EP 19152342.2
(51) C22F 1/047 (2006.01), C22C 21/06 (2006.01)
(54) MÉTODO DE FABRICAÇÃO DE UM PRODUTO DE LIGA DA SÉRIE AIMGSC
(71) ALERIS ROLLED PRODUCTS GERMANY GMBH (DE)
(72) ACHIM BÜRGER; PHILIPP DANIEL RUMPF; SABINE MARIA SPANGEL
(85) 21/05/2021
(86) PCT EP2020/050643 de 13/01/2020
(87) WO 2020/148203 de 23/07/2020

(21) BR 11 2021 009929-8 A2

Código 1.3 - Notificação - Fase Nacional - PCT
(22) 21/11/2019
(30) 21/11/2018 US 62/770,631
(51) A61K 35/76 (2015.01), A61K 35/761 (2015.01), A61K 48/00 (2006.01), C07K 14/075 (2006.01), C12N 15/86 (2006.01), C12N 15/861 (2006.01)
(54) ADENOVÍRUS E MÉTODOS PARA UTILIZAÇÃO DE ADENOVÍRUS
(71) MAYO FOUNDATION FOR MEDICAL EDUCATION AND RESEARCH (US)
(72) MICHAEL A. BARRY
(85) 21/05/2021
(86) PCT US2019/062547 de 21/11/2019
(87) WO 2020/106924 de 28/05/2020

(21) BR 11 2021 009931-0 A2

Código 1.3 - Notificação - Fase Nacional - PCT
(22) 27/11/2019
(30) 29/11/2018 US 62/773,102
(51) A61L 17/14 (2006.01), A61L 29/08 (2006.01), A61L 31/10 (2006.01), C07F 15/00 (2006.01), C08G 77/20 (2006.01), C09D 183/04 (2006.01), B05D 1/00 (2006.01), B05D 3/04 (2006.01), A61L 17/00 (2006.01), A61L 31/16 (2006.01), A61L 29/16 (2006.01)
(54) MÉTODO E APLICADOR DE REVESTIMENTO PARA SALA DE OPERAÇÃO
(71) ETHICON, INC. (US)
(72) FRANK CICHOCKI; DUAN OU
(85) 21/05/2021
(86) PCT IB2019/060231 de 27/11/2019
(87) WO 2020/110030 de 04/06/2020

(21) BR 11 2021 009932-8 A2

Código 1.3 - Notificação - Fase Nacional - PCT
(22) 22/11/2018
(51) C09J 175/04 (2006.01), C08G 18/40 (2006.01), H01M 2/02 (2006.01)
(54) COMPOSIÇÃO ADESIVA DE POLIURETANO, PROCESSO, ESTRUTURA DE FILME LAMINADO DE COMPÓSITO DE MÚLTIPLAS CAMADAS, E, PACOTE
(71) DOW GLOBAL TECHNOLOGIES LLC (US) ; ROHM AND HAAS COMPANY (US)
(72) RUI SHI; WENXIN ZHANG; ZHAOHUI QU
(85) 21/05/2021
(86) PCT CN2018/116899 de 22/11/2018
(87) WO 2020/103072 de 28/05/2020

(21) BR 11 2021 009934-4 A2

Código 1.3 - Notificação - Fase Nacional - PCT
(22) 22/11/2019
(30) 23/11/2018 US 62/770,886
(51) B02C 23/12 (2006.01), C05D 1/00 (2006.01), B01J 2/00 (2006.01), C05D

1/02 (2006.01), C05G 3/00 (2020.01), B01J 2/28 (2006.01), B29B 9/12 (2006.01), C05D 5/00 (2006.01)
(54) POLIHALITA COMPACTADA E UM PROCESSO PARA PRODUÇÃO DA MESMA
(71) ICL EUROPE COOPERATIEF U.A. (NL)
(72) KHALIL ABU RABEAH; NATALIA GEINIK; RUBEN SOCOLOVSKY; YACOV LEVY; MARINA DAKOV
(85) 21/05/2021
(86) PCT IL2019/051278 de 22/11/2019
(87) WO 2020/105055 de 28/05/2020

---

(21) BR 11 2021 009936-0 A2

Código 1.3 - Notificação - Fase Nacional - PCT
(22) 10/12/2019
(30) 18/12/2018 EP 18213629.1
(51) A01N 25/04 (2006.01), A01N 25/10 (2006.01), A01N 37/18 (2006.01), A01N 37/22 (2006.01), A01N 53/00 (2006.01), A01P 7/04 (2006.01)
(54) FORMULAÇÃO INSETICIDA PARA VETOR E CONTROLE DE PRAGAS COM EFICÁCIA DE CONTATO AUMENTADA
(71) BAYER AKTIENGESELLSCHAFT (DE)
(72) ARNOLDUS VERMEER; PETER HERTLEIN; SEBASTIAN HORSTMANN; VOLKER GUTSMANN; ALEXANDER ARLT; ROBERT VELTEN
(85) 21/05/2021
(86) PCT EP2019/084350 de 10/12/2019
(87) WO 2020/126648 de 25/06/2020

---

(21) BR 11 2021 009938-7 A2

Código 1.3 - Notificação - Fase Nacional - PCT
(22) 17/12/2019
(30) 17/12/2018 JP 2018-235867
(51) H02K 15/02 (2006.01), H02K 1/18 (2006.01), H01F 27/24 (2006.01), H01F 27/245 (2006.01)
(54) NÚCLEO LAMINADO, MÉTODO DE FABRICAÇÃO DE NÚCLEO LAMINADO E MOTOR ELÉTRICO GIRATÓRIO
(71) NIPPON STEEL CORPORATION (JP)
(72) SHINSUKE TAKATANI; HIROYASU FUJII; KAZUTOSHI TAKEDA
(85) 21/05/2021
(86) PCT JP2019/049293 de 17/12/2019
(87) WO 2020/129941 de 25/06/2020

---

(21) BR 11 2021 009940-9 A2

Código 1.3 - Notificação - Fase Nacional - PCT
(22) 04/11/2019
(30) 02/11/2018 US 62/755,026
(51) A61K 31/337 (2006.01), A61K 47/34 (2017.01), A61K 9/00 (2006.01)
(54) MÉTODO E KIT DE TRATAMENTO DE UM NEOPLASMA
(71) TESORX PHARMA, LLC (US)

(72) MICHAEL G. OEFELEIN; NATARAJAN VENKATESAN; NITIN K. SWARNAKAR; TERESA B.HONG; GURU V. BETAGERI; RAMACHANDRAN THIRUCOTE; LINING ZHU HUTCHINSON
(85) 21/05/2021
(86) PCT US2019/059655 de 04/11/2019
(87) WO 2020/093044 de 07/05/2020

---

(21) BR 11 2021 009941-7 A2

Código 1.3 - Notificação - Fase Nacional - PCT
(22) 17/12/2019
(30) 17/12/2018 EP 18212951.0
(51) A23N 12/08 (2006.01), A23N 12/12 (2006.01), A23F 5/04 (2006.01)
(54) APARELHO E MÉTODO PARA TORREFAÇÃO DE GRÃOS DE CAFÉ PARCIALMENTE PRÉ-TORRADOS, E UNIDADE DE PROCESSAMENTO
(71) SOCIÉTÉ DES PRODUITS NESTLÉ S.A. (CH)
(72) FLAVIEN FLORENT DUBIEF; STEFANO CECCAROLI
(85) 21/05/2021
(86) PCT EP2019/085768 de 17/12/2019
(87) WO 2020/127360 de 25/06/2020

---

(21) BR 11 2021 009944-1 A2

Código 1.3 - Notificação - Fase Nacional - PCT
(22) 21/11/2019
(30) 21/11/2018 US 62/770,287
(51) A61K 31/437 (2006.01), A61K 9/20 (2006.01), A61K 31/33 (2006.01), A61K 31/42 (2006.01), A61P 25/24 (2006.01), A61B 5/0476 (2006.01), A61B 5/048 (2006.01), C07D 413/00 (2006.01)
(54) GABOXADOL PARA REDUZIR RISCO DE SUICÍDIO E ALÍVIO RÁPIDO DE DEPRESSÃO
(71) CERTEGO THERAPEUTICS INC. (US)
(72) PAVEL OSTEN; KRISTIN BALDWIN
(85) 21/05/2021
(86) PCT US2019/062554 de 21/11/2019
(87) WO 2020/106927 de 28/05/2020

---

(21) BR 11 2021 009945-0 A2

Código 1.3 - Notificação - Fase Nacional - PCT
(22) 10/12/2019
(30) 10/12/2018 EP 18211379.5
(51) A61F 2/38 (2006.01), A61F 2/46 (2006.01), A61B 17/15 (2006.01), A61F 2/30 (2006.01), A61B 90/00 (2016.01)
(54) CONJUNTO PARA ENDOPRÓTESES DE ARTICULAÇÃO DE JOELHO E CONJUNTO DE INSTRUMENTOS
(71) WALDEMAR LINK GMBH & CO. KG (DE)
(72) HARM-IVEN JENSEN; HELMUT D. LINK
(85) 21/05/2021
(86) PCT EP2019/084424 de 10/12/2019

(87) WO 2020/120475 de 18/06/2020

---

(21) BR 11 2021 009946-8 A2

Código 1.3 - Notificação - Fase Nacional - PCT
(22) 21/11/2019
(30) 21/11/2018 US 62/770,287; 29/07/2019 US 62/879,921
(51) A61K 31/28 (2006.01), A61K 31/437 (2006.01), A61K 33/24 (2019.01)
(54) COMBINAÇÃO DE GABOXADOL E LÍTIO PARA O TRATAMENTO DE DISTÚRBIOS PSIQUIÁTRICOS
(71) CERTEGO THERAPEUTICS INC. (US)
(72) PAVEL OSTEN; KRISTIN BALDWIN; ROBERT DEVITA
(85) 21/05/2021
(86) PCT US2019/062644 de 21/11/2019
(87) WO 2020/106976 de 28/05/2020

---

(21) BR 11 2021 009948-4 A2

Código 1.3 - Notificação - Fase Nacional - PCT
(22) 09/12/2019
(30) 12/12/2018 US 62/778,665
(51) H04B 7/0456 (2017.01), H04B 7/06 (2006.01)
(54) MÉTODOS REALIZADOS POR UM DISPOSITIVO SEM FIO PARA RELATAR INFORMAÇÃO DE ESTADO DO CANAL E POR UM NÓ DE REDE PARA DECODIFICAÇÃO DA INFORMAÇÃO DE ESTADO DO CANAL, DISPOSITIVO SEM FIO, E, NÓ DE REDE
(71) TELEFONAKTIEBOLAGET LM ERICSSON (PUBL) (SE)
(72) SEBASTIAN FAXÉR; MAKSYM GIRNYK; ROY TIMO; ZHAO WANG; NIKLAS WERNERSSON
(85) 21/05/2021
(86) PCT SE2019/051249 de 09/12/2019
(87) WO 2020/122793 de 18/06/2020

---

(21) BR 11 2021 009952-2 A2

Código 1.3 - Notificação - Fase Nacional - PCT
(22) 10/01/2020
(30) 18/01/2019 US 16/252,070
(51) B31B 70/81 (2017.01)
(54) APARELHO E MÉTODO PARA PRENDER UM FECHAMENTO EM ZÍPER À PELÍCULA POLIMÉRICA
(71) REYNOLDS PRESTO PRODUCTS INC. (US)
(72) CRAIG SOLLER; CARLOS CHAPEK; ZACHARY THOMPSON; AARON WELLS; GREGORY HECKMAN
(85) 21/05/2021
(86) PCT US2020/013132 de 10/01/2020
(87) WO 2020/150101 de 23/07/2020

---

(21) BR 11 2021 009955-7 A2

Código 1.3 - Notificação - Fase Nacional - PCT

(22) 18/12/2019
(30) 19/12/2018 EP 18213823.0; 14/05/2019 EP 19174260.0
(51) A61P 17/00 (2006.01), A23J 1/20 (2006.01), A61K 8/64 (2006.01), A61Q 19/00 (2006.01), A61Q 19/08 (2006.01), A61Q 19/10 (2006.01)
(54) USOS DE UM HIDROLISADO DE PROTEÍNA PARCIAL DO SORO DE LEITE, E COMPOSIÇÃO PARA PREVENIROU REDUZIR A PERDA TRANSEPIDÉRMICA DE ÁGUA E MELHORAR A FUNÇÃO DE BARREIRA DA PELE
(71) SOCIÉTÉ DES PRODUITS NESTLÉ S.A. (CH)
(72) CARINE BLANCHARD; SÉBASTIEN HOLVOET
(85) 21/05/2021
(86) PCT EP2019/085831 de 18/12/2019
(87) WO 2020/127409 de 25/06/2020

---

(21) BR 11 2021 009956-5 A2

Código 1.3 - Notificação - Fase Nacional - PCT
(22) 25/11/2019
(30) 30/11/2018 DE 10 2018 130 469.2
(51) A61K 9/70 (2006.01)
(54) SISTEMA TERAPÊUTICO TRANSDÉRMICO, SEU USO E SEU PROCESSO DE PRODUÇÃO,KIT QUE COMPREENDE PELO MENOS UM SISTEMA TERAPÊUTICO TRANSDÉRMICO
(71) LTS LOHMANN THERAPIE-SYSTEME AG (DE)
(72) NICO REUM; MARCO EMGENBROICH; SANDRA WIEDERSBERG
(85) 21/05/2021
(86) PCT EP2019/082448 de 25/11/2019
(87) WO 2020/109241 de 04/06/2020

---

(21) BR 11 2021 009957-3 A2

Código 1.3 - Notificação - Fase Nacional - PCT
(22) 04/12/2019
(30) 06/12/2018 US 62/776,351
(51) A61B 5/02 (2006.01)
(54) REDES DE DISPOSITIVOS PARA MODULAÇÃO DE ATIVIDADE NEURAL
(71) IOTA BIOSCIENCES, INC. (US)
(72) JOSE M. CARMENA; MICHEL M. MAHARBIZ; RYAN NEELY
(85) 21/05/2021
(86) PCT US2019/064523 de 04/12/2019
(87) WO 2020/117967 de 11/06/2020

---

(21) BR 11 2021 009958-1 A2

Código 1.3 - Notificação - Fase Nacional - PCT
(22) 27/11/2019
(30) 28/11/2018 EP 18208939.1
(51) C07D 487/04 (2006.01), A61K 31/519 (2006.01), A61K 31/5365 (2006.01), A61P 7/02 (2006.01), A61P 9/08 (2006.01), A61P 3/10 (2006.01)
(54) MODO DUPLO DE AÇÃO DE ATIVADORES DE GUANILATO CICLASE

SOLÚVEIS E INIBIDORES DE FOSFODIESTERASE E SEUS USOS
(71) TOPADUR PHARMA AG (CH)
(72) GUIDO KOCH; ESRA LONE; SELENA DI MAIO; RETO NAEF; JEANETTE PETERKE; MICHAEL SPOERRI; HERMANN TENOR; ELIA MARTINI
(85) 21/05/2021
(86) PCT EP2019/082668 de 27/11/2019
(87) WO 2020/109354 de 04/06/2020

---

(21) BR 11 2021 009960-3 A2

Código 1.3 - Notificação - Fase Nacional - PCT
(22) 27/11/2019
(30) 28/11/2018 EP 18208870.8
(51) C07D 401/12 (2006.01), C07D 237/24 (2006.01), C07D 405/12 (2006.01), C07D 409/12 (2006.01), C07D 471/04 (2006.01), A01N 43/58 (2006.01)
(54) PIRIDAZINA (TIO)AMIDAS COMO COMPOSTOS FUNGICIDAS
(71) BAYER AKTIENGESELLSCHAFT (DE) ; BAYER CROPSCIENCE AG (DE)
(72) VICTOR CHEN; PIERRE CRISTAU; JÉRÉMY DUFOUR; MAZEN ES-SAYED; JULIE GEIST; MATHIEU GOURGUES; DOMINIQUE LOQUE; ANTHONY MILLET; DANIEL RACKL; ANNE-SOPHIE REBSTOCK; PHILIPPE RINOLFI; YOSHITAKA SATO; ALEXANDER SUDAU; VINCENT THOMAS; VALÉRIE TOQUIN
(85) 21/05/2021
(86) PCT EP2019/082754 de 27/11/2019
(87) WO 2020/109391 de 04/06/2020

---

(21) BR 11 2021 009962-0 A2

Código 1.3 - Notificação - Fase Nacional - PCT
(22) 20/11/2019
(30) 22/11/2018 IE S2018/0460; 20/06/2019 IE S2019/0096
(51) E21B 4/14 (2006.01), E21B 10/36 (2006.01), E21B 10/627 (2006.01)
(54) CONJUNTO DE BROCA PARA FERRAMENTAS DE PERFURAÇÃO DE PERCUSSÃO
(71) MINCON INTERNATIONAL LIMITED (IE)
(72) JOSEPH PURCELL
(85) 21/05/2021
(86) PCT EP2019/081934 de 20/11/2019
(87) WO 2020/104527 de 28/05/2020

---

(21) BR 11 2021 009963-8 A2

Código 1.3 - Notificação - Fase Nacional - PCT
(22) 25/11/2019
(30) 23/11/2018 AU 2018904467; 16/08/2019 AU 2019902972
(51) G07D 11/00 (2019.01), G07D 9/00 (2006.01), G07D 7/16 (2016.01), G07D 5/02 (2006.01), G06Q 20/32 (2012.01)
(54) DISPOSITIVO PORTÁTIL DE COMUNICAÇÃO MÓVEL CONECTADO A APARELHO DE RECEBIMENTO DE DOAÇÕES
(71) JAMES DELLAS (AU)

(72) JAMES DELLAS
(85) 21/05/2021
(86) PCT AU2019/051290 de 25/11/2019
(87) WO 2020/102859 de 28/05/2020

---

(21) BR 11 2021 009964-6 A2

Código 1.3 - Notificação - Fase Nacional - PCT
(22) 25/11/2019
(30) 26/11/2018 DE 10 2018 129 716.5; 22/11/2019 EP 19401048.4
(51) A01C 17/00 (2006.01), A01C 21/00 (2006.01)
(54) MÉTODO PARA DETERMINAR RECOMENDAÇÕES DE DEFINIÇÃO E MÉTODO DE ESPALHAR UM MATERIAL DE ESPALHAMENTO
(71) AMAZONEN-WERKE H. DREYER GMBH & CO. KG (DE)
(72) BERND SCHEUFLER; MARKUS STRÖBEL-FRÖSCHLE; FLORIAN RAHE
(85) 21/05/2021
(86) PCT EP2019/082367 de 25/11/2019
(87) WO 2020/109206 de 04/06/2020

---

(21) BR 11 2021 009967-0 A2

Código 1.3 - Notificação - Fase Nacional - PCT
(22) 22/11/2019
(30) 26/11/2018 US 62/771,453
(51) A61K 9/107 (2006.01), A61K 38/13 (2006.01), A61K 47/10 (2017.01), A61K 47/14 (2017.01), A61K 47/26 (2006.01), A61P 31/20 (2006.01)
(54) FORMULAÇÕES FARMACÊUTICAS DE ANÁLOGOS DE CICLOSPORINA
(71) HEPION PHARMACEUTICALS, INC. (US)
(72) DANIEL JOSEPH TREPANIER; DAREN RAYMOND URE; ROBERT THOMAS FOSTER
(85) 21/05/2021
(86) PCT US2019/062849 de 22/11/2019
(87) WO 2020/112562 de 04/06/2020

---

(21) BR 11 2021 009974-3 A2

Código 1.3 - Notificação - Fase Nacional - PCT
(22) 26/12/2019
(30) 26/12/2018 US 62/784,998
(51) G06T 9/00 (2006.01)
(54) MÉTODO DE CODIFICAÇÃO DE DADOS TRIDIMENSIONAIS, MÉTODO DE DECODIFICAÇÃO DE DADOS TRIDIMENSIONAIS, DISPOSITIVO DE CODIFICAÇÃO DE DADOS TRIDIMENSIONAIS E DISPOSITIVO DE DECODIFICAÇÃO DE DADOS TRIDIMENSIONAIS
(71) PANASONIC INTELLECTUAL PROPERTY CORPORATION OF AMERICA (US)
(72) NORITAKA IGUCHI; TOSHIYASU SUGIO
(85) 24/05/2021
(86) PCT JP2019/051277 de 26/12/2019

(87) WO 2020/138353 de 02/07/2020

(21) BR 11 2021 009975-1 A2

Código 1.3 - Notificação - Fase Nacional - PCT
(22) 26/11/2019
(30) 26/11/2018 EP 18208235.4
(51) A61Q 19/00 (2006.01), A61K 8/81 (2006.01), A61K 8/88 (2006.01)
(54) COMPOSIÇÃO COSMÉTICA QUE COMPREENDE COPOLÍMEROS HIPER-RAMIFICADOS ESPECÍFICOS E DISPERSÕES LÍQUIDAS DE UM POLÍMERO ACRÍLICO
(71) DSM IP ASSETS B.V. (NL)
(72) CHRISTINE MENDROK-EDINGER
(85) 24/05/2021
(86) PCT EP2019/082493 de 26/11/2019
(87) WO 2020/109266 de 04/06/2020

(21) BR 11 2021 009976-0 A2

Código 1.3 - Notificação - Fase Nacional - PCT
(22) 26/11/2018
(51) H04W 36/14 (2009.01)
(54) MÉTODO DE PROCESSAMENTO DE DADOS, E DISPOSITIVO TERMINAL
(71) GUANGDONG OPPO MOBILE TELECOMMUNICATIONS CORP., LTD. (CN)
(72) HAI TANG
(85) 24/05/2021
(86) PCT CN2018/117538 de 26/11/2018
(87) WO 2020/107185 de 04/06/2020

(21) BR 11 2021 009978-6 A2

Código 1.3 - Notificação - Fase Nacional - PCT
(22) 26/11/2019
(30) 30/11/2018 US 62/773,678
(51) A61P 35/02 (2006.01), A61K 31/519 (2006.01)
(54) MÉTODOS DE TRATAMENTO DE LINFOMA FOLICULAR
(71) JANSSEN BIOTECH, INC. (US)
(72) SRIRAM BALASUBRAMANIAN
(85) 24/05/2021
(86) PCT US2019/063234 de 26/11/2019
(87) WO 2020/112761 de 04/06/2020

(21) BR 11 2021 009979-4 A2

Código 1.3 - Notificação - Fase Nacional - PCT
(22) 26/11/2019
(30) 26/11/2018 EP 18208234.7
(51) A61K 8/39 (2006.01), A61Q 19/00 (2006.01), A61K 8/88 (2006.01)
(54) COMPOSIÇÃO COSMÉTICA QUE COMPREENDE COPOLÍMEROS

HIPER-RAMIFICADOS ESPECÍFICOS E EMULSIFICANTES NÃO IÔNICOS QUE SÃO UM ÉTER OU UM ÉSTER DE ÓXIDO DE (POLI)ETILENO
(71) DSM IP ASSETS B.V. (NL)
(72) CHRISTINE MENDROK-EDINGER
(85) 24/05/2021
(86) PCT EP2019/082492 de 26/11/2019
(87) WO 2020/109265 de 04/06/2020

---

(21) BR 11 2021 009980-8 A2

Código 1.3 - Notificação - Fase Nacional - PCT
(22) 25/11/2019
(30) 26/11/2018 EP 18382851.6
(51) A61K 31/47 (2006.01), A61K 9/00 (2006.01), A61K 9/20 (2006.01), A61K 47/10 (2017.01), A61K 47/12 (2006.01), A61K 47/14 (2017.01), A61K 47/26 (2006.01), A61K 47/38 (2006.01), A61P 19/02 (2006.01)
(54) MONTELUCASTE PARA O TRATAMENTO DE OSTEOARTRITE EROSIVA DAS MÃOS
(71) MMC INTELLECTUAL PROPERTY INSTITUTE, S.L. (ES)
(72) JORDI MONFORT FAURE; JOSEP VERGES MILANO; FERNANDO GARCÍA ALONSO; JORDI RAMENTOL MASSANA; JOSÉ ÁNGEL SÁNCHEZ GARCÍA; NURIA SANZ MENÉNDEZ; MARTA VICARIO DE LA TORRE
(85) 24/05/2021
(86) PCT EP2019/082425 de 25/11/2019
(87) WO 2020/109230 de 04/06/2020

---

(21) BR 11 2021 009982-4 A2

Código 1.3 - Notificação - Fase Nacional - PCT
(22) 21/11/2019
(30) 26/11/2018 US 16/199,340
(51) B65D 47/02 (2006.01), B65D 49/12 (2006.01)
(54) REVESTIMENTO DE VEDAÇÃO DUPLA E MONTAGEM DE FECHAMENTO NÃO REMOVÍVEL
(71) TEKNI-PLEX, INC. (US)
(72) MUNISH SHAH; DAVID ANDRULONIS
(85) 24/05/2021
(86) PCT US2019/062539 de 21/11/2019
(87) WO 2020/112475 de 04/06/2020

---

(21) BR 11 2021 009983-2 A2

Código 1.3 - Notificação - Fase Nacional - PCT
(22) 26/11/2019
(30) 26/11/2018 EP 18208233.9
(51) A61Q 19/00 (2006.01), A61K 8/88 (2006.01), A61K 8/46 (2006.01), A61K 8/55 (2006.01)
(54) COMPOSIÇÃO COSMÉTICA QUE COMPREENDE COPOLÍMEROS HIPER-RAMIFICADOS ESPECÍFICOS E EMULSIFICANTES ANIÔNICOS
(71) DSM IP ASSETS B.V. (NL)

(72) CHRISTINE MENDROK-EDINGER
(85) 24/05/2021
(86) PCT EP2019/082491 de 26/11/2019
(87) WO 2020/109264 de 04/06/2020

---

(21) BR 11 2021 009984-0 A2

Código 1.3 - Notificação - Fase Nacional - PCT
(22) 29/11/2019
(30) 30/11/2018 SE 1851492-7
(51) A01N 1/02 (2006.01)
(54) TRATAMENTO DE ÓRGÃO EX VIVO COM MOLÉCULAS DE PEG-FOSFOLIPÍDEOS
(71) ICOAT MEDICAL AB (SE)
(72) BO NILSSON; KRISTINA NILSSON EKDAHL; MARIANNE JENSEN WAERN; YUJI TERAMURA; ALIREZA BIGLARNIA
(85) 24/05/2021
(86) PCT SE2019/051215 de 29/11/2019
(87) WO 2020/112018 de 04/06/2020

---

(21) BR 11 2021 009985-9 A2

Código 1.3 - Notificação - Fase Nacional - PCT
(22) 12/11/2019
(30) 28/11/2018 EP 18208946.6
(51) F41H 5/22 (2006.01), F41H 7/04 (2006.01), F41H 5/20 (2006.01)
(54) TORRE DE VEÍCULO BLINDADO
(71) CMI DEFENCE S.A. (BE)
(72) PHILIPPE BOLEN; PAUL LEWANDOWSKI; SÉBASTIEN MATTHYS
(85) 24/05/2021
(86) PCT EP2019/080938 de 12/11/2019
(87) WO 2020/108976 de 04/06/2020

---

(21) BR 11 2021 009986-7 A2

Código 1.3 - Notificação - Fase Nacional - PCT
(22) 09/12/2019
(30) 10/12/2018 IT 102018000010943
(51) B60C 23/04 (2006.01)
(54) PNEU, E, MÉTODO PARA INSTALAR UM DISPOSITIVO DE MONITORAMENTO
(71) PIRELLI TYRE S.P.A. (IT)
(72) CRISTIANO PUPPI; IVAN GILDO BOSCAINO; ANDREA NATTA; LUCA GIANNINI; PIER LUIGI DE CANCELLIS
(85) 24/05/2021
(86) PCT IB2019/060551 de 09/12/2019
(87) WO 2020/121151 de 18/06/2020

---

(21) BR 11 2021 009987-5 A2

Código 1.3 - Notificação - Fase Nacional - PCT

(22) 26/11/2019
(30) 26/11/2018 IT 102018000010569
(51) B65D 5/74 (2006.01)
(54) DISPOSITIVO DE ABERTURA/FECHAMENTO PARA UM RECIPIENTE PARA PRODUTOS ESCOÁVEIS E MÉTODO PARA A PRIMEIRA ABERTURA DE UM RECIPIENTE PARA PRODUTOS ESCOÁVEIS
(71) EASY PLAST S.R.L. (IT)
(72) ROBERTO SILLA; LUIGINO MICHETTI
(85) 24/05/2021
(86) PCT EP2019/082528 de 26/11/2019
(87) WO 2020/109282 de 04/06/2020

---

(21) BR 11 2021 009988-3 A2

Código 1.3 - Notificação - Fase Nacional - PCT
(22) 22/11/2019
(30) 25/11/2018 US 62/771,100
(51) C07H 19/073 (2006.01), A61K 31/7068 (2006.01), A61P 35/00 (2006.01)
(54) COMPOSTO DE FÓRMULA (I), OU UM N-ÓXIDO DESTE, OU UM SAL, SOLVATO, POLIMORFO, TAUTÔMERO, ESTEREOISÔMERO FARMACEUTICAMENTE ACEITÁVEL, UMA FORMA ISOTÓPICA, OU UM PRÓ-FÁRMACO DO DITO COMPOSTO DE FÓRMULA (I) OU N-ÓXIDO DESTE, COMPOSIÇÃO FARMACÊUTICA, E MÉTODO DE TRATAMENTO DE UMA DOENÇA NEOPLÁSICA
(71) TNT MEDICAL CORPORATION (CH)
(72) XIANG LI; BING YING LI; STARR SING CHUNG CHENG; ANDREW WANG
(85) 24/05/2021
(86) PCT US2019/062747 de 22/11/2019
(87) WO 2020/107013 de 28/05/2020

---

(21) BR 11 2021 009989-1 A2

Código 1.3 - Notificação - Fase Nacional - PCT
(22) 11/12/2018
(51) B29C 70/48 (2006.01), B29C 33/48 (2006.01)
(54) MÉTODO PARA A PRODUÇÃO DE UMA ESTRUTURA COMPÓSITA OCA E MANDRIL PARA USO NA PRODUÇÃO DE UMA ESTRUTURA COMPÓSITA OCA
(71) GENERAL ELECTRIC COMPANY (US)
(72) LOUIS RONDEAU; AARON A. YARBROUGH; XU CHEN; SCOTT IVERSON SHILLIG
(85) 24/05/2021
(86) PCT US2018/064827 de 11/12/2018
(87) WO 2020/122862 de 18/06/2020

---

(21) BR 11 2021 009990-5 A2

Código 1.3 - Notificação - Fase Nacional - PCT
(22) 25/11/2019

(30) 29/11/2018 US 62/773,029; 21/11/2019 US 16/691,217
(51) A61M 25/01 (2006.01), A61M 5/178 (2006.01), A61M 25/06 (2006.01), A61M 25/09 (2006.01)
(54) DISPOSITIVO DE LIBERAÇÃO BASEADO EM SERINGA PARA UM INSTRUMENTO DE ACESSO VASCULAR
(71) BECTON, DICKINSON AND COMPANY (US)
(72) JONATHAN KARL BURKHOLZ; DEREK JEWELL; JOSEPH SPATARO
(85) 24/05/2021
(86) PCT US2019/063063 de 25/11/2019
(87) WO 2020/112666 de 04/06/2020

---

(21) BR 11 2021 009991-3 A2

Código 1.3 - Notificação - Fase Nacional - PCT
(22) 22/11/2019
(30) 23/11/2018 BE 2018/5821
(51) A01N 37/02 (2006.01), A01P 3/00 (2006.01)
(54) COMPOSIÇÃO QUE COMPREENDE UM SAL DE COLINA DE UM ÁCIDO GRAXO E SEU USO COMO UM FUNGICIDA
(71) BIPA NV (BE)
(72) JOHAN DE SAEGHER; SON NGUYEN HUU; ANDREA NESLER; ANN VERMAETE; SANDRO FRATI
(85) 24/05/2021
(86) PCT EP2019/082210 de 22/11/2019
(87) WO 2020/104645 de 28/05/2020

---

(21) BR 11 2021 009994-8 A2

Código 1.3 - Notificação - Fase Nacional - PCT
(22) 27/11/2019
(30) 28/11/2018 JP 2018-222530
(51) A61K 31/4375 (2006.01), A61K 31/444 (2006.01), A61K 31/5025 (2006.01), A61P 35/00 (2006.01), A61P 43/00 (2006.01), C07D 471/04 (2006.01), C07D 487/04 (2006.01)
(54) COMPOSTO, E, MEDICAMENTO
(71) TAKEDA PHARMACEUTICAL COMPANY LIMITED (JP)
(72) TAKAHARU HIRAYAMA; YOSHITERU ITO; HIROSHI BANNO; HIDEKAZU TOKUHARA; TOSHIO TANAKA; YASUYOSHI ARIKAWA; NORIYUKI NII; YOUICHI KAWAKITA; SHINICHI IMAMURA
(85) 24/05/2021
(86) PCT JP2019/046261 de 27/11/2019
(87) WO 2020/111087 de 04/06/2020

---

(21) BR 11 2021 009995-6 A2

Código 1.3 - Notificação - Fase Nacional - PCT
(22) 29/11/2019
(30) 30/11/2018 US 16/205,796
(51) B63B 22/12 (2006.01), B63C 7/10 (2006.01), G01V 1/38 (2006.01), G01V 1/20 (2006.01)

(54) SISTEMA DE RECUPERADOR PARA UM EQUIPAMENTO MARINHO E MÉTODO
(71) SERCEL (FR)
(72) THIERRY ROGER; PHILIPPE NAURAYE; JEAN-JACQUES VIGNAUX; FRANÇOIS BARBIN
(85) 24/05/2021
(86) PCT IB2019/001324 de 29/11/2019
(87) WO 2020/109868 de 04/06/2020

---

(21) BR 11 2021 009996-4 A2

Código 1.3 - Notificação - Fase Nacional - PCT
(22) 11/12/2018
(51) B29C 70/88 (2006.01), F03D 1/06 (2006.01)
(54) MÉTODO PARA PREVENIR DEFEITOS DE FABRICAÇÃO E COMPONENTE ESTRUTURAL PARA UM SEGMENTO DE PÁ DE UMA PÁ DE ROTOR DE UMA TURBINA EÓLICA
(71) GENERAL ELECTRIC COMPANY (US)
(72) ANDREW MITCHELL RODWELL; XU CHEN; JULIE ANN SHEPHERD; SCOTT IVERSON SHILLIG
(85) 24/05/2021
(86) PCT US2018/064847 de 11/12/2018
(87) WO 2020/122867 de 18/06/2020

---

(21) BR 11 2021 009997-2 A2

Código 1.3 - Notificação - Fase Nacional - PCT
(22) 31/07/2019
(30) 23/11/2018 US 62/770,897
(51) G01F 23/292 (2006.01), G01S 7/481 (2006.01), G08C 17/02 (2006.01), H04W 4/12 (2009.01), H04W 4/38 (2018.01)
(54) SISTEMA DE MONITORAMENTO DE NÍVEL DE COMPARTIMENTO
(71) BINSENTRY INC. (CA)
(72) RANDALL SCHWARTZENTRUBER
(85) 24/05/2021
(86) PCT CA2019/051044 de 31/07/2019
(87) WO 2020/102879 de 28/05/2020

---

(21) BR 11 2021 009999-9 A2

Código 1.3 - Notificação - Fase Nacional - PCT
(22) 17/12/2019
(30) 17/12/2018 US 62/780,647
(51) B61D 5/00 (2006.01), B65D 88/74 (2006.01), C01B 11/06 (2006.01)
(54) SISTEMA E MÉTODO DE ARMAZENAMENTO E TRANSPORTE PARA HIPOCLORITO DE SÓDIO PENTA-HIDRATADO SÓLIDO
(71) OLIN CORPORATION (US)
(72) WILLIAM K. WHITE; MARY BETH HILL; DAVID W. CAWLFIELD; JOSEPH R. MOCK
(85) 24/05/2021

(86) PCT US2019/066840 de 17/12/2019
(87) WO 2020/131863 de 25/06/2020

---

(21) BR 11 2021 010001-6 A2

Código 1.3 - Notificação - Fase Nacional - PCT
(22) 19/12/2019
(30) 21/12/2018 FR 1873796
(51) A61K 8/34 (2006.01), A61K 8/36 (2006.01), A61K 8/44 (2006.01), A61Q 5/06 (2006.01), A61Q 5/12 (2006.01), A61K 8/04 (2006.01), A61K 8/19 (2006.01)
(54) DISPOSITIVO DE AEROSSOL QUE CONTÉM UMA COMPOSIÇÃO COSMÉTICA QUE COMPREENDE UM TENSOATIVO ANIÔNICO, UM ÁLCOOL GRAXO E UM GÁS COMPRIMIDO
(71) L'OREAL (FR)
(72) LIONEL AUBERT; NATHALIE BEAU
(85) 24/05/2021
(86) PCT EP2019/086335 de 19/12/2019
(87) WO 2020/127755 de 25/06/2020

---

(21) BR 11 2021 010002-4 A2

Código 1.3 - Notificação - Fase Nacional - PCT
(22) 25/11/2019
(30) 28/11/2018 JP 2018-222127
(51) C08K 7/10 (2006.01), C08L 77/02 (2006.01), C08L 77/06 (2006.01), C08K 3/013 (2018.01), C08K 3/105 (2018.01)
(54) COMPOSIÇÃO DE RESINA DE POLIAMIDA E MÉTODO DE PRODUÇÃO DA MESMA
(71) TOYOBO CO., LTD. (JP)
(72) NOBUHIRO YOSHIMURA; RYO UMEKI
(85) 24/05/2021
(86) PCT JP2019/045924 de 25/11/2019
(87) WO 2020/110978 de 04/06/2020

---

(21) BR 11 2021 010008-3 A2

Código 1.3 - Notificação - Fase Nacional - PCT
(22) 28/11/2019
(30) 29/11/2018 FR 1872082
(51) B22C 3/00 (2006.01), B22D 13/10 (2006.01)
(54) PÓ DE MOLDE E REVESTIMENTO DE MOLDE SOBRE UMA SUPERFÍCIE INTERNA DE UM MOLDE DE FUNDIÇÃO
(71) ELKEM ASA (NO)
(72) FRANÇOIS GUILLEMIN; MOURAD TOUMI
(85) 24/05/2021
(86) PCT NO2019/050261 de 28/11/2019
(87) WO 2020/111948 de 04/06/2020

(21) BR 11 2021 010009-1 A2

Código 1.3 - Notificação - Fase Nacional - PCT
(22) 20/11/2019
(30) 03/12/2018 ES P201831175
(51) E02D 27/02 (2006.01), E02D 27/42 (2006.01)
(54) FUNDAÇÃO PARA TORRES EÓLICAS
(71) HWS CONCRETE TOWERS, S.L. (ES)
(72) JESÚS MONTANER FRAGÜET; JOSÉ MANUEL SORAZU ECHAVE; MARIANO PÉREZ ABADÍA
(85) 24/05/2021
(86) PCT ES2019/070791 de 20/11/2019
(87) WO 2020/115341 de 11/06/2020

(21) BR 11 2021 010013-0 A2

Código 1.3 - Notificação - Fase Nacional - PCT
(22) 25/11/2019
(30) 26/11/2018 US 62/771,311
(51) G06F 21/60 (2013.01), G06F 21/64 (2013.01), G06F 9/50 (2006.01), H04L 9/32 (2006.01)
(54) QUANTIZAÇÃO MULTIDIMENSIONAL E GERENCIAMENTO DE SISTEMAS AUTOMÁTICO DISTRIBUÍDOS
(71) EMBRAER S.A. (BR/SP)
(72) JULIO CESAR BOLZANI DE CAMPOS
(85) 24/05/2021
(86) PCT IB2019/060124 de 25/11/2019
(87) WO 2020/109966 de 04/06/2020

(21) BR 11 2021 010018-0 A2

Código 1.3 - Notificação - Fase Nacional - PCT
(22) 22/11/2019
(30) 04/12/2018 EP 18210178.2; 29/01/2019 EP 19154158.0
(51) C08K 3/22 (2006.01), C08K 5/13 (2006.01), C08K 5/3492 (2006.01), C08K 5/526 (2006.01), F16L 9/12 (2006.01)
(54) ARTIGO NA FORMA DE UM TUBO, CABO OU GEOMEMBRANA
(71) BASF SE (DE)
(72) TANIA WEYLAND; HEINZ HERBST; MARIE LAURE BERTET
(85) 24/05/2021
(86) PCT EP2019/082327 de 22/11/2019
(87) WO 2020/114810 de 11/06/2020

(21) BR 11 2021 010020-2 A2

Código 1.3 - Notificação - Fase Nacional - PCT
(22) 18/11/2019
(30) 27/11/2018 EP 18208661.1
(51) B02C 18/14 (2006.01), B02C 18/16 (2006.01)
(54) MOINHO GRANULADOR
(71) RAPID GRANULATOR AB (SE)
(72) HENRIK KARLSSON; MAGNUS BLOM

(85) 24/05/2021
(86) PCT EP2019/081634 de 18/11/2019
(87) WO 2020/109052 de 04/06/2020

---

(21) BR 11 2021 010023-7 A2

Código 1.3 - Notificação - Fase Nacional - PCT
(22) 01/11/2019
(30) 30/11/2018 JP 2018-224332
(51) C21D 8/10 (2006.01), C21D 9/08 (2006.01), C22C 38/00 (2006.01), C22C 38/58 (2006.01)
(54) TUBO SEM COSTURA DE AÇO INOXIDÁVEL DUPLEX E MÉTODO PARA FABRICAÇÃO DO MESMO
(71) JFE STEEL CORPORATION (JP)
(72) SHUNSUKE SASAKI; TATSURO KATSUMURA; HIROKI OTA; KAZUKI FUJIMURA; MASAO YUGA
(85) 24/05/2021
(86) PCT JP2019/042969 de 01/11/2019
(87) WO 2020/110597 de 04/06/2020

---

(21) BR 11 2021 010024-5 A2

Código 1.3 - Notificação - Fase Nacional - PCT
(22) 26/11/2019
(30) 26/11/2018 US 62/771,463
(51) A61M 5/14 (2006.01), A61M 5/142 (2006.01)
(54) CASSETE PARA UM APARELHO DE CONTROLE DE FLUXO
(71) KPR U.S., LLC (US)
(72) WAYNE BIERMANN; LESTER PAUL TRELFORD
(85) 24/05/2021
(86) PCT US2019/063386 de 26/11/2019
(87) WO 2020/112862 de 04/06/2020

---

(21) BR 11 2021 010025-3 A2

Código 1.3 - Notificação - Fase Nacional - PCT
(22) 27/11/2019
(30) 30/11/2018 US 16/206,207
(51) A61M 25/00 (2006.01), A61M 27/00 (2006.01), A61M 25/04 (2006.01)
(54) CATETER, SISTEMA PARA INDUZIR PRESSÃO NEGATIVA EM UMA PORÇÃO DE UM TRATO URINÁRIO DE UM PACIENTE E MÉTODO PARA REMOVER FLUIDO DE UM TRATO URINÁRIO DE UM PACIENTE
(71) STRATACA SYSTEMS LIMITED (MT)
(72) JOHN R. ERBEY II; BRIAN J. TUCKER; JACOB L. UPPERCO
(85) 24/05/2021
(86) PCT IB2019/060255 de 27/11/2019
(87) WO 2020/110046 de 04/06/2020

---

(21) BR 11 2021 010026-1 A2

Código 1.3 - Notificação - Fase Nacional - PCT

(22) 06/12/2019
(30) 07/12/2018 CN 201811491781.3
(51) C07K 16/30 (2006.01), C07K 16/46 (2006.01), A61K 39/395 (2006.01), C12N 15/13 (2006.01), C12N 15/63 (2006.01), A61P 35/00 (2006.01), A61P 37/00 (2006.01)
(54) ANTICORPO CD3 E SEU USO FARMACÊUTICO
(71) JIANGSU HENGRUI MEDICINE CO., LTD. (CN) ; SHANGHAI HENGRUI PHARMACEUTICAL CO., LTD. (CN)
(72) HUA YING; LING ZHANG; XIAOYING YANG; HU GE; WEIKANG TAO
(85) 24/05/2021
(86) PCT CN2019/123548 de 06/12/2019
(87) WO 2020/114478 de 11/06/2020

---

(21) BR 11 2021 010029-6 A2

Código 1.3 - Notificação - Fase Nacional - PCT
(22) 29/09/2019
(30) 30/11/2018 CN 201811455382.1
(51) E04H 12/24 (2006.01), H02G 7/20 (2006.01)
(54) CONJUNTO DE CRUZETA E POSTE DE TRANSMISSÃO
(71) JIANGSU SHEMAR ELECTRIC CO., LTD. (CN)
(72) BIN MA; KANG XU; CHAO LIU; JIE YU; QING HUANG
(85) 24/05/2021
(86) PCT CN2019/109166 de 29/09/2019
(87) WO 2020/108084 de 04/06/2020

---

(21) BR 11 2021 010030-0 A2

Código 1.3 - Notificação - Fase Nacional - PCT
(22) 20/11/2019
(30) 26/11/2018 CN 201811420187.5
(51) G06F 3/0481 (2013.01)
(54) MÉTODO DE EXIBIÇÃO DE APLICAÇÃO E DISPOSITIVO ELETRÔNICO
(71) HUAWEI TECHNOLOGIES CO., LTD. (CN)
(72) XIUPING JIANG; JIE FANG; BO WANG
(85) 24/05/2021
(86) PCT CN2019/119574 de 20/11/2019
(87) WO 2020/108356 de 04/06/2020

---

(21) BR 11 2021 010032-6 A2

Código 1.3 - Notificação - Fase Nacional - PCT
(22) 17/01/2020
(30) 22/01/2019 DE 10 2019 101 537.5
(51) A47J 31/44 (2006.01), A47J 31/06 (2006.01), A47J 31/057 (2006.01)
(54) MÉTODO E MÁQUINA PARA PREPARAR UMA BEBIDA FERMENTADA
(71) MELITTA SINGLE PORTIONS GMBH & CO. KG (DE)
(72) KERSTIN FERNANDES DE CARVALHO; JAN PAHNKE; HOLGER FELDMANN
(85) 24/05/2021

(86) PCT EP2020/051143 de 17/01/2020
(87) WO 2020/152052 de 30/07/2020

---

(21) BR 11 2021 010035-0 A2

Código 1.3 - Notificação - Fase Nacional - PCT
(22) 13/12/2019
(30) 14/12/2018 GB 1820441.2
(51) F16L 1/20 (2006.01), F16L 55/38 (2006.01), F16L 57/02 (2006.01), F16L 58/10 (2006.01), F16L 101/20 (2006.01), F16L 55/46 (2006.01), F16L 1/19 (2006.01)
(54) INCORPORAÇÃO DE ESTRUTURAS EM TUBULAÇÕES ENROLADAS
(71) SUBSEA 7 DO BRASIL SERVIÇOS LTDA. (BR/RJ)
(72) DANIEL SAHONERO RODRIGUES; IRIO RODRIGUES FREIRE NETO
(85) 24/05/2021
(86) PCT BR2019/050538 de 13/12/2019
(87) WO 2020/118404 de 18/06/2020

---

(21) BR 11 2021 010037-7 A2

Código 1.3 - Notificação - Fase Nacional - PCT
(22) 25/11/2019
(30) 28/11/2018 US 62/772,306
(51) A01N 59/16 (2006.01), A61K 33/26 (2006.01), A61K 33/40 (2006.01)
(54) MÉTODOS E SISTEMA PARA ERRADICAR BACTÉRIAS DENTRO DE UMA MATRIZ DE BIOFILME, DEGRADAÇÃO DE MATRIZ E REMOÇÃO DE BIOFILME
(71) THE TRUSTEES OF THE UNIVERSITY OF PENNSYLVANIA (US)
(72) HYUN KOO; KATHLEEN STEBE; VIJAY KUMAR; ELIZABETH HUNTER; EDWARD STEAGER; EVAN BRINK
(85) 24/05/2021
(86) PCT US2019/062941 de 25/11/2019
(87) WO 2020/112601 de 04/06/2020

---

(21) BR 11 2021 010039-3 A2

Código 1.3 - Notificação - Fase Nacional - PCT
(22) 03/12/2018
(51) B41J 2/175 (2006.01)
(54) CARTUCHOS DE ABASTECIMENTO DE LÍQUIDO IMPRIMÍVEL
(71) HEWLETT-PACKARD DEVELOPMENT COMPANY, L.P. (US)
(72) ANTHONY D. STUDER; DAVID OLSEN
(85) 24/05/2021
(86) PCT US2018/063649 de 03/12/2018
(87) WO 2020/117200 de 11/06/2020

---

(21) BR 11 2021 010042-3 A2

Código 1.3 - Notificação - Fase Nacional - PCT
(22) 17/01/2020
(30) 22/01/2019 DE 10 2019 101 538.3

(51) B65D 85/804 (2006.01)
(54) EMBALAGEM DE DOSE ÚNICA, MÁQUINA E MÉTODO PARA PREPARAR BEBIDA FERMENTADA
(71) MELITTA SINGLE PORTIONS GMBH & CO. KG (DE)
(72) KERSTIN FERNANDES DE CARVALHO; JAN PAHNKE; HOLGER FELDMANN
(85) 24/05/2021
(86) PCT EP2020/051144 de 17/01/2020
(87) WO 2020/152053 de 30/07/2020

---

(21) BR 11 2021 010044-0 A2

Código 1.3 - Notificação - Fase Nacional - PCT
(22) 03/12/2018
(51) G06F 21/44 (2013.01), G06F 21/74 (2013.01), G06F 21/85 (2013.01), G06F 13/42 (2006.01), B41J 2/175 (2006.01), G06K 15/00 (2006.01)
(54) CIRCUITOS LÓGICOS
(71) HEWLETT-PACKARD DEVELOPMENT COMPANY, L.P. (US)
(72) STEPHEN D. PANSHIN; JEFFERSON P. WARD; SCOTT A. LINN; JAMES MICHAEL GARDNER
(85) 24/05/2021
(86) PCT US2018/063624 de 03/12/2018
(87) WO 2020/117193 de 11/06/2020

---

(21) BR 11 2021 010046-6 A2

Código 1.3 - Notificação - Fase Nacional - PCT
(22) 20/12/2019
(30) 21/12/2018 DE DE 10 2018 133 374.9
(51) A61K 38/39 (2006.01), A61K 38/04 (2006.01), A61P 17/00 (2006.01), A61P 1/04 (2006.01), A23L 33/18 (2016.01), A61K 8/65 (2006.01), A61Q 1/00 (2006.01), C07K 14/44 (2006.01), C07K 14/78 (2006.01), A61K 31/56 (2006.01), A61K 35/32 (2015.01), A61K 35/36 (2015.01)
(54) HIDROLISADO DE COLÁGENO PARA UTILIZAÇÃO COM DOENÇAS CUTÂNEAS E INTESTINAIS
(71) GELITA AG (DE)
(72) STEPHAN HAUSMANNS; STEFFEN OESSER; FRANZISKA DOLLE; HANS-ULRICH FRECH
(85) 24/05/2021
(86) PCT EP2019/086839 de 20/12/2019
(87) WO 2020/128070 de 25/06/2020

---

(21) BR 11 2021 010049-0 A2

Código 1.3 - Notificação - Fase Nacional - PCT
(22) 18/12/2019
(30) 21/12/2018 EP 18215094.6
(51) A61K 35/745 (2015.01), A61P 37/00 (2006.01)
(54) COMBINAÇÃO DE PROBIÓTICOS PARA TRATAMENTO DE DISTÚRBIOS ALÉRGICOS

(71) SOCIÉTÉ DES PRODUITS NESTLÉ S.A. (CH)
(72) JALIL BENYACOUB; STÉPHANE DUBOUX; GUÉNOLÉE PRIOULT; GABRIELA BERGONZELLI DEGONDA; ELIZABETH FORBES-BLOM; GAIL CZARNECKI-MAULDEN; MARIO NOTI
(85) 24/05/2021
(86) PCT EP2019/086089 de 18/12/2019
(87) WO 2020/127579 de 25/06/2020

---

(21) BR 11 2021 010054-7 A2

Código 1.3 - Notificação - Fase Nacional - PCT
(22) 25/11/2019
(30) 26/11/2018 EP 18 208 418.6
(51) H04N 19/105 (2014.01), H04N 19/107 (2014.01), H04N 19/109 (2014.01), H04N 19/11 (2014.01), H04N 19/176 (2014.01), H04N 19/55 (2014.01), H04N 19/563 (2014.01), H04N 19/577 (2014.01)
(54) FLUXO DE DADOS, DECODIFICADOR E CODIFICADOR DE VÍDEO BASEADO EM BLOCO E SEUS RESPECTIVOS MÉTODOS
(71) FRAUNHOFER-GESELLSCHAFT ZUR FÖRDERUNG DER ANGEWANDTEN FORSCHUNG E.V. (DE)
(72) ROBERT SKUPIN; YAGO SÁNCHEZ DE LA FUENTE; CORNELIUS HELLGE; ADAM WIECKOWSKI; VALERI GEORGE; BENJAMIN BROSS; THOMAS SCHIERL; KARSTEN SÜHRING; THOMAS WIEGAND
(85) 24/05/2021
(86) PCT EP2019/082435 de 25/11/2019
(87) WO 2020/109234 de 04/06/2020

---

(21) BR 11 2021 010062-8 A2

Código 1.3 - Notificação - Fase Nacional - PCT
(22) 18/11/2019
(30) 27/11/2018 DK PA 2018 00916
(51) A01B 1/00 (2006.01), A01B 51/02 (2006.01), A01B 75/00 (2006.01), B60G 3/01 (2006.01)
(54) UM VEÍCULO DE TRABALHO AGRÍCOLA
(71) AGRO INTELLIGENCE APS (DK)
(72) JACOB PILEGAARD JUUL; LIUBAVA ZNOVA; HENRIK LYNGE JACOBSEN; CLAES DÜHRING JÆGER; MARTIN BOEL; JØRGEN TJAGVAD BENDIX
(85) 25/05/2021
(86) PCT DK2019/050355 de 18/11/2019
(87) WO 2020/108713 de 04/06/2020

---

(21) BR 11 2021 010063-6 A2

Código 1.3 - Notificação - Fase Nacional - PCT
(22) 15/11/2019
(30) 30/11/2018 EP 18209384.9
(51) C09J 175/04 (2006.01)
(54) COMPOSIÇÃO DE ADESIVO PARA LAMINAÇÃO FLEXÍVEL

(71) HENKEL AG & CO. KGAA (DE)
(72) GUILHERME RODRIGUES FERNANDES; CARLOS EDUARDO PONTEL
(85) 25/05/2021
(86) PCT EP2019/081436 de 15/11/2019
(87) WO 2020/109027 de 04/06/2020

---

(21) BR 11 2021 010064-4 A2

Código 1.3 - Notificação - Fase Nacional - PCT
(22) 12/12/2018
(51) F02D 45/00 (2006.01)
(54) APARELHO DE AVALIAÇÃO DE COMBUSTÍVEL, MÉTODO DE CONTROLE RESPECTIVO E PROGRAMA
(71) HONDA MOTOR CO., LTD. (JP)
(72) TOMOHIDE HARAGUCHI; TAKAHIRO GUNJI
(85) 25/05/2021
(86) PCT JP2018/045718 de 12/12/2018
(87) WO 2020/121445 de 18/06/2020

---

(21) BR 11 2021 010065-2 A2

Código 1.3 - Notificação - Fase Nacional - PCT
(22) 19/11/2019
(30) 26/11/2018 US 62/771,346; 15/11/2019 US 16/684,884
(51) A01G 25/16 (2006.01), G06Q 50/02 (2012.01)
(54) SISTEMA E MÉTODO PARA AJUSTAR A PROGRAMAÇÃO DO SISTEMA DE IRRIGAÇÃO
(71) LINDSAY CORPORATION (US)
(72) KURTIS ARLAN CHARLING; CHENGCHOU JAMES HAN
(85) 25/05/2021
(86) PCT US2019/062100 de 19/11/2019
(87) WO 2020/112424 de 04/06/2020

---

(21) BR 11 2021 010087-3 A2

Código 1.3 - Notificação - Fase Nacional - PCT
(22) 22/10/2019
(30) 27/11/2018 CH 01463/18; 13/06/2019 CH 00802/19
(51) A43B 13/18 (2006.01), A43B 13/12 (2006.01)
(54) SOLA PARA UM TÊNIS COM UMA ENTRESSOLA ELÁSTICA MACIA, TÊNIS, E APLICAÇÃO DE UMA SOLA
(71) ON CLOUDS GMBH (CH)
(72) OLIVIER BERNHARD; ILMARIN HEITZ
(85) 25/05/2021
(86) PCT EP2019/078671 de 22/10/2019
(87) WO 2020/108868 de 04/06/2020

---

(21) BR 11 2021 010088-1 A2

Código 1.3 - Notificação - Fase Nacional - PCT
(22) 21/11/2019

(30) 26/11/2018 EP 18208387.3
(51) C22B 21/00 (2006.01), C01F 7/14 (2006.01)
(54) PROCESSO E SISTEMA PARA PRODUÇÃO DE ALUMINA A PARTIR DE MINÉRIO DE BAUXITA
(71) NORSK HYDRO ASA (NO)
(72) ROBERT LAMACCHIA; WLADEMIR PENNA
(85) 25/05/2021
(86) PCT EP2019/082045 de 21/11/2019
(87) WO 2020/109124 de 04/06/2020

---

(21) BR 11 2021 010089-0 A2

Código 1.3 - Notificação - Fase Nacional - PCT
(22) 26/11/2019
(30) 26/11/2018 NL 2022072
(51) F16K 15/14 (2006.01), F16K 15/18 (2006.01), F16K 21/00 (2006.01)
(54) USOS DE UM CORPO RESILIENTE PREENCHIDO COM GÁS, USOS DE UM CORPO RESILIENTE PARCIALMENTE PREENCHIDO COM GÁS, VÁLVULAS, MOLAS E DISPOSITIVOS DE DISPENSAÇÃO
(71) DISPENSING TECHNOLOGIES B.V. (NL)
(72) PAULO NERVO; DENNIS VAN MELICK; DOMINICUS JAN VAN WIJK
(85) 25/05/2021
(86) PCT EP2019/082641 de 26/11/2019
(87) WO 2020/109340 de 04/06/2020

---

(21) BR 11 2021 010091-1 A2

Código 1.3 - Notificação - Fase Nacional - PCT
(22) 14/11/2019
(30) 30/11/2018 EP 18209624.8
(51) A01K 1/01 (2006.01), A01K 29/00 (2006.01), A01K 31/04 (2006.01)
(54) MÉTODO PARA MANTER ANIMAIS, SISTEMA PARA MANTER ANIMAIS, ROBÔ MÓVEL E COMBINAÇÃO
(71) PHYTOBIOTICS FUTTERZUSATZSTOFFE GMBH (DE)
(72) HERMANN ROTH
(85) 25/05/2021
(86) PCT EP2019/081348 de 14/11/2019
(87) WO 2020/109017 de 04/06/2020

---

(21) BR 11 2021 010156-0 A2

Código 1.3 - Notificação - Fase Nacional - PCT
(22) 15/11/2019
(30) 27/11/2018 DK PA 2018 00917
(51) A01B 1/00 (2006.01)
(54) UM VEÍCULO DE TRABALHO AGRÍCOLA
(71) AGRO INTELLIGENCE APS (DK)
(72) OLE GREEN; JACOB PILEGAARD JUUL; LIUBAVA ZNOVA; CLAUS DÜHRING JÆGER
(85) 26/05/2021

(86) PCT DK2019/050353 de 15/11/2019
(87) WO 2020/108712 de 04/06/2020

---

(21) BR 11 2021 010158-6 A2

Código 1.3 - Notificação - Fase Nacional - PCT
(22) 27/11/2019
(30) 03/12/2018 EP 18209906.9
(51) G06F 21/74 (2013.01), G06F 21/78 (2013.01)
(54) IMPOSIÇÃO REMOTA DE MEMÓRIA DE DISPOSITIVO
(71) NAGRAVISION S.A. (CH)
(72) FABIEN GREMAUD; PASCAL FUCHS; KARINE VILLEGAS; JÉRÔME PERRINE; ROAN HAUTIER
(85) 26/05/2021
(86) PCT EP2019/082737 de 27/11/2019
(87) WO 2020/114860 de 11/06/2020

---

(21) BR 11 2021 010161-6 A2

Código 1.3 - Notificação - Fase Nacional - PCT
(22) 20/12/2018
(51) F16H 55/06 (2006.01)
(54) ENGRENAGEM DE DISPOSITIVO AUXILIAR PARA MOTOR DE COMBUSTÃO INTERNA
(71) HONDA MOTOR CO., LTD. (JP)
(72) ATSUSHI YAMADA; SHUJI HIRAYAMA; MAKOTO FUKAGAWA; KENTA IWATA; TAKAHIRO TSUCHIDA; ATSUSHI KONDO; TOMOYUKI MATSUMURA; JUMPEI UENO; RYOHEI HOSOYA
(85) 26/05/2021
(86) PCT JP2018/046974 de 20/12/2018
(87) WO 2020/129211 de 25/06/2020

---

(21) BR 11 2021 010163-2 A2

Código 1.3 - Notificação - Fase Nacional - PCT
(22) 18/12/2019
(30) 28/12/2018 EP 18248225.7
(51) A24B 15/167 (2020.01), A24F 40/20 (2020.01), A24B 15/16 (2020.01)
(54) FORMULAÇÃO DE NICOTINA DE ALTA VISCOSIDADE
(71) PHILIP MORRIS PRODUCTS S.A. (CH)
(72) FABIANA SPADARO; IRENE TAURINO
(85) 26/05/2021
(86) PCT EP2019/086109 de 18/12/2019
(87) WO 2020/136061 de 02/07/2020

---

(21) BR 11 2021 010164-0 A2

Código 1.3 - Notificação - Fase Nacional - PCT
(22) 17/12/2019
(30) 17/12/2018 EP 18213185.4
(51) A24F 47/00 (2020.01), A61M 15/00 (2006.01), A24F 40/20 (2020.01), A24F

40/42 (2020.01)
(54) CARTUCHO PARA USO COM DISPOSITIVO GERADOR DE AEROSSOL
(71) PHILIP MORRIS PRODUCTS S.A. (CH)
(72) JEAN-YVES VOLLMER; SÉBASTIEN CAPELLI; ONUR DAYIOGLU
(85) 26/05/2021
(86) PCT IB2019/060917 de 17/12/2019
(87) WO 2020/128828 de 25/06/2020

---

(21) BR 11 2021 010167-5 A2

Código 1.3 - Notificação - Fase Nacional - PCT
(22) 27/11/2019
(30) 27/11/2018 US 62/771,909
(51) H04N 19/126 (2014.01)
(54) MEDIDAS DE ATIVIDADE ESPACIAL BASEADAS EM BLOCOS PARA IMAGENS
(71) OP SOLUTIONS, LLC (US)
(72) VELIBOR ADZIC; HARI KALVA; BORIVOJE FURHT
(85) 26/05/2021
(86) PCT US2019/063704 de 27/11/2019
(87) WO 2020/113073 de 04/06/2020

---

(21) BR 11 2021 010168-3 A2

Código 1.3 - Notificação - Fase Nacional - PCT
(22) 27/11/2019
(30) 29/11/2018 EP PCT/EP2018/082985
(51) E21B 47/107 (2012.01), E21B 41/00 (2006.01), E21B 47/135 (2012.01)
(54) DETECÇÃO DE EVENTO USANDO RECURSOS DE DAS COM APRENDIZADO DE MÁQUINA
(71) BP EXPLORATION OPERATING COMPANY LIMITED (GB) ; LYTT LIMITED (GB)
(72) PRADYUMNA THIRUVENKATANATHAN
(85) 26/05/2021
(86) PCT EP2019/082809 de 27/11/2019
(87) WO 2020/109427 de 04/06/2020

---

(21) BR 11 2021 010169-1 A2

Código 1.3 - Notificação - Fase Nacional - PCT
(22) 26/11/2019
(30) 30/11/2018 US 62/773,960
(51) A61K 31/137 (2006.01), A61K 31/506 (2006.01), A61P 35/00 (2006.01)
(54) ELACESTRANT EM COMBINAÇÃO COM ABEMACICLIB EM MULHERES COM CÂNCER DA MAMA
(71) RADIUS PHARMACEUTICALS, INC. (US)
(72) NINA K. ARAGAM; CHARLES MORRIS
(85) 26/05/2021
(86) PCT US2019/063239 de 26/11/2019

(87) WO 2020/112765 de 04/06/2020

---

(21) BR 11 2021 010170-5 A2

Código 1.3 - Notificação - Fase Nacional - PCT
(22) 27/11/2019
(30) 27/11/2018 US 62/771,907
(51) H04N 19/126 (2014.01)
(54) FUSÃO DE FIGURAÇÃO COM BASE EM BLOCO PARA SEGMENTAÇÃO E PROCESSAMENTO CONTEXTUAL
(71) OP SOLUTIONS, LLC (US)
(72) VELIBOR ADZIC; HARI KALVA; BORIVOJE FURHT
(85) 26/05/2021
(86) PCT US2019/063698 de 27/11/2019
(87) WO 2020/113068 de 04/06/2020

---

(21) BR 11 2021 010172-1 A2

Código 1.3 - Notificação - Fase Nacional - PCT
(22) 21/11/2019
(30) 29/11/2018 EP 18209329.4
(51) A47L 9/24 (2006.01)
(54) ASPIRADOR DE PÓ
(71) KONINKLIJKE PHILIPS N.V. (NL)
(72) JOHANNES TSEARD VAN DER KOOI; MARK ELZINGA; BASTIAN CORNELIS KLEINE-DOEPKE
(85) 26/05/2021
(86) PCT EP2019/082002 de 21/11/2019
(87) WO 2020/109118 de 04/06/2020

---

(21) BR 11 2021 010175-6 A2

Código 1.3 - Notificação - Fase Nacional - PCT
(22) 17/12/2019
(30) 17/12/2018 EP 18212968.4
(51) A23N 12/08 (2006.01), A23N 12/12 (2006.01), A23F 5/04 (2006.01)
(54) MÉTODO PARA TORREFAÇÃO DE GRÃOS DE CAFÉ
(71) SOCIÉTÉ DES PRODUITS NESTLÉ S.A. (CH)
(72) FLAVIEN DUBIEF; STEFANO CECCAROLI
(85) 26/05/2021
(86) PCT EP2019/085756 de 17/12/2019
(87) WO 2020/127350 de 25/06/2020

---

(21) BR 11 2021 010176-4 A2

Código 1.3 - Notificação - Fase Nacional - PCT
(22) 20/12/2019
(30) 28/12/2018 US 62/785,862; 27/05/2019 FI 20195437
(51) G01N 15/06 (2006.01), G01N 21/64 (2006.01), G01N 33/34 (2006.01)
(54) MONITORANDO E CONTROLANDO COMPONENTES HIDROFÓBICOS EM UM PROCESSO DE POLPA

(71) KEMIRA OYJ (FI)
(72) IIRIS JOENSUU; MARJATTA PIIRONEN; ANDY BERGERON; TRAVIS BJERKETVEDT
(85) 26/05/2021
(86) PCT FI2019/050921 de 20/12/2019
(87) WO 2020/136308 de 02/07/2020

---

(21) BR 11 2021 010179-9 A2

Código 1.3 - Notificação - Fase Nacional - PCT
(22) 20/12/2019
(30) 21/12/2018 US 62/784,309; 19/12/2019 US 16/720,375
(51) A01G 25/16 (2006.01), G01W 1/10 (2006.01), G06Q 50/02 (2012.01), A01B 79/00 (2006.01)
(54) CONTROLE DE QUALIDADE DE ESTIMATIVA DE PRECIPITAÇÃO QUANTITATIVA
(71) THE CLIMATE CORPORATION (US)
(72) FREDERICK ANTHONY ECKEL; BRADLEY NICHOLAS GUY
(85) 26/05/2021
(86) PCT US2019/067854 de 20/12/2019
(87) WO 2020/132444 de 25/06/2020

---

(21) BR 11 2021 010181-0 A2

Código 1.3 - Notificação - Fase Nacional - PCT
(22) 29/11/2019
(30) 29/11/2018 JP 2018-223962; 30/11/2018 JP 2018-225627; 27/09/2019 JP 2019-177721
(51) A47C 7/62 (2006.01), A61B 5/0245 (2006.01), B60N 2/90 (2018.01)
(54) UNIDADE DE SENSOR, E, ASSENTO EQUIPADO COM UMA UNIDADE DE SENSOR
(71) TS TECH CO., LTD. (JP)
(72) HIROYUKI KAKU; RYUICHIRO HIROSE; ATSUSHI KUSANO; MUNETAKA KOWA
(85) 26/05/2021
(86) PCT JP2019/046696 de 29/11/2019
(87) WO 2020/111213 de 04/06/2020

---

(21) BR 11 2021 010182-9 A2

Código 1.3 - Notificação - Fase Nacional - PCT
(22) 04/10/2019
(30) 27/11/2018 EP 18208568.8; 11/03/2019 DK PA 2019 70160
(51) B65G 47/244 (2006.01), B65G 47/71 (2006.01), B26D 7/06 (2006.01), A22C 21/00 (2006.01)
(54) APARELHO DE GIRO, SISTEMA DE CORTE E MÉTODO PARA GIRAR ITENS ALIMENTÍCIOS QUE CHEGAM
(71) MAREL A/S (DK) ; MAREL ICELAND EHF. (IS)
(72) ELIAS HALLDOR BJARNASON; JONAS UBBESEN; SØREN FRANK PEDERSEN

(85) 26/05/2021
(86) PCT EP2019/076960 de 04/10/2019
(87) WO 2020/108831 de 04/06/2020

---

(21) BR 11 2021 010183-7 A2

Código 1.3 - Notificação - Fase Nacional - PCT
(22) 19/11/2019
(30) 29/11/2018 JP 2018-223499
(51) B65D 83/08 (2006.01), A47K 10/20 (2006.01)
(54) EMBALAGEM PARA FOLHAS
(71) DAIO PAPER CORPORATION (JP)
(72) SHOHEI YOSHIDA
(85) 26/05/2021
(86) PCT JP2019/045313 de 19/11/2019
(87) WO 2020/110835 de 04/06/2020

---

(21) BR 11 2021 010184-5 A2

Código 1.3 - Notificação - Fase Nacional - PCT
(22) 30/01/2020
(30) 31/01/2019 US 62/799,710
(51) A61P 25/20 (2006.01), C07D 451/04 (2006.01), A61K 31/498 (2006.01)
(54) FORMAS POLIMÓRFICAS DE UM COMPOSTO DE PIPERIDINA EM PONTE TIPO QUINOXALINA SUBSTITUÍDA
(71) PURDUE PHARMA L.P. (US)
(72) RONNIE ORTIZ; DAVID IGO; NAOKI TSUNO; MAYU FUKUDA; NAOKI MIYAKE
(85) 26/05/2021
(86) PCT IB2020/050741 de 30/01/2020
(87) WO 2020/157691 de 06/08/2020

---

(21) BR 11 2021 010187-0 A2

Código 1.3 - Notificação - Fase Nacional - PCT
(22) 26/11/2019
(30) 30/11/2018 US 62/774,002
(51) C08F 210/02 (2006.01), C08F 210/14 (2006.01)
(54) COMPOSIÇÃO DE POLÍMERO À BASE DE ETILENO, ARTIGO, E, PROCESSO
(71) DOW GLOBAL TECHNOLOGIES LLC (US)
(72) HAYLEY A. BROWN; CARMELO DECLET PEREZ; JOHN O. OSBY; SEAN W. EWART; SARAT MUNJAL; CHRISTOPHER R. EDDY; MEHMET DEMIRORS; JONATHAN D. MENDENHALL; IVAN A. KONSTANTINOV; ARKADY L. KRASOVSKIY
(85) 26/05/2021
(86) PCT US2019/063406 de 26/11/2019
(87) WO 2020/112873 de 04/06/2020

(21) BR 11 2021 010191-8 A2

Código 1.3 - Notificação - Fase Nacional - PCT
(22) 18/12/2019
(30) 18/12/2018 CN 201811549388.5; 18/12/2018 CN 201822131322.6
(51) A61B 17/115 (2006.01), A61B 17/11 (2006.01)
(54) MONTAGEM DE BOTÃO E GRAMPEADOR CIRCULAR
(71) TOUCHSTONE INTERNATIONAL MEDICAL SCIENCE CO., LTD. (CN)
(72) ZHI CHEN; YI GUO; JIANG LIN
(85) 26/05/2021
(86) PCT CN2019/126297 de 18/12/2019
(87) WO 2020/125676 de 25/06/2020

(21) BR 11 2021 010192-6 A2

Código 1.3 - Notificação - Fase Nacional - PCT
(22) 03/01/2020
(30) 03/01/2019 CN PCT/CN2019/070277
(51) C12Q 1/70 (2006.01), C12Q 1/68 (2018.01), C12N 15/11 (2006.01)
(54) COMPOSIÇÕES E MÉTODOS PARA DETECTAR PAPILOMAVÍRUS HUMANO
(71) HANGZHOU NEW HORIZON HEALTH TECHNOLOGY CO. LTD. (CN)
(72) YANG WU; GANG LIU; NING LU; YIYOU CHEN
(85) 26/05/2021
(86) PCT CN2020/070287 de 03/01/2020
(87) WO 2020/140974 de 09/07/2020

(21) BR 11 2021 010194-2 A2

Código 1.3 - Notificação - Fase Nacional - PCT
(22) 29/11/2019
(30) 29/11/2018 JP 2018-223780
(51) A61K 31/282 (2006.01), A61K 31/443 (2006.01), A61K 31/454 (2006.01), A61K 31/4745 (2006.01), A61K 31/475 (2006.01), A61K 31/573 (2006.01), A61K 31/675 (2006.01), A61K 31/704 (2006.01), A61K 31/7068 (2006.01), A61K 45/00 (2006.01), A61P 35/00 (2006.01), A61P 35/02 (2006.01)
(54) COMPOSIÇÃO FARMACÊUTICA, E, COMPOSTO
(71) DAIICHI SANKYO COMPANY, LIMITED (JP)
(72) DAISUKE HONMA
(85) 26/05/2021
(86) PCT JP2019/046794 de 29/11/2019
(87) WO 2020/111234 de 04/06/2020

(21) BR 11 2021 010195-0 A2

Código 1.3 - Notificação - Fase Nacional - PCT
(22) 27/11/2019
(30) 27/11/2018 IN 201841044681
(51) B60R 16/033 (2006.01), B60L 58/10 (2019.01), H01M 2/10 (2006.01)
(54) BASE DE RECEPÇÃO DE BATERIA
(71) SUN MOBILITY PTE LTD (SG)
(72) CHETAN KUMAR MAINI

(85) 26/05/2021
(86) PCT SG2019/050581 de 27/11/2019
(87) WO 2020/112026 de 04/06/2020

---

(21) BR 11 2021 010196-9 A2

Código 1.3 - Notificação - Fase Nacional - PCT
(22) 11/12/2019
(30) 11/12/2018 JP 2018-232055
(51) F24V 30/00 (2018.01), F28D 20/00 (2006.01)
(54) SISTEMA DE UTILIZAÇÃO DE CALOR E DISPOSITIVO DE GERAÇÃO DE CALOR
(71) CLEAN PLANET INC. (JP)
(72) YASUHIRO IWAMURA; TAKEHIKO ITO; JIROTA KASAGI; HIDEKI YOSHINO; SHOTARO HIRANO; MASAHIDE ISE; TETSUHARU IBARAKI
(85) 26/05/2021
(86) PCT JP2019/048396 de 11/12/2019
(87) WO 2020/122098 de 18/06/2020

---

(21) BR 11 2021 010198-5 A2

Código 1.3 - Notificação - Fase Nacional - PCT
(22) 29/11/2019
(30) 30/11/2018 EP 18209466.4
(51) G01N 21/84 (2006.01)
(54) MÉTODO PARA DETERMINAR UMA CONCENTRAÇÃO DE UM ANALITO, PROGRAMA DE COMPUTADOR, DISPOSITIVO MÓVEL COM UMA CÂMERA E KIT
(71) F. HOFFMANN-LA ROCHE AG (CH)
(72) BERND LIMBURG; MAX BERG; FREDRIK HAILER; VOLKER TUERCK; DARIA SKURIDINA; IRINA OSTAPENKO
(85) 26/05/2021
(86) PCT EP2019/083015 de 29/11/2019
(87) WO 2020/109525 de 04/06/2020

---

(21) BR 11 2021 010202-7 A2

Código 1.3 - Notificação - Fase Nacional - PCT
(22) 17/12/2019
(30) 20/12/2018 EP 18214535.9
(51) A23L 33/10 (2016.01), A23L 33/00 (2016.01), A61K 31/702 (2006.01)
(54) COMPOSIÇÃO FORTIFICANTE DE LEITE HUMANO
(71) SOCIÉTÉ DES PRODUITS NESTLÉ S.A. (CH)
(72) MICHAEL AFFOLTER; SEAN CHRISTOPHER AUSTIN; CLARA LUCIA GARCIA-RODENAS
(85) 26/05/2021
(86) PCT EP2019/085501 de 17/12/2019
(87) WO 2020/127161 de 25/06/2020

(21) BR 11 2021 010203-5 A2

Código 1.3 - Notificação - Fase Nacional - PCT
(22) 06/12/2019
(30) 07/12/2018 DK PA 2018 70801
(51) A61K 31/198 (2006.01), A61K 31/352 (2006.01), A61P 15/10 (2006.01)
(54) COMPOSIÇÕES PARA MELHORAR A FUNÇÃO SEXUAL
(71) INXO A/S (DK)
(72) DJAMALUDDIN ZAFERAN; JAHANGIR KHAN
(85) 26/05/2021
(86) PCT EP2019/083983 de 06/12/2019
(87) WO 2020/115274 de 11/06/2020

(21) BR 11 2021 010204-3 A2

Código 1.3 - Notificação - Fase Nacional - PCT
(22) 22/11/2019
(30) 30/11/2018 JP JP2018-226101
(51) A47K 10/16 (2006.01)
(54) PAPEL HIGIÊNICO
(71) DAIO PAPER CORPORATION (JP)
(72) SHUTA YASUI; MINORU IWASAKI
(85) 26/05/2021
(86) PCT JP2019/045729 de 22/11/2019
(87) WO 2020/110923 de 04/06/2020

(21) BR 11 2021 010205-1 A2

Código 1.3 - Notificação - Fase Nacional - PCT
(22) 22/11/2019
(30) 30/11/2018 US 62/773,468
(51) C08J 5/18 (2006.01), A61F 13/514 (2006.01)
(54) FILME, E, PRODUTO HIGIÊNICO ABSORVENTE
(71) DOW GLOBAL TECHNOLOGIES LLC (US)
(72) ANDREW T. HEITSCH; YIJIAN LIN; BARBARA BONAVOGLIA; KYLE E. HART; MEHMET DEMIRORS; ROU HUA CHUA; MANOJ THOTA
(85) 26/05/2021
(86) PCT US2019/062750 de 22/11/2019
(87) WO 2020/112526 de 04/06/2020

(21) BR 11 2021 010206-0 A2

Código 1.3 - Notificação - Fase Nacional - PCT
(22) 03/12/2019
(30) 04/12/2018 GB 1819751.7
(51) F16L 11/08 (2006.01), E21B 36/00 (2006.01), E21B 43/01 (2006.01), F16L 11/22 (2006.01), F16L 53/32 (2018.01)
(54) AQUECIMENTO DE TUBULAÇÕES SUBMARINAS
(71) SUBSEA 7 NORWAY AS (NO)
(72) MERIC PAKKAN; PER MOI
(85) 26/05/2021
(86) PCT EP2019/083558 de 03/12/2019

(87) WO 2020/115079 de 11/06/2020

(21) BR 11 2021 010207-8 A2

Código 1.3 - Notificação - Fase Nacional - PCT
(22) 26/11/2019
(30) 29/11/2018 JP 2018-223112; 04/03/2019 JP 2019-038991
(51) A61M 5/158 (2006.01), A61M 25/06 (2006.01)
(54) MONTAGEM DE AGULHA PERMANENTE
(71) NIPRO CORPORATION (JP)
(72) TATSUYA KUDO; MAKOTO SHIBUYA; TOMOHIRO UCHIMURA; HIROKI YOKOTA
(85) 26/05/2021
(86) PCT JP2019/046247 de 26/11/2019
(87) WO 2020/111080 de 04/06/2020

(21) BR 11 2021 010208-6 A2

Código 1.3 - Notificação - Fase Nacional - PCT
(22) 03/12/2019
(30) 18/12/2018 DE 10 2018 132 709.9
(51) G01P 1/02 (2006.01), G01P 3/488 (2006.01), B29C 45/14 (2006.01)
(54) SENSOR DE VELOCIDADE DE ROTAÇÃO INDUTIVO E MÉTODO DE PRODUÇÃO DO MESMO
(71) KNORR-BREMSE SYSTEME FÜR NUTZFAHRZEUGE GMBH (DE)
(72) KLAUS LECHNER; ANDRE KLUFTINGER; CHRISTOPH HUBER; INES FRUHSTORFER; MARTIN BÜTTNER; STEFAN PALZER
(85) 26/05/2021
(86) PCT EP2019/083502 de 03/12/2019
(87) WO 2020/126479 de 25/06/2020

(21) BR 11 2021 010209-4 A2

Código 1.3 - Notificação - Fase Nacional - PCT
(22) 31/01/2019
(51) C09K 8/584 (2006.01), C09K 8/60 (2006.01)
(54) MISTURA DE INIBIDOR DE HIDRATO DE BAIXA DOSAGEM, MÉTODOS DE TRATAMENTO DE UM FLUIDO DE POÇO, E DE TRATAMENTO DE UM FLUIDO DE POÇO ASSOCIADO A UM SISTEMA DE PRODUÇÃO DE POÇO DE ÓLEO E GÁS
(71) MULTI-CHEM GROUP, LLC. (US)
(72) DEEPAK S. MONTEIRO; QIANG LAN; LOAN VO; PHILIPPE PRINCE
(85) 26/05/2021
(86) PCT US2019/016096 de 31/01/2019
(87) WO 2020/159519 de 06/08/2020

(21) BR 11 2021 010210-8 A2

Código 1.3 - Notificação - Fase Nacional - PCT
(22) 27/11/2019
(30) 27/11/2018 AU 2018904512

(51) B02C 4/08 (2006.01), B02C 23/08 (2006.01), B02C 2/00 (2006.01)
(54) APARELHO E MÉTODO PARA PROCESSAMENTO DE MINÉRIO DE FERRO
(71) FORTESCUE METALS GROUP LTD (AU)
(72) WARREN HARRIS; DANIEL JOLLEY
(85) 26/05/2021
(86) PCT AU2019/051301 de 27/11/2019
(87) WO 2020/107070 de 04/06/2020

---

(21) BR 11 2021 010217-5 A2

Código 1.3 - Notificação - Fase Nacional - PCT
(22) 03/02/2020
(30) 05/02/2019 US 62/801177; 14/03/2019 EP 19162736.3
(51) A23F 5/24 (2006.01), A23F 5/28 (2006.01)
(54) PÓ DE CAFÉ SOLÚVEL
(71) SOCIÉTÉ DES PRODUITS NESTLÉ S.A. (CH)
(72) FEDERICO MORA; DANIEL COTTER; ALEKSANDER ROBASZKIEWICZ; XIAOPING FU; JULIEN DUPAS
(85) 26/05/2021
(86) PCT EP2020/052604 de 03/02/2020
(87) WO 2020/161068 de 13/08/2020

---

(21) BR 11 2021 010239-6 A2

Código 1.3 - Notificação - Fase Nacional - PCT
(22) 29/12/2018
(30) 26/11/2018 RU 2018141726
(51) G21C 17/00 (2006.01), G01N 29/04 (2006.01)
(54) SISTEMA PARA MONITORAMENTO ULTRASSÔNICO DE UM ESPAÇO ACIMA DO NÚCLEO DE UM REATOR NUCLEAR
(71) STATE ATOMIC ENERGY CORPORATION "ROSATOM" ON BEHALF OF THE RUSSIAN FEDERATION (RU)
(72) YURIY PETROVICH GREBENKIN; SERGEY IVANOVICH ZHULINSKIY; VITALIY ALEKSANDROVICH NEVEROV; VIKTOR MIKHAILOVICH SOKOLOV
(85) 26/05/2021
(86) PCT RU2018/000913 de 29/12/2018
(87) WO 2020/111964 de 04/06/2020

---

(21) BR 11 2021 010240-0 A2

Código 1.3 - Notificação - Fase Nacional - PCT
(22) 28/11/2019
(30) 30/11/2018 EP 18209472.2
(51) A61K 47/18 (2017.01), A61K 9/14 (2006.01), A61K 9/16 (2006.01), A61K 31/202 (2006.01)
(54) PREPARAÇÃO QUE COMPREENDE UMA DISPERSÃO DE FOSFOLIPÍDEOS E SAIS DE ÁCIDOS GRAXOS
(71) EVONIK OPERATIONS GMBH (DE)
(72) MARTIN SCHILLING; MARIO GOMEZ; BODO SPECKMANN; ANNE

BENEDIKT; CHRISTIAN KESSLER; NORBERT WINDHAB; INES OCHROMBEL
(85) 26/05/2021
(86) PCT EP2019/082919 de 28/11/2019
(87) WO 2020/109472 de 04/06/2020

---

(21) BR 11 2021 010244-2 A2

Código 1.3 - Notificação - Fase Nacional - PCT
(22) 10/12/2019
(30) 18/12/2018 EP 18213622.6
(51) A01N 25/04 (2006.01), A01N 37/18 (2006.01), A01N 37/22 (2006.01), A01N 53/00 (2006.01), A01P 7/04 (2006.01), A01N 25/10 (2006.01)
(54) FORMULAÇÃO INSETICIDA PARA O CONTROLE DE VETOR E PRAGA COM EFICÁCIA DE CONTATO AUMENTADA
(71) BAYER AKTIENGESELLSCHAFT (DE)
(72) ARNOLDUS VERMEER; PETER HERTLEIN; SEBASTIAN HORSTMANN; VOLKER GUTSMANN; ALEXANDER ARLT; ROBERT VELTEN
(85) 26/05/2021
(86) PCT EP2019/084352 de 10/12/2019
(87) WO 2020/126649 de 25/06/2020

---

(21) BR 11 2021 010245-0 A2

Código 1.3 - Notificação - Fase Nacional - PCT
(22) 29/11/2019
(30) 30/11/2018 US 62/774,114
(51) C12N 5/0783 (2010.01)
(54) EXPANSÃO DE CÉLULAS NATURAL KILLER E CÉLULAS ILC3 COM NOVOS COMPOSTOS AROMÁTICOS
(71) CELULARITY INC. (US)
(72) ROBERT J. HARIRI; XIAOKUI ZHANG; LIN KANG; WILLIAM VAN DER TOUW; VANESSA VOSKINARIAN-BERSE; XUAN GUO
(85) 26/05/2021
(86) PCT US2019/063876 de 29/11/2019
(87) WO 2020/113182 de 04/06/2020

---

(21) BR 11 2021 010248-5 A2

Código 1.3 - Notificação - Fase Nacional - PCT
(22) 21/11/2019
(30) 29/11/2018 US 62/773,132
(51) A61K 35/17 (2015.01), C12N 5/0783 (2010.01)
(54) MÉTODOS PARA EXPANSÃO EX VIVO DE CÉLULAS NATURAIS KILLER E USO DOS MESMOS
(71) BOARD OF REGENTS, THE UNIVERSITY OF TEXAS SYSTEM (US)
(72) ELIZABETH SHPALL; KATY REZVANI
(85) 27/05/2021
(86) PCT US2019/062639 de 21/11/2019

(87) WO 2020/112493 de 04/06/2020

---

(21) BR 11 2021 010252-3 A2

Código 1.3 - Notificação - Fase Nacional - PCT
(22) 02/12/2019
(30) 03/12/2018 CH 01488/18
(51) A61B 17/16 (2006.01), A61B 17/32 (2006.01), A61B 17/88 (2006.01)
(54) APARELHO CIRÚRGICO, SISTEMA CIRÚRGICO E MÉTODO DE CONFIGURAR UM APARELHO CIRÚRGICO
(71) WOODWELDING AG (CH)
(72) JÖRG MAYER; DOMENICO ROMEO; DOMINIQUE NEUHAUS; ANDRÉ SCHWERY; LUTZ BEERSTECHER; JAN BEERSTECHER
(85) 27/05/2021
(86) PCT EP2019/083325 de 02/12/2019
(87) WO 2020/114974 de 11/06/2020

---

(21) BR 11 2021 010259-0 A2

Código 1.3 - Notificação - Fase Nacional - PCT
(22) 26/11/2019
(30) 30/11/2018 US 62/773,551
(51) A61M 39/16 (2006.01), A61M 39/20 (2006.01)
(54) CONECTOR E TAMPA PARA DESINFECÇÃO INTEGRADOS COM RESERVATÓRIO
(71) BECTON, DICKINSON AND COMPANY (US)
(72) KEVIN RYAN
(85) 27/05/2021
(86) PCT US2019/063233 de 26/11/2019
(87) WO 2020/112760 de 04/06/2020

---

(21) BR 11 2021 010260-4 A2

Código 1.3 - Notificação - Fase Nacional - PCT
(22) 27/11/2019
(30) 29/11/2018 US 62/773,102
(51) A61L 17/14 (2006.01), A61L 29/08 (2006.01), A61L 31/10 (2006.01), C07F 15/00 (2006.01), C08G 77/20 (2006.01), C09D 183/04 (2006.01), B05D 1/00 (2006.01), B05D 3/04 (2006.01), A61L 17/00 (2006.01), A61L 31/16 (2006.01), A61L 29/16 (2006.01)
(54) MÉTODO E APLICADOR DE REVESTIMENTO PARA SALA DE OPERAÇÃO
(71) ETHICON, INC. (US)
(72) FRANK CICHOCKI; ROBERT J. TANNHAUSER; LEO B. KRIKSUNOV
(85) 27/05/2021
(86) PCT IB2019/060232 de 27/11/2019
(87) WO 2020/110031 de 04/06/2020

---

(21) BR 11 2021 010264-7 A2

Código 1.3 - Notificação - Fase Nacional - PCT

(22) 10/01/2020
(30) 14/01/2019 EP 19151541.0
(51) C07D 257/06 (2006.01), A01N 43/713 (2006.01)
(54) N-TETRAZOLIL ARIL CARBOXAMIDAS SUBSTITUÍDAS POR HERBICIDA
(71) BAYER AKTIENGESELLSCHAFT (DE)
(72) CHRISTIAN WALDRAFF; HARTMUT AHRENS; STEFAN LEHR; ELISABETH ASMUS; HANSJÖRG DIETRICH; ELMAR GATZWEILER; ANU BHEEMAIAH MACHETTIRA; CHRISTOPHER HUGH ROSINGER
(85) 27/05/2021
(86) PCT EP2020/050498 de 10/01/2020
(87) WO 2020/148175 de 23/07/2020

---

(21) BR 11 2021 010269-8 A2

Código 1.3 - Notificação - Fase Nacional - PCT
(22) 20/12/2019
(30) 26/12/2018 JP 2018-242255; 31/05/2019 JP 2019-102239
(51) A01P 13/00 (2006.01), A01N 43/84 (2006.01)
(54) MÉTODO DE CONTROLE DE ERVAS DANINHAS
(71) SUMITOMO CHEMICAL COMPANY, LIMITED (JP)
(72) YOSHINAO SADA; YOSHINOBU JIN
(85) 27/05/2021
(86) PCT JP2019/050058 de 20/12/2019
(87) WO 2020/137869 de 02/07/2020

---

(21) BR 11 2021 010273-6 A2

Código 1.3 - Notificação - Fase Nacional - PCT
(22) 26/11/2019
(30) 30/11/2018 US 62/774,069
(51) C07D 487/04 (2006.01), C07D 487/08 (2006.01), C07D 487/18 (2006.01)
(54) DERIVADOS DE AMINO TRIAZOLO QUINAZOLINA SUBSTITUÍDOS EM 7, 8 E 10 COMO ANTAGONISTAS DO RECEPTOR DE ADENOSINA, COMPOSIÇÕES FARMACÊUTICAS E SEU USO
(71) MERCK SHARP & DOHME CORP. (US)
(72) YONGLIAN ZHANG; AMJAD ALI; JARED CUMMING; DUANE DEMONG; QIAOLIN DENG; THOMAS H. GRAHAM; ELISABETH HENNESSY; MATTHEW A. LARSEN; KUN LIU; PING LIU; UMAR FARUK MANSOOR; JIANPING PAN; CHRISTOPHER W. PLUMMER; AARON SATHER; UMA SWAMINATHAN; HUIJUN WANG
(85) 27/05/2021
(86) PCT US2019/063146 de 26/11/2019
(87) WO 2020/112706 de 04/06/2020

---

(21) BR 11 2021 010274-4 A2

Código 1.3 - Notificação - Fase Nacional - PCT
(22) 08/10/2019
(30) 30/11/2018 KR 10-2018-0153029

(51) A23K 10/37 (2016.01), A23K 20/142 (2016.01), A23K 20/20 (2016.01)
(54) COMPOSIÇÃO DE ADITIVO DE RAÇÃO E COMPOSIÇÃO DE RAÇÃO
(71) CJ CHEILJEDANG CORPORATION (KR)
(72) YOUNG JUNG KIM; JE HUN KIM; SUNG HUN KIM; JAE WON KIM
(85) 27/05/2021
(86) PCT KR2019/013203 de 08/10/2019
(87) WO 2020/111497 de 04/06/2020

---

(21) BR 11 2021 010275-2 A2

Código 1.3 - Notificação - Fase Nacional - PCT
(22) 21/11/2019
(30) 30/11/2018 CN PCT/CN2018/118653
(51) H04W 74/08 (2009.01)
(54) MÉTODO DE ACESSO ALEATÓRIO, DISPOSITIVO TERMINAL, E DISPOSITIVO DE REDE
(71) GUANGDONG OPPO MOBILE TELECOMMUNICATIONS CORP., LTD. (CN)
(72) WEIJIE XU; CHUANFENG HE; JING XU; CONG SHI; ZUOMIN WU
(85) 27/05/2021
(86) PCT CN2019/120034 de 21/11/2019
(87) WO 2020/108384 de 04/06/2020

---

(21) BR 11 2021 010276-0 A2

Código 1.3 - Notificação - Fase Nacional - PCT
(22) 15/11/2019
(30) 30/11/2018 US 62/773,526
(51) A23L 29/244 (2016.01), A21D 2/18 (2006.01), A23G 9/52 (2006.01), A23L 29/212 (2016.01)
(54) COMPOSIÇÃO NÃO PROVENIENTE DE GRÃOS, E, APLICAÇÕES EM RETORTAGEM DE ALIMENTOS, EM ALIMENTOS PROCESSADOS TERMICAMENTE E ESTÁVEIS DURANTE O ARMAZENAMENTO, EM ALIMENTOS ENLATADOS, EM ALIMENTOS PROCESSADOS SOB ULTRA ALTA TEMPERATURA COM EMBALAGEM ASSÉPTICA E EM RAÇÕES PARA ANIMAIS DE ESTIMAÇÃO
(71) CARGILL, INCORPORATED (US)
(72) JOSEPH PURL; VARATHARAJAN VAMADEVAN
(85) 27/05/2021
(86) PCT US2019/061635 de 15/11/2019
(87) WO 2020/112385 de 04/06/2020

---

(21) BR 11 2021 010277-9 A2

Código 1.3 - Notificação - Fase Nacional - PCT
(22) 26/11/2019
(30) 30/11/2018 AU 2018904571
(51) A47G 19/00 (2006.01), B65D 47/06 (2006.01), B65D 47/40 (2006.01), B65D 53/00 (2006.01), A61J 9/00 (2006.01), A61J 11/00 (2006.01)
(54) COPO DE BEBER

(71) B.BOX FOR KIDS DEVELOPMENTS PTY LTD (AU)
(72) MAYER CHARLES WILLIAM JUNG; LISA EDLUND TJERNBERG; SYLVAIN JACQUES AMATOURY; TY GERARD HERMANS; NAVIN CHANDRAKANTH CHANDRASEKARAN
(85) 27/05/2021
(86) PCT AU2019/051293 de 26/11/2019
(87) WO 2020/107064 de 04/06/2020

---

(21) BR 11 2021 010278-7 A2

Código 1.3 - Notificação - Fase Nacional - PCT
(22) 06/12/2018
(51) C22C 38/00 (2006.01), C22C 38/38 (2006.01), C21D 1/18 (2006.01), C21B 5/00 (2006.01)
(54) AÇO INOXIDÁVEL, PRODUTOS SIDERÚRGICOS EM AÇO INOXIDÁVEL E MÉTODOS DE FABRICAÇÃO DO PRODUTO SIDERÚRGICO EM AÇO INOXIDÁVEL
(71) APERAM (LU)
(72) FRANCIS CHASSAGNE; CORALIE PARRENS; JEAN-DENIS MITHIEUX
(85) 27/05/2021
(86) PCT IB2018/059714 de 06/12/2018
(87) WO 2020/115531 de 11/06/2020

---

(21) BR 11 2021 010281-7 A2

Código 1.3 - Notificação - Fase Nacional - PCT
(22) 22/11/2019
(30) 28/11/2018 US 62/772,335
(51) C08L 23/12 (2006.01), C08K 5/14 (2006.01), C08L 23/16 (2006.01), C08L 55/02 (2006.01)
(54) COMPOSIÇÃO DE MISTURA DE POLIOLEFINA, E, MÉTODO PARA AUMENTAR A FLUIDEZ DE UMA POLIOLEFINA
(71) BRASKEM AMERICA, INC. (US)
(72) RAJENDRA K. KRISHNASWAMY
(85) 27/05/2021
(86) PCT US2019/062805 de 22/11/2019
(87) WO 2020/112546 de 04/06/2020

---

(21) BR 11 2021 010283-3 A2

Código 1.3 - Notificação - Fase Nacional - PCT
(22) 28/11/2019
(30) 28/11/2018 NZ 748811
(51) G01N 27/22 (2006.01), A61B 5/00 (2006.01), A61F 13/42 (2006.01)
(54) SENSOR PARA DETECTAR OU CONSTATAR HIDRATAÇÃO OU UMIDADE DE UM ARTIGO, SISTEMA PARA DETECTAR OU CONSTATAR HIDRATAÇÃO OU UMIDADE DE UM ARTIGO AO QUAL O SISTEMA ESTÁ FIXADO, MÉTODO IMPLEMENTADO POR PROCESSADOR PARA DETECTAR OU CONSTATAR HIDRATAÇÃO OU UMIDADE DE UM ARTIGO E MÉTODO IMPLEMENTADO POR PROCESSADOR PARA DETERMINAR A

HIDRATAÇÃO OU UMIDADE DE UM ARTIGO
(71) TILKOBLEDE BELGIUM BVBA (BE)
(72) BENOIT VAN DE SANDE; BRAM VAN DE SANDE
(85) 27/05/2021
(86) PCT IB2019/060269 de 28/11/2019
(87) WO 2020/110057 de 04/06/2020

---

(21) BR 11 2021 010284-1 A2

Código 1.3 - Notificação - Fase Nacional - PCT
(22) 31/12/2019
(30) 31/12/2018 EP 18215966.5; 31/12/2018 EP 18215964.0; 31/12/2018 EP 18215969.9; 31/12/2018 EP 18215983.0; 31/12/2018 EP 18215976.4
(51) A24B 15/16 (2020.01), A24F 47/00 (2020.01), A24B 15/28 (2006.01)
(54) FORMULAÇÃO DE NICOTINA LÍQUIDA
(71) PHILIP MORRIS PRODUCTS S.A. (CH)
(72) JEAN-PIERRE SCHALLER; ALINE VUARNOZ-BIZE
(85) 27/05/2021
(86) PCT EP2019/087198 de 31/12/2019
(87) WO 2020/141180 de 09/07/2020

---

(21) BR 11 2021 010285-0 A2

Código 1.3 - Notificação - Fase Nacional - PCT
(22) 27/11/2019
(30) 30/11/2018 US 62/773,848
(51) A61K 9/48 (2006.01), A61K 31/445 (2006.01), A61K 31/451 (2006.01)
(54) FORMULAÇÕES DE CÁPSULA
(71) CHEMOCENTRYX, INC. (US)
(72) MANMOHAN REDDY LELETI; JAY P. POWERS
(85) 27/05/2021
(86) PCT US2019/063547 de 27/11/2019
(87) WO 2020/112961 de 04/06/2020

---

(21) BR 11 2021 010286-8 A2

Código 1.3 - Notificação - Fase Nacional - PCT
(22) 29/11/2019
(30) 29/11/2018 US 62/773,149; 20/12/2018 US 62/783,149
(51) H04N 19/70 (2014.01)
(54) CODIFICADOR, DECODIFICADOR E MÉTODOS CORRESPONDENTES DE CONSTRUÇÃO DE LISTA DE MODOS MAIS PROVÁVEIS PARA BLOCOS COM PREDIÇÃO DE MÚLTIPLAS HIPÓTESES
(71) HUAWEI TECHNOLOGIES CO., LTD. (CN)
(72) BIAO WANG; SEMIH ESENLIK; JIANLE CHEN; ANAND MEHER KOTRA; HAN GAO
(85) 27/05/2021
(86) PCT CN2019/122153 de 29/11/2019
(87) WO 2020/108640 de 04/06/2020

(21) BR 11 2021 010287-6 A2

Código 1.3 - Notificação - Fase Nacional - PCT
(22) 22/11/2019
(30) 27/11/2018 US 16/200,954
(51) D21F 1/02 (2006.01), D21F 1/64 (2006.01), D21H 11/16 (2006.01), D21H 21/00 (2006.01)
(54) MÉTODO PARA MELHORAR A RETENÇÃO DE ENCHIMENTO E FIBRAS EM PROCESSOS DE FABRICAÇÃO DE PAPEL
(71) SOLENIS TECHNOLOGIES CAYMAN, L.P. (KY)
(72) TEEMU AITTAMAA
(85) 27/05/2021
(86) PCT US2019/062727 de 22/11/2019
(87) WO 2020/112519 de 04/06/2020

(21) BR 11 2021 010290-6 A2

Código 1.3 - Notificação - Fase Nacional - PCT
(22) 28/11/2019
(30) 29/11/2018 US 62/772,823
(51) A61K 39/12 (2006.01), A61P 31/18 (2006.01), A61K 39/00 (2006.01)
(54) VACINA DISPERSÍVEL ORAL COMPREENDENDO VIROSSOMOS.
(71) CATALENT U.K. SWINDON ZYDIS LIMITED (GB) ; MYMETICS CORPORATION (CH)
(72) YIK TENG WONG; CHARLI SMARDON; KHOJASTEH SHIRKHANI; MARIO AMACKER; SYLVAIN FLEURY; ANTONIUS JOHANNES HENDRIKUS STEGMANN
(85) 27/05/2021
(86) PCT EP2019/082940 de 28/11/2019
(87) WO 2020/109485 de 04/06/2020

(21) BR 11 2021 010291-4 A2

Código 1.3 - Notificação - Fase Nacional - PCT
(22) 05/04/2019
(30) 03/12/2018 US PCT/US2018/063643; 03/12/2018 US PCT/US2018/063638; 03/12/2018 US PCT/US2018/063631; 03/12/2018 US PCT/US2018/063630; 03/12/2018 US PCT/US2018/063624
(51) G06F 21/44 (2013.01), G06F 21/60 (2013.01), G06F 13/42 (2006.01), B41J 2/175 (2006.01)
(54) CIRCUITOS LÓGICOS
(71) HEWLETT-PACKARD DEVELOPMENT COMPANY, L.P. (US)
(72) JAMES MICHAEL GARDNER; SCOTT A. LINN; STEPHEN D. PANSHIN; JEFFERSON P. WARD; DAVID OWEN ROETHIG; DAVID N. OLSEN; ANTHONY D. STUDER; MICHAEL W. CUMBIE; SIRENA CHI LU
(85) 27/05/2021
(86) PCT US2019/026154 de 05/04/2019
(87) WO 2020/117306 de 11/06/2020

(21) BR 11 2021 010292-2 A2

Código 1.3 - Notificação - Fase Nacional - PCT
(22) 12/12/2019
(30) 13/12/2018 FI 20186074
(51) C10L 1/04 (2006.01)
(54) MISTURA DE COMBUSTÍVEIS RENOVÁVEIS
(71) NESTE OYJ (FI)
(72) JENNI NORTIO; KATI SANDBERG
(85) 27/05/2021
(86) PCT FI2019/050889 de 12/12/2019
(87) WO 2020/120843 de 18/06/2020

(21) BR 11 2021 010427-5 A2

Código 1.3 - Notificação - Fase Nacional - PCT
(22) 26/11/2019
(30) 30/11/2018 US 62/774,077
(51) A61P 35/00 (2006.01), C07D 487/04 (2006.01), A61K 31/519 (2006.01)
(54) COMPOSTOS DERIVADOS DE AMINO TRIAZOLO QUINAZOLINA SUBSTITUÍDOS NA POSIÇÃO 9 COMO ANTAGONISTAS DE RECEPTORES DE ADENOSINA, SUAS COMPOSIÇÕES FARMACÊUTICAS E SEUS USOS
(71) MERCK SHARP & DOHME CORP. (US)
(72) MATTHEW A. LARSEN; AMJAD ALI; JARED CUMMING; DUANE DEMONG; QIAOLIN DENG; THOMAS H. GRAHAM; ELISABETH HENNESSY; ANDREW J. HOOVER; PING LIU; KUN LIU; UMAR FARUK MANSOOR; JIANPING PAN; CHRISTOPHER W. PLUMMER; AARON SATHER; UMA SWAMINATHAN; YONGLIAN ZHANG; HUIJUN WANG
(85) 28/05/2021
(86) PCT US2019/063136 de 26/11/2019
(87) WO 2020/112700 de 04/06/2020

(21) BR 11 2021 010642-1 A2

Código 1.3 - Notificação - Fase Nacional - PCT
(22) 03/12/2019
(30) 03/12/2018 US 62/774,523
(51) E04B 1/86 (2006.01), E04B 9/00 (2006.01), E04B 9/24 (2006.01), B29C 43/02 (2006.01), B29C 43/32 (2006.01), E04B 1/82 (2006.01)
(54) PAINEL DE CONSTRUÇÃO ACÚSTICO, SISTEMA DE COBERTURA DE SUPERFÍCIE MONOLÍTICA INCORPORANDO UM PAINEL DE CONSTRUÇÃO ACÚSTICO, E MÉTODOS DE FORMAÇÃO E INSTALAÇÃO DO MESMO
(71) ARMSTRONG WORLD INDUSTRIES, INC. (US)
(72) ERIC D. KRAGNESS; ALEXANDRA G. WALTEMYER; JASON T. CAVANAUGH; JOHN E. HUGHES; LORI JO SHEARER; BARTOLO J. TORRE
(85) 01/06/2021
(86) PCT US2019/064257 de 03/12/2019
(87) WO 2020/117822 de 11/06/2020

(21) BR 11 2021 010643-0 A2

Código 1.3 - Notificação - Fase Nacional - PCT
(22) 09/12/2019
(30) 11/12/2018 EP 18211571.7
(51) C10L 1/18 (2006.01), C10L 1/23 (2006.01), C10L 10/04 (2006.01)
(54) USO DE UM ADITIVO, E, MÉTODO PARA REDUZIR O ACÚMULO DE DEPÓSITOS EM UM SISTEMA DE RECIRCULAÇÃO DOS GASES DE ESCAPE DE UM MOTOR DE COMBUSTÃO INTERNA DE IGNIÇÃO POR COMPRESSÃO
(71) SHELL INTERNATIONALE RESEARCH MAATSCHAPPIJ B.V. (NL)
(72) CHRISTOPHER WILLIAM CLAYTON; MICHAEL GEE; RODNEY GLYN WILLIAMS; EMMA WYATT; ALAN NORMAN ROSS; KEITH WOODALL; JACQUELINE GLEN REID; SIMON CHRISTOPHER MULQUEEN; STEPHEN LEONARD COOK
(85) 01/06/2021
(86) PCT EP2019/084283 de 09/12/2019
(87) WO 2020/120416 de 18/06/2020

(21) BR 11 2021 010645-6 A2

Código 1.3 - Notificação - Fase Nacional - PCT
(22) 06/12/2019
(30) 06/12/2018 GB 1819936.4; 28/03/2019 GB 1904341.3
(51) A61K 31/4545 (2006.01), A61K 31/496 (2006.01), A61K 31/513 (2006.01), A61K 31/5377 (2006.01), A61P 3/04 (2006.01), A61P 5/48 (2006.01), A61P 21/00 (2006.01), A61P 35/00 (2006.01)
(54) COMPOSTO, 1-(((S)-7-((R)-3-CICLOHEXIL-2-METILPROPANOIL)-10-HIDROXI-7-AZASPIRO[4.5]DECAN-10-IL)METIL)-4-FENIL-5-(PIPERAZINA-1-CARBONILA)PIRIDIN-2(1H)-ONA, COMPOSIÇÃO FARMACÊUTICA, MÉTODOS PARA TRATAMENTO DE OBESIDADE, DE RESISTÊNCIA À INSULINA, DE DIABETES TIPO II, DE ATROFIA MUSCULAR, DE CÂNCER E PARA REDUZIR PERDA DE MASSA MUSCULAR, E, INIBIDOR DE USP19
(71) ALMAC DISCOVERY LIMITED (GB)
(72) JAMES SAMUEL SHANE ROUNTREE; PETER HEWITT; MARY MELISSA MCFARLAND; FRANK BURKAMP; CHRISTINA BELL; COLIN O'DOWD; TIMOTHY HARRISON; MATTHEW DUNCAN HELM; EWELINA ROZYKA; AARON CRANSTON; XAVIER JACQ; LAUREN PROCTOR
(85) 01/06/2021
(86) PCT GB2019/053456 de 06/12/2019
(87) WO 2020/115500 de 11/06/2020

(21) BR 11 2021 010648-0 A2

Código 1.3 - Notificação - Fase Nacional - PCT
(22) 27/11/2019
(30) 20/12/2018 FR 1873651
(51) B01D 3/00 (2006.01), C07C 29/76 (2006.01)

(54) PROCESSO DE TRATAMENTO DE UMA CARGA DE ÁLCOOL PARA PRODUÇÃO DE OLEFINAS
(71) IFP ENERGIES NOUVELLES (FR) ; TOTAL RESEARCH & TECHNOLOGY FELUY (BE)
(72) NICOLAS ARIBERT; LUDOVIC CHAHEN; ARNAUD LANOUE; VINCENT COUPARD; NIKOLAI NESTERENKO
(85) 01/06/2021
(86) PCT EP2019/082776 de 27/11/2019
(87) WO 2020/126374 de 25/06/2020

---

(21) BR 11 2021 010649-9 A2

Código 1.3 - Notificação - Fase Nacional - PCT
(22) 28/01/2020
(30) 28/01/2019 US 62/797,460
(51) B22D 11/06 (2006.01)
(54) BARRAGEM LATERAL DE CORREIA CURTA PARA FUNDIDOR DE CORREIAS GÊMEAS
(71) NOVELIS INC. (US)
(72) JAMES ALAN IMTHURN; HEINZ WERNER BECKER
(85) 01/06/2021
(86) PCT US2020/015422 de 28/01/2020
(87) WO 2020/159997 de 06/08/2020

---

(21) BR 11 2021 010650-2 A2

Código 1.3 - Notificação - Fase Nacional - PCT
(22) 28/12/2018
(51) H04W 28/04 (2009.01)
(54) MÉTODOS, APARELHO E SISTEMAS PARA INDICAR FALHAS DE TRANSMISSÃO EM UMA COMUNICAÇÃO SEM USO DE FIOS
(71) ZTE CORPORATION (CN)
(72) LI ZHANG; YAJUN ZHAO
(85) 01/06/2021
(86) PCT CN2018/124703 de 28/12/2018
(87) WO 2020/034549 de 20/02/2020

---

(21) BR 11 2021 010651-0 A2

Código 1.3 - Notificação - Fase Nacional - PCT
(22) 25/10/2019
(30) 03/12/2018 US PCT/US2018/063631; 05/04/2019 US PCT/US2019/026161; 05/04/2019 US PCT/US2019/026133; 05/04/2019 US PCT/US2019/026152
(51) G06F 21/84 (2013.01)
(54) PACOTE DE CIRCUITOS LÓGICOS
(71) HEWLETT-PACKARD DEVELOPMENT COMPANY, L.P. (US)
(72) JAMES MICHAEL GARDNER; SCOTT A. LINN
(85) 01/06/2021
(86) PCT US2019/058201 de 25/10/2019

(87) WO 2020/117402 de 11/06/2020

Código 1.3.1 - Retificação

Retificação da notificação de entrada na fase nacional – PCT por ter sido efetuada com incorreção.

---

(21) BR 11 2012 027416-3 A8

Código 1.3.1 - Retificação
(22) 26/04/2011
(30) 26/04/2010 US 12/767,768
(51) A61M 5/31 (2006.01), A61M 5/00 (2006.01)
(54) MÉTODOS E DISPOSITIVOS PARA DISTRIBUIÇÃO DE DROGA A TECIDO OCULAR UTILIZANDO MICROAGULHA
(71) Emory University (US) ; Georgia Tech Research Corporation (US)
(72) Mark R. Prausnitz; Henry F. Edelhauser; SAMIRKUMAR RAJNIKANT PATEL
(85) 25/10/2012
(86) PCT US2011/033987 de 26/04/2011
(87) WO 2011/139713 de 10/11/2011
Feita a retificação do despacho 1.3 publicado na RPI 2635 de 06/07/2021, referente ao item 72.

---

(21) BR 11 2014 024818-4 A8

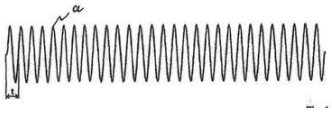

Código 1.3.1 - Retificação
(22) 23/05/2013
(30) 18/06/2012 EP 12172428.0
(51) A61B 18/12 (2006.01)
(54) DISPOSITIVO CIRÚRGICO DE ALTA FREQUÊNCIA QUE TEM UM GERADOR DE ALTA FREQUÊNCIA, E PROCESSO PARA OPERAR UM DISPOSITIVO CIRÚRGICO DE ALTA FREQUÊNCIA
(71) ERBE ELEKTROMEDIZIN GMBH (DE)
(72) MARTIN HAGG
(85) 03/10/2014
(86) PCT EP2013/060560 de 23/05/2013
(87) WO 2013/189684 de 27/12/2013
Retificado o item (54)

---

(21) BR 11 2015 002575-7 A8

Código 1.3.1 - Retificação
(22) 06/08/2013
(30) 06/08/2012 GB 1213953.1
(51) B01D 19/00 (2006.01)
(54) PROCESSAMENTO SUBMARINO.
(71) STATOIL PETROLEUM AS (NO)
(72) HENNING HOLM; WILLIAM BAKKE; TOR ARNE GUNNEROD
(85) 06/02/2015

(86) PCT EP2013/066503 de 06/08/2013
(87) WO 2014/023743 de 13/02/2014
Foi retificada a publicação 1.3 da RPI 2472 de 22/05/2018 em relação ao item 72 da mesma.

---

(21) BR 11 2016 020501-4 A8

Código 1.3.1 - Retificação
(22) 26/02/2015
(30) 06/03/2014 US 14/198,985
(51) B65H 45/08 (2006.01), B65H 45/22 (2006.01)
(54) MÉTODO PARA CONFORMAR UMA MANTA, MÉTODO PARA FLEXIONAR UMA MANTA PLISSADA E GUIA DE FORMAÇÃO PARA CONFORMAR UMA MANTA
(71) THE PROCTER & GAMBLE COMPANY (US)
(72) JANSON MATTHEW ORNDORFF
(85) 05/09/2016
(86) PCT US2015/017714 de 26/02/2015
(87) WO 2015/134264 de 11/09/2015
Retificado o item (54)

---

(21) BR 11 2020 023605-5 A8

Código 1.3.1 - Retificação
(22) 27/05/2019
(30) 25/05/2018 EP 18174238.8
(51) B02C 4/40 (2006.01)
(54) MOINHOS DE CILINDRO COM UM RASPADOR
(71) BÜHLER AG (CH)
(72) DANIEL RICKENBACH; DANIEL MARK; PHILIPPE HOLENSTEIN
(85) 19/11/2020
(86) PCT EP2019/063624 de 27/05/2019
(87) WO 2019/224395 de 28/11/2019
Retificação campo 72, conforme petição.

---

(21) BR 11 2021 002392-5 A8

Código 1.3.1 - Retificação
(22) 01/08/2019
(30) 08/08/2018 US 62/715,992; 01/10/2018 US 62/739,394
(51) A61K 9/18 (2006.01), A61K 31/366 (2006.01), A61K 36/185 (2006.01), A61K 36/24 (2006.01), A61K 36/56 (2006.01), A61K 47/38 (2006.01), A61K 9/00 (2006.01), A61K 9/22 (2006.01), A61P 33/06 (2006.01), C07D 493/18 (2006.01)
(54) FORMULAÇÕES DE LIBERAÇÃO CONTROLADA PARA O TRATAMENTO DE MALÁRIA
(71) KARICI DIAGNOSTICS INC. (CA)
(72) MIRCEA-ALEXANDRU MATEESCU; KOUADIO VICTORIEN KONAN
(85) 08/02/2021
(86) PCT CA2019/051057 de 01/08/2019
(87) WO 2020/028977 de 13/02/2020

	Feita a retificação do despacho 1.3 publicado na RPI 2626 de 04/05/2021, referente ao item 72.
(21) BR 11 2021 006407-9 A8	Código 1.3.1 - Retificação (22) 03/10/2019 (30) 04/10/2018 EP 18306306.4 (51) A61K 31/517 (2006.01), A61K 9/00 (2006.01), A61K 31/00 (2006.01), A61P 17/12 (2006.01), A61P 17/00 (2006.01) (54) USO DE INIBIDORES DO EGFR PARA CERATODERMAS (71) INSERM (INSTITUT NATIONAL DE LA SANTÉ ET DE LA RECHERCHE MÉDICALE) (FR) ; UNIVERSITÉ DE PARIS (FR) ; ASSISTANCE PUBLIQUE-HÔPITAUX DE PARIS (APHP). (FR) ; FONDATION IMAGINE (FR) ; UNIVERSITÉ PARIS-SACLAY (FR) (72) CHRISTINE BODEMER; CÉLINE GRECO; CLAUDE BOUCHEIX (85) 01/04/2021 (86) PCT EP2019/076803 de 03/10/2019 (87) WO 2020/070239 de 09/04/2020 Fica retificada a pulicação 1.3 da RPI 2638 de 27/07/2021, com realçaõ ao item 71 da mesma

Código 1.3.2 - Publicação Anulada

Anulação da publicação da notificação de entrada na fase nacional – PCT por ter sido indevida.

---

(21) BR 11 2017 019656-5 A2

Código 1.3.2 - Publicação Anulada
(22) 21/01/2016
(30) 04/02/2015 US 62/111,802; 31/03/2015 US 62/140,569
(51) C08K 5/00 (2006.01), C08K 5/1545 (2006.01), C08K 5/14 (2006.01), C08L 23/10 (2006.01), C08F 110/06 (2006.01), C08J 9/04 (2006.01)
(54) FORÇA DE MELTADO EQUILIBRADO ESTABILIZADO E ESPAÇO DE POLIPROPILENO DURADO
(71) EXXONMOBIL CHEMICAL PATENTS INC. (US)
(72) GEORGE J. PEHLERT; MOSHA H. ZHAO
(85) 14/09/2017
(86) PCT US2016/014238 de 21/01/2016
(87) WO 2016/126430 de 11/08/2016
Anulada a publicação código 1.3 na RPI nº 2496 de 06/11/2018 por ter sido indevida.

---

(21) BR 11 2019 010399-6 A2

Código 1.3.2 - Publicação Anulada
(22) 14/11/2017
(30) 17/11/2016 US 15/354,279
(51) G05B 23/02 (2006.01), G05B 13/04 (2006.01)
(54) ARMAZENAMENTO ÓTIMO DE DADOS DE CARGA PARA PREDIÇÃO DE TEMPO DE VIDA PARA EQUIPAMENTO USADO EM UMA OPERAÇÃO DE POÇO
(71) BAKER HUGHES, A GE COMPANY, LLC (US)
(72) CHRISTIAN HERBIG; ANDREAS HOHL; ARMIN KUECK; MICHAEL NEUBERT; HANNO RECKMANN
(85) 21/05/2019
(86) PCT US2017/061485 de 14/11/2017
(87) WO 2018/093756 de 24/05/2018
Anulada a publicação código 1.3 na RPI nº 2543 de 01/10/2019 por ter sido indevida.

---

(21) BR 11 2020 019693-2 A2

Código 1.3.2 - Publicação Anulada
(22) 30/01/2019
(30) 19/02/2018 MX MX/a/2018/002063
(51) A01N 63/02 (1980.01), C05F 11/08 (2006.01), C12N 1/20 (2006.01)
(54) CONSÓRCIO DE BACTÉRIAS RESISTENTES AO TIODICARBE (CARBAMATO) E BIFENTRINA (PIRRETROIDE) E SUA UTILIZAÇÃO EM FERTILIZANTES LÍQUIDOS

(71) SALUS MUNDI INVESTMENTS LIMITED (MX)

(72) CASTRO CABRERA, LUIS ORLANDO

(85) 28/09/2020

(86) PCT MX2019/000005 de 30/01/2019

(87) WO 2019/160399 de 22/08/2019

Anulada a publicação código 1.3 na RPI nº 2609 de 05/01/2021 por ter sido indevida.

Código 1.3.4 - Decisão Anulada

Anulação da decisão da notificação de entrada na fase nacional por ter sido indevida. (A toda publicação que envolva anulação de ato ou despacho caberá justificativa no processo administrativo.)

---

(21) BR 11 2014 025296-3 A8

Código 1.3.4 - Decisão Anulada
(22) 15/05/2013
(30) 06/06/2012 EP 12 170978.6
(51) C09B 29/00 (2006.01), C09B 29/36 (2006.01), C09B 67/22 (2006.01), C09B 67/00 (2006.01), D06P 1/18 (2006.01), D06P 1/20 (2006.01), C09B 56/12 (2006.01), C09B 29/01 (2006.01)
(54) CORANTES DE ANTRAQUINONA AZO
(71) HUNTSMAN ADVANCED MATERIALS (SWITZERLAND) GMBH (CH)
(72) RALF PETERMANN; URS LAUK; KEVIN MURER
(85) 10/10/2014
(86) PCT EP2013/059990 de 15/05/2013
(87) WO 2013/182391 de 12/12/2013
Anulada a publicação código 1.3 na RPI nº 2424 de 20/06/2017 por ter sido indevida.

---

(21) BR 11 2017 021842-9 A2

Código 1.3.4 - Decisão Anulada
(22) 20/11/2015
(30) 20/11/2014 US 62/082,335; 10/04/2015 US 62/145,995
(51) B01D 53/04 (2006.01), B01D 53/06 (2006.01), B01D 53/26 (2006.01), E03B 3/28 (2006.01)
(54) SISTEMAS E MÉTODOS PARA GERAÇÃO DE ÁGUA LÍQUIDA A PARTIR DO AR
(71) ARIZONA BOARD OF REGENTS ON BEHALF OF ARIZONA STATE UNIVERSITY (US)
(72) ELISE WITZER; CODY A. FRIESEN; HEATH LORZEL
(85) 10/10/2017
(86) PCT US2015/061921 de 20/11/2015
(87) WO 2016/081863 de 26/05/2016
Anulada a publicação código 1.3 na RPI nº 2479 de 10/07/2018 por ter sido indevida.

---

(21) BR 11 2018 008707-6 A2

Código 1.3.4 - Decisão Anulada
(22) 25/08/2016
(30) 27/08/2015 CZ CZ 2015-580
(51) A63B 69/36 (2006.01), A63B 53/10 (2015.01), A63B 37/00 (2006.01), A63B 57/30 (2015.01), A63B 59/60 (2015.01), A63B 59/70 (2015.01)
(54) KIT PARA ENSINO DE GOLFE NA FORMA DE HÁBITO

	SUBCONSCIENTE (71) ZERO GOLF S.R.O. (CZ) (72) OTAKAR MARES (85) 27/04/2018 (86) PCT IB2016/055068 de 25/08/2016 (87) WO 2017/033143 de 02/03/2017 Anulada a publicação código 1.3 na RPI nº 2495 de 30/10/2018 por ter sido indevida.
(21) BR 11 2018 011821-4 A2	Código 1.3.4 - Decisão Anulada (22) 08/12/2016 (30) 08/12/2015 US 14/963,177 (51) A61B 3/00 (2006.01), A61B 3/02 (2006.01), A61B 3/11 (2006.01), A61B 3/13 (2006.01), A61B 5/00 (2006.01), A61B 5/11 (2006.01) (54) SENSOR DE OLHO , SISTEMA E MÉTODO (71) BRAINSTEM BIOMETRICS, INC. (US) (72) MICHAEL BALTAY; BRUCE RASMUSSEN; YAHYA SHEHABI; CIARAN BOLGER; MARTIN ACQUADRO; CLARK FOSTER (85) 11/06/2018 (86) PCT US2016/065679 de 08/12/2016 (87) WO 2017/100486 de 15/06/2017 Anulada a publicação código 1.3 na RPI nº 2543 de 01/10/2019 por ter sido indevida.
(21) BR 11 2019 022109-3 A2	Código 1.3.4 - Decisão Anulada (22) 16/03/2018 (30) 17/03/2017 US 62/473,154 (51) A24F 47/00 (2020.01), A61M 11/00 (2006.01), B65D 83/38 (2006.01) (54) CÁPSULA DE VAPORIZADOR DE FUNDO FECHADO, VAPORIZADOR E SISTEMA PARA VAPORIZAÇÃO DE MATERIAIS VAPORIZÁVEIS (71) SELBY RYAN DANIEL (CA) ; KARKAIRAN, RYAN (CA) (72) SELBY, RYAN DANIEL; KARKAIRAN, RYAN (85) 22/10/2019 (86) PCT CA2018/050326 de 16/03/2018 (87) WO 2018/165769 de 20/09/2018 Anulada a publicação código 1.3 na RPI nº 2574 de 05/05/2020 por ter sido indevida.
(21) BR 11 2019 022760-1 A2	Código 1.3.4 - Decisão Anulada (22) 17/11/2017 (30) 18/11/2016 DE 10 2016 122 273.9 (51) A61K 51/04 (2006.01) (54) PRECURSORES PARA RADIOFLUORAÇÃO (71) ABX ADVANCED BIOCHEMICAL COMPOUNDS GMBH (DE)

	(72) RENÉ MARTIN; RENÉ SMITS; RONNY HESSE; ALEXANDER HOEPPING; MARCO MÜLLER; SANDRA HÜBNER (85) 30/10/2019 (86) PCT DE2017/100986 de 17/11/2017 (87) WO 2018/091043 de 24/05/2018 Anulada a publicação código 1.3 na RPI nº 2575 de 12/05/2020 por ter sido indevida.
(21) BR 11 2020 002509-7 A2	Código 1.3.4 - Decisão Anulada (22) 18/08/2017 (30) 08/09/2016 AT A50797/2016 (51) E02F 5/10 (2006.01), E02F 5/12 (2006.01), E02F 5/14 (2006.01), E02F 5/08 (2006.01) (54) DISPOSITIVO E MÉTODO DE ASSENTAMENTO DE CABOS (71) LAYJET MICRO-ROHR VERLEGEGESELLSCHAFT M.B.H. (AT) (72) WOLFGANG DUNST (85) 06/02/2020 (86) PCT AT2017/060205 de 18/08/2017 (87) WO 2018/045404 de 15/03/2018 Anulada a publicação código 1.3 na RPI nº 2587 de 04/08/2020 por ter sido indevida.

Código 1.4 - Restabelecimento de Direito para Entrada na Fase Nacional do PCT concedido

Notificação da concessão de devolução de prazo para o restabelecimento de direito para entrada na fase nacional brasileira do pedido internacional depositado através do PCT conforme norma vigente.

---

(21) BR 11 2019 010399-6 A2

Código 1.4 - Restabelecimento de Direito para Entrada na Fase Nacional do PCT concedido
(22) 14/11/2017
(71) BAKER HUGHES, A GE COMPANY, LLC (US)
(86) PCT US2017/061485 de 14/11/2017
(87) WO 2018/093756 de 24/05/2018
Considera-se que o pedido de restabelecimento de direito poderá ser atendido, por estar de acordo com a legislação vigente.

---

(21) BR 11 2020 019693-2 A2

Código 1.4 - Restabelecimento de Direito para Entrada na Fase Nacional do PCT concedido
(22) 30/01/2019
(71) SALUS MUNDI INVESTMENTS LIMITED (MX)
(86) PCT MX2019/000005 de 30/01/2019
(87) WO 2019/160399 de 22/08/2019
considera-se que o pedido de restabelecimento de direito poderá ser atendido, por estar de acordo com a legislação vigente.

Código 1.4.1 - Restabelecimento de Direito para Entrada na Fase Nacional do PCT negado

Notificação da negação de devolução de prazo para o restabelecimento de direito para entrada na fase nacional brasileira do pedido internacional depositado através do PCT conforme norma vigente. Desta data corre o prazo de 60 (sessenta) dias para eventual recurso do interessado.

---

(21) BR 11 2019 006438-9 A2

Código 1.4.1 - Restabelecimento de Direito para Entrada na Fase Nacional do PCT negado

(22) 08/09/2017

(71) CNH INDUSTRIAL AMERICA LLC (US)

(86) PCT US2017/050740 de 08/09/2017

(87) WO 2018/049202 de 15/03/2018

Ver parecer.

Código 1.5 - Exigências Diversas

Suspensão do andamento de entrada na fase nacional brasileira do pedido internacional de patente depositado nos termos do Tratado de Cooperação em matéria de Patentes – PCT que, para sua instrução regular, aguardará, pelo prazo de 60 (sessenta) dias, o atendimento da exigência formulada. Caso a exigência não tenha sido explicitada no despacho na RPI, o interessado poderá obter o parecer através do endereço eletrônico www.inpi.gov.br - No Acesso rápido - Faça uma busca – Patente. Para acessar, cadastre-se no Portal do INPI e use login e senha.

---

(21) BR 11 2012 000548-0

Código 1.5 - Exigências Diversas
(22) 30/07/2010
(71) ALMA LASERS LTD. (IL)
(86) PCT IB2010/053474 de 30/07/2010
(87) WO 2011/013101 de 03/02/2011
Apresentar, em até 60 (sessenta) dias, documentos comprobatórios que expliquem e regularizem a divergência no nome dos inventores constante na publicação internacional WO/2011/013101 de 03/02/2011 como ALEXANDER BRITVA e ALEXANDER DVERIN constante no formulário da petição inicial nº 018120000458 de 10/01/2012 como ALEC BRITVA e ALEXANDER DIVERIN uma vez que não houve envio de documento comprovando que os nome correto do inventor é o declarado na entrada nacional.

---

(21) BR 11 2014 025296-3 A8

Código 1.5 - Exigências Diversas
(22) 15/05/2013
(71) HUNTSMAN ADVANCED MATERIALS (SWITZERLAND) GMBH (CH)
(86) PCT EP2013/059990 de 15/05/2013
(87) WO 2013/182391 de 12/12/2013
Esclarecer, em até 60 (sessenta) dias, apresentando documentação comprobatória, a exclusão do inventor YVONNE PESEK que consta na publicação internacional WO/2013/182391 de 12/12/2013 do quadro de inventores constante no formulário da petição inicial nº 870140170876 de 10/10/2016.

---

(21) BR 11 2015 021458-4 A2

Código 1.5 - Exigências Diversas
(22) 05/03/2014
(71) INCYTE HOLDINGS CORPORATION (US)
(86) PCT US2014/020554 de 05/03/2014
(87) WO 2014/138168 de 12/09/2014
Explique a divergência no nome de um dos inventores (Ganfeng CAO) que consta na publicação internacional WO 2014/138168 e o constante da petição inicial nº 860150197461 .

(21) BR 11 2015 031619-0 A2	Código 1.5 - Exigências Diversas (22) 17/06/2014 (71) TAIHO PHARMACEUTICAL CO., LTD. (JP) (86) PCT JP2014/065985 de 17/06/2014 (87) WO 2014/203877 de 24/12/2014 - Solicita-se apresentar a tradução simples da folha de rosto da certidão de depósito da prioridade reivindicada; ou declaração de que os dados do pedido internacional estão fielmente contidos na referida prioridade, contendo todos os seus dados identificadores (número de registro, titulares, data e título); - Solicita-se apresentar novas folhas referentes aos desenhos do pedido, uma vez que o conjunto apresentado não tem suas páginas devidamente numeradas.
(21) BR 11 2021 002126-4	Código 1.5 - Exigências Diversas (22) 07/08/2019 (71) SAMYANG BIOPHARMACEUTICALS CORPORATION (KR) (86) PCT KR2019/009893 de 07/08/2019 (87) WO 2020/032581 de 13/02/2020 Com base na Portaria 405 de 21/12/2020, solicita-se que seja apresentado, em até 60 (sessenta) dias, novo conteúdo de listagem de sequência pois o conteúdo apresentado na petição n° 870210014802 de 12/02/2021 possui informações divergentes ao pedido em questão (divergência de prioridade).
(21) BR 11 2021 002710-6	Código 1.5 - Exigências Diversas (22) 14/08/2019 (71) EVERCYTE GMBH (AT) (86) PCT EP2019/071825 de 14/08/2019 (87) WO 2020/035532 de 20/02/2020 Com base na Portaria 405 de 21/12/2020, solicita-se que seja apresentado, em até 60 (sessenta) dias, novo conteúdo de listagem de sequência pois o conteúdo apresentado na petição n° 870210014802 de 12/02/2021 possui informações divergentes ao pedido em questão (divergência de prioridade).
(21) BR 11 2021 003313-0 A2	Código 1.5 - Exigências Diversas (22) 23/08/2019 (71) DELACON BIOTECHNIK GMBH (AT) (86) PCT EP2019/072560 de 23/08/2019 (87) WO 2020/039059 de 27/02/2020 Com base na Portaria 405 de 21/12/2020, solicita-se que seja apresentado, em até 60 (sessenta) dias, novo conteúdo de listagem de sequência pois o conteúdo apresentado na petição n° 170210017507 de 23/02/2021 não está em língua vernácula.

(21) BR 11 2021 007297-7	Código 1.5 - Exigências Diversas (22) 11/10/2019 (71) GERMÁN MARTÍN BRETONES (ES) ; JUAN ANTONIO FERNÁNDEZ AGUILERA (ES) ; JAVIER CARLOS ORTEGA CARRASCO (ES) (86) PCT ES2019/070695 de 11/10/2019 (87) WO 2020/079301 de 23/04/2020 Solicita-se a regularização do documento de procuração apresentado em petição 870210051656, a fim de comprovar que o signatário tem poderes para atuar em nome dos depositantes, em cumprimento ao Art. 216 da Lei 9279/96.
(21) BR 11 2021 007399-0	Código 1.5 - Exigências Diversas (22) 17/10/2019 (71) SYNGENTA PARTICIPATIONS AG (CH) (86) PCT EP2019/078300 de 17/10/2019 (87) WO 2020/079198 de 23/04/2020 Apresente novas folhas do quadro reivindicatório, tendo em vista que o conjunto apresentado na petição nº 870210035221 encontra-se em desacordo com a forma prevista no Art. 39 da Instrução Normativa nº 31/2013 no que tange à numeração de páginas
(21) BR 11 2021 007874-6	Código 1.5 - Exigências Diversas (22) 04/12/2019 (71) FARON PHARMACEUTICALS OY (FI) (86) PCT FI2019/050870 de 04/12/2019 (87) WO 2020/115368 de 11/06/2020 Com base na Portaria 405 de 21/12/2020, solicita-se que seja apresentado, em até 60 (sessenta) dias, novo conteúdo de listagem de sequência pois o conteúdo apresentado na petição n° 870210014802 de 12/02/2021 possui informações divergentes ao pedido em questão (divergência de prioridade).
(21) BR 11 2021 007902-5	Código 1.5 - Exigências Diversas (22) 11/11/2019 (71) JIANGSU HENGRUI MEDICINE CO., LTD. (CN) ; SHANGHAI HENGRUI PHARMACEUTICAL CO., LTD. (CN) (86) PCT CN2019/117114 de 11/11/2019 (87) WO 2020/098599 de 22/05/2020 Com base na Portaria 405 de 21/12/2020, solicita-se que seja apresentado, em até 60 (sessenta) dias, novo conteúdo de listagem de sequência pois o conteúdo apresentado na petição n° 870210014802 de 12/02/2021 possui informações divergentes ao pedido em questão (divergência de prioridade).
(21) BR 11 2021 008133-0	Código 1.5 - Exigências Diversas

(22) 30/10/2019
(71) JUNO THERAPEUTICS GMBH (DE)
(86) PCT EP2019/079746 de 30/10/2019
(87) WO 2020/089343 de 07/05/2020
Com base na Portaria 405 de 21/12/2020, solicita-se que seja apresentado, em até 60 (sessenta) dias, novo conteúdo de listagem de sequência pois o conteúdo apresentado na petição n° 870210038462 de 28/04/2021 possui informações divergentes ao pedido em questão (divergência de depositante).

---

(21) BR 11 2021 008134-8

Código 1.5 - Exigências Diversas
(22) 30/10/2019
(71) CRISPR THERAPEUTICS AG (CH) ; BAYER HEALTHCARE LLC (US)
(86) PCT US2019/058917 de 30/10/2019
(87) WO 2020/092611 de 07/05/2020
Com base na Portaria 405 de 21/12/2020, solicita-se que seja apresentado, em até 60 (sessenta) dias, novo conteúdo de listagem de sequência pois o conteúdo apresentado na petição n° 870210058175 de 28/06/2021 possui informações divergentes ao pedido em questão (divergência de depositante).

---

(21) BR 11 2021 008147-0

Código 1.5 - Exigências Diversas
(22) 18/10/2019
(71) SYNGENTA PARTICIPATIONS AG (CH)
(86) PCT US2019/056872 de 18/10/2019
(87) WO 2020/092017 de 07/05/2020
Com base na Portaria 405 de 21/12/2020, solicita-se que seja apresentado, em até 60 (sessenta) dias, novo conteúdo de listagem de sequência pois o conteúdo apresentado na petição n° 870210038505 de 28/04/2021 possui informações divergentes ao pedido em questão (divergência de depositante)

---

(21) BR 11 2021 008179-8

Código 1.5 - Exigências Diversas
(22) 27/11/2019
(71) ONCOSEC MEDICAL INCORPORATED (US)
(86) PCT US2019/063590 de 27/11/2019
(87) WO 2020/112987 de 04/06/2020
Com base na Portaria 405 de 21/12/2020, solicita-se que seja apresentado, em até 60 (sessenta) dias, novo conteúdo de listagem de sequência pois o conteúdo apresentado na petição n° 870210038604 de 28/04/2021 possui informações divergentes ao pedido em questão (divergência de depositante).

---

(21) BR 11 2021 008240-9

Código 1.5 - Exigências Diversas
(22) 24/10/2019
(71) CADILA HEALTHCARE LIMITED (IN)
(86) PCT IB2019/059118 de 24/10/2019

	(87) WO 2020/089742 de 07/05/2020 Com base na Portaria 405 de 21/12/2020, solicita-se que seja apresentado, em até 60 (sessenta) dias, novo conteúdo de listagem de sequência pois o conteúdo apresentado na petição n° 870210038828 de 29/04/2021 possui informações divergentes ao pedido em questão (divergência de título e prioridade).
(21) BR 11 2021 008301-4	Código 1.5 - Exigências Diversas (22) 10/12/2019 (71) IFP ENERGIES NOUVELLES (FR) (86) PCT EP2019/084439 de 10/12/2019 (87) WO 2020/126678 de 25/06/2020 Apresente novas folhas do resumo, tendo em vista que o conjunto apresentado na petição nº 870210038990 encontra-se em desacordo com a forma prevista no Art. 39 da Instrução Normativa nº 31/2013 no que tange à numeração de páginas
(21) BR 11 2021 008738-9	Código 1.5 - Exigências Diversas (22) 05/11/2019 (71) JUNO THERAPEUTICS, INC. (US) (86) PCT US2019/059946 de 05/11/2019 (87) WO 2020/097132 de 14/05/2020 Com base na Portaria 405 de 21/12/2020, solicita-se que seja apresentado, em até 60 (sessenta) dias, novo conteúdo de listagem de sequência pois o conteúdo apresentado na petição n° 870210040888 de 05/05/2021 possui informações divergentes ao pedido em questão (divergência de depositante).
(21) BR 11 2021 008930-6	Código 1.5 - Exigências Diversas (22) 07/11/2019 (71) JUNO THERAPEUTICS, INC. (US) (86) PCT US2019/060367 de 07/11/2019 (87) WO 2020/097403 de 14/05/2020 Com base na Portaria 405 de 21/12/2020, solicita-se que seja apresentado, em até 60 (sessenta) dias, novo conteúdo de listagem de sequência pois o conteúdo apresentado na petição n° 870210041654 de 07/05/2021 possui informações divergentes ao pedido em questão (divergência de depositante). Alé disso, corrigir a numeração da página 84 do bloco dos desenhos.
(21) BR 11 2021 008961-6	Código 1.5 - Exigências Diversas (22) 18/11/2019 (71) UNICHEM LABORATORIES LTD (IN) (86) PCT IB2019/059873 de 18/11/2019 (87) WO 2020/104911 de 28/05/2020

	Com base na Portaria 405, de 21/12/2020, solicita-se que seja apresentado novo conteúdo de listagem de sequências, pois o conteúdo apresentado na petição 870210041798, de 07/05/2021, não possui os campos obrigatórios informados (não constam todas as prioridades reivindicadas).
(21) BR 11 2021 008963-2	Código 1.5 - Exigências Diversas (22) 08/11/2019 (71) NEXIMMUNE, INC. (US) (86) PCT US2019/060477 de 08/11/2019 (87) WO 2020/097466 de 14/05/2020 Solicita-se apresentar novas folhas referentes aos desenhos do pedido com seus textos traduzidos, uma vez que o conjunto apresentado tem páginas faltantes, conforme publicação internacional WO/2020/097466.
(21) BR 11 2021 008973-0	Código 1.5 - Exigências Diversas (22) 08/11/2019 (71) FRED HUTCHINSON CANCER RESEARCH CENTER (US) ; JUNO THERAPEUTICS, INC. (US) (86) PCT US2019/060570 de 08/11/2019 (87) WO 2020/097530 de 14/05/2020 Com base na Portaria 405, de 21/12/2020, solicita-se que seja apresentado novo conteúdo de listagem de sequências, pois o conteúdo apresentado na petição 870210041853, de 07/05/2021, possui informações divergentes ao pedido (depositante e título).
(21) BR 11 2021 008985-3	Código 1.5 - Exigências Diversas (22) 19/11/2019 (71) UNIVERSITY OF WASHINGTON (US) (86) PCT US2019/062198 de 19/11/2019 (87) WO 2020/106708 de 28/05/2020 Com base na Portaria 405, de 21/12/2020, solicita-se que seja apresentado novo conteúdo de listagem de sequências, pois o conteúdo apresentado na petição 870210041912, de 07/05/2021, possui informações divergentes ao pedido (divergência de depositante).
(21) BR 11 2021 009043-6	Código 1.5 - Exigências Diversas (22) 08/11/2019 (71) AGRICULTURE VICTORIA SERVICES PTY LTD (AU) (86) PCT AU2019/051231 de 08/11/2019 (87) WO 2020/093103 de 14/05/2020 Apresente o complemento do texto em português, adaptado à norma vigente, do pedidoconforme depósito internacional inicial (relatório descritivo e desenho, se houver), conformedetermina a Resolução INPI PR nº 77/2013 de

18/03/2013, Art. 5º e 7º.

(21) BR 11 2021 009063-0

Código 1.5 - Exigências Diversas
(22) 08/11/2019
(71) AGRICULTURE VICTORIA SERVICES PTY LTD (AU)
(86) PCT AU2019/051232 de 08/11/2019
(87) WO 2020/093104 de 14/05/2020
Apresente o complemento do texto em português, adaptado à norma vigente, do pedidoconforme depósito internacional inicial (relatório descritivo e desenho, se houver), conformedetermina a Resolução INPI PR nº 77/2013 de 18/03/2013, Art. 5º e 7º.

(21) BR 11 2021 009161-0

Código 1.5 - Exigências Diversas
(22) 13/11/2019
(71) LALLEMAND HUNGARY LIQUIDITY MANAGEMENT LLC. (HU)
(86) PCT IB2019/059751 de 13/11/2019
(87) WO 2020/100062 de 22/05/2020
Apresente novas folhas do relatório descritivo, tendo em vista que o conjunto apresentado na petição nº 870210042948 encontra-se em desacordo com a forma prevista no Art. 39 da Instrução Normativa nº 31/2013 no que tange à numeração de páginas

(21) BR 11 2021 009162-9

Código 1.5 - Exigências Diversas
(22) 29/04/2020
(71) YÜNTEKS TEKSTIL SANAYI VE TICARET LIMITED SIRKETI (TR)
(86) PCT EP2020/061971 de 29/04/2020
(87) WO 2020/221838 de 05/11/2020
Apresente novas folhas do quadro reivindicatório, tendo em vista que o conjunto apresentado na petição nº 870210042956 encontra-se em desacordo com a forma prevista no Art. 39 da Instrução Normativa nº 31/2013 no que tange à numeração de páginas.

(21) BR 11 2021 009177-7

Código 1.5 - Exigências Diversas
(22) 11/11/2019
(71) DSM IP ASSETS B.V. (NL)
(86) PCT EP2019/080835 de 11/11/2019
(87) WO 2020/099303 de 22/05/2020
Com base na Portaria 405 de 21/12/2020, solicita-se que seja apresentado, em até 60 (sessenta) dias, novo conteúdo de listagem de sequência pois o conteúdo apresentado na petição n° 870210043559 de 13/05/2021 não possui todos os campos obrigatórios informados, não constando as prioridades.

(21) BR 11 2021 009186-6

Código 1.5 - Exigências Diversas

(22) 11/11/2019
(71) HEPTRON INTERNATIONAL LIMITED (GB)
(86) PCT GB2019/053193 de 11/11/2019
(87) WO 2020/099850 de 22/05/2020
Como foram solicitados dois serviços (Procuração e tradução do relatório descritivo apresentado no depósito) através da petição 870210053348 e, de acordo com a resolução nº 189/2017 devem ser pagas retribuições específicas para cada um dos serviços solicitados, se faz necessária a complementação do pagamento.

---

(21) BR 11 2021 009192-0

Código 1.5 - Exigências Diversas
(22) 12/11/2019
(71) UNIVERSITY OF MARYLAND, COLLEGE PARK (US) ; THE REGENTS OF THE UNIVERSITY OF CALIFORNIA (US)
(86) PCT US2019/060945 de 12/11/2019
(87) WO 2020/102210 de 22/05/2020
Com base na Portaria 405 de 21/12/2020, solicita-se que seja apresentado, em até 60 (sessenta) dias, novo conteúdo de listagem de sequência pois o conteúdo apresentado na petição n° 270210062119 de 08/07/2021 possui informações divergentes ao pedido em questão (divergência de depositante)

---

(21) BR 11 2021 009275-7

Código 1.5 - Exigências Diversas
(22) 15/11/2019
(71) BYONDIS B.V. (NL)
(86) PCT EP2019/081523 de 15/11/2019
(87) WO 2020/099653 de 22/05/2020
Com base na Portaria 405 de 21/12/2020, solicita-se que seja apresentado, em até 60 (sessenta) dias, novo conteúdo de listagem de sequência pois o conteúdo apresentado na petição n° 270210043469 de 13/05/2021 possui informações divergentes ao pedido em questão (divergência de depositante)

---

(21) BR 11 2021 009287-0

Código 1.5 - Exigências Diversas
(22) 19/11/2019
(71) JANSSEN BIOTECH, INC. (US)
(86) PCT IB2019/059939 de 19/11/2019
(87) WO 2020/104943 de 28/05/2020

---

(21) BR 11 2021 009325-7

Código 1.5 - Exigências Diversas
(22) 13/11/2019
(71) ARCH ONCOLOGY, INC. (US)
(86) PCT US2019/061278 de 13/11/2019
(87) WO 2020/102422 de 22/05/2020
Com base na Portaria 405 de 21/12/2020, solicita-se que seja apresentado, em

	até 60 (sessenta) dias, novo conteúdo de listagem de sequência pois o conteúdo apresentado na petição n° 270210061351 de 06/08/2021 possui informações divergentes ao pedido em questão (divergência de prioridade)
(21) BR 11 2021 009381-8 A2	Código 1.5 - Exigências Diversas (22) 15/11/2019 (71) THE UNIVERSITY OF SHEFFIELD (GB) (86) PCT GB2019/053236 de 15/11/2019 (87) WO 2020/099882 de 22/05/2020 Apresente nova folha do Resumo com Título conforme determina o art. 22 da Instrução Normativa PR 31/2013. (o resumo apresentado está com título divergente do título apresentado no relatório descritivo)
(21) BR 11 2021 009392-3 A2	Código 1.5 - Exigências Diversas (22) 14/11/2019 (71) FERRING B.V. (NL) (86) PCT IB2019/059788 de 14/11/2019 (87) WO 2020/100080 de 22/05/2020 Apresente novas folhas do quadro reivindicatório, tendo em vista que o conjunto apresentado na petição nº 870210043924 encontra-se em desacordo com a forma prevista no Art. 39 da Instrução Normativa nº 31/2013 no que tange à numeração de páginas
(21) BR 11 2021 009420-2	Código 1.5 - Exigências Diversas (22) 15/11/2019 (71) JUNO THERAPEUTICS, INC. (US) (86) PCT US2019/061876 de 15/11/2019 (87) WO 2020/102770 de 22/05/2020 Com base na Portaria 405 de 21/12/2020, solicita-se que seja apresentado, em até 60 (sessenta) dias, novo conteúdo de listagem de sequência pois o conteúdo apresentado na petição n° 870210051920 de 09/06/2021 possui informações divergentes ao pedido em questão (divergência de depositantes).
(21) BR 11 2021 009422-9	Código 1.5 - Exigências Diversas (22) 20/12/2019 (71) CUREVAC AG (DE) (86) PCT EP2019/086777 de 20/12/2019 (87) WO 2020/128031 de 25/06/2020 Com base na Portaria 405 de 21/12/2020, solicita-se que seja apresentado, em até 60 (sessenta) dias, novo conteúdo de listagem de sequência pois o conteúdo apresentado na petição n° 870180044043 de 14/05/2018 não possui todos os campos obrigatórios informados, não constando as prioridades.

(21) BR 11 2021 009425-3	Código 1.5 - Exigências Diversas (22) 14/11/2019 (71) THE BROAD INSTITUTE, INC. (US) ; PRESIDENT AND FELLOWS OF HARVARD COLLEGE (US) ; MASSACHUSETTS INSTITUTE OF TECHNOLOGY (US) ; THE GENERAL HOSPITAL CORPORATION (US) (86) PCT US2019/061577 de 14/11/2019 (87) WO 2020/102610 de 22/05/2020 om base na Portaria 405 de 21/12/2020, solicita-se que seja apresentado, em até 60 (sessenta) dias, novo conteúdo de listagem de sequência pois o conteúdo apresentado na petição n° 870210063622 de 14/07/2021 possui informações divergentes ao pedido em questão (divergência de depositantes).
(21) BR 11 2021 009428-8	Código 1.5 - Exigências Diversas (22) 11/10/2019 (71) SAGE THERAPEUTICS, INC. (US) (86) PCT US2019/055926 de 11/10/2019 (87) WO 2020/077255 de 16/04/2020 Apresente o complemento do texto em português, adaptado à norma vigente, do pedidoconforme depósito internacional inicial (relatório descritivo e desenho, se houver),conforme determina a Resolução INPI PR nº 77/2013 de 18/03/2013, Art. 5º e7º
(21) BR 11 2021 009441-5	Código 1.5 - Exigências Diversas (22) 14/11/2019 (71) THE BROAD INSTITUTE INC. (US) ; PRESIDENT AND FELLOWS OF HARVARD COLLEGE (US) ; MASSACHUSETTS INSTITUTE OF TECHNOLOGY (US) (86) PCT US2019/061574 de 14/11/2019 (87) WO 2020/102608 de 22/05/2020 Com base na Portaria 405 de 21/12/2020, solicita-se que seja apresentado, em até 60 (sessenta) dias, novo conteúdo de listagem de sequência pois o conteúdo apresentado na petição n° 870210063268 de 13/07/2021 possui informações divergentes ao pedido em questão (divergência de prioridade).
(21) BR 11 2021 009540-3	Código 1.5 - Exigências Diversas (22) 09/08/2019 (71) BEIJING DABEINONG BIOTECHNOLOGY CO., LTD. (CN) (86) PCT CN2019/099991 de 09/08/2019 (87) WO 2021/026686 de 18/02/2021 Com base na Portaria 405 de 21/12/2020, solicita-se que seja apresentado, em até 60 (sessenta) dias, novo conteúdo de listagem de sequência pois o conteúdo apresentado na petição n° 870210044526 de 17/05/2021 não possui todos os campos obrigatórios informados.

(21) BR 11 2021 009544-6	Código 1.5 - Exigências Diversas (22) 16/01/2020 (71) REGENERON PHARMACEUTICALS, INC. (US) (86) PCT US2020/013907 de 16/01/2020 (87) WO 2020/150491 de 23/07/2020 Com base na Portaria 405 de 21/12/2020, solicita-se que seja apresentado, em até 60 (sessenta) dias, novo conteúdo de listagem de sequência pois o conteúdo apresentado na petição n° 870210044552 de 17/05/2021 possui informações divergentes ao pedido em questão (divergência de depositante)
(21) BR 11 2021 009655-8	Código 1.5 - Exigências Diversas (22) 19/11/2019 (71) ECOVATIVE DESIGN LLC (US) (86) PCT US2019/062248 de 19/11/2019 (87) WO 2020/106743 de 28/05/2020 Apresentar, em até 60 (sessenta) dias, documento de cessão correto para a prioridade US 62/769,789 de 20/11/2018 uma vez que o documento de cessão apresentado na petição nº 870210045051 de 18/05/2021 é referente a um pedido posterior (US 16/688,699). A cessão deve conter, no mínimo, número específico da prioridade a ser cedida, data de depósito da prioridade, assinatura de todos os inventores e data.
(21) BR 11 2021 009861-5	Código 1.5 - Exigências Diversas (22) 15/11/2019 (71) ACIES MEDICAL LLC (US) (86) PCT US2019/061609 de 15/11/2019 (87) WO 2020/106555 de 28/05/2020 Apresentar, em até 60 (sessenta) dias, novas páginas das reivindicações emendadas uma vez que o conteúdo enviado na petição n° 870210045878 de 20/05/2021 encontra-se fora da norma. A página deve ser identificada somente por REIVINDICAÇÕES.
(21) BR 11 2021 009866-6	Código 1.5 - Exigências Diversas (22) 08/11/2019 (71) LIGHTCAST DISCOVERY LTD (GB) (86) PCT GB2019/053168 de 08/11/2019 (87) WO 2020/104769 de 28/05/2020 Apresentar, em até 60 (sessenta) dias, documento de cessão específico para as prioridades EP 18207377.5, de 20/11/2018 e EP 18207379.1 de 20/11/2018 uma vez que o documento de cessão apresentado na petição nº 870210065460 de 19/07/2021 é referente ao pedido do próprio PCT depositado (PCT/GB2019/053168), que foi originariamente depositado em nome do depositante da fase nacional, e o fato dela ser reivindicada não confere a ela o

status de cedida de modo extensivo. A cessão de um pedido, mesmo que reivindique o de interesse como prioridade, não pode ser extrapolada de um pedido para outro, conforme disposto no Art. 2º, §§ 1º e 2º da RES 179/2017.A cessão deve conter, no mínimo, número específico da prioridade a ser cedida, data de depósito da prioridade, assinatura de todos os inventores e data.

---

(21) BR 11 2021 009875-5

Código 1.5 - Exigências Diversas
(22) 29/11/2018
(71) CARLOS TOMAS VERAZA OSORIO PUBLICIDAD SPA (CL)
(86) PCT CL2018/050118 de 29/11/2018
(87) WO 2020/107132 de 04/06/2020
Esclarecer, em até 60 (sessenta) dias, apresentando documentação comprobatória, a inclusão da prioridade CL CL2018050118 de 29/11/2018 constante na petição inicial nº 870210045986 de 21/05/2021 e não inclusa na publicação internacional WO 2020/107132 de 04/06/2020.

---

(21) BR 11 2021 009890-9

Código 1.5 - Exigências Diversas
(22) 23/11/2018
(71) BR2W SOLUCOES LTDA ME (BR/RJ) ; UNIVERSIDADE ESTADUAL DE CAMPINAS - UNICAMP (BR/SP)
(86) PCT BR2018/050437 de 23/11/2018
(87) WO 2020/102865 de 28/05/2020
Apresentar, em até 60 (sessenta) dias, documentos comprobatórios que expliquem e regularizem a divergência no nome do depositante constante na publicação internacional WO/2020/102865 de 28/05/2020 como BR2W SOLUÇÕES LTDA e o constante no formulário da petição inicial nº 870210046064 de 21/05/2021 como BR2W SOLUÇÕES LTDA ME

---

(21) BR 11 2021 009903-4

Código 1.5 - Exigências Diversas
(22) 14/11/2019
(71) STORA ENSO OYJ (FI)
(86) PCT IB2019/059775 de 14/11/2019
(87) WO 2020/104900 de 28/05/2020
Reapresente o relatório descritivo com a numeração da primeira página corrigida.

---

(21) BR 11 2021 009912-3

Código 1.5 - Exigências Diversas
(22) 17/12/2019
(71) NAVIGO PROTEINS GMBH (DE)
(86) PCT EP2019/085596 de 17/12/2019
(87) WO 2020/127224 de 25/06/2020
Com base na Portaria 405 de 21/12/2020, solicita-se que seja apresentado, em até 60 (sessenta) dias, novo conteúdo de listagem de sequência pois o

	conteúdo apresentado na petição n° 870210046133 de 21/05/2021 possui informações divergentes ao pedido em questão e ausência de campos obrigatórios.
(21) BR 11 2021 010162-4	Código 1.5 - Exigências Diversas (22) 27/11/2019 (71) OP SOLUTIONS, LLC (US) (86) PCT US2019/063694 de 27/11/2019 (87) WO 2020/113065 de 04/06/2020 Apresentar, em até 60 (sessenta) dias, documento completo da prioridade US 62/771,941 de 27/11/2018 reivindicada no PCT/US2019/063694, devido a não apresentação do conteúdo do documento de prioridade junto ao requerimento de entrada na fase nacional e o mesmo também não estar disponível na biblioteca digital da OMPI, conforme as disposições previstas na Lei 9.279 de 14/05/1996 (LPI) art. 16 § 4° e no art. 26 da Resolução INPI-PR 77/2013.
(21) BR 11 2021 010166-7	Código 1.5 - Exigências Diversas (22) 27/11/2019 (71) EVONIK OPERATIONS GMBH (DE) (86) PCT EP2019/082697 de 27/11/2019 (87) WO 2020/109367 de 04/06/2020 Com base na Portaria 405 de 21/12/2020, solicita-se que seja apresentado, em até 60 (sessenta) dias, novo conteúdo de listagem de sequência pois o conteúdo apresentado na petição n° 870210047455 de 26/05/2021 não possui todos os campos obrigatórios informados, não constando as prioridades e título divergente.
(21) BR 11 2021 010174-8	Código 1.5 - Exigências Diversas (22) 26/11/2019 (71) ASOCIACIÓN CENTRO DE INVESTIGACIÓN COOPERATIVA EN BIOCIENCIAS-CIC BIOGUNE (ES) (86) PCT EP2019/082606 de 26/11/2019 (87) WO 2020/109316 de 04/06/2020 Com base na Portaria 405 de 21/12/2020, solicita-se que seja apresentado, em até 60 (sessenta) dias, novo conteúdo de listagem de sequência pois o conteúdo apresentado na petição n° 870210047530 de 26/05/2021 possui informações divergentes ao pedido em questão (divergência de depositante e prioridade).
(21) BR 11 2021 010178-0	Código 1.5 - Exigências Diversas (22) 27/11/2019 (71) CONSEJO SUPERIOR DE INVESTIGACIONES CIENTIFICAS (CSIC) (ES)

(86) PCT EP2019/082793 de 27/11/2019
(87) WO 2020/109414 de 04/06/2020
Com base na Portaria 405 de 21/12/2020, solicita-se que seja apresentado, em até 60 (sessenta) dias, novo conteúdo de listagem de sequência pois o conteúdo apresentado na petição n° 870210047538 de 26/05/2021 não está em língua vernácula.

---

(21) BR 11 2021 010185-3

Código 1.5 - Exigências Diversas
(22) 26/11/2019
(71) JOINT STOCK COMPANY BIOCAD (RU)
(86) PCT RU2019/050229 de 26/11/2019
(87) WO 2020/111983 de 04/06/2020
1) Apresentar, em até 60 (sessenta) dias, documentos comprobatórios que expliquem e regularizem a divergência no nome do inventor constante na publicação internacional WO/2020/111983 de 04/06/2020 como POLINA ANATOLEVNA SELKOVA constante no formulário da petição inicial nº 870210047568 de 26/05/2021 como SELKOVA, POLINA ANATOLEVNA; RES. UDMURTSKAYA uma vez que não houve envio de documento comprovando que os nome correto do inventor é o declarado na entrada nacional. 2) Apresentar a tradução simples da folha de rosto da certidão de depósito da prioridade RU 2018141524 de 26/11/2018 ou declaração contendo, obrigatoriamente, todos os dados identificadores desta (depositante(s), inventor(es), número de registro, data de depósito e título), conforme o parágrafo único do Art. 25 da Resolução 77/2013, uma vez que não foi possível determinar o(s) titular(es) da citada prioridade, nem seus inventores, informação necessária para o exame. 3) Com base na Portaria 405 de 21/12/2020, solicita-se que seja apresentado, em até 60 (sessenta) dias, novo conteúdo de listagem de sequência com título correto.

---

(21) BR 11 2021 010189-6

Código 1.5 - Exigências Diversas
(22) 27/11/2019
(71) PURECIRCLE USA INC. (US)
(86) PCT US2019/063543 de 27/11/2019
(87) WO 2020/112957 de 04/06/2020
Com base na Portaria 405 de 21/12/2020, solicita-se que seja apresentado, em até 60 (sessenta) dias, novo conteúdo de listagem de sequência pois o conteúdo apresentado na petição n° 870210056460 de 23/06/2021 não possui todos os campos obrigatórios informados, não constando as prioridades.

---

(21) BR 11 2021 010199-3

Código 1.5 - Exigências Diversas
(22) 27/11/2019
(71) DOW GLOBAL TECHNOLOGIES LLC (US)
(86) PCT US2019/063617 de 27/11/2019
(87) WO 2020/113008 de 04/06/2020

	Apresentar, em até 60 (sessenta) dias, nova folha do resumo ou página 1 do relatório descritivo adaptada ao Art. 22 inciso I da Instrução Normativa 31/2013 uma vez que o título do resumo apresentado na petição n° 870210059726 de 01/07/2021 é divergente do título do relatório descritivo apresentado na mesma.
(21) BR 11 2021 010201-9	Código 1.5 - Exigências Diversas (22) 20/12/2019 (71) GELITA AG (DE) (86) PCT EP2019/086613 de 20/12/2019 (87) WO 2020/127929 de 25/06/2020 Com base na Portaria 405 de 21/12/2020, solicita-se que seja apresentado, em até 60 (sessenta) dias, novo conteúdo de listagem de sequência pois o conteúdo apresentado na petição n° 870210047662 de 26/05/2021 não possui todos os campos obrigatórios informados, não constando as prioridades.
(21) BR 11 2021 010241-8	Código 1.5 - Exigências Diversas (22) 11/12/2019 (71) ONCOSEC MEDICAL INCORPORATED (US) (86) PCT US2019/065639 de 11/12/2019 (87) WO 2020/123602 de 18/06/2020 Com base na Portaria 405 de 21/12/2020, solicita-se que seja apresentado, em até 60 (sessenta) dias, novo conteúdo de listagem de sequência pois o conteúdo apresentado na petição n° 870210059032 de 30/06/2021 possui informações divergentes ao pedido em questão (divergência de depositante.
(21) BR 11 2021 010293-0	Código 1.5 - Exigências Diversas (22) 19/11/2019 (71) DOW-MITSUI POLYCHEMICALS CO., LTD. (JP) (86) PCT JP2019/045273 de 19/11/2019 (87) WO 2020/110829 de 04/06/2020 Apresente a tradução simples da folha de rosto da certidão de depósito da prioridade JP 2018-225788 de 30/11/2018 ; ou declaração de que os dados do pedido internacional estão fielmente contidos na prioridade reivindicada, contendo todos os dados identificadores destas (titulares, número de registro, data e título), conforme o parágrafo único do Art. 25 da Resolução 77/2013. Cabe salientar que não foi possível identificar os titulares dos pedidos nos documentos juntados ao processo, tampouco nos apresentados na OMPI, pois se encontram em japonês.
(21) PI 1007751-0	Código 1.5 - Exigências Diversas (22) 26/04/2010 (71) UNICHARM CORPORATION (JP) (86) PCT JP2010/057373 de 26/04/2010

(87) WO 2010/131565 de 18/11/2010
Apresente as traduções simples das folhas de rosto das certidões de depósito das prioridades 14/05/2009 JP 2009-117994; 16/04/2010 JP 2010-094411 ; ou declarações de que os dados do pedido internacional estão fielmente contidos nas prioridades reivindicadas, contendo todos os dados identificadores destas (titulares, número de registro, data e título), conforme o parágrafo único do Art. 25 da Resolução 77/2013. Cabe salientar que não foi possível identificar os titulares dos pedidos nos documentos juntados ao processo, tampouco nos apresentados na OMPI, pois se encontram em japonês.

---

(21) PI 1014008-5

Código 1.5 - Exigências Diversas
(22) 19/05/2010
(71) ZTE CORPORATION (CN)
(86) PCT CN2010/072954 de 19/05/2010
(87) WO 2010/145391 de 23/12/2010
Apresente a tradução simples da folha de rosto da certidão de depósito da prioridade CN 20091018409.4 de 30/06/2009; ou declaração de que os dados do pedido internacional estão fielmente contidos na prioridade reivindicada, contendo todos os dados identificadores destas (titulares, número de registro, data e título), conforme o parágrafo único do Art. 25 da Resolução 77/2013. Cabe salientar que não foi possível identificar os titulares do pedido nos documentos juntados ao processo, tampouco nos apresentados na OMPI, pois se encontram em chinês.

Código 1.5.1 - Publicação Anulada

Anulação da publicação da exigência por ter sido indevida.

---

(21) BR 11 2021 008616-1 A2

Código 1.5.1 - Publicação Anulada
(22) 04/11/2019
(71) EGG-CHICK AUTOMATED TECHNOLOGIES (FR)
(86) PCT FR2019/052604 de 04/11/2019
(87) WO 2020/094958 de 14/05/2020
Anulada a publicação código 1.5 na RPI nº 2639 de 03/08/2021 por ter sido indevida.

Código 1.5.3 - Exigência Anulada

Anulação da exigência por ter sido indevida. (A toda publicação que envolva anulação de ato ou despacho caberá justificativa no processo administrativo.)

---

(21) BR 11 2013 010867-3 A2

Código 1.5.3 - Exigência Anulada
(22) 03/11/2011
(71) OMNIA GROUP (PROPRIETARY) LIMITED (ZA)
(86) PCT IB2011/054887 de 03/11/2011
(87) WO 2012/059877 de 10/05/2012
Anulada a publicação código 1.5 na RPI nº 2629 de 25/05/2021 por ter sido indevida.

---

(21) BR 11 2014 030132-8 A2

Código 1.5.3 - Exigência Anulada
(22) 11/06/2013
(71) THE NIELSEN COMPANY (US), LLC (US)
(86) PCT US2013/045211 de 11/06/2013
(87) WO 2013/188429 de 19/12/2013
Anulada a publicação código 1.5 na RPI nº 2631 de 08/06/2021 por ter sido indevida.

Código Depósito

Código 2.1 - Pedido de Patente ou Certificado de Adição de Invenção depositado

Pedido de Patente ou Certificado de adição de invenção protocolizado. O pedido será mantido em sigilo durante 18 (dezoito) meses a contar da data da prioridade mais antiga. Decorrido esse prazo, será publicado para conhecimento público. O depositante pode, porém, requerer a antecipação da publicação. O prazo de sigilo de 18 (dezoito) meses para o pedido de Certificado de Adição de Invenção é contado da data do depósito do pedido principal. Quando houver ocorrido a publicação do pedido principal, o pedido de Certificado de Adição de Invenção será imediatamente publicado. Os depósitos são designados de acordo com a natureza requerida: Invenção, Modelo de Utilidade e Certificado de Adição de Invenção. Os pedidos depositados através do PCT são notificados no subitem 1.1.

(21) BR 10 2020 024908-8	Código 2.1 - Pedido de Patente ou Certificado de Adição de Invenção depositado (22) 07/12/2020 (71) UNIVERSIDADE ESTADUAL DE PONTA GROSSA (BR/PR)
(21) BR 10 2021 002284-1	Código 2.1 - Pedido de Patente ou Certificado de Adição de Invenção depositado (22) 07/02/2021 (71) DEBORA LETICIA DOS SANTOS (BR/MT)
(21) BR 10 2021 003011-9	Código 2.1 - Pedido de Patente ou Certificado de Adição de Invenção depositado (22) 18/02/2021 (71) DEERE & COMPANY (US)
(21) BR 10 2021 003191-3	Código 2.1 - Pedido de Patente ou Certificado de Adição de Invenção depositado (22) 19/02/2021 (71) UNIVERSIDADE FEDERAL DO PARÁ (BR/PA) ; UNIVERSIDADE FEDERAL DO AMAPA (BR/AP) ; UNIVERSIDADE DO ESTADO DO PARÁ (BR/PA)
(21) BR 10 2021 003222-7	Código 2.1 - Pedido de Patente ou Certificado de Adição de Invenção depositado (22) 22/02/2021 (71) FERNANDO JOSE MORSE ALVES (BR/RJ)

(21) BR 10 2021 004012-2	Código 2.1 - Pedido de Patente ou Certificado de Adição de Invenção depositado (22) 02/03/2021 (71) TVS MOTOR COMPANY LIMITED (IN)
(21) BR 10 2021 004721-6	Código 2.1 - Pedido de Patente ou Certificado de Adição de Invenção depositado (22) 12/03/2021 (71) MARCIO NUNES DA SILVA (BR/SP)
(21) BR 10 2021 005541-3	Código 2.1 - Pedido de Patente ou Certificado de Adição de Invenção depositado (22) 23/03/2021 (71) LUIZ CARLOS BUDNY (BR/SC)
(21) BR 10 2021 005548-0	Código 2.1 - Pedido de Patente ou Certificado de Adição de Invenção depositado (22) 23/03/2021 (71) LUIZ CARLOS BUDNY (BR/SC)
(21) BR 10 2021 005582-0	Código 2.1 - Pedido de Patente ou Certificado de Adição de Invenção depositado (22) 23/03/2021 (71) TVS MOTOR COMPANY LIMITED (IN)
(21) BR 10 2021 005819-6	Código 2.1 - Pedido de Patente ou Certificado de Adição de Invenção depositado (22) 25/03/2021 (71) GREINER BIO-ONE BRASIL SERVICE TECH SISTEMAS, PRODUTOS E SERVIÇOS PARA SAÚDE LTDA (BR/SP)
(21) BR 10 2021 005995-8	Código 2.1 - Pedido de Patente ou Certificado de Adição de Invenção depositado (22) 28/03/2021 (71) SUELLEN DE LIMA MENDES VIEIRA (BR/PB) ; GISELE FERNANDA ROCHA E SILVA (BR/PE) ; VIVIAN FERNANDES FURLETTI DE GÓES (BR/SP) ; GIOVANA RENATA GOUVÊA (BR/SP) ; ALAN CONRADO GOMES COELHO (BR/MG) ; VIVIANE VERONI DEGAN (BR/SP) ; GIOVANA CHERUBIN VENEZIAN (BR/SP) ; CAROLINA CARMO DE MENEZES (BR/SP) ; MARIO VEDOVELLO FILHO (BR/SP) ; SILVIA AMÉLIA SCUDELER VEDOVELLO (BR/SP)

(21) BR 10 2021 006017-4	Código 2.1 - Pedido de Patente ou Certificado de Adição de Invenção depositado (22) 29/03/2021 (71) HUGO JULIO KOPELOWICZ (BR/RJ)
(21) BR 10 2021 006136-7	Código 2.1 - Pedido de Patente ou Certificado de Adição de Invenção depositado (22) 30/03/2021 (71) TERRASERVICE GEOLOGIA E ENGENHARIA LTDA. - EPP (BR/RS)
(21) BR 10 2021 006442-0	Código 2.1 - Pedido de Patente ou Certificado de Adição de Invenção depositado (22) 05/04/2021 (71) FUNDAÇÃO UNIVERSIDADE FEDERAL DE MATO GROSSO (BR/MT)
(21) BR 10 2021 006444-7	Código 2.1 - Pedido de Patente ou Certificado de Adição de Invenção depositado (22) 05/04/2021 (71) DENTAL SOLUTION COMERCIO LTDA (BR/SC)
(21) BR 10 2021 006464-1	Código 2.1 - Pedido de Patente ou Certificado de Adição de Invenção depositado (22) 05/04/2021 (71) LUCAS RONIERI HELFER BERNARDES (BR/RS)
(21) BR 10 2021 006486-2	Código 2.1 - Pedido de Patente ou Certificado de Adição de Invenção depositado (22) 05/04/2021 (71) UNIVERSIDADE ESTADUAL DE LONDRINA (BR/PR)
(21) BR 10 2021 007187-7	Código 2.1 - Pedido de Patente ou Certificado de Adição de Invenção depositado (22) 15/04/2021 (71) ANDREAS STIHL AG & CO. KG (DE)
(21) BR 10 2021 007484-1	Código 2.1 - Pedido de Patente ou Certificado de Adição de Invenção depositado (22) 19/04/2021 (71) UNIVERSIDADE FEDERAL DE PERNAMBUCO (BR/PE)
(21) BR 10 2021 007514-7	Código 2.1 - Pedido de Patente ou Certificado de Adição de Invenção depositado (22) 20/04/2021

	(71) GILMARIO ARAUJO LIBORIO (BR/SP)
(21) BR 10 2021 007577-5	Código 2.1 - Pedido de Patente ou Certificado de Adição de Invenção depositado (22) 20/04/2021 (71) BIOCONVERTER FABRICAÇÃO E LOCAÇÃO DE EQUIPAMENTOS LTDA (BR/SP)
(21) BR 10 2021 007584-8	Código 2.1 - Pedido de Patente ou Certificado de Adição de Invenção depositado (22) 21/04/2021 (71) UNIVERSIDADE FEDERAL DO PARANA (BR/PR)
(21) BR 10 2021 007621-6	Código 2.1 - Pedido de Patente ou Certificado de Adição de Invenção depositado (22) 22/04/2021 (71) ILLINOIS TOOL WORKS INC. (US)
(21) BR 10 2021 007630-5	Código 2.1 - Pedido de Patente ou Certificado de Adição de Invenção depositado (22) 22/04/2021 (71) TARCÍSIO LIMA MOTA. (BR/CE)
(21) BR 10 2021 007635-6	Código 2.1 - Pedido de Patente ou Certificado de Adição de Invenção depositado (22) 22/04/2021 (71) SAURER SPINNING SOLUTIONS GMBH & CO. KG (DE)
(21) BR 10 2021 007640-2	Código 2.1 - Pedido de Patente ou Certificado de Adição de Invenção depositado (22) 22/04/2021 (71) DEERE & COMPANY (US)
(21) BR 10 2021 007809-0	Código 2.1 - Pedido de Patente ou Certificado de Adição de Invenção depositado (22) 23/04/2021 (71) ANDERSON LEONARDO MALHEIROS (BR/SC) ; ALEXANDRE ALFREDO SIEBERT (BR/SC)
(21) BR 10 2021 007810-3	Código 2.1 - Pedido de Patente ou Certificado de Adição de Invenção depositado (22) 23/04/2021 (71) IBRAP INDUSTRIA BRASILEIRA DE ALUMINIO E PLASTICOS SA

	(BR/SC)
(21) BR 10 2021 007923-1	Código 2.1 - Pedido de Patente ou Certificado de Adição de Invenção depositado (22) 26/04/2021 (71) MAIARA LIBERATO DE MATOS MENEZES (BR/BA)
(21) BR 10 2021 007939-8	Código 2.1 - Pedido de Patente ou Certificado de Adição de Invenção depositado (22) 27/04/2021 (71) TOYOTA JIDOSHA KABUSHIKI KAISHA (JP)
(21) BR 10 2021 007954-1	Código 2.1 - Pedido de Patente ou Certificado de Adição de Invenção depositado (22) 27/04/2021 (71) JOÃO CARLOS BARRETO (BR/SP)
(21) BR 10 2021 007993-2	Código 2.1 - Pedido de Patente ou Certificado de Adição de Invenção depositado (22) 27/04/2021 (71) DUILIO TERZI (BR/SP)
(21) BR 10 2021 008271-2	Código 2.1 - Pedido de Patente ou Certificado de Adição de Invenção depositado (22) 29/04/2021 (71) SIEMENS GAMESA RENEWABLE ENERGY INNOVATION & TECHNOLOGY S.L. (ES)
(21) BR 10 2021 008273-9	Código 2.1 - Pedido de Patente ou Certificado de Adição de Invenção depositado (22) 29/04/2021 (71) DEERE & COMPANY (US)
(21) BR 10 2021 008286-0	Código 2.1 - Pedido de Patente ou Certificado de Adição de Invenção depositado (22) 29/04/2021 (71) TVS MOTOR COMPANY LIMITED (IN)
(21) BR 10 2021 008299-2	Código 2.1 - Pedido de Patente ou Certificado de Adição de Invenção depositado (22) 29/04/2021 (71) FML INCORPORADORA - EIRELI (BR/PR)

(21) BR 10 2021 008349-2	Código 2.1 - Pedido de Patente ou Certificado de Adição de Invenção depositado (22) 29/04/2021 (71) MG AGRICOLA - FABRICACAO DE MAQUINAS E IMPLEMENTOS AGRICOLAS LTDA (BR/PE)
(21) BR 10 2021 008352-2	Código 2.1 - Pedido de Patente ou Certificado de Adição de Invenção depositado (22) 29/04/2021 (71) DEERE & COMPANY (US)
(21) BR 10 2021 008356-5	Código 2.1 - Pedido de Patente ou Certificado de Adição de Invenção depositado (22) 29/04/2021 (71) RENAN TORRES VIEIRA (BR/MG)
(21) BR 10 2021 008431-6	Código 2.1 - Pedido de Patente ou Certificado de Adição de Invenção depositado (22) 30/04/2021 (71) CID MARCOS SIMÕES DE MENEZES (BR/BA)
(21) BR 10 2021 008442-1	Código 2.1 - Pedido de Patente ou Certificado de Adição de Invenção depositado (22) 30/04/2021 (71) DEERE & COMPANY (US) ; IOWA STATE UNIVERSITY RESEARCH FOUNDATION, INC. (US)
(21) BR 10 2021 008455-3	Código 2.1 - Pedido de Patente ou Certificado de Adição de Invenção depositado (22) 30/04/2021 (71) FARMABASE SAUDE ANIMAL LTDA (BR/SP)
(21) BR 10 2021 008663-7	Código 2.1 - Pedido de Patente ou Certificado de Adição de Invenção depositado (22) 04/05/2021 (71) FUNDAÇÃO UNIVERSIDADE FEDERAL DE SÃO CARLOS (BR/SP)
(21) BR 10 2021 008868-0	Código 2.1 - Pedido de Patente ou Certificado de Adição de Invenção depositado (22) 06/05/2021 (71) UNIPAR -UNIVERSIDADE PARANAENSE (BR/PR)

(21) BR 10 2021 008920-2	Código 2.1 - Pedido de Patente ou Certificado de Adição de Invenção depositado (22) 07/05/2021 (71) AGRO UP AGRICULTURA E AGROINDUSTRIA LTDA (BR/PR)
(21) BR 10 2021 009049-9	Código 2.1 - Pedido de Patente ou Certificado de Adição de Invenção depositado (22) 10/05/2021 (71) AARBAKKE INNOVATION, AS (NO)
(21) BR 10 2021 009056-1	Código 2.1 - Pedido de Patente ou Certificado de Adição de Invenção depositado (22) 10/05/2021 (71) DRIL-QUIP, INC. (US)
(21) BR 10 2021 009075-8	Código 2.1 - Pedido de Patente ou Certificado de Adição de Invenção depositado (22) 10/05/2021 (71) UNIVERSIDADE FEDERAL DE SERGIPE (BR/SE)
(21) BR 10 2021 009628-4	Código 2.1 - Pedido de Patente ou Certificado de Adição de Invenção depositado (22) 18/05/2021 (71) ARTUR CAMPOSO PEREIRA (BR/RJ) ; SERGIO NEVES MONTEIRO (BR/RJ) ; THUANE TEIXEIRA DA SILVA (BR/RJ)
(21) BR 10 2021 009645-4	Código 2.1 - Pedido de Patente ou Certificado de Adição de Invenção depositado (22) 18/05/2021 (71) UNIVERSIDADE FEDERAL DE JUIZ DE FORA - UFJF (BR/MG)
(21) BR 10 2021 009707-8	Código 2.1 - Pedido de Patente ou Certificado de Adição de Invenção depositado (22) 19/05/2021 (71) DIONI CANTELLI (BR/PR)
(21) BR 10 2021 009874-0	Código 2.1 - Pedido de Patente ou Certificado de Adição de Invenção depositado (22) 21/05/2021 (71) INSTITUTO FEDERAL DE EDUCAÇÃO CIENCIA E TECNOLOGIA DE MINAS GERAIS (BR/MG)

(21) BR 10 2021 010104-0	Código 2.1 - Pedido de Patente ou Certificado de Adição de Invenção depositado (22) 25/05/2021 (71) MOSHE 3000 MATERIAIS DE CONSTRUÇÃO LTDA (BR/PR)
(21) BR 10 2021 010525-9	Código 2.1 - Pedido de Patente ou Certificado de Adição de Invenção depositado (22) 31/05/2021 (71) MARCIO FAUSTO LEÃO (BR/SP)
(21) BR 10 2021 010527-5	Código 2.1 - Pedido de Patente ou Certificado de Adição de Invenção depositado (22) 31/05/2021 (71) JOSE TADEU THEODORO NOGUEIRA (BR/SP)
(21) BR 10 2021 010635-2	Código 2.1 - Pedido de Patente ou Certificado de Adição de Invenção depositado (22) 01/06/2021 (71) DANIEL RIBEIRO DOS SANTOS NOGUEIRA (BR/SP)
(21) BR 10 2021 010639-5	Código 2.1 - Pedido de Patente ou Certificado de Adição de Invenção depositado (22) 01/06/2021 (71) LAERTE FERREIRA MORGADO (BR/DF)
(21) BR 10 2021 010692-1	Código 2.1 - Pedido de Patente ou Certificado de Adição de Invenção depositado (22) 02/06/2021 (71) MARCOPOLO S.A (BR/RS)
(21) BR 10 2021 010694-8	Código 2.1 - Pedido de Patente ou Certificado de Adição de Invenção depositado (22) 02/06/2021 (71) FUNDAÇÃO UNIVERSIDADE DO ESTADO DE SC UDESC (BR/SC)
(21) BR 10 2021 010695-6	Código 2.1 - Pedido de Patente ou Certificado de Adição de Invenção depositado (22) 02/06/2021 (71) MARCOPOLO S.A (BR/RS)
(21) BR 10 2021 010697-2	Código 2.1 - Pedido de Patente ou Certificado de Adição de Invenção

	depositado (22) 02/06/2021 (71) UNIVERSIDADE FEDERAL DE LAVRAS (BR/MG)
(21) BR 10 2021 010707-3	Código 2.1 - Pedido de Patente ou Certificado de Adição de Invenção depositado (22) 02/06/2021 (71) MARCOPOLO S.A (BR/RS)
(21) BR 10 2021 010710-3	Código 2.1 - Pedido de Patente ou Certificado de Adição de Invenção depositado (22) 02/06/2021 (71) MARCOPOLO S.A (BR/RS)
(21) BR 10 2021 010723-5	Código 2.1 - Pedido de Patente ou Certificado de Adição de Invenção depositado (22) 02/06/2021 (71) INTERNATIONAL TOBACCO MACHINERY POLAND SP. Z O.O. (PL)
(21) BR 10 2021 010731-6	Código 2.1 - Pedido de Patente ou Certificado de Adição de Invenção depositado (22) 02/06/2021 (71) MARCOPOLO S.A (BR/RS)
(21) BR 10 2021 010733-2	Código 2.1 - Pedido de Patente ou Certificado de Adição de Invenção depositado (22) 02/06/2021 (71) MARCOPOLO S.A (BR/RS)
(21) BR 10 2021 010759-6	Código 2.1 - Pedido de Patente ou Certificado de Adição de Invenção depositado (22) 02/06/2021 (71) UNIVERSIDADE DE SÃO PAULO - USP (BR/SP)
(21) BR 10 2021 010791-0	Código 2.1 - Pedido de Patente ou Certificado de Adição de Invenção depositado (22) 02/06/2021 (71) IGUI WORLDWIDE PISCINAS LTDA EPP (BR/SP)
(21) BR 10 2021 010841-0	Código 2.1 - Pedido de Patente ou Certificado de Adição de Invenção depositado (22) 04/06/2021

	(71) MARKETSPRINGPAD IP USA LLC (US)
(21) BR 10 2021 010848-7	Código 2.1 - Pedido de Patente ou Certificado de Adição de Invenção depositado (22) 04/06/2021 (71) MOSHE MAOR (AU)
(21) BR 10 2021 010904-1	Código 2.1 - Pedido de Patente ou Certificado de Adição de Invenção depositado (22) 04/06/2021 (71) MICROBIOL INDUSTRIA E COMERCIO LTDA (BR/SP)
(21) BR 10 2021 011153-4	Código 2.1 - Pedido de Patente ou Certificado de Adição de Invenção depositado (22) 09/06/2021 (71) FERNANDO CAMPOS BARBOSA (BR/SP) ; JANAINA DRAWANZ PEREIRA REZENDE (BR/SP)
(21) BR 10 2021 011155-0	Código 2.1 - Pedido de Patente ou Certificado de Adição de Invenção depositado (22) 09/06/2021 (71) ANDRE LUIS BELLEI (BR/PR)
(21) BR 10 2021 011173-9	Código 2.1 - Pedido de Patente ou Certificado de Adição de Invenção depositado (22) 09/06/2021 (71) MILLICARE TEXTILE AND CARPET CARE HIGIENIZAÇÃO E LIMPEZA LTDA (BR/SP)
(21) BR 10 2021 011234-4	Código 2.1 - Pedido de Patente ou Certificado de Adição de Invenção depositado (22) 10/06/2021 (71) PRRONTO DIAGNÓSTICOS PROJETOS E SERVIÇOS LTDA - EPP (BR/MG) ; APROMIC - ASSESSORIA EM PROCESSOS DE MINERAÇÃO E COMÉRCIO EIRELI (BR/DF)
(21) BR 10 2021 011260-3	Código 2.1 - Pedido de Patente ou Certificado de Adição de Invenção depositado (22) 10/06/2021 (71) UNIVERSIDADE ESTADUAL DA PARAIBA (BR/PB)
(21) BR 10 2021 011441-0	Código 2.1 - Pedido de Patente ou Certificado de Adição de Invenção depositado

	(22) 11/06/2021 (71) AUREO LANUTTE (BR/MG)
(21) BR 10 2021 011467-3	Código 2.1 - Pedido de Patente ou Certificado de Adição de Invenção depositado (22) 14/06/2021 (71) SERVIÇO NACIONAL DE APRENDIZAGEM INDUSTRIAL (BR/BA) ; LMOS INDUSTRIA E COMERCIO DE ALIMENTOS LTDA (BR/BA)
(21) BR 10 2021 011513-0	Código 2.1 - Pedido de Patente ou Certificado de Adição de Invenção depositado (22) 14/06/2021 (71) AVIBRASIL INDÚSTRIA E COMÉRCIO DE EQUIPAMENTOS AVÍCOLAS LTDA (BR/SC)
(21) BR 10 2021 011611-0	Código 2.1 - Pedido de Patente ou Certificado de Adição de Invenção depositado (22) 15/06/2021 (71) CESAR FABRICIO - EIRELI (BR/PR)
(21) BR 10 2021 011620-0	Código 2.1 - Pedido de Patente ou Certificado de Adição de Invenção depositado (22) 15/06/2021 (71) TOYOTA JIDOSHA KABUSHIKI KAISHA (JP)
(21) BR 10 2021 011622-6	Código 2.1 - Pedido de Patente ou Certificado de Adição de Invenção depositado (22) 15/06/2021 (71) MARIA APARECIDA MEDEIROS MACIEL (BR/RN)
(21) BR 10 2021 011624-2	Código 2.1 - Pedido de Patente ou Certificado de Adição de Invenção depositado (22) 15/06/2021 (71) A.R.C. LASER GMBH (DE)
(21) BR 10 2021 011641-2	Código 2.1 - Pedido de Patente ou Certificado de Adição de Invenção depositado (22) 15/06/2021 (71) UNIVERSIDADE DE SÃO PAULO - USP (BR/SP)
(21) BR 10 2021 011646-3	Código 2.1 - Pedido de Patente ou Certificado de Adição de Invenção depositado (22) 15/06/2021

	(71) HONEYWELL INTERNATIONAL INC. (US)
(21) BR 10 2021 011648-0	Código 2.1 - Pedido de Patente ou Certificado de Adição de Invenção depositado (22) 15/06/2021 (71) VARTA MICROBATTERY GMBH (DE) ; VARTA CONSUMER BATTERIES GMBH CO. KGAA (DE)
(21) BR 10 2021 011649-8	Código 2.1 - Pedido de Patente ou Certificado de Adição de Invenção depositado (22) 15/06/2021 (71) HONEYWELL INTERNATIONAL INC. (US)
(21) BR 10 2021 011721-4	Código 2.1 - Pedido de Patente ou Certificado de Adição de Invenção depositado (22) 16/06/2021 (71) XIANT TECHNOLOGIES, INC. (US)
(21) BR 10 2021 011726-5	Código 2.1 - Pedido de Patente ou Certificado de Adição de Invenção depositado (22) 16/06/2021 (71) ASSOCIACAO PARANAENSE DE CULTURA - APC (BR/PR)
(21) BR 10 2021 011740-0	Código 2.1 - Pedido de Patente ou Certificado de Adição de Invenção depositado (22) 16/06/2021 (71) CNPEM - CENTRO NACIONAL DE PESQUISA EM ENERGIA E MATERIAIS (BR/SP)
(21) BR 10 2021 011778-8	Código 2.1 - Pedido de Patente ou Certificado de Adição de Invenção depositado (22) 16/06/2021 (71) MARCHESAN IMPLEMENTOS E MÁQUINAS AGRÍCOLAS TATU S/A (BR/SP)
(21) BR 10 2021 011806-7	Código 2.1 - Pedido de Patente ou Certificado de Adição de Invenção depositado (22) 17/06/2021 (71) HONEYWELL INTERNATIONAL INC. (US)
(21) BR 10 2021 011867-9	Código 2.1 - Pedido de Patente ou Certificado de Adição de Invenção depositado (22) 17/06/2021

	(71) AIR PRODUCTS AND CHEMICALS, INC (US)
(21) BR 10 2021 011893-8	Código 2.1 - Pedido de Patente ou Certificado de Adição de Invenção depositado (22) 17/06/2021 (71) UNIVERSIDADE FEDERAL DO MARANHÃO (BR/MA)
(21) BR 10 2021 012054-1	Código 2.1 - Pedido de Patente ou Certificado de Adição de Invenção depositado (22) 18/06/2021 (71) NORMAN FREDERICK PARKIN (ZA)
(21) BR 10 2021 012067-3	Código 2.1 - Pedido de Patente ou Certificado de Adição de Invenção depositado (22) 18/06/2021 (71) ULYSSES AMORIM DE OLIVEIRA (BR/SP)
(21) BR 10 2021 012166-1	Código 2.1 - Pedido de Patente ou Certificado de Adição de Invenção depositado (22) 18/06/2021 (71) TOYOTA JIDOSHA KABUSHIKI KAISHA (JP)
(21) BR 10 2021 012197-1	Código 2.1 - Pedido de Patente ou Certificado de Adição de Invenção depositado (22) 21/06/2021 (71) EVONIK OPERATIONS GMBH (DE)
(21) BR 10 2021 012198-0	Código 2.1 - Pedido de Patente ou Certificado de Adição de Invenção depositado (22) 21/06/2021 (71) EVONIK OPERATIONS GMBH (DE)
(21) BR 10 2021 012223-4	Código 2.1 - Pedido de Patente ou Certificado de Adição de Invenção depositado (22) 21/06/2021 (71) HONEYWELL INTERNATIONAL INC. (US)
(21) BR 10 2021 012230-7	Código 2.1 - Pedido de Patente ou Certificado de Adição de Invenção depositado (22) 21/06/2021 (71) ALLGA PRODUÇÃO DE BIOMASSA DE MICROALGAS E SUAS APLICAÇÕES LTDA (BR/PR)

(21) BR 10 2021 012273-0	Código 2.1 - Pedido de Patente ou Certificado de Adição de Invenção depositado (22) 21/06/2021 (71) PAULO ROBERTO DA COSTA (BR/RJ) ; SERGIO DE GODOY CAMPOS (BR/RJ)
(21) BR 10 2021 012285-4	Código 2.1 - Pedido de Patente ou Certificado de Adição de Invenção depositado (22) 21/06/2021 (71) AARBAKKE INNOVATION AS (NO)
(21) BR 10 2021 012303-6	Código 2.1 - Pedido de Patente ou Certificado de Adição de Invenção depositado (22) 21/06/2021 (71) SERGIO ALEXSANDRO MIECOANSKI (BR/PR)
(21) BR 10 2021 012579-9	Código 2.1 - Pedido de Patente ou Certificado de Adição de Invenção depositado (22) 24/06/2021 (71) UNIVERSIDADE DO ESTADO DO RIO GRANDE DO NORTE - UERN (BR/RN)
(21) BR 10 2021 012585-3	Código 2.1 - Pedido de Patente ou Certificado de Adição de Invenção depositado (22) 25/06/2021 (71) R. DESIGN INDÚSTRIA E COMÉRCIO DE MÓVEIS SOB MEDIDA LTDA EPP (BR/RS)
(21) BR 10 2021 013275-2	Código 2.1 - Pedido de Patente ou Certificado de Adição de Invenção depositado (22) 05/07/2021 (71) ECO CIRCUITO IMPORTAÇÃO E COMERCIO DE EQUIPAMENTOS LTDA. - EPP (BR/SP)
(21) BR 13 2021 007465-4	Código 2.1 - Pedido de Patente ou Certificado de Adição de Invenção depositado (22) 19/04/2021 (61) BR 10 2020 010550-7 26/05/2020 (71) STARA S/A INDÚSTRIA DE IMPLEMENTOS AGRÍCOLAS (BR/RS)
(21) BR 13 2021 007888-9	Código 2.1 - Pedido de Patente ou Certificado de Adição de Invenção depositado

	(22) 26/04/2021 (61) BR 10 2019 010543-7 23/05/2019 (71) SUPERA FARMA LABORATORIOS S/A. (BR/SP)
(21) BR 20 2020 022862-0	Código 2.1 - Pedido de Patente ou Certificado de Adição de Invenção depositado (22) 10/11/2020 (71) LS FRANCHISING LTDA (BR/SP)
(21) BR 20 2021 004330-5	Código 2.1 - Pedido de Patente ou Certificado de Adição de Invenção depositado (22) 08/03/2021 (71) SENAI DEPARTAMENTO REGIONAL DO CEARA - ISTEMM (BR/CE) ; INDUSTRIA NAVAL DO CEARA SA (BR/CE)
(21) BR 20 2021 006000-5	Código 2.1 - Pedido de Patente ou Certificado de Adição de Invenção depositado (22) 29/03/2021 (71) METALIQUE ENGENHARIA E TECNOLOGIA EIRELI - EPP (BR/SP) ; LEANDRO FERNANDES SOARES (BR/SP)
(21) BR 20 2021 006534-1	Código 2.1 - Pedido de Patente ou Certificado de Adição de Invenção depositado (22) 06/04/2021 (71) DIOGO DE AVILA MENEZES (BR/MG)
(21) BR 20 2021 006777-8	Código 2.1 - Pedido de Patente ou Certificado de Adição de Invenção depositado (22) 08/04/2021 (71) VINICIUS DAL PIZZOL COELHO (BR/SC) ; DANIEL ALVES DO AMARAL (BR/SC)
(21) BR 20 2021 007034-5	Código 2.1 - Pedido de Patente ou Certificado de Adição de Invenção depositado (22) 13/04/2021 (71) MARCIO FAVARO (BR/PR)
(21) BR 20 2021 007177-5	Código 2.1 - Pedido de Patente ou Certificado de Adição de Invenção depositado (22) 15/04/2021 (71) JOÃO VIRGILIO DA SILVA NETO (BR/SP)
(21) BR 20 2021 007752-8	Código 2.1 - Pedido de Patente ou Certificado de Adição de Invenção

	depositado (22) 22/04/2021 (71) WESLLEY TEIXEIRA AMARAL DOSANJOS (BR/SP)
(21) BR 20 2021 007753-6	Código 2.1 - Pedido de Patente ou Certificado de Adição de Invenção depositado (22) 23/04/2021 (71) ALAN MARQUES GERMANO (BR/SP)
(21) BR 20 2021 008441-9	Código 2.1 - Pedido de Patente ou Certificado de Adição de Invenção depositado (22) 30/04/2021 (71) LUCAS MARCONNY RIBEIRO SOARES (BR/MG)
(21) BR 20 2021 008598-9	Código 2.1 - Pedido de Patente ou Certificado de Adição de Invenção depositado (22) 04/05/2021 (71) GILSON FERNANDES BRAGA PALHARES (BR/SC)
(21) BR 20 2021 010371-5	Código 2.1 - Pedido de Patente ou Certificado de Adição de Invenção depositado (22) 28/05/2021 (71) MARCOS EDGARD DE SOUZA (BR/MG)
(21) BR 20 2021 011111-4	Código 2.1 - Pedido de Patente ou Certificado de Adição de Invenção depositado (22) 09/06/2021 (71) GLACE DOS SANTOS BARRETO DO NASCIMENTO (BR/RJ) ; RODRIGO MOTA DA SILVA (BR/RJ)
(21) BR 20 2021 011118-1	Código 2.1 - Pedido de Patente ou Certificado de Adição de Invenção depositado (22) 09/06/2021 (71) RICARDO RICATT ELER (BR/RO)
(21) BR 20 2021 011559-4	Código 2.1 - Pedido de Patente ou Certificado de Adição de Invenção depositado (22) 15/06/2021 (71) MARCELO SILVA BARROSO (BR/SP) ; MONICA MAGALNIK (BR/SP)
(21) BR 20 2021 011569-1	Código 2.1 - Pedido de Patente ou Certificado de Adição de Invenção depositado (22) 15/06/2021

	(71) MARCOS VINICIOS DE JESUS - ME (BR/RS)
(21) BR 20 2021 011572-1	Código 2.1 - Pedido de Patente ou Certificado de Adição de Invenção depositado (22) 15/06/2021 (71) THERMO ISO INDÚSTRIA E COMÉRCIO DE ISOLAÇÕES TERMICAS LTDA (BR/MG)
(21) BR 20 2021 011581-0	Código 2.1 - Pedido de Patente ou Certificado de Adição de Invenção depositado (22) 15/06/2021 (71) CONSELHO NACIONAL PÚBLICO PRIVADO DE DESENVOLVIMENTO ECONÔMICO E SOCIAL DOS PORTOS, AEROPORTOS E INFRAESTRUTURA - CONDEPORTS (BR/RJ)
(21) BR 20 2021 011591-8	Código 2.1 - Pedido de Patente ou Certificado de Adição de Invenção depositado (22) 15/06/2021 (71) AMAURI SLOMPO DOS SANTOS (BR/PR)
(21) BR 20 2021 011625-6	Código 2.1 - Pedido de Patente ou Certificado de Adição de Invenção depositado (22) 15/06/2021 (71) UNIVERSIDADE FEDERAL DO RIO GRANDE DO SUL (BR/RS) ; ASSOCIAÇÃO PRÓ-ENSINO EM SANTA CRUZ DO SUL (BR/RS)
(21) BR 20 2021 011635-3	Código 2.1 - Pedido de Patente ou Certificado de Adição de Invenção depositado (22) 15/06/2021 (71) ALLDROP INDÚSTRIA E COMÉRCIO LTDA. - EPP (BR/SP)
(21) BR 20 2021 011636-1	Código 2.1 - Pedido de Patente ou Certificado de Adição de Invenção depositado (22) 15/06/2021 (71) R & R METALURGCA LTDA (BR/RS)
(21) BR 20 2021 011668-0	Código 2.1 - Pedido de Patente ou Certificado de Adição de Invenção depositado (22) 16/06/2021 (71) EDNEA CRISTINA DE ABREU (BR/SP)
(21) BR 20 2021 011731-7	Código 2.1 - Pedido de Patente ou Certificado de Adição de Invenção depositado

	(22) 16/06/2021 (71) JUNIOR RODRIGO NAU (BR/SC)
(21) BR 20 2021 011743-0	Código 2.1 - Pedido de Patente ou Certificado de Adição de Invenção depositado (22) 16/06/2021 (71) CONTRISO GESTÕES VISUAIS LTDA -ME (BR/PR)
(21) BR 20 2021 011801-1	Código 2.1 - Pedido de Patente ou Certificado de Adição de Invenção depositado (22) 17/06/2021 (71) METALÚRGICA CROÁCIA EIRELI EPP (BR/PR)
(21) BR 20 2021 011946-8	Código 2.1 - Pedido de Patente ou Certificado de Adição de Invenção depositado (22) 17/06/2021 (71) FLÁVIO APARECIDO PERES (BR/SP)
(21) BR 20 2021 011958-1	Código 2.1 - Pedido de Patente ou Certificado de Adição de Invenção depositado (22) 17/06/2021 (71) SÉRGIO CALLES (BR/SP)
(21) BR 20 2021 012007-5	Código 2.1 - Pedido de Patente ou Certificado de Adição de Invenção depositado (22) 18/06/2021 (71) RAFAEL LUIZ TONETO (BR/ES)
(21) BR 20 2021 012819-0	Código 2.1 - Pedido de Patente ou Certificado de Adição de Invenção depositado (22) 28/06/2021 (71) ALLDROP INDÚSTRIA E COMÉRCIO LTDA. - EPP (BR/SP)

Código 2.4 - Notificação de Depósito do Pedido Dividido - Art 26 inciso I da LPI

Notificação de pedido dividido de um pedido de patente depositado anteriormente. Em relação ao pedido original, o pedido dividido tem a mesma data de depósito e, se for o caso, o correspondente benefício da prioridade reivindicada. O pedido dividido é considerado como estando na mesma fase processual do pedido original.

---

(21) BR 12 2021 010444-1 A2

Código 2.4 - Notificação de Depósito do Pedido Dividido - Art 26 inciso I da LPI
(22) 04/02/2014
(62) BR 11 2015 018625-4 04/02/2014
(71) SERES THERAPEUTICS, INC. (US)

---

(21) BR 12 2021 011144-8 A2

Código 2.4 - Notificação de Depósito do Pedido Dividido - Art 26 inciso I da LPI
(22) 03/07/2014
(62) BR 11 2015 033013-4 03/07/2014
(71) DSM IP ASSETS B.V. (NL)

---

(21) BR 12 2021 011157-0 A2

Código 2.4 - Notificação de Depósito do Pedido Dividido - Art 26 inciso I da LPI
(22) 03/07/2014
(62) BR 11 2015 033011-8 03/07/2014
(71) DSM IP ASSETS B.V. (NL)

---

(21) BR 12 2021 011691-1 A2

Código 2.4 - Notificação de Depósito do Pedido Dividido - Art 26 inciso I da LPI
(22) 27/04/2016
(62) BR 11 2017 022994-3 27/04/2016
(71) MITSUBISHI TANABE PHARMA CORPORATION (JP) ; OSAKA UNIVERSITY (JP) ; NATIONAL UNIVERSITY CORPORATION CHIBA UNIVERSITY (JP)

---

(21) BR 12 2021 012427-2 A2

Código 2.4 - Notificação de Depósito do Pedido Dividido - Art 26 inciso I da LPI
(22) 03/05/2013
(62) BR 11 2014 028086-0 03/05/2013
(71) BAYER PHARMA AKTIENGESELLSCHAFT (DE)

---

(21) BR 12 2021 012669-0 A2

Código 2.4 - Notificação de Depósito do Pedido Dividido - Art 26 inciso I da LPI
(22) 26/12/2016
(62) BR 11 2018 013065-6 26/12/2016
(71) NOVARTIS AG (CH) ; INTELLIA THERAPEUTICS, INC. (US)

---

(21) BR 12 2021 012712-3 A2

Código 2.4 - Notificação de Depósito do Pedido Dividido - Art 26 inciso I da LPI

	(22) 26/12/2016 (62) BR 11 2018 013065-6 26/12/2016 (71) NOVARTIS AG (CH) ; INTELLIA THERAPEUTICS, INC. (US)
(21) BR 12 2021 014198-3 A2	Código 2.4 - Notificação de Depósito do Pedido Dividido - Art 26 inciso I da LPI (22) 21/10/2009 (62) PI 0919893-8 21/10/2009 (71) SACMI COOPERATIVA MECCANICI IMOLA SOCIETA' COOPERATIVA (IT)
(21) BR 12 2021 014717-5 A2	Código 2.4 - Notificação de Depósito do Pedido Dividido - Art 26 inciso I da LPI (22) 11/11/2019 (62) BR 11 2020 012022-7 11/11/2019 (71) LG ELECTRONICS INC. (KR)
(21) BR 12 2021 014718-3 A2	Código 2.4 - Notificação de Depósito do Pedido Dividido - Art 26 inciso I da LPI (22) 11/11/2019 (62) BR 11 2020 012022-7 11/11/2019 (71) LG ELECTRONICS INC. (KR)
(21) BR 12 2021 014736-1 A2	Código 2.4 - Notificação de Depósito do Pedido Dividido - Art 26 inciso I da LPI (22) 07/10/2016 (62) BR 11 2018 007152-8 07/10/2016 (71) ZYMEWORKS INC. (CA)
(21) BR 12 2021 014738-8 A2	Código 2.4 - Notificação de Depósito do Pedido Dividido - Art 26 inciso I da LPI (22) 07/10/2016 (62) BR 11 2018 007152-8 07/10/2016 (71) ZYMEWORKS INC. (CA)
(21) BR 12 2021 014742-6 A2	Código 2.4 - Notificação de Depósito do Pedido Dividido - Art 26 inciso I da LPI (22) 07/10/2016 (62) BR 11 2018 007152-8 07/10/2016 (71) ZYMEWORKS INC. (CA)
(21) BR 12 2021 014744-2 A2	Código 2.4 - Notificação de Depósito do Pedido Dividido - Art 26 inciso I da LPI (22) 07/10/2016 (62) BR 11 2018 007152-8 07/10/2016 (71) ZYMEWORKS INC. (CA)
(21) BR 12 2021 014746-9 A2	Código 2.4 - Notificação de Depósito do Pedido Dividido - Art 26 inciso I da LPI (22) 28/08/2018 (62) BR 11 2020 006241-3 28/08/2018

	(71) SRG GLOBAL LIRIA S.L. (ES) ; AVANZARE INNOVACION TECNOLOGICA S.L. (ES)
(21) BR 12 2021 014786-8 A2	Código 2.4 - Notificação de Depósito do Pedido Dividido - Art 26 inciso I da LPI (22) 10/11/2013 (62) BR 11 2015 006726-3 10/11/2013 (71) CALITOR SCIENCES, LLC (US) ; SUNSHINE LAKE PHARMA CO., LTD. (CN)
(21) BR 12 2021 014810-4 A2	Código 2.4 - Notificação de Depósito do Pedido Dividido - Art 26 inciso I da LPI (22) 06/03/2018 (62) BR 11 2019 018057-5 06/03/2018 (71) THE CLIMATE CORPORATION (US)
(21) BR 12 2021 014818-0 A2	Código 2.4 - Notificação de Depósito do Pedido Dividido - Art 26 inciso I da LPI (22) 01/05/2018 (62) BR 11 2019 023098-0 01/05/2018 (71) NICOVENTURES TRADING LIMITED (GB)
(21) BR 12 2021 014832-5 A2	Código 2.4 - Notificação de Depósito do Pedido Dividido - Art 26 inciso I da LPI (22) 30/07/2018 (62) BR 11 2020 001998-4 30/07/2018 (71) SHIRE HUMAN GENETIC THERAPIES, INC (US)
(21) BR 12 2021 014868-6 A2	Código 2.4 - Notificação de Depósito do Pedido Dividido - Art 26 inciso I da LPI (22) 19/12/2012 (62) BR 11 2014 015323-0 19/12/2012 (71) JANSSEN BIOTECH, INC. (US)
(21) BR 12 2021 014957-7 A2	Código 2.4 - Notificação de Depósito do Pedido Dividido - Art 26 inciso I da LPI (22) 05/08/2009 (62) PI 0916997-0 05/08/2009 (71) BOEHRINGER INGELHEIM INTERNATIONAL GMBH (DE)
(21) BR 12 2021 015057-5 A2	Código 2.4 - Notificação de Depósito do Pedido Dividido - Art 26 inciso I da LPI (22) 28/10/2016 (62) BR 11 2018 008659-2 28/10/2016 (71) BAYER CROPSCIENCE AKTIENGESELLSCHAFT (DE)
(21) BR 12 2021 015111-3 A2	Código 2.4 - Notificação de Depósito do Pedido Dividido - Art 26 inciso I da LPI (22) 27/06/2008 (62) PI 0813954-7 27/06/2008

	(71) QUEST DIAGNOSTICS INVESTMENTS INCORPORATED (US)
(21) BR 12 2021 015121-0 A2	Código 2.4 - Notificação de Depósito do Pedido Dividido - Art 26 inciso I da LPI (22) 06/08/2018 (62) BR 11 2020 002317-5 06/08/2018 (71) LG ELECTRONICS INC. (KR)
(21) BR 12 2021 015130-0 A2	Código 2.4 - Notificação de Depósito do Pedido Dividido - Art 26 inciso I da LPI (22) 10/03/2009 (62) PI 0906181-9 10/03/2009 (71) GENENTECH, INC. (US)
(21) BR 12 2021 015194-6 A2	Código 2.4 - Notificação de Depósito do Pedido Dividido - Art 26 inciso I da LPI (22) 18/11/2010 (62) BR 11 2012 012563-0 18/11/2010 (71) AGRICULTURE VICTORIA SERVICES PTY LTD (AU)
(21) BR 12 2021 015213-6 A2	Código 2.4 - Notificação de Depósito do Pedido Dividido - Art 26 inciso I da LPI (22) 27/05/2011 (62) BR 11 2012 030522-0 27/05/2011 (71) HEINRICH-PETTE-INSTITUT LEIBNIZ-INSTITUT FUR EXPERIMENTELLE VIROLOGIE - STIFTUNG BÜRGERLICHEN RECHTS (DE) ; MAX-PLANCK-GESELLSCHAFT ZUR FORDERUNG DER WISSENSCHAFTEN E.V. (DE)
(21) BR 12 2021 015217-9 A2	Código 2.4 - Notificação de Depósito do Pedido Dividido - Art 26 inciso I da LPI (22) 09/09/2013 (62) BR 11 2016 005143-2 09/09/2013 (71) ECOLAB USA INC. (US)
(21) BR 12 2021 015223-3 A2	Código 2.4 - Notificação de Depósito do Pedido Dividido - Art 26 inciso I da LPI (22) 08/06/2007 (62) PI 0712426-0 08/06/2007 (71) CHUGAI SEIYAKU KABUSHIKI KAISHA (JP)
(21) BR 12 2021 015231-4 A2	Código 2.4 - Notificação de Depósito do Pedido Dividido - Art 26 inciso I da LPI (22) 12/03/2013 (62) BR 11 2014 028819-4 12/03/2013 (71) PURECIRCLE SDN BHD (MY) ; THE COCA-COLA COMPANY (US)
(21) BR 12 2021 015239-0 A2	Código 2.4 - Notificação de Depósito do Pedido Dividido - Art 26 inciso I da LPI (22) 14/08/2009 (62) PI 0917807-4 14/08/2009

	(71) IRONWOOD PHARMACEUTICALS, INC. (US)
(21) BR 12 2021 015246-2 A2	Código 2.4 - Notificação de Depósito do Pedido Dividido - Art 26 inciso I da LPI (22) 25/10/2012 (62) BR 11 2014 009176-5 25/10/2012 (71) ONCOTHERAPY SCIENCE, INC. (JP)
(21) BR 12 2021 015265-9 A2	Código 2.4 - Notificação de Depósito do Pedido Dividido - Art 26 inciso I da LPI (22) 12/05/2016 (62) BR 11 2017 024115-3 12/05/2016 (71) SANGAMO THERAPEUTICS, INC. (US)
(21) BR 12 2021 015267-5 A2	Código 2.4 - Notificação de Depósito do Pedido Dividido - Art 26 inciso I da LPI (22) 26/09/2011 (62) BR 11 2013 006044-1 26/09/2011 (71) UNIVERSITY OF FLORIDA RESEARCH FOUNDATION, INC. (US)
(21) BR 12 2021 015268-3 A2	Código 2.4 - Notificação de Depósito do Pedido Dividido - Art 26 inciso I da LPI (22) 15/05/2012 (62) BR 11 2013 029482-5 15/05/2012 (71) GENZYME CORPORATION (US) ; UNIVERSITY OF WASHINGTON (US)
(21) BR 12 2021 015270-5 A2	Código 2.4 - Notificação de Depósito do Pedido Dividido - Art 26 inciso I da LPI (22) 28/09/2011 (62) BR 11 2013 007388-8 28/09/2011 (71) AMYLIN PHARMACEUTICALS, LLC (US) ; ASTRAZENECA PHARMACEUTICALS LP (US)

Código 2.5 - Exigência - Art. 21 da LPI

O pedido protocolizado não atende formalmente ao disposto no art. 19 da Lei nº 9.279/96, e/ou às demais disposições quanto à sua forma. Fica o requerente obrigado a sanar, em 30 (trinta) dias a contar desta data, as exigências estabelecidas. O interessado deverá obter o parecer através do endereço eletrônico www.inpi.gov.br>Acesso Rápido>Buscaweb. Para cumprir a exigência, protocole a petição de cumprimento: GRU (código 206 - Cumprimento de exigência formal preliminar) isenta de retribuição, acompanhada dos documentos corrigidos de acordo com o parecer. Não sendo a exigência cumprida com a apresentação da documentação correspondente no prazo acima, o depósito não será aceito e sua numeração será anulada conforme norma vigente.

---

(21) BR 10 2019 007836-7 A2

Código 2.5 - Exigência - Art. 21 da LPI
(22) 17/04/2019
(71) MSTYLE PRODUTOS PROMOCIONAIS EIRELI ME (BR/RJ)
Teor da exigência disponível no parecer (pdf) - acesse: Buscaweb no Portal do INPI. Prazo para cumprimento - 30 (Trinta) dias corridos contados do 1º dia útil após essa publicação (não confunda o prazo de 30 dias, com 1 mês ou com 31 dias). Protocole a petição de cumprimento - Guia de Recolhimento da União (GRU) de código 206 (Cumprimento de exigência formal preliminar) + documentos corrigidos, de acordo com o parecer. O pedido com exigência não cumprida ou cumprida fora do prazo não será aceito e terá sua numeração anulada.

---

(21) BR 10 2020 027049-4

Código 2.5 - Exigência - Art. 21 da LPI
(22) 30/12/2020
(71) UNIVERSIDADE ESTADUAL DE MONTES CLAROS - UNIMONTES (BR/MG)
Teor da exigência disponível no parecer (pdf) - acesse: Buscaweb no Portal do INPI. Prazo para cumprimento - 30 (Trinta) dias corridos contados do 1º dia útil após essa publicação (não confunda o prazo de 30 dias, com 1 mês ou com 31 dias). Protocole a petição de cumprimento - Guia de Recolhimento da União (GRU) de código 206 (Cumprimento de exigência formal preliminar) + documentos corrigidos, de acordo com o parecer. O pedido com exigência não cumprida ou cumprida fora do prazo não será aceito e terá sua numeração anulada.

---

(21) BR 10 2021 002341-4

Código 2.5 - Exigência - Art. 21 da LPI
(22) 08/02/2021
(71) UNIVERSIDADE FEDERAL DA BAHIA (BR/BA)
Teor da exigência disponível no parecer (pdf) - acesse: Buscaweb no Portal do INPI. Prazo para cumprimento - 30 (Trinta) dias corridos contados do 1º dia útil

após essa publicação (não confunda o prazo de 30 dias, com 1 mês ou com 31 dias). Protocole a petição de cumprimento - Guia de Recolhimento da União (GRU) de código 206 (Cumprimento de exigência formal preliminar) + documentos corrigidos, de acordo com o parecer. O pedido com exigência não cumprida ou cumprida fora do prazo não será aceito e terá sua numeração anulada.

---

(21) BR 10 2021 003710-5

Código 2.5 - Exigência - Art. 21 da LPI
(22) 26/02/2021
(71) JULIO MARCUS VILLELA BLANCO JUNIOR (BR/SP)
Teor da exigência disponível no parecer (pdf) - acesse: Buscaweb no Portal do INPI. Prazo para cumprimento - 30 (Trinta) dias corridos contados do 1º dia útil após essa publicação (não confunda o prazo de 30 dias, com 1 mês ou com 31 dias). Protocole a petição de cumprimento - Guia de Recolhimento da União (GRU) de código 206 (Cumprimento de exigência formal preliminar) + documentos corrigidos, de acordo com o parecer. O pedido com exigência não cumprida ou cumprida fora do prazo não será aceito e terá sua numeração anulada.

---

(21) BR 10 2021 004013-0

Código 2.5 - Exigência - Art. 21 da LPI
(22) 02/03/2021
(71) JAIRO AUGUSTO DE OLIVEIRA (BR/SP)
Teor da exigência disponível no parecer (pdf) - acesse: Buscaweb no Portal do INPI. Prazo para cumprimento - 30 (Trinta) dias corridos contados do 1º dia útil após essa publicação (não confunda o prazo de 30 dias, com 1 mês ou com 31 dias). Protocole a petição de cumprimento - Guia de Recolhimento da União (GRU) de código 206 (Cumprimento de exigência formal preliminar) + documentos corrigidos, de acordo com o parecer. O pedido com exigência não cumprida ou cumprida fora do prazo não será aceito e terá sua numeração anulada.

---

(21) BR 10 2021 005902-8

Código 2.5 - Exigência - Art. 21 da LPI
(22) 26/03/2021
(71) CICERO JUNIOR PEREIRA (BR/SP)
Teor da exigência disponível no parecer (pdf) - acesse: Buscaweb no Portal do INPI. Prazo para cumprimento - 30 (Trinta) dias corridos contados do 1º dia útil após essa publicação (não confunda o prazo de 30 dias, com 1 mês ou com 31 dias). Protocole a petição de cumprimento - Guia de Recolhimento da União (GRU) de código 206 (Cumprimento de exigência formal preliminar) + documentos corrigidos, de acordo com o parecer. O pedido com exigência não cumprida ou cumprida fora do prazo não será aceito e terá sua numeração anulada.

(21) BR 10 2021 006020-4

Código 2.5 - Exigência - Art. 21 da LPI
(22) 29/03/2021
(71) FUNDAÇÃO UNIVERSIDADE ESTADUAL DO CEARÁ - FUNECE (BR/CE) ; GREENBEAN BIOTECNOLOGIA LTDA - ME (BR/CE)
Teor da exigência disponível no parecer (pdf) - acesse: Buscaweb no Portal do INPI. Prazo para cumprimento - 30 (Trinta) dias corridos contados do 1º dia útil após essa publicação (não confunda o prazo de 30 dias, com 1 mês ou com 31 dias). Protocole a petição de cumprimento - Guia de Recolhimento da União (GRU) de código 206 (Cumprimento de exigência formal preliminar) + documentos corrigidos, de acordo com o parecer. O pedido com exigência não cumprida ou cumprida fora do prazo não será aceito e terá sua numeração anulada.

(21) BR 10 2021 006239-8

Código 2.5 - Exigência - Art. 21 da LPI
(22) 31/03/2021
(71) ALEXANDRE DE MOURA PAULA PINTO (BR/SP)
Teor da exigência disponível no parecer (pdf) - acesse: Buscaweb no Portal do INPI. Prazo para cumprimento - 30 (Trinta) dias corridos contados do 1º dia útil após essa publicação (não confunda o prazo de 30 dias, com 1 mês ou com 31 dias). Protocole a petição de cumprimento - Guia de Recolhimento da União (GRU) de código 206 (Cumprimento de exigência formal preliminar) + documentos corrigidos, de acordo com o parecer. O pedido com exigência não cumprida ou cumprida fora do prazo não será aceito e terá sua numeração anulada.

(21) BR 10 2021 006445-5

Código 2.5 - Exigência - Art. 21 da LPI
(22) 05/04/2021
(71) FUNDAÇÃO UNIVERSIDADE FEDERAL DE MATO GROSSO (BR/MT)
Teor da exigência disponível no parecer (pdf) - acesse: Buscaweb no Portal do INPI. Prazo para cumprimento - 30 (Trinta) dias corridos contados do 1º dia útil após essa publicação (não confunda o prazo de 30 dias, com 1 mês ou com 31 dias). Protocole a petição de cumprimento - Guia de Recolhimento da União (GRU) de código 206 (Cumprimento de exigência formal preliminar) + documentos corrigidos, de acordo com o parecer. O pedido com exigência não cumprida ou cumprida fora do prazo não será aceito e terá sua numeração anulada.

(21) BR 10 2021 007814-6

Código 2.5 - Exigência - Art. 21 da LPI
(22) 23/04/2021
(71) TELEFONICA CIBERSECURITY & CLOUD TECH S.L.U. (ES)
Teor da exigência disponível no parecer (pdf) - acesse: Buscaweb no Portal do INPI. Prazo para cumprimento - 30 (Trinta) dias corridos contados do 1º dia útil após essa publicação (não confunda o prazo de 30 dias, com 1 mês ou com 31 dias). Protocole a petição de cumprimento - Guia de Recolhimento da União

	(GRU) de código 206 (Cumprimento de exigência formal preliminar) + documentos corrigidos, de acordo com o parecer. O pedido com exigência não cumprida ou cumprida fora do prazo não será aceito e terá sua numeração anulada.
(21) BR 10 2021 007817-0	Código 2.5 - Exigência - Art. 21 da LPI (22) 24/04/2021 (71) INSPEASY SOLUÇÕES E COMÉRCIO LTDA. ME. (BR/MG) Teor da exigência disponível no parecer (pdf) - acesse: Buscaweb no Portal do INPI. Prazo para cumprimento - 30 (Trinta) dias corridos contados do 1º dia útil após essa publicação (não confunda o prazo de 30 dias, com 1 mês ou com 31 dias). Protocole a petição de cumprimento - Guia de Recolhimento da União (GRU) de código 206 (Cumprimento de exigência formal preliminar) + documentos corrigidos, de acordo com o parecer. O pedido com exigência não cumprida ou cumprida fora do prazo não será aceito e terá sua numeração anulada.
(21) BR 10 2021 007819-7	Código 2.5 - Exigência - Art. 21 da LPI (22) 25/04/2021 (71) UNIVERSIDADE DO ESTADO DO PARA (BR/PA) Teor da exigência disponível no parecer (pdf) - acesse: Buscaweb no Portal do INPI. Prazo para cumprimento - 30 (Trinta) dias corridos contados do 1º dia útil após essa publicação (não confunda o prazo de 30 dias, com 1 mês ou com 31 dias). Protocole a petição de cumprimento - Guia de Recolhimento da União (GRU) de código 206 (Cumprimento de exigência formal preliminar) + documentos corrigidos, de acordo com o parecer. O pedido com exigência não cumprida ou cumprida fora do prazo não será aceito e terá sua numeração anulada.
(21) BR 10 2021 007840-5	Código 2.5 - Exigência - Art. 21 da LPI (22) 26/04/2021 (71) LAYRA NIRELLY JÁCOME DE ARAÚJO (BR/RN) Teor da exigência disponível no parecer (pdf) - acesse: Buscaweb no Portal do INPI. Prazo para cumprimento - 30 (Trinta) dias corridos contados do 1º dia útil após essa publicação (não confunda o prazo de 30 dias, com 1 mês ou com 31 dias). Protocole a petição de cumprimento - Guia de Recolhimento da União (GRU) de código 206 (Cumprimento de exigência formal preliminar) + documentos corrigidos, de acordo com o parecer. O pedido com exigência não cumprida ou cumprida fora do prazo não será aceito e terá sua numeração anulada.
(21) BR 10 2021 008065-5	Código 2.5 - Exigência - Art. 21 da LPI (22) 27/04/2021

	(71) CTC - CENTRO DE TECNOLOGIA CANAVIEIRA S.A. (BR/SP) Teor da exigência disponível no parecer (pdf) - acesse: Buscaweb no Portal do INPI. Prazo para cumprimento - 30 (Trinta) dias corridos contados do 1º dia útil após essa publicação (não confunda o prazo de 30 dias, com 1 mês ou com 31 dias). Protocole a petição de cumprimento - Guia de Recolhimento da União (GRU) de código 206 (Cumprimento de exigência formal preliminar) + documentos corrigidos, de acordo com o parecer. O pedido com exigência não cumprida ou cumprida fora do prazo não será aceito e terá sua numeração anulada.
(21) BR 10 2021 008683-1	Código 2.5 - Exigência - Art. 21 da LPI (22) 04/05/2021 (71) WILIAM RICARDO SAURA (BR/SP) Teor da exigência disponível no parecer (pdf) - acesse: Buscaweb no Portal do INPI. Prazo para cumprimento - 30 (Trinta) dias corridos contados do 1º dia útil após essa publicação (não confunda o prazo de 30 dias, com 1 mês ou com 31 dias). Protocole a petição de cumprimento - Guia de Recolhimento da União (GRU) de código 206 (Cumprimento de exigência formal preliminar) + documentos corrigidos, de acordo com o parecer. O pedido com exigência não cumprida ou cumprida fora do prazo não será aceito e terá sua numeração anulada.
(21) BR 10 2021 009621-7	Código 2.5 - Exigência - Art. 21 da LPI (22) 18/05/2021 (71) BR QUALITY LABORATÓRIO E CONSULTORIA LTDA (BR/MG) Teor da exigência disponível no parecer (pdf) - acesse: Buscaweb no Portal do INPI. Prazo para cumprimento - 30 (Trinta) dias corridos contados do 1º dia útil após essa publicação (não confunda o prazo de 30 dias, com 1 mês ou com 31 dias). Protocole a petição de cumprimento - Guia de Recolhimento da União (GRU) de código 206 (Cumprimento de exigência formal preliminar) + documentos corrigidos, de acordo com o parecer. O pedido com exigência não cumprida ou cumprida fora do prazo não será aceito e terá sua numeração anulada.
(21) BR 10 2021 009647-0	Código 2.5 - Exigência - Art. 21 da LPI (22) 18/05/2021 (71) UNIVERSIDADE FEDERAL DE SERGIPE (BR/SE) Teor da exigência disponível no parecer (pdf) - acesse: Buscaweb no Portal do INPI. Prazo para cumprimento - 30 (Trinta) dias corridos contados do 1º dia útil após essa publicação (não confunda o prazo de 30 dias, com 1 mês ou com 31 dias). Protocole a petição de cumprimento - Guia de Recolhimento da União (GRU) de código 206 (Cumprimento de exigência formal preliminar) + documentos corrigidos, de acordo com o parecer. O pedido com exigência não cumprida ou cumprida fora do prazo não será aceito e terá sua numeração

	anulada.
(21) BR 10 2021 009868-6	Código 2.5 - Exigência - Art. 21 da LPI (22) 20/05/2021 (71) MOZART DA SILVA BRASIL (BR/RN) Teor da exigência disponível no parecer (pdf) - acesse: Buscaweb no Portal do INPI. Prazo para cumprimento - 30 (Trinta) dias corridos contados do 1º dia útil após essa publicação (não confunda o prazo de 30 dias, com 1 mês ou com 31 dias). Protocole a petição de cumprimento - Guia de Recolhimento da União (GRU) de código 206 (Cumprimento de exigência formal preliminar) + documentos corrigidos, de acordo com o parecer. O pedido com exigência não cumprida ou cumprida fora do prazo não será aceito e terá sua numeração anulada.
(21) BR 10 2021 009971-2	Código 2.5 - Exigência - Art. 21 da LPI (22) 23/05/2021 (71) SÔNIA PEREIRA DE ALMEIDA (BR/SP) Teor da exigência disponível no parecer (pdf) - acesse: Buscaweb no Portal do INPI. Prazo para cumprimento - 30 (Trinta) dias corridos contados do 1º dia útil após essa publicação (não confunda o prazo de 30 dias, com 1 mês ou com 31 dias). Protocole a petição de cumprimento - Guia de Recolhimento da União (GRU) de código 206 (Cumprimento de exigência formal preliminar) + documentos corrigidos, de acordo com o parecer. O pedido com exigência não cumprida ou cumprida fora do prazo não será aceito e terá sua numeração anulada.
(21) BR 10 2021 010493-7	Código 2.5 - Exigência - Art. 21 da LPI (22) 30/05/2021 (71) JEFERSON DE OLIVEIRA (BR/SC) Teor da exigência disponível no parecer (pdf) - acesse: Buscaweb no Portal do INPI. Prazo para cumprimento - 30 (Trinta) dias corridos contados do 1º dia útil após essa publicação (não confunda o prazo de 30 dias, com 1 mês ou com 31 dias). Protocole a petição de cumprimento - Guia de Recolhimento da União (GRU) de código 206 (Cumprimento de exigência formal preliminar) + documentos corrigidos, de acordo com o parecer. O pedido com exigência não cumprida ou cumprida fora do prazo não será aceito e terá sua numeração anulada.
(21) BR 10 2021 010620-4	Código 2.5 - Exigência - Art. 21 da LPI (22) 31/05/2021 (71) INMETRICS S/A (BR/SP) Teor da exigência disponível no parecer (pdf) - acesse: Buscaweb no Portal do INPI. Prazo para cumprimento - 30 (Trinta) dias corridos contados do 1º dia útil

após essa publicação (não confunda o prazo de 30 dias, com 1 mês ou com 31 dias). Protocole a petição de cumprimento - Guia de Recolhimento da União (GRU) de código 206 (Cumprimento de exigência formal preliminar) + documentos corrigidos, de acordo com o parecer. O pedido com exigência não cumprida ou cumprida fora do prazo não será aceito e terá sua numeração anulada.

---

(21) BR 10 2021 010678-6

Código 2.5 - Exigência - Art. 21 da LPI
(22) 01/06/2021
(71) ELISA T.M.S.DELATORE (BR/SP)
Teor da exigência disponível no parecer (pdf) - acesse: Buscaweb no Portal do INPI. Prazo para cumprimento - 30 (Trinta) dias corridos contados do 1º dia útil após essa publicação (não confunda o prazo de 30 dias, com 1 mês ou com 31 dias). Protocole a petição de cumprimento - Guia de Recolhimento da União (GRU) de código 206 (Cumprimento de exigência formal preliminar) + documentos corrigidos, de acordo com o parecer. O pedido com exigência não cumprida ou cumprida fora do prazo não será aceito e terá sua numeração anulada.

---

(21) BR 10 2021 010701-4

Código 2.5 - Exigência - Art. 21 da LPI
(22) 02/06/2021
(71) MARCOPOLO S.A (BR/RS)
Teor da exigência disponível no parecer (pdf) - acesse: Buscaweb no Portal do INPI. Prazo para cumprimento - 30 (Trinta) dias corridos contados do 1º dia útil após essa publicação (não confunda o prazo de 30 dias, com 1 mês ou com 31 dias). Protocole a petição de cumprimento - Guia de Recolhimento da União (GRU) de código 206 (Cumprimento de exigência formal preliminar) + documentos corrigidos, de acordo com o parecer. O pedido com exigência não cumprida ou cumprida fora do prazo não será aceito e terá sua numeração anulada.

---

(21) BR 10 2021 010722-7

Código 2.5 - Exigência - Art. 21 da LPI
(22) 02/06/2021
(71) VLI S/A (BR/SP)
Teor da exigência disponível no parecer (pdf) - acesse: Buscaweb no Portal do INPI. Prazo para cumprimento - 30 (Trinta) dias corridos contados do 1º dia útil após essa publicação (não confunda o prazo de 30 dias, com 1 mês ou com 31 dias). Protocole a petição de cumprimento - Guia de Recolhimento da União (GRU) de código 206 (Cumprimento de exigência formal preliminar) + documentos corrigidos, de acordo com o parecer. O pedido com exigência não cumprida ou cumprida fora do prazo não será aceito e terá sua numeração anulada.

(21) BR 10 2021 010858-4

Código 2.5 - Exigência - Art. 21 da LPI
(22) 04/06/2021
(71) REBECA MARIA ARAÚJO GUIMARÃES (BR/BA)
Teor da exigência disponível no parecer (pdf) - acesse: Buscaweb no Portal do INPI. Prazo para cumprimento - 30 (Trinta) dias corridos contados do 1º dia útil após essa publicação (não confunda o prazo de 30 dias, com 1 mês ou com 31 dias). Protocole a petição de cumprimento - Guia de Recolhimento da União (GRU) de código 206 (Cumprimento de exigência formal preliminar) + documentos corrigidos, de acordo com o parecer. O pedido com exigência não cumprida ou cumprida fora do prazo não será aceito e terá sua numeração anulada.

(21) BR 10 2021 011034-1

Código 2.5 - Exigência - Art. 21 da LPI
(22) 07/06/2021
(71) AMAURY YAMASHIRO (BR/SP) ; LEONARDO SIQUEIRA YAMASHIRO (BR/SP)
Teor da exigência disponível no parecer (pdf) - acesse: Buscaweb no Portal do INPI. Prazo para cumprimento - 30 (Trinta) dias corridos contados do 1º dia útil após essa publicação (não confunda o prazo de 30 dias, com 1 mês ou com 31 dias). Protocole a petição de cumprimento - Guia de Recolhimento da União (GRU) de código 206 (Cumprimento de exigência formal preliminar) + documentos corrigidos, de acordo com o parecer. O pedido com exigência não cumprida ou cumprida fora do prazo não será aceito e terá sua numeração anulada.

(21) BR 10 2021 011272-7

Código 2.5 - Exigência - Art. 21 da LPI
(22) 10/06/2021
(71) UNIVERSIDADE FEDERAL DA BAHIA (BR/BA) ; UNIVERSIDADE FEDERAL DO RECÔNCAVO DA BAHIA (BR/BA) ; UNIVERSIDADE ESTADUAL DE FEIRA DE SANTANA (BR/BA) ; UNIVERSIDADE ESTADUAL DO SUDOESTE DA BAHIA (BR/BA)
Teor da exigência disponível no parecer (pdf) - acesse: Buscaweb no Portal do INPI. Prazo para cumprimento - 30 (Trinta) dias corridos contados do 1º dia útil após essa publicação (não confunda o prazo de 30 dias, com 1 mês ou com 31 dias). Protocole a petição de cumprimento - Guia de Recolhimento da União (GRU) de código 206 (Cumprimento de exigência formal preliminar) + documentos corrigidos, de acordo com o parecer. O pedido com exigência não cumprida ou cumprida fora do prazo não será aceito e terá sua numeração anulada.

(21) BR 10 2021 011291-3

Código 2.5 - Exigência - Art. 21 da LPI
(22) 10/06/2021
(71) DATAPROM EQUIPAMENTOS E SERVIÇOS DE INFORMATICA INDUSTRIAL LTDA. (BR/PR)

	Teor da exigência disponível no parecer (pdf) - acesse: Buscaweb no Portal do INPI. Prazo para cumprimento - 30 (Trinta) dias corridos contados do 1º dia útil após essa publicação (não confunda o prazo de 30 dias, com 1 mês ou com 31 dias). Protocole a petição de cumprimento - Guia de Recolhimento da União (GRU) de código 206 (Cumprimento de exigência formal preliminar) + documentos corrigidos, de acordo com o parecer. O pedido com exigência não cumprida ou cumprida fora do prazo não será aceito e terá sua numeração anulada.
(21) BR 10 2021 011481-9	Código 2.5 - Exigência - Art. 21 da LPI (22) 14/06/2021 (71) L&L BIOTECH CONSULT (BR/SP) ; WILTON ROGÉRIO LUSTRI (BR/SP) Teor da exigência disponível no parecer (pdf) - acesse: Buscaweb no Portal do INPI. Prazo para cumprimento - 30 (Trinta) dias corridos contados do 1º dia útil após essa publicação (não confunda o prazo de 30 dias, com 1 mês ou com 31 dias). Protocole a petição de cumprimento - Guia de Recolhimento da União (GRU) de código 206 (Cumprimento de exigência formal preliminar) + documentos corrigidos, de acordo com o parecer. O pedido com exigência não cumprida ou cumprida fora do prazo não será aceito e terá sua numeração anulada.
(21) BR 10 2021 011501-7	Código 2.5 - Exigência - Art. 21 da LPI (22) 14/06/2021 (71) FUNDAÇÃO UNIVERSIDADE FEDERAL DE SÃO CARLOS (BR/SP) Teor da exigência disponível no parecer (pdf) - acesse: Buscaweb no Portal do INPI. Prazo para cumprimento - 30 (Trinta) dias corridos contados do 1º dia útil após essa publicação (não confunda o prazo de 30 dias, com 1 mês ou com 31 dias). Protocole a petição de cumprimento - Guia de Recolhimento da União (GRU) de código 206 (Cumprimento de exigência formal preliminar) + documentos corrigidos, de acordo com o parecer. O pedido com exigência não cumprida ou cumprida fora do prazo não será aceito e terá sua numeração anulada.
(21) BR 10 2021 011552-1	Código 2.5 - Exigência - Art. 21 da LPI (22) 14/06/2021 (71) UNIVERSIDADE FEDERAL DE CAMPINA GRANDE - PB (BR/PB) Teor da exigência disponível no parecer (pdf) - acesse: Buscaweb no Portal do INPI. Prazo para cumprimento - 30 (Trinta) dias corridos contados do 1º dia útil após essa publicação (não confunda o prazo de 30 dias, com 1 mês ou com 31 dias). Protocole a petição de cumprimento - Guia de Recolhimento da União (GRU) de código 206 (Cumprimento de exigência formal preliminar) + documentos corrigidos, de acordo com o parecer. O pedido com exigência não cumprida ou cumprida fora do prazo não será aceito e terá sua numeração

	anulada.
(21) BR 10 2021 011554-8	Código 2.5 - Exigência - Art. 21 da LPI (22) 14/06/2021 (71) UNIVERSIDADE ESTADUAL DE CAMPINAS - UNICAMP (BR/SP) ; UNIVERSIDADE FEDERAL DE SANTA CATARINA (BR/SC) Teor da exigência disponível no parecer (pdf) - acesse: Buscaweb no Portal do INPI. Prazo para cumprimento - 30 (Trinta) dias corridos contados do 1º dia útil após essa publicação (não confunda o prazo de 30 dias, com 1 mês ou com 31 dias). Protocole a petição de cumprimento - Guia de Recolhimento da União (GRU) de código 206 (Cumprimento de exigência formal preliminar) + documentos corrigidos, de acordo com o parecer. O pedido com exigência não cumprida ou cumprida fora do prazo não será aceito e terá sua numeração anulada.
(21) BR 10 2021 011613-7	Código 2.5 - Exigência - Art. 21 da LPI (22) 15/06/2021 (71) RUI MANUEL DIAS FERREIRA (BR/SC) Teor da exigência disponível no parecer (pdf) - acesse: Buscaweb no Portal do INPI. Prazo para cumprimento - 30 (Trinta) dias corridos contados do 1º dia útil após essa publicação (não confunda o prazo de 30 dias, com 1 mês ou com 31 dias). Protocole a petição de cumprimento - Guia de Recolhimento da União (GRU) de código 206 (Cumprimento de exigência formal preliminar) + documentos corrigidos, de acordo com o parecer. O pedido com exigência não cumprida ou cumprida fora do prazo não será aceito e terá sua numeração anulada.
(21) BR 10 2021 011617-0	Código 2.5 - Exigência - Art. 21 da LPI (22) 15/06/2021 (71) EDILSON ALVES E SILVA (BR/RJ) Teor da exigência disponível no parecer (pdf) - acesse: Buscaweb no Portal do INPI. Prazo para cumprimento - 30 (Trinta) dias corridos contados do 1º dia útil após essa publicação (não confunda o prazo de 30 dias, com 1 mês ou com 31 dias). Protocole a petição de cumprimento - Guia de Recolhimento da União (GRU) de código 206 (Cumprimento de exigência formal preliminar) + documentos corrigidos, de acordo com o parecer. O pedido com exigência não cumprida ou cumprida fora do prazo não será aceito e terá sua numeração anulada.
(21) BR 10 2021 011618-8	Código 2.5 - Exigência - Art. 21 da LPI (22) 15/06/2021 (71) UNIVERSIDADE FEDERAL DO PARANA (BR/PR) Teor da exigência disponível no parecer (pdf) - acesse: Buscaweb no Portal do

	INPI. Prazo para cumprimento - 30 (Trinta) dias corridos contados do 1º dia útil após essa publicação (não confunda o prazo de 30 dias, com 1 mês ou com 31 dias). Protocole a petição de cumprimento - Guia de Recolhimento da União (GRU) de código 206 (Cumprimento de exigência formal preliminar) + documentos corrigidos, de acordo com o parecer. O pedido com exigência não cumprida ou cumprida fora do prazo não será aceito e terá sua numeração anulada.
(21) BR 10 2021 011619-6	Código 2.5 - Exigência - Art. 21 da LPI (22) 15/06/2021 (71) RUI MANUEL DIAS FERREIRA (BR/SC) Teor da exigência disponível no parecer (pdf) - acesse: Buscaweb no Portal do INPI. Prazo para cumprimento - 30 (Trinta) dias corridos contados do 1º dia útil após essa publicação (não confunda o prazo de 30 dias, com 1 mês ou com 31 dias). Protocole a petição de cumprimento - Guia de Recolhimento da União (GRU) de código 206 (Cumprimento de exigência formal preliminar) + documentos corrigidos, de acordo com o parecer. O pedido com exigência não cumprida ou cumprida fora do prazo não será aceito e terá sua numeração anulada.
(21) BR 10 2021 011746-0	Código 2.5 - Exigência - Art. 21 da LPI (22) 16/06/2021 (71) WALMIR BELARMINO (BR/SP) Teor da exigência disponível no parecer (pdf) - acesse: Buscaweb no Portal do INPI. Prazo para cumprimento - 30 (Trinta) dias corridos contados do 1º dia útil após essa publicação (não confunda o prazo de 30 dias, com 1 mês ou com 31 dias). Protocole a petição de cumprimento - Guia de Recolhimento da União (GRU) de código 206 (Cumprimento de exigência formal preliminar) + documentos corrigidos, de acordo com o parecer. O pedido com exigência não cumprida ou cumprida fora do prazo não será aceito e terá sua numeração anulada.
(21) BR 10 2021 011774-5	Código 2.5 - Exigência - Art. 21 da LPI (22) 16/06/2021 (71) INSTITUTO FEDERAL DE EDUCAÇÃO, CIÊNCIA E TECNOLOGIA DO CEARÁ (BR/CE) ; PISCIS INDÚSTRIA E COMÉRCIO LTDA (BR/CE) Teor da exigência disponível no parecer (pdf) - acesse: Buscaweb no Portal do INPI. Prazo para cumprimento - 30 (Trinta) dias corridos contados do 1º dia útil após essa publicação (não confunda o prazo de 30 dias, com 1 mês ou com 31 dias). Protocole a petição de cumprimento - Guia de Recolhimento da União (GRU) de código 206 (Cumprimento de exigência formal preliminar) + documentos corrigidos, de acordo com o parecer. O pedido com exigência não cumprida ou cumprida fora do prazo não será aceito e terá sua numeração

	anulada.
(21) BR 10 2021 011783-4	Código 2.5 - Exigência - Art. 21 da LPI (22) 16/06/2021 (71) TEAM YOUNG TECHNOLOGY CO., LTD. (TW) Teor da exigência disponível no parecer (pdf) - acesse: Buscaweb no Portal do INPI. Prazo para cumprimento - 30 (Trinta) dias corridos contados do 1º dia útil após essa publicação (não confunda o prazo de 30 dias, com 1 mês ou com 31 dias). Protocole a petição de cumprimento - Guia de Recolhimento da União (GRU) de código 206 (Cumprimento de exigência formal preliminar) + documentos corrigidos, de acordo com o parecer. O pedido com exigência não cumprida ou cumprida fora do prazo não será aceito e terá sua numeração anulada.
(21) BR 10 2021 011785-0	Código 2.5 - Exigência - Art. 21 da LPI (22) 16/06/2021 (71) UNIVERSIDADE FEDERAL DO AGRESTE DE PERNAMBUCO (BR/PE) Teor da exigência disponível no parecer (pdf) - acesse: Buscaweb no Portal do INPI. Prazo para cumprimento - 30 (Trinta) dias corridos contados do 1º dia útil após essa publicação (não confunda o prazo de 30 dias, com 1 mês ou com 31 dias). Protocole a petição de cumprimento - Guia de Recolhimento da União (GRU) de código 206 (Cumprimento de exigência formal preliminar) + documentos corrigidos, de acordo com o parecer. O pedido com exigência não cumprida ou cumprida fora do prazo não será aceito e terá sua numeração anulada.
(21) BR 10 2021 011804-0	Código 2.5 - Exigência - Art. 21 da LPI (22) 17/06/2021 (71) VLADIMIR KUDRJAWZEW (BR/SP) ; FRANZ GUILLERMO MUNOZ IBANEZ (BR/RJ) Teor da exigência disponível no parecer (pdf) - acesse: Buscaweb no Portal do INPI. Prazo para cumprimento - 30 (Trinta) dias corridos contados do 1º dia útil após essa publicação (não confunda o prazo de 30 dias, com 1 mês ou com 31 dias). Protocole a petição de cumprimento - Guia de Recolhimento da União (GRU) de código 206 (Cumprimento de exigência formal preliminar) + documentos corrigidos, de acordo com o parecer. O pedido com exigência não cumprida ou cumprida fora do prazo não será aceito e terá sua numeração anulada.
(21) BR 10 2021 011811-3	Código 2.5 - Exigência - Art. 21 da LPI (22) 17/06/2021 (71) SOCIEDADE CARITATIVA E LITERÁRIA SÃO FRANCISCO DE ASSIS ZONA NORTE (BR/RS)

	Teor da exigência disponível no parecer (pdf) - acesse: Buscaweb no Portal do INPI. Prazo para cumprimento - 30 (Trinta) dias corridos contados do 1º dia útil após essa publicação (não confunda o prazo de 30 dias, com 1 mês ou com 31 dias). Protocole a petição de cumprimento - Guia de Recolhimento da União (GRU) de código 206 (Cumprimento de exigência formal preliminar) + documentos corrigidos, de acordo com o parecer. O pedido com exigência não cumprida ou cumprida fora do prazo não será aceito e terá sua numeração anulada.
(21) BR 10 2021 011816-4	Código 2.5 - Exigência - Art. 21 da LPI (22) 17/06/2021 (71) CARLOS HENRIQUE DA SILVA FERREIRA (BR/SP) Teor da exigência disponível no parecer (pdf) - acesse: Buscaweb no Portal do INPI. Prazo para cumprimento - 30 (Trinta) dias corridos contados do 1º dia útil após essa publicação (não confunda o prazo de 30 dias, com 1 mês ou com 31 dias). Protocole a petição de cumprimento - Guia de Recolhimento da União (GRU) de código 206 (Cumprimento de exigência formal preliminar) + documentos corrigidos, de acordo com o parecer. O pedido com exigência não cumprida ou cumprida fora do prazo não será aceito e terá sua numeração anulada.
(21) BR 10 2021 011821-0	Código 2.5 - Exigência - Art. 21 da LPI (22) 17/06/2021 (71) HIDROVERDE EQUIPAMENTOS AUTOMOTIVOS LTDA - ME (BR/PR) Teor da exigência disponível no parecer (pdf) - acesse: Buscaweb no Portal do INPI. Prazo para cumprimento - 30 (Trinta) dias corridos contados do 1º dia útil após essa publicação (não confunda o prazo de 30 dias, com 1 mês ou com 31 dias). Protocole a petição de cumprimento - Guia de Recolhimento da União (GRU) de código 206 (Cumprimento de exigência formal preliminar) + documentos corrigidos, de acordo com o parecer. O pedido com exigência não cumprida ou cumprida fora do prazo não será aceito e terá sua numeração anulada.
(21) BR 10 2021 011823-7	Código 2.5 - Exigência - Art. 21 da LPI (22) 17/06/2021 (71) CARLOS EDUARDO GONÇALES (BR/SP) Teor da exigência disponível no parecer (pdf) - acesse: Buscaweb no Portal do INPI. Prazo para cumprimento - 30 (Trinta) dias corridos contados do 1º dia útil após essa publicação (não confunda o prazo de 30 dias, com 1 mês ou com 31 dias). Protocole a petição de cumprimento - Guia de Recolhimento da União (GRU) de código 206 (Cumprimento de exigência formal preliminar) + documentos corrigidos, de acordo com o parecer. O pedido com exigência não cumprida ou cumprida fora do prazo não será aceito e terá sua numeração

anulada.

(21) BR 10 2021 011827-0

Código 2.5 - Exigência - Art. 21 da LPI
(22) 17/06/2021
(71) RUY OLIVEIRA DE SOUSA (BR/BA)
Teor da exigência disponível no parecer (pdf) - acesse: Buscaweb no Portal do INPI. Prazo para cumprimento - 30 (Trinta) dias corridos contados do 1º dia útil após essa publicação (não confunda o prazo de 30 dias, com 1 mês ou com 31 dias). Protocole a petição de cumprimento - Guia de Recolhimento da União (GRU) de código 206 (Cumprimento de exigência formal preliminar) + documentos corrigidos, de acordo com o parecer. O pedido com exigência não cumprida ou cumprida fora do prazo não será aceito e terá sua numeração anulada.

(21) BR 10 2021 012107-6

Código 2.5 - Exigência - Art. 21 da LPI
(22) 18/06/2021
(71) CAIBI ARTEFATOS DE CIMENTO LTDA EPP (BR/SC)
Teor da exigência disponível no parecer (pdf) - acesse: Buscaweb no Portal do INPI. Prazo para cumprimento - 30 (Trinta) dias corridos contados do 1º dia útil após essa publicação (não confunda o prazo de 30 dias, com 1 mês ou com 31 dias). Protocole a petição de cumprimento - Guia de Recolhimento da União (GRU) de código 206 (Cumprimento de exigência formal preliminar) + documentos corrigidos, de acordo com o parecer. O pedido com exigência não cumprida ou cumprida fora do prazo não será aceito e terá sua numeração anulada.

(21) BR 10 2021 012161-0

Código 2.5 - Exigência - Art. 21 da LPI
(22) 18/06/2021
(71) OSKAR FRECH GMBH + CO. KG (DE)
Teor da exigência disponível no parecer (pdf) - acesse: Buscaweb no Portal do INPI. Prazo para cumprimento - 30 (Trinta) dias corridos contados do 1º dia útil após essa publicação (não confunda o prazo de 30 dias, com 1 mês ou com 31 dias). Protocole a petição de cumprimento - Guia de Recolhimento da União (GRU) de código 206 (Cumprimento de exigência formal preliminar) + documentos corrigidos, de acordo com o parecer. O pedido com exigência não cumprida ou cumprida fora do prazo não será aceito e terá sua numeração anulada.

(21) BR 10 2021 012185-8

Código 2.5 - Exigência - Art. 21 da LPI
(22) 18/06/2021
(71) UNIVERSIDADE DE SÃO PAULO - USP (BR/SP)
Teor da exigência disponível no parecer (pdf) - acesse: Buscaweb no Portal do INPI. Prazo para cumprimento - 30 (Trinta) dias corridos contados do 1º dia útil

após essa publicação (não confunda o prazo de 30 dias, com 1 mês ou com 31 dias). Protocole a petição de cumprimento - Guia de Recolhimento da União (GRU) de código 206 (Cumprimento de exigência formal preliminar) + documentos corrigidos, de acordo com o parecer. O pedido com exigência não cumprida ou cumprida fora do prazo não será aceito e terá sua numeração anulada.

---

(21) BR 10 2021 012228-5

Código 2.5 - Exigência - Art. 21 da LPI
(22) 21/06/2021
(71) ABN INDUSTRIA E COMERCIO DE GELADOS E COMESTIVEIS LTDA ME (BR/PR)
Teor da exigência disponível no parecer (pdf) - acesse: Buscaweb no Portal do INPI. Prazo para cumprimento - 30 (Trinta) dias corridos contados do 1º dia útil após essa publicação (não confunda o prazo de 30 dias, com 1 mês ou com 31 dias). Protocole a petição de cumprimento - Guia de Recolhimento da União (GRU) de código 206 (Cumprimento de exigência formal preliminar) + documentos corrigidos, de acordo com o parecer. O pedido com exigência não cumprida ou cumprida fora do prazo não será aceito e terá sua numeração anulada.

---

(21) BR 10 2021 012280-3

Código 2.5 - Exigência - Art. 21 da LPI
(22) 21/06/2021
(71) POLLIANY CRISTHINY BENETTI MOTA (BR/RO)
Teor da exigência disponível no parecer (pdf) - acesse: Buscaweb no Portal do INPI. Prazo para cumprimento - 30 (Trinta) dias corridos contados do 1º dia útil após essa publicação (não confunda o prazo de 30 dias, com 1 mês ou com 31 dias). Protocole a petição de cumprimento - Guia de Recolhimento da União (GRU) de código 206 (Cumprimento de exigência formal preliminar) + documentos corrigidos, de acordo com o parecer. O pedido com exigência não cumprida ou cumprida fora do prazo não será aceito e terá sua numeração anulada.

---

(21) BR 10 2021 012291-9

Código 2.5 - Exigência - Art. 21 da LPI
(22) 21/06/2021
(71) UNIVERSIDADE FEDERAL DE MINAS GERAIS (BR/MG) ; MEDICONCHIP DESENVOLVIMENTO TECNOLÓGICO LTDA (BR/MG)
Teor da exigência disponível no parecer (pdf) - acesse: Buscaweb no Portal do INPI. Prazo para cumprimento - 30 (Trinta) dias corridos contados do 1º dia útil após essa publicação (não confunda o prazo de 30 dias, com 1 mês ou com 31 dias). Protocole a petição de cumprimento - Guia de Recolhimento da União (GRU) de código 206 (Cumprimento de exigência formal preliminar) + documentos corrigidos, de acordo com o parecer. O pedido com exigência não cumprida ou cumprida fora do prazo não será aceito e terá sua numeração

anulada.

(21) BR 12 2021 011164-2 A2

Código 2.5 - Exigência - Art. 21 da LPI
(22) 03/07/2014
(71) DSM IP ASSETS B.V. (NL)
Teor da exigência disponível no parecer (pdf) - acesse: Buscaweb no Portal do INPI. Prazo para cumprimento - 30 (Trinta) dias corridos contados do 1º dia útil após essa publicação (não confunda o prazo de 30 dias, com 1 mês ou com 31 dias). Protocole a petição de cumprimento - Guia de Recolhimento da União (GRU) de código 206 (Cumprimento de exigência formal preliminar) + documentos corrigidos, de acordo com o parecer. O pedido com exigência não cumprida ou cumprida fora do prazo não será aceito e terá sua numeração anulada. Dividido do PCT 11 2016 000034-0 (2ª exigência)

(21) BR 12 2021 012811-1 A2

Código 2.5 - Exigência - Art. 21 da LPI
(22) 23/12/2016
(71) VALNEVA AUSTRIA GMBH (AT)
Teor da exigência disponível no parecer (pdf) - acesse: Buscaweb no Portal do INPI. Prazo para cumprimento - 30 (Trinta) dias corridos contados do 1º dia útil após essa publicação (não confunda o prazo de 30 dias, com 1 mês ou com 31 dias). Protocole a petição de cumprimento - Guia de Recolhimento da União (GRU) de código 206 (Cumprimento de exigência formal preliminar) + documentos corrigidos, de acordo com o parecer. O pedido com exigência não cumprida ou cumprida fora do prazo não será aceito e terá sua numeração anulada. Dividido do PCT 11 2018 012873-2

(21) BR 12 2021 012945-2 A2

Código 2.5 - Exigência - Art. 21 da LPI
(22) 11/03/2016
(71) WINGS THERAPEUTICS, INC. (US)
Teor da exigência disponível no parecer (pdf) - acesse: Buscaweb no Portal do INPI. Prazo para cumprimento - 30 (Trinta) dias corridos contados do 1º dia útil após essa publicação (não confunda o prazo de 30 dias, com 1 mês ou com 31 dias). Protocole a petição de cumprimento - Guia de Recolhimento da União (GRU) de código 206 (Cumprimento de exigência formal preliminar) + documentos corrigidos, de acordo com o parecer. O pedido com exigência não cumprida ou cumprida fora do prazo não será aceito e terá sua numeração anulada. Dividido do PCT 11 2017 019225-0

(21) BR 12 2021 014851-1 A8

Código 2.5 - Exigência - Art. 21 da LPI
(22) 02/03/2017
(71) NIPPON STEEL CORPORATION (JP) ; VALLOUREC OIL AND GAS FRANCE (FR)
Teor da exigência disponível no parecer (pdf) - acesse: Buscaweb no Portal do

	INPI. Prazo para cumprimento - 30 (Trinta) dias corridos contados do 1º dia útil após essa publicação (não confunda o prazo de 30 dias, com 1 mês ou com 31 dias). Protocole a petição de cumprimento - Guia de Recolhimento da União (GRU) de código 206 (Cumprimento de exigência formal preliminar) + documentos corrigidos, de acordo com o parecer. O pedido com exigência não cumprida ou cumprida fora do prazo não será aceito e terá sua numeração anulada. Dividido do PCT 11 2018 009005-0
(21) BR 12 2021 014979-8 A2	Código 2.5 - Exigência - Art. 21 da LPI (22) 17/09/2018 (71) FUTURAGENE ISRAEL LTD. (IL) Teor da exigência disponível no parecer (pdf) - acesse: Buscaweb no Portal do INPI. Prazo para cumprimento - 30 (Trinta) dias corridos contados do 1º dia útil após essa publicação (não confunda o prazo de 30 dias, com 1 mês ou com 31 dias). Protocole a petição de cumprimento - Guia de Recolhimento da União (GRU) de código 206 (Cumprimento de exigência formal preliminar) + documentos corrigidos, de acordo com o parecer. O pedido com exigência não cumprida ou cumprida fora do prazo não será aceito e terá sua numeração anulada. Dividido do PCT 11 2020 004268-4
(21) BR 13 2021 011770-1	Código 2.5 - Exigência - Art. 21 da LPI (22) 16/06/2021 (71) MARCELO GUIMARÃES (BR/SP) ; ARMANDO ZARA POMPEU (BR/SP) ; PRISCILA BONATI GRIMBERGS POMPEU (BR/SP) Teor da exigência disponível no parecer (pdf) - acesse: Buscaweb no Portal do INPI. Prazo para cumprimento - 30 (Trinta) dias corridos contados do 1º dia útil após essa publicação (não confunda o prazo de 30 dias, com 1 mês ou com 31 dias). Protocole a petição de cumprimento - Guia de Recolhimento da União (GRU) de código 206 (Cumprimento de exigência formal preliminar) + documentos corrigidos, de acordo com o parecer. O pedido com exigência não cumprida ou cumprida fora do prazo não será aceito e terá sua numeração anulada.
(21) BR 13 2021 012044-3	Código 2.5 - Exigência - Art. 21 da LPI (22) 18/06/2021 (71) FÁBRICA DE MÁQUINAS COPLING LTDA (BR/SP) Teor da exigência disponível no parecer (pdf) - acesse: Buscaweb no Portal do INPI. Prazo para cumprimento - 30 (Trinta) dias corridos contados do 1º dia útil após essa publicação (não confunda o prazo de 30 dias, com 1 mês ou com 31 dias). Protocole a petição de cumprimento - Guia de Recolhimento da União (GRU) de código 206 (Cumprimento de exigência formal preliminar) + documentos corrigidos, de acordo com o parecer. O pedido com exigência não cumprida ou cumprida fora do prazo não será aceito e terá sua numeração

	anulada.
(21) BR 20 2019 017272-5 U2	Código 2.5 - Exigência - Art. 21 da LPI (22) 19/08/2019 (71) RAFAEL MOURA LIMA 37427546881 (BR/SP) Teor da exigência disponível no parecer (pdf) - acesse: Buscaweb no Portal do INPI. Prazo para cumprimento - 30 (Trinta) dias corridos contados do 1º dia útil após essa publicação (não confunda o prazo de 30 dias, com 1 mês ou com 31 dias). Protocole a petição de cumprimento - Guia de Recolhimento da União (GRU) de código 206 (Cumprimento de exigência formal preliminar) + documentos corrigidos, de acordo com o parecer. O pedido com exigência não cumprida ou cumprida fora do prazo não será aceito e terá sua numeração anulada.
(21) BR 20 2021 000137-8	Código 2.5 - Exigência - Art. 21 da LPI (22) 05/01/2021 (71) EVERTON RANGEL BISPO (BR/RJ) ; LEANDRO ZUMPECHIATT DA SILVA MOTTA (BR/RJ) Teor da exigência disponível no parecer (pdf) - acesse: Buscaweb no Portal do INPI. Prazo para cumprimento - 30 (Trinta) dias corridos contados do 1º dia útil após essa publicação (não confunda o prazo de 30 dias, com 1 mês ou com 31 dias). Protocole a petição de cumprimento - Guia de Recolhimento da União (GRU) de código 206 (Cumprimento de exigência formal preliminar) + documentos corrigidos, de acordo com o parecer. O pedido com exigência não cumprida ou cumprida fora do prazo não será aceito e terá sua numeração anulada.
(21) BR 20 2021 001476-3	Código 2.5 - Exigência - Art. 21 da LPI (22) 26/01/2021 (71) SHELDER CAMARGO DA SILVA (BR/SP) Teor da exigência disponível no parecer (pdf) - acesse: Buscaweb no Portal do INPI. Prazo para cumprimento - 30 (Trinta) dias corridos contados do 1º dia útil após essa publicação (não confunda o prazo de 30 dias, com 1 mês ou com 31 dias). Protocole a petição de cumprimento - Guia de Recolhimento da União (GRU) de código 206 (Cumprimento de exigência formal preliminar) + documentos corrigidos, de acordo com o parecer. O pedido com exigência não cumprida ou cumprida fora do prazo não será aceito e terá sua numeração anulada.
(21) BR 20 2021 001823-8	Código 2.5 - Exigência - Art. 21 da LPI (22) 29/01/2021 (71) UNIVERSIDADE DA INTEGRAÇÃO INTERNACIONAL DA LUSOFONIA AFRO-BRASILEIRA (UNILAB) (BR/CE) ; SABI YARI MOÏSE BANDIRI (BR/CE)

	Teor da exigência disponível no parecer (pdf) - acesse: Buscaweb no Portal do INPI. Prazo para cumprimento - 30 (Trinta) dias corridos contados do 1º dia útil após essa publicação (não confunda o prazo de 30 dias, com 1 mês ou com 31 dias). Protocole a petição de cumprimento - Guia de Recolhimento da União (GRU) de código 206 (Cumprimento de exigência formal preliminar) + documentos corrigidos, de acordo com o parecer. O pedido com exigência não cumprida ou cumprida fora do prazo não será aceito e terá sua numeração anulada.
(21) BR 20 2021 002018-6	Código 2.5 - Exigência - Art. 21 da LPI (22) 03/02/2021 (71) SOMMA COMERCIO DE EQUIPAMENTOS INDUSTRIAIS LTDA ME (BR/SP) Teor da exigência disponível no parecer (pdf) - acesse: Buscaweb no Portal do INPI. Prazo para cumprimento - 30 (Trinta) dias corridos contados do 1º dia útil após essa publicação (não confunda o prazo de 30 dias, com 1 mês ou com 31 dias). Protocole a petição de cumprimento - Guia de Recolhimento da União (GRU) de código 206 (Cumprimento de exigência formal preliminar) + documentos corrigidos, de acordo com o parecer. O pedido com exigência não cumprida ou cumprida fora do prazo não será aceito e terá sua numeração anulada.
(21) BR 20 2021 006359-4	Código 2.5 - Exigência - Art. 21 da LPI (22) 01/04/2021 (71) GRAPHBURY SOLUCOES INTELIGENTES LTDA (BR/SC) Teor da exigência disponível no parecer (pdf) - acesse: Buscaweb no Portal do INPI. Prazo para cumprimento - 30 (Trinta) dias corridos contados do 1º dia útil após essa publicação (não confunda o prazo de 30 dias, com 1 mês ou com 31 dias). Protocole a petição de cumprimento - Guia de Recolhimento da União (GRU) de código 206 (Cumprimento de exigência formal preliminar) + documentos corrigidos, de acordo com o parecer. O pedido com exigência não cumprida ou cumprida fora do prazo não será aceito e terá sua numeração anulada.
(21) BR 20 2021 007259-3	Código 2.5 - Exigência - Art. 21 da LPI (22) 16/04/2021 (71) CHOPEIRAS ELTZ LTDA - ME (BR/RS) Teor da exigência disponível no parecer (pdf) - acesse: Buscaweb no Portal do INPI. Prazo para cumprimento - 30 (Trinta) dias corridos contados do 1º dia útil após essa publicação (não confunda o prazo de 30 dias, com 1 mês ou com 31 dias). Protocole a petição de cumprimento - Guia de Recolhimento da União (GRU) de código 206 (Cumprimento de exigência formal preliminar) + documentos corrigidos, de acordo com o parecer. O pedido com exigência não cumprida ou cumprida fora do prazo não será aceito e terá sua numeração

anulada.

(21) BR 20 2021 007381-6

Código 2.5 - Exigência - Art. 21 da LPI
(22) 16/04/2021
(71) RAYSA MARJORIE PEREIRA MASTELLINI (BR/PR) ; RAYSA MARJORIE PEREIRA MASTELLINI (BR/PR)
Teor da exigência disponível no parecer (pdf) - acesse: Buscaweb no Portal do INPI. Prazo para cumprimento - 30 (Trinta) dias corridos contados do 1º dia útil após essa publicação (não confunda o prazo de 30 dias, com 1 mês ou com 31 dias). Protocole a petição de cumprimento - Guia de Recolhimento da União (GRU) de código 206 (Cumprimento de exigência formal preliminar) + documentos corrigidos, de acordo com o parecer. O pedido com exigência não cumprida ou cumprida fora do prazo não será aceito e terá sua numeração anulada.

(21) BR 20 2021 007590-8

Código 2.5 - Exigência - Art. 21 da LPI
(22) 21/04/2021
(71) ELAINE ALVES TERRA (BR/MG)
Teor da exigência disponível no parecer (pdf) - acesse: Buscaweb no Portal do INPI. Prazo para cumprimento - 30 (Trinta) dias corridos contados do 1º dia útil após essa publicação (não confunda o prazo de 30 dias, com 1 mês ou com 31 dias). Protocole a petição de cumprimento - Guia de Recolhimento da União (GRU) de código 206 (Cumprimento de exigência formal preliminar) + documentos corrigidos, de acordo com o parecer. O pedido com exigência não cumprida ou cumprida fora do prazo não será aceito e terá sua numeração anulada.

(21) BR 20 2021 007764-1

Código 2.5 - Exigência - Art. 21 da LPI
(22) 23/04/2021
(71) ACA INDUSTRIA E COMERCIO DE PECAS PARA AR CONDICIONADO LTDA (BR/PR)
Teor da exigência disponível no parecer (pdf) - acesse: Buscaweb no Portal do INPI. Prazo para cumprimento - 30 (Trinta) dias corridos contados do 1º dia útil após essa publicação (não confunda o prazo de 30 dias, com 1 mês ou com 31 dias). Protocole a petição de cumprimento - Guia de Recolhimento da União (GRU) de código 206 (Cumprimento de exigência formal preliminar) + documentos corrigidos, de acordo com o parecer. O pedido com exigência não cumprida ou cumprida fora do prazo não será aceito e terá sua numeração anulada.

(21) BR 20 2021 011197-1

Código 2.5 - Exigência - Art. 21 da LPI
(22) 10/06/2021
(71) IZQ COMUNICAÇÃO LTDA (BR/MG)

	Teor da exigência disponível no parecer (pdf) - acesse: Buscaweb no Portal do INPI. Prazo para cumprimento - 30 (Trinta) dias corridos contados do 1º dia útil após essa publicação (não confunda o prazo de 30 dias, com 1 mês ou com 31 dias). Protocole a petição de cumprimento - Guia de Recolhimento da União (GRU) de código 206 (Cumprimento de exigência formal preliminar) + documentos corrigidos, de acordo com o parecer. O pedido com exigência não cumprida ou cumprida fora do prazo não será aceito e terá sua numeração anulada.
(21) BR 20 2021 011452-0	Código 2.5 - Exigência - Art. 21 da LPI (22) 12/06/2021 (71) KATHIANNE MOTA LOPES (BR/BA) Teor da exigência disponível no parecer (pdf) - acesse: Buscaweb no Portal do INPI. Prazo para cumprimento - 30 (Trinta) dias corridos contados do 1º dia útil após essa publicação (não confunda o prazo de 30 dias, com 1 mês ou com 31 dias). Protocole a petição de cumprimento - Guia de Recolhimento da União (GRU) de código 206 (Cumprimento de exigência formal preliminar) + documentos corrigidos, de acordo com o parecer. O pedido com exigência não cumprida ou cumprida fora do prazo não será aceito e terá sua numeração anulada.
(21) BR 20 2021 011634-5	Código 2.5 - Exigência - Art. 21 da LPI (22) 15/06/2021 (71) LOG TANK COMÉRCIO E SERVIÇOS LTDA (BR/RJ) Teor da exigência disponível no parecer (pdf) - acesse: Buscaweb no Portal do INPI. Prazo para cumprimento - 30 (Trinta) dias corridos contados do 1º dia útil após essa publicação (não confunda o prazo de 30 dias, com 1 mês ou com 31 dias). Protocole a petição de cumprimento - Guia de Recolhimento da União (GRU) de código 206 (Cumprimento de exigência formal preliminar) + documentos corrigidos, de acordo com o parecer. O pedido com exigência não cumprida ou cumprida fora do prazo não será aceito e terá sua numeração anulada.
(21) BR 20 2021 011639-6	Código 2.5 - Exigência - Art. 21 da LPI (22) 15/06/2021 (71) ZEFERINO & CIA LTDA (BR/MT) Teor da exigência disponível no parecer (pdf) - acesse: Buscaweb no Portal do INPI. Prazo para cumprimento - 30 (Trinta) dias corridos contados do 1º dia útil após essa publicação (não confunda o prazo de 30 dias, com 1 mês ou com 31 dias). Protocole a petição de cumprimento - Guia de Recolhimento da União (GRU) de código 206 (Cumprimento de exigência formal preliminar) + documentos corrigidos, de acordo com o parecer. O pedido com exigência não cumprida ou cumprida fora do prazo não será aceito e terá sua numeração

	anulada.
(21) BR 20 2021 011640-0	Código 2.5 - Exigência - Art. 21 da LPI (22) 15/06/2021 (71) LOG TANK COMÉRCIO E SERVIÇOS LTDA (BR/RJ) Teor da exigência disponível no parecer (pdf) - acesse: Buscaweb no Portal do INPI. Prazo para cumprimento - 30 (Trinta) dias corridos contados do 1º dia útil após essa publicação (não confunda o prazo de 30 dias, com 1 mês ou com 31 dias). Protocole a petição de cumprimento - Guia de Recolhimento da União (GRU) de código 206 (Cumprimento de exigência formal preliminar) + documentos corrigidos, de acordo com o parecer. O pedido com exigência não cumprida ou cumprida fora do prazo não será aceito e terá sua numeração anulada.
(21) BR 20 2021 011664-7	Código 2.5 - Exigência - Art. 21 da LPI (22) 15/06/2021 (71) TXT BOX PRESENTES E DECORAÇÕES LTDA ME (BR/PR) Teor da exigência disponível no parecer (pdf) - acesse: Buscaweb no Portal do INPI. Prazo para cumprimento - 30 (Trinta) dias corridos contados do 1º dia útil após essa publicação (não confunda o prazo de 30 dias, com 1 mês ou com 31 dias). Protocole a petição de cumprimento - Guia de Recolhimento da União (GRU) de código 206 (Cumprimento de exigência formal preliminar) + documentos corrigidos, de acordo com o parecer. O pedido com exigência não cumprida ou cumprida fora do prazo não será aceito e terá sua numeração anulada.
(21) BR 20 2021 011674-4	Código 2.5 - Exigência - Art. 21 da LPI (22) 16/06/2021 (71) FERNANDO AUGUSTO DA SILVEIRA (BR/MG) ; MARIANNE GONÇALVES BARBOSA (BR/MG) ; HERCULES GUSTAVO DOS SANTOS SARMENTO (BR/MG) ; ELIS MARINA DE FREITAS (BR/MG) Teor da exigência disponível no parecer (pdf) - acesse: Buscaweb no Portal do INPI. Prazo para cumprimento - 30 (Trinta) dias corridos contados do 1º dia útil após essa publicação (não confunda o prazo de 30 dias, com 1 mês ou com 31 dias). Protocole a petição de cumprimento - Guia de Recolhimento da União (GRU) de código 206 (Cumprimento de exigência formal preliminar) + documentos corrigidos, de acordo com o parecer. O pedido com exigência não cumprida ou cumprida fora do prazo não será aceito e terá sua numeração anulada.
(21) BR 20 2021 011682-5	Código 2.5 - Exigência - Art. 21 da LPI (22) 16/06/2021 (71) ANTONIO CARLOS CAMARGO DO AMARAL (BR/SP)

	Teor da exigência disponível no parecer (pdf) - acesse: Buscaweb no Portal do INPI. Prazo para cumprimento - 30 (Trinta) dias corridos contados do 1º dia útil após essa publicação (não confunda o prazo de 30 dias, com 1 mês ou com 31 dias). Protocole a petição de cumprimento - Guia de Recolhimento da União (GRU) de código 206 (Cumprimento de exigência formal preliminar) + documentos corrigidos, de acordo com o parecer. O pedido com exigência não cumprida ou cumprida fora do prazo não será aceito e terá sua numeração anulada.
(21) BR 20 2021 011690-6	Código 2.5 - Exigência - Art. 21 da LPI (22) 16/06/2021 (71) ALBERICO GERARDO SANTORO (AR) Teor da exigência disponível no parecer (pdf) - acesse: Buscaweb no Portal do INPI. Prazo para cumprimento - 30 (Trinta) dias corridos contados do 1º dia útil após essa publicação (não confunda o prazo de 30 dias, com 1 mês ou com 31 dias). Protocole a petição de cumprimento - Guia de Recolhimento da União (GRU) de código 206 (Cumprimento de exigência formal preliminar) + documentos corrigidos, de acordo com o parecer. O pedido com exigência não cumprida ou cumprida fora do prazo não será aceito e terá sua numeração anulada.
(21) BR 20 2021 011710-4	Código 2.5 - Exigência - Art. 21 da LPI (22) 16/06/2021 (71) BAMBU INDUSTRIA E COMERCIO DE PISCINAS LTDA (BR/RS) Teor da exigência disponível no parecer (pdf) - acesse: Buscaweb no Portal do INPI. Prazo para cumprimento - 30 (Trinta) dias corridos contados do 1º dia útil após essa publicação (não confunda o prazo de 30 dias, com 1 mês ou com 31 dias). Protocole a petição de cumprimento - Guia de Recolhimento da União (GRU) de código 206 (Cumprimento de exigência formal preliminar) + documentos corrigidos, de acordo com o parecer. O pedido com exigência não cumprida ou cumprida fora do prazo não será aceito e terá sua numeração anulada.
(21) BR 20 2021 011767-8	Código 2.5 - Exigência - Art. 21 da LPI (22) 16/06/2021 (71) TERMOLAR S/A (BR/RS) Teor da exigência disponível no parecer (pdf) - acesse: Buscaweb no Portal do INPI. Prazo para cumprimento - 30 (Trinta) dias corridos contados do 1º dia útil após essa publicação (não confunda o prazo de 30 dias, com 1 mês ou com 31 dias). Protocole a petição de cumprimento - Guia de Recolhimento da União (GRU) de código 206 (Cumprimento de exigência formal preliminar) + documentos corrigidos, de acordo com o parecer. O pedido com exigência não cumprida ou cumprida fora do prazo não será aceito e terá sua numeração

	anulada.
(21) BR 20 2021 011800-3	Código 2.5 - Exigência - Art. 21 da LPI (22) 16/06/2021 (71) ALEXANDRE DE LIMA (BR/PE) Teor da exigência disponível no parecer (pdf) - acesse: Buscaweb no Portal do INPI. Prazo para cumprimento - 30 (Trinta) dias corridos contados do 1º dia útil após essa publicação (não confunda o prazo de 30 dias, com 1 mês ou com 31 dias). Protocole a petição de cumprimento - Guia de Recolhimento da União (GRU) de código 206 (Cumprimento de exigência formal preliminar) + documentos corrigidos, de acordo com o parecer. O pedido com exigência não cumprida ou cumprida fora do prazo não será aceito e terá sua numeração anulada.
(21) BR 20 2021 011802-0	Código 2.5 - Exigência - Art. 21 da LPI (22) 17/06/2021 (71) METALÚRGICA CROÁCIA EIRELI EPP (BR/PR) Teor da exigência disponível no parecer (pdf) - acesse: Buscaweb no Portal do INPI. Prazo para cumprimento - 30 (Trinta) dias corridos contados do 1º dia útil após essa publicação (não confunda o prazo de 30 dias, com 1 mês ou com 31 dias). Protocole a petição de cumprimento - Guia de Recolhimento da União (GRU) de código 206 (Cumprimento de exigência formal preliminar) + documentos corrigidos, de acordo com o parecer. O pedido com exigência não cumprida ou cumprida fora do prazo não será aceito e terá sua numeração anulada.
(21) BR 20 2021 011810-0	Código 2.5 - Exigência - Art. 21 da LPI (22) 17/06/2021 (71) ANA PAULA MONTE (BR/SP) Teor da exigência disponível no parecer (pdf) - acesse: Buscaweb no Portal do INPI. Prazo para cumprimento - 30 (Trinta) dias corridos contados do 1º dia útil após essa publicação (não confunda o prazo de 30 dias, com 1 mês ou com 31 dias). Protocole a petição de cumprimento - Guia de Recolhimento da União (GRU) de código 206 (Cumprimento de exigência formal preliminar) + documentos corrigidos, de acordo com o parecer. O pedido com exigência não cumprida ou cumprida fora do prazo não será aceito e terá sua numeração anulada.
(21) BR 20 2021 011831-3	Código 2.5 - Exigência - Art. 21 da LPI (22) 17/06/2021 (71) TEADIT JUNTAS LTDA (BR/SP) Teor da exigência disponível no parecer (pdf) - acesse: Buscaweb no Portal do INPI. Prazo para cumprimento - 30 (Trinta) dias corridos contados do 1º dia útil

após essa publicação (não confunda o prazo de 30 dias, com 1 mês ou com 31 dias). Protocole a petição de cumprimento - Guia de Recolhimento da União (GRU) de código 206 (Cumprimento de exigência formal preliminar) + documentos corrigidos, de acordo com o parecer. O pedido com exigência não cumprida ou cumprida fora do prazo não será aceito e terá sua numeração anulada.

---

(21) BR 20 2021 011889-5

Código 2.5 - Exigência - Art. 21 da LPI
(22) 17/06/2021
(71) LOURENÇO STANGHERLIN (BR/RS)
Teor da exigência disponível no parecer (pdf) - acesse: Buscaweb no Portal do INPI. Prazo para cumprimento - 30 (Trinta) dias corridos contados do 1º dia útil após essa publicação (não confunda o prazo de 30 dias, com 1 mês ou com 31 dias). Protocole a petição de cumprimento - Guia de Recolhimento da União (GRU) de código 206 (Cumprimento de exigência formal preliminar) + documentos corrigidos, de acordo com o parecer. O pedido com exigência não cumprida ou cumprida fora do prazo não será aceito e terá sua numeração anulada.

---

(21) BR 20 2021 011901-8

Código 2.5 - Exigência - Art. 21 da LPI
(22) 17/06/2021
(71) ENVOLVE AMBIENTES SEGUROS LTDA (BR/PR)
Teor da exigência disponível no parecer (pdf) - acesse: Buscaweb no Portal do INPI. Prazo para cumprimento - 30 (Trinta) dias corridos contados do 1º dia útil após essa publicação (não confunda o prazo de 30 dias, com 1 mês ou com 31 dias). Protocole a petição de cumprimento - Guia de Recolhimento da União (GRU) de código 206 (Cumprimento de exigência formal preliminar) + documentos corrigidos, de acordo com o parecer. O pedido com exigência não cumprida ou cumprida fora do prazo não será aceito e terá sua numeração anulada.

---

(21) BR 20 2021 011919-0

Código 2.5 - Exigência - Art. 21 da LPI
(22) 17/06/2021
(71) CONFISEG INDUSTRIA E COMERCIO DE ALUMINIO LTDA (BR/SP)
Teor da exigência disponível no parecer (pdf) - acesse: Buscaweb no Portal do INPI. Prazo para cumprimento - 30 (Trinta) dias corridos contados do 1º dia útil após essa publicação (não confunda o prazo de 30 dias, com 1 mês ou com 31 dias). Protocole a petição de cumprimento - Guia de Recolhimento da União (GRU) de código 206 (Cumprimento de exigência formal preliminar) + documentos corrigidos, de acordo com o parecer. O pedido com exigência não cumprida ou cumprida fora do prazo não será aceito e terá sua numeração anulada.

(21) BR 20 2021 011934-4

Código 2.5 - Exigência - Art. 21 da LPI
(22) 17/06/2021
(71) HENRIQUE CARLOS MARTINS DE ARAÚJO (BR/BA)
Teor da exigência disponível no parecer (pdf) - acesse: Buscaweb no Portal do INPI. Prazo para cumprimento - 30 (Trinta) dias corridos contados do 1º dia útil após essa publicação (não confunda o prazo de 30 dias, com 1 mês ou com 31 dias). Protocole a petição de cumprimento - Guia de Recolhimento da União (GRU) de código 206 (Cumprimento de exigência formal preliminar) + documentos corrigidos, de acordo com o parecer. O pedido com exigência não cumprida ou cumprida fora do prazo não será aceito e terá sua numeração anulada.

(21) BR 20 2021 011971-9

Código 2.5 - Exigência - Art. 21 da LPI
(22) 17/06/2021
(71) FLAVIUS COTAIT RUGGIERO (BR/SP)
Teor da exigência disponível no parecer (pdf) - acesse: Buscaweb no Portal do INPI. Prazo para cumprimento - 30 (Trinta) dias corridos contados do 1º dia útil após essa publicação (não confunda o prazo de 30 dias, com 1 mês ou com 31 dias). Protocole a petição de cumprimento - Guia de Recolhimento da União (GRU) de código 206 (Cumprimento de exigência formal preliminar) + documentos corrigidos, de acordo com o parecer. O pedido com exigência não cumprida ou cumprida fora do prazo não será aceito e terá sua numeração anulada.

(21) BR 20 2021 011995-6

Código 2.5 - Exigência - Art. 21 da LPI
(22) 18/06/2021
(71) LEANDRO JOSE DA SILVA (BR/MG)
Teor da exigência disponível no parecer (pdf) - acesse: Buscaweb no Portal do INPI. Prazo para cumprimento - 30 (Trinta) dias corridos contados do 1º dia útil após essa publicação (não confunda o prazo de 30 dias, com 1 mês ou com 31 dias). Protocole a petição de cumprimento - Guia de Recolhimento da União (GRU) de código 206 (Cumprimento de exigência formal preliminar) + documentos corrigidos, de acordo com o parecer. O pedido com exigência não cumprida ou cumprida fora do prazo não será aceito e terá sua numeração anulada.

(21) BR 20 2021 012006-7

Código 2.5 - Exigência - Art. 21 da LPI
(22) 18/06/2021
(71) FERNANDO BATISTA DA ROCHA (BR/RJ)
Teor da exigência disponível no parecer (pdf) - acesse: Buscaweb no Portal do INPI. Prazo para cumprimento - 30 (Trinta) dias corridos contados do 1º dia útil após essa publicação (não confunda o prazo de 30 dias, com 1 mês ou com 31 dias). Protocole a petição de cumprimento - Guia de Recolhimento da União (GRU) de código 206 (Cumprimento de exigência formal preliminar) +

	documentos corrigidos, de acordo com o parecer. O pedido com exigência não cumprida ou cumprida fora do prazo não será aceito e terá sua numeração anulada.
(21) BR 20 2021 012008-3	Código 2.5 - Exigência - Art. 21 da LPI (22) 18/06/2021 (71) WILSON JOVANNY TIRADO PINTO (BR/PE) Teor da exigência disponível no parecer (pdf) - acesse: Buscaweb no Portal do INPI. Prazo para cumprimento - 30 (Trinta) dias corridos contados do 1º dia útil após essa publicação (não confunda o prazo de 30 dias, com 1 mês ou com 31 dias). Protocole a petição de cumprimento - Guia de Recolhimento da União (GRU) de código 206 (Cumprimento de exigência formal preliminar) + documentos corrigidos, de acordo com o parecer. O pedido com exigência não cumprida ou cumprida fora do prazo não será aceito e terá sua numeração anulada.
(21) BR 20 2021 012672-3	Código 2.5 - Exigência - Art. 21 da LPI (22) 25/06/2021 (71) AGRO UP AGRICULTURA E AGROINDUSTRIA LTDA (BR/PR) Teor da exigência disponível no parecer (pdf) - acesse: Buscaweb no Portal do INPI. Prazo para cumprimento - 30 (Trinta) dias corridos contados do 1º dia útil após essa publicação (não confunda o prazo de 30 dias, com 1 mês ou com 31 dias). Protocole a petição de cumprimento - Guia de Recolhimento da União (GRU) de código 206 (Cumprimento de exigência formal preliminar) + documentos corrigidos, de acordo com o parecer. O pedido com exigência não cumprida ou cumprida fora do prazo não será aceito e terá sua numeração anulada.

Código 2.6 - Publicação Anulada

Anulada a publicação por ter sido indevida.

---

(21) BR 10 2020 019055-5

Código 2.6 - Publicação Anulada
(22) 23/09/2020
(71) COMPANHIA ENERGÉTICA MANAUARA (BR/AM) ; COMPANHIA ENERGÉTICA POTIGUAR (BR/RN) ; COMPANHIA ENERGÉTICA CANDEIAS (BR/BA) ; INSTITUTO FEDERAL DE EDUCAÇÃO, CIÊNCIA E TECNOLOGIA DE MATO GROSSO DO SUL (BR/MS) ; UNIVERSIDADE FEDERAL DE MATO GROSSO DO SUL (BR/MS)
Anulada a publicação código 2.5 na RPI nº 2615 de 17/02/2021 por ter sido indevida.

---

(21) BR 20 2021 010866-0

Código 2.6 - Publicação Anulada
(22) 04/06/2021
(71) TOUFIC YANNI EFEICHE (BR/SP)
Anulada a publicação código 2.5 na RPI nº 2639 de 03/08/2021 por ter sido indevida.

Código 2.10 - Requerimento de Pedido de Patente ou Certificado de Adição de Invenção

Notificação de requerimento de pedido de patente ou certificado de adição de invenção. Será realizado o exame formal a fim de verificação do Art. 19 da Lei nº 9.279/96 e IN 031/2013.

(21) BR 10 2021 015274-5	Código 2.10 - Requerimento de Pedido de Patente ou Certificado de Adição de Invenção (22) 03/08/2021 (71) AGRION AGRISOLUTIONS SOLUCOES EM NEGOCIOS LTDA (BR/MG) Número de Protocolo '870210070491' em 03/08/2021 08:25 (WB)
(21) BR 10 2021 015275-3	Código 2.10 - Requerimento de Pedido de Patente ou Certificado de Adição de Invenção (22) 03/08/2021 (71) CERA FLOR DA ANA COMÉRCIO DE COSMÉTICOS LTDA. ME. (BR/SP) ; HIGIE PLUS COTTONBABY INDÚSTRIA E COMÉRCIO LTDA (BR/SC) Número de Protocolo '870210070492' em 03/08/2021 08:25 (WB)
(21) BR 10 2021 015280-0	Código 2.10 - Requerimento de Pedido de Patente ou Certificado de Adição de Invenção (22) 03/08/2021 (71) UNIVERSIDADE FEDERAL DE PELOTAS (BR/RS) Número de Protocolo '870210070515' em 03/08/2021 10:21 (WB)
(21) BR 10 2021 015287-7	Código 2.10 - Requerimento de Pedido de Patente ou Certificado de Adição de Invenção (22) 03/08/2021 (71) UNIVERSIDADE FEDERAL DE PELOTAS (BR/RS) Número de Protocolo '870210070542' em 03/08/2021 11:13 (WB)
(21) BR 10 2021 015294-0	Código 2.10 - Requerimento de Pedido de Patente ou Certificado de Adição de Invenção (22) 03/08/2021 (71) NODUS BRASIL LTDA (BR/SP) Número de Protocolo '870210070581' em 03/08/2021 13:07 (WB)
(21) BR 10 2021 015295-8	Código 2.10 - Requerimento de Pedido de Patente ou Certificado de Adição de Invenção (22) 03/08/2021 (71) HENRIQUE GOLDSTEIN (BR/SP)

	Número de Protocolo '870210070582' em 03/08/2021 13:16 (WB)
(21) BR 10 2021 015303-2	Código 2.10 - Requerimento de Pedido de Patente ou Certificado de Adição de Invenção (22) 03/08/2021 (71) MAREL BRASIL COMERCIAL E INDUSTRIAL LTDA (BR/RS) Número de Protocolo '870210070603' em 03/08/2021 14:23 (WB)
(21) BR 10 2021 015308-3	Código 2.10 - Requerimento de Pedido de Patente ou Certificado de Adição de Invenção (22) 03/08/2021 (71) THAÍS DE OLIVEIRA FREIRE (BR/RJ) Número de Protocolo '870210070620' em 03/08/2021 14:58 (WB)
(21) BR 10 2021 015334-2	Código 2.10 - Requerimento de Pedido de Patente ou Certificado de Adição de Invenção (22) 03/08/2021 (71) PEDRO ROBERTO LEMOS NOGUEIRA RELA (BR/CE) Número de Protocolo '870210070726' em 03/08/2021 17:15 (WB)
(21) BR 10 2021 015335-0	Código 2.10 - Requerimento de Pedido de Patente ou Certificado de Adição de Invenção (22) 03/08/2021 (71) UNIVERSIDADE FEDERAL DE VIÇOSA (BR/MG) Número de Protocolo '870210070727' em 03/08/2021 17:16 (WB)
(21) BR 10 2021 015336-9	Código 2.10 - Requerimento de Pedido de Patente ou Certificado de Adição de Invenção (22) 03/08/2021 (71) BRAS-ONDA PAPELAO ONDULADO LTDA (BR/PR) Número de Protocolo '870210070730' em 03/08/2021 17:18 (WB)
(21) BR 10 2021 015350-4	Código 2.10 - Requerimento de Pedido de Patente ou Certificado de Adição de Invenção (22) 03/08/2021 (71) VALDIVINO DE OLIVEIRA (BR/GO) Número de Protocolo '870210070775' em 03/08/2021 20:57 (WB)
(21) BR 10 2021 015357-1	Código 2.10 - Requerimento de Pedido de Patente ou Certificado de Adição de Invenção (22) 04/08/2021 (71) GILBERTO RIBEIRO GOMES JUNIOR (BR/SP) Número de Protocolo '870210070816' em 04/08/2021 09:57 (WB)

(21) BR 10 2021 015359-8	Código 2.10 - Requerimento de Pedido de Patente ou Certificado de Adição de Invenção (22) 04/08/2021 (71) RODNEY MOREIRA DE FIGUEIRÊDO (BR/MG) Número de Protocolo '870210070827' em 04/08/2021 10:38 (WB)
(21) BR 10 2021 015363-6	Código 2.10 - Requerimento de Pedido de Patente ou Certificado de Adição de Invenção (22) 04/08/2021 (71) TOYOTA JIDOSHA KABUSHIKI KAISHA (JP) Número de Protocolo '870210070840' em 04/08/2021 11:04 (WB)
(21) BR 10 2021 015365-2	Código 2.10 - Requerimento de Pedido de Patente ou Certificado de Adição de Invenção (22) 04/08/2021 (71) ELECTRIC INK INDUSTRIA COMERCIO IMPORTAÇÃO EXPORTAÇÃO LTDA (BR/MG) Número de Protocolo '870210070844' em 04/08/2021 11:16 (WB)
(21) BR 10 2021 015376-8	Código 2.10 - Requerimento de Pedido de Patente ou Certificado de Adição de Invenção (22) 04/08/2021 (71) UNIVERSIDADE DE SÃO PAULO - USP (BR/SP) Número de Protocolo '870210070906' em 04/08/2021 13:43 (WB)
(21) BR 10 2021 015378-4	Código 2.10 - Requerimento de Pedido de Patente ou Certificado de Adição de Invenção (22) 04/08/2021 (71) TECNOLOGIA BANCARIA S.A. (BR/SP) Número de Protocolo '870210070913' em 04/08/2021 13:57 (WB)
(21) BR 10 2021 015390-3	Código 2.10 - Requerimento de Pedido de Patente ou Certificado de Adição de Invenção (22) 04/08/2021 (71) SACMI COOPERATIVA MECCANICI IMOLA SOCIETA' COOPERATIVA (IT) Número de Protocolo '870210070945' em 04/08/2021 14:42 (WB)
(21) BR 10 2021 015392-0	Código 2.10 - Requerimento de Pedido de Patente ou Certificado de Adição de Invenção (22) 04/08/2021 (71) AIRBUS OPERATIONS, S.L.U. (ES) ; ALESTIS AEROSPACE, S.L. (ES)

	Número de Protocolo '870210070949' em 04/08/2021 14:45 (WB)
(21) BR 10 2021 015396-2	Código 2.10 - Requerimento de Pedido de Patente ou Certificado de Adição de Invenção (22) 04/08/2021 (71) 2I PRODUTOS ODONTOLÓGICOS E MÉDICO-HOSPITALARES LTDA EPP (BR/PR) Número de Protocolo '870210070959' em 04/08/2021 15:01 (WB)
(21) BR 10 2021 015397-0	Código 2.10 - Requerimento de Pedido de Patente ou Certificado de Adição de Invenção (22) 04/08/2021 (71) UNIVERSIDADE ESTADUAL DE CAMPINAS - UNICAMP (BR/SP) Número de Protocolo '870210070960' em 04/08/2021 15:03 (WB)
(21) BR 10 2021 015401-2	Código 2.10 - Requerimento de Pedido de Patente ou Certificado de Adição de Invenção (22) 04/08/2021 (71) NACIONAL GAS BUTANO DISTRIBUIDORA LTDA (BR/CE) Número de Protocolo '870210070979' em 04/08/2021 15:43 (WB)
(21) BR 10 2021 015402-0	Código 2.10 - Requerimento de Pedido de Patente ou Certificado de Adição de Invenção (22) 04/08/2021 (71) MUELLER FOGÕES LTDA. (BR/SC) Número de Protocolo '870210070981' em 04/08/2021 15:46 (WB)
(21) BR 10 2021 015409-8	Código 2.10 - Requerimento de Pedido de Patente ou Certificado de Adição de Invenção (22) 04/08/2021 (71) AMBEV S.A (BR/SP) ; UNIVERSIDADE DE SÃO PAULO - USP (BR/SP) Número de Protocolo '870210071000' em 04/08/2021 16:14 (WB)
(21) BR 10 2021 015410-1	Código 2.10 - Requerimento de Pedido de Patente ou Certificado de Adição de Invenção (22) 04/08/2021 (71) IVAN LUCIO (BR/MG) Número de Protocolo '870210071007' em 04/08/2021 16:22 (WB)
(21) BR 10 2021 015411-0	Código 2.10 - Requerimento de Pedido de Patente ou Certificado de Adição de Invenção (22) 04/08/2021 (71) UNIVERSIDADE FEDERAL DE MINAS GERAIS (BR/MG) ; KUNUMI

	SERVIÇOS EM TECNOLOGIA DA INFORMAÇÃO S/A (BR/MG) Número de Protocolo '870210071010' em 04/08/2021 16:25 (WB)
(21) BR 10 2021 015418-7	Código 2.10 - Requerimento de Pedido de Patente ou Certificado de Adição de Invenção (22) 04/08/2021 (71) ROBOTREND MOBILIDADE, LOGÍSTICA E SIMULAÇÃO LTDA (BR/SC) ; PAULO CESAR FARACO GUIMARAES (BR/SC) Número de Protocolo '870210071046' em 04/08/2021 17:08 (WB)
(21) BR 10 2021 015423-3	Código 2.10 - Requerimento de Pedido de Patente ou Certificado de Adição de Invenção (22) 04/08/2021 (71) RICIERI JULIANO FARHERR (BR/RS) ; DANIEL CRISTIANO MARTINS (BR/RS) ; DARCIO NESTOR KRUMENNAUER (BR/RS) Número de Protocolo '870210071065' em 04/08/2021 17:42 (WB)
(21) BR 10 2021 015430-6	Código 2.10 - Requerimento de Pedido de Patente ou Certificado de Adição de Invenção (22) 04/08/2021 (71) ARMANDO JUSTINO ALVES (BR/SP) Número de Protocolo '870210071096' em 04/08/2021 19:55 (WB)
(21) BR 10 2021 015440-3	Código 2.10 - Requerimento de Pedido de Patente ou Certificado de Adição de Invenção (22) 05/08/2021 (71) UNIVERSIDADE ESTADUAL DE LONDRINA (BR/PR) Número de Protocolo '870210071166' em 05/08/2021 10:12 (WB)
(21) BR 10 2021 015441-1	Código 2.10 - Requerimento de Pedido de Patente ou Certificado de Adição de Invenção (22) 05/08/2021 (71) MUELLER FOGÕES LTDA. (BR/SC) Número de Protocolo '870210071170' em 05/08/2021 10:19 (WB)
(21) BR 10 2021 015443-8	Código 2.10 - Requerimento de Pedido de Patente ou Certificado de Adição de Invenção (22) 05/08/2021 (71) UNIVERSIDADE FEDERAL DA PARAIBA (BR/PB) Número de Protocolo '870210071177' em 05/08/2021 10:26 (WB)
(21) BR 10 2021 015447-0	Código 2.10 - Requerimento de Pedido de Patente ou Certificado de Adição de Invenção

	(22) 05/08/2021 (71) LUIS HIDEKI TAKAHARA (BR/PR) Número de Protocolo '870210071209' em 05/08/2021 11:03 (WB)
(21) BR 10 2021 015448-9	Código 2.10 - Requerimento de Pedido de Patente ou Certificado de Adição de Invenção (22) 05/08/2021 (71) AIR PRODUCTS AND CHEMICALS, INC (US) Número de Protocolo '870210071221' em 05/08/2021 11:15 (WB)
(21) BR 10 2021 015450-0	Código 2.10 - Requerimento de Pedido de Patente ou Certificado de Adição de Invenção (22) 05/08/2021 (71) INDÚSTRIAS ROMI S.A (BR/SP) Número de Protocolo '870210071238' em 05/08/2021 11:41 (WB)
(21) BR 10 2021 015457-8	Código 2.10 - Requerimento de Pedido de Patente ou Certificado de Adição de Invenção (22) 05/08/2021 (71) FABIO DE PAULA SCHMID (BR/GO) Número de Protocolo '870210071289' em 05/08/2021 12:47 (WB)
(21) BR 10 2021 015458-6	Código 2.10 - Requerimento de Pedido de Patente ou Certificado de Adição de Invenção (22) 05/08/2021 (71) ULISSES ADAMI (BR/SC) Número de Protocolo '870210071291' em 05/08/2021 12:50 (WB)
(21) BR 10 2021 015461-6	Código 2.10 - Requerimento de Pedido de Patente ou Certificado de Adição de Invenção (22) 05/08/2021 (71) EDIMILSON CAVALCANTE DA FONSECA (BR/AM) Número de Protocolo '870210071313' em 05/08/2021 13:33 (WB)
(21) BR 10 2021 015464-0	Código 2.10 - Requerimento de Pedido de Patente ou Certificado de Adição de Invenção (22) 05/08/2021 (71) UNIVERSIDADE ESTADUAL PAULISTA JULIO DE MESQUITA FILHO (BR/SP) Número de Protocolo '870210071319' em 05/08/2021 13:46 (WB)
(21) BR 10 2021 015472-1	Código 2.10 - Requerimento de Pedido de Patente ou Certificado de Adição de Invenção

	(22) 05/08/2021 (71) VICTOR EDUARDO BASSO (BR/SP) Número de Protocolo '870210071386' em 05/08/2021 15:14 (WB)
(21) BR 10 2021 015473-0	Código 2.10 - Requerimento de Pedido de Patente ou Certificado de Adição de Invenção (22) 05/08/2021 (71) GAYATRI SOLUÇÕES AMBIENTAIS LTDA (BR/SC) Número de Protocolo '870210071392' em 05/08/2021 15:19 (WB)
(21) BR 10 2021 015474-8	Código 2.10 - Requerimento de Pedido de Patente ou Certificado de Adição de Invenção (22) 05/08/2021 (71) H G INDUSTRIA E COMÉRCIO LTDA - EPP (BR/MG) Número de Protocolo '870210071400' em 05/08/2021 15:23 (WB)
(21) BR 10 2021 015482-9	Código 2.10 - Requerimento de Pedido de Patente ou Certificado de Adição de Invenção (22) 05/08/2021 (71) GENERAL ELECTRIC RENOVABLES ESPAÑA, S.L. (ES) Número de Protocolo '870210071453' em 05/08/2021 16:03 (WB)
(21) BR 10 2021 015486-1	Código 2.10 - Requerimento de Pedido de Patente ou Certificado de Adição de Invenção (22) 05/08/2021 (71) ACHÉ LABORATÓRIOS FARMACÊUTICOS S.A. (BR/SP) Número de Protocolo '870210071487' em 05/08/2021 16:28 (WB)
(21) BR 10 2021 015488-8	Código 2.10 - Requerimento de Pedido de Patente ou Certificado de Adição de Invenção (22) 05/08/2021 (71) TITO LIVIO QUINTELA CANILLE (BR/SP) ; FABIO ZOPONI (BR/SP) Número de Protocolo '870210071497' em 05/08/2021 16:39 (WB)
(21) BR 10 2021 015489-6	Código 2.10 - Requerimento de Pedido de Patente ou Certificado de Adição de Invenção (22) 05/08/2021 (71) VALE S.A. (BR/RJ) Número de Protocolo '870210071500' em 05/08/2021 16:43 (WB)
(21) BR 10 2021 015492-6	Código 2.10 - Requerimento de Pedido de Patente ou Certificado de Adição de Invenção (22) 05/08/2021

	(71) EMERSON CORDEIRO DE OLIVEIRA (BR/MS) Número de Protocolo '870210071523' em 05/08/2021 16:59 (WB)
(21) BR 10 2021 015493-4	Código 2.10 - Requerimento de Pedido de Patente ou Certificado de Adição de Invenção (22) 05/08/2021 (71) FCA FIAT CHRYSLER AUTOMOVEIS BRASIL LTDA (BR/MG) Número de Protocolo '870210071528' em 05/08/2021 17:00 (WB)
(21) BR 10 2021 015498-5	Código 2.10 - Requerimento de Pedido de Patente ou Certificado de Adição de Invenção (22) 05/08/2021 (71) STA INDUSTRIA LTDA ME (BR/GO) Número de Protocolo '870210071559' em 05/08/2021 17:28 (WB)
(21) BR 10 2021 015500-0	Código 2.10 - Requerimento de Pedido de Patente ou Certificado de Adição de Invenção (22) 05/08/2021 (71) DIEGO MENDES VIANA (BR/MG) Número de Protocolo '870210071568' em 05/08/2021 17:38 (WB)
(21) BR 10 2021 015510-8	Código 2.10 - Requerimento de Pedido de Patente ou Certificado de Adição de Invenção (22) 05/08/2021 (71) THEOPHILO OTTONI - ESTUDOS, PROJETOS E TECNOLOGIA EM RECURSOS HIDRÍCOS LTDA (BR/RJ) Número de Protocolo '870210071606' em 05/08/2021 23:48 (WB)
(21) BR 10 2021 015512-4	Código 2.10 - Requerimento de Pedido de Patente ou Certificado de Adição de Invenção (22) 06/08/2021 (71) THAIS BRITO DE MOURA FREIRE (BR/RN) Número de Protocolo '870210071609' em 06/08/2021 00:42 (WB)
(21) BR 10 2021 015516-7	Código 2.10 - Requerimento de Pedido de Patente ou Certificado de Adição de Invenção (22) 06/08/2021 (71) D&M BATERIAS E SERVIÇOS LTDA - ME (BR/GO) Número de Protocolo '870210071668' em 06/08/2021 10:18 (WB)
(21) BR 10 2021 015522-1	Código 2.10 - Requerimento de Pedido de Patente ou Certificado de Adição de Invenção (22) 06/08/2021

	(71) FUNDAÇÃO UNIVERSIDADE FEDERAL DE SÃO CARLOS (BR/SP) ; UNIVERSIDADE FEDERAL DE UBERLÂNDIA - UFU (BR/MG) Número de Protocolo '870210071714' em 06/08/2021 11:19 (WB)
(21) BR 10 2021 015525-6	Código 2.10 - Requerimento de Pedido de Patente ou Certificado de Adição de Invenção (22) 06/08/2021 (71) TAYA CANVAS (SHANGHAI) COMPANY LIMITED (CN) Número de Protocolo '870210071718' em 06/08/2021 11:21 (WB)
(21) BR 10 2021 015528-0	Código 2.10 - Requerimento de Pedido de Patente ou Certificado de Adição de Invenção (22) 06/08/2021 (71) INSTITUTO FEDERAL SUL-RIO-GRANDENSE (BR/RS) Número de Protocolo '870210071731' em 06/08/2021 11:40 (WB)
(21) BR 10 2021 015542-6	Código 2.10 - Requerimento de Pedido de Patente ou Certificado de Adição de Invenção (22) 06/08/2021 (71) VALERIA APARECIDA CANDIDA 076171077640 (BR/MG) Número de Protocolo '870210071809' em 06/08/2021 13:36 (WB)
(21) BR 10 2021 015543-4	Código 2.10 - Requerimento de Pedido de Patente ou Certificado de Adição de Invenção (22) 06/08/2021 (71) CALMECON - CALDEIRARIA, ESTRUTURAS METALICAS E CONSTRUCOES LTDA (BR/SP) Número de Protocolo '870210071814' em 06/08/2021 13:42 (WB)
(21) BR 10 2021 015555-8	Código 2.10 - Requerimento de Pedido de Patente ou Certificado de Adição de Invenção (22) 06/08/2021 (71) DEERE & COMPANY (US) Número de Protocolo '870210071848' em 06/08/2021 14:27 (WB)
(21) BR 10 2021 015557-4	Código 2.10 - Requerimento de Pedido de Patente ou Certificado de Adição de Invenção (22) 06/08/2021 (71) GRANAFER'S DESENVOLVIMENTO INDÚSTRIA E COMÉRCIO (BR/SP) Número de Protocolo '870210071851' em 06/08/2021 14:30 (WB)
(21) BR 10 2021 015558-2	Código 2.10 - Requerimento de Pedido de Patente ou Certificado de Adição de Invenção

	(22) 06/08/2021 (71) JOSÉ CARLOS TAVARES CARVALHO (BR/AP) ; UNIVERSIDADE FEDERAL DO AMAPÁ (BR/AP) Número de Protocolo '870210071854' em 06/08/2021 14:38 (WB)
(21) BR 10 2021 015566-3	Código 2.10 - Requerimento de Pedido de Patente ou Certificado de Adição de Invenção (22) 06/08/2021 (71) MAXXIMA ASSESSORIA EM COMERCIO EXTERIOR EIRELI ME (BR/SP) Número de Protocolo '870210071930' em 06/08/2021 15:26 (WB)
(21) BR 10 2021 015572-8	Código 2.10 - Requerimento de Pedido de Patente ou Certificado de Adição de Invenção (22) 06/08/2021 (71) GABRIEL COSTA DE ARAÚJO (BR/RJ) ; VINICIUS SCHOTT GAMEIRO (BR/RJ) Número de Protocolo '870210071950' em 06/08/2021 15:42 (WB)
(21) BR 10 2021 015573-6	Código 2.10 - Requerimento de Pedido de Patente ou Certificado de Adição de Invenção (22) 06/08/2021 (71) CHEMYUNION LTDA (BR/SP) Número de Protocolo '870210071958' em 06/08/2021 15:52 (WB)
(21) BR 10 2021 015579-5	Código 2.10 - Requerimento de Pedido de Patente ou Certificado de Adição de Invenção (22) 06/08/2021 (71) HBI S.R.L. (IT) Número de Protocolo '870210071987' em 06/08/2021 16:16 (WB)
(21) BR 10 2021 015582-5	Código 2.10 - Requerimento de Pedido de Patente ou Certificado de Adição de Invenção (22) 06/08/2021 (71) JINHUA WANFENG TOOLS FACTORY (CN) Número de Protocolo '870210072000' em 06/08/2021 16:26 (WB)
(21) BR 10 2021 015589-2	Código 2.10 - Requerimento de Pedido de Patente ou Certificado de Adição de Invenção (22) 06/08/2021 (71) RAFAEL PEREIRA DA ROCHA (BR/ES) Número de Protocolo '870210072023' em 06/08/2021 16:50 (WB)
(21) BR 10 2021 015590-6	Código 2.10 - Requerimento de Pedido de Patente ou Certificado de Adição de

	Invenção (22) 06/08/2021 (71) UNIVERSIDADE FEDERAL DO PARÁ (BR/PA) Número de Protocolo '870210072027' em 06/08/2021 16:55 (WB)
(21) BR 10 2021 015593-0	Código 2.10 - Requerimento de Pedido de Patente ou Certificado de Adição de Invenção (22) 06/08/2021 (71) UNIVERSIDADE DO ESTADO DO RIO DE JANEIRO (BR/RJ) Número de Protocolo '870210072035' em 06/08/2021 17:01 (WB)
(21) BR 10 2021 015594-9	Código 2.10 - Requerimento de Pedido de Patente ou Certificado de Adição de Invenção (22) 06/08/2021 (71) DEERE & COMPANY (US) Número de Protocolo '870210072036' em 06/08/2021 17:04 (WB)
(21) BR 10 2021 015595-7	Código 2.10 - Requerimento de Pedido de Patente ou Certificado de Adição de Invenção (22) 06/08/2021 (71) MHM CINTAS LTDA. - M.E. (BR/MG) Número de Protocolo '870210072044' em 06/08/2021 17:10 (WB)
(21) BR 10 2021 015597-3	Código 2.10 - Requerimento de Pedido de Patente ou Certificado de Adição de Invenção (22) 06/08/2021 (71) POLAR TÉCNICA COMERCIAL E INDUSTRIAL LTDA (BR/SP) ; POWERPIC REPRESENTAÇÕES LTDA (BR/SP) Número de Protocolo '870210072053' em 06/08/2021 17:22 (WB)
(21) BR 10 2021 015604-0	Código 2.10 - Requerimento de Pedido de Patente ou Certificado de Adição de Invenção (22) 06/08/2021 (71) ENRIQUE MENOTTI PESCARMONA (AR) Número de Protocolo '870210072091' em 06/08/2021 18:12 (WB)
(21) BR 10 2021 015605-8	Código 2.10 - Requerimento de Pedido de Patente ou Certificado de Adição de Invenção (22) 06/08/2021 (71) INDIAN OIL CORPORATION LIMITED. (IN) ; DEPARTMENT OF BIOTECHNOLOGY (IN) Número de Protocolo '870210072095' em 06/08/2021 18:17 (WB)

(21) BR 10 2021 015611-2	Código 2.10 - Requerimento de Pedido de Patente ou Certificado de Adição de Invenção (22) 06/08/2021 (71) ELEANDRO BATISTA DE OLIVEIRA (BR/ES) Número de Protocolo '870210072168' em 06/08/2021 21:45 (WB)
(21) BR 10 2021 015612-0	Código 2.10 - Requerimento de Pedido de Patente ou Certificado de Adição de Invenção (22) 08/08/2021 (71) TERRA VIVA RECUPERAÇÃO DE RESÍDUOS MINERAIS LTDA (BR/MG) ; EVANDRO MORAES DA GAMA (BR/MG) Número de Protocolo '870210072209' em 08/08/2021 23:08 (WB)
(21) BR 10 2021 015613-9	Código 2.10 - Requerimento de Pedido de Patente ou Certificado de Adição de Invenção (22) 09/08/2021 (71) FERNANDO FIAMINGHI MOLDES - EPP (BR/RS) Número de Protocolo '870210072218' em 09/08/2021 08:57 (WB)
(21) BR 10 2021 015622-8	Código 2.10 - Requerimento de Pedido de Patente ou Certificado de Adição de Invenção (22) 09/08/2021 (71) SUMAYA ALVES DE LIMA FRANCO (BR/PR) Número de Protocolo '870210072285' em 09/08/2021 10:56 (WB)
(21) BR 10 2021 015623-6	Código 2.10 - Requerimento de Pedido de Patente ou Certificado de Adição de Invenção (22) 09/08/2021 (71) UNIVERSIDADE FEDERAL DO ESPÍRITO SANTO - UFES (BR/ES) Número de Protocolo '870210072318' em 09/08/2021 11:26 (WB)
(21) BR 10 2021 015624-4	Código 2.10 - Requerimento de Pedido de Patente ou Certificado de Adição de Invenção (22) 09/08/2021 (71) LUÍS CLÁUDIO SOARES (BR/SP) Número de Protocolo '870210072322' em 09/08/2021 11:35 (WB)
(21) BR 10 2021 015629-5	Código 2.10 - Requerimento de Pedido de Patente ou Certificado de Adição de Invenção (22) 09/08/2021 (71) MCM INDÚSTRIA E COMÉRCIO DE ENGRENAGENS E TRANSMISSÕES LTDA (BR/RS) Número de Protocolo '870210072353' em 09/08/2021 12:31 (WB)

(21) BR 10 2021 015633-3	Código 2.10 - Requerimento de Pedido de Patente ou Certificado de Adição de Invenção (22) 09/08/2021 (71) EDUARDO D'AMORIM TEIXEIRA (BR/PE) Número de Protocolo '870210072399' em 09/08/2021 13:48 (WB)
(21) BR 10 2021 015637-6	Código 2.10 - Requerimento de Pedido de Patente ou Certificado de Adição de Invenção (22) 09/08/2021 (71) UNIVERSIDADE FEDERAL RURAL DE PERNAMBUCO (BR/PE) ; UNIVERSIDADE FEDERAL DE PERNAMBUCO (BR/PE) Número de Protocolo '870210072420' em 09/08/2021 14:23 (WB)
(21) BR 10 2021 015646-5	Código 2.10 - Requerimento de Pedido de Patente ou Certificado de Adição de Invenção (22) 09/08/2021 (71) FUNDAÇÃO UNIVERSIDADE FEDERAL DE SÃO CARLOS (BR/SP) Número de Protocolo '870210072460' em 09/08/2021 14:56 (WB)
(21) BR 10 2021 015652-0	Código 2.10 - Requerimento de Pedido de Patente ou Certificado de Adição de Invenção (22) 09/08/2021 (71) THE BOEING COMPANY (US) Número de Protocolo '870210072518' em 09/08/2021 15:46 (WB)
(21) BR 10 2021 015655-4	Código 2.10 - Requerimento de Pedido de Patente ou Certificado de Adição de Invenção (22) 09/08/2021 (71) NINGBO EONKEY OPTICAL COMMUNICATION CO. LTD (CN) Número de Protocolo '870210072553' em 09/08/2021 16:19 (WB)
(21) BR 10 2021 015666-0	Código 2.10 - Requerimento de Pedido de Patente ou Certificado de Adição de Invenção (22) 09/08/2021 (71) HUAWEI TECHNOLOGIES CO., LTD. (CN) Número de Protocolo '870210072610' em 09/08/2021 17:22 (WB)
(21) BR 10 2021 015667-8	Código 2.10 - Requerimento de Pedido de Patente ou Certificado de Adição de Invenção (22) 09/08/2021 (71) TMT-TAPPING MEASURING TECHNOLOGY GMBH (DE) Número de Protocolo '870210072618' em 09/08/2021 17:31 (WB)

(21) BR 10 2021 015681-3	Código 2.10 - Requerimento de Pedido de Patente ou Certificado de Adição de Invenção (22) 09/08/2021 (71) UNIVERSIDADE FEDERAL DE SANTA CATARINA (BR/SC) Número de Protocolo '870210072704' em 09/08/2021 20:21 (WB)
(21) BR 12 2021 015343-4 A2	Código 2.10 - Requerimento de Pedido de Patente ou Certificado de Adição de Invenção (22) 12/10/2011 (62) BR 11 2013 008772-2 12/10/2011 (71) CONSUMO EM VERDE - BIOTECNOLOGIA DAS PLANTAS, S.A. (PT) Número de Protocolo '870210070751' em 03/08/2021 17:56 (WB)
(21) BR 12 2021 015379-5 A2	Código 2.10 - Requerimento de Pedido de Patente ou Certificado de Adição de Invenção (22) 12/01/2017 (62) BR 11 2018 014208-5 12/01/2017 (71) ARR-MAZ PRODUCTS, L.P. (US) Número de Protocolo '870210070914' em 04/08/2021 14:00 (WB)
(21) BR 12 2021 015383-3 A2	Código 2.10 - Requerimento de Pedido de Patente ou Certificado de Adição de Invenção (22) 06/08/2018 (62) BR 11 2020 002589-5 06/08/2018 (71) KULTEVAT, INC. (US) Número de Protocolo '870210070926' em 04/08/2021 14:21 (WB)
(21) BR 12 2021 015391-4 A2	Código 2.10 - Requerimento de Pedido de Patente ou Certificado de Adição de Invenção (22) 06/08/2018 (62) BR 11 2020 002590-9 06/08/2018 (71) KULTEVAT, INC. (US) Número de Protocolo '870210070948' em 04/08/2021 14:43 (WB)
(21) BR 12 2021 015416-3 A2	Código 2.10 - Requerimento de Pedido de Patente ou Certificado de Adição de Invenção (22) 19/02/2016 (62) BR 11 2017 017700-5 19/02/2016 (71) FUSION PHARMACEUTICALS INC. (CA) Número de Protocolo '870210071036' em 04/08/2021 16:55 (WB)
(21) BR 12 2021 015417-1 A2	Código 2.10 - Requerimento de Pedido de Patente ou Certificado de Adição de

	Invenção (22) 14/08/2014 (62) BR 11 2016 003533-0 14/08/2014 (71) SYNGULON SA (BE) Número de Protocolo '870210071044' em 04/08/2021 17:07 (WB)
(21) BR 12 2021 015420-1 A2	Código 2.10 - Requerimento de Pedido de Patente ou Certificado de Adição de Invenção (22) 30/07/2014 (62) BR 11 2016 003152-0 30/07/2014 (71) INSTITUTE OF GENETICS AND DEVELOPMENTAL BIOLOGY (CN) ; PLANT BIOSCIENCE LIMITED (GB) Número de Protocolo '870210071059' em 04/08/2021 17:33 (WB)
(21) BR 12 2021 015452-0 A2	Código 2.10 - Requerimento de Pedido de Patente ou Certificado de Adição de Invenção (22) 04/05/2017 (62) BR 11 2018 072795-4 04/05/2017 (71) PHYSICIAN'S SEAL, LLC (US) Número de Protocolo '870210071254' em 05/08/2021 12:00 (WB)
(21) BR 12 2021 015470-8 A2	Código 2.10 - Requerimento de Pedido de Patente ou Certificado de Adição de Invenção (22) 28/08/2018 (62) BR 11 2020 009519-2 28/08/2018 (71) QUALCOMM INCORPORATED (US) Número de Protocolo '870210071374' em 05/08/2021 15:02 (WB)
(21) BR 12 2021 015471-6 A2	Código 2.10 - Requerimento de Pedido de Patente ou Certificado de Adição de Invenção (22) 12/01/2009 (62) PI 0907423-6 12/01/2009 (71) REATA PHARMACEUTICALS, INC. (US) ; TRUSTEES OF DARTMOUTH COLLEGE (US) Número de Protocolo '870210071382' em 05/08/2021 15:09 (WB)
(21) BR 12 2021 015502-0 A2	Código 2.10 - Requerimento de Pedido de Patente ou Certificado de Adição de Invenção (22) 12/03/2014 (62) BR 11 2015 023635-9 12/03/2014 (71) TAKEDA VACCINES, INC. (US) ; THE GOVERNMENT OF THE UNITED STATES OF AMERICA, AS REPRESENTED BY, THE SECRETARY OF THE DEPARTMENT OF HEALTH AND HUMAN SERVICES, CENTERS FOR

	DISEASE CONTROL AND PREVENTION TECHNOLOGY (US) Número de Protocolo '870210071570' em 05/08/2021 17:43 (WB)
(21) BR 12 2021 015503-8 A2	Código 2.10 - Requerimento de Pedido de Patente ou Certificado de Adição de Invenção (22) 12/03/2014 (62) BR 11 2015 023635-9 12/03/2014 (71) TAKEDA VACCINES, INC. (US) ; THE GOVERNMENT OF THE UNITED STATES OF AMERICA, AS REPRESENTED BY, THE SECRETARY OF THE DEPARTMENT OF HEALTH AND HUMAN SERVICES, CENTERS FOR DISEASE CONTROL AND PREVENTION TECHNOLOGY (US) Número de Protocolo '870210071575' em 05/08/2021 17:47 (WB)
(21) BR 12 2021 015506-2 A2	Código 2.10 - Requerimento de Pedido de Patente ou Certificado de Adição de Invenção (22) 07/03/2013 (62) BR 11 2014 021897-8 07/03/2013 (71) ASTELLAS PHARMA INC. (JP) Número de Protocolo '870210071584' em 05/08/2021 18:43 (WB)
(21) BR 12 2021 015508-9 A2	Código 2.10 - Requerimento de Pedido de Patente ou Certificado de Adição de Invenção (22) 08/08/2012 (62) BR 11 2014 003037-5 08/08/2012 (71) EVOLVA SA (CH) Número de Protocolo '870210071597' em 05/08/2021 21:08 (WB)
(21) BR 12 2021 015509-7 A2	Código 2.10 - Requerimento de Pedido de Patente ou Certificado de Adição de Invenção (22) 08/08/2012 (62) BR 11 2014 003037-5 08/08/2012 (71) EVOLVA SA (CH) Número de Protocolo '870210071598' em 05/08/2021 21:11 (WB)
(21) BR 12 2021 015574-7 A2	Código 2.10 - Requerimento de Pedido de Patente ou Certificado de Adição de Invenção (22) 11/06/2012 (62) BR 11 2013 031819-8 11/06/2012 (71) MERSANA THERAPEUTICS, INC. (US) Número de Protocolo '870210071962' em 06/08/2021 15:56 (WB)
(21) BR 12 2021 015578-0 A8	Código 2.10 - Requerimento de Pedido de Patente ou Certificado de Adição de Invenção

	(22) 25/07/2012 (62) BR 10 2012 019434-1 25/07/2012 (71) DOW AGROSCIENCES LLC (US) Número de Protocolo '870210071981' em 06/08/2021 16:09 (WB)
(21) BR 12 2021 015619-0 A2	Código 2.10 - Requerimento de Pedido de Patente ou Certificado de Adição de Invenção (22) 14/03/2014 (62) BR 11 2015 021478-9 14/03/2014 (71) DOW AGROSCIENCES LLC (US) Número de Protocolo '870210072267' em 09/08/2021 10:34 (WB)
(21) BR 12 2021 015641-7 A2	Código 2.10 - Requerimento de Pedido de Patente ou Certificado de Adição de Invenção (22) 20/06/2016 (62) BR 11 2017 025181-7 20/06/2016 (71) MBP (MAURITIUS) LTD (MU) Número de Protocolo '870210072435' em 09/08/2021 14:37 (WB)
(21) BR 12 2021 015660-3 A8	Código 2.10 - Requerimento de Pedido de Patente ou Certificado de Adição de Invenção (22) 30/03/2012 (62) BR 11 2013 025221-9 30/03/2012 (71) CHUGAI SEIYAKU KABUSHIKI KAISHA (JP) Número de Protocolo '870210072585' em 09/08/2021 16:59 (WB)
(21) BR 12 2021 015662-0 A8	Código 2.10 - Requerimento de Pedido de Patente ou Certificado de Adição de Invenção (22) 30/03/2012 (62) BR 11 2013 025221-9 30/03/2012 (71) CHUGAI SEIYAKU KABUSHIKI KAISHA (JP) Número de Protocolo '870210072597' em 09/08/2021 17:09 (WB)
(21) BR 12 2021 015663-8 A2	Código 2.10 - Requerimento de Pedido de Patente ou Certificado de Adição de Invenção (22) 27/10/2011 (62) BR 11 2013 010338-8 27/10/2011 (71) GLAXOSMITHKLINE BIOLOGICALS S.A. (BE) Número de Protocolo '870210072598' em 09/08/2021 17:09 (WB)
(21) BR 13 2021 015330-9	Código 2.10 - Requerimento de Pedido de Patente ou Certificado de Adição de Invenção (22) 03/08/2021

	(61) BR 10 2021 013663-4 11/07/2021 (71) OSVALDO DALLA COLETTA (BR/SP) Número de Protocolo '870210070715' em 03/08/2021 17:03 (WB)
(21) BR 13 2021 015348-1	Código 2.10 - Requerimento de Pedido de Patente ou Certificado de Adição de Invenção (22) 03/08/2021 (61) BR 11 2021 012457-8 03/01/2020 (71) BRANE COGNITIVES PTE. LTD. (SG) Número de Protocolo '870210070770' em 03/08/2021 20:15 (WB)
(21) BR 13 2021 015615-4	Código 2.10 - Requerimento de Pedido de Patente ou Certificado de Adição de Invenção (22) 09/08/2021 (61) BR 10 2014 008645-5 10/04/2014 (71) RICARDO SOARES VALENTINI (BR/MG) Número de Protocolo '870210072248' em 09/08/2021 10:17 (WB)
(21) BR 20 2021 015273-2	Código 2.10 - Requerimento de Pedido de Patente ou Certificado de Adição de Invenção (22) 02/08/2021 (71) EDUARDO HENRIQUE OMENA BASTOS (BR/AL) Número de Protocolo '870210070474' em 02/08/2021 23:09 (WB)
(21) BR 20 2021 015276-7	Código 2.10 - Requerimento de Pedido de Patente ou Certificado de Adição de Invenção (22) 03/08/2021 (71) RICARDO DRESCH (BR/PR) Número de Protocolo '870210070493' em 03/08/2021 08:26 (WB)
(21) BR 20 2021 015282-1	Código 2.10 - Requerimento de Pedido de Patente ou Certificado de Adição de Invenção (22) 03/08/2021 (71) VCJ INJETAVEIS PLASTICOS LTDA (BR/GO) Número de Protocolo '870210070529' em 03/08/2021 10:50 (WB)
(21) BR 20 2021 015288-0	Código 2.10 - Requerimento de Pedido de Patente ou Certificado de Adição de Invenção (22) 03/08/2021 (71) A KLIMPER COMERCIAL EIRELI (BR/SP) Número de Protocolo '870210070554' em 03/08/2021 11:36 (WB)
(21) BR 20 2021 015293-7	Código 2.10 - Requerimento de Pedido de Patente ou Certificado de Adição de

	Invenção (22) 03/08/2021 (71) LUIZ APARECIDO NETO (BR/PR) Número de Protocolo '870210070580' em 03/08/2021 13:01 (WB)
(21) BR 20 2021 015305-4	Código 2.10 - Requerimento de Pedido de Patente ou Certificado de Adição de Invenção (22) 03/08/2021 (71) SANDRO MARIN (BR/SC) Número de Protocolo '870210070611' em 03/08/2021 14:43 (WB)
(21) BR 20 2021 015311-9	Código 2.10 - Requerimento de Pedido de Patente ou Certificado de Adição de Invenção (22) 03/08/2021 (71) JACKSON DE SOUZA AYALA (BR/PR) ; JOAO ANDRE BELEGANTE FARIA (BR/PR) Número de Protocolo '870210070626' em 03/08/2021 15:04 (WB)
(21) BR 20 2021 015320-8	Código 2.10 - Requerimento de Pedido de Patente ou Certificado de Adição de Invenção (22) 03/08/2021 (71) WARLEN (BR/MG) Número de Protocolo '870210070656' em 03/08/2021 15:36 (WB)
(21) BR 20 2021 015326-7	Código 2.10 - Requerimento de Pedido de Patente ou Certificado de Adição de Invenção (22) 03/08/2021 (71) BRASICON BRASILIA CONSTRUÇÕES E CONSULTORIA EIRELI ME (BR/DF) Número de Protocolo '870210070676' em 03/08/2021 16:08 (WB)
(21) BR 20 2021 015331-3	Código 2.10 - Requerimento de Pedido de Patente ou Certificado de Adição de Invenção (22) 03/08/2021 (71) BAGGIO & CORADIN GOURMET LTDA (BR/PR) Número de Protocolo '870210070717' em 03/08/2021 17:08 (WB)
(21) BR 20 2021 015333-0	Código 2.10 - Requerimento de Pedido de Patente ou Certificado de Adição de Invenção (22) 03/08/2021 (71) DAKMARK COMERCIO LTDA EPP (BR/MG) Número de Protocolo '870210070724' em 03/08/2021 17:13 (WB)

(21) BR 20 2021 015339-9	Código 2.10 - Requerimento de Pedido de Patente ou Certificado de Adição de Invenção (22) 03/08/2021 (71) RAYNER DAVID (BR/ES) Número de Protocolo '870210070743' em 03/08/2021 17:40 (WB)
(21) BR 20 2021 015347-0	Código 2.10 - Requerimento de Pedido de Patente ou Certificado de Adição de Invenção (22) 03/08/2021 (71) EVANIR DA SILVA GIORDANI (BR/RS) Número de Protocolo '870210070768' em 03/08/2021 19:17 (WB)
(21) BR 20 2021 015354-2	Código 2.10 - Requerimento de Pedido de Patente ou Certificado de Adição de Invenção (22) 04/08/2021 (71) ALAN DOS SANTOS (BR/SP) Número de Protocolo '870210070805' em 04/08/2021 09:10 (WB)
(21) BR 20 2021 015355-0	Código 2.10 - Requerimento de Pedido de Patente ou Certificado de Adição de Invenção (22) 04/08/2021 (71) WILSON EISI YAMASAKI (BR/SP) ; EDUARDO ROSA YAMASAKI (BR/SP) Número de Protocolo '870210070811' em 04/08/2021 09:38 (WB)
(21) BR 20 2021 015356-9	Código 2.10 - Requerimento de Pedido de Patente ou Certificado de Adição de Invenção (22) 04/08/2021 (71) CARLOS SEVCIUC (BR/SP) Número de Protocolo '870210070812' em 04/08/2021 09:43 (WB)
(21) BR 20 2021 015364-0	Código 2.10 - Requerimento de Pedido de Patente ou Certificado de Adição de Invenção (22) 04/08/2021 (71) LUÍS CARLOS DA ROSA EVANGELISTA (BR/RS) ; MARIA INÊS CORLETA EVANGELISTA (BR/RS) ; DANIEL CORLETA EVANGELISTA (BR/RS) ; RAQUEL CORLETA EVANGELISTA (BR/RS) Número de Protocolo '870210070841' em 04/08/2021 11:09 (WB)
(21) BR 20 2021 015400-0	Código 2.10 - Requerimento de Pedido de Patente ou Certificado de Adição de Invenção (22) 04/08/2021 (71) MÉRCIA FREITAS LIMEIRA 63311887549 (BR/BA) Número de Protocolo '870210070974' em 04/08/2021 15:32 (WB)

(21) BR 20 2021 015403-4	Código 2.10 - Requerimento de Pedido de Patente ou Certificado de Adição de Invenção (22) 04/08/2021 (71) TABITA CRISTINA MADUREIRA DA COSTA KNAACK (BR/RS) Número de Protocolo '870210070987' em 04/08/2021 15:59 (WB)
(21) BR 20 2021 015421-2	Código 2.10 - Requerimento de Pedido de Patente ou Certificado de Adição de Invenção (22) 04/08/2021 (71) RICARDINA DOS SANTOS PINTO (BR/SP) ; EBERSON JORGE DE LIMA (BR/SP) Número de Protocolo '870210071062' em 04/08/2021 17:39 (WB)
(21) BR 20 2021 015426-3	Código 2.10 - Requerimento de Pedido de Patente ou Certificado de Adição de Invenção (22) 04/08/2021 (71) KENNYD WILLKER DANTAS FERREIRA (BR/SP) Número de Protocolo '870210071086' em 04/08/2021 18:53 (WB)
(21) BR 20 2021 015427-1	Código 2.10 - Requerimento de Pedido de Patente ou Certificado de Adição de Invenção (22) 04/08/2021 (71) JAQUELINE DIAS DORNELAS CARDOSO (BR/MG) Número de Protocolo '870210071089' em 04/08/2021 19:01 (WB)
(21) BR 20 2021 015432-8	Código 2.10 - Requerimento de Pedido de Patente ou Certificado de Adição de Invenção (22) 04/08/2021 (71) SOFTWISE POLITECNICA COM E SERV. LTDA (BR/SP) Número de Protocolo '870210071101' em 04/08/2021 20:13 (WB)
(21) BR 20 2021 015436-0	Código 2.10 - Requerimento de Pedido de Patente ou Certificado de Adição de Invenção (22) 05/08/2021 (71) RCPLAST INDÚSTRIA DE ARTEFATOS PLASTICOS EIRELLI (BR/SP) Número de Protocolo '870210071146' em 05/08/2021 09:20 (WB)
(21) BR 20 2021 015445-0	Código 2.10 - Requerimento de Pedido de Patente ou Certificado de Adição de Invenção (22) 05/08/2021 (71) OSCAR DE OLIVEIRA (BR/SP) Número de Protocolo '870210071191' em 05/08/2021 10:45 (WB)

(21) BR 20 2021 015476-0	Código 2.10 - Requerimento de Pedido de Patente ou Certificado de Adição de Invenção (22) 05/08/2021 (71) CESAR AUGUSTO REINALDO (BR/SC) ; JULIANO RODRIGUES SIMON (BR/SC) ; RAFAEL FRASSON DE SOUZA (BR/SC) Número de Protocolo '870210071418' em 05/08/2021 15:38 (WB)
(21) BR 20 2021 015485-9	Código 2.10 - Requerimento de Pedido de Patente ou Certificado de Adição de Invenção (22) 05/08/2021 (71) MÁQUINAS AGRÍCOLAS JACTO S.A. (LIMEIRA) (BR/SP) Número de Protocolo '870210071483' em 05/08/2021 16:26 (WB)
(21) BR 20 2021 015490-5	Código 2.10 - Requerimento de Pedido de Patente ou Certificado de Adição de Invenção (22) 05/08/2021 (71) LIG BRINK INDUSTRIA E COMERCIO DE PLASTICOS LTDA (BR/SP) Número de Protocolo '870210071501' em 05/08/2021 16:44 (WB)
(21) BR 20 2021 015511-1	Código 2.10 - Requerimento de Pedido de Patente ou Certificado de Adição de Invenção (22) 06/08/2021 (71) SERGIO CABRAL CAVALVANTI (BR/RJ) Número de Protocolo '870210071607' em 06/08/2021 00:13 (WB)
(21) BR 20 2021 015520-0	Código 2.10 - Requerimento de Pedido de Patente ou Certificado de Adição de Invenção (22) 06/08/2021 (71) ANDRÉ CIPELLI JUNIOR ME (BR/SP) Número de Protocolo '870210071694' em 06/08/2021 10:57 (WB)
(21) BR 20 2021 015524-3	Código 2.10 - Requerimento de Pedido de Patente ou Certificado de Adição de Invenção (22) 06/08/2021 (71) GLOBAL BLUE CONSULTING AND BUSINESS SOLUTIONS LTDA - EPP (BR/SP) Número de Protocolo '870210071717' em 06/08/2021 11:20 (WB)
(21) BR 20 2021 015526-0	Código 2.10 - Requerimento de Pedido de Patente ou Certificado de Adição de Invenção (22) 06/08/2021 (71) MARCO AURELIO AUGUSTO (BR/SP)

	Número de Protocolo '870210071723' em 06/08/2021 11:30 (WB)
(21) BR 20 2021 015534-0	Código 2.10 - Requerimento de Pedido de Patente ou Certificado de Adição de Invenção (22) 06/08/2021 (71) DEBORA MARCONDES VIEIRA (BR/SP) Número de Protocolo '870210071774' em 06/08/2021 12:36 (WB)
(21) BR 20 2021 015539-1	Código 2.10 - Requerimento de Pedido de Patente ou Certificado de Adição de Invenção (22) 06/08/2021 (71) GMM ENGENHARIA E CONSTRUCAO LTDA. (BR/SP) ; BRUNO LASAS LONG (BR/SP) Número de Protocolo '870210071792' em 06/08/2021 13:05 (WB)
(21) BR 20 2021 015551-0	Código 2.10 - Requerimento de Pedido de Patente ou Certificado de Adição de Invenção (22) 06/08/2021 (71) TURY DO BRASIL INDÚSTRIA E COMÉRCIO LTDA (BR/SP) ; VIT CONSULTORIA EMPRESARIAL LTDA (BR/MS) Número de Protocolo '870210071840' em 06/08/2021 14:22 (WB)
(21) BR 20 2021 015560-0	Código 2.10 - Requerimento de Pedido de Patente ou Certificado de Adição de Invenção (22) 06/08/2021 (71) IDELSON RODRIGUES FERREIRA (BR/MG) Número de Protocolo '870210071868' em 06/08/2021 14:49 (WB)
(21) BR 20 2021 015575-8	Código 2.10 - Requerimento de Pedido de Patente ou Certificado de Adição de Invenção (22) 06/08/2021 (71) MPLASTIC STORE DISTRIBUIDORA DE ARTEFATOS PLASTICOS E METALICOS EIRELI - EPP (BR/SP) Número de Protocolo '870210071965' em 06/08/2021 16:00 (WB)
(21) BR 20 2021 015603-7	Código 2.10 - Requerimento de Pedido de Patente ou Certificado de Adição de Invenção (22) 06/08/2021 (71) MICHAEL ANTÔNIO RODRIGUES DE OLIVEIRA (BR/SP) Número de Protocolo '870210072083' em 06/08/2021 18:00 (WB)
(21) BR 20 2021 015610-0	Código 2.10 - Requerimento de Pedido de Patente ou Certificado de Adição de Invenção

	(22) 06/08/2021 (71) ELEANDRO BATISTA DE OLIVEIRA (BR/ES) Número de Protocolo '870210072167' em 06/08/2021 21:39 (WB)
(21) BR 20 2021 015634-7	Código 2.10 - Requerimento de Pedido de Patente ou Certificado de Adição de Invenção (22) 09/08/2021 (71) LAJESMOR ARTEFATOS DE CIMENTO LTDA (BR/PR) Número de Protocolo '870210072408' em 09/08/2021 14:04 (WB)
(21) BR 20 2021 015657-6	Código 2.10 - Requerimento de Pedido de Patente ou Certificado de Adição de Invenção (22) 09/08/2021 (71) JOSÉ MOURA BARROS FILHO (BR/GO) Número de Protocolo '870210072560' em 09/08/2021 16:31 (WB)
(21) BR 20 2021 015664-9	Código 2.10 - Requerimento de Pedido de Patente ou Certificado de Adição de Invenção (22) 09/08/2021 (71) BRUNO HENRIQUE DOS SANTOS (BR/SP) Número de Protocolo '870210072604' em 09/08/2021 17:13 (WB)
(21) BR 20 2021 015665-7	Código 2.10 - Requerimento de Pedido de Patente ou Certificado de Adição de Invenção (22) 09/08/2021 (71) LUCAS FLORÊNCIO DE SOUZA CMATESERV (BR/SP) Número de Protocolo '870210072608' em 09/08/2021 17:19 (WB)
(21) BR 20 2021 015680-0	Código 2.10 - Requerimento de Pedido de Patente ou Certificado de Adição de Invenção (22) 09/08/2021 (71) PENGER DESENVOLVIMENTO E LICENCIAMENTO DE PROGRAMAS LTDA (BR/PR) Número de Protocolo '870210072703' em 09/08/2021 20:20 (WB)

Código Publicação do Pedido

Código 3.1 - Publicação do Pedido de Patente ou de Certificado de Adição de Invenção

Publicação do pedido depositado (Art. 30 da Lei nº 9.279/96), podendo ser adquirido o folheto com o relatório descritivo, reivindicações, desenhos e resumo do pedido, por quem se interessar, através do endereço eletrônico www.inpi.gov.br - No Acesso rápido - Faça uma busca – Patente. Para acessar, cadastre-se no Portal do INPI e use login e senha. Não sendo o exame requerido, pelo depositante ou qualquer interessado, no prazo de 36 (trinta e seis) meses do depósito, o pedido será arquivado. Publicado o arquivamento do pedido, poderá ser requerido, no prazo de 60 (sessenta) dias, o seu desarquivamento. Não sendo requerido o desarquivamento no prazo anteriormente citado, o pedido será considerado definitivamente arquivado.

---

(21) BR 10 2020 002354-3 A2

Código 3.1 - Publicação do Pedido de Patente ou de Certificado de Adição de Invenção
(22) 04/02/2020
(51) A61M 5/00 (2006.01), A61K 31/728 (2006.01)
(52) A61M 5/00, A61K 31/728
(54) PROCESSO DE RINOMODELAÇÃO ? NARIZ PERFEITO PONTA FINA
(71) NATALIE FERREIRA RODRIGUES (BR/MG)
(72) NATALIE FERREIRA RODRIGUES

---

(21) BR 10 2020 002355-1 A2

Código 3.1 - Publicação do Pedido de Patente ou de Certificado de Adição de Invenção
(22) 04/02/2020
(51) B24D 5/04 (2006.01), B28B 11/18 (2006.01)
(54) REBOLO EM FORMA DE DISCO PARA DESBASTE DE UMA PEÇA DE TRABALHO, E MÉTODO DE DESBASTE DE UMA PEÇA DE TRABALHO
(71) SAINT-GOBAIN DO BRASIL PRODUTOS INDUSTRIAIS E PARA CONSTRUÇÃO LTDA. (BR/SP)
(72) FÁBIO MARTINHO CÉZAR DE FREITAS; PAULO JUVENTINO NETO; GIOVANA PETTIROSSI MOTA

---

(21) BR 10 2020 002356-0 A2

Código 3.1 - Publicação do Pedido de Patente ou de Certificado de Adição de Invenção
(22) 04/02/2020
(51) A61B 17/24 (2006.01)
(52) A61B 17/24
(54) PROCESSO DE ALECTOMIA - TÉCNICA DO LOSANGO

	(71) NATALIE FERREIRA RODRIGUES (BR/MG) (72) NATALIE FERREIRA RODRIGUES
(21) BR 10 2020 002392-6 A2	Código 3.1 - Publicação do Pedido de Patente ou de Certificado de Adição de Invenção (22) 04/02/2020 (51) A01G 27/04 (2006.01) (52) A01G 27/04 (54) DISPOSITIVO UMEDECEDOR PARA ACOMODAÇÃO EM VASOS DE PLANTAS DE QUAISQUER GEOMETRIAS , BEM COMO IDENTIFICAÇÃO VISUAL DE NÍVEL DE ÁGUA DE REGA A PARTIR DA SUPERFÍCIE DA TERRA DE CULTIVO (71) EDUARDO SAVAZONI (BR/SP) (72) EDUARDO SAVAZONI
(21) BR 10 2020 002404-3 A2	Código 3.1 - Publicação do Pedido de Patente ou de Certificado de Adição de Invenção (22) 04/02/2020 (51) G06Q 10/08 (2012.01) (52) G06Q 10/08 (54) SISTEMA APLICATIVO DE CONTROLE, SEGURANÇA, CONSULTA E AVALIAÇÃO DE ARTIGOS LUXUOSOS (71) AHMAD MOHAMAD FAWZY KHALIL KALBOUNEH (JO) (72) AHMAD MOHAMAD FAWZY KHALIL KALBOUNEH
(21) BR 10 2020 002416-7 A2	Código 3.1 - Publicação do Pedido de Patente ou de Certificado de Adição de Invenção (22) 05/02/2020 (51) C04B 28/08 (2006.01), C04B 28/00 (2006.01), C04B 40/00 (2006.01) (52) C04B 28/082, C04B 28/005, C04B 40/0039, C04B 2201/50 (54) COMPOSIÇÃO DE CONCRETO, PROCESSO DE OBTENÇÃO DE UMA COMPOSIÇÃO DE CONCRETO E USOS DE UMA COMPOSIÇÃO DE CONCRETO (71) UNIVERSIDADE FEDERAL DO RIO GRANDE DO SUL (BR/RS) (72) ROSANGEL ROJAS DE YEPEZ; CHRISTA KORZENOWSKI; JOSE RAFAEL YEPEZ AGUIRRE; RONALDO BERALDIN DA SILVA; AMÉRICO CAMPOS FILHO; SAMIR MAGHOUS
(21) BR 10 2020 002423-0 A2	Código 3.1 - Publicação do Pedido de Patente ou de Certificado de Adição de Invenção (22) 05/02/2020 (51) G06F 3/01 (2006.01), G06F 17/18 (2006.01), G06N 7/00 (2006.01), G06N 20/00 (2019.01)

(52) G06F 3/017, G06F 17/18, G06N 7/005, G06N 20/00
(54) MÉTODO PARA RECONHECIMENTO DE ATIVIDADES HUMANAS BASEADO NA ANÁLISE DE FLUXO CONTÍNUO DE DADOS SIMBÓLICOS
(71) FUNDAÇÃO UNIVERSIDADE DO AMAZONAS (BR/AM)
(72) WESLLEN SOUSA LIMA; EDUARDO JAMES PEREIRA SOUTO

(21) BR 10 2020 002426-4 A2

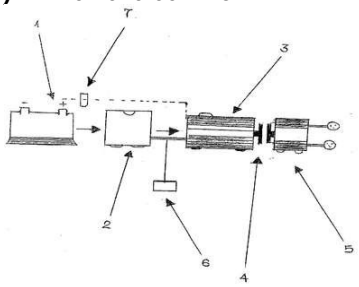

Código 3.1 - Publicação do Pedido de Patente ou de Certificado de Adição de Invenção
(22) 05/02/2020
(51) H02K 53/00 (2006.01), H02N 11/00 (2006.01)
(54) GERADOR DE ENERGIA ELÉTRICA ININTERRUPTA
(71) IVAN LUCIO (BR/MG)
(72) IVAN LUCIO

(21) BR 10 2020 002449-3 A2

Código 3.1 - Publicação do Pedido de Patente ou de Certificado de Adição de Invenção
(22) 05/02/2020
(51) C04B 26/06 (2006.01), C08F 20/06 (2006.01)
(52) C04B 26/06, C08F 20/06
(54) ARGAMASSA ACRÍLICA DE ESPESSURA INOVE
(71) INOVE INDUSTRIA E COMÉRCIO LTDA (BR/RJ)
(72) LETÍCIA JACOVAZZO DE OLIVEIRA

(21) BR 10 2020 002461-2 A2

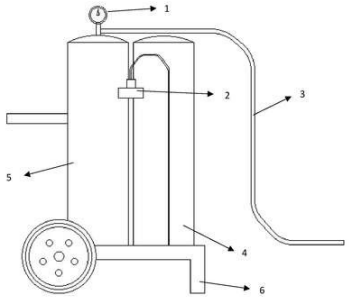

Código 3.1 - Publicação do Pedido de Patente ou de Certificado de Adição de Invenção
(22) 05/02/2020
(51) B60S 3/04 (2006.01)
(54) APARATO DE LIMPEZA E DESOBSTRUÇÃO DE SISTEMAS AUTOMOTIVOS
(71) JOSÉ DE FÁTIMA SILVA (BR/MG)
(72) JOSÉ DE FÁTIMA SILVA

(21) BR 10 2020 002474-4 A2

Código 3.1 - Publicação do Pedido de Patente ou de Certificado de Adição de Invenção
(22) 05/02/2020
(51) A23K 50/50 (2016.01), A23L 33/115 (2016.01), A23L 33/19 (2016.01)
(52) A23K 50/50, A23L 33/115, A23L 33/19
(54) PROCESSO DE PRODUÇÃO DE RAÇÃO HIPERCALÓRICA E HIPERLIPÍDICA SOBRE ÓRGÃOS VITAIS EM CAMUNDONGOS E RATOS INDUZIDOS A ESTEATOSE HEPÁTICA
(71) FUNDAÇÃO UNIVERSIDADE DO AMAZONAS (BR/AM)

(72) MIRELY BARBOSA MIRANDA MARCELINO; ROSANY PICCOLOTTO CARVALHO; ADELE SALOMÃO DE OLIVEIRA; FERNANDO CEZAR FAÇANHA FONSECA

---

(21) BR 10 2020 002492-2 A2

Código 3.1 - Publicação do Pedido de Patente ou de Certificado de Adição de Invenção
(22) 05/02/2020
(51) B65G 57/03 (2006.01), B65G 57/20 (2006.01), B65G 57/30 (2006.01), B65B 11/00 (2006.01), B65B 11/04 (2006.01)
(52) B65G 57/03, B65G 57/20, B65G 57/305, B65B 11/008, B65B 11/045
(54) ROBÔ CARTESIANO MÓVEL DE PALETIZAÇAO DE PRODUTOS DIVERSOS E PLASTIFICAÇÃO DE PALETE
(71) ISABELLA JULIANE BARBOSA ROSA (BR/PR)
(72) ISABELLA JULIANE BARBOSA ROSA

---

(21) BR 10 2020 002498-1 A2

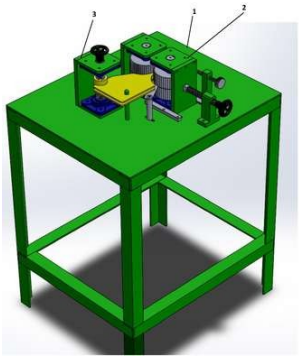

Código 3.1 - Publicação do Pedido de Patente ou de Certificado de Adição de Invenção
(22) 06/02/2020
(51) H01B 15/00 (2006.01), B09B 3/00 (2006.01), B29B 17/02 (2006.01)
(54) MAQUINA PARA RECICLAGEM DE DESCARTE DE SUCATA DE CABO ÓPTICO
(71) RADIANTE ENGENHARIA DE TELECOMUNICAÇÕES LTDA (BR/PR)
(72) ANTONIO BELIN SETIN JÚNIOR

---

(21) BR 10 2020 002500-7 A2

Código 3.1 - Publicação do Pedido de Patente ou de Certificado de Adição de Invenção
(22) 06/02/2020
(51) A01K 61/80 (2017.01), A01K 61/10 (2017.01)
(52) A01K 61/80, A01K 61/10
(54) ARRAÇOADOR AUTOMÁTICO PARA ALIMENTAR PEIXES
(71) JOAO PEDRO MARCELINO TERRA (BR/RJ) ; JHULYAN BUENO GABRIEL DE ANDRADE (BR/RJ) ; WILLIAM DA SILVA VIANNA (BR/RJ) ; CEDRIC SALOTTO CORDEIRO (BR/RJ) ; BRUNO SIQUEIRA SOARES (BR/RJ)
(72) JOÃO PEDRO MARCELINO TERRA; JHULYAN BUENO GABRIEL DE ANDRADE; WILLIAM DA SILVA VIANNA; CEDRIC SALOTTO CORDEIRO; BRUNO SIQUEIRA SOARES

---

(21) BR 10 2020 002512-0 A2

Código 3.1 - Publicação do Pedido de Patente ou de Certificado de Adição de Invenção
(22) 06/02/2020
(51) E21B 43/013 (2006.01), E21B 33/04 (2006.01), E21B 33/038 (2006.01)

	(52) E21B 43/013, E21B 33/04, E21B 33/038 (54) ARRANJO PARA ESCOAMENTO DE FLUIDOS EM POÇOS SUBMARINOS UTILIZANDO UM MÓDULO DE CONEXÃO PARA SUPORTE E INTEGRAÇÃO (71) AKER SOLUTIONS DO BRASIL LTDA (BR/PR) (72) EDENILSON WICHINESCKI
(21) BR 10 2020 002521-0 A2	Código 3.1 - Publicação do Pedido de Patente ou de Certificado de Adição de Invenção (22) 06/02/2020 (51) G08G 1/095 (2006.01) (52) G08G 1/095 (54) PROTÓTIPO DE SEMÁFORO INTELIGENTE (71) INSTITUTO FEDERAL DE EDUCACAO, CIENCIA E TECNOLOGIA DA PARAIBA (BR/PB) (72) ALEXANDRE RIBEIRO ANDRADE; LUANA RODRIGUES BARROS
(21) BR 10 2020 002534-1 A2	Código 3.1 - Publicação do Pedido de Patente ou de Certificado de Adição de Invenção (22) 06/02/2020 (51) A61C 7/02 (2006.01), A61C 7/14 (2006.01) (52) A61C 7/02, A61C 7/14 (54) DISPOSITIVO POSICIONADOR DE BRÁQUETES E ACESSÓRIOS ORTODÔNTICOS (71) UNIVERSIDADE FEDERAL DE JUIZ DE FORA - UFJF (BR/MG) (72) LARA PASSOS ALVIM; SÉRGIO LUIZ MOTA JUNIOR; MÁRCIO JOSÉ DA SILVA CAMPOS; ROBERT WILLER FARINAZZO VITRAL
(21) BR 10 2020 002535-0 A2	Código 3.1 - Publicação do Pedido de Patente ou de Certificado de Adição de Invenção (22) 06/02/2020 (51) B29C 41/14 (2006.01), A61B 42/10 (2016.01), A61L 31/16 (2006.01), C07D 487/22 (2006.01), A41D 31/30 (2019.01), A01N 43/90 (2006.01), C08L 9/02 (2006.01) (52) B29C 41/14, A61B 42/10, A61L 31/16, C07D 487/22, A41D 31/30, A01N 43/90, C08L 9/02, A61L 2300/404 (54) PROCESSO DE FABRICAÇÃO DA LUVA ANTIMICROBIANA; COMPOSIÇÃO DA LUVA ANTIMICROBIANA; LUVA ANTIMICROBIANA E SEU USO (71) MDX AGRONEGÓCIO LTDA (BR/PR) (72) JULIANA CRISTINA DESTRO MIOTTO
(21) BR 10 2020 002550-3 A2	Código 3.1 - Publicação do Pedido de Patente ou de Certificado de Adição de

Invenção
(22) 06/02/2020
(51) G01B 7/16 (2006.01), H01L 41/45 (2013.01)
(52) G01B 7/16, H01L 41/45
(54) CAPA INVÓLUCRO PARA SENSORES A FIBRA ÓPTICA
(71) UNIVERSIDADE FEDERAL DE JUIZ DE FORA - UFJF (BR/MG)
(72) ALEXANDRE BESSA DOS SANTOS; RENATO LUIZ FARACO FILHO; DEIVID EDSON DELAROTA CAMPOS

---

(21) BR 10 2020 002566-0 A2

Código 3.1 - Publicação do Pedido de Patente ou de Certificado de Adição de Invenção
(22) 06/02/2020
(51) A45D 34/04 (2006.01)
(52) A45D 34/045, A45D 34/043, A45D 34/041, A45D 34/04
(54) MÉTODO DE REFILAGEM E FRASCO REFILÁVEL
(71) NATURA COSMÉTICOS S.A. (BR/SP)
(72) MÁRCIO MIRANDA DE FARIA; THIAGO MILANO DE OLIVEIRA; GIDEON MOREIRA FERREIRA; JOSUÉ FERREIRA

---

(21) BR 10 2020 002568-6 A2

Código 3.1 - Publicação do Pedido de Patente ou de Certificado de Adição de Invenção
(22) 06/02/2020
(51) A47G 25/28 (2006.01), A47G 25/40 (2006.01)
(52) A47G 25/28, A47G 25/4015
(54) CABIDE RETRÁTIL MULTIUSO
(71) QIU GENJUN (BR/SP)
(72) QIU GENJUN

---

(21) BR 10 2020 002588-0 A2

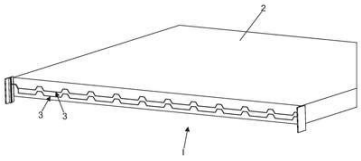

Código 3.1 - Publicação do Pedido de Patente ou de Certificado de Adição de Invenção
(22) 06/02/2020
(51) B29B 13/02 (2006.01), C08F 12/08 (2006.01)
(54) PROCESSO DE FABRICAÇÃO DE TELHA EM POLIESTIRENO EXPANSÍVEL E TELHA EM POLIESTIRENO EXPANSÍVEL.
(71) EFFICIENT SISTEMAS CONSTRUTIVOS LTDA (BR/GO)
(72) CAROLINE SOBRINHO MOLINA; ELCIO MOLINA

---

(21) BR 10 2020 002592-9 A2

Código 3.1 - Publicação do Pedido de Patente ou de Certificado de Adição de Invenção
(22) 06/02/2020
(51) G10D 3/153 (2020.01), G10D 3/04 (2020.01)
(54) PONTE TREMOLO PARA INSTRUMENTO MUSICAL DE CORDAS

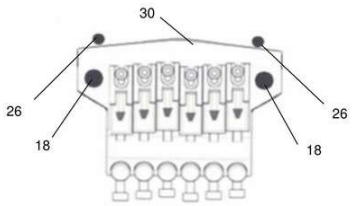

(66) BR 10 2019 003634-6 22/02/2019
(71) ADRIANO ZUMSTEG (BR/SP)
(72) ADRIANO ZUMSTEG

---

(21) BR 10 2020 002596-1 A2

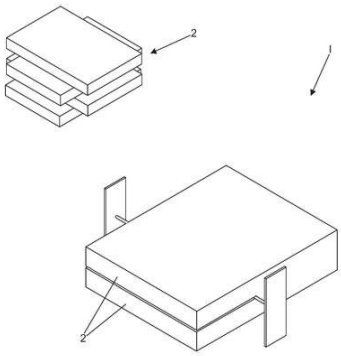

Código 3.1 - Publicação do Pedido de Patente ou de Certificado de Adição de Invenção
(22) 06/02/2020
(51) A47K 1/14 (2006.01)
(54) PROCESSO DE FABRICAÇÃO DE BASE PARA BANCADA EM POLIESTIRENO EXPANSÍVEL E BASE PARA BANCADA EM POLIESTIRENO EXPANSÍVEL.
(71) EFFICIENT SISTEMAS CONSTRUTIVOS LTDA (BR/GO)
(72) CAROLINE SOBRINHO MOLINA; ELCIO MOLINA

---

(21) BR 10 2020 002601-1 A2

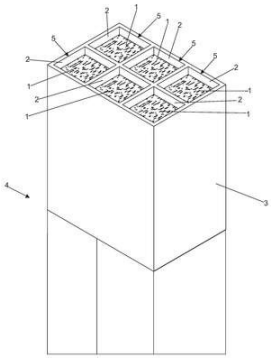

Código 3.1 - Publicação do Pedido de Patente ou de Certificado de Adição de Invenção
(22) 06/02/2020
(51) B29B 7/90 (2006.01), B29B 11/04 (2006.01), C08F 12/08 (2006.01)
(54) PROCESSO DE PREENCHIMENTO DE ELEMENTO DE FECHAMENTO DE PAREDE DE ALVENARIA COM FLOCOS DE POLIESTIRENO EXPANDIDO E ELEMENTO DE FECHAMENTO DE PAREDE DE ALVENARIA COM FLOCOS DE POLIESTIRENO EXPANDIDO.
(71) EFFICIENT SISTEMAS CONSTRUTIVOS LTDA (BR/GO)
(72) CAROLINE SOBRINHO MOLINA; ELCIO MOLINA

---

(21) BR 10 2020 002608-9 A2

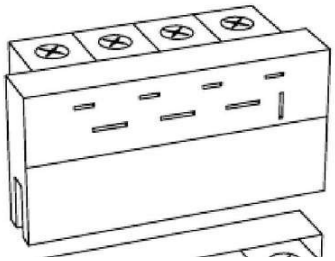

Código 3.1 - Publicação do Pedido de Patente ou de Certificado de Adição de Invenção
(22) 06/02/2020
(51) H02G 3/12 (2006.01), H02B 1/21 (2006.01)
(52) H02G 3/12, H02B 1/21
(54) SISTEMA MODULAR PARA FECHAMENTO DE PONTOS ELÉTRICOS PREDIAIS
(71) BRUNO COUTINHO DO AMARAL (BR/RJ)
(72) BRUNO COUTINHO DO AMARAL

---

(21) BR 10 2020 002609-7 A2

Código 3.1 - Publicação do Pedido de Patente ou de Certificado de Adição de Invenção
(22) 07/02/2020

(51) A23B 7/02 (2006.01), A23L 19/00 (2016.01)
(52) A23B 7/0205, A23L 19/00
(54) OBTENÇÃO DE BERINJELA PASSA COM INCORPORAÇÃO DO SABOR DE CANELA EM DIFERENTES TEMPERATURA DE SECAGEM
(71) UNIVERSIDADE FEDERAL DE CAMPINA GRANDE - PB (BR/PB)
(72) ANASTÁCIA MARIA MIKAELLA CAMPOS NÓBREGA ANDRÉ; MARIA ELITA MARTINS DUARTE; MATHEUS AUGUSTO DE BITTENCOURT PASQUALI; MARIO EDUARDO RANGEL MOREIRA CAVALCANTI MATA; RENATA DUARTE ALMEIDA

---

(21) BR 10 2020 002612-7 A2

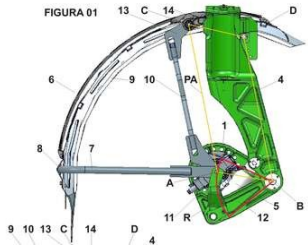

Código 3.1 - Publicação do Pedido de Patente ou de Certificado de Adição de Invenção
(22) 07/02/2020
(51) B62D 25/16 (2006.01), B62D 25/18 (2006.01), B62J 15/02 (2006.01)
(54) SISTEMA DE PARA-LAMA COPIADOR DO MOVIMENTO DE RODADO ARTICULADO APLICÁVEL EM MÁQUINAS E IMPLEMENTOS AGRÍCOLAS
(71) STARA S/A INDÚSTRIA DE IMPLEMENTOS AGRÍCOLAS (BR/RS)
(72) ÁTILA STAPELBROEK TRENNEPOHL

---

(21) BR 10 2020 002620-8 A2

Código 3.1 - Publicação do Pedido de Patente ou de Certificado de Adição de Invenção
(22) 07/02/2020
(51) A01N 65/28 (2009.01), A01N 65/08 (2009.01)
(52) A01N 65/28, A01N 65/08
(54) ACARICIDA BOTÂNICO A BASE DE COMPOSIÇÕES DE ÓLEOS ESSENCIAIS DE ESPÉCIES DAS FAMÍLIAS MYRTACEAE E PIPERACEAE OU COMPONENTES MAJORITÁRIOS PARA O CONTROLE DO ÁCARO RAJADO (TETRANYCHUS URTICAE)
(71) UNIVERSIDADE FEDERAL RURAL DE PERNAMBUCO (BR/PE)
(72) CLAUDIO AUGUSTO GOMES DA CAMARA; MILENA MARTINS CORREIA DA SILVA; JOÃO PAULO RAMOS DE MELO; MARCILIO MARTINS DE MORAES

---

(21) BR 10 2020 002643-7 A2

Código 3.1 - Publicação do Pedido de Patente ou de Certificado de Adição de Invenção
(22) 07/02/2020
(51) A61L 26/00 (2006.01)
(52) A61L 26/0057, A61L 26/009
(54) BIOMEMBRANA A BASE DE EXTRATO DE MASTRUZ E SEU USO
(71) UNIVERSIDADE FEDERAL DO MARANHÃO (BR/MA)
(72) FLÁVIA RAQUEL FERNANDES DO NASCIMENTO; MARLA RAQUEL PONTES DA ROCHA

(21) BR 10 2020 002648-8 A2	Código 3.1 - Publicação do Pedido de Patente ou de Certificado de Adição de Invenção (22) 07/02/2020 (51) A61L 26/00 (2006.01) (52) A61L 26/0057, A61L 26/008 (54) HIDROGEL DE EXTRATO DE PASTA DE GRÃOS DE CAFÉ VERDE E TORRADO PARA USO TÓPICO E PROCESSO DE OBTENÇÃO (71) UNIVERSIDADE FEDERAL DE SANTA CATARINA (BR/SC) (72) ANA PAULA LORENZEN VOYTENA; MARCELO MARASCHIN; ROSA MARIA RIBEIRO-DO-VALLE NICOLAU; REGINA CELIS LOPES AFFONSO
(21) BR 10 2020 002661-5 A2	Código 3.1 - Publicação do Pedido de Patente ou de Certificado de Adição de Invenção (22) 07/02/2020 (51) G01N 1/44 (2006.01), C11B 9/02 (2006.01) (52) G01N 1/44, C11B 9/02 (54) PROCESSO DE EXTRAÇÃO DE ANALITOS DE AMOSTRAS DE SOLOS PARA ANÁLISES DE ROTINA E USOS DO PROCESSO (71) INSTITUTO FEDERAL DE EDUCAÇÃO, CIÊNCIA E TECNOLOGIA DO RIO GRANDE DO SUL (BR/RS) (72) KARINE MARIELE KUNZ; RAFAEL FRANCISCO DOS SANTOS; BEN-HUR COSTA DE CAMPOS; SANDRA MEINEN DA CRUZ
(21) BR 10 2020 002662-3 A2	Código 3.1 - Publicação do Pedido de Patente ou de Certificado de Adição de Invenção (22) 07/02/2020 (51) A61K 8/368 (2006.01), A61K 8/97 (2017.01), A61K 9/51 (2006.01), A61K 47/54 (2017.01), A61C 5/40 (2017.01) (52) A61K 8/368, A61K 8/97, A61K 9/51, A61K 47/54, A61C 5/40 (54) NANOPARTÍCULAS DE ÁCIDO ANACÁRDICO E O SEU USO COMO AGENTE ANTISSÉPTICO EM CURATIVO ENDODÔNTICO (71) FUNDAÇÃO UNIVERSIDADE FEDERAL DO AMAPÁ (BR/AP) (72) IALLE GURGEL BORGES; FRANCISCO FABIO OLIVEIRA DE SOUSA
(21) BR 10 2020 002670-4 A2	Código 3.1 - Publicação do Pedido de Patente ou de Certificado de Adição de Invenção (22) 07/02/2020 (51) A47J 47/18 (2006.01), A47L 13/51 (2006.01) (52) A47J 47/18, A47L 13/51 (54) BALDE PARA SERVIÇOS DE LIMPEZA (71) GIANE SATURNO (BR/SC) (72) GIANE SATURNO

(21) BR 10 2020 002698-4 A2

Código 3.1 - Publicação do Pedido de Patente ou de Certificado de Adição de Invenção
(22) 07/02/2020
(51) A23B 7/02 (2006.01), B02C 18/00 (2006.01)
(52) A23B 7/0205, B02C 18/00
(54) OBTENÇÃO DE MAXIXE (CUCUMIS ANGURIA L.) EM PÓ POR SECAGEM EM LEITO FIXO
(71) UNIVERSIDADE FEDERAL DE CAMPINA GRANDE - PB (BR/PB)
(72) SAMUEL BRITO FERREIRA SANTOS; LUANA NASCIMENTO SILVA; NEWTON CARLOS SANTOS; RAPHAEL LUCAS JACINTO ALMEIDA; TAMIRES PEREIRA DOS SANTOS; JOSIVANDA PALMEIRA GOMES

(21) BR 10 2020 002703-4 A2

Código 3.1 - Publicação do Pedido de Patente ou de Certificado de Adição de Invenção
(22) 07/02/2020
(51) C04B 22/06 (2006.01), C04B 14/00 (2006.01), C04B 28/00 (2006.01), C01G 9/02 (2006.01), C01G 23/047 (2006.01)
(52) C04B 22/06, C04B 14/005, C04B 28/001, C01G 9/02, C01G 23/047
(54) COMPOSIÇÃO COM INCORPORAÇÃO DE DIÓXIDO DE TITÂNIO OU ÓXIDO DE ZINCO EM ARGILOMINERAL COMO COMPONENTE PRINCIPAL NA PRODUÇÃO DE MATERIAIS DE CONSTRUÇÃO CIVIL
(71) UNIVERSIDADE FEDERAL DO PIAUÍ (BR/PI)
(72) MARCELO BARBOSA FURTINI; JOSY ANTEVELI OSAJIMA FURTINI; FREDERICO RIBEIRO GONÇALVES VASCONCELOS ROSENDO; MAXWELL SOUSA RODRIGUES; LUCAS ITALO FREITAS PINTO

(21) BR 10 2020 002729-8 A2

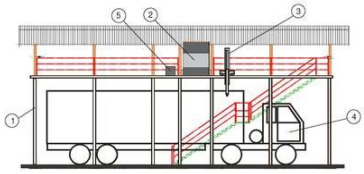

Código 3.1 - Publicação do Pedido de Patente ou de Certificado de Adição de Invenção
(22) 07/02/2020
(51) G01N 25/00 (2006.01), G01N 25/56 (2006.01)
(54) EQUIPAMENTO PARA MEDIR TEMPERATURA E UMIDADE DO CARVÃO
(71) APERAM BIOENERGIA (BR/MG)
(72) BENONE MAGALHÃES BRAGA; ADÃO CORDEIRO DE AZEVEDO; KLEOLVANE CARLOS FIGUEIREDO DE PAULA

(21) BR 10 2020 002731-0 A2

Código 3.1 - Publicação do Pedido de Patente ou de Certificado de Adição de Invenção
(22) 08/02/2020
(51) A23G 1/38 (2006.01), A23D 7/04 (2006.01), A23D 7/005 (2006.01)
(52) A23G 1/38, A23D 7/04, A23D 7/005
(54) OLEOGÉIS DE BASE POLIMÉRICA E USO
(71) UNIVERSIDADE ESTADUAL DE CAMPINAS - UNICAMP (BR/SP)

(72) MIRIAM DUPAS HUBINGER; ANDRÉS SILVESTRE GALLEGOS SOTO; RENATA SANTOS RABELO; PRISCILLA EFRAIM

---

(21) BR 10 2020 002735-2 A2

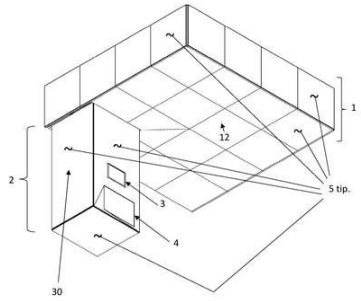

Código 3.1 - Publicação do Pedido de Patente ou de Certificado de Adição de Invenção
(22) 09/02/2020
(51) A47B 51/00 (2006.01), A47B 96/14 (2006.01)
(54) APARELHO TIPO GAVETEIRO AUTOMATIZADO, INSTALADO SOBRE CABEÇA PARA ARMAZENAMENTO DE OBJETOS COM INTERAÇÃO VIRTUAL
(71) FÁBIO AZEVEDO DA SILVA (BR/ES)
(72) FÁBIO AZEVEDO DA SILVA

---

(21) BR 10 2020 002739-5 A2

Código 3.1 - Publicação do Pedido de Patente ou de Certificado de Adição de Invenção
(22) 10/02/2020
(51) A61B 5/00 (2006.01)
(52) A61B 5/00
(54) DISPOSITIVO CONTADOR E SEQUENCIADOR DE EXERCÍCIOS FÍSICOS PARA APARELHOS DE MUSCULAÇÃO
(71) MAGNO DIAS BAZILIO (BR/MG)
(72) MAGNO DIAS BAZILIO

---

(21) BR 10 2020 002741-7 A2

Código 3.1 - Publicação do Pedido de Patente ou de Certificado de Adição de Invenção
(22) 10/02/2020
(51) A61K 31/422 (2006.01), A61K 9/12 (2006.01), A61P 31/04 (2006.01)
(54) QUIMIOTERÁPICO DE LINEZOLIDA EM AEROSSOL
(71) UNIVERSIDADE FEDERAL DO MARANHÃO (BR/MA)
(72) MARIA LUIZA CRUZ; CARLOS EDUARDO PASSINHO RAIOL; LENIVALDO JORGE ALVES MARTINS; MARCUS VINICIUS CHAGAS AMORM; RAONI SOUSA MUNIZ

---

(21) BR 10 2020 002745-0 A2

Código 3.1 - Publicação do Pedido de Patente ou de Certificado de Adição de Invenção
(22) 10/02/2020
(51) A61K 31/30 (2006.01), A61K 31/555 (2006.01), A61K 47/42 (2017.01), A61P 35/00 (2006.01), C07F 1/08 (2006.01)
(54) FILME BIODEGRADÁVEL COM PROPRIEDADE ANTITUMORAL E SEU PROCESSO DE OBTENÇÃO
(71) UNIVERSIDADE FEDERAL DO MARANHÃO (BR/MA)
(72) MARINA COSTA RAMOS; JOÃO GOMES DE OLIVEIRA NETO; JAYSON

CABRAL DOS SANTOS; CARLIANA RODRIGUES DA SILVA; ADENILSON OLIVEIRA DOS SANTOS

---

(21) BR 10 2020 002749-2 A2

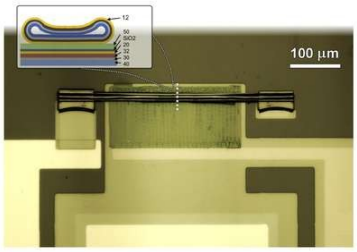

Código 3.1 - Publicação do Pedido de Patente ou de Certificado de Adição de Invenção
(22) 10/02/2020
(51) H01L 51/10 (2006.01)
(54) TRANSISTOR DE EFEITO DE CAMPO COM ARQUITETURA VERTICAL E USO DO MESMO EM SENSORES
(71) CNPEM - CENTRO NACIONAL DE PESQUISA EM ENERGIA E MATERIAIS (BR/SP)
(72) ALI NAWAZ; LEANDRO DAS MERCÊS SILVA; DENISE MARIA DE ANDRADE; DAVI HENRIQUE STARNINI DE CAMARGO; CARLOS CÉSAR BOF BUFON

---

(21) BR 10 2020 002750-6 A2

Código 3.1 - Publicação do Pedido de Patente ou de Certificado de Adição de Invenção
(22) 10/02/2020
(51) C02F 1/50 (2006.01), C02F 1/72 (2006.01), C02F 1/68 (2006.01), C01C 1/24 (2006.01), C01G 3/10 (2006.01)
(52) C02F 1/50, C02F 1/72, C02F 1/68, C01C 1/24, C01G 3/10
(54) COMPÓSITO PARA TRATAMENTO DE ÁGUA DE PISCINA
(71) RICARDO LOUZADA DO AMARAL (BR/SP)
(72) RICARDO LOUZADA DO AMARAL

---

(21) BR 10 2020 002754-9 A2

Código 3.1 - Publicação do Pedido de Patente ou de Certificado de Adição de Invenção
(22) 10/02/2020
(51) B21D 28/00 (2006.01), B21D 28/34 (2006.01), B21D 22/00 (2006.01)
(52) B21D 28/00, B21D 28/34, B21D 22/00
(54) ESTAMPO COM CONJUNTO DE MÓDULOS BIPARTIDOS PARA PORTA-MATRIZES E PORTA-PUNÇÕES POSTIÇADOS, COM SISTEMA AJUSTÁVEL NO POSICIONAMENTO PARA A CONFORMAÇÃO DE CHAPAS METÁLICAS
(71) GRANDEX FERRAMENTAS EIRELI (BR/SP)
(72) DIOGO CLAUDINO PEDROSO

---

(21) BR 10 2020 002755-7 A2

Código 3.1 - Publicação do Pedido de Patente ou de Certificado de Adição de Invenção
(22) 10/02/2020
(51) C12N 1/20 (2006.01), C12N 1/22 (2006.01), C12R 1/07 (2006.01)
(54) MEIO DE CULTURA BASEADO EM PALMA FORRAGEIRA PARA

PRODUÇÃO DE DELTA-ENDOTOXINAS POR BACILLUS THURINGIENSIS
(71) UNIVERSIDADE FEDERAL RURAL DE PERNAMBUCO (BR/PE) ; INSTITUTO AGRONOMICO DE PERNAMBUCO (BR/PE)
(72) TULIO ALEXANDRE FREIRE DA SILVA; ANA LUCIA FIGUEIREDO PORTO; RAQUEL PEDROSA BEZERRA; JOSE MANOEL WANDERLEY DUARTE NETO; JOSE DE PAULA OLIVEIRA; LARITA VERUSKA JOSE BEZERRA DA SILVA; MARIA CAROLINA DE ALBUQUERQUE WANDERLEY; GILVANDA RIBEIRO DA SILVA; LIANE MARIA DE ALMEIDA CASTRO MARANHAO; HERBERT ALVARO ABREU DE SIQUEIRA

(21) BR 10 2020 002768-9 A2

Código 3.1 - Publicação do Pedido de Patente ou de Certificado de Adição de Invenção
(22) 10/02/2020
(51) B62K 5/023 (2013.01), B62K 9/02 (2006.01)
(52) B62K 5/023, B62K 9/02
(54) MANOCLETA INFANTIL ANATÔMICA OTIMIZADA E PARAMETRIZADA PARA O CICLISMO
(71) UNIVERSIDADE FEDERAL DE UBERLÂNDIA (BR/MG)
(72) LUCAS DE SOUZA CARDOSO; CLEUDMAR AMARAL DE ARAÚJO; DANIELA MOURA YOSHIDA; DIEGO AUGUSTO COSTA ALVES; JONAS PROFETA BORGES; FERNANDO ROBERTO DE FAZZIO

(21) BR 10 2020 002772-7 A2

Código 3.1 - Publicação do Pedido de Patente ou de Certificado de Adição de Invenção
(22) 10/02/2020
(51) A01F 25/16 (2006.01), A01F 25/14 (2006.01)
(52) A01F 25/16, A01F 2025/147
(54) PROCESSO DE ENSILAGEM SILO TAMBOR
(71) ITALO ATAIDE NOTARO (BR/PE)
(72) ITALO ATAIDE NOTARO; DANIELLA DE MOURA BEZERRA AMORIM

(21) BR 10 2020 008632-4 A2

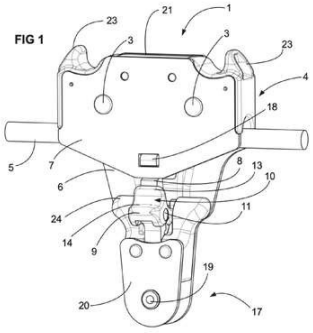

Código 3.1 - Publicação do Pedido de Patente ou de Certificado de Adição de Invenção
(22) 30/04/2020
(30) 08/07/2019 FR 1907640
(51) F16H 55/36 (2006.01), F16H 9/16 (2006.01), F16H 55/52 (2006.01)
(54) POLIA COM ABERTURA SEGURA
(71) ZEDEL (FR)
(72) CHRISTOPHE QUILLARD; BENOÎT VUILLERMOZ

(21) BR 10 2020 009127-1 A2

Código 3.1 - Publicação do Pedido de Patente ou de Certificado de Adição de Invenção

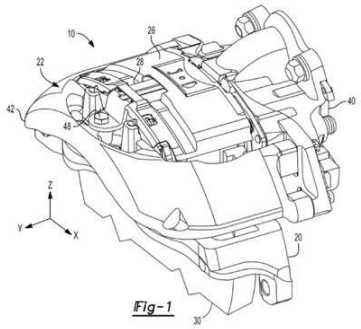

(22) 08/05/2020
(30) 09/05/2019 US 16/407,395
(51) F16D 65/02 (2006.01), F16D 65/097 (2006.01), F16D 65/54 (2006.01)
(54) CONJUNTO DE FREIO TENDO UMA MOLA DE RETRAÇÃO E MÉTODO DE MONTAGEM
(71) ARVINMERITOR TECHNOLOGY, LLC. (US)
(72) ALEX ADKINS; PHIL LEICHT; DANIEL PHILPOTT; SUKRUT SAKHARE; CHRIS POLMEAR

(21) BR 10 2020 011722-0 A2

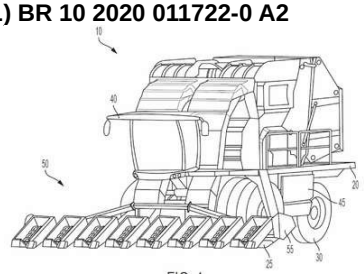

Código 3.1 - Publicação do Pedido de Patente ou de Certificado de Adição de Invenção
(22) 10/06/2020
(30) 10/07/2019 US 16/507,156
(51) B60K 11/04 (2006.01), B60K 11/08 (2006.01)
(54) PORTA DE TELA PARA UM PACOTE DE RADIADORES
(71) DEERE & COMPANY (US)
(72) SHAUN J. MILLER; ERIC L. BAKER

(21) BR 10 2020 012006-9 A2

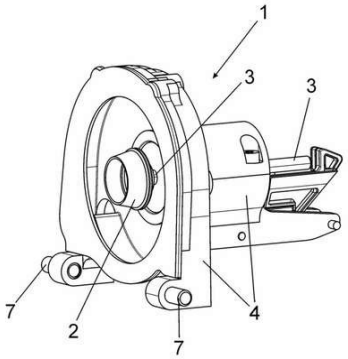

Código 3.1 - Publicação do Pedido de Patente ou de Certificado de Adição de Invenção
(22) 15/06/2020
(30) 17/06/2019 EP 19180490.5
(51) D01H 1/00 (2006.01), D01H 1/14 (2006.01)
(54) MONTAGEM DE ROTOR DE FIAÇÃO PARA UMA MÁQUINA DE FIAÇÃO DE ROTOR
(71) SAURER CZECH S.R.O. (CZ)
(72) ONDREJ KOHL; PETR TEINER

(21) BR 10 2020 012439-0 A2

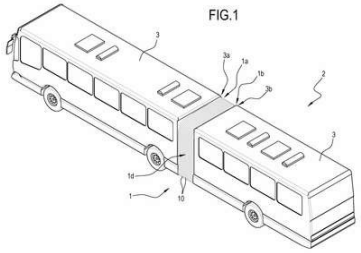

Código 3.1 - Publicação do Pedido de Patente ou de Certificado de Adição de Invenção
(22) 18/06/2020
(30) 21/06/2019 IT 102019000009846
(51) B60D 5/00 (2006.01), B62D 31/00 (2006.01)
(54) CONEXÃO E DISPOSITIVO DE FECHAMENTO PARA VEÍCULO ARTICULADO, VEÍCULO ARTICULADO CORRESPONDENTE E MÉTODO
(71) P.E.I. PROTEZIONI ELABORAZIONI INDUSTRIALI S.R.L. (IT)
(72) MICHELE BENEDETTI; LUCA GUIDI

(21) BR 10 2020 012444-7 A2

Código 3.1 - Publicação do Pedido de Patente ou de Certificado de Adição de

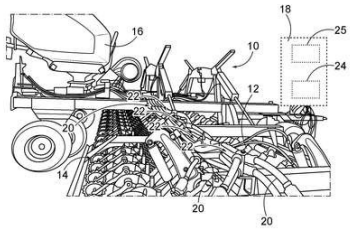

Invenção
(22) 18/06/2020
(30) 08/08/2019 US 16/535952
(51) A01C 5/00 (2006.01), A01C 7/18 (2006.01), A01C 19/02 (2006.01)
(54) VEÍCULO DE TRABALHO, MÉTODO DE SELEÇÃO DE FILEIRAS E CONTROLE DE FLUXO DE SEMENTES DE UM VEÍCULO DE TRABALHO, E, SISTEMA DE CONTROLE
(71) DEERE & COMPANY (US)
(72) MANDAR MHALSAKANT KALE; SANDEEP EKHE; ASHISH PARALIKAR; MANOJ ISSRANI; RAHUL S. KHAIRNAR; SARAVANAN STALLIN

---

(21) BR 10 2020 013587-2 A2

Código 3.1 - Publicação do Pedido de Patente ou de Certificado de Adição de Invenção
(22) 02/07/2020
(30) 05/02/2020 US 16/782,329
(51) B01D 3/00 (2006.01), B01D 3/14 (2006.01), B01D 3/32 (2006.01), B01D 5/00 (2006.01), F26B 23/00 (2006.01)
(52) B01D 3/002, B01D 3/005, B01D 3/007, B01D 3/143, B01D 3/322, B01D 5/006, F26B 23/001, F26B 23/002
(54) SISTEMA E MÉTODO PARA CAPTURAR CALOR EM UMA PLANTA DE DESTILAÇÃO DE ETANOL
(71) LUCASE3, L.C. (US)
(72) SCOTT A. LUCAS

---

(21) BR 10 2020 017345-6 A2

Código 3.1 - Publicação do Pedido de Patente ou de Certificado de Adição de Invenção
(22) 25/08/2020
(30) 28/10/2019 US 16/665,340
(51) B60K 31/00 (2006.01)
(52) B60K 31/0008, B60K 2031/0016
(54) MÉTODO IMPLEMENTADO POR COMPUTADOR, VEÍCULO DE TRABALHO AUTOMOTRIZ, E, SISTEMA COMPREENDENDO UMA REDE DE SERVIDOR
(71) DEERE & COMPANY (US)
(72) STEWART J. MOOREHEAD; MARK J. CHERNEY

---

(21) BR 10 2020 017429-0 A2

Código 3.1 - Publicação do Pedido de Patente ou de Certificado de Adição de Invenção
(22) 26/08/2020
(30) 02/09/2019 JP 2019-159620; 15/06/2020 JP 2020-103090; 16/07/2020 JP 2020-122340
(51) H01L 27/146 (2006.01)
(52) H01L 27/14618

(54) SUBSTRATO DE MONTAGEM NO QUAL O SENSOR DE IMAGEM É MONTADO, PACOTE DE SENSOR E MÉTODO DE FABRICAÇÃO DO MESMO
(71) CANON KABUSHIKI KAISHA (JP)
(72) DAI NAITO

---

(21) BR 10 2020 017441-0 A2

Código 3.1 - Publicação do Pedido de Patente ou de Certificado de Adição de Invenção
(22) 26/08/2020
(30) 30/08/2019 US 62/893,862
(51) G01M 17/02 (2006.01)
(52) G01M 17/02
(54) MÉTODO PARA EXTRAIR ALTERAÇÕES NAS CARACTERÍSTICAS DE PNEU
(71) THE GOODYEAR TIRE & RUBBER COMPANY (US)
(72) MUSTAFA ALI ARAT; KANWAR BHARAT SINGH

---

(21) BR 10 2020 023085-9 A2

Código 3.1 - Publicação do Pedido de Patente ou de Certificado de Adição de Invenção
(22) 12/11/2020
(30) 07/02/2020 US 62/995,669; 27/03/2020 US 16/832,461
(51) A01N 39/00 (2006.01), A01N 25/10 (2006.01), A01P 1/00 (2006.01)
(52) A01N 39/00, A01N 25/10
(54) CONCENTRADO PARA A PREPARAÇÃO DE UM DISPOSITIVO MÉDICO, UM PRODUTO MÉDICO E UM PRODUTO DE PRIMEIROS SOCORROS, GEL PARA UM DISPOSITIVO MÉDICO, UM PRODUTO MÉDICO E UM PRODUTO DE PRIMEIROS SOCORROS E SEU MÉTODO DE PREPARAÇÃO
(71) MARK EDWARD FENZL (US)
(72) MARK EDWARD FENZL

---

(21) BR 10 2020 023225-8 A2

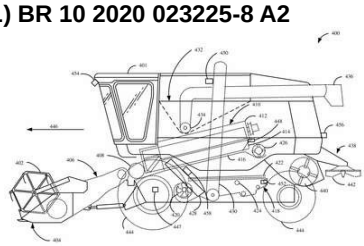

Código 3.1 - Publicação do Pedido de Patente ou de Certificado de Adição de Invenção
(22) 13/11/2020
(30) 06/02/2020 US 16/783,745; 06/02/2020 US 16/783,511
(51) A01M 21/00 (2006.01)
(52) A01M 21/00
(54) MÁQUINA DE COLHEITA AGRÍCOLA, MÉTODO REALIZADO POR UMA MÁQUINA AGRÍCOLA, E, SISTEMA DE COMPUTAÇÃO
(71) DEERE & COMPANY (US)
(72) SEBASTIAN BLANK; CURTIS R. HAMMER; NOEL W. ANDERSON; DOHN W. PFEIFFER; GURMUKH H. ADVANI

(21) BR 10 2020 024166-4 A2	Código 3.1 - Publicação do Pedido de Patente ou de Certificado de Adição de Invenção (22) 26/11/2020 (30) 26/11/2019 US 62/940,324 (51) A01N 65/42 (2009.01), A01N 65/24 (2009.01), A01N 65/18 (2009.01), A01N 65/08 (2009.01), A01N 37/02 (2006.01), A01N 31/02 (2006.01), A01P 1/00 (2006.01) (52) A01N 65/42, A01N 65/24, A01N 65/18, A01N 65/08, A01N 37/02, A01N 31/02 (54) COMPOSIÇÃO ANTIBACTERIANA PARA PLANTAS E MÉTODO PARA TRATAMENTO DE UMA PLANTA INFECTADA (71) POUCH PAC INNOVATIONS, LLC (US) (72) R.CHARLES MURRAY; JOHN HARLIN
(21) BR 10 2020 026538-5 A2	Código 3.1 - Publicação do Pedido de Patente ou de Certificado de Adição de Invenção (22) 23/12/2020 (30) 26/12/2019 JP 2019-237088 (51) A61F 13/15 (2006.01), A61F 13/475 (2006.01), A61F 13/494 (2006.01), A61F 13/505 (2006.01) (52) A61F 13/15, A61F 13/475, A61F 13/494, A61F 13/505 (54) ENCHIMENTO COLETOR DE URINA (71) UNICHARM CORPORATION (JP) (72) KOUJI KAWAMURA; AKIYOSHI KINOSHITA
(21) BR 10 2020 026551-2 A2	Código 3.1 - Publicação do Pedido de Patente ou de Certificado de Adição de Invenção (22) 23/12/2020 (30) 23/01/2020 DE 10 2020 000 373.7 (51) G06Q 50/30 (2012.01) (52) G06Q 50/30 (54) SISTEMA DE GERENCIAMENTO DE ESPAÇO INTERNO PARA UMA AERONAVE, AERONAVE COM O SISTEMA DE GERENCIAMENTO DE ESPAÇO INTERNO, BEM COMO PROCESSO PARA O CONTROLE DO SISTEMA DE GERENCIAMENTO DE ESPAÇO INTERNO (71) DIEHL AEROSPACE GMBH (DE) (72) LOTHAR TRUNK; MARCEL SCHMEDES; GOONESHWAREE HURRY
(21) BR 10 2021 001560-8 A2	Código 3.1 - Publicação do Pedido de Patente ou de Certificado de Adição de Invenção (22) 27/01/2021 (30) 05/02/2020 EP 20155627.1 (51) A61B 1/018 (2006.01), A61B 18/04 (2006.01), A61B 1/005 (2006.01), A61B 18/14 (2006.01), A61B 17/00 (2006.01), A61B 17/22 (2006.01)

(52) A61B 1/018, A61B 18/042, A61B 1/005, A61B 18/1492, A61B 2017/0003, A61B 2017/00292, A61B 2017/22074
(54) INSTRUMENTO CIRÚRGICO COM UM DISPOSITIVO DETECTOR DE POSIÇÃO
(71) ERBE ELEKTROMEDIZIN GMBH (DE)
(72) KLAUS FISCHER; ALEXANDER NEUGEBAUER; JAN JAEGER; BJOERN SEITZ

---

(21) BR 10 2021 001701-5 A2

Código 3.1 - Publicação do Pedido de Patente ou de Certificado de Adição de Invenção
(22) 29/01/2021
(30) 31/01/2020 JP 2020-015720
(51) B62D 15/02 (2006.01), B60W 30/045 (2012.01), B60W 40/10 (2012.01)
(52) B62D 15/021, B60W 30/045, B60W 40/10
(54) VEÍCULO
(71) TOYOTA JIDOSHA KABUSHIKI KAISHA (JP)
(72) IKUMA SUZUKI; SATOSHI KATOH; RYO IRIE

---

(21) BR 10 2021 001768-6 A2

Código 3.1 - Publicação do Pedido de Patente ou de Certificado de Adição de Invenção
(22) 29/01/2021
(30) 31/01/2020 JP 2020-015717
(51) G05D 1/00 (2006.01), B60W 60/00 (2020.01), G05D 13/00 (2006.01)
(52) G05D 1/0061, B60W 60/0055, G05D 13/00, B60W 60/0053
(54) VEÍCULO E INTERFACE DE CONTROLE DE VEÍCULO
(71) TOYOTA JIDOSHA KABUSHIKI KAISHA (JP)
(72) IKUMA SUZUKI

---

(21) BR 10 2021 001985-9 A2

Código 3.1 - Publicação do Pedido de Patente ou de Certificado de Adição de Invenção
(22) 02/02/2021
(30) 04/02/2020 US 16/781,094
(51) A61B 17/56 (2006.01), A61F 2/40 (2006.01)
(52) A61B 17/56, A61F 2/40, A61F 2/4081, A61B 2017/564, A61B 2017/567
(54) COBERTURA MACIA DA GLENOIDE E PROCEDIMENTOS DE REPARO RELACIONADOS
(71) MEDOS INTERNATIONAL SARL (CH)
(72) MEHMET ZIYA SENGUN; STEFAN GABRIEL; GEROME O. MILLER

---

(21) BR 10 2021 002009-1 A2

Código 3.1 - Publicação do Pedido de Patente ou de Certificado de Adição de Invenção
(22) 03/02/2021
(30) 03/02/2020 EP 20155127.2

(51) B60Q 1/24 (2006.01), B60Q 1/00 (2006.01), E01C 19/00 (2006.01), B60Q 3/30 (2017.01)
(52) B60Q 1/245, B60Q 1/0058, E01C 19/004, B60Q 3/30
(54) MÁQUINA DE CONSTRUÇÃO COM MECANISMO DE ILUMINAÇÃO E MÉTODO PARA OPERAÇÃO DE UM MECANISMO DE ILUMINAÇÃO
(71) JOSEPH VÖGELE AG (DE)
(72) BERNHARD ERDTMANN

---

(21) BR 10 2021 002025-3 A2

Código 3.1 - Publicação do Pedido de Patente ou de Certificado de Adição de Invenção
(22) 03/02/2021
(30) 04/02/2020 IT 102020000002119
(51) A47J 45/07 (2006.01), A47J 36/34 (2006.01)
(52) A47J 45/071, A47J 36/34, A47J 2201/00
(54) ALÇA REMOVÍVEL, PARTICULARMENTE PARA RECIPIENTES DE COZIMENTO PARA ALIMENTOS
(71) LA TERMOPLASTIC - F.B.M. S.R.L. (IT)
(72) MARCO MUNARI

---

(21) BR 10 2021 002256-6 A2

Código 3.1 - Publicação do Pedido de Patente ou de Certificado de Adição de Invenção
(22) 05/02/2021
(30) 06/02/2020 IT 102020000002302
(51) F16F 9/096 (2006.01)
(52) F16F 9/096
(54) APARELHO PARA O RETORNO CONTROLADO DAS HASTES EM CILINDROS APLICADOS ÀS PRENSAS DE ESTAMPAGEM
(71) SPECIAL SPRINGS S.R.L. (IT)
(72) DANTE CAPPELLER; MASSIMO FIORESE; FRANCESCO BORDIN

---

(21) BR 10 2021 002801-7 A2

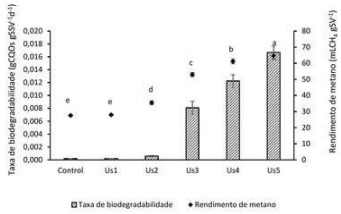

Código 3.1 - Publicação do Pedido de Patente ou de Certificado de Adição de Invenção
(22) 12/02/2021
(30) 13/02/2020 PT 116114
(51) C02F 9/14 (2006.01), C02F 11/04 (2006.01), C02F 1/36 (2006.01), C02F 1/66 (2006.01)
(54) PROCESSO DE PRÉ-TRATAMENTO COMBINADO POR ULTRASSOM E PRECIPITAÇÃO QUÍMICA DE ESTRUVITA INTREGADO À CODIGESTÃO ANAERÓBIA
(71) INSTITUTO SUPERIOR DE AGRONOMIA (PT) ; INSTITUTO POLITÉCNICO DE VIANA DO CASTELO (PT)
(72) RENATA D'ARC COURA

(21) BR 12 2021 002599-1 A2

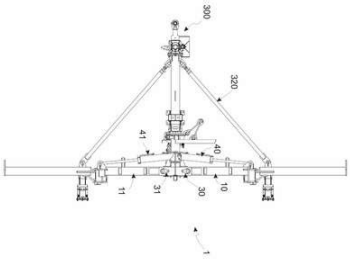

Código 3.1 - Publicação do Pedido de Patente ou de Certificado de Adição de Invenção
(22) 30/01/2020
(51) A01B 73/04 (2006.01)
(52) A01B 73/048
(54) CABEÇALHO ARTICULADO PARA EQUIPAMENTO AGRÍCOLA, E EQUIPAMENTO AGRÍCOLA
(62) BR 10 2020 002049-8 30/01/2020
(71) MARCHESAN IMPLEMENTOS E MÁQUINAS AGRÍCOLAS TATU S/A (BR/SP)
(72) JOSÉ LUIZ ALBERTO MARCHESAN; LUIZ GONZAGA DE SANTI LOUREIRO

(21) BR 12 2021 002600-9 A2

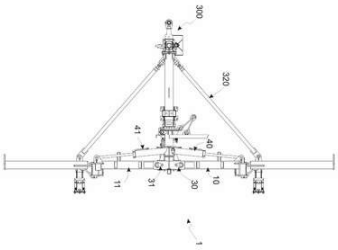

Código 3.1 - Publicação do Pedido de Patente ou de Certificado de Adição de Invenção
(22) 30/01/2020
(51) A01B 73/04 (2006.01)
(52) A01B 73/048
(54) MECANISMO DE ARTICULAÇÃO PARA EQUIPAMENTO AGRÍCOLA, E EQUIPAMENTO AGRÍCOLA
(62) BR 10 2020 002049-8 30/01/2020
(71) MARCHESAN IMPLEMENTOS E MÁQUINAS AGRÍCOLAS TATU S/A (BR/SP)
(72) JOSÉ LUIZ ALBERTO MARCHESAN; LUIZ GONZAGA DE SANTI LOUREIRO

(21) BR 12 2021 002603-3 A2

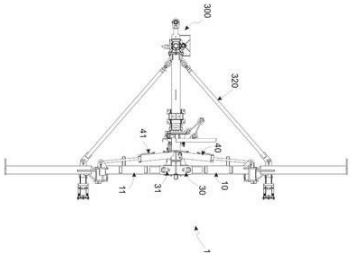

Código 3.1 - Publicação do Pedido de Patente ou de Certificado de Adição de Invenção
(22) 30/01/2020
(51) A01B 73/04 (2006.01)
(52) A01B 73/048
(54) EQUIPAMENTO AGRÍCOLA
(62) BR 10 2020 002049-8 30/01/2020
(71) MARCHESAN IMPLEMENTOS E MÁQUINAS AGRÍCOLAS TATU S/A (BR/SP)
(72) JOSÉ LUIZ ALBERTO MARCHESAN; LUIZ GONZAGA DE SANTI LOUREIRO

(21) BR 12 2021 002606-8 A2

Código 3.1 - Publicação do Pedido de Patente ou de Certificado de Adição de Invenção

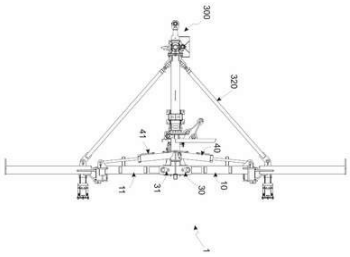

(22) 30/01/2020
(51) A01B 73/04 (2006.01)
(52) A01B 73/048
(54) CABEÇALHO COM MOVIMENTAÇÃO VERTICAL PARA EQUIPAMENTO AGRÍCOLA, E EQUIPAMENTO AGRÍCOLA
(62) BR 10 2020 002049-8 30/01/2020
(71) MARCHESAN IMPLEMENTOS E MÁQUINAS AGRÍCOLAS TATU S/A (BR/SP)
(72) JOSÉ LUIZ ALBERTO MARCHESAN; LUIZ GONZAGA DE SANTI LOUREIRO

---

(21) BR 12 2021 002607-6 A2

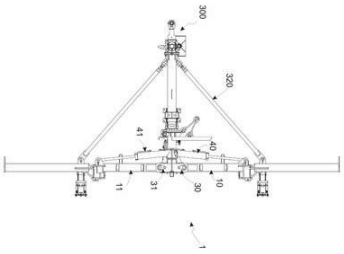

Código 3.1 - Publicação do Pedido de Patente ou de Certificado de Adição de Invenção
(22) 30/01/2020
(51) A01B 73/04 (2006.01)
(52) A01B 73/048
(54) CABEÇALHO TELESCÓPICO PARA EQUIPAMENTO AGRÍCOLA, E EQUIPAMENTO AGRÍCOLA
(62) BR 10 2020 002049-8 30/01/2020
(71) MARCHESAN IMPLEMENTOS E MÁQUINAS AGRÍCOLAS TATU S/A (BR/SP)
(72) JOSÉ LUIZ ALBERTO MARCHESAN; LUIZ GONZAGA DE SANTI LOUREIRO

---

(21) BR 12 2021 002611-4 A2

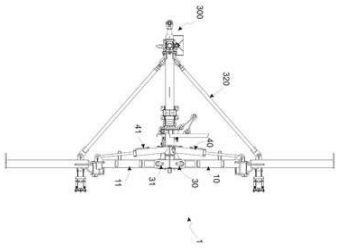

Código 3.1 - Publicação do Pedido de Patente ou de Certificado de Adição de Invenção
(22) 30/01/2020
(51) A01B 73/04 (2006.01)
(52) A01B 73/048
(54) MECANISMO DE TRAVA PARA EQUIPAMENTO AGRÍCOLA, E EQUIPAMENTO AGRÍCOLA
(62) BR 10 2020 002049-8 30/01/2020
(71) MARCHESAN IMPLEMENTOS E MÁQUINAS AGRÍCOLAS TATU S/A (BR/SP)
(72) JOSÉ LUIZ ALBERTO MARCHESAN; LUIZ GONZAGA DE SANTI LOUREIRO

---

(21) BR 13 2020 002292-9 E2

Código 3.1 - Publicação do Pedido de Patente ou de Certificado de Adição de Invenção
(22) 03/02/2020
(51) A61F 5/058 (2006.01), A61F 5/10 (2006.01)

(52) A61F 5/05875, A61F 5/10
(54) ARTICULAÇÃO PARA ÓRTESES TIPO ANEL OITO ARTICULADO E ÓRTESE COMPREENDENDO TAL ARTICULAÇÃO
(61) PI 1100101-1 28/01/2011
(71) UNIVERSIDADE DE SÃO PAULO - USP (BR/SP)
(72) BENEDITO DE MORAES PURQUERIO; LETÍCIA HATSUE MAKI; VICTOR TAMASSIA NOPPENEY; CARLOS ALBERTO FORTULAN; VALERIA MEIRELLES CARRIL ELUI

---

(21) BR 13 2020 002485-9 E2

Código 3.1 - Publicação do Pedido de Patente ou de Certificado de Adição de Invenção
(22) 05/02/2020
(51) F24C 7/08 (2006.01), H05B 6/06 (2006.01), G05B 6/02 (2006.01)
(52) F24C 7/08, H05B 6/06, G05B 6/02
(54) SISTEMA DE COZIMENTO MONITORADO
(61) BR 10 2014 025848-5 16/10/2014
(71) TRAMONTINA TEEC S.A. (BR/RS)
(72) RICCARDO BIANCHI

---

(21) BR 20 2020 002253-4 U2

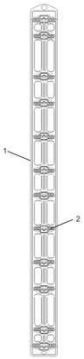

Código 3.1 - Publicação do Pedido de Patente ou de Certificado de Adição de Invenção
(22) 03/02/2020
(51) E04H 17/06 (2006.01)
(54) DISPOSIÇÃO CONSTRUTIVA APLICADA EM TRAMA PARA AMARRAÇÃO DE CERCA DE ARAMES
(71) GUILHERME SEVERO ACHE (BR/RS)
(72) GUILHERME SEVERO ACHE

---

(21) BR 20 2020 002278-0 U2

Código 3.1 - Publicação do Pedido de Patente ou de Certificado de Adição de Invenção
(22) 03/02/2020
(51) A01M 7/00 (2006.01)
(52) A01M 7/0014
(54) CONFIGURAÇÃO APLICADA EM PULVERIZADOR ACOPLÁVEL A IMPLEMENTOS AGRÍCOLAS PARA PREPARO DE SOLO
(71) AMARILDO CANELLO (BR/PR)
(72) AMARILDO CANELLO

---

(21) BR 20 2020 002282-8 U2

Código 3.1 - Publicação do Pedido de Patente ou de Certificado de Adição de Invenção
(22) 03/02/2020
(51) G09F 7/16 (2006.01)

(52) G09F 7/16
(54) CONFIGURAÇÃO APLICADA EM ENCAIXE RÁPIDO PARA NÚMEROS RESIDENCIAIS
(71) LAERTI PERLI (BR/PR)
(72) LAERTI PERLI

---

(21) BR 20 2020 002288-7 U2

Código 3.1 - Publicação do Pedido de Patente ou de Certificado de Adição de Invenção
(22) 03/02/2020
(51) F04B 19/04 (2006.01)
(52) F04B 19/04
(54) APERFEIÇOAMENTO INTRODUZIDO EM AERADOR
(71) B&F DIAS INDÚSTRIA E COMÉRCIO LTDA (BR/SP)
(72) BRUNO DINAMARCO LIMA DIAS

---

(21) BR 20 2020 002293-3 U2

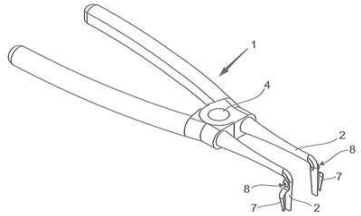

Código 3.1 - Publicação do Pedido de Patente ou de Certificado de Adição de Invenção
(22) 03/02/2020
(51) A61F 2/46 (2006.01), A61F 5/10 (2006.01)
(54) DISPOSIÇÃO APLICADA À FERRAMENTA DE MANIPULAÇÃO DE ÓRTESES
(71) UNIVERSIDADE DE SÃO PAULO - USP (BR/SP)
(72) BENEDITO DE MORAES PURQUERIO; VICTOR TAMASSIA NOPPENEY; CARLOS ALBERTO FORTULAN; VALERIA MEIRELLES CARRIL ELUI

---

(21) BR 20 2020 002296-8 U2

Código 3.1 - Publicação do Pedido de Patente ou de Certificado de Adição de Invenção
(22) 03/02/2020
(51) F16H 57/031 (2012.01), F16H 57/02 (2012.01), B60K 17/08 (2006.01)
(52) F16H 57/031, F16H 2057/02056, B60K 17/08
(54) DISPOSIÇÃO EM CAIXA DE REDUÇÃO DE VELOCIDADE PARA TRATOR
(71) VANDERLEI BERNARDINO JANUARIO EPP (BR/SC)
(72) VANDERLEI BERNARDINO JANUÁRIO

---

(21) BR 20 2020 002299-2 U2

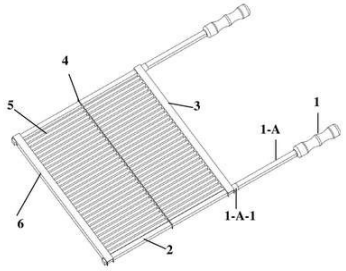

Código 3.1 - Publicação do Pedido de Patente ou de Certificado de Adição de Invenção
(22) 03/02/2020
(51) A47J 37/06 (2006.01)
(54) DISPOSIÇÕES CONSTRUTIVAS INTRODUZIDAS EM GRELHA
(71) PAULO CESAR NIEHUES (BR/PR)
(72) PAULO CESAR NIEHUES

(21) BR 20 2020 002301-8 U2

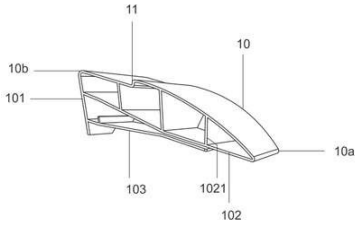

Código 3.1 - Publicação do Pedido de Patente ou de Certificado de Adição de Invenção
(22) 03/02/2020
(51) E04D 1/34 (2006.01)
(54) ELEMENTO DE VEDAÇÃO APLICADO EM COBERTURA DE TELHADOS
(71) AMPLAST COMERCIO DE MATERIAIS DE CONSTRUCAO LTDA (BR/SC)
(72) ADILSON REIMER

(21) BR 20 2020 002306-9 U2

Código 3.1 - Publicação do Pedido de Patente ou de Certificado de Adição de Invenção
(22) 03/02/2020
(51) A01G 9/16 (2006.01), A01G 9/24 (2006.01)
(52) A01G 9/16, A01G 9/249
(54) DISPOSIÇÃO CONSTRUTIVA APLICADA EM TERRÁRIO PORTÁTIL COM ILUMINAÇÃO
(71) ALINE CLAIREFONT TAVARES MELO (BR/PA)
(72) ALINE CLAIREFONT TAVARES MELO

(21) BR 20 2020 002341-7 U2

Código 3.1 - Publicação do Pedido de Patente ou de Certificado de Adição de Invenção
(22) 04/02/2020
(51) B24C 5/06 (2006.01)
(52) B24C 5/068
(54) APERFEIÇOAMENTO EM ROTOR CENTRIFUGO COM DIRECIONADOR RADIAL
(71) GENOIR BRUNING (BR/SC)
(72) GENOIR BRUNING

(21) BR 20 2020 002345-0 U2

Código 3.1 - Publicação do Pedido de Patente ou de Certificado de Adição de Invenção
(22) 04/02/2020
(51) F01N 13/08 (2010.01)
(54) DISPOSIÇÃO CONSTRUTIVA APLICADA EM DIFUSOR VEICULAR
(71) MARCOS GRAÇA JARDIM (BR/PR)
(72) MARCOS GRAÇA JARDIM

(21) BR 20 2020 002349-2 U2

Código 3.1 - Publicação do Pedido de Patente ou de Certificado de Adição de Invenção

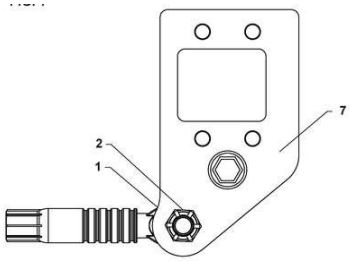

(22) 04/02/2020
(51) A01B 59/06 (2006.01)
(54) DISPOSIÇÃO CONSTRUTIVA APLICADA EM KIT PARA TRATOR
(71) METALURGICA TANAKA IND. E COM. LTDA (BR/SP)
(72) JOAO FRANCISCO PEREIRA PONTES

---

(21) BR 20 2020 002352-2 U2

Código 3.1 - Publicação do Pedido de Patente ou de Certificado de Adição de Invenção
(22) 04/02/2020
(51) A41C 1/08 (2006.01), A41C 1/14 (2006.01), A61F 5/02 (2006.01)
(52) A41C 1/08, A41C 1/14, A61F 5/028
(54) DISPOSIÇÃO CONSTRUTIVA INTRODUZIDA EM CINTA MODELADORA, PARA TRATAMENTO AUXILIAR MEDICINAL, EM CONJUNTO COM A CORREÇÃO DA COLUNA VERTEBRAL LOMBAR
(71) TATIANA HESSEL (BR/SP)
(72) TATIANA HESSEL

---

(21) BR 20 2020 002375-1 U2

Código 3.1 - Publicação do Pedido de Patente ou de Certificado de Adição de Invenção
(22) 04/02/2020
(51) B28B 1/00 (2006.01)
(52) B28B 1/001
(54) APERFEIÇOAMENTO INTRODUZIDO EM IMPRESSORA 3D
(71) TONY MICHAEL BATISTA DE LIMA (BR/AM)
(72) TONY MICHAEL BATISTA DE LIMA

---

(21) BR 20 2020 002386-7 U2

Código 3.1 - Publicação do Pedido de Patente ou de Certificado de Adição de Invenção
(22) 04/02/2020
(51) F16L 5/10 (2006.01)
(52) F16L 5/10
(54) CONECTOR DE LAJE
(71) PLASTICOS MINEIRO PECAS TECNICAS LTDA - ME (BR/MG)
(72) RODRIGO LANZA TOLENTINO

---

(21) BR 20 2020 002395-6 U2

Código 3.1 - Publicação do Pedido de Patente ou de Certificado de Adição de Invenção
(22) 04/02/2020
(51) D06F 33/34 (2020.01), D06F 39/08 (2006.01), D06F 33/32 (2020.01)
(52) D06F 33/34, D06F 39/087, D06F 33/32
(54) MODULO DE COMANDO PARA LAVADORA COM PRESSOSTATO ELETRÔNICO DE NÍVEL DE ÁGUA INTEGRADO

(71) TECHINVEST LTDA - ME (BR/SP)
(72) HENRIQUE JOSÉ DE FARIA RAMALHO

---

(21) BR 20 2020 002405-7 U2

Código 3.1 - Publicação do Pedido de Patente ou de Certificado de Adição de Invenção
(22) 04/02/2020
(51) F41A 9/71 (2006.01)
(52) F41A 9/71
(54) DISPOSIÇÃO INTRODUZIDA EM PROLONGADOR PARA CARREGADOR DE ARMAS AUTOMÁTICAS
(71) CASTELY COMÉRCIO E IMPORTAÇÕES LTDA - EPP (BR/RS)
(72) ROBERTO JUAN CASTRO

---

(21) BR 20 2020 002434-0 U2

Código 3.1 - Publicação do Pedido de Patente ou de Certificado de Adição de Invenção
(22) 05/02/2020
(51) A23L 19/12 (2016.01), A23L 2/02 (2006.01), A23L 27/00 (2016.01)
(52) A23L 19/12, A23L 2/02, A23L 27/00
(54) SUCO DE BATATA YACON SABORIZADO
(71) LAÍS APARECIDA BALDASSO (BR/SP)
(72) LAIS APARECIDA BALDASSO

---

(21) BR 20 2020 002453-7 U2

Código 3.1 - Publicação do Pedido de Patente ou de Certificado de Adição de Invenção
(22) 05/02/2020
(51) H01B 13/26 (2006.01), B29C 48/05 (2019.01), H01B 13/24 (2006.01)
(52) H01B 13/26, B29C 48/05, H01B 13/24
(54) APERFEIÇOAMENTO INTRODUZIDO EM CABEÇOTE DE EXTRUSORA PARA REVESTIMENTO DE FILETE DE ARAMIDA
(71) LBRX TELECOM INDUSTRIA E COMÉRCIO LTDA EPP (BR/ES)
(72) HENRIQUE SIQUEIRA CAVALCANTI

---

(21) BR 20 2020 002454-5 U2

Código 3.1 - Publicação do Pedido de Patente ou de Certificado de Adição de Invenção
(22) 05/02/2020
(51) E04C 2/26 (2006.01)
(54) BLOCO EM EPS REVESTIDO EM ARGAMASSA ACRÍLICA
(71) INOVE INDUSTRIA E COMÉRCIO LTDA (BR/RJ)
(72) LETÍCIA JACOVAZZO DE OLIVEIRA

---

(21) BR 20 2020 002484-7 U2

Código 3.1 - Publicação do Pedido de Patente ou de Certificado de Adição de

	Invenção (22) 05/02/2020 (51) B25B 27/00 (2006.01) (52) B25B 27/0064 (54) DISPOSIÇÃO CONSTRUTIVA INTRODUZIDA EM FERRAMENTA GUIA PARA AUXILIAR A REMOÇÃO DA EMBREAGEM DE COMPRESSORES AUTOMOTIVOS (71) MARIO UTO (BR/SP) (72) MARIO UTO
(21) BR 20 2020 002488-0 U2	Código 3.1 - Publicação do Pedido de Patente ou de Certificado de Adição de Invenção (22) 05/02/2020 (51) A01B 79/02 (2006.01), E02D 17/20 (2006.01) (52) A01B 79/02, E02D 17/20 (54) PLANTIO EM TALUDES PARA DESENVOLVIMENTO DE CULTURAS VARIADAS (71) FRANCISCO PEDRO DOS SANTOS FILHO (BR/ES) (72) FRANCISCO PEDRO DOS SANTOS FILHO
(21) BR 20 2020 002490-1 U2	Código 3.1 - Publicação do Pedido de Patente ou de Certificado de Adição de Invenção (22) 05/02/2020 (51) A44C 27/00 (2006.01), B44C 5/06 (2006.01) (52) A44C 27/006, B44C 5/06 (54) REVESTIMENTO DE FOLHAS E SEMENTES COM METAIS NOBRES (71) MARCOS JOAQUIM RIBEIRO (BR/RJ) (72) MARCOS JOAQUIM RIBEIRO
(21) BR 20 2020 002497-9 U2	Código 3.1 - Publicação do Pedido de Patente ou de Certificado de Adição de Invenção (22) 06/02/2020 (51) B65D 85/30 (2006.01), B65D 81/02 (2006.01), B65D 5/02 (2006.01) (52) B65D 85/305, B65D 81/025, B65D 5/02 (54) DISPOSIÇÃO CONSTRUTIVA MODULAR ANTI-IMPACTO APLICADA À EMBALAGEM PARA GARRAFAS (71) GONÇALO CUNHA FERREIRA (PT) (72) GONÇALO CUNHA FERREIRA
(21) BR 20 2020 002520-7 U2	Código 3.1 - Publicação do Pedido de Patente ou de Certificado de Adição de Invenção (22) 06/02/2020 (51) E05D 15/44 (2006.01), E06B 11/02 (2006.01), E05D 15/38 (2006.01)

(52) E05D 15/445, E06B 11/027, E05D 15/38
(54) DISPOSIÇÃO CONSTRUTIVA EM BRAÇO ARTICULÁVEL PARA PORTÃO BASCULANTE
(71) MARIO WILSON CARDEAL MATRIZES ME (BR/SC)
(72) MARIO WILSON CARDEAL; ENIO FOGAÇA DE JESUS; GUSTAVO NOÉ FARIAS

---

(21) BR 20 2020 002548-7 U2

Código 3.1 - Publicação do Pedido de Patente ou de Certificado de Adição de Invenção
(22) 06/02/2020
(51) E04H 15/44 (2006.01), E04H 1/12 (2006.01), E04H 15/32 (2006.01)
(52) E04H 15/44, E04H 1/1244, E04H 15/32
(54) PROCESSO DE FABRICAÇÃO DE UM TROCADOR DE ROUPA PORTÁTIL E DOBRÁVEL; TROCADOR DE ROUPA PORTÁTIL E DOBRÁVEL E SEU USO
(71) SILAS BASTOS GUEDES (BR/SC)
(72) SILAS BASTOS GUEDES

---

(21) BR 20 2020 002551-7 U2

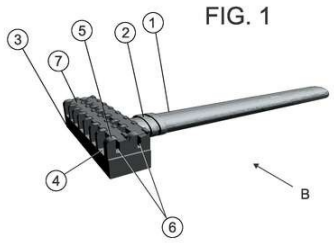

Código 3.1 - Publicação do Pedido de Patente ou de Certificado de Adição de Invenção
(22) 06/02/2020
(51) B26B 19/06 (2006.01)
(54) APARELHO BARBEADOR PARA USO A SECO À PROVA DE CORTES
(71) MARCELO RICARDO LA FERRERA (BR/SP)
(72) MARCELO RICARDO LA FERRERA

---

(21) BR 20 2020 002553-3 U2

Código 3.1 - Publicação do Pedido de Patente ou de Certificado de Adição de Invenção
(22) 06/02/2020
(51) B25B 13/08 (2006.01), F17C 13/04 (2006.01)
(52) B25B 13/08, F17C 13/04
(54) CHAVE PARA VÁLVULAS DE BOTIJÕES DE GÁS
(71) ANTONIO ELSON DE ALMEIDA SILVA (BR/DF)
(72) ANTONIO ELSON DE ALMEIDA SILVA

---

(21) BR 20 2020 002563-0 U2

Código 3.1 - Publicação do Pedido de Patente ou de Certificado de Adição de Invenção
(22) 06/02/2020
(51) A45D 26/00 (2006.01)
(54) APARELHO DEPILADOR PARA USO A SECO NOS PELOS DO NARIZ, SOBRANCELHAS E ORELHAS
(71) MARCELO RICARDO LA FERRERA (BR/SP)

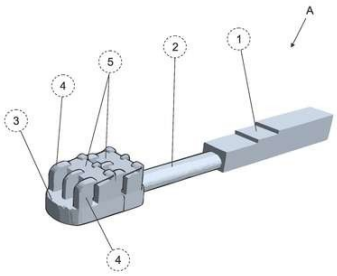

(72) MARCELO RICARDO LA FERRERA

---

(21) BR 20 2020 002579-7 U2

Código 3.1 - Publicação do Pedido de Patente ou de Certificado de Adição de Invenção
(22) 06/02/2020
(51) B63B 32/73 (2020.01), A45C 3/00 (2006.01)
(52) B63B 32/73, A45C 2003/007
(54) ADAPTAÇÕES EM BOLSA PARA USO EM PRANCHAS
(71) LETICIA HENN FERREIRA (BR/SP)
(72) LETICIA HENN FERREIRA

---

(21) BR 20 2020 002599-1 U2

Código 3.1 - Publicação do Pedido de Patente ou de Certificado de Adição de Invenção
(22) 06/02/2020
(51) B65D 33/16 (2006.01), B65D 77/22 (2006.01)
(52) B65D 33/16, B65D 77/225
(54) DISPOSIÇÃO INTRODUZIDA EM EMBALAGEM PARA GRÃOS DE CAFÉ VERDE
(71) PARNAPLAST INDUSTRIA DE PLASTICOS LTDA (BR/PR)
(72) CARLOS AKIO YAMAGUCHI

---

(21) BR 20 2020 002604-1 U2

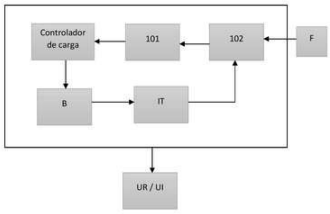

Código 3.1 - Publicação do Pedido de Patente ou de Certificado de Adição de Invenção
(22) 06/02/2020
(51) H02N 11/00 (2006.01), H02K 53/00 (2006.01)
(52) H02N 11/002, H02K 53/00
(54) APERFEIÇOAMENTO EM GERADOR DE ENERGIA ELÉTRICA PARA USO DOMÉSTICO E INDUSTRIAL
(71) ELISEU COSTA PEREIRA DE FRANCA (BR/MS)
(72) ELISEU COSTA PEREIRA

Código 3.2 - Publicação Antecipada

Publicação do pedido depositado, a requerimento do depositante. Aplicam-se as disposições do subitem 3.1.

---

(21) BR 10 2020 005292-6 A2

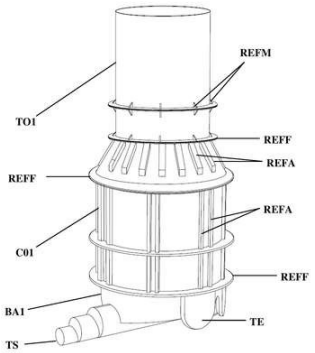

Código 3.2 - Publicação Antecipada
(22) 17/03/2020
(51) E03F 5/02 (2006.01)
(52) E03F 5/02
(54) POÇO DE VISITA E INSPEÇÃO PARA REDES DE ESGOTO
(71) SERGIO MARCOS KRIEGER ME (BR/PR)
(72) SERGIO MARCOS KRIEGER

---

(21) BR 10 2020 023780-2 A2

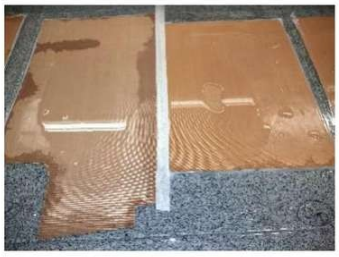

Código 3.2 - Publicação Antecipada
(22) 23/11/2020
(51) C08B 30/04 (2006.01), C08H 99/00 (2010.01), C08L 3/02 (2006.01), B65D 65/46 (2006.01)
(52) C08B 30/04, C08H 99/00, C08L 3/02, A23V 2002/00, B65D 65/46
(54) BIOFILMES DE AMIDO E GELATINA COM BIOATIVOS DA GOIABA E ÓLEO ESSENCIAL DE TOMILHO
(71) TAIS PORT HARTZ (BR/RS)
(72) TAIS PORT HARTZ

---

(21) BR 10 2021 004078-5 A2

Código 3.2 - Publicação Antecipada
(22) 03/03/2021
(51) A61F 7/00 (2006.01)
(52) A61F 7/00
(54) EQUIPAMENTO PARA CRIOLIPÓLISE COM REFRIGERAÇAO DO PELTIER POR VENTILAÇÃO
(71) MEDICAL SAN INDÚSTRIA DE EQUIPAMENTOS MÉDICOS LTDA (BR/RS)
(72) MAURO ANDRÉ NASCIMENTO DOS SANTOS FILHO

---

(21) BR 10 2021 008302-6 A2

Código 3.2 - Publicação Antecipada
(22) 29/04/2021
(51) B62B 5/00 (2006.01)
(54) CARRINHO DE COMPRAS COM SISTEMA DE LEITURA INTELIGENTE
(71) KLUG SERVIÇOS TECNOLOGICOS E DE AUTOMAÇÃO LTDA (BR/SP)
(72) HUGO DE SOUZA GARBE; ANDRES BENITO REVOLLO VELEZ; TOBIAS

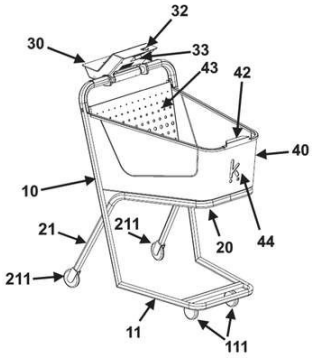

BERTUSSI; ROSAMELIA GIRAO ABREU

(21) BR 20 2021 007658-0 U2

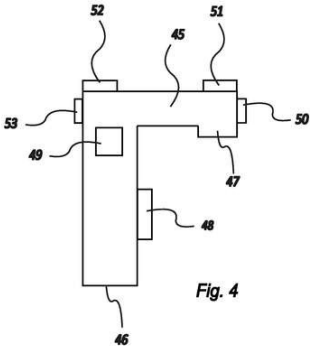

Fig. 4

Código 3.2 - Publicação Antecipada

(22) 22/04/2021

(51) E03C 1/044 (2006.01)

(54) REDUTOR DE CONTATO PARA CHAVE DE DESVIO DE ÁGUA DE ENCANAMENTOS DE ÁGUA AQUECIDA

(71) PEDRO YOSHITAKA FUKUYAMA (BR/SP)

(72) PEDRO YOSHITAKA FUKUYAMA

Código 3.6 - Publicação do Pedido Arquivado Definitivamente - Art. 216 §2º e Art. 17 §2º da LPI

Publicação de pedido definitivamente arquivado devido à não apresentação de procuração ou devido à apresentação de um pedido posterior, encerrada a instância administrativa. Pode ser adquirido o folheto com o relatório descritivo, reivindicações, desenhos e resumo do pedido, por quem se interessar, através do endereço eletrônico www.inpi.gov.br - No Acesso rápido - Faça uma busca – Patente. Para acessar, cadastre-se no Portal do INPI e use login e senha.

---

(21) BR 10 2020 002239-3 A2

Código 3.6 - Publicação do Pedido Arquivado Definitivamente - Art. 216 §2º e Art. 17 §2º da LPI

(22) 02/02/2020

(51) A61K 36/35 (2006.01), A61K 36/48 (2006.01), A61K 36/18 (2006.01), A61P 25/00 (2006.01)

(54) FITOTERÁPICO E FITOFÁRMACO

(71) NILSON BARBOSA (BR/MA) ; ELAINE NASCIMENTO FERREIRA (BR/MA)

(72) NILSON BARBOSA

Código 3.8 - Retificação

Retificação da publicação do pedido por ter sido efetuada com incorreção que não impossibilita sua identificação. Tal publicação não implica na alteração da data de publicação do pedido de patente e nos prazos decorrentes da mesma.

---

(21) BR 10 2012 029706-0 A8

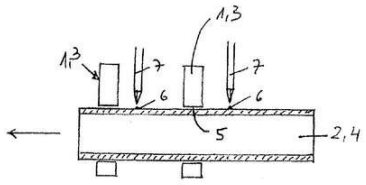

Código 3.8 - Retificação

(22) 22/11/2012

(30) 24/11/2011 DE 102011087049.0

(51) B23P 11/02 (2006.01), F16D 1/064 (2006.01)

(54) MÉTODO PARA UNIR ELEMENTOS ESTRUTURAIS EM UM EIXO

(71) MAHLE INTERNATIONAL GMBH (DE)

(72) Lutz Grunwald

Referente à RPI 2296 de 06/01/2015,quanto ao item (30).

---

(21) BR 10 2013 014694-3 A8

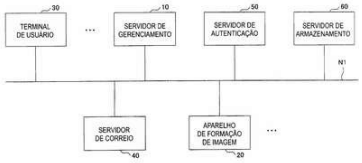

Código 3.8 - Retificação

(22) 12/06/2013

(30) 12/06/2012 JP 2012-132555; 20/02/2013 JP 2013-031065

(51) B41J 29/00 (2006.01), G06F 3/12 (2006.01), G06K 15/00 (2006.01), G06F 21/00 (2013.01)

(52) B41J 29/00, G06F 3/12, G06F 3/1204, G06F 3/1222, G06F 3/1237, G06F 3/1267, G06F 3/1288, G06K 15/00, G06F 21/00

(54) SISTEMA DE PROCESSAMENTEO DE INFORMAÇÃO, MÉTODO DE PROCESSAMENTO DE INFORMAÇÃO E MEIO DE GRAVAÇÃO

(71) RICOH COMPANY, LTD. (JP)

(72) TAKAYORI NISHIDA

Referente à 2327 de 11/08/2015, quanto ao ítem 71.

---

(21) BR 10 2013 014829-6 A8

Código 3.8 - Retificação

(22) 13/06/2013

(30) 09/07/2012 KR 10-2012-0074500

(51) G05B 23/00 (2006.01), G05B 23/02 (2006.01), G06Q 30/02 (2012.01), G06Q 50/04 (2012.01), H04M 11/00 (2006.01)

(52) G05B 23/00, G05B 23/0205, G05B 23/027, G06Q 30/02, G06Q 50/04, H04M 11/00

(54) UTENSÍLIO DOMÉSTICO, SISTEMA E MÉTODO DE OPERAÇÃO PARA O MESMO

(71) LG ELECTRONICS INC. (KR)

(72) SANGDOO HA; JINWOOK LEE; MOONHYUN KIM; DEOGHYEON KIM

Referente à RPI 2327 de 11/08/2015, quanto ao ítem 71.

(21) BR 10 2013 021085-4 A8

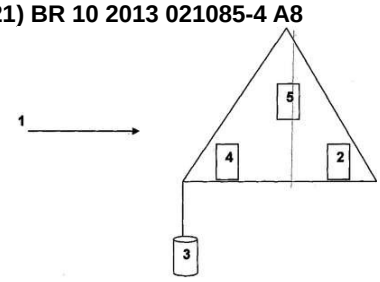

Código 3.8 - Retificação

(22) 19/08/2013

(51) H04B 10/50 (2013.01)

(54) DISPOSITIVO, SISTEMA E MÉTODO DE COMUNICAÇÃO ENTRE O FUNDO DO MAR E A SUPERFÍCIE

(71) PETRÓLEO BRASILEIRO S.A. / PETROBRAS (BR/RJ)

(72) ORLANDO DE BRITO CORREIA; ROBERT EISEMBERG; ORLANDO JOSÉ DE PINHO FILHO; WALMAR BAPTISTA; DANIEL POZZANI

Referente à RPI 2331 de 08/09/2015, quanto ao item (71)

---

(21) BR 10 2013 021427-2 A8

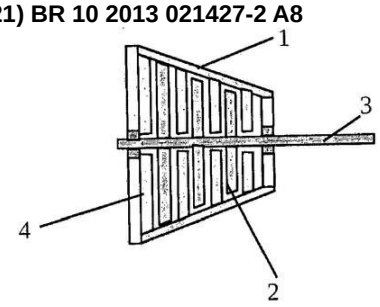

Código 3.8 - Retificação

(22) 16/08/2013

(51) F01D 11/02 (2006.01)

(54) TURBOMÁQUINAS AXIAIS DE CARCAÇA ROTATIVA E ELEMENTO CENTRAL FIXO

(71) LUIS ANTONIO WAACK BAMBACE (BR/SP) ; ULISSES TADEU VIEIRA GUEDES (BR/SP) ; PAULO GIACOMO MILANI (BR/SP)

(72) LUÍS ANTÔNIO WAACK BAMBACE; ULISSES TADEU VIEIRA GUEDES; PAULO GIACOMO MILANI

Referente à RPI 2331 de 08/09/2015, quanto ao item (72)

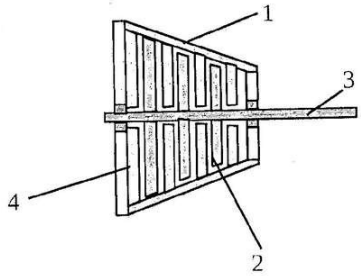

---

(21) BR 10 2013 022221-6 A8

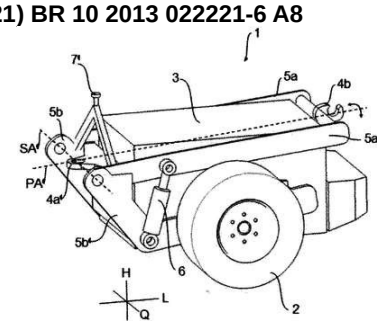

Código 3.8 - Retificação

(22) 30/08/2013

(30) 09/11/2012 DE 102012022049.9

(51) B60D 1/00 (2006.01), B62D 63/00 (2006.01)

(54) UNIDADE DE ANEXAÇÃO PARA ACIONAMENTO PELO MENOS AUXILIAR, PREFERENCIALMENTE PARA ACIONAMENTO PELO MENOS TEMPORÁRIO ÚNICO DE UM VEÍCULO E VEÍCULO

(71) MAN TRUCK & BUS AG (DE)

(72) MARKUS THEOBALD

Referente à RPI 2354 de 16/02/2016,quanto ao item (30).

---

(21) BR 10 2013 025428-2 A8

Código 3.8 - Retificação

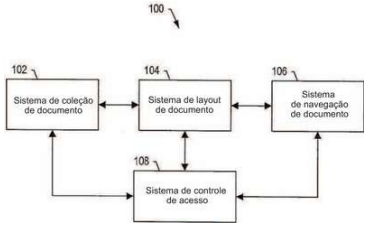

(22) 02/10/2013
(30) 02/10/2012 US 13/633,337
(51) G06T 1/00 (2006.01)
(54) DISPOSITIVO PARA IMPLEMENTAÇÃO DE UM SISTEMA DE VISUALIZAÇÃO PANÓPTICA, MÉTODO E MÉTODO APLICÁVEL EM UM MEIO DE ARMAZENAMENTO LEGÍVEL POR COMPUTADOR
(71) THE BOEING COMPANY (US)
(72) BRENT LOUIS HADLEY; MICHAEL K. RODGERS; PATRICK J. EAMES
Referente à RPI 2284 de 14/10/2014, quanto ao item 54.

---

(21) BR 10 2013 025707-9 A8

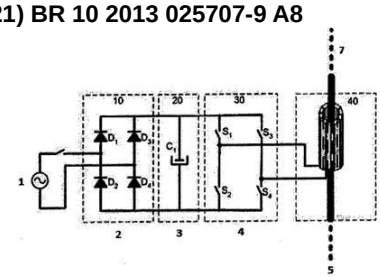

Código 3.8 - Retificação
(22) 04/10/2013
(51) H02J 3/01 (2006.01), H02M 1/12 (2006.01)
(54) MÉTODO E EQUIPAMENTO PARA MITIGAÇÃO SELETIVA DE HARMÔNICOS E USO
(71) UNIVERSIDADE FEDERAL DE MINAS GERAIS (BR/MG)
(72) GLEISSON JARDIM FRANÇA; BRAZ DE JESUS CARDOSO FILHO
Referente à RPI 2342 de 24/11/2015, quanto ao ítem (73).

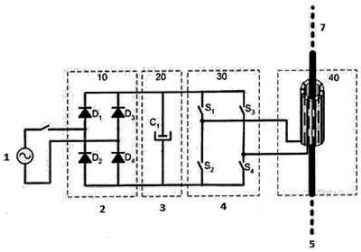

---

(21) BR 10 2013 026555-1 A8

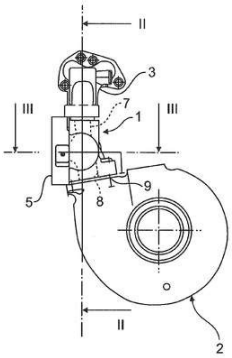

Código 3.8 - Retificação
(22) 15/10/2013
(30) 18/10/2012 DE 102012020443.4
(51) F01N 13/10 (2010.01), F02B 39/00 (2006.01)
(54) TUBULAÇÃO DE EXAUSTÃO PARA UM MOTOR DE COMBUSTÃO INTERNA, EM PARTICULAR EM VEÍCULOS A MOTOR
(71) MAN TRUCK & BUS AG (DE)
(72) MANFRED GREINER
Referente à RPI 2282, quanto ao item (30).

---

(21) BR 10 2013 026598-5 A8

Código 3.8 - Retificação
(22) 15/10/2013
(30) 23/10/2012 DE 102012021583.5
(51) B63B 19/00 (2006.01), B63B 43/32 (2006.01), E05B 17/20 (2006.01)
(52) B63B 19/00, B63B 43/32, E05B 17/2038
(54) DISPOSITIVO PARA A MONTAGEM À PROVA DE CHOQUE DE PORTAS

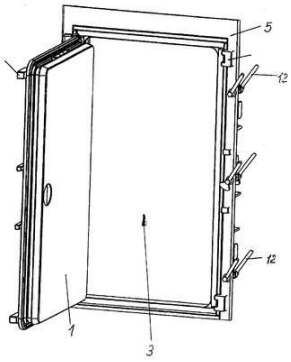

OU ESCOTILHAS EM EMBARCAÇÕES MARTÍTIMAS
(71) THYSSENKRUPP MARINE SYSTEMS GMBH (DE)
(72) RAINER KARALLUS; JÖRG DRAEGER; WOLFRAM DETERMANN; GERARDO SALAZAR
Referente à RPI 2292 de 09/12/2014, quanto aos itens (30 e 54).

---

(21) BR 10 2013 026682-5 A8

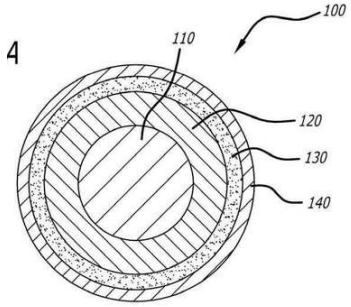

Código 3.8 - Retificação
(22) 16/10/2013
(30) 16/10/2012 US 13/652,959
(51) H01B 7/42 (2006.01), H01B 7/02 (2006.01), H01B 9/00 (2006.01)
(54) CABO DE ENERGIA DE ALTA POTÊNCIA E DE ALTA FREQUÊNCIA
(71) THE BOEING COMPANY (US)
(72) GAO LIJUN; SHENGYI LIU
Referente à RPI 2282 de 30/09/2014, quanto ao item (54).

---

(21) BR 10 2013 026762-7 A8

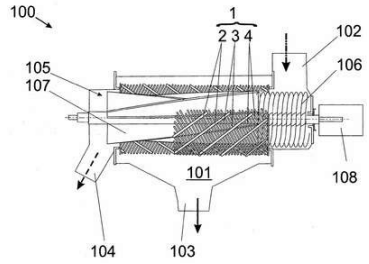

Código 3.8 - Retificação
(22) 17/10/2013
(51) B01D 29/13 (2006.01)
(54) CORPO FILTRANTE METÁLICO
(71) ATTÍLIO TURCHETTI (BR/GO)
(72) ATTÍLIO TURCHETTI
Referente à RPI 2287 de 04/11/2014, quanto ao item (71).

---

(21) BR 10 2013 026779-1 A8

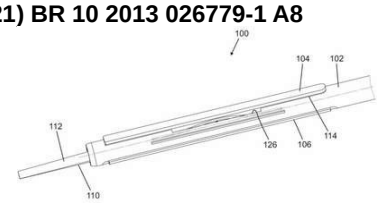

Código 3.8 - Retificação
(22) 17/10/2013
(30) 19/10/2012 DE 202012010023.8
(51) B24B 33/08 (2006.01)
(54) FERRAMENTA DE ESMERILHAR
(71) GEHRING TECHNOLOGIES GMBH (DE)
(72) ERWIN BAUMGARTNER; JOERG NECKER; KLAUS FLECKENSTEIN; ANDREAS SENKE; FRANK HUMMEL; ALEXANDER CHRISTIAN WEBER
Referente à RPI 2282 de 30/09/2014, quanto ao item (30).

---

(21) BR 10 2013 026917-4 A8

Código 3.8 - Retificação
(22) 18/10/2013
(30) 12/11/2012 FR 1260701

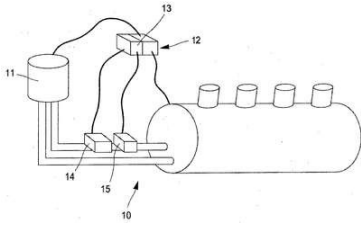

(51) B60S 1/42 (2006.01)
(54) MÉTODO DE COMANDO DE BOMBA À ÓLEO DIRECIONADA E SEU CONTROLADOR DE COMANDO EM UM MOTOR À COMBUSTÃO DE VEÍCULO AUTOMOTIVO
(71) PEUGEOT CITROEN AUTOMOBILES SA (FR)
(72) MATTHIEU FUIN; CLEMENT POULY; CYRIL BASTIAN
Referente à RPI 2289 de 18/11/2014, quanto aos itens (71) e (72).

---

(21) BR 10 2013 026940-9 A8

Código 3.8 - Retificação
(22) 18/10/2013
(30) 18/12/2012 US 13/655,347
(51) B64C 1/36 (2006.01), B64D 7/00 (2006.01)
(54) MONTAGENS PARA FIXAÇÃO EXTERNA DE CÁPSULAS DE SENSOR AEROTRANSPORTADAS A UMA FUSELAGEM DE AERONAVE
(71) EMBRAER S.A. (BR/SP)
(72) LAFAYETE FARIA SIQUEIRA; ROMERO MAIA SOARES DE AZEVEDO; SERGIO CUNHA MONTESI
Referente à RPI 2284 de 14/10/2014, quanto aos itens (30), (54) e (71).

---

(21) BR 10 2013 032600-3 A8

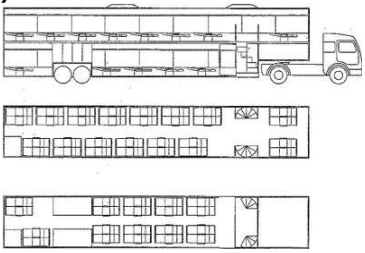

Código 3.8 - Retificação
(22) 18/12/2013
(51) B62D 47/02 (2006.01)
(54) ÔNIBUS SUPEREXECUTIVO, EXECUTIVO E LOTAÇÃO
(71) ROGERIO PEREIRA RODRIGUES (BR/MG)
Referente à RPI 2353 de 10/02/2016,quanto ao item (72).

---

(21) BR 10 2013 033151-1 A8

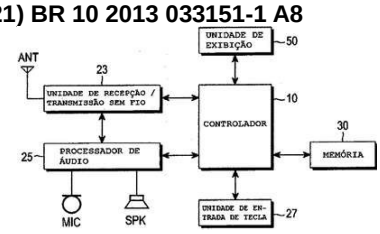

Código 3.8 - Retificação
(22) 20/12/2013
(51) G06F 3/048 (2013.01), G06F 3/041 (2006.01), H01H 43/02 (2006.01)
(54) MÉTODO E APARELHO PARA UTILIZAR UM TERMINAL PORTÁTIL
(71) SAMSUNG ELECTRONICS CO., LTD. (KR)
(72) YO-HAN LEE; KWANG-TAI KIM; JI-HEA PARK
Referente à RPI 2353 de 10/02/2016,quanto ao item (71).

---

(21) BR 10 2014 003767-5 A8

Código 3.8 - Retificação
(22) 18/02/2014
(30) 25/02/2013 FR 1351641
(51) F16C 7/06 (2006.01), F16C 7/00 (2006.01)
(54) BIELA PERTENCENTE A UM TEAR E TEAR INCLUINDO TAL BIELA
(71) STAUBLI FAVERGES (FR)

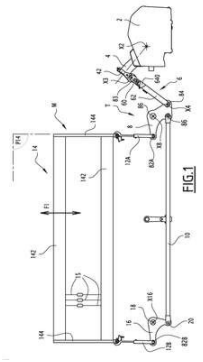

(72) BASTIEN TARDY; JULIEN MURAT

Referente ao código 3.1 publicado na RPI2458 de 14/02/2018 relativo ao campo INID (72) Inventor. Considerem-se os dados atuais.

---

(21) BR 10 2014 006547-4 A8

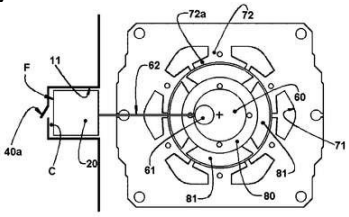

Código 3.8 - Retificação

(22) 19/03/2014

(51) F04C 29/02 (2006.01)

(54) COMPRESSOR ALTERNATIVO DE REFRIGERAÇÃO E MÉTODO DE MONTAGEM DE UM COMPRESSOR ALTERNATIVO DE REFRIGERAÇÃO

(71) EMBRACO INDÚSTRIA DE COMPRESSORES E SOLUÇÕES EM REFRIGERAÇÃO LTDA. (BR/SC)

(72) MARCIO ROBERTO THIESSEN; DIOGO LÔNDERO DA SILVA; FLÁVIO JORGE HADDAD KALLUF

Referente à RPI 2343 de 01/12/2015, quanto ao ítem (73).

---

(21) BR 10 2014 010722-3 A8

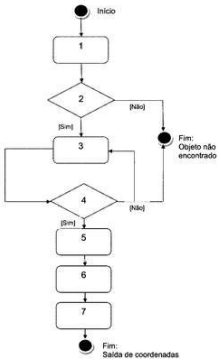

Código 3.8 - Retificação

(22) 05/05/2014

(51) G06K 7/015 (2006.01), G06K 7/10 (2006.01), G01B 11/03 (2006.01)

(54) SISTEMA E MÉTODO DE LOCALIZAÇÃO DE COORDENADAS ESPACIAIS DE OBJETOS E USO DO REFERIDO SISTEMA PARA LOCALIZAÇÃO DE OBJETOS DISPOSTOS EM AMBIENTES INTERNOS

(71) UNIÃO BRASILEIRA DE EDUCAÇÃO E ASSISTÊNCIA (BR/RS)

(72) EVERTON LUÍS BERZ; Fabiano Passuelo Hessel

Referente à RPI 2343 de 01/12/2015, quanto ao ítem (73).

---

(21) BR 10 2014 011433-5 A8

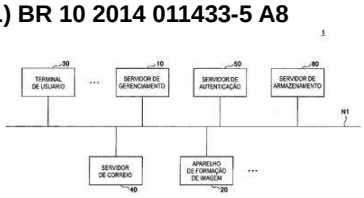

Código 3.8 - Retificação

(22) 12/05/2014

(30) 10/05/2013 JP 2013-099972

(51) G06F 15/76 (2006.01), G06F 15/00 (2006.01), G06F 13/00 (2006.01)

(52) G06F 15/76, G06F 15/00, G06F 13/00

(54) SISTEMA, MÉTODO E APARELHO PARA PROCESSAMENTO DE DADOS

(71) RICOH COMPANY, LTD. (JP)

(72) TAKAYORI NISHIDA

Referente à RPI 2343 de 01/12/2015, quanto ao ítem (73).

(21) BR 10 2014 015434-5 A8

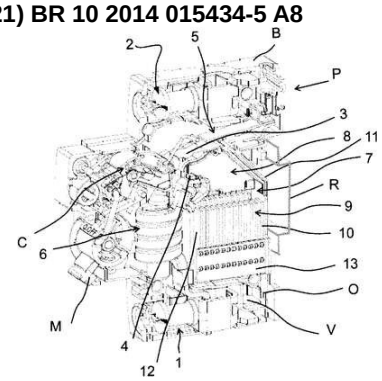

Código 3.8 - Retificação

(22) 23/06/2014

(30) 26/06/2013 FR 1356107

(51) H01H 9/34 (2006.01), H01H 71/02 (2006.01), H01H 9/30 (2006.01)

(54) CÂMARA DE EXTINÇÃO DE ARCO PARA UM APARELHO DE PROTEÇÃO ELÉTRICA E APARELHO DE PROTEÇÃO ELÉTRICA COMPREENDENDO UMA TAL CÂMARA

(71) SCHNEIDER ELECTRIC INDUSTRIES SAS (FR)

(72) JEAN-CLAUDE RAMIREZ; HERVÉ VALLIER; BENOÎT HAGE; LOÏC RONDOT

REFERENTE À RPI 2335 DE 06/10/2015, QUANTO AO ITEM 30

(21) BR 10 2014 016435-9 A8

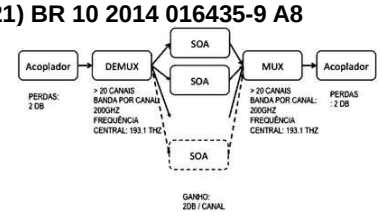

Código 3.8 - Retificação

(22) 02/07/2014

(51) H04B 10/67 (2013.01), H04J 14/02 (2006.01), G02B 6/26 (2006.01), G02B 6/34 (2006.01), G02B 6/12 (2006.01)

(52) H04B 10/25073, G02B 6/12019, G02B 6/266, G02B 6/29391, G02B 6/12021, H04J 14/0205, H04J 14/0202

(54) FILTRO EQUALIZADOR DE GANHO INTEGRADO EM FOSFETO DE ÍNDIO

(71) FUNDACAO CPQD - CENTRO DE PESQUISA E DESENVOLVIMENTO EM TELECOMUNICACÕES (BR/SP)

(72) JÚLIO CÉSAR RODRIGUES FERNANDES DE OLIVEIRA; ALEXANDRE PASSOS FREITAS; FELLIPE GRILLO PETERNELLA; BERNARDO DE BARROS CORREIA KYOTOKU

Referente à RPI 2353 de 10/02/2016,quanto ao item (71).

(21) BR 10 2014 016617-3 A8

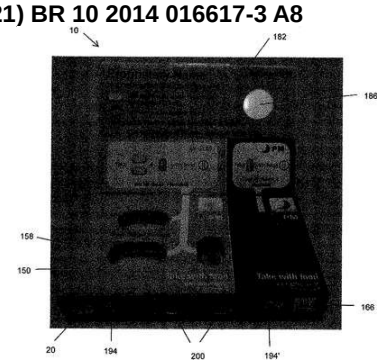

Código 3.8 - Retificação

(22) 03/07/2014

(30) 03/07/2013 US 61/842,841; 03/07/2013 US 61/842,900; 16/04/2014 US 29/488,207

(51) B65D 83/04 (2006.01), A61J 1/03 (2006.01)

(54) MONTAGEM DE RECIPIENTE DE MEDICAMENTOS PROTEGIDO CONTRA O ACESSO POR CRIANÇAS, MÉTODO PARA MONTAR O MESMO E MÉTODO PARA DISPENSAR A UM USUÁRIO MEDICAMENTOS CONTIDOS EM UM RECIPIENTE DE MEDICAMENTOS PROTEGIDO CONTRA O ACESSO POR CRIANÇAS

(71) ABBVIE INC. (US)

(72) GUY UPCHURCH; JOHN G. FINCH

Referente à RPI 2342 de 24/11/2015, quanto ao ítem (54).

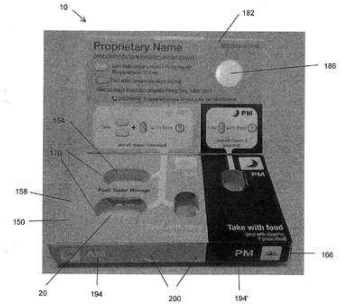

(21) BR 10 2014 016780-3 A8

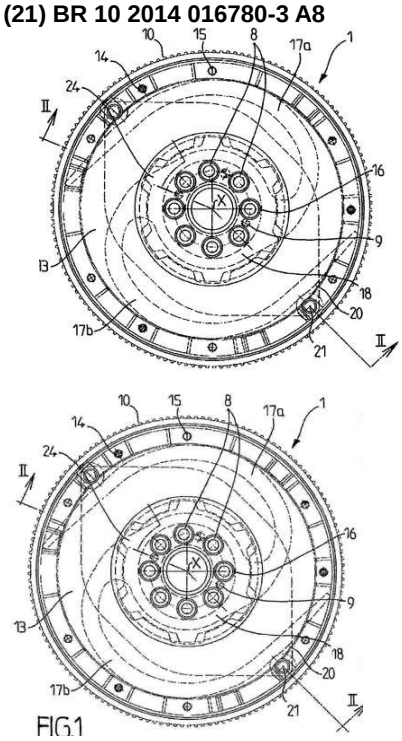

Código 3.8 - Retificação

(22) 07/07/2014

(30) 08/07/2013 FR 1356687

(51) F16F 15/30 (2006.01), F16F 15/31 (2006.01)

(54) VOLANTE BI-MASSA COMPACTO COM MEIOS DE AMORTECIMENTO

(71) VALEO EMBRAYAGES (FR)

(72) CARLOS LOPEZ-PEREZ

Referente à RPI 2342 de 24/11/2015, quanto ao ítem (54).

(21) BR 10 2014 017270-0 A8

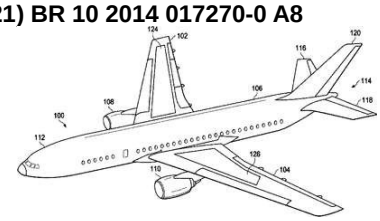

Código 3.8 - Retificação

(22) 14/07/2014

(30) 16/07/2013 US 13/942,981

(51) H04W 40/00 (2009.01), G01F 23/26 (2006.01), B64D 47/00 (2006.01)

(54) APARELHO, SISTEMA DE SENSOR DE COMBUSTÍVEL SEM FIO E MÉTODO PARA GERAÇÃO DE DADOS DE SENSOR

(71) THE BOEING COMPANY (US)

(72) JASON PHILIP BOMMER; DAVID WILLIAM MINTEER; RICHARD J. NESTING; ARUN AYYAGARI; ANDREW M. ROBB

REFERENTE À RPI 2335 DE 06/10/2015, QUANTO AO ITEM 54

(21) BR 10 2014 017723-0 A8

Código 3.8 - Retificação

(22) 18/07/2014

(30) 21/07/2013 US 13/947,096

(51) H02H 9/04 (2006.01), H02H 1/04 (2006.01), H02H 7/20 (2006.01), H02H

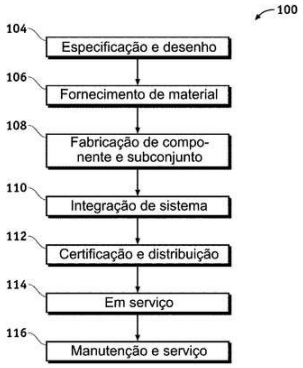

9/02 (2006.01)

(54) SISTEMA DE PROTEÇÃO DE OSCILAÇÃO AUTO-INDICATIVA E TOLERÂNCIA À FALHA, MÉTODO PARA CONFIGURAR O SISTEMA E MÉTODO PARA PROTEÇÃO CONTRA OSCILAÇÃO AUTO INDICADA E TOLERÂNCIA À FALHA INDUZIDO POR RAIO

(71) THE BOEING COMPANY (US)

(72) THOMAS R. HASENOEHRL; JOHN T. PATERSON; MARVIN WHITNEY; KEVIN S. CALLAHAN; SHAHRIAR KHOSRAVANI

REFERENTE À RPI 2335 DE 06/10/2015, QUANTO AO ITEM 54

---

(21) BR 10 2014 021965-0 A8

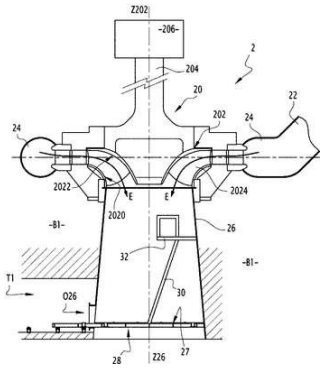

Código 3.8 - Retificação

(22) 05/09/2014

(30) 10/09/2013 FR 1358685

(51) E03F 5/02 (2006.01), E04G 1/24 (2006.01), E04G 1/28 (2006.01)

(52) E03F 5/02, E04G 1/24, E04G 1/28

(54) PLATAFORMA PARA ACESSAR UMA MÁQUINA HIDRÁULICA E MÉTODOS PARA INSTALAR E DESMONTAR UMA PLATAFORMA

(71) GE RENEWABLE TECHNOLOGIES (FR)

(72) LUCAS CHABERT; FRANCOIS CZERWINSKI

Referente à RPI 2343 de 01/12/2015, quanto ao ítem (54).

---

(21) BR 10 2014 023204-4 A8

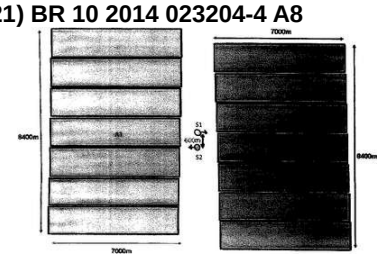

Código 3.8 - Retificação

(22) 18/09/2014

(30) 19/09/2013 US 61/879,936; 17/04/2014 US 61/981,147; 22/07/2014 US 14/337,957

(51) G01V 1/34 (2006.01)

(54) PROCESSO PARA IDENTIFICAR ESTRUTURA SUBSUPERFICIAL, APARELHO PARA FORMAR IMAGEM SÍSMICA DE ESTRUTURA SUBSUPERFICIAL, MEIO DE ARMAZENAMENTO LEGÍVEL EM COMPUTADOR TANGÍVEL E PROCESSO PARA GERAR PRODUTO DE DADOS GEOFÍSICOS

(71) PGS GEOPHYSICAL AS (NO)

(72) SHAOPING LU; NORMAN DANIEL WHITMORE; ALEJANDRO ANTONIO VALENCIANO MAVILIO; NIZAR CHEMINGUI; ANDREW LONG; GRUNDE RONHOLT

Referente à RPI 2331 de 08/09/2015, quanto ao item (54)

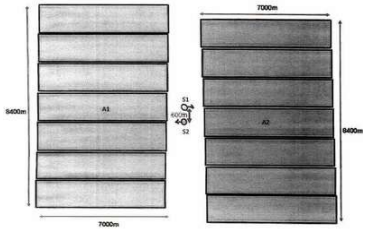

(21) BR 10 2014 023875-1 A8

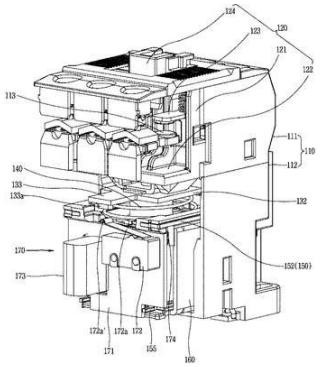

Código 3.8 - Retificação

(22) 25/09/2014

(30) 19/12/2013 KR 10-2013-0159504

(51) H01H 50/16 (2006.01), H01H 50/54 (2006.01), H01H 50/64 (2006.01), H01H 50/02 (2006.01), H01H 47/02 (2006.01)

(54) CONTATOR MAGNÉTICO

(71) LSIS CO., LTD. (KR)

(72) JONG SUNG YEOM

REFERENTE À RPI 2335 DE 06/10/2015, QUANTO AO ITEM 54

(21) BR 10 2014 031298-6 A8

Código 3.8 - Retificação

(22) 12/12/2014

(30) 24/01/2014 US 14/162998

(51) B64D 13/06 (2006.01), B64D 33/04 (2006.01), F24F 13/04 (2006.01), F24F 3/14 (2006.01)

(54) SISTEMA DE DESUMIDIFICAÇÃO PARA USO EM UM CONJUNTO DE AERONAVE PARA REDUZIR O TEOR DE UMIDADE DO AR CARREGADO DE UMIDADE NO CONJUNTO DE AERONAVE, E, MÉTODO PARA MONTAGEM DE UM SISTEMA DE DESUMIDIFICAÇÃO PARA USO EM UM CONJUNTO DE AERONAVE

(71) THE BOEING COMPANY (US)

(72) FUE CHUE VUE

REFERENTE À RPI 2335 DE 06/10/2015, QUANTO AO ITEM 54

(21) BR 10 2015 006567-1 A8

Código 3.8 - Retificação

(22) 24/03/2015

(30) 25/03/2014 FR 1452527

(51) B60M 1/34 (2006.01), B60M 1/36 (2006.01), B60M 7/00 (2006.01), B60M

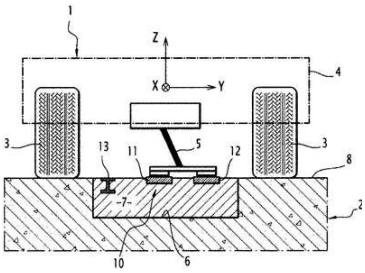

1/10 (2006.01), B60L 5/38 (2006.01), B60L 9/00 (2019.01)

(54) SISTEMA DE FONTE DE ALIMENTAÇÃO AO NÍVEL DO SOLO

(71) ALSTOM TRANSPORT TECHNOLOGIES (FR)

(72) JEAN-LUC HOURTANE

Referente à RPI 2353 de 10/02/2016,quanto ao item (30).

---

(21) BR 10 2015 017394-6 A8

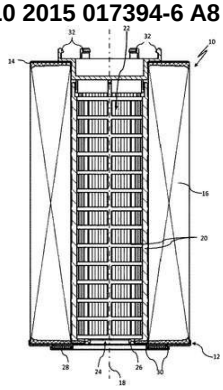

Código 3.8 - Retificação

(22) 21/07/2015

(30) 05/08/2014 DE 102014011394.9

(51) B01D 27/06 (2006.01), B01D 29/07 (2006.01)

(54) ELEMENTO DE FILTRO DE ÓLEO E FILTRO DE ÓLEO

(71) MANN+HUMMEL GMBH (DE)

(72) GÜNTER JOKSCHAS; MARCO FAIßT

Referente à RPI 2353 de 10/02/2016,quanto ao item (30).

---

(21) MU 9100172-2 U8

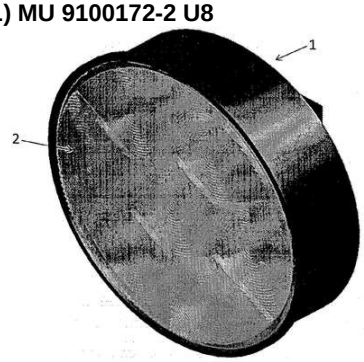

Código 3.8 - Retificação

(22) 24/02/2011

(51) G08G 1/095 (2006.01)

(54) DISPOSITIVO ÓPTICO À BASE DE LEDS, UNIVERSAL, UTILIZADO EM GRUPOS FOCAIS DE SINALIZAÇÃO SEMAFÓRICA

(71) DIRECTLIGHT IND. E COM. DE PROD. ELETROLUMINESCENTES LTDA - ME. (BR/SP)

(72) LUIS FERNANDO BETTIO GALLI; ORLANDO CARLOS CANÔAS GUIMARÃES; JOÃO MARCELO PEREIRA NOGUEIRA; LUCIANO VANDERLEI BAGNATO; MURYLLO LAGATTA DE AGUIAR FERREIRA; DANIELLE RITA DOS SANTOS

REFERENTE À RPI 2254 DE 18/03/2014, QUANTO AO ITEM 54

---

(21) PI 1105706-8 A8

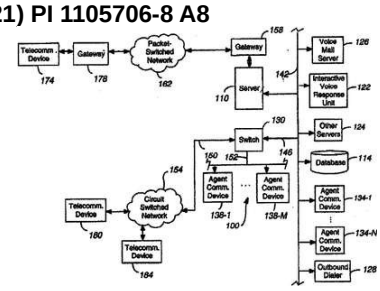

Código 3.8 - Retificação

(22) 29/12/2011

(30) 29/07/2011 US 13/193,717

(51) H04M 3/523 (2006.01)

(52) H04M 3/523, H04M 2203/404

(54) CONTROLE COMPARTILHADO COM CONSUMIDOR EM CENÁRIOS DE ATENDIMENTO A CONSUMIDOR

(71) AVAYA INC. (US)

(72) ALBERTO PASI; MARK SCHMIDT; ANDREW D. FLOCKHART

Referente à RPI 2342 de 24/11/2015, quanto aos ítens (54) e (73).

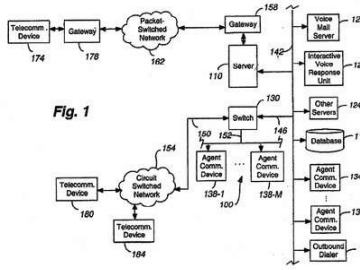

(21) PI 1106844-2 A8

Código 3.8 - Retificação

(22) 11/10/2011

(51) D01D 5/11 (2006.01), B29B 9/06 (2006.01), B29B 9/12 (2006.01), D01D 1/02 (2006.01)

(54) PROCESSO PARA PRODUÇÃO DE ESTRUTURAS POLIMÉRICAS COM SUPERFÍCIES ATIVADAS

(71) Instituto de Biologia Molecular do Paraná - IBMP (BR/PR) ; FUNDAÇÃO OSWALDO CRUZ (BR/RJ) ; UNIVERSIDADE FEDERAL DO PARANÁ - UFPR (BR/PR) ; UNIVERSIDADE FEDERAL DO RIO GRANDE DO SUL - UFRGS (BR/RS)

(72) ELIS MOURA STORI; CESAR LIBERATO PETZHOLD; WIDO H. SCHREINER; Marco Aurélio Krieger; LEONARDO FOTI; ANDRÉ SIONEK; PAULA POLI SOARES; CYRO KETZER SAUL

Referente á RPI 2259 de 22/04/2014,quanto ao item (54).

Código Pedido de Exame

Código 4.3 - Desarquivamento - Art. 33 parágrafo único da LPI.

Desarquivado o pedido arquivado por falta de pedido de exame (subitem 11.1), para prosseguir seu andamento.

(21) BR 10 2018 003797-8 A2	Código 4.3 - Desarquivamento - Art. 33 parágrafo único da LPI. (22) 26/02/2018 (71) Universidade Federal do Espírito Santo - UFES (BR/ES)
(21) BR 10 2018 003949-0 A2	Código 4.3 - Desarquivamento - Art. 33 parágrafo único da LPI. (22) 28/02/2018 (71) MARIANA GURGEL RODRIGUES MASSEI (BR/SP)
(21) BR 10 2018 004184-3 A2	Código 4.3 - Desarquivamento - Art. 33 parágrafo único da LPI. (22) 01/03/2018 (71) PROMAFLEX INDUSTRIAL LTDA (BR/SP)
(21) BR 11 2019 017830-9 A2	Código 4.3 - Desarquivamento - Art. 33 parágrafo único da LPI. (22) 27/02/2018 (71) ZHICONG KONG (US)
(21) BR 20 2017 026911-1 U2	Código 4.3 - Desarquivamento - Art. 33 parágrafo único da LPI. (22) 13/12/2017 (71) ADRIANA PUERTAS GARCIA LOURENÇO (BR/SP)

Código Exigências Técnicas e Formais

Código 6.1 - Exigência Técnica

Suspensão do andamento do pedido de patente que, para instrução regular, aguardará o atendimento ou contestação das exigências formuladas. O depositante poderá obter o parecer através do endereço eletrônico www.inpi.gov.br - No Acesso rápido – Faça uma busca - Patente. Para acessar, cadastre-se no Portal do INPI e use login e senha. A não manifestação do depositante no prazo de 90 (noventa) dias desta data acarretará o arquivamento definitivo do pedido.

---

(21) BR 10 2012 005935-5 A2
Código 6.1 - Exigência Técnica
(22) 16/03/2012
(71) Associação de Ensino de Ribeirão Preto (BR/SP)

---

(21) BR 10 2012 007457-5 A8
Código 6.1 - Exigência Técnica
(22) 02/04/2012
(71) EMPREITEIRA MOTTA JUNIOR LTDA EPP (BR/SC)

---

(21) BR 10 2012 032485-7 A2
Código 6.1 - Exigência Técnica
(22) 19/12/2012
(71) Medabil Sistemas Construtivos S/A (BR/RS)

---

(21) BR 10 2013 000846-0 A2
Código 6.1 - Exigência Técnica
(22) 14/01/2013
(71) UNIVERSIDADE FEDERAL DO PARANÁ (BR/PR)

---

(21) BR 10 2013 003507-6 A2
Código 6.1 - Exigência Técnica
(22) 15/02/2013
(71) CENTRO DE PESQUISAS AVANÇADAS WERNHER VON BRAUN (BR/SP)

---

(21) BR 10 2013 008118-3 A2
Código 6.1 - Exigência Técnica
(22) 04/04/2013
(71) UNIVERSIDADE DE SÃO PAULO - USP (BR/SP) ; INSTITUTO NACIONAL DE PESQUISAS ESPACIAIS - INPE (BR/SP)

---

(21) BR 10 2013 019294-5 A2
Código 6.1 - Exigência Técnica
(22) 30/07/2013
(71) PEUGEOT CITROEN AUTOMOBILES SA (BR/SP)

---

(21) BR 10 2013 019808-0 A2
Código 6.1 - Exigência Técnica

	(22) 02/08/2013 (71) FCA FIAT CHRYSLER AUTOMÓVEIS BRASIL LTDA (BR/MG)
(21) BR 10 2013 023534-2 A2	Código 6.1 - Exigência Técnica (22) 13/09/2013 (71) RENATO KORPALSKI CÁRDENAS (BR/RS)
(21) BR 10 2013 026549-7 A2	Código 6.1 - Exigência Técnica (22) 15/10/2013 (71) YAMAHA HATSUDOKI KABUSHIKI KAISHA (JP)
(21) BR 10 2013 032435-3 A2	Código 6.1 - Exigência Técnica (22) 17/12/2013 (71) MAN TRUCK & BUS AG (DE)
(21) BR 10 2014 004888-0 A2	Código 6.1 - Exigência Técnica (22) 28/02/2014 (71) ROHN AND HAAS COMPANY (US) ; DOW GLOBAL TECHNOLOGIES INC (US)
(21) BR 10 2014 005731-5 A2	Código 6.1 - Exigência Técnica (22) 12/03/2014 (71) DEPUY SYNTHES PRODUCTS, LLC (US)
(21) BR 10 2014 006142-8 A2	Código 6.1 - Exigência Técnica (22) 14/03/2014 (71) ETHICON ENDO-SURGERY, INC. (US)
(21) BR 10 2014 015199-0 A2	Código 6.1 - Exigência Técnica (22) 20/06/2014 (71) UNIVERSIDADE FEDERAL DO RIO GRANDE DO SUL (BR/RS)
(21) BR 10 2014 023154-4 A2	Código 6.1 - Exigência Técnica (22) 18/09/2014 (71) CARMINE ALEXANDRE CIFELLI (BR/SP)
(21) BR 10 2015 011617-9 A2	Código 6.1 - Exigência Técnica (22) 20/05/2015 (71) CARL ZEISS VISION INTERNATIONAL GMBH (DE) ; CARL ZEISS VISION INC. (US)
(21) BR 10 2015 012254-3 A2	Código 6.1 - Exigência Técnica

	(22) 27/05/2015 (71) THALES (FR)
(21) BR 10 2015 031770-0 A2	Código 6.1 - Exigência Técnica (22) 17/12/2015 (71) THE GOODYEAR TIRE & RUBBER COMPANY (US)
(21) BR 10 2016 007475-4 A2	Código 6.1 - Exigência Técnica (22) 04/04/2016 (71) ATF AUER TEILEFERTIGUNG GMBH (DE)
(21) BR 10 2016 013410-2 A2	Código 6.1 - Exigência Técnica (22) 10/06/2016 (71) UNIVERSIDADE FEDERAL DO PARÁ (BR/PA)
(21) BR 10 2016 018453-3 A2	Código 6.1 - Exigência Técnica (22) 11/08/2016 (71) DEERE & COMPANY (US)
(21) BR 10 2016 019817-8 A2	Código 6.1 - Exigência Técnica (22) 26/08/2016 (71) GENERAL ELECTRIC COMPANY (US)
(21) BR 10 2016 028712-0 A2	Código 6.1 - Exigência Técnica (22) 07/12/2016 (71) MAHLE INTERNATIONAL GMBH (DE)
(21) BR 10 2016 029830-0 A2	Código 6.1 - Exigência Técnica (22) 19/12/2016 (71) VOLKSWAGEN AKTIENGESELLSCHAFT (DE) ; SCANIA CV AB (SE)
(21) BR 10 2016 030356-7 A2	Código 6.1 - Exigência Técnica (22) 22/12/2016 (71) NARCISO YBARZABAL PONS (BR/SP) ; ISIDRO YBARZABAL PONS (BR/SP)
(21) BR 10 2019 010450-3 A2	Código 6.1 - Exigência Técnica (22) 22/05/2019 (71) NILTON LUIZ DA PENHA JUNIOR (BR/RJ)
(21) BR 10 2019 024934-0 A2	Código 6.1 - Exigência Técnica (22) 26/11/2019

	(71) PETRÓLEO BRASILEIRO S.A. - PETROBRAS (BR/RJ)
(21) BR 10 2020 009223-5 A2	Código 6.1 - Exigência Técnica (22) 08/05/2020 (71) FEEDBACK VÍDEO PUBLICIDADE DIGITAL LTDA ME (BR/SC)
(21) BR 11 2012 000097-7 A8	Código 6.1 - Exigência Técnica (22) 30/03/2011 (71) Continental Automotive GMBH (DE)
(21) BR 11 2012 000413-1 A2	Código 6.1 - Exigência Técnica (22) 09/07/2010 (71) NOVARTIS AG (CH)
(21) BR 11 2012 002138-9 A8	Código 6.1 - Exigência Técnica (22) 22/07/2010 (71) QUALCOMM INCORPORATED (US)
(21) BR 11 2012 002214-8 A2	Código 6.1 - Exigência Técnica (22) 30/07/2010 (71) Global Alliance For Tb Drug Development (US)
(21) BR 11 2012 012406-4 A2	Código 6.1 - Exigência Técnica (22) 23/11/2010 (71) CUBIST PHARMACEUTICALS LLC (CH)
(21) BR 11 2012 014556-8 A2	Código 6.1 - Exigência Técnica (22) 20/12/2010 (71) KODIAK SCIENCES INC. (US)
(21) BR 11 2012 015147-9 A2	Código 6.1 - Exigência Técnica (22) 21/12/2010 (71) ETHRIS GMBH (DE)
(21) BR 11 2012 017408-8 A2	Código 6.1 - Exigência Técnica (22) 14/01/2011 (71) SAMSUNG ELECTRONICS CO., LTD. (KR)
(21) BR 11 2012 020874-8 A2	Código 6.1 - Exigência Técnica (22) 07/03/2011 (71) Basf SE (DE)

(21) BR 11 2012 024646-1 A2	Código 6.1 - Exigência Técnica (22) 31/03/2011 (71) ISX IP LTD (VG)
(21) BR 11 2012 026580-6 A2	Código 6.1 - Exigência Técnica (22) 29/11/2011 (71) A.J. World Co., Ltd. (KR)
(21) BR 11 2012 029151-3 A2	Código 6.1 - Exigência Técnica (22) 09/05/2011 (71) KONINKLIJKE PHILIPS N.V. (NL)
(21) BR 11 2012 029263-3 A2	Código 6.1 - Exigência Técnica (22) 04/05/2011 (71) NIMBUS CONCEPTS, LLC (US)
(21) BR 11 2013 001099-1 A2	Código 6.1 - Exigência Técnica (22) 15/07/2011 (71) UNIVERSIDADE DE SÃO PAULO - USP (BR/SP) ; FUNDAÇÃO DE AMPARO A PESQUISA DO ESTADO DE SÃO PAULO - FAPESP (BR/SP)
(21) BR 11 2013 002383-0 A2	Código 6.1 - Exigência Técnica (22) 02/06/2011 (71) Navcom Technology, Inc. (US)
(21) BR 11 2013 004056-4 A2	Código 6.1 - Exigência Técnica (22) 09/08/2011 (71) ELI LILLY AND COMPANY (US)
(21) BR 11 2013 005145-0 A2	Código 6.1 - Exigência Técnica (22) 01/09/2011 (71) Vaccinex, Inc (US)
(21) BR 11 2013 005905-2 A2	Código 6.1 - Exigência Técnica (22) 12/10/2011 (71) TELEFONAKTIEBOLAGET LM ERICSSON (PUBL) (SE)
(21) BR 11 2013 008366-2 A2	Código 6.1 - Exigência Técnica (22) 05/10/2011 (71) Regeneron Pharmaceuticals, Inc (US)
(21) BR 11 2013 009622-5 A2	Código 6.1 - Exigência Técnica

	(22) 22/07/2011 (71) HEWLETT-PACKARD DEVELOPMENT COMPANY, .L.P. (US)
(21) BR 11 2013 010475-9 A2	Código 6.1 - Exigência Técnica (22) 28/09/2011 (71) Von Kries, Karl (US)
(21) BR 11 2013 010763-4 A2	Código 6.1 - Exigência Técnica (22) 17/11/2011 (71) MITSUBISHI HEAVY INDUSTRIES ENVIRONMENTAL & CHEMICAL ENGINEERING CO. LTD. (JP)
(21) BR 11 2013 011534-3 A2	Código 6.1 - Exigência Técnica (22) 10/11/2011 (71) Laboratorios Leti, S.L. (ES)
(21) BR 11 2013 011685-4 A2	Código 6.1 - Exigência Técnica (22) 15/11/2011 (71) NEURODERM LTD (IL)
(21) BR 11 2013 013076-8 A2	Código 6.1 - Exigência Técnica (22) 25/11/2011 (71) INVENTIO AG (CH)
(21) BR 11 2013 013944-7 A8	Código 6.1 - Exigência Técnica (22) 06/12/2011 (71) NETFLIX, INC. (US)
(21) BR 11 2013 022556-4 A8	Código 6.1 - Exigência Técnica (22) 02/03/2012 (71) GRÜNENTHAL GMBH (DE)
(21) BR 11 2013 025395-9 A2	Código 6.1 - Exigência Técnica (22) 30/03/2012 (71) MANNKIND CORPORATION (US)
(21) BR 11 2013 029334-9 A2	Código 6.1 - Exigência Técnica (22) 11/05/2012 (71) THE UNIVERSITY OF TOKYO (JP)
(21) BR 11 2013 030106-6 A2	Código 6.1 - Exigência Técnica (22) 24/05/2012

(71) FASTCAP SYSTEMS CORPORATION (US)

---

(21) BR 11 2014 007824-6 A2
Código 6.1 - Exigência Técnica
(22) 09/11/2012
(71) EXXONMOBIL UPSTREAM RESEARCH COMPANY (US)

---

(21) BR 11 2014 009361-0 A2
Código 6.1 - Exigência Técnica
(22) 27/10/2011
(71) PRYSMIAN S.P.A. (IT)

---

(21) BR 11 2014 009866-2 A2
Código 6.1 - Exigência Técnica
(22) 25/10/2012
(71) PROTHENA BIOSCIENCES LIMITED (IE)

---

(21) BR 11 2014 011628-8 A2
Código 6.1 - Exigência Técnica
(22) 14/11/2011
(71) TELEFONAKTIEBOLAGET L M ERICSSON (publ) (SE)

---

(21) BR 11 2014 013000-0 A8
Código 6.1 - Exigência Técnica
(22) 05/12/2012
(71) SNECMA (FR)

---

(21) BR 11 2014 013153-8 A8
Código 6.1 - Exigência Técnica
(22) 28/11/2012
(71) JFE Steel Corporation (JP)

---

(21) BR 11 2014 014260-2 A8
Código 6.1 - Exigência Técnica
(22) 10/12/2012
(71) SCANIA CV AB (SE)

---

(21) BR 11 2014 014281-5 A8
Código 6.1 - Exigência Técnica
(22) 24/09/2012
(71) SHANDONG ZHONGTAI NEW ENERGY GROUP CO., LTD. (CN)

---

(21) BR 11 2014 018353-8 A8
Código 6.1 - Exigência Técnica
(22) 28/03/2013
(71) HIRATA CORPORATION (JP)

---

(21) BR 11 2014 020183-8 A8
Código 6.1 - Exigência Técnica
(22) 11/02/2013
(71) WASHINGTON STATE UNIVERSITY RESEARCH FOUNDATION (US)

(21) BR 11 2014 020342-3 A8	Código 6.1 - Exigência Técnica (22) 07/03/2013 (71) NIPPON STEEL CORPORATION (JP)
(21) BR 11 2014 020936-7 A8	Código 6.1 - Exigência Técnica (22) 22/02/2013 (71) FREEFLOW TECHNOLOGIES LIMITED (GB)
(21) BR 11 2014 021476-0 A2	Código 6.1 - Exigência Técnica (22) 04/03/2013 (71) TOYOTA JIDOSHA KABUSHIKI KAISHA (JP) ; YAMAGUCHI UNIVERSITY (JP) ; JX NIPPON OIL & ENERGY CORPORATION (JP)
(21) BR 11 2014 021502-2 A2	Código 6.1 - Exigência Técnica (22) 18/03/2013 (71) THE NIPPON SIGNAL CO., LTD (JP)
(21) BR 11 2014 022646-6 A2	Código 6.1 - Exigência Técnica (22) 07/03/2013 (71) TOYOTA JIDOSHA KABUSHIKI KAISHA (JP)
(21) BR 11 2014 023936-3 A8	Código 6.1 - Exigência Técnica (22) 27/03/2013 (71) INTERVET INTERNATIONAL B.V. (NL)
(21) BR 11 2014 024156-2 A8	Código 6.1 - Exigência Técnica (22) 27/03/2013 (71) ETHICON ENDO-SURGERY, INC. (US)
(21) BR 11 2014 024285-2 A8	Código 6.1 - Exigência Técnica (22) 27/03/2013 (71) ETHICON ENDO-SURGERY, INC. (US)
(21) BR 11 2014 025952-6 A8	Código 6.1 - Exigência Técnica (22) 16/04/2013 (71) FLENDER INDUSTRIEGETRIEBE GMBH (DE)
(21) BR 11 2014 028315-0 A2	Código 6.1 - Exigência Técnica (22) 14/05/2013 (71) PCI BIOTECH AS (NO)
(21) BR 11 2014 030467-0 A8	Código 6.1 - Exigência Técnica

	(22) 07/06/2013 (71) CONSORT MEDICAL PLC (GB)
(21) BR 11 2014 031865-4 A8	Código 6.1 - Exigência Técnica (22) 25/06/2013 (71) DENTSPLY IH AB (SE)
(21) BR 11 2014 031901-4 A2	Código 6.1 - Exigência Técnica (22) 25/06/2013 (71) DENTSPLY IH AB (SE)
(21) BR 11 2014 032327-5 A2	Código 6.1 - Exigência Técnica (22) 20/06/2013 (71) LAMBERTI SpA (IT)
(21) BR 11 2014 032369-0 A2	Código 6.1 - Exigência Técnica (22) 01/11/2012 (71) TWINS CORPORATION (JP) ; MASAKAZU OSADA (CN) ; LIMING YANG (CN) ; TSUNG JEN HSIEH (CN)
(21) BR 11 2014 032894-3 A2	Código 6.1 - Exigência Técnica (22) 14/06/2013 (71) ETHICON ENDO-SURGERY, INC. (US)
(21) BR 11 2014 032927-3 A2	Código 6.1 - Exigência Técnica (22) 21/06/2013 (71) ETHICON ENDO-SURGERY, INC. (US)
(21) BR 11 2015 000106-8 A2	Código 6.1 - Exigência Técnica (22) 01/07/2013 (71) SAGIMET BIOSCIENCES INC. (US)
(21) BR 11 2015 000688-4 A2	Código 6.1 - Exigência Técnica (22) 19/09/2013 (71) B. BRAUN MELSUNGEN AG (DE)
(21) BR 11 2015 003591-4 A2	Código 6.1 - Exigência Técnica (22) 21/11/2012 (71) IPSEN BIOINNOVATION LIMITED (GB)
(21) BR 11 2015 004666-5 A2	Código 6.1 - Exigência Técnica (22) 05/09/2013

	(71) NOVARTIS AG (CH)
(21) BR 11 2015 005469-2 A2	Código 6.1 - Exigência Técnica (22) 13/09/2013 (71) TETRA LAVAL HOLDINGS & FINANCE SA (CH)
(21) BR 11 2015 005676-8 A2	Código 6.1 - Exigência Técnica (22) 04/06/2013 (71) HITACHI KOKUSAI ELECTRIC INC. (JP)
(21) BR 11 2015 006249-0 A2	Código 6.1 - Exigência Técnica (22) 23/09/2013 (71) TYCO FIRE PRODUCTS LP (US)
(21) BR 11 2015 006569-4 A2	Código 6.1 - Exigência Técnica (22) 25/09/2013 (71) NUTRITION & BIOSCIENCES USA 4, INC. (US)
(21) BR 11 2015 006979-7 A2	Código 6.1 - Exigência Técnica (22) 30/09/2013 (71) ABIVAX (FR) ; CENTRE NATIONAL DE LA RECHERCHE SCIENTIFIQUE (FR) ; INSTITUT CURIE (FR) ; UNIVERSITE DE MONTPELLIER (FR)
(21) BR 11 2015 009029-0 A2	Código 6.1 - Exigência Técnica (22) 25/10/2013 (71) SNECMA (FR)
(21) BR 11 2015 009102-4 A2	Código 6.1 - Exigência Técnica (22) 23/10/2013 (71) BRASKEM S.A. (BR/BA)
(21) BR 11 2015 010102-0 A2	Código 6.1 - Exigência Técnica (22) 07/11/2013 (71) BRISTOL-MYERS SQUIBB COMPANY (US)
(21) BR 11 2015 011001-0 A8	Código 6.1 - Exigência Técnica (22) 15/11/2013 (71) ELANTAS PDG, INC. (US)
(21) BR 11 2015 011757-0 A2	Código 6.1 - Exigência Técnica (22) 26/11/2013 (71) VIDEOJET TECHNOLOGIES INC. (US)

(21) BR 11 2015 014790-9 A2	Código 6.1 - Exigência Técnica (22) 21/12/2012 (71) BIC - VIOLEX SA (GR)
(21) BR 11 2015 015577-4 A2	Código 6.1 - Exigência Técnica (22) 19/12/2013 (71) EVOGENE LTD. (IL)
(21) BR 11 2015 017169-9 A2	Código 6.1 - Exigência Técnica (22) 17/01/2014 (71) KUSS FILTRATION, INC. (US)
(21) BR 11 2015 019384-6 A2	Código 6.1 - Exigência Técnica (22) 14/02/2014 (71) JOHNSON MATTHEY PUBLIC LIMITED COMPANY (GB)
(21) BR 11 2015 019399-4 A2	Código 6.1 - Exigência Técnica (22) 10/02/2014 (71) BECTON, DICKINSON AND COMPANY (US)
(21) BR 11 2015 019484-2 A2	Código 6.1 - Exigência Técnica (22) 13/02/2014 (71) BAYER CROPSCIENCE INC. (CA) ; AG GROWTH INTERNATIONAL (CA)
(21) BR 11 2015 020242-0 A2	Código 6.1 - Exigência Técnica (22) 27/02/2014 (71) JANSSEN SCIENCES IRELAND UC (IE)
(21) BR 11 2015 021475-4 A2	Código 6.1 - Exigência Técnica (22) 05/03/2014 (71) HEIQ PTY LTD (AU)
(21) BR 11 2015 023406-2 A2	Código 6.1 - Exigência Técnica (22) 14/03/2014 (71) MEDTRONIC XOMED, INC. (US)
(21) BR 11 2015 023462-3 A2	Código 6.1 - Exigência Técnica (22) 26/03/2014 (71) MARS, INCORPORATED (US)
(21) BR 11 2015 023970-6 A2	Código 6.1 - Exigência Técnica

	(22) 19/03/2013 (71) TOSHIBA MITSUBISHI-ELECTRIC INDUSTRIAL SYSTEMS CORPORATION (JP) ; THE UNIVERSITY OF TOKYO (JP)
(21) BR 11 2015 024774-1 A8	Código 6.1 - Exigência Técnica (22) 06/03/2014 (71) VOSSTECH AS (NO)
(21) BR 11 2015 025289-3 A2	Código 6.1 - Exigência Técnica (22) 01/04/2014 (71) BECTON DICKINSON AND COMPANY (US)
(21) BR 11 2015 025541-8 A2	Código 6.1 - Exigência Técnica (22) 10/07/2014 (71) KX TECHNOLOGIES LLC (US)
(21) BR 11 2015 026313-5 A2	Código 6.1 - Exigência Técnica (22) 05/09/2013 (71) ANHUI JIANGHUAI AUTOMOBILE GROUP CORP., LTD. (CN)
(21) BR 11 2015 027468-4 A2	Código 6.1 - Exigência Técnica (22) 12/05/2014 (71) KIMBERLY-CLARK WORLDWIDE, INC. (US)
(21) BR 11 2015 027658-0 A2	Código 6.1 - Exigência Técnica (22) 04/07/2014 (71) UNICHARM CORPORATION (JP) ; UNICHARM CORPORATION (JP)
(21) BR 11 2015 027854-0 A2	Código 6.1 - Exigência Técnica (22) 29/04/2014 (71) WOBBEN PROPERTIES GMBH (DE)
(21) BR 11 2015 028328-4 A2	Código 6.1 - Exigência Técnica (22) 27/05/2014 (71) KIMBERLY-CLARK WORLDWIDE, INC. (US)
(21) BR 11 2015 029137-6 A8	Código 6.1 - Exigência Técnica (22) 21/05/2014 (71) ARJO HOSPITAL EQUIPMENT AB (SE)
(21) BR 11 2015 029629-7 A2	Código 6.1 - Exigência Técnica (22) 10/06/2014

	(71) TECHNOLOGIES AVANCEES ET MEMBRANES INDUSTRIELLES (FR)
(21) BR 11 2015 029971-7 A2	Código 6.1 - Exigência Técnica (22) 30/05/2014 (71) THE GILLETTE COMPANY LLC (US)
(21) BR 11 2015 030215-7 A2	Código 6.1 - Exigência Técnica (22) 05/06/2014 (71) SEFAR BDH INC. (CA)
(21) BR 11 2015 032576-9 A8	Código 6.1 - Exigência Técnica (22) 26/06/2014 (71) BENNY ANTONY (IN)
(21) BR 11 2016 002808-2 A2	Código 6.1 - Exigência Técnica (22) 04/11/2014 (71) CRYSTAL LAGOONS (CURACAO) B.V. (CW)
(21) BR 11 2016 002898-8 A8	Código 6.1 - Exigência Técnica (22) 13/08/2014 (71) LINDE AKTIENGESELLSCHAFT (DE)
(21) BR 11 2016 003692-1 A2	Código 6.1 - Exigência Técnica (22) 11/08/2014 (71) 3M INNOVATIVE PROPERTIES COMPANY (US)
(21) BR 11 2016 004849-0 A2	Código 6.1 - Exigência Técnica (22) 04/08/2014 (71) JFE STEEL CORPORATION (JP)
(21) BR 11 2016 006020-2 A2	Código 6.1 - Exigência Técnica (22) 04/09/2014 (71) L. E. JONES COMPANY (US)
(21) BR 11 2016 006487-9 A2	Código 6.1 - Exigência Técnica (22) 25/09/2014 (71) TANNPAPIER GMBH (AT)
(21) BR 11 2016 008529-9 A8	Código 6.1 - Exigência Técnica (22) 29/12/2014 (71) CRYSTAL LAGOONS (CURACAO) B.V. (NL)

(21) BR 11 2016 008847-6 A2	Código 6.1 - Exigência Técnica (22) 28/10/2014 (71) JOSEPH P. LAURINO (US)
(21) BR 11 2016 009334-8 A2	Código 6.1 - Exigência Técnica (22) 03/11/2014 (71) VERSALIS S.P.A. (IT)
(21) BR 11 2016 009641-0 A2	Código 6.1 - Exigência Técnica (22) 21/10/2014 (71) DOW GLOBAL TECHNOLOGIES LLC (US)
(21) BR 11 2016 009743-2 A2	Código 6.1 - Exigência Técnica (22) 04/11/2014 (71) CHEVRON PHILLIPS CHEMICAL COMPANY LP (US)
(21) BR 11 2016 010729-2 A2	Código 6.1 - Exigência Técnica (22) 02/03/2015 (71) SAINT-GOBAIN GLASS FRANCE (FR)
(21) BR 11 2016 010783-7 A2	Código 6.1 - Exigência Técnica (22) 11/11/2014 (71) 3M INNOVATIVE PROPERTIES COMPANY (US)
(21) BR 11 2016 012280-1 A2	Código 6.1 - Exigência Técnica (22) 16/12/2014 (71) PHILIP MORRIS PRODUCTS S.A. (CH)
(21) BR 11 2016 013226-2 A2	Código 6.1 - Exigência Técnica (22) 12/12/2014 (71) BOREALIS AG (AT)
(21) BR 11 2016 013509-1 A2	Código 6.1 - Exigência Técnica (22) 10/12/2014 (71) OHIO STATE INNOVATION FOUNDATION (US) ; 3BAR BIOLOGICS, INC. (US)
(21) BR 11 2016 013558-0 A2	Código 6.1 - Exigência Técnica (22) 12/12/2014 (71) SPECIALITES PET FOOD (FR)
(21) BR 11 2016 013891-0 A2	Código 6.1 - Exigência Técnica

	(22) 16/12/2013 (71) HEWLETT-PACKARD DEVELOPMENT COMPANY, L.P. (US)
(21) BR 11 2016 016094-0 A2	Código 6.1 - Exigência Técnica (22) 22/12/2014 (71) AKZO NOBEL COATINGS INTERNATIONAL B.V. (NL)
(21) BR 11 2016 016095-9 A2	Código 6.1 - Exigência Técnica (22) 30/12/2014 (71) CAOTECH BEHEER B.V. (NL)
(21) BR 11 2016 016318-4 A2	Código 6.1 - Exigência Técnica (22) 16/12/2014 (71) PHILIP MORRIS PRODUCTS S.A. (CH)
(21) BR 11 2016 019826-3 A2	Código 6.1 - Exigência Técnica (22) 28/02/2015 (71) PHOTON ECO-CAPTURE PTY LTD (CN)
(21) BR 11 2016 020901-0 A2	Código 6.1 - Exigência Técnica (22) 04/03/2015 (71) AUTONEUM MANAGEMENT AG (CH)
(21) BR 11 2016 021573-7 A2	Código 6.1 - Exigência Técnica (22) 18/03/2015 (71) RHODIA OPERATIONS (FR)
(21) BR 11 2016 024856-2 A2	Código 6.1 - Exigência Técnica (22) 27/04/2015 (71) BASF SE (DE)
(21) BR 11 2016 028931-5 A2	Código 6.1 - Exigência Técnica (22) 11/06/2015 (71) JOINT STOCK COMPANY "AKME-ENGINEERING" (RU)
(21) BR 11 2016 030443-8 A2	Código 6.1 - Exigência Técnica (22) 18/06/2015 (71) SYNGENTA PARTICIPATIONS AG (CH)
(21) BR 11 2016 030672-4 A2	Código 6.1 - Exigência Técnica (22) 02/07/2015 (71) MAREL TOWNSEND FURTHER PROCESSING B.V. (NL)

(21) BR 11 2016 031000-4 A2	Código 6.1 - Exigência Técnica (22) 29/06/2015 (71) PROBI USA, INC. (US)
(21) BR 11 2017 001021-6 A2	Código 6.1 - Exigência Técnica (22) 01/04/2015 (71) KIMBERLY-CLARK WORLDWIDE, INC. (US)
(21) BR 11 2017 001573-0 A2	Código 6.1 - Exigência Técnica (22) 11/06/2015 (71) GOWAN COMPANY, L.L.C. (US)
(21) BR 11 2017 002207-9 A2	Código 6.1 - Exigência Técnica (22) 08/08/2014 (71) ECOLAB USA INC. (US)
(21) BR 11 2017 002810-7 A2	Código 6.1 - Exigência Técnica (22) 20/08/2015 (71) BASELL POLIOLEFINE ITALIA S.R.L. (IT)
(21) BR 11 2017 003296-1 A2	Código 6.1 - Exigência Técnica (22) 21/08/2015 (71) DAELIM INDUSTRIAL CO., LTD. (KR)
(21) BR 11 2017 003299-6 A2	Código 6.1 - Exigência Técnica (22) 06/08/2015 (71) NOVA CHEMICALS (INTERNATIONAL) S.A. (CH)
(21) BR 11 2017 006260-7 A2	Código 6.1 - Exigência Técnica (22) 30/10/2014 (71) HEWLETT - PACKARD DEVELOPMENT COMPANY, L.P. (US)
(21) BR 11 2017 006796-0 A2	Código 6.1 - Exigência Técnica (22) 13/10/2015 (71) THE PROCTER & GAMBLE COMPANY (US)
(21) BR 11 2017 011186-1 A2	Código 6.1 - Exigência Técnica (22) 30/11/2015 (71) POLYNT COMPOSITES FRANCE (FR)
(21) BR 11 2017 013973-1 A2	Código 6.1 - Exigência Técnica

	(22) 30/12/2015 (71) MILLIKEN & COMPANY (US)
(21) BR 11 2017 017006-0 A2	Código 6.1 - Exigência Técnica (22) 24/06/2016 (71) COLGATE-PALMOLIVE COMPANY (US)
(21) BR 11 2017 018381-1 A2	Código 6.1 - Exigência Técnica (22) 18/02/2016 (71) 3M INNOVATIVE PROPERTIES COMPANY (US)
(21) BR 11 2018 000990-3 A2	Código 6.1 - Exigência Técnica (22) 10/06/2016 (71) ILLINOIS TOOL WORKS INC. (US)
(21) BR 11 2018 006779-2 A2	Código 6.1 - Exigência Técnica (22) 20/10/2016 (71) CNH INDUSTRIAL BELGIUM NV (BE)
(21) BR 11 2018 006885-3 A2	Código 6.1 - Exigência Técnica (22) 04/10/2016 (71) OUTOKUMPU OYJ (FI)
(21) BR 11 2018 007168-4 A2	Código 6.1 - Exigência Técnica (22) 07/10/2016 (71) SCOTT TECHNOLOGIES, INC. (US)
(21) BR 11 2018 008376-3 A2	Código 6.1 - Exigência Técnica (22) 16/12/2016 (71) VALLOUREC OIL AND GAS FRANCE (FR) ; NIPPON STEEL CORPORATION (JP)
(21) BR 11 2018 008822-6 A2	Código 6.1 - Exigência Técnica (22) 16/11/2016 (71) ACERGY FRANCE SAS (FR)
(21) BR 11 2018 012133-9 A2	Código 6.1 - Exigência Técnica (22) 20/12/2016 (71) ARCELORMITTAL (LU)
(21) BR 11 2018 012941-0 A2	Código 6.1 - Exigência Técnica (22) 08/12/2016

	(71) MERCK PATENT GMBH (DE)
(21) BR 11 2018 070366-4 A2	Código 6.1 - Exigência Técnica (22) 04/04/2016 (71) MIRKA LTD. (FI)
(21) BR 11 2018 072273-1 A2	Código 6.1 - Exigência Técnica (22) 21/07/2016 (71) HEWLETT-PACKARD DEVELOPMENT COMPANY, L.P. (US)
(21) BR 11 2019 011623-0 A2	Código 6.1 - Exigência Técnica (22) 09/12/2016 (71) BEMIS COMPANY, INC (US)
(21) BR 11 2019 020158-0 A2	Código 6.1 - Exigência Técnica (22) 13/07/2017 (71) HUAWEI TECHNOLOGIES CO., LTD. (CN)
(21) BR 11 2019 021943-9 A2	Código 6.1 - Exigência Técnica (22) 19/04/2018 (71) CAP DIAGNOSTICS, LLC, DBA PATHNOSTICS (US)
(21) BR 11 2019 027745-5 A2	Código 6.1 - Exigência Técnica (22) 26/06/2018 (71) ECCO SKO A/S (DK)
(21) BR 11 2020 008258-9 A2	Código 6.1 - Exigência Técnica (22) 12/11/2018 (71) MERCK SHARP & DOHME CORP. (US)
(21) BR 11 2020 024971-8 A2	Código 6.1 - Exigência Técnica (22) 15/05/2019 (71) MIZKAN HOLDINGS CO., LTD. (JP)
(21) BR 12 2015 021369-0 A2	Código 6.1 - Exigência Técnica (22) 14/01/2011 (62) BR 11 2012 017408-8 14/01/2011 (71) SAMSUNG ELECTRONICS CO., LTD. (KR)
(21) BR 12 2015 021370-3 A2	Código 6.1 - Exigência Técnica (22) 14/01/2011 (62) BR 11 2012 017408-8 14/01/2011

	(71) SAMSUNG ELECTRONICS CO., LTD. (KR)
(21) BR 12 2021 004109-1 A2	Código 6.1 - Exigência Técnica (22) 18/05/2009 (62) PI 0909538-1 18/05/2009 (71) ROBROY INDUSTRIES, INC. (US)
(21) BR 12 2021 005283-2 A2	Código 6.1 - Exigência Técnica (22) 02/06/2011 (62) BR 11 2012 030836-0 02/06/2011 (71) EVOLVA, INC. (US)
(21) BR 12 2021 005287-5 A2	Código 6.1 - Exigência Técnica (22) 02/06/2011 (62) BR 11 2012 030836-0 02/06/2011 (71) EVOLVA, INC. (US)
(21) BR 12 2021 005297-2 A2	Código 6.1 - Exigência Técnica (22) 02/06/2011 (62) BR 11 2012 030836-0 02/06/2011 (71) EVOLVA, INC. (US)
(21) BR 12 2021 005304-9 A2	Código 6.1 - Exigência Técnica (22) 02/06/2011 (62) BR 11 2012 030836-0 02/06/2011 (71) EVOLVA, INC. (US)
(21) BR 12 2021 007990-0 A2	Código 6.1 - Exigência Técnica (22) 29/12/2014 (62) BR 11 2016 008529-9 29/12/2014 (71) CRYSTAL LAGOONS (CURACAO) B.V. (PB)
(21) BR 12 2021 008239-1 A2	Código 6.1 - Exigência Técnica (22) 18/05/2009 (62) PI 0910796-7 18/05/2009 (71) FRAUNHOFER-GESELLSCHAFT ZUR FÖRDERUNG DER ANGEWANDTEN FORSCHUNG E. V. (DE)
(21) BR 12 2021 009252-4 A2	Código 6.1 - Exigência Técnica (22) 08/07/2009 (62) PI 0910784-3 08/07/2009 (71) FRAUNHOFER-GESELLSCHAFT ZUR FÖRDERUNG DER

	ANGEWANDTEN FORSCHUNG E. V. (DE)
(21) BR 12 2021 011002-6 A2	Código 6.1 - Exigência Técnica (22) 01/04/2016 (62) BR 11 2017 020294-8 01/04/2016 (71) L'OREAL (FR)
(21) BR 13 2017 008032-2 E2	Código 6.1 - Exigência Técnica (22) 18/04/2017 (61) BR 10 2016 000791-7 14/01/2016 (71) MOACI RIBEIRO MADEIRA CAMPOS NETO (BR/PE)
(21) BR 20 2016 008159-4 U2	Código 6.1 - Exigência Técnica (22) 13/04/2016 (71) SÉRGIO ROBERTO DE SOUZA (BR/SP)
(21) BR 20 2016 012835-3 U2	Código 6.1 - Exigência Técnica (22) 06/06/2016 (71) BELAZZA EMPREENDIMENTOS E PARTICIPAÇÕES S/A (BR/SP)
(21) BR 20 2016 016071-0 U2	Código 6.1 - Exigência Técnica (22) 11/07/2016 (71) INDÚSTRIA DE MÁQUINAS E IMPLEMENTOS AGRICOLAS K.F.LTDA (BR/RS)
(21) BR 20 2016 017734-6 U2	Código 6.1 - Exigência Técnica (22) 29/07/2016 (71) CARLOS ROBERTO DE BORBA (BR/RS)
(21) BR 20 2016 017819-9 U2	Código 6.1 - Exigência Técnica (22) 01/08/2016 (71) STEVAN QUEIROZ BEZERRA (BR/SP)
(21) BR 20 2018 015085-0 U2	Código 6.1 - Exigência Técnica (22) 24/07/2018 (71) SPIDO INDÚSTRIA, COMÉRCIO E MONTAGENS INDUSTRIAIS LTDA (BR/SP)
(21) BR 20 2019 023932-3 U2	Código 6.1 - Exigência Técnica (22) 13/11/2019 (71) EMBALANDO REPRESENTAÇÃO, SERVIÇOS E COMÉRCIO LTDA ME (BR/SP)

(21) BR 20 2020 004975-0 U2	Código 6.1 - Exigência Técnica (22) 12/03/2020 (71) ANTONIO CARLOS DE MELLO (BR/SP)
(21) PI 0511624-4 A2	Código 6.1 - Exigência Técnica (22) 17/05/2005 (71) AGENSYS, INC. (US)
(21) PI 0619133-9 A2	Código 6.1 - Exigência Técnica (22) 01/12/2006 (71) THE MOUNT SINAI MEDICAL CENTER OF NEW YORK UNIVERSITY (US)
(21) PI 0719957-0 A2	Código 6.1 - Exigência Técnica (22) 04/10/2007 (71) Fluor Technologies Corporation (US)
(21) PI 0720021-8 A2	Código 6.1 - Exigência Técnica (22) 14/12/2007 (71) REGENERON PHARMACEUTICALS, INC. (US)
(21) PI 0907906-8 A2	Código 6.1 - Exigência Técnica (22) 27/02/2009 (71) MIMETICA PTY LTD (AU)
(21) PI 0910516-6 A2	Código 6.1 - Exigência Técnica (22) 06/07/2009 (71) FRAUNHOFER-GESELLSCHAFT ZUR FÖRDERUNG DER ANGEWANDTEN FORSCHUNG E. V. (DE)
(21) PI 0910784-3 A2	Código 6.1 - Exigência Técnica (22) 08/07/2009 (71) FRAUNHOFER-GESELLSCHAFT ZUR FÖRDERUNG DER ANGEWANDTEN FORSCHUNG E. V. (DE)
(21) PI 0911083-6 A8	Código 6.1 - Exigência Técnica (22) 02/04/2009 (71) Brandeis University (US) ; Malaysian Palm Oil Board (MY)
(21) PI 0914091-3 A2	Código 6.1 - Exigência Técnica (22) 13/10/2009

	(71) GENENTECH INC (US)
(21) PI 0918725-1 A2	Código 6.1 - Exigência Técnica (22) 14/05/2009 (71) Wistron Neweb (TW) ; Ohio State Univesity Research Foundation (US)
(21) PI 0922779-2 A8	Código 6.1 - Exigência Técnica (22) 04/12/2009 (71) Molecular Insight Pharmaceuticals, INC. (US)
(21) PI 0922801-2 A2	Código 6.1 - Exigência Técnica (22) 24/11/2009 (71) BOEHRINGER INGELHEIM INTERNATIONAL GMBH (DE)
(21) PI 1007457-0 A2	Código 6.1 - Exigência Técnica (22) 27/01/2010 (71) SMARTCELLS, INC. (US)
(21) PI 1009965-4 A2	Código 6.1 - Exigência Técnica (22) 20/12/2010 (71) UNIVERSIDADE DE SÃO PAULO - USP (BR/SP) ; UNIVERSIDADE ESTADUAL DE CAMPINAS - UNICAMP (BR/SP)
(21) PI 1012948-0 A2	Código 6.1 - Exigência Técnica (22) 11/06/2010 (71) Alcatel Lucent (FR)
(21) PI 1014991-0 A2	Código 6.1 - Exigência Técnica (22) 26/05/2010 (71) Ruprecht-Karls-Universitat Heidelberg (DE)
(21) PI 1103774-1 A2	Código 6.1 - Exigência Técnica (22) 17/08/2011 (71) UNIVERSIDADE DE SÃO PAULO - USP (BR/SP)
(21) PI 1105332-1 A2	Código 6.1 - Exigência Técnica (22) 22/12/2011 (71) SELEX SISTEMI INTEGRATI S.P.A (BR/SP)

Código 6.6.1 - Exigência Formal - art. 38 (I) da Lei 13.123/2015

Informe se houve acesso ao patrimônio genético nacional, conforme o art. 38 (I) da Lei 13.123/2015. Para Declaração Positiva de Acesso, gerar uma Guia de Recolhimento da União (GRU) de código 264. Caso a exigência não seja cumprida em até 60 (sessenta) dias, será considerado pelo INPI que não houve acesso ao patrimônio genético nacional.

(21) BR 10 2016 026795-1 A2	Código 6.6.1 - Exigência Formal - art. 38 (I) da Lei 13.123/2015 (22) 16/11/2016 (71) HUAWEI TECHNOLOGIES CO., LTD. (CN)
(21) BR 10 2017 009178-3 A2	Código 6.6.1 - Exigência Formal - art. 38 (I) da Lei 13.123/2015 (22) 02/05/2017 (71) UNIVERSIDADE FEDERAL DO CEARA (BR)
(21) BR 10 2018 069534-7 A2	Código 6.6.1 - Exigência Formal - art. 38 (I) da Lei 13.123/2015 (22) 30/08/2018 (71) ROBERT BOSCH GMBH (DE)
(21) BR 11 2012 000599-5 A2	Código 6.6.1 - Exigência Formal - art. 38 (I) da Lei 13.123/2015 (22) 06/07/2010 (71) DSM IP Assets B.V. (NL)
(21) BR 11 2012 004218-1 A2	Código 6.6.1 - Exigência Formal - art. 38 (I) da Lei 13.123/2015 (22) 18/08/2010 (71) L'OREAL (FR)
(21) BR 11 2012 008213-2 A2	Código 6.6.1 - Exigência Formal - art. 38 (I) da Lei 13.123/2015 (22) 04/10/2010 (71) Isp Investments Inc (US)
(21) BR 11 2012 011290-2 A2	Código 6.6.1 - Exigência Formal - art. 38 (I) da Lei 13.123/2015 (22) 03/11/2010 (71) Borealis AG (AT)
(21) BR 11 2012 029141-6 A2	Código 6.6.1 - Exigência Formal - art. 38 (I) da Lei 13.123/2015 (22) 20/05/2010 (71) Nippon Steel & Sumitomo Metal Corporation (JP)
(21) BR 11 2012 029228-5 A2	Código 6.6.1 - Exigência Formal - art. 38 (I) da Lei 13.123/2015 (22) 18/05/2011

	(71) SANDOZ AG (CH)
(21) BR 11 2013 008767-6 A2	Código 6.6.1 - Exigência Formal - art. 38 (I) da Lei 13.123/2015 (22) 13/10/2010 (71) Evonik Röhm GMBH (DE)
(21) BR 11 2013 016184-1 A2	Código 6.6.1 - Exigência Formal - art. 38 (I) da Lei 13.123/2015 (22) 16/12/2011 (71) MICROSOFT TECHNOLOGY LICENSING, LLC (US)
(21) BR 11 2013 018755-7 A2	Código 6.6.1 - Exigência Formal - art. 38 (I) da Lei 13.123/2015 (22) 28/12/2010 (71) DRESSER WAYNE AB (SE)
(21) BR 11 2016 008358-0 A2	Código 6.6.1 - Exigência Formal - art. 38 (I) da Lei 13.123/2015 (22) 19/09/2014 (71) Qualcomm Incorporated (US)
(21) PI 1015332-2 A2	Código 6.6.1 - Exigência Formal - art. 38 (I) da Lei 13.123/2015 (22) 26/03/2010 (71) Baker Hughes Incorporated. (US)

Código 6.6.3 - Exigência formal – listagem de sequências.

Apresentar listagem de sequências (de nucleotídeos e/ou de aminoácidos) em meio eletrônico no padrão OMPI ST.25, segundo as regras definidas pela Resolução vigente, mediante Guia de Recolhimento da União (GRU) de código 207. O depositante poderá obter o parecer através do endereço eletrônico www.inpi.gov.br – Acesso rápido – Faça uma busca – Patente. Para acessar, cadastre-se no Portal do INPI e use login e senha. A não manifestação do depositante no prazo de 60 (sessenta) dias desta data acarretará o arquivamento do pedido, de acordo com o Art. 34 da LPI.

---

(21) BR 11 2014 016848-2 A2

Código 6.6.3 - Exigência formal – listagem de sequências.

(22) 11/01/2013

(71) ARCHER DANIELS MIDLAND COMPANY (US)

---

(21) BR 11 2019 014131-6 A2

Código 6.6.3 - Exigência formal – listagem de sequências.

(22) 23/08/2018

(71) CJ CHEILJEDANG CORPORATION (KR)

---

(21) PI 0808704-0 A2

Código 6.6.3 - Exigência formal – listagem de sequências.

(22) 29/02/2008

(71) DUPONT NUTRITION BIOSCIENCE APS (DK)

Código 6.7 - Outras Exigências

Suspensão do andamento do pedido de patente para que seja feita a instrução regular do pedido de patente. O depositante poderá obter o parecer através do endereço eletrônico www.inpi.gov.br - No Acesso rápido – Faça uma busca - Patente. Para acessar, cadastre-se no Portal do INPI e use login e senha. A não manifestação do depositante no prazo de 90 (noventa) dias desta data acarretará o arquivamento definitivo do pedido.

---

(21) BR 10 2013 020961-9 A2

Código 6.7 - Outras Exigências
(22) 12/08/2013
(71) UNIVERSIDADE FEDERAL DE SÃO CARLOS (BR/SP)

---

(21) BR 10 2018 007337-0 A2

Código 6.7 - Outras Exigências
(22) 12/04/2018
(71) PWHIDROPNEUMÁTICA LTDA. (BR/SP) ; OVÍDIO RICHARD CRNKOVIC (BR/SP)
Vide parecer.

---

(21) BR 11 2013 008402-2 A2

Código 6.7 - Outras Exigências
(22) 23/05/2011
(71) TELEFONAKTIEBOLAGET LM ERICSSON (PUBL) (SE)

---

(21) BR 11 2015 020123-7 A2

Código 6.7 - Outras Exigências
(22) 17/02/2014
(71) OMYA INTERNATIONAL AG (CH)

---

(21) BR 11 2015 020157-1 A2

Código 6.7 - Outras Exigências
(22) 13/02/2014
(71) LAMELLO AG (CH) ; FRANZ BAUR (DE) ; FRANZ HASER (DE)
Para que seja aceita a petição de protocolo nº 800210261436 de 02/08/2021 de código 212, a mesma deverá ser complementada para o valor sem o desconto conforme tabela de retribuição vigente no prazo de 90 dias a contar da publicação desta exigência.Também deverá ser paga a taxa de retribuição referente a exigência.

---

(21) BR 11 2015 024251-0 A8

Código 6.7 - Outras Exigências
(22) 21/03/2014
(71) Archroma IP GmbH (CH)

---

(21) PI 0709771-9 A2

Código 6.7 - Outras Exigências
(22) 27/03/2007

(71) THE REGENTS OF THE UNIVERSITY OF CALIFORNIA (US)

(21) PI 1005645-9 A2

Código 6.7 - Outras Exigências

(22) 22/10/2010

(71) HENRIQUE BERTINI NETO (BR/SP)

Código 6.9 - Publicação Anulada

Anulação da publicação da exigência por ter sido indevida.

(21) BR 11 2014 019627-3 A2	Código 6.9 - Publicação Anulada (22) 15/02/2013 (71) CUREVAC AG (DE) Anulada a publicação código 6.21 na RPI nº 2608 de 29/12/2020 por ter sido indevida.
(21) BR 11 2014 021872-2 A8	Código 6.9 - Publicação Anulada (22) 31/01/2013 (71) Tencent Technology (Shenzhen) Company Limited (CN) Anulada a publicação código 6.21 na RPI nº 2587 de 04/08/2020 por ter sido constatado que esta foi incompleta, uma vez que faltou os documentos de anterioridades buscados em outros Escritórios de patentes.
(21) BR 21 2017 018995-5 U2	Código 6.9 - Publicação Anulada (22) 03/03/2016 (71) ETHICON LLC (US) Anulada a publicação código 6.1 na RPI nº 2629 de 25/05/2021 por ter sido indevida.

Código 6.21 - Exigência preliminar - pedidos com buscas realizadas por outros Escritórios de Patentes

Suspensão do andamento do pedido de patente que, para instrução regular, aguardará o atendimento ou contestação das exigências formuladas. O depositante poderá obter o parecer através do endereço eletrônico www.inpi.gov.br - Acesso rápido - Faça uma busca - Patente. Para acessar, cadastre-se no Portal do INPI e use login e senha. A não manifestação do depositante no prazo de 90 (noventa) dias desta data acarretará o arquivamento definitivo do pedido.

---

(21) BR 10 2014 001786-0 A2

Código 6.21 - Exigência preliminar - pedidos com buscas realizadas por outros Escritórios de Patentes
(22) 24/01/2014
(51) G06F 15/163 (2006.01)
(71) GE AVIATION SYSTEMS LLC (US)

---

(21) BR 10 2016 007169-0 A2

Código 6.21 - Exigência preliminar - pedidos com buscas realizadas por outros Escritórios de Patentes
(22) 31/03/2016
(51) C23C 14/22 (2006.01), F16J 15/12 (2006.01), F16J 9/14 (2006.01), F16J 9/26 (2006.01)
(71) MAHLE METAL LEVE S.A. (BR/SP) ; MAHLE INTERNATIONAL GMBH (DE)

---

(21) BR 11 2012 005734-0 A2

Código 6.21 - Exigência preliminar - pedidos com buscas realizadas por outros Escritórios de Patentes
(22) 14/09/2010
(51) C08L 77/06 (2006.01), C08G 69/26 (2006.01), C08K 3/00 (2018.01), C08K 7/04 (2006.01), C08L 101/04 (2006.01)
(71) Mitsubishi Gas Chemical Company (JP)

---

(21) BR 11 2012 008213-2 A2

Código 6.21 - Exigência preliminar - pedidos com buscas realizadas por outros Escritórios de Patentes
(22) 04/10/2010
(51) A61Q 17/04 (2006.01)
(71) Isp Investments Inc (US)

---

(21) BR 11 2012 015711-6 A2

Código 6.21 - Exigência preliminar - pedidos com buscas realizadas por outros Escritórios de Patentes
(22) 22/12/2010
(51) H04N 5/3745 (2011.01), H04N 5/335 (2011.01), H04N 5/347 (2011.01)
(71) NOKIA TECHNOLOGIES OY (FI)

(21) BR 11 2012 022410-7 A2	Código 6.21 - Exigência preliminar - pedidos com buscas realizadas por outros Escritórios de Patentes (22) 10/03/2011 (51) G01L 7/08 (2006.01), G01L 9/10 (2006.01), G01L 9/12 (2006.01), G01L 9/14 (2006.01), G01L 11/02 (2006.01), G01L 19/06 (2006.01), A61M 5/142 (2006.01) (71) CAREFUSION 303, INC (US)
(21) BR 11 2012 029141-6 A2	Código 6.21 - Exigência preliminar - pedidos com buscas realizadas por outros Escritórios de Patentes (22) 20/05/2010 (51) B22D 11/108 (2006.01) (71) Nippon Steel & Sumitomo Metal Corporation (JP)
(21) BR 11 2012 032751-8 A2	Código 6.21 - Exigência preliminar - pedidos com buscas realizadas por outros Escritórios de Patentes (22) 21/06/2011 (51) B67D 1/00 (2006.01) (71) SMARTBAR USA LLC (US)
(21) BR 11 2013 006074-3 A2	Código 6.21 - Exigência preliminar - pedidos com buscas realizadas por outros Escritórios de Patentes (22) 05/09/2011 (51) C12P 1/00 (2006.01), B01D 65/02 (2006.01), B01D 65/06 (2006.01), C12P 7/40 (2006.01), C12P 7/56 (2006.01) (71) TORAY INDUSTRIES, INC (JP)
(21) BR 11 2013 007052-8 A2	Código 6.21 - Exigência preliminar - pedidos com buscas realizadas por outros Escritórios de Patentes (22) 12/08/2011 (51) C11D 9/26 (2006.01), C11D 10/04 (2006.01), C11D 17/08 (2006.01) (71) UNILEVER N.V. (NL)
(21) BR 11 2013 012213-7 A2	Código 6.21 - Exigência preliminar - pedidos com buscas realizadas por outros Escritórios de Patentes (22) 17/11/2011 (51) C12N 15/09 (2006.01), A61K 39/395 (2006.01), A61P 7/04 (2006.01), C07K 16/36 (2006.01), C12N 5/10 (2006.01), C12P 21/02 (2006.01) (71) CHUGAI SEIYAKU KABUSHIKI KAISHA (JP)
(21) BR 11 2013 013255-8 A2	Código 6.21 - Exigência preliminar - pedidos com buscas realizadas por outros Escritórios de Patentes (22) 30/11/2011

	(51) C12P 21/00 (2006.01), C12N 15/85 (2006.01) (71) NEUROTECH USA, INC. (US)
(21) BR 11 2013 018755-7 A2	Código 6.21 - Exigência preliminar - pedidos com buscas realizadas por outros Escritórios de Patentes (22) 28/12/2010 (51) B67D 7/04 (2010.01), F04B 9/117 (2006.01), F04B 17/04 (2006.01) (71) DRESSER WAYNE AB (SE)
(21) BR 11 2013 021511-9 A2	Código 6.21 - Exigência preliminar - pedidos com buscas realizadas por outros Escritórios de Patentes (22) 27/02/2012 (51) D04H 1/70 (2012.01), A61F 2/86 (2013.01), A61F 2/90 (2013.01), A61L 27/56 (2006.01), D01D 5/00 (2006.01), D04H 3/07 (2012.01), A61F 2/82 (2013.01) (71) PHENOX GMBH (DE)
(21) BR 11 2013 025112-3 A2	Código 6.21 - Exigência preliminar - pedidos com buscas realizadas por outros Escritórios de Patentes (22) 30/03/2012 (51) A61K 9/14 (2006.01) (71) CLENE NANOMEDICINE, INC. (US)
(21) BR 11 2013 030017-5 A2	Código 6.21 - Exigência preliminar - pedidos com buscas realizadas por outros Escritórios de Patentes (22) 25/05/2012 (51) C07K 16/28 (2006.01), A61P 29/00 (2006.01), A61P 37/00 (2006.01), A61K 39/395 (2006.01) (71) INNATE PHARMA SA (FR)
(21) BR 11 2014 004896-7 A2	Código 6.21 - Exigência preliminar - pedidos com buscas realizadas por outros Escritórios de Patentes (22) 05/09/2011 (51) A61K 39/08 (2006.01), C07K 14/33 (2006.01) (71) VALNEVA AUSTRIA GMBH (AT) ; VALNEVA USA, INC. (US)
(21) BR 11 2015 001735-5 A2	Código 6.21 - Exigência preliminar - pedidos com buscas realizadas por outros Escritórios de Patentes (22) 25/07/2013 (51) A61K 9/08 (2006.01), A61K 38/26 (2006.01), A61K 38/28 (2006.01), A61K 47/48 (1990.01) (71) HANMIPHARM. CO., LTD. (KR)

(21) BR 11 2015 016973-2 A2	Código 6.21 - Exigência preliminar - pedidos com buscas realizadas por outros Escritórios de Patentes (22) 15/01/2014 (51) C12N 15/82 (2006.01) (71) RODINA HOLDING S.A. (CH)
(21) BR 11 2015 016977-5 A2	Código 6.21 - Exigência preliminar - pedidos com buscas realizadas por outros Escritórios de Patentes (22) 17/01/2014 (51) C12Q 1/70 (2006.01) (71) ABIVAX (FR) ; CENTRE NATIONAL DE LA RECHERCHE SCIENTIFIQUE (FR) ; INSTITUT CURIE (FR) ; UNIVERSITE DE MONTPELLIER (FR)
(21) BR 11 2015 018618-1 A2	Código 6.21 - Exigência preliminar - pedidos com buscas realizadas por outros Escritórios de Patentes (22) 05/02/2013 (51) C12N 1/20 (2006.01), A01H 17/00 (2006.01), A01H 5/10 (2018.01), A01N 63/02 (1980.01), A01N 63/04 (1980.01), A01P 21/00 (2006.01), A01P 3/00 (2006.01), B09C 1/10 (2006.01), C12N 1/14 (2006.01), C12N 15/00 (2006.01) (71) UNIVERSITY OF SASKATCHEWAN (CA)
(21) BR 11 2015 022167-0 A2	Código 6.21 - Exigência preliminar - pedidos com buscas realizadas por outros Escritórios de Patentes (22) 10/03/2014 (51) G01N 33/48 (2006.01), G01N 29/02 (2006.01), G01N 1/28 (2006.01) (71) THERANOS IP COMPANY, LLC (US)
(21) BR 11 2015 026189-2 A2	Código 6.21 - Exigência preliminar - pedidos com buscas realizadas por outros Escritórios de Patentes (22) 12/04/2014 (51) A61B 17/072 (2006.01), A61B 17/068 (2006.01) (71) ETHICON ENDO-SURGERY, INC. (US)
(21) BR 11 2016 008358-0 A2	Código 6.21 - Exigência preliminar - pedidos com buscas realizadas por outros Escritórios de Patentes (22) 19/09/2014 (51) H04N 19/597 (2014.01), H04N 19/56 (2014.01), H04N 19/52 (2014.01), H04N 19/70 (2014.01), H04N 19/577 (2014.01) (71) Qualcomm Incorporated (US)
(21) BR 11 2016 024521-0 A2	Código 6.21 - Exigência preliminar - pedidos com buscas realizadas por outros Escritórios de Patentes (22) 22/04/2015

	(51) C07D 471/04 (2006.01), C07D 487/04 (2006.01), C07D 401/04 (2006.01), C07D 403/04 (2006.01), A61K 31/437 (2006.01), A61K 31/4439 (2006.01) (71) ARQULE, INC. (US)
(21) BR 11 2017 008898-3 A2	Código 6.21 - Exigência preliminar - pedidos com buscas realizadas por outros Escritórios de Patentes (22) 04/11/2015 (51) C07D 405/06 (2006.01), C07D 409/06 (2006.01), C07D 211/46 (2006.01), C07D 401/06 (2006.01), C07D 401/12 (2006.01), C07D 413/06 (2006.01), C07D 473/34 (2006.01), C07D 487/04 (2006.01), A61K 31/445 (2006.01), A61P 31/12 (2006.01) (71) EMERGENT VIROLOGY LLC (US)
(21) BR 11 2017 012846-2 A2	Código 6.21 - Exigência preliminar - pedidos com buscas realizadas por outros Escritórios de Patentes (22) 16/12/2015 (51) C07D 417/04 (2006.01), C07D 417/14 (2006.01), A61K 31/4545 (2006.01), A61K 31/4439 (2006.01), A61K 31/506 (2006.01), A61K 31/496 (2006.01), A61K 31/5355 (2006.01), A61P 35/00 (2006.01), A61P 3/00 (2006.01), A61P 9/00 (2006.01), A61P 11/00 (2006.01), A61P 17/00 (2006.01), A61P 19/00 (2006.01), A61P 13/00 (2006.01) (71) GENKYOTEX SUISSE SA (CH)
(21) BR 12 2017 013533-3 A2	Código 6.21 - Exigência preliminar - pedidos com buscas realizadas por outros Escritórios de Patentes (22) 29/07/2014 (51) G06F 13/40 (2006.01) (71) INTEL CORPORATION (US)
(21) BR 12 2017 013540-6 A2	Código 6.21 - Exigência preliminar - pedidos com buscas realizadas por outros Escritórios de Patentes (22) 29/07/2014 (51) G06F 13/40 (2006.01) (71) INTEL CORPORATION (US)
(21) BR 12 2017 013543-0 A2	Código 6.21 - Exigência preliminar - pedidos com buscas realizadas por outros Escritórios de Patentes (22) 29/07/2014 (51) G06F 13/40 (2006.01) (71) INTEL CORPORATION (US)
(21) BR 12 2019 021924-9 A2	Código 6.21 - Exigência preliminar - pedidos com buscas realizadas por outros Escritórios de Patentes

	(22) 22/11/2016 (51) B21D 15/04 (2006.01), B21D 15/06 (2006.01), B21D 17/02 (2006.01), B21D 17/04 (2006.01), B21H 1/20 (2006.01), B21H 1/22 (2006.01) (71) VICTAULIC COMPANY (US)
(21) PI 0611166-1 A2	Código 6.21 - Exigência preliminar - pedidos com buscas realizadas por outros Escritórios de Patentes (22) 22/05/2006 (51) C07F 9/09 (2006.01), C07D 215/22 (2006.01) (71) JANSSEN PHARMACEUTICA N. V. (BE)
(21) PI 0814041-3 A2	Código 6.21 - Exigência preliminar - pedidos com buscas realizadas por outros Escritórios de Patentes (22) 28/06/2008 (51) C09C 1/40 (2006.01), C01B 25/36 (2006.01), C09C 1/00 (2006.01) (71) BK Giulini GMBH (DE)
(21) PI 0820327-0 A2	Código 6.21 - Exigência preliminar - pedidos com buscas realizadas por outros Escritórios de Patentes (22) 31/10/2008 (51) A61K 39/395 (2006.01), A61P 35/00 (2006.01), C07K 16/28 (2006.01) (71) Novartis AG (CH)
(21) PI 0906681-0 A2	Código 6.21 - Exigência preliminar - pedidos com buscas realizadas por outros Escritórios de Patentes (22) 26/01/2009 (51) G01N 33/574 (2006.01) (71) EXOSOMICS S.P.A. (IT)
(21) PI 0921150-0 A2	Código 6.21 - Exigência preliminar - pedidos com buscas realizadas por outros Escritórios de Patentes (22) 11/11/2009 (51) G01N 33/574 (2006.01) (71) The Regents of The University of Michigan (US)
(21) PI 1006343-9 A2	Código 6.21 - Exigência preliminar - pedidos com buscas realizadas por outros Escritórios de Patentes (22) 30/03/2010 (51) D04H 3/14 (2012.01), D04H 3/16 (2006.01), D04H 1/42 (2012.01) (71) 3M INNOVATIVE PROPERTIES COMPANY (US)
(21) PI 1009232-3 A2	Código 6.21 - Exigência preliminar - pedidos com buscas realizadas por outros Escritórios de Patentes

	(22) 05/03/2010 (51) C07K 16/28 (2006.01) (71) Oxford Biotherapeutics LTD (GB) ; E.R. SQUIBB & SONS, LLC. (US)
(21) PI 1012851-4 A2	Código 6.21 - Exigência preliminar - pedidos com buscas realizadas por outros Escritórios de Patentes (22) 07/05/2010 (51) C11D 1/83 (2006.01), C11D 3/50 (2006.01), C11D 17/00 (2006.01), E03D 9/02 (2006.01) (71) HENKEL AG & CO. KGAA (DE)

Código 6.22 - Exigência preliminar - pedidos sem buscas realizadas por outros Escritórios de Patentes

Suspensão do andamento do pedido de patente que, para instrução regular, aguardará o atendimento ou contestação das exigências formuladas. O depositante poderá obter o parecer através do endereço eletrônico www.inpi.gov.br - Acesso rápido - Faça uma busca - Patente. Para acessar, cadastre-se no Portal do INPI e use login e senha. A não manifestação do depositante no prazo de 90 (noventa) dias desta data acarretará o arquivamento definitivo do pedido.

---

(21) BR 10 2012 017232-1 A2

Código 6.22 - Exigência preliminar - pedidos sem buscas realizadas por outros Escritórios de Patentes
(22) 12/07/2012
(51) A61N 1/18 (2006.01)
(71) UNIVERSIDADE FEDERAL DE MINAS GERAIS (BR/MG)

---

(21) BR 10 2012 030865-7 A2

Código 6.22 - Exigência preliminar - pedidos sem buscas realizadas por outros Escritórios de Patentes
(22) 04/12/2012
(51) F16K 15/00 (2006.01)
(71) Universidade Federal do Paraná (BR/PR)

---

(21) BR 10 2013 019440-9 A2

Código 6.22 - Exigência preliminar - pedidos sem buscas realizadas por outros Escritórios de Patentes
(22) 31/07/2013
(51) G06Q 90/00 (2006.01)
(71) EMPRESA 1 SISTEMAS DE AUTOMAÇÃO E COMÉRCIO LTDA (BR/MG)

---

(21) BR 10 2013 019615-0 A2

Código 6.22 - Exigência preliminar - pedidos sem buscas realizadas por outros Escritórios de Patentes
(22) 01/08/2013
(51) G06Q 50/20 (2012.01), G06Q 90/00 (2006.01)
(71) EDNA CASTANHERA (BR/SP)

---

(21) BR 10 2013 027256-6 A2

Código 6.22 - Exigência preliminar - pedidos sem buscas realizadas por outros Escritórios de Patentes
(22) 08/10/2013
(51) C07D 311/16 (2006.01), C07D 311/14 (2006.01), C07D 311/18 (2006.01), C07D 311/08 (2006.01), A61K 31/352 (2006.01), A61P 31/04 (2006.01)
(71) UNIVERSIDADE ESTADUAL DA PARAIBA (BR/PB)

---

(21) BR 10 2014 001068-8 A2

Código 6.22 - Exigência preliminar - pedidos sem buscas realizadas por outros Escritórios de Patentes

	(22) 16/01/2014 (51) A45C 13/08 (2006.01), A45C 13/36 (2006.01), A45C 5/00 (2006.01) (71) ISRACO INDÚSTRIA E COMÉRCIO LTDA (BR/SP)
(21) BR 10 2014 003346-7 A2	Código 6.22 - Exigência preliminar - pedidos sem buscas realizadas por outros Escritórios de Patentes (22) 12/02/2014 (51) A61M 16/00 (2006.01) (71) EDGAR TADASHI MORIMOTO (BR/SP)
(21) BR 10 2014 015967-3 A2	Código 6.22 - Exigência preliminar - pedidos sem buscas realizadas por outros Escritórios de Patentes (22) 27/06/2014 (51) B65H 18/12 (2006.01), A01D 46/26 (2006.01) (71) UELINTON GONÇALVES DAS CANDEIAS (BR/ES)
(21) BR 10 2014 017146-0 A2	Código 6.22 - Exigência preliminar - pedidos sem buscas realizadas por outros Escritórios de Patentes (22) 11/07/2014 (51) A61B 17/52 (2006.01) (71) UNIVERSIDADE ESTADUAL DE CAMPINAS - UNICAMP (BR/SP)
(21) BR 10 2014 017177-0 A2	Código 6.22 - Exigência preliminar - pedidos sem buscas realizadas por outros Escritórios de Patentes (22) 11/07/2014 (51) E21B 10/46 (2006.01) (71) PETROLEO BRASILEIRO S. A. - PETROBRAS (BR/RJ)
(21) BR 10 2014 018730-8 A2	Código 6.22 - Exigência preliminar - pedidos sem buscas realizadas por outros Escritórios de Patentes (22) 30/07/2014 (51) A61F 5/56 (2006.01) (71) JOSÉ EUSTÁQUIO COSTA (BR/DF)
(21) BR 10 2014 019376-6 A2	Código 6.22 - Exigência preliminar - pedidos sem buscas realizadas por outros Escritórios de Patentes (22) 06/08/2014 (51) G06Q 10/08 (2012.01), G08B 13/24 (2006.01) (71) ITAG SISTEMAS INTELIGENTES LTDA (BR/SP)
(21) BR 10 2014 020691-4 A2	Código 6.22 - Exigência preliminar - pedidos sem buscas realizadas por outros Escritórios de Patentes (22) 22/08/2014

	(51) B60T 8/34 (2006.01), B60T 7/08 (2006.01), B60T 8/30 (2006.01) (71) Fernando da Rocha Coutinho (BR/SC) ; Elenai Cardoso (BR/SC) ; Tayla Paola Hobold (BR/SC) ; Milton Ribeiro de Andrade (BR/SC)
(21) BR 10 2014 021443-7 A2	Código 6.22 - Exigência preliminar - pedidos sem buscas realizadas por outros Escritórios de Patentes (22) 28/08/2014 (51) B65B 1/06 (2006.01) (71) GTS DO BRASIL LTDA (BR/SC)
(21) BR 10 2014 025178-2 A2	Código 6.22 - Exigência preliminar - pedidos sem buscas realizadas por outros Escritórios de Patentes (22) 09/10/2014 (51) A61F 13/02 (2006.01) (71) UNIVERSIDADE ESTADUAL DE MARINGÁ (BR/PR)
(21) BR 10 2014 031148-3 A2	Código 6.22 - Exigência preliminar - pedidos sem buscas realizadas por outros Escritórios de Patentes (22) 12/12/2014 (51) H04W 28/04 (2009.01), H04W 28/10 (2009.01), H04W 24/04 (2009.01) (71) FUNDAÇÃO CPQD - CENTRO DE PESQUISA E DESENVOLVIMENTO EM TELECOMUNICAÇÕES (BR/SP)
(21) BR 10 2015 001531-3 A2	Código 6.22 - Exigência preliminar - pedidos sem buscas realizadas por outros Escritórios de Patentes (22) 23/01/2015 (51) H05B 33/08 (2020.01), F21V 23/00 (2015.01) (71) LUXION ILUMINAÇÃO INDÚSTRIA E COMÉRCIO LTDA. (BR/RS)
(21) BR 10 2015 012996-3 A2	Código 6.22 - Exigência preliminar - pedidos sem buscas realizadas por outros Escritórios de Patentes (22) 03/06/2015 (51) A23C 17/02 (2006.01) (71) UNIVERSIDADE FEDERAL DO CEARÁ (BR/CE)
(21) BR 10 2015 016038-0 A2	Código 6.22 - Exigência preliminar - pedidos sem buscas realizadas por outros Escritórios de Patentes (22) 02/07/2015 (51) F21S 8/04 (2006.01), H05B 33/08 (2020.01) (71) STAR LIGHT INDÚSTRIA E COMÉRCIO DE LED S/A (BR/SC)
(21) BR 10 2015 017488-8 A2	Código 6.22 - Exigência preliminar - pedidos sem buscas realizadas por outros Escritórios de Patentes

	(22) 22/07/2015 (51) H02J 9/04 (2006.01), H02J 9/06 (2006.01), H02J 15/00 (2006.01) (71) MARIO MILANESIO NETO (BR/SP)
(21) BR 10 2016 001163-9 A2	Código 6.22 - Exigência preliminar - pedidos sem buscas realizadas por outros Escritórios de Patentes (22) 19/01/2016 (51) B27N 3/00 (2006.01) (71) JOSÉ FARIAS GIORDANI DE OLIVEIRA (BR/MG)
(21) BR 10 2016 002815-9 A2	Código 6.22 - Exigência preliminar - pedidos sem buscas realizadas por outros Escritórios de Patentes (22) 10/02/2016 (51) A61C 9/00 (2006.01) (71) ODEME EQUIPAMENTOS MÉDICOS E ODONTOLÓGICOS LTDA (BR/SC)
(21) BR 10 2016 005568-7 A2	Código 6.22 - Exigência preliminar - pedidos sem buscas realizadas por outros Escritórios de Patentes (22) 14/03/2016 (51) G09B 21/02 (2006.01), G06F 3/023 (2006.01) (71) UNIVERSIDADE ESTADUAL DE CAMPINAS - UNICAMP (BR/SP)
(21) BR 10 2016 007631-5 A2	Código 6.22 - Exigência preliminar - pedidos sem buscas realizadas por outros Escritórios de Patentes (22) 06/04/2016 (51) F41H 5/04 (2006.01) (71) BRAZ DANIEL DUARTE (BR/PR)
(21) BR 10 2016 021927-2 A2	Código 6.22 - Exigência preliminar - pedidos sem buscas realizadas por outros Escritórios de Patentes (22) 23/09/2016 (51) C21D 9/18 (2006.01) (71) AGRICORTE INDUSTRIA E COMERCIO DE MAQUINAS E PECAS LTDA (BR/SP)
(21) BR 10 2016 023788-2 A2	Código 6.22 - Exigência preliminar - pedidos sem buscas realizadas por outros Escritórios de Patentes (22) 13/10/2016 (51) B22C 5/04 (2006.01), B22C 5/16 (2006.01) (71) ORIGETEC PROJETOS DE MÁQUINAS E SISTEMAS INDUSTRIAIS LTDA ME (BR/SC)

(21) BR 10 2016 026751-0 A2	Código 6.22 - Exigência preliminar - pedidos sem buscas realizadas por outros Escritórios de Patentes (22) 16/11/2016 (51) C07D 345/00 (2006.01), A61P 25/24 (2006.01) (71) UNIVERSIDADE FEDERAL DE PELOTAS (BR/RS)
(21) BR 12 2021 002366-2 A2	Código 6.22 - Exigência preliminar - pedidos sem buscas realizadas por outros Escritórios de Patentes (22) 27/04/2011 (51) A01H 5/00 (2018.01) (71) EVOGENE LTD. (IL)
(21) BR 12 2021 003076-6 A2	Código 6.22 - Exigência preliminar - pedidos sem buscas realizadas por outros Escritórios de Patentes (22) 11/08/2010 (51) C12N 15/82 (2006.01), A01H 5/00 (2018.01) (71) BASF PLANT SCIENCE COMPANY GMBH (DE)

Código 6.23 - Exigência preliminar - pedidos com buscas realizadas por outros Escritórios de Patentes

Suspensão do andamento do pedido de patente que, para instrução regular, aguardará o atendimento ou contestação das exigências formuladas. O depositante poderá obter o parecer através do endereço eletrônico www.inpi.gov.br - Acesso rápido - Faça uma busca - Patente. Para acessar, cadastre-se no Portal do INPI e use login e senha. A não manifestação do depositante no prazo de 90 (noventa) dias desta data acarretará o arquivamento definitivo do pedido.

---

(21) BR 10 2017 001395-2 A2

Código 6.23 - Exigência preliminar - pedidos com buscas realizadas por outros Escritórios de Patentes
(22) 23/01/2017
(51) A01C 5/06 (2006.01)
(71) CNH INDUSTRIAL AMERICA LLC (US)

---

(21) BR 10 2017 001943-8 A2

Código 6.23 - Exigência preliminar - pedidos com buscas realizadas por outros Escritórios de Patentes
(22) 30/01/2017
(51) A01K 5/00 (2006.01), B01F 13/10 (2006.01)
(71) KUHN NORTH AMERICA, INC. (US)

---

(21) BR 10 2017 002031-2 A2

Código 6.23 - Exigência preliminar - pedidos com buscas realizadas por outros Escritórios de Patentes
(22) 31/01/2017
(51) A01D 43/14 (2006.01), A01C 7/00 (2006.01)
(71) CNH INDUSTRIAL BELGIUM NV (BE)

---

(21) BR 10 2017 002154-8 A2

Código 6.23 - Exigência preliminar - pedidos com buscas realizadas por outros Escritórios de Patentes
(22) 01/02/2017
(51) A01D 91/00 (2006.01), A01D 41/127 (2006.01)
(71) CNH INDUSTRIAL BELGIUM NV (BE)

---

(21) BR 10 2017 002578-0 A2

Código 6.23 - Exigência preliminar - pedidos com buscas realizadas por outros Escritórios de Patentes
(22) 08/02/2017
(51) A01D 41/127 (2006.01), A01F 7/06 (2006.01)
(71) CNH INDUSTRIAL AMERICA LLC (US)

---

(21) BR 10 2017 009022-1 A2

Código 6.23 - Exigência preliminar - pedidos com buscas realizadas por outros Escritórios de Patentes
(22) 28/04/2017

	(51) B60C 23/00 (2006.01), G01L 17/00 (2006.01) (71) DEERE & COMPANY (US)
(21) BR 10 2017 012084-8 A2	Código 6.23 - Exigência preliminar - pedidos com buscas realizadas por outros Escritórios de Patentes (22) 07/06/2017 (51) F16L 58/10 (2006.01), F16L 59/147 (2006.01), D01F 6/70 (2006.01), C08G 18/00 (2006.01), C23C 26/02 (2006.01) (71) BAYOU HOLDCO, INC. (US)
(21) BR 11 2018 011008-6 A2	Código 6.23 - Exigência preliminar - pedidos com buscas realizadas por outros Escritórios de Patentes (22) 05/01/2017 (51) A61K 47/60 (2017.01), A61P 19/00 (2006.01) (71) ASCENDIS PHARMA GROWTH DISORDERS A/S (DK)
(21) BR 11 2018 013585-2 A2	Código 6.23 - Exigência preliminar - pedidos com buscas realizadas por outros Escritórios de Patentes (22) 04/01/2017 (51) C07D 277/06 (2006.01), A61K 31/426 (2006.01), A61K 45/06 (2006.01), A61P 15/00 (2006.01), A61P 15/06 (2006.01) (71) MERCK SERONO S.A. (CH)
(21) BR 11 2018 013731-6 A2	Código 6.23 - Exigência preliminar - pedidos com buscas realizadas por outros Escritórios de Patentes (22) 06/01/2017 (51) A61K 31/4745 (2006.01), A61K 31/675 (2006.01), A61K 31/365 (2006.01), A61K 39/395 (2006.01), C07K 16/28 (2006.01), A61P 35/00 (2006.01), A61P 37/04 (2006.01) (71) BIRDIE BIOPHARMACEUTICALS, INC. (KY)
(21) BR 11 2018 013761-8 A2	Código 6.23 - Exigência preliminar - pedidos com buscas realizadas por outros Escritórios de Patentes (22) 06/01/2017 (51) A61K 31/454 (2006.01), C07D 401/04 (2006.01), C07D 417/14 (2006.01) (71) CELGENE CORPORATION (US)
(21) BR 11 2018 013780-4 A2	Código 6.23 - Exigência preliminar - pedidos com buscas realizadas por outros Escritórios de Patentes (22) 13/01/2017 (51) C07D 401/14 (2006.01), A61K 31/437 (2006.01), A61K 31/4427 (2006.01), C07D 231/12 (2006.01), C07D 231/18 (2006.01), C07D 231/54 (2006.01), C07D 401/12 (2006.01), C07D 413/12 (2006.01), C07D 471/04 (2006.01), C07D

	471/12 (2006.01), C07D 513/04 (2006.01), C07D 213/64 (2006.01) (71) BRISTOL-MYERS SQUIBB COMPANY (US)
(21) BR 11 2018 014920-9 A2	Código 6.23 - Exigência preliminar - pedidos com buscas realizadas por outros Escritórios de Patentes (22) 20/01/2017 (51) A61P 3/10 (2006.01), A61P 15/08 (2006.01), A61K 31/19 (2006.01) (71) METABOLIC TECHNOLOGIES, INC. (US)
(21) BR 11 2018 015272-2 A2	Código 6.23 - Exigência preliminar - pedidos com buscas realizadas por outros Escritórios de Patentes (22) 10/02/2017 (51) A61K 31/519 (2006.01), A61P 37/00 (2006.01), A61K 45/06 (2006.01) (71) NOVARTIS AG (CH)
(21) BR 11 2018 015482-2 A2	Código 6.23 - Exigência preliminar - pedidos com buscas realizadas por outros Escritórios de Patentes (22) 25/01/2017 (51) C07D 403/04 (2006.01), C07D 405/14 (2006.01), A61K 31/506 (2006.01), A61K 31/36 (2006.01), A61K 31/357 (2006.01) (71) SAMJIN PHARMACEUTICAL CO., LTD. (KR)
(21) BR 11 2018 016032-6 A2	Código 6.23 - Exigência preliminar - pedidos com buscas realizadas por outros Escritórios de Patentes (22) 03/02/2017 (51) A61K 31/454 (2006.01), A61P 1/08 (2006.01), C07D 401/14 (2006.01) (71) CINDOME PHARMA, INC. (US)
(21) BR 11 2018 016196-9 A2	Código 6.23 - Exigência preliminar - pedidos com buscas realizadas por outros Escritórios de Patentes (22) 22/02/2017 (51) C07D 417/10 (2006.01), C07D 417/14 (2006.01), A61K 31/54 (2006.01), A61P 33/06 (2006.01) (71) UCB BIOPHARMA SPRL (BE)
(21) BR 11 2018 016264-7 A2	Código 6.23 - Exigência preliminar - pedidos com buscas realizadas por outros Escritórios de Patentes (22) 17/02/2017 (51) C07D 401/12 (2006.01), C07D 213/75 (2006.01), C07D 413/12 (2006.01), C07D 417/12 (2006.01), C07D 403/12 (2006.01), C07D 405/12 (2006.01), A61K 31/4427 (2006.01), A61K 31/44 (2006.01), A61K 31/4439 (2006.01), A61K 31/4545 (2006.01), A61P 35/00 (2006.01) (71) SHANGHAI INSTITUTE OF MATERIA MEDICA, CHINESE ACADEMY OF

	SCIENCES (CN)
(21) BR 11 2018 016310-4 A2	Código 6.23 - Exigência preliminar - pedidos com buscas realizadas por outros Escritórios de Patentes (22) 20/02/2017 (51) A61K 31/46 (2006.01), A61P 1/00 (2006.01), A61P 1/16 (2006.01), A61K 31/4748 (2006.01), A61K 31/497 (2006.01), A61K 31/506 (2006.01) (71) NOVARTIS AG (CH)
(21) BR 11 2018 016554-9 A2	Código 6.23 - Exigência preliminar - pedidos com buscas realizadas por outros Escritórios de Patentes (22) 10/03/2017 (51) C07D 413/12 (2006.01), C07D 401/12 (2006.01), C07D 417/12 (2006.01), C07D 487/04 (2006.01), C07D 473/30 (2006.01), A61K 31/4184 (2006.01), A61K 31/422 (2006.01), A61K 31/427 (2006.01), A61K 31/52 (2006.01), A61P 35/00 (2006.01) (71) ANCUREALL PHARMACEUTICAL (SHANGHAI) CO., LTD. (CN)
(21) BR 11 2018 016651-0 A2	Código 6.23 - Exigência preliminar - pedidos com buscas realizadas por outros Escritórios de Patentes (22) 17/02/2017 (51) A61K 31/731 (2006.01), A61P 11/02 (2006.01), A61P 27/14 (2006.01) (71) ENT TECHNOLOGIES PTY LTD (AU)
(21) BR 11 2018 016708-8 A2	Código 6.23 - Exigência preliminar - pedidos com buscas realizadas por outros Escritórios de Patentes (22) 07/02/2017 (51) C07D 487/04 (2006.01), A61K 31/519 (2006.01), C07C 309/19 (2006.01), C07C 309/30 (2006.01) (71) ZOETIS SERVICES LLC (US)
(21) BR 11 2018 016721-5 A2	Código 6.23 - Exigência preliminar - pedidos com buscas realizadas por outros Escritórios de Patentes (22) 27/02/2017 (51) A61K 31/675 (2006.01), A61K 31/4375 (2006.01), A61P 31/04 (2006.01) (71) DEBIOPHARM INTERNATIONAL S.A. (CH)
(21) BR 11 2018 016724-0 A2	Código 6.23 - Exigência preliminar - pedidos com buscas realizadas por outros Escritórios de Patentes (22) 22/02/2017 (51) A61K 31/519 (2006.01), A61P 35/00 (2006.01), A61P 43/00 (2006.01), C07D 487/04 (2006.01) (71) TAIHO PHARMACEUTICAL CO., LTD. (JP)

(21) BR 11 2018 016890-4 A2	Código 6.23 - Exigência preliminar - pedidos com buscas realizadas por outros Escritórios de Patentes (22) 17/02/2017 (51) A61K 31/404 (2006.01), A61K 31/405 (2006.01), G01N 33/15 (2006.01), G01N 33/50 (2006.01), G01N 33/68 (2006.01) (71) PMV PHARMACEUTICALS, INC. (US)
(21) BR 11 2018 016968-4 A2	Código 6.23 - Exigência preliminar - pedidos com buscas realizadas por outros Escritórios de Patentes (22) 17/02/2017 (51) C07D 471/14 (2006.01), A61K 31/4155 (2006.01), A61K 31/4525 (2006.01), A61K 31/454 (2006.01), A61K 31/4985 (2006.01), A61P 35/00 (2006.01), C07D 403/12 (2006.01), C07D 405/12 (2006.01), C07D 409/12 (2006.01), C07D 471/04 (2006.01), C07D 487/04 (2006.01), C07D 491/048 (2006.01) (71) PHOENIX MOLECULAR DESIGNS (CA)
(21) BR 11 2018 017086-0 A2	Código 6.23 - Exigência preliminar - pedidos com buscas realizadas por outros Escritórios de Patentes (22) 02/03/2017 (51) C07D 471/10 (2006.01), C07D 471/20 (2006.01), C07D 498/20 (2006.01), A61K 31/4353 (2006.01), A61K 31/537 (2006.01), A61P 35/00 (2006.01), A61P 29/00 (2006.01) (71) MISSION THERAPEUTICS LIMITED (GB)
(21) BR 11 2018 017091-7 A2	Código 6.23 - Exigência preliminar - pedidos com buscas realizadas por outros Escritórios de Patentes (22) 28/02/2017 (51) A61K 47/56 (2017.01), C07K 14/575 (2006.01), A61P 5/18 (2006.01) (71) ASCENDIS PHARMA BONE DISEASES A/S (DK)
(21) BR 11 2018 017228-6 A2	Código 6.23 - Exigência preliminar - pedidos com buscas realizadas por outros Escritórios de Patentes (22) 03/03/2017 (51) A61K 31/7088 (2006.01), A61K 35/12 (2015.01), A61K 35/28 (2015.01), A61K 39/395 (2006.01), A61K 45/06 (2006.01) (71) THE BOARD OF TRUSTEES OF THE LELAND STANFORD JUNIOR UNIVERSITY (US)
(21) BR 11 2018 017324-0 A2	Código 6.23 - Exigência preliminar - pedidos com buscas realizadas por outros Escritórios de Patentes (22) 02/03/2017 (51) C07D 237/02 (2006.01), C07D 237/14 (2006.01), A61K 31/50 (2006.01),

	A61P 35/00 (2006.01) (71) OTSUKA PHARMACEUTICAL CO., LTD. (JP)
(21) BR 11 2018 067392-7 A2	Código 6.23 - Exigência preliminar - pedidos com buscas realizadas por outros Escritórios de Patentes (22) 01/03/2017 (51) C07D 413/14 (2006.01), A61K 31/496 (2006.01), A61K 31/506 (2006.01), A61K 31/5377 (2006.01), A61P 35/00 (2006.01), A61P 35/02 (2006.01), C07D 401/14 (2006.01), C07D 403/10 (2006.01), C07D 405/14 (2006.01) (71) PROPELLON THERAPEUTICS INC. (CA)
(21) BR 11 2018 067453-2 A2	Código 6.23 - Exigência preliminar - pedidos com buscas realizadas por outros Escritórios de Patentes (22) 03/03/2017 (51) A61K 31/706 (2006.01), A61P 17/00 (2006.01), A61K 31/00 (2006.01), A61K 33/00 (2006.01), A61K 35/00 (2006.01) (71) BILL ELLIOT CHAM (VU) ; TANIA ROBYN CHASE (VU) ; KAI ELLIOT CHAM (AU)
(21) BR 11 2018 067461-3 A2	Código 6.23 - Exigência preliminar - pedidos com buscas realizadas por outros Escritórios de Patentes (22) 31/03/2017 (51) A61K 45/00 (2006.01), A61K 47/30 (2006.01), A61P 35/00 (2006.01) (71) YISHENG BIOPHARMA (SINGAPORE) PTE LTD (SG)
(21) BR 11 2018 067485-0 A2	Código 6.23 - Exigência preliminar - pedidos com buscas realizadas por outros Escritórios de Patentes (22) 01/03/2017 (51) A61K 41/00 (2020.01), A61N 5/06 (2006.01) (71) FUNDACIO HOSPITAL UNIVERSITARI VALL D'HEBRON-INSTITUT DE RECERCA (ES) ; FUNDACIO INSTITUT DE BIOENGINYERIA DE CATALUNYA (ES) ; INSTITUCIO CATALANA DE RECERCA I ESTUDIS AVANCATS (ES)
(21) BR 11 2018 067554-7 A2	Código 6.23 - Exigência preliminar - pedidos com buscas realizadas por outros Escritórios de Patentes (22) 02/03/2017 (51) A61K 31/568 (2006.01), A61K 47/14 (2017.01), A61K 47/44 (2017.01) (71) MEDCARA PHARMACEUTICALS, LLC (US) ; BOARD OF REGENTS, THE UNIVERSITY OF TEXAS SYSTEM (US)
(21) BR 11 2018 067615-2 A2	Código 6.23 - Exigência preliminar - pedidos com buscas realizadas por outros Escritórios de Patentes (22) 02/03/2017

	(51) A61K 47/68 (2017.01), A61P 35/00 (2006.01) (71) HEIDELBERG PHARMA RESEARCH GMBH (DE)
(21) BR 11 2018 067775-2 A2	Código 6.23 - Exigência preliminar - pedidos com buscas realizadas por outros Escritórios de Patentes (22) 03/03/2017 (51) C07D 209/30 (2006.01), A61K 31/404 (2006.01) (71) VANDERBILT UNIVERSITY (US)
(21) BR 11 2018 067808-2 A2	Código 6.23 - Exigência preliminar - pedidos com buscas realizadas por outros Escritórios de Patentes (22) 28/02/2017 (51) A61K 31/7068 (2006.01), A61K 47/10 (2017.01), A61K 9/08 (2006.01), A61P 35/00 (2006.01) (71) FUJIFILM CORPORATION (JP)
(21) BR 11 2018 067906-2 A2	Código 6.23 - Exigência preliminar - pedidos com buscas realizadas por outros Escritórios de Patentes (22) 09/03/2017 (51) A61K 31/498 (2006.01), A61K 31/5377 (2006.01) (71) JANSSEN PHARMACEUTICA NV (BE)
(21) BR 11 2018 067930-5 A2	Código 6.23 - Exigência preliminar - pedidos com buscas realizadas por outros Escritórios de Patentes (22) 02/03/2017 (51) A61K 31/454 (2006.01), A61K 31/427 (2006.01), A61K 31/501 (2006.01), C07D 417/12 (2006.01) (71) MERCK SHARP & DOHME CORP. (US)
(21) BR 11 2018 067998-4 A2	Código 6.23 - Exigência preliminar - pedidos com buscas realizadas por outros Escritórios de Patentes (22) 08/03/2017 (51) A61K 31/57 (2006.01), A61K 31/56 (2006.01), A61K 31/575 (2006.01), A61K 31/58 (2006.01) (71) SAGE THERAPEUTICS, INC. (US)
(21) BR 11 2018 068341-8 A2	Código 6.23 - Exigência preliminar - pedidos com buscas realizadas por outros Escritórios de Patentes (22) 23/03/2017 (51) C07D 401/14 (2006.01), C07D 401/06 (2006.01), C07D 403/06 (2006.01), C07D 403/14 (2006.01), C07D 239/557 (2006.01), C07D 417/14 (2006.01), C07D 471/04 (2006.01), A61K 31/505 (2006.01), A61K 31/506 (2006.01), A61P 35/00 (2006.01)

	(71) BRISTOL-MYERS SQUIBB COMPANY (US)
(21) BR 11 2018 068393-0 A2	Código 6.23 - Exigência preliminar - pedidos com buscas realizadas por outros Escritórios de Patentes (22) 09/03/2017 (51) A61K 31/506 (2006.01), C07D 205/04 (2006.01), C07D 239/56 (2006.01), C07D 403/12 (2006.01) (71) ARDEA BIOSCIENCES, INC. (US)
(21) BR 11 2018 068448-1 A2	Código 6.23 - Exigência preliminar - pedidos com buscas realizadas por outros Escritórios de Patentes (22) 04/04/2017 (51) A61K 31/501 (2006.01), A61K 31/55 (2006.01), A61K 31/635 (2006.01), A61P 9/04 (2006.01) (71) BOEHRINGER INGELHEIM VETMEDICA GMBH (DE)
(21) BR 11 2018 068461-9 A2	Código 6.23 - Exigência preliminar - pedidos com buscas realizadas por outros Escritórios de Patentes (22) 13/03/2017 (51) A61P 35/00 (2006.01), A61K 47/68 (2017.01) (71) MERSANA THERAPEUTICS, INC. (US)
(21) BR 11 2018 068462-7 A2	Código 6.23 - Exigência preliminar - pedidos com buscas realizadas por outros Escritórios de Patentes (22) 15/03/2017 (51) C07D 487/04 (2006.01), C07D 519/00 (2006.01), A61K 31/407 (2006.01), A61P 31/00 (2006.01) (71) ORCHID PHARMA LTD. (IN) ; MERCK SHARP & DOHME CORP. (US)
(21) BR 11 2018 068593-3 A2	Código 6.23 - Exigência preliminar - pedidos com buscas realizadas por outros Escritórios de Patentes (22) 15/03/2017 (51) A61P 31/04 (2006.01), A61K 31/13 (2006.01), A61K 31/33 (2006.01) (71) ANTIBIOTX A/S (DK) ; KØBENHAVNS UNIVERSITET(UNIVERSITY OF COPENHAGEN) (DK)
(21) BR 11 2018 068640-9 A2	Código 6.23 - Exigência preliminar - pedidos com buscas realizadas por outros Escritórios de Patentes (22) 31/03/2017 (51) C07D 209/26 (2006.01), A61K 31/404 (2006.01), A61P 31/12 (2006.01) (71) JANSSEN PHARMACEUTICALS, INC. (US) ; KATHOLIEKE UNIVERSITEIT LEUVEN (BE)

(21) BR 11 2018 068702-2 A2	Código 6.23 - Exigência preliminar - pedidos com buscas realizadas por outros Escritórios de Patentes (22) 15/03/2017 (51) A61K 31/445 (2006.01), C07D 401/12 (2006.01) (71) KURA ONCOLOGY, INC. (US) ; THE REGENTS OF THE UNIVERSITY OF MICHIGAN (US)
(21) BR 11 2018 068703-0 A2	Código 6.23 - Exigência preliminar - pedidos com buscas realizadas por outros Escritórios de Patentes (22) 15/03/2017 (51) A61K 31/535 (2006.01) (71) KURA ONCOLOGY, INC. (US) ; THE REGENTS OF THE UNIVERSITY OF MICHIGAN (US)
(21) BR 11 2018 068748-0 A2	Código 6.23 - Exigência preliminar - pedidos com buscas realizadas por outros Escritórios de Patentes (22) 17/03/2017 (51) A61K 31/7064 (2006.01), A61K 31/7068 (2006.01), A61K 31/708 (2006.01), C07H 19/11 (2006.01), C07H 19/213 (2006.01) (71) IMMUNE SENSOR, LLC (US) ; THE BOARD OF REGENTS OF THE UNIVERSITY OF TEXAS SYSTEM (US)
(21) BR 11 2018 068882-7 A2	Código 6.23 - Exigência preliminar - pedidos com buscas realizadas por outros Escritórios de Patentes (22) 17/03/2017 (51) A61K 31/4741 (2006.01), A61K 9/20 (2006.01), A61K 9/28 (2006.01), A61K 9/48 (2006.01), A61P 11/00 (2006.01) (71) H4 ORPHAN PHARMA (FR)
(21) BR 11 2018 068910-6 A2	Código 6.23 - Exigência preliminar - pedidos com buscas realizadas por outros Escritórios de Patentes (22) 09/05/2017 (51) A61K 31/54 (2006.01), A61P 25/00 (2006.01) (71) JAN HEDNER (SE) ; LUDGER GROTE (SE) ; KAJ STENLÖF (SE)
(21) BR 11 2018 069147-0 A2	Código 6.23 - Exigência preliminar - pedidos com buscas realizadas por outros Escritórios de Patentes (22) 23/03/2017 (51) A61K 31/7034 (2006.01), C07H 15/26 (2006.01), C07H 15/203 (2006.01) (71) FIMBRION THERAPEUTICS, INC. (US)
(21) BR 11 2018 069303-0 A2	Código 6.23 - Exigência preliminar - pedidos com buscas realizadas por outros Escritórios de Patentes

(22) 24/03/2017
(51) A61K 31/65 (2006.01)
(71) PARATEK PHARMACEUTICALS, INC. (US)

(21) BR 11 2018 069461-4 A2
Código 6.23 - Exigência preliminar - pedidos com buscas realizadas por outros Escritórios de Patentes
(22) 17/03/2017
(51) C07D 207/48 (2006.01), A61K 31/40 (2006.01)
(71) DAEWOONG PHARMACEUTICAL CO., LTD. (KR)

(21) BR 11 2018 069487-8 A2
Código 6.23 - Exigência preliminar - pedidos com buscas realizadas por outros Escritórios de Patentes
(22) 20/03/2017
(51) A61K 31/513 (2006.01), C07D 239/54 (2006.01), A61P 31/06 (2006.01)
(71) GLAXOSMITHKLINE INTELLECTUAL PROPERTY DEVELOPMENT LIMITED (GB)

(21) BR 11 2018 069504-1 A2
Código 6.23 - Exigência preliminar - pedidos com buscas realizadas por outros Escritórios de Patentes
(22) 22/03/2017
(51) C07D 275/02 (2006.01), A61K 31/425 (2006.01), A61K 31/433 (2006.01), A61P 35/00 (2006.01)
(71) CENTAURUS BIOPHARMA CO., LTD. (CN) ; CHIA TAI TIANQING PHARMACEUTICAL GROUP CO., LTD. (CN) ; LIANYUNGANG RUNZHONG PHARMACEUTICAL CO., LTD (CN)

(21) BR 11 2018 069515-7 A2
Código 6.23 - Exigência preliminar - pedidos com buscas realizadas por outros Escritórios de Patentes
(22) 24/03/2017
(51) A61K 31/496 (2006.01), A61P 25/28 (2006.01)
(71) AB SCIENCE (FR)

(21) BR 11 2018 069540-8 A2
Código 6.23 - Exigência preliminar - pedidos com buscas realizadas por outros Escritórios de Patentes
(22) 17/03/2017
(51) C07D 207/48 (2006.01), C07C 55/10 (2006.01), C07C 57/15 (2006.01), A61K 31/40 (2006.01), A61K 9/00 (2006.01)
(71) DAEWOONG PHARMACEUTICAL CO., LTD. (KR)

(21) BR 11 2018 069578-5 A2
Código 6.23 - Exigência preliminar - pedidos com buscas realizadas por outros Escritórios de Patentes
(22) 28/04/2017
(51) C07D 401/04 (2006.01), C07D 401/14 (2006.01), C07D 405/14 (2006.01),

	C07D 403/04 (2006.01), A61K 31/454 (2006.01), A61K 31/506 (2006.01), A61P 33/14 (2006.01) (71) ELANCO TIERGESUNDHEIT AG (CH)
(21) BR 11 2018 069612-9 A2	Código 6.23 - Exigência preliminar - pedidos com buscas realizadas por outros Escritórios de Patentes (22) 27/03/2017 (51) C07D 487/04 (2006.01), A61P 35/00 (2006.01), A61K 31/519 (2006.01) (71) INCYTE CORPORATION (US)
(21) BR 11 2018 069684-6 A2	Código 6.23 - Exigência preliminar - pedidos com buscas realizadas por outros Escritórios de Patentes (22) 13/03/2017 (51) A61K 45/06 (2006.01), A61K 31/426 (2006.01), A61P 1/16 (2006.01), A61P 11/00 (2006.01) (71) GENFIT (FR)
(21) BR 11 2018 069727-3 A2	Código 6.23 - Exigência preliminar - pedidos com buscas realizadas por outros Escritórios de Patentes (22) 28/03/2017 (51) A61K 31/592 (2006.01), A61K 31/593 (2006.01), A61P 3/02 (2006.01), A61P 13/12 (2006.01) (71) OPKO IRELAND GLOBAL HOLDINGS, LTD (KY)
(21) BR 11 2018 069789-3 A2	Código 6.23 - Exigência preliminar - pedidos com buscas realizadas por outros Escritórios de Patentes (22) 27/03/2017 (51) A61K 45/06 (2006.01), A61K 31/41 (2006.01), A61K 31/4178 (2006.01), A61K 31/4184 (2006.01), A61K 31/42 (2006.01), A61K 31/4245 (2006.01), A61K 31/454 (2006.01), A61K 31/575 (2006.01), A61P 1/16 (2006.01), A61P 43/00 (2006.01) (71) INTERCEPT PHARMACEUTICALS, INC. (US)
(21) BR 11 2018 069901-2 A2	Código 6.23 - Exigência preliminar - pedidos com buscas realizadas por outros Escritórios de Patentes (22) 29/03/2017 (51) A61K 47/69 (2017.01), A61K 47/40 (2006.01) (71) MIDATECH LTD (GB)
(21) BR 11 2018 069930-6 A2	Código 6.23 - Exigência preliminar - pedidos com buscas realizadas por outros Escritórios de Patentes (22) 13/04/2017 (51) C07D 233/64 (2006.01), C07D 233/68 (2006.01), C07D 233/90 (2006.01),

	C07D 405/10 (2006.01), A61K 31/4174 (2006.01), A61P 35/00 (2006.01) (71) MITOBRIDGE, INC. (US)
(21) BR 11 2018 069944-6 A2	Código 6.23 - Exigência preliminar - pedidos com buscas realizadas por outros Escritórios de Patentes (22) 01/04/2017 (51) A61K 31/7088 (2006.01), A61K 39/39 (2006.01), A61P 35/00 (2006.01), A61P 37/00 (2006.01), A61P 37/04 (2006.01), C12N 15/09 (2006.01) (71) VYCELLIX, INC. (US)
(21) BR 11 2018 069974-8 A2	Código 6.23 - Exigência preliminar - pedidos com buscas realizadas por outros Escritórios de Patentes (22) 30/03/2017 (51) A61K 45/06 (2006.01), A61K 31/426 (2006.01), A61P 31/12 (2006.01) (71) ROMARK LABORATORIES L.C. (US)
(21) BR 11 2018 070123-8 A2	Código 6.23 - Exigência preliminar - pedidos com buscas realizadas por outros Escritórios de Patentes (22) 31/03/2017 (51) A61K 31/56 (2006.01), C07J 1/00 (2006.01) (71) SAGE THERAPEUTICS, INC. (US)
(21) BR 11 2018 070161-0 A2	Código 6.23 - Exigência preliminar - pedidos com buscas realizadas por outros Escritórios de Patentes (22) 29/03/2017 (51) C07D 471/04 (2006.01), C07D 471/14 (2006.01), C07C 61/13 (2006.01), C07F 7/18 (2006.01), C07C 57/04 (2006.01), C07D 209/18 (2006.01), C07D 209/14 (2006.01), A61K 31/437 (2006.01), A61K 31/438 (2006.01), A61P 35/00 (2006.01), A61P 5/30 (2006.01) (71) RECURIUM IP HOLDINGS, LLC (US)
(21) BR 11 2018 070214-5 A2	Código 6.23 - Exigência preliminar - pedidos com buscas realizadas por outros Escritórios de Patentes (22) 03/04/2017 (51) A61K 31/451 (2006.01), C07D 211/60 (2006.01) (71) CHEMOCENTRYX, INC. (US)
(21) BR 11 2018 070370-2 A2	Código 6.23 - Exigência preliminar - pedidos com buscas realizadas por outros Escritórios de Patentes (22) 06/04/2017 (51) A61K 9/00 (2006.01), A61K 31/366 (2006.01), A61P 31/10 (2006.01) (71) GEDEA BIOTECH AB (SE)

(21) BR 11 2018 070448-2 A2	Código 6.23 - Exigência preliminar - pedidos com buscas realizadas por outros Escritórios de Patentes (22) 05/04/2017 (51) C07D 277/54 (2006.01), C07F 9/38 (2006.01), C07F 9/40 (2006.01), C07F 9/44 (2006.01), A61K 31/662 (2006.01), A61K 31/426 (2006.01), A61P 31/22 (2006.01) (71) INNOVATIVE MOLECULES GMBH (DE)
(21) BR 11 2018 070497-0 A2	Código 6.23 - Exigência preliminar - pedidos com buscas realizadas por outros Escritórios de Patentes (22) 06/04/2017 (51) A61K 31/506 (2006.01), A61K 45/00 (2006.01), A61K 9/00 (2006.01), A61P 27/02 (2006.01), A61P 27/04 (2006.01) (71) OYSTER POINT PHARMA, INC. (US)
(21) BR 11 2018 070536-5 A2	Código 6.23 - Exigência preliminar - pedidos com buscas realizadas por outros Escritórios de Patentes (22) 05/04/2017 (51) C07D 401/14 (2006.01), C07D 413/14 (2006.01), C07D 401/12 (2006.01), C07D 405/12 (2006.01), C07D 413/12 (2006.01), C07D 471/04 (2006.01), A61K 31/443 (2006.01), A61K 31/444 (2006.01), A61P 35/00 (2006.01) (71) GLAXOSMITHKLINE INTELLECTUAL PROPERTY (NO. 2) LIMITED (GB)
(21) BR 11 2018 070549-7 A2	Código 6.23 - Exigência preliminar - pedidos com buscas realizadas por outros Escritórios de Patentes (22) 06/04/2017 (51) C07D 401/04 (2006.01), C07D 487/10 (2006.01), A61K 31/4745 (2006.01), A61P 35/00 (2006.01) (71) THE REGENTS OF THE UNIVERSITY OF MICHIGAN (US)
(21) BR 11 2018 070655-8 A2	Código 6.23 - Exigência preliminar - pedidos com buscas realizadas por outros Escritórios de Patentes (22) 05/04/2017 (51) C07D 405/14 (2006.01), C07D 413/14 (2006.01), C07D 403/14 (2006.01), C07D 487/22 (2006.01), C07D 493/10 (2006.01), C07D 498/18 (2006.01), C07F 9/09 (2006.01), A61K 31/4184 (2006.01), A61P 31/08 (2006.01), A61P 35/00 (2006.01), A61P 37/00 (2006.01) (71) GLAXOSMITHKLINE INTELLECTUAL PROPERTY DEVELOPMENT LIMITED (GB)
(21) BR 11 2018 070663-9 A2	Código 6.23 - Exigência preliminar - pedidos com buscas realizadas por outros Escritórios de Patentes (22) 05/04/2017

(51) C07D 261/04 (2006.01), C07D 453/04 (2006.01), A61K 31/42 (2006.01), A61P 33/00 (2006.01)
(71) MERIAL, INC. (US)

---

(21) BR 11 2018 070786-4 A2

Código 6.23 - Exigência preliminar - pedidos com buscas realizadas por outros Escritórios de Patentes
(22) 10/04/2017
(51) A61K 31/415 (2006.01), A61K 31/497 (2006.01), C07D 231/54 (2006.01)
(71) ARENA PHARMACEUTICALS, INC. (US)

---

(21) BR 11 2018 070859-3 A2

Código 6.23 - Exigência preliminar - pedidos com buscas realizadas por outros Escritórios de Patentes
(22) 06/04/2017
(51) C07D 487/04 (2006.01), A61K 31/4745 (2006.01), A61P 35/00 (2006.01)
(71) THE REGENTS OF THE UNIVERSITY OF MICHIGAN (US)

---

(21) BR 11 2018 070968-9 A2

Código 6.23 - Exigência preliminar - pedidos com buscas realizadas por outros Escritórios de Patentes
(22) 19/04/2017
(51) A61K 9/48 (2006.01), A61K 45/06 (2006.01), A61K 9/50 (2006.01), A61K 31/138 (2006.01), A61K 31/404 (2006.01), A61K 31/4422 (2006.01), A61K 31/616 (2006.01)
(71) LES LABORATOIRES SERVIER (FR)

---

(21) BR 11 2018 071009-1 A2

Código 6.23 - Exigência preliminar - pedidos com buscas realizadas por outros Escritórios de Patentes
(22) 12/04/2017
(51) C07D 401/06 (2006.01), A61K 31/4709 (2006.01), A61P 33/10 (2006.01), A61P 33/00 (2006.01)
(71) URQUIMA, S.A. (ES)

---

(21) BR 11 2018 071048-2 A2

Código 6.23 - Exigência preliminar - pedidos com buscas realizadas por outros Escritórios de Patentes
(22) 14/04/2017
(51) A61K 31/40 (2006.01), A61K 31/445 (2006.01), A61K 31/522 (2006.01), A61K 31/675 (2006.01), A61K 31/7072 (2006.01), A61P 31/12 (2006.01), A61P 31/14 (2006.01)
(71) NOVIRA THERAPEUTICS, INC. (US) ; JANSSEN SCIENCES IRELAND UC (IE)

---

(21) BR 11 2018 071498-4 A2

Código 6.23 - Exigência preliminar - pedidos com buscas realizadas por outros Escritórios de Patentes
(22) 18/04/2017

	(51) C07D 471/04 (2006.01), A61K 31/437 (2006.01), A61P 35/00 (2006.01) (71) LIMITED LIABILITY COMPANY «FUSION PHARMA» (RU)
(21) BR 11 2018 076235-0 A2	Código 6.23 - Exigência preliminar - pedidos com buscas realizadas por outros Escritórios de Patentes (22) 24/07/2017 (51) B32B 17/10 (2006.01), G10K 11/168 (2006.01), B60J 1/02 (2006.01), B60J 1/08 (2006.01) (71) SAINT-GOBAIN GLASS FRANCE (FR)
(21) BR 11 2018 076523-6 A2	Código 6.23 - Exigência preliminar - pedidos com buscas realizadas por outros Escritórios de Patentes (22) 25/07/2017 (51) B32B 27/08 (2006.01), B32B 27/10 (2006.01), B32B 27/32 (2006.01), B32B 27/34 (2006.01), B32B 3/26 (2006.01), B65D 5/06 (2006.01) (71) SIG TECHNOLOGY AG (CH)
(21) BR 11 2018 077422-7 A2	Código 6.23 - Exigência preliminar - pedidos com buscas realizadas por outros Escritórios de Patentes (22) 20/07/2017 (51) C08J 9/08 (2006.01), C08K 3/26 (2006.01) (71) SOLVAY SA (BE)
(21) BR 11 2019 000091-7 A2	Código 6.23 - Exigência preliminar - pedidos com buscas realizadas por outros Escritórios de Patentes (22) 28/07/2017 (51) C08J 9/00 (2006.01), C08J 9/14 (2006.01), C09D 125/04 (2006.01), C09D 125/02 (2006.01), C08J 9/16 (2006.01) (71) VERSALIS S.P.A. (IT)
(21) BR 11 2019 000354-1 A2	Código 6.23 - Exigência preliminar - pedidos com buscas realizadas por outros Escritórios de Patentes (22) 01/08/2017 (51) C08J 5/18 (2006.01), C08K 5/053 (2006.01), C08L 29/04 (2006.01), B65D 65/46 (2006.01) (71) MONOSOL, LLC. (US)
(21) BR 11 2019 000418-1 A2	Código 6.23 - Exigência preliminar - pedidos com buscas realizadas por outros Escritórios de Patentes (22) 11/07/2017 (51) A01K 45/00 (2006.01), A61K 35/741 (2015.01), A61K 35/747 (2015.01), A61K 35/744 (2015.01), A61K 39/12 (2006.01), A61K 39/255 (2006.01) (71) THE BOARD OF TRUSTEES OF THE UNIVERSITY OF ARKANSAS (US)

(21) BR 11 2019 000483-1 A2	Código 6.23 - Exigência preliminar - pedidos com buscas realizadas por outros Escritórios de Patentes (22) 13/07/2017 (51) A01C 5/06 (2006.01), A01C 7/20 (2006.01) (71) PRECISION PLANTING LLC (US)
(21) BR 11 2019 000484-0 A2	Código 6.23 - Exigência preliminar - pedidos com buscas realizadas por outros Escritórios de Patentes (22) 13/07/2017 (51) A01C 7/04 (2006.01), A01B 49/06 (2006.01), A01C 7/00 (2006.01), A01C 7/08 (2006.01), A01C 7/10 (2006.01), A01C 7/20 (2006.01), B65G 47/24 (2006.01) (71) PRECISION PLANTING LLC (US)
(21) BR 11 2019 000489-0 A2	Código 6.23 - Exigência preliminar - pedidos com buscas realizadas por outros Escritórios de Patentes (22) 13/07/2017 (51) A01C 5/06 (2006.01), A01B 49/06 (2006.01), A01C 7/00 (2006.01), A01C 7/04 (2006.01), A01C 7/08 (2006.01), A01C 7/10 (2006.01), A01C 7/20 (2006.01) (71) PRECISION PLANTING LLC (US)
(21) BR 11 2019 000551-0 A2	Código 6.23 - Exigência preliminar - pedidos com buscas realizadas por outros Escritórios de Patentes (22) 04/07/2017 (51) A01M 7/00 (2006.01), B05B 9/08 (2006.01) (71) BAYER CROPSCIENCE AKTIENGESELLSCHAFT (DE)
(21) BR 11 2019 000607-9 A2	Código 6.23 - Exigência preliminar - pedidos com buscas realizadas por outros Escritórios de Patentes (22) 12/07/2017 (51) A01B 79/00 (2006.01), A01B 79/02 (2006.01), A01C 7/06 (2006.01), A01C 7/08 (2006.01), A01C 7/10 (2006.01), A01C 21/00 (2006.01), A01C 23/00 (2006.01) (71) AMVAC HONG KONG LIMITED (HK)
(21) BR 11 2019 000674-5 A2	Código 6.23 - Exigência preliminar - pedidos com buscas realizadas por outros Escritórios de Patentes (22) 20/07/2017 (51) A01K 29/00 (2006.01), A01K 1/00 (2006.01) (71) FARM ROBOTICS AND AUTOMATION SL (ES)

(21) BR 11 2019 000877-2 A2	Código 6.23 - Exigência preliminar - pedidos com buscas realizadas por outros Escritórios de Patentes (22) 21/07/2017 (51) A01B 13/08 (2006.01), A01B 63/22 (2006.01), A01C 7/06 (2006.01), A01C 23/00 (2006.01), A01G 25/09 (2006.01), A01M 7/00 (2006.01) (71) PRECISION PLANTING LLC (US)
(21) BR 11 2019 000883-7 A2	Código 6.23 - Exigência preliminar - pedidos com buscas realizadas por outros Escritórios de Patentes (22) 21/07/2017 (51) A01M 7/00 (2006.01) (71) PRECISION PLANTING LLC (US)
(21) BR 11 2019 001014-9 A2	Código 6.23 - Exigência preliminar - pedidos com buscas realizadas por outros Escritórios de Patentes (22) 21/07/2017 (51) B29C 65/08 (2006.01), F16B 5/01 (2006.01), F16B 37/12 (2006.01), B29L 24/00 (2006.01), B29L 31/60 (2006.01), B29L 1/00 (2006.01) (71) MULTIMATERIAL-WELDING AG (CH)
(21) BR 11 2019 001111-0 A2	Código 6.23 - Exigência preliminar - pedidos com buscas realizadas por outros Escritórios de Patentes (22) 28/07/2017 (51) C08F 210/16 (2006.01), C08F 4/659 (2006.01) (71) DOW GLOBAL TECHNOLOGIES LLC (US)
(21) BR 11 2019 001118-8 A2	Código 6.23 - Exigência preliminar - pedidos com buscas realizadas por outros Escritórios de Patentes (22) 11/07/2017 (51) A01K 11/00 (2006.01) (71) ALLFLEX EUROPE (FR)
(21) BR 11 2019 001128-5 A2	Código 6.23 - Exigência preliminar - pedidos com buscas realizadas por outros Escritórios de Patentes (22) 28/07/2017 (51) C08L 23/02 (2006.01), C08J 3/20 (2006.01), C08L 23/26 (2006.01), C08L 25/04 (2006.01), C08L 77/00 (2006.01) (71) TOYOTA BOSHOKU KABUSHIKI KAISHA (JP)
(21) BR 11 2019 001137-4 A2	Código 6.23 - Exigência preliminar - pedidos com buscas realizadas por outros Escritórios de Patentes (22) 27/01/2017 (51) A01M 1/02 (2006.01), A01M 1/20 (2006.01), A01M 1/24 (2006.01)

	(71) JOSEPH AZZARELLO (US) ; MARCUS AZZARELLO (US)
(21) BR 11 2019 001159-5 A2	Código 6.23 - Exigência preliminar - pedidos com buscas realizadas por outros Escritórios de Patentes (22) 24/07/2017 (51) A01C 5/00 (2006.01), A01B 71/02 (2006.01), A01B 79/00 (2006.01), A01B 79/02 (2006.01), G01B 21/18 (2006.01) (71) PRECISION PLANTING LLC (US)
(21) BR 11 2019 001171-4 A2	Código 6.23 - Exigência preliminar - pedidos com buscas realizadas por outros Escritórios de Patentes (22) 20/07/2017 (51) C08G 18/48 (2006.01), C08G 18/64 (2006.01), C08G 18/10 (2006.01), C08G 18/12 (2006.01), C09D 175/04 (2006.01), C08G 18/34 (2006.01), C08G 18/42 (2006.01), C08G 18/75 (2006.01) (71) NUTRITION & BIOSCIENCES USA 4, INC. (US)
(21) BR 11 2019 001200-1 A2	Código 6.23 - Exigência preliminar - pedidos com buscas realizadas por outros Escritórios de Patentes (22) 26/07/2017 (51) C08G 63/16 (2006.01), C08G 63/82 (2006.01) (71) VERSALIS S.P.A. (IT)
(21) BR 11 2019 001249-4 A2	Código 6.23 - Exigência preliminar - pedidos com buscas realizadas por outros Escritórios de Patentes (22) 25/07/2017 (51) C08F 210/14 (2006.01), C08L 23/08 (2006.01), C08F 4/659 (2006.01) (71) DOW GLOBAL TECHNOLOGIES LLC (US)
(21) BR 11 2019 001276-1 A2	Código 6.23 - Exigência preliminar - pedidos com buscas realizadas por outros Escritórios de Patentes (22) 19/07/2017 (51) A01B 49/00 (2006.01), A01B 29/00 (2006.01), A01B 29/04 (2006.01), A01B 29/06 (2006.01), A01C 7/00 (2006.01) (71) PRECISION PLANTING LLC (US)
(21) BR 11 2019 001445-4 A2	Código 6.23 - Exigência preliminar - pedidos com buscas realizadas por outros Escritórios de Patentes (22) 21/07/2017 (51) C08G 18/08 (2006.01), C08F 290/06 (2006.01), C08F 220/18 (2006.01) (71) BASF SE (DE)
(21) BR 11 2019 001453-5 A2	Código 6.23 - Exigência preliminar - pedidos com buscas realizadas por outros

	Escritórios de Patentes (22) 27/07/2017 (51) B29C 33/38 (2006.01), B29C 33/40 (2006.01), G03F 7/00 (2006.01), B41N 1/12 (2006.01), B29K 83/00 (2006.01) (71) KONINKLIJKE PHILIPS N.V. (NL)
(21) BR 11 2019 001490-0 A2	Código 6.23 - Exigência preliminar - pedidos com buscas realizadas por outros Escritórios de Patentes (22) 25/07/2017 (51) C08G 18/48 (2006.01), C08J 9/14 (2006.01), C08K 5/05 (2006.01), C08G 18/08 (2006.01), C08G 18/76 (2006.01), C08G 101/00 (2006.01) (71) HONEYWELL INTERNATIONAL INC. (US)
(21) BR 11 2019 001504-3 A2	Código 6.23 - Exigência preliminar - pedidos com buscas realizadas por outros Escritórios de Patentes (22) 25/07/2017 (51) B29C 47/68 (1985.01), B29C 47/08 (1985.01), B29C 45/24 (2006.01) (71) GNEUSS GMBH (DE)
(21) BR 11 2019 001544-2 A2	Código 6.23 - Exigência preliminar - pedidos com buscas realizadas por outros Escritórios de Patentes (22) 28/07/2017 (51) C08L 25/06 (2006.01), C08L 53/02 (2006.01), C09D 125/06 (2006.01), C08J 9/00 (2006.01), C08J 9/14 (2006.01), C08J 9/16 (2006.01) (71) VERSALIS S.P.A. (IT)
(21) BR 11 2019 001588-4 A2	Código 6.23 - Exigência preliminar - pedidos com buscas realizadas por outros Escritórios de Patentes (22) 25/07/2017 (51) C08J 11/14 (2006.01), C08J 11/12 (2006.01), C10B 1/02 (2006.01) (71) PRTI GLOBAL MANAGEMENT LLC (US)
(21) BR 11 2019 001639-2 A2	Código 6.23 - Exigência preliminar - pedidos com buscas realizadas por outros Escritórios de Patentes (22) 31/07/2017 (51) C08K 5/00 (2006.01), C08K 5/098 (2006.01), C08K 5/521 (2006.01) (71) MILLIKEN & COMPANY (US)
(21) BR 11 2019 001648-1 A2	Código 6.23 - Exigência preliminar - pedidos com buscas realizadas por outros Escritórios de Patentes (22) 21/08/2017 (51) C08F 220/38 (2006.01), A61L 29/08 (2006.01), A61L 31/10 (2006.01), C08F 220/60 (2006.01)

	(71) TERUMO KABUSHIKI KAISHA (JP)
(21) BR 11 2019 001697-0 A2	Código 6.23 - Exigência preliminar - pedidos com buscas realizadas por outros Escritórios de Patentes (22) 25/07/2017 (51) B29C 47/88 (1985.01), B29C 47/92 (1985.01), B29C 47/06 (1985.01), B29C 47/14 (1985.01), G01N 3/08 (2006.01) (71) DOW GLOBAL TECHNOLOGIES LLC (US)
(21) BR 11 2019 001703-8 A2	Código 6.23 - Exigência preliminar - pedidos com buscas realizadas por outros Escritórios de Patentes (22) 24/07/2017 (51) C08J 3/24 (2006.01), A61C 19/04 (2006.01), A61C 13/15 (2006.01) (71) 3M INNOVATIVE PROPERTIES COMPANY (US)
(21) BR 11 2019 001766-6 A2	Código 6.23 - Exigência preliminar - pedidos com buscas realizadas por outros Escritórios de Patentes (22) 27/07/2017 (51) A01C 21/00 (2006.01), A01N 63/04 (1980.01), A01P 21/00 (2006.01) (71) BAYER CROPSCIENCE AKTIENGESELLSCHAFT (DE)
(21) BR 11 2019 001767-4 A2	Código 6.23 - Exigência preliminar - pedidos com buscas realizadas por outros Escritórios de Patentes (22) 26/07/2017 (51) B29C 44/58 (2006.01), B29C 44/60 (2006.01), B29K 75/00 (2006.01) (71) COVESTRO DEUTSCHLAND AG (DE)
(21) BR 11 2019 001795-0 A2	Código 6.23 - Exigência preliminar - pedidos com buscas realizadas por outros Escritórios de Patentes (22) 09/08/2017 (51) C08J 3/20 (2006.01), C08J 3/28 (2006.01), C08K 3/10 (2018.01), C08K 3/00 (2018.01), B32B 27/08 (2006.01), B32B 27/18 (2006.01), C08K 3/04 (2006.01), C08K 7/02 (2006.01), B01F 3/12 (2006.01), B01F 11/02 (2006.01) (71) TERRAHEIM CO., LTD. (KR)
(21) BR 11 2019 001898-0 A2	Código 6.23 - Exigência preliminar - pedidos com buscas realizadas por outros Escritórios de Patentes (22) 14/09/2017 (51) C08F 120/06 (2006.01), C08F 220/06 (2006.01), C08F 4/40 (2006.01) (71) COATEX (FR)
(21) BR 11 2019 001915-4 A2	Código 6.23 - Exigência preliminar - pedidos com buscas realizadas por outros Escritórios de Patentes

	(22) 02/08/2017 (51) C08F 2/01 (2006.01) (71) VERSALIS S.P.A. (IT)
(21) BR 11 2019 002051-9 A2	Código 6.23 - Exigência preliminar - pedidos com buscas realizadas por outros Escritórios de Patentes (22) 11/08/2017 (51) C08J 5/18 (2006.01), C08L 23/12 (2006.01), C08L 23/08 (2006.01), C08L 25/08 (2006.01), C08L 67/04 (2006.01) (71) KIMBERLY-CLARK WORLDWIDE, INC. (US)
(21) BR 11 2019 002165-5 A2	Código 6.23 - Exigência preliminar - pedidos com buscas realizadas por outros Escritórios de Patentes (22) 03/08/2017 (51) C08L 7/00 (2006.01), C08L 9/00 (2006.01), C08K 5/25 (2006.01), B60C 1/00 (2006.01), C07C 243/38 (2006.01) (71) BRIDGESTONE CORPORATION (JP) ; OTSUKA CHEMICAL CO., LTD. (JP)
(21) BR 11 2019 002256-2 A2	Código 6.23 - Exigência preliminar - pedidos com buscas realizadas por outros Escritórios de Patentes (22) 07/08/2017 (51) B32B 27/08 (2006.01), B32B 17/10 (2006.01), B32B 27/30 (2006.01), B32B 27/36 (2006.01), B32B 17/04 (2006.01), H01L 31/04 (2014.01), F21S 9/03 (2006.01), H01L 31/042 (2014.01), H01L 31/048 (2014.01), H02S 40/38 (2014.01), H02S 40/32 (2014.01) (71) INVENT S.R.L. (IT)
(21) BR 11 2019 002287-2 A2	Código 6.23 - Exigência preliminar - pedidos com buscas realizadas por outros Escritórios de Patentes (22) 02/08/2017 (51) C08B 37/08 (2006.01), A61K 31/728 (2006.01) (71) GALDERMA RESEARCH & DEVELOPMENT (FR) ; CENTRE NATIONAL DE LA RECHERCHE SCIENTIFIQUE (FR)
(21) BR 11 2019 002334-8 A2	Código 6.23 - Exigência preliminar - pedidos com buscas realizadas por outros Escritórios de Patentes (22) 08/08/2017 (51) C08G 18/10 (2006.01), C08G 18/28 (2006.01), C09D 175/14 (2006.01), C08G 18/38 (2006.01), C09J 175/14 (2006.01), C08G 18/52 (2006.01), C08G 18/75 (2006.01), C08G 18/76 (2006.01), C08G 18/79 (2006.01) (71) PRC-DESOTO INTERNATIONAL, INC. (US)

(21) BR 11 2019 002359-3 A2	Código 6.23 - Exigência preliminar - pedidos com buscas realizadas por outros Escritórios de Patentes (22) 03/08/2017 (51) C08L 23/02 (2006.01), C08L 91/06 (2006.01), C08L 93/04 (2006.01), C08L 61/04 (2006.01), F17D 1/17 (2006.01) (71) LIQUIDPOWER SPECIALTY PRODUCTS INC. (US) ; MICRO POWDERS, INC. (US)
(21) BR 11 2019 002474-3 A2	Código 6.23 - Exigência preliminar - pedidos com buscas realizadas por outros Escritórios de Patentes (22) 10/08/2017 (51) C08L 23/16 (2006.01) (71) DOW GLOBAL TECHNOLOGIES LLC (US)
(21) BR 11 2019 002507-3 A2	Código 6.23 - Exigência preliminar - pedidos com buscas realizadas por outros Escritórios de Patentes (22) 08/08/2017 (51) B32B 7/06 (2019.01), B32B 27/08 (2006.01), B32B 27/32 (2006.01) (71) DOW GLOBAL TECHNOLOGIES LLC (US)
(21) BR 11 2019 002657-6 A2	Código 6.23 - Exigência preliminar - pedidos com buscas realizadas por outros Escritórios de Patentes (22) 11/08/2017 (51) B02B 3/04 (2006.01) (71) BUHLER (INDIA) PVT. LTD. (IN)
(21) BR 11 2019 002665-7 A2	Código 6.23 - Exigência preliminar - pedidos com buscas realizadas por outros Escritórios de Patentes (22) 22/09/2017 (51) B29C 49/04 (2006.01), B29C 49/22 (2006.01), G01M 3/32 (2006.01), G01M 99/00 (2011.01), B65D 1/02 (2006.01), B29L 9/00 (2006.01) (71) BOEHRINGER INGELHEIM INTERNATIONAL GMBH (DE)
(21) BR 11 2019 002683-5 A2	Código 6.23 - Exigência preliminar - pedidos com buscas realizadas por outros Escritórios de Patentes (22) 08/08/2017 (51) C08L 95/00 (2006.01), C08L 91/00 (2006.01), C04B 26/26 (2006.01) (71) A.L.M HOLDING COMPANY (US) ; ERGON ASPHALT & EMULSIONS, INC. (US)
(21) BR 11 2019 002686-0 A2	Código 6.23 - Exigência preliminar - pedidos com buscas realizadas por outros Escritórios de Patentes (22) 04/08/2017

	(51) C08B 37/00 (2006.01), A23L 33/125 (2016.01), A61K 31/715 (2006.01), A61P 37/04 (2006.01), A23L 19/00 (2016.01) (71) IMAGINE GLOBAL CARE CORPORATION (JP)
(21) BR 11 2019 002688-6 A2	Código 6.23 - Exigência preliminar - pedidos com buscas realizadas por outros Escritórios de Patentes (22) 03/08/2017 (51) C08F 290/14 (2006.01), C08B 37/16 (2006.01), C09K 9/02 (2006.01), G02B 1/04 (2006.01), G02B 5/23 (2006.01) (71) TOKUYAMA CORPORATION (JP)
(21) BR 11 2019 002703-3 A2	Código 6.23 - Exigência preliminar - pedidos com buscas realizadas por outros Escritórios de Patentes (22) 07/08/2017 (51) A01K 67/033 (2006.01) (71) HIPROMINE S.A. (PL)
(21) BR 11 2019 002751-3 A2	Código 6.23 - Exigência preliminar - pedidos com buscas realizadas por outros Escritórios de Patentes (22) 26/07/2017 (51) B32B 27/08 (2006.01), B32B 9/02 (2006.01), B32B 27/06 (2006.01), B32B 27/18 (2006.01), B32B 27/28 (2006.01), B32B 27/30 (2006.01), B32B 27/32 (2006.01), B32B 27/34 (2006.01), B32B 27/36 (2006.01) (71) CLARIANT PLASTICS & COATINGS LTD (CH)
(21) BR 11 2019 002831-5 A2	Código 6.23 - Exigência preliminar - pedidos com buscas realizadas por outros Escritórios de Patentes (22) 07/08/2017 (51) C08C 19/25 (2006.01), C08L 9/00 (2006.01), C08L 91/00 (2006.01) (71) ASAHI KASEI KABUSHIKI KAISHA (JP)
(21) BR 11 2019 002833-1 A2	Código 6.23 - Exigência preliminar - pedidos com buscas realizadas por outros Escritórios de Patentes (22) 07/08/2017 (51) C08C 19/25 (2006.01), B60C 1/00 (2006.01), C08C 19/22 (2006.01), C08F 8/30 (2006.01), C08F 36/04 (2006.01), C08K 3/36 (2006.01), C08L 15/00 (2006.01) (71) ASAHI KASEI KABUSHIKI KAISHA (JP)
(21) BR 11 2019 002913-3 A2	Código 6.23 - Exigência preliminar - pedidos com buscas realizadas por outros Escritórios de Patentes (22) 11/08/2017 (51) C08C 1/02 (2006.01), C08C 1/15 (2006.01), C08L 7/02 (2006.01)

	(71) VERSALIS S.P.A. (IT)
(21) BR 11 2019 002965-6 A2	Código 6.23 - Exigência preliminar - pedidos com buscas realizadas por outros Escritórios de Patentes (22) 11/09/2017 (51) C08J 5/18 (2006.01), C08L 23/04 (2006.01), C08L 23/06 (2006.01) (71) THAI POLYETHYLENE CO., LTD. (TH) ; SCG CHEMICALS CO., LTD (TH)
(21) BR 11 2019 003053-0 A2	Código 6.23 - Exigência preliminar - pedidos com buscas realizadas por outros Escritórios de Patentes (22) 25/07/2017 (51) B32B 17/10 (2006.01), C03C 27/12 (2006.01) (71) SAINT-GOBAIN GLASS FRANCE (FR)
(21) BR 11 2019 003060-3 A2	Código 6.23 - Exigência preliminar - pedidos com buscas realizadas por outros Escritórios de Patentes (22) 20/07/2017 (51) A01K 5/00 (2006.01) (71) CRYSTAL SPRING COLONY FARMS LTD. (CA)
(21) BR 11 2019 003097-2 A2	Código 6.23 - Exigência preliminar - pedidos com buscas realizadas por outros Escritórios de Patentes (22) 18/09/2017 (51) C08F 6/00 (2006.01), B01D 3/06 (2006.01) (71) BOREALIS AG (AT)
(21) BR 11 2019 003127-8 A2	Código 6.23 - Exigência preliminar - pedidos com buscas realizadas por outros Escritórios de Patentes (22) 15/08/2017 (51) B32B 7/12 (2006.01), B32B 27/08 (2006.01), B32B 7/02 (2019.01), B32B 27/32 (2006.01), B32B 27/30 (2006.01), B32B 27/36 (2006.01), C09J 175/06 (2006.01), C09J 175/08 (2006.01) (71) KLÖCKNER PENTAPLAST OF AMERICA, INC (US)
(21) BR 11 2019 003290-8 A2	Código 6.23 - Exigência preliminar - pedidos com buscas realizadas por outros Escritórios de Patentes (22) 21/08/2017 (51) C08G 18/48 (2006.01), C08G 18/50 (2006.01), C08G 18/76 (2006.01), C08G 18/32 (2006.01), C08G 18/36 (2006.01), C09J 175/04 (2006.01), C08G 18/66 (2006.01), C08F 283/00 (2006.01), C08G 18/08 (2006.01), C09J 175/08 (2006.01) (71) BASF SE (DE)

(21) BR 11 2019 003402-1 A2	Código 6.23 - Exigência preliminar - pedidos com buscas realizadas por outros Escritórios de Patentes (22) 12/09/2017 (51) C08K 5/00 (2006.01), G01N 31/22 (2006.01), C08K 9/06 (2006.01), C08K 9/10 (2006.01), C08L 23/06 (2006.01), C08L 23/08 (2006.01), C08L 23/12 (2006.01), G01N 21/78 (2006.01) (71) BRASKEM S.A. (BR/BA) ; UNIVERSIDADE FEDERAL DO RIO GRANDE DO SUL (BR/RS)
(21) BR 11 2019 003581-8 A2	Código 6.23 - Exigência preliminar - pedidos com buscas realizadas por outros Escritórios de Patentes (22) 27/07/2017 (51) B29B 11/14 (2006.01), B29C 49/06 (2006.01) (71) ALPLA WERKE ALWIN LEHNER GMBH & CO. KG (AT)
(21) BR 11 2019 003599-0 A2	Código 6.23 - Exigência preliminar - pedidos com buscas realizadas por outros Escritórios de Patentes (22) 23/08/2017 (51) C08L 97/00 (2006.01), C08J 3/12 (2006.01), C08J 3/20 (2006.01) (71) NATIONAL RESEARCH COUNCIL OF CANADA. (CA) ; DOMTAR PAPER COMPANY, LLC (US)
(21) BR 11 2019 003654-7 A2	Código 6.23 - Exigência preliminar - pedidos com buscas realizadas por outros Escritórios de Patentes (22) 04/08/2017 (51) B29C 70/06 (2006.01), B29B 15/12 (2006.01), C08J 5/24 (2006.01), B05C 1/08 (2006.01), D06B 21/02 (2006.01), D06B 3/10 (2006.01) (71) BASF SE (DE)
(21) BR 11 2019 003696-2 A2	Código 6.23 - Exigência preliminar - pedidos com buscas realizadas por outros Escritórios de Patentes (22) 25/08/2017 (51) B29D 99/00 (2010.01), B29C 41/42 (2006.01), B29C 33/44 (2006.01), B29C 37/00 (2006.01) (71) SAFEDON LIMITED (GB)
(21) BR 11 2019 003697-0 A2	Código 6.23 - Exigência preliminar - pedidos com buscas realizadas por outros Escritórios de Patentes (22) 08/08/2017 (51) C08G 59/62 (2006.01), C08L 63/00 (2006.01), C08L 67/02 (2006.01), C08G 59/42 (2006.01), C08G 63/91 (2006.01) (71) STEPAN COMPANY (US)

(21) BR 11 2019 003724-1 A2	Código 6.23 - Exigência preliminar - pedidos com buscas realizadas por outros Escritórios de Patentes (22) 26/07/2017 (51) C08L 23/06 (2006.01) (71) DOW GLOBAL TECHNOLOGIES LLC (US)
(21) BR 11 2019 003767-5 A2	Código 6.23 - Exigência preliminar - pedidos com buscas realizadas por outros Escritórios de Patentes (22) 08/09/2017 (51) C08K 5/521 (2006.01), C08K 3/32 (2006.01), C08L 51/04 (2006.01), C08L 69/00 (2006.01) (71) ROHM AND HAAS COMPANY (US)
(21) BR 11 2019 003795-0 A2	Código 6.23 - Exigência preliminar - pedidos com buscas realizadas por outros Escritórios de Patentes (22) 26/07/2017 (51) A01C 15/00 (2006.01), A01C 21/00 (2006.01), A01G 1/00 (1968.09), A01G 7/00 (2006.01), G01J 3/51 (2006.01), G01N 21/27 (2006.01), G06F 15/00 (2006.01) (71) THE CLIMATE CORPORATION (US)
(21) BR 11 2019 003892-2 A2	Código 6.23 - Exigência preliminar - pedidos com buscas realizadas por outros Escritórios de Patentes (22) 10/08/2017 (51) B29D 23/00 (2006.01), B43K 19/16 (2006.01), A45D 40/20 (2006.01), B29C 45/16 (2006.01) (71) A.W. FABER-CASTELL COSMETICS GMBH (DE)
(21) BR 11 2019 003927-9 A2	Código 6.23 - Exigência preliminar - pedidos com buscas realizadas por outros Escritórios de Patentes (22) 23/08/2017 (51) C08K 5/3492 (2006.01) (71) BASF SE (DE)
(21) BR 11 2019 004066-8 A2	Código 6.23 - Exigência preliminar - pedidos com buscas realizadas por outros Escritórios de Patentes (22) 13/09/2017 (51) B29C 47/02 (1985.01), B29C 47/90 (1985.01), B29C 47/08 (1985.01), B29C 63/06 (2006.01) (71) AISAPACK HOLDING SA (CH)
(21) BR 11 2019 004130-3 A2	Código 6.23 - Exigência preliminar - pedidos com buscas realizadas por outros Escritórios de Patentes

	(22) 24/08/2017 (51) B29C 65/10 (2006.01), B29C 65/82 (2006.01), B29L 9/00 (2006.01) (71) SIG TECHNOLOGY AG (CH)
(21) BR 11 2019 004330-6 A2	Código 6.23 - Exigência preliminar - pedidos com buscas realizadas por outros Escritórios de Patentes (22) 08/09/2017 (51) C08F 2/00 (2006.01), B01J 19/00 (2006.01), B65D 41/04 (2006.01), C08F 2/01 (2006.01), C08F 2/12 (2006.01), C08F 2/18 (2006.01), C08L 23/04 (2006.01), C08L 23/06 (2006.01) (71) THAI POLYETHYLENE CO., LTD. (TH) ; SCG CHEMICALS CO., LTD. (TH)
(21) BR 11 2019 004371-3 A2	Código 6.23 - Exigência preliminar - pedidos com buscas realizadas por outros Escritórios de Patentes (22) 20/09/2017 (51) C08K 5/18 (2006.01), C08K 5/3417 (2006.01), C08K 5/42 (2006.01) (71) DOW GLOBAL TECHNOLOGIES LLC (US)
(21) BR 11 2019 004394-2 A2	Código 6.23 - Exigência preliminar - pedidos com buscas realizadas por outros Escritórios de Patentes (22) 21/08/2017 (51) B32B 27/08 (2006.01), B32B 27/32 (2006.01), B32B 27/34 (2006.01), B32B 27/36 (2006.01), B32B 27/12 (2006.01), B32B 5/02 (2006.01) (71) DOW GLOBAL TECHNOLOGIES LLC (US)
(21) BR 11 2019 004399-3 A2	Código 6.23 - Exigência preliminar - pedidos com buscas realizadas por outros Escritórios de Patentes (22) 14/09/2017 (51) C08G 18/62 (2006.01), C08G 18/80 (2006.01), C09D 127/12 (2006.01), C09D 167/00 (2006.01), C08G 18/42 (2006.01) (71) AKZO NOBEL COATINGS INTERNATIONAL B.V. (NL)
(21) BR 11 2019 004415-9 A2	Código 6.23 - Exigência preliminar - pedidos com buscas realizadas por outros Escritórios de Patentes (22) 14/08/2017 (51) B32B 27/32 (2006.01), B32B 27/08 (2006.01), B32B 27/36 (2006.01), B32B 27/34 (2006.01), B32B 27/30 (2006.01), B32B 7/00 (2019.01), B32B 7/02 (2019.01) (71) DOW GLOBAL TECHNOLOGIES LLC (US)
(21) BR 11 2019 004462-0 A2	Código 6.23 - Exigência preliminar - pedidos com buscas realizadas por outros Escritórios de Patentes (22) 18/09/2017

	(51) B32B 17/10 (2006.01), C03B 23/025 (2006.01), B32B 38/14 (2006.01) (71) SAINT-GOBAIN GLASS FRANCE (FR)
(21) BR 11 2019 004554-6 A2	Código 6.23 - Exigência preliminar - pedidos com buscas realizadas por outros Escritórios de Patentes (22) 11/09/2017 (51) C08F 2/00 (2006.01), B01J 19/00 (2006.01), B65D 83/14 (2006.01), B65D 83/16 (2006.01), C08F 2/01 (2006.01), C08F 2/12 (2006.01), C08F 2/18 (2006.01), C08L 23/04 (2006.01), C08L 23/06 (2006.01) (71) THAI POLYETHYLENE CO., LTD. (TH) ; SCG CHEMICALS CO., LTD. (TH)
(21) BR 11 2019 004611-9 A2	Código 6.23 - Exigência preliminar - pedidos com buscas realizadas por outros Escritórios de Patentes (22) 22/09/2017 (51) C08L 23/20 (2006.01) (71) BASELL POLIOLEFINE ITALIA S.R.L. (IT)
(21) BR 11 2019 004620-8 A2	Código 6.23 - Exigência preliminar - pedidos com buscas realizadas por outros Escritórios de Patentes (22) 22/09/2017 (51) C08F 110/08 (2006.01), B33Y 70/00 (2020.01) (71) BASELL POLIOLEFINE ITALIA S.R.L. (IT)
(21) BR 11 2019 004628-3 A2	Código 6.23 - Exigência preliminar - pedidos com buscas realizadas por outros Escritórios de Patentes (22) 22/09/2017 (51) C08F 110/06 (2006.01), C08F 210/16 (2006.01), C08L 23/06 (2006.01), B33Y 70/00 (2020.01) (71) BASELL POLIOLEFINE ITALIA S.R.L. (IT)
(21) BR 11 2019 004713-1 A2	Código 6.23 - Exigência preliminar - pedidos com buscas realizadas por outros Escritórios de Patentes (22) 20/09/2017 (51) B29C 45/16 (2006.01) (71) HONDA MOTOR CO., LTD. (JP)
(21) BR 11 2019 004741-7 A2	Código 6.23 - Exigência preliminar - pedidos com buscas realizadas por outros Escritórios de Patentes (22) 11/09/2017 (51) C08L 23/12 (2006.01), C08L 23/14 (2006.01) (71) DOW GLOBAL TECHNOLOGIES LLC (US)
(21) BR 11 2019 004744-1 A2	Código 6.23 - Exigência preliminar - pedidos com buscas realizadas por outros

	Escritórios de Patentes (22) 17/09/2017 (51) C08G 65/26 (2006.01), B01J 19/24 (2006.01) (71) DOW GLOBAL TECHNOLOGIES LLC (US)
(21) BR 11 2019 004788-3 A2	Código 6.23 - Exigência preliminar - pedidos com buscas realizadas por outros Escritórios de Patentes (22) 12/09/2017 (51) C08G 65/336 (2006.01), C08L 71/02 (2006.01), C08L 83/04 (2006.01) (71) MOMENTIVE PERFORMANCE MATERIALS INC. (US)
(21) BR 11 2019 004856-1 A2	Código 6.23 - Exigência preliminar - pedidos com buscas realizadas por outros Escritórios de Patentes (22) 15/08/2017 (51) B32B 37/15 (2006.01), B32B 27/00 (2006.01), A61K 9/70 (2006.01), B32B 37/00 (2006.01) (71) ETHICON, INC. (US)
(21) BR 11 2019 004963-0 A2	Código 6.23 - Exigência preliminar - pedidos com buscas realizadas por outros Escritórios de Patentes (22) 26/07/2017 (51) C08L 23/06 (2006.01) (71) DOW GLOBAL TECHNOLOGIES LLC (US)
(21) BR 11 2019 005009-4 A2	Código 6.23 - Exigência preliminar - pedidos com buscas realizadas por outros Escritórios de Patentes (22) 12/09/2017 (51) C08K 3/26 (2006.01), C08K 3/36 (2006.01) (71) AKZO NOBEL COATINGS INTERNATIONAL B.V (NL) ; NYLOK LLC (US)
(21) BR 11 2019 005015-9 A2	Código 6.23 - Exigência preliminar - pedidos com buscas realizadas por outros Escritórios de Patentes (22) 15/09/2017 (51) C08G 69/28 (2006.01) (71) POLYTECHNYL, SAS (FR)
(21) BR 11 2019 005041-8 A2	Código 6.23 - Exigência preliminar - pedidos com buscas realizadas por outros Escritórios de Patentes (22) 18/09/2017 (51) B32B 5/22 (2006.01) (71) ZEPHYROS, INC. (US)
(21) BR 11 2019 005382-4 A2	Código 6.23 - Exigência preliminar - pedidos com buscas realizadas por outros

	Escritórios de Patentes (22) 20/09/2017 (51) C08J 3/07 (2006.01), C04B 24/24 (2006.01), C08F 26/04 (2006.01), C08G 59/50 (2006.01), C23F 11/173 (2006.01) (71) S.P.C.M. SA (FR)
(21) BR 11 2019 005407-3 A2	Código 6.23 - Exigência preliminar - pedidos com buscas realizadas por outros Escritórios de Patentes (22) 14/09/2017 (51) C08F 2/00 (2006.01), C08L 23/06 (2006.01) (71) NOVA CHEMICALS (INTERNATIONAL) S.A. (CH)
(21) BR 11 2019 005453-7 A2	Código 6.23 - Exigência preliminar - pedidos com buscas realizadas por outros Escritórios de Patentes (22) 22/09/2017 (51) B29C 49/48 (2006.01), B29C 49/04 (2006.01), B29K 67/00 (2006.01), B29L 31/00 (2006.01) (71) ALPLA WERKE ALWIN LEHNER GMBH & CO. KG (AT)
(21) BR 11 2019 005485-5 A2	Código 6.23 - Exigência preliminar - pedidos com buscas realizadas por outros Escritórios de Patentes (22) 22/08/2017 (51) C08G 18/76 (2006.01), C08G 18/40 (2006.01), C08G 18/63 (2006.01), C08G 18/20 (2006.01), C08G 18/18 (2006.01), C08G 18/16 (2006.01), C08G 18/48 (2006.01), C08G 101/00 (2006.01) (71) HUNTSMAN INTERNATIONAL LLC (US)
(21) BR 11 2019 005532-0 A2	Código 6.23 - Exigência preliminar - pedidos com buscas realizadas por outros Escritórios de Patentes (22) 21/09/2017 (51) C08F 10/00 (2006.01), C08F 4/654 (2006.01) (71) DOW GLOBAL TECHNOLOGIES LLC (US)
(21) BR 11 2019 005615-7 A2	Código 6.23 - Exigência preliminar - pedidos com buscas realizadas por outros Escritórios de Patentes (22) 22/09/2017 (51) C08J 5/18 (2006.01), A61L 15/00 (2006.01) (71) BECTON DICKINSON AND COMPANY (US)
(21) BR 11 2019 005673-4 A2	Código 6.23 - Exigência preliminar - pedidos com buscas realizadas por outros Escritórios de Patentes (22) 21/09/2017 (51) C08F 10/02 (2006.01), C08F 4/657 (2006.01), C08F 4/654 (2006.01)

	(71) DOW GLOBAL TECHNOLOGIES LLC (US)
(21) BR 11 2019 005717-0 A2	Código 6.23 - Exigência preliminar - pedidos com buscas realizadas por outros Escritórios de Patentes (22) 13/09/2017 (51) C08L 97/02 (2006.01) (71) BASF SE (DE)
(21) BR 11 2019 005767-6 A2	Código 6.23 - Exigência preliminar - pedidos com buscas realizadas por outros Escritórios de Patentes (22) 21/08/2017 (51) C08L 23/08 (2006.01), C08L 23/06 (2006.01), B32B 27/32 (2006.01) (71) DOW GLOBAL TECHNOLOGIES LLC (US)
(21) BR 11 2019 005772-2 A2	Código 6.23 - Exigência preliminar - pedidos com buscas realizadas por outros Escritórios de Patentes (22) 25/09/2017 (51) B32B 5/02 (2006.01), B32B 5/26 (2006.01), B32B 15/14 (2006.01) (71) 3M INNOVATIVE PROPERTIES COMPANY (US)
(21) BR 11 2019 005911-3 A2	Código 6.23 - Exigência preliminar - pedidos com buscas realizadas por outros Escritórios de Patentes (22) 13/09/2017 (51) C08F 210/16 (2006.01), C08F 4/64 (2006.01) (71) DOW GLOBAL TECHNOLOGIES LLC (US)
(21) BR 11 2019 006008-1 A2	Código 6.23 - Exigência preliminar - pedidos com buscas realizadas por outros Escritórios de Patentes (22) 25/09/2017 (51) C08G 59/24 (2006.01), C08G 59/50 (2006.01), C08G 59/72 (2006.01), H01B 3/04 (2006.01), H01B 3/40 (2006.01), H02K 3/30 (2006.01), H02K 15/12 (2006.01), C08G 59/22 (2006.01) (71) HUNTSMAN ADVANCED MATERIALS LICENSING (SWITZERLAND) GMBH (CH) ; ISOVOLTA AG (AT)
(21) BR 11 2019 006072-3 A2	Código 6.23 - Exigência preliminar - pedidos com buscas realizadas por outros Escritórios de Patentes (22) 21/09/2017 (51) C08F 10/00 (2006.01), C08F 4/654 (2006.01) (71) DOW GLOBAL TECHNOLOGIES LLC (US)
(21) BR 11 2019 006100-2 A2	Código 6.23 - Exigência preliminar - pedidos com buscas realizadas por outros Escritórios de Patentes

	(22) 11/09/2017 (51) B32B 27/32 (2006.01), C08L 23/14 (2006.01), B32B 27/08 (2006.01) (71) DOW GLOBAL TECHNOLOGIES LLC (US) ; DOW QUIMICA DE COLOMBIA S.A. (CO) ; PBBPOLISUR S.R.L. (AR)
(21) BR 11 2019 006302-1 A2	Código 6.23 - Exigência preliminar - pedidos com buscas realizadas por outros Escritórios de Patentes (22) 14/09/2017 (51) C08F 210/16 (2006.01), C08F 4/64 (2006.01) (71) DOW GLOBAL TECHNOLOGIES LLC (US)
(21) BR 11 2019 006314-5 A2	Código 6.23 - Exigência preliminar - pedidos com buscas realizadas por outros Escritórios de Patentes (22) 25/07/2017 (51) C08F 265/06 (2006.01), C09J 151/06 (2006.01), C09J 133/08 (2006.01), C08F 220/18 (2006.01) (71) ROHM AND HAAS COMPANY (US)
(21) BR 11 2019 006592-0 A2	Código 6.23 - Exigência preliminar - pedidos com buscas realizadas por outros Escritórios de Patentes (22) 19/09/2017 (51) B29C 65/02 (2006.01), B29C 65/00 (2006.01) (71) LAITRAM, L.L.C. (US)
(21) BR 11 2019 006986-0 A2	Código 6.23 - Exigência preliminar - pedidos com buscas realizadas por outros Escritórios de Patentes (22) 03/04/2017 (51) A01B 63/112 (2006.01) (71) CNH INDUSTRIAL AMERICA LLC (US) ; AUTONOMOUS SOLUTIONS, INC (US)
(21) BR 11 2019 007228-4 A2	Código 6.23 - Exigência preliminar - pedidos com buscas realizadas por outros Escritórios de Patentes (22) 13/09/2017 (51) C08J 11/08 (2006.01), C08L 23/02 (2006.01) (71) FRAUNHOFER-GESELLSCHAFT ZUR FÖRDERUNG DER ANGEWANDTEN FORSCHUNG E.V. (DE)
(21) BR 11 2019 007503-8 A2	Código 6.23 - Exigência preliminar - pedidos com buscas realizadas por outros Escritórios de Patentes (22) 21/09/2017 (51) B32B 17/10 (2006.01) (71) SAINT-GOBAIN GLASS FRANCE (FR)

(21) BR 11 2019 007506-2 A2	Código 6.23 - Exigência preliminar - pedidos com buscas realizadas por outros Escritórios de Patentes (22) 21/09/2017 (51) B32B 17/10 (2006.01) (71) SAINT-GOBAIN GLASS FRANCE (FR)
(21) BR 11 2019 009598-5 A2	Código 6.23 - Exigência preliminar - pedidos com buscas realizadas por outros Escritórios de Patentes (22) 21/09/2017 (51) C08F 210/14 (2006.01), C08F 6/00 (2006.01) (71) BOREALIS AG (AT)
(21) BR 11 2019 010340-6 A2	Código 6.23 - Exigência preliminar - pedidos com buscas realizadas por outros Escritórios de Patentes (22) 15/09/2017 (51) B29B 17/00 (2006.01), B09B 3/00 (2006.01), B09B 5/00 (2006.01), C01B 25/32 (2006.01) (71) UNICHARM CORPORATION (JP)
(21) BR 11 2019 010559-0 A2	Código 6.23 - Exigência preliminar - pedidos com buscas realizadas por outros Escritórios de Patentes (22) 15/12/2017 (51) A61K 31/454 (2006.01), A61K 31/5377 (2006.01), A61K 31/4166 (2006.01), A61K 31/4439 (2006.01), A61K 31/573 (2006.01), A61K 31/57 (2006.01), A61K 31/5025 (2006.01), A61K 31/5685 (2006.01), A61K 31/365 (2006.01), A61P 35/00 (2006.01) (71) KANGPU BIOPHARMACEUTICALS, LTD. (CN)
(21) BR 11 2019 011714-8 A2	Código 6.23 - Exigência preliminar - pedidos com buscas realizadas por outros Escritórios de Patentes (22) 10/08/2017 (51) C08J 3/12 (2006.01), C08L 101/16 (2006.01), C08L 67/04 (2006.01), A61K 9/16 (2006.01), A61L 27/18 (2006.01), B01J 13/02 (2006.01) (71) SAMYANG BIOPHARMACEUTICALS CORPORATION (KR)
(21) BR 11 2019 014820-5 A2	Código 6.23 - Exigência preliminar - pedidos com buscas realizadas por outros Escritórios de Patentes (22) 20/01/2017 (51) C25D 11/18 (2006.01), C25D 11/20 (2006.01) (71) G.H.A CO., LTD. (JP)
(21) BR 11 2019 014831-0 A2	Código 6.23 - Exigência preliminar - pedidos com buscas realizadas por outros

	Escritórios de Patentes (22) 18/04/2017 (51) C04B 20/06 (2006.01) (71) BINDER + CO AG (AT)
(21) BR 11 2019 015824-3 A2	Código 6.23 - Exigência preliminar - pedidos com buscas realizadas por outros Escritórios de Patentes (22) 10/02/2017 (51) B01F 3/04 (2006.01), B01F 13/00 (2006.01), B01F 7/00 (2006.01) (71) AQUASYSTEMS INTERNATIONAL N.V. (BE)
(21) BR 11 2019 016094-9 A2	Código 6.23 - Exigência preliminar - pedidos com buscas realizadas por outros Escritórios de Patentes (22) 28/06/2017 (51) C01B 3/06 (2006.01), H01M 8/06 (2016.01), H01M 8/04746 (2016.01), H01M 8/04701 (2016.01) (71) GALAXY FCT SDN. BHD. (MY)
(21) BR 11 2019 016130-9 A2	Código 6.23 - Exigência preliminar - pedidos com buscas realizadas por outros Escritórios de Patentes (22) 14/02/2017 (51) B01D 25/127 (2006.01), B01D 29/09 (2006.01), F16J 15/02 (2006.01) (71) OUTOTEC (FINLAND) OY (FI)
(21) BR 11 2019 016149-0 A2	Código 6.23 - Exigência preliminar - pedidos com buscas realizadas por outros Escritórios de Patentes (22) 10/02/2017 (51) B01D 21/00 (2006.01), B01D 21/32 (2006.01), B01D 21/34 (2006.01), G01N 1/20 (2006.01), G05B 13/04 (2006.01), G05B 15/00 (2006.01) (71) OUTOTEC (FINLAND) OY (FI)
(21) BR 11 2019 016627-0 A2	Código 6.23 - Exigência preliminar - pedidos com buscas realizadas por outros Escritórios de Patentes (22) 17/02/2017 (51) C05B 13/06 (2006.01), A01C 21/00 (2006.01) (71) MINERAÇÃO CURIMBABA LTDA. (BR/MG)
(21) BR 11 2019 016813-3 A2	Código 6.23 - Exigência preliminar - pedidos com buscas realizadas por outros Escritórios de Patentes (22) 25/10/2017 (51) C04B 24/12 (2006.01), C04B 28/04 (2006.01), C04B 40/00 (2006.01) (71) GCP APPLIED TECHNOLOGIES INC. (US)

(21) BR 11 2019 017490-7 A2	Código 6.23 - Exigência preliminar - pedidos com buscas realizadas por outros Escritórios de Patentes (22) 01/09/2017 (51) C04B 28/00 (2006.01), C04B 28/06 (2006.01), C04B 28/26 (2006.01), C04B 18/02 (2006.01), C04B 40/00 (2006.01), C04B 20/10 (2006.01), C09K 8/00 (2006.01), C09K 8/03 (2006.01) (71) FLUORCHEMIE GMBH FRANKFURT (DE)
(21) BR 11 2019 017625-0 A2	Código 6.23 - Exigência preliminar - pedidos com buscas realizadas por outros Escritórios de Patentes (22) 27/02/2017 (51) B01D 17/02 (2006.01), B01D 17/06 (2006.01), C02F 1/48 (2006.01), C10G 33/02 (2006.01) (71) FMC SEPARATION SYSTEMS BV (NL)
(21) BR 11 2019 017645-4 A2	Código 6.23 - Exigência preliminar - pedidos com buscas realizadas por outros Escritórios de Patentes (22) 12/06/2017 (51) C05G 3/00 (2020.01), C05B 19/00 (2006.01), C05D 9/00 (2006.01), C05G 1/00 (2006.01), C05D 5/00 (2006.01), A01G 7/06 (2006.01) (71) COMPASS MINERALS AMÉRICA DO SUL INDÚSTRIA E COMÉRCIO S.A. (BR/SP)
(21) BR 11 2019 018188-1 A2	Código 6.23 - Exigência preliminar - pedidos com buscas realizadas por outros Escritórios de Patentes (22) 08/08/2017 (51) C08G 18/00 (2006.01), C08G 18/42 (2006.01), C08G 18/18 (2006.01), C09D 175/06 (2006.01), C08L 75/06 (2006.01), C09J 175/06 (2006.01), C08G 18/76 (2006.01) (71) STEPAN COMPANY (US)
(21) BR 11 2019 018290-0 A2	Código 6.23 - Exigência preliminar - pedidos com buscas realizadas por outros Escritórios de Patentes (22) 03/03/2017 (51) C23C 28/00 (2006.01), C23C 22/30 (2006.01), C23C 26/00 (2006.01) (71) NISSAN MOTOR CO., LTD. (JP)
(21) BR 11 2019 018822-3 A2	Código 6.23 - Exigência preliminar - pedidos com buscas realizadas por outros Escritórios de Patentes (22) 23/03/2017 (51) C25D 13/22 (2006.01), C25D 13/00 (2006.01), C25D 13/12 (2006.01) (71) YKK CORPORATION (JP)

(21) BR 11 2019 019333-2 A2	Código 6.23 - Exigência preliminar - pedidos com buscas realizadas por outros Escritórios de Patentes (22) 08/08/2017 (51) C08G 59/62 (2006.01), C08G 65/331 (2006.01), C09D 163/00 (2006.01) (71) STEPAN COMPANY (US)
(21) BR 11 2019 019398-7 A2	Código 6.23 - Exigência preliminar - pedidos com buscas realizadas por outros Escritórios de Patentes (22) 04/12/2017 (51) C14B 1/40 (2006.01), C14B 3/00 (2006.01) (71) ERRETRE S.P.A. (IT)
(21) BR 11 2019 019699-4 A2	Código 6.23 - Exigência preliminar - pedidos com buscas realizadas por outros Escritórios de Patentes (22) 02/08/2017 (51) C03B 7/08 (2006.01), C03B 7/14 (2006.01) (71) VITRO, S.A.B. DE C.V. (MX)
(21) BR 11 2019 019705-2 A2	Código 6.23 - Exigência preliminar - pedidos com buscas realizadas por outros Escritórios de Patentes (22) 02/08/2017 (51) C03B 9/16 (2006.01) (71) VITRO, S.A.B. DE C.V. (MX)
(21) BR 11 2019 019714-1 A2	Código 6.23 - Exigência preliminar - pedidos com buscas realizadas por outros Escritórios de Patentes (22) 02/08/2017 (51) C03B 9/447 (2006.01) (71) VITRO, S.A.B. DE C.V. (MX)
(21) BR 11 2019 020789-9 A2	Código 6.23 - Exigência preliminar - pedidos com buscas realizadas por outros Escritórios de Patentes (22) 20/07/2017 (51) C04B 35/64 (2006.01) (71) NANOMATERIALES SA DE CV (MX)
(21) BR 11 2019 021885-8 A2	Código 6.23 - Exigência preliminar - pedidos com buscas realizadas por outros Escritórios de Patentes (22) 22/04/2017 (51) C01B 3/06 (2006.01) (71) HYDROGEN TECH SDN. BHD. (MY)
(21) BR 11 2019 022125-5 A2	Código 6.23 - Exigência preliminar - pedidos com buscas realizadas por outros

	Escritórios de Patentes (22) 15/12/2017 (51) C25B 1/04 (2021.01), C25B 1/02 (2006.01), C25B 11/04 (2021.01) (71) TEC ADVANCED ANSTALT (LI)
(21) BR 11 2019 023841-7 A2	Código 6.23 - Exigência preliminar - pedidos com buscas realizadas por outros Escritórios de Patentes (22) 12/05/2017 (51) B01D 53/22 (2006.01), B01D 61/58 (2006.01), B01D 65/02 (2006.01), C10L 3/10 (2006.01) (71) JGC CORPORATION (JP) ; NGK INSULATORS, LTD. (JP)
(21) BR 11 2019 024565-0 A2	Código 6.23 - Exigência preliminar - pedidos com buscas realizadas por outros Escritórios de Patentes (22) 13/06/2017 (51) C05F 11/08 (2006.01), A01N 63/02 (1980.01), C05G 3/00 (2020.01), C12N 1/20 (2006.01) (71) FERTINAGRO BIOTECH, S.L. (ES)
(21) BR 11 2019 026294-6 A2	Código 6.23 - Exigência preliminar - pedidos com buscas realizadas por outros Escritórios de Patentes (22) 31/10/2017 (51) C01B 39/48 (2006.01) (71) CHINA PETROLEUM & CHEMICAL CORPORATION (CN) ; SHANGHAI RESEARCH INSTITUTE OF PETROCHEMICAL TECHNOLOGY, SINOPEC (CN)
(21) BR 11 2019 026405-1 A2	Código 6.23 - Exigência preliminar - pedidos com buscas realizadas por outros Escritórios de Patentes (22) 31/10/2017 (51) C01B 39/48 (2006.01), B01J 29/86 (2006.01) (71) CHINA PETROLEUM & CHEMICAL CORPORATION (CN) ; SHANGHAI RESEARCH INSTITUTE OF PETROCHEMICAL TECHNOLOGY, SINOPEC (CN)
(21) BR 11 2019 026776-0 A2	Código 6.23 - Exigência preliminar - pedidos com buscas realizadas por outros Escritórios de Patentes (22) 22/06/2017 (51) B01D 29/50 (2006.01), B01D 29/52 (2006.01), B01D 29/88 (2006.01), B01D 29/90 (2006.01), B01D 29/92 (2006.01), B01D 35/30 (2006.01) (71) FMC TECHNOLOGIES, INC. (US)
(21) BR 11 2019 027258-5 A2	Código 6.23 - Exigência preliminar - pedidos com buscas realizadas por outros

	Escritórios de Patentes (22) 11/10/2017 (51) C03C 13/00 (2006.01), C03C 3/085 (2006.01), C03C 3/087 (2006.01), C03C 3/091 (2006.01), D02G 3/18 (2006.01) (71) NIPPON SHEET GLASS COMPANY, LIMITED (JP)
(21) BR 11 2019 027393-0 A2	Código 6.23 - Exigência preliminar - pedidos com buscas realizadas por outros Escritórios de Patentes (22) 19/06/2017 (51) C04B 7/00 (2006.01), C04B 7/12 (2006.01), C04B 7/13 (2006.01), C04B 7/38 (2006.01), C04B 14/00 (2006.01), C04B 14/10 (2006.01), C04B 14/28 (2006.01) (71) VOTORANTIM CIMENTOS S.A. (BR/SP)
(21) BR 11 2019 027951-2 A2	Código 6.23 - Exigência preliminar - pedidos com buscas realizadas por outros Escritórios de Patentes (22) 03/07/2017 (51) C05F 11/00 (2006.01), C05F 17/00 (2020.01) (71) FERTINAGRO BIOTECH, S.L. (ES)
(21) BR 11 2019 028195-9 A2	Código 6.23 - Exigência preliminar - pedidos com buscas realizadas por outros Escritórios de Patentes (22) 29/12/2017 (51) B01D 29/11 (2006.01), B01D 29/62 (2006.01), G21C 19/307 (2006.01) (71) JOINT-STOCK COMPANY SCIENTIFIC RESEARCH AND DESIGN INSTITUTE FOR ENERGY TECHNOLOGIES ATOMPROEKT (RU)
(21) BR 11 2020 000104-0 A2	Código 6.23 - Exigência preliminar - pedidos com buscas realizadas por outros Escritórios de Patentes (22) 06/07/2017 (51) B09C 1/00 (2006.01), A01N 59/00 (2006.01), C02F 1/78 (2006.01), C09K 17/40 (2006.01) (71) AGROZONO, S.L. (ES)
(21) BR 11 2020 001137-1 A2	Código 6.23 - Exigência preliminar - pedidos com buscas realizadas por outros Escritórios de Patentes (22) 18/07/2017 (51) B01D 65/02 (2006.01) (71) INVESTIGACIONES FORESTALES BIOFOREST S.A. (CL)
(21) BR 11 2020 001253-0 A2	Código 6.23 - Exigência preliminar - pedidos com buscas realizadas por outros Escritórios de Patentes (22) 29/09/2017

	(51) C23F 11/14 (2006.01) (71) MULTI-CHEM GROUP, LLC. (US)
(21) BR 11 2020 001280-7 A2	Código 6.23 - Exigência preliminar - pedidos com buscas realizadas por outros Escritórios de Patentes (22) 31/07/2017 (51) C08F 212/08 (2006.01), C08F 230/08 (2006.01), C08F 2/26 (2006.01), D21H 19/58 (2006.01) (71) DOW GLOBAL TECHNOLOGIES LLC (US) ; ROHM AND HAAS COMPANY (US)
(21) BR 11 2020 001843-0 A2	Código 6.23 - Exigência preliminar - pedidos com buscas realizadas por outros Escritórios de Patentes (22) 28/07/2017 (51) B33Y 30/00 (2015.01), B33Y 40/00 (2020.01), B29C 64/20 (2017.01), B29C 64/321 (2017.01) (71) HEWLETT-PACKARD DEVELOPMENT COMPANY, L.P. (US)
(21) BR 11 2020 001860-0 A2	Código 6.23 - Exigência preliminar - pedidos com buscas realizadas por outros Escritórios de Patentes (22) 28/07/2017 (51) B29C 64/165 (2017.01), B29C 64/153 (2017.01), B29C 64/357 (2017.01), B29C 64/321 (2017.01), B33Y 10/00 (2015.01), B33Y 40/00 (2020.01), B33Y 70/00 (2020.01) (71) HEWLETT-PACKARD DEVELOPMENT COMPANY, L.P. (US)
(21) BR 11 2020 003228-0 A2	Código 6.23 - Exigência preliminar - pedidos com buscas realizadas por outros Escritórios de Patentes (22) 16/08/2017 (51) B01D 53/18 (2006.01), B01D 53/50 (2006.01), B01D 3/30 (2006.01) (71) DOOSAN LENTJES GMBH (DE)
(21) BR 11 2020 003261-1 A2	Código 6.23 - Exigência preliminar - pedidos com buscas realizadas por outros Escritórios de Patentes (22) 23/08/2017 (51) B01D 25/12 (2006.01), B01D 25/133 (2006.01), B01D 25/168 (2006.01) (71) OUTOTEC (FINLAND) OY (FI)
(21) BR 11 2020 003265-4 A2	Código 6.23 - Exigência preliminar - pedidos com buscas realizadas por outros Escritórios de Patentes (22) 23/08/2017 (51) B01D 25/21 (2006.01), B01D 25/28 (2006.01), B01D 25/133 (2006.01), B01D 25/168 (2006.01), B01D 29/11 (2006.01), B01D 29/27 (2006.01), B01D

	33/64 (2006.01) (71) OUTOTEC (FINLAND) OY (FI)
(21) BR 11 2020 003267-0 A2	Código 6.23 - Exigência preliminar - pedidos com buscas realizadas por outros Escritórios de Patentes (22) 23/08/2017 (51) B01D 25/12 (2006.01), F16J 15/46 (2006.01), F16J 15/02 (2006.01), F16K 7/10 (2006.01) (71) OUTOTEC (FINLAND) OY (FI)
(21) BR 11 2020 003280-8 A2	Código 6.23 - Exigência preliminar - pedidos com buscas realizadas por outros Escritórios de Patentes (22) 23/08/2017 (51) B01D 25/12 (2006.01), F16J 15/46 (2006.01), F16J 15/02 (2006.01), F16K 7/10 (2006.01) (71) OUTOTEC (FINLAND) OY (FI)
(21) BR 11 2020 003312-0 A2	Código 6.23 - Exigência preliminar - pedidos com buscas realizadas por outros Escritórios de Patentes (22) 23/08/2017 (51) B01D 25/12 (2006.01), F16J 15/46 (2006.01), F16J 15/02 (2006.01), F16K 7/10 (2006.01) (71) OUTOTEC (FINLAND) OY (FI)
(21) BR 11 2020 003459-2 A2	Código 6.23 - Exigência preliminar - pedidos com buscas realizadas por outros Escritórios de Patentes (22) 21/08/2017 (51) C40B 40/08 (2006.01), C40B 40/02 (2006.01), C07K 16/00 (2006.01), C40B 40/10 (2006.01), C40B 50/06 (2006.01), C40B 30/04 (2006.01) (71) ADAGENE INC. (KY)
(21) BR 11 2020 003622-6 A2	Código 6.23 - Exigência preliminar - pedidos com buscas realizadas por outros Escritórios de Patentes (22) 21/08/2017 (51) C40B 40/08 (2006.01), C40B 50/04 (2006.01) (71) ADAGENE INC. (KY)
(21) BR 11 2020 003630-7 A2	Código 6.23 - Exigência preliminar - pedidos com buscas realizadas por outros Escritórios de Patentes (22) 24/08/2017 (51) C08L 23/08 (2006.01), C09J 123/08 (2006.01), C08K 5/101 (2006.01) (71) DOW GLOBAL TECHNOLOGIES LLC (US)

(21) BR 11 2020 003910-1 A2	Código 6.23 - Exigência preliminar - pedidos com buscas realizadas por outros Escritórios de Patentes (22) 13/11/2017 (51) B01D 67/00 (2006.01), A61L 9/04 (2006.01), A61L 9/12 (2006.01), B01D 69/10 (2006.01), B01D 71/26 (2006.01), C08K 9/06 (2006.01) (71) PPG INDUSTRIES OHIO, INC. (US)
(21) BR 11 2020 005018-0 A2	Código 6.23 - Exigência preliminar - pedidos com buscas realizadas por outros Escritórios de Patentes (22) 29/09/2017 (51) G01N 33/18 (2006.01), G01N 33/24 (2006.01), G01N 21/63 (2006.01), G01N 21/64 (2006.01), G01N 21/76 (2006.01) (71) BUNDESREPUBLIK DEUTSCHLAND, VERTRETEN DURCH DIE BUNDESMINISTERIN FÜR WIRTSCHAFT UND ENERGIE, DIESE VERTRETEN DURCH DEN PRÄSIDENTEN DER BUNDESANSTALT FÜR MATERIALFORSCHUNG UND - PRÜFUNG (BAM) (DE)
(21) BR 11 2020 005777-0 A2	Código 6.23 - Exigência preliminar - pedidos com buscas realizadas por outros Escritórios de Patentes (22) 09/10/2017 (51) C05C 11/00 (2006.01), C05F 11/08 (2006.01) (71) FERTINAGRO BIOTECH, S.L. (ES)
(21) BR 11 2020 007027-0 A2	Código 6.23 - Exigência preliminar - pedidos com buscas realizadas por outros Escritórios de Patentes (22) 12/10/2017 (51) H01B 3/00 (2006.01), C08L 23/12 (2006.01), C08L 23/16 (2006.01), H01B 3/44 (2006.01), C08K 3/38 (2006.01) (71) PRYSMIAN S.P.A. (IT)
(21) BR 11 2020 007079-3 A2	Código 6.23 - Exigência preliminar - pedidos com buscas realizadas por outros Escritórios de Patentes (22) 13/10/2017 (51) C04B 24/02 (2006.01), C04B 28/04 (2006.01), C09K 8/467 (2006.01) (71) GCP APPLIED TECHNOLOGIES INC. (US)
(21) BR 11 2020 009056-5 A2	Código 6.23 - Exigência preliminar - pedidos com buscas realizadas por outros Escritórios de Patentes (22) 07/11/2017 (51) H01M 10/0587 (2010.01) (71) NINGDE AMPEREX TECHNOLOGY LIMITED (CN)
(21) BR 11 2020 009394-7 A2	Código 6.23 - Exigência preliminar - pedidos com buscas realizadas por outros

	Escritórios de Patentes (22) 12/09/2017 (51) C25D 5/02 (2006.01), C25D 17/00 (2006.01), H01L 21/027 (2006.01), G03F 7/00 (2006.01), B21B 27/02 (2006.01) (71) TELEFONAKTIEBOLAGET LM ERICSSON (PUBL) (SE)
(21) BR 11 2020 009740-3 A2	Código 6.23 - Exigência preliminar - pedidos com buscas realizadas por outros Escritórios de Patentes (22) 15/11/2017 (51) C01B 3/40 (2006.01), B01J 23/38 (2006.01), B01J 23/54 (2006.01) (71) GAS TECHNOLOGY INSTITUTE (US)
(21) BR 11 2020 010629-1 A2	Código 6.23 - Exigência preliminar - pedidos com buscas realizadas por outros Escritórios de Patentes (22) 01/12/2017 (51) H01M 10/0587 (2010.01) (71) NINGDE AMPEREX TECHNOLOGY LIMITED (CN)
(21) BR 11 2020 011138-4 A2	Código 6.23 - Exigência preliminar - pedidos com buscas realizadas por outros Escritórios de Patentes (22) 04/12/2017 (51) C04B 28/02 (2006.01), C04B 7/00 (2006.01), C04B 40/00 (2006.01), C04B 40/02 (2006.01), E04C 2/18 (2006.01), C04B 11/00 (2006.01) (71) SOLIDIA TECHNOLOGIES, INC. (US)
(21) BR 11 2020 012748-5 A2	Código 6.23 - Exigência preliminar - pedidos com buscas realizadas por outros Escritórios de Patentes (22) 23/12/2017 (51) B81B 1/00 (2006.01), G01N 21/05 (2006.01), G01N 35/08 (2006.01) (71) LUMACYTE, LLC (US)
(21) BR 11 2020 013362-0 A2	Código 6.23 - Exigência preliminar - pedidos com buscas realizadas por outros Escritórios de Patentes (22) 27/12/2017 (51) C04B 18/16 (2006.01) (71) WALTER AURELIO MORI PÉREZ (PE) ; ROGER WALTER MORI PIZZINO (PE)
(21) BR 11 2020 013368-0 A2	Código 6.23 - Exigência preliminar - pedidos com buscas realizadas por outros Escritórios de Patentes (22) 29/12/2017 (51) B01D 5/00 (2006.01), E03B 3/28 (2006.01), G21D 1/02 (2006.01) (71) JOINT STOCK COMPANY "ATOMENERGOPROEKT" (RU) ;

	JOINT-STOCK COMPANY SCIENTIFIC RESEARCH AND DESIGN INSTITUTE FOR ENERGY TECHNOLOGIES ATOMPROEKT (RU)
(21) BR 12 2020 021376-0 A2	Código 6.23 - Exigência preliminar - pedidos com buscas realizadas por outros Escritórios de Patentes (22) 18/10/2017 (51) C11D 1/60 (2006.01), C11D 1/62 (2006.01), C11D 3/00 (2006.01), C11D 3/10 (2006.01), C11D 3/20 (2006.01), C11D 3/33 (2006.01), C11D 3/36 (2006.01), C11D 3/37 (2006.01), C11D 3/39 (2006.01), C11D 7/12 (2006.01), C11D 7/14 (2006.01), C11D 17/06 (2006.01), C11D 1/722 (2006.01) (71) STERILEX LLC (US)
(21) BR 12 2020 021933-5 A2	Código 6.23 - Exigência preliminar - pedidos com buscas realizadas por outros Escritórios de Patentes (22) 30/10/2017 (51) C09D 11/30 (2014.01), C09D 11/54 (2014.01), D06P 1/44 (2006.01), D06P 1/52 (2006.01), D06P 5/20 (2006.01), D06P 5/30 (2006.01) (71) KORNIT DIGITAL LTD. (IL)
(21) BR 12 2020 025532-3 A2	Código 6.23 - Exigência preliminar - pedidos com buscas realizadas por outros Escritórios de Patentes (22) 14/12/2017 (51) C11D 7/30 (2006.01), C09K 3/30 (2006.01), C11D 7/50 (2006.01), C23G 5/028 (2006.01), C23G 5/032 (2006.01) (71) KOBEGOSEI CO.,LTD. (JP)

Código Ciência de Parecer

Código 7.1 - Conhecimento de Parecer Técnico

Suspenso o andamento do pedido para que o depositante se manifeste, no prazo de 90 (noventa) dias desta data, quanto ao contido no parecer técnico. O parecer pode ser obtido através do endereço eletrônico www.inpi.gov.br - No Acesso rápido – Faça uma busca - Patente. Para acessar, cadastre-se no Portal do INPI e use login e senha. A não manifestação ou a manifestação considerada improcedente acarretará a manutenção do posicionamento técnico anterior.

---

(21) BR 10 2012 016032-3 A2
Código 7.1 - Conhecimento de Parecer Técnico
(22) 31/05/2012
(71) REGINA BEATRIZ ZAGO (BR/MG)

---

(21) BR 10 2012 022016-4 A8
Código 7.1 - Conhecimento de Parecer Técnico
(22) 31/08/2012
(71) UNIVERSIDADE FEDERAL DE MINAS GERAIS (BR/MG)

---

(21) BR 10 2012 023081-0 A2
Código 7.1 - Conhecimento de Parecer Técnico
(22) 13/09/2012
(71) TECNISUL MECATRÔNICA LTDA - ME (BR/RS)

---

(21) BR 10 2012 025915-0 A2
Código 7.1 - Conhecimento de Parecer Técnico
(22) 18/09/2012
(71) UNIVERSIDADE FEDERAL DO PARA (BR/PA)

---

(21) BR 10 2012 031955-1 A2
Código 7.1 - Conhecimento de Parecer Técnico
(22) 14/12/2012
(71) INSTITUTO DE PESQUISAS TECNOLÓGICAS DO EST. S. PAULO S/A IPT (BR/SP)

---

(21) BR 10 2012 032658-2 A2
Código 7.1 - Conhecimento de Parecer Técnico
(22) 20/12/2012
(71) UNIVERSIDADE FEDERAL DO PARANÁ (BR/PR)

---

(21) BR 10 2013 000150-3 A2
Código 7.1 - Conhecimento de Parecer Técnico
(22) 17/12/2012
(71) Universidade Federal do Maranhão (BR/MA)

---

(21) BR 10 2013 002784-7 A2
Código 7.1 - Conhecimento de Parecer Técnico
(22) 05/02/2013

	(71) UNIVERSIDADE DE SÃO PAULO - USP (BR/SP)
(21) BR 10 2013 003614-5 A2	Código 7.1 - Conhecimento de Parecer Técnico (22) 15/02/2013 (71) JOHNSON ELECTRIC INTERNATIONAL AG (CH)
(21) BR 10 2013 006007-0 A2	Código 7.1 - Conhecimento de Parecer Técnico (22) 13/03/2013 (71) UNIÃO BRASILEIRA DE EDUCAÇÃO E ASSISTÊNCIA - MANTENEDORA DA PUC RS (BR/RS) ; UNIVERSIDADE DE SÃO PAULO - USP (BR/SP)
(21) BR 10 2013 009316-5 A2	Código 7.1 - Conhecimento de Parecer Técnico (22) 17/04/2013 (71) ARIEL FONSECA LEVY (BR/SP)
(21) BR 10 2013 009317-3 A2	Código 7.1 - Conhecimento de Parecer Técnico (22) 17/04/2013 (71) ARIEL FONSECA LEVY (BR/SP)
(21) BR 10 2013 020075-1 A2	Código 7.1 - Conhecimento de Parecer Técnico (22) 07/08/2013 (71) UNIVERSIDADE ESTADUAL DO CENTRO-OESTE (BR/PR)
(21) BR 10 2013 021957-6 A2	Código 7.1 - Conhecimento de Parecer Técnico (22) 28/08/2013 (71) GENERAL ELECTRIC COMPANY (US)
(21) BR 10 2013 026562-4 A2	Código 7.1 - Conhecimento de Parecer Técnico (22) 15/10/2013 (71) MÁRCIO MAGALHÃES MONTI (BR/MG) ; MARCOS MAGALHÃES MONTI (BR/MG) ; ROGÉRIO MAGALHÃES MONTI (BR/SP)
(21) BR 10 2013 029763-1 A2	Código 7.1 - Conhecimento de Parecer Técnico (22) 19/11/2013 (71) MEDABIL SISTEMAS CONSTRUTIVOS S/A (BR/RS)
(21) BR 10 2013 032411-6 A2	Código 7.1 - Conhecimento de Parecer Técnico (22) 17/12/2013 (71) UNIVERSIDADE FEDERAL RURAL DE PERNAMBUCO (BR/PE)
(21) BR 10 2014 000172-7 A2	Código 7.1 - Conhecimento de Parecer Técnico (22) 03/01/2014

	(71) Basf S.A. (BR/SP)
(21) BR 10 2014 005566-5 A2	Código 7.1 - Conhecimento de Parecer Técnico (22) 11/03/2014 (71) DEPUY SYNTHES PRODUCTS, LLC (US)
(21) BR 10 2014 007363-9 A2	Código 7.1 - Conhecimento de Parecer Técnico (22) 27/03/2014 (71) UNIVERSIDADE FEDERAL DE MINAS GERAIS - UFMG (BR/MG)
(21) BR 10 2014 010553-0 A2	Código 7.1 - Conhecimento de Parecer Técnico (22) 30/04/2014 (71) CRISTIANE CELLI MATHEUS DOS SANTOS PINTO (BR/SP)
(21) BR 10 2014 016844-3 A2	Código 7.1 - Conhecimento de Parecer Técnico (22) 08/07/2014 (71) UNIVERSIDADE FEDERAL DO RIO GRANDE DO SUL (BR/RS)
(21) BR 10 2014 017571-7 A2	Código 7.1 - Conhecimento de Parecer Técnico (22) 16/07/2014 (71) FUNDAÇÃO UNIVERSIDADE DE CAXIAS DO SUL (BR/RS)
(21) BR 10 2014 021183-7 A2	Código 7.1 - Conhecimento de Parecer Técnico (22) 27/08/2014 (71) PGS GEOPHYSICAL AS (NO)
(21) BR 10 2014 031553-5 A2	Código 7.1 - Conhecimento de Parecer Técnico (22) 16/12/2014 (71) Nelson Pires Modesto (BR/SP)
(21) BR 10 2015 002585-8 A2	Código 7.1 - Conhecimento de Parecer Técnico (22) 06/02/2015 (71) PGS GEOPHYSICAL AS (NO)
(21) BR 10 2015 023982-3 A2	Código 7.1 - Conhecimento de Parecer Técnico (22) 17/09/2015 (71) PETRÓLEO BRASILEIRO S.A. - PETROBRAS (BR/RJ)
(21) BR 10 2015 027652-4 A2	Código 7.1 - Conhecimento de Parecer Técnico (22) 30/10/2015 (71) FERNANDO LUIS ENDERLE (BR/SC)

(21) BR 10 2015 030975-9 A2	Código 7.1 - Conhecimento de Parecer Técnico (22) 10/12/2015 (71) UNIVERSIDADE FEDERAL DE ALAGOAS (BR/AL)
(21) BR 10 2016 000751-8 A2	Código 7.1 - Conhecimento de Parecer Técnico (22) 13/01/2016 (71) FORD GLOBAL TECHNOLOGIES, LLC (US)
(21) BR 10 2016 008695-7 A2	Código 7.1 - Conhecimento de Parecer Técnico (22) 19/04/2016 (71) CNH INDUSTRIAL AMERICA LLC (US)
(21) BR 10 2016 016661-6 A2	Código 7.1 - Conhecimento de Parecer Técnico (22) 19/07/2016 (71) UNIVERSIDADE ESTADUAL DO MARANHÃO (BR/MA)
(21) BR 10 2016 018124-0 A2	Código 7.1 - Conhecimento de Parecer Técnico (22) 04/08/2016 (71) UNIVERSIDADE FEDERAL DE ALAGOAS (BR/AL) ; APÍCULA FERNÃO VELHO (BR/AL)
(21) BR 10 2016 018626-9 A2	Código 7.1 - Conhecimento de Parecer Técnico (22) 15/08/2016 (71) DEERE & COMPANY (US)
(21) BR 10 2016 018669-2 A2	Código 7.1 - Conhecimento de Parecer Técnico (22) 15/08/2016 (71) DEERE & COMPANY (US)
(21) BR 10 2016 028390-6 A2	Código 7.1 - Conhecimento de Parecer Técnico (22) 02/12/2016 (71) TERMOTÉCNICA LTDA (BR/SC)
(21) BR 10 2016 029883-0 A2	Código 7.1 - Conhecimento de Parecer Técnico (22) 19/12/2016 (71) UNIÃO BRASILEIRA DE EDUCAÇÃO E ASSISTÊNCIA - MANTENEDORA DA PUCRS (BR/RS)
(21) BR 10 2016 030261-7 A2	Código 7.1 - Conhecimento de Parecer Técnico (22) 22/12/2016 (71) UNIVERSIDADE FEDERAL DO CEARÁ (BR/CE)

(21) BR 10 2017 001534-3 A2	Código 7.1 - Conhecimento de Parecer Técnico (22) 25/01/2017 (71) ANTONIO LUIZ MATOS MEDICI (BR/ES)
(21) BR 10 2017 010857-0 A2	Código 7.1 - Conhecimento de Parecer Técnico (22) 24/05/2017 (71) CNH INDUSTRIAL BRASIL LTDA. (BR/MG)
(21) BR 10 2017 021445-1 A2	Código 7.1 - Conhecimento de Parecer Técnico (22) 06/10/2017 (71) PETRÓLEO BRASILEIRO S.A. - PETROBRAS (BR/RJ)
(21) BR 10 2017 024288-9 A2	Código 7.1 - Conhecimento de Parecer Técnico (22) 11/11/2017 (71) MARIO VIRGILIO DE CARVALHO JUNIOR (BR/SP)
(21) BR 10 2019 013769-0 A2	Código 7.1 - Conhecimento de Parecer Técnico (22) 03/07/2019 (71) TC PEÇAS E EQUIPAMENTOS PARA AGROINDÚSTRIA LTDA ME (BR/SC)
(21) BR 10 2019 019807-9 A2	Código 7.1 - Conhecimento de Parecer Técnico (22) 23/09/2019 (71) WALTER SACCA (BR/SP)
(21) BR 10 2020 007040-1 A2	Código 7.1 - Conhecimento de Parecer Técnico (22) 08/04/2020 (71) EASY FAST ENGENHARIA E ARTEFATOS LTDA - EPP (BR/MG)
(21) BR 10 2021 001982-4 A2	Código 7.1 - Conhecimento de Parecer Técnico (22) 02/02/2021 (71) GED - INOVAÇÃO, ENGENHARIA & TECNOLOGIA LTDA (BR/SP)
(21) BR 11 2012 000784-0 A2	Código 7.1 - Conhecimento de Parecer Técnico (22) 12/07/2010 (71) Allergan, Inc. (US)
(21) BR 11 2012 005198-9 A2	Código 7.1 - Conhecimento de Parecer Técnico (22) 09/09/2010 (71) SENSA BUES AB (SE)
(21) BR 11 2012 005941-6 A2	Código 7.1 - Conhecimento de Parecer Técnico

	(22) 11/10/2010 (71) Navcom Technology, Inc. (US)
(21) BR 11 2012 007202-1 A2	Código 7.1 - Conhecimento de Parecer Técnico (22) 27/09/2010 (71) Comelz S.P.A. (IT)
(21) BR 11 2012 007420-2 A2	Código 7.1 - Conhecimento de Parecer Técnico (22) 19/09/2010 (71) Zte Corporation (CN)
(21) BR 11 2012 011395-0 A2	Código 7.1 - Conhecimento de Parecer Técnico (22) 12/11/2010 (71) Laboratorios Leti, S.L. (ES)
(21) BR 11 2012 019212-4 A2	Código 7.1 - Conhecimento de Parecer Técnico (22) 28/01/2011 (71) Proteus Digital Health, Inc (US)
(21) BR 11 2012 022465-4 A2	Código 7.1 - Conhecimento de Parecer Técnico (22) 07/03/2011 (71) Endosat NV (BE)
(21) BR 11 2012 028943-8 A2	Código 7.1 - Conhecimento de Parecer Técnico (22) 10/05/2011 (71) Swiss Authentication Research And Development Ag (CH)
(21) BR 11 2012 029066-5 A2	Código 7.1 - Conhecimento de Parecer Técnico (22) 16/05/2011 (71) THE GENERAL HOSPITAL CORPORATION (US) ; DANA-FARBER CANCER INSTITUTE, INC. (US)
(21) BR 11 2012 029897-6 A2	Código 7.1 - Conhecimento de Parecer Técnico (22) 26/05/2011 (71) BAXALTA INCORPORATED (US) ; BAXALTA GMBH (CH)
(21) BR 11 2012 030839-4 A2	Código 7.1 - Conhecimento de Parecer Técnico (22) 26/05/2011 (71) DISH TECHNOLOGIES L.L.C. (US)
(21) BR 11 2012 032782-8 A2	Código 7.1 - Conhecimento de Parecer Técnico (22) 16/06/2011

	(71) Zachary A.Miller (US)
(21) BR 11 2013 001302-8 A2	Código 7.1 - Conhecimento de Parecer Técnico (22) 20/07/2011 (71) CYRENAIC PHARMACEUTICALS, INC. (US)
(21) BR 11 2013 001303-6 A2	Código 7.1 - Conhecimento de Parecer Técnico (22) 20/07/2011 (71) CYRENAIC PHARMACEUTICALS, INC. (US)
(21) BR 11 2013 003350-9 A2	Código 7.1 - Conhecimento de Parecer Técnico (22) 10/08/2011 (71) BLACKBERRY LIMITED (CA)
(21) BR 11 2013 003356-8 A2	Código 7.1 - Conhecimento de Parecer Técnico (22) 10/08/2011 (71) BLACKBERRY LIMITED (CA)
(21) BR 11 2013 003720-2 A2	Código 7.1 - Conhecimento de Parecer Técnico (22) 16/08/2011 (71) Groundprobe Pty Ltd (AU)
(21) BR 11 2013 005472-7 A2	Código 7.1 - Conhecimento de Parecer Técnico (22) 30/08/2011 (71) IMMUNGENETICS AG (DE)
(21) BR 11 2013 010167-9 A2	Código 7.1 - Conhecimento de Parecer Técnico (22) 09/11/2011 (71) NOVARTIS AG (CH) ; ASTEX THERAPEUTICS LIMITED (GB)
(21) BR 11 2013 010895-9 A2	Código 7.1 - Conhecimento de Parecer Técnico (22) 01/11/2011 (71) F. Hoffmann-La Roche AG (CH)
(21) BR 11 2013 011068-6 A2	Código 7.1 - Conhecimento de Parecer Técnico (22) 04/11/2011 (71) Biotie Therapies, Inc. (US)
(21) BR 11 2013 011549-1 A2	Código 7.1 - Conhecimento de Parecer Técnico (22) 09/11/2011 (71) MANNKIND CORPORATION (US)

(21) BR 11 2013 011842-3 A2	Código 7.1 - Conhecimento de Parecer Técnico (22) 14/11/2011 (71) COUR PHARMACEUTICALS DEVELOPMENT COMPANY, INC. (US)
(21) BR 11 2013 012138-6 A2	Código 7.1 - Conhecimento de Parecer Técnico (22) 22/11/2011 (71) INNATE PHARMA SA (FR)
(21) BR 11 2013 018740-9 A2	Código 7.1 - Conhecimento de Parecer Técnico (22) 27/01/2012 (71) SANOFI BIOTECHNOLOGY (FR)
(21) BR 11 2013 022237-9 A2	Código 7.1 - Conhecimento de Parecer Técnico (22) 05/03/2012 (71) VALEANT SP. Z O.O. SP. J. (PL)
(21) BR 11 2013 022653-6 A2	Código 7.1 - Conhecimento de Parecer Técnico (22) 09/03/2012 (71) NORGINE BV (NL)
(21) BR 11 2013 024301-5 A2	Código 7.1 - Conhecimento de Parecer Técnico (22) 12/03/2012 (71) MATTEO BORDIGNON (IT)
(21) BR 11 2013 033475-4 A2	Código 7.1 - Conhecimento de Parecer Técnico (22) 28/06/2012 (71) CTC BIO, INC. (KR)
(21) BR 11 2014 013847-8 A2	Código 7.1 - Conhecimento de Parecer Técnico (22) 10/12/2012 (71) APOS - MEDICAL AND SPORTS TECHNOLOGIES LTD (IL)
(21) BR 11 2014 017481-4 A8	Código 7.1 - Conhecimento de Parecer Técnico (22) 23/01/2013 (71) CHIESI FARMACEUTICI S.P.A. (IT)
(21) BR 11 2014 019335-5 A8	Código 7.1 - Conhecimento de Parecer Técnico (22) 11/10/2012 (71) SHERPA EUROPE, SL (ES)
(21) BR 11 2014 021627-4 A8	Código 7.1 - Conhecimento de Parecer Técnico (22) 01/03/2013

	(71) MASTERCARD INTERNATIONAL INCORPORATED DBA MASTERCARD WORLDWIDE (US)
(21) BR 11 2014 021723-8 A8	Código 7.1 - Conhecimento de Parecer Técnico (22) 23/01/2013 (71) DAIMLER AG (DE)
(21) BR 11 2014 024177-5 A8	Código 7.1 - Conhecimento de Parecer Técnico (22) 27/03/2013 (71) ETHICON ENDO-SURGERY, INC. (US)
(21) BR 11 2014 024194-5 A8	Código 7.1 - Conhecimento de Parecer Técnico (22) 27/03/2013 (71) ETHICON ENDO-SURGERY, INC. (US)
(21) BR 11 2014 024198-8 A8	Código 7.1 - Conhecimento de Parecer Técnico (22) 27/03/2013 (71) ETHICON ENDO-SURGERY, INC. (US)
(21) BR 11 2014 024259-3 A8	Código 7.1 - Conhecimento de Parecer Técnico (22) 27/03/2013 (71) ETHICON ENDO-SURGERY, INC. (US)
(21) BR 11 2014 024283-6 A8	Código 7.1 - Conhecimento de Parecer Técnico (22) 27/03/2013 (71) ETHICON ENDO-SURGERY, INC. (US)
(21) BR 11 2014 024303-4 A8	Código 7.1 - Conhecimento de Parecer Técnico (22) 27/03/2013 (71) ETHICON ENDO-SURGERY, INC. (US)
(21) BR 11 2014 024306-9 A8	Código 7.1 - Conhecimento de Parecer Técnico (22) 27/03/2013 (71) ETHICON ENDO-SURGERY, INC. (US)
(21) BR 11 2014 024312-3 A8	Código 7.1 - Conhecimento de Parecer Técnico (22) 30/03/2012 (71) INTEL CORPORATION (US)
(21) BR 11 2014 024452-9 A8	Código 7.1 - Conhecimento de Parecer Técnico (22) 05/04/2013 (71) SONY COMPUTER ENTERTAINMENT INC. (JP)

(21) BR 11 2014 025798-1 A8	Código 7.1 - Conhecimento de Parecer Técnico (22) 15/04/2013 (71) ETHICON ENDO-SURGERY, INC. (US)
(21) BR 11 2014 026167-9 A2	Código 7.1 - Conhecimento de Parecer Técnico (22) 19/04/2013 (71) SAFETY SYRINGES, INC. (US)
(21) BR 11 2014 029108-0 A2	Código 7.1 - Conhecimento de Parecer Técnico (22) 22/05/2013 (71) PAION UK LIMITED (GB)
(21) BR 11 2014 032573-1 A2	Código 7.1 - Conhecimento de Parecer Técnico (22) 26/06/2013 (71) BAKER HUGHES INCORPORATED (US)
(21) BR 11 2014 032635-5 A2	Código 7.1 - Conhecimento de Parecer Técnico (22) 19/06/2013 (71) ETHICON ENDO-SURGERY, INC. (US)
(21) BR 11 2014 032731-9 A2	Código 7.1 - Conhecimento de Parecer Técnico (22) 21/06/2013 (71) ETHICON ENDO-SURGERY, INC. (US)
(21) BR 11 2014 032740-8 A2	Código 7.1 - Conhecimento de Parecer Técnico (22) 21/06/2013 (71) ETHICON ENDO-SURGERY, INC. (US)
(21) BR 11 2014 032905-2 A2	Código 7.1 - Conhecimento de Parecer Técnico (22) 28/06/2013 (71) AMARIN PHARMACEUTICALS IRELAND LIMITED (IE)
(21) BR 11 2015 000577-2 A2	Código 7.1 - Conhecimento de Parecer Técnico (22) 08/07/2013 (71) LIFELINE SCIENTIFIC, INC. (US)
(21) BR 11 2015 003477-2 A2	Código 7.1 - Conhecimento de Parecer Técnico (22) 17/08/2013 (71) KNAUF INSULATION SPRL (BE) ; KNAUF INSULATION, LLC (US)
(21) BR 11 2015 004477-8 A8	Código 7.1 - Conhecimento de Parecer Técnico

	(22) 30/08/2013 (71) PAION UK LIMITED (GB)
(21) BR 11 2015 005462-5 A2	Código 7.1 - Conhecimento de Parecer Técnico (22) 16/09/2013 (71) GLOBAL LIFE SCIENCES SOLUTIONS USA LLC (US)
(21) BR 11 2015 006848-0 A2	Código 7.1 - Conhecimento de Parecer Técnico (22) 26/09/2013 (71) THE CHILDREN'S MEDICAL CENTER CORPORATION (US) ; THE MASSACHUSETTS GENERAL HOSPITAL (US)
(21) BR 11 2015 006891-0 A2	Código 7.1 - Conhecimento de Parecer Técnico (22) 27/09/2013 (71) TATE & LYLE INGREDIENTS AMERICAS LLC (US)
(21) BR 11 2015 009307-8 A2	Código 7.1 - Conhecimento de Parecer Técnico (22) 25/10/2013 (71) COMMISSARIAT A L'ENERGIE ATOMIQUE ET AUX ENERGIES ALTERNATIVES (FR) ; ALEDIA (FR)
(21) BR 11 2015 010978-0 A2	Código 7.1 - Conhecimento de Parecer Técnico (22) 15/11/2013 (71) ASAHI GROUP HOLDINGS, LTD. (JP)
(21) BR 11 2015 014323-7 A2	Código 7.1 - Conhecimento de Parecer Técnico (22) 03/12/2013 (71) INVENTIO AG (CH)
(21) BR 11 2015 015034-9 A2	Código 7.1 - Conhecimento de Parecer Técnico (22) 19/12/2013 (71) MOMENTIVE PERFORMANCE MATERIALS INC. (US)
(21) BR 11 2015 015212-0 A2	Código 7.1 - Conhecimento de Parecer Técnico (22) 26/12/2013 (71) KURITA WATER INDUSTRIES LTD. (JP) ; GUN EI CHEMICAL INDUSTRY CO., LTD. (JP)
(21) BR 11 2015 016212-6 A2	Código 7.1 - Conhecimento de Parecer Técnico (22) 31/12/2013 (71) ECOLAB USA INC. (US)

(21) BR 11 2015 020239-0 A2	Código 7.1 - Conhecimento de Parecer Técnico (22) 27/08/2013 (71) CASCADE CORPORATION (US)
(21) BR 11 2015 020707-3 A2	Código 7.1 - Conhecimento de Parecer Técnico (22) 27/02/2014 (71) LAURIE ROBERT BATT (NZ) ; SU WIN (NZ) ; KERYN DAVIES (NZ) ; DAVID ANTHONY GILL (NZ) ; JAMES ROBERT FALCONER (NZ) ; DOUGLAS ROBERT CLEVERLY (NZ) ; ZIMEI WU (NZ)
(21) BR 11 2015 020935-1 A8	Código 7.1 - Conhecimento de Parecer Técnico (22) 24/02/2014 (71) BASF SE (DE)
(21) BR 11 2015 021668-4 A2	Código 7.1 - Conhecimento de Parecer Técnico (22) 07/03/2014 (71) UNIVERSITY OF LEICESTER (GB)
(21) BR 11 2015 021794-0 A2	Código 7.1 - Conhecimento de Parecer Técnico (22) 05/03/2014 (71) DONALDSON COMPANY, INC (US)
(21) BR 11 2015 021894-6 A8	Código 7.1 - Conhecimento de Parecer Técnico (22) 12/03/2014 (71) GENERAL CABLE TECHNOLOGIES CORPORATION (US)
(21) BR 11 2015 022669-8 A2	Código 7.1 - Conhecimento de Parecer Técnico (22) 27/02/2014 (71) TENNECO INC. (US)
(21) BR 11 2015 023457-7 A2	Código 7.1 - Conhecimento de Parecer Técnico (22) 21/02/2014 (71) HENKEL IP & HOLDING GMBH (DE)
(21) BR 11 2015 024855-1 A2	Código 7.1 - Conhecimento de Parecer Técnico (22) 03/04/2014 (71) THE YOKOHAMA RUBBER CO., LTD. (JP)
(21) BR 11 2015 027744-6 A8	Código 7.1 - Conhecimento de Parecer Técnico (22) 06/11/2013 (71) VIRDIA, INC. (US)

(21) BR 11 2016 001151-1 A2	Código 7.1 - Conhecimento de Parecer Técnico (22) 28/07/2014 (71) INNOSPEC LIMITED (GB)
(21) BR 11 2016 004748-6 A2	Código 7.1 - Conhecimento de Parecer Técnico (22) 04/09/2014 (71) SCHLUMBERGER TECHNOLOGY B.V. (NL)
(21) BR 11 2016 005505-5 A8	Código 7.1 - Conhecimento de Parecer Técnico (22) 15/09/2014 (71) OXYCOM BEHEER B.V. (NL)
(21) BR 11 2016 009886-2 A2	Código 7.1 - Conhecimento de Parecer Técnico (22) 30/10/2014 (71) BRITISH AMERICAN TOBACCO (INVESTMENTS) LIMITED (GB)
(21) BR 11 2016 011147-8 A2	Código 7.1 - Conhecimento de Parecer Técnico (22) 17/11/2014 (71) DUOJECT MEDICAL SYSTEMS INC. (CA)
(21) BR 11 2016 012421-9 A2	Código 7.1 - Conhecimento de Parecer Técnico (22) 26/11/2014 (71) GEA FOOD SOLUTIONS BAKEL B.V. (NL)
(21) BR 11 2016 012968-7 A2	Código 7.1 - Conhecimento de Parecer Técnico (22) 05/12/2014 (71) THE BOARD OF TRUSTEES OF THE LELAND STANFORD JUNIOR UNIVERSITY (US)
(21) BR 11 2016 013505-9 A2	Código 7.1 - Conhecimento de Parecer Técnico (22) 11/12/2014 (71) DSM IP ASSETS B.V. (NL)
(21) BR 11 2016 013578-4 A8	Código 7.1 - Conhecimento de Parecer Técnico (22) 12/12/2014 (71) EUROCHEM AGRO GMBH (DE)
(21) BR 11 2016 014179-2 A8	Código 7.1 - Conhecimento de Parecer Técnico (22) 16/12/2014 (71) SOCIÉTÉ DES PRODUITS NESTLÉ S.A. (CH)
(21) BR 11 2016 017207-8 A8	Código 7.1 - Conhecimento de Parecer Técnico

	(22) 23/12/2014 (71) PHILIP MORRIS PRODUCTS S.A. (CH)
(21) BR 11 2016 017557-3 A2	Código 7.1 - Conhecimento de Parecer Técnico (22) 28/01/2015 (71) FMC CORPORATION (US)
(21) BR 11 2016 019781-0 A2	Código 7.1 - Conhecimento de Parecer Técnico (22) 12/03/2015 (71) MAREL TOWNSEND FURTHER PROCESSING B.V. (NL)
(21) BR 11 2016 020963-0 A2	Código 7.1 - Conhecimento de Parecer Técnico (22) 14/03/2014 (71) DOW AGROSCIENCES LLC (US)
(21) BR 11 2016 022890-1 A2	Código 7.1 - Conhecimento de Parecer Técnico (22) 27/11/2014 (71) PLASTISUD (FR)
(21) BR 11 2016 025892-4 A2	Código 7.1 - Conhecimento de Parecer Técnico (22) 20/04/2015 (71) ILDONG PHARMACEUTICAL CO. LTD. (KR)
(21) BR 11 2016 028625-1 A2	Código 7.1 - Conhecimento de Parecer Técnico (22) 23/06/2015 (71) OXY VINYLS, LP (US)
(21) BR 11 2016 030798-4 A8	Código 7.1 - Conhecimento de Parecer Técnico (22) 01/07/2015 (71) ECOLAB USA INC. (US)
(21) BR 11 2017 000154-3 A2	Código 7.1 - Conhecimento de Parecer Técnico (22) 09/07/2015 (71) QUALCOMM INCORPORATED (US)
(21) BR 11 2017 000937-4 A2	Código 7.1 - Conhecimento de Parecer Técnico (22) 01/04/2015 (71) KIMBERLY-CLARK WORLDWIDE, INC. (US)
(21) BR 11 2017 001768-7 A2	Código 7.1 - Conhecimento de Parecer Técnico (22) 29/07/2015 (71) BALL CORPORATION (US)

(21) BR 11 2017 007037-5 A2	Código 7.1 - Conhecimento de Parecer Técnico (22) 07/10/2015 (71) BASF SE (DE)
(21) BR 11 2017 010947-6 A2	Código 7.1 - Conhecimento de Parecer Técnico (22) 23/12/2014 (71) COLGATE-PALMOLIVE COMPANY (US)
(21) BR 11 2017 011184-5 A2	Código 7.1 - Conhecimento de Parecer Técnico (22) 16/12/2015 (71) PHILIP MORRIS PRODUCTS S.A. (CH)
(21) BR 11 2017 012562-5 A2	Código 7.1 - Conhecimento de Parecer Técnico (22) 19/11/2015 (71) KLÜBER LUBRICATION MÜNCHEN SE & CO. KG (DE)
(21) BR 11 2017 012632-0 A2	Código 7.1 - Conhecimento de Parecer Técnico (22) 23/12/2014 (71) COLGATE-PALMOLIVE COMPANY (US)
(21) BR 11 2017 012945-0 A2	Código 7.1 - Conhecimento de Parecer Técnico (22) 21/12/2015 (71) BIOTECH, INC. (US)
(21) BR 11 2017 020882-2 A2	Código 7.1 - Conhecimento de Parecer Técnico (22) 26/04/2016 (71) PHILIP MORRIS PRODUCTS S.A. (CH)
(21) BR 11 2017 024264-8 A2	Código 7.1 - Conhecimento de Parecer Técnico (22) 16/05/2016 (71) CRESTOVO HOLDINGS LLC (US)
(21) BR 11 2017 024777-1 A2	Código 7.1 - Conhecimento de Parecer Técnico (22) 23/05/2016 (71) CRESTOVO HOLDINGS LLC (US) ; ARIZONA BOARD OF REGENTS ON BEHALF OF ARIZONA STATE UNIVERSITY (US) ; REGENTS OF THE UNIVERSITY OF MINNESOTA (US)
(21) BR 11 2017 024975-8 A2	Código 7.1 - Conhecimento de Parecer Técnico (22) 20/05/2016 (71) THE A2 MILK COMPANY LIMITED (NZ)

(21) BR 11 2018 008128-0 A2	Código 7.1 - Conhecimento de Parecer Técnico (22) 14/10/2016 (71) DANIELI CORUS B.V. (NL)
(21) BR 11 2018 009508-7 A2	Código 7.1 - Conhecimento de Parecer Técnico (22) 10/11/2016 (71) TRELLEBORG SEALING SOLUTIONS KALMAR AB (SE)
(21) BR 11 2018 009715-2 A8	Código 7.1 - Conhecimento de Parecer Técnico (22) 10/11/2016 (71) VOSS FLUID GMBH (DE)
(21) BR 11 2018 010191-5 A2	Código 7.1 - Conhecimento de Parecer Técnico (22) 16/11/2016 (71) TECHNIP N-POWER (FR)
(21) BR 11 2018 010905-3 A2	Código 7.1 - Conhecimento de Parecer Técnico (22) 22/11/2016 (71) VICTAULIC COMPANY (US)
(21) BR 11 2018 012080-4 A2	Código 7.1 - Conhecimento de Parecer Técnico (22) 16/12/2016 (71) FEDERAL-MOGUL MOTORPARTS LLC (US)
(21) BR 11 2018 013034-6 A2	Código 7.1 - Conhecimento de Parecer Técnico (22) 30/12/2016 (71) TECHNIP N-POWER (FR)
(21) BR 11 2018 013317-5 A2	Código 7.1 - Conhecimento de Parecer Técnico (22) 29/12/2016 (71) MAXION WHEELS U.S.A. LLC. (US)
(21) BR 11 2018 073961-8 A2	Código 7.1 - Conhecimento de Parecer Técnico (22) 26/05/2016 (71) TOTAL SA (FR)
(21) BR 11 2018 074355-0 A2	Código 7.1 - Conhecimento de Parecer Técnico (22) 24/05/2016 (71) KIM SHAFER (US)
(21) BR 11 2019 008162-3 A2	Código 7.1 - Conhecimento de Parecer Técnico

	(22) 25/06/2018 (71) ADVANCED NEW TECHNOLOGIES CO., LTD. (KY)
(21) BR 11 2019 018454-6 A2	Código 7.1 - Conhecimento de Parecer Técnico (22) 05/03/2018 (71) SPIBER INC. (JP)
(21) BR 11 2019 018840-1 A2	Código 7.1 - Conhecimento de Parecer Técnico (22) 27/04/2018 (71) FUJI YAKUHIN CO., LTD. (JP)
(21) BR 11 2020 022810-9 A2	Código 7.1 - Conhecimento de Parecer Técnico (22) 04/05/2019 (71) ARUN VITTHAL SAWANT (IN) ; THANKAPAN VADAKEKUTTU (IN)
(21) BR 12 2013 020551-9 A2	Código 7.1 - Conhecimento de Parecer Técnico (22) 14/01/2011 (62) BR 11 2012 017408-8 14/01/2011 (71) SAMSUNG ELECTRONICS CO., LTD. (KR)
(21) BR 12 2015 021367-3 A2	Código 7.1 - Conhecimento de Parecer Técnico (22) 14/01/2011 (62) BR 11 2012 017408-8 14/01/2011 (71) SAMSUNG ELECTRONICS CO., LTD. (KR)
(21) BR 12 2017 009404-1 A2	Código 7.1 - Conhecimento de Parecer Técnico (22) 04/08/2005 (62) PI 0513078-6 04/08/2005 (71) NOVARTIS AG (CH)
(21) BR 12 2017 023518-4 A2	Código 7.1 - Conhecimento de Parecer Técnico (22) 08/08/2012 (62) BR 11 2015 002812-8 08/08/2012 (71) BOMBARDIER TRANSPORTATION GMBH (DE)
(21) BR 12 2019 014555-5 A2	Código 7.1 - Conhecimento de Parecer Técnico (22) 30/01/2012 (62) BR 11 2013 019281-0 30/01/2012 (71) DEEPAK PRANJIVANDAS SHAH (IN)
(21) BR 12 2019 014571-7 A2	Código 7.1 - Conhecimento de Parecer Técnico (22) 30/01/2012

	(62) BR 11 2013 019281-0 30/01/2012 (71) DEEPAK PRANJIVANDAS SHAH (IN)
(21) BR 12 2019 014597-0 A2	Código 7.1 - Conhecimento de Parecer Técnico (22) 30/01/2012 (62) BR 11 2013 019281-0 30/01/2012 (71) DEEPAK PRANJIVANDAS SHAH (IN)
(21) BR 12 2019 022472-2 A2	Código 7.1 - Conhecimento de Parecer Técnico (22) 28/12/2012 (62) BR 10 2012 033811-4 28/12/2012 (71) UNIÃO BRASILEIRA DE EDUCAÇÃO E ASSISTÊNCIA - MANTENEDORA DA PUC RS (BR/RS)
(21) BR 12 2020 001961-1 A2	Código 7.1 - Conhecimento de Parecer Técnico (22) 07/03/2014 (62) BR 11 2015 021763-0 07/03/2014 (71) REG LIFE SCIENCES, LLC (US)
(21) BR 12 2020 009260-2 A2	Código 7.1 - Conhecimento de Parecer Técnico (22) 06/01/2016 (62) BR 10 2016 000227-3 06/01/2016 (71) THE BOEING COMPANY (US)
(21) BR 12 2020 014484-0 A2	Código 7.1 - Conhecimento de Parecer Técnico (22) 07/12/2011 (62) BR 11 2013 014023-2 07/12/2011 (71) HALLIBURTON ENERGY SERVICES, INC. (US)
(21) BR 12 2020 024443-7 A2	Código 7.1 - Conhecimento de Parecer Técnico (22) 01/05/2015 (62) BR 11 2016 024850-3 01/05/2015 (71) IONIS PHARMACEUTICALS, INC. (US)
(21) BR 12 2020 024455-0 A2	Código 7.1 - Conhecimento de Parecer Técnico (22) 14/12/2007 (62) PI 0720021-8 14/12/2007 (71) REGENERON PHARMACEUTICALS, INC. (US)
(21) BR 12 2021 003798-1 A2	Código 7.1 - Conhecimento de Parecer Técnico (22) 12/01/2010 (62) PI 1007269-1 12/01/2010 (71) JENS BOCH (DE) ; SEBASTIAN SCHORNACK (GB) ; THOMAS LAHAYE

	(DE) ; ULLA BONAS (DE)
(21) BR 12 2021 005292-1 A2	Código 7.1 - Conhecimento de Parecer Técnico (22) 02/06/2011 (62) BR 11 2012 030836-0 02/06/2011 (71) EVOLVA, INC. (US)
(21) BR 12 2021 005295-6 A2	Código 7.1 - Conhecimento de Parecer Técnico (22) 02/06/2011 (62) BR 11 2012 030836-0 02/06/2011 (71) EVOLVA, INC. (US)
(21) BR 12 2021 013669-6 A2	Código 7.1 - Conhecimento de Parecer Técnico (22) 21/09/2012 (62) BR 11 2014 006509-8 21/09/2012 (71) DONALDSON COMPANY, INC. (US)
(21) BR 20 2016 007735-0 U2	Código 7.1 - Conhecimento de Parecer Técnico (22) 07/04/2016 (71) A. GRINGS S.A. (BR/RS)
(21) BR 20 2016 020394-0 U2	Código 7.1 - Conhecimento de Parecer Técnico (22) 02/09/2016 (71) EDILBERTO ACACIO DA SILVA (BR/SP)
(21) BR 20 2016 020608-7 U2	Código 7.1 - Conhecimento de Parecer Técnico (22) 06/09/2016 (71) MARISA MARIA KIENEN (BR/RS)
(21) BR 20 2016 020975-2 U2	Código 7.1 - Conhecimento de Parecer Técnico (22) 12/09/2016 (71) ALBEA SERVICES (FR)
(21) BR 20 2016 023213-4 U2	Código 7.1 - Conhecimento de Parecer Técnico (22) 05/10/2016 (71) WILSON EDUARDO (BR/SP)
(21) BR 20 2016 026098-7 U2	Código 7.1 - Conhecimento de Parecer Técnico (22) 08/11/2016 (71) HELTON GONÇALVES MARTINS DE PAULA (BR/MG)
(21) BR 20 2019 013767-9 U2	Código 7.1 - Conhecimento de Parecer Técnico

	(22) 03/07/2019 (71) MILTON CESAR RODRIGUES CARVALHO (BR/SP)
(21) BR 20 2020 026628-0 U2	Código 7.1 - Conhecimento de Parecer Técnico (22) 23/12/2020 (71) MARIA HELENA BARBON (BR/RS)
(21) PI 0809594-9 A2	Código 7.1 - Conhecimento de Parecer Técnico (22) 03/04/2008 (71) AMGEN RESEARCH (MUNICH) GMBH (DE)
(21) PI 0809595-7 A2	Código 7.1 - Conhecimento de Parecer Técnico (22) 03/04/2008 (71) AMGEN RESEARCH (MUNICH) GMBH (DE)
(21) PI 0907423-6 A2	Código 7.1 - Conhecimento de Parecer Técnico (22) 12/01/2009 (71) TRUSTEES OF DARTMOUTH COLLEGE (US) ; REATA PHARMACEUTICALS, INC. (US)
(21) PI 0915295-4 A2	Código 7.1 - Conhecimento de Parecer Técnico (22) 02/06/2009 (71) TARO PHARMACEUTICALS INC. (CA)
(21) PI 0921341-4 A2	Código 7.1 - Conhecimento de Parecer Técnico (22) 06/11/2009 (71) AMGEM RESEARCH (MUICH) GMBH (DE)
(21) PI 0922730-0 A2	Código 7.1 - Conhecimento de Parecer Técnico (22) 09/12/2009 (71) Novartis AG (CH)
(21) PI 1001077-7 A8	Código 7.1 - Conhecimento de Parecer Técnico (22) 13/04/2010 (71) PALFINGER-TERCEK INDÚSTRIA DE ELEVADORES VEICULARES LTDA. (BR/RS)
(21) PI 1002222-8 A2	Código 7.1 - Conhecimento de Parecer Técnico (22) 08/07/2010 (71) Centrais Elétricas do Norte do Brasil S.A - ELETRONORTE (BR/DF)
(21) PI 1006748-5 A2	Código 7.1 - Conhecimento de Parecer Técnico

	(22) 06/04/2010 (71) VECTUS BIOSYSTEMS PTY LIMITED (AU)
(21) PI 1006896-1 A2	Código 7.1 - Conhecimento de Parecer Técnico (22) 28/01/2010 (71) NOVARTIS AG (CH)
(21) PI 1102907-2 A2	Código 7.1 - Conhecimento de Parecer Técnico (22) 26/07/2011 (71) UNIVERSIDADE FEDERAL DE MINAS GERAIS (BR/MG)
(21) PI 1103205-7 A2	Código 7.1 - Conhecimento de Parecer Técnico (22) 03/06/2011 (71) EUROFARMA LABORATÓRIOS S.A. (BR/SP)

Código 7.2 - Publicação Anulada

Anulada a publicação por ter sido indevida.

---

(21) BR 11 2014 009356-3 A2

Código 7.2 - Publicação Anulada

(22) 21/10/2011

(71) HEWLETT-PACKARD DEVELOPMENT COMPANY, L.P. (US)

Código 7.3 - Republicação

Republicação por ter sido efetuada com incorreção.

---

(21) BR 11 2015 004058-6 A2

Código 7.3 - Republicação

(22) 29/08/2013

(71) HP SCITEX LTD. (IL)

Republicação do parecer de ciência, notificado na RPI nº 2627, de 11/05/2021.

Código 7.4 - Ciência relacionada com o Art. 229-C da LPI

Comunicação ao usuário de que o pedido está sendo encaminhado para obtenção da anuência de que trata o Art. 229 da Lei nº 9.279/96, conforme redação dada pela Lei nº 10.196, de 14 de fevereiro de 2001 que alterou a Lei no 9.279/96, considerando a aprovação dos termos do Parecer nº 337/PGF/EA/2010. O processo pode ser visualizado através do endereço eletrônico www.inpi.gov.br - No Acesso rápido – Faça uma busca - Patente. Para acessar, cadastre-se no Portal do INPI e use login e senha.

---

(21) BR 10 2019 007328-4 A2

Código 7.4 - Ciência relacionada com o Art. 229-C da LPI
(22) 10/04/2019
(71) PEDRO OZEIS MAIFREDE (BR/RO)
De acordo com o artigo 229-C da Lei n? 10196/2001, que modificou a Lei n? 9279/96, a concess?o da patente est? condicionada ? anu?ncia pr?via da ANVISA. Considerando a aprova??o dos termos do Parecer n? 337/PGF/EA/2010, bem como a Portaria Interministerial N? 1065 de 24/05/2012, encaminha-se o presente pedido para as provid?ncias cab?veis.

---

(21) BR 11 2014 005509-2 A2

Código 7.4 - Ciência relacionada com o Art. 229-C da LPI
(22) 07/09/2012
(71) INTREXON CORPORATION (US)
De acordo com o artigo 229-C da Lei n? 10196/2001, que modificou a Lei n? 9279/96, a concess?o da patente est? condicionada ? anu?ncia pr?via da ANVISA. Considerando a aprova??o dos termos do Parecer n? 337/PGF/EA/2010, bem como a Portaria Interministerial N? 1065 de 24/05/2012, encaminha-se o presente pedido para as provid?ncias cab?veis.

---

(21) BR 11 2018 002430-9 A2

Código 7.4 - Ciência relacionada com o Art. 229-C da LPI
(22) 05/08/2016
(71) EISAI R & D MANAGEMENT CO., LTD. (JP)
De acordo com o artigo 229-C da Lei n? 10196/2001, que modificou a Lei n? 9279/96, a concess?o da patente est? condicionada ? anu?ncia pr?via da ANVISA. Considerando a aprova??o dos termos do Parecer n? 337/PGF/EA/2010, bem como a Portaria Interministerial N? 1065 de 24/05/2012, encaminha-se o presente pedido para as provid?ncias cab?veis.

---

(21) BR 11 2018 002614-0 A2

Código 7.4 - Ciência relacionada com o Art. 229-C da LPI
(22) 10/08/2016
(71) CHEMO RESEARCH, S.L. (ES)
De acordo com o artigo 229-C da Lei n? 10196/2001, que modificou a Lei n? 9279/96, a concess?o da patente est? condicionada ? anu?ncia pr?via da ANVISA. Considerando a aprova??o dos termos do Parecer n?

	337/PGF/EA/2010, bem como a Portaria Interministerial N? 1065 de 24/05/2012, encaminha-se o presente pedido para as provid?ncias cab?veis.
(21) BR 11 2019 025028-0 A2	Código 7.4 - Ciência relacionada com o Art. 229-C da LPI (22) 19/06/2018 (71) LEO PHARMA A/S (DK) De acordo com o artigo 229-C da Lei n? 10196/2001, que modificou a Lei n? 9279/96, a concess?o da patente est? condicionada ? anu?ncia pr?via da ANVISA. Considerando a aprova??o dos termos do Parecer n? 337/PGF/EA/2010, bem como a Portaria Interministerial N? 1065 de 24/05/2012, encaminha-se o presente pedido para as provid?ncias cab?veis.
(21) BR 11 2019 028295-5 A2	Código 7.4 - Ciência relacionada com o Art. 229-C da LPI (22) 03/07/2018 (71) INTOCELL, INC. (KR) De acordo com o artigo 229-C da Lei n? 10196/2001, que modificou a Lei n? 9279/96, a concess?o da patente est? condicionada ? anu?ncia pr?via da ANVISA. Considerando a aprova??o dos termos do Parecer n? 337/PGF/EA/2010, bem como a Portaria Interministerial N? 1065 de 24/05/2012, encaminha-se o presente pedido para as provid?ncias cab?veis.
(21) BR 11 2020 000141-4 A2	Código 7.4 - Ciência relacionada com o Art. 229-C da LPI (22) 06/07/2018 (71) PRESIDENT AND FELLOWS OF HARVARD COLLEGE (US) ; EISAI R & D MANAGEMENT CO., LTD. (JP) De acordo com o artigo 229-C da Lei n? 10196/2001, que modificou a Lei n? 9279/96, a concess?o da patente est? condicionada ? anu?ncia pr?via da ANVISA. Considerando a aprova??o dos termos do Parecer n? 337/PGF/EA/2010, bem como a Portaria Interministerial N? 1065 de 24/05/2012, encaminha-se o presente pedido para as provid?ncias cab?veis.
(21) BR 11 2020 000302-6 A2	Código 7.4 - Ciência relacionada com o Art. 229-C da LPI (22) 07/07/2018 (71) BIOCON LIMITED (IN) De acordo com o artigo 229-C da Lei n? 10196/2001, que modificou a Lei n? 9279/96, a concess?o da patente est? condicionada ? anu?ncia pr?via da ANVISA. Considerando a aprova??o dos termos do Parecer n? 337/PGF/EA/2010, bem como a Portaria Interministerial N? 1065 de 24/05/2012, encaminha-se o presente pedido para as provid?ncias cab?veis.
(21) BR 11 2020 000410-3 A2	Código 7.4 - Ciência relacionada com o Art. 229-C da LPI (22) 09/07/2018 (71) GERON CORPORATION (US)

	De acordo com o artigo 229-C da Lei n? 10196/2001, que modificou a Lei n? 9279/96, a concess?o da patente est? condicionada ? anu?ncia pr?via da ANVISA. Considerando a aprova??o dos termos do Parecer n? 337/PGF/EA/2010, bem como a Portaria Interministerial N? 1065 de 24/05/2012, encaminha-se o presente pedido para as provid?ncias cab?veis.
(21) BR 11 2020 000418-9 A2	Código 7.4 - Ciência relacionada com o Art. 229-C da LPI (22) 19/07/2018 (71) BRISTOL-MYERS SQUIBB COMPANY (US) De acordo com o artigo 229-C da Lei n? 10196/2001, que modificou a Lei n? 9279/96, a concess?o da patente est? condicionada ? anu?ncia pr?via da ANVISA. Considerando a aprova??o dos termos do Parecer n? 337/PGF/EA/2010, bem como a Portaria Interministerial N? 1065 de 24/05/2012, encaminha-se o presente pedido para as provid?ncias cab?veis.
(21) BR 11 2020 001714-0 A2	Código 7.4 - Ciência relacionada com o Art. 229-C da LPI (22) 26/07/2018 (71) NIMBUS LAKSHMI, INC. (US) De acordo com o artigo 229-C da Lei n? 10196/2001, que modificou a Lei n? 9279/96, a concess?o da patente est? condicionada ? anu?ncia pr?via da ANVISA. Considerando a aprova??o dos termos do Parecer n? 337/PGF/EA/2010, bem como a Portaria Interministerial N? 1065 de 24/05/2012, encaminha-se o presente pedido para as provid?ncias cab?veis.
(21) BR 11 2020 001978-0 A2	Código 7.4 - Ciência relacionada com o Art. 229-C da LPI (22) 02/07/2018 (71) MERCK PATENT GMBH (DE) De acordo com o artigo 229-C da Lei n? 10196/2001, que modificou a Lei n? 9279/96, a concess?o da patente est? condicionada ? anu?ncia pr?via da ANVISA. Considerando a aprova??o dos termos do Parecer n? 337/PGF/EA/2010, bem como a Portaria Interministerial N? 1065 de 24/05/2012, encaminha-se o presente pedido para as provid?ncias cab?veis.

Código 7.5 - Notificação de Anuência relacionada com o Art. 229-C da LPI

O pedido obteve anuência referente ao disposto no Art. 229 da Lei nº 9.279/96, conforme redação dada pela Lei nº 10.196, de 14 de fevereiro de 2001 que alterou a Lei nº 9.279/96, considerando a aprovação dos termos do Parecer nº 337/PGF/EA/2010.

---

(21) BR 10 2016 028713-8 A2

Código 7.5 - Notificação de Anuência relacionada com o Art. 229-C da LPI
(22) 07/12/2016
(71) UNIVERSIDADE FEDERAL DE PERNAMBUCO (BR/PE)

---

(21) BR 10 2017 000495-3 A2

Código 7.5 - Notificação de Anuência relacionada com o Art. 229-C da LPI
(22) 10/01/2017
(71) UNIVERSIDADE FEDERAL DE PERNAMBUCO (BR/PE)

---

(21) BR 10 2017 002736-8 A2

Código 7.5 - Notificação de Anuência relacionada com o Art. 229-C da LPI
(22) 10/02/2017
(71) UNIVERSIDADE ESTADUAL DE PONTA GROSSA (BR/PR)

---

(21) BR 10 2017 007126-0 A2

Código 7.5 - Notificação de Anuência relacionada com o Art. 229-C da LPI
(22) 06/04/2017
(71) JOHNSON & JOHNSON CONSUMER INC. (US)

---

(21) BR 10 2017 016603-1 A2

Código 7.5 - Notificação de Anuência relacionada com o Art. 229-C da LPI
(22) 02/08/2017
(71) UNIVERSIDADE ESTADUAL DE CAMPINAS - UNICAMP (BR/SP)

---

(21) BR 10 2017 016829-8 A2

Código 7.5 - Notificação de Anuência relacionada com o Art. 229-C da LPI
(22) 04/08/2017
(71) BOEHRINGER INGELHEIM INTERNATIONAL GMBH (DE)

---

(21) BR 10 2017 017454-9 A2

Código 7.5 - Notificação de Anuência relacionada com o Art. 229-C da LPI
(22) 15/08/2017
(71) UNIVERSIDADE FEDERAL DE JUIZ DE FORA - UFJF (BR/MG)

---

(21) BR 10 2019 014449-1 A2

Código 7.5 - Notificação de Anuência relacionada com o Art. 229-C da LPI
(22) 12/07/2019
(71) DANIEL AUGUSTO BENITTI (BR/SP) ; ALEXANDRE CAMPOS MORAES AMATO (BR/SP)

---

(21) BR 10 2019 014764-4 A2

Código 7.5 - Notificação de Anuência relacionada com o Art. 229-C da LPI
(22) 17/07/2019

	(71) DANIEL AUGUSTO BENITTI (BR/SP) ; ALEXANDRE CAMPOS MORAES AMATO (BR/SP)
(21) BR 11 2012 022029-2 A2	Código 7.5 - Notificação de Anuência relacionada com o Art. 229-C da LPI (22) 02/03/2011 (71) PROTALIX LTD (IL)
(21) BR 11 2012 029982-4 A2	Código 7.5 - Notificação de Anuência relacionada com o Art. 229-C da LPI (22) 23/05/2011 (71) NABRIVA THERAPEUTICS GMBH (AT)
(21) BR 11 2012 033205-8 A2	Código 7.5 - Notificação de Anuência relacionada com o Art. 229-C da LPI (22) 25/06/2011 (71) Shire Human Genetic Therapies, INC. (US)
(21) BR 11 2013 000392-8 A2	Código 7.5 - Notificação de Anuência relacionada com o Art. 229-C da LPI (22) 06/07/2011 (71) Novartis AG (CH)
(21) BR 11 2013 026466-7 A2	Código 7.5 - Notificação de Anuência relacionada com o Art. 229-C da LPI (22) 28/03/2012 (71) BAYER INTELLECTUAL PROPERTY GMBH (DE)
(21) BR 11 2013 029616-0 A2	Código 7.5 - Notificação de Anuência relacionada com o Art. 229-C da LPI (22) 17/05/2012 (71) JOINT STOCK COMPAY "PHARMASYNTEZ" (RU)
(21) BR 11 2013 029663-1 A2	Código 7.5 - Notificação de Anuência relacionada com o Art. 229-C da LPI (22) 17/05/2012 (71) THE REGENTS OF THE UNIVERSITY OF CALIFORNIA (US)
(21) BR 11 2014 003146-0 A2	Código 7.5 - Notificação de Anuência relacionada com o Art. 229-C da LPI (22) 10/08/2012 (71) JANSSEN SCIENCES IRELAND UC (IE)
(21) BR 11 2015 000529-2 A2	Código 7.5 - Notificação de Anuência relacionada com o Art. 229-C da LPI (22) 12/07/2013 (71) MANNKIND CORPORATION (US)
(21) BR 11 2017 010381-8 A2	Código 7.5 - Notificação de Anuência relacionada com o Art. 229-C da LPI (22) 07/12/2015 (71) SOCIÉTÉ DES PRODUITS NESTLÉ S.A. (CH)

(21) BR 11 2017 028040-0 A2	Código 7.5 - Notificação de Anuência relacionada com o Art. 229-C da LPI (22) 23/06/2016 (71) BOARD OF REGENTS OF THE UNIVERSITY OF TEXAS SYSTEM (US)
(21) BR 11 2019 004896-0 A2	Código 7.5 - Notificação de Anuência relacionada com o Art. 229-C da LPI (22) 15/09/2017 (71) SKINTECH LIFE SCIENCE LIMITED (GB)
(21) BR 12 2020 016731-9 A2	Código 7.5 - Notificação de Anuência relacionada com o Art. 229-C da LPI (22) 15/12/2017 (71) AFFERENT PHARMACEUTICALS, INC. (US)
(21) PI 0906049-9 A8	Código 7.5 - Notificação de Anuência relacionada com o Art. 229-C da LPI (22) 12/03/2009 (71) GENENTECH, INC. (US)
(21) PI 0921249-3 A8	Código 7.5 - Notificação de Anuência relacionada com o Art. 229-C da LPI (22) 30/01/2009 (71) Histogen,Inc (US)
(21) PI 0921482-8 A2	Código 7.5 - Notificação de Anuência relacionada com o Art. 229-C da LPI (22) 06/11/2009 (71) AMGEN RESEARCH (MUNICH) GMBH (DE)

Código Anuidade do Pedido

Código 8.5 - Exigência de Complementação da Retribuição Anual

O depositante deverá complementar, de acordo com a tabela vigente na data da complementação, o pagamento da retribuição especificada, por meio do peticionamento eletrônico ou do formulário FQ002 acompanhado dos comprovantes dos pagamentos correspondentes ao cumprimento de exigência e a complementação da retribuição anual, no valor da retribuição adicional de que trata o art. 84º § 2º da Lei nº 9.279/96. O não cumprimento no prazo de 60 (sessenta) dias acarretará o arquivamento do pedido.

---

(21) BR 20 2013 014514-4 U2

Código 8.5 - Exigência de Complementação da Retribuição Anual
(22) 11/06/2013
(61) PI 0804799-5 07/11/2008
(71) João Batista Lima (BR/ES)
complementar a retribuição da 7ª e 8º anuidade de acordo com a tabela vigente, referente a guias GRUs 29409161913204218 e 29409161927038706, respectivamente.

Código 8.6 - Arquivamento - Art. 86 da LPI

Arquivado o pedido por falta de pagamento da retribuição anual dentro do prazo ou por não cumprimento de exigência de complementação de pagamento da retribuição. Desta data corre o prazo de 3 (três) meses para o depositante requerer a restauração do andamento do pedido por meio do peticionamento eletrônico ou do formulário modelo FQ002 acompanhado dos comprovantes referentes ao pagamento da restauração e conforme o caso: da cópia do pagamento correspondente a retribuição anual paga fora do prazo; do pagamento correspondente a retribuição anual em débito; ou do pagamento correspondente a complementação no valor da retribuição adicional de que trata o art. 84º § 2º da Lei nº 9.279/96.

---

(21) BR 10 2012 024152-8 A8

Código 8.6 - Arquivamento - Art. 86 da LPI
(22) 24/09/2012
(71) JOSÉ BASSI (BR/PR)
Referente à 9ª anuidade.

---

(21) BR 10 2012 027823-5 A2

Código 8.6 - Arquivamento - Art. 86 da LPI
(22) 22/10/2012
(71) Selmos Luiz Gressler (BR/MS)
Referente à 9ª anuidade.

---

(21) BR 10 2013 022050-7 A8

Código 8.6 - Arquivamento - Art. 86 da LPI
(22) 29/08/2013
(71) RICARDO PENTEADO BASTOS (BR/SP) ; PAULO ROGERIO MAGRI (BR/SP)
Referente à 8ª anuidade.

---

(21) BR 10 2013 027139-0 A2

Código 8.6 - Arquivamento - Art. 86 da LPI
(22) 21/10/2013
(71) GRIFOLS, S.A. (ES)
Referente à 8ª anuidade.

---

(21) BR 10 2013 027496-8 A2

Código 8.6 - Arquivamento - Art. 86 da LPI
(22) 25/10/2013
(71) ABEL ZELLA (BR/SP)
Referente à 8ª anuidade.

---

(21) BR 10 2013 027576-0 A2

Código 8.6 - Arquivamento - Art. 86 da LPI
(22) 25/10/2013
(71) UNIVERSIDADE FEDERAL DE PERNAMBUCO - UFPE (BR/PE)
Referente à 8ª anuidade.

(21) BR 10 2014 026222-9 A2	Código 8.6 - Arquivamento - Art. 86 da LPI (22) 21/10/2014 (71) HONDA MOTOR CO., LTD. (JP) Referente à 7ª anuidade.
(21) BR 10 2014 026315-2 A2	Código 8.6 - Arquivamento - Art. 86 da LPI (22) 22/10/2014 (71) PETROLEO BRASILEIRO S. A. - PETROBRAS (BR/RJ) Referente à 7ª anuidade.
(21) BR 10 2014 026608-9 A2	Código 8.6 - Arquivamento - Art. 86 da LPI (22) 23/10/2014 (71) SAMSUNG ELETRÔNICA DA AMAZÔNIA LTDA. (BR/SP) Referente à 7ª anuidade.
(21) BR 10 2014 026656-9 A2	Código 8.6 - Arquivamento - Art. 86 da LPI (22) 24/10/2014 (71) MERCOFRICON S.A (BR/PE) Referente à 7ª anuidade.
(21) BR 10 2014 026764-6 A2	Código 8.6 - Arquivamento - Art. 86 da LPI (22) 27/10/2014 (71) ROBERT BOSCH GMBH (DE) Referente à 7ª anuidade.
(21) BR 10 2015 027128-0 A2	Código 8.6 - Arquivamento - Art. 86 da LPI (22) 26/10/2015 (71) FORD GLOBAL TECHNOLOGIES, LLC (US) Referente à 6ª anuidade.
(21) BR 10 2015 027131-0 A2	Código 8.6 - Arquivamento - Art. 86 da LPI (22) 26/10/2015 (71) FORD GLOBAL TECHNOLOGIES, LLC (US) Referente à 6ª anuidade.
(21) BR 10 2016 024692-0 A2	Código 8.6 - Arquivamento - Art. 86 da LPI (22) 21/10/2016 (71) CARLOS MAURÍCIO MARGARITELLI (BR/SP) Referente à 5ª anuidade.
(21) BR 10 2016 024952-0 A2	Código 8.6 - Arquivamento - Art. 86 da LPI

	(22) 25/10/2016 (71) CÍCERO FERNANDO DE OLIVEIRA CORRÊA (BR/SP) Referente à 5ª anuidade.
(21) BR 10 2016 025010-2 A2	Código 8.6 - Arquivamento - Art. 86 da LPI (22) 26/10/2016 (71) FERNANDA CHRISTINA TEOTONIO DIAS TROYSI (BR/MG) Referente à 5ª anuidade.
(21) BR 10 2016 025047-1 A2	Código 8.6 - Arquivamento - Art. 86 da LPI (22) 26/10/2016 (71) SANDRA CELESTE OLIVEIRA (BR/SP) Referente à 5ª anuidade.
(21) BR 10 2016 025148-6 A2	Código 8.6 - Arquivamento - Art. 86 da LPI (22) 27/10/2016 (71) HILDO ARTUR MOURÃO DA SILVA (BR/RS) Referente à 5ª anuidade.
(21) BR 10 2016 025158-3 A2	Código 8.6 - Arquivamento - Art. 86 da LPI (22) 27/10/2016 (71) SCANIA CV AB (SE) Referente à 5ª anuidade.
(21) BR 10 2017 022742-1 A2	Código 8.6 - Arquivamento - Art. 86 da LPI (22) 23/10/2017 (71) ROBERTO HIROKAZU OKADA (BR/SP) Referente à 4ª anuidade.
(21) BR 10 2017 022771-5 A2	Código 8.6 - Arquivamento - Art. 86 da LPI (22) 23/10/2017 (71) CIRO PINHEIRO MATHIAS FRANCO (BR/SP) Referente à 4ª anuidade.
(21) BR 10 2017 022788-0 A2	Código 8.6 - Arquivamento - Art. 86 da LPI (22) 23/10/2017 (71) MARTIN GARDEMANN (BR/PR) Referente à 4ª anuidade.
(21) BR 10 2017 022848-7 A2	Código 8.6 - Arquivamento - Art. 86 da LPI (22) 23/10/2017 (71) EDSON MUNIZ DO REGO (BR/SP)

	Referente à 4ª anuidade.
(21) BR 10 2017 023035-0 A2	Código 8.6 - Arquivamento - Art. 86 da LPI (22) 25/10/2017 (71) THAYAMMY ALEXANDRO WALTRICK TESSAROLLO (BR/SC) ; LEONARDO PORTO DE LIRA (BR/SC) Referente à 4ª anuidade.
(21) BR 10 2017 023061-9 A2	Código 8.6 - Arquivamento - Art. 86 da LPI (22) 25/10/2017 (66) BR 10 2016 030444-0 23/12/2016 (71) ROBERTO HIROKAZU OKADA (BR/SP) Referente à 4ª anuidade.
(21) BR 10 2017 023436-3 A2	Código 8.6 - Arquivamento - Art. 86 da LPI (22) 30/10/2017 (71) SPM ENGENHARIA S/S LTDA. (BR/RS) ; GAUCHA LIVESTOCK BRAZIL EXPORTACAO LTDA (BR/SC) Arquivado o pedido de patente, nos termos do artigo 86, da LPI, e artigo 10 da resolução 113/2013, referente ao não recolhimento da 4ª retribuição anual, para fins de restauração conforme artigo 87 da LPI 9.279, sob pena da manutenção do arquivamento caso não seja restaurado dentro do prazo legal, conforme o disposto no artigo 12 da resolução 113/2013.
(21) BR 10 2018 017075-9 A2	Código 8.6 - Arquivamento - Art. 86 da LPI (22) 21/08/2018 (71) TOYOTA JIDOSHA KABUSHIKI KAISHA (JP) Arquivado o pedido de patente, nos termos do artigo 86, da LPI, e artigo 10 da resolução 113/2013, referente ao não recolhimento da 3ª retribuição anual, para fins de restauração conforme artigo 87 da LPI 9.279, sob pena da manutenção do arquivamento caso não seja restaurado dentro do prazo legal, conforme o disposto no artigo 12 da resolução 113/2013.
(21) BR 10 2018 070769-8 A2	Código 8.6 - Arquivamento - Art. 86 da LPI (22) 09/10/2018 (71) TOYOTA JIDOSHA KABUSHIKI KAISHA (JP) Arquivado o pedido de patente, nos termos do artigo 86, da LPI, e artigo 10 da resolução 113/2013, referente ao não recolhimento da 3ª retribuição anual, para fins de restauração conforme artigo 87 da LPI 9.279, sob pena da manutenção do arquivamento caso não seja restaurado dentro do prazo legal, conforme o disposto no artigo 12 da resolução 113/2013.
(21) BR 11 2012 001556-7 A2	Código 8.6 - Arquivamento - Art. 86 da LPI

	(22) 27/10/2009 (71) Pliant Energy Systems LLC (US) Referente à 12ª anuidade.
(21) BR 11 2013 009373-0 A2	Código 8.6 - Arquivamento - Art. 86 da LPI (22) 26/10/2011 (71) Lube Corporation (JP) Referente à 10ª anuidade.
(21) BR 11 2013 025962-0 A8	Código 8.6 - Arquivamento - Art. 86 da LPI (22) 19/03/2012 (71) GOOGLE TECHNOLOGY HOLDINGS LLC (US) Referente às 8ª e 9ª anuidades. Pagar restauração.
(21) BR 11 2014 009797-6 A2	Código 8.6 - Arquivamento - Art. 86 da LPI (22) 24/10/2012 (71) HALOZYME, INC. (US) Referente à 9ª anuidade.
(21) BR 11 2014 010029-2 A2	Código 8.6 - Arquivamento - Art. 86 da LPI (22) 26/10/2012 (71) MEDTRONIC XOMED INC. (US) Referente à 9ª anuidade.
(21) BR 11 2014 010187-6 A2	Código 8.6 - Arquivamento - Art. 86 da LPI (22) 26/10/2012 (71) MEDTRONIC XOMED, INC. (US) Referente à 9ª anuidade.
(21) BR 11 2014 012573-2 A2	Código 8.6 - Arquivamento - Art. 86 da LPI (22) 25/10/2012 (71) SONY CORPORATION (JP) Referente à 9ª anuidade.
(21) BR 11 2014 017949-2 A8	Código 8.6 - Arquivamento - Art. 86 da LPI (22) 25/10/2012 (71) NEC CORPORATION (JP) Referente à 9ª anuidade.
(21) BR 11 2015 000356-7 A2	Código 8.6 - Arquivamento - Art. 86 da LPI (22) 23/10/2014 (71) XIAOMI INC. (CN)

	Referente à 7ª anuidade.
(21) BR 11 2015 009189-0 A2	Código 8.6 - Arquivamento - Art. 86 da LPI (22) 23/10/2013 (71) NUANCE DESIGNS OF CT, LLC (US) Referente à 8ª anuidade.
(21) BR 11 2015 009224-1 A8	Código 8.6 - Arquivamento - Art. 86 da LPI (22) 23/10/2013 (71) FACEBOOK, INC. (US) Referente à 8ª anuidade.
(21) BR 11 2015 009462-7 A2	Código 8.6 - Arquivamento - Art. 86 da LPI (22) 24/10/2013 (71) LUPIN ATLANTIS HOLDINGS SA (CH) Referente à 8ª anuidade.
(21) BR 11 2015 009732-4 A2	Código 8.6 - Arquivamento - Art. 86 da LPI (22) 24/10/2013 (71) EBATES INC. (US) Referente à 8ª anuidade.
(21) BR 11 2015 026362-3 A2	Código 8.6 - Arquivamento - Art. 86 da LPI (22) 23/10/2013 (71) UNIVERSITY OF NOTRE DAME DU LAC (US) Referente à 8ª anuidade.
(21) BR 11 2016 008031-9 A8	Código 8.6 - Arquivamento - Art. 86 da LPI (22) 23/10/2014 (71) DOW GLOBAL TECHNOLOGIES LLC (US) Referente à 7ª anuidade.
(21) BR 11 2016 008266-4 A2	Código 8.6 - Arquivamento - Art. 86 da LPI (22) 25/10/2014 (71) ARES TRADING S.A. (CH) Referente à 7ª anuidade.
(21) BR 11 2016 009014-4 A2	Código 8.6 - Arquivamento - Art. 86 da LPI (22) 22/10/2014 (71) TRANSLATE BIO, INC. (US) Referente à 7ª anuidade.

(21) BR 11 2016 009130-2 A2	Código 8.6 - Arquivamento - Art. 86 da LPI (22) 22/10/2014 (71) VERILY LIFE SCIENCES LLC (US) Referente à 7ª anuidade.
(21) BR 11 2016 009216-3 A2	Código 8.6 - Arquivamento - Art. 86 da LPI (22) 22/10/2014 (71) TOTAL SA (FR) Referente à 7ª anuidade.
(21) BR 11 2016 009339-9 A2	Código 8.6 - Arquivamento - Art. 86 da LPI (22) 21/10/2014 (71) OMRIX BIOPHARMACEUTICALS LTD. (IL) Referente à 7ª anuidade.
(21) BR 11 2016 010939-2 A2	Código 8.6 - Arquivamento - Art. 86 da LPI (22) 22/10/2014 (71) ROBERT BOSCH GMBH (DE) Referente à 7ª anuidade.
(21) BR 11 2016 011074-9 A2	Código 8.6 - Arquivamento - Art. 86 da LPI (22) 21/10/2014 (71) ROBERT BOSCH GMBH (DE) Referente à 7ª anuidade.
(21) BR 11 2017 007475-3 A2	Código 8.6 - Arquivamento - Art. 86 da LPI (22) 21/10/2015 (71) ROHM AND HAAS COMPANY (US) Referente à 6ª anuidade.
(21) BR 11 2017 008384-1 A2	Código 8.6 - Arquivamento - Art. 86 da LPI (22) 22/10/2015 (71) THE HONG KONG UNIVERSITY OF SCIENCE AND TECHNOLOGY (CN) Referente à 6ª anuidade.
(21) BR 11 2017 008447-3 A2	Código 8.6 - Arquivamento - Art. 86 da LPI (22) 26/10/2015 (71) BASF SE (DE) Referente à 6ª anuidade.
(21) BR 11 2017 009017-1 A2	Código 8.6 - Arquivamento - Art. 86 da LPI (22) 22/10/2015 (71) XYLEM IP MANAGEMENT S.A R.L. (LU)

	Referente à 6ª anuidade.
(21) BR 11 2017 009067-8 A2	Código 8.6 - Arquivamento - Art. 86 da LPI (22) 26/10/2015 (71) BRITISH AMERICAN TOBACCO (INVESTMENTS) LIMITED (GB) Referente à 6ª anuidade.
(21) BR 11 2017 009640-4 A2	Código 8.6 - Arquivamento - Art. 86 da LPI (22) 21/10/2015 (71) NOVELIS INC. (US) Referente à 6ª anuidade.
(21) BR 11 2017 027009-9 A2	Código 8.6 - Arquivamento - Art. 86 da LPI (22) 22/10/2015 (71) UCB BIOPHARMA SPRL (BE) ; SANOFI (FR) Referente à 6ª anuidade.
(21) BR 11 2018 003497-5 A2	Código 8.6 - Arquivamento - Art. 86 da LPI (22) 23/10/2015 (71) HP INDIGO B.V. (NL) Referente à 6ª anuidade.
(21) BR 11 2018 003499-1 A2	Código 8.6 - Arquivamento - Art. 86 da LPI (22) 23/10/2015 (71) HP INDIGO B.V. (NL) Referente à 6ª anuidade.
(21) BR 11 2018 007416-0 A2	Código 8.6 - Arquivamento - Art. 86 da LPI (22) 25/10/2016 (71) PRC-DESOTO INTERNATIONAL, INC. (US) Referente à 5ª anuidade.
(21) BR 11 2018 007820-4 A2	Código 8.6 - Arquivamento - Art. 86 da LPI (22) 21/10/2016 (71) UNIVERSIDAD DE LA LAGUNA (ES) ; CONSEJO SUPERIOR DE INVESTIGACIONES CIENTÍFICAS (ES) ; THE ENERGY AND RESOURCES INSTITUTE (TERI) (IN) Referente à 5ª anuidade.
(21) BR 11 2018 008227-9 A2	Código 8.6 - Arquivamento - Art. 86 da LPI (22) 26/10/2016 (71) GILEAD APOLLO, LLC (US)

	Referente à 5ª anuidade.
(21) BR 11 2018 008451-4 A2	Código 8.6 - Arquivamento - Art. 86 da LPI (22) 27/10/2015 (71) FLUOR TECHNOLOGIES CORPORATION (US) Referente à 6ª anuidade.
(21) BR 11 2018 008507-3 A2	Código 8.6 - Arquivamento - Art. 86 da LPI (22) 26/10/2016 (71) COMPAGNIE GENERALE DES ETABLISSEMENTS MICHELIN (FR) Referente à 5ª anuidade.
(21) BR 11 2018 008533-2 A2	Código 8.6 - Arquivamento - Art. 86 da LPI (22) 25/10/2016 (71) VALSPAR HOLDINGS I, INC. (US) Referente à 5ª anuidade.
(21) BR 11 2018 076349-7 A2	Código 8.6 - Arquivamento - Art. 86 da LPI (22) 23/10/2017 (71) THE TRUSTEES FOR THE TIME BEING OF THE KMN FULFILMENT TRUST (ZA) Referente à 4ª anuidade.
(21) BR 11 2019 007993-9 A2	Código 8.6 - Arquivamento - Art. 86 da LPI (22) 24/10/2017 (71) KNORR-BREMSE SYSTEME FÜR NUTZFAHRZEUGE GMBH (DE) Referente à 4ª anuidade.
(21) BR 11 2019 008274-3 A2	Código 8.6 - Arquivamento - Art. 86 da LPI (22) 23/10/2017 (71) GATES CORPORATION (US) Referente à 4ª anuidade.
(21) BR 11 2019 008329-4 A2	Código 8.6 - Arquivamento - Art. 86 da LPI (22) 30/08/2018 (71) NIPPON STEEL CORPORATION (JP) Arquivado o pedido de patente, nos termos do artigo 86, da LPI, e artigo 10 da resolução 113/2013, referente ao não recolhimento da 3ª retribuição anual, para fins de restauração conforme artigo 87 da LPI 9.279, sob pena da manutenção do arquivamento caso não seja restaurado dentro do prazo legal, conforme o disposto no artigo 12 da resolução 113/2013.
(21) BR 11 2019 008336-7 A2	Código 8.6 - Arquivamento - Art. 86 da LPI

	(22) 30/08/2018 (71) NIPPON STEEL CORPORATION (JP) Arquivado o pedido de patente, nos termos do artigo 86, da LPI, e artigo 10 da resolução 113/2013, referente ao não recolhimento da 3ª retribuição anual, para fins de restauração conforme artigo 87 da LPI 9.279, sob pena da manutenção do arquivamento caso não seja restaurado dentro do prazo legal, conforme o disposto no artigo 12 da resolução 113/2013.
(21) BR 11 2020 003020-1 A2	Código 8.6 - Arquivamento - Art. 86 da LPI (22) 08/09/2017 (71) NIPPON STEEL CORPORATION (JP) Referente à 4ª anuidade.
(21) BR 13 2018 015853-7 E2	Código 8.6 - Arquivamento - Art. 86 da LPI (22) 02/08/2018 (61) BR 10 2017 023061-9 25/10/2017 (71) ROBERTO HIROKAZU OKADA (BR/SP) Referente à 4ª anuidade.
(21) BR 20 2016 024295-4 U2	Código 8.6 - Arquivamento - Art. 86 da LPI (22) 18/10/2016 (71) LUCIANO M DE BRITO - ME (BR/SP) Referente à 5ª anuidade.
(21) BR 20 2016 024866-9 U2	Código 8.6 - Arquivamento - Art. 86 da LPI (22) 25/10/2016 (71) APARECIDO PAULINO DE LIMA (BR/PR) Referente à 5ª anuidade.
(21) BR 20 2017 019489-8 U2	Código 8.6 - Arquivamento - Art. 86 da LPI (22) 12/09/2017 (71) RAFAEL JOAO RODRIGUES FERREIRA (BR/SC) Referente às 3ª e 4ª anuidades.
(21) BR 20 2017 022850-4 U2	Código 8.6 - Arquivamento - Art. 86 da LPI (22) 23/10/2017 (71) DALLON PLÁSTICOS LTDA (BR/PR) Referente à 3ª anuidade (complementação).
(21) BR 20 2017 022901-2 U2	Código 8.6 - Arquivamento - Art. 86 da LPI (22) 24/10/2017 (71) REGINALDO SOLON SANTOS JUNIOR (BR/MG) Referente à 4ª anuidade.

(21) BR 20 2017 023195-5 U2	Código 8.6 - Arquivamento - Art. 86 da LPI (22) 27/10/2017 (71) VILMAR BORGES SALLA (BR/RS) Referente à 4ª anuidade.
(21) PI 0618477-4 A2	Código 8.6 - Arquivamento - Art. 86 da LPI (22) 25/10/2006 (71) SAIPEM S.A. (FR) Referente à 15ª anuidade.
(21) PI 0703574-8 A2	Código 8.6 - Arquivamento - Art. 86 da LPI (22) 22/10/2007 (71) SERGIO BETTO FILHO (BR/RS) Referente à 14ª anuidade.
(21) PI 0817795-3 A2	Código 8.6 - Arquivamento - Art. 86 da LPI (22) 23/10/2008 (71) L'Oreal (FR) Referente à 13ª anuidade.
(21) PI 0920108-4 A2	Código 8.6 - Arquivamento - Art. 86 da LPI (22) 22/10/2009 (71) STEBA BIOTECH S.A. (LU) Referente à 12ª anuidade.
(21) PI 0920784-8 A2	Código 8.6 - Arquivamento - Art. 86 da LPI (22) 29/09/2009 (71) Frank's International, Inc. (US) Referente à 12ª anuidade.
(21) PI 1104875-1 A2	Código 8.6 - Arquivamento - Art. 86 da LPI (22) 27/10/2011 (71) UNIVERSIDADE DE SÃO PAULO - USP (BR/SP) ; FUNDAÇÃO HEMOCENTRO DE RIBEIRÃO PRETO (BR/SP) Referente à 10ª anuidade.

Código 8.8 - Despacho Anulado

Anulação do despacho por ter sido indevido. (A toda publicação que envolva anulação de ato ou despacho caberá justificativa no processo administrativo.)

---

(21) BR 10 2016 019036-3 A2

Código 8.8 - Despacho Anulado

(22) 04/08/2016

(71) UNIVERSIDADE FEDERAL DA PARAÍBA (BR/PB)

Anulada a publicação código 8.6 na RPI nº 2631 de 08/06/2021 por ter sido indevida. Uma vez que o recolhimento da 5ª anuidade foi efetuado em 06/10/2020, através da GRU 29409161923704043.

Código 8.11 - Manutenção do Arquivamento

Mantido o arquivamento do pedido uma vez que não foi requerida a restauração nos termos do disposto no art. 87 da Lei nº 9.279/96, encerrando a instância administrativa.

---

(21) BR 10 2015 015355-4 A2

Código 8.11 - Manutenção do Arquivamento
(22) 25/06/2015
(71) EVOLUSAT SERVIÇOS DE INSTALAÇÃO, MANUTENÇÃO E REPARAÇÃO DE ACESSÓRIOS PARA VEÍCULOS AUTOMOTORES LTDA - ME (BR/SC)
Em virtude do arquivamento publicado na RPI 2625 de 27-04-2021 e considerando ausência de manifestação dentro dos prazos legais, informo que cabe ser mantido o arquivamento do pedido de patente, conforme o disposto no artigo 12, da resolução 113/2013.

---

(21) BR 10 2017 013416-4 A2

Código 8.11 - Manutenção do Arquivamento
(22) 21/06/2017
(71) GE AVIATION SYSTEMS LIMITED (GB)
Em virtude do arquivamento publicado na RPI 2625 de 27-04-2021 e considerando ausência de manifestação dentro dos prazos legais, informo que cabe ser mantido o arquivamento do pedido de patente, conforme o disposto no artigo 12, da resolução 113/2013.

---

(21) BR 10 2017 013505-5 A2

Código 8.11 - Manutenção do Arquivamento
(22) 22/06/2017
(71) GE AVIATION SYSTEMS LLC (US)
Em virtude do arquivamento publicado na RPI 2625 de 27-04-2021 e considerando ausência de manifestação dentro dos prazos legais, informo que cabe ser mantido o arquivamento do pedido de patente, conforme o disposto no artigo 12, da resolução 113/2013.

---

(21) BR 11 2012 008263-9 A2

Código 8.11 - Manutenção do Arquivamento
(22) 11/10/2010
(71) PHILIP MORRIS PRODUCTS S.A. (CH)
Em virtude do arquivamento publicado na RPI 2625 de 27-04-2021 e considerando ausência de manifestação dentro dos prazos legais, informo que cabe ser mantido o arquivamento do pedido de patente, conforme o disposto no artigo 12, da resolução 113/2013.

---

(21) BR 11 2012 016902-5 A2

Código 8.11 - Manutenção do Arquivamento
(22) 06/01/2011
(71) PULSE ELECTRONICS, INC. (US)

	Em virtude do arquivamento publicado na RPI 2625 de 27-04-2021 e considerando ausência de manifestação dentro dos prazos legais, informo que cabe ser mantido o arquivamento do pedido de patente, conforme o disposto no artigo 12, da resolução 113/2013.
(21) BR 11 2012 018289-7 A2	Código 8.11 - Manutenção do Arquivamento (22) 21/01/2011 (71) Equipo IVI Investigación S.L. (ES) Em virtude do arquivamento publicado na RPI 2625 de 27-04-2021 e considerando ausência de manifestação dentro dos prazos legais, informo que cabe ser mantido o arquivamento do pedido de patente, conforme o disposto no artigo 12, da resolução 113/2013.
(21) BR 11 2012 027418-0 A2	Código 8.11 - Manutenção do Arquivamento (22) 05/05/2011 (71) Carefusion 2200, Inc (US) Em virtude do arquivamento publicado na RPI 2625 de 27-04-2021 e considerando ausência de manifestação dentro dos prazos legais, informo que cabe ser mantido o arquivamento do pedido de patente, conforme o disposto no artigo 12, da resolução 113/2013.
(21) BR 11 2012 032267-2 A2	Código 8.11 - Manutenção do Arquivamento (22) 05/05/2011 (71) FRAUNHOFER-GESELLSCHAFT ZUR FÖRDERUNG DER ANGEWANDTEN FORSCHUNG E.V. (DE) Em virtude do arquivamento publicado na RPI 2625 de 27-04-2021 e considerando ausência de manifestação dentro dos prazos legais, informo que cabe ser mantido o arquivamento do pedido de patente, conforme o disposto no artigo 12, da resolução 113/2013.
(21) BR 11 2013 005120-5 A2	Código 8.11 - Manutenção do Arquivamento (22) 01/09/2011 (71) Molmed S.P.A (IT) Em virtude do arquivamento publicado na RPI 2625 de 27-04-2021 e considerando ausência de manifestação dentro dos prazos legais, informo que cabe ser mantido o arquivamento do pedido de patente, conforme o disposto no artigo 12, da resolução 113/2013.
(21) BR 11 2014 032677-0 A2	Código 8.11 - Manutenção do Arquivamento (22) 26/06/2013 (71) RUTGERS, THE STATE UNIVERSITY OF NEW JERSEY (US) Em virtude do arquivamento publicado na RPI 2625 de 27-04-2021 e considerando ausência de manifestação dentro dos prazos legais, informo que

	cabe ser mantido o arquivamento do pedido de patente, conforme o disposto no artigo 12, da resolução 113/2013.
(21) BR 11 2017 025869-2 A2	Código 8.11 - Manutenção do Arquivamento (22) 25/06/2016 (71) ANALYTICON DISCOVERY GMBH (DE) Em virtude do arquivamento publicado na RPI 2625 de 27-04-2021 e considerando ausência de manifestação dentro dos prazos legais, informo que cabe ser mantido o arquivamento do pedido de patente, conforme o disposto no artigo 12, da resolução 113/2013.
(21) BR 11 2017 027551-1 A2	Código 8.11 - Manutenção do Arquivamento (22) 22/06/2016 (71) SYNBIAS PHARMA AG (CH) Em virtude do arquivamento publicado na RPI 2625 de 27-04-2021 e considerando ausência de manifestação dentro dos prazos legais, informo que cabe ser mantido o arquivamento do pedido de patente, conforme o disposto no artigo 12, da resolução 113/2013.
(21) BR 11 2017 027889-8 A2	Código 8.11 - Manutenção do Arquivamento (22) 24/06/2015 (71) AM TECHNOLOGY LIMITED (GB) Em virtude do arquivamento publicado na RPI 2625 de 27-04-2021 e considerando ausência de manifestação dentro dos prazos legais, informo que cabe ser mantido o arquivamento do pedido de patente, conforme o disposto no artigo 12, da resolução 113/2013.
(21) BR 11 2017 027953-3 A2	Código 8.11 - Manutenção do Arquivamento (22) 24/06/2016 (71) UNIVERSITY OF DUNDEE (GB) Em virtude do arquivamento publicado na RPI 2625 de 27-04-2021 e considerando ausência de manifestação dentro dos prazos legais, informo que cabe ser mantido o arquivamento do pedido de patente, conforme o disposto no artigo 12, da resolução 113/2013.
(21) BR 11 2018 008281-3 A2	Código 8.11 - Manutenção do Arquivamento (22) 05/07/2016 (71) POSCO (KR) Em virtude do arquivamento publicado na RPI 2625 de 27-04-2021 e considerando ausência de manifestação dentro dos prazos legais, informo que cabe ser mantido o arquivamento do pedido de patente, conforme o disposto no artigo 12, da resolução 113/2013.

(21) BR 11 2018 076625-9 A2

Código 8.11 - Manutenção do Arquivamento
(22) 23/06/2017
(71) GREIF INTERNATIONAL HOLDING BV (NL)
Em virtude do arquivamento publicado na RPI 2625 de 27-04-2021 e considerando ausência de manifestação dentro dos prazos legais, informo que cabe ser mantido o arquivamento do pedido de patente, conforme o disposto no artigo 12, da resolução 113/2013.

(21) BR 11 2018 076724-7 A2

Código 8.11 - Manutenção do Arquivamento
(22) 21/06/2017
(71) MODINE MANUFACTURING COMPANY (US)
Em virtude do arquivamento publicado na RPI 2625 de 27-04-2021 e considerando ausência de manifestação dentro dos prazos legais, informo que cabe ser mantido o arquivamento do pedido de patente, conforme o disposto no artigo 12, da resolução 113/2013.

(21) BR 11 2018 077104-0 A2

Código 8.11 - Manutenção do Arquivamento
(22) 23/06/2017
(71) BASF SE (DE)
Em virtude do arquivamento publicado na RPI 2625 de 27-04-2021 e considerando ausência de manifestação dentro dos prazos legais, informo que cabe ser mantido o arquivamento do pedido de patente, conforme o disposto no artigo 12, da resolução 113/2013.

(21) BR 20 2017 013393-7 U2

Código 8.11 - Manutenção do Arquivamento
(22) 21/06/2017
(71) MONICA LOURENÇO DA SILVA GHESSO (BR/SP)
Em virtude do arquivamento publicado na RPI 2625 de 27-04-2021 e considerando ausência de manifestação dentro dos prazos legais, informo que cabe ser mantido o arquivamento do pedido de patente, conforme o disposto no artigo 12, da resolução 113/2013.

(21) BR 20 2017 013473-9 U2

Código 8.11 - Manutenção do Arquivamento
(22) 21/06/2017
(71) ROTO & FERMAX DO BRASIL LTDA. (BR/PR)
Em virtude do arquivamento publicado na RPI 2625 de 27-04-2021 e considerando ausência de manifestação dentro dos prazos legais, informo que cabe ser mantido o arquivamento do pedido de patente, conforme o disposto no artigo 12, da resolução 113/2013.

(21) BR 20 2017 013535-2 U2

Código 8.11 - Manutenção do Arquivamento
(22) 22/06/2017
(71) ANDERSON JULIO ROTTA (BR/SP)

	Em virtude do arquivamento publicado na RPI 2625 de 27-04-2021 e considerando ausência de manifestação dentro dos prazos legais, informo que cabe ser mantido o arquivamento do pedido de patente, conforme o disposto no artigo 12, da resolução 113/2013.
(21) BR 20 2017 019310-7 U2	Código 8.11 - Manutenção do Arquivamento (22) 11/09/2017 (71) ZERUM RESEARCH AND TECHNOLOGY DO BRASIL LTDA (BR/DF) Em virtude do arquivamento publicado na RPI 2626 de 04-05-2021 e considerando ausência de manifestação dentro dos prazos legais, informo que cabe ser mantido o arquivamento do pedido de patente, conforme o disposto no artigo 12, da resolução 113/2013.
(21) PI 0919686-2 A2	Código 8.11 - Manutenção do Arquivamento (22) 21/10/2009 (71) ROSEMOUNT INC (US) Em virtude do arquivamento publicado na RPI 2625 de 27-04-2021 e considerando ausência de manifestação dentro dos prazos legais, informo que cabe ser mantido o arquivamento do pedido de patente, conforme o disposto no artigo 12, da resolução 113/2013.

Código Decisão

Código 9.1 - Deferimento

Deferido o pedido de patente. Desta data corre o prazo de 60 (sessenta) dias para o pagamento da retribuição para expedição da carta-patente conforme a Resolução 72/2013. O pagamento desta retribuição poderá ainda ser efetuado dentro de 30 (trinta) dias subsequentes, independente de notificação na RPI, mediante pagamento de retribuição específica. O não pagamento da retribuição nos prazos acima determinados acarretará o arquivamento definitivo do pedido.

---

(21) BR 10 2012 004750-0 A2

Código 9.1 - Deferimento
(22) 02/03/2012
(54) PROCESSO ANAERÓBIO DE PRODUÇÃO DE BIOGÁS COM ALTO TEOR DE METANO POR BIODIGESTÃO DE RESÍDUOS ORGÂNICOS E DISPOSITIVO DE ACELERAÇÃO A ESTE RELACIONADO
(71) G-Meta Consultoria Participação e Serviços Ltda (BR/RJ) ; LUCIANO PESCE (BR/RJ)

---

(21) BR 10 2012 009030-9 A2

Código 9.1 - Deferimento
(22) 17/04/2012
(54) CHUVEIRO PARA BANHEIRO
(71) DURATEX S.A (BR/SP)

---

(21) BR 10 2012 021227-7 A2

Código 9.1 - Deferimento
(22) 24/08/2012
(54) PORTAL DE ACESSO ÚNICO PARA VIDEOCIRURGIA
(71) BHIO SUPPLY INDÚSTRIA E COMÉRCIO DE EQUIPAMENTOS MÉDICOS LTDA (BR/RS)

---

(21) BR 10 2012 021508-0 A2

Código 9.1 - Deferimento
(22) 27/08/2012
(54) PROCESSO DE PRODUÇÃO DE CÉLULAS SOLARES COM OTIMIZAÇÃO DA QUALIDADE DAS LÂMINAS DE SILÍCIO DURANTE A DIFUSÃO DE ALUMÍNIO
(71) COMPAHIA ESTADUAL DE GERAÇÃO E TRANSMISSÃO DE ENERGIA ELÉTRICA CEEE (BR/RS) ; ELETROSUL CENTRAIS ELÉTRICAS S.A (BR/SC) ; UNIÃO BRASILEIRA DE EDUCAÇÃO E ASSISTÊNCIA - MANTENEDORA DA PUC RS (BR/RS)

---

(21) BR 10 2012 021809-7 A8

Código 9.1 - Deferimento
(22) 30/08/2012
(54) UTILIZAÇÃO DE MYCOBACTERIUM BOVIS BCG AUXOTRÓFICO

	SUPEREXPRESSANDO AG85B COMO AGENTE TERAPÊUTICO E/OU IMUNOTERAPÊUTICO PARA CÂNCER DE BEXIGA (71) UNIVERSIDADE FEDERAL DE PELOTAS (BR/RS)
(21) BR 10 2012 025039-0 A2	Código 9.1 - Deferimento (22) 01/10/2012 (54) APERFEIÇOAMENTOS DE MANCALIZAÇÃO RADIAL EM UM COMPRESSOR ALTERNATIVO DE REFRIGERAÇÃO (71) EMBRACO INDÚSTRIA DE COMPRESSORES E SOLUÇÕES EM REFRIGERAÇÃO LTDA (BR/SC)
(21) BR 10 2012 025279-1 A2	Código 9.1 - Deferimento (22) 03/10/2012 (54) COMPRESSOR DE REFRIGERAÇÃO TENDO UM SISTEMA DE DESCARGA DE GÁS (71) EMBRACO INDÚSTRIA DE COMPRESSORES E SOLUÇÕES EM REFRIGERAÇÃO LTDA (BR/SC)
(21) BR 10 2012 032678-7 A2	Código 9.1 - Deferimento (22) 20/12/2012 (54) MEIOS DE ENCHIMENTO DE FLUIDO PARA UM TROCADOR DE CALOR E MÁQUINA MOTORIZADA (71) CATERPILLAR INC. (US)
(21) BR 10 2013 001815-5 A2	Código 9.1 - Deferimento (22) 24/01/2013 (54) SUPORTE GIRATÓRIO DE ALAVANCAS (71) VALE S.A. (BR/RJ)
(21) BR 10 2013 003215-8 A2	Código 9.1 - Deferimento (22) 08/02/2013 (54) BOMBA, DISPOSITIVO SEPARADOR PARA UMA BOMBA, E EIXO DE ROTOR PARA UMA BOMBA (71) SULZER MANAGEMENT AG (CH)
(21) BR 10 2013 003525-4 A2	Código 9.1 - Deferimento (22) 15/02/2013 (54) CONFIGURAÇÃO DE CONJUNTO ENTRE UMA PÁ DE ROTOR DE TURBINA EÓLICA E UM CUBO DE ROTOR (71) GENERAL ELECTRIC COMPANY (US)
(21) BR 10 2013 003562-9 A2	Código 9.1 - Deferimento (22) 15/02/2013

	(54) MÉTODO DE ACIONAMENTO DE VÁLVULA SEMI-CONTROLADA E SISTEMA DE ACIONAMENTO DE VÁLVULA SEMI-CONTROLADA PARA COMPRESSOR ALTERNATIVO DE MÚLTIPLA SUCÇÃO (71) EMBRACO INDÚSTRIA DE COMPRESSORES E SOLUÇÕES EM REFRIGERAÇÃO LTDA (BR/SC)
(21) BR 10 2013 003918-7 A2	Código 9.1 - Deferimento (22) 20/02/2013 (54) COMANDO HIDRÁULICO COM ACIONAMENTO ELETROPNEUMÁTICO (71) Sauer-Danfoss Hidráulica Mobil Ltda (BR/RS)
(21) BR 10 2013 004329-0 A2	Código 9.1 - Deferimento (22) 25/02/2013 (54) BOMBA DE VORTEX PROGRESSIVA (71) Higra Industrial Ltda (BR/RS)
(21) BR 10 2013 010631-3 A2	Código 9.1 - Deferimento (22) 30/04/2013 (54) Peptídeos sintéticos miméticos a ldl, seu processo de produção, e seus usos (71) UNIVERSIDADE DE SÃO PAULO - USP (BR/SP)
(21) BR 10 2013 010997-5 A2	Código 9.1 - Deferimento (22) 03/05/2013 (54) USO DE NANOESTRUTURAS METÁLICAS PARA AUMENTAR A EMISSÃO LUMINESCENTE DE MATERIAIS UTILIZADOS COMO DETECTORES DE RADIAÇÃO (71) UNIVERSIDADE DE SÃO PAULO - USP (BR/SP)
(21) BR 10 2013 013610-7 A2	Código 9.1 - Deferimento (22) 03/06/2013 (54) MÉTODO E SISTEMA BASEADOS EM COMPUTADOR PARA LOCALIZAÇÃO E NAVEGAÇÃO TRIDIMENSIONAL (71) THE BOEING COMPANY (US)
(21) BR 10 2013 013808-8 A2	Código 9.1 - Deferimento (22) 04/06/2013 (54) Sistema de controle de fluido para uso em um veículo de trabalho e máquina de trabalho (71) CNH INDUSTRIAL AMERICA LLC (US)
(21) BR 10 2013 014925-0 A2	Código 9.1 - Deferimento (22) 14/06/2013

	(54) SISTEMA DE FIXAÇÃO PARA A UNIÃO ENTRE UM EIXO ROTATÓRIO E UM SISTEMA DE PASSO DE UMA TURBINA EÓLICA E MÉTODO DE FIXAÇÃO (71) GAMESA INNOVATION & TECHNOLOGY, S.L. (ES)
(21) BR 10 2013 015047-9 A2	Código 9.1 - Deferimento (22) 17/06/2013 (54) MONTAGEM DE FUSELAGEM DE AERONAVE E MÉTODO DE UNIÃO DE SEÇÕES DE FUSELAGEM DE AERONAVE (71) THE BOEING COMPANY (US)
(21) BR 10 2013 019217-1 A8	Código 9.1 - Deferimento (22) 29/07/2013 (54) MÉTODO E DISPOSITIVO PARA ESTIMAR A VELOCIDADE HIDRÁULICA DE UM PRIMEIRO NÓ ACÚSTICO PERTENCENDO A UMA REDE DE NÓS ACÚSTICOS E MEIO PORTADOR NÃO TRANSITÓRIO LEGÍVEL PORCOMPUTADOR ARMAZENANDO INSTRUÇÕES PARA REALIZAR O MÉTODO (71) SERCEL (FR)
(21) BR 10 2013 019977-0 A8	Código 9.1 - Deferimento (22) 06/08/2013 (54) MOLDE DE PONTA DE PÁ DE COMPRIMENTO VARIÁVEL PARA UM CONJUNTO DE PONTA DE UMA PÁ DE ROTOR DE TURBINA EÓLICA E MÉTODO PARA FABRICAR UM CONJUNTO DE PONTA A PARTIR DE UM MOLDE DE PONTA DE PÁ DE COMPRIMENTO VARIÁVEL (71) GENERAL ELECTRIC COMPANY (US)
(21) BR 10 2013 022795-1 A2	Código 9.1 - Deferimento (22) 05/09/2013 (54) APARELHO DE IMPRESSÃO DE UNHAS E MÉTODO DE CONTROLE DE IMPRESSÃO (71) CASIO COMPUTER CO., LTD (JP)
(21) BR 10 2013 022865-6 A2	Código 9.1 - Deferimento (22) 06/09/2013 (54) Máquina hidráulica e método de operação da mesma (71) KABUSHIKI KAISHA TOSHIBA (JP)
(21) BR 10 2013 024053-2 A2	Código 9.1 - Deferimento (22) 19/09/2013 (54) MÉTODO DE CONTROLE PARA UMA MÁQUINA DE LAVAR E MÁQUINA DE LAVAR

(71) LG ELETRONICS INC (KR)

---

(21) BR 10 2013 024188-1 A2

Código 9.1 - Deferimento
(22) 20/09/2013
(54) DISPOSITIVO DE FREIO DE INTERTRAVAMENTO PARA MOTOCICLETA
(71) HONDA MOTOR CO., LTD. (JP)

---

(21) BR 10 2013 024354-0 A8

Código 9.1 - Deferimento
(22) 23/09/2013
(54) MÉTODO PARA O CONTROLE DE UM APARATO DE TRATAMENTO DE VESTUÁRIO PARA LAVAR
(71) LG ELECTRONICS INC. (KR)

---

(21) BR 10 2013 024469-4 A2

Código 9.1 - Deferimento
(22) 24/09/2013
(54) MECANISMO DE ACIONAMENTO DE SUPERFÍCIES AERODINÂMICAS
(71) EMBRAER S.A. (BR/SP)

---

(21) BR 10 2013 025190-9 A2

Código 9.1 - Deferimento
(22) 30/09/2013
(54) SENSOR DE IMAGEM E APARELHO DE CAPTURA DE IMAGEM
(71) CANON KABUSHIKI KAISHA (JP)

---

(21) BR 10 2013 028620-6 A2

Código 9.1 - Deferimento
(22) 06/11/2013
(54) PERCUSSOR - EQUIPAMENTO DE IMPACTO PARA ENSAIO DE CARREGAMENTO DINÂMICO/PROVA DE CARGA DINÂMICA E MÉTODO DE OBTENÇÃO DE DADOS PARA PROVA DE CARGA DINÂMICA
(71) MARCOS SILVA CARCELES (BR/SP)

---

(21) BR 10 2013 029328-8 A2

Código 9.1 - Deferimento
(22) 13/11/2013
(54) Método de operação de um sistema dispensador de adesivo que inclui uma bomba, sistema dispensador de adesivo e bomba configurada para ser usada em um sistema dispensador de adesivo
(71) NORDSON CORPORATION (US)

---

(21) BR 10 2013 029483-7 A2

Código 9.1 - Deferimento
(22) 14/11/2013
(54) CABEÇA DE CILINDRO PARA UM COMPRESSOR DE PISTÃO
(71) HOERBIGER WIEN GMBH (AT)

---

(21) BR 10 2013 030564-2 A2

Código 9.1 - Deferimento

	(22) 27/11/2013 (54) SILENCIADOR E VEÍCULO DO TIPO SELIM (71) YAMAHA HATSUDOKI KABUSHIKI KAISHA (JP)
(21) BR 10 2013 033156-2 A2	Código 9.1 - Deferimento (22) 20/12/2013 (54) CONJUNTO DE PLATAFORMA MÓVEL DENTRO DE UMA ESTRUTURA CILÍNDRICA (71) AEROGROUPE (FR)
(21) BR 10 2013 033827-3 A2	Código 9.1 - Deferimento (22) 27/12/2013 (54) Concentrado multipotente e imunocompatível de células-tronco e biofármaco e forma de dosagem que o compreendem (71) REGENERA - MEDICINA VETERINÁRIA AVANÇADA LTDA. (BR/SP)
(21) BR 10 2014 000804-7 A2	Código 9.1 - Deferimento (22) 13/01/2014 (54) PNEUMÁTICO (71) SUMITOMO RUBBER INDUSTRIES, LTD. (JP)
(21) BR 10 2014 004887-1 A2	Código 9.1 - Deferimento (22) 28/02/2014 (54) COMPOSIÇÃO AQUOSA PARA REVESTIMENTO DE SUBSTRATOS DE TETOS, REVESTIMENTO DE TETO PIGMENTADO ELASTOMÉRICO, E, MÉTODO PARA PRODUZIR UMA COMPOSIÇÃO AQUOSA DE REVESTIMENTO (71) ROHM AND HAAS COMPANY (US)
(21) BR 10 2014 005365-4 A2	Código 9.1 - Deferimento (22) 07/03/2014 (54) PNEUMÁTICO COM BANDA DE RODAGEM RAIADA (71) THE GOODYEAR TIRE & RUBBER COMPANY (US)
(21) BR 10 2014 005494-4 A2	Código 9.1 - Deferimento (22) 10/03/2014 (54) PROCESSO DE SÍNTESE DE PARTÍCULAS ESFÉRICAS OCAS METÁLICAS NANOESTRUTURADAS (71) UNIVERSIDADE FEDERAL DE SANTA CATARINA - UFSC (BR/SC)
(21) BR 10 2014 005930-0 A2	Código 9.1 - Deferimento (22) 13/03/2014 (54) Dispositivo oclusor adequado para tratamento endovascular de um

	aneurisma em uma região de um vaso sanguíneo parental em um paciente (71) DEPUY SYNTHES PRODUCTS, LLC (US)
(21) BR 10 2014 005957-1 A2	Código 9.1 - Deferimento (22) 13/03/2014 (54) Aparelho para remoção de pelo menos uma porção de uma obstrução de um vaso sanguíneo obstruído para tratamento de acidente vascular cerebral isquêmico (71) DEPUY SYNTHES PRODUCTS, LLC (US)
(21) BR 10 2014 006066-9 A2	Código 9.1 - Deferimento (22) 14/03/2014 (54) PNEUMÁTICO INCORPORANDO CONCAVIDADE EXTERNA CONTENDO TUBO DE JUNÇÃO (71) THE GOODYEAR TIRE & RUBBER COMPANY (US)
(21) BR 10 2014 006337-4 A2	Código 9.1 - Deferimento (22) 17/03/2014 (54) VÁLVULA OPERADA POR SOLENOIDE COM PORTA DE PURGA CONSTANTE (71) MAC VALVES, INC. (US)
(21) BR 10 2014 011648-6 A2	Código 9.1 - Deferimento (22) 14/05/2014 (54) PROCESSO PARA OBTENÇÃO DE UM ANTICORPO MARCADO, MÉTODO PARA DIAGNÓSTICO DE LEPTOSPIROSE IN VITRO, USO, E, KIT PARA DETECÇÃO IN VITRO DA PRESENÇA DE CEPAS DE LEPTOSPIRA EM FLUIDOS BIOLÓGICOS (71) FUNDAÇÃO BUTANTAN (BR/SP)
(21) BR 10 2014 012023-8 A2	Código 9.1 - Deferimento (22) 19/05/2014 (54) CONJUNTO DE FILTRAGEM E MÉTODO DE FILTRAGEM PARA AR E FLUIDOS GASOSOS EM GERAL (71) DAITECH S.A. (CH)
(21) BR 10 2014 015783-2 A2	Código 9.1 - Deferimento (22) 26/06/2014 (54) PROCESSO DE PREPARAÇÃO DE VACINA RECOMBINANTE CONTRA NEUROTOXINAS BOTULÍNICAS TIPOS C E D E VACINA OBTIDA (71) UNIVERSIDADE FEDERAL DE PELOTAS (BR/RS)
(21) BR 10 2014 016483-9 A2	Código 9.1 - Deferimento

	(22) 02/07/2014 (54) Aparelho cirúrgico (71) COVIDIEN LP (US)
(21) BR 10 2014 016549-5 A2	Código 9.1 - Deferimento (22) 22/05/2014 (54) CHAVE ÓPTICA COMPACTA BASEADA EM UM CRISTAL FOTÔNICO BIDIMENSIONAL COM DOBRAMENTO DE 120 GRAUS (71) UNIVERSIDADE FEDERAL DO PARÁ (BR/PA)
(21) BR 10 2014 016604-1 A2	Código 9.1 - Deferimento (22) 03/07/2014 (54) SISTEMA E PROCESSO DE MOLHAMENTO DE CARVÃO VEGETAL PARA CONTROLE DE EMISSÃO DE POEIRA E MELHORA OPERACIONAL NA PRODUÇÃO DE SILÍCIO METÁLICO E FERRO-LIGAS (71) LIGAS DE ALUMÍNIO S.A. - LIASA (BR/MG)
(21) BR 10 2014 018258-6 A2	Código 9.1 - Deferimento (22) 24/07/2014 (54) SISTEMA DE SENSOREAMENTO DE CARGA DE PNEU (71) DEERE & COMPANY (US)
(21) BR 10 2014 020137-8 A2	Código 9.1 - Deferimento (22) 14/08/2014 (54) SISTEMA DE PURIFICAÇÃO DE AR APLICADO EM EDIFICAÇÕES (71) NELSON YAMAKAMI (BR/SP)
(21) BR 10 2014 023155-2 A2	Código 9.1 - Deferimento (22) 18/09/2014 (54) DISPOSITIVO AUTOMATIZADO PARA IÇAMENTO, TRANSPORTE, CARREGAMENTO, LIBERAÇÃO E EMPILHAMENTO DE CONTENTORES FLEXÍVEIS (71) MOVEQUIP INDÚSTRIA E COMÉRCIO LTDA EPP (BR/SP)
(21) BR 10 2014 023902-2 A2	Código 9.1 - Deferimento (22) 26/09/2014 (54) MÉTODO PARA FABRICAÇÃO DE PARTE CONDUTORA E PARTE CONDUTORA DE UMA UNIDADE DE CONECTOR (71) SIEMENS AKTIENGESELLSCHAFT (DE)
(21) BR 10 2014 024155-8 A2	Código 9.1 - Deferimento (22) 29/09/2014 (54) DISPOSITIVO DE TRATAMENTO DE GÁS DE EXAUSTÃO E MOTOR DE

	COMBUSTÃO INTERNA (71) EBERSPÄCHER EXHAUST TECHNOLOGY GMBH & CO. KG (DE)
(21) BR 10 2014 025367-0 A2	Código 9.1 - Deferimento (22) 10/10/2014 (54) MÉTODOS DE CONTROLAR UM SISTEMA DE ENCHIMENTO DOS PNEUS (71) ARVINMERITOR TECHNOLOGY, LLC. (US)
(21) BR 10 2014 026435-3 A2	Código 9.1 - Deferimento (22) 22/10/2014 (54) DISPOSITIVO PARA MELHORAMENTO DE PELLETS BRUTOS E PROCESSO DE PELOTIZAÇÃO (71) VALE S/A (BR/RJ)
(21) BR 10 2014 032146-2 A2	Código 9.1 - Deferimento (22) 19/12/2014 (54) DISPOSITIVO DE DESARME INSTANTÂNEO PARA UM DISJUNTOR (71) LSIS CO., LTD. (KR)
(21) BR 10 2014 032577-8 A2	Código 9.1 - Deferimento (22) 24/12/2014 (54) Uso de nanoestruturas de carbono como fotossensibilizadores em reações de polimerização (71) UNIVERSIDADE FEDERAL DOS VALES DO JEQUITINHONHA E MUCURI (BR/MG) ; UNIVERSIDADE FEDERAL DE MINAS GERAIS (BR/MG) ; FUNDAÇÃO DE AMPARO A PESQUISA DO ESTADO DE MINAS GERAIS FAPEMIG (BR/MG)
(21) BR 10 2015 001780-4 A2	Código 9.1 - Deferimento (22) 27/01/2015 (54) PRENSA-CABO (71) PRYSMIAN S.P.A. (IT)
(21) BR 10 2015 003825-9 A2	Código 9.1 - Deferimento (22) 23/02/2015 (54) MÉTODO PARA O TRATAMENTO DE ÁGUA DE PROCESSAMENTO DE UM PROCESSO DE CARBONIZAÇÃO HIDROTERMAL (71) AVA-CO2 SCHWEIZ AG (CH)
(21) BR 10 2015 004527-1 A2	Código 9.1 - Deferimento (22) 27/02/2015 (54) CONTATOR DE COLUNA DE TROCA QUE CONSISTE EM

	COMPARTIMENTOS DE ENCHIMENTO ALEATÓRIO, COLUNA DESTINADA À TROCA DE CALOR E/OU DE MATERIAL ENTRE UM GÁS E UM LÍQUIDO, ESTRUTURA FLUTUANTE E USO DE UMA COLUNA (71) IFP ENERGIES NOUVELLES (FR)
(21) BR 10 2015 013429-0 A2	Código 9.1 - Deferimento (22) 09/06/2015 (54) MÉTODO PARA A PRODUÇÃO DE UMA LINHA DE ENFRAQUECIMENTO POR MEIO DE DESGASTE DE MATERIAL EM UM ELEMENTO DE COBERTURA (71) JENOPTIK Automatisierungstechnik GmbH (DE)
(21) BR 10 2015 013882-2 A2	Código 9.1 - Deferimento (22) 12/06/2015 (54) MÉTODO, E, SISTEMA DE PROCESSAMENTO DE DADOS (71) DEERE & COMPANY (US)
(21) BR 10 2015 016520-0 A2	Código 9.1 - Deferimento (22) 09/07/2015 (54) CONJUNTO DE ATUADOR DE EXTINTOR DE INCÊNDIO, E, MÉTODO PARA INSTALAR UM CONJUNTO DE ATUADOR DE EXTINTOR DE INCÊNDIO (71) KIDDE TECHNOLOGIES, INC. (US)
(21) BR 10 2015 017581-7 A2	Código 9.1 - Deferimento (22) 23/07/2015 (54) MÉTODO PARA UMA SEPARAÇÃO DE DIÓXIDO DE CARBONO DE UMA MISTURA DE GÁS (71) AIRBUS DEFENCE AND SPACE GMBH (DE)
(21) BR 10 2015 018228-7 A2	Código 9.1 - Deferimento (22) 30/07/2015 (54) DISPOSITIVO OROFACIAL E USO DO MESMO (71) UNIVERSIDADE DE SÃO PAULO - USP (BR/SP)
(21) BR 10 2015 019287-8 A2	Código 9.1 - Deferimento (22) 12/08/2015 (54) PROCESSO PARA GERAR UMA IMAGEM DE UMA FORMAÇÃO SUBTERRÂNEA, SISTEMA DE COMPUTADOR PARA GERAÇÃO DE UMA IMAGEM DE UMA FORMAÇÃO SUBTERRÂNEA, MEIO LEGÍVEL POR COMPUTADOR NÃO TRANSITÓRIO E MÉTODO (71) PGS GEOPHYSICAL AS (NO)

(21) BR 10 2015 021477-4 A2	Código 9.1 - Deferimento (22) 03/09/2015 (54) MÉTODO PARA SEPARAR UM SEGUNDO ELEMENTO DE UMA SOLUÇÃO AQUOSA POR EXTRAÇÃO COM SOLVENTE (71) SHIN-ETSU CHEMICAL CO., LTD. (JP)
(21) BR 10 2015 024141-0 A2	Código 9.1 - Deferimento (22) 18/09/2015 (54) PRATO DISTRIBUIDOR PARA COLUNA DE TROCA DE CALOR E/OU DE MATÉRIA, COLUNA DE TROCA DE CALOR E/OU DE MATÉRIA, BARCAÇA FLUTUANTE E UTILIZAÇÃO DA COLUNA (71) IFP ENERGIES NOUVELLES (FR)
(21) BR 10 2015 025791-0 A2	Código 9.1 - Deferimento (22) 09/10/2015 (54) MÉTODO IN VITRO PARA PREDIZER A TOXICIDADE DE UMA SUBSTÂNCIA TESTE (71) FUNDAÇÃO OSWALDO CRUZ (BR/RJ)
(21) BR 10 2015 026215-9 A2	Código 9.1 - Deferimento (22) 15/10/2015 (54) CONJUNTO DE DETECTOR PNEUMÁTICO, E, MÉTODO DE MONTAGEM DE UM CONJUNTO DE DETECTOR PNEUMÁTICO (71) KIDDE TECHNOLOGIES, INC. (US)
(21) BR 10 2015 027341-0 A2	Código 9.1 - Deferimento (22) 28/10/2015 (54) APERFEIÇOAMENTO EM ESTRUTURA DE TRANSISTOR MOSFET (71) RAFAEL ELIAS GONÇAVES (BR/SP)
(21) BR 10 2015 027628-1 A2	Código 9.1 - Deferimento (22) 30/10/2015 (54) DISPOSITIVO SEMICONDUTOR E MÉTODO DE FABRICAÇÃO DE DISPOSITIVO SEMICONDUTOR (71) TOYOTA JIDOSHA KABUSHIKI KAISHA (JP)
(21) BR 10 2015 027736-9 A2	Código 9.1 - Deferimento (22) 03/11/2015 (54) SISTEMA DE ARRANJO DE SENSOR AEROTRANSPORTADO IMPLEMENTÁVEL, E, MÉTODO (71) THE BOEING COMPANY (US)
(21) BR 10 2015 027862-4 A8	Código 9.1 - Deferimento

(22) 04/11/2015
(54) SISTEMA PARA A MEDIÇÃO DE VIBRAÇÕES PARA O MONITORAMENTO CONTINUADO DOS NÍVEIS DE VIBRAÇÃO DE UMA MÁQUINA, E, MÉTODO PARA O MONITORAMENTO CONTÍNUO DOS NÍVEIS DE VIBRAÇÕES EM UM OU MAIS LOCAIS DE UMA MÁQUINA USANDO UM SISTEMA PARA A MEDIÇÃO DE VIBRAÇÕES TENDO MÚLTIPLOS CANAIS DE MEDIÇÃO
(71) COMPUTATIONAL SYSTEMS, INC. (US)

---

(21) BR 10 2015 028275-3 A2
Código 9.1 - Deferimento
(22) 10/11/2015
(54) DETECTOR DE PRESSÃO PNEUMÁTICA PARA UM SISTEMA DE ALARME DE INCÊNDIO, E, MÉTODO DE ISOLAR INTERRUPTORES DE UM DETECTOR DE PRESSÃO PNEUMÁTICA
(71) KIDDE TECHNOLOGIES, INC. (US)

---

(21) BR 10 2015 029048-9 A2
Código 9.1 - Deferimento
(22) 19/11/2015
(54) FORMULAÇÃO DE MICROEMULSÃO HERBICIDA À BASE DE GLICERINA
(71) UNIVERSIDADE FEDERAL DO RIO GRANDE DO NORTE (BR)

---

(21) BR 10 2015 029741-6 A2
Código 9.1 - Deferimento
(22) 12/11/2015
(54) ANALISADOR ELETRÔNICO DE COMPONENTES DE MISTURA PELA POLARIZAÇÃO DIPOLAR PARA LABORATÓRIO E CONTROLE DE PROCESSOS
(71) UNIVERSIDADE FEDERAL DA PARAÍBA (BR/PB)

---

(21) BR 10 2015 031788-3 A2
Código 9.1 - Deferimento
(22) 17/12/2015
(54) SISTEMA DE LIMPEZA A SECO E SEPARAÇÃO PNEUMÁTICA DE MISTURAS DE SÓLIDOS PARTICULADOS, PROCESSO DE LIMPEZA A SECO E SEPARAÇÃO PNEUMÁTICA DE MISTURAS DE SÓLIDOS PARTICULADOS E SEUS USOS
(71) UNIVERSIDADE DE SÃO PAULO - USP (BR/SP)

---

(21) BR 10 2015 032378-6 A2
Código 9.1 - Deferimento
(22) 23/12/2015
(54) SISTEMA DE PROCESSO PARA SEPARAR PRODUTOS QUÍMICOS, DISPOSIÇÃO DE COLUNA DE DESTILAÇÃO E MÉTODO PARA SEPARAR PRODUTOS QUÍMICOS
(71) CHEMPOLIS OY (FI)

(21) BR 10 2016 002772-1 A2	Código 9.1 - Deferimento (22) 10/02/2016 (54) SENSOR, E, MÉTODO (71) KIDDE TECHNOLOGIES, INC. (US)
(21) BR 10 2016 002930-9 A2	Código 9.1 - Deferimento (22) 11/02/2016 (54) MÉTODO E MECANISMO PARA DAR SUPORTE A UM CONDUTOR DE UM VEÍCULO, VÁLVULA DE AR DE UM PNEU DE VEÍCULO CONFIGURADO COMO PNEUMÁTICO, E VEÍCULO (71) MAN TRUCK & BUS AG (DE)
(21) BR 10 2016 005258-0 A2	Código 9.1 - Deferimento (22) 09/03/2016 (54) TONER, REVELADOR, E APARELHO DE FORMAÇÃO DE IMAGEM (71) RICOH COMPANY, LTD. (JP)
(21) BR 10 2016 005843-0 A2	Código 9.1 - Deferimento (22) 17/03/2016 (54) MÉTODO PARA DETERMINAR UM FATOR SAÚDE DE MOTOR (71) GENERAL ELECTRIC COMPANY (US)
(21) BR 10 2016 006118-0 A2	Código 9.1 - Deferimento (22) 21/03/2016 (54) SISTEMA PARA USO COM UM TRANSDUTOR DE CORRENTE DE FIBRA ÓPTICA (71) GENERAL ELECTRIC COMPANY (US)
(21) BR 10 2016 006660-3 A2	Código 9.1 - Deferimento (22) 24/03/2016 (54) Conjunto de lâmina de aparador de cabelo com lâminas ajustáveis (71) WAHL CLIPPER CORPORATION (US)
(21) BR 10 2016 015225-9 A8	Código 9.1 - Deferimento (22) 28/06/2016 (54) Conjunto de sustentação ajustável para um raspador de roda de prensa de unidade de fileira de plantadeira agrícola e unidade de fileira de plantadeira agrícola (71) CNH INDUSTRIAL AMERICA LLC (US)
(21) BR 10 2016 019934-4 A2	Código 9.1 - Deferimento (22) 29/08/2016

	(54) PROCESSO DE FRACIONAMENTO PARA PRODUÇÃO DE CONCENTRADOS PROTEICOS, PEPTÍDEOS BIOATIVOS E COPRODUTOS DERIVADOS DE BIOMASSA MICROALGAL (71) UNIVERSIDADE FEDERAL DO PARANÁ (BR/PR)
(21) BR 10 2016 020734-7 A8	Código 9.1 - Deferimento (22) 08/09/2016 (54) UNIDADE DE FILEIRA (71) CNH INDUSTRIAL AMERICA LLC (US)
(21) BR 10 2016 020952-8 A2	Código 9.1 - Deferimento (22) 12/09/2016 (54) CORREIA CONTÍNUA, E, MÉTODO DE COLOCAÇÃO DE UMA INDICAÇÃO DE DESGASTE EM UMA CORREIA CONTÍNUA (71) DEERE & COMPANY (US)
(21) BR 10 2016 024429-3 A2	Código 9.1 - Deferimento (22) 19/10/2016 (54) PERMUTADOR DE CALOR (71) BORSIG GMBH (DE)
(21) BR 10 2018 012268-1 A2	Código 9.1 - Deferimento (22) 15/06/2018 (54) SISTEMA PARA INSPEÇÃO DE UM REPARO OU JUNTA DE MATERIAL COMPOSTO APLICADO A UMA ESTRUTURA (71) PETRÓLEO BRASILEIRO S.A. - PETROBRAS (BR/RJ) ; UNIVERSIDADE FEDERAL DE SANTA CATARINA -UFSC (BR/SC)
(21) BR 10 2018 067653-9 A2	Código 9.1 - Deferimento (22) 03/09/2018 (54) SISTEMA E MÉTODO PARA DETERMINAR FECHAMENTO DE VALA POR MEIO DE UMA PLANTADEIRA OU MÁQUINA SEMEADEIRA E IMPLEMENTO AGRÍCOLA PARA MUDA OU PLANTAÇÃO (71) CNH INDUSTRIAL AMERICA LLC (US)
(21) BR 11 2012 002427-2 A2	Código 9.1 - Deferimento (22) 05/08/2010 (54) PROCESSO PARA PREPARAR UMA FOLHA DE POLPA FOFA E FOLHA DE POLPA FOFA PREPARADA PELO DITO PROCESSO (71) INTERNATIONAL PAPER COMPANY (US)
(21) BR 11 2012 003586-0 A2	Código 9.1 - Deferimento (22) 17/08/2010

(54) SINALIZAÇÃO RELACIONADA A MIMO EM COMUNICAÇÃO SEM FIO
(71) Qualcomm Incorporated (US)

---

(21) BR 11 2012 004054-5 A2
Código 9.1 - Deferimento
(22) 29/09/2010
(54) MÉTODO PARA PRODUZIR UM ANTICORPO ANTI-HER2
(71) F. HOFFMANN-LA ROCHE AG (CH)

---

(21) BR 11 2012 006053-8 A2
Código 9.1 - Deferimento
(22) 15/09/2010
(54) Processo para preparação do éster metílico do ácido 3-[(4s)-8-bromo-metil-6-(2- piridinil)-4h-imidazo[1,2-a][1,4]benzodiazepina-4-il]propiônico, compostos e uso dos mesmos
(71) PAION UK LIMITED (GB)

---

(21) BR 11 2012 007766-0 A2
Código 9.1 - Deferimento
(22) 05/10/2010
(54) MICROSCÓPIO HOLOGRÁFICO DIGITAL FORA DO EIXO E MÉTODO PARA REGISTRAR HOLOGRAMAS DIGITAIS FORA DO EIXO
(71) UNIVERSITE LIBRE DE BRUXELLES (BE)

---

(21) BR 11 2012 009089-5 A2
Código 9.1 - Deferimento
(22) 20/10/2010
(54) MÉTODO PARA DETERMINAR UM FLUXO ATRAVÉS DE UMA BOMBA ELÉTRICA SUBMERSÍVEL (ESP), SISTEMA PARA MONITORAR O FLUXO DE LÍQUIDO EM UM POÇO E MEIO LEGÍVEL POR COMPUTADOR NÃO TRANSITÓRIO
(71) Prad Research And Development Limited (VG)

---

(21) BR 11 2012 009142-5 A2
Código 9.1 - Deferimento
(22) 20/10/2010
(54) DISPOSITIVO DE CODIFICAÇÃO DE IMAGEM MÓVEL, DISPOSITIVO DE DECODIFICAÇÃO DE IMAGEM MÓVEL, MÉTODO DE CODIFICAÇÃO DE IMAGEM MÓVEL E MÉTODO DE DECODIFICAÇÃO DE IMAGEM MÓVEL
(71) Sharp Kabushiki Kaisha (JP)

---

(21) BR 11 2012 009239-1 A2
Código 9.1 - Deferimento
(22) 18/10/2010
(54) VACINA E USOS DO ADJUVANTE
(71) CONSEJO NACIONAL DE INVESTIGACIONES CIENTIFICAS Y TECNICAS (CONICET) (AR) ; INIS BIOTECH LLC (US)

---

(21) BR 11 2012 010467-5 A2
Código 9.1 - Deferimento

	(22) 04/11/2010 (54) EQUIPAMENTO DE TRANSMISSÃO DE BLOCO DE DADOS EM SISTEMA DE COMUNICAÇÃO SEM FIO E MÉTODO PARA REDE LOCAL SEM FIO (71) Electronics and Telecomunication Research Institute (KR)
(21) BR 11 2012 011057-8 A2	Código 9.1 - Deferimento (22) 24/11/2009 (54) METODO PARA DETERMINAR UM VALOR DE ELASTICIDADE EM ESTADO FUNDIDO PADRONIZADO PARA UM POLIMERO TERMOPLASTICO E DISPOSITIVO PARA DETERMINAR UM VALOR PADRONIZADO DE ELASTICIDADE EM ESTADO FUNDIDO DE UM POLIMERO TERMOPLASTICO (71) DOW GLOBAL TECHNLOGIES INC (US) ; DOW GLOBAL TECHNLOGIES LLC (US)
(21) BR 11 2012 011917-6 A2	Código 9.1 - Deferimento (22) 30/07/2010 (54) MÉTODO DE DETECÇÃO DE UM ESPECTRÔMETRO DE MOBILIDADE IÔNICA (71) NUCTECH COMPANY LIMITED (CN)
(21) BR 11 2012 014776-5 A2	Código 9.1 - Deferimento (22) 18/01/2011 (54) MÉTODO E SISTEMA PARA ESTIMAR A POSIÇÃO DE UM OBJETO POR UM RECEPTOR DE DETERMINAÇÃO DE LOCALIZAÇÃO ASSOCIADO AO OBJETO (71) Navcom Technology, Inc. (US)
(21) BR 11 2012 015054-5 A2	Código 9.1 - Deferimento (22) 21/12/2010 (54) MECANISMO DE SENSOR DE QUALIDADE (71) WEMA SYSTEM AS (NO)
(21) BR 11 2012 015377-3 A2	Código 9.1 - Deferimento (22) 30/12/2010 (54) Processo para extrudar uma composição (71) DOW GLOBAL TECHNOLOGIES LLC (US)
(21) BR 11 2012 016650-6 A2	Código 9.1 - Deferimento (22) 11/01/2011 (54) Método e aparelho para multiplexar sinais de referência de demodulação, DM-RS, em comunicações de múltiplas entradas e múltiplas saídas, MIMO, e

	memória legível por computador (71) Qualcomm Incorporated (US)
(21) BR 11 2012 019354-6 A2	Código 9.1 - Deferimento (22) 02/02/2011 (54) MÉTODO PARA LOCALIZAÇÃO DE UM DISPOSITIVO MÉDICO IMPLANTÁVEL (71) C.R.Bard, Inc. (US)
(21) BR 11 2012 019823-8 A2	Código 9.1 - Deferimento (22) 09/02/2011 (54) DISPOSITIVO DE MECANISMO DE DIFERENCIAL DE TEMPERATURA E USO DO MESMO (71) SHANDONG NATERGY ENERGY TECHNOLOGY CO., LTD. (CN)
(21) BR 11 2012 019842-4 A2	Código 9.1 - Deferimento (22) 10/02/2011 (54) MÉTODO E APARELHO DE TRANSMISSÃO DE SINAL DE REFERÊNCIA SONORO APERIÓDICO (71) Qualcomm Incorporated (US)
(21) BR 11 2012 020053-4 A2	Código 9.1 - Deferimento (22) 11/02/2011 (54) CONFIGURAÇÃO DE CANAL DE CONTROLE DE UPLINK FLEXÍVEL. (71) Qualcomm Incorporated (US)
(21) BR 11 2012 020056-9 A2	Código 9.1 - Deferimento (22) 10/02/2011 (54) SINALIZAÇÃO DE CONFIRMAÇÃO DE RECEBIMENTO 4C-HSDPA (71) Qualcomm Incorporated (US)
(21) BR 11 2012 020790-3 A2	Código 9.1 - Deferimento (22) 18/02/2011 (54) ANTICORPO DE NEUTRALIZAÇÃO DA INTEGRINA ALFAVBETA8 (71) The Regents Of The University Of California (US)
(21) BR 11 2012 025868-0 A2	Código 9.1 - Deferimento (22) 06/04/2011 (54) Sistema decodificador para fornecer um sinal estéreo por meio de codificação estéreo de predição complexa e método de decodificação para up-mixing de um sinal estéreo de entrada por meio de codificação estéreo de predição complexa em um sinal estéreo de saída. (71) DOLBY INTERNATIONAL AB (NL)

(21) BR 11 2012 026766-3 A2	Código 9.1 - Deferimento (22) 20/04/2011 (54) MÉTODOS IN VITRO PARA GERAR UMA PROTEÍNA HETERODIMÉRICA, PARA A SELEÇÃO DE UM ANTICORPO BIESPECÍFICO E PARA INIBIR O CRESCIMENTO, VETOR DE EXPRESSÃO, CÉLULA HOSPEDEIRA, PROTEÍNA HETERODIMÉRICA, COMPOSIÇÃO FARMACÊUTICA. (71) GENMAB A/S (DK)
(21) BR 11 2012 027929-7 A2	Código 9.1 - Deferimento (22) 29/04/2011 (54) MÉTODO PARA A GERAÇÃO DE 223RA DE PUREZA FARMACEUTICAMENTE TOLERÁVEL, 223RA, E, COMPOSIÇÃO FARMACÊUTICA (71) BAYER AS (NO)
(21) BR 11 2012 028727-3 A2	Código 9.1 - Deferimento (22) 12/05/2011 (54) COORDENAÇÃO DE RECURSOS PARA GRUPOS PONTO-A-PONTO ATRAVÉS DE NEGOCIAÇÃO DISTRIBUIDA (71) Qualcomm Incorporated (US)
(21) BR 11 2012 029145-9 A2	Código 9.1 - Deferimento (22) 18/05/2011 (54) Vacina marcada para tratamento profilático da peste suína clássica, método de fabricação de uma vacina de uma cepa de vírus modificado, vivo e atenuado da peste suína clássica, e composição farmacêutica (71) RIEMSER PHARMA GMBH (DE)
(21) BR 11 2012 029248-0 A2	Código 9.1 - Deferimento (22) 17/05/2010 (54) Análogo de GLP-1 de fórmula I ou a sua composição, análogo de GLP-1 de fórmula VIII ou um sal farmaceuticamente aceitável ou a composição do mesmo, composição farmacêutica e uso de um composto (71) BETTA PHARMACEUTICALS CO., LTD (CN)
(21) BR 11 2012 029618-3 A2	Código 9.1 - Deferimento (22) 20/05/2011 (54) MÉTODOS PARA A PRODUÇÃO DE UM ÓLEO COM BASE EM PLANTA (71) Cargill, Incorporated (US)
(21) BR 11 2012 029930-1 A2	Código 9.1 - Deferimento

	(22) 14/01/2011 (54) MÉTODO DE COMPARTILHAMENTO DE INFORMAÇÃO CONSCIENTE DE DIREÇÃO, DISPOSITIVO PARA COMPARTILHAMENTO DE INFORMAÇÃO CONSCIENTE DE DIREÇÃO E MEIO DE ARMAZENAMENTO LEGÍVEL POR COMPUTADOR (71) SONY COMPUTER ENTERTAINMENT AMERICA LLC (US)
(21) BR 11 2012 030181-0 A2	Código 9.1 - Deferimento (22) 26/05/2011 (54) APARELHO INTEGRAL PARA TESTAR E/OU LIMPAR UM DISPOSITIVO MÉDICO CONTENDO CANAIS e MÉTODO PARA TESTAR UM DISPOSITIVO MÉDICO (71) Steris Corporation (US)
(21) BR 11 2012 030432-1 A2	Código 9.1 - Deferimento (22) 30/05/2011 (54) DISPOSITIVO DE ENERGIA VIA ETHERNET, POE, PARA USO DE UM SISTEMA DE POE, SISTEMA DE POE PARA ALIMENTAR UM OU MAIS DISPOSITIVOS E APLICAÇÃO DE ILUMINAÇÃO (71) PHILIPS LIGHTING HOLDING B.V. (NL)
(21) BR 11 2012 030836-0 A2	Código 9.1 - Deferimento (22) 02/06/2011 (54) HOSPEDEIRO RECOMBINANTE QUE COMPREENDE GENES RECOMBINANTES PARA PRODUÇÃO DE ESTEVIOL OU GLICOSÍDEO DE ESTEVIOL, MÉTODO PARA PRODUZIR ESTEVIOL, GLICOSÍDEO DE ESTEVIOL OU COMPOSIÇÃO DE GLICOSÍDEO DE ESTEVIOL E MÉTODO PARA SINTETIZAR ESTEVIOL OU GLICOSÍDEO DE ESTEVIOL (71) EVOLVA, INC. (US)
(21) BR 11 2012 031025-9 A2	Código 9.1 - Deferimento (22) 31/05/2011 (54) MÉTODO DE PARTICIPAÇÃO EM UMA CHAMADA EM GRUPO E SISTEMA DE PARTICIPAÇÃO EM UMA CHAMADA EM GRUPO (71) ZTE CORPORATION (CN)
(21) BR 11 2012 033272-4 A2	Código 9.1 - Deferimento (22) 24/06/2011 (54) SISTEMA DE ANTENA DE RASTREAMENTO (71) Sea Tel, Inc (US)
(21) BR 11 2012 033596-0 A2	Código 9.1 - Deferimento (22) 28/06/2011

	(54) MEDIÇÕES DE UTILIZAÇÃO DE RECURSOS PARA REDES HETEROGÊNEAS. (71) QUALCOMM INCORPORATED (US)
(21) BR 11 2013 000987-0 A2	Código 9.1 - Deferimento (22) 15/07/2011 (54) SISTEMA DE EMISSÃO E VEÍCULO SUBMARINO (71) THALES (FR)
(21) BR 11 2013 002039-3 A2	Código 9.1 - Deferimento (22) 26/07/2011 (54) SISTEMA E MÉTODO PARA ENVIAR MENSAGENS REFERENTES A UMA EMERGÊNCIA OCORRIDA EM UMA INSTALAÇÃO (71) Landis+Gyr Innovations, Inc. (US)
(21) BR 11 2013 002164-0 A2	Código 9.1 - Deferimento (22) 27/07/2011 (54) INIBIDORES DE DESMETILASE À BASE DE ARILCICLOPROPILAMINA DE LSD1, SEUS USOS, E COMPOSIÇÃO FARMACÊUTICA (71) ORYZON GENOMICS S.A. (ES)
(21) BR 11 2013 002687-1 A2	Código 9.1 - Deferimento (22) 04/08/2011 (54) PNEUMÁTICO (71) Bridgestone Corporation (JP)
(21) BR 11 2013 002693-6 A2	Código 9.1 - Deferimento (22) 03/08/2011 (54) SINALIZAR ATRIBUTOS PARA DADOS DE VÍDEO REPRODUZIDOS EM REDE (71) Qualcomm Incorporated (US)
(21) BR 11 2013 002826-2 A2	Código 9.1 - Deferimento (22) 05/08/2011 (54) PNEU (71) Bridgestone Corporation (JP)
(21) BR 11 2013 003361-4 A2	Código 9.1 - Deferimento (22) 09/08/2011 (54) ANTICORPO, POLINUCLEOTÍDEO E POLIPEPTÍDEO ISOLADO, COMPOSIÇÃO, VETOR, CÉLUAL HOSPEDEIRA, MÉTODO DE PRODUÇÃO DE UM ANTICORPO, CONJUGADO DE ANTICORPO, FORMULAÇÃO FARMACÊUTICA, USO DO ANTICORPO, MÉTODOS DE TRATAMENTO, DE

	INDUÇÃO E DE DIAGNÓSTICO DE DOENÇA EM UM INDIVÍDUO (71) Roche Glycart AG (CH)
(21) BR 11 2013 003631-1 A8	Código 9.1 - Deferimento (22) 17/08/2011 (54) BETA- E GAMA-DICETONAS E GAMA-HIDROXICETONAS, COMPOSIÇÕESFARMACÊUTICAS QUE AS COMPREENDEM E USO DAS MESMAS (71) SAMUMED, LLC (US)
(21) BR 11 2013 004213-3 A8	Código 9.1 - Deferimento (22) 24/08/2011 (54) MÉTODO PARA UMA ESTAÇÃO MÓVEL CONFIGURADO PARA COMUNICAÇÃO COM UMA REDE, MÉTODO PARA UMA REDE CONFIGURADO PARA COMUNICAÇÃO COM UMA ESTAÇÃO MÓVEL, UMA ESTAÇÃO MÓVEL E UM PRODUTO INDUSTRIAL TANGÍVEL ARMAZENANDO INSTRUÇÕES LEGÍVEIS POR MÁQUINA (71) BLACKBERRY LIMITED (CA)
(21) BR 11 2013 004214-1 A2	Código 9.1 - Deferimento (22) 24/08/2011 (54) MÉTODO PARA OPERAÇÃO DE UMA ESTAÇÃO MÓVEL EM COMUNICAÇÃO COM UMA REDE, MÉTODO PARA OPERAÇÃO DE UMA REDE PARA COMUNICAÇÃO COM UMA ESTAÇÃO MÓVEL ASSOCIADA, ESTAÇÃO MÓVEL E COMPONENTE DE REDE (71) BLACKBERRY LIMITED (CA)
(21) BR 11 2013 004437-3 A2	Código 9.1 - Deferimento (22) 24/08/2011 (54) MÉTODO PARA COMUNICAR COM UMA REDE COMPREENDENDO TRANSFERÊNCIA DE DADOS UPLINK, MÉTODOS PARA COMUNICAR COM UMA ESTAÇÃO MÓVEL, ESTAÇÃO MÓVEL E COMPONENTE DE REDE (71) BLACKBERRY LIMITED (CA)
(21) BR 11 2013 005514-6 A2	Código 9.1 - Deferimento (22) 20/09/2011 (54) PROCESSO PARA PRODUÇÃO DE UMA MISTURA DE ISÔMEROS DE DIISOCIANATO DE DIFENIL METILENO (MDI) E APARELHO PARA SEPARAÇÃO A PARTIR DE UMA MISTURA DE ISÔMEROS MDI E MDI POLIMÉRICO DE UMA FRAÇÃO (71) DOW GLOBAL TECHNOLOGIES LLC (US)
(21) BR 11 2013 005730-0 A2	Código 9.1 - Deferimento

	(22) 28/01/2011 (54) ABSORVEDOR ACÚSTICO DE BANDA LARGA (71) ADLER PELZER HOLDING GMBH (DE)
(21) BR 11 2013 006264-9 A2	Código 9.1 - Deferimento (22) 15/09/2011 (54) MÉTODO, EQUIPAMENTO DE USUÁRIO E SISTEMA DE COMUNICAÇÃO PARA REPORTAR INFORMAÇÃO DE CANAL (71) Huawei Technologies CO., LTD. (CN)
(21) BR 11 2013 006339-4 A2	Código 9.1 - Deferimento (22) 02/09/2011 (54) DISPOSITIVO TERMINAL E MÉTODO DE CONTROLE DE RETRANSMISSÃO (71) SUN PATENT TRUST (US)
(21) BR 11 2013 006398-0 A2	Código 9.1 - Deferimento (22) 02/06/2011 (54) Métodos de realimentação de transmissão de dados, terminal de usuário e mídia de armazenamento legível por computador (71) HUAWEI TECHNOLOGIES CO., LTD (CN)
(21) BR 11 2013 006646-6 A2	Código 9.1 - Deferimento (22) 22/09/2011 (54) SOLICITAÇÃO PARA ENVIO (RTS) E LIBERAÇÃO DE ENVIO (CTS) PARA OPERAÇÕES DE MULTICANAL (71) QUALCOMM INCORPORATED (US)
(21) BR 11 2013 006668-7 A2	Código 9.1 - Deferimento (22) 23/08/2011 (54) MÉTODO DE COMUNICAÇÃO DE INFORMAÇÃO A PARTIR DE UM ASSINANTE (71) Motorola Solutions, Inc. (US)
(21) BR 11 2013 009488-5 A2	Código 9.1 - Deferimento (22) 24/10/2011 (54) VEÍCULO SUBAQUÁTICO AUTÔNOMO E MÉTODO DE ANÁLISE DAS CARACTERÍSTICAS GEOFÍSICAS DO SUBSOLO (71) ENI S.P.A. (IT)
(21) BR 11 2013 009632-2 A2	Código 9.1 - Deferimento (22) 08/09/2011 (54) MÉTODO DE OPERAÇÃO DE UMA ESTACÃO BASE DE UMA REDE DE

	COMUNICAÇÃO CELULAR (71) ALCATEL LUCENT (FR)
(21) BR 11 2013 010637-9 A2	Código 9.1 - Deferimento (22) 28/10/2011 (54) SISTEMA E MÉTODO DE CONTROLE DE ANTENA AJUSTÁVEL ELETRICAMENTE (71) COMBA TELECOM SYSTEMS (CHINA) LTD. (CN)
(21) BR 11 2013 011441-0 A2	Código 9.1 - Deferimento (22) 08/11/2011 (54) Compostos inibidores seletivos de glicosidases, composição farmacêutica, e, uso de um composto (71) Alectos Therapeutics Inc. (CA) ; Merck Sharp & Dohme Corp (US)
(21) BR 11 2013 011555-6 A2	Código 9.1 - Deferimento (22) 09/11/2011 (54) EQUIPAMENTO DE USUÁRIO, MÉTODO, SISTEMA DE COMUNICAÇÕES E MEIO DE ARMAZENAMENTO QUE PODE SER LIDO EM COMPUTADOR PARA TRANSMISSÃO DE INFORMAÇÃO DE QUALIDADE DE CANAL (71) HUAWEI TECHNOLOGIES CO., LTD (CN)
(21) BR 11 2013 011822-9 A2	Código 9.1 - Deferimento (22) 15/11/2011 (54) DISPOSIÇÃO PARA SECAGEM DE UMA TRAMA DE POLPA DE CELULOSE EM UMA CAIXA DE SECAGEM E MÉTODO PARA SECAGEM DE UMA TRAMA DE POLPA DE CELULOSE SOPRANDO-SE O AR EM DIREÇÃO Á TRAMA DE POLPA DE CELULOSE POR MEIO DE CAIXAS DE SOPRO PARA SECAR A POLPA EM CONFORMIDADE COM O PRINCIPIO DE TRAMA AEROTRANSPORTADA (71) ANDRITZ TECHNOLOGY AND ASSET MANAGEMENT GMBH (AU)
(21) BR 11 2013 012008-8 A2	Código 9.1 - Deferimento (22) 15/11/2011 (54) Processo para o inibidor seletivo da ciclo-oxigenase-2 (71) VIRDEV INTERMEDIATES PVT. LTD (IN)
(21) BR 11 2013 012100-9 A2	Código 9.1 - Deferimento (22) 15/11/2011 (54) COMPOSIÇÃO OU FORMULAÇÃO FARMACÊUTICA ADAPTADA PARA ADMINISTRAÇÃO ORAL EM FORMA DE COMPRIMIDO, COMPRIMIDO REVESTIDO OU CÁPSULA PARA USO NO TRATAMENTO DE DISTÚRBIOS

	INTESTINAIS, E, PROCESSO PARA PREPARAR UMA COMPOSIÇÃO FARMACÊUTICA (71) POSI VISIONARY SOLUTIONS, LLP (GB)
(21) BR 11 2013 012735-0 A2	Código 9.1 - Deferimento (22) 25/11/2011 (54) COMPOSIÇÃO FARMACÊUTICA INIBIDORA DE ?-LACTAMASE (71) Orchid Chemicals and Pharmaceuticals Ltd. (IN)
(21) BR 11 2013 013042-3 A2	Código 9.1 - Deferimento (22) 28/11/2011 (54) FORMULAÇÃO FARMACÊUTICA CONTENDO PPI E PROCESSO PARA PREPARAÇÃO DA MESMA (71) AENOVA IP GMBH (DE)
(21) BR 11 2013 013248-5 A2	Código 9.1 - Deferimento (22) 02/12/2011 (54) SISTEMA QUE APRIMORA INFORMAÇÕES DE CONTEÚDO DE MÍDIA E MÉTODO PARA APRIMORAR CONTEÚDO DE MÍDIA (71) INTERDIGITAL MADISON PATENT HOLDINGS (FR)
(21) BR 11 2013 013939-0 A2	Código 9.1 - Deferimento (22) 19/12/2011 (54) DISPOSITIVO DE AQUECIMENTO PARA UM DISPOSITIVO DE REFORÇO DE FIBRA ÓTICA E DISPOSITIVO DE EMENDA POR FUSÃO DE FIBRA ÓTICA (71) Sei Optifrontier Co., LTD. (JP)
(21) BR 11 2013 014065-8 A2	Código 9.1 - Deferimento (22) 23/09/2011 (54) MÉTODO E SISTEMA PARA ADICIONAR UMA RELAÇÃO DE ASSOCIAÇÃO DE USUÁRIO (71) Tencent Technology (Shenzhen) Company Limited (CN)
(21) BR 11 2013 014237-5 A2	Código 9.1 - Deferimento (22) 15/11/2011 (54) MÉTODO E APARELHO DE TRANSFORMAÇÃO DE UM MODO DE FUNCIONAMENTO EM UM SISTEMA DE RÁDIO COGNITIVO (71) ZTE CORPORATION (CN)
(21) BR 11 2013 014708-3 A2	Código 9.1 - Deferimento (22) 21/02/2012 (54) COMPOSTO, COMPOSIÇÃO FARMACÊUTICA, E, MÉTODO DE INIBIR

	OU MODULAR A ATIVIDADE DA CINASE DE PROTEÍNA EM UMA AMOSTRA BIOLÓGICA (71) SUNSHINE LAKE PHARMA CO., LTD. (US) ; CALITOR SCIENCES, LLC. (US)
(21) BR 11 2013 015396-2 A2	Código 9.1 - Deferimento (22) 21/12/2011 (54) MÉTODO PARA A PREPARAÇÃO DE 18F PARA USO EM UMA REAÇÃO DE RADIOFLUORAÇÃO, REAÇÃO DE RADIOFLUORAÇÃO E CASSETE PARA A REALIZAÇÃO DA REAÇÃO DE RADIOFLUORAÇÃO (71) GE HEALTHCARE LIMITED (GB)
(21) BR 11 2013 015407-1 A2	Código 9.1 - Deferimento (22) 27/10/2011 (54) SISTEMA DE REATOR NUCLEAR (71) WESTINGHOUSE ELECTRIC COMPANY LLC (US)
(21) BR 11 2013 015463-2 A2	Código 9.1 - Deferimento (22) 06/12/2011 (54) Aparelho e método para desgaseificar água de processo carregada com compostos gasosos dissolvidos (71) PRIMETALS TECHNOLOGIES AUSTRIA GMBH (AT)
(21) BR 11 2013 015678-3 A2	Código 9.1 - Deferimento (22) 20/12/2011 (54) COMPOSIÇÃO ELASTOMÉRICA, COMPOSIÇÃO ELASTOMÉRICA BRUTA, COMPOSTOS DE BORRACHA, BANDA DE RODAGEM DE PNEU, USO DE UM OU MAIS DERIVADOS DE ÓLEOS VEGETAIS, USO DA COMPOSIÇÃO ELASTOMÉRICA OU DO COMPOSTO DE BORRACHA E USO DE ÉSTERES DE POLIÓIS (71) NOVAMONT S.P.A. (IT)
(21) BR 11 2013 017078-6 A2	Código 9.1 - Deferimento (22) 07/01/2011 (54) CONTÊINER DE FLUIDO USÁVEL COM UM MECANISMO DE FORMAÇÃO DE IMAGEM (71) HEWLETT-PACKARD DEVELOPMENT COMPANY, LP (US)
(21) BR 11 2013 017209-6 A2	Código 9.1 - Deferimento (22) 20/12/2011 (54) TRANSMISSOR, RECEPTOR, MÉTODO DE TRANSMISSÃO E MÉTODO DE RECEPÇÃO (71) SUN PATENT TRUST (US)

(21) BR 11 2013 017256-8 A2	Código 9.1 - Deferimento (22) 20/12/2011 (54) Dispositivo terminal, dispositivo de estação base, método transmissor e método receptor (71) SUN PATENT TRUST (US)
(21) BR 11 2013 018806-5 A2	Código 9.1 - Deferimento (22) 20/01/2012 (54) AMORTECEDOR DE DESCARGA DE PULSAÇÃO DE BOMBA COM MONTAGENS DE TUBOS DE QUEDA DE PRESSÃO DUPLOS TENDO TAMANHOS DESIGUAIS (71) JOHN THOMAS ROGERS (US)
(21) BR 11 2013 020369-2 A8	Código 9.1 - Deferimento (22) 10/02/2012 (54) PEPTÍDEOS MODIFICADOS HIDROFÓBICOS PARA DIAGNÓSTICO ESPECÍFICO DO FÍGADO. (71) DEUTSCHES KREBSFORSCHUNGSZENTRUM STIFTUNG DESÖFFENTLICHEN RECHTS (DE)
(21) BR 11 2013 020677-2 A2	Código 9.1 - Deferimento (22) 12/01/2012 (54) MÓDULO MANIPULADOR PARA MANIPULAR RODAS DE VEÍCULOS AUTOMOTORES (71) EISENMANN SE (DE)
(21) BR 11 2013 021496-1 A2	Código 9.1 - Deferimento (22) 07/06/2011 (54) Composto, composição farmacêutica, uso da composição farmacêutica, processo para a preparação de um composto e uso do composto (71) SUVEN LIFE SCIENCES LIMITED. (IN)
(21) BR 11 2013 024449-6 A2	Código 9.1 - Deferimento (22) 22/03/2012 (54) DISPOSIÇÃO DE SEPARAÇÃO PARA MÁQUINA IMERSÍVEL (71) XYLEM IP HOLDINGS LLC (US)
(21) BR 11 2013 026138-2 A2	Código 9.1 - Deferimento (22) 09/02/2012 (54) SISTEMAS E MÉTODOS PARA MONITORAR INTEGRIDADE DE LIGAÇÃO (71) THE BOEING COMPANY (US)

(21) BR 11 2013 028331-9 A2	Código 9.1 - Deferimento (22) 03/05/2011 (54) MÉTODOS E DISPOSITIVOS PARA ATRIBUIÇÃO DINÂMICA DE IDENTIFICADORES EM CENÁRIOS DE IDENTIFICAÇÃO DA CÉLULA HÍBRIDA (71) NOKIA SOLUTIONS AND NETWORKS OY (FI)
(21) BR 11 2013 032198-9 A2	Código 9.1 - Deferimento (22) 13/06/2012 (54) SISTEMA DE EVAPORADOR E CONDENSADOR (CES) E MÉTODO DE OPERAÇÃO DO MESMO (71) FRED LINGELBACH (US) ; JOHN LINGELBACH (US)
(21) BR 11 2013 032394-9 A2	Código 9.1 - Deferimento (22) 07/07/2012 (54) PISTÃO DE MOVIMENTO ALTERNATIVO PARA UM COMPRESSOR DE PISTÃO DE MOVIMENTO ALTERNATIVO PARA A GERAÇÃO DE AR COMPRIMIDO PARA UM VEÍCULO A MOTOR (71) WABCO GMBH (DE)
(21) BR 11 2013 033617-0 A2	Código 9.1 - Deferimento (22) 25/06/2012 (54) USO DE mRNA, MÉTODO PARA O DIAGNÓSTICO DE ACNE, MÉTODOS PARA O MONITORAMENTO DA PROGRESSÃO OU VARIAÇÃO DE ACNE E DA EFICÁCIA DE UM TRATAMENTO PARA TRATAR ACNE, E DE TRIAGEM IN VITRO PARA A IDENTIFICAÇÃO DE INIBIDORES DE DIFERENCIAÇÃO DE CÉLULAS Th17 (71) GALDERMA RESEARCH & DEVELOPMENT (FR)
(21) BR 11 2014 000033-6 A2	Código 9.1 - Deferimento (22) 29/06/2012 (54) COMPOSTOS PARA O TRATAMENTO DE DEPENDÊNCIA QUÍMICA, COMPOSIÇÃO FARMACÊUTICA CONTENDO-OS E USO DOS MESMOS NO TRATAMENTO DE DOENÇAS RELACIONADAS À DEPENDÊNCIA QUÍMICA A AGENTES PRODUTORES DE DOPAMINA (71) AMYGDALA NEUROSCIENCES, INC. (US)
(21) BR 11 2014 000673-3 A2	Código 9.1 - Deferimento (22) 15/06/2012 (54) CONJUNTO DE VÁLVULA (71) NATIONAL OILWELL VARCO, L.P. (US)

(21) BR 11 2014 001653-4 A2
Código 9.1 - Deferimento
(22) 04/07/2012
(54) VEÍCULO COM AUTO-FALANTES NA PAREDE LATERAL
(71) FRAUNHOFER-GELLSCHAFT ZUR FÖRDERUNG DER ANGEWANDTEN FORSCHUNG E.V (DE)

(21) BR 11 2014 004503-8 A2
Código 9.1 - Deferimento
(22) 17/07/2012
(54) CABEÇOTE DE COMPRESSOR MÉDICO, E MÉTODO PARA FABRICAR UM CABEÇOTE DE COMPRESSOR MÉDICO
(71) ALLIED HEALTHCARE PRODUCTS, INC. (US)

(21) BR 11 2014 007364-3 A2
Código 9.1 - Deferimento
(22) 28/09/2012
(54) BOMBA DE DESLOCAMENTO POSITIVO PROJETADA COMO UMA BOMBA DE DIAFRAGMA DE PISTÃO
(71) AKER WIRTH GMBH (DE)

(21) BR 11 2014 007700-2 A2
Código 9.1 - Deferimento
(22) 20/03/2012
(54) DISPOSITIVO SILENCIADOR DE EXAUSTÃO PARA UM COMPRESSOR DE REFRIGERAÇÃO E COMPRESSOR DE REFRIGERAÇÃO QUE É HERMETICAMENTE SELADO
(71) HUANGSHI DONGBEI ELECTRICAL APPLIANCE CO., LTD. (CN)

(21) BR 11 2014 008110-7 A2
Código 9.1 - Deferimento
(22) 02/10/2013
(54) DISPOSITIVO E MÉTODO PARA IMPRESSÃO DIRETA MELHORADA DE PAINEIS DECORATIVOS
(71) AKZENTA PANEELE + PROFILE GMBH (DE)

(21) BR 11 2014 008266-9 A2
Código 9.1 - Deferimento
(22) 17/10/2011
(54) MÉTODO E SISTEMA PARA DETERMINAR UMA PRESCRIÇÃO PARA UMA PESSOA
(71) CARL ZEISS VISION INTERNATIONAL GMBH (DE) ; CARL ZEISS VISION INC. (US)

(21) BR 11 2014 009648-1 A2
Código 9.1 - Deferimento
(22) 29/05/2012
(54) BOMBA PERISTÁLTICA E CABEÇOTE PARA TAL
(71) WATSON-MARLOW LIMITED (GB)

(21) BR 11 2014 009982-0 A2

Código 9.1 - Deferimento
(22) 25/10/2011
(54) SISTEMA INTEGRADO E MÉTODO PARA INTENSIFICAR O DESEMPENHO DE OPERAÇÕES SUBTERRÂNES, E, SISTEMA DE CONTROLE DE OPERAÇÃO SUBTERRÂNEA
(71) HALLIBURTON ENERGY SERVICES, INC (US)

(21) BR 11 2014 011229-0 A2

Código 9.1 - Deferimento
(22) 09/11/2012
(54) PARTÍCULAS VÍRUS-LIKE (VLP), COMPOSIÇÃO FARMACÊUTICA COMPREENDENDO A REFERIDA PARTÍCULA, MÉTODO DE PRODUÇÃO E USO DA MESMA
(71) VARIATION BIOTECHNOLOGIES, INC. (CA)

(21) BR 11 2014 012126-5 A8

Código 9.1 - Deferimento
(22) 22/12/2011
(54) SISTEMA DE COMUNICAÇÃO SEM FIO PARA SE COMUNICAR COM EQUIPAMENTO DE USUÁRIO, E, MÉTODO PARA FORNECER COMUNICAÇÃO SEM FIO ENTRE UM NÓ E UM EQUIPAMENTO DE USUÁRIO
(71) TELEFONAKTIEBOLAGET LM ERICSSON (PUBL) (SE)

(21) BR 11 2014 012562-7 A2

Código 9.1 - Deferimento
(22) 16/11/2012
(54) MANILHA SUBMARINA
(71) MØLLERODDEN AS (NO)

(21) BR 11 2014 012762-0 A8

Código 9.1 - Deferimento
(22) 28/11/2012
(54) SISTEMA PARA REDUZIR AS CICATRIZES DE FERIDAS
(71) HYPOSKIN APS (DK)

(21) BR 11 2014 012846-4 A8

Código 9.1 - Deferimento
(22) 30/11/2012
(54) MATERIAL CRISTALINO DE ALUMINOSSILICATO, O MÉTODO DE FABRICAÇÃO DO MESMO E MÉTODO DE REDUÇÃO CATALÍTICA SELETIVA DOS ÓXIDOS DE NITROGÊNIO EM GÁS DE ESCAPE
(71) PQ CORPORATION (US)

(21) BR 11 2014 013408-1 A8

Código 9.1 - Deferimento
(22) 08/11/2012
(54) UNIDADE DE FORNECIMENTO DE COMBUSTÍVEL
(71) KEIHIN CORPORATION (JP)

(21) BR 11 2014 013652-1 A8	Código 9.1 - Deferimento (22) 06/12/2012 (54) COMPRESSOR DE CAPACIDADE VARIÁVEL E SISTEMA DE REFRIGERAÇÃO (71) BITZER US, INC. (US)
(21) BR 11 2014 013754-4 A8	Código 9.1 - Deferimento (22) 10/12/2012 (54) PROCESSO DE MONTAGEM DE UMA TORRE TELESCÓPICA (71) SEA WIND TOWERS, S.L. (ES) ; ESTEYCO ENERGIA S.L. (ES)
(21) BR 11 2014 013773-0 A8	Código 9.1 - Deferimento (22) 06/12/2012 (54) DISPOSITIVO ELETRÔNICO DE COMANDO DE APLICAÇÕES E SISTEMA DE COMANDO DE APLICAÇÕES (71) SINAPTEC (FR)
(21) BR 11 2014 014084-7 A8	Código 9.1 - Deferimento (22) 07/12/2012 (54) SISTEMA E MÉTODO PARA TRANSFERÊNCIA IN SITU DE PELO MENOS UMA PORÇÃO DE UMA CARGA DE TRAÇÃO, SISTEMA PARA O SUPORTE IN SITU DE PELO MENOS DOIS CORPOS, E, MÉTODO PARA SUPORTAR PELO MENOS DOIS CORPOS (71) TECHNIP N-POWER (FR)
(21) BR 11 2014 014687-0 A8	Código 9.1 - Deferimento (22) 04/12/2012 (54) PROCESSO E DISPOSITIVO PARA A USINAGEM DE ARESTAS LONGITUDINAIS DE PEÇAS METÁLICAS A SEREM TRABALHADAS (71) JOSEF POMIKACSEK (AT)
(21) BR 11 2014 014881-3 A8	Código 9.1 - Deferimento (22) 21/12/2012 (54) MÉTODO PARA RECUPERAÇÃO DE ÁCIDO CARBOXÍLICO A PARTIR DE SOLUÇÃO AQUOSA (71) PURAC BIOCHEM B.V. (NL)
(21) BR 11 2014 014932-1 A8	Código 9.1 - Deferimento (22) 19/12/2011 (54) DISPOSITIVO DE CONTROLE PARA USO COM SISTEMA DE RESFRIAMENTO E MÉTODO DE CONTROLE PARA SISTEMA DE RESFRIAMENTO

(71) TOYOTA JIDOSHA KABUSHIKI KAISHA (JP)

---

(21) BR 11 2014 015042-7 A8

Código 9.1 - Deferimento
(22) 21/12/2012
(54) COMPOSIÇÃO FARMACÊUTICA, E, MÉTODO PARA OBTER UMA COMPOSIÇÃO RADIOFARMACÊUTICA
(71) GE HEALTHCARE LIMITED (GB)

---

(21) BR 11 2014 015288-8 A8

Código 9.1 - Deferimento
(22) 18/12/2012
(54) MÁQUINA E PROCESSO PARA TORNEAR PELO MENOS RESSALTOS PLANOS DE UM EIXO DE MANIVELA QUE CIRCUNDA PINOS DE MANIVELA
(71) ERWIN JUNKER MASCHINENFABRIK GMBH (DE)

---

(21) BR 11 2014 015492-9 A2

Código 9.1 - Deferimento
(22) 17/12/2012
(54) SISTEMA DE BOMBA PARA A PRODUÇÃO DE FLUIDOS, E, MÉTODO DE PRODUÇÃO DE FLUIDOS
(71) RAISE PRODUCTION, INC (CA)

---

(21) BR 11 2014 016022-8 A8

Código 9.1 - Deferimento
(22) 21/12/2012
(54) VÁLVULA
(71) CONTINENTAL AUTOMOTIVE GMBH (DE)

---

(21) BR 11 2014 016756-7 A8

Código 9.1 - Deferimento
(22) 04/01/2013
(54) MÉTODO E APARELHO EM UM AMBIENTE DE REDE SOCIAL
(71) INTERDIGITAL CE PATENT HOLDINGS (FR)

---

(21) BR 11 2014 017210-2 A2

Código 9.1 - Deferimento
(22) 15/01/2013
(54) MÉTODO PARA A FABRICAÇÃO DE UM TECIDO DE MALHA COM URDIDURA
(71) E.I DU PONT DE MOURS AND COMPANY (US)

---

(21) BR 11 2014 017226-9 A2

Código 9.1 - Deferimento
(22) 11/01/2013
(54) Método para estabilizar ácidos graxos e método de preparação de um meio sólido
(71) ADELAIDE RESEARCH AND INNOVATION PTY LTD (AU)

---

(21) BR 11 2014 017807-0 A2

Código 9.1 - Deferimento

	(22) 22/01/2013 (54) TAMBOR PARA TRANSPORTE E ARMAZENAMENTO DE CONJUNTOS DE COMBUSTÍVEIS NUCLEARES (71) TN AMERICAS LLC (US)
(21) BR 11 2014 019603-6 A8	Código 9.1 - Deferimento (22) 05/02/2013 (54) DISPOSITIVO GUIA DE AR E MÉTODO DE REDUZIR A RESISTÊNCIA DE AR DE UM VEÍCULO TERRESTRE (71) SCANIA CV AB (SE)
(21) BR 11 2014 020740-2 A8	Código 9.1 - Deferimento (22) 29/11/2012 (54) SISTEMA DE DADOS DE FREQUÊNCIA ACÚSTICA SUBAQUÁTICA E SISTEMA SUBAQUÁTICO (71) CAMERON TECHNOLOGIES LIMITED (NL)
(21) BR 11 2014 021915-0 A8	Código 9.1 - Deferimento (22) 06/05/2013 (54) ARRANJO DE COMUTAÇÃO PARA TRANSMISSÃO DE ENGRENAGEM DE MUDANÇAS (71) SCHAEFFLER TECHNOLOGIES AG & CO. KG (DE)
(21) BR 11 2014 022252-5 A8	Código 9.1 - Deferimento (22) 08/03/2013 (54) OXIDAÇÃO GRADUAL COM TRANSFERÊNCIA DE CALOR (71) ENER-CORE POWER, INC. (US)
(21) BR 11 2014 022324-6 A2	Código 9.1 - Deferimento (22) 05/03/2013 (54) DISPOSITIVO DE CONTROLE DE INJEÇÃO DE COMBUSTÍVEL E MÉTODO DE CONTROLE DE INJEÇÃO DE COMBUSTÍVEL PARA MOTOR DE COMBUSTÃO INTERNA (71) TOYOTA JIDOSHA KABUSHIKI KAISHA (JP)
(21) BR 11 2014 022727-6 A2	Código 9.1 - Deferimento (22) 15/11/2012 (54) INSTRUÇÃO PARA CARREGAR DADOS ATÉ UMA FRONTEIRA DE MEMÓRIA ESPECÍFICA INDICADA PELA INSTRUÇÃO (71) INTERNATIONAL BUSINESS MACHINES CORPORATION (US)
(21) BR 11 2014 022883-3 A8	Código 9.1 - Deferimento (22) 19/03/2013

(54) FERRAMENTA DE CORTE
(71) ISCAR LTD. (IL)

---

(21) BR 11 2014 023120-6 A8
Código 9.1 - Deferimento
(22) 19/03/2013
(54) MÉTODO DE PRODUZIR TAMPÃO PARA LAMINAÇÃO POR PERFURAÇÃO
(71) NIPPON STEEL CORPORATION (JP)

---

(21) BR 11 2014 023787-5 A8
Código 9.1 - Deferimento
(22) 02/04/2013
(54) COMPOSTO POLIMÉRICO DE ÁCIDOS BENZENO POLICARBOXÍLICOS SOLÚVEL EM ÁGUA, PROCESSO PARA PREPARAÇÃO DO REFERIDO COMPOSTO, USO DO REFERIDO COMPOSTO, COMPOSIÇÃO FARMACÊUTICA, COMPOSIÇÃO COSMÉTICA E COMPOSIÇÃO NUTRACÊUTICA COMPREENDENDO O REFERIDO COMPOSTO, SUBSTÂNCIAS COMPÓSITAS COMPREENDENDO O REFERIDO COMPOSTO, COMPOSIÇÃO FARMACÊUTICA COMPREENDENDO AS REFERIDAS SUBSTÂNCIAS COMPÓSITAS, PROCESSOS PARA A PREPARAÇÃO DAS REFERIDAS SUBSTÂNCIAS COMPÓSITAS E USOS DAS REFERIDAS SUBSTÂNCIAS COMPÓSITAS
(71) RDINNOVATION APS (DK)

---

(21) BR 11 2014 025664-0 A8
Código 9.1 - Deferimento
(22) 17/04/2012
(54) MÉTODO PARA PREPARAR COMPOSIÇÃO DE SAL DE ALUMÍNIO
(71) COLGATE-PALMOLIVE COMPANY (US)

---

(21) BR 11 2014 025962-3 A8
Código 9.1 - Deferimento
(22) 16/04/2013
(54) CADEIA CONDUTORA DE ENERGIA COM ROLOS
(71) IGUS GMBH (DE)

---

(21) BR 11 2014 026011-7 A2
Código 9.1 - Deferimento
(22) 16/04/2013
(54) VÁLVULA PIZOELÉTRICA E SEPARADOR ÓTICO DE MATERIAL PARTICULADO PROVIDO COM MEIOS DE SOPRO DE AR QUE UTILIZA VÁLVULA PIZOELÉTRICA
(71) SATAKE CORPORATION (JP) ; MECHANO TRANSFORMER CORPORATION (JP)

---

(21) BR 11 2014 026166-0 A2
Código 9.1 - Deferimento
(22) 19/04/2013

	(54) DISPOSITIVO DE TRATAMENTO DE ESCAPE (71) DONALDSON COMPANY, INC. (US)
(21) BR 11 2014 026265-9 A2	Código 9.1 - Deferimento (22) 15/04/2013 (54) ESTRUTURA CONTRA IMPACTO LATERAL (71) NISSAN MOTOR CO., LTD. (JP)
(21) BR 11 2014 026612-3 A2	Código 9.1 - Deferimento (22) 08/03/2013 (54) Composição de Resina Curável em Luz Ultravioleta Para Forro Autolubrificante, Membro Corrediço e Respectivo Método de Fabricação (71) MINEBEA CO., LTD. (JP)
(21) BR 11 2014 026674-3 A2	Código 9.1 - Deferimento (22) 14/03/2013 (54) COMPOSIÇÃO DE PRECURSOR DE ATIVADOR E PROCESSO DE FORMAÇÃO (71) W.R.GRACE & CO.-CONN. (US)
(21) BR 11 2014 026677-8 A2	Código 9.1 - Deferimento (22) 28/01/2013 (54) SISTEMA DE CONTROLE DE ELEVAÇÃO DIRETA DE UM VEÍCULO, E, MÉTODO PARA CONFIGURAR UM SISTEMA DE CONTROLE DE ELEVAÇÃO DIRETA DE UM VEÍCULO (71) THE BOEING COMPANY (US)
(21) BR 11 2014 026741-3 A8	Código 9.1 - Deferimento (22) 25/04/2013 (54) Método para estruturar os dados de conteúdo a serem servidos utilizando um servidor de mídia, servidor de mídia e memória legível por computador (71) QUALCOMM INCORPORATED (US)
(21) BR 11 2014 027036-8 A2	Código 9.1 - Deferimento (22) 08/05/2013 (54) TECIDO DE TECEDURA NÃO REVESTIDO PARA A FABRICAÇÃO DE ‘AIRBAG’ COMPREENDENDO UMA FIBRA SINTÉTICA CONTENDO 90% EM PESO OU MAIS DE NYLON 66 (71) TOYOBO CO., LTD. (JP)
(21) BR 11 2014 027049-0 A2	Código 9.1 - Deferimento (22) 29/04/2013 (54) AMORTECEDOR DE VIBRAÇÃO, EM PARTICULAR, UM

	AMORTECEDOR DA HASTE DO PISTÃO PARA UM VEÍCULO AUTOMOTOR (71) SCHAEFFLER TECHNOLOGIES AG & CO. KG (DE)
(21) BR 11 2014 027575-0 A2	Código 9.1 - Deferimento (22) 03/05/2013 (54) SISTEMA E MÉTODO PARA CAPTURA E SEQUESTRO DE DIÓXIDO DE CARBONO (71) PETER EISENBERGER (US)
(21) BR 11 2014 027743-5 A2	Código 9.1 - Deferimento (22) 14/05/2013 (54) SISTEMA E MÉTODO DE MONITORAMENTO DE UMA MÁQUINA DE EMPACOTAMENTO, E, MÁQUINA DE EMPACOTAMENTO (71) TETRA LAVAL HOLDINGS & FINANCE SA (CH)
(21) BR 11 2014 027770-2 A2	Código 9.1 - Deferimento (22) 03/05/2013 (54) SISTEMA INTEGRADO DE REFRIGERAÇÃO COM CO2 E CONDICIONAMENTO DE AR (CDA) PARA USO EM UM ESTABELECIMENTO (71) HILL PHOENIX, INC. (US)
(21) BR 11 2014 027909-8 A2	Código 9.1 - Deferimento (22) 09/05/2013 (54) CORREIA POLI-V COMPREENDENDO UMA CAMADA DE MATERIAL TERMOPLÁSTICO E UMA MALHA INCORPORADA EM UMA CAMADA ELASTOMÉRICA (71) DAYCO EUROPE S.R.L. (IT)
(21) BR 11 2014 031713-5 A2	Código 9.1 - Deferimento (22) 04/07/2013 (54) MÉTODO PERTINENTE A UM SISTEMA SCR, SISTEMA SCR E VEÍCULO A MOTOR (71) SCANIA CV AB (SE)
(21) BR 11 2014 031877-8 A2	Código 9.1 - Deferimento (22) 12/06/2013 (54) DISPOSITIVO PARA ACOMODAÇÃO E REMOÇÃO DE CALIBRADORES DE FREIO E MÉTODO PARA ACOMODAÇÃO E REMOÇÃO DE TAL TIPO DE CALIBRADOR DE FREIO (71) SCANIA CV AB (SE)
(21) BR 11 2014 032081-0 A2	Código 9.1 - Deferimento (22) 21/06/2013

	(54) PRODUÇÃO POR POLIGERAÇÃO DE ENERGIA E FERTILIZANTE POR MEIO DE CAPTURA DE EMISSÕES (71) GRANNUS LLC (US)
(21) BR 11 2014 032755-6 A2	Código 9.1 - Deferimento (22) 21/06/2013 (54) Conjunto de haste de acionamento para um instrumento cirúrgico e método para formação de um conjunto de haste de acionamento flexível para um instrumento cirúrgico (71) ETHICON ENDO-SURGERY, INC. (US)
(21) BR 11 2014 033003-4 A2	Código 9.1 - Deferimento (22) 04/07/2013 (54) SISTEMA DE SCR E MÉTODO PARA PURIFICAR GASES DE ESCAPE EM UM SISTEMA DE SCR, E VEÍCULO A MOTOR (71) SCANIA CV AB (SE)
(21) BR 11 2015 000277-3 A2	Código 9.1 - Deferimento (22) 23/10/2014 (54) MÉTODO E DISPOSITIVO DE CONTROLE DE TELA SENSÍVEL AO TOQUE (71) XIAOMI INC. (CN)
(21) BR 11 2015 001097-0 A2	Código 9.1 - Deferimento (22) 16/07/2013 (54) DISPOSITIVO DE GERAÇÃO DE FORÇA DE FRENAGEM DE VEÍCULO (71) HONDA MOTOR CO., LTD. (JP)
(21) BR 11 2015 001374-0 A2	Código 9.1 - Deferimento (22) 18/07/2013 (54) DISPOSITIVO DE MEDIÇÃO PARA IMPLEMENTAÇÃO DE UM MÉTODO PARA A MEDIÇÃO DE PARÂMETROS MORFOGEOMÉTRICOS DE UM INDIVÍDUO PORTADOR DE ÓCULOS (71) ESSILOR INTERNATIONAL (FR)
(21) BR 11 2015 002186-7 A2	Código 9.1 - Deferimento (22) 27/08/2013 (54) ARTIGO DE VESTUÁRIO E MÉTODO DE FABRICAÇÃO DO MESMO (71) NIKE INNOVATE C.V. (US)
(21) BR 11 2015 002380-0 A2	Código 9.1 - Deferimento (22) 05/08/2013 (54) COMPOSTO, COMPOSIÇÕES INGERÍVEIS, PROCESSOS PARA

	AUMENTAR O SABOR DOCE DE COMPOSIÇÃO E FORMULAÇÃO FLAVORIZANTE CONCENTRADA (71) FIRMENICH INCORPORATED (US)
(21) BR 11 2015 003463-2 A2	Código 9.1 - Deferimento (22) 16/08/2013 (54) Dispositivo anastomótico para instalação sobre a parede lateral de um intestino (71) CARPONOVUM AB (SE)
(21) BR 11 2015 003702-0 A2	Código 9.1 - Deferimento (22) 23/08/2013 (54) COMPOSIÇÃO ADEQUADA PARA REDUZIR A CAPACIDADE REPRODUTIVA DE RATOS MACHOS E FÊMEAS, E, USO DE UMA COMPOSIÇÃO (71) SENESTECH, INC. (US)
(21) BR 11 2015 004855-2 A8	Código 9.1 - Deferimento (22) 26/04/2013 (54) Dispositivos de remoção de tecidos (71) MED-LOGICS, INC. (US)
(21) BR 11 2015 005990-2 A2	Código 9.1 - Deferimento (22) 30/09/2013 (54) LUVA TÊXTIL PARA DIRECIONAR E PROTEGER MEMBROS ALONGADOS E MÉTODO DE CONSTRUÇÃO DE TAL LUVA TÊXTIL (71) FEDERAL-MOGUL POWERTRAIN LLC (US)
(21) BR 11 2015 006143-5 A2	Código 9.1 - Deferimento (22) 19/09/2013 (54) TECIDO REVESTIDO PARA AIR BAG OBTIDO MEDIANTE APLICAÇÃO DE UMA RESINA DE ELASTÔMERO EM PELO MENOS UM LADO DE UM PANO TECIDO FEITO A PARTIR DE FIBRA SINTÉTICA, E MÉTODO PARA FABRICAÇÃO DE UM TECIDO REVESTIDO PARA UM AIR BAG. (71) TOYOBO CO., LTD. (JP)
(21) BR 11 2015 006158-3 A2	Código 9.1 - Deferimento (22) 28/06/2013 (54) SISTEMA MICROELETROMECÂNICO (MICROELEC-TROMECHANICAL SYSTEM - MEMS) EM CIRCUITO INTEGRADO DE APLICAÇÃO ESPECÍFICA (APPLICATION SPECIFIC INTEGRATED CIRCUIT - ASIC) (71) INTEL IP CORPORATION (US)

(21) BR 11 2015 006162-1 A8	Código 9.1 - Deferimento (22) 19/09/2013 (54) Método cromatográfico de separação para separação e recuperação de xilose (71) DUPONT NUTRITION BIOSCIENCES APS. (DK)
(21) BR 11 2015 006165-6 A2	Código 9.1 - Deferimento (22) 20/09/2013 (54) APARELHO, E SISTEMA PARA APLICAR UMA PRESSÃO SUBATMOSFÉRICA A UM CURATIVO PARA FERIMENTOS EM UM PACIENTE (71) I2R MEDICAL LIMITED (GB)
(21) BR 11 2015 006303-9 A2	Código 9.1 - Deferimento (22) 24/09/2013 (54) PNEU PARA RODAS DE VEÍCULO (71) PIRELLI TYRE S.P.A. (IT)
(21) BR 11 2015 007041-8 A2	Código 9.1 - Deferimento (22) 01/10/2013 (54) DISPOSITIVO PARA TERAPIA DE FERIDA E KIT DE TERAPIA DE FERIDA (71) MÖLNLYCKE HEALTH CARE AB (SE)
(21) BR 11 2015 007052-3 A2	Código 9.1 - Deferimento (22) 27/09/2013 (54) SEÇÃO DE SECAGEM, MÁQUINA PARA PRODUZIR UMA FOLHA CONTÍNUA DE MATERIAL FIBROSO E MÉTODO PARA SECAR UMA FOLHA CONTÍNUA DE MATERIAL FIBROSO (71) PAPIERFABRIK AUGUST KOEHLER SE (DE)
(21) BR 11 2015 007089-2 A2	Código 9.1 - Deferimento (22) 17/10/2013 (54) EQUIPAMENTO DE GAMAGRAFIA SUBMARINA OPERADO POR ROV (71) PETRÓLEO BRASILEIRO S.A / PETROBRAS (BR/RJ)
(21) BR 11 2015 007124-4 A2	Código 9.1 - Deferimento (22) 03/10/2013 (54) CORDA HÍBRIDA, E MÉTODO DE FABRICAÇÃO DE UMA CORDA HÍBRIDA (71) DSM IP ASSETS B.V. (NL) ; BRIDON INTERNATIONAL LTD. (GB)
(21) BR 11 2015 007257-7 A2	Código 9.1 - Deferimento

(22) 15/03/2013
(54) COMPOSIÇÃO, ARTIGO E PELÍCULA EM MULTICAMADA
(71) SK SARAN AMERICAS LLC (US)

---

(21) BR 11 2015 008949-6 A2
Código 9.1 - Deferimento
(22) 14/03/2013
(54) MÉTODO PARA A FORMAÇÃO DE UM COMPÓSITO DE MATRIZ DE POLÍMERO GRAFENO-REFORÇADO
(71) RUTGERS, THE STATE UNIVERSITY OF NEW JERSEY (US)

---

(21) BR 11 2015 009162-8 A2
Código 9.1 - Deferimento
(22) 24/10/2013
(54) GEL DE ÁCIDO HIALURÔNICO RETICULADO, PROCESSO PARA PREPARAR UM GEL DE ÁCIDO HIALURÔNICO RETICULADO, COMPOSIÇÕES DERMATOLÓGICAS, KIT E USO DE UM GEL DE ÁCIDO HIALURÔNICO RETICULADO
(71) TEOXANE (CH)

---

(21) BR 11 2015 009402-3 A2
Código 9.1 - Deferimento
(22) 25/10/2013
(54) BRITADOR DE ROLO EXCÊNTRICO
(71) THYSSENKRUPP INDUSTRIAL SOLUTIONS AG (DE)

---

(21) BR 11 2015 009626-3 A2
Código 9.1 - Deferimento
(22) 26/11/2013
(54) DISPOSITIVO PARA LEITURA DE UM CARTÃO DE TARJA MAGNÉTICA E/OU DE CHIP COM UM LEITOR DE CARTÃO PARA LEITURA DE DADOS DE UM CARTÃO DE TARJA MAGNÉTICA E/OU DE CHIP
(71) WINCOR NIXDORF INTERNATIONAL GMBH (DE)

---

(21) BR 11 2015 010314-6 A8
Código 9.1 - Deferimento
(22) 08/11/2013
(54) COMPOSTO OU SAIS FARMACEUTICAMENTE ACEITÁVEIS OU ISÔMEROS DOS MESMOS, COMPOSIÇÃO FARMACÊUTICA, SECRETAGOGO DE INSULINA OU AGENTE HIPOGLICÊMICO, E, AGONISTA DO RECEPTOR GPR40
(71) LG CHEM, LTD (KR)

---

(21) BR 11 2015 011785-6 A2
Código 9.1 - Deferimento
(22) 04/10/2013
(54) Dispositivo acelerador de veículo
(71) HONDA MOTOR CO., LTD. (JP)

(21) BR 11 2015 012273-6 A2

Código 9.1 - Deferimento
(22) 03/12/2013
(54) MÉTODO PARA A FABRICAÇÃO DE UMA BASE DE PÁ DE UM MOTOR DE TURBINA, BASE DE PÁ DE MOTOR DE TURBINA, E, PÁ DE MOTOR DE TURBINA
(71) SNECMA (FR)

(21) BR 11 2015 012411-9 A2

Código 9.1 - Deferimento
(22) 10/12/2013
(54) DERIVADO DE HIDANTOÍNA, SEU USO, COMPOSIÇÃO FARMACÊUTICA E AGENTE DE MOBILIZAÇÃO DE CÉLULA-TRONCO, OU UM AGENTE PARA PREVENÇÃO OU TRATAMENTO DE DOENÇAS
(71) CHUGAI SEIYAKU KABUSHIKI KAISHA (JP)

(21) BR 11 2015 012426-7 A2

Código 9.1 - Deferimento
(22) 20/02/2014
(54) RODA DE VEÍCULO PARA CARROS DE PASSEIO
(71) MAXION WHEELS GERMANY HOLDING GMBH (DE)

(21) BR 11 2015 012595-6 A2

Código 9.1 - Deferimento
(22) 27/11/2013
(54) TRATAMENTO DE ENXOFRE QUE CONTÉM HIDROCARBONETOS RECUPERADOS DOS DEPÓSITOS HIDROCARBÔNICOS
(71) MERICHEM COMPANY (US)

(21) BR 11 2015 012809-2 A2

Código 9.1 - Deferimento
(22) 15/11/2013
(54) MÉTODO DE FABRICAÇÃO DE UMA GARRAFA DE VIDRO E GARRAFA
(71) OWENS-BROCKWAY GLASS CONTAINER INC. (US)

(21) BR 11 2015 013572-2 A2

Código 9.1 - Deferimento
(22) 21/12/2012
(54) APARELHO DE BARBEAR, CARTUCHO E CONJUNTO DE CABEÇA E CABO.
(71) BIC-VIOLEX SA (GR)

(21) BR 11 2015 013677-0 A2

Código 9.1 - Deferimento
(22) 16/12/2013
(54) INSTALAÇÃO PARA CONSTRUIR PNEUS PARA RODAS DE VEÍCULO, APARELHO PARA CONTROLAR O GERENCIAMENTO DE ESTRUTURAS DE ANCORAGEM ANULARES EM UM PROCESSO E UMA INSTALAÇÃO PARA CONSTRUIR PNEUS PARA RODAS DE VEÍCULO, E, MÉTODO PARA VERIFICAR A FORMAÇÃO CORRETA DOS FRISOS EM UM PROCESSO E

	UMA INSTALAÇÃO PARA CONSTRUIR PNEUS PARA RODAS DE VEÍCULO (71) PIRELLI TYRE S.P.A. (IT)
(21) BR 11 2015 013757-1 A2	Código 9.1 - Deferimento (22) 21/12/2012 (54) APARELHO DE BARBEAR, CARTUCHO E CONJUNTO DE CABEÇA E CABO PARA UM APARELHO DE BARBEAR (71) BIC-VIOLEX SA (GR)
(21) BR 11 2015 013766-0 A2	Código 9.1 - Deferimento (22) 21/12/2012 (54) APARELHO DE BARBEAR, CARTUCHO PARA SER USADO COM UM APARELHO DE BARBEAR E CONJUNTO DE CABEÇA (71) BIC-VIOLEX SA (GR)
(21) BR 11 2015 014022-0 A2	Código 9.1 - Deferimento (22) 19/12/2013 (54) TERMINAL DE DISTRIBUIÇÃO DE FIBRA ÓPTICA (71) TYCO ELECTRONICS RAYCHEM BVBA (BE)
(21) BR 11 2015 014329-6 A2	Código 9.1 - Deferimento (22) 25/11/2013 (54) COMPOSIÇÃO DE POLIETILENO CONTENDO ELEVADAS PROPRIEDADES MECÂNICAS (71) Basell Polyolefine GmbH (DE)
(21) BR 11 2015 014581-7 A2	Código 9.1 - Deferimento (22) 21/12/2012 (54) APARELHO DE BARBEAR, CARTUCHO PARA SER USADO COM UM APARELHO DE BARBEAR E CONJUNTO DE CABEÇA E CABO PARA UM APARELHO DE BARBEAR. (71) BIC - VIOLEX SA (GR)
(21) BR 11 2015 015336-4 A2	Código 9.1 - Deferimento (22) 20/12/2013 (54) APLICADOR DE DUAS PARTES PARA UM PRODUTO COSMÉTICO (71) ALBEA SERVICES (FR)
(21) BR 11 2015 015545-6 A2	Código 9.1 - Deferimento (22) 10/12/2013 (54) Processo para produzir um polímero a base de etileno (71) DOW GLOBAL TECHNOLOGIES LLC (US)

(21) BR 11 2015 016923-6 A2
Código 9.1 - Deferimento
(22) 16/01/2014
(54) FITA DE TRANSFERÊNCIA QUE COMPREENDE ADESIVO PARA UM EMBRULHO PROTETOR
(71) NIROTEK A.C.S. LTD. (IL)

(21) BR 11 2015 017152-4 A2
Código 9.1 - Deferimento
(22) 17/01/2014
(54) EIXO DE PEÇAS MÚLTIPLAS
(71) JOY GLOBAL CONVEYORS INC. (US)

(21) BR 11 2015 017312-8 A2
Código 9.1 - Deferimento
(22) 08/01/2014
(54) DISPOSITIVO DE REGULAÇÃO DA PRESSÃO DE PNEUS PARA UM SISTEMA DE ENCHIMENTO DE PNEUS DE UM VEÍCULO A MOTOR
(71) WABCO GMBH (DE)

(21) BR 11 2015 018068-0 A2
Código 9.1 - Deferimento
(22) 03/02/2014
(54) CANAL COMBINADO PARA CABOS E AR PARA ACLIMATAÇÃO DE UM GABINETE E GABINETE DE COMUTAÇÃO
(71) RITTAL GMBH & CO. KG (DE)

(21) BR 11 2015 018535-5 A2
Código 9.1 - Deferimento
(22) 05/02/2014
(54) MÉTODO E ESTRUTURA PARA PROTEGER UM TAMPÃO ESMAGÁVEL EM UMA SEÇÃO DE TUBULAÇÃO PARA PRODUÇÃO DE HIDROCARBONETO, E USO DO MESMO.
(71) TCO AS (NO)

(21) BR 11 2015 019218-1 A2
Código 9.1 - Deferimento
(22) 17/02/2014
(54) DISPOSITIVO MÉDICO, SISTEMA MÉDICO E MÉTODO PARA TRATAMENTO DE UM INDIVÍDUO.
(71) HUMAN EXTENSIONS LTD. (IL)

(21) BR 11 2015 019628-4 A2
Código 9.1 - Deferimento
(22) 24/02/2014
(54) Vestimenta protetora e método de fabricar a mesma
(71) REGENTS OF THE UNIVERSITY OF MINNESOTA (US)

(21) BR 11 2015 020623-9 A2
Código 9.1 - Deferimento
(22) 13/02/2014

	(54) Aparelho (71) ETHICON ENDO-SURGERY, INC. (US)
(21) BR 11 2015 021362-6 A2	Código 9.1 - Deferimento (22) 05/03/2014 (54) MATERIAIS À BASE DE GESSO ESTRUDÍVEL (71) THE INTELLECTUAL GORILLA GMBH (CH)
(21) BR 11 2015 021510-6 A2	Código 9.1 - Deferimento (22) 10/04/2014 (54) PELÍCULA E ARTIGO (71) DOW GLOBAL TECHNOLOGIES LLC (US) ; ROHM AND HAAS COMPANY (US)
(21) BR 11 2015 021762-1 A2	Código 9.1 - Deferimento (22) 06/03/2014 (54) DISPOSITIVO DE LIMPEZA (71) FOAMTEC INTERNATIONAL CO., LTD. (US)
(21) BR 11 2015 021861-0 A2	Código 9.1 - Deferimento (22) 06/03/2014 (54) Dispositivo de segurança de administração de medicamentos (71) BECTON DICKINSON AND COMPANY (US)
(21) BR 11 2015 022553-5 A2	Código 9.1 - Deferimento (22) 14/03/2014 (54) SISTEMA E MÉTODO PARA MEDIR O VOLUME DE FLUXO DE FLUIDO (71) ECOLAB USA INC. (US)
(21) BR 11 2015 023691-0 A2	Código 9.1 - Deferimento (22) 11/03/2014 (54) “Ferramenta de corte de fundo de poço, método para operar ferramenta de corte de fundo de poço e conjunto de fundo de poço” (71) SCHLUMBERGER TECHNOLOGY B.V. (NL)
(21) BR 11 2015 023874-2 A2	Código 9.1 - Deferimento (22) 25/02/2014 (54) CORDONEL HÍBRIDO (71) CONTINENTAL REIFEN DEUTSCHLAND GMBH (DE) ; CORDENKA GMBH & CO. KG (DE)
(21) BR 11 2015 023950-1 A2	Código 9.1 - Deferimento (22) 03/04/2014

(54) SISTEMA DE LIQUEFAÇÃO DE GÁS NATURAL E MÉTODO PARA LIQUEFAZER GÁS NATURAL
(71) NUOVO PIGNONE SRL (IT)

---

(21) BR 11 2015 024207-3 A2
Código 9.1 - Deferimento
(22) 11/07/2014
(54) SISTEMA DE TRANSFERÊNCIA DE POTÊNCIA SEM FIO QUE INCLUI UM TRANSMISSOR DE POTÊNCIA E UM RECEPTOR DE POTÊNCIA, RECEPTOR DE POTÊNCIA PARA UM SISTEMA DE TRANSFERÊNCIA DE POTÊNCIA SEM FIO, E, MÉTODO DE OPERAÇÃO DE UM SISTEMA DE TRANSFERÊNCIA DE POTÊNCIA SEM FIO
(71) KONINKLIJKE PHILIPS N.V. (NL)

---

(21) BR 11 2015 024593-5 A2
Código 9.1 - Deferimento
(22) 26/03/2014
(54) DISPOSITIVO DE LIQUEFAÇÃO CRIOGÊNICA, E MÉTODO PARA EQUILIBRAR UM PROCESSO DE LIQUEFAÇÃO COM O USO DE RECICLO A FRIO A PARTIR DE UMA FONTE DE ENERGIA TÉRMICA EXTERNA
(71) HIGHVIEW ENTERPRISES LIMITED (GB)

---

(21) BR 11 2015 025066-1 A2
Código 9.1 - Deferimento
(22) 13/05/2014
(54) RECIPIENTE FLEXÍVEL CILÍNDRICO
(71) DENTSPLY IH AB (SE)

---

(21) BR 11 2015 025419-5 A2
Código 9.1 - Deferimento
(22) 03/04/2014
(54) FABRICAÇÃO DE BOBINAS PARA COMPONENTES ELETROTÉCNICOS QUE UTILIZAM TIRAS DE ALUMÍNIO ANODIZADO NÃO COLMATADO
(71) LABINAL POWER SYSTEMS (FR)

---

(21) BR 11 2015 025624-4 A2
Código 9.1 - Deferimento
(22) 07/04/2014
(54) COMPOSIÇÃO RETICULÁVEL, KIT, MÉTODO PARA PREPARAÇÃO DE UMA COMPOSIÇÃO RETICULÁVEL, E, COMPOSIÇÕES DE REVESTIMENTO
(71) ALLNEX NETHERLANDS B.V. (NL)

---

(21) BR 11 2015 025725-9 A2
Código 9.1 - Deferimento
(22) 14/03/2014
(54) PLACA DE FOGÃO DE INDUÇÃO E DISPOSIÇÃO DE BANCA DE COZINHA
(71) ELECTROLUX APPLIANCES AKTIEBOLAG (SE)

(21) BR 11 2015 025864-6 A2	Código 9.1 - Deferimento (22) 10/04/2014 (54) APARELHO DE ALIMENTAÇÃO ELÉTRICA (71) EULER CERAMIC SYSTEMS AS (NO)
(21) BR 11 2015 025949-9 A2	Código 9.1 - Deferimento (22) 25/03/2014 (54) MÉTODO E APARELHO PARA PRODUZIR UMA CORRENTE DE HIDROCARBONETO LIQUEFEITO (71) SHELL INTERNATIONALE RESEARCH MAATSCHAPPIJ B.V. (NL)
(21) BR 11 2015 027645-8 A2	Código 9.1 - Deferimento (22) 01/05/2014 (54) “Segmento de coluna de ascensão de grande largura/diâmetro que pode ser abaixado através de uma rotativa de uma plataforma de perfuração” (71) AMERIFORGE GROUP INC. (US) ; JUSTIN FRACZEK (US) ; ROLAND KENNEDY (US) ; RANDY ARTHION (US) ; ALEX GIDMAN (US)
(21) BR 11 2015 029282-8 A2	Código 9.1 - Deferimento (22) 13/06/2014 (54) "Sistema de usinagem de fundo de poço e método de usinagem" (71) WELLTEC A/S (DK)
(21) BR 11 2015 029706-4 A2	Código 9.1 - Deferimento (22) 08/05/2014 (54) Método de produção de uma escova de dentes manual (71) THE GILLETTE COMPANY LLC (US)
(21) BR 11 2015 029750-1 A2	Código 9.1 - Deferimento (22) 06/09/2013 (54) SISTEMA DE ARREFECIMENTO À ÁGUA PARA A CABEÇA DO CILINDRO DO MOTOR (71) ANHUI JIANGHUAI AUTOMOBILE GROUP CORP., LTD. (CN)
(21) BR 11 2015 029919-9 A2	Código 9.1 - Deferimento (22) 30/05/2014 (54) Cabeça de implemento para tratamento bucal e implemento para tratamento bucal (71) THE GILLETTE COMPANY LLC (US)
(21) BR 11 2015 030258-0 A2	Código 9.1 - Deferimento (22) 30/05/2014

	(54) “Sistema de válvula para uma montagem de tubo interna, montagem de cabeça, e método para posicionar uma montagem de tubo interna em uma coluna de perfuração de um sistema de perfuração” (71) SWICK MINING SERVICES LTD (AU)
(21) BR 11 2015 031946-7 A2	Código 9.1 - Deferimento (22) 20/06/2013 (54) MÉTODO E UNIDADE DE CONTROLE DE UM SISTEMA DE ARMAZENAMENTO DE ENERGIA (71) VOLVO TRUCK CORPORATION (SE)
(21) BR 11 2015 032849-0 A2	Código 9.1 - Deferimento (22) 02/07/2014 (54) POLISSACARÍDEO DE SULFATO DE ÁCIDO POLIGULÔNICO OU SAL DE GRAU FARMACEUTICAMENTE ACEITÁVEL DO MESMO, MÉTODO DE PREPARAÇÃO DO MESMO E COMPOSIÇÃO FARMACEUTICA (71) SHANGHAI INSTITUTE OF MATERIA MEDICA, CHINESE ACADEMY OF SCIENCES (CN)
(21) BR 11 2016 000235-0 A2	Código 9.1 - Deferimento (22) 11/07/2014 (54) RODA DE GUIA DESTINADA À COLOCAÇÃO DE UMA CAMADA DE FIOS DE BLINDAGEM DE CARBONO EM TORNO DE UM NÚCLEO TUBULAR E MÉTODO DE MONTAGEM (71) TECHNIP N-POWER (FR)
(21) BR 11 2016 000366-7 A2	Código 9.1 - Deferimento (22) 17/07/2013 (54) DISPOSITIVO E MÉTODO PARA FABRICAÇÃO DE UM SUPORTE PARA O CORPO HUMANO (71) SELLE ROYAL S.P.A. (IT)
(21) BR 11 2016 000667-4 A2	Código 9.1 - Deferimento (22) 15/07/2014 (54) RESPIRADOR COMPREENDENDO UM ARNÊS, UM CORPO DA MÁSCARA E UMA VÁLVULA DE EXALAÇÃO (71) 3M INNOVATIVE PROPERTIES COMPANY (US)
(21) BR 11 2016 000929-0 A2	Código 9.1 - Deferimento (22) 20/08/2013 (54) MÉTODO PARA PRODUZIR SIMULTANEAMENTE UM FLUIDO DE RESERVATÓRIO DE MAIS DE UMA ZONA DE UMA FORMAÇÃO SUBTERRÂNEA E SISTEMA DE COMPLETAÇÃO DE CONTROLE DE AREIA

	(71) HALLIBURTON ENERGY SERVICES, INC (US)
(21) BR 11 2016 001356-5 A2	Código 9.1 - Deferimento (22) 22/07/2014 (54) Composição de poliamida, seu método de produção, e método para produção de um artigo por moldagem da dita composição (71) PERFORMANCE POLYAMIDES, SAS (FR)
(21) BR 11 2016 001924-5 A2	Código 9.1 - Deferimento (22) 30/07/2014 (54) ARTIGO DE CATALISADOR, SISTEMA E MÉTODO PARA TRATAR GÁS DE ESCAPE (71) JOHNSON MATTHEY PUBLIC LIMITED COMPANY (GB)
(21) BR 11 2016 002175-4 A2	Código 9.1 - Deferimento (22) 14/07/2014 (54) PNEU PARA RODAS DE VEÍCULOS, E, MÉTODO PARA AUMENTAR OS DESEMPENHOS EM ALTA VELOCIDADE DE UM VEÍCULO (71) PIRELLI TYRE S.P.A. (IT)
(21) BR 11 2016 002273-4 A8	Código 9.1 - Deferimento (22) 24/07/2014 (54) APLICADOR PARA UM PRODUTO DE COSMÉTICA E CONJUNTO DE APLICADOR ASSOCIADO (71) ALBEA SERVICES (FR)
(21) BR 11 2016 002340-4 A2	Código 9.1 - Deferimento (22) 28/07/2014 (54) MÉTODO PARA A COMBUSTÃO E RESFRIAMENTO DE ROCHAS CARBONÁTICAS EM UM FORNO DE CUBA REGENERATIVA DE CORRENTE PARALELA PARA CAL COM DUAS CUBAS (71) MAERZ OFENBAU AG (CH)
(21) BR 11 2016 002742-6 A2	Código 9.1 - Deferimento (22) 12/03/2014 (54) MÁQUINA DE CORTAR CABELO ELÉTRICA (71) SKULL SHAVER, LLC (US)
(21) BR 11 2016 003017-6 A2	Código 9.1 - Deferimento (22) 03/10/2014 (54) ESTRUTURA DE SUPORTE, E, TRANSPORTADOR (71) MAREL STORK POULTRY PROCESSING B.V. (NL)

(21) BR 11 2016 003367-1 A2
Código 9.1 - Deferimento
(22) 03/09/2014
(54) FERRAMENTA DE FUNDO DE POÇO
(71) WELLTEC A/S (DK)

(21) BR 11 2016 003706-5 A2
Código 9.1 - Deferimento
(22) 25/08/2014
(54) PROCESSO PARA PRODUÇÃO DE UM POLIPROPILENO MODIFICADO, POLIPROPILENO MODIFICADO, USO DO POLIPROPILENO MODIFICADO, E, BLENDA POLIMÉRICA
(71) BRASKEM S.A. (BR/BA)

(21) BR 11 2016 005322-2 A2
Código 9.1 - Deferimento
(22) 12/09/2014
(54) MÉTODO PARA PRECIPITAÇÃO DE RESÍDUO DE METAL
(71) GLOBAL ECOPROCESS SERVICES OY (FI)

(21) BR 11 2016 005829-1 A2
Código 9.1 - Deferimento
(22) 17/09/2014
(54) MÉTODO E DISPOSITIVO DE CONTROLE DA DENSIDADE DE ENERGIA DE UM FEIXE DE LASER
(71) SNECMA (FR)

(21) BR 11 2016 006801-7 A2
Código 9.1 - Deferimento
(22) 02/10/2014
(54) Módulo de câmara de combustão para turbomáquina, turbomáquina e processo de concepção e produção desse módulo
(71) SNECMA (FR)

(21) BR 11 2016 007033-0 A2
Código 9.1 - Deferimento
(22) 31/10/2013
(54) “Sistema de furo de poço, e, método para furar poço”
(71) Halliburton Energy Services, Inc. (US)

(21) BR 11 2016 007211-1 A2
Código 9.1 - Deferimento
(22) 14/10/2014
(54) COMPOSIÇÃO COMPREENDENDO UM POLIURETANO TERMOPLÁSTICO, MISTURA, USO DE UMA COMPOSIÇÃO, MÉTODOS PARA PRODUÇÃO DA COMPOSIÇÃO E DE UMA MISTURA E POLIURETANO TERMOPLÁSTICO
(71) BASF SE (DE)

(21) BR 11 2016 007837-3 A2
Código 9.1 - Deferimento

(22) 18/10/2013
(54) COMPONENTES DE CABO DE FIBRA ÓPTICA
(71) DOW GLOBAL TECHNOLOGIES LLC (US)

---

(21) BR 11 2016 007959-0 A2
Código 9.1 - Deferimento
(22) 07/10/2014
(54) DISPOSITIVO PARA LIMPEZA DE PLÁSTICO E PROCESSO PARA LIMPEZA DE PLÁSTICO COM O EMPREGO DO DISPOSITIVO
(71) CVP CLEAN VALUE PLASTICS GMBH (DE)

---

(21) BR 11 2016 008056-4 A2
Código 9.1 - Deferimento
(22) 29/11/2013
(54) CUNHA EXTERNA, MÉTODO, E, CONJUNTO DE PACKER
(71) Halliburton Energy Services, Inc. (US)

---

(21) BR 11 2016 008622-8 A2
Código 9.1 - Deferimento
(22) 16/10/2013
(54) SISTEMA DE VIGILÂNCIA DE RUÍDO
(71) STATOIL PETROLEUM AS (NO)

---

(21) BR 11 2016 008951-0 A2
Código 9.1 - Deferimento
(22) 20/10/2014
(54) MÉTODO PARA PRODUÇÃO DE POLÍMERO ESTABILIZADO
(71) ADEKA CORPORATION (JP)

---

(21) BR 11 2016 009058-6 A2
Código 9.1 - Deferimento
(22) 20/10/2014
(54) MELHORAMENTOS EM OU EM RELAÇÃO A ESTRUTURAS TIPO FAVO DE MEL PREENCHIDAS COM ESPUMA
(71) ZEPHYROS, INC. (US)

---

(21) BR 11 2016 009323-2 A2
Código 9.1 - Deferimento
(22) 15/09/2014
(54) ACOPLAMENTO DE FERRAMENTA DE SOLDAR COM AO MENOS UM SISTEMA MAGNÉTICO E AO MENOS UMA INSTALAÇÃO DE CURTO-CIRCUITO, FERRAMENTA DE SOLDAR BEM COMO DISPOSITIVO DE SOLDAR
(71) ALEXANDER BINZEL SCHWEISSTECHNIK GMBH & CO. KG (DE)

---

(21) BR 11 2016 009769-6 A2
Código 9.1 - Deferimento
(22) 10/12/2014
(54) PROCESSO DE PRODUÇÃO DE AÇÚCARES A PARTIR DE BIOMASSA, EMPREGANDO HIDRÓLISE COM ÁCIDO ORGÂNICO

(71) VERSALIS S.P.A. (IT)

---

(21) BR 11 2016 010048-4 A2

Código 9.1 - Deferimento
(22) 10/11/2014
(54) SUBSTRATO COM MELHORADA CAPACIDADE DE REVESTIMENTO.
(71) ADEKA CORPORATION (JP)

---

(21) BR 11 2016 010087-5 A2

Código 9.1 - Deferimento
(22) 27/10/2014
(54) MÉTODO PARA IMPREGNAÇÃO DE UM MATERIAL FIBROSO COMUMA RESINA TERMOCURÁVEL
(71) CYTEC INDUSTRIES INC. (US)

---

(21) BR 11 2016 011153-2 A2

Código 9.1 - Deferimento
(22) 24/10/2014
(54) PROCESSO E INSTALAÇÃO PARA CONSTRUIR PNEUS
(71) PIRELLI TYRE S.P.A. (IT)

---

(21) BR 11 2016 011597-0 A2

Código 9.1 - Deferimento
(22) 02/12/2014
(54) APARELHO DE MOLDAGEM POR INJEÇÃO PARAREVESTIMENTO DE UMA JUNTA DE CAMPO DE UMATUBULAÇÃO, MÉTODO DE REVESTIMENTO DE UMA JUNTA DECAMPO DE UMA TUBULAÇÃO E INSTALAÇÃO DE PRODUÇÃODE TUBULAÇÃO
(71) SUBSEA 7 LIMITED (GB)

---

(21) BR 11 2016 012011-6 A2

Código 9.1 - Deferimento
(22) 26/11/2013
(54) APARELHO DE EJEÇÃO DE FLUIDO COM SENSOR TÉRMICO DE LADO ÚNICO
(71) HEWLETT-PACKARD DEVELOPMENT COMPANY, L.P. (US)

---

(21) BR 11 2016 012149-0 A2

Código 9.1 - Deferimento
(22) 19/12/2014
(54) COMPOSIÇÃO PARA MATERIAIS ÓPTICOS, MÉTODOS PARA PRODUZIR UM MATERIAL ÓPTICO E UMA COMPOSIÇÃO PARA MATERIAIS ÓPTICOS, MATERIAL ÓPTICO, E, LENTE ÓPTICA
(71) MITSUBISHI GAS CHEMICAL COMPANY, INC. (JP)

---

(21) BR 11 2016 012217-8 A2

Código 9.1 - Deferimento
(22) 20/01/2015
(54) Método para otimizar um conjunto de lentes ópticas em bruto e método para providenciar uma lente oftálmica

(71) ESSILOR INTERNATIONAL (FR)

---

(21) BR 11 2016 012378-6 A2

Código 9.1 - Deferimento
(22) 10/11/2014
(54) PELÍCULA TERMOPLÁSTICA PARA UMA CHAPA DE VIDRO LAMINADA TENDO UM INSERTO EM CUNHA CONTÍNUA NÃO LINEAR NA DIREÇÃO VERTICAL EM ALGUMAS SEÇÕES
(71) SAINT-GOBAIN GLASS FRANCE (FR)

---

(21) BR 11 2016 012446-4 A2

Código 9.1 - Deferimento
(22) 16/10/2014
(54) CORPO DE ESPUMA MOLDADO, TUBO PARA AR CONDICIONADO, E TUBO PARA AR CONDICIONADO DE VEÍCULO
(71) NISSAN MOTOR CO. LTD. (JP)

---

(21) BR 11 2016 013468-0 A2

Código 9.1 - Deferimento
(22) 12/12/2014
(54) MÉTODO E APARELHO PARA DEPOSITAR UMA PEÇA DE ELEMENTO ELASTOMÉRICO TIPO BANDA EM UM SUPORTE DE FORMAÇÃO
(71) PIRELLI TYRE S.P.A. (IT)

---

(21) BR 11 2016 013868-6 A2

Código 9.1 - Deferimento
(22) 01/12/2014
(54) COMPOSIÇÃO DE POLÍMERO VULCANIZÁVEL, PROCESSO PARA A FABRICAÇÃO DE UM ARTIGO VULCANIZADO, E, ARTIGO VULCANIZADO
(71) LANXESS DEUTSCHLAND GMBH (DE)

---

(21) BR 11 2016 014040-0 A2

Código 9.1 - Deferimento
(22) 21/11/2014
(54) APARELHO E MÉTODO PARA PRODUZIR UM PRODUTO SEMIACABADO
(71) PIRELLI TYRE S.P.A. (IT)

---

(21) BR 11 2016 014715-4 A2

Código 9.1 - Deferimento
(22) 30/12/2014
(54) Processo para produzir um material de nanocelulose
(71) GRANBIO INTELLECTUAL PROPERTY HOLDINGS, LLC (US)

---

(21) BR 11 2016 014751-0 A2

Código 9.1 - Deferimento
(22) 09/12/2014
(54) PROCESSO DE PRODUÇÃO DE PROPILENOGLICOL
(71) ARCHER DANIELS MIDLAND COMPANY (US)

(21) BR 11 2016 014931-9 A2

Código 9.1 - Deferimento
(22) 12/01/2015
(54) BRITADEIRA, INSTALAÇÃO DE TRITURAÇÃO PARA MATERIAL MINERAL E MÉTODO PARA MANUSEAR UM MANCAL DE EMPUXO EM UMA BRITADEIRA
(71) METSO MINERALS, INC. (FI)

(21) BR 11 2016 015345-6 A8

Código 9.1 - Deferimento
(22) 30/01/2015
(54) COMPOSTOS DE PIRAZOL, COMPOSIÇÃO, MÉTODO PARA A PROTEÇÃO DOS VEGETAIS EM CRESCIMENTO E USO DOS COMPOSTOS
(71) BASF SE (DE)

(21) BR 11 2016 015915-2 A2

Código 9.1 - Deferimento
(22) 05/01/2015
(54) MÉTODO PARA O TRATAMENTO DAS BORDAS DE CORTE ABERTAS DE MATERIAL DE EMBALAGEM PARA A PRODUÇÃO DE EMBALAGEM COMPÓSITA DE PAPELÃO/PLÁSTICO, MATERIAL DE EMBALAGEM, MBALAGEM COMPÓSITA PRODUZIDA A PARTIR DO MESMO E RECIPIENTE PARA RECEBER O MATERIAL DE MBALAGEM
(71) SIG TECHNOLOGY AG (CH)

(21) BR 11 2016 016271-4 A2

Código 9.1 - Deferimento
(22) 15/12/2014
(54) PROCESSO PARA PRODUZIR IONÔMERO E IONÔMERO
(71) DOW GLOBAL TECHNOLOGIES LLC (US) ; REGENTS OF THE UNIVERSITY OF MINNESOTA (US)

(21) BR 11 2016 016575-6 A2

Código 9.1 - Deferimento
(22) 04/02/2015
(54) COMPOSIÇÃO DE POLIPROPILENO, PROCESSO PARA SUA PREPARAÇÃO, FOLHA E ARTIGO TERMOFORMADO OBTIDOS A PARTIR DA MESMA
(71) BASELL POLIOLEFINE ITALIA S.R.L. (IT)

(21) BR 11 2016 016842-9 A2

Código 9.1 - Deferimento
(22) 23/01/2015
(54) COMPOSIÇÃO COMPREENDENDO UM HERBICIDA SELETIVO E UM EXTRATO DE ALGAS, USO DE UM EXTRATO DE ALGAS PARA DESINTOXICAR PLANTAS SUBMETIDAS AO TRATAMENTO COM UM HERBICIDA SELETIVO
(71) LABORATOIRES GOËMAR (FR)

(21) BR 11 2016 017364-3 A2

Código 9.1 - Deferimento
(22) 09/02/2015
(54) FILME MOLDADO EM MULTICAMADAS
(71) DOW GLOBAL TECHNOLOGIES LLC (US)

(21) BR 11 2016 018484-0 A2

Código 9.1 - Deferimento
(22) 10/02/2015
(54) EMULSÃO COMPREENDENDO TRIESTIRILFENOL ALCOXILATO SULFOSSUCCINATOS, PROCESSO PARA A PREPARAÇÃO DE UM LÁTEX DE POLÍMERO EM EMULSÃO, TINTA LÁTEX E LÁTEX DE POLÍMERO EM EMULSÃO
(71) STEPAN COMPANY (US)

(21) BR 11 2016 018537-4 A2

Código 9.1 - Deferimento
(22) 13/02/2015
(54) COPOLÍMERO DE ETILENO/a-OLEFINA/POLIENO NÃO CONJUGADO E PROCESSO PARA PRODUÇÃO DESTES, COMPOSIÇÃO DE RESINA TERMOPLÁSTICA, COMPOSIÇÃO DE BORRACHA, PRODUTO OBTIDO POR RETICULAÇÃO DA COMPOSIÇÃO DE BORRACHA, ARTIGO RETICULADO MODELADO, PROCESSO PARA PRODUÇÃO DESTE, PRODUTO POR USAR O ARTIGO RETICULADO MODELADO, COMPOSIÇÃO DE RESINA E PRODUTO OBTIDO POR RETICULAÇÃO DA COMPOSIÇÃO DE RESINA
(71) MITSUI CHEMICALS, INC. (JP)

(21) BR 11 2016 018659-1 A2

Código 9.1 - Deferimento
(22) 19/02/2015
(54) COFORMULAÇÃO AQUOSA DE METALAXIL, MÉTODO PARA A PRODUÇÃO DE UMA COFORMULAÇÃO AQUOSA DE METALAXIL E USO DA COMPOSIÇÃO
(71) BASF SE (DE)

(21) BR 11 2016 018786-5 A2

Código 9.1 - Deferimento
(22) 19/02/2015
(54) COMPOSIÇÃO ADJUVANTE E SEU USO, COMPOSIÇÃO PESTICIDA E SEU USO E MÉTODO DE PROTEÇÃO DE PLANTAS A PARTIR DE ORGANISMOS NOCIVOS
(71) CLARIANT INTERNATIONAL LTD. (CH)

(21) BR 11 2016 018944-2 A2

Código 9.1 - Deferimento
(22) 25/02/2015
(54) MÉTODO PARA REMOVER SULFATO DE ÁGUA RESIDUAL
(71) OUTOTEC (FINLAND) OY (FI)

(21) BR 11 2016 019044-0 A2	Código 9.1 - Deferimento (22) 19/02/2015 (54) Filme multicamadas, artigo e método de fabricação de um filme multicamadas (71) DOW GLOBAL TECHNOLOGIES LLC (US)
(21) BR 11 2016 019324-5 A2	Código 9.1 - Deferimento (22) 10/02/2015 (54) Método para selecionar catalisadores para fazer uma poliolefina específica de produto usando um mapa de índice de polidispersividade de mistura (BPDI) (71) UNIVATION TECHNOLOGIES, LLC (US)
(21) BR 11 2016 019670-8 A2	Código 9.1 - Deferimento (22) 25/02/2015 (54) COMPOSTOS DE AZOLINA, COMPOSIÇÃO AGRÍCOLA OU VETERINÁRIA, USOS DE UM COMPOSTO E MÉTODO DE PROTEÇÃO DE MATERIAL DE PROPAGAÇÃO VEGETAL (71) BASF SE (DE)
(21) BR 11 2016 019765-8 A2	Código 9.1 - Deferimento (22) 13/02/2015 (54) Método para fazer um copolímero de polimerização de monômeros em solução, copolímero útil em cosméticos de cabelo obtido pelo dito método e usos do dito copolímero para estilar ou fixar cabelos humanos (71) BASF SE (DE)
(21) BR 11 2016 020204-0 A2	Código 9.1 - Deferimento (22) 28/04/2015 (54) SISTEMA E MÉTODO PARA FORMAR BLOCOS DE WAFER (71) HAAS FOOD EQUIPMENT GMBH (AT)
(21) BR 11 2016 020498-0 A2	Código 9.1 - Deferimento (22) 21/05/2015 (54) DISPOSITIVO DE AQUECIMENTO INDUTIVO, SISTEMA DE DISTRIBUIÇÃO DE AEROSSOL COMPREENDENDO UM DISPOSITIVO DE AQUECIMENTO INDUTIVO E MÉTODO DE OPERAÇÃO DOS MESMOS (71) PHILIP MORRIS PRODUCTS S.A. (CH)
(21) BR 11 2016 020530-8 A2	Código 9.1 - Deferimento (22) 26/02/2015 (54) Aparelho para vedação de duas mantas de material móveis em conjunto (71) THE PROCTER & GAMBLE COMPANY (US)

(21) BR 11 2016 020735-1 A2	Código 9.1 - Deferimento (22) 06/03/2015 (54) MÁQUINA PARA DESCAROÇAMENTO AUTOMÁTICO DE FRUTAS E MÉTODO DE RECONHECIMENTO E ORIENTAÇÃO DE FRUTAS PARA DESCAROÇAMENTO AUTOMÁTICO DE FRUTAS (71) FOOD MACHINERY CRESCENZO S.R.L. (IT)
(21) BR 11 2016 023564-9 A8	Código 9.1 - Deferimento (22) 27/04/2015 (54) PROCESSO DE PRODUÇÃO DE MICROCÁPSULAS E MÉTODO DE CONTROLE DE FUNGOS FITOPATOGÊNICOS (71) BASF SE (DE)
(21) BR 11 2016 023737-4 A2	Código 9.1 - Deferimento (22) 16/09/2015 (54) COMPOSIÇÃO AGRÍCOLA, E, MÉTODO DE CONDICIONAMENTO DE ÁGUA (71) HUNTSMAN PETROCHEMICAL LLC (US)
(21) BR 11 2016 023937-7 A2	Código 9.1 - Deferimento (22) 17/04/2014 (54) CABO DE ENERGIA BLINDADO, E, MÉTODOS PARA MELHORAR OS DESEMPENHOS DE UM CABO DE ENERGIA BLINDADO E PARA REDUZIR PERDAS DE BLINDAGEM EM UM CABO DE ENERGIA BLINDADO (71) PRYSMIAN S.P.A. (IT)
(21) BR 11 2016 023973-3 A2	Código 9.1 - Deferimento (22) 15/04/2014 (54) BLOCO SÓLIDO, MÉTODO PARA PRODUÇÃO DE UM BLOCO SÓLIDO, E, USO DE UM BLOCO SÓLIDO (71) ECOLAB USA INC. (US)
(21) BR 11 2016 024108-8 A2	Código 9.1 - Deferimento (22) 10/04/2015 (54) COMPOSIÇÃO CURÁVEL SEM SOLVENTE, ARTIGO E PROCESSODE FORMAÇÃO DE UM COPOLÍMERO HÍBRIDO (71) HENKEL IP & HOLDING GMBH (DE)
(21) BR 11 2016 024238-6 A2	Código 9.1 - Deferimento (22) 23/04/2015 (54) USO DE COMPOSIÇÕES AQUOSAS DE REDUÇÃO DE DESVIO (71) CLARIANT INTERNATIONAL LTD. (CH)

(21) BR 11 2016 028850-5 A2	Código 9.1 - Deferimento (22) 02/06/2015 (54) MÉTODO PARA ANÁLISE QUANTITATIVA IN-LINE DE UMA CORRENTE EM UMA PLANTA DE PRODUÇÃO PARA A SÍNTESE DE UREIA (71) CASALE SA (CH)
(21) BR 11 2017 000423-2 A2	Código 9.1 - Deferimento (22) 07/07/2015 (54) MÉTODOS PARA SEPARAÇÃO E REFINO DE LIGNINA DE LICOR NEGRO, E COMPOSIÇÕES DA MESMA (71) VIRDIA, INC. (US)
(21) BR 11 2017 000983-8 A2	Código 9.1 - Deferimento (22) 22/07/2015 (54) UNIDADE DE ACIONAMENTO PARA UMA MÁQUINA DE CINTAGEM (71) FROMM HOLDING AG (CH)
(21) BR 11 2017 001114-0 A2	Código 9.1 - Deferimento (22) 17/07/2015 (54) PROCESSO DE ACETILAÇÃO DE MADEIRA (71) TRICOYA TECHNOLOGIES LTD (GB)
(21) BR 11 2017 001645-1 A2	Código 9.1 - Deferimento (22) 29/07/2015 (54) MÉTODOS DE PROVISÃO DE UM BIOCIDA DUPLO EM UM PONTO DE USO E DE CLORAÇÃO, DESINFECÇÃO E/OU SANITIZAÇÃO (71) ECOLAB USA INC. (US)
(21) BR 11 2017 002191-9 A2	Código 9.1 - Deferimento (22) 04/08/2015 (54) COMPOSIÇÃO ADESIVA E MÉTODO DE LIGAÇÃO DE UM PRIMEIRO SUBSTRATO A UM SEGUNDO SUBSTRATO (71) DOW GLOBAL TECHNOLOGIES LLC (US)
(21) BR 11 2017 002203-6 A2	Código 9.1 - Deferimento (22) 03/08/2015 (54) COMPOSIÇÃO, PROCESSO PARA PROTEÇÃO DE UM MATERIAL ORGÂNICO SUSCEPTÍVEL À DEGRADAÇÃO OXIDATIVA, TÉRMICA OU INDUZIDA PELA LUZ, USO DE UM COMPOSTO DE FÓRMULA I-P, I-O OU I-M, E, COMPOSTO (71) BASF SE (DE)

(21) BR 11 2017 002573-6 A2	Código 9.1 - Deferimento (22) 09/09/2015 (54) PROMOTOR DE ADESÃO BORRACHA-METAL, COMPOSIÇÃO DE BORRACHA, E PNEU (71) DIC CORPORATION (JP) ; NATIONAL UNIVERSITY CORPORATION, IWATE UNIVERSITY (JP)
(21) BR 11 2017 003195-7 A2	Código 9.1 - Deferimento (22) 25/08/2015 (54) Resina à base de etileno e método de fabricação de uma resina à base de etileno (71) DOW GLOBAL TECHNOLOGIES LLC (US)
(21) BR 11 2017 003274-0 A2	Código 9.1 - Deferimento (22) 20/08/2015 (54) FECHAMENTO DE EXTREMIDADE DE RECIPIENTE COM UM CANAL DE FLUIDO INTEGRAL E MÉTODO DE INTRODUÇÃO DE SUCO (71) BALL CORPORATION (US)
(21) BR 11 2017 004668-7 A2	Código 9.1 - Deferimento (22) 24/08/2015 (54) Linha de produção (71) HUNTSMAN INTERNATIONAL LLC (US)
(21) BR 11 2017 004682-2 A2	Código 9.1 - Deferimento (22) 12/08/2015 (54) PROCESSO E PLANTA PARA PRODUÇÃO DE ÁLCOOIS GRAXOS (71) L'AIR LIQUIDE, SOCIETE ANONYME POUR L'ETUDE ET L'EXPLOITATION DES PROCEDES GEORGES CLAUDE (FR)
(21) BR 11 2017 005883-9 A2	Código 9.1 - Deferimento (22) 18/09/2015 (54) COMPOSTOS HERBICIDAS (71) SYNGENTA PARTICIPATIONS AG (CH)
(21) BR 11 2017 008483-0 A2	Código 9.1 - Deferimento (22) 05/11/2015 (54) USO DE PELO MENOS UM CATALISADOR PARA FORMAR UMA COMPOSIÇÃO, COMPOSIÇÃO COMPREENDENDO POLIAMIDA, USO DA COMPOSIÇÃO E TUBO FLEXÍVEL COMPREENDENDO CAMADA DE TAL COMPOSIÇÃO (71) ARKEMA FRANCE (FR)

(21) BR 11 2017 008566-6 A2
Código 9.1 - Deferimento
(22) 23/10/2015
(54) POLÍMEROS DE ISÔMEROS DE ÁCIDO MUCÔNICO E SEUS DERIVATIVOS
(71) MYRIANT CORPORATION (US)

(21) BR 11 2017 009659-5 A2
Código 9.1 - Deferimento
(22) 28/10/2015
(54) SISTEMA DE MONITORAMENTO QUÍMICO E MÉTODO PARA DETERMINAR A CONCENTRAÇÃO DE CLORO EM UMA AMOSTRA DE FLUIDO
(71) ECOLAB USA INC. (US)

(21) BR 11 2017 009720-6 A2
Código 9.1 - Deferimento
(22) 14/12/2015
(54) APARELHO DE REVESTIMENTO PARA A PRODUÇÃO DE UMA REDE REVESTIDA DE MATERIAL DE TABACO HOMOGENEIZADO
(71) PHILIP MORRIS PRODUCTS S.A. (CH)

(21) BR 11 2017 010454-7 A2
Código 9.1 - Deferimento
(22) 20/11/2014
(54) CONJUNTO PARA RETENÇÃO E PREENSÃO DE UM CABO ÓPTICO.
(71) PRYSMIAN S.P.A. (IT)

(21) BR 11 2017 010752-0 A2
Código 9.1 - Deferimento
(22) 24/11/2015
(54) Método de produção de um tubo raiado
(71) NIPPON STEEL CORPORATION (JP) ; MITSUBISHI POWER, LTD. (JP)

(21) BR 11 2017 010792-9 A2
Código 9.1 - Deferimento
(22) 23/12/2014
(54) INSTRUMENTO DE HIGIENE BUCAL
(71) COLGATE-PALMOLIVE COMPANY (US)

(21) BR 11 2017 010942-5 A2
Código 9.1 - Deferimento
(22) 23/12/2014
(54) INSTRUMENTO PARA HIGIENE BUCAL
(71) COLGATE-PALMOLIVE COMPANY (US)

(21) BR 11 2017 011646-4 A2
Código 9.1 - Deferimento
(22) 24/11/2015
(54) FECHAMENTO PARA UM RECIPIENTE, E RECIPIENTE
(71) ARDAGH MP GROUP NETHERLANDS B.V. (NL)

(21) BR 11 2017 012170-0 A2	Código 9.1 - Deferimento (22) 24/12/2015 (54) Composição de resina de álcool polimetalílico, seu método de produção e corpo moldado contendo a mesma (71) KURARAY CO., LTD. (JP)
(21) BR 11 2017 012184-0 A2	Código 9.1 - Deferimento (22) 03/12/2015 (54) COMPOSIÇÕES E MÉTODOS PARA RETICULAR POLÍMEROS NA PRESENÇA DE OXIGÊNIO ATMOSFÉRICO (71) ARKEMA INC. (US)
(21) BR 11 2017 012482-3 A2	Código 9.1 - Deferimento (22) 18/12/2015 (54) COMPOSIÇÃO, USOS DE UMA COMPOSIÇÃO, E, MÉTODOS PARA LIBERAR UM ÁCIDO NUCLEICO A UMA CÉLULA OU TECIDO ALVO E PARA A PRODUÇÃO DA COMPOSIÇÃO (71) ETHRIS GMBH (DE)
(21) BR 11 2017 013868-9 A2	Código 9.1 - Deferimento (22) 30/12/2014 (54) DISPOSITIVO DE FORNECIMENTO E PROCESSO DE FORNECIMENTO DE ELEMENTOS (71) GEBO PACKAGING SOLUTION FRANCE (FR)
(21) BR 11 2017 016043-9 A2	Código 9.1 - Deferimento (22) 25/01/2016 (54) MÁQUINA AGRÍCOLA (71) AMAZONEN-WERKE H. DREYER GMBH & CO. KG (DE) ; HYDAC SYSTEM GMBH (DE)
(21) BR 11 2017 017094-9 A2	Código 9.1 - Deferimento (22) 24/06/2016 (54) COMPOSIÇÕES PARA HIGIENE BUCAL E MÉTODOS DE USO (71) COLGATE - PALMOLIVE COMPANY (US)
(21) BR 11 2017 022907-2 A2	Código 9.1 - Deferimento (22) 29/04/2016 (54) COMPOSIÇÃO ELASTOMÉRICA VULCANIZÁVEL, COMPONENTE DE PNEU, E, PNEU (71) PIRELLI TYRE S.P.A. (IT) ; POLITECNICO DI MILANO (IT)

(21) BR 11 2017 024059-9 A2
Código 9.1 - Deferimento
(22) 04/05/2016
(54) COMPOSIÇÃO DE BORRACHA
(71) COMPAGNIE GENERALE DES ETABLISSEMENTS MICHELIN (FR)

(21) BR 11 2017 025181-7 A2
Código 9.1 - Deferimento
(22) 20/06/2016
(54) MATERIAL SEMISSINTÉTICO PULVERULENTO OBTIDO PELA MODIFICAÇÃO DA COMPOSIÇÃO DE UM BIOMATERIAL MARINHO NATURAL, MÉTODO DE FABRICAÇÃO DO MESMO E SEUS USOS
(71) MBP (MAURITIUS) LTD (MU)

(21) BR 11 2017 027160-5 A2
Código 9.1 - Deferimento
(22) 16/06/2016
(54) ARTIGO CATALISADOR, SISTEMA DE ESCAPE, MOTOR, VEÍCULO, MÉTODOS PARA MELHORAR ORENDIMENTO DE N2 A PARTIR DE AMÔNIA EM UM GÁS DE ESCAPE E PARA REDUZIR A FORMAÇÃO DE N2O A PARTIR DE NH3 EM UM GÁS DE ESCAPE
(71) JOHNSON MATTHEY PUBLIC LIMITED COMPANY (GB)

(21) BR 11 2017 027189-3 A2
Código 9.1 - Deferimento
(22) 13/06/2016
(54) FENOXIFENILAMIDINAS, PROCESSO PARA SUA PREPARAÇÃO E USO DAS MESMAS, NITROFENIL ÉTERES, FORMULAÇÃO AGROQUÍMICA E MÉTODO PARA CONTROLAR MICRORGANISMOS INDESEJADOS, SEMENTE REVESTIDA E MÉTODO PARA PROTEGER A SEMENTE CONTRA MICRORGANISMOS INDESEJADOS
(71) BAYER CROPSCIENCE AKTIENGESELLSCHAFT (DE)

(21) BR 11 2017 027525-2 A2
Código 9.1 - Deferimento
(22) 23/06/2016
(54) ?ROLO DE POLIMENTO DE ARROZ E POLIDOR DE ARROZ EQUIPADO COM O ROLO DE POLIMENTO DE ARROZ?
(71) SATAKE CORPORATION (JP)

(21) BR 11 2018 003372-3 A2
Código 9.1 - Deferimento
(22) 29/07/2016
(54) Método para fornecer recomendações de barbeamento em estágios, sistema de cuidados pessoais e aparelho de barbeamento
(71) KONINKLIJKE PHILIPS N.V. (NL)

(21) BR 11 2018 007596-5 A2
Código 9.1 - Deferimento
(22) 16/10/2015

	(54) FILME DE POLIETILENO QUE TEM PROPRIEDADES ESTÉTICAS E DE DESEMPENHO EXCLUSIVAS (71) THE PROCTER & GAMBLE COMPANY (US)
(21) BR 11 2018 009661-0 A2	Código 9.1 - Deferimento (22) 08/11/2016 (54) RESPIRADOR DE DOBRA PLANA COM RETENÇÃO DE FORMATO (71) 3M INNOVATIVE PROPERTIES COMPANY (US)
(21) BR 11 2018 010872-3 A2	Código 9.1 - Deferimento (22) 24/11/2016 (54) Conector de tubulação e unidade de conector de tubulação (71) XYLEM IP MANAGEMENT S.À R.L. (LU)
(21) BR 11 2018 011653-0 A2	Código 9.1 - Deferimento (22) 21/12/2016 (54) Métodos para produzir uma chapa de aço, chapa de aço não revestida e chapa de aço (71) ARCELORMITTAL (LU)
(21) BR 11 2018 011708-0 A2	Código 9.1 - Deferimento (22) 16/12/2016 (54) CONEXÃO ROSCADA PARA CANO OU TUBO E MÉTODO DE PRODUÇÃO DA CONEXÃO ROSCADA PARA CANO OU TUBO (71) VALLOUREC OIL AND GAS FRANCE (FR) ; NIPPON STEEL CORPORATION (JP)
(21) BR 11 2018 011886-9 A2	Código 9.1 - Deferimento (22) 14/12/2016 (54) TOPO DE PNEUMÁTICO PARA VEÍCULO PESADO DE TIPO DE ENGENHARIA CIVIL (71) COMPAGNIE GENERALE DES ETABLISSEMENTS MICHELIN (FR)
(21) BR 11 2018 011923-7 A2	Código 9.1 - Deferimento (22) 14/12/2016 (54) BANDA DE RODAGEM DE PNEUMÁTICO PARA VEÍCULO DE USO AGRÍCOLA (71) COMPAGNIE GENERALE DES ETABLISSEMENTS MICHELIN (FR)
(21) BR 11 2018 012094-4 A2	Código 9.1 - Deferimento (22) 19/12/2016 (54) Pneu, e, processos para preparar uma predispersão de borracha natural e lignina e para fabricar uma composição elastomérica reticulável

(71) PIRELLI TYRE S.P.A. (IT)

---

(21) BR 11 2018 012238-6 A2

Código 9.1 - Deferimento
(22) 14/12/2016
(54) MISTURA DE MATERIAL DE MOLDAGEM, E, MÉTODO PARA PREPARAR UMA MISTURA DE MOLDAGEM REFRATÁRIA REVESTIDA
(71) ASK CHEMICALS LLC (US)

---

(21) BR 11 2018 012891-0 A2

Código 9.1 - Deferimento
(22) 15/12/2016
(54) MATERIAIS COMPÓSITOS À BASE DE MISTURAS DE FIBRAS ORTOTRÓPICAS ORIENTADOS PARA O ACOPLAMENTO MECÂNICO
(71) COMPAGNIE GENERALE DES ETABLISSEMENTS MICHELIN (FR)

---

(21) BR 11 2018 069683-8 A2

Código 9.1 - Deferimento
(22) 16/03/2017
(54) Método para alinhar uma pluralidade de imagens sísmicas associadas a uma região subsuperficial da terra e meio legível por computador não transitório
(71) BP CORPORATION NORTH AMERICA INC. (US)

---

(21) BR 11 2018 074954-0 A2

Código 9.1 - Deferimento
(22) 08/09/2016
(54) ITEM DE CALÇADO COMPREENDENDO UM DISPOSITIVO INCLUINDO UM TUBO PARA O ARMAZENAMENTO DE INFORMAÇÃO OU DE UM OBJETO
(71) GLOBAL SECURE SA (LU)

---

(21) BR 11 2018 076689-5 A2

Código 9.1 - Deferimento
(22) 07/06/2017
(54) MÉTODO PARA PROCESSAMENTO DE DADOS
(71) ADVANCED NEW TECHNOLOGIES CO., LTD. (KY)

---

(21) BR 11 2019 012835-2 A2

Código 9.1 - Deferimento
(22) 27/12/2017
(54) Dispositivo portátil para determinar uma situação de uma ou mais plantas, sistema agrícola, e, método para determinar uma situação de uma ou mais plantas.
(71) YARA INTERNATIONAL ASA (NO)

---

(21) BR 11 2019 018015-0 A2

Código 9.1 - Deferimento
(22) 08/03/2018
(54) SELEÇÃO DE LOCAL PARA AMOSTRAGEM DE AVALIAÇÃO DE MODELO

(71) THE CLIMATE CORPORATION (US)

---

(21) BR 11 2019 018057-5 A2

Código 9.1 - Deferimento
(22) 06/03/2018
(54) SELEÇÃO DE LOCALIZAÇÃO PARA AMOSTRAGEM DE TRATAMENTO
(71) THE CLIMATE CORPORATION (US)

---

(21) BR 11 2019 021047-4 A2

Código 9.1 - Deferimento
(22) 03/04/2018
(54) MÉTODO IMPLEMENTADO POR COMPUTADOR E SISTEMA PARA DETERMINAR UM STATUS DE COMUNICAÇÃO
(71) WESTINGHOUSE AIR BRAKE TECHNOLOGIES CORPORATION (US)

---

(21) BR 11 2019 028286-6 A2

Código 9.1 - Deferimento
(22) 30/11/2018
(54) DETECTOR COM RUÍDO DE FAIXA DE FLUORESCÊNCIA REDUZIDO E MÉTODO DE FABRICAÇÃO DESSE DETECTOR
(71) ILLUMINA, INC. (US)

---

(21) BR 11 2020 015454-7 A2

Código 9.1 - Deferimento
(22) 24/01/2019
(54) APARELHO E MÉTODO PARA MITIGAR DANOS POR INUNDAÇÃO
(71) P.V.FLOOD CONTROL CORP. (CA)

---

(21) BR 11 2020 020589-3 A2

Código 9.1 - Deferimento
(22) 10/01/2019
(54) MÉTODO DE CONTROLE DE INSETO NOCIVO, MEMBRO DE CONTROLE DE INSETO NOCIVO, MATERIAL DE REVESTIMENTO DE CONTROLE DE INSETO NOCIVO, E, AGENTE DE CONTROLE DE INSETO NOCIVO
(71) DR.C MEDICAL MEDICINE CO., LTD. (JP)

---

(21) BR 12 2017 012966-0 A2

Código 9.1 - Deferimento
(22) 18/06/2014
(54) SISTEMA, MEIO LEGÍVEL, APARELHO QUE IDENTIFICA OBJETOS E MÉTODO PARA IDENTIFICAR OBJETOS QUE FLUEM EM UMA MISTURA DE FLUIDO DE AMOSTRA
(62) BR 11 2016 009768-8 18/06/2014
(71) ABS GLOBAL, INC. (US)

---

(21) BR 12 2017 022587-1 A2

Código 9.1 - Deferimento
(22) 20/10/2014
(54) FERRAMENTA PARA REMOÇÃO E INSTALAÇÃO DE MEMBRO DE

	DESGASTE (62) BR 11 2016 008626-0 20/10/2014 (71) ESCO GROUP LLC (US)
(21) BR 12 2017 022589-8 A2	Código 9.1 - Deferimento (22) 20/10/2014 (54) FERRAMENTA PARA REMOÇÃO E INSTALAÇÃO DE MEMBRO DE DESGASTE (62) BR 11 2016 008626-0 20/10/2014 (71) ESCO GROUP LLC (US)
(21) BR 12 2017 022590-1 A2	Código 9.1 - Deferimento (22) 20/10/2014 (54) FERRAMENTA PARA REMOÇÃO E INSTALAÇÃO DE MEMBRO DE DESGASTE (62) BR 11 2016 008626-0 20/10/2014 (71) ESCO GROUP LLC (US)
(21) BR 12 2017 022591-0 A2	Código 9.1 - Deferimento (22) 20/10/2014 (54) FERRAMENTA PARA REMOÇÃO E INSTALAÇÃO DE MEMBRO DE DESGASTE (62) BR 11 2016 008626-0 20/10/2014 (71) ESCO CORPORATION (US) ; ESCO GROUP LLC (US)
(21) BR 12 2017 022592-8 A2	Código 9.1 - Deferimento (22) 20/10/2014 (54) FERRAMENTA PARA REMOÇÃO E INSTALAÇÃO DE MEMBROS DE DESGASTE (62) BR 11 2016 008626-0 20/10/2014 (71) ESCO GROUP LLC (US)
(21) BR 12 2017 022599-5 A2	Código 9.1 - Deferimento (22) 20/10/2014 (54) FERRAMENTA PARA REMOÇÃO E INSTALAÇÃO DE MEMBRO DE DESGASTE (62) BR 11 2016 008626-0 20/10/2014 (71) ESCO GROUP LLC (US)
(21) BR 12 2017 022602-9 A2	Código 9.1 - Deferimento (22) 20/10/2014 (54) FERRAMENTA DE MINERAÇÃO PARA REMOVER UM MEMBRO DE DESGASTE

(62) BR 11 2016 008626-0 20/10/2014
(71) ESCO GROUP LLC (US)

---

(21) BR 12 2017 022603-7 A2

Código 9.1 - Deferimento
(22) 20/10/2014
(54) PROCESSO PARA MOVER UMA FERRAMENTA AUXILIAR
(62) BR 11 2016 008626-0 20/10/2014
(71) ESCO GROUP LLC (US)

---

(21) BR 12 2018 013747-9 A2

Código 9.1 - Deferimento
(22) 02/04/2008
(54) ARTIGO TERMOFORMADO
(62) PI 0809743-7 02/04/2008
(71) DOW GLOBAL TECHNOLOGIES INC. (US)

---

(21) BR 12 2018 073034-0 A2

Código 9.1 - Deferimento
(22) 17/05/2005
(54) ANTICORPOS E MOLÉCULAS RELACIONADAS QUE SE LIGAM À PROTEÍNAS DE PSCA
(62) PI 0511624-4 17/05/2005
(71) AGENSYS, INC. (US)

---

(21) BR 12 2019 002289-5 A2

Código 9.1 - Deferimento
(22) 22/11/2010
(54) PROCESSO PARA A PURIFICAÇÃO DE METIL-{4,6-DIAMINO-2-[1-(2-FLUOROBENZIL)-1H-PIRAZOLO[3,4-B]PIRIDIN-3-IL]PIRIMIDIN-5-IL}METILCARBAMATO E
METIL-{4,6-DIAMINO-2-[1-(2-FLUOROBENZIL)-1H-PIRAZOLO[3,4-B]PIRIDIN-3-IL]PIRIMIDIN-5-IL}METILCARBAMATO-SULFINILDIMETANO
(62) BR 11 2012 012617-2 22/11/2010
(71) ADVERIO PHARMA GMBH (DE)

---

(21) BR 12 2019 027913-6 A2

Código 9.1 - Deferimento
(22) 09/11/2012
(54) PARTÍCULA VÍRUS-LIKE, COMPOSIÇÃO FARMACÊUTICA COMPREENDENDO A REFERIDA PARTÍCULA E MÉTODO PARA PRODUÇÃO DA MESMA
(62) BR 11 2014 011229-0 09/11/2012
(71) VARIATION BIOTECHNOLOGIES, INC. (CA)

---

(21) BR 12 2020 005655-0 A2

Código 9.1 - Deferimento
(22) 10/08/2012
(54) SENSOR PARA MEDIÇÃO DE PRODUÇÃO COLHIDA POR UMA

	MÁQUINA DE COLHEITA (62) BR 11 2014 003001-4 10/08/2012 (71) PRECISION PLANTING LLC (US)
(21) BR 12 2020 007937-1 A2	Código 9.1 - Deferimento (22) 06/04/2011 (54) SISTEMA DECODIFICADOR PARA PROVER UM SINAL ESTÉREO POR CODIFICAÇÃO ESTÉREO DE PREDIÇÃO COMPLEXA E MÉTODO DE DECODIFICAÇÃO PARA REALIZAR UMA MISTURA ASCENDENTE DE UM SINAL ESTÉREO DE ENTRADA POR CODIFICAÇÃO ESTÉREO DE PREDIÇÃO COMPLEXA PARA UM SINAL ESTÉREO DE SAÍDA (62) BR 11 2012 025868-0 06/04/2011 (71) DOLBY INTERNATIONAL AB (NL)
(21) BR 12 2020 012843-7 A2	Código 9.1 - Deferimento (22) 08/02/2010 (54) MÉTODO PARA FABRICAR UM PRODUTO DE POLI (TEREFTALATO DE ETILENO) BIO-BASEADO (62) PI 1007844-4 08/02/2010 (71) THE COCA-COLA COMPANY (US)
(21) BR 12 2020 016567-7 A2	Código 9.1 - Deferimento (22) 03/02/2010 (54) SISTEMA MÉDICO PARA PROPORCIONAR CONTROLE GLICÊMICO (62) PI 1008836-9 03/02/2010 (71) SANOFI-AVENTIS DEUTSCHLAND GMBH (DE)
(21) BR 12 2020 019821-4 A2	Código 9.1 - Deferimento (22) 29/12/2010 (54) COMPOSTO DE N2-FOSFINIL AMIDINA, COMPLEXO DE SAL METÁLICO DO REFERIDO COMPOSTO E MÉTODOS PARA PREPARAÇÃO DOS MESMOS (62) BR 11 2012 016371-0 29/12/2010 (71) CHEVRON PHILLIPS CHEMICAL COMPANY LP (US)
(21) BR 12 2020 024226-4 A2	Código 9.1 - Deferimento (22) 05/08/2010 (54) PROCESSO PARA PREPARAR UMA FOLHA DE POLPA FOFA (62) BR 11 2012 002427-2 05/08/2010 (71) INTERNATIONAL PAPER COMPANY (US)
(21) BR 12 2020 025511-0 A2	Código 9.1 - Deferimento (22) 08/06/2012

(54) RECIPIENTE DE COLETA DE AMOSTRA
(62) BR 11 2013 031764-7 08/06/2012
(71) BECTON, DICKINSON AND COMPANY (US)

---

(21) BR 12 2020 026978-2 A2
Código 9.1 - Deferimento
(22) 03/07/2008
(54) USO DE UMA FORMULAÇÃO DE ANTICORPO ANTI-CD20
(62) PI 0814003-0 03/07/2008
(71) NOVARTIS AG (CH)

---

(21) BR 12 2021 005352-9 A2
Código 9.1 - Deferimento
(22) 20/10/2011
(54) SISTEMA TRANSDUTOR, SISTEMA COLETOR E SISTEMA DE INSTALAÇÃO SONORA PARA LOCAIS PÚBLICOS
(62) BR 11 2013 009301-3 20/10/2011
(71) ACOUSTIC 3D HOLDINGS LIMITED (AU)

---

(21) BR 12 2021 007310-4 A2
Código 9.1 - Deferimento
(22) 26/04/2018
(54) MÉTODO PARA ANALISAR UMA OPERAÇÃO DE PERFURAÇÃO, MEIO DE ARMAZENAMENTO LEGÍVEL POR COMPUTADOR, E, SISTEMA PARA ANALISAR UMA OPERAÇÃO DE PERFURAÇÃO.
(62) BR 11 2019 022157-3 26/04/2018
(71) MHWIRTH AS (NO)

---

(21) BR 12 2021 009930-8 A2
Código 9.1 - Deferimento
(22) 20/09/2012
(54) PRODUTO DE TABACO
(62) BR 11 2014 006735-0 20/09/2012
(71) REYNOLDS TECHNOLOGIES, INC. (US)

---

(21) BR 12 2021 011394-7 A2
Código 9.1 - Deferimento
(22) 04/12/2009
(54) COMPOSIÇÃO DE ALTA PENETRAÇÃO DE UM FÁRMACO PRINCIPAL, E USO DE UMA HPC
(62) PI 0922263-4 04/12/2009
(71) CHONGXI YU (US)

---

(21) BR 20 2016 005719-7 U2
Código 9.1 - Deferimento
(22) 16/03/2016
(54) DISPOSITIVO MECÂNICO DE ACIONAMENTO AUTOCOMPENSADOR DE ENERGIA PARA RASPADORES PRIMÁRIOS EM CORREIAS TRANSPORTADORAS

(71) PUR EQUIPAMENTOS INDUSTRIAIS LTDA (BR/MG)

---

(21) BR 20 2016 013052-8 U2

Código 9.1 - Deferimento
(22) 07/06/2016
(54) PINGADEIRA COM TERMINAL DE ENCAIXE E SAPATA, PARA TRAVAMENTO ENTRE O CONTRA MARCO E O PARAPEITO DE JANELAS
(71) BIANCA YUMI TAKAHASHI FUJIWARA (BR/SP)

---

(21) BR 20 2016 013401-9 U2

Código 9.1 - Deferimento
(22) 10/06/2016
(54) DISPOSITIVO SUSPENSO PARA EXPOSIÇÃO E ARMAZENAMENTO DE PRODUTOS ALIMENTÍCIOS
(71) SYLVIA NABUCO DE ALMEIDA BRAGA (BR/RJ)

---

(21) BR 20 2016 028165-8 U2

Código 9.1 - Deferimento
(22) 30/11/2016
(54) DISPOSIÇÃO APLICADA EM RESERVATÓRIO DE ÁGUA COM CANALETAS DE REFORÇO NO FUNDO
(71) ANTÔNIO CARLOS TORRES (BR/ES)

---

(21) BR 20 2018 007915-3 U2

Código 9.1 - Deferimento
(22) 19/04/2018
(54) IMPLEMENTO AGRÍCOLA PARA PREPARAÇÃO DE UMA SOLUÇÃO AQUOSA A PARTIR DE RESÍDUOS LÍQUIDOS DE PRODUÇÃO DE ETANOL
(71) FRANCESCO MASCHIETTO (BR/SP)

---

(21) BR 22 2020 012762-2 U2

Código 9.1 - Deferimento
(22) 22/04/2015
(54) SUPORTE DE RODA
(62) BR 21 2016 028398-3 22/04/2015
(71) THULE SWEDEN AB (SE)

---

(21) C1 1000397-5 E8

Código 9.1 - Deferimento
(22) 10/05/2010
(54) ADAPTAÇÃO EM BOCAIS PARA CONJUNTO HIDRÁULICO, COM ARRANJO PARA ENGATE RÁPIDO DE TUBULAÇÃO
(61) PI 1000397-5 04/02/2010
(71) YUKIO OIZUMI (BR/SP)

---

(21) MU 9003072-9 U2

Código 9.1 - Deferimento
(22) 05/02/2010
(54) POSICIONADOR RADIOGRÁFICO TRANS-OPERATÓRIO PARA TOMADAS RADIOGRÁFICAS MÉSIO E DISTO RADIAIS EM ENDODONTIA

(71) Fabrício Mesquita Tuji (BR/PA) ; JOZIANA FONTENELE BRITO SOARES (BR/PA)

---

(21) MU 9103195-8 U2

Código 9.1 - Deferimento
(22) 23/03/2011
(54) ANEL SEGMENTADO ROSCADO PARA AJUSTE DO CONJUNTO DE VEDAÇÃO DE VÁLVULAS ESFERAS PLÁSTICAS
(71) Antonio Carlos Torres (BR/ES)

---

(21) PI 0613361-4 A2

Código 9.1 - Deferimento
(22) 30/06/2006
(54) ANTICORPO MONOCLONAL, IMUNOCONJUGADO, MOLÉCULA BIESPECÍFICA E COMPOSIÇÃO
(71) MEDAREX, L.L.C. (US)

---

(21) PI 0710360-3 A2

Código 9.1 - Deferimento
(22) 24/04/2007
(54) PEPTÍDEOS LINEARES ANTIMICROBIANOS, SEU USO, COMPOSIÇÃO FITOSSANITÁRIA E MÉTODO PARA PREVENIR E TRATAR INFECÇÕES E DOENÇAS DE PLANTAS CAUSADAS POR BACTÉRIAS
(71) UNIVERSITAT DE GIRONA (ES)

---

(21) PI 0710654-8 A2

Código 9.1 - Deferimento
(22) 20/04/2007
(54) PREPARAÇÃO DE ADESIVO PARA PELE/MUCOSA DO TIPO GEL, PULVERIZÁVEL, E SISTEMA DE ADMINISTRAÇÃO USANDO A PREPARAÇÃO
(71) Toko Yakuhin Kogyo Kabushiki Kaisha (JP)

---

(21) PI 0808502-1 A2

Código 9.1 - Deferimento
(22) 06/03/2008
(54) CONJUGADO DE HIDRÓXI-POLÍMERO MODIFICADO, COMPOSIÇÃO TENDO UM EFEITO EXTERMINADOR DE CÉLULA DE TUMOR, E, MÉTODO PARA PRODUZIR O CONJUGADO DE HIDRÓXI-POLÍMERO MODIFICADO
(71) Dextech Medical Ab (SE)

---

(21) PI 0813191-0 A2

Código 9.1 - Deferimento
(22) 04/06/2008
(54) PROCESSO DE SULFOXIDAÇÃO DE COMPOSTOS BIOLOGICAMENTE ATIVOS
(71) Emcure Pharmaceuticals Limited (IN)

---

(21) PI 0902838-2 A2

Código 9.1 - Deferimento

	(22) 05/08/2009 (54) MÉTODO DE FABRICAÇÃO DE PACOTES DE BATERIA A PARTIR DE UMA PLURALIDADE DE CÉLULAS DE BATERIA POR MEIO DE UMA OPERAÇÃO CONTÍNUA, PACOTE DE BATERIA PRISMÁTICA E SISTEMA DEMONITORAMENTO DE PROCESSO DE FABRICAÇÃO DE PACOTE DE BATERIA PARA RASTREAR PACOTES DE BATERIA E MONITORAR QUALIDADE DOS PACOTES DE BATERIA EM TEMPO REAL (71) LG Chem, Ltd. (KR)
(21) PI 0905465-0 A2	Código 9.1 - Deferimento (22) 14/12/2009 (54) PROCESSO DE EXTRAÇÃO DE HORMÔNIOS DE GLÂNDULAS DE ANIMAIS, HORMÔNIOS SEMIPURIFICADOS E SEU USO EM COMPOSIÇÕES FARMACÊUTICAS E/OU VETERINÁRIAS (71) UNICÓRNIO LABOTARÓRIO DE REPRODUÇÃO ANIMAL LTDA - EPP (BR/DF) ; FUNDAÇÃO UNIVERSIDADE DE BRASÍLIA (BR/DF)
(21) PI 0905906-7 A2	Código 9.1 - Deferimento (22) 13/02/2009 (54) MÉTODO E DISPOSITIVO PARA FORNECER AR CONDICIONADO PARA UM RECINTO (71) MUNTERS CORPORATION (US)
(21) PI 0906871-6 A2	Código 9.1 - Deferimento (22) 15/01/2009 (54) COMPOSTO, COMPOSIÇÃO FARMACÊUTICA, MÉTODO PARA TRATAR UMA INFECÇÃO BACTERIANA, USO DO COMPOSTO, E, PROCESSO PARA PREPARAR UM COMPOSTO (71) MERCK SHARP & DOHME CORP. (US)
(21) PI 0907530-5 A2	Código 9.1 - Deferimento (22) 20/02/2009 (54) ANTICORPOS DIRECIONADOS À ANGIOPOIETINA-1 ANGIOPOIETINA-2 E SEUS USOS (71) Amgen Inc (US)
(21) PI 0911780-6 A8	Código 9.1 - Deferimento (22) 29/04/2009 (54) Composição farmacêutica compreendendo compostos peguilados de hormônio de crescimento humano recombinante, e profármaco (71) ASCENDIS PHARMA ENDOCRINOLOGY DIVISION A/S (DK)
(21) PI 0915603-8 A2	Código 9.1 - Deferimento

	(22) 04/07/2009 (54) Derivado de insulina ou seu sal farmaceuticamente aceitável, composição que o compreende e seu uso no tratamento ou prevenção de diabetes mellitus (71) Instytut Biotechnologii i Antybiotyków (PL)
(21) PI 0919516-5 A2	Código 9.1 - Deferimento (22) 29/09/2009 (54) MÉTODO PARA PRODUÇÃO DE UM ALQUILAROMÁTICO PELA ALQUILAÇÃO DE UM AROMÁTICO COM UM AGENTE ALQUILANTE (71) FINA TECHNOLOGY, INC. (US)
(21) PI 0924325-9 A2	Código 9.1 - Deferimento (22) 22/12/2009 (54) MÉTODO E SISTEMA PARA OTIMIZAÇÃO DE UMA PLURALIDADE DE PARÂMETROS DE CALDEIRA EM UM PROCESSO DE CALDEIRA DE RECUPERAÇÃO, SISTEMA DE CONTROLE PARA PROCESSO DE PAPEL E POLPA E SISTEMA PARA ESTIMAÇÃO E PREDIÇÃO DE UMA PLURALIDADE DE PARÂMETROS DE CALDEIRA (71) ABB SCHWEIZ AG (CH)
(21) PI 1004679-8 A2	Código 9.1 - Deferimento (22) 04/11/2010 (54) DISPOSITIVO REGULADOR E DOSADOR DOS SONS PARA BUZINA (71) Wadih Antonio Garios (BR/MG)
(21) PI 1007933-5 A2	Código 9.1 - Deferimento (22) 28/01/2010 (54) MÉTODO PARA MELHORAR A ESTABILIDADE DO FLUXO, DISPOSITIVO DE CONTROLE DE FLUXO E USO DE UMA VÁLVULA OU DISPOSITIVO DE CONTROLE DE FLUXO (71) Statoil Petroleum AS (NO)
(21) PI 1008885-7 A2	Código 9.1 - Deferimento (22) 17/02/2010 (54) MÉTODO PARA OBTER UMA SOLUÇÃO PURIFICADA DE POLIPEPTÍDEOSDE NEUROTOXINA PROCESSADOS E COMPOSIÇÃO (71) Merz Pharma Gmbh & Co. Kgaa (DE)
(21) PI 1009512-8 A2	Código 9.1 - Deferimento (22) 27/05/2010 (54) EMBALAGEM DE ARROZ E ARROZ EMBALADO (71) Shuichi Fujimori (JP)

(21) PI 1100023-6 A2	Código 9.1 - Deferimento (22) 24/02/2011 (54) Métodos e sistemas para alocação de recurso CSI-RS em sistemas de LTE avançado (71) ZTE CORPORATION (CN)
(21) PI 1100809-1 A2	Código 9.1 - Deferimento (22) 11/02/2011 (54) DISPOSITIVO DE ANTENA, E, APARELHO DE RECEPÇÃO (71) SONY SEMICONDUCTOR SOLUTIONS CORPORATION (JP)
(21) PI 1100964-0 A2	Código 9.1 - Deferimento (22) 18/03/2011 (54) DISPOSITIVO DE CONEXÃO, E, DISPOSITIVO DE RECEPÇÃO (71) SONY SEMICONDUCTOR SOLUTIONS CORPORATION (JP)
(21) PI 1101147-5 A2	Código 9.1 - Deferimento (22) 30/03/2011 (54) MÉTODO PARA MAXIMIZAR GANHO NA DETECÇÃO SIMULTÂNEA DE RADIAÇÃO DE FONTES PEQUENAS EM CAMPO EXTENSO DE VISÃO (71) UNIVERSIDADE ESTADUAL DE CAMPINAS - UNICAMP (BR/SP) ; INSTITUTO PRESBITERIANO MACKENZIE (BR/SP)
(21) PI 1102363-5 A2	Código 9.1 - Deferimento (22) 20/05/2011 (54) ANTENA DESTINADA A SER EMBARCADA SOBRE UM VEÍCULO FERROVIÁRIO, A FIM DE LOCALIZAR ESSE VEÍCULO FERROVIÁRIO AO LONGO DE UMA VIA FÉRREA EQUIPADA COM UM SISTEMA DE BALIZAS NO SOLO, DISPOSIÇÃO PARA A LOCALIZAÇÃO DE UM VEÍCULO FERROVIÁRIO AO LONGO DE UMA VIA FÉRREA E PROCESSO DE LOCALIZAÇÃO (71) ALSTOM TRANSPORT TECHNOLOGIES (FR)
(21) PI 1105465-4 A2	Código 9.1 - Deferimento (22) 12/12/2011 (54) MÉTODOS PARA A TRANSMISSÃO DE SOLICITAÇÕES ORIGINADAS EM UNIDADE MÓVEL ATRAVÉS DE APARELHOS DE COMUNICAÇÃO COM CARTÕES DE IDENTIFICAÇÃO DO ASSINANTE (71) Mediatek Inc (TW)
(21) PI 1105734-3 A2	Código 9.1 - Deferimento (22) 30/12/2011 (54) MÉTODO IMPLEMENTADO POR COMPUTADOR PARA PREVER O

	DE-SEMPENHO DE UM CENTRO DE CHAMADAS E SISTEMA DE CENTRO DE SISTEMA DE PREVISÃO DE DESEMPENHO DE CENTRO DE CHAMADA (71) Tata Consultancy Services Limited (IN)
(21) PI 1107131-1 A2	Código 9.1 - Deferimento (22) 29/11/2011 (54) SISTEMA DE ANTENAS DE MÚLTIPLOS FEIXES (71) INTERDIGITAL MADISON PATENT HOLDINGS (FR)

Código 9.1.1 - Decisão Anulada

Anulação da decisão de deferimento por ter sido indevida. (A toda publicação que envolva anulação de ato ou despacho caberá justificativa no processo administrativo.)

---

(21) PI 0411547-3 B1

Código 9.1.1 - Decisão Anulada

(22) 04/06/2004

(54) COMPOSIÇÃO DE TRATAMENTO NA LAVAGEM DE ROUPA.

(71) UNILEVER IP HOLDINGS B.V. (PB)

Em cumprimento à sentença judicial no âmbito do PROCEDIMENTO COMUM Nº 0139971-06.2015.4.02.5101/RJ, da 9ª Vara Federal do Rio de Janeiro, AUTOR: THE PROCTER & GAMBLE COMPANY, AUTOR: PROCTER & GAMBLE DO BRASIL S.A., RÉU: UNILEVER N.V., RÉU: INPI-INSTITUTO NACIONAL DA PROPRIEDADE INDUSTRIAL), com Decisão: Ante o exposto, julgo PROCEDENTE a demanda, nos termos do art. 487, I, do CPC, para anular a decisão de deferimento do pedido de patente PI 0411547-3 e determinar a correspondente publicação em RPI, que consta no Processo INPI nº 52400.025994/2016-33, ANULADA a publicação código 9.1 na RPI nº 2147 de 28/02/2012 por ter sido indevida.

Código 9.1.2 - Publicação Anulada

Anulada a publicação de deferimento por ter sido indevida.

---

(21) BR 11 2014 010062-4 A8

Código 9.1.2 - Publicação Anulada
(22) 29/10/2012
(54) CODIFICADOR DE OBJETO DE ÁUDIO, DECODIFICADOR DE OBJETO DE ÁUDIO, MÉTODO PARA A CODIFICAÇÃO DE OBJETO DE ÁUDIO, MÉTODO PARA A DECODIFICAÇÃO DE OBJETO DE ÁUDIO, E PRODUTO DE PROGRAMA DE COMPUTADOR
(71) KONINKLIJKE PHILIPS N.V. (NL)
Anulada a publicação código 9.1 na RPI nº 2640 de 10/08/2021 por ter sido indevida, tendo sido constatado que esta notificação foi indevida, uma vez que há um recurso do requerente contra a perda de prioridade ainda não julgado.

Código 9.1.3 - Republicação

Republicação da publicação de deferimento por ter sido efetuada com incorreção.

---

(21) BR 11 2012 028308-1 A2

Código 9.1.3 - Republicação
(22) 04/05/2011
(54) Formulações oftálmicas de galactomanano estabilizadas, e seu método de fabricação
(71) ALCON RESEARCH, LLC (US)
(72) Howard Allen Ketelson; James W. Davis; David L. Meadows

---

(21) BR 11 2015 012189-6 A2

Código 9.1.3 - Republicação
(22) 28/11/2013
(54) COMPOSIÇÃO DE REMOÇÃO DE POLUIÇÃO
(71) PREVOR INTERNATIONAL (FR)
(72) MATHILDE NEEL; LAURENCE MATHIEU; JOËL BLOMET; MARIE-CLAUDE MEYER

---

(21) BR 11 2016 001762-5 A2

Código 9.1.3 - Republicação
(22) 31/07/2013
(54) CONSTRUÇÃO DE COBERTURA DE CORPO PARA UMA MOTOCICLETA
(71) HONDA MOTOR CO., LTD. (JP)
(72) TARO NISHIMOTO; TAISHI INOUE

---

(21) PI 0822583-4 A2

Código 9.1.3 - Republicação
(22) 10/04/2008
(54) MÉTODO PARA A PRODUÇÃO DE UM NÚCLEO DE TRANSFORMADOR E UM NÚCLEO DE TRANSFORMADOR
(71) SIEMENS AKTIENGESELLSCHAFT (DE)
(72) MARTIN ALSINA NAVARRO; FRITZ SORG

Código 9.1.4 - Retificação

Retificação da publicação de deferimento por ter sido efetuada com incorreção. Tal publicação não implica na alteração da data do deferimento e nos prazos decorrentes da mesma.

---

(21) BR 10 2012 002033-5 A8

Código 9.1.4 - Retificação
(22) 30/01/2012
(54) MÉTODO PARA FABRICAR UM COLCHÃO OU UMA COMBINAÇÃO COLCHÃO-ALMOFADA
(71) OLLIN, BESLOTEN VENNOOTSCHAP MET BEPERKTE AANSPRAKELIJKHEID (BE)
Retificação do deferimento notificado na RPI 2635 de 06/07/2021.

---

(21) BR 11 2012 020964-7 B1

Código 9.1.4 - Retificação
(22) 09/03/2011
(54) MÉTODO PARA PRODUZIR UMA IMUNOGLOBULINA DA SUBCLASSE IgG1 OU IgG4
(71) F. HOFFMANN-LA ROCHE AG (CH)
Retifica-se o deferimento notificado na RPI nº 2607 de 22/12/2020.

---

(21) BR 11 2013 006360-2 A2

Código 9.1.4 - Retificação
(22) 16/09/2011
(54) DERIVADOS DE PIRAZINA COMO BLOQUEADORES DE ENAC, SEUS USOS, E COMPOSIÇÃO FARMACÊUTICA
(71) NOVARTIS AG (CH)
Retifique-se, por incorreções no quadro 5

---

(21) BR 11 2013 011931-4 A2

Código 9.1.4 - Retificação
(22) 20/10/2011
(54) MÉTODO E SISTEMA PARA DETECTAR FALHAS EM UM SISTEMA DE DISTRIBUIÇÃO DE ENERGIA
(71) SCHNEIDER ELECTRIC USA, INC (US)
Retificação do despacho 9.1, publicado na RPI 2638, de 27/07/2021

---

(21) BR 11 2014 005440-1 A2

Código 9.1.4 - Retificação
(22) 10/09/2012
(54) USO DE CEPAS BACTERIANAS EM ASSOCIAÇÃO COM N-ACETILCISTEÍNA
(71) GIOVANNI MOGNA (IT)
A notificação de sob o código 9.1 foi efetuada com incorreção no Quadro 1 do parecer dedeferimento.

(21) BR 11 2014 032671-1 A2	Código 9.1.4 - Retificação (22) 03/07/2013 (54) INSTALAÇÃO DE FUNDIÇÃO E LAMINAÇÃO DE CINTA DE OPERAÇÃO CONTÍNUA COM UMA REGULAGEM DA TRAÇÃO DE CINTA (71) SMS SIEMAG AKTIENGESELLSCHAFT (DE) Retificação do parecer de deferimento da RPI2637.
(21) BR 11 2015 014057-2 A2	Código 9.1.4 - Retificação (22) 17/01/2014 (54) PELÍCULA FLEXÍVEL DE BARREIRA PARA GÁS (71) DOW GLOBAL TECHNOLOGIES LLC (US) Referência: RPI 2632 de 15.06.2021 - Código 9.1
(21) BR 11 2015 032528-9 A2	Código 9.1.4 - Retificação (22) 25/06/2014 (54) PASTEURIZAÇÃO EM GARRAFA (71) THE COCA-COLA COMPANY (US) Referente à RPI 2634 de 29/06/2021
(21) BR 11 2016 008101-3 B1	Código 9.1.4 - Retificação (22) 18/10/2013 (54) DISPOSITIVOS DE SUPRIMENTO DE ALIMENTAÇÃO DE CORRENTE CONTÍNUA E DE ACIONAMENTO DE MOTOR, CONDICIONADOR DE AR, E, REFRIGERADOR (71) MITSUBISHI ELECTRIC CORPORATION (JP) Retificação do despacho 9.1, publicado na RPI 2626, de 04/05/2021.
(21) BR 11 2016 026388-0 A2	Código 9.1.4 - Retificação (22) 12/05/2015 (54) PROCESSO PARA PRODUZIR UMA EMBALAGEM, EMBALAGEM PARA UM PRODUTO ALIMENTÍCIO, DISPOSITIVO PARA IMPLANTAR UMA ETAPA DE VEDAÇÃO EM UM PROCESSO E PRODUTO ALIMENTÍCIO EMBALADO (71) SOREMARTEC S.A. (LU) Referente à RPI 2639 de 03/08/2021
(21) BR 11 2016 029047-0 B1	Código 9.1.4 - Retificação (22) 21/12/2015 (54) PROCESSO PARA A PRODUÇÃO DE UM COMPONENTE INTERCALADO (71) MAGNA STEYR FAHRZEUGTECHNIK AG & CO KG (AT) O presente pedido teve um parecer de deferimento notificado na RPI n° 2634 de 29-06-2021, tendo sido constatado que esta notificação foi efetuada com

	incorreções referentes as páginas de desenho da petição 870160074447 (de 12/12/2016) que não foram citadas no quadro I, assim RETIFICA-SE a referida publicação.
(21) BR 11 2016 029098-4 A2	Código 9.1.4 - Retificação (22) 10/07/2015 (54) SISTEMA DE MEDIÇÃO DE FLUXO. (71) ECOLAB USA INC. (US) Retifique-se, por incorreções no quadro 1
(21) BR 11 2018 000842-7 A2	Código 9.1.4 - Retificação (22) 16/07/2015 (54) Ponto de acesso, estação, método de transmissão de dados, e meio de gravação legível por computador (71) HUAWEI TECHNOLOGIES CO., LTD. (CN) Incorreção na indicação da página 3 dos desenhos.
(21) BR 12 2020 024388-0 A2	Código 9.1.4 - Retificação (22) 04/08/2011 (54) OLIGONUCLEOTÍDEO E COMPOSIÇÃO FARMACÊUTICA (62) BR 11 2013 016761-0 04/08/2011 (71) F. HOFFMANN-LA ROCHE AG (CH) Referência: RPI 2636 de 13.07.2021 - Código 9.1

Código 9.2 - Indeferimento

Indeferido o pedido por não atender aos requisitos legais, conforme parecer técnico que pode ser obtido através do endereço eletrônico www.inpi.gov.br - No Acesso rápido - Faça uma busca – Patente. Para acessar, cadastre-se no Portal do INPI e use login e senha. Desta data corre o prazo de 60 (sessenta) dias para eventual recurso do depositante. No caso de pedido de certificado de adição indeferido por não ter o mesmo conceito inventivo, o depositante poderá, no prazo de recurso, requerer a sua transformação em pedido de patente de invenção ou modelo de utilidade, nos termos do Art. 76 § 4º da Lei nº 9.279/96.

---

(21) BR 10 2012 018926-7 A8

Código 9.2 - Indeferimento
(22) 30/07/2012
(54) FORMULAÇÃO FARMACÊUTICA À BASE DE TARAXACUM OFFICINALE W, SOLANUM MELONGENA, SMILAX OFFICINALLIS E O SEU USO NA PREPARAÇÃO DE UM FITOTERÁPICO PARA TRATAR HIPERCOLESTEROLEMIA E HIPERTRIGLICERIDEMIA
(71) UNIVERSIDADE FEDERAL DE VIÇOSA (BR/MG) ; FUNDAÇÃO DE AMPARO À PESQUISA DO ESTADO DE MINAS GERAIS - FAPEMIG (BR/MG) ; UNIVERSIDADE FEDERAL DE OURO PRETO (BR/MG)

---

(21) BR 10 2012 020540-8 A2

Código 9.2 - Indeferimento
(22) 16/08/2012
(54) PROCESSO DE EXTRAÇÃO E USO DE BACCHARIS DRACUNCULIFOLIA PARA AMPLIFICAR A SECREÇÃO DE INSULINA IN VIVO
(71) UNIVERSIDADE ESTADUAL DO CENTRO OESTE (UNICENTRO) (BR/PR)

---

(21) BR 10 2012 021828-3 A2

Código 9.2 - Indeferimento
(22) 30/08/2012
(54) COMPOSITO POLIMÉRICO COM POLIPROPILENO RECICLADO E MICA PARA ISOLADORES ELÉTRICOS EM USO NAS REDES PRIMARIAS DE DISTRIBUIÇÃO DE ENERGIA ELÉTRICA
(71) QUANTUM COMÉRCIO E SERVIÇOS DE TECNOLOGIA E INOVAÇÃO LTDA. (BR/SP)

---

(21) BR 10 2012 023732-6 A2

Código 9.2 - Indeferimento
(22) 20/09/2012
(54) PROCESSO PARA FABRICAÇÃO DE TETOS TERMOMOLDADOS E RESPECTIVO PRODUTO RESULTANTE
(71) FAUSTO RAPHAEL TRAMBUSTI (BR/SP)

(21) BR 10 2013 007830-1 A2
Código 9.2 - Indeferimento
(22) 01/04/2013
(54) PROCESSO DE ESTABILIZAÇÃO DO ÁCIDO RETINOICO POR ENCAPSULAÇÃO EM MATRIZ MESOPOROSA ALTAMENTE ORDENADA E USO DO ÁCIDO RETINOICO ENCAPSULADO
(71) Universidade Federal de São Paulo-Unifesp (BR/SP)

(21) BR 10 2013 014543-2 A2
Código 9.2 - Indeferimento
(22) 11/06/2013
(54) DISPOSIÇÃO INTRODUZIDA EM EQUIPAMENTO DE REMOÇÃO DE USUÁRIO EM VIA PERMANENTE
(71) COMPANHIA DO METROPOLITANO DE SÃO PAULO - METRÔ (BR/SP)

(21) BR 10 2013 016731-2 A2
Código 9.2 - Indeferimento
(22) 28/06/2013
(54) CIRCUITO DE APARELHO DE CONEXÃO E MÉTODO DE PROTEÇÃO DO MESMO CONTRA SURTO DE ALTA TENSÃO
(71) GIGA-BYTE TECHNOLOGY CO., LTD. (TW)

(21) BR 10 2013 024002-8 A2
Código 9.2 - Indeferimento
(22) 22/08/2013
(54) PROCESSO DE REMOÇÃO DO SULFETO DE HIDROGÊNIO DE UMA CORRENTE DE GÁS NATURAL POR MICROEMULSÃO CONTENDO SEQUESTRANTE
(71) UNIVERSIDADE FEDERAL DO RIO GRANDE DO NORTE (BR/RN)

(21) BR 10 2013 024410-4 A2
Código 9.2 - Indeferimento
(22) 23/09/2013
(54) DISPOSITIVO DE ORIENTAÇÃO DE DEFLETOR PARA UMA CAIXA INDUTORA DE UM IMPLEMENTO AGRÍCOLA
(71) CNH INDUSTRIAL AMERICA LLC (US)

(21) BR 10 2013 031016-6 A2
Código 9.2 - Indeferimento
(22) 02/12/2013
(54) GENE PESTICIDA E USO DO MESMO
(71) BEIJING DABEINONG TECHNOLOGY GROUP CO., LTD. (CN) ; BEIJING DABEINONG TECHNOLOGY GROUP CO., LTD., BIOTECH CENTER (CN) ; BEIJING GREEN AGROSINO PLANT PROTECTION TECHNOLOGY CO., LTD. (CN)

(21) BR 10 2014 011129-8 A2
Código 9.2 - Indeferimento
(22) 08/05/2014
(54) SISTEMA ÓPTICO DE MONITORAMENTO DE TEMPERATURA DE

	CABOS CONDUTORES SUBTERRÂNEOS (71) CEMIG DISTRIBUIÇÃO S.A. (BR/MG) ; FUNDACAO CPQD - CENTRO DE PESQUISA E DESENVOLVIMENTO EM TELECOMUNICACOES (BR/SP)
(21) BR 10 2014 014750-0 A2	Código 9.2 - Indeferimento (22) 16/06/2014 (54) FORMULAÇÃO DE FLUIDO DE ESCAPE DE DIESEL, MÉTODOS PARA PRODUZIR UMA FORMULAÇÃO DE FLUIDO DE ESCAPE DE DIESEL E PARA REDUZIR UM ÓXIDO DE NITROGÊNIO EM ESCAPE DE DIESEL, E, SISTEMA PARA REDUZIR O NÍVEL DE NOX (71) DEERE & COMPANY (US)
(21) BR 10 2014 031844-5 A2	Código 9.2 - Indeferimento (22) 18/12/2014 (54) RAS OPOSTO (ROP) E MOLÉCULAS DE ÁCIDO NUCLEICO RELACIONADAS QUE CONFEREM RESISTÊNCIA A PRAGAS DE COLEÓPTEROS E HEMÍPTEROS (71) DOW AGROSCIENCES LLC (IN) ; FRAUNHOFER-GESELLSCHAFT ZUR FOERDERUNG DER ANGEWANDTEN FORSCHUNG E.V. (DE)
(21) BR 10 2015 017232-0 A2	Código 9.2 - Indeferimento (22) 20/07/2015 (54) COMPÓSITO RESINOSO FOTOPOLIMERIZÁVEL E SEU USO (71) UNIVERSIDADE ESTADUAL DE CAMPINAS - UNICAMP (BR/SP) ; UNIVERSIDADE FEDERAL DO RIO DE JANEIRO - UFRJ (BR/RJ)
(21) BR 10 2015 021511-8 A2	Código 9.2 - Indeferimento (22) 03/09/2015 (54) COMPOSTOS MONOCOMPONENTES DE RESINAS POLIOLEFÍNICAS TRATADAS COM ADITIVOS QUÍMICOS QUE PROPORCIONAM A TRANSFORMAÇÃO DE TERMOPLÁSTICO EM COMPOSTO FINAL MONOCOMPONENTE TERMOFIXO, OFERECENDO EXCELENTE ACABAMENTO EM SUPERFÍCIES DE REVESTIMENTO DE CONDUTORES ELÉTRICOS E SIMILARES (71) VALDEMIR JOSÉ GARBIM (BR/SP)
(21) BR 10 2016 010861-6 A2	Código 9.2 - Indeferimento (22) 13/05/2016 (54) MÉTODOS PARA FORMAR ESTRUTURA EM UM COMPONENTE E PARA FORMAR UM CANAL DE RESFRIAMENTO (71) GENERAL ELECTRIC COMPANY (US)
(21) BR 10 2016 012222-8 A2	Código 9.2 - Indeferimento

	(22) 30/05/2016 (54) MÉTODO PARA REDUZIR A VELOCIDADE DE PROPAGAÇÃO DE UMA RACHADURA NUM SUBSTRATO DE METAL (71) HELMHOLTZ-ZENTRUM GEESTHACHT ZENTRUM FÜR MATERIAL- UND KÜSTENFORSCHUNG GMBH (DE)
(21) BR 10 2016 012501-4 A2	Código 9.2 - Indeferimento (22) 01/06/2016 (54) PEPTÍDEO, COMPOSIÇÃO FARMACÊUTICA, USO DO PEPTÍDEO, E, USO DA COMPOSIÇÃO FARMACÊUTICA (71) NEWALR&D LTD (GB)
(21) BR 10 2016 014286-5 A2	Código 9.2 - Indeferimento (22) 17/06/2016 (54) NANO OU MICROFIBRAS POLIMÉRICAS BIODEGRADÁVEIS PARA LIBERAÇÃO CONTROLADA DE FÁRMACOS (71) UNIVERSIDADE FEDERAL DE PERNAMBUCO - UFPE (BR/PE) ; UNIVERSIDADE FEDERAL RURAL DE PERNAMBUCO - UFRPE (BR/PE)
(21) BR 10 2016 017486-4 A2	Código 9.2 - Indeferimento (22) 27/07/2016 (54) COMPOSIÇÃO ECTOPARASITICIDA DE USO TÓPICO À BASE DE FIPRONIL E CLORPIRIFÓS PARA SER UTILIZADA EM ANI-MAIS DE PRODUÇÃO, MÉTODO PARA O TRATAMENTO E CONTROLE DAS INFESTAÇÕES PARASITÁRIAS EM UM ANI-MAL, UTILIZAÇÃO DE UMA COMBINAÇÃO DE FIPRONIL E CLORPIRIFÓS EM VEÍCULO ESPECIAL E UTILIZAÇÃO DA COMPOSIÇÃO (71) NOXON DO BRASIL QUÍMICA E FARMACÊUTICA LTDA (BR/SP)
(21) BR 10 2016 018596-3 A2	Código 9.2 - Indeferimento (22) 15/08/2016 (54) DISPOSITIVO PARA REGULAGENS E CONTROLE DE OPERAÇÕES PARA MÁQUINAS E IMPLEMENTOS AGRÍCOLAS (71) AGROMAC INDÚSTRIA E COMÉRCIO DE EQUIPAMENTOS AGRÍCOLAS LTDA EPP (BR/RS)
(21) BR 10 2016 022937-5 A2	Código 9.2 - Indeferimento (22) 03/10/2016 (54) COMPOSIÇÃO FARMACÊUTICA À BASE DE EXTRATO DE ZINGIBER OFFICINALE ROSCOE E USO DESTA PARA PREVENÇÃO E CONTROLE DA ESTEATOSE HEPÁTICA (71) UNIVERSIDADE FEDERAL DE VIÇOSA (BR/MG)

(21) BR 10 2016 028721-9 A2
Código 9.2 - Indeferimento
(22) 07/12/2016
(54) COMPOSIÇÃO OBTIDA PARA EXPANSÃO DA RESINA DE POLIURETANO VEGETAL
(71) ANA PAULA PIMENTEL NACARATO (BR/SP)

(21) BR 10 2016 028885-1 A2
Código 9.2 - Indeferimento
(22) 08/12/2016
(54) RECICLAGEM QUIMICA USANDO PROCESSO DE DESPOLIMERIZAÇÃO DO POLITEREFTALATO DE ETILENO (PET)
(71) UNIVERSIDADE TECNOLOGICA FEDERAL DO PARANA (BR/PR)

(21) BR 10 2017 017255-4 A2
Código 9.2 - Indeferimento
(22) 11/08/2017
(54) SISTEMA DE EMISSÃO E VALIDAÇÃO DE DOCUMENTOS MÉDICOS
(71) EDUARDO PIRES DE SOUZA (BR/PE)

(21) BR 10 2019 025382-7 A2
Código 9.2 - Indeferimento
(22) 29/11/2019
(54) ESTRUTURA DE FIXAÇÃO MICROBIOLÓGICA, UNIDADE DE FILTRAÇÃO BIOLÓGICA DE EFLUENTE E SISTEMA DE TRATAMENTO DE EFLUENTES
(71) TIGRE S.A. PARTICIPAÇÕES (BR/SC)

(21) BR 10 2020 012234-7 A2
Código 9.2 - Indeferimento
(22) 17/06/2020
(54) COMPOSIÇÃO ORGANOMINERAL PARA MELHORAR AS CARACTERÍSTICAS QUÍMICAS, FÍSICAS E BIOLÓGICAS, DA ÁGUA TRAZENDO SANIDADE AO SISTEMA AQUÁTICO
(71) ARMINDO LUIZ HANUSCH (BR/PR)

(21) BR 10 2020 013208-3 A2
Código 9.2 - Indeferimento
(22) 26/06/2020
(54) BASE ESPESSANTE E ESTABILIZANTE EM FORMULAÇÕES PARA ESPUMAS ALIMENTARES, PREPARO E ETAPAS DE ENVASE
(71) FABRICIO EDUARDO LOT MARTINS (BR/SP)

(21) BR 10 2020 013246-6 A2
Código 9.2 - Indeferimento
(22) 26/06/2020
(54) CHAVE DE ACIONAMENTO POR PRESSÃO AUTO DESCONTAMINANTE
(71) RAFAEL VIANA MENDE (BR/ES)

(21) BR 11 2012 000281-3 A2
Código 9.2 - Indeferimento

(22) 05/07/2010
(54) PROTEÍNA QUIMÉRICA
(71) THE PIRBRIGHT INSTITUTE (GB)

---

(21) BR 11 2012 003692-0 A2
Código 9.2 - Indeferimento
(22) 11/05/2010
(54) SERVIDOR DE APLICAÇÃO E MÉTODO DE ALOCAÇÃO DE RECURSOS DE MÍDIA
(71) ZTE CORPORATION (CN)

---

(21) BR 11 2012 004721-3 A2
Código 9.2 - Indeferimento
(22) 29/07/2010
(54) MÉTODO PARA TRANSMITIR UM SINAL CODIFICADO AO LONGO DE UM TRAJETO DE COMUNICAÇÃO EM UMA REDE COMUTADA POR PACOTE, E, DISPOSITIVO PARA USO EM UM SISTEMA DE COMUNICAÇÃO
(71) DIALOGIC NETWORKS (ISRAEL) LTD. (IL)

---

(21) BR 11 2012 017713-3 A2
Código 9.2 - Indeferimento
(22) 17/01/2011
(54) AMINOPIRIDINA, FORMULAÇÃO FARMACÊUTICA, PROCESSO PARA A PREPARAÇÃO DE UM DERIVADO DE AMINOPIRIDINA, INTERMEDIÁRIO, E, USO DE UMA AMINOPIRIDINA OU DE UMA FORMULAÇÃO FARMACÊUTICA
(71) MMV Medicines For Malaria Venture (CH)

---

(21) BR 11 2012 019033-4 A2
Código 9.2 - Indeferimento
(22) 26/01/2011
(54) "SISTEMA E MÉTODO PARA GERAÇÃO DE FORÇA DE ALTA EFICIÊNCIA USANDO UM FLUIDO DE TRABALHO DE CIRCULAÇÃO DE BIÓXIDO DE CARBONO".
(71) Palmer Labs, LLC (US)

---

(21) BR 11 2012 022336-4 A2
Código 9.2 - Indeferimento
(22) 04/03/2011
(54) COMPOSIÇÕES E SEUS USOS PARA TRATAR E/OU PREVENIR DOENÇA CARDIOVASCULAR
(71) Amarin Pharma, Inc. (US)

---

(21) BR 11 2012 028860-1 A2
Código 9.2 - Indeferimento
(22) 11/05/2011
(54) CEPAS SPNK.
(71) Dow Agrosciences LLC (US)

---

(21) BR 11 2012 030633-2 A2
Código 9.2 - Indeferimento

	(22) 31/05/2011 (54) AGENTES ANTITUBERCULOSOS (71) COUNCIL OF SCIENTIFIC & INDUSTRIAL RESEARCH (IN)
(21) BR 11 2012 030691-0 A2	Código 9.2 - Indeferimento (22) 22/02/2012 (54) DISPOSITIVO E MÉTODO DE PROCESSAMENTO DE EXPANSÃO DE CONJUNTO, PROGRAMA, E, MEIO DE GRAVAÇÃO (71) RAKUTEN, INC (JP)
(21) BR 11 2013 003366-5 A2	Código 9.2 - Indeferimento (22) 12/08/2011 (54) TERAPIA APERFEIÇOADA DE CÉLULAS TRONCO HEMATOPOIÉTICAS E PROGENITORAS (71) Fate Therapeutics, Inc. (US)
(21) BR 11 2013 019266-6 A2	Código 9.2 - Indeferimento (22) 27/01/2012 (54) CAMADA DE ACESSO DE DADOS DE INVENTÁRIO (71) D&B BUSINESS INFORMATION SOLUTIONS, U.C. (IE)
(21) BR 11 2013 020043-0 A2	Código 9.2 - Indeferimento (22) 18/01/2012 (54) DISPOSIÇÃO DE MONTAGEM INTERNA EM VÉRTICE PARA UMA BARRA DE TORÇÃO DE CONFIGURAÇÃO EM V (71) THE PULLMAN COMPANY (US)
(21) BR 11 2013 029062-5 A2	Código 9.2 - Indeferimento (22) 11/05/2012 (54) LIXISENATIDA E METFORMINA PARA O TRATAMENTO DE DIABETES TIPO 2 (71) SANOFI-AVENTIS DEUTSCHLAND GMBH (DE)
(21) BR 11 2013 029476-0 A2	Código 9.2 - Indeferimento (22) 25/04/2012 (54) BOCAL DE LASER COM ELEMENTO MÓVEL (71) L'AIR LIQUIDE, SOCIÉTÉ ANONYME POUR L'ETUDE ET L'EXPLOITATION DES PROCEDES GEORGES CLAUDE (FR)
(21) BR 11 2014 000451-0 A2	Código 9.2 - Indeferimento (22) 06/07/2012 (54) SISTEMAS E MÉTODOS PARA DETERMINAR COBERTURAS OPCIONAIS DE SEGURO

(71) THE TRAVELERS INDEMNITY COMPANY (US)

---

(21) BR 11 2014 004120-2 A2

Código 9.2 - Indeferimento
(22) 26/06/2012
(54) SISTEMA DE ANTENA REMOTA
(71) IDENTITY STRONGHOLD, LLC (US)

---

(21) BR 11 2014 004726-0 A2

Código 9.2 - Indeferimento
(22) 27/08/2012
(54) COMBINAÇÃO FARMACÊUTICA PARA USO NO CONTROLE GLICÊMICO EM PACIENTES DE DIABETES TIPO 2
(71) SANOFI-AVENTIS DEUTSCHLAND GMBH (DE)

---

(21) BR 11 2014 020177-3 A8

Código 9.2 - Indeferimento
(22) 04/03/2013
(54) USO DE UMA COMPOSIÇÃO PARA A FABRICAÇÃO DE UM PRODUTO PARA MELHORAR OU PRESERVAR A CONECTIVIDADE CEREBRAL FUNCIONAL E/OU ORGANIZAÇÃO DA REDE CEREBRAL EM UM INDIVÍDUO EM NECESSIDADE DESTA, E/OU DIMINUINDO, PREVENINDO OU REVERTENDO A CONECTIVIDADE CEREBRAL FUNCIONAL PREJUDICADA E/OU ORGANIZAÇÃO DA REDE CEREBRAL PREJUDICADA, USO DE UMA COMPOSIÇÃO PARA A FABRICAÇÃO DE UM PRODUTO PARA TRATAR UM INDIVÍDUO EM NECESSIDADE DESTE, MÉTODO PARA MELHORAR OU PRESERVAR A CONECTIVIDADE FUNCIONAL E/OU ORGANIZAÇÃO DA REDE CEREBRAL, USO DE EEG, fMRI E/OU MEG PARA MONITORAR A CONECTIVIDADE SINÁPTICA FUNCIONAL E/OU FUNÇÃO SINÁPTICA E/OU ORGANIZAÇÃO DA REDE CEREBRAL NOS ESTUDOS DE INTERVENÇÃO, COMPOSIÇÃO PARA USO NA MELHORA OU PRESERVAÇÃO DA CONECTIVIDADE CEREBRAL FUNCIONAL E/OU ORGANIZAÇÃO DA REDE CEREBRAL
(71) N.V. NUTRICIA (NL)

---

(21) BR 11 2014 022441-2 A8

Código 9.2 - Indeferimento
(22) 14/03/2013
(54) APARELHO PARA EXTRAIR UM ÓLEO ESSENCIAL A PARTIR DE UM MATERIAL QUE CONTÉM ÓLEO ESSENCIAL E MÉTODO PARA DESTILAR VAPOR DE UM ÓLEO ESSENCIAL A PARTIR DE UM MATERIAL QUE CONTÉM ÓLEO ESSENCIAL
(71) OREGON STATE UNIVERSITY (US)

---

(21) BR 11 2014 028174-2 A2

Código 9.2 - Indeferimento
(22) 10/05/2013
(54) FONE DE OUVIDO COM UM SENSOR FISIOLÓGICO.

(71) HARMAN INTERNATIONAL INDUSTRIES, INC. (US)

---

(21) BR 11 2014 032260-0 A2

Código 9.2 - Indeferimento
(22) 19/06/2013
(54) COMPOSIÇÃO CURÁVEL POR UMIDADE, ABERTURA E MÉTODO PARA SELAR UMA ABERTURA
(71) PRC-DESOTO INTERNATIONAL, INC. (US)

---

(21) BR 11 2015 000071-1 A2

Código 9.2 - Indeferimento
(22) 21/06/2013
(54) PROCEDIMENTO DE VALIDAÇÃO BIOMÉTRICA, TERMINAL BIOMÉTRICO DE CAPTURA E CODIFICAÇÃO DE IMPRESSÃO DIGITAL E TERMINAL BIOMÉTRICO
(71) IDENTICA S.A. (CO)

---

(21) BR 11 2015 005782-9 A2

Código 9.2 - Indeferimento
(22) 15/03/2013
(54) VARIANTES DE ENZIMA COM PROPRIEDADES APRIMORADAS DE ÉSTER-SINTASE
(71) GENOMATICA, INC. (US)

---

(21) BR 11 2015 007890-7 A2

Código 9.2 - Indeferimento
(22) 11/10/2013
(54) DEPOSIÇÃO QUÍMICA DE VAPOR DE REVESTIMENTOS RESISTENTES AO DESGASTE NA FACE CORREDIÇA DE ANEL DE PISTÃO, FACE LATERAL E DIÂMETRO INTERNO EM UMA DEMÃO DE REVESTIMENTO
(71) TENNECO INC. (US)

---

(21) BR 11 2015 009349-3 A2

Código 9.2 - Indeferimento
(22) 08/10/2013
(54) ARTIGOS COMPREENDENDO RESINAS DE POLIPROPILENO DE AMPLA DISTRIBUIÇÃO DE PESO MOLECULAR
(71) EXXONMOBIL CHEMICAL PATENTS INC. (US)

---

(21) BR 11 2015 014269-9 A2

Código 9.2 - Indeferimento
(22) 18/12/2013
(54) PLÁSTICO TERMICAMENTE CONDUTIVO
(71) QUARZWERKE GMBH (DE)

---

(21) BR 11 2015 018457-0 A2

Código 9.2 - Indeferimento
(22) 10/02/2014
(54) PINGENTE DE FECHAMENTO PARA INDICAR A ABERTURA DA

	EMBALAGEM (71) OWENS-BROCKWAY GLASS CONTAINER INC. (US)
(21) BR 11 2015 023167-5 A2	Código 9.2 - Indeferimento (22) 10/03/2014 (54) TAMPA DE LATA DE BEBIDA E MÉTODO PARA ABRIR E PERMITIR A PASSAGEM DE AR EM UMA LATA DE BEBIDA (71) CROWN PACKAGING TECHNOLOGY, INC. (US)
(21) BR 11 2015 029779-0 A8	Código 9.2 - Indeferimento (22) 29/05/2014 (54) PROCESSO PARA A PRODUÇÃO DE UMA QUITOSANA ALCALINA COM BAIXO TEOR DE ENDOTOXINAS, QUITINA OU UM DERIVADO DAS MESMAS; PROCESSO PARA A PRODUÇÃO DE UMA QUITOSANA NEUTRA COM BAIXO TEOR DE ENDOTOXINAS, UM SAL DE QUITOSANA OU UM DERIVADO DE QUITOSANA; QUITOSANA ALCALINA COM BAIXO TEOR DE ENDOTOXINAS, QUITINA, UM DERIVADO DE QUITOSANA OU UM DERIVADO DE QUITINA; QUITOSANA ALCALINA, QUITINA, UM DERIVADO DE QUITOSANA OU UM DERIVADO DE QUITINA, OU UMA QUITOSANA NEUTRA, UM SAL DE QUITOSANA OU UM DERIVADO DE QUITOSANA; E CURATIVO HEMOSTÁTICO PARA FERIDA (71) MEDTRADE PRODUCTS LIMITED (GB)
(21) BR 11 2015 032418-5 A8	Código 9.2 - Indeferimento (22) 16/06/2014 (54) MÉTODO DE PRODUZIR UMA FORMAÇÃO DE CAMADAS DE LAMINADO COMPÓSITO COM UM PADRÃO DE FUROS NO MESMO, E, LAMINADO COMPÓSITO (71) THE BOEING COMPANY (US)
(21) BR 11 2016 001621-1 A2	Código 9.2 - Indeferimento (22) 28/07/2014 (54) Pré-impregnado, pilha de pré-impregnados, laminado, uso dos mesmos, processos de cura da resina epóxi em um pré-impregnado ou pilha de pré-impregnado e para a produção de estruturas de turbinas eólicas, matriz de resina, pá de turbina eólica e componente de turbina eólica (71) HEXCEL COMPOSITES LIMITED (GB)
(21) BR 11 2016 002130-4 A2	Código 9.2 - Indeferimento (22) 08/08/2014 (54) GENE DA TOXINA AXMI440 E MÉTODOS PARA A SUA UTILIZAÇÃO (71) ATHENIX CORP. (US)

(21) BR 11 2016 004187-9 A2	Código 9.2 - Indeferimento (22) 20/08/2014 (54) PRODUTO SEMIACABADO E MÉTODO PARA A PRODUÇÃO DE UM COMPONENTE HÍBRIDO FORMADO TRIDIMENSIONALMENTE NO COMPOSTO DE MATERIAL PLÁSTICO/METÁLICO ASSIM COMO UTILIZAÇÃO DE UM TAL PRODUTO SEMIACABADO (71) THYSSENKRUPP STEEL EUROPE AG (DE)
(21) BR 11 2016 007572-2 A8	Código 9.2 - Indeferimento (22) 02/10/2014 (54) COMPOSIÇÃO, COMPOSIÇÃO DE FIXADOR PARA OS CABELOS E MÉTODO PARA A PRODUÇÃO UMA POLIGALACTOMANANA DIHIDROXIPROPIL-SUBSTITUÍDA (71) HERCULES INCORPORATED (US)
(21) BR 11 2016 013137-1 A2	Código 9.2 - Indeferimento (22) 09/12/2014 (54) VIDRO DE SEGURANÇA LAMINADO (71) AGFA NV (BE)
(21) BR 11 2016 017673-1 A2	Código 9.2 - Indeferimento (22) 16/02/2015 (54) ?COMPOSIÇÃO DE CATALISADOR ZIEGLER-NATTA HETEROGÊNEO, PROCESSO PARA SUA PREPARAÇÃO E UM PROCESSO PARA POLIMERIZAR OLEFINA COM USO DO MESMO? (71) RELIANCE INDUSTRIES LIMITED (IN)
(21) BR 11 2016 018171-9 A2	Código 9.2 - Indeferimento (22) 19/02/2015 (54) FILMES DE POLIOLEFINA MULTICAMADAS, MÉTODOS PARA FABRICAR OS MESMOS E ARTIGOS COMPREENDENDO OS MESMOS (71) DOW GLOBAL TECHNOLOGIES LLC (US)
(21) BR 11 2017 007973-9 A2	Código 9.2 - Indeferimento (22) 05/11/2015 (54) FOLHA DE AÇO GALVANIZADA POR IMERSÃO A QUENTE (71) NIPPON STEEL CORPORATION (JP)
(21) BR 11 2017 010216-1 A2	Código 9.2 - Indeferimento (22) 18/12/2015 (54) LIGA DE ALUMÍNIO, GARRAFA DE ALUMÍNIO CONFORMADA, E, MÉTODO DE PRODUÇÃO DE UMA LIGA DE ALUMÍNIO. (71) NOVELIS INC. (US)

(21) BR 11 2017 011425-9 A2	Código 9.2 - Indeferimento (22) 22/12/2015 (54) AUMENTO DO CRESCIMENTO DE PLANTA USANDO GUARS CATIÔNICO (71) RHODIA OPERATIONS (FR)
(21) BR 11 2018 009549-4 A2	Código 9.2 - Indeferimento (22) 11/11/2015 (54) MÉTODO DE RESFRIAMENTO BRUSCO POR GÁS (71) NISSAN MOTOR CO., LTD. (JP)
(21) BR 11 2019 010741-0 A2	Código 9.2 - Indeferimento (22) 22/11/2017 (54) DECODIFICADOR LDPC PARA AUMENTAR SIGNIFICATIVAMENTE A PRODUTIVIDADE EM ASIC, UTILIZANDO PSEUDO MEMÓRIA DE DUAS PORTAS (71) HUGHES NETWORK SYSTEMS, LLC (US)
(21) BR 11 2019 015984-3 A2	Código 9.2 - Indeferimento (22) 29/01/2018 (54) DISPOSITIVO VISUALMENTE DEMONSTRATIVO PARA COMPARTILHAR A BOA NOVA DO PODER REDENTOR DE JESUS CRISTO (71) THE JOHN FRANCIS HAMMOND, JR. REVOCABLE TRUST DATED MARCH 13, 2020 (US)
(21) BR 12 2014 016104-2 A2	Código 9.2 - Indeferimento (22) 22/10/2010 (54) CARTUCHO DE TINTA (62) BR 11 2013 009626-8 22/10/2010 (71) HEWLETT-PACKARD DEVELOPMENT COMPANY, L.P. (US)
(21) BR 12 2019 024240-2 A2	Código 9.2 - Indeferimento (22) 05/02/2015 (54) DERIVADOS DE HETEROCICLO BICÍCLICO CONDENSADO 2-(HET)ARIL-SUBSTITUÍDO COMO AGENTES DE CONTROLE DE PRAGAS (62) BR 11 2016 018913-2 05/02/2015 (71) BAYER CROPSCIENCE AKTIENGESELLSCHAFT (DE) Indefiro o pedido de acordo com o(s) artigo(s) da LPI
(21) BR 12 2019 026997-1 A2	Código 9.2 - Indeferimento (22) 11/12/2008 (54) FORMULAÇÃO DE ANTICORPOS

(62) PI 0820819-0 11/12/2008
(71) F. HOFFMANN-LA ROCHE AG (CH)

---

(21) BR 12 2020 006526-5 A2
Código 9.2 - Indeferimento
(22) 23/02/2010
(54) MULTIPLEXAÇÃO FLEXÍVEL DE DADOS E CONTROLE
(62) PI 1007958-0 23/02/2010
(71) QUALCOMM INCORPORATED (US)

---

(21) BR 12 2020 014927-2 A2
Código 9.2 - Indeferimento
(22) 27/07/2011
(54) INIBIDORES DE DESMETILASE À BASE DE ARILCICLOPROPILAMINA DE LSD1, SEUS USOS, E COMPOSIÇÃO FARMACÊUTICA
(62) BR 11 2013 002164-0 27/07/2011
(71) ORYZON GENOMICS S.A. (ES)

---

(21) BR 12 2020 017759-4 A2
Código 9.2 - Indeferimento
(22) 18/12/2014
(54) MOLÉCULA DE ÁCIDO NUCLEICO, MOLÉCULA DE ÁCIDO RIBONUCLEICO DE FITA DUPLA, MOLÉCULA DE HPRNA, MÉTODOS DE CONTROLE DE PRAGAS DE INSETOS, DIETA ARTIFICIAL DE INSETO E FORMULAÇÃO PULVERIZÁVEL
(62) BR 10 2014 031844-5 18/12/2014
(71) DOW AGROSCIENCES LLC (US) ; FRAUNHOFER-GESELLSCHAFT ZUR FOERDERUNG DER ANGEWANDTEN FORSCHUNG E.V. (DE)

---

(21) BR 12 2020 019318-2 A2
Código 9.2 - Indeferimento
(22) 02/06/2011
(54) HOSPEDEIROS RECOMBINANTES, ÁCIDOS NUCLÉICOS ISOLADOS, POLIPEPTÍDEO, CEPA DE SACCHAROMYCES RECOMBINANTE, COMPOSIÇÃO DE GLICOSÍDEO DE ESTEVIOL, MÉTODO PARA PRODUZIR ESTEVIOL, GLICOSÍDEO DE ESTEVIOL OU COMPOSIÇÃO DE GLICOSÍDEO DE ESTEVIOL, MÉTODO PARA TRANSFERIR UMA SEGUNDA PORÇÃO DE AÇÚCAR EM UM GLICOSÍDEO DE ESTEVIOL, E MÉTODO PARA SÍNTESE DE ESTEVIOL OU GLICOSÍDEO DE ESTEVIOL
(62) BR 11 2012 030836-0 02/06/2011
(71) EVOLVA, INC. (US)

---

(21) BR 12 2021 001072-2 A2
Código 9.2 - Indeferimento
(22) 29/06/2012
(54) EMBALAGEM LAMINADA CURADA
(62) BR 11 2013 033275-1 29/06/2012
(71) SUN CHEMICAL CORPORATION (US)

(21) BR 12 2021 002067-1 A2	Código 9.2 - Indeferimento (22) 11/12/2008 (54) FORMULAÇÃO DE ANTICORPOS (62) PI 0820819-0 11/12/2008 (71) F. HOFFMANN-LA ROCHE AG (CH)
(21) BR 20 2014 030097-5 U2	Código 9.2 - Indeferimento (22) 02/12/2014 (54) FITA MÉTRICA ADESIVA, RESISTENTE À ÁGUA E COM A IMPRESSÃO DAS UNIDADES DE MEDIDA COM TINTA QUE BRILHA NO ESCURO (71) LINDEMBERG JARDIM DE FREITAS (BR/CE)
(21) BR 20 2015 016374-1 U2	Código 9.2 - Indeferimento (22) 07/07/2015 (54) APERFEIÇOAMENTO APLICADO EM BARRA ANTIPÂNICO (71) EGON KOSTE (BR/RS)
(21) PI 0520451-8 A2	Código 9.2 - Indeferimento (22) 26/07/2005 (54) MÉTODOS PARA TRATAMENTO DE DISTÚRBIOS ASSOCIADOS A SUBSTÂNCIAS QUÍMICAS (71) Johnson & Johnson (US)
(21) PI 0712188-1 A2	Código 9.2 - Indeferimento (22) 24/07/2007 (54) CRISTAL DE FOSFATO DE ÁCIDO 5-AMINOLEVULÍNICO E PROCESSO PARA A SUA PRODUÇÃO (71) COSMO ALA CO., LTD. (JP)
(21) PI 0819925-6 A2	Código 9.2 - Indeferimento (22) 28/11/2008 (54) COMBINAÇÕES DE COMPOSTO ATIVO (71) BAYER INTELLECTUAL PROPERTY GMBH (DE)
(21) PI 0823669-0 A2	Código 9.2 - Indeferimento (22) 16/06/2008 (54) AÇO INOXIDÁVEL AUSTENÍTICO RESISTENTE AO CALOR (61) PI 0008218-0 16/02/2000 (71) SANDVIK INTELLECTUAL PROPERTY AB (SE)
(21) PI 0925171-5 A8	Código 9.2 - Indeferimento (22) 15/12/2009

(54) PROCESSO DE OBTENÇÃO DE PARTÍCULAS NANOMÉTRICAS DE MINERAIS ARGILOSOS BENEFICIADOS POR DISPERSÃO MECÂNICA E DECANTAÇÃO E POR ATAQUE OXIDATIVO E ATAQUE ÁCIDO
(71) UNIVERSIDADE FEDERAL DO RIO GRANDE DO NORTE (BR/RN)

---

(21) PI 1107171-0 A2

Código 9.2 - Indeferimento
(22) 24/01/2011
(54) CALCINAÇÃO DA GIPSITA ATRAVÉS DE ÓLEO AQUECIDO
(71) Universidade Federal de Pernambuco (BR/PE)

Código 9.2.2 - Publicação Anulada

Anulada a publicação de indeferimento por ter sido indevida.

---

(21) BR 12 2020 004610-4 A2

Código 9.2.2 - Publicação Anulada
(22) 13/06/2011
(54) REVESTIMENTO PARA CANA DE AÇÚCAR
(62) BR 11 2012 031881-0 13/06/2011
(71) SYNGENTA PARTICIPATIONS AG (CH)
Anulada a publicação código 9.2 na RPI nº 2640 de 10/08/2021 por ter sido indevida.

Código 9.2.4 - Manutenção do Indeferimento

Mantido o indeferimento uma vez que não foi apresentado recurso dentro do prazo legal.

---

(21) BR 10 2012 008300-0 A2

Código 9.2.4 - Manutenção do Indeferimento
(22) 02/03/2012
(54) PROCESSO PARA DETERMINAR O TEOR DE ÁLCOOL EM UMA MISTURA DE COMBUSTÍVEL
(71) Robert Bosch Gmbh (DE)
MANTIDO O INDEFERIMENTO UMA VEZ QUE NÃO FOI APRESENTADO RECURSO DENTRO DO PRAZO LEGAL

---

(21) BR 10 2012 008719-7 A2

Código 9.2.4 - Manutenção do Indeferimento
(22) 13/04/2012
(54) MÉTODO PARA EVOUÇÃO DE CONSUMO DE ENERGIA EM DISPOSITIVOS ELETRÔNICOS COM MÁQUINA E TRANSIÇÕES DE ESTADOS CONHECIDAS
(71) UNIVERSIDADE ESTADUAL DE CAMPINAS - UNICAMP (BR/SP)
MANTIDO O INDEFERIMENTO UMA VEZ QUE NÃO FOI APRESENTADO RECURSO DENTRO DO PRAZO LEGAL

---

(21) BR 10 2012 016425-6 A2

Código 9.2.4 - Manutenção do Indeferimento
(22) 11/06/2012
(54) FORMULAÇÃO DE MASSA CERÂMICA COM ADIÇÃO DE RESÍDUO DOS BRITADORES (PÓ DE BRITA GRANÍTICA) PARA CONFECÇÃO DE BLOCOS E TIJOLOS CERÂMICOS
(71) Universidade Federal do Rio Grande do Norte (BR/RN)
MANTIDO O INDEFERIMENTO UMA VEZ QUE NÃO FOI APRESENTADO RECURSO DENTRO DO PRAZO LEGAL

---

(21) BR 10 2012 023098-4 A2

Código 9.2.4 - Manutenção do Indeferimento
(22) 13/09/2012
(54) ALMOFADA EM FORMATO DE ANIMAIS MARINHOS ESTAMPADO POR PROCESSO DE SUBLIMAÇÃO E PROCESSO DE FABRICAÇÃO
(71) WALLOTH & WALLOTH LTDA - ME (BR/SC)
MANTIDO O INDEFERIMENTO UMA VEZ QUE NÃO FOI APRESENTADO RECURSO DENTRO DO PRAZO LEGAL

---

(21) BR 10 2012 031197-6 A8

Código 9.2.4 - Manutenção do Indeferimento
(22) 07/12/2012
(54) TELA POLIMÉRICA REVESTIDA DE NANOFILMES OU NANOPARTÍCULAS DE METAIS FUNCIONAIS E/OU SEU ÓXIDOS, COM OU

	SEM NANOFILMES DE CARBONO, COM CARACTERÍSTICAS BACTERICIDA, BACTERIOSTÁTICA E BIOCOMPATIBILIDADE, E PROCESSO DE OBTENÇÃO POR MEIO DE TÉCNICAS ASSISTIDAS A PLASMAS FRIOS (71) INSTITUTO TECNOLÓGICO DE AERONÁUTICA - ITA (BR/SP) MANTIDO O INDEFERIMENTO UMA VEZ QUE NÃO FOI APRESENTADO RECURSO DENTRO DO PRAZO LEGAL
(21) BR 10 2012 033812-2 A2	Código 9.2.4 - Manutenção do Indeferimento (22) 28/12/2012 (54) APARATO E SISTEMA PARA EXIBIÇÃO SINCRONIZADA DE INFORMAÇÕES VISUAIS E DE ÁUDIO (71) UNIÃO BRASILEIRA DE EDUCAÇÃO E ASSISTÊNCIA-MANTENEDORA DA PUC RS (BR/RS) ; RBS - ZERO HORA EDITORA JORNALISTICA S.A. (BR/RS) MANTIDO O INDEFERIMENTO UMA VEZ QUE NÃO FOI APRESENTADO RECURSO DENTRO DO PRAZO LEGAL
(21) BR 10 2013 025318-9 A2	Código 9.2.4 - Manutenção do Indeferimento (22) 01/10/2013 (54) REMOÇÃO DE CONTAMINANTES DE COMPARTIMENTOS AMBIENTAIS POR MEIO DE ADSORVENTES NATURAIS PROVENIENTES DA AGROINDÚSTRIA (71) UNIVERSIDADE ESTADUAL DO OESTE DO PARANÁ - UNIOESTE (BR/PR) MANTIDO O INDEFERIMENTO UMA VEZ QUE NÃO FOI APRESENTADO RECURSO DENTRO DO PRAZO LEGAL
(21) BR 10 2013 026995-6 A2	Código 9.2.4 - Manutenção do Indeferimento (22) 18/10/2013 (54) BOBINA DE IGNIÇÃO COM TENSÕES TERMOMECÂNICAS REDUZIDAS (71) ROBERT BOSCH GMBH (DE) MANTIDO O INDEFERIMENTO UMA VEZ QUE NÃO FOI APRESENTADO RECURSO DENTRO DO PRAZO LEGAL
(21) BR 10 2013 028212-0 A2	Código 9.2.4 - Manutenção do Indeferimento (22) 01/11/2013 (54) ESTAÇÃO DE TRATAMENTO DE ÁGUAS CINZAS DE NAVIOS E PLATAFORMAS OFFSHORE (71) VICEL COMÉRCIO INDÚSTRIA E SERVIÇOS LTDA (BR/RJ) MANTIDO O INDEFERIMENTO UMA VEZ QUE NÃO FOI APRESENTADO RECURSO DENTRO DO PRAZO LEGAL

(21) BR 10 2013 031412-9 A2	Código 9.2.4 - Manutenção do Indeferimento (22) 06/12/2013 (54) PROCESSO PARA REDUÇÃO DE NITROGÊNIO E FÓSFORO DE EFLUENTES DE ÁGUAS RESIDUAIS COM USO DE CIMENTO PORTLAND GERANDO FERTILIZANTE DE LIBERAÇÃO LENTA COM SÍLICA (71) BMA TECNOLOGIA DE RESIDUOS LTDA (BR/MG) MANTIDO O INDEFERIMENTO UMA VEZ QUE NÃO FOI APRESENTADO RECURSO DENTRO DO PRAZO LEGAL
(21) BR 10 2013 032460-4 A2	Código 9.2.4 - Manutenção do Indeferimento (22) 17/12/2013 (54) FÓRMULA E MÉTODO DE APLICAÇÃO DE MEDICAMENTO HOMEOPÁTICO EM ANIMAIS (71) NATALICIO LEITE (BR/SC) MANTIDO O INDEFERIMENTO UMA VEZ QUE NÃO FOI APRESENTADO RECURSO DENTRO DO PRAZO LEGAL.MANTIDO O INDEFERIMENTO UMA VEZ QUE NÃO FOI APRESENTADO RECURSO DENTRO DO PRAZO LEGAL.
(21) BR 10 2014 001756-9 A8	Código 9.2.4 - Manutenção do Indeferimento (22) 24/01/2014 (54) PROCESSO DE PREPARAÇÃO DE NANOPARTÍCULAS DE QUITOSANA, PROCESSO DE PREPARAÇÃO DE UM NANOCOMPÓSITO, NANOCOMPÓSITO, MÉTODO DE IDENTIFICAÇÃO DE CÉLULAS EM DIVISÃO (71) UNIVERSIDADE FEDERAL DE PERNAMBUCO - UFPE (BR/PE) ; UNIVERSIDADE FEDERAL RURAL DE PERNAMBUCO - UFRPE (BR/PE) MANTIDO O INDEFERIMENTO UMA VEZ QUE NÃO FOI APRESENTADO RECURSO DENTRO DO PRAZO LEGAL
(21) BR 10 2014 005738-2 A2	Código 9.2.4 - Manutenção do Indeferimento (22) 12/03/2014 (54) FORMULAÇÕES DE COMPOSIÇÃO FARMACÊUTICA DE LIOFILIZADO DE EXTRATO DE PARTES AÉREAS DE SYZYGIUM CUMINI, E SEU USO NA PREVENÇÃO DE INFARTO AGUDO DO MIOCÁRDIO (71) UNIVERSIDADE FEDERAL DO MARANHÃO (BR/MA) MANTIDO O INDEFERIMENTO UMA VEZ QUE NÃO FOI APRESENTADO RECURSO DENTRO DO PRAZO LEGAL
(21) BR 10 2014 008645-5 A2	Código 9.2.4 - Manutenção do Indeferimento (22) 10/04/2014 (54) ISOLANTE TÉRMICO COMPOSTO POR UM NÚCLEO DE POLIESTIRENO EXPANDIDO (EPS) COM LAMINAÇÃO DE PELÍCULAS POLIMÉRICAS REFLETIVAS EM UM OU AMBOS OS LADOS DO NÚCLEO

	(71) RICARDO SOARES VALENTINI (BR/MG) MANTIDO O INDEFERIMENTO UMA VEZ QUE NÃO FOI APRESENTADO RECURSO DENTRO DO PRAZO LEGAL
(21) BR 10 2014 014027-1 A2	Código 9.2.4 - Manutenção do Indeferimento (22) 10/06/2014 (54) PROCESSO DE OBTENÇÃO DE EXTRATO E PRODUÇÃO DE BIOFUNGICIDA A PARTIR DE FOLHAS DE JUÁ (71) UNIVERSIDADE FEDERAL DO RECÔNCAVO DA BAHIA (BR/BA) MANTIDO O INDEFERIMENTO UMA VEZ QUE NÃO FOI APRESENTADO RECURSO DENTRO DO PRAZO LEGAL
(21) BR 10 2014 019056-2 A2	Código 9.2.4 - Manutenção do Indeferimento (22) 01/08/2014 (54) SISTEMA DE TRATAMENTO DE EFLUENTES DOMÉSTICOS E INDUSTRIAIS (71) JOCENIL SOARES (BR/SC) MANTIDO O INDEFERIMENTO UMA VEZ QUE NÃO FOI APRESENTADO RECURSO DENTRO DO PRAZO LEGAL
(21) BR 10 2015 016138-7 A2	Código 9.2.4 - Manutenção do Indeferimento (22) 03/07/2015 (54) SOLUÇÃO SANEANTE BIOLOGICA ORGANICA LARVICIDA, FUNGICIDA, GERMICIDA, VIRICIDA, ACARICIDA, BACTERICIDA, PROCEDIMENTO PARA PREPARAÇÃO, COMPOSIÇÃO, USO E METODO DE CONTROLE DOS MOSQUITOS (71) ASSEPTEC AMBIENTAL LTDA-ME (BR/ES) MANTIDO O INDEFERIMENTO UMA VEZ QUE NÃO FOI APRESENTADO RECURSO DENTRO DO PRAZO LEGAL
(21) BR 10 2015 020353-5 A2	Código 9.2.4 - Manutenção do Indeferimento (22) 24/08/2015 (54) PROCESSO DE OBTENÇÃO DE UMA BORRACHA VULCANIZADA A BASE DE SÍLICA EMPREGANDO UMA COMPOSIÇÃO RESIDUAL GERADA COMO SUBPRODUTO DO BIODIESEL, BORRACHA VULCANIZADA ASSIM OBTIDA, E SEUS USOS (71) UNIVERSIDADE ESTADUAL DE CAMPINAS - UNICAMP (BR/SP) MANTIDO O INDEFERIMENTO UMA VEZ QUE NÃO FOI APRESENTADO RECURSO DENTRO DO PRAZO LEGAL
(21) BR 10 2016 000729-1 A2	Código 9.2.4 - Manutenção do Indeferimento (22) 13/01/2016 (54) PROCESSO DE FABRICAÇÃO DE FORMAS PARA A PRODUÇÃO DE

	CALÇADOS (71) MILTON JOSÉ DE MELLO (BR/RS) ; MATHEUS DE MELLO (BR/RS) MANTIDO O INDEFERIMENTO UMA VEZ QUE NÃO FOI APRESENTADO RECURSO DENTRO DO PRAZO LEGAL
(21) BR 10 2016 002065-4 A2	Código 9.2.4 - Manutenção do Indeferimento (22) 29/01/2016 (54) TELHA TERMICA EM FORMA DE TRAPÉZIO COM ISOLAMENTO TERMICO EM POLIISOCIANURATO (PIR) E POLIURETANO (PUR) (71) MARIO NERENBERG (BR/GO) MANTIDO O INDEFERIMENTO UMA VEZ QUE NÃO FOI APRESENTADO RECURSO DENTRO DO PRAZO LEGAL
(21) BR 10 2016 011047-5 A2	Código 9.2.4 - Manutenção do Indeferimento (22) 16/05/2016 (54) LOCOMOTIVA ELÉTRICA A ACUMULADOR AUTORECARREGÁVEL (71) DIÓGENES DEODATO MOYA CEZARINO (BR/SP) ; LUIZ ANTONIO SOLA (BR/SP) ; FRANCISCO ADERSON MOYA (BR/SP) MANTIDO O INDEFERIMENTO UMA VEZ QUE NÃO FOI APRESENTADO RECURSO DENTRO DO PRAZO LEGAL
(21) BR 10 2018 075652-4 A2	Código 9.2.4 - Manutenção do Indeferimento (22) 10/12/2018 (54) CANUDO CERTO (71) TANIA MARA BARCELLOS REIS (BR/RS) MANTIDO O INDEFERIMENTO UMA VEZ QUE NÃO FOI APRESENTADO RECURSO DENTRO DO PRAZO LEGAL.MANTIDO O INDEFERIMENTO UMA VEZ QUE NÃO FOI APRESENTADO RECURSO DENTRO DO PRAZO LEGAL.
(21) BR 11 2013 000648-0 A2	Código 9.2.4 - Manutenção do Indeferimento (22) 01/06/2011 (54) PRODUÇÃO BIOTECNOLÓGICA DE CONDROITINA (71) GNOSIS S.P.A. (IT) MANTIDO O INDEFERIMENTO UMA VEZ QUE NÃO FOI APRESENTADO RECURSO DENTRO DO PRAZO LEGAL
(21) BR 11 2013 007247-4 A2	Código 9.2.4 - Manutenção do Indeferimento (22) 28/09/2011 (54) POLIPEPTÍDEO DE SEDA DE ARANHA QUIMÉRICO, FIBRA COMPÓSITA, BICHO-DA-SEDA TRANSGÊNICO, ÁCIDO NUCLEICO QUE CODIFICA UM POLIPEPTÍDEO DE SEDA DE ARANHA QUIMÉRICO, VETOR, MÉTODO PARA PRODUZIR UMA FIBRA DE SEDA DE ARANHA QUIMÉRICA E MÉTODO PARA PREPARAR UM BICHO-DA-SEDA BOMBYX MORI

	TRANSGÊNICO CAPAZ DE EXPRESSAR ESTAVELMENTE UM POLIPEPTÍDEO DE SEDA DE ARANHA QUIMÉRICO ADEQUADO PARA MONTAGEM EM UMA FIBRA DE SEDA DE ARANHA QUIMÉRICA (71) THE UNIVERSITY OF NOTRE DAME (US) MANTIDO O INDEFERIMENTO UMA VEZ QUE NÃO FOI APRESENTADO RECURSO DENTRO DO PRAZO LEGAL
(21) BR 11 2013 010525-9 A2	Código 9.2.4 - Manutenção do Indeferimento (22) 27/10/2011 (54) TRATAMENTO DE HBV (71) BENITEC BIOPHARMA LIMITED (AU) MANTIDO O INDEFERIMENTO UMA VEZ QUE NÃO FOI APRESENTADO RECURSO DENTRO DO PRAZO LEGAL
(21) BR 11 2013 020496-6 A2	Código 9.2.4 - Manutenção do Indeferimento (22) 10/01/2012 (54) MÉTODO, APARELHO E INSTRUÇÕES PARA A ARMAZENAGEM DE MÍDIA DE ARMAZENAMENTO (71) KONINKLIJKE PHILIPS N.V. (NL) MANTIDO O INDEFERIMENTO UMA VEZ QUE NÃO FOI APRESENTADO RECURSO DENTRO DO PRAZO LEGAL
(21) BR 11 2013 026906-5 A2	Código 9.2.4 - Manutenção do Indeferimento (22) 11/04/2012 (54) GERADOR DE ENERGIA (71) T. K LEVERAGE CO., LTD. (JP) MANTIDO O INDEFERIMENTO UMA VEZ QUE NÃO FOI APRESENTADO RECURSO DENTRO DO PRAZO LEGAL
(21) BR 11 2013 030846-0 A2	Código 9.2.4 - Manutenção do Indeferimento (22) 25/05/2012 (54) VETOR DE EXPRESSÃO, CÉLULA HOSPEDEIRA NÃO HUMANA, MÉTODO PARA A FABRICAÇÃO DE UMA PROTEÍNA E USO DE UM VETOR DE EXPRESSÃO (71) BASF SE (DE) MANTIDO O INDEFERIMENTO UMA VEZ QUE NÃO FOI APRESENTADO RECURSO DENTRO DO PRAZO LEGAL
(21) BR 11 2013 031554-7 A2	Código 9.2.4 - Manutenção do Indeferimento (22) 04/06/2012 (54) PROTEÇÃO PARA PINO DE DISPARO (71) RHEINMETALL AIR DEFENCE AG (CH) MANTIDO O INDEFERIMENTO UMA VEZ QUE NÃO FOI APRESENTADO

	RECURSO DENTRO DO PRAZO LEGAL
(21) BR 11 2014 002166-0 A2	Código 9.2.4 - Manutenção do Indeferimento (22) 05/07/2012 (54) PROCESSO PARA DESLIGAR E LIGAR UM MOTOR DE VEÍCULO AUTOMOTOR (71) ROBERT BOSCH GMBH (DE) MANTIDO O INDEFERIMENTO UMA VEZ QUE NÃO FOI APRESENTADO RECURSO DENTRO DO PRAZO LEGAL
(21) BR 11 2014 002838-9 A2	Código 9.2.4 - Manutenção do Indeferimento (22) 06/08/2012 (54) APARELHO PARA O PROCESSAMENTO DE DOCUMENTOS DE VALOR (71) GIESECKE+DEVRIENT CURRENCY TECHNOLOGY GMBH (DE) MANTIDO O INDEFERIMENTO UMA VEZ QUE NÃO FOI APRESENTADO RECURSO DENTRO DO PRAZO LEGAL
(21) BR 11 2014 006344-3 A2	Código 9.2.4 - Manutenção do Indeferimento (22) 28/08/2012 (54) COMPOSIÇÕES DE POLIETILENO E FECHAMENTOS PARA FRASCOS (71) NOVA CHEMICALS (INTERNATIONAL) S.A. (CH) MANTIDO O INDEFERIMENTO UMA VEZ QUE NÃO FOI APRESENTADO RECURSO DENTRO DO PRAZO LEGAL
(21) BR 11 2014 007418-6 A2	Código 9.2.4 - Manutenção do Indeferimento (22) 28/09/2012 (54) IDENTIFICAÇÃO DE RESPOSTAS IMUNES ADAPTATIVAS ESPECÍFICAS DE ANTÍGENO USANDO ARM-PCR E SEQUÊNCIAMENTO DE ALTA PERFORMANCE (71) CB BIOTECHNOLOGIES, INC. (US) MANTIDO O INDEFERIMENTO UMA VEZ QUE NÃO FOI APRESENTADO RECURSO DENTRO DO PRAZO LEGAL
(21) BR 11 2014 018164-0 A8	Código 9.2.4 - Manutenção do Indeferimento (22) 12/07/2013 (54) MÉTODO PARA CONTROLE DE BARRA DE SISTEMA DE EQUIPAMENTO DE USUÁRIO E EQUIPAMENTO DE USUÁRIO (71) HUAWEI DEVICE (SHENZHEN) CO., LTD. (CN) MANTIDO O INDEFERIMENTO UMA VEZ QUE NÃO FOI APRESENTADO RECURSO DENTRO DO PRAZO LEGAL
(21) BR 11 2014 026442-2 A8	Código 9.2.4 - Manutenção do Indeferimento (22) 01/05/2013

(54) COMBINAÇÃO PARA ALCANÇAR O CONTROLE GLICÊMICO, SEU USO, E COMPOSIÇÃO FARMACÊUTICA.
(71) NOVO NORDISK A/S (DK)
MANTIDO O INDEFERIMENTO UMA VEZ QUE NÃO FOI APRESENTADO RECURSO DENTRO DO PRAZO LEGAL.MANTIDO O INDEFERIMENTO UMA VEZ QUE NÃO FOI APRESENTADO RECURSO DENTRO DO PRAZO LEGAL.

---

(21) BR 11 2014 032184-1 A2

Código 9.2.4 - Manutenção do Indeferimento
(22) 19/10/2012
(54) MATERIAL DE GAXETA, GAXETAS E MÉTODOS RELACIONADOS
(71) GARLOCK SEALING TECHNOLOGIES LLC (US)
MANTIDO O INDEFERIMENTO UMA VEZ QUE NÃO FOI APRESENTADO RECURSO DENTRO DO PRAZO LEGAL

---

(21) BR 11 2015 002056-9 A2

Código 9.2.4 - Manutenção do Indeferimento
(22) 15/08/2013
(54) ÉTER DE CELULOSE ESTERIFICADO, COMPOSIÇÃO, DISPERSÃO SÓLIDA, PROCESSO PARA PRODUZIR A DISPERSÃO SÓLIDA, FORMA DE DOSAGEM E INVÓLUCRO DE CÁPSULA
(71) DOW GLOBAL TECHNOLOGIES LLC (US)
MANTIDO O INDEFERIMENTO UMA VEZ QUE NÃO FOI APRESENTADO RECURSO DENTRO DO PRAZO LEGAL

---

(21) BR 11 2015 019684-5 A2

Código 9.2.4 - Manutenção do Indeferimento
(22) 22/02/2013
(54) APARELHO PARA TROCA DE POTÊNCIA ELÉTRICA E MÉTODO PARA PRÉ-CARREGAMENTO DE UM APARELHO PARA TROCA DE POTÊNCIA ELÉTRICA
(71) SIEMENS AKTIENGESELLSCHAFT (DE)
MANTIDO O INDEFERIMENTO UMA VEZ QUE NÃO FOI APRESENTADO RECURSO DENTRO DO PRAZO LEGAL

---

(21) BR 11 2016 028283-3 A2

Código 9.2.4 - Manutenção do Indeferimento
(22) 01/06/2015
(54) PRODUTO DE SEMENTE REVESTIDA E MÉTODO PARA FORMAÇÃO DO MESMO
(71) YORK POTASH LTD. (GB)
MANTIDO O INDEFERIMENTO UMA VEZ QUE NÃO FOI APRESENTADO RECURSO DENTRO DO PRAZO LEGAL

---

(21) BR 12 2012 024666-2 A2

Código 9.2.4 - Manutenção do Indeferimento
(22) 28/12/2010
(54) DISPOSITIVO E MÉTODO PARA CIRURGIA ESPINHAL

	(71) SAFE ORTHOPAEDICS (FR) MANTIDO O INDEFERIMENTO UMA VEZ QUE NÃO FOI APRESENTADO RECURSO DENTRO DO PRAZO LEGAL.MANTIDO O INDEFERIMENTO UMA VEZ QUE NÃO FOI APRESENTADO RECURSO DENTRO DO PRAZO LEGAL.
(21) BR 12 2014 012181-4 A2	Código 9.2.4 - Manutenção do Indeferimento (22) 13/07/2012 (54) MÉTODO PARA FABRICAR UM AÇO DE ULTRABAIXO CARBONO UTILIZANDO UM SISTEMA DE DESGASEIFICAÇÃO A VÁCUO (71) JFE Steel Corporation (JP) MANTIDO O INDEFERIMENTO UMA VEZ QUE NÃO FOI APRESENTADO RECURSO DENTRO DO PRAZO LEGAL.MANTIDO O INDEFERIMENTO UMA VEZ QUE NÃO FOI APRESENTADO RECURSO DENTRO DO PRAZO LEGAL.
(21) BR 12 2016 016132-3 A2	Código 9.2.4 - Manutenção do Indeferimento (22) 17/08/2010 (54) EMBALAGEM SOFT CUP PARA PRODUTOS DE TABACO, MÉTODO PARA APLICAR UMA TAMPA MÓVEL NA MESMA E MÉTODO DE FABRICAÇÃO DA MESMA (71) BRITISH AMERICAN TOBACCO (INVESTMENTS) LIMITED (GB) MANTIDO O INDEFERIMENTO UMA VEZ QUE NÃO FOI APRESENTADO RECURSO DENTRO DO PRAZO LEGAL.MANTIDO O INDEFERIMENTO UMA VEZ QUE NÃO FOI APRESENTADO RECURSO DENTRO DO PRAZO LEGAL.
(21) BR 12 2017 019380-5 A2	Código 9.2.4 - Manutenção do Indeferimento (22) 17/11/2005 (54) FONTE DE UMA SUBSTÂNCIA GASOSA, TRANSPORTADA POR GÁS OU GOTÍCULA, E, DISPENSADOR PARA UMA SUBSTÂNCIA GASOSA, TRANSPORTADA POR GÁS OU GOTÍCULA (71) CLINICAL DESIGNS LIMITED (GB) MANTIDO O INDEFERIMENTO UMA VEZ QUE NÃO FOI APRESENTADO RECURSO DENTRO DO PRAZO LEGAL.MANTIDO O INDEFERIMENTO UMA VEZ QUE NÃO FOI APRESENTADO RECURSO DENTRO DO PRAZO LEGAL.
(21) BR 12 2019 007070-9 A2	Código 9.2.4 - Manutenção do Indeferimento (22) 20/08/2009 (54) SISTEMA DE SOLDAGEM DE REALIDADE VIRTUAL (71) LINCOLN GLOBAL, INC. (US) MANTIDO O INDEFERIMENTO UMA VEZ QUE NÃO FOI APRESENTADO RECURSO DENTRO DO PRAZO LEGAL.MANTIDO O INDEFERIMENTO UMA VEZ QUE NÃO FOI APRESENTADO RECURSO DENTRO DO PRAZO LEGAL.
(21) BR 12 2019 012027-7 A2	Código 9.2.4 - Manutenção do Indeferimento

(22) 15/12/2009
(54) EQUIPAMENTO PARA FABRICAÇÃO DE CALÇADOS
(71) GRENDENE S/A (BR/CE)
MANTIDO O INDEFERIMENTO UMA VEZ QUE NÃO FOI APRESENTADO RECURSO DENTRO DO PRAZO LEGAL.MANTIDO O INDEFERIMENTO UMA VEZ QUE NÃO FOI APRESENTADO RECURSO DENTRO DO PRAZO LEGAL.

---

(21) BR 12 2019 012031-5 A2

Código 9.2.4 - Manutenção do Indeferimento
(22) 15/12/2009
(54) PROCESSO DE PRODUÇÃO DE CALÇADOS
(71) GRENDENE S/A (BR/CE)
MANTIDO O INDEFERIMENTO UMA VEZ QUE NÃO FOI APRESENTADO RECURSO DENTRO DO PRAZO LEGAL.MANTIDO O INDEFERIMENTO UMA VEZ QUE NÃO FOI APRESENTADO RECURSO DENTRO DO PRAZO LEGAL.

---

(21) BR 12 2019 017536-5 A2

Código 9.2.4 - Manutenção do Indeferimento
(22) 06/04/2009
(54) SISTEMA DE CONTROLE DE LASTRO PARA UMA PLATAFORMA FLUTUANTE DE TURBINA EÓLICA E MÉTODO PARA AJUSTAR UM ALINHAMENTO VERTICAL DE UMA PLATAFORMA DE TURBINA EÓLICA FLUTUANTE
(71) PRINCIPLE POWER, INC (US)
MANTIDO O INDEFERIMENTO UMA VEZ QUE NÃO FOI APRESENTADO RECURSO DENTRO DO PRAZO LEGAL.MANTIDO O INDEFERIMENTO UMA VEZ QUE NÃO FOI APRESENTADO RECURSO DENTRO DO PRAZO LEGAL.

---

(21) BR 12 2019 023549-0 A2

Código 9.2.4 - Manutenção do Indeferimento
(22) 02/02/2015
(54) MÉTODO E APARELHO PARA DETERMINAR O ESTADO DE LINGOTAMENTO NO LINGOTAMENTO CONTÍNUO
(71) NIPPON STEEL CORPORATION (JP)
MANTIDO O INDEFERIMENTO UMA VEZ QUE NÃO FOI APRESENTADO RECURSO DENTRO DO PRAZO LEGAL.MANTIDO O INDEFERIMENTO UMA VEZ QUE NÃO FOI APRESENTADO RECURSO DENTRO DO PRAZO LEGAL.

---

(21) BR 12 2019 023834-0 A2

Código 9.2.4 - Manutenção do Indeferimento
(22) 21/12/2015
(54) COMPOSIÇÕES PARA CONTROLE DE UM PATÓGENO FÚNGICO COMPREENDENDO COMPOSTOS DE PICOLINAMIDA, E MÉTODOS PARA CONTROLE E PREVENÇÃO DE ATAQUE FÚNGICO EM UMA PLANTA
(71) DOW AGROSCIENCES LLC (US)
MANTIDO O INDEFERIMENTO UMA VEZ QUE NÃO FOI APRESENTADO RECURSO DENTRO DO PRAZO LEGAL.MANTIDO O INDEFERIMENTO UMA

	VEZ QUE NÃO FOI APRESENTADO RECURSO DENTRO DO PRAZO LEGAL.
(21) BR 12 2019 024038-8 A2	Código 9.2.4 - Manutenção do Indeferimento (22) 21/05/2015 (54) APARELHO, MÉTODO E SISTEMA DE FUNDIÇÃO DE METAL E PRODUTO DE ALUMÍNIO (71) NOVELIS INC. (US) MANTIDO O INDEFERIMENTO UMA VEZ QUE NÃO FOI APRESENTADO RECURSO DENTRO DO PRAZO LEGAL.MANTIDO O INDEFERIMENTO UMA VEZ QUE NÃO FOI APRESENTADO RECURSO DENTRO DO PRAZO LEGAL.
(21) BR 12 2019 024215-1 A2	Código 9.2.4 - Manutenção do Indeferimento (22) 21/12/2015 (54) PICOLINAMIDAS COMO FUNGICIDAS (71) DOW AGROSCIENCES LLC (US) MANTIDO O INDEFERIMENTO UMA VEZ QUE NÃO FOI APRESENTADO RECURSO DENTRO DO PRAZO LEGAL.MANTIDO O INDEFERIMENTO UMA VEZ QUE NÃO FOI APRESENTADO RECURSO DENTRO DO PRAZO LEGAL.
(21) BR 12 2019 024236-4 A2	Código 9.2.4 - Manutenção do Indeferimento (22) 21/12/2015 (54) COMPOSTOS DE PICOLINAMIDA, E COMPOSIÇÃO PARA CON-TROLE DE UM PATÓGENO FÚNGICO (71) DOW AGROSCIENCES LLC (US) MANTIDO O INDEFERIMENTO UMA VEZ QUE NÃO FOI APRESENTADO RECURSO DENTRO DO PRAZO LEGAL.MANTIDO O INDEFERIMENTO UMA VEZ QUE NÃO FOI APRESENTADO RECURSO DENTRO DO PRAZO LEGAL.
(21) BR 12 2019 024823-0 A2	Código 9.2.4 - Manutenção do Indeferimento (22) 28/07/2015 (54) MISTURAS PESTICIDAS, USOS DE MISTURAS PESTICIDAS, MÉTODOS DE CONTROLE DE PRAGAS E USOS DE TEFLUBENZURON E DE CLORFENAPIR (71) BASF AGRO B.V. (NL) MANTIDO O INDEFERIMENTO UMA VEZ QUE NÃO FOI APRESENTADO RECURSO DENTRO DO PRAZO LEGAL.MANTIDO O INDEFERIMENTO UMA VEZ QUE NÃO FOI APRESENTADO RECURSO DENTRO DO PRAZO LEGAL.
(21) BR 12 2019 025247-5 A2	Código 9.2.4 - Manutenção do Indeferimento (22) 06/02/2014 (54) ELEMENTO DE CABO DE PROTENSÃO, COLUNA DE ABANDONO OU COLUNA DE RECUPERAÇÃO E MÉTODO PARA ABANDONAR OU RECUPERAR UMA TUBULAÇÃO DURANTE O LANÇAMENTO DE DUTOS

	SUBMARINOS. (71) SUBSEA 7 LIMITED (GB) MANTIDO O INDEFERIMENTO UMA VEZ QUE NÃO FOI APRESENTADO RECURSO DENTRO DO PRAZO LEGAL.MANTIDO O INDEFERIMENTO UMA VEZ QUE NÃO FOI APRESENTADO RECURSO DENTRO DO PRAZO LEGAL.
(21) BR 12 2019 025304-8 A2	Código 9.2.4 - Manutenção do Indeferimento (22) 04/10/2011 (54) DISPOSITIVO NASAL DE PRESSÃO POSITIVA CONTÍNUA NAS VIAS AÉREAS PARA USO EM UM SISTEMA CPAP (71) CAREFUSION 207, INC. (US) MANTIDO O INDEFERIMENTO UMA VEZ QUE NÃO FOI APRESENTADO RECURSO DENTRO DO PRAZO LEGAL.MANTIDO O INDEFERIMENTO UMA VEZ QUE NÃO FOI APRESENTADO RECURSO DENTRO DO PRAZO LEGAL.
(21) BR 12 2019 025462-1 A2	Código 9.2.4 - Manutenção do Indeferimento (22) 16/08/2011 (54) DISPOSITIVO NASAL DE PRESSÃO POSITIVA CONTÍNUA NAS VIAS AÉREAS (NCPAP) (71) CAREFUSION 303, INC. (US) MANTIDO O INDEFERIMENTO UMA VEZ QUE NÃO FOI APRESENTADO RECURSO DENTRO DO PRAZO LEGAL.MANTIDO O INDEFERIMENTO UMA VEZ QUE NÃO FOI APRESENTADO RECURSO DENTRO DO PRAZO LEGAL.
(21) BR 12 2019 027774-5 A2	Código 9.2.4 - Manutenção do Indeferimento (22) 21/11/2011 (54) SISTEMA DE GERENCIAMENTO DE PNEU (71) EQUALAIRE SYSTEMS, INC. (US) MANTIDO O INDEFERIMENTO UMA VEZ QUE NÃO FOI APRESENTADO RECURSO DENTRO DO PRAZO LEGAL.MANTIDO O INDEFERIMENTO UMA VEZ QUE NÃO FOI APRESENTADO RECURSO DENTRO DO PRAZO LEGAL.
(21) BR 12 2020 003244-8 A2	Código 9.2.4 - Manutenção do Indeferimento (22) 09/04/2014 (54) COMPOSIÇÃO FARMACÊUTICA, USO DE UMA COMPOSIÇÃO FARMACÊUTICA E ALIMENTO SAUDÁVEL FUNCIONAL (71) YUNGJIN PHARMACEUTICAL CO., LTD. (KR) ; KOREA RESEARCH INSTITUTE OF BIOSCIENCE AND BIOTECHNOLOGY (KR) MANTIDO O INDEFERIMENTO UMA VEZ QUE NÃO FOI APRESENTADO RECURSO DENTRO DO PRAZO LEGAL.MANTIDO O INDEFERIMENTO UMA VEZ QUE NÃO FOI APRESENTADO RECURSO DENTRO DO PRAZO LEGAL.
(21) BR 12 2020 005412-3 A2	Código 9.2.4 - Manutenção do Indeferimento

	(22) 29/07/2010 (54) USO PARA OBTENÇÃO DE UM DISPOSITO PARA FORNECER EFEITOS BENÉFICOS À CAVIDADE BUCAL (71) MCNEIL-PPC, INC. (US) MANTIDO O INDEFERIMENTO UMA VEZ QUE NÃO FOI APRESENTADO RECURSO DENTRO DO PRAZO LEGAL.MANTIDO O INDEFERIMENTO UMA VEZ QUE NÃO FOI APRESENTADO RECURSO DENTRO DO PRAZO LEGAL.
(21) BR 12 2021 007917-0 A2	Código 9.2.4 - Manutenção do Indeferimento (22) 12/12/2012 (54) DERIVADOS DE SULFURETO DE TRIFLUORETILA N-ARILAMIDINA-SUBSTITUÍDOS, SEU USO E SEU PROCESSO DE PREPARAÇÃO, COMPOSIÇÃO DE COMPOSTO ATIVO, COMPOSIÇÕES AGROQUÍMICAS E SEU PROCESSO DE PREPARAÇÃO, E MÉTODO PARA CONTROLE DE PRAGAS ANIMAIS (71) BAYER CROPSCIENCE AKTIENGESELLSCHAFT (DE) ; BAYER INTELLECTUAL PROPERTY GMBH (DE) MANTIDO O INDEFERIMENTO UMA VEZ QUE NÃO FOI APRESENTADO RECURSO DENTRO DO PRAZO LEGAL.MANTIDO O INDEFERIMENTO UMA VEZ QUE NÃO FOI APRESENTADO RECURSO DENTRO DO PRAZO LEGAL.
(21) BR 20 2015 014346-5 U2	Código 9.2.4 - Manutenção do Indeferimento (22) 17/06/2015 (54) VIDEO LARINGOSCÓPIO UNIVERSAL (71) CIRO CARNEIRO MEDEIROS (BR/SP) MANTIDO O INDEFERIMENTO UMA VEZ QUE NÃO FOI APRESENTADO RECURSO DENTRO DO PRAZO LEGAL
(21) BR 20 2018 004707-3 U2	Código 9.2.4 - Manutenção do Indeferimento (22) 09/03/2018 (54) USO DE SIFÕES PARA CAPTAÇÃO DE ÁGUA PARA ALIMENTAÇÃO DE MICROS CENTRAIS HIDRELÉTRICAS, APROVEITANDO RESERVATÓRIOS JÁ EXISTENTES (71) MARCO ANTÔNIO DE ANDRADE RIBEIRO (BR/PR) MANTIDO O INDEFERIMENTO UMA VEZ QUE NÃO FOI APRESENTADO RECURSO DENTRO DO PRAZO LEGAL.MANTIDO O INDEFERIMENTO UMA VEZ QUE NÃO FOI APRESENTADO RECURSO DENTRO DO PRAZO LEGAL.
(21) PI 0719449-8 A2	Código 9.2.4 - Manutenção do Indeferimento (22) 21/12/2007 (54) MOLÉCULA DE ÁCIDO NUCLÉICO ISOLADA, SINTÉTICA OU RECOMBINANTE, POLIPEPTÍDEO ISOLADO, PLANTA OU PARTE DE PLANTA, EÍCULO DE CLONAGEM QUE COMPREENDE UM ÁCIDO

	NUCLÉICO, CASSETE DE EXPRESSÃO QUE COMPREENDE UMA MOLÉCULA DE ÁCIDO NUCLÉICO E MÉTODO PARA HIDROLISAR UM POLISSACARÍDEO, OLIGOSSACARÍDEO OU AMIDO (71) BASF ENZYMES, LLC (US) MANTIDO O INDEFERIMENTO UMA VEZ QUE NÃO FOI APRESENTADO RECURSO DENTRO DO PRAZO LEGAL
(21) PI 0905454-5 A2	Código 9.2.4 - Manutenção do Indeferimento (22) 07/12/2009 (54) PROCESSO DE MODIFICAÇÃO DE ARGILOMINERAIS DO GRUPO DA CAULINITA A FIM DE COMPATIBILIZAR SEU USO COMO AGENTES DE REFORÇO OU CARGA MINERAL EM (NANO)COMPÓSITOS COM POLÍMEROS ORGÂNICOS (71) UNIVERSIDADE FEDERAL DO PARANÁ (BR/PR) MANTIDO O INDEFERIMENTO UMA VEZ QUE NÃO FOI APRESENTADO RECURSO DENTRO DO PRAZO LEGAL
(21) PI 1010985-4 A2	Código 9.2.4 - Manutenção do Indeferimento (22) 14/05/2010 (54) TUBO SEM COSTURA OCO PARA MOLAS DE ALTA RESISTÊNCIA (71) NHK Spring Co., Ltd (JP) ; KABUSHIKI KAISHA KOBE SEIKO SHO (KOBE STEEL, LTD) (JP) MANTIDO O INDEFERIMENTO UMA VEZ QUE NÃO FOI APRESENTADO RECURSO DENTRO DO PRAZO LEGAL
(21) PI 1014036-0 A2	Código 9.2.4 - Manutenção do Indeferimento (22) 29/03/2010 (54) MÉTODOS E SISTEMA PARA ESTABELECER CONEXÃO DE TRANSMISSÃO DE MÍDIA ENTRE PLAYER DE MÍDIA E DISPOSITIVO DE TROCA DE LOCAL E CONEXÃO ATRAVÉS DE SERVIDOR DE RETRANSMISSÃO ENTRE CLIENTE E SERVIDOR (71) Sling Media, Inc. (US) MANTIDO O INDEFERIMENTO UMA VEZ QUE NÃO FOI APRESENTADO RECURSO DENTRO DO PRAZO LEGAL
(21) PI 1102537-9 A2	Código 9.2.4 - Manutenção do Indeferimento (22) 25/05/2011 (54) CONJUNTO DE CONECTORES COM SISTEMA DE PEGA E ANCORAGEM DE ELEMENTOS DE TRAVA, EM CONEXÕES ELÉTRICAS (71) WADI NICOLA MANSOUR (BR/SP) MANTIDO O INDEFERIMENTO UMA VEZ QUE NÃO FOI APRESENTADO RECURSO DENTRO DO PRAZO LEGAL

(21) PI 1107350-0 A2

Código 9.2.4 - Manutenção do Indeferimento

(22) 06/12/2011

(54) PROTEÍNA IDENTIFICADA COMO HIALURONIDASE PRESENTE NO VENENO DE LOXOSCELES INTERMEDIA, CLONADA E EXPRESSA DE FORMA RECOMBINANTE EM SISTEMA DE EXPRESSÃO HETERÓLOGO

(71) Universidade Federal do Paraná (BR/PR) ; Universidade Estadual de Ponta Grossa - UEPG (BR/PR) ; Universidade Federal de São Paulo - UNIFESP (BR/SP)

MANTIDO O INDEFERIMENTO UMA VEZ QUE NÃO FOI APRESENTADO RECURSO DENTRO DO PRAZO LEGAL

Código Arquivamento

Código 11.1 - Arquivamento - Art. 33 da LPI

Arquivado o pedido uma vez que não foi requerido o pedido de exame no prazo previsto no Art. 33 da Lei nº 9.279/96. Desta data corre o prazo de 60 (sessenta) dias para o depositante requerer o desarquivamento, através do peticionamento eletrônico ou formulário FQ002, mediante pagamento da retribuição específica de desarquivamento e do pagamento do pedido de exame sob pena de arquivamento definitivo.

---

(21) BR 10 2012 002841-7 A2
Código 11.1 - Arquivamento - Art. 33 da LPI
(22) 08/02/2012
(71) EVILÁSIO PONTES DE MELO (BR/PR)

---

(21) BR 10 2018 001877-9 A2
Código 11.1 - Arquivamento - Art. 33 da LPI
(22) 29/01/2018
(71) JOSÉ DA SILVA (BR/SP)

---

(21) BR 10 2018 002353-5 A2
Código 11.1 - Arquivamento - Art. 33 da LPI
(22) 02/02/2018
(71) SEBASTIÃO JULIO COELHO (BR/PR)

---

(21) BR 10 2018 002895-2 A2
Código 11.1 - Arquivamento - Art. 33 da LPI
(22) 14/02/2018
(71) GILBERTO LUIS SCHUMACHER (BR/PR)

---

(21) BR 10 2018 008555-7 A2
Código 11.1 - Arquivamento - Art. 33 da LPI
(22) 27/04/2018
(71) ELISEU LOTH (BR/SC)

---

(21) BR 10 2018 008557-3 A2
Código 11.1 - Arquivamento - Art. 33 da LPI
(22) 27/04/2018
(71) FIDIA S.P.A. (IT)

---

(21) BR 10 2018 008590-5 A2
Código 11.1 - Arquivamento - Art. 33 da LPI
(22) 27/04/2018
(71) KAPP WERKZEUGMASCHINEN GMBH (DE) ; NILES WERKZEUGMASCHINEN GMBH (DE)

---

(21) BR 10 2018 008606-5 A2
Código 11.1 - Arquivamento - Art. 33 da LPI
(22) 27/04/2018

	(71) FERNANDO JOSÉ SOARES LEITE (BR/PA)
(21) BR 10 2018 008640-5 A2	Código 11.1 - Arquivamento - Art. 33 da LPI (22) 27/04/2018 (71) EMBREPARTS COMPONENTES LTDA - EPP (BR/PR)
(21) BR 10 2018 008666-9 A2	Código 11.1 - Arquivamento - Art. 33 da LPI (22) 27/04/2018 (71) PINHALENSE S/A MÁQUINAS AGRÍCOLAS (BR/SP)
(21) BR 10 2018 008851-3 A2	Código 11.1 - Arquivamento - Art. 33 da LPI (22) 01/05/2018 (71) ISABELA CRISTINA BALDASSO (BR/SP)
(21) BR 10 2018 008860-2 A2	Código 11.1 - Arquivamento - Art. 33 da LPI (22) 02/05/2018 (71) DENSO THERMAL SYSTEMS S.P.A. (IT)
(21) BR 10 2018 008906-4 A2	Código 11.1 - Arquivamento - Art. 33 da LPI (22) 02/05/2018 (71) PGS GEOPHYSICAL AS (NO)
(21) BR 10 2018 008941-2 A2	Código 11.1 - Arquivamento - Art. 33 da LPI (22) 03/05/2018 (71) JOÃO PAULO DA CRUZ JUNIOR (BR/PE)
(21) BR 10 2018 008953-6 A2	Código 11.1 - Arquivamento - Art. 33 da LPI (22) 03/05/2018 (71) CLAYTON ROBERTO MORAES (BR)
(21) BR 10 2018 008954-4 A2	Código 11.1 - Arquivamento - Art. 33 da LPI (22) 03/05/2018 (71) CLAYTON ROBERTO MORAES (BR)
(21) BR 10 2018 009002-0 A2	Código 11.1 - Arquivamento - Art. 33 da LPI (22) 03/05/2018 (71) FEI COMPANY (US)
(21) BR 10 2018 009018-6 A2	Código 11.1 - Arquivamento - Art. 33 da LPI (22) 03/05/2018 (71) PGS GEOPHYSICAL AS (NO)

(21) BR 10 2018 009046-1 A2	Código 11.1 - Arquivamento - Art. 33 da LPI (22) 04/05/2018 (71) SCANIA CV AB (SE)
(21) BR 10 2018 009134-4 A2	Código 11.1 - Arquivamento - Art. 33 da LPI (22) 04/05/2018 (71) VALTER RODRIGUES DOS SANTOS FILHO (BR/RJ)
(21) BR 10 2018 009136-0 A2	Código 11.1 - Arquivamento - Art. 33 da LPI (22) 04/05/2018 (71) WILSON MELIN JUNIOR (BR/SP)
(21) BR 10 2018 009163-8 A2	Código 11.1 - Arquivamento - Art. 33 da LPI (22) 04/05/2018 (71) FELIX MANUEL MANSILLA (BR/SP)
(21) BR 10 2018 009182-4 A2	Código 11.1 - Arquivamento - Art. 33 da LPI (22) 06/05/2018 (71) ANDRÉA SAMPAIO LOPES (BR/SP)
(21) BR 10 2018 009188-3 A2	Código 11.1 - Arquivamento - Art. 33 da LPI (22) 07/05/2018 (71) UNISON INDUSTRIES, LLC (US)
(21) BR 10 2018 009204-9 A2	Código 11.1 - Arquivamento - Art. 33 da LPI (22) 07/05/2018 (71) DIEGO MARQUES DE OLIVEIRA (BR/MG) ; ALAN DUARTE CARDOSO RIBEIRO (BR/MG) ; ALEX FRANK CARVALHO RODRIGUES ARAÚJO (BR/MG) ; WARLEM RIBEIRO DE AZEVEDO COIMBRA (BR/MG)
(21) BR 10 2018 009267-7 A2	Código 11.1 - Arquivamento - Art. 33 da LPI (22) 07/05/2018 (71) EVEREST COMERCIALIZAÇÃO DE ENERGIA LTDA (BR/SP)
(21) BR 10 2018 009277-4 A2	Código 11.1 - Arquivamento - Art. 33 da LPI (22) 08/05/2018 (71) MARIO LUIZ PASSOS CORREA (BR/SP)
(21) BR 10 2018 009338-0 A2	Código 11.1 - Arquivamento - Art. 33 da LPI (22) 08/05/2018 (71) LAURO AGUSTINI (BR/PR)

(21) BR 10 2018 009363-0 A2	Código 11.1 - Arquivamento - Art. 33 da LPI (22) 09/05/2018 (71) MARCO ULGHERI (BR/SP)
(21) BR 10 2018 009385-1 A2	Código 11.1 - Arquivamento - Art. 33 da LPI (22) 09/05/2018 (71) FAUSTO ROBERTO DA SILVA PERA (BR/SP)
(21) BR 10 2018 009400-9 A2	Código 11.1 - Arquivamento - Art. 33 da LPI (22) 09/05/2018 (71) MAISON CHIC ELISANGELA'S COMERCIO E SERVIÇOS LTDA ME (BR/RJ)
(21) BR 10 2018 009519-6 A2	Código 11.1 - Arquivamento - Art. 33 da LPI (22) 10/05/2018 (71) ANDERSON JULIO ROTTA (BR/SP)
(21) BR 11 2019 004113-3 A2	Código 11.1 - Arquivamento - Art. 33 da LPI (22) 04/05/2018 (71) HUAWEI TECHNOLOGIES CO., LTD. (CN)
(21) BR 11 2019 011665-6 A2	Código 11.1 - Arquivamento - Art. 33 da LPI (22) 08/05/2018 (71) GROW SOLUTIONS TECH LLC (US)
(21) BR 11 2019 017507-5 A2	Código 11.1 - Arquivamento - Art. 33 da LPI (22) 27/04/2018 (71) KURARAY CO., LTD (JP)
(21) BR 11 2019 018215-2 A2	Código 11.1 - Arquivamento - Art. 33 da LPI (22) 27/04/2018 (71) NIPPON STEEL CORPORATION (JP)
(21) BR 11 2019 019824-5 A2	Código 11.1 - Arquivamento - Art. 33 da LPI (22) 09/05/2018 (71) SIKA TECHNOLOGY AG (CH)
(21) BR 11 2019 020795-3 A2	Código 11.1 - Arquivamento - Art. 33 da LPI (22) 04/05/2018 (71) FEDERAL-MOGUL NÜRNBERG GMBH (DE)
(21) BR 11 2019 021215-9 A2	Código 11.1 - Arquivamento - Art. 33 da LPI

	(22) 27/04/2018 (71) TORAY INDUSTRIES, INC. (JP) ; NATIONAL CANCER CENTER (JP)
(21) BR 11 2019 021228-0 A2	Código 11.1 - Arquivamento - Art. 33 da LPI (22) 30/04/2018 (71) AKZO NOBEL COATINGS INTERNATIONAL B.V. (NL)
(21) BR 11 2019 021491-7 A2	Código 11.1 - Arquivamento - Art. 33 da LPI (22) 10/05/2018 (71) GPCP IP HOLDINGS LLC (US)
(21) BR 11 2019 021625-1 A2	Código 11.1 - Arquivamento - Art. 33 da LPI (22) 07/05/2018 (71) FILLON TECHNOLOGIES (FR)
(21) BR 11 2019 021643-0 A2	Código 11.1 - Arquivamento - Art. 33 da LPI (22) 07/05/2018 (71) FILLON TECHNOLOGIES (FR)
(21) BR 11 2019 021933-1 A2	Código 11.1 - Arquivamento - Art. 33 da LPI (22) 07/05/2018 (71) EISAI R&D MANAGEMENT CO., LTD. (JP)
(21) BR 11 2019 021935-8 A2	Código 11.1 - Arquivamento - Art. 33 da LPI (22) 07/05/2018 (71) EISAI R&D MANAGEMENT CO., LTD. (JP)
(21) BR 11 2019 022025-9 A2	Código 11.1 - Arquivamento - Art. 33 da LPI (22) 02/05/2018 (71) SOCIÉTÉ DES PRODUITS NESTLÉ S.A. (CH)
(21) BR 11 2019 022206-5 A2	Código 11.1 - Arquivamento - Art. 33 da LPI (22) 03/05/2018 (71) BASF SE (DE)
(21) BR 11 2019 022222-7 A2	Código 11.1 - Arquivamento - Art. 33 da LPI (22) 09/05/2018 (71) BASF SE (DE)
(21) BR 11 2019 022423-8 A2	Código 11.1 - Arquivamento - Art. 33 da LPI (22) 27/04/2018 (71) TEXAS CHILDREN'S HOSPITAL (US) ; TEXAS HEART INSTITUTE (US)

(21) BR 11 2019 022495-5 A2	Código 11.1 - Arquivamento - Art. 33 da LPI (22) 27/04/2018 (71) NOVARTIS AG (CH)
(21) BR 11 2019 022617-6 A2	Código 11.1 - Arquivamento - Art. 33 da LPI (22) 10/05/2018 (71) AGAN AROMA & FINE CHEMICALS LTD. (IL)
(21) BR 11 2019 022640-0 A2	Código 11.1 - Arquivamento - Art. 33 da LPI (22) 09/05/2018 (71) HOMAG GMBH (DE)
(21) BR 11 2019 022737-7 A2	Código 11.1 - Arquivamento - Art. 33 da LPI (22) 07/05/2018 (71) INSTITUTE OF GENETICS AND DEVELOPMENTAL BIOLOGY, CHINESE ACADEMY OF SCIENCES (CN)
(21) BR 11 2019 022740-7 A2	Código 11.1 - Arquivamento - Art. 33 da LPI (22) 03/05/2018 (71) AMCOR FLEXIBLES BURGDORF GMBH (CH)
(21) BR 11 2019 022782-2 A2	Código 11.1 - Arquivamento - Art. 33 da LPI (22) 27/04/2018 (71) KONINKLIJKE PHILIPS N.V. (NL)
(21) BR 11 2019 022794-6 A2	Código 11.1 - Arquivamento - Art. 33 da LPI (22) 04/05/2018 (71) KONINKLIJKE PHILIPS N.V. (NL)
(21) BR 11 2019 022823-3 A2	Código 11.1 - Arquivamento - Art. 33 da LPI (22) 02/05/2018 (71) STRAUMANN HOLDING AG (CH)
(21) BR 11 2019 022826-8 A2	Código 11.1 - Arquivamento - Art. 33 da LPI (22) 27/04/2018 (71) HUAWEI TECHNOLOGIES CO., LTD. (CN)
(21) BR 11 2019 022908-6 A2	Código 11.1 - Arquivamento - Art. 33 da LPI (22) 10/05/2018 (71) GRAYBUG VISION, INC. (US)

(21) BR 11 2019 022937-0 A2	Código 11.1 - Arquivamento - Art. 33 da LPI (22) 04/05/2018 (71) JTEKT EUROPE (FR)
(21) BR 11 2019 022989-2 A2	Código 11.1 - Arquivamento - Art. 33 da LPI (22) 30/04/2018 (71) CASALE SA (CH)
(21) BR 11 2019 023003-3 A2	Código 11.1 - Arquivamento - Art. 33 da LPI (22) 02/05/2018 (71) UNITED KINGDOM RESEARCH AND INNOVATION (GB)
(21) BR 11 2019 023080-7 A2	Código 11.1 - Arquivamento - Art. 33 da LPI (22) 04/05/2018 (71) MONTICELLO ENTERPRISES LLC (US)
(21) BR 11 2019 023097-1 A2	Código 11.1 - Arquivamento - Art. 33 da LPI (22) 01/05/2018 (71) ALLIGATOR BIOSCIENCE AB (SE)
(21) BR 11 2019 023109-9 A2	Código 11.1 - Arquivamento - Art. 33 da LPI (22) 04/05/2018 (71) GLENMARK PHARMACEUTICALS S.A. (CH)
(21) BR 11 2019 023126-9 A2	Código 11.1 - Arquivamento - Art. 33 da LPI (22) 27/04/2018 (71) AGC GLASS EUROPE (BE) ; AGC INC. (JP) ; AGC GLASS COMPANY NORTH AMERICA (US) ; AGC VIDROS DO BRASIL LTDA (BR/SP)
(21) BR 11 2019 023134-0 A2	Código 11.1 - Arquivamento - Art. 33 da LPI (22) 03/05/2018 (71) WOBBEN PROPERTIES GMBH (DE)
(21) BR 11 2019 023141-2 A2	Código 11.1 - Arquivamento - Art. 33 da LPI (22) 04/05/2018 (71) NOVARTIS AG (CH)
(21) BR 11 2019 023150-1 A2	Código 11.1 - Arquivamento - Art. 33 da LPI (22) 04/05/2018 (71) PGS GEOPHYSICAL AS (NO)
(21) BR 11 2019 023182-0 A2	Código 11.1 - Arquivamento - Art. 33 da LPI

	(22) 04/05/2018 (71) FEDERAL-MOGUL NÜRNBERG GMBH (DE) ; CHEMETALL GMBH (DE)
(21) BR 11 2019 023223-0 A2	Código 11.1 - Arquivamento - Art. 33 da LPI (22) 04/05/2018 (71) ALLERGAN, INC. (US)
(21) BR 11 2019 023237-0 A2	Código 11.1 - Arquivamento - Art. 33 da LPI (22) 08/05/2018 (71) TAXON BIOSCIENCES INC. (US)
(21) BR 11 2019 023334-2 A2	Código 11.1 - Arquivamento - Art. 33 da LPI (22) 09/05/2018 (71) MEGADYNE MEDICAL PRODUCTS, INC. (US)
(21) BR 11 2019 023448-9 A2	Código 11.1 - Arquivamento - Art. 33 da LPI (22) 04/05/2018 (71) IEX GROUP, INC (US)
(21) BR 11 2019 023477-2 A2	Código 11.1 - Arquivamento - Art. 33 da LPI (22) 08/05/2018 (71) GRITSTONE ONCOLOGY, INC. (US)
(21) BR 11 2019 023531-0 A2	Código 11.1 - Arquivamento - Art. 33 da LPI (22) 03/05/2018 (71) THYSSENKRUPP STEEL EUROPE AG (DE) ; THYSSENKRUPP AG (DE)
(21) BR 11 2019 023602-3 A2	Código 11.1 - Arquivamento - Art. 33 da LPI (22) 09/05/2018 (71) YES BIOTECHNOLOGY INC. (CA)
(21) BR 11 2019 023611-2 A2	Código 11.1 - Arquivamento - Art. 33 da LPI (22) 09/05/2018 (71) YES BIOTECHNOLOGY INC. (CA)
(21) BR 11 2019 023614-7 A2	Código 11.1 - Arquivamento - Art. 33 da LPI (22) 08/05/2018 (71) A^3 BY AIRBUS, LLC (US)
(21) BR 11 2019 023643-0 A2	Código 11.1 - Arquivamento - Art. 33 da LPI (22) 09/05/2018 (71) THYSSENKRUPP STEEL EUROPE AG (DE) ; THYSSENKRUPP AG (DE)

(21) BR 11 2019 023699-6 A2	Código 11.1 - Arquivamento - Art. 33 da LPI (22) 09/05/2018 (71) RITON HOLDING LTD (VG)
(21) BR 11 2019 023717-8 A2	Código 11.1 - Arquivamento - Art. 33 da LPI (22) 09/05/2018 (71) RITON HOLDING LTD (VG)
(21) BR 11 2019 023770-4 A2	Código 11.1 - Arquivamento - Art. 33 da LPI (22) 10/05/2018 (71) DETNET SOUTH AFRICA (PTY) LTD (ZA)
(21) BR 11 2019 024072-1 A2	Código 11.1 - Arquivamento - Art. 33 da LPI (22) 03/05/2018 (71) MASTERCARD INTERNATIONAL INCORPORATED (US)
(21) BR 11 2019 024700-9 A2	Código 11.1 - Arquivamento - Art. 33 da LPI (22) 07/05/2018 (71) WOBBEN PROPERTIES GMBH (DE)
(21) BR 11 2019 025113-8 A2	Código 11.1 - Arquivamento - Art. 33 da LPI (22) 08/05/2018 (71) KABUSHIKI KAISHA F.C.C. (JP)
(21) BR 11 2020 001851-1 A2	Código 11.1 - Arquivamento - Art. 33 da LPI (22) 30/04/2018 (71) DOW GLOBAL TECHNOLOGIES LLC (US) ; ROHM AND HAAS COMPANY (US)
(21) BR 11 2020 001930-5 A2	Código 11.1 - Arquivamento - Art. 33 da LPI (22) 30/04/2018 (71) DOW GLOBAL TECHNOLOGIES LLC (US) ; ROHM AND HAAS COMPANY (US)
(21) BR 11 2020 005132-2 A2	Código 11.1 - Arquivamento - Art. 33 da LPI (22) 10/05/2018 (71) HOWARD FOUNDATION HOLDINGS LTD (GB)
(21) BR 11 2020 022575-4 A2	Código 11.1 - Arquivamento - Art. 33 da LPI (22) 10/05/2018 (71) "HEIGHT TECHNOLOGY DEVELOPMENT" LTD. (BG)

(21) BR 11 2020 022587-8 A2	Código 11.1 - Arquivamento - Art. 33 da LPI (22) 10/05/2018 (71) "HEIGHT TECHNOLOGY DEVELOPMENT" LTD. (BG)
(21) BR 20 2018 000645-8 U2	Código 11.1 - Arquivamento - Art. 33 da LPI (22) 11/01/2018 (71) EDMILSON GOMES FERREIRA FILHO (BR/BA)
(21) BR 20 2018 008843-8 U2	Código 11.1 - Arquivamento - Art. 33 da LPI (22) 01/05/2018 (71) BERNARDO DA SILVA PUPPIM (BR/RJ)
(21) BR 20 2018 008896-9 U2	Código 11.1 - Arquivamento - Art. 33 da LPI (22) 02/05/2018 (71) ZS MAQUINAS - INDÚSTRIA, COMÉRCIO E SERVICOS LTDA (BR/RS)
(21) BR 20 2018 008996-5 U2	Código 11.1 - Arquivamento - Art. 33 da LPI (22) 03/05/2018 (71) CLAUDIA NASCIMENTO DE CARVALHO GONÇALVES FERREIRA (BR/SP) ; MARCELO GONÇALVES FERREIRA (BR/SP)
(21) BR 20 2018 009022-0 U2	Código 11.1 - Arquivamento - Art. 33 da LPI (22) 03/05/2018 (71) CIM ESTRUTURAS METALICAS LTDA (BR/MG)
(21) BR 20 2018 009054-8 U2	Código 11.1 - Arquivamento - Art. 33 da LPI (22) 04/05/2018 (71) JOÃO CARLOS MOURA (BR/MS)
(21) BR 20 2018 009076-9 U2	Código 11.1 - Arquivamento - Art. 33 da LPI (22) 04/05/2018 (71) EVERTON MOREIRA COSSI (BR/SP)
(21) BR 20 2018 009123-4 U2	Código 11.1 - Arquivamento - Art. 33 da LPI (22) 04/05/2018 (71) TONI MARCOS APARECIDO DA SILVA-ME (BR/MG)
(21) BR 20 2018 009130-7 U2	Código 11.1 - Arquivamento - Art. 33 da LPI (22) 04/05/2018 (71) SANREMO S/A (BR/RS)

(21) BR 20 2018 009171-4 U2	Código 11.1 - Arquivamento - Art. 33 da LPI (22) 04/05/2018 (71) MARCOS MASSUMI TSUKUDA (BR/PR)
(21) BR 20 2018 009237-0 U2	Código 11.1 - Arquivamento - Art. 33 da LPI (22) 07/05/2018 (71) ELIAS SILVA REIS (BR/MG)
(21) BR 20 2018 009256-7 U2	Código 11.1 - Arquivamento - Art. 33 da LPI (22) 07/05/2018 (71) JULIANO JOSE MISTURINI (BR/RS)
(21) BR 20 2018 009296-6 U2	Código 11.1 - Arquivamento - Art. 33 da LPI (22) 08/05/2018 (71) JACI LUDGERO DE SOUZA (BR/ES)
(21) BR 20 2018 009340-7 U2	Código 11.1 - Arquivamento - Art. 33 da LPI (22) 08/05/2018 (71) JOSÉ APARECIDO GARZIN (BR/SP)
(21) BR 20 2018 009350-4 U2	Código 11.1 - Arquivamento - Art. 33 da LPI (22) 08/05/2018 (71) WENDERSON OLIVEIRA DE ABREU REIS (BR/ES)
(21) BR 20 2018 009366-0 U2	Código 11.1 - Arquivamento - Art. 33 da LPI (22) 09/05/2018 (71) AFRANIO GABRIEL DA SILVA (BR/PB)
(21) BR 20 2018 009376-8 U2	Código 11.1 - Arquivamento - Art. 33 da LPI (22) 09/05/2018 (71) EDUARDO DA CONCEIÇÃO SOUZA (BR/SP)
(21) BR 20 2018 009398-9 U2	Código 11.1 - Arquivamento - Art. 33 da LPI (22) 09/05/2018 (71) GERSON LAURINDO DOS SANTOS (BR/PR)
(21) BR 20 2018 009424-1 U2	Código 11.1 - Arquivamento - Art. 33 da LPI (22) 09/05/2018 (71) PAULO JOSÉ SILVA (BR/SP)
(21) BR 20 2018 009466-7 U2	Código 11.1 - Arquivamento - Art. 33 da LPI (22) 10/05/2018

(71) LAÍS APARECIDA BALDASSO (BR/SP)

Código 11.1.1 - Arquivamento definitivo - Art. 33 da LPI

Arquivado definitivamente o pedido uma vez que não foi requerido o desarquivamento.

(21) BR 10 2018 002994-0 A2	Código 11.1.1 - Arquivamento definitivo - Art. 33 da LPI (22) 16/02/2018 (71) LUIS FERNANDO SAUZEN SCHMIDT (BR/RS)
(21) BR 10 2018 003035-3 A2	Código 11.1.1 - Arquivamento definitivo - Art. 33 da LPI (22) 16/02/2018 (71) WEASLER ENGINEERING, INC. (US)
(21) BR 10 2018 003195-3 A2	Código 11.1.1 - Arquivamento definitivo - Art. 33 da LPI (22) 19/02/2018 (71) SÉRGIO ROQUE CARNIERI JUNIOR (BR/PR)
(21) BR 10 2018 003436-7 A2	Código 11.1.1 - Arquivamento definitivo - Art. 33 da LPI (22) 22/02/2018 (71) ETHICON, INC (US)
(21) BR 10 2018 003457-0 A2	Código 11.1.1 - Arquivamento definitivo - Art. 33 da LPI (22) 22/02/2018 (71) HELENO GRUBER (BR/SC)
(21) BR 11 2019 012416-0 A2	Código 11.1.1 - Arquivamento definitivo - Art. 33 da LPI (22) 20/02/2018 (71) NIPPON STEEL CORPORATION (JP)
(21) BR 11 2019 013614-2 A2	Código 11.1.1 - Arquivamento definitivo - Art. 33 da LPI (22) 22/02/2018 (71) MODULAR MINING SYSTEMS, INC. (US)
(21) BR 11 2019 014902-3 A2	Código 11.1.1 - Arquivamento definitivo - Art. 33 da LPI (22) 16/02/2018 (71) NIPPON STEEL CORPORATION (JP)
(21) BR 11 2019 015873-1 A2	Código 11.1.1 - Arquivamento definitivo - Art. 33 da LPI (22) 16/02/2018 (71) HUFF & DAY ENTERPRISES, LLC (US)
(21) BR 11 2019 015990-8 A2	Código 11.1.1 - Arquivamento definitivo - Art. 33 da LPI

	(22) 21/02/2018 (71) JACEK KRZYZANOWSKI (CA)
(21) BR 11 2019 016346-8 A2	Código 11.1.1 - Arquivamento definitivo - Art. 33 da LPI (22) 19/02/2018 (71) SHELL INTERNATIONALE RESEARCH MAATSCHAPPIJ B.V. (NL)
(21) BR 11 2019 016463-4 A2	Código 11.1.1 - Arquivamento definitivo - Art. 33 da LPI (22) 22/02/2018 (71) MONSANTO TECHNOLOGY LLC (US)
(21) BR 11 2019 016673-4 A2	Código 11.1.1 - Arquivamento definitivo - Art. 33 da LPI (22) 20/02/2018 (71) NIPPON STEEL CORPORATION (JP)
(21) BR 11 2019 016682-3 A2	Código 11.1.1 - Arquivamento definitivo - Art. 33 da LPI (22) 20/02/2018 (71) NIPPON STEEL CORPORATION (JP)
(21) BR 11 2019 016766-8 A2	Código 11.1.1 - Arquivamento definitivo - Art. 33 da LPI (22) 20/02/2018 (71) NIPPON STEEL CORPORATION (JP)
(21) BR 11 2019 016852-4 A2	Código 11.1.1 - Arquivamento definitivo - Art. 33 da LPI (22) 20/02/2018 (71) NIPPON STEEL CORPORATION (JP)
(21) BR 11 2019 016858-3 A2	Código 11.1.1 - Arquivamento definitivo - Art. 33 da LPI (22) 20/02/2018 (71) NIPPON STEEL CORPORATION (JP)
(21) BR 11 2019 016882-6 A2	Código 11.1.1 - Arquivamento definitivo - Art. 33 da LPI (22) 20/02/2018 (71) NIPPON STEEL CORPORATION (JP)
(21) BR 11 2019 016883-4 A2	Código 11.1.1 - Arquivamento definitivo - Art. 33 da LPI (22) 20/02/2018 (71) SAPA S.P.A. (IT)
(21) BR 11 2019 016897-4 A2	Código 11.1.1 - Arquivamento definitivo - Art. 33 da LPI (22) 20/02/2018 (71) SAPA S.P.A. (IT)

(21) BR 11 2019 016925-3 A2	Código 11.1.1 - Arquivamento definitivo - Art. 33 da LPI (22) 16/02/2018 (71) VAXIMM AG (CH)
(21) BR 11 2019 016977-6 A2	Código 11.1.1 - Arquivamento definitivo - Art. 33 da LPI (22) 20/02/2018 (71) NIPPON STEEL CORPORATION (JP)
(21) BR 11 2019 017074-0 A2	Código 11.1.1 - Arquivamento definitivo - Art. 33 da LPI (22) 20/02/2018 (71) NIPPON STEEL CORPORATION (JP)
(21) BR 11 2019 017082-0 A2	Código 11.1.1 - Arquivamento definitivo - Art. 33 da LPI (22) 16/02/2018 (71) BAYER AKTIENGESELLSCHAFT (DE)
(21) BR 11 2019 017138-0 A2	Código 11.1.1 - Arquivamento definitivo - Art. 33 da LPI (22) 22/02/2018 (71) INSTITUTE OF GENETICS AND DEVELOPMENTAL BIOLOGY, CHINESE ACADEMY OF SCIENCES (CN)
(21) BR 11 2019 017155-0 A2	Código 11.1.1 - Arquivamento definitivo - Art. 33 da LPI (22) 19/02/2018 (71) TREFIMET S.A. (CL)
(21) BR 11 2019 017161-4 A2	Código 11.1.1 - Arquivamento definitivo - Art. 33 da LPI (22) 16/02/2018 (71) YEN-JUI TING (CA)
(21) BR 11 2019 017223-8 A2	Código 11.1.1 - Arquivamento definitivo - Art. 33 da LPI (22) 16/02/2018 (71) CEMPRA PHARMACEUTICALS, INC. (US) ; PRABHAVATHI FERNANDES (US) ; DAVID EUGENE PEREIRA (US) ; SARA WU (US)
(21) BR 11 2019 017237-8 A2	Código 11.1.1 - Arquivamento definitivo - Art. 33 da LPI (22) 20/02/2018 (71) DRAGONFLY THERAPEUTICS, INC. (US)
(21) BR 11 2019 017256-4 A2	Código 11.1.1 - Arquivamento definitivo - Art. 33 da LPI (22) 20/02/2018 (71) DRAGONFLY THERAPEUTICS, INC. (US)

(21) BR 11 2019 017276-9 A2	Código 11.1.1 - Arquivamento definitivo - Art. 33 da LPI (22) 18/02/2018 (71) ARC DEVICES LIMITED (IE)
(21) BR 11 2019 017292-0 A2	Código 11.1.1 - Arquivamento definitivo - Art. 33 da LPI (22) 22/02/2018 (71) AGRONORM VERTRIEBS GMBH (DE)
(21) BR 11 2019 017501-6 A2	Código 11.1.1 - Arquivamento definitivo - Art. 33 da LPI (22) 22/02/2018 (71) ROTZINGER AG (CH)
(21) BR 11 2019 018103-2 A2	Código 11.1.1 - Arquivamento definitivo - Art. 33 da LPI (22) 20/02/2018 (71) KAO CORPORATION (JP)
(21) BR 11 2019 018148-2 A2	Código 11.1.1 - Arquivamento definitivo - Art. 33 da LPI (22) 22/02/2018 (71) BAE SYSTEMS PLC (GB)
(21) BR 11 2019 018319-1 A2	Código 11.1.1 - Arquivamento definitivo - Art. 33 da LPI (22) 20/02/2018 (71) ALPLA WERKE ALWIN LEHNER GMBH & CO. KG (AT)
(21) BR 11 2019 018367-1 A2	Código 11.1.1 - Arquivamento definitivo - Art. 33 da LPI (22) 19/02/2018 (71) RESDEVCO RESEARCH AND DEVELOPMENT CO. LTD. (IL)
(21) BR 20 2018 003348-0 U2	Código 11.1.1 - Arquivamento definitivo - Art. 33 da LPI (22) 21/02/2018 (71) RICARDO MORAIS BASTOS (BR/AM)
(21) BR 20 2018 003475-3 U2	Código 11.1.1 - Arquivamento definitivo - Art. 33 da LPI (22) 22/02/2018 (71) MARCOS JUCOSKI LOPES (BR/RS)

Código 11.2 - Arquivamento - Art. 36 §1° da LPI

Arquivado definitivamente o pedido de patente, uma vez que não foi respondida a exigência formulada.

(21) BR 10 2012 005019-6 A2	Código 11.2 - Arquivamento - Art. 36 §1° da LPI (22) 06/03/2012 (71) JOSÉ ANTÔNIO PAULATTI (BR/SP)
(21) BR 10 2012 011244-2 A2	Código 11.2 - Arquivamento - Art. 36 §1° da LPI (22) 11/05/2012 (71) AGCO DO BRASIL SOLUÇÕES AGRÍCOLAS LTDA. (BR/SP)
(21) BR 10 2012 027285-7 A2	Código 11.2 - Arquivamento - Art. 36 §1° da LPI (22) 24/10/2012 (71) AGCO DO BRASIL SOLUÇÕES AGRÍCOLAS LTDA. (BR/SP)
(21) BR 10 2012 030103-2 A2	Código 11.2 - Arquivamento - Art. 36 §1° da LPI (22) 27/11/2012 (71) Universidade Federal do Ceará (BR/CE)
(21) BR 10 2012 031072-4 A2	Código 11.2 - Arquivamento - Art. 36 §1° da LPI (22) 23/11/2012 (71) Clodoaldo Dalmolin (BR/SC)
(21) BR 10 2013 005078-4 A2	Código 11.2 - Arquivamento - Art. 36 §1° da LPI (22) 01/03/2013 (71) GOODRICH CORPORATION (US)
(21) BR 10 2013 005252-3 A2	Código 11.2 - Arquivamento - Art. 36 §1° da LPI (22) 04/03/2013 (71) SANTOS LAB COMÉRCIO E INDÚSTRIA AEROESPACIAL LTDA (BR/RJ)
(21) BR 10 2013 007891-3 A2	Código 11.2 - Arquivamento - Art. 36 §1° da LPI (22) 02/04/2013 (71) Celso de Almeida Sampaio Junior (BR/SP)
(21) BR 10 2013 008187-6 A2	Código 11.2 - Arquivamento - Art. 36 §1° da LPI (22) 04/04/2013 (71) SAT (SURFACE ALUMINIUM TECHNOLOGIES) S.R.L. (IT)
(21) BR 10 2013 008652-5 A2	Código 11.2 - Arquivamento - Art. 36 §1° da LPI

	(22) 10/04/2013 (71) Antônio Jaime Hack (BR/SC)
(21) BR 10 2013 010618-6 A2	Código 11.2 - Arquivamento - Art. 36 §1° da LPI (22) 30/04/2013 (71) ROBERT WUTZL (BR/SP)
(21) BR 10 2013 011125-2 A2	Código 11.2 - Arquivamento - Art. 36 §1° da LPI (22) 06/05/2013 (71) JOSELITO SOUZA DE MORAIS (BR/RJ)
(21) BR 10 2013 011369-7 A2	Código 11.2 - Arquivamento - Art. 36 §1° da LPI (22) 08/05/2013 (71) ORIGAMI BRASIL TECNOLOGIA E SERVICOS EM AUTOMACAO LTDA (BR/SP)
(21) BR 10 2013 014000-7 A2	Código 11.2 - Arquivamento - Art. 36 §1° da LPI (22) 06/06/2013 (71) ZANINI RENK EQUIPAMENTOS INDUSTRIAIS LTDA (BR/SP)
(21) BR 10 2013 014358-8 A2	Código 11.2 - Arquivamento - Art. 36 §1° da LPI (22) 10/06/2013 (71) FORD GLOBAL TECHNOLOGIES LLC (US)
(21) BR 10 2013 016486-0 A2	Código 11.2 - Arquivamento - Art. 36 §1° da LPI (22) 26/06/2013 (71) SANDRA APARECIDA DE ASSIS (BR/BA)
(21) BR 10 2013 018491-8 A2	Código 11.2 - Arquivamento - Art. 36 §1° da LPI (22) 19/07/2013 (71) CEMIG DISTRIBUIÇÃO S.A. (BR/MG)
(21) BR 10 2013 022822-2 A2	Código 11.2 - Arquivamento - Art. 36 §1° da LPI (22) 21/08/2013 (71) UNIVERSIDADE FEDERAL DA PARAIBA (BR/PB)
(21) BR 10 2013 026264-1 A2	Código 11.2 - Arquivamento - Art. 36 §1° da LPI (22) 11/10/2013 (71) ORIGAMI BRASIL TECNOLOGIA E SERVICOS EM AUTOMACAO LTDA (BR/SP)
(21) BR 10 2013 033227-5 A2	Código 11.2 - Arquivamento - Art. 36 §1° da LPI

	(22) 23/12/2013 (71) TAKASHI NISHIMURA (BR/SP)
(21) BR 10 2014 009074-6 A2	Código 11.2 - Arquivamento - Art. 36 §1° da LPI (22) 14/04/2014 (71) THIAGO RIBEIRO DO VALLE DE CARVALHO (BR/RJ) ; HUMBERTO RIBEIRO DO VALLE PEROCCO, (BR/SP)
(21) BR 10 2014 011021-6 A2	Código 11.2 - Arquivamento - Art. 36 §1° da LPI (22) 07/05/2014 (71) ATLAS INDÚSTRIA DE ELETRODOMÉSTICOS LTDA (BR/PR)
(21) BR 10 2014 012083-1 A2	Código 11.2 - Arquivamento - Art. 36 §1° da LPI (22) 20/05/2014 (71) AMADEU NUNES SANTANA (BR/SP)
(21) BR 10 2014 016369-7 A2	Código 11.2 - Arquivamento - Art. 36 §1° da LPI (22) 16/06/2014 (71) UNIVERSIDADE FEDERAL DE SERGIPE (BR/SE)
(21) BR 10 2014 019633-1 A2	Código 11.2 - Arquivamento - Art. 36 §1° da LPI (22) 08/08/2014 (71) UNIVERSIDADE FEDERAL DO PARANÁ (BR/PR)
(21) BR 10 2014 019986-1 A2	Código 11.2 - Arquivamento - Art. 36 §1° da LPI (22) 12/08/2014 (71) Zandei Indústria de Plásticos Ltda (BR/RS)
(21) BR 10 2014 021735-5 A2	Código 11.2 - Arquivamento - Art. 36 §1° da LPI (22) 02/09/2014 (71) VIVA EMPREENDIMENTOS E ADMINISTRAÇÃO DE BENS S/A (BR/SP)
(21) BR 10 2014 024877-3 A2	Código 11.2 - Arquivamento - Art. 36 §1° da LPI (22) 06/10/2014 (71) UNIVERSIDADE FEDERAL DO ESPÍRITO SANTO - UFES (BR/ES)
(21) BR 10 2014 026657-7 A2	Código 11.2 - Arquivamento - Art. 36 §1° da LPI (22) 24/10/2014 (71) MERCOFRICON S.A (BR/PE)
(21) BR 10 2014 026700-0 A2	Código 11.2 - Arquivamento - Art. 36 §1° da LPI (22) 24/10/2014

	(71) MAN LATIN AMERICA INDÚSTRIA E COMÉRCIO DE VEÍCULOS LTDA. (BR/SP)
(21) BR 10 2015 011670-5 A2	Código 11.2 - Arquivamento - Art. 36 §1° da LPI (22) 20/05/2015 (71) NELSON YAMASAKI (BR/SP)
(21) BR 10 2015 014306-0 A2	Código 11.2 - Arquivamento - Art. 36 §1° da LPI (22) 17/06/2015 (71) VISIO INDÚSTRIA E COMÉRCIO DE EQUIPAMENTOS LTDA (BR/SP)
(21) BR 10 2015 021126-0 A2	Código 11.2 - Arquivamento - Art. 36 §1° da LPI (22) 31/08/2015 (71) RAISSA CARLA PAULINO SILVA E MOREIRA (BR/PR)
(21) BR 10 2015 029607-0 A2	Código 11.2 - Arquivamento - Art. 36 §1° da LPI (22) 26/11/2015 (71) MARLI MARIA DOS SANTOS CRUZ (BR)
(21) BR 10 2016 001257-0 A2	Código 11.2 - Arquivamento - Art. 36 §1° da LPI (22) 20/01/2016 (71) LEANDRO PIOVESAN BATISTA (BR/SP)
(21) BR 10 2016 009551-4 A2	Código 11.2 - Arquivamento - Art. 36 §1° da LPI (22) 28/04/2016 (71) UNIVERSIDADE FEDERAL DE SERGIPE (BR/SE)
(21) BR 10 2016 010777-6 A2	Código 11.2 - Arquivamento - Art. 36 §1° da LPI (22) 12/05/2016 (71) ARCELORMITTAL BRASIL S.A (BR/ES)
(21) BR 10 2016 012920-6 A2	Código 11.2 - Arquivamento - Art. 36 §1° da LPI (22) 06/06/2016 (71) VIVIEN BONICELLI (BR/RJ)
(21) BR 10 2016 018622-6 A2	Código 11.2 - Arquivamento - Art. 36 §1° da LPI (22) 15/08/2016 (71) MONICA ALEJANDRA ROSSIER 87241013034 (BR/RS)
(21) BR 10 2016 019719-8 A2	Código 11.2 - Arquivamento - Art. 36 §1° da LPI (22) 25/08/2016 (71) RODRIGO DE SOUZA KOCH (BR/SC)

(21) BR 10 2016 022464-0 A2	Código 11.2 - Arquivamento - Art. 36 §1° da LPI (22) 28/09/2016 (71) VERA LUCIA COLODETTI (BR/ES)
(21) BR 10 2016 025004-8 A2	Código 11.2 - Arquivamento - Art. 36 §1° da LPI (22) 26/10/2016 (71) UNIVERSIDADE FEDERAL DE ITAJUBÁ (BR/MG)
(21) BR 10 2016 028556-9 A2	Código 11.2 - Arquivamento - Art. 36 §1° da LPI (22) 05/12/2016 (71) RIOQUÍMICA S.A. (BR/SP)
(21) BR 10 2016 031026-1 A2	Código 11.2 - Arquivamento - Art. 36 §1° da LPI (22) 30/12/2016 (71) UNIVERSIDADE FEDERAL DO RIO GRANDE DO NORTE (BR/RN)
(21) BR 11 2012 000974-5 A2	Código 11.2 - Arquivamento - Art. 36 §1° da LPI (22) 01/07/2010 (71) SAIPEM S.A. (FR)
(21) BR 11 2012 001244-4 A2	Código 11.2 - Arquivamento - Art. 36 §1° da LPI (22) 21/07/2010 (71) GRUÜNENTHAL GMBH (DE)
(21) BR 11 2012 003757-9 A2	Código 11.2 - Arquivamento - Art. 36 §1° da LPI (22) 18/08/2010 (71) Ventirx Pharmaceuticals, Inc. (US) ; Array Biopharma , Inc (US)
(21) BR 11 2012 004677-2 A2	Código 11.2 - Arquivamento - Art. 36 §1° da LPI (22) 31/08/2010 (71) CATABASIS PHARMACEUTICALS, INC. (US)
(21) BR 11 2012 021861-1 A2	Código 11.2 - Arquivamento - Art. 36 §1° da LPI (22) 02/02/2011 (71) KONINKLIJKE PHILIPS N.V. (NL)
(21) BR 11 2012 029057-6 A2	Código 11.2 - Arquivamento - Art. 36 §1° da LPI (22) 16/05/2011 (71) Dana-Farber Cancer Institute, Inc. (US) ; Cold Spring Harbor Laboratory (US)

(21) BR 11 2012 029666-3 A2	Código 11.2 - Arquivamento - Art. 36 §1° da LPI (22) 19/05/2011 (71) Allergan, Inc. (US)
(21) BR 11 2012 031708-3 A2	Código 11.2 - Arquivamento - Art. 36 §1° da LPI (22) 13/07/2010 (71) INTERDIGITAL CE PATENT HOLDINGS (FR)
(21) BR 11 2013 001352-4 A2	Código 11.2 - Arquivamento - Art. 36 §1° da LPI (22) 28/07/2011 (71) Laboratoires Thea (FR)
(21) BR 11 2013 007898-7 A2	Código 11.2 - Arquivamento - Art. 36 §1° da LPI (22) 08/08/2012 (71) SMART TRIKE MNF PTE LTD (SG)
(21) BR 11 2013 009174-6 A2	Código 11.2 - Arquivamento - Art. 36 §1° da LPI (22) 11/10/2011 (71) TOTAL S.A. (FR)
(21) BR 11 2014 003676-4 A2	Código 11.2 - Arquivamento - Art. 36 §1° da LPI (22) 14/08/2012 (71) SONY CORPORATION (JP)
(21) BR 11 2014 006431-8 A2	Código 11.2 - Arquivamento - Art. 36 §1° da LPI (22) 12/09/2012 (71) CHRYSLER GROUP LLC (US)
(21) BR 11 2015 000630-2 A2	Código 11.2 - Arquivamento - Art. 36 §1° da LPI (22) 12/06/2013 (71) LINDE PROCESS PLANTS, INC. (US)
(21) BR 11 2015 003396-2 A2	Código 11.2 - Arquivamento - Art. 36 §1° da LPI (22) 14/08/2013 (71) ARKEMA INC. (US) ; BATTELLE MEMORIAL INSTITUTE (US)
(21) BR 11 2015 004037-3 A2	Código 11.2 - Arquivamento - Art. 36 §1° da LPI (22) 29/08/2013 (71) HP SCITEX LTD. (IL)
(21) BR 11 2015 006014-5 A2	Código 11.2 - Arquivamento - Art. 36 §1° da LPI (22) 27/09/2013

	(71) TORAY INDUSTRIES, INC. (JP)
(21) BR 11 2015 007355-7 A2	Código 11.2 - Arquivamento - Art. 36 §1° da LPI (22) 23/09/2013 (71) KONINKLIJKE PHILIPS N.V. (NL)
(21) BR 11 2015 011323-0 A2	Código 11.2 - Arquivamento - Art. 36 §1° da LPI (22) 29/10/2013 (71) UNILEVER N.V. (NL)
(21) BR 11 2015 014385-7 A2	Código 11.2 - Arquivamento - Art. 36 §1° da LPI (22) 16/12/2013 (71) U-SHIN FRANCE SAS (FR)
(21) BR 11 2015 014912-0 A2	Código 11.2 - Arquivamento - Art. 36 §1° da LPI (22) 18/12/2013 (71) U-SHIN FRANCE SAS (FR)
(21) BR 11 2015 015236-8 A2	Código 11.2 - Arquivamento - Art. 36 §1° da LPI (22) 26/12/2013 (71) MEDI-PHYSICS, INC. (US)
(21) BR 11 2015 031347-7 A2	Código 11.2 - Arquivamento - Art. 36 §1° da LPI (22) 13/06/2014 (71) DOW GLOBAL TECHNOLOGIES LLC (US)
(21) BR 11 2016 000303-9 A2	Código 11.2 - Arquivamento - Art. 36 §1° da LPI (22) 11/07/2014 (71) VLP THERAPEUTICS, LLC (US)
(21) BR 11 2016 004036-8 A2	Código 11.2 - Arquivamento - Art. 36 §1° da LPI (22) 29/08/2014 (71) NICOVENTURES HOLDINGS LIMITED (GB)
(21) BR 11 2016 015326-0 A2	Código 11.2 - Arquivamento - Art. 36 §1° da LPI (22) 28/01/2015 (71) MITSUBISHI HEAVY INDUSTRIES, LTD. (JP)
(21) BR 11 2016 019775-5 A2	Código 11.2 - Arquivamento - Art. 36 §1° da LPI (22) 25/02/2015 (71) BASF SE (DE)

(21) BR 11 2017 002057-2 A2	Código 11.2 - Arquivamento - Art. 36 §1° da LPI (22) 21/12/2015 (71) GD MIDEA HEATING & VENTILATING EQUIPMENT CO., LTD. (CN) ; MIDEA GROUP CO., LTD. (CN)
(21) BR 11 2017 003528-6 A2	Código 11.2 - Arquivamento - Art. 36 §1° da LPI (22) 26/08/2015 (71) THE REGENTS OF THE UNIVERSITY OF CALIFORNIA (US)
(21) BR 11 2017 012047-0 A2	Código 11.2 - Arquivamento - Art. 36 §1° da LPI (22) 09/12/2015 (71) KONINKLIJKE PHILIPS N.V. (NL)
(21) BR 11 2017 012048-8 A2	Código 11.2 - Arquivamento - Art. 36 §1° da LPI (22) 11/12/2015 (71) KONINKLIJKE PHILIPS N.V. (NL)
(21) BR 11 2017 012053-4 A2	Código 11.2 - Arquivamento - Art. 36 §1° da LPI (22) 04/12/2015 (71) KONINKLIJKE PHILIPS N.V. (NL)
(21) BR 11 2017 013574-4 A2	Código 11.2 - Arquivamento - Art. 36 §1° da LPI (22) 22/12/2015 (71) MARGARET ANNE BRIMBLE (NZ) ; PETER RODERICK DUNBAR (NZ) ; GEOFFREY MARTYN WILLIAMS (NZ) ; DANIEL VERDON (NZ)
(21) BR 11 2017 014872-2 A2	Código 11.2 - Arquivamento - Art. 36 §1° da LPI (22) 25/01/2016 (71) NIPPON STEEL CORPORATION (JP)
(21) BR 11 2017 020379-0 A2	Código 11.2 - Arquivamento - Art. 36 §1° da LPI (22) 01/03/2016 (71) HIGHLAND INDUSTRIES, INC. (US)
(21) BR 11 2017 020608-0 A2	Código 11.2 - Arquivamento - Art. 36 §1° da LPI (22) 21/03/2016 (71) HONEYWELL INTERNATIONAL INC. (US)
(21) BR 11 2017 022663-4 A2	Código 11.2 - Arquivamento - Art. 36 §1° da LPI (22) 21/04/2016 (71) NIPPON STEEL CORPORATION (JP)

(21) BR 11 2017 026977-5 A2	Código 11.2 - Arquivamento - Art. 36 §1° da LPI (22) 17/06/2016 (71) GECKO BIOMEDICAL (FR)
(21) BR 11 2018 000366-2 A2	Código 11.2 - Arquivamento - Art. 36 §1° da LPI (22) 08/08/2016 (71) PIERIS PHARMACEUTICALS GMBH (DE)
(21) BR 11 2018 000633-5 A2	Código 11.2 - Arquivamento - Art. 36 §1° da LPI (22) 31/07/2015 (71) NIPPON STEEL CORPORATION (JP)
(21) BR 11 2018 006360-6 A2	Código 11.2 - Arquivamento - Art. 36 §1° da LPI (22) 30/09/2016 (71) JANSSEN BIOTECH, INC. (US)
(21) BR 11 2018 012262-9 A2	Código 11.2 - Arquivamento - Art. 36 §1° da LPI (22) 15/12/2016 (71) ARMO BIOSCIENCES, INC. (US)
(21) BR 11 2018 012606-3 A2	Código 11.2 - Arquivamento - Art. 36 §1° da LPI (22) 25/02/2016 (71) NIPPON STEEL CORPORATION (JP)
(21) BR 12 2020 002815-7 A2	Código 11.2 - Arquivamento - Art. 36 §1° da LPI (22) 13/12/2012 (62) BR 11 2014 020564-7 13/12/2012 (71) NORTHWESTERN UNIVERSITY (US)
(21) PI 0914331-9 A2	Código 11.2 - Arquivamento - Art. 36 §1° da LPI (22) 23/06/2009 (71) MITSUBISHI CHEMICAL CORPORATION (JP)
(21) PI 1101096-7 A2	Código 11.2 - Arquivamento - Art. 36 §1° da LPI (22) 16/03/2011 (71) Honda Motor CO LTD (JP)
(21) PI 1104539-6 A2	Código 11.2 - Arquivamento - Art. 36 §1° da LPI (22) 08/09/2011 (71) LEUCOTRON TECNOLOGIA DA INFORMAÇÃO LTDA (BR/MG)
(21) PI 1104595-7 A2	Código 11.2 - Arquivamento - Art. 36 §1° da LPI

(22) 13/09/2011

(71) CLÁUDIO DEZIDÉRIO (BR/SP)

Código 11.4 - Arquivamento - Art. 38 § 2° da LPI

Arquivado definitivamente o pedido de patente, uma vez que não foi comprovado o pagamento da retribuição de expedição da carta-patente.

(21) BR 10 2012 003903-6 A8	Código 11.4 - Arquivamento - Art. 38 § 2° da LPI (22) 23/02/2012 (71) RENAULT S.A.S. (FR)
(21) BR 10 2012 007483-4 A2	Código 11.4 - Arquivamento - Art. 38 § 2° da LPI (22) 02/04/2012 (71) ÓTICA CRISTAL LTDA (BR/GO) ; FUNDAÇÃO UNIVERSIDADE DE BRASÍLIA (BR/DF)
(21) BR 10 2013 027332-5 A2	Código 11.4 - Arquivamento - Art. 38 § 2° da LPI (22) 23/10/2013 (71) ROHM AND HAAS COMPANY (US) ; DOW GLOBAL TECHNOLOGIES INC (US)
(21) BR 10 2013 027718-5 A2	Código 11.4 - Arquivamento - Art. 38 § 2° da LPI (22) 29/10/2013 (71) MARCOPOLO S.A (BR/RS)
(21) BR 10 2014 009869-0 A2	Código 11.4 - Arquivamento - Art. 38 § 2° da LPI (22) 25/04/2014 (71) GUSTAVO TEIXEIRA E SILVA (BR/MG)
(21) BR 10 2015 009747-6 A2	Código 11.4 - Arquivamento - Art. 38 § 2° da LPI (22) 29/04/2015 (71) MANUEL LINDNER (AT)
(21) BR 10 2015 020125-7 A2	Código 11.4 - Arquivamento - Art. 38 § 2° da LPI (22) 20/08/2015 (71) THE GOODYEAR TIRE & RUBBER COMPANY (US)
(21) BR 10 2016 002922-8 A2	Código 11.4 - Arquivamento - Art. 38 § 2° da LPI (22) 11/02/2016 (71) ROSEMOUNT AEROSPACE INC. (US)
(21) BR 11 2012 007675-2 A2	Código 11.4 - Arquivamento - Art. 38 § 2° da LPI (22) 02/07/2010 (71) ZTE CORPORATION (CN)

(21) BR 11 2012 008933-1 A2	Código 11.4 - Arquivamento - Art. 38 § 2° da LPI (22) 08/10/2010 (71) Thales (FR)
(21) BR 11 2012 009745-8 A2	Código 11.4 - Arquivamento - Art. 38 § 2° da LPI (22) 25/10/2010 (71) ASAHI KASEI KABUSHIKI KAISHA (JP)
(21) BR 11 2012 017304-9 A2	Código 11.4 - Arquivamento - Art. 38 § 2° da LPI (22) 14/01/2010 (71) Saab AB (SE)
(21) BR 11 2012 025247-0 A2	Código 11.4 - Arquivamento - Art. 38 § 2° da LPI (22) 07/04/2010 (71) Alcatel Lucent (FR)
(21) BR 11 2013 023716-3 A2	Código 11.4 - Arquivamento - Art. 38 § 2° da LPI (22) 01/03/2012 (71) NISSAN MOTOR CO., LTD. (JP)
(21) BR 11 2013 024072-5 A2	Código 11.4 - Arquivamento - Art. 38 § 2° da LPI (22) 27/03/2012 (71) HEXAGON TECHNOLOGY CENTER GMBH (CH)
(21) BR 11 2013 029784-0 A2	Código 11.4 - Arquivamento - Art. 38 § 2° da LPI (22) 18/05/2012 (71) BP EXPLORATION OPERATING COMPANY LIMITED (GB)
(21) BR 11 2013 031092-8 A2	Código 11.4 - Arquivamento - Art. 38 § 2° da LPI (22) 14/06/2012 (71) HENDRICKSON USA, L.L.C (US)
(21) BR 11 2013 033031-7 A2	Código 11.4 - Arquivamento - Art. 38 § 2° da LPI (22) 21/05/2012 (71) RENAULT S.A.S. (FR)
(21) BR 11 2013 033829-6 A2	Código 11.4 - Arquivamento - Art. 38 § 2° da LPI (22) 20/06/2012 (71) BAKER HUGHES INCORPORATED (US)
(21) BR 11 2014 000517-6 A2	Código 11.4 - Arquivamento - Art. 38 § 2° da LPI

	(22) 11/07/2012 (71) KNORR-BREMSE SYSTEME FÜR NUTZFAHRZEUGE GMBH (DE)
(21) BR 11 2014 001006-4 A2	Código 11.4 - Arquivamento - Art. 38 § 2° da LPI (22) 23/04/2012 (71) Y-TEC CORPORATION (JP) ; FUJI GIKEN CO., LTD. (JP)
(21) BR 11 2014 005381-2 A2	Código 11.4 - Arquivamento - Art. 38 § 2° da LPI (22) 15/09/2011 (71) SZ DJI OSMO TECHNOLOGY CO., LTD. (CN)
(21) BR 11 2014 007116-0 A2	Código 11.4 - Arquivamento - Art. 38 § 2° da LPI (22) 31/05/2012 (71) RENAULT S.A.S. (FR)
(21) BR 11 2014 008690-7 A2	Código 11.4 - Arquivamento - Art. 38 § 2° da LPI (22) 04/10/2012 (71) VALLOUREC DRILLING PRODUCTS FRANCE (FR)
(21) BR 11 2014 009199-4 A8	Código 11.4 - Arquivamento - Art. 38 § 2° da LPI (22) 27/09/2012 (71) BASF SE (DE)
(21) BR 11 2014 009311-3 A2	Código 11.4 - Arquivamento - Art. 38 § 2° da LPI (22) 16/10/2012 (71) ROBERT BOSCH GMBH (DE)
(21) BR 11 2014 016309-0 A8	Código 11.4 - Arquivamento - Art. 38 § 2° da LPI (22) 21/01/2013 (71) CHRYSLER GROUP LLC (US)
(21) BR 11 2014 016611-0 A8	Código 11.4 - Arquivamento - Art. 38 § 2° da LPI (22) 04/01/2013 (71) SUNRISE R&D HOLDINGS, LLC (US)
(21) BR 11 2014 017145-9 A8	Código 11.4 - Arquivamento - Art. 38 § 2° da LPI (22) 10/01/2013 (71) KONINKLIJKE PHILIPS N.V. (NL)
(21) BR 11 2014 030014-3 A2	Código 11.4 - Arquivamento - Art. 38 § 2° da LPI (22) 29/05/2013 (71) PROTOTUS, LTD. (BZ)

(21) BR 11 2015 000165-3 A2	Código 11.4 - Arquivamento - Art. 38 § 2° da LPI (22) 01/07/2013 (71) 3M INNOVATIVE PROPERTIES COMPANY (US)
(21) BR 11 2015 005422-6 A2	Código 11.4 - Arquivamento - Art. 38 § 2° da LPI (22) 20/09/2013 (71) SAINT-GOBAIN GLASS FRANCE (FR)
(21) BR 11 2015 005556-7 A2	Código 11.4 - Arquivamento - Art. 38 § 2° da LPI (22) 20/09/2013 (71) KNORR-BREMSE SYSTEME FÜR NUTZFAHRZEUGE GMBH (DE)
(21) BR 11 2015 005784-5 A2	Código 11.4 - Arquivamento - Art. 38 § 2° da LPI (22) 14/09/2012 (71) HEWLETT-PACKARD DEVELOPMENT COMPANY, L.P. (US)
(21) BR 11 2015 005965-1 A2	Código 11.4 - Arquivamento - Art. 38 § 2° da LPI (22) 25/10/2013 (71) Halliburton Energy Services, Inc. (US)
(21) BR 11 2015 007383-2 A2	Código 11.4 - Arquivamento - Art. 38 § 2° da LPI (22) 28/10/2013 (71) MITSUBISHI HEAVY INDUSTRIES, LTD. (JP)
(21) BR 11 2015 008416-8 A2	Código 11.4 - Arquivamento - Art. 38 § 2° da LPI (22) 15/10/2013 (71) LAMA D.D. DEKANI (SI)
(21) BR 11 2015 011508-0 A2	Código 11.4 - Arquivamento - Art. 38 § 2° da LPI (22) 18/11/2013 (71) FCA US LLC (US)
(21) BR 11 2015 011828-3 A2	Código 11.4 - Arquivamento - Art. 38 § 2° da LPI (22) 27/05/2013 (71) ROTA INFISSI S.R.L. (IT)
(21) BR 11 2015 013066-6 A2	Código 11.4 - Arquivamento - Art. 38 § 2° da LPI (22) 02/12/2013 (71) INVENTIO AG (CH)
(21) BR 11 2015 013226-0 A2	Código 11.4 - Arquivamento - Art. 38 § 2° da LPI

	(22) 06/12/2013 (71) ELECTROLUX HOME PRODUCTS, INC. (US)
(21) BR 11 2015 013377-0 A2	Código 11.4 - Arquivamento - Art. 38 § 2° da LPI (22) 09/12/2013 (71) CONTINENTAL AUTOMOTIVE GMBH (DE)
(21) BR 11 2015 013381-9 A2	Código 11.4 - Arquivamento - Art. 38 § 2° da LPI (22) 09/12/2013 (71) BL TECHNOLOGIES, INC. (US)
(21) BR 11 2015 017071-4 A2	Código 11.4 - Arquivamento - Art. 38 § 2° da LPI (22) 20/01/2014 (71) NORSK HYDRO ASA (NO)
(21) BR 11 2015 017930-4 A2	Código 11.4 - Arquivamento - Art. 38 § 2° da LPI (22) 11/12/2013 (71) SMC CORPORATION (JP)
(21) BR 11 2015 021085-6 A2	Código 11.4 - Arquivamento - Art. 38 § 2° da LPI (22) 05/09/2013 (71) ISOCLIMA S.p.A. (IT) ; ISOCLIMA S.p.A. (IT)
(21) BR 11 2016 001951-2 A2	Código 11.4 - Arquivamento - Art. 38 § 2° da LPI (22) 30/07/2014 (71) RIO TINTO ALCAN INTERNATIONAL LIMITED (CA)
(21) BR 11 2016 014230-6 A2	Código 11.4 - Arquivamento - Art. 38 § 2° da LPI (22) 19/12/2014 (71) THYSSENKRUPP STEEL EUROPE AG (DE)
(21) BR 11 2016 016454-7 A2	Código 11.4 - Arquivamento - Art. 38 § 2° da LPI (22) 09/01/2015 (71) CONTITECH ELASTOMER-BESCHICHTUNGEN GMBH (DE)
(21) BR 11 2016 017330-9 A2	Código 11.4 - Arquivamento - Art. 38 § 2° da LPI (22) 15/04/2015 (71) SAINT-GOBAIN GLASS FRANCE (FR)
(21) BR 11 2016 018072-0 A2	Código 11.4 - Arquivamento - Art. 38 § 2° da LPI (22) 10/02/2015 (71) SACO AEI POLYMERS, INC (US)

(21) BR 11 2016 019394-6 A2	Código 11.4 - Arquivamento - Art. 38 § 2° da LPI (22) 20/02/2015 (71) ELANTAS PDG, INC. (US)
(21) BR 11 2016 020149-3 A2	Código 11.4 - Arquivamento - Art. 38 § 2° da LPI (22) 06/03/2015 (71) SAINT-GOBAIN PLACO (FR)
(21) BR 11 2017 005084-6 A2	Código 11.4 - Arquivamento - Art. 38 § 2° da LPI (22) 17/09/2015 (71) NIPPON STEEL CORPORATION (JP)
(21) BR 11 2017 007969-0 A2	Código 11.4 - Arquivamento - Art. 38 § 2° da LPI (22) 27/10/2015 (71) TORAY INDUSTRIES, INC. (JP)
(21) BR 11 2017 011224-8 A2	Código 11.4 - Arquivamento - Art. 38 § 2° da LPI (22) 16/11/2015 (71) TESSARA (PTY) LTD. (ZA)
(21) BR 11 2017 016545-7 A2	Código 11.4 - Arquivamento - Art. 38 § 2° da LPI (22) 03/02/2016 (71) MATOKE HOLDINGS LIMITED (GB)
(21) BR 11 2017 023827-6 A2	Código 11.4 - Arquivamento - Art. 38 § 2° da LPI (22) 18/05/2016 (71) BOLLHOFF OTALU S.A. (FR)
(21) BR 11 2017 025389-5 A2	Código 11.4 - Arquivamento - Art. 38 § 2° da LPI (22) 10/06/2016 (71) NIPPON STEEL CORPORATION (JP)
(21) BR 11 2020 009961-9 A2	Código 11.4 - Arquivamento - Art. 38 § 2° da LPI (22) 17/10/2018 (71) SIEMENS AKTIENGESELLSCHAFT (DE)
(21) BR 12 2020 015836-0 A2	Código 11.4 - Arquivamento - Art. 38 § 2° da LPI (22) 16/09/2014 (62) BR 10 2014 022961-2 16/09/2014 (71) ARVINMERITOR TECHNOLOGY, LLC. (US)

(21) BR 12 2021 008958-2 A2	Código 11.4 - Arquivamento - Art. 38 § 2° da LPI (22) 11/10/2018 (62) BR 11 2020 007333-4 11/10/2018 (71) NOKIA TECHNOLOGIES OY (FI)
(21) PI 0920221-8 A2	Código 11.4 - Arquivamento - Art. 38 § 2° da LPI (22) 29/09/2009 (71) Sagemcom Broadband Sas (FR)
(21) PI 1010173-0 A2	Código 11.4 - Arquivamento - Art. 38 § 2° da LPI (22) 04/06/2010 (71) SIGNIFY HOLDING B.V. (NL)

Código 11.6.1 - Arquivamento da Petição – Art. 216 §2º da LPI

Arquivada a petição, uma vez que não foi apresentada a procuração devida no prazo de 60 (sessenta) dias contados da prática do ato. Desta data corre o prazo de 60 (sessenta) dias para eventual recurso do interessado.

---

(21) BR 10 2013 015279-0 A2

Código 11.6.1 - Arquivamento da Petição – Art. 216 §2º da LPI
(22) 28/05/2013
(71) FUNDAÇÃO UNIVERSIDADE FEDERAL DE SÃO CARLOS (BR/SP)
Arquivamento da petição Art.216 §2° da LPI (não apresentada procuração)
(Arquivo a petição de protocolo nº 870210037296 de 26/04/2021, uma vez que não foi apresentada a procuração devida no prazo de 60 (sessenta) dias contados da prática do ato. Desta data corre o prazo de 60 (sessenta) dias para eventual recurso do interessado.)

Código 11.11 - Arquivamento - Art. 17 § 2º da LPI

Arquivado definitivamente o pedido de patente, uma vez que foi efetuado depósito posterior nos termos do Art. 17 § 2º da Lei nº 9.279/96.

(21) BR 10 2019 007735-2 A2	Código 11.11 - Arquivamento - Art. 17 § 2º da LPI (22) 16/04/2019 (71) UNIVERSIDADE FEDERAL DO PARANA (BR/PR) PRIORIDADE INTERNA NO 102020005817-7
(21) BR 10 2020 009252-9	Código 11.11 - Arquivamento - Art. 17 § 2º da LPI (22) 11/05/2020 (71) RICARDO MENDES ALVES PEREIRA (BR/SP) Prioridade interna do BR102021009098-7.
(21) BR 10 2020 013430-2	Código 11.11 - Arquivamento - Art. 17 § 2º da LPI (22) 30/06/2020 (71) UPL CORPORATION LIMITED (MU) ; UPL DO BRASIL INDUSTRIA E COMERCIO DE INSUMOS AGROPECUARIOS S.A. (BR/SP) Prioridade interna do BR102021012966-2.

Código 11.12 - Art. 26 parágrafo único da LPI

Arquivado o pedido, uma vez que o requerimento de divisão está em desacordo com o disposto no Art. 26 da Lei nº 9.279/96. Desta data corre o prazo de 60 (sessenta) dias para eventual recurso ao depositante.

---

(21) BR 12 2021 014333-1 A2

Código 11.12 - Art. 26 parágrafo único da LPI
(22) 25/05/2010
(62) BR 11 2012 009249-9 25/05/2010
(71) FRAUNHOFER-GESELLSCHAFT ZUR FÖRDERUNG DER ANGEWANDTEN FORSCHUNG E. V. (DE) ; DOLBY INTERNATIONAL AB (NL)
1º dividido do PCT 11 2012 009249-9

---

(21) BR 12 2021 014335-8 A2

Código 11.12 - Art. 26 parágrafo único da LPI
(22) 25/05/2010
(62) BR 11 2012 009249-9 25/05/2010
(71) FRAUNHOFER-GESELLSCHAFT ZUR FÖRDERUNG DER ANGEWANDTEN FORSCHUNG E. V. (DE) ; DOLBY INTERNATIONAL AB (NL)
2º dividido do PCT 11 2012 009249-9

---

(21) BR 12 2021 014338-2 A2

Código 11.12 - Art. 26 parágrafo único da LPI
(22) 25/05/2010
(62) BR 11 2012 009249-9 25/05/2010
(71) FRAUNHOFER-GESELLSCHAFT ZUR FÖRDERUNG DER ANGEWANDTEN FORSCHUNG E. V. (DE) ; DOLBY INTERNATIONAL AB (NL)
3º dividido do PCT 11 2012 009249-9

---

(21) BR 12 2021 014407-9 A2

Código 11.12 - Art. 26 parágrafo único da LPI
(22) 25/05/2010
(62) BR 11 2012 009249-9 25/05/2010
(71) FRAUNHOFER-GESELLSCHAFT ZUR FÖRDERUNG DER ANGEWANDTEN FORSCHUNG E. V. (DE) ; DOLBY INTERNATIONAL AB (DE)
4º dividido do PCT 11 2012 009249-9

---

(21) BR 12 2021 014408-7 A2

Código 11.12 - Art. 26 parágrafo único da LPI
(22) 25/05/2010
(62) BR 11 2012 009249-9 25/05/2010
(71) FRAUNHOFER-GESELLSCHAFT ZUR FÖRDERUNG DER ANGEWANDTEN FORSCHUNG E. V. (DE) ; DOLBY INTERNATIONAL AB (NL)
5º dividido do PCT 11 2012 009249-9

---

(21) BR 12 2021 014482-6 A2

Código 11.12 - Art. 26 parágrafo único da LPI
(22) 09/11/2012

	(62) BR 11 2014 011295-9 09/11/2012 (71) PAL-V EUROPE N.V. (NL) Dividido do PCT 11 2014 011295-9
(21) BR 12 2021 014685-3 A2	Código 11.12 - Art. 26 parágrafo único da LPI (22) 27/08/2013 (62) BR 11 2015 004556-1 27/08/2013 (71) FRAUNHOFER-GESELLSCHAFT ZUR FÖRDERUNG DER ANGEWANDTEN FORSCHUNG E.V. (DE) 1º dividido do PCT 11 2015 004556-1
(21) BR 12 2021 014700-0 A2	Código 11.12 - Art. 26 parágrafo único da LPI (22) 27/08/2013 (62) BR 11 2015 004556-1 27/08/2013 (71) FRAUNHOFER-GESELLSCHAFT ZUR FÖRDERUNG DER ANGEWANDTEN FORSCHUNG E.V. (DE) 2º dividido do PCT 11 2015 004556-1
(21) BR 12 2021 015019-2 A2	Código 11.12 - Art. 26 parágrafo único da LPI (22) 27/04/2012 (62) BR 11 2013 027500-6 27/04/2012 (71) SELECTA BIOSCIENCES, INC. (US) 2º dividido do PCT 11 2013 027500-6
(21) BR 12 2021 015025-7 A2	Código 11.12 - Art. 26 parágrafo único da LPI (22) 27/04/2012 (62) BR 11 2013 027541-3 27/04/2012 (71) SELECTA BIOSCIENCES, INC. (US) 2º dividido do PCT 11 2013 027541-3

Código 11.14 - Publicação Anulada

Anulada a publicação de arquivamento do pedido por ter sido indevida.

(21) BR 11 2016 005950-6 A2	Código 11.14 - Publicação Anulada (22) 22/08/2014 (71) SAINT-GOBAIN GLASS FRANCE (FR) Anulada a publicação código 11.2 na RPI nº 2640 de 10/08/2021 por ter sido indevida.
(21) BR 11 2016 018177-8 A2	Código 11.14 - Publicação Anulada (22) 27/01/2015 (71) DOW GLOBAL TECHNOLOGIES LLC (US) Anulada a publicação código 11.2 na RPI nº 2640 de 10/08/2021 por ter sido indevida.
(21) BR 11 2017 003191-4 A2	Código 11.14 - Publicação Anulada (22) 18/08/2015 (71) DOW GLOBAL TECHNOLOGIES LLC (US) Anulada a publicação código 11.2 na RPI nº 2640 de 10/08/2021 por ter sido indevida.
(21) BR 11 2017 003242-2 A2	Código 11.14 - Publicação Anulada (22) 19/08/2015 (71) GILEAD SCIENCES, INC. (US) Anulada a publicação código 11.2 na RPI nº 2640 de 10/08/2021 por ter sido indevida.
(21) BR 11 2017 007428-1 A2	Código 11.14 - Publicação Anulada (22) 09/10/2015 (71) SANCILIO & COMPANY, INC. (US) Anulada a publicação código 11.2 na RPI nº 2640 de 10/08/2021 por ter sido indevida.
(21) BR 11 2017 008101-6 A2	Código 11.14 - Publicação Anulada (22) 21/10/2015 (71) MERCK SHARP & DOHME CORP. (US) Anulada a publicação código 11.2 na RPI nº 2640 de 10/08/2021 por ter sido indevida.
(21) BR 11 2017 012214-6 A2	Código 11.14 - Publicação Anulada (22) 09/12/2015

	(71) KLAUS-DIETER BELLER (DE) Anulada a publicação código 11.2 na RPI nº 2593 de 15/09/2020 por ter sido indevida.
(21) PI 0904107-9 B1	Código 11.14 - Publicação Anulada (22) 29/09/2009 (71) Lucrécia Tibúrcio Guaraná (BR/PE) Anulada a publicação código 11.4 na RPI nº 2499 de 27/11/2018 por ter sido indevida.
(21) PI 1105026-8 A2	Código 11.14 - Publicação Anulada (22) 23/11/2011 (71) STARLUX EQUIPAMENTOS INDUSTRIAIS LTDA (BR/SP) Anulada a publicação código 11.2 na RPI nº 2592 de 08/09/2020 por ter sido indevida.

Código 11.20 - Manutenção do arquivamento

Mantido o arquivamento do pedido, uma vez que não foi requerido o recurso no prazo estabelecido.

(21) BR 13 2014 031480-5 E2	Código 11.20 - Manutenção do arquivamento (22) 16/12/2014 (71) UNIVERSIDADE FEDERAL DE MINAS GERAIS (BR/MG) ; FUNDAÇÃO EZEQUIEL DIAS (BR/MG) ; UNIVERSIDADE DE SÃO PAULO - USP (BR/SP)
(21) C1 0601881-5 E2	Código 11.20 - Manutenção do arquivamento (22) 18/12/2009 (71) Geromaq Ltda (BR/SP)
(21) C1 0902961-3 E2	Código 11.20 - Manutenção do arquivamento (22) 06/05/2010 (71) KELPIE-BR GESTAO EMPRESARIAL LTDA (BR/SP)

Código Recurso

Código 12.2 - Recurso Contra o Indeferimento

Notificação de interposição de recurso ao Presidente do INPI contra o indeferimento do pedido de patente ou do certificado de adição de invenção, objetivando o reexame da matéria. Desta data corre o prazo de 60 (sessenta) dias para apresentação de contrarrazões por qualquer interessado. O depositante poderá obter cópia do recurso através do endereço eletrônico www.inpi.gov.br - No Acesso rápido – Faça uma busca - Patente. Para acessar, cadastre-se no Portal do INPI e use login e senha.

---

(21) BR 10 2012 000059-8 A2
Código 12.2 - Recurso Contra o Indeferimento
(22) 03/01/2012
(71) ACLARA METERS LLC. (US)

---

(21) BR 10 2012 013942-1 A2
Código 12.2 - Recurso Contra o Indeferimento
(22) 11/06/2012
(71) REDE NACIONAL DE ENSINO E PESQUISA - RNP (BR/RJ) ; UNIVERSIDADE ESTADUAL DE CAMPINAS - UNICAMP (BR/SP)

---

(21) BR 10 2012 017356-5 A2
Código 12.2 - Recurso Contra o Indeferimento
(22) 13/07/2012
(71) POLYSTELL DO BRASIL LTDA (BR/SP)

---

(21) BR 10 2012 017745-5 A2
Código 12.2 - Recurso Contra o Indeferimento
(22) 18/07/2012
(71) UNIVERSIDADE ESTADUAL DE CAMPINAS - UNICAMP (BR/SP)

---

(21) BR 10 2015 007088-8 A2
Código 12.2 - Recurso Contra o Indeferimento
(22) 30/03/2015
(71) INDÚSTRIAS REUNIDAS COLOMBO LTDA. (BR/SP)

---

(21) BR 10 2015 028450-0 A2
Código 12.2 - Recurso Contra o Indeferimento
(22) 12/11/2015
(71) Chou Yu-Tang (TW)

---

(21) BR 10 2015 030267-3 A2
Código 12.2 - Recurso Contra o Indeferimento
(22) 20/11/2015
(71) UNIVERSIDADE FEDERAL DO PARÁ (BR/PA) ; INSTITUTO FEDERAL DE EDUCAÇÃO CIÊNCIA E TECNOLOGIA DO PARÁ (BR/PA)

(21) BR 10 2016 017965-3 A2	Código 12.2 - Recurso Contra o Indeferimento (22) 03/08/2016 (71) ANTÔNIO CARLOS TORRES (BR/ES)
(21) BR 10 2018 011744-0 A2	Código 12.2 - Recurso Contra o Indeferimento (22) 11/06/2018 (71) VALE S.A. (BR/RJ)
(21) BR 10 2020 000649-5 A2	Código 12.2 - Recurso Contra o Indeferimento (22) 10/01/2020 (71) CLAUDEMIR BOSCO (BR/SP)
(21) BR 10 2020 007226-9 A2	Código 12.2 - Recurso Contra o Indeferimento (22) 11/04/2020 (71) FLÁVIO ALEXANDRE SOARES (BR/MG)
(21) BR 11 2012 007087-8 A2	Código 12.2 - Recurso Contra o Indeferimento (22) 17/06/2010 (71) DR. Reddy's Laboratoires Limited (IN)
(21) BR 11 2012 014037-0 A2	Código 12.2 - Recurso Contra o Indeferimento (22) 13/04/2010 (71) Rhodia Operations (FR)
(21) BR 11 2013 004608-2 A2	Código 12.2 - Recurso Contra o Indeferimento (22) 26/08/2011 (71) Agrosavfe N.V. (BE)
(21) BR 11 2013 012868-2 A2	Código 12.2 - Recurso Contra o Indeferimento (22) 25/11/2011 (71) UPM-KYMMENE CORPORATION (US)
(21) BR 11 2014 010008-0 A2	Código 12.2 - Recurso Contra o Indeferimento (22) 25/10/2012 (71) ELANCO TIERGESUNDHEIT AG (CH)
(21) BR 11 2014 010692-4 A2	Código 12.2 - Recurso Contra o Indeferimento (22) 02/11/2012 (71) SWIMC LLC (US)
(21) BR 11 2014 013099-0 A8	Código 12.2 - Recurso Contra o Indeferimento (22) 30/11/2012

	(71) 3M INNOVATIVE PROPERTIES COMPANY (US)
(21) BR 11 2014 024559-2 A2	Código 12.2 - Recurso Contra o Indeferimento (22) 22/04/2013 (71) SWIMC LLC (US)
(21) BR 11 2014 024561-4 A2	Código 12.2 - Recurso Contra o Indeferimento (22) 22/04/2013 (71) SWIMC LLC (US)
(21) BR 11 2014 032657-6 A8	Código 12.2 - Recurso Contra o Indeferimento (22) 26/06/2013 (71) BAKER HUGHES INCORPORATED (US)
(21) BR 11 2015 000593-4 A2	Código 12.2 - Recurso Contra o Indeferimento (22) 28/06/2013 (71) 3M INNOVATIVE PROPERTIES COMPANY (US)
(21) BR 11 2015 006444-2 A2	Código 12.2 - Recurso Contra o Indeferimento (22) 20/09/2013 (71) D.C. WATER & SEWER AUTHORITY (US)
(21) BR 11 2015 013081-0 A2	Código 12.2 - Recurso Contra o Indeferimento (22) 06/12/2012 (71) VERDE POTASH PLC (GB)
(21) BR 11 2015 017580-5 A2	Código 12.2 - Recurso Contra o Indeferimento (22) 03/12/2013 (71) THE BOEING COMPANY (US)
(21) BR 11 2015 019005-7 A2	Código 12.2 - Recurso Contra o Indeferimento (22) 12/02/2014 (71) ELSE NUTRITION GH LTD (IL)
(21) BR 11 2015 019511-3 A2	Código 12.2 - Recurso Contra o Indeferimento (22) 14/02/2014 (71) THE BOEING COMPANY (US)
(21) BR 11 2015 021621-8 A2	Código 12.2 - Recurso Contra o Indeferimento (22) 04/03/2014 (71) UT-BATTELLE, LLC. (US)

(21) BR 11 2015 027279-7 A8	Código 12.2 - Recurso Contra o Indeferimento (22) 02/05/2014 (71) SELECTA BIOSCIENCES, INC. (US)
(21) BR 11 2015 030144-4 A2	Código 12.2 - Recurso Contra o Indeferimento (22) 02/06/2014 (71) UACJ CORPORATION (JP)
(21) BR 11 2016 015870-9 A8	Código 12.2 - Recurso Contra o Indeferimento (22) 10/01/2015 (71) PROTON POWER, INC. (US)
(21) BR 11 2017 006019-1 A2	Código 12.2 - Recurso Contra o Indeferimento (22) 11/08/2015 (71) VICTAULIC COMPANY (US)
(21) BR 11 2017 021292-7 A2	Código 12.2 - Recurso Contra o Indeferimento (22) 28/10/2015 (71) VICTOR ATAMANIUK (UA) ; ANATOLLI NOVIK (UA)
(21) BR 11 2017 023256-1 A2	Código 12.2 - Recurso Contra o Indeferimento (22) 27/04/2016 (71) GAS TECHNOLOGY INSTITUTE (US)
(21) BR 11 2020 004115-7 A2	Código 12.2 - Recurso Contra o Indeferimento (22) 27/08/2018 (71) THE CLIMATE CORPORATION (US)
(21) BR 12 2019 022479-0 A2	Código 12.2 - Recurso Contra o Indeferimento (22) 30/01/2012 (62) BR 11 2013 018836-7 30/01/2012 (71) THE REGENTS OF THE UNIVERSITY OF CALIFORNIA (US)
(21) BR 12 2019 024396-4 A2	Código 12.2 - Recurso Contra o Indeferimento (22) 21/12/2015 (62) BR 11 2017 013758-5 21/12/2015 (71) DOW AGROSCIENCES LLC (US)
(21) BR 12 2019 027403-7 A2	Código 12.2 - Recurso Contra o Indeferimento (22) 04/06/2010 (62) PI 1010581-6 04/06/2010 (71) GENOMATICA, INC. (US)

(21) BR 12 2020 004657-0 A2	Código 12.2 - Recurso Contra o Indeferimento (22) 15/03/2011 (62) BR 11 2012 023692-0 15/03/2011 (71) IMMATICS BIOTECHNOLOGIES GMBH (DE)
(21) BR 12 2020 009183-5 A2	Código 12.2 - Recurso Contra o Indeferimento (22) 20/03/2012 (62) BR 10 2012 006263-1 20/03/2012 (71) STICHTING WAGENINGEN RESEARCH (NL)
(21) BR 12 2020 010305-1 A2	Código 12.2 - Recurso Contra o Indeferimento (22) 02/02/2010 (62) PI 1008073-2 02/02/2010 (71) CORDIS CORPORATION (US)
(21) BR 12 2020 015064-5 A2	Código 12.2 - Recurso Contra o Indeferimento (22) 26/11/2014 (62) BR 10 2014 029476-7 26/11/2014 (71) UPL LIMITED (IN)
(21) BR 12 2020 015935-9 A2	Código 12.2 - Recurso Contra o Indeferimento (22) 08/08/2017 (62) BR 11 2019 001176-5 08/08/2017 (71) KELLOGG COMPANY (US)
(21) BR 12 2020 017979-1 A2	Código 12.2 - Recurso Contra o Indeferimento (22) 01/08/2012 (62) BR 11 2014 002401-4 01/08/2012 (71) NOVOZYMES A/S (DK) ; NOVOZYMES INC. (US)
(21) BR 12 2020 022771-0 A2	Código 12.2 - Recurso Contra o Indeferimento (22) 12/12/2012 (62) BR 11 2014 014603-9 12/12/2012 (71) RHODIA OPERATIONS (FR) ; MIDTECH R&D, INC. (US)
(21) BR 12 2020 025906-0 A2	Código 12.2 - Recurso Contra o Indeferimento (22) 05/02/2013 (62) BR 11 2014 019483-1 05/02/2013 (71) BASF SE (DE)
(21) BR 12 2020 026338-5 A2	Código 12.2 - Recurso Contra o Indeferimento

	(22) 28/10/2011 (62) BR 11 2013 010219-5 28/10/2011 (71) MECS, INC. (US)
(21) BR 20 2016 013666-6 U2	Código 12.2 - Recurso Contra o Indeferimento (22) 14/06/2016 (71) ADALBERTO PAGLIARO JUNIOR (BR/MG)
(21) BR 20 2018 008836-5 U2	Código 12.2 - Recurso Contra o Indeferimento (22) 30/04/2018 (71) CHAKAL IND. E COM. IMP. E EXP. DE METAIS LTDA ME (BR/MG)
(21) PI 0620553-4 A2	Código 12.2 - Recurso Contra o Indeferimento (22) 08/12/2006 (71) MEDAREX, L.L.C. (US)
(21) PI 0702822-9 A2	Código 12.2 - Recurso Contra o Indeferimento (22) 28/06/2007 (71) Globo Comunicação e Participações S.A. (BR/RJ)
(21) PI 0908290-5 A2	Código 12.2 - Recurso Contra o Indeferimento (22) 04/05/2009 (71) KONINKLIJKE PHILIPS N.V. (NL)
(21) PI 0923121-8 A2	Código 12.2 - Recurso Contra o Indeferimento (22) 22/12/2009 (71) Boehringer Ingelheim International GMBH (DE)
(21) PI 1100842-3 A2	Código 12.2 - Recurso Contra o Indeferimento (22) 30/03/2011 (71) MOSAIC FERTILIZANTES P&K LTDA. (BR/MG)
(21) PI 1106463-3 A8	Código 12.2 - Recurso Contra o Indeferimento (22) 27/10/2011 (71) UNIVERSIDADE FEDERAL DE MINAS GERAIS. (BR/MG)

Código 12.3 - Recurso Contra o Arquivamento

Notificação de interposição de recurso ao Presidente do INPI contra o arquivamento do pedido de patente, objetivando o reexame da matéria. Desta data corre o prazo de 60 (sessenta) dias para apresentação de contrarrazões por qualquer interessado. O depositante poderá obter cópia do recurso através do endereço eletrônico www.inpi.gov.br - No Acesso rápido – Faça uma busca - Patente. Para acessar, cadastre-se no Portal do INPI e use login e senha.

(21) BR 11 2019 027750-1	Código 12.3 - Recurso Contra o Arquivamento (22) 04/06/2019 (71) ILLUMINA, INC. (US) ; UNIVERSITY OF WASHINGTON (US) ; JAY SHENDURE (US) ; JUNYUE CAO (US)
(21) BR 12 2021 009367-9 A2	Código 12.3 - Recurso Contra o Arquivamento (22) 21/12/2010 (62) BR 11 2012 015131-2 21/12/2010 (71) BRITISH AMERICAN TOBACCO (INVESTMENTS) LIMITED (GB)
(21) BR 20 2017 009169-0 U2	Código 12.3 - Recurso Contra o Arquivamento (22) 02/05/2017 (71) RAFAEL VENANCIO DIAS (BR/SP) ; RENALDO CARBONI RIBEIRO (BR/SP) ; NELSON CARBONI (BR/SP)
(21) BR 20 2017 009857-0 U2	Código 12.3 - Recurso Contra o Arquivamento (22) 10/05/2017 (71) H & G CONSULTORTIA EM ENGENHARIA LTDA - ME (BR/PE)

Código 12.6 - Outros Recursos

Notificação de interposição de recurso ao Presidente do INPI contra a decisão proferida pela DIRPA, objetivando o reexame da matéria. Desta data corre o prazo de 60 (sessenta) dias para apresentação de contrarrazões por qualquer interessado. O depositante poderá obter cópia do recurso através do endereço eletrônico www.inpi.gov.br - No Acesso rápido – Faça uma busca - Patente. Para acessar, cadastre-se no Portal do INPI e use login e senha.

---

(21) BR 11 2020 005985-4

Código 12.6 - Outros Recursos

(22) 04/06/2019

(71) ILLUMINA, INC. (US) ; UNIVERSITY OF WASHINGTON (US)

Recurso: 870210072492 - 09/08/2021

Código Outros Referentes a Despachos

Código 15.7 - Petição não Conhecida

(21) BR 10 2021 006995-3	Código 15.7 - Petição não Conhecida (22) 12/04/2021 (71) JESUS RAFAEL RODRIGUEZ AMADO (BR/MS) Não conhecida a petição 870210061845, de 07/07/2021, em virtude do disposto no Art. 219, inciso II da LPI.
(21) BR 10 2021 007711-5	Código 15.7 - Petição não Conhecida (22) 22/04/2021 (71) MARIA CRISTINA CARDOSO (BR/SP) Não conhecida a petição 870210062694, de 11/07/2021, em virtude do disposto no Art. 219, inciso II da LPI.
(21) BR 11 2018 000815-0 A2	Código 15.7 - Petição não Conhecida (22) 15/07/2016 (71) LUBRIZOL ADVANCED MATERIALS, INC. (US)
(21) BR 20 2021 008997-6	Código 15.7 - Petição não Conhecida (22) 07/05/2021 (71) ERIK ANDERSON DE FREITAS (BR/SP) Não conhecida a petição n° 870210069898 de 31/07/2021 em virtude do disposto no Art. 219, inciso II da LPI.

Código 15.9 - Perda de Prioridade

(21) BR 11 2014 014731-0 A2	Código 15.9 - Perda de Prioridade (22) 13/12/2012 (71) AMANA FUTURE, LLC (US) Perda da prioridade US 61/576,969 de 16/12/2011 reivindicada no PCT/US2012/069568 por não apresentação de cópia do correspondente documento de cessão dentro do prazo legal de 60 dias após a petição de Entrada na Fase nacional do Brasil conforme as disposições previstas no Art. 16 § 6° da Lei 9.279 de 14/05/1996 (LPI), Art. 28 da Resolução INPI-PR 77/2013 e Art 2º da Resolução INPI-PR 179 de 21/02/2017, uma vez que depositante constante da petição de requerimento do pedido PCT é distinto daquele que depositou a prioridade reivindicada.

Código 15.10 - Mudança de Natureza

Mudada a natureza e alterado o número do pedido.

(21) BR 10 2012 029084-7	Código 15.10 - Mudança de Natureza (22) 14/11/2012 (54) EMBALAGEM DE PAPELÃO COM SISTEMA DE CORTE E VINCO E REVESTIMENTO COM PLACAS ISOLANTES PARA MONTAGEM E FECHAMENTO TÉRMICO (71) CIBRAGEL INDÚSTRIA E COMÉRCIO DE EMBALAGENS PLÁSTICAS EIRELI - EPP (BR/SP) Pedido renumerado devido a mudança de natureza de BR102012029084-7 para BR202012029084-2.
(21) BR 10 2013 007881-6	Código 15.10 - Mudança de Natureza (22) 01/04/2013 (54) PROCESSADORA MODULAR DE FIBRA DE BANANEIRA (71) UDESC - FUNDAÇÃO UNIVERSIDADE DO ESTADO DE SANTA CATARINA (BR/SC) Pedido renumerado devido a mudança de natureza de BR102013007881-6 para BR202013007881-1.
(21) BR 10 2014 010246-9	Código 15.10 - Mudança de Natureza (22) 29/04/2014 (54) SUPORTE PARA CHILINCAR UNIDADES DE PRODUTOS DO TIPO BALDES, POTES OU ASSEMELHADOS (71) WS DA SILVA PLÁSTICOS LTDA ME (BR/SP) Pedido renumerado devido a mudança de natureza de BR102014010246-9 para BR202014010246-4.

Código 15.11 - Alteração de Classificação

Alterada a classificação do pedido para melhor adequação.

(21) BR 10 2014 018730-8 A2	Código 15.11 - Alteração de Classificação (22) 30/07/2014 (51) A61F 5/56 (2006.01) As Classificações Anteriores eram: A61F 2/18 , A61F 5/08
(21) BR 10 2014 023552-3 A2	Código 15.11 - Alteração de Classificação (22) 23/09/2014 (51) E02F 5/22 (2006.01), E02F 5/02 (2006.01), A01B 35/16 (2006.01), A01B 7/00 (2006.01), A01B 13/00 (2006.01) A Classificação Anterior era: E02F 5/22
(21) BR 10 2014 031148-3 A2	Código 15.11 - Alteração de Classificação (22) 12/12/2014 (51) H04W 28/04 (2009.01), H04W 28/10 (2009.01), H04W 24/04 (2009.01) As Classificações Anteriores eram: H04W 28/04 , H04W 28/10 , H04W 40/00
(21) BR 10 2015 000143-6 A2	Código 15.11 - Alteração de Classificação (22) 05/01/2015 (51) B65D 81/34 (2006.01), B65D 5/02 (2006.01), B65D 5/54 (2006.01), B65D 75/58 (2006.01), H05B 6/80 (2006.01), A47J 27/00 (2006.01), A47G 21/00 (2006.01) A Classificação Anterior era: B65D 81/34
(21) BR 10 2015 031442-6 A2	Código 15.11 - Alteração de Classificação (22) 15/12/2015 (51) A61J 1/00 (2006.01), B65D 81/38 (2006.01), B65D 6/16 (2006.01), A45C 11/24 (2006.01) As Classificações Anteriores eram: B65D 6/16 , B65D 81/38
(21) BR 10 2016 030356-7 A2	Código 15.11 - Alteração de Classificação (22) 22/12/2016 (51) F17C 13/08 (2006.01), B65D 25/28 (2006.01) As Classificações Anteriores eram: B65D 25/32 , B65D 25/28
(21) BR 10 2019 013782-7 A2	Código 15.11 - Alteração de Classificação (22) 03/07/2019 (51) A01N 63/30 (2020.01), A01P 7/04 (2006.01) As Classificações Anteriores eram: A01N 63/04 , A01P 7/04

(21) BR 10 2019 013793-2 A2	Código 15.11 - Alteração de Classificação (22) 03/07/2019 (51) A01N 37/46 (2006.01), A61K 8/92 (2006.01), A61Q 17/02 (2006.01), A61K 8/37 (2006.01), A01N 65/28 (2009.01), A01P 17/00 (2006.01) As Classificações Anteriores eram: A61K 8/37 , A61K 8/92 , A61Q 17/02
(21) BR 11 2014 017481-4 A8	Código 15.11 - Alteração de Classificação (22) 23/01/2013 (51) A61K 31/573 (2006.01), A61K 31/167 (2006.01), A61K 47/14 (2017.01), A61K 47/26 (2006.01), A61K 9/00 (2006.01), A61K 9/14 (2006.01), A61M 15/00 (2006.01), A61P 11/06 (2006.01) As Classificações Anteriores eram: A61K 9/14 , A61K 31/167 , A61K 31/57 , A61P 11/00 , A61P 11/06
(21) BR 11 2015 014329-6 A2	Código 15.11 - Alteração de Classificação (22) 25/11/2013 (51) C08L 23/04 (2006.01), C08L 23/08 (2006.01), C08J 5/18 (2006.01), B29C 49/00 (2006.01) As Classificações Anteriores eram: C08J 5/18 , C08L 23/08 , B29C 47/00 , B29C 49/00
(21) BR 11 2015 018771-4 A2	Código 15.11 - Alteração de Classificação (22) 04/03/2014 (51) B01D 37/02 (2006.01), C01G 17/00 (2006.01) A Classificação Anterior era: C01G 17/00
(21) BR 11 2017 002176-5 A2	Código 15.11 - Alteração de Classificação (22) 06/08/2015 (51) A23L 33/105 (2016.01), A23L 33/135 (2016.01), A61K 31/4415 (2006.01), A61P 15/00 (2006.01) As Classificações Anteriores eram: A23L 1/302 , A23L 1/30 , A23C 9/20 , A61K 31/525 , A61K 31/7004 , A61K 35/744 , A61K 35/745 , A61K 35/747 , A61P 3/10
(21) BR 11 2019 021047-4 A2	Código 15.11 - Alteração de Classificação (22) 03/04/2018 (51) B61L 15/00 (2006.01), H04W 4/42 (2018.01), H04W 4/48 (2018.01), H04B 7/06 (2006.01) As Classificações Anteriores eram: H04L 1/18 , B61L 15/00 , H04W 84/00 , H04B 7/06 , H04B 7/08
(21) BR 12 2017 022587-1 A2	Código 15.11 - Alteração de Classificação (22) 20/10/2014

	(51) E02F 5/02 (2006.01), E02F 5/14 (2006.01) (62) BR 11 2016 008626-0 20/10/2014 As Classificações Anteriores eram: B25J 5/00 , B25J 19/00 , G01M 13/00 , E02F 3/00
(21) BR 12 2017 022589-8 A2	Código 15.11 - Alteração de Classificação (22) 20/10/2014 (51) E02F 5/02 (2006.01), E02F 5/14 (2006.01) (62) BR 11 2016 008626-0 20/10/2014 As Classificações Anteriores eram: B25J 5/00 , B25J 19/00 , G01M 13/00 , E02F 3/00
(21) BR 12 2017 022590-1 A2	Código 15.11 - Alteração de Classificação (22) 20/10/2014 (51) E02F 5/02 (2006.01), E02F 5/14 (2006.01) (62) BR 11 2016 008626-0 20/10/2014 As Classificações Anteriores eram: B25J 5/00 , B25J 19/00 , G01M 13/00 , E02F 3/00
(21) BR 12 2017 022591-0 A2	Código 15.11 - Alteração de Classificação (22) 20/10/2014 (51) E02F 5/02 (2006.01), E02F 5/14 (2006.01) (62) BR 11 2016 008626-0 20/10/2014 As Classificações Anteriores eram: B25J 5/00 , B25J 19/00 , G01M 13/00 , E02F 3/00
(21) BR 12 2017 022592-8 A2	Código 15.11 - Alteração de Classificação (22) 20/10/2014 (51) E02F 5/02 (2006.01), E02F 5/14 (2006.01) (62) BR 11 2016 008626-0 20/10/2014 As Classificações Anteriores eram: B25J 5/00 , B25J 19/00 , G01M 13/00 , E02F 3/00
(21) BR 12 2017 022599-5 A2	Código 15.11 - Alteração de Classificação (22) 20/10/2014 (51) E02F 5/02 (2006.01), E02F 5/14 (2006.01) (62) BR 11 2016 008626-0 20/10/2014 As Classificações Anteriores eram: B25J 5/00 , B25J 19/00 , G01M 13/00 , E02F 3/00
(21) BR 12 2017 022602-9 A2	Código 15.11 - Alteração de Classificação (22) 20/10/2014 (51) E02F 5/02 (2006.01), E02F 5/14 (2006.01)

	(62) BR 11 2016 008626-0 20/10/2014 As Classificações Anteriores eram: B25J 5/00 , B25J 19/00 , G01M 13/00 , E02F 3/00
(21) BR 12 2017 022603-7 A2	Código 15.11 - Alteração de Classificação (22) 20/10/2014 (51) E02F 5/02 (2006.01), E02F 5/14 (2006.01) (62) BR 11 2016 008626-0 20/10/2014 As Classificações Anteriores eram: B25J 5/00 , B25J 19/00 , G01M 13/00 , E02F 3/00
(21) BR 12 2021 009252-4 A2	Código 15.11 - Alteração de Classificação (22) 08/07/2009 (51) G10L 19/20 (2013.01) (62) PI 0910784-3 08/07/2009 A Classificação Anterior era: G10L 19/14
(21) BR 20 2016 006739-7 U2	Código 15.11 - Alteração de Classificação (22) 28/03/2016 (51) G01W 1/14 (2006.01), G01N 1/00 (2006.01), E03F 1/00 (2006.01) As Classificações Anteriores eram: E03F 1/00 , G01N 1/00
(21) BR 20 2016 018971-9 U2	Código 15.11 - Alteração de Classificação (22) 17/08/2016 (51) B65D 65/28 (2006.01), B65D 55/00 (2006.01), B65D 41/62 (2006.01) A Classificação Anterior era: B67B 3/00
(21) BR 21 2018 010412-0 U2	Código 15.11 - Alteração de Classificação (22) 22/11/2016 (51) A61B 17/14 (2006.01), A61B 17/16 (2006.01), A61B 17/32 (2006.01) As Classificações Anteriores eram: A61B 17/32 , A61B 17/16
(21) PI 0910784-3 A2	Código 15.11 - Alteração de Classificação (22) 08/07/2009 (51) G10L 19/20 (2013.01) A Classificação Anterior era: G10L 19/14

Código 15.21 - Numeração Anulada

Anulada a numeração do pedido de patente ou certificado de adição de invenção. A documentação ficará a disposição do depositante ou seu procurador pelo prazo de 180 dias desta publicação. A documentação não retirada será descartada.

---

(21) BR 10 2013 033214-3

Código 15.21 - Numeração Anulada
(22) 23/12/2013
(71) MIGUEL ANGEL MALUF (BR/SP)
Pedido com Numeração Anulada tendo em vista falta de cumprimento de exigência formal

---

(21) BR 10 2016 020550-6

Código 15.21 - Numeração Anulada
(22) 06/09/2016
(71) UNIVERSIDADE FEDERAL DO CEARÁ (BR)
Pedido com Numeração Anulada tendo em vista falta de cumprimento de exigência formal

---

(21) BR 10 2020 016766-9

Código 15.21 - Numeração Anulada
(22) 17/08/2020
(71) AGRAL INDÚSTRIA E COMÉRCIO DE EQUIPAMENTOS ELETRÔNICOS LTDA (BR/RS)
Pedido com Numeração Anulada tendo em vista falta de cumprimento de exigência formal

---

(21) BR 10 2021 004363-6

Código 15.21 - Numeração Anulada
(22) 08/03/2021
(71) FABRICIA ANTONIA DA SENNA (BR/MG) ; FABRICIA ANTONIA DA SENNA (BR/MG)
Pedido com Numeração Anulada tendo em vista falta de cumprimento de exigência formal

---

(21) BR 10 2021 005495-6

Código 15.21 - Numeração Anulada
(22) 23/03/2021
(71) MARIO NEI DE MELLO (BR/RJ)
Pedido com Numeração Anulada tendo em vista falta de cumprimento de exigência formal

---

(21) BR 10 2021 005729-7

Código 15.21 - Numeração Anulada
(22) 25/03/2021
(71) ANDRE CHICHOTA (BR/RS)
Pedido com Numeração Anulada tendo em vista falta de cumprimento de

	exigência formal
(21) BR 10 2021 005738-6	Código 15.21 - Numeração Anulada (22) 25/03/2021 (71) ANDRE CHICHOTA (BR/RS) Pedido com Numeração Anulada tendo em vista falta de cumprimento de exigência formal
(21) BR 10 2021 005971-0	Código 15.21 - Numeração Anulada (22) 26/03/2021 (71) ADRIANO LUIS SORIANO (BR/MT) Pedido com Numeração Anulada tendo em vista falta de cumprimento de exigência formal
(21) BR 10 2021 006397-1	Código 15.21 - Numeração Anulada (22) 01/04/2021 (71) BRUNO DEMÉTRIO DE PALMA (BR/SP) Pedido com Numeração Anulada tendo em vista falta de cumprimento de exigência formal
(21) BR 10 2021 006489-7	Código 15.21 - Numeração Anulada (22) 05/04/2021 (71) BEATRIZ AILAH MARTINS PEREIRA (BR/SP) Pedido com Numeração Anulada tendo em vista falta de cumprimento de exigência formal
(21) BR 10 2021 014225-1	Código 15.21 - Numeração Anulada (22) 20/07/2021 (71) BRENO TOTTI MAIA (BR/MG) Pedido com Numeração Anulada tendo em vista falta de pagamento ou pagamento posterior à data de protocolo da Guia de Recolhimento da União relativa ao serviço solicitado
(21) BR 10 2021 014655-9	Código 15.21 - Numeração Anulada (22) 26/07/2021 (71) VALDIVINO DE OLIVEIRA (BR/GO) Pedido com Numeração Anulada tendo em vista falta de pagamento ou pagamento posterior à data de protocolo da Guia de Recolhimento da União relativa ao serviço solicitado
(21) BR 13 2021 014318-4	Código 15.21 - Numeração Anulada (22) 20/07/2021 (61) BR 10 2019 019799-4 23/09/2019

	(71) MARCELO FRANCISCO GIRONI (BR) Pedido com Numeração Anulada tendo em vista falta de pagamento ou pagamento posterior à data de protocolo da Guia de Recolhimento da União relativa ao serviço solicitado
(21) BR 20 2021 000662-0	Código 15.21 - Numeração Anulada (22) 14/01/2021 (71) MARCELO BACALINI (BR/SP) Pedido com Numeração Anulada tendo em vista falta de cumprimento de exigência formal
(21) BR 20 2021 001945-5	Código 15.21 - Numeração Anulada (22) 02/02/2021 (71) MAYARA GOMES CARDOSO 13325267726 (BR/RJ) Pedido com Numeração Anulada tendo em vista falta de cumprimento de exigência formal
(21) BR 20 2021 002288-0	Código 15.21 - Numeração Anulada (22) 07/02/2021 (71) THIAGO AUGUSTO GUELBER (BR/SP) Pedido com Numeração Anulada tendo em vista falta de cumprimento de exigência formal
(21) BR 20 2021 002338-0	Código 15.21 - Numeração Anulada (22) 08/02/2021 (71) THALLES ARIEL FONSECA GALVÃO (BR/MG) Pedido com Numeração Anulada tendo em vista falta de cumprimento de exigência formal
(21) BR 20 2021 006064-1	Código 15.21 - Numeração Anulada (22) 29/03/2021 (71) OLAVO PINHEIRO CORLAITE (BR/MG) Pedido com Numeração Anulada tendo em vista falta de cumprimento de exigência formal
(21) BR 20 2021 006103-6	Código 15.21 - Numeração Anulada (22) 29/03/2021 (71) AGRAL INDÚSTRIA E COMÉRCIO DE EQUIPAMENTOS ELETRÔNICOS LTDA (BR/RS) Pedido com Numeração Anulada tendo em vista falta de cumprimento de exigência formal
(21) BR 20 2021 006131-1	Código 15.21 - Numeração Anulada

	(22) 30/03/2021 (71) CAMILLE CARVALHO MONTEIRO DE ALMEIDA (BR/DF) Pedido com Numeração Anulada tendo em vista falta de cumprimento de exigência formal
(21) BR 20 2021 006158-3	Código 15.21 - Numeração Anulada (22) 30/03/2021 (71) TAMIRES CORREIA DE SOUZA (BR/SP) Pedido com Numeração Anulada tendo em vista falta de cumprimento de exigência formal
(21) BR 20 2021 006616-0	Código 15.21 - Numeração Anulada (22) 07/04/2021 (71) TAMIRES CORREIA DE SOUZA (BR/SP) Pedido com Numeração Anulada tendo em vista falta de cumprimento de exigência formal
(21) BR 20 2021 007132-5	Código 15.21 - Numeração Anulada (22) 15/04/2021 (71) RAQUEL LUCAS DUTRA RAMOS FESTAS (BR/MG) Pedido com Numeração Anulada tendo em vista falta de cumprimento de exigência formal
(21) BR 20 2021 007138-4	Código 15.21 - Numeração Anulada (22) 15/04/2021 (71) RAQUEL LUCAS DUTRA RAMOS FESTAS (BR/MG) Pedido com Numeração Anulada tendo em vista falta de cumprimento de exigência formal
(21) BR 20 2021 007143-0	Código 15.21 - Numeração Anulada (22) 15/04/2021 (71) RAQUEL LUCAS DUTRA RAMOS FESTAS (BR/MG) Pedido com Numeração Anulada tendo em vista falta de cumprimento de exigência formal
(21) BR 20 2021 007167-8	Código 15.21 - Numeração Anulada (22) 15/04/2021 (71) GICÉLIO CUSTÓDIO DE TOLEDO JUNIOR (BR/SP) Pedido com Numeração Anulada tendo em vista falta de cumprimento de exigência formal
(21) BR 20 2021 014599-0	Código 15.21 - Numeração Anulada (22) 26/07/2021

(71) BRENO TOTTI MAIA (BR/MG)

Pedido com Numeração Anulada tendo em vista falta de pagamento ou pagamento posterior à data de protocolo da Guia de Recolhimento da União relativa ao serviço solicitado

Código 15.22 - Devolução de Prazo Concedida

Notificação de devolução de prazo uma vez que não foi possível ciência ao interessado diretamente no processo. Desta data corre o prazo adicional concedido no despacho. O prazo será de, no mínimo 15 (quinze) dias e, no máximo, o prazo legal dos atos correspondentes (Art. 221 da Lei nº 9.279/96 e IN 030 e IN 031/2013).

(21) BR 10 2013 010416-7 A2	Código 15.22 - Devolução de Prazo Concedida (22) 29/04/2013 (71) UNIVERSIDADE FEDERAL DE OURO PRETO (BR/MG) vide e-parecer.
(21) BR 10 2013 019134-5 A2	Código 15.22 - Devolução de Prazo Concedida (22) 26/07/2013 (71) UNIVERSIDADE FEDERAL DO RIO GRANDE DO SUL - UFRGS (BR/RS)
(21) BR 10 2015 020344-6 A2	Código 15.22 - Devolução de Prazo Concedida (22) 24/08/2015 (71) ÉLIO JOVART BUENO DE CAMARGO (BR/SP) Vide e-parecer
(21) PI 0111470-0 B8	Código 15.22 - Devolução de Prazo Concedida (22) 31/05/2001 (71) MDC Investment Holdings, Inc. (US)

Código 15.22.1 - Devolução de Prazo Negada

Negada a solicitação de devolução de prazo uma vez que não ficou comprovada a justa causa conforme definida no Art. 221 da Lei nº 9.279/96. A cópia do parecer poderá ser obtida através do endereço eletrônico www.inpi.gov.br - No Acesso rápido – Faça uma busca - Patente. Para acessar, cadastre-se no Portal do INPI e use login e senha. Desta data corre o prazo de 60 (sessenta) dias para eventual recurso do interessado.

---

(21) BR 10 2015 019983-0 A2

Código 15.22.1 - Devolução de Prazo Negada
(22) 19/08/2015
(71) PABLO MARTINS BELCHOR (BR/SC) ; GABRIEL CALDERAN BENETTI (BR/SC) ; MARIA MADALENA DE CAMARGO FORTE (BR/RS)

---

(21) BR 10 2015 019991-0 A2

Código 15.22.1 - Devolução de Prazo Negada
(22) 19/08/2015
(71) PABLO MARTINS BELCHOR (BR/SC) ; GABRIEL CALDERAN BENETTI (BR/SC) ; MARIA MADALENA DE CAMARGO FORTE (BR/RS)

---

(21) BR 10 2021 001062-2

Código 15.22.1 - Devolução de Prazo Negada
(22) 20/01/2021
(71) BEAUTY SANTÉ CUIDADOS ESTÉTICOS EIRELI (BR/SP)
Negada a solicitação de devolução de prazo requerida através da petição nº 870210051741 de 09/06/2021, por falta de fundamentação legal. A cópia do parecer poderá ser obtida através do endereço eletrônico www.inpi.gov.br - No Acesso rápido - Faça uma busca - Patente. Para acessar, cadastre-se no Portal do INPI e use login e senha. Desta data corre o prazo de 60 (sessenta) dias para eventual recurso do interessado.

Código 15.22.2 - Devolução de Prazo por falha de Sistema

Notificação de devolução de prazo de acordo com comunicado publicada na RPI ou disponibilizado no site do INPI. Essa notificação visa a sinalização de que o pedido foi contemplado em algum caso de devolução de prazo já decidido pelo INPI e também a sinalização aos sistemas internos para situações de exceção na execução de rotinas automáticas.

---

(21) BR 10 2018 009834-9 A2

Código 15.22.2 - Devolução de Prazo por falha de Sistema
(22) 15/05/2018
(71) UNIVERSIDADE FEDERAL DE CAMPINA GRANDE - PB (BR/PB)
Tendo em vista a Portaria INPI PR n° 120 de 16/03/2020, Portaria INPI PR n° 161 de 13/04/2020; Portaria INPI PR n° 166 de 27/04/2020 e Portaria INPI PR n° 179 de 11/05/2020, quanto a suspensão dos prazos vencidos entre 16/03/2020 a 31/05/2020, e Portaria INPI n° 334 de 24/09/2020, quanto aos prazos vencidos entre 16/09/2020 a 25/09/2020, devolve-se o prazo nesse pedido com relação a solicitação do pedido de exame.

---

(21) BR 10 2018 012412-9 A2

Código 15.22.2 - Devolução de Prazo por falha de Sistema
(22) 18/06/2018
(71) UNIVERSIDADE FEDERAL DE CAMPINA GRANDE - PB (BR/PB)
Tendo em vista a Portaria INPI PR n° 120 de 16/03/2020, Portaria INPI PR n° 161 de 13/04/2020; Portaria INPI PR n° 166 de 27/04/2020 e Portaria INPI PR n° 179 de 11/05/2020, quanto a suspensão dos prazos vencidos entre 16/03/2020 a 31/05/2020, e Portaria INPI n° 334 de 24/09/2020, quanto aos prazos vencidos entre 16/09/2020 a 25/09/2020, devolve-se o prazo nesse pedido com relação a solicitação do pedido de exame.

---

(21) BR 10 2018 013132-0 A2

Código 15.22.2 - Devolução de Prazo por falha de Sistema
(22) 26/06/2018
(71) UNIVERSIDADE FEDERAL DE CAMPINA GRANDE - PB (BR/PB)
Tendo em vista a Portaria INPI PR n° 120 de 16/03/2020, Portaria INPI PR n° 161 de 13/04/2020; Portaria INPI PR n° 166 de 27/04/2020 e Portaria INPI PR n° 179 de 11/05/2020, quanto a suspensão dos prazos vencidos entre 16/03/2020 a 31/05/2020, e Portaria INPI n° 334 de 24/09/2020, quanto aos prazos vencidos entre 16/09/2020 a 25/09/2020, devolve-se o prazo nesse pedido com relação a solicitação do pedido de exame.

---

(21) BR 10 2018 013142-7 A2

Código 15.22.2 - Devolução de Prazo por falha de Sistema
(22) 26/06/2018
(71) UNIVERSIDADE FEDERAL DE CAMPINA GRANDE - PB (BR/PB)
Tendo em vista a Portaria INPI PR n° 120 de 16/03/2020, Portaria INPI PR n° 161 de 13/04/2020; Portaria INPI PR n° 166 de 27/04/2020 e Portaria INPI PR

n° 179 de 11/05/2020, quanto a suspensão dos prazos vencidos entre 16/03/2020 a 31/05/2020, e Portaria INPI n° 334 de 24/09/2020, quanto aos prazos vencidos entre 16/09/2020 a 25/09/2020, devolve-se o prazo nesse pedido com relação a solicitação do pedido de exame.

Código 15.30 - Publicação Anulada

Anulada a publicação de qualquer um dos subitens anteriores por ter sido indevida.

---

(21) BR 20 2021 004786-6

Código 15.30 - Publicação Anulada
(22) 14/03/2021
(71) GHISLAINE MARTINS SOUZA (BR/SP)
Anulada a publicação código 15.21 na RPI nº 2637 de 20/07/2021 por ter sido indevida.

Código 15.32 - Decisão Anulada

Anulação da decisão referente a qualquer um dos subitens anteriores por ter sido indevida. (A toda publicação que envolva anulação de ato ou despacho caberá justificativa no processo administrativo.)

---

(21) BR 11 2015 012470-4 A2

Código 15.32 - Decisão Anulada

(22) 25/11/2013

(71) SiO2 MEDICAL PRODUCTS, INC. (US)

Em atendimento a decisão recursal publicada na RPI 2617, fica anulada a publicação 15.9 publicada na RPI 2544

Código 15.35 - Atualização de informações no portal

Atualizada informações no BuscaWeb para pedido de patente, nos casos onde a DIRPA entende que não há a necessidade de publicar despacho de retificação. Tal publicação não implica em alteração nos prazos decorrentes da mesma e não é necessária manifestação do requerente.

(21) BR 10 2015 016980-9 A2	Código 15.35 - Atualização de informações no portal (22) 15/07/2015
(21) BR 11 2012 000400-0 A2	Código 15.35 - Atualização de informações no portal (22) 06/07/2010
(21) BR 11 2012 000995-8 A2	Código 15.35 - Atualização de informações no portal (22) 15/07/2010
(21) BR 11 2012 001128-6 A2	Código 15.35 - Atualização de informações no portal (22) 09/09/2010
(21) BR 11 2012 001550-8 A2	Código 15.35 - Atualização de informações no portal (22) 22/07/2010
(21) BR 11 2012 001567-2 A2	Código 15.35 - Atualização de informações no portal (22) 22/07/2010
(21) BR 11 2012 001583-4 A2	Código 15.35 - Atualização de informações no portal (22) 06/08/2010
(21) BR 11 2012 001645-8 A2	Código 15.35 - Atualização de informações no portal (22) 26/07/2010
(21) BR 11 2012 001787-0 A2	Código 15.35 - Atualização de informações no portal (22) 30/07/2010
(21) BR 11 2012 001791-8 A2	Código 15.35 - Atualização de informações no portal (22) 21/07/2010
(21) BR 11 2012 001941-4 A2	Código 15.35 - Atualização de informações no portal (22) 28/01/2011

(21) BR 11 2012 002089-7 A2	Código 15.35 - Atualização de informações no portal (22) 22/07/2010
(21) BR 11 2012 002093-5 A2	Código 15.35 - Atualização de informações no portal (22) 30/07/2009
(21) BR 11 2012 002094-3 A2	Código 15.35 - Atualização de informações no portal (22) 29/07/2010
(21) BR 11 2012 002145-1 A2	Código 15.35 - Atualização de informações no portal (22) 27/07/2010
(21) BR 11 2012 002148-6 A2	Código 15.35 - Atualização de informações no portal (22) 27/07/2010
(21) BR 11 2012 002675-5 A2	Código 15.35 - Atualização de informações no portal (22) 02/08/2010
(21) BR 11 2012 002832-4 A2	Código 15.35 - Atualização de informações no portal (22) 16/07/2010
(21) BR 11 2012 002946-0 A2	Código 15.35 - Atualização de informações no portal (22) 09/08/2010
(21) BR 11 2012 003039-6 A2	Código 15.35 - Atualização de informações no portal (22) 11/08/2010
(21) BR 11 2012 003074-4 A2	Código 15.35 - Atualização de informações no portal (22) 11/08/2009
(21) BR 11 2012 003204-6 A2	Código 15.35 - Atualização de informações no portal (22) 10/08/2010
(21) BR 11 2012 003221-6 A2	Código 15.35 - Atualização de informações no portal (22) 23/08/2010
(21) BR 11 2012 003293-3 A2	Código 15.35 - Atualização de informações no portal (22) 13/08/2010
(21) BR 11 2012 003525-8 A2	Código 15.35 - Atualização de informações no portal (22) 19/08/2010

(21) BR 11 2012 003547-9 A2	Código 15.35 - Atualização de informações no portal (22) 09/09/2010
(21) BR 11 2012 003930-0 A2	Código 15.35 - Atualização de informações no portal (22) 23/07/2010
(21) BR 11 2012 003955-5 A2	Código 15.35 - Atualização de informações no portal (22) 19/08/2010
(21) BR 11 2012 004000-6 A2	Código 15.35 - Atualização de informações no portal (22) 24/08/2010
(21) BR 11 2012 004016-2 A2	Código 15.35 - Atualização de informações no portal (22) 24/08/2010
(21) BR 11 2012 004377-3 A2	Código 15.35 - Atualização de informações no portal (22) 28/08/2010
(21) BR 11 2012 004441-9 A2	Código 15.35 - Atualização de informações no portal (22) 27/08/2010
(21) BR 11 2012 004920-8 A2	Código 15.35 - Atualização de informações no portal (22) 13/09/2010
(21) BR 11 2012 005122-9 A2	Código 15.35 - Atualização de informações no portal (22) 27/09/2010
(21) BR 11 2012 005126-1 A2	Código 15.35 - Atualização de informações no portal (22) 08/09/2010
(21) BR 11 2012 005130-0 A2	Código 15.35 - Atualização de informações no portal (22) 07/09/2010
(21) BR 11 2012 005148-2 A2	Código 15.35 - Atualização de informações no portal (22) 08/09/2010
(21) BR 11 2012 005178-4 A2	Código 15.35 - Atualização de informações no portal (22) 30/09/2010
(21) BR 11 2012 005179-2 A2	Código 15.35 - Atualização de informações no portal

	(22) 30/09/2010
(21) BR 11 2012 005187-3 A2	Código 15.35 - Atualização de informações no portal (22) 14/09/2010
(21) BR 11 2012 005276-4 A2	Código 15.35 - Atualização de informações no portal (22) 10/09/2010
(21) BR 11 2012 005836-3 A2	Código 15.35 - Atualização de informações no portal (22) 09/09/2010
(21) BR 11 2012 005850-9 A2	Código 15.35 - Atualização de informações no portal (22) 15/09/2010
(21) BR 11 2012 006037-6 A2	Código 15.35 - Atualização de informações no portal (22) 17/09/2010
(21) BR 11 2012 006047-3 A2	Código 15.35 - Atualização de informações no portal (22) 20/09/2010
(21) BR 11 2012 006140-2 A2	Código 15.35 - Atualização de informações no portal (22) 31/08/2010
(21) BR 11 2012 006143-7 A8	Código 15.35 - Atualização de informações no portal (22) 23/09/2010
(21) BR 11 2012 006320-0 A2	Código 15.35 - Atualização de informações no portal (22) 18/08/2010
(21) BR 11 2012 006498-3 A2	Código 15.35 - Atualização de informações no portal (22) 22/09/2010
(21) BR 11 2012 006554-8 A2	Código 15.35 - Atualização de informações no portal (22) 20/09/2010
(21) BR 11 2012 006887-3 A2	Código 15.35 - Atualização de informações no portal (22) 07/09/2010
(21) BR 11 2012 006898-9 A2	Código 15.35 - Atualização de informações no portal (22) 15/10/2009

(21) BR 11 2012 007284-6 A2	Código 15.35 - Atualização de informações no portal (22) 02/10/2009
(21) BR 11 2012 007355-9 A2	Código 15.35 - Atualização de informações no portal (22) 30/09/2010
(21) BR 11 2012 007652-3 A2	Código 15.35 - Atualização de informações no portal (22) 05/05/2010
(21) BR 11 2012 007654-0 A2	Código 15.35 - Atualização de informações no portal (22) 28/09/2010
(21) BR 11 2012 007671-0 A2	Código 15.35 - Atualização de informações no portal (22) 16/09/2010
(21) BR 11 2012 007672-8 A2	Código 15.35 - Atualização de informações no portal (22) 28/09/2010
(21) BR 11 2012 007729-5 A2	Código 15.35 - Atualização de informações no portal (22) 05/10/2010
(21) BR 11 2012 007908-5 A2	Código 15.35 - Atualização de informações no portal (22) 12/10/2010
(21) BR 11 2012 008535-2 A2	Código 15.35 - Atualização de informações no portal (22) 10/08/2010
(21) BR 11 2012 009359-2 A2	Código 15.35 - Atualização de informações no portal (22) 01/10/2010
(21) BR 11 2012 009385-1 A2	Código 15.35 - Atualização de informações no portal (22) 06/10/2010
(21) BR 11 2012 009501-3 A2	Código 15.35 - Atualização de informações no portal (22) 21/10/2010
(21) BR 11 2012 009665-6 A2	Código 15.35 - Atualização de informações no portal (22) 25/10/2010
(21) BR 11 2012 009820-9 A2	Código 15.35 - Atualização de informações no portal (22) 25/10/2010

(21) BR 11 2012 009954-0 A2	Código 15.35 - Atualização de informações no portal (22) 30/06/2010
(21) BR 11 2012 010082-3 A2	Código 15.35 - Atualização de informações no portal (22) 27/10/2010
(21) BR 11 2012 010105-6 A2	Código 15.35 - Atualização de informações no portal (22) 27/10/2010
(21) BR 11 2012 010200-1 A2	Código 15.35 - Atualização de informações no portal (22) 29/10/2010
(21) BR 11 2012 010357-1 A2	Código 15.35 - Atualização de informações no portal (22) 02/11/2010
(21) BR 11 2012 010524-8 A2	Código 15.35 - Atualização de informações no portal (22) 01/11/2010
(21) BR 11 2012 010541-8 A2	Código 15.35 - Atualização de informações no portal (22) 05/11/2010
(21) BR 11 2012 010774-7 A2	Código 15.35 - Atualização de informações no portal (22) 05/11/2010
(21) BR 11 2012 010882-4 A2	Código 15.35 - Atualização de informações no portal (22) 27/05/2010
(21) BR 11 2012 010936-7 A2	Código 15.35 - Atualização de informações no portal (22) 01/11/2010
(21) BR 11 2012 010974-0 A2	Código 15.35 - Atualização de informações no portal (22) 26/10/2010
(21) BR 11 2012 011083-7 A2	Código 15.35 - Atualização de informações no portal (22) 14/10/2010
(21) BR 11 2012 011090-0 A2	Código 15.35 - Atualização de informações no portal (22) 10/11/2010
(21) BR 11 2012 011126-4 A2	Código 15.35 - Atualização de informações no portal

	(22) 10/11/2010
(21) BR 11 2012 011157-4 A2	Código 15.35 - Atualização de informações no portal (22) 06/08/2010
(21) BR 11 2012 011171-0 A2	Código 15.35 - Atualização de informações no portal (22) 15/11/2010
(21) BR 11 2012 011194-9 A2	Código 15.35 - Atualização de informações no portal (22) 13/11/2009
(21) BR 11 2012 011203-1 A2	Código 15.35 - Atualização de informações no portal (22) 12/11/2010
(21) BR 11 2012 011411-5 A2	Código 15.35 - Atualização de informações no portal (22) 08/11/2010
(21) BR 11 2012 011447-6 A2	Código 15.35 - Atualização de informações no portal (22) 29/10/2010
(21) BR 11 2012 011455-7 A2	Código 15.35 - Atualização de informações no portal (22) 06/10/2010
(21) BR 11 2012 011501-4 A2	Código 15.35 - Atualização de informações no portal (22) 13/06/2010
(21) BR 11 2012 011521-9 A2	Código 15.35 - Atualização de informações no portal (22) 17/06/2010
(21) BR 11 2012 011555-3 A2	Código 15.35 - Atualização de informações no portal (22) 06/10/2010
(21) BR 11 2012 011558-8 A2	Código 15.35 - Atualização de informações no portal (22) 20/01/2011
(21) BR 11 2012 011564-2 A2	Código 15.35 - Atualização de informações no portal (22) 08/10/2010
(21) BR 11 2012 011569-3 A2	Código 15.35 - Atualização de informações no portal (22) 01/09/2010

(21) BR 11 2012 011572-3 A2	Código 15.35 - Atualização de informações no portal (22) 14/10/2010
(21) BR 11 2012 011583-9 A2	Código 15.35 - Atualização de informações no portal (22) 01/11/2010
(21) BR 11 2012 011584-7 A2	Código 15.35 - Atualização de informações no portal (22) 02/11/2010
(21) BR 11 2012 011614-2 A2	Código 15.35 - Atualização de informações no portal (22) 22/11/2010
(21) BR 11 2012 011736-0 A2	Código 15.35 - Atualização de informações no portal (22) 10/11/2010
(21) BR 11 2012 011822-6 A2	Código 15.35 - Atualização de informações no portal (22) 18/11/2009
(21) BR 11 2012 011938-9 A2	Código 15.35 - Atualização de informações no portal (22) 17/11/2010
(21) BR 11 2012 011985-0 A2	Código 15.35 - Atualização de informações no portal (22) 18/11/2010
(21) BR 11 2012 012010-7 A2	Código 15.35 - Atualização de informações no portal (22) 18/11/2010
(21) BR 11 2012 012070-0 A2	Código 15.35 - Atualização de informações no portal (22) 17/11/2010
(21) BR 11 2012 012071-9 A2	Código 15.35 - Atualização de informações no portal (22) 05/01/2011
(21) BR 11 2012 012086-7 A2	Código 15.35 - Atualização de informações no portal (22) 19/11/2010
(21) BR 11 2012 012158-8 A2	Código 15.35 - Atualização de informações no portal (22) 05/11/2010
(21) BR 11 2012 012167-7 A2	Código 15.35 - Atualização de informações no portal (22) 09/11/2010

(21) BR 11 2012 012226-6 A2	Código 15.35 - Atualização de informações no portal (22) 22/11/2010
(21) BR 11 2012 012251-7 A2	Código 15.35 - Atualização de informações no portal (22) 23/11/2010
(21) BR 11 2012 012334-3 A2	Código 15.35 - Atualização de informações no portal (22) 14/09/2010
(21) BR 11 2012 012437-4 A2	Código 15.35 - Atualização de informações no portal (22) 02/12/2010
(21) BR 11 2012 012491-9 A2	Código 15.35 - Atualização de informações no portal (22) 24/11/2010
(21) BR 11 2012 012555-9 A2	Código 15.35 - Atualização de informações no portal (22) 30/11/2010
(21) BR 11 2012 012578-8 A2	Código 15.35 - Atualização de informações no portal (22) 27/11/2009
(21) BR 11 2012 012579-6 A2	Código 15.35 - Atualização de informações no portal (22) 03/12/2010
(21) BR 11 2012 012605-9 A2	Código 15.35 - Atualização de informações no portal (22) 31/08/2011
(21) BR 11 2012 012640-7 A2	Código 15.35 - Atualização de informações no portal (22) 25/11/2010
(21) BR 11 2012 012652-0 A2	Código 15.35 - Atualização de informações no portal (22) 03/11/2010
(21) BR 11 2012 012658-0 A2	Código 15.35 - Atualização de informações no portal (22) 19/11/2010
(21) BR 11 2012 012687-3 A2	Código 15.35 - Atualização de informações no portal (22) 24/09/2010
(21) BR 11 2012 012778-0 A8	Código 15.35 - Atualização de informações no portal

	(22) 30/11/2010
(21) BR 11 2012 012798-5 A2	Código 15.35 - Atualização de informações no portal (22) 16/02/2011
(21) BR 11 2012 012886-8 A2	Código 15.35 - Atualização de informações no portal (22) 04/12/2009
(21) BR 11 2012 013093-5 A2	Código 15.35 - Atualização de informações no portal (22) 20/12/2010
(21) BR 11 2012 013197-4 A2	Código 15.35 - Atualização de informações no portal (22) 29/11/2010
(21) BR 11 2012 013245-8 A2	Código 15.35 - Atualização de informações no portal (22) 17/09/2010
(21) BR 11 2012 013301-2 A2	Código 15.35 - Atualização de informações no portal (22) 01/12/2010
(21) BR 11 2012 013350-0 A2	Código 15.35 - Atualização de informações no portal (22) 17/11/2010
(21) BR 11 2012 013402-7 A2	Código 15.35 - Atualização de informações no portal (22) 01/12/2010
(21) BR 11 2012 013487-6 A2	Código 15.35 - Atualização de informações no portal (22) 02/12/2010
(21) BR 11 2012 013539-2 A2	Código 15.35 - Atualização de informações no portal (22) 07/12/2010
(21) BR 11 2012 013728-0 A2	Código 15.35 - Atualização de informações no portal (22) 23/04/2010
(21) BR 11 2012 013848-0 A2	Código 15.35 - Atualização de informações no portal (22) 03/12/2010
(21) BR 11 2012 013861-8 A2	Código 15.35 - Atualização de informações no portal (22) 10/12/2010

(21) BR 11 2012 013880-4 A2	Código 15.35 - Atualização de informações no portal (22) 09/11/2010
(21) BR 11 2012 014028-0 A2	Código 15.35 - Atualização de informações no portal (22) 30/11/2010
(21) BR 11 2012 014031-0 A2	Código 15.35 - Atualização de informações no portal (22) 22/10/2010
(21) BR 11 2012 014083-3 A2	Código 15.35 - Atualização de informações no portal (22) 09/12/2010
(21) BR 11 2012 014396-4 A2	Código 15.35 - Atualização de informações no portal (22) 15/12/2010
(21) BR 11 2012 014475-8 A8	Código 15.35 - Atualização de informações no portal (22) 16/12/2010
(21) BR 11 2012 014544-4 A2	Código 15.35 - Atualização de informações no portal (22) 16/12/2010
(21) BR 11 2012 014611-4 A2	Código 15.35 - Atualização de informações no portal (22) 16/12/2009
(21) BR 11 2012 014613-0 A2	Código 15.35 - Atualização de informações no portal (22) 13/12/2010
(21) BR 11 2012 014618-1 A2	Código 15.35 - Atualização de informações no portal (22) 19/01/2010
(21) BR 11 2012 014627-0 A2	Código 15.35 - Atualização de informações no portal (22) 16/12/2010
(21) BR 11 2012 014628-9 A2	Código 15.35 - Atualização de informações no portal (22) 15/12/2010
(21) BR 11 2012 014633-5 A2	Código 15.35 - Atualização de informações no portal (22) 15/12/2010
(21) BR 11 2012 014670-0 A2	Código 15.35 - Atualização de informações no portal (22) 16/12/2010

(21) BR 11 2012 014673-4 A2	Código 15.35 - Atualização de informações no portal (22) 08/12/2010
(21) BR 11 2012 014768-4 A2	Código 15.35 - Atualização de informações no portal (22) 14/12/2010
(21) BR 11 2012 014771-4 A2	Código 15.35 - Atualização de informações no portal (22) 03/12/2010
(21) BR 11 2012 014850-8 A2	Código 15.35 - Atualização de informações no portal (22) 15/12/2010
(21) BR 11 2012 015086-3 A2	Código 15.35 - Atualização de informações no portal (22) 20/12/2010
(21) BR 11 2012 015087-1 A2	Código 15.35 - Atualização de informações no portal (22) 24/11/2010
(21) BR 11 2012 015088-0 A2	Código 15.35 - Atualização de informações no portal (22) 20/12/2010
(21) BR 11 2012 015089-8 A2	Código 15.35 - Atualização de informações no portal (22) 16/12/2010
(21) BR 11 2012 015091-0 A2	Código 15.35 - Atualização de informações no portal (22) 24/12/2010
(21) BR 11 2012 015094-4 A2	Código 15.35 - Atualização de informações no portal (22) 03/12/2010
(21) BR 11 2012 015273-4 A2	Código 15.35 - Atualização de informações no portal (22) 02/12/2010
(21) BR 11 2012 015276-9 A2	Código 15.35 - Atualização de informações no portal (22) 22/11/2010
(21) BR 11 2012 015277-7 A2	Código 15.35 - Atualização de informações no portal (22) 19/09/2010
(21) BR 11 2012 015278-5 A2	Código 15.35 - Atualização de informações no portal

	(22) 16/12/2010
(21) BR 11 2012 015279-3 A2	Código 15.35 - Atualização de informações no portal (22) 22/11/2010
(21) BR 11 2012 015280-7 A2	Código 15.35 - Atualização de informações no portal (22) 22/11/2010
(21) BR 11 2012 015311-0 A2	Código 15.35 - Atualização de informações no portal (22) 22/12/2009
(21) BR 11 2012 015375-7 A2	Código 15.35 - Atualização de informações no portal (22) 21/12/2010
(21) BR 11 2012 015378-1 A2	Código 15.35 - Atualização de informações no portal (22) 21/12/2010
(21) BR 11 2012 015379-0 A2	Código 15.35 - Atualização de informações no portal (22) 16/12/2010
(21) BR 11 2012 015388-9 A2	Código 15.35 - Atualização de informações no portal (22) 23/12/2010
(21) BR 11 2012 015390-0 A2	Código 15.35 - Atualização de informações no portal (22) 17/12/2010
(21) BR 11 2012 015393-5 A2	Código 15.35 - Atualização de informações no portal (22) 15/12/2010
(21) BR 11 2012 015407-9 A2	Código 15.35 - Atualização de informações no portal (22) 14/12/2010
(21) BR 11 2012 015409-5 A2	Código 15.35 - Atualização de informações no portal (22) 22/12/2010
(21) BR 11 2012 015483-4 A2	Código 15.35 - Atualização de informações no portal (22) 17/12/2010
(21) BR 11 2012 015493-1 A2	Código 15.35 - Atualização de informações no portal (22) 22/12/2009

(21) BR 11 2012 015494-0 A2	Código 15.35 - Atualização de informações no portal (22) 02/12/2010
(21) BR 11 2012 015518-0 A2	Código 15.35 - Atualização de informações no portal (22) 21/12/2010
(21) BR 11 2012 015610-1 A2	Código 15.35 - Atualização de informações no portal (22) 16/12/2010
(21) BR 11 2012 015618-7 A2	Código 15.35 - Atualização de informações no portal (22) 10/12/2010
(21) BR 11 2012 015620-9 A2	Código 15.35 - Atualização de informações no portal (22) 07/12/2010
(21) BR 11 2012 015625-0 A2	Código 15.35 - Atualização de informações no portal (22) 20/12/2010
(21) BR 11 2012 015651-9 A2	Código 15.35 - Atualização de informações no portal (22) 17/12/2010
(21) BR 11 2012 015678-0 A2	Código 15.35 - Atualização de informações no portal (22) 24/12/2010
(21) BR 11 2012 015681-0 A2	Código 15.35 - Atualização de informações no portal (22) 22/12/2010
(21) BR 11 2012 015719-1 A2	Código 15.35 - Atualização de informações no portal (22) 26/12/2010
(21) BR 11 2012 015721-3 A2	Código 15.35 - Atualização de informações no portal (22) 30/12/2010
(21) BR 11 2012 015810-4 A2	Código 15.35 - Atualização de informações no portal (22) 10/11/2010
(21) BR 11 2012 015817-1 A2	Código 15.35 - Atualização de informações no portal (22) 27/12/2010
(21) BR 11 2012 015818-0 A2	Código 15.35 - Atualização de informações no portal (22) 04/03/2011

(21) BR 11 2012 015819-8 A2	Código 15.35 - Atualização de informações no portal (22) 01/04/2010
(21) BR 11 2012 015820-1 A8	Código 15.35 - Atualização de informações no portal (22) 13/06/2011
(21) BR 11 2012 015821-0 A2	Código 15.35 - Atualização de informações no portal (22) 07/12/2010
(21) BR 11 2012 015822-8 A2	Código 15.35 - Atualização de informações no portal (22) 28/12/2010
(21) BR 11 2012 015837-6 A2	Código 15.35 - Atualização de informações no portal (22) 11/11/2010
(21) BR 11 2012 015838-4 A2	Código 15.35 - Atualização de informações no portal (22) 29/12/2010
(21) BR 11 2012 015936-4 A2	Código 15.35 - Atualização de informações no portal (22) 15/12/2010
(21) BR 11 2012 016023-0 A2	Código 15.35 - Atualização de informações no portal (22) 19/07/2010
(21) BR 11 2012 016068-0 A2	Código 15.35 - Atualização de informações no portal (22) 28/12/2010
(21) BR 11 2012 016078-8 A2	Código 15.35 - Atualização de informações no portal (22) 11/06/2010
(21) BR 11 2012 016105-9 A2	Código 15.35 - Atualização de informações no portal (22) 27/12/2010
(21) BR 11 2012 016108-3 A2	Código 15.35 - Atualização de informações no portal (22) 16/12/2010
(21) BR 11 2012 016124-5 A2	Código 15.35 - Atualização de informações no portal (22) 31/12/2010
(21) BR 11 2012 016142-3 A2	Código 15.35 - Atualização de informações no portal

	(22) 27/12/2010
(21) BR 11 2012 016192-0 A2	Código 15.35 - Atualização de informações no portal (22) 30/12/2010
(21) BR 11 2012 016196-2 A2	Código 15.35 - Atualização de informações no portal (22) 27/12/2010
(21) BR 11 2012 016234-9 A2	Código 15.35 - Atualização de informações no portal (22) 24/12/2010
(21) BR 11 2012 016257-8 A2	Código 15.35 - Atualização de informações no portal (22) 22/12/2010
(21) BR 11 2012 016259-4 A2	Código 15.35 - Atualização de informações no portal (22) 23/12/2010
(21) BR 11 2012 016261-6 A2	Código 15.35 - Atualização de informações no portal (22) 30/12/2010
(21) BR 11 2012 016266-7 A2	Código 15.35 - Atualização de informações no portal (22) 04/01/2011
(21) BR 11 2012 016268-3 A2	Código 15.35 - Atualização de informações no portal (22) 30/03/2011
(21) BR 11 2012 016392-2 A2	Código 15.35 - Atualização de informações no portal (22) 30/12/2010
(21) BR 11 2012 016395-7 A2	Código 15.35 - Atualização de informações no portal (22) 31/12/2010
(21) BR 11 2012 016456-2 A2	Código 15.35 - Atualização de informações no portal (22) 04/01/2011
(21) BR 11 2012 016482-1 A2	Código 15.35 - Atualização de informações no portal (22) 21/12/2010
(21) BR 11 2012 016484-8 A2	Código 15.35 - Atualização de informações no portal (22) 17/12/2010

(21) BR 11 2012 016486-4 A2	Código 15.35 - Atualização de informações no portal (22) 22/12/2010
(21) BR 11 2012 016487-2 A2	Código 15.35 - Atualização de informações no portal (22) 03/08/2010
(21) BR 11 2012 016593-3 A2	Código 15.35 - Atualização de informações no portal (22) 14/01/2011
(21) BR 11 2012 016601-8 A2	Código 15.35 - Atualização de informações no portal (22) 12/08/2010
(21) BR 11 2012 016710-3 A2	Código 15.35 - Atualização de informações no portal (22) 17/12/2010
(21) BR 11 2012 016809-6 A2	Código 15.35 - Atualização de informações no portal (22) 07/01/2011
(21) BR 11 2012 016814-2 A2	Código 15.35 - Atualização de informações no portal (22) 07/01/2011
(21) BR 11 2012 016823-1 A2	Código 15.35 - Atualização de informações no portal (22) 07/01/2011
(21) BR 11 2012 016853-3 A2	Código 15.35 - Atualização de informações no portal (22) 12/01/2011
(21) BR 11 2012 016861-4 A2	Código 15.35 - Atualização de informações no portal (22) 08/01/2010
(21) BR 11 2012 016888-6 A2	Código 15.35 - Atualização de informações no portal (22) 12/01/2011
(21) BR 11 2012 016896-7 A2	Código 15.35 - Atualização de informações no portal (22) 05/11/2010
(21) BR 11 2012 016897-5 A2	Código 15.35 - Atualização de informações no portal (22) 12/01/2011
(21) BR 11 2012 016958-0 A2	Código 15.35 - Atualização de informações no portal (22) 11/01/2011

(21) BR 11 2012 016971-8 A2	Código 15.35 - Atualização de informações no portal (22) 13/01/2011
(21) BR 11 2012 016973-4 A2	Código 15.35 - Atualização de informações no portal (22) 06/12/2010
(21) BR 11 2012 016977-7 A2	Código 15.35 - Atualização de informações no portal (22) 17/01/2011
(21) BR 11 2012 016979-3 A2	Código 15.35 - Atualização de informações no portal (22) 10/01/2011
(21) BR 11 2012 016998-0 A2	Código 15.35 - Atualização de informações no portal (22) 11/01/2010
(21) BR 11 2012 017107-0 A2	Código 15.35 - Atualização de informações no portal (22) 17/12/2010
(21) BR 11 2012 017117-8 A2	Código 15.35 - Atualização de informações no portal (22) 27/01/2011
(21) BR 11 2012 017127-5 A2	Código 15.35 - Atualização de informações no portal (22) 11/01/2011
(21) BR 11 2012 017133-0 A2	Código 15.35 - Atualização de informações no portal (22) 29/11/2010
(21) BR 11 2012 017161-5 A2	Código 15.35 - Atualização de informações no portal (22) 16/12/2010
(21) BR 11 2012 017162-3 A2	Código 15.35 - Atualização de informações no portal (22) 01/12/2010
(21) BR 11 2012 017255-7 A2	Código 15.35 - Atualização de informações no portal (22) 07/01/2011
(21) BR 11 2012 017257-3 A2	Código 15.35 - Atualização de informações no portal (22) 11/01/2011
(21) BR 11 2012 017260-3 A2	Código 15.35 - Atualização de informações no portal

	(22) 14/02/2011
(21) BR 11 2012 017277-8 A2	Código 15.35 - Atualização de informações no portal (22) 11/01/2011
(21) BR 11 2012 017283-2 A2	Código 15.35 - Atualização de informações no portal (22) 13/01/2011
(21) BR 11 2012 017287-5 A2	Código 15.35 - Atualização de informações no portal (22) 12/01/2011
(21) BR 11 2012 017338-3 A2	Código 15.35 - Atualização de informações no portal (22) 14/12/2010
(21) BR 11 2012 017347-2 A2	Código 15.35 - Atualização de informações no portal (22) 22/12/2010
(21) BR 11 2012 017370-7 A2	Código 15.35 - Atualização de informações no portal (22) 13/01/2011
(21) BR 11 2012 017393-6 A2	Código 15.35 - Atualização de informações no portal (22) 12/01/2011
(21) BR 11 2012 017413-4 A2	Código 15.35 - Atualização de informações no portal (22) 14/01/2011
(21) BR 11 2012 017461-4 A2	Código 15.35 - Atualização de informações no portal (22) 14/01/2011
(21) BR 11 2012 017466-5 A2	Código 15.35 - Atualização de informações no portal (22) 19/01/2011
(21) BR 11 2012 017537-8 A2	Código 15.35 - Atualização de informações no portal (22) 04/01/2011
(21) BR 11 2012 017538-6 A2	Código 15.35 - Atualização de informações no portal (22) 23/05/2011
(21) BR 11 2012 017562-9 A2	Código 15.35 - Atualização de informações no portal (22) 17/12/2010

(21) BR 11 2012 017650-1 A2	Código 15.35 - Atualização de informações no portal (22) 07/12/2010
(21) BR 11 2012 017674-9 A2	Código 15.35 - Atualização de informações no portal (22) 17/01/2011
(21) BR 11 2012 017696-0 A2	Código 15.35 - Atualização de informações no portal (22) 18/01/2011
(21) BR 11 2012 017743-5 A2	Código 15.35 - Atualização de informações no portal (22) 07/01/2011
(21) BR 11 2012 017774-5 A2	Código 15.35 - Atualização de informações no portal (22) 18/01/2011
(21) BR 11 2012 017808-3 A2	Código 15.35 - Atualização de informações no portal (22) 11/01/2011
(21) BR 11 2012 017838-5 A2	Código 15.35 - Atualização de informações no portal (22) 05/01/2011
(21) BR 11 2012 017947-0 A2	Código 15.35 - Atualização de informações no portal (22) 29/11/2010
(21) BR 11 2012 017955-1 A2	Código 15.35 - Atualização de informações no portal (22) 30/12/2010
(21) BR 11 2012 017957-8 A2	Código 15.35 - Atualização de informações no portal (22) 10/02/2011
(21) BR 11 2012 017960-8 A2	Código 15.35 - Atualização de informações no portal (22) 20/01/2011
(21) BR 11 2012 018104-1 A2	Código 15.35 - Atualização de informações no portal (22) 20/01/2011
(21) BR 11 2012 018162-9 A2	Código 15.35 - Atualização de informações no portal (22) 24/01/2011
(21) BR 11 2012 018256-0 A8	Código 15.35 - Atualização de informações no portal (22) 03/03/2011

(21) BR 11 2012 018590-0 A2	Código 15.35 - Atualização de informações no portal (22) 04/02/2011
(21) BR 11 2012 018745-7 A8	Código 15.35 - Atualização de informações no portal (22) 01/02/2011
(21) BR 11 2012 018856-9 A2	Código 15.35 - Atualização de informações no portal (22) 28/01/2011
(21) BR 11 2012 018897-6 A2	Código 15.35 - Atualização de informações no portal (22) 27/01/2011
(21) BR 11 2012 018987-5 A2	Código 15.35 - Atualização de informações no portal (22) 25/01/2011
(21) BR 11 2012 018988-3 A2	Código 15.35 - Atualização de informações no portal (22) 27/01/2011
(21) BR 11 2012 019314-7 A2	Código 15.35 - Atualização de informações no portal (22) 03/02/2011
(21) BR 11 2012 019383-0 A2	Código 15.35 - Atualização de informações no portal (22) 01/02/2011
(21) BR 11 2012 019390-2 A2	Código 15.35 - Atualização de informações no portal (22) 28/12/2010
(21) BR 11 2012 019459-3 A2	Código 15.35 - Atualização de informações no portal (22) 03/02/2011
(21) BR 11 2012 019481-0 A8	Código 15.35 - Atualização de informações no portal (22) 01/02/2011
(21) BR 11 2012 019540-9 A2	Código 15.35 - Atualização de informações no portal (22) 07/02/2011
(21) BR 11 2012 021072-6 A2	Código 15.35 - Atualização de informações no portal (22) 03/12/2010
(21) BR 11 2012 021242-7 A2	Código 15.35 - Atualização de informações no portal

	(22) 18/02/2011
(21) BR 11 2012 021253-2 A2	Código 15.35 - Atualização de informações no portal (22) 23/02/2010
(21) BR 11 2012 021257-5 A2	Código 15.35 - Atualização de informações no portal (22) 18/02/2011
(21) BR 11 2012 021259-1 A2	Código 15.35 - Atualização de informações no portal (22) 02/02/2011
(21) BR 11 2012 021260-5 A2	Código 15.35 - Atualização de informações no portal (22) 24/02/2011
(21) BR 11 2012 022028-4 A2	Código 15.35 - Atualização de informações no portal (22) 04/03/2011
(21) BR 11 2012 022031-4 A2	Código 15.35 - Atualização de informações no portal (22) 01/03/2011
(21) BR 11 2012 022049-7 A2	Código 15.35 - Atualização de informações no portal (22) 08/03/2011
(21) BR 11 2012 022200-7 A2	Código 15.35 - Atualização de informações no portal (22) 05/03/2011
(21) BR 11 2012 022206-6 A2	Código 15.35 - Atualização de informações no portal (22) 28/02/2011
(21) BR 11 2012 022215-5 A2	Código 15.35 - Atualização de informações no portal (22) 02/03/2011
(21) BR 11 2012 022314-3 A2	Código 15.35 - Atualização de informações no portal (22) 04/03/2011
(21) BR 11 2012 022444-1 A2	Código 15.35 - Atualização de informações no portal (22) 01/03/2011
(21) BR 11 2012 022509-0 A2	Código 15.35 - Atualização de informações no portal (22) 08/03/2011

(21) BR 11 2012 022629-0 A2	Código 15.35 - Atualização de informações no portal (22) 08/03/2011
(21) BR 11 2012 022631-2 A2	Código 15.35 - Atualização de informações no portal (22) 01/03/2011
(21) BR 11 2012 022635-5 A2	Código 15.35 - Atualização de informações no portal (22) 08/03/2010
(21) BR 11 2012 022636-3 A2	Código 15.35 - Atualização de informações no portal (22) 18/02/2011
(21) BR 11 2012 022640-1 A2	Código 15.35 - Atualização de informações no portal (22) 15/06/2010
(21) BR 11 2012 022715-7 A2	Código 15.35 - Atualização de informações no portal (22) 07/03/2011
(21) BR 11 2012 022720-3 A2	Código 15.35 - Atualização de informações no portal (22) 04/03/2011
(21) BR 11 2012 022725-4 A2	Código 15.35 - Atualização de informações no portal (22) 04/11/2010
(21) BR 11 2012 022733-5 A2	Código 15.35 - Atualização de informações no portal (22) 10/03/2011
(21) BR 11 2012 022774-2 A2	Código 15.35 - Atualização de informações no portal (22) 08/03/2011
(21) BR 11 2012 022789-0 A2	Código 15.35 - Atualização de informações no portal (22) 09/03/2011
(21) BR 11 2012 022797-1 A2	Código 15.35 - Atualização de informações no portal (22) 09/03/2011
(21) BR 11 2012 022807-2 A2	Código 15.35 - Atualização de informações no portal (22) 09/03/2011
(21) BR 11 2012 022991-5 A2	Código 15.35 - Atualização de informações no portal (22) 03/03/2011

(21) BR 11 2012 022994-0 A2	Código 15.35 - Atualização de informações no portal (22) 10/03/2011
(21) BR 11 2012 023162-6 A2	Código 15.35 - Atualização de informações no portal (22) 15/03/2011
(21) BR 11 2012 023267-3 A2	Código 15.35 - Atualização de informações no portal (22) 17/03/2011
(21) BR 11 2012 023367-0 A2	Código 15.35 - Atualização de informações no portal (22) 18/03/2010
(21) BR 11 2012 023369-6 A2	Código 15.35 - Atualização de informações no portal (22) 18/03/2010
(21) BR 11 2012 023401-3 A2	Código 15.35 - Atualização de informações no portal (22) 18/03/2011
(21) BR 11 2012 023406-4 A2	Código 15.35 - Atualização de informações no portal (22) 20/09/2010
(21) BR 11 2012 023419-6 A2	Código 15.35 - Atualização de informações no portal (22) 15/03/2011
(21) BR 11 2012 023426-9 A2	Código 15.35 - Atualização de informações no portal (22) 14/03/2011
(21) BR 11 2012 023444-7 A2	Código 15.35 - Atualização de informações no portal (22) 17/03/2011
(21) BR 11 2012 023517-6 A2	Código 15.35 - Atualização de informações no portal (22) 18/03/2011
(21) BR 11 2012 023518-4 A2	Código 15.35 - Atualização de informações no portal (22) 18/03/2011
(21) BR 11 2012 023519-2 A2	Código 15.35 - Atualização de informações no portal (22) 25/03/2011
(21) BR 11 2012 023520-6 A2	Código 15.35 - Atualização de informações no portal

	(22) 25/03/2011
(21) BR 11 2012 023539-7 A2	Código 15.35 - Atualização de informações no portal (22) 04/03/2011
(21) BR 11 2012 023554-0 A2	Código 15.35 - Atualização de informações no portal (22) 25/01/2011
(21) BR 11 2012 023557-5 A2	Código 15.35 - Atualização de informações no portal (22) 18/03/2011
(21) BR 11 2012 023558-3 A2	Código 15.35 - Atualização de informações no portal (22) 13/02/2012
(21) BR 11 2012 023559-1 A2	Código 15.35 - Atualização de informações no portal (22) 11/02/2011
(21) BR 11 2012 023611-3 A2	Código 15.35 - Atualização de informações no portal (22) 18/03/2011
(21) BR 11 2012 023635-0 A2	Código 15.35 - Atualização de informações no portal (22) 15/03/2011
(21) BR 11 2012 023638-5 A2	Código 15.35 - Atualização de informações no portal (22) 24/03/2011
(21) BR 11 2012 023648-2 A2	Código 15.35 - Atualização de informações no portal (22) 11/02/2011
(21) BR 11 2012 023658-0 A2	Código 15.35 - Atualização de informações no portal (22) 18/03/2011
(21) BR 11 2012 023671-7 A2	Código 15.35 - Atualização de informações no portal (22) 21/03/2011
(21) BR 11 2012 023693-8 A2	Código 15.35 - Atualização de informações no portal (22) 18/03/2011
(21) BR 11 2012 023744-6 A2	Código 15.35 - Atualização de informações no portal (22) 22/02/2011

(21) BR 11 2012 023773-0 A2	Código 15.35 - Atualização de informações no portal (22) 09/03/2011
(21) BR 11 2012 023781-0 A2	Código 15.35 - Atualização de informações no portal (22) 11/03/2011
(21) BR 11 2012 023785-3 A8	Código 15.35 - Atualização de informações no portal (22) 23/03/2011
(21) BR 11 2012 023792-6 A2	Código 15.35 - Atualização de informações no portal (22) 17/03/2011
(21) BR 11 2012 023823-0 A2	Código 15.35 - Atualização de informações no portal (22) 22/03/2011
(21) BR 11 2012 023868-0 A2	Código 15.35 - Atualização de informações no portal (22) 24/03/2011
(21) BR 11 2012 023967-8 A2	Código 15.35 - Atualização de informações no portal (22) 28/03/2011
(21) BR 11 2012 023974-0 A2	Código 15.35 - Atualização de informações no portal (22) 04/04/2011
(21) BR 11 2012 024090-0 A2	Código 15.35 - Atualização de informações no portal (22) 18/03/2011
(21) BR 11 2012 024143-5 A2	Código 15.35 - Atualização de informações no portal (22) 25/03/2011
(21) BR 11 2012 024337-3 A2	Código 15.35 - Atualização de informações no portal (22) 28/03/2011
(21) BR 11 2012 024533-3 A2	Código 15.35 - Atualização de informações no portal (22) 19/04/2011
(21) BR 11 2012 024536-8 A2	Código 15.35 - Atualização de informações no portal (22) 23/03/2011
(21) BR 11 2012 024588-0 A2	Código 15.35 - Atualização de informações no portal (22) 02/03/2011

(21) BR 11 2012 024733-6 A2	Código 15.35 - Atualização de informações no portal (22) 29/03/2011
(21) BR 11 2012 024847-2 A2	Código 15.35 - Atualização de informações no portal (22) 08/12/2010
(21) BR 11 2012 024893-6 A2	Código 15.35 - Atualização de informações no portal (22) 28/03/2011
(21) BR 11 2012 024924-0 A2	Código 15.35 - Atualização de informações no portal (22) 28/03/2011
(21) BR 11 2012 024954-1 A2	Código 15.35 - Atualização de informações no portal (22) 31/03/2011
(21) BR 11 2012 025030-2 A2	Código 15.35 - Atualização de informações no portal (22) 30/03/2011
(21) BR 11 2012 025038-8 A2	Código 15.35 - Atualização de informações no portal (22) 31/03/2011
(21) BR 11 2012 025089-2 A2	Código 15.35 - Atualização de informações no portal (22) 17/03/2011
(21) BR 11 2012 025096-5 A2	Código 15.35 - Atualização de informações no portal (22) 30/11/2010
(21) BR 11 2012 025156-2 A2	Código 15.35 - Atualização de informações no portal (22) 18/03/2011
(21) BR 11 2012 025282-8 A2	Código 15.35 - Atualização de informações no portal (22) 06/04/2011
(21) BR 11 2012 025307-7 A2	Código 15.35 - Atualização de informações no portal (22) 05/04/2011
(21) BR 11 2012 025574-6 A2	Código 15.35 - Atualização de informações no portal (22) 07/04/2011
(21) BR 11 2012 025631-9 A2	Código 15.35 - Atualização de informações no portal

	(22) 11/04/2011
(21) BR 11 2012 025645-9 A2	Código 15.35 - Atualização de informações no portal (22) 07/04/2011
(21) BR 11 2012 025696-3 A2	Código 15.35 - Atualização de informações no portal (22) 25/02/2011
(21) BR 11 2012 025697-1 A2	Código 15.35 - Atualização de informações no portal (22) 04/05/2011
(21) BR 11 2012 025699-8 A2	Código 15.35 - Atualização de informações no portal (22) 06/04/2011
(21) BR 11 2012 025700-5 A8	Código 15.35 - Atualização de informações no portal (22) 06/04/2011
(21) BR 11 2012 025723-4 A2	Código 15.35 - Atualização de informações no portal (22) 22/03/2011
(21) BR 11 2012 025966-0 A2	Código 15.35 - Atualização de informações no portal (22) 12/04/2011
(21) BR 11 2012 026019-7 A2	Código 15.35 - Atualização de informações no portal (22) 08/04/2011
(21) BR 11 2012 026151-7 A2	Código 15.35 - Atualização de informações no portal (22) 22/10/2010
(21) BR 11 2012 026171-1 A2	Código 15.35 - Atualização de informações no portal (22) 11/04/2011
(21) BR 11 2012 026184-3 A2	Código 15.35 - Atualização de informações no portal (22) 12/04/2011
(21) BR 11 2012 026215-7 A2	Código 15.35 - Atualização de informações no portal (22) 14/04/2011
(21) BR 11 2012 026230-0 A2	Código 15.35 - Atualização de informações no portal (22) 11/04/2011

(21) BR 11 2012 026331-5 A2	Código 15.35 - Atualização de informações no portal (22) 15/04/2011
(21) BR 11 2012 026333-1 A8	Código 15.35 - Atualização de informações no portal (22) 09/09/2011
(21) BR 11 2012 026339-0 A2	Código 15.35 - Atualização de informações no portal (22) 15/04/2011
(21) BR 11 2012 026358-7 A2	Código 15.35 - Atualização de informações no portal (22) 11/04/2011
(21) BR 11 2012 026369-2 A2	Código 15.35 - Atualização de informações no portal (22) 12/04/2011
(21) BR 11 2012 026377-3 A2	Código 15.35 - Atualização de informações no portal (22) 12/04/2011
(21) BR 11 2012 026394-3 A2	Código 15.35 - Atualização de informações no portal (22) 15/04/2011
(21) BR 11 2012 026500-8 A2	Código 15.35 - Atualização de informações no portal (22) 15/04/2011
(21) BR 11 2012 026502-4 A8	Código 15.35 - Atualização de informações no portal (22) 14/04/2011
(21) BR 11 2012 026531-8 A2	Código 15.35 - Atualização de informações no portal (22) 12/04/2011
(21) BR 11 2012 026597-0 A2	Código 15.35 - Atualização de informações no portal (22) 13/04/2011
(21) BR 11 2012 026600-4 A2	Código 15.35 - Atualização de informações no portal (22) 07/04/2011
(21) BR 11 2012 026601-2 A2	Código 15.35 - Atualização de informações no portal (22) 01/02/2011
(21) BR 11 2012 026617-9 A2	Código 15.35 - Atualização de informações no portal (22) 21/04/2010

(21) BR 11 2012 026786-8 A2	Código 15.35 - Atualização de informações no portal (22) 20/04/2011
(21) BR 11 2012 026787-6 A2	Código 15.35 - Atualização de informações no portal (22) 20/04/2011
(21) BR 11 2012 026797-3 A2	Código 15.35 - Atualização de informações no portal (22) 23/03/2011
(21) BR 11 2012 026848-1 A2	Código 15.35 - Atualização de informações no portal (22) 27/04/2011
(21) BR 11 2012 026855-4 A2	Código 15.35 - Atualização de informações no portal (22) 21/04/2011
(21) BR 11 2012 026859-7 A2	Código 15.35 - Atualização de informações no portal (22) 16/06/2011
(21) BR 11 2012 026935-6 A2	Código 15.35 - Atualização de informações no portal (22) 19/04/2011
(21) BR 11 2012 026936-4 A2	Código 15.35 - Atualização de informações no portal (22) 24/03/2011
(21) BR 11 2012 026938-0 A2	Código 15.35 - Atualização de informações no portal (22) 20/04/2011
(21) BR 11 2012 026940-2 A2	Código 15.35 - Atualização de informações no portal (22) 26/01/2011
(21) BR 11 2012 026944-5 A2	Código 15.35 - Atualização de informações no portal (22) 12/04/2011
(21) BR 11 2012 026946-1 A2	Código 15.35 - Atualização de informações no portal (22) 25/04/2011
(21) BR 11 2012 026999-2 A2	Código 15.35 - Atualização de informações no portal (22) 17/04/2011
(21) BR 11 2012 027391-4 A2	Código 15.35 - Atualização de informações no portal

	(22) 24/03/2011
(21) BR 11 2012 027709-0 A2	Código 15.35 - Atualização de informações no portal (22) 19/04/2011
(21) BR 11 2012 027719-7 A2	Código 15.35 - Atualização de informações no portal (22) 27/04/2011
(21) BR 11 2012 027947-5 A2	Código 15.35 - Atualização de informações no portal (22) 21/04/2011
(21) BR 11 2012 028010-4 A2	Código 15.35 - Atualização de informações no portal (22) 02/05/2011
(21) BR 11 2012 028408-8 A2	Código 15.35 - Atualização de informações no portal (22) 06/05/2011
(21) BR 11 2012 028671-4 A2	Código 15.35 - Atualização de informações no portal (22) 09/05/2011
(21) BR 11 2012 028771-0 A2	Código 15.35 - Atualização de informações no portal (22) 20/04/2011
(21) BR 11 2012 028893-8 A2	Código 15.35 - Atualização de informações no portal (22) 10/05/2011
(21) BR 11 2012 029147-5 A2	Código 15.35 - Atualização de informações no portal (22) 28/03/2011
(21) BR 11 2012 029149-1 A2	Código 15.35 - Atualização de informações no portal (22) 13/05/2011
(21) BR 11 2012 029152-1 A2	Código 15.35 - Atualização de informações no portal (22) 04/05/2011
(21) BR 11 2012 029184-0 A2	Código 15.35 - Atualização de informações no portal (22) 20/04/2011
(21) BR 11 2012 029261-7 A2	Código 15.35 - Atualização de informações no portal (22) 19/05/2011

(21) BR 11 2012 029319-2 A2	Código 15.35 - Atualização de informações no portal (22) 17/05/2011
(21) BR 11 2012 029366-4 A2	Código 15.35 - Atualização de informações no portal (22) 01/02/2011
(21) BR 11 2012 029422-9 A2	Código 15.35 - Atualização de informações no portal (22) 19/05/2011
(21) BR 11 2012 029726-0 A2	Código 15.35 - Atualização de informações no portal (22) 24/05/2011
(21) BR 11 2012 029800-3 A2	Código 15.35 - Atualização de informações no portal (22) 13/06/2010
(21) BR 11 2012 030079-2 A2	Código 15.35 - Atualização de informações no portal (22) 27/05/2011
(21) BR 11 2012 030106-3 A2	Código 15.35 - Atualização de informações no portal (22) 14/05/2011
(21) BR 11 2012 030329-5 A2	Código 15.35 - Atualização de informações no portal (22) 27/05/2011
(21) BR 11 2012 031003-8 A2	Código 15.35 - Atualização de informações no portal (22) 06/06/2011
(21) BR 11 2012 031845-4 A2	Código 15.35 - Atualização de informações no portal (22) 25/03/2011
(21) BR 11 2012 031888-8 A2	Código 15.35 - Atualização de informações no portal (22) 06/09/2010
(21) BR 11 2012 031889-6 A2	Código 15.35 - Atualização de informações no portal (22) 12/07/2010
(21) BR 11 2012 032126-9 A2	Código 15.35 - Atualização de informações no portal (22) 16/06/2011
(21) BR 11 2012 032711-9 A2	Código 15.35 - Atualização de informações no portal (22) 25/02/2011

(21) BR 11 2012 032718-6 A2	Código 15.35 - Atualização de informações no portal (22) 25/02/2011
(21) BR 11 2012 032723-2 A2	Código 15.35 - Atualização de informações no portal (22) 20/05/2011
(21) BR 11 2012 033231-7 A2	Código 15.35 - Atualização de informações no portal (22) 20/06/2011
(21) BR 11 2012 033322-4 A2	Código 15.35 - Atualização de informações no portal (22) 22/03/2011
(21) BR 11 2012 033788-2 A2	Código 15.35 - Atualização de informações no portal (22) 31/05/2011
(21) BR 11 2013 000166-6 A2	Código 15.35 - Atualização de informações no portal (22) 06/07/2011
(21) BR 11 2013 000282-4 A2	Código 15.35 - Atualização de informações no portal (22) 05/07/2011
(21) BR 11 2013 000341-3 A2	Código 15.35 - Atualização de informações no portal (22) 07/07/2010
(21) BR 11 2013 000369-3 A2	Código 15.35 - Atualização de informações no portal (22) 08/07/2011
(21) BR 11 2013 000497-5 A2	Código 15.35 - Atualização de informações no portal (22) 05/07/2011
(21) BR 11 2013 000508-4 A2	Código 15.35 - Atualização de informações no portal (22) 08/07/2011
(21) BR 11 2013 000539-4 A2	Código 15.35 - Atualização de informações no portal (22) 08/07/2011
(21) BR 11 2013 000788-5 A2	Código 15.35 - Atualização de informações no portal (22) 12/07/2011
(21) BR 11 2013 000796-6 A2	Código 15.35 - Atualização de informações no portal

	(22) 13/07/2011
(21) BR 11 2013 000803-2 A2	Código 15.35 - Atualização de informações no portal (22) 06/07/2011
(21) BR 11 2013 000984-5 A2	Código 15.35 - Atualização de informações no portal (22) 14/07/2011
(21) BR 11 2013 001443-1 A2	Código 15.35 - Atualização de informações no portal (22) 19/07/2011
(21) BR 11 2013 001483-0 A2	Código 15.35 - Atualização de informações no portal (22) 20/07/2011
(21) BR 11 2013 001526-8 A2	Código 15.35 - Atualização de informações no portal (22) 18/07/2011
(21) BR 11 2013 002093-8 A2	Código 15.35 - Atualização de informações no portal (22) 28/07/2011
(21) BR 11 2013 002212-4 A2	Código 15.35 - Atualização de informações no portal (22) 28/07/2011
(21) BR 11 2013 002217-5 A2	Código 15.35 - Atualização de informações no portal (22) 27/07/2011
(21) BR 11 2013 002221-3 A2	Código 15.35 - Atualização de informações no portal (22) 27/07/2011
(21) BR 11 2013 002245-0 A2	Código 15.35 - Atualização de informações no portal (22) 13/06/2011
(21) BR 11 2013 002279-5 A2	Código 15.35 - Atualização de informações no portal (22) 29/07/2011
(21) BR 11 2013 002321-0 A2	Código 15.35 - Atualização de informações no portal (22) 29/07/2011
(21) BR 11 2013 002344-9 A2	Código 15.35 - Atualização de informações no portal (22) 18/08/2010

(21) BR 11 2013 002346-5 A2	Código 15.35 - Atualização de informações no portal (22) 05/08/2011
(21) BR 11 2013 002428-3 A2	Código 15.35 - Atualização de informações no portal (22) 03/08/2011
(21) BR 11 2013 002429-1 A2	Código 15.35 - Atualização de informações no portal (22) 12/07/2011
(21) BR 11 2013 002430-5 A2	Código 15.35 - Atualização de informações no portal (22) 27/07/2011
(21) BR 11 2013 002437-2 A2	Código 15.35 - Atualização de informações no portal (22) 29/08/2012
(21) BR 11 2013 002449-6 A2	Código 15.35 - Atualização de informações no portal (22) 17/08/2011
(21) BR 11 2013 002460-7 A2	Código 15.35 - Atualização de informações no portal (22) 01/08/2011
(21) BR 11 2013 002508-5 A2	Código 15.35 - Atualização de informações no portal (22) 06/09/2011
(21) BR 11 2013 002539-5 A2	Código 15.35 - Atualização de informações no portal (22) 03/08/2010
(21) BR 11 2013 002546-8 A2	Código 15.35 - Atualização de informações no portal (22) 29/07/2011
(21) BR 11 2013 002552-2 A2	Código 15.35 - Atualização de informações no portal (22) 01/08/2011
(21) BR 11 2013 002559-0 A2	Código 15.35 - Atualização de informações no portal (22) 16/05/2011
(21) BR 11 2013 003048-8 A2	Código 15.35 - Atualização de informações no portal (22) 16/12/2010
(21) BR 11 2013 003126-3 A2	Código 15.35 - Atualização de informações no portal (22) 28/07/2011

(21) BR 11 2013 003308-8 A2	Código 15.35 - Atualização de informações no portal (22) 22/07/2011
(21) BR 11 2013 003349-5 A2	Código 15.35 - Atualização de informações no portal (22) 11/08/2011
(21) BR 11 2013 003596-0 A2	Código 15.35 - Atualização de informações no portal (22) 08/08/2011
(21) BR 11 2013 003883-7 A2	Código 15.35 - Atualização de informações no portal (22) 17/08/2011
(21) BR 11 2013 003936-1 A2	Código 15.35 - Atualização de informações no portal (22) 19/08/2011
(21) BR 11 2013 004055-6 A2	Código 15.35 - Atualização de informações no portal (22) 04/08/2011
(21) BR 11 2013 004064-5 A2	Código 15.35 - Atualização de informações no portal (22) 22/08/2011
(21) BR 11 2013 004066-1 A2	Código 15.35 - Atualização de informações no portal (22) 03/08/2011
(21) BR 11 2013 004274-5 A2	Código 15.35 - Atualização de informações no portal (22) 23/08/2011
(21) BR 11 2013 004335-0 A2	Código 15.35 - Atualização de informações no portal (22) 23/08/2011
(21) BR 11 2013 004879-4 A2	Código 15.35 - Atualização de informações no portal (22) 31/08/2011
(21) BR 11 2013 004888-3 A2	Código 15.35 - Atualização de informações no portal (22) 02/09/2011
(21) BR 11 2013 004897-2 A2	Código 15.35 - Atualização de informações no portal (22) 18/07/2011
(21) BR 11 2013 004936-7 A2	Código 15.35 - Atualização de informações no portal

	(22) 30/08/2011
(21) BR 11 2013 004983-9 A2	Código 15.35 - Atualização de informações no portal (22) 29/09/2011
(21) BR 11 2013 005073-0 A2	Código 15.35 - Atualização de informações no portal (22) 03/09/2010
(21) BR 11 2013 005080-2 A2	Código 15.35 - Atualização de informações no portal (22) 05/09/2011
(21) BR 11 2013 005131-0 A2	Código 15.35 - Atualização de informações no portal (22) 31/08/2011
(21) BR 11 2013 005133-7 A2	Código 15.35 - Atualização de informações no portal (22) 25/08/2011
(21) BR 11 2013 005134-5 A2	Código 15.35 - Atualização de informações no portal (22) 01/09/2011
(21) BR 11 2013 005206-6 A2	Código 15.35 - Atualização de informações no portal (22) 25/08/2011
(21) BR 11 2013 005573-1 A2	Código 15.35 - Atualização de informações no portal (22) 09/09/2011
(21) BR 11 2013 005687-8 A2	Código 15.35 - Atualização de informações no portal (22) 07/09/2011
(21) BR 11 2013 005780-7 A2	Código 15.35 - Atualização de informações no portal (22) 11/01/2012
(21) BR 11 2013 005784-0 A2	Código 15.35 - Atualização de informações no portal (22) 09/09/2011
(21) BR 11 2013 005786-6 A2	Código 15.35 - Atualização de informações no portal (22) 26/08/2011
(21) BR 11 2013 005799-8 A2	Código 15.35 - Atualização de informações no portal (22) 08/09/2011

(21) BR 11 2013 005824-2 A2	Código 15.35 - Atualização de informações no portal (22) 20/09/2011
(21) BR 11 2013 005826-9 A2	Código 15.35 - Atualização de informações no portal (22) 16/09/2011
(21) BR 11 2013 005910-9 A2	Código 15.35 - Atualização de informações no portal (22) 13/09/2011
(21) BR 11 2013 006279-7 A2	Código 15.35 - Atualização de informações no portal (22) 07/03/2012
(21) BR 11 2013 006327-0 A2	Código 15.35 - Atualização de informações no portal (22) 16/09/2011
(21) BR 11 2013 006406-4 A2	Código 15.35 - Atualização de informações no portal (22) 29/09/2011
(21) BR 11 2013 006422-6 A2	Código 15.35 - Atualização de informações no portal (22) 21/07/2011
(21) BR 11 2013 006571-0 A2	Código 15.35 - Atualização de informações no portal (22) 22/09/2011
(21) BR 11 2013 006677-6 A2	Código 15.35 - Atualização de informações no portal (22) 06/06/2011
(21) BR 11 2013 006686-5 A2	Código 15.35 - Atualização de informações no portal (22) 08/09/2011
(21) BR 11 2013 006765-9 A2	Código 15.35 - Atualização de informações no portal (22) 15/09/2011
(21) BR 11 2013 006797-7 A2	Código 15.35 - Atualização de informações no portal (22) 08/09/2011
(21) BR 11 2013 006824-8 A2	Código 15.35 - Atualização de informações no portal (22) 06/10/2010
(21) BR 11 2013 007148-6 A2	Código 15.35 - Atualização de informações no portal (22) 07/10/2011

(21) BR 11 2013 007262-8 A2	Código 15.35 - Atualização de informações no portal (22) 26/09/2011
(21) BR 11 2013 007379-9 A2	Código 15.35 - Atualização de informações no portal (22) 27/09/2011
(21) BR 11 2013 007640-2 A2	Código 15.35 - Atualização de informações no portal (22) 30/09/2011
(21) BR 11 2013 007644-5 A2	Código 15.35 - Atualização de informações no portal (22) 30/06/2011
(21) BR 11 2013 007646-1 A2	Código 15.35 - Atualização de informações no portal (22) 24/10/2011
(21) BR 11 2013 007661-5 A2	Código 15.35 - Atualização de informações no portal (22) 27/09/2011
(21) BR 11 2013 007670-4 A2	Código 15.35 - Atualização de informações no portal (22) 14/09/2011
(21) BR 11 2013 007680-1 A2	Código 15.35 - Atualização de informações no portal (22) 25/08/2011
(21) BR 11 2013 007690-9 A2	Código 15.35 - Atualização de informações no portal (22) 10/08/2011
(21) BR 11 2013 007732-8 A2	Código 15.35 - Atualização de informações no portal (22) 30/09/2011
(21) BR 11 2013 007733-6 A2	Código 15.35 - Atualização de informações no portal (22) 11/08/2011
(21) BR 11 2013 007734-4 A2	Código 15.35 - Atualização de informações no portal (22) 30/09/2010
(21) BR 11 2013 007780-8 A2	Código 15.35 - Atualização de informações no portal (22) 11/08/2011
(21) BR 11 2013 007809-0 A2	Código 15.35 - Atualização de informações no portal

	(22) 29/09/2011
(21) BR 11 2013 007816-2 A2	Código 15.35 - Atualização de informações no portal (22) 29/09/2011
(21) BR 11 2013 007854-5 A2	Código 15.35 - Atualização de informações no portal (22) 30/09/2011
(21) BR 11 2013 008190-2 A2	Código 15.35 - Atualização de informações no portal (22) 04/10/2011
(21) BR 11 2013 008193-7 A2	Código 15.35 - Atualização de informações no portal (22) 05/10/2011
(21) BR 11 2013 008240-2 A2	Código 15.35 - Atualização de informações no portal (22) 07/10/2011
(21) BR 11 2013 008254-2 A2	Código 15.35 - Atualização de informações no portal (22) 06/10/2011
(21) BR 11 2013 008259-3 A2	Código 15.35 - Atualização de informações no portal (22) 23/09/2011
(21) BR 11 2013 008271-2 A2	Código 15.35 - Atualização de informações no portal (22) 05/10/2011
(21) BR 11 2013 008956-3 A2	Código 15.35 - Atualização de informações no portal (22) 07/10/2011
(21) BR 11 2013 008959-8 A2	Código 15.35 - Atualização de informações no portal (22) 14/10/2011
(21) BR 11 2013 008981-4 A2	Código 15.35 - Atualização de informações no portal (22) 11/10/2011
(21) BR 11 2013 009008-1 A2	Código 15.35 - Atualização de informações no portal (22) 13/10/2011
(21) BR 11 2013 009018-9 A2	Código 15.35 - Atualização de informações no portal (22) 11/10/2011

(21) BR 11 2013 009022-7 A2	Código 15.35 - Atualização de informações no portal (22) 19/10/2011
(21) BR 11 2013 009511-3 A2	Código 15.35 - Atualização de informações no portal (22) 20/10/2011
(21) BR 11 2013 010003-6 A2	Código 15.35 - Atualização de informações no portal (22) 14/12/2011
(21) BR 11 2013 010004-4 A2	Código 15.35 - Atualização de informações no portal (22) 07/11/2011
(21) BR 11 2013 010465-1 A2	Código 15.35 - Atualização de informações no portal (22) 16/11/2011
(21) BR 11 2013 010469-4 A2	Código 15.35 - Atualização de informações no portal (22) 27/10/2011
(21) BR 11 2013 010474-0 A2	Código 15.35 - Atualização de informações no portal (22) 25/10/2011
(21) BR 11 2013 010579-8 A2	Código 15.35 - Atualização de informações no portal (22) 31/10/2011
(21) BR 11 2013 010830-4 A2	Código 15.35 - Atualização de informações no portal (22) 01/11/2011
(21) BR 11 2013 011249-2 A2	Código 15.35 - Atualização de informações no portal (22) 08/11/2011
(21) BR 11 2013 011280-8 A2	Código 15.35 - Atualização de informações no portal (22) 06/11/2011
(21) BR 11 2013 011378-2 A2	Código 15.35 - Atualização de informações no portal (22) 08/11/2011
(21) BR 11 2013 011529-7 A2	Código 15.35 - Atualização de informações no portal (22) 02/11/2011
(21) BR 11 2013 011546-7 A2	Código 15.35 - Atualização de informações no portal (22) 08/11/2011

(21) BR 11 2013 011689-7 A2	Código 15.35 - Atualização de informações no portal (22) 17/11/2011
(21) BR 11 2013 011959-4 A2	Código 15.35 - Atualização de informações no portal (22) 15/11/2011
(21) BR 11 2013 011995-0 A2	Código 15.35 - Atualização de informações no portal (22) 30/12/2010
(21) BR 11 2013 012188-2 A2	Código 15.35 - Atualização de informações no portal (22) 17/10/2011
(21) BR 11 2013 012233-1 A2	Código 15.35 - Atualização de informações no portal (22) 27/10/2011
(21) BR 11 2013 012336-2 A2	Código 15.35 - Atualização de informações no portal (22) 29/11/2011
(21) BR 11 2013 012563-2 A2	Código 15.35 - Atualização de informações no portal (22) 10/11/2011
(21) BR 11 2013 013113-6 A2	Código 15.35 - Atualização de informações no portal (22) 22/12/2011
(21) BR 11 2013 013374-0 A2	Código 15.35 - Atualização de informações no portal (22) 04/11/2011
(21) BR 11 2013 013385-6 A2	Código 15.35 - Atualização de informações no portal (22) 28/11/2011
(21) BR 11 2013 013671-5 A2	Código 15.35 - Atualização de informações no portal (22) 30/11/2011
(21) BR 11 2013 014452-1 A2	Código 15.35 - Atualização de informações no portal (22) 12/12/2011
(21) BR 11 2013 014522-6 A2	Código 15.35 - Atualização de informações no portal (22) 15/12/2011
(21) BR 11 2013 015162-5 A2	Código 15.35 - Atualização de informações no portal

	(22) 19/12/2011
(21) BR 11 2013 015214-1 A2	Código 15.35 - Atualização de informações no portal (22) 25/11/2011
(21) BR 11 2013 015245-1 A2	Código 15.35 - Atualização de informações no portal (22) 12/03/2012
(21) BR 11 2013 015280-0 A2	Código 15.35 - Atualização de informações no portal (22) 22/11/2011
(21) BR 11 2013 015406-3 A2	Código 15.35 - Atualização de informações no portal (22) 19/01/2012
(21) BR 11 2013 015446-2 A2	Código 15.35 - Atualização de informações no portal (22) 19/12/2011
(21) BR 11 2013 015450-0 A2	Código 15.35 - Atualização de informações no portal (22) 04/11/2011
(21) BR 11 2013 015515-9 A2	Código 15.35 - Atualização de informações no portal (22) 22/12/2011
(21) BR 11 2013 015651-1 A2	Código 15.35 - Atualização de informações no portal (22) 15/12/2011
(21) BR 11 2013 016133-7 A2	Código 15.35 - Atualização de informações no portal (22) 21/12/2011
(21) BR 11 2013 016607-0 A2	Código 15.35 - Atualização de informações no portal (22) 28/12/2011
(21) BR 11 2013 016774-2 A2	Código 15.35 - Atualização de informações no portal (22) 25/06/2012
(21) BR 11 2013 017369-6 A2	Código 15.35 - Atualização de informações no portal (22) 02/01/2012
(21) BR 11 2013 017400-5 A2	Código 15.35 - Atualização de informações no portal (22) 06/01/2012

(21) BR 11 2013 017492-7 A2	Código 15.35 - Atualização de informações no portal (22) 07/01/2011
(21) BR 11 2013 017979-1 A2	Código 15.35 - Atualização de informações no portal (22) 16/01/2012
(21) BR 11 2013 018742-5 A2	Código 15.35 - Atualização de informações no portal (22) 24/01/2012
(21) BR 11 2013 018821-9 A2	Código 15.35 - Atualização de informações no portal (22) 24/01/2012
(21) BR 11 2013 018949-5 A2	Código 15.35 - Atualização de informações no portal (22) 01/11/2012
(21) BR 11 2013 018963-0 A2	Código 15.35 - Atualização de informações no portal (22) 24/05/2013
(21) BR 11 2013 018996-7 A2	Código 15.35 - Atualização de informações no portal (22) 19/01/2012
(21) BR 11 2013 019041-8 A2	Código 15.35 - Atualização de informações no portal (22) 12/07/2012
(21) BR 11 2013 019091-4 A2	Código 15.35 - Atualização de informações no portal (22) 30/01/2012
(21) BR 11 2013 019170-8 A2	Código 15.35 - Atualização de informações no portal (22) 25/01/2012
(21) BR 11 2013 019228-3 A2	Código 15.35 - Atualização de informações no portal (22) 03/02/2012
(21) BR 11 2013 019230-5 A2	Código 15.35 - Atualização de informações no portal (22) 12/01/2012
(21) BR 11 2013 019236-4 A2	Código 15.35 - Atualização de informações no portal (22) 30/01/2012
(21) BR 11 2013 019256-9 A2	Código 15.35 - Atualização de informações no portal (22) 27/01/2012

(21) BR 11 2013 019529-0 A2	Código 15.35 - Atualização de informações no portal (22) 30/01/2012
(21) BR 11 2013 019574-6 A2	Código 15.35 - Atualização de informações no portal (22) 01/02/2012
(21) BR 11 2013 019588-6 A2	Código 15.35 - Atualização de informações no portal (22) 20/04/2012
(21) BR 11 2013 019895-8 A2	Código 15.35 - Atualização de informações no portal (22) 06/02/2012
(21) BR 11 2013 020009-0 A2	Código 15.35 - Atualização de informações no portal (22) 06/02/2012
(21) BR 11 2013 020024-3 A2	Código 15.35 - Atualização de informações no portal (22) 07/02/2012
(21) BR 11 2013 020215-7 A2	Código 15.35 - Atualização de informações no portal (22) 16/02/2012
(21) BR 11 2013 020278-5 A2	Código 15.35 - Atualização de informações no portal (22) 10/02/2012
(21) BR 11 2013 020287-4 A2	Código 15.35 - Atualização de informações no portal (22) 06/02/2012
(21) BR 11 2013 020289-0 A2	Código 15.35 - Atualização de informações no portal (22) 08/07/2011
(21) BR 11 2013 020310-2 A2	Código 15.35 - Atualização de informações no portal (22) 14/12/2011
(21) BR 11 2013 020328-5 A2	Código 15.35 - Atualização de informações no portal (22) 07/04/2011
(21) BR 11 2013 020350-1 A2	Código 15.35 - Atualização de informações no portal (22) 20/01/2012
(21) BR 11 2013 020358-7 A2	Código 15.35 - Atualização de informações no portal

	(22) 14/02/2012
(21) BR 11 2013 020360-9 A2	Código 15.35 - Atualização de informações no portal (22) 07/02/2012
(21) BR 11 2013 020487-7 A2	Código 15.35 - Atualização de informações no portal (22) 14/02/2012
(21) BR 11 2013 020537-7 A2	Código 15.35 - Atualização de informações no portal (22) 15/02/2011
(21) BR 11 2013 020539-3 A2	Código 15.35 - Atualização de informações no portal (22) 15/08/2011
(21) BR 11 2013 020544-0 A2	Código 15.35 - Atualização de informações no portal (22) 10/02/2012
(21) BR 11 2013 020545-8 A8	Código 15.35 - Atualização de informações no portal (22) 08/02/2012
(21) BR 11 2013 020733-7 A2	Código 15.35 - Atualização de informações no portal (22) 13/08/2012
(21) BR 11 2013 021590-9 A2	Código 15.35 - Atualização de informações no portal (22) 11/08/2011
(21) BR 11 2013 021628-0 A2	Código 15.35 - Atualização de informações no portal (22) 05/03/2012
(21) BR 11 2013 022248-4 A2	Código 15.35 - Atualização de informações no portal (22) 27/02/2012
(21) BR 11 2013 022397-9 A2	Código 15.35 - Atualização de informações no portal (22) 02/03/2012
(21) BR 11 2013 022439-8 A2	Código 15.35 - Atualização de informações no portal (22) 02/03/2012
(21) BR 11 2013 022641-2 A2	Código 15.35 - Atualização de informações no portal (22) 06/09/2012

(21) BR 11 2013 022654-4 A2	Código 15.35 - Atualização de informações no portal (22) 10/03/2012
(21) BR 11 2013 022723-0 A2	Código 15.35 - Atualização de informações no portal (22) 09/03/2012
(21) BR 11 2013 022787-7 A2	Código 15.35 - Atualização de informações no portal (22) 09/03/2012
(21) BR 11 2013 022858-0 A2	Código 15.35 - Atualização de informações no portal (22) 06/03/2012
(21) BR 11 2013 022886-5 A2	Código 15.35 - Atualização de informações no portal (22) 09/07/2012
(21) BR 11 2013 022900-4 A2	Código 15.35 - Atualização de informações no portal (22) 08/02/2012
(21) BR 11 2013 022901-2 A2	Código 15.35 - Atualização de informações no portal (22) 06/03/2012
(21) BR 11 2013 022905-5 A2	Código 15.35 - Atualização de informações no portal (22) 04/11/2011
(21) BR 11 2013 023051-7 A2	Código 15.35 - Atualização de informações no portal (22) 28/02/2012
(21) BR 11 2013 023086-0 A2	Código 15.35 - Atualização de informações no portal (22) 25/01/2012
(21) BR 11 2013 023138-6 A2	Código 15.35 - Atualização de informações no portal (22) 09/03/2012
(21) BR 11 2013 023156-4 A2	Código 15.35 - Atualização de informações no portal (22) 04/04/2012
(21) BR 11 2013 023267-6 A2	Código 15.35 - Atualização de informações no portal (22) 12/03/2012
(21) BR 11 2013 023285-4 A2	Código 15.35 - Atualização de informações no portal (22) 17/02/2012

(21) BR 11 2013 023296-0 A2	Código 15.35 - Atualização de informações no portal (22) 02/11/2012
(21) BR 11 2013 023315-0 A2	Código 15.35 - Atualização de informações no portal (22) 14/03/2012
(21) BR 11 2013 023927-1 A2	Código 15.35 - Atualização de informações no portal (22) 08/03/2012
(21) BR 11 2013 024067-9 A2	Código 15.35 - Atualização de informações no portal (22) 12/03/2012
(21) BR 11 2013 024068-7 A2	Código 15.35 - Atualização de informações no portal (22) 22/03/2012
(21) BR 11 2013 024137-3 A2	Código 15.35 - Atualização de informações no portal (22) 31/03/2011
(21) BR 11 2013 024204-3 A2	Código 15.35 - Atualização de informações no portal (22) 05/03/2012
(21) BR 11 2013 024218-3 A2	Código 15.35 - Atualização de informações no portal (22) 29/03/2012
(21) BR 11 2013 024337-6 A2	Código 15.35 - Atualização de informações no portal (22) 22/03/2012
(21) BR 11 2013 024359-7 A2	Código 15.35 - Atualização de informações no portal (22) 23/03/2012
(21) BR 11 2013 024643-0 A2	Código 15.35 - Atualização de informações no portal (22) 23/03/2012
(21) BR 11 2013 024685-5 A2	Código 15.35 - Atualização de informações no portal (22) 26/03/2012
(21) BR 11 2013 024700-2 A2	Código 15.35 - Atualização de informações no portal (22) 05/03/2012
(21) BR 11 2013 024940-4 A2	Código 15.35 - Atualização de informações no portal

	(22) 01/02/2012
(21) BR 11 2013 025155-7 A2	Código 15.35 - Atualização de informações no portal (22) 30/03/2012
(21) BR 11 2013 025169-7 A2	Código 15.35 - Atualização de informações no portal (22) 10/01/2012
(21) BR 11 2013 025173-5 A2	Código 15.35 - Atualização de informações no portal (22) 02/04/2012
(21) BR 11 2013 025287-1 A2	Código 15.35 - Atualização de informações no portal (22) 30/03/2012
(21) BR 11 2013 025345-2 A2	Código 15.35 - Atualização de informações no portal (22) 29/03/2012
(21) BR 11 2013 025361-4 A2	Código 15.35 - Atualização de informações no portal (22) 27/03/2012
(21) BR 11 2013 025368-1 A2	Código 15.35 - Atualização de informações no portal (22) 30/03/2012
(21) BR 11 2013 025377-0 A2	Código 15.35 - Atualização de informações no portal (22) 02/04/2012
(21) BR 11 2013 025400-9 A2	Código 15.35 - Atualização de informações no portal (22) 06/04/2012
(21) BR 11 2013 025402-5 A2	Código 15.35 - Atualização de informações no portal (22) 06/04/2012
(21) BR 11 2013 025404-1 A2	Código 15.35 - Atualização de informações no portal (22) 06/04/2012
(21) BR 11 2013 025405-0 A2	Código 15.35 - Atualização de informações no portal (22) 19/03/2012
(21) BR 11 2013 025476-9 A2	Código 15.35 - Atualização de informações no portal (22) 30/05/2012

(21) BR 11 2013 025483-1 A2	Código 15.35 - Atualização de informações no portal (22) 04/04/2012
(21) BR 11 2013 025491-2 A2	Código 15.35 - Atualização de informações no portal (22) 06/04/2012
(21) BR 11 2013 025519-6 A2	Código 15.35 - Atualização de informações no portal (22) 05/04/2012
(21) BR 11 2013 025671-0 A2	Código 15.35 - Atualização de informações no portal (22) 06/04/2012
(21) BR 11 2013 025756-3 A2	Código 15.35 - Atualização de informações no portal (22) 03/04/2012
(21) BR 11 2013 025781-4 A2	Código 15.35 - Atualização de informações no portal (22) 03/04/2012
(21) BR 11 2013 025792-0 A2	Código 15.35 - Atualização de informações no portal (22) 22/03/2012
(21) BR 11 2013 025806-3 A2	Código 15.35 - Atualização de informações no portal (22) 03/11/2011
(21) BR 11 2013 025812-8 A2	Código 15.35 - Atualização de informações no portal (22) 29/02/2012
(21) BR 11 2013 025844-6 A2	Código 15.35 - Atualização de informações no portal (22) 06/04/2012
(21) BR 11 2013 025847-0 A2	Código 15.35 - Atualização de informações no portal (22) 06/04/2012
(21) BR 11 2013 025861-6 A2	Código 15.35 - Atualização de informações no portal (22) 06/04/2012
(21) BR 11 2013 025862-4 A2	Código 15.35 - Atualização de informações no portal (22) 04/04/2012
(21) BR 11 2013 025863-2 A2	Código 15.35 - Atualização de informações no portal (22) 06/04/2012

(21) BR 11 2013 025865-9 A2	Código 15.35 - Atualização de informações no portal (22) 06/04/2012
(21) BR 11 2013 025881-0 A2	Código 15.35 - Atualização de informações no portal (22) 11/04/2012
(21) BR 11 2013 026397-0 A2	Código 15.35 - Atualização de informações no portal (22) 12/04/2012
(21) BR 11 2013 026442-0 A2	Código 15.35 - Atualização de informações no portal (22) 12/04/2012
(21) BR 11 2013 026453-5 A2	Código 15.35 - Atualização de informações no portal (22) 07/04/2012
(21) BR 11 2013 026564-7 A2	Código 15.35 - Atualização de informações no portal (22) 17/04/2012
(21) BR 11 2013 026708-9 A2	Código 15.35 - Atualização de informações no portal (22) 05/04/2012
(21) BR 11 2013 026815-8 A2	Código 15.35 - Atualização de informações no portal (22) 17/04/2012
(21) BR 11 2013 026836-0 A2	Código 15.35 - Atualização de informações no portal (22) 26/09/2011
(21) BR 11 2013 026840-9 A2	Código 15.35 - Atualização de informações no portal (22) 18/04/2011
(21) BR 11 2013 026861-1 A2	Código 15.35 - Atualização de informações no portal (22) 07/03/2012
(21) BR 11 2013 026863-8 A2	Código 15.35 - Atualização de informações no portal (22) 28/03/2012
(21) BR 11 2013 026901-4 A2	Código 15.35 - Atualização de informações no portal (22) 20/04/2012
(21) BR 11 2013 026909-0 A2	Código 15.35 - Atualização de informações no portal

	(22) 18/04/2012
(21) BR 11 2013 027119-1 A8	Código 15.35 - Atualização de informações no portal (22) 20/04/2012
(21) BR 11 2013 027161-2 A2	Código 15.35 - Atualização de informações no portal (22) 19/04/2012
(21) BR 11 2013 027304-6 A2	Código 15.35 - Atualização de informações no portal (22) 26/04/2012
(21) BR 11 2013 027308-9 A2	Código 15.35 - Atualização de informações no portal (22) 27/09/2012
(21) BR 11 2013 027463-8 A2	Código 15.35 - Atualização de informações no portal (22) 27/04/2012
(21) BR 11 2013 027487-5 A2	Código 15.35 - Atualização de informações no portal (22) 07/06/2012
(21) BR 11 2013 027488-3 A2	Código 15.35 - Atualização de informações no portal (22) 07/06/2012
(21) BR 11 2013 028033-6 A2	Código 15.35 - Atualização de informações no portal (22) 15/03/2012
(21) BR 11 2013 028222-3 A2	Código 15.35 - Atualização de informações no portal (22) 03/05/2012
(21) BR 11 2013 028490-0 A2	Código 15.35 - Atualização de informações no portal (22) 30/04/2012
(21) BR 11 2013 028597-4 A2	Código 15.35 - Atualização de informações no portal (22) 07/05/2012
(21) BR 11 2013 028633-4 A2	Código 15.35 - Atualização de informações no portal (22) 01/05/2012
(21) BR 11 2013 028671-7 A2	Código 15.35 - Atualização de informações no portal (22) 09/05/2012

(21) BR 11 2013 028891-4 A2	Código 15.35 - Atualização de informações no portal (22) 08/05/2012
(21) BR 11 2013 028968-6 A2	Código 15.35 - Atualização de informações no portal (22) 11/05/2012
(21) BR 11 2013 029136-2 A2	Código 15.35 - Atualização de informações no portal (22) 08/05/2012
(21) BR 11 2013 029236-9 A2	Código 15.35 - Atualização de informações no portal (22) 11/05/2012
(21) BR 11 2013 029284-9 A2	Código 15.35 - Atualização de informações no portal (22) 11/05/2012
(21) BR 11 2013 029366-7 A2	Código 15.35 - Atualização de informações no portal (22) 11/05/2012
(21) BR 11 2013 029742-5 A2	Código 15.35 - Atualização de informações no portal (22) 25/05/2012
(21) BR 11 2013 030106-6 A2	Código 15.35 - Atualização de informações no portal (22) 24/05/2012
(21) BR 11 2013 030187-2 A2	Código 15.35 - Atualização de informações no portal (22) 25/05/2012
(21) BR 11 2013 030189-9 A2	Código 15.35 - Atualização de informações no portal (22) 25/05/2012
(21) BR 11 2013 030217-8 A2	Código 15.35 - Atualização de informações no portal (22) 22/05/2012
(21) BR 11 2013 030273-9 A2	Código 15.35 - Atualização de informações no portal (22) 01/06/2012
(21) BR 11 2013 030298-4 A2	Código 15.35 - Atualização de informações no portal (22) 29/05/2012
(21) BR 11 2013 030345-0 A2	Código 15.35 - Atualização de informações no portal (22) 24/05/2012

(21) BR 11 2013 030489-8 A2	Código 15.35 - Atualização de informações no portal (22) 24/05/2012
(21) BR 11 2013 030498-7 A2	Código 15.35 - Atualização de informações no portal (22) 10/07/2012
(21) BR 11 2013 030513-4 A2	Código 15.35 - Atualização de informações no portal (22) 23/05/2012
(21) BR 11 2013 030517-7 A2	Código 15.35 - Atualização de informações no portal (22) 25/05/2012
(21) BR 11 2013 030548-7 A2	Código 15.35 - Atualização de informações no portal (22) 20/01/2012
(21) BR 11 2013 030807-9 A2	Código 15.35 - Atualização de informações no portal (22) 08/06/2012
(21) BR 11 2013 030933-4 A2	Código 15.35 - Atualização de informações no portal (22) 04/06/2012
(21) BR 11 2013 030938-5 A2	Código 15.35 - Atualização de informações no portal (22) 10/05/2012
(21) BR 11 2013 030952-0 A2	Código 15.35 - Atualização de informações no portal (22) 12/04/2012
(21) BR 11 2013 031251-3 A2	Código 15.35 - Atualização de informações no portal (22) 08/06/2012
(21) BR 11 2013 031343-9 A2	Código 15.35 - Atualização de informações no portal (22) 30/03/2012
(21) BR 11 2013 031352-8 A2	Código 15.35 - Atualização de informações no portal (22) 15/05/2012
(21) BR 11 2013 031360-9 A2	Código 15.35 - Atualização de informações no portal (22) 05/06/2012
(21) BR 11 2013 031377-3 A2	Código 15.35 - Atualização de informações no portal

	(22) 05/06/2012
(21) BR 11 2013 031387-0 A2	Código 15.35 - Atualização de informações no portal (22) 27/07/2012
(21) BR 11 2013 031484-2 A2	Código 15.35 - Atualização de informações no portal (22) 06/06/2012
(21) BR 11 2013 031544-0 A2	Código 15.35 - Atualização de informações no portal (22) 06/06/2012
(21) BR 11 2013 031545-8 A2	Código 15.35 - Atualização de informações no portal (22) 06/06/2012
(21) BR 11 2013 031547-4 A2	Código 15.35 - Atualização de informações no portal (22) 08/01/2013
(21) BR 11 2013 031574-1 A2	Código 15.35 - Atualização de informações no portal (22) 04/06/2012
(21) BR 11 2013 031635-7 A2	Código 15.35 - Atualização de informações no portal (22) 08/06/2012
(21) BR 11 2013 031638-1 A2	Código 15.35 - Atualização de informações no portal (22) 10/05/2012
(21) BR 11 2013 032002-8 A2	Código 15.35 - Atualização de informações no portal (22) 05/07/2012
(21) BR 11 2013 032135-0 A2	Código 15.35 - Atualização de informações no portal (22) 12/06/2012
(21) BR 11 2013 032182-2 A2	Código 15.35 - Atualização de informações no portal (22) 13/06/2012
(21) BR 11 2013 032199-7 A2	Código 15.35 - Atualização de informações no portal (22) 13/06/2012
(21) BR 11 2013 032552-6 A2	Código 15.35 - Atualização de informações no portal (22) 23/07/2012

(21) BR 11 2013 032667-0 A2	Código 15.35 - Atualização de informações no portal (22) 20/06/2012
(21) BR 11 2013 032686-7 A2	Código 15.35 - Atualização de informações no portal (22) 08/05/2012
(21) BR 11 2013 033129-1 A2	Código 15.35 - Atualização de informações no portal (22) 25/07/2011
(21) BR 11 2013 033141-0 A2	Código 15.35 - Atualização de informações no portal (22) 28/06/2012
(21) BR 11 2013 033198-4 A2	Código 15.35 - Atualização de informações no portal (22) 13/06/2012
(21) BR 11 2013 033199-2 A2	Código 15.35 - Atualização de informações no portal (22) 13/06/2012
(21) BR 11 2013 033391-0 A2	Código 15.35 - Atualização de informações no portal (22) 21/06/2012
(21) BR 11 2013 033392-8 A2	Código 15.35 - Atualização de informações no portal (22) 20/06/2012
(21) BR 11 2013 033465-7 A2	Código 15.35 - Atualização de informações no portal (22) 27/06/2012
(21) BR 11 2013 033476-2 A2	Código 15.35 - Atualização de informações no portal (22) 27/03/2012
(21) BR 11 2013 033480-0 A2	Código 15.35 - Atualização de informações no portal (22) 28/06/2012
(21) BR 11 2013 033483-5 A2	Código 15.35 - Atualização de informações no portal (22) 27/06/2012
(21) BR 11 2013 033581-5 A2	Código 15.35 - Atualização de informações no portal (22) 29/06/2012
(21) BR 11 2013 033900-4 A2	Código 15.35 - Atualização de informações no portal (22) 02/07/2012

(21) BR 11 2013 033902-0 A2	Código 15.35 - Atualização de informações no portal (22) 02/07/2012
(21) BR 11 2013 033908-0 A2	Código 15.35 - Atualização de informações no portal (22) 05/07/2012
(21) BR 11 2013 033910-1 A2	Código 15.35 - Atualização de informações no portal (22) 04/07/2012
(21) BR 11 2013 033953-5 A2	Código 15.35 - Atualização de informações no portal (22) 31/05/2012
(21) BR 11 2013 033968-3 A2	Código 15.35 - Atualização de informações no portal (22) 29/06/2012
(21) BR 11 2013 033990-0 A2	Código 15.35 - Atualização de informações no portal (22) 20/12/2011
(21) BR 11 2014 000247-9 A2	Código 15.35 - Atualização de informações no portal (22) 04/07/2012
(21) BR 11 2014 000377-7 A2	Código 15.35 - Atualização de informações no portal (22) 09/07/2012
(21) BR 11 2014 000442-0 A2	Código 15.35 - Atualização de informações no portal (22) 13/01/2012
(21) BR 11 2014 000535-4 A2	Código 15.35 - Atualização de informações no portal (22) 11/07/2012
(21) BR 11 2014 000606-7 A2	Código 15.35 - Atualização de informações no portal (22) 20/07/2011
(21) BR 11 2014 000773-0 A2	Código 15.35 - Atualização de informações no portal (22) 16/07/2012
(21) BR 11 2014 000797-7 A2	Código 15.35 - Atualização de informações no portal (22) 12/07/2012
(21) BR 11 2014 000841-8 A2	Código 15.35 - Atualização de informações no portal

	(22) 16/07/2012
(21) BR 11 2014 001104-4 A2	Código 15.35 - Atualização de informações no portal (22) 20/07/2012
(21) BR 11 2014 001238-5 A2	Código 15.35 - Atualização de informações no portal (22) 16/07/2012
(21) BR 11 2014 001252-0 A2	Código 15.35 - Atualização de informações no portal (22) 17/07/2012
(21) BR 11 2014 001342-0 A2	Código 15.35 - Atualização de informações no portal (22) 09/07/2012
(21) BR 11 2014 002252-6 A2	Código 15.35 - Atualização de informações no portal (22) 27/07/2012
(21) BR 11 2014 002272-0 A2	Código 15.35 - Atualização de informações no portal (22) 11/07/2012
(21) BR 11 2014 002313-1 A2	Código 15.35 - Atualização de informações no portal (22) 10/07/2012
(21) BR 11 2014 002605-0 A2	Código 15.35 - Atualização de informações no portal (22) 23/07/2012
(21) BR 11 2014 002608-4 A2	Código 15.35 - Atualização de informações no portal (22) 03/08/2012
(21) BR 11 2014 002614-9 A2	Código 15.35 - Atualização de informações no portal (22) 03/08/2012
(21) BR 11 2014 002621-1 A2	Código 15.35 - Atualização de informações no portal (22) 03/08/2012
(21) BR 11 2014 003024-3 A2	Código 15.35 - Atualização de informações no portal (22) 09/08/2012
(21) BR 11 2014 003031-6 A2	Código 15.35 - Atualização de informações no portal (22) 22/12/2011

(21) BR 11 2014 003041-3 A2	Código 15.35 - Atualização de informações no portal (22) 07/08/2012
(21) BR 11 2014 003468-0 A2	Código 15.35 - Atualização de informações no portal (22) 11/09/2012
(21) BR 11 2014 003477-0 A2	Código 15.35 - Atualização de informações no portal (22) 17/08/2012
(21) BR 11 2014 003568-7 A2	Código 15.35 - Atualização de informações no portal (22) 27/07/2012
(21) BR 11 2014 003598-9 A2	Código 15.35 - Atualização de informações no portal (22) 21/08/2012
(21) BR 11 2014 004162-8 A2	Código 15.35 - Atualização de informações no portal (22) 22/08/2012
(21) BR 11 2014 004168-7 A2	Código 15.35 - Atualização de informações no portal (22) 21/08/2012
(21) BR 11 2014 004314-0 A2	Código 15.35 - Atualização de informações no portal (22) 30/08/2012
(21) BR 11 2014 004698-0 A2	Código 15.35 - Atualização de informações no portal (22) 30/08/2012
(21) BR 11 2014 005720-6 A2	Código 15.35 - Atualização de informações no portal (22) 14/09/2012
(21) BR 11 2014 005969-1 A2	Código 15.35 - Atualização de informações no portal (22) 14/09/2012
(21) BR 11 2014 005975-6 A2	Código 15.35 - Atualização de informações no portal (22) 12/09/2012
(21) BR 11 2014 005978-0 A2	Código 15.35 - Atualização de informações no portal (22) 12/09/2012
(21) BR 11 2014 005979-9 A2	Código 15.35 - Atualização de informações no portal (22) 13/09/2012

(21) BR 11 2014 006009-6 A2	Código 15.35 - Atualização de informações no portal (22) 13/09/2012
(21) BR 11 2014 006176-9 A2	Código 15.35 - Atualização de informações no portal (22) 17/09/2012
(21) BR 11 2014 006202-1 A2	Código 15.35 - Atualização de informações no portal (22) 03/09/2012
(21) BR 11 2014 007418-6 A2	Código 15.35 - Atualização de informações no portal (22) 28/09/2012
(21) BR 11 2014 007513-1 A2	Código 15.35 - Atualização de informações no portal (22) 28/09/2012
(21) BR 11 2014 007521-2 A8	Código 15.35 - Atualização de informações no portal (22) 11/10/2012
(21) BR 11 2014 007687-1 A2	Código 15.35 - Atualização de informações no portal (22) 28/09/2012
(21) BR 11 2014 007873-4 A2	Código 15.35 - Atualização de informações no portal (22) 31/08/2012
(21) BR 11 2014 008059-3 A2	Código 15.35 - Atualização de informações no portal (22) 03/10/2012
(21) BR 11 2014 008759-8 A2	Código 15.35 - Atualização de informações no portal (22) 15/10/2012
(21) BR 11 2014 008764-4 A2	Código 15.35 - Atualização de informações no portal (22) 10/10/2012
(21) BR 11 2014 008775-0 A2	Código 15.35 - Atualização de informações no portal (22) 17/10/2012
(21) BR 11 2014 008804-7 A2	Código 15.35 - Atualização de informações no portal (22) 10/10/2012
(21) BR 11 2014 008819-5 A2	Código 15.35 - Atualização de informações no portal

	(22) 15/10/2012
(21) BR 11 2014 008849-7 A2	Código 15.35 - Atualização de informações no portal (22) 19/10/2012
(21) BR 11 2014 009030-0 A2	Código 15.35 - Atualização de informações no portal (22) 19/10/2012
(21) BR 11 2014 009033-5 A2	Código 15.35 - Atualização de informações no portal (22) 17/10/2012
(21) BR 11 2014 010812-9 A2	Código 15.35 - Atualização de informações no portal (22) 22/01/2013
(21) BR 11 2014 010893-5 A2	Código 15.35 - Atualização de informações no portal (22) 24/10/2012
(21) BR 11 2014 011848-5 A2	Código 15.35 - Atualização de informações no portal (22) 18/11/2011
(21) BR 11 2014 013745-5 A2	Código 15.35 - Atualização de informações no portal (22) 10/12/2012
(21) BR 11 2014 015566-6 A2	Código 15.35 - Atualização de informações no portal (22) 19/12/2012
(21) BR 11 2014 015927-0 A2	Código 15.35 - Atualização de informações no portal (22) 26/10/2012
(21) BR 11 2014 016179-8 A2	Código 15.35 - Atualização de informações no portal (22) 31/12/2012
(21) BR 11 2014 018175-6 A2	Código 15.35 - Atualização de informações no portal (22) 23/01/2013
(21) BR 11 2014 022114-6 A2	Código 15.35 - Atualização de informações no portal (22) 05/03/2013
(21) BR 11 2014 022165-0 A2	Código 15.35 - Atualização de informações no portal (22) 07/03/2013

(21) BR 11 2014 022177-4 A2	Código 15.35 - Atualização de informações no portal (22) 01/03/2013
(21) BR 11 2014 022310-6 A2	Código 15.35 - Atualização de informações no portal (22) 11/03/2013
(21) BR 11 2014 022518-4 A2	Código 15.35 - Atualização de informações no portal (22) 12/03/2013
(21) BR 11 2014 022646-6 A2	Código 15.35 - Atualização de informações no portal (22) 07/03/2013
(21) BR 11 2014 022662-8 A2	Código 15.35 - Atualização de informações no portal (22) 12/03/2013
(21) BR 11 2014 022767-5 A2	Código 15.35 - Atualização de informações no portal (22) 12/03/2013
(21) BR 11 2014 022788-8 A2	Código 15.35 - Atualização de informações no portal (22) 07/03/2013
(21) BR 11 2014 022944-9 A2	Código 15.35 - Atualização de informações no portal (22) 15/03/2013
(21) BR 11 2014 023068-4 A2	Código 15.35 - Atualização de informações no portal (22) 15/03/2013
(21) BR 11 2014 023272-5 A2	Código 15.35 - Atualização de informações no portal (22) 14/03/2013
(21) BR 11 2014 023572-4 A2	Código 15.35 - Atualização de informações no portal (22) 25/03/2013
(21) BR 11 2014 024015-9 A2	Código 15.35 - Atualização de informações no portal (22) 13/03/2013
(21) BR 11 2014 024217-8 A2	Código 15.35 - Atualização de informações no portal (22) 13/03/2013
(21) BR 11 2014 024675-0 A8	Código 15.35 - Atualização de informações no portal (22) 02/04/2013

(21) BR 11 2014 024769-2 A2	Código 15.35 - Atualização de informações no portal (22) 15/03/2013
(21) BR 11 2014 024802-8 A2	Código 15.35 - Atualização de informações no portal (22) 28/03/2013
(21) BR 11 2014 025129-0 A2	Código 15.35 - Atualização de informações no portal (22) 28/03/2013
(21) BR 11 2014 026162-8 A2	Código 15.35 - Atualização de informações no portal (22) 23/04/2013
(21) BR 11 2014 027861-0 A2	Código 15.35 - Atualização de informações no portal (22) 07/05/2013
(21) BR 11 2014 028065-7 A2	Código 15.35 - Atualização de informações no portal (22) 09/05/2013
(21) BR 11 2014 028368-0 A2	Código 15.35 - Atualização de informações no portal (22) 25/06/2013
(21) BR 11 2014 028376-1 A2	Código 15.35 - Atualização de informações no portal (22) 07/06/2013
(21) BR 11 2014 028387-7 A2	Código 15.35 - Atualização de informações no portal (22) 17/05/2013
(21) BR 11 2014 028388-5 A2	Código 15.35 - Atualização de informações no portal (22) 23/05/2013
(21) BR 11 2014 028400-8 A2	Código 15.35 - Atualização de informações no portal (22) 15/05/2013
(21) BR 11 2014 028402-4 A2	Código 15.35 - Atualização de informações no portal (22) 24/04/2013
(21) BR 11 2014 028404-0 A2	Código 15.35 - Atualização de informações no portal (22) 17/05/2012
(21) BR 11 2014 028410-5 A2	Código 15.35 - Atualização de informações no portal

	(22) 14/05/2013
(21) BR 11 2014 028417-2 A2	Código 15.35 - Atualização de informações no portal (22) 15/05/2013
(21) BR 11 2014 028424-5 A2	Código 15.35 - Atualização de informações no portal (22) 21/05/2013
(21) BR 11 2014 028442-3 A2	Código 15.35 - Atualização de informações no portal (22) 14/05/2012
(21) BR 11 2014 028478-4 A2	Código 15.35 - Atualização de informações no portal (22) 17/05/2013
(21) BR 11 2014 028556-0 A2	Código 15.35 - Atualização de informações no portal (22) 17/05/2013
(21) BR 11 2014 028559-4 A2	Código 15.35 - Atualização de informações no portal (22) 15/04/2013
(21) BR 11 2014 028570-5 A2	Código 15.35 - Atualização de informações no portal (22) 17/05/2013
(21) BR 11 2014 028573-0 A2	Código 15.35 - Atualização de informações no portal (22) 17/05/2013
(21) BR 11 2014 028584-5 A2	Código 15.35 - Atualização de informações no portal (22) 23/05/2012
(21) BR 11 2014 028607-8 A2	Código 15.35 - Atualização de informações no portal (22) 14/05/2013
(21) BR 11 2014 028629-9 A2	Código 15.35 - Atualização de informações no portal (22) 15/05/2013
(21) BR 11 2014 028631-0 A2	Código 15.35 - Atualização de informações no portal (22) 16/05/2013
(21) BR 11 2014 028729-5 A2	Código 15.35 - Atualização de informações no portal (22) 23/05/2013

(21) BR 11 2014 028755-4 A2	Código 15.35 - Atualização de informações no portal (22) 23/04/2013
(21) BR 11 2014 028852-6 A2	Código 15.35 - Atualização de informações no portal (22) 17/05/2013
(21) BR 11 2014 028856-9 A2	Código 15.35 - Atualização de informações no portal (22) 21/05/2012
(21) BR 11 2014 029001-6 A2	Código 15.35 - Atualização de informações no portal (22) 29/08/2012
(21) BR 11 2014 029040-7 A2	Código 15.35 - Atualização de informações no portal (22) 24/05/2013
(21) BR 11 2014 029043-1 A2	Código 15.35 - Atualização de informações no portal (22) 23/05/2013
(21) BR 11 2014 029046-6 A2	Código 15.35 - Atualização de informações no portal (22) 28/05/2013
(21) BR 11 2014 029047-4 A2	Código 15.35 - Atualização de informações no portal (22) 07/05/2013
(21) BR 11 2014 029048-2 A2	Código 15.35 - Atualização de informações no portal (22) 31/05/2013
(21) BR 11 2014 029049-0 A2	Código 15.35 - Atualização de informações no portal (22) 20/05/2013
(21) BR 11 2014 029051-2 A2	Código 15.35 - Atualização de informações no portal (22) 24/05/2013
(21) BR 11 2014 029052-0 A2	Código 15.35 - Atualização de informações no portal (22) 24/05/2013
(21) BR 11 2014 029055-5 A2	Código 15.35 - Atualização de informações no portal (22) 21/05/2013
(21) BR 11 2014 029134-9 A2	Código 15.35 - Atualização de informações no portal (22) 21/05/2013

(21) BR 11 2014 029250-7 A2	Código 15.35 - Atualização de informações no portal (22) 11/06/2013
(21) BR 11 2014 029254-0 A2	Código 15.35 - Atualização de informações no portal (22) 30/07/2013
(21) BR 11 2014 029274-4 A2	Código 15.35 - Atualização de informações no portal (22) 24/05/2012
(21) BR 11 2014 029288-4 A2	Código 15.35 - Atualização de informações no portal (22) 22/05/2013
(21) BR 11 2014 029887-4 A2	Código 15.35 - Atualização de informações no portal (22) 30/05/2013
(21) BR 11 2014 029941-2 A2	Código 15.35 - Atualização de informações no portal (22) 29/05/2013
(21) BR 11 2014 029952-8 A2	Código 15.35 - Atualização de informações no portal (22) 24/05/2013
(21) BR 11 2014 029966-8 A2	Código 15.35 - Atualização de informações no portal (22) 05/06/2013
(21) BR 11 2014 029968-4 A2	Código 15.35 - Atualização de informações no portal (22) 28/06/2013
(21) BR 11 2014 030003-8 A2	Código 15.35 - Atualização de informações no portal (22) 24/05/2013
(21) BR 11 2014 030009-7 A2	Código 15.35 - Atualização de informações no portal (22) 07/06/2013
(21) BR 11 2014 030017-8 A2	Código 15.35 - Atualização de informações no portal (22) 30/05/2013
(21) BR 11 2014 030060-7 A2	Código 15.35 - Atualização de informações no portal (22) 31/05/2013
(21) BR 11 2014 030064-0 A2	Código 15.35 - Atualização de informações no portal

	(22) 17/07/2013
(21) BR 11 2014 030202-2 A2	Código 15.35 - Atualização de informações no portal (22) 03/06/2013
(21) BR 11 2014 030260-0 A2	Código 15.35 - Atualização de informações no portal (22) 17/06/2013
(21) BR 11 2014 030268-5 A2	Código 15.35 - Atualização de informações no portal (22) 06/06/2013
(21) BR 11 2014 030279-0 A2	Código 15.35 - Atualização de informações no portal (22) 07/06/2013
(21) BR 11 2014 030281-2 A2	Código 15.35 - Atualização de informações no portal (22) 07/06/2013
(21) BR 11 2014 030436-0 A2	Código 15.35 - Atualização de informações no portal (22) 05/06/2013
(21) BR 11 2014 030449-1 A2	Código 15.35 - Atualização de informações no portal (22) 03/06/2013
(21) BR 11 2014 030466-1 A2	Código 15.35 - Atualização de informações no portal (22) 06/06/2013
(21) BR 11 2014 030476-9 A2	Código 15.35 - Atualização de informações no portal (22) 09/07/2012
(21) BR 11 2014 030585-4 A2	Código 15.35 - Atualização de informações no portal (22) 16/05/2013
(21) BR 11 2014 030587-0 A2	Código 15.35 - Atualização de informações no portal (22) 05/06/2013
(21) BR 11 2014 030846-2 A2	Código 15.35 - Atualização de informações no portal (22) 11/06/2013
(21) BR 11 2014 031200-1 A2	Código 15.35 - Atualização de informações no portal (22) 12/06/2013

(21) BR 11 2014 031260-5 A2	Código 15.35 - Atualização de informações no portal (22) 10/06/2013
(21) BR 11 2014 031263-0 A2	Código 15.35 - Atualização de informações no portal (22) 15/06/2012
(21) BR 11 2014 031264-8 A2	Código 15.35 - Atualização de informações no portal (22) 07/06/2013
(21) BR 11 2015 000078-9 A2	Código 15.35 - Atualização de informações no portal (22) 03/07/2013
(21) BR 11 2015 000097-5 A2	Código 15.35 - Atualização de informações no portal (22) 05/07/2013
(21) BR 11 2015 000119-0 A2	Código 15.35 - Atualização de informações no portal (22) 05/08/2013
(21) BR 11 2015 000223-4 A2	Código 15.35 - Atualização de informações no portal (22) 03/07/2013
(21) BR 11 2015 000474-1 A2	Código 15.35 - Atualização de informações no portal (22) 08/07/2013
(21) BR 11 2015 000476-8 A2	Código 15.35 - Atualização de informações no portal (22) 12/07/2013
(21) BR 11 2015 000648-5 A2	Código 15.35 - Atualização de informações no portal (22) 24/06/2013
(21) BR 11 2015 000836-4 A2	Código 15.35 - Atualização de informações no portal (22) 18/07/2013
(21) BR 11 2015 000977-8 A2	Código 15.35 - Atualização de informações no portal (22) 16/07/2013
(21) BR 11 2015 001199-3 A2	Código 15.35 - Atualização de informações no portal (22) 14/03/2013
(21) BR 11 2015 001208-6 A2	Código 15.35 - Atualização de informações no portal (22) 19/07/2013

(21) BR 11 2015 001226-4 A2	Código 15.35 - Atualização de informações no portal (22) 19/07/2013
(21) BR 11 2015 001227-2 A2	Código 15.35 - Atualização de informações no portal (22) 19/07/2013
(21) BR 11 2015 001390-2 A2	Código 15.35 - Atualização de informações no portal (22) 26/07/2013
(21) BR 11 2015 001458-5 A2	Código 15.35 - Atualização de informações no portal (22) 22/07/2013
(21) BR 11 2015 001806-8 A2	Código 15.35 - Atualização de informações no portal (22) 10/03/2014
(21) BR 11 2015 002091-7 A2	Código 15.35 - Atualização de informações no portal (22) 31/07/2013
(21) BR 11 2015 002195-6 A2	Código 15.35 - Atualização de informações no portal (22) 30/07/2013
(21) BR 11 2015 002263-4 A2	Código 15.35 - Atualização de informações no portal (22) 31/07/2013
(21) BR 11 2015 002453-0 A2	Código 15.35 - Atualização de informações no portal (22) 12/08/2013
(21) BR 11 2015 002540-4 A2	Código 15.35 - Atualização de informações no portal (22) 05/08/2013
(21) BR 11 2015 002626-5 A2	Código 15.35 - Atualização de informações no portal (22) 28/11/2013
(21) BR 11 2015 002809-8 A2	Código 15.35 - Atualização de informações no portal (22) 29/08/2012
(21) BR 11 2015 002836-5 A2	Código 15.35 - Atualização de informações no portal (22) 01/03/2013
(21) BR 11 2015 002845-4 A2	Código 15.35 - Atualização de informações no portal

	(22) 14/11/2014
(21) BR 11 2015 002846-2 A2	Código 15.35 - Atualização de informações no portal (22) 08/08/2013
(21) BR 11 2015 002849-7 A2	Código 15.35 - Atualização de informações no portal (22) 10/08/2012
(21) BR 11 2015 002923-0 A2	Código 15.35 - Atualização de informações no portal (22) 09/08/2013
(21) BR 11 2015 002940-0 A2	Código 15.35 - Atualização de informações no portal (22) 09/08/2013
(21) BR 11 2015 003024-6 A2	Código 15.35 - Atualização de informações no portal (22) 21/08/2013
(21) BR 11 2015 003032-7 A8	Código 15.35 - Atualização de informações no portal (22) 13/08/2013
(21) BR 11 2015 003136-6 A2	Código 15.35 - Atualização de informações no portal (22) 13/08/2013
(21) BR 11 2015 003144-7 A2	Código 15.35 - Atualização de informações no portal (22) 05/08/2013
(21) BR 11 2015 003252-4 A2	Código 15.35 - Atualização de informações no portal (22) 15/08/2013
(21) BR 11 2015 003257-5 A2	Código 15.35 - Atualização de informações no portal (22) 15/08/2013
(21) BR 11 2015 003320-2 A2	Código 15.35 - Atualização de informações no portal (22) 26/07/2013
(21) BR 11 2015 003329-6 A2	Código 15.35 - Atualização de informações no portal (22) 19/08/2013
(21) BR 11 2015 003332-6 A2	Código 15.35 - Atualização de informações no portal (22) 14/08/2013

(21) BR 11 2015 003351-2 A2	Código 15.35 - Atualização de informações no portal (22) 13/08/2013
(21) BR 11 2015 003377-6 A2	Código 15.35 - Atualização de informações no portal (22) 09/08/2013
(21) BR 11 2015 003378-4 A2	Código 15.35 - Atualização de informações no portal (22) 13/08/2013
(21) BR 11 2015 003398-9 A2	Código 15.35 - Atualização de informações no portal (22) 14/08/2013
(21) BR 11 2015 003420-9 A2	Código 15.35 - Atualização de informações no portal (22) 15/08/2013
(21) BR 11 2015 003459-4 A2	Código 15.35 - Atualização de informações no portal (22) 20/08/2013
(21) BR 11 2015 003468-3 A2	Código 15.35 - Atualização de informações no portal (22) 14/08/2013
(21) BR 11 2015 003632-5 A2	Código 15.35 - Atualização de informações no portal (22) 22/08/2013
(21) BR 11 2015 003649-0 A2	Código 15.35 - Atualização de informações no portal (22) 20/08/2013
(21) BR 11 2015 003651-1 A2	Código 15.35 - Atualização de informações no portal (22) 21/08/2013
(21) BR 11 2015 003666-0 A2	Código 15.35 - Atualização de informações no portal (22) 25/07/2013
(21) BR 11 2015 003674-0 A2	Código 15.35 - Atualização de informações no portal (22) 20/08/2013
(21) BR 11 2015 003689-9 A2	Código 15.35 - Atualização de informações no portal (22) 13/08/2013
(21) BR 11 2015 003695-3 A8	Código 15.35 - Atualização de informações no portal (22) 13/08/2013

(21) BR 11 2015 003701-1 A2	Código 15.35 - Atualização de informações no portal (22) 22/08/2013
(21) BR 11 2015 004662-2 A2	Código 15.35 - Atualização de informações no portal (22) 03/09/2013
(21) BR 11 2015 005093-0 A2	Código 15.35 - Atualização de informações no portal (22) 05/09/2013
(21) BR 11 2015 005095-6 A2	Código 15.35 - Atualização de informações no portal (22) 05/09/2013
(21) BR 11 2015 005543-5 A2	Código 15.35 - Atualização de informações no portal (22) 12/09/2013
(21) BR 11 2015 005721-7 A2	Código 15.35 - Atualização de informações no portal (22) 09/04/2013
(21) BR 11 2015 005750-0 A8	Código 15.35 - Atualização de informações no portal (22) 17/09/2013
(21) BR 11 2015 005895-7 A2	Código 15.35 - Atualização de informações no portal (22) 19/09/2013
(21) BR 11 2015 006498-1 A2	Código 15.35 - Atualização de informações no portal (22) 19/09/2013
(21) BR 11 2015 006527-9 A2	Código 15.35 - Atualização de informações no portal (22) 26/08/2013
(21) BR 11 2015 006532-5 A2	Código 15.35 - Atualização de informações no portal (22) 25/09/2012
(21) BR 11 2015 006691-7 A2	Código 15.35 - Atualização de informações no portal (22) 26/09/2013
(21) BR 11 2015 006700-0 A2	Código 15.35 - Atualização de informações no portal (22) 05/09/2013
(21) BR 11 2015 006801-4 A2	Código 15.35 - Atualização de informações no portal

	(22) 27/09/2013
(21) BR 11 2015 006939-8 A2	Código 15.35 - Atualização de informações no portal (22) 05/09/2013
(21) BR 11 2015 006943-6 A2	Código 15.35 - Atualização de informações no portal (22) 04/12/2013
(21) BR 11 2015 006989-4 A2	Código 15.35 - Atualização de informações no portal (22) 09/10/2013
(21) BR 11 2015 007004-3 A2	Código 15.35 - Atualização de informações no portal (22) 30/09/2013
(21) BR 11 2015 007055-8 A2	Código 15.35 - Atualização de informações no portal (22) 27/08/2013
(21) BR 11 2015 007089-2 A2	Código 15.35 - Atualização de informações no portal (22) 17/10/2013
(21) BR 11 2015 007120-1 A2	Código 15.35 - Atualização de informações no portal (22) 03/10/2013
(21) BR 11 2015 007144-9 A2	Código 15.35 - Atualização de informações no portal (22) 04/10/2013
(21) BR 11 2015 007209-7 A2	Código 15.35 - Atualização de informações no portal (22) 07/11/2013
(21) BR 11 2015 007213-5 A2	Código 15.35 - Atualização de informações no portal (22) 26/09/2013
(21) BR 11 2015 007330-1 A2	Código 15.35 - Atualização de informações no portal (22) 29/10/2013
(21) BR 11 2015 007390-5 A2	Código 15.35 - Atualização de informações no portal (22) 03/10/2013
(21) BR 11 2015 007415-4 A2	Código 15.35 - Atualização de informações no portal (22) 01/10/2013

(21) BR 11 2015 007442-1 A2	Código 15.35 - Atualização de informações no portal (22) 01/10/2013
(21) BR 11 2015 007444-8 A2	Código 15.35 - Atualização de informações no portal (22) 09/10/2013
(21) BR 11 2015 007471-5 A2	Código 15.35 - Atualização de informações no portal (22) 02/10/2013
(21) BR 11 2015 007577-0 A2	Código 15.35 - Atualização de informações no portal (22) 04/10/2013
(21) BR 11 2015 007599-1 A2	Código 15.35 - Atualização de informações no portal (22) 09/10/2013
(21) BR 11 2015 007624-6 A2	Código 15.35 - Atualização de informações no portal (22) 03/10/2013
(21) BR 11 2015 007740-4 A2	Código 15.35 - Atualização de informações no portal (22) 04/10/2013
(21) BR 11 2015 007799-4 A2	Código 15.35 - Atualização de informações no portal (22) 23/10/2013
(21) BR 11 2015 007861-3 A2	Código 15.35 - Atualização de informações no portal (22) 19/09/2013
(21) BR 11 2015 007992-0 A2	Código 15.35 - Atualização de informações no portal (22) 09/10/2012
(21) BR 11 2015 008056-1 A2	Código 15.35 - Atualização de informações no portal (22) 17/10/2013
(21) BR 11 2015 008109-6 A2	Código 15.35 - Atualização de informações no portal (22) 11/10/2013
(21) BR 11 2015 008376-5 A2	Código 15.35 - Atualização de informações no portal (22) 11/10/2013
(21) BR 11 2015 008388-9 A2	Código 15.35 - Atualização de informações no portal (22) 23/10/2013

(21) BR 11 2015 008392-7 A2	Código 15.35 - Atualização de informações no portal (22) 11/10/2013
(21) BR 11 2015 008437-0 A2	Código 15.35 - Atualização de informações no portal (22) 08/10/2013
(21) BR 11 2015 008443-5 A2	Código 15.35 - Atualização de informações no portal (22) 14/10/2013
(21) BR 11 2015 008562-8 A2	Código 15.35 - Atualização de informações no portal (22) 13/06/2013
(21) BR 11 2015 008566-0 A2	Código 15.35 - Atualização de informações no portal (22) 14/10/2013
(21) BR 11 2015 008602-0 A2	Código 15.35 - Atualização de informações no portal (22) 18/10/2013
(21) BR 11 2015 008608-0 A2	Código 15.35 - Atualização de informações no portal (22) 18/10/2013
(21) BR 11 2015 008612-8 A2	Código 15.35 - Atualização de informações no portal (22) 17/10/2013
(21) BR 11 2015 008621-7 A2	Código 15.35 - Atualização de informações no portal (22) 17/10/2013
(21) BR 11 2015 008625-0 A2	Código 15.35 - Atualização de informações no portal (22) 29/11/2012
(21) BR 11 2015 008655-1 A2	Código 15.35 - Atualização de informações no portal (22) 16/10/2013
(21) BR 11 2015 008656-0 A2	Código 15.35 - Atualização de informações no portal (22) 16/10/2013
(21) BR 11 2015 008673-0 A2	Código 15.35 - Atualização de informações no portal (22) 17/10/2013
(21) BR 11 2015 008708-6 A2	Código 15.35 - Atualização de informações no portal

	(22) 23/10/2013
(21) BR 11 2015 008902-0 A2	Código 15.35 - Atualização de informações no portal (22) 18/10/2013
(21) BR 11 2015 009003-6 A2	Código 15.35 - Atualização de informações no portal (22) 18/09/2013
(21) BR 11 2015 009022-2 A2	Código 15.35 - Atualização de informações no portal (22) 16/10/2013
(21) BR 11 2015 009037-0 A2	Código 15.35 - Atualização de informações no portal (22) 24/10/2013
(21) BR 11 2015 009066-4 A2	Código 15.35 - Atualização de informações no portal (22) 22/10/2013
(21) BR 11 2015 009087-7 A2	Código 15.35 - Atualização de informações no portal (22) 25/10/2013
(21) BR 11 2015 009107-5 A2	Código 15.35 - Atualização de informações no portal (22) 23/10/2013
(21) BR 11 2015 009114-8 A2	Código 15.35 - Atualização de informações no portal (22) 22/10/2013
(21) BR 11 2015 009162-8 A2	Código 15.35 - Atualização de informações no portal (22) 24/10/2013
(21) BR 11 2015 009201-2 A2	Código 15.35 - Atualização de informações no portal (22) 30/10/2013
(21) BR 11 2015 009320-5 A2	Código 15.35 - Atualização de informações no portal (22) 28/10/2013
(21) BR 11 2015 009438-4 A2	Código 15.35 - Atualização de informações no portal (22) 06/11/2013
(21) BR 11 2015 009455-4 A2	Código 15.35 - Atualização de informações no portal (22) 22/10/2013

(21) BR 11 2015 009467-8 A2	Código 15.35 - Atualização de informações no portal (22) 22/10/2013
(21) BR 11 2015 009486-4 A2	Código 15.35 - Atualização de informações no portal (22) 20/11/2013
(21) BR 11 2015 009497-0 A2	Código 15.35 - Atualização de informações no portal (22) 29/10/2013
(21) BR 11 2015 009553-4 A2	Código 15.35 - Atualização de informações no portal (22) 28/10/2013
(21) BR 11 2015 009559-3 A2	Código 15.35 - Atualização de informações no portal (22) 30/10/2013
(21) BR 11 2015 009589-5 A2	Código 15.35 - Atualização de informações no portal (22) 30/10/2013
(21) BR 11 2015 009602-6 A2	Código 15.35 - Atualização de informações no portal (22) 31/10/2013
(21) BR 11 2015 009624-7 A2	Código 15.35 - Atualização de informações no portal (22) 01/11/2013
(21) BR 11 2015 009636-0 A8	Código 15.35 - Atualização de informações no portal (22) 29/10/2013
(21) BR 11 2015 009693-0 A2	Código 15.35 - Atualização de informações no portal (22) 31/10/2012
(21) BR 11 2015 009719-7 A2	Código 15.35 - Atualização de informações no portal (22) 21/10/2013
(21) BR 11 2015 009918-1 A2	Código 15.35 - Atualização de informações no portal (22) 08/04/2013
(21) BR 11 2015 009923-8 A2	Código 15.35 - Atualização de informações no portal (22) 29/10/2013
(21) BR 11 2015 009933-5 A2	Código 15.35 - Atualização de informações no portal (22) 12/11/2013

(21) BR 11 2015 009944-0 A2	Código 15.35 - Atualização de informações no portal (22) 07/11/2013
(21) BR 11 2015 009946-7 A2	Código 15.35 - Atualização de informações no portal (22) 06/11/2013
(21) BR 11 2015 010194-1 A2	Código 15.35 - Atualização de informações no portal (22) 05/11/2013
(21) BR 11 2015 010199-2 A2	Código 15.35 - Atualização de informações no portal (22) 06/12/2013
(21) BR 11 2015 010206-9 A2	Código 15.35 - Atualização de informações no portal (22) 06/11/2012
(21) BR 11 2015 010212-3 A2	Código 15.35 - Atualização de informações no portal (22) 01/11/2013
(21) BR 11 2015 010213-1 A2	Código 15.35 - Atualização de informações no portal (22) 01/11/2013
(21) BR 11 2015 010215-8 A2	Código 15.35 - Atualização de informações no portal (22) 04/11/2013
(21) BR 11 2015 010416-9 A2	Código 15.35 - Atualização de informações no portal (22) 09/11/2012
(21) BR 11 2015 010551-3 A2	Código 15.35 - Atualização de informações no portal (22) 05/11/2013
(21) BR 11 2015 010585-8 A2	Código 15.35 - Atualização de informações no portal (22) 06/11/2013
(21) BR 11 2015 010589-0 A2	Código 15.35 - Atualização de informações no portal (22) 06/11/2013
(21) BR 11 2015 010792-3 A2	Código 15.35 - Atualização de informações no portal (22) 09/10/2013
(21) BR 11 2015 010833-4 A2	Código 15.35 - Atualização de informações no portal

	(22) 13/11/2013
(21) BR 11 2015 010837-7 A2	Código 15.35 - Atualização de informações no portal (22) 29/11/2013
(21) BR 11 2015 010885-7 A2	Código 15.35 - Atualização de informações no portal (22) 06/11/2013
(21) BR 11 2015 011111-4 A2	Código 15.35 - Atualização de informações no portal (22) 26/11/2013
(21) BR 11 2015 011190-4 A2	Código 15.35 - Atualização de informações no portal (22) 18/11/2013
(21) BR 11 2015 011230-7 A2	Código 15.35 - Atualização de informações no portal (22) 15/11/2012
(21) BR 11 2015 011259-5 A2	Código 15.35 - Atualização de informações no portal (22) 12/11/2013
(21) BR 11 2015 011462-8 A2	Código 15.35 - Atualização de informações no portal (22) 20/11/2013
(21) BR 11 2015 011466-0 A2	Código 15.35 - Atualização de informações no portal (22) 14/11/2013
(21) BR 11 2015 011482-2 A2	Código 15.35 - Atualização de informações no portal (22) 18/11/2013
(21) BR 11 2015 011514-4 A2	Código 15.35 - Atualização de informações no portal (22) 19/11/2013
(21) BR 11 2015 011728-7 A2	Código 15.35 - Atualização de informações no portal (22) 21/11/2013
(21) BR 11 2015 011768-6 A2	Código 15.35 - Atualização de informações no portal (22) 23/05/2013
(21) BR 11 2015 011966-2 A2	Código 15.35 - Atualização de informações no portal (22) 18/11/2013

(21) BR 11 2015 012032-6 A2	Código 15.35 - Atualização de informações no portal (22) 26/11/2013
(21) BR 11 2015 012051-2 A2	Código 15.35 - Atualização de informações no portal (22) 25/11/2013
(21) BR 11 2015 012270-1 A2	Código 15.35 - Atualização de informações no portal (22) 29/11/2013
(21) BR 11 2015 012278-7 A2	Código 15.35 - Atualização de informações no portal (22) 29/11/2013
(21) BR 11 2015 012284-1 A2	Código 15.35 - Atualização de informações no portal (22) 23/11/2013
(21) BR 11 2015 012375-9 A2	Código 15.35 - Atualização de informações no portal (22) 05/12/2013
(21) BR 11 2015 012380-5 A2	Código 15.35 - Atualização de informações no portal (22) 02/12/2013
(21) BR 11 2015 012409-7 A2	Código 15.35 - Atualização de informações no portal (22) 25/11/2013
(21) BR 11 2015 012414-3 A2	Código 15.35 - Atualização de informações no portal (22) 27/11/2013
(21) BR 11 2015 012422-4 A2	Código 15.35 - Atualização de informações no portal (22) 25/11/2013
(21) BR 11 2015 012431-3 A2	Código 15.35 - Atualização de informações no portal (22) 29/11/2012
(21) BR 11 2015 012436-4 A2	Código 15.35 - Atualização de informações no portal (22) 02/12/2013
(21) BR 11 2015 012485-2 A2	Código 15.35 - Atualização de informações no portal (22) 26/11/2013
(21) BR 11 2015 012515-8 A2	Código 15.35 - Atualização de informações no portal (22) 29/11/2013

(21) BR 11 2015 012530-1 A2	Código 15.35 - Atualização de informações no portal (22) 06/12/2013
(21) BR 11 2015 012538-7 A2	Código 15.35 - Atualização de informações no portal (22) 27/11/2013
(21) BR 11 2015 012565-4 A2	Código 15.35 - Atualização de informações no portal (22) 03/12/2013
(21) BR 11 2015 012616-2 A2	Código 15.35 - Atualização de informações no portal (22) 02/12/2013
(21) BR 11 2015 012652-9 A2	Código 15.35 - Atualização de informações no portal (22) 18/11/2013
(21) BR 11 2015 012681-2 A2	Código 15.35 - Atualização de informações no portal (22) 29/11/2013
(21) BR 11 2015 012708-8 A2	Código 15.35 - Atualização de informações no portal (22) 05/12/2013
(21) BR 11 2015 012762-2 A2	Código 15.35 - Atualização de informações no portal (22) 27/11/2013
(21) BR 11 2015 012767-3 A2	Código 15.35 - Atualização de informações no portal (22) 06/12/2013
(21) BR 11 2015 012811-4 A2	Código 15.35 - Atualização de informações no portal (22) 06/12/2012
(21) BR 11 2015 012819-0 A2	Código 15.35 - Atualização de informações no portal (22) 06/12/2013
(21) BR 11 2015 012841-6 A2	Código 15.35 - Atualização de informações no portal (22) 03/12/2013
(21) BR 11 2015 012877-7 A2	Código 15.35 - Atualização de informações no portal (22) 29/11/2013
(21) BR 11 2015 012904-8 A2	Código 15.35 - Atualização de informações no portal

	(22) 02/12/2013
(21) BR 11 2015 012933-1 A2	Código 15.35 - Atualização de informações no portal (22) 05/12/2013
(21) BR 11 2015 012942-0 A2	Código 15.35 - Atualização de informações no portal (22) 10/12/2013
(21) BR 11 2015 012968-4 A2	Código 15.35 - Atualização de informações no portal (22) 02/12/2013
(21) BR 11 2015 012982-0 A2	Código 15.35 - Atualização de informações no portal (22) 09/12/2013
(21) BR 11 2015 012986-2 A2	Código 15.35 - Atualização de informações no portal (22) 02/12/2013
(21) BR 11 2015 012987-0 A2	Código 15.35 - Atualização de informações no portal (22) 06/12/2013
(21) BR 11 2015 013004-6 A2	Código 15.35 - Atualização de informações no portal (22) 13/12/2013
(21) BR 11 2015 013013-5 A2	Código 15.35 - Atualização de informações no portal (22) 06/12/2013
(21) BR 11 2015 013018-6 A2	Código 15.35 - Atualização de informações no portal (22) 04/12/2013
(21) BR 11 2015 013029-1 A2	Código 15.35 - Atualização de informações no portal (22) 04/12/2012
(21) BR 11 2015 013058-5 A2	Código 15.35 - Atualização de informações no portal (22) 02/12/2013
(21) BR 11 2015 013068-2 A2	Código 15.35 - Atualização de informações no portal (22) 02/12/2013
(21) BR 11 2015 013084-4 A2	Código 15.35 - Atualização de informações no portal (22) 04/12/2013

(21) BR 11 2015 013105-0 A2	Código 15.35 - Atualização de informações no portal (22) 05/12/2013
(21) BR 11 2015 013127-1 A2	Código 15.35 - Atualização de informações no portal (22) 04/12/2013
(21) BR 11 2015 013135-2 A2	Código 15.35 - Atualização de informações no portal (22) 03/12/2013
(21) BR 11 2015 013183-2 A2	Código 15.35 - Atualização de informações no portal (22) 03/12/2013
(21) BR 11 2015 013311-8 A2	Código 15.35 - Atualização de informações no portal (22) 06/12/2013
(21) BR 11 2015 013312-6 A2	Código 15.35 - Atualização de informações no portal (22) 06/12/2013
(21) BR 11 2015 013387-8 A2	Código 15.35 - Atualização de informações no portal (22) 11/12/2013
(21) BR 11 2015 013399-1 A2	Código 15.35 - Atualização de informações no portal (22) 11/12/2013
(21) BR 11 2015 013410-6 A2	Código 15.35 - Atualização de informações no portal (22) 13/12/2013
(21) BR 11 2015 013413-0 A2	Código 15.35 - Atualização de informações no portal (22) 13/12/2013
(21) BR 11 2015 013421-1 A2	Código 15.35 - Atualização de informações no portal (22) 13/12/2013
(21) BR 11 2015 013431-9 A2	Código 15.35 - Atualização de informações no portal (22) 12/12/2013
(21) BR 11 2015 013463-7 A2	Código 15.35 - Atualização de informações no portal (22) 11/12/2013
(21) BR 11 2015 013515-3 A2	Código 15.35 - Atualização de informações no portal (22) 10/12/2013

(21) BR 11 2015 013525-0 A2	Código 15.35 - Atualização de informações no portal (22) 10/12/2013
(21) BR 11 2015 013600-1 A2	Código 15.35 - Atualização de informações no portal (22) 04/12/2013
(21) BR 11 2015 013611-7 A2	Código 15.35 - Atualização de informações no portal (22) 18/12/2013
(21) BR 11 2015 013615-0 A2	Código 15.35 - Atualização de informações no portal (22) 12/12/2013
(21) BR 11 2015 013646-0 A2	Código 15.35 - Atualização de informações no portal (22) 10/12/2013
(21) BR 11 2015 013647-8 A2	Código 15.35 - Atualização de informações no portal (22) 10/12/2013
(21) BR 11 2015 013669-9 A2	Código 15.35 - Atualização de informações no portal (22) 12/12/2012
(21) BR 11 2015 013697-4 A2	Código 15.35 - Atualização de informações no portal (22) 16/12/2013
(21) BR 11 2015 013699-0 A2	Código 15.35 - Atualização de informações no portal (22) 02/01/2014
(21) BR 11 2015 013700-8 A8	Código 15.35 - Atualização de informações no portal (22) 13/12/2013
(21) BR 11 2015 013705-9 A2	Código 15.35 - Atualização de informações no portal (22) 18/11/2013
(21) BR 11 2015 013708-3 A2	Código 15.35 - Atualização de informações no portal (22) 16/12/2013
(21) BR 11 2015 013715-6 A2	Código 15.35 - Atualização de informações no portal (22) 12/12/2013
(21) BR 11 2015 013725-3 A2	Código 15.35 - Atualização de informações no portal

	(22) 12/12/2013
(21) BR 11 2015 013759-8 A2	Código 15.35 - Atualização de informações no portal (22) 10/12/2013
(21) BR 11 2015 013771-7 A8	Código 15.35 - Atualização de informações no portal (22) 09/12/2013
(21) BR 11 2015 013778-4 A2	Código 15.35 - Atualização de informações no portal (22) 10/12/2013
(21) BR 11 2015 013809-8 A2	Código 15.35 - Atualização de informações no portal (22) 19/12/2013
(21) BR 11 2015 013842-0 A2	Código 15.35 - Atualização de informações no portal (22) 11/12/2013
(21) BR 11 2015 013843-8 A2	Código 15.35 - Atualização de informações no portal (22) 10/12/2013
(21) BR 11 2015 013900-0 A2	Código 15.35 - Atualização de informações no portal (22) 06/11/2013
(21) BR 11 2015 013919-1 A2	Código 15.35 - Atualização de informações no portal (22) 14/01/2014
(21) BR 11 2015 014012-2 A2	Código 15.35 - Atualização de informações no portal (22) 13/12/2013
(21) BR 11 2015 014016-5 A2	Código 15.35 - Atualização de informações no portal (22) 13/12/2013
(21) BR 11 2015 014208-7 A2	Código 15.35 - Atualização de informações no portal (22) 13/12/2013
(21) BR 11 2015 014271-0 A2	Código 15.35 - Atualização de informações no portal (22) 17/12/2013
(21) BR 11 2015 014386-5 A2	Código 15.35 - Atualização de informações no portal (22) 30/11/2013

(21) BR 11 2015 014528-0 A2	Código 15.35 - Atualização de informações no portal (22) 19/12/2012
(21) BR 11 2015 014576-0 A2	Código 15.35 - Atualização de informações no portal (22) 20/12/2013
(21) BR 11 2015 014601-5 A2	Código 15.35 - Atualização de informações no portal (22) 29/05/2013
(21) BR 11 2015 014602-3 A2	Código 15.35 - Atualização de informações no portal (22) 18/12/2013
(21) BR 11 2015 014614-7 A2	Código 15.35 - Atualização de informações no portal (22) 20/12/2013
(21) BR 11 2015 014621-0 A2	Código 15.35 - Atualização de informações no portal (22) 23/12/2013
(21) BR 11 2015 015055-1 A2	Código 15.35 - Atualização de informações no portal (22) 20/12/2013
(21) BR 11 2015 015057-8 A2	Código 15.35 - Atualização de informações no portal (22) 18/12/2013
(21) BR 11 2015 015078-0 A2	Código 15.35 - Atualização de informações no portal (22) 18/12/2013
(21) BR 11 2015 015079-9 A2	Código 15.35 - Atualização de informações no portal (22) 18/12/2013
(21) BR 11 2015 015139-6 A2	Código 15.35 - Atualização de informações no portal (22) 06/12/2013
(21) BR 11 2015 015258-9 A2	Código 15.35 - Atualização de informações no portal (22) 19/12/2013
(21) BR 11 2015 015310-0 A2	Código 15.35 - Atualização de informações no portal (22) 03/07/2014
(21) BR 11 2015 015584-7 A2	Código 15.35 - Atualização de informações no portal (22) 27/12/2013

(21) BR 11 2015 015632-0 A2	Código 15.35 - Atualização de informações no portal (22) 20/12/2013
(21) BR 11 2015 015881-1 A2	Código 15.35 - Atualização de informações no portal (22) 01/02/2013
(21) BR 11 2015 015900-1 A2	Código 15.35 - Atualização de informações no portal (22) 22/01/2013
(21) BR 11 2015 015965-6 A2	Código 15.35 - Atualização de informações no portal (22) 23/12/2013
(21) BR 11 2015 016005-0 A2	Código 15.35 - Atualização de informações no portal (22) 08/01/2014
(21) BR 11 2015 016024-7 A2	Código 15.35 - Atualização de informações no portal (22) 27/03/2014
(21) BR 11 2015 016141-3 A2	Código 15.35 - Atualização de informações no portal (22) 16/01/2014
(21) BR 11 2015 016419-6 A2	Código 15.35 - Atualização de informações no portal (22) 12/12/2013
(21) BR 11 2015 016668-7 A2	Código 15.35 - Atualização de informações no portal (22) 13/01/2014
(21) BR 11 2015 016867-1 A2	Código 15.35 - Atualização de informações no portal (22) 12/12/2013
(21) BR 11 2015 017057-9 A2	Código 15.35 - Atualização de informações no portal (22) 17/12/2013
(21) BR 11 2015 017274-1 A2	Código 15.35 - Atualização de informações no portal (22) 14/03/2014
(21) BR 11 2015 017291-1 A2	Código 15.35 - Atualização de informações no portal (22) 30/10/2013
(21) BR 11 2015 017352-7 A2	Código 15.35 - Atualização de informações no portal

	(22) 21/01/2014
(21) BR 11 2015 017599-6 A2	Código 15.35 - Atualização de informações no portal (22) 22/01/2014
(21) BR 11 2015 017634-8 A2	Código 15.35 - Atualização de informações no portal (22) 24/01/2014
(21) BR 11 2015 017767-0 A2	Código 15.35 - Atualização de informações no portal (22) 28/01/2014
(21) BR 11 2015 018448-0 A2	Código 15.35 - Atualização de informações no portal (22) 31/01/2014
(21) BR 11 2015 018893-1 A2	Código 15.35 - Atualização de informações no portal (22) 11/03/2013
(21) BR 11 2015 018918-0 A2	Código 15.35 - Atualização de informações no portal (22) 10/02/2014
(21) BR 11 2015 018992-0 A2	Código 15.35 - Atualização de informações no portal (22) 11/02/2014
(21) BR 11 2015 018995-4 A2	Código 15.35 - Atualização de informações no portal (22) 26/02/2014
(21) BR 11 2015 019228-9 A2	Código 15.35 - Atualização de informações no portal (22) 07/03/2014
(21) BR 11 2015 019510-5 A2	Código 15.35 - Atualização de informações no portal (22) 14/03/2013
(21) BR 11 2015 019647-0 A2	Código 15.35 - Atualização de informações no portal (22) 15/03/2013
(21) BR 11 2015 020001-0 A2	Código 15.35 - Atualização de informações no portal (22) 24/02/2014
(21) BR 11 2015 020035-4 A2	Código 15.35 - Atualização de informações no portal (22) 18/02/2014

(21) BR 11 2015 020743-0 A2	Código 15.35 - Atualização de informações no portal (22) 20/02/2014
(21) BR 11 2015 020880-0 A2	Código 15.35 - Atualização de informações no portal (22) 25/02/2014
(21) BR 11 2015 021061-9 A2	Código 15.35 - Atualização de informações no portal (22) 26/02/2014
(21) BR 11 2015 021681-1 A2	Código 15.35 - Atualização de informações no portal (22) 13/03/2014
(21) BR 11 2015 021693-5 A2	Código 15.35 - Atualização de informações no portal (22) 13/03/2014
(21) BR 11 2015 021753-2 A2	Código 15.35 - Atualização de informações no portal (22) 07/03/2014
(21) BR 11 2015 021880-6 A2	Código 15.35 - Atualização de informações no portal (22) 13/03/2014
(21) BR 11 2015 022061-4 A2	Código 15.35 - Atualização de informações no portal (22) 12/03/2014
(21) BR 11 2015 022156-4 A2	Código 15.35 - Atualização de informações no portal (22) 14/03/2014
(21) BR 11 2015 022685-0 A2	Código 15.35 - Atualização de informações no portal (22) 21/08/2013
(21) BR 11 2015 022737-6 A2	Código 15.35 - Atualização de informações no portal (22) 11/03/2014
(21) BR 11 2015 022963-8 A8	Código 15.35 - Atualização de informações no portal (22) 14/03/2014
(21) BR 11 2015 022967-0 A8	Código 15.35 - Atualização de informações no portal (22) 14/03/2014
(21) BR 11 2015 022971-9 A2	Código 15.35 - Atualização de informações no portal (22) 07/03/2014

(21) BR 11 2015 022978-6 A8	Código 15.35 - Atualização de informações no portal (22) 14/03/2014
(21) BR 11 2015 022988-3 A2	Código 15.35 - Atualização de informações no portal (22) 13/03/2014
(21) BR 11 2015 022994-8 A2	Código 15.35 - Atualização de informações no portal (22) 14/03/2014
(21) BR 11 2015 022998-0 A2	Código 15.35 - Atualização de informações no portal (22) 14/03/2014
(21) BR 11 2015 023001-6 A8	Código 15.35 - Atualização de informações no portal (22) 14/03/2014
(21) BR 11 2015 023024-5 A2	Código 15.35 - Atualização de informações no portal (22) 14/03/2014
(21) BR 11 2015 023036-9 A2	Código 15.35 - Atualização de informações no portal (22) 14/03/2014
(21) BR 11 2015 023038-5 A2	Código 15.35 - Atualização de informações no portal (22) 14/03/2014
(21) BR 11 2015 023051-2 A2	Código 15.35 - Atualização de informações no portal (22) 11/03/2014
(21) BR 11 2015 023054-7 A2	Código 15.35 - Atualização de informações no portal (22) 07/03/2014
(21) BR 11 2015 023251-5 A2	Código 15.35 - Atualização de informações no portal (22) 21/08/2013
(21) BR 11 2015 023546-8 A2	Código 15.35 - Atualização de informações no portal (22) 15/03/2013
(21) BR 11 2015 023686-3 A2	Código 15.35 - Atualização de informações no portal (22) 17/03/2014
(21) BR 11 2015 024214-6 A2	Código 15.35 - Atualização de informações no portal

	(22) 14/03/2014
(21) BR 11 2015 024649-4 A2	Código 15.35 - Atualização de informações no portal (22) 26/03/2014
(21) BR 11 2015 024661-3 A2	Código 15.35 - Atualização de informações no portal (22) 25/03/2014
(21) BR 11 2015 024673-7 A2	Código 15.35 - Atualização de informações no portal (22) 07/03/2014
(21) BR 11 2015 025007-6 A2	Código 15.35 - Atualização de informações no portal (22) 28/03/2014
(21) BR 11 2015 025041-6 A2	Código 15.35 - Atualização de informações no portal (22) 28/03/2014
(21) BR 11 2015 025167-6 A2	Código 15.35 - Atualização de informações no portal (22) 09/04/2013
(21) BR 11 2015 025217-6 A2	Código 15.35 - Atualização de informações no portal (22) 07/04/2014
(21) BR 11 2015 025220-6 A2	Código 15.35 - Atualização de informações no portal (22) 26/11/2013
(21) BR 11 2015 025518-3 A2	Código 15.35 - Atualização de informações no portal (22) 04/04/2014
(21) BR 11 2015 025763-1 A2	Código 15.35 - Atualização de informações no portal (22) 09/04/2014
(21) BR 11 2015 025766-6 A2	Código 15.35 - Atualização de informações no portal (22) 14/04/2014
(21) BR 11 2015 025767-4 A2	Código 15.35 - Atualização de informações no portal (22) 06/04/2014
(21) BR 11 2015 025951-0 A2	Código 15.35 - Atualização de informações no portal (22) 11/04/2014

(21) BR 11 2015 025955-3 A2	Código 15.35 - Atualização de informações no portal (22) 22/04/2014
(21) BR 11 2015 025961-8 A2	Código 15.35 - Atualização de informações no portal (22) 15/04/2014
(21) BR 11 2015 026013-6 A2	Código 15.35 - Atualização de informações no portal (22) 04/03/2014
(21) BR 11 2015 026017-9 A2	Código 15.35 - Atualização de informações no portal (22) 10/04/2014
(21) BR 11 2015 026032-2 A2	Código 15.35 - Atualização de informações no portal (22) 11/04/2014
(21) BR 11 2015 026063-2 A2	Código 15.35 - Atualização de informações no portal (22) 15/04/2014
(21) BR 11 2015 026129-9 A2	Código 15.35 - Atualização de informações no portal (22) 15/04/2014
(21) BR 11 2015 026143-4 A2	Código 15.35 - Atualização de informações no portal (22) 06/03/2014
(21) BR 11 2015 026213-9 A2	Código 15.35 - Atualização de informações no portal (22) 18/04/2013
(21) BR 11 2015 026379-8 A2	Código 15.35 - Atualização de informações no portal (22) 21/05/2013
(21) BR 11 2015 026422-0 A2	Código 15.35 - Atualização de informações no portal (22) 18/04/2014
(21) BR 11 2015 026470-0 A2	Código 15.35 - Atualização de informações no portal (22) 16/04/2014
(21) BR 11 2015 026493-0 A2	Código 15.35 - Atualização de informações no portal (22) 12/03/2014
(21) BR 11 2015 026502-2 A2	Código 15.35 - Atualização de informações no portal (22) 18/04/2014

(21) BR 11 2015 026668-1 A2	Código 15.35 - Atualização de informações no portal (22) 22/04/2014
(21) BR 11 2015 026901-0 A2	Código 15.35 - Atualização de informações no portal (22) 23/04/2014
(21) BR 11 2015 026952-4 A2	Código 15.35 - Atualização de informações no portal (22) 24/04/2014
(21) BR 11 2015 027123-5 A2	Código 15.35 - Atualização de informações no portal (22) 23/04/2014
(21) BR 11 2015 027126-0 A2	Código 15.35 - Atualização de informações no portal (22) 29/04/2014
(21) BR 11 2015 027207-0 A2	Código 15.35 - Atualização de informações no portal (22) 27/01/2014
(21) BR 11 2015 027249-5 A2	Código 15.35 - Atualização de informações no portal (22) 29/04/2014
(21) BR 11 2015 027269-0 A2	Código 15.35 - Atualização de informações no portal (22) 30/04/2014
(21) BR 11 2015 027279-7 A8	Código 15.35 - Atualização de informações no portal (22) 02/05/2014
(21) BR 11 2015 027308-4 A2	Código 15.35 - Atualização de informações no portal (22) 30/04/2014
(21) BR 11 2015 027309-2 A2	Código 15.35 - Atualização de informações no portal (22) 30/04/2014
(21) BR 11 2015 027313-0 A2	Código 15.35 - Atualização de informações no portal (22) 29/04/2013
(21) BR 11 2015 027314-9 A2	Código 15.35 - Atualização de informações no portal (22) 29/04/2014
(21) BR 11 2015 027317-3 A2	Código 15.35 - Atualização de informações no portal

	(22) 16/04/2014
(21) BR 11 2015 027319-0 A2	Código 15.35 - Atualização de informações no portal (22) 01/05/2014
(21) BR 11 2015 027321-1 A2	Código 15.35 - Atualização de informações no portal (22) 01/05/2014
(21) BR 11 2015 027322-0 A2	Código 15.35 - Atualização de informações no portal (22) 01/05/2014
(21) BR 11 2015 027325-4 A2	Código 15.35 - Atualização de informações no portal (22) 06/06/2014
(21) BR 11 2015 027326-2 A2	Código 15.35 - Atualização de informações no portal (22) 25/04/2014
(21) BR 11 2015 027328-9 A2	Código 15.35 - Atualização de informações no portal (22) 29/04/2014
(21) BR 11 2015 027333-5 A2	Código 15.35 - Atualização de informações no portal (22) 20/05/2014
(21) BR 11 2015 027336-0 A2	Código 15.35 - Atualização de informações no portal (22) 01/05/2013
(21) BR 11 2015 027342-4 A2	Código 15.35 - Atualização de informações no portal (22) 25/04/2014
(21) BR 11 2015 027348-3 A2	Código 15.35 - Atualização de informações no portal (22) 20/06/2013
(21) BR 11 2015 027350-5 A2	Código 15.35 - Atualização de informações no portal (22) 05/05/2014
(21) BR 11 2015 027351-3 A2	Código 15.35 - Atualização de informações no portal (22) 30/04/2014
(21) BR 11 2015 027358-0 A2	Código 15.35 - Atualização de informações no portal (22) 11/04/2014

(21) BR 11 2015 027359-9 A2	Código 15.35 - Atualização de informações no portal (22) 10/04/2014
(21) BR 11 2015 027361-0 A2	Código 15.35 - Atualização de informações no portal (22) 30/04/2014
(21) BR 11 2015 027363-7 A2	Código 15.35 - Atualização de informações no portal (22) 01/05/2014
(21) BR 11 2015 027365-3 A2	Código 15.35 - Atualização de informações no portal (22) 10/04/2014
(21) BR 11 2015 027366-1 A2	Código 15.35 - Atualização de informações no portal (22) 28/04/2014
(21) BR 11 2015 027367-0 A2	Código 15.35 - Atualização de informações no portal (22) 24/04/2014
(21) BR 11 2015 027530-3 A2	Código 15.35 - Atualização de informações no portal (22) 11/04/2014
(21) BR 11 2015 027532-0 A2	Código 15.35 - Atualização de informações no portal (22) 12/05/2014
(21) BR 11 2015 027533-8 A2	Código 15.35 - Atualização de informações no portal (22) 16/04/2014
(21) BR 11 2015 027534-6 A2	Código 15.35 - Atualização de informações no portal (22) 11/11/2014
(21) BR 11 2015 027535-4 A2	Código 15.35 - Atualização de informações no portal (22) 18/03/2014
(21) BR 11 2015 027536-2 A8	Código 15.35 - Atualização de informações no portal (22) 14/05/2014
(21) BR 11 2015 027538-9 A2	Código 15.35 - Atualização de informações no portal (22) 11/04/2014
(21) BR 11 2015 027540-0 A2	Código 15.35 - Atualização de informações no portal (22) 09/05/2014

(21) BR 11 2015 027547-8 A2	Código 15.35 - Atualização de informações no portal (22) 29/04/2013
(21) BR 11 2015 027548-6 A2	Código 15.35 - Atualização de informações no portal (22) 29/04/2015
(21) BR 11 2015 027594-0 A2	Código 15.35 - Atualização de informações no portal (22) 30/04/2014
(21) BR 11 2015 027883-3 A2	Código 15.35 - Atualização de informações no portal (22) 06/05/2014
(21) BR 11 2015 027968-6 A2	Código 15.35 - Atualização de informações no portal (22) 13/05/2014
(21) BR 11 2015 027972-4 A2	Código 15.35 - Atualização de informações no portal (22) 17/06/2014
(21) BR 11 2015 027982-1 A2	Código 15.35 - Atualização de informações no portal (22) 05/05/2014
(21) BR 11 2015 027989-9 A2	Código 15.35 - Atualização de informações no portal (22) 06/05/2014
(21) BR 11 2015 027990-2 A2	Código 15.35 - Atualização de informações no portal (22) 24/04/2014
(21) BR 11 2015 027991-0 A2	Código 15.35 - Atualização de informações no portal (22) 06/05/2014
(21) BR 11 2015 027992-9 A2	Código 15.35 - Atualização de informações no portal (22) 07/05/2014
(21) BR 11 2015 027994-5 A2	Código 15.35 - Atualização de informações no portal (22) 21/05/2014
(21) BR 11 2015 027996-1 A2	Código 15.35 - Atualização de informações no portal (22) 08/05/2014
(21) BR 11 2015 028027-7 A2	Código 15.35 - Atualização de informações no portal

	(22) 09/05/2014
(21) BR 11 2015 028031-5 A2	Código 15.35 - Atualização de informações no portal (22) 23/04/2014
(21) BR 11 2015 028034-0 A2	Código 15.35 - Atualização de informações no portal (22) 06/05/2014
(21) BR 11 2015 028036-6 A2	Código 15.35 - Atualização de informações no portal (22) 16/04/2014
(21) BR 11 2015 028037-4 A2	Código 15.35 - Atualização de informações no portal (22) 06/05/2014
(21) BR 11 2015 028038-2 A2	Código 15.35 - Atualização de informações no portal (22) 01/09/2015
(21) BR 11 2015 028039-0 A2	Código 15.35 - Atualização de informações no portal (22) 08/05/2014
(21) BR 11 2015 028040-4 A2	Código 15.35 - Atualização de informações no portal (22) 06/05/2014
(21) BR 11 2015 028050-1 A2	Código 15.35 - Atualização de informações no portal (22) 29/04/2014
(21) BR 11 2015 028104-4 A2	Código 15.35 - Atualização de informações no portal (22) 13/02/2014
(21) BR 11 2015 028105-2 A2	Código 15.35 - Atualização de informações no portal (22) 06/05/2014
(21) BR 11 2015 028115-0 A2	Código 15.35 - Atualização de informações no portal (22) 07/05/2014
(21) BR 11 2015 028360-8 A2	Código 15.35 - Atualização de informações no portal (22) 20/05/2014
(21) BR 11 2015 028411-6 A2	Código 15.35 - Atualização de informações no portal (22) 16/05/2014

(21) BR 11 2015 028459-0 A2	Código 15.35 - Atualização de informações no portal (22) 15/04/2014
(21) BR 11 2015 028464-7 A2	Código 15.35 - Atualização de informações no portal (22) 12/05/2014
(21) BR 11 2015 028948-7 A2	Código 15.35 - Atualização de informações no portal (22) 19/05/2014
(21) BR 11 2015 029016-7 A2	Código 15.35 - Atualização de informações no portal (22) 08/05/2014
(21) BR 11 2015 029057-4 A2	Código 15.35 - Atualização de informações no portal (22) 22/12/2014
(21) BR 11 2015 029293-3 A2	Código 15.35 - Atualização de informações no portal (22) 22/05/2014
(21) BR 11 2015 029559-2 A2	Código 15.35 - Atualização de informações no portal (22) 05/06/2014
(21) BR 11 2015 029601-7 A2	Código 15.35 - Atualização de informações no portal (22) 02/06/2014
(21) BR 11 2015 029611-4 A2	Código 15.35 - Atualização de informações no portal (22) 28/05/2014
(21) BR 11 2015 029626-2 A2	Código 15.35 - Atualização de informações no portal (22) 27/05/2014
(21) BR 11 2015 029635-1 A2	Código 15.35 - Atualização de informações no portal (22) 27/05/2014
(21) BR 11 2015 029643-2 A2	Código 15.35 - Atualização de informações no portal (22) 30/05/2014
(21) BR 11 2015 029661-0 A2	Código 15.35 - Atualização de informações no portal (22) 29/04/2014
(21) BR 11 2015 029684-0 A2	Código 15.35 - Atualização de informações no portal (22) 28/05/2014

(21) BR 11 2015 029716-1 A2	Código 15.35 - Atualização de informações no portal (22) 22/06/2015
(21) BR 11 2015 029754-4 A2	Código 15.35 - Atualização de informações no portal (22) 22/05/2014
(21) BR 11 2015 029776-5 A2	Código 15.35 - Atualização de informações no portal (22) 26/05/2014
(21) BR 11 2015 029785-4 A2	Código 15.35 - Atualização de informações no portal (22) 02/06/2014
(21) BR 11 2015 029788-9 A2	Código 15.35 - Atualização de informações no portal (22) 30/05/2014
(21) BR 11 2015 029838-9 A2	Código 15.35 - Atualização de informações no portal (22) 30/05/2014
(21) BR 11 2015 029866-4 A2	Código 15.35 - Atualização de informações no portal (22) 19/06/2014
(21) BR 11 2015 029893-1 A2	Código 15.35 - Atualização de informações no portal (22) 29/05/2014
(21) BR 11 2015 029904-0 A2	Código 15.35 - Atualização de informações no portal (22) 29/04/2014
(21) BR 11 2015 029905-9 A2	Código 15.35 - Atualização de informações no portal (22) 29/04/2014
(21) BR 11 2015 029953-9 A2	Código 15.35 - Atualização de informações no portal (22) 12/06/2014
(21) BR 11 2015 029985-7 A2	Código 15.35 - Atualização de informações no portal (22) 23/05/2014
(21) BR 11 2015 030018-9 A2	Código 15.35 - Atualização de informações no portal (22) 13/06/2014
(21) BR 11 2015 030237-8 A2	Código 15.35 - Atualização de informações no portal

	(22) 04/06/2014
(21) BR 11 2015 030363-3 A2	Código 15.35 - Atualização de informações no portal (22) 10/06/2014
(21) BR 11 2015 030822-8 A2	Código 15.35 - Atualização de informações no portal (22) 10/06/2014
(21) BR 11 2015 031080-0 A2	Código 15.35 - Atualização de informações no portal (22) 14/06/2014
(21) BR 11 2015 031127-0 A2	Código 15.35 - Atualização de informações no portal (22) 12/06/2014
(21) BR 11 2015 031470-8 A2	Código 15.35 - Atualização de informações no portal (22) 12/06/2014
(21) BR 11 2015 031472-4 A2	Código 15.35 - Atualização de informações no portal (22) 16/06/2014
(21) BR 11 2015 031476-7 A2	Código 15.35 - Atualização de informações no portal (22) 24/07/2013
(21) BR 11 2015 031611-5 A2	Código 15.35 - Atualização de informações no portal (22) 11/06/2014
(21) BR 11 2015 031948-3 A2	Código 15.35 - Atualização de informações no portal (22) 19/06/2014
(21) BR 11 2015 032316-2 A2	Código 15.35 - Atualização de informações no portal (22) 19/06/2014
(21) BR 11 2015 032343-0 A8	Código 15.35 - Atualização de informações no portal (22) 25/06/2014
(21) BR 11 2015 032445-2 A2	Código 15.35 - Atualização de informações no portal (22) 19/06/2014
(21) BR 11 2015 032579-3 A2	Código 15.35 - Atualização de informações no portal (22) 23/06/2014

(21) BR 11 2015 032676-5 A2	Código 15.35 - Atualização de informações no portal (22) 27/06/2014
(21) BR 11 2015 032794-0 A2	Código 15.35 - Atualização de informações no portal (22) 21/05/2014
(21) BR 11 2015 032863-6 A2	Código 15.35 - Atualização de informações no portal (22) 27/06/2014
(21) BR 11 2015 032883-0 A2	Código 15.35 - Atualização de informações no portal (22) 19/12/2014
(21) BR 11 2015 032992-6 A2	Código 15.35 - Atualização de informações no portal (22) 01/07/2014
(21) BR 11 2015 033020-7 A2	Código 15.35 - Atualização de informações no portal (22) 02/07/2014
(21) BR 11 2016 000072-2 A2	Código 15.35 - Atualização de informações no portal (22) 04/07/2014
(21) BR 11 2016 000092-7 A2	Código 15.35 - Atualização de informações no portal (22) 03/07/2014
(21) BR 11 2016 000106-0 A2	Código 15.35 - Atualização de informações no portal (22) 09/07/2014
(21) BR 11 2016 000177-0 A2	Código 15.35 - Atualização de informações no portal (22) 09/07/2014
(21) BR 11 2016 000282-2 A2	Código 15.35 - Atualização de informações no portal (22) 10/07/2014
(21) BR 11 2016 000303-9 A2	Código 15.35 - Atualização de informações no portal (22) 11/07/2014
(21) BR 11 2016 000395-0 A2	Código 15.35 - Atualização de informações no portal (22) 09/07/2014
(21) BR 11 2016 000541-4 A2	Código 15.35 - Atualização de informações no portal (22) 25/07/2014

(21) BR 11 2016 000555-4 A2	Código 15.35 - Atualização de informações no portal (22) 18/07/2014
(21) BR 11 2016 000654-2 A2	Código 15.35 - Atualização de informações no portal (22) 21/07/2014
(21) BR 11 2016 000666-6 A2	Código 15.35 - Atualização de informações no portal (22) 11/07/2014
(21) BR 11 2016 000680-1 A2	Código 15.35 - Atualização de informações no portal (22) 14/07/2014
(21) BR 11 2016 000810-3 A2	Código 15.35 - Atualização de informações no portal (22) 04/08/2014
(21) BR 11 2016 000853-7 A2	Código 15.35 - Atualização de informações no portal (22) 16/07/2014
(21) BR 11 2016 000889-8 A2	Código 15.35 - Atualização de informações no portal (22) 21/08/2014
(21) BR 11 2016 000903-7 A2	Código 15.35 - Atualização de informações no portal (22) 11/09/2014
(21) BR 11 2016 001171-6 A2	Código 15.35 - Atualização de informações no portal (22) 06/10/2014
(21) BR 11 2016 001238-0 A2	Código 15.35 - Atualização de informações no portal (22) 21/07/2014
(21) BR 11 2016 001788-9 A2	Código 15.35 - Atualização de informações no portal (22) 01/08/2013
(21) BR 11 2016 002131-2 A2	Código 15.35 - Atualização de informações no portal (22) 08/08/2014
(21) BR 11 2016 002150-9 A2	Código 15.35 - Atualização de informações no portal (22) 01/08/2014
(21) BR 11 2016 002164-9 A2	Código 15.35 - Atualização de informações no portal

	(22) 30/07/2014
(21) BR 11 2016 002198-3 A2	Código 15.35 - Atualização de informações no portal (22) 13/08/2014
(21) BR 11 2016 002219-0 A2	Código 15.35 - Atualização de informações no portal (22) 30/07/2014
(21) BR 11 2016 002257-2 A2	Código 15.35 - Atualização de informações no portal (22) 31/07/2014
(21) BR 11 2016 002317-0 A2	Código 15.35 - Atualização de informações no portal (22) 07/08/2014
(21) BR 11 2016 002319-6 A2	Código 15.35 - Atualização de informações no portal (22) 05/08/2014
(21) BR 11 2016 002344-7 A2	Código 15.35 - Atualização de informações no portal (22) 04/08/2014
(21) BR 11 2016 002354-4 A2	Código 15.35 - Atualização de informações no portal (22) 04/08/2014
(21) BR 11 2016 002359-5 A2	Código 15.35 - Atualização de informações no portal (22) 15/08/2014
(21) BR 11 2016 002385-4 A2	Código 15.35 - Atualização de informações no portal (22) 07/08/2014
(21) BR 11 2016 002401-0 A2	Código 15.35 - Atualização de informações no portal (22) 07/08/2014
(21) BR 11 2016 002435-4 A8	Código 15.35 - Atualização de informações no portal (22) 06/08/2014
(21) BR 11 2016 002462-1 A2	Código 15.35 - Atualização de informações no portal (22) 07/08/2014
(21) BR 11 2016 002524-5 A2	Código 15.35 - Atualização de informações no portal (22) 30/07/2014

(21) BR 11 2016 002570-9 A2	Código 15.35 - Atualização de informações no portal (22) 30/07/2014
(21) BR 11 2016 002572-5 A2	Código 15.35 - Atualização de informações no portal (22) 06/08/2014
(21) BR 11 2016 002610-1 A8	Código 15.35 - Atualização de informações no portal (22) 07/08/2014
(21) BR 11 2016 002614-4 A2	Código 15.35 - Atualização de informações no portal (22) 08/08/2014
(21) BR 11 2016 002625-0 A2	Código 15.35 - Atualização de informações no portal (22) 05/08/2014
(21) BR 11 2016 002626-8 A2	Código 15.35 - Atualização de informações no portal (22) 05/08/2014
(21) BR 11 2016 002635-7 A2	Código 15.35 - Atualização de informações no portal (22) 14/08/2013
(21) BR 11 2016 002650-0 A2	Código 15.35 - Atualização de informações no portal (22) 07/08/2014
(21) BR 11 2016 002687-0 A2	Código 15.35 - Atualização de informações no portal (22) 12/08/2014
(21) BR 11 2016 002709-4 A2	Código 15.35 - Atualização de informações no portal (22) 08/08/2014
(21) BR 11 2016 002845-7 A2	Código 15.35 - Atualização de informações no portal (22) 11/08/2014
(21) BR 11 2016 002866-0 A2	Código 15.35 - Atualização de informações no portal (22) 11/08/2014
(21) BR 11 2016 002925-9 A2	Código 15.35 - Atualização de informações no portal (22) 15/08/2014
(21) BR 11 2016 002963-1 A2	Código 15.35 - Atualização de informações no portal (22) 13/08/2014

(21) BR 11 2016 002970-4 A2	Código 15.35 - Atualização de informações no portal (22) 12/08/2014
(21) BR 11 2016 003019-2 A2	Código 15.35 - Atualização de informações no portal (22) 13/08/2014
(21) BR 11 2016 003029-0 A2	Código 15.35 - Atualização de informações no portal (22) 22/08/2014
(21) BR 11 2016 003030-3 A2	Código 15.35 - Atualização de informações no portal (22) 13/08/2014
(21) BR 11 2016 003033-8 A2	Código 15.35 - Atualização de informações no portal (22) 19/03/2014
(21) BR 11 2016 003036-2 A2	Código 15.35 - Atualização de informações no portal (22) 01/08/2014
(21) BR 11 2016 003037-0 A2	Código 15.35 - Atualização de informações no portal (22) 11/08/2014
(21) BR 11 2016 003050-8 A2	Código 15.35 - Atualização de informações no portal (22) 19/08/2013
(21) BR 11 2016 003053-2 A2	Código 15.35 - Atualização de informações no portal (22) 14/08/2014
(21) BR 11 2016 003084-2 A2	Código 15.35 - Atualização de informações no portal (22) 13/08/2014
(21) BR 11 2016 003126-1 A2	Código 15.35 - Atualização de informações no portal (22) 13/03/2014
(21) BR 11 2016 003127-0 A2	Código 15.35 - Atualização de informações no portal (22) 15/08/2014
(21) BR 11 2016 003129-6 A2	Código 15.35 - Atualização de informações no portal (22) 13/08/2014
(21) BR 11 2016 003142-3 A2	Código 15.35 - Atualização de informações no portal

	(22) 28/08/2014
(21) BR 11 2016 003150-4 A2	Código 15.35 - Atualização de informações no portal (22) 13/08/2014
(21) BR 11 2016 003165-2 A2	Código 15.35 - Atualização de informações no portal (22) 24/07/2014
(21) BR 11 2016 003167-9 A2	Código 15.35 - Atualização de informações no portal (22) 08/12/2014
(21) BR 11 2016 003170-9 A2	Código 15.35 - Atualização de informações no portal (22) 15/08/2014
(21) BR 11 2016 003256-0 A2	Código 15.35 - Atualização de informações no portal (22) 27/08/2014
(21) BR 11 2016 003348-5 A2	Código 15.35 - Atualização de informações no portal (22) 19/08/2014
(21) BR 11 2016 003491-0 A2	Código 15.35 - Atualização de informações no portal (22) 22/04/2014
(21) BR 11 2016 003671-9 A2	Código 15.35 - Atualização de informações no portal (22) 21/08/2014
(21) BR 11 2016 003702-2 A2	Código 15.35 - Atualização de informações no portal (22) 30/09/2014
(21) BR 11 2016 003705-7 A2	Código 15.35 - Atualização de informações no portal (22) 26/09/2014
(21) BR 11 2016 003707-3 A2	Código 15.35 - Atualização de informações no portal (22) 30/09/2014
(21) BR 11 2016 003723-5 A2	Código 15.35 - Atualização de informações no portal (22) 16/09/2014
(21) BR 11 2016 003986-6 A2	Código 15.35 - Atualização de informações no portal (22) 29/08/2013

(21) BR 11 2016 003987-4 A2	Código 15.35 - Atualização de informações no portal (22) 04/09/2013
(21) BR 11 2016 003992-0 A2	Código 15.35 - Atualização de informações no portal (22) 27/08/2014
(21) BR 11 2016 003993-9 A2	Código 15.35 - Atualização de informações no portal (22) 23/10/2014
(21) BR 11 2016 004005-8 A2	Código 15.35 - Atualização de informações no portal (22) 25/08/2014
(21) BR 11 2016 004018-0 A2	Código 15.35 - Atualização de informações no portal (22) 14/08/2014
(21) BR 11 2016 004033-3 A2	Código 15.35 - Atualização de informações no portal (22) 28/08/2014
(21) BR 11 2016 004038-4 A2	Código 15.35 - Atualização de informações no portal (22) 05/09/2014
(21) BR 11 2016 004048-1 A2	Código 15.35 - Atualização de informações no portal (22) 02/09/2014
(21) BR 11 2016 004051-1 A2	Código 15.35 - Atualização de informações no portal (22) 28/08/2014
(21) BR 11 2016 004054-6 A2	Código 15.35 - Atualização de informações no portal (22) 22/08/2014
(21) BR 11 2016 004061-9 A2	Código 15.35 - Atualização de informações no portal (22) 25/08/2014
(21) BR 11 2016 004065-1 A2	Código 15.35 - Atualização de informações no portal (22) 29/08/2014
(21) BR 11 2016 004073-2 A2	Código 15.35 - Atualização de informações no portal (22) 28/08/2014
(21) BR 11 2016 004091-0 A2	Código 15.35 - Atualização de informações no portal (22) 29/08/2014

(21) BR 11 2016 004092-9 A2	Código 15.35 - Atualização de informações no portal (22) 29/08/2014
(21) BR 11 2016 004093-7 A2	Código 15.35 - Atualização de informações no portal (22) 28/08/2014
(21) BR 11 2016 004095-3 A2	Código 15.35 - Atualização de informações no portal (22) 29/08/2014
(21) BR 11 2016 004099-6 A2	Código 15.35 - Atualização de informações no portal (22) 26/08/2014
(21) BR 11 2016 004108-9 A2	Código 15.35 - Atualização de informações no portal (22) 28/08/2014
(21) BR 11 2016 004118-6 A2	Código 15.35 - Atualização de informações no portal (22) 29/08/2014
(21) BR 11 2016 004170-4 A2	Código 15.35 - Atualização de informações no portal (22) 07/08/2014
(21) BR 11 2016 004204-2 A2	Código 15.35 - Atualização de informações no portal (22) 27/08/2014
(21) BR 11 2016 004242-5 A2	Código 15.35 - Atualização de informações no portal (22) 28/08/2014
(21) BR 11 2016 004245-0 A2	Código 15.35 - Atualização de informações no portal (22) 27/08/2014
(21) BR 11 2016 004252-2 A2	Código 15.35 - Atualização de informações no portal (22) 29/08/2014
(21) BR 11 2016 004255-7 A2	Código 15.35 - Atualização de informações no portal (22) 29/08/2014
(21) BR 11 2016 004275-1 A2	Código 15.35 - Atualização de informações no portal (22) 08/08/2014
(21) BR 11 2016 004286-7 A2	Código 15.35 - Atualização de informações no portal

	(22) 07/08/2014
(21) BR 11 2016 004305-7 A2	Código 15.35 - Atualização de informações no portal (22) 29/08/2014
(21) BR 11 2016 004336-7 A2	Código 15.35 - Atualização de informações no portal (22) 21/02/2014
(21) BR 11 2016 004345-6 A2	Código 15.35 - Atualização de informações no portal (22) 29/08/2014
(21) BR 11 2016 004352-9 A2	Código 15.35 - Atualização de informações no portal (22) 20/08/2014
(21) BR 11 2016 004355-3 A2	Código 15.35 - Atualização de informações no portal (22) 29/08/2014
(21) BR 11 2016 004367-7 A2	Código 15.35 - Atualização de informações no portal (22) 01/09/2014
(21) BR 11 2016 004371-5 A2	Código 15.35 - Atualização de informações no portal (22) 01/09/2014
(21) BR 11 2016 004374-0 A2	Código 15.35 - Atualização de informações no portal (22) 27/08/2014
(21) BR 11 2016 004375-8 A2	Código 15.35 - Atualização de informações no portal (22) 25/08/2014
(21) BR 11 2016 004389-8 A2	Código 15.35 - Atualização de informações no portal (22) 04/11/2013
(21) BR 11 2016 004413-4 A2	Código 15.35 - Atualização de informações no portal (22) 12/09/2014
(21) BR 11 2016 004415-0 A2	Código 15.35 - Atualização de informações no portal (22) 29/08/2014
(21) BR 11 2016 004437-1 A2	Código 15.35 - Atualização de informações no portal (22) 12/09/2014

(21) BR 11 2016 004450-9 A2	Código 15.35 - Atualização de informações no portal (22) 17/09/2014
(21) BR 11 2016 004463-0 A2	Código 15.35 - Atualização de informações no portal (22) 27/08/2014
(21) BR 11 2016 004464-9 A2	Código 15.35 - Atualização de informações no portal (22) 07/08/2014
(21) BR 11 2016 004472-0 A2	Código 15.35 - Atualização de informações no portal (22) 28/08/2014
(21) BR 11 2016 004476-2 A2	Código 15.35 - Atualização de informações no portal (22) 04/11/2013
(21) BR 11 2016 004505-0 A2	Código 15.35 - Atualização de informações no portal (22) 01/09/2014
(21) BR 11 2016 004506-8 A2	Código 15.35 - Atualização de informações no portal (22) 27/08/2014
(21) BR 11 2016 004509-2 A2	Código 15.35 - Atualização de informações no portal (22) 21/08/2014
(21) BR 11 2016 004510-6 A2	Código 15.35 - Atualização de informações no portal (22) 27/08/2014
(21) BR 11 2016 004511-4 A2	Código 15.35 - Atualização de informações no portal (22) 21/11/2013
(21) BR 11 2016 004512-2 A2	Código 15.35 - Atualização de informações no portal (22) 08/08/2014
(21) BR 11 2016 005252-8 A2	Código 15.35 - Atualização de informações no portal (22) 10/09/2014
(21) BR 11 2016 005270-6 A2	Código 15.35 - Atualização de informações no portal (22) 10/09/2014
(21) BR 11 2016 005286-2 A2	Código 15.35 - Atualização de informações no portal (22) 11/09/2014

(21) BR 11 2016 005303-6 A2	Código 15.35 - Atualização de informações no portal (22) 11/09/2014
(21) BR 11 2016 005317-6 A2	Código 15.35 - Atualização de informações no portal (22) 19/09/2014
(21) BR 11 2016 005340-0 A2	Código 15.35 - Atualização de informações no portal (22) 15/09/2014
(21) BR 11 2016 005526-8 A2	Código 15.35 - Atualização de informações no portal (22) 12/09/2014
(21) BR 11 2016 005557-8 A2	Código 15.35 - Atualização de informações no portal (22) 11/08/2014
(21) BR 11 2016 005576-4 A2	Código 15.35 - Atualização de informações no portal (22) 10/09/2014
(21) BR 11 2016 005611-6 A2	Código 15.35 - Atualização de informações no portal (22) 15/09/2014
(21) BR 11 2016 005716-3 A2	Código 15.35 - Atualização de informações no portal (22) 30/09/2014
(21) BR 11 2016 005802-0 A2	Código 15.35 - Atualização de informações no portal (22) 17/09/2014
(21) BR 11 2016 005880-1 A2	Código 15.35 - Atualização de informações no portal (22) 19/09/2014
(21) BR 11 2016 005881-0 A2	Código 15.35 - Atualização de informações no portal (22) 18/09/2014
(21) BR 11 2016 005889-5 A2	Código 15.35 - Atualização de informações no portal (22) 16/09/2014
(21) BR 11 2016 005899-2 A8	Código 15.35 - Atualização de informações no portal (22) 16/09/2014
(21) BR 11 2016 005912-3 A2	Código 15.35 - Atualização de informações no portal

	(22) 18/09/2014
(21) BR 11 2016 005917-4 A2	Código 15.35 - Atualização de informações no portal (22) 18/09/2014
(21) BR 11 2016 005948-4 A2	Código 15.35 - Atualização de informações no portal (22) 19/09/2014
(21) BR 11 2016 005957-3 A2	Código 15.35 - Atualização de informações no portal (22) 24/09/2014
(21) BR 11 2016 005966-2 A2	Código 15.35 - Atualização de informações no portal (22) 19/09/2014
(21) BR 11 2016 006059-8 A2	Código 15.35 - Atualização de informações no portal (22) 19/09/2014
(21) BR 11 2016 006113-6 A2	Código 15.35 - Atualização de informações no portal (22) 18/09/2014
(21) BR 11 2016 006122-5 A2	Código 15.35 - Atualização de informações no portal (22) 19/09/2014
(21) BR 11 2016 006192-6 A2	Código 15.35 - Atualização de informações no portal (22) 24/09/2014
(21) BR 11 2016 006197-7 A2	Código 15.35 - Atualização de informações no portal (22) 26/09/2014
(21) BR 11 2016 006210-8 A2	Código 15.35 - Atualização de informações no portal (22) 21/09/2014
(21) BR 11 2016 006261-2 A2	Código 15.35 - Atualização de informações no portal (22) 23/09/2014
(21) BR 11 2016 006312-0 A2	Código 15.35 - Atualização de informações no portal (22) 22/09/2014
(21) BR 11 2016 006321-0 A2	Código 15.35 - Atualização de informações no portal (22) 23/09/2014

(21) BR 11 2016 006397-0 A2	Código 15.35 - Atualização de informações no portal (22) 26/09/2014
(21) BR 11 2016 006424-0 A2	Código 15.35 - Atualização de informações no portal (22) 26/09/2014
(21) BR 11 2016 006428-3 A2	Código 15.35 - Atualização de informações no portal (22) 29/09/2014
(21) BR 11 2016 006434-8 A2	Código 15.35 - Atualização de informações no portal (22) 23/09/2014
(21) BR 11 2016 006436-4 A2	Código 15.35 - Atualização de informações no portal (22) 19/09/2014
(21) BR 11 2016 006441-0 A2	Código 15.35 - Atualização de informações no portal (22) 29/09/2014
(21) BR 11 2016 006468-2 A2	Código 15.35 - Atualização de informações no portal (22) 24/09/2014
(21) BR 11 2016 006560-3 A2	Código 15.35 - Atualização de informações no portal (22) 25/09/2014
(21) BR 11 2016 006564-6 A2	Código 15.35 - Atualização de informações no portal (22) 24/09/2014
(21) BR 11 2016 006581-6 A2	Código 15.35 - Atualização de informações no portal (22) 26/09/2013
(21) BR 11 2016 006589-1 A2	Código 15.35 - Atualização de informações no portal (22) 24/09/2014
(21) BR 11 2016 006665-0 A8	Código 15.35 - Atualização de informações no portal (22) 25/09/2014
(21) BR 11 2016 006669-3 A2	Código 15.35 - Atualização de informações no portal (22) 24/09/2014
(21) BR 11 2016 006734-7 A2	Código 15.35 - Atualização de informações no portal (22) 01/09/2015

(21) BR 11 2016 006760-6 A2	Código 15.35 - Atualização de informações no portal (22) 26/09/2014
(21) BR 11 2016 006802-5 A2	Código 15.35 - Atualização de informações no portal (22) 11/09/2014
(21) BR 11 2016 006839-4 A2	Código 15.35 - Atualização de informações no portal (22) 03/10/2014
(21) BR 11 2016 006914-5 A2	Código 15.35 - Atualização de informações no portal (22) 01/10/2014
(21) BR 11 2016 006999-4 A2	Código 15.35 - Atualização de informações no portal (22) 01/10/2014
(21) BR 11 2016 007037-2 A2	Código 15.35 - Atualização de informações no portal (22) 30/09/2014
(21) BR 11 2016 007062-3 A2	Código 15.35 - Atualização de informações no portal (22) 03/10/2014
(21) BR 11 2016 007078-0 A2	Código 15.35 - Atualização de informações no portal (22) 29/09/2014
(21) BR 11 2016 007151-4 A2	Código 15.35 - Atualização de informações no portal (22) 14/10/2013
(21) BR 11 2016 007166-2 A2	Código 15.35 - Atualização de informações no portal (22) 03/10/2014
(21) BR 11 2016 007226-0 A2	Código 15.35 - Atualização de informações no portal (22) 03/10/2014
(21) BR 11 2016 007233-2 A2	Código 15.35 - Atualização de informações no portal (22) 02/10/2014
(21) BR 11 2016 007237-5 A2	Código 15.35 - Atualização de informações no portal (22) 02/10/2014
(21) BR 11 2016 007255-3 A2	Código 15.35 - Atualização de informações no portal

	(22) 03/10/2014
(21) BR 11 2016 007285-5 A2	Código 15.35 - Atualização de informações no portal (22) 03/09/2014
(21) BR 11 2016 007306-1 A2	Código 15.35 - Atualização de informações no portal (22) 03/10/2014
(21) BR 11 2016 007402-5 A2	Código 15.35 - Atualização de informações no portal (22) 10/10/2014
(21) BR 11 2016 007468-8 A2	Código 15.35 - Atualização de informações no portal (22) 03/10/2014
(21) BR 11 2016 007469-6 A2	Código 15.35 - Atualização de informações no portal (22) 18/10/2013
(21) BR 11 2016 007474-2 A2	Código 15.35 - Atualização de informações no portal (22) 09/10/2014
(21) BR 11 2016 007476-9 A2	Código 15.35 - Atualização de informações no portal (22) 02/10/2014
(21) BR 11 2016 007479-3 A2	Código 15.35 - Atualização de informações no portal (22) 08/10/2014
(21) BR 11 2016 007562-5 A2	Código 15.35 - Atualização de informações no portal (22) 01/10/2014
(21) BR 11 2016 007566-8 A2	Código 15.35 - Atualização de informações no portal (22) 01/10/2014
(21) BR 11 2016 007583-8 A2	Código 15.35 - Atualização de informações no portal (22) 08/10/2014
(21) BR 11 2016 007588-9 A2	Código 15.35 - Atualização de informações no portal (22) 13/10/2014
(21) BR 11 2016 007589-7 A2	Código 15.35 - Atualização de informações no portal (22) 07/10/2014

(21) BR 11 2016 007593-5 A2	Código 15.35 - Atualização de informações no portal (22) 30/09/2014
(21) BR 11 2016 007601-0 A2	Código 15.35 - Atualização de informações no portal (22) 20/08/2014
(21) BR 11 2016 007635-4 A2	Código 15.35 - Atualização de informações no portal (22) 10/10/2014
(21) BR 11 2016 007654-0 A2	Código 15.35 - Atualização de informações no portal (22) 06/10/2014
(21) BR 11 2016 007695-8 A2	Código 15.35 - Atualização de informações no portal (22) 17/10/2014
(21) BR 11 2016 007707-5 A2	Código 15.35 - Atualização de informações no portal (22) 10/10/2014
(21) BR 11 2016 007711-3 A2	Código 15.35 - Atualização de informações no portal (22) 10/10/2014
(21) BR 11 2016 007727-0 A8	Código 15.35 - Atualização de informações no portal (22) 13/10/2014
(21) BR 11 2016 007751-2 A2	Código 15.35 - Atualização de informações no portal (22) 11/10/2014
(21) BR 11 2016 007794-6 A2	Código 15.35 - Atualização de informações no portal (22) 07/10/2014
(21) BR 11 2016 007803-9 A2	Código 15.35 - Atualização de informações no portal (22) 27/09/2014
(21) BR 11 2016 007902-7 A2	Código 15.35 - Atualização de informações no portal (22) 10/10/2014
(21) BR 11 2016 007946-9 A2	Código 15.35 - Atualização de informações no portal (22) 11/10/2013
(21) BR 11 2016 008008-4 A2	Código 15.35 - Atualização de informações no portal (22) 21/10/2014

(21) BR 11 2016 008010-6 A2	Código 15.35 - Atualização de informações no portal (22) 10/10/2014
(21) BR 11 2016 008029-7 A2	Código 15.35 - Atualização de informações no portal (22) 08/10/2014
(21) BR 11 2016 008033-5 A2	Código 15.35 - Atualização de informações no portal (22) 10/10/2014
(21) BR 11 2016 008039-4 A2	Código 15.35 - Atualização de informações no portal (22) 15/10/2014
(21) BR 11 2016 008055-6 A2	Código 15.35 - Atualização de informações no portal (22) 13/10/2014
(21) BR 11 2016 008082-3 A2	Código 15.35 - Atualização de informações no portal (22) 14/10/2014
(21) BR 11 2016 008086-6 A2	Código 15.35 - Atualização de informações no portal (22) 22/10/2014
(21) BR 11 2016 008146-3 A2	Código 15.35 - Atualização de informações no portal (22) 20/10/2014
(21) BR 11 2016 008158-7 A2	Código 15.35 - Atualização de informações no portal (22) 15/10/2013
(21) BR 11 2016 008175-7 A2	Código 15.35 - Atualização de informações no portal (22) 15/10/2014
(21) BR 11 2016 008183-8 A2	Código 15.35 - Atualização de informações no portal (22) 15/10/2013
(21) BR 11 2016 008201-0 A2	Código 15.35 - Atualização de informações no portal (22) 15/10/2013
(21) BR 11 2016 008202-8 A2	Código 15.35 - Atualização de informações no portal (22) 23/10/2014
(21) BR 11 2016 008213-3 A2	Código 15.35 - Atualização de informações no portal

	(22) 13/10/2014
(21) BR 11 2016 008215-0 A2	Código 15.35 - Atualização de informações no portal (22) 14/10/2014
(21) BR 11 2016 008252-4 A2	Código 15.35 - Atualização de informações no portal (22) 10/10/2014
(21) BR 11 2016 008254-0 A2	Código 15.35 - Atualização de informações no portal (22) 20/10/2014
(21) BR 11 2016 008257-5 A2	Código 15.35 - Atualização de informações no portal (22) 15/10/2013
(21) BR 11 2016 008267-2 A2	Código 15.35 - Atualização de informações no portal (22) 22/10/2014
(21) BR 11 2016 008275-3 A2	Código 15.35 - Atualização de informações no portal (22) 17/10/2014
(21) BR 11 2016 008288-5 A2	Código 15.35 - Atualização de informações no portal (22) 16/10/2013
(21) BR 11 2016 008331-8 A2	Código 15.35 - Atualização de informações no portal (22) 23/10/2014
(21) BR 11 2016 008352-0 A2	Código 15.35 - Atualização de informações no portal (22) 09/10/2014
(21) BR 11 2016 008354-7 A2	Código 15.35 - Atualização de informações no portal (22) 24/10/2014
(21) BR 11 2016 008359-8 A2	Código 15.35 - Atualização de informações no portal (22) 14/10/2014
(21) BR 11 2016 008378-4 A2	Código 15.35 - Atualização de informações no portal (22) 14/10/2014
(21) BR 11 2016 008438-1 A2	Código 15.35 - Atualização de informações no portal (22) 14/10/2014

(21) BR 11 2016 008468-3 A2	Código 15.35 - Atualização de informações no portal (22) 14/11/2014
(21) BR 11 2016 008477-2 A2	Código 15.35 - Atualização de informações no portal (22) 17/10/2014
(21) BR 11 2016 008489-6 A2	Código 15.35 - Atualização de informações no portal (22) 14/10/2014
(21) BR 11 2016 008533-7 A2	Código 15.35 - Atualização de informações no portal (22) 17/10/2014
(21) BR 11 2016 008541-8 A2	Código 15.35 - Atualização de informações no portal (22) 15/10/2014
(21) BR 11 2016 008545-0 A2	Código 15.35 - Atualização de informações no portal (22) 15/10/2014
(21) BR 11 2016 008547-7 A2	Código 15.35 - Atualização de informações no portal (22) 06/11/2013
(21) BR 11 2016 008548-5 A2	Código 15.35 - Atualização de informações no portal (22) 20/08/2014
(21) BR 11 2016 008549-3 A2	Código 15.35 - Atualização de informações no portal (22) 15/10/2014
(21) BR 11 2016 008566-3 A2	Código 15.35 - Atualização de informações no portal (22) 18/10/2013
(21) BR 11 2016 008576-0 A2	Código 15.35 - Atualização de informações no portal (22) 23/10/2014
(21) BR 11 2016 008644-9 A2	Código 15.35 - Atualização de informações no portal (22) 20/10/2014
(21) BR 11 2016 008646-5 A2	Código 15.35 - Atualização de informações no portal (22) 22/10/2014
(21) BR 11 2016 008674-0 A2	Código 15.35 - Atualização de informações no portal (22) 15/10/2014

(21) BR 11 2016 008685-6 A2	Código 15.35 - Atualização de informações no portal (22) 21/10/2014
(21) BR 11 2016 008694-5 A2	Código 15.35 - Atualização de informações no portal (22) 22/10/2014
(21) BR 11 2016 008736-4 A2	Código 15.35 - Atualização de informações no portal (22) 24/10/2014
(21) BR 11 2016 008786-0 A2	Código 15.35 - Atualização de informações no portal (22) 21/10/2014
(21) BR 11 2016 008789-5 A2	Código 15.35 - Atualização de informações no portal (22) 17/09/2014
(21) BR 11 2016 008806-9 A2	Código 15.35 - Atualização de informações no portal (22) 17/10/2014
(21) BR 11 2016 008830-1 A2	Código 15.35 - Atualização de informações no portal (22) 23/10/2014
(21) BR 11 2016 008832-8 A2	Código 15.35 - Atualização de informações no portal (22) 22/10/2014
(21) BR 11 2016 008972-3 A2	Código 15.35 - Atualização de informações no portal (22) 23/10/2014
(21) BR 11 2016 008996-0 A2	Código 15.35 - Atualização de informações no portal (22) 28/10/2014
(21) BR 11 2016 009002-0 A2	Código 15.35 - Atualização de informações no portal (22) 28/10/2014
(21) BR 11 2016 009014-4 A2	Código 15.35 - Atualização de informações no portal (22) 22/10/2014
(21) BR 11 2016 009030-6 A2	Código 15.35 - Atualização de informações no portal (22) 24/10/2014
(21) BR 11 2016 009069-1 A2	Código 15.35 - Atualização de informações no portal

	(22) 17/10/2014
(21) BR 11 2016 009073-0 A2	Código 15.35 - Atualização de informações no portal (22) 22/10/2014
(21) BR 11 2016 009076-4 A2	Código 15.35 - Atualização de informações no portal (22) 23/10/2014
(21) BR 11 2016 009416-6 A2	Código 15.35 - Atualização de informações no portal (22) 27/10/2014
(21) BR 11 2016 009465-4 A8	Código 15.35 - Atualização de informações no portal (22) 28/10/2014
(21) BR 11 2016 009715-7 A2	Código 15.35 - Atualização de informações no portal (22) 31/10/2014
(21) BR 11 2016 009734-3 A2	Código 15.35 - Atualização de informações no portal (22) 03/11/2014
(21) BR 11 2016 009737-8 A2	Código 15.35 - Atualização de informações no portal (22) 06/03/2014
(21) BR 11 2016 009747-5 A2	Código 15.35 - Atualização de informações no portal (22) 29/10/2014
(21) BR 11 2016 009881-1 A2	Código 15.35 - Atualização de informações no portal (22) 31/10/2014
(21) BR 11 2016 009900-1 A2	Código 15.35 - Atualização de informações no portal (22) 09/10/2014
(21) BR 11 2016 009918-4 A2	Código 15.35 - Atualização de informações no portal (22) 04/11/2014
(21) BR 11 2016 009941-9 A2	Código 15.35 - Atualização de informações no portal (22) 31/12/2013
(21) BR 11 2016 010091-3 A2	Código 15.35 - Atualização de informações no portal (22) 04/11/2014

(21) BR 11 2016 010095-6 A2	Código 15.35 - Atualização de informações no portal (22) 07/11/2014
(21) BR 11 2016 010112-0 A2	Código 15.35 - Atualização de informações no portal (22) 17/11/2014
(21) BR 11 2016 010175-8 A2	Código 15.35 - Atualização de informações no portal (22) 11/11/2014
(21) BR 11 2016 010239-8 A2	Código 15.35 - Atualização de informações no portal (22) 06/11/2014
(21) BR 11 2016 010241-0 A2	Código 15.35 - Atualização de informações no portal (22) 06/11/2014
(21) BR 11 2016 010257-6 A2	Código 15.35 - Atualização de informações no portal (22) 07/11/2014
(21) BR 11 2016 010271-1 A2	Código 15.35 - Atualização de informações no portal (22) 04/11/2014
(21) BR 11 2016 010336-0 A2	Código 15.35 - Atualização de informações no portal (22) 07/11/2013
(21) BR 11 2016 010342-4 A2	Código 15.35 - Atualização de informações no portal (22) 07/11/2014
(21) BR 11 2016 010365-3 A2	Código 15.35 - Atualização de informações no portal (22) 05/11/2014
(21) BR 11 2016 010462-5 A2	Código 15.35 - Atualização de informações no portal (22) 07/11/2014
(21) BR 11 2016 010714-4 A2	Código 15.35 - Atualização de informações no portal (22) 12/11/2014
(21) BR 11 2016 010939-2 A2	Código 15.35 - Atualização de informações no portal (22) 22/10/2014
(21) BR 11 2016 010947-3 A2	Código 15.35 - Atualização de informações no portal (22) 01/08/2014

(21) BR 11 2016 011044-7 A2	Código 15.35 - Atualização de informações no portal (22) 09/09/2014
(21) BR 11 2016 011147-8 A2	Código 15.35 - Atualização de informações no portal (22) 17/11/2014
(21) BR 11 2016 011258-0 A2	Código 15.35 - Atualização de informações no portal (22) 20/11/2014
(21) BR 11 2016 011288-1 A2	Código 15.35 - Atualização de informações no portal (22) 21/11/2014
(21) BR 11 2016 011401-9 A2	Código 15.35 - Atualização de informações no portal (22) 20/11/2014
(21) BR 11 2016 011425-6 A2	Código 15.35 - Atualização de informações no portal (22) 20/11/2014
(21) BR 11 2016 011427-2 A2	Código 15.35 - Atualização de informações no portal (22) 07/11/2014
(21) BR 11 2016 011430-2 A2	Código 15.35 - Atualização de informações no portal (22) 19/11/2014
(21) BR 11 2016 011435-3 A2	Código 15.35 - Atualização de informações no portal (22) 25/11/2014
(21) BR 11 2016 011441-8 A2	Código 15.35 - Atualização de informações no portal (22) 21/11/2014
(21) BR 11 2016 011459-0 A2	Código 15.35 - Atualização de informações no portal (22) 21/11/2014
(21) BR 11 2016 011460-4 A2	Código 15.35 - Atualização de informações no portal (22) 21/11/2014
(21) BR 11 2016 011472-8 A2	Código 15.35 - Atualização de informações no portal (22) 17/11/2014
(21) BR 11 2016 011489-2 A2	Código 15.35 - Atualização de informações no portal

	(22) 11/12/2014
(21) BR 11 2016 011568-6 A2	Código 15.35 - Atualização de informações no portal (22) 19/11/2014
(21) BR 11 2016 011575-9 A2	Código 15.35 - Atualização de informações no portal (22) 24/11/2014
(21) BR 11 2016 011583-0 A2	Código 15.35 - Atualização de informações no portal (22) 21/11/2014
(21) BR 11 2016 011595-3 A2	Código 15.35 - Atualização de informações no portal (22) 21/11/2014
(21) BR 11 2016 011608-9 A2	Código 15.35 - Atualização de informações no portal (22) 21/11/2014
(21) BR 11 2016 011609-7 A2	Código 15.35 - Atualização de informações no portal (22) 21/11/2014
(21) BR 11 2016 011677-1 A2	Código 15.35 - Atualização de informações no portal (22) 28/11/2014
(21) BR 11 2016 011692-5 A2	Código 15.35 - Atualização de informações no portal (22) 17/09/2014
(21) BR 11 2016 011721-2 A2	Código 15.35 - Atualização de informações no portal (22) 20/11/2014
(21) BR 11 2016 011755-7 A2	Código 15.35 - Atualização de informações no portal (22) 27/11/2014
(21) BR 11 2016 011779-4 A2	Código 15.35 - Atualização de informações no portal (22) 01/12/2014
(21) BR 11 2016 011830-8 A2	Código 15.35 - Atualização de informações no portal (22) 25/11/2014
(21) BR 11 2016 011840-5 A2	Código 15.35 - Atualização de informações no portal (22) 27/11/2014

(21) BR 11 2016 011866-9 A2	Código 15.35 - Atualização de informações no portal (22) 25/11/2014
(21) BR 11 2016 011883-9 A2	Código 15.35 - Atualização de informações no portal (22) 25/11/2014
(21) BR 11 2016 011930-4 A2	Código 15.35 - Atualização de informações no portal (22) 23/12/2014
(21) BR 11 2016 011997-5 A2	Código 15.35 - Atualização de informações no portal (22) 25/11/2014
(21) BR 11 2016 012001-9 A2	Código 15.35 - Atualização de informações no portal (22) 26/11/2014
(21) BR 11 2016 012067-1 A2	Código 15.35 - Atualização de informações no portal (22) 11/12/2014
(21) BR 11 2016 012094-9 A2	Código 15.35 - Atualização de informações no portal (22) 04/12/2014
(21) BR 11 2016 012127-9 A2	Código 15.35 - Atualização de informações no portal (22) 21/11/2014
(21) BR 11 2016 012158-9 A2	Código 15.35 - Atualização de informações no portal (22) 02/12/2014
(21) BR 11 2016 012160-0 A2	Código 15.35 - Atualização de informações no portal (22) 28/11/2014
(21) BR 11 2016 012164-3 A2	Código 15.35 - Atualização de informações no portal (22) 25/11/2014
(21) BR 11 2016 012177-5 A2	Código 15.35 - Atualização de informações no portal (22) 28/11/2014
(21) BR 11 2016 012229-1 A2	Código 15.35 - Atualização de informações no portal (22) 10/12/2014
(21) BR 11 2016 012248-8 A2	Código 15.35 - Atualização de informações no portal (22) 28/11/2014

(21) BR 11 2016 012264-0 A2	Código 15.35 - Atualização de informações no portal (22) 26/11/2014
(21) BR 11 2016 012285-2 A2	Código 15.35 - Atualização de informações no portal (22) 01/12/2014
(21) BR 11 2016 012306-9 A2	Código 15.35 - Atualização de informações no portal (22) 02/12/2014
(21) BR 11 2016 012311-5 A2	Código 15.35 - Atualização de informações no portal (22) 01/12/2014
(21) BR 11 2016 012319-0 A2	Código 15.35 - Atualização de informações no portal (22) 26/11/2014
(21) BR 11 2016 012325-5 A2	Código 15.35 - Atualização de informações no portal (22) 10/12/2014
(21) BR 11 2016 012358-1 A2	Código 15.35 - Atualização de informações no portal (22) 05/12/2014
(21) BR 11 2016 012371-9 A2	Código 15.35 - Atualização de informações no portal (22) 05/12/2014
(21) BR 11 2016 012391-3 A2	Código 15.35 - Atualização de informações no portal (22) 26/11/2014
(21) BR 11 2016 012410-3 A2	Código 15.35 - Atualização de informações no portal (22) 16/12/2014
(21) BR 11 2016 012425-1 A2	Código 15.35 - Atualização de informações no portal (22) 01/12/2014
(21) BR 11 2016 012430-8 A2	Código 15.35 - Atualização de informações no portal (22) 04/12/2014
(21) BR 11 2016 012489-8 A2	Código 15.35 - Atualização de informações no portal (22) 15/07/2014
(21) BR 11 2016 012505-3 A2	Código 15.35 - Atualização de informações no portal

	(22) 11/12/2014
(21) BR 11 2016 012528-2 A2	Código 15.35 - Atualização de informações no portal (22) 02/12/2014
(21) BR 11 2016 012531-2 A2	Código 15.35 - Atualização de informações no portal (22) 02/12/2014
(21) BR 11 2016 012538-0 A2	Código 15.35 - Atualização de informações no portal (22) 17/12/2014
(21) BR 11 2016 012562-2 A2	Código 15.35 - Atualização de informações no portal (22) 29/05/2015
(21) BR 11 2016 012595-9 A2	Código 15.35 - Atualização de informações no portal (22) 03/12/2014
(21) BR 11 2016 012599-1 A2	Código 15.35 - Atualização de informações no portal (22) 03/12/2014
(21) BR 11 2016 012627-0 A2	Código 15.35 - Atualização de informações no portal (22) 20/11/2014
(21) BR 11 2016 012634-3 A2	Código 15.35 - Atualização de informações no portal (22) 03/12/2014
(21) BR 11 2016 012641-6 A2	Código 15.35 - Atualização de informações no portal (22) 09/10/2014
(21) BR 11 2016 012666-1 A2	Código 15.35 - Atualização de informações no portal (22) 29/12/2014
(21) BR 11 2016 012701-3 A2	Código 15.35 - Atualização de informações no portal (22) 16/12/2013
(21) BR 11 2016 012712-9 A2	Código 15.35 - Atualização de informações no portal (22) 10/12/2014
(21) BR 11 2016 012751-0 A2	Código 15.35 - Atualização de informações no portal (22) 03/12/2014

(21) BR 11 2016 012752-8 A2	Código 15.35 - Atualização de informações no portal (22) 03/12/2014
(21) BR 11 2016 012862-1 A2	Código 15.35 - Atualização de informações no portal (22) 05/12/2014
(21) BR 11 2016 013026-0 A2	Código 15.35 - Atualização de informações no portal (22) 11/12/2014
(21) BR 11 2016 013048-0 A2	Código 15.35 - Atualização de informações no portal (22) 12/12/2014
(21) BR 11 2016 013111-8 A2	Código 15.35 - Atualização de informações no portal (22) 08/12/2014
(21) BR 11 2016 013121-5 A2	Código 15.35 - Atualização de informações no portal (22) 11/12/2014
(21) BR 11 2016 013148-7 A2	Código 15.35 - Atualização de informações no portal (22) 12/12/2014
(21) BR 11 2016 013157-6 A2	Código 15.35 - Atualização de informações no portal (22) 10/12/2014
(21) BR 11 2016 013182-7 A2	Código 15.35 - Atualização de informações no portal (22) 12/12/2014
(21) BR 11 2016 013187-8 A2	Código 15.35 - Atualização de informações no portal (22) 19/12/2014
(21) BR 11 2016 013201-7 A2	Código 15.35 - Atualização de informações no portal (22) 12/12/2014
(21) BR 11 2016 013207-6 A2	Código 15.35 - Atualização de informações no portal (22) 12/12/2014
(21) BR 11 2016 013338-2 A2	Código 15.35 - Atualização de informações no portal (22) 14/11/2014
(21) BR 11 2016 013347-1 A8	Código 15.35 - Atualização de informações no portal (22) 26/12/2014

(21) BR 11 2016 013359-5 A2	Código 15.35 - Atualização de informações no portal (22) 10/12/2014
(21) BR 11 2016 013360-9 A2	Código 15.35 - Atualização de informações no portal (22) 10/12/2014
(21) BR 11 2016 013371-4 A2	Código 15.35 - Atualização de informações no portal (22) 11/12/2014
(21) BR 11 2016 013386-2 A2	Código 15.35 - Atualização de informações no portal (22) 11/12/2014
(21) BR 11 2016 013387-0 A2	Código 15.35 - Atualização de informações no portal (22) 09/12/2014
(21) BR 11 2016 013400-1 A2	Código 15.35 - Atualização de informações no portal (22) 15/10/2014
(21) BR 11 2016 013412-5 A2	Código 15.35 - Atualização de informações no portal (22) 15/12/2014
(21) BR 11 2016 013418-4 A2	Código 15.35 - Atualização de informações no portal (22) 12/12/2014
(21) BR 11 2016 013419-2 A2	Código 15.35 - Atualização de informações no portal (22) 11/12/2014
(21) BR 11 2016 013420-6 A2	Código 15.35 - Atualização de informações no portal (22) 18/12/2014
(21) BR 11 2016 013443-5 A2	Código 15.35 - Atualização de informações no portal (22) 18/12/2014
(21) BR 11 2016 013473-7 A2	Código 15.35 - Atualização de informações no portal (22) 24/12/2014
(21) BR 11 2016 013482-6 A2	Código 15.35 - Atualização de informações no portal (22) 28/01/2015
(21) BR 11 2016 013485-0 A2	Código 15.35 - Atualização de informações no portal

	(22) 11/12/2014
(21) BR 11 2016 013520-2 A2	Código 15.35 - Atualização de informações no portal (22) 12/12/2014
(21) BR 11 2016 013526-1 A2	Código 15.35 - Atualização de informações no portal (22) 12/12/2014
(21) BR 11 2016 013547-4 A2	Código 15.35 - Atualização de informações no portal (22) 12/12/2014
(21) BR 11 2016 013562-8 A2	Código 15.35 - Atualização de informações no portal (22) 17/12/2014
(21) BR 11 2016 013572-5 A2	Código 15.35 - Atualização de informações no portal (22) 22/12/2014
(21) BR 11 2016 013577-6 A2	Código 15.35 - Atualização de informações no portal (22) 01/12/2014
(21) BR 11 2016 013591-1 A2	Código 15.35 - Atualização de informações no portal (22) 15/12/2014
(21) BR 11 2016 013600-4 A2	Código 15.35 - Atualização de informações no portal (22) 12/12/2014
(21) BR 11 2016 013704-3 A8	Código 15.35 - Atualização de informações no portal (22) 24/12/2014
(21) BR 11 2016 013741-8 A2	Código 15.35 - Atualização de informações no portal (22) 17/12/2014
(21) BR 11 2016 013744-2 A2	Código 15.35 - Atualização de informações no portal (22) 23/12/2014
(21) BR 11 2016 013891-0 A2	Código 15.35 - Atualização de informações no portal (22) 16/12/2013
(21) BR 11 2016 014165-2 A2	Código 15.35 - Atualização de informações no portal (22) 18/12/2014

(21) BR 11 2016 014174-1 A2	Código 15.35 - Atualização de informações no portal (22) 17/12/2014
(21) BR 11 2016 014180-6 A2	Código 15.35 - Atualização de informações no portal (22) 17/12/2014
(21) BR 11 2016 014183-0 A2	Código 15.35 - Atualização de informações no portal (22) 19/12/2014
(21) BR 11 2016 014271-3 A2	Código 15.35 - Atualização de informações no portal (22) 16/12/2014
(21) BR 11 2016 014281-0 A2	Código 15.35 - Atualização de informações no portal (22) 17/12/2014
(21) BR 11 2016 014405-8 A2	Código 15.35 - Atualização de informações no portal (22) 17/12/2014
(21) BR 11 2016 014410-4 A2	Código 15.35 - Atualização de informações no portal (22) 19/12/2014
(21) BR 11 2016 014413-9 A2	Código 15.35 - Atualização de informações no portal (22) 18/12/2014
(21) BR 11 2016 014464-3 A2	Código 15.35 - Atualização de informações no portal (22) 26/12/2014
(21) BR 11 2016 014481-3 A2	Código 15.35 - Atualização de informações no portal (22) 19/12/2014
(21) BR 11 2016 014519-4 A2	Código 15.35 - Atualização de informações no portal (22) 18/12/2014
(21) BR 11 2016 014689-1 A2	Código 15.35 - Atualização de informações no portal (22) 09/01/2015
(21) BR 11 2016 014760-0 A2	Código 15.35 - Atualização de informações no portal (22) 24/12/2014
(21) BR 11 2016 014779-0 A2	Código 15.35 - Atualização de informações no portal (22) 23/12/2014

(21) BR 11 2016 014920-3 A2	Código 15.35 - Atualização de informações no portal (22) 22/12/2014
(21) BR 11 2016 015108-9 A2	Código 15.35 - Atualização de informações no portal (22) 29/12/2014
(21) BR 11 2016 015555-6 A2	Código 15.35 - Atualização de informações no portal (22) 02/01/2015
(21) BR 11 2016 015556-4 A2	Código 15.35 - Atualização de informações no portal (22) 02/03/2015
(21) BR 11 2016 015557-2 A2	Código 15.35 - Atualização de informações no portal (22) 27/02/2015
(21) BR 11 2016 015573-4 A2	Código 15.35 - Atualização de informações no portal (22) 02/01/2015
(21) BR 11 2016 015612-9 A2	Código 15.35 - Atualização de informações no portal (22) 15/01/2015
(21) BR 11 2016 015640-4 A2	Código 15.35 - Atualização de informações no portal (22) 05/01/2015
(21) BR 11 2016 015641-2 A8	Código 15.35 - Atualização de informações no portal (22) 03/01/2014
(21) BR 11 2016 015668-4 A2	Código 15.35 - Atualização de informações no portal (22) 05/01/2015
(21) BR 11 2016 015677-3 A2	Código 15.35 - Atualização de informações no portal (22) 23/01/2015
(21) BR 11 2016 015678-1 A2	Código 15.35 - Atualização de informações no portal (22) 09/01/2015
(21) BR 11 2016 015701-0 A2	Código 15.35 - Atualização de informações no portal (22) 08/01/2015
(21) BR 11 2016 015797-4 A2	Código 15.35 - Atualização de informações no portal

	(22) 09/12/2014
(21) BR 11 2016 015808-3 A2	Código 15.35 - Atualização de informações no portal (22) 06/01/2015
(21) BR 11 2016 016014-2 A2	Código 15.35 - Atualização de informações no portal (22) 09/01/2015
(21) BR 11 2016 016027-4 A2	Código 15.35 - Atualização de informações no portal (22) 09/01/2015
(21) BR 11 2016 016035-5 A2	Código 15.35 - Atualização de informações no portal (22) 09/01/2015
(21) BR 11 2016 016153-0 A2	Código 15.35 - Atualização de informações no portal (22) 13/01/2015
(21) BR 11 2016 016207-2 A2	Código 15.35 - Atualização de informações no portal (22) 23/01/2015
(21) BR 11 2016 016245-5 A2	Código 15.35 - Atualização de informações no portal (22) 28/01/2015
(21) BR 11 2016 016274-9 A2	Código 15.35 - Atualização de informações no portal (22) 17/02/2015
(21) BR 11 2016 016290-0 A2	Código 15.35 - Atualização de informações no portal (22) 13/01/2015
(21) BR 11 2016 016321-4 A2	Código 15.35 - Atualização de informações no portal (22) 18/02/2015
(21) BR 11 2016 016337-0 A2	Código 15.35 - Atualização de informações no portal (22) 14/01/2015
(21) BR 11 2016 016342-7 A2	Código 15.35 - Atualização de informações no portal (22) 13/01/2015
(21) BR 11 2016 016356-7 A2	Código 15.35 - Atualização de informações no portal (22) 16/01/2015

(21) BR 11 2016 016399-0 A2	Código 15.35 - Atualização de informações no portal (22) 16/01/2015
(21) BR 11 2016 016400-8 A2	Código 15.35 - Atualização de informações no portal (22) 16/01/2015
(21) BR 11 2016 016411-3 A2	Código 15.35 - Atualização de informações no portal (22) 12/01/2015
(21) BR 11 2016 016416-4 A2	Código 15.35 - Atualização de informações no portal (22) 12/01/2015
(21) BR 11 2016 016436-9 A2	Código 15.35 - Atualização de informações no portal (22) 30/01/2015
(21) BR 11 2016 016505-5 A2	Código 15.35 - Atualização de informações no portal (22) 16/01/2015
(21) BR 11 2016 016508-0 A2	Código 15.35 - Atualização de informações no portal (22) 16/01/2015
(21) BR 11 2016 016578-0 A2	Código 15.35 - Atualização de informações no portal (22) 20/01/2015
(21) BR 11 2016 016580-2 A2	Código 15.35 - Atualização de informações no portal (22) 15/01/2015
(21) BR 11 2016 016586-1 A2	Código 15.35 - Atualização de informações no portal (22) 19/01/2015
(21) BR 11 2016 016619-1 A2	Código 15.35 - Atualização de informações no portal (22) 06/01/2015
(21) BR 11 2016 016620-5 A2	Código 15.35 - Atualização de informações no portal (22) 27/02/2015
(21) BR 11 2016 016681-7 A2	Código 15.35 - Atualização de informações no portal (22) 12/02/2015
(21) BR 11 2016 016699-0 A2	Código 15.35 - Atualização de informações no portal (22) 23/01/2015

(21) BR 11 2016 016712-0 A2	Código 15.35 - Atualização de informações no portal (22) 17/12/2014
(21) BR 11 2016 016737-6 A2	Código 15.35 - Atualização de informações no portal (22) 21/01/2015
(21) BR 11 2016 016772-4 A2	Código 15.35 - Atualização de informações no portal (22) 04/02/2015
(21) BR 11 2016 016773-2 A2	Código 15.35 - Atualização de informações no portal (22) 25/04/2014
(21) BR 11 2016 016813-5 A2	Código 15.35 - Atualização de informações no portal (22) 07/10/2014
(21) BR 11 2016 016814-3 A2	Código 15.35 - Atualização de informações no portal (22) 20/01/2015
(21) BR 11 2016 016880-1 A2	Código 15.35 - Atualização de informações no portal (22) 19/02/2015
(21) BR 11 2016 016904-2 A2	Código 15.35 - Atualização de informações no portal (22) 28/01/2015
(21) BR 11 2016 016917-4 A2	Código 15.35 - Atualização de informações no portal (22) 21/01/2015
(21) BR 11 2016 016961-1 A2	Código 15.35 - Atualização de informações no portal (22) 05/02/2015
(21) BR 11 2016 017010-5 A2	Código 15.35 - Atualização de informações no portal (22) 03/02/2015
(21) BR 11 2016 017041-5 A2	Código 15.35 - Atualização de informações no portal (22) 26/01/2015
(21) BR 11 2016 017046-6 A2	Código 15.35 - Atualização de informações no portal (22) 23/01/2015
(21) BR 11 2016 017086-5 A2	Código 15.35 - Atualização de informações no portal

	(22) 09/11/2015
(21) BR 11 2016 017092-0 A2	Código 15.35 - Atualização de informações no portal (22) 29/01/2015
(21) BR 11 2016 017103-9 A2	Código 15.35 - Atualização de informações no portal (22) 22/01/2015
(21) BR 11 2016 017106-3 A2	Código 15.35 - Atualização de informações no portal (22) 23/01/2015
(21) BR 11 2016 017131-4 A2	Código 15.35 - Atualização de informações no portal (22) 26/01/2015
(21) BR 11 2016 017158-6 A2	Código 15.35 - Atualização de informações no portal (22) 17/12/2014
(21) BR 11 2016 017174-8 A2	Código 15.35 - Atualização de informações no portal (22) 26/01/2015
(21) BR 11 2016 017193-4 A2	Código 15.35 - Atualização de informações no portal (22) 26/02/2015
(21) BR 11 2016 017228-0 A2	Código 15.35 - Atualização de informações no portal (22) 01/04/2014
(21) BR 11 2016 017242-6 A2	Código 15.35 - Atualização de informações no portal (22) 27/01/2015
(21) BR 11 2016 017248-5 A8	Código 15.35 - Atualização de informações no portal (22) 23/01/2015
(21) BR 11 2016 017256-6 A2	Código 15.35 - Atualização de informações no portal (22) 03/02/2015
(21) BR 11 2016 017281-7 A2	Código 15.35 - Atualização de informações no portal (22) 17/03/2015
(21) BR 11 2016 017317-1 A8	Código 15.35 - Atualização de informações no portal (22) 28/01/2015

(21) BR 11 2016 017333-3 A2	Código 15.35 - Atualização de informações no portal (22) 29/01/2015
(21) BR 11 2016 017344-9 A2	Código 15.35 - Atualização de informações no portal (22) 28/01/2015
(21) BR 11 2016 017349-0 A2	Código 15.35 - Atualização de informações no portal (22) 15/01/2015
(21) BR 11 2016 017388-0 A2	Código 15.35 - Atualização de informações no portal (22) 30/01/2015
(21) BR 11 2016 017402-0 A2	Código 15.35 - Atualização de informações no portal (22) 20/02/2015
(21) BR 11 2016 017403-8 A2	Código 15.35 - Atualização de informações no portal (22) 04/02/2015
(21) BR 11 2016 017426-7 A2	Código 15.35 - Atualização de informações no portal (22) 28/01/2015
(21) BR 11 2016 017449-6 A2	Código 15.35 - Atualização de informações no portal (22) 26/01/2015
(21) BR 11 2016 017464-0 A2	Código 15.35 - Atualização de informações no portal (22) 30/01/2015
(21) BR 11 2016 017473-9 A2	Código 15.35 - Atualização de informações no portal (22) 29/01/2015
(21) BR 11 2016 017534-4 A2	Código 15.35 - Atualização de informações no portal (22) 30/01/2015
(21) BR 11 2016 017564-6 A8	Código 15.35 - Atualização de informações no portal (22) 28/01/2015
(21) BR 11 2016 017592-1 A2	Código 15.35 - Atualização de informações no portal (22) 17/03/2015
(21) BR 11 2016 017631-6 A2	Código 15.35 - Atualização de informações no portal (22) 28/01/2015

(21) BR 11 2016 017644-8 A2	Código 15.35 - Atualização de informações no portal (22) 12/02/2015
(21) BR 11 2016 017686-3 A2	Código 15.35 - Atualização de informações no portal (22) 04/02/2015
(21) BR 11 2016 017752-5 A2	Código 15.35 - Atualização de informações no portal (22) 05/02/2015
(21) BR 11 2016 017881-5 A2	Código 15.35 - Atualização de informações no portal (22) 16/02/2015
(21) BR 11 2016 017893-9 A2	Código 15.35 - Atualização de informações no portal (22) 10/04/2015
(21) BR 11 2016 017939-0 A2	Código 15.35 - Atualização de informações no portal (22) 06/02/2015
(21) BR 11 2016 018005-4 A2	Código 15.35 - Atualização de informações no portal (22) 04/02/2015
(21) BR 11 2016 018044-5 A2	Código 15.35 - Atualização de informações no portal (22) 09/02/2015
(21) BR 11 2016 018075-5 A2	Código 15.35 - Atualização de informações no portal (22) 06/02/2015
(21) BR 11 2016 018082-8 A2	Código 15.35 - Atualização de informações no portal (22) 04/02/2015
(21) BR 11 2016 018100-0 A2	Código 15.35 - Atualização de informações no portal (22) 06/02/2015
(21) BR 11 2016 018103-4 A2	Código 15.35 - Atualização de informações no portal (22) 06/02/2015
(21) BR 11 2016 018116-6 A2	Código 15.35 - Atualização de informações no portal (22) 19/12/2014
(21) BR 11 2016 018145-0 A2	Código 15.35 - Atualização de informações no portal

	(22) 05/02/2015
(21) BR 11 2016 018162-0 A2	Código 15.35 - Atualização de informações no portal (22) 06/02/2015
(21) BR 11 2016 018170-0 A2	Código 15.35 - Atualização de informações no portal (22) 06/02/2015
(21) BR 11 2016 018193-0 A2	Código 15.35 - Atualização de informações no portal (22) 02/02/2015
(21) BR 11 2016 018195-6 A2	Código 15.35 - Atualização de informações no portal (22) 05/02/2015
(21) BR 11 2016 018224-3 A2	Código 15.35 - Atualização de informações no portal (22) 12/02/2015
(21) BR 11 2016 018274-0 A2	Código 15.35 - Atualização de informações no portal (22) 15/01/2015
(21) BR 11 2016 018314-2 A2	Código 15.35 - Atualização de informações no portal (22) 11/03/2015
(21) BR 11 2016 018338-0 A2	Código 15.35 - Atualização de informações no portal (22) 11/02/2016
(21) BR 11 2016 018352-5 A2	Código 15.35 - Atualização de informações no portal (22) 21/01/2016
(21) BR 11 2016 018371-1 A2	Código 15.35 - Atualização de informações no portal (22) 04/02/2015
(21) BR 11 2016 018376-2 A2	Código 15.35 - Atualização de informações no portal (22) 12/02/2015
(21) BR 11 2016 018404-1 A2	Código 15.35 - Atualização de informações no portal (22) 23/09/2015
(21) BR 11 2016 018437-8 A2	Código 15.35 - Atualização de informações no portal (22) 04/02/2015

(21) BR 11 2016 018438-6 A2	Código 15.35 - Atualização de informações no portal (22) 14/10/2015
(21) BR 11 2016 018439-4 A2	Código 15.35 - Atualização de informações no portal (22) 17/02/2015
(21) BR 11 2016 018480-7 A2	Código 15.35 - Atualização de informações no portal (22) 09/03/2015
(21) BR 11 2016 018481-5 A2	Código 15.35 - Atualização de informações no portal (22) 17/02/2015
(21) BR 11 2016 018521-8 A2	Código 15.35 - Atualização de informações no portal (22) 13/02/2015
(21) BR 11 2016 018571-4 A2	Código 15.35 - Atualização de informações no portal (22) 13/02/2015
(21) BR 11 2016 018598-6 A2	Código 15.35 - Atualização de informações no portal (22) 17/02/2015
(21) BR 11 2016 018685-0 A2	Código 15.35 - Atualização de informações no portal (22) 20/02/2015
(21) BR 11 2016 018696-6 A2	Código 15.35 - Atualização de informações no portal (22) 20/02/2015
(21) BR 11 2016 018751-2 A2	Código 15.35 - Atualização de informações no portal (22) 21/01/2015
(21) BR 11 2016 018910-8 A2	Código 15.35 - Atualização de informações no portal (22) 16/10/2015
(21) BR 11 2016 019077-7 A2	Código 15.35 - Atualização de informações no portal (22) 12/03/2015
(21) BR 11 2016 019111-0 A2	Código 15.35 - Atualização de informações no portal (22) 18/02/2015
(21) BR 11 2016 019115-3 A2	Código 15.35 - Atualização de informações no portal (22) 18/02/2015

(21) BR 11 2016 019211-7 A2	Código 15.35 - Atualização de informações no portal (22) 21/02/2014
(21) BR 11 2016 019247-8 A2	Código 15.35 - Atualização de informações no portal (22) 10/02/2015
(21) BR 11 2016 019305-9 A2	Código 15.35 - Atualização de informações no portal (22) 03/12/2015
(21) BR 11 2016 019569-8 A2	Código 15.35 - Atualização de informações no portal (22) 26/02/2015
(21) BR 11 2016 019713-5 A2	Código 15.35 - Atualização de informações no portal (22) 18/02/2015
(21) BR 11 2016 019735-6 A2	Código 15.35 - Atualização de informações no portal (22) 27/02/2015
(21) BR 11 2016 019820-4 A2	Código 15.35 - Atualização de informações no portal (22) 26/02/2015
(21) BR 11 2016 019823-9 A2	Código 15.35 - Atualização de informações no portal (22) 26/02/2015
(21) BR 11 2016 019825-5 A2	Código 15.35 - Atualização de informações no portal (22) 25/02/2015
(21) BR 11 2016 019832-8 A2	Código 15.35 - Atualização de informações no portal (22) 02/03/2015
(21) BR 11 2016 019836-0 A2	Código 15.35 - Atualização de informações no portal (22) 27/02/2015
(21) BR 11 2016 019837-9 A2	Código 15.35 - Atualização de informações no portal (22) 27/02/2015
(21) BR 11 2016 019866-2 A2	Código 15.35 - Atualização de informações no portal (22) 25/02/2015
(21) BR 11 2016 019868-9 A2	Código 15.35 - Atualização de informações no portal

	(22) 27/02/2015
(21) BR 11 2016 019871-9 A2	Código 15.35 - Atualização de informações no portal (22) 25/02/2015
(21) BR 11 2016 019887-5 A2	Código 15.35 - Atualização de informações no portal (22) 27/02/2015
(21) BR 11 2016 019929-4 A2	Código 15.35 - Atualização de informações no portal (22) 27/02/2015
(21) BR 11 2016 020009-8 A2	Código 15.35 - Atualização de informações no portal (22) 10/04/2015
(21) BR 11 2016 020043-8 A2	Código 15.35 - Atualização de informações no portal (22) 04/03/2015
(21) BR 11 2016 020053-5 A2	Código 15.35 - Atualização de informações no portal (22) 26/03/2015
(21) BR 11 2016 020065-9 A2	Código 15.35 - Atualização de informações no portal (22) 11/03/2015
(21) BR 11 2016 020109-4 A2	Código 15.35 - Atualização de informações no portal (22) 03/03/2015
(21) BR 11 2016 020175-2 A2	Código 15.35 - Atualização de informações no portal (22) 19/03/2015
(21) BR 11 2016 020304-6 A2	Código 15.35 - Atualização de informações no portal (22) 05/03/2015
(21) BR 11 2016 020315-1 A2	Código 15.35 - Atualização de informações no portal (22) 05/03/2015
(21) BR 11 2016 020401-8 A2	Código 15.35 - Atualização de informações no portal (22) 20/01/2015
(21) BR 11 2016 020438-7 A2	Código 15.35 - Atualização de informações no portal (22) 04/03/2015

(21) BR 11 2016 020517-0 A2	Código 15.35 - Atualização de informações no portal (22) 23/02/2015
(21) BR 11 2016 020523-5 A2	Código 15.35 - Atualização de informações no portal (22) 06/03/2014
(21) BR 11 2016 020569-3 A2	Código 15.35 - Atualização de informações no portal (22) 10/03/2015
(21) BR 11 2016 020584-7 A2	Código 15.35 - Atualização de informações no portal (22) 10/03/2015
(21) BR 11 2016 020600-2 A2	Código 15.35 - Atualização de informações no portal (22) 04/02/2015
(21) BR 11 2016 020688-6 A2	Código 15.35 - Atualização de informações no portal (22) 09/03/2015
(21) BR 11 2016 020703-3 A2	Código 15.35 - Atualização de informações no portal (22) 24/03/2014
(21) BR 11 2016 020783-1 A2	Código 15.35 - Atualização de informações no portal (22) 10/03/2015
(21) BR 11 2016 020822-6 A2	Código 15.35 - Atualização de informações no portal (22) 16/03/2015
(21) BR 11 2016 020869-2 A2	Código 15.35 - Atualização de informações no portal (22) 12/03/2015
(21) BR 11 2016 020984-2 A2	Código 15.35 - Atualização de informações no portal (22) 24/03/2015
(21) BR 11 2016 021000-0 A2	Código 15.35 - Atualização de informações no portal (22) 12/03/2015
(21) BR 11 2016 021008-5 A2	Código 15.35 - Atualização de informações no portal (22) 27/03/2015
(21) BR 11 2016 021017-4 A2	Código 15.35 - Atualização de informações no portal (22) 20/03/2015

(21) BR 11 2016 021050-6 A2	Código 15.35 - Atualização de informações no portal (22) 15/04/2014
(21) BR 11 2016 021083-2 A2	Código 15.35 - Atualização de informações no portal (22) 16/03/2015
(21) BR 11 2016 021092-1 A2	Código 15.35 - Atualização de informações no portal (22) 14/03/2015
(21) BR 11 2016 021172-3 A2	Código 15.35 - Atualização de informações no portal (22) 27/11/2015
(21) BR 11 2016 021229-0 A2	Código 15.35 - Atualização de informações no portal (22) 31/03/2015
(21) BR 11 2016 021233-9 A2	Código 15.35 - Atualização de informações no portal (22) 30/12/2014
(21) BR 11 2016 021284-3 A2	Código 15.35 - Atualização de informações no portal (22) 17/03/2015
(21) BR 11 2016 021291-6 A2	Código 15.35 - Atualização de informações no portal (22) 26/11/2014
(21) BR 11 2016 021298-3 A2	Código 15.35 - Atualização de informações no portal (22) 20/03/2015
(21) BR 11 2016 021345-9 A2	Código 15.35 - Atualização de informações no portal (22) 17/03/2015
(21) BR 11 2016 021373-4 A2	Código 15.35 - Atualização de informações no portal (22) 22/01/2015
(21) BR 11 2016 021383-1 A2	Código 15.35 - Atualização de informações no portal (22) 24/03/2015
(21) BR 11 2016 021386-6 A2	Código 15.35 - Atualização de informações no portal (22) 02/12/2014
(21) BR 11 2016 021406-4 A2	Código 15.35 - Atualização de informações no portal

	(22) 18/03/2015
(21) BR 11 2016 021423-4 A2	Código 15.35 - Atualização de informações no portal (22) 20/03/2015
(21) BR 11 2016 021426-9 A2	Código 15.35 - Atualização de informações no portal (22) 08/04/2015
(21) BR 11 2016 021474-9 A2	Código 15.35 - Atualização de informações no portal (22) 19/03/2015
(21) BR 11 2016 021496-0 A2	Código 15.35 - Atualização de informações no portal (22) 31/03/2015
(21) BR 11 2016 021518-4 A2	Código 15.35 - Atualização de informações no portal (22) 18/03/2015
(21) BR 11 2016 021520-6 A2	Código 15.35 - Atualização de informações no portal (22) 10/03/2015
(21) BR 11 2016 021547-8 A2	Código 15.35 - Atualização de informações no portal (22) 17/03/2015
(21) BR 11 2016 021572-9 A2	Código 15.35 - Atualização de informações no portal (22) 20/03/2015
(21) BR 11 2016 021622-9 A2	Código 15.35 - Atualização de informações no portal (22) 20/03/2015
(21) BR 11 2016 021638-5 A2	Código 15.35 - Atualização de informações no portal (22) 14/12/2015
(21) BR 11 2016 021700-4 A2	Código 15.35 - Atualização de informações no portal (22) 23/03/2015
(21) BR 11 2016 021714-4 A2	Código 15.35 - Atualização de informações no portal (22) 14/04/2015
(21) BR 11 2016 021721-7 A2	Código 15.35 - Atualização de informações no portal (22) 20/03/2015

(21) BR 11 2016 021777-2 A2	Código 15.35 - Atualização de informações no portal (22) 24/03/2015
(21) BR 11 2016 021782-9 A2	Código 15.35 - Atualização de informações no portal (22) 09/12/2014
(21) BR 11 2016 021802-7 A2	Código 15.35 - Atualização de informações no portal (22) 13/04/2015
(21) BR 11 2016 021848-5 A2	Código 15.35 - Atualização de informações no portal (22) 01/04/2015
(21) BR 11 2016 021865-5 A2	Código 15.35 - Atualização de informações no portal (22) 31/03/2015
(21) BR 11 2016 021867-1 A2	Código 15.35 - Atualização de informações no portal (22) 31/03/2014
(21) BR 11 2016 021872-8 A2	Código 15.35 - Atualização de informações no portal (22) 26/03/2015
(21) BR 11 2016 022189-3 A2	Código 15.35 - Atualização de informações no portal (22) 27/03/2015
(21) BR 11 2016 022407-8 A2	Código 15.35 - Atualização de informações no portal (22) 27/03/2015
(21) BR 11 2016 022469-8 A2	Código 15.35 - Atualização de informações no portal (22) 27/03/2015
(21) BR 11 2016 022658-5 A2	Código 15.35 - Atualização de informações no portal (22) 30/03/2015
(21) BR 11 2016 022688-7 A2	Código 15.35 - Atualização de informações no portal (22) 30/03/2015
(21) BR 11 2016 022694-1 A2	Código 15.35 - Atualização de informações no portal (22) 24/04/2015
(21) BR 11 2016 022701-8 A2	Código 15.35 - Atualização de informações no portal (22) 31/03/2014

(21) BR 11 2016 022703-4 A2	Código 15.35 - Atualização de informações no portal (22) 31/03/2014
(21) BR 11 2016 022720-4 A2	Código 15.35 - Atualização de informações no portal (22) 01/04/2014
(21) BR 11 2016 022754-9 A2	Código 15.35 - Atualização de informações no portal (22) 02/04/2015
(21) BR 11 2016 022794-8 A2	Código 15.35 - Atualização de informações no portal (22) 25/06/2015
(21) BR 11 2016 022798-0 A2	Código 15.35 - Atualização de informações no portal (22) 07/04/2015
(21) BR 11 2016 022841-3 A2	Código 15.35 - Atualização de informações no portal (22) 02/04/2015
(21) BR 11 2016 022844-8 A2	Código 15.35 - Atualização de informações no portal (22) 31/03/2015
(21) BR 11 2016 022855-3 A2	Código 15.35 - Atualização de informações no portal (22) 01/05/2015
(21) BR 11 2016 022910-0 A2	Código 15.35 - Atualização de informações no portal (22) 10/04/2015
(21) BR 11 2016 022912-6 A2	Código 15.35 - Atualização de informações no portal (22) 07/04/2015
(21) BR 11 2016 022951-7 A2	Código 15.35 - Atualização de informações no portal (22) 07/04/2015
(21) BR 11 2016 023011-6 A2	Código 15.35 - Atualização de informações no portal (22) 03/04/2015
(21) BR 11 2016 023039-6 A2	Código 15.35 - Atualização de informações no portal (22) 02/04/2015
(21) BR 11 2016 023148-1 A2	Código 15.35 - Atualização de informações no portal

	(22) 03/04/2015
(21) BR 11 2016 023158-9 A2	Código 15.35 - Atualização de informações no portal (22) 30/03/2015
(21) BR 11 2016 023238-0 A2	Código 15.35 - Atualização de informações no portal (22) 08/04/2015
(21) BR 11 2016 023304-2 A2	Código 15.35 - Atualização de informações no portal (22) 16/04/2015
(21) BR 11 2016 023339-5 A2	Código 15.35 - Atualização de informações no portal (22) 14/04/2015
(21) BR 11 2016 023382-4 A2	Código 15.35 - Atualização de informações no portal (22) 09/04/2015
(21) BR 11 2016 023436-7 A2	Código 15.35 - Atualização de informações no portal (22) 10/04/2015
(21) BR 11 2016 023450-2 A2	Código 15.35 - Atualização de informações no portal (22) 23/04/2015
(21) BR 11 2016 023456-1 A2	Código 15.35 - Atualização de informações no portal (22) 13/03/2015
(21) BR 11 2016 023500-2 A2	Código 15.35 - Atualização de informações no portal (22) 08/04/2015
(21) BR 11 2016 023507-0 A2	Código 15.35 - Atualização de informações no portal (22) 08/04/2015
(21) BR 11 2016 023513-4 A2	Código 15.35 - Atualização de informações no portal (22) 08/04/2015
(21) BR 11 2016 023517-7 A2	Código 15.35 - Atualização de informações no portal (22) 08/04/2015
(21) BR 11 2016 023523-1 A2	Código 15.35 - Atualização de informações no portal (22) 08/04/2015

(21) BR 11 2016 023559-2 A2	Código 15.35 - Atualização de informações no portal (22) 16/04/2015
(21) BR 11 2016 023613-0 A2	Código 15.35 - Atualização de informações no portal (22) 13/03/2015
(21) BR 11 2016 023624-6 A2	Código 15.35 - Atualização de informações no portal (22) 10/04/2015
(21) BR 11 2016 023634-3 A2	Código 15.35 - Atualização de informações no portal (22) 10/04/2015
(21) BR 11 2016 023635-1 A2	Código 15.35 - Atualização de informações no portal (22) 12/05/2015
(21) BR 11 2016 023668-8 A2	Código 15.35 - Atualização de informações no portal (22) 17/04/2015
(21) BR 11 2016 023707-2 A2	Código 15.35 - Atualização de informações no portal (22) 16/04/2015
(21) BR 11 2016 023718-8 A2	Código 15.35 - Atualização de informações no portal (22) 12/05/2015
(21) BR 11 2016 023769-2 A2	Código 15.35 - Atualização de informações no portal (22) 16/04/2015
(21) BR 11 2016 023778-1 A2	Código 15.35 - Atualização de informações no portal (22) 09/04/2015
(21) BR 11 2016 023787-0 A2	Código 15.35 - Atualização de informações no portal (22) 16/04/2015
(21) BR 11 2016 023814-1 A2	Código 15.35 - Atualização de informações no portal (22) 16/04/2015
(21) BR 11 2016 023904-0 A2	Código 15.35 - Atualização de informações no portal (22) 14/04/2015
(21) BR 11 2016 023915-6 A2	Código 15.35 - Atualização de informações no portal (22) 15/04/2015

(21) BR 11 2016 023960-1 A2	Código 15.35 - Atualização de informações no portal (22) 14/04/2015
(21) BR 11 2016 023979-2 A2	Código 15.35 - Atualização de informações no portal (22) 24/04/2015
(21) BR 11 2016 023980-6 A2	Código 15.35 - Atualização de informações no portal (22) 17/04/2014
(21) BR 11 2016 023996-2 A2	Código 15.35 - Atualização de informações no portal (22) 14/04/2015
(21) BR 11 2016 024419-2 A2	Código 15.35 - Atualização de informações no portal (22) 16/03/2015
(21) BR 11 2016 024679-9 A2	Código 15.35 - Atualização de informações no portal (22) 27/04/2015
(21) BR 11 2016 024728-0 A2	Código 15.35 - Atualização de informações no portal (22) 27/04/2015
(21) BR 11 2016 024860-0 A2	Código 15.35 - Atualização de informações no portal (22) 30/04/2015
(21) BR 11 2016 025040-0 A2	Código 15.35 - Atualização de informações no portal (22) 22/05/2015
(21) BR 11 2016 025051-6 A2	Código 15.35 - Atualização de informações no portal (22) 24/04/2015
(21) BR 11 2016 025052-4 A2	Código 15.35 - Atualização de informações no portal (22) 28/04/2015
(21) BR 11 2016 025056-7 A2	Código 15.35 - Atualização de informações no portal (22) 12/05/2015
(21) BR 11 2016 025069-9 A2	Código 15.35 - Atualização de informações no portal (22) 16/04/2015
(21) BR 11 2016 025080-0 A2	Código 15.35 - Atualização de informações no portal

	(22) 06/05/2015
(21) BR 11 2016 025103-2 A2	Código 15.35 - Atualização de informações no portal (22) 01/06/2015
(21) BR 11 2016 025125-3 A2	Código 15.35 - Atualização de informações no portal (22) 27/04/2015
(21) BR 11 2016 025126-1 A2	Código 15.35 - Atualização de informações no portal (22) 04/05/2015
(21) BR 11 2016 025147-4 A2	Código 15.35 - Atualização de informações no portal (22) 05/05/2015
(21) BR 11 2016 025196-2 A2	Código 15.35 - Atualização de informações no portal (22) 29/04/2015
(21) BR 11 2016 025234-9 A2	Código 15.35 - Atualização de informações no portal (22) 07/05/2015
(21) BR 11 2016 025263-2 A2	Código 15.35 - Atualização de informações no portal (22) 02/05/2015
(21) BR 11 2016 025280-2 A2	Código 15.35 - Atualização de informações no portal (22) 25/06/2015
(21) BR 11 2016 025297-7 A2	Código 15.35 - Atualização de informações no portal (22) 30/04/2015
(21) BR 11 2016 025312-4 A2	Código 15.35 - Atualização de informações no portal (22) 30/04/2015
(21) BR 11 2016 025319-1 A2	Código 15.35 - Atualização de informações no portal (22) 30/04/2015
(21) BR 11 2016 025346-9 A2	Código 15.35 - Atualização de informações no portal (22) 29/04/2015
(21) BR 11 2016 025347-7 A2	Código 15.35 - Atualização de informações no portal (22) 06/05/2015

(21) BR 11 2016 025348-5 A2	Código 15.35 - Atualização de informações no portal (22) 17/04/2015
(21) BR 11 2016 025349-3 A2	Código 15.35 - Atualização de informações no portal (22) 28/04/2015
(21) BR 11 2016 025350-7 A2	Código 15.35 - Atualização de informações no portal (22) 29/05/2015
(21) BR 11 2016 025351-5 A2	Código 15.35 - Atualização de informações no portal (22) 29/05/2015
(21) BR 11 2016 025352-3 A2	Código 15.35 - Atualização de informações no portal (22) 01/05/2015
(21) BR 11 2016 025354-0 A2	Código 15.35 - Atualização de informações no portal (22) 28/04/2015
(21) BR 11 2016 025356-6 A8	Código 15.35 - Atualização de informações no portal (22) 29/04/2015
(21) BR 11 2016 025358-2 A2	Código 15.35 - Atualização de informações no portal (22) 04/05/2015
(21) BR 11 2016 025360-4 A2	Código 15.35 - Atualização de informações no portal (22) 30/04/2015
(21) BR 11 2016 025363-9 A2	Código 15.35 - Atualização de informações no portal (22) 12/06/2015
(21) BR 11 2016 025364-7 A2	Código 15.35 - Atualização de informações no portal (22) 11/05/2015
(21) BR 11 2016 025365-5 A2	Código 15.35 - Atualização de informações no portal (22) 04/05/2015
(21) BR 11 2016 025367-1 A2	Código 15.35 - Atualização de informações no portal (22) 13/05/2015
(21) BR 11 2016 025369-8 A2	Código 15.35 - Atualização de informações no portal (22) 06/05/2015

(21) BR 11 2016 025370-1 A2	Código 15.35 - Atualização de informações no portal (22) 21/04/2015
(21) BR 11 2016 025371-0 A2	Código 15.35 - Atualização de informações no portal (22) 27/04/2015
(21) BR 11 2016 025375-2 A8	Código 15.35 - Atualização de informações no portal (22) 30/04/2015
(21) BR 11 2016 025376-0 A8	Código 15.35 - Atualização de informações no portal (22) 29/04/2015
(21) BR 11 2016 025378-7 A8	Código 15.35 - Atualização de informações no portal (22) 29/04/2015
(21) BR 11 2016 025390-6 A2	Código 15.35 - Atualização de informações no portal (22) 15/05/2015
(21) BR 11 2016 025392-2 A8	Código 15.35 - Atualização de informações no portal (22) 25/07/2014
(21) BR 11 2016 025393-0 A2	Código 15.35 - Atualização de informações no portal (22) 10/06/2015
(21) BR 11 2016 025394-9 A2	Código 15.35 - Atualização de informações no portal (22) 09/04/2015
(21) BR 11 2016 025396-5 A2	Código 15.35 - Atualização de informações no portal (22) 16/04/2015
(21) BR 11 2016 025397-3 A2	Código 15.35 - Atualização de informações no portal (22) 30/04/2015
(21) BR 11 2016 025402-3 A2	Código 15.35 - Atualização de informações no portal (22) 21/05/2015
(21) BR 11 2016 025403-1 A2	Código 15.35 - Atualização de informações no portal (22) 04/02/2015
(21) BR 11 2016 025406-6 A2	Código 15.35 - Atualização de informações no portal

	(22) 23/04/2015
(21) BR 11 2016 025408-2 A2	Código 15.35 - Atualização de informações no portal (22) 28/04/2015
(21) BR 11 2016 025410-4 A2	Código 15.35 - Atualização de informações no portal (22) 03/12/2014
(21) BR 11 2016 025411-2 A2	Código 15.35 - Atualização de informações no portal (22) 01/05/2015
(21) BR 11 2016 025412-0 A2	Código 15.35 - Atualização de informações no portal (22) 24/04/2015
(21) BR 11 2016 025413-9 A2	Código 15.35 - Atualização de informações no portal (22) 30/04/2015
(21) BR 11 2016 025414-7 A2	Código 15.35 - Atualização de informações no portal (22) 16/03/2015
(21) BR 11 2016 025419-8 A2	Código 15.35 - Atualização de informações no portal (22) 01/05/2015
(21) BR 11 2016 025421-0 A2	Código 15.35 - Atualização de informações no portal (22) 01/05/2015
(21) BR 11 2016 025422-8 A2	Código 15.35 - Atualização de informações no portal (22) 01/05/2015
(21) BR 11 2016 025423-6 A2	Código 15.35 - Atualização de informações no portal (22) 29/04/2015
(21) BR 11 2016 025426-0 A2	Código 15.35 - Atualização de informações no portal (22) 01/05/2015
(21) BR 11 2016 025427-9 A2	Código 15.35 - Atualização de informações no portal (22) 29/04/2015
(21) BR 11 2016 025432-5 A2	Código 15.35 - Atualização de informações no portal (22) 02/04/2015

(21) BR 11 2016 025434-1 A2	Código 15.35 - Atualização de informações no portal (22) 23/03/2015
(21) BR 11 2016 025435-0 A2	Código 15.35 - Atualização de informações no portal (22) 30/04/2015
(21) BR 11 2016 025437-6 A2	Código 15.35 - Atualização de informações no portal (22) 01/05/2015
(21) BR 11 2016 025438-4 A2	Código 15.35 - Atualização de informações no portal (22) 30/04/2015
(21) BR 11 2016 025439-2 A2	Código 15.35 - Atualização de informações no portal (22) 01/05/2015
(21) BR 11 2016 025443-0 A2	Código 15.35 - Atualização de informações no portal (22) 30/04/2015
(21) BR 11 2016 025444-9 A2	Código 15.35 - Atualização de informações no portal (22) 01/05/2015
(21) BR 11 2016 025445-7 A8	Código 15.35 - Atualização de informações no portal (22) 30/04/2015
(21) BR 11 2016 025447-3 A2	Código 15.35 - Atualização de informações no portal (22) 04/01/2016
(21) BR 11 2016 025450-3 A2	Código 15.35 - Atualização de informações no portal (22) 02/05/2015
(21) BR 11 2016 025451-1 A2	Código 15.35 - Atualização de informações no portal (22) 02/05/2015
(21) BR 11 2016 025453-8 A2	Código 15.35 - Atualização de informações no portal (22) 30/04/2015
(21) BR 11 2016 025454-6 A2	Código 15.35 - Atualização de informações no portal (22) 16/05/2015
(21) BR 11 2016 025455-4 A2	Código 15.35 - Atualização de informações no portal (22) 18/05/2015

(21) BR 11 2016 025456-2 A2	Código 15.35 - Atualização de informações no portal (22) 23/04/2015
(21) BR 11 2016 025457-0 A2	Código 15.35 - Atualização de informações no portal (22) 23/04/2015
(21) BR 11 2016 025458-9 A2	Código 15.35 - Atualização de informações no portal (22) 19/06/2015
(21) BR 11 2016 025459-7 A2	Código 15.35 - Atualização de informações no portal (22) 07/05/2015
(21) BR 11 2016 025460-0 A2	Código 15.35 - Atualização de informações no portal (22) 05/02/2015
(21) BR 11 2016 025461-9 A2	Código 15.35 - Atualização de informações no portal (22) 01/05/2015
(21) BR 11 2016 025462-7 A2	Código 15.35 - Atualização de informações no portal (22) 05/02/2015
(21) BR 11 2016 025463-5 A2	Código 15.35 - Atualização de informações no portal (22) 29/04/2015
(21) BR 11 2016 025464-3 A2	Código 15.35 - Atualização de informações no portal (22) 28/04/2015
(21) BR 11 2016 025467-8 A2	Código 15.35 - Atualização de informações no portal (22) 16/04/2015
(21) BR 11 2016 025468-6 A8	Código 15.35 - Atualização de informações no portal (22) 29/04/2015
(21) BR 11 2016 025469-4 A2	Código 15.35 - Atualização de informações no portal (22) 01/04/2015
(21) BR 11 2016 025470-8 A2	Código 15.35 - Atualização de informações no portal (22) 30/04/2015
(21) BR 11 2016 025472-4 A2	Código 15.35 - Atualização de informações no portal

	(22) 30/04/2015
(21) BR 11 2016 025473-2 A2	Código 15.35 - Atualização de informações no portal (22) 21/04/2015
(21) BR 11 2016 025474-0 A2	Código 15.35 - Atualização de informações no portal (22) 05/02/2015
(21) BR 11 2016 025476-7 A2	Código 15.35 - Atualização de informações no portal (22) 14/04/2015
(21) BR 11 2016 025480-5 A2	Código 15.35 - Atualização de informações no portal (22) 30/04/2014
(21) BR 11 2016 025481-3 A2	Código 15.35 - Atualização de informações no portal (22) 29/04/2015
(21) BR 11 2016 025483-0 A2	Código 15.35 - Atualização de informações no portal (22) 30/04/2014
(21) BR 11 2016 025485-6 A2	Código 15.35 - Atualização de informações no portal (22) 30/04/2015
(21) BR 11 2016 025486-4 A2	Código 15.35 - Atualização de informações no portal (22) 30/04/2014
(21) BR 11 2016 025487-2 A2	Código 15.35 - Atualização de informações no portal (22) 05/05/2015
(21) BR 11 2016 025488-0 A2	Código 15.35 - Atualização de informações no portal (22) 29/04/2015
(21) BR 11 2016 025491-0 A2	Código 15.35 - Atualização de informações no portal (22) 02/04/2015
(21) BR 11 2016 025494-5 A2	Código 15.35 - Atualização de informações no portal (22) 17/03/2015
(21) BR 11 2016 025496-1 A2	Código 15.35 - Atualização de informações no portal (22) 23/04/2015

(21) BR 11 2016 025497-0 A2	Código 15.35 - Atualização de informações no portal (22) 23/02/2015
(21) BR 11 2016 025501-1 A2	Código 15.35 - Atualização de informações no portal (22) 15/05/2015
(21) BR 11 2016 025503-8 A2	Código 15.35 - Atualização de informações no portal (22) 06/05/2015
(21) BR 11 2016 025504-6 A2	Código 15.35 - Atualização de informações no portal (22) 05/05/2015
(21) BR 11 2016 025505-4 A2	Código 15.35 - Atualização de informações no portal (22) 30/04/2015
(21) BR 11 2016 025506-2 A2	Código 15.35 - Atualização de informações no portal (22) 29/04/2015
(21) BR 11 2016 025508-9 A2	Código 15.35 - Atualização de informações no portal (22) 30/04/2015
(21) BR 11 2016 025511-9 A2	Código 15.35 - Atualização de informações no portal (22) 10/04/2015
(21) BR 11 2016 025512-7 A2	Código 15.35 - Atualização de informações no portal (22) 23/04/2015
(21) BR 11 2016 025518-6 A2	Código 15.35 - Atualização de informações no portal (22) 29/04/2014
(21) BR 11 2016 025520-8 A8	Código 15.35 - Atualização de informações no portal (22) 30/04/2015
(21) BR 11 2016 025522-4 A2	Código 15.35 - Atualização de informações no portal (22) 28/04/2015
(21) BR 11 2016 025523-2 A2	Código 15.35 - Atualização de informações no portal (22) 12/05/2015
(21) BR 11 2016 025532-1 A2	Código 15.35 - Atualização de informações no portal (22) 14/05/2015

(21) BR 11 2016 025533-0 A2	Código 15.35 - Atualização de informações no portal (22) 01/05/2015
(21) BR 11 2016 025535-6 A2	Código 15.35 - Atualização de informações no portal (22) 08/05/2015
(21) BR 11 2016 025536-4 A2	Código 15.35 - Atualização de informações no portal (22) 29/04/2015
(21) BR 11 2016 025543-7 A2	Código 15.35 - Atualização de informações no portal (22) 23/04/2015
(21) BR 11 2016 025544-5 A2	Código 15.35 - Atualização de informações no portal (22) 01/05/2015
(21) BR 11 2016 025554-2 A2	Código 15.35 - Atualização de informações no portal (22) 01/05/2015
(21) BR 11 2016 025555-0 A2	Código 15.35 - Atualização de informações no portal (22) 01/05/2015
(21) BR 11 2016 025556-9 A2	Código 15.35 - Atualização de informações no portal (22) 23/04/2015
(21) BR 11 2016 025566-6 A2	Código 15.35 - Atualização de informações no portal (22) 19/05/2015
(21) BR 11 2016 025568-2 A2	Código 15.35 - Atualização de informações no portal (22) 01/05/2015
(21) BR 11 2016 025572-0 A2	Código 15.35 - Atualização de informações no portal (22) 05/05/2015
(21) BR 11 2016 025577-1 A2	Código 15.35 - Atualização de informações no portal (22) 17/04/2015
(21) BR 11 2016 025582-8 A2	Código 15.35 - Atualização de informações no portal (22) 13/05/2015
(21) BR 11 2016 025586-0 A2	Código 15.35 - Atualização de informações no portal

	(22) 09/06/2014
(21) BR 11 2016 025589-5 A2	Código 15.35 - Atualização de informações no portal (22) 01/05/2015
(21) BR 11 2016 025590-9 A2	Código 15.35 - Atualização de informações no portal (22) 14/04/2015
(21) BR 11 2016 025592-5 A2	Código 15.35 - Atualização de informações no portal (22) 23/04/2015
(21) BR 11 2016 025594-1 A2	Código 15.35 - Atualização de informações no portal (22) 23/03/2015
(21) BR 11 2016 025595-0 A2	Código 15.35 - Atualização de informações no portal (22) 29/04/2015
(21) BR 11 2016 025597-6 A2	Código 15.35 - Atualização de informações no portal (22) 23/04/2015
(21) BR 11 2016 025599-2 A2	Código 15.35 - Atualização de informações no portal (22) 12/05/2015
(21) BR 11 2016 025601-8 A2	Código 15.35 - Atualização de informações no portal (22) 01/05/2015
(21) BR 11 2016 025603-4 A2	Código 15.35 - Atualização de informações no portal (22) 01/05/2015
(21) BR 11 2016 025607-7 A2	Código 15.35 - Atualização de informações no portal (22) 05/05/2015
(21) BR 11 2016 025608-5 A2	Código 15.35 - Atualização de informações no portal (22) 23/04/2015
(21) BR 11 2016 025609-3 A2	Código 15.35 - Atualização de informações no portal (22) 01/05/2015
(21) BR 11 2016 025611-5 A2	Código 15.35 - Atualização de informações no portal (22) 15/08/2014

(21) BR 11 2016 025613-1 A2	Código 15.35 - Atualização de informações no portal (22) 23/04/2015
(21) BR 11 2016 025614-0 A2	Código 15.35 - Atualização de informações no portal (22) 29/01/2015
(21) BR 11 2016 025618-2 A2	Código 15.35 - Atualização de informações no portal (22) 01/05/2015
(21) BR 11 2016 025619-0 A2	Código 15.35 - Atualização de informações no portal (22) 01/05/2015
(21) BR 11 2016 025620-4 A2	Código 15.35 - Atualização de informações no portal (22) 01/05/2015
(21) BR 11 2016 025622-0 A2	Código 15.35 - Atualização de informações no portal (22) 27/03/2015
(21) BR 11 2016 025623-9 A2	Código 15.35 - Atualização de informações no portal (22) 01/05/2015
(21) BR 11 2016 025626-3 A2	Código 15.35 - Atualização de informações no portal (22) 30/04/2015
(21) BR 11 2016 025627-1 A2	Código 15.35 - Atualização de informações no portal (22) 07/05/2015
(21) BR 11 2016 025631-0 A2	Código 15.35 - Atualização de informações no portal (22) 30/04/2015
(21) BR 11 2016 025633-6 A2	Código 15.35 - Atualização de informações no portal (22) 06/05/2015
(21) BR 11 2016 025635-2 A2	Código 15.35 - Atualização de informações no portal (22) 01/05/2015
(21) BR 11 2016 025637-9 A2	Código 15.35 - Atualização de informações no portal (22) 15/05/2015
(21) BR 11 2016 025638-7 A2	Código 15.35 - Atualização de informações no portal (22) 07/05/2015

(21) BR 11 2016 025639-5 A2	Código 15.35 - Atualização de informações no portal (22) 01/05/2014
(21) BR 11 2016 025643-3 A2	Código 15.35 - Atualização de informações no portal (22) 01/05/2015
(21) BR 11 2016 025644-1 A2	Código 15.35 - Atualização de informações no portal (22) 01/05/2015
(21) BR 11 2016 025645-0 A2	Código 15.35 - Atualização de informações no portal (22) 01/05/2015
(21) BR 11 2016 025646-8 A2	Código 15.35 - Atualização de informações no portal (22) 15/05/2015
(21) BR 11 2016 025647-6 A2	Código 15.35 - Atualização de informações no portal (22) 30/04/2015
(21) BR 11 2016 025648-4 A2	Código 15.35 - Atualização de informações no portal (22) 01/05/2015
(21) BR 11 2016 025650-6 A2	Código 15.35 - Atualização de informações no portal (22) 01/05/2015
(21) BR 11 2016 025651-4 A2	Código 15.35 - Atualização de informações no portal (22) 02/05/2015
(21) BR 11 2016 025654-9 A2	Código 15.35 - Atualização de informações no portal (22) 07/05/2015
(21) BR 11 2016 025659-0 A8	Código 15.35 - Atualização de informações no portal (22) 12/05/2015
(21) BR 11 2016 025669-7 A2	Código 15.35 - Atualização de informações no portal (22) 08/05/2015
(21) BR 11 2016 025671-9 A2	Código 15.35 - Atualização de informações no portal (22) 02/05/2014
(21) BR 11 2016 025686-7 A2	Código 15.35 - Atualização de informações no portal

	(22) 09/04/2015
(21) BR 11 2016 025689-1 A2	Código 15.35 - Atualização de informações no portal (22) 10/04/2015
(21) BR 11 2016 025691-3 A2	Código 15.35 - Atualização de informações no portal (22) 04/05/2015
(21) BR 11 2016 025693-0 A2	Código 15.35 - Atualização de informações no portal (22) 08/05/2015
(21) BR 11 2016 025695-6 A2	Código 15.35 - Atualização de informações no portal (22) 11/05/2015
(21) BR 11 2016 025696-4 A2	Código 15.35 - Atualização de informações no portal (22) 29/04/2015
(21) BR 11 2016 025697-2 A2	Código 15.35 - Atualização de informações no portal (22) 28/05/2015
(21) BR 11 2016 025698-0 A2	Código 15.35 - Atualização de informações no portal (22) 18/05/2015
(21) BR 11 2016 025699-9 A2	Código 15.35 - Atualização de informações no portal (22) 04/02/2015
(21) BR 11 2016 025700-6 A2	Código 15.35 - Atualização de informações no portal (22) 15/04/2015
(21) BR 11 2016 025701-4 A2	Código 15.35 - Atualização de informações no portal (22) 22/08/2014
(21) BR 11 2016 025702-2 A2	Código 15.35 - Atualização de informações no portal (22) 02/04/2015
(21) BR 11 2016 025703-0 A2	Código 15.35 - Atualização de informações no portal (22) 28/04/2015
(21) BR 11 2016 025704-9 A2	Código 15.35 - Atualização de informações no portal (22) 27/04/2015

(21) BR 11 2016 025706-5 A2	Código 15.35 - Atualização de informações no portal (22) 06/05/2015
(21) BR 11 2016 025707-3 A2	Código 15.35 - Atualização de informações no portal (22) 01/05/2015
(21) BR 11 2016 025708-1 A2	Código 15.35 - Atualização de informações no portal (22) 24/04/2015
(21) BR 11 2016 025709-0 A2	Código 15.35 - Atualização de informações no portal (22) 29/04/2015
(21) BR 11 2016 025710-3 A2	Código 15.35 - Atualização de informações no portal (22) 05/05/2015
(21) BR 11 2016 025712-0 A2	Código 15.35 - Atualização de informações no portal (22) 29/04/2015
(21) BR 11 2016 025716-2 A2	Código 15.35 - Atualização de informações no portal (22) 02/05/2015
(21) BR 11 2016 025719-7 A2	Código 15.35 - Atualização de informações no portal (22) 27/04/2015
(21) BR 11 2016 025722-7 A2	Código 15.35 - Atualização de informações no portal (22) 30/04/2015
(21) BR 11 2016 025727-8 A2	Código 15.35 - Atualização de informações no portal (22) 04/05/2015
(21) BR 11 2016 025729-4 A2	Código 15.35 - Atualização de informações no portal (22) 28/04/2015
(21) BR 11 2016 025733-2 A8	Código 15.35 - Atualização de informações no portal (22) 06/05/2015
(21) BR 11 2016 025737-5 A2	Código 15.35 - Atualização de informações no portal (22) 02/05/2015
(21) BR 11 2016 025748-0 A2	Código 15.35 - Atualização de informações no portal (22) 01/05/2015

(21) BR 11 2016 025753-7 A2	Código 15.35 - Atualização de informações no portal (22) 15/08/2014
(21) BR 11 2016 025754-5 A2	Código 15.35 - Atualização de informações no portal (22) 01/05/2015
(21) BR 11 2016 025760-0 A8	Código 15.35 - Atualização de informações no portal (22) 30/04/2015
(21) BR 11 2016 025763-4 A2	Código 15.35 - Atualização de informações no portal (22) 05/05/2015
(21) BR 11 2016 025765-0 A2	Código 15.35 - Atualização de informações no portal (22) 29/04/2015
(21) BR 11 2016 025767-7 A2	Código 15.35 - Atualização de informações no portal (22) 23/04/2015
(21) BR 11 2016 025770-7 A2	Código 15.35 - Atualização de informações no portal (22) 16/04/2015
(21) BR 11 2016 025771-5 A2	Código 15.35 - Atualização de informações no portal (22) 23/04/2015
(21) BR 11 2016 025773-1 A2	Código 15.35 - Atualização de informações no portal (22) 09/05/2014
(21) BR 11 2016 025778-2 A2	Código 15.35 - Atualização de informações no portal (22) 29/04/2015
(21) BR 11 2016 025779-0 A2	Código 15.35 - Atualização de informações no portal (22) 05/05/2015
(21) BR 11 2016 025782-0 A2	Código 15.35 - Atualização de informações no portal (22) 05/05/2014
(21) BR 11 2016 025783-9 A2	Código 15.35 - Atualização de informações no portal (22) 08/05/2015
(21) BR 11 2016 025785-5 A2	Código 15.35 - Atualização de informações no portal

	(22) 26/02/2015
(21) BR 11 2016 025787-1 A2	Código 15.35 - Atualização de informações no portal (22) 25/06/2015
(21) BR 11 2016 025789-8 A2	Código 15.35 - Atualização de informações no portal (22) 07/05/2015
(21) BR 11 2016 025792-8 A2	Código 15.35 - Atualização de informações no portal (22) 08/05/2015
(21) BR 11 2016 025793-6 A2	Código 15.35 - Atualização de informações no portal (22) 14/05/2015
(21) BR 11 2016 025794-4 A2	Código 15.35 - Atualização de informações no portal (22) 29/04/2015
(21) BR 11 2016 025796-0 A2	Código 15.35 - Atualização de informações no portal (22) 22/05/2015
(21) BR 11 2016 025798-7 A2	Código 15.35 - Atualização de informações no portal (22) 25/06/2015
(21) BR 11 2016 025799-5 A2	Código 15.35 - Atualização de informações no portal (22) 07/05/2015
(21) BR 11 2016 025801-0 A2	Código 15.35 - Atualização de informações no portal (22) 07/05/2015
(21) BR 11 2016 025803-7 A2	Código 15.35 - Atualização de informações no portal (22) 04/05/2015
(21) BR 11 2016 025804-5 A2	Código 15.35 - Atualização de informações no portal (22) 02/04/2015
(21) BR 11 2016 025805-3 A2	Código 15.35 - Atualização de informações no portal (22) 07/05/2015
(21) BR 11 2016 025806-1 A2	Código 15.35 - Atualização de informações no portal (22) 11/05/2015

(21) BR 11 2016 025807-0 A2	Código 15.35 - Atualização de informações no portal (22) 14/05/2015
(21) BR 11 2016 025808-8 A2	Código 15.35 - Atualização de informações no portal (22) 08/05/2015
(21) BR 11 2016 025809-6 A2	Código 15.35 - Atualização de informações no portal (22) 06/05/2015
(21) BR 11 2016 025810-0 A2	Código 15.35 - Atualização de informações no portal (22) 06/05/2015
(21) BR 11 2016 025811-8 A2	Código 15.35 - Atualização de informações no portal (22) 06/05/2015
(21) BR 11 2016 025812-6 A2	Código 15.35 - Atualização de informações no portal (22) 06/05/2015
(21) BR 11 2016 025813-4 A2	Código 15.35 - Atualização de informações no portal (22) 07/05/2014
(21) BR 11 2016 025815-0 A2	Código 15.35 - Atualização de informações no portal (22) 08/05/2015
(21) BR 11 2016 025817-7 A8	Código 15.35 - Atualização de informações no portal (22) 16/05/2015
(21) BR 11 2016 025820-7 A2	Código 15.35 - Atualização de informações no portal (22) 20/04/2015
(21) BR 11 2016 025825-8 A2	Código 15.35 - Atualização de informações no portal (22) 05/05/2015
(21) BR 11 2016 025830-4 A2	Código 15.35 - Atualização de informações no portal (22) 08/05/2015
(21) BR 11 2016 025831-2 A2	Código 15.35 - Atualização de informações no portal (22) 27/04/2015
(21) BR 11 2016 025834-7 A2	Código 15.35 - Atualização de informações no portal (22) 07/05/2015

(21) BR 11 2016 025835-5 A2	Código 15.35 - Atualização de informações no portal (22) 24/06/2015
(21) BR 11 2016 025838-0 A2	Código 15.35 - Atualização de informações no portal (22) 06/05/2015
(21) BR 11 2016 025839-8 A2	Código 15.35 - Atualização de informações no portal (22) 05/05/2014
(21) BR 11 2016 025840-1 A2	Código 15.35 - Atualização de informações no portal (22) 29/04/2015
(21) BR 11 2016 025843-6 A2	Código 15.35 - Atualização de informações no portal (22) 11/11/2014
(21) BR 11 2016 025848-7 A2	Código 15.35 - Atualização de informações no portal (22) 05/05/2015
(21) BR 11 2016 025849-5 A2	Código 15.35 - Atualização de informações no portal (22) 07/05/2015
(21) BR 11 2016 025850-9 A2	Código 15.35 - Atualização de informações no portal (22) 07/05/2015
(21) BR 11 2016 025851-7 A2	Código 15.35 - Atualização de informações no portal (22) 05/05/2015
(21) BR 11 2016 025852-5 A2	Código 15.35 - Atualização de informações no portal (22) 06/05/2015
(21) BR 11 2016 025853-3 A2	Código 15.35 - Atualização de informações no portal (22) 04/05/2015
(21) BR 11 2016 025854-1 A2	Código 15.35 - Atualização de informações no portal (22) 13/05/2015
(21) BR 11 2016 025860-6 A2	Código 15.35 - Atualização de informações no portal (22) 05/05/2015
(21) BR 11 2016 025863-0 A2	Código 15.35 - Atualização de informações no portal

	(22) 29/04/2015
(21) BR 11 2016 025866-5 A2	Código 15.35 - Atualização de informações no portal (22) 07/05/2015
(21) BR 11 2016 025867-3 A2	Código 15.35 - Atualização de informações no portal (22) 05/05/2015
(21) BR 11 2016 025872-0 A2	Código 15.35 - Atualização de informações no portal (22) 05/05/2015
(21) BR 11 2016 025873-8 A2	Código 15.35 - Atualização de informações no portal (22) 05/05/2015
(21) BR 11 2016 025874-6 A2	Código 15.35 - Atualização de informações no portal (22) 08/05/2015
(21) BR 11 2016 025875-4 A2	Código 15.35 - Atualização de informações no portal (22) 07/05/2015
(21) BR 11 2016 025876-2 A8	Código 15.35 - Atualização de informações no portal (22) 05/05/2015
(21) BR 11 2016 025877-0 A2	Código 15.35 - Atualização de informações no portal (22) 08/05/2015
(21) BR 11 2016 025878-9 A2	Código 15.35 - Atualização de informações no portal (22) 05/05/2015
(21) BR 11 2016 025879-7 A2	Código 15.35 - Atualização de informações no portal (22) 12/04/2015
(21) BR 11 2016 025880-0 A2	Código 15.35 - Atualização de informações no portal (22) 04/05/2015
(21) BR 11 2016 025881-9 A8	Código 15.35 - Atualização de informações no portal (22) 27/06/2014
(21) BR 11 2016 025882-7 A2	Código 15.35 - Atualização de informações no portal (22) 05/05/2015

(21) BR 11 2016 025888-6 A2	Código 15.35 - Atualização de informações no portal (22) 08/05/2015
(21) BR 11 2016 025890-8 A2	Código 15.35 - Atualização de informações no portal (22) 08/05/2015
(21) BR 11 2016 025891-6 A2	Código 15.35 - Atualização de informações no portal (22) 11/05/2015
(21) BR 11 2016 025892-4 A2	Código 15.35 - Atualização de informações no portal (22) 20/04/2015
(21) BR 11 2016 025893-2 A2	Código 15.35 - Atualização de informações no portal (22) 07/05/2015
(21) BR 11 2016 025896-7 A2	Código 15.35 - Atualização de informações no portal (22) 20/11/2014
(21) BR 11 2016 025898-3 A2	Código 15.35 - Atualização de informações no portal (22) 06/05/2015
(21) BR 11 2016 025899-1 A2	Código 15.35 - Atualização de informações no portal (22) 08/05/2015
(21) BR 11 2016 025902-5 A2	Código 15.35 - Atualização de informações no portal (22) 06/05/2015
(21) BR 11 2016 025905-0 A2	Código 15.35 - Atualização de informações no portal (22) 06/05/2015
(21) BR 11 2016 025907-6 A2	Código 15.35 - Atualização de informações no portal (22) 28/04/2015
(21) BR 11 2016 025909-2 A2	Código 15.35 - Atualização de informações no portal (22) 05/05/2015
(21) BR 11 2016 025910-6 A8	Código 15.35 - Atualização de informações no portal (22) 06/05/2015
(21) BR 11 2016 025911-4 A2	Código 15.35 - Atualização de informações no portal (22) 22/04/2015

(21) BR 11 2016 025912-2 A2	Código 15.35 - Atualização de informações no portal (22) 06/05/2015
(21) BR 11 2016 025913-0 A2	Código 15.35 - Atualização de informações no portal (22) 07/05/2015
(21) BR 11 2016 025917-3 A2	Código 15.35 - Atualização de informações no portal (22) 09/05/2014
(21) BR 11 2016 025918-1 A2	Código 15.35 - Atualização de informações no portal (22) 09/05/2014
(21) BR 11 2016 025919-0 A2	Código 15.35 - Atualização de informações no portal (22) 09/05/2014
(21) BR 11 2016 025920-3 A2	Código 15.35 - Atualização de informações no portal (22) 09/05/2014
(21) BR 11 2016 025925-4 A2	Código 15.35 - Atualização de informações no portal (22) 29/06/2015
(21) BR 11 2016 025926-2 A2	Código 15.35 - Atualização de informações no portal (22) 15/05/2015
(21) BR 11 2016 025930-0 A2	Código 15.35 - Atualização de informações no portal (22) 30/04/2015
(21) BR 11 2016 025931-9 A8	Código 15.35 - Atualização de informações no portal (22) 30/04/2015
(21) BR 11 2016 025932-7 A2	Código 15.35 - Atualização de informações no portal (22) 04/05/2015
(21) BR 11 2016 025934-3 A2	Código 15.35 - Atualização de informações no portal (22) 20/04/2015
(21) BR 11 2016 025935-1 A2	Código 15.35 - Atualização de informações no portal (22) 11/05/2015
(21) BR 11 2016 025936-0 A8	Código 15.35 - Atualização de informações no portal

	(22) 16/05/2015
(21) BR 11 2016 025937-8 A2	Código 15.35 - Atualização de informações no portal (22) 07/05/2015
(21) BR 11 2016 025940-8 A2	Código 15.35 - Atualização de informações no portal (22) 13/03/2015
(21) BR 11 2016 025942-4 A2	Código 15.35 - Atualização de informações no portal (22) 06/04/2015
(21) BR 11 2016 025943-2 A2	Código 15.35 - Atualização de informações no portal (22) 29/04/2015
(21) BR 11 2016 025945-9 A2	Código 15.35 - Atualização de informações no portal (22) 30/04/2015
(21) BR 11 2016 025946-7 A2	Código 15.35 - Atualização de informações no portal (22) 22/05/2014
(21) BR 11 2016 025948-3 A2	Código 15.35 - Atualização de informações no portal (22) 29/01/2016
(21) BR 11 2016 025949-1 A2	Código 15.35 - Atualização de informações no portal (22) 06/05/2015
(21) BR 11 2016 025953-0 A2	Código 15.35 - Atualização de informações no portal (22) 21/05/2015
(21) BR 11 2016 025955-6 A2	Código 15.35 - Atualização de informações no portal (22) 06/05/2015
(21) BR 11 2016 025956-4 A2	Código 15.35 - Atualização de informações no portal (22) 06/05/2015
(21) BR 11 2016 025958-0 A2	Código 15.35 - Atualização de informações no portal (22) 30/04/2015
(21) BR 11 2016 025959-9 A2	Código 15.35 - Atualização de informações no portal (22) 28/05/2015

(21) BR 11 2016 025960-2 A2	Código 15.35 - Atualização de informações no portal (22) 06/05/2015
(21) BR 11 2016 025962-9 A2	Código 15.35 - Atualização de informações no portal (22) 08/05/2015
(21) BR 11 2016 025964-5 A2	Código 15.35 - Atualização de informações no portal (22) 30/04/2015
(21) BR 11 2016 025965-3 A2	Código 15.35 - Atualização de informações no portal (22) 08/05/2015
(21) BR 11 2016 025966-1 A2	Código 15.35 - Atualização de informações no portal (22) 05/05/2015
(21) BR 11 2016 025968-8 A2	Código 15.35 - Atualização de informações no portal (22) 16/06/2015
(21) BR 11 2016 025969-6 A2	Código 15.35 - Atualização de informações no portal (22) 05/05/2015
(21) BR 11 2016 025970-0 A2	Código 15.35 - Atualização de informações no portal (22) 08/05/2015
(21) BR 11 2016 025972-6 A2	Código 15.35 - Atualização de informações no portal (22) 13/05/2015
(21) BR 11 2016 025973-4 A2	Código 15.35 - Atualização de informações no portal (22) 16/06/2015
(21) BR 11 2016 025974-2 A2	Código 15.35 - Atualização de informações no portal (22) 16/06/2015
(21) BR 11 2016 025976-9 A2	Código 15.35 - Atualização de informações no portal (22) 30/04/2015
(21) BR 11 2016 025980-7 A2	Código 15.35 - Atualização de informações no portal (22) 07/05/2015
(21) BR 11 2016 025981-5 A2	Código 15.35 - Atualização de informações no portal (22) 27/05/2015

(21) BR 11 2016 025982-3 A2	Código 15.35 - Atualização de informações no portal (22) 08/05/2015
(21) BR 11 2016 025983-1 A2	Código 15.35 - Atualização de informações no portal (22) 30/04/2015
(21) BR 11 2016 025985-8 A2	Código 15.35 - Atualização de informações no portal (22) 08/05/2014
(21) BR 11 2016 025986-6 A2	Código 15.35 - Atualização de informações no portal (22) 27/05/2015
(21) BR 11 2016 025987-4 A2	Código 15.35 - Atualização de informações no portal (22) 08/05/2015
(21) BR 11 2016 025988-2 A2	Código 15.35 - Atualização de informações no portal (22) 27/05/2015
(21) BR 11 2016 025989-0 A2	Código 15.35 - Atualização de informações no portal (22) 27/05/2015
(21) BR 11 2016 025990-4 A2	Código 15.35 - Atualização de informações no portal (22) 07/05/2015
(21) BR 11 2016 025991-2 A2	Código 15.35 - Atualização de informações no portal (22) 22/05/2015
(21) BR 11 2016 025994-7 A2	Código 15.35 - Atualização de informações no portal (22) 10/07/2015
(21) BR 11 2016 025997-1 A8	Código 15.35 - Atualização de informações no portal (22) 08/05/2015
(21) BR 11 2016 025998-0 A2	Código 15.35 - Atualização de informações no portal (22) 04/05/2015
(21) BR 11 2016 025999-8 A2	Código 15.35 - Atualização de informações no portal (22) 08/05/2015
(21) BR 11 2016 026000-7 A2	Código 15.35 - Atualização de informações no portal

	(22) 08/05/2015
(21) BR 11 2016 026002-3 A2	Código 15.35 - Atualização de informações no portal (22) 06/05/2014
(21) BR 11 2016 026003-1 A8	Código 15.35 - Atualização de informações no portal (22) 08/05/2015
(21) BR 11 2016 026004-0 A2	Código 15.35 - Atualização de informações no portal (22) 14/05/2015
(21) BR 11 2016 026005-8 A2	Código 15.35 - Atualização de informações no portal (22) 07/05/2015
(21) BR 11 2016 026006-6 A2	Código 15.35 - Atualização de informações no portal (22) 20/04/2015
(21) BR 11 2016 026007-4 A2	Código 15.35 - Atualização de informações no portal (22) 06/05/2015
(21) BR 11 2016 026008-2 A2	Código 15.35 - Atualização de informações no portal (22) 06/05/2015
(21) BR 11 2016 026009-0 A2	Código 15.35 - Atualização de informações no portal (22) 08/05/2015
(21) BR 11 2016 026011-2 A2	Código 15.35 - Atualização de informações no portal (22) 07/05/2015
(21) BR 11 2016 026012-0 A2	Código 15.35 - Atualização de informações no portal (22) 06/05/2015
(21) BR 11 2016 026013-9 A2	Código 15.35 - Atualização de informações no portal (22) 28/04/2015
(21) BR 11 2016 026017-1 A2	Código 15.35 - Atualização de informações no portal (22) 27/05/2014
(21) BR 11 2016 026019-8 A2	Código 15.35 - Atualização de informações no portal (22) 29/01/2015

(21) BR 11 2016 026024-4 A2	Código 15.35 - Atualização de informações no portal (22) 18/09/2014
(21) BR 11 2016 026025-2 A2	Código 15.35 - Atualização de informações no portal (22) 28/04/2015
(21) BR 11 2016 026037-6 A2	Código 15.35 - Atualização de informações no portal (22) 08/05/2014
(21) BR 11 2016 026038-4 A2	Código 15.35 - Atualização de informações no portal (22) 06/05/2015
(21) BR 11 2016 026039-2 A2	Código 15.35 - Atualização de informações no portal (22) 06/05/2015
(21) BR 11 2016 026040-6 A2	Código 15.35 - Atualização de informações no portal (22) 08/05/2015
(21) BR 11 2016 026041-4 A2	Código 15.35 - Atualização de informações no portal (22) 06/05/2015
(21) BR 11 2016 026042-2 A8	Código 15.35 - Atualização de informações no portal (22) 26/06/2014
(21) BR 11 2016 026043-0 A2	Código 15.35 - Atualização de informações no portal (22) 13/03/2015
(21) BR 11 2016 026044-9 A2	Código 15.35 - Atualização de informações no portal (22) 17/06/2015
(21) BR 11 2016 026045-7 A2	Código 15.35 - Atualização de informações no portal (22) 04/05/2015
(21) BR 11 2016 026046-5 A8	Código 15.35 - Atualização de informações no portal (22) 08/05/2015
(21) BR 11 2016 026047-3 A2	Código 15.35 - Atualização de informações no portal (22) 08/05/2014
(21) BR 11 2016 026048-1 A2	Código 15.35 - Atualização de informações no portal (22) 07/05/2015

(21) BR 11 2016 026051-1 A2	Código 15.35 - Atualização de informações no portal (22) 10/04/2015
(21) BR 11 2016 026054-6 A2	Código 15.35 - Atualização de informações no portal (22) 06/05/2015
(21) BR 11 2016 026055-4 A2	Código 15.35 - Atualização de informações no portal (22) 07/05/2015
(21) BR 11 2016 026057-0 A2	Código 15.35 - Atualização de informações no portal (22) 11/05/2015
(21) BR 11 2016 026060-0 A2	Código 15.35 - Atualização de informações no portal (22) 07/05/2015
(21) BR 11 2016 026062-7 A2	Código 15.35 - Atualização de informações no portal (22) 08/05/2015
(21) BR 11 2016 026063-5 A2	Código 15.35 - Atualização de informações no portal (22) 11/05/2015
(21) BR 11 2016 026065-1 A2	Código 15.35 - Atualização de informações no portal (22) 28/04/2015
(21) BR 11 2016 026072-4 A2	Código 15.35 - Atualização de informações no portal (22) 11/05/2015
(21) BR 11 2016 026073-2 A2	Código 15.35 - Atualização de informações no portal (22) 19/05/2015
(21) BR 11 2016 026074-0 A8	Código 15.35 - Atualização de informações no portal (22) 14/05/2015
(21) BR 11 2016 026077-5 A8	Código 15.35 - Atualização de informações no portal (22) 15/05/2014
(21) BR 11 2016 026078-3 A8	Código 15.35 - Atualização de informações no portal (22) 15/05/2014
(21) BR 11 2016 026079-1 A8	Código 15.35 - Atualização de informações no portal

	(22) 21/05/2015
(21) BR 11 2016 026080-5 A2	Código 15.35 - Atualização de informações no portal (22) 15/04/2015
(21) BR 11 2016 026088-0 A2	Código 15.35 - Atualização de informações no portal (22) 08/05/2015
(21) BR 11 2016 026089-9 A2	Código 15.35 - Atualização de informações no portal (22) 11/05/2015
(21) BR 11 2016 026091-0 A2	Código 15.35 - Atualização de informações no portal (22) 30/04/2015
(21) BR 11 2016 026092-9 A2	Código 15.35 - Atualização de informações no portal (22) 13/05/2015
(21) BR 11 2016 026093-7 A2	Código 15.35 - Atualização de informações no portal (22) 29/04/2015
(21) BR 11 2016 026094-5 A2	Código 15.35 - Atualização de informações no portal (22) 13/05/2015
(21) BR 11 2016 026095-3 A2	Código 15.35 - Atualização de informações no portal (22) 23/05/2015
(21) BR 11 2016 026101-1 A2	Código 15.35 - Atualização de informações no portal (22) 14/05/2014
(21) BR 11 2016 026103-8 A2	Código 15.35 - Atualização de informações no portal (22) 28/05/2015
(21) BR 11 2016 026104-6 A2	Código 15.35 - Atualização de informações no portal (22) 23/06/2015
(21) BR 11 2016 026105-4 A2	Código 15.35 - Atualização de informações no portal (22) 29/06/2015
(21) BR 11 2016 026106-2 A2	Código 15.35 - Atualização de informações no portal (22) 07/05/2015

(21) BR 11 2016 026107-0 A2	Código 15.35 - Atualização de informações no portal (22) 23/11/2015
(21) BR 11 2016 026108-9 A2	Código 15.35 - Atualização de informações no portal (22) 12/05/2014
(21) BR 11 2016 026109-7 A2	Código 15.35 - Atualização de informações no portal (22) 05/11/2015
(21) BR 11 2016 026111-9 A2	Código 15.35 - Atualização de informações no portal (22) 04/05/2015
(21) BR 11 2016 026114-3 A2	Código 15.35 - Atualização de informações no portal (22) 23/05/2014
(21) BR 11 2016 026115-1 A2	Código 15.35 - Atualização de informações no portal (22) 15/05/2014
(21) BR 11 2016 026118-6 A2	Código 15.35 - Atualização de informações no portal (22) 23/11/2015
(21) BR 11 2016 026119-4 A2	Código 15.35 - Atualização de informações no portal (22) 23/11/2015
(21) BR 11 2016 026124-0 A2	Código 15.35 - Atualização de informações no portal (22) 09/05/2014
(21) BR 11 2016 026125-9 A2	Código 15.35 - Atualização de informações no portal (22) 12/05/2015
(21) BR 11 2016 026126-7 A2	Código 15.35 - Atualização de informações no portal (22) 23/11/2015
(21) BR 11 2016 026129-1 A2	Código 15.35 - Atualização de informações no portal (22) 23/11/2015
(21) BR 11 2016 026130-5 A2	Código 15.35 - Atualização de informações no portal (22) 25/05/2015
(21) BR 11 2016 026131-3 A2	Código 15.35 - Atualização de informações no portal (22) 23/11/2015

(21) BR 11 2016 026132-1 A2	Código 15.35 - Atualização de informações no portal (22) 29/04/2015
(21) BR 11 2016 026133-0 A2	Código 15.35 - Atualização de informações no portal (22) 23/11/2015
(21) BR 11 2016 026134-8 A2	Código 15.35 - Atualização de informações no portal (22) 09/05/2014
(21) BR 11 2016 026136-4 A2	Código 15.35 - Atualização de informações no portal (22) 11/05/2015
(21) BR 11 2016 026144-5 A2	Código 15.35 - Atualização de informações no portal (22) 20/05/2015
(21) BR 11 2016 026148-8 A2	Código 15.35 - Atualização de informações no portal (22) 08/05/2015
(21) BR 11 2016 026151-8 A2	Código 15.35 - Atualização de informações no portal (22) 08/05/2015
(21) BR 11 2016 026152-6 A2	Código 15.35 - Atualização de informações no portal (22) 08/04/2015
(21) BR 11 2016 026153-4 A2	Código 15.35 - Atualização de informações no portal (22) 13/05/2015
(21) BR 11 2016 026156-9 A2	Código 15.35 - Atualização de informações no portal (22) 21/05/2015
(21) BR 11 2016 026158-5 A2	Código 15.35 - Atualização de informações no portal (22) 08/04/2015
(21) BR 11 2016 026160-7 A2	Código 15.35 - Atualização de informações no portal (22) 01/09/2014
(21) BR 11 2016 026161-5 A2	Código 15.35 - Atualização de informações no portal (22) 08/05/2015
(21) BR 11 2016 026164-0 A2	Código 15.35 - Atualização de informações no portal

	(22) 12/05/2015
(21) BR 11 2016 026166-6 A2	Código 15.35 - Atualização de informações no portal (22) 08/05/2015
(21) BR 11 2016 026170-4 A2	Código 15.35 - Atualização de informações no portal (22) 11/05/2015
(21) BR 11 2016 026171-2 A2	Código 15.35 - Atualização de informações no portal (22) 13/05/2015
(21) BR 11 2016 026172-0 A2	Código 15.35 - Atualização de informações no portal (22) 11/05/2015
(21) BR 11 2016 026174-7 A2	Código 15.35 - Atualização de informações no portal (22) 14/05/2015
(21) BR 11 2016 026180-1 A2	Código 15.35 - Atualização de informações no portal (22) 28/04/2015
(21) BR 11 2016 026183-6 A2	Código 15.35 - Atualização de informações no portal (22) 08/05/2015
(21) BR 11 2016 026187-9 A2	Código 15.35 - Atualização de informações no portal (22) 29/06/2015
(21) BR 11 2016 026190-9 A2	Código 15.35 - Atualização de informações no portal (22) 08/05/2015
(21) BR 11 2016 026194-1 A2	Código 15.35 - Atualização de informações no portal (22) 22/05/2014
(21) BR 11 2016 026195-0 A8	Código 15.35 - Atualização de informações no portal (22) 18/05/2015
(21) BR 11 2016 026197-6 A2	Código 15.35 - Atualização de informações no portal (22) 12/05/2015
(21) BR 11 2016 026198-4 A2	Código 15.35 - Atualização de informações no portal (22) 13/05/2015

(21) BR 11 2016 026200-0 A2	Código 15.35 - Atualização de informações no portal (22) 13/05/2015
(21) BR 11 2016 026202-6 A2	Código 15.35 - Atualização de informações no portal (22) 11/05/2015
(21) BR 11 2016 026203-4 A2	Código 15.35 - Atualização de informações no portal (22) 20/05/2015
(21) BR 11 2016 026205-0 A8	Código 15.35 - Atualização de informações no portal (22) 11/05/2015
(21) BR 11 2016 026212-3 A2	Código 15.35 - Atualização de informações no portal (22) 08/05/2015
(21) BR 11 2016 026214-0 A2	Código 15.35 - Atualização de informações no portal (22) 13/06/2014
(21) BR 11 2016 026216-6 A2	Código 15.35 - Atualização de informações no portal (22) 05/05/2015
(21) BR 11 2016 026217-4 A2	Código 15.35 - Atualização de informações no portal (22) 17/04/2015
(21) BR 11 2016 026218-2 A2	Código 15.35 - Atualização de informações no portal (22) 21/04/2015
(21) BR 11 2016 026219-0 A8	Código 15.35 - Atualização de informações no portal (22) 15/05/2015
(21) BR 11 2016 026222-0 A2	Código 15.35 - Atualização de informações no portal (22) 21/07/2014
(21) BR 11 2016 026224-7 A2	Código 15.35 - Atualização de informações no portal (22) 12/05/2015
(21) BR 11 2016 026226-3 A2	Código 15.35 - Atualização de informações no portal (22) 28/05/2015
(21) BR 11 2016 026227-1 A2	Código 15.35 - Atualização de informações no portal (22) 06/05/2015

(21) BR 11 2016 026229-8 A2	Código 15.35 - Atualização de informações no portal (22) 28/05/2015
(21) BR 11 2016 026234-4 A2	Código 15.35 - Atualização de informações no portal (22) 03/06/2015
(21) BR 11 2016 026235-2 A2	Código 15.35 - Atualização de informações no portal (22) 07/05/2015
(21) BR 11 2016 026236-0 A2	Código 15.35 - Atualização de informações no portal (22) 19/05/2014
(21) BR 11 2016 026237-9 A8	Código 15.35 - Atualização de informações no portal (22) 28/04/2015
(21) BR 11 2016 026239-5 A8	Código 15.35 - Atualização de informações no portal (22) 02/06/2015
(21) BR 11 2016 026241-7 A8	Código 15.35 - Atualização de informações no portal (22) 16/05/2015
(21) BR 11 2016 026242-5 A2	Código 15.35 - Atualização de informações no portal (22) 15/05/2015
(21) BR 11 2016 026243-3 A8	Código 15.35 - Atualização de informações no portal (22) 12/05/2015
(21) BR 11 2016 026245-0 A2	Código 15.35 - Atualização de informações no portal (22) 28/05/2015
(21) BR 11 2016 026248-4 A2	Código 15.35 - Atualização de informações no portal (22) 12/05/2015
(21) BR 11 2016 026249-2 A2	Código 15.35 - Atualização de informações no portal (22) 23/04/2015
(21) BR 11 2016 026250-6 A2	Código 15.35 - Atualização de informações no portal (22) 13/05/2015
(21) BR 11 2016 026253-0 A2	Código 15.35 - Atualização de informações no portal

	(22) 20/05/2015
(21) BR 11 2016 026258-1 A2	Código 15.35 - Atualização de informações no portal (22) 04/05/2015
(21) BR 11 2016 026260-3 A2	Código 15.35 - Atualização de informações no portal (22) 08/05/2015
(21) BR 11 2016 026265-4 A2	Código 15.35 - Atualização de informações no portal (22) 11/05/2015
(21) BR 11 2016 026270-0 A2	Código 15.35 - Atualização de informações no portal (22) 11/05/2015
(21) BR 11 2016 026276-0 A2	Código 15.35 - Atualização de informações no portal (22) 21/07/2014
(21) BR 11 2016 026277-8 A2	Código 15.35 - Atualização de informações no portal (22) 08/05/2015
(21) BR 11 2016 026278-6 A2	Código 15.35 - Atualização de informações no portal (22) 24/04/2015
(21) BR 11 2016 026281-6 A2	Código 15.35 - Atualização de informações no portal (22) 08/05/2015
(21) BR 11 2016 026282-4 A2	Código 15.35 - Atualização de informações no portal (22) 05/05/2015
(21) BR 11 2016 026283-2 A2	Código 15.35 - Atualização de informações no portal (22) 07/10/2014
(21) BR 11 2016 026285-9 A2	Código 15.35 - Atualização de informações no portal (22) 01/09/2014
(21) BR 11 2016 026286-7 A2	Código 15.35 - Atualização de informações no portal (22) 08/05/2015
(21) BR 11 2016 026290-5 A2	Código 15.35 - Atualização de informações no portal (22) 27/05/2015

(21) BR 11 2016 026291-3 A2	Código 15.35 - Atualização de informações no portal (22) 18/05/2015
(21) BR 11 2016 026299-9 A2	Código 15.35 - Atualização de informações no portal (22) 13/05/2015
(21) BR 11 2016 026300-6 A2	Código 15.35 - Atualização de informações no portal (22) 18/03/2015
(21) BR 11 2016 026303-0 A2	Código 15.35 - Atualização de informações no portal (22) 04/05/2015
(21) BR 11 2016 026306-5 A2	Código 15.35 - Atualização de informações no portal (22) 10/06/2015
(21) BR 11 2016 026307-3 A2	Código 15.35 - Atualização de informações no portal (22) 19/05/2015
(21) BR 11 2016 026309-0 A2	Código 15.35 - Atualização de informações no portal (22) 18/05/2015
(21) BR 11 2016 026310-3 A8	Código 15.35 - Atualização de informações no portal (22) 18/05/2015
(21) BR 11 2016 026313-8 A2	Código 15.35 - Atualização de informações no portal (22) 12/05/2015
(21) BR 11 2016 026315-4 A2	Código 15.35 - Atualização de informações no portal (22) 20/03/2015
(21) BR 11 2016 026316-2 A2	Código 15.35 - Atualização de informações no portal (22) 07/05/2015
(21) BR 11 2016 026317-0 A2	Código 15.35 - Atualização de informações no portal (22) 24/04/2015
(21) BR 11 2016 026325-1 A2	Código 15.35 - Atualização de informações no portal (22) 13/05/2015
(21) BR 11 2016 026327-8 A2	Código 15.35 - Atualização de informações no portal (22) 01/05/2015

(21) BR 11 2016 026329-4 A8	Código 15.35 - Atualização de informações no portal (22) 11/05/2015
(21) BR 11 2016 026330-8 A8	Código 15.35 - Atualização de informações no portal (22) 16/05/2014
(21) BR 11 2016 026331-6 A8	Código 15.35 - Atualização de informações no portal (22) 11/05/2015
(21) BR 11 2016 026333-2 A2	Código 15.35 - Atualização de informações no portal (22) 12/05/2015
(21) BR 11 2016 026334-0 A2	Código 15.35 - Atualização de informações no portal (22) 13/05/2015
(21) BR 11 2016 026336-7 A2	Código 15.35 - Atualização de informações no portal (22) 09/06/2015
(21) BR 11 2016 026340-5 A2	Código 15.35 - Atualização de informações no portal (22) 10/06/2014
(21) BR 11 2016 026342-1 A2	Código 15.35 - Atualização de informações no portal (22) 24/04/2015
(21) BR 11 2016 026343-0 A2	Código 15.35 - Atualização de informações no portal (22) 21/05/2015
(21) BR 11 2016 026344-8 A2	Código 15.35 - Atualização de informações no portal (22) 09/09/2014
(21) BR 11 2016 026346-4 A8	Código 15.35 - Atualização de informações no portal (22) 14/05/2015
(21) BR 11 2016 026349-9 A2	Código 15.35 - Atualização de informações no portal (22) 11/05/2015
(21) BR 11 2016 026353-7 A2	Código 15.35 - Atualização de informações no portal (22) 13/05/2015
(21) BR 11 2016 026354-5 A8	Código 15.35 - Atualização de informações no portal

	(22) 07/05/2015
(21) BR 11 2016 026359-6 A8	Código 15.35 - Atualização de informações no portal (22) 13/05/2015
(21) BR 11 2016 026361-8 A2	Código 15.35 - Atualização de informações no portal (22) 04/06/2015
(21) BR 11 2016 026364-2 A2	Código 15.35 - Atualização de informações no portal (22) 13/05/2015
(21) BR 11 2016 026366-9 A2	Código 15.35 - Atualização de informações no portal (22) 28/05/2014
(21) BR 11 2016 026368-5 A2	Código 15.35 - Atualização de informações no portal (22) 08/05/2015
(21) BR 11 2016 026370-7 A2	Código 15.35 - Atualização de informações no portal (22) 11/05/2015
(21) BR 11 2016 026372-3 A2	Código 15.35 - Atualização de informações no portal (22) 20/05/2014
(21) BR 11 2016 026373-1 A2	Código 15.35 - Atualização de informações no portal (22) 11/05/2015
(21) BR 11 2016 026374-0 A2	Código 15.35 - Atualização de informações no portal (22) 13/05/2015
(21) BR 11 2016 026377-4 A2	Código 15.35 - Atualização de informações no portal (22) 12/05/2015
(21) BR 11 2016 026380-4 A2	Código 15.35 - Atualização de informações no portal (22) 15/05/2015
(21) BR 11 2016 026381-2 A2	Código 15.35 - Atualização de informações no portal (22) 12/05/2015
(21) BR 11 2016 026388-0 A2	Código 15.35 - Atualização de informações no portal (22) 12/05/2015

(21) BR 11 2016 026390-1 A2	Código 15.35 - Atualização de informações no portal (22) 04/05/2015
(21) BR 11 2016 026391-0 A2	Código 15.35 - Atualização de informações no portal (22) 13/05/2015
(21) BR 11 2016 026393-6 A2	Código 15.35 - Atualização de informações no portal (22) 12/05/2015
(21) BR 11 2016 026394-4 A8	Código 15.35 - Atualização de informações no portal (22) 18/05/2015
(21) BR 11 2016 026395-2 A2	Código 15.35 - Atualização de informações no portal (22) 12/08/2014
(21) BR 11 2016 026397-9 A8	Código 15.35 - Atualização de informações no portal (22) 04/06/2015
(21) BR 11 2016 026399-5 A2	Código 15.35 - Atualização de informações no portal (22) 11/05/2015
(21) BR 11 2016 026401-0 A2	Código 15.35 - Atualização de informações no portal (22) 12/05/2015
(21) BR 11 2016 026405-3 A2	Código 15.35 - Atualização de informações no portal (22) 12/05/2015
(21) BR 11 2016 026413-4 A2	Código 15.35 - Atualização de informações no portal (22) 16/05/2014
(21) BR 11 2016 026415-0 A2	Código 15.35 - Atualização de informações no portal (22) 04/05/2015
(21) BR 11 2016 026416-9 A2	Código 15.35 - Atualização de informações no portal (22) 13/05/2015
(21) BR 11 2016 026417-7 A2	Código 15.35 - Atualização de informações no portal (22) 13/05/2015
(21) BR 11 2016 026419-3 A2	Código 15.35 - Atualização de informações no portal (22) 30/03/2015

(21) BR 11 2016 026420-7 A2	Código 15.35 - Atualização de informações no portal (22) 28/05/2015
(21) BR 11 2016 026423-1 A2	Código 15.35 - Atualização de informações no portal (22) 15/05/2015
(21) BR 11 2016 026427-4 A2	Código 15.35 - Atualização de informações no portal (22) 30/04/2015
(21) BR 11 2016 026432-0 A2	Código 15.35 - Atualização de informações no portal (22) 15/05/2015
(21) BR 11 2016 026439-8 A2	Código 15.35 - Atualização de informações no portal (22) 30/04/2015
(21) BR 11 2016 026440-1 A2	Código 15.35 - Atualização de informações no portal (22) 20/03/2015
(21) BR 11 2016 026441-0 A2	Código 15.35 - Atualização de informações no portal (22) 13/05/2015
(21) BR 11 2016 026443-6 A8	Código 15.35 - Atualização de informações no portal (22) 12/05/2015
(21) BR 11 2016 026444-4 A2	Código 15.35 - Atualização de informações no portal (22) 02/04/2015
(21) BR 11 2016 026447-9 A2	Código 15.35 - Atualização de informações no portal (22) 13/05/2015
(21) BR 11 2016 026451-7 A8	Código 15.35 - Atualização de informações no portal (22) 07/05/2015
(21) BR 11 2016 026454-1 A2	Código 15.35 - Atualização de informações no portal (22) 18/05/2015
(21) BR 11 2016 026455-0 A2	Código 15.35 - Atualização de informações no portal (22) 14/05/2015
(21) BR 11 2016 026457-6 A2	Código 15.35 - Atualização de informações no portal

	(22) 23/05/2014
(21) BR 11 2016 026458-4 A2	Código 15.35 - Atualização de informações no portal (22) 11/05/2015
(21) BR 11 2016 026459-2 A2	Código 15.35 - Atualização de informações no portal (22) 12/05/2015
(21) BR 11 2016 026460-6 A8	Código 15.35 - Atualização de informações no portal (22) 09/06/2015
(21) BR 11 2016 026461-4 A2	Código 15.35 - Atualização de informações no portal (22) 15/05/2015
(21) BR 11 2016 026462-2 A2	Código 15.35 - Atualização de informações no portal (22) 04/05/2015
(21) BR 11 2016 026463-0 A2	Código 15.35 - Atualização de informações no portal (22) 13/05/2014
(21) BR 11 2016 026464-9 A2	Código 15.35 - Atualização de informações no portal (22) 28/04/2015
(21) BR 11 2016 026469-0 A2	Código 15.35 - Atualização de informações no portal (22) 27/05/2015
(21) BR 11 2016 026470-3 A8	Código 15.35 - Atualização de informações no portal (22) 13/05/2015
(21) BR 11 2016 026471-1 A2	Código 15.35 - Atualização de informações no portal (22) 11/05/2015
(21) BR 11 2016 026476-2 A2	Código 15.35 - Atualização de informações no portal (22) 30/04/2015
(21) BR 11 2016 026477-0 A2	Código 15.35 - Atualização de informações no portal (22) 13/05/2015
(21) BR 11 2016 026479-7 A2	Código 15.35 - Atualização de informações no portal (22) 12/05/2015

(21) BR 11 2016 026480-0 A2	Código 15.35 - Atualização de informações no portal (22) 13/05/2015
(21) BR 11 2016 026481-9 A2	Código 15.35 - Atualização de informações no portal (22) 28/04/2015
(21) BR 11 2016 026483-5 A2	Código 15.35 - Atualização de informações no portal (22) 06/05/2015
(21) BR 11 2016 026484-3 A2	Código 15.35 - Atualização de informações no portal (22) 24/04/2015
(21) BR 11 2016 026485-1 A2	Código 15.35 - Atualização de informações no portal (22) 15/05/2015
(21) BR 11 2016 026486-0 A2	Código 15.35 - Atualização de informações no portal (22) 03/07/2014
(21) BR 11 2016 026489-4 A2	Código 15.35 - Atualização de informações no portal (22) 16/04/2015
(21) BR 11 2016 026490-8 A2	Código 15.35 - Atualização de informações no portal (22) 17/04/2015
(21) BR 11 2016 026492-4 A2	Código 15.35 - Atualização de informações no portal (22) 02/06/2015
(21) BR 11 2016 026493-2 A2	Código 15.35 - Atualização de informações no portal (22) 22/04/2015
(21) BR 11 2016 026496-7 A2	Código 15.35 - Atualização de informações no portal (22) 14/05/2015
(21) BR 11 2016 026497-5 A2	Código 15.35 - Atualização de informações no portal (22) 30/04/2015
(21) BR 11 2016 026499-1 A2	Código 15.35 - Atualização de informações no portal (22) 30/06/2015
(21) BR 11 2016 026500-9 A2	Código 15.35 - Atualização de informações no portal (22) 19/02/2015

(21) BR 11 2016 026501-7 A2	Código 15.35 - Atualização de informações no portal (22) 12/05/2015
(21) BR 11 2016 026502-5 A2	Código 15.35 - Atualização de informações no portal (22) 15/05/2015
(21) BR 11 2016 026503-3 A2	Código 15.35 - Atualização de informações no portal (22) 27/05/2015
(21) BR 11 2016 026504-1 A2	Código 15.35 - Atualização de informações no portal (22) 26/06/2015
(21) BR 11 2016 026505-0 A2	Código 15.35 - Atualização de informações no portal (22) 04/05/2015
(21) BR 11 2016 026506-8 A2	Código 15.35 - Atualização de informações no portal (22) 12/05/2015
(21) BR 11 2016 026507-6 A2	Código 15.35 - Atualização de informações no portal (22) 15/05/2015
(21) BR 11 2016 026510-6 A2	Código 15.35 - Atualização de informações no portal (22) 13/05/2015
(21) BR 11 2016 026511-4 A2	Código 15.35 - Atualização de informações no portal (22) 17/06/2014
(21) BR 11 2016 026512-2 A2	Código 15.35 - Atualização de informações no portal (22) 15/05/2015
(21) BR 11 2016 026514-9 A2	Código 15.35 - Atualização de informações no portal (22) 11/05/2015
(21) BR 11 2016 026515-7 A2	Código 15.35 - Atualização de informações no portal (22) 11/05/2015
(21) BR 11 2016 026516-5 A2	Código 15.35 - Atualização de informações no portal (22) 13/05/2015
(21) BR 11 2016 026517-3 A2	Código 15.35 - Atualização de informações no portal

	(22) 15/05/2015
(21) BR 11 2016 026518-1 A2	Código 15.35 - Atualização de informações no portal (22) 14/05/2015
(21) BR 11 2016 026520-3 A2	Código 15.35 - Atualização de informações no portal (22) 19/05/2015
(21) BR 11 2016 026524-6 A2	Código 15.35 - Atualização de informações no portal (22) 11/05/2015
(21) BR 11 2016 026525-4 A2	Código 15.35 - Atualização de informações no portal (22) 13/05/2015
(21) BR 11 2016 026526-2 A2	Código 15.35 - Atualização de informações no portal (22) 15/05/2015
(21) BR 11 2016 026527-0 A2	Código 15.35 - Atualização de informações no portal (22) 11/05/2015
(21) BR 11 2016 026528-9 A2	Código 15.35 - Atualização de informações no portal (22) 13/05/2015
(21) BR 11 2016 026529-7 A2	Código 15.35 - Atualização de informações no portal (22) 15/05/2015
(21) BR 11 2016 026530-0 A2	Código 15.35 - Atualização de informações no portal (22) 11/05/2015
(21) BR 11 2016 026531-9 A2	Código 15.35 - Atualização de informações no portal (22) 13/05/2015
(21) BR 11 2016 026533-5 A2	Código 15.35 - Atualização de informações no portal (22) 13/05/2015
(21) BR 11 2016 026535-1 A2	Código 15.35 - Atualização de informações no portal (22) 22/05/2014
(21) BR 11 2016 026541-6 A2	Código 15.35 - Atualização de informações no portal (22) 13/05/2014

(21) BR 11 2016 026544-0 A2	Código 15.35 - Atualização de informações no portal (22) 15/05/2015
(21) BR 11 2016 026545-9 A8	Código 15.35 - Atualização de informações no portal (22) 27/05/2015
(21) BR 11 2016 026547-5 A2	Código 15.35 - Atualização de informações no portal (22) 19/05/2015
(21) BR 11 2016 026548-3 A2	Código 15.35 - Atualização de informações no portal (22) 15/05/2015
(21) BR 11 2016 026552-1 A8	Código 15.35 - Atualização de informações no portal (22) 14/05/2015
(21) BR 11 2016 026553-0 A2	Código 15.35 - Atualização de informações no portal (22) 08/05/2015
(21) BR 11 2016 026554-8 A2	Código 15.35 - Atualização de informações no portal (22) 11/05/2015
(21) BR 11 2016 026556-4 A8	Código 15.35 - Atualização de informações no portal (22) 18/05/2015
(21) BR 11 2016 026557-2 A8	Código 15.35 - Atualização de informações no portal (22) 05/06/2015
(21) BR 11 2016 026558-0 A2	Código 15.35 - Atualização de informações no portal (22) 13/05/2014
(21) BR 11 2016 026559-9 A8	Código 15.35 - Atualização de informações no portal (22) 15/05/2015
(21) BR 11 2016 026560-2 A2	Código 15.35 - Atualização de informações no portal (22) 11/05/2015
(21) BR 11 2016 026562-9 A2	Código 15.35 - Atualização de informações no portal (22) 14/05/2015
(21) BR 11 2016 026564-5 A2	Código 15.35 - Atualização de informações no portal (22) 13/05/2014

(21) BR 11 2016 026567-0 A2	Código 15.35 - Atualização de informações no portal (22) 13/05/2015
(21) BR 11 2016 026568-8 A2	Código 15.35 - Atualização de informações no portal (22) 12/06/2014
(21) BR 11 2016 026569-6 A2	Código 15.35 - Atualização de informações no portal (22) 05/06/2015
(21) BR 11 2016 026572-6 A2	Código 15.35 - Atualização de informações no portal (22) 15/05/2015
(21) BR 11 2016 026574-2 A2	Código 15.35 - Atualização de informações no portal (22) 12/05/2015
(21) BR 11 2016 026575-0 A2	Código 15.35 - Atualização de informações no portal (22) 13/05/2015
(21) BR 11 2016 026576-9 A2	Código 15.35 - Atualização de informações no portal (22) 12/05/2015
(21) BR 11 2016 026577-7 A2	Código 15.35 - Atualização de informações no portal (22) 12/05/2015
(21) BR 11 2016 026578-5 A2	Código 15.35 - Atualização de informações no portal (22) 18/03/2015
(21) BR 11 2016 026579-3 A2	Código 15.35 - Atualização de informações no portal (22) 31/03/2015
(21) BR 11 2016 026589-0 A2	Código 15.35 - Atualização de informações no portal (22) 13/05/2015
(21) BR 11 2016 026590-4 A2	Código 15.35 - Atualização de informações no portal (22) 13/05/2015
(21) BR 11 2016 026593-9 A2	Código 15.35 - Atualização de informações no portal (22) 17/04/2015
(21) BR 11 2016 026596-3 A2	Código 15.35 - Atualização de informações no portal

	(22) 23/06/2015
(21) BR 11 2016 026598-0 A2	Código 15.35 - Atualização de informações no portal (22) 05/05/2015
(21) BR 11 2016 026599-8 A2	Código 15.35 - Atualização de informações no portal (22) 08/05/2015
(21) BR 11 2016 026600-5 A2	Código 15.35 - Atualização de informações no portal (22) 08/05/2015
(21) BR 11 2016 026603-0 A2	Código 15.35 - Atualização de informações no portal (22) 05/05/2015
(21) BR 11 2016 026604-8 A2	Código 15.35 - Atualização de informações no portal (22) 29/04/2015
(21) BR 11 2016 026607-2 A2	Código 15.35 - Atualização de informações no portal (22) 13/05/2015
(21) BR 11 2016 026608-0 A2	Código 15.35 - Atualização de informações no portal (22) 12/05/2015
(21) BR 11 2016 026609-9 A2	Código 15.35 - Atualização de informações no portal (22) 10/04/2015
(21) BR 11 2016 026611-0 A2	Código 15.35 - Atualização de informações no portal (22) 21/04/2015
(21) BR 11 2016 026612-9 A2	Código 15.35 - Atualização de informações no portal (22) 17/06/2014
(21) BR 11 2016 026613-7 A2	Código 15.35 - Atualização de informações no portal (22) 29/04/2015
(21) BR 11 2016 026615-3 A2	Código 15.35 - Atualização de informações no portal (22) 07/05/2015
(21) BR 11 2016 026617-0 A2	Código 15.35 - Atualização de informações no portal (22) 14/05/2015

(21) BR 11 2016 026619-6 A2	Código 15.35 - Atualização de informações no portal (22) 14/05/2015
(21) BR 11 2016 026620-0 A2	Código 15.35 - Atualização de informações no portal (22) 13/05/2015
(21) BR 11 2016 026621-8 A2	Código 15.35 - Atualização de informações no portal (22) 05/05/2015
(21) BR 11 2016 026622-6 A2	Código 15.35 - Atualização de informações no portal (22) 15/05/2015
(21) BR 11 2016 026623-4 A2	Código 15.35 - Atualização de informações no portal (22) 23/03/2015
(21) BR 11 2016 026624-2 A2	Código 15.35 - Atualização de informações no portal (22) 12/06/2015
(21) BR 11 2016 026625-0 A2	Código 15.35 - Atualização de informações no portal (22) 12/05/2015
(21) BR 11 2016 026626-9 A2	Código 15.35 - Atualização de informações no portal (22) 07/05/2015
(21) BR 11 2016 026627-7 A8	Código 15.35 - Atualização de informações no portal (22) 27/05/2015
(21) BR 11 2016 026628-5 A2	Código 15.35 - Atualização de informações no portal (22) 15/05/2015
(21) BR 11 2016 026629-3 A8	Código 15.35 - Atualização de informações no portal (22) 16/05/2014
(21) BR 11 2016 026630-7 A2	Código 15.35 - Atualização de informações no portal (22) 15/04/2015
(21) BR 11 2016 026631-5 A2	Código 15.35 - Atualização de informações no portal (22) 14/05/2015
(21) BR 11 2016 026632-3 A2	Código 15.35 - Atualização de informações no portal (22) 17/04/2015

(21) BR 11 2016 026633-1 A2	Código 15.35 - Atualização de informações no portal (22) 15/05/2014
(21) BR 11 2016 026634-0 A2	Código 15.35 - Atualização de informações no portal (22) 13/05/2015
(21) BR 11 2016 026635-8 A2	Código 15.35 - Atualização de informações no portal (22) 11/05/2015
(21) BR 11 2016 026636-6 A2	Código 15.35 - Atualização de informações no portal (22) 03/04/2015
(21) BR 11 2016 026638-2 A2	Código 15.35 - Atualização de informações no portal (22) 13/05/2015
(21) BR 11 2016 026639-0 A2	Código 15.35 - Atualização de informações no portal (22) 14/05/2014
(21) BR 11 2016 026640-4 A2	Código 15.35 - Atualização de informações no portal (22) 09/04/2015
(21) BR 11 2016 026641-2 A2	Código 15.35 - Atualização de informações no portal (22) 26/05/2015
(21) BR 11 2016 026642-0 A2	Código 15.35 - Atualização de informações no portal (22) 14/05/2015
(21) BR 11 2016 026643-9 A2	Código 15.35 - Atualização de informações no portal (22) 14/05/2015
(21) BR 11 2016 026644-7 A2	Código 15.35 - Atualização de informações no portal (22) 13/05/2015
(21) BR 11 2016 026645-5 A2	Código 15.35 - Atualização de informações no portal (22) 15/05/2015
(21) BR 11 2016 026647-1 A2	Código 15.35 - Atualização de informações no portal (22) 14/05/2015
(21) BR 11 2016 026648-0 A8	Código 15.35 - Atualização de informações no portal

	(22) 09/07/2015
(21) BR 11 2016 026649-8 A2	Código 15.35 - Atualização de informações no portal (22) 19/09/2014
(21) BR 11 2016 026650-1 A2	Código 15.35 - Atualização de informações no portal (22) 19/02/2015
(21) BR 11 2016 026652-8 A2	Código 15.35 - Atualização de informações no portal (22) 15/05/2015
(21) BR 11 2016 026654-4 A2	Código 15.35 - Atualização de informações no portal (22) 06/05/2015
(21) BR 11 2016 026655-2 A2	Código 15.35 - Atualização de informações no portal (22) 12/05/2015
(21) BR 11 2016 026656-0 A2	Código 15.35 - Atualização de informações no portal (22) 15/05/2015
(21) BR 11 2016 026657-9 A2	Código 15.35 - Atualização de informações no portal (22) 13/05/2015
(21) BR 11 2016 026659-5 A2	Código 15.35 - Atualização de informações no portal (22) 15/05/2015
(21) BR 11 2016 026662-5 A2	Código 15.35 - Atualização de informações no portal (22) 30/09/2014
(21) BR 11 2016 026663-3 A8	Código 15.35 - Atualização de informações no portal (22) 12/05/2015
(21) BR 11 2016 026667-6 A8	Código 15.35 - Atualização de informações no portal (22) 15/05/2015
(21) BR 11 2016 026668-4 A2	Código 15.35 - Atualização de informações no portal (22) 15/05/2015
(21) BR 11 2016 026669-2 A2	Código 15.35 - Atualização de informações no portal (22) 08/05/2015

(21) BR 11 2016 026670-6 A2	Código 15.35 - Atualização de informações no portal (22) 27/04/2015
(21) BR 11 2016 026671-4 A2	Código 15.35 - Atualização de informações no portal (22) 04/05/2015
(21) BR 11 2016 026672-2 A8	Código 15.35 - Atualização de informações no portal (22) 14/05/2015
(21) BR 11 2016 026673-0 A2	Código 15.35 - Atualização de informações no portal (22) 28/04/2015
(21) BR 11 2016 026674-9 A8	Código 15.35 - Atualização de informações no portal (22) 12/05/2015
(21) BR 11 2016 026675-7 A2	Código 15.35 - Atualização de informações no portal (22) 15/05/2014
(21) BR 11 2016 026676-5 A2	Código 15.35 - Atualização de informações no portal (22) 14/05/2015
(21) BR 11 2016 026677-3 A8	Código 15.35 - Atualização de informações no portal (22) 08/05/2015
(21) BR 11 2016 026678-1 A2	Código 15.35 - Atualização de informações no portal (22) 14/05/2015
(21) BR 11 2016 026680-3 A2	Código 15.35 - Atualização de informações no portal (22) 13/05/2015
(21) BR 11 2016 026681-1 A2	Código 15.35 - Atualização de informações no portal (22) 17/06/2015
(21) BR 11 2016 026682-0 A2	Código 15.35 - Atualização de informações no portal (22) 22/05/2015
(21) BR 11 2016 026683-8 A2	Código 15.35 - Atualização de informações no portal (22) 09/04/2015
(21) BR 11 2016 026684-6 A2	Código 15.35 - Atualização de informações no portal (22) 15/05/2015

(21) BR 11 2016 026687-0 A2	Código 15.35 - Atualização de informações no portal (22) 12/05/2015
(21) BR 11 2016 026688-9 A2	Código 15.35 - Atualização de informações no portal (22) 13/05/2015
(21) BR 11 2016 026689-7 A2	Código 15.35 - Atualização de informações no portal (22) 15/05/2015
(21) BR 11 2016 026691-9 A2	Código 15.35 - Atualização de informações no portal (22) 15/05/2015
(21) BR 11 2016 026692-7 A2	Código 15.35 - Atualização de informações no portal (22) 15/05/2015
(21) BR 11 2016 026693-5 A2	Código 15.35 - Atualização de informações no portal (22) 15/05/2014
(21) BR 11 2016 026695-1 A2	Código 15.35 - Atualização de informações no portal (22) 19/02/2015
(21) BR 11 2016 026696-0 A2	Código 15.35 - Atualização de informações no portal (22) 18/05/2015
(21) BR 11 2016 026697-8 A2	Código 15.35 - Atualização de informações no portal (22) 12/05/2015
(21) BR 11 2016 026698-6 A2	Código 15.35 - Atualização de informações no portal (22) 13/05/2015
(21) BR 11 2016 026699-4 A8	Código 15.35 - Atualização de informações no portal (22) 15/05/2015
(21) BR 11 2016 026700-1 A8	Código 15.35 - Atualização de informações no portal (22) 25/05/2015
(21) BR 11 2016 026701-0 A2	Código 15.35 - Atualização de informações no portal (22) 15/05/2015
(21) BR 11 2016 026702-8 A2	Código 15.35 - Atualização de informações no portal

	(22) 13/05/2015
(21) BR 11 2016 026709-5 A8	Código 15.35 - Atualização de informações no portal (22) 20/02/2015
(21) BR 11 2016 026711-7 A2	Código 15.35 - Atualização de informações no portal (22) 08/05/2015
(21) BR 11 2016 026712-5 A2	Código 15.35 - Atualização de informações no portal (22) 27/05/2015
(21) BR 11 2016 026713-3 A8	Código 15.35 - Atualização de informações no portal (22) 27/05/2015
(21) BR 11 2016 026714-1 A2	Código 15.35 - Atualização de informações no portal (22) 16/05/2015
(21) BR 11 2016 026716-8 A2	Código 15.35 - Atualização de informações no portal (22) 25/06/2014
(21) BR 11 2016 026717-6 A2	Código 15.35 - Atualização de informações no portal (22) 24/06/2014
(21) BR 11 2016 026718-4 A2	Código 15.35 - Atualização de informações no portal (22) 22/06/2015
(21) BR 11 2016 026719-2 A2	Código 15.35 - Atualização de informações no portal (22) 08/05/2015
(21) BR 11 2016 026720-6 A2	Código 15.35 - Atualização de informações no portal (22) 29/05/2015
(21) BR 11 2016 026722-2 A2	Código 15.35 - Atualização de informações no portal (22) 12/05/2015
(21) BR 11 2016 026723-0 A2	Código 15.35 - Atualização de informações no portal (22) 24/08/2015
(21) BR 11 2016 026724-9 A2	Código 15.35 - Atualização de informações no portal (22) 15/05/2015

(21) BR 11 2016 026725-7 A8	Código 15.35 - Atualização de informações no portal (22) 03/06/2015
(21) BR 11 2016 026726-5 A2	Código 15.35 - Atualização de informações no portal (22) 15/04/2015
(21) BR 11 2016 026727-3 A2	Código 15.35 - Atualização de informações no portal (22) 19/05/2014
(21) BR 11 2016 026728-1 A8	Código 15.35 - Atualização de informações no portal (22) 15/05/2015
(21) BR 11 2016 026730-3 A2	Código 15.35 - Atualização de informações no portal (22) 19/05/2015
(21) BR 11 2016 026742-7 A2	Código 15.35 - Atualização de informações no portal (22) 27/03/2015
(21) BR 11 2016 026744-3 A2	Código 15.35 - Atualização de informações no portal (22) 22/05/2015
(21) BR 11 2016 026745-1 A2	Código 15.35 - Atualização de informações no portal (22) 18/05/2015
(21) BR 11 2016 026747-8 A2	Código 15.35 - Atualização de informações no portal (22) 29/06/2015
(21) BR 11 2016 026749-4 A2	Código 15.35 - Atualização de informações no portal (22) 21/05/2015
(21) BR 11 2016 026750-8 A2	Código 15.35 - Atualização de informações no portal (22) 22/04/2015
(21) BR 11 2016 026752-4 A2	Código 15.35 - Atualização de informações no portal (22) 18/05/2015
(21) BR 11 2016 026753-2 A2	Código 15.35 - Atualização de informações no portal (22) 10/04/2015
(21) BR 11 2016 026754-0 A2	Código 15.35 - Atualização de informações no portal (22) 22/04/2015

(21) BR 11 2016 026757-5 A2	Código 15.35 - Atualização de informações no portal (22) 03/03/2015
(21) BR 11 2016 026758-3 A2	Código 15.35 - Atualização de informações no portal (22) 11/06/2015
(21) BR 11 2016 026760-5 A2	Código 15.35 - Atualização de informações no portal (22) 22/05/2015
(21) BR 11 2016 026762-1 A8	Código 15.35 - Atualização de informações no portal (22) 13/05/2015
(21) BR 11 2016 026764-8 A2	Código 15.35 - Atualização de informações no portal (22) 06/05/2015
(21) BR 11 2016 026765-6 A2	Código 15.35 - Atualização de informações no portal (22) 01/04/2015
(21) BR 11 2016 026766-4 A2	Código 15.35 - Atualização de informações no portal (22) 19/12/2014
(21) BR 11 2016 026769-9 A2	Código 15.35 - Atualização de informações no portal (22) 07/05/2015
(21) BR 11 2016 026771-0 A2	Código 15.35 - Atualização de informações no portal (22) 19/02/2015
(21) BR 11 2016 026773-7 A2	Código 15.35 - Atualização de informações no portal (22) 13/05/2015
(21) BR 11 2016 026774-5 A8	Código 15.35 - Atualização de informações no portal (22) 19/05/2015
(21) BR 11 2016 026776-1 A2	Código 15.35 - Atualização de informações no portal (22) 19/02/2015
(21) BR 11 2016 026777-0 A2	Código 15.35 - Atualização de informações no portal (22) 12/05/2015
(21) BR 11 2016 026778-8 A2	Código 15.35 - Atualização de informações no portal

	(22) 21/07/2016
(21) BR 11 2016 026782-6 A2	Código 15.35 - Atualização de informações no portal (22) 01/05/2015
(21) BR 11 2016 026783-4 A2	Código 15.35 - Atualização de informações no portal (22) 29/05/2014
(21) BR 11 2016 026784-2 A2	Código 15.35 - Atualização de informações no portal (22) 19/02/2015
(21) BR 11 2016 026787-7 A2	Código 15.35 - Atualização de informações no portal (22) 13/05/2015
(21) BR 11 2016 026789-3 A2	Código 15.35 - Atualização de informações no portal (22) 19/05/2015
(21) BR 11 2016 026793-1 A2	Código 15.35 - Atualização de informações no portal (22) 14/04/2015
(21) BR 11 2016 026798-2 A2	Código 15.35 - Atualização de informações no portal (22) 29/05/2014
(21) BR 11 2016 026799-0 A2	Código 15.35 - Atualização de informações no portal (22) 21/05/2014
(21) BR 11 2016 026801-6 A2	Código 15.35 - Atualização de informações no portal (22) 14/04/2015
(21) BR 11 2016 026802-4 A2	Código 15.35 - Atualização de informações no portal (22) 12/03/2015
(21) BR 11 2016 026806-7 A2	Código 15.35 - Atualização de informações no portal (22) 29/05/2015
(21) BR 11 2016 026807-5 A2	Código 15.35 - Atualização de informações no portal (22) 28/01/2015
(21) BR 11 2016 026809-1 A2	Código 15.35 - Atualização de informações no portal (22) 05/05/2015

(21) BR 11 2016 026810-5 A2	Código 15.35 - Atualização de informações no portal (22) 27/04/2015
(21) BR 11 2016 026811-3 A2	Código 15.35 - Atualização de informações no portal (22) 15/05/2015
(21) BR 11 2016 026812-1 A2	Código 15.35 - Atualização de informações no portal (22) 15/05/2015
(21) BR 11 2016 026813-0 A8	Código 15.35 - Atualização de informações no portal (22) 15/05/2015
(21) BR 11 2016 026814-8 A8	Código 15.35 - Atualização de informações no portal (22) 12/08/2015
(21) BR 11 2016 026816-4 A2	Código 15.35 - Atualização de informações no portal (22) 17/04/2015
(21) BR 11 2016 026817-2 A2	Código 15.35 - Atualização de informações no portal (22) 01/06/2015
(21) BR 11 2016 026820-2 A2	Código 15.35 - Atualização de informações no portal (22) 19/05/2015
(21) BR 11 2016 026821-0 A2	Código 15.35 - Atualização de informações no portal (22) 29/06/2015
(21) BR 11 2016 026822-9 A2	Código 15.35 - Atualização de informações no portal (22) 15/05/2015
(21) BR 11 2016 026826-1 A8	Código 15.35 - Atualização de informações no portal (22) 23/05/2014
(21) BR 11 2016 026828-8 A2	Código 15.35 - Atualização de informações no portal (22) 03/06/2015
(21) BR 11 2016 026829-6 A2	Código 15.35 - Atualização de informações no portal (22) 22/08/2014
(21) BR 11 2016 026831-8 A2	Código 15.35 - Atualização de informações no portal (22) 18/05/2015

(21) BR 11 2016 026837-7 A8	Código 15.35 - Atualização de informações no portal (22) 19/06/2015
(21) BR 11 2016 026841-5 A8	Código 15.35 - Atualização de informações no portal (22) 29/05/2015
(21) BR 11 2016 026842-3 A2	Código 15.35 - Atualização de informações no portal (22) 08/06/2015
(21) BR 11 2016 026843-1 A2	Código 15.35 - Atualização de informações no portal (22) 21/12/2015
(21) BR 11 2016 026845-8 A2	Código 15.35 - Atualização de informações no portal (22) 04/06/2015
(21) BR 11 2016 026846-6 A8	Código 15.35 - Atualização de informações no portal (22) 18/06/2015
(21) BR 11 2016 026851-2 A2	Código 15.35 - Atualização de informações no portal (22) 01/06/2015
(21) BR 11 2016 026852-0 A2	Código 15.35 - Atualização de informações no portal (22) 11/05/2015
(21) BR 11 2016 026854-7 A2	Código 15.35 - Atualização de informações no portal (22) 13/05/2015
(21) BR 11 2016 026856-3 A2	Código 15.35 - Atualização de informações no portal (22) 28/04/2015
(21) BR 11 2016 026857-1 A2	Código 15.35 - Atualização de informações no portal (22) 22/05/2014
(21) BR 11 2016 026858-0 A2	Código 15.35 - Atualização de informações no portal (22) 11/06/2015
(21) BR 11 2016 026859-8 A2	Código 15.35 - Atualização de informações no portal (22) 19/05/2015
(21) BR 11 2016 026861-0 A2	Código 15.35 - Atualização de informações no portal

	(22) 20/05/2015
(21) BR 11 2016 026863-6 A2	Código 15.35 - Atualização de informações no portal (22) 13/05/2015
(21) BR 11 2016 026866-0 A2	Código 15.35 - Atualização de informações no portal (22) 17/06/2015
(21) BR 11 2016 026868-7 A2	Código 15.35 - Atualização de informações no portal (22) 09/07/2015
(21) BR 11 2016 026869-5 A2	Código 15.35 - Atualização de informações no portal (22) 12/05/2015
(21) BR 11 2016 026870-9 A2	Código 15.35 - Atualização de informações no portal (22) 13/05/2015
(21) BR 11 2016 026874-1 A8	Código 15.35 - Atualização de informações no portal (22) 19/05/2014
(21) BR 11 2016 026875-0 A2	Código 15.35 - Atualização de informações no portal (22) 21/05/2015
(21) BR 11 2016 026877-6 A8	Código 15.35 - Atualização de informações no portal (22) 11/05/2015
(21) BR 11 2016 026878-4 A2	Código 15.35 - Atualização de informações no portal (22) 22/05/2015
(21) BR 11 2016 026879-2 A8	Código 15.35 - Atualização de informações no portal (22) 15/05/2015
(21) BR 11 2016 026880-6 A2	Código 15.35 - Atualização de informações no portal (22) 19/05/2015
(21) BR 11 2016 026881-4 A2	Código 15.35 - Atualização de informações no portal (22) 28/05/2015
(21) BR 11 2016 026882-2 A2	Código 15.35 - Atualização de informações no portal (22) 07/05/2015

(21) BR 11 2016 026885-7 A8	Código 15.35 - Atualização de informações no portal (22) 13/05/2015
(21) BR 11 2016 026886-5 A8	Código 15.35 - Atualização de informações no portal (22) 01/06/2015
(21) BR 11 2016 026887-3 A2	Código 15.35 - Atualização de informações no portal (22) 20/05/2015
(21) BR 11 2016 026888-1 A2	Código 15.35 - Atualização de informações no portal (22) 27/05/2015
(21) BR 11 2016 026890-3 A8	Código 15.35 - Atualização de informações no portal (22) 29/05/2015
(21) BR 11 2016 026892-0 A2	Código 15.35 - Atualização de informações no portal (22) 13/05/2015
(21) BR 11 2016 026895-4 A2	Código 15.35 - Atualização de informações no portal (22) 20/05/2015
(21) BR 11 2016 026896-2 A2	Código 15.35 - Atualização de informações no portal (22) 04/06/2015
(21) BR 11 2016 026898-9 A8	Código 15.35 - Atualização de informações no portal (22) 25/06/2015
(21) BR 11 2016 026899-7 A2	Código 15.35 - Atualização de informações no portal (22) 20/05/2015
(21) BR 11 2016 026902-0 A2	Código 15.35 - Atualização de informações no portal (22) 01/06/2015
(21) BR 11 2016 026903-9 A2	Código 15.35 - Atualização de informações no portal (22) 13/05/2015
(21) BR 11 2016 026904-7 A8	Código 15.35 - Atualização de informações no portal (22) 03/06/2015
(21) BR 11 2016 026905-5 A8	Código 15.35 - Atualização de informações no portal (22) 22/05/2015

(21) BR 11 2016 026906-3 A2	Código 15.35 - Atualização de informações no portal (22) 24/06/2015
(21) BR 11 2016 026907-1 A2	Código 15.35 - Atualização de informações no portal (22) 13/05/2015
(21) BR 11 2016 026908-0 A2	Código 15.35 - Atualização de informações no portal (22) 24/06/2015
(21) BR 11 2016 026909-8 A2	Código 15.35 - Atualização de informações no portal (22) 30/06/2014
(21) BR 11 2016 026910-1 A2	Código 15.35 - Atualização de informações no portal (22) 28/05/2015
(21) BR 11 2016 026911-0 A2	Código 15.35 - Atualização de informações no portal (22) 23/04/2015
(21) BR 11 2016 026912-8 A2	Código 15.35 - Atualização de informações no portal (22) 01/06/2015
(21) BR 11 2016 026917-9 A2	Código 15.35 - Atualização de informações no portal (22) 26/05/2015
(21) BR 11 2016 026918-7 A2	Código 15.35 - Atualização de informações no portal (22) 08/07/2015
(21) BR 11 2016 026919-5 A2	Código 15.35 - Atualização de informações no portal (22) 26/05/2015
(21) BR 11 2016 026920-9 A2	Código 15.35 - Atualização de informações no portal (22) 22/05/2015
(21) BR 11 2016 026921-7 A8	Código 15.35 - Atualização de informações no portal (22) 05/06/2015
(21) BR 11 2016 026922-5 A2	Código 15.35 - Atualização de informações no portal (22) 18/05/2015
(21) BR 11 2016 026927-6 A2	Código 15.35 - Atualização de informações no portal

	(22) 12/05/2015
(21) BR 11 2016 026930-6 A2	Código 15.35 - Atualização de informações no portal (22) 27/05/2015
(21) BR 11 2016 026933-0 A2	Código 15.35 - Atualização de informações no portal (22) 18/05/2015
(21) BR 11 2016 026935-7 A2	Código 15.35 - Atualização de informações no portal (22) 26/05/2015
(21) BR 11 2016 026936-5 A2	Código 15.35 - Atualização de informações no portal (22) 18/05/2015
(21) BR 11 2016 026938-1 A8	Código 15.35 - Atualização de informações no portal (22) 01/06/2015
(21) BR 11 2016 026948-9 A2	Código 15.35 - Atualização de informações no portal (22) 20/05/2015
(21) BR 11 2016 026951-9 A2	Código 15.35 - Atualização de informações no portal (22) 22/06/2015
(21) BR 11 2016 026952-7 A2	Código 15.35 - Atualização de informações no portal (22) 27/05/2015
(21) BR 11 2016 026953-5 A2	Código 15.35 - Atualização de informações no portal (22) 19/05/2015
(21) BR 11 2016 026958-6 A2	Código 15.35 - Atualização de informações no portal (22) 19/05/2015
(21) BR 11 2016 026959-4 A2	Código 15.35 - Atualização de informações no portal (22) 19/05/2015
(21) BR 11 2016 026960-8 A2	Código 15.35 - Atualização de informações no portal (22) 18/05/2015
(21) BR 11 2016 026963-2 A2	Código 15.35 - Atualização de informações no portal (22) 19/05/2015

(21) BR 11 2016 026966-7 A2	Código 15.35 - Atualização de informações no portal (22) 22/05/2015
(21) BR 11 2016 026967-5 A2	Código 15.35 - Atualização de informações no portal (22) 11/09/2014
(21) BR 11 2016 026968-3 A2	Código 15.35 - Atualização de informações no portal (22) 19/05/2015
(21) BR 11 2016 026970-5 A2	Código 15.35 - Atualização de informações no portal (22) 18/05/2015
(21) BR 11 2016 026974-8 A2	Código 15.35 - Atualização de informações no portal (22) 18/05/2015
(21) BR 11 2016 026977-2 A2	Código 15.35 - Atualização de informações no portal (22) 19/05/2015
(21) BR 11 2016 026978-0 A8	Código 15.35 - Atualização de informações no portal (22) 04/06/2015
(21) BR 11 2016 026979-9 A2	Código 15.35 - Atualização de informações no portal (22) 20/05/2015
(21) BR 11 2016 026981-0 A2	Código 15.35 - Atualização de informações no portal (22) 21/05/2015
(21) BR 11 2016 026982-9 A8	Código 15.35 - Atualização de informações no portal (22) 21/05/2015
(21) BR 11 2016 026984-5 A2	Código 15.35 - Atualização de informações no portal (22) 27/05/2015
(21) BR 11 2016 026985-3 A2	Código 15.35 - Atualização de informações no portal (22) 20/06/2014
(21) BR 11 2016 026991-8 A8	Código 15.35 - Atualização de informações no portal (22) 15/05/2015
(21) BR 11 2016 026994-2 A8	Código 15.35 - Atualização de informações no portal (22) 15/05/2015

(21) BR 11 2016 026996-9 A2	Código 15.35 - Atualização de informações no portal (22) 17/06/2015
(21) BR 11 2016 026997-7 A8	Código 15.35 - Atualização de informações no portal (22) 19/05/2015
(21) BR 11 2016 026998-5 A8	Código 15.35 - Atualização de informações no portal (22) 19/06/2015
(21) BR 11 2016 027002-9 A2	Código 15.35 - Atualização de informações no portal (22) 07/05/2015
(21) BR 11 2016 027004-5 A2	Código 15.35 - Atualização de informações no portal (22) 21/05/2015
(21) BR 11 2016 027006-1 A2	Código 15.35 - Atualização de informações no portal (22) 19/06/2015
(21) BR 11 2016 027008-8 A2	Código 15.35 - Atualização de informações no portal (22) 25/06/2015
(21) BR 11 2016 027011-8 A2	Código 15.35 - Atualização de informações no portal (22) 14/05/2015
(21) BR 11 2016 027013-4 A8	Código 15.35 - Atualização de informações no portal (22) 08/06/2015
(21) BR 11 2016 027014-2 A8	Código 15.35 - Atualização de informações no portal (22) 26/05/2015
(21) BR 11 2016 027018-5 A2	Código 15.35 - Atualização de informações no portal (22) 25/06/2015
(21) BR 11 2016 027019-3 A2	Código 15.35 - Atualização de informações no portal (22) 19/05/2015
(21) BR 11 2016 027020-7 A2	Código 15.35 - Atualização de informações no portal (22) 21/05/2014
(21) BR 11 2016 027023-1 A2	Código 15.35 - Atualização de informações no portal

	(22) 14/05/2015
(21) BR 11 2016 027025-8 A8	Código 15.35 - Atualização de informações no portal (22) 29/06/2015
(21) BR 11 2016 027026-6 A2	Código 15.35 - Atualização de informações no portal (22) 15/12/2014
(21) BR 11 2016 027029-0 A2	Código 15.35 - Atualização de informações no portal (22) 19/05/2015
(21) BR 11 2016 027031-2 A2	Código 15.35 - Atualização de informações no portal (22) 11/05/2015
(21) BR 11 2016 027032-0 A2	Código 15.35 - Atualização de informações no portal (22) 21/05/2015
(21) BR 11 2016 027035-5 A2	Código 15.35 - Atualização de informações no portal (22) 28/04/2015
(21) BR 11 2016 027037-1 A2	Código 15.35 - Atualização de informações no portal (22) 21/05/2015
(21) BR 11 2016 027039-8 A8	Código 15.35 - Atualização de informações no portal (22) 25/06/2015
(21) BR 11 2016 027040-1 A2	Código 15.35 - Atualização de informações no portal (22) 21/05/2015
(21) BR 11 2016 027041-0 A8	Código 15.35 - Atualização de informações no portal (22) 26/05/2015
(21) BR 11 2016 027042-8 A8	Código 15.35 - Atualização de informações no portal (22) 27/05/2015
(21) BR 11 2016 027043-6 A8	Código 15.35 - Atualização de informações no portal (22) 26/05/2015
(21) BR 11 2016 027045-2 A2	Código 15.35 - Atualização de informações no portal (22) 26/05/2015

(21) BR 11 2016 027046-0 A2	Código 15.35 - Atualização de informações no portal (22) 21/05/2015
(21) BR 11 2016 027048-7 A8	Código 15.35 - Atualização de informações no portal (22) 26/03/2015
(21) BR 11 2016 027049-5 A2	Código 15.35 - Atualização de informações no portal (22) 22/05/2015
(21) BR 11 2016 027052-5 A2	Código 15.35 - Atualização de informações no portal (22) 20/05/2015
(21) BR 11 2016 027053-3 A8	Código 15.35 - Atualização de informações no portal (22) 20/05/2015
(21) BR 11 2016 027054-1 A2	Código 15.35 - Atualização de informações no portal (22) 26/06/2015
(21) BR 11 2016 027056-8 A2	Código 15.35 - Atualização de informações no portal (22) 22/05/2015
(21) BR 11 2016 027058-4 A2	Código 15.35 - Atualização de informações no portal (22) 26/05/2015
(21) BR 11 2016 027059-2 A2	Código 15.35 - Atualização de informações no portal (22) 20/05/2014
(21) BR 11 2016 027060-6 A2	Código 15.35 - Atualização de informações no portal (22) 07/05/2015
(21) BR 11 2016 027062-2 A2	Código 15.35 - Atualização de informações no portal (22) 19/03/2015
(21) BR 11 2016 027064-9 A2	Código 15.35 - Atualização de informações no portal (22) 15/06/2015
(21) BR 11 2016 027069-0 A2	Código 15.35 - Atualização de informações no portal (22) 24/06/2014
(21) BR 11 2016 027071-1 A2	Código 15.35 - Atualização de informações no portal (22) 12/01/2015

(21) BR 11 2016 027074-6 A2	Código 15.35 - Atualização de informações no portal (22) 22/06/2015
(21) BR 11 2016 027077-0 A2	Código 15.35 - Atualização de informações no portal (22) 29/06/2015
(21) BR 11 2016 027078-9 A2	Código 15.35 - Atualização de informações no portal (22) 18/05/2015
(21) BR 11 2016 027081-9 A2	Código 15.35 - Atualização de informações no portal (22) 18/05/2015
(21) BR 11 2016 027082-7 A2	Código 15.35 - Atualização de informações no portal (22) 01/05/2015
(21) BR 11 2016 027083-5 A2	Código 15.35 - Atualização de informações no portal (22) 03/06/2014
(21) BR 11 2016 027084-3 A2	Código 15.35 - Atualização de informações no portal (22) 26/05/2015
(21) BR 11 2016 027085-1 A2	Código 15.35 - Atualização de informações no portal (22) 20/05/2015
(21) BR 11 2016 027088-6 A2	Código 15.35 - Atualização de informações no portal (22) 18/05/2015
(21) BR 11 2016 027089-4 A2	Código 15.35 - Atualização de informações no portal (22) 20/05/2015
(21) BR 11 2016 027090-8 A2	Código 15.35 - Atualização de informações no portal (22) 24/06/2015
(21) BR 11 2016 027091-6 A2	Código 15.35 - Atualização de informações no portal (22) 21/04/2015
(21) BR 11 2016 027093-2 A2	Código 15.35 - Atualização de informações no portal (22) 19/05/2015
(21) BR 11 2016 027094-0 A2	Código 15.35 - Atualização de informações no portal

	(22) 19/05/2015
(21) BR 11 2016 027095-9 A2	Código 15.35 - Atualização de informações no portal (22) 19/05/2015
(21) BR 11 2016 027098-3 A2	Código 15.35 - Atualização de informações no portal (22) 20/05/2014
(21) BR 11 2016 027099-1 A8	Código 15.35 - Atualização de informações no portal (22) 21/05/2015
(21) BR 11 2016 027103-3 A2	Código 15.35 - Atualização de informações no portal (22) 21/05/2015
(21) BR 11 2016 027105-0 A2	Código 15.35 - Atualização de informações no portal (22) 19/05/2015
(21) BR 11 2016 027106-8 A8	Código 15.35 - Atualização de informações no portal (22) 21/05/2015
(21) BR 11 2016 027108-4 A2	Código 15.35 - Atualização de informações no portal (22) 19/05/2014
(21) BR 11 2016 027110-6 A8	Código 15.35 - Atualização de informações no portal (22) 14/04/2015
(21) BR 11 2016 027112-2 A2	Código 15.35 - Atualização de informações no portal (22) 04/06/2015
(21) BR 11 2016 027113-0 A2	Código 15.35 - Atualização de informações no portal (22) 28/01/2015
(21) BR 11 2016 027116-5 A2	Código 15.35 - Atualização de informações no portal (22) 14/05/2015
(21) BR 11 2016 027117-3 A2	Código 15.35 - Atualização de informações no portal (22) 19/05/2015
(21) BR 11 2016 027118-1 A2	Código 15.35 - Atualização de informações no portal (22) 14/05/2015

(21) BR 11 2016 027119-0 A2	Código 15.35 - Atualização de informações no portal (22) 19/05/2015
(21) BR 11 2016 027120-3 A2	Código 15.35 - Atualização de informações no portal (22) 14/05/2015
(21) BR 11 2016 027121-1 A2	Código 15.35 - Atualização de informações no portal (22) 08/05/2015
(21) BR 11 2016 027125-4 A2	Código 15.35 - Atualização de informações no portal (22) 07/05/2015
(21) BR 11 2016 027126-2 A2	Código 15.35 - Atualização de informações no portal (22) 19/05/2015
(21) BR 11 2016 027127-0 A2	Código 15.35 - Atualização de informações no portal (22) 20/05/2015
(21) BR 11 2016 027130-0 A2	Código 15.35 - Atualização de informações no portal (22) 08/05/2015
(21) BR 11 2016 027133-5 A8	Código 15.35 - Atualização de informações no portal (22) 21/05/2015
(21) BR 11 2016 027134-3 A2	Código 15.35 - Atualização de informações no portal (22) 19/05/2015
(21) BR 11 2016 027135-1 A2	Código 15.35 - Atualização de informações no portal (22) 25/03/2015
(21) BR 11 2016 027136-0 A2	Código 15.35 - Atualização de informações no portal (22) 14/05/2015
(21) BR 11 2016 027138-6 A2	Código 15.35 - Atualização de informações no portal (22) 20/05/2015
(21) BR 11 2016 027141-6 A2	Código 15.35 - Atualização de informações no portal (22) 20/05/2015
(21) BR 11 2016 027143-2 A8	Código 15.35 - Atualização de informações no portal (22) 20/05/2015

(21) BR 11 2016 027145-9 A2	Código 15.35 - Atualização de informações no portal (22) 07/05/2015
(21) BR 11 2016 027146-7 A2	Código 15.35 - Atualização de informações no portal (22) 14/05/2015
(21) BR 11 2016 027148-3 A8	Código 15.35 - Atualização de informações no portal (22) 20/05/2015
(21) BR 11 2016 027149-1 A8	Código 15.35 - Atualização de informações no portal (22) 20/05/2015
(21) BR 11 2016 027159-9 A2	Código 15.35 - Atualização de informações no portal (22) 08/05/2015
(21) BR 11 2016 027162-9 A2	Código 15.35 - Atualização de informações no portal (22) 20/05/2015
(21) BR 11 2016 027168-8 A2	Código 15.35 - Atualização de informações no portal (22) 08/05/2015
(21) BR 11 2016 027170-0 A2	Código 15.35 - Atualização de informações no portal (22) 22/05/2015
(21) BR 11 2016 027171-8 A8	Código 15.35 - Atualização de informações no portal (22) 05/03/2015
(21) BR 11 2016 027172-6 A2	Código 15.35 - Atualização de informações no portal (22) 07/05/2015
(21) BR 11 2016 027173-4 A2	Código 15.35 - Atualização de informações no portal (22) 13/05/2015
(21) BR 11 2016 027174-2 A2	Código 15.35 - Atualização de informações no portal (22) 07/05/2015
(21) BR 11 2016 027177-7 A8	Código 15.35 - Atualização de informações no portal (22) 22/05/2014
(21) BR 11 2016 027178-5 A2	Código 15.35 - Atualização de informações no portal

	(22) 21/05/2015
(21) BR 11 2016 027179-3 A2	Código 15.35 - Atualização de informações no portal (22) 15/05/2015
(21) BR 11 2016 027180-7 A2	Código 15.35 - Atualização de informações no portal (22) 19/05/2015
(21) BR 11 2016 027181-5 A2	Código 15.35 - Atualização de informações no portal (22) 29/06/2015
(21) BR 11 2016 027184-0 A2	Código 15.35 - Atualização de informações no portal (22) 08/05/2015
(21) BR 11 2016 027185-8 A2	Código 15.35 - Atualização de informações no portal (22) 06/05/2015
(21) BR 11 2016 027186-6 A2	Código 15.35 - Atualização de informações no portal (22) 26/05/2015
(21) BR 11 2016 027187-4 A8	Código 15.35 - Atualização de informações no portal (22) 29/05/2015
(21) BR 11 2016 027188-2 A2	Código 15.35 - Atualização de informações no portal (22) 07/05/2015
(21) BR 11 2016 027190-4 B1	Código 15.35 - Atualização de informações no portal (22) 17/06/2015
(21) BR 11 2016 027191-2 A2	Código 15.35 - Atualização de informações no portal (22) 16/07/2015
(21) BR 11 2016 027192-0 A8	Código 15.35 - Atualização de informações no portal (22) 24/06/2015
(21) BR 11 2016 027194-7 A8	Código 15.35 - Atualização de informações no portal (22) 26/05/2015
(21) BR 11 2016 027197-1 A2	Código 15.35 - Atualização de informações no portal (22) 20/05/2015

(21) BR 11 2016 027199-8 A2	Código 15.35 - Atualização de informações no portal (22) 09/06/2015
(21) BR 11 2016 027201-3 A2	Código 15.35 - Atualização de informações no portal (22) 11/05/2015
(21) BR 11 2016 027202-1 A8	Código 15.35 - Atualização de informações no portal (22) 30/04/2015
(21) BR 11 2016 027203-0 A2	Código 15.35 - Atualização de informações no portal (22) 02/06/2015
(21) BR 11 2016 027204-8 A2	Código 15.35 - Atualização de informações no portal (22) 19/05/2015
(21) BR 11 2016 027206-4 A2	Código 15.35 - Atualização de informações no portal (22) 19/05/2015
(21) BR 11 2016 027207-2 A2	Código 15.35 - Atualização de informações no portal (22) 21/05/2015
(21) BR 11 2016 027209-9 A2	Código 15.35 - Atualização de informações no portal (22) 04/08/2015
(21) BR 11 2016 027213-7 A8	Código 15.35 - Atualização de informações no portal (22) 21/05/2015
(21) BR 11 2016 027214-5 A2	Código 15.35 - Atualização de informações no portal (22) 21/05/2015
(21) BR 11 2016 027216-1 A2	Código 15.35 - Atualização de informações no portal (22) 20/05/2015
(21) BR 11 2016 027217-0 A2	Código 15.35 - Atualização de informações no portal (22) 22/05/2015
(21) BR 11 2016 027218-8 A2	Código 15.35 - Atualização de informações no portal (22) 21/05/2015
(21) BR 11 2016 027219-6 A2	Código 15.35 - Atualização de informações no portal (22) 19/05/2015

(21) BR 11 2016 027220-0 A2	Código 15.35 - Atualização de informações no portal (22) 26/05/2015
(21) BR 11 2016 027221-8 A2	Código 15.35 - Atualização de informações no portal (22) 14/05/2015
(21) BR 11 2016 027223-4 A2	Código 15.35 - Atualização de informações no portal (22) 18/07/2014
(21) BR 11 2016 027235-8 A2	Código 15.35 - Atualização de informações no portal (22) 06/04/2015
(21) BR 11 2016 027236-6 A2	Código 15.35 - Atualização de informações no portal (22) 22/05/2015
(21) BR 11 2016 027241-2 A2	Código 15.35 - Atualização de informações no portal (22) 21/05/2015
(21) BR 11 2016 027242-0 A2	Código 15.35 - Atualização de informações no portal (22) 19/05/2015
(21) BR 11 2016 027245-5 A2	Código 15.35 - Atualização de informações no portal (22) 19/05/2015
(21) BR 11 2016 027248-0 A2	Código 15.35 - Atualização de informações no portal (22) 11/05/2015
(21) BR 11 2016 027249-8 A2	Código 15.35 - Atualização de informações no portal (22) 20/05/2015
(21) BR 11 2016 027253-6 A2	Código 15.35 - Atualização de informações no portal (22) 30/04/2015
(21) BR 11 2016 027254-4 A8	Código 15.35 - Atualização de informações no portal (22) 19/05/2015
(21) BR 11 2016 027256-0 A2	Código 15.35 - Atualização de informações no portal (22) 01/05/2015
(21) BR 11 2016 027257-9 A2	Código 15.35 - Atualização de informações no portal

	(22) 08/05/2015
(21) BR 11 2016 027260-9 A2	Código 15.35 - Atualização de informações no portal (22) 22/04/2015
(21) BR 11 2016 027262-5 A2	Código 15.35 - Atualização de informações no portal (22) 06/05/2015
(21) BR 11 2016 027263-3 A2	Código 15.35 - Atualização de informações no portal (22) 22/05/2015
(21) BR 11 2016 027265-0 A2	Código 15.35 - Atualização de informações no portal (22) 22/05/2015
(21) BR 11 2016 027266-8 A2	Código 15.35 - Atualização de informações no portal (22) 19/05/2015
(21) BR 11 2016 027267-6 A2	Código 15.35 - Atualização de informações no portal (22) 25/05/2015
(21) BR 11 2016 027268-4 A2	Código 15.35 - Atualização de informações no portal (22) 21/05/2015
(21) BR 11 2016 027269-2 A2	Código 15.35 - Atualização de informações no portal (22) 26/06/2015
(21) BR 11 2016 027270-6 A2	Código 15.35 - Atualização de informações no portal (22) 15/05/2015
(21) BR 11 2016 027271-4 A2	Código 15.35 - Atualização de informações no portal (22) 02/06/2015
(21) BR 11 2016 027272-2 A8	Código 15.35 - Atualização de informações no portal (22) 30/06/2014
(21) BR 11 2016 027273-0 A2	Código 15.35 - Atualização de informações no portal (22) 14/05/2015
(21) BR 11 2016 027277-3 A2	Código 15.35 - Atualização de informações no portal (22) 22/05/2015

(21) BR 11 2016 027278-1 A2	Código 15.35 - Atualização de informações no portal (22) 11/06/2015
(21) BR 11 2016 027284-6 A8	Código 15.35 - Atualização de informações no portal (22) 04/06/2015
(21) BR 11 2016 027285-4 A2	Código 15.35 - Atualização de informações no portal (22) 11/05/2015
(21) BR 11 2016 027287-0 A2	Código 15.35 - Atualização de informações no portal (22) 24/04/2015
(21) BR 11 2016 027288-9 A2	Código 15.35 - Atualização de informações no portal (22) 22/05/2015
(21) BR 11 2016 027291-9 A2	Código 15.35 - Atualização de informações no portal (22) 22/05/2015
(21) BR 11 2016 027292-7 A2	Código 15.35 - Atualização de informações no portal (22) 26/05/2015
(21) BR 11 2016 027293-5 A2	Código 15.35 - Atualização de informações no portal (22) 19/05/2015
(21) BR 11 2016 027296-0 A2	Código 15.35 - Atualização de informações no portal (22) 22/05/2015
(21) BR 11 2016 027297-8 A2	Código 15.35 - Atualização de informações no portal (22) 21/05/2015
(21) BR 11 2016 027298-6 A2	Código 15.35 - Atualização de informações no portal (22) 22/05/2015
(21) BR 11 2016 027299-4 A2	Código 15.35 - Atualização de informações no portal (22) 21/05/2015
(21) BR 11 2016 027301-0 A2	Código 15.35 - Atualização de informações no portal (22) 01/06/2015
(21) BR 11 2016 027302-8 A2	Código 15.35 - Atualização de informações no portal (22) 28/05/2015

(21) BR 11 2016 027303-6 A2	Código 15.35 - Atualização de informações no portal (22) 13/05/2015
(21) BR 11 2016 027304-4 A8	Código 15.35 - Atualização de informações no portal (22) 27/02/2015
(21) BR 11 2016 027307-9 A2	Código 15.35 - Atualização de informações no portal (22) 04/06/2015
(21) BR 11 2016 027311-7 A2	Código 15.35 - Atualização de informações no portal (22) 18/05/2015
(21) BR 11 2016 027312-5 A2	Código 15.35 - Atualização de informações no portal (22) 04/06/2014
(21) BR 11 2016 027316-8 A2	Código 15.35 - Atualização de informações no portal (22) 04/06/2014
(21) BR 11 2016 027317-6 A8	Código 15.35 - Atualização de informações no portal (22) 27/04/2015
(21) BR 11 2016 027318-4 A2	Código 15.35 - Atualização de informações no portal (22) 18/05/2015
(21) BR 11 2016 027319-2 A2	Código 15.35 - Atualização de informações no portal (22) 25/06/2015
(21) BR 11 2016 027320-6 A2	Código 15.35 - Atualização de informações no portal (22) 11/06/2014
(21) BR 11 2016 027325-7 A2	Código 15.35 - Atualização de informações no portal (22) 25/06/2015
(21) BR 11 2016 027328-1 A2	Código 15.35 - Atualização de informações no portal (22) 17/07/2015
(21) BR 11 2016 027329-0 A2	Código 15.35 - Atualização de informações no portal (22) 22/05/2015
(21) BR 11 2016 027330-3 A2	Código 15.35 - Atualização de informações no portal

	(22) 22/05/2015
(21) BR 11 2016 027332-0 A2	Código 15.35 - Atualização de informações no portal (22) 20/05/2015
(21) BR 11 2016 027333-8 A2	Código 15.35 - Atualização de informações no portal (22) 22/05/2015
(21) BR 11 2016 027337-0 A8	Código 15.35 - Atualização de informações no portal (22) 22/05/2015
(21) BR 11 2016 027343-5 A2	Código 15.35 - Atualização de informações no portal (22) 26/05/2015
(21) BR 11 2016 027346-0 A2	Código 15.35 - Atualização de informações no portal (22) 26/05/2015
(21) BR 11 2016 027347-8 A2	Código 15.35 - Atualização de informações no portal (22) 22/05/2015
(21) BR 11 2016 027349-4 A2	Código 15.35 - Atualização de informações no portal (22) 19/05/2015
(21) BR 11 2016 027351-6 A2	Código 15.35 - Atualização de informações no portal (22) 30/05/2014
(21) BR 11 2016 027352-4 A8	Código 15.35 - Atualização de informações no portal (22) 28/05/2015
(21) BR 11 2016 027353-2 A2	Código 15.35 - Atualização de informações no portal (22) 02/07/2015
(21) BR 11 2016 027354-0 A2	Código 15.35 - Atualização de informações no portal (22) 05/06/2015
(21) BR 11 2016 027355-9 A2	Código 15.35 - Atualização de informações no portal (22) 26/05/2015
(21) BR 11 2016 027356-7 A8	Código 15.35 - Atualização de informações no portal (22) 01/05/2015

(21) BR 11 2016 027357-5 A2	Código 15.35 - Atualização de informações no portal (22) 27/05/2015
(21) BR 11 2016 027358-3 A2	Código 15.35 - Atualização de informações no portal (22) 12/06/2015
(21) BR 11 2016 027359-1 A2	Código 15.35 - Atualização de informações no portal (22) 22/05/2015
(21) BR 11 2016 027360-5 A2	Código 15.35 - Atualização de informações no portal (22) 21/05/2015
(21) BR 11 2016 027361-3 A2	Código 15.35 - Atualização de informações no portal (22) 22/05/2015
(21) BR 11 2016 027363-0 A2	Código 15.35 - Atualização de informações no portal (22) 21/05/2015
(21) BR 11 2016 027365-6 A2	Código 15.35 - Atualização de informações no portal (22) 29/05/2015
(21) BR 11 2016 027366-4 A2	Código 15.35 - Atualização de informações no portal (22) 05/06/2015
(21) BR 11 2016 027367-2 A2	Código 15.35 - Atualização de informações no portal (22) 08/06/2015
(21) BR 11 2016 027368-0 A2	Código 15.35 - Atualização de informações no portal (22) 26/05/2015
(21) BR 11 2016 027372-9 A2	Código 15.35 - Atualização de informações no portal (22) 04/06/2015
(21) BR 11 2016 027383-4 A8	Código 15.35 - Atualização de informações no portal (22) 02/06/2015
(21) BR 11 2016 027384-2 A2	Código 15.35 - Atualização de informações no portal (22) 22/05/2015
(21) BR 11 2016 027387-7 A2	Código 15.35 - Atualização de informações no portal (22) 26/01/2016

(21) BR 11 2016 027392-3 A2	Código 15.35 - Atualização de informações no portal (22) 23/05/2014
(21) BR 11 2016 027393-1 A8	Código 15.35 - Atualização de informações no portal (22) 24/06/2015
(21) BR 11 2016 027397-4 A2	Código 15.35 - Atualização de informações no portal (22) 20/05/2015
(21) BR 11 2016 027398-2 A2	Código 15.35 - Atualização de informações no portal (22) 22/05/2014
(21) BR 11 2016 027399-0 A2	Código 15.35 - Atualização de informações no portal (22) 21/05/2015
(21) BR 11 2016 027400-8 A8	Código 15.35 - Atualização de informações no portal (22) 22/05/2015
(21) BR 11 2016 027402-4 A2	Código 15.35 - Atualização de informações no portal (22) 22/05/2015
(21) BR 11 2016 027406-7 A2	Código 15.35 - Atualização de informações no portal (22) 22/05/2015
(21) BR 11 2016 027407-5 A2	Código 15.35 - Atualização de informações no portal (22) 22/05/2015
(21) BR 11 2016 027408-3 A2	Código 15.35 - Atualização de informações no portal (22) 20/05/2015
(21) BR 11 2016 027410-5 A2	Código 15.35 - Atualização de informações no portal (22) 22/05/2015
(21) BR 11 2016 027411-3 A2	Código 15.35 - Atualização de informações no portal (22) 22/05/2015
(21) BR 11 2016 027412-1 A2	Código 15.35 - Atualização de informações no portal (22) 22/05/2015
(21) BR 11 2016 027414-8 A2	Código 15.35 - Atualização de informações no portal

	(22) 21/05/2015
(21) BR 11 2016 027415-6 A2	Código 15.35 - Atualização de informações no portal (22) 21/05/2015
(21) BR 11 2016 027417-2 A2	Código 15.35 - Atualização de informações no portal (22) 22/05/2015
(21) BR 11 2016 027418-0 A2	Código 15.35 - Atualização de informações no portal (22) 22/05/2015
(21) BR 11 2016 027420-2 A2	Código 15.35 - Atualização de informações no portal (22) 22/05/2015
(21) BR 11 2016 027422-9 A2	Código 15.35 - Atualização de informações no portal (22) 12/05/2015
(21) BR 11 2016 027423-7 A2	Código 15.35 - Atualização de informações no portal (22) 01/05/2015
(21) BR 11 2016 027424-5 A2	Código 15.35 - Atualização de informações no portal (22) 21/05/2015
(21) BR 11 2016 027425-3 A2	Código 15.35 - Atualização de informações no portal (22) 29/06/2015
(21) BR 11 2016 027426-1 A2	Código 15.35 - Atualização de informações no portal (22) 22/05/2015
(21) BR 11 2016 027427-0 A2	Código 15.35 - Atualização de informações no portal (22) 02/06/2014
(21) BR 11 2016 027428-8 A2	Código 15.35 - Atualização de informações no portal (22) 22/05/2015
(21) BR 11 2016 027435-0 A2	Código 15.35 - Atualização de informações no portal (22) 09/06/2015
(21) BR 11 2016 027437-7 A2	Código 15.35 - Atualização de informações no portal (22) 26/05/2015

(21) BR 11 2016 027440-7 A2	Código 15.35 - Atualização de informações no portal (22) 30/05/2014
(21) BR 11 2016 027442-3 A2	Código 15.35 - Atualização de informações no portal (22) 04/06/2015
(21) BR 11 2016 027444-0 A2	Código 15.35 - Atualização de informações no portal (22) 26/05/2015
(21) BR 11 2016 027445-8 A2	Código 15.35 - Atualização de informações no portal (22) 22/05/2015
(21) BR 11 2016 027446-6 A2	Código 15.35 - Atualização de informações no portal (22) 26/06/2015
(21) BR 11 2016 027448-2 A2	Código 15.35 - Atualização de informações no portal (22) 26/05/2015
(21) BR 11 2016 027455-5 A2	Código 15.35 - Atualização de informações no portal (22) 23/05/2014
(21) BR 11 2016 027458-0 A2	Código 15.35 - Atualização de informações no portal (22) 27/05/2015
(21) BR 11 2016 027460-1 A2	Código 15.35 - Atualização de informações no portal (22) 16/06/2014
(21) BR 11 2016 027461-0 A2	Código 15.35 - Atualização de informações no portal (22) 19/03/2015
(21) BR 11 2016 027464-4 A8	Código 15.35 - Atualização de informações no portal (22) 26/05/2015
(21) BR 11 2016 027469-5 A2	Código 15.35 - Atualização de informações no portal (22) 29/05/2015
(21) BR 11 2016 027470-9 A2	Código 15.35 - Atualização de informações no portal (22) 10/06/2015
(21) BR 11 2016 027471-7 A2	Código 15.35 - Atualização de informações no portal (22) 28/05/2015

(21) BR 11 2016 027472-5 A8	Código 15.35 - Atualização de informações no portal (22) 29/05/2015
(21) BR 11 2016 027473-3 A2	Código 15.35 - Atualização de informações no portal (22) 05/05/2015
(21) BR 11 2016 027474-1 A2	Código 15.35 - Atualização de informações no portal (22) 22/06/2015
(21) BR 11 2016 027476-8 A2	Código 15.35 - Atualização de informações no portal (22) 22/05/2015
(21) BR 11 2016 027477-6 A2	Código 15.35 - Atualização de informações no portal (22) 21/07/2015
(21) BR 11 2016 027481-4 A2	Código 15.35 - Atualização de informações no portal (22) 11/06/2014
(21) BR 11 2016 027482-2 A8	Código 15.35 - Atualização de informações no portal (22) 26/05/2015
(21) BR 11 2016 027483-0 A2	Código 15.35 - Atualização de informações no portal (22) 29/05/2015
(21) BR 11 2016 027484-9 A2	Código 15.35 - Atualização de informações no portal (22) 12/06/2014
(21) BR 11 2016 027486-5 A2	Código 15.35 - Atualização de informações no portal (22) 31/05/2015
(21) BR 11 2016 027487-3 A2	Código 15.35 - Atualização de informações no portal (22) 15/05/2015
(21) BR 11 2016 027488-1 A2	Código 15.35 - Atualização de informações no portal (22) 20/05/2015
(21) BR 11 2016 027489-0 A2	Código 15.35 - Atualização de informações no portal (22) 22/05/2015
(21) BR 11 2016 027490-3 A2	Código 15.35 - Atualização de informações no portal

	(22) 03/02/2015
(21) BR 11 2016 027491-1 A2	Código 15.35 - Atualização de informações no portal (22) 10/06/2015
(21) BR 11 2016 027492-0 A2	Código 15.35 - Atualização de informações no portal (22) 22/05/2015
(21) BR 11 2016 027493-8 A2	Código 15.35 - Atualização de informações no portal (22) 18/06/2015
(21) BR 11 2016 027494-6 A2	Código 15.35 - Atualização de informações no portal (22) 10/06/2015
(21) BR 11 2016 027496-2 A2	Código 15.35 - Atualização de informações no portal (22) 29/12/2014
(21) BR 11 2016 027500-4 A2	Código 15.35 - Atualização de informações no portal (22) 22/06/2015
(21) BR 11 2016 027501-2 A2	Código 15.35 - Atualização de informações no portal (22) 25/06/2015
(21) BR 11 2016 027502-0 A2	Código 15.35 - Atualização de informações no portal (22) 29/05/2015
(21) BR 11 2016 027503-9 A2	Código 15.35 - Atualização de informações no portal (22) 28/05/2015
(21) BR 11 2016 027504-7 A2	Código 15.35 - Atualização de informações no portal (22) 26/05/2015
(21) BR 11 2016 027506-3 A2	Código 15.35 - Atualização de informações no portal (22) 22/05/2015
(21) BR 11 2016 027512-8 A2	Código 15.35 - Atualização de informações no portal (22) 21/05/2015
(21) BR 11 2016 027525-0 A2	Código 15.35 - Atualização de informações no portal (22) 05/05/2015

(21) BR 11 2016 027526-8 A2	Código 15.35 - Atualização de informações no portal (22) 03/06/2015
(21) BR 11 2016 027527-6 A2	Código 15.35 - Atualização de informações no portal (22) 08/06/2015
(21) BR 11 2016 027529-2 A2	Código 15.35 - Atualização de informações no portal (22) 23/05/2015
(21) BR 11 2016 027530-6 A2	Código 15.35 - Atualização de informações no portal (22) 28/04/2015
(21) BR 11 2016 027531-4 A2	Código 15.35 - Atualização de informações no portal (22) 04/06/2015
(21) BR 11 2016 027534-9 A2	Código 15.35 - Atualização de informações no portal (22) 04/05/2015
(21) BR 11 2016 027535-7 A2	Código 15.35 - Atualização de informações no portal (22) 26/02/2015
(21) BR 11 2016 027537-3 A2	Código 15.35 - Atualização de informações no portal (22) 28/05/2014
(21) BR 11 2016 027538-1 A8	Código 15.35 - Atualização de informações no portal (22) 29/06/2015
(21) BR 11 2016 027539-0 A2	Código 15.35 - Atualização de informações no portal (22) 22/05/2015
(21) BR 11 2016 027542-0 A2	Código 15.35 - Atualização de informações no portal (22) 25/03/2015
(21) BR 11 2016 027544-6 A2	Código 15.35 - Atualização de informações no portal (22) 22/05/2015
(21) BR 11 2016 027546-2 A2	Código 15.35 - Atualização de informações no portal (22) 29/05/2015
(21) BR 11 2016 027549-7 A2	Código 15.35 - Atualização de informações no portal (22) 22/05/2015

(21) BR 11 2016 027557-8 A2	Código 15.35 - Atualização de informações no portal (22) 28/04/2015
(21) BR 11 2016 027558-6 A2	Código 15.35 - Atualização de informações no portal (22) 30/04/2015
(21) BR 11 2016 027561-6 A2	Código 15.35 - Atualização de informações no portal (22) 17/06/2015
(21) BR 11 2016 027562-4 A2	Código 15.35 - Atualização de informações no portal (22) 20/05/2015
(21) BR 11 2016 027563-2 A2	Código 15.35 - Atualização de informações no portal (22) 28/05/2015
(21) BR 11 2016 027566-7 A2	Código 15.35 - Atualização de informações no portal (22) 13/05/2015
(21) BR 11 2016 027568-3 A2	Código 15.35 - Atualização de informações no portal (22) 15/01/2015
(21) BR 11 2016 027570-5 A2	Código 15.35 - Atualização de informações no portal (22) 15/01/2015
(21) BR 11 2016 027572-1 A2	Código 15.35 - Atualização de informações no portal (22) 20/05/2015
(21) BR 11 2016 027573-0 A2	Código 15.35 - Atualização de informações no portal (22) 13/05/2015
(21) BR 11 2016 027574-8 A2	Código 15.35 - Atualização de informações no portal (22) 27/05/2015
(21) BR 11 2016 027578-0 A2	Código 15.35 - Atualização de informações no portal (22) 23/06/2015
(21) BR 11 2016 027579-9 A2	Código 15.35 - Atualização de informações no portal (22) 01/06/2015
(21) BR 11 2016 027580-2 A8	Código 15.35 - Atualização de informações no portal

	(22) 27/05/2015
(21) BR 11 2016 027582-9 A2	Código 15.35 - Atualização de informações no portal (22) 22/05/2015
(21) BR 11 2016 027584-5 A2	Código 15.35 - Atualização de informações no portal (22) 23/06/2015
(21) BR 11 2016 027587-0 A2	Código 15.35 - Atualização de informações no portal (22) 05/05/2015
(21) BR 11 2016 027588-8 A2	Código 15.35 - Atualização de informações no portal (22) 12/05/2015
(21) BR 11 2016 027589-6 A2	Código 15.35 - Atualização de informações no portal (22) 21/05/2015
(21) BR 11 2016 027590-0 A2	Código 15.35 - Atualização de informações no portal (22) 21/05/2015
(21) BR 11 2016 027592-6 A2	Código 15.35 - Atualização de informações no portal (22) 27/05/2015
(21) BR 11 2016 027593-4 A2	Código 15.35 - Atualização de informações no portal (22) 14/05/2015
(21) BR 11 2016 027595-0 A8	Código 15.35 - Atualização de informações no portal (22) 28/05/2015
(21) BR 11 2016 027596-9 A2	Código 15.35 - Atualização de informações no portal (22) 04/05/2015
(21) BR 11 2016 027597-7 A2	Código 15.35 - Atualização de informações no portal (22) 29/05/2015
(21) BR 11 2016 027598-5 A2	Código 15.35 - Atualização de informações no portal (22) 09/02/2015
(21) BR 11 2016 027600-0 A2	Código 15.35 - Atualização de informações no portal (22) 27/05/2014

(21) BR 11 2016 027601-9 A2	Código 15.35 - Atualização de informações no portal (22) 08/06/2015
(21) BR 11 2016 027604-3 A2	Código 15.35 - Atualização de informações no portal (22) 20/08/2015
(21) BR 11 2016 027606-0 A2	Código 15.35 - Atualização de informações no portal (22) 28/05/2015
(21) BR 11 2016 027611-6 A2	Código 15.35 - Atualização de informações no portal (22) 15/07/2015
(21) BR 11 2016 027612-4 A2	Código 15.35 - Atualização de informações no portal (22) 15/07/2015
(21) BR 11 2016 027613-2 A2	Código 15.35 - Atualização de informações no portal (22) 22/06/2015
(21) BR 11 2016 027614-0 A2	Código 15.35 - Atualização de informações no portal (22) 26/05/2015
(21) BR 11 2016 027620-5 A2	Código 15.35 - Atualização de informações no portal (22) 03/06/2015
(21) BR 11 2016 027622-1 A2	Código 15.35 - Atualização de informações no portal (22) 31/03/2015
(21) BR 11 2016 027624-8 A8	Código 15.35 - Atualização de informações no portal (22) 27/05/2015
(21) BR 11 2016 027626-4 A8	Código 15.35 - Atualização de informações no portal (22) 02/06/2015
(21) BR 11 2016 027628-0 A2	Código 15.35 - Atualização de informações no portal (22) 11/06/2014
(21) BR 11 2016 027632-9 A2	Código 15.35 - Atualização de informações no portal (22) 26/05/2014
(21) BR 11 2016 027633-7 A2	Código 15.35 - Atualização de informações no portal (22) 22/05/2015

(21) BR 11 2016 027635-3 A2	Código 15.35 - Atualização de informações no portal (22) 06/05/2015
(21) BR 11 2016 027638-8 A8	Código 15.35 - Atualização de informações no portal (22) 18/05/2015
(21) BR 11 2016 027640-0 A2	Código 15.35 - Atualização de informações no portal (22) 08/06/2015
(21) BR 11 2016 027642-6 A2	Código 15.35 - Atualização de informações no portal (22) 27/05/2015
(21) BR 11 2016 027646-9 A2	Código 15.35 - Atualização de informações no portal (22) 27/05/2015
(21) BR 11 2016 027648-5 A2	Código 15.35 - Atualização de informações no portal (22) 01/05/2015
(21) BR 11 2016 027649-3 A2	Código 15.35 - Atualização de informações no portal (22) 26/05/2015
(21) BR 11 2016 027650-7 A2	Código 15.35 - Atualização de informações no portal (22) 26/05/2015
(21) BR 11 2016 027652-3 A2	Código 15.35 - Atualização de informações no portal (22) 21/05/2015
(21) BR 11 2016 027655-8 A2	Código 15.35 - Atualização de informações no portal (22) 21/05/2015
(21) BR 11 2016 027656-6 A2	Código 15.35 - Atualização de informações no portal (22) 29/06/2015
(21) BR 11 2016 027657-4 A2	Código 15.35 - Atualização de informações no portal (22) 26/05/2015
(21) BR 11 2016 027658-2 A2	Código 15.35 - Atualização de informações no portal (22) 29/05/2014
(21) BR 11 2016 027659-0 A2	Código 15.35 - Atualização de informações no portal

	(22) 28/05/2015
(21) BR 11 2016 027660-4 A2	Código 15.35 - Atualização de informações no portal (22) 28/05/2015
(21) BR 11 2016 027662-0 A2	Código 15.35 - Atualização de informações no portal (22) 28/05/2014
(21) BR 11 2016 027664-7 A2	Código 15.35 - Atualização de informações no portal (22) 28/05/2014
(21) BR 11 2016 027667-1 A2	Código 15.35 - Atualização de informações no portal (22) 23/04/2015
(21) BR 11 2016 027668-0 A2	Código 15.35 - Atualização de informações no portal (22) 27/05/2015
(21) BR 11 2016 027672-8 A2	Código 15.35 - Atualização de informações no portal (22) 10/06/2015
(21) BR 11 2016 027674-4 A2	Código 15.35 - Atualização de informações no portal (22) 26/05/2015
(21) BR 11 2016 027675-2 A2	Código 15.35 - Atualização de informações no portal (22) 22/05/2015
(21) BR 11 2016 027679-5 A2	Código 15.35 - Atualização de informações no portal (22) 27/05/2015
(21) BR 11 2016 027687-6 A2	Código 15.35 - Atualização de informações no portal (22) 29/05/2015
(21) BR 11 2016 027692-2 A8	Código 15.35 - Atualização de informações no portal (22) 13/06/2014
(21) BR 11 2016 027693-0 A2	Código 15.35 - Atualização de informações no portal (22) 27/05/2015
(21) BR 11 2016 027694-9 A2	Código 15.35 - Atualização de informações no portal (22) 26/05/2015

(21) BR 11 2016 027695-7 A2	Código 15.35 - Atualização de informações no portal (22) 05/06/2015
(21) BR 11 2016 027696-5 A8	Código 15.35 - Atualização de informações no portal (22) 15/05/2015
(21) BR 11 2016 027697-3 A2	Código 15.35 - Atualização de informações no portal (22) 19/05/2015
(21) BR 11 2016 027700-7 A2	Código 15.35 - Atualização de informações no portal (22) 27/06/2014
(21) BR 11 2016 027702-3 A2	Código 15.35 - Atualização de informações no portal (22) 13/06/2014
(21) BR 11 2016 027704-0 A2	Código 15.35 - Atualização de informações no portal (22) 10/06/2015
(21) BR 11 2016 027706-6 A2	Código 15.35 - Atualização de informações no portal (22) 27/05/2015
(21) BR 11 2016 027707-4 A2	Código 15.35 - Atualização de informações no portal (22) 26/05/2015
(21) BR 11 2016 027708-2 A2	Código 15.35 - Atualização de informações no portal (22) 26/05/2014
(21) BR 11 2016 027712-0 A2	Código 15.35 - Atualização de informações no portal (22) 03/06/2015
(21) BR 11 2016 027714-7 A2	Código 15.35 - Atualização de informações no portal (22) 01/07/2014
(21) BR 11 2016 027715-5 B1	Código 15.35 - Atualização de informações no portal (22) 05/12/2014
(21) BR 11 2016 027716-3 A2	Código 15.35 - Atualização de informações no portal (22) 15/05/2015
(21) BR 11 2016 027717-1 A2	Código 15.35 - Atualização de informações no portal (22) 16/07/2014

(21) BR 11 2016 027719-8 A2	Código 15.35 - Atualização de informações no portal (22) 23/05/2015
(21) BR 11 2016 027720-1 A2	Código 15.35 - Atualização de informações no portal (22) 13/06/2014
(21) BR 11 2016 027721-0 A2	Código 15.35 - Atualização de informações no portal (22) 29/06/2015
(21) BR 11 2016 027722-8 A8	Código 15.35 - Atualização de informações no portal (22) 27/05/2015
(21) BR 11 2016 027723-6 A8	Código 15.35 - Atualização de informações no portal (22) 13/05/2015
(21) BR 11 2016 027724-4 A2	Código 15.35 - Atualização de informações no portal (22) 13/06/2014
(21) BR 11 2016 027725-2 A2	Código 15.35 - Atualização de informações no portal (22) 17/06/2015
(21) BR 11 2016 027730-9 A8	Código 15.35 - Atualização de informações no portal (22) 13/05/2015
(21) BR 11 2016 027732-5 A2	Código 15.35 - Atualização de informações no portal (22) 26/05/2015
(21) BR 11 2016 027733-3 A2	Código 15.35 - Atualização de informações no portal (22) 11/06/2015
(21) BR 11 2016 027737-6 A8	Código 15.35 - Atualização de informações no portal (22) 18/09/2014
(21) BR 11 2016 027739-2 A2	Código 15.35 - Atualização de informações no portal (22) 26/05/2015
(21) BR 11 2016 027740-6 A2	Código 15.35 - Atualização de informações no portal (22) 27/05/2015
(21) BR 11 2016 027741-4 A8	Código 15.35 - Atualização de informações no portal

	(22) 18/03/2015
(21) BR 11 2016 027743-0 A8	Código 15.35 - Atualização de informações no portal (22) 21/05/2015
(21) BR 11 2016 027744-9 A2	Código 15.35 - Atualização de informações no portal (22) 29/05/2015
(21) BR 11 2016 027745-7 A2	Código 15.35 - Atualização de informações no portal (22) 28/05/2015
(21) BR 11 2016 027748-1 A2	Código 15.35 - Atualização de informações no portal (22) 12/05/2015
(21) BR 11 2016 027749-0 A2	Código 15.35 - Atualização de informações no portal (22) 26/05/2015
(21) BR 11 2016 027750-3 A2	Código 15.35 - Atualização de informações no portal (22) 22/05/2015
(21) BR 11 2016 027751-1 A2	Código 15.35 - Atualização de informações no portal (22) 11/11/2014
(21) BR 11 2016 027753-8 A2	Código 15.35 - Atualização de informações no portal (22) 28/05/2015
(21) BR 11 2016 027756-2 A2	Código 15.35 - Atualização de informações no portal (22) 21/05/2015
(21) BR 11 2016 027758-9 A2	Código 15.35 - Atualização de informações no portal (22) 16/02/2016
(21) BR 11 2016 027759-7 A2	Código 15.35 - Atualização de informações no portal (22) 05/06/2015
(21) BR 11 2016 027765-1 A2	Código 15.35 - Atualização de informações no portal (22) 05/06/2015
(21) BR 11 2016 027769-4 A2	Código 15.35 - Atualização de informações no portal (22) 09/06/2015

(21) BR 11 2016 027770-8 A2	Código 15.35 - Atualização de informações no portal (22) 29/05/2015
(21) BR 11 2016 027771-6 A2	Código 15.35 - Atualização de informações no portal (22) 19/05/2015
(21) BR 11 2016 027772-4 A2	Código 15.35 - Atualização de informações no portal (22) 28/05/2015
(21) BR 11 2016 027774-0 A2	Código 15.35 - Atualização de informações no portal (22) 12/06/2014
(21) BR 11 2016 027775-9 A8	Código 15.35 - Atualização de informações no portal (22) 27/05/2015
(21) BR 11 2016 027777-5 A2	Código 15.35 - Atualização de informações no portal (22) 19/10/2015
(21) BR 11 2016 027778-3 A2	Código 15.35 - Atualização de informações no portal (22) 18/05/2015
(21) BR 11 2016 027779-1 A2	Código 15.35 - Atualização de informações no portal (22) 28/05/2014
(21) BR 11 2016 027782-1 A2	Código 15.35 - Atualização de informações no portal (22) 30/05/2014
(21) BR 11 2016 027784-8 A2	Código 15.35 - Atualização de informações no portal (22) 23/06/2014
(21) BR 11 2016 027785-6 A2	Código 15.35 - Atualização de informações no portal (22) 22/05/2015
(21) BR 11 2016 027787-2 A2	Código 15.35 - Atualização de informações no portal (22) 27/05/2015
(21) BR 11 2016 027912-3 A2	Código 15.35 - Atualização de informações no portal (22) 29/05/2015
(21) BR 11 2016 028009-1 A2	Código 15.35 - Atualização de informações no portal (22) 27/05/2015

(21) BR 11 2016 028182-9 A2	Código 15.35 - Atualização de informações no portal (22) 02/06/2015
(21) BR 11 2016 028418-6 A2	Código 15.35 - Atualização de informações no portal (22) 04/06/2015
(21) BR 11 2016 028750-9 A2	Código 15.35 - Atualização de informações no portal (22) 04/06/2015
(21) BR 11 2016 028755-0 A2	Código 15.35 - Atualização de informações no portal (22) 10/06/2015
(21) BR 11 2016 028964-1 A2	Código 15.35 - Atualização de informações no portal (22) 17/06/2015
(21) BR 11 2016 029113-1 A2	Código 15.35 - Atualização de informações no portal (22) 10/06/2015
(21) BR 11 2016 029117-4 A2	Código 15.35 - Atualização de informações no portal (22) 12/06/2015
(21) BR 11 2016 029178-6 A2	Código 15.35 - Atualização de informações no portal (22) 16/06/2015
(21) BR 11 2016 029201-4 A2	Código 15.35 - Atualização de informações no portal (22) 19/06/2015
(21) BR 11 2016 029226-0 A2	Código 15.35 - Atualização de informações no portal (22) 12/06/2015
(21) BR 11 2016 029316-9 A2	Código 15.35 - Atualização de informações no portal (22) 31/03/2015
(21) BR 11 2016 029375-4 A2	Código 15.35 - Atualização de informações no portal (22) 16/06/2015
(21) BR 11 2016 029382-7 A2	Código 15.35 - Atualização de informações no portal (22) 16/06/2015
(21) BR 11 2016 029386-0 A2	Código 15.35 - Atualização de informações no portal

	(22) 16/06/2015
(21) BR 11 2016 029388-6 A2	Código 15.35 - Atualização de informações no portal (22) 16/06/2015
(21) BR 11 2016 029391-6 A2	Código 15.35 - Atualização de informações no portal (22) 16/06/2015
(21) BR 11 2016 029394-0 A2	Código 15.35 - Atualização de informações no portal (22) 16/06/2015
(21) BR 11 2016 029399-1 A2	Código 15.35 - Atualização de informações no portal (22) 16/06/2015
(21) BR 11 2016 029413-0 A2	Código 15.35 - Atualização de informações no portal (22) 26/06/2015
(21) BR 11 2016 029492-0 A2	Código 15.35 - Atualização de informações no portal (22) 17/06/2015
(21) BR 11 2016 029516-1 A2	Código 15.35 - Atualização de informações no portal (22) 22/06/2015
(21) BR 11 2016 029862-4 A2	Código 15.35 - Atualização de informações no portal (22) 15/06/2015
(21) BR 11 2016 030145-5 A8	Código 15.35 - Atualização de informações no portal (22) 23/06/2015
(21) BR 11 2016 030172-2 A2	Código 15.35 - Atualização de informações no portal (22) 24/06/2015
(21) BR 11 2016 030183-8 A2	Código 15.35 - Atualização de informações no portal (22) 26/06/2015
(21) BR 11 2016 030202-8 A2	Código 15.35 - Atualização de informações no portal (22) 22/06/2015
(21) BR 11 2016 030279-6 A2	Código 15.35 - Atualização de informações no portal (22) 29/06/2015

(21) BR 11 2016 030291-5 A2	Código 15.35 - Atualização de informações no portal (22) 26/06/2015
(21) BR 11 2016 030313-0 A2	Código 15.35 - Atualização de informações no portal (22) 26/06/2015
(21) BR 11 2016 030568-0 A2	Código 15.35 - Atualização de informações no portal (22) 26/06/2015
(21) BR 11 2016 030705-4 A2	Código 15.35 - Atualização de informações no portal (22) 18/06/2015
(21) BR 11 2016 030728-3 A2	Código 15.35 - Atualização de informações no portal (22) 30/06/2015
(21) BR 11 2016 030740-2 A2	Código 15.35 - Atualização de informações no portal (22) 26/06/2015
(21) BR 11 2017 000047-4 A2	Código 15.35 - Atualização de informações no portal (22) 18/06/2015
(21) BR 11 2017 000065-2 A2	Código 15.35 - Atualização de informações no portal (22) 22/06/2015
(21) BR 11 2017 000067-9 A2	Código 15.35 - Atualização de informações no portal (22) 30/06/2015
(21) BR 11 2017 000075-0 A2	Código 15.35 - Atualização de informações no portal (22) 23/07/2015
(21) BR 11 2017 000076-8 A2	Código 15.35 - Atualização de informações no portal (22) 23/07/2015
(21) BR 11 2017 000079-2 A2	Código 15.35 - Atualização de informações no portal (22) 08/07/2015
(21) BR 11 2017 000081-4 A2	Código 15.35 - Atualização de informações no portal (22) 06/07/2015
(21) BR 11 2017 000082-2 A2	Código 15.35 - Atualização de informações no portal (22) 03/07/2015

(21) BR 11 2017 000250-7 A2	Código 15.35 - Atualização de informações no portal (22) 06/07/2015
(21) BR 11 2017 000251-5 A2	Código 15.35 - Atualização de informações no portal (22) 16/07/2015
(21) BR 11 2017 000253-1 A2	Código 15.35 - Atualização de informações no portal (22) 07/07/2015
(21) BR 11 2017 000465-8 A2	Código 15.35 - Atualização de informações no portal (22) 06/07/2015
(21) BR 11 2017 000503-4 A2	Código 15.35 - Atualização de informações no portal (22) 17/07/2015
(21) BR 11 2017 000504-2 A2	Código 15.35 - Atualização de informações no portal (22) 22/01/2015
(21) BR 11 2017 000507-7 A2	Código 15.35 - Atualização de informações no portal (22) 09/07/2015
(21) BR 11 2017 000508-5 A2	Código 15.35 - Atualização de informações no portal (22) 09/07/2015
(21) BR 11 2017 000510-7 A2	Código 15.35 - Atualização de informações no portal (22) 10/07/2015
(21) BR 11 2017 000512-3 A2	Código 15.35 - Atualização de informações no portal (22) 28/07/2015
(21) BR 11 2017 000514-0 A2	Código 15.35 - Atualização de informações no portal (22) 09/07/2015
(21) BR 11 2017 000515-8 A2	Código 15.35 - Atualização de informações no portal (22) 16/07/2015
(21) BR 11 2017 000520-4 A2	Código 15.35 - Atualização de informações no portal (22) 10/07/2015
(21) BR 11 2017 000522-0 A2	Código 15.35 - Atualização de informações no portal

	(22) 12/01/2015
(21) BR 11 2017 000527-1 A2	Código 15.35 - Atualização de informações no portal (22) 13/03/2015
(21) BR 11 2017 000528-0 A2	Código 15.35 - Atualização de informações no portal (22) 09/07/2015
(21) BR 11 2017 000529-8 A2	Código 15.35 - Atualização de informações no portal (22) 10/07/2015
(21) BR 11 2017 000544-1 A2	Código 15.35 - Atualização de informações no portal (22) 10/07/2015
(21) BR 11 2017 000547-6 A2	Código 15.35 - Atualização de informações no portal (22) 27/07/2015
(21) BR 11 2017 000548-4 A2	Código 15.35 - Atualização de informações no portal (22) 14/12/2015
(21) BR 11 2017 000550-6 A2	Código 15.35 - Atualização de informações no portal (22) 10/07/2015
(21) BR 11 2017 000616-2 A2	Código 15.35 - Atualização de informações no portal (22) 14/07/2014
(21) BR 11 2017 000618-9 A2	Código 15.35 - Atualização de informações no portal (22) 13/07/2015
(21) BR 11 2017 000619-7 A2	Código 15.35 - Atualização de informações no portal (22) 15/07/2015
(21) BR 11 2017 000620-0 A2	Código 15.35 - Atualização de informações no portal (22) 01/07/2015
(21) BR 11 2017 000627-8 A2	Código 15.35 - Atualização de informações no portal (22) 16/07/2015
(21) BR 11 2017 000628-6 A2	Código 15.35 - Atualização de informações no portal (22) 17/07/2015

(21) BR 11 2017 000630-8 A2	Código 15.35 - Atualização de informações no portal (22) 17/07/2015
(21) BR 11 2017 000631-6 A2	Código 15.35 - Atualização de informações no portal (22) 15/07/2015
(21) BR 11 2017 000632-4 A2	Código 15.35 - Atualização de informações no portal (22) 15/07/2015
(21) BR 11 2017 000633-2 A2	Código 15.35 - Atualização de informações no portal (22) 28/04/2015
(21) BR 11 2017 000636-7 A2	Código 15.35 - Atualização de informações no portal (22) 25/06/2015
(21) BR 11 2017 000638-3 A2	Código 15.35 - Atualização de informações no portal (22) 21/07/2015
(21) BR 11 2017 000640-5 A2	Código 15.35 - Atualização de informações no portal (22) 14/07/2015
(21) BR 11 2017 000645-6 A2	Código 15.35 - Atualização de informações no portal (22) 27/07/2015
(21) BR 11 2017 000648-0 A2	Código 15.35 - Atualização de informações no portal (22) 23/07/2015
(21) BR 11 2017 000666-9 A2	Código 15.35 - Atualização de informações no portal (22) 15/07/2015
(21) BR 11 2017 000668-5 A2	Código 15.35 - Atualização de informações no portal (22) 19/06/2015
(21) BR 11 2017 000669-3 A2	Código 15.35 - Atualização de informações no portal (22) 18/06/2015
(21) BR 11 2017 000672-3 A2	Código 15.35 - Atualização de informações no portal (22) 15/07/2015
(21) BR 11 2017 000675-8 A2	Código 15.35 - Atualização de informações no portal (22) 13/07/2015

(21) BR 11 2017 000678-2 A2	Código 15.35 - Atualização de informações no portal (22) 16/07/2014
(21) BR 11 2017 000683-9 A2	Código 15.35 - Atualização de informações no portal (22) 09/07/2015
(21) BR 11 2017 000688-0 A2	Código 15.35 - Atualização de informações no portal (22) 14/07/2015
(21) BR 11 2017 000690-1 A2	Código 15.35 - Atualização de informações no portal (22) 14/07/2015
(21) BR 11 2017 000691-0 A2	Código 15.35 - Atualização de informações no portal (22) 24/07/2015
(21) BR 11 2017 000698-7 A2	Código 15.35 - Atualização de informações no portal (22) 26/06/2015
(21) BR 11 2017 000703-7 A2	Código 15.35 - Atualização de informações no portal (22) 16/07/2015
(21) BR 11 2017 000704-5 A2	Código 15.35 - Atualização de informações no portal (22) 13/07/2015
(21) BR 11 2017 000705-3 A2	Código 15.35 - Atualização de informações no portal (22) 23/07/2015
(21) BR 11 2017 000708-8 A2	Código 15.35 - Atualização de informações no portal (22) 31/07/2015
(21) BR 11 2017 000713-4 A2	Código 15.35 - Atualização de informações no portal (22) 13/07/2015
(21) BR 11 2017 000725-8 A2	Código 15.35 - Atualização de informações no portal (22) 15/07/2015
(21) BR 11 2017 000726-6 A2	Código 15.35 - Atualização de informações no portal (22) 17/07/2014
(21) BR 11 2017 000727-4 A2	Código 15.35 - Atualização de informações no portal

	(22) 15/07/2014
(21) BR 11 2017 000728-2 A2	Código 15.35 - Atualização de informações no portal (22) 07/04/2015
(21) BR 11 2017 000729-0 A2	Código 15.35 - Atualização de informações no portal (22) 29/06/2015
(21) BR 11 2017 000730-4 A2	Código 15.35 - Atualização de informações no portal (22) 10/07/2015
(21) BR 11 2017 000731-2 A2	Código 15.35 - Atualização de informações no portal (22) 13/08/2015
(21) BR 11 2017 000732-0 A2	Código 15.35 - Atualização de informações no portal (22) 07/07/2015
(21) BR 11 2017 000733-9 A2	Código 15.35 - Atualização de informações no portal (22) 28/07/2015
(21) BR 11 2017 000734-7 A2	Código 15.35 - Atualização de informações no portal (22) 30/06/2015
(21) BR 11 2017 000735-5 A2	Código 15.35 - Atualização de informações no portal (22) 10/07/2015
(21) BR 11 2017 000739-8 A2	Código 15.35 - Atualização de informações no portal (22) 21/05/2015
(21) BR 11 2017 000742-8 A2	Código 15.35 - Atualização de informações no portal (22) 14/07/2014
(21) BR 11 2017 000744-4 A2	Código 15.35 - Atualização de informações no portal (22) 28/07/2015
(21) BR 11 2017 000745-2 A2	Código 15.35 - Atualização de informações no portal (22) 01/07/2015
(21) BR 11 2017 000749-5 A2	Código 15.35 - Atualização de informações no portal (22) 17/07/2015

(21) BR 11 2017 000751-7 A2	Código 15.35 - Atualização de informações no portal (22) 14/07/2015
(21) BR 11 2017 000752-5 A2	Código 15.35 - Atualização de informações no portal (22) 07/07/2015
(21) BR 11 2017 000789-4 A2	Código 15.35 - Atualização de informações no portal (22) 22/07/2014
(21) BR 11 2017 000790-8 A2	Código 15.35 - Atualização de informações no portal (22) 09/07/2015
(21) BR 11 2017 000791-6 A2	Código 15.35 - Atualização de informações no portal (22) 27/07/2015
(21) BR 11 2017 000792-4 A2	Código 15.35 - Atualização de informações no portal (22) 09/07/2015
(21) BR 11 2017 000794-0 A2	Código 15.35 - Atualização de informações no portal (22) 14/07/2015
(21) BR 11 2017 000796-7 A2	Código 15.35 - Atualização de informações no portal (22) 14/07/2015
(21) BR 11 2017 000882-3 A2	Código 15.35 - Atualização de informações no portal (22) 23/07/2015
(21) BR 11 2017 000884-0 A2	Código 15.35 - Atualização de informações no portal (22) 16/07/2015
(21) BR 11 2017 000886-6 A2	Código 15.35 - Atualização de informações no portal (22) 18/06/2015
(21) BR 11 2017 000911-0 A2	Código 15.35 - Atualização de informações no portal (22) 10/07/2015
(21) BR 11 2017 000912-9 A2	Código 15.35 - Atualização de informações no portal (22) 02/07/2015
(21) BR 11 2017 000915-3 A2	Código 15.35 - Atualização de informações no portal (22) 09/07/2015

(21) BR 11 2017 000919-6 A2	Código 15.35 - Atualização de informações no portal (22) 24/07/2015
(21) BR 11 2017 000920-0 A2	Código 15.35 - Atualização de informações no portal (22) 21/05/2015
(21) BR 11 2017 000921-8 A2	Código 15.35 - Atualização de informações no portal (22) 22/07/2015
(21) BR 11 2017 000931-5 A2	Código 15.35 - Atualização de informações no portal (22) 28/07/2015
(21) BR 11 2017 000932-3 A2	Código 15.35 - Atualização de informações no portal (22) 16/07/2015
(21) BR 11 2017 000933-1 A2	Código 15.35 - Atualização de informações no portal (22) 20/07/2015
(21) BR 11 2017 000939-0 A2	Código 15.35 - Atualização de informações no portal (22) 21/07/2015
(21) BR 11 2017 000940-4 A2	Código 15.35 - Atualização de informações no portal (22) 13/07/2015
(21) BR 11 2017 000943-9 A2	Código 15.35 - Atualização de informações no portal (22) 21/07/2015
(21) BR 11 2017 000952-8 A2	Código 15.35 - Atualização de informações no portal (22) 24/07/2015
(21) BR 11 2017 000953-6 A2	Código 15.35 - Atualização de informações no portal (22) 22/07/2015
(21) BR 11 2017 000985-4 A2	Código 15.35 - Atualização de informações no portal (22) 09/07/2015
(21) BR 11 2017 000987-0 A2	Código 15.35 - Atualização de informações no portal (22) 16/07/2015
(21) BR 11 2017 000988-9 A2	Código 15.35 - Atualização de informações no portal

	(22) 08/07/2015
(21) BR 11 2017 000992-7 A2	Código 15.35 - Atualização de informações no portal (22) 20/07/2015
(21) BR 11 2017 000997-8 A2	Código 15.35 - Atualização de informações no portal (22) 16/07/2015
(21) BR 11 2017 000998-6 A2	Código 15.35 - Atualização de informações no portal (22) 20/07/2015
(21) BR 11 2017 001000-3 A2	Código 15.35 - Atualização de informações no portal (22) 16/07/2015
(21) BR 11 2017 001003-8 A2	Código 15.35 - Atualização de informações no portal (22) 13/07/2015
(21) BR 11 2017 001004-6 A2	Código 15.35 - Atualização de informações no portal (22) 22/07/2015
(21) BR 11 2017 001009-7 A2	Código 15.35 - Atualização de informações no portal (22) 11/05/2015
(21) BR 11 2017 001010-0 A2	Código 15.35 - Atualização de informações no portal (22) 15/07/2015
(21) BR 11 2017 001031-3 A2	Código 15.35 - Atualização de informações no portal (22) 27/07/2015
(21) BR 11 2017 001037-2 A2	Código 15.35 - Atualização de informações no portal (22) 24/07/2015
(21) BR 11 2017 001038-0 A2	Código 15.35 - Atualização de informações no portal (22) 06/08/2015
(21) BR 11 2017 001039-9 A2	Código 15.35 - Atualização de informações no portal (22) 16/07/2015
(21) BR 11 2017 001040-2 A2	Código 15.35 - Atualização de informações no portal (22) 29/07/2015

(21) BR 11 2017 001041-0 A2	Código 15.35 - Atualização de informações no portal (22) 14/07/2015
(21) BR 11 2017 001046-1 A2	Código 15.35 - Atualização de informações no portal (22) 27/07/2015
(21) BR 11 2017 001051-8 A2	Código 15.35 - Atualização de informações no portal (22) 10/07/2015
(21) BR 11 2017 001056-9 A2	Código 15.35 - Atualização de informações no portal (22) 20/07/2015
(21) BR 11 2017 001057-7 A2	Código 15.35 - Atualização de informações no portal (22) 22/06/2015
(21) BR 11 2017 001061-5 A2	Código 15.35 - Atualização de informações no portal (22) 06/08/2015
(21) BR 11 2017 001063-1 A2	Código 15.35 - Atualização de informações no portal (22) 30/07/2015
(21) BR 11 2017 001065-8 A2	Código 15.35 - Atualização de informações no portal (22) 30/07/2015
(21) BR 11 2017 001067-4 A2	Código 15.35 - Atualização de informações no portal (22) 23/07/2015
(21) BR 11 2017 001068-2 A2	Código 15.35 - Atualização de informações no portal (22) 30/06/2015
(21) BR 11 2017 001069-0 A2	Código 15.35 - Atualização de informações no portal (22) 30/04/2015
(21) BR 11 2017 001093-3 A2	Código 15.35 - Atualização de informações no portal (22) 17/07/2015
(21) BR 11 2017 001096-8 A2	Código 15.35 - Atualização de informações no portal (22) 22/05/2015
(21) BR 11 2017 001097-6 A2	Código 15.35 - Atualização de informações no portal (22) 06/08/2015

(21) BR 11 2017 001103-4 A2	Código 15.35 - Atualização de informações no portal (22) 22/07/2014
(21) BR 11 2017 001109-3 A2	Código 15.35 - Atualização de informações no portal (22) 21/05/2015
(21) BR 11 2017 001111-5 A2	Código 15.35 - Atualização de informações no portal (22) 17/07/2015
(21) BR 11 2017 001112-3 A2	Código 15.35 - Atualização de informações no portal (22) 20/07/2015
(21) BR 11 2017 001128-0 A2	Código 15.35 - Atualização de informações no portal (22) 24/07/2015
(21) BR 11 2017 001129-8 A2	Código 15.35 - Atualização de informações no portal (22) 31/07/2015
(21) BR 11 2017 001131-0 A2	Código 15.35 - Atualização de informações no portal (22) 31/07/2015
(21) BR 11 2017 001134-4 A2	Código 15.35 - Atualização de informações no portal (22) 17/07/2015
(21) BR 11 2017 001137-9 A2	Código 15.35 - Atualização de informações no portal (22) 11/05/2016
(21) BR 11 2017 001138-7 A2	Código 15.35 - Atualização de informações no portal (22) 21/04/2015
(21) BR 11 2017 001140-9 A2	Código 15.35 - Atualização de informações no portal (22) 09/03/2015
(21) BR 11 2017 001142-5 A2	Código 15.35 - Atualização de informações no portal (22) 23/07/2015
(21) BR 11 2017 001143-3 A2	Código 15.35 - Atualização de informações no portal (22) 23/07/2015
(21) BR 11 2017 001146-8 A2	Código 15.35 - Atualização de informações no portal

	(22) 11/08/2015
(21) BR 11 2017 001155-7 A2	Código 15.35 - Atualização de informações no portal (22) 24/07/2015
(21) BR 11 2017 001158-1 A2	Código 15.35 - Atualização de informações no portal (22) 09/07/2015
(21) BR 11 2017 001160-3 A2	Código 15.35 - Atualização de informações no portal (22) 24/07/2015
(21) BR 11 2017 001162-0 A2	Código 15.35 - Atualização de informações no portal (22) 20/07/2015
(21) BR 11 2017 001165-4 A2	Código 15.35 - Atualização de informações no portal (22) 23/07/2015
(21) BR 11 2017 001167-0 A2	Código 15.35 - Atualização de informações no portal (22) 28/07/2015
(21) BR 11 2017 001171-9 A2	Código 15.35 - Atualização de informações no portal (22) 04/08/2015
(21) BR 11 2017 001174-3 A2	Código 15.35 - Atualização de informações no portal (22) 08/07/2015
(21) BR 11 2017 001251-0 A2	Código 15.35 - Atualização de informações no portal (22) 24/07/2015
(21) BR 11 2017 001254-5 A2	Código 15.35 - Atualização de informações no portal (22) 28/07/2015
(21) BR 11 2017 001255-3 A2	Código 15.35 - Atualização de informações no portal (22) 19/08/2015
(21) BR 11 2017 001283-9 A2	Código 15.35 - Atualização de informações no portal (22) 21/07/2015
(21) BR 11 2017 001288-0 A2	Código 15.35 - Atualização de informações no portal (22) 08/08/2014

(21) BR 11 2017 001294-4 A2	Código 15.35 - Atualização de informações no portal (22) 24/07/2015
(21) BR 11 2017 001295-2 A2	Código 15.35 - Atualização de informações no portal (22) 15/07/2015
(21) BR 11 2017 001297-9 A2	Código 15.35 - Atualização de informações no portal (22) 24/07/2015
(21) BR 11 2017 001301-0 A2	Código 15.35 - Atualização de informações no portal (22) 20/07/2015
(21) BR 11 2017 001305-3 A2	Código 15.35 - Atualização de informações no portal (22) 23/07/2015
(21) BR 11 2017 001311-8 A2	Código 15.35 - Atualização de informações no portal (22) 07/09/2015
(21) BR 11 2017 001314-2 A2	Código 15.35 - Atualização de informações no portal (22) 29/07/2015
(21) BR 11 2017 001315-0 A2	Código 15.35 - Atualização de informações no portal (22) 06/08/2015
(21) BR 11 2017 001317-7 A2	Código 15.35 - Atualização de informações no portal (22) 28/07/2015
(21) BR 11 2017 001319-3 A2	Código 15.35 - Atualização de informações no portal (22) 24/07/2015
(21) BR 11 2017 001323-1 A2	Código 15.35 - Atualização de informações no portal (22) 09/06/2015
(21) BR 11 2017 001326-6 A2	Código 15.35 - Atualização de informações no portal (22) 29/07/2015
(21) BR 11 2017 001334-7 A2	Código 15.35 - Atualização de informações no portal (22) 23/07/2015
(21) BR 11 2017 001337-1 A2	Código 15.35 - Atualização de informações no portal (22) 18/08/2015

(21) BR 11 2017 001340-1 A2	Código 15.35 - Atualização de informações no portal (22) 23/07/2015
(21) BR 11 2017 001341-0 A2	Código 15.35 - Atualização de informações no portal (22) 03/09/2014
(21) BR 11 2017 001344-4 A2	Código 15.35 - Atualização de informações no portal (22) 24/07/2015
(21) BR 11 2017 001345-2 A2	Código 15.35 - Atualização de informações no portal (22) 22/07/2015
(21) BR 11 2017 001346-0 A2	Código 15.35 - Atualização de informações no portal (22) 11/09/2015
(21) BR 11 2017 001348-7 A2	Código 15.35 - Atualização de informações no portal (22) 24/07/2015
(21) BR 11 2017 001350-9 A2	Código 15.35 - Atualização de informações no portal (22) 21/07/2015
(21) BR 11 2017 001351-7 A2	Código 15.35 - Atualização de informações no portal (22) 24/07/2015
(21) BR 11 2017 001353-3 A2	Código 15.35 - Atualização de informações no portal (22) 23/07/2015
(21) BR 11 2017 001463-7 A2	Código 15.35 - Atualização de informações no portal (22) 24/07/2015
(21) BR 11 2017 001470-0 A2	Código 15.35 - Atualização de informações no portal (22) 07/09/2015
(21) BR 11 2017 001474-2 A2	Código 15.35 - Atualização de informações no portal (22) 30/12/2014
(21) BR 11 2017 001498-0 A2	Código 15.35 - Atualização de informações no portal (22) 23/07/2015
(21) BR 11 2017 001500-5 A2	Código 15.35 - Atualização de informações no portal

	(22) 07/07/2015
(21) BR 11 2017 001981-7 A2	Código 15.35 - Atualização de informações no portal (22) 27/07/2015
(21) BR 11 2017 001991-4 A2	Código 15.35 - Atualização de informações no portal (22) 15/08/2014
(21) BR 11 2017 001996-5 A2	Código 15.35 - Atualização de informações no portal (22) 17/10/2014
(21) BR 11 2017 001998-1 A2	Código 15.35 - Atualização de informações no portal (22) 30/07/2015
(21) BR 11 2017 002003-3 A2	Código 15.35 - Atualização de informações no portal (22) 03/08/2015
(21) BR 11 2017 002007-6 A2	Código 15.35 - Atualização de informações no portal (22) 21/07/2015
(21) BR 11 2017 002010-6 A2	Código 15.35 - Atualização de informações no portal (22) 17/07/2015
(21) BR 11 2017 002033-5 A2	Código 15.35 - Atualização de informações no portal (22) 06/08/2015
(21) BR 11 2017 002034-3 A2	Código 15.35 - Atualização de informações no portal (22) 09/07/2015
(21) BR 11 2017 002043-2 A2	Código 15.35 - Atualização de informações no portal (22) 06/08/2015
(21) BR 11 2017 002469-1 A2	Código 15.35 - Atualização de informações no portal (22) 11/08/2015
(21) BR 11 2017 002496-9 A2	Código 15.35 - Atualização de informações no portal (22) 22/05/2015
(21) BR 11 2017 002622-8 A2	Código 15.35 - Atualização de informações no portal (22) 11/08/2015

(21) BR 11 2017 002629-5 A2	Código 15.35 - Atualização de informações no portal (22) 14/08/2015
(21) BR 11 2017 002637-6 A2	Código 15.35 - Atualização de informações no portal (22) 07/08/2015
(21) BR 11 2017 002649-0 A2	Código 15.35 - Atualização de informações no portal (22) 21/08/2015
(21) BR 11 2017 002653-8 A2	Código 15.35 - Atualização de informações no portal (22) 03/08/2015
(21) BR 11 2017 002654-6 A2	Código 15.35 - Atualização de informações no portal (22) 11/08/2015
(21) BR 11 2017 002655-4 A2	Código 15.35 - Atualização de informações no portal (22) 12/08/2015
(21) BR 11 2017 002656-2 A2	Código 15.35 - Atualização de informações no portal (22) 21/07/2015
(21) BR 11 2017 002657-0 A2	Código 15.35 - Atualização de informações no portal (22) 11/08/2015
(21) BR 11 2017 002659-7 A2	Código 15.35 - Atualização de informações no portal (22) 10/08/2015
(21) BR 11 2017 002661-9 A2	Código 15.35 - Atualização de informações no portal (22) 14/07/2015
(21) BR 11 2017 002662-7 A2	Código 15.35 - Atualização de informações no portal (22) 13/08/2015
(21) BR 11 2017 002664-3 A2	Código 15.35 - Atualização de informações no portal (22) 13/08/2015
(21) BR 11 2017 002665-1 A2	Código 15.35 - Atualização de informações no portal (22) 26/11/2015
(21) BR 11 2017 002666-0 A2	Código 15.35 - Atualização de informações no portal (22) 23/05/2015

(21) BR 11 2017 002667-8 A2	Código 15.35 - Atualização de informações no portal (22) 17/08/2015
(21) BR 11 2017 002673-2 A2	Código 15.35 - Atualização de informações no portal (22) 30/06/2016
(21) BR 11 2017 002675-9 A2	Código 15.35 - Atualização de informações no portal (22) 30/06/2015
(21) BR 11 2017 002676-7 A2	Código 15.35 - Atualização de informações no portal (22) 18/08/2015
(21) BR 11 2017 002679-1 A2	Código 15.35 - Atualização de informações no portal (22) 10/08/2015
(21) BR 11 2017 002680-5 A2	Código 15.35 - Atualização de informações no portal (22) 13/08/2015
(21) BR 11 2017 002875-1 A2	Código 15.35 - Atualização de informações no portal (22) 04/08/2015
(21) BR 11 2017 002893-0 A2	Código 15.35 - Atualização de informações no portal (22) 31/07/2015
(21) BR 11 2017 002899-9 A2	Código 15.35 - Atualização de informações no portal (22) 21/08/2015
(21) BR 11 2017 002900-6 A2	Código 15.35 - Atualização de informações no portal (22) 18/08/2015
(21) BR 11 2017 002903-0 A2	Código 15.35 - Atualização de informações no portal (22) 17/08/2015
(21) BR 11 2017 002904-9 A2	Código 15.35 - Atualização de informações no portal (22) 21/08/2015
(21) BR 11 2017 002906-5 A2	Código 15.35 - Atualização de informações no portal (22) 09/05/2016
(21) BR 11 2017 002907-3 A2	Código 15.35 - Atualização de informações no portal

	(22) 13/07/2015
(21) BR 11 2017 002911-1 A2	Código 15.35 - Atualização de informações no portal (22) 13/10/2015
(21) BR 11 2017 002926-0 A2	Código 15.35 - Atualização de informações no portal (22) 17/08/2015
(21) BR 11 2017 002969-3 A2	Código 15.35 - Atualização de informações no portal (22) 29/06/2016
(21) BR 11 2017 002972-3 A2	Código 15.35 - Atualização de informações no portal (22) 21/07/2015
(21) BR 11 2017 002977-4 A2	Código 15.35 - Atualização de informações no portal (22) 14/08/2015
(21) BR 11 2017 002980-4 A2	Código 15.35 - Atualização de informações no portal (22) 14/08/2015
(21) BR 11 2017 002983-9 A2	Código 15.35 - Atualização de informações no portal (22) 29/07/2015
(21) BR 11 2017 002985-5 A2	Código 15.35 - Atualização de informações no portal (22) 14/08/2015
(21) BR 11 2017 002988-0 A2	Código 15.35 - Atualização de informações no portal (22) 18/08/2015
(21) BR 11 2017 002989-8 A2	Código 15.35 - Atualização de informações no portal (22) 14/08/2015
(21) BR 11 2017 002992-8 A2	Código 15.35 - Atualização de informações no portal (22) 21/08/2015
(21) BR 11 2017 002998-7 A2	Código 15.35 - Atualização de informações no portal (22) 17/08/2015
(21) BR 11 2017 003000-4 A2	Código 15.35 - Atualização de informações no portal (22) 12/08/2015

(21) BR 11 2017 003001-2 A2	Código 15.35 - Atualização de informações no portal (22) 02/09/2015
(21) BR 11 2017 003006-3 A2	Código 15.35 - Atualização de informações no portal (22) 19/08/2015
(21) BR 11 2017 003009-8 A2	Código 15.35 - Atualização de informações no portal (22) 04/08/2015
(21) BR 11 2017 003010-1 A2	Código 15.35 - Atualização de informações no portal (22) 28/08/2015
(21) BR 11 2017 003014-4 A2	Código 15.35 - Atualização de informações no portal (22) 28/07/2015
(21) BR 11 2017 003016-0 A2	Código 15.35 - Atualização de informações no portal (22) 02/07/2015
(21) BR 11 2017 003018-7 A2	Código 15.35 - Atualização de informações no portal (22) 10/08/2015
(21) BR 11 2017 003020-9 A2	Código 15.35 - Atualização de informações no portal (22) 09/07/2015
(21) BR 11 2017 003023-3 A2	Código 15.35 - Atualização de informações no portal (22) 28/07/2015
(21) BR 11 2017 003024-1 A2	Código 15.35 - Atualização de informações no portal (22) 17/08/2015
(21) BR 11 2017 003025-0 A2	Código 15.35 - Atualização de informações no portal (22) 10/08/2015
(21) BR 11 2017 003406-9 A2	Código 15.35 - Atualização de informações no portal (22) 20/08/2015
(21) BR 11 2017 003475-1 A2	Código 15.35 - Atualização de informações no portal (22) 25/08/2015
(21) BR 11 2017 003479-4 A2	Código 15.35 - Atualização de informações no portal (22) 27/06/2015

(21) BR 11 2017 003480-8 A2	Código 15.35 - Atualização de informações no portal (22) 15/09/2015
(21) BR 11 2017 003482-4 A2	Código 15.35 - Atualização de informações no portal (22) 10/09/2015
(21) BR 11 2017 003505-7 A2	Código 15.35 - Atualização de informações no portal (22) 28/08/2015
(21) BR 11 2017 003548-0 A2	Código 15.35 - Atualização de informações no portal (22) 17/09/2015
(21) BR 11 2017 003555-3 A2	Código 15.35 - Atualização de informações no portal (22) 28/08/2015
(21) BR 11 2017 003598-7 A2	Código 15.35 - Atualização de informações no portal (22) 24/08/2015
(21) BR 11 2017 003628-2 A2	Código 15.35 - Atualização de informações no portal (22) 10/09/2015
(21) BR 11 2017 003630-4 A2	Código 15.35 - Atualização de informações no portal (22) 10/09/2015
(21) BR 11 2017 003660-6 A2	Código 15.35 - Atualização de informações no portal (22) 11/09/2015
(21) BR 11 2017 003661-4 A2	Código 15.35 - Atualização de informações no portal (22) 03/08/2015
(21) BR 11 2017 003765-3 A2	Código 15.35 - Atualização de informações no portal (22) 31/08/2015
(21) BR 11 2017 003766-1 A2	Código 15.35 - Atualização de informações no portal (22) 27/08/2015
(21) BR 11 2017 003767-0 A2	Código 15.35 - Atualização de informações no portal (22) 03/08/2015
(21) BR 11 2017 003768-8 A2	Código 15.35 - Atualização de informações no portal

	(22) 03/09/2015
(21) BR 11 2017 003770-0 A2	Código 15.35 - Atualização de informações no portal (22) 09/09/2015
(21) BR 11 2017 003771-8 A2	Código 15.35 - Atualização de informações no portal (22) 10/07/2015
(21) BR 11 2017 003772-6 A2	Código 15.35 - Atualização de informações no portal (22) 24/08/2015
(21) BR 11 2017 003774-2 A2	Código 15.35 - Atualização de informações no portal (22) 03/08/2015
(21) BR 11 2017 003778-5 A2	Código 15.35 - Atualização de informações no portal (22) 28/08/2015
(21) BR 11 2017 003779-3 A2	Código 15.35 - Atualização de informações no portal (22) 23/04/2015
(21) BR 11 2017 003782-3 A2	Código 15.35 - Atualização de informações no portal (22) 16/09/2015
(21) BR 11 2017 003783-1 A2	Código 15.35 - Atualização de informações no portal (22) 24/09/2014
(21) BR 11 2017 003784-0 A2	Código 15.35 - Atualização de informações no portal (22) 28/09/2015
(21) BR 11 2017 003790-4 A2	Código 15.35 - Atualização de informações no portal (22) 09/09/2015
(21) BR 11 2017 003791-2 A2	Código 15.35 - Atualização de informações no portal (22) 31/08/2015
(21) BR 11 2017 003792-0 A2	Código 15.35 - Atualização de informações no portal (22) 16/09/2015
(21) BR 11 2017 003795-5 A2	Código 15.35 - Atualização de informações no portal (22) 14/09/2015

(21) BR 11 2017 003796-3 A2	Código 15.35 - Atualização de informações no portal (22) 10/10/2014
(21) BR 11 2017 003797-1 A2	Código 15.35 - Atualização de informações no portal (22) 09/09/2015
(21) BR 11 2017 003851-0 A2	Código 15.35 - Atualização de informações no portal (22) 29/03/2016
(21) BR 11 2017 003901-0 A2	Código 15.35 - Atualização de informações no portal (22) 25/08/2015
(21) BR 11 2017 003902-8 A2	Código 15.35 - Atualização de informações no portal (22) 24/08/2015
(21) BR 11 2017 003903-6 A2	Código 15.35 - Atualização de informações no portal (22) 31/08/2015
(21) BR 11 2017 003920-6 A2	Código 15.35 - Atualização de informações no portal (22) 24/09/2015
(21) BR 11 2017 003937-0 A2	Código 15.35 - Atualização de informações no portal (22) 27/08/2015
(21) BR 11 2017 003940-0 A2	Código 15.35 - Atualização de informações no portal (22) 25/08/2015
(21) BR 11 2017 003950-8 A2	Código 15.35 - Atualização de informações no portal (22) 21/08/2015
(21) BR 11 2017 003951-6 A2	Código 15.35 - Atualização de informações no portal (22) 01/09/2015
(21) BR 11 2017 003953-2 A2	Código 15.35 - Atualização de informações no portal (22) 28/08/2015
(21) BR 11 2017 003954-0 A2	Código 15.35 - Atualização de informações no portal (22) 18/08/2015
(21) BR 11 2017 003955-9 A2	Código 15.35 - Atualização de informações no portal (22) 31/08/2015

(21) BR 11 2017 003961-3 A2	Código 15.35 - Atualização de informações no portal (22) 07/08/2015
(21) BR 11 2017 003962-1 A2	Código 15.35 - Atualização de informações no portal (22) 19/08/2015
(21) BR 11 2017 003963-0 A2	Código 15.35 - Atualização de informações no portal (22) 05/09/2014
(21) BR 11 2017 003971-0 A2	Código 15.35 - Atualização de informações no portal (22) 26/08/2015
(21) BR 11 2017 003976-1 A2	Código 15.35 - Atualização de informações no portal (22) 31/08/2015
(21) BR 11 2017 003977-0 A2	Código 15.35 - Atualização de informações no portal (22) 26/08/2015
(21) BR 11 2017 003978-8 A2	Código 15.35 - Atualização de informações no portal (22) 27/09/2014
(21) BR 11 2017 003980-0 A2	Código 15.35 - Atualização de informações no portal (22) 28/08/2015
(21) BR 11 2017 003982-6 A2	Código 15.35 - Atualização de informações no portal (22) 25/11/2015
(21) BR 11 2017 003985-0 A2	Código 15.35 - Atualização de informações no portal (22) 27/08/2015
(21) BR 11 2017 003987-7 A2	Código 15.35 - Atualização de informações no portal (22) 27/08/2015
(21) BR 11 2017 003990-7 A2	Código 15.35 - Atualização de informações no portal (22) 13/08/2015
(21) BR 11 2017 003991-5 A2	Código 15.35 - Atualização de informações no portal (22) 28/08/2015
(21) BR 11 2017 003994-0 A2	Código 15.35 - Atualização de informações no portal

	(22) 17/09/2015
(21) BR 11 2017 003995-8 A2	Código 15.35 - Atualização de informações no portal (22) 25/08/2015
(21) BR 11 2017 003996-6 A2	Código 15.35 - Atualização de informações no portal (22) 28/08/2015
(21) BR 11 2017 004127-8 A2	Código 15.35 - Atualização de informações no portal (22) 28/08/2015
(21) BR 11 2017 004130-8 A2	Código 15.35 - Atualização de informações no portal (22) 01/09/2015
(21) BR 11 2017 004131-6 A2	Código 15.35 - Atualização de informações no portal (22) 03/09/2015
(21) BR 11 2017 004133-2 A2	Código 15.35 - Atualização de informações no portal (22) 31/08/2015
(21) BR 11 2017 004134-0 A2	Código 15.35 - Atualização de informações no portal (22) 28/08/2015
(21) BR 11 2017 004136-7 A2	Código 15.35 - Atualização de informações no portal (22) 28/08/2015
(21) BR 11 2017 004139-1 A2	Código 15.35 - Atualização de informações no portal (22) 31/08/2015
(21) BR 11 2017 004140-5 A2	Código 15.35 - Atualização de informações no portal (22) 28/08/2015
(21) BR 11 2017 004141-3 A2	Código 15.35 - Atualização de informações no portal (22) 28/08/2015
(21) BR 11 2017 004144-8 A2	Código 15.35 - Atualização de informações no portal (22) 08/09/2015
(21) BR 11 2017 004176-6 A2	Código 15.35 - Atualização de informações no portal (22) 11/09/2015

(21) BR 11 2017 004177-4 A2	Código 15.35 - Atualização de informações no portal (22) 30/10/2014
(21) BR 11 2017 004179-0 A2	Código 15.35 - Atualização de informações no portal (22) 24/08/2015
(21) BR 11 2017 004188-0 A2	Código 15.35 - Atualização de informações no portal (22) 31/08/2015
(21) BR 11 2017 004189-8 A2	Código 15.35 - Atualização de informações no portal (22) 17/09/2015
(21) BR 11 2017 004190-1 A2	Código 15.35 - Atualização de informações no portal (22) 29/08/2014
(21) BR 11 2017 004191-0 A2	Código 15.35 - Atualização de informações no portal (22) 02/09/2015
(21) BR 11 2017 004192-8 A2	Código 15.35 - Atualização de informações no portal (22) 11/09/2015
(21) BR 11 2017 004193-6 A2	Código 15.35 - Atualização de informações no portal (22) 12/08/2015
(21) BR 11 2017 004195-2 A2	Código 15.35 - Atualização de informações no portal (22) 03/09/2015
(21) BR 11 2017 004197-9 A2	Código 15.35 - Atualização de informações no portal (22) 02/09/2015
(21) BR 11 2017 004198-7 A2	Código 15.35 - Atualização de informações no portal (22) 04/09/2015
(21) BR 11 2017 004204-5 A2	Código 15.35 - Atualização de informações no portal (22) 18/11/2014
(21) BR 11 2017 004206-1 A2	Código 15.35 - Atualização de informações no portal (22) 22/12/2014
(21) BR 11 2017 004207-0 A2	Código 15.35 - Atualização de informações no portal (22) 31/08/2015

(21) BR 11 2017 004211-8 A2	Código 15.35 - Atualização de informações no portal (22) 04/09/2015
(21) BR 11 2017 004212-6 A2	Código 15.35 - Atualização de informações no portal (22) 15/07/2015
(21) BR 11 2017 004214-2 A2	Código 15.35 - Atualização de informações no portal (22) 04/09/2015
(21) BR 11 2017 004217-7 A2	Código 15.35 - Atualização de informações no portal (22) 03/09/2015
(21) BR 11 2017 004219-3 A2	Código 15.35 - Atualização de informações no portal (22) 27/11/2015
(21) BR 11 2017 004221-5 A2	Código 15.35 - Atualização de informações no portal (22) 28/08/2015
(21) BR 11 2017 004231-2 A2	Código 15.35 - Atualização de informações no portal (22) 28/08/2015
(21) BR 11 2017 004232-0 A2	Código 15.35 - Atualização de informações no portal (22) 28/08/2015
(21) BR 11 2017 004233-9 A2	Código 15.35 - Atualização de informações no portal (22) 24/08/2015
(21) BR 11 2017 004235-5 A2	Código 15.35 - Atualização de informações no portal (22) 27/08/2015
(21) BR 11 2017 004237-1 A2	Código 15.35 - Atualização de informações no portal (22) 28/08/2015
(21) BR 11 2017 004238-0 A2	Código 15.35 - Atualização de informações no portal (22) 27/08/2015
(21) BR 11 2017 004240-1 A2	Código 15.35 - Atualização de informações no portal (22) 27/08/2015
(21) BR 11 2017 004242-8 A2	Código 15.35 - Atualização de informações no portal

	(22) 28/08/2015
(21) BR 11 2017 004244-4 A2	Código 15.35 - Atualização de informações no portal (22) 10/04/2015
(21) BR 11 2017 004246-0 A2	Código 15.35 - Atualização de informações no portal (22) 27/08/2015
(21) BR 11 2017 004249-5 A2	Código 15.35 - Atualização de informações no portal (22) 18/09/2015
(21) BR 11 2017 004251-7 A2	Código 15.35 - Atualização de informações no portal (22) 04/09/2015
(21) BR 11 2017 004253-3 A2	Código 15.35 - Atualização de informações no portal (22) 07/09/2015
(21) BR 11 2017 004257-6 A2	Código 15.35 - Atualização de informações no portal (22) 18/08/2015
(21) BR 11 2017 004259-2 A2	Código 15.35 - Atualização de informações no portal (22) 01/09/2015
(21) BR 11 2017 004262-2 A2	Código 15.35 - Atualização de informações no portal (22) 02/09/2015
(21) BR 11 2017 004263-0 A2	Código 15.35 - Atualização de informações no portal (22) 02/09/2015
(21) BR 11 2017 004265-7 A2	Código 15.35 - Atualização de informações no portal (22) 04/09/2014
(21) BR 11 2017 004267-3 A2	Código 15.35 - Atualização de informações no portal (22) 03/09/2015
(21) BR 11 2017 004269-0 A2	Código 15.35 - Atualização de informações no portal (22) 02/09/2015
(21) BR 11 2017 004270-3 A2	Código 15.35 - Atualização de informações no portal (22) 03/09/2015

(21) BR 11 2017 004356-4 A2	Código 15.35 - Atualização de informações no portal (22) 03/09/2015
(21) BR 11 2017 004661-0 A2	Código 15.35 - Atualização de informações no portal (22) 09/09/2015
(21) BR 11 2017 004662-8 A2	Código 15.35 - Atualização de informações no portal (22) 15/09/2015
(21) BR 11 2017 004767-5 A2	Código 15.35 - Atualização de informações no portal (22) 09/09/2015
(21) BR 11 2017 004768-3 A2	Código 15.35 - Atualização de informações no portal (22) 11/09/2014
(21) BR 11 2017 004769-1 A2	Código 15.35 - Atualização de informações no portal (22) 11/09/2015
(21) BR 11 2017 004770-5 A2	Código 15.35 - Atualização de informações no portal (22) 10/09/2015
(21) BR 11 2017 004771-3 A8	Código 15.35 - Atualização de informações no portal (22) 04/09/2015
(21) BR 11 2017 004773-0 A2	Código 15.35 - Atualização de informações no portal (22) 10/09/2015
(21) BR 11 2017 004774-8 A2	Código 15.35 - Atualização de informações no portal (22) 17/09/2014
(21) BR 11 2017 004776-4 A2	Código 15.35 - Atualização de informações no portal (22) 10/09/2015
(21) BR 11 2017 004777-2 A2	Código 15.35 - Atualização de informações no portal (22) 13/10/2015
(21) BR 11 2017 004780-2 A2	Código 15.35 - Atualização de informações no portal (22) 08/09/2015
(21) BR 11 2017 004782-9 A2	Código 15.35 - Atualização de informações no portal (22) 10/08/2015

(21) BR 11 2017 004783-7 A2	Código 15.35 - Atualização de informações no portal (22) 09/09/2015
(21) BR 11 2017 004784-5 A2	Código 15.35 - Atualização de informações no portal (22) 27/07/2015
(21) BR 11 2017 004785-3 A2	Código 15.35 - Atualização de informações no portal (22) 26/08/2015
(21) BR 11 2017 004790-0 A2	Código 15.35 - Atualização de informações no portal (22) 09/09/2015
(21) BR 11 2017 004791-8 A2	Código 15.35 - Atualização de informações no portal (22) 29/07/2015
(21) BR 11 2017 004793-4 A2	Código 15.35 - Atualização de informações no portal (22) 10/09/2015
(21) BR 11 2017 004794-2 A2	Código 15.35 - Atualização de informações no portal (22) 11/08/2015
(21) BR 11 2017 004796-9 A2	Código 15.35 - Atualização de informações no portal (22) 11/09/2015
(21) BR 11 2017 004797-7 A2	Código 15.35 - Atualização de informações no portal (22) 15/09/2015
(21) BR 11 2017 004798-5 A2	Código 15.35 - Atualização de informações no portal (22) 11/09/2015
(21) BR 11 2017 004799-3 A2	Código 15.35 - Atualização de informações no portal (22) 15/09/2015
(21) BR 11 2017 004802-7 A2	Código 15.35 - Atualização de informações no portal (22) 11/09/2015
(21) BR 11 2017 004804-3 A2	Código 15.35 - Atualização de informações no portal (22) 29/09/2015
(21) BR 11 2017 004808-6 A2	Código 15.35 - Atualização de informações no portal

	(22) 08/09/2015
(21) BR 11 2017 004810-8 A2	Código 15.35 - Atualização de informações no portal (22) 22/10/2015
(21) BR 11 2017 004812-4 A2	Código 15.35 - Atualização de informações no portal (22) 14/09/2015
(21) BR 11 2017 004815-9 A2	Código 15.35 - Atualização de informações no portal (22) 14/09/2015
(21) BR 11 2017 004821-3 A2	Código 15.35 - Atualização de informações no portal (22) 26/08/2015
(21) BR 11 2017 004822-1 A2	Código 15.35 - Atualização de informações no portal (22) 10/09/2015
(21) BR 11 2017 004826-4 A2	Código 15.35 - Atualização de informações no portal (22) 11/09/2015
(21) BR 11 2017 004828-0 A2	Código 15.35 - Atualização de informações no portal (22) 10/09/2015
(21) BR 11 2017 004829-9 A2	Código 15.35 - Atualização de informações no portal (22) 10/09/2015
(21) BR 11 2017 004836-1 A2	Código 15.35 - Atualização de informações no portal (22) 22/09/2015
(21) BR 11 2017 004837-0 A2	Código 15.35 - Atualização de informações no portal (22) 13/10/2015
(21) BR 11 2017 004839-6 A2	Código 15.35 - Atualização de informações no portal (22) 09/09/2015
(21) BR 11 2017 004840-0 A2	Código 15.35 - Atualização de informações no portal (22) 23/09/2015
(21) BR 11 2017 004841-8 A2	Código 15.35 - Atualização de informações no portal (22) 11/09/2015

(21) BR 11 2017 004843-4 A2	Código 15.35 - Atualização de informações no portal (22) 03/09/2015
(21) BR 11 2017 004844-2 A2	Código 15.35 - Atualização de informações no portal (22) 24/08/2015
(21) BR 11 2017 004846-9 A2	Código 15.35 - Atualização de informações no portal (22) 17/09/2015
(21) BR 11 2017 004847-7 A2	Código 15.35 - Atualização de informações no portal (22) 14/10/2014
(21) BR 11 2017 004848-5 A2	Código 15.35 - Atualização de informações no portal (22) 10/09/2015
(21) BR 11 2017 004849-3 A2	Código 15.35 - Atualização de informações no portal (22) 07/08/2015
(21) BR 11 2017 004854-0 A2	Código 15.35 - Atualização de informações no portal (22) 10/09/2015
(21) BR 11 2017 004859-0 A2	Código 15.35 - Atualização de informações no portal (22) 22/07/2015
(21) BR 11 2017 004861-2 A2	Código 15.35 - Atualização de informações no portal (22) 15/10/2014
(21) BR 11 2017 004863-9 A2	Código 15.35 - Atualização de informações no portal (22) 10/09/2015
(21) BR 11 2017 004866-3 A2	Código 15.35 - Atualização de informações no portal (22) 14/12/2016
(21) BR 11 2017 004868-0 A2	Código 15.35 - Atualização de informações no portal (22) 15/09/2015
(21) BR 11 2017 004875-2 A2	Código 15.35 - Atualização de informações no portal (22) 11/09/2015
(21) BR 11 2017 004876-0 A2	Código 15.35 - Atualização de informações no portal (22) 10/09/2015

(21) BR 11 2017 004877-9 A2	Código 15.35 - Atualização de informações no portal (22) 16/09/2015
(21) BR 11 2017 004879-5 A2	Código 15.35 - Atualização de informações no portal (22) 11/09/2015
(21) BR 11 2017 004890-6 A2	Código 15.35 - Atualização de informações no portal (22) 10/09/2015
(21) BR 11 2017 004891-4 A2	Código 15.35 - Atualização de informações no portal (22) 15/09/2015
(21) BR 11 2017 004893-0 A2	Código 15.35 - Atualização de informações no portal (22) 10/09/2015
(21) BR 11 2017 004897-3 A2	Código 15.35 - Atualização de informações no portal (22) 10/09/2015
(21) BR 11 2017 004899-0 A2	Código 15.35 - Atualização de informações no portal (22) 11/09/2015
(21) BR 11 2017 004900-7 A2	Código 15.35 - Atualização de informações no portal (22) 09/09/2015
(21) BR 11 2017 004911-2 A2	Código 15.35 - Atualização de informações no portal (22) 10/09/2015
(21) BR 11 2017 004912-0 A2	Código 15.35 - Atualização de informações no portal (22) 09/09/2015
(21) BR 11 2017 004914-7 A2	Código 15.35 - Atualização de informações no portal (22) 03/09/2015
(21) BR 11 2017 004915-5 A2	Código 15.35 - Atualização de informações no portal (22) 12/06/2015
(21) BR 11 2017 004916-3 A2	Código 15.35 - Atualização de informações no portal (22) 10/09/2015
(21) BR 11 2017 004917-1 A2	Código 15.35 - Atualização de informações no portal

	(22) 12/09/2014
(21) BR 11 2017 004918-0 A2	Código 15.35 - Atualização de informações no portal (22) 10/09/2015
(21) BR 11 2017 004919-8 A2	Código 15.35 - Atualização de informações no portal (22) 11/09/2015
(21) BR 11 2017 004920-1 A2	Código 15.35 - Atualização de informações no portal (22) 10/09/2015
(21) BR 11 2017 004921-0 A2	Código 15.35 - Atualização de informações no portal (22) 10/09/2015
(21) BR 11 2017 004934-1 A2	Código 15.35 - Atualização de informações no portal (22) 16/09/2015
(21) BR 11 2017 004963-5 A2	Código 15.35 - Atualização de informações no portal (22) 03/09/2015
(21) BR 11 2017 005007-2 A2	Código 15.35 - Atualização de informações no portal (22) 03/09/2015
(21) BR 11 2017 005013-7 A2	Código 15.35 - Atualização de informações no portal (22) 03/09/2015
(21) BR 11 2017 005018-8 A2	Código 15.35 - Atualização de informações no portal (22) 03/09/2015
(21) BR 11 2017 005019-6 A2	Código 15.35 - Atualização de informações no portal (22) 08/09/2015
(21) BR 11 2017 005020-0 A2	Código 15.35 - Atualização de informações no portal (22) 03/09/2015
(21) BR 11 2017 005123-0 A2	Código 15.35 - Atualização de informações no portal (22) 13/10/2015
(21) BR 11 2017 005127-3 A2	Código 15.35 - Atualização de informações no portal (22) 15/09/2014

(21) BR 11 2017 005134-6 A2	Código 15.35 - Atualização de informações no portal (22) 11/11/2014
(21) BR 11 2017 005154-0 A2	Código 15.35 - Atualização de informações no portal (22) 29/07/2015
(21) BR 11 2017 005188-5 A2	Código 15.35 - Atualização de informações no portal (22) 14/08/2015
(21) BR 11 2017 005189-3 A2	Código 15.35 - Atualização de informações no portal (22) 14/09/2015
(21) BR 11 2017 005190-7 A2	Código 15.35 - Atualização de informações no portal (22) 17/09/2014
(21) BR 11 2017 005191-5 A2	Código 15.35 - Atualização de informações no portal (22) 14/09/2015
(21) BR 11 2017 005194-0 A2	Código 15.35 - Atualização de informações no portal (22) 15/09/2015
(21) BR 11 2017 005195-8 A8	Código 15.35 - Atualização de informações no portal (22) 04/11/2015
(21) BR 11 2017 005202-4 A2	Código 15.35 - Atualização de informações no portal (22) 15/09/2015
(21) BR 11 2017 005203-2 A2	Código 15.35 - Atualização de informações no portal (22) 28/09/2015
(21) BR 11 2017 005206-7 A2	Código 15.35 - Atualização de informações no portal (22) 24/08/2015
(21) BR 11 2017 005207-5 A2	Código 15.35 - Atualização de informações no portal (22) 07/09/2015
(21) BR 11 2017 005209-1 A2	Código 15.35 - Atualização de informações no portal (22) 22/09/2015
(21) BR 11 2017 005212-1 A2	Código 15.35 - Atualização de informações no portal (22) 22/09/2015

(21) BR 11 2017 005223-7 A2	Código 15.35 - Atualização de informações no portal (22) 19/03/2015
(21) BR 11 2017 005235-0 A2	Código 15.35 - Atualização de informações no portal (22) 16/09/2015
(21) BR 11 2017 005236-9 A2	Código 15.35 - Atualização de informações no portal (22) 14/09/2015
(21) BR 11 2017 005242-3 A2	Código 15.35 - Atualização de informações no portal (22) 14/09/2015
(21) BR 11 2017 005243-1 A2	Código 15.35 - Atualização de informações no portal (22) 15/09/2015
(21) BR 11 2017 005245-8 A2	Código 15.35 - Atualização de informações no portal (22) 18/09/2015
(21) BR 11 2017 005246-6 A2	Código 15.35 - Atualização de informações no portal (22) 15/09/2015
(21) BR 11 2017 005247-4 A2	Código 15.35 - Atualização de informações no portal (22) 15/09/2015
(21) BR 11 2017 005248-2 A2	Código 15.35 - Atualização de informações no portal (22) 16/09/2015
(21) BR 11 2017 005249-0 A2	Código 15.35 - Atualização de informações no portal (22) 14/09/2015
(21) BR 11 2017 005250-4 A2	Código 15.35 - Atualização de informações no portal (22) 25/09/2015
(21) BR 11 2017 005251-2 A2	Código 15.35 - Atualização de informações no portal (22) 17/09/2015
(21) BR 11 2017 005254-7 A2	Código 15.35 - Atualização de informações no portal (22) 18/09/2015
(21) BR 11 2017 005261-0 A2	Código 15.35 - Atualização de informações no portal

	(22) 16/09/2015
(21) BR 11 2017 005262-8 A2	Código 15.35 - Atualização de informações no portal (22) 31/08/2015
(21) BR 11 2017 005263-6 A2	Código 15.35 - Atualização de informações no portal (22) 05/08/2015
(21) BR 11 2017 005266-0 A2	Código 15.35 - Atualização de informações no portal (22) 16/09/2015
(21) BR 11 2017 005268-7 A2	Código 15.35 - Atualização de informações no portal (22) 15/09/2015
(21) BR 11 2017 005269-5 A2	Código 15.35 - Atualização de informações no portal (22) 30/09/2015
(21) BR 11 2017 005271-7 A2	Código 15.35 - Atualização de informações no portal (22) 16/09/2015
(21) BR 11 2017 005272-5 A2	Código 15.35 - Atualização de informações no portal (22) 21/09/2015
(21) BR 11 2017 005273-3 A2	Código 15.35 - Atualização de informações no portal (22) 14/09/2015
(21) BR 11 2017 005274-1 A2	Código 15.35 - Atualização de informações no portal (22) 04/02/2015
(21) BR 11 2017 005278-4 A2	Código 15.35 - Atualização de informações no portal (22) 09/09/2015
(21) BR 11 2017 005279-2 A2	Código 15.35 - Atualização de informações no portal (22) 15/09/2015
(21) BR 11 2017 005283-0 A2	Código 15.35 - Atualização de informações no portal (22) 18/09/2015
(21) BR 11 2017 005285-7 A2	Código 15.35 - Atualização de informações no portal (22) 07/12/2015

(21) BR 11 2017 005286-5 A2	Código 15.35 - Atualização de informações no portal (22) 17/09/2015
(21) BR 11 2017 005287-3 A2	Código 15.35 - Atualização de informações no portal (22) 29/09/2015
(21) BR 11 2017 005288-1 A2	Código 15.35 - Atualização de informações no portal (22) 29/09/2015
(21) BR 11 2017 005292-0 A2	Código 15.35 - Atualização de informações no portal (22) 29/09/2015
(21) BR 11 2017 005293-8 A2	Código 15.35 - Atualização de informações no portal (22) 09/09/2015
(21) BR 11 2017 005294-6 A2	Código 15.35 - Atualização de informações no portal (22) 29/09/2015
(21) BR 11 2017 005295-4 A2	Código 15.35 - Atualização de informações no portal (22) 20/02/2016
(21) BR 11 2017 005296-2 A2	Código 15.35 - Atualização de informações no portal (22) 10/09/2015
(21) BR 11 2017 005298-9 A2	Código 15.35 - Atualização de informações no portal (22) 21/09/2015
(21) BR 11 2017 005299-7 A2	Código 15.35 - Atualização de informações no portal (22) 17/09/2015
(21) BR 11 2017 005300-4 A2	Código 15.35 - Atualização de informações no portal (22) 29/09/2015
(21) BR 11 2017 005319-5 A2	Código 15.35 - Atualização de informações no portal (22) 16/09/2015
(21) BR 11 2017 005320-9 A2	Código 15.35 - Atualização de informações no portal (22) 18/09/2015
(21) BR 11 2017 005322-5 A2	Código 15.35 - Atualização de informações no portal (22) 15/09/2015

(21) BR 11 2017 005324-1 A2	Código 15.35 - Atualização de informações no portal (22) 17/09/2015
(21) BR 11 2017 005325-0 A2	Código 15.35 - Atualização de informações no portal (22) 14/09/2015
(21) BR 11 2017 005326-8 A2	Código 15.35 - Atualização de informações no portal (22) 17/09/2015
(21) BR 11 2017 005328-4 A2	Código 15.35 - Atualização de informações no portal (22) 16/09/2015
(21) BR 11 2017 005329-2 A2	Código 15.35 - Atualização de informações no portal (22) 15/01/2016
(21) BR 11 2017 005332-2 A2	Código 15.35 - Atualização de informações no portal (22) 16/09/2015
(21) BR 11 2017 005333-0 A2	Código 15.35 - Atualização de informações no portal (22) 25/09/2014
(21) BR 11 2017 005336-5 A2	Código 15.35 - Atualização de informações no portal (22) 18/08/2015
(21) BR 11 2017 005337-3 A2	Código 15.35 - Atualização de informações no portal (22) 18/09/2015
(21) BR 11 2017 005342-0 A2	Código 15.35 - Atualização de informações no portal (22) 27/07/2015
(21) BR 11 2017 005343-8 A2	Código 15.35 - Atualização de informações no portal (22) 29/07/2015
(21) BR 11 2017 005345-4 A2	Código 15.35 - Atualização de informações no portal (22) 21/05/2015
(21) BR 11 2017 005352-7 A2	Código 15.35 - Atualização de informações no portal (22) 16/09/2015
(21) BR 11 2017 005353-5 A2	Código 15.35 - Atualização de informações no portal

	(22) 15/09/2015
(21) BR 11 2017 005355-1 A2	Código 15.35 - Atualização de informações no portal (22) 21/09/2015
(21) BR 11 2017 005356-0 A2	Código 15.35 - Atualização de informações no portal (22) 08/09/2015
(21) BR 11 2017 005359-4 A2	Código 15.35 - Atualização de informações no portal (22) 17/09/2015
(21) BR 11 2017 005360-8 A2	Código 15.35 - Atualização de informações no portal (22) 16/09/2015
(21) BR 11 2017 005363-2 A2	Código 15.35 - Atualização de informações no portal (22) 21/09/2015
(21) BR 11 2017 005364-0 A2	Código 15.35 - Atualização de informações no portal (22) 13/10/2015
(21) BR 11 2017 005368-3 A2	Código 15.35 - Atualização de informações no portal (22) 21/09/2015
(21) BR 11 2017 005369-1 A2	Código 15.35 - Atualização de informações no portal (22) 09/10/2015
(21) BR 11 2017 005370-5 A2	Código 15.35 - Atualização de informações no portal (22) 18/09/2015
(21) BR 11 2017 005372-1 A2	Código 15.35 - Atualização de informações no portal (22) 16/09/2015
(21) BR 11 2017 005373-0 A2	Código 15.35 - Atualização de informações no portal (22) 17/09/2014
(21) BR 11 2017 005380-2 A2	Código 15.35 - Atualização de informações no portal (22) 18/09/2015
(21) BR 11 2017 005390-0 A2	Código 15.35 - Atualização de informações no portal (22) 17/09/2015

(21) BR 11 2017 005391-8 A2	Código 15.35 - Atualização de informações no portal (22) 21/09/2015
(21) BR 11 2017 005392-6 A2	Código 15.35 - Atualização de informações no portal (22) 17/09/2015
(21) BR 11 2017 005395-0 A2	Código 15.35 - Atualização de informações no portal (22) 14/09/2015
(21) BR 11 2017 005396-9 A2	Código 15.35 - Atualização de informações no portal (22) 11/09/2015
(21) BR 11 2017 005397-7 A2	Código 15.35 - Atualização de informações no portal (22) 16/10/2015
(21) BR 11 2017 005398-5 A2	Código 15.35 - Atualização de informações no portal (22) 05/10/2015
(21) BR 11 2017 005400-0 A2	Código 15.35 - Atualização de informações no portal (22) 06/02/2015
(21) BR 11 2017 005402-7 A2	Código 15.35 - Atualização de informações no portal (22) 21/09/2015
(21) BR 11 2017 005403-5 A2	Código 15.35 - Atualização de informações no portal (22) 23/12/2015
(21) BR 11 2017 005405-1 A2	Código 15.35 - Atualização de informações no portal (22) 16/09/2015
(21) BR 11 2017 005406-0 A2	Código 15.35 - Atualização de informações no portal (22) 17/09/2015
(21) BR 11 2017 005408-6 A2	Código 15.35 - Atualização de informações no portal (22) 21/09/2015
(21) BR 11 2017 005409-4 A2	Código 15.35 - Atualização de informações no portal (22) 18/09/2015
(21) BR 11 2017 005410-8 A2	Código 15.35 - Atualização de informações no portal (22) 14/12/2015

(21) BR 11 2017 005413-2 A2	Código 15.35 - Atualização de informações no portal (22) 28/09/2015
(21) BR 11 2017 005414-0 A2	Código 15.35 - Atualização de informações no portal (22) 18/09/2015
(21) BR 11 2017 005415-9 A2	Código 15.35 - Atualização de informações no portal (22) 13/10/2015
(21) BR 11 2017 005417-5 A2	Código 15.35 - Atualização de informações no portal (22) 19/10/2015
(21) BR 11 2017 005418-3 A2	Código 15.35 - Atualização de informações no portal (22) 03/11/2015
(21) BR 11 2017 005419-1 A2	Código 15.35 - Atualização de informações no portal (22) 18/09/2015
(21) BR 11 2017 005420-5 A2	Código 15.35 - Atualização de informações no portal (22) 27/07/2015
(21) BR 11 2017 005421-3 A2	Código 15.35 - Atualização de informações no portal (22) 25/09/2015
(21) BR 11 2017 005423-0 A2	Código 15.35 - Atualização de informações no portal (22) 17/09/2014
(21) BR 11 2017 005424-8 A2	Código 15.35 - Atualização de informações no portal (22) 29/03/2016
(21) BR 11 2017 005426-4 A2	Código 15.35 - Atualização de informações no portal (22) 02/10/2014
(21) BR 11 2017 005427-2 A2	Código 15.35 - Atualização de informações no portal (22) 04/11/2014
(21) BR 11 2017 005428-0 A2	Código 15.35 - Atualização de informações no portal (22) 19/12/2014
(21) BR 11 2017 005430-2 A2	Código 15.35 - Atualização de informações no portal

	(22) 23/07/2015
(21) BR 11 2017 005433-7 A2	Código 15.35 - Atualização de informações no portal (22) 22/09/2014
(21) BR 11 2017 005436-1 A2	Código 15.35 - Atualização de informações no portal (22) 03/09/2015
(21) BR 11 2017 005437-0 A2	Código 15.35 - Atualização de informações no portal (22) 17/09/2015
(21) BR 11 2017 005440-0 A2	Código 15.35 - Atualização de informações no portal (22) 17/09/2015
(21) BR 11 2017 005441-8 A2	Código 15.35 - Atualização de informações no portal (22) 16/09/2015
(21) BR 11 2017 005444-2 A2	Código 15.35 - Atualização de informações no portal (22) 17/09/2015
(21) BR 11 2017 005447-7 A2	Código 15.35 - Atualização de informações no portal (22) 22/10/2014
(21) BR 11 2017 005448-5 A2	Código 15.35 - Atualização de informações no portal (22) 18/09/2015
(21) BR 11 2017 005449-3 A2	Código 15.35 - Atualização de informações no portal (22) 09/09/2015
(21) BR 11 2017 005450-7 A2	Código 15.35 - Atualização de informações no portal (22) 22/09/2015
(21) BR 11 2017 005453-1 A8	Código 15.35 - Atualização de informações no portal (22) 30/09/2015
(21) BR 11 2017 005454-0 A2	Código 15.35 - Atualização de informações no portal (22) 08/09/2015
(21) BR 11 2017 005455-8 A2	Código 15.35 - Atualização de informações no portal (22) 22/09/2015

(21) BR 11 2017 005460-4 A2	Código 15.35 - Atualização de informações no portal (22) 18/09/2015
(21) BR 11 2017 005469-8 A2	Código 15.35 - Atualização de informações no portal (22) 14/09/2015
(21) BR 11 2017 005545-7 A2	Código 15.35 - Atualização de informações no portal (22) 31/07/2015
(21) BR 11 2017 005546-5 A2	Código 15.35 - Atualização de informações no portal (22) 31/07/2015
(21) BR 11 2017 005561-9 A2	Código 15.35 - Atualização de informações no portal (22) 15/07/2015
(21) BR 11 2017 005564-3 A2	Código 15.35 - Atualização de informações no portal (22) 09/09/2015
(21) BR 11 2017 005567-8 A2	Código 15.35 - Atualização de informações no portal (22) 10/04/2015
(21) BR 11 2017 005574-0 A2	Código 15.35 - Atualização de informações no portal (22) 18/09/2015
(21) BR 11 2017 005576-7 A2	Código 15.35 - Atualização de informações no portal (22) 18/09/2015
(21) BR 11 2017 005586-4 A2	Código 15.35 - Atualização de informações no portal (22) 30/10/2015
(21) BR 11 2017 005587-2 A2	Código 15.35 - Atualização de informações no portal (22) 03/09/2015
(21) BR 11 2017 005594-5 A2	Código 15.35 - Atualização de informações no portal (22) 29/10/2015
(21) BR 11 2017 005598-8 A2	Código 15.35 - Atualização de informações no portal (22) 24/09/2015
(21) BR 11 2017 005603-8 A2	Código 15.35 - Atualização de informações no portal (22) 06/10/2015

(21) BR 11 2017 005605-4 A2	Código 15.35 - Atualização de informações no portal (22) 01/10/2015
(21) BR 11 2017 005610-0 A2	Código 15.35 - Atualização de informações no portal (22) 27/10/2015
(21) BR 11 2017 005612-7 A2	Código 15.35 - Atualização de informações no portal (22) 29/10/2015
(21) BR 11 2017 005613-5 A2	Código 15.35 - Atualização de informações no portal (22) 26/10/2015
(21) BR 11 2017 005616-0 A2	Código 15.35 - Atualização de informações no portal (22) 25/08/2015
(21) BR 11 2017 005641-0 A2	Código 15.35 - Atualização de informações no portal (22) 24/09/2015
(21) BR 11 2017 005642-9 A2	Código 15.35 - Atualização de informações no portal (22) 20/07/2016
(21) BR 11 2017 005643-7 A2	Código 15.35 - Atualização de informações no portal (22) 22/09/2014
(21) BR 11 2017 005645-3 A2	Código 15.35 - Atualização de informações no portal (22) 13/05/2016
(21) BR 11 2017 005646-1 A2	Código 15.35 - Atualização de informações no portal (22) 14/10/2015
(21) BR 11 2017 005647-0 A2	Código 15.35 - Atualização de informações no portal (22) 22/09/2015
(21) BR 11 2017 005648-8 A2	Código 15.35 - Atualização de informações no portal (22) 06/10/2015
(21) BR 11 2017 005651-8 A2	Código 15.35 - Atualização de informações no portal (22) 09/10/2015
(21) BR 11 2017 005652-6 A2	Código 15.35 - Atualização de informações no portal

	(22) 01/09/2015
(21) BR 11 2017 005653-4 A2	Código 15.35 - Atualização de informações no portal (22) 23/10/2015
(21) BR 11 2017 005654-2 A2	Código 15.35 - Atualização de informações no portal (22) 01/10/2015
(21) BR 11 2017 005655-0 A2	Código 15.35 - Atualização de informações no portal (22) 30/09/2015
(21) BR 11 2017 005657-7 A2	Código 15.35 - Atualização de informações no portal (22) 08/10/2015
(21) BR 11 2017 005665-8 A2	Código 15.35 - Atualização de informações no portal (22) 18/09/2015
(21) BR 11 2017 005667-4 A2	Código 15.35 - Atualização de informações no portal (22) 24/09/2015
(21) BR 11 2017 005669-0 A2	Código 15.35 - Atualização de informações no portal (22) 04/09/2015
(21) BR 11 2017 005670-4 A2	Código 15.35 - Atualização de informações no portal (22) 22/09/2015
(21) BR 11 2017 005671-2 A2	Código 15.35 - Atualização de informações no portal (22) 22/09/2015
(21) BR 11 2017 005672-0 A2	Código 15.35 - Atualização de informações no portal (22) 22/09/2015
(21) BR 11 2017 005673-9 A2	Código 15.35 - Atualização de informações no portal (22) 22/09/2015
(21) BR 11 2017 005674-7 A2	Código 15.35 - Atualização de informações no portal (22) 14/10/2015
(21) BR 11 2017 005677-1 A2	Código 15.35 - Atualização de informações no portal (22) 21/09/2015

(21) BR 11 2017 005678-0 A2	Código 15.35 - Atualização de informações no portal (22) 21/09/2015
(21) BR 11 2017 005679-8 A2	Código 15.35 - Atualização de informações no portal (22) 22/09/2015
(21) BR 11 2017 005687-9 A2	Código 15.35 - Atualização de informações no portal (22) 28/09/2015
(21) BR 11 2017 005690-9 A2	Código 15.35 - Atualização de informações no portal (22) 30/09/2015
(21) BR 11 2017 005692-5 A2	Código 15.35 - Atualização de informações no portal (22) 22/09/2015
(21) BR 11 2017 005693-3 A2	Código 15.35 - Atualização de informações no portal (22) 22/09/2015
(21) BR 11 2017 005694-1 A2	Código 15.35 - Atualização de informações no portal (22) 18/09/2015
(21) BR 11 2017 005695-0 A2	Código 15.35 - Atualização de informações no portal (22) 22/09/2015
(21) BR 11 2017 005696-8 A2	Código 15.35 - Atualização de informações no portal (22) 14/10/2015
(21) BR 11 2017 005716-6 A2	Código 15.35 - Atualização de informações no portal (22) 24/08/2016
(21) BR 11 2017 005717-4 A2	Código 15.35 - Atualização de informações no portal (22) 20/10/2015
(21) BR 11 2017 005720-4 A2	Código 15.35 - Atualização de informações no portal (22) 28/10/2015
(21) BR 11 2017 005721-2 A2	Código 15.35 - Atualização de informações no portal (22) 25/09/2015
(21) BR 11 2017 005725-5 A2	Código 15.35 - Atualização de informações no portal (22) 22/09/2014

(21) BR 11 2017 005733-6 A2	Código 15.35 - Atualização de informações no portal (22) 11/09/2015
(21) BR 11 2017 005735-2 A2	Código 15.35 - Atualização de informações no portal (22) 22/09/2015
(21) BR 11 2017 005736-0 A2	Código 15.35 - Atualização de informações no portal (22) 24/09/2015
(21) BR 11 2017 005738-7 A2	Código 15.35 - Atualização de informações no portal (22) 13/10/2015
(21) BR 11 2017 005742-5 A2	Código 15.35 - Atualização de informações no portal (22) 26/10/2015
(21) BR 11 2017 005744-1 A2	Código 15.35 - Atualização de informações no portal (22) 22/09/2015
(21) BR 11 2017 005745-0 A2	Código 15.35 - Atualização de informações no portal (22) 09/10/2015
(21) BR 11 2017 005758-1 A2	Código 15.35 - Atualização de informações no portal (22) 22/09/2015
(21) BR 11 2017 005759-0 A2	Código 15.35 - Atualização de informações no portal (22) 15/09/2015
(21) BR 11 2017 005760-3 A2	Código 15.35 - Atualização de informações no portal (22) 08/10/2015
(21) BR 11 2017 005761-1 A2	Código 15.35 - Atualização de informações no portal (22) 29/09/2014
(21) BR 11 2017 005762-0 A2	Código 15.35 - Atualização de informações no portal (22) 09/10/2015
(21) BR 11 2017 005763-8 A2	Código 15.35 - Atualização de informações no portal (22) 24/07/2015
(21) BR 11 2017 005764-6 A2	Código 15.35 - Atualização de informações no portal

	(22) 18/09/2015
(21) BR 11 2017 005765-4 A2	Código 15.35 - Atualização de informações no portal (22) 04/08/2015
(21) BR 11 2017 005766-2 A2	Código 15.35 - Atualização de informações no portal (22) 21/09/2015
(21) BR 11 2017 005767-0 A2	Código 15.35 - Atualização de informações no portal (22) 10/09/2015
(21) BR 11 2017 005768-9 A2	Código 15.35 - Atualização de informações no portal (22) 21/09/2015
(21) BR 11 2017 005769-7 A2	Código 15.35 - Atualização de informações no portal (22) 22/09/2015
(21) BR 11 2017 005772-7 A2	Código 15.35 - Atualização de informações no portal (22) 11/09/2015
(21) BR 11 2017 005773-5 A2	Código 15.35 - Atualização de informações no portal (22) 22/09/2015
(21) BR 11 2017 005777-8 A2	Código 15.35 - Atualização de informações no portal (22) 22/09/2015
(21) BR 11 2017 005778-6 A2	Código 15.35 - Atualização de informações no portal (22) 22/09/2015
(21) BR 11 2017 005780-8 A2	Código 15.35 - Atualização de informações no portal (22) 17/09/2015
(21) BR 11 2017 005785-9 A2	Código 15.35 - Atualização de informações no portal (22) 18/09/2015
(21) BR 11 2017 005796-4 A2	Código 15.35 - Atualização de informações no portal (22) 27/10/2015
(21) BR 11 2017 005798-0 A2	Código 15.35 - Atualização de informações no portal (22) 15/10/2015

(21) BR 11 2017 005807-3 A2	Código 15.35 - Atualização de informações no portal (22) 15/09/2015
(21) BR 11 2017 005817-0 A2	Código 15.35 - Atualização de informações no portal (22) 18/09/2015
(21) BR 11 2017 005821-9 A2	Código 15.35 - Atualização de informações no portal (22) 17/09/2015
(21) BR 11 2017 005822-7 A2	Código 15.35 - Atualização de informações no portal (22) 17/09/2015
(21) BR 11 2017 005823-5 A2	Código 15.35 - Atualização de informações no portal (22) 29/09/2015
(21) BR 11 2017 005824-3 A2	Código 15.35 - Atualização de informações no portal (22) 28/09/2015
(21) BR 11 2017 005845-6 A2	Código 15.35 - Atualização de informações no portal (22) 25/09/2015
(21) BR 11 2017 005848-0 A2	Código 15.35 - Atualização de informações no portal (22) 29/06/2015
(21) BR 11 2017 005855-3 A2	Código 15.35 - Atualização de informações no portal (22) 09/10/2015
(21) BR 11 2017 005887-1 A2	Código 15.35 - Atualização de informações no portal (22) 22/09/2015
(21) BR 11 2017 005892-8 A2	Código 15.35 - Atualização de informações no portal (22) 23/09/2015
(21) BR 11 2017 005899-5 A2	Código 15.35 - Atualização de informações no portal (22) 07/10/2015
(21) BR 11 2017 005900-2 A2	Código 15.35 - Atualização de informações no portal (22) 23/09/2015
(21) BR 11 2017 005904-5 A2	Código 15.35 - Atualização de informações no portal (22) 22/09/2015

(21) BR 11 2017 005911-8 A2	Código 15.35 - Atualização de informações no portal (22) 22/09/2015
(21) BR 11 2017 005914-2 A2	Código 15.35 - Atualização de informações no portal (22) 22/09/2015
(21) BR 11 2017 005917-7 A2	Código 15.35 - Atualização de informações no portal (22) 24/09/2015
(21) BR 11 2017 005918-5 A2	Código 15.35 - Atualização de informações no portal (22) 24/10/2014
(21) BR 11 2017 005938-0 A2	Código 15.35 - Atualização de informações no portal (22) 09/10/2015
(21) BR 11 2017 005940-1 A2	Código 15.35 - Atualização de informações no portal (22) 18/09/2015
(21) BR 11 2017 005941-0 A2	Código 15.35 - Atualização de informações no portal (22) 23/09/2015
(21) BR 11 2017 005944-4 A2	Código 15.35 - Atualização de informações no portal (22) 05/10/2015
(21) BR 11 2017 005945-2 A2	Código 15.35 - Atualização de informações no portal (22) 16/12/2015
(21) BR 11 2017 005963-0 A2	Código 15.35 - Atualização de informações no portal (22) 25/09/2015
(21) BR 11 2017 005964-9 A2	Código 15.35 - Atualização de informações no portal (22) 23/09/2015
(21) BR 11 2017 006013-2 A2	Código 15.35 - Atualização de informações no portal (22) 25/09/2015
(21) BR 11 2017 006014-0 A2	Código 15.35 - Atualização de informações no portal (22) 28/09/2015
(21) BR 11 2017 006028-0 A2	Código 15.35 - Atualização de informações no portal

	(22) 10/08/2015
(21) BR 11 2017 006031-0 A2	Código 15.35 - Atualização de informações no portal (22) 25/09/2014
(21) BR 11 2017 006033-7 A2	Código 15.35 - Atualização de informações no portal (22) 22/09/2015
(21) BR 11 2017 006034-5 A2	Código 15.35 - Atualização de informações no portal (22) 22/09/2015
(21) BR 11 2017 006035-3 A2	Código 15.35 - Atualização de informações no portal (22) 22/09/2015
(21) BR 11 2017 006037-0 A2	Código 15.35 - Atualização de informações no portal (22) 16/10/2015
(21) BR 11 2017 006038-8 A2	Código 15.35 - Atualização de informações no portal (22) 04/10/2015
(21) BR 11 2017 006040-0 A2	Código 15.35 - Atualização de informações no portal (22) 11/09/2015
(21) BR 11 2017 006042-6 A2	Código 15.35 - Atualização de informações no portal (22) 13/10/2015
(21) BR 11 2017 006044-2 A2	Código 15.35 - Atualização de informações no portal (22) 30/07/2015
(21) BR 11 2017 006050-7 A2	Código 15.35 - Atualização de informações no portal (22) 27/07/2015
(21) BR 11 2017 006065-5 A2	Código 15.35 - Atualização de informações no portal (22) 28/09/2015
(21) BR 11 2017 006150-3 A2	Código 15.35 - Atualização de informações no portal (22) 25/09/2015
(21) BR 11 2017 006151-1 A2	Código 15.35 - Atualização de informações no portal (22) 24/09/2015

(21) BR 11 2017 006152-0 A2	Código 15.35 - Atualização de informações no portal (22) 02/09/2015
(21) BR 11 2017 006227-5 A2	Código 15.35 - Atualização de informações no portal (22) 27/08/2015
(21) BR 11 2017 006228-3 A2	Código 15.35 - Atualização de informações no portal (22) 30/09/2015
(21) BR 11 2017 006229-1 A2	Código 15.35 - Atualização de informações no portal (22) 16/09/2015
(21) BR 11 2017 006232-1 A2	Código 15.35 - Atualização de informações no portal (22) 28/09/2015
(21) BR 11 2017 006235-6 A2	Código 15.35 - Atualização de informações no portal (22) 25/09/2015
(21) BR 11 2017 006236-4 A2	Código 15.35 - Atualização de informações no portal (22) 30/09/2015
(21) BR 11 2017 006238-0 A2	Código 15.35 - Atualização de informações no portal (22) 25/09/2015
(21) BR 11 2017 006239-9 A2	Código 15.35 - Atualização de informações no portal (22) 28/09/2015
(21) BR 11 2017 006240-2 A2	Código 15.35 - Atualização de informações no portal (22) 22/09/2015
(21) BR 11 2017 006242-9 A2	Código 15.35 - Atualização de informações no portal (22) 22/09/2015
(21) BR 11 2017 006248-8 A2	Código 15.35 - Atualização de informações no portal (22) 18/09/2015
(21) BR 11 2017 006249-6 A2	Código 15.35 - Atualização de informações no portal (22) 30/09/2015
(21) BR 11 2017 006251-8 A2	Código 15.35 - Atualização de informações no portal (22) 22/09/2015

(21) BR 11 2017 006252-6 A2	Código 15.35 - Atualização de informações no portal (22) 28/09/2014
(21) BR 11 2017 006253-4 A2	Código 15.35 - Atualização de informações no portal (22) 22/09/2015
(21) BR 11 2017 006257-7 A2	Código 15.35 - Atualização de informações no portal (22) 09/09/2015
(21) BR 11 2017 006263-1 A2	Código 15.35 - Atualização de informações no portal (22) 23/09/2015
(21) BR 11 2017 006264-0 A2	Código 15.35 - Atualização de informações no portal (22) 25/09/2015
(21) BR 11 2017 006266-6 A2	Código 15.35 - Atualização de informações no portal (22) 25/09/2015
(21) BR 11 2017 006267-4 A2	Código 15.35 - Atualização de informações no portal (22) 06/08/2015
(21) BR 11 2017 006269-0 A2	Código 15.35 - Atualização de informações no portal (22) 01/06/2015
(21) BR 11 2017 006275-5 A2	Código 15.35 - Atualização de informações no portal (22) 01/06/2015
(21) BR 11 2017 006276-3 A2	Código 15.35 - Atualização de informações no portal (22) 16/09/2015
(21) BR 11 2017 006278-0 A2	Código 15.35 - Atualização de informações no portal (22) 01/10/2015
(21) BR 11 2017 006279-8 A2	Código 15.35 - Atualização de informações no portal (22) 17/09/2015
(21) BR 11 2017 006283-6 A2	Código 15.35 - Atualização de informações no portal (22) 25/09/2015
(21) BR 11 2017 006285-2 A2	Código 15.35 - Atualização de informações no portal

	(22) 15/09/2015
(21) BR 11 2017 006287-9 A2	Código 15.35 - Atualização de informações no portal (22) 25/09/2015
(21) BR 11 2017 006288-7 A2	Código 15.35 - Atualização de informações no portal (22) 29/09/2015
(21) BR 11 2017 006289-5 A2	Código 15.35 - Atualização de informações no portal (22) 28/09/2015
(21) BR 11 2017 006290-9 A2	Código 15.35 - Atualização de informações no portal (22) 15/09/2015
(21) BR 11 2017 006291-7 A2	Código 15.35 - Atualização de informações no portal (22) 13/10/2015
(21) BR 11 2017 006292-5 A2	Código 15.35 - Atualização de informações no portal (22) 02/11/2015
(21) BR 11 2017 006294-1 A2	Código 15.35 - Atualização de informações no portal (22) 19/10/2015
(21) BR 11 2017 006295-0 A2	Código 15.35 - Atualização de informações no portal (22) 12/11/2015
(21) BR 11 2017 006302-6 A2	Código 15.35 - Atualização de informações no portal (22) 21/11/2014
(21) BR 11 2017 006304-2 A2	Código 15.35 - Atualização de informações no portal (22) 06/10/2015
(21) BR 11 2017 006305-0 A2	Código 15.35 - Atualização de informações no portal (22) 06/10/2015
(21) BR 11 2017 006307-7 A2	Código 15.35 - Atualização de informações no portal (22) 10/11/2015
(21) BR 11 2017 006310-7 A2	Código 15.35 - Atualização de informações no portal (22) 30/09/2015

(21) BR 11 2017 006347-6 A2	Código 15.35 - Atualização de informações no portal (22) 19/12/2014
(21) BR 11 2017 006348-4 A2	Código 15.35 - Atualização de informações no portal (22) 24/09/2015
(21) BR 11 2017 006349-2 A2	Código 15.35 - Atualização de informações no portal (22) 01/10/2015
(21) BR 11 2017 006350-6 A2	Código 15.35 - Atualização de informações no portal (22) 09/10/2015
(21) BR 11 2017 006352-2 A2	Código 15.35 - Atualização de informações no portal (22) 29/09/2015
(21) BR 11 2017 006354-9 A2	Código 15.35 - Atualização de informações no portal (22) 28/09/2015
(21) BR 11 2017 006355-7 A2	Código 15.35 - Atualização de informações no portal (22) 01/10/2015
(21) BR 11 2017 006356-5 A2	Código 15.35 - Atualização de informações no portal (22) 27/10/2015
(21) BR 11 2017 006358-1 A2	Código 15.35 - Atualização de informações no portal (22) 30/09/2015
(21) BR 11 2017 006359-0 A2	Código 15.35 - Atualização de informações no portal (22) 24/09/2015
(21) BR 11 2017 006425-1 A2	Código 15.35 - Atualização de informações no portal (22) 01/10/2015
(21) BR 11 2017 006428-6 A2	Código 15.35 - Atualização de informações no portal (22) 29/09/2015
(21) BR 11 2017 006432-4 A2	Código 15.35 - Atualização de informações no portal (22) 28/10/2015
(21) BR 11 2017 006437-5 A2	Código 15.35 - Atualização de informações no portal (22) 16/10/2015

(21) BR 11 2017 006438-3 A2	Código 15.35 - Atualização de informações no portal (22) 08/09/2015
(21) BR 11 2017 006439-1 A2	Código 15.35 - Atualização de informações no portal (22) 29/09/2015
(21) BR 11 2017 006440-5 A2	Código 15.35 - Atualização de informações no portal (22) 29/09/2015
(21) BR 11 2017 006442-1 A2	Código 15.35 - Atualização de informações no portal (22) 06/10/2015
(21) BR 11 2017 006443-0 A2	Código 15.35 - Atualização de informações no portal (22) 29/09/2015
(21) BR 11 2017 006446-4 A2	Código 15.35 - Atualização de informações no portal (22) 08/09/2015
(21) BR 11 2017 006447-2 A2	Código 15.35 - Atualização de informações no portal (22) 08/10/2015
(21) BR 11 2017 006448-0 A2	Código 15.35 - Atualização de informações no portal (22) 27/10/2015
(21) BR 11 2017 006449-9 A2	Código 15.35 - Atualização de informações no portal (22) 08/09/2015
(21) BR 11 2017 006450-2 A2	Código 15.35 - Atualização de informações no portal (22) 09/10/2015
(21) BR 11 2017 006451-0 A2	Código 15.35 - Atualização de informações no portal (22) 06/08/2015
(21) BR 11 2017 006453-7 A2	Código 15.35 - Atualização de informações no portal (22) 28/09/2015
(21) BR 11 2017 006454-5 A2	Código 15.35 - Atualização de informações no portal (22) 01/10/2015
(21) BR 11 2017 006457-0 A2	Código 15.35 - Atualização de informações no portal

	(22) 30/09/2015
(21) BR 11 2017 006459-6 A2	Código 15.35 - Atualização de informações no portal (22) 30/09/2014
(21) BR 11 2017 006469-3 A2	Código 15.35 - Atualização de informações no portal (22) 09/10/2015
(21) BR 11 2017 006470-7 A2	Código 15.35 - Atualização de informações no portal (22) 11/09/2015
(21) BR 11 2017 006472-3 A2	Código 15.35 - Atualização de informações no portal (22) 30/09/2015
(21) BR 11 2017 006473-1 A2	Código 15.35 - Atualização de informações no portal (22) 26/08/2015
(21) BR 11 2017 006474-0 A2	Código 15.35 - Atualização de informações no portal (22) 02/10/2015
(21) BR 11 2017 006540-1 A2	Código 15.35 - Atualização de informações no portal (22) 17/09/2015
(21) BR 11 2017 006541-0 A2	Código 15.35 - Atualização de informações no portal (22) 04/09/2015
(21) BR 11 2017 006561-4 A2	Código 15.35 - Atualização de informações no portal (22) 13/10/2015
(21) BR 11 2017 006603-3 A2	Código 15.35 - Atualização de informações no portal (22) 29/09/2015
(21) BR 11 2017 006604-1 A2	Código 15.35 - Atualização de informações no portal (22) 30/09/2015
(21) BR 11 2017 006609-2 A2	Código 15.35 - Atualização de informações no portal (22) 30/09/2015
(21) BR 11 2017 006612-2 A2	Código 15.35 - Atualização de informações no portal (22) 30/09/2014

(21) BR 11 2017 006618-1 A2	Código 15.35 - Atualização de informações no portal (22) 06/10/2015
(21) BR 11 2017 006620-3 A2	Código 15.35 - Atualização de informações no portal (22) 02/10/2015
(21) BR 11 2017 006760-9 A2	Código 15.35 - Atualização de informações no portal (22) 14/10/2015
(21) BR 11 2017 006762-5 A2	Código 15.35 - Atualização de informações no portal (22) 29/09/2015
(21) BR 11 2017 006763-3 A2	Código 15.35 - Atualização de informações no portal (22) 29/09/2015
(21) BR 11 2017 006769-2 A2	Código 15.35 - Atualização de informações no portal (22) 08/10/2015
(21) BR 11 2017 006824-9 A2	Código 15.35 - Atualização de informações no portal (22) 13/10/2015
(21) BR 11 2017 006825-7 A2	Código 15.35 - Atualização de informações no portal (22) 05/10/2015
(21) BR 11 2017 006826-5 A2	Código 15.35 - Atualização de informações no portal (22) 01/10/2015
(21) BR 11 2017 006829-0 A2	Código 15.35 - Atualização de informações no portal (22) 05/10/2015
(21) BR 11 2017 006842-7 A2	Código 15.35 - Atualização de informações no portal (22) 07/10/2015
(21) BR 11 2017 006843-5 A2	Código 15.35 - Atualização de informações no portal (22) 07/10/2015
(21) BR 11 2017 006848-6 A2	Código 15.35 - Atualização de informações no portal (22) 01/10/2015
(21) BR 11 2017 006849-4 A2	Código 15.35 - Atualização de informações no portal (22) 09/10/2015

(21) BR 11 2017 006855-9 A2	Código 15.35 - Atualização de informações no portal (22) 29/09/2015
(21) BR 11 2017 006857-5 A2	Código 15.35 - Atualização de informações no portal (22) 12/10/2015
(21) BR 11 2017 006865-6 A2	Código 15.35 - Atualização de informações no portal (22) 05/10/2015
(21) BR 11 2017 006867-2 A2	Código 15.35 - Atualização de informações no portal (22) 03/10/2014
(21) BR 11 2017 006875-3 A2	Código 15.35 - Atualização de informações no portal (22) 11/09/2015
(21) BR 11 2017 006880-0 A2	Código 15.35 - Atualização de informações no portal (22) 13/10/2015
(21) BR 11 2017 006882-6 A2	Código 15.35 - Atualização de informações no portal (22) 09/10/2015
(21) BR 11 2017 006891-5 A2	Código 15.35 - Atualização de informações no portal (22) 14/10/2015
(21) BR 11 2017 006902-4 A2	Código 15.35 - Atualização de informações no portal (22) 06/10/2015
(21) BR 11 2017 006914-8 A2	Código 15.35 - Atualização de informações no portal (22) 06/10/2015
(21) BR 11 2017 006915-6 A2	Código 15.35 - Atualização de informações no portal (22) 06/10/2015
(21) BR 11 2017 006918-0 A2	Código 15.35 - Atualização de informações no portal (22) 09/10/2015
(21) BR 11 2017 006919-9 A2	Código 15.35 - Atualização de informações no portal (22) 06/10/2015
(21) BR 11 2017 006920-2 A2	Código 15.35 - Atualização de informações no portal

	(22) 05/10/2015
(21) BR 11 2017 006925-3 A2	Código 15.35 - Atualização de informações no portal (22) 08/10/2015
(21) BR 11 2017 006980-6 A2	Código 15.35 - Atualização de informações no portal (22) 07/10/2015
(21) BR 11 2017 006984-9 A2	Código 15.35 - Atualização de informações no portal (22) 08/10/2015
(21) BR 11 2017 007005-7 A2	Código 15.35 - Atualização de informações no portal (22) 10/11/2014
(21) BR 11 2017 007006-5 A2	Código 15.35 - Atualização de informações no portal (22) 07/10/2015
(21) BR 11 2017 007025-1 A2	Código 15.35 - Atualização de informações no portal (22) 13/10/2015
(21) BR 11 2017 007027-8 A2	Código 15.35 - Atualização de informações no portal (22) 10/11/2014
(21) BR 11 2017 007032-4 A2	Código 15.35 - Atualização de informações no portal (22) 27/10/2015
(21) BR 11 2017 007033-2 A2	Código 15.35 - Atualização de informações no portal (22) 08/10/2015
(21) BR 11 2017 007035-9 A2	Código 15.35 - Atualização de informações no portal (22) 11/11/2015
(21) BR 11 2017 007040-5 A2	Código 15.35 - Atualização de informações no portal (22) 03/11/2015
(21) BR 11 2017 007044-8 A2	Código 15.35 - Atualização de informações no portal (22) 06/11/2015
(21) BR 11 2017 007045-6 A2	Código 15.35 - Atualização de informações no portal (22) 04/10/2015

(21) BR 11 2017 007046-4 A2	Código 15.35 - Atualização de informações no portal (22) 04/10/2015
(21) BR 11 2017 007047-2 A2	Código 15.35 - Atualização de informações no portal (22) 05/10/2015
(21) BR 11 2017 007048-0 A2	Código 15.35 - Atualização de informações no portal (22) 25/08/2015
(21) BR 11 2017 007049-9 A2	Código 15.35 - Atualização de informações no portal (22) 21/10/2015
(21) BR 11 2017 007056-1 A2	Código 15.35 - Atualização de informações no portal (22) 05/11/2015
(21) BR 11 2017 007058-8 A2	Código 15.35 - Atualização de informações no portal (22) 05/10/2015
(21) BR 11 2017 007060-0 A2	Código 15.35 - Atualização de informações no portal (22) 05/10/2015
(21) BR 11 2017 007062-6 A2	Código 15.35 - Atualização de informações no portal (22) 05/10/2015
(21) BR 11 2017 007064-2 A2	Código 15.35 - Atualização de informações no portal (22) 01/10/2015
(21) BR 11 2017 007066-9 A2	Código 15.35 - Atualização de informações no portal (22) 09/10/2015
(21) BR 11 2017 007070-7 A2	Código 15.35 - Atualização de informações no portal (22) 07/10/2015
(21) BR 11 2017 007201-7 A2	Código 15.35 - Atualização de informações no portal (22) 06/11/2015
(21) BR 11 2017 007204-1 A2	Código 15.35 - Atualização de informações no portal (22) 10/11/2015
(21) BR 11 2017 007207-6 A2	Código 15.35 - Atualização de informações no portal (22) 05/01/2016

(21) BR 11 2017 007223-8 A2	Código 15.35 - Atualização de informações no portal (22) 09/11/2015
(21) BR 11 2017 007230-0 A2	Código 15.35 - Atualização de informações no portal (22) 16/10/2015
(21) BR 11 2017 007233-5 A2	Código 15.35 - Atualização de informações no portal (22) 30/09/2015
(21) BR 11 2017 007235-1 A2	Código 15.35 - Atualização de informações no portal (22) 08/10/2015
(21) BR 11 2017 007236-0 A2	Código 15.35 - Atualização de informações no portal (22) 28/10/2015
(21) BR 11 2017 007297-1 A2	Código 15.35 - Atualização de informações no portal (22) 08/10/2015
(21) BR 11 2017 007298-0 A2	Código 15.35 - Atualização de informações no portal (22) 09/10/2015
(21) BR 11 2017 007301-3 A2	Código 15.35 - Atualização de informações no portal (22) 05/10/2015
(21) BR 11 2017 007328-5 A2	Código 15.35 - Atualização de informações no portal (22) 20/11/2015
(21) BR 11 2017 007336-6 A2	Código 15.35 - Atualização de informações no portal (22) 20/10/2015
(21) BR 11 2017 007338-2 A2	Código 15.35 - Atualização de informações no portal (22) 14/10/2015
(21) BR 11 2017 007339-0 A2	Código 15.35 - Atualização de informações no portal (22) 10/11/2015
(21) BR 11 2017 007340-4 A2	Código 15.35 - Atualização de informações no portal (22) 28/01/2016
(21) BR 11 2017 007342-0 A2	Código 15.35 - Atualização de informações no portal

	(22) 08/10/2015
(21) BR 11 2017 007815-5 A2	Código 15.35 - Atualização de informações no portal (22) 12/10/2015
(21) BR 11 2017 007980-1 A2	Código 15.35 - Atualização de informações no portal (22) 19/11/2014
(21) BR 11 2017 007982-8 A2	Código 15.35 - Atualização de informações no portal (22) 06/11/2015
(21) BR 11 2017 007983-6 A2	Código 15.35 - Atualização de informações no portal (22) 20/10/2015
(21) BR 11 2017 007990-9 A2	Código 15.35 - Atualização de informações no portal (22) 27/10/2015
(21) BR 11 2017 007995-0 A2	Código 15.35 - Atualização de informações no portal (22) 19/10/2015
(21) BR 11 2017 008001-0 A2	Código 15.35 - Atualização de informações no portal (22) 30/07/2015
(21) BR 11 2017 008002-8 A2	Código 15.35 - Atualização de informações no portal (22) 01/12/2014
(21) BR 11 2017 008018-4 A2	Código 15.35 - Atualização de informações no portal (22) 21/10/2015
(21) BR 11 2017 008022-2 A2	Código 15.35 - Atualização de informações no portal (22) 21/10/2015
(21) BR 11 2017 008023-0 A2	Código 15.35 - Atualização de informações no portal (22) 20/10/2015
(21) BR 11 2017 008067-2 A2	Código 15.35 - Atualização de informações no portal (22) 20/10/2015
(21) BR 11 2017 008070-2 A2	Código 15.35 - Atualização de informações no portal (22) 02/10/2015

(21) BR 11 2017 008080-0 A2	Código 15.35 - Atualização de informações no portal (22) 24/10/2015
(21) BR 11 2017 008085-0 A2	Código 15.35 - Atualização de informações no portal (22) 20/10/2015
(21) BR 11 2017 008086-9 A2	Código 15.35 - Atualização de informações no portal (22) 16/10/2015
(21) BR 11 2017 008097-4 A2	Código 15.35 - Atualização de informações no portal (22) 19/10/2015
(21) BR 11 2017 008098-2 A2	Código 15.35 - Atualização de informações no portal (22) 09/10/2015
(21) BR 11 2017 008101-6 A2	Código 15.35 - Atualização de informações no portal (22) 21/10/2015
(21) BR 11 2017 008103-2 A2	Código 15.35 - Atualização de informações no portal (22) 21/10/2015
(21) BR 11 2017 008104-0 A2	Código 15.35 - Atualização de informações no portal (22) 20/10/2015
(21) BR 11 2017 008110-5 A2	Código 15.35 - Atualização de informações no portal (22) 20/10/2015
(21) BR 11 2017 008111-3 A2	Código 15.35 - Atualização de informações no portal (22) 22/10/2015
(21) BR 11 2017 008113-0 A2	Código 15.35 - Atualização de informações no portal (22) 23/10/2015
(21) BR 11 2017 008114-8 A2	Código 15.35 - Atualização de informações no portal (22) 04/11/2015
(21) BR 11 2017 008115-6 A2	Código 15.35 - Atualização de informações no portal (22) 16/10/2015
(21) BR 11 2017 008116-4 A2	Código 15.35 - Atualização de informações no portal (22) 04/11/2015

(21) BR 11 2017 008119-9 A2	Código 15.35 - Atualização de informações no portal (22) 06/10/2015
(21) BR 11 2017 008128-8 A2	Código 15.35 - Atualização de informações no portal (22) 22/10/2015
(21) BR 11 2017 008135-0 A2	Código 15.35 - Atualização de informações no portal (22) 19/10/2015
(21) BR 11 2017 008139-3 A2	Código 15.35 - Atualização de informações no portal (22) 03/11/2015
(21) BR 11 2017 008145-8 A2	Código 15.35 - Atualização de informações no portal (22) 23/10/2015
(21) BR 11 2017 008151-2 A2	Código 15.35 - Atualização de informações no portal (22) 13/10/2015
(21) BR 11 2017 008154-7 A2	Código 15.35 - Atualização de informações no portal (22) 16/10/2015
(21) BR 11 2017 008158-0 A2	Código 15.35 - Atualização de informações no portal (22) 19/10/2015
(21) BR 11 2017 008161-0 A2	Código 15.35 - Atualização de informações no portal (22) 20/10/2015
(21) BR 11 2017 008164-4 A2	Código 15.35 - Atualização de informações no portal (22) 21/10/2015
(21) BR 11 2017 008168-7 A2	Código 15.35 - Atualização de informações no portal (22) 05/11/2015
(21) BR 11 2017 008169-5 A2	Código 15.35 - Atualização de informações no portal (22) 19/10/2015
(21) BR 11 2017 008173-3 A2	Código 15.35 - Atualização de informações no portal (22) 09/11/2015
(21) BR 11 2017 008176-8 A2	Código 15.35 - Atualização de informações no portal

	(22) 10/08/2015
(21) BR 11 2017 008314-0 A2	Código 15.35 - Atualização de informações no portal (22) 23/10/2015
(21) BR 11 2017 008315-9 A2	Código 15.35 - Atualização de informações no portal (22) 21/10/2015
(21) BR 11 2017 008332-9 A2	Código 15.35 - Atualização de informações no portal (22) 12/11/2015
(21) BR 11 2017 008359-0 A2	Código 15.35 - Atualização de informações no portal (22) 28/11/2016
(21) BR 11 2017 008361-2 A2	Código 15.35 - Atualização de informações no portal (22) 21/10/2015
(21) BR 11 2017 008366-3 A2	Código 15.35 - Atualização de informações no portal (22) 21/10/2015
(21) BR 11 2017 008371-0 A2	Código 15.35 - Atualização de informações no portal (22) 13/10/2015
(21) BR 11 2017 008389-2 A2	Código 15.35 - Atualização de informações no portal (22) 21/10/2015
(21) BR 11 2017 008804-5 A2	Código 15.35 - Atualização de informações no portal (22) 01/07/2015
(21) BR 11 2017 008810-0 A2	Código 15.35 - Atualização de informações no portal (22) 23/10/2015
(21) BR 11 2017 009508-4 A2	Código 15.35 - Atualização de informações no portal (22) 21/10/2015
(21) BR 11 2017 009571-8 A2	Código 15.35 - Atualização de informações no portal (22) 09/11/2015
(21) BR 11 2017 009576-9 A2	Código 15.35 - Atualização de informações no portal (22) 19/11/2014

(21) BR 11 2017 009577-7 A2	Código 15.35 - Atualização de informações no portal (22) 06/11/2015
(21) BR 11 2017 009697-8 A2	Código 15.35 - Atualização de informações no portal (22) 06/11/2015
(21) BR 11 2017 009698-6 A2	Código 15.35 - Atualização de informações no portal (22) 22/12/2015
(21) BR 11 2017 009701-0 A2	Código 15.35 - Atualização de informações no portal (22) 01/12/2015
(21) BR 11 2017 009703-6 A2	Código 15.35 - Atualização de informações no portal (22) 15/02/2015
(21) BR 11 2017 009704-4 A2	Código 15.35 - Atualização de informações no portal (22) 15/10/2015
(21) BR 11 2017 009714-1 A2	Código 15.35 - Atualização de informações no portal (22) 26/11/2014
(21) BR 11 2017 009718-4 A2	Código 15.35 - Atualização de informações no portal (22) 29/12/2014
(21) BR 11 2017 009719-2 A2	Código 15.35 - Atualização de informações no portal (22) 10/12/2014
(21) BR 11 2017 009721-4 A2	Código 15.35 - Atualização de informações no portal (22) 09/12/2015
(21) BR 11 2017 009724-9 A2	Código 15.35 - Atualização de informações no portal (22) 24/11/2015
(21) BR 11 2017 009741-9 A2	Código 15.35 - Atualização de informações no portal (22) 10/11/2015
(21) BR 11 2017 009742-7 A2	Código 15.35 - Atualização de informações no portal (22) 10/11/2015
(21) BR 11 2017 009743-5 A2	Código 15.35 - Atualização de informações no portal (22) 17/11/2015

(21) BR 11 2017 009744-3 A2	Código 15.35 - Atualização de informações no portal (22) 04/11/2015
(21) BR 11 2017 009746-0 A2	Código 15.35 - Atualização de informações no portal (22) 13/11/2015
(21) BR 11 2017 009752-4 A2	Código 15.35 - Atualização de informações no portal (22) 10/11/2015
(21) BR 11 2017 009754-0 A2	Código 15.35 - Atualização de informações no portal (22) 02/12/2015
(21) BR 11 2017 009761-3 A2	Código 15.35 - Atualização de informações no portal (22) 14/11/2014
(21) BR 11 2017 009762-1 A2	Código 15.35 - Atualização de informações no portal (22) 04/12/2015
(21) BR 11 2017 009764-8 A2	Código 15.35 - Atualização de informações no portal (22) 06/11/2015
(21) BR 11 2017 010585-3 A2	Código 15.35 - Atualização de informações no portal (22) 20/10/2015
(21) BR 11 2017 011042-3 A2	Código 15.35 - Atualização de informações no portal (22) 26/11/2015
(21) BR 11 2017 011043-1 A2	Código 15.35 - Atualização de informações no portal (22) 06/11/2015
(21) BR 11 2017 011050-4 A2	Código 15.35 - Atualização de informações no portal (22) 24/11/2015
(21) BR 11 2017 011051-2 A2	Código 15.35 - Atualização de informações no portal (22) 03/12/2015
(21) BR 11 2017 011053-9 A2	Código 15.35 - Atualização de informações no portal (22) 29/11/2015
(21) BR 11 2017 011056-3 A2	Código 15.35 - Atualização de informações no portal

	(22) 17/11/2015
(21) BR 11 2017 011335-0 A2	Código 15.35 - Atualização de informações no portal (22) 02/12/2015
(21) BR 11 2017 011396-1 A2	Código 15.35 - Atualização de informações no portal (22) 09/10/2015
(21) BR 11 2017 011670-7 A2	Código 15.35 - Atualização de informações no portal (22) 01/12/2014
(21) BR 11 2017 011673-1 A2	Código 15.35 - Atualização de informações no portal (22) 08/12/2014
(21) BR 11 2017 011745-2 A2	Código 15.35 - Atualização de informações no portal (22) 15/12/2015
(21) BR 11 2017 011752-5 A2	Código 15.35 - Atualização de informações no portal (22) 18/11/2015
(21) BR 11 2017 011754-1 A2	Código 15.35 - Atualização de informações no portal (22) 14/12/2015
(21) BR 11 2017 011755-0 A2	Código 15.35 - Atualização de informações no portal (22) 04/12/2015
(21) BR 11 2017 011756-8 A2	Código 15.35 - Atualização de informações no portal (22) 05/11/2015
(21) BR 11 2017 011759-2 A2	Código 15.35 - Atualização de informações no portal (22) 09/12/2015
(21) BR 11 2017 011760-6 A2	Código 15.35 - Atualização de informações no portal (22) 04/12/2015
(21) BR 11 2017 011761-4 A2	Código 15.35 - Atualização de informações no portal (22) 04/12/2015
(21) BR 11 2017 011763-0 A2	Código 15.35 - Atualização de informações no portal (22) 30/10/2015

(21) BR 11 2017 011765-7 A2	Código 15.35 - Atualização de informações no portal (22) 20/11/2015
(21) BR 11 2017 011773-8 A2	Código 15.35 - Atualização de informações no portal (22) 03/12/2015
(21) BR 11 2017 011777-0 A2	Código 15.35 - Atualização de informações no portal (22) 01/12/2015
(21) BR 11 2017 011778-9 A2	Código 15.35 - Atualização de informações no portal (22) 01/12/2015
(21) BR 11 2017 011779-7 A2	Código 15.35 - Atualização de informações no portal (22) 02/02/2016
(21) BR 11 2017 011784-3 A2	Código 15.35 - Atualização de informações no portal (22) 31/05/2015
(21) BR 11 2017 011785-1 A2	Código 15.35 - Atualização de informações no portal (22) 03/12/2015
(21) BR 11 2017 011792-4 A2	Código 15.35 - Atualização de informações no portal (22) 18/11/2015
(21) BR 11 2017 011794-0 A2	Código 15.35 - Atualização de informações no portal (22) 04/12/2015
(21) BR 11 2017 012277-4 A2	Código 15.35 - Atualização de informações no portal (22) 03/03/2015
(21) BR 11 2017 012283-9 A2	Código 15.35 - Atualização de informações no portal (22) 11/11/2015
(21) BR 11 2017 012284-7 A2	Código 15.35 - Atualização de informações no portal (22) 18/11/2015
(21) BR 11 2017 012285-5 A2	Código 15.35 - Atualização de informações no portal (22) 16/11/2015
(21) BR 11 2017 012288-0 A2	Código 15.35 - Atualização de informações no portal (22) 14/12/2015

(21) BR 11 2017 012289-8 A2	Código 15.35 - Atualização de informações no portal (22) 14/09/2015
(21) BR 11 2017 012290-1 A2	Código 15.35 - Atualização de informações no portal (22) 10/12/2015
(21) BR 11 2017 012291-0 A2	Código 15.35 - Atualização de informações no portal (22) 14/09/2015
(21) BR 11 2017 012296-0 A2	Código 15.35 - Atualização de informações no portal (22) 11/12/2015
(21) BR 11 2017 012316-9 A2	Código 15.35 - Atualização de informações no portal (22) 11/12/2015
(21) BR 11 2017 012317-7 A2	Código 15.35 - Atualização de informações no portal (22) 07/12/2015
(21) BR 11 2017 012326-6 A2	Código 15.35 - Atualização de informações no portal (22) 11/11/2015
(21) BR 11 2017 012364-9 A2	Código 15.35 - Atualização de informações no portal (22) 09/12/2015
(21) BR 11 2017 012365-7 A2	Código 15.35 - Atualização de informações no portal (22) 12/12/2014
(21) BR 11 2017 012366-5 A2	Código 15.35 - Atualização de informações no portal (22) 11/12/2015
(21) BR 11 2017 012368-1 A2	Código 15.35 - Atualização de informações no portal (22) 08/12/2015
(21) BR 11 2017 012369-0 A2	Código 15.35 - Atualização de informações no portal (22) 10/12/2015
(21) BR 11 2017 012372-0 A2	Código 15.35 - Atualização de informações no portal (22) 08/12/2015
(21) BR 11 2017 012374-6 A2	Código 15.35 - Atualização de informações no portal

	(22) 04/11/2015
(21) BR 11 2017 012376-2 A2	Código 15.35 - Atualização de informações no portal (22) 08/12/2015
(21) BR 11 2017 012377-0 A2	Código 15.35 - Atualização de informações no portal (22) 09/12/2015
(21) BR 11 2017 012379-7 A2	Código 15.35 - Atualização de informações no portal (22) 08/12/2015
(21) BR 11 2017 012382-7 A2	Código 15.35 - Atualização de informações no portal (22) 07/12/2015
(21) BR 11 2017 012384-3 A2	Código 15.35 - Atualização de informações no portal (22) 09/12/2015
(21) BR 11 2017 012385-1 A2	Código 15.35 - Atualização de informações no portal (22) 29/12/2015
(21) BR 11 2017 012386-0 A2	Código 15.35 - Atualização de informações no portal (22) 07/12/2015
(21) BR 11 2017 012387-8 A2	Código 15.35 - Atualização de informações no portal (22) 07/12/2015
(21) BR 11 2017 012390-8 A2	Código 15.35 - Atualização de informações no portal (22) 11/12/2014
(21) BR 11 2017 012394-0 A2	Código 15.35 - Atualização de informações no portal (22) 08/12/2015
(21) BR 11 2017 012396-7 A2	Código 15.35 - Atualização de informações no portal (22) 10/12/2015
(21) BR 11 2017 012400-9 A2	Código 15.35 - Atualização de informações no portal (22) 11/12/2015
(21) BR 11 2017 012410-6 A2	Código 15.35 - Atualização de informações no portal (22) 05/11/2015

(21) BR 11 2017 012434-3 A2	Código 15.35 - Atualização de informações no portal (22) 11/12/2015
(21) BR 11 2017 012444-0 A2	Código 15.35 - Atualização de informações no portal (22) 10/12/2015
(21) BR 11 2017 012451-3 A2	Código 15.35 - Atualização de informações no portal (22) 07/12/2015
(21) BR 11 2017 012452-1 A2	Código 15.35 - Atualização de informações no portal (22) 11/12/2015
(21) BR 11 2017 012494-7 A2	Código 15.35 - Atualização de informações no portal (22) 09/12/2015
(21) BR 11 2017 012496-3 A2	Código 15.35 - Atualização de informações no portal (22) 02/12/2015
(21) BR 11 2017 012497-1 A2	Código 15.35 - Atualização de informações no portal (22) 02/12/2015
(21) BR 11 2017 012499-8 A2	Código 15.35 - Atualização de informações no portal (22) 21/08/2015
(21) BR 11 2017 012574-9 A2	Código 15.35 - Atualização de informações no portal (22) 11/12/2015
(21) BR 11 2017 012625-7 A2	Código 15.35 - Atualização de informações no portal (22) 23/12/2014
(21) BR 11 2017 012626-5 A2	Código 15.35 - Atualização de informações no portal (22) 23/12/2014
(21) BR 11 2017 012630-3 A2	Código 15.35 - Atualização de informações no portal (22) 23/12/2014
(21) BR 11 2017 013072-6 A2	Código 15.35 - Atualização de informações no portal (22) 16/12/2015
(21) BR 11 2017 013088-2 A2	Código 15.35 - Atualização de informações no portal (22) 10/12/2015

(21) BR 11 2017 013090-4 A2	Código 15.35 - Atualização de informações no portal (22) 08/01/2016
(21) BR 11 2017 013091-2 A2	Código 15.35 - Atualização de informações no portal (22) 03/12/2015
(21) BR 11 2017 013092-0 A2	Código 15.35 - Atualização de informações no portal (22) 09/11/2015
(21) BR 11 2017 013093-9 A2	Código 15.35 - Atualização de informações no portal (22) 17/12/2015
(21) BR 11 2017 013094-7 A2	Código 15.35 - Atualização de informações no portal (22) 17/12/2015
(21) BR 11 2017 013095-5 A2	Código 15.35 - Atualização de informações no portal (22) 09/12/2015
(21) BR 11 2017 013302-4 A2	Código 15.35 - Atualização de informações no portal (22) 23/12/2015
(21) BR 11 2017 013308-3 A2	Código 15.35 - Atualização de informações no portal (22) 02/12/2015
(21) BR 11 2017 013330-0 A2	Código 15.35 - Atualização de informações no portal (22) 18/12/2015
(21) BR 11 2017 013332-6 A2	Código 15.35 - Atualização de informações no portal (22) 25/12/2015
(21) BR 11 2017 013333-4 A2	Código 15.35 - Atualização de informações no portal (22) 26/01/2015
(21) BR 11 2017 013934-0 A2	Código 15.35 - Atualização de informações no portal (22) 21/12/2015
(21) BR 11 2017 013938-3 A2	Código 15.35 - Atualização de informações no portal (22) 29/01/2016
(21) BR 11 2017 013943-0 A2	Código 15.35 - Atualização de informações no portal

	(22) 28/12/2015
(21) BR 11 2017 013953-7 A2	Código 15.35 - Atualização de informações no portal (22) 29/12/2015
(21) BR 11 2017 013954-5 A2	Código 15.35 - Atualização de informações no portal (22) 30/12/2015
(21) BR 11 2017 013957-0 A2	Código 15.35 - Atualização de informações no portal (22) 29/12/2015
(21) BR 11 2017 013958-8 A2	Código 15.35 - Atualização de informações no portal (22) 31/12/2015
(21) BR 11 2017 013959-6 A2	Código 15.35 - Atualização de informações no portal (22) 29/12/2015
(21) BR 11 2017 013961-8 A2	Código 15.35 - Atualização de informações no portal (22) 28/12/2015
(21) BR 11 2017 014238-4 A2	Código 15.35 - Atualização de informações no portal (22) 14/01/2016
(21) BR 11 2017 014241-4 A2	Código 15.35 - Atualização de informações no portal (22) 23/12/2015
(21) BR 11 2017 014243-0 A2	Código 15.35 - Atualização de informações no portal (22) 22/12/2015
(21) BR 11 2017 014247-3 A2	Código 15.35 - Atualização de informações no portal (22) 30/12/2015
(21) BR 11 2017 014250-3 A2	Código 15.35 - Atualização de informações no portal (22) 29/01/2016
(21) BR 11 2017 014253-8 A2	Código 15.35 - Atualização de informações no portal (22) 08/07/2016
(21) BR 11 2017 014254-6 A2	Código 15.35 - Atualização de informações no portal (22) 04/01/2016

(21) BR 11 2017 015507-9 A2	Código 15.35 - Atualização de informações no portal (22) 19/11/2015
(21) BR 11 2017 017702-1 A2	Código 15.35 - Atualização de informações no portal (22) 16/02/2016
(21) BR 11 2017 017720-0 A2	Código 15.35 - Atualização de informações no portal (22) 04/02/2016
(21) BR 11 2017 017814-1 A2	Código 15.35 - Atualização de informações no portal (22) 22/02/2016
(21) BR 11 2017 018491-5 A2	Código 15.35 - Atualização de informações no portal (22) 21/03/2016
(21) BR 11 2017 018518-0 A2	Código 15.35 - Atualização de informações no portal (22) 14/04/2016
(21) BR 11 2017 018520-2 A2	Código 15.35 - Atualização de informações no portal (22) 07/03/2016
(21) BR 11 2017 018523-7 A2	Código 15.35 - Atualização de informações no portal (22) 29/02/2016
(21) BR 11 2017 018524-5 A2	Código 15.35 - Atualização de informações no portal (22) 03/03/2016
(21) BR 11 2017 018527-0 A2	Código 15.35 - Atualização de informações no portal (22) 02/03/2016
(21) BR 11 2017 018530-0 A2	Código 15.35 - Atualização de informações no portal (22) 19/02/2016
(21) BR 11 2017 018533-4 A2	Código 15.35 - Atualização de informações no portal (22) 10/03/2016
(21) BR 11 2017 018539-3 A2	Código 15.35 - Atualização de informações no portal (22) 23/06/2016
(21) BR 11 2017 018542-3 A2	Código 15.35 - Atualização de informações no portal (22) 02/03/2016

(21) BR 11 2017 018547-4 A2	Código 15.35 - Atualização de informações no portal (22) 09/03/2016
(21) BR 11 2017 018548-2 A2	Código 15.35 - Atualização de informações no portal (22) 10/03/2016
(21) BR 11 2017 018554-7 A2	Código 15.35 - Atualização de informações no portal (22) 15/03/2016
(21) BR 11 2017 018563-6 A2	Código 15.35 - Atualização de informações no portal (22) 02/03/2016
(21) BR 11 2017 018566-0 A2	Código 15.35 - Atualização de informações no portal (22) 16/03/2016
(21) BR 11 2017 018568-7 A2	Código 15.35 - Atualização de informações no portal (22) 30/03/2015
(21) BR 11 2017 018569-5 A2	Código 15.35 - Atualização de informações no portal (22) 23/03/2016
(21) BR 11 2017 018570-9 A2	Código 15.35 - Atualização de informações no portal (22) 17/03/2016
(21) BR 11 2017 018573-3 A2	Código 15.35 - Atualização de informações no portal (22) 24/02/2016
(21) BR 11 2017 018575-0 A2	Código 15.35 - Atualização de informações no portal (22) 08/10/2015
(21) BR 11 2017 018578-4 A2	Código 15.35 - Atualização de informações no portal (22) 11/03/2016
(21) BR 11 2017 018580-6 A2	Código 15.35 - Atualização de informações no portal (22) 08/03/2016
(21) BR 11 2017 018591-1 A2	Código 15.35 - Atualização de informações no portal (22) 18/03/2016
(21) BR 11 2017 018592-0 A2	Código 15.35 - Atualização de informações no portal

	(22) 04/03/2016
(21) BR 11 2017 018665-9 A2	Código 15.35 - Atualização de informações no portal (22) 02/03/2016
(21) BR 11 2017 018788-4 A2	Código 15.35 - Atualização de informações no portal (22) 04/03/2016
(21) BR 11 2017 018792-2 A2	Código 15.35 - Atualização de informações no portal (22) 07/03/2016
(21) BR 11 2017 018795-7 A2	Código 15.35 - Atualização de informações no portal (22) 23/02/2016
(21) BR 11 2017 018796-5 A2	Código 15.35 - Atualização de informações no portal (22) 25/02/2016
(21) BR 11 2017 018805-8 A2	Código 15.35 - Atualização de informações no portal (22) 04/03/2016
(21) BR 11 2017 018806-6 A2	Código 15.35 - Atualização de informações no portal (22) 04/03/2016
(21) BR 11 2017 018808-2 A2	Código 15.35 - Atualização de informações no portal (22) 29/04/2016
(21) BR 11 2017 018809-0 A2	Código 15.35 - Atualização de informações no portal (22) 10/02/2016
(21) BR 11 2017 018812-0 A2	Código 15.35 - Atualização de informações no portal (22) 14/01/2016
(21) BR 11 2017 018814-7 A2	Código 15.35 - Atualização de informações no portal (22) 01/03/2016
(21) BR 11 2017 018815-5 A2	Código 15.35 - Atualização de informações no portal (22) 03/03/2016
(21) BR 11 2017 018817-1 A2	Código 15.35 - Atualização de informações no portal (22) 16/04/2015

(21) BR 11 2017 018819-8 A2	Código 15.35 - Atualização de informações no portal (22) 20/11/2015
(21) BR 11 2017 018820-1 A2	Código 15.35 - Atualização de informações no portal (22) 14/04/2015
(21) BR 11 2017 018821-0 A2	Código 15.35 - Atualização de informações no portal (22) 03/03/2016
(21) BR 11 2017 018822-8 A2	Código 15.35 - Atualização de informações no portal (22) 03/03/2016
(21) BR 11 2017 018823-6 A2	Código 15.35 - Atualização de informações no portal (22) 17/03/2016
(21) BR 11 2017 018824-4 A2	Código 15.35 - Atualização de informações no portal (22) 02/03/2016
(21) BR 11 2017 018825-2 A2	Código 15.35 - Atualização de informações no portal (22) 10/02/2016
(21) BR 11 2017 018826-0 A2	Código 15.35 - Atualização de informações no portal (22) 03/03/2016
(21) BR 11 2017 018827-9 A2	Código 15.35 - Atualização de informações no portal (22) 03/03/2016
(21) BR 11 2017 018832-5 A2	Código 15.35 - Atualização de informações no portal (22) 26/02/2016
(21) BR 11 2017 018835-0 A2	Código 15.35 - Atualização de informações no portal (22) 04/03/2016
(21) BR 11 2017 018837-6 A2	Código 15.35 - Atualização de informações no portal (22) 02/03/2016
(21) BR 11 2017 018840-6 A2	Código 15.35 - Atualização de informações no portal (22) 02/03/2015
(21) BR 11 2017 018841-4 B1	Código 15.35 - Atualização de informações no portal (22) 04/03/2016

(21) BR 11 2017 018842-2 A2	Código 15.35 - Atualização de informações no portal (22) 04/03/2016
(21) BR 11 2017 018845-7 A2	Código 15.35 - Atualização de informações no portal (22) 02/02/2016
(21) BR 11 2017 018849-0 A2	Código 15.35 - Atualização de informações no portal (22) 23/02/2016
(21) BR 11 2017 018851-1 A2	Código 15.35 - Atualização de informações no portal (22) 02/03/2016
(21) BR 11 2017 018852-0 A2	Código 15.35 - Atualização de informações no portal (22) 01/03/2016
(21) BR 11 2017 018854-6 A2	Código 15.35 - Atualização de informações no portal (22) 05/03/2015
(21) BR 11 2017 018855-4 A2	Código 15.35 - Atualização de informações no portal (22) 28/04/2016
(21) BR 11 2017 018856-2 A2	Código 15.35 - Atualização de informações no portal (22) 28/04/2016
(21) BR 11 2017 018857-0 A2	Código 15.35 - Atualização de informações no portal (22) 12/03/2015
(21) BR 11 2017 018858-9 A2	Código 15.35 - Atualização de informações no portal (22) 24/02/2016
(21) BR 11 2017 018859-7 A2	Código 15.35 - Atualização de informações no portal (22) 22/02/2016
(21) BR 11 2017 018861-9 A2	Código 15.35 - Atualização de informações no portal (22) 03/03/2016
(21) BR 11 2017 018862-7 A2	Código 15.35 - Atualização de informações no portal (22) 03/03/2016
(21) BR 11 2017 018864-3 A2	Código 15.35 - Atualização de informações no portal

	(22) 26/02/2016
(21) BR 11 2017 018865-1 A2	Código 15.35 - Atualização de informações no portal (22) 14/06/2016
(21) BR 11 2017 018888-0 A2	Código 15.35 - Atualização de informações no portal (22) 31/03/2015
(21) BR 11 2017 018890-2 A2	Código 15.35 - Atualização de informações no portal (22) 02/03/2016
(21) BR 11 2017 018893-7 A2	Código 15.35 - Atualização de informações no portal (22) 01/03/2016
(21) BR 11 2017 018895-3 A2	Código 15.35 - Atualização de informações no portal (22) 01/03/2016
(21) BR 11 2017 018897-0 A2	Código 15.35 - Atualização de informações no portal (22) 04/03/2015
(21) BR 11 2017 018898-8 A2	Código 15.35 - Atualização de informações no portal (22) 04/03/2016
(21) BR 11 2017 018962-3 A2	Código 15.35 - Atualização de informações no portal (22) 03/03/2016
(21) BR 11 2017 019099-0 A2	Código 15.35 - Atualização de informações no portal (22) 03/03/2016
(21) BR 11 2017 019102-4 A2	Código 15.35 - Atualização de informações no portal (22) 04/03/2016
(21) BR 11 2017 019109-1 A2	Código 15.35 - Atualização de informações no portal (22) 17/03/2016
(21) BR 11 2017 019112-1 A2	Código 15.35 - Atualização de informações no portal (22) 03/03/2016
(21) BR 11 2017 019119-9 A2	Código 15.35 - Atualização de informações no portal (22) 08/03/2016

(21) BR 11 2017 019122-9 A2	Código 15.35 - Atualização de informações no portal (22) 24/06/2016
(21) BR 11 2017 019139-3 A2	Código 15.35 - Atualização de informações no portal (22) 26/07/2016
(21) BR 11 2017 019174-1 A2	Código 15.35 - Atualização de informações no portal (22) 16/02/2016
(21) BR 11 2017 019176-8 A2	Código 15.35 - Atualização de informações no portal (22) 05/03/2016
(21) BR 11 2017 019177-6 A2	Código 15.35 - Atualização de informações no portal (22) 10/03/2016
(21) BR 11 2017 019179-2 A2	Código 15.35 - Atualização de informações no portal (22) 08/03/2016
(21) BR 11 2017 019181-4 A2	Código 15.35 - Atualização de informações no portal (22) 11/03/2015
(21) BR 11 2017 019183-0 A2	Código 15.35 - Atualização de informações no portal (22) 15/02/2016
(21) BR 11 2017 019184-9 A2	Código 15.35 - Atualização de informações no portal (22) 09/03/2015
(21) BR 11 2017 019185-7 A2	Código 15.35 - Atualização de informações no portal (22) 07/03/2016
(21) BR 11 2017 019187-3 A2	Código 15.35 - Atualização de informações no portal (22) 08/03/2016
(21) BR 11 2017 019188-1 A2	Código 15.35 - Atualização de informações no portal (22) 07/03/2016
(21) BR 11 2017 019189-0 A2	Código 15.35 - Atualização de informações no portal (22) 04/03/2016
(21) BR 11 2017 019190-3 A2	Código 15.35 - Atualização de informações no portal (22) 07/03/2016

(21) BR 11 2017 019192-0 A2	Código 15.35 - Atualização de informações no portal (22) 04/03/2016
(21) BR 11 2017 019193-8 A2	Código 15.35 - Atualização de informações no portal (22) 01/03/2016
(21) BR 11 2017 019197-0 A2	Código 15.35 - Atualização de informações no portal (22) 25/02/2016
(21) BR 11 2017 019205-5 A2	Código 15.35 - Atualização de informações no portal (22) 11/03/2016
(21) BR 11 2017 019207-1 A2	Código 15.35 - Atualização de informações no portal (22) 20/05/2016
(21) BR 11 2017 019208-0 A2	Código 15.35 - Atualização de informações no portal (22) 10/03/2016
(21) BR 11 2017 019210-1 A2	Código 15.35 - Atualização de informações no portal (22) 11/03/2016
(21) BR 11 2017 019211-0 A2	Código 15.35 - Atualização de informações no portal (22) 30/03/2016
(21) BR 11 2017 019212-8 A2	Código 15.35 - Atualização de informações no portal (22) 23/03/2016
(21) BR 11 2017 019213-6 A2	Código 15.35 - Atualização de informações no portal (22) 09/03/2016
(21) BR 11 2017 019215-2 A2	Código 15.35 - Atualização de informações no portal (22) 16/03/2016
(21) BR 11 2017 019216-0 A2	Código 15.35 - Atualização de informações no portal (22) 10/03/2016
(21) BR 11 2017 019221-7 A2	Código 15.35 - Atualização de informações no portal (22) 18/06/2015
(21) BR 11 2017 019226-8 A2	Código 15.35 - Atualização de informações no portal

	(22) 09/03/2016
(21) BR 11 2017 019227-6 A2	Código 15.35 - Atualização de informações no portal (22) 26/02/2016
(21) BR 11 2017 019230-6 A2	Código 15.35 - Atualização de informações no portal (22) 03/03/2016
(21) BR 11 2017 019231-4 A2	Código 15.35 - Atualização de informações no portal (22) 09/03/2016
(21) BR 11 2017 019232-2 A2	Código 15.35 - Atualização de informações no portal (22) 15/04/2015
(21) BR 11 2017 019235-7 A2	Código 15.35 - Atualização de informações no portal (22) 07/03/2016
(21) BR 11 2017 019236-5 A2	Código 15.35 - Atualização de informações no portal (22) 08/03/2016
(21) BR 11 2017 019240-3 A2	Código 15.35 - Atualização de informações no portal (22) 10/03/2016
(21) BR 11 2017 019243-8 A2	Código 15.35 - Atualização de informações no portal (22) 08/03/2016
(21) BR 11 2017 019244-6 A2	Código 15.35 - Atualização de informações no portal (22) 07/04/2016
(21) BR 11 2017 019245-4 A2	Código 15.35 - Atualização de informações no portal (22) 02/11/2015
(21) BR 11 2017 019246-2 A2	Código 15.35 - Atualização de informações no portal (22) 10/03/2016
(21) BR 11 2017 019247-0 A2	Código 15.35 - Atualização de informações no portal (22) 10/03/2015
(21) BR 11 2017 019249-7 A2	Código 15.35 - Atualização de informações no portal (22) 08/03/2016

(21) BR 11 2017 019250-0 A2	Código 15.35 - Atualização de informações no portal (22) 09/03/2016
(21) BR 11 2017 019381-7 A2	Código 15.35 - Atualização de informações no portal (22) 10/03/2015
(21) BR 11 2017 019385-0 A2	Código 15.35 - Atualização de informações no portal (22) 07/03/2016
(21) BR 11 2017 019386-8 A2	Código 15.35 - Atualização de informações no portal (22) 14/03/2016
(21) BR 11 2017 019389-2 A2	Código 15.35 - Atualização de informações no portal (22) 11/03/2016
(21) BR 11 2017 019391-4 A2	Código 15.35 - Atualização de informações no portal (22) 15/03/2016
(21) BR 11 2017 019392-2 A2	Código 15.35 - Atualização de informações no portal (22) 09/03/2016
(21) BR 11 2017 019394-9 A2	Código 15.35 - Atualização de informações no portal (22) 09/03/2016
(21) BR 11 2017 019395-7 A2	Código 15.35 - Atualização de informações no portal (22) 10/03/2016
(21) BR 11 2017 019405-8 A2	Código 15.35 - Atualização de informações no portal (22) 10/03/2016
(21) BR 11 2017 019407-4 A2	Código 15.35 - Atualização de informações no portal (22) 08/03/2016
(21) BR 11 2017 019408-2 A2	Código 15.35 - Atualização de informações no portal (22) 11/03/2016
(21) BR 11 2017 019409-0 A2	Código 15.35 - Atualização de informações no portal (22) 03/03/2016
(21) BR 11 2017 019411-2 A2	Código 15.35 - Atualização de informações no portal (22) 09/03/2016

(21) BR 11 2017 019415-5 A2	Código 15.35 - Atualização de informações no portal (22) 11/03/2016
(21) BR 11 2017 019416-3 A2	Código 15.35 - Atualização de informações no portal (22) 10/03/2016
(21) BR 11 2017 019427-9 A2	Código 15.35 - Atualização de informações no portal (22) 23/03/2016
(21) BR 11 2017 019428-7 A2	Código 15.35 - Atualização de informações no portal (22) 09/03/2016
(21) BR 11 2017 019431-7 A2	Código 15.35 - Atualização de informações no portal (22) 13/03/2016
(21) BR 11 2017 019432-5 A2	Código 15.35 - Atualização de informações no portal (22) 07/03/2016
(21) BR 11 2017 019435-0 A2	Código 15.35 - Atualização de informações no portal (22) 23/03/2016
(21) BR 11 2017 019444-9 A2	Código 15.35 - Atualização de informações no portal (22) 20/03/2015
(21) BR 11 2017 019446-5 A2	Código 15.35 - Atualização de informações no portal (22) 10/03/2016
(21) BR 11 2017 019448-1 A2	Código 15.35 - Atualização de informações no portal (22) 09/02/2016
(21) BR 11 2017 019513-5 A2	Código 15.35 - Atualização de informações no portal (22) 11/03/2016
(21) BR 11 2017 019515-1 A2	Código 15.35 - Atualização de informações no portal (22) 14/03/2016
(21) BR 11 2017 019516-0 A2	Código 15.35 - Atualização de informações no portal (22) 16/03/2016
(21) BR 11 2017 019517-8 A2	Código 15.35 - Atualização de informações no portal

	(22) 08/08/2016
(21) BR 11 2017 026396-3 A2	Código 15.35 - Atualização de informações no portal (22) 21/10/2016
(21) BR 11 2018 006105-0 A2	Código 15.35 - Atualização de informações no portal (22) 28/09/2016
(21) BR 12 2017 027029-0 A2	Código 15.35 - Atualização de informações no portal (22) 31/10/2014
(21) BR 12 2017 027447-3 A2	Código 15.35 - Atualização de informações no portal (22) 22/12/2014
(21) BR 12 2017 027942-4 A2	Código 15.35 - Atualização de informações no portal (22) 27/02/2015
(21) BR 12 2017 027973-4 A2	Código 15.35 - Atualização de informações no portal (22) 27/02/2015
(21) BR 12 2017 028277-8 A2	Código 15.35 - Atualização de informações no portal (22) 13/02/2015
(21) BR 12 2018 001892-5 A2	Código 15.35 - Atualização de informações no portal (22) 28/01/2015
(21) BR 12 2018 003618-4 A2	Código 15.35 - Atualização de informações no portal (22) 27/02/2015
(21) BR 12 2018 004326-1 A2	Código 15.35 - Atualização de informações no portal (22) 06/04/2015
(21) BR 12 2018 004413-6 A2	Código 15.35 - Atualização de informações no portal (22) 13/05/2015
(21) BR 12 2018 004668-6 A2	Código 15.35 - Atualização de informações no portal (22) 24/04/2015
(21) BR 12 2018 005665-7 A2	Código 15.35 - Atualização de informações no portal (22) 24/03/2015

(21) BR 12 2018 009581-4 A2	Código 15.35 - Atualização de informações no portal (22) 13/05/2015
(21) BR 12 2018 009583-0 A2	Código 15.35 - Atualização de informações no portal (22) 13/05/2015
(21) BR 12 2018 009584-9 A2	Código 15.35 - Atualização de informações no portal (22) 13/05/2015
(21) BR 12 2018 009590-3 A2	Código 15.35 - Atualização de informações no portal (22) 13/05/2015
(21) BR 12 2018 009591-1 A2	Código 15.35 - Atualização de informações no portal (22) 13/05/2015
(21) BR 12 2018 009595-4 A2	Código 15.35 - Atualização de informações no portal (22) 13/05/2015
(21) BR 12 2018 009599-7 A2	Código 15.35 - Atualização de informações no portal (22) 13/05/2015
(21) BR 12 2018 009603-9 A2	Código 15.35 - Atualização de informações no portal (22) 13/05/2015
(21) BR 12 2018 009608-0 A2	Código 15.35 - Atualização de informações no portal (22) 13/05/2015
(21) BR 12 2018 009619-5 A2	Código 15.35 - Atualização de informações no portal (22) 13/05/2015
(21) BR 12 2018 009831-7 A2	Código 15.35 - Atualização de informações no portal (22) 01/05/2014
(21) BR 12 2018 013498-4 A2	Código 15.35 - Atualização de informações no portal (22) 16/05/2014
(21) BR 12 2018 014226-0 A2	Código 15.35 - Atualização de informações no portal (22) 05/08/2010
(21) BR 12 2018 017137-5 A2	Código 15.35 - Atualização de informações no portal (22) 04/08/2014

(21) BR 12 2018 067414-8 A2	Código 15.35 - Atualização de informações no portal (22) 21/10/2015
(21) BR 12 2018 071540-5 A2	Código 15.35 - Atualização de informações no portal (22) 22/11/2011
(21) BR 12 2018 073775-1 A2	Código 15.35 - Atualização de informações no portal (22) 27/05/2011
(21) BR 12 2018 077315-4 A2	Código 15.35 - Atualização de informações no portal (22) 12/07/2012
(21) BR 12 2019 004614-0 A2	Código 15.35 - Atualização de informações no portal (22) 10/03/2016
(21) BR 12 2019 005582-3 A2	Código 15.35 - Atualização de informações no portal (22) 23/03/2016
(21) BR 12 2019 010608-8 A2	Código 15.35 - Atualização de informações no portal (22) 06/10/2015
(21) BR 12 2019 016263-8 A2	Código 15.35 - Atualização de informações no portal (22) 22/04/2011
(21) BR 12 2019 020924-3 A2	Código 15.35 - Atualização de informações no portal (22) 29/11/2010
(21) BR 12 2019 022021-2 A2	Código 15.35 - Atualização de informações no portal (22) 04/12/2014
(21) BR 12 2019 022428-5 A2	Código 15.35 - Atualização de informações no portal (22) 04/03/2010
(21) BR 12 2019 022439-0 A2	Código 15.35 - Atualização de informações no portal (22) 04/03/2010
(21) BR 12 2019 022462-5 A2	Código 15.35 - Atualização de informações no portal (22) 04/03/2010
(21) BR 12 2019 023119-2 A2	Código 15.35 - Atualização de informações no portal

	(22) 04/10/2013
(21) BR 12 2019 023212-1 A2	Código 15.35 - Atualização de informações no portal (22) 15/05/2015
(21) BR 12 2019 023316-0 A2	Código 15.35 - Atualização de informações no portal (22) 02/04/2015
(21) BR 12 2019 023749-2 A2	Código 15.35 - Atualização de informações no portal (22) 13/01/2014
(21) BR 12 2019 024038-8 A2	Código 15.35 - Atualização de informações no portal (22) 21/05/2015
(21) BR 12 2019 024208-9 A2	Código 15.35 - Atualização de informações no portal (22) 08/08/2015
(21) BR 12 2019 024228-3 A2	Código 15.35 - Atualização de informações no portal (22) 01/11/2013
(21) BR 12 2019 024240-2 A2	Código 15.35 - Atualização de informações no portal (22) 05/02/2015
(21) BR 12 2019 024392-1 A2	Código 15.35 - Atualização de informações no portal (22) 08/10/2014
(21) BR 12 2019 024764-1 A2	Código 15.35 - Atualização de informações no portal (22) 17/09/2015
(21) BR 12 2019 025302-1 A2	Código 15.35 - Atualização de informações no portal (22) 03/12/2013
(21) BR 12 2019 025395-1 A2	Código 15.35 - Atualização de informações no portal (22) 27/01/2014
(21) BR 12 2019 025584-9 A2	Código 15.35 - Atualização de informações no portal (22) 13/01/2014
(21) BR 12 2019 025755-8 A2	Código 15.35 - Atualização de informações no portal (22) 12/03/2013

(21) BR 12 2019 026127-0 A2	Código 15.35 - Atualização de informações no portal (22) 02/04/2013
(21) BR 12 2019 026138-5 A2	Código 15.35 - Atualização de informações no portal (22) 02/04/2013
(21) BR 12 2019 026142-3 A2	Código 15.35 - Atualização de informações no portal (22) 02/04/2013
(21) BR 12 2019 027691-9 A2	Código 15.35 - Atualização de informações no portal (22) 25/02/2011
(21) BR 12 2019 027892-0 A2	Código 15.35 - Atualização de informações no portal (22) 05/03/2015
(21) BR 12 2019 027905-5 A2	Código 15.35 - Atualização de informações no portal (22) 24/02/2014
(21) BR 12 2019 028184-0 A2	Código 15.35 - Atualização de informações no portal (22) 19/09/2014
(21) BR 12 2019 028209-9 A2	Código 15.35 - Atualização de informações no portal (22) 19/09/2014
(21) BR 12 2020 000044-9 A2	Código 15.35 - Atualização de informações no portal (22) 14/03/2014
(21) BR 12 2020 000199-2 A2	Código 15.35 - Atualização de informações no portal (22) 15/01/2015
(21) BR 12 2020 000276-0 A2	Código 15.35 - Atualização de informações no portal (22) 20/11/2014
(21) BR 12 2020 000664-1 A2	Código 15.35 - Atualização de informações no portal (22) 23/10/2013
(21) BR 12 2020 000939-0 A2	Código 15.35 - Atualização de informações no portal (22) 12/12/2014
(21) BR 12 2020 001264-1 A2	Código 15.35 - Atualização de informações no portal (22) 03/10/2014

(21) BR 12 2020 001301-0 A2	Código 15.35 - Atualização de informações no portal (22) 20/12/2013
(21) BR 12 2020 001388-5 A2	Código 15.35 - Atualização de informações no portal (22) 13/12/2013
(21) BR 12 2020 001550-0 A2	Código 15.35 - Atualização de informações no portal (22) 12/06/2014
(21) BR 12 2020 001594-2 A2	Código 15.35 - Atualização de informações no portal (22) 27/03/2012
(21) BR 12 2020 001708-2 A2	Código 15.35 - Atualização de informações no portal (22) 15/08/2014
(21) BR 12 2020 001711-2 A2	Código 15.35 - Atualização de informações no portal (22) 07/11/2013
(21) BR 12 2020 001717-1 A2	Código 15.35 - Atualização de informações no portal (22) 07/11/2013
(21) BR 12 2020 001956-5 A2	Código 15.35 - Atualização de informações no portal (22) 05/12/2014
(21) BR 12 2020 002097-0 A2	Código 15.35 - Atualização de informações no portal (22) 14/10/2014
(21) BR 12 2020 002181-0 A2	Código 15.35 - Atualização de informações no portal (22) 31/03/2015
(21) BR 12 2020 002312-0 A2	Código 15.35 - Atualização de informações no portal (22) 25/09/2015
(21) BR 12 2020 002318-0 A2	Código 15.35 - Atualização de informações no portal (22) 15/02/2012
(21) BR 12 2020 002633-2 A2	Código 15.35 - Atualização de informações no portal (22) 05/05/2015
(21) BR 12 2020 002637-5 A2	Código 15.35 - Atualização de informações no portal

	(22) 10/04/2015
(21) BR 12 2020 002645-6 A2	Código 15.35 - Atualização de informações no portal (22) 27/05/2015
(21) BR 12 2020 002724-0 A2	Código 15.35 - Atualização de informações no portal (22) 13/01/2015
(21) BR 12 2020 002796-7 A2	Código 15.35 - Atualização de informações no portal (22) 23/12/2014
(21) BR 12 2020 003000-3 A2	Código 15.35 - Atualização de informações no portal (22) 16/01/2014
(21) BR 12 2020 003002-0 A2	Código 15.35 - Atualização de informações no portal (22) 16/01/2014
(21) BR 12 2020 003054-2 A2	Código 15.35 - Atualização de informações no portal (22) 13/08/2014
(21) BR 12 2020 003792-0 A2	Código 15.35 - Atualização de informações no portal (22) 16/01/2014
(21) BR 12 2020 004004-1 A2	Código 15.35 - Atualização de informações no portal (22) 29/04/2014
(21) BR 12 2020 004275-3 A2	Código 15.35 - Atualização de informações no portal (22) 11/05/2015
(21) BR 12 2020 004344-0 A2	Código 15.35 - Atualização de informações no portal (22) 27/05/2015
(21) BR 12 2020 004385-7 A2	Código 15.35 - Atualização de informações no portal (22) 09/12/2014
(21) BR 12 2020 004868-9 A2	Código 15.35 - Atualização de informações no portal (22) 28/05/2014
(21) BR 12 2020 005324-0 A2	Código 15.35 - Atualização de informações no portal (22) 08/10/2015

(21) BR 12 2020 005412-3 A2	Código 15.35 - Atualização de informações no portal (22) 29/07/2010
(21) BR 12 2020 005693-2 A2	Código 15.35 - Atualização de informações no portal (22) 20/03/2015
(21) BR 12 2020 005775-0 A2	Código 15.35 - Atualização de informações no portal (22) 28/05/2014
(21) BR 12 2020 005852-8 A2	Código 15.35 - Atualização de informações no portal (22) 28/01/2011
(21) BR 12 2020 005891-9 A2	Código 15.35 - Atualização de informações no portal (22) 26/08/2014
(21) BR 12 2020 005893-5 A2	Código 15.35 - Atualização de informações no portal (22) 26/08/2014
(21) BR 12 2020 005894-3 A2	Código 15.35 - Atualização de informações no portal (22) 26/08/2014
(21) BR 12 2020 005896-0 A2	Código 15.35 - Atualização de informações no portal (22) 26/08/2014
(21) BR 12 2020 005905-2 A2	Código 15.35 - Atualização de informações no portal (22) 22/06/2015
(21) BR 12 2020 006575-3 A2	Código 15.35 - Atualização de informações no portal (22) 24/04/2015
(21) BR 12 2020 006579-6 A2	Código 15.35 - Atualização de informações no portal (22) 24/04/2015
(21) BR 12 2020 006705-5 A2	Código 15.35 - Atualização de informações no portal (22) 03/04/2015
(21) BR 12 2020 007982-7 A2	Código 15.35 - Atualização de informações no portal (22) 30/04/2015
(21) BR 12 2020 008304-2 A2	Código 15.35 - Atualização de informações no portal (22) 11/12/2014

(21) BR 12 2020 008882-6 A2	Código 15.35 - Atualização de informações no portal (22) 18/04/2014
(21) BR 12 2020 009432-0 A2	Código 15.35 - Atualização de informações no portal (22) 21/04/2015
(21) BR 12 2020 009733-7 A2	Código 15.35 - Atualização de informações no portal (22) 14/05/2009
(21) BR 12 2020 010013-3 A2	Código 15.35 - Atualização de informações no portal (22) 22/06/2012
(21) BR 12 2020 010097-4 A2	Código 15.35 - Atualização de informações no portal (22) 01/06/2009
(21) BR 12 2020 010624-7 A2	Código 15.35 - Atualização de informações no portal (22) 09/09/2015
(21) BR 12 2020 011494-0 A2	Código 15.35 - Atualização de informações no portal (22) 10/03/2016
(21) BR 12 2020 012642-6 A2	Código 15.35 - Atualização de informações no portal (22) 01/05/2014
(21) BR 12 2020 012684-1 A2	Código 15.35 - Atualização de informações no portal (22) 12/05/2015
(21) BR 12 2020 012851-8 A2	Código 15.35 - Atualização de informações no portal (22) 06/01/2010
(21) BR 12 2020 013330-9 A2	Código 15.35 - Atualização de informações no portal (22) 12/09/2014
(21) BR 12 2020 013354-6 A2	Código 15.35 - Atualização de informações no portal (22) 21/07/2014
(21) BR 12 2020 013473-9 A2	Código 15.35 - Atualização de informações no portal (22) 02/10/2013
(21) BR 12 2020 013981-1 A2	Código 15.35 - Atualização de informações no portal

	(22) 19/05/2015
(21) BR 12 2020 014148-4 A2	Código 15.35 - Atualização de informações no portal (22) 07/03/2016
(21) BR 12 2020 014528-5 A2	Código 15.35 - Atualização de informações no portal (22) 01/11/2012
(21) BR 12 2020 014537-4 A2	Código 15.35 - Atualização de informações no portal (22) 01/11/2012
(21) BR 12 2020 014548-0 A2	Código 15.35 - Atualização de informações no portal (22) 01/11/2012
(21) BR 12 2020 014549-8 A2	Código 15.35 - Atualização de informações no portal (22) 01/11/2012
(21) BR 12 2020 014764-4 A2	Código 15.35 - Atualização de informações no portal (22) 24/03/2015
(21) BR 12 2020 014933-7 A2	Código 15.35 - Atualização de informações no portal (22) 08/04/2015
(21) BR 12 2020 015044-0 A2	Código 15.35 - Atualização de informações no portal (22) 22/05/2015
(21) BR 12 2020 015614-7 A2	Código 15.35 - Atualização de informações no portal (22) 25/07/2014
(21) BR 12 2020 015732-1 A2	Código 15.35 - Atualização de informações no portal (22) 31/03/2014
(21) BR 12 2020 015993-6 A2	Código 15.35 - Atualização de informações no portal (22) 17/10/2012
(21) BR 12 2020 016505-7 A2	Código 15.35 - Atualização de informações no portal (22) 06/05/2015
(21) BR 12 2020 016658-4 A2	Código 15.35 - Atualização de informações no portal (22) 09/12/2014

(21) BR 12 2020 016865-0 A2	Código 15.35 - Atualização de informações no portal (22) 14/03/2014
(21) BR 12 2020 016999-0 A2	Código 15.35 - Atualização de informações no portal (22) 16/03/2015
(21) BR 12 2020 017000-0 A2	Código 15.35 - Atualização de informações no portal (22) 16/03/2015
(21) BR 12 2020 017002-6 A2	Código 15.35 - Atualização de informações no portal (22) 19/09/2014
(21) BR 12 2020 017151-0 A2	Código 15.35 - Atualização de informações no portal (22) 04/04/2014
(21) BR 12 2020 017158-8 A2	Código 15.35 - Atualização de informações no portal (22) 04/04/2014
(21) BR 12 2020 017175-8 A2	Código 15.35 - Atualização de informações no portal (22) 08/07/2015
(21) BR 12 2020 017187-1 A2	Código 15.35 - Atualização de informações no portal (22) 04/04/2014
(21) BR 12 2020 017211-8 A2	Código 15.35 - Atualização de informações no portal (22) 04/04/2014
(21) BR 12 2020 017282-7 A2	Código 15.35 - Atualização de informações no portal (22) 05/12/2013
(21) BR 12 2020 017288-6 A2	Código 15.35 - Atualização de informações no portal (22) 26/02/2015
(21) BR 12 2020 017476-5 A2	Código 15.35 - Atualização de informações no portal (22) 18/12/2014
(21) BR 12 2020 017648-2 A2	Código 15.35 - Atualização de informações no portal (22) 20/03/2015
(21) BR 12 2020 017745-4 A2	Código 15.35 - Atualização de informações no portal (22) 18/09/2014

(21) BR 12 2020 017763-2 A2	Código 15.35 - Atualização de informações no portal (22) 25/02/2015
(21) BR 12 2020 017777-2 A2	Código 15.35 - Atualização de informações no portal (22) 07/05/2014
(21) BR 12 2020 017819-1 A2	Código 15.35 - Atualização de informações no portal (22) 07/05/2014
(21) BR 12 2020 017961-9 A2	Código 15.35 - Atualização de informações no portal (22) 07/05/2014
(21) BR 12 2020 017962-7 A2	Código 15.35 - Atualização de informações no portal (22) 07/05/2014
(21) BR 12 2020 018057-9 A2	Código 15.35 - Atualização de informações no portal (22) 05/12/2014
(21) BR 12 2020 018060-9 A2	Código 15.35 - Atualização de informações no portal (22) 26/05/2015
(21) BR 12 2020 018065-0 A2	Código 15.35 - Atualização de informações no portal (22) 20/05/2015
(21) BR 12 2020 018178-8 A2	Código 15.35 - Atualização de informações no portal (22) 10/06/2015
(21) BR 12 2020 018180-0 A2	Código 15.35 - Atualização de informações no portal (22) 25/04/2011
(21) BR 12 2020 018183-4 A2	Código 15.35 - Atualização de informações no portal (22) 25/04/2011
(21) BR 12 2020 018269-5 A2	Código 15.35 - Atualização de informações no portal (22) 04/08/2014
(21) BR 12 2020 018285-7 A2	Código 15.35 - Atualização de informações no portal (22) 04/08/2014
(21) BR 12 2020 018299-7 A2	Código 15.35 - Atualização de informações no portal

	(22) 04/08/2014
(21) BR 12 2020 018308-0 A2	Código 15.35 - Atualização de informações no portal (22) 04/08/2014
(21) BR 12 2020 018349-7 A2	Código 15.35 - Atualização de informações no portal (22) 26/01/2015
(21) BR 12 2020 018510-4 A2	Código 15.35 - Atualização de informações no portal (22) 20/11/2013
(21) BR 12 2020 018525-2 A2	Código 15.35 - Atualização de informações no portal (22) 26/08/2014
(21) BR 12 2020 018579-1 A2	Código 15.35 - Atualização de informações no portal (22) 13/01/2014
(21) BR 12 2020 018598-8 A2	Código 15.35 - Atualização de informações no portal (22) 13/01/2014
(21) BR 12 2020 018627-5 A2	Código 15.35 - Atualização de informações no portal (22) 10/03/2016
(21) BR 12 2020 018629-1 A2	Código 15.35 - Atualização de informações no portal (22) 10/03/2016
(21) BR 12 2020 018744-1 A2	Código 15.35 - Atualização de informações no portal (22) 12/06/2015
(21) BR 12 2020 019104-0 A2	Código 15.35 - Atualização de informações no portal (22) 06/02/2014
(21) BR 12 2020 019147-3 A2	Código 15.35 - Atualização de informações no portal (22) 08/05/2014
(21) BR 12 2020 019152-0 A2	Código 15.35 - Atualização de informações no portal (22) 09/07/2014
(21) BR 12 2020 019190-2 A2	Código 15.35 - Atualização de informações no portal (22) 06/08/2014

(21) BR 12 2020 019440-5 A2	Código 15.35 - Atualização de informações no portal (22) 23/03/2009
(21) BR 12 2020 019622-0 A2	Código 15.35 - Atualização de informações no portal (22) 17/06/2015
(21) BR 12 2020 019870-2 A2	Código 15.35 - Atualização de informações no portal (22) 24/02/2015
(21) BR 12 2020 020326-9 A2	Código 15.35 - Atualização de informações no portal (22) 14/03/2014
(21) BR 12 2020 020587-3 A2	Código 15.35 - Atualização de informações no portal (22) 10/03/2015
(21) BR 12 2020 020657-8 A2	Código 15.35 - Atualização de informações no portal (22) 10/04/2015
(21) BR 12 2020 020719-1 A2	Código 15.35 - Atualização de informações no portal (22) 24/03/2015
(21) BR 12 2020 020723-0 A2	Código 15.35 - Atualização de informações no portal (22) 15/05/2015
(21) BR 12 2020 020730-2 A2	Código 15.35 - Atualização de informações no portal (22) 24/03/2015
(21) BR 12 2020 020973-9 A2	Código 15.35 - Atualização de informações no portal (22) 28/01/2015
(21) BR 12 2020 021783-9 A2	Código 15.35 - Atualização de informações no portal (22) 18/09/2015
(21) BR 12 2020 022244-1 A2	Código 15.35 - Atualização de informações no portal (22) 01/05/2015
(21) BR 12 2020 022296-4 A2	Código 15.35 - Atualização de informações no portal (22) 24/09/2015
(21) BR 12 2020 022431-2 A2	Código 15.35 - Atualização de informações no portal (22) 20/12/2012

(21) BR 12 2020 022453-3 A2	Código 15.35 - Atualização de informações no portal (22) 24/03/2015
(21) BR 12 2020 022994-2 A2	Código 15.35 - Atualização de informações no portal (22) 09/03/2015
(21) BR 12 2020 023058-4 A2	Código 15.35 - Atualização de informações no portal (22) 10/12/2013
(21) BR 12 2020 023158-0 A2	Código 15.35 - Atualização de informações no portal (22) 27/08/2015
(21) BR 12 2020 023217-0 A2	Código 15.35 - Atualização de informações no portal (22) 02/05/2014
(21) BR 12 2020 023331-1 A2	Código 15.35 - Atualização de informações no portal (22) 02/04/2015
(21) BR 12 2020 023573-0 A2	Código 15.35 - Atualização de informações no portal (22) 07/09/2015
(21) BR 12 2020 023793-7 A2	Código 15.35 - Atualização de informações no portal (22) 13/11/2013
(21) BR 12 2020 023798-8 A2	Código 15.35 - Atualização de informações no portal (22) 13/11/2013
(21) BR 12 2020 024069-5 A2	Código 15.35 - Atualização de informações no portal (22) 23/09/2015
(21) BR 12 2020 024217-5 A2	Código 15.35 - Atualização de informações no portal (22) 22/03/2010
(21) BR 12 2020 024288-4 A2	Código 15.35 - Atualização de informações no portal (22) 24/12/2014
(21) BR 12 2020 024355-4 A2	Código 15.35 - Atualização de informações no portal (22) 22/09/2015
(21) BR 12 2020 024711-8 A2	Código 15.35 - Atualização de informações no portal

	(22) 11/03/2015
(21) BR 12 2020 024961-7 A2	Código 15.35 - Atualização de informações no portal (22) 05/04/2012
(21) BR 12 2020 025063-1 A2	Código 15.35 - Atualização de informações no portal (22) 30/05/2014
(21) BR 12 2020 025290-1 A2	Código 15.35 - Atualização de informações no portal (22) 12/05/2015
(21) BR 12 2020 025487-4 A2	Código 15.35 - Atualização de informações no portal (22) 23/07/2015
(21) BR 12 2020 025509-9 A2	Código 15.35 - Atualização de informações no portal (22) 18/12/2014
(21) BR 12 2020 025572-2 A2	Código 15.35 - Atualização de informações no portal (22) 01/04/2015
(21) BR 12 2020 026464-0 A2	Código 15.35 - Atualização de informações no portal (22) 26/06/2015
(21) BR 12 2020 026753-4 A2	Código 15.35 - Atualização de informações no portal (22) 02/05/2015
(21) BR 12 2020 026812-3 A2	Código 15.35 - Atualização de informações no portal (22) 02/05/2015
(21) BR 12 2021 000688-1 A2	Código 15.35 - Atualização de informações no portal (22) 12/05/2015
(21) BR 12 2021 000781-0 A2	Código 15.35 - Atualização de informações no portal (22) 07/11/2013
(21) BR 12 2021 001252-0 A2	Código 15.35 - Atualização de informações no portal (22) 18/05/2015
(21) BR 12 2021 001612-7 A2	Código 15.35 - Atualização de informações no portal (22) 28/04/2015

(21) BR 12 2021 001730-1 A2	Código 15.35 - Atualização de informações no portal (22) 22/05/2015
(21) BR 12 2021 002223-2 A2	Código 15.35 - Atualização de informações no portal (22) 07/06/2013
(21) BR 12 2021 002235-6 A2	Código 15.35 - Atualização de informações no portal (22) 07/06/2013
(21) BR 12 2021 002473-1 A2	Código 15.35 - Atualização de informações no portal (22) 28/08/2010
(21) BR 12 2021 003033-2 A2	Código 15.35 - Atualização de informações no portal (22) 11/09/2014
(21) BR 12 2021 004073-7 A2	Código 15.35 - Atualização de informações no portal (22) 10/09/2015
(21) BR 12 2021 004637-9 A2	Código 15.35 - Atualização de informações no portal (22) 05/04/2011
(21) BR 12 2021 004640-9 A2	Código 15.35 - Atualização de informações no portal (22) 05/04/2011
(21) BR 12 2021 004645-0 A2	Código 15.35 - Atualização de informações no portal (22) 05/04/2011
(21) BR 12 2021 004646-8 A2	Código 15.35 - Atualização de informações no portal (22) 05/04/2011
(21) BR 12 2021 005939-0 A2	Código 15.35 - Atualização de informações no portal (22) 15/07/2015
(21) BR 12 2021 006054-1 A2	Código 15.35 - Atualização de informações no portal (22) 13/01/2014
(21) BR 12 2021 007449-6 A2	Código 15.35 - Atualização de informações no portal (22) 21/11/2014
(21) BR 12 2021 008547-1 A2	Código 15.35 - Atualização de informações no portal (22) 14/03/2014

(21) BR 12 2021 009041-6 A2	Código 15.35 - Atualização de informações no portal (22) 06/05/2015
(21) BR 12 2021 009113-7 A2	Código 15.35 - Atualização de informações no portal (22) 24/03/2015
(21) BR 12 2021 010460-3 A2	Código 15.35 - Atualização de informações no portal (22) 28/08/2010
(21) BR 12 2021 010977-0 A2	Código 15.35 - Atualização de informações no portal (22) 02/07/2012
(21) BR 12 2021 010978-8 A2	Código 15.35 - Atualização de informações no portal (22) 02/07/2012
(21) BR 12 2021 012169-9 A2	Código 15.35 - Atualização de informações no portal (22) 01/05/2014
(21) BR 12 2021 013358-1 A2	Código 15.35 - Atualização de informações no portal (22) 17/02/2015
(21) BR 12 2021 013673-4 A2	Código 15.35 - Atualização de informações no portal (22) 17/02/2015
(21) BR 12 2021 014110-0 A2	Código 15.35 - Atualização de informações no portal (22) 06/05/2011
(21) BR 12 2021 016044-9 A2	Código 15.35 - Atualização de informações no portal (22) 06/05/2011
(21) BR 20 2015 008970-3 U2	Código 15.35 - Atualização de informações no portal (22) 20/04/2015
(21) BR 21 2012 016715-0 U2	Código 15.35 - Atualização de informações no portal (22) 04/04/2012
(21) PI 0608519-9 A2	Código 15.35 - Atualização de informações no portal (22) 10/03/2006
(21) PI 0609175-0 A8	Código 15.35 - Atualização de informações no portal

	(22) 10/03/2006
(21) PI 0611066-5 A2	Código 15.35 - Atualização de informações no portal (22) 02/06/2006
(21) PI 0614469-1 A2	Código 15.35 - Atualização de informações no portal (22) 12/07/2006
(21) PI 0615559-6 A2	Código 15.35 - Atualização de informações no portal (22) 20/07/2006
(21) PI 0617548-1 A2	Código 15.35 - Atualização de informações no portal (22) 13/10/2006
(21) PI 0617638-0 A2	Código 15.35 - Atualização de informações no portal (22) 20/10/2006
(21) PI 0711267-0 A2	Código 15.35 - Atualização de informações no portal (22) 08/05/2007
(21) PI 0713830-0 A2	Código 15.35 - Atualização de informações no portal (22) 19/07/2007
(21) PI 0718433-6 A2	Código 15.35 - Atualização de informações no portal (22) 24/10/2007
(21) PI 0719208-8 A2	Código 15.35 - Atualização de informações no portal (22) 12/10/2007
(21) PI 0720064-1 A2	Código 15.35 - Atualização de informações no portal (22) 12/12/2007
(21) PI 0722179-7 A2	Código 15.35 - Atualização de informações no portal (22) 04/12/2007
(21) PI 0807066-0 A2	Código 15.35 - Atualização de informações no portal (22) 19/01/2008
(21) PI 0810282-1 A2	Código 15.35 - Atualização de informações no portal (22) 09/05/2008

(21) PI 0811647-4 A2	Código 15.35 - Atualização de informações no portal (22) 16/05/2008
(21) PI 0811650-4 A2	Código 15.35 - Atualização de informações no portal (22) 16/05/2008
(21) PI 0811652-0 A2	Código 15.35 - Atualização de informações no portal (22) 16/05/2008
(21) PI 0812453-1 A2	Código 15.35 - Atualização de informações no portal (22) 11/06/2008
(21) PI 0812698-4 A2	Código 15.35 - Atualização de informações no portal (22) 29/04/2008
(21) PI 0813075-2 A2	Código 15.35 - Atualização de informações no portal (22) 21/07/2008
(21) PI 0814023-5 A2	Código 15.35 - Atualização de informações no portal (22) 04/07/2008
(21) PI 0814039-1 A2	Código 15.35 - Atualização de informações no portal (22) 07/07/2008
(21) PI 0814343-9 A2	Código 15.35 - Atualização de informações no portal (22) 23/07/2008
(21) PI 0816728-1 A2	Código 15.35 - Atualização de informações no portal (22) 05/09/2008
(21) PI 0817411-3 A2	Código 15.35 - Atualização de informações no portal (22) 07/11/2008
(21) PI 0817794-5 A2	Código 15.35 - Atualização de informações no portal (22) 23/10/2008
(21) PI 0817795-3 A2	Código 15.35 - Atualização de informações no portal (22) 23/10/2008
(21) PI 0818282-5 A2	Código 15.35 - Atualização de informações no portal (22) 08/10/2008

(21) PI 0818425-9 A2	Código 15.35 - Atualização de informações no portal (22) 26/09/2008
(21) PI 0818655-3 A2	Código 15.35 - Atualização de informações no portal (22) 09/10/2008
(21) PI 0818958-7 A2	Código 15.35 - Atualização de informações no portal (22) 20/11/2008
(21) PI 0818992-7 A2	Código 15.35 - Atualização de informações no portal (22) 26/11/2008
(21) PI 0819143-3 A2	Código 15.35 - Atualização de informações no portal (22) 07/11/2008
(21) PI 0819451-3 A2	Código 15.35 - Atualização de informações no portal (22) 21/11/2008
(21) PI 0820041-6 A2	Código 15.35 - Atualização de informações no portal (22) 13/10/2008
(21) PI 0821131-0 A2	Código 15.35 - Atualização de informações no portal (22) 13/12/2008
(21) PI 0821523-5 A2	Código 15.35 - Atualização de informações no portal (22) 23/12/2008
(21) PI 0822374-2 A2	Código 15.35 - Atualização de informações no portal (22) 14/11/2008
(21) PI 0822413-7 A2	Código 15.35 - Atualização de informações no portal (22) 04/11/2008
(21) PI 0906247-5 A8	Código 15.35 - Atualização de informações no portal (22) 10/03/2009
(21) PI 0907325-6 A2	Código 15.35 - Atualização de informações no portal (22) 23/03/2009
(21) PI 0907996-3 A2	Código 15.35 - Atualização de informações no portal

	(22) 27/02/2009
(21) PI 0908086-4 A2	Código 15.35 - Atualização de informações no portal (22) 28/01/2009
(21) PI 0908109-7 A2	Código 15.35 - Atualização de informações no portal (22) 24/02/2009
(21) PI 0908258-1 A2	Código 15.35 - Atualização de informações no portal (22) 24/02/2009
(21) PI 0908412-6 A2	Código 15.35 - Atualização de informações no portal (22) 02/03/2009
(21) PI 0909049-5 A2	Código 15.35 - Atualização de informações no portal (22) 03/03/2009
(21) PI 0909173-4 A2	Código 15.35 - Atualização de informações no portal (22) 05/03/2009
(21) PI 0909487-3 A2	Código 15.35 - Atualização de informações no portal (22) 09/04/2009
(21) PI 0909513-6 A2	Código 15.35 - Atualização de informações no portal (22) 26/02/2009
(21) PI 0909610-8 A2	Código 15.35 - Atualização de informações no portal (22) 01/06/2009
(21) PI 0910542-5 A2	Código 15.35 - Atualização de informações no portal (22) 29/04/2009
(21) PI 0910857-2 A2	Código 15.35 - Atualização de informações no portal (22) 20/04/2009
(21) PI 0910996-0 A2	Código 15.35 - Atualização de informações no portal (22) 29/07/2009
(21) PI 0911091-7 A2	Código 15.35 - Atualização de informações no portal (22) 02/04/2009

(21) PI 0911285-5 A2	Código 15.35 - Atualização de informações no portal (22) 25/03/2009
(21) PI 0912177-3 A2	Código 15.35 - Atualização de informações no portal (22) 27/05/2009
(21) PI 0912178-1 A2	Código 15.35 - Atualização de informações no portal (22) 26/03/2009
(21) PI 0912372-5 A2	Código 15.35 - Atualização de informações no portal (22) 05/05/2009
(21) PI 0912387-3 A2	Código 15.35 - Atualização de informações no portal (22) 30/04/2009
(21) PI 0912388-1 A2	Código 15.35 - Atualização de informações no portal (22) 04/05/2009
(21) PI 0913471-9 A2	Código 15.35 - Atualização de informações no portal (22) 09/01/2009
(21) PI 0913483-2 A2	Código 15.35 - Atualização de informações no portal (22) 09/01/2009
(21) PI 0913591-0 A2	Código 15.35 - Atualização de informações no portal (22) 02/06/2009
(21) PI 0913618-5 A2	Código 15.35 - Atualização de informações no portal (22) 04/06/2009
(21) PI 0914234-7 A2	Código 15.35 - Atualização de informações no portal (22) 19/06/2009
(21) PI 0914269-0 A2	Código 15.35 - Atualização de informações no portal (22) 30/06/2009
(21) PI 0914439-0 A2	Código 15.35 - Atualização de informações no portal (22) 10/11/2009
(21) PI 0915657-7 A2	Código 15.35 - Atualização de informações no portal (22) 20/07/2009

(21) PI 0915905-3 A2	Código 15.35 - Atualização de informações no portal (22) 14/07/2009
(21) PI 0915906-1 A2	Código 15.35 - Atualização de informações no portal (22) 08/07/2009
(21) PI 0916373-5 A2	Código 15.35 - Atualização de informações no portal (22) 21/05/2009
(21) PI 0916729-3 A2	Código 15.35 - Atualização de informações no portal (22) 29/07/2009
(21) PI 0916766-8 A2	Código 15.35 - Atualização de informações no portal (22) 01/05/2009
(21) PI 0916768-4 A2	Código 15.35 - Atualização de informações no portal (22) 07/07/2009
(21) PI 0916769-2 A2	Código 15.35 - Atualização de informações no portal (22) 15/07/2009
(21) PI 0916770-6 A2	Código 15.35 - Atualização de informações no portal (22) 14/07/2009
(21) PI 0916773-0 A2	Código 15.35 - Atualização de informações no portal (22) 19/06/2009
(21) PI 0916774-9 A2	Código 15.35 - Atualização de informações no portal (22) 06/07/2009
(21) PI 0916832-0 A2	Código 15.35 - Atualização de informações no portal (22) 23/07/2009
(21) PI 0916836-2 A2	Código 15.35 - Atualização de informações no portal (22) 15/07/2009
(21) PI 0916840-0 A2	Código 15.35 - Atualização de informações no portal (22) 13/07/2009
(21) PI 0916841-9 A2	Código 15.35 - Atualização de informações no portal

	(22) 23/07/2009
(21) PI 0916842-7 A2	Código 15.35 - Atualização de informações no portal (22) 15/07/2009
(21) PI 0916843-5 A2	Código 15.35 - Atualização de informações no portal (22) 23/07/2009
(21) PI 0917402-8 A2	Código 15.35 - Atualização de informações no portal (22) 04/08/2009
(21) PI 0917481-8 A2	Código 15.35 - Atualização de informações no portal (22) 13/05/2009
(21) PI 0917633-0 A2	Código 15.35 - Atualização de informações no portal (22) 14/08/2009
(21) PI 0918607-7 A2	Código 15.35 - Atualização de informações no portal (22) 16/09/2009
(21) PI 0918739-1 A2	Código 15.35 - Atualização de informações no portal (22) 18/09/2009
(21) PI 0918828-2 A2	Código 15.35 - Atualização de informações no portal (22) 17/09/2009
(21) PI 0918942-4 A2	Código 15.35 - Atualização de informações no portal (22) 28/12/2009
(21) PI 0919013-9 A2	Código 15.35 - Atualização de informações no portal (22) 15/09/2009
(21) PI 0919099-6 A2	Código 15.35 - Atualização de informações no portal (22) 08/09/2009
(21) PI 0919258-1 A2	Código 15.35 - Atualização de informações no portal (22) 24/09/2009
(21) PI 0919403-7 A2	Código 15.35 - Atualização de informações no portal (22) 25/09/2009

(21) PI 0919858-0 A2	Código 15.35 - Atualização de informações no portal (22) 22/10/2009
(21) PI 0919982-9 A2	Código 15.35 - Atualização de informações no portal (22) 03/12/2009
(21) PI 0920298-6 A2	Código 15.35 - Atualização de informações no portal (22) 20/10/2009
(21) PI 0920563-2 A2	Código 15.35 - Atualização de informações no portal (22) 02/10/2009
(21) PI 0920621-3 A2	Código 15.35 - Atualização de informações no portal (22) 23/10/2009
(21) PI 0920881-0 A2	Código 15.35 - Atualização de informações no portal (22) 09/10/2009
(21) PI 0921158-6 A2	Código 15.35 - Atualização de informações no portal (22) 19/11/2009
(21) PI 0921192-6 A2	Código 15.35 - Atualização de informações no portal (22) 24/11/2009
(21) PI 0921277-9 A2	Código 15.35 - Atualização de informações no portal (22) 27/10/2009
(21) PI 0922223-5 A2	Código 15.35 - Atualização de informações no portal (22) 01/12/2009
(21) PI 0922517-0 A2	Código 15.35 - Atualização de informações no portal (22) 23/12/2009
(21) PI 0922589-7 A2	Código 15.35 - Atualização de informações no portal (22) 03/12/2009
(21) PI 0922711-3 A8	Código 15.35 - Atualização de informações no portal (22) 16/12/2009
(21) PI 1004920-7 A2	Código 15.35 - Atualização de informações no portal (22) 11/01/2010

(21) PI 1005132-5 A2	Código 15.35 - Atualização de informações no portal (22) 18/01/2010
(21) PI 1005135-0 A2	Código 15.35 - Atualização de informações no portal (22) 13/01/2010
(21) PI 1005136-8 A2	Código 15.35 - Atualização de informações no portal (22) 12/01/2010
(21) PI 1005143-0 A2	Código 15.35 - Atualização de informações no portal (22) 07/01/2010
(21) PI 1005145-7 A2	Código 15.35 - Atualização de informações no portal (22) 20/01/2010
(21) PI 1005146-5 A2	Código 15.35 - Atualização de informações no portal (22) 13/01/2010
(21) PI 1005149-0 A2	Código 15.35 - Atualização de informações no portal (22) 15/01/2010
(21) PI 1005356-5 A2	Código 15.35 - Atualização de informações no portal (22) 28/01/2010
(21) PI 1005791-9 A2	Código 15.35 - Atualização de informações no portal (22) 08/02/2010
(21) PI 1005808-7 A2	Código 15.35 - Atualização de informações no portal (22) 24/02/2010
(21) PI 1005961-0 A2	Código 15.35 - Atualização de informações no portal (22) 23/02/2010
(21) PI 1006045-6 A2	Código 15.35 - Atualização de informações no portal (22) 07/01/2010
(21) PI 1006052-9 A2	Código 15.35 - Atualização de informações no portal (22) 08/06/2010
(21) PI 1006062-6 A2	Código 15.35 - Atualização de informações no portal

	(22) 12/01/2010
(21) PI 1006135-5 A2	Código 15.35 - Atualização de informações no portal (22) 12/01/2010
(21) PI 1006177-0 A2	Código 15.35 - Atualização de informações no portal (22) 12/01/2010
(21) PI 1006544-0 A2	Código 15.35 - Atualização de informações no portal (22) 06/04/2010
(21) PI 1006595-4 A2	Código 15.35 - Atualização de informações no portal (22) 14/04/2010
(21) PI 1006826-0 A2	Código 15.35 - Atualização de informações no portal (22) 07/01/2010
(21) PI 1006828-7 A2	Código 15.35 - Atualização de informações no portal (22) 06/01/2010
(21) PI 1006846-5 A2	Código 15.35 - Atualização de informações no portal (22) 12/01/2010
(21) PI 1007078-8 A2	Código 15.35 - Atualização de informações no portal (22) 24/03/2010
(21) PI 1007109-1 A2	Código 15.35 - Atualização de informações no portal (22) 07/04/2010
(21) PI 1007111-3 A2	Código 15.35 - Atualização de informações no portal (22) 28/04/2010
(21) PI 1007141-5 A2	Código 15.35 - Atualização de informações no portal (22) 13/01/2010
(21) PI 1007418-0 A2	Código 15.35 - Atualização de informações no portal (22) 28/01/2010
(21) PI 1007478-3 A2	Código 15.35 - Atualização de informações no portal (22) 29/01/2010

(21) PI 1007487-2 A2	Código 15.35 - Atualização de informações no portal (22) 28/01/2010
(21) PI 1007518-6 A2	Código 15.35 - Atualização de informações no portal (22) 09/02/2010
(21) PI 1007578-0 A2	Código 15.35 - Atualização de informações no portal (22) 20/05/2010
(21) PI 1007599-2 A2	Código 15.35 - Atualização de informações no portal (22) 23/04/2010
(21) PI 1007639-5 A2	Código 15.35 - Atualização de informações no portal (22) 22/03/2010
(21) PI 1007697-2 A2	Código 15.35 - Atualização de informações no portal (22) 01/04/2010
(21) PI 1007979-3 A2	Código 15.35 - Atualização de informações no portal (22) 10/02/2010
(21) PI 1008081-3 A2	Código 15.35 - Atualização de informações no portal (22) 05/02/2010
(21) PI 1008812-1 A2	Código 15.35 - Atualização de informações no portal (22) 14/01/2010
(21) PI 1009269-2 A2	Código 15.35 - Atualização de informações no portal (22) 10/03/2010
(21) PI 1010162-4 A2	Código 15.35 - Atualização de informações no portal (22) 31/03/2010
(21) PI 1010178-0 A2	Código 15.35 - Atualização de informações no portal (22) 03/06/2010
(21) PI 1010179-9 A2	Código 15.35 - Atualização de informações no portal (22) 01/06/2010
(21) PI 1010187-0 A2	Código 15.35 - Atualização de informações no portal (22) 29/06/2010

(21) PI 1010200-0 A2	Código 15.35 - Atualização de informações no portal (22) 22/06/2010
(21) PI 1010207-8 A2	Código 15.35 - Atualização de informações no portal (22) 15/04/2010
(21) PI 1010228-0 A2	Código 15.35 - Atualização de informações no portal (22) 29/06/2010
(21) PI 1010277-9 A2	Código 15.35 - Atualização de informações no portal (22) 25/03/2010
(21) PI 1010666-9 A2	Código 15.35 - Atualização de informações no portal (22) 25/05/2010
(21) PI 1010915-3 A2	Código 15.35 - Atualização de informações no portal (22) 25/02/2010
(21) PI 1011036-4 A2	Código 15.35 - Atualização de informações no portal (22) 19/05/2010
(21) PI 1011160-3 A2	Código 15.35 - Atualização de informações no portal (22) 20/05/2010
(21) PI 1011712-1 A2	Código 15.35 - Atualização de informações no portal (22) 07/06/2010
(21) PI 1011751-2 A2	Código 15.35 - Atualização de informações no portal (22) 08/06/2010
(21) PI 1011919-1 A2	Código 15.35 - Atualização de informações no portal (22) 29/06/2010
(21) PI 1011989-2 A2	Código 15.35 - Atualização de informações no portal (22) 11/02/2010
(21) PI 1012195-1 A2	Código 15.35 - Atualização de informações no portal (22) 30/04/2010
(21) PI 1012297-4 A2	Código 15.35 - Atualização de informações no portal

	(22) 28/05/2010
(21) PI 1012630-9 A2	Código 15.35 - Atualização de informações no portal (22) 25/03/2010
(21) PI 1012863-8 A2	Código 15.35 - Atualização de informações no portal (22) 30/03/2010
(21) PI 1012868-9 A2	Código 15.35 - Atualização de informações no portal (22) 19/05/2010
(21) PI 1012869-7 A2	Código 15.35 - Atualização de informações no portal (22) 19/05/2010
(21) PI 1012905-7 A8	Código 15.35 - Atualização de informações no portal (22) 10/06/2010
(21) PI 1013102-7 A2	Código 15.35 - Atualização de informações no portal (22) 08/06/2010
(21) PI 1013107-8 A2	Código 15.35 - Atualização de informações no portal (22) 04/06/2010
(21) PI 1013223-6 A2	Código 15.35 - Atualização de informações no portal (22) 04/03/2010
(21) PI 1013299-6 A2	Código 15.35 - Atualização de informações no portal (22) 08/06/2010
(21) PI 1013641-0 A2	Código 15.35 - Atualização de informações no portal (22) 13/04/2010
(21) PI 1013784-0 A2	Código 15.35 - Atualização de informações no portal (22) 18/03/2010
(21) PI 1013795-5 A2	Código 15.35 - Atualização de informações no portal (22) 24/06/2010
(21) PI 1013877-3 A2	Código 15.35 - Atualização de informações no portal (22) 12/04/2010

(21) PI 1013971-0 A2	Código 15.35 - Atualização de informações no portal (22) 04/05/2010
(21) PI 1014031-0 A2	Código 15.35 - Atualização de informações no portal (22) 16/06/2010
(21) PI 1014238-0 A2	Código 15.35 - Atualização de informações no portal (22) 21/04/2010
(21) PI 1014345-9 A2	Código 15.35 - Atualização de informações no portal (22) 23/04/2010
(21) PI 1014399-8 A2	Código 15.35 - Atualização de informações no portal (22) 28/05/2010
(21) PI 1014412-9 A2	Código 15.35 - Atualização de informações no portal (22) 22/04/2010
(21) PI 1014851-5 A2	Código 15.35 - Atualização de informações no portal (22) 01/04/2010
(21) PI 1014907-4 A2	Código 15.35 - Atualização de informações no portal (22) 09/04/2010
(21) PI 1015066-8 A2	Código 15.35 - Atualização de informações no portal (22) 08/06/2010
(21) PI 1015185-0 A2	Código 15.35 - Atualização de informações no portal (22) 14/04/2010
(21) PI 1015199-0 A2	Código 15.35 - Atualização de informações no portal (22) 26/04/2010
(21) PI 1015204-0 A2	Código 15.35 - Atualização de informações no portal (22) 24/06/2010
(21) PI 1015231-8 A2	Código 15.35 - Atualização de informações no portal (22) 24/06/2010
(21) PI 1015233-4 A2	Código 15.35 - Atualização de informações no portal (22) 21/06/2010

(21) PI 1015234-2 A2	Código 15.35 - Atualização de informações no portal (22) 21/06/2010
(21) PI 1015270-9 A2	Código 15.35 - Atualização de informações no portal (22) 27/04/2010
(21) PI 1015282-2 A2	Código 15.35 - Atualização de informações no portal (22) 26/04/2010
(21) PI 1015305-5 A2	Código 15.35 - Atualização de informações no portal (22) 04/06/2010
(21) PI 1015317-9 A2	Código 15.35 - Atualização de informações no portal (22) 05/04/2010
(21) PI 1015336-5 A2	Código 15.35 - Atualização de informações no portal (22) 14/04/2010
(21) PI 1015361-6 A2	Código 15.35 - Atualização de informações no portal (22) 20/07/2010
(21) PI 1015378-0 A2	Código 15.35 - Atualização de informações no portal (22) 26/04/2010
(21) PI 1015406-0 A2	Código 15.35 - Atualização de informações no portal (22) 21/04/2010

Código Concessão de Patente e Certificado de Adição de Invenção

Código 16.1 - Concessão de Patente ou Certificado de Adição de Invenção

Expedição da carta-patente ou do certificado de adição de invenção. O título acha-se à disposição do interessado no setor competente do INPI. Desta data corre o prazo de 6 (seis) meses para interposição de nulidade administrativa por qualquer interessado (Art. 51 da Lei nº 9.279/96). O certificado de adição é acessório da patente, tem a data final de vigência desta e a acompanha para todos os efeitos legais. As Cartas Patentes ou Certificados de Adição de Invenção concedidos de acordo com o Artigo 38 da Lei 9.279/96, por ocasião da expedição da Carta Patente, podem ser acessadas através do endereço eletrônico www.inpi.gov.br - No Acesso rápido – Faça uma busca - Patente. Para acessar, cadastre-se no Portal do INPI e use login e senha.

---

(11) BR 10 2012 009742-7 B1

Código 16.1 - Concessão de Patente ou Certificado de Adição de Invenção
(22) 26/04/2012
(43) 08/03/2016
(51) A61F 9/08 (2006.01), G09B 21/00 (2006.01)
(54) EQUIPAMENTO PARA ACESSO DE DEFICIENTES VISUAIS A IMAGENS
(73) UNIVERSIDADE DE SÃO PAULO - USP (BR/SP)
(72) KLAUS BRUNO TIEDEMANN; MARCIO CRUZ
Prazo de Validade: 20 (vinte) anos contados a partir de 26/04/2012, observadas as condições legais.

---

(11) BR 10 2012 009922-5 B1

Código 16.1 - Concessão de Patente ou Certificado de Adição de Invenção
(22) 27/04/2012
(43) 09/08/2016
(51) H01H 31/12 (2006.01), H01H 85/02 (2006.01)
(54) INVÓLUCRO PARA CHAVE-FUSÍVEL DE DISTRIBUIÇÃO
(73) COMPANHIA ENERGÉTICA DO MARANHÃO-CEMAR (BR/MA) ; INSTITUTO DE TECNOLOGIA PARA O DESENVOLVIMENTO - LACTEC (BR/PR)
(72) MARCELO ANTONIO RAVAGLIO; LUIZ FELIPE RIBEIRO BARROZO TOLEDO; ANDRE EUGÊNIO LAZZARETTI; EDEMIR LUIZ KOWALSKI; MATIAS SOARES NETO; DANIEL CAMPOS NEGREIROS
Prazo de Validade: 20 (vinte) anos contados a partir de 27/04/2012, observadas as condições legais.

---

(11) BR 10 2012 012269-3 B1

Código 16.1 - Concessão de Patente ou Certificado de Adição de Invenção
(22) 22/05/2012
(30) 24/05/2011 FR 11 54516
(43) 18/06/2013

(51) G01R 1/30 (2006.01), G01R 19/00 (2006.01), H04B 1/44 (2006.01)
(54) CAPTADOR DE CORRENTE SEM FIO
(73) Schneider Electric Industries SAS (FR)
(72) Olivier Coutelou; Bertrand Masseboeuf
Prazo de Validade: 20 (vinte) anos contados a partir de 22/05/2012, observadas as condições legais.

---

(11) BR 10 2012 024751-8 B1

Código 16.1 - Concessão de Patente ou Certificado de Adição de Invenção
(22) 28/09/2012
(43) 01/03/2016
(51) A63B 23/00 (2006.01), A63B 22/06 (2006.01), B63B 34/00 (2020.01), B63H 16/18 (2006.01), A63B 23/035 (2006.01)
(54) ELÍPTICO ERGOMÉTRICO PARA FITNESS FLUTUANTE
(73) TAKASHI NISHIMURA (BR/SP)
(72) TAKASHI NISHIMURA
Prazo de Validade: 20 (vinte) anos contados a partir de 28/09/2012, observadas as condições legais.

---

(11) BR 10 2012 029342-0 B1

Código 16.1 - Concessão de Patente ou Certificado de Adição de Invenção
(22) 19/11/2012
(43) 23/09/2014
(51) A63B 23/00 (2006.01), A63B 22/06 (2006.01), B63B 34/00 (2020.01), B63H 5/07 (2006.01), A63B 23/035 (2006.01)
(54) ELIPTICO ERGOMÉTRICO PARA FITNESS FLUTUANTE COM HÉLICE
(73) TAKASHI NISHIMURA (BR/SP)
(72) TAKASHI NISHIMURA
Prazo de Validade: 20 (vinte) anos contados a partir de 19/11/2012, observadas as condições legais.

---

(11) BR 10 2012 029774-4 B1

Código 16.1 - Concessão de Patente ou Certificado de Adição de Invenção
(22) 23/11/2012
(43) 23/09/2014
(51) A45D 40/06 (2006.01)
(54) APERFEIÇOAMENTO EM MECANISMO DESMONTÁVEL RECICLÁVEL PARA BATOM E SIMILARES
(73) ALBÉA DO BRASIL EMBALAGENS LTDA (BR/SP)
(72) Edenilson Aldo Fadel
Prazo de Validade: 20 (vinte) anos contados a partir de 23/11/2012, observadas as condições legais.

---

(11) BR 10 2012 030325-6 B1

Código 16.1 - Concessão de Patente ou Certificado de Adição de Invenção
(22) 28/11/2012
(43) 07/10/2014

(51) H05K 7/14 (2006.01), H05K 5/02 (2006.01)
(54) SISTEMA DE FIXAÇÃO DE COMPONENTE DE ACIONAMENTO EM ELETRODOMÉSTICO
(73) WHIRLPOOL S.A. (BR/SP)
(72) ARTHUR KYOSHI CANAL SHIM; FERNANDO DOS SANTOS; DANILO COLLETTA GUTH; TIAGO PEREIRA SANTOS DE OLIVEIRA MACHADO
Prazo de Validade: 20 (vinte) anos contados a partir de 28/11/2012, observadas as condições legais.

---

(11) BR 10 2013 000717-0 B1

Código 16.1 - Concessão de Patente ou Certificado de Adição de Invenção
(22) 10/01/2013
(30) 13/01/2012 DE 10 2012 100 287.8
(43) 09/06/2015
(51) B60N 2/06 (2006.01), B60N 2/07 (2006.01)
(54) ASSENTO PARA VEÍCULO
(73) GRAMMER AG (DE)
(72) Erwin Haller; Jens Kolb
Prazo de Validade: 20 (vinte) anos contados a partir de 10/01/2013, observadas as condições legais.

---

(11) BR 10 2013 002785-5 B1

Código 16.1 - Concessão de Patente ou Certificado de Adição de Invenção
(22) 05/02/2013
(43) 29/10/2014
(51) F01D 25/16 (2006.01), F01D 25/24 (2006.01), F01K 7/00 (2006.01)
(54) APERFEIÇOAMENTO EM TURBINA A VAPOR DE CONDENSAÇÃO COM ESCAPE AXIAL INFERIOR
(73) WEG EQUIPAMENTOS ELÉTRICOS S/A (BR/SC)
(72) WALDEMAR ANTONIO MANFRIN JÚNIOR
Prazo de Validade: 20 (vinte) anos contados a partir de 05/02/2013, observadas as condições legais.

---

(11) BR 10 2013 003392-8 B1

Código 16.1 - Concessão de Patente ou Certificado de Adição de Invenção
(22) 13/02/2013
(30) 14/02/2012 DE 102012002921.7
(43) 14/07/2015
(51) F15B 13/02 (2006.01)
(54) SERVOVÁLVULA
(73) LIEBHERR-AEROSPACE LINDENBERG GMBH (DE)
(72) JOERN FRICK; ANTON GAILE; FRANZ WEIXLER
Prazo de Validade: 20 (vinte) anos contados a partir de 13/02/2013, observadas as condições legais.

---

(11) BR 10 2013 008066-7 B1

Código 16.1 - Concessão de Patente ou Certificado de Adição de Invenção

(22) 03/04/2013
(30) 06/04/2012 JP 2012-087613
(43) 06/10/2015
(51) F02D 19/08 (2006.01), F02D 41/04 (2006.01), F02D 9/02 (2006.01)
(54) MOTOR DE COMBUSTÃO INTERNA E VEÍCULO DO TIPO DE MONTAR
(73) Yamaha Hatsudoki Kabushiki Kaisha (JP)
(72) MASAKI TORIGOSHI; MASAHIKO ITO; YOSHIHIKO MORIYA
Prazo de Validade: 20 (vinte) anos contados a partir de 03/04/2013, observadas as condições legais.

---

(11) BR 10 2013 010387-0 B1

Código 16.1 - Concessão de Patente ou Certificado de Adição de Invenção
(22) 26/04/2013
(30) 26/04/2012 EP 12 002 963.2
(43) 30/06/2015
(51) B66B 3/02 (2006.01)
(54) INSTALAÇÃO DE ELEVADOR, DISPOSITIVO MARCADOR, DISPOSITIVO DE MEDIÇÃO E ELEMENTO CONDUTOR
(73) CEDES AG (CH)
(72) Beat De Coi; Steven Freedman; Jan Giger; Tobias Leutenegger
Prazo de Validade: 20 (vinte) anos contados a partir de 26/04/2013, observadas as condições legais.

---

(11) BR 10 2013 012179-7 B1

Código 16.1 - Concessão de Patente ou Certificado de Adição de Invenção
(22) 16/05/2013
(30) 08/06/2012 US 61/657,498; 15/03/2013 US 13/831,645
(43) 02/08/2016
(54) CÉLULA DE BATERIA
(73) SAMSUNG SDI CO., LTD. (KR)
(72) JI WON YUN
Prazo de Validade: 20 (vinte) anos contados a partir de 16/05/2013, observadas as condições legais.

---

(11) BR 10 2013 013236-5 B1

Código 16.1 - Concessão de Patente ou Certificado de Adição de Invenção
(22) 28/05/2013
(43) 23/06/2015
(51) B01D 33/056 (2006.01), B01D 33/048 (2006.01)
(54) SISTEMA DE ALINHAMENTO POR VÁLVULA ROLETE PARA FILTROS PLANOS
(73) VALE S.A. (BR/RJ)
(72) MAX TASSIANO DE MELO; PIO ARY DOS SANTOS; LYDIANNE RODRIGUES MOREIRA; ROGÉRIO DOS SANTOS ALMEIDA; IJARI LOPEZ UGALDE; JOÃO ANTÔNIO SALES RODRIGUES
Prazo de Validade: 20 (vinte) anos contados a partir de 28/05/2013, observadas

as condições legais.

(11) BR 10 2013 015764-3 B1

Código 16.1 - Concessão de Patente ou Certificado de Adição de Invenção
(22) 19/06/2013
(43) 29/03/2016
(51) A61K 8/02 (2006.01), A61K 8/42 (2006.01), A61K 8/22 (2006.01), A61K 8/36 (2006.01), A61K 8/21 (2006.01)
(54) CLAREADOR E DESSENSIBIIZANTE DENTÁRIO COMATIVOS ENCAPSULADOS E RESPECTIVO PROCESSO DEOBTENÇÃO
(73) NANOVETORES S/A (BR/SC) ; BM4 BRASIL MATERIAIS E INSTRUMENTAIS (BR/SC)
(72) BETINA GIEHL ZANETTI RAMOS; FABIANA VIEIRA LIMA
Prazo de Validade: 20 (vinte) anos contados a partir de 19/06/2013, observadas as condições legais.

(11) BR 10 2013 019072-1 B1

Código 16.1 - Concessão de Patente ou Certificado de Adição de Invenção
(22) 25/07/2013
(43) 10/11/2015
(51) B61K 9/08 (2006.01), G01S 5/16 (2006.01), G01B 11/14 (2006.01)
(54) SISTEMA DE IDENTIFICAÇÃO DA QUALIDADE DE VIAS FÉRREAS E DE VEÍCULOS METROFERROVIÁRIOS E MÉTODO DE IDENTIFICAÇÃO DO ÍNDICE DE SEGURANÇA POR ESTIMATIVA DIRETA DAS FORÇAS DE CONTATO ENTRE AS RODAS DO VEÍCULO METROFERROVIÁRIO E A VIA FÉRREA
(73) UNIVERSIDADE DE SÃO PAULO - USP (BR/SP)
(72) ROBERTO SPINOLA BARBOSA
Prazo de Validade: 20 (vinte) anos contados a partir de 25/07/2013, observadas as condições legais.

(11) BR 10 2013 022295-0 B1

Código 16.1 - Concessão de Patente ou Certificado de Adição de Invenção
(22) 30/08/2013
(30) 31/08/2012 JP 2012-190904
(43) 04/08/2015
(51) B41J 3/407 (2006.01)
(54) APARELHO DE IMPRESSÃO EM UNHA E MÉTODO DE CONTROLE DE IMPRESSÃO DO MESMO PARA ADAPTAR O PRIMEIRO DESENHO E O SEGUNDO DESENHO QUE É O PLANO DE FUNDO DO PRIMEIRO DESENHO À UNHA
(73) CASIO COMPUTER CO., LTD. (JP)
(72) SHUICHI YAMASAKI
Prazo de Validade: 20 (vinte) anos contados a partir de 30/08/2013, observadas as condições legais.

(11) BR 10 2013 022473-1 B1

Código 16.1 - Concessão de Patente ou Certificado de Adição de Invenção
(22) 03/09/2013
(43) 04/08/2015
(51) G01N 27/22 (2006.01), G01N 27/00 (2006.01)
(54) APARELHO PARA MEDIÇÃO DA VARIAÇÃO DAS PROPRIEDADES DIELÉTRICAS DE UM MATERIAL BIODEGRADÁVEL E MÉTODO DE ANÁLISE
(73) COMISSÃO NACIONAL DE ENERGIA NUCLEAR - CNEN (BR/RJ) ; UNIVERSIDADE DE SÃO PAULO - USP (BR/SP)
(72) HOLMER SALVASTANO JÚNIOR; PAULO VICTOR ALBUQUERQUE BERGO; SERGIO FRANCISCO DOS SANTOS; BRUNA NERI BARRA; JOSE ROBERTO MARTINELLI; ERALDO CORDEIRO BARROS FILHO; JOSÉ MARIO PRISON
Prazo de Validade: 20 (vinte) anos contados a partir de 03/09/2013, observadas as condições legais.

(11) BR 10 2013 022708-0 B1

Código 16.1 - Concessão de Patente ou Certificado de Adição de Invenção
(22) 05/09/2013
(30) 20/09/2012 EP 12185301.4
(43) 07/10/2014
(51) F04D 29/22 (2006.01)
(54) PROPULSOR PARA UMA BOMBA CENTRÍFUGA
(73) SULZER MANAGEMENT AG (CH)
(72) MATTI KOIVIKKO; KALLE TIITINEN; SAMI VIRTANEN
Prazo de Validade: 20 (vinte) anos contados a partir de 05/09/2013, observadas as condições legais.

(11) BR 10 2013 023059-6 B1

Código 16.1 - Concessão de Patente ou Certificado de Adição de Invenção
(22) 09/09/2013
(30) 10/09/2012 US 13/608,100
(43) 11/08/2015
(51) G05B 23/02 (2006.01)
(54) SISTEMA DE AVIÔNICA DE AERONAVE
(73) ROSEMOUNT AEROSPACE INC. (US)
(72) WILLIAM J. BAUMGARTEN; MICHAEL J. HAUKOM; THOMAS J. HORSAGER; DANIEL L. MCDOWELL
Prazo de Validade: 20 (vinte) anos contados a partir de 09/09/2013, observadas as condições legais.

(11) BR 10 2013 023221-1 B1

Código 16.1 - Concessão de Patente ou Certificado de Adição de Invenção
(22) 11/09/2013
(43) 11/08/2015
(51) C07F 9/655 (2006.01), G01N 33/50 (2006.01)
(54) PROCESSO DE SÍNTESE DE FENOLFTALEÍNA BISFOSFATO

	TETRASSÓDIO E KIT (73) UNIVERSIDADE FEDERAL DO RIO DE JANEIRO (BR/RJ) (72) CLAUDIO CERQUEIRA LOPES; ROSANGELA SABBATINI CAPELLA LOPES; ANDRÉ LUIZ MAZZEI ALBERT; PAULO ROBERTO MIGUEL FRAGAS Prazo de Validade: 20 (vinte) anos contados a partir de 11/09/2013, observadas as condições legais.
(11) BR 10 2013 025343-0 B1	Código 16.1 - Concessão de Patente ou Certificado de Adição de Invenção (22) 01/10/2013 (43) 03/11/2015 (51) D06F 5/04 (2006.01), D06F 13/02 (2006.01) (54) SISTEMA DE DETECÇÃO DE CESTO REMOVÍVEL DE LAVADORA E MÉTODO PARA DETECÇÃO DE CESTO REMOVÍVEL DE LAVADORA (73) WHIRLPOOL S.A. (BR/SP) (72) Danilo Antonio Bergamo Prazo de Validade: 20 (vinte) anos contados a partir de 01/10/2013, observadas as condições legais.
(11) BR 10 2013 026373-7 B1	Código 16.1 - Concessão de Patente ou Certificado de Adição de Invenção (22) 14/10/2013 (43) 24/11/2015 (51) G01N 23/02 (2006.01), G01T 7/00 (2006.01), A61B 6/00 (2006.01) (54) MÉTODO PARA AJUSTE ADAPTATIVO DO PONTO DE OPERAÇÃO DE AMPLIFICADORES ÓPTICOS (73) FUNDACAO CPQD - CENTRO DE PESQUISA E DESENVOLVIMENTO EM TELECOMUNICACOES (BR/SP) (72) Uiara Celine de Moura; Juliano Rodrigues Fernandes de Oliveira; Júlio César Rodrigues Fernandes de Oliveira Prazo de Validade: 20 (vinte) anos contados a partir de 14/10/2013, observadas as condições legais.
(11) BR 10 2013 026881-0 B1	Código 16.1 - Concessão de Patente ou Certificado de Adição de Invenção (22) 18/10/2013 (30) 18/10/2012 US 13/655,169 (43) 25/11/2014 (51) G07C 5/00 (2006.01), G07C 5/08 (2006.01) (54) SISTEMA DE MONITORAMENTO DE SAÚDE DE PLATAFORMA (73) THE BOEING COMPANY (US) (72) ROHAB SAFA-BAKHSH; PATRICK NEAL HARRIS Prazo de Validade: 20 (vinte) anos contados a partir de 18/10/2013, observadas as condições legais.
(11) BR 10 2013 027368-6 B1	Código 16.1 - Concessão de Patente ou Certificado de Adição de Invenção

(22) 24/10/2013
(43) 01/09/2015
(51) H05B 33/08 (2020.01), H02M 1/12 (2006.01)
(54) APARATO E MÉTODO PARA ACIONAMENTO DE LEDS COM REDUÇÃO NO PROCESSAMENTO REDUNDANTE DE ELETRICIDADE E SISTEMA DE ILUMINAÇÃO
(73) UNIVERSIDADE FEDERAL DE SANTA MARIA (BR/RS)
(72) ALEXANDRE CAMPOS; DOUGLAS CAMPONOGARA; DIOGO RIBEIRO DE VARGAS
Prazo de Validade: 20 (vinte) anos contados a partir de 24/10/2013, observadas as condições legais.

---

(11) BR 10 2013 031470-6 B1

Código 16.1 - Concessão de Patente ou Certificado de Adição de Invenção
(22) 06/12/2013
(43) 21/07/2015
(51) A47J 31/40 (2006.01), G01F 11/46 (2006.01)
(54) MÁQUINA AUTOMÁTICA INTEGRADA À BEBEDOURO PARA PREPARO E VENDA DE SUPLEMENTOS E SEU MÉTODO DE FUNCIONAMENTO
(73) 1WILL TECNOLOGIA E INFORMÁTICA LTDA (BR/SC)
(72) Conrado da Veiga Balvedi; Bruno da Veiga Balvedi
Prazo de Validade: 20 (vinte) anos contados a partir de 06/12/2013, observadas as condições legais.

---

(11) BR 10 2013 032146-0 B1

Código 16.1 - Concessão de Patente ou Certificado de Adição de Invenção
(22) 13/12/2013
(43) 02/02/2016
(51) C07K 1/12 (2006.01), C07K 1/14 (2006.01), C07K 14/78 (2006.01)
(54) PROCESSO PARA OBTENÇÃO DE ISOLADO DE COLÁGENO DE SUBPRODUTOS DE ANIMAIS DE FRIGORIFICO
(73) UNIVERSIDADE ESTADUAL DE LONDRINA (BR/PR)
(72) ELZA IOUKO IDA; MASSAMI SHIMOKOMAKI; GISLAINE SILVEIRA SIMOES
Prazo de Validade: 20 (vinte) anos contados a partir de 13/12/2013, observadas as condições legais.

---

(11) BR 10 2013 032958-4 B1

Código 16.1 - Concessão de Patente ou Certificado de Adição de Invenção
(22) 20/12/2013
(30) 20/12/2012 US 61/740,248
(43) 23/09/2014
(51) A01N 43/40 (2006.01), A01N 43/90 (2006.01), A01P 13/00 (2006.01)
(54) COMPOSIÇÕES HERBICIDAS SINÉRGICAS CONSISTINDO ESSENCIALMENTE EM FLUROXIPIR E FLUMETSULAM, E MÉTODOS PARA CONTROLAR VEGETAÇÃO INDESEJÁVEL
(73) DOW AGROSCIENCES LLC (US)

(72) RICHARD K. MANN; ANDREA C. MCVEIGH-NELSON; AMY GWINN
Prazo de Validade: 20 (vinte) anos contados a partir de 20/12/2013, observadas as condições legais.

---

(11) BR 10 2013 033752-8 B1

Código 16.1 - Concessão de Patente ou Certificado de Adição de Invenção
(22) 27/12/2013
(30) 26/02/2013 JP 2013-036135
(43) 25/08/2015
(51) B60C 11/04 (2006.01), B60C 11/12 (2006.01)
(54) PNEUMÁTICO
(73) SUMITOMO RUBBER INDUSTRIES, LTD. (JP)
(72) SATOSHI IWASAKI
Prazo de Validade: 20 (vinte) anos contados a partir de 27/12/2013, observadas as condições legais.

---

(11) BR 10 2014 002231-7 B1

Código 16.1 - Concessão de Patente ou Certificado de Adição de Invenção
(22) 29/01/2014
(30) 30/01/2013 US 13/753,881
(43) 23/02/2016
(51) D21H 17/14 (2006.01)
(54) PROCESSO DE PREPARAÇÃO DE COLA DO PAPEL USANDO UM AGENTE CONTENDO GRUPOS ANIDRIDO OCTENILSUCCÍNICO LIGADOS UNIFORMEMENTE FEITOS PELA REAÇÃO DE ANIDRIDO OCTENILSUCCÍNICO SOBRE UM AMIDO CEROSO DISPERSO
(73) CORN PRODUCTS DEVELOPMENT, INC. (US)
(72) RALPH TRKSAK; NON KAM FOONG
Prazo de Validade: 20 (vinte) anos contados a partir de 29/01/2014, observadas as condições legais.

---

(11) BR 10 2014 005972-5 B1

Código 16.1 - Concessão de Patente ou Certificado de Adição de Invenção
(22) 13/03/2014
(30) 13/03/2013 US 13/799,783
(43) 06/10/2015
(51) G02C 7/04 (2006.01)
(54) DISPOSITIVO OFTÁLMICO
(73) JOHNSON & JOHNSON VISION CARE, INC. (US)
(72) JAMES DANIEL RIALL
Prazo de Validade: 20 (vinte) anos contados a partir de 13/03/2014, observadas as condições legais.

---

(11) BR 10 2014 006531-8 B1

Código 16.1 - Concessão de Patente ou Certificado de Adição de Invenção
(22) 19/03/2014
(30) 29/03/2013 FR 1352914

(43) 18/11/2014
(51) H01R 9/24 (2006.01), H01R 13/514 (2006.01), H01R 13/629 (2006.01), H01R 13/639 (2006.01)
(54) ELEMENTO REMOVÍVEL PARA UMA APARELHAGEM MODULAR ELÉTRICA DOTADA DE UMA PEGA PIVOTANTE E APARELHAGEM MODULAR ELÉTRICA
(73) LEGRAND FRANCE (FR) ; LEGRAND SNC (FR)
(72) PHILIPPE FAUVET
Prazo de Validade: 20 (vinte) anos contados a partir de 19/03/2014, observadas as condições legais.

---

(11) BR 10 2014 008676-5 B1

Código 16.1 - Concessão de Patente ou Certificado de Adição de Invenção
(22) 10/04/2014
(30) 12/04/2013 US 61/811,194; 25/03/2014 US 14/224,696
(43) 23/02/2016
(51) F23D 1/00 (2006.01), F23D 1/02 (2006.01), F23L 1/00 (2006.01), F23M 9/02 (2006.01)
(54) QUEIMADOR DE OXIGÊNIO/ COMBUSTÍVEL SÓLIDO, DE CHAMA GRANDE, E MÉTODO PARACOMBUSTÃO DE UM COMBUSTÍVEL SÓLIDO PULVERIZADO COM OXIGÊNIO PARA FORMAR UMAGRANDE CHAMA
(73) AIR PRODUCTS AND CHEMICALS , INC (US)
(72) MARK DANIEL D' AGOSTINI; STEPHANE BERNARD POUSSOU
Prazo de Validade: 20 (vinte) anos contados a partir de 10/04/2014, observadas as condições legais.

---

(11) BR 10 2014 008678-1 B1

Código 16.1 - Concessão de Patente ou Certificado de Adição de Invenção
(22) 10/04/2014
(30) 07/01/2014 US 61/924,272; 25/03/2014 US 14/224,812
(43) 09/08/2016
(51) F23D 1/00 (2006.01), F23L 1/00 (2006.01), F23M 9/02 (2006.01)
(54) QUEIMADOR DE COMBUSTÍVEL SÓLIDO/OXIGÊNIO, MÉTODO PARA COMBUSTÃO DE COMBUSTÍVELSÓLIDO E OXIGÊNIO NO QUEIMADOR, MÉTODO PARA OPERAR UM FORNO REGENERATIVO PARAFUSÃO DE VIDRO COM COMBUSTÍVEL/AR USANDO UM QUEIMADOR, E FORNO REGENERATIVO
(73) AIR PRODUCTS AND CHEMICALS , INC (US)
(72) MARK DANIEL D'AGOSTINI
Prazo de Validade: 20 (vinte) anos contados a partir de 10/04/2014, observadas as condições legais.

---

(11) BR 10 2014 011688-5 B1

Código 16.1 - Concessão de Patente ou Certificado de Adição de Invenção
(22) 15/05/2014
(30) 17/05/2013 FR 1354423
(43) 02/06/2015

(51) H01H 9/30 (2006.01), H01H 9/28 (2006.01)
(54) CÂMARA DE EXTINÇÃO DE ARCO, APARELHO DE PROTEÇÃO ELÉTRICO E DISJUNTOR DE BAIXA VOLTAGEM
(73) SCHNEIDER ELECTRIC INDUSTRIES SAS (FR)
(72) LUC MOREAU; LOÏC RONDOT
Prazo de Validade: 20 (vinte) anos contados a partir de 15/05/2014, observadas as condições legais.

---

(11) BR 10 2014 013203-1 B1

Código 16.1 - Concessão de Patente ou Certificado de Adição de Invenção
(22) 30/05/2014
(30) 06/09/2013 DE 102013014906.1
(43) 19/04/2016
(51) B60R 3/02 (2006.01), B61D 23/02 (2006.01)
(54) CONSTRUÇÃO DE DEGRAU DOBRÁVEL PARA UM VEICULO A MOTOR E VEÍCULO A MOTOR, PREFERENCIALMENTE UM ÔNIBUS
(73) MAN TRUCK & BUS AG (DE)
(72) THOMAS ELSNER
Prazo de Validade: 20 (vinte) anos contados a partir de 30/05/2014, observadas as condições legais.

---

(11) BR 10 2014 014065-4 B1

Código 16.1 - Concessão de Patente ou Certificado de Adição de Invenção
(22) 10/06/2014
(30) 05/09/2013 DE 102013014865.0
(43) 19/04/2016
(51) B60R 9/06 (2006.01)
(54) CAIXA DE ARMAZENAMENTO PARA VEÍCULOS PARA MONTAGEM EXTERNA EM UM VEÍCULO, MÉTODO PARA MONTAGEM E/OU DESMONTAGEM DA MESMA E VEÍCULO
(73) MAN TRUCK & BUS AG (DE)
(72) THOMAS ELSNER
Prazo de Validade: 20 (vinte) anos contados a partir de 10/06/2014, observadas as condições legais.

---

(11) BR 10 2014 015835-9 B1

Código 16.1 - Concessão de Patente ou Certificado de Adição de Invenção
(22) 26/06/2014
(43) 25/04/2017
(51) H04L 25/02 (2006.01), H04L 27/26 (2006.01), G06F 17/14 (2006.01)
(54) ARQUITETURA DE CIRCUITO E MÉTODO PARA ESTIMAÇÃO DO AJUSTE TEMPORAL DO CANAL FÍSICO COMPARTILHADO DO ENLACE DE SUBIDA DE REDES LTE E LTE-ADVANCED
(73) FUNDACAO CPQD - CENTRO DE PESQUISA E DESENVOLVIMENTO EM TELECOMUNICACOES (BR/SP)
(72) FABBRYCCIO AKKAZZHA CHAVES MACHADO CARDOSO; FELIPE AUGUSTO PEREIRA DE FIGUEIREDO; FABIANO SILVA MATHILDE; RAFAEL

	MENDES VILELA Prazo de Validade: 20 (vinte) anos contados a partir de 26/06/2014, observadas as condições legais.
(11) BR 10 2014 017962-3 B1	Código 16.1 - Concessão de Patente ou Certificado de Adição de Invenção (22) 22/07/2014 (43) 23/02/2016 (51) C02F 1/24 (2006.01), C02F 101/32 (2006.01) (54) PROCESSO DE PRODUÇÃO DE MICROBOLHAS DE AR PARA TRATAMENTO DE EFLUENTE POR FLOTAÇÃO (73) TERMOPERNAMBUCO S/A (BR/RJ) (72) VALDEMIR ALEXANDRE DOS SANTOS; LEONIE ASFORA SARUBBO; ROSANGELA CRISTINE DA SILVA HENAUTH; ALEX ELTON MOURA; ROBSON DE SOUZA VASCONCELOS Prazo de Validade: 20 (vinte) anos contados a partir de 22/07/2014, observadas as condições legais.
(11) BR 10 2014 018555-0 B1	Código 16.1 - Concessão de Patente ou Certificado de Adição de Invenção (22) 28/07/2014 (30) 08/11/2013 DE 102013018720.6 (43) 08/03/2016 (51) H02K 5/04 (2006.01), H02K 5/20 (2006.01), H02K 1/06 (2006.01) (54) GERADORES DE PARTIDA DO VIRABREQUIM (73) MAN TRUCK & BUS AG (DE) (72) MARKUS GOLKA Prazo de Validade: 20 (vinte) anos contados a partir de 28/07/2014, observadas as condições legais.
(11) BR 10 2014 019712-5 B1	Código 16.1 - Concessão de Patente ou Certificado de Adição de Invenção (22) 08/08/2014 (43) 03/05/2016 (51) C04B 111/12 (2006.01), C04B 28/02 (2006.01), C04B 111/27 (2006.01) (54) COMPOSIÇÃO DE PLACA CIMENTÍCIA PLANA DE FIBROCIMENTO CURADA AO AR, E, USO DA COMPOSIÇÃO (73) SAINT-GOBAIN DO BRASIL PRODUTOS INDUSTRIAIS E PARA CONSTRUÇÃO LTDA. (BR/SP) (72) SERGIO IKAI; VALDIR APARECIDO ZAMPIERI Prazo de Validade: 20 (vinte) anos contados a partir de 08/08/2014, observadas as condições legais.
(11) BR 10 2014 019721-4 B1	Código 16.1 - Concessão de Patente ou Certificado de Adição de Invenção (22) 08/08/2014 (43) 10/10/2017

(51) B23K 26/03 (2006.01), G01B 21/04 (2006.01)
(54) DISPOSITIVO DE ALINHAMENTO DE PLANOS A LASER
(73) SERVIÇO NACIONAL DE APRENDIZAGEM INDUSTRIAL - SENAI / SP (BR/SP)
(72) EDSON ANÍCIO DUARTE; JOSÉ CARLOS RODRIGUES; RANIERI FRAGOSO DE ALMEIDA
Prazo de Validade: 20 (vinte) anos contados a partir de 08/08/2014, observadas as condições legais.

---

(11) BR 10 2014 020986-7 B1

Código 16.1 - Concessão de Patente ou Certificado de Adição de Invenção
(22) 26/08/2014
(30) 05/09/2013 US 14/018,482
(43) 29/09/2020
(51) H02J 3/16 (2006.01), H02J 3/38 (2006.01)
(54) MÉTODO PARA A GERAÇÃO DE POTÊNCIA REATIVA
(73) GENERAL ELECTRIC COMPANY (US)
(72) EINAR VAUGHN LARSEN; ALFREDO SEBASTIAN ACHILLES
Prazo de Validade: 20 (vinte) anos contados a partir de 26/08/2014, observadas as condições legais.

---

(11) BR 10 2014 021635-9 B1

Código 16.1 - Concessão de Patente ou Certificado de Adição de Invenção
(22) 01/09/2014
(30) 27/09/2013 JP 2013-202525
(43) 15/09/2015
(51) F21V 8/00 (2006.01), B62J 6/04 (2020.01), F21S 43/14 (2018.01), F21S 43/239 (2018.01), F21S 43/245 (2018.01), F21S 43/249 (2018.01), F21S 43/20 (2018.01), F21S 43/50 (2018.01)
(54) DISPOSITIVO DE ILUMINAÇÃO
(73) HONDA MOTOR CO., LTD. (JP)
(72) KOHEI NOGUCHI
Prazo de Validade: 20 (vinte) anos contados a partir de 01/09/2014, observadas as condições legais.

---

(11) BR 10 2014 021900-5 B1

Código 16.1 - Concessão de Patente ou Certificado de Adição de Invenção
(22) 04/09/2014
(30) 05/09/2013 US 14/018,478
(43) 22/03/2016
(51) H02J 3/18 (2006.01), F03D 7/02 (2006.01)
(54) MÉTODO PARA GERAÇÃO DE POTÊNCIA REATIVA PARA UM GERADOR DE TURBINA EÓLICA
(73) GENERAL ELECTRIC COMPANY (US)
(72) EINAR VAUGHN LARSEN; ALFREDO SEBASTIAN ACHILLES
Prazo de Validade: 20 (vinte) anos contados a partir de 04/09/2014, observadas

as condições legais.

(11) BR 10 2014 022094-1 B1

Código 16.1 - Concessão de Patente ou Certificado de Adição de Invenção
(22) 05/09/2014
(30) 12/12/2013 DE 10 2013 020 794.0
(43) 20/10/2015
(51) B60R 7/06 (2006.01)
(54) PORTA-OBJETOS PASSÍVEL DE SER FECHADO, ESPECIALMENTE NO ESPAÇO PARA OS PÉS DE UM AUTOMÓVEL E VEÍCULO, ESPECIALMENTE VEÍCULO COMERCIAL
(73) MAN TRUCK & BUS AG (DE)
(72) STEPHAN SCHÖNHERR; ANDREA LIPP; ACHIM BURMEISTER
Prazo de Validade: 20 (vinte) anos contados a partir de 05/09/2014, observadas as condições legais.

(11) BR 10 2014 022424-6 B1

Código 16.1 - Concessão de Patente ou Certificado de Adição de Invenção
(22) 10/09/2014
(30) 13/12/2013 DE 10 2013 021 005.4
(43) 01/03/2016
(51) B60R 19/02 (2006.01)
(54) VEÍCULO, ESPECIALMENTE VEÍCULO COMERCIAL, COM UMA PROTEÇÃO ANTI-INTRUSÃO DISPOSTA EM UMA ALTURA DEFINIDA
(73) MAN TRUCK & BUS AG (DE)
(72) ERWIN STIERMANN
Prazo de Validade: 20 (vinte) anos contados a partir de 10/09/2014, observadas as condições legais.

(11) BR 10 2014 022885-3 B1

Código 16.1 - Concessão de Patente ou Certificado de Adição de Invenção
(22) 16/09/2014
(43) 03/05/2016
(51) F03B 13/12 (2006.01)
(54) MECANISMO DE MOVIMENTO ROTACIONAL EM SENTIDO ÚNICO, CONVERSOR DE ENERGIA A PARTIR DA CAPTAÇÃO DE VIBRAÇÕES E ONDAS
(73) THEODOMIRO MENDES DE CARVALHO (BR/PR)
(72) THEODOMIRO MENDES DE CARVALHO
Prazo de Validade: 20 (vinte) anos contados a partir de 16/09/2014, observadas as condições legais.

(11) BR 10 2014 026867-7 B1

Código 16.1 - Concessão de Patente ou Certificado de Adição de Invenção
(22) 27/10/2014
(30) 25/10/2013 FR 1360446
(43) 11/10/2016

(51) G02C 7/02 (2006.01), G05B 19/42 (2006.01)
(54) PROCESSO DE AQUISIÇÃO E DE CÁLCULO DE DADOS GEOMÉTRICOS E DISPOSITIVO DE AQUISIÇÃO E DE EXIBIÇÃO DE DADOS GEOMÉTRICOS
(73) LUNEAU TECHNOLOGY OPERATIONS (FR)
(72) JEAN-JACQUES VIDECOQ; MICHAËL VASSARD
Prazo de Validade: 20 (vinte) anos contados a partir de 27/10/2014, observadas as condições legais.

---

(11) BR 10 2014 027335-2 B1

Código 16.1 - Concessão de Patente ou Certificado de Adição de Invenção
(22) 31/10/2014
(30) 01/11/2013 JP 2013-228324
(43) 30/10/2018
(51) B62K 25/20 (2006.01)
(54) VEÍCULO PARA MONTAR
(73) YAMAHA HATSUDOKI KABUSHIKI KAISHA (JP)
(72) MASASHI MURAYAMA
Prazo de Validade: 20 (vinte) anos contados a partir de 31/10/2014, observadas as condições legais.

---

(11) BR 10 2014 027548-7 B1

Código 16.1 - Concessão de Patente ou Certificado de Adição de Invenção
(22) 04/11/2014
(30) 08/11/2013 US 14/075,447
(43) 02/08/2016
(51) F23C 5/02 (2006.01), F23M 3/22 (2006.01), B23P 19/00 (2006.01)
(54) SISTEMA DE QUEIMADOR RETRÁTIL
(73) AIR PRODUCTS AND CHEMICALS, INC. (US)
(72) MICHAEL DAVID BUZINSKI; REED JACOB HENDERSHOT; SHAILESH PRADEEP GANGOLI; LARRY SAUL ZELSON
Prazo de Validade: 20 (vinte) anos contados a partir de 04/11/2014, observadas as condições legais.

---

(11) BR 10 2014 031184-0 B1

Código 16.1 - Concessão de Patente ou Certificado de Adição de Invenção
(22) 12/12/2014
(43) 19/07/2016
(51) G05G 1/10 (2006.01), F24C 3/12 (2006.01)
(54) MANÍPULO PARA APARELHOS ELETRODOMÉSTICOS
(73) WHIRLPOOL S.A. (BR/SP)
(72) Arthur Kyoshi Canal Shim; Fabiana Ferreira da Costa; Rafael João de Souza
Prazo de Validade: 20 (vinte) anos contados a partir de 12/12/2014, observadas as condições legais.

(11) BR 10 2014 031753-8 B1

Código 16.1 - Concessão de Patente ou Certificado de Adição de Invenção
(22) 18/12/2014
(43) 21/06/2016
(51) A01N 35/06 (2006.01)
(54) FORMULAÇÃO E USO DE FTALIDAS COM ATIVIDADE INSETICIDA
(73) UNIVERSIDADE FEDERAL DE VIÇOSA (BR/MG)
(72) ELSON SANTIAGO DE ALVARENGA; MARCELO COUTINHO PICANÇO; MILENA GALDINO TEIXEIRA; MIRIAN FILGUEIRA PIMENTEL
Prazo de Validade: 20 (vinte) anos contados a partir de 18/12/2014, observadas as condições legais.

(11) BR 10 2014 032963-3 B1

Código 16.1 - Concessão de Patente ou Certificado de Adição de Invenção
(22) 30/12/2014
(43) 16/08/2016
(51) F23C 1/10 (2006.01), F23C 99/00 (2006.01), F23D 1/00 (2006.01)
(54) PROCESSO PARA REDUÇÃO DE MINÉRIOS LATERÍTICOS A PARTIR DE MISTURA DE COMBUSTÍVEIS SÓLIDOS E LÍQUIDOS
(73) COMPANHIA BRASILEIRA DE ALUMÍNIO (BR/SP)
(72) MARCOS CAMPOS SILVEIRA; RODRIGO ALBERTO MOREIRA GOMES
Prazo de Validade: 20 (vinte) anos contados a partir de 30/12/2014, observadas as condições legais.

(11) BR 10 2015 009387-0 B1

Código 16.1 - Concessão de Patente ou Certificado de Adição de Invenção
(22) 27/04/2015
(30) 28/04/2014 US 14/263,602
(43) 05/01/2016
(51) G05D 1/02 (2020.01), B65G 67/04 (2006.01)
(54) MÉTODO DE CARREGAMENTO DE MATERIAL USANDO UM VEÍCULO DE TRANSPORTE, E, MÉTODO DE TRANSPORTE
(73) DEERE & COMPANY (US)
(72) Steven D. Deines
Prazo de Validade: 20 (vinte) anos contados a partir de 27/04/2015, observadas as condições legais.

(11) BR 10 2015 011559-8 B1

Código 16.1 - Concessão de Patente ou Certificado de Adição de Invenção
(22) 20/05/2015
(43) 21/11/2017
(51) C22B 3/20 (2006.01), B01D 11/04 (2006.01), C22B 58/00 (2006.01)
(54) PROCESSO DE RECUPERAÇÃO DE ÍNDIO USANDO SISTEMA AQUOSO BIFÁSICO - SAB.
(73) UNIVERSIDADE FEDERAL DE VIÇOSA (BR) ; FUNDAÇÃO DE AMPARO À PESQUISA DO ESTADO DE MINAS GERAIS - FAPEMIG (BR/MG)
(72) MARIA DO CARMO HESPANHOL DA SILVA; LUÍS HENRIQUE MENDES DA SILVA; SILVIA JULIANA RODRIGUEZ VARGAS

Prazo de Validade: 20 (vinte) anos contados a partir de 20/05/2015, observadas as condições legais.

---

(11) BR 10 2015 013981-0 B1

Código 16.1 - Concessão de Patente ou Certificado de Adição de Invenção
(22) 03/06/2015
(43) 02/05/2018
(51) A23L 7/126 (2016.01), A23L 33/00 (2016.01)
(54) PROCESSO DE OBTENÇÃO DE BARRA DE CEREAL COM LICOPENO E AMARANTO E PRODUTO OBTIDO
(73) UNIVERSIDADE FEDERAL DO RECÔNCAVO DA BAHIA (BR/BA)
(72) FERLANDO LIMA SANTOS; EUMILLE SILVA SANTOS; SUZANE DO AMOR DIVINO DOS SANTOS; CAMILLO GUIMARÃES DE SOUZA; VANESSA DOS SANTOS FERNANDES; DANIELE ALMEIDA PEREIRA
Prazo de Validade: 20 (vinte) anos contados a partir de 03/06/2015, observadas as condições legais.

---

(11) BR 10 2015 014659-0 B1

Código 16.1 - Concessão de Patente ou Certificado de Adição de Invenção
(22) 18/06/2015
(30) 31/07/2014 US 14/448134
(43) 28/06/2016
(51) G05D 3/00 (2006.01)
(54) MÉTODOS E APARELHO DE CONTROLE DE UMA POSIÇÃO DE UMA ESTRUTURA
(73) THE BOEING COMPANY (US)
(72) GEN MATSUI
Prazo de Validade: 20 (vinte) anos contados a partir de 18/06/2015, observadas as condições legais.

---

(11) BR 10 2015 016241-3 B1

Código 16.1 - Concessão de Patente ou Certificado de Adição de Invenção
(22) 06/07/2015
(43) 24/01/2017
(54) PRODUTO ALIMENTÍCIO PARA CÃES À BASE DE AMIDOS
(73) ADEMIR STREGE STEFFEN (BR/RS)
(72) LAUDENIR STREGE STEFFEN
Prazo de Validade: 20 (vinte) anos contados a partir de 06/07/2015, observadas as condições legais.

---

(11) BR 10 2015 018604-5 B1

Código 16.1 - Concessão de Patente ou Certificado de Adição de Invenção
(22) 03/08/2015
(43) 07/02/2017
(51) A23K 20/20 (2016.01), A23K 50/48 (2016.01), A61P 1/02 (2006.01)
(54) PROCESSO E COMPOSIÇÃO DE ALIMENTO CONTRA A FORMAÇÃO DE CÁLCULO DENTAL EM CÃES E GATOS

(73) HERCOSUL ALIMENTOS LTDA (BR/RS)
(72) IRINA MARTINS MUNARO
Prazo de Validade: 20 (vinte) anos contados a partir de 03/08/2015, observadas as condições legais.

---

(11) BR 10 2015 021852-4 B1

Código 16.1 - Concessão de Patente ou Certificado de Adição de Invenção
(22) 08/09/2015
(43) 14/03/2017
(51) A01D 57/14 (2006.01)
(54) PLATAFORMA PARA UMA MÁQUINA DE COLHER
(73) CNH INDUSTRIAL BRASIL LTDA. (BR/MG)
(72) Christoph Georg Ritter; José Luiz Veiga Leal
Prazo de Validade: 20 (vinte) anos contados a partir de 08/09/2015, observadas as condições legais.

---

(11) BR 10 2016 011784-4 B1

Código 16.1 - Concessão de Patente ou Certificado de Adição de Invenção
(22) 24/05/2016
(43) 12/12/2017
(51) A61K 8/06 (2006.01), A61K 8/34 (2006.01), A61K 8/92 (2006.01), A61K 8/97 (2017.01), A61K 8/44 (2006.01), A61K 8/89 (2006.01), A61Q 19/00 (2006.01), A61Q 17/04 (2006.01)
(54) COMPOSIÇÃO COSMÉTICA ANTISSINAIS E SISTEMA DE COMPOSIÇÕES
(73) NATURA COSMÉTICOS S.A. (BR/SP)
(72) FABIANA PAES; CLARISSA CAPELAS ROMEU; EDUARDO ALEXANDRE DE OLIVEIRA REIS; JOICE PANZARIN SAVIETTO; RICARDO AUGUSTO SANTOS DE OLIVEIRA; SIMONE ANDREA EMIDIO; SORAYA BAIONE DE MOURA; PRISCILA CAROLLO MONCAYO; KASSANDRA TADINI D'ANNOLFO
Prazo de Validade: 20 (vinte) anos contados a partir de 24/05/2016, observadas as condições legais.

---

(11) BR 10 2016 011785-2 B1

Código 16.1 - Concessão de Patente ou Certificado de Adição de Invenção
(22) 24/05/2016
(43) 12/12/2017
(51) A61K 8/06 (2006.01), A61K 8/34 (2006.01), A61K 8/97 (2017.01), A61K 8/92 (2006.01), A61K 8/44 (2006.01), A61K 8/89 (2006.01), A61Q 17/04 (2006.01), A61Q 19/08 (2006.01), A61Q 19/00 (2006.01)
(54) COMPOSIÇÃO COSMÉTICA ANTISSINAIS E SISTEMA DE COMPOSIÇÕES
(73) NATURA COSMÉTICOS S.A. (BR/SP)
(72) FABIANA PAES; CLARISSA CAPELAS ROMEU; EDUARDO ALEXANDRE DE OLIVEIRA REIS; JOICE PANZARIN SAVIETTO; RICARDO AUGUSTO SANTOS DE OLIVEIRA; SIMONE ANDREA EMIDIO; SORAYA BAIONE DE MOURA; PRISCILA CAROLLO MONCAYO; KASSANDRA TADINI D'ANNOLFO

	Prazo de Validade: 20 (vinte) anos contados a partir de 24/05/2016, observadas as condições legais.
(11) BR 10 2016 011793-3 B1	Código 16.1 - Concessão de Patente ou Certificado de Adição de Invenção (22) 24/05/2016 (43) 12/12/2017 (51) A61K 8/06 (2006.01), A61K 8/34 (2006.01), A61K 8/92 (2006.01), A61K 8/97 (2017.01), A61K 8/44 (2006.01), A61K 8/89 (2006.01), A61Q 17/04 (2006.01), A61Q 19/08 (2006.01), A61Q 19/00 (2006.01) (54) COMPOSIÇÃO COSMÉTICA ANTISSINAIS E SISTEMA DE COMPOSIÇÕES (73) NATURA COSMÉTICOS S.A. (BR/SP) (72) FABIANA PAES; CLARISSA CAPELAS ROMEU; EDUARDO ALEXANDRE DE OLIVEIRA REIS; JOICE PANZARIN SAVIETTO; PRISCILA CAROLLO MONCAYO; RICARDO AUGUSTO SANTOS DE OLIVEIRA; SIMONE ANDREA EMIDIO; SORAYA BAIONE DE MOURA; KASSANDRA TADINI D'ANNOLFO Prazo de Validade: 20 (vinte) anos contados a partir de 24/05/2016, observadas as condições legais.
(11) BR 10 2016 013073-5 B1	Código 16.1 - Concessão de Patente ou Certificado de Adição de Invenção (22) 07/06/2016 (30) 19/06/2015 US 62/181,903 (43) 27/12/2016 (51) C08K 3/32 (2006.01), C08K 5/49 (2006.01), C09D 7/00 (2018.01), C09D 133/10 (2006.01) (54) COMPOSIÇÃO COM BASE EM MONÔMERO DE ÁCIDO À BASE DE FÓSFORO, E, ARTIGO OBTIDO (73) ROHM AND HAAS COMPANY (US) (72) JOY A. GALLAGHER; PHILIP R. HARSH; PU LUO; EDWIN NUNGESSER Prazo de Validade: 20 (vinte) anos contados a partir de 07/06/2016, observadas as condições legais.
(11) BR 10 2016 013589-3 B1	Código 16.1 - Concessão de Patente ou Certificado de Adição de Invenção (22) 13/06/2016 (30) 19/06/2015 EP 15172828.4 (43) 27/12/2016 (51) B04B 1/00 (2006.01), B04B 11/02 (2006.01) (54) CENTRÍFUGA DECANTADORA (73) ANDRITZ S.A.S. (FR) (72) JEAN-MARC HUYGHE; LAURENTIU PASOL Prazo de Validade: 20 (vinte) anos contados a partir de 13/06/2016, observadas as condições legais.

(11) BR 10 2016 015624-6 B1

Código 16.1 - Concessão de Patente ou Certificado de Adição de Invenção
(22) 04/07/2016
(30) 14/07/2015 US 62/192,220
(43) 25/07/2017
(51) C08G 18/22 (2006.01), C08K 5/09 (2006.01), C08K 5/092 (2006.01), C08K 5/17 (2006.01), C08K 5/098 (2006.01), C08G 18/48 (2006.01), C08G 18/10 (2006.01)
(54) Método para preparar polímero de uretano de óxido de alquileno hidrofobicamente modificado e composição
(73) ROHM AND HAAS COMPANY (US)
(72) DOUGLAS R. HAWKINS; STEPHEN D. THOMPSON; ANTONY K. VAN DYK
Prazo de Validade: 20 (vinte) anos contados a partir de 04/07/2016, observadas as condições legais.

(11) BR 10 2016 015992-0 B1

Código 16.1 - Concessão de Patente ou Certificado de Adição de Invenção
(22) 08/07/2016
(30) 17/07/2015 DE 10 2015 009 246.4
(43) 24/01/2017
(51) F16L 51/02 (2006.01)
(54) COMPENSADOR PARA A COMPENSAÇÃO DOS MOVIMENTOS RELATIVOS DOS DOIS ELEMENTOS DE LINHA UM EM RELAÇÃO AO OUTRO E VEÍCULO A MOTOR
(73) MAN TRUCK & BUS AG (DE)
(72) WALTER SCHIBALSKY; SIMON BUCHER
Prazo de Validade: 20 (vinte) anos contados a partir de 08/07/2016, observadas as condições legais.

(11) BR 10 2016 016548-2 B1

Código 16.1 - Concessão de Patente ou Certificado de Adição de Invenção
(22) 18/07/2016
(43) 06/02/2018
(51) A61K 36/74 (2006.01), A61P 17/02 (2006.01)
(54) COMPOSIÇÕES FARMACÊUTICAS À BASE DE EXTRATO DE REMIJIA FERRUGINEA E USO COMO CICATRIZANTE EM FERIDAS CUTÂNEAS
(73) UNIVERSIDADE FEDERAL DE VIÇOSA (BR/MG)
(72) MARISA ALVES NOGUEIRA DIAZ; TANIA TOLEDO DE OLIVEIRA; VÍRGINIA RAMOS PIZZIOLO; SÉRGIO LUIS PINTO DA MATTA; LEANDRO JOSÉ GUSMÃO
Prazo de Validade: 20 (vinte) anos contados a partir de 18/07/2016, observadas as condições legais.

(11) BR 10 2016 016867-8 B1

Código 16.1 - Concessão de Patente ou Certificado de Adição de Invenção
(22) 21/07/2016
(30) 22/07/2015 US 14/805,842

(43) 24/01/2017
(51) B22F 5/04 (2006.01), F03D 1/06 (2006.01), F01D 5/30 (2006.01)
(54) CONJUNTO DE RAIZ PARA UMA PÁ DE ROTOR DE UMA TURBINA EÓLICA E MÉTODO PARA FABRICAR UM CONJUNTO DE RAIZ
(73) GENERAL ELECTRIC COMPANY (US)
(72) CHRISTOPHER DANIEL CARUSO; AARON A.YARBROUGH; DANIEL ALAN HYNUM; JAMES ROBERT TOBIN
Prazo de Validade: 20 (vinte) anos contados a partir de 21/07/2016, observadas as condições legais.

---

(11) BR 10 2016 017967-0 B1

Código 16.1 - Concessão de Patente ou Certificado de Adição de Invenção
(22) 03/08/2016
(43) 06/03/2018
(51) A23L 2/02 (2006.01)
(54) BEBIDA A BASE DE ABACAXI ENRIQUECIDA COM FLAVONOIDES E PROCESSO DE FABRICAÇÃO
(73) UNIVERSIDADE FEDERAL DO RECÔNCAVO DA BAHIA (BR/BA)
(72) KARINA ZANOTI FONSECA; CARLLA LARISSA BATISTA DE LIMA
Prazo de Validade: 20 (vinte) anos contados a partir de 03/08/2016, observadas as condições legais.

---

(11) BR 10 2016 019117-3 B1

Código 16.1 - Concessão de Patente ou Certificado de Adição de Invenção
(22) 17/08/2016
(43) 06/03/2018
(51) A61K 8/34 (2006.01), A61K 8/67 (2006.01), A61K 8/97 (2017.01), A61K 8/92 (2006.01), A61K 8/73 (2006.01), A61Q 19/08 (2006.01)
(54) COMPOSIÇÃO COSMÉTICA ANTISSINAIS, USO DA COMPOSIÇÃO, MÉTODO PARA TRATAMENTO ANTISSINAIS E MÉTODO PARA RECUPERAÇÃO DA FIRMEZA E ELASTICIDADE DA PELE DO ROSTO
(73) NATURA COSMÉTICOS S.A. (BR/SP)
(72) FABIANA PAES; PRISCILA CAROLLO MONCAYO; EDUARDO ALEXANDRE DE OLIVEIRA REIS; RICARDO AUGUSTO SANTOS DE OLIVEIRA; KASSANDRA TADINI D'ANNOLFO
Prazo de Validade: 20 (vinte) anos contados a partir de 17/08/2016, observadas as condições legais.

---

(11) BR 10 2016 021557-9 B1

Código 16.1 - Concessão de Patente ou Certificado de Adição de Invenção
(22) 19/09/2016
(30) 21/09/2015 US 62/221143
(43) 11/07/2017
(51) C22B 11/08 (2006.01), C22B 3/04 (2006.01), C22B 3/22 (2006.01), C22B 3/44 (2006.01), C01C 3/10 (2006.01)
(54) MÉTODOS PARA RECUPERAÇÃO DE CIANETO E PARA RECUPERAÇÃO DE OURO OU PRATA

(73) VEOLIA WATER SOLUTIONS & TECHNOLOGIES SUPPORT (FR)
(72) KASHI BANERJEE; HERVE BUISSON
Prazo de Validade: 20 (vinte) anos contados a partir de 19/09/2016, observadas as condições legais.

---

(11) BR 10 2016 021924-8 B1

Código 16.1 - Concessão de Patente ou Certificado de Adição de Invenção
(22) 23/09/2016
(30) 10/12/2015 CN 201510909403.2
(43) 13/06/2017
(51) B66F 3/46 (2006.01)
(54) DISPOSITIVO DE ELEVAÇÃO E SISTEMA DE INSPEÇÃO RADIOGRÁFICA
(73) NUCTECH COMPANY LIMITED (CN) ; NUCTECH JIANGSU COMPANY LIMITED (CN)
(72) XUPING FAN; QUANWEI SONG; HUI MENG; SHUNCHANG FENG
Prazo de Validade: 20 (vinte) anos contados a partir de 23/09/2016, observadas as condições legais.

---

(11) BR 10 2016 024450-1 B1

Código 16.1 - Concessão de Patente ou Certificado de Adição de Invenção
(22) 20/10/2016
(43) 02/05/2018
(54) METODO DE FABRICAÇÃO DE SURIMI COM CARNE DE RÃ-TOURO
(73) UNIVERSIDADE FEDERAL DA PARAIBA (BR/PB)
(72) SINARA PEREIRA FRAGOSO; CARLOS ALBERTO DE ALMEIDA GADELHA; TATIANE SANTI GADELHA; ALEX POETA CASALI; RAQUEL FRAGOSO PEREIRA; ANTÔNIO ROSENDO DA COSTA; YVANA MARIA GOMES DOS SANTOS
Prazo de Validade: 20 (vinte) anos contados a partir de 20/10/2016, observadas as condições legais.

---

(11) BR 10 2017 013217-0 B1

Código 16.1 - Concessão de Patente ou Certificado de Adição de Invenção
(22) 19/06/2017
(43) 15/01/2019
(51) F04D 29/30 (2006.01), F26B 3/02 (2006.01)
(54) VENTILADOR CENTRÍFUGO BIPARTIDO COM SAÍDAS DUPLAS E INDEPENDENTES, CADA QUAL APLICADA A UMA CAIXA PARA SECAGEM DE GRÃOS
(73) CARLOS ROBERTO PALINI (BR/SP) ; FLÁVIO PEREIRA ALVES (BR/SP)
(72) FLÁVIO PEREIRA ALVES; CARLOS ROBERTO PALINI
Prazo de Validade: 20 (vinte) anos contados a partir de 19/06/2017, observadas as condições legais.

---

(11) BR 10 2019 023718-0 B1

Código 16.1 - Concessão de Patente ou Certificado de Adição de Invenção

(22) 11/11/2019
(30) 18/12/2018 TW 107145718
(43) 07/07/2020
(51) F24F 7/02 (2006.01), E04B 1/20 (2006.01), E04D 13/16 (2006.01), E04D 13/17 (2006.01), E04D 11/00 (2006.01)
(54) CONJUNTO DE VENTILAÇÃO E DISSIPAÇÃO DE CALOR PARA UM TELHADO
(73) KUAN-CHIH JANG (TW)
(72) KUAN-CHIH JANG
Prazo de Validade: 20 (vinte) anos contados a partir de 11/11/2019, observadas as condições legais.

---

(11) BR 10 2020 009786-5 B1

Código 16.1 - Concessão de Patente ou Certificado de Adição de Invenção
(22) 15/05/2020
(43) 15/09/2020
(51) A01G 23/00 (2006.01), A01G 7/06 (2006.01)
(54) MÉTODO DE PRIORIZAÇÃO DE ÁREAS DEGRADADAS DE FLORESTA PARA REFLORESTAMENTO
(73) VALE S.A. (BR/RJ)
(72) WALISSON CARDOSO GOMES; CAIO MARCOS FLEXA RODRIGUES; JAIR DA SILVA FERREIRA JÚNIOR; ROSANE BARBOSA LOPES CAVALCANTE; SÂMIA DO SOCORRO SERRA NUNES; SERGIO VIADEMONTE DA ROSA
Prazo de Validade: 20 (vinte) anos contados a partir de 15/05/2020, observadas as condições legais.

---

(11) BR 11 2012 000193-0 B1

Código 16.1 - Concessão de Patente ou Certificado de Adição de Invenção
(22) 21/05/2010
(30) 16/06/2009 US 12/485,285
(51) H02J 9/06 (2006.01), H02M 1/42 (2007.01)
(54) FONTE DE ALIMENTAÇÃO INITERRUPTA E MÉTODO DE OPERAÇÃO DE UMA FONTA DE ALIMENTAÇÃO INITERRUPTA
(73) American Power Conversion Corporation (US)
(72) Michael J.Ingemi; DAMIR KLIKIC
Prazo de Validade: 20 (vinte) anos contados a partir de 21/05/2010, observadas as condições legais. Patente concedida conforme ADI 5.529/DF, que determina a alteração do prazo de concessão.

---

(11) BR 11 2012 002538-4 B1

Código 16.1 - Concessão de Patente ou Certificado de Adição de Invenção
(22) 05/08/2009
(51) B65H 45/24 (2006.01)
(54) ESTRUTURA DE UMA MÁQUINA EMPILHADEIRA E DE DOBRA DE FOLHAS MULTIFUNCIONAL
(73) MTC - MACHINE TRASFORMAZIONE CARTA S.R.L. (IT)

(72) De Matteis Alessandro
Prazo de Validade: 20 (vinte) anos contados a partir de 05/08/2009, observadas as condições legais. Patente concedida conforme ADI 5.529/DF, que determina a alteração do prazo de concessão.

---

(11) BR 11 2012 002798-0 B1

Código 16.1 - Concessão de Patente ou Certificado de Adição de Invenção
(22) 27/07/2010
(30) 07/08/2009 CN 200910161058.3
(51) H04L 12/26 (2006.01), H04L 29/06 (2006.01), H04M 7/00 (2006.01), H04M 3/22 (2006.01)
(54) MÉTODO DE ENLACE DE RETORNO DE VOZ EM UMA REDE DE PROTOCOLO INTERNET SOBRE VOZ, PORTA DE COMUNICAÇÃO E REDE DE PROTOCOLO INTERNET SOBRE VOZ
(73) HUAWEI TECHNOLOGIES CO., LTD. (CN)
(72) Bin Meng
Prazo de Validade: 20 (vinte) anos contados a partir de 27/07/2010, observadas as condições legais. Patente concedida conforme ADI 5.529/DF, que determina a alteração do prazo de concessão.

---

(11) BR 11 2012 002988-6 B1

Código 16.1 - Concessão de Patente ou Certificado de Adição de Invenção
(22) 30/07/2010
(30) 14/08/2009 DE 10 2009 026 378.0
(51) H01Q 1/12 (2006.01), H05B 3/84 (2006.01)
(54) PAINEL COM ESTRUTURAS ELETRICAMENTE CONDUTIVAS E MÉTODO PARA PRODUZIR O REFERIDO PAINEL
(73) SAINT-GOBAIN GLASS FRANCE (FR)
(72) Stefan Droste; Bernhard Reul; Andreas Schlarb; Gunther Vortmeier; Christoph Degen
Prazo de Validade: 20 (vinte) anos contados a partir de 30/07/2010, observadas as condições legais. Patente concedida conforme ADI 5.529/DF, que determina a alteração do prazo de concessão.

---

(11) BR 11 2012 003451-0 B1

Código 16.1 - Concessão de Patente ou Certificado de Adição de Invenção
(22) 08/07/2010
(30) 21/08/2009 US 12/545,358
(51) H01L 33/22 (2010.01)
(54) DISPOSITIVO E MÉTODO PARA FABRICAR UM DISPOSITIVO EMISSOR DE LUZ
(73) ALPAD CORPORATION (JP)
(72) STEVEN D. LESTER; JEFFREY C. RAMER; LING ZHANG
Prazo de Validade: 20 (vinte) anos contados a partir de 08/07/2010, observadas as condições legais. Patente concedida conforme ADI 5.529/DF, que determina a alteração do prazo de concessão.

(11) BR 11 2012 004219-0 B1	Código 16.1 - Concessão de Patente ou Certificado de Adição de Invenção (22) 25/08/2010 (30) 28/08/2009 GB 0915002.0 (51) A61C 5/06 (1968.09) (54) DISPOSITIVO PARA DISPENSAÇÃO DE UM MATERIAL DENTAL (73) 3M INNOVATIVE PROPERTIES COMPANY (US) (72) JENS GRAMANN Prazo de Validade: 20 (vinte) anos contados a partir de 25/08/2010, observadas as condições legais. Patente concedida conforme ADI 5.529/DF, que determina a alteração do prazo de concessão.
(11) BR 11 2012 004469-9 B1	Código 16.1 - Concessão de Patente ou Certificado de Adição de Invenção (22) 27/08/2010 (30) 28/08/2009 NL 2003406; 28/08/2009 US 61/237,784 (51) B66C 23/12 (2006.01), B66D 3/04 (2006.01) (54) CONJUNTO DE IÇAMENTO E MÉTODO DE LEVANTAR OU ABAIXAR UM OBJETO PESADO (73) HEEREMA MARINE CONTRACTORS NEDERLAND SE (NL) (72) WOUTER JOHANNES SLOB Prazo de Validade: 20 (vinte) anos contados a partir de 27/08/2010, observadas as condições legais. Patente concedida conforme ADI 5.529/DF, que determina a alteração do prazo de concessão.
(11) BR 11 2012 005534-8 B1	Código 16.1 - Concessão de Patente ou Certificado de Adição de Invenção (22) 07/09/2010 (30) 10/09/2009 US 61/241,113 (51) H04H 40/72 (2008.01), H04H 40/81 (2008.01), G10L 19/008 (2013.01), H04S 1/00 (2006.01) (54) APARELHO, RECEPTOR DE RÁDIO ESTÉREO DE FM, DISPOSITIVO DE COMUNICAÇÃO MÓVEL, E MÉTODO PARA APERFEIÇOAR UM SINAL DE ÁUDIO ESQUERDO/DIREITO OU INTERMEDIÁRIO/LATERAL (73) DOLBY INTERNATIONAL AB (NL) (72) Jonas Engdegard; Heiko Purnhagen; Karl Jonas Roeden Prazo de Validade: 20 (vinte) anos contados a partir de 07/09/2010, observadas as condições legais. Patente concedida conforme ADI 5.529/DF, que determina a alteração do prazo de concessão.
(11) BR 11 2012 005549-6 B1	Código 16.1 - Concessão de Patente ou Certificado de Adição de Invenção (22) 09/09/2010 (30) 10/09/2009 US 61/241,394; 11/12/2009 US 12/636,699; 17/05/2010 US 12/781,813 (51) H04N 7/00 (2011.01), G11B 27/00 (2006.01) (54) CÂMERA DE VÍDEO, MÉTODO PARA GRAVAR VÍDEO E MEIO LEGÍVEL

POR MÁQUINA PARA EDIÇÃO E REFORMATAÇÃO DE VÍDEO PARA GRAVADOR DE VÍDEO DIGITAL
(73) Apple Inc. (US)
(72) Paul Towner; Courtney Kennedy; Randy Ubillos; Greg Mullins; Greg Wallace; Peter Chou; XIN TONG
Prazo de Validade: 20 (vinte) anos contados a partir de 09/09/2010, observadas as condições legais. Patente concedida conforme ADI 5.529/DF, que determina a alteração do prazo de concessão.

---

(11) BR 11 2012 005602-6 B1

Código 16.1 - Concessão de Patente ou Certificado de Adição de Invenção
(22) 14/09/2010
(30) 14/09/2009 US 61/242,226
(51) H04W 48/18 (2009.01), H04W 8/24 (2009.01), H04W 88/06 (2009.01)
(54) RECEPÇÃO DE INFORMAÇÃO REFERENTE A CAPACIDADES DE TECNOLOGIA DE ACESSSO DE RÁDIO DE UMA ESTAÇÃO MÓVEL
(73) APPLE INC. (US)
(72) KE-CHI JANG
Prazo de Validade: 20 (vinte) anos contados a partir de 14/09/2010, observadas as condições legais. Patente concedida conforme ADI 5.529/DF, que determina a alteração do prazo de concessão.

---

(11) BR 11 2012 006340-5 B1

Código 16.1 - Concessão de Patente ou Certificado de Adição de Invenção
(22) 22/09/2010
(30) 24/09/2009 DE 10 2009 042 948.4; 06/11/2009 DE 10 2009 052 208.5
(51) A61M 39/10 (2006.01), A61B 18/14 (2006.01), H01R 13/00 (2006.01)
(54) CONECTOR DE TUBO PARA UM APARELHO CIRÚRGICO DE ALTA FREQUÊNCIA COM DUAS BUCHAS TERMINAIS, QUE APRESENTAM UM CANAL DE PASSAGEM AXIAL E SÃO CONECTADAS ENTRE SI POR UMA REDE, QUE SE ESTENDE DA PRIMEIRA BUCHA TERMINAL EM SENTIDO AXIAL DA SEGUNDA BUCHA TERMINAL, SISTEMA DE TUBOS PARA UM APARELHO CIRÚRGICO DE ALTA FREQUENCIA COM UM CONECTOR DE TUBO E MÉTODO PARA A CONEXÃO DE TUBOS PARA UM APARELHO CIRÚRGICO DE ALTA FREQUÊNCIA A UM CONECTOR DE TUBO
(73) ERBE ELEKTROMEDIZIN GMBH (DE)
(72) HORTS KEGREIB; BRITTA SCHWAHN; HANSJORG BJORN BESCH; ACHIM BRODBECK
Prazo de Validade: 20 (vinte) anos contados a partir de 22/09/2010, observadas as condições legais. Patente concedida conforme ADI 5.529/DF, que determina a alteração do prazo de concessão.

---

(11) BR 11 2012 006989-6 B1

Código 16.1 - Concessão de Patente ou Certificado de Adição de Invenção
(22) 29/09/2010
(30) 29/09/2009 US 12/569,121; 18/11/2009 US 12/621,277
(51) H04N 5/44 (2011.01), H04N 21/422 (2011.01), H04N 21/436 (2011.01),

H04N 21/485 (2011.01), H04L 12/64 (2006.01)
(54) MÉTODO PARA USAR UM DISPOSITIVO DE ENTRETENIMENTO
(73) UNIVERSAL ELETRONICS INC. (US)
(72) Paul D. Arling; Patrick H. Hayes
Prazo de Validade: 20 (vinte) anos contados a partir de 29/09/2010, observadas as condições legais. Patente concedida conforme ADI 5.529/DF, que determina a alteração do prazo de concessão.

---

(11) BR 11 2012 007261-7 B1

Código 16.1 - Concessão de Patente ou Certificado de Adição de Invenção
(22) 29/09/2010
(30) 30/09/2009 US 61/247,329
(51) C08K 5/00 (2006.01), C08K 5/103 (2006.01), C08K 5/1515 (2006.01), H01B 3/44 (2006.01), C07C 69/21 (2006.01), C07C 69/33 (2006.01), C07C 69/52 (2006.01), C07C 69/675 (2006.01)
(54) COMPOSIÇÃO, COMPOSIÇÃO POLIMÉRICA E CONDUTOR REVESTIDO
(73) DOW GLOBAL TECHNOLOGIES LLC (US)
(72) BHARAT I. CHAUDHARY; BEATE SCZEKALLA; KLAUS SCHILLER; MICHAEL MEERBOTE
Prazo de Validade: 20 (vinte) anos contados a partir de 29/09/2010, observadas as condições legais. Patente concedida conforme ADI 5.529/DF, que determina a alteração do prazo de concessão.

---

(11) BR 11 2012 007965-4 B1

Código 16.1 - Concessão de Patente ou Certificado de Adição de Invenção
(22) 08/10/2010
(30) 08/10/2009 US 61/278,555
(51) C07C 209/34 (2006.01), C07C 211/11 (2006.01), C07C 211/10 (2006.01)
(54) COMPOSTO DE POLIAMINAS CONTENDO OXIGÊNIO DE BAIXO VOC, E, MÉTODOS PARA PRODUZIR O MESMO
(73) ANGUS CHEMICAL COMPANY (US)
(72) Raymond Swedo
Prazo de Validade: 20 (vinte) anos contados a partir de 08/10/2010, observadas as condições legais. Patente concedida conforme ADI 5.529/DF, que determina a alteração do prazo de concessão.

---

(11) BR 11 2012 008014-8 B1

Código 16.1 - Concessão de Patente ou Certificado de Adição de Invenção
(22) 06/10/2010
(30) 08/10/2009 US 61/249685
(51) A61K 31/54 (2006.01)
(54) Composto de dióxido de iminotiadiazina, e, sal farmaceuticamente aceitável de um composto ou tautômero do mesmo
(73) MERCK SHARP & DOHME CORP. (US)
(72) Jack D. Scott; Andrew W. Stamford; Eric J. Gilbert; Jared N. Cumming; Ulrich Iserloh; Jeffrey A. Misiaszek; Guoqing Li

Prazo de Validade: 20 (vinte) anos contados a partir de 06/10/2010, observadas as condições legais. Patente concedida conforme ADI 5.529/DF, que determina a alteração do prazo de concessão.

---

(11) BR 11 2012 008788-6 B1

Código 16.1 - Concessão de Patente ou Certificado de Adição de Invenção
(22) 06/08/2010
(30) 14/10/2009 EP 09 173079.6
(51) H01P 5/18 (2006.01), H01P 1/201 (2006.01)
(54) ACOPLADOR DE ANTENA
(73) LANDIS+GYR AG (CH)
(72) Igor Dremelj; Heinz Hohl
Prazo de Validade: 20 (vinte) anos contados a partir de 06/08/2010, observadas as condições legais. Patente concedida conforme ADI 5.529/DF, que determina a alteração do prazo de concessão.

---

(11) BR 11 2012 009545-5 B1

Código 16.1 - Concessão de Patente ou Certificado de Adição de Invenção
(22) 17/11/2010
(30) 27/11/2009 JP 2009-270634
(51) A61F 13/15 (2006.01), A61F 13/49 (2006.01), B32B 3/24 (2006.01)
(54) MÉTODO DE FABRICAÇÃO DE UMA FOLHA COMPOSTA ESTIRADA E APARELHO DE FABRICAÇÃO DA MESMA
(73) UNI-CHARM CORPORATION (JP)
(72) TAISHI NAKAMURA; SHINICHI ISHIKAWA; AKIHISA SHIOMI; JUN OKUDA
Prazo de Validade: 20 (vinte) anos contados a partir de 17/11/2010, observadas as condições legais. Patente concedida conforme ADI 5.529/DF, que determina a alteração do prazo de concessão.

---

(11) BR 11 2012 010995-2 B1

Código 16.1 - Concessão de Patente ou Certificado de Adição de Invenção
(22) 21/10/2010
(30) 09/11/2009 US 12/614,665; 09/11/2009 US 12/614,669; 18/08/2010 US 12/858,481
(51) C23C 2/00 (2006.01), C09D 183/04 (2006.01), C08G 77/16 (2006.01), C08G 77/20 (2006.01), A61B 17/00 (2006.01), A61B 17/06 (2006.01), A61L 27/18 (2006.01)
(54) MÉTODO PARA REVESTIR UM DISPOSITIVO MÉDICO E DISPOSITIVO MÉDICO
(73) ETHICON LLC (US)
(72) Robert Maurer; S. Neil Bar; Eric Hinrichs; Michael Hamilton; Thomas Wilkes
Prazo de Validade: 20 (vinte) anos contados a partir de 21/10/2010, observadas as condições legais. Patente concedida conforme ADI 5.529/DF, que determina a alteração do prazo de concessão.

(11) BR 11 2012 011260-0 B1	Código 16.1 - Concessão de Patente ou Certificado de Adição de Invenção (22) 11/11/2010 (30) 12/11/2009 DK PA200970202 (51) A63H 33/04 (2006.01), F16H 25/20 (2006.01) (54) CONJUNTO DE CONSTRUÇÃO DE BRINQUEDO (73) LEGO A/S (DK) (72) FRANK HØHRMANN PEDERSEN Prazo de Validade: 20 (vinte) anos contados a partir de 11/11/2010, observadas as condições legais. Patente concedida conforme ADI 5.529/DF, que determina a alteração do prazo de concessão.
(11) BR 11 2012 013643-7 B1	Código 16.1 - Concessão de Patente ou Certificado de Adição de Invenção (22) 08/12/2010 (30) 08/12/2009 EP 09178385.2 (51) F23D 14/22 (2006.01) (54) UNIDADE DE QUEIMA PARA INSTALAÇÕES SIDERÚRGICAS (73) PAUL WURTH DEUTSCHLAND GMBH (DE) ; PAUL WURTH S.A. (LU) (72) Johannes Münzer; RALF ALLMANNSDÖRFER; FRIEDRICH ESCHMANN Prazo de Validade: 20 (vinte) anos contados a partir de 08/12/2010, observadas as condições legais. Patente concedida conforme ADI 5.529/DF, que determina a alteração do prazo de concessão.
(11) BR 11 2012 013739-5 B1	Código 16.1 - Concessão de Patente ou Certificado de Adição de Invenção (22) 07/12/2010 (30) 08/12/2009 US 12/633,688 (51) B22F 7/08 (2006.01), B22F 3/02 (2006.01), B22F 1/02 (2006.01) (54) Método para fabricar um pó compacto de metal com nanomatriz (73) Baker Hughes Incorporated (US) (72) Zhiyue Xu; Gaurav Agrawal; Bobby Salinas Prazo de Validade: 20 (vinte) anos contados a partir de 07/12/2010, observadas as condições legais. Patente concedida conforme ADI 5.529/DF, que determina a alteração do prazo de concessão.
(11) BR 11 2012 015720-5 B1	Código 16.1 - Concessão de Patente ou Certificado de Adição de Invenção (22) 22/12/2010 (30) 23/12/2009 FR 0959551 (51) B23P 15/04 (2006.01), F01D 5/14 (2006.01), F04D 29/38 (2006.01), B29C 67/00 (2017.01), B22F 3/105 (2006.01) (54) MÉTODO PARA FABRICAR UM REFORÇO DE METAL PARA BORDO DE ATAQUE OU BORDO DE FUGA DE UMA PÁ DE TURBOMÁQUINA, MÉTODO PARA REPARAR UMA PÁ DE TURBOMÁQUINA E FERRAMENTA PARA IMPLEMENTAR O MÉTODO (73) SNECMA (FR)

(72) JEAN-FRANÇOIS FROMENTIN; STÉPHANE ANDRÉ LEVEQUE; LAETITIA SANCHEZ; THIERRY JEAN EMILE FLESCH
Prazo de Validade: 20 (vinte) anos contados a partir de 22/12/2010, observadas as condições legais. Patente concedida conforme ADI 5.529/DF, que determina a alteração do prazo de concessão.

---

(11) BR 11 2012 016371-0 B1

Código 16.1 - Concessão de Patente ou Certificado de Adição de Invenção
(22) 29/12/2010
(30) 31/12/2009 US 61/291,459
(51) C07C 215/28 (2006.01), C07F 9/09 (2006.01), A61K 31/661 (2006.01), A61K 31/135 (2006.01), A61K 51/04 (2006.01)
(54) SISTEMA CATALISADOR E MÉTODO PARA PREPARAR O MESMO, PROCESSOS DE OLIGOMERIZAÇÃO DE OLEFINA E PRODUTO
(73) CHEVRON PHILLIPS CHEMICAL COMPANY LP (US)
(72) ORSON L. SYDORA; MICHAEL CARNEY; BROOKE L. SMALL; STEVEN HUTCHISON; JEFFERY C. GEE
Prazo de Validade: 20 (vinte) anos contados a partir de 29/12/2010, observadas as condições legais. Patente concedida conforme ADI 5.529/DF, que determina a alteração do prazo de concessão.

---

(11) BR 11 2012 017645-5 B1

Código 16.1 - Concessão de Patente ou Certificado de Adição de Invenção
(22) 31/12/2010
(30) 18/01/2010 CN 201010003376.X
(51) H04W 28/06 (2009.01), H03M 7/30 (2006.01), H04L 29/06 (2006.01)
(54) MÉTODO E APARELHO PARA COMPRESSÃO DE PACOTE DE DADOS DE IP, E MÉTODO E APARELHO PARA DESCOMPRESSÃO DE PACOTE DE DADOS DE IP
(73) HUAWEI TECHNOLOGIES CO., LTD (CN)
(72) Jun Chen; Jieke Shi; Lingli Pang; Xiaoxiao Zheng; Zhe Xu; Ming Wen; Chao Wang
Prazo de Validade: 20 (vinte) anos contados a partir de 31/12/2010, observadas as condições legais. Patente concedida conforme ADI 5.529/DF, que determina a alteração do prazo de concessão.

---

(11) BR 11 2012 017934-9 B1

Código 16.1 - Concessão de Patente ou Certificado de Adição de Invenção
(22) 28/01/2011
(30) 29/01/2010 SE 1050095-7
(51) B44C 5/04 (2006.01), B32B 27/04 (2006.01), D21H 17/67 (2006.01), D21H 19/38 (2006.01), D21H 27/28 (2006.01), E04C 2/26 (2006.01), E04F 15/10 (2006.01)
(54) MÉTODO DE FABRICAÇÃO DE UMA FOLHA QUE COMPREENDE NANOPARTÍCULAS FOTOCATALÍTICAS, PLACA LAMINADA E PAINEL LAMINADO
(73) VÄLINGE PHOTOCATALYTIC AB (SE)

(72) Henrik Jensen; Theis Reenberg; Göran Ziegler
Prazo de Validade: 20 (vinte) anos contados a partir de 28/01/2011, observadas as condições legais. Patente concedida conforme ADI 5.529/DF, que determina a alteração do prazo de concessão.

---

(11) BR 11 2012 018980-8 B1

Código 16.1 - Concessão de Patente ou Certificado de Adição de Invenção
(22) 20/01/2012
(30) 20/01/2011 DE 10 2011 009 062.2
(51) G01F 1/58 (2006.01)
(54) DISPOSITIVO DE CIRCUITO MAGNÉTICO PARA REALIZAÇÃO DE UM CIRCUITO MAGNÉTICO DE UM APARELHO MEDIDOR MAGNÉTICO-INDUTIVO DE FLUXO DE PASSAGEM E APARELHO MEDIDOR MAGNÉTICO-INDUTIVO DE FLUXO DE PASSAGEM
(73) Krohne AG (CH)
(72) Stephan Neuburger; Chris Paul; Jef Neven
Prazo de Validade: 20 (vinte) anos contados a partir de 20/01/2012, observadas as condições legais.

---

(11) BR 11 2012 019729-0 B1

Código 16.1 - Concessão de Patente ou Certificado de Adição de Invenção
(22) 17/12/2010
(30) 12/02/2010 CN 201010114494.8
(51) H04L 5/00 (2006.01), H04L 25/02 (2006.01), H04L 25/03 (2006.01)
(54) MÉTODO DE MAPEAMENTO DE UMA CAMADA PARA UMA PORTA DE SÍMBOLO DE REFERÊNCIA DE DEMODULAÇÃO DE MULTIPLEXAÇÃO E APARATO PARA ALCANÇAR PRÉ-CODIFICAÇÃO BASEADO EM UM SÍMBOLO DE REFERÊNCIA DE DEMODULAÇÃO DE MULTIPLEXAÇÃO
(73) ZTE CORPORATION (CN)
(72) WENFENG ZHANG; YUNFENG SUN; JING JIANG; JUNFENG ZHANG
Prazo de Validade: 20 (vinte) anos contados a partir de 17/12/2010, observadas as condições legais. Patente concedida conforme ADI 5.529/DF, que determina a alteração do prazo de concessão.

---

(11) BR 11 2012 020302-9 B1

Código 16.1 - Concessão de Patente ou Certificado de Adição de Invenção
(22) 10/02/2011
(30) 17/02/2010 EP 10153847.8; 19/03/2010 EP 10157068.7; 30/11/2010 EP 10193047.7
(51) C08F 10/10 (2006.01)
(54) Processo para preparar homo- ou copolímeros de isobuteno de alta reatividade
(73) BASF SE (DE)
(72) Hannah Maria König; Klaus Mühlbach; Matthias Kiefer; Sergei V. Kostjuk; Irina Vasilenko; Alexander Frolov
Prazo de Validade: 20 (vinte) anos contados a partir de 10/02/2011, observadas as condições legais. Patente concedida conforme ADI 5.529/DF, que determina

a alteração do prazo de concessão.

(11) BR 11 2012 020486-6 B1

Código 16.1 - Concessão de Patente ou Certificado de Adição de Invenção
(22) 22/02/2011
(30) 22/02/2010 FR 1051257
(51) B60C 11/13 (2006.01)
(54) Pneu para veículos pesados
(73) Compagnie Générale Des Etablissements Michelin (FR)
(72) Richard Audigier; Stéphane Oraison; Fabien Marlier
Prazo de Validade: 20 (vinte) anos contados a partir de 22/02/2011, observadas as condições legais. Patente concedida conforme ADI 5.529/DF, que determina a alteração do prazo de concessão.

(11) BR 11 2012 021130-7 B1

Código 16.1 - Concessão de Patente ou Certificado de Adição de Invenção
(22) 22/02/2011
(30) 22/02/2010 NL 2004279
(51) B60L 11/18 (1968.09)
(54) SISTEMA PARA A TROCA DE ENERGIA COM UM VEÍCULO ELÉTRICO
(73) ABB B.V. (NL)
(72) CRIJN BOUMAN
Prazo de Validade: 20 (vinte) anos contados a partir de 22/02/2011, observadas as condições legais. Patente concedida conforme ADI 5.529/DF, que determina a alteração do prazo de concessão.

(11) BR 11 2012 022210-4 B1

Código 16.1 - Concessão de Patente ou Certificado de Adição de Invenção
(22) 01/03/2011
(30) 04/03/2010 US 61/310,692; 04/03/2010 US 61/310,695; 05/03/2010 US 61/311,057
(51) A61K 39/00 (2006.01), C07K 16/00 (2006.01)
(54) ANTICORPO ISOLADO OU SEU FRAGMENTO IMUNORREATIVO, MOLÉCULA DE ÁCIDO NUCLEICO, COMPOSIÇÃO FARMACÊUTICA, E, USO DO ANTICORPO ISOLADO
(73) MACROGENICS, INC. (US)
(72) DERYK T. LOO; LING HUANG; LESLIE S. JOHNSON; FRANCINE ZHIFEN CHEN; PAUL A. MOORE
Prazo de Validade: 20 (vinte) anos contados a partir de 01/03/2011, observadas as condições legais. Patente concedida conforme ADI 5.529/DF, que determina a alteração do prazo de concessão.

(11) BR 11 2012 024755-7 B1

Código 16.1 - Concessão de Patente ou Certificado de Adição de Invenção
(22) 15/03/2011
(30) 29/03/2010 IN 902/MUM/2010
(51) A01N 43/80 (2006.01), A01N 25/28 (2006.01)

(54) FORMULAÇÃO DE SUSPENSÃO EM CÁPSULA ESTÁVEL AO ARMAZENAMENTO COMPREENDENDO UMA QUANTIDADE HERBICIDAMENTE EFETIVA DE CLOMAZONA ENCAPSULADA EM UMA PAREDE DE INVÓLUCRO POLÍMERICO DE MICROCÁPSULAS, PROCESSO PARA A PREPARAÇÃO DA MESMA E MÉTODO PARA CONTROLE DE ERVAS DANINHAS EM UM LOCAL
(73) UPL LIMITED (IN)
(72) JAIDEV RAJNIKANT SHROFF; VIKRAM RAJNIKANT SHROFF; PRAKASH MAHADEV JADHAV; CHRISTIAN BECKER
Prazo de Validade: 20 (vinte) anos contados a partir de 15/03/2011, observadas as condições legais. Patente concedida conforme ADI 5.529/DF, que determina a alteração do prazo de concessão.

---

(11) BR 11 2012 024975-4 B1

Código 16.1 - Concessão de Patente ou Certificado de Adição de Invenção
(22) 21/02/2011
(30) 30/03/2010 US 12/750,331
(51) B65H 43/04 (2006.01), B65H 18/08 (2006.01), B65H 16/00 (2006.01), B65H 43/00 (2006.01)
(54) MÉTODO DE INSPEÇÃO
(73) KIMBERLY-CLARK WORLDWIDE, INC. (US)
(72) BRETT SCHOENBERG; MARK GARY DOLLEVOET; JEFFREY GEORGE SKARDA; MATTHEW ROBERT WILSON; KEVIN B. SARTAIN; GREGORY MICHAEL BIXLER; DANIEL MARK HEINZ; VIVEK MORESHWAR KARANDIKAR
Prazo de Validade: 20 (vinte) anos contados a partir de 21/02/2011, observadas as condições legais. Patente concedida conforme ADI 5.529/DF, que determina a alteração do prazo de concessão.

---

(11) BR 11 2012 026249-1 B1

Código 16.1 - Concessão de Patente ou Certificado de Adição de Invenção
(22) 15/04/2011
(30) 16/04/2010 EP 10160223.3; 17/11/2010 EP 10191616.1
(51) C07D 209/14 (2006.01), C07D 401/14 (2006.01), C07D 471/04 (2006.01), C07D 495/04 (2006.01), A61K 31/437 (2006.01), A61P 25/28 (2006.01)
(54) COMPOSTO, FORMULAÇÃO RADIOFARMACÊUTICA, COMPOSIÇÃO FARMACÊUTICA, USO DO COMPOSTO, MISTURA, MÉTODOS DE COLETAR DADOS PARA O DIAGNÓSTICO DE UMA DOENÇA OU CONDIÇÃO ASSOCIADAS COM AMILOIDE, DE DETERMINAR A EXTENSÃO DE CARGA AMILOIDOGÊNICA DE PLACAS EM UM TECIDO E/OU UM FLUIDO CORPORAL, DE COLETAR DADOS PARA DETERMINAR UMA PREDISPOSIÇÃO A UMA DOENÇA OU CONDIÇÃO ASSOCIADAS COM AMILOIDE EM UM PACIENTE, DE COLETAR DADOS PARA MONITORAR A DOENÇA RESIDUAL MÍNIMA EM UM PACIENTE SEGUINDO O TRATAMENTO COM UM ANTICORPO OU UMA COMPOSIÇÃO DE VACINA, DE COLETAR DADOS PARA PREDIZER CAPACIDADE DE REAÇÃO DE UM

	PACIENTE SENDO TRATADO COM UM ANTICORPO OU UMA COMPOSIÇÃO DE VACINA, E, KIT DE TESTE (73) AC IMMUNE SA (CH) (72) Heiko Kroth; COTINICA HAMEL; PASCAL BENDERITTER; WOLFGANG FROESTL; NAMPALLY SREENIVASACHARY; ANDREAS MUHS Prazo de Validade: 20 (vinte) anos contados a partir de 15/04/2011, observadas as condições legais. Patente concedida conforme ADI 5.529/DF, que determina a alteração do prazo de concessão.
(11) BR 11 2012 026324-2 B1	Código 16.1 - Concessão de Patente ou Certificado de Adição de Invenção (22) 17/02/2011 (30) 13/04/2010 US 61/323,683 (51) G10L 19/00 (2013.01), G10L 19/06 (2013.01) (54) CODIFICADOR DE AÚDIO OU VÍDEO, DECODIFICADOR DE AÚDIO OU VÍDEO E MÉTODOS RELACIONADOS PARA O PROCESSAMENTO DO SINAL DE AÚDIO OU VÍDEO DE MÚLTIPLOS CANAIS USANDO UMA DIREÇÃO DE PREVISÃO VARIÁVEL (73) FRAUNHOFER - GESELLSCHAFT ZUR FÖRDERUNG DER ANGEWANDTEN FORSCHUNG E. V. (DE) (72) JULIEN ROBILLIARD; SASCHA DISCH; BERND EDLER; MATTHIAS NEUSINGER; CHRISTIAN HELMRICH; JOHANNES HILPERT; NIKOLAUS RETTELBACH Prazo de Validade: 20 (vinte) anos contados a partir de 17/02/2011, observadas as condições legais. Patente concedida conforme ADI 5.529/DF, que determina a alteração do prazo de concessão.
(11) BR 11 2012 027263-2 B1	Código 16.1 - Concessão de Patente ou Certificado de Adição de Invenção (22) 22/04/2011 (30) 12/07/2010 US 61/363,557; 11/01/2011 US 61/431,454; 03/03/2011 US 13/039,555 (51) H04N 19/577 (2014.01), H04N 19/109 (2014.01), H04N 19/176 (2014.01), H04N 19/52 (2014.01), H04N 19/61 (2014.01) (54) MÉTODOS E APARELHOS PARA DERIVAR UM PREDITOR DE VETOR DE MOVIMENTO TEMPORAL (73) HFI INNOVATION INC. (CN) (72) YU-WEN HUANG; SHAW-MIN LEI; YU-PAO TSAI; JIAN-LIANG LIN Prazo de Validade: 20 (vinte) anos contados a partir de 22/04/2011, observadas as condições legais. Patente concedida conforme ADI 5.529/DF, que determina a alteração do prazo de concessão.
(11) BR 11 2012 027315-9 B1	Código 16.1 - Concessão de Patente ou Certificado de Adição de Invenção (22) 13/05/2011 (30) 14/05/2010 US 61/334,901 (51) A61K 39/02 (2006.01), C07K 14/20 (2006.01)

(54) POLIPEPTÍDEO, COMPOSIÇÃO, MOLÉCULA DE ÁCIDO NUCLEICO, VETOR, MICRORGANISMO TRANSGÊNICO, PROCESSO DE PRODUÇÃO DE UM POLIPEPTÍDEO, VACINA COMBINADA, E, USO DE UMA COMPOSIÇÃO OU DE UMA VACINA COMBINADA
(73) BAXALTA INCORPORATED (US) ; BAXALTA GMBH (CH)
(72) BRIAN A. CROWE; IAN LIVEY; MARIA O'ROURKE; MICHAEL SCHWENDINGER
Prazo de Validade: 20 (vinte) anos contados a partir de 13/05/2011, observadas as condições legais. Patente concedida conforme ADI 5.529/DF, que determina a alteração do prazo de concessão.

---

(11) BR 11 2012 027549-6 B1

Código 16.1 - Concessão de Patente ou Certificado de Adição de Invenção
(22) 26/04/2011
(30) 27/04/2010 EP 10161158.0
(51) A23L 2/02 (2006.01), A23L 2/38 (2021.01), A23L 2/52 (2006.01), A23L 2/84 (2006.01), C12G 1/02 (2006.01), C12G 3/02 (2019.01)
(54) MÉTODO DE PRODUÇÃO DE CERVEJA
(73) CHR. HANSEN A/S (DK)
(72) JAN HENDRIK SWIEGERS; ANNICKA BUNTE; SYLVESTER HOLT; MANSOUR BADAKI
Prazo de Validade: 20 (vinte) anos contados a partir de 26/04/2011, observadas as condições legais. Patente concedida conforme ADI 5.529/DF, que determina a alteração do prazo de concessão.

---

(11) BR 11 2012 027810-0 B1

Código 16.1 - Concessão de Patente ou Certificado de Adição de Invenção
(22) 27/04/2011
(30) 30/04/2010 JP 2010-105323; 05/11/2010 JP 2010-249128
(51) H04W 52/14 (2009.01), H04W 52/16 (2009.01), H04W 52/32 (2009.01), H04W 72/04 (2009.01)
(54) DISPOSITIVO DE COMUNICAÇÃO SEM FIO E MÉTODO PARA CONTROLAR A POTÊNCIA DE TRANSMISSÃO
(73) SUN PATENT TRUST (US)
(72) Takashi Iwai; Daichi Imamura; Akihiko Nishio; Yoshihiko Ogawa; Shinsuke Takaoka
Prazo de Validade: 20 (vinte) anos contados a partir de 27/04/2011, observadas as condições legais. Patente concedida conforme ADI 5.529/DF, que determina a alteração do prazo de concessão.

---

(11) BR 11 2012 027850-9 B1

Código 16.1 - Concessão de Patente ou Certificado de Adição de Invenção
(22) 06/04/2011
(30) 30/04/2010 DE 10 2010 019 086.1
(51) H04L 29/08 (2006.01), H04Q 9/00 (2006.01)
(54) Disposição e método para monitorar o estado atual de uma rede de abastecimento espacialmente extensa

(73) ABB SCHWEIZ AG (CH)
(72) Frederik Blank; Markus Gauder; Werner A. Schmidt; Stefan Lauxtermann
Prazo de Validade: 20 (vinte) anos contados a partir de 06/04/2011, observadas as condições legais. Patente concedida conforme ADI 5.529/DF, que determina a alteração do prazo de concessão.

---

(11) BR 11 2012 027913-0 B1

Código 16.1 - Concessão de Patente ou Certificado de Adição de Invenção
(22) 30/04/2010
(51) H04L 1/18 (2006.01), H04L 5/00 (2006.01)
(54) SUPORTE DE RESPOSTA UL ACK/NACK PARA AGREGAÇÃO DE PORTADORA DURANTE O PERÍODO DE ATIVAÇÃO/DESATIVAÇÃO/(RE) CONFIGURAÇÃO DA COMPONENTE DE INCERTEZA DO PERÍODO DA PORTADORA
(73) NOKIA SOLUTIONS AND NETWORKS OY (FI)
(72) Esa Tapani Tirola; Peng Chen; Chunyan Gao; KARI PEKKA PAJUKOSKI
Prazo de Validade: 20 (vinte) anos contados a partir de 30/04/2010, observadas as condições legais. Patente concedida conforme ADI 5.529/DF, que determina a alteração do prazo de concessão.

---

(11) BR 11 2012 030029-6 B1

Código 16.1 - Concessão de Patente ou Certificado de Adição de Invenção
(22) 17/05/2011
(30) 24/05/2010 FI 20105572
(51) C12N 9/86 (2006.01), C12N 15/55 (2006.01), C12N 15/75 (2006.01), A61K 38/46 (2006.01), C12N 1/21 (2006.01), A61P 1/12 (2006.01)
(54) BETA-LACTAMASES MODIFICADAS, MÉTODOS, POLINUCLEOTÍDEO E COMPOSIÇÕES RELACIONADAS
(73) PREVABR LLC (US)
(72) PERTTI KOSKI; ULLA AIRAKSINEN; KATJA VÄLIMÄKI
Prazo de Validade: 20 (vinte) anos contados a partir de 17/05/2011, observadas as condições legais. Patente concedida conforme ADI 5.529/DF, que determina a alteração do prazo de concessão.

---

(11) BR 11 2012 030405-4 B1

Código 16.1 - Concessão de Patente ou Certificado de Adição de Invenção
(22) 30/05/2011
(30) 31/05/2010 FR 10 54201; 16/06/2010 IT MI2010 A 001085
(51) B65D 1/02 (2006.01), B65D 39/16 (2006.01), B67B 1/06 (2006.01)
(54) RECIPIENTE DE VIDRO PARA ARMAZENAR BEBIDAS NÃO PRESSURIZADAS
(73) OWENS-BROCKWAY GLASS CONTAINER INC. (US)
(72) Benoît Villaret Chauvigny; Gino Giovanni Brignolo; Ambrogio Morettin; Federico Campodonico; Dalmazio Perrone
Prazo de Validade: 20 (vinte) anos contados a partir de 30/05/2011, observadas as condições legais. Patente concedida conforme ADI 5.529/DF, que determina

a alteração do prazo de concessão.

(11) BR 11 2012 030455-0 B1

Código 16.1 - Concessão de Patente ou Certificado de Adição de Invenção
(22) 01/06/2011
(30) 01/06/2010 US 61/350,266
(51) A61K 9/16 (2006.01), A61K 9/19 (2006.01), A61K 9/00 (2006.01), A61K 38/48 (2006.01), A61L 24/10 (2006.01)
(54) PROCESSO PARA FABRICAR UMA COMPOSIÇÃO HEMOSTÁTICA SECA E ESTÁVEL, RECIPIENTE ACABADO FINAL, E, KIT PARA ADMINISTRAR UMA COMPOSIÇÃO HEMOSTÁTICA
(73) BAXTER HEALTHCARE S.A. (CH) ; BAXTER INTERNATIONAL INC. (US)
(72) Andreas Goessl; Atsushi Edward Osawa; Cary J. Reich
Prazo de Validade: 20 (vinte) anos contados a partir de 01/06/2011, observadas as condições legais. Patente concedida conforme ADI 5.529/DF, que determina a alteração do prazo de concessão.

(11) BR 11 2012 032586-8 B1

Código 16.1 - Concessão de Patente ou Certificado de Adição de Invenção
(22) 30/06/2011
(30) 30/06/2010 CN 201010213717.6; 30/06/2010 CN 201010213721.2; 30/06/2010 CN 201010213719.5; 24/12/2010 CN PCT/CN2010/002150; 24/12/2010 CN PCT/CN2010/002149
(51) C12Q 1/68 (2018.01), C12N 15/11 (2006.01)
(54) MÉTODOS PARA DETERMINAR A SEQUÊNCIA NUCLEOTÍDICA DE UM ÁCIDO NUCLÉICO DE INTERESSE E PARA DETERMINAR O GENÓTIPO HLA EM UMA AMOSTRA
(73) BGI GENOMICS CO., LTD (CN)
(72) JIAN LI; SHIPING CHEN; XIANDONG ZHANG; YING LIU; CAIFEN ZHANG; TAO LIU; MEIRU ZHAO
Prazo de Validade: 20 (vinte) anos contados a partir de 30/06/2011, observadas as condições legais. Patente concedida conforme ADI 5.529/DF, que determina a alteração do prazo de concessão.

(11) BR 11 2012 033774-2 B1

Código 16.1 - Concessão de Patente ou Certificado de Adição de Invenção
(22) 01/07/2011
(30) 01/07/2010 EP 10168194.8
(51) D21C 9/10 (2006.01)
(54) MÉTODO PARA BRANQUEAMENTO DE POLPA, COMPOSIÇÃO DE BRANQUEAMENTO, E, USO DA COMPOSIÇÃO
(73) NOVOZYMES A/S (DK)
(72) Lisbeth Kalum; Henrik Lund; Lars Henrik Oestergaard; Hanne Lyngby Hoest Pedersen
Prazo de Validade: 20 (vinte) anos contados a partir de 01/07/2011, observadas as condições legais. Patente concedida conforme ADI 5.529/DF, que determina

a alteração do prazo de concessão.

(11) BR 11 2013 001887-9 B1

Código 16.1 - Concessão de Patente ou Certificado de Adição de Invenção
(22) 21/07/2011
(30) 09/08/2010 EP 10172257.7
(51) H01R 13/56 (2006.01), H01R 12/59 (2011.01), H01R 12/77 (2011.01)
(54) ALOJAMENTO PARA CONEXÃO ELÉTRICA ENTRE UM CONDUTOR E UM CONDUTOR DE LÂMINA, USO DE UM ALOJAMENTO, PAINEL COMPÓSITO COM UM CONDUTOR DE LÂMINA E UM ALOJAMENTO, E, MÉTODO PARA PRODUZIR UM ALOJAMENTO
(73) SAINT-GOBAIN GLASS FRANCE (FR)
(72) BERNHARD REUL; ANDREAS SCHLARB
Prazo de Validade: 20 (vinte) anos contados a partir de 21/07/2011, observadas as condições legais. Patente concedida conforme ADI 5.529/DF, que determina a alteração do prazo de concessão.

(11) BR 11 2013 005114-0 B1

Código 16.1 - Concessão de Patente ou Certificado de Adição de Invenção
(22) 21/10/2011
(30) 05/11/2010 US 12/940,776
(51) C01B 39/50 (2006.01), C01B 39/00 (2006.01), B01J 20/18 (2006.01)
(54) MÉTODO PARA PREPARAR CRISTAL SSZ-32 PEQUENO
(73) CHEVRON U.S.A. INC. (US)
(72) STACEY I. ZONES; Bowman Lee; LUN-TEH YUEN; Tracy M. Davis; James N. Ziemer; Adeola Ojo
Prazo de Validade: 20 (vinte) anos contados a partir de 21/10/2011, observadas as condições legais.

(11) BR 11 2013 005699-1 B1

Código 16.1 - Concessão de Patente ou Certificado de Adição de Invenção
(22) 26/08/2011
(30) 09/09/2010 US 61/381,210
(51) C07K 16/28 (2006.01), A61K 39/395 (2006.01), A61P 35/00 (2006.01)
(54) ANTICORPO ISOLADO OU PORÇÃO DE LIGAÇÃO AO ANTÍGENO DO MESMO QUE SE LIGA AO 4-1BB HUMANO, COMBINAÇÃO, USOS DOS MESMOS, BEM COMO COMPOSIÇÃO FARMACÊUTICA, MOLÉCULA DE ÁCIDO NUCLEICO ISOLADA E VETOR
(73) PFIZER INC. (US)
(72) Bianca Ahrens; Sangita M. Baxi; Simon Paul Bergqvist; Regis Doyonnas; Robert Lee Dufield; Mark William Elliott; Timothy Scott Fisher; Richard Michael Jerome; Heather Laurence Jones; Cris Kamperschroer; Victoria Alexandria Love; Kathrin Ladetzki-Baehs; THEODORE LAWRENCE OLIPHANT; Adekunle Olatunbosun Onadipe; Wenning Qin; Vinay Radhakrishnan; Allison Karlyn Rohner; Leslie Lynne Sharp; Michael Tesar; Kristin Elizabeth Thomas; Libbey Anne Yates; Daisy Marie Ziegemeier; Moritz Zulley
Prazo de Validade: 20 (vinte) anos contados a partir de 26/08/2011, observadas

	as condições legais.
(11) BR 11 2013 006594-0 B1	Código 16.1 - Concessão de Patente ou Certificado de Adição de Invenção (22) 20/09/2011 (30) 22/09/2010 JP 2010-211629; 22/09/2010 US 61/385,342 (51) C07D 239/34 (2006.01), A61K 31/505 (2006.01), A61K 31/506 (2006.01), A61K 31/517 (2006.01), A61K 31/538 (2006.01), A61P 1/14 (2006.01), A61P 3/10 (2006.01), A61P 11/00 (2006.01), A61P 13/08 (2006.01), A61P 25/00 (2006.01), A61P 25/04 (2006.01), A61P 25/16 (2006.01), A61P 25/18 (2006.01), A61P 25/20 (2006.01), A61P 25/22 (2006.01), A61P 25/24 (2006.01), A61P 25/28 (2006.01), A61P 25/34 (2006.01), A61P 25/36 (2006.01), C07D 239/47 (2006.01), C07D 239/88 (2006.01), C07D 401/12 (2006.01), C07D 401/14 (2006.01), C07D 403/12 (2006.01), C07D 405/12 (2006.01), C07D 409/14 (2006.01), C07D 413/12 (2006.01), C07D 417/12 (2006.01), C07D 471/04 (2006.01) (54) Composto ciclopropano antagonista de receptor da orexina e composição farmacêutica (73) EISAI R&D MANAGEMENT CO., LTD. (JP) (72) Taro Terauchi; Ayumi Takemura; Takashi Doko; Yu Yoshida; Toshiaki Tanaka; Keiichi Sorimachi; Yoshimitsu Naoe; Carsten Beuckmann; Yuji Kazuta Prazo de Validade: 20 (vinte) anos contados a partir de 20/09/2011, observadas as condições legais.
(11) BR 11 2013 010682-4 B1	Código 16.1 - Concessão de Patente ou Certificado de Adição de Invenção (22) 11/11/2011 (30) 15/11/2010 US 12/946,186; 15/11/2010 US 12/946,169 (51) C11D 3/22 (2006.01), C11D 3/382 (2006.01), C08L 1/02 (2006.01), A61K 8/73 (2006.01) (54) COMPOSIÇÃO LÍQUIDA TENSOATIVA (73) UNILEVER IP HOLDINGS B.V. (PB) (72) CHANDRA SEKHAR PALLA-VENKATA; MARTIN SWANSON VETHAMUTHU; YUNTAO THOMAS HU Prazo de Validade: 20 (vinte) anos contados a partir de 11/11/2011, observadas as condições legais.
(11) BR 11 2013 010739-1 B1	Código 16.1 - Concessão de Patente ou Certificado de Adição de Invenção (22) 05/11/2010 (51) H04L 12/26 (2006.01) (54) MÉTODO PARA REALIZAR UMA MEDIÇÃO EM UM FLUXO DE DADOS, E, REDE DE COMUNICAÇÃO (73) TELECOM ITALIA S.P.A. (IT) (72) MAURIZIO COCIGLIO; LUCA CASTALDELLI Prazo de Validade: 20 (vinte) anos contados a partir de 05/11/2010, observadas as condições legais. Patente concedida conforme ADI 5.529/DF, que determina

a alteração do prazo de concessão.

(11) BR 11 2013 013208-6 B1

Código 16.1 - Concessão de Patente ou Certificado de Adição de Invenção
(22) 21/03/2013
(30) 19/12/2012 CN 201210555967.7
(51) B61F 5/00 (2006.01)
(54) BOGIE E SUA ESTRUTURA LATERAL
(73) QIQIHAR RAILWAY ROLLING STOCK CO., LTD. (CN)
(72) SHIFENG XU; WENDONG SHAO; HAIBIN HU; YUEBIN YU; PINGWEI YIN; ZHENMING LIU
Prazo de Validade: 20 (vinte) anos contados a partir de 21/03/2013, observadas as condições legais.

(11) BR 11 2013 013945-5 B1

Código 16.1 - Concessão de Patente ou Certificado de Adição de Invenção
(22) 06/12/2011
(30) 06/12/2010 US 12/961,387
(51) G06F 3/01 (2006.01)
(54) MÉTODO IMPLEMENTADO POR COMPUTADOR E SISTEMA PARA CONTROLAR UM DISPOSITIVO ELETRÔNICO DE CONSUMIDOR, E MÍDIA NÃOTRANSITÓRIA LEGÍVEL POR COMPUTADOR
(73) NETFLIX, INC. (US)
(72) NEIL D. HUNT
Prazo de Validade: 20 (vinte) anos contados a partir de 06/12/2011, observadas as condições legais.

(11) BR 11 2013 014441-6 B1

Código 16.1 - Concessão de Patente ou Certificado de Adição de Invenção
(22) 08/12/2011
(30) 08/12/2010 KR 10-2010-0124866; 07/12/2011 KR 10-2011-0130594
(51) C12N 1/21 (2006.01), C12N 15/74 (2006.01), C12P 13/10 (2006.01), C12R 1/15 (2006.01)
(54) MICRORGANISMO TENDO UMA MELHOR CAPACIDADE DE PRODUZIR ORNITINA E MÉTODO PARA PRODUZIR ORNITINA USANDO O MESMO
(73) CJ CHEILJEDANG CORPORATION (KR)
(72) HYANG CHOI; KYOUNG MIN LEE; MIN SUN KANG; SUNG HOO JHON; HYE WON UM; SU JIN CHOI; HAN WON LEE; SOO AN SHIN
Prazo de Validade: 20 (vinte) anos contados a partir de 08/12/2011, observadas as condições legais.

(11) BR 11 2013 015188-9 B1

Código 16.1 - Concessão de Patente ou Certificado de Adição de Invenção
(22) 15/12/2011
(30) 17/12/2010 CN 201010596096.4
(51) A61M 15/00 (2006.01)
(54) RECIPIENTE COM BICO PARA PÓ MEDICINAL

(73) QINGTANG CHEN (CN) ; XIN CHEN (CN)
(72) QINGTANG CHEN; XIN CHEN
Prazo de Validade: 20 (vinte) anos contados a partir de 15/12/2011, observadas as condições legais.

---

(11) BR 11 2013 015791-7 B1

Código 16.1 - Concessão de Patente ou Certificado de Adição de Invenção
(22) 22/12/2010
(51) H02G 15/064 (2006.01), H02G 15/184 (2006.01)
(54) PROCESSO PARA FABRICAR UM CONJUNTO DE UNIÃO
(73) PRYSMIAN S.P.A. (IT)
(72) FRANCESCO PORTAS
Prazo de Validade: 20 (vinte) anos contados a partir de 22/12/2010, observadas as condições legais. Patente concedida conforme ADI 5.529/DF, que determina a alteração do prazo de concessão.

---

(11) BR 11 2013 016438-7 B1

Código 16.1 - Concessão de Patente ou Certificado de Adição de Invenção
(22) 28/12/2011
(30) 29/12/2010 KR 10-2010-0138045; 09/06/2011 US 61/495,017
(51) G10L 19/24 (2013.01)
(54) MÉTODO DE CODIFICAÇÃO, MÉTODO DE DECODIFICAÇÃO, E MÍDIA DE GRAVAÇÃO LEGÍVEL POR COMPUTADOR NÃO TRANSITÓRIA.
(73) SAMSUNG ELECTRONICS CO., LTD. (KR)
(72) KI-HYUN CHOO; EUN-MI OH; HO-SANG SUNG
Prazo de Validade: 20 (vinte) anos contados a partir de 28/12/2011, observadas as condições legais.

---

(11) BR 11 2013 016708-4 B1

Código 16.1 - Concessão de Patente ou Certificado de Adição de Invenção
(22) 29/12/2011
(30) 30/12/2010 US 61/428,602; 30/12/2010 US 61/428,568; 30/12/2010 US 61/428,626; 30/12/2010 US 61/428,638; 25/03/2011 US 61/467,798; 25/03/2011 US 61/467,748; 13/05/2011 US 61/486,006; 13/05/2011 US 61/486,026; 13/05/2011 US 61/486,033; 13/05/2011 US 61/486,012; 28/10/2011 US 61/552,884
(51) C12Q 1/68 (2018.01), C40B 30/10 (2006.01)
(54) OTIMIZAÇÃO DE ANÁLISE MULTIGENE DE AMOSTRAS DE TUMOR
(73) FOUNDATION MEDICINE, INC. (US)
(72) SEAN R. DOWNING; MIRNA JAROSZ; DORON LIPSON; GEOFFREY ALAN OTTO; ALEXANDER N. PARKER; MIKHAIL, G. SHAPIRO; PHILIP JAMES STEPHENS; ROMAN YELENSKY
Prazo de Validade: 20 (vinte) anos contados a partir de 29/12/2011, observadas as condições legais.

---

(11) BR 11 2013 017305-0 B1

Código 16.1 - Concessão de Patente ou Certificado de Adição de Invenção

(22) 30/12/2011
(30) 04/01/2011 US 61/429,635
(51) G01V 3/38 (2006.01)
(54) MÉTODOS DE GERAR MAPA DE DADOS DE SOLO
(73) THE CLIMATE CORPORATION (US)
(72) DEREK A. SAUDER; TIMOTHY A. SAUDER; STEVEN D. MONDAY
Prazo de Validade: 20 (vinte) anos contados a partir de 30/12/2011, observadas as condições legais.

---

(11) BR 11 2013 017565-6 B1

Código 16.1 - Concessão de Patente ou Certificado de Adição de Invenção
(22) 09/01/2012
(30) 13/01/2011 US 13/005,644
(51) B60T 8/17 (2006.01), B62D 53/08 (2006.01)
(54) MÉTODO DE MANOBRA DE UMA UNIDADE DE VEÍCULO E REBOQUE EM MARCHA A RÉ E SISTEMA PARA MANOBRA DE UMA UNIDADE DE VEÍCULO E REBOQUE
(73) CONTINENTAL AUTOMOTIVE SYSTEMS, INC. (US)
(72) PHILIP HEADLEY
Prazo de Validade: 20 (vinte) anos contados a partir de 09/01/2012, observadas as condições legais.

---

(11) BR 11 2013 017970-8 B1

Código 16.1 - Concessão de Patente ou Certificado de Adição de Invenção
(22) 15/11/2011
(30) 28/01/2011 DE 20 2011 002 079.7
(51) F16C 7/06 (2006.01)
(54) Barra de tração e pressão
(73) GMT GUMMI-METALL-TECHNIK GMBH (DE)
(72) ALBERT UHL
Prazo de Validade: 20 (vinte) anos contados a partir de 15/11/2011, observadas as condições legais.

---

(11) BR 11 2013 019094-9 B1

Código 16.1 - Concessão de Patente ou Certificado de Adição de Invenção
(22) 31/01/2012
(30) 31/01/2011 US 61/437,816
(51) F16K 17/30 (2006.01)
(54) VÁLVULA DE COMBUSTÍVEL ANTICAPOTAMENTO
(73) RAVAL A.C.S. LTD. (IL)
(72) OMER VULKAN; VLADIMIR OLSHANETSKY; ALON RAHAMIM
Prazo de Validade: 20 (vinte) anos contados a partir de 31/01/2012, observadas as condições legais.

---

(11) BR 11 2013 019540-1 B1

Código 16.1 - Concessão de Patente ou Certificado de Adição de Invenção
(22) 03/02/2012

(30) 04/02/2011 US 61/439,527
(51) A61K 9/14 (2006.01), A61K 9/00 (2006.01), A61P 11/00 (2006.01)
(54) FORMULAÇÃO DE PÓ SECO PARA INALAÇÃO, SEU USO, E SISTEMA DE LIBERAÇÃO
(73) NOVARTIS AG (CH)
(72) JEFFRY WEERS; NAGARAJA RAO; DANIEL HUANG; DANFORTH MILLER; THOMAS E. TARARA
Prazo de Validade: 20 (vinte) anos contados a partir de 03/02/2012, observadas as condições legais.

---

(11) BR 11 2013 019831-1 B1

Código 16.1 - Concessão de Patente ou Certificado de Adição de Invenção
(22) 12/03/2012
(30) 28/03/2011 JP 2011-070727
(51) C08F 6/24 (2006.01), C08F 4/04 (2006.01), C08F 4/28 (2006.01), C08F 20/06 (2006.01)
(54) RESINA ABSORVENTE DE ÁGUA, SEU PROCESSO DE PRODUÇÃO E MATERIAL DE HIGIENE
(73) SUMITOMO SEIKA CHEMICALS CO., LTD. (JP)
(72) NORIKO HONDA; AYAKA WATANABE; KIMIHIKO KONDO
Prazo de Validade: 20 (vinte) anos contados a partir de 12/03/2012, observadas as condições legais.

---

(11) BR 11 2013 020699-3 B1

Código 16.1 - Concessão de Patente ou Certificado de Adição de Invenção
(22) 14/02/2012
(30) 14/02/2011 US 61/442,632
(51) G10L 19/012 (2013.01)
(54) Aparelho e Método para Codificar e Decodificar um Sinal de Áudio Utilizando uma Parte Antecipada Alinhada
(73) FRAUNHOFER-GESELLSCHAFT ZUR FÖRDERUNG DER ANGEWANDTEN FORSCHUNG E. V. (DE)
(72) RAVELLI, EMMANUEL; GEIGER, RALF; SCHNELL, MARKUS; FUCHS, GUILLAUME; RUOPPILA, VESA; BÄCKSTRÖM, TOM; GRILL, BERNHARD; HELMRICH, CHRISTIAN
Prazo de Validade: 20 (vinte) anos contados a partir de 14/02/2012, observadas as condições legais.

---

(11) BR 11 2013 021042-7 B1

Código 16.1 - Concessão de Patente ou Certificado de Adição de Invenção
(22) 17/02/2012
(30) 18/02/2011 US 61/444,600; 18/02/2011 US 61/444,558; 18/02/2011 US 61/444,535; 18/04/2011 US 61/476,709; 31/10/2011 US 61/553,499
(51) A61B 17/17 (2006.01), A61B 17/15 (2006.01), A61B 17/16 (2006.01), A61B 17/72 (2006.01), A61B 17/74 (2006.01), A61B 34/20 (2016.01), A61B 90/00 (2016.01), G01B 7/00 (2006.01), A61B 5/06 (2006.01), A61B 17/14 (2006.01), A61B 17/88 (2006.01), A61B 17/92 (2006.01)

(54) Ferramenta manual
(73) DEPUY SYNTHES PRODUCTS, LLC (US)
(72) KEVIN BRYANT INKPEN; ANTONY JOHN HODGSON; PIERRE GUY; WILLEM J. ATSMA; STEPHANE LAVALLEE; JAMES B. STIEHL
Prazo de Validade: 20 (vinte) anos contados a partir de 17/02/2012, observadas as condições legais.

---

(11) BR 11 2013 023008-8 B1

Código 16.1 - Concessão de Patente ou Certificado de Adição de Invenção
(22) 13/03/2012
(30) 14/03/2011 US 61/452,325
(51) F16K 17/36 (2006.01), F16K 17/12 (2006.01), B60K 15/035 (2006.01)
(54) VÁLVULA DE COMBUSTÍVEL
(73) RAVAL A.C.S. LTD. (IL)
(72) OMER VULKAN; VLADIMIR OLSHANETSKY; ALEXANDER KHILIMINSKY
Prazo de Validade: 20 (vinte) anos contados a partir de 13/03/2012, observadas as condições legais.

---

(11) BR 11 2013 023570-5 B1

Código 16.1 - Concessão de Patente ou Certificado de Adição de Invenção
(22) 22/02/2012
(30) 15/03/2011 GB 1104369.2; 03/10/2011 GB 1116936.4
(51) A61N 5/06 (2006.01)
(54) CARTUCHO PARA CONEXÃO OPERACIONAL COM UM ELEMENTO DE RETENÇÃO PARA FORMAR UM APARELHO DE FOTOTERAPIA, ELEMENTO DE RETENÇÃO PARA CONEXÃO OPERACIONAL COM UM CARTUCHO PARA FORMAR UM APARELHO DE FOTOTERAPIA E CONJUNTO
(73) POLYPHOTONIX LIMITED (GB)
(72) STUART ENGLISH; RICHARD ANTONY KIRK; MARTIN NEIL HOLLAND
Prazo de Validade: 20 (vinte) anos contados a partir de 22/02/2012, observadas as condições legais.

---

(11) BR 11 2013 024684-7 B1

Código 16.1 - Concessão de Patente ou Certificado de Adição de Invenção
(22) 29/03/2011
(51) B60S 5/00 (2006.01), G06F 21/31 (2013.01), G06F 21/57 (2013.01), H04W 24/00 (2009.01)
(54) PACOTE DE DADOS DE REPARO ASSEGURADO
(73) VOLVO LASTVAGNAR AB (SE)
(72) PAULI, JOAKIM
Prazo de Validade: 20 (vinte) anos contados a partir de 29/03/2011, observadas as condições legais. Patente concedida conforme ADI 5.529/DF, que determina a alteração do prazo de concessão.

---

(11) BR 11 2013 025898-5 B1

Código 16.1 - Concessão de Patente ou Certificado de Adição de Invenção
(22) 05/04/2012

(30) 05/04/2011 US 61/471,694
(51) C05D 1/00 (2006.01), A01C 21/00 (2006.01)
(54) COMPOSIÇÃO DE FERTILIZANTE LÍQUIDA E MÉTODO PARA A FERTILIZAÇÃO DE CULTURAS AGRÍCOLAS
(73) TESSENDERLO KERLEY, INC. (US)
(72) THOMAS D. FAIRWEATHER; MICHAEL MASSOUD HOJJATIE
Prazo de Validade: 20 (vinte) anos contados a partir de 05/04/2012, observadas as condições legais.

---

(11) BR 11 2013 026087-4 B1

Código 16.1 - Concessão de Patente ou Certificado de Adição de Invenção
(22) 10/04/2012
(30) 13/04/2011 US 61/474,758; 13/04/2011 EP 11162183.5
(51) B03D 1/01 (2006.01), C07C 29/34 (2006.01), C07C 217/08 (2006.01), B03D 101/02 (2006.01), B03D 103/04 (2006.01)
(54) PROCESSO PARA ENRIQUECER UM MINERAL DE FERRO DE UM SILICATO, COMPOSTO, USO DE COMPOSTO, E, MÉTODO PARA A PREPARAÇÃO DE UM COMPOSTO
(73) BASF SE (DE)
(72) CHRISTIAN BITTNER; JÖRG NIEBERLE; BERNHARD ULRICH VON VACANO; ALEXSANDRO BERGER; ROLAND BÖHN; GÜNTER OETTER
Prazo de Validade: 20 (vinte) anos contados a partir de 10/04/2012, observadas as condições legais.

---

(11) BR 11 2013 026180-3 B1

Código 16.1 - Concessão de Patente ou Certificado de Adição de Invenção
(22) 13/04/2012
(30) 14/04/2011 FR 1101165
(51) G01H 9/00 (2006.01), G01V 1/18 (2006.01)
(54) HIDRÓFONO COM CAVIDADE LASER
(73) THALES (FR)
(72) MARTINE DOISY; FRANÇOIS-XAVIER LAUNAY; RAPHAËL LARDAT; GÉRARD ROUX
Prazo de Validade: 20 (vinte) anos contados a partir de 13/04/2012, observadas as condições legais.

---

(11) BR 11 2013 026353-9 B1

Código 16.1 - Concessão de Patente ou Certificado de Adição de Invenção
(22) 14/03/2012
(30) 13/04/2011 US 13/085,603
(51) H02H 1/00 (2006.01), H02H 7/26 (2006.01)
(54) MÉTODO E SISTEMA PARA PROGRAMAÇÃO E IMPLEMENTAÇÃO DE ISOLAMENTO DE FALHA AUTOMÁTICO E RESTAURAÇÃO DE SERVIÇO EM REDES DE DISTRIBUIÇÃO DE ENERGIA E MEIO LEGÍVEL POR COMPUTADOR
(73) SIEMENS INDUSTRY, INC. (US)
(72) ANDRE SMIT

	Prazo de Validade: 20 (vinte) anos contados a partir de 14/03/2012, observadas as condições legais.
(11) BR 11 2013 027068-3 B1	Código 16.1 - Concessão de Patente ou Certificado de Adição de Invenção (22) 13/04/2012 (30) 19/04/2011 IT FI2011A000075 (51) B31F 1/07 (2006.01) (54) ROLO DE GRAVAÇÃO, UNIDADE DE GRAVAÇÃO, MÉTODO DE GRAVAÇÃO DE UM MATERIAL DE MANTA DE CELULOSE E MATERIAL DE MANTA DE CELULOSE (73) ENGRAVING SOLUTIONS S.R.L. (IT) (72) MAURO GELLI Prazo de Validade: 20 (vinte) anos contados a partir de 13/04/2012, observadas as condições legais.
(11) BR 11 2013 029622-4 B1	Código 16.1 - Concessão de Patente ou Certificado de Adição de Invenção (22) 16/05/2012 (30) 17/05/2011 US 61/486,857 (51) F16F 9/04 (2006.01) (54) PISTÃO PARA UMA SUSPENSÃO PNEUMÁTICA DE UM VEÍCULO PESADO (73) HENDRICKSON USA, L.L.C. (US) (72) ANDREW J. WESTNEDGE; DMITRIY E. RUBALSKIY; MICHAEL J. KEELER Prazo de Validade: 20 (vinte) anos contados a partir de 16/05/2012, observadas as condições legais.
(11) BR 11 2013 029716-6 B1	Código 16.1 - Concessão de Patente ou Certificado de Adição de Invenção (22) 18/05/2012 (30) 20/05/2011 US 13/111,956 (51) G06F 15/16 (2006.01), G06F 9/06 (2006.01), G06F 9/44 (2018.01) (54) MÉTODO IMPLEMENTADO POR COMPUTADOR PARA LIDAR COM UMA SOLICITAÇÃO DE UMA FERRAMENTA DE GERENCIAMENTO E SISTEMA DE COMPUTADOR PARA ACESSAR DADOS DE GERENCIAMENTO DE APLICAÇÃO A PARTIR DE INSTÂNCIAS DE APLICAÇÕES DISTRIBUÍDAS. (73) MICROSOFT TECHNOLOGY LICENSING, LLC (US) (72) KANNAN C. IYER; ERIC B. WATSON Prazo de Validade: 20 (vinte) anos contados a partir de 18/05/2012, observadas as condições legais.
(11) BR 11 2013 032680-8 B1	Código 16.1 - Concessão de Patente ou Certificado de Adição de Invenção (22) 22/06/2012

(30) 22/06/2011 AU 2011902440
(51) B21B 1/08 (2006.01), B21B 13/00 (2006.01), B21B 31/00 (2006.01), E04H 17/00 (2006.01)
(54) CADEIRA DE LAMINADOR, LAMINADOR E MÉTODO DE LAMINAÇÃO
(73) ASHLEY DEAN OLSSON (AU) ; ASHLEY NORMAN OLSSON (AU) ; NATHANAEL DEAN OLSSON (AU) ; STAFFORD JAMES OLSSON (AU)
(72) ASHLEY DEAN OLSSON; ASHLEY NORMAN OLSSON; NATHANAEL DEAN OLSSON; STAFFORD JAMES OLSSON
Prazo de Validade: 20 (vinte) anos contados a partir de 22/06/2012, observadas as condições legais.

---

(11) BR 11 2014 000087-5 B1

Código 16.1 - Concessão de Patente ou Certificado de Adição de Invenção
(22) 04/07/2011
(51) C07D 207/16 (2006.01), C07D 209/52 (2006.01), C07D 209/54 (2006.01), C07D 211/60 (2006.01), C07D 221/04 (2006.01), C07D 453/06 (2006.01), A61K 31/453 (2006.01), A61P 29/00 (2006.01), A61K 31/40 (2006.01)
(54) DERIVADOS DE AMINA CÍCLICA COMO ANTAGONISTAS DO RECEPTOR EP4
(73) ROTTAPHARM BIOTECH S.R.L. (IT)
(72) BORRIELLO, MANUELA; PUCCL, SABRINA; STASI, LUIGI, PIERO; ROVATI, LUCIAI
Prazo de Validade: 20 (vinte) anos contados a partir de 04/07/2011, observadas as condições legais. Patente concedida conforme ADI 5.529/DF, que determina a alteração do prazo de concessão.

---

(11) BR 11 2014 000330-0 B1

Código 16.1 - Concessão de Patente ou Certificado de Adição de Invenção
(22) 27/07/2012
(30) 29/07/2011 DE 10 2011 052 308.1
(51) B23B 31/00 (2006.01), B23B 31/10 (2006.01), B23B 31/26 (2006.01)
(54) DISPOSITIVO DE FIXAÇÃO PARA MÁQUINA DE BALANCEAMENTO
(73) SCHENCK ROTEC GMBH (DE)
(72) BUSCHBECK, ANDREAS; THELEN, DIETER
Prazo de Validade: 20 (vinte) anos contados a partir de 27/07/2012, observadas as condições legais.

---

(11) BR 11 2014 006395-8 B1

Código 16.1 - Concessão de Patente ou Certificado de Adição de Invenção
(22) 22/09/2012
(30) 22/09/2011 US 13/239,971
(51) G06F 17/30 (1995.01), G06F 17/26 (1995.01)
(54) MEIO DE ARMAZENAMENTO EM COMPUTADOR, MÉTODO E SISTEMA PARA GERAR SUGESTÕES DE CONSULTA DE TÓPICOS.
(73) MICROSOFT TECHNOLOGY LICENSING, LLC (US)
(72) DANIEL JASON TOMKO; VIKAS RAJVANSHY; MICHAEL GRADEK; JOHN LYNN; WILLIAM J. PARDI

	Prazo de Validade: 20 (vinte) anos contados a partir de 22/09/2012, observadas as condições legais.
(11) BR 11 2014 006660-4 B1	Código 16.1 - Concessão de Patente ou Certificado de Adição de Invenção (22) 20/09/2012 (30) 23/09/2011 CN PCT/CN2011/080078 (51) C07D 401/04 (2006.01), C07D 471/04 (2006.01), A61K 31/4709 (2006.01), A61P 9/12 (2006.01) (54) NOVOS DERIVADOS DE DIHIDROQUINOLINA-2-ONA BICÍCLICOS (73) F. HOFFMANN-LA ROCHE AG (CH) (72) JOHANNES AEBI; KURT AMREIN; SERENA MARIA FANTASIA; BENOIT HORNSPERGER; BERND KUHN; Yongfu Liu; HANS P. MAERKI; ALEXANDER V. MAYWEG; PETER MOHR; MICHELANGELO SCALONE; XUEFEI TAN; MINGWEI ZHOU Prazo de Validade: 20 (vinte) anos contados a partir de 20/09/2012, observadas as condições legais.
(11) BR 11 2014 008513-7 B1	Código 16.1 - Concessão de Patente ou Certificado de Adição de Invenção (22) 31/07/2013 (30) 08/08/2012 US 61/681,061 (51) G06T 5/00 (2006.01), G06T 5/50 (2006.01) (54) Método para codificar uma imagem hdr, dispositivo de circuito integrado e meio de armazenamento legível por processador não transitório (73) DOLBY LABORATORIES LICENSING CORPORATION (US) (72) ANKUR SHAH; AJIT NINAN; WENHUI JIA; HUIMING TONG; QIAOLI YANG; ARKADY TEN; GAVEN WANG Prazo de Validade: 20 (vinte) anos contados a partir de 31/07/2013, observadas as condições legais.
(11) BR 11 2014 008758-0 B1	Código 16.1 - Concessão de Patente ou Certificado de Adição de Invenção (22) 10/10/2012 (30) 10/10/2011 KR 10-2011-0102856 (51) G06F 3/041 (2006.01), G06F 3/14 (2006.01) (54) MÉTODO E APARELHO PARA OPERAR FUNÇÃO EM DISPOSITIVO DE TOQUE (73) SAMSUNG ELECTRONICS CO., LTD (KR) (72) JIN HONG JEONG Prazo de Validade: 20 (vinte) anos contados a partir de 10/10/2012, observadas as condições legais.
(11) BR 11 2014 008762-8 B1	Código 16.1 - Concessão de Patente ou Certificado de Adição de Invenção (22) 11/10/2012 (30) 11/10/2011 US 61/546,049; 29/03/2012 US 61/617,474; 11/10/2012 US

13/650,022
(51) G06F 9/06 (2006.01), G06F 9/44 (2018.01), G06F 15/16 (2006.01)
(54) MEIO DE ARMAZENAMENTO LEGÍVEL POR COMPUTADOR, SISTEMA E MÉTODO PARA CUMPRIR SOLICITAÇÕES EM UM DISPOSITIVO
(73) MICROSOFT TECHNOLOGY LICENSING, LLC (US)
(72) AVI BAR-ZEEV; GUR KIMCHI; BRIAN C. BECKMAN; SCOTT ISAACS; MEIR BEN-ITAY; ERAN YARIV; BLAISE AGUERA Y ARCAS
Prazo de Validade: 20 (vinte) anos contados a partir de 11/10/2012, observadas as condições legais.

---

(11) BR 11 2014 009093-9 B1

Código 16.1 - Concessão de Patente ou Certificado de Adição de Invenção
(22) 11/10/2012
(30) 14/10/2011 US 61/547,090
(51) G06T 5/50 (2006.01), G06T 7/00 (2017.01), H01J 37/28 (2006.01)
(54) MÉTODO PARA GERAR UMA IMAGEM MULTIDIMENSIONAL DE UMA AMOSTRA, MÉTODO DE CRIAR UM VOLUME TRIDIMENSIONAL, MÉTODO PARA GERAR UMA IMAGEM DIGITAL TRIDIMENSIONAL DE UMA AMOSTRA, E, SISTEMA PARA GERAR IMAGENS DIGITAIS TRIDIMENSIONAIS DE UMA AMOSTRA
(73) INGRAIN, INC. (US)
(72) GUSTAVO CARPIO; TIMOTHY CAVANAUGH; BOAZ NUR; MICHAEL SUHRER
Prazo de Validade: 20 (vinte) anos contados a partir de 11/10/2012, observadas as condições legais.

---

(11) BR 11 2014 009788-7 B1

Código 16.1 - Concessão de Patente ou Certificado de Adição de Invenção
(22) 31/08/2012
(30) 03/11/2011 FR 11 59968
(51) B65D 83/34 (2006.01), B65D 83/30 (2006.01), B65D 83/20 (2006.01), B05B 1/14 (2006.01), B05B 11/00 (2006.01), A45D 34/00 (2006.01)
(54) CABEÇA PARA ASPERSÃO DE UM PRODUTO, MÉTODO DE UTILIZAÇÃO DE UMA CABEÇA DE ASPERSÃO PARA O TRATAMENTO COSMÉTICO DE SUBSTÂNCIAS QUERATINOSAS HUMANAS, USO DE UMA CABEÇA DE ASPERSÃO E KIT COSMÉTICO
(73) L`OREAL (FR)
(72) GILLES BAUDIN
Prazo de Validade: 20 (vinte) anos contados a partir de 31/08/2012, observadas as condições legais.

---

(11) BR 11 2014 012168-0 B1

Código 16.1 - Concessão de Patente ou Certificado de Adição de Invenção
(22) 01/11/2012
(30) 23/11/2011 EP 11190313.4
(51) C11B 3/14 (2006.01)
(54) MÉTODO PARA O TRATAMENTO DE ÓLEOS E/OU DE GORDURAS

ANIMAIS
(73) ALFA LAVAL CORPORATE AB (SE)
(72) BENT SARUP; DANILO MARQUES DE LIMA
Prazo de Validade: 20 (vinte) anos contados a partir de 01/11/2012, observadas as condições legais.

---

(11) BR 11 2014 012386-1 B1

Código 16.1 - Concessão de Patente ou Certificado de Adição de Invenção
(22) 16/11/2012
(30) 22/11/2011 US 61/562,530
(51) D02G 1/16 (2006.01), D02J 1/08 (2006.01), B29C 47/12 (1985.01)
(54) DISPOSITIVO PARA TEXTURIZAR UM MATERIAL DE CORDÃO
(73) OCV INTELLECTUAL CAPITAL, LLC (US)
(72) LUC J. L. BRANDT
Prazo de Validade: 20 (vinte) anos contados a partir de 16/11/2012, observadas as condições legais.

---

(11) BR 11 2014 012962-2 B1

Código 16.1 - Concessão de Patente ou Certificado de Adição de Invenção
(22) 30/10/2012
(30) 29/11/2011 KR 10-2011-0126277; 17/07/2012 KR 10-2011-0077921
(51) G06F 15/16 (2006.01), G06F 3/048 (2013.01)
(54) Método para fornecer interface de usuário (ui), aparelho de fornecimento de ui, método para prover um aparelho de fornecimento de ui com informação utilizada para gerar uma ui para controle de dispositivo utilizando um servidor, e meio de gravação legível por computador não transitório.
(73) SAMSUNG ELECTRONICS CO., LTD (KR)
(72) HYUNG-RAE CHO; JI-HYEON KWEON; SEOK - MIN OH
Prazo de Validade: 20 (vinte) anos contados a partir de 30/10/2012, observadas as condições legais.

---

(11) BR 11 2014 013007-8 B1

Código 16.1 - Concessão de Patente ou Certificado de Adição de Invenção
(22) 22/11/2012
(30) 05/12/2011 EP 11191935.3
(51) H02M 7/162 (2006.01), H02M 7/48 (2007.01), H02M 1/32 (2007.01)
(54) MÉTODO PARA ELIMINAR UM ARCO ACIONADO POR MEIO DE PELO MENOS UMA FONTE DE TENSÃO DE FASE DE UM CIRCUITO CONVERSOR
(73) ABB SCHWEIZ AG (CH)
(72) ADRIAN GUGGISBERG; JOHN ECKERLE; JONAS WAHLSTROEM
Prazo de Validade: 20 (vinte) anos contados a partir de 22/11/2012, observadas as condições legais.

---

(11) BR 11 2014 013599-1 B1

Código 16.1 - Concessão de Patente ou Certificado de Adição de Invenção
(22) 29/11/2012

(30) 07/12/2011 ES P201101334
(51) E02B 3/20 (2006.01), E01D 15/24 (2006.01), B63B 27/14 (2006.01), B63B 21/50 (2006.01), B63B 35/34 (2006.01)
(54) SISTEMA DE TRANSPORTE REGULAR DE PASSAGEIROS URBANOS E INTERURBANOS UTILIZANDO VIAS FLUVIAIS E MARÍTIMAS
(73) Agustin Javier Salas Garcia (ES)
(72) Agustin Javier Salas Garcia
Prazo de Validade: 20 (vinte) anos contados a partir de 29/11/2012, observadas as condições legais.

---

(11) BR 11 2014 014153-3 B1

Código 16.1 - Concessão de Patente ou Certificado de Adição de Invenção
(22) 04/12/2012
(30) 12/12/2011 US 13/323,562
(51) G06F 21/60 (2013.01), G06F 15/16 (2006.01), G06F 9/44 (2018.01)
(54) MÉTODO, SISTEMA E MEIO DE ARMAZENAMENTO LEGÍVEL POR COMPUTADOR
(73) MICROSOFT TECHNOLOGY LICENSING, LLC (US)
(72) ANDREW A. BAUMANN; GALEN C. HUNT; MARCUS PEINADO
Prazo de Validade: 20 (vinte) anos contados a partir de 04/12/2012, observadas as condições legais.

---

(11) BR 11 2014 014248-3 B1

Código 16.1 - Concessão de Patente ou Certificado de Adição de Invenção
(22) 14/12/2012
(30) 16/12/2011 EP 11194119.1
(51) B01D 3/20 (2006.01), C01B 3/50 (2006.01), C10L 3/10 (2006.01), F25J 3/02 (2006.01), B01D 53/18 (2006.01), B01D 45/16 (2006.01), B01D 45/00 (2006.01), B01D 47/00 (2006.01), B01J 8/00 (2006.01)
(54) COLUNA DE CONTATO E DE SEPARAÇÃO, PROCESSO PARA O TRATAMENTO DE GÁS COM UM LÍQUIDO
(73) SHELL INTERNATIONALE RESEARCH MAATSCHAPPIJ B.V. (NL)
(72) Jannes Köppen; Eric Johannes Vos; Peter Mervyn Wilkinson
Prazo de Validade: 20 (vinte) anos contados a partir de 14/12/2012, observadas as condições legais.

---

(11) BR 11 2014 014336-6 B1

Código 16.1 - Concessão de Patente ou Certificado de Adição de Invenção
(22) 06/12/2012
(30) 15/12/2011 US 13/327,695
(51) G06F 9/06 (2006.01), G06F 9/44 (2018.01), G06F 15/16 (2006.01)
(54) MÉTODO IMPLEMENTADO POR COMPUTADOR PARA DINAMICAMENTE DISTRIBUIR DADOS E SISTEMA DE COMPUTADOR.
(73) MICROSOFT TECHNOLOGY LICENSING, LLC (US)
(72) PETER AZIZ MORGAN
Prazo de Validade: 20 (vinte) anos contados a partir de 06/12/2012, observadas

as condições legais.

(11) BR 11 2014 014708-6 B1

Código 16.1 - Concessão de Patente ou Certificado de Adição de Invenção
(22) 11/12/2012
(30) 16/12/2011 GB 1121649.6; 19/01/2012 US 61/588,247
(51) F03D 1/06 (2006.01)
(54) LÂMINAS DE TURBINAS EÓLICAS E MÉTODO DE MANUFATURA
(73) VESTAS WIND SYSTEMS A/S (DK)
(72) Mark HANCOCK; Frank Hoelgaard HAHN; Chris PAYNE
Prazo de Validade: 20 (vinte) anos contados a partir de 11/12/2012, observadas as condições legais.

(11) BR 11 2014 015059-1 B1

Código 16.1 - Concessão de Patente ou Certificado de Adição de Invenção
(22) 29/11/2012
(30) 23/12/2011 US 13/336,006
(51) A61F 13/49 (2006.01), A61F 13/505 (2006.01), A61F 13/15 (2006.01), A61F 13/56 (2006.01)
(54) PEÇA DE VESTUÁRIO DESCARTÁVEL REUTILIZÁVEL COM BORDA ONDULADA
(73) KIMBERLY-CLARK WORLDWIDE, INC. (US)
(72) Brian K. Rhodes; Suzanne M. Schmoker; Kimberly L. Ellefson; JULIE A. PAVELETZKE; Kimberly M. Downs; Brent C. Otis
Prazo de Validade: 20 (vinte) anos contados a partir de 29/11/2012, observadas as condições legais.

(11) BR 11 2014 015346-9 B1

Código 16.1 - Concessão de Patente ou Certificado de Adição de Invenção
(22) 21/12/2012
(30) 23/12/2011 PT 106070
(51) C09K 9/02 (2006.01), G02F 1/00 (2006.01), B41J 11/00 (2006.01), D06P 5/30 (2006.01)
(54) SOLUÇÃO DE ELETRÓLITO, MÉTODO DE IMPRESSÃO DA MESMA E ELETRÓLITO SÓLIDO RESULTANTE
(73) YD YNVISIBLE, S.A. (PT)
(72) Ana Clara Lopes MARQUES; Carlos Alberto Pinheiro BAPTISTA; Jorge ARAÚJO
Prazo de Validade: 20 (vinte) anos contados a partir de 21/12/2012, observadas as condições legais.

(11) BR 11 2014 015998-0 B1

Código 16.1 - Concessão de Patente ou Certificado de Adição de Invenção
(22) 24/12/2012
(30) 29/12/2011 FR 1162551
(51) G21C 13/032 (2006.01), G21D 1/02 (2006.01), B01F 3/08 (2006.01), B01F 5/04 (2006.01)

(54) CIRCUITO PRIMÁRIO DE REATOR NUCLEAR
(73) AREVA NP (FR)
(72) OLIVIER CARTIER; CHRISTEL DUMEZ; THIERRY BALANCON; THIERRY MULLER
Prazo de Validade: 20 (vinte) anos contados a partir de 24/12/2012, observadas as condições legais.

---

(11) BR 11 2014 016896-2 B1

Código 16.1 - Concessão de Patente ou Certificado de Adição de Invenção
(22) 11/01/2013
(30) 13/01/2012 FI 20125039
(51) C07D 213/30 (2006.01), C07D 213/57 (2006.01), C07D 213/61 (2006.01), C07D 487/04 (2006.01), A61K 31/44 (2006.01), A61P 5/28 (2006.01)
(54) DERIVADOS DE HETEROARILAMIDA TENDO PROPRIEDADES ANTIANDROGÊNICAS, SEUS PROCESSOS DE PREPARAÇÃO E COMPOSIÇÕES FARMACÊUTICAS
(73) MEDEIA THERAPEUTICS LTD (FI)
(72) JARI RATILAINEN; MILLA KOISTINAHO; ANU MUONA
Prazo de Validade: 20 (vinte) anos contados a partir de 11/01/2013, observadas as condições legais.

---

(11) BR 11 2014 017055-0 B1

Código 16.1 - Concessão de Patente ou Certificado de Adição de Invenção
(22) 08/01/2013
(30) 11/01/2012 AU 2012900103
(51) B60C 27/06 (2006.01), B60C 27/08 (2006.01), F16G 15/12 (2006.01)
(54) MEMBRO DE ELO PARA UMA CORRENTE DE PNEU, UNIDADE DE CORRENTE DE PNEU E CORRENTE DE PNEU
(73) PRO VIDE AUSTRALIA PTY LTD (AU)
(72) RODNEY EDWARD COLES; OWEN DOUGLAS COLES
Prazo de Validade: 20 (vinte) anos contados a partir de 08/01/2013, observadas as condições legais.

---

(11) BR 11 2014 017151-3 B1

Código 16.1 - Concessão de Patente ou Certificado de Adição de Invenção
(22) 16/01/2013
(30) 16/01/2012 US 61/586,881; 16/01/2012 FI 20125049; 16/01/2012 US 61/586,885; 16/01/2012 FI 20125050
(51) D21H 17/45 (2006.01), D21H 21/00 (2006.01), C08K 3/00 (2018.01), C08K 3/34 (2006.01), C08K 9/08 (2006.01), C09C 3/10 (2006.01), D21H 21/52 (2006.01)
(54) Método para alterar a distribuição de tamanho de flocos de uma dispersão de enchimento com um agente de pré-tratamento na produção de papel, cartão ou similares
(73) KEMIRA OYJ (FI)
(72) MATTI HIETANIEMI; MIKKO VIRTANEN; JONNI AHLGREN
Prazo de Validade: 20 (vinte) anos contados a partir de 16/01/2013, observadas

	as condições legais.
(11) BR 11 2014 017283-8 B1	Código 16.1 - Concessão de Patente ou Certificado de Adição de Invenção (22) 07/01/2013 (30) 15/01/2012 US 13/350,810 (51) G06F 9/44 (2018.01), G06F 21/62 (2013.01), G06F 15/16 (2006.01) (54) MÉTODO IMPLEMENTADO POR MÁQUINA, MEIO LEGÍVEL POR MÁQUINA TANGÍVEL E DISPOSITIVO COMPREENDENDO UM ATUALIZADOR DE APLICAÇÃO (73) MICROSOFT TECHNOLOGY LICENSING, LLC (US) (72) JEREMY HAUBOLD; CLAUDIO PACCIARINI Prazo de Validade: 20 (vinte) anos contados a partir de 07/01/2013, observadas as condições legais.
(11) BR 11 2014 017826-7 B1	Código 16.1 - Concessão de Patente ou Certificado de Adição de Invenção (22) 13/11/2012 (30) 18/01/2012 US 13/352,518 (51) G06F 9/46 (2006.01) (54) FORNECIMENTO POR UM PROGRAMA PARA OUTRO PROGRAMA DE ACESSO A UMA FACILIDADE DE FAIXA DE AVISO (73) INTERNATIONAL BUSINESS MACHINES CORPORATION (US) (72) CHARLES GAINEY JR; JEFFREY PAUL KUBALA; MARK FARRELL; DONALD WILLIAM SCHMIDT; ROBERT ROGERS; BERNARD PIERCE; JAMES MULDER Prazo de Validade: 20 (vinte) anos contados a partir de 13/11/2012, observadas as condições legais.
(11) BR 11 2014 017828-3 B1	Código 16.1 - Concessão de Patente ou Certificado de Adição de Invenção (22) 13/11/2012 (30) 18/01/2012 US 13/352,514 (51) G06F 9/46 (2006.01) (54) USO DE UMA FACILIDADE DE INTERRUPÇÃO DE FAIXA DE AVISO POR UM PROGRAMA (73) INTERNATIONAL BUSINESS MACHINES CORPORATION (US) (72) CHARLES GAINEY JR; JEFFREY PAUL KUBALA; MARK FARRELL; DONALD WILLIAM SCHMIDT; ROBERT ROGERS; BERNARD PIERCE; JAMES MULDER Prazo de Validade: 20 (vinte) anos contados a partir de 13/11/2012, observadas as condições legais.
(11) BR 11 2014 018981-1 B1	Código 16.1 - Concessão de Patente ou Certificado de Adição de Invenção (22) 30/01/2013 (30) 01/02/2012 EP 12153494.5

(51) C07D 317/12 (2006.01)
(54) MÉTODO PARA A PREPARAÇÃO DE METILENO-1,3-DIOXOLANOS
(73) BAYER INTELLECTUAL PROPERTY GMBH (DE)
(72) SERGII PAZENOK; ALBERT SCHNATTERER
Prazo de Validade: 20 (vinte) anos contados a partir de 30/01/2013, observadas as condições legais.

---

(11) BR 11 2014 020178-1 B1

Código 16.1 - Concessão de Patente ou Certificado de Adição de Invenção
(22) 13/02/2013
(30) 15/02/2012 EP 12155618.7
(51) B65D 85/10 (2006.01)
(54) RECIPIENTE COM ETIQUETA ADESIVA COM ÁREA LIVRE DE ADESIVO
(73) PHILIP MORRIS PRODUCTS S.A. (CH)
(72) DANIEL SEYFFERTH DE OLIVEIRA
Prazo de Validade: 20 (vinte) anos contados a partir de 13/02/2013, observadas as condições legais.

---

(11) BR 11 2014 021613-4 B1

Código 16.1 - Concessão de Patente ou Certificado de Adição de Invenção
(22) 08/02/2013
(30) 05/03/2012 US 13/412,169
(51) A61F 13/472 (2006.01), A61F 13/47 (2006.01), A61F 13/53 (2006.01), A61F 13/51 (2006.01)
(54) ARTIGO ABSORVENTE COM ESTRUTURA ADAPTÁVEL AO CORPO ELEVADA
(73) KIMBERLY-CLARK WORLDWIDE, INC. (US)
(72) Jessica Annette Ives Dieringer; Cheri Lee Schultz
Prazo de Validade: 20 (vinte) anos contados a partir de 08/02/2013, observadas as condições legais.

---

(11) BR 11 2014 021844-7 B1

Código 16.1 - Concessão de Patente ou Certificado de Adição de Invenção
(22) 15/03/2013
(30) 20/03/2012 DK PA 2012 70126
(51) B01J 35/00 (2006.01), B01J 21/06 (2006.01), B01J 37/04 (2006.01), B32B 27/18 (2006.01), C09D 1/00 (2006.01), C09D 7/00 (2018.01)
(54) COMPOSIÇÃO FOTOCATALÍTICA COMPREENDENDO DIÓXIDO DE TITÂNIO E ADITIVOS ANTIFOTOACINZENTADOS E PAINEL DE CONSTRUÇÃO
(73) VÄLINGE PHOTOCATALYTIC AB (SE)
(72) MICHAEL HUMLE; SIMON LAUSTEN OSTERGAARD
Prazo de Validade: 20 (vinte) anos contados a partir de 15/03/2013, observadas as condições legais.

---

(11) BR 11 2014 021847-1 B1

Código 16.1 - Concessão de Patente ou Certificado de Adição de Invenção

(22) 06/03/2013
(30) 19/03/2012 TH 1201001224
(51) D21F 1/44 (2006.01), D21F 9/04 (2006.01)
(54) ELETRÓTIPO, MÉTODOS PARA FORMAÇÃO DO REFERIDO ELETRÓTIPO E DE FABRICAÇÃO DE PAPEL FIDUCIÁRIO
(73) PORTALS PAPER LIMITED (GB)
(72) PAUL HOWLAND
Prazo de Validade: 20 (vinte) anos contados a partir de 06/03/2013, observadas as condições legais.

---

(11) BR 11 2014 022553-2 B1

Código 16.1 - Concessão de Patente ou Certificado de Adição de Invenção
(22) 14/03/2013
(30) 30/03/2012 FR 1252957
(51) B64C 25/40 (2006.01), B64D 41/00 (2006.01)
(54) Dispositivo e processo de alimentação elétrica de uma aeronave no solo
(73) LABINAL POWER SYSTEMS (FR)
(72) SÉBASTIEN VIEILLARD; LOÏC LE DUIGOU
Prazo de Validade: 20 (vinte) anos contados a partir de 14/03/2013, observadas as condições legais.

---

(11) BR 11 2014 022658-0 B1

Código 16.1 - Concessão de Patente ou Certificado de Adição de Invenção
(22) 14/03/2013
(30) 14/03/2012 US 61/610,623; 11/03/2013 US 13/793,655
(51) A61M 5/32 (2006.01)
(54) Dispositivo de agulha de segurança
(73) BECTON, DICKINSON AND COMPANY (US)
(72) ANDREW WONG
Prazo de Validade: 20 (vinte) anos contados a partir de 14/03/2013, observadas as condições legais.

---

(11) BR 11 2014 022974-0 B1

Código 16.1 - Concessão de Patente ou Certificado de Adição de Invenção
(22) 12/03/2013
(30) 20/03/2012 US 61/613,406; 23/04/2012 US 61/637,206; 16/07/2012 US 61/672,223
(51) B60C 23/12 (2006.01)
(54) SISTEMA DE INFLAGEM DE PNEU
(73) APERIA TECHNOLOGIES (US)
(72) BRANDON RICHARDSON; DAVE CARLBERG; ACE SHELANDER
Prazo de Validade: 20 (vinte) anos contados a partir de 12/03/2013, observadas as condições legais.

---

(11) BR 11 2014 023236-9 B1

Código 16.1 - Concessão de Patente ou Certificado de Adição de Invenção
(22) 12/02/2013

(30) 21/03/2012 EP 12 290100.2
(51) B61F 9/00 (2006.01)
(54) Dispositivo para manutenção de uma trajetória, elemento de orientação de um veículo guiado e veículo guiado
(73) SIEMENS MOBILITY SAS (FR)
(72) PHILIPPE CARPENTIER; YVES CLARISSOU; LUCIANO CONSOLI
Prazo de Validade: 20 (vinte) anos contados a partir de 12/02/2013, observadas as condições legais.

---

(11) BR 11 2014 023606-2 B1

Código 16.1 - Concessão de Patente ou Certificado de Adição de Invenção
(22) 26/03/2013
(30) 26/03/2012 AU 2012901218; 23/07/2012 AU 2012903134
(51) E21B 25/00 (2006.01)
(54) BANDEJA DE TESTEMUNHO
(73) PROSPECTORS IP HOLDINGS PTY LIMITED (AU)
(72) ROBERT MARK KEAST
Prazo de Validade: 20 (vinte) anos contados a partir de 26/03/2013, observadas as condições legais.

---

(11) BR 11 2014 023629-1 B1

Código 16.1 - Concessão de Patente ou Certificado de Adição de Invenção
(22) 23/03/2012
(51) F02D 13/02 (2006.01), F02B 31/02 (2006.01)
(54) DISPOSITIVO DE VÁLVULA VARIÁVEL PARA MOTOR DE COMBUSTÃO INTERNA
(73) TOYOTA JIDOSHA KABUSHIKI KAISHA (JP)
(72) HISAKI ITO; TAKASHI OGAWA
Prazo de Validade: 20 (vinte) anos contados a partir de 23/03/2012, observadas as condições legais.

---

(11) BR 11 2014 024417-0 B1

Código 16.1 - Concessão de Patente ou Certificado de Adição de Invenção
(22) 22/03/2013
(30) 16/04/2012 US 61/624,419; 16/04/2012 EP 12164254.0
(51) A01N 25/02 (2006.01), A01N 25/30 (2006.01), A01N 43/653 (2006.01), A01N 43/56 (2006.01), A01N 43/40 (2006.01), A01P 3/00 (2006.01), C08F 222/16 (2006.01), C08F 22/16 (2006.01)
(54) COMPOSIÇÃO, PROCESSO PARA PREPARAR A COMPOSIÇÃO E MÉTODO PARA CONTROLAR FUNGOSFITOPATOGÊNICOS
(73) BASF SE (DE)
(72) MURAT MERTOGLU; ANN-KATHRIN MARGUERRE; SON NGUYEN-KIM; VANDANA KURKAL-SIEBERT
Prazo de Validade: 20 (vinte) anos contados a partir de 22/03/2013, observadas as condições legais.

(11) BR 11 2014 024935-0 B1

Código 16.1 - Concessão de Patente ou Certificado de Adição de Invenção
(22) 08/03/2013
(30) 04/04/2012 SE 1230033-1; 28/12/2012 SE 1200791-0
(51) H01G 9/20 (2006.01), B32B 5/26 (2006.01), D04H 5/12 (2012.01)
(54) CÉLULA SOLAR SENSIBILIZADA POR CORANTE INCLUINDO UM SUBSTRATO POROSO ISOLANTE E MÉTODO PARA PRODUÇÃO DO SUBSTRATO POROSO ISOLANTE
(73) EXEGER OPERATIONS AB (SE)
(72) FILI , GIOVANNI; LINDSTRÖM, HENRIK
Prazo de Validade: 20 (vinte) anos contados a partir de 08/03/2013, observadas as condições legais.

(11) BR 11 2014 025101-0 B1

Código 16.1 - Concessão de Patente ou Certificado de Adição de Invenção
(22) 19/04/2013
(30) 27/04/2012 US 61/639,803; 31/05/2012 US 61/653,696; 15/03/2013 US 13/842,100
(51) C04B 28/00 (2006.01), C04B 28/22 (2006.01), C04B 12/00 (2006.01), C04B 111/00 (2006.01), C04B 111/34 (2006.01), C04B 111/62 (2006.01), C04B 111/72 (2006.01)
(54) COMPOSIÇÃO DE GEOPOLÍMERO DE ALUMINOSSILICATO, USO DA COMPOSIÇÃO, MÉTODO PARA PREPARAR A REFERIDA COMPOSIÇÃO E MISTURA CIMENTÍCIA PARA DAR FORMA
(73) UNITED STATES GYPSUM COMPANY (US)
(72) Ashish Dubey
Prazo de Validade: 20 (vinte) anos contados a partir de 19/04/2013, observadas as condições legais.

(11) BR 11 2014 025576-8 B1

Código 16.1 - Concessão de Patente ou Certificado de Adição de Invenção
(22) 12/04/2013
(30) 16/04/2012 FR 1253493
(51) F01D 9/04 (2006.01), F01D 25/28 (2006.01), B23K 1/00 (2006.01), B23P 15/00 (2006.01), B23P 15/04 (2006.01), B23P 6/00 (2006.01)
(54) MÉTODO E UMA FERRAMENTA DE MONTAGEM DE UMA PLATAFORMA DISTRIBUIDORA
(73) SNECMA (FR)
(72) ROMAIN RENÉ MARCEL CHARDONNET; PATRICK GILBERT PETIT; ALAIN MARTINEZ
Prazo de Validade: 20 (vinte) anos contados a partir de 12/04/2013, observadas as condições legais.

(11) BR 11 2014 027142-9 B1

Código 16.1 - Concessão de Patente ou Certificado de Adição de Invenção
(22) 26/04/2013
(30) 03/05/2012 SE 1200260-6
(51) D06F 75/30 (2006.01), D06F 73/00 (2006.01)

(54) INSTRUMENTO E MÉTODO PARA REMOVER RUGAS DE UM TÊXTIL
(73) AKTIEBOLAGET ELECTROLUX (SE)
(72) Henrik Holm
Prazo de Validade: 20 (vinte) anos contados a partir de 26/04/2013, observadas as condições legais.

---

(11) BR 11 2014 027148-8 B1

Código 16.1 - Concessão de Patente ou Certificado de Adição de Invenção
(22) 24/04/2013
(30) 30/04/2012 FR 1253969
(51) B60K 15/063 (2006.01), B60S 1/50 (2006.01), B60K 15/03 (2006.01)
(54) Veículo automotivo
(73) RENAULT S.A.S. (FR)
(72) KENICKE, JOÃO HENRIQUE DE PAIVA; KLOSTERMANN, RONAL; THOMAZ, GUSTAVO; NUNES, ALEXANDRE; SILVA, JULIO
Prazo de Validade: 20 (vinte) anos contados a partir de 24/04/2013, observadas as condições legais.

---

(11) BR 11 2014 028710-4 B1

Código 16.1 - Concessão de Patente ou Certificado de Adição de Invenção
(22) 28/03/2013
(30) 22/05/2012 FR 1254660
(51) F16H 61/32 (2006.01), F16H 63/20 (2006.01), F16H 57/02 (2012.01)
(54) CAIXA DE VELOCIDADES
(73) RENAULT S.A.S (FR)
(72) RAOUL, MICHEL; TEIXEIRA, JEAN-MICHEL; TODESCHINI, SYLVAIN
Prazo de Validade: 20 (vinte) anos contados a partir de 28/03/2013, observadas as condições legais.

---

(11) BR 11 2014 029019-9 B1

Código 16.1 - Concessão de Patente ou Certificado de Adição de Invenção
(22) 29/05/2013
(30) 31/05/2012 US 61/653,791
(51) B60T 15/02 (2006.01)
(54) Sistema para converter uma válvula de controle possuindo uma válvula de aplicação acelerada externa em uma válvula de controle sem uma válvula de aplicação acelerada externa para uso em um mecanismo de frenagem para um veículo ferroviário e placa de respiro
(73) WABTEC HOLDING CORP. (US)
(72) LARREN A. BURGESS; EDWARD W. GAUGHAN
Prazo de Validade: 20 (vinte) anos contados a partir de 29/05/2013, observadas as condições legais.

---

(11) BR 11 2014 030295-2 B1

Código 16.1 - Concessão de Patente ou Certificado de Adição de Invenção
(22) 22/05/2013
(30) 04/06/2012 CN 201210181467.1

(51) H05B 37/02 (1968.09), F21S 2/00 (2016.01)
(54) SISTEMA DE ACIONAMENTO DE FONTE DE LUZ SEMICONDUTORA E DISPOSITIVO DE ILUMINAÇÃO SEMICONDUTORA
(73) OPPLE LIGHTING CO., LTD. (CN)
(72) Xiaoming QI
Prazo de Validade: 20 (vinte) anos contados a partir de 22/05/2013, observadas as condições legais.

---

(11) BR 11 2014 030855-1 B1

Código 16.1 - Concessão de Patente ou Certificado de Adição de Invenção
(22) 08/03/2013
(30) 21/06/2012 EP 12172904.0
(51) C11D 3/40 (2006.01), C11D 1/72 (2006.01), C11D 17/00 (2006.01)
(54) COMPOSIÇÃO DETERGENTE LÍQUIDA DE LAVAGEM DE ROUPA
(73) UNILEVER IP HOLDINGS B.V. (PB)
(72) DAVID VICTOR AVILA; STEPHEN NORMAN BATCHELOR; JAYNE MICHELLE BIRD; PETER WILLIAM ELLIOTT
Prazo de Validade: 20 (vinte) anos contados a partir de 08/03/2013, observadas as condições legais.

---

(11) BR 11 2014 030920-5 B1

Código 16.1 - Concessão de Patente ou Certificado de Adição de Invenção
(22) 05/06/2013
(30) 11/06/2012 EP EP2012/061010
(51) A61F 13/475 (2006.01)
(54) ARTIGO ABSORVENTE
(73) ESSITY HYGIENE AND HEALTH AKTIEBOLAG (SE)
(72) JOHANSSON , CHARLOTTE; FREDRIKSON , SUSANNE
Prazo de Validade: 20 (vinte) anos contados a partir de 05/06/2013, observadas as condições legais.

---

(11) BR 11 2014 031071-8 B1

Código 16.1 - Concessão de Patente ou Certificado de Adição de Invenção
(22) 31/05/2013
(30) 11/06/2012 JP 2012-131861
(51) A61F 13/42 (2006.01)
(54) ARTIGO ABSORVENTE
(73) KAO CORPORATION (JP)
(72) HIROMICHI SUZUKI; MINA TOMITA; SHIGETO YANAGIHARA; NOBUYA SATO
Prazo de Validade: 20 (vinte) anos contados a partir de 31/05/2013, observadas as condições legais.

---

(11) BR 11 2014 031399-7 B1

Código 16.1 - Concessão de Patente ou Certificado de Adição de Invenção
(22) 31/05/2013
(30) 15/06/2012 US 13/524,049

(51) A61B 17/072 (2006.01), A61B 17/29 (2006.01)
(54) Instrumento cirúrgico para tratamento de tecido
(73) ETHICON ENDO-SURGERY, INC. (US)
(72) WENDY A. KERR; THOMAS W. LYTLE IV; MARK D. OVERMYER; BRETT E. SWENSGARD; RICHARD L. LEIMBACH; KEVIN D. SACKETT
Prazo de Validade: 20 (vinte) anos contados a partir de 31/05/2013, observadas as condições legais.

---

(11) BR 11 2014 031473-0 B1

Código 16.1 - Concessão de Patente ou Certificado de Adição de Invenção
(22) 06/06/2013
(30) 20/06/2012 FR 1255782
(51) B60W 20/00 (2016.01), B60W 10/06 (2006.01), B60W 10/26 (2006.01), B60W 30/18 (2012.01), B60W 50/14 (2020.01), B60L 11/18 (1968.09)
(54) PROCESSO DE COMANDO DE RECARGA NA PARADA DE UMA BATERIA DE VEÍCULO HÍBRIDO
(73) RENAULT S.A.S. (FR)
(72) CHUPIN, PAUL-ERIC; AUZAS, FRÉDÉRIC
Prazo de Validade: 20 (vinte) anos contados a partir de 06/06/2013, observadas as condições legais.

---

(11) BR 11 2014 031913-8 B1

Código 16.1 - Concessão de Patente ou Certificado de Adição de Invenção
(22) 10/06/2013
(30) 29/06/2012 US 13/537,153
(51) A61F 13/20 (2006.01), A61F 13/475 (2006.01), A61F 13/15 (2006.01)
(54) MÉTODO DE FABRICAÇÃO DE ABSORVENTE INTERNO
(73) KIMBERLY-CLARK WORLDWIDE, INC. (US)
(72) MARY LOU MCDANIEL; JOHN DAVID AMUNDSON; Steven Craig Gehling
Prazo de Validade: 20 (vinte) anos contados a partir de 10/06/2013, observadas as condições legais.

---

(11) BR 11 2014 031916-2 B1

Código 16.1 - Concessão de Patente ou Certificado de Adição de Invenção
(22) 10/06/2013
(30) 29/06/2012 US 13/537,138
(51) A61F 13/20 (2006.01), A61F 13/475 (2006.01), A61F 13/15 (2006.01)
(54) ABSORVENTE INTERNO
(73) KIMBERLY-CLARK WORLDWIDE, INC. (US)
(72) MARY LOU MCDANIEL; JOHN DAVID AMUNDSON; STEVEN CRAIG GEHLING
Prazo de Validade: 20 (vinte) anos contados a partir de 10/06/2013, observadas as condições legais.

---

(11) BR 11 2014 032038-1 B1

Código 16.1 - Concessão de Patente ou Certificado de Adição de Invenção
(22) 24/07/2012

(51) F01N 3/08 (2006.01), B01D 53/94 (2006.01)
(54) APARELHO PARA PURIFICAR GÁS DE ESCAPE E MÉTODO PARA DESCONGELAR O AGENTE LÍQUIDO REDUTOR OU SEU PRECURSOR
(73) UD TRUCKS CORPORATION (JP)
(72) YASUYOSHI TOMITA
Prazo de Validade: 20 (vinte) anos contados a partir de 24/07/2012, observadas as condições legais.

---

(11) BR 11 2014 032547-2 B1

Código 16.1 - Concessão de Patente ou Certificado de Adição de Invenção
(22) 01/11/2013
(30) 02/11/2012 US 61/721,593
(51) H01M 2/14 (2006.01)
(54) CONJUNTO DE SEPARADORES DE ELETRODOS INTEGRADOS PARA BATERIAS DE ÍONS DE LÍTIO E PROCESSO PARA FORMAR O MESMO
(73) ARKEMA INC. (US)
(72) JOHN SCHMIDHAUSER; SCOTT GAROURY; RAMIN AMIN-SANAYEI; CHRISTOPHE ROGER; WENSHENG HE; ROSEMARY HEINZE
Prazo de Validade: 20 (vinte) anos contados a partir de 01/11/2013, observadas as condições legais.

---

(11) BR 11 2014 032612-6 B1

Código 16.1 - Concessão de Patente ou Certificado de Adição de Invenção
(22) 11/06/2013
(30) 28/06/2012 DE 102012211122.0
(51) H02M 7/797 (2006.01), H02M 7/483 (2007.01)
(54) CONVERSOR DE POTÊNCIA E MÉTODO OPERACIONAL PARA CONVERTER UMA TENSÃO CC EM UMA TENSÃO CA PELO MENOS TRIFÁSICA
(73) SIEMENS AKTIENGESELLSCHAFT (DE)
(72) MARK-MATTHIAS BAKRAN
Prazo de Validade: 20 (vinte) anos contados a partir de 11/06/2013, observadas as condições legais.

---

(11) BR 11 2014 032743-2 B1

Código 16.1 - Concessão de Patente ou Certificado de Adição de Invenção
(22) 21/06/2013
(30) 28/06/2012 US 13/536,323
(51) A61B 17/068 (2006.01), A61B 17/072 (2006.01), A61B 17/295 (2006.01), A61B 34/00 (2016.01), A61M 39/00 (2006.01)
(54) FERRAMENTA CIRÚRGICA PARA USO COM UM SISTEMA ROBÓTICO
(73) ETHICON ENDO-SURGERY, INC. (US)
(72) FREDERICK E. IV SHELTON
Prazo de Validade: 20 (vinte) anos contados a partir de 21/06/2013, observadas as condições legais.

(11) BR 11 2015 000335-4 B1

Código 16.1 - Concessão de Patente ou Certificado de Adição de Invenção
(22) 10/07/2013
(30) 13/07/2012 EP 12176320.5; 20/07/2012 US 61/673,797
(51) C09C 1/02 (2006.01), D21H 17/00 (2006.01)
(54) PROCESSO PARA A PRODUÇÃO DE PARTÍCULAS COMPREENDENDO CARBONATO DE CÁLCIO DE SUPERFÍCIE MODIFICADA ESFÉRICO CONFORMADO EM BOLA, PASTA FLUIDA AQUOSA DE MINERAL, PÓ MINERAL CONTENDO CARBONATO DE CÁLCIO DE SUPERFÍCIE MODIFICADA, USO DE PÓ MINERAL, E, PAPEL, PAPEL DE SEDA, PAPEL DE FOTOGRAFIA DIGITAL,TINTAS, REVESTIMENTOS, ADESIVOS, PLÁSTICOS, OU AGENTE DE TRATAMENTO DE ÁGUAS RESIDUAIS
(73) OMYA INTERNATIONAL AG (CH)
(72) DANIEL EDWARD GERARD; JOACHIM SCHOELKOPF; PATRICK ARTHUR CHARLES GANE; FRITZ LEHNER; DENNIS WERNER
Prazo de Validade: 20 (vinte) anos contados a partir de 10/07/2013, observadas as condições legais.

---

(11) BR 11 2015 000461-0 B1

Código 16.1 - Concessão de Patente ou Certificado de Adição de Invenção
(22) 10/07/2013
(30) 12/07/2012 US 13/548,000
(51) A61F 13/505 (2006.01), A61F 13/496 (2006.01), A61F 13/49 (2006.01), A61F 13/15 (2006.01)
(54) INSERTO ABSORVENTE
(73) KIMBERLY-CLARK WORLDWIDE, INC. (US)
(72) Paula Katherine DE BRUIN; Stacy Elaine Evenson; DAVID FLEGER BISHOP; ANGELA ANN JOHNSTON; Connie May Mcmorrow; MARCILLE FAYE RUMAN; Brooke Ann Robaidek; Alissa Frances Stein; Katherine Carol Shaw; Kyle Mark Barriger
Prazo de Validade: 20 (vinte) anos contados a partir de 10/07/2013, observadas as condições legais.

---

(11) BR 11 2015 000595-0 B1

Código 16.1 - Concessão de Patente ou Certificado de Adição de Invenção
(22) 10/07/2013
(30) 12/07/2012 US 13/548,000; 02/07/2013 US 13/933,197
(51) A61F 13/505 (2006.01), A61F 13/496 (2006.01), A61F 13/49 (2006.01), A61F 13/15 (2006.01)
(54) INSERTO ABSORVENTE E SISTEMA DE CONTENÇÃO
(73) KIMBERLY-CLARK WORLDWIDE, INC. (US)
(72) Paula Kathleen De Bruin; Alissa Frances Stein; Robert Lee Popp; MARCILLE FAYE RUMAN; Connie May Mcmorrow; Kyle Mark Barriger; ANGELA ANN JOHNSTON; Katherine Carol Shaw
Prazo de Validade: 20 (vinte) anos contados a partir de 10/07/2013, observadas as condições legais.

(11) BR 11 2015 000702-3 B1

Código 16.1 - Concessão de Patente ou Certificado de Adição de Invenção
(22) 09/07/2013
(30) 11/07/2012 JP 2012-155357
(51) B60S 1/60 (2006.01), B05B 7/08 (2006.01), B60R 1/00 (2006.01), H04N 5/225 (2006.01)
(54) DISPOSITIVO DE LIMPEZA PARA CÂMERA MONTADA EM VEÍCULO
(73) NISSAN MOTOR CO., LTD. (JP)
(72) TOSHIMICHI GOKAN; YONOSUKE NISHIOKU
Prazo de Validade: 20 (vinte) anos contados a partir de 09/07/2013, observadas as condições legais.

(11) BR 11 2015 001465-8 B1

Código 16.1 - Concessão de Patente ou Certificado de Adição de Invenção
(22) 22/07/2013
(30) 23/07/2012 FR 1257108
(51) A61F 13/532 (2006.01), A61F 13/535 (2006.01), A61F 13/00 (2006.01), A61F 13/02 (2006.01), A61F 13/511 (2006.01), A61F 13/53 (2006.01)
(54) ITEM TENDO PROPRIEDADES ARMAZENAMENTO E/OU DESCARGA DE LÍQUIDO, EM PARTICULAR UM CURATIVO
(73) COMMISSARIAT A L'ENERGIE ATOMIQUE ET AUX ENERGIES ALTERNATIVES (FR) ; LABORATOIRES URGO (FR)
(72) YVES FOUILLET; CYRIL MARSIQUET; SERGE LECOMTE; MICHEL LAMOISE; FRÉDÉRIC REVOL-CAVALIER; JEAN-MARC PERNOT
Prazo de Validade: 20 (vinte) anos contados a partir de 22/07/2013, observadas as condições legais.

(11) BR 11 2015 001655-3 B1

Código 16.1 - Concessão de Patente ou Certificado de Adição de Invenção
(22) 25/07/2013
(30) 27/07/2012 GB 1213364.1
(51) C07H 1/08 (2006.01), C07H 15/256 (2006.01)
(54) MÉTODO PARA PURIFICAR PELO MENOS UMA SAPONINA EM UMA SOLUÇÃO
(73) GLAXOSMITHKLINE BIOLOGICALS S.A. (BE)
(72) JUAN JOSE DIAZ GARCIA; MARGIT THERESIA HOLZER
Prazo de Validade: 20 (vinte) anos contados a partir de 25/07/2013, observadas as condições legais.

(11) BR 11 2015 001790-8 B1

Código 16.1 - Concessão de Patente ou Certificado de Adição de Invenção
(22) 29/07/2013
(30) 27/07/2012 ZA 2012/05680; 14/09/2012 ZA 2012/06901
(51) C12P 5/02 (2006.01), C12M 1/42 (2006.01), C25B 3/04 (2006.01), C25B 9/00 (2021.01)
(54) MÉTODO PARA PRODUZIR METANO A PARTIR DE DIÓXIDO DE CARBONO, HIDROGÊNIO E METANOGÊNICOS DE ARCHAEA ANAERÓBICA E APARELHO PARA PRODUZIR METANO A PARTIR DE DIÓXIDO DE

CARBONO,HIDROGÊNIO E METANOGÊNICOS DE ARCHAEA ANAERÓBICA
(73) FFGF LIMITED (VG)
(72) STEVEN ALAN WOLFOWITZ
Prazo de Validade: 20 (vinte) anos contados a partir de 29/07/2013, observadas as condições legais.

---

(11) BR 11 2015 001944-7 B1

Código 16.1 - Concessão de Patente ou Certificado de Adição de Invenção
(22) 30/07/2013
(30) 02/08/2012 FR 1257522
(51) B60S 1/52 (2006.01), B60S 1/38 (2006.01)
(54) DISPOSITIVO DE CONEXÃO ENTRE UM BRAÇO DE LIMPEZA E UMA PALHETA DE LIMPEZA E SISTEMA DE LIMPEZA DE VIDRO
(73) VALEO SYSTEMES D'ESSUYAGE (FR)
(72) DENIS THEBAULT; XAVIER BOUSSET
Prazo de Validade: 20 (vinte) anos contados a partir de 30/07/2013, observadas as condições legais.

---

(11) BR 11 2015 002230-8 B1

Código 16.1 - Concessão de Patente ou Certificado de Adição de Invenção
(22) 31/07/2013
(30) 02/08/2012 JP 2012-171716
(51) H02J 7/00 (2006.01), B60L 3/00 (2019.01), B60L 11/18 (1968.09), G05D 1/02 (2020.01)
(54) SISTEMA DE GERENCIAMENTO DE CARREGAMENTO DE BATERIA PARA UM VEÍCULOGUIADO AUTOMATIZADO E MÉTODO DE GERENCIAMENTO DE CARREGAMENTO DE BATERIA PARA UM VEÍCULO GUIADO AUTOMATIZADO
(73) NISSAN MOTOR CO., LTD. (JP)
(72) TOSHIHITO FUKUI; MITSURU HIRAYAMA
Prazo de Validade: 20 (vinte) anos contados a partir de 31/07/2013, observadas as condições legais.

---

(11) BR 11 2015 003341-5 B1

Código 16.1 - Concessão de Patente ou Certificado de Adição de Invenção
(22) 16/08/2013
(30) 16/08/2012 US 13/587,674
(51) E21B 33/037 (2006.01), C23F 13/22 (2006.01), E21B 33/038 (2006.01), E21B 41/00 (2006.01), E21B 41/02 (2006.01)
(54) SISTEMA E MÉTODO DE INDICAÇÃO VISUAL
(73) VETCO GRAY U.K., LIMITED (GB)
(72) MICHAL DAMIAN BURZYNSKI
Prazo de Validade: 20 (vinte) anos contados a partir de 16/08/2013, observadas as condições legais.

---

(11) BR 11 2015 003563-9 B1

Código 16.1 - Concessão de Patente ou Certificado de Adição de Invenção

(22) 20/09/2013
(30) 21/09/2012 DE 102012108942.6
(51) F01N 3/20 (2006.01)
(54) UNIDADE DE ENTREGA PARA UM ADITIVO LÍQUIDO E VEÍCULO MOTORIZADO
(73) EMITEC GESELLSCHAFT FÜR EMISSIONSTECHNOLOGIE MBH (DE)
(72) JULIE FERREIRA; FREDERIC SUPERNAT; BADOUAL LOIC; PHILIPPE MERTES; ERIC FIORUCCI; GEORGES MAGUIN
Prazo de Validade: 20 (vinte) anos contados a partir de 20/09/2013, observadas as condições legais.

---

(11) BR 11 2015 005337-8 B1

Código 16.1 - Concessão de Patente ou Certificado de Adição de Invenção
(22) 23/09/2013
(30) 04/10/2012 FR 1259438
(51) F16F 15/134 (2006.01)
(54) DISPOSITIVO DE AMORTECIMENTO DE TORÇÃO COM MOLAS E ASSENTOS BASCULANTES, FRICÇÃO DE EMBREAGEM, VOLANTE BIMASSA E EMBREAGEM
(73) VALEO EMBRAYAGES (FR)
(72) MATTHIEU MALLEY; LAURENT CAUMARTIN; ADRIEN NERRIERE
Prazo de Validade: 20 (vinte) anos contados a partir de 23/09/2013, observadas as condições legais.

---

(11) BR 11 2015 005342-4 B1

Código 16.1 - Concessão de Patente ou Certificado de Adição de Invenção
(22) 10/09/2013
(30) 10/09/2012 GB 1216064.4
(51) E21B 34/08 (2006.01), E21B 34/10 (2006.01)
(54) DISPOSITIVO DE INJEÇÃO PARA USO NA INJEÇÃO DE UM FLUIDO EM UM LOCAL ALVO, MÉTODOS PARA INJETAR UM FLUIDO EM UM LOCAL ALVO E PARA CRIAR UM SISTEMA DE INJEÇÃO, E, SISTEMAS DE BOMBEAMENTO E DE INJEÇÃO PARA INJETAR UM FLUIDO EM UM LOCAL ALVO
(73) TCO AS (NO)
(72) KEITH DONALDO WOODFORD
Prazo de Validade: 20 (vinte) anos contados a partir de 10/09/2013, observadas as condições legais.

---

(11) BR 11 2015 005642-3 B1

Código 16.1 - Concessão de Patente ou Certificado de Adição de Invenção
(22) 10/09/2013
(30) 13/03/2012 US 13/614,481
(51) A61M 25/02 (2006.01), A61M 5/158 (2006.01)
(54) Dispositivo de fixação de cateter e método para fabricação do mesmo
(73) BECTON, DICKINSON AND COMPANY (US)
(72) STEPHEN BORNHOFT

Prazo de Validade: 20 (vinte) anos contados a partir de 10/09/2013, observadas as condições legais.

---

(11) BR 11 2015 006031-5 B1

Código 16.1 - Concessão de Patente ou Certificado de Adição de Invenção
(22) 01/08/2013
(30) 18/09/2012 JP 2012-203884
(51) B60R 16/02 (2006.01), B60L 3/00 (2019.01), B60L 3/12 (2006.01)
(54) CONTROLADOR E MÉTODO DE ARMAZENAMENTO DE FALHAS
(73) NISSAN MOTOR CO., LTD. (JP)
(72) TOSHIHIRO TSUCHIDA; SHINSUKE YONETANI
Prazo de Validade: 20 (vinte) anos contados a partir de 01/08/2013, observadas as condições legais.

---

(11) BR 11 2015 006072-2 B1

Código 16.1 - Concessão de Patente ou Certificado de Adição de Invenção
(22) 04/09/2013
(30) 19/09/2012 FR 1258771
(51) A61F 13/08 (2006.01), D04B 1/26 (2006.01)
(54) MÉTODO PARA PRODUZIR UM ITEM DE COMPRESSÃO TUBULAR E ITEM OBTIDO PELO MESMO
(73) THUASNE (FR)
(72) REYNALD CONVERT; AURÉLIA RUER; GÉRARD CATTIAUX; PASCAL MOTET
Prazo de Validade: 20 (vinte) anos contados a partir de 04/09/2013, observadas as condições legais.

---

(11) BR 11 2015 006946-0 B1

Código 16.1 - Concessão de Patente ou Certificado de Adição de Invenção
(22) 23/09/2013
(30) 28/09/2012 US 61/706,923
(51) B60C 11/03 (2006.01)
(54) PNEU COM NERVURAS DIAGONAIS COM UMA LAMELA DE BORDO DE FUGA
(73) COMPAGNIE GÉNÉRALE DES ETABLISSEMENTS MICHELIN (FR)
(72) VICTOR ABAROTIN; DANIEL McEACHERN HICKS
Prazo de Validade: 20 (vinte) anos contados a partir de 23/09/2013, observadas as condições legais.

---

(11) BR 11 2015 007103-1 B1

Código 16.1 - Concessão de Patente ou Certificado de Adição de Invenção
(22) 07/08/2013
(30) 07/08/2012 US 61/680,518
(51) H01M 2/10 (2006.01), H01M 10/46 (2006.01), H01M 6/30 (2006.01), H01M 6/34 (2006.01), H01M 6/50 (2006.01)
(54) APARELHO DE FORNECIMENTO DE ENERGIA SUBMERSÍVEL
(73) EAGLEPICHER TECHNOLOGIES, LLC. (US)

(72) GREGORY L. MILLER; MICHAEL A. PARROT; DHARMESH H. BHAKTA; JEFFREY C. DERMOTT; DENNIS DIVINE
Prazo de Validade: 20 (vinte) anos contados a partir de 07/08/2013, observadas as condições legais.

---

(11) BR 11 2015 009254-3 B1

Código 16.1 - Concessão de Patente ou Certificado de Adição de Invenção
(22) 25/10/2013
(30) 26/10/2012 US 61/719,340; 19/12/2012 US 61/739,535; 25/02/2013 US 61/769,168; 15/03/2013 US 61/801,186; 30/07/2013 US 61/860,233
(51) B65D 75/58 (2006.01)
(54) PACOTE FLEXÍVEL, MATERIAL FLEXÍVEL PARA UM PACOTE FLEXÍVEL E MÉTODO PARA FABRICAR O CONJUNTO DE PACOTE REFECHÁVEL
(73) PRIMAPAK, LLC (US)
(72) JAMES J. SANFILIPPO; JOHN E. SANFILIPPO; JEANNE M. SKAGGS; FRANCISCO JAVIER SORIA; MILORAD RADENOVIC; BOHDAN WYSLOTSKY; PAUL GEORGELOS; PAT MONTEFUSCO; ROY SPEER; ROMAN FOROWYCZ
Prazo de Validade: 20 (vinte) anos contados a partir de 25/10/2013, observadas as condições legais.

---

(11) BR 11 2015 009502-0 B1

Código 16.1 - Concessão de Patente ou Certificado de Adição de Invenção
(22) 14/11/2013
(30) 14/11/2012 CN 201210457158.2; 14/11/2012 CN 201210457521.0; 23/08/2013 CN 201310372804.X
(51) A61F 2/02 (2006.01), A61F 2/06 (2013.01), A61L 27/44 (2006.01), A61L 27/56 (2006.01), D01D 5/00 (2006.01)
(54) MEMBRANA FIBROSA, MEMBRANA FIBROSA COMPÓSITA, MÉTODO DE PREPARAÇÃO DE MEMBRANA FIBROSA, MEMBRANA IMPLANTÁVEL, MÉTODO DE PREPARAÇÃO DE MEMBRANA IMPLANTÁVEL, DISPOSITIVO MÉDICO IMPLANTÁVEL, MEM BRANA FIBROSA ANTIADESÃO, MÉTODO DE PREPARAÇÃO DE MEMBRANA FIBROSA E USO DE MEMBRANA FIBROSA
(73) MEDPRIN REGENERATIVE MEDICAL TECHNOLOGIES CO., LTD. (CN)
(72) ZEYUE GUO; KUILIN LAI; GUOSHUAI WANG; ZEFENG ZHAN; TAO XU; YUYU YUAN
Prazo de Validade: 20 (vinte) anos contados a partir de 14/11/2013, observadas as condições legais.

---

(11) BR 11 2015 010051-1 B1

Código 16.1 - Concessão de Patente ou Certificado de Adição de Invenção
(22) 15/03/2013
(30) 05/11/2012 US 61/722,274
(51) C08L 23/08 (2006.01), C08L 51/00 (2006.01), C08L 77/00 (2006.01)
(54) COMPOSIÇÃO, ARTIGO, FILME E MÉTODO PARA PREPARAR UM FILME

(73) DOW GLOBAL TECHNOLOGIES LLC (US)
(72) DIDEM ONER-DELIORMANLI; BRIAN W. WALTHER; RAJEN M. PATEL; GREGORY BUNKER; JOHN W. GARNETT
Prazo de Validade: 20 (vinte) anos contados a partir de 15/03/2013, observadas as condições legais.

---

(11) BR 11 2015 010093-7 B1

Código 16.1 - Concessão de Patente ou Certificado de Adição de Invenção
(22) 21/10/2013
(30) 07/11/2012 AU 2012904908
(51) A62D 3/33 (2007.01), C02F 1/52 (2006.01), C22B 3/12 (2006.01), C01F 7/02 (2006.01)
(54) PROCESSO E PLANTA PARA O TRATAMENTO DE UM RESÍDUO DE PROCESSO BAYER QUE COMPREENDE UM LODO LÍQUIDO CONTENDO RESÍDUO DE BAUXITA E ALUMÍNIO DISSOLVIDO
(73) RIO TINTO ALCAN INTERNATIONAL LIMITED (CA)
(72) JOHN VICTOR ANDERSON; JEAN-MARC ROUSSEAUX; GUY PELOQUIN; BEN O'BRIEN
Prazo de Validade: 20 (vinte) anos contados a partir de 21/10/2013, observadas as condições legais.

---

(11) BR 11 2015 010854-7 B1

Código 16.1 - Concessão de Patente ou Certificado de Adição de Invenção
(22) 12/11/2013
(30) 13/11/2012 US 13/675,212; 16/09/2013 US 61/878,206
(51) A61F 13/535 (2006.01), A61F 13/536 (2006.01), A61F 13/84 (2006.01)
(54) ARTIGO ABSORVENTE
(73) THE PROCTER & GAMBLE COMPANY (US)
(72) RODRIGO ROSATI; CARSTEN HEINRICH KREUZER; HANS ADOLF JACKELS; BIANCA ARIZTI; ERNESTO BIANCHI; DONALD CARROLL ROE; DARRELL IAN BROWN; SARAH ANN SANBORN; THEODORE CORY FITES
Prazo de Validade: 20 (vinte) anos contados a partir de 12/11/2013, observadas as condições legais.

---

(11) BR 11 2015 010897-0 B1

Código 16.1 - Concessão de Patente ou Certificado de Adição de Invenção
(22) 16/10/2013
(30) 14/11/2012 EP 12192637.2
(51) H02B 13/035 (2006.01), H02B 1/52 (2006.01)
(54) DISPOSITIVO DE ACIONAMENTO PARA/E APARELHAGEM DE DISTRIBUIÇÃO ELÉTRICA
(73) ABB SCHWEIZ AG (CH)
(72) ENNIO ERRICO; MATTEO PAPETTI
Prazo de Validade: 20 (vinte) anos contados a partir de 16/10/2013, observadas as condições legais.

(11) BR 11 2015 010919-5 B1

Código 16.1 - Concessão de Patente ou Certificado de Adição de Invenção
(22) 15/03/2013
(30) 30/11/2012 US 61/731,891
(51) C08F 210/18 (2006.01), C08F 4/6592 (2006.01)
(54) COMPOSIÇÃO, COMPOSIÇÃO RETICULADA E ARTIGO
(73) DOW GLOBAL TECHNOLOGIES LLC (US)
(72) COLIN LIPISHAN; TIMOTHY E. CLAYFIELD; SONJA M. DELATTE
Prazo de Validade: 20 (vinte) anos contados a partir de 15/03/2013, observadas as condições legais.

(11) BR 11 2015 011262-5 B1

Código 16.1 - Concessão de Patente ou Certificado de Adição de Invenção
(22) 15/11/2013
(30) 16/11/2012 US 13/679,296
(51) A61F 13/53 (2006.01), A61F 13/51 (2006.01), A61F 13/49 (2006.01)
(54) ARTIGO ABSORVENTE E MÉTODO PARA PRODUZIR UM ARTIGO ABSORVENTE
(73) 3M INNOVATIVE PROPERTIES COMPANY (US)
(72) MARK A. PELTIER; LEIGH E. WOOD
Prazo de Validade: 20 (vinte) anos contados a partir de 15/11/2013, observadas as condições legais.

(11) BR 11 2015 011644-2 B1

Código 16.1 - Concessão de Patente ou Certificado de Adição de Invenção
(22) 21/11/2013
(30) 21/11/2012 US 61/729,188; 03/09/2013 US 14/016,310
(51) B61L 23/04 (2006.01)
(54) SISTEMA PARA EXAMINAR UMA ROTA E MÉTODO PARA EXAMINAR UMA ROTA
(73) GENERAL ELECTRIC COMPANY (US)
(72) JOSEPH FORREST NOFFSINGER; AJITH KUTTANNAIR KUMAR; JEFFREY MICHAEL FRIES; SRILATHA BOYANAPALLY; STEVEN JOSEPH EHRET; YURI ALEXEYEVICH PHOTNIKOV
Prazo de Validade: 20 (vinte) anos contados a partir de 21/11/2013, observadas as condições legais.

(11) BR 11 2015 011739-2 B1

Código 16.1 - Concessão de Patente ou Certificado de Adição de Invenção
(22) 13/11/2013
(30) 22/11/2012 CN 201210478723.3
(51) E02D 3/046 (2006.01)
(54) MECANISMO DE ELEVAÇÃO ACIONADO POR CILINDRO DE MÁQUINA DE COMPACTAÇÃO E MÁQUINA DE COMPACTAÇÃO
(73) HUNAN SANY INTELLIGENT CONTROL EQUIPMENT CO., LTD. (CN) ; SANY HEAVY INDUSTRY CO., LTD. (CN)
(72) XIAOGANG YI; ZUOLIANG ZHANG; DONG LI; ZHEKUI QUAN
Prazo de Validade: 20 (vinte) anos contados a partir de 13/11/2013, observadas

as condições legais.

(11) BR 11 2015 012109-8 B1

Código 16.1 - Concessão de Patente ou Certificado de Adição de Invenção
(22) 21/11/2013
(30) 28/11/2012 US 13/687,551
(51) E21B 19/16 (2006.01), E21B 17/042 (2006.01)
(54) SEGMENTO DE TUBO COM FIO
(73) BAKER HUGHES VENTURES & GROWTH LLC (US)
(72) ROBERT BUDA; INGO RODERS; RENE SCHULZ; HENNING RAHN
Prazo de Validade: 20 (vinte) anos contados a partir de 21/11/2013, observadas as condições legais.

(11) BR 11 2015 012603-0 B1

Código 16.1 - Concessão de Patente ou Certificado de Adição de Invenção
(22) 02/12/2013
(30) 11/12/2012 US 61/735,618
(51) C09J 153/02 (2006.01), C09J 7/00 (2018.01)
(54) COMPOSIÇÃO, E, MÉTODO PARA PREPARAR UM ADESIVO SENSÍVEL À PRESSÃO TERMOATIVADO
(73) ROHM AND HAAS COMPANY (US) ; DOW GLOBAL TECHNOLOGIES LLC (US)
(72) Daniel W. Himmelberger; William B. Griffith, Jr.; David L. Malotky; Melissa Lane; Melinda L. Einsla
Prazo de Validade: 20 (vinte) anos contados a partir de 02/12/2013, observadas as condições legais.

(11) BR 11 2015 012674-0 B1

Código 16.1 - Concessão de Patente ou Certificado de Adição de Invenção
(22) 30/11/2013
(30) 29/12/2012 EP 12008668.1
(51) C08G 63/00 (2006.01), C08G 63/78 (2006.01), C08K 5/49 (2006.01), B01J 23/00 (2006.01)
(54) PROCESSO PARA FABRICAÇÃO DE TEREFTALATO DE POLIETILENO
(73) CLARIANT INTERNATIONAL LTD (CH)
(72) ERNESTO DONGIOVANNI; KORADA SUPAT
Prazo de Validade: 20 (vinte) anos contados a partir de 30/11/2013, observadas as condições legais.

(11) BR 11 2015 013095-0 B1

Código 16.1 - Concessão de Patente ou Certificado de Adição de Invenção
(22) 04/12/2013
(30) 04/12/2012 US 61/733,134; 14/03/2013 US 61/784,238; 19/07/2013 US 61/856,367
(51) A61M 15/08 (2006.01), A61M 16/00 (2006.01), A61M 16/06 (2006.01), A61M 16/12 (2006.01)
(54) CÂNULA NASAL PARA DISTRIBUIÇÃO DE GÁS TERAPÊUTICO A UM

	PACIENTE (73) MALLINCKRODT HOSPITAL PRODUCTS IP LIMITED (IE) (72) CRAIG FLANAGAN; SIMON FREED; JOHN KLAUS; THOMAS KOHLMANN; MARTIN D. MEGLASSON; MANESH NAIDU; PARAG SHAH Prazo de Validade: 20 (vinte) anos contados a partir de 04/12/2013, observadas as condições legais.
(11) BR 11 2015 013473-4 B1	Código 16.1 - Concessão de Patente ou Certificado de Adição de Invenção (22) 11/12/2012 (51) C11D 3/00 (2006.01), C11D 17/00 (2006.01), C11D 3/37 (2006.01), C11D 3/20 (2006.01) (54) COMPOSIÇÃO CONDICIONADORA DE TECIDO (73) COLGATE-PALMOLIVE COMPANY (US) (72) CHARLES J. SCHRAMM JR.; KATIE TRUONG Prazo de Validade: 20 (vinte) anos contados a partir de 11/12/2012, observadas as condições legais.
(11) BR 11 2015 013730-0 B1	Código 16.1 - Concessão de Patente ou Certificado de Adição de Invenção (22) 12/12/2013 (30) 12/12/2012 NO 20121501 (51) E21B 19/09 (2006.01) (54) DISPOSITIVO PARA LIGAR E DESLIGAR UM COMPENSADOR DE BALANÇO ATIVO (73) CASTOR DRILLING SOLUTION AS (NO) (72) RUNAR BIRKELAND; PAAL ANDERS TARALDRUD Prazo de Validade: 20 (vinte) anos contados a partir de 12/12/2013, observadas as condições legais.
(11) BR 11 2015 013830-6 B1	Código 16.1 - Concessão de Patente ou Certificado de Adição de Invenção (22) 23/11/2013 (30) 14/12/2012 US 61/737,148 (51) C09J 5/02 (2006.01), B29C 67/04 (2017.01), C08G 18/10 (2006.01), C08G 18/12 (2006.01) (54) MÉTODO PARA FORMAR UMA MASSA LIGADA DE PEÇAS SÓLIDAS ADERIDAS (73) DOW GLOBAL TECHNOLOGIES LLC (US) (72) KAORU AOU; DWIGHT D. LATHAM; JUAN CARLOS MEDINA Prazo de Validade: 20 (vinte) anos contados a partir de 23/11/2013, observadas as condições legais.
(11) BR 11 2015 013894-2 B1	Código 16.1 - Concessão de Patente ou Certificado de Adição de Invenção (22) 10/12/2013 (30) 14/12/2012 US 13/714,598

(51) E21B 23/04 (2006.01)
(54) MÉTODO PARA DEFINIR UM MEMBRO DE CABEÇA DE POÇO INTERNO EM UM ALOJAMENTO DE CABEÇA DE POÇO SUBMARINO E FERRAMENTA DE ASSENTAMENTO
(73) VETCO GRAY, INC. (US)
(72) RODNEY M. FENWICK
Prazo de Validade: 20 (vinte) anos contados a partir de 10/12/2013, observadas as condições legais.

---

(11) BR 11 2015 013924-8 B1

Código 16.1 - Concessão de Patente ou Certificado de Adição de Invenção
(22) 13/12/2013
(30) 13/12/2012 GB 1222495.2
(51) B63B 35/03 (2006.01)
(54) BARCO PARA A COLOCAÇÃO DE TUBOS; E MÉTODO PARA A COLOCAÇÃO DE UMA TUBULAÇÃO DE UM BARCO PARA A COLOCAÇÃO DE TUBOS
(73) SHANGHAI ZHENHUA HEAVY INDUSTRIES CO., LTD. (CN)
(72) YVES PIERRE RAYMOND INBONA
Prazo de Validade: 20 (vinte) anos contados a partir de 13/12/2013, observadas as condições legais.

---

(11) BR 11 2015 015010-1 B1

Código 16.1 - Concessão de Patente ou Certificado de Adição de Invenção
(22) 21/12/2012
(51) G08B 21/18 (2006.01)
(54) MÉTODO E SISTEMA PARA DETERMINAR A LOCALIZAÇÃO DE UM INSULTO FECAL
(73) ESSITY HYGIENE AND HEALTH AKTIEBOLAG (SE)
(72) CARNEY, JOSHUA; CARLÉN, HENRIK
Prazo de Validade: 20 (vinte) anos contados a partir de 21/12/2012, observadas as condições legais.

---

(11) BR 11 2015 015144-2 B1

Código 16.1 - Concessão de Patente ou Certificado de Adição de Invenção
(22) 17/12/2013
(30) 27/12/2012 JP 2012-284754
(51) B60N 2/00 (2006.01)
(54) ASSENTO DE VEÍCULO
(73) TOYOTA BOSHOKU KABUSHIKI KAISHA (JP) ; TOYOTA JIDOSHA KABUSHIKI KAISHA (JP)
(72) SATOSHI YOKOYAMA; KEISUKE YAMAMOTO; TOMOHIRO MURAMATSU; KAZUYUKI SHIGA
Prazo de Validade: 20 (vinte) anos contados a partir de 17/12/2013, observadas as condições legais.

(11) BR 11 2015 015417-4 B1

Código 16.1 - Concessão de Patente ou Certificado de Adição de Invenção
(22) 13/12/2013
(30) 28/12/2012 US 13/729,073
(51) C09D 123/02 (2006.01), C08L 23/04 (2006.01), C08L 23/10 (2006.01)
(54) COMPOSIÇÃO DE REVESTIMENTO
(73) DOW GLOBAL TECHNOLOGIES LLC (US)
(72) Jay D. Romick; QING ZHANG; David L. Malotky; RICHARD A. LUNDGARD; JODI M. MECCA
Prazo de Validade: 20 (vinte) anos contados a partir de 13/12/2013, observadas as condições legais.

(11) BR 11 2015 016163-4 B1

Código 16.1 - Concessão de Patente ou Certificado de Adição de Invenção
(22) 10/01/2014
(30) 11/01/2013 SE 1350021-0; 11/01/2013 US 61/751,418
(51) B41M 5/00 (2006.01)
(54) Método de formação de um impresso digital em um painel
(73) CERALOC INNOVATION AB (SE)
(72) DARKO PERVAN; TONY PERVAN
Prazo de Validade: 20 (vinte) anos contados a partir de 10/01/2014, observadas as condições legais.

(11) BR 11 2015 016332-7 B1

Código 16.1 - Concessão de Patente ou Certificado de Adição de Invenção
(22) 07/01/2014
(30) 08/01/2013 NO 20130036
(51) E21B 17/01 (2006.01), E21B 17/06 (2006.01)
(54) JUNTA DE SEGURANÇA E MÉTODO DE OPERAÇÃO DE UMA JUNTA DE SEGURANÇA
(73) FMC KONGSBERG SUBSEA AS (NO)
(72) HANS - PAUL CARLSEN; TOR - OYSTEIN CARLSEN; OLAV INDERBERG; ANTHONY D. MUFF; ARILD SUNDKVIST; PAL FADUM; ROY ARNE KLEVSTAD; THOR - ARNE LOVLAND; SIMEN RONNE; GEIR TANDBERG; BERNST OLAV TOMMERMO
Prazo de Validade: 20 (vinte) anos contados a partir de 07/01/2014, observadas as condições legais.

(11) BR 11 2015 016825-6 B1

Código 16.1 - Concessão de Patente ou Certificado de Adição de Invenção
(22) 12/12/2013
(30) 16/01/2013 IT MI2013A000052
(51) H02B 1/01 (2006.01)
(54) ESTRUTURA PARA ARMÁRIO CONTENDO MATERIAIS ELÉTRICOS E MEIOS DE CONEXÃO
(73) PRIVIUS S.R.L. (IT)
(72) MAURO TURATI
Prazo de Validade: 20 (vinte) anos contados a partir de 12/12/2013, observadas

as condições legais.

(11) BR 11 2015 017521-0 B1

Código 16.1 - Concessão de Patente ou Certificado de Adição de Invenção
(22) 13/01/2014
(30) 23/01/2013 US 61/755,673
(51) C08K 3/22 (2006.01)
(54) ARTIGO, MÉTODO DE FABRICAR UM ARTIGO ACABADO, USO DE UM COMPOSTO DE TUNGSTÊNIO E OXIGÊNIO NA FORMA DE PARTÍCULAS DE ÓXIDO DE TUNGSTÊNIO, COMPOSIÇÃO POLIMÉRICA E FORMULAÇÃO LÍQUIDA
(73) COLORMATRIX HOLDINGS, INC. (US)
(72) PHILIP BRANNON
Prazo de Validade: 20 (vinte) anos contados a partir de 13/01/2014, observadas as condições legais.

(11) BR 11 2015 018436-7 B1

Código 16.1 - Concessão de Patente ou Certificado de Adição de Invenção
(22) 03/02/2014
(30) 04/02/2013 GB 1301944.3; 06/04/2013 GB 1306229.4; 12/04/2013 GB 1306672.5; 28/06/2013 GB 1311661.1; 20/11/2013 GB 1320532.3
(51) B65D 41/20 (2006.01)
(54) FECHAMENTO PARA USO EM UM RECIPIENTE E RECIPIENTE COM FECHAMENTO PARA FACILITAR A DISTRIBUIÇÃO DE CONTEÚDO
(73) MARK ANTHONY BRADLEY (IE)
(72) MARK ANTHONY BRADLEY
Prazo de Validade: 20 (vinte) anos contados a partir de 03/02/2014, observadas as condições legais.

(11) BR 11 2015 018684-0 B1

Código 16.1 - Concessão de Patente ou Certificado de Adição de Invenção
(22) 06/02/2014
(30) 08/02/2013 JP 2013-023890
(51) H01M 4/131 (2010.01), H01M 4/1391 (2010.01), H01M 4/36 (2006.01), H01M 4/62 (2006.01), H01M 4/02 (2006.01), H01M 4/505 (2010.01), H01M 4/525 (2010.01), H01M 10/0562 (2010.01)
(54) COMPOSTO DE MATERIAL ATIVO, MÉTODO DE FABRICAÇÃO PARA COMPOSTO DE MATERIAL ATIVO, E BATERIA SECUNDÁRIA DE LÍTIO INCLUINDO COMPOSTO MATERIAL ATIVO
(73) TOYOTA JIDOSHA KABUSHIKI KAISHA (JP)
(72) MASAHIRO IWASAKI; YUSUKE KINTSU
Prazo de Validade: 20 (vinte) anos contados a partir de 06/02/2014, observadas as condições legais.

(11) BR 11 2015 018770-6 B1

Código 16.1 - Concessão de Patente ou Certificado de Adição de Invenção
(22) 03/02/2014

(30) 06/02/2013 DE 10 2013 002 013.1
(51) E04D 13/08 (2006.01)
(54) SISTEMA DE COMPONENTES QUE, QUANDO MONTADOS, FORMAM UM SEPARADOR DE ÁGUA DA CHUVA PARA TUBO DESCENDENTE
(73) WISY AG HAUSTECHNIKSYSTEME, FILTERTECHNIK (DE)
(72) ARNOLD DENK; JAN MAURER
Prazo de Validade: 20 (vinte) anos contados a partir de 03/02/2014, observadas as condições legais.

---

(11) BR 11 2015 018821-4 B1

Código 16.1 - Concessão de Patente ou Certificado de Adição de Invenção
(22) 18/03/2014
(30) 19/03/2013 EP 13159951.6
(51) A24D 3/02 (2006.01)
(54) APARELHO E MÉTODO PARA PREENCHER CAVIDADES COM MATERIAL PARTICULADO E SEUS USOS
(73) PHILIP MORRIS PRODUCTS S.A. (CH)
(72) DIEGO FERRAZZIN; MARCO BONAVERI; NIKI MELONCELLI; ILARIO LODI; GASTONE MINNELLI; ALESSANDRO BEGHIN
Prazo de Validade: 20 (vinte) anos contados a partir de 18/03/2014, observadas as condições legais.

---

(11) BR 11 2015 019415-0 B1

Código 16.1 - Concessão de Patente ou Certificado de Adição de Invenção
(22) 10/02/2014
(30) 14/03/2013 FR 1352270
(51) F16D 51/24 (2006.01), F16D 65/00 (2006.01), F16D 65/22 (2006.01)
(54) FREIO A TAMBOR QUE COMPREENDE UM CILINDRO DE RODA COM UMA SUPERFÍCIE DE ROLAMENTO REDUZIDA NA PLACA E COM UM ELEMENTO DE GUIA INTERPOSTO ENTRE O CILINDRO E A PLACA
(73) CHASSIS BRAKES INTERNATIONAL B.V. (NL)
(72) Christophe Dupas; Stéphane Prin; Laëtitia Besaury; Pascal Corbion
Prazo de Validade: 20 (vinte) anos contados a partir de 10/02/2014, observadas as condições legais.

---

(11) BR 11 2015 019842-2 B1

Código 16.1 - Concessão de Patente ou Certificado de Adição de Invenção
(22) 18/02/2014
(30) 18/02/2013 KR 10-2013-0016680; 18/02/2014 KR 10-2014-0018237
(51) B01D 39/14 (2006.01), B01D 69/02 (2006.01), B01D 69/12 (2006.01)
(54) Aparelho de filtro que usa o meio de filtro
(73) AMOGREENTECH CO., LTD (KR)
(72) JUN SIK HWANG; KYUNG SU KIM
Prazo de Validade: 20 (vinte) anos contados a partir de 18/02/2014, observadas as condições legais.

(11) BR 11 2015 020150-4 B1

Código 16.1 - Concessão de Patente ou Certificado de Adição de Invenção
(22) 18/02/2014
(30) 26/02/2013 US 61/769,236
(51) G10L 21/0208 (2013.01), G10L 19/083 (2013.01), H04R 1/40 (2006.01)
(54) APARELHO PARA GERAR UM SINAL DE FALA, E, MÉTODO PARA GERAR UM SINAL DE FALA
(73) MEDIATEK INC. (TW)
(72) SRIRAM SRINIVASAN
Prazo de Validade: 20 (vinte) anos contados a partir de 18/02/2014, observadas as condições legais.

(11) BR 11 2015 021105-4 B1

Código 16.1 - Concessão de Patente ou Certificado de Adição de Invenção
(22) 07/03/2014
(30) 27/03/2013 EP 13161326.7
(51) A23L 33/17 (2016.01), A23J 1/14 (2006.01), A23L 11/30 (2016.01)
(54) PROCESSO PARA FORNECER BASE DE SOJA
(73) THE COCA-COLA COMPANY (US)
(72) HILDE HENNY WIJNGAARD; NICOLAAS JAN ZUIDAM
Prazo de Validade: 20 (vinte) anos contados a partir de 07/03/2014, observadas as condições legais.

(11) BR 11 2015 021885-7 B1

Código 16.1 - Concessão de Patente ou Certificado de Adição de Invenção
(22) 14/03/2014
(30) 15/03/2013 US 61/801,107; 31/05/2013 US 61/829,625; 17/01/2014 US 61/928,966
(51) C07C 29/76 (2006.01), C07C 29/74 (2006.01), C07C 29/80 (2006.01), B01D 3/00 (2006.01), B01D 1/00 (2006.01)
(54) PROCESSO PARA PURIFICAÇÃO DE 1,4-BUTANODIOL (1,4-BDO)
(73) GENOMATICA, INC (US)
(72) SVB JANARDHAN GARIKIPATI; MICHAEL JAPS; ISHMAEL M. SONICO
Prazo de Validade: 20 (vinte) anos contados a partir de 14/03/2014, observadas as condições legais.

(11) BR 11 2015 021925-0 B1

Código 16.1 - Concessão de Patente ou Certificado de Adição de Invenção
(22) 11/03/2014
(30) 14/03/2013 US 61/781,343; 24/05/2013 EP 13169100.8
(51) C08G 18/80 (2006.01), C09D 5/44 (2006.01), C09D 163/00 (2006.01), C08G 18/58 (2006.01), C09D 201/08 (2006.01), C09D 133/06 (2006.01)
(54) COMPOSIÇÃO DE REVESTIMENTO QUE COMPREENDE UM MICROGEL; E SUBSTRATO REVESTIDO
(73) AKZO NOBEL COATINGS INTERNATIONAL B.V. (NL)
(72) GARY PIERCE CRAUN
Prazo de Validade: 20 (vinte) anos contados a partir de 11/03/2014, observadas

	as condições legais.
(11) BR 11 2015 022066-5 B1	Código 16.1 - Concessão de Patente ou Certificado de Adição de Invenção (22) 12/03/2014 (30) 15/03/2013 US 13/832,833 (51) C23C 22/83 (2006.01), C09D 5/08 (2006.01), C23C 18/12 (2006.01) (54) COMPOSIÇÃO ORGÂNICA AQUOSA DE SOL-GEL PARA REVESTIMENTO DE UM COMPONENTE METÁLICO BEM COMO MÉTODO PARA MELHORAR A RESISTÊNCIA À CORROSÃO DE UM SUBSTRATO METÁLICO (73) HENKEL AG & CO. KGAA (DE) (72) KIRK KRAMER; LISA K. SALET Prazo de Validade: 20 (vinte) anos contados a partir de 12/03/2014, observadas as condições legais.
(11) BR 11 2015 022627-2 B1	Código 16.1 - Concessão de Patente ou Certificado de Adição de Invenção (22) 13/03/2014 (30) 15/03/2013 US 61/787,219 (51) C04B 28/02 (2006.01), C04B 103/10 (2006.01), C04B 103/20 (2006.01) (54) ARGAMASSA DE CIMENTO SECO COM TEMPO DE ABERTURA PROLONGADO E MÉTODO PARA FAZER UMA COLA PARA TELHA DE CIMENTO (73) HERCULES INCORPORATED (US) (72) WILFRIED ADOLF HOHN; STEFAN HUCKO; ALEXANDER ADOLPHE KINDLER; VERA LOUISE NILLES; MARTIN WUNDERLICH Prazo de Validade: 20 (vinte) anos contados a partir de 13/03/2014, observadas as condições legais.
(11) BR 11 2015 022705-8 B1	Código 16.1 - Concessão de Patente ou Certificado de Adição de Invenção (22) 13/03/2014 (30) 15/03/2013 EP 13159483.0 (51) D06M 13/282 (2006.01), G02B 6/44 (2006.01), H01B 13/02 (2006.01) (54) MÉTODO PARA CABEAMENTO DE FIO DE ARAMIDA EM TORNO DE UM NÚCLEO SEM FIM (73) TEIJIN ARAMID B.V. (NL) (72) Huibert Kwint; Douwe Dros; Hendrik Swierenga; Sonja Sas Prazo de Validade: 20 (vinte) anos contados a partir de 13/03/2014, observadas as condições legais.
(11) BR 11 2015 022714-7 B1	Código 16.1 - Concessão de Patente ou Certificado de Adição de Invenção (22) 05/03/2014 (30) 15/03/2013 US 61/787,018 (51) C08G 18/76 (2006.01), C08G 18/79 (2006.01), C08J 9/00 (2006.01), C08K

3/34 (2006.01), C08K 5/00 (2006.01), C08G 18/48 (2006.01), C08K 5/523 (2006.01), C08K 7/24 (2006.01)
(54) MÉTODO PARA FORMAR UMA ESPUMA DE POLIURETANO
(73) BASF SE (DE)
(72) Raymond Neff; LIYING WANG; Alexander Gershanovich
Prazo de Validade: 20 (vinte) anos contados a partir de 05/03/2014, observadas as condições legais.

---

(11) BR 11 2015 023853-0 B1

Código 16.1 - Concessão de Patente ou Certificado de Adição de Invenção
(22) 27/03/2014
(30) 09/04/2013 US 61/810,041; 06/03/2014 US 14/198,859
(51) B01F 9/08 (2006.01)
(54) PRÉ-CONDICIONADOR DE EIXO DUPLO OPERÁVEL PARA HIDRATAR E PARCIALMENTE COZER ALIMENTO OU MATERIAIS ALIMENTARES E SISTEMA DE PROCESSAMENTO
(73) WENGER MANUFACTURING, INC. (US)
(72) MARC L. WENGER
Prazo de Validade: 20 (vinte) anos contados a partir de 27/03/2014, observadas as condições legais.

---

(11) BR 11 2015 024012-7 B1

Código 16.1 - Concessão de Patente ou Certificado de Adição de Invenção
(22) 03/03/2014
(30) 28/03/2013 EP 13161548.6
(51) C12P 17/18 (2006.01)
(54) PROCESSO PARA OBTER PELO MENOS UM PIRIPIROPENO, PROCESSO PARA PRODUZIR PELO MENOS UM COMPOSTO DE FÓRMULA III, FÓRMULA IV OU FÓRMULA V, PROCESSO PARA OBTER PELO MENOS UM COMPOSTO DE FÓRMULA I OU FÓRMULA II E USOS DE BIOMASSA SECA
(73) BASF SE (DE)
(72) BURKHARD ERNST; MANFRED EHRESMANN; CHRISTOPHER KORADIN; ANDREAS PLETSCH; MELANIE BONNEKESSEL; THOMAS KAEDING; KARIN SCHEIN-AL-BRECHT; STEFANIE DEMMING; FRANZ WEBER; WOLFGANG SIEGEL; HARTWIG SCHRÖDER; STEPHAN FREYER; PETER ÖDMAN
Prazo de Validade: 20 (vinte) anos contados a partir de 03/03/2014, observadas as condições legais.

---

(11) BR 11 2015 024403-3 B1

Código 16.1 - Concessão de Patente ou Certificado de Adição de Invenção
(22) 08/04/2014
(30) 12/04/2013 EP 13382133.0
(51) E04G 19/00 (2006.01)
(54) UNIDADE QUE COMPREENDE UMA PLACA DE FORMA DE CONCRETO QUE INCLUI UM ABRIGO E UM ELEMENTO DE REPARO E MÉTODO DE

	REPARO DE UMA PLACA DE FORMA DE CONCRETO (73) ULMA C Y E, S. COOP (ES) (72) MANUEL COLINO VEGA; JON IÑAKI LECETA LASA Prazo de Validade: 20 (vinte) anos contados a partir de 08/04/2014, observadas as condições legais.
(11) BR 11 2015 024789-0 B1	Código 16.1 - Concessão de Patente ou Certificado de Adição de Invenção (22) 28/03/2014 (30) 29/03/2013 FR 13 52921 (51) C02F 1/24 (2006.01), C02F 1/20 (2006.01), C02F 103/02 (2006.01), C02F 101/30 (2006.01), C02F 1/78 (2006.01), C02F 1/28 (2006.01), C02F 1/60 (2006.01), C02F 103/00 (2006.01) (54) SISTEMA DE TRATAMENTO DE UMA ÁGUA USADA, ARRANJO DE APLICAÇÃO DE PRODUTO COSMÉTICO E PROCESSO DE TRATAMENTO DE ÁGUA USADA (73) L'OREAL (FR) (72) ALEXANDRE NICOLAS; CHRISTOPHE HADJUR Prazo de Validade: 20 (vinte) anos contados a partir de 28/03/2014, observadas as condições legais.
(11) BR 11 2015 024918-3 B1	Código 16.1 - Concessão de Patente ou Certificado de Adição de Invenção (22) 10/04/2014 (30) 15/04/2013 IB PCT/IB2013/000998 (51) B65D 1/02 (2006.01), B65D 77/20 (2006.01) (54) GARRAFA CHEIA DE LÍQUIDO TENDO UM MEMBRO DE COBERTURA FORNECIDO COM UM ELEMENTO DE REFORÇO FLEXÍVEL (73) SA DES EAUX MINERALES D'EVIAN SAEME (FR) ; COMPAGNIE GERVAIS DANONE (FR) (72) FRÉDÉRIC JOUIN; Christine Gehringer; JENNIFER OSTERTAG Prazo de Validade: 20 (vinte) anos contados a partir de 10/04/2014, observadas as condições legais.
(11) BR 11 2015 025219-2 B1	Código 16.1 - Concessão de Patente ou Certificado de Adição de Invenção (22) 03/04/2014 (30) 03/04/2013 NL PCT/NL2013/050248 (51) A23L 1/29 (1985.01), A23C 9/142 (2006.01), A23C 9/15 (2006.01) (54) PROCESSO PARA OBTENÇÃO DE UMA FÓRMULA DE LEITE SECA, COMPOSIÇÃO QUE PODE SER OBTIDA PELO PROCESSO, FÓRMULA DE LEITE SECA E SISTEMA MODULAR (73) N.V. NUTRICIA (NL) (72) JOHN TOBIN; JITTI CHIARANAIPANICH; RUDOLPH EDUARDUS MARIA VERDURMEN; ANTONIUS HENDRICUS JANSSEN; OLIVIER BERTRAND RABARTIN; RAOUL CHARLES JOHAN MOONEN; MARTIJN JOHANNES VAN DER HOEVEN

Prazo de Validade: 20 (vinte) anos contados a partir de 03/04/2014, observadas as condições legais.

---

(11) BR 11 2015 025868-9 B1

Código 16.1 - Concessão de Patente ou Certificado de Adição de Invenção
(22) 30/05/2013
(51) C08F 283/12 (2006.01)
(54) DISPERSÃO DE POLÍMERO, E, COMPOSIÇÃO DE REVESTIMENTO DE MADEIRA
(73) DOW GLOBAL TECHNOLOGIES LLC (US) ; ROHM AND HAAS COMPANY (US)
(72) Xiaohong Yang; Jianming Xu; Yawei Xu; Baoqing Zheng; Shujun Shu
Prazo de Validade: 20 (vinte) anos contados a partir de 30/05/2013, observadas as condições legais.

---

(11) BR 11 2015 026230-9 B1

Código 16.1 - Concessão de Patente ou Certificado de Adição de Invenção
(22) 03/04/2014
(30) 16/04/2013 IT VE2013A000016
(51) A23L 1/01 (1974.07), A23L 3/18 (2006.01), A21B 1/10 (2006.01), A21B 1/48 (2006.01)
(54) INSTALAÇÃO PARA COZIMENTO DE ALIMENTOS
(73) TECNO POOL S.P.A. (IT)
(72) LEOPOLDO LAGO
Prazo de Validade: 20 (vinte) anos contados a partir de 03/04/2014, observadas as condições legais.

---

(11) BR 11 2015 026239-2 B1

Código 16.1 - Concessão de Patente ou Certificado de Adição de Invenção
(22) 28/04/2014
(30) 30/04/2013 FR 1353972
(51) C03C 17/36 (2006.01)
(54) SUBSTRATO PROVIDO COM UM EMPILHAMENTO COM PROPRIEDADES TÉRMICAS
(73) SAINT-GOBAIN GLASS FRANCE (FR)
(72) BENOIT GEORGES; STEPHANE LAURENT; JEAN-CARLOS LORENZZI
Prazo de Validade: 20 (vinte) anos contados a partir de 28/04/2014, observadas as condições legais.

---

(11) BR 11 2015 026373-9 B1

Código 16.1 - Concessão de Patente ou Certificado de Adição de Invenção
(22) 14/04/2014
(30) 18/04/2013 GB 1307027.1
(51) B65D 41/34 (2006.01)
(54) FECHO COM EVIDÊNCIA DE VIOLAÇÃO PARA UM RECIPIENTE, E, RECIPIENTE
(73) GCL INTERNATIONAL S.A.R.L. (LU)

(72) ALEXANDER DONALD MEIKLEM MCPHERSON
Prazo de Validade: 20 (vinte) anos contados a partir de 14/04/2014, observadas as condições legais.

---

(11) BR 11 2015 027246-0 B1

Código 16.1 - Concessão de Patente ou Certificado de Adição de Invenção
(22) 22/04/2014
(30) 29/04/2013 EP 13165807.2
(51) C08G 65/30 (2006.01)
(54) MÉTODO PARA A PURIFICAÇÃO DE ÉTERES DE POLI(ARILENO)
(73) EVONIK OPERATIONS GMBH (DE)
(72) MARTIN ROOS; JÜRGEN HERWIG; KÉVIN MICOINE; FRANK WEINELT
Prazo de Validade: 20 (vinte) anos contados a partir de 22/04/2014, observadas as condições legais.

---

(11) BR 11 2015 028802-2 B1

Código 16.1 - Concessão de Patente ou Certificado de Adição de Invenção
(22) 23/05/2014
(30) 24/05/2013 JP 2013-109566
(51) A01C 1/06 (2006.01), A01N 25/00 (2006.01), A01N 41/10 (2006.01), A01N 43/10 (2006.01), A01N 43/54 (2006.01), A01N 43/56 (2006.01), A01N 43/84 (2006.01), A01N 47/36 (2006.01), A01P 13/00 (2006.01)
(54) SEMENTE DE ARROZ EM CASCA REVESTIDA COM PÓ DE FERRO E PERÓXIDO DE CÁLCIO E TRATADA POR UMA COMPOSIÇÃO HERBICIDA, E MÉTODO PARA CONTROLE DE ERVA DANINHA
(73) MITSUI CHEMICALS AGRO, INC. (JP)
(72) HIROSHI TAMARU; SADAFUMI KODA; KENSHIRO HAMAMURA; KOJI HANDA; HIDETOSHI ABE
Prazo de Validade: 20 (vinte) anos contados a partir de 23/05/2014, observadas as condições legais.

---

(11) BR 11 2015 028903-7 B1

Código 16.1 - Concessão de Patente ou Certificado de Adição de Invenção
(22) 27/05/2014
(30) 30/05/2013 MX MX/a/2013/006088; 05/07/2013 MX MX/a/2013/007896
(51) C03B 23/04 (2006.01), C03B 23/09 (2006.01), C03B 23/11 (2006.01), A61J 1/00 (2006.01), B08B 1/00 (2006.01)
(54) MÉTODO PARA FABRICAÇÃO DE RECIPIENTES DE VIDRO TUBULARES PARA USO FARMACÊUTICO
(73) DALWICK CONTINENTAL CORP (PA)
(72) José de Jesús DELGADO CARRANZA
Prazo de Validade: 20 (vinte) anos contados a partir de 27/05/2014, observadas as condições legais.

---

(11) BR 11 2015 029407-3 B1

Código 16.1 - Concessão de Patente ou Certificado de Adição de Invenção
(22) 08/07/2013

(51) E21B 33/122 (2006.01), E21B 17/02 (2006.01), E21B 17/07 (2006.01)
(54) JUNTA TELESCÓPICA, E, TUBULAR DE FURO DE POÇO
(73) HALLIBURTON ENERGY SERVICES, INC. (US)
(72) WILLIAM MARK RICHARDS
Prazo de Validade: 20 (vinte) anos contados a partir de 08/07/2013, observadas as condições legais.

---

(11) BR 11 2015 029708-0 B1

Código 16.1 - Concessão de Patente ou Certificado de Adição de Invenção
(22) 18/06/2014
(30) 20/06/2013 US 61/837,256; 28/01/2014 US 61/932,523
(51) F16B 19/10 (2006.01)
(54) FIXADOR DE ENCAIXE
(73) ILLINOIS TOOL WORKS INC (US)
(72) GREGORY S. FLYNN; JASON M. ZANDER
Prazo de Validade: 20 (vinte) anos contados a partir de 18/06/2014, observadas as condições legais.

---

(11) BR 11 2015 029940-7 B1

Código 16.1 - Concessão de Patente ou Certificado de Adição de Invenção
(22) 29/05/2014
(30) 30/05/2013 GB 1309679.7; 23/12/2013 GB 1322855.6
(51) C07C 323/22 (2006.01), C07C 49/753 (2006.01), C07D 309/32 (2006.01), C07D 311/96 (2006.01), C07D 493/08 (2006.01), A01N 35/06 (2006.01)
(54) COMPOSTOS DE DIONAS CÍCLICAS SUBSTITUÍDAS COM ALQUINILFENIL E SEUS DERIVADOS, COMPOSIÇÃO HERBICIDA COMPREENDENDO OS REFERIDOS COMPOSTOS E MÉTODO DE CONTROLE DE ERVASDANINHAS DE GRAMÍNEAS MONOCOTILEDÔNEAS
(73) SYNGENTA LIMITED (GB)
(72) JANICE BLACK; JAMES NICHOLAS SCUTT; LOUISA WHALLEY; NIGEL JAMES WILLETS
Prazo de Validade: 20 (vinte) anos contados a partir de 29/05/2014, observadas as condições legais.

---

(11) BR 11 2015 030290-4 B1

Código 16.1 - Concessão de Patente ou Certificado de Adição de Invenção
(22) 03/06/2014
(30) 03/06/2013 IT TO2013A000452
(51) B65G 1/04 (2006.01)
(54) TRANSPORTADOR AUTOMATIZADO PARA ARMAZÉM
(73) ICAM S.R.L. (IT)
(72) ROBERTO BIANCO
Prazo de Validade: 20 (vinte) anos contados a partir de 03/06/2014, observadas as condições legais.

---

(11) BR 11 2015 031740-5 B1

Código 16.1 - Concessão de Patente ou Certificado de Adição de Invenção

(22) 26/03/2014
(30) 26/06/2013 FR 1356125
(51) C08G 8/00 (2006.01), C08G 8/24 (2006.01), C08G 8/28 (2006.01), C08H 7/00 (2011.01), C08H 8/00 (2010.01)
(54) RESINA FENÓLICA OBTIDA POR POLICONDENSAÇÃO DE FORMALDEÍDO, FENOL E LIGNINA
(73) COMPAGNIE INDUSTRIELLE DE LA MATIERE VEGETALE - CIMV (FR)
(72) MICHEL DELMAS; BOUCHRA BENJELLOUN MLAYAH
Prazo de Validade: 20 (vinte) anos contados a partir de 26/03/2014, observadas as condições legais.

---

(11) BR 11 2015 031807-0 B1

Código 16.1 - Concessão de Patente ou Certificado de Adição de Invenção
(22) 24/06/2014
(30) 25/06/2013 EP 13173470.9
(51) C08L 23/16 (2006.01)
(54) COMPOSIÇÃO DE COPOLÍMERO DE DIENO ESTENDIDO EM ÓLEO NÃO CONJUGADO COM ETILENO-A-OLEFINA, COMPOSIÇÃO DE BORRACHA VULCANIZÁVEL, ARTIGO DE BORRACHA VULCANIZADA, E, PROCESSO PARA FORMAR UM ARTIGO DE BORRACHA VULCANIZADA
(73) ARLANXEO NETHERLANDS B.V. (NL)
(72) HENRI JACOB HUBERT BEELEN; ULRICH FRENZEL; CLAUS WRANA; CHRISTOPH GÖGELEIN
Prazo de Validade: 20 (vinte) anos contados a partir de 24/06/2014, observadas as condições legais.

---

(11) BR 11 2015 032357-0 B1

Código 16.1 - Concessão de Patente ou Certificado de Adição de Invenção
(22) 04/06/2014
(30) 25/06/2013 US 61/839,094
(51) A23G 1/56 (2006.01)
(54) PROCESSO PARA PRODUÇÃO DE UM CACAU NATURAL DE COR ESCURA E PRODUTO DE CACAU NATURAL OBTIDO PELO REFERIDO PROCESSO
(73) OLAM INTERNATIONAL LIMITED (SG)
(72) HARROLD GLENN ANIJS
Prazo de Validade: 20 (vinte) anos contados a partir de 04/06/2014, observadas as condições legais.

---

(11) BR 11 2015 032775-3 B1

Código 16.1 - Concessão de Patente ou Certificado de Adição de Invenção
(22) 16/01/2015
(30) 29/09/2014 CN 201410515749.X
(51) H01L 27/32 (2006.01), G09G 3/32 (2016.01)
(54) UNIDADE DE EXIBIÇÃO DE DIODO EMISSOR DE LUZ ORGÂNICO, MÉTODO DE ACIONAMENTO DA MESMA E DISPOSITIVO DE EXIBIÇÃO
(73) BEIJING BOE OPTOELECTRONICS TECHNOLOGY CO., LTD. (CN) ;

	BOE TECHNOLOGY GROUP CO., LTD. (CN) (72) SHENGJI YANG; XUE DONG; HAILIN XUE; HAISHENG WANG; YIMING ZHAO; XIAO SUN; PENG LIU; HONGJUAN LIU; YINGMING LIU Prazo de Validade: 20 (vinte) anos contados a partir de 16/01/2015, observadas as condições legais.
(11) BR 11 2015 032841-5 B1	Código 16.1 - Concessão de Patente ou Certificado de Adição de Invenção (22) 25/07/2013 (51) E21B 7/04 (2006.01), E21B 19/24 (2006.01), E21B 29/08 (2006.01) (54) MÉTODO COMPREENDENDO INTRODUZIR UM CONJUNTO DE TAMPÃO MACHO NUM FURO PRINCIPAL DE UM FURO DE POÇO (73) HALLIBURTON ENERGY SERVICES, INC. (US) (72) MATTHEW BRADLEY STOKES Prazo de Validade: 20 (vinte) anos contados a partir de 25/07/2013, observadas as condições legais.
(11) BR 11 2016 000311-0 B1	Código 16.1 - Concessão de Patente ou Certificado de Adição de Invenção (22) 23/06/2014 (30) 12/07/2013 DE 10 2013 213 716.8 (51) B66C 17/10 (2006.01), B22D 41/12 (2006.01) (54) DISPOSITIVO PARA A ELEVAÇÃO DE UMA CONCHA, INSTALAÇÃO PARA O TRATAMENTO DE METAL LÍQUIDO, MÉTODO PARA A ELEVAÇÃO DE UMA CONCHA E MÉTODO PARA SUBSTITUIR UMA UNIDADE DE TRATAMENTO (73) PRIMETALS TECHNOLOGIES AUSTRIA GMBH (AT) (72) ANDREAS HARTER Prazo de Validade: 20 (vinte) anos contados a partir de 23/06/2014, observadas as condições legais.
(11) BR 11 2016 000445-0 B1	Código 16.1 - Concessão de Patente ou Certificado de Adição de Invenção (22) 07/07/2014 (30) 08/07/2013 US 61/843,656 (51) C07D 413/12 (2006.01), C07D 413/10 (2006.01) (54) PROCESSO DE PREPARAÇÃO DE FLUOXASTROBINA (73) ARYSTA LIFESCIENCE CORPORATION (JP) (72) VIC PRASAD; RAMA MOHAN HINDUPUR; AVINASH SHESHRAO MANE; SANKAR BALAKRISHNAN; JIVAN DHANRAJ PAWAR; MAHAGUNDAPPA RACHAPPA MADDANI; SANDEEP WADHWA Prazo de Validade: 20 (vinte) anos contados a partir de 07/07/2014, observadas as condições legais.
(11) BR 11 2016 000531-7 B1	Código 16.1 - Concessão de Patente ou Certificado de Adição de Invenção (22) 25/07/2013

(51) E21B 7/06 (2006.01), E21B 15/04 (2006.01), E21B 19/24 (2006.01)
(54) CONJUNTO DE DEFLETOR, MÉTODO PARA INTRODUZIR UM CONJUNTO DE TAMPÃO MACHO, E, SISTEMA DE FURO DE POÇO MULTILATERAL
(73) HALLIBURTON ENERGY SERVICES, INC. (US)
(72) BORISA LAJESIC
Prazo de Validade: 20 (vinte) anos contados a partir de 25/07/2013, observadas as condições legais.

---

(11) BR 11 2016 001340-9 B1

Código 16.1 - Concessão de Patente ou Certificado de Adição de Invenção
(22) 23/07/2014
(30) 01/08/2013 FR 1357679
(51) B29D 30/24 (2006.01)
(54) TAMBOR MUNIDO DE SETORES MÓVEIS PARA A CONFECÇÃO DE UM PNEUMÁTICO
(73) COMPAGNIE GÉNÉRALE DES ETABLISSEMENTS MICHELIN (FR)
(72) JEAN-CLAUDE DELORME; DOMINIQUE LEBLANC; MICHEL DRUET
Prazo de Validade: 20 (vinte) anos contados a partir de 23/07/2014, observadas as condições legais.

---

(11) BR 11 2016 001593-2 B1

Código 16.1 - Concessão de Patente ou Certificado de Adição de Invenção
(22) 26/06/2014
(30) 26/07/2013 FR 1357427
(51) B24B 13/04 (2006.01), B24B 47/22 (2006.01), B24B 9/14 (2006.01)
(54) PROCESSO E MÁQUINA DE GRAVAÇÃO DE LENTES ÓPTICAS
(73) ESSILOR INTERNATIONAL (FR)
(72) CÉDRIC LEMAIRE
Prazo de Validade: 20 (vinte) anos contados a partir de 26/06/2014, observadas as condições legais.

---

(11) BR 11 2016 001983-0 B1

Código 16.1 - Concessão de Patente ou Certificado de Adição de Invenção
(22) 22/07/2014
(30) 02/08/2013 AT GM 254/2013
(51) B66F 11/04 (2006.01), B66F 17/00 (2006.01)
(54) DISPOSITIVO DE LEVANTAMENTO, GUINDASTE E VEÍCULO
(73) PALFINGER AG (AT)
(72) CHRISTIAN HORA
Prazo de Validade: 20 (vinte) anos contados a partir de 22/07/2014, observadas as condições legais.

---

(11) BR 11 2016 002050-2 B1

Código 16.1 - Concessão de Patente ou Certificado de Adição de Invenção
(22) 13/09/2013
(51) H01H 9/34 (2006.01), H01H 71/02 (2006.01)

(54) DISPOSITIVO DE COMUTAÇÃO
(73) SIEMENS AKTIENGESELLSCHAFT (DE)
(72) Martin Steinbauer
Prazo de Validade: 20 (vinte) anos contados a partir de 13/09/2013, observadas as condições legais.

---

(11) BR 11 2016 002051-0 B1

Código 16.1 - Concessão de Patente ou Certificado de Adição de Invenção
(22) 25/09/2013
(51) H01H 73/04 (2006.01), H01H 71/50 (2006.01), H01H 71/52 (2006.01), H01H 89/08 (2006.01)
(54) DISPOSITIVO DE COMUTAÇÃO
(73) SIEMENS AKTIENGESELLSCHAFT (DE)
(72) Alexander Zhukowski; Tobias Kemptner
Prazo de Validade: 20 (vinte) anos contados a partir de 25/09/2013, observadas as condições legais.

---

(11) BR 11 2016 002201-7 B1

Código 16.1 - Concessão de Patente ou Certificado de Adição de Invenção
(22) 31/10/2014
(30) 17/12/2013 IT VR2013A000285
(51) B65D 85/804 (2006.01)
(54) CÁPSULA PARA PREPARAÇÃO DE BEBIDAS
(73) CAFFITALY SYSTEM S.P.A. (IT)
(72) GIOVANNI ACCURSI
Prazo de Validade: 20 (vinte) anos contados a partir de 31/10/2014, observadas as condições legais.

---

(11) BR 11 2016 002594-6 B1

Código 16.1 - Concessão de Patente ou Certificado de Adição de Invenção
(22) 06/06/2014
(30) 09/08/2013 US 61/863,933; 22/11/2013 US 61/907,602
(51) C08J 9/00 (2006.01), C08K 3/00 (2018.01), B29C 55/02 (2006.01), C08L 67/00 (2006.01), C08L 23/00 (2006.01), C08J 5/22 (2006.01)
(54) Método para controlar seletivamente o grau de porosidade em um material polimérico, e, material polimérico
(73) KIMBERLY-CLARK WORLDWIDE, INC. (US)
(72) Vasily A. Topolkaraev; Ryan J. Mceneany; Neil T. Scholl
Prazo de Validade: 20 (vinte) anos contados a partir de 06/06/2014, observadas as condições legais.

---

(11) BR 11 2016 003022-2 B1

Código 16.1 - Concessão de Patente ou Certificado de Adição de Invenção
(22) 26/08/2014
(30) 27/08/2013 SE 1350979-9
(51) B27D 1/06 (2006.01), B27M 3/04 (2006.01), E04F 15/04 (2006.01)
(54) MÉTODO PARA PRODUZIR UM SEMIPRODUTO PARA UM PAINEL DE

CONSTRUÇÃO
(73) VÄLINGE INNOVATION AB (SE)
(72) HANS BRÄNNSTRÖM; MARCUS BERGELIN; AGNE PÅLSSON
Prazo de Validade: 20 (vinte) anos contados a partir de 26/08/2014, observadas as condições legais.

---

(11) BR 11 2016 004545-9 B1

Código 16.1 - Concessão de Patente ou Certificado de Adição de Invenção
(22) 21/08/2014
(30) 03/09/2013 JP 2013-182389
(51) B60J 5/04 (2006.01), B60J 10/00 (2016.01), B60R 13/02 (2006.01)
(54) PORTA DE VEÍCULO
(73) HONDA MOTOR CO., LTD. (JP)
(72) YOHEI INAI; OSAMU KOBAYASHI
Prazo de Validade: 20 (vinte) anos contados a partir de 21/08/2014, observadas as condições legais.

---

(11) BR 11 2016 004864-4 B1

Código 16.1 - Concessão de Patente ou Certificado de Adição de Invenção
(22) 04/09/2013
(51) B02C 21/02 (2006.01), B07B 1/00 (2006.01), B65G 21/10 (2006.01)
(54) UNIDADE DE PROCESSAMENTO DE MATERIAL MINERAL E MÉTODO PARA UMA UNIDADE DE PROCESSAMENTO DE MATERIAL MINERAL
(73) METSO MINERALS, INC. (FI)
(72) VESA-MATTI SALMINEN; IIRO NIKKILÄ
Prazo de Validade: 20 (vinte) anos contados a partir de 04/09/2013, observadas as condições legais.

---

(11) BR 11 2016 004943-8 B1

Código 16.1 - Concessão de Patente ou Certificado de Adição de Invenção
(22) 29/08/2014
(30) 05/09/2013 GB 1315836.5
(51) A61N 5/06 (2006.01)
(54) APARELHO MÉDICO E USO
(73) POLYPHOTONIX LIMITED (GB)
(72) DUNCAN JOHN HILL; THOMAS SNELL
Prazo de Validade: 20 (vinte) anos contados a partir de 29/08/2014, observadas as condições legais.

---

(11) BR 11 2016 005186-6 B1

Código 16.1 - Concessão de Patente ou Certificado de Adição de Invenção
(22) 15/09/2014
(30) 13/09/2013 US 61/877,672
(51) E04B 1/38 (2006.01)
(54) MONTAGEM DE IMPERMEABILIZAÇÃO E GANCHO DE TELHA PARA MONTAR MATRIZES FOTOVOLTAICAS SOBRE TELHADOS DE TELHAS
(73) SOLARCITY CORPORATION (US)

	(72) JACK RAYMOND WEST; EMIL JOHANSEN; DAVID MOLINA Prazo de Validade: 20 (vinte) anos contados a partir de 15/09/2014, observadas as condições legais.
(11) BR 11 2016 005593-4 B1	Código 16.1 - Concessão de Patente ou Certificado de Adição de Invenção (22) 03/09/2014 (30) 16/09/2013 EP 13184578.6 (51) C08G 69/10 (2006.01), C08G 73/10 (2006.01), C11D 3/37 (2006.01) (54) PROCESSO PARA PREPARAR ÁCIDO POLIASPÁRTICO MODIFICADO OU SAIS DO MESMO, COMPOSIÇÕES DE LAVAGEM DE LOUÇA E DE DETERGENTE E DE LIMPEZA, E, USO DE UM ÁCIDO POLIASPÁRTICO MODIFICADO (73) BASF SE (DE) (72) Jürgen Detering; Gazi Türkoglu; Dietrich Fehringer; Heike Weber; Claudia Esper Prazo de Validade: 20 (vinte) anos contados a partir de 03/09/2014, observadas as condições legais.
(11) BR 11 2016 005654-0 B1	Código 16.1 - Concessão de Patente ou Certificado de Adição de Invenção (22) 18/09/2013 (51) H02M 1/32 (2007.01), H02M 5/458 (2006.01), H02M 7/00 (2006.01), H02J 3/46 (2006.01), H02M 7/493 (2007.01) (54) SISTEMA DE BY-PASS PARA UMA FONTE DE ALIMENTAÇÃO DE MÚLTIPLAS CÉLULAS E MÉTODO PARA OPERAR O SISTEMA (73) SIEMENS AKTIENGESELLSCHAFT (DE) (72) PAOLO MALAPELLE; VANCE MCMICHAEL; PETER WILLARD HAMMOND Prazo de Validade: 20 (vinte) anos contados a partir de 18/09/2013, observadas as condições legais.
(11) BR 11 2016 006215-9 B1	Código 16.1 - Concessão de Patente ou Certificado de Adição de Invenção (22) 23/09/2014 (30) 23/09/2013 US 61/881,227; 22/09/2014 US 14/492,554 (51) C07C 233/81 (2006.01), C08K 5/20 (2006.01), C07C 233/64 (2006.01) (54) COMPOSTO CONFORMANDO-SE PARA A ESTRUTURA DE FÓRMULA (CX), COMPOSIÇÃO E COMPOSIÇÃO ADITIVA (73) MILLIKEN & COMPANY (US) (72) HAIHU QIN; DARIN L. DOTSON; EDUARDO TORRES; SANJEEV K. DEY; FRANCISCO ALVAREZ Prazo de Validade: 20 (vinte) anos contados a partir de 23/09/2014, observadas as condições legais.
(11) BR 11 2016 006420-8 B1	Código 16.1 - Concessão de Patente ou Certificado de Adição de Invenção

	(22) 26/09/2013 (30) 21/11/2012 US 61/729,115 (51) A47G 29/08 (2006.01), A46B 17/04 (2006.01), A47K 5/00 (2006.01), A61C 19/02 (2006.01) (54) APARELHO DE SUPORTE PARA ESCOVAS DE DENTE (73) MAXOR INC. (CA) (72) Pierre Halmai; Jean Lamothe; Denis Lamothe; Jean-François Jacques; Claude Mauffette Prazo de Validade: 20 (vinte) anos contados a partir de 26/09/2013, observadas as condições legais.
(11) BR 11 2016 006429-1 B1	Código 16.1 - Concessão de Patente ou Certificado de Adição de Invenção (22) 16/08/2014 (30) 27/09/2013 US 61/883,293 (51) C08G 65/26 (2006.01) (54) PROCESSO PARA PRODUZIR POLÍMEROS POLI(ÓXIDO DE 1,2-BUTILENO) E POLÍMERO POLI(ÓXIDO DE 1,2-BUTILENO) (73) DOW GLOBAL TECHNOLOGIES LLC (US) (72) JEAN-PAUL MASY; MYRIAM LINKE; DAVID A. BABB; John W. Weston Prazo de Validade: 20 (vinte) anos contados a partir de 16/08/2014, observadas as condições legais.
(11) BR 11 2016 006517-4 B1	Código 16.1 - Concessão de Patente ou Certificado de Adição de Invenção (22) 26/09/2014 (30) 30/09/2013 US 61/884,616 (51) C08J 3/20 (2006.01), C08J 3/18 (2006.01), C08K 5/04 (2006.01), C08L 101/00 (2006.01) (54) Artigo absorvente pessoal (73) KIMBERLY-CLARK WORLDWIDE, INC. (US) (72) Peiguang Zhou; David Gerard Iwanski; Gary Alan Turchan; Andrew Mark Long Prazo de Validade: 20 (vinte) anos contados a partir de 26/09/2014, observadas as condições legais.
(11) BR 11 2016 006997-8 B1	Código 16.1 - Concessão de Patente ou Certificado de Adição de Invenção (22) 21/10/2014 (30) 24/10/2013 EP 13190082.1 (51) C08F 10/06 (2006.01), C08F 210/06 (2006.01) (54) PROCESSO PARA A PREPARAÇÃO DE POLÍMEROS DE PROPILENO POROSOS (73) BASELL POLIOLEFINE ITALIA S.R.L. (IT) (72) BENEDETTA GADDI; MARCO BOCCHINO; GIANNI COLLINA; OFELIA FUSCO; SIMONA GUIDOTTI; ANTONIO MAZZUCCO; ROBERTO PANTALEONI; FABRIZIO PIEMONTESI

	Prazo de Validade: 20 (vinte) anos contados a partir de 21/10/2014, observadas as condições legais.
(11) BR 11 2016 007088-7 B1	Código 16.1 - Concessão de Patente ou Certificado de Adição de Invenção (22) 30/09/2013 (51) B60L 53/126 (2019.01), H02J 50/80 (2016.01), B60L 50/51 (2019.01), B60L 53/37 (2019.01) (54) DISPOSITIVO DE FORNECIMENTO DE ENERGIA SEM FIO E DISPOSITIVO ASSISTENTE DE ESTACIONAMENTO (73) NISSAN MOTOR CO., LTD. (JP) (72) SHIGEYUKI YOSHIDA; MASAKI KONNO; YOSHITAKE FUKUSHIMA Prazo de Validade: 20 (vinte) anos contados a partir de 30/09/2013, observadas as condições legais.
(11) BR 11 2016 009016-0 B1	Código 16.1 - Concessão de Patente ou Certificado de Adição de Invenção (22) 20/10/2014 (30) 23/10/2013 US 61/894,675 (51) E21B 43/22 (2006.01), C09K 8/58 (2006.01) (54) PROCESSO PARA PRODUZIR HIDROCARBONETOS DE UMA FORMAÇÃO CONTENDO HIDROCARBONETO (73) SHELL INTERNATIONALE RESEARCH MAATSCHAPPIJ B.V. (NL) (72) BARTHOLOMEUS MARINUS JOSEPHUS MARIA SUIJKERBUIJK; DIEDERIK MICHIEL BOERSMA; ALBERT JOSEPH HENDRIK JANSSEN Prazo de Validade: 20 (vinte) anos contados a partir de 20/10/2014, observadas as condições legais.
(11) BR 11 2016 009381-0 B1	Código 16.1 - Concessão de Patente ou Certificado de Adição de Invenção (22) 30/10/2014 (30) 01/11/2013 JP 2013-227858; 20/05/2014 JP 2014-104442 (51) C23C 2/00 (2006.01), B21C 37/09 (2006.01), C23C 2/02 (2006.01), C23C 2/18 (2006.01), C23C 2/20 (2006.01), C23C 2/26 (2006.01), C23C 2/38 (2006.01), C23C 2/40 (2006.01), F27B 3/20 (2006.01) (54) FORNO DE REVESTIMENTO POR METAL FUNDIDO, MÉTODO E SISTEMA PARA FABRICAR UM PRODUTO REVESTIDO POR METAL FUNDIDO (73) DAIWA STEEL TUBE INDUSTRIES CO., LTD. (JP) (72) SHINICHIRO NAKAMURA; MUTSUMU TANIMOTO; ATSUSHI YAMADA Prazo de Validade: 20 (vinte) anos contados a partir de 30/10/2014, observadas as condições legais.
(11) BR 11 2016 010122-7 B1	Código 16.1 - Concessão de Patente ou Certificado de Adição de Invenção (22) 14/11/2014 (30) 15/11/2013 FR 1361211

(51) C08G 69/04 (2006.01), C08G 69/08 (2006.01)
(54) PROCESSO DE SÍNTESE DE POLIAMIDA E POLIAMIDA
(73) ARKEMA FRANCE (FR)
(72) THIERRY BRIFFAUD; PIERRE NOGUES; GUILLAUME LE; FRÉDÉRIC MALET
Prazo de Validade: 20 (vinte) anos contados a partir de 14/11/2014, observadas as condições legais.

---

(11) BR 11 2016 010509-5 B1

Código 16.1 - Concessão de Patente ou Certificado de Adição de Invenção
(22) 11/11/2014
(30) 11/11/2013 US 61/902,376
(51) A61K 36/45 (2006.01)
(54) USOS DE UMA FORMA DE DOSAGEM ORAL SÓLIDA
(73) NATUREX-DBS LLC (US)
(72) EMILIE ANNIE CLAUDIE FROMENTIN; DOUGLAS ANDREW KLAIBER; DANIEL DAVID SOUZA
Prazo de Validade: 20 (vinte) anos contados a partir de 11/11/2014, observadas as condições legais.

---

(11) BR 11 2016 010786-1 B1

Código 16.1 - Concessão de Patente ou Certificado de Adição de Invenção
(22) 10/11/2014
(30) 21/11/2013 CA 2.833,822
(51) C07C 5/48 (2006.01), C07C 7/12 (2006.01), B01J 19/00 (2006.01), B01J 8/04 (2006.01)
(54) PROCESSO PARA DESIDROGENAÇÃO OXIDATIVA CATALÍTICA DE UM OU MAIS ALCANOS C2-4
(73) NOVA CHEMICALS (INTERNATIONAL) S.A. (CH)
(72) VASILY SIMANZHENKOV; XIAOLIANG GAO; EDWARD CHRISTOPHER FOY; LEONID KUSTOV; ALEKSEY KUCHEROV; ELENA FINASHINA
Prazo de Validade: 20 (vinte) anos contados a partir de 10/11/2014, observadas as condições legais.

---

(11) BR 11 2016 010858-2 B1

Código 16.1 - Concessão de Patente ou Certificado de Adição de Invenção
(22) 14/11/2014
(30) 18/11/2013 CN 201310580969.6
(51) A61F 2/24 (2006.01)
(54) CÁPSULA DE IMPLANTE AUTOEXPANSÍVEL E SISTEMA DE FORNECIMENTO DE IMPLANTE AUTOEXPANSÍVEL
(73) SHANGHAI MICROPORT CARDIOFLOW MEDTECH CO., LTD. (CN)
(72) XIANG LIU; BAOZHU GUI; YU LI; MINGMING WU; ZHIXIU HE; HAISHAN WANG
Prazo de Validade: 20 (vinte) anos contados a partir de 14/11/2014, observadas as condições legais.

(11) BR 11 2016 011638-0 B1

Código 16.1 - Concessão de Patente ou Certificado de Adição de Invenção
(22) 29/09/2014
(30) 27/11/2013 US 14/092,013
(51) C08L 1/08 (2006.01), C08L 101/14 (2006.01), C08J 3/03 (2006.01), C08J 3/18 (2006.01), C08J 5/00 (2006.01), B29C 45/00 (2006.01)
(54) COMPOSIÇÃO DISPERSÁVEL EM ÁGUA, ARTIGO MOLDADO, E, MÉTODO PARA FORMAR UMA PEÇA MOLDADA POR INJEÇÃO
(73) KIMBERLY-CLARK WORLDWIDE, INC. (US)
(72) JAMES H. WANG; GREGORY J. WIDEMAN; MARK M. MLEZIVA
Prazo de Validade: 20 (vinte) anos contados a partir de 29/09/2014, observadas as condições legais.

(11) BR 11 2016 011717-4 B1

Código 16.1 - Concessão de Patente ou Certificado de Adição de Invenção
(22) 03/12/2014
(30) 05/12/2013 SE 1351445-0
(51) F02D 13/02 (2006.01), F02D 13/04 (2006.01)
(54) MOTOR A COMBUSTÃO DE QUATRO TEMPOS, VEÍCULO, E, MÉTODO PARA CONTROLAR UM MOTOR A COMBUSTÃO
(73) SCANIA CV AB (SE)
(72) NICLAS GUNNARSSON; CEDRIC NYBERG; ERIC OLOFSSON
Prazo de Validade: 20 (vinte) anos contados a partir de 03/12/2014, observadas as condições legais.

(11) BR 11 2016 012327-1 B1

Código 16.1 - Concessão de Patente ou Certificado de Adição de Invenção
(22) 24/11/2014
(30) 02/12/2013 EP 13195356.4
(51) C08G 18/48 (2006.01), C08G 18/50 (2006.01), C08G 18/66 (2006.01), C08G 18/72 (2006.01), C08G 18/76 (2006.01), C08G 18/79 (2006.01), C08G 18/28 (2006.01), C08G 18/32 (2006.01), C08K 5/42 (2006.01), C08G 101/00 (2006.01)
(54) PROCESSO PARA A PRODUÇÃO DE POLIURETANOS, POLIURETANO E USO DE POLIURETANOS
(73) BASF SE (DE)
(72) IRAN OTERO MARTINEZ
Prazo de Validade: 20 (vinte) anos contados a partir de 24/11/2014, observadas as condições legais.

(11) BR 11 2016 014883-5 B1

Código 16.1 - Concessão de Patente ou Certificado de Adição de Invenção
(22) 19/12/2014
(30) 27/12/2013 EP 13199705.8
(51) B67D 1/00 (2006.01)
(54) MÉTODO PARA DISPENSAR UMA BEBIDA À BASE DE MALTE PARA DENTRO DE UM RECIPIENTE

(73) ANHEUSER-BUSCH INBEV S.A. (BE)
(72) DANIEL PEIRSMAN; STIJN VANDEKERCKHOVE
Prazo de Validade: 20 (vinte) anos contados a partir de 19/12/2014, observadas as condições legais.

---

(11) BR 11 2016 015567-0 B1

Código 16.1 - Concessão de Patente ou Certificado de Adição de Invenção
(22) 29/12/2014
(30) 03/01/2014 NL 2012047
(51) A47J 31/40 (2006.01)
(54) SISTEMA COMPREENDENDO UMA MÁQUINA DE DISPENSAÇÃO DE BEBIDA E PELO MENOS UM PRIMEIRO TIPO DE REFIL SUBSTITUÍVEL
(73) KONINKLIJKE DOUWE EGBERTS B.V. (NL)
(72) BRAM KLABBERS
Prazo de Validade: 20 (vinte) anos contados a partir de 29/12/2014, observadas as condições legais.

---

(11) BR 11 2016 016338-9 B1

Código 16.1 - Concessão de Patente ou Certificado de Adição de Invenção
(22) 19/01/2015
(30) 17/01/2014 NL 2012103
(51) A22C 13/00 (2006.01)
(54) PRODUTO ALIMENTÍCIO E MÉTODO DE PREPARAÇÃO
(73) DEVRO (SCOTLAND) LIMITED (GB)
(72) PETRUS RIMKE VISSER
Prazo de Validade: 20 (vinte) anos contados a partir de 19/01/2015, observadas as condições legais.

---

(11) BR 11 2016 017329-5 B1

Código 16.1 - Concessão de Patente ou Certificado de Adição de Invenção
(22) 17/02/2015
(30) 19/02/2014 EP 14155819.7
(51) B22D 41/34 (2006.01), B22D 41/56 (2006.01)
(54) Válvula longa para lingotar metal, kit de partes, instalação para lingotamento de metal e processo para lingotar metal
(73) VESUVIUS GROUP (SA) (BE)
(72) JASON QUINN; FABRICE SIBIET; YANNICK VASSELIN
Prazo de Validade: 20 (vinte) anos contados a partir de 17/02/2015, observadas as condições legais.

---

(11) BR 11 2016 017812-2 B1

Código 16.1 - Concessão de Patente ou Certificado de Adição de Invenção
(22) 24/03/2015
(30) 01/04/2014 EP 14163083.0
(51) C25D 5/54 (2006.01), C23C 18/20 (2006.01), C23C 18/24 (2006.01), C23C 18/30 (2006.01), C23C 18/16 (2006.01)
(54) SOLUÇÃO CORROSIVA E PROCESSOS PARA POLIR E METALIZAR

	SUPERFÍCIES DE PLÁSTICO NÃO CONDUTORAS (73) ATOTECH DEUTSCHLAND GMBH (DE) (72) DR. HERMANN MIDDEKE; STEVE SCHNEIDER; CARL CHRISTIAN FELS Prazo de Validade: 20 (vinte) anos contados a partir de 24/03/2015, observadas as condições legais.
(11) BR 11 2016 018542-0 B1	Código 16.1 - Concessão de Patente ou Certificado de Adição de Invenção (22) 29/01/2015 (30) 13/02/2014 DE 10 2014 101 791.9 (51) B65G 47/90 (2006.01), B25J 15/02 (2006.01) (54) CABEÇA DE GARRA PARA RELOCALIZAR OBJETOS (73) KHS GMBH (DE) (72) STEFAN HELFRICH; MARTIN RÜBSAAMEN Prazo de Validade: 20 (vinte) anos contados a partir de 29/01/2015, observadas as condições legais.
(11) BR 11 2016 018583-8 B1	Código 16.1 - Concessão de Patente ou Certificado de Adição de Invenção (22) 12/02/2015 (30) 13/02/2014 US 61/939,700 (51) B65D 75/04 (2006.01) (54) EMBALAGEM FLEXÍVEL (73) WM. WRIGLEY JR. COMPANY (US) (72) RUSSELL STACY-RYAN; YOICHIRO ISHIKAWA Prazo de Validade: 20 (vinte) anos contados a partir de 12/02/2015, observadas as condições legais.
(11) BR 11 2016 018905-1 B1	Código 16.1 - Concessão de Patente ou Certificado de Adição de Invenção (22) 20/02/2014 (51) B65D 1/02 (2006.01) (54) BASE DE VÁCUO PARA RECIPIENTE (73) AMCOR RIGID PLASTICS USA, LLC (US) (72) PETER A. BATES; RICHARD J. STEIH Prazo de Validade: 20 (vinte) anos contados a partir de 20/02/2014, observadas as condições legais.
(11) BR 11 2016 019482-9 B1	Código 16.1 - Concessão de Patente ou Certificado de Adição de Invenção (22) 21/05/2015 (30) 21/05/2014 EP 14169192.3 (51) A24F 47/00 (2020.01) (54) SUBSTRATO FORMADOR DE AEROSSOL E SISTEMA DE DISTRIBUIÇÃO DE AEROSSOL (73) PHILIP MORRIS PRODUCTS S.A. (CH)

(72) OLEG MIRONOV; IHAR NIKOLAEVICH ZINOVIK
Prazo de Validade: 20 (vinte) anos contados a partir de 21/05/2015, observadas as condições legais.

---

(11) BR 11 2016 020051-9 B1

Código 16.1 - Concessão de Patente ou Certificado de Adição de Invenção
(22) 24/12/2014
(30) 17/03/2014 JP 2014-053955
(51) G01N 3/10 (2006.01), B64F 5/00 (2017.01), G01N 3/36 (2006.01)
(54) APARELHO DE TESTE DE RESISTÊNCIA DE AERONAVE E MÉTODO DE TESTE DE RESISTÊNCIA DE AERONAVE
(73) MITSUBISHI AIRCRAFT CORPORATION (JP)
(72) SHUNSUKE TABA; TOSHIO NAKAMURA; KAORU TSUKIGASE; KEISUKE KUMAGAI; TOSHIYASU FUKUOKA
Prazo de Validade: 20 (vinte) anos contados a partir de 24/12/2014, observadas as condições legais.

---

(11) BR 11 2016 020085-3 B1

Código 16.1 - Concessão de Patente ou Certificado de Adição de Invenção
(22) 10/03/2015
(30) 16/04/2014 FR 1453409
(51) B60B 25/22 (2006.01), B60C 15/02 (2006.01), B60B 23/00 (2006.01)
(54) ADAPTADOR PARA CONJUNTO DE RODAGEM E CONJUNTO DE RODAGEM QUE COMPREENDE O MESMO
(73) COMPAGNIE GENERALE DES ETABLISSEMENTS MICHELIN (FR)
(72) MICHEL AHOUANTO; LUC BESTGEN; JACKY PINEAU; ARTHUR TOPIN
Prazo de Validade: 20 (vinte) anos contados a partir de 10/03/2015, observadas as condições legais.

---

(11) BR 11 2016 020339-9 B1

Código 16.1 - Concessão de Patente ou Certificado de Adição de Invenção
(22) 11/02/2015
(30) 04/03/2014 EP 14157596.9
(51) A01M 25/00 (2006.01), A01N 25/32 (2006.01), A01P 11/00 (2006.01), A01N 43/16 (2006.01)
(54) BLOCO DE ISCA RATICIDA, MÉTODO PARA PRODUZIR O BLOCO DE ISCA RATICIDA E MÉTODO PARA CONTROLAR ROEDORES
(73) BASF AGRO B.V. (NL)
(72) LARS WEICHEL; SHARON HUGHES
Prazo de Validade: 20 (vinte) anos contados a partir de 11/02/2015, observadas as condições legais.

---

(11) BR 11 2016 020476-0 B1

Código 16.1 - Concessão de Patente ou Certificado de Adição de Invenção
(22) 03/03/2015
(30) 03/03/2014 DE 10 2014 003 159.4; 03/03/2014 DE 20 2014 004 906.8
(51) C12M 1/107 (2006.01), C12M 1/00 (2006.01), C12P 5/02 (2006.01)

(54) PROCESSO PARA A PREPARAÇÃO DE UM PREPARADO DE BIOMASSA, E, DISPOSITIVO PARA EMPREGO NA EXECUÇÃO DO PROCESSO
(73) MWK BIONIK GMBH (DE)
(72) MATTHIAS WACKERBAUER
Prazo de Validade: 20 (vinte) anos contados a partir de 03/03/2015, observadas as condições legais.

---

(11) BR 11 2016 020826-9 B1

Código 16.1 - Concessão de Patente ou Certificado de Adição de Invenção
(22) 16/03/2015
(30) 26/03/2014 FR 1452580
(51) C08L 53/02 (2006.01), C08F 255/04 (2006.01), C08F 287/00 (2006.01), B29C 47/02 (1985.01), B29C 45/14 (2006.01), B60J 10/00 (2016.01), C03C 17/30 (2006.01), C08K 5/54 (2006.01), C08L 23/06 (2006.01), E06B 3/54 (2006.01), C08K 5/5419 (2006.01), C08L 23/12 (2006.01), C08L 23/16 (2006.01)
(54) COMPOSIÇÃO TERMOPLÁSTICA PARA A SOBREMOLDAGEM DE UM ELASTÔMERO SOBRE UM SUBSTRATO DE VIDRO MINERAL E PROCESSO DE SOBREMOLDAGEM POR INJEÇÃO DE UMA COMPOSIÇÃO TERMOPLÁSTICA SOBRE UM SUBSTRATO
(73) SAINT-GOBAIN GLASS FRANCE (FR)
(72) SYLVAIN THIMONIER
Prazo de Validade: 20 (vinte) anos contados a partir de 16/03/2015, observadas as condições legais.

---

(11) BR 11 2016 020830-7 B1

Código 16.1 - Concessão de Patente ou Certificado de Adição de Invenção
(22) 09/03/2015
(30) 14/03/2014 US 61/953,261
(51) C08K 5/32 (2006.01), C08L 23/10 (2006.01)
(54) COMPOSIÇÃO DE POLIOLEFINA HETEROFÁSICA MODIFICADA E MÉTODO DE PREPARAÇÃO
(73) MILLIKEN & COMPANY (US)
(72) JOSEPH J. PETERSON; SCOTT R. TRENOR; JASON D. SPRINKLE
Prazo de Validade: 20 (vinte) anos contados a partir de 09/03/2015, observadas as condições legais.

---

(11) BR 11 2016 021137-5 B1

Código 16.1 - Concessão de Patente ou Certificado de Adição de Invenção
(22) 12/03/2015
(30) 13/03/2014 US 61/952,198
(51) A61J 15/00 (2006.01)
(54) SISTEMA E MÉTODO DE POSICIONAMENTO DE TUBO DE ALIMENTAÇÃO NASO/OROGÁSTRICO
(73) ART HEALTHCARE LTD. (IL)
(72) LIRON ELIA; GAVRIEL J. IDDAN

Prazo de Validade: 20 (vinte) anos contados a partir de 12/03/2015, observadas as condições legais.

---

(11) BR 11 2016 021309-2 B1

Código 16.1 - Concessão de Patente ou Certificado de Adição de Invenção
(22) 11/07/2014
(51) G01N 33/10 (2006.01), G01N 11/06 (2006.01), C12Q 1/40 (2006.01)
(54) MÉTODO PARA DETECÇÃO DE ALFA-AMILASE EM AÇÚCARES OU INTERMEDIÁRIOS
(73) PROZYN INDÚSTRIA E COMÉRCIO EIRELI (BR/SP)
(72) JADYR MENDES DE OLIVEIRA; MAURICIO SERGIO ESTELLER; RAFAEL FERRAZ ALVES; RAFAEL DE ARAÚJO BORGES
Prazo de Validade: 20 (vinte) anos contados a partir de 11/07/2014, observadas as condições legais.

---

(11) BR 11 2016 021355-6 B1

Código 16.1 - Concessão de Patente ou Certificado de Adição de Invenção
(22) 17/03/2015
(30) 17/03/2014 FR 1452188
(51) G01F 1/69 (2006.01), G01K 1/08 (2021.01), G01K 7/16 (2006.01), G01K 13/02 (2021.01), H01C 1/028 (2006.01), H01B 3/08 (2006.01)
(54) MÉTODO DE FABRICAÇÃO DE UM ELEMENTO SENSÍVEL A UM PARÂMETRO FÍSICO DE UM FLUXO DE FLUIDO
(73) AUXITROL S.A. (FR)
(72) CHRISTIAN GRAS; CATHERINE DONAT
Prazo de Validade: 20 (vinte) anos contados a partir de 17/03/2015, observadas as condições legais.

---

(11) BR 11 2016 021381-5 B1

Código 16.1 - Concessão de Patente ou Certificado de Adição de Invenção
(22) 18/03/2015
(30) 18/03/2014 DE 10 2014 003 726.6
(51) B22F 3/03 (2006.01), B30B 15/06 (2006.01), B30B 11/02 (2006.01), B22F 3/00 (2021.01)
(54) Prensa para a produção de pré-formas dimensionalmente estáveis, matriz para uma prensa, uso de uma prensa e/ou de uma matriz, método para a produção de uma pré-forma dimensionalmente estável e pré-forma
(73) GKN SINTER METALS ENGINEERING GMBH (DE)
(72) RAINER SCHMITT; ÜMIT AYDIN
Prazo de Validade: 20 (vinte) anos contados a partir de 18/03/2015, observadas as condições legais.

---

(11) BR 11 2016 021614-8 B1

Código 16.1 - Concessão de Patente ou Certificado de Adição de Invenção
(22) 30/04/2014
(51) B29C 64/165 (2017.01), B29C 64/182 (2017.01), B29C 64/209 (2017.01), B29C 64/214 (2017.01), B29C 64/227 (2017.01), B29C 64/264 (2017.01), B29C

64/386 (2017.01), B29C 64/393 (2017.01), B29C 64/40 (2017.01), B29C 67/00 (2017.01), B33Y 10/00 (2015.01), B33Y 30/00 (2015.01), B33Y 50/00 (2015.01), B33Y 50/02 (2015.01), B33Y 70/00 (2020.01), G06F 30/20 (2020.01), G06T 17/00 (2006.01), B29K 77/00 (2006.01), B29K 105/00 (2006.01)
(54) MÉTODO DE IMPRESSÃO TRIDIMENSIONAL (3D), MÉTODO PARA IDENTIFICAR COMO APLICAR UM AGENTE DE MODIFICAÇÃO DURANTE UM MÉTODO DE IMPRESSÃO TRIDIMENSIONAL (3D) E MÉTODO DEMODELAGEM COMPUTACIONAL PARA IDENTIFICAR COMO APLICAR UM AGENTE DE MODIFICAÇÃO DURANTE UM MÉTODO DE IMPRESSÃO TRIDIMENSIONAL (3D)
(73) HEWLETT-PACKARD DEVELOPMENT COMPANY, L.P. (US)
(72) KESHAVA A. PRASAD; DAVID H. DONOVAN; KRZYSZTOF NAUKA; ALI EMAMJOMEH; HUA TAN
Prazo de Validade: 20 (vinte) anos contados a partir de 30/04/2014, observadas as condições legais.

---

(11) BR 11 2016 021818-3 B1

Código 16.1 - Concessão de Patente ou Certificado de Adição de Invenção
(22) 20/03/2015
(30) 31/03/2014 CN PCT/CN2014/074380
(51) C08F 10/02 (2006.01), C08F 255/00 (2006.01)
(54) Composição polimérica reticulável, artigo polimérico reticulado e condutor revestido
(73) DOW GLOBAL TECHNOLOGIES LLC (US)
(72) YU CAI; HONG LIANG ZHANG; YABIN SUN; JEFFREY M. COGEN; SAURAV S. SENGUPTA
Prazo de Validade: 20 (vinte) anos contados a partir de 20/03/2015, observadas as condições legais.

---

(11) BR 11 2016 021844-2 B1

Código 16.1 - Concessão de Patente ou Certificado de Adição de Invenção
(22) 20/03/2015
(30) 24/03/2014 EP 14161266.3
(51) B67D 1/08 (2006.01)
(54) CONECTOR DE BARRIL PARA ACOPLAMENTO DE UMA LINHA DE DISTRIBUIÇÃO E UMA LINHA DE GÁS A UM BARRIL, CONJUNTO DE UM CONECTOR DE BARRIL, E MÉTODO PARA CONECTAR OU DESCONECTAR UMBARRIL A UMA VÁLVULA DE VAZAMENTO
(73) ANHEUSER-BUSCH INBEV S.A. (BE)
(72) DANIEL PEIRSMAN; STIJN VANDEKERCKHOVE
Prazo de Validade: 20 (vinte) anos contados a partir de 20/03/2015, observadas as condições legais.

---

(11) BR 11 2016 021942-2 B1

Código 16.1 - Concessão de Patente ou Certificado de Adição de Invenção
(22) 20/03/2015
(30) 31/03/2014 CN PCT/CN2014/074383

(51) C08F 10/02 (2006.01), C08F 255/00 (2006.01)
(54) Composição polimérica reticulável, artigo reticulado e condutor revestido
(73) DOW GLOBAL TECHNOLOGIES LLC (US)
(72) YU CAI; HONG LIANG ZHANG; YABIN SUN; JEFFREY M. COGEN; SAURAV S. SENGUPTA
Prazo de Validade: 20 (vinte) anos contados a partir de 20/03/2015, observadas as condições legais.

---

(11) BR 11 2016 021957-0 B1

Código 16.1 - Concessão de Patente ou Certificado de Adição de Invenção
(22) 30/03/2015
(30) 31/03/2014 SE 1450382-5
(51) B32B 37/14 (2006.01), B32B 21/14 (2006.01), B44C 5/04 (2006.01), E04F 15/02 (2006.01)
(54) MÉTODO PARA PRODUZIR UM PAINEL DE CONSTRUÇÃO
(73) CERALOC INNOVATION AB (SE)
(72) DARKO PERVAN
Prazo de Validade: 20 (vinte) anos contados a partir de 30/03/2015, observadas as condições legais.

---

(11) BR 11 2016 021998-8 B1

Código 16.1 - Concessão de Patente ou Certificado de Adição de Invenção
(22) 24/03/2015
(30) 02/04/2014 IT MI2014A000585
(51) B29D 30/16 (2006.01), B29D 30/28 (2006.01), B29D 30/30 (2006.01)
(54) MÉTODO E EQUIPAMENTO PARA CONTROLAR UM PROCESSO DE FABRICAÇÃO DE UM COMPONENTE DE UM PNEU PARA RODAS DE VEÍCULOS
(73) PIRELLI TYRE S.P.A. (IT)
(72) CESARE EMANUELE AMURRI
Prazo de Validade: 20 (vinte) anos contados a partir de 24/03/2015, observadas as condições legais.

---

(11) BR 11 2016 022001-3 B1

Código 16.1 - Concessão de Patente ou Certificado de Adição de Invenção
(22) 05/03/2015
(30) 24/03/2014 US 14/223,685
(51) B29C 65/04 (2006.01), B65D 63/00 (2006.01), B65B 27/10 (2006.01)
(54) UNIDADE PRINCIPAL PARA RETER UMA FITA DE ENCORDOAMENTO DE CABO
(73) IDEAL INDUSTRIES, INC. (US)
(72) ALAN E. ZANTOUT; ROBERT W. SUTTER; MICHAEL WEIBY; JAMES DAVIDSON
Prazo de Validade: 20 (vinte) anos contados a partir de 05/03/2015, observadas as condições legais.

(11) BR 11 2016 022129-0 B1

Código 16.1 - Concessão de Patente ou Certificado de Adição de Invenção
(22) 31/10/2014
(30) 30/04/2014 US 61/986,777
(51) B65D 65/14 (2006.01), B65D 83/08 (2006.01)
(54) ETIQUETA RELACRÁVEL COM ARTICULAÇÃO PARA USO EM UMA EMBALAGEM DISPENSER E A EMBALAGEM TENDO ESTA ETIQUETA
(73) KIMBERLY-CLARK WORLDWIDE, INC. (US)
(72) MATTHEW JAMES DUNCAN
Prazo de Validade: 20 (vinte) anos contados a partir de 31/10/2014, observadas as condições legais.

(11) BR 11 2016 022240-7 B1

Código 16.1 - Concessão de Patente ou Certificado de Adição de Invenção
(22) 12/03/2015
(30) 31/03/2014 EP 14162786.9
(51) C08F 8/50 (2006.01)
(54) Métodos para a fabricação de polipropileno de baixa emissão, composição termoplástica e artigo interior automotivo
(73) SABIC GLOBAL TECHNOLOGIES B.V. (NL)
(72) RICK BERCX; CHRISTELLE MARIE HÈLÈNE GREIN
Prazo de Validade: 20 (vinte) anos contados a partir de 12/03/2015, observadas as condições legais.

(11) BR 11 2016 022479-5 B1

Código 16.1 - Concessão de Patente ou Certificado de Adição de Invenção
(22) 09/04/2015
(30) 09/04/2014 JP 2014-080240
(51) C03C 27/12 (2006.01), B60J 1/00 (2006.01)
(54) FILME DE CAMADA INTERMEDIÁRIA PARAVIDRO LAMINADO E CILINDRO
(73) SEKISUI CHEMICAL CO., LTD (JP)
(72) KAZUHIKO NAKAYAMA; HIROAKI INUI; HIROFUMI KITANO
Prazo de Validade: 20 (vinte) anos contados a partir de 09/04/2015, observadas as condições legais.

(11) BR 11 2016 022506-6 B1

Código 16.1 - Concessão de Patente ou Certificado de Adição de Invenção
(22) 14/04/2015
(30) 15/04/2014 FR 1453350
(51) C03C 25/32 (2018.01), C08J 5/04 (2006.01), C08J 5/24 (2006.01), C09J 103/00 (2006.01), C09J 105/00 (2006.01), E04B 1/74 (2006.01)
(54) COMPOSIÇÃO DE ENCOLAGEM APTA A RETICULAR PARA FORMAR UM AGLUTINANTE ORGÂNICO
(73) SAINT-GOBAIN ISOVER (FR)
(72) EDOUARD OBERT; LIONEL KIEFER; BENJAMIN KAPLAN
Prazo de Validade: 20 (vinte) anos contados a partir de 14/04/2015, observadas

	as condições legais.
(11) BR 11 2016 022780-8 B1	Código 16.1 - Concessão de Patente ou Certificado de Adição de Invenção (22) 10/03/2015 (30) 02/04/2014 US 61/974,032 (51) C08F 4/6592 (2006.01), C08F 210/16 (2006.01), B01J 31/02 (2006.01) (54) Composição de continuidade (73) UNIVATION TECHNOLOGIES, LLC (US) (72) RICHARD B. PANNELL; DAVID M. GLOWCZWSKI; CHI-I KUO; TIMOTHY R. LYNN; F. DAVID HUSSEIN; PHUONG A. CAO; WESLEY R. MARIOTT; MICHAEL D. AWE Prazo de Validade: 20 (vinte) anos contados a partir de 10/03/2015, observadas as condições legais.
(11) BR 11 2016 022832-4 B1	Código 16.1 - Concessão de Patente ou Certificado de Adição de Invenção (22) 09/04/2015 (30) 10/04/2014 US 14/250,002 (51) B29D 22/00 (2006.01) (54) ARTIGO MOLDADO POR INJEÇÃO POR ESTIRAMENTO POR SOPRO (ISBM), E MÉTODOS PARA FORMAR UMA GARRAFA MOLDADA POR INJEÇÃO POR ESTIRAMENTO POR SOPRO (73) FINA TECHNOLOGY, INC. (US) (72) LUYI SUN; MICHAEL MCLEOD; JOHN ASHBAUGH; FENGKUI LI; LELAND DANIELS Prazo de Validade: 20 (vinte) anos contados a partir de 09/04/2015, observadas as condições legais.
(11) BR 11 2016 023616-5 B1	Código 16.1 - Concessão de Patente ou Certificado de Adição de Invenção (22) 17/04/2014 (51) C08F 220/18 (2006.01), C09D 133/06 (2006.01), C08F 230/02 (2006.01) (54) DISPERSÃO DE POLÍMERO E SUA APLICAÇÃO EM REVESTIMENTOS COM ALTA CONCENTRAÇÃO DE VOLUME DE PIGMENTO (73) ROHM AND HAAS COMPANY (US) (72) HAN LIU; XIANGTING DONG; QINGWEI ZHANG; CAIFENG WANG Prazo de Validade: 20 (vinte) anos contados a partir de 17/04/2014, observadas as condições legais.
(11) BR 11 2016 023857-5 B1	Código 16.1 - Concessão de Patente ou Certificado de Adição de Invenção (22) 28/04/2015 (30) 28/04/2014 EP 14166219.7 (51) C08F 10/02 (2006.01), C08F 2/14 (2006.01) (54) PROCESSO DE POLIMERIZAÇÃO EM LAMA PARA PREPARAÇÃO DE POLIETILENO

(73) BASELL POLYOLEFINE GMBH (DE)
(72) REINHARD KUEHL; RODRIGO CARVAJAL; GERHARDUS MEIER; ELKE DAMM; PHIL PYMAN
Prazo de Validade: 20 (vinte) anos contados a partir de 28/04/2015, observadas as condições legais.

---

(11) BR 11 2016 024443-5 B1

Código 16.1 - Concessão de Patente ou Certificado de Adição de Invenção
(22) 27/04/2015
(30) 29/04/2014 US 61/985,895; 28/05/2014 US 62/004,006; 17/11/2014 US 62/071,949
(51) C07D 403/04 (2006.01), A01N 43/58 (2006.01), C07D 237/14 (2006.01), C07D 237/16 (2006.01), C07D 237/18 (2006.01), C07D 409/04 (2006.01)
(54) COMPOSTOS, COMPOSIÇÃO HERBICIDA, MISTURAS HERBICIDAS, MÉTODO PARA O CONTROLE DO CRESCIMENTO DA VEGETAÇÃO INDESEJADA E MÉTODOS PARA PREPARAR UM COMPOSTO
(73) FMC CORPORATION (US)
(72) NICHOLAS RYAN DEPREZ; ANDREW EDMUND TAGGI; JOHN ROBBINS DEBERGH; THOMAS PAUL SELBY; THOMAS MARTIN STEVENSON
Prazo de Validade: 20 (vinte) anos contados a partir de 27/04/2015, observadas as condições legais.

---

(11) BR 11 2016 024888-0 B1

Código 16.1 - Concessão de Patente ou Certificado de Adição de Invenção
(22) 28/05/2015
(30) 28/05/2014 DK PA 2014 70309
(51) B29C 45/70 (2006.01)
(54) MOLDE DE MOLDAGEM POR INJEÇÃO CONFIGURADO PARA SER MONTADO EM UM APARELHO DE MOLDAGEM POR INJEÇÃO PARA MOLDAGEM AUTOMATIZADA DE PEÇAS DE TRABALHO DE PLÁSTICOS
(73) LEGO A/S (DK)
(72) JENS STAMP LAMBAEK
Prazo de Validade: 20 (vinte) anos contados a partir de 28/05/2015, observadas as condições legais.

---

(11) BR 11 2016 024995-0 B1

Código 16.1 - Concessão de Patente ou Certificado de Adição de Invenção
(22) 21/12/2015
(30) 22/12/2014 EP 14199859.1; 02/02/2015 EP 15153433.6
(51) B29C 67/24 (2006.01), B29C 45/14 (2006.01), B29C 51/08 (2006.01), B29C 45/00 (2006.01), B29C 45/34 (2006.01), B29C 51/14 (2006.01), B32B 37/14 (2006.01)
(54) MÉTODO PARA PRODUZIR UM COMPONENTE DE SANDUÍCHE
(73) MAGNA STEYR FAHRZEUGTECHNIK AG & CO KG (AT)
(72) WOLFGANG DIETZ; DANIJEL DREZGA; CHRISTOPH KRAMMER; GÜNTER WOLFSBERGER
Prazo de Validade: 20 (vinte) anos contados a partir de 21/12/2015, observadas

	as condições legais.
(11) BR 11 2016 026001-5 B1	Código 16.1 - Concessão de Patente ou Certificado de Adição de Invenção (22) 01/05/2015 (30) 05/05/2014 US 61/988,837; 27/06/2014 US 62/018,085; 10/10/2014 US 62/062,686; 16/10/2014 US 62/064,939; 12/02/2015 US 62/115,567 (51) A61N 5/00 (2006.01) (54) COMPOSIÇÕES DE BIOCERÂMICA E USOS BIOMODULADORES DAS MESMAS (73) MULTIPLE ENERGY TECHNOLOGIES LLC (US) (72) SHANNON VISSMAN; FRANCISCO JOSE CIDRAL FILHO; FRANCISCO DE PAULA MOREIRA; STEVEN MIDTTUN Prazo de Validade: 20 (vinte) anos contados a partir de 01/05/2015, observadas as condições legais.
(11) BR 11 2016 026064-3 B1	Código 16.1 - Concessão de Patente ou Certificado de Adição de Invenção (22) 05/05/2015 (30) 05/05/2014 US 61/988,463; 04/11/2014 US 62/074,724 (51) A61L 15/28 (2006.01), A61L 27/20 (2006.01), A61L 15/60 (2006.01), A61L 15/22 (2006.01) (54) ADESIVOS E VEDANTES BIOLÓGICOS E MÉTODOS DE USO DOS MESMOS (73) SEALANTIS LTD. (IL) (72) OHAD KIMHI; RONIT LANGZAM-SINAI; HAVAZELET BIANCO-PELED; CHARLES MILGROM; RINA LEV Prazo de Validade: 20 (vinte) anos contados a partir de 05/05/2015, observadas as condições legais.
(11) BR 11 2016 026808-3 B1	Código 16.1 - Concessão de Patente ou Certificado de Adição de Invenção (22) 16/06/2015 (30) 20/06/2014 JP 2014-127673 (51) F16L 15/04 (2006.01), E21B 17/04 (2006.01) (54) JUNTA ROSQUEADA PARA CANOS DE AÇO (73) NIPPON STEEL CORPORATION (JP) ; VALLOUREC OIL AND GAS FRANCE (FR) (72) KEITA INOSE; FUMIO OTA; SHIN UGAI; SUGURU YAMAGUCHI; MASAAKI SUGINO Prazo de Validade: 20 (vinte) anos contados a partir de 16/06/2015, observadas as condições legais.
(11) BR 11 2016 027190-4 B1	Código 16.1 - Concessão de Patente ou Certificado de Adição de Invenção (22) 17/06/2015 (30) 27/06/2014 EP 14174690.9

(51) C08K 5/00 (2006.01), C08L 23/12 (2006.01)
(54) COMPOSIÇÃO DE POLIPROPILENO NUCLEADA, USO DA COMPOSIÇÃO DE PROPILENO NUCLEADA, E, ARTIGO MOLDADO
(73) BOREALIS AG (AT)
(72) JINGBO WANG; PAULI LESKINEN; TORVALD VESTBERG; MARKUS GAHLEITNER
Prazo de Validade: 20 (vinte) anos contados a partir de 17/06/2015, observadas as condições legais.

---

(11) BR 11 2016 027715-5 B1

Código 16.1 - Concessão de Patente ou Certificado de Adição de Invenção
(22) 05/12/2014
(51) B29B 17/02 (2006.01), B29B 17/04 (2006.01)
(54) MÉTODO PARA PRODUÇÃO DE ELASTÔMERO MOÍDO
(73) AQUAJET ZRT (HU)
(72) GYÖRGY MOLDOVÁN; GÁBOR KOSTYÁL; FERENC GYÖRGY KOSTYÁL; ANTAL CSÁKÓ
Prazo de Validade: 20 (vinte) anos contados a partir de 05/12/2014, observadas as condições legais.

---

(11) BR 11 2016 027794-5 B1

Código 16.1 - Concessão de Patente ou Certificado de Adição de Invenção
(22) 21/05/2015
(30) 06/06/2014 EP 14171524.3
(51) C08G 18/78 (2006.01), C08K 3/00 (2018.01), C08G 18/00 (2006.01), C08G 18/42 (2006.01), C08G 18/44 (2006.01), C09D 175/04 (2006.01)
(54) COMPOSIÇÃO DE MATERIAL DE REVESTIMENTO, MÉTODO PARA PRODUZIR UM REVESTIMENTO MULTICAMADA, USO DE UMA COMPOSIÇÃO DE MATERIAL DE REVESTIMENTO E SUBSTRATO
(73) AKZO NOBEL COATINGS INTERNATIONAL B.V. (NL)
(72) DIRK SEEGER; CHRISTOPH PIECHA; NADINE HOMANN
Prazo de Validade: 20 (vinte) anos contados a partir de 21/05/2015, observadas as condições legais.

---

(11) BR 11 2016 028473-9 B1

Código 16.1 - Concessão de Patente ou Certificado de Adição de Invenção
(22) 02/06/2015
(30) 05/06/2014 JP 2014-117106
(51) G01N 21/85 (2006.01), G01B 11/02 (2006.01), G01B 11/24 (2006.01), G01B 11/28 (2006.01), G06T 7/00 (2017.01)
(54) MÉTODO DE CRIAÇÃO DE CRITÉRIOS DE DISCRIMINAÇÃO DE GRAU DE QUALIDADE NUM DISPOSITIVO DE DISCRIMINAÇÃO DE GRAU DE QUALIDADE APARENTE DE MATERIAL GRANULAR
(73) SATAKE CORPORATION (JP)
(72) YOSHINARI MORIO; HIROKI ISHIZUKI; HIDEAKI ISHIZU; HIROAKI TAKEUCHI; TATSUHIKO OCHI
Prazo de Validade: 20 (vinte) anos contados a partir de 02/06/2015, observadas

	as condições legais.
(11) BR 11 2016 029043-7 B1	Código 16.1 - Concessão de Patente ou Certificado de Adição de Invenção (22) 09/07/2015 (30) 11/07/2014 US 62/023,225 (51) A01N 33/26 (2006.01), C07C 247/02 (2006.01) (54) PROCESSO PARA PREPARAÇÃO DE 4-(1-(4-(PERFLUOROETÓXI)FENIL)-1H-1,2,4 TRIAZOL-3-IL)BENZOIL AZIDA (73) DOW AGROSCIENCES LLC (US) (72) PETER BORROMEO; CARL DEAMICIS Prazo de Validade: 20 (vinte) anos contados a partir de 09/07/2015, observadas as condições legais.
(11) BR 11 2016 029083-6 B1	Código 16.1 - Concessão de Patente ou Certificado de Adição de Invenção (22) 10/06/2015 (30) 10/06/2014 FR 1455249 (51) B29C 65/48 (2006.01), B29C 65/72 (2006.01), B64C 3/26 (2006.01) (54) PROCESSO PARA LIGAÇÃO DE UMA ESTRUTURA EM CAIXÃO, COMPREENDENDO PEÇAS ELEMENTARES, ASA DE AERONAVE E AERONAVE (73) DAHER AEROSPACE (FR) (72) DOMINIQUE BAILLY; CÉDRIC BLANCHEGEORGE; ELRIC MINARD Prazo de Validade: 20 (vinte) anos contados a partir de 10/06/2015, observadas as condições legais.
(11) BR 11 2016 029207-3 B1	Código 16.1 - Concessão de Patente ou Certificado de Adição de Invenção (22) 09/04/2015 (30) 16/06/2014 US 62/012,642 (51) C08F 210/16 (2006.01) (54) RESINA DE POLIETILENO (73) UNIVATION TECHNOLOGIES, LLC (US) (72) PERTER S. MARTIN; JULIET BAUER WAGNER; TIMOTHY R. LYNN; R. ERIC PEQUENO; BRUCE J. SAVATSKY Prazo de Validade: 20 (vinte) anos contados a partir de 09/04/2015, observadas as condições legais.
(11) BR 11 2016 029248-0 B1	Código 16.1 - Concessão de Patente ou Certificado de Adição de Invenção (22) 23/06/2015 (30) 27/06/2014 US 14/316,877 (51) C08F 210/16 (2006.01), C08F 4/6592 (2006.01) (54) ARTIGO MOLDADO POR INJEÇÃO E ARTIGO PARA ARMAZENAR ITENS COMPREENDENDO UM RECIPIENTE E UMA TAMPA ADAPTADA PARA SER FIXADA DE FORMA REMOVÍVEL AO RECIPIENTE

(73) DOW GLOBAL TECHNOLOGIES LLC (US)
(72) DAVID W. KABABIK; KATHLEEN E. PLETCHER; JIAN WANG; JASON C. BRODIL; TROY M. TAMBLING; ROBERT N. REIB; MRIDULA KAPUR
Prazo de Validade: 20 (vinte) anos contados a partir de 23/06/2015, observadas as condições legais.

---

(11) BR 11 2016 029614-1 B1

Código 16.1 - Concessão de Patente ou Certificado de Adição de Invenção
(22) 26/06/2015
(30) 26/06/2014 US 62/017,525
(51) B32B 27/06 (2006.01), B32B 27/32 (2006.01), C08F 210/16 (2006.01), C08F 4/64 (2006.01), C08L 23/08 (2006.01), B32B 27/20 (2006.01)
(54) Película respirável, laminado e artigo
(73) DOW GLOBAL TECHNOLOGIES LLC (US)
(72) JIAN WANG; PRADEEP JAIN; MEHMET DEMIRORS; RAJEN M. PATEL; JOSEPH L. DEAVENPORT; JACQUELYN A. DEGROOT; SUZANNE M. GUERRA; VIRAJ SHAH; SELIM BENSASON; SATYAJEET OJHA
Prazo de Validade: 20 (vinte) anos contados a partir de 26/06/2015, observadas as condições legais.

---

(11) BR 11 2016 029786-5 B1

Código 16.1 - Concessão de Patente ou Certificado de Adição de Invenção
(22) 27/06/2014
(51) C08L 83/04 (2006.01), C08L 23/16 (2006.01), C08K 5/09 (2006.01), C08K 3/22 (2006.01), H02G 15/08 (2006.01), H02G 15/18 (2006.01)
(54) COMPOSIÇÃO, ARTIGO RETRÁTIL A FRIO, CABO E MÉTODO DE EMENDA DE UM CABO
(73) DOW GLOBAL TECHNOLOGIES LLC (US)
(72) HAIYANG YU; YANLI HUO; MOHAMED ESSEGHIR; SAURAV SENGUPTA; JEFFREY COGEN
Prazo de Validade: 20 (vinte) anos contados a partir de 27/06/2014, observadas as condições legais.

---

(11) BR 11 2016 030469-1 B1

Código 16.1 - Concessão de Patente ou Certificado de Adição de Invenção
(22) 22/06/2015
(30) 25/06/2014 EP 14173958.1
(51) C08F 2/01 (2006.01), C08F 2/12 (2006.01), C08F 2/18 (2006.01)
(54) PROCESSO DE POLIMERIZAÇÃO DE ETILENO COM MELHOR DESEMPENHO DE TROCA DE CALOR
(73) BASELL POLYOLEFINE GMBH (DE)
(72) GIUSEPPE PENZO; RODRIGO CARVAJAL; REINHARD KUEHL; ELKE DAMM
Prazo de Validade: 20 (vinte) anos contados a partir de 22/06/2015, observadas as condições legais.

(11) BR 11 2016 030533-7 B1

Código 16.1 - Concessão de Patente ou Certificado de Adição de Invenção
(22) 24/07/2015
(30) 31/07/2014 EP 14179407
(51) C08F 290/00 (2006.01), C08G 18/08 (2006.01), C08G 18/42 (2006.01), C08G 18/66 (2006.01), C08G 18/76 (2006.01), C08G 18/75 (2006.01), C08G 18/72 (2006.01), C08G 18/32 (2006.01), C08G 18/67 (2006.01), C08G 18/62 (2006.01), C08G 18/79 (2006.01), C09D 133/00 (2006.01), C08G 18/28 (2006.01)
(54) DISPERSÕES HÍBRIDAS AQUOSAS DE POLÍMERO DE POLIURETANO DE VINILA, PROCESSO PARA PREPARAÇÃO DAS DISPERSÕES HÍBRIDAS AQUOSAS DE POLÍMERO DE POLIURETANO DE VINILA, E, MÉTODO DE USO DAS DISPERSÕES HÍBRIDAS AQUOSAS DE POLÍMERO DE POLIURETANO DE VINILA
(73) ALLNEX AUSTRIA GMBH (AT)
(72) ANTON ARZT; ULRIKE KUTTLER
Prazo de Validade: 20 (vinte) anos contados a partir de 24/07/2015, observadas as condições legais.

(11) BR 11 2016 030534-5 B1

Código 16.1 - Concessão de Patente ou Certificado de Adição de Invenção
(22) 09/07/2015
(30) 10/07/2014 US 62/022,928; 24/07/2014 EP 14178274.8
(51) C08G 18/18 (2006.01), C08G 18/32 (2006.01), C08G 18/48 (2006.01), C08G 18/76 (2006.01), C08G 18/38 (2006.01), C08G 101/00 (2006.01)
(54) COMPOSIÇÃO, MÉTODO PARA REDUZIR A EMISSÃO DE FORMALDEÍDO E/OU ACETALDEÍDO DE UMA ESPUMA DE POLURETANO OU POLIUREIA, E, PROCESSO PARA PREPARAR UMA COMPOSIÇÃO
(73) HUNTSMAN PETROCHEMICAL LLC (US)
(72) GEERT LODEWIJK DRIES; EUGENE P. WILTZ, JR.; ROBERT ALLISON GRIGSBY, JR.
Prazo de Validade: 20 (vinte) anos contados a partir de 09/07/2015, observadas as condições legais.

(11) BR 11 2016 030605-8 B1

Código 16.1 - Concessão de Patente ou Certificado de Adição de Invenção
(22) 20/11/2014
(30) 29/07/2014 EP PCT/EP2014/002076
(51) B65D 51/00 (2006.01), A61J 1/14 (2006.01)
(54) RECIPIENTE COM PARTE DE CABEÇA E TAMPA COM ELEMENTO DE VEDAÇÃO ELASTÔMERO
(73) KOCHER-PLASTIK MASCHINENBAU GMBH (DE)
(72) MICHAEL SPALLEK; JOHANNES GESER; KARL KÖPPEL; ALEXANDER HAMMER
Prazo de Validade: 20 (vinte) anos contados a partir de 20/11/2014, observadas as condições legais.

(11) BR 11 2017 000142-0 B1

Código 16.1 - Concessão de Patente ou Certificado de Adição de Invenção
(22) 09/07/2015
(30) 09/07/2014 US 62/022,392
(51) A01N 1/02 (2006.01), C12N 5/07 (2010.01)
(54) MÉTODOS PARA MELHORAR A RECUPERAÇÃO POR DESCONGELAMENTO DE BANCOS DE CÉLULAS E PARA CONGELAMENTO DE CÉLULAS CHO PARA ARMAZENAMENTO, GRUPO DE CÉLULAS CHO PARA O CONGELAMENTO DE CÉLULAS DE MAMÍFEROS, E BANCO DE CÉLULAS
(73) GENENTECH, INC. (US)
(72) ANGELA MEIER; STEVEN J. MEIER; PHILLIP DUFFY; MARCIA COYNE; KARA CALHOUN
Prazo de Validade: 20 (vinte) anos contados a partir de 09/07/2015, observadas as condições legais.

(11) BR 11 2017 000223-0 B1

Código 16.1 - Concessão de Patente ou Certificado de Adição de Invenção
(22) 23/07/2014
(51) B65H 45/10 (2006.01), B65H 45/16 (2006.01)
(54) MÉTODO E APARELHO PARA DOBRAR UM ARTIGO
(73) KIMBERLY-CLARK WORLDWIDE, INC. (US)
(72) ADAM NICHOLAS SCHOULTZ
Prazo de Validade: 20 (vinte) anos contados a partir de 23/07/2014, observadas as condições legais.

(11) BR 11 2017 000330-9 B1

Código 16.1 - Concessão de Patente ou Certificado de Adição de Invenção
(22) 02/07/2015
(30) 16/07/2014 SE 1450894-9; 16/07/2014 SE 1450895-6; 16/04/2015 SE 1550455-8
(51) B44C 5/04 (2006.01), B32B 27/08 (2006.01), B32B 27/20 (2006.01), E04F 15/10 (2006.01), E04F 15/16 (2006.01)
(54) MÉTODO PARA PRODUZIR UMA FOLHA RESISTENTE AO DESGASTE TERMOPLÁSTICO, MÉTODO DE PRODUÇÃO DE UM PAINEL DE CONSTRUÇÃO, E PAINEL DE CONSTRUÇÃO
(73) VÄLINGE INNOVATION AB (SE)
(72) GÖRAN ZIEGLER; NICLAS HÅKANSSON; CHRISTER LUNDBLAD
Prazo de Validade: 20 (vinte) anos contados a partir de 02/07/2015, observadas as condições legais.

(11) BR 11 2017 000405-4 B1

Código 16.1 - Concessão de Patente ou Certificado de Adição de Invenção
(22) 10/07/2015
(30) 11/07/2014 IB PCT/IB2014/001312
(51) C22C 38/00 (2006.01), C21D 8/02 (2006.01), C22C 38/02 (2006.01), C22C 38/04 (2006.01), C22C 38/06 (2006.01), C22C 38/12 (2006.01), C22C 38/14 (2006.01), C21D 8/04 (2006.01), C21D 9/46 (2006.01)

(54) Folha de aço laminada a quente e método para a fabricação de uma folha de aço laminada a quente
(73) ARCELORMITTAL (LU)
(72) JEAN-MARC PIPARD; ASTRID PERLADE; BASTIEN WEBER; AURÉLIE MILANI; FLORENCE PECHENOT
Prazo de Validade: 20 (vinte) anos contados a partir de 10/07/2015, observadas as condições legais.

---

(11) BR 11 2017 000459-3 B1

Código 16.1 - Concessão de Patente ou Certificado de Adição de Invenção
(22) 25/07/2014
(30) 07/07/2014 US 62/021,393
(51) A01M 29/12 (2011.01), A01M 29/08 (2011.01), A01N 35/06 (2006.01)
(54) MÉTODOS PARA REPELIR PÁSSAROS DE UM LOCAL
(73) THE UNITED STATES OF AMERICA, AS REPRESENTED BY THE SECRETARY OF AGRICULTURE (US)
(72) SCOTT J. WERNER
Prazo de Validade: 20 (vinte) anos contados a partir de 25/07/2014, observadas as condições legais.

---

(11) BR 11 2017 000885-8 B1

Código 16.1 - Concessão de Patente ou Certificado de Adição de Invenção
(22) 14/07/2015
(30) 14/07/2014 US 62/024,137
(51) A01N 25/04 (2006.01), A01N 25/08 (2006.01), A01N 37/24 (2006.01), A01N 37/46 (2006.01), A01N 43/36 (2006.01), A01N 43/54 (2006.01), A01N 43/653 (2006.01), A01N 47/38 (2006.01), A01N 51/00 (2006.01), A01N 63/00 (2020.01), A01N 63/04 (1980.01), A01P 3/00 (2006.01), A01N 25/00 (2006.01), A01N 25/10 (2006.01)
(54) MÉTODO PARA PROTEGER PLANTAS DE PATÓGENOS PREJUDICIAIS
(73) ADJUVANTS PLUS USA, INC. (US)
(72) WILLIAM G. BROWN
Prazo de Validade: 20 (vinte) anos contados a partir de 14/07/2015, observadas as condições legais.

---

(11) BR 11 2017 001603-6 B1

Código 16.1 - Concessão de Patente ou Certificado de Adição de Invenção
(22) 27/08/2015
(30) 29/08/2014 DE 20 2014 104 068.4
(51) B60B 3/00 (2006.01), B60B 3/12 (2006.01), B60B 3/02 (2006.01), B60B 3/04 (2006.01)
(54) DISCO DE RODA PARA UMA RODA DE DISCO
(73) MAXION WHEELS GERMANY HOLDING GMBH (DE)
(72) HANS-JOACHIM VORBECK; KARL MANFRED MICHAEL RODE; BARBARA NÜCKEN; PETER MATTHIAS GRÜTGEN; CARLOS EDUARDO LOPES
Prazo de Validade: 20 (vinte) anos contados a partir de 27/08/2015, observadas

as condições legais.

(11) BR 11 2017 001920-5 B1

Código 16.1 - Concessão de Patente ou Certificado de Adição de Invenção
(22) 02/09/2015
(30) 02/09/2014 GB 1415516.2
(51) B22C 9/08 (2006.01)
(54) SISTEMA DE ALIMENTAÇÃO PARA FUNDIÇÃO DE METAL, LUVA DE ALIMENTAÇÃO PARA UTILIZAÇÃO EM FUNDIÇÃO DE METAL, E, PROCESSO PARA PREPARAR UM MOLDE
(73) FOSECO INTERNATIONAL LIMITED (GB)
(72) CHRISTOF VOLKS
Prazo de Validade: 20 (vinte) anos contados a partir de 02/09/2015, observadas as condições legais.

(11) BR 11 2017 003067-5 B1

Código 16.1 - Concessão de Patente ou Certificado de Adição de Invenção
(22) 18/08/2015
(30) 27/08/2014 JP 2014-172993
(51) C22C 38/00 (2006.01), B21B 3/02 (2006.01), C21D 8/12 (2006.01), C22C 38/06 (2006.01), C22C 38/60 (2006.01), H01F 1/16 (2006.01)
(54) CHAPA DE AÇO ELÉTRICA NÃO ORIENTADA E MÉTODO DE FABRICAÇÃO DA MESMA
(73) JFE STEEL CORPORATION (JP)
(72) TOMOYUKI OKUBO; YOSHIHIKO ODA; HIROAKI NAKAJIMA
Prazo de Validade: 20 (vinte) anos contados a partir de 18/08/2015, observadas as condições legais.

(11) BR 11 2017 003614-2 B1

Código 16.1 - Concessão de Patente ou Certificado de Adição de Invenção
(22) 21/08/2015
(30) 22/08/2014 US 62/040,988
(51) F28F 9/00 (2006.01), F28D 9/00 (2006.01), F28D 21/00 (2006.01), F28F 9/007 (2006.01), F01K 23/10 (2006.01), F01K 25/10 (2006.01), F01K 13/00 (2006.01), F01K 13/02 (2006.01)
(54) TROCADOR DE CALOR CONFIGURADO PARA UM SISTEMA DE GERAÇÃO DE ENERGIA
(73) PEREGRINE TURBINE TECHNOLOGIES, LLC (US)
(72) DAVID S. STAPP
Prazo de Validade: 20 (vinte) anos contados a partir de 21/08/2015, observadas as condições legais.

(11) BR 11 2017 004539-7 B1

Código 16.1 - Concessão de Patente ou Certificado de Adição de Invenção
(22) 03/08/2015
(30) 08/09/2014 NL 2013433
(51) A01K 45/00 (2006.01)

(54) SISTEMA DE INJEÇÃO
(73) VISCON B.V. (NL)
(72) BASTIAAN ARIE SMAAL
Prazo de Validade: 20 (vinte) anos contados a partir de 03/08/2015, observadas as condições legais.

---

(11) BR 11 2017 005317-9 B1

Código 16.1 - Concessão de Patente ou Certificado de Adição de Invenção
(22) 17/11/2015
(30) 20/11/2014 JP 2014-235263
(51) B01J 23/72 (2006.01), B01J 23/755 (2006.01), B01J 35/10 (2006.01), C07C 29/149 (2006.01), C07C 67/56 (2006.01), C07C 69/24 (2006.01), C07C 69/52 (2006.01)
(54) MÉTODO PARA A PRODUÇÃO DE UM ÉSTER DE ÁCIDO GRAXO POR MEIO DE DESSULFURIZAÇÃO DE ENXOFRE A PARTIR DE UM ÉSTER DE ÁCIDO GRAXO USANDO UM CATALISADOR, MÉTODO PARA A PRODUÇÃO DE UM ÁLCOOL, E MÉTODO DE DESSULFURIZAÇÃO
(73) KAO CORPORATION (JP)
(72) NOBUHIKO OKADA; KATSUTOSHI YAMAMOTO; TAICHI HOMMA; KAZUYUKI HARIMA
Prazo de Validade: 20 (vinte) anos contados a partir de 17/11/2015, observadas as condições legais.

---

(11) BR 11 2017 005599-6 B1

Código 16.1 - Concessão de Patente ou Certificado de Adição de Invenção
(22) 10/07/2015
(30) 19/09/2014 FR 1458844
(51) B60J 7/10 (2006.01)
(54) SISTEMA DE FIXAÇÃO DE UM ENCERADO SOBRE UMA BORDA LIVRE DE UMA CAÇAMBA DE UM VEÍCULO AUTOMOTIVO, E, VEÍCULO AUTOMOTIVO
(73) RENAULT S.A.S. (FR)
(72) IOANA IONITA
Prazo de Validade: 20 (vinte) anos contados a partir de 10/07/2015, observadas as condições legais.

---

(11) BR 11 2017 005635-6 B1

Código 16.1 - Concessão de Patente ou Certificado de Adição de Invenção
(22) 10/10/2014
(51) B65H 21/00 (2006.01)
(54) APARELHO PARA QUEBRAR UMA FOLHA CONTÍNUA MÓVEL, ENROLADOR PARA ENROLAR UMA FOLHA CONTÍNUA, E, PROCESSO PARA QUEBRAR UMA FOLHA CONTÍNUA MÓVEL
(73) KIMBERLY-CLARK WORLDWIDE, INC. (US)
(72) KYLE ANDREW KRAUTKRAMER; MATTHEW ROBERT WILSON; DANIEL MARK HEINZ; ROBERT EUGENE KRAUTKRAMER
Prazo de Validade: 20 (vinte) anos contados a partir de 10/10/2014, observadas

	as condições legais.
(11) BR 11 2017 005775-1 B1	Código 16.1 - Concessão de Patente ou Certificado de Adição de Invenção (22) 29/09/2015 (30) 30/09/2014 IT MI2014A001710 (51) C08L 7/00 (2006.01), B60C 1/00 (2006.01), C08L 9/00 (2006.01), C08L 9/06 (2006.01) (54) PNEU PARA RODAS DE VEÍCULO, MATERIAL SEMI-FINALIZADO, PROCESSOS PARA PRODUÇÃO E ARMAZENAMENTO DE UM MATERIAL SEMIFINALIZADO E PARA PRODUÇÃO DE PNEUS PARA RODAS DE VEÍCULO. (73) PIRELLI TYRE S.P.A. (IT) (72) PIERLUIGI DE CANCELLIS; GIUSEPPINA RATTI; FRANCESCO PARAZZOLI; FRANCESCA BAIONE Prazo de Validade: 20 (vinte) anos contados a partir de 29/09/2015, observadas as condições legais.
(11) BR 11 2017 006851-6 B1	Código 16.1 - Concessão de Patente ou Certificado de Adição de Invenção (22) 01/10/2015 (30) 08/10/2014 EP 14188067.4 (51) A01N 25/30 (2006.01), A01N 25/04 (2006.01), A01P 3/00 (2006.01), A01P 7/04 (2006.01), A01P 13/00 (2006.01) (54) COMPOSIÇÕES AUTOEMULSIFICANTES E USO DAS COMPOSIÇÕES AUTOEMULSIFICANTES (73) EVONIK OPERATIONS GMBH (DE) (72) MICHAEL KLOSTERMANN; JOACHIM VENZMER; RENE HÄNSEL; EWALD SIEVERDING Prazo de Validade: 20 (vinte) anos contados a partir de 01/10/2015, observadas as condições legais.
(11) BR 11 2017 007696-9 B1	Código 16.1 - Concessão de Patente ou Certificado de Adição de Invenção (22) 16/10/2015 (30) 17/10/2014 US 62/065,112 (51) A01C 7/06 (2006.01), A01B 49/06 (2006.01) (54) SISTEMA PARA DISTRIBUIR SEMENTES E TRATAMENTO (73) GREAT PLAINS MANUFACTURING, INCORPORATED (US) (72) BRENT NELSON; PAUL GALLE Prazo de Validade: 20 (vinte) anos contados a partir de 16/10/2015, observadas as condições legais.
(11) BR 11 2017 009874-1 B1	Código 16.1 - Concessão de Patente ou Certificado de Adição de Invenção (22) 08/01/2016 (30) 23/01/2015 JP 2015-010914

(51) B60R 1/06 (2006.01), B60R 1/076 (2006.01), F16F 15/08 (2006.01)
(54) ESPELHO DE PORTA DE VEÍCULO
(73) KABUSHIKI KAISHA HONDA LOCK (JP)
(72) YASUYUKI ETO; SATOSHI JIN
Prazo de Validade: 20 (vinte) anos contados a partir de 08/01/2016, observadas as condições legais.

---

(11) BR 11 2017 010174-2 B1

Código 16.1 - Concessão de Patente ou Certificado de Adição de Invenção
(22) 12/11/2015
(30) 14/11/2014 US 62/079,927
(51) A01F 12/46 (2006.01)
(54) COLHEITADEIRA AGRÍCOLA COM ELEVADOR AGRÍCOLA FORNECIDO POR MÚLTIPLOS TRANSPORTADORES SEM-FIM TRANSVERSAIS
(73) CNH INDUSTRIAL AMERICA LLC (US)
(72) HERBERT M. FARLEY; CALE N. BORIACK; WILLIAM M. MCCULLY; DENVER R. YODER; PIETER VANDEVELDE; CLAYTON E. JR BANKS; ERIC E. VEIKLE
Prazo de Validade: 20 (vinte) anos contados a partir de 12/11/2015, observadas as condições legais.

---

(11) BR 11 2017 011501-8 B1

Código 16.1 - Concessão de Patente ou Certificado de Adição de Invenção
(22) 29/11/2015
(30) 23/12/2014 US 14/580,821
(51) B23C 5/20 (2006.01)
(54) INSERTO EM RAMPA, FERRAMENTA DE FRESAGEM DE ALTA ALIMENTAÇÃO, E, CONJUNTO DE FERRAMENTA DE FRESAGEM DE ALTA ALIMENTAÇÃO
(73) ISCAR LTD. (IL)
(72) GIL HECHT; DANNY DAGAN
Prazo de Validade: 20 (vinte) anos contados a partir de 29/11/2015, observadas as condições legais.

---

(11) BR 11 2017 011664-2 B1

Código 16.1 - Concessão de Patente ou Certificado de Adição de Invenção
(22) 17/12/2015
(30) 22/12/2014 FR 1463097
(51) C10G 47/00 (2006.01)
(54) PROCESSO DE HIDROCRAQUEAMENTO DE UMA CARGA PETROLÍFERA E INSTALAÇÃO
(73) AXENS (FR)
(72) JACINTHE FRECON; THIBAULT SAUGE; ROBERTO GONZALEZ LLAMAZARES; JÉRÔME BONNARDOT
Prazo de Validade: 20 (vinte) anos contados a partir de 17/12/2015, observadas as condições legais.

(11) BR 11 2017 011929-3 B1

Código 16.1 - Concessão de Patente ou Certificado de Adição de Invenção
(22) 21/12/2015
(30) 31/12/2014 FR 1463467
(51) C03B 33/033 (2006.01)
(54) PROCESSO DE ROMPIMENTO DE UMA FORMA INTERIOR EM UMA FOLHA DE VIDRO
(73) SAINT-GOBAIN GLASS FRANCE (FR)
(72) THIERRY DUMENIL
Prazo de Validade: 20 (vinte) anos contados a partir de 21/12/2015, observadas as condições legais.

(11) BR 11 2017 012232-4 B1

Código 16.1 - Concessão de Patente ou Certificado de Adição de Invenção
(22) 04/12/2015
(30) 11/12/2014 EP 14197275.2; 30/07/2015 EP 15179050.8
(51) C07D 471/04 (2006.01), A01N 43/52 (2006.01)
(54) DERIVADOS TETRACICLICOS ATIVOS EM TERMOS PESTICIDAS COM SUBSTITUINTES CONTENDO ENXOFRE
(73) SYNGENTA PARTICIPATIONS AG (CH)
(72) PIERRE JOSEPH MARCEL JUNG; OTTMAR FRANZ HUETER; ANDREW EDMUNDS; MICHEL MUEHLEBACH; JÉRÔME YVES CASSAYRE; ROGER GRAHAM HALL; ANDRÉ JEANGUENAT
Prazo de Validade: 20 (vinte) anos contados a partir de 04/12/2015, observadas as condições legais.

(11) BR 11 2017 012986-8 B1

Código 16.1 - Concessão de Patente ou Certificado de Adição de Invenção
(22) 25/11/2015
(30) 19/12/2014 EP 14290399.6
(51) C08C 1/14 (2006.01), C08C 1/15 (2006.01), C08F 236/12 (2006.01), C08F 6/22 (2006.01)
(54) BORRACHA DE NITRILA, PROCESSO PARA A PRODUÇÃO DE BORRACHAS DE NITRILA, MISTURA VULCANIZÁVEL, PROCESSO PARA A PRODUÇÃO DA MISTURA VULCANIZÁVEL, PROCESSO PARA A PRODUÇÃO DE VULCANIZADOS, E VULCANIZADOS
(73) ARLANXEO DEUTSCHLAND GMBH (DE)
(72) SVEN BRANDAU; ANDREAS KAISER
Prazo de Validade: 20 (vinte) anos contados a partir de 25/11/2015, observadas as condições legais.

(11) BR 11 2017 013371-7 B1

Código 16.1 - Concessão de Patente ou Certificado de Adição de Invenção
(22) 22/12/2015
(30) 23/12/2014 IT TO2014A001091
(51) G01L 19/00 (2006.01)
(54) DISPOSITIVO SENSOR DE PRESSÃO

(73) ELTEK S.P.A (IT)
(72) COSTANZO GADINI; MARCO BIGLIATI
Prazo de Validade: 20 (vinte) anos contados a partir de 22/12/2015, observadas as condições legais.

---

(11) BR 11 2017 013641-4 B1

Código 16.1 - Concessão de Patente ou Certificado de Adição de Invenção
(22) 18/12/2015
(30) 30/12/2014 US 62/098,120; 30/12/2014 US 62/098,122
(51) C07C 229/08 (2006.01)
(54) COMPOSTOS DE PICOLINAMIDA, COMPOSIÇÕES E MÉTODOS PARA CONTROLE E PREVENÇÃO DE ATAQUE FÚNGICO EM UMA PLANTA
(73) DOW AGROSCIENCES LLC (US)
(72) KARLA BRAVO-ALTAMIRANO; YU LU; BRIAN LOY; ZACHARY BUCHAN; DAVID JONES; JEREMY WILMOT; JARED RIGOLI; KYLE DEKORVER; JOHN DAEUBLE; JESSICA HERRICK; XUELIN WANG; CHENGLIN YAO; KEVIN MEYER
Prazo de Validade: 20 (vinte) anos contados a partir de 18/12/2015, observadas as condições legais.

---

(11) BR 11 2017 015309-2 B1

Código 16.1 - Concessão de Patente ou Certificado de Adição de Invenção
(22) 18/01/2016
(30) 19/01/2015 IT 102015902322335
(51) B23K 20/12 (2006.01), B23K 20/10 (2006.01), B29C 65/08 (2006.01)
(54) DIFUSOR PARA UMA BOMBA E MÉTODO DE SOLDAGEM ULTRASSÔNICA PARA FABRICAÇÃO DO MESMO
(73) EBARA CORPORATION (JP)
(72) ANDREA CIROLINI; MAURO MAULE; MARCO ARMIENTO
Prazo de Validade: 20 (vinte) anos contados a partir de 18/01/2016, observadas as condições legais.

---

(11) BR 11 2017 016406-0 B1

Código 16.1 - Concessão de Patente ou Certificado de Adição de Invenção
(22) 27/01/2016
(30) 30/01/2015 US 62/110,102
(51) C07C 51/12 (2006.01), C07C 51/493 (2006.01)
(54) RECUPERAÇÃO DE ÁCIDO ACÉTICO
(73) LYONDELLBASELL ACETYLS, LLC. (US)
(72) BRIAN A. SALISBURY; SANJEEV DESHPANDE; MICHAEL E. FITZPATRICK; NOEL C. HALLINAN; JOHN D. HEARN
Prazo de Validade: 20 (vinte) anos contados a partir de 27/01/2016, observadas as condições legais.

---

(11) BR 11 2017 018380-3 B1

Código 16.1 - Concessão de Patente ou Certificado de Adição de Invenção
(22) 18/03/2016

(30) 23/03/2015 DE 10 2015 104 340.8
(51) B22C 5/04 (2006.01), B01F 7/16 (2006.01), B01F 7/30 (2006.01), B22C 5/08 (2006.01), B22C 5/18 (2006.01), B07B 7/083 (2006.01)
(54) RESFRIADOR DE AREIA DE MOLDAGEM
(73) MASCHINENFABRIK GUSTAV EIRICH GMBH & CO. KG (DE)
(72) ANDREAS SEILER; STEFAN GERL; FENG LI
Prazo de Validade: 20 (vinte) anos contados a partir de 18/03/2016, observadas as condições legais.

---

(11) BR 11 2017 018431-1 B1

Código 16.1 - Concessão de Patente ou Certificado de Adição de Invenção
(22) 09/03/2016
(30) 09/03/2015 CZ PV 2015-166
(51) C08J 3/02 (2006.01), A61K 31/728 (2006.01), C08B 37/08 (2006.01), C08J 5/18 (2006.01), C08L 5/08 (2006.01)
(54) PELÍCULA A BASE DE UM ÉSTER DE ÁCIDO HIALURÔNICO, MÉTODO DE PREPARAÇÃO DA PELÍCULA E USO DE PELÍCULA
(73) CONTIPRO A.S. (CZ)
(72) MARCELA FOGLAROVA; GLORIA HUERTA-ANGELES; KRISTINA NESPOROVA; KLARA SLESINGROVA; ANTONIM MINARIK; JOSEF CHMELAR; ROMANA SULAKOVA; SERGEJ KAREL; VLADIMIR VELEBNY
Prazo de Validade: 20 (vinte) anos contados a partir de 09/03/2016, observadas as condições legais.

---

(11) BR 11 2017 018677-2 B1

Código 16.1 - Concessão de Patente ou Certificado de Adição de Invenção
(22) 19/04/2016
(30) 20/04/2015 JP 2015-086299
(51) C22C 38/00 (2006.01), C21D 8/12 (2006.01), C21D 9/46 (2006.01), H01F 1/16 (2006.01), H01F 1/18 (2006.01), B23K 26/359 (2014.01), C22C 38/60 (2006.01)
(54) PLACA DE AÇO MAGNÉTICA ORIENTADA
(73) NIPPON STEEL CORPORATION (JP)
(72) HISASHI MOGI; FUMIAKI TAKAHASHI; HIDEYUKI HAMAMURA; TATSUHIKO SAKAI; HIROFUMI IMAI; SHUNSUKE OKUMURA
Prazo de Validade: 20 (vinte) anos contados a partir de 19/04/2016, observadas as condições legais.

---

(11) BR 11 2017 018841-4 B1

Código 16.1 - Concessão de Patente ou Certificado de Adição de Invenção
(22) 04/03/2016
(30) 04/03/2015 US 14/637,576
(51) G01N 21/64 (2006.01), G01J 3/44 (2006.01), G01N 21/01 (2006.01)
(54) SENSOR ÓPTICO, E, MÉTODO
(73) ECOLAB USA INC. (US)
(72) EUGENE TOKHTUEV; ANATOLY SKIRDA; WILLIAM M. CHRISTENSEN
Prazo de Validade: 20 (vinte) anos contados a partir de 04/03/2016, observadas

	as condições legais.
(11) BR 11 2017 018902-0 B1	Código 16.1 - Concessão de Patente ou Certificado de Adição de Invenção (22) 01/03/2016 (30) 04/03/2015 GB 1503635.3 (51) C22B 1/02 (2006.01), C22B 34/12 (2006.01), C22B 34/24 (2006.01) (54) PROCESSO (73) UNIVERSITY OF LEEDS (GB) (72) ANIMESH JHA; YOTAMU STEPHEN RAINFORD HARA; STEPHEN PARIRENYATWA; SERGIO SANCHEZ-SEGADO Prazo de Validade: 20 (vinte) anos contados a partir de 01/03/2016, observadas as condições legais.
(11) BR 11 2017 020282-4 B1	Código 16.1 - Concessão de Patente ou Certificado de Adição de Invenção (22) 23/03/2016 (30) 23/03/2015 IB PCT/IB2015/000384 (51) C22C 38/04 (2006.01), C22C 38/12 (2006.01), C22C 38/22 (2006.01), C22C 38/26 (2006.01), C22C 38/28 (2006.01), C22C 38/32 (2006.01), C22C 38/38 (2006.01) (54) PEÇA E MÉTODO DE FABRICAÇÃO PARA UMA PEÇA (73) ARCELORMITTAL (LU) (72) MARIE-THÉRÈSE PERROT-SIMONETTA; BERNARD RESIAK; ULRICH VOLL Prazo de Validade: 20 (vinte) anos contados a partir de 23/03/2016, observadas as condições legais.
(11) BR 11 2017 022151-9 B1	Código 16.1 - Concessão de Patente ou Certificado de Adição de Invenção (22) 24/03/2016 (30) 17/04/2015 EP 15164044.8 (51) C21C 5/40 (2006.01), F27B 3/24 (2006.01), F27D 17/00 (2006.01), F27D 15/02 (2006.01), F27B 3/06 (2006.01) (54) Resfriador para arrefecimento de material quente a granel e utilização do resfriador (73) PRIMETALS TECHNOLOGIES AUSTRIA GMBH (AT) (72) MICHAELA BOEBERL; STEPHAN HATTINGER; STEFAN HOETZINGER; STEFAN LIST Prazo de Validade: 20 (vinte) anos contados a partir de 24/03/2016, observadas as condições legais.
(11) BR 11 2017 023212-0 B1	Código 16.1 - Concessão de Patente ou Certificado de Adição de Invenção (22) 03/06/2016 (30) 05/06/2015 US 62/171,344 (51) C22F 1/047 (2006.01), C22C 21/06 (2006.01)

(54) LIGA DE ALUMÍNIO, PARTE DE CORPO AUTOMOTIVO, ALOJAMENTO DE DISPOSITIVO ELETRÔNICO, PARTE DE CORPO DE TRANSPORTE, MÉTODO PARA PRODUZIR UM PRODUTO DE METAL, E, PRODUTO DE METAL
(73) NOVELIS INC. (US)
(72) JYOTHI KADALI; KEVIN MICHAEL GATENBY; DAEHOON KANG; SAZOL KUMAR DAS
Prazo de Validade: 20 (vinte) anos contados a partir de 03/06/2016, observadas as condições legais.

---

(11) BR 11 2017 023476-9 B1

Código 16.1 - Concessão de Patente ou Certificado de Adição de Invenção
(22) 05/05/2016
(30) 05/06/2015 EP 15170826.0
(51) A61K 8/24 (2006.01), A61K 8/25 (2006.01), A61Q 11/00 (2006.01), A61C 19/06 (2006.01), A61K 8/02 (2006.01)
(54) DISPOSITIVO DE APLICAÇÃO PARA DISTRIBUIR UM SISTEMA DE REGENERAÇÃO DO ESMALTE PARA AS SUPERFÍCIES DENTÁRIAS
(73) UNILEVER IP HOLDINGS B.V. (PB)
(72) BRIAN JOSEPH GROVES; ADAM JOHN LIMER; WILLIAM JOHN WILSON
Prazo de Validade: 20 (vinte) anos contados a partir de 05/05/2016, observadas as condições legais.

---

(11) BR 11 2017 028044-2 B1

Código 16.1 - Concessão de Patente ou Certificado de Adição de Invenção
(22) 26/06/2016
(30) 30/06/2015 US 14/755,008
(51) B01J 8/44 (2006.01), B01J 19/30 (2006.01), B01J 19/32 (2006.01), B01J 8/00 (2006.01)
(54) DISPOSITIVO DE CONTATO DE SÓLIDOS DE FLUIDOS
(73) DOW GLOBAL TECHNOLOGIES LLC (US)
(72) MATTHEW T. PRETZ; FERMIN A. SANDOVAL; DON F. SHAW
Prazo de Validade: 20 (vinte) anos contados a partir de 26/06/2016, observadas as condições legais.

---

(11) BR 11 2017 028335-2 B1

Código 16.1 - Concessão de Patente ou Certificado de Adição de Invenção
(22) 13/07/2016
(30) 22/07/2015 EP 15177851.1
(51) A01N 25/10 (2006.01), A01N 25/24 (2006.01), A01N 43/653 (2006.01), A01N 43/10 (2006.01), A01N 37/40 (2006.01), A01N 57/20 (2006.01), C08F 220/56 (2006.01), C08F 283/06 (2006.01)
(54) COMPOSIÇÃO AGROQUÍMICA, MÉTODO PARA PRODUZIR UMA MISTURA DE PULVERIZAÇÃO E MÉTODO PARA O CONTROLE DE FUNGOS FITOPATOGÊNICOS
(73) BASF SE (DE)
(72) CHRISTIAN BITTNER; TOBIAS ZIMMERMANN; DIANA EISSMANN; MEIK

	RANFT; DIANA WESTFALIA MORAN PUENTE; ERIK GUBBELS Prazo de Validade: 20 (vinte) anos contados a partir de 13/07/2016, observadas as condições legais.
(11) BR 11 2018 001490-7 B1	Código 16.1 - Concessão de Patente ou Certificado de Adição de Invenção (22) 28/07/2016 (30) 31/07/2015 IT 102015000040710 (51) B60C 1/00 (2006.01), C08F 212/08 (2006.01), C08F 236/10 (2006.01), C08L 9/06 (2006.01), C08L 21/00 (2006.01) (54) PNEU PARA RODAS DE VEÍCULO, COPOLÍMERO ELASTOMÉRICO DE ISO-ESTIRENO/TRANS-BUTADIENO, E, PROCESSO PARA COPOLIMERIZAÇÃO DE ESTIRENO E BUTADIENO (73) PIRELLI TYRE S.P.A. (IT) (72) LUCA CASTELLANI; THOMAS HANEL; DAVIDE DALL'ABACO; ENRICO ALBIZZATI; ANTONIO PROTO; CARMINE CAPACCHIONE Prazo de Validade: 20 (vinte) anos contados a partir de 28/07/2016, observadas as condições legais.
(11) BR 11 2018 002126-1 B1	Código 16.1 - Concessão de Patente ou Certificado de Adição de Invenção (22) 20/09/2016 (30) 21/09/2015 DE 10 2015 115 915.5 (51) B23K 26/26 (2014.01), B23K 26/322 (2014.01), B32B 15/01 (2006.01), B23K 35/30 (2006.01) (54) PROCESSO PARA PRODUÇÃO DE UM PRODUTO SEMIACABADO DE CHAPA MOLDÁVEL A QUENTE SOB MEDIDA (73) WISCO TAILORED BLANKS GMBH (DE) (72) ARNDT BREUER; CHRISTIAN BOTH Prazo de Validade: 20 (vinte) anos contados a partir de 20/09/2016, observadas as condições legais.
(11) BR 11 2018 003705-2 B1	Código 16.1 - Concessão de Patente ou Certificado de Adição de Invenção (22) 10/08/2016 (30) 26/08/2015 US 14/836,375 (51) A61L 31/02 (2006.01), A61L 31/10 (2006.01), A61L 31/14 (2006.01), A61B 17/072 (2006.01), A61B 17/11 (2006.01), A61B 90/00 (2016.01), A61B 17/04 (2006.01), A61B 17/064 (2006.01), A61B 17/115 (2006.01), A61B 17/00 (2006.01), A61B 17/06 (2006.01) (54) CONJUNTO DE CARTUCHO DE GRAMPOS (73) ETHICON LLC (PR) (72) CHAD E. ECKERT; JASON L. HARRIS; JEFFREY S. SWAYZE; FREDERICK E. SHELTON IV; JEROME R. MORGAN Prazo de Validade: 20 (vinte) anos contados a partir de 10/08/2016, observadas as condições legais.

(11) BR 11 2018 004572-1 B1

Código 16.1 - Concessão de Patente ou Certificado de Adição de Invenção
(22) 08/09/2016
(30) 08/09/2015 US 62/215,461
(51) A61L 2/20 (2006.01), A61L 101/10 (2006.01), A23B 4/14 (2006.01), A23B 7/144 (2006.01), A23B 9/18 (2006.01), A21D 2/04 (2006.01)
(54) MÉTODO PARA TRATAR UM PRODUTO AGRÍCOLA COM OZÔNIO ÚMIDO
(73) ARCHER DANIELS MIDLAND COMPANY (US)
(72) PERRY DOANE; AARON JOHNSON
Prazo de Validade: 20 (vinte) anos contados a partir de 08/09/2016, observadas as condições legais.

(11) BR 11 2018 005844-0 B1

Código 16.1 - Concessão de Patente ou Certificado de Adição de Invenção
(22) 01/11/2016
(30) 06/11/2015 EP 15193404.9
(51) A61K 8/26 (2006.01), A61K 8/44 (2006.01), A61Q 15/00 (2006.01), A61K 8/04 (2006.01), A61K 8/19 (2006.01), B65D 83/44 (2006.01)
(54) PRODUTO ANTIPERSPIRANTE EM AEROSSOL E USO DO MESMO
(73) UNILEVER IP HOLDINGS B.V. (PB)
(72) SEBASTIAN ALVAREZ; KEVIN RONALD FRANKLIN; PHILIP CHRISTOPHER WATERFIELD
Prazo de Validade: 20 (vinte) anos contados a partir de 01/11/2016, observadas as condições legais.

(11) BR 11 2018 006225-1 B1

Código 16.1 - Concessão de Patente ou Certificado de Adição de Invenção
(22) 28/09/2016
(30) 28/09/2015 US 62/233,609
(51) C22C 38/02 (2006.01), C21D 1/18 (2006.01), C21D 1/58 (2006.01), C22C 38/04 (2006.01), C22C 38/06 (2006.01), C22C 38/08 (2006.01), C22C 38/10 (2006.01), C22C 38/12 (2006.01), C22C 38/16 (2006.01), C22C 38/42 (2006.01), C22C 38/44 (2006.01), C22C 38/46 (2006.01), C22C 38/48 (2006.01), C22C 38/52 (2006.01), C22C 38/58 (2006.01), C21D 9/00 (2006.01), F16C 3/02 (2006.01), C22C 38/00 (2006.01), C22C 38/14 (2006.01), C22C 38/50 (2006.01)
(54) LIGA DE AÇO E ARTIGO DE AÇO TEMPERADO E ENDURECIDO
(73) CRS HOLDINGS, INC. (US)
(72) PAUL M. NOVOTNY
Prazo de Validade: 20 (vinte) anos contados a partir de 28/09/2016, observadas as condições legais.

(11) BR 11 2018 008566-9 B1

Código 16.1 - Concessão de Patente ou Certificado de Adição de Invenção
(22) 25/10/2016
(30) 04/11/2015 IT 102015000068871

(51) B60C 11/03 (2006.01)
(54) PNEU DE MOTOCICLETA
(73) PIRELLI TYRE S.P.A. (IT)
(72) PIERANGELO MISANI; MARIO MARIANI; LUCA BRUSCHELLI; ALINE RINGIS PIN
Prazo de Validade: 20 (vinte) anos contados a partir de 25/10/2016, observadas as condições legais.

---

(11) BR 11 2018 008688-6 B1

Código 16.1 - Concessão de Patente ou Certificado de Adição de Invenção
(22) 27/10/2016
(30) 04/11/2015 DE 10 2015 118 858.9
(51) B02C 2/10 (2006.01), A47J 42/10 (2006.01), A23G 1/12 (2006.01), B02C 7/175 (2006.01)
(54) DISPOSITIVO DE TRITURAÇÃO E PROCESSO PARA TRITURAÇÃO DE MATÉRIAS-PRIMAS
(73) NETZSCH-FEINMAHLTECHNIK GMBH (DE)
(72) SÉRGIO DEVEGILI; THERON HARBS
Prazo de Validade: 20 (vinte) anos contados a partir de 27/10/2016, observadas as condições legais.

---

(11) BR 11 2018 009346-7 B1

Código 16.1 - Concessão de Patente ou Certificado de Adição de Invenção
(22) 30/10/2016
(30) 18/11/2015 US 14/944,295
(51) B23B 27/16 (2006.01), B23P 15/28 (2006.01), B23B 29/04 (2006.01)
(54) FERRAMENTA DE CORTE E INSERTO DE CORTE INDEXÁVEL
(73) ISCAR LTD. (IL)
(72) SHIMON ATHAD
Prazo de Validade: 20 (vinte) anos contados a partir de 30/10/2016, observadas as condições legais.

---

(11) BR 11 2018 009694-6 B1

Código 16.1 - Concessão de Patente ou Certificado de Adição de Invenção
(22) 10/11/2016
(30) 13/11/2015 IT UB2015A005567
(51) B60C 23/00 (2006.01), B60C 5/02 (2006.01)
(54) CIRCUITO DE CONTROLE PARA CONTROLAR A PRESSÃO DE UMA RODA DE PNEU E RODA
(73) CNH INDUSTRIAL ITALIA S.P.A. (IT)
(72) ALESSANDRO BENEVELLI; RICCARDO MORSELLI
Prazo de Validade: 20 (vinte) anos contados a partir de 10/11/2016, observadas as condições legais.

---

(11) BR 11 2018 010381-0 B1

Código 16.1 - Concessão de Patente ou Certificado de Adição de Invenção
(22) 24/11/2016

(30) 24/11/2015 US 62/259,586
(51) A61Q 5/00 (2006.01), A61Q 5/06 (2006.01), A61Q 5/08 (2006.01), A61Q 5/10 (2006.01), A61Q 5/12 (2006.01), A61K 8/41 (2006.01), A61K 8/362 (2006.01), A61K 8/22 (2006.01)
(54) COMPOSIÇÃO PARA TRATAMENTO DE CABELO, SISTEMA PARA TRATAMENTO DE CABELO, MÉTODOS PARA TRATAMENTO DE CABELO E PARA ALTERAÇÃO DA COR DO CABELO, E, KIT DE MULTICOMPARTIMENTOS PARA ALTERAÇÃO DA COR OU DO FORMATO DO CABELO
(73) L'OREAL (FR)
(72) KIMBERLY CHRISTINE DREHER; GERARD PROVOT; DARIUSZ DANIELSKI; FABIEN PASCAL BOULINEAU; CAROLINE RAHMOUNA FRANCOISE GOGET; ANTHONY POTIN; ALLISON CHIN; MICHAEL DEGEORGE; MARA APPLEBAUM; MARY ABRAAM SOLIMAN; ASHLEY ANN FIGATNER; MEGAN PAUKER; EMMANUEL APPIAH-AMPONSAH
Prazo de Validade: 20 (vinte) anos contados a partir de 24/11/2016, observadas as condições legais.

---

(11) BR 11 2018 015579-9 B1

Código 16.1 - Concessão de Patente ou Certificado de Adição de Invenção
(22) 27/01/2017
(30) 01/02/2016 US 62/289,659; 26/01/2017 US 15/416,528
(51) F16L 27/00 (2006.01), F16L 27/08 (2006.01), F16L 39/06 (2006.01)
(54) União giratória configurada para transferir um fluido e dispositivo giratório
(73) DEUBLIN COMPANY (US)
(72) ANTON A. PETROU; CHRISTOPH BUDZUS; SARGON GULIANA
Prazo de Validade: 20 (vinte) anos contados a partir de 27/01/2017, observadas as condições legais.

---

(11) BR 11 2019 003968-6 B1

Código 16.1 - Concessão de Patente ou Certificado de Adição de Invenção
(22) 08/09/2017
(30) 22/09/2016 US 15/272,488
(51) F26B 5/04 (2006.01), H01M 10/058 (2010.01)
(54) MÉTODO PARA SECAR UM CONJUNTO DE ELETRODOS
(73) GRST INTERNATIONAL LIMITED (CN)
(72) KAM PIU HO; RANSHI WANG; PEIHUA SHEN
Prazo de Validade: 20 (vinte) anos contados a partir de 08/09/2017, observadas as condições legais.

---

(11) BR 11 2019 008775-3 B1

Código 16.1 - Concessão de Patente ou Certificado de Adição de Invenção
(22) 31/05/2018
(30) 31/05/2017 CN 201710397591.4
(51) G06Q 20/06 (2012.01)
(54) MÉTODO DE PROCESSAMENTO DE DADOS
(73) ADVANCED NEW TECHNOLOGIES CO., LTD. (KY)

(72) SHIFENG WANG
Prazo de Validade: 20 (vinte) anos contados a partir de 31/05/2018, observadas as condições legais.

---

(11) BR 11 2019 011640-0 B1

Código 16.1 - Concessão de Patente ou Certificado de Adição de Invenção
(22) 09/12/2017
(30) 11/12/2016 US 62/432,675; 14/06/2017 US 62/519,627; 05/08/2017 US 62/541,695
(51) C07D 401/12 (2006.01), C07F 9/59 (2006.01), A61K 31/4458 (2006.01), A61K 31/4545 (2006.01), A61K 47/54 (2017.01), A61P 25/18 (2006.01), A61P 25/26 (2006.01), A61P 25/36 (2006.01), A61P 3/04 (2006.01)
(54) COMPOSTOS CONJUGADOS DE D-METILFENIDATO, COMPOSIÇÕES QUE COMPREENDEM OS MESMOS E KIT FARMACÊUTICO QUE COMPREENDE AS DITAS COMPOSIÇÕES
(73) KEMPHARM, INC. (US)
(72) TRAVIS MICKLE; SVEN M. GUENTHER; GUOCHEN CHI
Prazo de Validade: 20 (vinte) anos contados a partir de 09/12/2017, observadas as condições legais.

---

(11) BR 11 2019 012656-2 B1

Código 16.1 - Concessão de Patente ou Certificado de Adição de Invenção
(22) 14/09/2018
(30) 17/11/2017 CN 201711148135.2
(51) H04L 5/00 (2006.01), H04L 27/00 (2006.01), H04L 25/03 (2006.01)
(54) MÉTODO DE TRANSMISSÃO DE SINAL DE REFERÊNCIA E APARELHO DE TRANSMISSÃO
(73) HUAWEI TECHNOLOGIES CO., LTD. (CN)
(72) XI ZHANG; MINGHUI XU
Prazo de Validade: 20 (vinte) anos contados a partir de 14/09/2018, observadas as condições legais.

---

(11) BR 11 2019 018659-0 B1

Código 16.1 - Concessão de Patente ou Certificado de Adição de Invenção
(22) 06/03/2018
(30) 09/03/2017 US 15/454,921
(51) E21B 29/00 (2006.01), E21B 31/16 (2006.01)
(54) Ferramenta de extração de invólucro de fundo de poço e método para realizar uma operação em uma coluna de invólucro
(73) WEATHERFORD TECHNOLOGY HOLDINGS, LLC (US)
(72) WILLIAM ALLEN SCHULTZ JR.; DAVID W. TEALE
Prazo de Validade: 20 (vinte) anos contados a partir de 06/03/2018, observadas as condições legais.

---

(11) BR 11 2019 022594-3 B1

Código 16.1 - Concessão de Patente ou Certificado de Adição de Invenção
(22) 28/03/2018

(30) 18/08/2017 US 15/681,120
(51) G06F 3/041 (2006.01)
(54) APARELHO E MÉTODO PARA MEDIR UMA FORÇA APLICADA
(73) GOOGLE LLC (US)
(72) IVAN POUPYREV
Prazo de Validade: 20 (vinte) anos contados a partir de 28/03/2018, observadas as condições legais.

---

(11) BR 11 2019 022792-0 B1

Código 16.1 - Concessão de Patente ou Certificado de Adição de Invenção
(22) 25/04/2018
(30) 05/05/2017 CN 201710313519.9; 29/09/2017 CN 201710908017.0
(51) H04W 12/04 (2021.01)
(54) MÉTODO DE GERAÇÃO DE CHAVE, EQUIPAMENTO DE USUÁRIO, APARELHO, MÍDIA DE ARMAZENAMENTO LEGÍVEL POR COMPUTADOR E SISTEMA DE COMUNICAÇÃO
(73) HUAWEI TECHNOLOGIES CO., LTD. (CN)
(72) RONG WU; BO ZHANG; LU GAN
Prazo de Validade: 20 (vinte) anos contados a partir de 25/04/2018, observadas as condições legais.

---

(11) BR 11 2019 023395-4 B1

Código 16.1 - Concessão de Patente ou Certificado de Adição de Invenção
(22) 17/05/2018
(30) 17/05/2017 US 62/507,766
(51) G06F 17/16 (2006.01)
(54) UNIDADE DE MULTIPLICAÇÃO DE MATRIZES DE BAIXA LATÊNCIA
(73) GOOGLE LLC (US)
(72) ANDREW EVERETT PHELPS; NORMAN PAUL JOUPPI
Prazo de Validade: 20 (vinte) anos contados a partir de 17/05/2018, observadas as condições legais.

---

(11) BR 11 2019 024605-3 B1

Código 16.1 - Concessão de Patente ou Certificado de Adição de Invenção
(22) 02/06/2017
(51) B62D 25/02 (2006.01)
(54) PAINEL DE VEÍCULO E MÉTODO DE FABRICAÇÃO DO MESMO
(73) HONDA MOTOR CO., LTD. (JP)
(72) YOSHINORI FUKUSHI; KANJI FUJII
Prazo de Validade: 20 (vinte) anos contados a partir de 02/06/2017, observadas as condições legais.

---

(11) BR 11 2020 001067-7 B1

Código 16.1 - Concessão de Patente ou Certificado de Adição de Invenção
(22) 16/07/2018
(30) 17/07/2017 US 62/533,429
(51) A61F 2/00 (2006.01), A61M 25/00 (2006.01)

(54) SISTEMA DE EMBALAGEM PARA UM DISPOSITIVO MÉDICO IMPLANTÁVEL
(73) ANTERIS TECHNOLOGIES CORPORATION (US)
(72) WILLIAM MORRIS LEONARD NEETHLING; CHRISTOPHER OLIG; SCOTT BLISS; WAYNE PATERSON; PHILIP HAARSTAD; TUAN DOAN; ALEX PETERSON; DAVID BLAESER
Prazo de Validade: 20 (vinte) anos contados a partir de 16/07/2018, observadas as condições legais.

---

(11) BR 11 2020 002995-5 B1

Código 16.1 - Concessão de Patente ou Certificado de Adição de Invenção
(22) 14/08/2018
(30) 15/08/2017 US 62/545,718; 01/08/2018 US 16/051,822
(51) A22B 3/02 (2006.01), A22B 3/00 (2006.01), A22B 3/08 (2006.01), A22B 3/12 (2006.01)
(54) HASTE ATORDOANTE LEVE
(73) JARVIS PRODUCTS CORPORATION (US)
(72) ARTHUR JONES; TRENT JONES
Prazo de Validade: 20 (vinte) anos contados a partir de 14/08/2018, observadas as condições legais.

---

(11) BR 11 2020 008261-9 B1

Código 16.1 - Concessão de Patente ou Certificado de Adição de Invenção
(22) 14/09/2018
(30) 03/11/2017 KR 10-2017-0145863
(51) E06B 9/52 (2006.01)
(54) SISTEMA DE TELA CONTRA INSETOS
(73) WON SANG SUN (KR)
(72) WON SANG SUN
Prazo de Validade: 20 (vinte) anos contados a partir de 14/09/2018, observadas as condições legais.

---

(11) BR 11 2020 025266-2 B1

Código 16.1 - Concessão de Patente ou Certificado de Adição de Invenção
(22) 12/11/2019
(30) 13/11/2018 US 62/760,519
(51) A01N 25/10 (2006.01), A01N 25/18 (2006.01), A01N 59/00 (2006.01), A01N 59/08 (2006.01)
(54) AGENTES DE LIBERAÇÃO DE GÁS ANTIMICROBIANO E SISTEMAS E MÉTODOS PARA USO DOS MESMOS
(73) CSP TECHNOLOGIES, INC. (US)
(72) JASON PRATT; JONATHAN R. FREEDMAN; DEEPTI S. GUPTA; MICHAEL A. JOHNSTON; JOHN BELFANCE; WILLIAM FREDERICK SPANO
Prazo de Validade: 20 (vinte) anos contados a partir de 12/11/2019, observadas as condições legais.

(11) BR 12 2013 024260-0 B1

Código 16.1 - Concessão de Patente ou Certificado de Adição de Invenção
(22) 11/08/2010
(30) 12/08/2009 JP 2009-187564; 24/08/2009 JP 2009-193716
(43) 27/10/2020
(51) H04W 48/18 (2009.01), H04M 3/00 (2006.01)
(54) MÉTODO DE COMUNICAÇÃO MÓVEL PARA UM SISTEMA DE COMUNICAÇÃO MÓVEL, ESTAÇÃO MÓVEL PARA REALIZAR CONTINUIDADE DE CHAMADA DE VOZ DE RÁDIO ÚNICA E MÉTODO DE COMUNICAÇÃO MÓVEL PARA UMA ESTAÇÃO MÓVEL
(62) BR 11 2012 003126-0 11/08/2010
(73) NEC CORPORATION (JP)
(72) KATSUTOSHI NISHIDA; TOSHIYUKI TAMURA; TAKASHI KOSHIMIZU
Prazo de Validade: 20 (vinte) anos contados a partir de 11/08/2010, observadas as condições legais. Patente concedida conforme ADI 5.529/DF, que determina a alteração do prazo de concessão.

---

(11) BR 12 2015 031838-6 B1

Código 16.1 - Concessão de Patente ou Certificado de Adição de Invenção
(22) 21/12/2012
(30) 21/12/2011 US 61/578,649; 21/12/2011 US 13/333,574; 21/12/2011 US 61/578,674; 21/12/2011 US 61/578,658; 21/12/2011 US PCT/US2011/066588; 24/05/2012 US 61/651,322; 03/08/2012 US 61/679,117
(43) 27/08/2019
(51) A61M 5/168 (2006.01)
(54) MEDIDOR DE FLUXO
(62) BR 11 2014 015345-0 21/12/2012
(73) DEKA PRODUCTS LIMITED PARTNERSHIP (US)
(72) DEAN KAMEN; BOB D. PERET; DEREK G. KANE; BRIAN H. YOO; BRIAN D. TRACEY; MATTHEW J. JOHNSON; THOMAS S. SCHNELLINGER; CHRISTOPHER C. LANGENFELD; RICHARD J. LANIGAN; ROBERT J. BRYANT JR.; COLIN H. MURPHY; JOHN M. KERWIN; MICHAEL J. SLATE; FARRUKH USMAN; KAITLYN S. CLARKE
Prazo de Validade: 20 (vinte) anos contados a partir de 21/12/2012, observadas as condições legais.

---

(11) BR 12 2015 031839-4 B1

Código 16.1 - Concessão de Patente ou Certificado de Adição de Invenção
(22) 21/12/2012
(30) 21/12/2011 US 61/578,649; 21/12/2011 US 61/578,658; 21/12/2011 US 61/578,674; 21/12/2011 US 13/333,574; 21/12/2011 US PCT/US2011/066588; 24/05/2012 US 61/651,322; 03/08/2012 US 61/679,117
(43) 27/08/2019
(51) A61M 5/168 (2006.01)
(54) APARELHO PARA MONITORAR, REGULAR, OU CONTROLAR UM FLUXO DE FLUIDO
(62) BR 11 2014 015345-0 21/12/2012

(73) DEKA PRODUCTS LIMITED PARTNERSHIP (US)
(72) DEAN KAMEN; BOB D. PERET; DEREK G. KANE; BRIAN H. YOO; BRIAN D. TRACEY; MATTHEW J. JOHNSON; THOMAS S. SCHNELLINGER; CHRISTOPHER C. LANGENFELD; RICHARD J. LANIGAN; ROBERT J. BRYANT JR.; COLIN H. MURPHY; JOHN M. KERWIN; MICHAEL J. SLATE; FARRUKH USMAN; KAITLYN S. CLARKE
Prazo de Validade: 20 (vinte) anos contados a partir de 21/12/2012, observadas as condições legais.

---

(11) BR 12 2017 002175-3 B1

Código 16.1 - Concessão de Patente ou Certificado de Adição de Invenção
(22) 06/02/2014
(30) 07/02/2013 US 61/761,922
(43) 03/09/2019
(51) A01N 59/00 (2006.01), C02F 1/76 (2006.01), A01N 25/02 (2006.01), A01N 59/08 (2006.01), C01B 11/06 (2006.01)
(54) MÉTODO PARA A PRODUÇÃO DE UM BIOCIDA
(62) BR 11 2015 018854-0 06/02/2014
(73) A.Y. LABORATORIES LTD. (IL)
(72) AYALA BARAK
Prazo de Validade: 20 (vinte) anos contados a partir de 06/02/2014, observadas as condições legais.

---

(11) BR 12 2018 000153-4 B1

Código 16.1 - Concessão de Patente ou Certificado de Adição de Invenção
(22) 28/12/2011
(51) G11C 7/12 (2006.01), G11C 5/14 (2006.01), G11C 11/413 (2006.01)
(54) APARELHO E MÉTODO PARA MELHORAR O FORNECIMENTO DE ENERGIA EM UMA MEMÓRIA, COMO UMA MEMÓRIA DE ACESSO ALEATÓRIO (RAM)
(62) BR 11 2014 015863-0 28/12/2011
(73) INTEL CORPORATION (US)
(72) MOHAMMED H. TAUFIQUE; DANIEL J. CUMMINGS; HIEU T. NGO; SHANTANU GANGULY
Prazo de Validade: 20 (vinte) anos contados a partir de 28/12/2011, observadas as condições legais.

---

(11) BR 12 2019 002159-7 B1

Código 16.1 - Concessão de Patente ou Certificado de Adição de Invenção
(22) 27/10/2005
(30) 09/11/2004 DE 10 2004 053 964.2
(51) A61K 31/365 (2006.01), A61P 17/00 (2006.01)
(54) USO DE MOXIDECTINA PARA PREPARAÇÃO DE MEDICAMENTOS DE APLICAÇÃO PONTUAL PARA TRATAMENTO DE DEMODICOSE
(62) PI 0517966-1 27/10/2005
(73) BAYER INTELLECTUAL PROPERTY GMBH (DE)
(72) JOSEF HEINE; KLEMENS KRIEGER

Prazo de Validade: 20 (vinte) anos contados a partir de 27/10/2005, observadas as condições legais. Patente concedida conforme ADI 5.529/DF, que determina a alteração do prazo de concessão.

---

(11) BR 12 2019 023078-1 B1

Código 16.1 - Concessão de Patente ou Certificado de Adição de Invenção
(22) 27/11/2012
(30) 28/11/2011 US 61/563,856; 16/04/2012 US 61/624,431
(51) A01H 5/00 (2018.01), C12N 15/82 (2006.01)
(54) Método para aumento da produção, biomassa, taxa de crescimento, e/ou tolerância ao estresse abiótico de uma planta, construto de ácido nucléico isolado, e, método para cultivo de uma safra
(62) BR 11 2014 012871-5 27/11/2012
(73) EVOGENE LTD. (IL)
(72) DAVID PANIK; BASIA JUDITH VINOCUR; HAGAI KARCHI
Prazo de Validade: 20 (vinte) anos contados a partir de 27/11/2012, observadas as condições legais.

---

(11) BR 12 2019 023877-4 B1

Código 16.1 - Concessão de Patente ou Certificado de Adição de Invenção
(22) 05/03/2010
(30) 17/03/2009 US 61/160,707; 23/06/2009 US 61/219,484
(51) G10L 19/00 (2013.01)
(54) SISTEMA CODIFICADOR, SISTEMA DECODIFICADOR, MÉTODO PARA CODIFICAR UM SINAL ESTÉREO PARA UM SINAL DE FLUXO DE BITS E MÉTODO PARA DECODIFICAR UM SINAL DE FLUXO DE BITS PARA UM SINAL ESTÉREO
(62) PI 1009467-9 05/03/2010
(73) DOLBY INTERNATIONAL AB (NL)
(72) HEIKO PURNHAGEN; PONTUS CARLSSON; KRISTOFER KJÖRLING
Prazo de Validade: 20 (vinte) anos contados a partir de 05/03/2010, observadas as condições legais. Patente concedida conforme ADI 5.529/DF, que determina a alteração do prazo de concessão.

---

(11) BR 12 2019 024398-0 B1

Código 16.1 - Concessão de Patente ou Certificado de Adição de Invenção
(22) 28/05/2015
(30) 29/05/2014 US 62/004,806
(51) A61L 31/04 (2006.01), A61L 31/06 (2006.01), A61L 31/14 (2006.01)
(54) USO DE UM HIDROGEL LIOFILIZADO DE POLIETILENOGLICOL (PEG) E QUITOSANA E MÉTODO DE FABRICAR UM SELANTE PARA SELAR UMA PUNÇÃO ATRAVÉS DO TECIDO
(62) BR 11 2016 027378-8 28/05/2015
(73) ACCESS CLOSURE, INC. (US)
(72) ANDREAS MYLONAKIS; FLORENCIA LIM
Prazo de Validade: 20 (vinte) anos contados a partir de 28/05/2015, observadas

as condições legais.

(11) BR 12 2020 000327-8 B1

Código 16.1 - Concessão de Patente ou Certificado de Adição de Invenção
(22) 25/03/2009
(30) 28/03/2008 US 12/058,301
(51) H04N 19/91 (2014.01), H04N 19/159 (2014.01), H04N 19/17 (2014.01), H04N 19/174 (2014.01), H04N 19/43 (2014.01), H04N 19/436 (2014.01), H04N 19/44 (2014.01), H04N 19/46 (2014.01), H04N 19/61 (2014.01), H04N 19/70 (2014.01), H04N 19/172 (2014.01), H04N 19/184 (2014.01), H04N 19/80 (2014.01)
(54) MÉTODO PARA CODIFICAR UMA SEQUÊNCIA DE BITS DE VÍDEO, E MÉTODO PARA DECODIFICAR UMA SEQUÊNCIA DE BITS DE VÍDEO
(62) PI 0911141-7 25/03/2009
(73) DOLBY INTERNATIONAL AB (NL)
(72) JIE ZHAO; CHRISTOPHER A. SEGALL; LOUIS J. KEROFSKY
Prazo de Validade: 20 (vinte) anos contados a partir de 25/03/2009, observadas as condições legais. Patente concedida conforme ADI 5.529/DF, que determina a alteração do prazo de concessão.

(11) BR 12 2020 000341-3 B1

Código 16.1 - Concessão de Patente ou Certificado de Adição de Invenção
(22) 25/03/2009
(30) 28/03/2008 US 12/058,301
(51) H04N 19/91 (2014.01), H04N 19/159 (2014.01), H04N 19/17 (2014.01), H04N 19/174 (2014.01), H04N 19/43 (2014.01), H04N 19/436 (2014.01), H04N 19/44 (2014.01), H04N 19/46 (2014.01), H04N 19/61 (2014.01), H04N 19/70 (2014.01), H04N 19/172 (2014.01), H04N 19/184 (2014.01), H04N 19/80 (2014.01)
(54) MÉTODO PARA DECODIFICAR UMA SEQUÊNCIA DE BITS DE VÍDEO
(62) PI 0911141-7 25/03/2009
(73) DOLBY INTERNATIONAL AB (NL)
(72) JIE ZHAO; CHRISTOPHER A. SEGALL; LOUIS J. KEROFSKY
Prazo de Validade: 20 (vinte) anos contados a partir de 25/03/2009, observadas as condições legais. Patente concedida conforme ADI 5.529/DF, que determina a alteração do prazo de concessão.

(11) BR 12 2020 008965-2 B1

Código 16.1 - Concessão de Patente ou Certificado de Adição de Invenção
(22) 11/06/2013
(30) 11/06/2012 EP 12171543.7
(51) B66C 1/18 (2006.01)
(54) CORRENTE SINTÉTICA COMPREENDENDO UM ELEMENTO DE CORRENTE, MÉTODO DE OBTENÇÃO E USO DA MESMA
(62) BR 11 2014 030653-2 11/06/2013
(73) DSM IP ASSETS B.V. (NL)
(72) RIGOBERT BOSMAN; DIETRICH WIENKE; JOHANNA GERTRUDA

	KERSJES; JOZEF SIEGFRIED JOHANNES HOMMINGA; ROELOF MARISSEN; CHRISTIAAN HENRI PETER DIRKS Prazo de Validade: 20 (vinte) anos contados a partir de 11/06/2013, observadas as condições legais.
(11) BR 12 2020 009091-0 B1	Código 16.1 - Concessão de Patente ou Certificado de Adição de Invenção (22) 19/12/2012 (30) 19/12/2011 US 61/577,202; 24/05/2012 US 61/651,099 (51) A23L 27/30 (2016.01) (54) MÉTODO PARA PURIFICAR REB X (62) BR 11 2014 014965-8 19/12/2012 (73) THE COCA-COLA COMPANY (US) ; PURECIRCLE SDN BHD (MY) (72) INDRA PRAKASH; AVETIK MARKOSYAN; VENKATA SAI PRAKASH CHATURVEDULLA; MARY CAMPBELL; RAFAEL SAN MIGUEL; SIDDHARTHA PURKAYASTHA; MARQUITA JOHNSON Prazo de Validade: 20 (vinte) anos contados a partir de 19/12/2012, observadas as condições legais.
(11) BR 12 2020 010110-5 B1	Código 16.1 - Concessão de Patente ou Certificado de Adição de Invenção (22) 19/03/2013 (30) 28/03/2012 JP 2012-073574; 28/03/2012 JP 2012-073575 (51) H04N 7/00 (2011.01) (54) DISPOSITIVO DE CODIFICAÇÃO DE IMAGEM (62) BR 11 2014 023948-7 19/03/2013 (73) JVC KENWOOD CORPORATION (JP) (72) SHIGERU FUKUSHIMA; HIROYA NAKAMURA; MASAYOSHI NISHITANI; MOTOHARU UEDA Prazo de Validade: 20 (vinte) anos contados a partir de 19/03/2013, observadas as condições legais.
(11) BR 12 2020 020217-3 B1	Código 16.1 - Concessão de Patente ou Certificado de Adição de Invenção (22) 16/09/2016 (30) 16/09/2015 US 62/219,302; 09/10/2015 US 62/239,696 (51) A61K 31/53 (2006.01), A61K 31/664 (2006.01), A61K 31/683 (2006.01), A61K 31/675 (2006.01), A61K 31/685 (2006.01), A61P 31/12 (2006.01) (54) USO DE UM COMPOSTO ANTIVIRAL OU SAL DO MESMO PARA O TRATAMENTO DE UMA INFECÇÃO POR ARENAVIRIDAE (62) BR 11 2018 005048-2 16/09/2016 (73) GILEAD SCIENCES, INC. (US) (72) MICHAEL O'NEIL HANRAHAN CLARKE; JOY YANG FENG; ROBERT JORDAN; RICHARD L. MACKMAN; ADRIAN S. RAY; DUSTIN SIEGEL Prazo de Validade: 20 (vinte) anos contados a partir de 16/09/2016, observadas as condições legais.

(11) BR 12 2020 022818-0 B1

Código 16.1 - Concessão de Patente ou Certificado de Adição de Invenção
(22) 25/05/2012
(30) 02/06/2011 GB 1109270.7; 15/07/2011 EP 11174207.8
(51) C08F 251/00 (2006.01), C08F 289/00 (2006.01), C14C 3/22 (2006.01)
(54) POLÍMERO DE ENXERTO DE POLISSACARÍDEOS OU POLIPEPTÍDEOS OU OS SEUS RESPECTIVOS DERIVADOS, ROCESSO PARA A FABRICAÇÃO DE POLÍMEROS DE ENXERTO, PROCESSO PARA O AUTO-CURTIMENTO, PRECURTIMENTO OU CURTIMENTO ASSISTIDO DE COUROS NÃO CURTIDOS OU PELES NÃO CURTIDAS OU PARA O RECURTIMENTO DE COURO OU PELES, E COURO AUTO-CURTIDO, PRECURTIDO, DE CURTIMENTO ASSISTIDO OU RECURTIDO
(62) BR 11 2013 030996-2 25/05/2012
(73) LANXESS DEUTSCHLAND GMBH (DE)
(72) MA SONG
Prazo de Validade: 20 (vinte) anos contados a partir de 25/05/2012, observadas as condições legais.

(11) BR 12 2020 022832-6 B1

Código 16.1 - Concessão de Patente ou Certificado de Adição de Invenção
(22) 26/12/2012
(30) 28/12/2011 US 61/580,674; 26/02/2012 US 61/603,322
(51) A01H 5/00 (2018.01), C07K 14/415 (2006.01), C12N 15/29 (2006.01), C12N 15/82 (2006.01)
(54) MÉTODO PARA AUMENTAR A PRODUÇÃO, TAXA DE CRESCIMENTO, BIOMASSA, ENERGIA E/OU PRODUÇÃO DE SEMENTE DE UMA PLANTA EM COMPARAÇÃO COM UMA PLANTA NATIVA, E, CONSTRUÇÃO DE ÁCIDO NUCLEICO ISOLADO
(62) BR 11 2014 016080-5 26/12/2012
(73) EVOGENE LTD. (IL)
(72) AVITAL ADATO; HAGAI KARCHI
Prazo de Validade: 20 (vinte) anos contados a partir de 26/12/2012, observadas as condições legais.

(11) BR 12 2020 023465-2 B1

Código 16.1 - Concessão de Patente ou Certificado de Adição de Invenção
(22) 31/07/2017
(30) 05/05/2017 CN PCT/CN2017/083362
(51) H04W 12/02 (2009.01)
(54) SISTEMA DE COMUNICAÇÃO, MÉTODO, ENTIDADE DE FUNÇÃO DE GERENCIAMENTO DE SESSÃO, ESTAÇÃO DE BASE, DISPOSITIVO TERMINAL E MÍDIA DE ARMAZENAMENTO LEGÍVEL POR COMPUTADOR
(62) BR 11 2019 023041-6 31/07/2017
(73) HUAWEI TECHNOLOGIES CO., LTD. (CN)
(72) HE LI; JING CHEN; LI HU
Prazo de Validade: 20 (vinte) anos contados a partir de 31/07/2017, observadas

	as condições legais.
(11) BR 12 2020 025894-2 B1	Código 16.1 - Concessão de Patente ou Certificado de Adição de Invenção (22) 25/05/2010 (30) 27/05/2009 US 61/181,364; 09/03/2010 US 61/312,107 (51) G10L 21/02 (2013.01), G10L 21/04 (2013.01) (54) SISTEMA CONFIGURADO PARA GERAR UM COMPONENTE DE ALTA FREQUÊNCIA DE UM SINAL DE ÁUDIO A PARTIR DE UM COMPONENTE DE BAIXA FREQUÊNCIA DO SINAL DE ÁUDIO, E APARELHO CONVERSOR (62) PI 1011282-0 25/05/2010 (73) DOLBY INTERNATIONAL AB (NL) (72) PER EKSTRAND; LARS VILLEMOES; PER HEDELIN Prazo de Validade: 20 (vinte) anos contados a partir de 25/05/2010, observadas as condições legais. Patente concedida conforme ADI 5.529/DF, que determina a alteração do prazo de concessão.
(11) BR 12 2021 003886-4 B1	Código 16.1 - Concessão de Patente ou Certificado de Adição de Invenção (22) 11/08/2011 (30) 12/08/2010 US 61/373,126 (51) G10L 21/00 (2013.01), G10L 19/00 (2013.01) (54) REAMOSTRAR SINAIS DE SAÍDA DE CODECS DE ÁUDIO COM BASE EM QMF (62) BR 11 2013 003303-7 11/08/2011 (73) FRAUNHOFER-GESELLSCHAFT ZUR FÖRDERUNG DER ANGEWANDTEN FORSCHUNG E. V. (DE) (72) MARKUS LOHWASSER; MANUEL JANDER; MAX NEUENDORF; RALF GEIGER; MARKUS SCHNELL; MATTHIAS HILDENBRAND; TOBIAS CHALUPKA Prazo de Validade: 20 (vinte) anos contados a partir de 11/08/2011, observadas as condições legais. Patente concedida conforme ADI 5.529/DF, que determina a alteração do prazo de concessão.
(11) BR 12 2021 004512-7 B1	Código 16.1 - Concessão de Patente ou Certificado de Adição de Invenção (22) 19/01/2011 (30) 26/01/2010 JP 2010-014727 (51) C12P 17/18 (2006.01), C12N 1/15 (2006.01), C12N 1/19 (2006.01), C12N 1/21 (2006.01), C12N 5/10 (2006.01), C12N 15/09 (2006.01) (54) MÉTODOS PARA PRODUZIR PIRIPIROPENO A E MÉTODO PARA PRODUZIR 4-HIDROXI-6-(PIRIDIN-3-IL)-3-((2E,6E)-3,7,11-TRIMETILDODECA-2,6,10-TRIENIL)-2H-PIRANO-2-ONA (62) BR 11 2012 019456-9 19/01/2011 (73) MEIJI SEIKA PHARMA CO., LTD. (JP) (72) HIROYUKI ANZAI; KENTARO YAMAMOTO; KAZUHIKO OYAMA; MARIKO

TSUCHIDA; KIMIHIKO GOTO; MASAAKI MITOMI
Prazo de Validade: 20 (vinte) anos contados a partir de 19/01/2011, observadas as condições legais. Patente concedida conforme ADI 5.529/DF, que determina a alteração do prazo de concessão.

---

(11) BR 20 2015 004128-0 Y1

Código 16.1 - Concessão de Patente ou Certificado de Adição de Invenção
(22) 26/02/2015
(43) 30/08/2016
(51) A01K 13/00 (2006.01)
(54) QUADRO MAGNÉTICO REPRODUTIVO
(73) UNIVERSIDADE FEDERAL DE VIÇOSA (BR/MG)
(72) MARCOS INÁCIO MARCONDES; DÉCIO JOSÉ ZAMPIÉR
Prazo de Validade: 15 (quinze) anos contados a partir de 26/02/2015, observadas as condições legais.

---

(11) BR 20 2015 008589-9 Y1

Código 16.1 - Concessão de Patente ou Certificado de Adição de Invenção
(22) 16/04/2015
(30) 17/04/2014 DE 102014207496.7
(43) 05/01/2016
(51) H02B 1/052 (2006.01)
(54) DISPOSITIVO DE TRAVAMENTO PARA UM GRUPO MODULAR DE MONTAGEM EM FILEIRA
(73) SIEMENS AKTIENGESELLSCHAFT (DE)
(72) DOMINIK HEIMLER; BJÖRN KARLSON; ALEXANDER OBERLEITER
Prazo de Validade: 15 (quinze) anos contados a partir de 16/04/2015, observadas as condições legais.

---

(11) BR 20 2015 028018-7 Y1

Código 16.1 - Concessão de Patente ou Certificado de Adição de Invenção
(22) 06/11/2015
(43) 24/04/2018
(51) G01N 3/40 (2006.01)
(54) DURÔMETRO BRINELL PORTÁRIL 3000 KGF COM PRESSÃO REGULADA NA BOMBA - PRB
(73) GERSON ZETZSCHE (BR/PR)
(72) ART. 6 § 4º DA LPI
Prazo de Validade: 15 (quinze) anos contados a partir de 06/11/2015, observadas as condições legais.

---

(11) BR 20 2015 028241-4 Y1

Código 16.1 - Concessão de Patente ou Certificado de Adição de Invenção
(22) 10/11/2015
(43) 23/05/2017
(51) A01C 11/02 (2006.01)
(54) DISPOSITIVO APLICADO EM EQUIPAMENTO PARA O PLANTIO DE

MUDAS DE CANA-DE-AÇÚCAR
(73) WAGNER GUIDI (BR/MG)
(72) WAGNER GUIDI
Prazo de Validade: 15 (quinze) anos contados a partir de 10/11/2015, observadas as condições legais.

---

(11) BR 20 2016 002289-0 Y1

Código 16.1 - Concessão de Patente ou Certificado de Adição de Invenção
(22) 02/02/2016
(43) 08/08/2017
(51) B62D 49/06 (2006.01)
(54) APERFEIÇOAMENTOS EM IMPLEMENTO AGRÍCOLA AUTOPROPELIDO
(73) MONT VALIER PARTICIPAÇÕES SOCIETÁRIAS LTDA (BR/RS)
(72) MARCELO VARIZA
Prazo de Validade: 15 (quinze) anos contados a partir de 02/02/2016, observadas as condições legais.

---

(11) BR 20 2016 002322-5 Y1

Código 16.1 - Concessão de Patente ou Certificado de Adição de Invenção
(22) 02/02/2016
(43) 08/08/2017
(51) E04G 17/06 (2006.01), E04G 17/065 (2006.01), E04F 21/18 (2006.01)
(54) DISPOSIÇÃO CONSTRUTIVA INTRODUZIDA EM FERRAMENTA MANUAL PARA PORCAS DE BARRAS DE ANCORAGEM
(73) FRANCISCO DYJAVAN PINHEIRO (BR/SP)
(72) FRANCISCO DYJAVAN PINHEIRO
Prazo de Validade: 15 (quinze) anos contados a partir de 02/02/2016, observadas as condições legais.

---

(11) BR 20 2016 003612-2 Y1

Código 16.1 - Concessão de Patente ou Certificado de Adição de Invenção
(22) 19/02/2016
(43) 29/08/2017
(54) DISPOSIÇÃO CONSTRUTIVA APLICADA A CABEÇOTE AUTOCENTRANTE COMPACTO PARA EXTRUSÃO DE CABOS
(73) FIBRACEM TELEINFORMÁTICA LTDA (BR/PR)
(72) CLEVERSON LUIZ WEISS
Prazo de Validade: 15 (quinze) anos contados a partir de 19/02/2016, observadas as condições legais.

---

(11) BR 20 2016 005307-8 Y1

Código 16.1 - Concessão de Patente ou Certificado de Adição de Invenção
(22) 10/03/2016
(30) 31/12/2015 US 14/985,710
(43) 04/07/2017
(51) A45D 7/02 (2006.01)
(54) APARELHO MODELADOR DE CABELOS

(73) CONAIR CORPORATION (US)
(72) ANTHONY KIT LUN LEUNG
Prazo de Validade: 15 (quinze) anos contados a partir de 10/03/2016, observadas as condições legais.

---

(11) BR 20 2016 005443-0 Y1

Código 16.1 - Concessão de Patente ou Certificado de Adição de Invenção
(22) 11/03/2016
(43) 19/09/2017
(51) B60B 9/00 (2006.01)
(54) DISPOSIÇÃO CONSTRUTIVA EM PNEU FLEXÍVEL
(73) DOIS PRA UM DESIGN INDUSTRIAL LTDA. (BR/SC)
(72) ALEXANDRE SANTOS TUROZI; ALEXANDRO DELIAS OXLEY
Prazo de Validade: 15 (quinze) anos contados a partir de 11/03/2016, observadas as condições legais.

---

(11) BR 20 2016 005554-2 Y1

Código 16.1 - Concessão de Patente ou Certificado de Adição de Invenção
(22) 14/03/2016
(43) 19/09/2017
(51) B65B 27/06 (2006.01)
(54) DISPOSIÇÃO INTRODUZIDA EM MÁQUINA PARA EMBALAR OBJETOS EM GERAL
(73) KAMS COMÉRCIO E SERVIÇO DE MÁQUINAS E EQUIPAMENTOS LTDA ME (BR/SP)
(72) EDNA MARIA DE OLIVEIRA SILVA
Prazo de Validade: 15 (quinze) anos contados a partir de 14/03/2016, observadas as condições legais.

---

(11) BR 20 2016 006648-0 Y1

Código 16.1 - Concessão de Patente ou Certificado de Adição de Invenção
(22) 24/03/2016
(43) 26/09/2017
(51) B65D 5/52 (2006.01)
(54) DISPOSIÇÃO INTRODUZIDA EM CAIXA EXPOSITORA PARA CALÇADO
(73) FILIGRAMA DESIGN & DEVELOPMENT LTDA - ME (BR/PR)
(72) BRUNO DA CUNHA NARCISO
Prazo de Validade: 15 (quinze) anos contados a partir de 24/03/2016, observadas as condições legais.

---

(11) BR 20 2016 010149-8 Y1

Código 16.1 - Concessão de Patente ou Certificado de Adição de Invenção
(22) 05/05/2016
(43) 07/11/2017
(51) H04R 1/04 (2006.01), H04R 9/08 (2006.01), H04R 11/04 (2006.01), H04R 17/02 (2006.01), H04R 19/04 (2006.01), H04R 21/02 (2006.01), H04R 1/46 (2006.01)

(54) CONJUNTO DE MICROFONES COM SUSPENSÃO ELÁSTICA
(73) JONATAN DALMONTE (BR/RS)
(72) JONATAN DALMONTE
Prazo de Validade: 15 (quinze) anos contados a partir de 05/05/2016, observadas as condições legais.

---

(11) BR 20 2016 013798-0 Y1

Código 16.1 - Concessão de Patente ou Certificado de Adição de Invenção
(22) 15/06/2016
(43) 26/12/2017
(51) D01B 1/04 (2006.01), D01B 1/08 (2006.01)
(54) DISPOSIÇÃO CONSTRUTIVA INTRODUZIDA EM COSTELA MECÂNICA PARA DESCAROÇAR ALGODÃO
(73) JORGE LUIZ ULIANA ME (BR/SP)
(72) JORGE LUIZ ULIANA
Prazo de Validade: 15 (quinze) anos contados a partir de 15/06/2016, observadas as condições legais.

---

(11) BR 20 2016 015420-6 Y1

Código 16.1 - Concessão de Patente ou Certificado de Adição de Invenção
(22) 30/06/2016
(43) 16/01/2018
(51) A01K 5/02 (2006.01)
(54) DISPOSIÇÃO APLICADA EM EQUIPAMENTO DOSADOR DISPENSADOR DE RAÇÃO
(73) FELIPE CÂMARA LEAL DE OLIVEIRA TOGNATO (BR/SP)
(72) FELIPE CÂMARA LEAL DE OLIVEIRA TOGNATO
Prazo de Validade: 15 (quinze) anos contados a partir de 30/06/2016, observadas as condições legais.

---

(11) BR 20 2016 019136-5 Y1

Código 16.1 - Concessão de Patente ou Certificado de Adição de Invenção
(22) 18/08/2016
(43) 06/03/2018
(51) E04B 2/74 (2006.01)
(54) DISPOSIÇÃO CONSTRUTIVA APLICADA A DISPOSITIVO PARA FIXAÇÃO DE MÓDULOS DE PAINEL OU PLACA PARA FACHADAS OU PAREDES INTERNAS POR MEIO DE COLAGEM
(73) LEODIR FRANCISCO DO PRADO (BR/PR)
(72) LEODIR FRANCISCO DO PRADO
Prazo de Validade: 15 (quinze) anos contados a partir de 18/08/2016, observadas as condições legais.

---

(11) BR 20 2016 021213-3 Y1

Código 16.1 - Concessão de Patente ou Certificado de Adição de Invenção
(22) 14/09/2016
(43) 03/04/2018

	(51) A61L 2/10 (2006.01), B01J 3/04 (2006.01) (54) DISPOSITIVO EMISSOR DE CORTINA DE LUZ ULTRAVIOLETA EM AUTOCLAVES (73) UNIVERSIDADE DE SÃO PAULO - USP (BR/SP) (72) BRUNO PEREIRA DE OLIVEIRA; VANDERLEI SALVADOR BAGNATO; NATALIA MAYUMI INADA; KATE CRISTINA BLANCO Prazo de Validade: 15 (quinze) anos contados a partir de 14/09/2016, observadas as condições legais.
(11) BR 20 2016 021767-4 Y1	Código 16.1 - Concessão de Patente ou Certificado de Adição de Invenção (22) 22/09/2016 (43) 10/04/2018 (51) B66B 5/04 (2006.01) (54) DISPOSIÇÃO INTRODUZIDA EM FREIO DE SEGURANÇA APLICADO EM ELEVADORES DE CARGA E PASSAGEIROS (73) OSTA INDÚSTRIA DE GUINCHOS LTDA (BR/RS) (72) OSAMU TAKARADA Prazo de Validade: 15 (quinze) anos contados a partir de 22/09/2016, observadas as condições legais.
(11) BR 20 2016 027629-8 Y1	Código 16.1 - Concessão de Patente ou Certificado de Adição de Invenção (22) 24/11/2016 (43) 12/06/2018 (51) A63H 17/00 (2006.01), A63H 17/267 (2006.01), A63H 17/26 (2006.01), A63H 17/38 (2006.01) (54) ESTRUTURA DE MONTAGEM DE PICAPE DE BRINQUEDO (73) ROMA JENSEN COMÉRCIO E INDÚSTRIA LTDA. (BR/SP) (72) GUSTAVO JENSEN Prazo de Validade: 15 (quinze) anos contados a partir de 24/11/2016, observadas as condições legais.
(11) PI 0308640-2 B1	Código 16.1 - Concessão de Patente ou Certificado de Adição de Invenção (22) 11/04/2003 (30) 11/04/2002 FR 0204525; 16/04/2002 US 60/372,454 (51) A61Q 5/10 (2006.01), A61K 8/25 (2006.01) (54) COMPOSIÇÃO DE TINTURA, MÉTODOS PARA TINTURA DAS FIBRAS QUERATÍNICAS HUMANAS E COMPOSIÇÕES PRONTAS PARA O USO (73) L'OREAL (FR) (72) FRANÇOIS COTTARD; CHRISTINE RONDEAU Prazo de Validade: 20 (vinte) anos contados a partir de 11/04/2003, observadas as condições legais. Patente concedida conforme ADI 5.529/DF, que determina a alteração do prazo de concessão.

(11) PI 0515602-5 B1

Código 16.1 - Concessão de Patente ou Certificado de Adição de Invenção
(22) 02/09/2005
(30) 03/09/2004 US 60/607,377
(51) C07K 16/28 (2006.01), C07K 16/18 (2006.01), A61K 39/395 (2006.01)
(54) ANTICORPO ANTI-BETA7 HUMANIZADO, MÉTODO DE INIBIÇÃO DA INTERAÇÃO DE SUBUNIDADE DE INTEGRINA BETA7 HUMANA, COMPOSIÇÃO E USO DE UM ANTICORPO
(73) GENENTECH, INC (US)
(72) Mark S. Dennis; Sherman Fong
Prazo de Validade: 20 (vinte) anos contados a partir de 02/09/2005, observadas as condições legais. Patente concedida conforme ADI 5.529/DF, que determina a alteração do prazo de concessão.

(11) PI 0605719-5 B1

Código 16.1 - Concessão de Patente ou Certificado de Adição de Invenção
(22) 20/06/2006
(43) 12/02/2008
(51) H01L 29/04 (2006.01), B82B 1/00 (2006.01)
(54) RETIFICADOR MOLECULAR CONTROLADO
(73) UNIVERSIDADE FEDERAL DO PARÁ (BR/PA)
(72) Jordan Del Nero; Marcos Allan Leite dos Reis; Aldilene Saraiva Souza
Prazo de Validade: 20 (vinte) anos contados a partir de 20/06/2006, observadas as condições legais. Patente concedida conforme ADI 5.529/DF, que determina a alteração do prazo de concessão.

(11) PI 0609224-1 B1

Código 16.1 - Concessão de Patente ou Certificado de Adição de Invenção
(22) 17/05/2006
(30) 18/05/2005 US 60/682,332
(51) C07K 16/18 (2006.01), C07K 16/24 (2006.01), A61P 29/00 (2006.01)
(54) NANOCORPOS MELHORADOS CONTRA FATOR ALFA DE NECROSE TUMORAL
(73) Ablynx N.V. (BE)
(72) ELS BEIRNAERT
Prazo de Validade: 20 (vinte) anos contados a partir de 17/05/2006, observadas as condições legais. Patente concedida conforme ADI 5.529/DF, que determina a alteração do prazo de concessão.

(11) PI 0712865-7 B1

Código 16.1 - Concessão de Patente ou Certificado de Adição de Invenção
(22) 06/06/2007
(30) 09/06/2006 EP 06011941.9; 09/06/2006 EP 06011942.7; 09/06/2006 EP 06011943.5
(51) G06F 3/041 (2006.01)
(54) COMPOSIÇÃO FARMACÊUTICA ESTABILIZADA COMPREENDENDO FESOTERODINA, MÉTODO PARA PREPARAÇÃO DA MESMA E USO DE UMA SUBSTÂNCIA

(73) SCHWARZ PHARMA AG (DE)
(72) CHRISTOPH ARTH; HANS-JÜRGEN MIKA; MICHAEL KOMENDA; FATIMA BICANE; Kerstin Paullus; Meike Irngartinger; HANS LINDNER
Prazo de Validade: 20 (vinte) anos contados a partir de 06/06/2007, observadas as condições legais. Patente concedida conforme ADI 5.529/DF, que determina a alteração do prazo de concessão.

---

(11) PI 0713860-1 B1

Código 16.1 - Concessão de Patente ou Certificado de Adição de Invenção
(22) 10/07/2007
(30) 10/07/2006 US 60/819,916
(51) H04B 1/7143 (2011.01), H04B 7/26 (2006.01), H04L 27/26 (2006.01)
(54) SALTO EM FREQUÊNCIA EM UM AMBIENTE SC-FDMA
(73) QUALCOMM INCORPORATED (US)
(72) Durga Prasad Malladi; Byoung-Hoon Kim
Prazo de Validade: 20 (vinte) anos contados a partir de 10/07/2007, observadas as condições legais. Patente concedida conforme ADI 5.529/DF, que determina a alteração do prazo de concessão.

---

(11) PI 0719923-6 B1

Código 16.1 - Concessão de Patente ou Certificado de Adição de Invenção
(22) 05/12/2007
(30) 05/12/2006 US 11/567,189; 05/12/2006 US 11/567,193
(51) C07H 21/04 (2006.01)
(54) MÉTODOS PARA SEQUENCIAMENTO DE UM ÁCIDO NUCLÉICO ALVO, PARA CONVERSÃO DE UM COMPONENTE DE OCORRÊNCIA NÃO NATURAL EM UMA MOLÉCULA DE ÁCIDO NUCLÉICO EM UM COMPONENTE DE OCORRÊNCIA NATURAL, PARA TERMINAR UMA SÍNTESE DE ÁCIDO NUCLÉICO, E PARA REALIZAR O SEQUENCIAMENTO DE SANGER OU TIPO SANGER, E COMPOSTOS
(73) AGILENT TECHNOLOGIES INC. (US)
(72) VLADISLAV A. LITOSH; Brian P. Stupi; Michael L. Metzker; Weidong Wu
Prazo de Validade: 20 (vinte) anos contados a partir de 05/12/2007, observadas as condições legais. Patente concedida conforme ADI 5.529/DF, que determina a alteração do prazo de concessão.

---

(11) PI 0721727-7 B1

Código 16.1 - Concessão de Patente ou Certificado de Adição de Invenção
(22) 28/05/2007
(30) 23/05/2007 CN 200710028152.2
(51) H04B 1/00 (2006.01), H01P 1/20 (2006.01), H01P 1/213 (2006.01)
(54) MULTIPLEXADOR DE FREQUÊNCIA DUPLA DE DCS / WCDMA E MULTIPLEXADOR DE FREQUÊNCIA DUPLA GERAL
(73) COMBA TELECOM SYSTEM (CHINA) LTD. (CN)
(72) Mengmeng Shu; Tao He; Bin He; Jingmin Huang
Prazo de Validade: 20 (vinte) anos contados a partir de 28/05/2007, observadas as condições legais. Patente concedida conforme ADI 5.529/DF, que determina

a alteração do prazo de concessão.

(11) PI 0817484-9 B1

Código 16.1 - Concessão de Patente ou Certificado de Adição de Invenção
(22) 02/10/2008
(30) 03/10/2007 US 60/977,197
(51) A61K 39/39 (2006.01), A61K 47/06 (2006.01), A61K 47/24 (2006.01), A61P 31/00 (2006.01)
(54) COMPOSIÇÃO DE VACINA SEM ÁGUA, PROCESSO DE PRODUÇÃO E O USO DOS MESMOS
(73) IMMUNOVACCINE TECHNOLOGIES INC. (CA)
(72) Marc Mansour
Prazo de Validade: 20 (vinte) anos contados a partir de 02/10/2008, observadas as condições legais. Patente concedida conforme ADI 5.529/DF, que determina a alteração do prazo de concessão.

(11) PI 0820538-8 B1

Código 16.1 - Concessão de Patente ou Certificado de Adição de Invenção
(22) 17/11/2008
(30) 16/11/2007 US 60/988,576
(51) A61K 38/18 (2006.01), A61P 25/28 (2006.01)
(54) USOS DE UMA ISOFORMA RECOMBINANTE SOLÚVEL DE NEUREGULINA-1, E COMPOSIÇÃO FARMACÊUTICA OU KIT
(73) MIND-NRG SA (CH)
(72) ANDRÉ SCHRATTENHOLZ
Prazo de Validade: 20 (vinte) anos contados a partir de 17/11/2008, observadas as condições legais. Patente concedida conforme ADI 5.529/DF, que determina a alteração do prazo de concessão.

(11) PI 0822822-1 B1

Código 16.1 - Concessão de Patente ou Certificado de Adição de Invenção
(22) 17/06/2008
(51) H02J 3/36 (2006.01), H02M 5/458 (2006.01)
(54) MÉTODO PARA CONTROLE EM CIRCUITO FECHADO DE PELO MENOS DOIS CONVERSORES
(73) SIEMENS AKTIENGESELLSCHAFT (DE)
(72) Tobias Bernhard; Mike Dommaschk; JÖRG DORN; Ingo Euler; Franz Karlecik-Maier; JÖRG LANG; JÜRGEN RITTIGER; John-William Strauss; Quoc-Buu Tu; Oliver Venjakob; Carsten Wittstock; KLAUS WÜRFLINGER
Prazo de Validade: 20 (vinte) anos contados a partir de 17/06/2008, observadas as condições legais. Patente concedida conforme ADI 5.529/DF, que determina a alteração do prazo de concessão.

(11) PI 0903998-8 B1

Código 16.1 - Concessão de Patente ou Certificado de Adição de Invenção
(22) 07/10/2009
(43) 07/06/2011

(51) C07K 16/12 (2006.01), G01N 33/18 (2006.01)
(54) MÉTODO PARA DETECÇÃO DE MICROCISTINAS E/OU NODULARINA EM AMOSTRAS AMBIENTAIS; KIT DIAGNÓSTICO E MÉTODO DE PRODUÇÃO DE ANTICORPO POLICLONAL PARA DETECÇÃO DE MICROCISTINAS E/OU NODALARINA EM AMOSTRAS AMBIENTAIS
(73) UNIVERSIDADE DE SÃO PAULO - USP (BR/SP) ; FUNDAÇÃO DE AMPARO A PESQUISA DO ESTADO SÃO PAULO - FAPESP (BR/SP)
(72) ERNANI PINTO; FABYANA MARIA DOS ANJOS; ADELAIDE JOSÉ VAZ; NOELI MARIA ESPÍNDOLA
Prazo de Validade: 20 (vinte) anos contados a partir de 07/10/2009, observadas as condições legais. Patente concedida conforme ADI 5.529/DF, que determina a alteração do prazo de concessão.

---

(11) PI 0904107-9 B1

Código 16.1 - Concessão de Patente ou Certificado de Adição de Invenção
(22) 29/09/2009
(43) 12/05/2015
(51) E03B 5/00 (2006.01), F04B 23/02 (2006.01)
(54) SISTEMA DE BOMBEAMENTO DE ÁGUA ATRAVÉS DE BÓIA VAZADA
(73) Lucrécia Tibúrcio Guaraná (BR/PE)
(72) Lucrécia Tibúrcio Guaraná
Prazo de Validade: 20 (vinte) anos contados a partir de 29/09/2009, observadas as condições legais. Patente concedida conforme ADI 5.529/DF, que determina a alteração do prazo de concessão.

---

(11) PI 0907087-7 B1

Código 16.1 - Concessão de Patente ou Certificado de Adição de Invenção
(22) 28/01/2009
(30) 31/01/2008 EP 08 001827.8
(51) C12N 15/09 (2006.01), C12N 15/11 (2006.01), A61K 39/39 (2006.01)
(54) MOLÉCULA DE RNA, COMPOSIÇÃO FARMACÊUTICA E SEUS USOS NO TRATAMENTO DE DOENÇAS
(73) CUREVAC AG (DE)
(72) Thomas Kramps; SÖHNKE VOSS; Jochen Probst; Ingmar Hoerr
Prazo de Validade: 20 (vinte) anos contados a partir de 28/01/2009, observadas as condições legais. Patente concedida conforme ADI 5.529/DF, que determina a alteração do prazo de concessão.

---

(11) PI 0910345-7 B1

Código 16.1 - Concessão de Patente ou Certificado de Adição de Invenção
(22) 30/03/2009
(30) 31/03/2008 US 61/040,973; 19/05/2008 EP 08251739.2
(51) C07K 7/16 (2006.01)
(54) COMPOSTOS ANÁLOGOS DE OXITOCINA, COMPOSIÇÃO FARMACÊUTICA COMPREENDENDO OS MESMOS E USO DOS DITOS ANÁLOGOS
(73) FERRING B.V. (NL)

(72) SUDAR ALAGARSAMY; Robert Galyean; Kazimierz Wisniewski; Claudio Schteingart
Prazo de Validade: 20 (vinte) anos contados a partir de 30/03/2009, observadas as condições legais. Patente concedida conforme ADI 5.529/DF, que determina a alteração do prazo de concessão.

---

(11) PI 0910391-0 B1

Código 16.1 - Concessão de Patente ou Certificado de Adição de Invenção
(22) 17/03/2009
(30) 18/03/2008 US 61/069,857; 09/04/2008 US 61/123,621; 09/02/2009 US 61/207,220; 06/03/2009 US 61/209,453
(51) A61K 31/17 (2006.01), A61K 31/27 (2006.01), C07C 271/08 (2006.01), C07C 275/18 (2006.01), A61P 43/00 (2006.01)
(54) COMPOSTOS MODULADORES DO RECEPTOR DE PROSTACICLINA (PGI2) E OS SAIS FARMACEUTICAMENTEACEITÁVEIS DOS MESMOS, COMPOSIÇÃO FARMACÊUTICA OS COMPREENDENDO, SEUS USOS E PROCESSO PARA A PREPARAÇÃO DE UMA COMPOSIÇÃO
(73) ARENA PHARMACEUTICALS, INC. (JP)
(72) Thuy-Anh Tran; Weichao Chen; Bryan A. Kramer; Abu J. M. Sadeque; Hanna L. Shyfryna; Young-Jun Shin; Pureza Vallar; Ning Zou
Prazo de Validade: 20 (vinte) anos contados a partir de 17/03/2009, observadas as condições legais. Patente concedida conforme ADI 5.529/DF, que determina a alteração do prazo de concessão.

---

(11) PI 0911014-3 B1

Código 16.1 - Concessão de Patente ou Certificado de Adição de Invenção
(22) 17/07/2009
(30) 25/07/2008 EP 08161152.7
(51) H04N 13/161 (2018.01), H04N 13/178 (2018.01), H04N 13/183 (2018.01), H04N 5/278 (2006.01)
(54) MÉTODO DE CRIAÇÃO DE UM SINAL DE IMAGEM TRIDIMENSIONAL PARA RENDERIZAÇÃO EM UM DISPLAY, DISPOSITIVO PARA CRIAÇÃO DE UM SINAL DE IMAGEM TRIDIMENSIONAL PARA RENDERIZAÇÃO EM UM DISPLAY, MÉTODO DE PROCESSAMENTO DE UM SINAL DE IMAGEM TRIDIMENSIONAL E DISPOSITIVO PARA PROCESSAMENTO DE UM SINAL DE IMAGEM TRIDIMENSIONAL
(73) KONINKLIJKE PHILIPS N.V. (NL)
(72) PHILIP.S NEWTON; DENNIS D. R. J. BOLIO; Francesco Scalori; GERARDUS W, T, VAN DER HEIJDEN; HENRICUS F. P. VAN DOVEREN; Wiebe De Haan; HENDRIK F. MOLL
Prazo de Validade: 20 (vinte) anos contados a partir de 17/07/2009, observadas as condições legais. Patente concedida conforme ADI 5.529/DF, que determina a alteração do prazo de concessão.

---

(11) PI 0917592-0 B1

Código 16.1 - Concessão de Patente ou Certificado de Adição de Invenção
(22) 08/12/2009

(30) 09/12/2008 US 61/121,092
(51) C07K 16/28 (2006.01), A61P 35/00 (2006.01), A61K 39/395 (2006.01)
(54) Anticorpo anti-PD-L1, composição, artigos manufaturados e usos de uma composição
(73) GENENTECH, INC. (US)
(72) BRYAN IRVING; HEATHER MAECKER; HENRY CHIU; JEANNE CHEUNG; SANJEEV MARIATHASAN; SOPHIE M. LEHAR; YAN WU
Prazo de Validade: 20 (vinte) anos contados a partir de 08/12/2009, observadas as condições legais. Patente concedida conforme ADI 5.529/DF, que determina a alteração do prazo de concessão.

---

(11) PI 0919707-9 B1

Código 16.1 - Concessão de Patente ou Certificado de Adição de Invenção
(22) 14/10/2009
(30) 14/10/2008 US 61/105,316
(51) C07K 14/405 (2006.01), C07K 14/44 (2006.01), C12N 15/82 (2006.01)
(54) CASSETE DE EXPRESSÃO COMPREENDENDO UMA SEQUÊNCIA DE NUCLEOTÍDEOS CODIFICADORA DE ÁCIDO GRAXO DESSATURASES DE HEMISELMIS SPP., PRODUTO COMERCIAL E MÉTODO DE PRODUÇÃO DE UMA COMPOSIÇÃO ALIMENTAR OU DE RAÇÃO
(73) MONSANTO TECHNOLOGY LLC (US)
(72) Virginia Ursin; Byron Froman; Steven Screen; Lori Lehman
Prazo de Validade: 20 (vinte) anos contados a partir de 14/10/2009, observadas as condições legais. Patente concedida conforme ADI 5.529/DF, que determina a alteração do prazo de concessão.

---

(11) PI 0920114-9 B1

Código 16.1 - Concessão de Patente ou Certificado de Adição de Invenção
(22) 30/10/2009
(30) 31/10/2008 US 61/110,187
(51) G01N 33/68 (2006.01), C12M 1/34 (2006.01), C12Q 1/04 (2006.01)
(54) MÉTODOS PARA O ISOLAMENTO E A IDENTIFICAÇÃO DE MICRO-ORGANISMOS
(73) BIOMERIEUX, INC. (US)
(72) John Walsh; Jones Hyman; Thurman Thorpe; Bradford Clay
Prazo de Validade: 20 (vinte) anos contados a partir de 30/10/2009, observadas as condições legais. Patente concedida conforme ADI 5.529/DF, que determina a alteração do prazo de concessão.

---

(11) PI 0923007-6 B1

Código 16.1 - Concessão de Patente ou Certificado de Adição de Invenção
(22) 17/12/2009
(30) 17/12/2008 HU P08 00763
(51) C07D 295/135 (2006.01)
(54) PROCESSO PARA A PREPARAÇÃO DE DICLORIDRATO TRANS N-{4-{2-[4-(2,3-DICLOROFENIL)-PIPERAZINA-1-IL]ETIL}-CICLOHEXILAMINA
(73) RICHTER GEDEON NYRT. (HU)

(72) ÉVA ÁGAINÉ CSONGOR; KATALIN NÓGRÁDI; FEREN SEBÖK; JÁNOS GALAMBOS; ISTVÁN VÁGÓ; LÁSZLÓ CZIBULA; BÁLINT JUNHÁSZ
Prazo de Validade: 20 (vinte) anos contados a partir de 17/12/2009, observadas as condições legais. Patente concedida conforme ADI 5.529/DF, que determina a alteração do prazo de concessão.

---

(11) PI 0923110-2 B1

Código 16.1 - Concessão de Patente ou Certificado de Adição de Invenção
(22) 14/12/2009
(30) 12/12/2008 NO 20085198
(51) G01F 1/74 (2006.01), G01F 15/02 (2006.01)
(54) MÉTODO E APARELHO PARA MEDIÇÕES DE FLUXO DE GÁS ÚMIDO E MEDIÇÃO DE PROPRIEDADES DE GÁS
(73) FMC KONGSBERG SUBSEA AS (NO)
(72) Arnstein Wee; INGVE MORTEN SKJAELDAL
Prazo de Validade: 20 (vinte) anos contados a partir de 14/12/2009, observadas as condições legais. Patente concedida conforme ADI 5.529/DF, que determina a alteração do prazo de concessão.

---

(11) PI 0924058-6 B1

Código 16.1 - Concessão de Patente ou Certificado de Adição de Invenção
(22) 18/12/2009
(30) 22/12/2008 EP 08172520.2
(51) C07K 16/38 (2006.01), A61K 39/395 (2006.01), A61P 7/04 (2006.01)
(54) ANTICORPOS MONOCLONAIS, SEUS USOS, BEM COMO COMPOSIÇÃO FARMACÊUTICA
(73) NOVO NORDISK A/S (DK)
(72) BERIT OLSEN KROGH; OLE HVILSTED OLSEN; JENS BREINHOLT; BRIAN LAURITZEN; BRIT BINOW SORENSEN; IDA HILDEN; JES THORN CLAUSEN
Prazo de Validade: 20 (vinte) anos contados a partir de 18/12/2009, observadas as condições legais. Patente concedida conforme ADI 5.529/DF, que determina a alteração do prazo de concessão.

---

(11) PI 0924547-2 B1

Código 16.1 - Concessão de Patente ou Certificado de Adição de Invenção
(22) 13/03/2009
(30) 13/03/2008 US 61/036,294
(43) 23/06/2015
(51) A61K 31/192 (2006.01), A61K 31/216 (2006.01), A61P 13/04 (2006.01), A61P 19/06 (2006.01), C07C 59/66 (2006.01)
(54) COMPOSTO ÁCIDO 2-(3-(2,6-DIMETILBENZILÓXI)-4-METILFENIL)ACÉTICO, SUA COMPOSIÇÃO, BEM COMO SEU USO
(62) PI 0909299-4 13/03/2009
(73) WELLSTAT THERAPEUTICS CORPORATION (US)
(72) James Dennen O´Neil; Michael K. Bamat; Reid W. Von Borstel;

Ramachandran Arudchandran; Shalini Sharma
Prazo de Validade: 20 (vinte) anos contados a partir de 13/03/2009, observadas as condições legais. Patente concedida conforme ADI 5.529/DF, que determina a alteração do prazo de concessão.

---

(11) PI 1000674-5 B1

Código 16.1 - Concessão de Patente ou Certificado de Adição de Invenção
(22) 19/03/2010
(43) 08/11/2011
(51) A61N 1/36 (2006.01)
(54) ELETROCONDICIONADOR DE ENURESE
(73) Ubirajara de Oliveira Barroso Júnior (BR/BA)
(72) Ubirajara de Oliveira Barroso Júnior
Prazo de Validade: 20 (vinte) anos contados a partir de 19/03/2010, observadas as condições legais. Patente concedida conforme ADI 5.529/DF, que determina a alteração do prazo de concessão.

---

(11) PI 1003332-7 B1

Código 16.1 - Concessão de Patente ou Certificado de Adição de Invenção
(22) 21/09/2010
(43) 08/01/2013
(51) A61K 9/107 (2006.01), A61K 39/205 (2006.01), A61K 35/76 (2015.01), A61P 43/00 (2006.01)
(54) Formulação de adjuvantes para imunização de animais
(73) FUNDAÇÃO EZEQUIEL DIAS (BR/MG)
(72) ROBERTA MÁRCIA MARQUES DOS SANTOS; PATRÍCIA COTA CAMPOS; ARMANDO DA SILVA CUNHA JUNIOR; SÍLVIA LIGÓRIO FIALHO; SOPHIE YVETTE LECLERCQ
Prazo de Validade: 20 (vinte) anos contados a partir de 21/09/2010, observadas as condições legais. Patente concedida conforme ADI 5.529/DF, que determina a alteração do prazo de concessão.

---

(11) PI 1003924-4 B1

Código 16.1 - Concessão de Patente ou Certificado de Adição de Invenção
(22) 01/10/2010
(43) 19/03/2013
(51) B23K 26/042 (2014.01), G05B 19/18 (2006.01), G06K 9/46 (2006.01)
(54) MÉTODO E SISTEMA DE VISÃO ARTIFICIAL INTELIGENTE DE ALTA PRECISÃO PARA PROCESSAMENTO DE CORTE E MARCAÇÃO À LASER
(73) AUTOMATISA SISTEMAS LTDA (BR/SC)
(72) Marcos Lichtblau; Paulo Ricardo Carvalho; HUGO VIVANCO
Prazo de Validade: 20 (vinte) anos contados a partir de 01/10/2010, observadas as condições legais. Patente concedida conforme ADI 5.529/DF, que determina a alteração do prazo de concessão.

---

(11) PI 1004215-6 B1

Código 16.1 - Concessão de Patente ou Certificado de Adição de Invenção

(22) 01/04/2010
(30) 08/04/2009 US 61/167,607
(51) G10L 19/00 (2013.01)
(54) APARELHO E MÉTODO PARA UPMIXAGEM DE SINAL DE ÁUDIO DOWNMIX UTILIZANDO UMA ATENUAÇÃO DE VALOR DE FASE
(73) FRAUNHOFER-GESELLSCHAFT ZUR FÖRDERUNG DER ANGEWANDTEN FORSCHUNG E.V. (DE)
(72) MATTHIAS NEUSINGER; JULIEN ROBILLIARD; JOHANNES HILPERT
Prazo de Validade: 20 (vinte) anos contados a partir de 01/04/2010, observadas as condições legais. Patente concedida conforme ADI 5.529/DF, que determina a alteração do prazo de concessão.

---

(11) PI 1004372-1 B1

Código 16.1 - Concessão de Patente ou Certificado de Adição de Invenção
(22) 12/11/2010
(43) 16/04/2013
(51) A61B 1/303 (2006.01), A61B 10/00 (2006.01)
(54) ACOMODADOR DE ESPÁTULAS E ESCOVINHA CERVICAL PARA ACOLETA DE MATERIAL CÉRVICO-VAGINAL PARA EXAME CITOPATOLÓGICO
(73) GERSON AUGUSTO DE OLIVEIRA MONTEIRO (BR/BA)
(72) GERSON AUGUSTO DE OLIVEIRA MONTEIRO
Prazo de Validade: 20 (vinte) anos contados a partir de 12/11/2010, observadas as condições legais. Patente concedida conforme ADI 5.529/DF, que determina a alteração do prazo de concessão.

---

(11) PI 1006448-6 B1

Código 16.1 - Concessão de Patente ou Certificado de Adição de Invenção
(22) 24/03/2010
(30) 25/03/2009 US 61/163,222
(51) C07K 16/28 (2006.01), A61K 39/395 (2006.01)
(54) ANTICORPO ANTAGONISTA ANTI-FGFR3, ANTICORPO MONOCLONAL, POLINUCLEOTÍDEO, VETOR, MICRO-ORGANISMO TRANSGÊNICO, MÉTODO PARA PRODUÇÃO DE UM ANTICORPO ANTI-FGFR3, FORMULAÇÃO FARMACÊUTICA E USOS DO ANTICORPO ANTAGONISTA ANTI-FGFR3
(73) GENENTECH, INC. (US)
(72) AVI ASHKENAZI; CHRISTIAN WIESMANN; JING QING; YAN WU
Prazo de Validade: 20 (vinte) anos contados a partir de 24/03/2010, observadas as condições legais. Patente concedida conforme ADI 5.529/DF, que determina a alteração do prazo de concessão.

---

(11) PI 1007814-2 B1

Código 16.1 - Concessão de Patente ou Certificado de Adição de Invenção
(22) 09/03/2010
(30) 16/03/2009 US 12/405.215
(51) H04L 29/06 (2006.01), H04L 29/08 (2006.01)

(54) Método para reproduzir sem problemas a mídia em um cliente, sistema de computador para processamento de mídia sem problemas a partir de um evento ao vivo e dispositivo de armazenamento legível por computador
(73) MICROSOFT TECHNOLOGY LICENSING, LLC (US)
(72) Vishal Sood; Jack E. Freelander; Anirban Roy; Lin Liu; Geqiang Zhang; Krishna Duggaraju; Sudheer Sirivara; John A. Bocharov
Prazo de Validade: 20 (vinte) anos contados a partir de 09/03/2010, observadas as condições legais. Patente concedida conforme ADI 5.529/DF, que determina a alteração do prazo de concessão.

---

(11) PI 1008294-8 B1

Código 16.1 - Concessão de Patente ou Certificado de Adição de Invenção
(22) 16/02/2010
(30) 19/02/2009 EP 09153208.5
(51) C07C 209/68 (2006.01), C07C 209/70 (2006.01), C07C 211/62 (2006.01), C07C 221/00 (2006.01), C07C 303/24 (2006.01), C07C 305/18 (2006.01)
(54) MÉTODO PARA PREPARAR HIDROCLORETO DE CINACALCET E INTERMEDIÁRIO DE CINACALCET
(73) F.I.S. - FABBRICA ITALIANA SINTETICI S.P.A. (IT)
(72) Nicola Catozzi; Livius Cotarca; Johnny Foletto; Massimiliano Forcato; Roberto Giovanetti; Giorgio Soriato; Massimo Verzini
Prazo de Validade: 20 (vinte) anos contados a partir de 16/02/2010, observadas as condições legais. Patente concedida conforme ADI 5.529/DF, que determina a alteração do prazo de concessão.

---

(11) PI 1008402-9 B1

Código 16.1 - Concessão de Patente ou Certificado de Adição de Invenção
(22) 26/01/2010
(30) 19/02/2009 CN 200910037253.5
(51) H04L 12/58 (2006.01), G06Q 10/10 (2012.01), G06Q 50/00 (2012.01)
(54) MÉTODO E APARELHO PARA GERENCIAMENTO DE INFORMAÇÃO DE TEXTO
(73) TENCENT TECHNOLOGY (SHENZHEN) COMPANY LIMITED (CN)
(72) Cheng Luo
Prazo de Validade: 20 (vinte) anos contados a partir de 26/01/2010, observadas as condições legais. Patente concedida conforme ADI 5.529/DF, que determina a alteração do prazo de concessão.

---

(11) PI 1008791-5 B1

Código 16.1 - Concessão de Patente ou Certificado de Adição de Invenção
(22) 12/02/2010
(30) 13/02/2009 JP 2009-031652
(51) H04L 5/00 (2006.01), H04W 72/04 (2009.01)
(54) APARELHO DE COMUNICAÇÃO, MÉTODO DE COMUNICAÇÃO E CIRCUITO INTEGRADO PARA CONTROLAR UM PROCESSO DE UM APARELHO DE COMUNICAÇÃO
(73) SUN PATENT TRUST (US)

(72) Akihiko Nishio; Daichi Imamura; Seigo Nakao; TAKASHI IWAI; SADAKI FUTAGI; YOSHIHIKO OGAWA; MASAYUKI HOSHINO
Prazo de Validade: 20 (vinte) anos contados a partir de 12/02/2010, observadas as condições legais. Patente concedida conforme ADI 5.529/DF, que determina a alteração do prazo de concessão.

---

(11) PI 1009394-0 B1

Código 16.1 - Concessão de Patente ou Certificado de Adição de Invenção
(22) 15/03/2010
(30) 13/03/2009 US 61/159,990
(51) C10M 105/42 (2006.01), C10M 109/02 (2006.01), C11C 3/04 (2006.01), C10N 30/02 (2006.01)
(54) MÉTODO PARA PRODUZIR UM LUBRIFICANTE, E, COMPOSIÇÃO LUBRIFICANTE
(73) BATTELLE MEMORIAL INSTITUTE (US)
(72) Herman Paul Benecke; Daniel B. Garbark; Bhima Rao Vijavendran; Jeffrey Cafmeyer
Prazo de Validade: 20 (vinte) anos contados a partir de 15/03/2010, observadas as condições legais. Patente concedida conforme ADI 5.529/DF, que determina a alteração do prazo de concessão.

---

(11) PI 1012216-8 B1

Código 16.1 - Concessão de Patente ou Certificado de Adição de Invenção
(22) 07/05/2010
(30) 08/05/2009 US 61/176.826
(51) A61K 39/395 (2006.01), C12N 5/07 (2010.01), C12P 21/08 (2006.01)
(54) ANTICORPO ISOLADO OU FRAGMENTO DE LIGAÇÃO AO ANTÍGENO DO MESMO QUE SE LIGA ESPECIFICAMENTE AO CD100, COMPOSIÇÕES QUE COMPREENDEM OS MESMOS, POLINUCLEOTÍDEO E USO DO DITO ANTICORPO OU FRAGMENTO PARA TRATAR UMA DOENÇA AUTOIMUNE,DOENÇA INFLAMATÓRIA OU CÂNCER
(73) VACCINEX, INC. (US)
(72) Ernest S.Smith; Terrence Lee Fisher
Prazo de Validade: 20 (vinte) anos contados a partir de 07/05/2010, observadas as condições legais. Patente concedida conforme ADI 5.529/DF, que determina a alteração do prazo de concessão.

---

(11) PI 1012992-8 B1

Código 16.1 - Concessão de Patente ou Certificado de Adição de Invenção
(22) 02/06/2010
(30) 26/06/2009 CN 200910148520.6; 09/04/2010 CN 201010147607.4
(51) H04N 19/51 (2014.01), H04N 19/56 (2014.01), H04N 19/577 (2014.01)
(54) MÉTODO E APARELHO PARA OBTER INFORMAÇÕES DE MOVIMENTO DE IMAGENS DE VÍDEO, E DISPOSITIVO ELETRÔNICO
(73) HUAWEI TECHNOLOGIES CO., LTD. (CN)
(72) Sixin Lin; Mingyuan Yang
Prazo de Validade: 20 (vinte) anos contados a partir de 02/06/2010, observadas

	as condições legais. Patente concedida conforme ADI 5.529/DF, que determina a alteração do prazo de concessão.
(11) PI 1014643-1 B1	Código 16.1 - Concessão de Patente ou Certificado de Adição de Invenção (22) 24/03/2010 (30) 29/04/2009 US 12/431,872 (51) H04W 16/14 (2009.01), H04B 10/2575 (2013.01), H04W 88/06 (2009.01), H04W 88/08 (2009.01) (54) SISTEMA DE ANTENAS DISTRIBUÍDAS E MÉTODO DE COMUNICAÇÃO SOBRE SISTEMA DE ANTENAS DISTRIBUÍDAS (73) COMMSCOPE TECHNOLOGIES LLC (US) (72) Dennis M. Cleary; Van Hanson; Stefan Eisenwinter; Mathias Schmalisch; Thomas Kummetz; Donald R. Mcallister; Carmine Pagano; Hongju Yan Prazo de Validade: 20 (vinte) anos contados a partir de 24/03/2010, observadas as condições legais. Patente concedida conforme ADI 5.529/DF, que determina a alteração do prazo de concessão.
(11) PI 1105482-4 B1	Código 16.1 - Concessão de Patente ou Certificado de Adição de Invenção (22) 16/11/2011 (30) 15/11/2010 EP 10191137.8 (43) 07/04/2015 (51) G01R 31/34 (2020.01), G01R 27/28 (2006.01) (54) MÉTODO E DISPOSIÇÃO PARA DETERMINAR INDUTÂNCIAS DE UMA MÁQUINA SÍNCRONA DE RELUTÂNCIA (73) ABB SCHWEIZ AG (CH) (72) MATTI ESKOLA; MATTI VEIJANEN Prazo de Validade: 20 (vinte) anos contados a partir de 16/11/2011, observadas as condições legais.
(11) PI 1105595-2 B1	Código 16.1 - Concessão de Patente ou Certificado de Adição de Invenção (22) 18/11/2011 (30) 22/11/2010 JP 2010-260527 (43) 19/03/2013 (51) G06F 12/16 (2006.01), G06F 12/00 (2006.01), G06F 3/06 (2006.01) (54) APARELHO DE PROCESSAMENTO DE DADOS, MÉTODO DE CONTROLE DE ACESSO (73) CANON KABUSHIKI KAISHA (JP) (72) Satoru Nakajima Prazo de Validade: 20 (vinte) anos contados a partir de 18/11/2011, observadas as condições legais.

Código 16.3 - Retificação

Retificação da publicação da concessão da patente por ter sido efetuada com incorreção que não impossibilita sua identificação. Tal publicação não implica na alteração da data de publicação da concessão da patente e nos prazos decorrentes da mesma.

---

(11) BR 10 2012 032567-5 B8

Código 16.3 - Retificação
(22) 19/12/2012
(45) 26/01/2021
(51) C02F 1/00 (2006.01)
(54) MÉTODO PARA CONTROLAR AS PROPRIEDADES MICROBIOLÓGICAS DE UMA PORÇÃO DE UMA CONFORMAÇÃO CONTENDO ÁGUA DENTRO DE GRANDES CONFORMAÇÕES CONTENDO ÁGUA
(73) CRYSTAL LAGOONS (CURACAO) B.V. (NL)
(72) FERNANDO BENJAMÍN FISCHMANN
Ref. RPI 2612 de 26/01/2021 quanto ao titular e ao inventor.

---

(11) BR 10 2013 007524-8 B8

Código 16.3 - Retificação
(22) 28/03/2013
(30) 29/03/2012 EP 12425068.9
(45) 18/05/2021
(51) F16H 59/08 (2006.01), F16H 59/68 (2006.01), F16H 61/68 (2006.01), G06F 7/00 (2006.01)
(54) MÉTODO DE CONTROLE DE UM VEÍCULO EQUIPADO COM UM MECANISMO MOTOR A COMBUSTÃO INTERNA COM UM SISTEMA DE PARADA E PARTIDA E UNIDADE DE CONTROLE ELETRÔNICA
(73) FIAT GROUP AUTOMOBILES S.P.A. (IT) ; MAGNETI MARELLI S.P.A. (IT)
(72) MASSIMO ZANOTTI; DOMENICO TAVELLA; FERDINANDO DE CRISTOFARO; STEFANO SGATTI
Ref. RPI 2628 de 18/05/2021 quanto ao titular.

---

(11) BR 10 2014 026128-1 B8

Código 16.3 - Retificação
(22) 20/10/2014
(45) 22/06/2021
(51) F16J 9/26 (2006.01)
(54) ANEL DE PISTÃO E MOTOR A COMBUSTÃO INTERNA
(73) MAHLE METAL LEVE S.A. (BR/SP) ; MAHLE INTERNATIONAL GMBH (DE)
(72) GISELA ABLAS MARQUES
Ref. RPI 2633 de 22/06/2021 quanto ao endereço.

---

(11) BR 10 2014 027011-6 B8

Código 16.3 - Retificação

(22) 29/10/2014
(30) 04/11/2013 US 14/071,624
(45) 18/05/2021
(51) A47J 43/04 (2006.01), B02C 17/16 (2006.01), A22C 7/00 (2006.01)
(54) BASE DE SUCÇÃO, E, MOEDOR DE ALIMENTOS
(73) DART INDUSTRIES INC. (US)
(72) Dimitri M. C. J. Backaert; Judicaël Cornu; Frederick M. N. De Pauw; Barbara R. M. Huet; Michiel G. P. H. E. Vanneste; YANG KWONG WONG
Ref. RPI 2628 de 18/05/2021 quanto ao título.

---

(11) BR 11 2012 019098-9 B8

Código 16.3 - Retificação
(22) 04/02/2011
(30) 04/02/2010 JP 2010-023452
(45) 06/07/2021
(51) C07K 16/18 (2006.01), A61K 39/395 (2006.01), A61P 35/00 (2006.01), C12N 15/09 (2006.01), C07K 14/47 (2006.01)
(54) ANTICORPO, COMPOSIÇÃO FARMACÊUTICA, COMBINAÇÃO FARMACÊUTICA E USOS DE UM ANTICORPO, DE UMA COMPOSIÇÃO FARMACÊUTICA E DE UMA COMBINAÇÃO FARMACÊUTICA
(73) TORAY INDUSTRIES, INC. (JP)
(72) FUMIYOSHI OKANO; TAKANORI SAITO
Ref. RPI 2635 de 06/07/2021 quanto ao título.

---

(11) BR 11 2012 021952-9 B8

Código 16.3 - Retificação
(22) 01/03/2011
(30) 01/03/2010 US 61/309,134; 16/11/2010 US 61/414,108; 22/11/2010 US 61/416,039
(45) 09/06/2020
(51) A01H 5/00 (2018.01), C12N 15/01 (2006.01), C12N 5/04 (2006.01), C12R 1/125 (2006.01)
(54) MÉTODO PARA MELHORAR UMA QUALIDADE DE UMA PLANTA, E SEMENTE DE PLANTA REVESTIDA
(73) University Of Delaware (US)
(72) Harsh Bais; Darla Janine Sherrier; VENKATACHALAM LAKSHMANNAN
Ref. RPI 2579 de 09/06/2020 quanto ao inventor.

---

(11) BR 11 2013 001490-3 B8

Código 16.3 - Retificação
(22) 20/07/2011
(30) 21/07/2010 IT BL2010 A 000013
(45) 24/11/2020
(51) G02C 1/02 (2006.01)
(54) SISTEMA DE FIXAÇÃO DE PONTE OU ELEMENTOS DE ARTICULAÇÃO, ÓCULOS E MÉTODO PARA PRODUZIR ÓCULOS
(73) LUXOTTICA S.R.L. (IT)

(72) ARCADIO VIGNATO
Ref. RPI 2603 de 24/11/2020 quanto ao endereço.

---

(11) BR 11 2013 003219-7 B8

Código 16.3 - Retificação
(22) 12/08/2010
(45) 09/06/2020
(51) F02D 41/14 (2006.01)
(54) APARELHO DE CONTROLE DE QUANTIDADE DE INJEÇÃO DE COMBUSTÍVEL PARA UM MOTOR DE COMBUSTÃO INTERNA
(73) TOYOTA JIDOSHA KABUSHIKI KAISHA (JP)
(72) Keiichiro Aoki
Ref. RPI 2579 de 09/06/2020 quanto ao quadro reivindicatório.

---

(11) BR 11 2013 017410-2 B8

Código 16.3 - Retificação
(22) 06/01/2011
(45) 19/01/2021
(51) E21B 47/13 (2012.01)
(54) MÉTODO DE DETECÇÃO DE FILTRADO DE LAMA SINTÉTICA OU DE DETERMINAÇÃO DECONTAMINAÇÃO DE FILTRADO EM UM FLUIDO DE POÇO ABAIXO, SISTEMA PARA A DETERMINAÇÃO DACONTAMINAÇÃO DE FILTRADO E MÉTODO DE ANÁLISE UTILIZANDO ESPECTROSCOPIA
(73) HALLIBURTON ENERGY SERVICES, INC. (US)
(72) CHRISTOPHER MICHAEL JONES; ROBERT E. ENGELMAN; MICHAEL T. PELLETIER; MARK A. PROETT; THURAIRAJASINGAM RAJASINGAM
Ref. RPI 2611 de 19/01/2021 quanto ao relatório descritivo.

---

(11) BR 11 2013 024998-6 B8

Código 16.3 - Retificação
(22) 22/03/2012
(30) 28/03/2011 JP 2011-070763
(45) 13/10/2020
(51) C12N 9/10 (2006.01), C12N 15/82 (2006.01), C12N 9/12 (2006.01)
(54) MÉTODO PARA ACÚMULO DE AÇÚCARES SOLÚVEIS EM BAINHAS DA FOLHA
(73) TOYOTA JIDOSHA KABUSHIKI KAISHA (JP) ; THE UNIVERSITY OF TOKYO (JP) ; INCORPORATED ADMINISTRATIVE AGENCY, NATIONAL AGRICULTURE AND FOOD RESEARCH ORGANIZATION (JP) ; NATIONAL INSTITUTE OF AGROBIOLOGICAL SCIENCES (JP)
(72) MADOKA YONEKURA; NAOHIRO AOKI; RYU OHSUGI; MASAKI OKAMURA; TATSURO HIROSE; CHIKARA OHTO; AKIO MIYAO
Ref. RPI 2597 de 13/10/2020 quanto ao endereço.

---

(11) BR 11 2017 020736-2 B8

Código 16.3 - Retificação
(22) 25/11/2016

(45) 19/01/2021
(51) G06F 3/06 (2006.01)
(54) MÉTODO DE VERIFICAÇÃO DE DADOS E SISTEMA DE ARMAZENAMENTO
(73) HUAWEI TECHNOLOGIES CO., LTD. (CN)
(72) MINGCHANG WEI
Ref. RPI 2611 de 19/01/2021 quanto ao título.

---

(11) BR 12 2019 024196-1 B8

Código 16.3 - Retificação
(22) 22/02/2010
(30) 20/02/2009 GB 0902914.1
(45) 19/01/2021
(51) B64C 9/10 (2006.01)
(54) DISPOSITIVO O QUAL EM USO É SUBMETIDO AO FLUXO DE FLUIDO, MÉTODO DE OPERAR UMA AERONAVE PELO REFERIDO DISPOSITIVO E AERONAVE
(62) PI 1000973-6 22/02/2010
(73) WESTLAND HELICOPTERS LIMITED (GB)
(72) STEPHEN DAYNES; PAUL WEAVER; KEVIN POTTER
Ref. RPI 2611 de 19/01/2021 quanto ao quadro reivindicatório.

---

(11) PI 0602272-3 B8

Código 16.3 - Retificação
(22) 26/05/2006
(45) 11/08/2020
(51) C08J 11/02 (2006.01), C08G 61/02 (2006.01)
(54) PROCESSO DE OBTENÇÃO DE RESINA TERPENO-FENÓLICA COM UTILIZAÇÃO DE OLIGÔMEROS TERPÊNICOS PARA INCORPORAÇÃO À CADEIA POLIMÉRICA
(73) INSTITUTO DE PESQUISAS TECNOLÓGICAS DO ESTADO DE SÃO PAULO S/A - IPT (BR/SP) ; BRASKEM S.A. (BR/BA)
(72) João Guilherme Rocha Poço
Ref. RPI 2588 de 11/08/2020 quanto a data de deposito.

---

(11) PI 0717312-1 B8

Código 16.3 - Retificação
(22) 24/10/2007
(30) 24/10/2006 US 60/862,730
(45) 18/02/2020
(51) H04B 1/7075 (2011.01), H04J 13/16 (2011.01)
(54) PILOTOS DE AQUISIÇÃO PARA SISTEMAS DE COMUNICAÇÃO SEM FIO
(73) Qualcomm Incorporated (US)
(72) Alexei Gorokhov; AAMOD KHANDEKAR; Michael Wang
Ref. RPI 2563 de 18/02/2020 quanto ao inventor.

(11) PI 0806449-0 B8

Código 16.3 - Retificação
(22) 05/02/2008
(30) 05/02/2007 US 60/888,209; 13/03/2007 US 60/894,611; 16/03/2007 US 60/895,248
(45) 06/10/2020
(51) H04W 68/02 (2009.01), H04W 52/02 (2009.01)
(54) MÉTODO E DISPOSITIVO DE PAGINAÇÃO POR MEIO DE UM CANAL COMPARTILHADO DE DOWNLINK DE ALTA VELOCIDADE
(73) INTERDIGITAL TECHNOLOGY CORPORATION (US)
(72) Rocco Digirolamo; Christopher R. Cave; Diana Pani; Alexander Reznik
Ref. RPI 2596 de 06/10/2020 quanto ao titular.

(11) PI 0806652-3 B8

Código 16.3 - Retificação
(22) 29/05/2008
(30) 01/06/2007 US 60/941,532; 01/05/2008 US 12/113,383
(45) 12/01/2021
(51) F02M 33/02 (2006.01), F02M 37/20 (2006.01)
(54) SISTEMA DE COMBUSTÍVEL
(73) TI AUTOMOTIVE TECHNOLOGY CENTER GMBH (DE)
(72) ANDREJ HOCHSTEIN; MARTIN STICKEL
Ref. RPI 2610 de 12/01/2021 quanto ao titular.

(11) PI 0923337-7 B8

Código 16.3 - Retificação
(22) 25/12/2009
(30) 25/12/2008 JP 2008-329632
(45) 17/02/2021
(51) C07F 1/02 (2006.01), C07C 211/14 (2006.01), C07C 217/08 (2006.01), C07F 5/02 (2006.01)
(54) PROCESSO PARA PRODUZIR COMPOSTO DE ORGANOLÍTIO, PROCESSO PARA PRODUZIR COMPOSTO AROMÁTICO SUBSTITUÍDO E LIGANTE
(73) NIPPON SODA CO., LTD. (JP)
(72) HIROKI INOUE
Ref. RPI 2615 de 17/02/2021 quanto ao titular.

(11) PI 0923582-5 B8

Código 16.3 - Retificação
(22) 24/06/2009
(30) 25/12/2008 JP 2008-329099
(45) 19/05/2020
(51) B21D 22/00 (2006.01), G06F 17/50 (1995.01)
(54) MÉTODO E DISPOSITIVO PARA ANÁLISE DE UMA CAUSA DE RECUPERAÇÃO ELÁSTICA EM UM PRODUTO FORMADO
(73) NIPPON STEEL CORPORATION (JP)

(72) TAKASHI MIYAGI; YASUHARU TANAKA; MISAO OGAWA
Ref. 2576 de 19/05/2020 quanto ao título e o endereço.

---

(11) PI 1101322-2 B8

Código 16.3 - Retificação
(22) 04/03/2011
(45) 27/07/2021
(51) A61K 36/22 (2006.01), A61K 31/015 (2006.01), A61K 131/00 (2006.01), A61P 31/10 (2006.01)
(54) COMPOSIÇÕES FARMACÊUTICAS ANTIFÚNGICAS CONTENDO EXTRATOS E/OU ÓLEO ESSENCIAL DE SCHINUS TEREBINTHIFOLIUS
(73) UNIVERSIDADE FEDERAL DE MINAS GERAIS (BR/MG)
(72) MARIA ESPERANZA CORTES SEGURA; MARIANA SILVA OLIVEIRA; JACQUELINE APARECIDA TAKAHASHI; RUBÉN DARIO SINISTERRA MILLIÁN
Ref. RPI 2638 de 27/07/2021 quanto ao inventor.

---

(11) PI 1102647-2 B8

Código 16.3 - Retificação
(22) 08/06/2011
(30) 10/06/2010 JP 2010-133121
(45) 21/07/2020
(51) B60Q 1/04 (2006.01), B62J 6/02 (2020.01), F21S 8/00 (2006.01)
(54) DISPOSITIVO DE ILUMINAÇÃO E MOTOCICLETA
(73) HONDA MOTOR CO., LTD. (JP)
(72) Hisakazu Yasui; Hayato Ohashi; SHIRO FUKANO
Ref. RPI 2585 de 21/07/2020 quanto aos desenhos.

Código 16.4 - Concessão Anulada

Anulada a concessão da patente por ter sido indevida.

---

(21) PI 0411547-3 B1

Código 16.4 - Concessão Anulada
(22) 04/06/2004
(30) 18/06/2003 GB 0314210.6
(51) C11D 3/40 (2006.01), C11D 3/00 (2006.01)
(54) COMPOSIÇÃO DE TRATAMENTO NA LAVAGEM DE ROUPA.
(73) UNILEVER IP HOLDINGS B.V. (PB)
(72) Danielle Santinho Barbizan; Stephen Norman Batchelor; Lisanne Beatriz Grigolon; Andrea Dias Sorze; Sigilo de Autor, conforme solicitado e com base no artigo 6º, § 4º da LPI
Processo INPI nº 52400.025994/2016-33 . Anulada a publicação código 16.1 na RPI nº 2194 de 22/01/2013 por ter sido indevida.

Código Nulidade Administrativa

Código 17.1 - Notificação de Interposição de Nulidade Administrativa

Notificação, ao titular da patente, de instauração de processo administrativo de nulidade. Desta data corre o prazo de 60 (sessenta) dias para eventual contestação do titular (Art. 52 da Lei nº 9.279/96). O depositante poderá obter cópia da petição de nulidade através do endereço eletrônico www.inpi.gov.br - No Acesso rápido – Faça uma busca - Patente. Para acessar, cadastre-se no Portal do INPI e use login e senha.

---

(11) BR 10 2015 016527-7 B1

Código 17.1 - Notificação de Interposição de Nulidade Administrativa
(45) 09/02/2021
(73) MARCHESAN IMPLEMENTOS E MÁQUINAS AGRÍCOLAS TATU S/A (BR/SP)
Requerente da nulidade: SEMEATO S/A INDÚSTRIA E COMÉRCIO - 870210032918 - 11/04/2021

---

(11) BR 11 2013 011961-6 B1

Código 17.1 - Notificação de Interposição de Nulidade Administrativa
(45) 09/02/2021
(73) BOEHRINGER INGELHEIM INTERNATIONAL GMBH (DE)
Requerente da nulidade: LIBBS FARMACÊUTICA LTDA - 870210071842 - 6/08/2021

---

(11) BR 11 2014 017083-5 B1

Código 17.1 - Notificação de Interposição de Nulidade Administrativa
(45) 09/02/2021
(73) LABORATOIRES EXPANSCIENCE (FR)
Requerente da nulidade: THALITA DUQUE MARTINS PAES - 870210070408 - 2/08/2021

---

(11) BR 20 2019 002126-3 Y1

Código 17.1 - Notificação de Interposição de Nulidade Administrativa
(45) 09/02/2021
(73) ALFABRINK COMÉRCIO DE BRINQUEDOS E SERVIÇOS EIRELI EPP (BR/SP)
Requerente da nulidade: 1) BRINK MOBIL - 870210026501 - 21/03/2021; 2) LAVS - INDÚSTRIA E COMÉRCIO DE ARTIGOS EDUCATIVOS LTDA - 870210036499 - 22/04/2021

---

(11) PI 0708909-0 B8

Código 17.1 - Notificação de Interposição de Nulidade Administrativa
(45) 09/02/2021
(73) ALEXION PHARMACEUTICALS, INC. (US)
Requerente da nulidade: 1) INSTITUTO DE TECNOLOGIA EM FÁRMACOS -

	870210072032 - 6/08/2021; 2) AMGEN INC - 870210072559 - 9/08/2021
(11) PI 0812172-9 B8	Código 17.1 - Notificação de Interposição de Nulidade Administrativa (45) 03/03/2020 (73) BAYER INTELLECTUAL PROPERTY GMBH (DE) Requerente da nulidade: LIMA & FEIGELSON SOCIEDADE DE ADVOGADOS - 870200145915 - 19/11/2020
(11) PI 1106046-8 B1	Código 17.1 - Notificação de Interposição de Nulidade Administrativa (45) 31/03/2020 (73) Miika Nacional Ltda (BR/MG) Requerente da nulidade: LHOIST DO BRASIL LTDA. - 870200151503 - 01/12/2020
(11) PI 1106243-6 B1	Código 17.1 - Notificação de Interposição de Nulidade Administrativa (45) 24/11/2020 (73) DIEBOLD, INCORPORATED (US) Requerente da nulidade: PERTO S/A PERIFÉRICOS PARA AUTOMAÇÃO - 870210046999 - 24/05/2021

Código Notificação de Decisão Judicial

Código 19.1 - Notificação de Decisão Judicial

Comunicação de decisão judicial referente à patente.

---

(11) PI 0113110-9 B8	Código 19.1 - Notificação de Decisão Judicial (45) 20/03/2018 (73) JOHNSON & JOHNSON (US) INPI nº 52402.007666/2021-01 @NUP: 00424.124955/2021-11 (REF. 1054805-65.2021.4.01.3400) @ INTERESSADOS: JOHNSON & JOHNSON E OUTROS Decisão: prazo de vigência da patente PI 0113110-9 está sub judice.

Código Extinção de Patente e Certificado de Adição de Invenção

Código 21.6 - Extinção da patente para fins da restauração nos termos do art. 87 da LPI.

Extinção da patente por falta de pagamento da retribuição anual, por pagamento da retribuição anual fora do prazo ou por não cumprimento de exigência de complementação de pagamento da retribuição anual. Desta data corre o prazo de 3 (três) meses para o titular requerer a restauração da patente. A restauração deve ser requerida por meio do peticionamento eletrônico ou formulário FQ002, acompanhado dos comprovantes dos pagamentos correspondentes à restauração e a retribuição annual ou sua complementação no valor da retribuição adicional de que trata o art. 84º § 2º da Lei nº 9.279/96, sob pena da manutenção da extinção de acordo com o disposto no inciso IV do art. 78 da Lei nº 9.279/96.

---

(11) BR 10 2015 027086-0 B1

Código 21.6 - Extinção da patente para fins da restauração nos termos do art. 87 da LPI.
(45) 08/12/2020
(73) DEERE & COMPANY (US)
Referente à 6ª anuidade.

---

(11) BR 11 2012 009434-3 B1

Código 21.6 - Extinção da patente para fins da restauração nos termos do art. 87 da LPI.
(45) 17/03/2020
(73) SIG TECHNOLOGY AG (CH)
Referente à 11ª anuidade.

---

(11) BR 11 2012 009623-0 B1

Código 21.6 - Extinção da patente para fins da restauração nos termos do art. 87 da LPI.
(45) 18/12/2018
(73) NEDERLANDSE ORGANISATIE VOOR WETENSCHAPPELIJK ONDERZOEK (NWO) (NL)
Referente à 11ª anuidade.

---

(11) BR 11 2012 009851-9 B1

Código 21.6 - Extinção da patente para fins da restauração nos termos do art. 87 da LPI.
(45) 10/11/2020
(73) TECHNIP FRANCE (FR)
Referente à 11ª anuidade.

---

(11) BR 11 2012 010038-6 B1

Código 21.6 - Extinção da patente para fins da restauração nos termos do art. 87 da LPI.
(45) 06/11/2018

	(73) ETHICON, INC (US) Referente à 11ª anuidade.
(11) BR 11 2012 010137-4 B1	Código 21.6 - Extinção da patente para fins da restauração nos termos do art. 87 da LPI. (45) 16/01/2018 (73) SOCIÉTÉ DES PRODUITS NESTLÉ S.A. (CH) Referente à 11ª anuidade.
(11) BR 11 2012 010268-0 B1	Código 21.6 - Extinção da patente para fins da restauração nos termos do art. 87 da LPI. (45) 26/05/2020 (73) Ethicon, Inc (US) Referente à 11ª anuidade.
(11) BR 11 2013 007115-0 B1	Código 21.6 - Extinção da patente para fins da restauração nos termos do art. 87 da LPI. (45) 25/09/2018 (73) Krosakiharima Corporation (JP) Referente à 10ª anuidade.
(11) BR 11 2013 008743-9 B1	Código 21.6 - Extinção da patente para fins da restauração nos termos do art. 87 da LPI. (45) 29/09/2020 (73) MITSUBISHI HEAVY INDUSTRIES, LTD. (JP) Referente à 10ª anuidade.
(11) BR 11 2013 009028-6 B1	Código 21.6 - Extinção da patente para fins da restauração nos termos do art. 87 da LPI. (45) 31/03/2020 (73) Shell Internationale Research Maatschappij B.V (NL) Referente à 10ª anuidade.
(11) BR 11 2013 009515-6 B1	Código 21.6 - Extinção da patente para fins da restauração nos termos do art. 87 da LPI. (45) 07/08/2018 (73) NIPPON STEEL CORPORATION (JP) Referente à 10ª anuidade.
(11) BR 11 2013 009671-3 B1	Código 21.6 - Extinção da patente para fins da restauração nos termos do art. 87 da LPI. (45) 11/02/2020 (73) NISSEI ASB MACHINE CO., LTD. (JP)

	Referente à 10ª anuidade.
(11) BR 11 2013 009698-5 B1	Código 21.6 - Extinção da patente para fins da restauração nos termos do art. 87 da LPI. (45) 28/04/2020 (73) MILLIKEN & COMPANY (US) Referente à 11ª anuidade.
(11) BR 11 2013 030538-0 B1	Código 21.6 - Extinção da patente para fins da restauração nos termos do art. 87 da LPI. (45) 03/03/2020 (73) TENNECO INC. (US) Referente à 9ª anuidade.
(11) BR 11 2014 016143-7 B1	Código 21.6 - Extinção da patente para fins da restauração nos termos do art. 87 da LPI. (45) 21/01/2020 (73) WUHAN KAIDI ENGINEERING TECHNOLOGY RESEARCH INSTITUTE CO., LTD. (CN) Referente à 9ª anuidade.
(11) BR 11 2014 016167-4 B1	Código 21.6 - Extinção da patente para fins da restauração nos termos do art. 87 da LPI. (45) 21/01/2020 (73) WUHAN KAIDI ENGINEERING TECHNOLOGY RESEARCH INSTITUTE CO., LTD. (CN) Referente à 9ª anuidade.
(11) BR 11 2014 016168-2 B1	Código 21.6 - Extinção da patente para fins da restauração nos termos do art. 87 da LPI. (45) 21/01/2020 (73) WUHAN KAIDI ENGINEERING TECHNOLOGY RESEARCH INSTITUTE CO., LTD. (CN) Referente à 9ª anuidade.
(11) BR 11 2017 008283-7 B1	Código 21.6 - Extinção da patente para fins da restauração nos termos do art. 87 da LPI. (45) 10/09/2019 (73) NESTE OYJ (FI) Referente à 6ª anuidade.
(11) BR 20 2012 027501-0 Y1	Código 21.6 - Extinção da patente para fins da restauração nos termos do art. 87 da LPI.

	(45) 16/10/2018 (73) RABBITH IVE CAROLINA MOREIRA SHITSUKA (BR/SP) Referente à 9ª anuidade.
(11) BR 20 2014 026378-6 Y1	Código 21.6 - Extinção da patente para fins da restauração nos termos do art. 87 da LPI. (45) 03/12/2019 (73) ALBEA SERVICES (FR) Referente à 7ª anuidade.
(11) MU 7503064-0 Y1	Código 21.6 - Extinção da patente para fins da restauração nos termos do art. 87 da LPI. (45) 07/01/2003 (73) Willen Hennipman (BR/PR) Referente a 16ª, 17ª, 18ª, 19ª e 20ª anuidade.
(11) MU 7601902-0 Y1	Código 21.6 - Extinção da patente para fins da restauração nos termos do art. 87 da LPI. (45) 16/09/2003 (73) Pedro Paulo da Luz (BR/RS) Referente ao não recolhimento da 17ª, 18ª, 19ª, 20ª retribuição anual e complementar a 14ª e 16ª retribuição anual.
(11) MU 8003231-1 Y1	Código 21.6 - Extinção da patente para fins da restauração nos termos do art. 87 da LPI. (45) 08/09/2010 (73) Main Management Inspiration AG (CH) ; SMS Siemag Aktiengesellschaft (DE) Referente às anuidades 14ª até 20ª.
(11) MU 8302731-9 Y1	Código 21.6 - Extinção da patente para fins da restauração nos termos do art. 87 da LPI. (45) 27/12/2016 (66) MU 8202619-0 25/10/2002 (73) Ricardo Gasparin Amadi (BR/SP) ; Rogério Garcia (BR/SP) Referente à 18ª anuidade.
(11) MU 8502115-6 Y1	Código 21.6 - Extinção da patente para fins da restauração nos termos do art. 87 da LPI. (45) 15/09/2015 (73) Milton Rodrigues Fernandes (BR/GO) Referente ao despacho 24.2, RPI 2630 de 01-06-2021.

(11) MU 8601688-1 Y1	Código 21.6 - Extinção da patente para fins da restauração nos termos do art. 87 da LPI. (45) 19/12/2017 (73) TREVISAN EQUIPAMENTOS AGRO-INDUSTRIAIS LTDA ME (BR/PR) Referente ao despacho 24.2, RPI 2630 de 01-06-2021.
(11) MU 8602433-7 Y1	Código 21.6 - Extinção da patente para fins da restauração nos termos do art. 87 da LPI. (45) 17/11/2015 (73) Frederico Reinaldo Correa de Queiroz (BR/SP) Referente à 15ª anuidade.
(11) MU 8802357-5 Y1	Código 21.6 - Extinção da patente para fins da restauração nos termos do art. 87 da LPI. (45) 14/03/2017 (73) BRITÂNIA ELETRODOMÉSTICOS S.A (BR/PR) Referente à 13ª anuidade.
(11) MU 8802362-1 Y1	Código 21.6 - Extinção da patente para fins da restauração nos termos do art. 87 da LPI. (45) 07/02/2017 (73) Anodilar Indústria de Utilidades Domésticas Ltda (BR/RS) Referente à 13ª anuidade.
(11) MU 8803064-4 Y1	Código 21.6 - Extinção da patente para fins da restauração nos termos do art. 87 da LPI. (45) 14/03/2017 (73) TORCISÃO COMERCIAL E INDUSTRIAL DE AÇOS LTDA (BR/SP) Referente à 13ª anuidade.
(11) MU 8803228-0 Y8	Código 21.6 - Extinção da patente para fins da restauração nos termos do art. 87 da LPI. (45) 25/04/2017 (73) RECKITT & COLMAN (OVERSEAS) HEALTH LIMITED (GB) Referente à 13ª anuidade.
(11) MU 9002038-3 Y1	Código 21.6 - Extinção da patente para fins da restauração nos termos do art. 87 da LPI. (45) 16/01/2018 (73) Nadir Molon (BR/RS) Referente à 11ª anuidade.
(11) MU 9101255-4 Y1	Código 21.6 - Extinção da patente para fins da restauração nos termos do art.

	87 da LPI. (45) 04/12/2018 (73) ALEXANDRE APARECIDO DE OLIVEIRA (BR/SP) Referente ao despacho 24.2, RPI 2630 de 01-06-2021.
(11) MU 9102454-4 Y1	Código 21.6 - Extinção da patente para fins da restauração nos termos do art. 87 da LPI. (45) 19/02/2019 (73) GERSON GALLEAZZI (BR/SP) Referente à 10ª anuidade.
(11) MU 9102784-5 Y1	Código 21.6 - Extinção da patente para fins da restauração nos termos do art. 87 da LPI. (45) 22/01/2019 (73) MAURICIO DANIEL SEIFERT (BR/PR) Referente à 10ª anuidade.
(11) PI 0004991-3 B1	Código 21.6 - Extinção da patente para fins da restauração nos termos do art. 87 da LPI. (45) 02/02/2016 (73) ALSTOM TRANSPORT TECHNOLOGIES (FR) Referente à 21ª anuidade.
(11) PI 0105841-0 B8	Código 21.6 - Extinção da patente para fins da restauração nos termos do art. 87 da LPI. (45) 30/06/2009 (73) Magneti Marelli Powertrain S.p.A. (IT) Referente à 20ª anuidade.
(11) PI 0108142-0 B1	Código 21.6 - Extinção da patente para fins da restauração nos termos do art. 87 da LPI. (45) 07/04/2009 (73) IMPLANTICA PATENT LTD. (MT) Referente a 20ª anuidade.
(11) PI 0108309-0 B1	Código 21.6 - Extinção da patente para fins da restauração nos termos do art. 87 da LPI. (45) 28/07/2009 (73) IMPLANTICA PATENT LTD. (MT) Referente a 20ª anuidade.
(11) PI 0114854-0 B1	Código 21.6 - Extinção da patente para fins da restauração nos termos do art. 87 da LPI.

	(45) 07/07/2015 (73) Nextrom Holding S.A. (CH) Referente à 20ª anuidade.
(11) PI 0114918-0 B1	Código 21.6 - Extinção da patente para fins da restauração nos termos do art. 87 da LPI. (45) 26/07/2011 (73) Flexsys B.V. (NL) Referente à 20ª anuidade.
(11) PI 0115391-9 B1	Código 21.6 - Extinção da patente para fins da restauração nos termos do art. 87 da LPI. (45) 01/12/2009 (73) Kermel (FR) Referente à 20ª anuidade.
(11) PI 0204330-0 B1	Código 21.6 - Extinção da patente para fins da restauração nos termos do art. 87 da LPI. (45) 12/03/2019 (73) L'Oreal (FR) Referente à 19ª anuidade.
(11) PI 0204331-9 B1	Código 21.6 - Extinção da patente para fins da restauração nos termos do art. 87 da LPI. (45) 02/08/2016 (73) DEERE & COMPANY (US) Referente à 19ª anuidade.
(11) PI 0204348-3 B1	Código 21.6 - Extinção da patente para fins da restauração nos termos do art. 87 da LPI. (45) 05/03/2013 (73) Longyear TM, Inc. (US) Referente à 19ª anuidade.
(11) PI 0204368-8 B1	Código 21.6 - Extinção da patente para fins da restauração nos termos do art. 87 da LPI. (45) 21/09/2010 (73) Hutchinson (FR) Referente à 19ª anuidade.
(11) PI 0213015-7 B1	Código 21.6 - Extinção da patente para fins da restauração nos termos do art. 87 da LPI. (45) 04/09/2012

	(73) Dow Corning Corporation (US) Referente à 19ª anuidade.
(11) PI 0213517-5 B1	Código 21.6 - Extinção da patente para fins da restauração nos termos do art. 87 da LPI. (45) 15/05/2018 (73) Ashland Licensing and Intellectual Property LLC (US) Referente à 19ª anuidade.
(11) PI 0303284-1 B1	Código 21.6 - Extinção da patente para fins da restauração nos termos do art. 87 da LPI. (45) 24/06/2014 (73) Robert Bosch GMBH (DE) Referente à 3ª anuidade.
(11) PI 0304631-1 B1	Código 21.6 - Extinção da patente para fins da restauração nos termos do art. 87 da LPI. (45) 22/02/2011 (73) SULZER CHEMTECH AG (CH) Referente à 18ª anuidade.
(11) PI 0314427-5 B1	Código 21.6 - Extinção da patente para fins da restauração nos termos do art. 87 da LPI. (45) 07/10/2014 (73) BAYER SAS (FR) Referente à 18ª anuidade.
(11) PI 0315421-1 B1	Código 21.6 - Extinção da patente para fins da restauração nos termos do art. 87 da LPI. (45) 23/12/2014 (73) SPECTRA-KOTE CORPORATION (US) Referente à 18ª anuidade.
(11) PI 0315485-8 B1	Código 21.6 - Extinção da patente para fins da restauração nos termos do art. 87 da LPI. (45) 30/10/2012 (73) Cermex Ouest Conditionnement (FR) Referente à 18ª anuidade.
(11) PI 0315549-8 B1	Código 21.6 - Extinção da patente para fins da restauração nos termos do art. 87 da LPI. (45) 17/11/2015 (73) Horkos Corp. (JP)

	Referente à 18ª anuidade.
(11) PI 0315648-6 B1	Código 21.6 - Extinção da patente para fins da restauração nos termos do art. 87 da LPI. (45) 18/02/2014 (73) AGC Flat Glass North America, Inc. (US) Referente à 18ª anuidade.
(11) PI 0315656-7 B1	Código 21.6 - Extinção da patente para fins da restauração nos termos do art. 87 da LPI. (45) 26/06/2012 (73) UFI Filters S.P.A. (IT) Referente à 18ª anuidade.
(11) PI 0316031-9 B1	Código 21.6 - Extinção da patente para fins da restauração nos termos do art. 87 da LPI. (45) 05/02/2013 (73) Volvo Lastvagnar AB (SE) Referente à 18ª anuidade.
(11) PI 0404552-1 B1	Código 21.6 - Extinção da patente para fins da restauração nos termos do art. 87 da LPI. (45) 06/02/2018 (73) PETRÓLEO BRASILEIRO S.A. - PETROBRÁS (BR/RJ) Referente à 17ª anuidade.
(11) PI 0404622-6 B1	Código 21.6 - Extinção da patente para fins da restauração nos termos do art. 87 da LPI. (45) 01/03/2016 (73) Rohm And Haas Company (US) Referente à 17ª anuidade.
(11) PI 0415532-7 B1	Código 21.6 - Extinção da patente para fins da restauração nos termos do art. 87 da LPI. (45) 25/07/2017 (73) MAHLE GMBH. (DE) ; Mahle Technology, INC. (US) Referente à 17ª anuidade.
(11) PI 0415548-3 B1	Código 21.6 - Extinção da patente para fins da restauração nos termos do art. 87 da LPI. (45) 19/05/2015 (73) Joh. Heinr. Bornemann GmbH (DE) Referente à 17ª anuidade.

(11) PI 0415573-4 B1	Código 21.6 - Extinção da patente para fins da restauração nos termos do art. 87 da LPI. (45) 12/12/2017 (73) Halliburton Energy Services, Inc. (US) Referente à 17ª anuidade.
(11) PI 0415677-3 B1	Código 21.6 - Extinção da patente para fins da restauração nos termos do art. 87 da LPI. (45) 08/11/2016 (73) Sacmi Cooperativa Meccanici Imola Società Cooperativa (IT) Referente à 17ª anuidade.
(11) PI 0415800-8 B1	Código 21.6 - Extinção da patente para fins da restauração nos termos do art. 87 da LPI. (45) 28/04/2015 (73) Unilever N.V (NL) Referente à 17ª anuidade.
(11) PI 0415892-0 B1	Código 21.6 - Extinção da patente para fins da restauração nos termos do art. 87 da LPI. (45) 26/05/2015 (73) Pirelli Pneumatici S.p.A. (IT) Referente à 17ª anuidade.
(11) PI 0415928-4 B1	Código 21.6 - Extinção da patente para fins da restauração nos termos do art. 87 da LPI. (45) 08/05/2018 (73) Dana Heavy Vehicle Systems Group, LLC (US) Referente à 17ª anuidade.
(11) PI 0419131-5 B1	Código 21.6 - Extinção da patente para fins da restauração nos termos do art. 87 da LPI. (45) 28/11/2017 (73) Global Tough Alloys Pty Ltd (AU) Referente à 17ª anuidade.
(11) PI 0419154-4 B1	Código 21.6 - Extinção da patente para fins da restauração nos termos do art. 87 da LPI. (45) 09/05/2017 (73) PIRELLI TYRE S.P.A. (IT) Referente à 17ª anuidade.

(11) PI 0504741-2 B1	Código 21.6 - Extinção da patente para fins da restauração nos termos do art. 87 da LPI. (45) 20/03/2018 (73) General Electric Company (US) Referente à 16ª anuidade.
(11) PI 0515772-2 B1	Código 21.6 - Extinção da patente para fins da restauração nos termos do art. 87 da LPI. (45) 02/10/2018 (73) A. Raymond ET CIE (FR) Referente à 16ª anuidade.
(11) PI 0516403-6 B1	Código 21.6 - Extinção da patente para fins da restauração nos termos do art. 87 da LPI. (45) 10/04/2018 (73) Eaton Fluid Power Gmbh (DE) Referente à 16ª anuidade.
(11) PI 0517281-0 B1	Código 21.6 - Extinção da patente para fins da restauração nos termos do art. 87 da LPI. (45) 20/10/2015 (73) ANGLO OPERATIONS LIMITED (ZA) Referente à 16ª anuidade.
(11) PI 0517400-7 B1	Código 21.6 - Extinção da patente para fins da restauração nos termos do art. 87 da LPI. (45) 26/03/2019 (73) CONSTELLIUM ISSOIRE (FR) Referente à 16ª anuidade.
(11) PI 0517436-8 B1	Código 21.6 - Extinção da patente para fins da restauração nos termos do art. 87 da LPI. (45) 20/06/2017 (73) Elizabeth Mary Stolten (NZ) ; Frederick Brian Worrall (NZ) ; Mark Randall Stolten (NZ) Referente à 16ª anuidade.
(11) PI 0517446-5 B1	Código 21.6 - Extinção da patente para fins da restauração nos termos do art. 87 da LPI. (45) 24/03/2015 (73) Henkel AG & Co. KGaA (DE) Referente à 16ª anuidade.

(11) PI 0517465-1 B1	Código 21.6 - Extinção da patente para fins da restauração nos termos do art. 87 da LPI. (45) 14/02/2017 (73) CARGILL, INCORPORATED (US) Referente à 16ª anuidade.
(11) PI 0517759-6 B1	Código 21.6 - Extinção da patente para fins da restauração nos termos do art. 87 da LPI. (45) 12/09/2017 (73) INTERDIGITAL VC HOLDINGS, INC. (US) Referente à 16ª anuidade.
(11) PI 0518051-1 B1	Código 21.6 - Extinção da patente para fins da restauração nos termos do art. 87 da LPI. (45) 30/05/2017 (73) NIKE INNOVATE C.V. (US) Referente à 16ª anuidade.
(11) PI 0518195-0 B8	Código 21.6 - Extinção da patente para fins da restauração nos termos do art. 87 da LPI. (45) 10/04/2018 (73) ALCON INC. (CH) Referente à 16ª anuidade.
(11) PI 0519502-0 B1	Código 21.6 - Extinção da patente para fins da restauração nos termos do art. 87 da LPI. (45) 09/10/2018 (73) INTERDIGITAL MADISON PATENT HOLDINGS (FR) Referente à 16ª anuidade.
(11) PI 0520579-4 B8	Código 21.6 - Extinção da patente para fins da restauração nos termos do art. 87 da LPI. (45) 06/08/2019 (73) Suven Life Sciences Limited (IN) Referente à 16ª anuidade.
(11) PI 0604351-8 B1	Código 21.6 - Extinção da patente para fins da restauração nos termos do art. 87 da LPI. (45) 09/04/2019 (73) Scania CV AB (SE) Referente à 15ª anuidade.
(11) PI 0604372-0 B1	Código 21.6 - Extinção da patente para fins da restauração nos termos do art.

	87 da LPI. (45) 17/01/2017 (73) Honda Motor Co., Ltd. (JP) Referente à 15ª anuidade.
(11) PI 0604853-6 B1	Código 21.6 - Extinção da patente para fins da restauração nos termos do art. 87 da LPI. (45) 08/03/2016 (73) VALE S.A. (BR/RJ) Referente à 15ª anuidade.
(11) PI 0617773-5 B1	Código 21.6 - Extinção da patente para fins da restauração nos termos do art. 87 da LPI. (45) 16/01/2018 (73) Colgate-Palmolive Company (US) Referente à 15ª anuidade.
(11) PI 0618339-5 B1	Código 21.6 - Extinção da patente para fins da restauração nos termos do art. 87 da LPI. (45) 02/01/2019 (73) ExxonMobil Chemical Patents Inc. (US) Referente à 15ª anuidade.
(11) PI 0619285-8 B1	Código 21.6 - Extinção da patente para fins da restauração nos termos do art. 87 da LPI. (45) 19/09/2017 (73) Dow Global Technologies Inc. (US) Referente à 15ª anuidade.
(11) PI 0619328-5 B1	Código 21.6 - Extinção da patente para fins da restauração nos termos do art. 87 da LPI. (45) 26/12/2017 (73) Airbus Operations SAS (FR) Referente à 15ª anuidade.
(11) PI 0714891-7 B1	Código 21.6 - Extinção da patente para fins da restauração nos termos do art. 87 da LPI. (45) 24/07/2018 (73) SHENYANG TAIHE METALLURGY MEASUREMENT & CONTROL TECHNOLOGY CO. LTD. (CN) ; NORTHEASTERN UNIVERSITY (CN) Referente à 14ª anuidade.
(11) PI 0718121-3 B1	Código 21.6 - Extinção da patente para fins da restauração nos termos do art.

	87 da LPI. (45) 26/06/2018 (73) Johnson & Johnson Vision Care, Inc. (US) Referente à 14ª anuidade.
(11) PI 0718309-7 B8	Código 21.6 - Extinção da patente para fins da restauração nos termos do art. 87 da LPI. (45) 27/11/2018 (73) ALCON INC. (CH) Referente à 14ª anuidade.
(11) PI 0718311-9 B8	Código 21.6 - Extinção da patente para fins da restauração nos termos do art. 87 da LPI. (45) 11/12/2018 (73) ALCON INC. (CH) Referente à 14ª anuidade.
(11) PI 0718493-0 B1	Código 21.6 - Extinção da patente para fins da restauração nos termos do art. 87 da LPI. (45) 16/10/2018 (73) M-I L.L.C. (US) ; Smith International, INC. (US) Referente à 14ª anuidade.
(11) PI 0718576-6 B1	Código 21.6 - Extinção da patente para fins da restauração nos termos do art. 87 da LPI. (45) 25/04/2017 (73) Metso Power AB (SE) Referente à 14ª anuidade.
(11) PI 0718787-4 B1	Código 21.6 - Extinção da patente para fins da restauração nos termos do art. 87 da LPI. (45) 29/01/2019 (73) Single Buoy Moorings INC. (CH) Referente à 14ª anuidade.
(11) PI 0718834-0 B1	Código 21.6 - Extinção da patente para fins da restauração nos termos do art. 87 da LPI. (45) 06/02/2018 (73) Yoshino Gypsum Co., Ltd. (JP) Referente à 14ª anuidade.
(11) PI 0719084-0 B1	Código 21.6 - Extinção da patente para fins da restauração nos termos do art. 87 da LPI.

	(45) 07/08/2018 (73) RED.COM, LLC (US) Referente à 14ª anuidade.
(11) PI 0721824-9 B1	Código 21.6 - Extinção da patente para fins da restauração nos termos do art. 87 da LPI. (45) 06/03/2018 (73) Minoru Inaba (JP) Referente à 14ª anuidade.
(11) PI 0805832-6 B1	Código 21.6 - Extinção da patente para fins da restauração nos termos do art. 87 da LPI. (45) 25/11/2014 (73) NIPPON STEEL CORPORATION (JP) Referente à 13ª anuidade.
(11) PI 0807878-5 B1	Código 21.6 - Extinção da patente para fins da restauração nos termos do art. 87 da LPI. (45) 05/12/2017 (73) NIPPON STEEL CORPORATION (JP) Referente à 13ª anuidade.
(11) PI 0816585-8 B1	Código 21.6 - Extinção da patente para fins da restauração nos termos do art. 87 da LPI. (45) 09/04/2019 (73) MOLYCORP MINERALS, L.L.C. (US) Referente à 13ª anuidade.
(11) PI 0816600-5 B1	Código 21.6 - Extinção da patente para fins da restauração nos termos do art. 87 da LPI. (45) 05/12/2017 (73) SAUDI ARABIAN OIL COMPANY (SA) Referente à 13ª anuidade.
(11) PI 0818708-8 B1	Código 21.6 - Extinção da patente para fins da restauração nos termos do art. 87 da LPI. (45) 24/04/2019 (73) Smartrac IP B.V. (NL) Referente à 13ª anuidade.
(11) PI 0818717-7 B1	Código 21.6 - Extinção da patente para fins da restauração nos termos do art. 87 da LPI. (45) 26/02/2019

	(73) M-I L.L.C. (US) Referente à 13ª anuidade.
(11) PI 0818936-6 B1	Código 21.6 - Extinção da patente para fins da restauração nos termos do art. 87 da LPI. (45) 22/04/2020 (73) Mapal Fabrik Für Präzisionswerkzeuge Dr. Kress KG. (DE) Referente à 13ª anuidade.
(11) PI 0818937-4 B8	Código 21.6 - Extinção da patente para fins da restauração nos termos do art. 87 da LPI. (45) 26/11/2019 (73) YISSUM RESEARCH DEVELOPMENT COMPANY OF THE HEBREW UNIVERSITY OF JERUSALEM LTD. (IL) Referente à 13ª anuidade.
(11) PI 0819138-7 B8	Código 21.6 - Extinção da patente para fins da restauração nos termos do art. 87 da LPI. (45) 03/09/2019 (73) N.V. NUTRICIA (NL) Referente à 13ª anuidade.
(11) PI 0904061-7 B8	Código 21.6 - Extinção da patente para fins da restauração nos termos do art. 87 da LPI. (45) 10/09/2019 (73) GE OIL & GAS UK LIMITED (GB) Referente à 12ª anuidade.
(11) PI 0905645-9 B8	Código 21.6 - Extinção da patente para fins da restauração nos termos do art. 87 da LPI. (45) 28/04/2020 (73) FUNDAÇÃO OSWALDO CRUZ (BR/RJ) Referente à 12ª anuidade.
(11) PI 0913722-0 B1	Código 21.6 - Extinção da patente para fins da restauração nos termos do art. 87 da LPI. (45) 26/03/2019 (73) PEUGEOT CITROEN AUTOMOBILES SA. (FR) Referente à 12ª anuidade.
(11) PI 0914524-9 B1	Código 21.6 - Extinção da patente para fins da restauração nos termos do art. 87 da LPI. (45) 09/07/2019

	(73) GE AVIATION SYSTEMS LLC (US) Referente à 12ª anuidade.
(11) PI 0920070-3 B1	Código 21.6 - Extinção da patente para fins da restauração nos termos do art. 87 da LPI. (45) 14/02/2018 (73) Edward L.Cooper (US) Referente à 12ª anuidade.
(11) PI 0920451-2 B1	Código 21.6 - Extinção da patente para fins da restauração nos termos do art. 87 da LPI. (45) 16/07/2019 (73) AGFA NV (BE) Referente à 12ª anuidade.
(11) PI 0920625-6 B1	Código 21.6 - Extinção da patente para fins da restauração nos termos do art. 87 da LPI. (45) 23/07/2019 (73) BAKER HUGHES INCORPORATED (US) Referente à 12ª anuidade.
(11) PI 0923335-0 B1	Código 21.6 - Extinção da patente para fins da restauração nos termos do art. 87 da LPI. (45) 20/08/2019 (73) OUTOTEC OYJ (FI) Referente à 12ª anuidade.
(11) PI 0923734-8 B1	Código 21.6 - Extinção da patente para fins da restauração nos termos do art. 87 da LPI. (45) 03/09/2019 (73) ANGIOMED GMBH & CO. MEDIZINTECHNIK KG (DE) Referente à 12ª anuidade.
(11) PI 0925012-3 B1	Código 21.6 - Extinção da patente para fins da restauração nos termos do art. 87 da LPI. (45) 13/10/2020 (73) ZTE CORPORATION (CN) Referente à 12ª anuidade.
(11) PI 0925026-3 B1	Código 21.6 - Extinção da patente para fins da restauração nos termos do art. 87 da LPI. (45) 26/03/2019 (73) Halliburton Energy Services Inc. (US)

	Referente à 12ª anuidade.
(11) PI 1003712-8 B1	Código 21.6 - Extinção da patente para fins da restauração nos termos do art. 87 da LPI. (45) 10/09/2019 (73) PRAD RESEARCH AND DEVELOPMENT LIMITED (VI) Referente à 11ª anuidade.
(11) PI 1004059-5 B1	Código 21.6 - Extinção da patente para fins da restauração nos termos do art. 87 da LPI. (45) 10/09/2019 (73) HONDA MOTOR CO., LTD. (JP) Referente à 11ª anuidade.
(11) PI 1012099-8 B1	Código 21.6 - Extinção da patente para fins da restauração nos termos do art. 87 da LPI. (45) 08/10/2019 (73) LEICA GEOSYSTEMS AG (CH) Referente à 11ª anuidade.
(11) PI 1104826-3 B1	Código 21.6 - Extinção da patente para fins da restauração nos termos do art. 87 da LPI. (45) 23/06/2020 (73) GE OIL & GAS UK LIMITED (GB) Referente à 10ª anuidade.
(11) PI 1105899-4 B1	Código 21.6 - Extinção da patente para fins da restauração nos termos do art. 87 da LPI. (45) 23/06/2020 (73) Honda Motor Co., Ltd (JP) Referente à 10ª anuidade.
(11) PI 1106171-5 B1	Código 21.6 - Extinção da patente para fins da restauração nos termos do art. 87 da LPI. (45) 14/04/2020 (73) Lang-Mekra North America, LLC (US) Referente à 10ª anuidade.
(11) PI 1106890-6 B1	Código 21.6 - Extinção da patente para fins da restauração nos termos do art. 87 da LPI. (45) 10/03/2020 (73) WEATHERFORD TECHNOLOGY HOLDING, LLC (US) Referente à 10ª anuidade.

(11) PI 9307946-0 B1	Código 21.6 - Extinção da patente para fins da restauração nos termos do art. 87 da LPI. (45) 26/11/2002 (62) PI 9307623-1 02/12/1993 (73) Sedna Patent Services, LLC (US) Referente às anuidades 16ª até 20ª.
(11) PI 9402186-4 B1	Código 21.6 - Extinção da patente para fins da restauração nos termos do art. 87 da LPI. (45) 24/11/1998 (73) Petersen Manufacturing Co , Inc (US) Referente às anuidades 15ª até 20ª.
(11) PI 9508900-4 B1	Código 21.6 - Extinção da patente para fins da restauração nos termos do art. 87 da LPI. (45) 13/03/2007 (73) Nippon Shinyaku Co., Ltd. (JP) Referente a 15ª, 16ª, 17ª, 18ª, 19ª e 20ª
(11) PI 9611525-4 B1	Código 21.6 - Extinção da patente para fins da restauração nos termos do art. 87 da LPI. (45) 23/10/2007 (73) F. Hoffmann-La Roche AG (CH) Referente às anuidades 14ª até 20ª.
(11) PI 9612994-8 B1	Código 21.6 - Extinção da patente para fins da restauração nos termos do art. 87 da LPI. (45) 18/10/2011 (62) PI 9605908-7 09/12/1996 (73) Sony Corporation (JP) Referente às anuidades 15ª e 17ª até 20ª.
(11) PI 9713676-0 B1	Código 21.6 - Extinção da patente para fins da restauração nos termos do art. 87 da LPI. (45) 17/05/2016 (73) GOOGLE TECHNOLOGY HOLDINGS LLC (US) Referente à 24ª anuidade.
(11) PI 9801025-5 B1	Código 21.6 - Extinção da patente para fins da restauração nos termos do art. 87 da LPI. (45) 18/02/2003 (73) Carrier Corporation (US)

Referente ao não recolhimento da 8ª, 9ª, 10ª, 11ª, 12ª, 13ª, 15ª, 16ª, 17ª, 18ª, 19ª, 20ª retribuição anual e complementar a 14ª retribuição anual

Código 21.8 - Despacho Anulado

Anulação do despacho da extinção da patente por ter sido indevido. (A toda publicação que envolva anulação de ato ou despacho caberá justificativa no processo administrativo.)

---

(11) BR 20 2012 025213-4 Y1

Código 21.8 - Despacho Anulado
(45) 08/01/2019
(73) DANIEL LUIZ GALHART (BR/SC) ; GERSON PILATTI (BR/SC)
Anulada a publicação código 21.6 na RPI nº 2640 de 10/08/2021 por ter sido indevida.

---

(11) BR 20 2014 022360-1 Y1

Código 21.8 - Despacho Anulado
(45) 26/05/2020
(73) TREVISAN EQUIPAMENTOS AGRO-INDUSTRIAIS LTDA ME (BR/PR)
Anulada a publicação código 21.6 na RPI nº 2640 de 10/08/2021 por ter sido indevida.

---

(11) C1 0604404-2 F1

Código 21.8 - Despacho Anulado
(45) 26/05/2020
(61) PI 0604404-2 22/09/2006
(73) José Mastellaro (BR/SP)
Anulada a publicação código 21.6 na RPI nº 2640 de 10/08/2021 por ter sido indevida.

---

(11) PI 0103938-5 B1

Código 21.8 - Despacho Anulado
(45) 03/05/2011
(73) Eduardo Filgueiras Barbosa (BR/RJ)
Anulada a publicação código 21.6 na RPI nº 2640 de 10/08/2021 por ter sido indevida.

Código Outros Referentes a Patentes/Certificados de Adição de Invenção

Código 22.12 - Oferta de Licença de Patente

Notificação de oferta de licença (ou renovação da mesma) para exploração da patente (Art. 64 § 1º da Lei nº 9.279/96). O interessado poderá obter cópia na íntegra das condições contratuais oferecidas pelo titular mediante solicitação através do peticionamento eletrônico ou formulário modelo FQ005.

---

(11) BR 10 2012 008461-9 B1

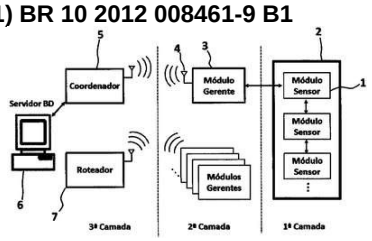

Código 22.12 - Oferta de Licença de Patente
(45) 10/11/2020
(51) G01R 21/08 (2006.01), G08C 17/02 (2006.01), G01D 1/02 (2006.01)
(54) SISTEMA REGISTRADOR DE CONSUMO PARA AVALIAÇÃO DA EFICIÊNCIA ENERGÉTICA COMPOSTO POR REDES DE SENSORES CABEADOS, INTEGRADAS POR RADIOFREQUÊNCIA EM AMBIENTES COM BLINDAGEM ELETROMAGNÉTICA
(73) Universidade Tecnológica Federal do Paraná - UTFPR (BR/PR)
(72) Fernando Cardoso Castaldo
Condições contratuais: 1) Royalties: 5% (cinco por cento) do lucro, livre de impostos ou valor fixo acertado entre as partes; 2) Prazo: até o término de vigência da patente, em 11.04.2032; 3) Condições de pagamento: anual, em função das vendas apuradas no período; 4) Disponibilidade de ?know-how?: sim; 5) Assistência técnica: não. - Obs: Consulta à Carta Patente poderá ser feita através do endereço eletrônico www.inpi.gov.br => No Acesso rápido => Busca Web => Patente. Para acessar, cadastre-se no Portal do INPI e use login e senha

---

(11) BR 10 2012 019946-7 B1

Código 22.12 - Oferta de Licença de Patente
(45) 15/12/2020
(51) G01S 13/50 (2006.01), G01P 5/24 (2006.01)
(54) SISTEMA DOPPLER CONTÍNUO COM UM TRANSDUTOR ULTRASSÔNICO DE ELEMENTO ÚNICO PARA TRANSMITIR/RECEBER OS SINAIS
(73) UNIVERSIDADE TECNOLÓGICA FEDERAL DO PARANÁ (BR/PR)
(72) Joaquim Miguel Maia; Humberto Remigio Gamba; Fábio Kurt Schneider; Wolfgang Vollmann; Jürgen Landskron
Condições contratuais: 1) Royalties: 5% (dez por cento) do lucro, livre de impostos ou valor fixo acertado entre as partes; 2) Prazo: até o término de vigência da patente, em 09.08.2032; 3) Condições de pagamento: anual, em funcão das vendas apuradas no período; 4) Disponibilidade de ?know-how?: sim; 5) Assistência técnica: não. - Obs: Consulta à Carta Patente poderá ser feita através do endereço eletrônico www.inpi.gov.br => No Acesso rápido =>

Busca Web => Patente. Para acessar, cadastre-se no Portal do INPI e use login e senha

(11) BR 10 2012 032021-5 B1

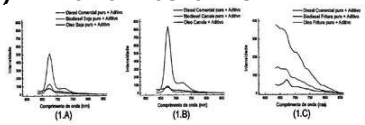

Código 22.12 - Oferta de Licença de Patente
(45) 08/12/2020
(51) G01N 33/28 (2006.01), G01N 21/64 (2006.01)
(54) MÉTODO PARA DETERMINAÇÃO DA ADULTERAÇÃO DE ÓLEO DIESEL POR ÓLEOS VEGETAIS IN NATURA E ALTERNATIVAMENTE ÓLEOS VEGETAIS RESIDUAIS
(73) UNIVERSIDADE TECNOLÓGICA FEDERAL DO PARANÁ (BR/PR)
(72) PEDRO RAMOS DA COSTA NETO; GIANCARLO TOMAZZONI; JOSÉ DOMINGOS FONTANA; CRISTINA MARIA ASSIS LOPES TAVARES DA MATA HERMIDA QUINTELLA; MARILENA MEIRA; IURI MUNIZ PEPE
Condições contratuais: 1) Royalties: 5% (cinco por cento) do lucro, livre de impostos ou valor fixo acertado entre as partes; 2) Prazo: até o término de vigência da patente, em 14.12.2032; 3) Condições de pagamento: anual, em função das vendas apuradas no período; 4) Disponibilidade de ?know-how?: sim; 5) Assistência técnica: não. - Obs: Consulta à Carta Patente poderá ser feita através do endereço eletrônico www.inpi.gov.br => No Acesso rápido => Busca Web => Patente. Para acessar, cadastre-se no Portal do INPI e use login e senha

(11) BR 10 2017 015559-5 B1

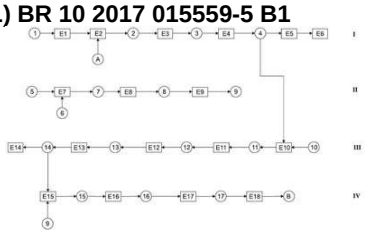

Código 22.12 - Oferta de Licença de Patente
(45) 16/04/2019
(51) C12F 3/06 (2006.01)
(54) PROCESSO DE OBTENÇÃO DE BIOMASSA DE SACCHAROMYCES CEREVISIAE ENRIQUECIDA COM COMPOSTOS FENÓLICOS, POR BIOSSORÇÃO E MODIFICAÇÃO DE LEVEDURAS, E PRODUTO OBTIDO
(73) UNIVERSIDADE TECNOLOGICA FEDERAL DO PARANA (BR/PR)
(72) CHARLES WINDSON ISIDORO HAMINIUK; GISELLE MARIA MACIEL; FERNANDA THAÍS VIEIRA RUBIO
Condições contratuais: 1) Royalties: 5% (cinco por cento) do lucro, livre de impostos ou valor fixo acertado entre as partes; 2) Prazo: até o término de vigência da patente, em 20.07.2037; 3) Condições de pagamento: anual, em função das vendas apuradas no período; 4) Disponibilidade de ?know-how?: sim; 5) Assistência técnica: não. - Obs: Consulta à Carta Patente poderá ser feita através do endereço eletrônico www.inpi.gov.br => No Acesso rápido => Busca Web => Patente. Para acessar, cadastre-se no Portal do INPI e use login e senha

(11) BR 20 2017 018378-0 Y1

Código 22.12 - Oferta de Licença de Patente

(45) 06/10/2020
(51) A01B 1/02 (2006.01)
(54) MELHORAMENTO INTRODUZIDO NA ENXADA
(73) JOAO ALVES DA SILVA (BR/MG)
(72) JOAO ALVES DA SILVA
Condições contratuais: 1) Royalties: 5% (cinco por cento) calculado sobre as vendas líquidas da invenção descrita na patente; 2) Prazo: Preferencialmente o prazo de vigência da patente, aproximadamente 12 (doze) anos; 3) Condições de pagamento: Os royalties deverão ser computados mensalmente até o último dia de cada mês, respectivamente, no meses de janeiro a dezembro, devendo ser pagos em um prazo de até 5 (cinco) dias após o encerramento do mês; 4) Disponibilidade de ?know-how?: sim; 5) Assistência técnica: sim. - Obs: Consulta à Carta Patente poderá ser feita através do endereço eletrônico www.inpi.gov.br => No Acesso rápido => Busca Web => Patente. Para acessar, cadastre-se no Portal do INPI e use login e senha.

---

(11) MU 9003050-8 Y1

Código 22.12 - Oferta de Licença de Patente
(45) 06/03/2018
(51) A01C 15/00 (2006.01)
(54) SISTEMA ELETROMECÂNICO DE FERTILIZAÇÃO A TAXA VARIÁVEL GEORREFERENCIADA PARA MÁQUINAS AGRÍCOLAS
(73) UNIVERSIDADE TECNOLÓGICA FEDERAL DO PARANÁ - UTFPR (BR/PR)
(72) Conrado Di Raimo
Condições contratuais: 1) Royalties: 5% (cinco por cento) do lucro, livre de impostos ou valor fixo acertado entre as partes; 2) Prazo: até o término de vigência da patente, em 16.04.2025; 3) Condições de pagamento: anual, em função das vendas apuradas no período; 4) Disponibilidade de ?know-how?: sim; 5) Assistência técnica: não. - Obs: Consulta à Carta Patente poderá ser feita através do endereço eletrônico www.inpi.gov.br => No Acesso rápido => Busca Web => Patente. Para acessar, cadastre-se no Portal do INPI e use login e senha.

---

(11) PI 0203712-2 B1

Código 22.12 - Oferta de Licença de Patente
(45) 08/12/2015
(51) G01N 21/41 (2006.01)
(54) Medidor ótico de qualidade de combustível para medição local e medição remota
(73) Universidade Tecnológica Federal do Paraná (BR/PR)
(72) José Luís Fabris; Hypolito José Kalinowski; Márcia Müller; Rosane Falate
Condições contratuais: 1) Royalties: 5% (cinco por cento) do lucro, livre de impostos; 2) Prazo: até o término de vigência da patente, em 05.12.2025; 3) Condições de pagamento: anjual em função das vendas apuradas no período;

4) Disponibilidade de ?know-how?: sim; 5) Assistência técnica: não. - Obs: Consulta à Carta Patente poderá ser feita através do endereço eletrônico www.inpi.gov.br => No Acesso rápido => Busca Web => Patente. Para acessar, cadastre-se no Portal do INPI e use login e senha

---

(11) PI 0600617-5 B1

Código 22.12 - Oferta de Licença de Patente
(45) 30/01/2018
(51) G01R 27/02 (2006.01), G01R 25/00 (2006.01)
(54) MEDIDOR DE FASE DE ALTA RESOLUÇÃO
(73) UNIVERSIDADE TECNOLÓGICA FEDERAL DO PARANÁ (BR/PR)
(72) Paulo José Abatti; Fabio Luiz Bertotti
Condições contratuais: 1) Royalties: 5% (cinco por cento) do lucro, livre de impostos ou valor fixo acertado entre as partes; 2) Prazo: até o término de vigência da patente, em 30.01.2028; 3) Condições de pagamento: anual, em função das vendas apuradas no período; 4) Disponibilidade de ?know-how?: sim; 5) Assistência técnica: não. - Obs: Consulta à Carta Patente poderá ser feita através do endereço eletrônico www.inpi.gov.br => No Acesso rápido => Busca Web => Patente. Para acessar, cadastre-se no Portal do INPI e use login e senha.

---

(11) PI 0905282-8 B1

Código 22.12 - Oferta de Licença de Patente
(45) 18/02/2020
(51) B60C 17/04 (2006.01)
(54) AROS AUXILIADORES
(73) CLAYTON RIBEIRO GRILO (BR/SP)
(72) TELMA CONSUELO SANTOS GRILO
Condições contratuais: 1) Royalties: 5% (cinco por cento) do preço da venda, livre de impostos; 2) Prazo: será de 1 ano (doze meses), podendo ser renovada, até o final da vigência da patente, em 18.02.2030; 3) Condições de pagamento: trimestralmente, em função das vendas ocorridas no períodor; 4) Disponibilidade de ?know-how?: não; 5) Assistência técnica: não - Obs: Consulta à Carta Patente poderá ser feita através do endereço eletrônico www.inpi.gov.br => No Acesso rápido => Busca Web => Patente. Para acessar, cadastre-se no Portal do INPI e use login e senha.

---

(11) PI 1002646-0 B1

Código 22.12 - Oferta de Licença de Patente
(45) 10/11/2020
(51) B01D 71/06 (2006.01), B01D 61/00 (2006.01)
(54) MEMBRANA E PROCESSO PARA OBTENÇÃO DE MEMBRANA COMPÓSITA RESINA-CARVÃO ATIVADO
(73) INSTITUTO NACIONAL DE TECNOLOGIA (BR/RJ)
(72) JOSÉ CARLOS DA ROCHA; FÁBIO HENRIQUE SILVA; SOLANGE

FRANCISCO DO NASCIMENTO; LUÍS CARLOS DA SILVA
Condições contratuais: 1) Royalties: 5% (cinco por cento) do lucro, livre de impostos ou valor fixo acertado entre as partes; 2) Prazo: Até o término de vigência da patente; 3) Condições de pagamento: trimestral, em função das vendas apuradas no período; 4) Disponibilidade de ?know-how?: sim; 5) Assistência técnica: não. - Obs: Consulta à Carta Patente poderá ser feita através do endereço eletrônico www.inpi.gov.br => No Acesso rápido => Busca Web => Patente. Para acessar, cadastre-se no Portal do INPI e use login e senha

---

(11) PI 1003452-8 B1

Código 22.12 - Oferta de Licença de Patente
(45) 18/10/2016
(51) B01D 53/84 (2006.01), B01D 53/34 (2006.01)
(54) SISTEMA BIOLÓGICO AUTOMATIZADO PARA ELIMINAÇÃO DO ODOR DAS EMISSÕES GASOSAS DE ATIVIDADES COMERCIAIS POLUIDORAS
(73) UNIVERSIDADE TECNOLÓGICA FEDERAL DO PARANÁ (BR/PR) ; INSTITUTO DE TECNOLOGIA DO PARANÁ (BR/PR)
(72) Alexandre Akira Takamatsu; Anderson Cardoso Sakuma; Luiza Schroeder; Camilla Lucas Sprung; Willian Ryuichi Mikami; Gabriel Brandão Ribeiro Souza; Elisa Gasparini de Moraes; Camila Agner D'Aquino; Renata Antunes Ferreira da Silva; André Bellin Mariano; Marcelo Real Prado; Geanfranco Pascoalotto
Condições contratuais: 1) Royalties: 5% (cinco por cento) do lucro, livre de impostos; 2) Prazo: minimo de 5 anos ou até o término de vigência da patente, em 13.09.2030; 3) Condições de pagamento: anual, em função das vendas apuradas no período; 4) Disponibilidade de ?know-how?: sim; 5) Assistência técnica: não. - Obs: Consulta à Carta Patente poderá ser feita através do endereço eletrônico www.inpi.gov.br => No Acesso rápido => Busca Web => Patente. Para acessar, cadastre-se no Portal do INPI e use login e senha.

---

(11) PI 1107210-5 B1

Código 22.12 - Oferta de Licença de Patente
(45) 01/12/2020
(51) A61L 27/06 (2006.01), A61L 27/00 (2006.01)
(54) IMPLANTES POLIMÉRICOS POROSOS OU NÃO POROSOS REVESTIDOS COM Ti OU TIO2 PARA USO MÉDICO OU VETERINÁRIO
(73) UNIVERSIDADE FEDERAL DO PARANÁ (BR/PR)
(72) Jose Hector Flores-Sahagun; Thais Helena Sydentricker Flores-Sahagun; Ramon Cortes Paredes
Condições contratuais: 1) Royalties: 5% (cinco por cento) do preço de venda, livre de impostos; 2) Prazo: até o término de vigência da patente, em 26/12/2031; 3) Condições de pagamento: anual em função das vendas apuradas no período; 4) Ddisponibilidade de know-how?: sim; 5) Assistência técnica: não. - Obs: Consulta à Carta Patente poderá ser feita através do endereço eletrônico www.inpi.gov.br => No Acesso rápido => Busca Web =>

Patente. Para acessar, cadastre-se no Portal do INPI e use login e senha.

Código 22.15 - Patente “SUB JUDICE”

Notificação de ação judicial referente a patente.

---

(11) PI 0212733-4 B8

Código 22.15 - Patente “SUB JUDICE”
(45) 13/05/2014
(73) H. Lundbeck A/S (DK)
INPI nº 52402.007731/2021-90 @ Origem: JUÍZO SUBSTITUTO DA 13ª VF DO RIO DE JANEIRO (TRF2) Processo Nº: 5015034-23.2021.4.02.5101@ NULIDADE DA PATENTE DE INVENÇÃO @ Autor: ALTHAIA S.A. INDUSTRIA FARMACEUTICA @ Réu(s): H. LUNDBECK A/S E INSTITUTO NACIONAL DA PROPRIEDADE INDUSTRIAL ? INPI

Código Anuidade de Patente

Código 24.10 - Manutenção da Extinção - Art. 78 inciso IV da LPI

(11) BR 10 2012 018416-8 B1	Código 24.10 - Manutenção da Extinção - Art. 78 inciso IV da LPI (45) 20/08/2019 (73) Dow Agrosciences LLC (US) Em virtude da extinção publicada na RPI 2625 de 27-04-2021 e considerando ausência de manifestação dentro dos prazos legais, informo que cabe ser mantida a extinção da patente e seus certificados, conforme o disposto no artigo 12, da resolução 113/2013.
(11) BR 10 2014 015500-7 B1	Código 24.10 - Manutenção da Extinção - Art. 78 inciso IV da LPI (45) 23/07/2019 (73) ANTONIO CELSO CORREA (BR/SP) Em virtude da extinção publicada na RPI 2625 de 27-04-2021 e considerando ausência de manifestação dentro dos prazos legais, informo que cabe ser mantida a extinção da patente e seus certificados, conforme o disposto no artigo 12, da resolução 113/2013.
(11) BR 11 2012 031700-8 B1	Código 24.10 - Manutenção da Extinção - Art. 78 inciso IV da LPI (45) 17/09/2019 (73) Halliburton Energy Services, Inc. (US) Em virtude da extinção publicada na RPI 2625 de 27-04-2021 e considerando ausência de manifestação dentro dos prazos legais, informo que cabe ser mantida a extinção da patente e seus certificados, conforme o disposto no artigo 12, da resolução 113/2013.
(11) BR 11 2013 032872-0 B1	Código 24.10 - Manutenção da Extinção - Art. 78 inciso IV da LPI (45) 07/08/2018 (73) L' OREAL (FR) Em virtude da extinção publicada na RPI 2625 de 27-04-2021 e considerando ausência de manifestação dentro dos prazos legais, informo que cabe ser mantida a extinção da patente e seus certificados, conforme o disposto no artigo 12, da resolução 113/2013.
(11) BR 11 2013 033190-9 B1	Código 24.10 - Manutenção da Extinção - Art. 78 inciso IV da LPI (45) 13/11/2018 (73) L`OREAL (FR) Em virtude da extinção publicada na RPI 2625 de 27-04-2021 e considerando

	ausência de manifestação dentro dos prazos legais, informo que cabe ser mantida a extinção da patente e seus certificados, conforme o disposto no artigo 12, da resolução 113/2013.
(11) BR 11 2014 000122-7 B1	Código 24.10 - Manutenção da Extinção - Art. 78 inciso IV da LPI (45) 14/04/2020 (73) DOW GLOBAL TECHNOLOGIES INC (US) Em virtude da extinção publicada na RPI 2625 de 27-04-2021 e considerando ausência de manifestação dentro dos prazos legais, informo que cabe ser mantida a extinção da patente e seus certificados, conforme o disposto no artigo 12, da resolução 113/2013.
(11) BR 11 2014 031786-0 B1	Código 24.10 - Manutenção da Extinção - Art. 78 inciso IV da LPI (45) 03/12/2019 (73) L'OREAL (FR) Em virtude da extinção publicada na RPI 2625 de 27-04-2021 e considerando ausência de manifestação dentro dos prazos legais, informo que cabe ser mantida a extinção da patente e seus certificados, conforme o disposto no artigo 12, da resolução 113/2013.
(11) BR 20 2013 016051-8 Y1	Código 24.10 - Manutenção da Extinção - Art. 78 inciso IV da LPI (45) 14/05/2019 (73) AFP LACRES EIRELI - EPP. (BR/SP) Em virtude da extinção publicada na RPI 2625 de 27-04-2021 e considerando ausência de manifestação dentro dos prazos legais, informo que cabe ser mantida a extinção da patente e seus certificados, conforme o disposto no artigo 12, da resolução 113/2013.
(11) MU 8603205-4 Y1	Código 24.10 - Manutenção da Extinção - Art. 78 inciso IV da LPI (45) 08/05/2018 (73) BAYARI HOLDINGS S.A. (PA) Em virtude da extinção publicada na RPI 2625 de 27-04-2021 e considerando ausência de manifestação dentro dos prazos legais, informo que cabe ser mantida a extinção da patente e seus certificados, conforme o disposto no artigo 12, da resolução 113/2013.
(11) MU 9101144-2 Y1	Código 24.10 - Manutenção da Extinção - Art. 78 inciso IV da LPI (45) 22/05/2018 (73) ARLINDO YASSUO NAKANE (BR/SP) Em virtude da extinção publicada na RPI 2625 de 27-04-2021 e considerando ausência de manifestação dentro dos prazos legais, informo que cabe ser mantida a extinção da patente e seus certificados, conforme o disposto no artigo 12, da resolução 113/2013.

(11) PI 0402569-5 B1	Código 24.10 - Manutenção da Extinção - Art. 78 inciso IV da LPI (45) 05/06/2018 (73) MAGNETI MARELLI POWERTRAIN S.P.A. (IT) Em virtude da extinção publicada na RPI 2625 de 27-04-2021 e considerando ausência de manifestação dentro dos prazos legais, informo que cabe ser mantida a extinção da patente e seus certificados, conforme o disposto no artigo 12, da resolução 113/2013.
(11) PI 0520054-7 B1	Código 24.10 - Manutenção da Extinção - Art. 78 inciso IV da LPI (45) 10/07/2018 (73) Suven Life Sciences Limited (IN) Em virtude da extinção publicada na RPI 2625 de 27-04-2021 e considerando ausência de manifestação dentro dos prazos legais, informo que cabe ser mantida a extinção da patente e seus certificados, conforme o disposto no artigo 12, da resolução 113/2013.
(11) PI 0602320-7 B8	Código 24.10 - Manutenção da Extinção - Art. 78 inciso IV da LPI (45) 03/04/2018 (73) HERAEUS MEDICAL GMBH (DE) Em virtude da extinção publicada na RPI 2625 de 27-04-2021 e considerando ausência de manifestação dentro dos prazos legais, informo que cabe ser mantida a extinção da patente e seus certificados, conforme o disposto no artigo 12, da resolução 113/2013.
(11) PI 0602351-7 B1	Código 24.10 - Manutenção da Extinção - Art. 78 inciso IV da LPI (45) 02/01/2019 (73) LABORATOIRE FRANÇAIS DU FRACTIONNEMENT ET DES BIOTECHNOLOGIES (FR) Em virtude da extinção publicada na RPI 2625 de 27-04-2021 e considerando ausência de manifestação dentro dos prazos legais, informo que cabe ser mantida a extinção da patente e seus certificados, conforme o disposto no artigo 12, da resolução 113/2013.
(11) PI 0611270-6 B1	Código 24.10 - Manutenção da Extinção - Art. 78 inciso IV da LPI (45) 12/06/2018 (73) HONDA MOTOR CO., LTD. (JP) Em virtude da extinção publicada na RPI 2625 de 27-04-2021 e considerando ausência de manifestação dentro dos prazos legais, informo que cabe ser mantida a extinção da patente e seus certificados, conforme o disposto no artigo 12, da resolução 113/2013.
(11) PI 0612808-4 B1	Código 24.10 - Manutenção da Extinção - Art. 78 inciso IV da LPI

(45) 20/03/2018
(73) SIEMENS AKTIENGESELLSCHAFT (DE)
Em virtude da extinção publicada na RPI 2625 de 27-04-2021 e considerando ausência de manifestação dentro dos prazos legais, informo que cabe ser mantida a extinção da patente e seus certificados, conforme o disposto no artigo 12, da resolução 113/2013.

---

(11) PI 0701355-8 B1

Código 24.10 - Manutenção da Extinção - Art. 78 inciso IV da LPI
(45) 16/10/2018
(73) HONDA MOTOR CO., LTD. (JP)
Em virtude da extinção publicada na RPI 2625 de 27-04-2021 e considerando ausência de manifestação dentro dos prazos legais, informo que cabe ser mantida a extinção da patente e seus certificados, conforme o disposto no artigo 12, da resolução 113/2013.

---

(11) PI 0702805-9 B1

Código 24.10 - Manutenção da Extinção - Art. 78 inciso IV da LPI
(45) 21/08/2018
(73) GENERAL ELECTRIC TECHNOLOGY GMBH (CH)
Em virtude da extinção publicada na RPI 2625 de 27-04-2021 e considerando ausência de manifestação dentro dos prazos legais, informo que cabe ser mantida a extinção da patente e seus certificados, conforme o disposto no artigo 12, da resolução 113/2013.

---

(11) PI 0711708-6 B8

Código 24.10 - Manutenção da Extinção - Art. 78 inciso IV da LPI
(45) 30/10/2018
(73) HALLIBURTON ENERGY SERVICES, INC. (US)
Em virtude da extinção publicada na RPI 2625 de 27-04-2021 e considerando ausência de manifestação dentro dos prazos legais, informo que cabe ser mantida a extinção da patente e seus certificados, conforme o disposto no artigo 12, da resolução 113/2013.

---

(11) PI 0712173-3 B1

Código 24.10 - Manutenção da Extinção - Art. 78 inciso IV da LPI
(45) 24/04/2019
(73) SCANIA CV AB (SE)
Em virtude da extinção publicada na RPI 2625 de 27-04-2021 e considerando ausência de manifestação dentro dos prazos legais, informo que cabe ser mantida a extinção da patente e seus certificados, conforme o disposto no artigo 12, da resolução 113/2013.

---

(11) PI 0712174-1 B1

Código 24.10 - Manutenção da Extinção - Art. 78 inciso IV da LPI
(45) 25/06/2019
(73) SCANIA CV AB (SE)
Em virtude da extinção publicada na RPI 2625 de 27-04-2021 e considerando

	ausência de manifestação dentro dos prazos legais, informo que cabe ser mantida a extinção da patente e seus certificados, conforme o disposto no artigo 12, da resolução 113/2013.
(11) PI 0712772-3 B1	Código 24.10 - Manutenção da Extinção - Art. 78 inciso IV da LPI (45) 04/02/2020 (73) Praxair Technology, Inc. (US) Em virtude da extinção publicada na RPI 2625 de 27-04-2021 e considerando ausência de manifestação dentro dos prazos legais, informo que cabe ser mantida a extinção da patente e seus certificados, conforme o disposto no artigo 12, da resolução 113/2013.
(11) PI 0811801-9 B1	Código 24.10 - Manutenção da Extinção - Art. 78 inciso IV da LPI (45) 19/03/2019 (73) BORGWARNER INC. (US) Em virtude da extinção publicada na RPI 2625 de 27-04-2021 e considerando ausência de manifestação dentro dos prazos legais, informo que cabe ser mantida a extinção da patente e seus certificados, conforme o disposto no artigo 12, da resolução 113/2013.
(11) PI 0811805-1 B8	Código 24.10 - Manutenção da Extinção - Art. 78 inciso IV da LPI (45) 30/10/2018 (73) UNI-CHARM CORPORATION (JP) Em virtude da extinção publicada na RPI 2625 de 27-04-2021 e considerando ausência de manifestação dentro dos prazos legais, informo que cabe ser mantida a extinção da patente e seus certificados, conforme o disposto no artigo 12, da resolução 113/2013.
(11) PI 0813118-0 B1	Código 24.10 - Manutenção da Extinção - Art. 78 inciso IV da LPI (45) 23/10/2018 (73) JOHNSON MATTHEY PUBLIC LIMITED COMPANY (GB) Em virtude da extinção publicada na RPI 2625 de 27-04-2021 e considerando ausência de manifestação dentro dos prazos legais, informo que cabe ser mantida a extinção da patente e seus certificados, conforme o disposto no artigo 12, da resolução 113/2013.
(11) PI 0813229-1 B1	Código 24.10 - Manutenção da Extinção - Art. 78 inciso IV da LPI (45) 12/02/2019 (73) SOCIÉTÉ DES PRODUITS NESTLÉ S.A. (CH) Em virtude da extinção publicada na RPI 2625 de 27-04-2021 e considerando ausência de manifestação dentro dos prazos legais, informo que cabe ser mantida a extinção da patente e seus certificados, conforme o disposto no artigo 12, da resolução 113/2013.

(11) PI 0813323-9 B1	Código 24.10 - Manutenção da Extinção - Art. 78 inciso IV da LPI (45) 29/01/2019 (73) KIND CONSUMER LIMITED (GB) Em virtude da extinção publicada na RPI 2625 de 27-04-2021 e considerando ausência de manifestação dentro dos prazos legais, informo que cabe ser mantida a extinção da patente e seus certificados, conforme o disposto no artigo 12, da resolução 113/2013.
(11) PI 0901929-4 B1	Código 24.10 - Manutenção da Extinção - Art. 78 inciso IV da LPI (45) 09/07/2019 (73) MAQUET GMBH & CO. KG (DE) Em virtude da extinção publicada na RPI 2625 de 27-04-2021 e considerando ausência de manifestação dentro dos prazos legais, informo que cabe ser mantida a extinção da patente e seus certificados, conforme o disposto no artigo 12, da resolução 113/2013.
(11) PI 0902185-0 B8	Código 24.10 - Manutenção da Extinção - Art. 78 inciso IV da LPI (45) 10/09/2019 (73) LPG SYSTEMS (FR) Em virtude da extinção publicada na RPI 2625 de 27-04-2021 e considerando ausência de manifestação dentro dos prazos legais, informo que cabe ser mantida a extinção da patente e seus certificados, conforme o disposto no artigo 12, da resolução 113/2013.
(11) PI 0907564-0 B1	Código 24.10 - Manutenção da Extinção - Art. 78 inciso IV da LPI (45) 02/04/2019 (73) FLOORING TECHNOLOGIES LTD. (MT) Em virtude da extinção publicada na RPI 2625 de 27-04-2021 e considerando ausência de manifestação dentro dos prazos legais, informo que cabe ser mantida a extinção da patente e seus certificados, conforme o disposto no artigo 12, da resolução 113/2013.
(11) PI 0913883-8 B1	Código 24.10 - Manutenção da Extinção - Art. 78 inciso IV da LPI (45) 13/08/2019 (73) Focke & CO (GMBH & CO. KG) (DE) Em virtude da extinção publicada na RPI 2625 de 27-04-2021 e considerando ausência de manifestação dentro dos prazos legais, informo que cabe ser mantida a extinção da patente e seus certificados, conforme o disposto no artigo 12, da resolução 113/2013.
(11) PI 0914612-1 B1	Código 24.10 - Manutenção da Extinção - Art. 78 inciso IV da LPI (45) 24/04/2018

	(73) Geafarm Technologies, Inc. (US) Em virtude da extinção publicada na RPI 2625 de 27-04-2021 e considerando ausência de manifestação dentro dos prazos legais, informo que cabe ser mantida a extinção da patente e seus certificados, conforme o disposto no artigo 12, da resolução 113/2013.
(11) PI 0914664-4 B1	Código 24.10 - Manutenção da Extinção - Art. 78 inciso IV da LPI (45) 06/03/2019 (73) HONDA MOTOR CO., LTD. (JP) Em virtude da extinção publicada na RPI 2625 de 27-04-2021 e considerando ausência de manifestação dentro dos prazos legais, informo que cabe ser mantida a extinção da patente e seus certificados, conforme o disposto no artigo 12, da resolução 113/2013.
(11) PI 1013084-5 B1	Código 24.10 - Manutenção da Extinção - Art. 78 inciso IV da LPI (45) 14/02/2018 (73) BORGWARNER INC. (US) Em virtude da extinção publicada na RPI 2625 de 27-04-2021 e considerando ausência de manifestação dentro dos prazos legais, informo que cabe ser mantida a extinção da patente e seus certificados, conforme o disposto no artigo 12, da resolução 113/2013.

Código Anotação de Alteração de nome e/ou sede, de Transferência e de Limitação ou Ônus de Pedido, Patente e Certificado de Adição de Invenção

Código 25.1 - Transferência Deferida

Notificação do deferimento da transferência requerida. Desta data corre o prazo de 60 (sessenta) dias para eventual recurso do interessado.

---

(21) BR 10 2012 007225-4 A2

Código 25.1 - Transferência Deferida
(22) 30/03/2012
(71) TRIMBLE BRASIL SOLUÇÕES LTDA (BR/SP)

---

(11) BR 10 2012 013547-7 B1

Código 25.1 - Transferência Deferida
(22) 05/06/2012
(45) 04/02/2020
(71) DDP SPECIALTY ELECTRONIC MATERIALS US 8, LLC (US)

---

(11) BR 10 2012 023828-4 B1

Código 25.1 - Transferência Deferida
(22) 20/09/2012
(45) 27/04/2021
(71) SIEMENS GAMESA RENEWABLE ENERGY A/S (DK)

---

(11) BR 10 2013 022434-0 B1

Código 25.1 - Transferência Deferida
(22) 02/09/2013
(45) 28/03/2017
(73) LSDATA PLM SOFTWARE LTDA - ME (BR/SP) ; ADVEL TECNOLOGIA E COMÉRCIO LTDA (BR/SP) ; INNOFERM TECNOLOGIA LTDA. (BR/SP)

---

(21) BR 10 2013 025315-4 A2

Código 25.1 - Transferência Deferida
(22) 01/10/2013
(71) RICARDO BANZATO PARISI (BR/SP) ; JOANA DARQUE SOARES (BR/SP)

---

(21) BR 10 2013 029022-0 A8

Código 25.1 - Transferência Deferida
(22) 11/11/2013
(71) INTERDIGITAL MADISON PATENT HOLDINGS, SAS (FR)

---

(21) BR 10 2015 020843-0 A2

Código 25.1 - Transferência Deferida
(22) 28/08/2015
(71) SAMIR ANTÔNIO ELIAS ARBACHE (BR/SP)

---

(21) BR 10 2015 028792-5 A2

Código 25.1 - Transferência Deferida

	(22) 17/11/2015 (71) TRIMBLE BRASIL SOLUÇÕES LTDA (BR/SP)
(21) BR 10 2016 005714-0 A2	Código 25.1 - Transferência Deferida (22) 16/03/2016 (71) BARBI DO BRASIL LTDA (BR/SP)
(21) BR 10 2018 074441-0 A2	Código 25.1 - Transferência Deferida (22) 27/11/2018 (71) TEC VIDRO INDÚSTRIA COMÉRCIO E SERVIÇOS TÉCNICOS LTDA. (BR/SP)
(21) BR 10 2019 001975-1 A2	Código 25.1 - Transferência Deferida (22) 31/01/2019 (71) CASTERTECH FUNDIÇÃO E TECNOLOGIA LTDA (BR/RS)
(21) BR 10 2019 007708-5 A2	Código 25.1 - Transferência Deferida (22) 16/04/2019 (71) TEC VIDRO INDÚSTRIA COMÉRCIO E SERVIÇOS TÉCNICOS LTDA. (BR/SP)
(21) BR 10 2019 020179-7 A2	Código 25.1 - Transferência Deferida (22) 26/09/2019 (71) TEC VIDRO INDÚSTRIA COMÉRCIO E SERVIÇOS TÉCNICOS LTDA. (BR/SP)
(21) BR 10 2020 024149-4	Código 25.1 - Transferência Deferida (22) 26/11/2020 (71) SILVANO BAPTISTA DE SOUZA (BR/RS)
(11) BR 11 2012 021996-0 B1	Código 25.1 - Transferência Deferida (22) 03/03/2011 (45) 17/03/2020 (71) FRANK'S INTERNATIONAL, LLC (US)
(11) BR 11 2012 029869-0 B1	Código 25.1 - Transferência Deferida (22) 24/05/2011 (45) 20/04/2021 (71) FRANK'S INTERNATIONAL, LLC (US)
(21) BR 11 2013 015998-7 A2	Código 25.1 - Transferência Deferida (22) 22/12/2011

	(71) PIERRE FABRE DERMO-COSMETIQUE (FR) ; CENTRE NATIONAL DE LA RECHERCHE SCIENTIFIQUE (C.N.R.S.) (FR) ; SORBONNE UNIVERSITÉ (FR)
(21) BR 11 2013 016184-1 A2	Código 25.1 - Transferência Deferida (22) 16/12/2011 (71) MICROSOFT TECHNOLOGY LICENSING, LLC (US)
(21) BR 11 2013 016980-0 A2	Código 25.1 - Transferência Deferida (22) 05/01/2012 (71) ADAMED PHARMA S.A. (PL)
(21) BR 11 2013 018762-0 A2	Código 25.1 - Transferência Deferida (22) 26/01/2012 (71) SHIELD TX (UK) LIMITED (GB)
(21) BR 11 2013 027066-7 A2	Código 25.1 - Transferência Deferida (22) 07/03/2012 (71) CONTINENTAL AUTOMOTIVE SYSTEMS, INC. (US)
(11) BR 11 2014 002403-0 B1	Código 25.1 - Transferência Deferida (22) 07/08/2012 (45) 02/10/2018 (71) GLAXOSMITHKLINE CONSUMER HEALTHCARE (UK) IP LIMITED (GB)
(11) BR 11 2014 005721-4 B1	Código 25.1 - Transferência Deferida (22) 13/09/2012 (45) 29/12/2020 (71) VENTUREMED GROUP, INC. (US)
(21) BR 11 2014 008059-3 A2	Código 25.1 - Transferência Deferida (22) 03/10/2012 (71) BASF AGRICULTURAL SOLUTIONS SEED US LLC (US)
(11) BR 11 2014 010223-6 B8	Código 25.1 - Transferência Deferida (22) 26/10/2012 (45) 10/11/2020 (71) SHIRE HUMAN GENETIC THERAPIES, INC. (US)
(11) BR 11 2014 010228-7 B1	Código 25.1 - Transferência Deferida (22) 26/10/2012 (45) 29/09/2020

	(71) SHIRE HUMAN GENETIC THERAPIES, INC. (US)
(11) BR 11 2014 023345-4 B1	Código 25.1 - Transferência Deferida (22) 20/03/2013 (45) 23/03/2021 (71) FRANK'S INTERNATIONAL, LLC (US)
(21) BR 11 2014 031408-0 A2	Código 25.1 - Transferência Deferida (22) 18/06/2013 (71) INTERDIGITAL MADISON PATENT HOLDINGS, SAS (FR)
(21) BR 11 2014 032540-5 A2	Código 25.1 - Transferência Deferida (22) 24/06/2013 (71) INTERDIGITAL MADISON PATENT HOLDINGS, SAS (FR)
(21) BR 11 2015 000196-3 A2	Código 25.1 - Transferência Deferida (22) 09/07/2013 (71) SIEMENS AKTIENGESELLSCHAFT (DE)
(21) BR 11 2015 011996-4 A2	Código 25.1 - Transferência Deferida (22) 24/12/2012 (71) INTERDIGITAL MADISON PATENT HOLDINGS, SAS (FR)
(21) BR 11 2015 018079-5 A2	Código 25.1 - Transferência Deferida (22) 05/08/2014 (71) “PELCOM DUBNA MACHINE-BUILDING FACTORY" LTD (RU)
(21) BR 11 2015 020670-0 A2	Código 25.1 - Transferência Deferida (22) 24/02/2014 (71) INTERDIGITAL MADISON PATENT HOLDINGS, SAS (FR)
(21) BR 11 2015 022436-9 A8	Código 25.1 - Transferência Deferida (22) 12/03/2014 (71) MUNICIPAL EMERGENCY SERVICES, INC. (US)
(21) BR 11 2015 022634-5 A8	Código 25.1 - Transferência Deferida (22) 14/03/2014 (71) EMBO MEDICAL LIMITED (IE)
(21) BR 11 2015 027968-6 A2	Código 25.1 - Transferência Deferida (22) 13/05/2014 (71) TEXAS TECH UNIVERSITY (US) ; BASF AGRICULTURAL SOLUTIONS

	SEED US LLC (US)
(21) BR 11 2015 033010-0 A2	Código 25.1 - Transferência Deferida (22) 16/07/2014 (71) DYNAENERGETICS EUROPE GMBH (DE)
(11) BR 11 2016 000429-9 B1	Código 25.1 - Transferência Deferida (22) 04/06/2014 (45) 09/02/2021 (71) SIEMENS ENERGY AS (NO)
(21) BR 11 2016 003527-5 A2	Código 25.1 - Transferência Deferida (22) 18/09/2014 (71) INTERDIGITAL MADISON PATENT HOLDINGS, SAS (FR)
(21) BR 11 2016 005859-3 A2	Código 25.1 - Transferência Deferida (22) 24/09/2014 (71) THE UNIVERSITY COURT OF THE UNIVERSITY OF EDINBURGH (GB) ; BASF SE (DE)
(21) BR 11 2016 008646-5 A2	Código 25.1 - Transferência Deferida (22) 22/10/2014 (71) COMMONWEALTH SCIENTIFIC AND INDUSTRIAL RESEARCH ORGANISATION (AU) ; BASF AGRICULTURAL SOLUTIONS SEED US LLC (US)
(21) BR 11 2016 009073-0 A2	Código 25.1 - Transferência Deferida (22) 22/10/2014 (71) INTERDIGITAL MADISON PATENT HOLDINGS, SAS (FR)
(21) BR 11 2016 013777-9 A2	Código 25.1 - Transferência Deferida (22) 18/12/2013 (71) INTERDIGITAL MADISON PATENT HOLDINGS, SAS (FR)
(21) BR 11 2017 001230-8 A2	Código 25.1 - Transferência Deferida (22) 23/07/2015 (71) DOW CHEMICAL IMEA GMBH (CH) ; THE DOW CHEMICAL COMPANY (US)
(21) BR 11 2018 001988-7 A2	Código 25.1 - Transferência Deferida (22) 21/07/2016 (71) UNIVERSITY OF HOHENHEIM (DE) ; BASF AGRICULTURAL

	SOLUTIONS SEED US LLC (US)
(21) BR 11 2018 067523-7 A2	Código 25.1 - Transferência Deferida (22) 28/02/2017 (71) BASF SE (DE)
(21) BR 11 2018 069444-4 A2	Código 25.1 - Transferência Deferida (22) 24/03/2017 (71) NEXMOG LTD (IL)
(21) BR 11 2019 004784-0 A2	Código 25.1 - Transferência Deferida (22) 25/09/2017 (71) DDP SPECIALTY ELECTRONIC MATERIALS US 8, LLC (US)
(21) BR 11 2019 012465-9 A2	Código 25.1 - Transferência Deferida (22) 25/10/2017 (71) THE DOW CHEMICAL COMPANY (US)
(21) BR 11 2019 012594-9 A2	Código 25.1 - Transferência Deferida (22) 25/10/2017 (71) THE DOW CHEMICAL COMPANY (US)
(21) BR 11 2020 010943-6 A2	Código 25.1 - Transferência Deferida (22) 03/12/2018 (71) ZENOTOP LIMITED (GB)
(21) BR 11 2020 026869-0 A2	Código 25.1 - Transferência Deferida (22) 04/06/2019 (71) BAYER CROPSCIENCE K.K. (JP)
(21) BR 11 2021 000746-6 A2	Código 25.1 - Transferência Deferida (22) 17/07/2019 (71) TECHNIP N-POWER (FR)
(21) BR 13 2021 000405-2	Código 25.1 - Transferência Deferida (22) 11/01/2021 (61) BR 10 2020 011021-7 01/06/2020 (71) TEC VIDRO IND. COM. SERV. TÉCNICOS LTDA. (BR/SP)
(11) BR 20 2015 025065-2 Y1	Código 25.1 - Transferência Deferida (22) 30/09/2015 (45) 10/03/2020

	(71) JEFFERSON CARLOS TASCA (BR/SP) ; ANDRE SANTOS CAVALCANTI (BR/PE)
(21) BR 20 2017 024239-6 U2	Código 25.1 - Transferência Deferida (22) 10/11/2017 (71) HERMETIC PAK INDUSTRIA E COMÉRCIO DE MÁQUINAS E EQUIPAMENTOS INDUSTRIAIS EIRELI (BR/SP)
(21) BR 20 2018 073005-9 U2	Código 25.1 - Transferência Deferida (22) 08/11/2018 (71) ANDRÉ MICHAELSEN 7426739053 (BR/RS)
(21) BR 20 2019 004832-3 U2	Código 25.1 - Transferência Deferida (22) 12/03/2019 (71) FRANCISCO MARCON RONDOM (BR/BA)
(21) BR 20 2019 026377-1 U2	Código 25.1 - Transferência Deferida (22) 12/12/2019 (71) CASTERTECH FUNDIÇÃO E TECNOLOGIA LTDA (BR/RS)
(21) BR 20 2019 027024-7 U2	Código 25.1 - Transferência Deferida (22) 17/12/2019 (71) CHEN-SHENG TSAI (TW)
(21) BR 20 2020 001527-9 U2	Código 25.1 - Transferência Deferida (22) 23/01/2020 (71) CHEN-SHENG TSAI (TW)
(11) MU 9101946-0 Y1	Código 25.1 - Transferência Deferida (22) 06/09/2011 (45) 02/10/2018 (71) JOSÉ FRANCISCO DOS SANTOS (BR/SP)
(11) PI 0206369-7 B1	Código 25.1 - Transferência Deferida (22) 31/01/2002 (45) 29/06/2010 (71) TBS USA, INC. (US)
(11) PI 0308312-8 B1	Código 25.1 - Transferência Deferida (22) 10/03/2003 (45) 07/10/2014 (73) TBS USA, INC. (US)

(11) PI 0402302-1 B1	Código 25.1 - Transferência Deferida (22) 07/06/2004 (45) 11/05/2021 (71) DAWERSON CAVALHERI CHIODETO (BR/SP)
(11) PI 0406347-3 B1	Código 25.1 - Transferência Deferida (22) 24/11/2004 (45) 16/12/2014 (73) UNIVERSIDADE FEDERAL DO PARANÁ (BR/PR)
(11) PI 0406875-0 B1	Código 25.1 - Transferência Deferida (22) 30/01/2004 (45) 27/05/2014 (73) MERIAL, INC. (US)
(11) PI 0417065-2 B1	Código 25.1 - Transferência Deferida (22) 05/11/2004 (45) 02/01/2019 (71) SISVEL INTERNATIONAL S.A. (LU)
(11) PI 0514037-4 B8	Código 25.1 - Transferência Deferida (22) 29/07/2005 (45) 22/05/2018 (73) GLAXOSMITHKLINE CONSUMER HEALTHCARE (UK) IP LIMITED (GB)
(11) PI 0514483-3 B1	Código 25.1 - Transferência Deferida (22) 17/08/2005 (45) 19/04/2016 (73) FRIESLANDCAMPINA NEDERLAND B.V. (NL) ; KONINKLIJKE DOUWE EGBERTS B.V. (NL) ; INTERCONTINENTAL GREAT BRANDS LLC (US)
(11) PI 0604173-6 B1	Código 25.1 - Transferência Deferida (22) 06/10/2006 (45) 11/07/2017 (73) COMPANHIA DE GERAÇÃO E TRANSMISSÃO DE ENERGIA ELÉTRICA DO SUL DO BRASIL - ELETROBRAS CGT ELETROSUL (BR/SC)
(11) PI 0609770-7 B1	Código 25.1 - Transferência Deferida (22) 17/03/2006 (45) 29/03/2016 (73) GLAXOSMITHKLINE CONSUMER HEALTHCARE (UK) IP LIMITED (GB)

(21) PI 0617006-4 A2	Código 25.1 - Transferência Deferida (22) 14/09/2006 (71) BASF AGRICULTURAL SOLUTIONS SEED US LLC (US)
(11) PI 0713611-0 B1	Código 25.1 - Transferência Deferida (22) 20/06/2007 (45) 15/05/2018 (73) TBS USA, INC. (US)
(21) PI 0817751-1 A2	Código 25.1 - Transferência Deferida (22) 29/09/2008 (71) CELULARITY INC. (US)
(11) PI 0902488-3 B1	Código 25.1 - Transferência Deferida (22) 30/07/2009 (45) 02/02/2021 (71) Denso Corporation (JP)
(11) PI 0909630-2 B8	Código 25.1 - Transferência Deferida (22) 10/03/2009 (45) 26/03/2019 (71) NOVARTIS AG (CH)
(11) PI 0917853-8 C8	Código 25.1 - Transferência Deferida (22) 22/08/2009 (45) 07/04/2020 (71) VIFOR (INTERNATIONAL) AG (CH)
(21) PI 0919366-9 A2	Código 25.1 - Transferência Deferida (22) 31/12/2009 (71) BASF AGRICULTURAL SOLUTIONS SEED US LLC (US)
(21) PI 0920259-5 A2	Código 25.1 - Transferência Deferida (22) 16/10/2009 (71) TAKEDA PHARMACEUTICAL COMPANY LIMITED (JP)
(21) PI 0921289-2 A2	Código 25.1 - Transferência Deferida (22) 28/10/2009 (71) DOW AGROSCIENCES LLC (US)
(11) PI 0921999-4 B8	Código 25.1 - Transferência Deferida

	(22) 23/11/2009 (45) 06/04/2021 (71) CELULARITY INC. (US)
(21) PI 0922041-0 A2	Código 25.1 - Transferência Deferida (22) 18/11/2009 (71) MERIAL, INC. (US)
(21) PI 0922116-6 A2	Código 25.1 - Transferência Deferida (22) 07/12/2009 (71) GLAXOSMITHKLINE CONSUMER HEALTHCARE (UK) IP LIMITED (GB)
(11) PI 1005289-5 B1	Código 25.1 - Transferência Deferida (22) 22/01/2010 (45) 10/09/2019 (71) FRANK'S INTERNATIONAL, LLC (US)
(11) PI 1103315-0 B1	Código 25.1 - Transferência Deferida (22) 29/07/2011 (45) 20/07/2021 (71) EMBRACO INDÚSTRIA DE COMPRESSORES E SOLUÇÕES EM REFRIGERAÇÃO LTDA. (BR/SC)
(11) PI 9612331-1 B1	Código 25.1 - Transferência Deferida (22) 04/12/1996 (45) 23/08/2011 (73) IBM TECHNOLOGY CORPORATION (BB)
(11) PI 9807988-3 B1	Código 25.1 - Transferência Deferida (22) 25/02/1998 (45) 18/06/2013 (73) MERIAL, INC. (US)
(11) PI 9909756-7 B1	Código 25.1 - Transferência Deferida (22) 14/04/1999 (45) 13/12/2011 (73) MERIAL, INC. (US)
(11) PI 9916280-6 B1	Código 25.1 - Transferência Deferida (22) 10/12/1999 (45) 07/08/2012 (73) MERIAL, INC. (US)

(11) PI 9916967-3 B1

Código 25.1 - Transferência Deferida

(22) 10/12/1999

(45) 12/04/2016

(73) MERIAL, INC. (US)

Código 25.2 - Transferência Indeferida

Notificação do indeferimento da transferência requerida. Desta data corre o prazo de 60 (sessenta) dias para eventual recurso do interessado.

---

(11) BR 10 2015 026443-7 B1

Código 25.2 - Transferência Indeferida
(22) 19/10/2015
(45) 11/05/2021
(71) UNIVERSIDADE FEDERAL DE MINAS GERAIS (BR/MG) ; IMPERIAL INNOVATIONS LIMITED (GB)
Indeferido o pedido de transferência contido na petição 870210037205 de 23/04/2021, por ausência de cumprimento da exigência publicada na RPI nº 2629, de 25/05/2021.

---

(21) BR 11 2019 014629-6 A2

Código 25.2 - Transferência Indeferida
(22) 21/12/2018
(71) ADVANCED NEW TECHNOLOGIES CO., LTD. (KY)
Indeferido o pedido de transferência contido na petição 870200160603 de 23/12/2020, em virtude do pedido já estar em nome do interessado.

---

(21) BR 11 2019 016290-9 A2

Código 25.2 - Transferência Indeferida
(22) 28/12/2018
(71) ADVANCED NEW TECHNOLOGIES CO., LTD. (KY)
Indeferido o pedido de transferência contido na petição 870200160565 de 23/12/2020, em virtude do pedido já estar em nome do interessado.

---

(11) PI 0601288-4 B1

Código 25.2 - Transferência Indeferida
(22) 20/04/2006
(45) 19/07/2016
(73) Rohm and Haas Company (US)
Indeferido o pedido de transferência contido na petição 870210038213 de 27/04/2021, em virtude da extinção da patente (21.6) publicada na RPI2622 de 06/04/2021.

---

(21) PI 0907849-5 A2

Código 25.2 - Transferência Indeferida
(22) 26/01/2009
(71) Liquid Molding Systems, INC. (US)
Indeferido o pedido de transferência contido na petição 20120105234 de 09/11/2012, porausência de cumprimento da exigência publicada na RPI nº 2627, de 11/05/2021.

---

(21) PI 9715326-5 A2

Código 25.2 - Transferência Indeferida

(22) 16/07/1997

(62) PI 9710536-8 16/07/1997

(71) WARNER-LAMBERT COMPANY LLC (US)

Indeferido o pedido de transferência contido na petição 870210014858 de 12/02/2021, em virtude da manutenção do indeferimento do pedido publicado na RPI2228 de 17/09/2013.

Código 25.3 - Transferência em Exigência

Exigência referente ao pedido de transferência requerida. Desta data corre o prazo de 60 (sessenta) dias para cumprimento da exigência formulada, sob pena de indeferimento da transferência.

---

(11) BR 10 2012 006298-4 B1

Código 25.3 - Transferência em Exigência
(22) 21/03/2012
(45) 01/06/2021
(71) CATAMOEDA PESQUISA E DESENVOLVIMENTO DE MÁQUINAS LTDA. (BR/SC)
A fim de atender a transferência, requerida através da petição nº 870210030097 de 31/03/2021, é necessário esclarecer a divergência entre o nome da empresa titular da patente e o nome da empresa cedente. Caso tenha havido alteração de nome é preciso apresentar guia de recolhimento, código 248, relativa a essa alteração, além da guia de cumprimento de exigência.

---

(21) BR 10 2012 012729-6 A2

Código 25.3 - Transferência em Exigência
(22) 28/05/2012
(71) CATAMOEDA PESQUISA E DESENVOLVIMENTO DE MÁQUINAS LTDA. (BR/SC)
A fim de atender a transferência, requerida através da petição nº 870210030098 de 31/03/2021, é necessário esclarecer a divergência entre o nome da empresa titular da patente e o nome da empresa cedente. Caso tenha havido alteração de nome é preciso apresentar guia de recolhimento, código 248, relativa a essa alteração, além da guia de cumprimento de exigência.

---

(21) BR 10 2016 006334-5 A2

Código 25.3 - Transferência em Exigência
(22) 22/03/2016
(71) INSTITUTO FEDERAL DE EDUCAÇÃO, CIÊNCIA E TECNOLOGIA DE SANTA CATARINA (BR/SC) ; UNIVERSIDADE FEDERAL DE SANTA CATARINA (BR/SC) ; DMI - DIAGNÓSTICO MÉDICO POR IMAGEM LTDA (BR/SC)
A fim de atender a transferência, requerida através da petição nº 870210046884 de 24/05/2021, é necessário apresentar documento que comprove que o representante da empresa cedente tem poderes para realizar tal ato. Além disso, é preciso apresentar a guia de cumprimento de exigência.

---

(21) BR 11 2014 016637-4 A8

Código 25.3 - Transferência em Exigência
(22) 03/01/2013
(71) CURIS, INC. (US) ; GENENTECH, INC (US)
A fim de atender a transferência, requerida através da petição nº 870210039567 de 30/04/2021, é necessário apresentar documento de cessão notarizado e

	com apostilamento ou legalização consular, tradução juramentada, além da guia de cumprimento de exigência.
(21) BR 11 2020 016739-8 A2	Código 25.3 - Transferência em Exigência (22) 15/02/2019 (71) DATACLOUD INTERNATIONAL, INC. (US) A fim de atender a transferência, requerida através da petição nº 870210030927 de 05/04/2021, é necessário apresentar documento notarizado e com apostilamento ou legalização consular, além da guia de cumprimento de exigência.
(21) BR 11 2020 019001-2 A2	Código 25.3 - Transferência em Exigência (22) 20/03/2019 (71) FATMA KAPLAN (US) A fim de atender a transferência, requerida através da petição nº 870210026580 de 22/03/2021, é necessário apresentar documento com apostilamento ou legalização consular, além da guia de cumprimento de exigência.
(21) BR 11 2020 019624-0 A2	Código 25.3 - Transferência em Exigência (22) 28/03/2019 (71) AVOLYNT (US) A fim de atender a transferência de parte dos direitos, requerida através da petição nº 870210034240 de 15/04/2021, é necessário apresentar documento notarizado e com apostilamento ou legalização consular, tradução juramentada, além da guia de cumprimento de exigência.

Código 25.4 - Alteração de Nome Deferida

Notificação do deferimento da alteração de nome requerida. Desta data corre o prazo de 60 (sessenta) dias para eventual recurso do interessado.

---

(21) BR 10 2013 014755-9 A2

Código 25.4 - Alteração de Nome Deferida
(22) 13/06/2013
(66) BR 10 2012 014555-3 15/06/2012
(71) EVOLUÇÕES CIENTIFICAS E TECNOLOGICAS LTDA. (BR/MA)

---

(11) BR 10 2013 029445-4 B1

Código 25.4 - Alteração de Nome Deferida
(22) 14/11/2013
(45) 01/12/2020
(71) PMI SOUTH AMERICA CONSUMER GOODS LTDA. (BR/RJ)

---

(21) BR 10 2017 003794-0 A2

Código 25.4 - Alteração de Nome Deferida
(22) 23/02/2017
(71) KGM INDÚSTRIA E COMÉRCIO DE PEÇAS AUTOMOTIVAS LTDA. (BR/SP)

---

(21) BR 10 2021 000325-1

Código 25.4 - Alteração de Nome Deferida
(22) 08/01/2021
(71) DELTA MÁQUINAS TEXTEIS LTDA (BR/SC)

---

(21) BR 10 2021 003139-5

Código 25.4 - Alteração de Nome Deferida
(22) 19/02/2021
(71) SW4 TECNOLOGIA E SOLUÇÕES EIRELI ME (BR/SP)

---

(21) BR 11 2013 005642-8 A2

Código 25.4 - Alteração de Nome Deferida
(22) 06/10/2011
(71) DDP SPECIALTY ELECTRONIC MATERIALS US, LLC (US)

---

(21) BR 11 2013 012226-9 A2

Código 25.4 - Alteração de Nome Deferida
(22) 29/10/2011
(71) HUAWEI DEVICE (SHENZHEN) CO., LTD. (CN)

---

(11) BR 11 2013 019323-9 B1

Código 25.4 - Alteração de Nome Deferida
(22) 08/02/2012
(45) 24/12/2019
(71) MITSUBISHI CHEMICAL UK LIMITED (GB)

---

(11) BR 11 2013 025303-7 B1

Código 25.4 - Alteração de Nome Deferida

(22) 26/03/2012
(45) 13/10/2020
(71) JAPAN OIL, GAS AND METALS NATIONAL CORPORATION (JP) ; INPEX CORPORATION (JP) ; JX NIPPON OIL & ENERGY CORPORATION (JP) ; JAPAN PETROLEUM EXPLORATION CO., LTD. (JP) ; COSMO OIL CO., LTD. (JP) ; NIPPON STEEL ENGINEERING CO., LTD. (JP)

---

(11) BR 11 2014 016497-5 B1
Código 25.4 - Alteração de Nome Deferida
(22) 04/12/2012
(45) 23/02/2021
(71) EGETIS THERAPEUTICS AB (SE)

---

(11) BR 11 2014 016973-0 B1
Código 25.4 - Alteração de Nome Deferida
(22) 14/01/2013
(45) 24/12/2019
(71) MITSUBISHI CHEMICAL UK LIMITED (GB)

---

(11) BR 11 2014 020319-9 B1
Código 25.4 - Alteração de Nome Deferida
(22) 18/02/2013
(45) 04/05/2021
(71) MITSUBISHI CHEMICAL UK LIMITED (GB)

---

(11) BR 11 2015 001644-8 B1
Código 25.4 - Alteração de Nome Deferida
(22) 24/07/2013
(45) 16/05/2017
(73) ADVEL TECNOLOGIA E COMÉRCIO EIRELI (BR/SP)

---

(11) BR 11 2015 006967-3 B1
Código 25.4 - Alteração de Nome Deferida
(22) 01/10/2013
(45) 19/01/2021
(71) MITSUBISHI CHEMICAL UK LIMITED (GB)

---

(11) BR 11 2015 008236-0 B1
Código 25.4 - Alteração de Nome Deferida
(22) 11/10/2013
(45) 06/04/2021
(71) TEIJIN CARBON EUROPE GMBH (DE)

---

(21) BR 11 2015 029488-0 A8
Código 25.4 - Alteração de Nome Deferida
(22) 09/05/2014
(71) MORPHOCHEM GMBH (DE)

---

(21) BR 11 2016 004880-6 A2
Código 25.4 - Alteração de Nome Deferida
(22) 30/07/2014

	(71) ISP INVESTMENTS LLC (US)
(21) BR 11 2020 023467-2 A2	Código 25.4 - Alteração de Nome Deferida (22) 23/05/2019 (71) MITSUBISHI CHEMICAL UK LIMITED (GB)
(21) BR 11 2020 026515-2 A2	Código 25.4 - Alteração de Nome Deferida (22) 13/06/2019 (71) UNIVERSIDAD DEL BIO-BIO (CL)
(21) BR 11 2020 026581-0 A2	Código 25.4 - Alteração de Nome Deferida (22) 27/06/2019 (71) SPLENDOR TITANIUM INC. (CA)
(21) BR 12 2019 001223-7 A2	Código 25.4 - Alteração de Nome Deferida (22) 04/11/2011 (62) BR 11 2013 010735-9 04/11/2011 (71) MITSUBISHI CHEMICAL UK LIMITED (GB)
(21) BR 12 2020 019558-4 A2	Código 25.4 - Alteração de Nome Deferida (22) 01/10/2013 (62) BR 11 2015 006967-3 01/10/2013 (71) MITSUBISHI CHEMICAL UK LIMITED (GB)
(21) BR 20 2018 072492-0 U2	Código 25.4 - Alteração de Nome Deferida (22) 31/10/2018 (71) AHC MENTORING BUSINESS LTDA (BR/SP)
(21) BR 20 2019 004162-0 U2	Código 25.4 - Alteração de Nome Deferida (22) 28/02/2019 (71) KGM INDÚSTRIA E COMÉRCIO DE PEÇAS AUTOMOTIVAS LTDA. (BR/SP)
(21) BR 20 2019 004163-9 U2	Código 25.4 - Alteração de Nome Deferida (22) 28/02/2019 (71) KGM INDÚSTRIA E COMÉRCIO DE PEÇAS AUTOMOTIVAS LTDA. (BR/SP)
(11) PI 0407311-8 B8	Código 25.4 - Alteração de Nome Deferida (22) 18/02/2004 (45) 29/12/2020 (71) CLINIQUE LA PRAIRIE SA (CH)

(11) PI 0802496-0 B1	Código 25.4 - Alteração de Nome Deferida (22) 07/08/2008 (45) 09/05/2017 (73) COMPASS MINERALS AMÉRICA DO SUL INDÚSTRIA E COMÉRCIO LTDA. (BR/SP)
(11) PI 0804317-5 B1	Código 25.4 - Alteração de Nome Deferida (22) 03/11/2008 (45) 05/02/2019 (71) COMPASS MINERALS AMÉRICA DO SUL INDÚSTRIA E COMÉRCIO LTDA. (BR/SP)
(11) PI 0804760-0 B1	Código 25.4 - Alteração de Nome Deferida (22) 03/11/2008 (45) 25/06/2019 (71) COMPASS MINERALS AMÉRICA DO SUL INDÚSTRIA E COMÉRCIO LTDA. (BR/SP)
(11) PI 0804771-5 B1	Código 25.4 - Alteração de Nome Deferida (22) 03/11/2008 (45) 05/02/2019 (71) COMPASS MINERALS AMÉRICA DO SUL INDÚSTRIA E COMÉRCIO LTDA. (BR/SP)
(11) PI 0804772-3 B1	Código 25.4 - Alteração de Nome Deferida (22) 03/11/2008 (45) 05/02/2019 (71) COMPASS MINERALS AMÉRICA DO SUL INDÚSTRIA E COMÉRCIO LTDA. (BR/SP)
(11) PI 0805422-3 B1	Código 25.4 - Alteração de Nome Deferida (22) 19/12/2008 (45) 24/04/2019 (71) COMPASS MINERALS AMÉRICA DO SUL INDÚSTRIA E COMÉRCIO LTDA. (BR/SP)
(11) PI 0908746-0 B1	Código 25.4 - Alteração de Nome Deferida (22) 22/01/2009 (45) 30/04/2019 (71) PORTALS PAPER LIMITED (GB)
(21) PI 0910562-0 A2	Código 25.4 - Alteração de Nome Deferida

	(22) 08/05/2009 (71) TOYOTA JIDOSHA KABUSHIKI KAISHA (JP) ; KYB CORPORATION (JP)
(11) PI 1100119-4 B1	Código 25.4 - Alteração de Nome Deferida (22) 05/01/2011 (45) 16/03/2021 (71) MAN TRUCK & BUS AG (DE)
(21) PI 1105410-7 A2	Código 25.4 - Alteração de Nome Deferida (22) 20/12/2011 (71) COMPASS MINERALS AMÉRICA DO SUL INDÚSTRIA E COMÉRCIO LTDA. (BR/SP)

Código 25.6 - Alteração de Nome em Exigência

Exigência referente ao pedido de alteração de nome requerida. Desta data corre o prazo de 60 (sessenta) dias para cumprimento da exigência formulada, sob pena de indeferimento da alteração.

---

(21) BR 10 2015 011831-7 A2

Código 25.6 - Alteração de Nome em Exigência
(22) 22/05/2015
(71) Biologicus Indústria e Comércio de Produtos Naturais Ltda (BR/PE)
A fim de atender a alteração de nome e de sede requeridas através da petição nº 870210068463, de 28/07/2021, é necessário esclarecer a divergência entre o nome da empresa titular do pedido ?Biologicus Indústria e Comércio de Produtos Naturais Ltda? e o nome da empresa que teve seu nome e endereço alterados ?Biologicus Indústria e Comércio de Produtos Naturais S.A.? conforme contrato social apresentado. Caso tenha havido uma alteração de nome anterior a solicitada é preciso apresentar uma guia de recolhimento, código 248, além da guia de cumprimento de exigência.

---

(11) PI 9910957-3 B1

Código 25.6 - Alteração de Nome em Exigência
(22) 01/06/1999
(45) 07/02/2012
(73) Lucite International UK Limited (GB)
A fim de atender a alteração de nome requerida através da petição nº 870210025234, de 17/03/2021, é necessário apresentar documentação relativa a alteração de nome solicitada, além da guia de cumprimento de exigência.

Código 25.7 - Alteração de Sede Deferida

Notificação do deferimento da alteração de Sede requerida. Desta data corre o prazo de 60 (sessenta) dias para eventual recurso do interessado.

---

(21) BR 10 2013 020782-9 A2
Código 25.7 - Alteração de Sede Deferida
(22) 15/08/2013
(71) CLAAS SELBSTFAHRENDE ERNTEMASCHINEN GMBH (DE)

---

(21) BR 10 2013 031866-3 A2
Código 25.7 - Alteração de Sede Deferida
(22) 11/12/2013
(71) GRAMMER AG (DE)

---

(21) BR 10 2014 030304-9 A2
Código 25.7 - Alteração de Sede Deferida
(22) 04/12/2014
(71) REXAM BEVERAGE CAN SOUTH AMERICA S.A. (BR/RJ)

---

(21) BR 10 2014 030315-4 A2
Código 25.7 - Alteração de Sede Deferida
(22) 04/12/2014
(71) REXAM BEVERAGE CAN SOUTH AMERICA S.A. (BR/RJ)

---

(21) BR 10 2015 008225-8 A2
Código 25.7 - Alteração de Sede Deferida
(22) 13/04/2015
(71) GEORGE UEHARA (BR/SP)

---

(21) BR 10 2015 032175-9 A2
Código 25.7 - Alteração de Sede Deferida
(22) 22/12/2015
(71) MAHLE INTERNATIONAL GMBH (DE) ; INNOFERM TECNOLOGIA LTDA. (BR/SP)

---

(21) BR 10 2019 025869-1 A2
Código 25.7 - Alteração de Sede Deferida
(22) 06/12/2019
(71) CARIOCA MÍDIA E LOCAÇÃO EIRELI - ME (BR/RJ)

---

(21) BR 11 2012 001157-0 A2
Código 25.7 - Alteração de Sede Deferida
(22) 16/07/2010
(71) JAPAN TOBACCO INC. (JP)

---

(21) BR 11 2012 033065-9 A2
Código 25.7 - Alteração de Sede Deferida
(22) 03/06/2011
(71) OERLIKON SURFACE SOLUTIONS AG, PFÄFFIKON (CH)

(21) BR 11 2013 003446-7 A2	Código 25.7 - Alteração de Sede Deferida (22) 15/08/2011 (71) SCHULER PRESSEN GMBH (DE)
(11) BR 11 2013 017489-7 B1	Código 25.7 - Alteração de Sede Deferida (22) 09/01/2012 (45) 08/06/2021 (71) QIAGEN GAITHERSBURG, LLC (US)
(11) BR 11 2013 024982-0 B1	Código 25.7 - Alteração de Sede Deferida (22) 30/03/2012 (45) 29/12/2020 (71) SOLENIS TECHNOLOGIES CAYMAN, L.P. (CH)
(21) BR 11 2013 027022-5 A2	Código 25.7 - Alteração de Sede Deferida (22) 30/03/2012 (71) OERLIKON SURFACE SOLUTIONS AG, PFÄFFIKON (CH)
(11) BR 11 2014 000663-6 B1	Código 25.7 - Alteração de Sede Deferida (22) 12/07/2012 (45) 23/02/2021 (71) BAYER AS (NO)
(21) BR 11 2014 013533-9 A8	Código 25.7 - Alteração de Sede Deferida (22) 23/11/2012 (71) OERLIKON SURFACE SOLUTIONS AG, PFÄFFIKON (CH)
(21) BR 11 2015 000038-0 A2	Código 25.7 - Alteração de Sede Deferida (22) 05/03/2013 (71) REXAM BEVERAGE CAN SOUTH AMERICA S.A. (BR/RJ)
(21) BR 11 2016 000822-7 A2	Código 25.7 - Alteração de Sede Deferida (22) 18/07/2014 (71) HYDROGEN ENGINEERING APPLICATION & DEVELOPMENT (JP) ; CLEAN PLANET INC. (JP)
(21) BR 11 2017 007947-0 A2	Código 25.7 - Alteração de Sede Deferida (22) 06/11/2015 (71) REXAM BEVERAGE CAN SOUTH AMERICA S.A. (BR/RJ)
(21) BR 11 2017 011491-7 A2	Código 25.7 - Alteração de Sede Deferida (22) 04/12/2015

	(71) REXAM BEVERAGE CAN EUROPE LIMITED (GB) ; REXAM BEVERAGE CAN SOUTH AMERICA S.A. (BR/RJ)
(21) BR 11 2020 020758-6 A2	Código 25.7 - Alteração de Sede Deferida (22) 10/04/2019 (71) CELLECTAR BIOSCIENCES, INC. (US)
(21) BR 11 2020 020759-4 A2	Código 25.7 - Alteração de Sede Deferida (22) 10/04/2019 (71) CELLECTAR BIOSCIENCES, INC. (US)
(21) BR 11 2020 022377-8 A2	Código 25.7 - Alteração de Sede Deferida (22) 24/05/2019 (71) JAPAN TOBACCO, INC. (JP)
(21) BR 11 2021 001406-3 A2	Código 25.7 - Alteração de Sede Deferida (22) 30/07/2019 (71) AUSCANN GROUP HOLDINGS LTD (AU)
(21) BR 11 2021 002203-1 A2	Código 25.7 - Alteração de Sede Deferida (22) 05/02/2020 (71) PROTECOP (FR)
(21) BR 11 2021 004371-3 A2	Código 25.7 - Alteração de Sede Deferida (22) 10/09/2019 (71) CURIS INC. (US)
(21) BR 12 2013 011998-1 A2	Código 25.7 - Alteração de Sede Deferida (22) 21/10/2002 (62) PI 0213673-2 21/10/2002 (71) BAYER SAS (FR)
(21) BR 12 2017 016777-4 A2	Código 25.7 - Alteração de Sede Deferida (22) 22/06/2007 (62) PI 0713794-0 22/06/2007 (71) MONSANTO COMPANY (US) ; MENDEL BIOTECHNOLOGY, INC. (US)
(11) BR 20 2012 010431-3 Y1	Código 25.7 - Alteração de Sede Deferida (22) 03/05/2012 (45) 19/06/2018 (73) CARIOCA MÍDIA E LOCAÇÃO EIRELI - ME (BR/RJ)

(11) BR 20 2018 007217-5 Y1	Código 25.7 - Alteração de Sede Deferida (22) 10/04/2018 (45) 03/11/2020 (71) CARIOCA MÍDIA E LOCAÇÃO EIRELI - ME (BR/RJ)
(21) BR 20 2018 076245-7 U2	Código 25.7 - Alteração de Sede Deferida (22) 17/12/2018 (71) ARTHCO COMERCIO DE MOVEIS E MATERIAIS PARA ESCRITORIO EIRELI (BR/SP)
(11) MU 9102644-0 Y1	Código 25.7 - Alteração de Sede Deferida (22) 27/12/2011 (45) 03/04/2018 (73) NTS INDÚSTRIA E COMÉRCIO DE MÁQUINAS E EQUIPAMENTOS INDUSTRIAIS LTDA (BR/SC)
(11) MU 9103057-9 Y1	Código 25.7 - Alteração de Sede Deferida (22) 15/12/2011 (45) 22/10/2019 (71) NTS INDÚSTRIA E COMÉRCIO DE MÁQUINAS E EQUIPAMENTOS INDUSTRIAIS LTDA (BR/SC)
(11) MU 9103058-7 Y1	Código 25.7 - Alteração de Sede Deferida (22) 15/12/2011 (45) 09/04/2019 (71) NTS INDÚSTRIA E COMÉRCIO DE MÁQUINAS E EQUIPAMENTOS INDUSTRIAIS LTDA (BR/SC)
(11) PI 0015038-0 B1	Código 25.7 - Alteração de Sede Deferida (22) 25/10/2000 (45) 04/09/2012 (73) COOPERVISION INTERNATIONAL HOLDING COMPANY, LP (BB)
(11) PI 0202567-1 B1	Código 25.7 - Alteração de Sede Deferida (22) 08/07/2002 (45) 28/12/2010 (73) CLAAS SELBSTFAHRENDE ERNTEMASCHINEN GMBH (DE)
(11) PI 0406640-5 B1	Código 25.7 - Alteração de Sede Deferida (22) 05/01/2004 (45) 05/12/2017 (73) COOPERVISION INTERNATIONAL HOLDING COMPANY, LP (GB)

(11) PI 0408466-7 B8	Código 25.7 - Alteração de Sede Deferida (22) 17/03/2004 (45) 21/11/2018 (71) JAPAN TOBACCO INC. (JP)
(11) PI 0409387-9 B8	Código 25.7 - Alteração de Sede Deferida (22) 15/04/2004 (45) 11/05/2021 (71) BAYER AS (NO)
(11) PI 0410930-9 B1	Código 25.7 - Alteração de Sede Deferida (22) 03/06/2004 (45) 05/02/2013 (73) BHP BILLITON OLYMPIC DAM CORPORATION PTY LTD. (AU) ; Australian Nuclear Science and Technology Organisation (AU)
(11) PI 0501337-2 B1	Código 25.7 - Alteração de Sede Deferida (22) 13/04/2005 (45) 02/10/2012 (73) CLAAS SELBSTFAHRENDE ERNTEMASCHINEN GMBH (DE)
(11) PI 0503686-0 B1	Código 25.7 - Alteração de Sede Deferida (22) 30/08/2005 (45) 02/10/2012 (73) CLAAS SELBSTFAHRENDE ERNTEMASCHINEN GMBH (DE)
(11) PI 0510114-0 B8	Código 25.7 - Alteração de Sede Deferida (22) 19/05/2005 (45) 15/09/2020 (71) JAPAN TOBACCO, INC. (JP)
(11) PI 0511967-7 B8	Código 25.7 - Alteração de Sede Deferida (22) 10/06/2005 (45) 07/05/2019 (71) JAPAN TOBACCO INC. (JP)
(21) PI 0604949-4 A2	Código 25.7 - Alteração de Sede Deferida (22) 27/11/2006 (71) CJ CHEILJEDANG CORPORATION (KR)
(11) PI 0614245-1 B1	Código 25.7 - Alteração de Sede Deferida (22) 07/08/2006 (45) 05/12/2017

	(73) COOPERVISION INTERNATIONAL HOLDING COMPANY, LP (BB)
(11) PI 0614246-0 B1	Código 25.7 - Alteração de Sede Deferida (22) 07/08/2006 (45) 14/11/2017 (73) COOPERVISION INTERNATIONAL HOLDING COMPANY, LP (BB)
(11) PI 0614248-6 B1	Código 25.7 - Alteração de Sede Deferida (22) 07/08/2006 (45) 30/10/2018 (71) COOPERVISION INTERNATIONAL HOLDING COMPANY, LP (BB)
(11) PI 0615143-4 B1	Código 25.7 - Alteração de Sede Deferida (22) 07/08/2006 (45) 05/09/2017 (73) COOPERVISION INTERNATIONAL HOLDING COMPANY, LP (BB)
(11) PI 0615144-2 B1	Código 25.7 - Alteração de Sede Deferida (22) 07/08/2006 (45) 13/03/2018 (73) COOPERVISION INTERNATIONAL HOLDING COMPANY, LP (BB)
(11) PI 0615146-9 B1	Código 25.7 - Alteração de Sede Deferida (22) 07/08/2006 (45) 03/04/2018 (73) COOPERVISION INTERNATIONAL HOLDING COMPANY, LP (BB)
(11) PI 0615169-8 B1	Código 25.7 - Alteração de Sede Deferida (22) 07/08/2006 (45) 25/07/2017 (73) COOPERVISION INTERNATIONAL HOLDING COMPANY, LP (BB)
(11) PI 0703544-6 B1	Código 25.7 - Alteração de Sede Deferida (22) 25/09/2007 (45) 20/12/2016 (73) CLAAS SELBSTFAHRENDE ERNTEMASCHINEN GMBH (DE)
(11) PI 0708685-7 B8	Código 25.7 - Alteração de Sede Deferida (22) 06/03/2007 (45) 06/04/2021 (71) JAPAN TOBACCO INC. (JP)

(11) PI 0711964-0 B1	Código 25.7 - Alteração de Sede Deferida (22) 12/06/2007 (45) 19/02/2019 (71) COOPERVISION INTERNATIONAL HOLDING COMPANY, LP (BB)
(11) PI 0713419-3 B1	Código 25.7 - Alteração de Sede Deferida (22) 12/06/2007 (45) 24/04/2019 (71) COOPERVISION INTERNATIONAL HOLDING COMPANY, LP (BB)
(11) PI 0719751-9 B1	Código 25.7 - Alteração de Sede Deferida (22) 06/12/2007 (45) 28/08/2018 (71) COOPERVISION INTERNATIONAL HOLDING COMPANY, LP (BB)
(11) PI 0801510-4 B1	Código 25.7 - Alteração de Sede Deferida (22) 13/05/2008 (45) 09/07/2019 (71) CLAAS SELBSTFAHRENDE ERNTEMASCHINEN GMBH (DE)
(11) PI 0901042-4 B1	Código 25.7 - Alteração de Sede Deferida (22) 29/04/2009 (45) 13/06/2017 (73) CLAAS SELBSTFAHRENDE ERNTEMASCHINEN GMBH (DE)
(11) PI 0904310-1 B1	Código 25.7 - Alteração de Sede Deferida (22) 04/11/2009 (45) 19/02/2019 (71) GRAMMER AG (DE)
(11) PI 1000357-6 B1	Código 25.7 - Alteração de Sede Deferida (22) 18/02/2010 (45) 27/02/2020 (71) CLAAS SELBSTFAHRENDE ERNTEMASCHINEN GMBH (DE)
(11) PI 1013449-2 B1	Código 25.7 - Alteração de Sede Deferida (22) 01/07/2010 (45) 28/05/2019 (71) GRAMMER AG (DE)
(11) PI 1101187-4 B1	Código 25.7 - Alteração de Sede Deferida (22) 03/03/2011 (45) 17/11/2020

(71) GRAMMER AG (DE)

---

(11) PI 1102972-2 B1

Código 25.7 - Alteração de Sede Deferida
(22) 28/06/2011
(45) 17/04/2018
(73) CLAAS SELBSTFAHRENDE ERNTEMASCHINEN GMBH (DE)

---

(11) PI 1103219-7 B1

Código 25.7 - Alteração de Sede Deferida
(22) 28/06/2011
(45) 17/04/2018
(73) CLAAS SELBSTFAHRENDE ERNTEMASCHINEN GMBH (DE)

---

(11) PI 1104652-0 B1

Código 25.7 - Alteração de Sede Deferida
(22) 29/08/2011
(45) 02/06/2020
(71) GRAMMER AG (DE)

---

(11) PI 1105647-9 B1

Código 25.7 - Alteração de Sede Deferida
(22) 16/11/2011
(45) 02/06/2020
(71) GRAMMER AG (DE)

---

(11) PI 1106847-7 B1

Código 25.7 - Alteração de Sede Deferida
(22) 11/10/2011
(45) 02/06/2020
(71) GRAMMER AG (DE)

---

(11) PI 9917885-0 B1

Código 25.7 - Alteração de Sede Deferida
(22) 14/01/1999
(45) 11/02/2014
(62) PI 9917789-7 14/01/1999
(73) NOVARTIS AG (NOVARTIS SA) (NOVARTIS INC.) (CH)

Código 25.11 - Republicação

Republicação da publicação de qualquer um dos subitens anteriores por ter sido indevida.

---

(21) BR 11 2014 010227-9 A2

Código 25.11 - Republicação
(22) 29/10/2012
(71) WEATHERFORD TECHNOLOGY HOLDINGS, LLC (US)
Retificado o despacho 25.11 pubicado na RPI 2602 de 17/11/2020 sob o item (71).

---

(11) PI 0922510-2 B8

Código 25.11 - Republicação
(22) 22/12/2009
(45) 19/01/2021
(71) CENTRIENT PHARMACEUTICALS NETHERLANDS B.V. (NL)
Retificação do despacho 25.4 publicado na RPI 2640, de 10/08/2021:Onde se lê: ?Através da petição nº 870210058034 de 28/06/2021, foi solicitada aalteração de nome para CENTRIENT PHARMACEUTICALS NETHERLANDS B.V , sendo estapublicada na RPI nº 2636, de 13/07/2021. ? Leia-se: ?Através da petição nº 870210058034 de 28/06/2021, foi solicitada a alteraçãode nome para CENTRIENT PHARMACEUTICALS NETHERLANDS B.V , sendo esta publicada naRPI nº 2640, de 10/08/2021. ?

Código Códigos para Trâmite Prioritário

Código 28.10.1 - Notificação de requerimento de trâmite prioritário de depositante idoso

Notifica o requerimento de trâmite prioritário de depositante idoso para os processos de patente listados. A admissão condiciona-se ao atendimento da legislação específica.

(21) BR 13 2020 001864-6 E2	Código 28.10.1 - Notificação de requerimento de trâmite prioritário de depositante idoso (22) 28/01/2020
(21) BR 20 2021 014062-9	Código 28.10.1 - Notificação de requerimento de trâmite prioritário de depositante idoso (22) 16/07/2021 Notificação de requerimento de trâmite prioritário de depositante idoso, conforme protocolo 800210262537, de 03/08/2021.

Código 28.10.4 - Notificação de requerimento de trâmite prioritário de depositante MEI, ME ou EPP

Notifica o requerimento de trâmite prioritário de depositante de depositante MEI, ME ou EPP para os processos de patente listados. A admissão condiciona-se ao atendimento da legislação específica.

(21) BR 10 2020 013277-6 A2	Código 28.10.4 - Notificação de requerimento de trâmite prioritário de depositante MEI, ME ou EPP (22) 29/06/2020
(21) BR 10 2020 017657-9	Código 28.10.4 - Notificação de requerimento de trâmite prioritário de depositante MEI, ME ou EPP (22) 28/08/2020 Notificação de requerimento de trâmite prioritário de depositante MEI, ME ou EPP, conforme protocolo 870210070990, de 04/08/2021
(21) BR 20 2018 072492-0 U2	Código 28.10.4 - Notificação de requerimento de trâmite prioritário de depositante MEI, ME ou EPP (22) 31/10/2018

(21) BR 20 2019 011518-7 U2	Código 28.10.4 - Notificação de requerimento de trâmite prioritário de depositante MEI, ME ou EPP (22) 04/06/2019
(21) BR 20 2021 006008-0	Código 28.10.4 - Notificação de requerimento de trâmite prioritário de depositante MEI, ME ou EPP (22) 29/03/2021 Notificação de requerimento de trâmite prioritário de depositante MEI, ME ou EPP, conforme protocolo 870210071153, de 05/08/2021
(21) BR 20 2021 014071-8	Código 28.10.4 - Notificação de requerimento de trâmite prioritário de depositante MEI, ME ou EPP (22) 16/07/2021 Notificação de requerimento de trâmite prioritário de depositante MEI, ME ou EPP, conforme protocolo 870210070516, de 03/08/2021
(21) BR 20 2021 014701-1	Código 28.10.4 - Notificação de requerimento de trâmite prioritário de depositante MEI, ME ou EPP (22) 26/07/2021 Notificação de requerimento de trâmite prioritário de depositante MEI, ME ou EPP, conforme protocolo 870210071758, de 06/08/2021

Código 28.10.11 - Notificação de requerimento de trâmite prioritário de tecnologia verde

Notifica o requerimento de trâmite prioritário de tecnologia verde para os processos de patente listados. A admissão condiciona-se ao atendimento da legislação específica.

(21) BR 11 2020 002667-0 A2	Código 28.10.11 - Notificação de requerimento de trâmite prioritário de tecnologia verde (22) 21/08/2018 Notificação de requerimento de trâmite prioritário de tecnologia verde, conforme protocolo 870210071283, de 05/08/2021

Código 28.10.12 - Notificação de requerimento de trâmite prioritário de tecnologia para tratamento de saúde

Notifica o requerimento de trâmite prioritário de tecnologia para tratamento de saúde para os processos de patente listados. A admissão condiciona-se ao

atendimento da legislação específica.

(21) BR 10 2021 001388-5	Código 28.10.12 - Notificação de requerimento de trâmite prioritário de tecnologia para tratamento de saúde (22) 25/01/2021 Notificação de requerimento de trâmite prioritário para tratamento do Covid-19, conforme protocolo 870210071824, de 06/08/2021
(21) BR 11 2017 023490-4 A2	Código 28.10.12 - Notificação de requerimento de trâmite prioritário de tecnologia para tratamento de saúde (22) 05/05/2016
(21) BR 11 2019 028101-0 A2	Código 28.10.12 - Notificação de requerimento de trâmite prioritário de tecnologia para tratamento de saúde (22) 29/06/2018
(21) BR 11 2019 028235-1 A2	Código 28.10.12 - Notificação de requerimento de trâmite prioritário de tecnologia para tratamento de saúde (22) 24/07/2018 Notificação de requerimento de trâmite prioritário de tecnologia de saúde, conforme protocolo 870210070073, de 02/08/2021

Código 28.10.26 - Notificação de requerimento de trâmite prioritário de tecnologia disponibilizada no mercado

Notifica o requerimento de trâmite prioritário de tecnologia disponibilizada no mercado para os processos de patente listados. A admissão condiciona-se ao atendimento da legislação específica.

(21) BR 10 2018 011384-4 A2	Código 28.10.26 - Notificação de requerimento de trâmite prioritário de tecnologia disponibilizada no mercado (22) 05/06/2018
(21) BR 20 2016 014186-4 U2	Código 28.10.26 - Notificação de requerimento de trâmite prioritário de tecnologia disponibilizada no mercado (22) 17/06/2016

Código 28.10.31 - Notificação de requerimento de trâmite prioritário de família de patente iniciada no Brasil

Notifica o requerimento de trâmite prioritário de família de patente iniciada no Brasil para os processos de patente listados. A admissão condiciona-se ao atendimento da legislação específica.

(21) BR 10 2018 014627-0 A2	Código 28.10.31 - Notificação de requerimento de trâmite prioritário de família de patente iniciada no Brasil (22) 18/07/2018

Código 28.10.32 - Notificação de requerimento de trâmite prioritário de PPH

Notifica o requerimento de trâmite prioritário para os processos de patente listados. A admissão condiciona-se ao atendimento da legislação específica.

(21) BR 10 2017 007109-0 A2	Código 28.10.32 - Notificação de requerimento de trâmite prioritário de PPH (22) 06/04/2017
(21) BR 11 2019 008110-0 A2	Código 28.10.32 - Notificação de requerimento de trâmite prioritário de PPH (22) 17/10/2018 Notificação de requerimento de trâmite prioritário de PPH, conforme protocolo 870210070010, de 02/08/2021
(21) BR 11 2019 009905-0 A2	Código 28.10.32 - Notificação de requerimento de trâmite prioritário de PPH (22) 26/11/2018 Notificação de requerimento de trâmite prioritário de PPH, conforme protocolo 870210070962, de 04/08/2021.
(21) BR 11 2019 016641-6 A2	Código 28.10.32 - Notificação de requerimento de trâmite prioritário de PPH (22) 12/06/2018 Notificação de requerimento de trâmite prioritário de PPH, conforme protocolo 870210071940, de 06/08/2021
(21) BR 11 2020 001771-0 A2	Código 28.10.32 - Notificação de requerimento de trâmite prioritário de PPH (22) 27/07/2018
(21) BR 11 2020 001780-9 A2	Código 28.10.32 - Notificação de requerimento de trâmite prioritário de PPH (22) 15/05/2019

(21) BR 11 2020 007758-5 A2	Código 28.10.32 - Notificação de requerimento de trâmite prioritário de PPH (22) 20/09/2018 Notificação de requerimento de trâmite prioritário de PPH, conforme protocolo 870210071995, de 06/08/2021
(21) BR 11 2020 008006-3 A2	Código 28.10.32 - Notificação de requerimento de trâmite prioritário de PPH (22) 06/11/2018
(21) BR 11 2020 008222-8 A2	Código 28.10.32 - Notificação de requerimento de trâmite prioritário de PPH (22) 26/10/2018
(21) BR 11 2020 010704-2 A2	Código 28.10.32 - Notificação de requerimento de trâmite prioritário de PPH (22) 28/11/2018
(21) BR 11 2021 009800-3 A2	Código 28.10.32 - Notificação de requerimento de trâmite prioritário de PPH (22) 19/11/2019

Código 28.21 - Exigência formal de trâmite prioritário

Notifica os requisitos formais para trâmite prioritário que não foram atendidos. O requerente tem o prazo de 60 (sessenta) dias para sanear as irregularidades apontadas através do código de serviço 206, descrição do objeto: “cumprimento do exame formal para trâmite prioritário”.

(21) BR 10 2021 001388-5	Código 28.21 - Exigência formal de trâmite prioritário (22) 25/01/2021 Para o requerimento de trâmite prioritário efetuado através da petição nº 870210071824, de 06/08/2021, atender as condições formais, o interessado deve cumprir ao disposto no art. 3º, incisos I e II, da Portaria INPI PR nº 247, de 22/06/20, publicada na RPI nº 2582, de 30/06/20, e manifestar-se através do código de serviço 206 no prazo de 60 dias, sob pena de inadmissão. (Especificamente, requerer a publicação antecipada e o pedido de exame, recolhendo as GRUs 202 e 203, respectivamente).
(21) BR 11 2019 016641-6 A2	Código 28.21 - Exigência formal de trâmite prioritário (22) 12/06/2018 Para o requerimento de trâmite prioritário efetuado através da petição nº 870210071940, de 06/08/2021, atender as condições formais, o interessado deve cumprir ao disposto na alínea a e b, do inciso IV, do art. 4º, Portaria INPI PR nº 404, de 21/12/20, publicada na RPI 2608, de 29/12/20, e manifestar-se através do código de serviço 206 no prazo de 60 dias, sob pena de negação.

	Especificamente apresentar QR deferido e comprovação que o QR deferido é da mesma família de patentes, pois o que foi apresentado não foi da mesma família.
(21) BR 11 2020 001780-9 A2	Código 28.21 - Exigência formal de trâmite prioritário (22) 15/05/2019 Para o requerimento de trâmite prioritário efetuado através da petição nº 870210070572, de 03/08/2021, atender as condições formais, o interessado deve cumprir ao disposto no art. 4º inciso IV alínea (e), de acordo com a Portaria nº 404, de 21/12/2020, publicada na RPI 2608, de 29/12/2020 e manifestar-se através do código de serviço 206 no prazo de 60 dias, sob pena de negação.
(21) BR 11 2020 008006-3 A2	Código 28.21 - Exigência formal de trâmite prioritário (22) 06/11/2018 Para o requerimento de trâmite prioritário efetuado através da petição nº 870210072050, de 06/08/2021, atender as condições formais, o interessado deve cumprir ao disposto no art. 4º, IV, c), d), e), f) e g), da Portaria INPI PR nº 404, de 21/12/20, publicada na RPI nº 2608, de 29/12/20, e manifestar-se através do código de serviço 206 no prazo de 60 dias, sob pena de negação. Especificamente deve adequar a Tabela de correspondência das reinvindicações com o número de reinvindicações do QR deferido pelo OEE.
(21) BR 11 2020 008222-8 A2	Código 28.21 - Exigência formal de trâmite prioritário (22) 26/10/2018 Para o requerimento de trâmite prioritário efetuado através da petição nº 870210072139, de 06/08/2021, atender as condições formais, o interessado deve cumprir ao disposto no art. 4º inciso IV alínea (e), de acordo com a Portaria nº 404, de 21/12/2020, publicada na RPI 2608, de 29/12/2020 e manifestar-se através do código de serviço 206 no prazo de 60 dias, sob pena de negação.
(21) BR 13 2020 001864-6 E2	Código 28.21 - Exigência formal de trâmite prioritário (22) 28/01/2020 Para o requerimento de trâmite prioritário efetuado através da petição nº 870210070591, de 03/08/2021, atender as condições formais, o interessado deve cumprir ao disposto no art. 3º II, da Portaria nº 247, de 22/06/2020, publicada na RPI 2582, de 30/06/2020 e manifestar-se através do código de serviço 206 no prazo de 60 dias, sob pena de negação.
(21) BR 20 2021 006008-0	Código 28.21 - Exigência formal de trâmite prioritário (22) 29/03/2021 Para o requerimento de trâmite prioritário efetuado através da petição nº

870210071153, de 05/08/2021, atender as condições formais, o interessado deve cumprir ao disposto no art. 3º, incisos I e II, da Portaria INPI PR nº 247, de 22/06/20, publicada na RPI nº 2582, de 30/06/20, e manifestar-se através do código de serviço 206 no prazo de 60 dias, sob pena de inadmissão. (Especificamente, requerer a publicação antecipada e o pedido de exame, recolhendo as GRUs 202 e 204, respectivamente).

Código 28.22 - Requerimento de trâmite prioritário encaminhado para confirmação tecnológica.

Notifica que as condições formais para o trâmite prioritário dos processos listados foram atendidas, mas é necessário confirmar a tecnologia. A admissão do trâmite prioritário condiciona-se a confirmação de que a tecnologia atende a legislação específica.

(21) BR 11 2017 023490-4 A2	Código 28.22 - Requerimento de trâmite prioritário encaminhado para confirmação tecnológica. (22) 05/05/2016 A petição nº 870210070525, de 03/08/2021, foi encaminhada para confirmação da tecnologia, conforme estipulado pelo art. 9º, da Instrução Normativa DIRPA nº 2, de 26/06/20, publicada na RPI nº 2582, de 30/06/20. A admissão do trâmite prioritário está condicionada a adequação da matéria do processo às condições estipuladas na Portaria INPI PR nº 247, de 22/06/20, publicada na RPI nº 2582, de 30/06/20
(21) BR 11 2019 028101-0 A2	Código 28.22 - Requerimento de trâmite prioritário encaminhado para confirmação tecnológica. (22) 29/06/2018 A petição nº 870210071085, de 04/08/2021, foi encaminhada para confirmação da tecnologia, conforme estipulado pelo art. 9º, da Instrução Normativa DIRPA nº 2, de 26/06/20, publicada na RPI nº 2582, de 30/06/20. A admissão do trâmite prioritário está condicionada a adequação da matéria do processo às condições estipuladas na Portaria INPI PR nº 247, de 22/06/20, publicada na RPI nº 2582, de 30/06/20.
(21) BR 11 2019 028235-1 A2	Código 28.22 - Requerimento de trâmite prioritário encaminhado para confirmação tecnológica. (22) 24/07/2018 A petição nº 870210070073, de 02/08/2021, foi encaminhada para confirmação da tecnologia, conforme estipulado pelo art. 9º, da Instrução Normativa DIRPA nº 2, de 26/06/20, publicada na RPI nº 2582, de 30/06/20. A admissão do trâmite prioritário está condicionada a adequação da matéria do processo às

	condições estipuladas na Portaria INPI PR nº 247, de 22/06/20, publicada na RPI nº 2582, de 30/06/20.
(21) BR 11 2020 002667-0 A2	Código 28.22 - Requerimento de trâmite prioritário encaminhado para confirmação tecnológica. (22) 21/08/2018 A petição nº 870210071283, de 05/08/2021, foi encaminhada para confirmação da tecnologia, conforme estipulado pelo art. 9º, da Instrução Normativa DIRPA nº 2, de 26/06/20, publicada na RPI nº 2582, de 30/06/20. A admissão do trâmite prioritário está condicionada a adequação da matéria do processo às condições estipuladas na Portaria INPI PR nº 247, de 22/06/20, publicada na RPI nº 2582, de 30/06/20.

Código 28.30 - Trâmite prioritário admitido

Notifica a admissão do trâmite prioritário ao processo de patente em toda a esfera administrativa do INPI.

(21) BR 10 2013 011585-1 A2	Código 28.30 - Trâmite prioritário admitido (22) 09/05/2013 Admitido o trâmite prioritário requerido através da petição nº 870210069377, de 30/07/2021, haja vista que atende ao disposto no art. 7º, da Portaria INPI PR nº 294, de 05/08/20, publicada na RPI nº 2588, de 11/08/20
(21) BR 10 2017 002528-4 A2	Código 28.30 - Trâmite prioritário admitido (22) 07/02/2017 Admitido o trâmite prioritário requerido através da petição nº 870210067536, de 26/07/2021, haja vista que atende ao disposto no art. 5º, da Portaria INPI PR nº 247, de 22/06/20, publicada na RPI nº 2582, de 30/06/20.
(21) BR 10 2018 068674-7 A2	Código 28.30 - Trâmite prioritário admitido (22) 14/09/2018 Admitido o trâmite prioritário requerido através da petição nº 870210069230, de 29/07/2021, haja vista que atende ao disposto nos art. 3º e 4º, da Portaria INPI PR nº 404, de 21/12/20, publicada na RPI nº 2608, de 29/12/20
(21) BR 10 2020 006327-8 A2	Código 28.30 - Trâmite prioritário admitido (22) 29/03/2020 Admitido o trâmite prioritário requerido através da petição nº 870210058464, de 28/06/2021, haja vista que a exigência formulada na RPI nº 2636, de 13/07/2021, foi cumprida através da petição nº 870210069920, de 01/08/2021,

	atendendo ao disposto no art. 8°, da Portaria INPI PR nº 247, de 22/06/20, publicada na RPI nº 2582, de 30/06/20.
(21) BR 10 2020 015114-2 A2	Código 28.30 - Trâmite prioritário admitido (22) 24/07/2020 Admitido o trâmite prioritário requerido através da petição nº 870210069254, de 29/07/2021 , haja vista que atende ao disposto no art. 7º, da Portaria INPI PR nº 294, de 05/08/20, publicada na RPI nº 2588, de 11/08/20.
(21) BR 10 2020 022911-7 A2	Código 28.30 - Trâmite prioritário admitido (22) 10/11/2020 Admitido o trâmite prioritário requerido através da petição nº 870210068423, de 28/07/2021, haja vista que atende ao disposto no art. 5°, da Portaria INPI PR nº 247, de 22/06/20, publicada na RPI nº 2582, de 30/06/20.
(21) BR 10 2020 026096-0 A2	Código 28.30 - Trâmite prioritário admitido (22) 18/12/2020 Admitido o trâmite prioritário requerido através da petição nº 870210069874, de 30/07/2021, haja vista que atende ao disposto nos art. 3º e art. 4º da Resolução INPI PR nº 404, de 21/12/2020, publicada na RPI nº 2608, de 29/12/2020.
(21) BR 10 2021 007359-4	Código 28.30 - Trâmite prioritário admitido (22) 16/04/2021 Admitido o trâmite prioritário requerido através da petição nº 870210067051, de 23/07/2021, haja vista que atende ao disposto no art. 13°, da Portaria INPI PR nº 247, de 22/06/20, publicada na RPI nº 2582, de 30/06/20.
(21) BR 10 2021 013679-0 A2	Código 28.30 - Trâmite prioritário admitido (22) 12/07/2021 Admitido o trâmite prioritário requerido através da petição nº 870210069097, de 29/07/2021, haja vista que atende ao disposto no art. 8, da Portaria INPI PR nº 247, de 22/06/20, publicada na RPI nº 2582, de 30/06/20.
(21) BR 11 2018 001306-4 A2	Código 28.30 - Trâmite prioritário admitido (22) 07/04/2017 Concedido o trâmite prioritário requerido através da petição nº 870210053615, de 15/06/2021, haja vista que a exigência formulada na RPI 2635, de 06/07/2021, foi cumprida através da petição nº 870210068332, de 27/07/2021, atendendo ao disposto nos artigos 3º e 4º da Portaria INPI PR nº 404, de 21/12/20, publicada na RPI 2608, de 29/12/20.
(21) BR 11 2018 067557-1 A2	Código 28.30 - Trâmite prioritário admitido (22) 15/05/2017

	Concedido o trâmite prioritário requerido através da petição nº 870210068296, de 27/07/2021, haja vista que atende ao disposto nos artigos 3º e 4º da Portaria INPI PR nº 404, de 21/12/20, publicada na RPI 2608, de 29/12/20.
(21) BR 11 2018 072304-5 A2	Código 28.30 - Trâmite prioritário admitido (22) 24/07/2017 Admitido o trâmite prioritário requerido através da petição nº 870210068383, de 27/07/2021, haja vista que atende ao disposto no art. 3º e art. 4º da Resolução INPI PR nº 404, de 21/12/2020, publicada na RPI nº 2608, de 29/12/2020.
(21) BR 11 2019 008000-7 A2	Código 28.30 - Trâmite prioritário admitido (22) 16/11/2018 Admitido o trâmite prioritário requerido através da petição nº 870210067767, de 26/07/2021, haja vista que atende ao disposto nos art. 3º e 4º, da Portaria INPI PR nº 404, de 21/12/20, publicada na RPI nº 2608, de 29/12/20.
(21) BR 11 2019 020385-0 A2	Código 28.30 - Trâmite prioritário admitido (22) 02/04/2018 Admitido o trâmite prioritário requerido através da petição nº 870210068539, de 28/07/2021, haja vista que atende ao disposto nos art. 3º e art. 4º da Resolução INPI PR nº 404, de 21/12/2020, publicada na RPI nº 2608, de 29/12/2020.
(21) BR 11 2020 001889-9 A2	Código 28.30 - Trâmite prioritário admitido (22) 15/06/2018 Admitido o trâmite prioritário requerido através da petição nº 870210040521, de 04/05/2021, haja vista que a exigência formulada na RPI nº 2637, de 20/07/2021, foi cumprida através da petição nº 870210069703, de 30/07/2021, atendendo ao disposto no art. 3º e art. 4º da Resolução INPI PR nº 404, de 21/12/2020, publicada na RPI nº 2608, de 29/12/2020.
(21) BR 11 2020 002313-2 A2	Código 28.30 - Trâmite prioritário admitido (22) 02/08/2018 Admitido o trâmite prioritário requerido através da petição nº 870210069306, de 29/07/2021, haja vista que atende ao disposto nos art. 3º e art. 4º da Resolução INPI PR nº 404, de 21/12/2020, publicada na RPI nº 2608, de 29/12/2020.
(21) BR 11 2020 002672-7 A2	Código 28.30 - Trâmite prioritário admitido (22) 27/07/2018 Admitido o trâmite prioritário requerido através da petição nº 870210069015, de 29/07/2021, haja vista que atende ao disposto no art. 3º e art. 4º da Resolução INPI PR nº 404, de 21/12/2020, publicada na RPI nº 2608, de 29/12/2020.
(21) BR 11 2020 003184-4 A2	Código 28.30 - Trâmite prioritário admitido

	(22) 09/08/2018 Concedido o trâmite prioritário requerido através da petição nº 870210068587, de 28/07/2021, haja vista que atende ao disposto nos artigos 3º e 4º da Portaria INPI PR nº 404, de 21/12/2020, publicada na RPI 2608, de 29/12/2020.
(21) BR 11 2020 003867-9 A2	Código 28.30 - Trâmite prioritário admitido (22) 27/03/2019 Admitido o trâmite prioritário requerido através da petição nº 870210069660, de 30/07/2021, haja vista que atende ao disposto no art. 3º e art. 4º da Resolução INPI PR nº 404, de 21/12/2020, publicada na RPI nº 2608, de 29/12/2020.
(21) BR 11 2020 015887-9 A2	Código 28.30 - Trâmite prioritário admitido (22) 31/01/2019 Concedido o trâmite prioritário requerido através da petição nº 870210068891, de 29/07/2021, haja vista que atende ao disposto nos artigos 3º e 4º da Portaria INPI PR nº 404, de 21/12/20, publicada na RPI 2608, de 29/12/20.
(21) BR 11 2020 020450-1 A2	Código 28.30 - Trâmite prioritário admitido (22) 04/01/2019 Admitido o trâmite prioritário requerido através da petição nº 870210069477, de 30/07/2021, haja vista que atende ao disposto nos art. 3º e 4º, da Portaria INPI PR nº 404, de 21/12/20, publicada na RPI nº 2608, de 29/12/20.
(21) BR 11 2021 012043-2	Código 28.30 - Trâmite prioritário admitido (22) 17/12/2019 Concedido o trâmite prioritário requerido através da petição nº 870210069420, de 30/07/2021, haja vista que atende ao disposto nos artigos 3º e 4º da Portaria INPI PR nº 404, de 21/12/20, publicada na RPI 2608, de 29/12/20.
(21) BR 11 2021 014849-3	Código 28.30 - Trâmite prioritário admitido (22) 15/01/2020 Admitido o trâmite prioritário requerido através da petição nº 870210069648, de 30/07/2021, haja vista que atende ao disposto nos artigos 3º e 4º da Portaria INPI PR nº 404, de 21/12/2020, publicada na RPI 2608, de 29/12/2020.
(21) BR 12 2021 009560-4	Código 28.30 - Trâmite prioritário admitido (22) 17/08/2020 Admitido o trâmite prioritário requerido através da petição nº 870210053419, de 14/06/2021, haja vista que a exigência formulada na RPI nº 2634, de 20/07/2021, foi cumprida através da petição nº 870210068254, de 27/07/2021, atendendo ao disposto no art. 3º e art. 4º da Resolução INPI PR nº 404, de 21/12/2020, publicada na RPI nº 2608, de 29/12/2020.

(21) BR 20 2014 005246-7 U2	Código 28.30 - Trâmite prioritário admitido (22) 07/03/2014 Admitido o trâmite prioritário requerido através da petição nº 870210068886, de 29/07/2021, haja vista que atende ao disposto no art. 3º, 4º e 5º da Portaria INPI PR nº 247, de 22/06/2020, publicada na RPI nº 2582, de 30/06/2020.
(21) BR 20 2015 010840-6 U2	Código 28.30 - Trâmite prioritário admitido (22) 12/05/2015 Admitido o trâmite prioritário requerido através da petição nº 870210068880, de 29/07/2021, haja vista que atende ao disposto no art. 5º, da Portaria INPI PR nº 247, de 22/06/20, publicada na RPI nº 2582, de 30/06/20.
(21) BR 20 2018 007188-8 U2	Código 28.30 - Trâmite prioritário admitido (22) 10/04/2018 Admitido o trâmite prioritário requerido através da petição nº 870210055801, de 21/06/2021, haja vista que a exigência formulada na RPI nº 2635, de 06/07/2021, foi cumprida através da petição nº 870210069213, de 29/07/2021, atendendo ao disposto no art. 17, da Portaria INPI PR nº 247, de 22/06/20, publicada na RPI nº 2582, de 30/06/20.
(21) BR 20 2020 017268-4 U2	Código 28.30 - Trâmite prioritário admitido (22) 24/08/2020 Admitido o trâmite prioritário requerido através da petição nº 870210067802, de 26/07/2021, haja vista que atende ao disposto no art. 8º, da Portaria INPI PR nº 294, de 05/08/20, publicada na RPI nº 2588, de 11/08/20.
(21) BR 20 2021 007944-0 U2	Código 28.30 - Trâmite prioritário admitido (22) 27/04/2021 Admitido o trâmite prioritário requerido através da petição nº 870210055699, de 21/06/2021, haja vista que a exigência formulada na RPI nº 2636, de 13/07/2021, foi cumprida através da petição nº 870210066091, de 21/07/2021, atendendo ao disposto no art. 13, da Portaria INPI PR nº 247, de 22/06/20, publicada na RPI nº 2582, de 30/06/20.
(21) BR 20 2021 011545-4	Código 28.30 - Trâmite prioritário admitido (22) 14/06/2021 Admitido o trâmite prioritário requerido através da petição nº 870210068686, de 28/07/2021, haja vista que atende ao disposto no art. 5, da Portaria INPI PR nº 247, de 22/06/20, publicada na RPI nº 2582, de 30/06/20.
(21) BR 20 2021 012214-0	Código 28.30 - Trâmite prioritário admitido (22) 21/06/2021 Para o requerimento de trâmite prioritário efetuado através da petição nº

870210069283, de 29/07/2021, atender as condições formais, o interessado deve cumprir ao disposto no art. 3°, inciso II, da Portaria INPI PR nº 247, de 22/06/20, publicada na RPI nº 2582, de 30/06/20, e manifestar-se através do código de serviço 206 no prazo de 60 dias, sob pena de inadmissão. Especificamente, o requerimento de exame através da guia 204.

(21) PI 1006812-0 A8

Código 28.30 - Trâmite prioritário admitido
(22) 15/01/2010
Admitido o trâmite prioritário requerido através da petição nº 870210067577, de 26/07/2021, haja vista que atende ao disposto no art. 12, da Portaria INPI PR nº 247, de 22/06/20, publicada na RPI nº 2582, de 30/06/20.

Código 28.40 - Trâmite prioritário não admitido

Notifica que requerimento de trâmite prioritário dos processos listados não foi admitido pelos motivos descritos.

(21) BR 10 2021 012361-3

Código 28.40 - Trâmite prioritário não admitido
(22) 22/06/2021
Não foi admitido o trâmite prioritário requerido através da petição nº 870210062853, de 12/07/21, haja vista que a matéria do processo não enquadra-se no exigido pelo art. 11, da Portaria INPI PR nº 247, de 22/06/20, publicada na RPI nº 2582, de 30/06/20.

Código 28.92 - Publicação de despacho de trâmite prioritário anulada

Notifica a anulação da publicação de qualquer um dos subitens anteriores por ter sido indevida.

(21) BR 11 2019 010272-8 A2

Código 28.92 - Publicação de despacho de trâmite prioritário anulada
(22) 17/11/2017
Anulado o despacho 28.21 publicado na RPI 2638, de 27/07/21, por ser indevido.