INSTITUTO NACIONAL DA PROPRIEDADE INDUSTRIAL

Revista da Propriedade Industrial

Nº 2609
05 de Janeiro de 2021

Patentes

Seção VI

REPÚBLICA FEDERATIVA DO BRASIL

Presidente

Jair Bolsonaro

MINISTÉRIO DA ECONOMIA

Ministro da Economia

Paulo Roberto Nunes Guedes

INSTITUTO NACIONAL DA PROPRIEDADE INDUSTRIAL

Presidente

Claudio Vilar Furtado

De conformidade com a Lei nº 5.648 de 11 de dezembro de 1970, esta é a publicação oficial do Instituto Nacional da Propriedade Industrial, órgão vinculado ao Ministério da Economia, República Federativa do Brasil, que publica todos os seus atos, despachos e decisões relativos ao sistema de propriedade industrial no Brasil, compreendendo Marcas e Patentes, bem como os referentes a contratos de Transferência de Tecnologia e assuntos correlatos, além dos que dizem respeito ao registro de programas de computador como direito autoral.

As established by Law nº 5.648 of december 11, 1970, this is the official publication of the National Institute of Industrial Property, an office under the Ministry of Economy, Federative Republic of Brazil, which publishes all its official acts, orders and decisions regarding the industrial property system in Brazil, comprising Trademarks and Patents, as well as those refering to Technology Transfer agreements and related matters, besides those regarding software registering as copyright.

D´après la Loi nº 5.648 du 11 décembre 1970, celle-si est la publication officielle de l'Institut National de la Propriété Industrielle, un office lié au Ministère de l'Économie, République Fédérative du Brésil, qui publie tous ses actes, ordres et décisions concernant le système de la propriété industrielle au Brésil, y compris marques et brevets, aussi que ceux référents aux contracts de transfert de technologie et des sujets afférents, en outre que ceux se rapportant à l'enregistrement des programmes d´ordinateur comme droit d'auteur.

Según estabelece la Ley nº 5.648 de 11 diciembre 1970, esta es la publicación oficial del Instituto Nacional de la Propiedad Industrial, oficina vinculada al Ministerio de la Economía, República Federativa del Brasil, que publica todos sus actos, ordenes y decisiónes referentes al sistema de propiedad industrial en Brasil, comprendendo marcas y patentes así que los referentes a contractos de transferencia de tecnologia y asuntos corelacionados, además de los referentes al registro de programas de ordenador como derecho de autor.

Laut Gezets Nr. 5.648 vom 11. dezember 1970, ist dies das Amtsblatt des Nationalen Instituts für gewerbliches Eigentum (INPI), eines Organs des Bundesministerium für Wirtschaft, der Bundesrepublik Brasilien, welches alle Amtshandlungen, Beschlüsse und Entscheidungen über gewerbliches Eigentum in Brasilien, einschliesslich Warenzeichen und Patente, ebenso wie auch Übertragunsvertrage von Technologie und Computerprogramme als Urheberrecht veroffentlicht.

DIRETORIA DE PATENTES, PROGRAMAS DE COMPUTADOR e TOPOGRAFIAS DE CIRCUITOS INTEGRADOS - DIRPA

PATENTES

PEDIDOS E CONCESSÕES:
PATENTE DE INVENÇÃO
MODELO DE UTILIDADE
CERTIFICADO DE ADIÇÃO DE INVENÇÃO

Índice Geral:

Código Presidência - Recurso....6
Código 120 - Tome Conhecimento do Parecer Técnico....6
Código 121 - Exigência....8
Código 130 - Recurso Prejudicado....10
Código 136 - Petição não Conhecida....11
Código Presidência - Nulidade....12
Código 205 - Intimação para manifestação por parte do titular e do requerente....12
Código Pedido Internacional PCT/BR Designado ou Eleito....15
Código 1.1 - Publicação Internacional – PCT. Apresentação de petição de requerimento de entrada na fase nacional....15
Código 1.2 - Notificação – Pedido Retirado – PCT....72
Código 1.3 - Notificação - Fase Nacional - PCT....73
Código 1.3.1 - Retificação....261
Código 1.4.4 - Decisão Anulada....262
Código 1.5 - Exigências Diversas....263
Código 1.5.3 - Exigência Anulada....268
Código Depósito....269
Código 2.1 - Pedido de Patente ou Certificado de Adição de Invenção depositado....269
Código 2.4 - Notificação de Depósito do Pedido Dividido - Art 26 inciso I da LPI....280
Código 2.5 - Exigência - Art. 21 da LPI....286
Código 2.10 - Requerimento de Pedido de Patente ou Certificado de Adição de Invenção....295
Código Publicação do Pedido....328
Código 3.1 - Publicação do Pedido de Patente ou de Certificado de Adição de Invenção....328
Código 3.2 - Publicação Antecipada....365
Código 3.6 - Publicação do Pedido Arquivado Definitivamente - Art. 216 §2º e Art. 17 §2º da LPI....370
Código 3.8 - Retificação....372
Código Pedido de Exame....373
Código 4.3 - Desarquivamento - Art. 33 parágrafo único da LPI....373
Código Exigências Técnicas e Formais....374
Código 6.1 - Exigência Técnica....374
Código 6.6.1 - Exigência Formal - art. 38 (I) da Lei 13.123/2015....392
Código 6.6.3 - Exigência formal – listagem de sequências....395
Código 6.7 - Outras Exigências....396
Código 6.9 - Publicação Anulada....398
Código 6.21 - Exigência preliminar - pedidos com buscas realizadas por outros Escritórios de Patentes....399
Código 6.22 - Exigência preliminar - pedidos sem buscas realizadas por outros Escritórios de Patentes....416
Código Ciência de Parecer....425
Código 7.1 - Conhecimento de Parecer Técnico....425
Código 7.3 - Republicação....439
Código 7.4 - Ciência relacionada com o Art. 229-C da LPI....440
Código 7.5 - Notificação de Anuência relacionada com o Art. 229-C da LPI....441
Código Anuidade do Pedido....442
Código 8.6 - Arquivamento - Art. 86 da LPI....442
Código 8.7 - Restauração....447
Código 8.8 - Despacho Anulado....448
Código Decisão....449
Código 9.1 - Deferimento....449
Código 9.1.2 - Publicação Anulada....516
Código 9.1.3 - Republicação....517
Código 9.1.4 - Retificação....519
Código 9.2 - Indeferimento....521
Código 9.2.2 - Publicação Anulada....537
Código 9.2.4 - Manutenção do Indeferimento....538

Código Desistência 558
Código 10.9 - Retirada Homologada Art. 29 § 1º da LPI 558
Código Arquivamento 559
Código 11.1.1 - Arquivamento definitivo - Art. 33 da LPI 559
Código 11.2 - Arquivamento - Art. 36 §1° da LPI 563
Código 11.11 - Arquivamento - Art. 17 § 2º da LPI 592
Código 11.12 - Art. 26 parágrafo único da LPI 593
Código 11.14 - Publicação Anulada 594
Código 11.17 - Arquivamento do pedido de Certificado de Adição de Invenção – Art. 77 da LPI 595
Código 11.20 - Manutenção do arquivamento 596
Código Recurso 597
Código 12.2 - Recurso Contra o Indeferimento 597
Código Outros Referentes a Despachos 599
Código 15.7 - Petição não Conhecida 599
Código 15.10 - Mudança de Natureza 600
Código 15.11 - Alteração de Classificação 601
Código 15.12 - Renumeração 603
Código 15.21 - Numeração Anulada 604
Código 15.30 - Publicação Anulada 612
Código Concessão de Patente e Certificado de Adição de Invenção 613
Código 16.1 - Concessão de Patente ou Certificado de Adição de Invenção 613
Código 16.3 - Retificação 785
Código 16.4 - Concessão Anulada 790
Código Nulidade Administrativa 791
Código 17.1 - Notificação de Interposição de Nulidade Administrativa 791
Código Extinção de Patente e Certificado de Adição de Invenção 792
Código 21.1 - Extinção - Art. 78 inciso I da LPI 792
Código 21.6 - Extinção da patente para fins da restauração nos termos do art. 87 da LPI 806
Código Anotação de Alteração de nome e/ou sede, de Transferência e de Limitação ou Ônus de Pedido, Patente e Certificado de Adição de Invenção 817
Código 25.1 - Transferência Deferida 817
Código 25.4 - Alteração de Nome Deferida 821
Código 25.6 - Alteração de Nome em Exigência 822
Código 25.7 - Alteração de Sede Deferida 823
Código 25.11 - Republicação 824
Código 25.12 - Publicação Anulada 825
Código Códigos para Trâmite Prioritário 826
Código 28.10.1 - Notificação de requerimento de trâmite prioritário de depositante idoso 826
Código 28.10.4 - Notificação de requerimento de trâmite prioritário de depositante MEI, ME ou EPP 826
Código 28.10.11 - Notificação de requerimento de trâmite prioritário de tecnologia verde 826
Código 28.10.12 - Notificação de requerimento de trâmite prioritário de tecnologia para tratamento de saúde 827
Código 28.10.13 - Notificação de requerimento de trâmite prioritário de tecnologia solicitada pelo Ministério da Saúde 828
Código 28.10.21 - Notificação de requerimento de trâmite prioritário de depositante acusa de contrafação 828
Código 28.10.26 - Notificação de requerimento de trâmite prioritário de tecnologia disponibilizada no mercado 828
Código 28.20 - Petição de trâmite prioritário não conhecida 828
Código 28.21 - Exigência formal de trâmite prioritário 829
Código 28.22 - Requerimento de trâmite prioritário encaminhado para confirmação tecnológica 830
Código 28.30 - Trâmite prioritário admitido 832
Código 28.40 - Trâmite prioritário não admitido 835
Código 28.92 - Publicação de despacho de trâmite prioritário anulada 835

Código Presidência - Recurso

Código 120 - Tome Conhecimento do Parecer Técnico

A cópia do parecer poderá ser obtida através do endereço eletrônico www.inpi.gov.br - No Acesso rápido - Faça uma busca - Patente. Para acessar, cadastre-se no Portal do INPI e use login e senha.

---

(21) BR 10 2016 031058-0 A2

Código 120 - Tome Conhecimento do Parecer Técnico
(22) 23/12/2016
(71) ROBERTO ROCHA SAMPAIO (BR/BA)
Recorrente: O depositante.
Despacho: Tome conhecimento do parecer técnico e se manifeste no prazo de 60 (sessenta) dias. [120]

---

(21) BR 10 2018 000893-5 A2

Código 120 - Tome Conhecimento do Parecer Técnico
(22) 16/01/2018
(71) NBS ENGENHARIA LTDA ME (BR/ES)
Recorrente: O depositante.
Despacho: Tome conhecimento do parecer técnico e se manifeste no prazo de 60 (sessenta) dias. [120]

---

(21) BR 10 2018 001432-3 A2

Código 120 - Tome Conhecimento do Parecer Técnico
(22) 23/01/2018
(71) MARCIA MAZINI GARCIA (BR/RJ) ; CARLOS ALBERTO MAZINI (BR/RJ)
Recorrente: O depositante.
Despacho: Tome conhecimento do parecer técnico e se manifeste no prazo de 60 (sessenta) dias. [120]

---

(21) BR 11 2015 030627-6 A2

Código 120 - Tome Conhecimento do Parecer Técnico
(22) 05/06/2014
(71) GEMVAX & KAEL CO., LTD. (KR) ; SANG JAE KIM (KR)
Recorrente: O depositante.
Despacho: Tome conhecimento do parecer técnico e se manifeste no prazo de 60 (sessenta) dias. [120]

---

(21) BR 12 2019 001102-8 A2

Código 120 - Tome Conhecimento do Parecer Técnico
(22) 03/09/2004
(62) PI 0414027-3 03/09/2004
(71) JANSSEN SCIENCES IRELAND UC (IE)
Recorrente: O depositante.
Despacho: Tome conhecimento do parecer técnico e se manifeste no prazo de

60 (sessenta) dias. [120]

(21) PI 0213080-7 A2

Código 120 - Tome Conhecimento do Parecer Técnico
(22) 16/09/2002
(71) APG POLYTECH, LLC (US)
Recorrente: O depositante.
Despacho: Tome conhecimento do parecer técnico e se manifeste no prazo de 60 (sessenta) dias. [120]

(21) PI 0400679-8 A2

Código 120 - Tome Conhecimento do Parecer Técnico
(22) 13/02/2004
(71) Geraldo Marins dos Reis Jr. (BR/SP)
Recorrente: O depositante.
Despacho: Tome conhecimento do parecer técnico e se manifeste no prazo de 60 (sessenta) dias. [120]

(21) PI 0409762-9 A2

Código 120 - Tome Conhecimento do Parecer Técnico
(22) 08/04/2004
(71) Corneal Industrie (FR)
Recorrente: O depositante.
Despacho: Tome conhecimento do parecer técnico e se manifeste no prazo de 60 (sessenta) dias. [120]

(21) PI 0419140-4 A2

Código 120 - Tome Conhecimento do Parecer Técnico
(22) 29/11/2004
(71) Lg Chem, Ltd (KR)
Recorrente: O depositante.
Despacho: Tome conhecimento do parecer técnico e se manifeste no prazo de 60 (sessenta) dias. [120]

(21) PI 0816919-5 A2

Código 120 - Tome Conhecimento do Parecer Técnico
(22) 02/09/2008
(71) BOEHRINGER INGELHEIM ANIMAL HEALTH USA INC. (US)
Recorrente: O depositante.
Despacho: Tome conhecimento do parecer técnico e se manifeste no prazo de 60 (sessenta) dias. [120]

Código 121 - Exigência

A cópia do parecer poderá ser obtida através do endereço eletrônico www.inpi.gov.br - No Acesso rápido - Faça uma busca - Patente. Para acessar, cadastre-se no Portal do INPI e use login e senha.

(21) BR 10 2019 008613-0 A2	Código 121 - Exigência (22) 29/04/2019 (71) SARKIS COMRIAN (BR) Recorrente: O depositante. Despacho: Cumpra as exigências do parecer no prazo de 60 (sessenta) dias. [121]
(21) BR 11 2018 010459-0 A8	Código 121 - Exigência (22) 22/11/2016 (71) BIOTECNOLÓGICA EMPRESARIAL DEL SUR SPA (CL) Recorrente: O depositante. Despacho: Cumpra as exigências do parecer no prazo de 60 (sessenta) dias. [121]
(21) PI 0419232-0 A2	Código 121 - Exigência (22) 16/12/2004 (71) PIRELLI TYRE S.P.A (IT) Recorrente: O depositante. Despacho: Cumpra as exigências do parecer no prazo de 60 (sessenta) dias. [121]
(21) PI 0602919-1 A2	Código 121 - Exigência (22) 27/06/2006 (71) 3M Innovative Properties Company (US) Recorrente: O depositante. Despacho: Cumpra as exigências do parecer no prazo de 60 (sessenta) dias. [121]
(21) PI 0811926-0 A2	Código 121 - Exigência (22) 19/05/2008 (71) Syngenta Limited (GB) Recorrente: O depositante. Despacho: Cumpra as exigências do parecer no prazo de 60 (sessenta) dias. [121]

Código 130 - Recurso Prejudicado

(21) PI 0308859-6 A2	Código 130 - Recurso Prejudicado (22) 26/03/2003 (71) Orapharma, INC. (US) Prejudicado o recurso publicado na RPI 2208 de 30/04/2013, por perda de objeto, já que o pedido foi definitivamente arquivado por falta de pagamento de retribuição anual, sendo a notificação de tal ato efetuada na RPI 2605, de 08/12/2020. [130]

Código 136 - Petição não Conhecida

(21) PI 0410817-5 A2	Código 136 - Petição não Conhecida (22) 27/05/2004 (71) Hubbell Incorporated (US) Despacho: De acordo com o artigo 219 inciso II da lei 9.279/1996 a petição nº 870200162574 de 29/12/2020 é não conhecida por não conter fundamentação legal. [136]

Código Presidência - Nulidade

Código 205 - Intimação para manifestação por parte do titular e do requerente

A cópia do parecer de intimação poderá ser obtida através do endereço eletrônico www.inpi.gov.br - No Acesso rápido - Faça uma busca - Patente. Para acessar, cadastre-se no Portal do INPI e use login e senha.

(11) BR 20 2013 007175-2 Y1	Código 205 - Intimação para manifestação por parte do titular e do requerente (45) 24/09/2019 (73) Valdir Milan (BR/SC) Requerente da Nulidade: INDUSTRIAS MX DO BRASIL EIRELI Despacho: Intimação para manifestação por parte do Titular e do Requerente no prazo comum de 60 (sessenta) dias. [205]
(11) MU 8402410-0 Y1	Código 205 - Intimação para manifestação por parte do titular e do requerente (45) 24/02/2015 (73) Semeato S/A Indústria e Comércio (BR/RS) Requerente da Nulidade: MARCHESAN IMPLEMENTOS E MÁQUINAS AGRÍCOLAS TATÚ S.A. Despacho: Intimação para manifestação por parte do Titular e do Requerente no prazo comum de 60 (sessenta) dias . [205]
(11) MU 8501344-7 Y1	Código 205 - Intimação para manifestação por parte do titular e do requerente (45) 10/03/2015 (73) Semeato S/A Indústria e Comércio (BR/RS) Requerente da Nulidade: MARQUESAN IMPLEMENTOS E MÁQUINAS AGRÍCOLAS TATÚ S.A. Despacho: Intimação para manifestação por parte do Titular e do Requerente no prazo comum de 60 (sessenta) dias . [205]
(11) MU 8600014-4 Y1	Código 205 - Intimação para manifestação por parte do titular e do requerente (45) 22/08/2017 (73) JOÃO ROBERTO DE FREITAS ESCOBAR (BR/SP) Requerente da Nulidade: 1º) IMBIL INDUSTRIA E MANUTENÇAÕ DE BOMBAS ITA LTDA. 2º) EQUIPE INDÚSTRIA MECÂNICA LTDA. Despacho: Intimação para manifestação por parte do Titular e do Requerente no prazo comum de 60 (sessenta) dias . [205]
(11) MU 8602116-8 Y1	Código 205 - Intimação para manifestação por parte do titular e do requerente (45) 16/06/2015 (73) Ifló Indústria de Equipamentos Agrícolas Ltda. (BR/SP) Requerente da Nulidade: JORGE HIROSHI MURAKAMI Despacho: Intimação para manifestação por parte do Titular e do Requerente no prazo comum de 60

	(sessenta) dias . [205]
(11) MU 8602497-3 Y1	Código 205 - Intimação para manifestação por parte do titular e do requerente (45) 15/03/2016 (73) RICA INDÚSTRIA E COMÉRCIO LTDA (BR/RS) Requerente da Nulidade: EMPRESA BRASILEIRA DE PEÇAS E ACESSORIOS PARA AUTOS LTDA Despacho: Intimação para manifestação por parte do Titular e do Requerente no prazo comum de 60 (sessenta) dias . [205]
(11) MU 8901630-0 Y1	Código 205 - Intimação para manifestação por parte do titular e do requerente (45) 11/07/2017 (73) Viva Empreendimentos e Administração de Bens Ltda. (BR/SP) Requerente da Nulidade: XALINGO S.A INDÚSTRIA E COMÉRCIO Despacho: Intimação para manifestação por parte do Titular e do Requerente no prazo comum de 60 (sessenta) dias . [205]
(11) PI 0100452-2 B1	Código 205 - Intimação para manifestação por parte do titular e do requerente (45) 04/06/2013 (73) Kuhn do Brasil S/A - Implementos Agrícolas (BR/RS) Requerente da Nulidade: 1º) SEMEATO S/A INDÚSTRIA E COMÉRCIO 2º) MARQUESAN IMPLEMENTOS E MÁQUINAS AGRÍCOLAS TATÚ S/A Despacho: Intimação para manifestação por parte do Titular e do Requerente no prazo comum de 60 (sessenta) dias . [205]
(11) PI 0205307-1 B1	Código 205 - Intimação para manifestação por parte do titular e do requerente (45) 29/06/2010 (73) Deere & Company (US) Requerente da Nulidade: SEMEATO S/A INDÚSTRIA E COMÉRCIO Despacho: Intimação para manifestação por parte do Titular e do Requerente no prazo comum de 60 (sessenta) dias . [205]
(11) PI 0302267-6 B1	Código 205 - Intimação para manifestação por parte do titular e do requerente (45) 13/05/2014 (73) Coimma Comércio e Indústria de Madeiras e Metalúrgica São Cristovão LTDA. (BR/SP) Requerente da Nulidade: Irmãos Beckheuser e Cia. Ltda. Despacho: Intimação para manifestação por parte do Titular e do Requerente no prazo comum de 60 (sessenta) dias . [205]
(11) PI 0418302-9 B1	Código 205 - Intimação para manifestação por parte do titular e do requerente (45) 02/09/2014 (73) DSM IP ASSETS B.V. (NL) Requerente da Nulidade: BRASKEM S.A. Despacho: Intimação para

	manifestação por parte do Titular e do Requerente no prazo comum de 60 (sessenta) dias . [205]
(11) PI 0916201-1 B1	Código 205 - Intimação para manifestação por parte do titular e do requerente (45) 14/01/2020 (73) TECHNIP FRANCE (FR) Requerente da Nulidade: SUBSEA 7 LIMITED Despacho: Intimação para manifestação por parte do Titular e do Requerente no prazo comum de 60 (sessenta) dias . [205]

Código Pedido Internacional PCT/BR Designado ou Eleito

Código 1.1 - Publicação Internacional – PCT. Apresentação de petição de requerimento de entrada na fase nacional

Comunicação da publicação internacional do pedido internacional nos termos do Tratado de Cooperação em matéria de Patentes – PCT e da apresentação de petição de requerimento de entrada na fase nacional. Documento publicado disponível no endereço eletrônico http://www.wipo.int/pct/en do sistema PATENTSCOPE® Search Service da Organização Mundial de Propriedade Intelectual – OMPI.

---

(21) BR 11 2020 026157-2

Código 1.1 - Publicação Internacional – PCT. Apresentação de petição de requerimento de entrada na fase nacional
(30) 22/06/2018 FR 1855590
(51) A61F 2/10 (2006.01), A61F 2/12 (2006.01)
(86) PCT EP2019/066522 de 21/06/2019
(87) WO 2019/243599 de 26/12/2019

---

(21) BR 11 2020 026158-0

Código 1.1 - Publicação Internacional – PCT. Apresentação de petição de requerimento de entrada na fase nacional
(30) 25/06/2018 EP 18179493.4
(51) B41J 3/36 (2006.01)
(86) PCT EP2019/066805 de 25/06/2019
(87) WO 2020/002319 de 02/01/2020

---

(21) BR 11 2020 026159-9

Código 1.1 - Publicação Internacional – PCT. Apresentação de petição de requerimento de entrada na fase nacional
(30) 22/06/2018 US 62/688,476; 31/05/2019 US 62/855,205
(51) C07K 16/28 (2006.01), C07K 14/71 (2006.01)
(86) PCT US2019/038600 de 21/06/2019
(87) WO 2019/246595 de 26/12/2019

---

(21) BR 11 2020 026161-0

Código 1.1 - Publicação Internacional – PCT. Apresentação de petição de requerimento de entrada na fase nacional
(30) 11/07/2018 EP 18305931.0
(51) G06T 5/00 (2006.01)
(86) PCT US2019/030103 de 01/05/2019
(87) WO 2020/013904 de 16/01/2020

---

(21) BR 11 2020 026162-9

Código 1.1 - Publicação Internacional – PCT. Apresentação de petição de requerimento de entrada na fase nacional
(30) 01/07/2018 US 62/692,853

	(51) A01C 7/04 (2006.01) (86) PCT US2019/040095 de 01/07/2019 (87) WO 2020/009978 de 09/01/2020
(21) BR 11 2020 026163-7	Código 1.1 - Publicação Internacional – PCT. Apresentação de petição de requerimento de entrada na fase nacional (30) 22/06/2018 US 62/688,855; 22/06/2018 US 62/688,913; 22/06/2018 US 62/688,940 (51) A61N 5/02 (2006.01), A61N 5/06 (2006.01) (86) PCT US2019/038348 de 20/06/2019 (87) WO 2019/246469 de 26/12/2019
(21) BR 11 2020 026164-5	Código 1.1 - Publicação Internacional – PCT. Apresentação de petição de requerimento de entrada na fase nacional (30) 17/07/2018 EP 18184034.9; 03/08/2018 EP 18187272.2; 28/09/2018 EP 18197472.6; 26/10/2018 EP 18202843.1; 29/05/2019 EP 19177388.6 (51) A61K 31/522 (2006.01), A61P 3/10 (2006.01) (86) PCT EP2019/069126 de 16/07/2019 (87) WO 2020/016230 de 23/01/2020
(21) BR 11 2020 026167-0	Código 1.1 - Publicação Internacional – PCT. Apresentação de petição de requerimento de entrada na fase nacional (30) 26/06/2018 EP PCT/EP2018/067090 (51) A61K 35/747 (2015.01), A61P 17/00 (2006.01), A61Q 19/00 (2006.01), A61K 8/99 (2017.01) (86) PCT EP2019/067007 de 26/06/2019 (87) WO 2020/002429 de 02/01/2020
(21) BR 11 2020 026169-6	Código 1.1 - Publicação Internacional – PCT. Apresentação de petição de requerimento de entrada na fase nacional (30) 22/06/2018 EP 18179339.9; 18/09/2018 EP 18194982.7 (51) C12N 15/113 (2010.01) (86) PCT EP2019/066223 de 19/06/2019 (87) WO 2019/243430 de 26/12/2019
(21) BR 11 2020 026170-0	Código 1.1 - Publicação Internacional – PCT. Apresentação de petição de requerimento de entrada na fase nacional (30) 22/06/2018 EP 18425048.8 (51) A23K 10/00 (2016.01), A23K 10/40 (2016.01) (86) PCT EP2019/066545 de 21/06/2019 (87) WO 2019/243615 de 26/12/2019
(21) BR 11 2020 026171-8	Código 1.1 - Publicação Internacional – PCT. Apresentação de petição de

	requerimento de entrada na fase nacional (30) 19/06/2018 IL 260159 (51) F25B 7/00 (2006.01) (86) PCT IL2019/050518 de 07/05/2019 (87) WO 2019/244144 de 26/12/2019
(21) BR 11 2020 026174-2	Código 1.1 - Publicação Internacional – PCT. Apresentação de petição de requerimento de entrada na fase nacional (30) 25/06/2018 EP 18179487.6 (51) B41J 2/165 (2006.01), B41J 3/36 (2006.01) (86) PCT EP2019/066829 de 25/06/2019 (87) WO 2020/002328 de 02/01/2020
(21) BR 11 2020 026177-7	Código 1.1 - Publicação Internacional – PCT. Apresentação de petição de requerimento de entrada na fase nacional (30) 22/06/2018 DE 10 2018 115 129.2 (51) F16G 15/02 (2006.01) (86) PCT DE2019/100581 de 24/06/2019 (87) WO 2019/242819 de 26/12/2019
(21) BR 11 2020 026183-1	Código 1.1 - Publicação Internacional – PCT. Apresentação de petição de requerimento de entrada na fase nacional (30) 01/03/2019 US 62/812,282; 12/03/2019 US 62/817,498; 27/03/2019 US 62/825,005; 31/05/2019 EM PCT/EP2019/064224 (51) H04N 19/186 (2014.01), H04N 19/60 (2014.01), H04N 19/70 (2014.01) (86) PCT RU2020/050033 de 02/03/2020 (87) WO 2020/180214 de 10/09/2020
(21) BR 11 2020 026185-8	Código 1.1 - Publicação Internacional – PCT. Apresentação de petição de requerimento de entrada na fase nacional (30) 31/08/2018 KR 10-2018-0104018; 27/08/2019 KR 10-2019-0105001 (51) C09J 4/00 (2006.01), C09J 7/20 (2018.01) (86) PCT KR2019/011177 de 30/08/2019 (87) WO 2020/046055 de 05/03/2020
(21) BR 11 2020 026186-6	Código 1.1 - Publicação Internacional – PCT. Apresentação de petição de requerimento de entrada na fase nacional (51) G06Q 50/10 (2012.01) (86) PCT IB2018/001021 de 22/06/2018 (87) WO 2019/243861 de 26/12/2019
(21) BR 11 2020 026187-4	Código 1.1 - Publicação Internacional – PCT. Apresentação de petição de requerimento de entrada na fase nacional

	(30) 27/06/2018 EP 18180110.1 (51) A61B 5/00 (2006.01), A61B 5/053 (2021.01) (86) PCT EP2019/066190 de 19/06/2019 (87) WO 2020/002084 de 02/01/2020
(21) BR 11 2020 026190-4	Código 1.1 - Publicação Internacional – PCT. Apresentação de petição de requerimento de entrada na fase nacional (30) 19/07/2018 EP 18184469.7 (51) C07C 69/24 (2006.01), A61K 8/37 (2006.01), A61Q 13/00 (2006.01) (86) PCT EP2019/069536 de 19/07/2019 (87) WO 2020/016421 de 23/01/2020
(21) BR 11 2020 026191-2	Código 1.1 - Publicação Internacional – PCT. Apresentação de petição de requerimento de entrada na fase nacional (30) 30/08/2018 FR 18/00914 (51) G01S 13/74 (2006.01), G01S 13/78 (2006.01) (86) PCT EP2019/073091 de 29/08/2019 (87) WO 2020/043825 de 05/03/2020
(21) BR 11 2020 026192-0	Código 1.1 - Publicação Internacional – PCT. Apresentação de petição de requerimento de entrada na fase nacional (30) 30/07/2018 DE 10 2018 005 932.5 (51) H02P 3/22 (2006.01), H02P 5/74 (2006.01), H02P 29/032 (2016.01), H02M 1/36 (2007.01) (86) PCT EP2019/025239 de 19/07/2019 (87) WO 2020/025164 de 06/02/2020
(21) BR 11 2020 026193-9	Código 1.1 - Publicação Internacional – PCT. Apresentação de petição de requerimento de entrada na fase nacional (30) 27/06/2018 US 62/690,371 (51) A47L 9/30 (2006.01), A47L 9/32 (2006.01), A47L 9/24 (2006.01), A47L 5/24 (2006.01) (86) PCT US2019/039424 de 27/06/2019 (87) WO 2020/006182 de 02/01/2020
(21) BR 11 2020 026198-0	Código 1.1 - Publicação Internacional – PCT. Apresentação de petição de requerimento de entrada na fase nacional (30) 21/06/2018 CN CN 201810641599.5 (51) G06K 9/00 (2006.01) (86) PCT CN2018/121625 de 17/12/2018 (87) WO 2019/242259 de 26/12/2019
(21) BR 11 2020 026199-8	Código 1.1 - Publicação Internacional – PCT. Apresentação de petição de

	requerimento de entrada na fase nacional (30) 19/06/2018 US 62/686,924 (51) A01N 37/16 (2006.01), A01N 25/04 (2006.01), C02F 1/50 (2006.01), C02F 1/72 (2006.01), E21B 37/06 (2006.01), C09K 8/524 (2006.01) (86) PCT US2019/037957 de 19/06/2019 (87) WO 2019/246243 de 26/12/2019
(21) BR 11 2020 026201-3	Código 1.1 - Publicação Internacional – PCT. Apresentação de petição de requerimento de entrada na fase nacional (30) 12/07/2018 EP 18183223.9 (51) C07C 253/34 (2006.01), C07C 255/42 (2006.01), A61K 8/44 (2006.01), A61Q 17/04 (2006.01), C09K 15/20 (2006.01) (86) PCT EP2019/068358 de 09/07/2019 (87) WO 2020/011766 de 16/01/2020
(21) BR 11 2020 026202-1	Código 1.1 - Publicação Internacional – PCT. Apresentação de petição de requerimento de entrada na fase nacional (30) 27/06/2018 JP 2018-121413 (51) C07D 487/08 (2006.01), A61K 31/4995 (2006.01), A61P 1/04 (2006.01), A61P 3/04 (2006.01), A61P 3/10 (2006.01), A61P 11/00 (2006.01), A61P 11/06 (2006.01), A61P 17/06 (2006.01), A61P 17/10 (2006.01), A61P 17/14 (2006.01), A61P 25/00 (2006.01), A61P 25/16 (2006.01), A61P 25/18 (2006.01), A61P 25/24 (2006.01), A61P 25/28 (2006.01), A61P 27/02 (2006.01), A61P 29/00 (2006.01), A61P 35/00 (2006.01), A61P 37/02 (2006.01), A61P 37/08 (2006.01) (86) PCT JP2019/025512 de 27/06/2019 (87) WO 2020/004517 de 02/01/2020
(21) BR 11 2020 026205-6	Código 1.1 - Publicação Internacional – PCT. Apresentação de petição de requerimento de entrada na fase nacional (30) 20/06/2018 US 62/687,386 (51) B65B 17/02 (2006.01) (86) PCT US2019/037436 de 17/06/2019 (87) WO 2019/245949 de 26/12/2019
(21) BR 11 2020 026206-4	Código 1.1 - Publicação Internacional – PCT. Apresentação de petição de requerimento de entrada na fase nacional (30) 22/06/2018 US 62/688,645; 16/07/2018 EP 18183578.6 (51) F28F 9/02 (2006.01), F28D 7/16 (2006.01) (86) PCT EP2019/065097 de 11/06/2019 (87) WO 2019/243102 de 26/12/2019
(21) BR 11 2020 026207-2	Código 1.1 - Publicação Internacional – PCT. Apresentação de petição de requerimento de entrada na fase nacional

	(30) 20/07/2018 EP 18305996.3 (51) G02C 7/02 (2006.01), A61B 3/02 (2006.01), A61B 3/00 (2006.01), A61B 3/028 (2006.01) (86) PCT EP2019/069472 de 19/07/2019 (87) WO 2020/016398 de 23/01/2020
(21) BR 11 2020 026208-0	Código 1.1 - Publicação Internacional – PCT. Apresentação de petição de requerimento de entrada na fase nacional (30) 21/06/2018 US 62/688,028 (51) A01N 43/40 (2006.01), A01N 43/653 (2006.01), A01N 47/14 (2006.01), A01N 35/04 (2006.01), A01N 37/34 (2006.01), A01N 37/52 (2006.01), A01N 43/54 (2006.01), A01N 43/56 (2006.01), A01N 43/78 (2006.01), A01P 3/00 (2006.01) (86) PCT IB2019/055187 de 19/06/2019 (87) WO 2019/244084 de 26/12/2019
(21) BR 11 2020 026210-2	Código 1.1 - Publicação Internacional – PCT. Apresentação de petição de requerimento de entrada na fase nacional (30) 20/06/2018 IT 102018000006493 (51) A01K 39/012 (2006.01) (86) PCT IB2019/055157 de 19/06/2019 (87) WO 2019/244067 de 26/12/2019
(21) BR 11 2020 026211-0	Código 1.1 - Publicação Internacional – PCT. Apresentação de petição de requerimento de entrada na fase nacional (51) A61Q 15/00 (2006.01), A61K 8/02 (2006.01), A61K 8/19 (2006.01), A61K 8/37 (2006.01), A61K 8/33 (2006.01), A61K 8/58 (2006.01), A61K 8/81 (2006.01), A61K 8/92 (2006.01), A61K 8/31 (2006.01) (86) PCT BR2018/050213 de 28/06/2018 (87) WO 2020/000069 de 02/01/2020
(21) BR 11 2020 026213-7	Código 1.1 - Publicação Internacional – PCT. Apresentação de petição de requerimento de entrada na fase nacional (30) 05/07/2018 EP 18182046.5 (51) C23C 22/34 (2006.01), C25D 11/00 (2006.01) (86) PCT EP2019/067873 de 03/07/2019 (87) WO 2020/007925 de 09/01/2020
(21) BR 11 2020 026217-0	Código 1.1 - Publicação Internacional – PCT. Apresentação de petição de requerimento de entrada na fase nacional (30) 03/07/2018 US 62/693,762; 23/07/2018 NL 2021377 (51) B01L 3/00 (2006.01), H01L 23/473 (2006.01) (86) PCT IB2019/055512 de 28/06/2019

	(87) WO 2020/008316 de 09/01/2020
(21) BR 11 2020 026218-8	Código 1.1 - Publicação Internacional – PCT. Apresentação de petição de requerimento de entrada na fase nacional (30) 29/06/2018 EP 18181030.0 (51) A24C 5/14 (2006.01), A24C 5/00 (2020.01) (86) PCT EP2019/067498 de 28/06/2019 (87) WO 2020/002695 de 02/01/2020
(21) BR 11 2020 026219-6	Código 1.1 - Publicação Internacional – PCT. Apresentação de petição de requerimento de entrada na fase nacional (30) 29/06/2018 FR 1855987 (51) C12N 5/071 (2010.01), C12N 5/077 (2010.01) (86) PCT EP2019/067638 de 01/07/2019 (87) WO 2020/002711 de 02/01/2020
(21) BR 11 2020 026221-8	Código 1.1 - Publicação Internacional – PCT. Apresentação de petição de requerimento de entrada na fase nacional (30) 28/06/2018 US 62/691,238 (51) C08F 210/02 (2006.01) (86) PCT US2019/039289 de 26/06/2019 (87) WO 2020/006104 de 02/01/2020
(21) BR 11 2020 026222-6	Código 1.1 - Publicação Internacional – PCT. Apresentação de petição de requerimento de entrada na fase nacional (30) 14/09/2018 US 62/731,785 (51) G01N 21/03 (2006.01), G01N 15/14 (2006.01), G01N 33/49 (2006.01), B01L 3/00 (2006.01) (86) PCT US2019/050178 de 09/09/2019 (87) WO 2020/055732 de 19/03/2020
(21) BR 11 2020 026223-4	Código 1.1 - Publicação Internacional – PCT. Apresentação de petição de requerimento de entrada na fase nacional (51) B31F 1/07 (2006.01), B41F 19/02 (2006.01), B31B 50/88 (2017.01) (86) PCT IB2018/054699 de 26/06/2018 (87) WO 2020/002970 de 02/01/2020
(21) BR 11 2020 026225-0	Código 1.1 - Publicação Internacional – PCT. Apresentação de petição de requerimento de entrada na fase nacional (30) 27/06/2018 FR 1855763 (51) C03C 17/34 (2006.01) (86) PCT FR2019/051592 de 27/06/2019 (87) WO 2020/002845 de 02/01/2020

(21) BR 11 2020 026227-7	Código 1.1 - Publicação Internacional – PCT. Apresentação de petição de requerimento de entrada na fase nacional (30) 22/06/2018 US 16/015,680 (51) A24D 1/00 (2020.01), A24F 47/00 (2020.01) (86) PCT IB2019/055270 de 21/06/2019 (87) WO 2019/244127 de 26/12/2019
(21) BR 11 2020 026229-3	Código 1.1 - Publicação Internacional – PCT. Apresentação de petição de requerimento de entrada na fase nacional (30) 22/06/2018 US 62/688,778 (51) A61B 90/00 (2016.01), A61F 2/12 (2006.01), A61F 2/26 (2006.01), G16H 50/50 (2018.01), A61B 34/10 (2016.01), A61B 34/00 (2016.01), A61B 17/00 (2006.01) (86) PCT US2019/038536 de 21/06/2019 (87) WO 2019/246559 de 26/12/2019
(21) BR 11 2020 026230-7	Código 1.1 - Publicação Internacional – PCT. Apresentação de petição de requerimento de entrada na fase nacional (51) D06C 23/04 (2006.01), D04H 1/4291 (2012.01), D04H 13/00 (2006.01) (86) PCT US2018/041351 de 10/07/2018 (87) WO 2020/013805 de 16/01/2020
(21) BR 11 2020 026231-5	Código 1.1 - Publicação Internacional – PCT. Apresentação de petição de requerimento de entrada na fase nacional (30) 16/08/2018 EP 18189401.5 (51) C08G 69/34 (2006.01), C08G 69/36 (2006.01), C08L 77/02 (2006.01), C08L 77/06 (2006.01) (86) PCT EP2019/071608 de 12/08/2019 (87) WO 2020/035455 de 20/02/2020
(21) BR 11 2020 026232-3	Código 1.1 - Publicação Internacional – PCT. Apresentação de petição de requerimento de entrada na fase nacional (30) 20/06/2018 JP 2018-117248 (51) F16J 15/18 (2006.01), F16K 11/07 (2006.01) (86) PCT JP2019/022444 de 06/06/2019 (87) WO 2019/244642 de 26/12/2019
(21) BR 11 2020 026233-1	Código 1.1 - Publicação Internacional – PCT. Apresentação de petição de requerimento de entrada na fase nacional (30) 21/06/2018 GB 1810181.6 (51) C07K 14/72 (2006.01), C12N 5/0783 (2010.01) (86) PCT GB2019/051745 de 21/06/2019

	(87) WO 2019/243835 de 26/12/2019
(21) BR 11 2020 026234-0	Código 1.1 - Publicação Internacional – PCT. Apresentação de petição de requerimento de entrada na fase nacional (30) 08/08/2018 JP 2018-149473; 25/04/2019 JP 2019-083568 (51) C07D 271/06 (2006.01), A01N 43/836 (2006.01), A01P 3/00 (2006.01), C07D 413/10 (2006.01), C07D 417/12 (2006.01), C07D 487/04 (2006.01), C07D 495/04 (2006.01) (86) PCT JP2019/030999 de 06/08/2019 (87) WO 2020/032071 de 13/02/2020
(21) BR 11 2020 026235-8	Código 1.1 - Publicação Internacional – PCT. Apresentação de petição de requerimento de entrada na fase nacional (30) 19/06/2018 US 62/687,117; 20/06/2018 NL 2021157 (51) F03D 13/10 (2016.01), B66C 23/18 (2006.01), E02B 17/02 (2006.01), B63B 35/00 (2020.01), F03D 13/40 (2016.01) (86) PCT NL2019/050376 de 18/06/2019 (87) WO 2019/245366 de 26/12/2019
(21) BR 11 2020 026237-4	Código 1.1 - Publicação Internacional – PCT. Apresentação de petição de requerimento de entrada na fase nacional (30) 05/07/2018 IT 102018000006938 (51) B21C 23/00 (2006.01), F25B 41/06 (2006.01), B21C 1/22 (2006.01), B21C 23/08 (2006.01) (86) PCT EP2019/059124 de 10/04/2019 (87) WO 2020/007514 de 09/01/2020
(21) BR 11 2020 026246-3	Código 1.1 - Publicação Internacional – PCT. Apresentação de petição de requerimento de entrada na fase nacional (30) 26/06/2018 US 62/690,278; 14/11/2018 US 62/767,059 (51) C12Q 1/68 (2018.01), C12Q 1/6844 (2018.01) (86) PCT US2019/039221 de 26/06/2019 (87) WO 2020/006067 de 02/01/2020
(21) BR 11 2020 026248-0	Código 1.1 - Publicação Internacional – PCT. Apresentação de petição de requerimento de entrada na fase nacional (51) H04N 19/11 (2014.01), H04N 19/82 (2014.01), H04N 19/176 (2014.01), H04N 19/134 (2014.01) (86) PCT RU2018/000430 de 29/06/2018 (87) WO 2020/005092 de 02/01/2020
(21) BR 11 2020 026252-8	Código 1.1 - Publicação Internacional – PCT. Apresentação de petição de requerimento de entrada na fase nacional

	(30) 21/06/2018 CN 201810646678.5 (51) H04W 72/12 (2009.01) (86) PCT CN2019/088878 de 28/05/2019 (87) WO 2019/242465 de 26/12/2019
(21) BR 11 2020 026254-4	Código 1.1 - Publicação Internacional – PCT. Apresentação de petição de requerimento de entrada na fase nacional (30) 20/06/2018 PT 110794 (51) B23B 41/02 (2006.01), B23Q 3/157 (2006.01) (86) PCT IB2019/055176 de 19/06/2019 (87) WO 2019/244080 de 26/12/2019
(21) BR 11 2020 026255-2	Código 1.1 - Publicação Internacional – PCT. Apresentação de petição de requerimento de entrada na fase nacional (30) 22/06/2018 AU 2018902238 (51) A01N 25/30 (2006.01), A01N 25/02 (2006.01), A01N 39/04 (2006.01), A01N 37/40 (2006.01), A01N 39/02 (2006.01), A01N 57/20 (2006.01) (86) PCT AU2019/050628 de 19/06/2019 (87) WO 2019/241838 de 26/12/2019
(21) BR 11 2020 026258-7	Código 1.1 - Publicação Internacional – PCT. Apresentação de petição de requerimento de entrada na fase nacional (30) 21/06/2018 ES P201830613 (51) A01N 59/14 (2006.01), A01N 59/16 (2006.01), A01N 59/20 (2006.01), A01N 61/00 (2006.01), B27K 3/15 (2006.01), B27K 3/16 (2006.01), B27K 3/22 (2006.01), B27K 3/26 (2006.01), A01P 3/00 (2006.01) (86) PCT EP2019/066459 de 21/06/2019 (87) WO 2019/243569 de 26/12/2019
(21) BR 11 2020 026259-5	Código 1.1 - Publicação Internacional – PCT. Apresentação de petição de requerimento de entrada na fase nacional (30) 01/11/2018 US 62/754,094 (51) C12Q 1/6869 (2018.01), C12Q 1/6886 (2018.01) (86) PCT US2019/058895 de 30/10/2019 (87) WO 2020/092591 de 07/05/2020
(21) BR 11 2020 026260-9	Código 1.1 - Publicação Internacional – PCT. Apresentação de petição de requerimento de entrada na fase nacional (30) 22/06/2018 GB 1810301.0 (51) A61K 48/00 (2006.01) (86) PCT EP2019/066471 de 21/06/2019 (87) WO 2019/243574 de 26/12/2019

(21) BR 11 2020 026261-7	Código 1.1 - Publicação Internacional – PCT. Apresentação de petição de requerimento de entrada na fase nacional (30) 05/07/2018 EP 18182047.3 (51) C23C 22/34 (2006.01), C23C 22/83 (2006.01), C25D 11/00 (2006.01) (86) PCT EP2019/067874 de 03/07/2019 (87) WO 2020/007926 de 09/01/2020
(21) BR 11 2020 026262-5	Código 1.1 - Publicação Internacional – PCT. Apresentação de petição de requerimento de entrada na fase nacional (30) 05/07/2018 JP 2018-128121 (51) C07D 401/12 (2006.01), A01N 43/56 (2006.01), A01P 3/00 (2006.01) (86) PCT JP2019/026690 de 04/07/2019 (87) WO 2020/009193 de 09/01/2020
(21) BR 11 2020 026264-1	Código 1.1 - Publicação Internacional – PCT. Apresentação de petição de requerimento de entrada na fase nacional (30) 22/06/2018 CN 201810652046.X (51) A61K 31/4439 (2006.01), A61K 9/19 (2006.01), A61K 47/02 (2006.01), A61P 1/04 (2006.01) (86) PCT CN2018/111611 de 24/10/2018 (87) WO 2019/242181 de 26/12/2019
(21) BR 11 2020 026265-0	Código 1.1 - Publicação Internacional – PCT. Apresentação de petição de requerimento de entrada na fase nacional (51) H04W 52/02 (2009.01), H04W 84/12 (2009.01), H04W 74/08 (2009.01), H04W 72/04 (2009.01) (86) PCT EP2018/069034 de 12/07/2018 (87) WO 2020/011365 de 16/01/2020
(21) BR 11 2020 026266-8	Código 1.1 - Publicação Internacional – PCT. Apresentação de petição de requerimento de entrada na fase nacional (30) 19/06/2018 US 62/686,774 (51) A61K 31/137 (2006.01), A61K 31/343 (2006.01), A61K 31/405 (2006.01) (86) PCT US2019/037349 de 14/06/2019 (87) WO 2019/245925 de 26/12/2019
(21) BR 11 2020 026267-6	Código 1.1 - Publicação Internacional – PCT. Apresentação de petição de requerimento de entrada na fase nacional (30) 22/06/2018 US 62/688,756 (51) A01N 63/00 (2020.01), A61K 38/16 (2006.01) (86) PCT US2019/038525 de 21/06/2019 (87) WO 2019/246552 de 26/12/2019

(21) BR 11 2020 026268-4	Código 1.1 - Publicação Internacional – PCT. Apresentação de petição de requerimento de entrada na fase nacional (30) 27/07/2018 US 62/711,066 (51) B01J 23/46 (2006.01), B01J 23/44 (2006.01), B01J 23/63 (2006.01), B01D 53/94 (2006.01), B01J 35/04 (2006.01), B01J 37/02 (2006.01) (86) PCT IB2019/056410 de 26/07/2019 (87) WO 2020/021512 de 30/01/2020
(21) BR 11 2020 026272-2	Código 1.1 - Publicação Internacional – PCT. Apresentação de petição de requerimento de entrada na fase nacional (30) 28/06/2018 FR 1855828 (51) A61K 8/41 (2006.01), A61K 8/45 (2006.01), A61Q 17/04 (2006.01) (86) PCT EP2019/067228 de 27/06/2019 (87) WO 2020/002537 de 02/01/2020
(21) BR 11 2020 026273-0	Código 1.1 - Publicação Internacional – PCT. Apresentação de petição de requerimento de entrada na fase nacional (51) H04R 9/06 (2006.01), H04R 9/02 (2006.01) (86) PCT CN2018/093848 de 29/06/2018 (87) WO 2020/000443 de 02/01/2020
(21) BR 11 2020 026278-1	Código 1.1 - Publicação Internacional – PCT. Apresentação de petição de requerimento de entrada na fase nacional (30) 27/06/2018 US 62/690,939 (51) A61K 31/198 (2006.01), A61K 31/4375 (2006.01), C07C 53/00 (2006.01) (86) PCT US2019/039624 de 27/06/2019 (87) WO 2020/006315 de 02/01/2020
(21) BR 11 2020 026280-3	Código 1.1 - Publicação Internacional – PCT. Apresentação de petição de requerimento de entrada na fase nacional (51) C08J 9/16 (2006.01), C08J 9/18 (2006.01), C08J 9/20 (2006.01), C08L 23/00 (2006.01), C08J 9/228 (2006.01), C08J 9/232 (2006.01) (86) PCT CN2018/093537 de 29/06/2018 (87) WO 2020/000337 de 02/01/2020
(21) BR 11 2020 026284-6	Código 1.1 - Publicação Internacional – PCT. Apresentação de petição de requerimento de entrada na fase nacional (51) G06Q 20/16 (2012.01), G07B 15/06 (2011.01), H04W 4/80 (2018.01) (86) PCT BR2018/000038 de 05/07/2018 (87) WO 2020/006613 de 09/01/2020
(21) BR 11 2020 026287-0	Código 1.1 - Publicação Internacional – PCT. Apresentação de petição de requerimento de entrada na fase nacional

	(30) 29/06/2018 US 62/692,164 (51) C08L 23/12 (2006.01), C09D 123/10 (2006.01), C09D 123/16 (2006.01) (86) PCT US2019/034333 de 29/05/2019 (87) WO 2020/005442 de 02/01/2020
(21) BR 11 2020 026290-0	Código 1.1 - Publicação Internacional – PCT. Apresentação de petição de requerimento de entrada na fase nacional (30) 26/12/2018 JP 2018-243734 (51) A23L 3/40 (2006.01), A23B 7/02 (2006.01) (86) PCT JP2019/031588 de 09/08/2019 (87) WO 2020/136981 de 02/07/2020
(21) BR 11 2020 026292-7	Código 1.1 - Publicação Internacional – PCT. Apresentação de petição de requerimento de entrada na fase nacional (30) 01/08/2018 CN 201810866327.5 (51) H04N 7/18 (2006.01) (86) PCT CN2019/094126 de 01/07/2019 (87) WO 2020/024750 de 06/02/2020
(21) BR 11 2020 026295-1	Código 1.1 - Publicação Internacional – PCT. Apresentação de petição de requerimento de entrada na fase nacional (30) 19/06/2018 US 62/686,984; 25/10/2018 US 62/750,453 (51) G16C 20/00 (2019.01), B01F 11/00 (2006.01), B01F 13/10 (2006.01), B01F 15/00 (2006.01), B01F 7/30 (2006.01), G06F 3/048 (2013.01), G16C 20/90 (2019.01) (86) PCT CA2019/050799 de 07/06/2019 (87) WO 2019/241876 de 26/12/2019
(21) BR 11 2020 026299-4	Código 1.1 - Publicação Internacional – PCT. Apresentação de petição de requerimento de entrada na fase nacional (30) 20/07/2018 US 62/701,228 (51) C08F 2/48 (2006.01), C08L 83/04 (2006.01), C08L 33/04 (2006.01), C08L 63/00 (2006.01), C08G 77/20 (2006.01), G03F 7/004 (2006.01), G03F 7/029 (2006.01), G01N 15/14 (2006.01), G01N 33/49 (2006.01) (86) PCT US2019/042415 de 18/07/2019 (87) WO 2020/018798 de 23/01/2020
(21) BR 11 2020 026300-1	Código 1.1 - Publicação Internacional – PCT. Apresentação de petição de requerimento de entrada na fase nacional (30) 29/06/2018 GB 1810714.4 (51) A24F 47/00 (2020.01) (86) PCT GB2019/051821 de 27/06/2019 (87) WO 2020/002924 de 02/01/2020

(21) BR 11 2020 026301-0	Código 1.1 - Publicação Internacional – PCT. Apresentação de petição de requerimento de entrada na fase nacional (30) 20/07/2018 US 62/701,246 (51) G03F 7/004 (2006.01), G03F 7/075 (2006.01), G03F 7/033 (2006.01), C08L 63/00 (2006.01), C08G 59/30 (2006.01), G01N 15/14 (2006.01), G01N 21/05 (2006.01), B82Y 5/00 (2011.01), B82Y 40/00 (2011.01) (86) PCT US2019/042418 de 18/07/2019 (87) WO 2020/018801 de 23/01/2020
(21) BR 11 2020 026305-2	Código 1.1 - Publicação Internacional – PCT. Apresentação de petição de requerimento de entrada na fase nacional (30) 05/10/2018 US 62/741,812; 09/11/2018 NL 2021970 (51) G01N 1/38 (2006.01), B01L 3/00 (2006.01), G01N 35/10 (2006.01) (86) PCT IB2019/058384 de 02/10/2019 (87) WO 2020/070666 de 09/04/2020
(21) BR 11 2020 026306-0	Código 1.1 - Publicação Internacional – PCT. Apresentação de petição de requerimento de entrada na fase nacional (30) 26/06/2018 US 62/690,257; 14/11/2018 US 62/767,052; 14/03/2019 US 62/818,650 (51) C12Q 1/6844 (2018.01) (86) PCT US2019/039167 de 26/06/2019 (87) WO 2020/006036 de 02/01/2020
(21) BR 11 2020 026308-7	Código 1.1 - Publicação Internacional – PCT. Apresentação de petição de requerimento de entrada na fase nacional (30) 22/06/2018 US 62/688,612 (51) A61K 31/519 (2006.01), A61K 45/06 (2006.01), C07D 215/12 (2006.01) (86) PCT US2019/038622 de 22/06/2019 (87) WO 2019/246603 de 26/12/2019
(21) BR 11 2020 026310-9	Código 1.1 - Publicação Internacional – PCT. Apresentação de petição de requerimento de entrada na fase nacional (30) 21/06/2018 JP 2018-117875 (51) A61K 38/16 (2006.01), A61K 31/7088 (2006.01), A61K 35/12 (2015.01), A61K 35/76 (2015.01), A61K 45/00 (2006.01), A61K 47/62 (2017.01), A61K 48/00 (2006.01), A61P 27/02 (2006.01), A61P 43/00 (2006.01), G01N 33/15 (2006.01), G01N 33/50 (2006.01) (86) PCT JP2019/024620 de 21/06/2019 (87) WO 2019/245012 de 26/12/2019
(21) BR 11 2020 026314-1	Código 1.1 - Publicação Internacional – PCT. Apresentação de petição de

	requerimento de entrada na fase nacional (30) 22/06/2018 GB 1810290.5; 13/05/2019 GB 1906708.1 (51) A61K 31/404 (2006.01), A61P 11/16 (2006.01) (86) PCT GB2019/051761 de 21/06/2019 (87) WO 2019/243841 de 26/12/2019
(21) BR 11 2020 026318-4	Código 1.1 - Publicação Internacional – PCT. Apresentação de petição de requerimento de entrada na fase nacional (30) 05/10/2018 US 62/741,785; 09/11/2018 NL 2021969 (51) B01L 3/00 (2006.01) (86) PCT IB2019/058382 de 02/10/2019 (87) WO 2020/070664 de 09/04/2020
(21) BR 11 2020 026319-2	Código 1.1 - Publicação Internacional – PCT. Apresentação de petição de requerimento de entrada na fase nacional (30) 01/07/2018 EP 18181053.2 (51) H05B 6/06 (2006.01), H05B 6/12 (2006.01) (86) PCT EP2019/065506 de 13/06/2019 (87) WO 2020/007586 de 09/01/2020
(21) BR 11 2020 026320-6	Código 1.1 - Publicação Internacional – PCT. Apresentação de petição de requerimento de entrada na fase nacional (30) 17/12/2018 US 62/780,602 (51) G01N 33/543 (2006.01), G01N 33/548 (2006.01), G01N 27/327 (2006.01), C12Q 1/6869 (2018.01) (86) PCT US2019/064197 de 03/12/2019 (87) WO 2020/131354 de 25/06/2020
(21) BR 11 2020 026322-2	Código 1.1 - Publicação Internacional – PCT. Apresentação de petição de requerimento de entrada na fase nacional (30) 19/09/2018 US 62/733,330; 21/12/2018 NL 2022286 (51) G02B 21/00 (2006.01), G02B 21/06 (2006.01), G02B 26/08 (2006.01), G02B 27/58 (2006.01) (86) PCT IB2019/057854 de 18/09/2019 (87) WO 2020/058867 de 26/03/2020
(21) BR 11 2020 026323-0	Código 1.1 - Publicação Internacional – PCT. Apresentação de petição de requerimento de entrada na fase nacional (30) 26/06/2018 FR 1855710 (51) H04W 84/12 (2009.01), H04W 16/14 (2009.01), H04W 72/04 (2009.01) (86) PCT EP2019/065946 de 18/06/2019 (87) WO 2020/002037 de 02/01/2020

(21) BR 11 2020 026325-7	Código 1.1 - Publicação Internacional – PCT. Apresentação de petição de requerimento de entrada na fase nacional (30) 27/06/2018 US 16/020,623 (51) A61B 17/64 (2006.01), A61B 17/62 (2006.01), A61B 17/66 (2006.01), A61B 17/68 (2006.01) (86) PCT US2019/037056 de 13/06/2019 (87) WO 2020/005564 de 02/01/2020
(21) BR 11 2020 026326-5	Código 1.1 - Publicação Internacional – PCT. Apresentação de petição de requerimento de entrada na fase nacional (30) 28/06/2018 JP 2018-123669; 29/03/2019 JP 2019-069141 (51) B60T 8/48 (2006.01), B60T 8/34 (2006.01), F16J 3/02 (2006.01), F16K 15/18 (2006.01), F16K 17/22 (2006.01), F16K 31/365 (2006.01) (86) PCT JP2019/024923 de 24/06/2019 (87) WO 2020/004312 de 02/01/2020
(21) BR 11 2020 026327-3	Código 1.1 - Publicação Internacional – PCT. Apresentação de petição de requerimento de entrada na fase nacional (30) 09/07/2018 US 62/695,254 (51) B65G 21/20 (2006.01), B03C 1/247 (2006.01), B03C 1/23 (2006.01) (86) PCT US2019/040774 de 08/07/2019 (87) WO 2020/014105 de 16/01/2020
(21) BR 11 2020 026328-1	Código 1.1 - Publicação Internacional – PCT. Apresentação de petição de requerimento de entrada na fase nacional (30) 29/06/2018 EP 18181000.3 (51) A24B 3/14 (2006.01) (86) PCT EP2019/067478 de 28/06/2019 (87) WO 2020/002682 de 02/01/2020
(21) BR 11 2020 026329-0	Código 1.1 - Publicação Internacional – PCT. Apresentação de petição de requerimento de entrada na fase nacional (30) 11/07/2018 EP 18182967.2 (51) C01F 7/16 (2006.01), C01F 11/02 (2006.01), C04B 2/06 (2006.01) (86) PCT EP2019/068757 de 11/07/2019 (87) WO 2020/011952 de 16/01/2020
(21) BR 11 2020 026331-1	Código 1.1 - Publicação Internacional – PCT. Apresentação de petição de requerimento de entrada na fase nacional (30) 29/06/2018 EP 18181013.6 (51) A24B 3/14 (2006.01), B65D 88/60 (2006.01) (86) PCT EP2019/067417 de 28/06/2019 (87) WO 2020/002644 de 02/01/2020

(21) BR 11 2020 026333-8	Código 1.1 - Publicação Internacional – PCT. Apresentação de petição de requerimento de entrada na fase nacional (30) 28/06/2018 EP 18180589.6 (51) A24B 15/16 (2020.01), A24F 47/00 (2020.01) (86) PCT EP2019/067496 de 28/06/2019 (87) WO 2020/002693 de 02/01/2020
(21) BR 11 2020 026334-6	Código 1.1 - Publicação Internacional – PCT. Apresentação de petição de requerimento de entrada na fase nacional (30) 26/06/2018 US 16/018.942 (51) A61B 17/58 (2006.01), A61B 17/70 (2006.01), A61B 17/86 (2006.01) (86) PCT US2019/039026 de 25/06/2019 (87) WO 2020/005971 de 02/01/2020
(21) BR 11 2020 026335-4	Código 1.1 - Publicação Internacional – PCT. Apresentação de petição de requerimento de entrada na fase nacional (30) 29/06/2018 EP 18181018.5 (51) A24B 3/14 (2006.01) (86) PCT EP2019/067431 de 28/06/2019 (87) WO 2020/002652 de 02/01/2020
(21) BR 11 2020 026336-2	Código 1.1 - Publicação Internacional – PCT. Apresentação de petição de requerimento de entrada na fase nacional (30) 11/07/2018 FR 1856385 (51) B60C 15/06 (2006.01), B60C 15/024 (2006.01), B60C 13/00 (2006.01) (86) PCT FR2019/051732 de 10/07/2019 (87) WO 2020/012122 de 16/01/2020
(21) BR 11 2020 026337-0	Código 1.1 - Publicação Internacional – PCT. Apresentação de petição de requerimento de entrada na fase nacional (30) 25/06/2018 CN PCT/CN2018/092542 (51) C07D 471/14 (2006.01), A61K 31/437 (2006.01), A61P 35/00 (2006.01) (86) PCT CN2019/084601 de 26/04/2019 (87) WO 2020/001152 de 02/01/2020
(21) BR 11 2020 026341-9	Código 1.1 - Publicação Internacional – PCT. Apresentação de petição de requerimento de entrada na fase nacional (30) 29/06/2018 EP 18181010.2 (51) A24B 3/14 (2006.01) (86) PCT EP2019/067437 de 28/06/2019 (87) WO 2020/002655 de 02/01/2020

(21) BR 11 2020 026342-7	Código 1.1 - Publicação Internacional – PCT. Apresentação de petição de requerimento de entrada na fase nacional (30) 29/06/2018 EP 18181032.6 (51) A24B 3/14 (2006.01) (86) PCT EP2019/067470 de 28/06/2019 (87) WO 2020/002676 de 02/01/2020
(21) BR 11 2020 026343-5	Código 1.1 - Publicação Internacional – PCT. Apresentação de petição de requerimento de entrada na fase nacional (30) 29/06/2018 EP 18181031.8 (51) A24B 3/14 (2006.01) (86) PCT EP2019/067489 de 28/06/2019 (87) WO 2020/002686 de 02/01/2020
(21) BR 11 2020 026344-3	Código 1.1 - Publicação Internacional – PCT. Apresentação de petição de requerimento de entrada na fase nacional (30) 03/07/2018 DE 10 2018 210 941.9 (51) A61J 1/20 (2006.01) (86) PCT EP2019/067479 de 28/06/2019 (87) WO 2020/007752 de 09/01/2020
(21) BR 11 2020 026346-0	Código 1.1 - Publicação Internacional – PCT. Apresentação de petição de requerimento de entrada na fase nacional (30) 03/07/2018 US 62/693,480 (51) A23C 9/142 (2006.01), A23C 9/15 (2006.01) (86) PCT US2019/038227 de 20/06/2019 (87) WO 2020/009804 de 09/01/2020
(21) BR 11 2020 026348-6	Código 1.1 - Publicação Internacional – PCT. Apresentação de petição de requerimento de entrada na fase nacional (30) 30/08/2018 US 62/724,700 (51) G01N 33/68 (2006.01) (86) PCT US2019/048526 de 28/08/2019 (87) WO 2020/047067 de 05/03/2020
(21) BR 11 2020 026352-4	Código 1.1 - Publicação Internacional – PCT. Apresentação de petição de requerimento de entrada na fase nacional (30) 04/07/2018 DK PA 2018 70457 (51) A61L 15/26 (2006.01), A61L 15/42 (2006.01), A61L 15/46 (2006.01), A61L 15/48 (2006.01) (86) PCT DK2019/050213 de 02/07/2019 (87) WO 2020/007429 de 09/01/2020

(21) BR 11 2020 026353-2	Código 1.1 - Publicação Internacional – PCT. Apresentação de petição de requerimento de entrada na fase nacional (30) 14/09/2018 CN 201811073492.1 (51) C07D 239/42 (2006.01), C07D 239/84 (2006.01), C07D 471/04 (2006.01), C07D 217/16 (2006.01), C07D 403/04 (2006.01), A61K 31/437 (2006.01), A61K 31/505 (2006.01), A61K 31/506 (2006.01), A61K 31/519 (2006.01), A61P 35/00 (2006.01) (86) PCT CN2019/097361 de 23/07/2019 (87) WO 2020/052349 de 19/03/2020
(21) BR 11 2020 026354-0	Código 1.1 - Publicação Internacional – PCT. Apresentação de petição de requerimento de entrada na fase nacional (30) 22/06/2018 US 16/016,495 (51) G06T 5/00 (2006.01), G06T 5/50 (2006.01) (86) PCT US2019/038528 de 21/06/2019 (87) WO 2019/246554 de 26/12/2019
(21) BR 11 2020 026356-7	Código 1.1 - Publicação Internacional – PCT. Apresentação de petição de requerimento de entrada na fase nacional (30) 10/07/2018 US 16/031,801 (51) A01B 79/00 (2006.01), G06K 9/00 (2006.01), G06Q 50/02 (2012.01), G01N 21/00 (2006.01) (86) PCT IB2019/053614 de 02/05/2019 (87) WO 2020/012259 de 16/01/2020
(21) BR 11 2020 026359-1	Código 1.1 - Publicação Internacional – PCT. Apresentação de petição de requerimento de entrada na fase nacional (30) 29/06/2018 US 62/692,546; 29/06/2018 US 62/692,554 (51) A61K 31/4709 (2006.01), C07D 401/14 (2006.01) (86) PCT US2019/039677 de 28/06/2019 (87) WO 2020/006329 de 02/01/2020
(21) BR 11 2020 026360-5	Código 1.1 - Publicação Internacional – PCT. Apresentação de petição de requerimento de entrada na fase nacional (30) 19/07/2018 EP 18184459.8 (51) C25C 3/12 (2006.01), C04B 35/532 (2006.01), H05B 7/09 (2006.01) (86) PCT EP2019/069029 de 15/07/2019 (87) WO 2020/016186 de 23/01/2020
(21) BR 11 2020 026361-3	Código 1.1 - Publicação Internacional – PCT. Apresentação de petição de requerimento de entrada na fase nacional (30) 29/06/2018 CN 201810702492.7; 29/06/2018 CN 201810703168.7; 09/07/2018 CN PCT/CN2018/095023; 20/08/2018 CN 201810948193.1;

	04/09/2018 CN PCT/CN2018/103937; 19/10/2018 CN 201811221305.X; 22/10/2018 CN 201811230856.2; 02/11/2018 CN PCT/CN2018/113799; 30/11/2018 CN PCT/CN2018/118662; 04/01/2019 CN PCT/CN2019/070461 (51) C12N 15/09 (2006.01), C12N 15/63 (2006.01), C12N 15/86 (2006.01), A61K 48/00 (2006.01), A61P 27/02 (2006.01) (86) PCT CN2019/094136 de 01/07/2019 (87) WO 2020/001657 de 02/01/2020
(21) BR 11 2020 026362-1	Código 1.1 - Publicação Internacional – PCT. Apresentação de petição de requerimento de entrada na fase nacional (30) 11/07/2018 EP PCT/EP2018/068731 (51) A61K 47/26 (2006.01), A61K 9/107 (2006.01), A61K 31/12 (2006.01), A61K 36/324 (2006.01), A61P 3/06 (2006.01), A61P 3/04 (2006.01), A61P 3/00 (2006.01), A61P 25/16 (2006.01), A61P 25/28 (2006.01), A61P 29/00 (2006.01), A61P 35/00 (2006.01), A61P 37/00 (2006.01), A61P 3/10 (2006.01), A61K 38/48 (2006.01), A61K 31/05 (2006.01), A61K 36/185 (2006.01), A61K 31/352 (2006.01), A61K 9/00 (2006.01) (86) PCT EP2019/068537 de 10/07/2019 (87) WO 2020/011854 de 16/01/2020
(21) BR 11 2020 026363-0	Código 1.1 - Publicação Internacional – PCT. Apresentação de petição de requerimento de entrada na fase nacional (30) 06/07/2018 US 62/694,829 (51) A61B 5/00 (2006.01) (86) PCT US2019/040275 de 02/07/2019 (87) WO 2020/010067 de 09/01/2020
(21) BR 11 2020 026364-8	Código 1.1 - Publicação Internacional – PCT. Apresentação de petição de requerimento de entrada na fase nacional (30) 29/06/2018 JP 2018-124346 (51) H04L 1/00 (2006.01), H04L 27/26 (2006.01) (86) PCT JP2019/016400 de 17/04/2019 (87) WO 2020/003701 de 02/01/2020
(21) BR 11 2020 026365-6	Código 1.1 - Publicação Internacional – PCT. Apresentação de petição de requerimento de entrada na fase nacional (30) 29/06/2018 JP 2018-124956 (51) H04L 7/04 (2006.01), H04H 40/18 (2008.01), H04L 27/26 (2006.01), H04N 21/435 (2011.01), H04N 21/438 (2011.01) (86) PCT JP2019/023691 de 14/06/2019 (87) WO 2020/004075 de 02/01/2020
(21) BR 11 2020 026367-2	Código 1.1 - Publicação Internacional – PCT. Apresentação de petição de

	requerimento de entrada na fase nacional (30) 25/06/2018 US 62/689,530 (51) C07K 14/71 (2006.01), G01N 33/574 (2006.01) (86) PCT US2019/038971 de 25/06/2019 (87) WO 2020/005932 de 02/01/2020
(21) BR 11 2020 026368-0	Código 1.1 - Publicação Internacional – PCT. Apresentação de petição de requerimento de entrada na fase nacional (30) 22/06/2018 CN 201810653785.0; 02/11/2018 CN 201811302962.7 (51) H04W 28/06 (2009.01), H04W 76/15 (2018.01) (86) PCT CN2019/092442 de 23/06/2019 (87) WO 2019/242773 de 26/12/2019
(21) BR 11 2020 026371-0	Código 1.1 - Publicação Internacional – PCT. Apresentação de petição de requerimento de entrada na fase nacional (51) A61K 8/64 (2006.01), A61Q 5/00 (2006.01), A61Q 5/02 (2006.01), A61Q 5/12 (2006.01) (86) PCT BR2018/050206 de 22/06/2018 (87) WO 2019/241859 de 26/12/2019
(21) BR 11 2020 026372-9	Código 1.1 - Publicação Internacional – PCT. Apresentação de petição de requerimento de entrada na fase nacional (30) 23/07/2018 US 62/702,061; 13/09/2018 US 62/730,565; 03/10/2018 US 62/740,619 (51) A61P 1/16 (2006.01), A61K 38/16 (2006.01), A61P 3/04 (2006.01), A61P 3/10 (2006.01), A61P 9/10 (2006.01), A61P 13/12 (2006.01) (86) PCT US2019/042817 de 22/07/2019 (87) WO 2020/023382 de 30/01/2020
(21) BR 11 2020 026376-1	Código 1.1 - Publicação Internacional – PCT. Apresentação de petição de requerimento de entrada na fase nacional (30) 26/06/2018 FR 1855713 (51) C22C 1/02 (2006.01), C22C 14/00 (2006.01) (86) PCT FR2019/051541 de 24/06/2019 (87) WO 2020/002811 de 02/01/2020
(21) BR 11 2020 026377-0	Código 1.1 - Publicação Internacional – PCT. Apresentação de petição de requerimento de entrada na fase nacional (30) 05/07/2018 ES P201830676 (51) B62K 11/00 (2006.01), A61G 5/04 (2013.01) (86) PCT EP2019/068056 de 04/07/2019 (87) WO 2020/008018 de 09/01/2020

(21) BR 11 2020 026378-8	Código 1.1 - Publicação Internacional – PCT. Apresentação de petição de requerimento de entrada na fase nacional (30) 22/06/2018 US 62/688,942 (51) A62B 99/00 (2009.01), G08B 21/02 (2006.01) (86) PCT IB2019/055262 de 21/06/2019 (87) WO 2019/244125 de 26/12/2019
(21) BR 11 2020 026380-0	Código 1.1 - Publicação Internacional – PCT. Apresentação de petição de requerimento de entrada na fase nacional (30) 17/01/2019 ES U201930077 (51) B65D 17/40 (2006.01) (86) PCT ES2020/070020 de 14/01/2020 (87) WO 2020/148473 de 23/07/2020
(21) BR 11 2020 026381-8	Código 1.1 - Publicação Internacional – PCT. Apresentação de petição de requerimento de entrada na fase nacional (30) 25/06/2018 KR 10-2018-0072558; 02/07/2018 KR 10-2018-0076783 (51) H04N 19/105 (2014.01), H04N 19/593 (2014.01), H04N 19/182 (2014.01), H04N 19/13 (2014.01), H04N 19/124 (2014.01), H04N 19/85 (2014.01), H04N 19/176 (2014.01) (86) PCT KR2019/007651 de 25/06/2019 (87) WO 2020/004900 de 02/01/2020
(21) BR 11 2020 026382-6	Código 1.1 - Publicação Internacional – PCT. Apresentação de petição de requerimento de entrada na fase nacional (30) 25/06/2018 US 62/689,282; 01/03/2019 US 62/812,656 (51) A61K 31/395 (2006.01), A61K 31/436 (2006.01), A61K 31/444 (2006.01), A61K 31/517 (2006.01) (86) PCT US2019/038974 de 25/06/2019 (87) WO 2020/005934 de 02/01/2020
(21) BR 11 2020 026384-2	Código 1.1 - Publicação Internacional – PCT. Apresentação de petição de requerimento de entrada na fase nacional (30) 23/06/2018 US 62/689,105; 17/08/2018 US 62/719,461; 25/09/2018 US 62/736,326 (51) C07K 16/28 (2006.01), A61K 39/395 (2006.01), A61K 31/282 (2006.01), A61K 31/495 (2006.01), C07K 16/30 (2006.01), C07K 16/32 (2006.01) (86) PCT US2019/038534 de 21/06/2019 (87) WO 2019/246557 de 26/12/2019
(21) BR 11 2020 026386-9	Código 1.1 - Publicação Internacional – PCT. Apresentação de petição de requerimento de entrada na fase nacional (30) 29/06/2018 US 62/692,463; 26/02/2019 US 62/810,683; 04/06/2019 US

	62/857,199; 27/06/2019 US 62/867,532 (51) A61K 39/395 (2006.01), C07K 14/52 (2006.01), C12N 5/0786 (2010.01), C12Q 1/68 (2018.01), G01N 33/50 (2006.01) (86) PCT US2019/039773 de 28/06/2019 (87) WO 2020/006385 de 02/01/2020
(21) BR 11 2020 026387-7	Código 1.1 - Publicação Internacional – PCT. Apresentação de petição de requerimento de entrada na fase nacional (30) 28/06/2018 US 16/022,032 (51) B60C 23/04 (2006.01), B60Q 1/00 (2006.01), G01M 17/02 (2006.01), G08B 13/14 (2006.01) (86) PCT US2019/022919 de 19/03/2019 (87) WO 2020/005346 de 02/01/2020
(21) BR 11 2020 026391-5	Código 1.1 - Publicação Internacional – PCT. Apresentação de petição de requerimento de entrada na fase nacional (30) 02/07/2018 EP 18181258.7 (51) B60R 9/05 (2006.01), B60R 9/052 (2006.01) (86) PCT EP2019/066858 de 25/06/2019 (87) WO 2020/007656 de 09/01/2020
(21) BR 11 2020 026392-3	Código 1.1 - Publicação Internacional – PCT. Apresentação de petição de requerimento de entrada na fase nacional (30) 31/07/2018 JP 2018-143793 (51) C12N 5/0775 (2010.01), A61K 35/32 (2015.01), A61K 35/545 (2015.01), A61P 19/02 (2006.01), A61P 19/04 (2006.01), A61P 29/00 (2006.01), A61P 37/06 (2006.01) (86) PCT JP2019/029913 de 30/07/2019 (87) WO 2020/027163 de 06/02/2020
(21) BR 11 2020 026393-1	Código 1.1 - Publicação Internacional – PCT. Apresentação de petição de requerimento de entrada na fase nacional (30) 11/07/2018 EP PCT/EP2018/068731 (51) A61K 47/26 (2006.01), A61K 9/107 (2006.01), A61K 31/12 (2006.01), A61K 36/324 (2006.01), A61P 3/06 (2006.01), A61P 3/04 (2006.01), A61P 3/00 (2006.01), A61P 25/16 (2006.01), A61P 25/28 (2006.01), A61P 29/00 (2006.01), A61P 35/00 (2006.01), A61P 37/00 (2006.01), A61P 3/10 (2006.01), A61K 38/48 (2006.01), A61K 31/05 (2006.01), A61K 36/185 (2006.01), A61K 31/352 (2006.01), A61K 9/00 (2006.01) (86) PCT EP2019/068538 de 10/07/2019 (87) WO 2020/011855 de 16/01/2020
(21) BR 11 2020 026394-0	Código 1.1 - Publicação Internacional – PCT. Apresentação de petição de

	requerimento de entrada na fase nacional (30) 21/12/2018 US 62/783,951 (51) G01N 33/543 (2006.01), G01N 33/548 (2006.01), G01N 27/327 (2006.01) (86) PCT US2019/064189 de 03/12/2019 (87) WO 2020/131352 de 25/06/2020
(21) BR 11 2020 026398-2	Código 1.1 - Publicação Internacional – PCT. Apresentação de petição de requerimento de entrada na fase nacional (30) 03/07/2018 EP 18181480.7 (51) C07C 227/22 (2006.01) (86) PCT EP2019/067539 de 01/07/2019 (87) WO 2020/007774 de 09/01/2020
(21) BR 11 2020 026401-6	Código 1.1 - Publicação Internacional – PCT. Apresentação de petição de requerimento de entrada na fase nacional (30) 26/11/2018 US 62/771,194 (51) C12M 1/00 (2006.01), G01N 21/64 (2006.01), C12Q 1/00 (2006.01) (86) PCT US2019/060542 de 08/11/2019 (87) WO 2020/112327 de 04/06/2020
(21) BR 11 2020 026405-9	Código 1.1 - Publicação Internacional – PCT. Apresentação de petição de requerimento de entrada na fase nacional (30) 28/06/2018 EP 18180450.1 (51) C07D 401/14 (2006.01), C07D 405/14 (2006.01), C07D 403/10 (2006.01), C07D 405/10 (2006.01), C07D 409/04 (2006.01), C07D 409/14 (2006.01), C07D 413/04 (2006.01), C07D 417/14 (2006.01), C07D 471/04 (2006.01), C07D 487/04 (2006.01), C07D 495/04 (2006.01), C07D 209/18 (2006.01), A61P 1/16 (2006.01), A61K 31/404 (2006.01) (86) PCT EP2019/067351 de 28/06/2019 (87) WO 2020/002611 de 02/01/2020
(21) BR 11 2020 026407-5	Código 1.1 - Publicação Internacional – PCT. Apresentação de petição de requerimento de entrada na fase nacional (30) 04/07/2018 EP 18181644.8 (51) C12N 1/04 (2006.01), A61Q 19/00 (2006.01) (86) PCT EP2019/067833 de 03/07/2019 (87) WO 2020/007906 de 09/01/2020
(21) BR 11 2020 026408-3	Código 1.1 - Publicação Internacional – PCT. Apresentação de petição de requerimento de entrada na fase nacional (30) 21/03/2019 US 62/821,618; 21/03/2019 US 62/821,602; 21/03/2019 US 62/821,681; 21/03/2019 US 62/821,766; 21/03/2019 US 62/821,724; 14/06/2019 NL 2023311; 14/06/2019 NL 2023310; 14/06/2019 NL 2023312; 14/06/2019 NL

	2023316; 14/06/2019 NL 2023314; 20/03/2020 US 16/825,991; 20/03/2020 US 16/825,987; 20/03/2020 US 16/826,126; 20/03/2020 US 16/826,134; 21/03/2020 US 16/826,168 (51) C12Q 1/6869 (2018.01), G01N 21/62 (2006.01), G06T 7/00 (2017.01), G16B 30/10 (2019.01) (86) PCT US2020/024090 de 21/03/2020 (87) WO 2020/191389 de 24/09/2020
(21) BR 11 2020 026409-1	Código 1.1 - Publicação Internacional – PCT. Apresentação de petição de requerimento de entrada na fase nacional (30) 30/11/2018 US 62/774,000 (51) B01L 7/00 (2006.01), B01L 3/00 (2006.01), F28D 1/02 (2006.01) (86) PCT US2019/063079 de 25/11/2019 (87) WO 2020/112678 de 04/06/2020
(21) BR 11 2020 026410-5	Código 1.1 - Publicação Internacional – PCT. Apresentação de petição de requerimento de entrada na fase nacional (30) 22/06/2018 US 62/688,843 (51) E21B 34/06 (2006.01), E21B 43/12 (2006.01) (86) PCT US2019/038438 de 21/06/2019 (87) WO 2019/246501 de 26/12/2019
(21) BR 11 2020 026411-3	Código 1.1 - Publicação Internacional – PCT. Apresentação de petição de requerimento de entrada na fase nacional (30) 16/07/2018 EP 18183771.7 (51) B65D 5/06 (2006.01) (86) PCT EP2019/068381 de 09/07/2019 (87) WO 2020/016055 de 23/01/2020
(21) BR 11 2020 026412-1	Código 1.1 - Publicação Internacional – PCT. Apresentação de petição de requerimento de entrada na fase nacional (30) 29/06/2018 JP 2018-125608 (51) A61F 13/49 (2006.01), A61F 13/496 (2006.01), A61F 13/532 (2006.01) (86) PCT JP2019/025693 de 27/06/2019 (87) WO 2020/004579 de 02/01/2020
(21) BR 11 2020 026420-2	Código 1.1 - Publicação Internacional – PCT. Apresentação de petição de requerimento de entrada na fase nacional (30) 27/06/2018 FR 1855790 (51) H01Q 1/44 (2006.01), H01Q 9/28 (2006.01), H01Q 9/30 (2006.01), H01Q 9/32 (2006.01), H01Q 9/42 (2006.01) (86) PCT EP2019/066307 de 19/06/2019 (87) WO 2020/002114 de 02/01/2020

(21) BR 11 2020 026421-0	Código 1.1 - Publicação Internacional – PCT. Apresentação de petição de requerimento de entrada na fase nacional (30) 10/07/2018 US 62/696,331; 05/11/2018 US 16/181,308 (51) G06F 3/0354 (2013.01), H04W 4/80 (2018.01), G06F 21/44 (2013.01), H04L 29/06 (2006.01), G06F 3/038 (2013.01), G06F 3/041 (2006.01) (86) PCT US2019/037841 de 19/06/2019 (87) WO 2020/013964 de 16/01/2020
(21) BR 11 2020 026423-7	Código 1.1 - Publicação Internacional – PCT. Apresentação de petição de requerimento de entrada na fase nacional (30) 27/06/2018 US 62/690,674 (51) C07D 401/14 (2006.01), A61P 25/28 (2006.01), A61K 31/444 (2006.01) (86) PCT US2019/039156 de 26/06/2019 (87) WO 2020/006031 de 02/01/2020
(21) BR 11 2020 026424-5	Código 1.1 - Publicação Internacional – PCT. Apresentação de petição de requerimento de entrada na fase nacional (30) 25/06/2018 US 62/689,597 (51) C07C 67/03 (2006.01), C07C 31/30 (2006.01), C08J 11/24 (2006.01), C07C 69/82 (2006.01) (86) PCT IB2019/000816 de 24/06/2019 (87) WO 2020/002999 de 02/01/2020
(21) BR 11 2020 026425-3	Código 1.1 - Publicação Internacional – PCT. Apresentação de petição de requerimento de entrada na fase nacional (30) 19/07/2018 EP 18184544.7 (51) C08K 5/56 (2006.01), C08K 3/16 (2006.01), C08K 3/04 (2006.01), C08L 77/00 (2006.01), B41M 5/26 (2006.01) (86) PCT EP2019/069398 de 18/07/2019 (87) WO 2020/016371 de 23/01/2020
(21) BR 11 2020 026426-1	Código 1.1 - Publicação Internacional – PCT. Apresentação de petição de requerimento de entrada na fase nacional (30) 21/03/2019 US 62/821,618; 21/03/2019 US 62/821,602; 21/03/2019 US 62/821,681; 21/03/2019 US 62/821,766; 21/03/2019 US 62/821,724; 14/06/2019 NL 2023311; 14/06/2019 NL 2023310; 14/06/2019 NL 2023312; 14/06/2019 NL 2023316; 14/06/2019 NL 2023314; 20/03/2020 US 16/825,991; 20/03/2020 US 16/825,987; 20/03/2020 US 16/826,126; 20/03/2020 US 16/826,134; 21/03/2020 US 16/826,168 (51) C12Q 1/6869 (2018.01), G01N 21/00 (2006.01), G06T 7/00 (2017.01) (86) PCT US2020/024087 de 21/03/2020 (87) WO 2020/205296 de 08/10/2020

(21) BR 11 2020 026428-8	Código 1.1 - Publicação Internacional – PCT. Apresentação de petição de requerimento de entrada na fase nacional (30) 06/07/2018 EP 18305895.7 (51) G06Q 10/06 (2012.01), G06Q 50/02 (2012.01) (86) PCT EP2019/066766 de 25/06/2019 (87) WO 2020/007643 de 09/01/2020
(21) BR 11 2020 026431-8	Código 1.1 - Publicação Internacional – PCT. Apresentação de petição de requerimento de entrada na fase nacional (30) 27/06/2018 IT 102018000006725 (51) A61K 31/194 (2006.01), A61K 31/198 (2006.01), A61P 1/16 (2006.01) (86) PCT IB2019/052694 de 02/04/2019 (87) WO 2020/003013 de 02/01/2020
(21) BR 11 2020 026432-6	Código 1.1 - Publicação Internacional – PCT. Apresentação de petição de requerimento de entrada na fase nacional (30) 13/07/2018 US 62/697,730; 16/05/2019 US 62/848,874 (51) C07K 16/28 (2006.01), A61P 35/00 (2006.01), A61P 35/02 (2006.01), A61P 37/00 (2006.01) (86) PCT EP2019/069028 de 15/07/2019 (87) WO 2020/012036 de 16/01/2020
(21) BR 11 2020 026433-4	Código 1.1 - Publicação Internacional – PCT. Apresentação de petição de requerimento de entrada na fase nacional (30) 21/03/2019 US 62/821,618; 21/03/2019 US 62/821,602; 21/03/2019 US 62/821,681; 21/03/2019 US 62/821,766; 21/03/2019 US 62/821,724; 14/06/2019 NL 2023311; 14/06/2019 NL 2023310; 14/06/2019 NL 2023312; 14/06/2019 NL 2023316; 14/06/2019 NL 2023314; 20/03/2020 US 16/825,991; 20/03/2020 US 16/825,987; 20/03/2020 US 16/826,126; 20/03/2020 US 16/826,134; 21/03/2020 US 16/826,168 (51) C12Q 1/6869 (2018.01), G16B 30/00 (2019.01), G16B 40/10 (2019.01) (86) PCT US2020/024088 de 21/03/2020 (87) WO 2020/191387 de 24/09/2020
(21) BR 11 2020 026434-2	Código 1.1 - Publicação Internacional – PCT. Apresentação de petição de requerimento de entrada na fase nacional (30) 05/07/2018 FR 1856218; 28/03/2019 EP 19305398.0; 27/05/2019 EP 19305667.8 (51) C07D 401/14 (2006.01), C07D 405/14 (2006.01), C07D 413/14 (2006.01), C07D 401/06 (2006.01), C07D 409/14 (2006.01), A61P 35/00 (2006.01), A61K 31/506 (2006.01), A61K 31/5377 (2006.01) (86) PCT EP2019/068050 de 04/07/2019

	(87) WO 2020/008013 de 09/01/2020
(21) BR 11 2020 026435-0	Código 1.1 - Publicação Internacional – PCT. Apresentação de petição de requerimento de entrada na fase nacional (30) 30/07/2018 FR 1857071 (51) C04B 28/00 (2006.01), C04B 28/02 (2006.01), C04B 28/06 (2006.01) (86) PCT EP2019/070277 de 26/07/2019 (87) WO 2020/025504 de 06/02/2020
(21) BR 11 2020 026436-9	Código 1.1 - Publicação Internacional – PCT. Apresentação de petição de requerimento de entrada na fase nacional (30) 18/07/2018 EP 18184281.6 (51) B65D 81/32 (2006.01), B01F 15/02 (2006.01) (86) PCT EP2019/069429 de 18/07/2019 (87) WO 2020/016379 de 23/01/2020
(21) BR 11 2020 026437-7	Código 1.1 - Publicação Internacional – PCT. Apresentação de petição de requerimento de entrada na fase nacional (30) 22/06/2018 GB 1810245.9 (51) C07D 413/14 (2006.01), C07D 451/02 (2006.01), C07D 451/14 (2006.01), C07D 453/06 (2006.01), C07D 471/10 (2006.01), C07D 487/10 (2006.01), C07D 498/08 (2006.01), C07D 498/10 (2006.01), A61P 25/28 (2006.01), A61K 31/5386 (2006.01), A61K 31/454 (2006.01), A61K 31/46 (2006.01), A61K 31/4245 (2006.01), A61K 31/55 (2006.01) (86) PCT GB2019/051778 de 24/06/2019 (87) WO 2019/243850 de 26/12/2019
(21) BR 11 2020 026438-5	Código 1.1 - Publicação Internacional – PCT. Apresentação de petição de requerimento de entrada na fase nacional (30) 22/06/2018 US 62/688,872; 20/02/2019 US 16/280,883 (51) A61M 5/142 (2006.01), A61M 39/22 (2006.01), A61J 15/00 (2006.01), A61M 5/168 (2006.01) (86) PCT US2019/018983 de 21/02/2019 (87) WO 2019/245609 de 26/12/2019
(21) BR 11 2020 026443-1	Código 1.1 - Publicação Internacional – PCT. Apresentação de petição de requerimento de entrada na fase nacional (30) 10/07/2018 FR 1856336 (51) H01R 39/38 (2006.01), H01R 39/58 (2006.01), H02K 5/14 (2006.01), H02K 13/00 (2006.01), H02K 11/20 (2016.01) (86) PCT FR2019/051686 de 08/07/2019 (87) WO 2020/012099 de 16/01/2020

(21) BR 11 2020 026445-8	Código 1.1 - Publicação Internacional – PCT. Apresentação de petição de requerimento de entrada na fase nacional (30) 30/06/2018 CN 201810702468.3 (51) H04W 16/10 (2009.01) (86) PCT CN2019/076217 de 27/02/2019 (87) WO 2020/001044 de 02/01/2020
(21) BR 11 2020 026447-4	Código 1.1 - Publicação Internacional – PCT. Apresentação de petição de requerimento de entrada na fase nacional (30) 27/06/2018 CN 201810682275.6 (51) H04W 72/04 (2009.01) (86) PCT CN2019/090032 de 04/06/2019 (87) WO 2020/001245 de 02/01/2020
(21) BR 11 2020 026449-0	Código 1.1 - Publicação Internacional – PCT. Apresentação de petição de requerimento de entrada na fase nacional (51) G06F 11/14 (2006.01) (86) PCT CN2018/095487 de 12/07/2018 (87) WO 2020/010584 de 16/01/2020
(21) BR 11 2020 026450-4	Código 1.1 - Publicação Internacional – PCT. Apresentação de petição de requerimento de entrada na fase nacional (30) 29/06/2018 EP 18180758.7 (51) C07D 471/14 (2006.01), A61K 31/541 (2006.01), A61P 35/00 (2006.01) (86) PCT EP2019/067111 de 27/06/2019 (87) WO 2020/002487 de 02/01/2020
(21) BR 11 2020 026452-0	Código 1.1 - Publicação Internacional – PCT. Apresentação de petição de requerimento de entrada na fase nacional (30) 26/06/2018 US 62/690,243; 26/06/2018 US 62/690,227; 15/03/2019 US 16/354,728 (51) D01F 1/10 (2006.01), D01F 6/62 (2006.01), C08J 3/22 (2006.01), C08J 5/00 (2006.01), D04H 1/435 (2012.01), D01F 8/06 (2006.01) (86) PCT US2019/031662 de 10/05/2019 (87) WO 2020/005399 de 02/01/2020
(21) BR 11 2020 026455-5	Código 1.1 - Publicação Internacional – PCT. Apresentação de petição de requerimento de entrada na fase nacional (30) 21/03/2019 US 62/821,618; 21/03/2019 US 62/821,602; 21/03/2019 US 62/821,681; 21/03/2019 US 62/821,766; 21/03/2019 US 62/821,724; 14/06/2019 NL 2023311; 14/06/2019 NL 2023310; 14/06/2019 NL 2023312; 14/06/2019 NL 2023316; 14/06/2019 NL 2023314; 20/03/2020 US 16/825,991; 20/03/2020 US 16/825,987; 20/03/2020 US 16/826,126; 20/03/2020 US 16/826,134; 21/03/2020

	US 16/826,168 (51) C12Q 1/6869 (2018.01), G01N 21/62 (2006.01), G06T 7/00 (2017.01), G16B 30/10 (2019.01) (86) PCT US2020/024092 de 22/03/2020 (87) WO 2020/191391 de 24/09/2020
(21) BR 11 2020 026456-3	Código 1.1 - Publicação Internacional – PCT. Apresentação de petição de requerimento de entrada na fase nacional (30) 29/06/2018 EP 18180906.2 (51) A61K 45/06 (2006.01), A61K 31/13 (2006.01), A61K 31/155 (2006.01), A61K 31/445 (2006.01), A61K 31/55 (2006.01), A61K 31/27 (2006.01), A61P 3/00 (2006.01), A61P 21/00 (2006.01) (86) PCT EP2019/067645 de 01/07/2019 (87) WO 2020/002715 de 02/01/2020
(21) BR 11 2020 026458-0	Código 1.1 - Publicação Internacional – PCT. Apresentação de petição de requerimento de entrada na fase nacional (30) 28/06/2018 EP 18180326.3 (51) A61K 38/17 (2006.01), A61K 38/44 (2006.01), A61P 37/06 (2006.01) (86) PCT EP2019/067468 de 28/06/2019 (87) WO 2020/002674 de 02/01/2020
(21) BR 11 2020 026461-0	Código 1.1 - Publicação Internacional – PCT. Apresentação de petição de requerimento de entrada na fase nacional (30) 26/06/2018 US 62/690,243; 26/06/2018 US 62/690,227; 15/03/2019 US 16/354,728 (51) D01F 1/10 (2006.01), D01F 6/62 (2006.01), C08J 5/00 (2006.01), D04H 1/435 (2012.01), D01F 8/06 (2006.01), D01F 8/14 (2006.01) (86) PCT US2019/031664 de 10/05/2019 (87) WO 2020/005400 de 02/01/2020
(21) BR 11 2020 026463-6	Código 1.1 - Publicação Internacional – PCT. Apresentação de petição de requerimento de entrada na fase nacional (30) 29/06/2018 US 62/691,804 (51) H01B 3/44 (2006.01), C08K 3/016 (2018.01), C08K 5/00 (2006.01), C08L 51/06 (2006.01), C08L 83/06 (2006.01), C08L 83/14 (2006.01), H01B 3/46 (2006.01) (86) PCT US2019/039324 de 26/06/2019 (87) WO 2020/006130 de 02/01/2020
(21) BR 11 2020 026468-7	Código 1.1 - Publicação Internacional – PCT. Apresentação de petição de requerimento de entrada na fase nacional (30) 26/06/2018 US 62/690,243; 26/06/2018 US 62/690,227; 15/03/2019 US

	16/354,728 (51) D01F 1/10 (2006.01), D01F 6/62 (2006.01), C08J 3/22 (2006.01), C08J 5/00 (2006.01), D04H 1/435 (2012.01), D01F 8/06 (2006.01), D01F 8/14 (2006.01) (86) PCT US2019/031666 de 10/05/2019 (87) WO 2020/005401 de 02/01/2020
(21) BR 11 2020 026469-5	Código 1.1 - Publicação Internacional – PCT. Apresentação de petição de requerimento de entrada na fase nacional (30) 26/06/2018 US 62/690,095 (51) H04W 12/06 (2021.01), H04W 12/02 (2009.01), H04W 8/00 (2009.01), H04W 8/12 (2009.01), H04W 24/00 (2009.01), H04W 76/14 (2018.01), H04W 60/00 (2009.01), H04W 8/18 (2009.01), H04W 8/24 (2009.01), H04W 8/26 (2009.01), H04L 9/32 (2006.01), H04L 29/06 (2006.01) (86) PCT US2019/038962 de 25/06/2019 (87) WO 2020/005925 de 02/01/2020
(21) BR 11 2020 026470-9	Código 1.1 - Publicação Internacional – PCT. Apresentação de petição de requerimento de entrada na fase nacional (51) H04W 48/20 (2009.01), H04W 76/50 (2018.01), H04W 48/18 (2009.01) (86) PCT EP2018/066999 de 25/06/2018 (87) WO 2020/001739 de 02/01/2020
(21) BR 11 2020 026474-1	Código 1.1 - Publicação Internacional – PCT. Apresentação de petição de requerimento de entrada na fase nacional (30) 25/06/2018 DE 10 2018 115 236.1 (51) B65D 65/40 (2006.01), B65D 65/46 (2006.01), B65D 85/804 (2006.01), B32B 23/06 (2006.01), B32B 23/10 (2006.01) (86) PCT EP2019/066785 de 25/06/2019 (87) WO 2020/002304 de 02/01/2020
(21) BR 11 2020 026476-8	Código 1.1 - Publicação Internacional – PCT. Apresentação de petição de requerimento de entrada na fase nacional (30) 22/06/2018 US 16/015,461; 22/06/2018 US 62/688,712 (51) A61L 31/02 (2006.01), A61F 2/82 (2013.01), A61L 27/58 (2006.01), A61L 31/12 (2006.01), A61L 31/14 (2006.01), B22F 1/00 (2006.01), B22F 3/24 (2006.01), B22F 5/10 (2006.01), C23C 24/04 (2006.01) (86) PCT IB2019/055272 de 21/06/2019 (87) WO 2019/244128 de 26/12/2019
(21) BR 11 2020 026479-2	Código 1.1 - Publicação Internacional – PCT. Apresentação de petição de requerimento de entrada na fase nacional (30) 22/06/2018 US 62/688,524; 22/10/2018 US 62/749,085

	(51) B65D 25/08 (2006.01), A47J 31/00 (2006.01), B65D 1/04 (2006.01) (86) PCT US2019/038786 de 24/06/2019 (87) WO 2019/246633 de 26/12/2019
(21) BR 11 2020 026480-6	Código 1.1 - Publicação Internacional – PCT. Apresentação de petição de requerimento de entrada na fase nacional (30) 16/11/2018 US 62/768,278 (51) B01L 3/00 (2006.01), B29C 53/06 (2006.01), G01N 35/10 (2006.01) (86) PCT US2019/061461 de 14/11/2019 (87) WO 2020/102521 de 22/05/2020
(21) BR 11 2020 026486-5	Código 1.1 - Publicação Internacional – PCT. Apresentação de petição de requerimento de entrada na fase nacional (30) 07/01/2019 US 62/789,283 (51) G01M 3/04 (2006.01) (86) PCT US2020/012209 de 03/01/2020 (87) WO 2020/146209 de 16/07/2020
(21) BR 11 2020 026488-1	Código 1.1 - Publicação Internacional – PCT. Apresentação de petição de requerimento de entrada na fase nacional (30) 28/06/2018 FR 1855829 (51) H04W 36/30 (2009.01), H04W 36/00 (2009.01) (86) PCT EP2019/066911 de 25/06/2019 (87) WO 2020/002376 de 02/01/2020
(21) BR 11 2020 026490-3	Código 1.1 - Publicação Internacional – PCT. Apresentação de petição de requerimento de entrada na fase nacional (30) 19/07/2018 DE 10 2018 005 699.7 (51) F16K 1/46 (2006.01), F16J 15/02 (2006.01), F16J 15/06 (2006.01), F16J 15/10 (2006.01), F16K 1/38 (2006.01) (86) PCT EP2019/069080 de 16/07/2019 (87) WO 2020/016211 de 23/01/2020
(21) BR 11 2020 026491-1	Código 1.1 - Publicação Internacional – PCT. Apresentação de petição de requerimento de entrada na fase nacional (30) 29/06/2018 EP 18181034.2 (51) A24C 5/20 (2006.01), A24C 5/00 (2020.01) (86) PCT EP2019/067420 de 28/06/2019 (87) WO 2020/002646 de 02/01/2020
(21) BR 11 2020 026492-0	Código 1.1 - Publicação Internacional – PCT. Apresentação de petição de requerimento de entrada na fase nacional (30) 05/07/2018 EP PCT/EP2018/068250

	(51) A61K 9/19 (2006.01), A61K 9/16 (2006.01), A61K 9/08 (2006.01), A61K 47/10 (2017.01), A61K 47/18 (2017.01), A61K 47/26 (2006.01), A61K 39/395 (2006.01), A61P 7/02 (2006.01), F26B 5/06 (2006.01) (86) PCT EP2019/068071 de 05/07/2019 (87) WO 2020/008022 de 09/01/2020
(21) BR 11 2020 026493-8	Código 1.1 - Publicação Internacional – PCT. Apresentação de petição de requerimento de entrada na fase nacional (30) 17/08/2018 US 62/765,154 (51) A61K 31/415 (2006.01), A61K 9/20 (2006.01), A61K 47/02 (2006.01) (86) PCT US2019/046789 de 16/08/2019 (87) WO 2020/037189 de 20/02/2020
(21) BR 11 2020 026495-4	Código 1.1 - Publicação Internacional – PCT. Apresentação de petição de requerimento de entrada na fase nacional (51) H04N 19/105 (2014.01), H04N 19/176 (2014.01), H04N 19/46 (2014.01), H04N 19/134 (2014.01), H04N 19/593 (2014.01) (86) PCT RU2018/000431 de 29/06/2018 (87) WO 2020/017987 de 23/01/2020
(21) BR 11 2020 026496-2	Código 1.1 - Publicação Internacional – PCT. Apresentação de petição de requerimento de entrada na fase nacional (30) 27/06/2018 US 16/019,720 (51) B64C 30/00 (2006.01), B64D 33/02 (2006.01), F02C 7/04 (2006.01) (86) PCT US2019/030852 de 06/05/2019 (87) WO 2020/005387 de 02/01/2020
(21) BR 11 2020 026497-0	Código 1.1 - Publicação Internacional – PCT. Apresentação de petição de requerimento de entrada na fase nacional (30) 29/06/2018 JP 2018-124356 (51) B41M 5/42 (2006.01), B41M 5/44 (2006.01) (86) PCT JP2019/025639 de 27/06/2019 (87) WO 2020/004558 de 02/01/2020
(21) BR 11 2020 026498-9	Código 1.1 - Publicação Internacional – PCT. Apresentação de petição de requerimento de entrada na fase nacional (30) 03/08/2018 US 62/714,228 (51) C12N 15/82 (2006.01), C12N 5/04 (2006.01) (86) PCT US2019/044845 de 02/08/2019 (87) WO 2020/028773 de 06/02/2020
(21) BR 11 2020 026499-7	Código 1.1 - Publicação Internacional – PCT. Apresentação de petição de requerimento de entrada na fase nacional

	(51) A61K 8/02 (2006.01), A61K 8/04 (2006.01), A61K 8/37 (2006.01), A61K 8/88 (2006.01), A61K 8/92 (2006.01), A61Q 1/00 (2006.01), A61Q 5/00 (2006.01), A61Q 19/00 (2006.01) (86) PCT CN2018/093226 de 28/06/2018 (87) WO 2020/000283 de 02/01/2020
(21) BR 11 2020 026504-7	Código 1.1 - Publicação Internacional – PCT. Apresentação de petição de requerimento de entrada na fase nacional (30) 28/06/2018 IT 102018000006764 (51) C02F 1/44 (2006.01), C02F 3/12 (2006.01), C02F 103/28 (2006.01) (86) PCT US2019/039525 de 27/06/2019 (87) WO 2020/006244 de 02/01/2020
(21) BR 11 2020 026507-1	Código 1.1 - Publicação Internacional – PCT. Apresentação de petição de requerimento de entrada na fase nacional (30) 25/06/2018 CN 201810662580.9; 30/05/2019 CN 201910463156.6 (51) C07D 417/14 (2006.01), A61K 31/519 (2006.01), A61K 31/5377 (2006.01) (86) PCT CN2019/092867 de 25/06/2019 (87) WO 2020/001449 de 02/01/2020
(21) BR 11 2020 026512-8	Código 1.1 - Publicação Internacional – PCT. Apresentação de petição de requerimento de entrada na fase nacional (30) 03/07/2018 US 62/693,847 (51) A61K 9/00 (2006.01), A61K 9/08 (2006.01), A61K 38/18 (2006.01), A61K 47/18 (2017.01), A61K 47/26 (2006.01) (86) PCT US2019/040356 de 02/07/2019 (87) WO 2020/010117 de 09/01/2020
(21) BR 11 2020 026514-4	Código 1.1 - Publicação Internacional – PCT. Apresentação de petição de requerimento de entrada na fase nacional (30) 29/06/2018 JP 2018-125569 (51) A61F 13/533 (2006.01), A61F 13/42 (2006.01), A61F 13/53 (2006.01), A61F 13/539 (2006.01) (86) PCT JP2019/025324 de 26/06/2019 (87) WO 2020/004446 de 02/01/2020
(21) BR 11 2020 026515-2	Código 1.1 - Publicação Internacional – PCT. Apresentação de petição de requerimento de entrada na fase nacional (30) 25/06/2018 CL 1738-2018 (51) A01N 25/00 (2006.01), B27K 3/00 (2006.01), C08J 5/12 (2006.01), C09J 11/00 (2006.01), C09J 11/06 (2006.01) (86) PCT CL2019/050047 de 13/06/2019 (87) WO 2020/000117 de 02/01/2020

(21) BR 11 2020 026516-0	Código 1.1 - Publicação Internacional – PCT. Apresentação de petição de requerimento de entrada na fase nacional (51) B01D 1/18 (2006.01), B01J 13/04 (2006.01), F15D 1/00 (2006.01), F26B 3/12 (2006.01), F26B 21/00 (2006.01) (86) PCT DK2018/050175 de 29/06/2018 (87) WO 2020/001713 de 02/01/2020
(21) BR 11 2020 026518-7	Código 1.1 - Publicação Internacional – PCT. Apresentação de petição de requerimento de entrada na fase nacional (30) 28/06/2018 US 62/691,321 (51) H04W 16/14 (2009.01), H04W 28/16 (2009.01), H04W 72/04 (2009.01), H04W 72/08 (2009.01) (86) PCT IB2019/054827 de 10/06/2019 (87) WO 2020/003031 de 02/01/2020
(21) BR 11 2020 026519-5	Código 1.1 - Publicação Internacional – PCT. Apresentação de petição de requerimento de entrada na fase nacional (30) 08/08/2018 US 62/716,280; 24/08/2018 US 62/722,696 (51) A23G 9/04 (2006.01), A23G 9/32 (2006.01), A23G 9/34 (2006.01), A23G 9/46 (2006.01) (86) PCT US2019/045506 de 07/08/2019 (87) WO 2020/033545 de 13/02/2020
(21) BR 11 2020 026521-7	Código 1.1 - Publicação Internacional – PCT. Apresentação de petição de requerimento de entrada na fase nacional (30) 26/06/2018 FR 1855731 (51) F16G 3/08 (2006.01), D03D 47/02 (2006.01) (86) PCT EP2019/066913 de 25/06/2019 (87) WO 2020/002378 de 02/01/2020
(21) BR 11 2020 026523-3	Código 1.1 - Publicação Internacional – PCT. Apresentação de petição de requerimento de entrada na fase nacional (30) 25/09/2018 US 62/736,236 (51) A01N 63/02 (1980.01), C07K 14/325 (2006.01), C12N 15/82 (2006.01) (86) PCT US2019/052782 de 24/09/2019 (87) WO 2020/068865 de 02/04/2020
(21) BR 11 2020 026524-1	Código 1.1 - Publicação Internacional – PCT. Apresentação de petição de requerimento de entrada na fase nacional (30) 28/06/2018 EP 18180353.7 (51) A46B 7/06 (2006.01), A46B 5/00 (2006.01), A46B 7/02 (2006.01), A46B 15/00 (2006.01), A45D 24/04 (2006.01), A46B 9/02 (2006.01)

	(86) PCT EP2019/066757 de 25/06/2019 (87) WO 2020/002289 de 02/01/2020
(21) BR 11 2020 026526-8	Código 1.1 - Publicação Internacional – PCT. Apresentação de petição de requerimento de entrada na fase nacional (30) 28/06/2018 CN 201810686758.3 (51) H04W 28/22 (2009.01), H04W 72/02 (2009.01) (86) PCT CN2019/093508 de 28/06/2019 (87) WO 2020/001580 de 02/01/2020
(21) BR 11 2020 026527-6	Código 1.1 - Publicação Internacional – PCT. Apresentação de petição de requerimento de entrada na fase nacional (30) 28/05/2019 US 62/853,350; 17/07/2019 NL 2023516 (51) B01J 19/00 (2006.01), B01L 3/00 (2006.01) (86) PCT IB2020/055055 de 28/05/2020 (87) WO 2020/240453 de 03/12/2020
(21) BR 11 2020 026528-4	Código 1.1 - Publicação Internacional – PCT. Apresentação de petição de requerimento de entrada na fase nacional (30) 01/03/2019 US 62/812,837 (51) C09B 57/02 (2006.01), C12Q 1/6869 (2018.01), G01N 33/533 (2006.01), C07H 19/10 (2006.01), C07H 19/14 (2006.01), C07H 21/00 (2006.01) (86) PCT EP2020/055248 de 28/02/2020 (87) WO 2020/178162 de 10/09/2020
(21) BR 11 2020 026531-4	Código 1.1 - Publicação Internacional – PCT. Apresentação de petição de requerimento de entrada na fase nacional (30) 25/06/2018 US 62/689,780 (51) A61K 38/03 (2006.01), A61K 35/39 (2015.01), C12N 5/071 (2010.01), A61P 5/00 (2006.01) (86) PCT US2019/038305 de 20/06/2019 (87) WO 2020/005721 de 02/01/2020
(21) BR 11 2020 026532-2	Código 1.1 - Publicação Internacional – PCT. Apresentação de petição de requerimento de entrada na fase nacional (30) 21/05/2019 US 62/850,894 (51) G01N 21/64 (2006.01), H01L 27/146 (2006.01) (86) PCT US2020/033827 de 20/05/2020 (87) WO 2020/236945 de 26/11/2020
(21) BR 11 2020 026534-9	Código 1.1 - Publicação Internacional – PCT. Apresentação de petição de requerimento de entrada na fase nacional (30) 27/06/2018 US 62/690,540

	(51) C07D 417/14 (2006.01), C07D 471/04 (2006.01), C07D 487/04 (2006.01), C07D 513/04 (2006.01), C07D 519/00 (2006.01), A61P 25/00 (2006.01), A61P 25/14 (2006.01), A61P 25/28 (2006.01), A61K 31/4439 (2006.01), A61K 31/454 (2006.01), A61K 31/496 (2006.01), A61K 31/55 (2006.01), A61K 31/5025 (2006.01), A61K 31/519 (2006.01), A61K 31/46 (2006.01) (86) PCT US2019/038895 de 25/06/2019 (87) WO 2020/005877 de 02/01/2020
(21) BR 11 2020 026537-3	Código 1.1 - Publicação Internacional – PCT. Apresentação de petição de requerimento de entrada na fase nacional (30) 27/06/2018 US 62/690,780 (51) C12N 15/44 (2006.01), A01H 5/00 (2018.01), A61K 39/145 (2006.01), A61P 31/16 (2006.01), A61P 37/04 (2006.01), C07K 14/11 (2006.01), C07K 16/10 (2006.01), C12N 15/82 (2006.01), C12N 5/10 (2006.01), C12N 7/00 (2006.01), C12N 7/01 (2006.01) (86) PCT CA2019/050893 de 27/06/2019 (87) WO 2020/000101 de 02/01/2020
(21) BR 11 2020 026539-0	Código 1.1 - Publicação Internacional – PCT. Apresentação de petição de requerimento de entrada na fase nacional (30) 26/06/2018 EP 18179849.7 (51) C09K 8/74 (2006.01) (86) PCT EP2019/065805 de 17/06/2019 (87) WO 2020/002011 de 02/01/2020
(21) BR 11 2020 026540-3	Código 1.1 - Publicação Internacional – PCT. Apresentação de petição de requerimento de entrada na fase nacional (30) 31/08/2018 KR 10-2018-0104015; 27/08/2019 KR 10-2019-0104998 (51) C09J 4/00 (2006.01), C09J 7/20 (2018.01) (86) PCT KR2019/011183 de 30/08/2019 (87) WO 2020/046061 de 05/03/2020
(21) BR 11 2020 026541-1	Código 1.1 - Publicação Internacional – PCT. Apresentação de petição de requerimento de entrada na fase nacional (30) 14/08/2018 KR 10-2018-0095124 (51) C07K 14/00 (2006.01), C12N 15/113 (2010.01), A61K 8/64 (2006.01), A61P 17/00 (2006.01), A61Q 19/08 (2006.01), A61K 38/00 (2006.01) (86) PCT KR2019/009697 de 05/08/2019 (87) WO 2020/036353 de 20/02/2020
(21) BR 11 2020 026542-0	Código 1.1 - Publicação Internacional – PCT. Apresentação de petição de requerimento de entrada na fase nacional (30) 26/06/2018 US 62/690,270; 01/10/2018 US 62/739,386

	(51) A61K 31/7088 (2006.01), A61P 21/04 (2006.01), C12N 15/113 (2010.01), C12N 15/12 (2006.01) (86) PCT JP2019/026393 de 26/06/2019 (87) WO 2020/004675 de 02/01/2020
(21) BR 11 2020 026543-8	Código 1.1 - Publicação Internacional – PCT. Apresentação de petição de requerimento de entrada na fase nacional (30) 27/06/2018 EP 18180087.1; 03/12/2018 EP 18209806.1 (51) C12N 9/88 (2006.01), C12N 15/82 (2006.01) (86) PCT EP2019/066480 de 21/06/2019 (87) WO 2020/002152 de 02/01/2020
(21) BR 11 2020 026544-6	Código 1.1 - Publicação Internacional – PCT. Apresentação de petição de requerimento de entrada na fase nacional (30) 26/06/2018 EP 18179702.8 (51) C07C 67/39 (2006.01), C07C 69/54 (2006.01), C07C 67/08 (2006.01), C07C 67/327 (2006.01) (86) PCT EP2019/064957 de 07/06/2019 (87) WO 2020/001957 de 02/01/2020
(21) BR 11 2020 026545-4	Código 1.1 - Publicação Internacional – PCT. Apresentação de petição de requerimento de entrada na fase nacional (30) 27/06/2018 US 62/690,653 (51) C07D 487/04 (2006.01), C07D 491/04 (2006.01), C07D 495/04 (2006.01), C07D 519/00 (2006.01), A61P 25/00 (2006.01), A61P 25/14 (2006.01), A61P 25/28 (2006.01), A61K 31/4985 (2006.01), A61K 31/5025 (2006.01) (86) PCT US2019/038889 de 25/06/2019 (87) WO 2020/005873 de 02/01/2020
(21) BR 11 2020 026547-0	Código 1.1 - Publicação Internacional – PCT. Apresentação de petição de requerimento de entrada na fase nacional (30) 29/06/2018 EP 18181005.2 (51) A24B 3/14 (2006.01) (86) PCT EP2019/067441 de 28/06/2019 (87) WO 2020/002657 de 02/01/2020
(21) BR 11 2020 026548-9	Código 1.1 - Publicação Internacional – PCT. Apresentação de petição de requerimento de entrada na fase nacional (30) 27/07/2018 US 62/711,034 (51) B01J 23/44 (2006.01), B01J 23/46 (2006.01), B01J 23/63 (2006.01), B01D 53/94 (2006.01), B01J 35/04 (2006.01), B01J 35/10 (2006.01), B01J 37/02 (2006.01), B01J 37/08 (2006.01), B01J 21/04 (2006.01) (86) PCT IB2019/056409 de 26/07/2019

	(87) WO 2020/021511 de 30/01/2020
(21) BR 11 2020 026552-7	Código 1.1 - Publicação Internacional – PCT. Apresentação de petição de requerimento de entrada na fase nacional (30) 29/06/2018 EP 18180693.6; 16/04/2019 EP 19169404.1 (51) A23K 20/111 (2016.01), A23P 10/22 (2016.01), A23P 30/00 (2016.01) (86) PCT EP2019/067320 de 28/06/2019 (87) WO 2020/002595 de 02/01/2020
(21) BR 11 2020 026554-3	Código 1.1 - Publicação Internacional – PCT. Apresentação de petição de requerimento de entrada na fase nacional (30) 29/06/2018 US 16/023671 (51) G16H 50/50 (2018.01), A61C 13/00 (2006.01) (86) PCT US2019/038938 de 25/06/2019 (87) WO 2020/005912 de 02/01/2020
(21) BR 11 2020 026555-1	Código 1.1 - Publicação Internacional – PCT. Apresentação de petição de requerimento de entrada na fase nacional (30) 28/06/2018 IT 102018000006736 (51) G02C 5/22 (2006.01) (86) PCT EP2019/065363 de 12/06/2019 (87) WO 2020/001980 de 02/01/2020
(21) BR 11 2020 026556-0	Código 1.1 - Publicação Internacional – PCT. Apresentação de petição de requerimento de entrada na fase nacional (30) 25/06/2018 US 62/689,381 (51) A01N 25/04 (2006.01), A01N 43/40 (2006.01) (86) PCT US2019/038126 de 20/06/2019 (87) WO 2020/005678 de 02/01/2020
(21) BR 11 2020 026557-8	Código 1.1 - Publicação Internacional – PCT. Apresentação de petição de requerimento de entrada na fase nacional (30) 29/06/2018 US 62/692,581 (51) A61K 31/16 (2006.01), A61K 31/40 (2006.01), A61K 31/43 (2006.01), A61K 31/65 (2006.01), A61K 31/132 (2006.01), A61K 31/165 (2006.01), A61K 31/404 (2006.01), A61K 31/407 (2006.01), A61K 31/496 (2006.01), A61K 31/505 (2006.01) (86) PCT US2019/040008 de 28/06/2019 (87) WO 2020/006528 de 02/01/2020
(21) BR 11 2020 026563-2	Código 1.1 - Publicação Internacional – PCT. Apresentação de petição de requerimento de entrada na fase nacional (30) 28/06/2018 GB 1810669.0

	(51) C07D 403/10 (2006.01), C07D 405/10 (2006.01), C07D 251/30 (2006.01), A61P 25/28 (2006.01), A61K 31/53 (2006.01) (86) PCT GB2019/051852 de 28/06/2019 (87) WO 2020/002949 de 02/01/2020
(21) BR 11 2020 026564-0	Código 1.1 - Publicação Internacional – PCT. Apresentação de petição de requerimento de entrada na fase nacional (30) 28/06/2018 US 62/691,320; 07/01/2019 US 62/789,138; 21/06/2019 US 16/449,015 (51) C25D 5/54 (2006.01), H01B 9/02 (2006.01), H01B 11/02 (2006.01) (86) PCT US2019/039181 de 26/06/2019 (87) WO 2020/006042 de 02/01/2020
(21) BR 11 2020 026565-9	Código 1.1 - Publicação Internacional – PCT. Apresentação de petição de requerimento de entrada na fase nacional (30) 05/07/2018 US 62/694,235 (51) F16K 17/16 (2006.01), B23C 3/34 (2006.01) (86) PCT US2019/040451 de 03/07/2019 (87) WO 2020/010172 de 09/01/2020
(21) BR 11 2020 026566-7	Código 1.1 - Publicação Internacional – PCT. Apresentação de petição de requerimento de entrada na fase nacional (51) H04W 52/02 (2009.01) (86) PCT CN2018/093171 de 27/06/2018 (87) WO 2020/000269 de 02/01/2020
(21) BR 11 2020 026567-5	Código 1.1 - Publicação Internacional – PCT. Apresentação de petição de requerimento de entrada na fase nacional (30) 25/06/2018 US 62/689,666 (51) G06T 13/20 (2011.01), G06T 17/00 (2006.01) (86) PCT US2019/039031 de 25/06/2019 (87) WO 2020/005975 de 02/01/2020
(21) BR 11 2020 026568-3	Código 1.1 - Publicação Internacional – PCT. Apresentação de petição de requerimento de entrada na fase nacional (30) 27/06/2018 US 62/690,444 (51) C07D 471/04 (2006.01), A61P 35/00 (2006.01), A61K 31/496 (2006.01) (86) PCT US2019/039131 de 26/06/2019 (87) WO 2020/006016 de 02/01/2020
(21) BR 11 2020 026571-3	Código 1.1 - Publicação Internacional – PCT. Apresentação de petição de requerimento de entrada na fase nacional (30) 04/07/2018 DK PA 2018 70459; 16/01/2019 DK PA 2019 70033

	(51) A61L 15/42 (2006.01), A61L 15/46 (2006.01), A61L 15/48 (2006.01) (86) PCT DK2019/050214 de 02/07/2019 (87) WO 2020/007430 de 09/01/2020
(21) BR 11 2020 026572-1	Código 1.1 - Publicação Internacional – PCT. Apresentação de petição de requerimento de entrada na fase nacional (30) 24/10/2018 JP 2018-199857 (51) B21D 28/02 (2006.01), C21D 8/12 (2006.01), C21D 9/00 (2006.01), C21D 9/46 (2006.01), C22C 38/00 (2006.01), C22C 38/14 (2006.01), C22C 38/60 (2006.01), H01F 41/02 (2006.01), H01F 1/147 (2006.01) (86) PCT JP2019/041767 de 24/10/2019 (87) WO 2020/085448 de 30/04/2020
(21) BR 11 2020 026573-0	Código 1.1 - Publicação Internacional – PCT. Apresentação de petição de requerimento de entrada na fase nacional (30) 29/06/2018 CN 201810705724.4 (51) H04W 24/10 (2009.01), H04W 74/00 (2009.01), H04W 74/08 (2009.01) (86) PCT CN2019/093006 de 26/06/2019 (87) WO 2020/001478 de 02/01/2020
(21) BR 11 2020 026578-0	Código 1.1 - Publicação Internacional – PCT. Apresentação de petição de requerimento de entrada na fase nacional (30) 27/06/2018 US 62/690,405 (51) B01D 67/00 (2006.01), B01D 71/30 (2006.01) (86) PCT US2019/039136 de 26/06/2019 (87) WO 2020/006019 de 02/01/2020
(21) BR 11 2020 026579-9	Código 1.1 - Publicação Internacional – PCT. Apresentação de petição de requerimento de entrada na fase nacional (30) 31/08/2018 KR 10-2018-0104017; 28/08/2019 KR 10-2019-0106135 (51) C09J 4/00 (2006.01), C09J 7/20 (2018.01) (86) PCT KR2019/011180 de 30/08/2019 (87) WO 2020/046058 de 05/03/2020
(21) BR 11 2020 026580-2	Código 1.1 - Publicação Internacional – PCT. Apresentação de petição de requerimento de entrada na fase nacional (30) 27/06/2018 US 62/690,563; 27/06/2018 US 62/690,565 (51) C07D 405/14 (2006.01), C07D 491/08 (2006.01), C07D 403/06 (2006.01), C07D 403/14 (2006.01), C07D 417/14 (2006.01), C07D 451/02 (2006.01), C07D 451/06 (2006.01), A61P 25/00 (2006.01), A61P 25/16 (2006.01), A61P 25/28 (2006.01), A61K 31/4025 (2006.01), A61K 31/405 (2006.01) (86) PCT US2019/039600 de 27/06/2019 (87) WO 2020/006296 de 02/01/2020

(21) BR 11 2020 026581-0	Código 1.1 - Publicação Internacional – PCT. Apresentação de petição de requerimento de entrada na fase nacional (30) 28/06/2018 US 16/022,603 (51) C22B 3/44 (2006.01), C01G 23/047 (2006.01), C01G 23/08 (2006.01), C22B 3/10 (2006.01), C22B 3/22 (2006.01), C22B 3/26 (2006.01), C22B 34/12 (2006.01) (86) PCT IB2019/000829 de 27/06/2019 (87) WO 2020/003004 de 02/01/2020
(21) BR 11 2020 026582-9	Código 1.1 - Publicação Internacional – PCT. Apresentação de petição de requerimento de entrada na fase nacional (30) 26/06/2018 IN 201811023872; 24/08/2018 GB 1813839.6 (51) B01D 53/14 (2006.01), B01D 53/18 (2006.01), B01D 53/62 (2006.01), B01D 53/78 (2006.01) (86) PCT GB2019/051772 de 24/06/2019 (87) WO 2020/002891 de 02/01/2020
(21) BR 11 2020 026584-5	Código 1.1 - Publicação Internacional – PCT. Apresentação de petição de requerimento de entrada na fase nacional (30) 27/06/2018 DK PA 2018 00302 (51) C10L 3/10 (2006.01), C01B 3/36 (2006.01) (86) PCT EP2019/066598 de 24/06/2019 (87) WO 2020/002192 de 02/01/2020
(21) BR 11 2020 026586-1	Código 1.1 - Publicação Internacional – PCT. Apresentação de petição de requerimento de entrada na fase nacional (30) 26/07/2018 JP 2018-140763 (51) B29C 61/02 (2006.01), B29C 49/22 (2006.01), B32B 27/28 (2006.01), B32B 27/32 (2006.01) (86) PCT JP2019/029221 de 25/07/2019 (87) WO 2020/022432 de 30/01/2020
(21) BR 11 2020 026587-0	Código 1.1 - Publicação Internacional – PCT. Apresentação de petição de requerimento de entrada na fase nacional (30) 26/07/2018 US 62/703,726 (51) D03D 1/00 (2006.01), B65D 71/08 (2006.01), D03D 15/00 (2021.01) (86) PCT US2019/041282 de 11/07/2019 (87) WO 2020/023215 de 30/01/2020
(21) BR 11 2020 026589-6	Código 1.1 - Publicação Internacional – PCT. Apresentação de petição de requerimento de entrada na fase nacional (30) 31/08/2018 KR 10-2018-0104016; 28/08/2019 KR 10-2019-0106134

	(51) C09J 4/00 (2006.01), C09J 7/20 (2018.01) (86) PCT KR2019/011182 de 30/08/2019 (87) WO 2020/046060 de 05/03/2020
(21) BR 11 2020 026590-0	Código 1.1 - Publicação Internacional – PCT. Apresentação de petição de requerimento de entrada na fase nacional (30) 27/06/2018 JP 2018-122421 (51) H04N 19/46 (2014.01) (86) PCT JP2019/023715 de 14/06/2019 (87) WO 2020/004080 de 02/01/2020
(21) BR 11 2020 026591-8	Código 1.1 - Publicação Internacional – PCT. Apresentação de petição de requerimento de entrada na fase nacional (30) 26/06/2018 US 62/690,132 (51) H04N 19/13 (2014.01) (86) PCT US2019/027067 de 11/04/2019 (87) WO 2020/005365 de 02/01/2020
(21) BR 11 2020 026592-6	Código 1.1 - Publicação Internacional – PCT. Apresentação de petição de requerimento de entrada na fase nacional (51) G01N 33/50 (2006.01), C12N 5/0793 (2010.01), C12N 5/071 (2010.01) (86) PCT BR2018/050214 de 28/06/2018 (87) WO 2020/000070 de 02/01/2020
(21) BR 11 2020 026593-4	Código 1.1 - Publicação Internacional – PCT. Apresentação de petição de requerimento de entrada na fase nacional (30) 26/06/2018 IT 102018000006680 (51) B65H 26/02 (2006.01), D21G 9/00 (2006.01) (86) PCT IB2019/055333 de 25/06/2019 (87) WO 2020/003114 de 02/01/2020
(21) BR 11 2020 026597-7	Código 1.1 - Publicação Internacional – PCT. Apresentação de petição de requerimento de entrada na fase nacional (30) 29/06/2018 EP 18180700.9 (51) A46B 5/00 (2006.01), A46B 7/00 (2006.01), A46B 13/00 (2006.01), A46B 7/02 (2006.01) (86) PCT EP2019/066582 de 24/06/2019 (87) WO 2020/002183 de 02/01/2020
(21) BR 11 2020 026600-0	Código 1.1 - Publicação Internacional – PCT. Apresentação de petição de requerimento de entrada na fase nacional (30) 25/06/2018 GB 1810397.8 (51) A61B 5/22 (2006.01), G16H 40/60 (2018.01)

	(86) PCT GB2019/051559 de 05/06/2019 (87) WO 2020/002871 de 02/01/2020
(21) BR 11 2020 026601-9	Código 1.1 - Publicação Internacional – PCT. Apresentação de petição de requerimento de entrada na fase nacional (30) 06/08/2018 US 62/715,177 (51) B01J 19/00 (2006.01), C12Q 1/6809 (2018.01), C12Q 1/00 (2006.01), C23C 28/00 (2006.01) (86) PCT EP2019/070137 de 25/07/2019 (87) WO 2020/030440 de 13/02/2020
(21) BR 11 2020 026602-7	Código 1.1 - Publicação Internacional – PCT. Apresentação de petição de requerimento de entrada na fase nacional (30) 26/06/2018 US 62/689,958 (51) A61K 51/04 (2006.01) (86) PCT US2019/039234 de 26/06/2019 (87) WO 2020/006075 de 02/01/2020
(21) BR 11 2020 026604-3	Código 1.1 - Publicação Internacional – PCT. Apresentação de petição de requerimento de entrada na fase nacional (30) 05/07/2018 EP 18181930.1 (51) C07D 333/38 (2006.01), A01N 43/10 (2006.01), A01N 43/28 (2006.01), C07D 413/04 (2006.01), A01P 1/00 (2006.01) (86) PCT EP2019/067831 de 03/07/2019 (87) WO 2020/007905 de 09/01/2020
(21) BR 11 2020 026606-0	Código 1.1 - Publicação Internacional – PCT. Apresentação de petição de requerimento de entrada na fase nacional (30) 25/06/2018 US 62/689,660 (51) C12N 15/85 (2006.01), C12N 5/0793 (2010.01), C12N 5/079 (2010.01), C07K 14/47 (2006.01), A61K 35/30 (2015.01), A61P 27/16 (2006.01), A61K 38/00 (2006.01) (86) PCT US2019/039030 de 25/06/2019 (87) WO 2020/005974 de 02/01/2020
(21) BR 11 2020 026609-4	Código 1.1 - Publicação Internacional – PCT. Apresentação de petição de requerimento de entrada na fase nacional (30) 29/06/2018 DE 10 2018 115 881.5; 22/08/2018 DE 10 2018 120 529.5 (51) B30B 11/02 (2006.01), B30B 11/10 (2006.01) (86) PCT DE2019/100547 de 13/06/2019 (87) WO 2020/001689 de 02/01/2020
(21) BR 11 2020 026610-8	Código 1.1 - Publicação Internacional – PCT. Apresentação de petição de

	requerimento de entrada na fase nacional (30) 29/06/2018 US 62/692,416 (51) G01N 21/84 (2006.01), A01G 13/00 (2006.01), A01G 7/00 (2006.01), G01N 21/25 (2006.01), G06Q 50/02 (2012.01) (86) PCT CA2019/050803 de 07/06/2019 (87) WO 2020/000084 de 02/01/2020
(21) BR 11 2020 026611-6	Código 1.1 - Publicação Internacional – PCT. Apresentação de petição de requerimento de entrada na fase nacional (30) 27/06/2018 CN 201810680516.3 (51) H04W 4/50 (2018.01) (86) PCT CN2019/092976 de 26/06/2019 (87) WO 2020/001470 de 02/01/2020
(21) BR 11 2020 026615-9	Código 1.1 - Publicação Internacional – PCT. Apresentação de petição de requerimento de entrada na fase nacional (30) 29/06/2018 US 16/022,943 (51) F02D 41/00 (2006.01), F02D 13/02 (2006.01), F02D 41/14 (2006.01) (86) PCT US2019/039191 de 26/06/2019 (87) WO 2020/006047 de 02/01/2020
(21) BR 11 2020 026616-7	Código 1.1 - Publicação Internacional – PCT. Apresentação de petição de requerimento de entrada na fase nacional (30) 29/06/2018 EP 18180967.4 (51) H02K 17/20 (2006.01), H02K 17/42 (2006.01) (86) PCT EP2019/067314 de 28/06/2019 (87) WO 2020/002591 de 02/01/2020
(21) BR 11 2020 026617-5	Código 1.1 - Publicação Internacional – PCT. Apresentação de petição de requerimento de entrada na fase nacional (30) 28/06/2018 IT 102018000006753 (51) A61K 6/00 (2020.01), A61K 6/033 (1990.01), A61K 6/06 (1980.01), A61K 9/00 (2006.01), A61K 8/00 (2006.01) (86) PCT EP2019/067188 de 27/06/2019 (87) WO 2020/002517 de 02/01/2020
(21) BR 11 2020 026618-3	Código 1.1 - Publicação Internacional – PCT. Apresentação de petição de requerimento de entrada na fase nacional (30) 26/06/2018 US 62/690,132 (51) H04L 29/06 (2006.01), H04L 19/00 (2006.01) (86) PCT US2019/027066 de 11/04/2019 (87) WO 2020/005364 de 02/01/2020

(21) BR 11 2020 026619-1	Código 1.1 - Publicação Internacional – PCT. Apresentação de petição de requerimento de entrada na fase nacional (30) 28/06/2018 GB 1810668.2 (51) C07D 403/12 (2006.01), C07D 403/10 (2006.01), A61P 25/28 (2006.01), A61K 31/53 (2006.01) (86) PCT GB2019/051853 de 28/06/2019 (87) WO 2020/002950 de 02/01/2020
(21) BR 11 2020 026620-5	Código 1.1 - Publicação Internacional – PCT. Apresentação de petição de requerimento de entrada na fase nacional (30) 27/06/2018 US 62/690,780 (51) C12N 15/44 (2006.01), A01H 5/00 (2018.01), A61K 39/145 (2006.01), C07K 14/11 (2006.01), C07K 16/10 (2006.01), C12N 15/82 (2006.01), C12N 5/10 (2006.01), C12N 7/00 (2006.01), C12N 7/01 (2006.01), C12P 21/00 (2006.01) (86) PCT CA2019/050892 de 27/06/2019 (87) WO 2020/000100 de 02/01/2020
(21) BR 11 2020 026622-1	Código 1.1 - Publicação Internacional – PCT. Apresentação de petição de requerimento de entrada na fase nacional (30) 28/06/2018 US 62/691,066; 19/10/2018 US 62/747,999 (51) D01F 6/92 (2006.01), D01F 8/14 (2006.01), D02G 3/02 (2006.01) (86) PCT US2019/039183 de 26/06/2019 (87) WO 2020/006043 de 02/01/2020
(21) BR 11 2020 026623-0	Código 1.1 - Publicação Internacional – PCT. Apresentação de petição de requerimento de entrada na fase nacional (30) 25/06/2018 US 62/689,419 (51) C12Q 1/18 (2006.01), C12Q 1/24 (2006.01), G01N 1/28 (2006.01) (86) PCT US2019/038644 de 24/06/2019 (87) WO 2020/005792 de 02/01/2020
(21) BR 11 2020 026624-8	Código 1.1 - Publicação Internacional – PCT. Apresentação de petição de requerimento de entrada na fase nacional (30) 28/06/2018 US 62/691,181 (51) A23L 5/42 (2016.01), A23G 3/34 (2006.01), A23L 5/40 (2016.01) (86) PCT US2019/040005 de 28/06/2019 (87) WO 2020/006525 de 02/01/2020
(21) BR 11 2020 026625-6	Código 1.1 - Publicação Internacional – PCT. Apresentação de petição de requerimento de entrada na fase nacional (30) 02/07/2018 PL P.426181 (51) B05D 3/02 (2006.01), B05D 3/06 (2006.01), B05D 5/02 (2006.01), B05D

	7/00 (2006.01) (86) PCT PL2019/000050 de 01/07/2019 (87) WO 2020/009592 de 09/01/2020
(21) BR 11 2020 026627-2	Código 1.1 - Publicação Internacional – PCT. Apresentação de petição de requerimento de entrada na fase nacional (30) 29/06/2018 US 16/024,480 (51) H02M 7/42 (2006.01), H02M 7/515 (2007.01), H02M 7/527 (2006.01), H02M 1/088 (2006.01), H02M 1/092 (2006.01) (86) PCT US2019/030253 de 01/05/2019 (87) WO 2020/005385 de 02/01/2020
(21) BR 11 2020 026629-9	Código 1.1 - Publicação Internacional – PCT. Apresentação de petição de requerimento de entrada na fase nacional (30) 27/06/2018 EP 18180177.0 (51) A61K 9/00 (2006.01), A61K 38/13 (2006.01), A61K 9/127 (2006.01), A61K 9/19 (2006.01), A61K 31/58 (2006.01) (86) PCT EP2019/066875 de 25/06/2019 (87) WO 2020/002353 de 02/01/2020
(21) BR 11 2020 026630-2	Código 1.1 - Publicação Internacional – PCT. Apresentação de petição de requerimento de entrada na fase nacional (30) 26/06/2018 US 62/689,911 (51) A61J 1/03 (2006.01), B65D 51/30 (2006.01), B65D 81/26 (2006.01) (86) PCT US2019/038902 de 25/06/2019 (87) WO 2020/005884 de 02/01/2020
(21) BR 11 2020 026633-7	Código 1.1 - Publicação Internacional – PCT. Apresentação de petição de requerimento de entrada na fase nacional (51) C23C 22/00 (2006.01), C22C 38/00 (2006.01), C22C 38/60 (2006.01), C23C 8/18 (2006.01) (86) PCT JP2018/026625 de 13/07/2018 (87) WO 2020/012667 de 16/01/2020
(21) BR 11 2020 026634-5	Código 1.1 - Publicação Internacional – PCT. Apresentação de petição de requerimento de entrada na fase nacional (30) 29/06/2018 JP 2018-124390 (51) A61K 48/00 (2006.01), A61K 9/08 (2006.01), A61K 31/7105 (2006.01), A61K 47/26 (2006.01), A61P 9/00 (2006.01), A61P 19/00 (2006.01), A61P 19/02 (2006.01), A61P 19/10 (2006.01), A61P 25/04 (2006.01), A61P 27/02 (2006.01), A61P 29/00 (2006.01), C12N 15/115 (2010.01) (86) PCT JP2019/025766 de 28/06/2019 (87) WO 2020/004607 de 02/01/2020

(21) BR 11 2020 026635-3	Código 1.1 - Publicação Internacional – PCT. Apresentação de petição de requerimento de entrada na fase nacional (30) 27/06/2018 EP 18180177.0; 04/12/2018 EP 18210255.8 (51) A61K 38/13 (2006.01), A61K 9/00 (2006.01), A61K 9/127 (2006.01), A61P 11/00 (2006.01), A61P 37/06 (2006.01) (86) PCT EP2019/066872 de 25/06/2019 (87) WO 2020/002351 de 02/01/2020
(21) BR 11 2020 026636-1	Código 1.1 - Publicação Internacional – PCT. Apresentação de petição de requerimento de entrada na fase nacional (30) 26/06/2018 CN 201810705963.X; 25/02/2019 CN 201910143741.8 (51) H04L 12/24 (2006.01) (86) PCT CN2019/091795 de 18/06/2019 (87) WO 2020/001336 de 02/01/2020
(21) BR 11 2020 026637-0	Código 1.1 - Publicação Internacional – PCT. Apresentação de petição de requerimento de entrada na fase nacional (30) 27/06/2018 JP 2018-122551 (51) C07D 401/04 (2006.01), A61K 31/517 (2006.01), A61P 21/00 (2006.01), A61P 43/00 (2006.01), C07D 401/14 (2006.01), C07D 403/04 (2006.01), C07D 413/14 (2006.01), C07D 417/14 (2006.01), C07D 471/04 (2006.01), C07D 487/04 (2006.01), C07D 491/048 (2006.01), C07D 498/04 (2006.01), C07D 498/10 (2006.01), C12Q 1/686 (2018.01), G01N 33/50 (2006.01), G01N 33/53 (2006.01), G01N 33/68 (2006.01) (86) PCT JP2019/025732 de 27/06/2019 (87) WO 2020/004594 de 02/01/2020
(21) BR 11 2020 026638-8	Código 1.1 - Publicação Internacional – PCT. Apresentação de petição de requerimento de entrada na fase nacional (30) 27/06/2018 US 62/690,780 (51) C12N 15/44 (2006.01), A01H 5/00 (2018.01), A61K 39/145 (2006.01), C07K 14/11 (2006.01), C07K 16/10 (2006.01), C12N 15/82 (2006.01), C12N 5/10 (2006.01), C12N 7/00 (2006.01), C12N 7/01 (2006.01), C12P 21/00 (2006.01) (86) PCT CA2019/050891 de 27/06/2019 (87) WO 2020/000099 de 02/01/2020
(21) BR 11 2020 026640-0	Código 1.1 - Publicação Internacional – PCT. Apresentação de petição de requerimento de entrada na fase nacional (30) 28/06/2018 US 62/691,120; 27/08/2018 US 62/723,097 (51) C12N 9/12 (2006.01), C12N 15/82 (2006.01) (86) PCT US2019/038972 de 25/06/2019

	(87) WO 2020/005933 de 02/01/2020
(21) BR 11 2020 026641-8	Código 1.1 - Publicação Internacional – PCT. Apresentação de petição de requerimento de entrada na fase nacional (30) 27/06/2018 US 62/690,620 (51) C07D 471/04 (2006.01) (86) PCT KR2019/007733 de 26/06/2019 (87) WO 2020/004938 de 02/01/2020
(21) BR 11 2020 026642-6	Código 1.1 - Publicação Internacional – PCT. Apresentação de petição de requerimento de entrada na fase nacional (30) 28/06/2018 EP 18180519.3 (51) C23C 28/04 (2006.01), C23C 28/00 (2006.01), C23C 30/00 (2006.01), C23C 16/02 (2006.01), C23C 16/40 (2006.01), C23C 16/36 (2006.01) (86) PCT EP2019/067147 de 27/06/2019 (87) WO 2020/002500 de 02/01/2020
(21) BR 11 2020 026644-2	Código 1.1 - Publicação Internacional – PCT. Apresentação de petição de requerimento de entrada na fase nacional (30) 24/07/2018 US 16/043,567; 24/07/2018 EP 18185127.0 (51) A61K 31/196 (2006.01), A61K 9/00 (2006.01), A61P 13/12 (2006.01), C07C 233/55 (2006.01) (86) PCT EP2019/069561 de 19/07/2019 (87) WO 2020/020789 de 30/01/2020
(21) BR 11 2020 026646-9	Código 1.1 - Publicação Internacional – PCT. Apresentação de petição de requerimento de entrada na fase nacional (30) 26/06/2018 US 62/690,132 (51) H04N 19/13 (2014.01) (86) PCT US2019/027064 de 11/04/2019 (87) WO 2020/005363 de 02/01/2020
(21) BR 11 2020 026650-7	Código 1.1 - Publicação Internacional – PCT. Apresentação de petição de requerimento de entrada na fase nacional (30) 26/06/2018 CA 3009299 (51) C08F 2/01 (2006.01), C08F 2/06 (2006.01), C08F 4/6592 (2006.01), C08F 10/00 (2006.01), B01J 4/00 (2006.01), B01J 4/02 (2006.01) (86) PCT IB2019/055002 de 14/06/2019 (87) WO 2020/003046 de 02/01/2020
(21) BR 11 2020 026651-5	Código 1.1 - Publicação Internacional – PCT. Apresentação de petição de requerimento de entrada na fase nacional (30) 02/07/2018 GB 1810852.2

	(51) C10L 1/14 (2006.01), C10L 10/04 (2006.01), C10L 10/14 (2006.01), C10L 1/16 (2006.01), C10L 1/196 (2006.01), C10L 1/197 (2006.01), C10L 1/222 (2006.01), C10L 1/224 (2006.01), C10L 1/226 (2006.01), C10L 1/232 (2006.01), C10L 1/238 (2006.01), C10L 1/2383 (2006.01) (86) PCT GB2019/051870 de 01/07/2019 (87) WO 2020/008182 de 09/01/2020
(21) BR 11 2020 026653-1	Código 1.1 - Publicação Internacional – PCT. Apresentação de petição de requerimento de entrada na fase nacional (30) 25/06/2018 CN 201810660162.6 (51) C07D 498/18 (2006.01), C07D 498/22 (2006.01), A61K 31/519 (2006.01), A61P 35/00 (2006.01) (86) PCT CN2019/092653 de 25/06/2019 (87) WO 2020/001415 de 02/01/2020
(21) BR 11 2020 026654-0	Código 1.1 - Publicação Internacional – PCT. Apresentação de petição de requerimento de entrada na fase nacional (30) 27/06/2018 GB 1810495.0; 27/06/2018 GB 1810496.8; 10/07/2018 GB 1811297.9 (51) A61B 18/20 (2006.01), H01S 3/10 (2006.01) (86) PCT IB2019/055368 de 25/06/2019 (87) WO 2020/003138 de 02/01/2020
(21) BR 11 2020 026655-8	Código 1.1 - Publicação Internacional – PCT. Apresentação de petição de requerimento de entrada na fase nacional (30) 05/12/2018 US 62/775,662 (51) C12N 9/12 (2006.01), C12Q 1/6869 (2018.01) (86) PCT US2019/064524 de 04/12/2019 (87) WO 2020/117968 de 11/06/2020
(21) BR 11 2020 026657-4	Código 1.1 - Publicação Internacional – PCT. Apresentação de petição de requerimento de entrada na fase nacional (30) 26/06/2018 EP 18179988.3 (51) C08G 63/00 (2006.01), C08G 63/08 (2006.01), C08G 63/78 (2006.01) (86) PCT EP2019/066883 de 25/06/2019 (87) WO 2020/002358 de 02/01/2020
(21) BR 11 2020 026658-2	Código 1.1 - Publicação Internacional – PCT. Apresentação de petição de requerimento de entrada na fase nacional (30) 31/10/2018 US 62/753,558 (51) C12N 9/12 (2006.01), C12Q 1/6844 (2018.01) (86) PCT US2019/059246 de 31/10/2019 (87) WO 2020/092830 de 07/05/2020

(21) BR 11 2020 026659-0	Código 1.1 - Publicação Internacional – PCT. Apresentação de petição de requerimento de entrada na fase nacional (30) 26/06/2018 CA 3009291 (51) B01J 8/00 (2006.01), C08F 4/655 (2006.01), C08F 4/654 (2006.01), C08F 10/00 (2006.01) (86) PCT IB2019/054861 de 11/06/2019 (87) WO 2020/003034 de 02/01/2020
(21) BR 11 2020 026660-4	Código 1.1 - Publicação Internacional – PCT. Apresentação de petição de requerimento de entrada na fase nacional (30) 29/06/2018 GB 18107383 (51) A24F 47/00 (2020.01), A61M 15/06 (2006.01), A61M 11/04 (2006.01) (86) PCT GB2019/051802 de 26/06/2019 (87) WO 2020/002910 de 02/01/2020
(21) BR 11 2020 026663-9	Código 1.1 - Publicação Internacional – PCT. Apresentação de petição de requerimento de entrada na fase nacional (30) 25/06/2018 US 62/689,602 (51) C07K 7/62 (2006.01), A61K 38/12 (2006.01) (86) PCT EP2019/066819 de 25/06/2019 (87) WO 2020/002325 de 02/01/2020
(21) BR 11 2020 026664-7	Código 1.1 - Publicação Internacional – PCT. Apresentação de petição de requerimento de entrada na fase nacional (30) 25/06/2018 EP 18179616.0 (51) C07D 217/22 (2006.01), C07D 275/04 (2006.01), A61P 31/04 (2006.01), A61P 11/00 (2006.01), A61K 31/47 (2006.01) (86) PCT EP2019/066667 de 24/06/2019 (87) WO 2020/002234 de 02/01/2020
(21) BR 11 2020 026667-1	Código 1.1 - Publicação Internacional – PCT. Apresentação de petição de requerimento de entrada na fase nacional (30) 19/12/2018 US 62/782,279 (51) C12Q 1/6844 (2018.01) (86) PCT US2019/067233 de 18/12/2019 (87) WO 2020/132103 de 25/06/2020
(21) BR 11 2020 026668-0	Código 1.1 - Publicação Internacional – PCT. Apresentação de petição de requerimento de entrada na fase nacional (30) 26/12/2018 US 62/784,970; 26/12/2018 US 62/784,994 (51) C07H 19/06 (2006.01), C07H 19/10 (2006.01), C07H 19/16 (2006.01), C07H 19/20 (2006.01), C07H 21/00 (2006.01), C12Q 1/68 (2018.01)

	(86) PCT EP2019/086926 de 23/12/2019 (87) WO 2020/136170 de 02/07/2020
(21) BR 11 2020 026669-8	Código 1.1 - Publicação Internacional – PCT. Apresentação de petição de requerimento de entrada na fase nacional (30) 01/03/2019 US 62/812,732 (51) C07D 405/04 (2006.01), C07D 413/04 (2006.01), C07D 417/04 (2006.01), C07H 19/20 (2006.01), C07H 19/10 (2006.01), C07H 21/00 (2006.01), C09B 57/02 (2006.01) (86) PCT EP2020/055257 de 28/02/2020 (87) WO 2020/178165 de 10/09/2020
(21) BR 11 2020 026670-1	Código 1.1 - Publicação Internacional – PCT. Apresentação de petição de requerimento de entrada na fase nacional (30) 28/06/2018 US 62/691,035 (51) A61L 15/60 (2006.01), A61L 24/00 (2006.01), A61L 27/52 (2006.01), C07D 237/26 (2006.01) (86) PCT IL2019/050663 de 11/06/2019 (87) WO 2020/003298 de 02/01/2020
(21) BR 11 2020 026671-0	Código 1.1 - Publicação Internacional – PCT. Apresentação de petição de requerimento de entrada na fase nacional (30) 23/07/2018 US 62/702,072; 13/09/2018 US 62/730,563; 03/10/2018 US 62/740,596 (51) C07K 14/605 (2006.01), A61K 38/00 (2006.01), A61K 38/26 (2006.01), A61P 3/04 (2006.01), A61P 3/10 (2006.01), C07K 14/575 (2006.01) (86) PCT US2019/042822 de 22/07/2019 (87) WO 2020/023386 de 30/01/2020
(21) BR 11 2020 026672-8	Código 1.1 - Publicação Internacional – PCT. Apresentação de petição de requerimento de entrada na fase nacional (30) 27/06/2018 US 62/690,407; 03/07/2018 US 62/693,726; 14/11/2018 US 62/767,422; 02/01/2019 US 62/787,649; 30/01/2019 US 62/798,842; 17/05/2019 US 62/849,747 (51) A61K 9/70 (2006.01), A61K 31/4174 (2006.01), A61K 47/38 (2006.01), A61P 25/00 (2006.01) (86) PCT US2019/039268 de 26/06/2019 (87) WO 2020/006092 de 02/01/2020
(21) BR 11 2020 026675-2	Código 1.1 - Publicação Internacional – PCT. Apresentação de petição de requerimento de entrada na fase nacional (30) 13/07/2018 US 62/697,533 (51) C07D 487/04 (2006.01), A61P 17/06 (2006.01), A61K 31/5025 (2006.01)

	(86) PCT US2019/041382 de 11/07/2019 (87) WO 2020/014468 de 16/01/2020
(21) BR 11 2020 026676-0	Código 1.1 - Publicação Internacional – PCT. Apresentação de petição de requerimento de entrada na fase nacional (30) 27/06/2018 US 62/690,619 (51) A01H 5/06 (2018.01), A01N 63/02 (1980.01) (86) PCT US2019/039528 de 27/06/2019 (87) WO 2020/006246 de 02/01/2020
(21) BR 11 2020 026677-9	Código 1.1 - Publicação Internacional – PCT. Apresentação de petição de requerimento de entrada na fase nacional (30) 29/06/2018 JP 2018-125606 (51) A61F 13/49 (2006.01), A61F 13/51 (2006.01) (86) PCT JP2019/025718 de 27/06/2019 (87) WO 2020/004589 de 02/01/2020
(21) BR 11 2020 026679-5	Código 1.1 - Publicação Internacional – PCT. Apresentação de petição de requerimento de entrada na fase nacional (30) 29/06/2018 CN 201810713019.9 (51) G10L 19/07 (2013.01), G10L 19/008 (2013.01) (86) PCT CN2019/093402 de 27/06/2019 (87) WO 2020/001568 de 02/01/2020
(21) BR 11 2020 026681-7	Código 1.1 - Publicação Internacional – PCT. Apresentação de petição de requerimento de entrada na fase nacional (30) 27/06/2018 US 62/690,439; 30/04/2019 US 62/840,459 (51) C07D 471/04 (2006.01), A61P 35/00 (2006.01), A61K 31/496 (2006.01) (86) PCT US2019/039135 de 26/06/2019 (87) WO 2020/006018 de 02/01/2020
(21) BR 11 2020 026682-5	Código 1.1 - Publicação Internacional – PCT. Apresentação de petição de requerimento de entrada na fase nacional (30) 19/12/2018 DE 10 2018 009 860.6 (51) F04B 19/00 (2006.01), F04B 43/04 (2006.01) (86) PCT DE2019/000306 de 29/11/2019 (87) WO 2020/125829 de 25/06/2020
(21) BR 11 2020 026685-0	Código 1.1 - Publicação Internacional – PCT. Apresentação de petição de requerimento de entrada na fase nacional (30) 27/06/2018 EP 18180212.5; 27/06/2018 EP 18180224.0; 27/06/2018 WO PCT/EP2018/067299; 27/06/2018 WO PCT/EP2018/067280; 27/06/2018 WO PCT/EP2018/067316

	(51) A23L 2/66 (2006.01), A23L 33/19 (2016.01), A61K 38/17 (2006.01), A61P 1/14 (2006.01), A23L 2/39 (2006.01) (86) PCT EP2019/067039 de 26/06/2019 (87) WO 2020/002450 de 02/01/2020
(21) BR 11 2020 026686-8	Código 1.1 - Publicação Internacional – PCT. Apresentação de petição de requerimento de entrada na fase nacional (30) 17/07/2018 US 62/699,404 (51) H04N 19/52 (2014.01), H04N 19/119 (2014.01), H04N 19/176 (2014.01), H04N 19/577 (2014.01) (86) PCT JP2019/027511 de 11/07/2019 (87) WO 2020/017423 de 23/01/2020
(21) BR 11 2020 026687-6	Código 1.1 - Publicação Internacional – PCT. Apresentação de petição de requerimento de entrada na fase nacional (30) 03/07/2018 EP 18181421.1 (51) G06T 7/73 (2017.01), G06T 7/33 (2017.01), A61C 9/00 (2006.01) (86) PCT EP2019/067905 de 03/07/2019 (87) WO 2020/007941 de 09/01/2020
(21) BR 11 2020 026688-4	Código 1.1 - Publicação Internacional – PCT. Apresentação de petição de requerimento de entrada na fase nacional (30) 27/06/2018 EP 18180212.5; 27/06/2018 EP 18180224.0; 27/06/2018 WO PCT/EP2018/067299; 27/06/2018 WO PCT/EP2018/067280; 27/06/2018 WO PCT/EP2018/067316 (51) A23L 2/66 (2006.01), A23L 33/19 (2016.01), A23L 2/39 (2006.01), A61K 38/17 (2006.01), A61P 3/02 (2006.01), A61P 13/12 (2006.01) (86) PCT EP2019/067048 de 26/06/2019 (87) WO 2020/002454 de 02/01/2020
(21) BR 11 2020 026693-0	Código 1.1 - Publicação Internacional – PCT. Apresentação de petição de requerimento de entrada na fase nacional (30) 27/06/2018 EP 18180224.0; 27/06/2018 EP 18180212.5 (51) A23C 1/04 (2006.01), A23C 21/00 (2006.01), A23J 1/20 (2006.01), A23L 33/00 (2016.01), A23L 33/19 (2016.01) (86) PCT EP2019/066990 de 26/06/2019 (87) WO 2020/002422 de 02/01/2020
(21) BR 11 2020 026694-9	Código 1.1 - Publicação Internacional – PCT. Apresentação de petição de requerimento de entrada na fase nacional (30) 26/06/2018 IT 102018000006678 (51) B28B 1/00 (2006.01), B28B 3/12 (2006.01), B28B 11/00 (2006.01), B28B 11/04 (2006.01), B28B 13/02 (2006.01), B28B 17/00 (2006.01), B41M 5/00

	(2006.01), B41J 3/407 (2006.01), B44F 9/04 (2006.01), G05B 1/00 (2006.01) (86) PCT IB2019/055407 de 26/06/2019 (87) WO 2020/003163 de 02/01/2020
(21) BR 11 2020 026697-3	Código 1.1 - Publicação Internacional – PCT. Apresentação de petição de requerimento de entrada na fase nacional (51) C08J 9/16 (2006.01), C08J 9/18 (2006.01), C08J 9/20 (2006.01), C08L 23/16 (2006.01), C08J 9/228 (2006.01), C08J 9/232 (2006.01) (86) PCT CN2018/093538 de 29/06/2018 (87) WO 2020/000338 de 02/01/2020
(21) BR 11 2020 026698-1	Código 1.1 - Publicação Internacional – PCT. Apresentação de petição de requerimento de entrada na fase nacional (30) 27/06/2018 EP 18180212.5; 27/06/2018 EP 18180224.0; 27/06/2018 WO PCT/EP2018/067299; 27/06/2018 WO PCT/EP2018/067280; 27/06/2018 EP PCT/EP2018/067316 (51) A23L 2/66 (2006.01), A23L 33/19 (2016.01), A61K 38/17 (2006.01), A61P 1/14 (2006.01), A23L 2/39 (2006.01) (86) PCT EP2019/067015 de 26/06/2019 (87) WO 2020/002435 de 02/01/2020
(21) BR 11 2020 026699-0	Código 1.1 - Publicação Internacional – PCT. Apresentação de petição de requerimento de entrada na fase nacional (30) 13/08/2018 CN 201810918390.9; 11/01/2019 CN 201910028864.7 (51) H04W 24/02 (2009.01) (86) PCT CN2019/100242 de 12/08/2019 (87) WO 2020/034922 de 20/02/2020
(21) BR 11 2020 026700-7	Código 1.1 - Publicação Internacional – PCT. Apresentação de petição de requerimento de entrada na fase nacional (51) C08L 33/02 (2006.01), C08L 23/04 (2006.01) (86) PCT CN2018/093539 de 29/06/2018 (87) WO 2020/000339 de 02/01/2020
(21) BR 11 2020 026702-3	Código 1.1 - Publicação Internacional – PCT. Apresentação de petição de requerimento de entrada na fase nacional (51) A23L 2/66 (2006.01), A23L 33/19 (2016.01), A61K 38/17 (2006.01), A61P 1/14 (2006.01), A23L 2/39 (2006.01) (86) PCT EP2018/067299 de 27/06/2018 (87) WO 2020/001765 de 02/01/2020
(21) BR 11 2020 026704-0	Código 1.1 - Publicação Internacional – PCT. Apresentação de petição de requerimento de entrada na fase nacional

	(30) 27/06/2018 EP 18180212.5; 27/06/2018 EP 18180224.0; 27/06/2018 WO PCT/EP2018/067299; 27/06/2018 WO PCT/EP2018/067280; 27/06/2018 WO PCT/EP2018/067316 (51) A23C 1/04 (2006.01), A23J 1/00 (2006.01), A23C 1/00 (2006.01), A23L 33/19 (2016.01), A23C 9/142 (2006.01), A23L 2/10 (2006.01), A23L 2/39 (2006.01), A23J 1/20 (2006.01) (86) PCT EP2019/066998 de 26/06/2019 (87) WO 2020/002426 de 02/01/2020
(21) BR 11 2020 026705-8	Código 1.1 - Publicação Internacional – PCT. Apresentação de petição de requerimento de entrada na fase nacional (30) 25/06/2018 EP 18179625.1 (51) C07C 259/06 (2006.01), C07D 295/155 (2006.01), C07D 213/36 (2006.01), C07D 307/52 (2006.01), C07D 333/20 (2006.01), C07D 277/28 (2006.01), A61P 31/04 (2006.01), A61K 31/165 (2006.01), A61K 31/5375 (2006.01), A61K 31/44 (2006.01) (86) PCT EP2019/066673 de 24/06/2019 (87) WO 2020/002238 de 02/01/2020
(21) BR 11 2020 026707-4	Código 1.1 - Publicação Internacional – PCT. Apresentação de petição de requerimento de entrada na fase nacional (30) 29/06/2018 CN 201810702960.0 (51) E01D 19/02 (2006.01) (86) PCT CN2019/085161 de 30/04/2019 (87) WO 2020/001156 de 02/01/2020
(21) BR 11 2020 026708-2	Código 1.1 - Publicação Internacional – PCT. Apresentação de petição de requerimento de entrada na fase nacional (30) 28/06/2018 US 62/691,017 (51) A61P 33/02 (2006.01), A61P 15/02 (2006.01), A61K 31/7036 (2006.01) (86) PCT US2019/039791 de 28/06/2019 (87) WO 2020/006392 de 02/01/2020
(21) BR 11 2020 026709-0	Código 1.1 - Publicação Internacional – PCT. Apresentação de petição de requerimento de entrada na fase nacional (30) 28/06/2018 FR 18 55910 (51) F01K 9/00 (2006.01), F01K 21/00 (2006.01), F01K 25/04 (2006.01), F01K 25/06 (2006.01) (86) PCT FR2019/051550 de 25/06/2019 (87) WO 2020/002818 de 02/01/2020
(21) BR 11 2020 026712-0	Código 1.1 - Publicação Internacional – PCT. Apresentação de petição de requerimento de entrada na fase nacional

	(30) 28/06/2018 US 62/691,422 (51) A63B 21/055 (2006.01), A44B 11/25 (2006.01), A63B 17/04 (2006.01), A63B 21/02 (2006.01) (86) PCT US2019/038658 de 24/06/2019 (87) WO 2020/005801 de 02/01/2020
(21) BR 11 2020 026713-9	Código 1.1 - Publicação Internacional – PCT. Apresentação de petição de requerimento de entrada na fase nacional (30) 02/07/2018 US 62/693,266; 05/09/2018 US 62/727,341; 14/09/2018 US 62/731,723; 01/07/2019 US 16/459,024 (51) H04N 19/159 (2014.01), H04N 19/59 (2014.01), H04N 19/117 (2014.01), H04N 19/176 (2014.01), H04N 19/82 (2014.01) (86) PCT US2019/040306 de 02/07/2019 (87) WO 2020/010087 de 09/01/2020
(21) BR 11 2020 026714-7	Código 1.1 - Publicação Internacional – PCT. Apresentação de petição de requerimento de entrada na fase nacional (30) 29/06/2018 EP 18180763.7; 29/06/2018 EP 18180801.5; 29/06/2018 EP 18180803.1 (51) B24C 1/02 (2006.01), B24C 1/10 (2006.01), B23B 27/14 (2006.01) (86) PCT EP2019/067455 de 28/06/2019 (87) WO 2020/002664 de 02/01/2020
(21) BR 11 2020 026716-3	Código 1.1 - Publicação Internacional – PCT. Apresentação de petição de requerimento de entrada na fase nacional (30) 27/06/2018 RU 2018123425 (51) F16J 15/34 (2006.01) (86) PCT RU2019/000596 de 26/08/2019 (87) WO 2020/018001 de 23/01/2020

Código 1.2 - Notificação – Pedido Retirado – PCT

Notificação da retirada do pedido internacional de patente depositado nos termos do Tratado de Cooperação em Matéria de Patentes – PCT no Brasil por não terem sido cumpridas as determinações referentes à entrada na fase nacional disciplinadas nos artigos 22 (designação) ou 39 (eleição) do PCT. Desta data corre o prazo de 60 (sessenta) dias para eventual recurso do interessado.

---

(21) BR 11 2012 005354-0

Código 1.2 - Notificação – Pedido Retirado – PCT
(22) 13/09/2010
(71) KPIT CUMMINS INFOSYSTEMS LTD. (IN)
(86) PCT IN2010/000608 de 13/09/2010
(87) WO 2011/039769 de 07/04/2011
Pedido retirado em relação ao Brasil por não atender às determinações referentes à entrada do pedido na fase nacional e por não cumprimento dentro do prazo da exigência formulada na RPI nº 2597.

---

(21) BR 11 2013 012834-8

Código 1.2 - Notificação – Pedido Retirado – PCT
(22) 22/11/2011
(71) CHRISTOPHER JOHN BAKER (NZ)
(86) PCT NZ2011/000245 de 22/11/2011
(87) WO 2012/070957 de 31/05/2012
Pedido retirado em relação ao Brasil por não atender às determinações referentes à entrada do pedido na fase nacional e por não cumprimento dentro do prazo da exigência formulada na RPI nº 2597.

---

(21) BR 11 2020 005794-0

Código 1.2 - Notificação – Pedido Retirado – PCT
(22) 24/09/2018
(71) TAKEDA PHARMACEUTICAL COMPANY LIMITED (JP)
(86) PCT US2018/052482 de 24/09/2018
(87) WO WO 2019/060850 de 28/03/2019
Pedido retirado do Brasil por não cumprimento da exigência formulada na RPI 2594 de 24/09/2020

Código 1.3 - Notificação - Fase Nacional - PCT

Notificação da entrada na fase nacional brasileira do pedido internacional de patente depositado nos termos do Tratado de Cooperação em Matéria de Patentes – PCT. O prazo para requerimento do pedido de exame, conforme art. 33 da Lei nº 9.279/96, é de 36 (trinta e seis) meses contado da data do depósito internacional.

---

(21) BR 11 2012 000517-0 A2

Código 1.3 - Notificação - Fase Nacional - PCT
(22) 09/07/2010
(30) 10/07/2009 US 12/501,312; 24/07/2009 US 12/509,171; 25/08/2009 US 12/547,422; 07/12/2009 US 12/632,721
(51) C12P 21/04 (2006.01)
(54) MÉTODO PARA PRODUZIR UMA COMPOSIÇÃO COMPREENDENDO UMA OU MAIS PROTEÍNAS EMBRIÔNICAS, COMPOSIÇÃO PREPARADA ATRAVÉS DO REFERIDO MÉTODO, EMPLASTRO DE REGENERAÇÃO OU SISTEMA DE CULTURA DE TECIDO, REVESTIMENTO DE SUPERFÍCIE, AGENTE ANTIADESÃO BIOLÓGICO, VEÍCULO BIOLÓGICO, E MÉTODOS PARA A MELHORA DE UMA SUPERFÍCIE DA PELE EM UM INDIVÍDUO, PARA GERAR UMA CÉLULA-TRONCO MULTIPOTENTE, PARA REPARO OU AUMENTO DO TECIDO MOLE, E PARA PROMOVER CRESCIMENTO CAPILAR
(71) Histogen, INC. (US)
(72) Gail K. Naughton; Frank Ziegler; Mark Baumgartner; Kyle Nickey
(85) 09/01/2012
(86) PCT US2010/041583 de 09/07/2010
(87) WO 2011/006107 de 13/01/2011

---

(21) BR 11 2012 005765-0 A2

Código 1.3 - Notificação - Fase Nacional - PCT
(22) 15/09/2010
(30) 16/09/2009 JP 2009-214886
(51) B21C 37/08 (2006.01), B23K 13/00 (2006.01), B23K 13/02 (2006.01)
(54) APARELHO DE SOLDA DE TUBO SOLDADO COM RESISTÊNCIA ELÉTRICA
(71) Nippon Steel Corporation (JP)
(72) Yoshiaki Hirota
(85) 14/03/2012
(86) PCT JP2010/065933 de 15/09/2010
(87) WO 2011/034087 de 24/03/2011

---

(21) BR 11 2012 009421-1 A2

Código 1.3 - Notificação - Fase Nacional - PCT
(22) 25/11/2009
(30) 06/11/2009 US 61/258,884
(51) D21F 7/00 (2006.01)

(54) APARELHO PARA INSERIR OU RETIRAR UMA ESTEIRA FLEXÍVEL SEM-FIM DE UMA MÁQUINA INDÚSTRIAL, MÁQUINA INDÚSTRIAL, MÉTODO PARA INSERIR OU RETIRAR UMA ESTEIRA FLEXÍVEL SEM-FIM DE UMA MÁQUINA INDÚSTRIAL, MÉTODO PARA MODIFICAR UMA MÁQUINA INDÚSTRIAL E USO DE UM APARELHO
(71) METSO PAPER INC. (FI)
(72) DAN ANDERSSON; GÖRAN EKSTRÖM
(85) 20/04/2012
(86) PCT SE2009/051337 de 25/11/2009
(87) WO 2011/056113 de 12/05/2011

---

(21) BR 11 2012 009844-6 A2

Código 1.3 - Notificação - Fase Nacional - PCT
(22) 22/10/2010
(30) 27/10/2009 US 12/606,446
(51) C08F 290/06 (2006.01), C08F 220/58 (2006.01), C08F 226/10 (2006.01), C11D 3/00 (2006.01), C11D 3/37 (2006.01)
(54) MÉTODO PARA REDUZIR AS FORÇAS DE ADESÃO ENTRE SUPERFÍCIES DURAS E SUJEIRA QUE OCORRE SUBSEQUENTEMENTE
(71) Clariant Finance (BVI) Limited (VG)
(72) Matthias Loeffler; Daniel Rocque; George Italo Pitombeira Nunes
(85) 26/04/2012
(86) PCT EP2010/006471 de 22/10/2010
(87) WO 2011/050927 de 05/05/2011

---

(21) BR 11 2012 009985-0 A2

Código 1.3 - Notificação - Fase Nacional - PCT
(22) 26/10/2010
(30) 28/10/2009 US 12/607,681
(51) C09D 5/00 (2006.01), C09D 7/02 (1968.09), C09D 7/12 (1968.09)
(54) COMPOSIÇÃO DE REVESTIMENTO E REVESTIMENTO COMPOSTO MULTICOMPONENTE
(71) PPG INDUSTRIES OHIO, INC (US)
(72) ELDON L. DECKER; STUART D. HELLRING; STEPHEN G. MCQUOWN; BRITT A. MINCH; NOEL R. VANIER; W. DAVID POLK
(85) 27/04/2012
(86) PCT US2010/054084 de 26/10/2010
(87) WO 2011/056564 de 12/05/2011

---

(21) BR 11 2012 010172-2 A2

Código 1.3 - Notificação - Fase Nacional - PCT
(22) 22/10/2010
(30) 29/10/2009 JP 2009-249238
(51) G06F 3/0481 (2013.01), G06T 11/60 (2006.01)
(54) MÉTODO DE CONTROLE DE OBJETOS PARA EXIBIR OBJETOS NA FRENTE DE ELEMENTOS DE VÍNCULO
(71) RAKUTEN, INC. (JP)

(72) HISASHI SUZUKI
(85) 30/04/2012
(86) PCT JP2010/068740 de 22/10/2010
(87) WO 2011/052513 de 05/05/2011

---

(21) BR 11 2012 011826-9 A2

Código 1.3 - Notificação - Fase Nacional - PCT
(22) 03/12/2010
(30) 04/12/2009 EP 09 015087.1
(51) A23L 1/305 (1985.01), A61K 38/01 (2006.01)
(54) FORMULAÇÃO NUTRICIONAL COMPREENDENDO HIDROLISATO CONTENDO PEPTÍDEO DE LEITE DE VACA E/OU PEPTÍDEOS DERIVADOS DO MESMO PARA INDUÇÃO DE TOLERÂNCIA.
(71) Mead Johnson Nutrition Company (US)
(72) Rudolph Valenta; Eric Van Tol; Udo Herz; Heidrun Hochwallner; Margarete Focke-Tejkl; Ines Swoboda; Ulrike Schulmeister
(85) 17/05/2012
(86) PCT US2010/058852 de 03/12/2010
(87) WO 2011/069042 de 09/06/2011

---

(21) BR 11 2012 012119-7 A2

Código 1.3 - Notificação - Fase Nacional - PCT
(22) 14/09/2010
(51) G10L 21/02 (2013.01), G10L 19/00 (2013.01)
(54) EXTENSÃO DE LARGURA DE BANDA DE UM SINAL DE ÁUDIO DE BANDA BAIXA
(71) Telefonaktiebolaget Lm Ericsson (publ) (SE)
(72) Volodya Grancharov; Stefan Bruhn; Harald Pobloth; Sigurdur Sverrisson
(85) 21/05/2012
(86) PCT SE2010/050984 de 14/09/2010
(87) WO 2011/062538 de 26/05/2011

---

(21) BR 11 2013 004937-5 A2

Código 1.3 - Notificação - Fase Nacional - PCT
(22) 20/09/2011
(51) C04B 38/02 (2006.01), C04B 5/00 (2006.01)
(54) MÉTODO PARA FABRICAR MATERIAL DE ESPUMA USANDO ESCÓRIA FUNDIDA.
(71) Shandong Coking Group Co., LTD. (CN)
(72) Qingtao Wang; Xianjin Yu; Xin Zhao; Benkui Gong; Zhenxia Wei; YUEYUN LI; Jun Ming
(85) 28/02/2013
(86) PCT CN2011/079896 de 20/09/2011
(87) WO 2012/041174 de 05/04/2012

---

(21) BR 11 2013 021611-5 A2

Código 1.3 - Notificação - Fase Nacional - PCT

(22) 24/02/2012
(51) B60C 11/04 (2006.01), B60C 11/12 (2006.01), B60C 11/13 (2006.01)
(54) PNEUMÁTICO
(71) KABUSHIKI KAISHA BRIDGESTONE (JP)
(72) DAISUKE TAMURA
(85) 23/08/2013
(86) PCT JP2012/054608 de 24/02/2012
(87) WO 2012/115237 de 30/08/2012

---

(21) BR 11 2013 022757-5 A2

Código 1.3 - Notificação - Fase Nacional - PCT
(22) 23/04/2012
(30) 09/03/2011 US 13/044,355; 22/04/2011 US 61/478,460
(51) A61M 11/00 (2006.01), A61M 11/02 (2006.01), A61M 11/04 (2006.01), A61M 15/06 (2006.01), A61M 16/10 (2006.01), A61M 16/16 (2006.01)
(54) SISTEMA DE ENTREGA DE MEDICAMENTO
(71) CHONG CORPORATION (US)
(72) JACK GOODMAN; WILLIAM O'NEILL; ALEXANDER CHINHAK CHONG; WILLIAM P. BARTKOWSKI; PETER JOSEPH KOVACH; LARRY GAWAIN LINDE; RANDY EUGENE BERG
(85) 05/09/2013
(86) PCT IB2012/052044 de 23/04/2012
(87) WO 2012/120487 de 13/09/2012

---

(21) BR 11 2013 025099-2 A2

Código 1.3 - Notificação - Fase Nacional - PCT
(22) 30/03/2012
(30) 30/03/2011 KR 10-2011-0028764
(51) C12N 15/85 (2006.01), C12N 15/12 (2006.01), C12N 1/21 (2006.01), C12N 5/10 (2006.01)
(54) VETOR DE EXPRESSÃO PARA CÉLULAS ANIMAIS
(71) PANGEN BIOTECH INC. (KR)
(72) JAESEUNG YOON; KWANGHEE BAEK; TAEHO BYUN; JEON SOO PARK
(85) 30/09/2013
(86) PCT KR2012/002368 de 30/03/2012
(87) WO 2012/134215 de 04/10/2012

---

(21) BR 11 2013 025114-0 A2

Código 1.3 - Notificação - Fase Nacional - PCT
(22) 30/03/2012
(30) 01/04/2011 US 13/078.774
(51) A61L 27/14 (2006.01), A61F 2/24 (2006.01), A61L 27/40 (2006.01)
(54) COMPÓSITO POLÍMERICO DURÁVEL DE ALTA RESISTÊNCIA ADEQUADO PARA IMPLANTE E ARTIGOS PRODUZIDOS A PARTIR DELE
(71) W. L. GORE & ASSOCIATES, INC. (US)
(72) WILLIAM C. BRUCHMAN; PAUL D. GASSLER; CODY L. HARTMAN; PETER J. WALSH; CHARLES F. WHITE

	(85) 30/09/2013 (86) PCT US2012/031417 de 30/03/2012 (87) WO 2012/135603 de 04/10/2012
(21) BR 11 2020 003407-0 A2	Código 1.3 - Notificação - Fase Nacional - PCT (22) 20/06/2019 (30) 20/06/2018 US 62/687,301; 17/05/2019 US 62/849,480; 20/06/2019 US 16/447,858 (51) A47B 17/00 (2006.01), A47B 88/00 (2017.01), F16B 12/00 (2006.01), F16B 12/10 (2006.01) (54) CONJUNTO DE GAVETAS PRONTO PARA MONTAR, E, KIT E MÉTODO PARA MONTAGEM DE UMA GAVETA (71) ADEPTUS USA, INC. (US) (72) WILLIAM C. WHITE (85) 18/02/2020 (86) PCT US2019/038334 de 20/06/2019 (87) WO 2019/246458 de 26/12/2019
(21) BR 11 2020 004823-2 A2	Código 1.3 - Notificação - Fase Nacional - PCT (22) 14/06/2018 (51) E04C 1/39 (2006.01), E04C 2/08 (2006.01), E04C 3/02 (2006.01), E04C 3/32 (2006.01), E04B 1/24 (2006.01), E04B 1/61 (2006.01) (54) SISTEMA DE MÓDULOS COMPONÍVEIS ESTRUTURAIS INTERCONECTÁVEIS (71) GILBERTO ASCHIDAMINI (BR/RS) (72) GILBERTO ASCHIDAMINI (85) 11/03/2020 (86) PCT BR2018/050192 de 14/06/2018 (87) WO 2019/237164 de 19/12/2019
(21) BR 11 2020 005505-0 A2	Código 1.3 - Notificação - Fase Nacional - PCT (22) 21/06/2019 (30) 22/06/2018 US 62/688,664; 20/06/2019 US 16/447,471 (51) A01D 46/26 (2006.01) (54) INSTALAÇÃO DE REDE PARA USO NA PRODUÇÃO DE ÁRVORE FRUTÍFERA (71) TROPICANA PRODUCTS, INC. (US) (72) TOBY RYAN FITZSIMONS; MICHAEL D. THEDE (85) 19/03/2020 (86) PCT US2019/038478 de 21/06/2019 (87) WO 2019/246526 de 26/12/2019
(21) BR 11 2020 009051-4 A2	Código 1.3 - Notificação - Fase Nacional - PCT

(22) 20/06/2019
(30) 29/06/2018 JP 2018-124774
(51) B64D 11/00 (2006.01)
(54) COMPONENTE INTERNO PARA UMA AERONAVE, MÉTODO DE FABRICAÇÃO DO MESMO, E MÉTODO DE REPOSIÇÃO DO MESMO
(71) MITSUBISHI HEAVY INDUSTRIES, LTD. (JP)
(72) MAKOTO HIRAI; HIROSHI TANEDA; TOSHIO KOZASA; MASAYUKI KANEMASU; YUKARI SAKURAGI; KENSUKE SAKAKI; KAZUHIRO OKADA
(85) 07/05/2020
(86) PCT JP2019/024529 de 20/06/2019
(87) WO 2020/004226 de 02/01/2020

---

(21) BR 11 2020 009482-0 A2

Código 1.3 - Notificação - Fase Nacional - PCT
(22) 15/11/2018
(30) 17/11/2017 EP 17202302.0
(51) G16H 40/67 (2018.01), G06F 11/00 (2006.01)
(54) MÉTODO PARA CONTROLAR A OPERAÇÃO DE UM DISPOSITIVO MÉDICO EM UM SISTEMA MÉDICO E SISTEMA MÉDICO
(71) F. HOFFMANN-LA ROCHE AG (CH)
(72) KURT FRIEDLI; MICHAEL MUELLER; NILS DANCKWARDT
(85) 13/05/2020
(86) PCT EP2018/081308 de 15/11/2018
(87) WO 2019/096876 de 23/05/2019

---

(21) BR 11 2020 010318-7 A2

Código 1.3 - Notificação - Fase Nacional - PCT
(22) 17/12/2018
(30) 18/12/2017 JP 2017-242183; 18/12/2017 JP 2017-242185; 18/12/2017 JP 2017-242187; 18/12/2017 JP 2017-242186; 05/10/2018 JP PCT/JP2018/037483; 17/10/2018 JP PCT/JP2018/038746; 17/10/2018 JP PCT/JP2018/038747; 17/10/2018 JP PCT/JP2018/038749; 17/10/2018 JP PCT/JP2018/038748
(51) C09K 5/04 (2006.01), F25B 1/00 (2006.01), F25B 49/02 (2006.01)
(54) UNIDADE DE TROCA DE CALOR
(71) DAIKIN INDUSTRIES, LTD. (JP)
(72) MITSUSHI ITANO; DAISUKE KARUBE; YUUKI YOTSUMOTO; KAZUHIRO TAKAHASHI; TATSUYA TAKAKUWA; YUZO KOMATSU; SHUN OHKUBO; TETSUSHI TSUDA; YUMI TODA; TAKEO ABE
(85) 22/05/2020
(86) PCT JP2018/046426 de 17/12/2018
(87) WO 2019/124326 de 27/06/2019

---

(21) BR 11 2020 010346-2 A2

Código 1.3 - Notificação - Fase Nacional - PCT
(22) 27/11/2018
(30) 29/11/2017 US 62/591,843

(51) B23B 27/16 (2006.01)
(54) INSERTO DE CORTE DE LADO DUPLO E FERRAMENTA DE CORTE
(71) ISCAR LTD. (IL)
(72) PHILIP SHAHEEN
(85) 22/05/2020
(86) PCT IL2018/051288 de 27/11/2018
(87) WO 2019/106660 de 06/06/2019

---

(21) BR 11 2020 011238-0 A2

Código 1.3 - Notificação - Fase Nacional - PCT
(22) 07/12/2018
(30) 08/12/2017 DK PA 2017 70926
(51) A61K 47/02 (2006.01), A61K 9/00 (2006.01), A61K 9/14 (2006.01), A61K 9/20 (2006.01), A61K 31/465 (2006.01), A61P 25/34 (2006.01)
(54) FORMULAÇÃO DE NICOTINA ORAL SÓLIDA PARA ALÍVIO DE DESEJO DE NICOTINA DE INÍCIO RÁPIDO, FORMULAÇÃO DE NICOTINA ORAL SÓLIDA PARA USO NA ATENUAÇÃO DO DESEJO DE NICOTINA, MÉTODO DE ATENUAÇÃO DO DESEJO DE NICOTINA E BOLSA ORAL
(71) FERTIN PHARMA A/S (DK)
(72) BRUNO PROVSTGAARD NIELSEN; KENT ALBIN NIELSEN
(85) 04/06/2020
(86) PCT DK2018/050336 de 07/12/2018
(87) WO 2019/110073 de 13/06/2019

---

(21) BR 11 2020 011249-6 A2

Código 1.3 - Notificação - Fase Nacional - PCT
(22) 15/11/2018
(30) 08/12/2017 EP 17306731.5
(51) G02B 1/04 (2006.01)
(54) COMPOSIÇÃO PARA A FABRICAÇÃO DE UMA LENTE OFTÁLMICA COMPREENDENDO UM ADITIVO ABSORVEDOR DE LUZ ENCAPSULADO
(71) ESSILOR INTERNATIONAL (FR)
(72) PIERRE FROMENTIN; TIPPARAT LERTWATTANASERI
(85) 04/06/2020
(86) PCT EP2018/081403 de 15/11/2018
(87) WO 2019/110264 de 13/06/2019

---

(21) BR 11 2020 011261-5 A2

Código 1.3 - Notificação - Fase Nacional - PCT
(22) 13/12/2018
(30) 22/12/2017 EP 17209949.1
(51) A01N 31/02 (2006.01), A01N 31/08 (2006.01), A01N 31/16 (2006.01), A61K 8/34 (2006.01), A61Q 17/02 (2006.01), A61K 8/97 (2017.01), A01P 1/00 (2006.01)
(54) COMPOSIÇÃO ANTIMICROBIANA, MÉTODO DE LIMPEZA OU DESINFECÇÃO DE SUPERFÍCIES E USOS DE COMPOSIÇÕES
(71) UNILEVER NV (NL)

(72) ANINDYA DASGUPTA; NIVEDITA JAGDISH PATIL; MAYA TREESA SAJI; MORRIS WASKAR
(85) 04/06/2020
(86) PCT EP2018/084749 de 13/12/2018
(87) WO 2019/121319 de 27/06/2019

---

(21) BR 11 2020 011864-8 A2

Código 1.3 - Notificação - Fase Nacional - PCT
(22) 04/09/2018
(30) 15/12/2017 US 62/599,500; 20/08/2018 US 16/105,948
(51) H04L 5/00 (2006.01), H04B 7/06 (2006.01), H04W 4/08 (2009.01)
(54) APARELHO E MÉTODO DE ESTAÇÃO BASE PARA PERMITIR TRANSMISSÃO PERSONALIZADA DE UMA MENSAGEM DE INFORMAÇÃO DE SISTEMA E MEIO DE ARMAZENAMENTO LEGÍVEL POR COMPUTADOR RELACIONADO
(71) GOOGLE LLC (US)
(72) JIBING WANG; ERIK RICHARD STAUFFER
(85) 12/06/2020
(86) PCT US2018/049407 de 04/09/2018
(87) WO 2019/118021 de 20/06/2019

---

(21) BR 11 2020 011876-1 A2

Código 1.3 - Notificação - Fase Nacional - PCT
(22) 13/12/2018
(30) 13/12/2017 NL PCT/NL2017/050835
(51) A23L 33/00 (2016.01), A23P 30/20 (2016.01)
(54) PROCESSO PARA FABRICAR UM PRODUTO DE FÓRMULA INFANTIL, PRODUTO DE FÓRMULA INFANTIL E SISTEMAS MODULARES
(71) N.V. NUTRICIA (NL)
(72) MEMET ALI ÜSTÜNEL; RAOUL CHARLES JOHAN MOONEN
(85) 12/06/2020
(86) PCT NL2018/050840 de 13/12/2018
(87) WO 2019/117722 de 20/06/2019

---

(21) BR 11 2020 012455-9 A2

Código 1.3 - Notificação - Fase Nacional - PCT
(22) 17/12/2018
(30) 20/12/2017 IN 201711045942
(51) C07D 471/04 (2006.01), A01N 43/90 (2006.01), A61K 31/437 (2006.01)
(54) PIRAZOLOPIRIDINA-DIAMIDAS, SEU USO COMO INSETICIDA E PROCESSOS PARA SUA PREPARAÇÃO
(71) PI INDUSTRIES LTD (IN)
(72) PHANEENDRASAI KARRI; JAGADISH PABBA; MUTHANNA NANDURKA; HARDIK PUROHIT; ANIL KUMAR VERMA; HAGALAVADI M VENKATESHA; ALEXANDER G.M. KLAUSENER
(85) 18/06/2020
(86) PCT IB2018/060163 de 17/12/2018

(87) WO 2019/123195 de 27/06/2019

(21) BR 11 2020 012833-3 A2

Código 1.3 - Notificação - Fase Nacional - PCT
(22) 04/01/2019
(30) 05/01/2018 EP 18150422.6; 04/06/2018 EP 18175852.5
(51) C07D 471/04 (2006.01), A61K 31/437 (2006.01), A61P 25/28 (2006.01)
(54) DERIVADOS DE 1, 3, 4, 5-TETRA-HIDRO-2H-PIRIDO[4,3-B]INDOL PARA O TRATAMENTO, ALÍVIO OU PREVENÇÃO DE DISTÚRBIOS ASSOCIADOS COM AGREGADOS DE TAU, COMO DOENÇA DE ALZHEIMER
(71) AC IMMUNE SA. (CH)
(72) SREENIVASACHARY NAMPALLY; EMANUELE GABELLIERI; JÉRÔME MOLETTE
(85) 23/06/2020
(86) PCT EP2019/050180 de 04/01/2019
(87) WO 2019/134978 de 11/07/2019

(21) BR 11 2020 012867-8 A2

Código 1.3 - Notificação - Fase Nacional - PCT
(22) 29/12/2018
(30) 09/01/2018 CN 201810020375.2
(51) H04W 72/04 (2009.01)
(54) MÉTODO DE COMUNICAÇÃO, APARELHO DE COMUNICAÇÕES, E MÍDIA DE ARMAZENAMENTO LEGÍVEL POR COMPUTADOR
(71) HUAWEI TECHNOLOGIES CO., LTD. (CN)
(72) RUIXIANG MA; YONGXIA LYU; LEI GUAN; XINGHUA SONG
(85) 24/06/2020
(86) PCT CN2018/125808 de 29/12/2018
(87) WO 2019/137267 de 18/07/2019

(21) BR 11 2020 012874-0 A2

Código 1.3 - Notificação - Fase Nacional - PCT
(22) 13/12/2018
(30) 30/12/2017 US 62/612,328
(51) A61K 8/34 (2006.01), A61K 8/92 (2006.01), A61Q 19/10 (2006.01)
(54) COMPOSIÇÕES PARA HIGIENE PESSOAL
(71) COLGATE-PALMOLIVE COMPANY (US)
(72) NADINE DEWDNEY; POOJA KULKARNI; CHRISTINE BOYKE; EWELINA LESNIAK; CHERYL KOZUBAL; SAMUEL NYARKO; BRAJESH JHA
(85) 24/06/2020
(86) PCT US2018/065336 de 13/12/2018
(87) WO 2019/133268 de 04/07/2019

(21) BR 11 2020 012875-9 A2

Código 1.3 - Notificação - Fase Nacional - PCT
(22) 26/12/2018
(30) 27/12/2017 US 62/610,835

(51) A61K 31/501 (2006.01), C07D 237/24 (2006.01), A61P 25/28 (2006.01)
(54) MODULADORES DE PEQUENAS MOLÉCULAS DAS PANTOTENATO QUINASES
(71) ST. JUDE CHILDREN¿S RESEARCH HOSPITAL, INC. (US) ; COA THERAPEUTICS, INC. (US)
(72) RICHARD E. LEE; RAJENDRA P. TANGALLAPALLY; CHARLES O. ROCK; SUZANNE JACKOWSKI; ANNE V. EDWARDS; MI KYUNG YUN; CHITRA SUBRAMANIAN; ROBERT ZAMBONI; T. JAGADESSWAR REDDY
(85) 24/06/2020
(86) PCT US2018/067539 de 26/12/2018
(87) WO 2019/133635 de 04/07/2019

---

(21) BR 11 2020 012876-7 A2

Código 1.3 - Notificação - Fase Nacional - PCT
(22) 21/12/2018
(30) 26/12/2017 FR 1763229
(51) H02K 21/16 (2006.01), H02K 1/27 (2006.01), H02K 7/116 (2006.01), H02K 7/14 (2006.01)
(54) MOTOR DE ENGRENAGEM, SISTEMA E VEÍCULO A MOTOR
(71) BONTAZ CENTRE R&D (FR)
(72) ANTHONY RAYMOND ARTHUR TAUPEAU; TIMOTHÉE BACLE; ALI MAKKI
(85) 24/06/2020
(86) PCT FR2018/053531 de 21/12/2018
(87) WO 2019/129984 de 04/07/2019

---

(21) BR 11 2020 012877-5 A2

Código 1.3 - Notificação - Fase Nacional - PCT
(22) 04/01/2019
(30) 05/01/2018 US 62/614,064; 31/05/2018 US 62/678,470; 03/10/2018 US 62/740,489; 03/10/2018 US 62/740,501; 13/12/2018 US 62/779,317; 13/12/2018 US 62/779,320; 13/12/2018 US 62/779,327
(51) A61K 9/00 (2006.01), A61K 9/10 (2006.01), A61K 9/14 (2006.01), A61P 35/00 (2006.01), A61K 31/337 (2006.01), A61K 47/26 (2006.01), A61K 9/16 (2006.01)
(54) TRATAMENTO DE CÂNCER DE BEXIGA POR ADMINISTRAÇÃO LOCAL DE PARTÍCULAS DE TAXANO
(71) CRITITECH, INC. (US)
(72) GERE S. DIZEREGA; MICHAEL BALTEZOR; CHARLES J. DECEDUE; SAM CAMPBELL; MATTHEW MCCLOREY
(85) 24/06/2020
(86) PCT US2019/012233 de 04/01/2019
(87) WO 2019/136187 de 11/07/2019

---

(21) BR 11 2020 012878-3 A2

Código 1.3 - Notificação - Fase Nacional - PCT
(22) 30/07/2018

(30) 28/12/2017 US 62/611,340; 28/12/2017 US 62/611,339; 28/12/2017 US 62/611,341; 28/03/2018 US 62/649,291; 29/03/2018 US 15/940,704
(51) G16H 40/60 (2018.01), A61B 34/37 (2016.01), A61B 34/00 (2016.01), H04W 4/33 (2018.01), H04W 4/80 (2018.01), H04W 52/00 (2009.01), A61B 1/04 (2006.01), A61B 1/06 (2006.01)
(54) USO DE LUZ LASER E COLORAÇÃO VERMELHA-VERDE-AZUL PARA DETERMINAR PROPRIEDADES DA LUZ RETRODISPERSADA
(71) ETHICON LLC (US)
(72) DAVID C. YATES; FERGUS P. QUIGLEY; FREDERICK E. SHELTON IV; JASON L. HARRIS; TAMARA S. WIDENHOUSE
(85) 24/06/2020
(86) PCT IB2018/055696 de 30/07/2018
(87) WO 2019/130072 de 04/07/2019

---

(21) BR 11 2020 012880-5 A2

Código 1.3 - Notificação - Fase Nacional - PCT
(22) 29/12/2017
(51) H01P 1/207 (2006.01)
(54) FILTRO DE CAVIDADE
(71) HUAWEI TECHNOLOGIES CO., LTD. (CN)
(72) WEI TIAN; YONG WU; QING ZHAO; HUI WANG
(85) 24/06/2020
(86) PCT CN2017/120213 de 29/12/2017
(87) WO 2019/127496 de 04/07/2019

---

(21) BR 11 2020 012881-3 A2

Código 1.3 - Notificação - Fase Nacional - PCT
(22) 28/01/2019
(30) 07/02/2018 SE 1850136-1
(51) F16H 59/20 (2006.01)
(54) MÉTODO E APARELHO PARA CONTROLAR FORÇA MOTRIZ EM UM VEÍCULO A MOTOR
(71) SCANIA CV AB (SE)
(72) MARTIN JAKOBSSON; SUSANNA JACOBSSON; VICTOR LINDROTH; MIKAEL ÖUN
(85) 24/06/2020
(86) PCT SE2019/050056 de 28/01/2019
(87) WO 2019/156608 de 15/08/2019

---

(21) BR 11 2020 012949-6 A2

Código 1.3 - Notificação - Fase Nacional - PCT
(22) 26/12/2018
(30) 27/12/2017 US 62/610,565
(51) C12N 15/81 (2006.01), C12N 9/42 (2006.01), C12P 19/02 (2006.01)
(54) COMPOSIÇÕES PARA O GERENCIAMENTO DE HIPERGLICEMIA E AFECÇÕES RELACIONADAS
(71) SAMI LABS LIMITED (IN)

(72) MUHAMMED MAJEED; KALYANAM NAGABHUSHANAM,; LAKSHMI MUNDKUR
(85) 25/06/2020
(86) PCT US2018/067480 de 26/12/2018
(87) WO 2019/133588 de 04/07/2019

---

(21) BR 11 2020 013005-2 A2

Código 1.3 - Notificação - Fase Nacional - PCT
(22) 28/12/2017
(51) G01N 21/59 (2006.01), G01M 11/02 (2006.01), G02B 1/04 (2006.01), G02C 7/04 (2006.01)
(54) MÉTODO PARA MEDIR AS CARACTERÍSTICAS ÓPTICAS DE UM ARTIGO TRANSPARENTE
(71) TRANSITIONS OPTICAL, LTD. (IE)
(72) FORREST R. BLACKBURN; JOSHUA CARHEENS HAZLE
(85) 25/06/2020
(86) PCT EP2017/084710 de 28/12/2017
(87) WO 2019/129348 de 04/07/2019

---

(21) BR 11 2020 014632-3 A2

Código 1.3 - Notificação - Fase Nacional - PCT
(22) 18/01/2019
(30) 19/01/2018 US 62/619161
(51) A61K 38/16 (2006.01), A61K 39/00 (2006.01), A61K 39/12 (2006.01), A61P 35/00 (2006.01), C07K 14/01 (2006.01), C07K 14/025 (2006.01)
(54) COMPOSIÇÃO IMUNOGÊNICA, MOLÉCULA DE ÁCIDO NUCLEICO CODIFICANDO UM PEPTÍDEO, PEPTÍDEO, MÉTODOS PARA INDUZIR UMA RESPOSTA IMUNE CONTRA UM ANTÍGENO T DE MCV EM UM SUJEITO EM NECESSIDADE DO MESMO E PARA TRATAMENTO OU PREVENÇÃO DE UMA PATOLOGIA ASSOCIADA A MCV NO SUJEITO EM NECESSIDADE DO MESMO.
(71) THE WISTAR INSTITUTE OF ANATOMY AND BIOLOGY (US)
(72) DAVID B. WEINER; ELIZABETH DUPERRET
(85) 17/07/2020
(86) PCT US2019/014171 de 18/01/2019
(87) WO 2019/143921 de 25/07/2019

---

(21) BR 11 2020 015068-1 A2

Código 1.3 - Notificação - Fase Nacional - PCT
(22) 28/01/2019
(30) 29/01/2018 US 62/623,073; 10/10/2018 US 62/743,816
(51) A61K 31/136 (2006.01), A61K 31/195 (2006.01), A61K 31/405 (2006.01)
(54) COMPOSIÇÕES E MÉTODOS DE MELHORAMENTO DE BIODISPONIBILIDADE DE 5-HIDROXITRIPTOFANO
(71) DUKE UNIVERSITY (US)
(72) JACOB P.R. JACOBSEN; MARC G. CARON
(85) 24/07/2020

(86) PCT US2019/015391 de 28/01/2019
(87) WO 2019/148087 de 01/08/2019

---

(21) BR 11 2020 015069-0 A2

Código 1.3 - Notificação - Fase Nacional - PCT
(22) 01/04/2019
(30) 26/04/2018 GB 1806796.7
(51) A01D 41/12 (2006.01)
(54) COBERTURA DE EIXO HELICOIDAL
(71) AGCO INTERNATIONAL GMBH (CH)
(72) LEANDRO CONTE DE SILVA; PAOLO DAL LAGO; GIANFRANCO DAL SANTO
(85) 24/07/2020
(86) PCT EP2019/058172 de 01/04/2019
(87) WO 2019/206576 de 31/10/2019

---

(21) BR 11 2020 015071-1 A2

Código 1.3 - Notificação - Fase Nacional - PCT
(22) 11/03/2019
(30) 09/03/2018 US 62/640,733
(51) A61K 47/50 (2017.01), A61K 47/68 (2017.01), A61P 35/00 (2006.01)
(54) CONJUGADOS DE ANTICORPOS LIBERÁVEIS
(71) QUIAPEG PHARMACEUTICALS AB (SE)
(72) MAREK KWIATKOWSKI; CHRISTIAN SUND
(85) 24/07/2020
(86) PCT IB2019/051956 de 11/03/2019
(87) WO 2019/171358 de 12/09/2019

---

(21) BR 11 2020 015072-0 A2

Código 1.3 - Notificação - Fase Nacional - PCT
(22) 30/01/2019
(30) 31/01/2018 EP 18154454.5; 16/07/2018 EP 18183692.5
(51) C07D 405/04 (2006.01), C07D 471/04 (2006.01), A61P 1/16 (2006.01), A61K 31/437 (2006.01), A61P 25/00 (2006.01), A61P 19/02 (2006.01)
(54) INIBIDORES DE PROTEÍNA QUINASE MKK4 PARA PROMOVER REGENERAÇÃO DO FÍGADO, OU REDUZIR, OU PREVENIR MORTE DE HEPATÓCITO
(71) HEPAREGENIX GMBH (DE)
(72) BENT PRAEFKE; PHILIP KLÖVEKORN; ROLAND SELIG; WOLFGANG ALBRECHT; STEFAN LAUFER
(85) 24/07/2020
(86) PCT EP2019/052213 de 30/01/2019
(87) WO 2019/149738 de 08/08/2019

---

(21) BR 11 2020 015082-7 A2

Código 1.3 - Notificação - Fase Nacional - PCT
(22) 25/01/2019

(30) 25/01/2018 US 62/622,027; 13/06/2018 US 62/684,507; 28/09/2018 US 62/738,134
(51) G01N 33/68 (2006.01)
(54) MÉTODOS DE TRATAMENTO DA ATROFIA MUSCULAR ESPINHAL
(71) BIOGEN MA, INC. (US)
(72) WILDON FARWELL; JOHN STAROPOLI; GUOLIN ZHAO; ALEXANDER MCCAMPBELL; CHRISTOPHER CODY STEBBINS
(85) 24/07/2020
(86) PCT US2019/015185 de 25/01/2019
(87) WO 2019/147960 de 01/08/2019

---

(21) BR 11 2020 015106-8 A2

Código 1.3 - Notificação - Fase Nacional - PCT
(22) 21/02/2018
(51) A61F 5/445 (2006.01), A61F 5/44 (2006.01), A61F 5/442 (2006.01), A61F 5/448 (2006.01), A61M 1/00 (2006.01), A61M 3/00 (2006.01), A61M 5/32 (2006.01)
(54) MÉTODO E DISPOSITIVO PARA O GERENCIAMENTO DE FLUIDOS CORPORAIS QUE VAZAM DE UMA INCISÃO CIRÚRGICA DO TUBO DE DRENO
(71) ALDEN ADVANCED TECHNOLOGIES, INC. (US)
(72) DMITRI ALDEN M.D.; PAUL MULHAUSER
(85) 24/07/2020
(86) PCT US2018/018928 de 21/02/2018
(87) WO 2019/164479 de 29/08/2019

---

(21) BR 11 2020 015107-6 A2

Código 1.3 - Notificação - Fase Nacional - PCT
(22) 14/02/2019
(30) 21/02/2018 US 62/633,206
(51) B65D 23/08 (2006.01), B65D 23/10 (2006.01), B65D 23/12 (2006.01)
(54) GARRAFA KOOZIE
(71) ELI LILLY AND COMPANY (US)
(72) TONYA LEE CHALFANT; JACOB LUISI; CARRIE JANNEAN PAGE; MICHAEL P. SQUILLACE; ROBERT LOUIS TERNIK; MATTHEW SCOTT THOMAS; TONY Y. ZHANG
(85) 24/07/2020
(86) PCT US2019/017925 de 14/02/2019
(87) WO 2019/164733 de 29/08/2019

---

(21) BR 11 2020 015110-6 A2

Código 1.3 - Notificação - Fase Nacional - PCT
(22) 30/01/2019
(30) 31/01/2018 KR 10-2018-0012291
(51) C07C 319/28 (2006.01), C07C 323/58 (2006.01), C12P 13/12 (2006.01)
(54) MÉTODO PARA PREPARAR CRISTAIS DE L-CISTEÍNA NATURAIS POR CROMATOGRAFIA CONTÍNUA

(71) CJ CHEILJEDANG CORPORATION (KR)
(72) JUN-WOO KIM; JUNG MIN LEE; SE-HEE JO; IL CHUL KIM; IN SUNG LEE; JUN YOUNG JUNG
(85) 24/07/2020
(86) PCT KR2019/001289 de 30/01/2019
(87) WO 2019/151770 de 08/08/2019

---

(21) BR 11 2020 015116-5 A2

Código 1.3 - Notificação - Fase Nacional - PCT
(22) 25/01/2019
(30) 25/01/2018 JP 2018-010984; 25/04/2018 JP 2018-084202
(51) C07D 409/14 (2006.01), A61K 31/454 (2006.01), A61K 31/4545 (2006.01), A61K 31/5377 (2006.01), A61P 29/00 (2006.01), A61P 35/00 (2006.01), A61P 35/02 (2006.01), A61P 37/02 (2006.01), A61P 43/00 (2006.01), C07D 413/14 (2006.01), C07D 495/04 (2006.01)
(54) COMPOSTO, MEDICAMENTO, COMPOSIÇÃO FARMACÊUTICA, MÉTODOS PARA SUPRIMIR PRODUÇÃO DE TNF-ALFA EM UM MAMÍFERO E PARA PREVENIR OU TRATAR UMA DOENÇA INFLAMATÓRIA, UMA DOENÇA AUTOIMUNE, OU UM CÂNCER HEMATOLÓGICO, E, USO DO COMPOSTO.
(71) FUJIMOTO CO., LTD. (JP)
(72) MAYUMI WATANABE; TAKASHI ANDO; YASUYUKI UEDA; KENYA MATSUSHITA; YASUHIKO MIZUTANI; JUN TAKAHASHI; MITSUO YAMADA; HIRONORI YOKOYAMA; DAIKI KANAOKA; KAZUNORI URABE; TAKAFUMI ISHII
(85) 24/07/2020
(86) PCT JP2019/002596 de 25/01/2019
(87) WO 2019/146773 de 01/08/2019

---

(21) BR 11 2020 015121-1 A2

Código 1.3 - Notificação - Fase Nacional - PCT
(22) 29/01/2019
(30) 29/01/2018 US 62/623,276
(51) C07K 16/18 (2006.01), C07K 16/44 (2006.01)
(54) MÉTODOS PARA TRATAR UM INDIVÍDUO COM UM DISTÚRBIO OU DOENÇA MEDIADA POR RECEPTOR DO TIPO TOLL 2 E PARA INIBIR UM OU MAIS AGENTES IMUNOPOTENCIADORES
(71) THE REGENTS OF THE UNIVERSITY OF CALIFORNIA (US)
(72) JOSEPH WITZTUM; SOTIRIOS TSIMIKAS; XUCHU QUE
(85) 24/07/2020
(86) PCT US2019/015723 de 29/01/2019
(87) WO 2019/148204 de 01/08/2019

---

(21) BR 11 2020 015124-6 A2

Código 1.3 - Notificação - Fase Nacional - PCT
(22) 21/01/2019
(30) 24/01/2018 US 15/879,233

(51) C03B 3/02 (2006.01)
(54) SISTEMA PARA PRÉ-AQUECIMENTO DE MATERIAIS EM LOTE EM FORNO DE FUSÃO DE VIDRO
(71) OWENS-BROCKWAY GLASS CONTAINER INC. (US)
(72) CARL L. FAYERWEATHER; DALE A. GAERKE; ROBERT ROTH
(85) 24/07/2020
(86) PCT US2019/014397 de 21/01/2019
(87) WO 2019/147514 de 01/08/2019

---

(21) BR 11 2020 015125-4 A2

Código 1.3 - Notificação - Fase Nacional - PCT
(22) 23/05/2019
(30) 19/12/2018 KR 10-2018-0165350
(51) A47L 13/02 (2006.01), A46B 9/00 (2006.01), B29C 45/14 (2006.01)
(54) DISPOSITIVO DE LIMPEZA COM LIMPADOR AUXILIAR
(71) HYE JEONG YANG (KR)
(72) HYE JEONG YANG; DU YOUNG YANG
(85) 24/07/2020
(86) PCT KR2019/006154 de 23/05/2019
(87) WO 2020/130243 de 25/06/2020

---

(21) BR 11 2020 015127-0 A2

Código 1.3 - Notificação - Fase Nacional - PCT
(22) 17/01/2019
(30) 25/01/2018 CN 201810073548.7
(51) H04L 1/16 (2006.01)
(54) MÉTODO, APARELHO, E SISTEMA DE TRANSMISSÃO DE DADOS
(71) HUAWEI TECHNOLOGIES CO., LTD. (CN)
(72) ANNI WEI; HINGHUNG ANTHONY CHAN; CHUNSHAN XIONG
(85) 24/07/2020
(86) PCT CN2019/072180 de 17/01/2019
(87) WO 2019/144836 de 01/08/2019

---

(21) BR 11 2020 015129-7 A2

Código 1.3 - Notificação - Fase Nacional - PCT
(22) 24/01/2019
(30) 26/01/2018 EP 18382043.0
(51) H04N 1/32 (2006.01), G01J 3/52 (2006.01), H04N 1/60 (2006.01), G01J 3/02 (2006.01)
(54) CORREÇÃO DE COR
(71) UNIVERSITAT DE BARCELONA (ES)
(72) ISMAEL BENITO ALTAMIRANO; OLGA CASALS GUILLEN; CRISTIAN FÀBREGA GALLEGO; JUAN DANIEL PRADES GARCÍA; ANDREAS HANS WILHELM WAAG
(85) 24/07/2020
(86) PCT EP2019/051696 de 24/01/2019

(87) WO 2019/145390 de 01/08/2019

---

(21) BR 11 2020 015131-9 A2

Código 1.3 - Notificação - Fase Nacional - PCT
(22) 31/01/2019
(30) 11/02/2018 CN 201810141153.6; 05/03/2018 CN 201810180543.4; 21/05/2018 CN 201810491114.9; 23/11/2018 CN 201811407557.1
(51) C07J 3/00 (2006.01), C07J 5/00 (2006.01), C07J 7/00 (2006.01), C07J 17/00 (2006.01), C07J 43/00 (2006.01), A61K 31/57 (2006.01), A61K 31/573 (2006.01), A61K 31/58 (2006.01), A61P 25/00 (2006.01)
(54) REGULADORES DERIVADOS DE ESTEROIDE, MÉTODO PARA PREPARAR OS MESMOS, E USOS DOS MESMOS
(71) JIANGSU HANSOH PHARMACEUTICAL GROUP CO., LTD. (CN) ; SHANGHAI HANSOH BIOMEDICAL CO., LTD. (CN)
(72) YIDONG SU; XIAOPO CHEN; JUN WANG; RUDI BAO
(85) 24/07/2020
(86) PCT CN2019/074108 de 31/01/2019
(87) WO 2019/154247 de 15/08/2019

---

(21) BR 11 2020 015133-5 A2

Código 1.3 - Notificação - Fase Nacional - PCT
(22) 25/01/2019
(30) 29/01/2018 US 62/623,304; 05/07/2018 US 16/027,681
(51) H04L 29/06 (2006.01), H04L 9/32 (2006.01), H04L 9/08 (2006.01), H04L 29/08 (2006.01), G06F 21/57 (2013.01), H04W 4/40 (2018.01)
(54) COMUNICAÇÃO SEGURA ENTRE UNIDADES DE CONTROLE ELETRÔNICO NO VEÍCULO
(71) NAGRAVISION S.A. (CH)
(72) CHRISTOPHE BUFFARD; SANJEEV SEHGAL
(85) 24/07/2020
(86) PCT EP2019/051877 de 25/01/2019
(87) WO 2019/145488 de 01/08/2019

---

(21) BR 11 2020 015137-8 A2

Código 1.3 - Notificação - Fase Nacional - PCT
(22) 24/01/2019
(30) 26/01/2018 US 62/622,783
(51) B65D 47/08 (2006.01), B65D 47/12 (2006.01), A47G 19/22 (2006.01)
(54) COBERTURA DE RECIPIENTE DE LÍQUIDO, E, CONJUNTO DE FILTRO PARA USO COM UM RECIPIENTE DE LÍQUIDO
(71) STRIX (USA), INC. (US) ; STRIX (U.K.) LIMITED (GB)
(72) JUSTIN HOWARD; NEVADA LORRAINE RUEHLEN; CHRISTOPHER REDELL ASHLEY; ANDREW FELIX MASON; GREGORY A. LAFATA; JOSHUA JOHNSTON
(85) 24/07/2020
(86) PCT US2019/015028 de 24/01/2019

(87) WO 2019/147866 de 01/08/2019

(21) BR 11 2020 015141-6 A2

Código 1.3 - Notificação - Fase Nacional - PCT
(22) 26/12/2018
(30) 25/01/2018 JP 2018-010483
(51) G06Q 50/30 (2012.01), G08G 1/00 (2006.01)
(54) MÉTODO DE GERENCIAMENTO DE VEÍCULO E APARELHO DE GERENCIAMENTO DE VEÍCULO
(71) NISSAN MOTOR CO., LTD. (JP)
(72) SATORU HIROSE; HIROYA FUJIMOTO
(85) 24/07/2020
(86) PCT IB2018/001585 de 26/12/2018
(87) WO 2019/145747 de 01/08/2019

(21) BR 11 2020 015142-4 A2

Código 1.3 - Notificação - Fase Nacional - PCT
(22) 24/01/2019
(30) 25/01/2018 US 62/621,892
(51) A61K 39/395 (2006.01), A61P 35/00 (2006.01), A61P 35/02 (2006.01), C07K 14/705 (2006.01), C07K 14/74 (2006.01), C07K 16/28 (2006.01)
(54) ANTICORPOS MICA/B E MÉTODOS DE USO
(71) PDI THERAPEUTICS, INC. (US)
(72) NEIL GIBSON; JUSTIN CHAPMAN; XIN DU
(85) 24/07/2020
(86) PCT US2019/015025 de 24/01/2019
(87) WO 2019/147863 de 01/08/2019

(21) BR 11 2020 015144-0 A2

Código 1.3 - Notificação - Fase Nacional - PCT
(22) 06/02/2019
(30) 06/02/2018 US 62/627,171
(51) H04B 1/7143 (2011.01)
(54) MÉTODO REALIZADO POR UM DISPOSITIVO SEM FIO, MÉTODO IMPLEMENTADO POR UM NÓ DE REDE DE RÁDIO, DISPOSITIVO SEM FIO, PROGRAMA DE COMPUTADOR, PORTADORA, E, ESTAÇÃO BASE
(71) TELEFONAKTIEBOLAGET LM ERICSSON (PUBL) (SE)
(72) GERARDO AGNI MEDINA ACOSTA; YUTAO SUI; OLOF LIBERG; TALHA KHAN
(85) 24/07/2020
(86) PCT SE2019/050100 de 06/02/2019
(87) WO 2019/156618 de 15/08/2019

(21) BR 11 2020 015145-9 A2

Código 1.3 - Notificação - Fase Nacional - PCT
(22) 25/01/2019
(30) 25/01/2018 EP 18305055.8

(51) F03B 3/02 (2006.01), F03B 3/12 (2006.01)
(54) ROTOR PARA UMA MÁQUINA HIDRÁULICA, TURBINA DO TIPO FRANCIS, MÉTODO PARA MONTAR UM ROTOR E MÁQUINA HIDRÁULICA
(71) GE RENEWABLE TECHNOLOGIES (FR)
(72) ANTOINE VAICHERE; ERWAN GWENAËL PEIN; SYLVAIN GAUDION
(85) 24/07/2020
(86) PCT EP2019/051836 de 25/01/2019
(87) WO 2019/145468 de 01/08/2019

---

(21) BR 11 2020 015147-5 A2

Código 1.3 - Notificação - Fase Nacional - PCT
(22) 28/01/2019
(30) 26/01/2018 US 62/622,403
(51) C11D 1/75 (2006.01), C11D 1/83 (2006.01), C11D 1/90 (2006.01), C11D 1/92 (2006.01), C11D 1/94 (2006.01), C11D 3/04 (2006.01), C11D 3/10 (2006.01), C11D 3/20 (2006.01), C11D 11/00 (2006.01), C11D 1/14 (2006.01), C11D 1/22 (2006.01), C11D 1/29 (2006.01)
(54) COMPOSIÇÕES DE TENSOATIVO LÍQUIDO SOLIDIFICADO E DE LIMPEZA SÓLIDA, E, MÉTODOS PARA PREPARAR UMA COMPOSIÇÃO DE TENSOATIVO SOLIDIFICADO E PARA LIMPAR UMA SUPERFÍCIE
(71) ECOLAB USA INC. (US)
(72) WENDY LO; ERIK C. OLSON; JON D. HANSEN; KATHERINE J. MOLINARO; COREY ROSENTHAL
(85) 24/07/2020
(86) PCT US2019/015394 de 28/01/2019
(87) WO 2019/148090 de 01/08/2019

---

(21) BR 11 2020 015148-3 A2

Código 1.3 - Notificação - Fase Nacional - PCT
(22) 25/01/2019
(30) 26/01/2018 US 62/622,528; 11/05/2018 US 62/670,117; 27/11/2018 US 62/771,902
(51) G05B 21/00 (2006.01)
(54) COMPOSIÇÕES, PROCESSO UCST PARA AQUECIMENTO OU RESFRIAMENTO, PROCESSOS DE LCST PARA AQUECIMENTO OU RESFRIAMENTO, DE REFRIGERAÇÃO E DE CICLO DE REFRIGERAÇÃO POR ABSORÇÃO
(71) ETHAN J. NOVEK (US)
(72) ETHAN J. NOVEK
(85) 24/07/2020
(86) PCT US2019/015283 de 25/01/2019
(87) WO 2019/148032 de 01/08/2019

---

(21) BR 11 2020 015149-1 A2

Código 1.3 - Notificação - Fase Nacional - PCT
(22) 28/01/2019
(30) 26/01/2018 US 62/622,489

(51) A61K 35/12 (2015.01), A61K 35/32 (2015.01), C12N 5/00 (2006.01), C12N 5/074 (2010.01)
(54) MATERIAIS DE AUTOMONTAGEM COORDENADOS POR INTERFACE DE COMPLEXOS VIVOS (CLICSAM)
(71) POLARITYTE, INC. (US)
(72) DENVER LOUGH; NIKOLAI SOPKO; PRATIMA LABROO; NICHOLAS BAETZ
(85) 24/07/2020
(86) PCT US2019/015486 de 28/01/2019
(87) WO 2019/148143 de 01/08/2019

---

(21) BR 11 2020 015151-3 A2

Código 1.3 - Notificação - Fase Nacional - PCT
(22) 01/02/2019
(30) 15/02/2018 US 62/631,467
(51) H04W 76/27 (2018.01)
(54) MÉTODO EM UM NÓ DE REDE, NÓ DE REDE, PRODUTO DE PROGRAMA DE COMPUTADOR, E, DISPOSITIVO SEM FIO.
(71) TELEFONAKTIEBOLAGET LM ERICSSON (PUBL) (SE)
(72) OUMER TEYEB; GUNNAR MILDH
(85) 24/07/2020
(86) PCT IB2019/050836 de 01/02/2019
(87) WO 2019/159030 de 22/08/2019

---

(21) BR 11 2020 015152-1 A2

Código 1.3 - Notificação - Fase Nacional - PCT
(22) 24/01/2019
(30) 24/01/2018 US 62/621,099
(51) A61N 1/20 (2006.01), A61C 19/06 (2006.01)
(54) SISTEMAS E MÉTODOS PARA O TRATAMENTO DE DOENÇAS ORAIS USANDO CORRENTE ELÉTRICA
(71) BIOLECTRICS LLC (US)
(72) DAVID MANDEL; WILLIAM J. LEIMKUEHLER JR.; ISSAM NEMEH; STEVEN CORNELIUS; DAVID CORN
(85) 24/07/2020
(86) PCT US2019/014969 de 24/01/2019
(87) WO 2019/147823 de 01/08/2019

---

(21) BR 11 2020 015153-0 A2

Código 1.3 - Notificação - Fase Nacional - PCT
(22) 18/02/2019
(30) 18/02/2018 US 62/631,937
(51) A61F 2/12 (2006.01), A61F 2/02 (2006.01), A61L 27/52 (2006.01), A61L 27/44 (2006.01), A61L 27/48 (2006.01), A61L 27/14 (2006.01), A61L 27/50 (2006.01), B05D 3/00 (2006.01), B05D 1/36 (2006.01)
(54) IMPLANTES COM ADESÃO AUMENTADA AO INVÓLUCRO
(71) G & G BIOTECHNOLOGY LTD. (IL)

(72) DAEL GOVREEN-SEGAL; HAIM DVIR; ALLEN SCHULTZ WESLEY
(85) 24/07/2020
(86) PCT IL2019/050194 de 18/02/2019
(87) WO 2019/159182 de 22/08/2019

---

(21) BR 11 2020 015155-6 A2

Código 1.3 - Notificação - Fase Nacional - PCT
(22) 24/01/2019
(30) 24/01/2018 US 62/621,358
(51) B65B 23/20 (2006.01), B65B 11/02 (2006.01), B65D 81/02 (2006.01), B65D 85/46 (2006.01)
(54) EMBALAGEM LUVA
(71) ARMSTRONG WORLD INDUSTRIES, INC. (US)
(72) AMANDA WORLEY COBLE; JAMES R. JOHNSON; GARY A. GRINSTED
(85) 24/07/2020
(86) PCT US2019/014876 de 24/01/2019
(87) WO 2019/147752 de 01/08/2019

---

(21) BR 11 2020 015156-4 A2

Código 1.3 - Notificação - Fase Nacional - PCT
(22) 13/02/2019
(30) 14/02/2018 IT 102018000002669
(51) B65B 11/58 (2006.01), B65B 11/02 (2006.01)
(54) MÁQUINA DE EMBALAGEM.
(71) AETNA GROUP S.P.A. (IT)
(72) MAURO CERÉ
(85) 24/07/2020
(86) PCT IB2019/051161 de 13/02/2019
(87) WO 2019/159076 de 22/08/2019

---

(21) BR 11 2020 015157-2 A2

Código 1.3 - Notificação - Fase Nacional - PCT
(22) 08/02/2019
(30) 09/02/2018 JP 2018-022296
(51) C25D 11/38 (2006.01)
(54) CHAPA DE AÇO PARA RECIPIENTES E MÉTODO PARA PRODUÇÃO DE CHAPA DE AÇO PARA RECIPIENTES
(71) NIPPON STEEL CORPORATION (JP)
(72) YOSHIAKI TANI; SHIGERU HIRANO
(85) 24/07/2020
(86) PCT JP2019/004740 de 08/02/2019
(87) WO 2019/156245 de 15/08/2019

---

(21) BR 11 2020 015584-5 A2

Código 1.3 - Notificação - Fase Nacional - PCT
(22) 05/02/2019
(30) 15/02/2018 DE 10 2018 103 462.8

(51) B60R 13/08 (2006.01), B60N 3/04 (2006.01)
(54) REVESTIMENTO DE PISO PARA VEÍCULO MOTORIZADO
(71) ADLER PELZER HOLDING GMBH (DE)
(72) VOLKMAR SCHULZE; HELMUT BECKER; VOLKER KURSCH
(85) 30/07/2020
(86) PCT EP2019/052702 de 05/02/2019
(87) WO 2019/158389 de 22/08/2019

---

(21) BR 11 2020 015587-0 A2

Código 1.3 - Notificação - Fase Nacional - PCT
(22) 26/10/2018
(30) 06/02/2018 CN 201810116166.8
(51) C22C 11/06 (2006.01), C22C 1/03 (2006.01), C25C 3/36 (2006.01)
(54) MÉTODO PARA PREPARAR LIGA DE GRADE DE BATERIA DE CHUMBO
(71) TIANNENG BATTERY GROUP CO., LTD. (CN)
(72) DAI, FEI; LIU, QING; GAO, GENFANG; YAO, QIUSHI; TANG, XUFENG; HU, SHU; ZHOU, WENWEI; XIONG, ZHENGLIN; LI, DAN; TIAN, QINGSHAN
(85) 30/07/2020
(86) PCT CN2018/112133 de 26/10/2018
(87) WO 2019/153795 de 15/08/2019

---

(21) BR 11 2020 015588-8 A2

Código 1.3 - Notificação - Fase Nacional - PCT
(22) 31/01/2019
(30) 31/01/2018 US 62/624,320; 23/10/2018 US 62/749,580
(51) C07K 16/10 (2006.01)
(54) MOLÉCULA DE ÁCIDO NUCLEICO CODIFICANDO UM OU MAIS ANTICORPOS SINTÉTICOS, COMPOSIÇÃO, ANTICORPO MONOCLONAL ANTI-RSV, MÉTODO PARA PREVENIR OU TRATAR UMA DOENÇA, E, FORMULAÇÃO.
(71) THE WISTAR INSTITUTE OF ANATOMY AND BIOLOGY (US) ; INOVIO PHARMACEUTICALS, INC. (US)
(72) DAVID WEINER; KAR MUTHUMANI; JING CHEN; TREVOR SMITH; KATHERINE SCHULTHEIS
(85) 30/07/2020
(86) PCT US2019/015975 de 31/01/2019
(87) WO 2019/152600 de 08/08/2019

---

(21) BR 11 2020 015590-0 A2

Código 1.3 - Notificação - Fase Nacional - PCT
(22) 29/01/2019
(30) 31/01/2018 US 62/624,319; 07/03/2018 US 15/914,935
(51) A61C 7/08 (2006.01), A61C 7/10 (2006.01)
(54) APARELHO ORTODÔNTICO
(71) WON MOON (US) ; EHAB ABDELBAR (US) ; PAUL KIM (US)
(72) WON MOON; EHAB ABDELBAR; PAUL KIM
(85) 30/07/2020

(86) PCT US2019/015647 de 29/01/2019
(87) WO 2019/152401 de 08/08/2019

---

(21) BR 11 2020 015592-6 A2

Código 1.3 - Notificação - Fase Nacional - PCT
(22) 08/02/2019
(30) 08/02/2018 CN 201810139764.7
(51) C08G 63/49 (2006.01), C08G 63/78 (2006.01), C09D 167/08 (2006.01)
(54) PROCESSO PARA A PREPARAÇÃO DE UMA RESINA MODIFICADA COM CETONA-ALDEÍDO, RESINA MODIFICADA COM CETONA-ALDEÍDO, COMPOSIÇÃO DE REVESTIMENTO, E, ARTIGO REVESTIDO.
(71) GUANGDONG HUARUN PAINTS CO., LTD. (CN)
(72) WEIHUA KAI; XI ZHAO; SHIQI XIE
(85) 30/07/2020
(86) PCT IB2019/000155 de 08/02/2019
(87) WO 2019/155287 de 15/08/2019

---

(21) BR 11 2020 015593-4 A2

Código 1.3 - Notificação - Fase Nacional - PCT
(22) 04/12/2018
(30) 04/12/2017 US 62/594,456
(51) C12M 1/00 (2006.01), C12M 1/04 (2006.01)
(54) FOTOBIORREATOR PARA CULTIVO DE MICRO-ORGANISMOS CONTIDOS
(71) SYNTHETIC GENOMICS, INC. (US)
(72) MIGUEL OLAIZOLA; JASON DAVENPORT; JULIE COARD; XAVIER PEREZ; LOUIS R. BROWN; ROBERT C. BROWN
(85) 30/07/2020
(86) PCT US2018/063920 de 04/12/2018
(87) WO 2019/113116 de 13/06/2019

---

(21) BR 11 2020 015594-2 A2

Código 1.3 - Notificação - Fase Nacional - PCT
(22) 29/01/2019
(30) 31/01/2018 US 62/624,279; 07/03/2018 US 15/914,929
(51) A61C 7/10 (2006.01)
(54) APARELHO ORTODÔNTICO HÍBRIDO
(71) WON MOON (US) ; EHAB ABDELBAR (US) ; PAUL KIM (US)
(72) WON MOON; EHAB ABDELBAR; PAUL KIM
(85) 30/07/2020
(86) PCT US2019/015632 de 29/01/2019
(87) WO 2019/152393 de 08/08/2019

---

(21) BR 11 2020 015595-0 A2

Código 1.3 - Notificação - Fase Nacional - PCT
(22) 18/01/2019
(30) 01/02/2018 JP 2018-016114

(51) G01N 15/14 (2006.01), C12M 1/34 (2006.01)
(54) DISPOSITIVO PARA AVALIAR PARTÍCULAS EM LÍQUIDO E MÉTODO PARA OPERAR O DISPOSITIVO PARA AVALIAR PARTÍCULAS EM UM LÍQUIDO
(71) TORAY INDUSTRIES, INC (JP)
(72) SHINJI OKAYA; KYOYA TAKEMOTO
(85) 30/07/2020
(86) PCT JP2019/001557 de 18/01/2019
(87) WO 2019/150997 de 08/08/2019

---

(21) BR 11 2020 015596-9 A2

Código 1.3 - Notificação - Fase Nacional - PCT
(22) 29/01/2019
(30) 31/01/2018 US 62/624,281; 07/03/2018 US 15/914,932
(51) A61C 7/08 (2006.01), A61C 7/00 (2006.01), G06F 19/00 (1995.01)
(54) APARELHO ORTODÔNTICO ELÁSTICO
(71) WON MOON (US) ; EHAB ABDELBAR (US) ; PAUL KIM (US)
(72) WON MOON; EHAB ABDELBAR; PAUL KIM
(85) 30/07/2020
(86) PCT US2019/015639 de 29/01/2019
(87) WO 2019/152396 de 08/08/2019

---

(21) BR 11 2020 015597-7 A2

Código 1.3 - Notificação - Fase Nacional - PCT
(22) 29/01/2019
(30) 30/01/2018 GB 1801531.3
(51) A61B 34/30 (2016.01), A61B 46/10 (2016.01), A61B 17/00 (2006.01)
(54) INTERFACE DE UM BRAÇO DE ROBÔ CIRÚRGICO E INSTRUMENTOS
(71) CMR SURGICAL LIMITED (GB)
(72) GRANT, JAMES OLIVER; MARSHALL, KEITH; MCBRIEN, MARTIN
(85) 30/07/2020
(86) PCT GB2019/050232 de 29/01/2019
(87) WO 2019/150086 de 08/08/2019

---

(21) BR 11 2020 015599-3 A2

Código 1.3 - Notificação - Fase Nacional - PCT
(22) 07/02/2019
(30) 02/02/2018 KR 10-2018-0013366
(51) C12N 1/20 (2006.01), A23L 33/135 (2016.01), A61K 35/747 (2015.01), A61P 25/00 (2006.01), C12R 1/25 (2006.01)
(54) CEPA DE LACTOBACILLUS PLANTARUM KBL396 E USO DA MESMA
(71) KOBIOLABS, INC. (KR)
(72) YONGBIN CHOI; JISOO KIM; JUNE-CHUL LEE; GWANG PYO KO; TAE-WOOK NAM; JUN-HYEONG KIM; BO-RAM CHO
(85) 30/07/2020
(86) PCT KR2019/001525 de 07/02/2019

(87) WO 2019/151843 de 08/08/2019

(21) BR 11 2020 015601-9 A2

Código 1.3 - Notificação - Fase Nacional - PCT
(22) 30/04/2019
(30) 01/05/2018 GB 1807114.2
(51) A61B 18/04 (2006.01), A61M 25/01 (2006.01), A61B 34/30 (2016.01), A61B 18/00 (2006.01)
(54) APARELHO PARA TRATAMENTO DE INFECÇÕES DO TRATO URINÁRIO
(71) CREO MEDICAL LIMITED (GB)
(72) CHRISTOPHER PAUL HANCOCK; MORGAN BRYANT; LOUIS TURNER; SANDRA SWAIN; JULIAN MARK EBBUTT; JOHN BISHOP; RICHARD CRAVEN
(85) 30/07/2020
(86) PCT EP2019/061056 de 30/04/2019
(87) WO 2019/211276 de 07/11/2019

(21) BR 11 2020 015602-7 A2

Código 1.3 - Notificação - Fase Nacional - PCT
(22) 26/02/2018
(51) H04L 1/16 (2006.01), H04L 1/00 (2006.01), H04L 1/18 (2006.01)
(54) MÉTODO PARA CONTROLAR TRANSMISSÕES DE RÁDIO, DISPOSITIVO DE RÁDIO, SISTEMA, PROGRAMA DE COMPUTADOR, E, PRODUTO DE PROGRAMA DE COMPUTADOR
(71) TELEFONAKTIEBOLAGET LM ERICSSON (PUBL) (SE)
(72) ROCCO DI TARANTO; NAVEED BUTT; THOMAS NILSSON; LEIF WILHELMSSON
(85) 30/07/2020
(86) PCT EP2018/054667 de 26/02/2018
(87) WO 2019/161930 de 29/08/2019

(21) BR 11 2020 015603-5 A2

Código 1.3 - Notificação - Fase Nacional - PCT
(22) 25/02/2019
(30) 27/02/2018 US 62/635,943
(51) C07K 16/06 (2006.01), C07K 1/16 (2006.01), C07K 16/28 (2006.01)
(54) PURIFICAÇÃO DE ANTICORPO
(71) PFIZER INC. (US)
(72) TIMOTHY ISKRA; ASHLEY MARGARET SACRAMO
(85) 30/07/2020
(86) PCT IB2019/051498 de 25/02/2019
(87) WO 2019/166932 de 06/09/2019

(21) BR 11 2020 015604-3 A2

Código 1.3 - Notificação - Fase Nacional - PCT
(22) 29/01/2019
(30) 30/01/2018 GB 1801539.6

(51) A61B 34/30 (2016.01), A61B 17/00 (2006.01)
(54) INTERFACE DE UM BRAÇO DE ROBÔ CIRÚRGICO E UM INSTRUMENTO
(71) CMR SURGICAL LIMITED (GB)
(72) GRANT, JAMES OLIVER; MARSHALL, KEITH; MCBRIEN, MARTIN
(85) 30/07/2020
(86) PCT GB2019/050237 de 29/01/2019
(87) WO 2019/150089 de 08/08/2019

---

(21) BR 11 2020 015605-1 A2

Código 1.3 - Notificação - Fase Nacional - PCT
(22) 06/02/2019
(30) 08/02/2018 CN 00150/18
(51) A61B 17/70 (2006.01), A61B 17/88 (2006.01), A61B 17/00 (2006.01), A61B 17/22 (2006.01), A61B 17/32 (2006.01), A61B 17/86 (2006.01), A61F 2/46 (2006.01)
(54) SISTEMA DE SONOTRODO E EIXO GUIA
(71) WOODWELDING AG (CH)
(72) ANDREA MÜLLER; ANDRÈ SCHWERY
(85) 30/07/2020
(86) PCT EP2019/052868 de 06/02/2019
(87) WO 2019/154833 de 15/08/2019

---

(21) BR 11 2020 015608-6 A2

Código 1.3 - Notificação - Fase Nacional - PCT
(22) 01/02/2019
(30) 01/02/2018 FR 1850853
(51) A01G 9/24 (2006.01), E04F 10/08 (2006.01), H02S 20/23 (2014.01), E04B 1/00 (2006.01), E04B 1/343 (2006.01), F24S 25/00 (2018.01), H02S 30/20 (2014.01)
(54) MÉTODO E KIT DE CONSTRUÇÃO DE UMA ESTRUTURA DE PROTEÇÃO, E, ESTRUTURA DE PROTEÇÃO
(71) MONKILOWATT (FR)
(72) JEAN-MARC LALANE
(85) 30/07/2020
(86) PCT FR2019/050233 de 01/02/2019
(87) WO 2019/150055 de 08/08/2019

---

(21) BR 11 2020 015613-2 A2

Código 1.3 - Notificação - Fase Nacional - PCT
(22) 14/01/2019
(30) 30/01/2018 IT 102018000002185
(51) B65D 77/22 (2006.01), B65D 85/804 (2006.01)
(54) CÁPSULA COM VÁLVULA DE DESGASEIFICAÇÃO
(71) GOGLIO S.P.A. (IT)
(72) OSVALDO BOSETTI; ROBERTO GALBASINI; FRANCO GOGLIO; GIUSEPPE GULLO; ANDREA MACCAGNAN

(85) 30/07/2020
(86) PCT IB2019/050270 de 14/01/2019
(87) WO 2019/150205 de 08/08/2019

---

(21) BR 11 2020 015615-9 A2

Código 1.3 - Notificação - Fase Nacional - PCT
(22) 23/08/2018
(30) 31/01/2018 KR 10-2018-0012221
(51) A61L 27/38 (2006.01), A61L 27/36 (2006.01), A61L 27/22 (2006.01), A61L 27/54 (2006.01), A61F 2/30 (2006.01), B33Y 80/00 (2015.01)
(54) COMPOSIÇÃO DE BIOTINTA PARA REGENERAÇÃO DE CARTILAGEM, MÉTODO PARA FABRICAR ARCABOUÇO CUSTOMIZADO PARA REGENERAÇÃO DE CARTILAGEM USANDO A MESMA E ARCABOUÇO CUSTOMIZADO PARA REGENERAÇÃO DE CARTILAGEM FABRICADO USANDO O MÉTODO DE FABRICAÇÃO
(71) ROKIT HEALTHCARE INC. (KR)
(72) SEOK HWAN YOU
(85) 30/07/2020
(86) PCT KR2018/009707 de 23/08/2018
(87) WO 2019/151597 de 08/08/2019

---

(21) BR 11 2020 015616-7 A2

Código 1.3 - Notificação - Fase Nacional - PCT
(22) 19/10/2018
(30) 31/01/2018 KR 10-2018-0012220
(51) A61L 27/60 (2006.01), A61L 27/58 (2006.01), A61L 27/36 (2006.01), A61L 27/38 (2006.01), A61L 27/24 (2006.01), C12N 5/0775 (2010.01), C12N 5/071 (2010.01), B33Y 80/00 (2015.01), B33Y 70/00 (2020.01)
(54) COMPOSIÇÃO DE BIOTINTA PARA FOLHA DE REGENERAÇÃO DE DERME, MÉTODO PARA FABRICAR FOLHA DE REGENERAÇÃO DE DERME CUSTOMIZADA USANDO A MESMA E FOLHA DE REGENERAÇÃO DE DERME CUSTOMIZADA FABRICADA USANDO O MÉTODO DE FABRICAÇÃO
(71) ROKIT HEALTHCARE INC. (KR)
(72) SEOK HWAN YOU
(85) 30/07/2020
(86) PCT KR2018/012430 de 19/10/2018
(87) WO 2019/151611 de 08/08/2019

---

(21) BR 11 2020 015617-5 A2

Código 1.3 - Notificação - Fase Nacional - PCT
(22) 31/01/2019
(30) 31/01/2018 US 62/624,748
(51) C12N 15/113 (2010.01), C12N 5/074 (2010.01), A61K 38/46 (2006.01)
(54) COMPOSIÇÕES E MÉTODOS PARA CORREÇÃO DE MUTAÇÕES DA DISTROFINA EM CARDIOMIÓCITOS HUMANOS
(71) THE BOARD OF REGENTS OF THE UNIVERSITY OF TEXAS SYSTEM

(US)
(72) ERIC N. OLSON; CHENGZU LONG
(85) 30/07/2020
(86) PCT US2019/015988 de 31/01/2019
(87) WO 2019/152609 de 08/08/2019

---

(21) BR 11 2020 015620-5 A2

Código 1.3 - Notificação - Fase Nacional - PCT
(22) 13/09/2018
(30) 02/02/2018 CN 201810104963.4; 06/09/2018 CN 201811035457.0
(51) C07D 401/14 (2006.01), C07D 403/04 (2006.01), A01N 43/56 (2006.01), A01N 43/90 (2006.01)
(54) COMPOSTO DE PIRIDAZINOL COM ANEL DE CINCO MEMBROS SUBSTITUÍDO E SEUS DERIVADOS, MÉTODO DE PREPARAÇÃO, COMPOSIÇÃO HERBICIDA, E APLICAÇÃO
(71) QINGDAO KINGAGROOT CHEMICAL COMPOUND CO., LTD. (CN)
(72) LEI LIAN; YURONG ZHENG; RONGBAO HUA; JIANFENG WANG; XUEGANG PENG; QI CUI
(85) 30/07/2020
(86) PCT CN2018/105408 de 13/09/2018
(87) WO 2019/148851 de 08/08/2019

---

(21) BR 11 2020 015627-2 A2

Código 1.3 - Notificação - Fase Nacional - PCT
(22) 18/01/2019
(30) 15/02/2018 EP 18157005.2
(51) A24D 3/02 (2006.01), A24C 5/18 (2006.01)
(54) MÉTODO E APARELHO PARA DOBRAR UMA MANTA DE MATERIAL
(71) PHILIP MORRIS PRODUCTS S.A. (CH)
(72) ANTONELLA GIANNINI; STEFANO MALOSSI; ALBERTO MONZONI
(85) 31/07/2020
(86) PCT EP2019/051297 de 18/01/2019
(87) WO 2019/158313 de 22/08/2019

---

(21) BR 11 2020 015628-0 A2

Código 1.3 - Notificação - Fase Nacional - PCT
(22) 08/03/2019
(30) 14/03/2018 US 62/761,243
(51) A23N 7/02 (2006.01), B26D 1/147 (2006.01)
(54) ORIENTADOR DE PRODUÇÃO
(71) ATLAS PACIFIC ENGINEERING COMPANY (US)
(72) RUSS MITCHELL; BRANDON EVERS; BRIAN DUNNE; DANIEL NELSON; MASON MCINNIS; DAVID BULLOCK
(85) 31/07/2020
(86) PCT US2019/000008 de 08/03/2019
(87) WO 2019/177680 de 19/09/2019

(21) BR 11 2020 015629-9 A2	Código 1.3 - Notificação - Fase Nacional - PCT (22) 29/03/2019 (30) 30/03/2018 JP 2018-066923 (51) C22C 38/00 (2006.01), C22C 38/28 (2006.01), C22C 38/60 (2006.01) (54) AÇO INOXIDÁVEL FERRÍTICO COM EXCELENTE RESISTÊNCIA À FORMAÇÃO DE CRISTAS (71) NIPPON STEEL STAINLESS STEEL CORPORATION (JP) (72) SHIGERU KANEKO; KATSUHIRO FUCHIGAMI; YOSHIHARU INOUE (85) 31/07/2020 (86) PCT JP2019/014272 de 29/03/2019 (87) WO 2019/189858 de 03/10/2019
(21) BR 11 2020 015636-1 A2	Código 1.3 - Notificação - Fase Nacional - PCT (22) 31/12/2018 (30) 20/02/2018 US 62/632,918; 28/12/2018 US 16/236,050 (51) H04N 9/47 (2006.01) (54) QUIOSQUE CONECTADO PARA AVALIAÇÃO EM TEMPO REAL DE RISCOS DE QUEDA (71) ELECTRONIC CAREGIVER, INC. (US) (72) ANTHONY DOHRMANN; BRYAN J. CHASKO; DAVID W. KEELEY (85) 31/07/2020 (86) PCT US2018/068210 de 31/12/2018 (87) WO 2019/164585 de 29/08/2019
(21) BR 11 2020 015640-0 A2	Código 1.3 - Notificação - Fase Nacional - PCT (22) 31/01/2018 (51) A61F 2/02 (2006.01), A61L 27/06 (2006.01) (54) IMPLANTE DE MALHA AUTOEXPANSÍVEL PARA HERNIOPLASTIA ENDOSCÓPICA (71) LIMITED LIABILITY COMPANY "ELASTIC TITANIUM IMPLANTS" (RU) (72) ANTON ANATOLEVICH KAZANTSEV; AJRAT AUHATOVICH YUSUPOV; ALEXANDR IVANOVICH ALEHIN; VLADIMIR ANDREEVICH ZAVARUEV (85) 31/07/2020 (86) PCT RU2018/000048 de 31/01/2018 (87) WO 2019/151885 de 08/08/2019
(21) BR 11 2020 015641-8 A2	Código 1.3 - Notificação - Fase Nacional - PCT (22) 31/01/2019 (30) 01/02/2018 US 62/625,019; 12/03/2018 US 62/641,873 (51) C07K 16/28 (2006.01) (54) ANTICORPOS ESPECÍFICOS PARA CD70 E SEUS USOS (71) PFIZER INC. (US) (72) SILER PANOWSKI; TAO SAI; BARBRA JOHNSON SASU; SURABHI

SRIVATSA SRINIVASAN; THOMAS JOHN VAN BLARCOM
(85) 31/07/2020
(86) PCT US2019/016139 de 31/01/2019
(87) WO 2019/152705 de 08/08/2019

---

(21) BR 11 2020 015642-6 A2

Código 1.3 - Notificação - Fase Nacional - PCT
(22) 31/01/2018
(51) A61F 2/02 (2006.01), A61L 27/06 (2006.01)
(54) IMPLANTE DE MALHA DE AUTOPREENSÃO COM BASE EM FIO DE TITÂNIO E POLÍMEROS BIRREORÁVEIS
(71) LIMITED LIABILITY COMPANY "ELASTIC TITANIUM IMPLANTS" (RU)
(72) ANTON ANATOLEVICH KAZANTSEV; AJRAT AUHATOVICH YUSUPOV; ALEXANDR IVANOVICH ALEHIN; VLADIMIR ANDREEVICH ZAVARUEV
(85) 31/07/2020
(86) PCT RU2018/000049 de 31/01/2018
(87) WO 2019/151886 de 08/08/2019

---

(21) BR 11 2020 016186-1 A2

Código 1.3 - Notificação - Fase Nacional - PCT
(22) 08/04/2019
(30) 30/03/2018 US 15/941596
(51) B01L 3/00 (2006.01), G01N 33/487 (2006.01), G01N 35/10 (2006.01), B01L 3/02 (2006.01), B01L 9/00 (2006.01), A61J 1/00 (2006.01)
(54) SISTEMA DE DIAGNÓSTICO MÉDICO, E, RECIPIENTE PARA UM SISTEMA DE DIAGNÓSTICO MÉDICO.
(71) IDEXX LABORATORIES, INC. (US)
(72) MICHAEL FLETCHER; DAVID L. CONNOLLY; ANNE LEAVITT; MATTHEW M. FURTNEY; CHRISTOPHER LABAK; CHRISTOPHER AISTON; DANIEL O'SULLIVAN
(85) 07/08/2020
(86) PCT US2019/026405 de 08/04/2019
(87) WO 2019/191786 de 03/10/2019

---

(21) BR 11 2020 016448-8 A2

Código 1.3 - Notificação - Fase Nacional - PCT
(22) 26/06/2019
(30) 29/06/2018 CN 201810700562.5; 29/06/2018 CN 201821029251.2
(51) B61G 1/36 (2006.01)
(54) VEÍCULO FERROVIÁRIO, ACOPLADOR E CORPO DE ACOPLADOR DO MESMO
(71) CRRC QIQIHAR ROLLING STOCK CO., LTD. (CN)
(72) YINGJUN CUI; YAN JIANG; PENGDI JIN; YAN WANG; CHANGCHUN WANG; QINGMIN MENG
(85) 12/08/2020
(86) PCT CN2019/092974 de 26/06/2019

(87) WO 2020/001469 de 02/01/2020

(21) BR 11 2020 016575-1 A2

Código 1.3 - Notificação - Fase Nacional - PCT
(22) 19/06/2019
(30) 27/06/2018 EP 18180128.3
(51) B29C 48/285 (2019.01), B29C 48/92 (2019.01)
(54) DISPOSITIVO E MÉTODO PARA EXTRUDAR PLÁSTICO
(71) STARLINGER & CO GESELLSCHAFT MBH (AT)
(72) CHRISTIAN LOVRANICH; ANDREAS PECHHACKER; DOMINIC STANGL
(85) 14/08/2020
(86) PCT EP2019/066214 de 19/06/2019
(87) WO 2020/002096 de 02/01/2020

(21) BR 11 2020 016965-0 A2

Código 1.3 - Notificação - Fase Nacional - PCT
(22) 03/04/2019
(30) 06/04/2018 FR 18 70412
(51) F04D 13/06 (2006.01), F04D 13/08 (2006.01), H02K 5/22 (2006.01)
(54) GRUPO MOTOBOMBA INTEGRADO
(71) KSB S.A.S. (FR)
(72) NICOLAS PETIT; NOÉMIE AERNOUT
(85) 20/08/2020
(86) PCT EP2019/058433 de 03/04/2019
(87) WO 2019/193069 de 10/10/2019

(21) BR 11 2020 016998-6 A2

Código 1.3 - Notificação - Fase Nacional - PCT
(22) 01/04/2019
(30) 02/04/2018 US 62/651,657; 28/06/2018 EP 18180390.9
(51) G02B 27/46 (2006.01), G03H 1/16 (2006.01), H04N 9/31 (2006.01), G02B 26/00 (2006.01), G03H 1/22 (2006.01), G03H 1/10 (2006.01), G03H 1/12 (2006.01), G03H 1/14 (2006.01)
(54) SISTEMAS E MÉTODOS PARA PROJEÇÃO DIGITAL A LASER COM CONTRASTE AUMENTADO USANDO FILTRO DE FOURIER
(71) DOLBY LABORATORIES LICENSING CORPORATION (US)
(72) JUAN P. PERTIERRA; MARTIN J. RICHARDS
(85) 20/08/2020
(86) PCT US2019/025217 de 01/04/2019
(87) WO 2019/195182 de 10/10/2019

(21) BR 11 2020 017640-0 A2

Código 1.3 - Notificação - Fase Nacional - PCT
(22) 26/06/2019
(30) 28/06/2018 US 62/691,224
(51) C11D 3/48 (2006.01), C11D 1/62 (2006.01), C11D 3/20 (2006.01), C11D 3/34 (2006.01), C11D 3/386 (2006.01), C11D 11/00 (2006.01), A01N 37/46

(2006.01), A01N 63/02 (1980.01)
(54) COMPOSIÇÕES PARA TRATAMENTO E MÉTODOS PARA PREPARAÇÃO E USO DAS MESMAS
(71) ASP GLOBAL MANUFACTURING GMBH (CH)
(72) SHOKOUH FARVID; NAVID OMIDBAKHSH; KEYVAN NOWRUZI
(85) 28/08/2020
(86) PCT IB2019/000845 de 26/06/2019
(87) WO 2020/003007 de 02/01/2020

---

(21) BR 11 2020 017749-0 A2

Código 1.3 - Notificação - Fase Nacional - PCT
(22) 26/06/2019
(30) 28/06/2018 EP 18180422.0
(51) B66B 7/04 (2006.01)
(54) SAPATA DE GUIA DESLIZANTE PARA UM ELEVADOR E PROCESSO PARA PRODUZIR UMA SAPATA DE GUIA DESLIZANTE
(71) INVENTIO AG (CH)
(72) VOLKER ZAPF
(85) 31/08/2020
(86) PCT EP2019/066967 de 26/06/2019
(87) WO 2020/002409 de 02/01/2020

---

(21) BR 11 2020 017769-5 A2

Código 1.3 - Notificação - Fase Nacional - PCT
(22) 29/03/2019
(30) 30/03/2018 JP 2018-070423
(51) C12N 15/00 (2006.01), C12N 15/10 (2006.01), C12P 19/34 (2006.01), C12N 15/113 (2010.01)
(54) MÉTODO E KIT PARA PRODUZIR UMA MOLÉCULA DE RNA DE FITA SIMPLES, E, MOLÉCULA DE OLIGORNA DE FITA SIMPLES.
(71) TORAY INDUSTRIES, INC. (JP)
(72) HIDEAKI INADA; KATSUHIKO ISEKI; KEIICHI OKIMURA; MASATO SANOSAKA; AYUMI TAKASHINA
(85) 31/08/2020
(86) PCT JP2019/013923 de 29/03/2019
(87) WO 2019/189722 de 03/10/2019

---

(21) BR 11 2020 017778-4 A2

Código 1.3 - Notificação - Fase Nacional - PCT
(22) 01/03/2019
(30) 02/03/2018 US 62/637,824
(51) A61K 31/70 (2006.01), A61K 31/7088 (2006.01), A61K 31/7115 (2006.01)
(54) ANFIFILOS DE CPG E USOS DOS MESMOS
(71) ELICIO THERAPEUTICS, INC. (US)
(72) PETER C. DEMUTH; MARTIN STEINBUCK
(85) 31/08/2020
(86) PCT US2019/020398 de 01/03/2019

(87) WO 2019/169328 de 06/09/2019

(21) BR 11 2020 018352-0 A2

Código 1.3 - Notificação - Fase Nacional - PCT
(22) 06/03/2019
(30) 13/03/2018 US 15/919,282
(51) C08F 210/16 (2006.01), C08L 23/08 (2006.01), C08F 8/00 (2006.01), C08J 3/00 (2006.01), F16L 9/12 (2006.01)
(54) POLÍMERO DE ETILENO, ARTIGO DE FABRICAÇÃO COMPREENDENDO O REFERIDO POLÍMERO E TUBO PRODUZIDO A PARTIR DO REFERIDO
(71) CHEVRON PHILLIPS CHEMICAL COMPANY LP (US)
(72) VIVEK ROHATGI; ASHISH M. SUKHADIA; YONGWOO INN; ELIZABETH M. LANIER
(85) 09/09/2020
(86) PCT US2019/020870 de 06/03/2019
(87) WO 2019/177829 de 19/09/2019

(21) BR 11 2020 018666-0 A2

Código 1.3 - Notificação - Fase Nacional - PCT
(22) 07/03/2019
(30) 15/03/2018 US 62/643,275
(51) C12N 15/82 (2006.01), C07K 14/32 (2006.01), A01N 63/02 (1980.01), A01N 37/18 (2006.01), A01N 37/46 (2006.01), C07K 14/325 (2006.01)
(54) PROTEÍNAS INSETICIDAS
(71) SYNGENTA PARTICIPATIONS AG (CH)
(72) CLARENCE MICHAEL REYNOLDS; CHRISTOPHER FLEMING
(85) 14/09/2020
(86) PCT US2019/021093 de 07/03/2019
(87) WO 2019/177855 de 19/09/2019

(21) BR 11 2020 018670-8 A2

Código 1.3 - Notificação - Fase Nacional - PCT
(22) 12/03/2019
(30) 14/03/2018 US 62/643,055
(51) A61K 35/17 (2015.01), C07K 14/54 (2006.01), C07K 14/73 (2006.01), C07K 14/705 (2006.01), C07K 14/725 (2006.01), C12N 5/0783 (2010.01)
(54) RECEPTOR DE ANTÍGENO QUIMÉRICO DE RECEPTOR ALFA 2 DA IL-13 (IL13RA2) PARA IMUNOTERAPIA COM CÉLULAS T ESPECÍFICAS PARA TUMOR
(71) SEATTLE CHILDREN'S HOSPITAL (DBA SEATTLE CHILDREN'S RESEARCH INSTITUTE) (US)
(72) GIACOMO TAMPELLA; MICHAEL C. JENSEN
(85) 14/09/2020
(86) PCT US2019/021823 de 12/03/2019
(87) WO 2019/178078 de 19/09/2019

(21) BR 11 2020 018675-9 A2

Código 1.3 - Notificação - Fase Nacional - PCT
(22) 12/03/2019
(30) 14/03/2018 US 62/642,642
(51) A01N 65/00 (2009.01), C07K 14/415 (2006.01), C12N 15/09 (2006.01), C12N 15/52 (2006.01), C12N 15/62 (2006.01), C12N 15/82 (2006.01)
(54) PROTEÍNAS INSETICIDAS DE PLANTAS E MÉTODOS PARA A SUA UTILIZAÇÃO
(71) PIONEER HI-BRED INTERNATIONAL, INC. (US) ; HEXIMA LIMITED (AU)
(72) LU LIU; AMY LUM; AZALEA S. ONG; ERIC SCHEPERS; INGRID UDRANSZKY; XIAOHONG ZHONG
(85) 14/09/2020
(86) PCT US2019/021775 de 12/03/2019
(87) WO 2019/178042 de 19/09/2019

(21) BR 11 2020 018691-0 A2

Código 1.3 - Notificação - Fase Nacional - PCT
(22) 22/03/2019
(30) 26/03/2018 US 62/648,259
(51) C07K 16/20 (2006.01), A61P 33/06 (2006.01), A61K 31/02 (2006.01)
(54) ANTICORPOS ANTI-PFRH5 E FRAGMENTOS DE LIGAÇÃO AO ANTÍGENO DOS MESMOS
(71) REGENERON PHARMACEUTICALS, INC. (US)
(72) LISA PURCELL
(85) 14/09/2020
(86) PCT US2019/023734 de 22/03/2019
(87) WO 2019/190931 de 03/10/2019

(21) BR 11 2020 018698-8 A2

Código 1.3 - Notificação - Fase Nacional - PCT
(22) 11/04/2019
(30) 11/04/2018 US 62/656,244
(51) C12N 15/11 (2006.01), C12N 15/113 (2010.01), C12N 15/115 (2010.01), C12N 15/87 (2006.01)
(54) MODULADORES DE EXPRESSÃO DE EZH2
(71) IONIS PHARMACEUTICALS, INC. (US)
(72) MINJI JO; YOUNGSOO KIM; ROBERT MACLEOD; SUSAN M. FREIER
(85) 14/09/2020
(86) PCT US2019/027090 de 11/04/2019
(87) WO 2019/200172 de 17/10/2019

(21) BR 11 2020 018705-4 A2

Código 1.3 - Notificação - Fase Nacional - PCT
(22) 14/03/2019
(30) 14/03/2018 US 62/642.934
(51) C12N 15/113 (2010.01), C12N 15/11 (2006.01), A61K 31/713 (2006.01)
(54) INIBIDORES DE MICRORNA 22

(71) BETH ISRAEL DEACONESS MEDICAL CENTER (US) ; AALBORG UNIVERSITY (DK)
(72) PIER PAOLO PANDOLFI; RICCARDO PANELLA; SAKARI KAUPPINEN; ANDREAS PETRI
(85) 14/09/2020
(86) PCT US2019/022351 de 14/03/2019
(87) WO 2019/178411 de 19/09/2019

---

(21) BR 11 2020 018709-7 A2

Código 1.3 - Notificação - Fase Nacional - PCT
(22) 27/03/2019
(30) 28/03/2018 US 62/649,379
(51) C07K 14/55 (2006.01), C07K 14/715 (2006.01), A61K 38/20 (2006.01)
(54) PROTEÍNAS DE FUSÃO DO RECEPTOR ALFA DE INTERLEUCINA-2/INTERLEUCINA-2 E MÉTODOS DE USO
(71) BRISTOL-MYERS SQUIBB COMPANY (US)
(72) MARY STRUTHERS; JONATHAN HARRY DAVIS; MICHAEL LOUIS DOYLE; PRIYANKA APURVA MADIA
(85) 14/09/2020
(86) PCT US2019/024376 de 27/03/2019
(87) WO 2019/191295 de 03/10/2019

---

(21) BR 11 2020 018715-1 A2

Código 1.3 - Notificação - Fase Nacional - PCT
(22) 12/03/2019
(30) 12/03/2018 US 62/641,747
(51) A61K 31/122 (2006.01), A61K 31/33 (2006.01), A61K 31/713 (2006.01), A61K 45/06 (2006.01), C12N 15/113 (2010.01)
(54) TERAPIA DE COMBINAÇÃO PARA AMILOIDOSE ASSOCIADA A TTR
(71) CORINO THERAPEUTICS, INC. (US)
(72) MICHAEL J. ROBERTS
(85) 14/09/2020
(86) PCT US2019/021812 de 12/03/2019
(87) WO 2019/178069 de 19/09/2019

---

(21) BR 11 2020 018729-1 A2

Código 1.3 - Notificação - Fase Nacional - PCT
(22) 08/04/2019
(30) 06/04/2018 GB 1805780.2
(51) A61Q 5/00 (2006.01), A61Q 19/00 (2006.01), A61Q 19/08 (2006.01), A61K 36/53 (2006.01), A61K 8/9789 (2017.01)
(54) COMPOSIÇÃO COSMÉTICA
(71) GIVAUDAN SA (CH)
(72) CAROLE LAMBERT; ROMAIN REYNAUD
(85) 14/09/2020
(86) PCT EP2019/058826 de 08/04/2019

(87) WO 2019/193203 de 10/10/2019

(21) BR 11 2020 018734-8 A2

Código 1.3 - Notificação - Fase Nacional - PCT
(22) 06/03/2019
(30) 16/03/2018 CN 201810219940.8
(51) H04N 5/232 (2006.01)
(54) MONTAGEM DE LENTE, MÓDULO DE LENTE E DISPOSITIVO ELETRÔNICO
(71) VIVO MOBILE COMMUNICATION CO., LTD. (CN)
(72) WENZHEN LI
(85) 14/09/2020
(86) PCT CN2019/077087 de 06/03/2019
(87) WO 2019/174500 de 19/09/2019

(21) BR 11 2020 018738-0 A2

Código 1.3 - Notificação - Fase Nacional - PCT
(22) 23/04/2019
(30) 24/04/2018 EP 18169052.0
(51) C07D 471/04 (2006.01)
(54) PROCESSO PARA A PREPARAÇÃO DE (4S)-4-(4-CIANO-2-METOXIFENIL)-5-ETÓXI-2,8-DIMETIL-1,4-DIHIDRO-1,6-NAFTIRIDIN-3-CARBOXAMIDA ATRAVÉS DA DISSOCIAÇÃO DE RACEMATO POR MEIO DE ÉSTERES DE ÁCIDO TARTÁRICO DIASTEREOMÉRICOS
(71) BAYER AKTIENGESELLSCHAFT (DE) ; BAYER PHARMA AKTIENGESELLSCHAFT (DE)
(72) JOHANNES PLATZEK; KAI LOVIS; WINFRIED JOENTGEN
(85) 14/09/2020
(86) PCT EP2019/060368 de 23/04/2019
(87) WO 2019/206909 de 31/10/2019

(21) BR 11 2020 018739-9 A2

Código 1.3 - Notificação - Fase Nacional - PCT
(22) 14/03/2019
(30) 15/03/2018 US 62/643,659
(51) B04C 11/00 (2006.01), B01D 21/26 (2006.01), B01D 21/34 (2006.01), G01H 1/00 (2006.01), G01M 7/00 (2006.01)
(54) SISTEMA E MÉTODO DE MONITORAMENTO DE HIDROCICLONE
(71) VULCO S.A. (CL)
(72) EDUARDO PUTZ DE LA FUENTE
(85) 14/09/2020
(86) PCT AU2019/050228 de 14/03/2019
(87) WO 2019/173874 de 19/09/2019

(21) BR 11 2020 018740-2 A2

Código 1.3 - Notificação - Fase Nacional - PCT
(22) 12/03/2019

(30) 13/03/2018 AU 2018201794
(51) A01N 39/04 (2006.01), A01N 25/02 (2006.01), A01N 33/04 (2006.01)
(54) FORMULAÇÃO HERBICIDA
(71) ADAMA AUSTRALIA PTY LTD (AU)
(72) GEORGE GLOWKA
(85) 14/09/2020
(86) PCT AU2019/000036 de 12/03/2019
(87) WO 2019/173859 de 19/09/2019

---

(21) BR 11 2020 018741-0 A2

Código 1.3 - Notificação - Fase Nacional - PCT
(22) 15/03/2019
(30) 16/03/2018 EP 18162279.6
(51) B65D 85/804 (2006.01)
(54) CÁPSULA PARA PREPARAÇÃO DE BEBIDAS PRODUZIDAS POR INFUSÃO E MÉTODO DE PRODUÇÃO DE CÁPSULAS COR-RESPONDENTE
(71) CUP OUT OF THE BOX, S.L. (ES)
(72) JOAQUIN CALSINA GOMIS
(85) 14/09/2020
(86) PCT EP2019/056588 de 15/03/2019
(87) WO 2019/175409 de 19/09/2019

---

(21) BR 11 2020 018742-9 A2

Código 1.3 - Notificação - Fase Nacional - PCT
(22) 27/03/2019
(30) 29/03/2018 US 15/940,279
(51) A61B 5/15 (2006.01), A61M 5/32 (2006.01), A61M 5/34 (2006.01), A61M 25/06 (2006.01)
(54) INTRODUTOR DE CATETER INTRAVENOSO PARA USO MEDICINAL
(71) RETRACTABLE TECHNOLOGIES, INC. (US) ; THOMAS J. SHAW (US)
(72) THOMAS J. SHAW; MARK SMALL; NI ZHU
(85) 14/09/2020
(86) PCT US2019/024250 de 27/03/2019
(87) WO 2019/191210 de 03/10/2019

---

(21) BR 11 2020 018749-6 A2

Código 1.3 - Notificação - Fase Nacional - PCT
(22) 15/03/2019
(30) 16/03/2018 AU 2018900878
(51) C06B 47/00 (2006.01), F42D 1/10 (2006.01), B01F 3/08 (2006.01)
(54) SISTEMAS EXTERNOS DE HOMOGENEIZAÇÃO E MÉTODOS RELACIONADOS AOS MESMOS
(71) DYNO NOBEL ASIA PACIFIC PTY LIMITED (AU)
(72) BEN DE VRIES; JEFF GORE; NATHAN PARIS; SAVAS SAMAT; ZOE SMITH
(85) 14/09/2020
(86) PCT AU2019/050234 de 15/03/2019

(87) WO 2019/173879 de 19/09/2019

(21) BR 11 2020 018751-8 A2

Código 1.3 - Notificação - Fase Nacional - PCT
(22) 03/04/2019
(30) 05/04/2018 US 62/653,204
(51) B65D 81/34 (2006.01)
(54) BOLSA PARA COZINHAR UM PRODUTO ALIMENTÍCIO E MÉTODO RELACIONADO
(71) CRYOVAC, LLC (US)
(72) KEMIA ANDERS; OLIVIA STILLMAN; EMILY C. GAITHER
(85) 14/09/2020
(86) PCT US2019/025492 de 03/04/2019
(87) WO 2019/195360 de 10/10/2019

(21) BR 11 2020 018752-6 A2

Código 1.3 - Notificação - Fase Nacional - PCT
(22) 14/03/2019
(30) 14/03/2018 US 62/642.934
(51) C12N 15/11 (2006.01), C12N 15/113 (2010.01)
(54) MICRO-RNA E OBESIDADE
(71) BETH ISRAEL DEACONESS MEDICAL CENTER (US)
(72) PIER PAULO PANDOLFI; RICCARDO PANELLA
(85) 14/09/2020
(86) PCT US2019/022350 de 14/03/2019
(87) WO 2019/178410 de 19/09/2019

(21) BR 11 2020 018753-4 A2

Código 1.3 - Notificação - Fase Nacional - PCT
(22) 07/03/2019
(30) 14/03/2018 IN 201811009443
(51) B01J 20/22 (2006.01), B01J 20/32 (2006.01), B01J 20/28 (2006.01)
(54) MÉTODO PARA A SÍNTESE IN SITU DE ESTRUTURAS ORGÂNICAS DE METAL (MOFS), ESTRUTURAS ORGÂNICAS COVALENTES (COFS) E ESTRUTURAS DE IMIDAZOLATO ZEOLÍTICO (ZIFS) E APLICAÇÕES DAS MESMAS
(71) DESICCANT ROTORS INTERNATIONAL PRIVATE LIMITED (IN)
(72) DEEPAK PAHWA; VARUN PAHWA; ANIL KUMAR CHOUDHARY; SONIA; VIVEK KUMAR JHA; ANJALI CHAUHAN; ANNU YADAV
(85) 14/09/2020
(86) PCT IB2019/051833 de 07/03/2019
(87) WO 2019/175717 de 19/09/2019

(21) BR 11 2020 018755-0 A2

Código 1.3 - Notificação - Fase Nacional - PCT
(22) 18/03/2019
(30) 20/03/2018 US 62/645,754

(51) C07K 16/28 (2006.01), A61P 35/00 (2006.01), A61K 31/496 (2006.01), A61K 39/00 (2006.01)
(54) COMBINAÇÕES FARMACÊUTICAS
(71) NOVARTIS AG (CH)
(72) STEPHANE FERRETTI; NELSON GUERREIRO; ENSAR HALILOVIC; SEBASTIEN JEAY; ASTRID JULLION; JINSHENG LIANG; CHRISTOPHE MEILLE; HUI-QIN WANG; JENS WUERTHNER
(85) 14/09/2020
(86) PCT IB2019/052166 de 18/03/2019
(87) WO 2019/180576 de 26/09/2019

---

(21) BR 11 2020 018918-9 A2

Código 1.3 - Notificação - Fase Nacional - PCT
(22) 22/03/2019
(30) 22/03/2018 US 62/646,496
(51) A61K 39/395 (2006.01), A61K 38/20 (2006.01), C07K 16/24 (2006.01), C07K 14/54 (2006.01)
(54) ANTICORPOS ANTI-IL-27 E USOS DOS MESMOS
(71) SURFACE ONCOLOGY, INC. (US) ; ADIMAB, LLC (US)
(72) JONATHAN HILL; SCOTT CHAPPEL; MICHAEL GLADSTONE; BIANKA PRINZ; ANDREW LAKE; CHRISTINE MILLER; KERRY WHITE; JING HUA; PAMELA M. HOLLAND; MATTHEW RAUSCH; DEVAPREGASAN MOODLEY
(85) 23/09/2020
(86) PCT US2019/023625 de 22/03/2019
(87) WO 2019/183499 de 26/09/2019

---

(21) BR 11 2020 018927-8 A2

Código 1.3 - Notificação - Fase Nacional - PCT
(22) 20/03/2019
(30) 21/03/2018 US 62/646,210
(51) A61K 39/395 (2006.01), C07K 16/28 (2006.01), A61P 29/00 (2006.01), A61P 35/00 (2006.01), A61P 37/06 (2006.01)
(54) ANTICORPOS CONTRA PROTEÍNA ALFA REGULADORA DE SINAL E MÉTODOS DE USO
(71) ALX ONCOLOGY INC. (US)
(72) JAUME PONS; BANG JANET SIM; HONG WAN; TRACY CHIA-CHIEN KUO
(85) 23/09/2020
(86) PCT US2019/023238 de 20/03/2019
(87) WO 2019/183266 de 26/09/2019

---

(21) BR 11 2020 018931-6 A2

Código 1.3 - Notificação - Fase Nacional - PCT
(22) 15/03/2019
(30) 16/03/2018 US 62/644,065; 17/03/2018 US 62/644,407; 10/04/2018 US PCT/US2018/026920; 08/06/2018 US 62/682,461; 27/11/2018 US 62/771,937; 15/02/2019 US 62/806,646

(51) A23L 27/30 (2016.01), A23L 2/60 (2006.01), C07H 15/256 (2006.01)
(54) GLICOSÍDEOS DE ESTEVIOL DE ALTA PUREZA
(71) PURECIRCLE USA INC. (US)
(72) AVETIK MARKOSYAN; SIEW YIN CHOW; KHAIRUL NIZAM BIN NAWI; KRISTINA CHKHAN; MOHAMAD AFZAAL BIN HASIM; SARAVANAN RAMANDACH
(85) 23/09/2020
(86) PCT US2019/022456 de 15/03/2019
(87) WO 2019/178471 de 19/09/2019

---

(21) BR 11 2020 018948-0 A2

Código 1.3 - Notificação - Fase Nacional - PCT
(22) 22/03/2019
(30) 23/03/2018 US 62/647,346; 16/04/2018 US 62/658,276
(51) C07K 16/28 (2006.01), A61K 47/68 (2017.01), A61P 35/00 (2006.01)
(54) USO DE CONJUGADOS DE FÁRMACO E ANTICORPO QUE COMPREENDEM AGENTES DE INTERRUPÇÃO DE TUBULINA PARA TRATAR TUMOR SÓLIDO
(71) SEATTLE GENETICS, INC. (US)
(72) ANTHONY TOA CAO; SHYRA JANE GARDAI
(85) 23/09/2020
(86) PCT US2019/023516 de 22/03/2019
(87) WO 2019/183438 de 26/09/2019

---

(21) BR 11 2020 018972-3 A2

Código 1.3 - Notificação - Fase Nacional - PCT
(22) 15/03/2019
(30) 16/03/2018 US 62/644,065; 17/03/2018 US 62/644,407; 10/04/2018 US PCT/US2018/026920; 06/02/2019 US 62/802,111
(51) C07H 15/256 (2006.01), A23L 27/30 (2016.01), C12N 9/10 (2006.01), C12P 19/56 (2006.01)
(54) GLICOSÍDEOS DE ESTEVIOL DE ALTA PUREZA
(71) PURECIRCLE USA INC. (US)
(72) AVETIK MARKOSYAN; SARAVANAN A/L RAMANDACH; MOHAMAD AFZAAL BIN HASIM; KHAIRUL NIZAM BIN NAWI; SIEW YIN CHOW; SIDDHARTHA PURKAYASTHA; MARCIA PETIT
(85) 23/09/2020
(86) PCT US2019/022581 de 15/03/2019
(87) WO 2019/178541 de 19/09/2019

---

(21) BR 11 2020 018974-0 A2

Código 1.3 - Notificação - Fase Nacional - PCT
(22) 22/03/2019
(30) 23/03/2018 US 62/647,151
(51) A61K 39/385 (2006.01), A61K 41/00 (2020.01), A61P 31/00 (2006.01), A61P 35/00 (2006.01), A61P 37/04 (2006.01), C07C 323/41 (2006.01), C07D 207/40 (2006.01), C07D 211/88 (2006.01), C07H 15/04 (2006.01), C07H 15/10

(2006.01)
(54) GLICOCONJUGADOS DE PRECISÃO COMO FERRAMENTAS TERAPÊUTICAS
(71) KORANEX CAPITAL (CA)
(72) TZE CHIEH SHIAO; RENÉ ROY
(85) 23/09/2020
(86) PCT CA2019/050353 de 22/03/2019
(87) WO 2019/178699 de 26/09/2019

---

(21) BR 11 2020 018981-2 A2

Código 1.3 - Notificação - Fase Nacional - PCT
(22) 21/03/2019
(30) 22/03/2018 IT 102018000003875
(51) C07K 16/22 (2006.01), A61K 38/17 (2006.01), A61K 39/395 (2006.01), C07K 16/28 (2006.01)
(54) COMBINAÇÃO DE ANTICORPO ANTI-HGFR E HEGFR PARA O TRATAMENTO DE UM TUMOR E/OU METÁSTASE
(71) METIS PRECISION MEDICINE SB S.R.L. (IT)
(72) CRISTINA BASILICO; ELISA VIGNA; PAOLO MARIA COMOGLIO
(85) 23/09/2020
(86) PCT IB2019/052307 de 21/03/2019
(87) WO 2019/180658 de 26/09/2019

---

(21) BR 11 2020 019034-9 A2

Código 1.3 - Notificação - Fase Nacional - PCT
(22) 19/03/2019
(30) 26/03/2018 GB 1804805.8
(51) A61B 34/30 (2016.01), A61B 46/10 (2016.01)
(54) PANO CIRÚRGICO
(71) CMR SURGICAL LIMITED (GB)
(72) MARTIN MCBRIEN; AIDAN HIRD; KEITH MARSHALL
(85) 23/09/2020
(86) PCT GB2019/050761 de 19/03/2019
(87) WO 2019/186112 de 03/10/2019

---

(21) BR 11 2020 019036-5 A2

Código 1.3 - Notificação - Fase Nacional - PCT
(22) 19/03/2019
(30) 19/03/2018 GB 1804357.0
(51) A01N 31/04 (2006.01), A01N 31/06 (2006.01), A01N 31/08 (2006.01), A01N 65/12 (2009.01), A01P 1/00 (2006.01)
(54) MÉTODO PARA EVITAR OU INIBIR O CRESCIMENTO E/OU MORTE DE UM FITOPATÓGENO, USO DE UM COMPOSTO, USO DE UM EXTRATO LÍQUIDO DE UMA PLANTA, E, COMPOSIÇÃO.
(71) M H POSKITT LIMITED (GB)
(72) CHRISTOPHER JAMES BRAMLEY
(85) 23/09/2020

(86) PCT GB2019/050764 de 19/03/2019
(87) WO 2019/180420 de 26/09/2019

---

(21) BR 11 2020 019037-3 A2

Código 1.3 - Notificação - Fase Nacional - PCT
(22) 18/03/2019
(30) 22/03/2018 US 62/646,540
(51) C07F 9/6571 (2006.01), A61K 31/683 (2006.01)
(54) FORMAS CRISTALINAS E MÉTODOS DE PRODUÇÃO DE FORMAS CRISTALINAS DE UM COMPOSTO
(71) VIKING THERAPEUTICS, INC. (US)
(72) BRIAN LIAN; HIROKO MASAMUNE; GEOFFREY BARKER
(85) 23/09/2020
(86) PCT US2019/022824 de 18/03/2019
(87) WO 2019/183004 de 26/09/2019

---

(21) BR 11 2020 019038-1 A2

Código 1.3 - Notificação - Fase Nacional - PCT
(22) 20/03/2019
(30) 23/03/2018 US 62/647,533; 19/03/2019 US 16/358,435
(51) H04L 5/00 (2006.01), H04W 74/00 (2009.01), H04L 29/08 (2006.01)
(54) EXTENSÃO DE NÚMERO DE CANAL LÓGICO EM TECNOLOGIAS DE ACESSO VIA RÁDIO CELULAR
(71) QUALCOMM INCORPORATED (US)
(72) KARL GEORG HAMPEL; JUNYI LI; HONG CHENG; NAVID ABEDINI; MUHAMMAD NAZMUL ISLAM; JIANGHONG LUO
(85) 23/09/2020
(86) PCT US2019/023198 de 20/03/2019
(87) WO 2019/183241 de 26/09/2019

---

(21) BR 11 2020 019039-0 A2

Código 1.3 - Notificação - Fase Nacional - PCT
(22) 25/06/2018
(51) B22D 11/124 (2006.01)
(54) DISPOSITIVO DE RESFRIAMENTO SECUNDÁRIO E MÉTODO DE RESFRIAMENTO SECUNDÁRIO PARA FUNDIÇÃO CONTÍNUA
(71) NIPPON STEEL CORPORATION (JP)
(72) ATSUSHI YUMOTO; TAKANORI KIYOSUE; SHOICH SHIMOSE; RYUTA MATSUNAGA
(85) 23/09/2020
(86) PCT JP2018/024068 de 25/06/2018
(87) WO 2020/003362 de 02/01/2020

---

(21) BR 11 2020 019040-3 A2

Código 1.3 - Notificação - Fase Nacional - PCT
(22) 22/03/2019
(30) 23/03/2018 US 62/647,547; 21/03/2019 US 16/361,137

(51) H04W 52/32 (2009.01), H04W 52/14 (2009.01)
(54) TÉCNICAS DE CONTROLE DE POTÊNCIA PARA TRANSMISSÕES DE INFORMAÇÃO DE CONTROLE DE UPLINK EM COMUNICAÇÕES SEM FIO
(71) QUALCOMM INCORPORATED (US)
(72) YI HUANG; XIAO FENG WANG; PETER GAAL
(85) 23/09/2020
(86) PCT US2019/023722 de 22/03/2019
(87) WO 2019/183573 de 26/09/2019

---

(21) BR 11 2020 019042-0 A2

Código 1.3 - Notificação - Fase Nacional - PCT
(22) 14/03/2019
(30) 23/03/2018 US 62/647,407; 02/11/2018 US 62/755,408
(51) C07K 16/28 (2006.01)
(54) ANTICORPOS DE DUPLA ESPECIFICIDADE CONTRA O PD-L1 E PD-L2 E MÉTODOS PARA USO DOS MESMOS
(71) BOARD OF REGENTS, THE UNIVERSITY OF TEXAS SYSTEM (US)
(72) MICHAEL A. CURRAN; ASHVIN R. JAISWAL; DONGXIN ZHA; CARLO TONIATTI; BIANKA PRINZ; NADTHAKARN BOLAND; ERIC KRAULAND
(85) 23/09/2020
(86) PCT US2019/022295 de 14/03/2019
(87) WO 2019/182867 de 26/09/2019

---

(21) BR 11 2020 019048-9 A2

Código 1.3 - Notificação - Fase Nacional - PCT
(22) 20/03/2019
(30) 23/03/2018 EP 18290022.5
(51) G01N 21/51 (2006.01), G01N 21/59 (2006.01), G01N 21/94 (2006.01)
(54) SISTEMA PARA OBSERVAÇÃO DE DISSOLUÇÃO DOS MEIOS E/OU CRESCIMENTO BACTERIANO EM SACO TRANSPARENTE
(71) MERCK PATENT GMBH (DE)
(72) STEPHANE OLIVIER; GAETAN BOUR
(85) 23/09/2020
(86) PCT EP2019/056909 de 20/03/2019
(87) WO 2019/180057 de 26/09/2019

---

(21) BR 11 2020 019049-7 A2

Código 1.3 - Notificação - Fase Nacional - PCT
(22) 22/03/2019
(30) 28/03/2018 US 62/649,128
(51) C08L 23/06 (2006.01), C08L 23/08 (2006.01), C08K 3/04 (2006.01), H01B 1/24 (2006.01)
(54) COMPÓSITO DE POLÍMERO ORGÂNICO NÃO POLAR, POLÍMERO ORGÂNICO POLAR E NEGRO DE CARBONO DE MOLHABILIDADE ULTRABAIXA
(71) DOW GLOBAL TECHNOLOGIES LLC (US) ; ROHM AND HAAS COMPANY (US)

(72) TIAN LAN; XINDI YU; MICHAEL Q. TRAN; PAUL J. BRIGANDI; JEFFREY M. COGEN; TIMOTHY J. PERSON; YICHI ZHANG; JUNSI GU; JESSICA YE HUANG; CASEY A. WOLF
(85) 23/09/2020
(86) PCT US2019/023511 de 22/03/2019
(87) WO 2019/190901 de 03/10/2019

---

(21) BR 11 2020 019051-9 A2

Código 1.3 - Notificação - Fase Nacional - PCT
(22) 22/03/2019
(30) 23/03/2018 US 62/647,553; 21/03/2019 US 16/360,810
(51) H04L 5/00 (2006.01)
(54) CORTE E SOBRE-RESERVA DE ESPAÇO DE BUSCA
(71) QUALCOMM INCORPORATED (US)
(72) JING SUN; HUILIN XU; HEECHOON LEE
(85) 23/09/2020
(86) PCT US2019/023710 de 22/03/2019
(87) WO 2019/183565 de 26/09/2019

---

(21) BR 11 2020 019052-7 A2

Código 1.3 - Notificação - Fase Nacional - PCT
(22) 19/03/2019
(30) 20/03/2018 CN 201810231468.X
(51) C07K 16/28 (2006.01)
(54) ANTICORPO QUE SE LIGA ESPECIFICAMENTE A GIPR HUMANO, PROTEÍNA DE FUSÃO DE GLP-1, POLINUCLEOTÍDEO, VETOR, CÉLULA HOSPEDEIRA, COMPOSIÇÃO FARMACÊUTICA E USO DA COMPOSIÇÃO FARMACÊUTICA
(71) GMAX BIOPHARM LLC (CN)
(72) XIAOFENG WANG; HUA ZHANG; CHENJIANG YAO; CHENG ZHANG; SHUQIAN JING
(85) 23/09/2020
(86) PCT CN2019/078671 de 19/03/2019
(87) WO 2019/179424 de 26/09/2019

---

(21) BR 11 2020 019138-8 A2

Código 1.3 - Notificação - Fase Nacional - PCT
(22) 08/04/2019
(30) 10/04/2018 CN 201810317721.3; 21/05/2018 CN 201810487920.9
(51) H04W 76/16 (2018.01), H04W 48/18 (2009.01)
(54) MÉTODO DE COMUNICAÇÃO E APARELHO DE COMUNICAÇÕES
(71) HUAWEI TECHNOLOGIES CO., LTD. (CN)
(72) YOUYANG YU
(85) 23/09/2020
(86) PCT CN2019/081733 de 08/04/2019
(87) WO 2019/196788 de 17/10/2019

(21) BR 11 2020 019140-0 A2

Código 1.3 - Notificação - Fase Nacional - PCT
(22) 21/03/2019
(30) 23/03/2018 US 62/647,434
(51) B01D 11/02 (2006.01), B01J 2/00 (2006.01), C07G 1/00 (2011.01), C08H 7/00 (2011.01), C08L 97/00 (2006.01)
(54) MÉTODOS DE REDUZIR ODOR EM LIGNINA EXTRUSADA E LIGNINA EXTRUSADA COM ODOR REDUZIDO
(71) DOMTAR PAPER COMPANY, LLC (US)
(72) MARK DEANDREA; MICHAEL JEAN
(85) 23/09/2020
(86) PCT US2019/023432 de 21/03/2019
(87) WO 2019/183394 de 26/09/2019

(21) BR 11 2020 019142-6 A2

Código 1.3 - Notificação - Fase Nacional - PCT
(22) 20/03/2018
(51) C08F 210/18 (2006.01), C08F 4/6592 (2006.01), C08L 9/06 (2006.01), C08L 23/16 (2006.01)
(54) COPOLÍMERO DE ETILENO/ALFA-OLEFINA/POLIENO NÃO CONJUGADO, MÉTODO PARA PRODUZIR O MESMO, E, USO DO MESMO
(71) MITSUI CHEMICALS, INC. (JP)
(72) KOTARO ICHINO; YOSHIHARU KIKUCHI; KEISUKE SHISHIDO; JUNPEI TANAKA; MITSUNAO ARINO
(85) 23/09/2020
(86) PCT JP2018/010951 de 20/03/2018
(87) WO 2019/180802 de 26/09/2019

(21) BR 11 2020 019143-4 A2

Código 1.3 - Notificação - Fase Nacional - PCT
(22) 25/03/2019
(30) 23/03/2018 GB 1804701.9
(51) C07K 14/435 (2006.01), C07K 16/00 (2006.01), C12N 5/0783 (2010.01), A61P 35/00 (2006.01)
(54) LINFÓCITOS EXPRESSANDO CONSTRUTOS DE DIRECIONAMENTO HETERÓLOGOS
(71) GAMMADELTA THERAPEUTICS LTD (GB)
(72) OLIVER NUSSBAUMER; ISTVAN KOVACS; IRENE PIZZITOLA; RAJ MEHTA
(85) 23/09/2020
(86) PCT EP2019/057469 de 25/03/2019
(87) WO 2019/180279 de 26/09/2019

(21) BR 11 2020 019145-0 A2

Código 1.3 - Notificação - Fase Nacional - PCT
(22) 28/03/2019
(30) 28/03/2018 DE 10 2018 107 507.3

(51) F16L 37/088 (2006.01)
(54) DISPOSITIVO DE CONEXÃO PARA LINHAS DE MEIOS
(71) VOSS AUTOMOTIVE GMBH (DE)
(72) MARKUS WASCHKEWITZ; HARALD HAGEN; ADRIAN KLEHR; FRANK ENGELHARD; JOCHEM-ANDREAS HESS; EVELIN ROSOWSKI; IHAB HATOUM; MARKUS HASBERG; MICHAEL BROMBACH
(85) 23/09/2020
(86) PCT EP2019/057842 de 28/03/2019
(87) WO 2019/185783 de 03/10/2019

---

(21) BR 11 2020 019150-7 A2

Código 1.3 - Notificação - Fase Nacional - PCT
(22) 20/03/2018
(51) G06Q 50/10 (2012.01)
(54) SISTEMA PARA CONTROLE DE PARTIDA DE VEÍCULO, DISPOSITIVO MONTADO EM VEÍCULO, VEÍCULO, SERVIDOR, MÉTODO DE PARTIDA DE VEÍCULO, MÍDIA DE ARMAZENAGEM E PROGRAMA DE PARTIDA DE VEÍCULO
(71) GLOBAL MOBILITY SERVICE INC. (JP)
(72) TOKUSHI NAKASHIMA; KEITA DANJYO; SATOSHI TAKAHASHI
(85) 23/09/2020
(86) PCT JP2018/011227 de 20/03/2018
(87) WO 2019/180855 de 26/09/2019

---

(21) BR 11 2020 019151-5 A2

Código 1.3 - Notificação - Fase Nacional - PCT
(22) 29/03/2019
(30) 30/03/2018 US 62/651,055
(51) B25B 29/00 (2006.01), E02F 9/28 (2006.01), E02F 9/24 (2006.01)
(54) PROCESSO E APARELHO PARA APLICAÇÃO DE TORQUE
(71) ESCO GROUP LLC (US)
(72) DAVID M. PAUL; RODNEY K. CLARKE; CHRISTOPHER M. CARPENTER
(85) 23/09/2020
(86) PCT US2019/025056 de 29/03/2019
(87) WO 2019/191727 de 03/10/2019

---

(21) BR 11 2020 019153-1 A2

Código 1.3 - Notificação - Fase Nacional - PCT
(22) 28/12/2018
(30) 21/03/2018 US 15/927,104; 21/03/2018 US 15/927,516
(51) G06F 11/32 (2006.01), G06F 16/28 (2019.01), G06F 11/34 (2006.01), G06F 21/34 (2013.01)
(54) SISTEMA E MÉTODO PARA PROCESSAMENTO DE ESTADO DE PROCESSO
(71) BEIJING DIDI INFINITY TECHNOLOGY AND DEVELOPMENT CO., LTD. (CN)
(72) DONG LI; HUAIYU ZHU; JING CHEN; MICHAEL LIN; SHRAY KAPOOR;

	YICHONG LIN (85) 23/09/2020 (86) PCT US2018/068014 de 28/12/2018 (87) WO 2019/182671 de 26/09/2019
(21) BR 11 2020 019154-0 A2	Código 1.3 - Notificação - Fase Nacional - PCT (22) 15/02/2019 (30) 16/03/2018 US US 15/923,626 (51) E21B 34/14 (2006.01), E21B 23/00 (2006.01), E21B 17/046 (2006.01), E21B 33/04 (2006.01) (54) CONJUNTO DE VÁLVULA DE FUNDO DE POÇO COM UMA FENDA J INTEGRADA (71) BAKER HUGHES HOLDINGS LLC (US) (72) NICHOLAS JOSEPH NUDO (85) 23/09/2020 (86) PCT US2019/018172 de 15/02/2019 (87) WO 2019/177743 de 19/09/2019
(21) BR 11 2020 019155-8 A2	Código 1.3 - Notificação - Fase Nacional - PCT (22) 19/03/2019 (30) 23/03/2018 CN 201810245583.2 (51) H04L 12/24 (2006.01), H04L 12/721 (2013.01) (54) MÉTODO DE ACESSO DE REDE PARA REDE HÍBRIDA, DISPOSITIVO DE COORDENAÇÃO PROXY, E DISPOSITIVO DE ESTAÇÃO (71) HUAWEI TECHNOLOGIES CO., LTD. (CN) (72) JIANQIANG HOU; YUEFENG WU (85) 23/09/2020 (86) PCT CN2019/078752 de 19/03/2019 (87) WO 2019/179444 de 26/09/2019
(21) BR 11 2020 019157-4 A2	Código 1.3 - Notificação - Fase Nacional - PCT (22) 12/04/2019 (30) 13/04/2018 US 62/657,662; 18/09/2018 US 62/732,928; 11/04/2019 US 16/382,177 (51) A61B 17/34 (2006.01), A61M 5/46 (2006.01), A61M 39/02 (2006.01) (54) DISPOSITIVO DE ACESSO VASCULAR DUPLO E ÚNICO DE BAIXO PERFIL (71) C.R. BARD, INC. (US) (72) BRENDA L.F. FEDOR; JASON R. STATS; MICHAEL ADAM RANDALL; CHAD C. VAN LIERE; JEREMY B. COX (85) 23/09/2020 (86) PCT US2019/027301 de 12/04/2019 (87) WO 2019/200304 de 17/10/2019

(21) BR 11 2020 019159-0 A2	Código 1.3 - Notificação - Fase Nacional - PCT (22) 20/03/2019 (30) 22/03/2018 US 62/646,666 (51) B65D 90/08 (2006.01), F16S 1/02 (2006.01), F16S 1/10 (2006.01) (54) CONJUNTO DE PARTES, PAINEL E TANQUE (71) GROUPE INDUSTRIES FOURNIER INC. (CA) (72) WILLIAM BÉLANGER; DANIEL CLICHE; MICHEL GINGRAS; STÉPHANE POMERLEAU; MARTIN RICHARD (85) 23/09/2020 (86) PCT CA2019/050341 de 20/03/2019 (87) WO 2019/178688 de 26/09/2019
(21) BR 11 2020 019160-4 A2	Código 1.3 - Notificação - Fase Nacional - PCT (22) 22/03/2019 (30) 22/03/2018 GB 1804621.9 (51) A61K 47/14 (2017.01), A61K 9/00 (2006.01), A61K 9/14 (2006.01), A61K 9/16 (2006.01), A61K 31/4439 (2006.01) (54) FORMULAÇÃO (71) BCM SPECIALS LIMITED (GB) (72) ROBERT ARTHUR SHERRY; JOHN GERARD BARFIELD; WENG SAM TANG (85) 23/09/2020 (86) PCT GB2019/050823 de 22/03/2019 (87) WO 2019/180456 de 26/09/2019
(21) BR 11 2020 019162-0 A2	Código 1.3 - Notificação - Fase Nacional - PCT (22) 22/03/2019 (30) 23/03/2018 SE 1830096-2 (51) F16B 12/24 (2006.01), A47B 47/02 (2006.01), F16B 5/00 (2006.01) (54) PAINÉIS QUE COMPREENDEM UM DISPOSITIVO DE TRAVAMENTO MECÂNICO E UM PRODUTO MONTADO QUE COMPREENDE OS PAINÉIS (71) VÄLINGE INNOVATION AB (SE) (72) PETER DERELÖV; JOHAN SVENSSON; LARS GUNNARSSON (85) 23/09/2020 (86) PCT SE2019/050259 de 22/03/2019 (87) WO 2019/182505 de 26/09/2019
(21) BR 11 2020 019163-9 A2	Código 1.3 - Notificação - Fase Nacional - PCT (22) 18/04/2019 (30) 19/04/2018 US 62/659,989 (51) C03C 17/25 (2006.01) (54) VIDRO ANTIARRANHÕES E ANTIDESGASTE (71) GUARDIAN GLASS, LLC (US)

(72) LIANG LIANG
(85) 23/09/2020
(86) PCT IB2019/053247 de 18/04/2019
(87) WO 2019/202558 de 24/10/2019

---

(21) BR 11 2020 019165-5 A2

Código 1.3 - Notificação - Fase Nacional - PCT
(22) 18/03/2019
(30) 19/03/2018 US US 62/644,624
(51) C08F 8/42 (2006.01), C08F 10/00 (2006.01), C07F 7/08 (2006.01), C07F 3/00 (2006.01), C07F 5/00 (2006.01), C07F 3/06 (2006.01), C07F 5/06 (2006.01)
(54) PROCESSO PARA FUNCIONALIZAÇÃO DE COMPOSTOS ORGANOMETÁLICOS COM AGENTES DE FUNCIONALIZAÇÃO À BASE DE SILILA E COMPOSTOS FUNCIONALIZADOS COM SILILA PREPARADOS PELO MESMO
(71) DOW GLOBAL TECHNOLOGIES LLC (US)
(72) MATTHIAS S. OBER; LONGYAN LIAO; JASSON T. PATTON; SUKRIT MUKHOPADHYAY; JERZY KLOSIN; DAVID D. DEVORE
(85) 23/09/2020
(86) PCT US2019/022779 de 18/03/2019
(87) WO 2019/182986 de 26/09/2019

---

(21) BR 11 2020 019166-3 A2

Código 1.3 - Notificação - Fase Nacional - PCT
(22) 20/03/2019
(30) 21/03/2018 DE 10 2018 106 725.9; 22/06/2018 DE 10 2018 115 087.3
(51) B22C 9/02 (2006.01), B33Y 80/00 (2015.01), B22C 9/10 (2006.01)
(54) MÉTODO PARA PRODUÇÃO DE UM MOLDE DE FUNDIÇÃO PARA PREENCHIMENTO COM FUNDIDO E MOLDE DE FUNDIÇÃO
(71) SCHUBERT & SALZER FEINGUSS LOBENSTEIN GMBH (DE) ; LITHOZ GMBH (AT)
(72) JOHANNES HOMA; MANFRED SPITZBART; DOMINIK REICHARTZEDER; PETER SCHNEIDER; BERTRAM KAWLATH; ARMIN RAAB; HOLGER REICHENBAECHER
(85) 23/09/2020
(86) PCT EP2019/056987 de 20/03/2019
(87) WO 2019/180095 de 26/09/2019

---

(21) BR 11 2020 019167-1 A2

Código 1.3 - Notificação - Fase Nacional - PCT
(22) 21/03/2019
(30) 21/03/2018 US 62/646,137
(51) B65D 47/20 (2006.01), B65D 51/28 (2006.01), B65D 81/32 (2006.01)
(54) SISTEMA DE APLICAÇÃO
(71) APTARGROUP, INC. (US)
(72) JAMES HAMMOND; TIMOTHY MAZURKIEWICZ; ANNA FROLOVA-LEVI

(85) 23/09/2020
(86) PCT US2019/023287 de 21/03/2019
(87) WO 2019/183301 de 26/09/2019

---

(21) BR 11 2020 019168-0 A2

Código 1.3 - Notificação - Fase Nacional - PCT
(22) 28/09/2018
(30) 30/03/2018 US PCT/US2018/025325
(51) B29C 45/00 (2006.01), B65D 43/16 (2006.01), B65D 47/08 (2006.01), B29L 31/56 (2006.01), B29C 45/16 (2006.01)
(54) MÉTODOS PARA SOBREMOLDAR MATERIAL MOLE COM MATERIAL DURO E MONTAGENS DE RECIPIENTE IMPERMEÁVEL FEITO PELOS MÉTODOS
(71) CSP TECHNOLOGIES, INC. (US)
(72) DONALD HUBER; JONATHAN R. FREEDMAN; BRIAN TIFFT; FRANKLIN LEE LUCAS JR.
(85) 23/09/2020
(86) PCT US2018/053652 de 28/09/2018
(87) WO 2019/190593 de 03/10/2019

---

(21) BR 11 2020 019170-1 A2

Código 1.3 - Notificação - Fase Nacional - PCT
(22) 25/03/2019
(30) 23/03/2018 IT 102018000003973
(51) A61B 17/70 (2006.01)
(54) DISPOSITIVO DE FUSÃO INTERESPINHOSA
(71) GRUPPO SCIENZIA MACHINALE S.R.L. (IT) ; TECHLAMED S.R.L. (IT)
(72) LUCA BOSIO; LUCA FERRETTI; LORENZO FORTUNA; GIANNI GARLATTI; RENZO VALLEGGI
(85) 23/09/2020
(86) PCT IB2019/052415 de 25/03/2019
(87) WO 2019/180689 de 26/09/2019

---

(21) BR 11 2020 019174-4 A2

Código 1.3 - Notificação - Fase Nacional - PCT
(22) 18/03/2019
(30) 19/03/2018 US US 62/644,808
(51) C08F 8/42 (2006.01), C08F 10/00 (2006.01), C08G 77/442 (2006.01), C08K 5/54 (2006.01), C08K 5/34 (2006.01), B01J 31/02 (2006.01), C08L 23/00 (2006.01), C08L 53/00 (2006.01), C08F 2/38 (2006.01), C08F 4/64 (2006.01), C08F 110/02 (2006.01), C08F 210/16 (2006.01), C08F 210/14 (2006.01), C08F 297/08 (2006.01), C08F 295/00 (2006.01), C08F 8/12 (2006.01), C08L 23/06 (2006.01), C08L 23/08 (2006.01), C08K 5/3445 (2006.01), C07F 7/08 (2006.01), C07F 3/06 (2006.01), C07F 3/02 (2006.01), C07F 3/04 (2006.01), C07F 5/06 (2006.01), C07F 5/02 (2006.01), C07F 5/00 (2006.01), C08F 4/659 (2006.01)
(54) COMPOSIÇÕES DE POLIOLEFINA TELEQUÉLICA TERMINADAS COM SILÍCIO E PROCESSOS PARA A PREPARAÇÃO DAS MESMAS

(71) DOW GLOBAL TECHNOLOGIES LLC (US) ; ROHM AND HAAS ELECTRONIC MATERIALS LLC (US) ; DOW SILICONES CORPORATION (US)
(72) JONGWOOK CHOI; DAVID D. DEVORE; ROBERT DAVID GRIGG; PHILLIP D. HUSTAD; JACLYN MURPHY; MARK E. ONDARI; JORDAN REDDEL; LIXIN SUN
(85) 23/09/2020
(86) PCT US2019/022793 de 18/03/2019
(87) WO 2019/182993 de 26/09/2019

---

(21) BR 11 2020 019176-0 A2

Código 1.3 - Notificação - Fase Nacional - PCT
(22) 22/03/2019
(30) 22/03/2018 US 62/646,861
(51) B60K 17/34 (2006.01), B60K 17/356 (2006.01), B60L 58/10 (2019.01), B60L 58/18 (2019.01)
(54) SISTEMAS E MÉTODOS PARA GERENCIAMENTO E CONTROLE DE POTÊNCIA
(71) TAE TECHNOLOGIES, INC. (US)
(72) MIKHAIL SLEPCHENKOV; ROOZBEH NADERI
(85) 23/09/2020
(86) PCT US2019/023695 de 22/03/2019
(87) WO 2019/183553 de 26/09/2019

---

(21) BR 11 2020 019178-7 A2

Código 1.3 - Notificação - Fase Nacional - PCT
(22) 28/02/2019
(30) 22/03/2018 US 62/646,589; 13/07/2018 US 62/697,736
(51) F03B 3/12 (2006.01), F03B 11/00 (2006.01)
(54) ROTOR PARA UMA TURBINA OU BOMBA HIDRÁULICA E MÉTODO DE FABRICAÇÃO
(71) VOITH PATENT GMBH (DE)
(72) STUART COULSON; JASON FOUST; JESSE ZOLL; STEVEN MCHALE; JIANBO JIANG; BRANDON HARMER
(85) 23/09/2020
(86) PCT EP2019/054937 de 28/02/2019
(87) WO 2019/179742 de 26/09/2019

---

(21) BR 11 2020 019179-5 A2

Código 1.3 - Notificação - Fase Nacional - PCT
(22) 20/03/2019
(30) 20/03/2018 US 62/645,662
(51) F28F 9/02 (2006.01), F28F 27/00 (2006.01), F16J 15/02 (2006.01), F28D 7/16 (2006.01)
(54) CONJUNTOS DE FECHAMENTO DE PERMUTADOR DE CALOR E MÉTODOS DE USO E INSTALAÇÃO DOS MESMOS
(71) LUMMUS TECHNOLOGY INC. (US)

(72) RICHARD JIBB; TREVOR JAYE; HENK BOEKHOUDER; ROBERT GROPPI; VINCENZO MARCO BRIGNONE; RANDY EBERLY; DAVID CREECH; ELIZABETH MEACHAM
(85) 23/09/2020
(86) PCT US2019/023097 de 20/03/2019
(87) WO 2019/183176 de 26/09/2019

---

(21) BR 11 2020 019180-9 A2

Código 1.3 - Notificação - Fase Nacional - PCT
(22) 18/03/2019
(30) 19/03/2018 US US 62/644,654
(51) C07F 7/08 (2006.01)
(54) COMPOSTOS ORGANOMETÁLICOS TERMINADOS EM SILÍCIO E PROCESSOS PARA PREPARAR OS MESMOS
(71) DOW GLOBAL TECHNOLOGIES LLC (US)
(72) LIXIN SUN; PHILLIP D. HUSTAD
(85) 23/09/2020
(86) PCT US2019/022784 de 18/03/2019
(87) WO 2019/182988 de 26/09/2019

---

(21) BR 11 2020 019181-7 A2

Código 1.3 - Notificação - Fase Nacional - PCT
(22) 22/03/2019
(30) 23/03/2018 US 62/647,482
(51) A61K 31/4985 (2006.01)
(54) COMPOSTOS ORGÂNICOS
(71) INTRA-CELLULAR THERAPIES, INC. (US)
(72) PENG LI; ROBERT DAVIS
(85) 23/09/2020
(86) PCT US2019/023687 de 22/03/2019
(87) WO 2019/183546 de 26/09/2019

---

(21) BR 11 2020 019183-3 A2

Código 1.3 - Notificação - Fase Nacional - PCT
(22) 05/04/2019
(30) 06/04/2018 US 62/654,108
(51) A61K 9/50 (2006.01)
(54) BENZOFURANO, BENZOPIRROL, BENZOTIOFENO SUBSTITUÍDOS E INIBIDORES DE COMPLEMENTO ESTRUTURALMENTE RELACIONADOS
(71) BIOCRYST PHARMACEUTICALS, INC. (US)
(72) PRAVIN L. KOTIAN; YARLAGADDA S. BABU; WEIHE ZHANG; PEN-CHENG LU; MINWAN WU; WEI LV; TRUNG XUAN NGUYEN; ZHAO DANG; VENKAT R. CHINTAREDDY; V. SATISH KUMAR; KRISHNAN RAMAN
(85) 23/09/2020
(86) PCT US2019/026054 de 05/04/2019
(87) WO 2019/195720 de 10/10/2019

(21) BR 11 2020 019186-8 A2

Código 1.3 - Notificação - Fase Nacional - PCT
(22) 26/03/2019
(30) 26/03/2018 DE 10 2018 107 100.0
(51) A61M 5/20 (2006.01), A61M 5/30 (2006.01), A61M 5/31 (2006.01)
(54) DISPOSITIVO PARA ADMINISTRAÇÃO DE UM FLUIDO
(71) INTERVET INTERNATIONAL BV (NL)
(72) FRANK ALTERMANN; DOMINIC KAMENZIN; MANUEL MATTES; ROBIN SAUTER; THOMAS SCHMIDT; DANIEL SEEH
(85) 23/09/2020
(86) PCT EP2019/057533 de 26/03/2019
(87) WO 2019/185602 de 03/10/2019

(21) BR 11 2020 019188-4 A2

Código 1.3 - Notificação - Fase Nacional - PCT
(22) 26/03/2019
(30) 27/03/2018 BR 112018006222-0
(51) B07B 1/42 (2006.01), B07B 1/46 (2006.01), B07B 13/18 (2006.01)
(54) PENEIRA PARA MINERAÇÃO, TELA APLICADA EM PENEIRA PARA MINERAÇÃO, SISTEMA DE MINERAÇÃO E MÉTODO DE CONTROLE DE UMA PENEIRA PARA MINERAÇÃO
(71) BLUE OCEAN ENGENHARIA LTDA (BR/SP)
(72) EDUARDO FERREIRA DOS SANTOS; EDUARDO DEMÉTRIO LEAL
(85) 23/09/2020
(86) PCT BR2019/050101 de 26/03/2019
(87) WO 2019/183697 de 03/10/2019

(21) BR 11 2020 019191-4 A2

Código 1.3 - Notificação - Fase Nacional - PCT
(22) 22/03/2019
(30) 23/03/2018 US 62/647,308
(51) A61K 31/495 (2006.01), C07D 257/02 (2006.01)
(54) COMPOSTOS E SEUS USOS
(71) YUMANITY THERAPEUTICS, INC. (US)
(72) BERTRAND LE BOURDONNEC; MATTHEW LUCAS; KEREM OZBOYA; BHAUMIK PANDYA; DANIEL TARDIFF; PARCHAREE TIVITMAHAISOON; IWONA WRONA
(85) 23/09/2020
(86) PCT US2019/023737 de 22/03/2019
(87) WO 2019/183587 de 26/09/2019

(21) BR 11 2020 019192-2 A2

Código 1.3 - Notificação - Fase Nacional - PCT
(22) 15/04/2019
(30) 16/04/2018 KR 10-2018-0044131
(51) A61K 9/00 (2006.01), A61K 9/08 (2006.01), A61K 47/18 (2017.01), A61K 47/10 (2017.01), A61K 31/575 (2006.01), A61P 3/04 (2006.01)

(54) COMPOSIÇÃO FARMACÊUTICA QUE COMPREENDE ÁCIDO DEOXICÓLICO
(71) PENMIX LTD. (KR)
(72) DONGKYU PARK; SANG YUN LEE; YOUNG SUB SONG; SURIN KIM; SEUNG JUN LEE; HANA LEE; SEUNG HO JI
(85) 23/09/2020
(86) PCT KR2019/004485 de 15/04/2019
(87) WO 2019/203511 de 24/10/2019

---

(21) BR 11 2020 019193-0 A2

Código 1.3 - Notificação - Fase Nacional - PCT
(22) 18/03/2019
(30) 19/03/2018 US US 62/644,664
(51) C07F 7/08 (2006.01), C07F 5/06 (2006.01), C07F 5/02 (2006.01), C07F 5/00 (2006.01), C08F 10/00 (2006.01), C08F 2/38 (2006.01), C08F 110/02 (2006.01), C08F 4/64 (2006.01), C08F 4/659 (2006.01), C08F 8/12 (2006.01)
(54) COMPOSTOS ORGANOMETÁLICOS TERMINADOS EM SILÍCIO E PROCESSOS PARA PREPARAR OS MESMOS
(71) DOW GLOBAL TECHNOLOGIES LLC (US)
(72) LIXIN SUN; PHILLIP D. HUSTAD
(85) 23/09/2020
(86) PCT US2019/022772 de 18/03/2019
(87) WO 2019/182983 de 26/09/2019

---

(21) BR 11 2020 019194-9 A2

Código 1.3 - Notificação - Fase Nacional - PCT
(22) 22/03/2019
(30) 23/03/2018 EP 18382206.3
(51) B27N 1/00 (2006.01)
(54) COMPOSIÇÕES HIDROFÓBICAS E SEQUESTRANTES DE FORMALDEÍDO COMPREENDENDO EMULSÕES DE CERA E RESORCINOL E SEU USO PARA AUMENTAR A HIDROFOBICIDADE DE PLACAS COMPÓSITAS DE MADEIRA E ISOLAMENTOS DE LÃ DE PEDRA E FIBRA DE VIDRO
(71) FORESA TECHNOLOGIES S.L.U. (ES)
(72) JOSÉ MANUEL CASAS PÉREZ; LUIS ALBERTO OTERO VÁZQUEZ; ANTONIO SÁNCHEZ GARCÍA
(85) 23/09/2020
(86) PCT EP2019/057304 de 22/03/2019
(87) WO 2019/180236 de 26/09/2019

---

(21) BR 11 2020 019195-7 A2

Código 1.3 - Notificação - Fase Nacional - PCT
(22) 18/03/2019
(30) 26/03/2018 EP 18164090.5
(51) C08B 37/00 (2006.01)
(54) PECTINA CARACTERIZADA POR BAIXO GRAU DE METIL

ESTERIFICAÇÃO E ALTA VISCOSIDADE INTRÍNSECA
(71) CP KELCO APS (DK)
(72) METTE ENØE HANSEN; CLAUS ROLIN
(85) 23/09/2020
(86) PCT EP2019/056682 de 18/03/2019
(87) WO 2019/185388 de 03/10/2019

---

(21) BR 11 2020 019197-3 A2

Código 1.3 - Notificação - Fase Nacional - PCT
(22) 10/05/2019
(51) A01N 65/00 (2009.01)
(54) REPELENTE NATURAL DE MOSQUITO
(71) BIOVECBLOK S.R.L. (IT) ; VINCENZO PALERMO (IT)
(72) MATTEO VALZANO; AURELIO SERRAO; CLAUDIA DAMIANI
(85) 23/09/2020
(86) PCT US2019/031694 de 10/05/2019
(87) WO 2019/195861 de 10/10/2019

---

(21) BR 11 2020 019200-7 A2

Código 1.3 - Notificação - Fase Nacional - PCT
(22) 20/03/2019
(30) 21/03/2018 US 62/646,001
(51) H01H 33/00 (2006.01), H01H 33/02 (2006.01)
(54) GERENCIAMENTO DE IMPEDÂNCIA DE ENTRADA E DETECÇÃO DE CORRENTE DE FUGA
(71) EATON INTELLIGENT POWER LIMITED (IE)
(72) TIMOTHY MARK KROMREY; HANI EMIL AL-YOUSEF
(85) 23/09/2020
(86) PCT EP2019/025074 de 20/03/2019
(87) WO 2019/179664 de 26/09/2019

---

(21) BR 11 2020 019201-5 A2

Código 1.3 - Notificação - Fase Nacional - PCT
(22) 13/12/2018
(30) 21/03/2018 EP 18163170.6
(51) G08B 13/00 (2006.01), G08B 25/10 (2006.01), G08B 29/04 (2006.01)
(54) UM MÉTODO PARA AUMENTAR A ESPECIFICIDADE DE DETECÇÃO DE OBSTRUÇÃO EM UM SISTEMA DE ALARME RESIDENCIAL
(71) VERISURE SÀRL (CH)
(72) FILIP SKARP
(85) 23/09/2020
(86) PCT EP2018/084676 de 13/12/2018
(87) WO 2019/179648 de 26/09/2019

---

(21) BR 11 2020 019205-8 A2

Código 1.3 - Notificação - Fase Nacional - PCT
(22) 28/03/2019

(30) 29/03/2018 US 62/649,781; 30/11/2018 US 62/774,052; 21/12/2018 WO PCT/US2018/067289
(51) C12N 15/85 (2006.01), C12N 5/0789 (2010.01), C12N 5/074 (2010.01), C07K 14/54 (2006.01), C07K 14/735 (2006.01), C07K 14/715 (2006.01)
(54) CÉLULAS EFETORAS IMUNES GENETICAMENTE MODIFICADAS E USO DAS MESMAS
(71) FATE THERAPEUTICS, INC. (US)
(72) BAHRAM VALAMEHR; RYAM BJORDAHL; JODE GOODRIDGE; TOM TONG LEE
(85) 23/09/2020
(86) PCT US2019/024686 de 28/03/2019
(87) WO 2019/191495 de 03/10/2019

---

(21) BR 11 2020 019206-6 A2

Código 1.3 - Notificação - Fase Nacional - PCT
(22) 06/05/2019
(30) 07/05/2018 EP 18171105.2
(51) A61F 2/32 (2006.01), A61F 2/34 (2006.01)
(54) IMPLANTE PARA USO EM UM PAR DE DESGASTE INCLUINDO UM MEMBRO DE DESGASTE ESFÉRICO
(71) CERAMTEC GMBH (DE)
(72) MATEUSZ MARIA JUSZCZYK
(85) 23/09/2020
(86) PCT EP2019/061518 de 06/05/2019
(87) WO 2019/215069 de 14/11/2019

---

(21) BR 11 2020 019207-4 A2

Código 1.3 - Notificação - Fase Nacional - PCT
(22) 13/03/2019
(30) 16/03/2018 US 62/643,862
(51) A01C 7/00 (2006.01), A01C 7/20 (2006.01)
(54) ACESSÓRIO PARA UNIDADE DE FILEIRA AGRÍCOLA
(71) HARVEST INTERNATIONAL, INC. (US)
(72) JEFFREY ALAN SIVINSKI
(85) 23/09/2020
(86) PCT US2019/022072 de 13/03/2019
(87) WO 2019/178243 de 19/09/2019

---

(21) BR 11 2020 019209-0 A2

Código 1.3 - Notificação - Fase Nacional - PCT
(22) 22/03/2019
(30) 23/03/2018 US 62/646,967
(51) B03D 1/08 (2006.01), B05B 1/18 (2006.01), B03D 1/14 (2006.01), B05B 15/528 (2018.01)
(54) APARELHO DE MÁQUINA DE FLUTUAÇÃO E MÉTODO DE USAR
(71) FLSMIDTH A/S (DK)
(72) MATHEW WALKER

(85) 23/09/2020
(86) PCT IB2019/052361 de 22/03/2019
(87) WO 2019/180682 de 26/09/2019

---

(21) BR 11 2020 019213-9 A2

Código 1.3 - Notificação - Fase Nacional - PCT
(22) 26/03/2019
(30) 27/03/2018 EP 18164297.6
(51) A61K 38/00 (2006.01), C07K 7/08 (2006.01), A61P 39/02 (2006.01)
(54) PEPTÍDEOS NEUTRALIZANTES DE MIOTOXINA, COMPOSIÇÃO QUE COMPREENDE O DITO PEPTÍDEO E USO DO MESMO PARA TRATAR ENVENENAMETO
(71) BRIAN LOHSE (DK)
(72) BRIAN LOHSE; ANDREAS HOUGAARD LAUSTSEN; JULÍAN FERNÁNDEZ ULATE; SAIOA OSCOZ COB; BRUNO LOMONTE VIGLIOTTI; JOSÉ MARÍA GUTIÉRREZ GUTIÉRREZ
(85) 23/09/2020
(86) PCT EP2019/057522 de 26/03/2019
(87) WO 2019/185593 de 03/10/2019

---

(21) BR 11 2020 019214-7 A2

Código 1.3 - Notificação - Fase Nacional - PCT
(22) 19/03/2019
(30) 19/03/2018 PT 110634
(51) C07D 493/22 (2006.01), C07H 17/08 (2006.01), A61P 33/00 (2006.01), A61K 31/7048 (2006.01)
(54) FORMA INOVADORA DE IVERMECTINA E PROCESSO PARA FAZÊ-LA
(71) HOVIONE SCIENTIA LIMITED (IE)
(72) SÉRGIO SILVA
(85) 23/09/2020
(86) PCT GB2019/050760 de 19/03/2019
(87) WO 2019/180417 de 26/09/2019

---

(21) BR 11 2020 019216-3 A2

Código 1.3 - Notificação - Fase Nacional - PCT
(22) 06/06/2018
(51) H04W 72/12 (2009.01)
(54) APARELHO E MÉTODO PARA REALIZAR UM PROTOCOLO DE AGRUPAMENTO; SISTEMA PARA PROGRAMAR COMUNICAÇÕES SEM FIO
(71) INTEL CORPORATION (US)
(72) LAURENT CARIOU; PO-KAI HUANG; ROYA DOOSTNEJAD; THOMAS KENNEY
(85) 23/09/2020
(86) PCT US2018/036288 de 06/06/2018
(87) WO 2019/236077 de 12/12/2019

(21) BR 11 2020 019266-0 A2

Código 1.3 - Notificação - Fase Nacional - PCT
(22) 04/11/2019
(30) 04/12/2018 CN 201811474701.3
(51) A61K 9/51 (2006.01), A61K 9/06 (2006.01), A61K 47/36 (2006.01), A61K 31/4706 (2006.01), A61P 15/02 (2006.01), A61P 31/12 (2006.01), A61P 17/12 (2006.01), A61P 31/20 (2006.01), A61P 31/04 (2006.01), A61P 31/10 (2006.01), A61P 33/02 (2006.01)
(54) PRODUTO PARA PREVENIR E TRATAR INFECÇÃO EXTERNA DE GENITÁLIA E/OU OUTRAS VERRUGAS CUTÂNEAS, NANOSFERA DE CLOROQUINA E SUA APLICAÇÃO
(71) GUANGZHOU HYBRIBIO MEDICINE TECHNOLOGY LTD. (CN) ; GUANGZHOU HYBRIBIO BIOTECH LTD. (CN)
(72) LONGXU XIE; XIANGLING LI; MANLI YUAN; TING WANG; JIANYU WANG
(85) 24/09/2020
(86) PCT CN2019/115216 de 04/11/2019
(87) WO 2020/114166 de 11/06/2020

(21) BR 11 2020 019267-8 A2

Código 1.3 - Notificação - Fase Nacional - PCT
(22) 25/03/2019
(30) 26/03/2018 IT 102018000003939
(51) B28B 3/12 (2006.01), B28B 11/12 (2006.01), B28B 13/02 (2006.01), B30B 5/06 (2006.01), B30B 15/30 (2006.01)
(54) MÉTODO PARA PRENSAR PLACAS DE CERÂMICA
(71) SYSTEM CERAMICS S.P.A. (IT)
(72) FRANCO STEFANI; FRANCO GOZZI; IVAN GHIRELLI
(85) 24/09/2020
(86) PCT IB2019/052401 de 25/03/2019
(87) WO 2019/186365 de 03/10/2019

(21) BR 11 2020 019268-6 A2

Código 1.3 - Notificação - Fase Nacional - PCT
(22) 19/03/2019
(30) 19/03/2018 EP 18162630.0
(51) A61K 39/12 (2006.01), A61K 48/00 (2006.01), A61K 39/145 (2006.01), C12N 15/869 (2006.01), A61P 31/00 (2006.01)
(54) NOVO EHV COM UL18 E/OU UL8 INATIVADOS
(71) BOEHRINGER INGELHEIM VETMEDICA GMBH (DE)
(72) RAMESH KOUKUNTLA; JANA M. LARSEN; ROBERT BARRY MANDELL; LUKA N. PELZ; ERIC MARTIN VAUGHN
(85) 24/09/2020
(86) PCT EP2019/056804 de 19/03/2019
(87) WO 2019/179998 de 26/09/2019

(21) BR 11 2020 019269-4 A2

Código 1.3 - Notificação - Fase Nacional - PCT

(22) 04/02/2019
(30) 26/03/2018 EP 18163891.7
(51) B60J 3/00 (2006.01), B60J 3/04 (2006.01), B32B 17/10 (2006.01)
(54) IMPRESSÃO ÓPTICA APRIMORADA DE UM PAINEL DE VEÍCULO DE PDLC POR MEIO DE UMA COMBINAÇÃO DE PILHAS INTERNA E EXTERNA ESCURAS
(71) SAINT-GOBAIN GLASS FRANCE (FR)
(72) FLORIAN MANZ; MICHAEL LABROT; JEFFERSON DO ROSARIO; VALENTIN SCHULZ
(85) 24/09/2020
(86) PCT EP2019/052629 de 04/02/2019
(87) WO 2019/185221 de 03/10/2019

---

(21) BR 11 2020 019271-6 A2

Código 1.3 - Notificação - Fase Nacional - PCT
(22) 27/03/2019
(30) 27/03/2018 IL 258392
(51) A61L 27/06 (2006.01), A61L 27/24 (2006.01), A61L 27/46 (2006.01), A61C 8/00 (2006.01), A61C 8/02 (2006.01)
(54) PILAR DE IMPLANTE DENTÁRIO, PILAR DE IMPLANTE DENTÁRIO PARA USO NA ESTIMULAÇÃO DE CRESCIMENTO ÓSSEO E DE TECIDO MOLE E MÉTODO DE PREPARAÇÃO DE UM BLOCO MOLDADO DO PILAR DE IMPLANTE DENTÁRIO
(71) DATUM DENTAL LTD. (IL)
(72) THOMAS BAYER
(85) 24/09/2020
(86) PCT IL2019/050354 de 27/03/2019
(87) WO 2019/186557 de 03/10/2019

---

(21) BR 11 2020 019273-2 A2

Código 1.3 - Notificação - Fase Nacional - PCT
(22) 22/03/2019
(30) 22/03/2018 CN 201810241048.X
(51) H01P 7/06 (2006.01), H01P 7/10 (2006.01), H01P 1/207 (2006.01)
(54) RESSONADOR DE MODO DUPLO, FILTRO, E UNIDADE DE RADIOFREQUÊNCIA
(71) HUAWEI TECHNOLOGIES CO., LTD. (CN)
(72) XIAOLIANG DU; DAN LIANG; JIYONG GUO
(85) 24/09/2020
(86) PCT CN2019/079317 de 22/03/2019
(87) WO 2019/179524 de 26/09/2019

---

(21) BR 11 2020 019275-9 A2

Código 1.3 - Notificação - Fase Nacional - PCT
(22) 25/03/2019
(30) 03/04/2018 JP 2018-071562
(51) D03D 15/00 (2021.01), A41D 31/00 (2019.01), A41D 31/04 (2019.01),

A41D 31/08 (2019.01)
(54) TECIDO, E, PRODUTO DE FIBRA.
(71) TEIJIN LIMITED (JP)
(72) HIROKI SHIMADA; KENJI IWASHITA; KIHO NABETANI
(85) 24/09/2020
(86) PCT JP2019/012463 de 25/03/2019
(87) WO 2019/194001 de 10/10/2019

---

(21) BR 11 2020 019277-5 A2

Código 1.3 - Notificação - Fase Nacional - PCT
(22) 03/04/2019
(30) 10/04/2018 EP 18166472.3
(51) C07C 217/06 (2006.01), C07C 51/08 (2006.01), C07C 57/30 (2006.01), C07C 253/14 (2006.01), C07C 255/35 (2006.01), C07C 47/56 (2006.01), C07C 29/141 (2006.01), C07C 33/46 (2006.01), C07C 309/66 (2006.01), C07C 309/73 (2006.01), C07C 45/51 (2006.01), C07F 3/02 (2006.01)
(54) PROCESSO PARA A PRODUÇÃO DE ÁCIDOS 2,6-DIALQUILFENIL ACÉTICOS
(71) BAYER AKTIENGESELLSCHAFT (DE)
(72) THOMAS HIMMLER; DIRK BROHM; WAHED AHMED MORADI
(85) 24/09/2020
(86) PCT EP2019/058356 de 03/04/2019
(87) WO 2019/197232 de 17/10/2019

---

(21) BR 11 2020 019280-5 A2

Código 1.3 - Notificação - Fase Nacional - PCT
(22) 20/03/2019
(30) 21/03/2018 US 62/645,990
(51) E04B 9/34 (2006.01), E04B 9/12 (2006.01), E04B 9/04 (2006.01), E04B 9/24 (2006.01)
(54) SISTEMA DE TETO COM UMA PLURALIDADE DE PAINÉIS DIFERENTES
(71) ARMSTRONG WORLD INDUSTRIES, INC. (US)
(72) NATHAN J. BAXTER; SAMUEL D. PAWLAK; SCOTT D. HARNISH; RYAN D. HANUSCHAK; NICHOLAS J. FRIEZ; NATHAN H. CANFIJN; MARIE A. DEPAUL; KAIN A. PLACE
(85) 24/09/2020
(86) PCT US2019/023212 de 20/03/2019
(87) WO 2019/183250 de 26/09/2019

---

(21) BR 11 2020 019282-1 A2

Código 1.3 - Notificação - Fase Nacional - PCT
(22) 28/03/2019
(30) 28/03/2018 GB 1805053.4
(51) A01N 31/02 (2006.01), A01N 35/02 (2006.01), A01N 37/02 (2006.01), A01P 5/00 (2006.01)
(54) USO DE COMPOSTOS ORGÂNICOS VOLÁTEIS COMO PESTICIDAS

(71) CERTIS EUROPE B.V. (NL)
(72) TARIQ BUTT; ESAM HUMMADI
(85) 24/09/2020
(86) PCT EP2019/057911 de 28/03/2019
(87) WO 2019/185826 de 03/10/2019

---

(21) BR 11 2020 019284-8 A2

Código 1.3 - Notificação - Fase Nacional - PCT
(22) 29/03/2019
(30) 30/03/2018 JP 2018-066541
(51) A61K 31/454 (2006.01), A61K 31/496 (2006.01), A61P 25/00 (2006.01), A61P 25/08 (2006.01), A61P 43/00 (2006.01)
(54) AGENTE PARA INIBIR AUMENTO NA CONCENTRAÇÃO DE CÁLCIO INTRANEURONAL
(71) TORAY INDUSTRIES, INC. (JP)
(72) KANAKO SERIZAWA; KAZUMI NISHIMURA; TOMOHIKO SUZUKI; TATSUYA NISHI
(85) 24/09/2020
(86) PCT JP2019/014045 de 29/03/2019
(87) WO 2019/189781 de 03/10/2019

---

(21) BR 11 2020 019285-6 A2

Código 1.3 - Notificação - Fase Nacional - PCT
(22) 04/02/2019
(30) 30/03/2018 JP 2018-067396
(51) B01D 71/02 (2006.01), B01D 53/22 (2006.01), B01D 69/00 (2006.01), B01D 69/12 (2006.01), C01B 39/48 (2006.01)
(54) COMPLEXO DE MEMBRANA DE ZEÓLITO, MÉTODO PARA PRODUZIR COMPLEXO DE MEMBRANA DE ZEÓLITO E MÉTODO DE SEPARAÇÃO
(71) NGK INSULATORS, LTD. (JP)
(72) NAOTO KINOSHITA; MAKIKO ICHIKAWA; KENJI YAJIMA; MAKOTO MIYAHARA; KATSUYA SHIMIZU
(85) 24/09/2020
(86) PCT JP2019/003911 de 04/02/2019
(87) WO 2019/187640 de 03/10/2019

---

(21) BR 11 2020 019286-4 A2

Código 1.3 - Notificação - Fase Nacional - PCT
(22) 17/04/2019
(30) 26/04/2018 SE 1850500-8
(51) B60T 10/02 (2006.01), B60W 10/18 (2012.01), B60W 30/14 (2006.01), B60W 40/076 (2012.01), B60W 50/00 (2006.01)
(54) MÉTODO PARA CONTROLAR UM VEÍCULO A MOTOR
(71) SCANIA CV AB (SE)
(72) CHRISTIAN WESSEL; ANDREAS SZILASSY; OSCAR FLÄRDH; MIKAEL ÖGREN; RICHARD BOSTRÖM
(85) 24/09/2020

(86) PCT SE2019/050352 de 17/04/2019
(87) WO 2019/209158 de 31/10/2019

---

(21) BR 11 2020 019287-2 A2

Código 1.3 - Notificação - Fase Nacional - PCT
(22) 11/03/2019
(30) 26/03/2018 EP 18163925.3
(51) F24C 3/08 (2006.01), F23D 14/06 (2006.01)
(54) MONTAGEM DE COZIMENTO A GÁS E PLACA
(71) ELECTROLUX APPLIANCES AKTIEBOLAG (SE)
(72) ALEX BASSETTI; ARELI URIBE PORTUGAL; RICCARDO EUSEPI; FABIO RASI; FERDINANDO VIVACQUA
(85) 24/09/2020
(86) PCT EP2019/056019 de 11/03/2019
(87) WO 2019/185341 de 03/10/2019

---

(21) BR 11 2020 019289-9 A2

Código 1.3 - Notificação - Fase Nacional - PCT
(22) 28/02/2019
(30) 22/03/2018 IT 192018000003890
(51) A47J 31/44 (2006.01)
(54) APARELHO PARA PREPARAR UMA BEBIDA, COMPREENDENDO UM DISPOSITIVO DE AQUISIÇÃO DE IMAGEM
(71) CAFFITALY SYSTEM S.P.A. (IT)
(72) GIOVANNI ACCURSI; MAURIZIO DIAMANTI
(85) 24/09/2020
(86) PCT IB2019/051619 de 28/02/2019
(87) WO 2019/180522 de 26/09/2019

---

(21) BR 11 2020 019290-2 A2

Código 1.3 - Notificação - Fase Nacional - PCT
(22) 29/03/2019
(30) 30/03/2018 US 62/650,928
(51) B25J 17/00 (2006.01), B25J 3/04 (2006.01)
(54) MANIPULADOR, SISTEMA E PROCESSO DE OPERAÇÃO DO MESMO
(71) ESCO GROUP LLC (US)
(72) CHRISTOPHER M. CARPENTER; RODNEY K. CLARKE; DAVID M. PAUL
(85) 24/09/2020
(86) PCT US2019/025058 de 29/03/2019
(87) WO 2019/191729 de 03/10/2019

---

(21) BR 11 2020 019292-9 A2

Código 1.3 - Notificação - Fase Nacional - PCT
(22) 17/04/2019
(30) 25/04/2018 SE 1850490-2
(51) F16J 15/34 (2006.01), B60T 10/02 (2006.01)
(54) CONJUNTO DE VEDAÇÃO, MÁQUINA HIDRODINÂMICA, E VEÍCULO

(71) SCANIA CV AB (SE)
(72) OSKAR NILSSON
(85) 24/09/2020
(86) PCT SE2019/050353 de 17/04/2019
(87) WO 2019/209159 de 31/10/2019

---

(21) BR 11 2020 019294-5 A2

Código 1.3 - Notificação - Fase Nacional - PCT
(22) 31/01/2019
(30) 27/03/2018 CN 201810260475.2
(51) H01B 17/14 (2006.01), H01B 17/16 (2006.01), H01B 17/36 (2006.01)
(54) ISOLADOR DO TIPO PINO E PINO DE SUPORTE ISOLADO
(71) JIANGSU SHEMAR ELECTRIC CO., LTD (CN)
(72) BIN MA; JIANG FANG; CHAO LIU; JIE YU; GUIYAN NI
(85) 24/09/2020
(86) PCT CN2019/074283 de 31/01/2019
(87) WO 2019/184596 de 03/10/2019

---

(21) BR 11 2020 019295-3 A2

Código 1.3 - Notificação - Fase Nacional - PCT
(22) 29/03/2019
(30) 30/03/2018 US 62/650,933
(51) F16H 29/00 (2006.01), E02F 9/24 (2006.01)
(54) SISTEMA E APARELHO PARA APLICAÇÃO DE TORQUE
(71) ESCO GROUP LLC (US) ; CLIMAX PORTABLE MACHINE AND WELDING SYSTEMS (US)
(72) DAVID M. PAUL; ANDREW THOMPSON
(85) 24/09/2020
(86) PCT US2019/025055 de 29/03/2019
(87) WO 2019/191726 de 03/10/2019

---

(21) BR 11 2020 019296-1 A2

Código 1.3 - Notificação - Fase Nacional - PCT
(22) 28/06/2018
(51) H04W 88/06 (2009.01), H04W 48/16 (2009.01), H04B 1/401 (2015.01), H04B 1/00 (2006.01)
(54) DESCOBERTA E RECEPÇÃO MULTICANAL SIMULTÂNEAS EFICIENTES
(71) INTEL IP CORPORATION (US)
(72) ELKANA BEN-SINAI; OREN KAIDAR; OZ MICKA; SHARON HERUTI
(85) 24/09/2020
(86) PCT US2018/039920 de 28/06/2018
(87) WO 2020/005245 de 02/01/2020

---

(21) BR 11 2020 019298-8 A2

Código 1.3 - Notificação - Fase Nacional - PCT
(22) 16/01/2019
(30) 28/03/2018 US 62/649539; 15/07/2018 US 16/035691; 14/08/2018 US

16/103555; 17/11/2018 US 16/194325
(51) G02B 6/38 (2006.01), G02B 6/08 (2006.01), G02B 6/36 (2006.01), G02B 6/42 (2006.01)
(54) CONECTOR ÓPTICO, E, ADAPTADOR.
(71) SENKO ADVANCED COMPONENTS, INC. (US)
(72) JIMMY JUN-FU CHANG; KAZUYOSHI TAKANO
(85) 24/09/2020
(86) PCT US2019/013861 de 16/01/2019
(87) WO 2019/190616 de 03/10/2019

---

(21) BR 11 2020 019299-6 A2

Código 1.3 - Notificação - Fase Nacional - PCT
(22) 10/09/2018
(30) 25/03/2018 CN 201810248757.0
(51) C05G 3/00 (2020.01), C05G 3/04 (1968.09)
(54) COMPOSIÇÃO DE FERTILIZANTE FUNGICIDA, COMPREENDENDO FOSFITO DE POTÁSSIO E ÁCIDO G-POLIGLUTÂMICO
(71) JIANGSU HUIFENG BIO AGRICULTURE CO., LTD. (CN)
(72) ZHONG, HANGEN; JI, HONGJIN; TAI, SHAOJIE; LUO, LIJUAN
(85) 24/09/2020
(86) PCT CN2018/104850 de 10/09/2018
(87) WO 2019/184259 de 03/10/2019

---

(21) BR 11 2020 019301-1 A2

Código 1.3 - Notificação - Fase Nacional - PCT
(22) 26/03/2019
(30) 26/03/2018 JP 2018-059073
(51) C12N 15/09 (2006.01)
(54) MÉTODO PARA MODIFICAR UM SÍTIO ALVO DE UM DNA DE FITA DUPLA DE UMA CÉLULA.
(71) NATIONAL UNIVERSITY CORPORATION KOBE UNIVERSITY (JP)
(72) KEIJI NISHIDA
(85) 24/09/2020
(86) PCT JP2019/012807 de 26/03/2019
(87) WO 2019/189147 de 03/10/2019

---

(21) BR 11 2020 019302-0 A2

Código 1.3 - Notificação - Fase Nacional - PCT
(22) 28/03/2019
(30) 04/04/2018 US 62/652,564
(51) A61B 17/17 (2006.01), A61B 17/16 (2006.01), A61B 17/00 (2006.01)
(54) SISTEMA E MÉTODO DE OSTEOTOMIA DE DESLOCAMENTO MINIMAMENTE INVASIVA
(71) WRIGHT MEDICAL TECHNOLOGY, INC. (US)
(72) BENIAMIN ZAKHARY; GARY W. LOWERY; JERRY W. WEST
(85) 24/09/2020
(86) PCT US2019/024587 de 28/03/2019

(87) WO 2019/195077 de 10/10/2019

(21) BR 11 2020 019303-8 A2

Código 1.3 - Notificação - Fase Nacional - PCT
(22) 19/03/2019
(30) 21/03/2018 GB 1804473.5; 13/09/2018 GB 1814867.6
(51) A61K 39/00 (2006.01), A61K 35/761 (2015.01), C12N 7/00 (2006.01), C12N 15/86 (2006.01)
(54) ADENOVÍRUS ONCOLÍTICOS MODIFICADOS
(71) VALO THERAPEUTICS OY (FI)
(72) TUULI RANKI; SARI PESONEN; PETRI PRIHA; ERKKO YLÖSMÄKI; VINCENZO CERULLO; BEATRIZ MARTINS
(85) 24/09/2020
(86) PCT EP2019/056768 de 19/03/2019
(87) WO 2019/179977 de 26/09/2019

(21) BR 11 2020 019306-2 A2

Código 1.3 - Notificação - Fase Nacional - PCT
(22) 26/03/2019
(30) 26/03/2018 EP 18164063.2
(51) C12Q 1/6869 (2018.01), C12Q 1/6888 (2018.01)
(54) MÉTODO PARA DETERMINAR A PROPORÇÃO OU A QUANTIDADE DE DNA E MÉTODO PARA IDENTIFICAR UM ANIMAL
(71) UNIVERSITÉ DE LIÈGE (BE)
(72) MICHEL GEORGES; WOUTER COPPIETERS; LATIFA KARIM
(85) 24/09/2020
(86) PCT EP2019/057628 de 26/03/2019
(87) WO 2019/185654 de 03/10/2019

(21) BR 11 2020 019309-7 A2

Código 1.3 - Notificação - Fase Nacional - PCT
(22) 12/02/2019
(30) 29/03/2018 GB 1805187.0
(51) E01B 9/38 (2006.01), E01B 9/18 (2006.01)
(54) MONTAGEM DE ANCORAGEM PARA FIXAR UM TRILHO DE FERROVIA EM UMA FUNDAÇÃO SUBJACENTE
(71) PANDROL LIMITED (GB)
(72) BRUNO M.B. CANDEL
(85) 24/09/2020
(86) PCT GB2019/050373 de 12/02/2019
(87) WO 2019/186097 de 03/10/2019

(21) BR 11 2020 019310-0 A2

Código 1.3 - Notificação - Fase Nacional - PCT
(22) 01/04/2019
(30) 27/04/2018 IT 102018000004919
(51) E05D 3/16 (2006.01), E05F 5/00 (2017.01)

(54) DOBRADIÇA COM AMORTECIMENTO PARA MÓVEIS
(71) ARTURO SALICE S.P.A. (IT)
(72) SERGIO SALICE
(85) 24/09/2020
(86) PCT EP2019/058195 de 01/04/2019
(87) WO 2019/206578 de 31/10/2019

---

(21) BR 11 2020 019311-9 A2

Código 1.3 - Notificação - Fase Nacional - PCT
(22) 09/04/2018
(51) A61Q 5/04 (2006.01), A61Q 5/12 (2006.01), A61Q 5/06 (2006.01), A61K 8/36 (2006.01), A61K 8/46 (2006.01), A61K 8/41 (2006.01)
(54) COMPOSIÇÕES PARA TRATAMENTO DE CABELOS, MÉTODO PARA TRATAR CABELOS E MÉTODO PARA CONFERIR AOS CABELOS UM OU MAIS EFEITOS DE CUIDADO CAPILAR
(71) L'OREAL (FR)
(72) MANON CHAUMONTET; SÉBASTIEN VOISIN
(85) 24/09/2020
(86) PCT IB2018/000452 de 09/04/2018
(87) WO 2019/197852 de 17/10/2019

---

(21) BR 11 2020 019312-7 A2

Código 1.3 - Notificação - Fase Nacional - PCT
(22) 07/02/2019
(30) 27/03/2018 US 62/648,640; 06/02/2019 US 16/268,791
(51) H04W 72/12 (2009.01), H04W 88/04 (2009.01)
(54) COORDENAÇÃO DE RECURSOS PARA COMUNICAÇÕES SEMI-DUPLEX
(71) QUALCOMM INCORPORATED (US)
(72) JIANGHONG LUO; NAVID ABEDINI; BILAL SADIQ; MUHAMMAD NAZMUL ISLAM; JUNYI LI; KARL GEORG HAMPEL; HONG CHENG
(85) 24/09/2020
(86) PCT US2019/017063 de 07/02/2019
(87) WO 2019/190637 de 03/10/2019

---

(21) BR 11 2020 019313-5 A2

Código 1.3 - Notificação - Fase Nacional - PCT
(22) 03/04/2019
(30) 05/04/2018 US 62/653,516; 28/09/2018 US 62/739,145
(51) A61P 31/20 (2006.01), C07K 14/025 (2006.01), C07K 14/725 (2006.01), C07K 16/28 (2006.01)
(54) RECEPTORES DE CÉLULAS T E CÉLULAS MODIFICADAS QUE EXPRESSAM OS MESMOS
(71) JUNO THERAPEUTICS INC (US)
(72) STEPHEN JACOB GOLDFLESS; BRIAN BELMONT; CAMERON BRANDT; ALEXANDRA CROFT; DAVID JEFFREY HUSS
(85) 24/09/2020

	(86) PCT US2019/025676 de 03/04/2019 (87) WO 2019/195486 de 10/10/2019
(21) BR 11 2020 019314-3 A2	Código 1.3 - Notificação - Fase Nacional - PCT (22) 03/04/2019 (30) 04/04/2018 EP PCT/EP2018/058600 (51) A61F 9/007 (2006.01), A61B 17/22 (2006.01) (54) INSTRUMENTO CIRÚRGICO, ESPECIALMENTE PEÇAS MANUAIS DE FACOEMULSIFICAÇÃO (71) WEFIS GMBH (DE) (72) DIETRICH WERNZ; STEFAN WÖRSDÖRFER (85) 24/09/2020 (86) PCT EP2019/058353 de 03/04/2019 (87) WO 2019/193027 de 10/10/2019
(21) BR 11 2020 019317-8 A2	Código 1.3 - Notificação - Fase Nacional - PCT (22) 20/02/2019 (30) 29/03/2018 GB 1805262.1 (51) F16L 11/08 (2006.01), F16L 57/06 (2006.01), G01M 3/16 (2006.01), G01M 3/18 (2006.01) (54) CORPO DE TUBO FLEXÍVEL E MÉTODO (71) GE OIL & GAS UK LIMITED (GB) (72) FABIO DE SOUZA PIRES (85) 24/09/2020 (86) PCT GB2019/050464 de 20/02/2019 (87) WO 2019/186099 de 03/10/2019
(21) BR 11 2020 019319-4 A2	Código 1.3 - Notificação - Fase Nacional - PCT (22) 23/04/2019 (30) 24/04/2018 EP 18168900.1 (51) A24F 47/00 (2020.01) (54) CONJUNTO DE AQUECIMENTO INDUTIVO PARA GERAÇÃO DE AEROSSOL COMPREENDENDO UM ELEMENTO SUSCEPTOR E UM ELEMENTO DE RETENÇÃO DE LÍQUIDO (71) PHILIP MORRIS PRODUCTS S.A. (CH) (72) OLEG MIRONOV; JEROME CHRISTIAN COURBAT; ENRICO STURA (85) 24/09/2020 (86) PCT EP2019/060357 de 23/04/2019 (87) WO 2019/206900 de 31/10/2019
(21) BR 11 2020 019320-8 A2	Código 1.3 - Notificação - Fase Nacional - PCT (22) 20/03/2019 (30) 20/03/2018 US 62/645,774; 14/11/2018 US 62/767,454; 13/03/2019 US

16/352,755; 13/03/2019 US 16/352,757
(51) H04N 21/25 (2011.01), G06K 9/62 (2006.01), H04N 17/00 (2006.01), H04N 19/147 (2014.01), H04N 19/154 (2014.01), G06N 20/20 (2019.01)
(54) QUANTIFICAÇÃO DE INCERTEZA DO MODELO DE QUALIDADE PERCEPTUAL POR MEIO DE INICIALIZAÇÃO
(71) NETFLIX, INC. (US)
(72) CHRISTOS BAMPIS; ZHI LI; LAVANYA SHARAN; JULIE NOVAK; MARTIN TINGLEY
(85) 24/09/2020
(86) PCT US2019/023256 de 20/03/2019
(87) WO 2019/183280 de 26/09/2019

---

(21) BR 11 2020 019322-4 A2

Código 1.3 - Notificação - Fase Nacional - PCT
(22) 19/03/2019
(30) 21/03/2018 GB 1804468.5; 13/09/2018 GB 1814866.8
(51) C12N 7/00 (2006.01), C12N 15/86 (2006.01), A61K 39/00 (2006.01), A61K 35/761 (2015.01)
(54) TERAPIA CONTRA CÂNCER
(71) VALO THERAPEUTICS OY (FI)
(72) TUULI RANKI; SARI PESONEN; PETRI PRIHA; ERKKO YLÖSMÄKI; VINCENZO CERULLO; BEATRIZ MARTINS
(85) 24/09/2020
(86) PCT EP2019/056770 de 19/03/2019
(87) WO 2019/179979 de 26/09/2019

---

(21) BR 11 2020 019323-2 A2

Código 1.3 - Notificação - Fase Nacional - PCT
(22) 22/03/2019
(30) 29/03/2018 EP 18000312.1
(51) A01N 25/12 (2006.01), A61K 47/44 (2017.01), A23P 10/43 (2016.01), A23L 33/105 (2016.01), A61K 9/14 (2006.01), A61K 9/16 (2006.01)
(54) PARTÍCULA CONTENDO PELO MENOS UMA SUBSTÂNCIA VOLÁTIL, PROCESSO PARA SUA PREPARAÇÃO, ADITIVO DE ALIMENTO OU RAÇÃO CONTENDO AS MESMAS E UTILIZAÇÃO
(71) ERBER AKTIENGESELLSCHAFT (AT)
(72) PIA GOTTSCHALK; EVA-MARIA BINDER; STEPHEN COLE
(85) 24/09/2020
(86) PCT EP2019/057274 de 22/03/2019
(87) WO 2019/185482 de 03/10/2019

---

(21) BR 11 2020 019324-0 A2

Código 1.3 - Notificação - Fase Nacional - PCT
(22) 27/03/2018
(51) H04N 5/243 (2006.01)
(54) TERMINAL MÓVEL DE FOTOGRAFIA
(71) HUAWEI TECHNOLOGIES CO., LTD. (CN)

(72) TAO SUN; CONGCHAO ZHU
(85) 24/09/2020
(86) PCT CN2018/080747 de 27/03/2018
(87) WO 2019/183819 de 03/10/2019

---

(21) BR 11 2020 019325-9 A2

Código 1.3 - Notificação - Fase Nacional - PCT
(22) 25/03/2019
(30) 28/03/2018 US 62/649,428
(51) C07D 403/14 (2006.01), C07D 403/02 (2006.01), C07D 231/14 (2006.01), C07D 233/66 (2006.01), C07D 261/10 (2006.01), C07D 263/16 (2006.01), C07D 275/03 (2006.01), C07D 277/30 (2006.01), C07D 285/06 (2006.01), C07D 403/04 (2006.01), C07D 405/04 (2006.01), C07D 405/14 (2006.01), C07D 407/04 (2006.01), C07D 409/04 (2006.01), C07D 409/14 (2006.01), C07D 413/04 (2006.01), C07D 413/14 (2006.01), C07D 417/04 (2006.01), C07D 417/14 (2006.01), A61K 31/4155 (2006.01), A61K 31/4178 (2006.01), A61K 31/422 (2006.01), A61K 31/427 (2006.01), A61K 31/433 (2006.01), A61K 31/44 (2006.01)
(54) MÉTODO DE TRATAMENTO DE DOENÇA FIBRÓTICA
(71) BLADE THERAPEUTICS, INC. (US)
(72) BRAD OWEN BUCKMAN; PRABHA IBRAHIM; P.T. RAVI RAJAGOPALAN
(85) 24/09/2020
(86) PCT US2019/023917 de 25/03/2019
(87) WO 2019/190999 de 03/10/2019

---

(21) BR 11 2020 019326-7 A2

Código 1.3 - Notificação - Fase Nacional - PCT
(22) 28/09/2018
(30) 28/03/2018 JP 2018-060997
(51) A23D 7/005 (2006.01), A23D 7/02 (2006.01), A23L 29/00 (2016.01)
(54) COMPOSIÇÃO DE GORDURA
(71) FUJI OIL HOLDINGS INC. (JP)
(72) SHIGEKI MIZUSHIMA
(85) 24/09/2020
(86) PCT JP2018/036445 de 28/09/2018
(87) WO 2019/187242 de 03/10/2019

---

(21) BR 11 2020 019328-3 A2

Código 1.3 - Notificação - Fase Nacional - PCT
(22) 13/02/2019
(30) 26/03/2018 US 62/648,251; 18/01/2019 US 16/252,006
(51) H04W 28/02 (2009.01), H04L 12/825 (2013.01)
(54) SINALIZAÇÃO DE CONTRAPRESSÃO PARA COMUNICAÇÕES NÃO CABEADAS
(71) QUALCOMM INCORPORATED (US)
(72) KARL GEORG HAMPEL; JUNYI LI; HONG CHENG; NAVID ABEDINI; MUHAMMAD NAZMUL ISLAM; JIANGHONG LUO

(85) 24/09/2020
(86) PCT US2019/017795 de 13/02/2019
(87) WO 2019/190650 de 03/10/2019

---

(21) BR 11 2020 019329-1 A2

Código 1.3 - Notificação - Fase Nacional - PCT
(22) 05/04/2019
(30) 24/04/2018 EP 18169068.6
(51) C07C 309/15 (2006.01), C07C 303/22 (2006.01)
(54) PROCESSO DE ELABORAÇÃO DE AMIDA E USO DE 0,1 A 0,7% EM PESO, PREFERENCIALMENTE 0,1 A 0,5% EM PESO, DE CATALISADOR
(71) UNILEVER NV (NL)
(72) ERIN WHITFIELD DUNN; BIJAN HARICHIAN; ANAT SHILOACH; JOHN ROBERT WINTERS
(85) 24/09/2020
(86) PCT EP2019/058706 de 05/04/2019
(87) WO 2019/206607 de 31/10/2019

---

(21) BR 11 2020 019330-5 A2

Código 1.3 - Notificação - Fase Nacional - PCT
(22) 22/03/2019
(30) 27/03/2018 EP 18164215.8
(51) C22C 29/08 (2006.01), C04B 35/56 (2006.01), B22F 5/00 (2006.01), C04B 35/626 (2006.01), C04B 35/63 (2006.01), C04B 35/634 (2006.01), C04B 35/645 (2006.01), C22C 29/00 (2006.01)
(54) UMA PASTILHA DE BROCA DE ROCHA
(71) SANDVIK MINING AND CONSTRUCTION TOOLS AB (SE)
(72) MIRJAM LILJA; JOSÉ MARIA TARRAGÒ CIFRE; IDA BORGH; MALIN MÅRTENSSON; IOANNIS ARVANITIDIS; KRYSTOF TURBA
(85) 24/09/2020
(86) PCT EP2019/057265 de 22/03/2019
(87) WO 2019/185481 de 03/10/2019

---

(21) BR 11 2020 019332-1 A2

Código 1.3 - Notificação - Fase Nacional - PCT
(22) 25/06/2019
(30) 26/11/2018 CN 201821951977.1
(51) G09F 9/30 (2006.01)
(54) SUBSTRATO DE DISPLAY, DISPOSITIVO DE DISPLAY, E MÉTODO DE FABRICAÇÃO DE SUBSTRATO DE DISPLAY
(71) BOE TECHNOLOGY GROUP CO., LTD. (CN) ; BEIJING BOE TECHNOLOGY DEVELOPMENT (CN)
(72) LI XINGUO; YONGDA MA; XUEGUANG HAO; XINYIN WU; YONG QIAO
(85) 24/09/2020
(86) PCT CN2019/092745 de 25/06/2019
(87) WO 2020/107880 de 04/06/2020

(21) BR 11 2020 019336-4 A2

Código 1.3 - Notificação - Fase Nacional - PCT
(22) 27/03/2019
(30) 27/03/2018 US 62/648,636
(51) C07K 14/74 (2006.01), C07K 14/705 (2006.01), C07K 16/28 (2006.01)
(54) DOMÍNIOS A1-A2 MODIFICADOS DE LIGANTES NÃO NATURAIS NKG2D QUE SE LIGAM A RECEPTORES NÃO NATURAIS NKG2D
(71) XYPHOS BIOSCIENCES INC. (US)
(72) KAMAN C. KIM; KYLE E. LANDGRAF
(85) 24/09/2020
(86) PCT US2019/024298 de 27/03/2019
(87) WO 2019/191243 de 03/10/2019

(21) BR 11 2020 019339-9 A2

Código 1.3 - Notificação - Fase Nacional - PCT
(22) 28/03/2019
(30) 30/03/2018 US 62/650,437
(51) C08F 4/659 (2006.01), C08F 10/02 (2006.01), C08F 4/6592 (2006.01)
(54) SISTEMA DE CATALISADOR, E, PROCESSO DE POLIMERIZAÇÃO PARA PRODUZIR POLÍMERO À BASE DE ETILENO
(71) DOW GLOBAL TECHNOLOGIES LLC (US) ; NORTHWESTERN UNIVERSITY (US)
(72) TOBIN J. MARKS; YANSHAN GAO; TRACY L. LOHR; MATTHEW D. CHRISTIANSON; JERZY KLOSIN; EDMUND M. CARNAHAN; ANDREW J. YOUNG
(85) 24/09/2020
(86) PCT US2019/024599 de 28/03/2019
(87) WO 2019/191440 de 03/10/2019

(21) BR 11 2020 019340-2 A2

Código 1.3 - Notificação - Fase Nacional - PCT
(22) 26/03/2019
(30) 17/05/2018 ZA 2018/03286
(51) H04B 1/69 (2011.01), H04B 13/02 (2006.01), E21B 47/12 (2012.01), F42D 1/05 (2006.01)
(54) MÉTODO DE COMUNICAÇÃO ATRAVÉS DA TERRA
(71) DETNET SOUTH AFRICA (PTY) LTD (ZA)
(72) GERHARD BRINK LOUW
(85) 24/09/2020
(86) PCT ZA2019/050013 de 26/03/2019
(87) WO 2019/222772 de 21/11/2019

(21) BR 11 2020 019342-9 A2

Código 1.3 - Notificação - Fase Nacional - PCT
(22) 29/03/2018
(51) F16H 63/18 (2006.01)
(54) ESTRUTURA DO BRAÇO DE MUDANÇA

(71) HONDA MOTOR CO., LTD. (JP)
(72) ADISORN NGARMLERTSIRICHAI; MASAHIDE MIMURA; AKIYUKI SUZUKI; THANIWAT CHINCHAI
(85) 24/09/2020
(86) PCT JP2018/013457 de 29/03/2018
(87) WO 2019/186967 de 03/10/2019

---

(21) BR 11 2020 019343-7 A2

Código 1.3 - Notificação - Fase Nacional - PCT
(22) 25/03/2019
(30) 30/03/2018 JP 2018-068803
(51) C22C 38/00 (2006.01), C22C 38/18 (2006.01), C22C 38/60 (2006.01), C21D 8/00 (2006.01)
(54) TRILHO
(71) JFE STEEL CORPORATION (JP)
(72) MINORU HONJO; MINEYASU TAKEMASA
(85) 24/09/2020
(86) PCT JP2019/012568 de 25/03/2019
(87) WO 2019/189015 de 03/10/2019

---

(21) BR 11 2020 019346-1 A2

Código 1.3 - Notificação - Fase Nacional - PCT
(22) 05/03/2019
(30) 27/03/2018 JP 2018-059863
(51) H02K 3/02 (2006.01), H02K 3/18 (2006.01), H02K 15/04 (2006.01)
(54) CORPO UNIDO, MÁQUINA DÍNAMO-ELÉTRICA E MÉTODO PARA PRODUÇÃO DE UMA MÁQUINA DÍNAMO-ELÉTRICA
(71) MITSUBA CORPORATION (JP)
(72) AKIRA NIIJIMA; MITSURU SHISHIDO; AKIHIRO OKA; GAKU ITABASHI
(85) 24/09/2020
(86) PCT JP2019/008568 de 05/03/2019
(87) WO 2019/188036 de 03/10/2019

---

(21) BR 11 2020 019377-1 A2

Código 1.3 - Notificação - Fase Nacional - PCT
(22) 03/04/2019
(30) 04/04/2018 JP 2018-072717
(51) C07D 263/32 (2006.01), A61K 31/421 (2006.01), A61P 17/00 (2006.01)
(54) CRISTAL DE COMPOSTO OXAZOL
(71) OTSUKA PHARMACEUTICAL CO., LTD. (JP)
(72) NAOHIKO KANAI; TAKAYUKI YASUTOMI; RYOSUKE HIROTA
(85) 24/09/2020
(86) PCT JP2019/014730 de 03/04/2019
(87) WO 2019/194211 de 10/10/2019

---

(21) BR 11 2020 019378-0 A2

Código 1.3 - Notificação - Fase Nacional - PCT

(22) 26/03/2018
(51) H04N 5/232 (2006.01), H04N 5/76 (2006.01)
(54) MÉTODO E DISPOSITIVO ELETRÔNICO PARA GRAVAÇÃO DE VÍDEO
(71) HUAWEI TECHNOLOGIES CO., LTD. (CN)
(72) YUANYOU LI; MIAOFENG WANG; WEI LUO
(85) 24/09/2020
(86) PCT CN2018/080575 de 26/03/2018
(87) WO 2019/183784 de 03/10/2019

---

(21) BR 11 2020 019383-6 A2

Código 1.3 - Notificação - Fase Nacional - PCT
(22) 15/03/2019
(30) 26/03/2018 US 62/648,255; 14/03/2019 US 16/354,018
(51) G01S 7/02 (2006.01), G01S 13/93 (2020.01), G01S 13/34 (2006.01)
(54) USO DE UM CANAL DE COMUNICAÇÃO LATERAL PARA TROCAR INFORMAÇÕES DE RADAR PARA MELHORAR A COEXISTÊNCIA DE MULTIRADAR
(71) QUALCOMM INCORPORATED (US)
(72) KAPIL GULATI; JUNYI LI; SUNDAR SUBRAMANIAN; JAYAKRISHNAN UNNIKRISHNAN
(85) 24/09/2020
(86) PCT US2019/022612 de 15/03/2019
(87) WO 2019/190788 de 03/10/2019

---

(21) BR 11 2020 019384-4 A2

Código 1.3 - Notificação - Fase Nacional - PCT
(22) 26/03/2019
(30) 26/03/2018 DE 10 2018 107 101.9
(51) A61M 5/20 (2006.01), A61M 5/30 (2006.01), A61M 5/31 (2006.01)
(54) DISPOSITIVO PARA ADMINISTRAÇÃO DE UM FLUIDO
(71) INTERVET INTERNATIONAL BV (NL)
(72) FRANK ALTERMANN; DOMINIC KAMENZIN; MANUEL MATTES; ROBIN SAUTER; THOMAS SCHMIDT; DANIEL SEEH
(85) 24/09/2020
(86) PCT EP2019/057534 de 26/03/2019
(87) WO 2019/185603 de 03/10/2019

---

(21) BR 11 2020 019386-0 A2

Código 1.3 - Notificação - Fase Nacional - PCT
(22) 11/04/2019
(30) 13/04/2018 US 62/657,226
(51) B60R 13/08 (2006.01), C04B 14/04 (2006.01), C04B 14/46 (2006.01), C04B 20/10 (2006.01)
(54) COMPOSTOS PARA REDUÇÃO DE RUÍDO
(71) IMERYS USA, INC. (US)
(72) PRASAD RAUT; MAZIYAR BOLOURCHI
(85) 24/09/2020

(86) PCT US2019/026863 de 11/04/2019
(87) WO 2019/200023 de 17/10/2019

---

(21) BR 11 2020 019387-9 A2

Código 1.3 - Notificação - Fase Nacional - PCT
(22) 27/03/2019
(30) 27/03/2018 US 62/648,895
(51) A62B 7/10 (2006.01), A62B 23/02 (2006.01), A62B 18/02 (2006.01), A62B 18/04 (2006.01)
(54) MÁSCARA RESPIRATÓRIA, MEMBRO DE RETENÇÃO PARA USO COM UMA MÁSCARA RESPIRATÓRIA, FORRO PARA USO COM UMA MÁSCARA RESPIRATÓRIA E KIT PARA USO COM UMA MÁSCARA RESPIRATÓRIA
(71) NATURS DESIGN, INC. (US)
(72) ROBERT M. RUTAN
(85) 24/09/2020
(86) PCT US2019/024220 de 27/03/2019
(87) WO 2019/191188 de 03/10/2019

---

(21) BR 11 2020 019388-7 A2

Código 1.3 - Notificação - Fase Nacional - PCT
(22) 19/03/2019
(30) 29/03/2018 JP JP2018-065934
(51) A61F 13/514 (2006.01), A61F 5/44 (2006.01), A61F 5/441 (2006.01), A61F 13/15 (2006.01), A61F 13/551 (2006.01)
(54) ARTIGO ABSORVENTE
(71) DAIO PAPER CORPORATION (JP)
(72) FURUKAWA, MASASHI
(85) 24/09/2020
(86) PCT JP2019/011378 de 19/03/2019
(87) WO 2019/188566 de 03/10/2019

---

(21) BR 11 2020 019389-5 A2

Código 1.3 - Notificação - Fase Nacional - PCT
(22) 28/03/2019
(30) 28/03/2018 US 62/649,294; 28/03/2018 US 62/649,296; 28/03/2018 US 62/649,300; 28/03/2018 US 62/649,302; 28/03/2018 US 62/649,307; 28/03/2018 US 62/649,309; 28/03/2018 US 62/649,310; 28/03/2018 US 62/649,313; 28/03/2018 US 62/649,291; 28/03/2018 US 62/649,315; 28/03/2018 US 62/649,333; 28/03/2018 US 62/649,320; 28/03/2018 US 62/649,323; 28/03/2018 US 62/649,327; 30/03/2018 US 62/650,887; 19/02/2019 US 62/807,310; 19/02/2019 US 62/807,309; 19/02/2019 US 62/807,319; 21/02/2019 US 16/281,682
(51) A61B 17/068 (2006.01), A61B 17/29 (2006.01)
(54) DISPOSITIVO DE GRAMPEAMENTO CIRÚRGICO COM SISTEMAS SEPARADOS DE DISPARO E DE FECHAMENTO ACIONADOS POR ROTAÇÃO E MEMBRO DE DISPARO QUE ENGATA AMBAS AS GARRAS DURANTE O DISPARO

(71) ETHICON LLC (US)
(72) FREDERICK E. SHELTON IV; JASON L. HARRIS; GREGORY J. BAKOS
(85) 24/09/2020
(86) PCT IB2019/052572 de 28/03/2019
(87) WO 2019/186474 de 03/10/2019

---

(21) BR 11 2020 019390-9 A2

Código 1.3 - Notificação - Fase Nacional - PCT
(22) 12/04/2019
(30) 13/04/2018 EP 18167231.2
(51) A01N 43/56 (2006.01), A01N 43/90 (2006.01)
(54) COMBINAÇÕES DE INGREDIENTES ATIVOS COM PROPRIEDADES INSETICIDAS, NEMATICIDAS E ACARICIDAS
(71) BAYER AKTIENGESELLSCHAFT (DE)
(72) REINER FISCHER; ELKE SCHRADER; WOLFGANG THIELERT; MARITA JOHN
(85) 24/09/2020
(86) PCT EP2019/059447 de 12/04/2019
(87) WO 2019/197623 de 17/10/2019

---

(21) BR 11 2020 019391-7 A2

Código 1.3 - Notificação - Fase Nacional - PCT
(22) 29/03/2019
(30) 30/03/2018 US 62/650,638
(51) G01N 33/483 (2006.01), C12N 5/073 (2010.01)
(54) SISTEMA E MÉTODO PARA DETERMINAÇÃO DE SEXO DE EMBRIÃO NÃO INVASIVO
(71) TEXAS TECH UNIVERSITY SYSTEM (US)
(72) SAMUEL D. PRIEN; LINDSAY L. PENROSE; CARA E. WESSELS
(85) 24/09/2020
(86) PCT US2019/024995 de 29/03/2019
(87) WO 2019/191682 de 03/10/2019

---

(21) BR 11 2020 019392-5 A2

Código 1.3 - Notificação - Fase Nacional - PCT
(22) 15/04/2019
(30) 17/04/2018 EP 18167708.9
(51) C07D 317/72 (2006.01), C07C 231/02 (2006.01)
(54) MÉTODO PARA PRODUÇÃO DE ÉSTERES DE AMINOÁCIDOS N-ACILADOS COM FUNÇÕES DE GRUPO PROTETOR CETO INSTÁVEL EM MEIO ÁCIDO
(71) BAYER AKTIENGESELLSCHAFT (DE)
(72) ALBERT SCHNATTERER; MICHAEL DOCKNER; PETER BRÜCHNER; THOMAS HIMMLER
(85) 24/09/2020
(86) PCT EP2019/059641 de 15/04/2019

(87) WO 2019/201842 de 24/10/2019

(21) BR 11 2020 019396-8 A2

Código 1.3 - Notificação - Fase Nacional - PCT
(22) 25/03/2019
(30) 25/03/2018 US 62/647,794; 30/04/2018 US 62/664,761; 02/12/2018 US 62/774,285; 09/12/2018 US 62/777,180; 10/12/2018 US 62/777,625
(51) A61K 31/437 (2006.01), A61K 31/444 (2006.01), C07D 401/12 (2006.01), C07D 401/14 (2006.01), C07D 471/04 (2006.01), A61P 25/06 (2006.01)
(54) RIMEGEPANT PARA DISTÚRBIOS RELACIONADOS A CGRT
(71) BIOHAVEN PHARMACEUTICAL HOLDING COMPANY LTD. (US)
(72) VLADIMIR CORIC; ROBERT CROOP
(85) 24/09/2020
(86) PCT US2019/023940 de 25/03/2019
(87) WO 2019/191008 de 03/10/2019

(21) BR 11 2020 019399-2 A2

Código 1.3 - Notificação - Fase Nacional - PCT
(22) 27/03/2019
(30) 28/03/2018 US 62/648,999; 22/05/2018 US 62/674,755; 13/06/2018 US 62/684,535; 02/02/2019 US 62/800,496
(51) C07D 487/04 (2006.01), C07D 519/00 (2006.01), C07D 498/22 (2006.01), A61K 31/519 (2006.01), A61P 35/00 (2006.01), A61P 29/00 (2006.01)
(54) COMPOSTOS MACROCÍCLICOS COMO INIBIDORES DE TRK QUINASES
(71) FOCHON PHARMACEUTICALS, LTD. (CN) ; SHANGHAI FOCHON PHARMACEUTICAL CO., (CN)
(72) HUAJIE ZHANG; QIHONG LIU; CHENGXI HE; WEIPENG ZHANG; RUI TAN; BIN LIU; HONG FU; HAOHAN TAN; LIJUN YANG; HONGBIN LIU; YUNLING WANG; YUWEI GAO; ZONGYAO ZOU; YANXIN LIU; SHU LIN; TONGSHUANG LI; XINGDONG ZHAO; WEIBO WANG
(85) 24/09/2020
(86) PCT CN2019/079909 de 27/03/2019
(87) WO 2019/184955 de 03/10/2019

(21) BR 11 2020 019400-0 A2

Código 1.3 - Notificação - Fase Nacional - PCT
(22) 20/03/2019
(30) 27/03/2018 CN 201810260631.5
(51) H04W 28/24 (2009.01), H04W 72/12 (2009.01)
(54) MÉTODO DE COMUNICAÇÃO APLICADO A UM DISPOSITIVO TERMINAL, DISPOSITIVO TERMINAL, DISPOSITIVO DE REDE E MEIO DE ARMAZENAMENTO LEGÍVEL POR COMPUTADOR
(71) HUAWEI TECHNOLOGIES CO., LTD. (CN)
(72) HANG LIU; MINGCHAO LI; XIAO XIAO; HEJUN WANG
(85) 24/09/2020
(86) PCT CN2019/078898 de 20/03/2019

(87) WO 2019/184784 de 03/10/2019

(21) BR 11 2020 019401-8 A2

Código 1.3 - Notificação - Fase Nacional - PCT
(22) 26/06/2018
(51) H04W 74/08 (2009.01), H04W 72/02 (2009.01)
(54) RETIRADA DETERMINÍSTICA COM PREVENÇÃO DE COLISÃO
(71) INTEL IP CORPORATION (US)
(72) DAVE CAVALCANTI; LAURENT CARIOU; MOHAMMAD MAMUNUR RASHID
(85) 24/09/2020
(86) PCT US2018/039554 de 26/06/2018
(87) WO 2020/005214 de 02/01/2020

(21) BR 11 2020 019403-4 A2

Código 1.3 - Notificação - Fase Nacional - PCT
(22) 08/04/2019
(30) 09/04/2018 US 62/654,688; 11/09/2018 US 62/729,793; 05/04/2019 US 16/376,436
(51) A61F 6/18 (2006.01), A61F 6/14 (2006.01), A61K 9/00 (2006.01), A61K 31/57 (2006.01)
(54) DISPOSITIVOS DE INTRODUÇÃO DE DIU, E MÉTODOS RELACIONADOS E KITS PARA OS MESMOS
(71) MEDICINES360 (US)
(72) ROB DECKMAN; MARK ROBERT SPONSEL; DAN HOVDE; CURT GUYER
(85) 24/09/2020
(86) PCT US2019/026318 de 08/04/2019
(87) WO 2019/199669 de 17/10/2019

(21) BR 11 2020 019404-2 A2

Código 1.3 - Notificação - Fase Nacional - PCT
(22) 27/03/2019
(30) 27/03/2018 US 62/648,819
(51) B01J 20/04 (2006.01), C12Q 1/18 (2006.01), G01N 21/01 (2006.01)
(54) SISTEMA, MÉTODO E INTERFACE PARA PROCESSAR PARALELO DE TESTES DE SUSCEPTIBILIDADE ANTIMICROBIANA USANDO AMOSTRAS DIFERENTES
(71) SELUX DIAGNOSTICS, INC. (US)
(72) ERIC STERN; KELLY FLENTIE; ALEKSANDAR VACIC; FREDERICK P. FLOYD JR.
(85) 24/09/2020
(86) PCT US2019/024427 de 27/03/2019
(87) WO 2019/191328 de 03/10/2019

(21) BR 11 2020 019405-0 A2

Código 1.3 - Notificação - Fase Nacional - PCT

(22) 25/03/2019
(30) 28/03/2018 JP 2018-062433
(51) C21B 7/24 (2006.01), C21B 5/00 (2006.01), C21B 7/20 (2006.01), F27B 1/26 (2006.01), F27D 3/10 (2006.01), F27D 21/02 (2006.01)
(54) APARELHO DE ALTO-FORNO E MÉTODO DE OPERAÇÃO PARA ALTO-FORNO
(71) JFE STEEL CORPORATION (JP)
(72) YUSUKE KASHIHARA; YUKI OKAMOTO; NATSUO ISHIWATA
(85) 24/09/2020
(86) PCT JP2019/012586 de 25/03/2019
(87) WO 2019/189025 de 03/10/2019

---

(21) BR 11 2020 019406-9 A2

Código 1.3 - Notificação - Fase Nacional - PCT
(22) 05/03/2019
(30) 20/03/2018 JP 2018-053013; 13/06/2018 JP 2018-112503; 25/10/2018 JP 2018-200808
(51) A61L 24/06 (2006.01), A61L 24/00 (2006.01), A61L 27/16 (2006.01), A61L 27/40 (2006.01), A61L 27/50 (2006.01)
(54) COMPOSIÇÃO PARA REPARO DE TECIDO DURO E KIT PARA REPARO DE TECIDO DURO
(71) MITSUI CHEMICALS, INC. (JP)
(72) SHINYA AOKI; JINGJING YANG; AYA NAKAGAWA; KENGO GOTO; TAKASHI MIURA; AYAKO BANDO
(85) 24/09/2020
(86) PCT JP2019/008554 de 05/03/2019
(87) WO 2019/181477 de 26/09/2019

---

(21) BR 11 2020 019409-3 A2

Código 1.3 - Notificação - Fase Nacional - PCT
(22) 27/03/2019
(30) 27/03/2018 EP 18305338.8
(51) C07K 1/16 (2006.01), C07K 1/18 (2006.01), C07K 1/34 (2006.01), C07K 1/36 (2006.01)
(54) PROCESSO DE FLUXO COMPLETO PARA A PURIFICAÇÃO DE PROTEÍNAS RECOMBINANTES
(71) SANOFI (FR)
(72) DIDIER DUTHE; CÉLINE HEMET; BENOÎT MOTHES; JÉROME PEZZINI
(85) 24/09/2020
(86) PCT EP2019/057687 de 27/03/2019
(87) WO 2019/185691 de 03/10/2019

---

(21) BR 11 2020 019410-7 A2

Código 1.3 - Notificação - Fase Nacional - PCT
(22) 21/03/2019
(30) 26/03/2018 EP 18461541.7
(51) A61K 9/16 (2006.01), A61K 31/496 (2006.01), A61K 9/20 (2006.01)

(54) COMPOSIÇÃO FARMACÊUTICA COMPREENDENDO O BREXPIPRAZOL
(71) ADAMED PHARMA S.A. (PL)
(72) KAMIL GARBERA; KATARZYNA WOS-LATOSI
(85) 24/09/2020
(86) PCT EP2019/057016 de 21/03/2019
(87) WO 2019/185432 de 03/10/2019

---

(21) BR 11 2020 019411-5 A2

Código 1.3 - Notificação - Fase Nacional - PCT
(22) 23/04/2019
(30) 23/04/2018 EP 18168846.6
(51) A24F 47/00 (2020.01)
(54) DISPOSITIVO GERADOR DE AEROSSOL COM CONTROLE BASEADO EM TEMPERATURA
(71) PHILIP MORRIS PRODUCTS S.A. (CH)
(72) JÉRÔME UTHURRY
(85) 24/09/2020
(86) PCT EP2019/060380 de 23/04/2019
(87) WO 2019/206916 de 31/10/2019

---

(21) BR 11 2020 019413-1 A2

Código 1.3 - Notificação - Fase Nacional - PCT
(22) 26/03/2019
(30) 26/03/2018 DE 10 2018 107 103.5
(51) A61M 5/30 (2006.01), A61M 5/31 (2006.01), A61M 5/315 (2006.01)
(54) DISPOSITIVO PARA ADMINISTRAÇÃO DE UM FLUIDO
(71) INTERVET INTERNATIONAL BV (NL)
(72) FRANK ALTERMANN; DANIEL SEEH; DOMINIC KAMENZIN; MANUEL MATTES; ROBIN SAUTER; THOMAS SCHMIDT
(85) 24/09/2020
(86) PCT EP2019/057536 de 26/03/2019
(87) WO 2019/185605 de 03/10/2019

---

(21) BR 11 2020 019414-0 A2

Código 1.3 - Notificação - Fase Nacional - PCT
(22) 22/02/2019
(30) 04/04/2018 JP 2018-072012
(51) F25D 11/00 (2006.01), F25D 17/08 (2006.01), F25D 23/06 (2006.01)
(54) REFRIGERADOR
(71) PANASONIC INTELLECTUAL PROPERTY MANAGEMENT CO., LTD. (JP)
(72) SHOTA KAKIUCHI; KEISHU ARITOSHI; KAZUSA TAGA; AKIRA KAWAWA
(85) 24/09/2020
(86) PCT JP2019/006738 de 22/02/2019
(87) WO 2019/193861 de 10/10/2019

(21) BR 11 2020 019415-8 A2

Código 1.3 - Notificação - Fase Nacional - PCT
(22) 18/03/2019
(30) 16/04/2018 DE 10 2018 205 705.2
(51) H01F 27/32 (2006.01), H01F 38/20 (2006.01), H01F 38/30 (2006.01)
(54) MÉTODO DE MEDIÇÃO E TRANSDUTOR DE ALTA TENSÃO COM AR PURO
(71) SIEMENS AKTIENGESELLSCHAFT (DE)
(72) SEBASTIAN BAEHR; SEBASTIAN MUELLER; UDO PRUCKER
(85) 24/09/2020
(86) PCT EP2019/056653 de 18/03/2019
(87) WO 2019/201525 de 24/10/2019

(21) BR 11 2020 019420-4 A2

Código 1.3 - Notificação - Fase Nacional - PCT
(22) 28/03/2019
(30) 29/03/2018 DE 10 2018 002 630.3
(51) G02C 7/02 (2006.01)
(54) AJUSTE DE REFRAÇÕES SUBJETIVAS E OBJETIVAS
(71) RODENSTOCK GMBH (DE)
(72) ADAM MUSCHIELOK; HELMUT ALTHEIMER; WOLFGANG BECKEN; GREGOR ESSER; DIETMAR UTTENWEILER
(85) 24/09/2020
(86) PCT EP2019/057820 de 28/03/2019
(87) WO 2019/185770 de 03/10/2019

(21) BR 11 2020 019422-0 A2

Código 1.3 - Notificação - Fase Nacional - PCT
(22) 29/03/2018
(51) E21B 47/12 (2012.01), E21B 47/00 (2012.01)
(54) COMUNICAÇÃO DE FUNDO DE POÇO
(71) METROL TECHNOLOGY LTD (GB)
(72) STEVE MARTIN HUDSON; LESLIE DAVID JARVIS
(85) 24/09/2020
(86) PCT GB2018/050885 de 29/03/2018
(87) WO 2019/186086 de 03/10/2019

(21) BR 11 2020 019424-7 A2

Código 1.3 - Notificação - Fase Nacional - PCT
(22) 28/05/2019
(30) 27/06/2018 US 16/019,924
(51) G06F 1/04 (2006.01), H03L 7/08 (2006.01)
(54) DISPOSITIVO, MÉTODO E SISTEMA PARA GERAÇÃO NO CHIP DE UM SINAL DE CLOCK DE REFERÊNCIA
(71) INTEL CORPORATION (US)
(72) AMEYA AMBARDEKAR; DANIEL RAGLAND; JOHN FALLING; NASSER KURD; PRAVEEN MOSALIKANTI; VAUGHN J. GROSSNICKLE
(85) 24/09/2020

	(86) PCT US2019/034099 de 28/05/2019 (87) WO 2020/005432 de 02/01/2020
(21) BR 11 2020 019434-4 A2	Código 1.3 - Notificação - Fase Nacional - PCT (22) 28/03/2018 (51) B29D 11/00 (2006.01), B65G 47/90 (2006.01) (54) VEÍCULO DE TRANSPORTE DE ARTIGO (71) TRANSITIONS OPTICAL, LTD. (IE) (72) DOUGLAS B. JONES; JARED L. SNOW; WILLARD BEAMER; JOSEPH C. STITT; LAWRENCE M. MINOR (85) 24/09/2020 (86) PCT EP2018/057906 de 28/03/2018 (87) WO 2019/185132 de 03/10/2019
(21) BR 11 2020 019438-7 A2	Código 1.3 - Notificação - Fase Nacional - PCT (22) 07/05/2018 (30) 26/03/2018 US 62/648,119 (51) C08L 67/02 (2006.01), C08L 69/00 (2006.01), C08L 51/04 (2006.01) (54) MÉTODO E SISTEMA PARA FORMAR UMA MISTURA DE TEREFTALATO DE POLIETILENO COM TALCO, MÉTODO E SISTEMA PARA FORMAR UMA LIGA DE TEREFTALATO DE POLIETILENO CONTENDO TALCO, MISTURA DE TEREFTALATO DE POLIETILENO/TALCO E LIGA DE TEREFTALATO DE POLIETILENO (71) OCTAL, INC (US) (72) MOHAMMED RAZEEM; CHRIS DEARMITT (85) 24/09/2020 (86) PCT US2018/031387 de 07/05/2018 (87) WO 2019/190572 de 03/10/2019
(21) BR 11 2020 019442-5 A2	Código 1.3 - Notificação - Fase Nacional - PCT (22) 28/03/2018 (51) G01M 11/02 (2006.01), B29D 11/00 (2006.01), B65G 47/90 (2006.01), G01M 99/00 (2011.01), G01L 5/00 (2006.01) (54) ESTAÇÃO DE DIAGNÓSTICO PARA LINHA DE PRODUÇÃO (71) TRANSITIONS OPTICAL, LTD. (IE) (72) DOUGLAS B. JONES; JARED L. SNOW; WILLARD BEAMER; JOSEPH C. STITT (85) 25/09/2020 (86) PCT EP2018/057907 de 28/03/2018 (87) WO 2019/185133 de 03/10/2019
(21) BR 11 2020 019444-1 A2	Código 1.3 - Notificação - Fase Nacional - PCT (22) 19/03/2019

(30) 26/03/2018 EP 18163947.7
(51) A61F 2/30 (2006.01), A61L 27/54 (2006.01), A61M 31/00 (2006.01)
(54) APLICADOR DE SUBSTÂNCIA ATIVA PARA UM IMPLANTE DE ARTICULAÇÃO E IMPLANTE DE ARTICULAÇÃO COM UM APLICADOR DE SUBSTÂNCIA ATIVA
(71) WALDEMAR LINK GMBH & CO. KG (DE)
(72) RODOLFO CAPANNA; HELMUT D. LINK
(85) 25/09/2020
(86) PCT EP2019/056802 de 19/03/2019
(87) WO 2019/185398 de 03/10/2019

---

(21) BR 11 2020 019445-0 A2

Código 1.3 - Notificação - Fase Nacional - PCT
(22) 26/03/2019
(30) 26/03/2018 US 62/648,353
(51) A61F 2/30 (2006.01), A61F 2/38 (2006.01)
(54) ESTRUTURAS POROSAS TRIDIMENSIONAIS PARA CRESCIMENTO INTERNO ÓSSEO E MÉTODOS DE PRODUÇÃO
(71) DEPUY SYNTHES PRODUCTS, INC. (US)
(72) WEIDONG TONG; ANDREW T. ROSENBERGER; ROBERT J. KANE; BRYAN J. SMITH; LUKE C. ICE
(85) 25/09/2020
(86) PCT IB2019/052462 de 26/03/2019
(87) WO 2019/186405 de 03/10/2019

---

(21) BR 11 2020 019446-8 A2

Código 1.3 - Notificação - Fase Nacional - PCT
(22) 05/04/2019
(30) 06/04/2018 US US 62/653,721
(51) E21B 33/04 (2006.01), F16L 15/00 (2006.01), F16L 15/08 (2006.01), E21B 33/043 (2006.01), E21B 23/01 (2006.01), E21B 43/10 (2006.01)
(54) VEDAÇÃO ESTILO METAL COM METAL DO ANULAR DA CABEÇA DE POÇO COM PRESSÃO ENERGIZADA ACIMA E ABAIXO
(71) VETCO GRAY, LLC (US)
(72) ANDREW INGRAM; GREG DUNN; ALEJANDRO MARTINEZ; RONNIE HAMPTON; JOSEPH PALLINI
(85) 25/09/2020
(86) PCT US2019/026047 de 05/04/2019
(87) WO 2019/195716 de 10/10/2019

---

(21) BR 11 2020 019447-6 A2

Código 1.3 - Notificação - Fase Nacional - PCT
(22) 21/03/2019
(30) 04/04/2018 EP 18165724.8
(51) C08G 59/68 (2006.01), C08G 59/72 (2006.01)
(54) COMPOSIÇÕES DE ACELERADOR PARA A CURA DE RESINAS EPÓXI COM AMINAS AROMÁTICAS, DE CURA PARA A CURA DE RESINA EPÓXI E

DE EPÓXI CURÁVEL, MÉTODOS PARA PREPARAR UMA COMPOSIÇÃO DE EPÓXI CURÁVEL E PARA PRODUZIR UM PRODUTO DE RESINA CURADA, PRODUTOS DE RESINA CURÁVEL E DE RESINA CURADA, E, USO DE UMA COMPOSIÇÃO DE ACELERADOR.
(71) HUNTSMAN ADVANCED MATERIALS LICENSING (SWITZERLAND) GMBH (CH)
(72) CHRISTOF STORZ
(85) 25/09/2020
(86) PCT EP2019/057053 de 21/03/2019
(87) WO 2019/192847 de 10/10/2019

---

(21) BR 11 2020 019449-2 A2

Código 1.3 - Notificação - Fase Nacional - PCT
(22) 04/03/2019
(30) 30/03/2018 JP 2018-066476
(51) C21B 5/00 (2006.01), C21B 7/18 (2006.01), C21B 7/20 (2006.01), F27B 1/20 (2006.01), F27D 3/10 (2006.01)
(54) MÉTODO PARA CARREGAMENTO DE MATÉRIAS-PRIMAS EM ALTO-FORNO
(71) JFE STEEL CORPORATION (JP)
(72) KAZUHIRA ICHIKAWA; YASUSHI OGASAWARA; TAKESHI SATO
(85) 25/09/2020
(86) PCT JP2019/008262 de 04/03/2019
(87) WO 2019/187998 de 03/10/2019

---

(21) BR 11 2020 019452-2 A2

Código 1.3 - Notificação - Fase Nacional - PCT
(22) 27/03/2019
(30) 27/03/2018 NO 20180429
(51) A61K 9/00 (2006.01), A61K 9/107 (2006.01), A61K 9/51 (2006.01), A61K 31/337 (2006.01), A61K 47/60 (2017.01), A61P 35/00 (2006.01)
(54) NANOPARTÍCULAS DE POLI (ALQUIL CIANOACRILATO) PARA USO EM TRATAMENTO DE CÂNCER
(71) SINTEF TTO AS (NO) ; OSLO UNIVERSITETSSYKEHUS HF (NO)
(72) YRR MØRCH; RUTH SCHMID; EINAR SULHEIM; PER STENSTAD; HEIDI JOHNSEN; KIRSTEN SANDVIG; GUNHILD MÆLANDSMO; TORE SKOTLAND; KJERSTI FLATMARK
(85) 25/09/2020
(86) PCT EP2019/057678 de 27/03/2019
(87) WO 2019/185685 de 03/10/2019

---

(21) BR 11 2020 019453-0 A2

Código 1.3 - Notificação - Fase Nacional - PCT
(22) 26/03/2018
(51) H04N 19/513 (2014.01), H04N 19/523 (2014.01), H04N 19/54 (2014.01), H04N 19/80 (2014.01)
(54) APARELHO E MÉTODO DE PREDIÇÃO INTER PARA CODIFICAÇÃO DE

VÍDEO
(71) HUAWEI TECHNOLOGIES CO., LTD. (CN)
(72) MAXIM BORISOVITCH SYCHEV; GEORGY ALEKSANDROVICH ZHULIKOV; TIMOFEY MIKHAILOVICH SOLOVYEV
(85) 25/09/2020
(86) PCT RU2018/000190 de 26/03/2018
(87) WO 2019/190339 de 03/10/2019

---

(21) BR 11 2020 019454-9 A2

Código 1.3 - Notificação - Fase Nacional - PCT
(22) 28/03/2019
(30) 30/03/2018 JP 2018-066864
(51) A61K 6/027 (1990.01), A61C 5/70 (2017.01), A61C 13/087 (2006.01), A61K 6/04 (1980.01), A61K 6/083 (1990.01), A61K 6/087 (1990.01)
(54) BLOCO À BASE DE RESINA DE PROCESSAMENTO DE CORTE DENTÁRIO
(71) TOKUYAMA DENTAL CORPORATION (JP)
(72) TAKUMA MATSUO; HIRONOBU AKIZUMI
(85) 25/09/2020
(86) PCT JP2019/013880 de 28/03/2019
(87) WO 2019/189698 de 03/10/2019

---

(21) BR 11 2020 019455-7 A2

Código 1.3 - Notificação - Fase Nacional - PCT
(22) 21/03/2019
(30) 26/03/2018 IT 102018000003969
(51) B65H 19/22 (2006.01), B65H 19/30 (2006.01), B65H 26/00 (2006.01)
(54) MÉTODO PARA REALIZAR MEDIÇÕES DE TORAS EM UMA LINHA DE PRODUÇÃO E LINHA DE PRODUÇÃO PARA IMPLEMENTAÇÃO DO MÉTODO
(71) FABIO PERINI S.P.A. (IT)
(72) REMO BERTOLUCCI; MAURO ROCCA; DAVIDE GHISELLI
(85) 25/09/2020
(86) PCT EP2019/057043 de 21/03/2019
(87) WO 2019/185438 de 03/10/2019

---

(21) BR 11 2020 019456-5 A2

Código 1.3 - Notificação - Fase Nacional - PCT
(22) 25/04/2019
(30) 27/04/2018 FI 20185393
(51) F16H 55/12 (2006.01), F16H 55/17 (2006.01), F16H 55/30 (2006.01), F16H 55/46 (2006.01), F16B 4/00 (2006.01)
(54) RODA DE TRANSMISSÃO E UM MÉTODO PARA A SUA MONTAGEM
(71) ANDRITZ OY (FI)
(72) PEKKA KAARAKAINEN; ARI HANNIMÄKI; MIKA VUOLLE
(85) 25/09/2020
(86) PCT FI2019/050335 de 25/04/2019

(87) WO 2019/207207 de 31/10/2019

(21) BR 11 2020 019457-3 A2

Código 1.3 - Notificação - Fase Nacional - PCT
(22) 06/04/2019
(30) 21/04/2018 US 15/959,209
(51) G06F 9/30 (2018.01)
(54) MULTIPLICADOR DE MATRIZ-VETOR COM UM ARQUIVO REGISTRADOR DE VETOR QUE COMPREENDE UMA MEMÓRIA COM MÚLTIPLAS PORTAS
(71) MICROSOFT TECHNOLOGY LICENSING, LLC (US)
(72) JEREMY FOWERS; KALIN OVTCHAROV; ERIC S. CHUNG; TODD MICHAEL MASSENGILL; MING GANG LIU; GABRIEL LEONARD WEISZ
(85) 25/09/2020
(86) PCT US2019/026205 de 06/04/2019
(87) WO 2019/204068 de 24/10/2019

(21) BR 11 2020 019460-3 A2

Código 1.3 - Notificação - Fase Nacional - PCT
(22) 31/07/2018
(30) 27/04/2018 KR 10-2018-0049428
(51) G03G 15/08 (2006.01), G03G 15/00 (2006.01), G03G 21/16 (2006.01)
(54) FORNECIMENTO DE TONER DE RECARGA A CARTUCHO DE TONER MONTADO
(71) HEWLETT-PACKARD DEVELOPMENT COMPANY, L.P. (US)
(72) JUNG WOON JUNG
(85) 25/09/2020
(86) PCT KR2018/008653 de 31/07/2018
(87) WO 2019/208874 de 31/10/2019

(21) BR 11 2020 019461-1 A2

Código 1.3 - Notificação - Fase Nacional - PCT
(22) 17/04/2019
(30) 17/04/2018 EP 18167841.8
(51) A61M 15/06 (2006.01), A24F 47/00 (2020.01), A61M 11/04 (2006.01)
(54) SISTEMA GERADOR DE AEROSSOL
(71) PHILIP MORRIS PRODUCTS S.A. (CH)
(72) NIKOLAUS MARTIN ERNEST WILHELM RICKETTS; PHILIPPE SLAMA
(85) 25/09/2020
(86) PCT EP2019/060023 de 17/04/2019
(87) WO 2019/202048 de 24/10/2019

(21) BR 11 2020 019505-7 A2

Código 1.3 - Notificação - Fase Nacional - PCT
(22) 27/03/2019
(30) 28/03/2018 US 62/649,294; 28/03/2018 US 62/649,296; 28/03/2018 US 62/649,300; 28/03/2018 US 62/649,302; 28/03/2018 US 62/649,307; 28/03/2018

	US 62/649,309; 28/03/2018 US 62/649,310; 28/03/2018 US 62/649,313; 28/03/2018 US 62/649,291; 28/03/2018 US 62/649,315; 28/03/2018 US 62/649,333; 28/03/2018 US 62/649,320; 28/03/2018 US 62/649,323; 28/03/2018 US 62/649,327; 30/03/2018 US 62/650,887; 19/02/2019 US 62/807,310; 19/02/2019 US 62/807,309; 19/02/2019 US 62/807,319; 21/02/2019 US 16/281,762 (51) G16H 20/40 (2018.01), G16H 40/67 (2018.01), G16H 40/63 (2018.01), H04L 29/08 (2006.01), A61B 17/072 (2006.01), H04L 12/851 (2013.01), H04L 12/823 (2013.01), G16H 10/60 (2018.01) (54) DISPOSITIVOS DE GRAMPEAMENTO CIRÚRGICO COM DISPOSIÇÕES DE TRAVAMENTO DE DISPARO E FECHAMENTO COMPATÍVEIS COM O CARTUCHO (71) ETHICON LLC (US) (72) FREDERICK E. SHELTON IV; CHAD P. BOUDREAUX; JASON L. HARRIS; GREGORY J. BAKOS (85) 25/09/2020 (86) PCT IB2019/052516 de 27/03/2019 (87) WO 2019/186438 de 03/10/2019
(21) BR 11 2020 019511-1 A2	Código 1.3 - Notificação - Fase Nacional - PCT (22) 29/03/2019 (30) 29/03/2018 US 62/649,614 (51) F01N 3/035 (2006.01), F01N 3/10 (2006.01), F01N 3/20 (2006.01), F01N 13/00 (2010.01) (54) SISTEMA DE PURIFICAÇÃO DE GÁS DE ESCAPE, E, MÉTODO PARA A PURIFICAÇÃO DE GÁS DE ESCAPE (71) JOHNSON MATTHEY PUBLIC LIMITED COMPANY (GB) (72) DAVID BERGEAL; GAVIN BROWN; VALERIE HOUEL; MARK WALTON; THILANKA WIJEMANNE (85) 25/09/2020 (86) PCT IB2019/052596 de 29/03/2019 (87) WO 2019/186485 de 03/10/2019
(21) BR 11 2020 019516-2 A2	Código 1.3 - Notificação - Fase Nacional - PCT (22) 26/03/2019 (30) 26/03/2018 US 62/648,148 (51) H04W 24/10 (2009.01), H04W 76/27 (2018.01) (54) SUSPENDER/RETOMAR MEDIÇÕES EM ESTADO INATIVO DE RRC (71) TELEFONAKTIEBOLAGET LM ERICSSON (PUBL) (SE) (72) GUNNAR MILDH; ICARO L. J. DA SILVA; HENNING WIEMANN (85) 25/09/2020 (86) PCT SE2019/050272 de 26/03/2019 (87) WO 2019/190383 de 03/10/2019

(21) BR 11 2020 019517-0 A2

Código 1.3 - Notificação - Fase Nacional - PCT
(22) 27/03/2019
(30) 27/03/2018 US 62/648,443
(51) H02J 50/90 (2016.01), H02J 50/80 (2016.01), H02J 50/10 (2016.01), H02J 7/02 (2016.01), A63B 47/00 (2006.01)
(54) ESTAÇÃO DE CARREGAMENTO SEM FIO, ARMAÇÃO DE ESTAÇÃO DE CARREGAMENTO SEM FIO, E, MÉTODO PARA CARREGAR AUTOMATICAMENTE UMA BATERIA RECARREGÁVEL EM UM DISPOSITIVO DE JOGO USANDO UMA ESTAÇÃO DE CARREGAMENTO SEM FIO
(71) DDSPORTS, INC. (US)
(72) THOMAS J. KEELEY; BRUCE C. IANNI; DAVYEON D. ROSS; CLINT A. KAHLER; MICHAEL MAZIARZ; PATRICK M. HERRON
(85) 25/09/2020
(86) PCT US2019/024411 de 27/03/2019
(87) WO 2019/191315 de 03/10/2019

(21) BR 11 2020 019528-6 A2

Código 1.3 - Notificação - Fase Nacional - PCT
(22) 21/03/2019
(30) 27/03/2018 EP 18164138.2
(51) A01M 21/04 (2006.01)
(54) APARELHO PARA CONTROLE DE ERVA DANINHA
(71) BAYER AKTIENGESELLSCHAFT (DE)
(72) SERGIO JIMENEZ TARODO; MICHAEL KILIAN; JAMES HADLOW; VIRGINIE GIRAUD; THOMAS ARIANS
(85) 25/09/2020
(86) PCT EP2019/057032 de 21/03/2019
(87) WO 2019/185434 de 03/10/2019

(21) BR 11 2020 019530-8 A2

Código 1.3 - Notificação - Fase Nacional - PCT
(22) 27/03/2019
(30) 27/03/2018 US 62/648,706
(51) A61K 8/19 (2006.01), A61K 8/28 (2006.01), A61Q 5/06 (2006.01)
(54) SISTEMA DE TINGIMENTO CATALISADO
(71) ELC MANAGEMENT LLC (US)
(72) GEOFFREY HAWKINS; DANIEL THOMAS NOWLAN III
(85) 25/09/2020
(86) PCT US2019/024226 de 27/03/2019
(87) WO 2019/191191 de 03/10/2019

(21) BR 11 2020 019531-6 A2

Código 1.3 - Notificação - Fase Nacional - PCT
(22) 26/03/2019
(30) 26/03/2018 US 62/648,032
(51) A01G 31/04 (2006.01), A01G 31/06 (2006.01)
(54) SISTEMA DE CULTIVO EM SILO CONFIGURADO PARA CULTIVAR UMA

CULTURA AGRÍCOLA, SISTEMA DE CULTIVO EM ESPIRAL E MÉTODO DE CULTIVO DE UMA CULTURA AGRÍCOLA
(71) SILO FARMS, LLC (US)
(72) BRADFORD KUHNS
(85) 25/09/2020
(86) PCT US2019/024008 de 26/03/2019
(87) WO 2019/191048 de 03/10/2019

---

(21) BR 11 2020 019532-4 A2

Código 1.3 - Notificação - Fase Nacional - PCT
(22) 15/03/2019
(30) 23/03/2018 US 62/647,110
(51) A01G 7/00 (2006.01)
(54) MÉTODOS DE PRODUÇÃO DE UNIDADES DE TRANSPLANTE DE CANA-DE-AÇÚCAR
(71) SYNGENTA PARTICIPATIONS AG (CH)
(72) ADILSON DONIZETI CORREA DA SILVA; LEANDRO IRIGON AMARAL; FERNANDO LEMOS BELTRAME; ELMER MORAIS; VICTOR DOMICIANO DE SILOS LABONIA; DANIEL BACHNER
(85) 25/09/2020
(86) PCT US2019/022584 de 15/03/2019
(87) WO 2019/182912 de 26/09/2019

---

(21) BR 11 2020 019534-0 A2

Código 1.3 - Notificação - Fase Nacional - PCT
(22) 29/03/2019
(30) 30/03/2018 US 62/650,921; 06/04/2018 US 62/654,030
(51) E02F 9/28 (2006.01), E02F 9/24 (2006.01)
(54) ELEMENTO DE DESGASTE, BORDA E PROCESSO DE INSTALAÇÃO
(71) ESCO GROUP LLC (US)
(72) CLINTON ANTHONY WOOD; CAMERON, R. LEEDHAM
(85) 25/09/2020
(86) PCT US2019/025053 de 29/03/2019
(87) WO 2019/191724 de 03/10/2019

---

(21) BR 11 2020 019535-9 A2

Código 1.3 - Notificação - Fase Nacional - PCT
(22) 28/03/2019
(30) 30/03/2018 EP 18305383.4
(51) G02C 7/02 (2006.01)
(54) MÉTODO PARA DETERMINAÇÃO DE UMA LENTE OFTÁLMICA DE VISÃO ÚNICA
(71) ESSILOR INTERNATIONAL (FR)
(72) LAURENT CALIXTE; MATTHIEU GUILLOT; CARLOS REGO
(85) 25/09/2020
(86) PCT EP2019/057951 de 28/03/2019

(87) WO 2019/185848 de 03/10/2019

(21) BR 11 2020 019538-3 A2

Código 1.3 - Notificação - Fase Nacional - PCT
(22) 05/04/2019
(30) 05/04/2018 SE 1850385-4; 22/01/2019 SE 1950069-3
(51) A61K 31/57 (2006.01), A61K 45/06 (2006.01), A61K 9/00 (2006.01), A61P 25/30 (2006.01), A61K 39/395 (2006.01)
(54) ANTAGONISTAS GABA-A PARA TRATAR TRANSTORNOS POR ABSTINÊNCIA DE SUBSTÂNCIA
(71) ASARINA PHARMA APS (DK)
(72) TORBJÖRN BÄCKSTRÖM
(85) 25/09/2020
(86) PCT EP2019/058607 de 05/04/2019
(87) WO 2019/193138 de 10/10/2019

(21) BR 11 2020 019540-5 A2

Código 1.3 - Notificação - Fase Nacional - PCT
(22) 01/04/2019
(30) 11/04/2018 EP 18305430.3; 23/08/2018 EP 18306133.2
(51) H04N 19/597 (2014.01)
(54) MÉTODO E APARELHO PARA CODIFICAÇÃO/DECODIFICAÇÃO DE UMA NUVEM DE PONTOS REPRESENTANDO UM OBJETO 3D
(71) INTERDIGITAL VC HOLDINGS, INC. (US)
(72) JULIEN RICARD; JOAN LLACH PINSACH; KANGYING CAI
(85) 25/09/2020
(86) PCT US2019/025130 de 01/04/2019
(87) WO 2019/199510 de 17/10/2019

(21) BR 11 2020 019543-0 A2

Código 1.3 - Notificação - Fase Nacional - PCT
(22) 29/03/2019
(30) 30/03/2018 EP 18165334.6
(51) C21B 13/00 (2006.01), F27B 3/22 (2006.01), F27D 17/00 (2006.01), F27D 3/16 (2006.01)
(54) PROCESSO DE FUNDIÇÃO DIRETA COM COMBUSTÃO COMPLETA
(71) TATA STEEL NEDERLAND TECHNOLOGY B.V. (NL)
(72) HENDRIKUS KOENRAAD ALBERTUS MEIJER
(85) 25/09/2020
(86) PCT EP2019/058002 de 29/03/2019
(87) WO 2019/185865 de 03/10/2019

(21) BR 11 2020 019545-6 A2

Código 1.3 - Notificação - Fase Nacional - PCT
(22) 28/03/2019
(30) 28/03/2018 GB 1805029.4
(51) C07D 301/02 (2006.01), C07D 303/14 (2006.01)

(54) PROCESSO PARA A PREPARAÇÃO DE GLICIDOL POR DESCARBOXILAÇÃO TÉRMICA DE CARBONATO DE GLICEROL, E, USO DE UM MONO-OL, UM POLIOL OU MISTURAS DOS MESMOS
(71) GREEN LIZARD TECHNOLOGIES LTD (GB)
(72) MARTIN ATKINS; FERGAL COLEMAN; SEAN HARDIMAN
(85) 25/09/2020
(86) PCT GB2019/050904 de 28/03/2019
(87) WO 2019/186180 de 03/10/2019

---

(21) BR 11 2020 019546-4 A2

Código 1.3 - Notificação - Fase Nacional - PCT
(22) 27/03/2019
(30) 28/03/2018 US 62/649,294; 28/03/2018 US 62/649,296; 28/03/2018 US 62/649,300; 28/03/2018 US 62/649,302; 28/03/2018 US 62/649,307; 28/03/2018 US 62/649,309; 28/03/2018 US 62/649,310; 28/03/2018 US 62/649,313; 28/03/2018 US 62/649,291; 28/03/2018 US 62/649,315; 28/03/2018 US 62/649,333; 28/03/2018 US 62/649,320; 28/03/2018 US 62/649,323; 29/03/2018 US 62/649,327; 30/03/2018 US 62/650,887; 19/02/2019 US 62/807,309; 19/02/2019 US 62/807,319; 19/02/2019 US 62/807,310; 21/02/2019 US 16/281,693
(51) A61B 17/068 (2006.01), A61B 17/29 (2006.01)
(54) CONJUNTO DE GRAMPEAMENTO CIRÚRGICO COMPREENDENDO TRAVAMENTO E ORIFÍCIO DE ACESSO EXTERNO PARA PERMITIR DESTRAVAMENTO ARTIFICIAL DO TRAVAMENTO
(71) ETHICON LLC (US)
(72) FREDERICK E. SHELTON IV; JASON L. HARRIS
(85) 25/09/2020
(86) PCT IB2019/052512 de 27/03/2019
(87) WO 2019/186434 de 03/10/2019

---

(21) BR 11 2020 019547-2 A2

Código 1.3 - Notificação - Fase Nacional - PCT
(22) 26/03/2019
(30) 30/03/2018 US 62/650,453
(51) C08F 210/16 (2006.01), B01J 31/02 (2006.01), C08F 4/659 (2006.01)
(54) PROCESSO PARA POLIMERIZAR OLEFINAS
(71) DOW GLOBAL TECHNOLOGIES LLC (US)
(72) TODD D. SENECAL; SUKRIT MUKHOPADHYAY; RICHARD J. KEATON; JERZY KLOSIN; RAFAEL HUACUJA; DAVID M. PEARSON; WILLIAM H. H. WOODWARD
(85) 25/09/2020
(86) PCT US2019/024075 de 26/03/2019
(87) WO 2019/191098 de 03/10/2019

---

(21) BR 11 2020 019549-9 A2

Código 1.3 - Notificação - Fase Nacional - PCT
(22) 03/07/2018

(30) 26/03/2018 US 62/648,143
(51) A61L 101/10 (2006.01), A61L 2/02 (2006.01), A61L 2/20 (2006.01), G07D 13/00 (2006.01)
(54) LIMPEZA COM FLUIDO SUPERCRÍTICO DE CÉDULAS BANCÁRIAS E DOCUMENTOS SEGUROS UTILIZANDO OZÔNIO
(71) SPECTRA SYSTEMS CORPORATION (US) ; NABIL LAWANDY (US)
(72) NABIL LAWANDY
(85) 25/09/2020
(86) PCT US2018/040726 de 03/07/2018
(87) WO 2019/190580 de 03/10/2019

---

(21) BR 11 2020 019555-3 A2

Código 1.3 - Notificação - Fase Nacional - PCT
(22) 25/03/2019
(30) 26/03/2018 US US 15/935,659
(51) E21B 7/04 (2006.01), E21B 44/02 (2006.01)
(54) ESTIMATIVA DE PARÂMETRO COM BASE EM MODELO PARA PERFURAÇÃO DIRECIONAL EM OPERAÇÕES DE FURO DO POÇO
(71) BAKER HUGHES HOLDINGS LLC (US)
(72) FRANCESCO QUATTRONE; CHRISTIAN HANSEN; OLIVER HOEHN; JOERN KOENEKE; BRUNO MORABITO; ROLF FINDEISEN
(85) 25/09/2020
(86) PCT US2019/023874 de 25/03/2019
(87) WO 2019/190982 de 03/10/2019

---

(21) BR 11 2020 019557-0 A2

Código 1.3 - Notificação - Fase Nacional - PCT
(22) 19/03/2019
(30) 03/04/2018 JP 2018-071681
(51) G01N 15/02 (2006.01), G01N 21/27 (2006.01)
(54) DISPOSITIVO MEDIDOR DE DISTRIBUIÇÃO GRANULOMÉTRICA E MÉTODO PARA MEDIÇÃO DE DISTRIBUIÇÃO GRANULOMÉTRICA
(71) JFE STEEL CORPORATION (JP)
(72) NAOSHI YAMAHIRA; TOSHIKI TSUBOI
(85) 25/09/2020
(86) PCT JP2019/011533 de 19/03/2019
(87) WO 2019/193971 de 10/10/2019

---

(21) BR 11 2020 019560-0 A2

Código 1.3 - Notificação - Fase Nacional - PCT
(22) 21/03/2019
(30) 28/03/2018 US 62/649,451
(51) C07D 231/14 (2006.01), C07D 231/56 (2006.01), C07D 263/34 (2006.01), C07D 285/10 (2006.01), C07D 295/027 (2006.01), C07D 401/04 (2006.01), C07D 403/04 (2006.01), C07D 405/04 (2006.01), C07D 413/04 (2006.01), C07D 417/04 (2006.01), C07D 417/12 (2006.01), C07D 417/14 (2006.01), A61K 31/33 (2006.01), A61P 35/00 (2006.01), A61P 43/00 (2006.01)

(54) MODULADORES DE CALPAÍNA E USOS TERAPÊUTICOS DOS MESMOS
(71) BLADE THERAPEUTICS, INC. (US)
(72) BRAD OWEN BUCKMAN; SHENDONG YUAN; KUMARASWAMY EMAYAN; MARC ADLER; PRABHA IBRAHIM
(85) 25/09/2020
(86) PCT US2019/023457 de 21/03/2019
(87) WO 2019/190885 de 03/10/2019

---

(21) BR 11 2020 019561-8 A2

Código 1.3 - Notificação - Fase Nacional - PCT
(22) 27/03/2019
(30) 27/03/2018 US 62/648,731
(51) A61K 9/00 (2006.01), A61K 9/10 (2006.01), A61K 31/164 (2006.01)
(54) LIBERAÇÃO TÓPICA E TRANSDÉRMICA DE UM QUELANTE DE FERRO PARA PREVENIR E TRATAR FERIDAS CRÔNICAS
(71) TAUTONA GROUP IP HOLDING COMPANY, L.L.C. (US)
(72) GEOFFREY C. GURTNER
(85) 25/09/2020
(86) PCT US2019/024405 de 27/03/2019
(87) WO 2019/191309 de 03/10/2019

---

(21) BR 11 2020 019562-6 A2

Código 1.3 - Notificação - Fase Nacional - PCT
(22) 28/03/2019
(30) 29/03/2018 US 62/649,589; 29/03/2018 US 62/649,590
(51) G06Q 10/10 (2012.01), G06F 21/24 (2006.01)
(54) SISTEMA, DISPOSITIVO E MÉTODOS PARA TROCA DE MENSAGEM/ARQUIVO DE MODO ABERTO E ENCOBERTO E CRIAÇÃO DE SUBGRUPOS DINÂMICOS
(71) S.G.A. INNOVATIONS LTD. (IL)
(72) YUVAL SHTENDEL; SHMUEL GAL; ALEXEY TSIRLIN; RONIT SHTENDEL; NOA SHTENDEL
(85) 25/09/2020
(86) PCT IL2019/050363 de 28/03/2019
(87) WO 2019/186565 de 03/10/2019

---

(21) BR 11 2020 019564-2 A2

Código 1.3 - Notificação - Fase Nacional - PCT
(22) 27/03/2019
(30) 27/03/2018 SE 1830102-8
(51) A23L 29/256 (2016.01), A23L 29/30 (2016.01), A23L 2/52 (2006.01)
(54) SUPLEMENTO NUTRICIONAL, E, USO DE UM SUPLEMENTO NUTRICIONAL.
(71) LAMINARIA GROUP AB (SE)
(72) MARTIN AHNOFF; MÅRTEN FRYKNÄS
(85) 25/09/2020

(86) PCT EP2019/057773 de 27/03/2019
(87) WO 2019/185742 de 03/10/2019

---

(21) BR 11 2020 019566-9 A2

Código 1.3 - Notificação - Fase Nacional - PCT
(22) 29/03/2019
(30) 30/03/2018 KR 10-2018-0037226
(51) C07D 403/12 (2006.01), A61K 51/04 (2006.01), A61P 35/00 (2006.01)
(54) RADIOFÁRMACO ALVEJADO EM PSMA PARA DIAGNOSTICAR E TRATAR CÂNCER DE PRÓSTATA
(71) FUTURECHEM CO., LTD (KR)
(72) DAE YOON CHI; BYOUNG SE LEE; SO YOUNG CHU; HYEON JIN JEONG; MIN HWAN KIM
(85) 25/09/2020
(86) PCT KR2019/003716 de 29/03/2019
(87) WO 2019/190266 de 03/10/2019

---

(21) BR 11 2020 019567-7 A2

Código 1.3 - Notificação - Fase Nacional - PCT
(22) 20/03/2019
(30) 29/03/2018 CH 00426/18
(51) A61F 13/20 (2006.01)
(54) APARELHO E MÉTODO PARA FORMAÇÃO DE TAMPÕES, USO DE UMA ESTAÇÃO DE TRANSFERÊNCIA
(71) RUGGLI PROJECTS AG (CH)
(72) SAMUEL SCHULER; MARCO AUER
(85) 25/09/2020
(86) PCT IB2019/052261 de 20/03/2019
(87) WO 2019/186325 de 03/10/2019

---

(21) BR 11 2020 019569-3 A2

Código 1.3 - Notificação - Fase Nacional - PCT
(22) 25/03/2019
(30) 26/03/2018 GB 1804819.9
(51) E21B 43/013 (2006.01)
(54) INSTALAÇÃO DE POÇO SUBMARINO
(71) EQUINOR ENERGY AS (NO)
(72) RAGNAR STOKKE; KJELL EINAR ELLINGSEN
(85) 25/09/2020
(86) PCT NO2019/050062 de 25/03/2019
(87) WO 2019/190329 de 03/10/2019

---

(21) BR 11 2020 019570-7 A2

Código 1.3 - Notificação - Fase Nacional - PCT
(22) 12/04/2018
(51) C08F 8/00 (2006.01), C08L 51/00 (2006.01), C08F 255/00 (2006.01)
(54) INTERPOLÍMEROS DE ETILENO/ALFA-OLEFINA FUNCIONALIZADOS

COM ALTOS NÍVEIS DE ENXERTO
(71) DOW GLOBAL TECHNOLOGIES LLC (US)
(72) WANFU MA; SANTOSH S. BAWISKAR; YI JIN; LING ZHANG-WATSON; ALLAN WALTER MCLENNAGHAN; OLAF HENSCHKE
(85) 25/09/2020
(86) PCT CN2018/082781 de 12/04/2018
(87) WO 2019/196051 de 17/10/2019

---

(21) BR 11 2020 019573-1 A2

Código 1.3 - Notificação - Fase Nacional - PCT
(22) 27/03/2019
(30) 28/03/2018 US 62/649,294; 28/03/2018 US 62/649,296; 28/03/2018 US 62/649,300; 28/03/2018 US 62/649,302; 28/03/2018 US 62/649,307; 28/03/2018 US 62/649,309; 28/03/2018 US 62/649,310; 28/03/2018 US 62/649,313; 28/03/2018 US 62/649,291; 28/03/2018 US 62/649,315; 28/03/2018 US 62/649,333; 28/03/2018 US 62/649,320; 28/03/2018 US 62/649,323; 28/03/2018 US 62/649,327; 30/03/2018 US 62/650,887; 19/02/2019 US 62/807,310; 19/02/2019 US 62/807,309; 19/02/2019 US 62/807,319; 21/02/2019 US 16/281,675
(51) A61B 17/072 (2006.01), A61B 17/29 (2006.01), A61B 17/00 (2006.01), A61B 90/00 (2016.01)
(54) GRAMPEADORES CIRÚRGICOS COM DISPOSIÇÕES PARA MANTER UM MEMBRO DE DISPARO DOS MESMOS EM UMA CONFIGURAÇÃO TRAVADA, A MENOS QUE UM CARTUCHO COMPATÍVEL TENHA SIDO INSTALADO NOS MESMOS
(71) ETHICON LLC (US)
(72) FREDERICK E. SHELTON IV; JASON L. HARRIS; GREGORY J. BAKOS
(85) 25/09/2020
(86) PCT IB2019/052509 de 27/03/2019
(87) WO 2019/186432 de 03/10/2019

---

(21) BR 11 2020 019574-0 A2

Código 1.3 - Notificação - Fase Nacional - PCT
(22) 28/01/2019
(30) 28/03/2018 US US 62/649,122
(51) C08G 18/50 (2006.01), C08G 18/76 (2006.01), C08G 18/79 (2006.01), C08G 18/48 (2006.01), C08G 18/12 (2006.01), C08G 18/32 (2006.01), C08G 18/42 (2006.01), B32B 7/12 (2006.01), C08G 18/40 (2006.01), C09J 175/04 (2006.01)
(54) COMPOSIÇÕES ADESIVAS DE DOIS COMPONENTES COM BASE EM ISOCIANATOS MODIFICADOS COM ÉSTER DE FOSFATO ISOCIANATOS E MÉTODOS PARA PRODUZIR AS MESMAS
(71) DOW GLOBAL TECHNOLOGIES LLC (US)
(72) RUI XIE; JIE WU; TUOQI LI; KRISTY BROWN
(85) 25/09/2020
(86) PCT US2019/015325 de 28/01/2019

(87) WO 2019/190622 de 03/10/2019

---

(21) BR 11 2020 019575-8 A2

Código 1.3 - Notificação - Fase Nacional - PCT
(22) 10/04/2019
(30) 10/04/2018 US 62/655,457
(51) C04B 35/597 (2006.01), C04B 35/58 (2006.01), C04B 35/599 (2006.01)
(54) MÉTODO PARA MELHORAR O DESEMPENHO DE DESGASTE DE PARES DE ARTICULAÇÃO CERÂMICA-POLIETILENO OU CERÂMICA-CERÂMICA USADOS EM PRÓTESES DE ARTICULAÇÃO ORTOPÉDICAS
(71) SINTX TECHNOLOGIES,INC. (US)
(72) BRYAN J. MCENTIRE; RYAN M. BOCK
(85) 25/09/2020
(86) PCT US2019/026789 de 10/04/2019
(87) WO 2019/199973 de 17/10/2019

---

(21) BR 11 2020 019576-6 A2

Código 1.3 - Notificação - Fase Nacional - PCT
(22) 29/03/2019
(30) 30/03/2018 JP 2018-069160; 07/12/2018 JP 2018-230083
(51) A23L 27/00 (2016.01), A23L 5/00 (2016.01), A23L 33/10 (2016.01), A23L 33/20 (2016.01), A23L 33/29 (2016.01)
(54) ALIMENTO OU BEBIDA, E, MÉTODO DE TRIAGEM PARA UMA SUBSTÂNCIA DOCE
(71) SUNTORY HOLDINGS LIMITED (JP)
(72) TADAHIRO OHKURI; AKIKO FUJIE; YOSHIAKI YOKOO; YOJI ASAMI; KOJI NAGAO
(85) 25/09/2020
(86) PCT JP2019/014357 de 29/03/2019
(87) WO 2019/189898 de 03/10/2019

---

(21) BR 11 2020 019577-4 A2

Código 1.3 - Notificação - Fase Nacional - PCT
(22) 29/03/2019
(30) 30/03/2018 US 62/650,744
(51) A61K 31/4965 (2006.01), A61K 31/506 (2006.01), A61K 31/519 (2006.01), A61P 35/00 (2006.01)
(54) COMBINAÇÃO FARMACÊUTICA TRIPLA COMPREENDENDO DABRAFENIBE, TRAMETINIBE E UM INIBIDOR DE ERK
(71) NOVARTIS AG (CH)
(72) MATTHEW JOHN MEYER; YOUZHEN WANG
(85) 25/09/2020
(86) PCT IB2019/052601 de 29/03/2019
(87) WO 2019/186488 de 03/10/2019

(21) BR 11 2020 019580-4 A2

Código 1.3 - Notificação - Fase Nacional - PCT
(22) 26/03/2019
(30) 26/03/2018 LU 100748
(51) B65D 85/804 (2006.01)
(54) CÁPSULA PROJETADA PARA RECEBER UMA SUBSTÂNCIA PARA O PREPARO DE UMA BEBIDA
(71) BRAIN CORP S.A (LU)
(72) OLIVIER BRIVOIS
(85) 25/09/2020
(86) PCT EP2019/057608 de 26/03/2019
(87) WO 2019/185637 de 03/10/2019

(21) BR 11 2020 019582-0 A2

Código 1.3 - Notificação - Fase Nacional - PCT
(22) 29/03/2018
(51) H04W 74/08 (2009.01)
(54) MÉTODO E DISPOSITIVO DE REPORTAR INFORMAÇÃO, E MÉTODO E DISPOSITIVO DE OPERAÇÃO BASEADOS EM PARTE DA LARGURA DE BANDA, EQUIPAMENTO DE USUÁRIO E DE BASE, E MEIO DE ARMAZENAMENTO
(71) BEIJING XIAOMI MOBILE SOFTWARE CO., LTD. (CN)
(72) XIAOWEI JIANG
(85) 25/09/2020
(86) PCT CN2018/081088 de 29/03/2018
(87) WO 2019/183881 de 03/10/2019

(21) BR 11 2020 019583-9 A2

Código 1.3 - Notificação - Fase Nacional - PCT
(22) 28/03/2019
(30) 28/03/2018 US 62/649,294; 28/03/2018 US 62/649,296; 28/03/2018 US 62/649,300; 28/03/2018 US 62/649,302; 28/03/2018 US 62/649,307; 28/03/2018 US 62/649,309; 28/03/2018 US 62/649,310; 28/03/2018 US 62/649,313; 28/03/2018 US 62/649,291; 28/03/2018 US 62/649,315; 28/03/2018 US 62/649,333; 28/03/2018 US 62/649,320; 28/03/2018 US 62/649,323; 28/03/2018 US 62/649,327; 30/03/2018 US 62/650,887; 19/02/2019 US 62/807,310; 19/02/2019 US 62/807,309; 19/02/2019 US 62/807,319; 21/02/2019 US 16/281,666
(51) A61B 17/072 (2006.01), A61B 17/00 (2006.01), A61B 17/29 (2006.01)
(54) DISPOSITIVOS DE GRAMPEAMENTO CIRÚRGICO COM SISTEMAS DE FECHAMENTO ACIONADOS POR ROTAÇÃO MELHORADOS
(71) ETHICON LLC (US)
(72) FREDERICK E. SHELTON IV; JASON L. HARRIS; GREGORY J. BAKOS
(85) 25/09/2020
(86) PCT IB2019/052564 de 28/03/2019
(87) WO 2019/186467 de 03/10/2019

(21) BR 11 2020 019584-7 A2

Código 1.3 - Notificação - Fase Nacional - PCT
(22) 20/03/2019
(30) 27/03/2018 DE 10 2018 107 260.0
(51) H02K 11/40 (2016.01)
(54) DISPOSITIVO DE DESCARGA
(71) SCHUNK TRANSIT SYSTEMS GMBH (DE)
(72) HELMUT ROESSER; PETER HOELSCHER; ROBERT NOE' CASTELLANOS; JUERGEN SPIES
(85) 25/09/2020
(86) PCT EP2019/056977 de 20/03/2019
(87) WO 2019/185420 de 03/10/2019

(21) BR 11 2020 019586-3 A2

Código 1.3 - Notificação - Fase Nacional - PCT
(22) 22/03/2019
(30) 30/03/2018 US 62/650423
(51) C08F 210/16 (2006.01), C08F 4/642 (2006.01)
(54) PROCESSO DE POLIMERIZAÇÃO DE OLEFINAS.
(71) DOW GLOBAL TECHNOLOGIES LLC (US)
(72) RICHARD J. KEATON; RAFAEL HUACUJA; DAVID R. WILSON; JERZY KLOSIN; DAVID M. PEARSON; TODD D. SENECAL; SUKRIT MUKHOPADHYAY; WILLIAM H.H. WOODWARD
(85) 25/09/2020
(86) PCT US2019/023643 de 22/03/2019
(87) WO 2019/190925 de 03/10/2019

(21) BR 11 2020 019587-1 A2

Código 1.3 - Notificação - Fase Nacional - PCT
(22) 28/03/2018
(51) H04N 19/117 (2014.01), H04N 19/82 (2014.01), H04N 19/86 (2014.01), H04N 19/42 (2014.01), H04N 19/176 (2014.01)
(54) DISPOSITIVO DE PROCESSAMENTO DE IMAGEM E MÉTODO PARA REALIZAR DESBLOQUEIO EFICIENTE
(71) HUAWEI TECHNOLOGIES CO., LTD. (CN)
(72) ANAND MEHER KOTRA; SEMIH ESENLIK; ZHIJIE ZHAO; HAN GAO
(85) 25/09/2020
(86) PCT EP2018/057855 de 28/03/2018
(87) WO 2019/185131 de 03/10/2019

(21) BR 11 2020 019589-8 A2

Código 1.3 - Notificação - Fase Nacional - PCT
(22) 06/06/2018
(30) 28/03/2018 CN 201810264064.0
(51) E04H 14/00 (2006.01), C02F 3/30 (2006.01)
(54) CONSTRUÇÃO ECOLÓGICA COM FUNÇÃO DE AQUICULTURA AGRÍCOLA ORGÂNICA E FUNÇÃO DE TRATAMENTO DE CIRCULAÇÃO INTERNA

(71) ZHIYUAN SONG (CN)
(72) ZHIYUAN SONG
(85) 25/09/2020
(86) PCT CN2018/090171 de 06/06/2018
(87) WO 2019/184087 de 03/10/2019

---

(21) BR 11 2020 019591-0 A2

Código 1.3 - Notificação - Fase Nacional - PCT
(22) 26/03/2019
(30) 27/03/2018 DE 20 2018 101 713.6; 20/08/2018 DE 20 2018 104 780.9
(51) B60J 7/06 (2006.01)
(54) SUPERESTRUTURA DE FORMA ABERTA PARA SUBESTRUTURA
(71) EUROPEAN TRAILER SYSTEMS GMBH (DE)
(72) ROGER REMMEL; MARCUS LEUKERS; VOLKER BIESENBRUCK
(85) 25/09/2020
(86) PCT DE2019/100287 de 26/03/2019
(87) WO 2019/185093 de 03/10/2019

---

(21) BR 11 2020 019592-8 A2

Código 1.3 - Notificação - Fase Nacional - PCT
(22) 28/03/2019
(30) 28/03/2018 US 62/649,565
(51) C05B 15/00 (2006.01), C05G 3/00 (2020.01), C05G 3/06 (1968.09)
(54) COMPOSIÇÕES AGRÍCOLAS
(71) JRX BIOTECHNOLOGY, INC. (US)
(72) CHRISTOPHER S. JORDAN; FREDERICK L. JORDAN (FALECIDO)
(85) 25/09/2020
(86) PCT US2019/024646 de 28/03/2019
(87) WO 2019/191471 de 03/10/2019

---

(21) BR 11 2020 019594-4 A2

Código 1.3 - Notificação - Fase Nacional - PCT
(22) 27/03/2019
(30) 28/03/2018 US 62/649,296; 28/03/2018 US 62/649,300; 28/03/2018 US 62/649,302; 28/03/2018 US 62/649,307; 28/03/2018 US 62/649,309; 28/03/2018 US 62/649,310; 28/03/2018 US 62/649,313; 28/03/2018 US 62/649,291; 28/03/2018 US 62/649,294; 28/03/2018 US 62/649,315; 28/03/2018 US 62/649,327; 28/03/2018 US 62/649,333; 28/03/2018 US 62/649,320; 28/03/2018 US 62/649,323; 30/03/2018 US 62/650,887; 19/02/2019 US 62/807,309; 19/02/2019 US 62/807,310; 19/02/2019 US 62/807,319; 21/02/2019 US 16/281,670
(51) A61B 17/072 (2006.01)
(54) CARTUCHO DE GRAMPOS QUE COMPREENDE UMA CHAVE DE TRAVAMENTO CONFIGURADA PARA LEVANTAR UM MEMBRO DE DISPARO
(71) ETHICON LLC (US)
(72) FREDERICK E. SHELTON IV; JASON L. HARRIS; CHAD P. BOUDREAUX;

GREGORY J. BAKOS
(85) 25/09/2020
(86) PCT IB2019/052508 de 27/03/2019
(87) WO 2019/186431 de 03/10/2019

---

(21) BR 11 2020 019595-2 A2

Código 1.3 - Notificação - Fase Nacional - PCT
(22) 28/03/2019
(30) 29/03/2018 JP 2018-063740
(51) C07D 213/85 (2006.01), A61K 31/44 (2006.01), A61K 31/443 (2006.01), A61K 31/4433 (2006.01), A61K 31/4439 (2006.01), A61K 31/444 (2006.01), A61K 31/4545 (2006.01), A61K 31/496 (2006.01), A61K 31/497 (2006.01), A61K 31/501 (2006.01), A61K 31/506 (2006.01), A61K 31/517 (2006.01), A61K 31/5377 (2006.01), A61K 31/5383 (2006.01), A61K 31/541 (2006.01), A61K 31/55 (2006.01), A61K 31/551 (2006.01), A61K 31/553 (2006.01), A61K 31/554 (2006.01), A61P 35/00 (2006.01), A61P 43/00 (2006.01), C07D 401/12 (2006.01), C07D 401/14 (2006.01), C07D 403/12 (2006.01), C07D 403/14 (2006.01), C07D 405/12 (2006.01), C07D 405/14 (2006.01), C07D 409/12 (2006.01), C07D 409/14 (2006.01), C07D 413/14 (2006.01), C07D 417/12 (2006.01), C07D 417/14 (2006.01), C07D 451/06 (2006.01), C07D 471/04 (2006.01), C07D 471/10 (2006.01), C07D 487/04 (2006.01), C07D 487/10 (2006.01), C07D 491/107 (2006.01), C07D 493/08 (2006.01), C07D 495/10 (2006.01), C07D 498/04 (2006.01), C07D 498/10 (2006.01), C07D 513/04 (2006.01)
(54) COMPOSTO, E, MEDICAMENTO.
(71) TAKEDA PHARMACEUTICAL COMPANY LIMITED (JP)
(72) KOJI ONO; MASAHIRO ITO; TOSHIO TANAKA; MORITERU ASANO; TAKAHARU HIRAYAMA; JUN FUJIMOTO; NOBUKI SAKAUCHI; YASUHIRO HIRATA; AKINORI TOITA; NAO MORISHITA; HIRONORI KOKUBO; YASUHIRO IMAEDA; HIRONOBU MAEZAKI; DOUGLAS ROBERT CARY; RYO MIZOJIRI; HIROSHI BANNO; NOBUO CHO; YASUYOSHI ARIKAWA; HIDEKAZU TOKUHARA
(85) 25/09/2020
(86) PCT JP2019/013531 de 28/03/2019
(87) WO 2019/189555 de 03/10/2019

---

(21) BR 11 2020 019596-0 A2

Código 1.3 - Notificação - Fase Nacional - PCT
(22) 27/03/2019
(30) 27/03/2018 IT 102018000004003
(51) F02D 41/14 (2006.01), F02D 31/00 (2006.01), G05B 11/42 (2006.01)
(54) MÉTODO DE CONTROLE DE UM MOTOR DE COMBUSTÃO INTERNA, MEIOS LEGÍVEIS POR COMPUTADOR, MOTOR DE COMBUSTÃO INTERNA E VEÍCULO OU INSTALAÇÃO FIXA
(71) FPT INDUSTRIAL S.P.A. (IT)
(72) MARCELLO CARO; BRUNO AIMAR; ALDO BRUCATO

	(85) 25/09/2020 (86) PCT IB2019/052485 de 27/03/2019 (87) WO 2019/186418 de 03/10/2019
(21) BR 11 2020 019597-9 A2	Código 1.3 - Notificação - Fase Nacional - PCT (22) 29/03/2019 (30) 29/03/2018 US 15/940,761 (51) A61B 17/80 (2006.01), A61B 17/86 (2006.01) (54) ESTRUTURAS DE TRAVAMENTO PARA AFIXAR ÂNCORAS ÓSSEAS A UMA PLACA ÓSSEA, E SISTEMAS E MÉTODOS RELACIONADOS (71) DEPUY SYNTHES PRODUCTS, INC. (US) (72) SIMON BOSSHARD; MICHAEL MCGURK; CHRISTOPHER KEEGAN; JESSE B. RUSH (85) 25/09/2020 (86) PCT IB2019/052579 de 29/03/2019 (87) WO 2019/186477 de 03/10/2019
(21) BR 11 2020 019598-7 A2	Código 1.3 - Notificação - Fase Nacional - PCT (22) 26/03/2019 (30) 26/03/2018 DE 10 2018 107 102.7 (51) A61M 5/20 (2006.01), A61M 5/30 (2006.01), A61M 5/31 (2006.01) (54) DISPOSITIVO PARA ADMINISTRAÇÃO DE UM FLUIDO (71) INTERVET INTERNATIONAL BV (NL) (72) FRANK ALTERMANN; DOMINIC KAMENZIN; THOMAS SCHMIDT; MANUEL MATTES; ROBIN SAUTER; DANIEL SEEH (85) 25/09/2020 (86) PCT EP2019/057535 de 26/03/2019 (87) WO 2019/185604 de 03/10/2019
(21) BR 11 2020 019600-2 A2	Código 1.3 - Notificação - Fase Nacional - PCT (22) 29/03/2019 (30) 29/03/2018 US 62/650.236 (51) B24D 3/28 (2006.01), B24D 3/00 (2006.01) (54) ARTIGOS ABRASIVOS NÃO TECIDOS DE BAIXA DISPERSÃO (71) SAINT-GOBAIN ABRASIVES, INC. (US) ; SAINT-GOBAIN ABRASIFS (FR) (72) HOOMAN AMID; SHYIGUEI HSU; FERNANDO J. RAMIREZ; KAREN JUDITH SANDOVAL HERRERA; YING CAI (85) 25/09/2020 (86) PCT US2019/025040 de 29/03/2019 (87) WO 2019/191711 de 03/10/2019
(21) BR 11 2020 019601-0 A2	Código 1.3 - Notificação - Fase Nacional - PCT (22) 19/03/2019

(30) 29/03/2018 US 62/649,910
(51) C01B 11/06 (2006.01), C01D 3/04 (2006.01)
(54) PROCESSO PARA A PRODUÇÃO DE UMA PASTA DE ALVEJANTE ALTAMENTE CONCENTRADO
(71) OLIN CORPORATION (US)
(72) DAVID W. CAWLFIELD; MARY BETH HILL; RICHARD C. NESS
(85) 25/09/2020
(86) PCT US2019/022909 de 19/03/2019
(87) WO 2019/190819 de 03/10/2019

---

(21) BR 11 2020 019602-9 A2

Código 1.3 - Notificação - Fase Nacional - PCT
(22) 26/03/2019
(30) 26/03/2018 US 62/648,116
(51) H04W 12/10 (2021.01), H04W 76/20 (2018.01), H04W 12/00 (2021.01)
(54) MÉTODO EM UM DISPOSITIVO SEM FIO, MÉTODO EM UM OU MAIS NÓS DE REDE E DISPOSITIVO SEM FIO CONFIGURADO PARA OPERAR EM UMA REDE SEM FIO
(71) TELEFONAKTIEBOLAGET LM ERICSSON (PUBL) (SE)
(72) GUNNAR MILDH; ICARO L. J. DA SILVA
(85) 25/09/2020
(86) PCT SE2019/050271 de 26/03/2019
(87) WO 2019/190382 de 03/10/2019

---

(21) BR 11 2020 019604-5 A2

Código 1.3 - Notificação - Fase Nacional - PCT
(22) 27/03/2019
(30) 27/03/2018 GB 1804906.4
(51) C08L 97/02 (2006.01), C08G 12/06 (2006.01), C09J 161/20 (2006.01), D04H 1/64 (2012.01)
(54) PLACAS DE MADEIRA
(71) KNAUF INSULATION SPRL (BE)
(72) RICHARD HAND; JAMES LAING
(85) 25/09/2020
(86) PCT EP2019/057801 de 27/03/2019
(87) WO 2019/185760 de 03/10/2019

---

(21) BR 11 2020 019606-1 A2

Código 1.3 - Notificação - Fase Nacional - PCT
(22) 28/03/2019
(30) 28/03/2018 US 62/649,560; 26/08/2018 US 62/722,979; 27/03/2019 US 16/367,183
(51) B42D 1/08 (2006.01), B42D 1/10 (2006.01)
(54) SUPORTE PARA MÚLTIPLAS PARTITURAS
(71) HAL JAY GREENE (US)
(72) HAL JAY GREENE
(85) 25/09/2020

	(86) PCT US2019/024653 de 28/03/2019 (87) WO 2019/191475 de 03/10/2019
(21) BR 11 2020 019609-6 A2	Código 1.3 - Notificação - Fase Nacional - PCT (22) 24/01/2019 (30) 26/03/2018 CN 201810260959.7; 18/01/2019 CN PCT/CN2019/072416 (51) H04J 3/06 (2006.01) (54) MÉTODO DE TRANSMISSÃO DE SINAL, E DISPOSITIVO E SISTEMA RELACIONADOS (71) HUAWEI TECHNOLOGIES CO., LTD. (CN) (72) JI WU; JUN ZHU; QIONG JIA; JIAYIN ZHANG (85) 25/09/2020 (86) PCT CN2019/073043 de 24/01/2019 (87) WO 2019/184574 de 03/10/2019
(21) BR 11 2020 019610-0 A2	Código 1.3 - Notificação - Fase Nacional - PCT (22) 27/03/2019 (30) 27/03/2018 GB 1804908.0; 25/04/2018 US 62/662,494 (51) C08G 12/06 (2006.01), C08J 5/04 (2006.01), C08J 5/24 (2006.01), C08L 3/02 (2006.01), C08L 61/22 (2006.01) (54) COMPOSIÇÕES AGLUTINANTES E USOS DAS MESMAS (71) KNAUF INSULATION SPRL (BE) ; MCTRON TECHNOLOGIES INC (US) (72) CARL HAMPSON; OLIVER CALLAGHAN; KEN SNYDER (85) 25/09/2020 (86) PCT EP2019/057803 de 27/03/2019 (87) WO 2019/185762 de 03/10/2019
(21) BR 11 2020 019611-8 A2	Código 1.3 - Notificação - Fase Nacional - PCT (22) 29/03/2019 (30) 29/03/2018 US 62/650,277 (51) A61P 35/00 (2006.01), C07K 16/30 (2006.01), A61K 47/68 (2017.01) (54) CONJUGADOS DE ANTICORPO ANTI-ANTÍGENO DE MEMBRANA ESPECÍFICO DA PRÓSTATA (AMEP) HUMANIZADO E FÁRMACO (71) AMBRX, INC. (US) (72) SHIVARUPAM BHOWMIK; JIANING WANG; JINMING XIA; WILLIAM BRADY; FENG TIAN (85) 25/09/2020 (86) PCT US2019/025057 de 29/03/2019 (87) WO 2019/191728 de 03/10/2019
(21) BR 11 2020 019612-6 A2	Código 1.3 - Notificação - Fase Nacional - PCT (22) 27/03/2019 (30) 28/03/2018 US 62/649,294; 28/03/2018 US 62/649,296; 28/03/2018 US

62/649,300; 28/03/2018 US 62/649,302; 28/03/2018 US 62/649,307; 28/03/2018 US 62/649,309; 28/03/2018 US 62/649,310; 28/03/2018 US 62/649,313; 28/03/2018 US 62/649,291; 28/03/2018 US 62/649,315; 28/03/2018 US 62/649,333; 28/03/2018 US 62/649,320; 28/03/2018 US 62/649,323; 28/03/2018 US 62/649,327; 30/03/2018 US 62/650,887; 19/02/2019 US 62/807,310; 19/02/2019 US 62/807,309; 19/02/2019 US 62/807,319; 21/02/2019 US 16/281,741
(51) A61B 17/072 (2006.01), A61F 2/82 (2013.01), A61B 90/00 (2016.01)
(54) INSTRUMENTO CIRÚRGICO QUE COMPREENDE UM TRAVAMENTO DE FECHAMENTO DE GARRA
(71) ETHICON LLC (US)
(72) FREDERICK E. SHELTON IV; JASON L. HARRIS; GREGORY J. BAKOS
(85) 25/09/2020
(86) PCT IB2019/052515 de 27/03/2019
(87) WO 2019/186437 de 03/10/2019

---

(21) BR 11 2020 019614-2 A2

Código 1.3 - Notificação - Fase Nacional - PCT
(22) 26/03/2019
(30) 26/03/2018 US 62/648,052
(51) A01K 39/00 (2006.01), A01K 45/00 (2006.01), A61D 7/00 (2006.01)
(54) SISTEMA E MÉTODO PARA FORNECER NUTRIENTES PARA PINTOS RECENTEMENTE CHOCADOS
(71) UNITED ANIMAL HEALTH, INC. (US) ; BLYNDA, LLC (US)
(72) BLYN BROWN; TRENTON S. TORRANCE; TERRY STEMLER; WADE ALMY; BRITT LEONARD; ERIC AICHER
(85) 25/09/2020
(86) PCT US2019/024114 de 26/03/2019
(87) WO 2019/191127 de 03/10/2019

---

(21) BR 11 2020 019615-0 A2

Código 1.3 - Notificação - Fase Nacional - PCT
(22) 26/03/2019
(30) 26/03/2018 CN PCT/CN2018/080536
(51) H04L 12/24 (2006.01), H04L 12/703 (2013.01)
(54) MELHORIAS NA DETECÇÃO E TRATAMENTO DE FALHA NO PERCURSO DE PLANO DE USUÁRIO
(71) TELEFONAKTIEBOLAGET LM ERICSSON (PUBL) (SE)
(72) QIAN CHEN; JUYING GAN
(85) 25/09/2020
(86) PCT CN2019/079612 de 26/03/2019
(87) WO 2019/184895 de 03/10/2019

---

(21) BR 11 2020 019617-7 A2

Código 1.3 - Notificação - Fase Nacional - PCT
(22) 28/03/2019
(30) 29/03/2018 GB 1805144.1

(51) F04B 43/12 (2006.01)
(54) APARELHO DE BOMBEAMENTO PARA DISTRIBUIR UM PRODUTO FLUIDO
(71) HODGES & DRAKE DESIGN LTD (GB)
(72) RONAN WILDE; KEVIN HODGES
(85) 25/09/2020
(86) PCT GB2019/050898 de 28/03/2019
(87) WO 2019/186176 de 03/10/2019

---

(21) BR 11 2020 019618-5 A2

Código 1.3 - Notificação - Fase Nacional - PCT
(22) 29/03/2019
(30) 29/03/2018 US 62/649,688
(51) G01N 33/569 (2006.01), C07K 16/12 (2006.01), C07K 16/28 (2006.01)
(54) RESUMOANTICORPO OU COMBINAÇÃO DE ANTICORPO E MÉTODO USANDO O MESMO PARA DETECÇÃO DE UM ANTÍGENO RELACIONADO A MICOBACTÉRIAS EM UMA AMOSTRA DE URINA DE UM SUJEITO
(71) FOUNDATION OF INNOVATIVE NEW DIAGNOSTICS (CH)
(72) BROGER TOBIAS
(85) 25/09/2020
(86) PCT IB2019/052597 de 29/03/2019
(87) WO 2019/186486 de 03/10/2019

---

(21) BR 11 2020 019619-3 A2

Código 1.3 - Notificação - Fase Nacional - PCT
(22) 29/03/2019
(30) 30/03/2018 IT 102018000004120
(51) C07D 213/803 (2006.01), A01N 43/08 (2006.01), A01N 43/40 (2006.01), A01N 43/56 (2006.01), A01N 43/647 (2006.01), A01N 43/90 (2006.01), C07D 231/14 (2006.01), C07D 277/56 (2006.01), C07D 285/12 (2006.01), C07D 307/68 (2006.01)
(54) ÉSTERES DE COMPOSTOS HETEROCÍCLICOS, USOS DE ÉSTERES DOS COMPOSTOS HETEROCÍCLICOS E DAS COMPOSIÇÕES AGRONÔMICAS, COMPOSIÇÕES AGRONÔMICAS, E, MÉTODO PARA O CONTROLE DE NEMATÓDEOS.
(71) ISAGRO S.P.A. (IT)
(72) GIUSEPPE D'ORAZIO; SERENA CARIELLO; MARILENA GUSMEROLI; PAOLO BELLANDI; CHIARA SARGIOTTO; DANIELE BIANCHI; RICCARDO LIGUORI
(85) 25/09/2020
(86) PCT IB2019/052617 de 29/03/2019
(87) WO 2019/186498 de 03/10/2019

---

(21) BR 11 2020 019621-5 A2

Código 1.3 - Notificação - Fase Nacional - PCT
(22) 29/03/2018
(51) F01L 1/22 (2006.01), F01L 1/18 (2006.01)

(54) MECANISMO DE TREM DA VÁLVULA DE MOTOR DE COMBUSTÃO INTERNA
(71) HONDA MOTOR CO., LTD. (JP)
(72) NAOTO ONO; HIDEYUKI TAWARA; SHUICHI ISHIDA; MASAYA KUROKAWA
(85) 25/09/2020
(86) PCT JP2018/013223 de 29/03/2018
(87) WO 2019/186887 de 03/10/2019

---

(21) BR 11 2020 019624-0 A2

Código 1.3 - Notificação - Fase Nacional - PCT
(22) 28/03/2019
(30) 28/03/2018 US 62/649,352
(51) A61K 31/351 (2006.01), A61K 31/7056 (2006.01), C07D 309/12 (2006.01), C07D 405/02 (2006.01), C07H 17/02 (2006.01)
(54) MÉTODO PARA TRATAR A HIPOGLICEMIA PÓS-PRANDIAL
(71) AVOLYNT (US)
(72) WILLIAM WILKISON; BENTLEY CHEATHAM; JAMES T. GREEN
(85) 25/09/2020
(86) PCT US2019/024463 de 28/03/2019
(87) WO 2019/191352 de 03/10/2019

---

(21) BR 11 2020 019626-6 A2

Código 1.3 - Notificação - Fase Nacional - PCT
(22) 26/03/2019
(30) 30/03/2018 US 62/650,412
(51) B01J 31/02 (2006.01), C08F 110/14 (2006.01), C08F 210/16 (2006.01), C08F 4/659 (2006.01)
(54) PROCESSO DE POLIMERIZAÇÃO DE OLEFINAS
(71) DOW GLOBAL TECHNOLOGIES LLC (US)
(72) RICHARD J. KEATON; RAFAEL HUACUJA; DAVID R. WILSON; JERZY KLOSIN; DAVID M. PEARSON; TODD D. SENECAL; SUKRIT MUKHOPADHYAY; WILLIAM H. H. WOODWARD
(85) 25/09/2020
(86) PCT US2019/024034 de 26/03/2019
(87) WO 2019/191068 de 03/10/2019

---

(21) BR 11 2020 019629-0 A2

Código 1.3 - Notificação - Fase Nacional - PCT
(22) 28/03/2019
(30) 28/03/2018 GB 1805083.1
(51) A01N 25/10 (2006.01), A01N 25/30 (2006.01), A01N 51/00 (2006.01), A01N 43/88 (2006.01), A01P 7/02 (2006.01), C08F 20/06 (2006.01), C08F 12/08 (2006.01), C08F 22/20 (2006.01), C08L 33/02 (2006.01)
(54) DISPERSANTES AGROQUÍMICOS DE POLÍMERO
(71) CRODA INTERNATIONAL PLC (GB)
(72) KATHRYN KNIGHT; SIMON ADRIAN HODGSON

	(85) 25/09/2020 (86) PCT EP2019/057958 de 28/03/2019 (87) WO 2019/185851 de 03/10/2019
(21) BR 11 2020 019632-0 A2	Código 1.3 - Notificação - Fase Nacional - PCT (22) 25/03/2019 (30) 26/03/2018 US 62/647,976; 22/01/2019 US 62/795,182 (51) A01K 43/00 (2006.01) (54) MÓDULO DE TRANSFERÊNCIA DE OVOS DOTADO DE EJETOR DE MOVIMENTO LIVRE, E SISTEMAS E MÉTODOS ASSOCIADOS (71) ZOETIS SERVICES LLC (US) (72) WILLIAM DONGWOOK SUH; CHRISTOPHER JOHN WILLIAMS; MICHAEL GLENN SCHNUPPER; JAMES DENNIS CLARKE, JR (85) 25/09/2020 (86) PCT US2019/023804 de 25/03/2019 (87) WO 2019/190946 de 03/10/2019
(21) BR 11 2020 019633-9 A2	Código 1.3 - Notificação - Fase Nacional - PCT (22) 25/12/2018 (30) 30/03/2018 JP 2018-067434 (51) F02D 9/02 (2006.01), F02D 29/02 (2006.01), F02D 41/06 (2006.01), F02D 45/00 (2006.01), F02N 11/08 (2006.01) (54) DISPOSITIVO DE CONTROLE DE MOTOR (71) HONDA MOTOR CO., LTD. (JP) (72) KATSUHIRO UTSUGI; KOTA NAKAUCHI; HIDEYA HORIE (85) 25/09/2020 (86) PCT JP2018/047561 de 25/12/2018 (87) WO 2019/187428 de 03/10/2019
(21) BR 11 2020 019634-7 A2	Código 1.3 - Notificação - Fase Nacional - PCT (22) 28/03/2019 (30) 28/03/2018 EP 18164478.2 (51) B67D 1/06 (2006.01), B67D 1/12 (2006.01), B67D 1/07 (2006.01), B67D 1/00 (2006.01), B67D 1/04 (2006.01) (54) SISTEMA DE DISPENSAÇÃO DE BEBIDA CONTROLADO DE MANEIRA REMOTA (71) CARLSBERG BREWERIES A/S (DK) (72) JONAS CHRISTIANSEN; THOMAS BERG SCHOLTE; PETER BACH (85) 25/09/2020 (86) PCT EP2019/057949 de 28/03/2019 (87) WO 2019/185847 de 03/10/2019
(21) BR 11 2020 019636-3 A2	Código 1.3 - Notificação - Fase Nacional - PCT

(22) 28/03/2019
(30) 30/03/2018 CN 201810275991.2
(51) G06K 9/00 (2006.01)
(54) MÉTODO DE DIGITALIZAÇÃO DE IMPRESSÕES DIGITAIS E TERMINAL MÓVEL
(71) VIVO MOBILE COMMUNICATION CO., LTD. (CN)
(72) XIANPING ZHU
(85) 25/09/2020
(86) PCT CN2019/080082 de 28/03/2019
(87) WO 2019/184973 de 03/10/2019

---

(21) BR 11 2020 019638-0 A2

Código 1.3 - Notificação - Fase Nacional - PCT
(22) 28/03/2019
(30) 28/03/2018 US 62/649,294; 28/03/2018 US 62/649,296; 28/03/2018 US 62/649,300; 28/03/2018 US 62/649,302; 28/03/2018 US 62/649,307; 28/03/2018 US 62/649,309; 28/03/2018 US 62/649,310; 28/03/2018 US 62/649,313; 28/03/2018 US 62/649,291; 28/03/2018 US 62/649,315; 28/03/2018 US 62/649,333; 28/03/2018 US 62/649,320; 28/03/2018 US 62/649,323; 28/03/2018 US 62/649,327; 30/03/2018 US 62/650,887; 19/02/2019 US 62/807,310; 19/02/2019 US 62/807,309; 19/02/2019 US 62/807,319; 21/03/2019 US 62/821,677; 22/03/2019 US 16/361,793
(51) A61B 17/072 (2006.01), A61B 90/00 (2016.01), A61B 17/00 (2006.01)
(54) INSTRUMENTO CIRÚRGICO COMPREENDENDO UM SISTEMA DE CONTROLE ADAPTATIVO
(71) ETHICON LLC (US)
(72) FREDERICK E. SHELTON IV; GREGORY J. BAKOS; JASON L. HARRIS
(85) 25/09/2020
(86) PCT IB2019/052558 de 28/03/2019
(87) WO 2019/186463 de 03/10/2019

---

(21) BR 11 2020 019639-8 A2

Código 1.3 - Notificação - Fase Nacional - PCT
(22) 27/03/2019
(30) 28/03/2018 EP 18164682.9
(51) A61K 38/20 (2006.01), C07K 1/107 (2006.01), A61K 47/60 (2017.01)
(54) CONJUGADOS DE IL-2
(71) ASCENDIS PHARMA ONCOLOGY DIVISION A/S (DK)
(72) KENNETT SPROGØE; HARALD RAU; THOMAS KNAPPE; NICOLA BISEK; BURKHARDT LAUFER
(85) 25/09/2020
(86) PCT EP2019/057709 de 27/03/2019
(87) WO 2019/185705 de 03/10/2019

---

(21) BR 11 2020 019645-2 A2

Código 1.3 - Notificação - Fase Nacional - PCT
(22) 25/03/2019

(30) 28/03/2018 JP 2018-062437
(51) C21B 7/00 (2006.01), C21B 5/00 (2006.01), C21B 7/20 (2006.01), C21B 7/24 (2006.01), F27B 1/26 (2006.01), F27D 3/10 (2006.01), F27D 3/18 (2006.01), F27D 21/02 (2006.01)
(54) APARELHO DE ALTO-FORNO E MÉTODO DE OPERAÇÃO PARA ALTO-FORNO
(71) JFE STEEL CORPORATION (JP)
(72) YUSUKE KASHIHARA; YUKI OKAMOTO; NATSUO ISHIWATA
(85) 25/09/2020
(86) PCT JP2019/012606 de 25/03/2019
(87) WO 2019/189034 de 03/10/2019

---

(21) BR 11 2020 019647-9 A2

Código 1.3 - Notificação - Fase Nacional - PCT
(22) 27/03/2019
(30) 28/03/2018 CN 201810267050.4
(51) C07K 16/28 (2006.01), C12N 15/09 (2006.01), C12N 5/10 (2006.01), C12N 1/21 (2006.01), C12N 1/15 (2006.01), C12P 21/08 (2006.01), A61K 39/395 (2006.01), A61P 35/00 (2006.01), A61P 37/00 (2006.01)
(54) ANTICORPO ANTI-CD27, FRAGMENTO DE LIGAÇÃO AO ANTÍGENO DO MESMO E USO MÉDICO DO MESMO
(71) JIANGSU HENGRUI MEDICINE CO., LTD. (CN)
(72) HAO HUANG; YAN FANG; ZHEN YAN; RUIJUN SHI; JIAHUA JIANG; GUOQING CAO; LIANSHAN ZHANG
(85) 25/09/2020
(86) PCT CN2019/079811 de 27/03/2019
(87) WO 2019/184935 de 03/10/2019

---

(21) BR 11 2020 019648-7 A2

Código 1.3 - Notificação - Fase Nacional - PCT
(22) 04/03/2019
(30) 28/03/2018 US 15/938,020
(51) B23C 5/08 (2006.01), B23C 5/22 (2006.01)
(54) FERRAMENTA DE CORTE E INSERTO DE CORTE QUADRADO DE DUPLA FACE INDEXÁVEL EM TORNO DE UM PRIMEIRO EIXO
(71) ISCAR LTD. (IL)
(72) SERGEY IRLIN
(85) 25/09/2020
(86) PCT IL2019/050237 de 04/03/2019
(87) WO 2019/186528 de 03/10/2019

---

(21) BR 11 2020 019651-7 A2

Código 1.3 - Notificação - Fase Nacional - PCT
(22) 30/05/2019
(30) 29/06/2018 US 16/024,637
(51) G06F 3/06 (2006.01), G06F 13/40 (2006.01), G06F 13/16 (2006.01)
(54) ARQUITETURA PARA TRANSFORMAÇÃO DINÂMICA DE

CONFIGURAÇÃO DE MEMÓRIA
(71) INTEL CORPORATION (US)
(72) NADAV BONEN; JULIUS MANDELBLAT; NIR SUCHER
(85) 25/09/2020
(86) PCT US2019/034737 de 30/05/2019
(87) WO 2020/005457 de 02/01/2020

---

(21) BR 11 2020 019653-3 A2

Código 1.3 - Notificação - Fase Nacional - PCT
(22) 28/03/2019
(30) 28/03/2018 EP 18164811.4
(51) C12P 7/16 (2006.01)
(54) MÉTODO PARA PRODUÇÃO DE N-BUTANOL COM O USO DA EXPRESSÃO HETERÓLOGA DE VIAS ANAERÓBICAS
(71) SILICOLIFE LDA. (PT) ; UNIVERSIDADE DO MINHO (PT)
(72) ISABEL CRISTINA DE ALMEIDA PEREIRA DA ROCHA; MIGUEL FRANCISCO DE ALMEIDA PEREIRA DA ROCHA; ANA SOFIA ARAÚJO FERREIRA; FILIPE ALEXANDRE WANG LIU; RUI MIGUEL PINHEIRO DA SILVA PEREIRA; PAULO RICARDO CARVALHO VILAÇA; SIMÃO PEDRO DE PINHO SOARES
(85) 26/09/2020
(86) PCT EP2019/057944 de 28/03/2019
(87) WO 2019/185843 de 03/10/2019

---

(21) BR 11 2020 019668-1 A2

Código 1.3 - Notificação - Fase Nacional - PCT
(22) 29/03/2019
(30) 29/03/2018 EP 18164862.7
(51) C08G 61/08 (2006.01), B01D 57/00 (2006.01), B01D 61/14 (2006.01), C09D 165/00 (2006.01), C09J 165/00 (2006.01), C08L 65/00 (2006.01), B01D 61/02 (2006.01)
(54) PROCESSO PARA PRODUZIR UMA COMPOSIÇÃO QUE CONTÉM POLIALQUENÂMERO
(71) EVONIK OPERATIONS GMBH (DE)
(72) KÉVIN MICOINE; VELICHKA KOLEVA; DAGMAR ISABELL HACKENBERGER; PEDRO VAZQUEZ TORAN
(85) 26/09/2020
(86) PCT EP2019/058082 de 29/03/2019
(87) WO 2019/185911 de 03/10/2019

---

(21) BR 11 2020 019669-0 A2

Código 1.3 - Notificação - Fase Nacional - PCT
(22) 04/07/2019
(30) 05/07/2018 GB 1811050.2
(51) G01B 7/16 (2006.01), A61B 5/103 (2006.01), A61B 5/00 (2006.01), G01B 21/32 (2006.01)
(54) DISPOSITIVO DE MEDIÇÃO

(71) ERGO FIGURE LIMITED (GB)
(72) PAUL HODGE
(85) 26/09/2020
(86) PCT GB2019/051890 de 04/07/2019
(87) WO 2020/008197 de 09/01/2020

---

(21) BR 11 2020 019670-3 A2

Código 1.3 - Notificação - Fase Nacional - PCT
(22) 19/03/2019
(30) 28/03/2018 EP EP 18164592.0
(51) B01F 5/04 (2006.01), B01F 5/10 (2006.01), B01F 13/10 (2006.01), B01F 3/04 (2006.01), B01F 5/02 (2006.01), B01F 3/08 (2006.01)
(54) APARELHO E DISPOSIÇÃO PARA INTRODUZIR UM GÁS EM UM MEIO PRINCIPAL, EM PARTICULAR, NO TRATAMENTO DE ÁGUA SERVIDA
(71) L'AIR LIQUIDE, SOCIETE ANONYME POUR L'ETUDE ET L'EXPLOITATION DES PROCEDES GEORGES CLAUDE (FR)
(72) JOERG SCHWERDT; JAN MANTE
(85) 26/09/2020
(86) PCT EP2019/056825 de 19/03/2019
(87) WO 2019/185400 de 03/10/2019

---

(21) BR 11 2020 019672-0 A2

Código 1.3 - Notificação - Fase Nacional - PCT
(22) 26/03/2019
(30) 26/03/2018 IT 102018000003971; 22/01/2019 IT 102019000000947
(51) B21D 43/00 (2006.01), B21D 43/28 (2006.01), B65G 17/00 (2006.01)
(54) MÁQUINA E MÉTODO PARA TRABALHAR PRODUTOS DE METAL
(71) A.C.M. SRL AUTOMATISMI COSTRUZIONI MECCANICHE (IT)
(72) GIORGIO DEL FABRO
(85) 26/09/2020
(86) PCT IT2019/050065 de 26/03/2019
(87) WO 2019/186610 de 03/10/2019

---

(21) BR 11 2020 019682-7 A2

Código 1.3 - Notificação - Fase Nacional - PCT
(22) 10/04/2019
(30) 10/04/2018 JP 2018-075740
(51) A61C 5/42 (2017.01)
(54) LIMA DENTAL
(71) MANI, INC. (JP)
(72) SHINSAKU KUROYANAGI; KOICHI NABANA; NORIO MAEDA
(85) 28/09/2020
(86) PCT JP2019/015702 de 10/04/2019
(87) WO 2019/198777 de 17/10/2019

---

(21) BR 11 2020 019683-5 A2

Código 1.3 - Notificação - Fase Nacional - PCT

(22) 28/03/2019
(30) 30/03/2018 JP 2018-066583
(51) C08L 1/02 (2006.01), A61K 8/19 (2006.01), A61K 8/73 (2006.01), A61Q 1/00 (2006.01), A61Q 19/00 (2006.01), C08J 3/16 (2006.01), C08K 3/36 (2006.01), C08L 101/16 (2006.01)
(54) PARTÍCULAS COMPOSTAS ORGÂNICAS-INORGÂNICAS ESFÉRICAS E MÉTODO DE FABRICAÇÃO DAS MESMAS E COSMÉTICOS
(71) JGC CATALYSTS AND CHEMICALS LTD. (JP)
(72) SATOSHI WATANABE; NAOYUKI ENOMOTON; IKUKO SHIMAZAKI
(85) 28/09/2020
(86) PCT JP2019/013871 de 28/03/2019
(87) WO 2019/189692 de 03/10/2019

---

(21) BR 11 2020 019689-4 A2

Código 1.3 - Notificação - Fase Nacional - PCT
(22) 29/03/2018
(51) E21D 9/12 (2006.01), E21C 35/20 (2006.01), E21C 27/00 (2006.01)
(54) APARELHO DE MANIPULAÇÃO DE MATERIAL PARA UMA MÁQUINA DE MINERAÇÃO
(71) SANDVIK MINING AND CONSTRUCTION G.M.B.H. (AT)
(72) GERHARD WEINBERGER; HELGA SCHICHO; KARL IRREGGER
(85) 28/09/2020
(86) PCT EP2018/058235 de 29/03/2018
(87) WO 2019/185160 de 03/10/2019

---

(21) BR 11 2020 019690-8 A2

Código 1.3 - Notificação - Fase Nacional - PCT
(22) 28/03/2019
(30) 28/03/2018 EP 18164636.5
(51) C14C 3/08 (2006.01), C14C 3/28 (2006.01), C14C 9/00 (2006.01), C14C 9/02 (2006.01)
(54) MÉTODO PARA TRATAMENTO DE COURO, COURO, COURO TRATADO E PRODUTO
(71) EXPLOITATIEMAATSCHAPPIJ SMIT-VECHT B.V. (NL) ; HANDELMAATSCHAPPIJ A. SMIT EN ZOON B.V. (NL)
(72) YUJIE MA; WOLFGANG EHRHART; FRITS VAN DER KLIS; WILHELMUS JOHANNES MULDER; JACCO VAN HAVEREN
(85) 28/09/2020
(86) PCT EP2019/057907 de 28/03/2019
(87) WO 2019/185824 de 03/10/2019

---

(21) BR 11 2020 019692-4 A2

Código 1.3 - Notificação - Fase Nacional - PCT
(22) 22/04/2019
(30) 23/04/2018 EP 18168808.6
(51) A24F 47/00 (2020.01), H02J 7/00 (2006.01)
(54) SISTEMA DE CARREGAMENTO DROP-IN PARA DISPOSITIVOS

GERADORES DE AEROSSOL ELÉTRICOS
(71) PHILIP MORRIS PRODUCTS S.A. (CH)
(72) PHILIPPE SLAMA; FLORENT CUCHET; NORMAN ANDREW STEVENSON; KYUNGIL CHUNG; PETER JOSEPH BEVAN; MICHAEL NOLAN; JAMES ROBERT LYNCH
(85) 28/09/2020
(86) PCT IB2019/053310 de 22/04/2019
(87) WO 2019/207461 de 31/10/2019

---

(21) BR 11 2020 019693-2 A2

Código 1.3 - Notificação - Fase Nacional - PCT
(22) 30/01/2019
(30) 19/02/2018 MX MX/a/2018/002063
(51) A01N 63/02 (1980.01), C05F 11/08 (2006.01), C12N 1/20 (2006.01)
(54) CONSÓRCIO DE BACTÉRIAS RESISTENTES AO TIODICARBE (CARBAMATO) E BIFENTRINA (PIRRETROIDE) E SUA UTILIZAÇÃO EM FERTILIZANTES LÍQUIDOS
(71) SALUS MUNDI INVESTMENTS LIMITED (MX)
(72) CASTRO CABRERA, LUIS ORLANDO
(85) 28/09/2020
(86) PCT MX2019/000005 de 30/01/2019
(87) WO 2019/160399 de 22/08/2019

---

(21) BR 11 2020 019694-0 A2

Código 1.3 - Notificação - Fase Nacional - PCT
(22) 10/04/2019
(30) 11/04/2018 EP 18166738.7; 23/04/2018 EP 18168710.4
(51) E21B 33/124 (2006.01), E21B 34/06 (2006.01), E21B 33/12 (2006.01), E21B 23/06 (2006.01), E21B 33/128 (2006.01), E21B 29/10 (2006.01)
(54) SISTEMA DE OBTURAÇÃO DE SUBSUPERFÍCIE
(71) WELLTEC OILFIELD SOLUTIONS AG (CH)
(72) JOHNNY BÅRDSEN; FRODE STRØMSVIK
(85) 28/09/2020
(86) PCT EP2019/059066 de 10/04/2019
(87) WO 2019/197457 de 17/10/2019

---

(21) BR 11 2020 019695-9 A2

Código 1.3 - Notificação - Fase Nacional - PCT
(22) 15/03/2019
(30) 27/03/2018 US 15/936,837
(51) E21B 43/12 (2006.01), B23K 20/12 (2006.01), B23K 20/233 (2006.01), B23K 20/24 (2006.01), B23K 33/00 (2006.01)
(54) FABRICAÇÃO DE MANDRIL DE ELEVAÇÃO A GÁS COM PROCESSO DE UNIÃO DE ESTADO SÓLIDO
(71) WEATHERFORD TECHNOLOGY HOLDINGS, LLC (US)
(72) ROBERT BADRAK; BRIAN STERNAMAN
(85) 28/09/2020

(86) PCT US2019/022489 de 15/03/2019
(87) WO 2019/190779 de 03/10/2019

---

(21) BR 11 2020 019696-7 A2

Código 1.3 - Notificação - Fase Nacional - PCT
(22) 29/03/2019
(30) 29/03/2018 FI 20185304
(51) C07K 14/475 (2006.01), A61K 38/18 (2006.01), A61P 3/10 (2006.01), A61P 25/00 (2006.01), A61P 25/16 (2006.01), A61P 25/28 (2006.01)
(54) FRAGMENTOS DE CDNF E MANF DO TERMINAL C, COMPOSIÇÕES FARMACÊUTICAS QUE OS COMPREENDEM E USOS DOS MESMOS
(71) HELSINGIN YLIOPISTO (FI)
(72) MART SAARMA; MIKKO AIRAVAARA; MERJA VOUTILAINEN; LI YING YU; MARIA LINDAHL
(85) 28/09/2020
(86) PCT FI2019/050258 de 29/03/2019
(87) WO 2019/185994 de 03/10/2019

---

(21) BR 11 2020 019697-5 A2

Código 1.3 - Notificação - Fase Nacional - PCT
(22) 27/03/2019
(30) 27/03/2018 US 62/648,907
(51) G06F 9/48 (2006.01), G06F 16/27 (2019.01)
(54) TÉCNICAS PARA PROJETO DE REPARO ANTIENTROPIA ESCALONADO
(71) NETFLIX, INC. (US)
(72) VINAY CHELLA; JOSEPH LYNCH; AJAY UPADHYAY
(85) 28/09/2020
(86) PCT US2019/024417 de 27/03/2019
(87) WO 2019/191320 de 03/10/2019

---

(21) BR 11 2020 019698-3 A2

Código 1.3 - Notificação - Fase Nacional - PCT
(22) 08/04/2019
(30) 09/04/2018 US 62/655,059; 26/08/2018 US 62/722,958
(51) A61F 2/24 (2006.01), A61F 2/962 (2013.01)
(54) BAINHA EXPANSÍVEL
(71) EDWARDS LIFESCIENCES CORPORATION (US)
(72) ERAN GOLDBERG; NOA AXELROD; YAIR A. NEUMANN; BOAZ MANASH; DAVID MAIMON; EYAL LEIBA; RALPH SCHNEIDER; LIRON TAYEB
(85) 28/09/2020
(86) PCT US2019/026383 de 08/04/2019
(87) WO 2019/199692 de 17/10/2019

---

(21) BR 11 2020 019700-9 A2

Código 1.3 - Notificação - Fase Nacional - PCT
(22) 29/03/2019

(30) 30/03/2018 US 62/650,821; 21/06/2018 US 62/687,964
(51) C07D 413/14 (2006.01), A61K 31/423 (2006.01), A61P 37/00 (2006.01)
(54) COMPOSTOS HETEROCÍCLICOS COMO IMUNOMODULADORES
(71) INCYTE CORPORATION (US)
(72) LIANGXING WU; JINGWEI LI; WENQING YAO
(85) 28/09/2020
(86) PCT US2019/025036 de 29/03/2019
(87) WO 2019/191707 de 03/10/2019

---

(21) BR 11 2020 019701-7 A2

Código 1.3 - Notificação - Fase Nacional - PCT
(22) 28/03/2018
(51) A01C 7/04 (2006.01), A01C 7/20 (2006.01)
(54) DISPOSITIVO POSICIONADOR DE SEMENTES APLICADO EM PLANTADEIRAS AGRÍCOLAS
(71) PEDRO LUIS PEREIRA COUTO (BR/RS) ; THIAGO DE CARVALHO RIBEIRO (BR/RS)
(72) PEDRO LUIS PEREIRA COUTO; THIAGO DE CARVALHO RIBEIRO
(85) 28/09/2020
(86) PCT BR2018/050084 de 28/03/2018
(87) WO 2019/183693 de 03/10/2019

---

(21) BR 11 2020 019702-5 A2

Código 1.3 - Notificação - Fase Nacional - PCT
(22) 29/03/2019
(30) 30/03/2018 US 62/650,592
(51) A61K 31/429 (2006.01), C07D 493/04 (2006.01), C07D 495/04 (2006.01), C07D 513/04 (2006.01)
(54) CARBOXILATOS DE ENONA BICÍCLICOS COMO MODULADORES DE TRANSPORTADORES E USOS DOS MESMOS
(71) NIROGY THERAPEUTICS, INC. (US)
(72) VINCENT SANDANAYAKA
(85) 28/09/2020
(86) PCT US2019/024855 de 29/03/2019
(87) WO 2019/191599 de 03/10/2019

---

(21) BR 11 2020 019704-1 A2

Código 1.3 - Notificação - Fase Nacional - PCT
(22) 16/05/2019
(30) 16/05/2018 EP 18172756.1
(51) B05B 17/00 (2006.01), A24F 47/00 (2020.01)
(54) ELEMENTO DE MALHA COM DUAS CAMADAS PARA UM CONJUNTO ATOMIZADOR
(71) PHILIP MORRIS PRODUCTS S.A. (CH)
(72) DARA BAYAT; MICHEL BESSANT; JEROME CHRISTIAN COURBAT; OLIVIER DUBOCHET; IVAR KJELBERG; PHILIPPE NIEDERMANN; PASCAL ANDRÉ DANIEL JEAN PRATTE

(85) 28/09/2020
(86) PCT EP2019/062730 de 16/05/2019
(87) WO 2019/219873 de 21/11/2019

---

(21) BR 11 2020 019771-8 A2

Código 1.3 - Notificação - Fase Nacional - PCT
(22) 29/03/2019
(30) 30/03/2018 US 62/650,882; 30/03/2018 US 62/650,877; 30/03/2018 US 62/650,887; 30/03/2018 US 62/650,898; 19/04/2018 US 62/659,900; 01/05/2018 US 62/665,129; 01/05/2018 US 62/665,134; 01/05/2018 US 62/665,128; 01/05/2018 US 62/665,139; 01/05/2018 US 62/665,192; 01/05/2018 US 62/665,177; 28/06/2018 US 62/691,227; 28/06/2018 US 62/691,228; 28/06/2018 US 62/691,219; 28/06/2018 US 62/691,230; 28/06/2018 US 62/691,262; 28/06/2018 US 62/691,257; 28/06/2018 US 62/691,251; 30/06/2018 US 62/692,768; 30/06/2018 US 62/692,747; 30/06/2018 US 62/692,748; 23/08/2018 US 62/721,996; 23/08/2018 US 62/721,995; 23/08/2018 US 62/721,999; 24/08/2018 US 62/721,998; 24/08/2018 US 62/721,994; 10/09/2018 US 62/729,182; 10/09/2018 US 62/729,177; 10/09/2018 US 62/729,184; 10/09/2018 US 62/729,183; 10/09/2018 US 62/729,176; 10/09/2018 US 62/729,191; 10/09/2018 US 62/729,186; 10/09/2018 US 62/729,195; 10/09/2018 US 62/729,185; 25/10/2018 US 62/750,539; 25/10/2018 US 62/750,529; 25/10/2018 US 62/750,555; 30/11/2018 US 62/773,741; 30/11/2018 US 62/773,778; 30/11/2018 US 62/773,742; 04/12/2018 US 16/209,447
(51) A61B 18/12 (2006.01), A61M 1/00 (2006.01), A61B 18/14 (2006.01), B01D 46/00 (2006.01), A61B 34/37 (2016.01), A61B 34/35 (2016.01), A61B 18/00 (2006.01), A61B 17/00 (2006.01)
(54) MÉTODO PARA EVACUAÇÃO DE FUMAÇA PARA CONTROLADOR CIRÚRGICO CENTRAL
(71) ETHICON LLC (US)
(72) DAVID C. YATES; BENJAMIN J. DANZIGER; FREDERICK E. SHELTON IV; JASON L. HARRIS; JEFFREY L. ALDRIDGE
(85) 28/09/2020
(86) PCT IB2019/052626 de 29/03/2019
(87) WO 2019/186502 de 03/10/2019

---

(21) BR 11 2020 019774-2 A2

Código 1.3 - Notificação - Fase Nacional - PCT
(22) 04/04/2019
(30) 04/04/2018 CN 201810302333.8
(51) H04L 1/00 (2006.01), H04L 1/16 (2006.01), H04L 1/18 (2006.01), H04L 5/00 (2006.01), H04W 72/04 (2009.01)
(54) MÉTODO E APARELHO DE ENVIO E RECEBIMENTO DE INFORMAÇÕES DE CONTROLE DE ENLACE ASCENDENTE
(71) HUAWEI TECHNOLOGIES CO., LTD. (CN)
(72) HAO SUN; LIXIA XUE; FAN YANG
(85) 28/09/2020

(86) PCT CN2019/081541 de 04/04/2019
(87) WO 2019/192604 de 10/10/2019

---

(21) BR 11 2020 019776-9 A2

Código 1.3 - Notificação - Fase Nacional - PCT
(22) 29/03/2019
(30) 29/03/2018 EP 18164852.8
(51) A23D 9/06 (2006.01), A23L 3/349 (2006.01), A23L 3/3544 (2006.01), A23K 20/121 (2016.01)
(54) USO INOVADOR DE CROMAN-6-ÓIS SUBSTITUÍDOS
(71) DSM IP ASSETS B.V. (NL)
(72) LAURE CLASADONTE; ANDRÉ DUESTERLOH; WEERASINGHE INDRASENA; THOMAS NETSCHER; RENÉ TOBIAS STEMMLER
(85) 28/09/2020
(86) PCT EP2019/058058 de 29/03/2019
(87) WO 2019/185894 de 03/10/2019

---

(21) BR 11 2020 019779-3 A2

Código 1.3 - Notificação - Fase Nacional - PCT
(22) 04/04/2019
(30) 04/04/2018 US 15/944,828
(51) H02M 1/12 (2006.01), H02M 5/458 (2006.01), H02M 7/23 (2006.01), H02M 7/493 (2007.01), H02M 7/5387 (2007.01), H02M 1/00 (2007.01), H02M 7/219 (2006.01)
(54) SISTEMA DE ENERGIA ELÉTRICA CONECTADO A UMA REDE ELÉTRICA, SISTEMA DE TURBINA EÓLICA E MÉTODO PARA OPERAR UM CONVERSOR DE ENERGIA ELÉTRICA PARA UM SISTEMA GERADOR DE INDUÇÃO DUPLAMENTE ALIMENTADO
(71) GENERAL ELECTRIC COMPANY (US)
(72) GOVARDHAN GANIREDDY; HAROLD ROBERT SCHNETZKA; ROBERT GREGORY WAGONER; AMY MARLENE RIDENOUR; KAPIL JHA; YASHOMANI Y. KOLHATKAR; ARVIND KUMAR TIWARI
(85) 28/09/2020
(86) PCT US2019/025711 de 04/04/2019
(87) WO 2019/195503 de 10/10/2019

---

(21) BR 11 2020 019781-5 A2

Código 1.3 - Notificação - Fase Nacional - PCT
(22) 03/04/2019
(30) 06/04/2018 US US 62/653,699; 14/09/2018 US US 16/131,344
(51) E21B 19/00 (2006.01)
(54) SUPERFÍCIE METÁLICA COM REVESTIMENTO CONTRA DESGASTE E MÉTODO DE FABRICAÇÃO
(71) HYDRIL USA DISTRIBUTION LLC (US)
(72) JAMIE CLAY GAMBLE; ERIC LARSON; BRIAN BAKER; DAYA SINGH; JOSEPH INCAVO; WILLIAM MILLER; MELISSA NEWBURY; MARK REINMULLER

	(85) 28/09/2020 (86) PCT US2019/025487 de 03/04/2019 (87) WO 2019/195358 de 10/10/2019
(21) BR 11 2020 019783-1 A2	Código 1.3 - Notificação - Fase Nacional - PCT (22) 29/03/2019 (30) 29/03/2018 EP 18164853.6 (51) C11B 5/00 (2006.01), C07D 311/00 (2006.01), A23K 50/40 (2016.01) (54) USO INOVADOR DE 2H-CROMENOS SUBSTITUÍDOS E SEUS DERIVADOS (71) DSM IP ASSETS B.V. (NL) (72) LAURE CLASADONTE; ANDRÉ DUESTERLOH; WEERASINGHE INDRASENA; THOMAS NETSCHER; RENÉ TOBIAS STEMMLER; CHRISTOF WERHLI (85) 28/09/2020 (86) PCT EP2019/058062 de 29/03/2019 (87) WO 2019/185898 de 03/10/2019
(21) BR 11 2020 019784-0 A2	Código 1.3 - Notificação - Fase Nacional - PCT (22) 30/04/2019 (30) 03/05/2018 CN 201810415050.4 (51) A61J 15/00 (2006.01) (54) SISTEMA DE LIBERAÇÃO DE CÂNULA JEJUNAL EMBUTIDA NO DUODENO E UM MÉTODO DE USO DO MESMO (71) HANGZHOU TANGJI MEDICAL TECHNOLOGY CO., LTD (CN) (72) TIANHONG XU; YUXING ZUO; JIE CAO; YAN LU; XIAOMIN YANG (85) 28/09/2020 (86) PCT CN2019/085229 de 30/04/2019 (87) WO 2019/210856 de 07/11/2019
(21) BR 11 2020 019788-2 A2	Código 1.3 - Notificação - Fase Nacional - PCT (22) 30/04/2018 (51) A61Q 17/04 (2006.01), A61K 8/81 (2006.01), A61K 8/85 (2006.01) (54) COMPOSIÇÃO DE FILTRO SOLAR, USO DE UMA COMPOSIÇÃO E PROCESSO PARA A FABRICAÇÃO DA COMPOSIÇÃO (71) L'OREAL (FR) (72) BRUNA RODRIGUES SALOMAO; ANGELES CLARA FONOLLA-MORENO (85) 28/09/2020 (86) PCT BR2018/050140 de 30/04/2018 (87) WO 2019/210376 de 07/11/2019
(21) BR 11 2020 019791-2 A2	Código 1.3 - Notificação - Fase Nacional - PCT

(22) 24/04/2019
(30) 26/04/2018 EP 18169618.8
(51) A24F 47/00 (2020.01)
(54) CONJUNTO AQUECEDOR TENDO ELEMENTO AQUECEDOR ISOLADO DO FORNECIMENTO DE LÍQUIDO
(71) PHILIP MORRIS PRODUCTS S.A. (CH)
(72) OLEG MIRONOV; JEROME CHRISTIAN COURBAT; ENRICO STURA
(85) 28/09/2020
(86) PCT EP2019/060496 de 24/04/2019
(87) WO 2019/206985 de 31/10/2019

---

(21) BR 11 2020 019792-0 A2

Código 1.3 - Notificação - Fase Nacional - PCT
(22) 28/06/2018
(51) A61K 8/42 (2006.01), A61K 8/36 (2006.01), A61K 8/37 (2006.01), A61K 8/55 (2006.01), A61K 8/86 (2006.01), A61Q 17/04 (2006.01), A61K 8/46 (2006.01), A61K 8/06 (2006.01)
(54) SISTEMA TENSOATIVO, COMPOSIÇÃO DE FILTRO SOLAR, USO DE SISTEMA TENSOATIVO, USO DE COMPOSIÇÃO DE FILTRO SOLAR E PROCESSO DE FABRICAÇÃO DA COMPOSIÇÃO DE FILTRO SOLAR
(71) L'OREAL (FR)
(72) BRUNA RODRIGUES SALOMAO; LUDMILA PONS CAMARGO; TASSIA HANASHIRO; ANGELES CLARA FONOLLA-MORENO
(85) 28/09/2020
(86) PCT BR2018/050212 de 28/06/2018
(87) WO 2020/000068 de 02/01/2020

---

(21) BR 11 2020 019795-5 A2

Código 1.3 - Notificação - Fase Nacional - PCT
(22) 29/03/2019
(30) 30/03/2018 US 62/650,467
(51) C07K 16/12 (2006.01), C07K 16/18 (2006.01), C07K 16/28 (2006.01), C07K 16/36 (2006.01), C07K 16/46 (2006.01), A61P 35/00 (2006.01)
(54) ANTICORPO MULTIVALENTE
(71) MERUS N.V. (NL)
(72) CORNELIS ADRIAAN DE KRUIF; LINDA JOHANNA ALEIDA HENDRIKS; TON LOGTENBERG; PIETER FOKKO VAN LOO
(85) 28/09/2020
(86) PCT NL2019/050199 de 29/03/2019
(87) WO 2019/190327 de 03/10/2019

---

(21) BR 11 2020 019796-3 A2

Código 1.3 - Notificação - Fase Nacional - PCT
(22) 21/03/2019
(30) 30/03/2018 EP 18165295.9
(51) B22C 1/22 (2006.01), B22C 5/08 (2006.01), B22D 29/00 (2006.01), B22D 31/00 (2006.01), C23G 1/00 (2006.01)

(54) MÉTODO PARA DESINTEGRAR O MOLDE DE FUNDIÇÃO, COMPOSIÇÃO, E, USO DA COMPOSIÇÃO
(71) BASF SE (DE)
(72) TOBIAS URBAN; HENNING URCH; MICHAEL KOCH; THOMAS PAASCHE
(85) 28/09/2020
(86) PCT EP2019/057042 de 21/03/2019
(87) WO 2019/185437 de 03/10/2019

---

(21) BR 11 2020 019798-0 A2

Código 1.3 - Notificação - Fase Nacional - PCT
(22) 04/04/2019
(30) 06/04/2018 EP 18166159.6
(51) B01J 13/04 (2006.01), A61K 8/11 (2006.01), C11D 3/50 (2006.01), B01J 13/20 (2006.01)
(54) COMPOSIÇÃO DE MICROPARTÍCULAS ESFÉRICAS, MÉTODOS PARA PREPARAR UMA COMPOSIÇÃO DE MICROPARTÍCULAS ESFÉRICAS E UMA PREPARAÇÃO DE PRODUTO QUÍMICO DE AROMA, MICROPARTÍCULAS ESFÉRICAS, USOS DAS MICROPARTÍCULAS ESFÉRICAS E DA PREPARAÇÃO DE PRODUTO QUÍMICO DE AROMA, E, PREPARAÇÃO DE PRODUTO QUÍMICO DE AROMA.
(71) BASF SE (DE)
(72) BERND DIETER OSCHMANN; WOLFGANG KRAUSE; PATRICK LEIBACH; KERSTIN MUELHEIMS; RALF PELZER; EWELINA BURAKOWSKA-MEISE
(85) 28/09/2020
(86) PCT EP2019/058500 de 04/04/2019
(87) WO 2019/193094 de 10/10/2019

---

(21) BR 11 2020 019800-5 A2

Código 1.3 - Notificação - Fase Nacional - PCT
(22) 16/05/2019
(30) 23/05/2018 US 62/675,303
(51) H04N 19/117 (2014.01), H04N 19/167 (2014.01), H04N 19/182 (2014.01), H04N 19/86 (2014.01)
(54) CODIFICADOR, DECODIFICADOR, MÉTODO DE CODIFICAÇÃO E MÉTODO DE DECODIFICAÇÃO
(71) PANASONIC INTELLECTUAL PROPERTY CORPORATION OF AMERICA (US)
(72) RYUICHI KANOH; TAKAHIRO NISHI; TADAMASA TOMA; KIYOFUMI ABE
(85) 28/09/2020
(86) PCT JP2019/019453 de 16/05/2019
(87) WO 2019/225459 de 28/11/2019

---

(21) BR 11 2020 019801-3 A2

Código 1.3 - Notificação - Fase Nacional - PCT
(22) 04/03/2019

(30) 29/03/2018 IN 201821011999
(51) A61F 2/915 (2013.01)
(54) STENT
(71) SAHAJANAND MEDICAL TECHNOLOGIES PRIVATE LIMITED (IN)
(72) RAMANAN LAKSHMINARAYANAN; DHIRAJLAL VALLABHBHAI KOTADIA; BHAUTIK CHANDULAL KHANPARA; ABHIJEET SINGHVI; PARTH PRAMODKUMAR NAIK
(85) 28/09/2020
(86) PCT IB2019/051717 de 04/03/2019
(87) WO 2019/186296 de 03/10/2019

---

(21) BR 11 2020 019803-0 A2

Código 1.3 - Notificação - Fase Nacional - PCT
(22) 12/06/2019
(30) 14/06/2018 US 62/684,885
(51) A01N 25/04 (2006.01), A01N 25/14 (2006.01), A01N 43/20 (2006.01)
(54) DISPERSANTE, PROCESSO PARA FORMAR UM DISPERSANTE, COMPOSIÇÃO AGRÍCOLA AQUOSA, MÉTODOS PARA MATAR, INIBIR OU REPELIR UMA PRAGA E PARA REDUZIR OU PREVENIR O AMADURECIMENTO DE OSTWALD DE UMA COMPOSIÇÃO AGRÍCOLA AQUOSA, E, FORMULAÇÃO DE PIGMENTO, TINTA OU CORANTE
(71) INDORAMA VENTURES OXIDES LLC (US)
(72) ALAN J. STERN
(85) 28/09/2020
(86) PCT US2019/036663 de 12/06/2019
(87) WO 2019/241317 de 19/12/2019

---

(21) BR 11 2020 019804-8 A2

Código 1.3 - Notificação - Fase Nacional - PCT
(22) 29/03/2019
(30) 30/03/2018 JP 2018-066971
(51) C07D 401/04 (2006.01), A01N 43/10 (2006.01), A01N 43/36 (2006.01), A01N 43/56 (2006.01), A01N 43/78 (2006.01), A01N 43/80 (2006.01), A01P 7/00 (2006.01), A61K 31/4436 (2006.01), A61K 31/4439 (2006.01), A61P 31/04 (2006.01), A61P 33/14 (2006.01), A61P 43/00 (2006.01), C07D 409/04 (2006.01), C07D 413/04 (2006.01), C07D 417/04 (2006.01)
(54) COMPOSTO HETEROCÍCLICO E COMPOSIÇÃO DE CONTROLE DE PESTE ARTRÓPODE CONTENDO O MESMO
(71) SUMITOMO CHEMICAL COMPANY, LIMITED (JP)
(72) RYOTA MAEHATA; KOHEI ORIMOTO; TAKAMASA TANABE; YASUMASA SAITO
(85) 28/09/2020
(86) PCT JP2019/013938 de 29/03/2019
(87) WO 2019/189731 de 03/10/2019

---

(21) BR 11 2020 019805-6 A2

Código 1.3 - Notificação - Fase Nacional - PCT

(22) 28/03/2019
(30) 29/03/2018 FR 1852774
(51) H04S 7/00 (2006.01), G06F 3/01 (2006.01), G06T 19/00 (2011.01), H04N 21/20 (2011.01), H04R 3/00 (2006.01), G10L 21/0272 (2013.01)
(54) MÉTODO E SISTEMA PARA DIFUNDIR UMA CORRENTE DE ÁUDIO MULTICANAL PARA TERMINAIS DE ESPECTADORES QUE COMPARECEM A UM EVENTO ESPORTIVO
(71) INSTITUT MINES-TELECOM (FR)
(72) RAPHAEL BLOUET; SLIM ESSID
(85) 28/09/2020
(86) PCT FR2019/050731 de 28/03/2019
(87) WO 2019/186079 de 03/10/2019

---

(21) BR 11 2020 019811-0 A2

Código 1.3 - Notificação - Fase Nacional - PCT
(22) 31/03/2018
(51) H04L 1/00 (2006.01)
(54) MÉTODO DE TRANSMISSÃO DE DADOS E DISPOSITIVO DE ENCAMINHAMENTO
(71) HUAWEI TECHNOLOGIES CO., LTD. (CN)
(72) TONGTONG WANG; XINYUAN WANG
(85) 28/09/2020
(86) PCT CN2018/081495 de 31/03/2018
(87) WO 2019/183987 de 03/10/2019

---

(21) BR 11 2020 019812-9 A2

Código 1.3 - Notificação - Fase Nacional - PCT
(22) 29/06/2018
(51) A61K 8/29 (2006.01), A61Q 1/02 (2006.01), A61Q 17/04 (2006.01), A61K 8/19 (2006.01)
(54) PRODUTOS PARA FORNECER UM PRODUTO DE PROTETOR SOLAR COM TONALIDADE DE COR PERSONALIZADA E MÉTODO PARA PREPARAR UM PRODUTO DE PROTETOR SOLAR COM TONALIDADE DE COR PERSONALIZADA
(71) L'OREAL (FR)
(72) TASSIA HANASHIRO; ANGELES FONOLLA-MORENO; RENATA SOUTO MAIOR AFONSO FERREIRA
(85) 28/09/2020
(86) PCT BR2018/050221 de 29/06/2018
(87) WO 2020/000071 de 02/01/2020

---

(21) BR 11 2020 019813-7 A2

Código 1.3 - Notificação - Fase Nacional - PCT
(22) 05/04/2019
(30) 09/04/2018 US US 15/948,243
(51) B01D 53/52 (2006.01), B01D 53/84 (2006.01)
(54) MITIGAÇÃO DE SULFETO DE HIDROGÊNIO LOCALMENTE

(71) BAKER HUGHES HOLDINGS LLC (US)
(72) SOMA CHAKRABORTY; PRASAD DHULIPALA; JEFFREY RUSSEK; SUNDER RAMACHANDRAN; JACK LYNN
(85) 28/09/2020
(86) PCT US2019/026059 de 05/04/2019
(87) WO 2019/199607 de 17/10/2019

---

(21) BR 11 2020 019814-5 A2

Código 1.3 - Notificação - Fase Nacional - PCT
(22) 29/03/2019
(30) 30/03/2018 US 62/650,600
(51) A61K 31/519 (2006.01), A61K 31/4155 (2006.01), A61K 31/437 (2006.01), A61P 17/10 (2006.01), A61K 45/06 (2006.01)
(54) TRATAMENTO DE HIDRADENITE SUPURATIVA USANDO INIBIDORES JAK
(71) INCYTE CORPORATION (US)
(72) MICHAEL D. HOWELL; PAUL SMITH
(85) 28/09/2020
(86) PCT US2019/024998 de 29/03/2019
(87) WO 2019/191684 de 03/10/2019

---

(21) BR 11 2020 019815-3 A2

Código 1.3 - Notificação - Fase Nacional - PCT
(22) 28/03/2019
(30) 28/03/2018 US 62/649.533; 28/03/2018 US 62/649.530; 28/03/2018 US 62/649.527
(51) A61B 5/024 (2006.01), A61B 5/00 (2006.01)
(54) ANÁLISE E APRESENTAÇÃO DE DADOS DE FOTOPLETISMOGRAMA
(71) LIVMOR, INC. (US)
(72) KEN PERSEN; ROSS GRADY BAKER, JR.; LUCY ZHUANG; WEIGUANG SHAO; JON KANESHIRO
(85) 28/09/2020
(86) PCT US2019/024668 de 28/03/2019
(87) WO 2019/191487 de 03/10/2019

---

(21) BR 11 2020 019816-1 A2

Código 1.3 - Notificação - Fase Nacional - PCT
(22) 25/03/2019
(30) 26/03/2018 US 62/647,919; 26/03/2018 US 62/647,923
(51) H04N 19/96 (2014.01), H04N 19/176 (2014.01)
(54) MÉTODOS E APARELHOS PARA SINALIZAÇÃO DE PARTICIONAMENTO DE UNIDADE DE CODIFICAÇÃO DE DADOS DE VÍDEO
(71) MEDIATEK INC. (TW)
(72) SHIH-TA HSIANG; ZHI-YI LIN; TZU-DER CHUANG; CHING-YEH CHEN; CHIH-WEI HSU
(85) 28/09/2020
(86) PCT CN2019/079458 de 25/03/2019

	(87) WO 2019/184852 de 03/10/2019
(21) BR 11 2020 019817-0 A2	Código 1.3 - Notificação - Fase Nacional - PCT (22) 28/03/2019 (30) 29/03/2018 NL 2020693; 18/05/2018 NL 2020962 (51) B66C 23/82 (2006.01) (54) EQUIPAMENTO PESADO EXPANSÍVEL E ELEMENTO DE TRAÇÃO ALONGADO (71) CABIN AIR GROUP B.V. (NL) (72) RINZE JAN VAN DER SCHUIT (85) 28/09/2020 (86) PCT NL2019/050194 de 28/03/2019 (87) WO 2019/190322 de 03/10/2019
(21) BR 11 2020 019818-8 A2	Código 1.3 - Notificação - Fase Nacional - PCT (22) 27/03/2019 (30) 27/03/2018 US 62/648,933 (51) A61K 31/4184 (2006.01), A61K 31/4192 (2006.01), A61K 31/4439 (2006.01) (54) COMPOSTOS OX2R (71) BOARD OF REGENTS, THE UNIVERSITY OF TEXAS SYSTEM (US) (72) JEF DE BRABANDER; DANIEL ROSENBAUM; QIREN LIANG; WENTIAN WANG (85) 28/09/2020 (86) PCT US2019/024426 de 27/03/2019 (87) WO 2019/191327 de 03/10/2019
(21) BR 11 2020 019819-6 A2	Código 1.3 - Notificação - Fase Nacional - PCT (22) 12/04/2019 (30) 13/04/2018 EP 18167241.1 (51) A01N 43/36 (2006.01), A01P 7/04 (2006.01), A01N 43/90 (2006.01) (54) USO DE DERIVADOS DE ÁCIDO TETRÂMICO PARA REDUÇÃO DE POPULAÇÕES DE NEMATOIDES (71) BAYER AKTIENGESELLSCHAFT (DE) (72) REINER FISCHER; MARC ANDRE RIST; ELKE SCHRADER; HOLGER WECKWERT (85) 28/09/2020 (86) PCT EP2019/059436 de 12/04/2019 (87) WO 2019/197616 de 17/10/2019
(21) BR 11 2020 019820-0 A2	Código 1.3 - Notificação - Fase Nacional - PCT (22) 29/03/2019 (30) 29/03/2018 US 62/649,928

(51) C25B 1/13 (2006.01), C25B 15/02 (2021.01), C25B 15/08 (2006.01)
(54) SISTEMA DE GERAÇÃO DE ÁGUA COM OZÔNIO
(71) NORTHSTAR MEDICAL RADIOISOTOPES LLC (US)
(72) DORIAN LUST
(85) 28/09/2020
(86) PCT US2019/024818 de 29/03/2019
(87) WO 2019/191576 de 03/10/2019

---

(21) BR 11 2020 019824-2 A2

Código 1.3 - Notificação - Fase Nacional - PCT
(22) 29/03/2019
(30) 29/03/2018 US 62/650,151
(51) A61K 31/4985 (2006.01), C07D 471/04 (2006.01), C07D 487/04 (2006.01)
(54) COMPOSTO DE FÓRMULA ESTRUTURAL I OU UM SAL DO MESMO, COMPOSIÇÃO FARMACÊUTICA, MÉTODO DE INIBIÇÃO DE CBP, MÉTODO DE INIBIÇÃO DE P300, MÉTODO DE TRATAMENTO DE UMA DOENÇA MEDIADA POR CBP, MÉTODO DE TRATAMENTO DE UMA DOENÇA MEDIADA POR P300 E MÉTODO PARA ALCANÇAR UM EFEITO EM UM PACIENTE
(71) BOARD OF REGENTS, THE UNIVERSITY OF TEXAS SYSTEM (US)
(72) KANG LE; MICHAEL J. SOTH; PHILIP JONES; JASON CROSS; CHRISTOPHER L. CARROLL; TIMOTHY J. MCAFOOS; PIJUS K. MANDAL
(85) 28/09/2020
(86) PCT US2019/024976 de 29/03/2019
(87) WO 2019/191667 de 03/10/2019

---

(21) BR 11 2020 019825-0 A2

Código 1.3 - Notificação - Fase Nacional - PCT
(22) 29/03/2019
(30) 29/03/2018 US 62/649,928
(51) C02F 1/461 (2006.01), C02F 1/78 (2006.01), C25B 1/13 (2006.01), G01N 21/00 (2006.01)
(54) SISTEMAS E MÉTODOS PARA CÉLULA DE GERAÇÃO DE ÁGUA COM OZÔNIO COM DETECÇÃO INTEGRADA
(71) NORTHSTAR MEDICAL RADIOISOTOPES LLC (US)
(72) DORIAN LUST
(85) 28/09/2020
(86) PCT US2019/024881 de 29/03/2019
(87) WO 2019/191614 de 03/10/2019

---

(21) BR 11 2020 019826-9 A2

Código 1.3 - Notificação - Fase Nacional - PCT
(22) 26/03/2019
(30) 28/03/2018 IT 102018000004044
(51) G16H 50/50 (2018.01)
(54) MÉTODO E SISTEMA PARA MODELAGEM COMPUTACIONAL E SIMULAÇÃO DA OPERAÇÃO E/OU COMPORTAMENTO DE DISPOSITIVOS

MÉDICOS IMPLANTÁVEIS OU UTILIZÁVEIS EM PACIENTES
(71) INSILICOTRIALS TECHNOLOGIES S.R.L. (IT)
(72) LUCA EMILI; ALESSIA BARETTA; VINCENZO CARBONE; ELENA LUCANO; ALBERTO PALAZZIN
(85) 28/09/2020
(86) PCT IB2019/052437 de 26/03/2019
(87) WO 2019/186389 de 03/10/2019

---

(21) BR 11 2020 019827-7 A2

Código 1.3 - Notificação - Fase Nacional - PCT
(22) 29/03/2019
(30) 29/03/2018 CN PCT/CN2018/081079
(51) C07K 16/28 (2006.01), C07K 16/46 (2006.01), C12N 15/13 (2006.01), A61K 39/395 (2006.01), A61P 35/00 (2006.01)
(54) ANTICORPO OU FRAGMENTO DO MESMO, ANTICORPO BIESPECÍFICO, COMPOSIÇÃO, POLINUCLEOTÍDEO NUCLEOTÍDEO, CÉLULA ISOLADA, E, MÉTODOS PARA TRATAR CÂNCER OU INFECÇÃO E DETECTAR A EXPRESSÃO DE PD-L1 EM UMA AMOSTRA
(71) I-MAB BIOPHARMA US LIMITED (US)
(72) LEI FANG; YONGQIANG WANG; ZHENGYI WANG; BINGSHI GUO; JINGWU ZANG
(85) 28/09/2020
(86) PCT CN2019/080458 de 29/03/2019
(87) WO 2019/185029 de 03/10/2019

---

(21) BR 11 2020 019829-3 A2

Código 1.3 - Notificação - Fase Nacional - PCT
(22) 03/04/2019
(30) 04/04/2018 GB 1805484.1
(51) A61F 2/12 (2006.01)
(54) IMPLANTE
(71) GC AESTHETICS (MANUFACTURING) LIMITED (IE)
(72) FRASER HARVIE
(85) 28/09/2020
(86) PCT EP2019/058375 de 03/04/2019
(87) WO 2019/193035 de 10/10/2019

---

(21) BR 11 2020 019831-5 A2

Código 1.3 - Notificação - Fase Nacional - PCT
(22) 28/03/2019
(30) 29/03/2018 RU PCT/RU2018/000206
(51) H04N 19/463 (2014.01), H04N 19/70 (2014.01), H04N 19/159 (2014.01), H04N 19/13 (2014.01), H04N 19/593 (2014.01), H04N 19/91 (2014.01), H04N 19/176 (2014.01)
(54) MÉTODO DE CODIFICAR UMA IMAGEM, MÉTODO PARA INTRAPREDIÇÃO DE UM BLOCO DE CODIFICAÇÃO CORRENTE DE UMA IMAGEM, CODIFICADOR, DECODIFICADOR, E PRODUTO DE

	COMPUTADOR (71) HUAWEI TECHNOLOGIES CO., LTD. (CN) (72) ALEXEY KONSTANTINOVICH FILIPPOV; VASILY ALEXEEVICH RUFITSKIY (85) 28/09/2020 (86) PCT EP2019/057838 de 28/03/2019 (87) WO 2019/185781 de 03/10/2019
(21) BR 11 2020 019832-3 A2	Código 1.3 - Notificação - Fase Nacional - PCT (22) 01/04/2019 (30) 30/03/2018 US 62/650,674; 11/03/2019 US 62/816,499 (51) A61K 31/122 (2006.01), A61K 31/593 (2006.01), A23L 33/15 (2016.01), A23L 33/155 (2016.01) (54) MÉTODOS PARA MELHORAR FUNÇÃO CARDIOVASCULAR, ELASTICIDADE, VELOCIDADE DE ONDA DE PULSO OU DISFUNÇÃO ENDOTELIAL, REDUZIR RIGIDEZ ARTERIAL E/OU PARA REVERTER CALCIFICAÇÃO DE UM VASO SANGUÍNEO EM UM MAMÍFERO E PARA AUMENTAR PRODUÇÃO DE ÓXIDO NÍTRICO ENDOTELIAL EM UM SUJEITO, E, KIT (71) KAYDENCE PHARMA AS (NO) (72) STEFAN CHLOPICKI; KATARZYNA MARESZ; ANNA BAR (85) 28/09/2020 (86) PCT US2019/025220 de 01/04/2019 (87) WO 2019/191773 de 03/10/2019
(21) BR 11 2020 019834-0 A2	Código 1.3 - Notificação - Fase Nacional - PCT (22) 04/04/2019 (30) 04/04/2018 CN 201810302376.6 (51) H04W 72/04 (2009.01), H04W 74/08 (2009.01) (54) MÉTODO E APARELHO DE COMUNICAÇÕES (71) HUAWEI TECHNOLOGIES CO., LTD. (CN) (72) JIANQIN LIU; XIANG GAO; YONGXING ZHOU (85) 28/09/2020 (86) PCT CN2019/081524 de 04/04/2019 (87) WO 2019/192601 de 10/10/2019
(21) BR 11 2020 019835-8 A2	Código 1.3 - Notificação - Fase Nacional - PCT (22) 29/03/2019 (30) 29/03/2018 US 62/649,928 (51) C02F 1/00 (2006.01), C02F 1/461 (2006.01), C02F 1/78 (2006.01), C25B 1/13 (2006.01), C25B 11/03 (2021.01) (54) SISTEMAS E MÉTODOS PARA GERADOR DE ÁGUA COM OZÔNIO (71) NORTHSTAR MEDICAL RADIOISOTOPES LLC (US) (72) DORIAN LUST

(85) 28/09/2020
(86) PCT US2019/024758 de 29/03/2019
(87) WO 2019/191540 de 03/10/2019

---

(21) BR 11 2020 019836-6 A2

Código 1.3 - Notificação - Fase Nacional - PCT
(22) 28/03/2019
(30) 30/03/2018 US 62/650,667
(51) G01V 1/30 (2006.01)
(54) INDICAÇÃO DE HIDROCARBONETO DERIVADA DE VELOCIDADE SÍSMICA
(71) BP CORPORATION NORTH AMERICA INC. (US)
(72) KANG FU; DIANNE NI
(85) 28/09/2020
(86) PCT US2019/024486 de 28/03/2019
(87) WO 2019/191368 de 03/10/2019

---

(21) BR 11 2020 019837-4 A2

Código 1.3 - Notificação - Fase Nacional - PCT
(22) 28/01/2019
(30) 28/03/2018 US US 62/649,337
(51) B05D 1/30 (2006.01), B05D 1/34 (2006.01), B05D 7/00 (2006.01)
(54) MÉTODOS PARA REVESTIMENTO POR CORTINA DE SUBSTRATOS
(71) DOW GLOBAL TECHNOLOGIES LLC (US) ; ROHM AND HAAS COMPANY (US) ; REGENTS OF THE UNIVERSITY OF MINNESOTA (US)
(72) ALIREZA MOHAMMAD KARIM; SASWATI PUJARI; WIESLAW J. SUSZYNSKI; LORRAINE F. FRANCIS; MARCIO S. CARVALHO; VINITA YADAV
(85) 28/09/2020
(86) PCT US2019/015326 de 28/01/2019
(87) WO 2019/190623 de 03/10/2019

---

(21) BR 11 2020 019838-2 A2

Código 1.3 - Notificação - Fase Nacional - PCT
(22) 13/03/2019
(30) 30/03/2018 JP 2018-067046
(51) D21F 1/10 (2006.01), D03D 1/00 (2006.01), D03D 11/00 (2006.01)
(54) TECIDO INDUSTRIAL DE DUAS CAMADAS
(71) NIPPON FILCON CO., LTD (JP)
(72) IKUO UEDA; KUNIO NOMURA; TORU EGAWA; HIDEYUKI YANAI
(85) 28/09/2020
(86) PCT JP2019/010206 de 13/03/2019
(87) WO 2019/188278 de 03/10/2019

---

(21) BR 11 2020 019839-0 A2

Código 1.3 - Notificação - Fase Nacional - PCT
(22) 02/04/2019

(30) 03/04/2018 US 15/944,007
(51) C09K 8/035 (2006.01), C09K 8/68 (2006.01), C09K 8/86 (2006.01), C09K 8/88 (2006.01)
(54) COMBINAÇÕES DE SUPRESSORES DE CRISTALIZAÇÃO PARA FLUIDOS DE SALMOURA TRANSPARENTES DE ELEVADA DENSIDADE
(71) LANXESS SOLUTIONS US INC. (US)
(72) THOMAS G. RAY; COLIN H. KEENE; DAVID J. SIKORA; DAVID W. BARTLEY; JOHN WARNER; JUSTIN WHITFIELD; DWIGHT TSHUDY; JONI P. WILLIAMS
(85) 28/09/2020
(86) PCT US2019/025347 de 02/04/2019
(87) WO 2019/195259 de 10/10/2019

---

(21) BR 11 2020 019844-7 A2

Código 1.3 - Notificação - Fase Nacional - PCT
(22) 04/04/2019
(30) 04/04/2018 CN 201810301182.4
(51) H04L 12/841 (2013.01)
(54) MÉTODO E APARELHO DE PROCESSAMENTO DE DADOS, TERMINAL, E MEIO DE ARMAZENAMENTO LEGÍVEL POR COMPUTADOR
(71) HUAWEI TECHNOLOGIES CO., LTD. (CN)
(72) XIAOYING XU; GUOHUA ZHOU; XING LIU; QINGHAI ZENG; LI JI
(85) 28/09/2020
(86) PCT CN2019/081544 de 04/04/2019
(87) WO 2019/192606 de 10/10/2019

---

(21) BR 11 2020 019846-3 A2

Código 1.3 - Notificação - Fase Nacional - PCT
(22) 09/04/2019
(30) 10/04/2018 FR 1853137
(51) B23P 19/06 (2006.01), E21B 17/042 (2006.01), G01L 5/00 (2006.01)
(54) PROCESSO DE AVALIAÇÃO DA QUALIDADE DO ACOPLAMENTO DE DOIS COMPONENTES TUBULARES
(71) VALLOUREC OIL AND GAS FRANCE (FR)
(72) CÉLINE SCHES; DENIS BOURLART
(85) 28/09/2020
(86) PCT FR2019/050828 de 09/04/2019
(87) WO 2019/197772 de 17/10/2019

---

(21) BR 11 2020 019848-0 A2

Código 1.3 - Notificação - Fase Nacional - PCT
(22) 03/04/2019
(30) 03/04/2018 US 62/652,098
(51) C12N 9/00 (2006.01), C12N 15/86 (2006.01), A61K 48/00 (2006.01), C12N 9/02 (2006.01), C12N 9/08 (2006.01)
(54) TERAPIA GÊNICA PARA ESTRESSE OXIDATIVO
(71) CORNELL UNIVERSITY (US)

(72) RONALD G. CRYSTAL; STEPHEN M. KAMINSKY; CHRISTIANA SALAMI
(85) 28/09/2020
(86) PCT US2019/025529 de 03/04/2019
(87) WO 2019/195387 de 10/10/2019

---

(21) BR 11 2020 019852-8 A2

Código 1.3 - Notificação - Fase Nacional - PCT
(22) 28/03/2019
(30) 29/03/2018 GB 1805259.7
(51) F16L 13/013 (2006.01), B23K 37/053 (2006.01), F16L 13/02 (2006.01)
(54) APARELHO E MÉTODO PARA A SOLDAGEM DE TUBOS REVESTIDOS
(71) MAXTUBE LIMITED (GB)
(72) ENCHO YAKOVCHEV; MARTIN BREMNER; JOHANNES STRAUB; RODERICK SWEETING; ROWAN PATON
(85) 28/09/2020
(86) PCT GB2019/050900 de 28/03/2019
(87) WO 2019/186178 de 03/10/2019

---

(21) BR 11 2020 019853-6 A2

Código 1.3 - Notificação - Fase Nacional - PCT
(22) 26/03/2019
(30) 28/03/2018 IT 102018000004045
(51) G16H 50/50 (2018.01), G16C 20/70 (2019.01)
(54) MÉTODO E SISTEMA PARA SIMULAÇÃO E MODELAGEM COMPUTACIONAL APLICADA À CARACTERIZAÇÃO E / OU OTIMIZAÇÃO DE FÁRMACOS
(71) INSILICOTRIALS TECHNOLOGIES S.R.L. (IT)
(72) LUCA EMILI; ROBERTA BURSI; ALESSIA BARETTA; ALBERTO PALAZZIN
(85) 28/09/2020
(86) PCT IB2019/052450 de 26/03/2019
(87) WO 2019/186398 de 03/10/2019

---

(21) BR 11 2020 019854-4 A2

Código 1.3 - Notificação - Fase Nacional - PCT
(22) 18/04/2019
(30) 20/04/2018 EP 18168405.1
(51) C07D 401/14 (2006.01), C07D 403/04 (2006.01), A01N 43/653 (2006.01), A01P 5/00 (2006.01), A01P 7/02 (2006.01), A01P 7/04 (2006.01), A61P 33/14 (2006.01), A61K 31/454 (2006.01), A61K 31/506 (2006.01)
(54) COMPOSTOS DE HETEROARIL-TRIAZOL E HETEROARIL-TETRAZOL COMO PESTICIDAS
(71) BAYER AKTIENGESELLSCHAFT (DE)
(72) ALEXANDER ARLT; WERNER HALLENBACH; HANS-GEORG SCHWARZ; MARTIN FÜSSLEIN; HEINZ-JUERGEN WROBLOWSKY; MARC LINKA; ULRICH GÖRGENS; KERSTIN ILG; ULRICH EBBINGHAUS-KINTSCHER; YOLANDA CANCHO GRANDE; ARUNAS JONAS DAMIJONAITIS; ANDREAS

	TURBERG; IRING HEISLER (85) 28/09/2020 (86) PCT EP2019/060081 de 18/04/2019 (87) WO 2019/202077 de 24/10/2019
(21) BR 11 2020 019858-7 A2	Código 1.3 - Notificação - Fase Nacional - PCT (22) 27/03/2019 (30) 27/03/2018 US 62/648,456 (51) C09K 8/58 (2006.01), C09K 8/584 (2006.01), E21B 43/25 (2006.01) (54) COMPOSIÇÕES MULTIFUNCIONAIS PARA RECUPERAÇÃO MELHORADA DE PETRÓLEO E GÁS E OUTRAS APLICAÇÕES DA INDÚSTRIA DE PETRÓLEO (71) LOCUS OIL IP COMPANY, LLC (US) (72) SEAN FARMER; KEN ALIBEK; KARTHIK N. KARATHUR; ANTHONY NERRIS; ALIBEK MOLDAKOZHAYEV (85) 28/09/2020 (86) PCT US2019/024378 de 27/03/2019 (87) WO 2019/191296 de 03/10/2019
(21) BR 11 2020 019859-5 A2	Código 1.3 - Notificação - Fase Nacional - PCT (22) 25/03/2019 (30) 28/03/2018 GB 1805023.7 (51) A01N 35/02 (2006.01), A01P 19/00 (2006.01) (54) ATRAENTES DE MOSQUITO (71) WAGENINGEN UNIVERSITEIT (NL) ; LONDON SCHOOL OF HYGIENE AND TROPICAL MEDICINE (GB) (72) JETSKE GUDRUN DE BOER; AILIE ROBINSON; JAMES LOGAN; JOSEPH JOHANNES ANTONIUS VAN LOON; WILLEM TAKKEN (85) 28/09/2020 (86) PCT GB2019/050838 de 25/03/2019 (87) WO 2019/186123 de 03/10/2019
(21) BR 11 2020 019860-9 A2	Código 1.3 - Notificação - Fase Nacional - PCT (22) 22/03/2019 (30) 28/03/2018 LU LU100749 (51) F03B 1/00 (2006.01) (54) MÉTODO PARA PROJETAR E FABRICAR TURBINAS SOB DEMANDA TENDO RECIPIENTES COM JATOS CALIBRADOS (71) CARPYZ SAS (FR) (72) CARROUSET, PIERRE (85) 28/09/2020 (86) PCT EP2019/057216 de 22/03/2019 (87) WO 2019/185470 de 03/10/2019

(21) BR 11 2020 019861-7 A2

Código 1.3 - Notificação - Fase Nacional - PCT
(22) 27/03/2019
(30) 29/03/2018 US 62/650,142
(51) C07K 14/785 (2006.01), C12N 5/09 (2010.01), C12N 15/85 (2006.01)
(54) MÉTODOS E COMPOSIÇÕES QUE COMPREENDEM PROTEÍNA D SURFACTANTE (SP-D)
(71) AIRWAY THERAPEUTICS, INC. (US)
(72) JAN SUSAN ROSENBAUM; MARK CORNELL MANNING; DERRICK S. KATAYAMA; SHAWN GRANT; RYAN HOLCOMB; GIOVANNI M. PAULETTI
(85) 28/09/2020
(86) PCT US2019/024305 de 27/03/2019
(87) WO 2019/191247 de 03/10/2019

(21) BR 11 2020 019863-3 A2

Código 1.3 - Notificação - Fase Nacional - PCT
(22) 28/03/2019
(30) 28/03/2018 US 62/649,453; 14/03/2019 US 62/818,601
(51) A61P 35/00 (2006.01), A61K 35/742 (2015.01), A61K 35/745 (2015.01), A61K 35/747 (2015.01)
(54) COMPOSIÇÕES DO MICROBIOMA PARA O TRATAMENTO DE CÂNCER
(71) SERES THERAPEUTICS, INC. (US) ; BOARD OF REGENTS, THE UNIVERSITY OF TEXAS SYSTEM (US)
(72) JENNIFER WORTMAN; LIYANG DIAO; CHRISTOPHER DESJARDINS; GEORGIOS MARNELLOS; MATTHEW HENN; JENNIFER WARGO; VANCHESWARAN GOPALAKRISHNAN
(85) 28/09/2020
(86) PCT US2019/024519 de 28/03/2019
(87) WO 2019/191390 de 03/10/2019

(21) BR 11 2020 019864-1 A2

Código 1.3 - Notificação - Fase Nacional - PCT
(22) 08/03/2019
(30) 28/03/2018 US 62/649,342
(51) H04W 48/20 (2009.01)
(54) MÉTODO E EQUIPAMENTO DE USUÁRIO PARA UM ESTABELECIMENTO DE CONEXÃO
(71) TELEFONAKTIEBOLAGET LM ERICSSON (PUBL) (SE)
(72) ICARO L. J. DA SILVA; GUNNAR MILDH
(85) 28/09/2020
(86) PCT IB2019/051903 de 08/03/2019
(87) WO 2019/186303 de 03/10/2019

(21) BR 11 2020 019869-2 A2

Código 1.3 - Notificação - Fase Nacional - PCT
(22) 26/03/2019
(30) 29/03/2018 US 62/649,619

(51) A01C 23/04 (2006.01), A01G 25/09 (2006.01), A01G 25/16 (2006.01), B05B 12/12 (2006.01), C05F 11/08 (2006.01)
(54) SISTEMA PARA USO COM UM SISTEMA DE IRRIGAÇÃO TENDO PELO MENOS UM LANCE, SISTEMA DE ACIONAMENTO E SISTEMA DE FLUXO DE APLICANTE
(71) VALMONT INDUSTRIES, INC. (US)
(72) JACOB L. LARUE
(85) 28/09/2020
(86) PCT US2019/024119 de 26/03/2019
(87) WO 2019/191130 de 03/10/2019

---

(21) BR 11 2020 019871-4 A2

Código 1.3 - Notificação - Fase Nacional - PCT
(22) 13/03/2019
(30) 29/03/2018 NL 2020688; 17/07/2018 NL 2021327
(51) B65D 65/46 (2006.01), B65D 1/34 (2006.01), C08L 67/00 (2006.01)
(54) UNIDADE DE EMBALAGEM DE UM MATERIAL DE POLPA MOLDADO E MÉTODO PARA FABRICAÇÃO DA MESMA
(71) HUHTAMAKI MOLDED FIBER TECHNOLOGY B.V. (NL)
(72) HARALD JOHN KUIPER; JAN HENDRIK TIMMERMAN
(85) 28/09/2020
(86) PCT NL2019/050161 de 13/03/2019
(87) WO 2019/190309 de 03/10/2019

---

(21) BR 11 2020 019872-2 A2

Código 1.3 - Notificação - Fase Nacional - PCT
(22) 28/03/2019
(30) 29/03/2018 NL 2020687; 17/07/2018 NL 2021326
(51) B65D 65/46 (2006.01), B65D 1/34 (2006.01), C08L 67/00 (2006.01)
(54) UNIDADE DE EMBALAGEM DE ALIMENTO A PARTIR DE MATERIAL DE POLPA MOLDADA E MÉTODO DE FABRICAÇÃO DA MESMA
(71) HUHTAMAKI MOLDED FIBER TECHNOLOGY B.V. (NL)
(72) HARALD JOHN KUIPER; JAN HENDRIK TIMMERMAN
(85) 28/09/2020
(86) PCT NL2019/050196 de 28/03/2019
(87) WO 2019/190324 de 03/10/2019

---

(21) BR 11 2020 019874-9 A2

Código 1.3 - Notificação - Fase Nacional - PCT
(22) 21/03/2019
(30) 21/03/2018 US 62/645,963
(51) F24S 25/615 (2018.01), F24S 25/61 (2018.01), F24S 25/63 (2018.01), F24S 25/636 (2018.01)
(54) CONJUNTO DE MONTAGEM DE MÓDULO PV COM DISPOSIÇÃO DE BRAÇADEIRA/ ESPAÇADOR
(71) RMH TECH LLC (US)
(72) DUSTIN M.M. HADDOCK; NIKOLAUS JO HOLLEY; PAUL BENJAMIN

	LEITH (85) 28/09/2020 (86) PCT US2019/023423 de 21/03/2019 (87) WO 2019/183388 de 26/09/2019
(21) BR 11 2020 019875-7 A2	Código 1.3 - Notificação - Fase Nacional - PCT (22) 11/07/2019 (30) 11/07/2018 US 62/696,341 (51) A61K 9/00 (2006.01), A61K 31/352 (2006.01), A61K 33/06 (2006.01), A61K 31/60 (2006.01), A61K 31/045 (2006.01), A61P 21/00 (2006.01), A61P 29/00 (2006.01), A61K 31/439 (2006.01) (54) COMPOSIÇÕES TÓPICAS PARA ALÍVIO DA DOR (71) INNOCAN PHARMA LTD (IL) (72) NIR AVRAM (85) 28/09/2020 (86) PCT IL2019/050776 de 11/07/2019 (87) WO 2020/012480 de 16/01/2020
(21) BR 11 2020 019876-5 A2	Código 1.3 - Notificação - Fase Nacional - PCT (22) 29/03/2019 (30) 29/03/2018 DE 10 2018 204 948.3 (51) B24B 47/22 (2006.01) (54) MÉTODO PARA COMPENSAR ERROS DE POSICIONAMENTO EM UM PROCESSO DE BORDEAMENTO OU EM UMA OPERAÇÃO DE FIXAÇÃO PARA UMA LENTE DE ÓCULOS DE ACABAMENTO COM BORDA BRUTA, E UM DISPOSITIVO PARA ESSE PROPÓSITO (71) RODENSTOCK GMBH (DE) (72) MARTIN DUMM; MARKUS GRAU; ANDREAS KEIL; PHILIPP MERKELBACH; AHMET ÖGÜT; KARL RAHN; JASMINE REICK; PETER SZEGÖ; ARNE URBAN; HOLGER WILD (85) 28/09/2020 (86) PCT EP2019/058019 de 29/03/2019 (87) WO 2019/185871 de 03/10/2019
(21) BR 11 2020 019880-3 A2	Código 1.3 - Notificação - Fase Nacional - PCT (22) 04/03/2019 (30) 30/03/2018 JP 2018-066458 (51) C21B 5/00 (2006.01), C21B 7/18 (2006.01), C21B 7/20 (2006.01), F27B 1/20 (2006.01), F27D 3/10 (2006.01) (54) MÉTODO PARA CARREGAMENTO DE MATÉRIAS-PRIMAS EM AL-TO-FORNO (71) JFE STEEL CORPORATION (JP) (72) KAZUHIRA ICHIKAWA; YASUSHI OGASAWARA; TAKESHI SATO (85) 29/09/2020

(86) PCT JP2019/008261 de 04/03/2019
(87) WO 2019/187997 de 03/10/2019

(21) BR 11 2020 019882-0 A2

Código 1.3 - Notificação - Fase Nacional - PCT
(22) 01/04/2019
(30) 02/04/2018 US 62/651,651
(51) C07K 16/06 (2006.01), C07K 16/18 (2006.01), A61P 25/06 (2006.01)
(54) COMPOSIÇÕES DE ERENUMABE E SEUS USOS
(71) AMGEN INC. (US)
(72) KENNETH LAWSON; NOEL RIEDER; SUMINDA HAPUARACHCHI; JOSE GREGORIO RAMIREZ
(85) 29/09/2020
(86) PCT US2019/025223 de 01/04/2019
(87) WO 2019/195185 de 10/10/2019

(21) BR 11 2020 019885-4 A2

Código 1.3 - Notificação - Fase Nacional - PCT
(22) 29/04/2019
(30) 25/05/2018 DE 10 2018 208 282.0
(51) B60G 7/00 (2006.01), F16C 7/02 (2006.01)
(54) BRAÇO DE CHASSI PARA UM VEÍCULO AUTOMÓVEL
(71) ZF FRIEDRICHSHAFEN AG (DE)
(72) ANDRE STIEGLITZ; THOMAS SCHWARZ; INGOLF MÜLLER
(85) 29/09/2020
(86) PCT EP2019/060844 de 29/04/2019
(87) WO 2019/223957 de 28/11/2019

(21) BR 11 2020 019889-7 A2

Código 1.3 - Notificação - Fase Nacional - PCT
(22) 07/03/2019
(30) 12/04/2018 EP 18166960.7
(51) B21B 39/14 (2006.01)
(54) DISPOSITIVO E MÉTODO PARA GUIAR TIRAS DE METAL, COMPREENDENDO CORPOS DE MOAGEM COM ELEMENTO DE SUPORTE
(71) PRIMETALS TECHNOLOGIES AUSTRIA GMBH (AT)
(72) FRIEDRICH MOSER
(85) 29/09/2020
(86) PCT EP2019/055733 de 07/03/2019
(87) WO 2019/197085 de 17/10/2019

(21) BR 11 2020 019890-0 A2

Código 1.3 - Notificação - Fase Nacional - PCT
(22) 08/04/2019
(30) 11/04/2018 US 62/656,163; 05/11/2018 US 62/755,957
(51) H04S 7/00 (2006.01)

(54) MÉTODOS, APARELHO E SISTEMAS PARA SINAL PRÉ-RENDERIZADO PARA RENDERIZAÇÃO DE ÁUDIO
(71) DOLBY INTERNATIONAL AB (NL)
(72) LEON TERENTIV; CHRISTOF FERSCH; DANIEL FISCHER
(85) 29/09/2020
(86) PCT EP2019/058833 de 08/04/2019
(87) WO 2019/197349 de 17/10/2019

---

(21) BR 11 2020 019892-7 A2

Código 1.3 - Notificação - Fase Nacional - PCT
(22) 15/01/2019
(30) 29/03/2018 US US 62/649,810
(51) C09D 5/14 (2006.01), C09J 123/08 (2006.01), C09J 133/10 (2006.01), C09J 133/08 (2006.01)
(54) COMPOSIÇÕES ANTIMICROBIANAS DE REVESTIMENTO DE SELAGEM A QUENTE
(71) DOW GLOBAL TECHNOLOGIES LLC (US)
(72) THORSTEN SCHMIDT
(85) 29/09/2020
(86) PCT US2019/013564 de 15/01/2019
(87) WO 2019/190615 de 03/10/2019

---

(21) BR 11 2020 019893-5 A2

Código 1.3 - Notificação - Fase Nacional - PCT
(22) 29/03/2019
(30) 30/03/2018 IN 201811012074
(51) C07D 403/04 (2006.01), A01N 43/58 (2006.01), C07D 407/04 (2006.01), C07D 409/04 (2006.01), C07D 413/04 (2006.01), C07D 417/04 (2006.01)
(54) COMPOSTOS HERBICIDAS
(71) SYNGENTA PARTICIPATIONS AG (CH)
(72) JAMES NICHOLAS SCUTT; NIGEL JAMES WILLETTS; RAVINDRA SONAWANE; MANGALA PHADTE; SANDEEP REDDY KANDUKURI; SWARNENDU SASMAL; SARAH ARMSTRONG; ANDREA MCGRANAGHAN
(85) 29/09/2020
(86) PCT EP2019/058029 de 29/03/2019
(87) WO 2019/185875 de 03/10/2019

---

(21) BR 11 2020 019894-3 A2

Código 1.3 - Notificação - Fase Nacional - PCT
(22) 11/04/2019
(30) 12/04/2018 GB 1806037.6
(51) F16L 55/38 (2006.01), F16L 55/40 (2006.01), G01B 5/12 (2006.01), G01B 7/16 (2006.01)
(54) INSPEÇÃO INTERNA DE TUBULAÇÕES
(71) SUBSEA 7 LIMITED (GB)
(72) DAVID ALEXANDER LINES
(85) 29/09/2020

(86) PCT GB2019/051053 de 11/04/2019
(87) WO 2019/197837 de 17/10/2019

---

(21) BR 11 2020 019896-0 A2

Código 1.3 - Notificação - Fase Nacional - PCT
(22) 29/03/2019
(30) 30/03/2018 US 62/651,005
(51) G06K 9/00 (2006.01), G06T 1/00 (2006.01), G06T 1/20 (2006.01), G06T 1/40 (2006.01), G06T 7/00 (2017.01), G06T 7/10 (2017.01), G06T 7/11 (2017.01)
(54) MÉTODO E SISTEMA PARA COLORAÇÃO DIGITAL DE IMAGENS DE FLUORESCÊNCIA SEM ETIQUETAS USANDO APRENDIZAGEM PROFUNDA
(71) THE REGENTS OF THE UNIVERSITY OF CALIFORNIA (US)
(72) AYDOGAN OZCAN; YAIR RIVENSON; HONGDA WANG; ZHENSONG WEI
(85) 29/09/2020
(86) PCT US2019/025020 de 29/03/2019
(87) WO 2019/191697 de 03/10/2019

---

(21) BR 11 2020 019898-6 A2

Código 1.3 - Notificação - Fase Nacional - PCT
(22) 29/03/2019
(30) 30/03/2018 US 62/650,882; 30/03/2018 US 62/650,877; 30/03/2018 US 62/650,887; 30/03/2018 US 62/650,898; 19/04/2018 US 62/659,900; 01/05/2018 US 62/665,129; 01/05/2018 US 62/665,134; 01/05/2018 US 62/665,139; 01/05/2018 US 62/665,177; 01/05/2018 US 62/665,128; 01/05/2018 US 62/665,192; 28/06/2018 US 62/691,228; 28/06/2018 US 62/691,230; 28/06/2018 US 62/691,251; 28/06/2018 US 62/691,227; 28/06/2018 US 62/691,262; 28/06/2018 US 62/691,219; 28/06/2018 US 62/691,257; 30/06/2018 US 62/692,747; 30/06/2018 US 62/692,768; 30/06/2018 US 62/692,748; 23/08/2018 US 62/721,996; 23/08/2018 US 62/721,995; 23/08/2018 US 62/692,768; 23/08/2018 US 62/721,999; 24/08/2018 US 62/721,998; 24/08/2018 US 62/721,994; 10/09/2018 US 62/729,177; 10/09/2018 US 62/729,184; 10/09/2018 US 62/729,183; 10/09/2018 US 62/729,191; 10/09/2018 US 62/729,195; 10/09/2018 US 62/729,176; 10/09/2018 US 62/729,185; 10/09/2018 US 62/729,182; 10/09/2018 US 62/729,186; 25/10/2018 US 62/750,529; 25/10/2018 US 62/750,555; 25/10/2018 US 62/750,539; 30/11/2018 US 62/773,741; 30/11/2018 US 62/773,778; 30/11/2018 US 62/773,742; 04/12/2018 US 16/209,423
(51) A61B 17/072 (2006.01), A61B 17/00 (2006.01)
(54) MÉTODO DE COMPRIMIR TECIDO NO INTERIOR DE UM DISPOSITIVO DE GRAMPEAMENTO E EXIBIR SIMULTANEAMENTE A LOCALIZAÇÃO DO TECIDO DENTRO DAS GARRAS
(71) ETHICON LLC (US)
(72) JASON L. HARRIS; FREDERICK E. SHELTON IV; CHAD E. ECKERT; JORDAN B. WONG; DAVID C. YATES; TAMARA S. WIDENHOUSE; CHESTER

	O. BAXTER III (85) 29/09/2020 (86) PCT IB2019/052624 de 29/03/2019 (87) WO 2019/186500 de 03/10/2019
(21) BR 11 2020 019900-1 A2	Código 1.3 - Notificação - Fase Nacional - PCT (22) 28/03/2019 (30) 30/03/2018 JP 2018-068791 (51) C22C 38/00 (2006.01), C21D 8/00 (2006.01), C22C 38/34 (2006.01), C22C 38/60 (2006.01) (54) TRILHO E MÉTODO PARA FABRICAR O MESMO (71) JFE STEEL CORPORATION (JP) (72) KEISUKE ANDO; TATSUMI KIMURA; SATOSHI IGI (85) 29/09/2020 (86) PCT JP2019/013864 de 28/03/2019 (87) WO 2019/189686 de 03/10/2019
(21) BR 11 2020 019902-8 A2	Código 1.3 - Notificação - Fase Nacional - PCT (22) 26/03/2019 (30) 29/03/2018 US 62/649,839; 25/03/2019 BE 2019/5184 (51) F04C 29/02 (2006.01), F04C 18/16 (2006.01), F01C 21/02 (2006.01) (54) ELEMENTO COMPRESSOR DE PARAFUSO E MÁQUINA (71) ATLAS COPCO AIRPOWER, NAAMLOZE VENNOOTSCHAP (BE) ; AKTIEBOLAGET SKF (SE) (72) SIMON DE BOCK; TOM DE ROOSTER (85) 29/09/2020 (86) PCT IB2019/052420 de 26/03/2019 (87) WO 2019/186374 de 03/10/2019
(21) BR 11 2020 019904-4 A2	Código 1.3 - Notificação - Fase Nacional - PCT (22) 30/04/2018 (51) E21B 23/06 (2006.01), E21B 33/12 (2006.01), E21B 47/12 (2012.01) (54) SISTEMA PARA ASSENTAMENTO DE PACKER E MÉTODO DE ASSENTAMENTO DE UM PACKER (71) HALLIBURTON ENERGY SERVICES, INC. (US) (72) STEPHEN MICHAEL GRECCI; THOMAS JULES FROSELL; MICHAEL LINLEY FRIPP; GARY JOHN GEOFFROY (85) 29/09/2020 (86) PCT US2018/030256 de 30/04/2018 (87) WO 2019/212499 de 07/11/2019
(21) BR 11 2020 019905-2 A2	Código 1.3 - Notificação - Fase Nacional - PCT (22) 27/03/2019

(30) 29/03/2018 EP 18165013.6
(51) G10K 15/04 (2006.01), F23R 7/00 (2006.01), F23C 15/00 (2006.01), F28G 7/00 (2006.01)
(54) DISPOSITIVO PARA GERAR ONDAS DE PRESSÃO DE ALTA AMPLITUDE E MÉTODO PARA GERAR ONDAS DE PRESSÃO DE ALTA AMPLITUDE
(71) EXPLO ENGINEERING AG (CH) ; MARTIN GMBH FÜR UMWELT- UND ENERGIETECHNIK (DE) ; HANS RÜEGG (CH) ; HITACHI ZOSEN INOVA AG (CH)
(72) PAUL MÜLLER; HARALD HERZ
(85) 29/09/2020
(86) PCT EP2019/057752 de 27/03/2019
(87) WO 2019/185736 de 03/10/2019

---

(21) BR 11 2020 019906-0 A2

Código 1.3 - Notificação - Fase Nacional - PCT
(22) 25/03/2019
(30) 02/04/2018 US 62/651,366
(51) G06K 9/03 (2006.01), G06K 9/46 (2006.01), A61C 7/00 (2006.01), G06K 9/62 (2006.01), G06T 7/00 (2017.01)
(54) MÉTODO PARA OBTER UMA OU MAIS IMAGENS DA CAVIDADE BUCAL COM O USO DE UM DISPOSITIVO OU SISTEMA DE IMAGEAMENTO, DISPOSITIVO E MÉTODO DE IMAGEAMENTO CONFIGURADO PARA OBTER UMA OU MAIS IMAGENS DA CAVIDADE BUCAL DE ALTA QUALIDADE
(71) KONINKLIJKE PHILIPS N.V. (NL)
(72) VINCENT JEANNE; TAYLOR BEVIS
(85) 29/09/2020
(86) PCT EP2019/057355 de 25/03/2019
(87) WO 2019/192862 de 10/10/2019

---

(21) BR 11 2020 019907-9 A2

Código 1.3 - Notificação - Fase Nacional - PCT
(22) 01/04/2019
(30) 03/04/2018 US 62/652,253
(51) C07K 16/18 (2006.01), A61P 27/02 (2006.01)
(54) AGENTES DE LIGAÇÃO A C3 E MÉTODOS DE USO DOS MESMOS
(71) NGM BIOPHARMACEUTICALS, INC. (US)
(72) DANA YEN MEI DUEY; ZHONGHAO LIU; JIE TANG; YAN WANG; YIYUAN YIN; WENWU ZHAI; JARED MARTIN HIGBEE
(85) 29/09/2020
(86) PCT US2019/025123 de 01/04/2019
(87) WO 2019/195136 de 10/10/2019

---

(21) BR 11 2020 019909-5 A2

Código 1.3 - Notificação - Fase Nacional - PCT
(22) 29/03/2019

(30) 03/04/2018 US 62/652,180; 13/06/2018 US 62/684,726
(51) A61B 5/022 (2006.01), A61B 5/02 (2006.01), A61B 5/021 (2006.01), A61B 8/04 (2006.01)
(54) IMAGEADOR DE PRESSÃO ARTERIAL TÁTIL
(71) TRUSTEES OF TUFTS COLLEGE (US) ; MASSACHUSETTS INSTITUTE OF TECHNOLOGY (US)
(72) MANDAYAM A. SRINIVASAN; MOHAN THANIKACHALAM; EDWARD HOWARD ADELSON; ABHIJIT BISWAS
(85) 29/09/2020
(86) PCT US2019/025011 de 29/03/2019
(87) WO 2019/195120 de 10/10/2019

---

(21) BR 11 2020 019910-9 A2

Código 1.3 - Notificação - Fase Nacional - PCT
(22) 13/03/2019
(30) 11/04/2018 FR 1853151
(51) G01F 23/16 (2006.01), G01L 9/00 (2006.01), G01F 23/292 (2006.01)
(54) DISPOSITIVO E PROCESSO PARA A DETERMINAÇÃO DO NÍVEL DE INTERFACE DE FASE DENTRO DE UM RESERVATÓRIO
(71) SAIPEM S.A. (FR)
(72) RAYMOND HALLOT
(85) 29/09/2020
(86) PCT FR2019/050547 de 13/03/2019
(87) WO 2019/197739 de 17/10/2019

---

(21) BR 11 2020 019911-7 A2

Código 1.3 - Notificação - Fase Nacional - PCT
(22) 15/05/2019
(30) 23/05/2018 EP 18173894.9
(51) C08K 9/02 (2006.01), C08K 9/04 (2006.01), C08K 9/06 (2006.01), C08J 5/18 (2006.01), B32B 27/36 (2006.01), C09C 1/02 (2006.01)
(54) PELÍCULA DE POLIÉSTER DE MONO OU MÚLTIPLAS CAMADAS, PROCESSO PARA PRODUZIR UMA PELÍCULA DE POLIÉSTER, ARTIGO QUE COMPREENDE UMA PELÍCULA DE POLIÉSTER, E, USO DE UMA PELÍCULA DE POLIÉSTER
(71) OMYA INTERNATIONAL AG (CH)
(72) MICHAEL KNERR; TAZIO FORNERA; PIERRE BLANCHARD; KARSTEN UDO SCHULZ; MARTIN BRUNNER; SULEJMAN ZENDELI; MATTHIAS WELKER
(85) 29/09/2020
(86) PCT EP2019/062537 de 15/05/2019
(87) WO 2019/224080 de 28/11/2019

---

(21) BR 11 2020 019913-3 A2

Código 1.3 - Notificação - Fase Nacional - PCT
(22) 28/03/2019
(30) 30/03/2018 US 62/650,574

(51) G01V 1/30 (2006.01)
(54) PROPAGADOR DE CAMPO DE ONDA PARA MEIOS ORTORRÔMBICOS INCLINADOS
(71) BP CORPORATION NORTH AMERICA INC. (US)
(72) XIAOLEI SONG
(85) 29/09/2020
(86) PCT US2019/024510 de 28/03/2019
(87) WO 2019/191382 de 03/10/2019

---

(21) BR 11 2020 019914-1 A2

Código 1.3 - Notificação - Fase Nacional - PCT
(22) 27/03/2019
(30) 29/03/2018 US 62/650,138
(51) A61K 38/17 (2006.01), C07K 14/785 (2006.01), B03C 1/30 (2006.01)
(54) SISTEMAS E MÉTODOS PARA CARACTERIZAR OLIGÔMEROS DE PROTEÍNA SURFACTANTE D (SP-D)
(71) AIRWAY THERAPEUTICS, INC. (US)
(72) JAN SUSAN ROSENBAUM; MARK CORNELL MANNING; RYAN R. MANNING
(85) 29/09/2020
(86) PCT US2019/024320 de 27/03/2019
(87) WO 2019/191254 de 03/10/2019

---

(21) BR 11 2020 019915-0 A2

Código 1.3 - Notificação - Fase Nacional - PCT
(22) 07/05/2019
(30) 09/05/2018 EP 18171587.1
(51) C08L 23/14 (2006.01), C08L 23/08 (2006.01), C08L 23/04 (2006.01), C08F 210/14 (2006.01), C08F 210/06 (2006.01), C08F 2/00 (2006.01)
(54) POLIPROPILENO HETEROFÁSICO COM COPOLÍMERO ALEATÓRIO DE PROPILENO HEXENO COMO MATRIZ
(71) BOREALIS AG (AT)
(72) MARKUS GAHLEITNER; JINGBO WANG; KLAUS BERNREITNER; PAULI LESKINEN; CORNELIA TRANNINGER
(85) 29/09/2020
(86) PCT EP2019/061692 de 07/05/2019
(87) WO 2019/215159 de 14/11/2019

---

(21) BR 11 2020 019917-6 A2

Código 1.3 - Notificação - Fase Nacional - PCT
(22) 22/03/2019
(30) 20/04/2018 DE 10 2018 109 606.2
(51) H02B 3/00 (2006.01)
(54) PROCESSO PARA TRABALHAR PELO MENOS UM GABINETE ELÉTRICO
(71) RITTAL GMBH & CO. KG (DE)
(72) SIEGFRIED BOEHME; MARKUS HAIN; HEIKO HOLIGHAUS; LARS

	MARTIN (85) 29/09/2020 (86) PCT DE2019/100274 de 22/03/2019 (87) WO 2019/201377 de 24/10/2019
(21) BR 11 2020 019919-2 A2	Código 1.3 - Notificação - Fase Nacional - PCT (22) 02/04/2019 (30) 04/04/2018 US 62/652,828 (51) H04W 48/16 (2009.01), H04W 48/20 (2009.01), H04W 12/00 (2021.01), H04L 29/06 (2006.01) (54) SELEÇÃO DE NÓ DE ACESSO EM REDE 5G PARA ACESSO NÃO 3GPP E NÃO CELULAR, INDICANDO TAMBÉM REQUISITOS REGIONAIS DE ACORDO COM INTERCEPTAÇÃO LEGAL (71) NOKIA TECHNOLOGIES OY (FI) (72) JENNIFER LIU (85) 29/09/2020 (86) PCT EP2019/058241 de 02/04/2019 (87) WO 2019/192985 de 10/10/2019
(21) BR 11 2020 019920-6 A2	Código 1.3 - Notificação - Fase Nacional - PCT (22) 29/03/2019 (30) 30/03/2018 US 62/650,361; 04/04/2018 US 62/652,611 (51) C11B 1/02 (2006.01), C11B 3/00 (2006.01) (54) MÉTODO DE REDUÇÃO DE EMULSÃO POR LAVAGEM DE CALDO (71) DSM IP ASSETS B.V. (NL) ; EVONIK OPERATIONS GMBH (DE) (72) NEGASH ADUGNA; NEIL LEININGER; KIRT MATTHEWS SR.; GINGER SHANK; NASRIN TABAYEHNEJAD; MARTIN HEINING; VINOD TARWADE; MICHAEL JOHNSON (85) 29/09/2020 (86) PCT US2019/024764 de 29/03/2019 (87) WO 2019/191545 de 03/10/2019
(21) BR 11 2020 019921-4 A2	Código 1.3 - Notificação - Fase Nacional - PCT (22) 26/04/2019 (30) 27/04/2018 EP 18169757.4 (51) C11B 9/00 (2006.01), C07C 69/02 (2006.01), C07C 43/04 (2006.01) (54) USO DE UM COMPOSTO, COMPOSIÇÃO, MÉTODO PARA PREPARAR UMA COMPOSIÇÃO DE PRODUTO QUÍMICO AROMÁTICO, E, COMPOSTO (71) BASF SE (DE) (72) MIRIAM BRU ROIG; MANUEL DANZ; RALF PELZER; FLORIAN GARLICHS (85) 29/09/2020 (86) PCT EP2019/060801 de 26/04/2019

(87) WO 2019/207137 de 31/10/2019

(21) BR 11 2020 019922-2 A2

Código 1.3 - Notificação - Fase Nacional - PCT
(22) 09/05/2019
(30) 22/05/2018 US 62/674,812; 20/02/2019 JP 2019-028523
(51) H04N 19/119 (2014.01), H04N 19/176 (2014.01), H04N 19/70 (2014.01)
(54) CODIFICADOR, DECODIFICADOR, MÉTODO DE CODIFICAÇÃO, MÉTODO DE DECODIFICAÇÃO, E PROGRAMA DE COMPRESSÃO DE IMAGEM
(71) PANASONIC INTELLECTUAL PROPERTY CORPORATION OF AMERICA (US)
(72) TADAMASA TOMA; TAKAHIRO NISHI; KIYOFUMI ABE; RYUICHI KANOH; CHONG SOON LIM; SUGHOSH PAVAN SHASHIDHAR; RU LING LIAO; HAI WEI SUN; HAN BOON TEO; JING YA LI
(85) 29/09/2020
(86) PCT JP2019/018650 de 09/05/2019
(87) WO 2019/225346 de 28/11/2019

(21) BR 11 2020 019923-0 A2

Código 1.3 - Notificação - Fase Nacional - PCT
(22) 22/04/2019
(30) 27/04/2018 US 62/663,459
(51) E21B 19/00 (2006.01), E21B 19/24 (2006.01)
(54) ADAPTADOR DE CARRETEL DE ORIENTAÇÃO DO SUSPENSOR DE TUBULAÇÃO
(71) DRIL-QUIP, INC. (US)
(72) DANIEL J. MCLAUGHLIN; GREGORY D. WILLIAMS; ELEAZAR HERRARA; MORRIS B. WADE; TODD L. SCAGGS
(85) 29/09/2020
(86) PCT US2019/028483 de 22/04/2019
(87) WO 2019/209698 de 31/10/2019

(21) BR 11 2020 019924-9 A2

Código 1.3 - Notificação - Fase Nacional - PCT
(22) 29/03/2019
(30) 30/03/2018 US 62/650,882; 30/03/2018 US 62/650,877; 30/03/2018 US 62/650,887; 30/03/2018 US 62/650,898; 19/04/2018 US 62/659,900; 01/05/2018 US 62/665,129; 01/05/2018 US 62/665,134; 01/05/2018 US 62/665,128; 01/05/2018 US 62/665,139; 01/05/2018 US 62/665,192; 01/05/2018 US 62/665,177; 28/06/2018 US 62/691,227; 28/06/2018 US 62/691,228; 28/06/2018 US 62/691,219; 28/06/2018 US 62/691,230; 28/06/2018 US 62/691,262; 28/06/2018 US 62/691,257; 28/06/2018 US 62/691,251; 30/06/2018 US 62/692,768; 30/06/2018 US 62/692,747; 30/06/2018 US 62/692,748; 23/08/2018 US 62/721,996; 23/08/2018 US 62/721,995; 23/08/2018 US 62/721,999; 24/08/2018 US 62/721,998; 24/08/2018 US 62/721,994; 10/09/2018 US 62/729,182; 10/09/2018 US 62/729,177; 10/09/2018 US 62/729,184; 10/09/2018

	US 62/729,183; 10/09/2018 US 62/729,176; 10/09/2018 US 62/729,191; 10/09/2018 US 62/729,186; 10/09/2018 US 62/729,195; 10/09/2018 US 62/729,185; 25/10/2018 US 62/750,539; 25/10/2018 US 62/750,529; 25/10/2018 US 62/750,555; 30/11/2018 US 62/773,741; 30/11/2018 US 62/773,778; 30/11/2018 US 62/773,742; 04/12/2018 US 16/209,433 (51) A61B 17/32 (2006.01), A61B 18/14 (2006.01), G16H 40/63 (2018.01) (54) MÉTODO DE DETECÇÃO DE PARTICULADOS DE FUMAÇA EVACUADA DE UM PACIENTE, AJUSTE DA VELOCIDADE DA BOMBA COM BASE NA INFORMAÇÃO DETECTADA E TRANSMISSÃO DOS PARÂMETROS FUNCIONAIS DO SISTEMA PARA O CONTROLADOR CENTRAL (71) ETHICON LLC (US) (72) FREDERICK E. SHELTON IV; JASON L. HARRIS; DAVID C. YATES; SHAWN K. HORNER; DARCY W. GREEP (85) 29/09/2020 (86) PCT IB2019/052625 de 29/03/2019 (87) WO 2019/186501 de 03/10/2019
(21) BR 11 2020 019925-7 A2	Código 1.3 - Notificação - Fase Nacional - PCT (22) 09/04/2019 (30) 09/04/2018 CN 201810312734.1 (51) G06F 9/54 (2006.01), G06F 8/65 (2018.01) (54) MÉTODO DE INVOCAÇÃO DE API DE SERVIÇO E APARELHO RELACIONADO (71) HUAWEI TECHNOLOGIES CO., LTD. (CN) (72) YONG WANG; KAI PAN; CUILI GE; JING CHEN (85) 29/09/2020 (86) PCT CN2019/081861 de 09/04/2019 (87) WO 2019/196819 de 17/10/2019
(21) BR 11 2020 019926-5 A2	Código 1.3 - Notificação - Fase Nacional - PCT (22) 29/03/2019 (30) 30/03/2018 FR 1852813 (51) C08F 220/56 (2006.01) (54) MÉTODO PARA PRODUZIR POLÍMEROS ANIÔNICOS SOLÚVEIS EM ÁGUA EM SOLUÇÃO AQUOSA, POLÍMERO ANIÔNICO SOLÚVEL EM ÁGUA E MÉTODO PARA A PRODUÇÃO DE UMA FOLHA DE PAPEL, PAPELÃO OU SEMELHANTE (71) S.P.C.M. SA (FR) (72) RENÉ HUND; CYRIL BARRIERE; RÉMI OLIVIER (85) 29/09/2020 (86) PCT EP2019/057978 de 29/03/2019 (87) WO 2019/185858 de 03/10/2019
(21) BR 11 2020 019927-3 A2	Código 1.3 - Notificação - Fase Nacional - PCT

(22) 30/03/2018
(51) H04W 72/04 (2009.01), H04W 88/00 (2009.01)
(54) MÉTODO E DISPOSITIVO PARA TRANSMITIR INFORMAÇÕES DE CONTROLE DE ENLACE ASCENDENTE
(71) GUANGDONG OPPO MOBILE TELECOMMUNICATIONS CORP., LTD. (CN)
(72) YANAN LIN
(85) 29/09/2020
(86) PCT CN2018/081401 de 30/03/2018
(87) WO 2019/183942 de 03/10/2019

---

(21) BR 11 2020 019928-1 A2

Código 1.3 - Notificação - Fase Nacional - PCT
(22) 29/03/2019
(30) 29/03/2018 EP PCT/EP2018/058113
(51) A61K 8/37 (2006.01), A61K 8/06 (2006.01), A61Q 19/00 (2006.01), A61Q 19/08 (2006.01), A61Q 15/00 (2006.01), A61Q 17/04 (2006.01), A61K 31/235 (2006.01)
(54) SUBSTITUIÇÃO DE RETINOL NO TRATAMENTO DA PELE
(71) SYMRISE AG (DE)
(72) DOMINIK STUHLMANN; ANN-CHRISTIN WESELOH; NICOLE TITZE; SABINE LANGE; SEBASTIAN BRUNCKE; BENOÎT JOIN; GABRIELE VIELHABER; MARIELLE LE MAIRE; KARIMA BENAISSI
(85) 29/09/2020
(86) PCT EP2019/058097 de 29/03/2019
(87) WO 2019/185923 de 03/10/2019

---

(21) BR 11 2020 019929-0 A2

Código 1.3 - Notificação - Fase Nacional - PCT
(22) 20/09/2018
(30) 30/03/2018 IN 201831012060
(51) F27B 1/28 (2006.01), F27B 3/28 (2006.01), F27B 9/40 (2006.01), F27D 19/00 (2006.01), F27D 21/00 (2006.01), F27D 21/04 (2006.01), G01N 29/11 (2006.01), G01N 29/44 (2006.01), G01N 29/46 (2006.01), C21B 7/10 (2006.01)
(54) MÉTODO DE DETECÇÃO DE PROPAGAÇÃO DE FISSURAS EM PAREDE DE UM FORNO METALÚRGICO ATRAVÉS DE UMA UNIDADE DE DETECÇÃO E DITA UNIDADE DE DETECÇÃO
(71) TATA STEEL LIMITED (IN)
(72) SANJAY CHANDRA; BALAMURUGAN S; SHIVANANDAN S. INDIMATH; KOKILA M; SHUNMUGA SUNDARAM R; UTTAM SINGH; PADMAPAL; SUBHASHIS KUNDU; MAYANK TIWARI
(85) 29/09/2020
(86) PCT IB2018/057241 de 20/09/2018
(87) WO 2019/186256 de 03/10/2019

---

(21) BR 11 2020 019930-3 A2

Código 1.3 - Notificação - Fase Nacional - PCT

(22) 18/04/2018
(30) 04/04/2018 CN PCT/CN2018/082056
(51) H04L 1/16 (2006.01)
(54) MÉTODO E DISPOSITIVO DE TRANSMISSÃO DE INFORMAÇÕES
(71) HUAWEI TECHNOLOGIES CO., LTD. (CN)
(72) YUE ZHAO; ZHENG YU
(85) 29/09/2020
(86) PCT CN2018/083623 de 18/04/2018
(87) WO 2019/192034 de 10/10/2019

---

(21) BR 11 2020 019932-0 A2

Código 1.3 - Notificação - Fase Nacional - PCT
(22) 10/04/2019
(30) 13/04/2018 IT 102018000004475
(51) C11D 1/14 (2006.01), C11D 1/22 (2006.01), C11D 1/29 (2006.01), C11D 1/37 (2006.01), C11D 1/66 (2006.01), C11D 1/825 (2006.01), C11D 1/83 (2006.01), C11D 1/88 (2006.01), C11D 1/94 (2006.01), C11D 3/20 (2006.01), C11D 3/43 (2006.01)
(54) MÉTODO PARA LIMPAR UM SUBSTRATO DE UM CONTAMINANTE NO CAMPO INDUSTRIAL OU DOMÉSTICO E COMPOSIÇÃO DE LIMPEZA (C) NA FORMA LÍQUIDA
(71) WOW KEMICAL S.R.L. (IT)
(72) ADRIANO MARIN
(85) 29/09/2020
(86) PCT IB2019/052953 de 10/04/2019
(87) WO 2019/198004 de 17/10/2019

---

(21) BR 11 2020 019934-6 A2

Código 1.3 - Notificação - Fase Nacional - PCT
(22) 17/04/2019
(30) 20/04/2018 US 62/660,622
(51) C07D 405/14 (2006.01), C07D 401/04 (2006.01), A61P 25/16 (2006.01), A61P 25/28 (2006.01)
(54) DERIVADOS DE PIRAZO-TETRA-HIDROISOQUINOLINA COMO MODULADORES POSITIVOS DO RECEPTOR D1 DE DOPAMINA
(71) ELI LILLY AND COMPANY (US)
(72) DAVID A. COATES; JUNLIANG HAO; DARRYL WAYNE HILLIARD
(85) 29/09/2020
(86) PCT US2019/027842 de 17/04/2019
(87) WO 2019/204418 de 24/10/2019

---

(21) BR 11 2020 019936-2 A2

Código 1.3 - Notificação - Fase Nacional - PCT
(22) 02/04/2019
(30) 02/04/2018 CN 201810284025.7
(51) H04W 72/12 (2009.01), H04W 72/04 (2009.01)
(54) MÉTODO E APARELHO PARA OBTER VALOR DE INDICAÇÃO DE

RECURSO, MÉTODO E APARELHO PARA ENVIAR VALOR DE INDICAÇÃO DE RECURSO E MÍDIA DE ARMAZENAMENTO LEGÍVEL POR COMPUTADOR
(71) HUAWEI TECHNOLOGIES CO., LTD. (CN)
(72) ZHENG CHEN; XU ZHANG; HUA LI; LIXIA XUE
(85) 29/09/2020
(86) PCT CN2019/081091 de 02/04/2019
(87) WO 2019/192501 de 10/10/2019

---

(21) BR 11 2020 019937-0 A2

Código 1.3 - Notificação - Fase Nacional - PCT
(22) 25/03/2019
(30) 05/04/2018 US US 62/652,945
(51) C10L 1/185 (2006.01), C10L 1/00 (2006.01), C07C 43/263 (2006.01), C07C 43/275 (2006.01), G01N 33/28 (2006.01)
(54) ÉTERES DE DIARILA COMO MARCADORES DE COMBUSTÍVEL
(71) DOW GLOBAL TECHNOLOGIES LLC (US) ; ROHM AND HAAS COMPANY (US)
(72) ROBERT J. WRIGHT; BRIAN A. JAZDZEWSKI; WARREN E. SMITH; JEREMY CHRIS REYES; ZAHID ASIF; CLARK H. CUMMINS; WILLIAM L. WINNIFORD
(85) 29/09/2020
(86) PCT US2019/023861 de 25/03/2019
(87) WO 2019/195014 de 10/10/2019

---

(21) BR 11 2020 019939-7 A2

Código 1.3 - Notificação - Fase Nacional - PCT
(22) 03/04/2019
(30) 04/04/2018 JP 2018-072557
(51) C07D 403/14 (2006.01), A61K 31/4439 (2006.01), A61K 31/506 (2006.01), A61P 3/10 (2006.01), A61P 43/00 (2006.01), C07D 401/14 (2006.01)
(54) COMPOSTOS DE PIRAZOL SUBSTITUÍDOS COM HETEROARILA E SEU USO FARMACÊUTICO
(71) JAPAN TOBACCO, INC. (JP)
(72) TOMOYA MIURA; SHINTARO HIRASHIMA; TOMOYUKI MANABE; TETSUYA IIDA; KENTARO SAKURAI
(85) 29/09/2020
(86) PCT JP2019/014721 de 03/04/2019
(87) WO 2019/194207 de 10/10/2019

---

(21) BR 11 2020 019941-9 A2

Código 1.3 - Notificação - Fase Nacional - PCT
(22) 08/04/2019
(30) 20/04/2018 NO 20180538
(51) E21B 43/34 (2006.01), B01D 17/025 (2006.01)
(54) MÉTODO PARA CONTROLE DE UM TUBO INTERNO, E, TUBO INTERNO .

(71) SEABED SEPARATION AS (NO)
(72) JON SIGURD BERNTSEN; ASLE JOSTEIN HOVDA
(85) 29/09/2020
(86) PCT NO2019/050072 de 08/04/2019
(87) WO 2019/203657 de 24/10/2019

---

(21) BR 11 2020 019948-6 A2

Código 1.3 - Notificação - Fase Nacional - PCT
(22) 27/03/2019
(30) 29/03/2018 GB 18051698
(51) A24F 47/00 (2020.01), A61M 15/06 (2006.01), A61M 11/04 (2006.01)
(54) DISPOSITIVO DE CONTROLE PARA UM SISTEMA ELETRÔNICO DE FORNECIMENTO DE AEROSSOL, SISTEMA ELETRÔNICO DE FORNECIMENTO DE AEROSSOL E MÉTODO PARA OPERAR UM DISPOSITIVO DE CONTROLE
(71) NICOVENTURES TRADING LIMITED (GB)
(72) PATRICK MOLONEY; ANTON KORUS; JUSTIN HAN YANG CHAN
(85) 29/09/2020
(86) PCT GB2019/050866 de 27/03/2019
(87) WO 2019/186147 de 03/10/2019

---

(21) BR 11 2020 019954-0 A2

Código 1.3 - Notificação - Fase Nacional - PCT
(22) 26/03/2019
(30) 29/03/2018 US 15/939,579
(51) G01N 21/31 (2006.01), B60W 40/06 (2012.01), B60W 50/14 (2020.01), B60K 35/00 (2006.01)
(54) SISTEMA DE MONITORAMENTO DE CONDIÇÃO DE ESTRADA
(71) THE REGENTS OF THE UNIVERSITY OF MICHIGAN (US)
(72) NILTON O. RENNÓ
(85) 29/09/2020
(86) PCT US2019/023960 de 26/03/2019
(87) WO 2019/191016 de 03/10/2019

---

(21) BR 11 2020 019955-9 A2

Código 1.3 - Notificação - Fase Nacional - PCT
(22) 27/02/2019
(30) 29/03/2018 CN 201810273516.1
(51) H04L 12/24 (2006.01)
(54) MÉTODO E SISTEMA PARA DETECÇÃO DE QUALIDADE DE SERVIÇO DO SERVIÇO, E DISPOSITIVO
(71) HUAWEI TECHNOLOGIES CO., LTD. (CN)
(72) DEKUI SUN; MING JIANG; HAN ZHOU
(85) 29/09/2020
(86) PCT CN2019/076349 de 27/02/2019
(87) WO 2019/184645 de 03/10/2019

(21) BR 11 2020 019957-5 A2

Código 1.3 - Notificação - Fase Nacional - PCT
(22) 28/03/2019
(30) 02/04/2018 CN 201810286335.2
(51) H04W 74/00 (2009.01)
(54) MÉTODO DE CONTROLE DE ACESSO E EQUIPAMENTO DE USUÁRIO
(71) SHARP KABUSHIKI KAISHA (JP) ; FG INNOVATION COMPANY LIMITED (CN)
(72) CHONGMING ZHANG; HIDEKAZU TSUBOI; CHAO LUO; RENMAO LIU
(85) 29/09/2020
(86) PCT CN2019/080131 de 28/03/2019
(87) WO 2019/192387 de 10/10/2019

(21) BR 11 2020 019958-3 A2

Código 1.3 - Notificação - Fase Nacional - PCT
(22) 20/03/2019
(30) 29/03/2018 JP 2018-064037
(51) C22B 1/16 (2006.01), B01J 2/00 (2006.01), B09B 3/00 (2006.01), C02F 11/12 (2019.01), C22B 7/00 (2006.01), C22B 7/02 (2006.01)
(54) MATERIAL GRANULADO, MÉTODO PARA PRODUÇÃO DE MATERIAL GRANULADO, E MÉTODO PARA PRODUÇÃO DE MINÉRIO SINTERIZADO
(71) JFE STEEL CORPORATION (JP)
(72) MASATO KUROIWA; KENTA TAKEHARA; NAOTO KOBAYASHI; TETSUYA YAMAMOTO; TETSUYA JINNO; YASUKAZU HAYASAKA; KAZUKI ODA
(85) 29/09/2020
(86) PCT JP2019/011724 de 20/03/2019
(87) WO 2019/188668 de 03/10/2019

(21) BR 11 2020 019961-3 A2

Código 1.3 - Notificação - Fase Nacional - PCT
(22) 27/03/2019
(30) 29/03/2018 GB 18052639
(51) A24F 47/00 (2020.01), A61M 15/06 (2006.01), A61M 11/04 (2006.01)
(54) APARELHO PARA GERAR AEROSSOL, SISTEMA DE FORNECIMENTO DE AEROSSOL, MÉTODO PARA OPERAR UM APARELHO DE GERAÇÃO DE AEROSSOL, ARTIGO, SISTEMA E MÉTODO PARA LIMPAR UM APARELHO PARA GERAR AEROSSOL
(71) NICOVENTURES TRADING LIMITED (GB)
(72) PATRICK MOLONEY; ANTON KORUS; JUSTIN HAN YANG CHAN
(85) 29/09/2020
(86) PCT EP2019/057782 de 27/03/2019
(87) WO 2019/185747 de 03/10/2019

(21) BR 11 2020 019962-1 A2

Código 1.3 - Notificação - Fase Nacional - PCT
(22) 09/04/2019
(30) 10/04/2018 US 62/655,272

(51) A61B 17/68 (2006.01), A61N 1/32 (2006.01), A61B 17/58 (2006.01), A61B 17/56 (2006.01), A61N 1/05 (2006.01), A61B 17/86 (2006.01), A61N 1/20 (2006.01)
(54) ÂNCORA ÓSSEA BIPOLAR COM CONEXÃO PARA ELETROESTIMULAÇÃO
(71) DEPUY SYNTHES PRODUCTS, INC. (US)
(72) MARKUS RENNICH; HERIBERT STEPHAN
(85) 29/09/2020
(86) PCT IB2019/052925 de 09/04/2019
(87) WO 2019/197994 de 17/10/2019

---

(21) BR 11 2020 019963-0 A2

Código 1.3 - Notificação - Fase Nacional - PCT
(22) 29/03/2019
(30) 30/03/2018 JP 2018-068816
(51) C07D 215/44 (2006.01), A61K 31/4709 (2006.01), A61K 31/4985 (2006.01), A61K 31/551 (2006.01), A61P 35/00 (2006.01), C07D 215/46 (2006.01), C07D 401/12 (2006.01), C07D 401/14 (2006.01), C07D 405/14 (2006.01), C07D 409/14 (2006.01), C07D 413/12 (2006.01), C07D 413/14 (2006.01), C07D 487/04 (2006.01), C07D 487/08 (2006.01), C07D 495/14 (2006.01), C07D 519/00 (2006.01)
(54) COMPOSTO COM ATIVIDADE ANTICÂNCER
(71) KYOWA KIRIN CO., LTD. (JP)
(72) KENJI UCHIDA; RYOHEI KAWAI; KEISUKE YAMAMOTO; TOSHIMI KANAI; HIDEO IKOTA; TAKASHI IMAEDA; KEI YOSHIDA
(85) 29/09/2020
(86) PCT JP2019/014042 de 29/03/2019
(87) WO 2019/189778 de 03/10/2019

---

(21) BR 11 2020 019964-8 A2

Código 1.3 - Notificação - Fase Nacional - PCT
(22) 07/05/2019
(30) 09/05/2018 EP 18171514.5
(51) A23L 2/08 (2006.01), A23L 2/10 (2006.01), A23L 2/39 (2006.01), A23L 2/40 (2006.01), A23L 29/212 (2016.01), A23L 19/00 (2016.01), A23L 27/00 (2016.01), A23L 27/10 (2016.01), A23L 33/18 (2016.01), A23L 33/185 (2016.01), A23L 33/21 (2016.01), A23L 13/30 (2016.01), A23L 23/10 (2016.01), A23L 31/10 (2016.01), A23L 2/395 (2006.01)
(54) PROCESSO PARA PRODUÇÃO DE UMA COMPOSIÇÃO ALIMENTÍCIA COM FLUIDEZ MELHORADA
(71) SOCIÉTÉ DES PRODUITS NESTLÉ S.A. (CH)
(72) SANYASI GADDIPATI; JIMMY PERDANA; ERIK KURT LARREA ANAYA; ULRICH BOBE; VOLKER SCHROEDER; LINDA BRUTSCH; LAURENT FORNY; VINCENT DANIEL MAURICE MEUNIER; MAIKE NEUMANN
(85) 29/09/2020
(86) PCT EP2019/061647 de 07/05/2019

(87) WO 2019/215126 de 14/11/2019

(21) BR 11 2020 019966-4 A2

Código 1.3 - Notificação - Fase Nacional - PCT
(22) 05/04/2018
(51) H04W 76/14 (2018.01), H04W 72/12 (2009.01), H04W 72/04 (2009.01), H04W 4/40 (2018.01), H04W 4/70 (2018.01), H04W 56/00 (2009.01), H04W 92/18 (2009.01)
(54) MÉTODO DE CONTROLE DE TRANSMISSÕES DE RÁDIO EM ENLACE LATERAL, DISPOSITIVO DE RÁDIO, NÓ PARA UMA REDE DE COMUNICAÇÃO SEM FIO, E, MEIO LEGÍVEL POR COMPUTADOR
(71) TELEFONAKTIEBOLAGET LM ERICSSON (PUBL) (SE)
(72) SHEHZAD ALI ASHRAF; RICARDO BLASCO SERRANO; GABOR FODOR; JINGYA LI
(85) 29/09/2020
(86) PCT EP2018/058706 de 05/04/2018
(87) WO 2019/192701 de 10/10/2019

(21) BR 11 2020 019967-2 A2

Código 1.3 - Notificação - Fase Nacional - PCT
(22) 28/03/2019
(30) 29/03/2018 US 62/649,988
(51) B01J 27/053 (2006.01), B01J 31/02 (2006.01), C07C 407/00 (2006.01)
(54) PRODUÇÃO ONLINE DE PERÓXIDO ORGÂNICO USANDO LEITO DE CATALISADOR
(71) SAFE FOODS CORPORATION (US)
(72) TODD COLEMAN; TIM YEAMAN; SLATON FRY
(85) 29/09/2020
(86) PCT US2019/024516 de 28/03/2019
(87) WO 2019/191387 de 03/10/2019

(21) BR 11 2020 019968-0 A2

Código 1.3 - Notificação - Fase Nacional - PCT
(22) 25/03/2019
(30) 29/03/2018 CN 201810272499.X
(51) C21D 8/12 (2006.01), C23C 24/04 (2006.01)
(54) MÉTODO PARA FABRICAR UMA PLACA DE AÇO ELÉTRICA ORIENTADA POR GRÃOS DE ALTO SILÍCIO
(71) BAOSHAN IRON & STEEL CO., LTD. (CN)
(72) HUABING ZHANG; SHUANGJIE CHU; GUOBAO LI; WEN XIAO; BAOJUN LIU; YONGJIE YANG; KANYI SHEN; DAN HAN; ZHINING HU
(85) 29/09/2020
(86) PCT CN2019/079442 de 25/03/2019
(87) WO 2019/184838 de 03/10/2019

(21) BR 11 2020 019970-2 A2

Código 1.3 - Notificação - Fase Nacional - PCT

(22) 27/09/2018
(30) 30/03/2018 JP 2018-067898
(51) G03G 15/08 (2006.01), G03G 21/16 (2006.01)
(54) CARTUCHOS DE DESENVOLVIMENTO
(71) BROTHER KOGYO KABUSHIKI KAISHA (JP)
(72) YUWEN WANG; JUNICHI HASHIMOTO; ISAO KISHI; KAZUAKI OOKA
(85) 29/09/2020
(86) PCT JP2018/035971 de 27/09/2018
(87) WO 2019/187234 de 03/10/2019

---

(21) BR 11 2020 019972-9 A2

Código 1.3 - Notificação - Fase Nacional - PCT
(22) 16/04/2019
(30) 16/04/2018 US 62/658,066
(51) A61K 31/365 (2006.01), A61K 31/436 (2006.01), A61K 31/52 (2006.01), A61K 31/573 (2006.01), A61K 38/13 (2006.01), C12Q 1/68 (2018.01)
(54) MÉTODOS PARA IDENTIFICAR UM RECEPTOR DE ALOENXERTO RENAL E PARA IDENTIFICAR UM RECEPTOR DE ALOENXERTO RENAL EM RISCO DE REJEIÇÃO AGUDA DO ALOENXERTO ANTES DO TRANSPLANTE, KIT PARA IDENTIFICAR RECEPTORES DE ALOENXERTO RENAL E MÉTODO PARA SELECIONAR UM PACIENTE COM ALOENXERTO RENAL
(71) ICAHN SCHOOL OF MEDICINE AT MOUNT SINAI (US)
(72) BARBARA MURPHY; WEIJIA ZHANG
(85) 29/09/2020
(86) PCT US2019/027618 de 16/04/2019
(87) WO 2019/204267 de 24/10/2019

---

(21) BR 11 2020 019974-5 A2

Código 1.3 - Notificação - Fase Nacional - PCT
(22) 17/04/2019
(30) 24/04/2018 EP 18168954.8; 12/09/2018 EP 18194018.0
(51) A23C 9/123 (2006.01), A23C 9/12 (2006.01), C12R 1/46 (2006.01), C12R 1/225 (2006.01)
(54) COMPOSIÇÃO E PROCESSO PARA A PRODUÇÃO DE UM PRODUTO DE LEITE FERMENTADO COMPREENDENDO A APLICAÇÃO DE UMA CEPA DE S. THERMOPHILUS DEFICIENTE EM LACTOSE, UMA CEPA DE L. BULGARICUS DEFICIENTE EM LACTOSE E UMA CEPA PROBIÓTICA
(71) CHR. HANSEN A/S (DK)
(72) METTE OEHRSTROEM RUNGE; SONJA BLOCH; HUI HAN
(85) 29/09/2020
(86) PCT EP2019/059876 de 17/04/2019
(87) WO 2019/206754 de 31/10/2019

---

(21) BR 11 2020 020004-2 A2

Código 1.3 - Notificação - Fase Nacional - PCT
(22) 27/03/2019

(30) 29/03/2018 GB 18052589
(51) A24F 47/00 (2020.01), A61M 15/06 (2006.01), A61M 11/04 (2006.01)
(54) APARELHO GERADOR DE AEROSSOL A PARTIR DE UM MEIO AEROSSOLIZÁVEL, ARTIGO COMPREENDENDO MEIO AEROSSOLIZÁVEL, SISTEMA E MÉTODO PARA DETERMINAR UM PARÂMETRO DE UM ARTIGO
(71) NICOVENTURES TRADING LIMITED (GB)
(72) PATRICK MOLONEY; JUSTIN HAN YANG CHAN; ANTON KORUS
(85) 29/09/2020
(86) PCT EP2019/057776 de 27/03/2019
(87) WO 2019/185744 de 03/10/2019

---

(21) BR 11 2020 020005-0 A2

Código 1.3 - Notificação - Fase Nacional - PCT
(22) 29/03/2019
(30) 30/03/2018 US 62/650,923
(51) A61B 17/00 (2006.01), A61F 5/00 (2006.01)
(54) SISTEMAS E MÉTODOS PARA ANCORAR E RESTRINGIR PRÓTESES GASTROINTESTINAIS
(71) METAMODIX, INC. (US)
(72) KEDAR R. BELHE; WERNER SCHWARZ; TODD STANGENES
(85) 29/09/2020
(86) PCT US2019/024950 de 29/03/2019
(87) WO 2019/191652 de 03/10/2019

---

(21) BR 11 2020 020007-7 A2

Código 1.3 - Notificação - Fase Nacional - PCT
(22) 25/03/2019
(30) 04/04/2018 EP 18165787.5
(51) C12P 19/04 (2006.01), C12P 19/10 (2006.01)
(54) PROCESSO PARA A FERMENTAÇÃO DE ASCOMYCOTA
(71) CLARIANT INTERNATIONAL LTD. (CH)
(72) TIM SIEKER; LUKAS DANZER; DANIELLE DENNEWALD; MICHAEL ZAVREL; HEIKO DIETZ
(85) 29/09/2020
(86) PCT EP2019/057464 de 25/03/2019
(87) WO 2019/192873 de 10/10/2019

---

(21) BR 11 2020 020008-5 A2

Código 1.3 - Notificação - Fase Nacional - PCT
(22) 29/03/2019
(30) 30/03/2018 US 62/650,687
(51) A61K 31/47 (2006.01), C07D 217/22 (2006.01)
(54) SAIS MONO ÁCIDO DE 6-AMINOISOQUINOLINAS E SEUS USOS
(71) AERIE PHARMACEUTICALS, INC. (US)
(72) MITCHELL A. DELONG; JILL M. STURDIVANT; CYNTHIA L. LICHOROWIC; CHENG-WEN LIN

(85) 29/09/2020
(86) PCT US2019/024954 de 29/03/2019
(87) WO 2019/191654 de 03/10/2019

---

(21) BR 11 2020 020009-3 A2

Código 1.3 - Notificação - Fase Nacional - PCT
(22) 26/03/2019
(30) 30/03/2018 JP 2018-067011
(51) G01N 21/27 (2006.01), C21B 5/00 (2006.01), F27D 21/00 (2006.01), G01N 15/02 (2006.01)
(54) DISPOSITIVO DE MEDIÇÃO DA PROPORÇÃO DE FINOS, SISTEMA DE MEDIÇÃO DA PROPORÇÃO DE FINOS E MÉTODO DE OPERAÇÃO DO ALTO-FORNO
(71) JFE STEEL CORPORATION (JP)
(72) NAOSHI YAMAHIRA; TOSHIKI TSUBOI
(85) 29/09/2020
(86) PCT JP2019/013016 de 26/03/2019
(87) WO 2019/189262 de 03/10/2019

---

(21) BR 11 2020 020010-7 A2

Código 1.3 - Notificação - Fase Nacional - PCT
(22) 25/03/2019
(30) 04/04/2018 EP 18165788.3
(51) C08B 37/00 (2006.01), C12P 19/04 (2006.01)
(54) PROCESSO PARA A PURIFICAÇÃO DE BIOCOMPOSIÇÕES COMPLEXAS
(71) CLARIANT INTERNATIONAL LTD. (CH)
(72) TIM SIEKER; MARCUS VERHUELSDONK; MICHAEL ZAVREL
(85) 29/09/2020
(86) PCT EP2019/057465 de 25/03/2019
(87) WO 2019/192874 de 10/10/2019

---

(21) BR 11 2020 020011-5 A2

Código 1.3 - Notificação - Fase Nacional - PCT
(22) 27/03/2019
(30) 29/03/2018 GB 1805205.0
(51) A24F 47/00 (2020.01)
(54) DISPOSITIVO DE PROVISÃO DE AEROSSOL, MÉTODO DE OPERAÇÃO DE UM DISPOSITIVO DE PROVISÃO DE AEROSSOL, SERVIDOR PARA PERMITIR A OPERAÇÃO DE UM DISPOSITIVO DE PROVISÃO DE AEROSSOL, MÉTODO DE OPERAÇÃO DE UM SERVIDOR, SISTEMA, PROGRAMA DE COMPUTADOR PARA IMPLEMENTAÇÃO EM UM PROCESSADOR
(71) NICOVENTURES TRADING LIMITED (GB)
(72) PATRICK MOLONEY; ANTON KORUS; JUSTIN HAN YANG CHAN
(85) 29/09/2020
(86) PCT GB2019/050877 de 27/03/2019

(87) WO 2019/186158 de 03/10/2019

---

(21) BR 11 2020 020013-1 A2

Código 1.3 - Notificação - Fase Nacional - PCT
(22) 27/03/2019
(30) 29/03/2018 EP 18165177.9
(51) A22C 11/12 (2006.01)
(54) DISPOSITIVO E MÉTODO PARA AMARRAR UMA MASSA QUE PREENCHE UMA PELÍCULA
(71) INOTEC GMBH MASCHINENENTWICKLUNG UND VERTRIEB (DE)
(72) LUIGI PEDROIA; STEFANO PEDROIA
(85) 29/09/2020
(86) PCT EP2019/057689 de 27/03/2019
(87) WO 2019/185693 de 03/10/2019

---

(21) BR 11 2020 020014-0 A2

Código 1.3 - Notificação - Fase Nacional - PCT
(22) 27/03/2019
(30) 29/03/2018 GB 1805266.2
(51) A24F 47/00 (2020.01), A61M 15/06 (2006.01), A61M 11/04 (2006.01)
(54) APARELHO PARA GERAR AEROSSOL A PARTIR DE UM MEIO AEROSSOLIZÁVEL, ARTIGO PARA USO COM O MESMO, SISTEMA DE PROVISÃO DE AEROSSOL E MÉTODO DE OPERAÇÃO DE UM APARELHO GERADOR DE AEROSSOL
(71) NICOVENTURES TRADING LIMITED (GB)
(72) PATRICK MOLONEY; ANTON KORUS; JUSTIN HAN YANG CHAN
(85) 29/09/2020
(86) PCT EP2019/057783 de 27/03/2019
(87) WO 2019/185748 de 03/10/2019

---

(21) BR 11 2020 020016-6 A2

Código 1.3 - Notificação - Fase Nacional - PCT
(22) 13/02/2019
(30) 29/03/2018 JP 2018-064401
(51) H02M 7/48 (2007.01), H02P 23/04 (2006.01), H02P 27/08 (2006.01)
(54) APARELHO DE CONVERSÃO DE POTÊNCIA DIRETA
(71) DAIKIN INDUSTRIES, LTD. (JP)
(72) NOBUO HAYASHI; TAKUROU OGAWA; DAISUKE UEKI; MORIMITSU SEKIMOTO
(85) 29/09/2020
(86) PCT JP2019/005056 de 13/02/2019
(87) WO 2019/187721 de 03/10/2019

---

(21) BR 11 2020 020018-2 A2

Código 1.3 - Notificação - Fase Nacional - PCT
(22) 20/06/2018
(30) 30/03/2018 CN 201810303841.8

(51) C21D 8/12 (2006.01)
(54) AÇO-SILÍCIO DE GRÃO ORIENTADO COM DOMÍNIO MAGNÉTICO RESISTENTE AO CALOR E MÉTODO DE FABRICAÇÃO DO MESMO
(71) BAOSHAN IRON & STEEL CO., LTD. (CN)
(72) SHUANGJIE CHU; ZIPENG ZHAO; YONGJIE YANG; CHANGSONG MA; MEIHONG WU; YAMING JI; AIHUA MA; WEIYONG XIE; HAI LIU; JIANGUO GUO
(85) 29/09/2020
(86) PCT CN2018/092008 de 20/06/2018
(87) WO 2019/184104 de 03/10/2019

---

(21) BR 11 2020 020019-0 A2

Código 1.3 - Notificação - Fase Nacional - PCT
(22) 27/03/2019
(30) 29/03/2018 GB 1805257.1
(51) A24F 47/00 (2020.01), A61M 15/06 (2006.01), A61M 11/04 (2006.01)
(54) DISPOSITIVO DE FORNECIMENTO DE AEROSSOL, ARTIGO, SISTEMA E MÉTODO PARA IDENTIFICAR UM ARTIGO
(71) NICOVENTURES TRADING LIMITED (GB)
(72) PATRICK MOLONEY; ANTON KORUS; JUSTIN HAN YANG CHAN
(85) 29/09/2020
(86) PCT EP2019/057781 de 27/03/2019
(87) WO 2019/185746 de 03/10/2019

---

(21) BR 11 2020 020020-4 A2

Código 1.3 - Notificação - Fase Nacional - PCT
(22) 27/03/2019
(30) 29/03/2018 GB 1805268.8
(51) A24F 47/00 (2020.01), A61M 15/06 (2006.01), A61M 11/04 (2006.01)
(54) APARELHO PARA GERAR AEROSSOL, ARTIGO PARA USO COM O APARELHO, SISTEMA DE FORNECIMENTO DE AEROSSOL E MÉTODO PARA OPERAR UM APARELHO GERADOR DE AEROSSOL
(71) NICOVENTURES TRADING LIMITED (GB)
(72) PATRICK MOLONEY; ANTON KORUS; JUSTIN HAN YANG CHAN
(85) 29/09/2020
(86) PCT EP2019/057784 de 27/03/2019
(87) WO 2019/185749 de 03/10/2019

---

(21) BR 11 2020 020021-2 A2

Código 1.3 - Notificação - Fase Nacional - PCT
(22) 27/03/2019
(30) 29/03/2018 GB 18052340
(51) A24F 47/00 (2020.01), A61M 15/06 (2006.01), A61M 11/04 (2006.01)
(54) DISPOSITIVO GERADOR DE AEROSSOL, ARTIGO GERADOR DE AEROSSOL E MÉTODO PARA DETECTAR A INTERAÇÃO DO USUÁRIO COM UM ARTIGO
(71) NICOVENTURES TRADING LIMITED (GB)

(72) PATRICK MOLONEY; JUSTIN HAN YANG CHAN
(85) 29/09/2020
(86) PCT EP2019/057721 de 27/03/2019
(87) WO 2019/185715 de 03/10/2019

---

(21) BR 11 2020 020022-0 A2

Código 1.3 - Notificação - Fase Nacional - PCT
(22) 30/03/2018
(51) H04W 56/00 (2009.01), H04W 24/10 (2009.01), H04W 36/00 (2009.01)
(54) TERMINAL DE USUÁRIO E ESTAÇÃO RÁDIO BASE
(71) NTT DOCOMO, INC. (JP)
(72) HIROKI HARADA; HIDEAKI TAKAHASHI
(85) 29/09/2020
(86) PCT JP2018/013849 de 30/03/2018
(87) WO 2019/187092 de 03/10/2019

---

(21) BR 11 2020 020025-5 A2

Código 1.3 - Notificação - Fase Nacional - PCT
(22) 28/03/2019
(30) 30/03/2018 JP 2018-069376
(51) A61B 5/154 (2006.01), B65C 3/16 (2006.01)
(54) DISPOSITIVO AUTOMÁTICO DE PREPARAÇÃO DE TUBOS DE AMOSTRAGEM DE SANGUE
(71) TECHNO MEDICA CO., LTD (JP) ; FUJITSU FRONTECH LIMITED (JP)
(72) TOSHIKAZU MATSUMOTO; KOICHI SUGIMOTO; NORIYUKI SHIRAISHI; KOJI CHONABAYASHI; YASUSHI KOMAKI; TAKAMASA TSURU
(85) 30/09/2020
(86) PCT JP2019/013662 de 28/03/2019
(87) WO 2019/189604 de 03/10/2019

---

(21) BR 11 2020 020026-3 A2

Código 1.3 - Notificação - Fase Nacional - PCT
(22) 27/12/2019
(30) 07/01/2019 IN 201911000599
(51) B65H 67/048 (2006.01), B65H 54/52 (2006.01)
(54) MÉTODO PARA POSICIONAR UM FUSO COM PRECISÃO EM UM BOBINADOR AUTOMÁTICO DO TIPO TORRE
(71) LOHIA CORP LIMITED (IN)
(72) SIDDHARTH LOHIA
(85) 30/09/2020
(86) PCT IB2019/061387 de 27/12/2019
(87) WO 2020/144530 de 16/07/2020

---

(21) BR 11 2020 020028-0 A2

Código 1.3 - Notificação - Fase Nacional - PCT
(22) 01/02/2020
(30) 04/02/2019 IN 201911004251

(51) B65H 67/04 (2006.01), B65H 54/02 (2006.01), B65H 54/54 (2006.01), B65H 75/24 (2006.01)
(54) UM TUBO COMPOSTO RÍGIDO PARA ENROLAMENTO DE FIOS
(71) LOHIA CORP LIMITED (IN)
(72) SIDDHARTH LOHIA
(85) 30/09/2020
(86) PCT IB2020/050815 de 01/02/2020
(87) WO 2020/161587 de 13/08/2020

---

(21) BR 11 2020 020031-0 A2

Código 1.3 - Notificação - Fase Nacional - PCT
(22) 28/03/2019
(30) 30/03/2018 EP 18165300.7
(51) C08J 7/04 (2020.01), B32B 27/40 (2006.01), C08L 75/04 (2006.01)
(54) REVESTIMENTO DE MÚLTIPLAS CAMADAS PARA REVESTIR PEÇAS DO CORPO DO VEÍCULO
(71) AVERY DENNISON CORPORATION (US)
(72) HUGUES VANDEPARRE; RÉGIS BARBIEUX; JEAN-CHRISTOPHE MINOR
(85) 30/09/2020
(86) PCT US2019/024596 de 28/03/2019
(87) WO 2019/191438 de 03/10/2019

---

(21) BR 11 2020 020032-8 A2

Código 1.3 - Notificação - Fase Nacional - PCT
(22) 04/12/2018
(30) 11/05/2018 JP 2018-092253
(51) B60D 1/18 (2006.01), B66D 1/60 (2006.01), E02F 3/36 (2006.01)
(54) ACESSÓRIO DE REBOQUE ACOPLÁVEL À MÁQUINA DE TRABALHO
(71) AGRIPROJECT LIMITED COMPANY (JP)
(72) MITSUHARU FUKAYO
(85) 30/09/2020
(86) PCT JP2018/044560 de 04/12/2018
(87) WO 2019/215948 de 14/11/2019

---

(21) BR 11 2020 020033-6 A2

Código 1.3 - Notificação - Fase Nacional - PCT
(22) 30/04/2018
(51) G06F 17/00 (2019.01)
(54) SOBREPOSIÇÕES VISUAIS BASEADAS EM CARACTERÍSTICAS DE OPERADOR
(71) HEWLETT-PACKARD DEVELOPMENT COMPANY, L.P. (US)
(72) ALLEN OWEN WRIGHT; KRISHNA PRASAD MURALEEDHARAN PILLAI; EVAN SCHEESSELE
(85) 30/09/2020
(86) PCT US2018/030244 de 30/04/2018

(87) WO 2019/212495 de 07/11/2019

(21) BR 11 2020 020034-4 A2

Código 1.3 - Notificação - Fase Nacional - PCT
(22) 29/03/2019
(30) 31/03/2018 CN 201810278762.6
(51) H04W 40/24 (2009.01)
(54) MÉTODO DE COMUNICAÇÃO, APARELHO DE COMUNICAÇÕES, MEIO DE ARMAZENAMENTO LEGÍVEL, PRODUTO DE PROGRAMA DE COMPUTADOR, E SISTEMA DE COMUNICAÇÕES
(71) HUAWEI TECHNOLOGIES CO., LTD. (CN)
(72) RUNZE ZHOU; SHENGXIAN NIE; ZHONGPING CHEN
(85) 30/09/2020
(86) PCT CN2019/080637 de 29/03/2019
(87) WO 2019/185062 de 03/10/2019

(21) BR 11 2020 020036-0 A2

Código 1.3 - Notificação - Fase Nacional - PCT
(22) 10/10/2019
(30) 04/02/2019 US 16/266,457
(51) C09K 11/64 (2006.01), C09K 11/77 (2006.01), C30B 29/28 (2006.01)
(54) MÉTODO DE CONTROLE DO TEOR DE GÁLIO EM CINTILADORES DE GRANADA DE GADOLÍNIO E GÁLIO
(71) SIEMENS MEDICAL SOLUTIONS USA, INC. (US)
(72) PETER CARL COHEN; ALEXANDER ANDREW CAREY; MARK S. ANDREACO
(85) 30/09/2020
(86) PCT US2019/055490 de 10/10/2019
(87) WO 2020/162987 de 13/08/2020

(21) BR 11 2020 020037-9 A2

Código 1.3 - Notificação - Fase Nacional - PCT
(22) 10/04/2019
(30) 12/04/2018 EP 18167102.5
(51) A61P 9/12 (2006.01), C07K 14/58 (2006.01), C07K 16/00 (2006.01), C07K 19/00 (2006.01)
(54) ANTICORPOS ENXERTADOS COM PEPTÍDEO NATRIURÉTICO ATRIAL
(71) BAYER AKTIENGESELLSCHAFT (DE)
(72) FRANK WUNDER; ANKE MAYER-BARTSCHMID; DAMIAN BROCKSCHNIEDER; MARCEL GEERTZ; SIMONE GREVEN; LUCAS HUDSON HOFMEISTER; HANNAH JÖRISSEN; CHRISTOPH MAHLERT; TOBIAS MARQUARDT; ILKA MATHAR; THOMAS MONDRITZKI; CLAUDIA NOACK; JAN TEBBE; STUART WALSH; ERNST WEBER; ANDREAS WILMEN
(85) 30/09/2020
(86) PCT EP2019/059093 de 10/04/2019
(87) WO 2019/197470 de 17/10/2019

(21) BR 11 2020 020038-7 A2

Código 1.3 - Notificação - Fase Nacional - PCT
(22) 05/04/2019
(30) 06/04/2018 EP 18166040.8
(51) B01D 53/56 (2006.01), B01D 53/78 (2006.01), C05B 11/04 (2006.01)
(54) REMOÇÃO DE NOX DE EFLUENTES GASOSOS
(71) YARA INTERNATIONAL ASA (NO)
(72) ROBERTUS LOUWE; PATRYCJA KITA; LENE SUND
(85) 30/09/2020
(86) PCT EP2019/058604 de 05/04/2019
(87) WO 2019/193137 de 10/10/2019

(21) BR 11 2020 020041-7 A2

Código 1.3 - Notificação - Fase Nacional - PCT
(22) 01/04/2019
(30) 27/04/2018 EP 18169854.9; 15/05/2018 EP 18172418.8
(51) H01H 33/664 (2006.01), H01H 79/00 (2006.01), H01J 21/08 (2006.01), H01T 2/00 (2006.01), H02H 9/04 (2006.01), H01J 21/04 (2006.01), H01T 21/06 (2006.01)
(54) SISTEMA GRID INFLUENTE
(71) SIEMENS AKTIENGESELLSCHAFT (DE)
(72) MARTIN BATTERMANN; PATRIK ERNST; ANDREAS HASELBAUER; CHRISTIAN SCHACHERER
(85) 30/09/2020
(86) PCT EP2019/058157 de 01/04/2019
(87) WO 2019/206570 de 31/10/2019

(21) BR 11 2020 020043-3 A2

Código 1.3 - Notificação - Fase Nacional - PCT
(22) 26/04/2019
(30) 27/04/2018 US 62/663374
(51) G01N 33/50 (2006.01)
(54) MÉTODOS PARA FORMULAR UMA COMPOSIÇÃO, PARA DETERMINAR UM VALOR ECOTOXICOLÓGICO DE UMA COMPOSIÇÃO, PARA USAR UMA COMPOSIÇÃO, PARA USAR UMA PONTUAÇÃO DE RISCO AMBIENTAL GERAL E PARA DETERMINAR UM VALOR ECOTOXICOLÓGICO DE UMA COMPOSIÇÃO, E, COMPOSIÇÃO.
(71) BASF SE (DE)
(72) STEPHANIE ACKER; SASCHA PAWLOWSKI; BERND HERZOG
(85) 30/09/2020
(86) PCT EP2019/060786 de 26/04/2019
(87) WO 2019/207129 de 31/10/2019

(21) BR 11 2020 020044-1 A2

Código 1.3 - Notificação - Fase Nacional - PCT
(22) 02/04/2019
(30) 02/04/2018 US US62/651,603

(51) G01V 1/18 (2006.01), G01V 1/38 (2006.01), G01V 1/24 (2006.01)
(54) SISTEMAS E MÉTODOS PARA LOCALIZAR UNIDADES DE AQUISIÇÃO DE DADOS SÍSMICOS
(71) MAGSEIS FF LLC (US)
(72) FYFFE, ROGER L.; MARC, ETIENNE
(85) 30/09/2020
(86) PCT US2019/025382 de 02/04/2019
(87) WO 2019/195286 de 10/10/2019

---

(21) BR 11 2020 020046-8 A2

Código 1.3 - Notificação - Fase Nacional - PCT
(22) 24/04/2019
(30) 02/05/2018 EP 18305542.5; 31/05/2018 EP 18305673.8
(51) H04N 19/122 (2014.01), H04N 19/129 (2014.01), H04N 19/159 (2014.01), H04N 19/18 (2014.01)
(54) CODIFICAÇÃO E DECODIFICAÇÃO DE UM VÍDEO
(71) INTERDIGITAL VC HOLDINGS, INC. (US)
(72) FABRICE LELEANNEC; TANGI POIRIER; YA CHEN
(85) 30/09/2020
(86) PCT US2019/028864 de 24/04/2019
(87) WO 2019/212816 de 07/11/2019

---

(21) BR 11 2020 020049-2 A2

Código 1.3 - Notificação - Fase Nacional - PCT
(22) 11/04/2019
(30) 12/04/2018 US 15/951,773
(51) A61B 17/32 (2006.01), A61B 17/28 (2006.01), A61B 18/14 (2006.01), A61B 17/00 (2006.01), A61B 18/00 (2006.01), A61B 90/00 (2016.01)
(54) TRAVAMENTO MECÂNICO PARA INSTRUMENTO CIRÚRGICO ULTRASSÔNICO
(71) ETHICON LLC (US)
(72) JOHN E. BRADY; ALEXANDER R. CUTI; KEVIN M. FIEBIG; ELLEN BURKHART; DEMETRIUS N. HARRIS; ANDREW KOLPITCKE; AMY M. KRUMM; MATTHEW T. KUHN; JASON R. LESKO; STEPHEN M. LEUCK; GUION Y. LUCAS; CAMERON D. MCLAIN; ANDREW S. MEYERS; CANDICE OTREMBIAK; GRACE E. WATERS
(85) 30/09/2020
(86) PCT IB2019/053004 de 11/04/2019
(87) WO 2019/198032 de 17/10/2019

---

(21) BR 11 2020 020052-2 A2

Código 1.3 - Notificação - Fase Nacional - PCT
(22) 28/03/2019
(30) 03/04/2018 AR 20180100805
(51) B60C 23/00 (2006.01), F16K 37/00 (2006.01), B60C 23/04 (2006.01), F16K 15/20 (2006.01)
(54) DISPOSITIVO DE VISUALIZAÇÃO DE INFLAÇÃO

(71) COL-VEN S.A. (AR)
(72) PRIMO ANTONIO COLUSSI; NATALIO DOMINGO VENICA
(85) 30/09/2020
(86) PCT IB2019/000217 de 28/03/2019
(87) WO 2019/193414 de 10/10/2019

---

(21) BR 11 2020 020053-0 A2

Código 1.3 - Notificação - Fase Nacional - PCT
(22) 30/05/2019
(30) 31/05/2018 IT 102018000005915
(51) B60C 1/00 (2006.01), C08L 9/06 (2006.01), C08L 7/00 (2006.01), C08K 3/36 (2006.01), C08K 5/548 (2006.01)
(54) COMPOSIÇÃO ELASTOMÉRICA VULCANIZÁVEL PARA PNEUS, COMPONENTE DO PNEU PARA RODAS DE VEÍCULO, E, PNEU PARA RODAS DE VEÍCULO
(71) PIRELLI TYRE S.P.A. (IT)
(72) LUCA CASTELLANI; FRANCESCO PARAZZOLI; MARCO ARIMONDI; THOMAS HANEL; ENRICO ALBIZZATI
(85) 30/09/2020
(86) PCT IB2019/054482 de 30/05/2019
(87) WO 2019/229692 de 05/12/2019

---

(21) BR 11 2020 020055-7 A2

Código 1.3 - Notificação - Fase Nacional - PCT
(22) 13/02/2019
(51) H04W 72/04 (2009.01), H04W 76/00 (2018.01)
(54) MÉTODO E APARELHO PARA CONFIGURAÇÃO DE PORTADOR
(71) GUANGDONG OPPO MOBILE TELECOMMUNICATIONS CORP., LTD. (CN)
(72) SHUKUN WANG
(85) 30/09/2020
(86) PCT CN2019/074987 de 13/02/2019
(87) WO 2020/164019 de 20/08/2020

---

(21) BR 11 2020 020056-5 A2

Código 1.3 - Notificação - Fase Nacional - PCT
(22) 09/04/2019
(30) 13/04/2018 US US 62/657,158
(51) E21B 43/04 (2006.01), E21B 47/16 (2006.01)
(54) SISTEMA DE DUAS POSIÇÕES PARA FRATURAMENTO E CONTENÇÃO (FRAC-PACK) OU EMPACOTAMENTO DE CASCALHO (GRAVEL-PACK) COM TELEMETRIA
(71) BAKER HUGHES OILFIELD OPERATIONS LLC (US)
(72) SERGIO AGUILAR; ANDY HAWTHORN
(85) 30/09/2020
(86) PCT US2019/026584 de 09/04/2019

(87) WO 2019/199828 de 17/10/2019

(21) BR 11 2020 020057-3 A2

Código 1.3 - Notificação - Fase Nacional - PCT
(22) 05/04/2018
(51) H04W 74/08 (2009.01), H04W 16/28 (2009.01)
(54) TERMINAL, MÉTODO DE RECEPÇÃO DE RESPOSTA EXECUTADO POR UM TERMINAL E ESTAÇÃO BASE
(71) NTT DOCOMO, INC. (JP)
(72) TOMOYA OHARA; HIROKI HARADA
(85) 30/09/2020
(86) PCT JP2018/014638 de 05/04/2018
(87) WO 2019/193727 de 10/10/2019

(21) BR 11 2020 020061-1 A2

Código 1.3 - Notificação - Fase Nacional - PCT
(22) 25/02/2019
(30) 11/04/2018 US 15/950,426
(51) C08L 13/00 (2006.01), C08L 9/00 (2006.01), C08L 15/00 (2006.01), C08K 3/013 (2018.01)
(54) COMPOSIÇÕES DE BORRACHA LÍQUIDAS CURÁVEIS E MÉTODOS DE PRODUÇÃO DAS MESMAS
(71) FINA TECHNOLOGY, INC. (US)
(72) OLIVIER DEFRAIN
(85) 30/09/2020
(86) PCT US2019/019383 de 25/02/2019
(87) WO 2020/046415 de 05/03/2020

(21) BR 11 2020 020062-0 A2

Código 1.3 - Notificação - Fase Nacional - PCT
(22) 05/04/2018
(51) B41F 5/24 (2006.01), A61F 13/15 (2006.01), B41M 1/04 (2006.01), B41N 6/00 (2006.01)
(54) DISPOSITIVO DE IMPRESSÃO FLEXOGRÁFICA, MÉTODO DE IMPRESSÃO SIMULTÂNEA, TRAMA DE MATERIAL E USO DA TRAMA DE MATERIAL
(71) ESSITY HYGIENE AND HEALTH AKTIEBOLAG (SE)
(72) PHILIP BLOMSTRÖM; LISA PALMQVIST
(85) 30/09/2020
(86) PCT SE2018/050357 de 05/04/2018
(87) WO 2019/194710 de 10/10/2019

(21) BR 11 2020 020066-2 A2

Código 1.3 - Notificação - Fase Nacional - PCT
(22) 09/04/2019
(30) 09/04/2018 CN 201810313223.1
(51) H04W 4/40 (2018.01), H04W 4/70 (2018.01), H04W 28/24 (2009.01)

(54) MÉTODO E APARELHO DE COMUNICAÇÃO
(71) HUAWEI TECHNOLOGIES CO., LTD. (CN)
(72) JIANGWEI YING; YANMEI YANG; MENG LI
(85) 30/09/2020
(86) PCT CN2019/081975 de 09/04/2019
(87) WO 2019/196847 de 17/10/2019

---

(21) BR 11 2020 020067-0 A2

Código 1.3 - Notificação - Fase Nacional - PCT
(22) 31/01/2019
(30) 04/05/2018 WO PCT/EP2018/061522
(51) G09B 19/00 (2006.01)
(54) APARELHO PARA FORNECER A UM OPERADOR HUMANO UMA VISUALIZAÇÃO DAS IMAGENS EXIBIDAS E MÉTODO PARA FORNECER A UM OPERADOR HUMANO UMA VISUALIZAÇÃO DAS IMAGENS EXIBIDAS
(71) ESSITY HYGIENE AND HEALTH AKTIEBOLAG (SE)
(72) HAKAN LINDSTRÖM; JENNY LOGENIUS; GUNILLA HIMMELMANN; MARIA ZEVGREN SUNDBERG
(85) 30/09/2020
(86) PCT EP2019/052354 de 31/01/2019
(87) WO 2019/211011 de 07/11/2019

---

(21) BR 11 2020 020070-0 A2

Código 1.3 - Notificação - Fase Nacional - PCT
(22) 04/04/2019
(30) 04/04/2018 CN 201810300559.4
(51) H04W 68/00 (2009.01)
(54) MÉTODO, APARELHO E SISTEMA DE COMUNICAÇÕES, E MEIO DE ARMAZENAMENTO
(71) HUAWEI TECHNOLOGIES CO., LTD. (CN)
(72) TINGTING GENG; HONGPING ZHANG; QINGHAI ZENG; LE YAN
(85) 30/09/2020
(86) PCT CN2019/081416 de 04/04/2019
(87) WO 2019/192584 de 10/10/2019

---

(21) BR 11 2020 020071-9 A2

Código 1.3 - Notificação - Fase Nacional - PCT
(22) 12/06/2018
(51) G05B 13/02 (2006.01), B21B 37/18 (2006.01), B21B 37/50 (2006.01)
(54) DISPOSITIVO DE CONTROLE DE PLANTA DE AÇO
(71) TOSHIBA MITSUBISHI-ELECTRIC INDUSTRIAL SYSTEMS CORPORATION (JP)
(72) MINORU TACHIBANA
(85) 30/09/2020
(86) PCT JP2018/022458 de 12/06/2018
(87) WO 2019/239494 de 19/12/2019

(21) BR 11 2020 020072-7 A2

Código 1.3 - Notificação - Fase Nacional - PCT
(22) 13/03/2019
(30) 30/03/2018 JP 2018-067720
(51) D04H 1/4374 (2012.01), B32B 5/26 (2006.01), D04H 1/4342 (2012.01)
(54) FOLHA DE TECIDO NÃO TECIDO
(71) TORAY INDUSTRIES, INC (JP)
(72) MASARU HARADA; HIROSHI TSUCHIKURA
(85) 30/09/2020
(86) PCT JP2019/010193 de 13/03/2019
(87) WO 2019/188276 de 03/10/2019

(21) BR 11 2020 020073-5 A2

Código 1.3 - Notificação - Fase Nacional - PCT
(22) 03/04/2019
(30) 05/04/2018 US 62/653,553
(51) C12N 15/90 (2006.01)
(54) CÉLULAS T QUE EXPRESSAM UM RECEPTOR RECOMBINANTE, POLINUCLEOTÍDEOS RELACIONADOS E MÉTODOS
(71) JUNO THERAPEUTICS INC (US) ; EDITAS MEDICINE, INC. (US)
(72) STEPHEN MICHAEL BURLEIGH; CHRISTOPHER BORGES; CHRISTOPHER HEATH NYE; BLYTHE D. SATHER; QUEENIE VONG; GORDON GRANT WELSTEAD
(85) 30/09/2020
(86) PCT US2019/025681 de 03/04/2019
(87) WO 2019/195491 de 10/10/2019

(21) BR 11 2020 020078-6 A2

Código 1.3 - Notificação - Fase Nacional - PCT
(22) 08/04/2019
(30) 08/04/2018 CN PCT/CN2018/082140
(51) C07D 487/04 (2006.01), A61K 31/52 (2006.01), A61K 31/519 (2006.01), A61P 35/00 (2006.01)
(54) COMPOSTO DA FÓRMULA, COMPOSIÇÃO FARMACÊUTICA, MÉTODO DE TRATAMENTO DE CÂNCER E COMPOSTOS DAS FÓRMULAS 5 E 13
(71) BEIGENE, LTD. (KY)
(72) GUOLIANG ZHANG; CHANGYOU ZHOU
(85) 30/09/2020
(86) PCT CN2019/081785 de 08/04/2019
(87) WO 2019/196803 de 17/10/2019

(21) BR 11 2020 020079-4 A2

Código 1.3 - Notificação - Fase Nacional - PCT
(22) 23/11/2019
(30) 23/11/2018 US 62/770,884
(51) C05G 3/00 (2020.01)
(54) GRÂNULOS DE POLIHALITA E POTASSA

(71) ICL EUROPE COOPERATIEF U.A. (NL)
(72) KHALIL ABU RABEAH; NATALIA GEINIK; RUBEN SOCOLOVSKY; YACOV LEVY
(85) 30/09/2020
(86) PCT IL2019/051281 de 23/11/2019
(87) WO 2020/105057 de 28/05/2020

---

(21) BR 11 2020 020080-8 A2

Código 1.3 - Notificação - Fase Nacional - PCT
(22) 29/03/2019
(30) 30/03/2018 US 62/650,762; 01/03/2019 US 62/812,741
(51) C07K 16/00 (2006.01), C07K 16/22 (2006.01), A61P 19/10 (2006.01)
(54) VARIANTES DE ANTICORPOS C-TERMINAIS
(71) AMGEN INC (US)
(72) ZHE HUANG; JENNITTE LEANN STEVENS; GREGORY FLYNN; SZILAN FODOR; MARK DARIS
(85) 30/09/2020
(86) PCT US2019/024739 de 29/03/2019
(87) WO 2019/191534 de 03/10/2019

---

(21) BR 11 2020 020081-6 A2

Código 1.3 - Notificação - Fase Nacional - PCT
(22) 16/04/2019
(30) 20/04/2018 EP 18168447.3
(51) C07D 471/04 (2006.01), A01N 43/90 (2006.01)
(54) DERIVADOS DE HETEROCICLENO COMO AGENTES DE CONTROLE DE PRAGAS
(71) BAYER AKTIENGESELLSCHAFT (DE)
(72) RÜDIGER FISCHER; DOMINIK HAGER; LAURA HOFFMEISTER; MATTHIEU WILLOT; KERSTIN ILG; ULRICH GÖRGENS; ANDREAS TURBERG
(85) 30/09/2020
(86) PCT EP2019/059807 de 16/04/2019
(87) WO 2019/201921 de 24/10/2019

---

(21) BR 11 2020 020083-2 A2

Código 1.3 - Notificação - Fase Nacional - PCT
(22) 29/03/2019
(30) 30/03/2018 EP 18165289.2
(51) G01N 33/50 (2006.01), G01N 33/574 (2006.01)
(54) USO IN VITRO DE FIBRAS OCAS, MÉTODO IN VITRO PARA OBTENÇÃO DE SANGUE OU DE UM DERIVADO DE SANGUE E MÉTODO IN VITRO PARA ANALISAR O TEOR DE VESÍCULAS EXTRACELULARES DE UM SANGUE OU AMOSTRA LÍQUIDA DERIVADA DE SANGUE
(71) EXOSOMICS S.P.A (IT)
(72) ANTONIO CHIESI; NATASA ZAROVNI; DAVIDE ZOCCO
(85) 30/09/2020

	(86) PCT EP2019/058028 de 29/03/2019 (87) WO 2019/185874 de 03/10/2019
(21) BR 11 2020 020084-0 A2	Código 1.3 - Notificação - Fase Nacional - PCT (22) 27/03/2019 (30) 04/04/2018 US 62/652,880; 27/09/2018 US 62/737,838; 01/03/2019 US 62/812,568 (51) A61K 9/50 (2006.01), A61K 35/00 (2006.01), C12N 5/00 (2006.01), C08B 37/00 (2006.01) (54) PARTÍCULA, PREPARAÇÃO DE UMA PLURALIDADE DE PARTÍCULAS, MÉTODO DE PREPARAÇÃO DE UMA PARTÍCULA, E, COMPOSIÇÃO DE PARTÍCULAS. (71) SIGILON THERAPEUTICS, INC. (US) (72) ROBERT JAMES MILLER; LAUREN EMILY BARNEY; ERIKA ELLEN JOHNSTON; RICHARD HEIDEBRECHT; MICHAEL BEAUREGARD; OMID VEISEH; GUILLAUME CARMONA; FRANCISCO CABALLERO GONZALEZ; MATTHIAS ALEXANDER OBERLI; DAVID PERITT; DEVYN MCKINLEY SMITH; PAUL KEVIN WOTTON; OWEN O'CONNOR; JARED A. SEWELL (85) 30/09/2020 (86) PCT US2019/024371 de 27/03/2019 (87) WO 2019/195055 de 10/10/2019
(21) BR 11 2020 020087-5 A2	Código 1.3 - Notificação - Fase Nacional - PCT (22) 02/04/2019 (30) 03/04/2018 US 62/651,998; 01/06/2018 US 62/679,401 (51) E05B 83/30 (2014.01), E05C 9/00 (2006.01), E05C 9/04 (2006.01), E05B 13/10 (2006.01), E05B 47/00 (2006.01), E05B 5/00 (2006.01) (54) TRAVA PARA PORTA-LUVAS DE VEÍCULO (71) SOUTHCO, INC. (US) (72) DAVID A. MINNICH; ANDREW S. MATEJKA; DAVID GRAY JUDAH; JEFFREY L. ANTONUCCI (85) 30/09/2020 (86) PCT US2019/025404 de 02/04/2019 (87) WO 2019/195303 de 10/10/2019
(21) BR 11 2020 020089-1 A2	Código 1.3 - Notificação - Fase Nacional - PCT (22) 28/03/2019 (30) 30/03/2018 JP 2018-068797 (51) C22C 38/00 (2006.01), C21D 8/00 (2006.01), C22C 38/34 (2006.01), C22C 38/60 (2006.01) (54) TRILHO E MÉTODO PARA FABRICAR O MESMO (71) JFE STEEL CORPORATION (JP) (72) KEISUKE ANDO; TATSUMI KIMURA; SATOSHI IGI (85) 30/09/2020

(86) PCT JP2019/013866 de 28/03/2019
(87) WO 2019/189688 de 03/10/2019

---

(21) BR 11 2020 020094-8 A2

Código 1.3 - Notificação - Fase Nacional - PCT
(22) 13/03/2019
(30) 12/04/2018 FR 1853196
(51) H01H 3/00 (2006.01)
(54) DISPOSITIVO ELETRÔNICO DE CORTE
(71) LEGRAND FRANCE (FR) ; LEGRAND SNC (FR)
(72) CHRISTOPHE AMPILHAC
(85) 30/09/2020
(86) PCT FR2019/050554 de 13/03/2019
(87) WO 2019/197740 de 17/10/2019

---

(21) BR 11 2020 020095-6 A2

Código 1.3 - Notificação - Fase Nacional - PCT
(22) 04/03/2019
(30) 30/03/2018 JP 2018-068003
(51) B21D 5/01 (2006.01), B21C 37/08 (2006.01), B21D 19/08 (2006.01)
(54) MÉTODO E APARELHO PARA FLEXÃO DE ARESTAS DE CHAPA DE AÇO, E MÉTODO E INSTALAÇÃO PARA FABRICAR TUBO DE AÇO
(71) JFE STEEL CORPORATION (JP)
(72) MASAYUKI HORIE; TOSHIHIRO MIWA; TETSUYA TOKUHARA; HIDENORI HIRAKI
(85) 30/09/2020
(86) PCT JP2019/008297 de 04/03/2019
(87) WO 2019/188001 de 03/10/2019

---

(21) BR 11 2020 020096-4 A2

Código 1.3 - Notificação - Fase Nacional - PCT
(22) 29/03/2019
(30) 04/04/2018 CN 201810299099.8
(51) H04W 72/04 (2009.01)
(54) MÉTODO DE COMUNICAÇÃO, APARELHO DE COMUNICAÇÃO, MEIO DE ARMAZENAGEM LEGÍVEL POR COMPUTADOR, E SIS-TEMA DE COMUNICAÇÃO
(71) HUAWEI TECHNOLOGIES CO., LTD. (CN)
(72) RUIXIANG MA; LEI GUAN; YONGXIA LYU
(85) 30/09/2020
(86) PCT CN2019/080651 de 29/03/2019
(87) WO 2019/192408 de 10/10/2019

---

(21) BR 11 2020 020097-2 A2

Código 1.3 - Notificação - Fase Nacional - PCT
(22) 25/03/2019
(30) 30/03/2018 US 62/650,297

(51) B26B 21/22 (2006.01), B26B 21/52 (2006.01)
(54) CABO DE APARELHO DE BARBEAR OU DEPILAR COM UMA PORÇÃO ARTICULADA
(71) THE GILLETTE COMPANY LLC (US)
(72) PATRICK FRANCIS MCNALLY; ZACHARY OLIVER VEUGEN; MICHAEL TEIPAUL VERASAMY; MARCO FONTECCHIO
(85) 30/09/2020
(86) PCT US2019/023837 de 25/03/2019
(87) WO 2019/190963 de 03/10/2019

---

(21) BR 11 2020 020098-0 A2

Código 1.3 - Notificação - Fase Nacional - PCT
(22) 01/04/2019
(30) 30/03/2018 US 62/650,747
(51) A61K 8/18 (2006.01), A61K 8/30 (2006.01), A61K 8/60 (2006.01)
(54) COMPOSIÇÕES PARA MODELAR O CABELO COMPREENDENDO POLIGALACTOMANANAS E MÉTODO PARA USAR AS MESMAS
(71) ISP INVESTMENTS LLC (US)
(72) DAVID C. STREULI; GIJSBERT KROON; CRISTINA RAE VENTURA
(85) 30/09/2020
(86) PCT US2019/025101 de 01/04/2019
(87) WO 2019/191747 de 03/10/2019

---

(21) BR 11 2020 020100-6 A2

Código 1.3 - Notificação - Fase Nacional - PCT
(22) 29/03/2019
(30) 30/03/2018 US 62/650,694
(51) E05F 15/63 (2015.01), E05F 15/72 (2015.01)
(54) DISPOSITIVO COMPACTO PARA FECHAR PORTAS
(71) MASONITE CORPORATION (US)
(72) JOEL SELLINGER; BENJAMIN WESLEY DOCKSTEADER
(85) 30/09/2020
(86) PCT US2019/024871 de 29/03/2019
(87) WO 2019/191606 de 03/10/2019

---

(21) BR 11 2020 020103-0 A2

Código 1.3 - Notificação - Fase Nacional - PCT
(22) 04/04/2018
(51) H04W 72/04 (2009.01), H04L 5/00 (2006.01)
(54) MÉTODO, APARELHO DE ALOCAÇÃO DE RECURSO E SISTEMA DE CHIP
(71) HUAWEI TECHNOLOGIES CO., LTD. (CN)
(72) LIYAN SU; CHAOJUN LI; ZHIHUA TANG
(85) 30/09/2020
(86) PCT CN2018/082058 de 04/04/2018
(87) WO 2019/192003 de 10/10/2019

(21) BR 11 2020 020125-1 A2

Código 1.3 - Notificação - Fase Nacional - PCT
(22) 27/03/2019
(30) 30/03/2018 US 62/650,292
(51) B26B 21/22 (2006.01), B26B 21/40 (2006.01)
(54) SISTEMA DE APARELHO DE BARBEAR OU DEPILAR QUE INCLUI MEMBRO DE INTERCONEXÃO DA PELE
(71) THE GILLETTE COMPANY LLC (US)
(72) ASHOK BAKUL PATEL; ROBERT HAROLD JOHNSON; JACK ANTHONY WASHINGTON; MICHAEL HAL BRUNO
(85) 30/09/2020
(86) PCT US2019/024174 de 27/03/2019
(87) WO 2019/191156 de 03/10/2019

(21) BR 11 2020 020127-8 A2

Código 1.3 - Notificação - Fase Nacional - PCT
(22) 06/05/2019
(30) 07/05/2018 US 62/667,889; 14/05/2018 US 62/670,875
(51) A61K 31/573 (2006.01), A61K 9/127 (2006.01)
(54) COMPOSIÇÃO FARMACÊUTICA, MÉTODO DE TRATAMENTO DE UMA DOENÇA RESPIRATÓRIA E MÉTODO PARA REDUZIR O EFEITO COLATERAL DE UM TREPROSTINIL INALADO NA VIA RESPIRATÓRIA SUPERIOR
(71) PHARMOSA BIOPHARM INC. (TW)
(72) PEI KAN; YI FONG LIN; KO CHIEH CHEN
(85) 30/09/2020
(86) PCT US2019/030841 de 06/05/2019
(87) WO 2019/217271 de 14/11/2019

(21) BR 11 2020 020128-6 A2

Código 1.3 - Notificação - Fase Nacional - PCT
(22) 25/03/2019
(30) 30/03/2018 US 62/650,291
(51) B26B 21/22 (2006.01), B26B 21/40 (2006.01)
(54) SISTEMA DE APARELHO DE BARBEAR OU DEPILAR INCLUINDO MEMBRO DE INTERCONEXÃO DA PELE
(71) THE GILLETTE COMPANY LLC (US)
(72) ASHOK BAKUL PATEL; ROBERT HAROLD JOHNSON; JACK ANTHONY WASHINGTON; MICHAEL HAL BRUNO
(85) 30/09/2020
(86) PCT US2019/023840 de 25/03/2019
(87) WO 2019/190966 de 03/10/2019

(21) BR 11 2020 020129-4 A2

Código 1.3 - Notificação - Fase Nacional - PCT
(22) 20/03/2019
(30) 30/03/2018 US 62/650,375

(51) B26B 21/22 (2006.01), B26B 21/40 (2006.01)
(54) CARTUCHO PARA APARELHO DE BARBEAR OU DEPILAR
(71) THE GILLETTE COMPANY LLC (US)
(72) MATTHEW MICHAEL LONG
(85) 30/09/2020
(86) PCT US2019/023064 de 20/03/2019
(87) WO 2019/190836 de 03/10/2019

---

(21) BR 11 2020 020130-8 A2

Código 1.3 - Notificação - Fase Nacional - PCT
(22) 27/03/2019
(30) 30/03/2018 US 62/650,961
(51) F16J 15/06 (2006.01), F16L 23/00 (2006.01), B26B 21/44 (2006.01), B26B 21/52 (2006.01)
(54) CABO DE APARELHO DE BARBEAR OU DEPILAR COM MEMBROS MÓVEIS
(71) THE GILLETTE COMPANY LLC (US)
(72) STEVEN MICHAEL BOURQUE; ROBERT HAROLD JOHNSON; MATTHEW STEPHEN BAUER; JACK ANTHONY WASHINGTON; CHARLES JAMES BASSETT; CHRISTOPHER RAMM; ASHOK BAKUL PATEL
(85) 30/09/2020
(86) PCT US2019/024266 de 27/03/2019
(87) WO 2019/191220 de 03/10/2019

---

(21) BR 11 2020 020131-6 A2

Código 1.3 - Notificação - Fase Nacional - PCT
(22) 29/04/2019
(30) 03/05/2018 GB 1807302.3
(51) C08K 5/13 (2006.01), C08K 5/527 (2006.01), C08K 5/526 (2006.01), C08K 5/524 (2006.01), C08K 3/32 (2006.01), C08K 5/134 (2006.01), C08K 3/26 (2006.01), C08K 3/30 (2006.01)
(54) MISTURA ANTIDEGRADANTE, USO DA MESMA E ARTIGO ÚTIL
(71) SI GROUP SWITZERLAND (CHAA) GMBH (CH)
(72) WARREN J. EBENEZER; JONATHAN HILL
(85) 30/09/2020
(86) PCT EP2019/060914 de 29/04/2019
(87) WO 2019/211235 de 07/11/2019

---

(21) BR 11 2020 020132-4 A2

Código 1.3 - Notificação - Fase Nacional - PCT
(22) 27/03/2019
(30) 30/03/2018 US 62/650,964
(51) B26B 21/52 (2006.01)
(54) EMPUNHADURA DE APARELHO DE BARBEAR OU DEPILAR COM MEMBROS MÓVEIS
(71) THE GILLETTE COMPANY LLC (US)
(72) STEVEN MICHAEL BOURQUE; ROBERT HAROLD JOHNSON; KELLY

	DANIEL BRIDGES; MATTHEW STEPHEN BAUER; JACK ANTHONY WASHINGTON; CHARLES JAMES BASSETT; CHRISTOPHER RAMM; ASHOK BAKUL PATEL; CHRISTIAN ARNOLD LITTERST; CHRISTOPH ZEGULA (85) 30/09/2020 (86) PCT US2019/024270 de 27/03/2019 (87) WO 2019/191223 de 03/10/2019
(21) BR 11 2020 020133-2 A2	Código 1.3 - Notificação - Fase Nacional - PCT (22) 05/03/2019 (30) 02/04/2018 US 62/651679 (51) H01R 13/62 (2006.01), G02B 6/38 (2006.01) (54) SISTEMA DE CONECTOR (71) SENKO ADVANCED COMPONENTS, INC. (US) (72) BENJAMIN LEE; PAUL NEWBURY; KAZUYOSHI TAKANO; JEFFREY GNIADEK (85) 30/09/2020 (86) PCT US2019/020706 de 05/03/2019 (87) WO 2019/194922 de 10/10/2019
(21) BR 11 2020 020134-0 A2	Código 1.3 - Notificação - Fase Nacional - PCT (22) 27/03/2019 (30) 30/03/2018 US 62/650,938 (51) B26B 21/40 (2006.01), B26B 21/52 (2006.01) (54) EMPUNHADURA DE APARELHO DE BARBEAR OU DEPILAR COM ELEMENTOS MÓVEIS (71) THE GILLETTE COMPANY LLC (US) (72) ROBERT HAROLD JOHNSON; MATTHEW STEPHEN BAUER; JESSY LEE CUSACK; JACK ANTHONY WASHINGTON; CHARLES JAMES BASSETT; CHRISTOPHER RAMM; STEVEN MICHAEL BOURQUE; ASHOK BAKUL PATEL; CHRISTIAN ARNOLD LITTERST; CHRISTOPH ZEGULA (85) 30/09/2020 (86) PCT US2019/024215 de 27/03/2019 (87) WO 2019/191185 de 03/10/2019
(21) BR 11 2020 020136-7 A2	Código 1.3 - Notificação - Fase Nacional - PCT (22) 27/03/2019 (30) 30/03/2018 US 62/650,294 (51) B26B 21/22 (2006.01), B26B 21/52 (2006.01) (54) SISTEMA DE APARELHO DE BARBEAR OU DEPILAR QUE INCLUI MEMBRO DE INTERCONEXÃO DA PELE (71) THE GILLETTE COMPANY LLC (US) (72) ASHOK BAKUL PATEL (85) 30/09/2020

	(86) PCT US2019/024176 de 27/03/2019 (87) WO 2019/191158 de 03/10/2019
(21) BR 11 2020 020137-5 A2	Código 1.3 - Notificação - Fase Nacional - PCT (22) 27/03/2019 (30) 30/03/2018 US 62/650,293 (51) B26B 21/22 (2006.01), B26B 21/40 (2006.01) (54) SISTEMA DE APARELHO DE BARBEAR OU DEPILAR INCLUINDO MEMBRO DE INTERCONEXÃO DA PELE (71) THE GILLETTE COMPANY LLC (US) (72) ASHOK BAKUL PATEL; ROBERT HAROLD JOHNSON; JACK ANTHONY WASHINGTON; MICHAEL HAL BRUNO (85) 30/09/2020 (86) PCT US2019/024175 de 27/03/2019 (87) WO 2019/191157 de 03/10/2019
(21) BR 11 2020 020138-3 A2	Código 1.3 - Notificação - Fase Nacional - PCT (22) 01/04/2019 (30) 03/04/2018 US 62/651,974; 08/05/2018 US 62/668,322; 25/09/2018 US 62/735,982 (51) H04W 72/04 (2009.01) (54) UNIDADE DE TRANSMISSÃO/RECEPÇÃO SEM FIO, E, MÉTODO PARA COMUNICAÇÃO DE ENLACE LATERAL (71) IDAC HOLDINGS, INC. (US) (72) MARTINO M. FREDA; TAO DENG; TUONG DUC HOANG; BENOIT PELLETIER; AATA EL HAMSS; SAAD AHMAD; MICHELLE PERRAS (85) 30/09/2020 (86) PCT US2019/025127 de 01/04/2019 (87) WO 2019/195138 de 10/10/2019
(21) BR 11 2020 020139-1 A2	Código 1.3 - Notificação - Fase Nacional - PCT (22) 20/03/2019 (30) 30/03/2018 US 62/650,382 (51) B26B 21/40 (2006.01) (54) CARTUCHO PARA APARELHO DE BARBEAR OU DEPILAR E MÉTODO DE FABRICAÇÃO (71) THE GILLETTE COMPANY LLC (US) (72) ASHOK BAKUL PATEL; MATTHEW MICHAEL LONG (85) 30/09/2020 (86) PCT US2019/023065 de 20/03/2019 (87) WO 2019/190837 de 03/10/2019
(21) BR 11 2020 020144-8 A2	Código 1.3 - Notificação - Fase Nacional - PCT

(22) 02/04/2019
(30) 03/04/2018 DE 10 2018 107 776.9
(51) F04D 13/14 (2006.01), F04D 15/00 (2006.01), F01P 5/10 (2006.01)
(54) BOMBA DUPLA DE ACIONAMENTO HÍBRIDO
(71) NIDEC GPM GMBH (DE)
(72) STEFFEN KELLNER; SANDRO SCHUNK
(85) 30/09/2020
(86) PCT EP2019/058240 de 02/04/2019
(87) WO 2019/192984 de 10/10/2019

---

(21) BR 11 2020 020145-6 A2

Código 1.3 - Notificação - Fase Nacional - PCT
(22) 04/03/2019
(30) 30/03/2018 JP 2018-068204
(51) B21D 5/01 (2006.01), B21C 37/08 (2006.01), B21D 19/08 (2006.01)
(54) MÉTODO E APARELHO PARA FLEXIONAR ARESTAS DE CHAPA DE AÇO, E MÉTODO E INSTALAÇÃO PARA FABRICAR TUBO DE AÇO
(71) JFE STEEL CORPORATION (JP)
(72) MASAYUKI HORIE; TOSHIHIRO MIWA; TETSUYA TOKUHARA; HIDENORI HIRAKI
(85) 30/09/2020
(86) PCT JP2019/008298 de 04/03/2019
(87) WO 2019/188002 de 03/10/2019

---

(21) BR 11 2020 020147-2 A2

Código 1.3 - Notificação - Fase Nacional - PCT
(22) 22/10/2018
(30) 06/04/2018 AT A50282/2018
(51) A01K 5/02 (2006.01), A01K 15/02 (2006.01)
(54) DISPENSADOR DE ALIMENTAÇÃO PARA ANIMAIS
(71) WINGOLD GMBH (AT)
(72) PETRA HOLZBAUR
(85) 30/09/2020
(86) PCT AT2018/060252 de 22/10/2018
(87) WO 2019/191791 de 10/10/2019

---

(21) BR 11 2020 020149-9 A2

Código 1.3 - Notificação - Fase Nacional - PCT
(22) 05/04/2019
(30) 05/04/2018 US 62/653,281; 04/04/2019 US 16/375,699
(51) H04W 8/12 (2009.01), H04W 12/04 (2021.01), H04W 48/18 (2009.01), H04W 48/02 (2009.01), H04W 12/06 (2021.01), H04L 9/32 (2006.01)
(54) SISTEMA E MÉTODO QUE FACILITA DIRECIONAMENTO DE ROAMING
(71) QUALCOMM INCORPORATED (US)
(72) ANAND PALANIGOUNDER; ADRIAN EDWARD ESCOTT; LENAIG GENEVIEVE CHAPONNIERE
(85) 01/10/2020

(86) PCT US2019/026137 de 05/04/2019
(87) WO 2019/195776 de 10/10/2019

(21) BR 11 2020 020150-2 A2

Código 1.3 - Notificação - Fase Nacional - PCT
(22) 02/04/2019
(30) 05/04/2018 SE 1850383-9
(51) A01K 1/00 (2006.01)
(54) UM SISTEMA DE REFRIGERAÇÃO PARA REFRIGERAÇÃO DE ANIMAIS LEITEIROS
(71) DELAVAL HOLDING AB (SE)
(72) BORIS PEROVIC
(85) 01/10/2020
(86) PCT SE2019/050298 de 02/04/2019
(87) WO 2019/194728 de 10/10/2019

(21) BR 11 2020 020151-0 A2

Código 1.3 - Notificação - Fase Nacional - PCT
(22) 04/03/2019
(30) 03/04/2018 US 62/652,243; 21/08/2018 US 16/107,713
(51) G01S 5/10 (2006.01), H04W 64/00 (2009.01)
(54) ESTRUTURA DE SINALIZAÇÃO PARA SINAIS DE NAVEGAÇÃO E DE POSICIONAMENTO
(71) QUALCOMM INCORPORATED (US)
(72) GUTTORM RINGSTAD OPSHAUG; SVEN FISCHER; NAGA BHUSHAN; STEPHEN WILLIAM EDGE; JIE WU; RAYMAN WAI PON
(85) 01/10/2020
(86) PCT US2019/020556 de 04/03/2019
(87) WO 2019/194921 de 10/10/2019

(21) BR 11 2020 020152-9 A2

Código 1.3 - Notificação - Fase Nacional - PCT
(22) 29/03/2019
(30) 03/04/2018 IN 201841012581; 28/03/2019 US 16/368,670
(51) H04L 5/00 (2006.01)
(54) SISTEMA, APARELHO E MÉTODO PARA ESTABELECER CONEXÕES PARA DISPOSITIVOS IOT DE BANDA ESTREITA
(71) QUALCOMM INCORPORATED (US)
(72) ALBERTO RICO ALVARINO; TAE MIN KIM; LE LIU; RAGHAVENDRA SHYAM ANANDA; WANSHI CHEN; AYAN SENGUPTA; SRIKANTH MENON
(85) 01/10/2020
(86) PCT US2019/024796 de 29/03/2019
(87) WO 2019/195096 de 10/10/2019

(21) BR 11 2020 020153-7 A2

Código 1.3 - Notificação - Fase Nacional - PCT
(22) 03/04/2019

(30) 05/04/2018 US 62/653,510; 02/04/2019 US 16/373,512
(51) H04L 5/00 (2006.01), H04W 72/04 (2009.01)
(54) GERENCIAMENTO DE PARÂMETRO DE TEMPORIZAÇÃO PARA COMUTAÇÃO DE PARTE DE LARGURA DE BANDA
(71) QUALCOMM INCORPORATED (US)
(72) PETER PUI LOK ANG; PETER GAAL; ALEXEI YURIEVITCH GOROKHOV; TINGFANG JI; TAO LUO; HEECHOON LEE; JOSEPH BINAMIRA SORIAGA
(85) 01/10/2020
(86) PCT US2019/025554 de 03/04/2019
(87) WO 2019/195399 de 10/10/2019

---

(21) BR 11 2020 020154-5 A2

Código 1.3 - Notificação - Fase Nacional - PCT
(22) 01/04/2019
(30) 05/04/2018 US 62/653,124; 29/03/2019 US 16/370,672
(51) H04W 72/12 (2009.01), H04L 5/00 (2006.01)
(54) INDICAÇÃO CONFIÁVEL DE UM VALOR DE INDICADOR DE FORMATO DE CONTROLE
(71) QUALCOMM INCORPORATED (US)
(72) SEYEDKIANOUSH HOSSEINI; UMESH PHUYAL; WANSHI CHEN
(85) 01/10/2020
(86) PCT US2019/025164 de 01/04/2019
(87) WO 2019/195158 de 10/10/2019

---

(21) BR 11 2020 020159-6 A2

Código 1.3 - Notificação - Fase Nacional - PCT
(22) 23/04/2019
(30) 19/04/2018 DE 10 2018 109 460.4; 21/06/2018 DE 10 2018 114 930.1
(51) A61K 9/00 (2006.01), A61K 38/21 (2006.01), A61K 47/10 (2017.01), A61K 47/32 (2006.01), A61P 25/00 (2006.01)
(54) SISTEMA DE MICROAGULHAS PARA A APLICAÇÃO DE INTERFERON
(71) LTS LOHMANN THERAPIE-SYSTEME AG (DE)
(72) STEFAN HENKE; ANDREAS HENNING; ROLF PRACHT; DANNY BRODKORB; SEBASTIAN SCHERR
(85) 01/10/2020
(86) PCT EP2019/060396 de 23/04/2019
(87) WO 2019/202170 de 24/10/2019

---

(21) BR 11 2020 020160-0 A2

Código 1.3 - Notificação - Fase Nacional - PCT
(22) 23/04/2019
(30) 23/04/2018 EP 18168829.2
(51) H02M 1/36 (2007.01), H02M 7/5375 (2006.01), H02M 7/487 (2007.01)
(54) PRÉ-CARGA DE UM CIRCUITO INTERMEDIÁRIO
(71) FRONIUS INTERNATIONAL GMBH (AT)
(72) JOACHIM DANMAYR; ROLAND JUNGREITHMAIR
(85) 01/10/2020

(86) PCT EP2019/060369 de 23/04/2019
(87) WO 2019/206910 de 31/10/2019

---

(21) BR 11 2020 020163-4 A2

Código 1.3 - Notificação - Fase Nacional - PCT
(22) 02/04/2019
(30) 03/04/2018 US 62/651,915; 18/04/2018 US 62/659,265
(51) B65D 5/22 (2006.01), B65D 5/66 (2006.01), B65D 5/42 (2006.01), B65D 5/02 (2006.01), B65D 5/24 (2006.01)
(54) EMBALAGEM DE PAPELÃO PARA CONTER PELO MENOS UM ARTIGO, PLACA PARA FORMAR UMA EMBALAGEM DE PAPELÃO PARA CONTER PELO MENOS UM ARTIGO, E MÉTODO DE FORMAÇÃO DE UMA EMBALAGEM DE PAPELÃO PARA CONTER PELO MENOS UM ARTIGO
(71) GRAPHIC PACKAGING INTERNATIONAL, LLC (US)
(72) EMILI REQUENA; JOSEP CANO DE MIGUEL
(85) 01/10/2020
(86) PCT US2019/025326 de 02/04/2019
(87) WO 2019/195243 de 10/10/2019

---

(21) BR 11 2020 020167-7 A2

Código 1.3 - Notificação - Fase Nacional - PCT
(22) 04/04/2018
(51) H04W 74/08 (2009.01)
(54) MÉTODO PARA ENVIAR UM CANAL DE ENLACE ASCENDENTE, MÉTODO PARA RECEBER UM CANAL DE ENLACE ASCENDENTE, DISPOSITIVO TERMINAL E DISPOSITIVO DE REDE
(71) GUANGDONG OPPO MOBILE TELECOMMUNICATIONS CORP., LTD. (CN)
(72) HAI TANG
(85) 01/10/2020
(86) PCT CN2018/081999 de 04/04/2018
(87) WO 2019/191963 de 10/10/2019

---

(21) BR 11 2020 020173-1 A2

Código 1.3 - Notificação - Fase Nacional - PCT
(22) 31/05/2019
(30) 05/06/2018 US 62/680675
(51) G01N 15/02 (2006.01), G01N 33/24 (2006.01), G01B 11/24 (2006.01), G01N 15/10 (2006.01)
(54) MÉTODO E SISTEMA DE OPERAÇÕES DE RECUPERAÇÃO DE HIDROCARBONETOS, E, UM OU MAIS MEIOS LEGÍVEIS POR MÁQUINA NÃO TRANSITÓRIAS.
(71) HALLIBURTON ENERGY SERVICES, INC. (US)
(72) ABHIJIT KULKARNI; PRASHANT SHEKHAR
(85) 01/10/2020
(86) PCT US2019/035002 de 31/05/2019

(87) WO 2019/236422 de 12/12/2019

(21) BR 11 2020 020175-8 A2

Código 1.3 - Notificação - Fase Nacional - PCT
(22) 29/03/2019
(30) 05/04/2018 EP 18165829.5
(51) B29C 44/34 (2006.01)
(54) DISPOSITIVO E PROCESSO DE EXPANSÃO DE MICROESFERAS TERMOPLÁSTICAS TERMICAMENTE EXPANSÍVEIS NÃO EXPANDIDAS
(71) NOURYON CHEMICALS INTERNATIONAL B.V. (NL) ; CONSTRUCTION RESEARCH TECHNOLOGY GMBH (DE)
(72) JAN NORDIN; PER AJDÉN
(85) 01/10/2020
(86) PCT EP2019/058042 de 29/03/2019
(87) WO 2019/192936 de 10/10/2019

(21) BR 11 2020 020176-6 A2

Código 1.3 - Notificação - Fase Nacional - PCT
(22) 02/04/2019
(30) 05/04/2018 US 62/653,079
(51) B65B 65/00 (2006.01), B65B 11/00 (2006.01), B65B 35/44 (2006.01), B65B 65/02 (2006.01), B65B 61/28 (2006.01)
(54) MÁQUINA DE EMBALAGEM, MÉTODO DE EMBALAGEM DE PRODUTOS, E SISTEMA PARA EMBALAGEM DE PRODUTOS
(71) GRAPHIC PACKAGING INTERNATIONAL, LLC (US)
(72) PETE KARST
(85) 01/10/2020
(86) PCT US2019/025285 de 02/04/2019
(87) WO 2019/195212 de 10/10/2019

(21) BR 11 2020 020177-4 A2

Código 1.3 - Notificação - Fase Nacional - PCT
(22) 13/06/2018
(51) F16D 28/00 (2006.01), F16D 48/06 (2006.01)
(54) ACIONADOR DE EMBREAGEM ACIONADO ELETRICAMENTE
(71) KA GROUP AG (CH)
(72) JIMMY ENGMAN
(85) 01/10/2020
(86) PCT EP2018/065618 de 13/06/2018
(87) WO 2019/238224 de 19/12/2019

(21) BR 11 2020 020178-2 A2

Código 1.3 - Notificação - Fase Nacional - PCT
(22) 06/02/2019
(30) 06/04/2018 US 62/654,044; 25/09/2018 US 16/141,631
(51) H04W 68/00 (2009.01), H04W 68/02 (2009.01)
(54) TÉCNICAS E APARELHOS PARA FORNECER NOTIFICAÇÕES EM

MENSAGENS DE PAGING CURTAS
(71) QUALCOMM INCORPORATED (US)
(72) MUHAMMAD NAZMUL ISLAM; TAO LUO; OZCAN OZTURK
(85) 01/10/2020
(86) PCT US2019/016785 de 06/02/2019
(87) WO 2019/194897 de 10/10/2019

---

(21) BR 11 2020 020179-0 A2

Código 1.3 - Notificação - Fase Nacional - PCT
(22) 02/04/2019
(30) 05/04/2018 US 62/653,129
(51) B65B 43/14 (2006.01), B65B 65/02 (2006.01)
(54) MÁQUINA DE EMBALAGEM, MÉTODO DE EMBALAGEM DE PRODUTOS, E SISTEMA DE ALIMENTAÇÃO DE CAIXA PARA ALIMENTAR PEÇAS BRUTAS DE CAIXAS PARA COINCIDÊNCIA COM GRUPOS DE PRODUTOS SE MOVENDO AO LONGO DE UM TRANSPORTADOR DE PRODUTO ATRAVÉS DE UMA MÁQUINA DE EMBALAGEM
(71) GRAPHIC PACKAGING INTERNATIONAL, LLC (US)
(72) PETE KARST
(85) 01/10/2020
(86) PCT US2019/025283 de 02/04/2019
(87) WO 2019/195210 de 10/10/2019

---

(21) BR 11 2020 020180-4 A2

Código 1.3 - Notificação - Fase Nacional - PCT
(22) 24/01/2019
(30) 03/04/2018 CN 201810292079.8
(51) H04W 24/08 (2009.01), H04W 64/00 (2009.01)
(54) MÉTODO DE IMPLEMENTAÇÃO DE MEDIÇÃO DE INFORMAÇÃO DE LOCALIZAÇÃO, TERMINAL, E ELEMENTO DE REDE DE ACESSO
(71) ZTE CORPORATION (CN)
(72) DAPENG LI; HE HUANG; SHIJUN CHEN; YIN GAO; JIANQUAN SONG
(85) 01/10/2020
(86) PCT CN2019/072940 de 24/01/2019
(87) WO 2019/192247 de 10/10/2019

---

(21) BR 11 2020 020182-0 A2

Código 1.3 - Notificação - Fase Nacional - PCT
(22) 08/04/2019
(30) 09/04/2018 US 62/654,796
(51) B65D 5/20 (2006.01), B65D 5/36 (2006.01), B65D 5/42 (2006.01), B65D 5/46 (2006.01)
(54) EMBALAGEM REFORÇADA, PEÇA EM BRUTO DE CAIXA DE PAPELÃO E UM SACO EM COMBINAÇÃO PARA FORMAR UMA EMBALAGEM REFORÇADA PARA RETER UM PRODUTO, E MÉTODO PARA FORMAR UMA EMBALAGEM REFORÇADA
(71) GRAPHIC PACKAGING INTERNATIONAL, LLC (US)

(72) CHRISTOPHER TART
(85) 01/10/2020
(86) PCT US2019/026290 de 08/04/2019
(87) WO 2019/199649 de 17/10/2019

---

(21) BR 11 2020 020184-7 A2

Código 1.3 - Notificação - Fase Nacional - PCT
(22) 19/03/2019
(30) 06/04/2018 DE 10 2018 108 228.2
(51) D04H 1/42 (2012.01), B01D 39/16 (2006.01), D04H 1/4382 (2012.01), D04H 1/56 (2006.01), D04H 3/005 (2012.01), D04H 3/16 (2006.01)
(54) PROCESSO PARA PRODUÇÃO DE UM PRODUTO TÊXTIL COM FIBRAS E PRODUTO TÊXTIL CARREGADOS ELETROSTATICAMENTE
(71) GROZ-BECKERT KG (DE)
(72) RALPH BERKEMANN; FABIAN STAUSS; FRANK ENDRISS
(85) 01/10/2020
(86) PCT EP2019/056778 de 19/03/2019
(87) WO 2019/192837 de 10/10/2019

---

(21) BR 11 2020 020186-3 A2

Código 1.3 - Notificação - Fase Nacional - PCT
(22) 12/04/2019
(30) 13/04/2018 EP 18167223.9
(51) A01N 25/32 (2006.01), A01N 43/12 (2006.01), A01N 43/24 (2006.01), A01N 43/32 (2006.01), A01N 43/38 (2006.01), A01N 43/90 (2006.01), A01P 5/00 (2006.01), A01P 7/00 (2006.01)
(54) SUSPENSÕES CONCENTRADAS À BASE DE ÓLEO
(71) BAYER CROPSCIENCE AKTIENGESELLSCHAFT (DE)
(72) REINER FISCHER; OLIVER GAERTZEN; LEONARDO PITTA; ROLF PONTZEN; UDO RECKMANN; ARNOLDUS VERMEER
(85) 01/10/2020
(86) PCT EP2019/059445 de 12/04/2019
(87) WO 2019/197621 de 17/10/2019

---

(21) BR 11 2020 020189-8 A2

Código 1.3 - Notificação - Fase Nacional - PCT
(22) 04/04/2019
(30) 05/04/2018 JP 2018-073508
(51) G02B 5/23 (2006.01), C08G 18/42 (2006.01), C08G 18/44 (2006.01), C09J 11/06 (2006.01), C09J 175/04 (2006.01), C09K 9/02 (2006.01), G02C 7/10 (2006.01)
(54) COMPOSIÇÃO ADESIVA FOTOCRÔMICA, LAMINADO FOTOCRÔMICO, E, ARTIGO ÓPTICO.
(71) TOKUYAMA CORPORATION (JP)
(72) TOSHIMITSU HIRAREN; KATSUHIRO MORI; JUNJI MOMODA
(85) 01/10/2020
(86) PCT JP2019/014976 de 04/04/2019

	(87) WO 2019/194281 de 10/10/2019
(21) BR 11 2020 020191-0 A2	Código 1.3 - Notificação - Fase Nacional - PCT (22) 03/04/2019 (30) 05/04/2018 US 62/653,367; 02/04/2019 US 16/373,451 (51) H04W 8/24 (2009.01) (54) OTIMIZAÇÃO DA SINALIZAÇÃO DE CAPACIDADE DE RÁDIO DE EQUIPAMENTO DE USUÁRIO (71) QUALCOMM INCORPORATED (US) (72) GAVIN BERNARD HORN; HARIS ZISIMOPOULOS; MASATO KITAZOE; AZIZ GHOLMIEH; BRIAN CLARKE BANISTER (85) 01/10/2020 (86) PCT US2019/025627 de 03/04/2019 (87) WO 2019/195456 de 10/10/2019
(21) BR 11 2020 020197-9 A2	Código 1.3 - Notificação - Fase Nacional - PCT (22) 03/04/2019 (30) 04/04/2018 DK PA 2018 70194 (51) A61K 38/19 (2006.01), A61K 35/16 (2015.01), A61P 15/10 (2006.01) (54) CÉLULAS-TRONCO E CÉLULAS PROGENITORAS QUE PORTAM CD31 (71) SYDDANSK UNIVERSITET (DK) ; REGION SYDDANMARK (DK) (72) SØREN PALUDAN SHEIKH; DITTE CAROLINE ANDERSEN; CHARLOTTE HARKEN JENSEN (85) 01/10/2020 (86) PCT EP2019/058405 de 03/04/2019 (87) WO 2019/193052 de 10/10/2019
(21) BR 11 2020 020200-2 A2	Código 1.3 - Notificação - Fase Nacional - PCT (22) 07/03/2019 (30) 05/04/2018 US 62/653,497; 31/08/2018 US 16/119,904 (51) H04L 1/00 (2006.01) (54) SINALIZAÇÃO DE ESQUEMAS DE CODIFICAÇÃO DE MODULAÇÃO ALTERNATIVOS USANDO UM FATOR DE ESCALONAMENTO (71) QUALCOMM INCORPORATED (US) (72) TIANYANG BAI; MAKESH PRAVIN JOHN WILSON; KIRAN VENUGOPAL; MUHAMMAD NAZMUL ISLAM; GABI SARKIS; JOSEPH BINAMIRA SORIAGA; TAO LUO (85) 01/10/2020 (86) PCT US2019/021085 de 07/03/2019 (87) WO 2019/194928 de 10/10/2019
(21) BR 11 2020 020208-8 A2	Código 1.3 - Notificação - Fase Nacional - PCT (22) 02/04/2019

	(30) 04/04/2018 US 62/652,499 (51) B65H 23/08 (2006.01), B65H 23/18 (2006.01), B65H 23/182 (2006.01), B65H 23/185 (2006.01), G05B 19/18 (2006.01), G05B 19/19 (2006.01) (54) APARELHO E MÉTODOS PARA CONTROLE DO DESENROLAMENTO DE UM ROLO PRINCIPAL (71) PAPER CONVERTING MACHINE COMPANY (US) (72) CORY L. SCHUBRING; SCOTT K. HOULE; CORY P. GUSSERT (85) 01/10/2020 (86) PCT US2019/025329 de 02/04/2019 (87) WO 2019/195245 de 10/10/2019
(21) BR 11 2020 020309-2 A2	Código 1.3 - Notificação - Fase Nacional - PCT (22) 26/03/2019 (30) 09/05/2018 US 62/668,997 (51) F16D 35/02 (2006.01) (54) EMBREAGEM VISCOSA E MÉTODO PARA MONTAGEM DA MESMA (71) HORTON, INC. (US) (72) DAVID R. HENNESSY (85) 02/10/2020 (86) PCT US2019/024003 de 26/03/2019 (87) WO 2019/217001 de 14/11/2019
(21) BR 11 2020 020311-4 A2	Código 1.3 - Notificação - Fase Nacional - PCT (22) 09/04/2019 (30) 11/04/2018 FR 1853181 (51) B65D 6/34 (2006.01), B65D 6/38 (2006.01) (54) CORPO DE CAIXA DE METAL QUE COMPREENDE UMA MOLDAGEM DE REFORÇO (71) TRIVIUM PACKAGING GROUP NETHERLANDS B.V. (NL) (72) PHILIPPE NIEC (85) 02/10/2020 (86) PCT EP2019/058972 de 09/04/2019 (87) WO 2019/197411 de 17/10/2019
(21) BR 11 2020 020315-7 A2	Código 1.3 - Notificação - Fase Nacional - PCT (22) 03/04/2019 (30) 04/04/2018 US 62/652,641; 01/10/2018 US 62/739,595; 18/01/2019 US 62/793,998; 23/01/2019 US 62/795,916 (51) A61F 7/12 (2006.01) (54) DISPOSITIVOS DE TRANSFERÊNCIA DE CALOR ESOFÁGICOS E MÉTODOS PARA ABLAÇÃO DE TECIDO CARDÍACO (71) ADVANCED COOLING THERAPY, INC. (US) (72) ERIK KULSTAD; JAY D. SCHIEBER (85) 02/10/2020

(86) PCT US2019/025475 de 03/04/2019
(87) WO 2019/195354 de 10/10/2019

(21) BR 11 2020 020317-3 A2

Código 1.3 - Notificação - Fase Nacional - PCT
(22) 05/04/2019
(30) 06/04/2018 FR 1870407
(51) A61F 9/008 (2006.01)
(54) APARELHO PARA TRATAMENTO DE UM TECIDO HUMANO OU ANIMAL E APARELHOS DE CORTE
(71) KERANOVA (FR)
(72) EMMANUEL BAUBEAU
(85) 02/10/2020
(86) PCT EP2019/058627 de 05/04/2019
(87) WO 2019/193148 de 10/10/2019

(21) BR 11 2020 020318-1 A2

Código 1.3 - Notificação - Fase Nacional - PCT
(22) 04/04/2019
(30) 04/04/2018 US 62/652,776
(51) A61K 31/195 (2006.01), A61K 31/197 (2006.01), A61K 31/198 (2006.01), A61K 31/405 (2006.01), A61P 1/12 (2006.01), A61P 3/12 (2006.01)
(54) COMPOSIÇÕES PARA TRATAMENTO DE PELE
(71) UNIVERSITY OF FLORIDA RESEARCH FOUNDATION, INCORPORATED (US)
(72) SADASIVAN VIDYASAGAR
(85) 02/10/2020
(86) PCT US2019/025857 de 04/04/2019
(87) WO 2019/195594 de 10/10/2019

(21) BR 11 2020 020321-1 A2

Código 1.3 - Notificação - Fase Nacional - PCT
(22) 25/03/2019
(30) 04/04/2018 EP 18165785.9
(51) B03D 1/14 (2006.01), B03D 1/24 (2006.01), C08B 37/00 (2006.01), C08J 3/14 (2006.01)
(54) MÉTODO E SISTEMA PARA SEPARAR UM PRECIPITADO DE UM LÍQUIDO
(71) CLARIANT INTERNATIONAL LTD. (CH)
(72) WILFRIED MALZER; MATTHIAS EICHENSEER; TIM SIEKER; MARCUS VERHUELSDONK; KONSTANZE GRASER; MICHAEL ZAVREL
(85) 02/10/2020
(86) PCT EP2019/057463 de 25/03/2019
(87) WO 2019/192872 de 10/10/2019

(21) BR 11 2020 020323-8 A2

Código 1.3 - Notificação - Fase Nacional - PCT

(22) 04/04/2019
(30) 04/04/2018 US 62/652478; 04/04/2018 US 62/652484
(51) A61K 39/12 (2006.01)
(54) COMBINAÇÃO DE VACINA, E, MÉTODO PARA INDUZIR UMA RESPOSTA IMUNE.
(71) ALTIMMUNE INC (US)
(72) BERTRAND GEORGES; SCOT ROBERTS
(85) 02/10/2020
(86) PCT US2019/025902 de 04/04/2019
(87) WO 2019/195626 de 10/10/2019

---

(21) BR 11 2020 020324-6 A2

Código 1.3 - Notificação - Fase Nacional - PCT
(22) 08/01/2019
(30) 09/01/2018 US 62/615,107
(51) A61C 19/06 (2006.01)
(54) MÉTODO E DISPOSITIVO PARA MELHORAR TRATAMENTOS TÓPICOS PARA MUCOSITE ORAL E OUTRAS CONDIÇÕES ORAIS
(71) E2BIO LIFE SCIENCES, LLC (US)
(72) ELI D. EHRENPREIS
(85) 02/10/2020
(86) PCT US2019/012600 de 08/01/2019
(87) WO 2019/139863 de 18/07/2019

---

(21) BR 11 2020 020327-0 A2

Código 1.3 - Notificação - Fase Nacional - PCT
(22) 04/04/2018
(51) E06B 9/15 (2006.01), E06B 9/17 (2006.01), E06B 9/86 (2006.01)
(54) SISTEMA DE FECHAMENTO
(71) CORNELLCOOKSON, LLC (US)
(72) TREVOR ERRINGTON
(85) 02/10/2020
(86) PCT US2018/026064 de 04/04/2018
(87) WO 2019/194801 de 10/10/2019

---

(21) BR 11 2020 020332-7 A2

Código 1.3 - Notificação - Fase Nacional - PCT
(22) 04/04/2019
(30) 05/04/2018 IN 201841013099
(51) H04W 8/26 (2009.01), H04W 12/04 (2021.01), H04W 12/06 (2021.01)
(54) GERENCIAMENTO DE IDENTIFICADOR DE ASSINATURA UNIFICADA EM SISTEMAS DE COMUNICAÇÃO
(71) NOKIA TECHNOLOGIES OY (FI)
(72) SURESH NAIR; ANJA JERICHOW; NAGENDRA S BYKAMPADI; DIMITRIOS SCHOINIANAKIS
(85) 02/10/2020
(86) PCT EP2019/058530 de 04/04/2019

(87) WO 2019/193105 de 10/10/2019

(21) BR 11 2020 020333-5 A2

Código 1.3 - Notificação - Fase Nacional - PCT
(22) 03/04/2019
(30) 04/04/2018 CN 201810302143.6
(51) H04W 52/14 (2009.01)
(54) MÉTODO DE TRANSMISSÃO DE INFORMAÇÕES, DISPOSITIVO, DISPOSITIVO DE REDE E TERMINAL.
(71) CHINA MOBILE COMMUNICATION CO., LTD RESEARCH INSTITUTE (CN) ; CHINA MOBILE COMMUNICATIONS GROUP CO., LTD. (CN)
(72) NAN LI; XIAORAN ZHANG; ZHE SHAO; NAN HU; GUANG YANG
(85) 02/10/2020
(86) PCT CN2019/081248 de 03/04/2019
(87) WO 2019/192517 de 10/10/2019

(21) BR 11 2020 020337-8 A2

Código 1.3 - Notificação - Fase Nacional - PCT
(22) 04/04/2018
(51) H04W 72/04 (2009.01), H04W 4/70 (2018.01)
(54) MÉTODO DE TRANSMISSÃO DE DADOS, APARELHO DE COMUNICAÇÕES, MEIO DE ARMAZENAMENTO, E PRODUTO DE PROGRAMA
(71) HUAWEI TECHNOLOGIES CO., LTD. (CN)
(72) FANG NAN; ZHENG YU
(85) 02/10/2020
(86) PCT CN2018/082053 de 04/04/2018
(87) WO 2019/191998 de 10/10/2019

(21) BR 11 2020 020339-4 A2

Código 1.3 - Notificação - Fase Nacional - PCT
(22) 03/04/2019
(30) 04/04/2018 CN 201810302201.5
(51) H04W 24/02 (2009.01)
(54) MÉTODO DE MEDIÇÃO, TERMINAL E DISPOSITIVO DO LADO DA REDE
(71) VIVO MOBILE COMMUNICATION CO., LTD. (CN)
(72) QIAN ZHENG; XIAODONG YANG
(85) 02/10/2020
(86) PCT CN2019/081255 de 03/04/2019
(87) WO 2019/192520 de 10/10/2019

(21) BR 11 2020 020340-8 A2

Código 1.3 - Notificação - Fase Nacional - PCT
(22) 05/04/2019
(30) 05/04/2018 EP 18165895.6
(51) C12N 15/82 (2006.01)

(54) MELHORIA DA REGENERAÇÃO DE BROTOS POR SUPEREXPRESSÃO DE GENES CHK
(71) KEYGENE N.V. (PB)
(72) MICHIEL THEODOOR JAN DE BOTH; RIK HUBERTUS MARTINUS OP DEN CAMP; BJORN ALEXANDER KLOOSTERMAN; BERNARDA GERHARDA JOHANNA FIERENS-ONSTENK
(85) 02/10/2020
(86) PCT EP2019/058614 de 05/04/2019
(87) WO 2019/193143 de 10/10/2019

---

(21) BR 11 2020 020341-6 A2

Código 1.3 - Notificação - Fase Nacional - PCT
(22) 03/04/2019
(30) 03/04/2018 US 62/652,108
(51) A61K 48/00 (2006.01), C12N 7/00 (2006.01), C12N 15/864 (2006.01)
(54) VETORES DE VÍRUS DIRECIONADOS A TECIDOS OFTÁLMICOS
(71) STRIDEBIO, INC. (US)
(72) DANIEL MCCOY; GARRETT E. BERRY
(85) 02/10/2020
(86) PCT US2019/025584 de 03/04/2019
(87) WO 2019/195423 de 10/10/2019

---

(21) BR 11 2020 020342-4 A2

Código 1.3 - Notificação - Fase Nacional - PCT
(22) 19/04/2019
(30) 26/04/2018 FR 1853654
(51) C03C 17/36 (2006.01)
(54) ESPELHO COLORIDO
(71) SAINT-GOBAIN GLASS FRANCE (FR)
(72) SILVIA MARIANI
(85) 02/10/2020
(86) PCT FR2019/050944 de 19/04/2019
(87) WO 2019/207241 de 31/10/2019

---

(21) BR 11 2020 020343-2 A2

Código 1.3 - Notificação - Fase Nacional - PCT
(22) 04/04/2019
(30) 04/04/2018 US 62/652,424
(51) F01L 1/18 (2006.01), F01L 13/06 (2006.01)
(54) SISTEMA DE BALANCIM DE EXAUSTÃO DE MOVIMENTO PERDIDO PARA FREIO DE MOTOR COM ACIONAMENTO DE VÁLVULA SOLENOIDE
(71) PACBRAKE COMPANY (US)
(72) DEVIN BATCHELLER; KODY TAYLOR; VINCENT MENEELY
(85) 02/10/2020
(86) PCT US2019/025721 de 04/04/2019
(87) WO 2019/195511 de 10/10/2019

(21) BR 11 2020 020344-0 A2

Código 1.3 - Notificação - Fase Nacional - PCT
(22) 03/04/2019
(30) 03/04/2018 US 62/652,115
(51) H04L 1/18 (2006.01), H04B 7/185 (2006.01)
(54) MÉTODO PARA USO EM UMA UNIDADE DE TRANSMISSÃO/ RECEPÇÃO SEM FIO, E, UNIDADE DE TRANSMISSÃO/RECEPÇÃO SEM FIO.
(71) IDAC HOLDINGS, INC. (US)
(72) ANANTHARAMAN BALASUBRAMANIAN; NAGI MAHALINGAM; MIHAELA C. BELURI; RAVIKUMAR V. PRAGADA
(85) 02/10/2020
(86) PCT US2019/025614 de 03/04/2019
(87) WO 2019/195446 de 10/10/2019

(21) BR 11 2020 020346-7 A2

Código 1.3 - Notificação - Fase Nacional - PCT
(22) 03/04/2019
(30) 03/04/2018 US 62/651,839
(51) A61P 31/00 (2006.01), A61K 38/48 (2006.01)
(54) NEUROTOXINAS PARA USO NA INIBIÇÃO DE CGRP
(71) BONTI, INC. (US)
(72) MICHAEL JARPE; FAUAD HASAN
(85) 02/10/2020
(86) PCT US2019/025625 de 03/04/2019
(87) WO 2019/195454 de 10/10/2019

(21) BR 11 2020 020349-1 A2

Código 1.3 - Notificação - Fase Nacional - PCT
(22) 02/04/2019
(30) 04/04/2018 GB 1805492.4; 21/12/2018 GB 1820981.7
(51) C07K 14/00 (2006.01), A61K 38/00 (2006.01), C07K 17/08 (2006.01), C07K 19/00 (2006.01)
(54) COMPLEXOS DE PEPTÍDEOS BICÍCLICOS EM HETEROTANDEM
(71) BICYCLETX LIMITED (GB)
(72) NICHOLAS KEEN; KEVIN MCDONNELL; PETER PARK; PUNIT UPADHYAYA; GEMMA MUDD
(85) 02/10/2020
(86) PCT GB2019/050951 de 02/04/2019
(87) WO 2019/193328 de 10/10/2019

(21) BR 11 2020 020350-5 A2

Código 1.3 - Notificação - Fase Nacional - PCT
(22) 04/04/2018
(51) H04W 56/00 (2009.01)
(54) MÉTODO DE ENVIO DE INFORMAÇÃO, MÉTODO DE RECEPÇÃO DE INFORMAÇÃO, APARELHO E SISTEMA DE COMUNICAÇÕES, E MEIO DE

ARMAZENAMENTO
(71) HUAWEI TECHNOLOGIES CO., LTD. (CN)
(72) XIAOLEI TIE; ZHIHU LUO; QIMING LI; ZHE JIN
(85) 02/10/2020
(86) PCT CN2018/082028 de 04/04/2018
(87) WO 2019/191985 de 10/10/2019

---

(21) PI 0914251-7 A2

Código 1.3 - Notificação - Fase Nacional - PCT
(22) 25/06/2009
(30) 25/06/2008 US 61/075,697; 25/06/2008 US 61/075,692; 25/06/2008 US 61/133,212; 24/02/2009 US 61/155,041
(51) C07K 16/22 (2006.01), A61K 39/395 (2006.01)
(54) ANTICORPOS ESTÁVEIS E SOLÚVEIS INIBINDO VEGF
(71) Esbatech, An Alcon Biomedical Research Unit LLC (CH)
(72) Leonardo Borras; David Urech; Tea Gunde
(85) 22/12/2010
(86) PCT CH2009/000220 de 25/06/2009
(87) WO 2009/155724 de 30/12/2009

---

(21) PI 0917418-4 A2

Código 1.3 - Notificação - Fase Nacional - PCT
(22) 04/08/2009
(30) 04/08/2008 US 61/085,980
(51) C07K 16/36 (2006.01), C12P 21/08 (2006.01)
(54) ANTICORPOS MONOCLONAIS CONTRA O INIBIDOR DA VIA DO FATOR TECIDUAL (TFPI)
(71) BAYER HEALTHCARE LLC (US)
(72) Zhuozhi Wang; John E. Murphy; Junliang Pan; Haiyan Jiang; Bing Liu
(85) 04/02/2011
(86) PCT US2009/052702 de 04/08/2009
(87) WO 2010/017196 de 11/02/2010

---

(21) PI 1006671-3 A2

Código 1.3 - Notificação - Fase Nacional - PCT
(22) 25/02/2010
(30) 09/04/2009 DE 10 2009 017 051.0
(51) D21C 3/20 (2006.01), D21C 3/22 (2006.01)
(54) PROCESSO PARA OBTENÇÃO DE CELULOSE E USO DOS RESULTADOS OBTIDOS PELO PROCESSO
(71) ZYLUM BETEILIGUNGSGESELLSCHAFT MBH & CO. PATENT II KG (DE)
(72) RUDOFF PATT; ANDREAS KREIPL
(85) 07/10/2011
(86) PCT EP2010/001179 de 25/02/2010
(87) WO 2010/115488 de 14/10/2010

Código 1.3.1 - Retificação

Retificação da notificação de entrada na fase nacional – PCT por ter sido efetuada com incorreção.

---

(21) BR 11 2012 013833-2 A8

Código 1.3.1 - Retificação
(22) 13/12/2010
(30) 11/12/2009 US 61/285,810; 10/12/2010 US 12/965,681
(51) H04W 4/70 (2018.01), H04W 60/04 (2009.01), H04W 68/00 (2009.01)
(52) H04W 4/70, H04W 60/04, H04W 68/00
(54) EQUIPAMENTO E MÉTODO PARA ANEXAÇÃO E PAGING INICIADOS POR REDE EM UMA REDE SEM FIO
(71) QUALCOMM INCORPORATED (US)
(72) Josef J. Blanz; GERARDO GIARETTA; HAIPENG JIN; SERGE WILLENEGGER; NATHAN EDWARD TENNY; LORENZO CASACCIA; JOHN WALLACE NASIELSKI; CHENNAGIRI KRISHNA SUBRAMANAYA PANDIT
(85) 08/06/2012
(86) PCT US2010/060136 de 13/12/2010
(87) WO 2011/072303 de 16/06/2011
Foi retificada a publicação 1.3 da RPI 2600 em relação ao item (54).

---

(21) PI 1012779-8 A8

Código 1.3.1 - Retificação
(22) 20/05/2010
(30) 28/05/2009 US 61/181,702
(51) A23K 1/00 (1968.09), A23K 1/18 (1968.09), A23K 1/20 (1968.09), A23L 1/00 (1968.09)
(54) Alimento para animais de estimação sob a forma de péletes de ração revestidos
(71) MARS, INCORPORATED (US)
(72) Gregory Dean Sunvold; Patrick Joseph Corrigan
(85) 25/11/2011
(86) PCT US2010/035551 de 20/05/2010
(87) WO 2010/138372 de 02/12/2010
fica retificada a publicação 1.3 da RPI 2594 de 24/09/2020, com relação ao iitem 54 da mesma

Código 1.4.4 - Decisão Anulada

Anulação da decisão da concessão de devolução de prazo para o restabelecimento de direito para entrada na fase nacional por ter sido indevida. (A toda publicação que envolva anulação de ato ou despacho caberá justificativa no processo administrativo.)

---

(21) BR 11 2020 017039-9

Código 1.4.4 - Decisão Anulada
(22) 06/11/2018
(71) GAËLORD D'ORIANO (FR)
(86) PCT FR2018/052727 de 06/11/2018
(87) WO 2019/086820 de 09/05/2019
Anulada a publicação código 1.4.1 na RPI nº 2607 de 22/12/2020 por ter sido indevida.

Código 1.5 - Exigências Diversas

Suspensão do andamento de entrada na fase nacional brasileira do pedido internacional de patente depositado nos termos do Tratado de Cooperação em matéria de Patentes – PCT que, para sua instrução regular, aguardará, pelo prazo de 60 (sessenta) dias, o atendimento da exigência formulada. Caso a exigência não tenha sido explicitada no despacho na RPI, o interessado poderá obter o parecer através do endereço eletrônico www.inpi.gov.br - No Acesso rápido - Faça uma busca – Patente. Para acessar, cadastre-se no Portal do INPI e use login e senha.

---

(21) BR 11 2019 014920-1

Código 1.5 - Exigências Diversas
(22) 30/08/2018
(71) KOREA ADVANCED INSTITUTE OF SCIENCE AND TECHNOLOGY (KR)
(86) PCT KR2018/010087 de 30/08/2018
(87) WO 2019/235688 de 12/12/2019
Favor efetuar, em até 60 (sessenta) dias, o pagamento de GRU sob o código 260 para a regularização do pedido, conforme Art 2º §1º da Resolução 189/2017 e Nota de Esclarecimento publicada na RPI 2421 de 30/05/2017, uma vez que a petição nº 870190092587 de 16/09/2019 apresenta documentos referentes à quatro serviços diversos (complementação do pedido, procuração, apresentação de documento de prioridade e outros documentos) tendo sido paga somente uma retribuição. Deverá ser paga mais 3 (três) GRU sob o código 260 e a GRU 207 referente à resposta desta exigência.

---

(21) BR 11 2020 005985-4

Código 1.5 - Exigências Diversas
(22) 04/06/2019
(71) ILLUMINA, INC. (US) ; UNIVERSITY OF WASHINGTON (US)
(86) PCT US2019/035422 de 04/06/2019
(87) WO WO 2019/236599 de 12/12/2019
Esclarecer, em até 60 (sessenta) dias, apresentando documentação comprobatória, a exclusão dos inventores MOLLY GASPERINI e JACOB TOME que constam na publicação internacional WO/2019/236599 de 12/12/2019 do quadro de inventores constante no formulário da petição inicial nº 870200039269 de 25/03/2020.

---

(21) BR 11 2020 008747-5

Código 1.5 - Exigências Diversas
(22) 13/11/2018
(71) TECHNISCHE UNIVERSITÄT MÜNCHEN (DE)
(86) PCT EP2018/081019 de 13/11/2018
(87) WO 2019/092265 de 16/05/2019
Apresente 2 (duas) guias de recolhimento cód 207. A primeira referente ao cumprimento da exigência publicada na RPI nº 2598, de 20/10/2020 e, a

segunda, relativa a esta exigência.

(21) BR 11 2020 017354-1 A2

Código 1.5 - Exigências Diversas
(22) 27/02/2019
(71) UNIVERSITY OF ROCHESTER (US) ; UNIVERSITY OF KENTUCKY RESEARCH FOUNDATION (US)
(86) PCT US2019/019742 de 27/02/2019
(87) WO 2019/168911 de 06/09/2019
Com base na Resolução 187 de 27/04/2017, solicita-se que seja apresentado, em até 60 (sessenta) dias, novo conteúdo de listagem de sequência pois o conteúdo apresentado na petição n° 870200107023 de 25/08/2020 não está no formato ST.25.

(21) BR 11 2020 017772-5 A2

Código 1.5 - Exigências Diversas
(22) 14/12/2018
(71) EPISCAN GLOBAL, LLC (US)
(86) PCT US2018/065760 de 14/12/2018
(87) WO 2019/118880 de 20/06/2019
Apresente o relatório descritivo.

(21) BR 11 2020 018735-6

Código 1.5 - Exigências Diversas
(22) 22/02/2019
(71) ONKOS DIAGNÓSTICOS MOLECULARES LTDA ME (BR/SP) ; FUNDAÇÃO PIO XII (BR/SP)
(86) PCT BR2019/050053 de 22/02/2019
(87) WO 2019/161472 de 29/08/2019
Explique a divergência no nome de um dos inventores (ROZANY MUCHA DUFLOTH) que consta na publicação internacional WO 2019/161472 e o constante da petição inicial nº 870200116474 .

(21) BR 11 2020 019158-2

Código 1.5 - Exigências Diversas
(22) 21/03/2019
(71) DIEBOLD NIXDORF, INCORPORATED (US)
(86) PCT US2019/023392 de 21/03/2019
(87) WO 2019/183370 de 26/09/2019
Esclareça a omissão, na fase nacional, da prioridade constante na fase internacional US 62/646,118 de 21.03.2018.

(21) BR 11 2020 019215-5

Código 1.5 - Exigências Diversas
(22) 21/03/2019
(71) BYD COMPANY LIMITED (CN)
(86) PCT CN2019/079087 de 21/03/2019
(87) WO 2019/179503 de 26/09/2019

	Esclarecer, em até 60 (sessenta) dias, a exclusão da prioridade CN 201810244756.9 de 23/03/2018 que consta na publicação internacional WO/2019/179503 de 26/09/2019, do formulário da petição inicial nº 870200119085 de 23/09/2020 e, caso seja para efetuar a inclusão da citada prioridade apresentar a tradução simples da folha de rosto da certidão de depósito contendo, obrigatoriamente, todos os dados identificadores desta (depositante(s), inventor(es), número de registro, data de depósito e título), conforme o parágrafo único do Art. 25 da Resolução 77/2013.
(21) BR 11 2020 019385-2	Código 1.5 - Exigências Diversas (22) 21/03/2019 (71) RELAY THERAPEUTICS, INC. (US) ; D.E. SHAW RESEARCH, LLC (US) (86) PCT US2019/023389 de 21/03/2019 (87) WO 2019/183367 de 26/09/2019 Apresentar o complemento do pedido (relatório descritivo).
(21) BR 11 2020 019412-3	Código 1.5 - Exigências Diversas (22) 22/03/2019 (71) DSG TECHNOLOGY HOLDINGS LTD. (HK) (86) PCT US2019/023743 de 22/03/2019 (87) WO 2019/183592 de 26/09/2019 Apresentar o complemento do pedido (relatório descritivo).
(21) BR 11 2020 019432-8	Código 1.5 - Exigências Diversas (22) 30/01/2019 (71) SALUS MUNDI INVESTMENTS LIMITED (MX) (86) PCT MX2019/000006 de 30/01/2019 (87) WO 2019/160400 de 22/08/2019 Apresente cessão de Luis Orlando Castro Cabrera para a empresa depositante.
(21) BR 11 2020 019554-5	Código 1.5 - Exigências Diversas (22) 17/03/2019 (71) ALMOFADDA, MOHAMMAD (SA) (86) PCT SA2019/050005 de 17/03/2019 (87) WO 2019/190362 de 03/10/2019 Reapresente a declaração referente ao documento de prioridade devidamente assinada, conforme art. 408 c/c art. 410, II, do Código de Processo Civil.
(21) BR 11 2020 019773-4	Código 1.5 - Exigências Diversas (22) 28/03/2019 (71) THE UNIVERSITY OF NORTH CAROLINA AT CHAPEL HILL (US) ; SAPIENZA UNIVERSITA DI ROMA (IT) (86) PCT US2019/024543 de 28/03/2019

	(87) WO 2019/191402 de 03/10/2019 Apresente o complemento do texto em português, adaptado à norma vigente, do pedido conforme depósito internacional inicial (relatório descritivo e desenho), conforme determina a Resolução INPI PR nº 77/2013 de 18/03/2013, Art. 5º e 7º.
(21) BR 11 2020 019789-0	Código 1.5 - Exigências Diversas (22) 27/03/2019 (71) THERMOLIFE INTERNATIONAL, LLC (US) (86) PCT US2019/024440 de 27/03/2019 (87) WO 2019/191338 de 03/10/2019 Apresente o complemento do texto em português, adaptado à norma vigente, do pedido conforme depósito internacional inicial (relatório descritivo), conforme determina a Resolução INPI PR nº 77/2013 de 18/03/2013, Art. 5º e 7º.
(21) BR 11 2020 019822-6	Código 1.5 - Exigências Diversas (22) 01/04/2019 (71) CHEMOCENTRYX, INC. (US) (86) PCT US2019/025165 de 01/04/2019 (87) WO 2019/195159 de 10/10/2019 Apresente o complemento do texto em português, adaptado à norma vigente, do pedido conforme depósito internacional inicial (requer apresentar a página 25 da reivindicação), conforme determina a Resolução INPI PR nº 77/2013 de 18/03/2013, Art. 5º e 7º.
(21) BR 11 2020 020059-0	Código 1.5 - Exigências Diversas (22) 29/03/2019 (71) THE REGENTS OF THE UNIVERSITY OF MICHIGAN (US) (86) PCT US2019/024729 de 29/03/2019 (87) WO 2019/191526 de 03/10/2019 Apresente o complemento do texto em português, adaptado à norma vigente, do pedido conforme depósito internacional inicial (requer páginas 156 e 157 do relatório descritivo), conforme determina a Resolução INPI PR nº 77/2013 de 18/03/2013, Art. 5º e 7º
(21) BR 11 2020 020102-2	Código 1.5 - Exigências Diversas (22) 20/03/2019 (71) THE GILLETTE COMPANY LLC (US) (86) PCT US2019/023066 de 20/03/2019 (87) WO 2019/190838 de 03/10/2019 Apresentar novas vias do relatório descritivo, pois nas vias apresentadas as folhas a partir da página 10, não apresentam a numeração ?página visualizada/ última página?.

(21) BR 11 2020 020126-0	Código 1.5 - Exigências Diversas (22) 25/03/2019 (71) THE GILLETTE COMPANY LLC (US) (86) PCT US2019/023836 de 25/03/2019 (87) WO 2019/190962 de 03/10/2019 Explique a divergência no nome de um dos inventores (Michael, Teipaul VERASAMY) que consta na publicação internacional WO 2019/190962 e o constante da petição inicial nº 870200123623 . Apresente, no prazo de 60 (sessenta) dias, novas folhas de relatório descritivo e reivindicações contendo a numeração de páginas correta de acordo com o art. 39 da INSTRUÇÃO NORMATIVA nº 31/2013.
(21) BR 11 2020 020196-0	Código 1.5 - Exigências Diversas (22) 01/04/2019 (71) ARVINAS OPERATIONS, INC. (US) ; GENENTECH, INC. (US) (86) PCT US2019/025254 de 01/04/2019 (87) WO 2019/195201 de 10/10/2019 Apresente documento de cessão da prioridade US 62/651,186 assinado e datado por ARVINAS, INC. ou documento de alteração de nome do depositante, uma vez que o documento disponibilizado na OMPI evidencia que este é co-depositante da prioridade e que este depositante é distinto daqueles que depositaram a petição de requerimento do pedido na fase nacional. A não apresentação desse documento acarretará na perda da prioridade.
(21) PI 0920223-4	Código 1.5 - Exigências Diversas (22) 16/09/2009 (71) Sicpa Holding SA (CH) (86) PCT EP2009/062021 de 16/09/2009 (87) WO 2010/037638 de 08/04/2010 Solicita-se a apresentação da folha com anexo dos inventores ou alternativamente esclarecimento da omissão dos inventores PIERRE DEGOTT e EDGAR MÜLLER, uma vez que não constam da petição 200 Nº 020110035591depositada originalmente e da petição 259 Nº 870200142228 apresentada em 11/11/2020.

Código 1.5.3 - Exigência Anulada

Anulação da exigência por ter sido indevida. (A toda publicação que envolva anulação de ato ou despacho caberá justificativa no processo administrativo.)

---

(21) BR 11 2020 017886-1

Código 1.5.3 - Exigência Anulada
(22) 04/03/2019
(71) VANDA PHARMACEUTICALS INC. (US) ; VASILIOS POLYMEROPOULOS (US) ; CHRISTOS POLYMEROPOULOS (US) ; CHANGFU XIAO (US) ; MIHAEL POLYMEROPOULOS (US)
(86) PCT US2019/020491 de 04/03/2019
(87) WO 2019/173180 de 12/09/2019
Anulada a publicação código 1.5 na RPI nº 2607 de 22/12/2020 por ter sido indevida.

Código Depósito

Código 2.1 - Pedido de Patente ou Certificado de Adição de Invenção depositado

Pedido de Patente ou Certificado de adição de invenção protocolizado. O pedido será mantido em sigilo durante 18 (dezoito) meses a contar da data da prioridade mais antiga. Decorrido esse prazo, será publicado para conhecimento público. O depositante pode, porém, requerer a antecipação da publicação. O prazo de sigilo de 18 (dezoito) meses para o pedido de Certificado de Adição de Invenção é contado da data do depósito do pedido principal. Quando houver ocorrido a publicação do pedido principal, o pedido de Certificado de Adição de Invenção será imediatamente publicado. Os depósitos são designados de acordo com a natureza requerida: Invenção, Modelo de Utilidade e Certificado de Adição de Invenção. Os pedidos depositados através do PCT são notificados no subitem 1.1.

(21) BR 10 2020 013530-9	Código 2.1 - Pedido de Patente ou Certificado de Adição de Invenção depositado (22) 01/07/2020 (71) ABUS AUGUST BREMICKER SÖHNE KG (DE)
(21) BR 10 2020 014614-9	Código 2.1 - Pedido de Patente ou Certificado de Adição de Invenção depositado (22) 17/07/2020 (71) GATESAIR S.R.L. (IT)
(21) BR 10 2020 015231-9	Código 2.1 - Pedido de Patente ou Certificado de Adição de Invenção depositado (22) 27/07/2020 (71) UNIVERSIDADE FEDERAL DE CAMPINA GRANDE - PB (BR/PB)
(21) BR 10 2020 015354-4	Código 2.1 - Pedido de Patente ou Certificado de Adição de Invenção depositado (22) 28/07/2020 (71) INSTITUTO AGRONÔMICO - IAC (BR/SP)
(21) BR 10 2020 017462-2	Código 2.1 - Pedido de Patente ou Certificado de Adição de Invenção depositado (22) 26/08/2020 (71) MARIANA RICARTE LINS DE FREITAS (BR/PE)
(21) BR 10 2020 018679-5	Código 2.1 - Pedido de Patente ou Certificado de Adição de Invenção

	depositado (22) 14/09/2020 (71) DANIEL VICTOR SOUZA CARDOSO PINHEIRO (BR/BA) ; LIDÉRCIA CAVALCANTI RIBEIRO CERQUEIRA E SILVA (BR/BA) ; ADEMIR EVANGELISTA DO VALE (BR/BA) ; MILLENO DANTAS (BR/BA) ; NEILSON QUEIROZ DA SILVA (BR/BA) ; FÁBIO VALOIS BACELAR COUTINHO (BR/BA) ; FÁBIO ALEXANDRE CHINALIA (BR/BA) ; TATIANA OLIVEIRA DO VALE (BR/BA)
(21) BR 10 2020 018689-2	Código 2.1 - Pedido de Patente ou Certificado de Adição de Invenção depositado (22) 14/09/2020 (71) DANIEL VICTOR SOUZA CARDOSO PINHEIRO (BR/BA) ; LIDÉRCIA CAVALCANTI RIBEIRO CERQUEIRA E SILVA (BR/BA) ; ADEMIR EVANGELISTA DO VALE (BR/BA) ; MILLENO DANTAS (BR/BA) ; NEILSON QUEIROZ DA SILVA (BR/BA) ; FÁBIO VALOIS BACELAR COUTINHO (BR/BA) ; REBECA CAVALCANTI RIBEIRO IMBROINISE (BR/BA) ; ANA PAULA SOUSA SILVA (BR/BA) ; TATIANA OLIVEIRA DO VALE (BR/BA)
(21) BR 10 2020 018700-7	Código 2.1 - Pedido de Patente ou Certificado de Adição de Invenção depositado (22) 14/09/2020 (71) FÁBIO VALOIS BACELAR COUTINHO (BR/BA) ; LIDÉRCIA CAVALCANTI RIBEIRO CERQUEIRA E SILVA (BR/BA) ; ADEMIR EVANGELISTA DO VALE (BR/BA) ; MILLENO DANTAS (BR/BA) ; NEILSON QUEIROZ DA SILVA (BR/BA) ; DANIEL VICTOR SOUZA CARDOSO PINHEIRO (BR/BA) ; FÁBIO ALEXANDRE CHINALIA (BR/BA) ; TATIANA OLIVEIRA DO VALE (BR/BA)
(21) BR 10 2020 018707-4	Código 2.1 - Pedido de Patente ou Certificado de Adição de Invenção depositado (22) 14/09/2020 (71) FÁBIO VALOIS BACELAR COUTINHO (BR/BA) ; LIDÉRCIA CAVALCANTI RIBEIRO CERQUEIRA E SILVA (BR/BA) ; ADEMIR EVANGELISTA DO VALE (BR/BA) ; MILLENO DANTAS (BR/BA) ; NEILSON QUEIROZ DA SILVA (BR/BA) ; DANIEL VICTOR SOUZA CARDOSO PINHEIRO (BR/BA) ; REBECA CAVALCANTI RIBEIRO IMBROINISE (BR/BA) ; ALESSANDRA DA SILVA GUEDES (BR/BA) ; TATIANA OLIVEIRA DO VALE (BR/BA)
(21) BR 10 2020 019509-3	Código 2.1 - Pedido de Patente ou Certificado de Adição de Invenção depositado (22) 25/09/2020 (71) UNIVERSIDADE FEDERAL DA PARAIBA (BR/PB)

(21) BR 10 2020 020367-3	Código 2.1 - Pedido de Patente ou Certificado de Adição de Invenção depositado (22) 05/10/2020 (71) UNIVERSIDADE ESTADUAL DE CAMPINAS - UNICAMP (BR/SP)
(21) BR 10 2020 020371-1	Código 2.1 - Pedido de Patente ou Certificado de Adição de Invenção depositado (22) 05/10/2020 (71) ANSELMO NACIFF FREITAS (BR/RJ)
(21) BR 10 2020 020373-8	Código 2.1 - Pedido de Patente ou Certificado de Adição de Invenção depositado (22) 05/10/2020 (71) GUSTAVO TEIXEIRA (BR/MG)
(21) BR 10 2020 020378-9	Código 2.1 - Pedido de Patente ou Certificado de Adição de Invenção depositado (22) 05/10/2020 (66) BR 10 2019 020982-8 04/10/2019 (71) RANDON S/A IMPLEMENTOS E PARTICIPAÇÕES (BR/RS)
(21) BR 10 2020 020386-0	Código 2.1 - Pedido de Patente ou Certificado de Adição de Invenção depositado (22) 05/10/2020 (66) BR 10 2019 020977-1 04/10/2019 (71) RANDON S/A IMPLEMENTOS E PARTICIPAÇÕES (BR/RS)
(21) BR 10 2020 020393-2	Código 2.1 - Pedido de Patente ou Certificado de Adição de Invenção depositado (22) 05/10/2020 (71) CLAUDIO ROBERTO DE FREITAS (BR/SP)
(21) BR 10 2020 020394-0	Código 2.1 - Pedido de Patente ou Certificado de Adição de Invenção depositado (22) 05/10/2020 (71) UNIVERSIDADE ESTADUAL DE GOIÁS (UEG) (BR/GO)
(21) BR 10 2020 020396-7	Código 2.1 - Pedido de Patente ou Certificado de Adição de Invenção depositado (22) 05/10/2020 (71) NB MÁQUINAS LTDA (BR/SP)
(21) BR 10 2020 021002-5	Código 2.1 - Pedido de Patente ou Certificado de Adição de Invenção

	depositado (22) 14/10/2020 (71) TOYOTA JIDOSHA KABUSHIKI KAISHA (JP)
(21) BR 10 2020 021007-6	Código 2.1 - Pedido de Patente ou Certificado de Adição de Invenção depositado (22) 14/10/2020 (66) BR 10 2019 021535-6 14/10/2019 (71) RANDON S/A IMPLEMENTOS E PARTICIPAÇÕES (BR/RS)
(21) BR 10 2020 021008-4	Código 2.1 - Pedido de Patente ou Certificado de Adição de Invenção depositado (22) 14/10/2020 (71) ROBERTO DE BARROS JUNIOR (BR/SP)
(21) BR 10 2020 021013-0	Código 2.1 - Pedido de Patente ou Certificado de Adição de Invenção depositado (22) 14/10/2020 (71) CARIBEA INDÚSTRIA MADEIREIRA LTDA (BR/SP)
(21) BR 10 2020 021032-7	Código 2.1 - Pedido de Patente ou Certificado de Adição de Invenção depositado (22) 14/10/2020 (66) BR 10 2019 021538-0 14/10/2019 (71) RANDON S/A IMPLEMENTOS E PARTICIPAÇÕES (BR/RS)
(21) BR 10 2020 021051-3	Código 2.1 - Pedido de Patente ou Certificado de Adição de Invenção depositado (22) 14/10/2020 (71) CS DEVICES COMERCIO DE EQUIPAMENTOS E SERVICOS DE TECNOLOGIA LTDA (BR/SP)
(21) BR 10 2020 021077-7	Código 2.1 - Pedido de Patente ou Certificado de Adição de Invenção depositado (22) 14/10/2020 (71) ROSENBERGER HOCHFREQUENZTECHNIK GMBH & CO. KG (DE)
(21) BR 10 2020 021079-3	Código 2.1 - Pedido de Patente ou Certificado de Adição de Invenção depositado (22) 14/10/2020 (66) BR 10 2019 021686-7 15/10/2019 (71) CNPEM - CENTRO NACIONAL DE PESQUISA EM ENERGIA E MATERIAIS (BR/SP) ; UNIVERSIDADE ESTADUAL DE CAMPINAS -

	UNICAMP (BR/SP)
(21) BR 10 2020 021087-4	Código 2.1 - Pedido de Patente ou Certificado de Adição de Invenção depositado (22) 15/10/2020 (71) FUNDAÇÃO UNIVERSIDADE DE CAXIAS DO SUL (BR/RS)
(21) BR 10 2020 021112-9	Código 2.1 - Pedido de Patente ou Certificado de Adição de Invenção depositado (22) 15/10/2020 (71) ALFREDO FERRARI (BR/SP)
(21) BR 10 2020 021114-5	Código 2.1 - Pedido de Patente ou Certificado de Adição de Invenção depositado (22) 15/10/2020 (71) CHROMAVIS S.P.A. (IT)
(21) BR 10 2020 021130-7	Código 2.1 - Pedido de Patente ou Certificado de Adição de Invenção depositado (22) 15/10/2020 (71) UNIVERSIDADE FEDERAL DO RIO GRANDE - FURG (BR/RS)
(21) BR 10 2020 021139-0	Código 2.1 - Pedido de Patente ou Certificado de Adição de Invenção depositado (22) 15/10/2020 (71) UNIVERSIDADE FEDERAL DO RIO GRANDE - FURG (BR/RS)
(21) BR 10 2020 021144-7	Código 2.1 - Pedido de Patente ou Certificado de Adição de Invenção depositado (22) 15/10/2020 (71) YGUREY TIARAJU ELMANO DE OLIVEIRA (BR/SP) ; RUBIA FERNANDA DE OLIVEIRA MUNHOZ (BR/SP)
(21) BR 10 2020 021151-0	Código 2.1 - Pedido de Patente ou Certificado de Adição de Invenção depositado (22) 15/10/2020 (71) YGUREY TIARAJU ELMANO DE OLIVEIRA (BR/SP) ; RUBIA FERNANDA DE OLIVEIRA MUNHOZ (BR/SP)
(21) BR 10 2020 021166-8	Código 2.1 - Pedido de Patente ou Certificado de Adição de Invenção depositado (22) 15/10/2020

	(71) UNIVERSIDADE FEDERAL DE MINAS GERAIS (BR/MG)
(21) BR 10 2020 021181-1	Código 2.1 - Pedido de Patente ou Certificado de Adição de Invenção depositado (22) 16/10/2020 (71) IPANEMA INDUSTRIA DE PRODUTOS VETERINARIOS LTDA (BR/SP)
(21) BR 10 2020 021522-1	Código 2.1 - Pedido de Patente ou Certificado de Adição de Invenção depositado (22) 20/10/2020 (71) UNIVERSIDADE FEDERAL DE PELOTAS (BR/RS)
(21) BR 10 2020 021581-7	Código 2.1 - Pedido de Patente ou Certificado de Adição de Invenção depositado (22) 21/10/2020 (71) ARTHA SOLUCOES TECNOLOGICAS LTDA ME (BR/CE)
(21) BR 10 2020 021586-8	Código 2.1 - Pedido de Patente ou Certificado de Adição de Invenção depositado (22) 21/10/2020 (71) UNIVERSIDADE FEDERAL DE CAMPINA GRANDE - PB (BR/PB)
(21) BR 10 2020 021588-4	Código 2.1 - Pedido de Patente ou Certificado de Adição de Invenção depositado (22) 21/10/2020 (71) TRYANON INDÚSTRIA E COMÉRCIO DE EQUIPAMENTOS E MATERIAIS ESPORTIVOS EIRELI - EPP (BR/SP)
(21) BR 10 2020 021601-5	Código 2.1 - Pedido de Patente ou Certificado de Adição de Invenção depositado (22) 21/10/2020 (71) JOSÉ CLEMENTE FILHO CLEMENTE (BR/SP)
(21) BR 10 2020 021723-2	Código 2.1 - Pedido de Patente ou Certificado de Adição de Invenção depositado (22) 23/10/2020 (71) UNIVERSIDADE FEDERAL DO CEARÁ (BR/CE)
(21) BR 10 2020 021764-0	Código 2.1 - Pedido de Patente ou Certificado de Adição de Invenção depositado (22) 23/10/2020 (71) LUCAS DE SOUZA CAMPOS (BR/GO)

(21) BR 10 2020 021765-8	Código 2.1 - Pedido de Patente ou Certificado de Adição de Invenção depositado (22) 23/10/2020 (71) JOSÉ ANTONIO MARTINS (BR/SP)
(21) BR 10 2020 021767-4	Código 2.1 - Pedido de Patente ou Certificado de Adição de Invenção depositado (22) 23/10/2020 (71) KTI TECHNOLOGY AND INNOVATION SOFTWARE LTDA MA (BR/SC)
(21) BR 10 2020 021975-8	Código 2.1 - Pedido de Patente ou Certificado de Adição de Invenção depositado (22) 27/10/2020 (71) SOLCERA DO BRASIL MATERIAIS AVANÇADOS LTDA (BR/SP)
(21) BR 10 2020 022022-5	Código 2.1 - Pedido de Patente ou Certificado de Adição de Invenção depositado (22) 27/10/2020 (71) FUNDAÇÃO UNIVERSIDADE DE CAXIAS DO SUL (BR/RS)
(21) BR 10 2020 022032-2	Código 2.1 - Pedido de Patente ou Certificado de Adição de Invenção depositado (22) 27/10/2020 (71) ALEXANDRE CÉSAR BALBINO BARBOSA FILHO (BR/AL)
(21) BR 10 2020 022037-3	Código 2.1 - Pedido de Patente ou Certificado de Adição de Invenção depositado (22) 27/10/2020 (71) CAETE PARTICIPAÇÃO E ADMINISTRAÇÃO EIRELI (BR/PR)
(21) BR 10 2020 022039-0	Código 2.1 - Pedido de Patente ou Certificado de Adição de Invenção depositado (22) 27/10/2020 (71) JAMIR MONTEIRO (BR/SC) ; JATYR RANZOLIN JUNIOR (BR/SC)
(21) BR 10 2020 022477-8	Código 2.1 - Pedido de Patente ou Certificado de Adição de Invenção depositado (22) 04/11/2020 (71) MX TECHNOLOGIES, INC. (US)
(21) BR 20 2020 017268-4	Código 2.1 - Pedido de Patente ou Certificado de Adição de Invenção

	depositado (22) 24/08/2020 (71) OLAVO RICARDO KESTERING (BR/RS)
(21) BR 20 2020 017273-0	Código 2.1 - Pedido de Patente ou Certificado de Adição de Invenção depositado (22) 24/08/2020 (71) ELBERTH NOGUEIRA BERNARDES (BR/MG)
(21) BR 20 2020 017289-7	Código 2.1 - Pedido de Patente ou Certificado de Adição de Invenção depositado (22) 24/08/2020 (71) UNIVERSIDADE DE SÃO PAULO - USP (BR/SP)
(21) BR 20 2020 017293-5	Código 2.1 - Pedido de Patente ou Certificado de Adição de Invenção depositado (22) 25/08/2020 (71) KAWDEMI MÁQUINAS E EQUIPAMENTOS EIRELI (BR/SP)
(21) BR 20 2020 017301-0	Código 2.1 - Pedido de Patente ou Certificado de Adição de Invenção depositado (22) 25/08/2020 (71) ROBSON CHAVIER DOS SANTOS (BR/PR)
(21) BR 20 2020 018478-0	Código 2.1 - Pedido de Patente ou Certificado de Adição de Invenção depositado (22) 10/09/2020 (71) REGINALDO DIOGO (BR/MG)
(21) BR 20 2020 018857-2	Código 2.1 - Pedido de Patente ou Certificado de Adição de Invenção depositado (22) 16/09/2020 (71) MIGUEL CARRARO JÚNIOR (BR/PR)
(21) BR 20 2020 018891-2	Código 2.1 - Pedido de Patente ou Certificado de Adição de Invenção depositado (22) 23/09/2020 (71) GENARO DO PRADO (BR/MG)
(21) BR 20 2020 019681-8	Código 2.1 - Pedido de Patente ou Certificado de Adição de Invenção depositado (22) 27/09/2020

	(71) CLAUDIO ELIAS GERTSCH 35174285900 ME (BR/SC)
(21) BR 20 2020 019685-0	Código 2.1 - Pedido de Patente ou Certificado de Adição de Invenção depositado (22) 28/09/2020 (71) ANTONIO FRANCISCO CAVALCANTI (BR/SP)
(21) BR 20 2020 019686-9	Código 2.1 - Pedido de Patente ou Certificado de Adição de Invenção depositado (22) 28/09/2020 (71) SIDIA SIGNOR (BR/RS)
(21) BR 20 2020 019688-5	Código 2.1 - Pedido de Patente ou Certificado de Adição de Invenção depositado (22) 28/09/2020 (71) CASCO DO BRASIL LTDA (BR/SP)
(21) BR 20 2020 019691-5	Código 2.1 - Pedido de Patente ou Certificado de Adição de Invenção depositado (22) 28/09/2020 (66) BR 20 2019 020604-2 01/10/2019 (71) JOSÉ ROBERTO GESUALDO (BR/MG)
(21) BR 20 2020 019748-2	Código 2.1 - Pedido de Patente ou Certificado de Adição de Invenção depositado (22) 28/09/2020 (71) INSTITUTO TRANSIRE DE TECNOLOGIA E BIOTECNOLOGIA DO AMAZONAS (BR/AM) ; SAMEL SERVICOS DE ASSISTENCIA MÉDICO HOSPITALAR LTDA (BR/AM)
(21) BR 20 2020 021545-6	Código 2.1 - Pedido de Patente ou Certificado de Adição de Invenção depositado (22) 21/10/2020 (71) CLEBER BATTISTI ARCHER 02825542970 (BR/SC)
(21) BR 20 2020 021549-9	Código 2.1 - Pedido de Patente ou Certificado de Adição de Invenção depositado (22) 21/10/2020 (71) ATEC TUBOS E PEÇAS DE METAIS LTDA (BR/SP)
(21) BR 20 2020 021555-3	Código 2.1 - Pedido de Patente ou Certificado de Adição de Invenção depositado (22) 21/10/2020

	(71) G V RODRIGUES (BR/CE)
(21) BR 20 2020 021566-9	Código 2.1 - Pedido de Patente ou Certificado de Adição de Invenção depositado (22) 21/10/2020 (71) VAGNER OSORIO DOS REIS (BR/PR)
(21) BR 20 2020 021585-5	Código 2.1 - Pedido de Patente ou Certificado de Adição de Invenção depositado (22) 21/10/2020 (71) ADEMILSON ANTONIO CORREA (BR/RJ)
(21) BR 20 2020 021589-8	Código 2.1 - Pedido de Patente ou Certificado de Adição de Invenção depositado (22) 21/10/2020 (71) KARIN CRISTINA DANIEL (BR/SP)
(21) BR 20 2020 021594-4	Código 2.1 - Pedido de Patente ou Certificado de Adição de Invenção depositado (22) 21/10/2020 (71) FRANCISCO GEBSON VALENTIM DE SOUSA (BR/CE)
(21) BR 20 2020 021596-0	Código 2.1 - Pedido de Patente ou Certificado de Adição de Invenção depositado (22) 21/10/2020 (71) PAULO HENRIQUE DE MIRANDA (BR/MG) ; SIMONE FERNANDES VIANA DE MIRANDA (BR/MG)
(21) BR 20 2020 021626-6	Código 2.1 - Pedido de Patente ou Certificado de Adição de Invenção depositado (22) 22/10/2020 (71) PLASTMAV MOLDES E INJEÇÃO LTDA - ME (BR/SP)
(21) BR 20 2020 021835-8	Código 2.1 - Pedido de Patente ou Certificado de Adição de Invenção depositado (22) 23/10/2020 (71) ANDRÉ EVARISTO MARCONDES CESAR (BR/SP)
(21) BR 20 2020 021836-6	Código 2.1 - Pedido de Patente ou Certificado de Adição de Invenção depositado (22) 23/10/2020 (71) RENATA DE PAULA RODRIGUES PEREIRA (BR/SC) ; ARIANE

	RODRIGUES PEREIRA (BR/SC)
(21) BR 20 2020 021840-4	Código 2.1 - Pedido de Patente ou Certificado de Adição de Invenção depositado (22) 24/10/2020 (71) ISABELLA FERREIRA SOUSA VERAS (BR/PB)
(21) BR 20 2020 021917-6	Código 2.1 - Pedido de Patente ou Certificado de Adição de Invenção depositado (22) 26/10/2020 (71) INNOVAPACK EMBALAGENS LTDA. (BR/SP)

Código 2.4 - Notificação de Depósito do Pedido Dividido - Art 26 inciso I da LPI

Notificação de pedido dividido de um pedido de patente depositado anteriormente. Em relação ao pedido original, o pedido dividido tem a mesma data de depósito e, se for o caso, o correspondente benefício da prioridade reivindicada. O pedido dividido é considerado como estando na mesma fase processual do pedido original.

---

(21) BR 12 2020 021232-2 A2

Código 2.4 - Notificação de Depósito do Pedido Dividido - Art 26 inciso I da LPI
(22) 28/09/2009
(62) PI 0919466-5 28/09/2009
(71) ASTELLAS PHARMA INC. (JP)

---

(21) BR 12 2020 021869-0 A2

Código 2.4 - Notificação de Depósito do Pedido Dividido - Art 26 inciso I da LPI
(22) 14/03/2014
(62) BR 10 2014 006165-7 14/03/2014
(71) RAPISCAN SYSTEMS, INC. (US)

---

(21) BR 12 2020 023058-4 A2

Código 2.4 - Notificação de Depósito do Pedido Dividido - Art 26 inciso I da LPI
(22) 10/12/2013
(62) BR 11 2015 012942-0 10/12/2013
(71) BIOGEN MA INC. (US)

---

(21) BR 12 2020 023331-1 A2

Código 2.4 - Notificação de Depósito do Pedido Dividido - Art 26 inciso I da LPI
(22) 02/04/2015
(62) BR 11 2016 023144-9 02/04/2015
(71) SAMSUNG ELECTRONICS CO., LTD. (KR)

---

(21) BR 12 2020 023793-7 A2

Código 2.4 - Notificação de Depósito do Pedido Dividido - Art 26 inciso I da LPI
(22) 13/11/2013
(62) BR 11 2015 010954-3 13/11/2013
(71) SAMSUNG ELECTRONICS CO., LTD. (KR)

---

(21) BR 12 2020 023798-8 A2

Código 2.4 - Notificação de Depósito do Pedido Dividido - Art 26 inciso I da LPI
(22) 13/11/2013
(62) BR 11 2015 010954-3 13/11/2013
(71) SAMSUNG ELECTRONICS CO., LTD. (KR)

---

(21) BR 12 2020 024414-3 A2

Código 2.4 - Notificação de Depósito do Pedido Dividido - Art 26 inciso I da LPI
(22) 08/12/2010
(62) BR 11 2012 013871-5 08/12/2010

	(71) SAMSUNG ELECTRONICS CO., LTD. (KR)
(21) BR 12 2020 024421-6 A2	Código 2.4 - Notificação de Depósito do Pedido Dividido - Art 26 inciso I da LPI (22) 08/12/2010 (62) BR 11 2012 013871-5 08/12/2010 (71) SAMSUNG ELECTRONICS CO., LTD. (KR)
(21) BR 12 2020 024444-5 A2	Código 2.4 - Notificação de Depósito do Pedido Dividido - Art 26 inciso I da LPI (22) 14/01/2011 (62) BR 11 2012 017406-1 14/01/2011 (71) SAMSUNG ELECTRONICS CO., LTD. (KR)
(21) BR 12 2020 024451-8 A2	Código 2.4 - Notificação de Depósito do Pedido Dividido - Art 26 inciso I da LPI (22) 14/01/2011 (62) BR 11 2012 017406-1 14/01/2011 (71) SAMSUNG ELECTRONICS CO., LTD. (KR)
(21) BR 12 2020 024905-6 A2	Código 2.4 - Notificação de Depósito do Pedido Dividido - Art 26 inciso I da LPI (22) 18/05/2012 (62) BR 11 2014 028527-6 18/05/2012 (71) TECNOLOGIC 3 S.R.L. (IT)
(21) BR 12 2020 025468-8 A2	Código 2.4 - Notificação de Depósito do Pedido Dividido - Art 26 inciso I da LPI (22) 10/12/2015 (62) BR 11 2017 012498-0 10/12/2015 (71) OPKO BIOLOGICS LTD. (IL)
(21) BR 12 2020 025483-1 A2	Código 2.4 - Notificação de Depósito do Pedido Dividido - Art 26 inciso I da LPI (22) 11/08/2010 (62) BR 11 2012 003243-7 11/08/2010 (71) NEODYNE BIOSCIENCES, INC. (US)
(21) BR 12 2020 025562-5 A2	Código 2.4 - Notificação de Depósito do Pedido Dividido - Art 26 inciso I da LPI (22) 28/07/2011 (62) BR 11 2013 002074-1 28/07/2011 (71) GLIKNIK INC. (US)
(21) BR 12 2020 025583-8 A2	Código 2.4 - Notificação de Depósito do Pedido Dividido - Art 26 inciso I da LPI (22) 22/07/2015 (62) BR 11 2017 001385-1 22/07/2015 (71) CB THERAPEUTICS, INC. (US)

(21) BR 12 2020 025600-1 A2
Código 2.4 - Notificação de Depósito do Pedido Dividido - Art 26 inciso I da LPI
(22) 22/08/2011
(62) BR 11 2013 002194-2 22/08/2011
(71) H. LUNDBECK A/S (DK)

(21) BR 12 2020 025629-0 A2
Código 2.4 - Notificação de Depósito do Pedido Dividido - Art 26 inciso I da LPI
(22) 15/12/2017
(62) BR 11 2019 012328-8 15/12/2017
(71) ABBVIE BIOTHERAPEUTICS INC. (US)

(21) BR 12 2020 025680-0 A2
Código 2.4 - Notificação de Depósito do Pedido Dividido - Art 26 inciso I da LPI
(22) 13/05/2016
(62) BR 11 2018 073426-8 13/05/2016
(71) HUAWEI TECHNOLOGIES CO., LTD. (CN)

(21) BR 12 2020 025716-4 A2
Código 2.4 - Notificação de Depósito do Pedido Dividido - Art 26 inciso I da LPI
(22) 15/09/2011
(62) BR 11 2014 005381-2 15/09/2011
(71) SZ DJI OSMO TECHNOLOGY CO., LTD. (CN)

(21) BR 12 2020 025720-2 A2
Código 2.4 - Notificação de Depósito do Pedido Dividido - Art 26 inciso I da LPI
(22) 25/09/2015
(62) BR 11 2017 006061-2 25/09/2015
(71) CHUGAI SEIYAKU KABUSHIKI KAISHA (JP)

(21) BR 12 2020 025757-1 A2
Código 2.4 - Notificação de Depósito do Pedido Dividido - Art 26 inciso I da LPI
(22) 27/12/2017
(62) BR 11 2019 013621-5 27/12/2017
(71) BAXTER INTERNATIONAL INC. (CN) ; BAXTER HEALTHCARE S.A. (CH)

(21) BR 12 2020 025786-5 A2
Código 2.4 - Notificação de Depósito do Pedido Dividido - Art 26 inciso I da LPI
(22) 27/12/2017
(62) BR 11 2019 013627-4 27/12/2017
(71) BAXTER INTERNATIONAL INC. (CN) ; BAXTER HEALTHCARE S.A. (CH)

(21) BR 12 2020 025850-0 A2
Código 2.4 - Notificação de Depósito do Pedido Dividido - Art 26 inciso I da LPI
(22) 23/12/2015
(62) BR 11 2017 013661-9 23/12/2015
(71) NBE THERAPEUTICS AG (CH)

(21) BR 12 2020 025858-6 A2
Código 2.4 - Notificação de Depósito do Pedido Dividido - Art 26 inciso I da LPI
(22) 28/05/2015
(62) BR 11 2016 026337-5 28/05/2015

	(71) UCB BIOPHARMA SPRL (BE)
(21) BR 12 2020 025859-4 A2	Código 2.4 - Notificação de Depósito do Pedido Dividido - Art 26 inciso I da LPI (22) 21/12/2012 (62) BR 11 2014 015329-9 21/12/2012 (71) BIODELIVERY SCIENCES INTERNATIONAL, INC. (US)
(21) BR 12 2020 025870-5 A2	Código 2.4 - Notificação de Depósito do Pedido Dividido - Art 26 inciso I da LPI (22) 23/12/2015 (62) BR 11 2017 013661-9 23/12/2015 (71) NBE THERAPEUTICS AG (CH)
(21) BR 12 2020 025890-0 A2	Código 2.4 - Notificação de Depósito do Pedido Dividido - Art 26 inciso I da LPI (22) 25/05/2010 (62) PI 1011282-0 25/05/2010 (71) DOLBY INTERNATIONAL AB (NL)
(21) BR 12 2020 025894-2 A2	Código 2.4 - Notificação de Depósito do Pedido Dividido - Art 26 inciso I da LPI (22) 25/05/2010 (62) PI 1011282-0 25/05/2010 (71) DOLBY INTERNATIONAL AB (NL)
(21) BR 12 2020 025906-0 A2	Código 2.4 - Notificação de Depósito do Pedido Dividido - Art 26 inciso I da LPI (22) 05/02/2013 (62) BR 11 2014 019483-1 05/02/2013 (71) BASF SE (DE)
(21) BR 12 2020 025925-6 A2	Código 2.4 - Notificação de Depósito do Pedido Dividido - Art 26 inciso I da LPI (22) 25/05/2010 (62) PI 1011282-0 25/05/2010 (71) DOLBY INTERNATIONAL AB (NL)
(21) BR 12 2020 026010-6 A2	Código 2.4 - Notificação de Depósito do Pedido Dividido - Art 26 inciso I da LPI (22) 16/04/2009 (62) PI 0910461-5 16/04/2009 (71) FERRING INTERNATIONAL CENTER S.A. (CH)
(21) BR 12 2020 026013-0 A2	Código 2.4 - Notificação de Depósito do Pedido Dividido - Art 26 inciso I da LPI (22) 02/10/2018 (62) BR 11 2020 005882-3 02/10/2018 (71) PRECISION PLANTING LLC (US)

(21) BR 12 2020 026044-0 A2	Código 2.4 - Notificação de Depósito do Pedido Dividido - Art 26 inciso I da LPI (22) 02/10/2018 (62) BR 11 2020 005882-3 02/10/2018 (71) PRECISION PLANTING LLC (US)
(21) BR 12 2020 026057-2 A2	Código 2.4 - Notificação de Depósito do Pedido Dividido - Art 26 inciso I da LPI (22) 02/10/2018 (62) BR 11 2020 005882-3 02/10/2018 (71) PRECISION PLANTING LLC (US)
(21) BR 12 2020 026130-7 A2	Código 2.4 - Notificação de Depósito do Pedido Dividido - Art 26 inciso I da LPI (22) 03/09/2012 (62) BR 11 2014 005025-2 03/09/2012 (71) SANOFI-AVENTIS DEUTSCHLAND GMBH (DE) ; UNIVERSITY OF ULSTER (GB)
(21) BR 12 2020 026139-0 A2	Código 2.4 - Notificação de Depósito do Pedido Dividido - Art 26 inciso I da LPI (22) 02/10/2018 (62) BR 11 2020 005882-3 02/10/2018 (71) PRECISION PLANTING LLC (US)
(21) BR 12 2020 026243-5 A2	Código 2.4 - Notificação de Depósito do Pedido Dividido - Art 26 inciso I da LPI (22) 04/10/2010 (62) BR 11 2012 007990-5 04/10/2010 (71) FERRING B.V. (NL)
(21) BR 12 2020 026244-3 A2	Código 2.4 - Notificação de Depósito do Pedido Dividido - Art 26 inciso I da LPI (22) 16/03/2009 (62) PI 0909499-7 16/03/2009 (71) BAXALTA INCORPORATED (US) ; BAXALTA GMBH (CH)
(21) BR 12 2020 026249-4 A2	Código 2.4 - Notificação de Depósito do Pedido Dividido - Art 26 inciso I da LPI (22) 01/02/2008 (62) PI 0807506-9 01/02/2008 (71) ACCELERON PHARMA, INC. (US)
(21) BR 12 2020 026296-6 A2	Código 2.4 - Notificação de Depósito do Pedido Dividido - Art 26 inciso I da LPI (22) 15/08/2008 (62) PI 0815331-0 15/08/2008 (71) BOEHRINGER INGELHEIM INTERNATIONAL GMBH (DE)
(21) BR 12 2020 026311-3 A2	Código 2.4 - Notificação de Depósito do Pedido Dividido - Art 26 inciso I da LPI (22) 21/12/2012

(62) BR 11 2014 015445-7 21/12/2012

(71) DEKA PRODUCTS LIMITED PARTNERSHIP (US)

Código 2.5 - Exigência - Art. 21 da LPI

O pedido protocolizado não atende formalmente ao disposto no art. 19 da Lei nº 9.279/96,e/ou às demais disposições quanto à sua forma. Fica o requerente obrigado a sanar, em 30 (trinta) dias a contar desta data, as exigências estabelecidas. Caso a exigência não tenha sido explicitada no despacho na RPI, o interessado poderá obter o parecer através do endereço eletrônico www.inpi.gov.br - No Acesso rápido - Faça uma busca – Patente. Para acessar, cadastre-se no Portal do INPI e use login e senha. Não sendo a exigência cumprida com a apresentação da documentação correspondente no prazo acima, o depósito não será aceito e sua numeração será anulada conforme norma vigente.

---

(21) BR 10 2020 013584-8
Código 2.5 - Exigência - Art. 21 da LPI
(22) 02/07/2020
(71) UNIVERSIDADE FEDERAL DO CEARÁ (BR/CE)

---

(21) BR 10 2020 013753-0
Código 2.5 - Exigência - Art. 21 da LPI
(22) 05/07/2020
(71) ANGEO TORRICELLI (BR/SP) ; RAFAEL GONCALVES TORRICELLI (BR/SP) ; FLIP.R (BR/SP)

---

(21) BR 10 2020 013777-8
Código 2.5 - Exigência - Art. 21 da LPI
(22) 06/07/2020
(71) LUCAS DE MENDONÇA NEUBA (BR/RJ) ; SERGIO NEVES MONTEIRO (BR/RJ)

---

(21) BR 10 2020 014631-9
Código 2.5 - Exigência - Art. 21 da LPI
(22) 17/07/2020
(71) UNIVERSIDADE FEDERAL DOS VALES DO JEQUITINHONHA E MUCURI (BR/MG)

---

(21) BR 10 2020 014720-0
Código 2.5 - Exigência - Art. 21 da LPI
(22) 20/07/2020
(71) UNIVERSIDADE FEDERAL DE GOIÁS (BR/GO)

---

(21) BR 10 2020 015176-2
Código 2.5 - Exigência - Art. 21 da LPI
(22) 24/07/2020
(71) UNIVERSIDADE ESTADUAL DE CAMPINAS - UNICAMP (BR/SP)

---

(21) BR 10 2020 015192-4
Código 2.5 - Exigência - Art. 21 da LPI
(22) 26/07/2020
(71) THIAGO MATHEUS MARTINS DE MORAES (BR/SP)

(21) BR 10 2020 018557-8	Código 2.5 - Exigência - Art. 21 da LPI (22) 11/09/2020 (71) JOSÉ GERALDO DE LIMA JR. (BR/SP)
(21) BR 10 2020 019510-7	Código 2.5 - Exigência - Art. 21 da LPI (22) 25/09/2020 (71) SIDNEY PEREIRA DOS SANTOS (BR/MG)
(21) BR 10 2020 020361-4	Código 2.5 - Exigência - Art. 21 da LPI (22) 03/10/2020 (71) LUIS ADRIANO RIBEIRO BARBOSA (BR/MA) ; FABIO HENRIQUE SILVA SALES (BR/MA)
(21) BR 10 2020 020385-1	Código 2.5 - Exigência - Art. 21 da LPI (22) 05/10/2020 (71) UNIVERSIDADE ESTADUAL DE GOIÁS (UEG) (BR/GO) ; FUNDAÇÃO DE AMPARO À PESQUISA DO ESTADO DE GOIÁS (FAPEG) (BR/GO)
(21) BR 10 2020 020397-5	Código 2.5 - Exigência - Art. 21 da LPI (22) 05/10/2020 (71) ROGERIO PERIN MOREIRA (BR/BA)
(21) BR 10 2020 020874-8	Código 2.5 - Exigência - Art. 21 da LPI (22) 09/10/2020 (71) IPT Instituto de Pesquisas Tecnológicas do Est.S.Paulo S/A (BR/SP)
(21) BR 10 2020 020997-3	Código 2.5 - Exigência - Art. 21 da LPI (22) 14/10/2020 (71) INSTITUTO FEDERAL DE EDUCAÇÃO, CIÊNCIA E TECNOLOGIA DO CEARÁ (BR/CE)
(21) BR 10 2020 021001-7	Código 2.5 - Exigência - Art. 21 da LPI (22) 14/10/2020 (71) INDÚSTRIAS ALMINA LTDA EPP (BR/SP)
(21) BR 10 2020 021011-4	Código 2.5 - Exigência - Art. 21 da LPI (22) 14/10/2020 (71) RANDON S/A IMPLEMENTOS E PARTICIPAÇÕES (BR/RS)
(21) BR 10 2020 021021-1	Código 2.5 - Exigência - Art. 21 da LPI (22) 14/10/2020

	(71) DONATA ESTILO EM CIMENTÍCIOS LTDA (BR/SC)
(21) BR 10 2020 021023-8	Código 2.5 - Exigência - Art. 21 da LPI (22) 14/10/2020 (71) RANDON S/A IMPLEMENTOS E PARTICIPAÇÕES (BR/RS)
(21) BR 10 2020 021028-9	Código 2.5 - Exigência - Art. 21 da LPI (22) 14/10/2020 (71) WHIRLPOOL CORPORATION (US)
(21) BR 10 2020 021034-3	Código 2.5 - Exigência - Art. 21 da LPI (22) 14/10/2020 (71) ALEXANDRE ANDRADE LOCH (BR/SP)
(21) BR 10 2020 021049-1	Código 2.5 - Exigência - Art. 21 da LPI (22) 14/10/2020 (71) GREINER BIO-ONE BRASIL SERVICE TECH SISTEMAS, PRODUTOS E SERVIÇOS PARA SAÚDE LTDA (BR/SP)
(21) BR 10 2020 021050-5	Código 2.5 - Exigência - Art. 21 da LPI (22) 14/10/2020 (71) FUNDAÇÃO UNIVERSIDADE DE CAXIAS DO SUL (BR/RS)
(21) BR 10 2020 021053-0	Código 2.5 - Exigência - Art. 21 da LPI (22) 14/10/2020 (71) RENE ADUAN JUNIOR (BR/SP) ; RENE ADUAN JUNIOR (BR/SP)
(21) BR 10 2020 021055-6	Código 2.5 - Exigência - Art. 21 da LPI (22) 14/10/2020 (71) UNIVERSIDADE ESTADUAL DE LONDRINA (BR/PR)
(21) BR 10 2020 021056-4	Código 2.5 - Exigência - Art. 21 da LPI (22) 14/10/2020 (71) DUPROTECTOR COMÉRCIO DE PRODUTOS PARA EXAMES ECOGRÁFICOS LTDA. (BR/RS)
(21) BR 10 2020 021058-0	Código 2.5 - Exigência - Art. 21 da LPI (22) 14/10/2020 (71) UNIVERSIDADE FEDERAL DE MINAS GERAIS (BR/MG)
(21) BR 10 2020 021063-7	Código 2.5 - Exigência - Art. 21 da LPI (22) 14/10/2020

	(71) UNIVERSIDADE FEDERAL DE PELOTAS (BR/RS)
(21) BR 10 2020 021070-0	Código 2.5 - Exigência - Art. 21 da LPI (22) 14/10/2020 (71) UNIVERSIDADE FEDERAL DO RECONCAVO DA BAHIA - UFRB (BR/BA)
(21) BR 10 2020 021071-8	Código 2.5 - Exigência - Art. 21 da LPI (22) 14/10/2020 (71) TIAGO BASEI CARDOSO (BR/PB)
(21) BR 10 2020 021074-2	Código 2.5 - Exigência - Art. 21 da LPI (22) 14/10/2020 (71) 4C INNOVATION CONSULTING LTDA (BR/SC)
(21) BR 10 2020 021078-5	Código 2.5 - Exigência - Art. 21 da LPI (22) 14/10/2020 (71) CRISTIANO GONÇALVES PONTE (BR/RJ)
(21) BR 10 2020 021091-2	Código 2.5 - Exigência - Art. 21 da LPI (22) 15/10/2020 (71) ORTHOALL CENTER (BR/SP)
(21) BR 10 2020 021100-5	Código 2.5 - Exigência - Art. 21 da LPI (22) 15/10/2020 (71) MANITOU ITALIA S.R.L. (IT)
(21) BR 10 2020 021103-0	Código 2.5 - Exigência - Art. 21 da LPI (22) 15/10/2020 (71) TECNO DIVER MERGULHO E ENGENHARIA SUBMARINA LTDA (BR/RJ)
(21) BR 10 2020 021106-4	Código 2.5 - Exigência - Art. 21 da LPI (22) 15/10/2020 (71) UNIFEI - UNIVERSIDADE FEDERAL DE ITAJUBÁ (BR/MG)
(21) BR 10 2020 021116-1	Código 2.5 - Exigência - Art. 21 da LPI (22) 15/10/2020 (71) INSTITUTO FEDERAL DE EDUCACAO, CIENCIA E TECNOLOGIA DA PARAIBA (BR/PB)
(21) BR 10 2020 021119-6	Código 2.5 - Exigência - Art. 21 da LPI (22) 15/10/2020 (71) UNIVERSIDADE FEDERAL DE UBERLÂNDIA (BR/MG)

(21) BR 10 2020 021125-0	Código 2.5 - Exigência - Art. 21 da LPI (22) 15/10/2020 (71) KLAUS SIEBJE (BR/PR) ; MATHIAS SIEBJE MANCINELLI (BR/SC) ; WERNER SIEBJE MANCINELLI (BR/SC)
(21) BR 10 2020 021141-2	Código 2.5 - Exigência - Art. 21 da LPI (22) 15/10/2020 (71) UNIVERSIDADE FEDERAL DE GOIÁS (BR/GO) ; UNIVERSIDADE FEDERAL DO RIO DE JANEIRO (BR/RJ) ; UNIVERSIDADE FEDERAL DE MINAS GERAIS (BR/MG)
(21) BR 10 2020 021148-0	Código 2.5 - Exigência - Art. 21 da LPI (22) 15/10/2020 (71) SUL PROTENSAO LTDA (BR/SC)
(21) BR 10 2020 021165-0	Código 2.5 - Exigência - Art. 21 da LPI (22) 15/10/2020 (71) MICROONDAS DESENVOLVIMENTOS E TECNOLOGIAS LTDA (BR/SP)
(21) BR 10 2020 021169-2	Código 2.5 - Exigência - Art. 21 da LPI (22) 15/10/2020 (71) UNIVERSIDADE FEDERAL DE PERNAMBUCO (BR/PE)
(21) BR 10 2020 021171-4	Código 2.5 - Exigência - Art. 21 da LPI (22) 15/10/2020 (71) UNIVERSIDADE FEDERAL DE PERNAMBUCO (BR/PE)
(21) BR 10 2020 021781-0	Código 2.5 - Exigência - Art. 21 da LPI (22) 23/10/2020 (71) M. T. SCHUERHOFF SCHUELTER (BR/PR)
(21) BR 10 2020 021930-8	Código 2.5 - Exigência - Art. 21 da LPI (22) 26/10/2020 (71) LEANDRO PIOVESAN BATISTA (BR/SP) ; JERÔNIMO NONATO TORRES (BR/SP) ; MAURICIO BIASOTTO (BR/SP) ; AMAURI SOUZA LIMA (BR/SP)
(21) BR 10 2020 021940-5	Código 2.5 - Exigência - Art. 21 da LPI (22) 27/10/2020 (71) OF JOSEPH PB & T BRASIL LTDA (BR/PE)
(21) BR 10 2020 021944-8	Código 2.5 - Exigência - Art. 21 da LPI

	(22) 27/10/2020 (71) MVF LAVADORAS INDUSTRIA E COMERCIO LTDA ME (BR/MG)
(21) BR 10 2020 022008-0	Código 2.5 - Exigência - Art. 21 da LPI (22) 27/10/2020 (71) QINSI WU (BR/SP)
(21) BR 10 2020 022015-2	Código 2.5 - Exigência - Art. 21 da LPI (22) 27/10/2020 (71) BANDEIRANTE INDÚSTRIA E COMÉRCIO DE MÁQUINAS LTDA (BR/RS)
(21) BR 10 2020 022030-6	Código 2.5 - Exigência - Art. 21 da LPI (22) 27/10/2020 (71) RAFAEL CARVALHO DA CUNHA (BR/MG) ; THIAGO LUIZ DA SILVA QUINAIA (BR/MG)
(21) BR 10 2020 022036-5	Código 2.5 - Exigência - Art. 21 da LPI (22) 27/10/2020 (71) GENECI CESARIO ANDRE (BR/RJ)
(21) BR 12 2020 024465-8 A2	Código 2.5 - Exigência - Art. 21 da LPI (22) 14/01/2011 (71) SAMSUNG ELECTRONICS CO., LTD. (KR) 3º dividido do PCT 11 2012 017406-1
(21) BR 12 2020 024474-7 A2	Código 2.5 - Exigência - Art. 21 da LPI (22) 14/01/2011 (71) SAMSUNG ELECTRONICS CO., LTD. (KR) 4º dividido do PCT 11 2012 017406-1
(21) BR 12 2020 025095-0 A2	Código 2.5 - Exigência - Art. 21 da LPI (22) 17/02/2011 (71) FRAUNHOFER - GESELLSCHAFT ZUR FÖRDERUNG DER ANGEWANDTEN FORSCHUNG E. V. (DE) 3º dividido do PCT 11 2012 026324-2
(21) BR 12 2020 025291-0 A2	Código 2.5 - Exigência - Art. 21 da LPI (22) 11/12/2017 (71) ILLUMINA, INC. (US) Dividido do PCT 11 2018 077001-9
(21) BR 12 2020 025339-8	Código 2.5 - Exigência - Art. 21 da LPI

	(22) 06/04/2012 (71) EVOLUTION WELL SERVICES (CA) 2º dividido do PCT 11 2013 025880-2
(21) BR 12 2020 025599-4 A2	Código 2.5 - Exigência - Art. 21 da LPI (22) 22/12/2015 (71) MESOBLAST INTERNATIONAL SÀRL (CH) Dividido do PCT 11 2017 012911-6
(21) BR 12 2020 025617-6 A2	Código 2.5 - Exigência - Art. 21 da LPI (22) 18/02/2014 (71) LABRADOR DIAGNOSTICS LLC (US) Dividido do PCT 11 2015 019753-1
(21) BR 12 2020 025711-3 A2	Código 2.5 - Exigência - Art. 21 da LPI (22) 06/07/2009 (71) FRAUNHOFER-GESELLSCHAFT ZUR FÖRDERUNG DER ANGEWANDTEN FORSCHUNG E. V. (DE) 1º dividido do PI 0910516-6
(21) BR 12 2020 025776-8 A2	Código 2.5 - Exigência - Art. 21 da LPI (22) 06/07/2009 (71) FRAUNHOFER-GESELLSCHAFT ZUR FÖRDERUNG DER ANGEWANDTEN FORSCHUNG E. V. (DE) 2º dividido do PI 0910516-6
(21) BR 12 2020 026286-9 A2	Código 2.5 - Exigência - Art. 21 da LPI (22) 18/08/2015 (71) BIOGEN MA, INC. (US) Dividido do PCT 11 2017 003162-0
(21) BR 20 2020 017292-7	Código 2.5 - Exigência - Art. 21 da LPI (22) 25/08/2020 (71) RICARDO PEREZ (BR/SP)
(21) BR 20 2020 017294-3	Código 2.5 - Exigência - Art. 21 da LPI (22) 25/08/2020 (71) RICARDO PEREZ (BR/SP)
(21) BR 20 2020 019684-2	Código 2.5 - Exigência - Art. 21 da LPI (22) 28/09/2020 (71) LETICIA MOREIRA DE SOUSA (BR/SP) ; VINICIUS LUCAS DE SOUSA

	NUNES (BR/SP)
(21) BR 20 2020 019713-0	Código 2.5 - Exigência - Art. 21 da LPI (22) 28/09/2020 (71) REI DA CONSTRUÇÃO LTDA (BR/SC)
(21) BR 20 2020 019733-4	Código 2.5 - Exigência - Art. 21 da LPI (22) 28/09/2020 (71) RAQUEL LUCAS DUTRA RAMOS FESTAS (BR/MG)
(21) BR 20 2020 019735-0	Código 2.5 - Exigência - Art. 21 da LPI (22) 28/09/2020 (71) RAQUEL LUCAS DUTRA RAMOS FESTAS (BR/MG)
(21) BR 20 2020 019742-3	Código 2.5 - Exigência - Art. 21 da LPI (22) 28/09/2020 (71) UNIVERSIDADE FEDERAL DA BAHIA (BR/BA) ; UNIVERSIDADE DO ESTADO DA BAHIA (BR/BA)
(21) BR 20 2020 021523-5	Código 2.5 - Exigência - Art. 21 da LPI (22) 20/10/2020 (71) DÉBORA CRISTINA RODRIGUES SOUSA (BR/PR) ; ANDERSON VICENTE OTTO (BR/PR)
(21) BR 20 2020 021524-3	Código 2.5 - Exigência - Art. 21 da LPI (22) 20/10/2020 (71) DÉBORA CRISTINA RODRIGUES SOUSA (BR/PR) ; ANDERSON VICENTE OTTO (BR/PR)
(21) BR 20 2020 021553-7	Código 2.5 - Exigência - Art. 21 da LPI (22) 21/10/2020 (71) EVENTO CULTURAL EDITORA LTDA ME (BR/RJ)
(21) BR 20 2020 021554-5	Código 2.5 - Exigência - Art. 21 da LPI (22) 21/10/2020 (71) ALESSANDRO DE BARROS SILVA (BR/SP)
(21) BR 20 2020 021597-9	Código 2.5 - Exigência - Art. 21 da LPI (22) 21/10/2020 (71) FIBRACEM TELEINFORMÁTICA LTDA (BR/PR)
(21) BR 20 2020 021610-0	Código 2.5 - Exigência - Art. 21 da LPI

	(22) 21/10/2020 (71) GWIC COMÉRCIO E INDÚSTRIA EIRELI (BR/SP)
(21) BR 20 2020 021825-0	Código 2.5 - Exigência - Art. 21 da LPI (22) 23/10/2020 (71) EDER FERNANDO TIBURCIO (BR/MG)
(21) BR 20 2020 021833-1	Código 2.5 - Exigência - Art. 21 da LPI (22) 23/10/2020 (71) FIBRACEM TELEINFORMÁTICA LTDA (BR/PR)

Código 2.10 - Requerimento de Pedido de Patente ou Certificado de Adição de Invenção

Notificação de requerimento de pedido de patente ou certificado de adição de invenção. Será realizado o exame formal a fim de verificação do Art. 19 da Lei nº 9.279/96 e IN 031/2013.

(21) BR 10 2020 026321-8	Código 2.10 - Requerimento de Pedido de Patente ou Certificado de Adição de Invenção (22) 21/12/2020 (71) UNIVERSIDADE DE SÃO PAULO - USP (BR/SP) Número de Protocolo '870200159860' em 21/12/2020 22:31 (WB)
(21) BR 10 2020 026324-2	Código 2.10 - Requerimento de Pedido de Patente ou Certificado de Adição de Invenção (22) 22/12/2020 (71) CITTAMOBI DESENVOLVIMENTO EM TECNOLOGIA LTDA. (BR/SP) Número de Protocolo '870200159881' em 22/12/2020 08:50 (WB)
(21) BR 10 2020 026330-7	Código 2.10 - Requerimento de Pedido de Patente ou Certificado de Adição de Invenção (22) 22/12/2020 (71) PAULO SILAS VIANA (BR/SP) Número de Protocolo '870200159914' em 22/12/2020 10:04 (WB)
(21) BR 10 2020 026332-3	Código 2.10 - Requerimento de Pedido de Patente ou Certificado de Adição de Invenção (22) 22/12/2020 (71) MARCOS SCARSI (BR/SP) Número de Protocolo '870200159917' em 22/12/2020 10:15 (WB)
(21) BR 10 2020 026345-5	Código 2.10 - Requerimento de Pedido de Patente ou Certificado de Adição de Invenção (22) 22/12/2020 (71) BORGWARNER INC. (US) Número de Protocolo '870200159953' em 22/12/2020 11:08 (WB)
(21) BR 10 2020 026347-1	Código 2.10 - Requerimento de Pedido de Patente ou Certificado de Adição de Invenção (22) 22/12/2020 (71) ARXEL PARTICIPAÇÕES LTDA (BR/SC) Número de Protocolo '870200159962' em 22/12/2020 11:17 (WB)

(21) BR 10 2020 026349-8	Código 2.10 - Requerimento de Pedido de Patente ou Certificado de Adição de Invenção (22) 22/12/2020 (71) ARXEL PARTICIPAÇÕES LTDA (BR/SC) Número de Protocolo '870200159985' em 22/12/2020 11:39 (WB)
(21) BR 10 2020 026350-1	Código 2.10 - Requerimento de Pedido de Patente ou Certificado de Adição de Invenção (22) 22/12/2020 (71) GTS DO BRASIL LTDA. (BR/SC) Número de Protocolo '870200159987' em 22/12/2020 11:44 (WB)
(21) BR 10 2020 026351-0	Código 2.10 - Requerimento de Pedido de Patente ou Certificado de Adição de Invenção (22) 22/12/2020 (71) MARCIA REGINA DE ALMEIDA NAKAMURA (BR/SP) Número de Protocolo '870200159993' em 22/12/2020 11:49 (WB)
(21) BR 10 2020 026355-2	Código 2.10 - Requerimento de Pedido de Patente ou Certificado de Adição de Invenção (22) 22/12/2020 (71) ARXEL PARTICIPAÇÕES LTDA (BR/SC) Número de Protocolo '870200160002' em 22/12/2020 11:59 (WB)
(21) BR 10 2020 026358-7	Código 2.10 - Requerimento de Pedido de Patente ou Certificado de Adição de Invenção (22) 22/12/2020 (71) UNIVERSIDADE FEDERAL DO RIO DE JANEIRO (BR/RJ) Número de Protocolo '870200160006' em 22/12/2020 12:02 (WB)
(21) BR 10 2020 026373-0	Código 2.10 - Requerimento de Pedido de Patente ou Certificado de Adição de Invenção (22) 22/12/2020 (71) FUNDAÇÃO EDSON QUEIROZ (BR/CE) Número de Protocolo '870200160104' em 22/12/2020 13:44 (WB)
(21) BR 10 2020 026374-9	Código 2.10 - Requerimento de Pedido de Patente ou Certificado de Adição de Invenção (22) 22/12/2020 (71) UNIVERSIDADE FEDERAL RURAL DE PERNAMBUCO (BR/PE) Número de Protocolo '870200160110' em 22/12/2020 13:52 (WB)

(21) BR 10 2020 026375-7	Código 2.10 - Requerimento de Pedido de Patente ou Certificado de Adição de Invenção (22) 22/12/2020 (71) KABUSHIKI KAISHA TOYOTA JIDOSHOKKI (JP) Número de Protocolo '870200160111' em 22/12/2020 13:56 (WB)
(21) BR 10 2020 026379-0	Código 2.10 - Requerimento de Pedido de Patente ou Certificado de Adição de Invenção (22) 22/12/2020 (71) ROBERT BOSCH LIMITADA (BR/SP) Número de Protocolo '870200160123' em 22/12/2020 14:10 (WB)
(21) BR 10 2020 026388-9	Código 2.10 - Requerimento de Pedido de Patente ou Certificado de Adição de Invenção (22) 22/12/2020 (71) JOSOE FERNANDO DA SILVA (BR/PR) Número de Protocolo '870200160154' em 22/12/2020 14:34 (WB)
(21) BR 10 2020 026389-7	Código 2.10 - Requerimento de Pedido de Patente ou Certificado de Adição de Invenção (22) 22/12/2020 (71) CENTRO AVANÇADO DE ORTODONTIA PAULO PICANÇO S/S LTDA (BR/CE) Número de Protocolo '870200160160' em 22/12/2020 14:36 (WB)
(21) BR 10 2020 026390-0	Código 2.10 - Requerimento de Pedido de Patente ou Certificado de Adição de Invenção (22) 22/12/2020 (71) HUMBERVÂNIA REIS GONÇALVES DA SILVA (BR/BA) ; CRISTINA MARIA QUINTELLA (BR/BA) ; PAMELA DIAS RODRIGUES (BR/BA) Número de Protocolo '870200160161' em 22/12/2020 14:38 (WB)
(21) BR 10 2020 026395-1	Código 2.10 - Requerimento de Pedido de Patente ou Certificado de Adição de Invenção (22) 22/12/2020 (71) UNIVERSIDADE FEDERAL DE UBERLÂNDIA (BR/MG) ; IMUNOSCAN ENGENHARIA MOLECULAR LTDA (BR/MG) Número de Protocolo '870200160169' em 22/12/2020 14:41 (WB)
(21) BR 10 2020 026399-4	Código 2.10 - Requerimento de Pedido de Patente ou Certificado de Adição de Invenção (22) 22/12/2020 (71) MARCHESAN IMPLEMENTOS E MÁQUINAS AGRÍCOLAS TATU S/A

	(BR/SP) Número de Protocolo '870200160188' em 22/12/2020 14:53 (WB)
(21) BR 10 2020 026400-1	Código 2.10 - Requerimento de Pedido de Patente ou Certificado de Adição de Invenção (22) 22/12/2020 (71) DEERE & COMPANY (US) Número de Protocolo '870200160191' em 22/12/2020 14:55 (WB)
(21) BR 10 2020 026404-4	Código 2.10 - Requerimento de Pedido de Patente ou Certificado de Adição de Invenção (22) 22/12/2020 (71) BAKER HUGHES OILFIELD OPERATIONS LLC (US) Número de Protocolo '870200160198' em 22/12/2020 14:58 (WB)
(21) BR 10 2020 026406-0	Código 2.10 - Requerimento de Pedido de Patente ou Certificado de Adição de Invenção (22) 22/12/2020 (71) ROBERT BOSCH LIMITADA (BR/SP) Número de Protocolo '870200160210' em 22/12/2020 15:06 (WB)
(21) BR 10 2020 026413-3	Código 2.10 - Requerimento de Pedido de Patente ou Certificado de Adição de Invenção (22) 22/12/2020 (71) UNIVERSIDADE FEDERAL DE MINAS GERAIS (BR/MG) Número de Protocolo '870200160241' em 22/12/2020 15:24 (WB)
(21) BR 10 2020 026414-1	Código 2.10 - Requerimento de Pedido de Patente ou Certificado de Adição de Invenção (22) 22/12/2020 (71) PAULO HENRIQUE SILVA DANTAS (BR/MG) Número de Protocolo '870200160249' em 22/12/2020 15:28 (WB)
(21) BR 10 2020 026415-0	Código 2.10 - Requerimento de Pedido de Patente ou Certificado de Adição de Invenção (22) 22/12/2020 (71) ATOMIZER DO BRASIL LTDA EPP (BR/PR) Número de Protocolo '870200160252' em 22/12/2020 15:31 (WB)
(21) BR 10 2020 026416-8	Código 2.10 - Requerimento de Pedido de Patente ou Certificado de Adição de Invenção (22) 22/12/2020 (71) PAMELA DIAS RODRIGUES (BR/BA) ; CRISTINA MARIA ASSIS LOPES

	TAVARES DA MATA HERMIDA QUINTELLA (BR/BA) Número de Protocolo '870200160258' em 22/12/2020 15:34 (WB)
(21) BR 10 2020 026417-6	Código 2.10 - Requerimento de Pedido de Patente ou Certificado de Adição de Invenção (22) 22/12/2020 (71) LIGHT - SERVIÇOS DE ELETRICIDADE S/A (BR/RJ) Número de Protocolo '870200160259' em 22/12/2020 15:35 (WB)
(21) BR 10 2020 026418-4	Código 2.10 - Requerimento de Pedido de Patente ou Certificado de Adição de Invenção (22) 22/12/2020 (71) ROBERT BOSCH LIMITADA (BR/SP) Número de Protocolo '870200160263' em 22/12/2020 15:38 (WB)
(21) BR 10 2020 026419-2	Código 2.10 - Requerimento de Pedido de Patente ou Certificado de Adição de Invenção (22) 22/12/2020 (71) HUMBERVÂNIA REIS GONÇALVES DA SILVA (BR/BA) ; CRISTINA MARIA ASSIS LOPES TAVARES DA MATA HERMIDA QUINTELLA (BR/BA) Número de Protocolo '870200160273' em 22/12/2020 15:45 (WB)
(21) BR 10 2020 026429-0	Código 2.10 - Requerimento de Pedido de Patente ou Certificado de Adição de Invenção (22) 22/12/2020 (71) HUMBERVÂNIA REIS GONÇALVES DA SILVA (BR/BA) ; CRISTINA MARIA ASSIS LOPES TAVARES DA MATA HERMIDA QUINTELLA (BR/BA) Número de Protocolo '870200160299' em 22/12/2020 16:15 (WB)
(21) BR 10 2020 026430-3	Código 2.10 - Requerimento de Pedido de Patente ou Certificado de Adição de Invenção (22) 22/12/2020 (71) PAMELA DIAS RODRIGUES (BR/BA) ; CRISTINA MARIA ASSIS LOPES TAVARES DA MATA HERMIDA QUINTELLA (BR/BA) Número de Protocolo '870200160300' em 22/12/2020 16:15 (WB)
(21) BR 10 2020 026439-7	Código 2.10 - Requerimento de Pedido de Patente ou Certificado de Adição de Invenção (22) 22/12/2020 (71) PAMELA DIAS RODRIGUES (BR/BA) ; CRISTINA MARIA ASSIS LOPES TAVARES DA MATA HERMIDA QUINTELLA (BR/BA) Número de Protocolo '870200160338' em 22/12/2020 16:41 (WB)

(21) BR 10 2020 026440-0	Código 2.10 - Requerimento de Pedido de Patente ou Certificado de Adição de Invenção (22) 22/12/2020 (71) MARCHESAN IMPLEMENTOS E MÁQUINAS AGRÍCOLAS TATU S/A (BR/SP) Número de Protocolo '870200160343' em 22/12/2020 16:45 (WB)
(21) BR 10 2020 026441-9	Código 2.10 - Requerimento de Pedido de Patente ou Certificado de Adição de Invenção (22) 22/12/2020 (71) CENTAGRO CENTRO TECNOLOGICO AGROPECUARIO LTDA. (BR/SP) Número de Protocolo '870200160348' em 22/12/2020 16:47 (WB)
(21) BR 10 2020 026442-7	Código 2.10 - Requerimento de Pedido de Patente ou Certificado de Adição de Invenção (22) 22/12/2020 (71) SNA EUROPE INDUSTRIES IBERIA, S. A. (ES) Número de Protocolo '870200160349' em 22/12/2020 16:47 (WB)
(21) BR 10 2020 026446-0	Código 2.10 - Requerimento de Pedido de Patente ou Certificado de Adição de Invenção (22) 22/12/2020 (71) CID WAGNER DE LUCA (BR/SP) Número de Protocolo '870200160359' em 22/12/2020 16:56 (WB)
(21) BR 10 2020 026448-6	Código 2.10 - Requerimento de Pedido de Patente ou Certificado de Adição de Invenção (22) 22/12/2020 (71) CID WAGNER DE LUCA (BR/SP) Número de Protocolo '870200160371' em 22/12/2020 17:05 (WB)
(21) BR 10 2020 026451-6	Código 2.10 - Requerimento de Pedido de Patente ou Certificado de Adição de Invenção (22) 22/12/2020 (71) MADEL S.P.A. (IT) Número de Protocolo '870200160384' em 22/12/2020 17:11 (WB)
(21) BR 10 2020 026453-2	Código 2.10 - Requerimento de Pedido de Patente ou Certificado de Adição de Invenção (22) 22/12/2020 (71) PETRÓLEO BRASILEIRO S.A. - PETROBRAS (BR/RJ) ; UNIVERSIDADE FEDERAL DE MINAS GERAIS-UFMG (BR/MG) Número de Protocolo '870200160391' em 22/12/2020 17:23 (WB)

(21) BR 10 2020 026454-0	Código 2.10 - Requerimento de Pedido de Patente ou Certificado de Adição de Invenção (22) 22/12/2020 (71) BIOSMART NANOTECHNOLOGY LTDA (BR/SP) ; ASSOCIAÇÃO SÃO BENTO DE ENSINO (BR/SP) Número de Protocolo '870200160392' em 22/12/2020 17:25 (WB)
(21) BR 10 2020 026462-1	Código 2.10 - Requerimento de Pedido de Patente ou Certificado de Adição de Invenção (22) 22/12/2020 (71) PAULO DEOCLIDES CAMERA (BR/PR) Número de Protocolo '870200160417' em 22/12/2020 17:53 (WB)
(21) BR 10 2020 026471-0	Código 2.10 - Requerimento de Pedido de Patente ou Certificado de Adição de Invenção (22) 22/12/2020 (71) ANA CLAUDIA PEREIRA (BR/SC) ; JOAO PEDRO SILVA JUNIOR (BR/SC) Número de Protocolo '870200160454' em 22/12/2020 18:49 (WB)
(21) BR 10 2020 026472-9	Código 2.10 - Requerimento de Pedido de Patente ou Certificado de Adição de Invenção (22) 22/12/2020 (71) FERNANDO CEZAR CARDOSO (BR/PR) ; ISMAEL LUIZ MARI (BR/PR) ; LUIZ FERNANDO MARI (BR/PR) ; MARIO CABEZAOLIAS DE SANTIS (BR/PR) Número de Protocolo '870200160458' em 22/12/2020 18:54 (WB)
(21) BR 10 2020 026473-7	Código 2.10 - Requerimento de Pedido de Patente ou Certificado de Adição de Invenção (22) 22/12/2020 (71) PETRÓLEO BRASILEIRO S.A. - PETROBRAS (BR/RJ) Número de Protocolo '870200160461' em 22/12/2020 18:56 (WB)
(21) BR 10 2020 026475-3	Código 2.10 - Requerimento de Pedido de Patente ou Certificado de Adição de Invenção (22) 22/12/2020 (71) BOTICA COMERCIAL FARMACÊUTICA LTDA. (BR/PR) Número de Protocolo '870200160465' em 22/12/2020 19:04 (WB)
(21) BR 10 2020 026481-8	Código 2.10 - Requerimento de Pedido de Patente ou Certificado de Adição de Invenção (22) 22/12/2020

	(71) IPT Instituto de Pesquisas Tecnológicas do Est.S.Paulo S/A (BR/SP) ; CECIL S/A LAMINAÇÃO DE METAIS (BR/SP) Número de Protocolo '870200160494' em 22/12/2020 20:24 (WB)
(21) BR 10 2020 026483-4	Código 2.10 - Requerimento de Pedido de Patente ou Certificado de Adição de Invenção (22) 22/12/2020 (71) RAFAEL ELIAS DA ROSA MARQUES (BR/RS) Número de Protocolo '870200160498' em 22/12/2020 20:41 (WB)
(21) BR 10 2020 026503-2	Código 2.10 - Requerimento de Pedido de Patente ou Certificado de Adição de Invenção (22) 23/12/2020 (71) BIOSETA SAUDE AMBIENTAL LTDA (BR/RS) Número de Protocolo '870200160693' em 23/12/2020 10:30 (WB)
(21) BR 10 2020 026505-9	Código 2.10 - Requerimento de Pedido de Patente ou Certificado de Adição de Invenção (22) 23/12/2020 (71) CHANG CHUN PETROCHEMICAL CO., LTD. (TW) Número de Protocolo '870200160705' em 23/12/2020 10:42 (WB)
(21) BR 10 2020 026506-7	Código 2.10 - Requerimento de Pedido de Patente ou Certificado de Adição de Invenção (22) 23/12/2020 (71) INSTITUTO NACIONAL DE TECNOLOGIA (BR/RJ) Número de Protocolo '870200160712' em 23/12/2020 10:49 (WB)
(21) BR 10 2020 026508-3	Código 2.10 - Requerimento de Pedido de Patente ou Certificado de Adição de Invenção (22) 23/12/2020 (71) UNIVERSIDADE FEDERAL DE MINAS GERAIS (BR/MG) ; UNIVERSIDADE FEDERAL DOS VALES DO JEQUITINHONHA E MUCURI - UFVJM (BR/MG) Número de Protocolo '870200160726' em 23/12/2020 11:11 (WB)
(21) BR 10 2020 026509-1	Código 2.10 - Requerimento de Pedido de Patente ou Certificado de Adição de Invenção (22) 23/12/2020 (71) ARTES PAPAXIBÉ (BR/RJ) Número de Protocolo '870200160735' em 23/12/2020 11:20 (WB)
(21) BR 10 2020 026510-5	Código 2.10 - Requerimento de Pedido de Patente ou Certificado de Adição de

	Invenção (22) 23/12/2020 (71) TRANSPORTATION IP HOLDINGS, LLC (US) Número de Protocolo '870200160742' em 23/12/2020 11:24 (WB)
(21) BR 10 2020 026511-3	Código 2.10 - Requerimento de Pedido de Patente ou Certificado de Adição de Invenção (22) 23/12/2020 (71) UNIVERSIDADE ESTADUAL DE CAMPINAS - UNICAMP (BR/SP) Número de Protocolo '870200160749' em 23/12/2020 11:30 (WB)
(21) BR 10 2020 026513-0	Código 2.10 - Requerimento de Pedido de Patente ou Certificado de Adição de Invenção (22) 23/12/2020 (71) ANTÔNIO ROBERTO FRANCO DE LIMA (BR/SP) Número de Protocolo '870200160754' em 23/12/2020 11:36 (WB)
(21) BR 10 2020 026517-2	Código 2.10 - Requerimento de Pedido de Patente ou Certificado de Adição de Invenção (22) 23/12/2020 (71) TRANSPORTATION IP HOLDINGS, LLC (US) Número de Protocolo '870200160768' em 23/12/2020 11:49 (WB)
(21) BR 10 2020 026525-3	Código 2.10 - Requerimento de Pedido de Patente ou Certificado de Adição de Invenção (22) 23/12/2020 (71) FUNDAÇÃO OSWALDO CRUZ (BR/RJ) Número de Protocolo '870200160790' em 23/12/2020 12:16 (WB)
(21) BR 10 2020 026530-0	Código 2.10 - Requerimento de Pedido de Patente ou Certificado de Adição de Invenção (22) 23/12/2020 (71) BIOSENSE WEBSTER (ISRAEL) LTD. (IL) Número de Protocolo '870200160797' em 23/12/2020 12:30 (WB)
(21) BR 10 2020 026533-4	Código 2.10 - Requerimento de Pedido de Patente ou Certificado de Adição de Invenção (22) 23/12/2020 (71) FERNANDO CESAR NICOLAI DE PINHO (BR/SP) ; WALTER EDWARD WILLETS (BR/SP) Número de Protocolo '870200160801' em 23/12/2020 12:42 (WB)
(21) BR 10 2020 026538-5	Código 2.10 - Requerimento de Pedido de Patente ou Certificado de Adição de

	Invenção (22) 23/12/2020 (71) UNICHARM CORPORATION (JP) Número de Protocolo '870200160818' em 23/12/2020 13:05 (WB)
(21) BR 10 2020 026546-6	Código 2.10 - Requerimento de Pedido de Patente ou Certificado de Adição de Invenção (22) 23/12/2020 (71) HALLIBURTON ENERGY SERVICES, INC. (US) Número de Protocolo '870200160843' em 23/12/2020 14:02 (WB)
(21) BR 10 2020 026549-0	Código 2.10 - Requerimento de Pedido de Patente ou Certificado de Adição de Invenção (22) 23/12/2020 (71) BERNARDO DE LEÃO ROSENMANN (BR/PR) Número de Protocolo '870200160866' em 23/12/2020 14:29 (WB)
(21) BR 10 2020 026550-4	Código 2.10 - Requerimento de Pedido de Patente ou Certificado de Adição de Invenção (22) 23/12/2020 (71) COGNI MULTI PESQUISA E ANÁLISES TÉCNICAS LTDA - ME (BR/RJ) Número de Protocolo '870200160875' em 23/12/2020 14:38 (WB)
(21) BR 10 2020 026551-2	Código 2.10 - Requerimento de Pedido de Patente ou Certificado de Adição de Invenção (22) 23/12/2020 (71) DIEHL AEROSPACE GMBH (DE) Número de Protocolo '870200160878' em 23/12/2020 14:40 (WB)
(21) BR 10 2020 026553-9	Código 2.10 - Requerimento de Pedido de Patente ou Certificado de Adição de Invenção (22) 23/12/2020 (71) CLEMAR ENGENHARIA LTDA (BR/SC) Número de Protocolo '870200160882' em 23/12/2020 14:44 (WB)
(21) BR 10 2020 026559-8	Código 2.10 - Requerimento de Pedido de Patente ou Certificado de Adição de Invenção (22) 23/12/2020 (71) MAHLE INTERNATIONAL GMBH (DE) ; MAHLE FILTER SYSTEMS JAPAN CORPORATION (JP) Número de Protocolo '870200160900' em 23/12/2020 15:01 (WB)
(21) BR 10 2020 026560-1	Código 2.10 - Requerimento de Pedido de Patente ou Certificado de Adição de

	Invenção (22) 23/12/2020 (71) COPOBRAS S/A. INDÚSTRIA E COMÉRCIO DE EMBALAGENS (BR/SC) Número de Protocolo '870200160902' em 23/12/2020 15:07 (WB)
(21) BR 10 2020 026561-0	Código 2.10 - Requerimento de Pedido de Patente ou Certificado de Adição de Invenção (22) 23/12/2020 (71) RODNEY TAMAKI (BR/SP) ; OTAVIO VEIGA THONEBOHN (BR/SP) Número de Protocolo '870200160904' em 23/12/2020 15:08 (WB)
(21) BR 10 2020 026574-1	Código 2.10 - Requerimento de Pedido de Patente ou Certificado de Adição de Invenção (22) 23/12/2020 (71) MARCHESAN IMPLEMENTOS E MÁQUINAS AGRÍCOLAS TATU S/A (BR/SP) Número de Protocolo '870200160937' em 23/12/2020 15:32 (WB)
(21) BR 10 2020 026577-6	Código 2.10 - Requerimento de Pedido de Patente ou Certificado de Adição de Invenção (22) 23/12/2020 (71) MARCHESAN IMPLEMENTOS E MÁQUINAS AGRÍCOLAS TATU S/A (BR/SP) Número de Protocolo '870200160943' em 23/12/2020 15:40 (WB)
(21) BR 10 2020 026588-1	Código 2.10 - Requerimento de Pedido de Patente ou Certificado de Adição de Invenção (22) 23/12/2020 (71) U.S. BORAX INC. (US) Número de Protocolo '870200160975' em 23/12/2020 16:10 (WB)
(21) BR 10 2020 026595-4	Código 2.10 - Requerimento de Pedido de Patente ou Certificado de Adição de Invenção (22) 23/12/2020 (71) NEMECIO MORO PERES (BR/SP) Número de Protocolo '870200160986' em 23/12/2020 16:16 (WB)
(21) BR 10 2020 026596-2	Código 2.10 - Requerimento de Pedido de Patente ou Certificado de Adição de Invenção (22) 23/12/2020 (71) REEL (FR) Número de Protocolo '870200160988' em 23/12/2020 16:16 (WB)

(21) BR 10 2020 026598-9	Código 2.10 - Requerimento de Pedido de Patente ou Certificado de Adição de Invenção (22) 23/12/2020 (71) WALLACE SOARES DE CASTRO (BR/PA) Número de Protocolo '870200160998' em 23/12/2020 16:21 (WB)
(21) BR 10 2020 026599-7	Código 2.10 - Requerimento de Pedido de Patente ou Certificado de Adição de Invenção (22) 23/12/2020 (71) ARIEL LENHARO (US) Número de Protocolo '870200161003' em 23/12/2020 16:26 (WB)
(21) BR 10 2020 026603-9	Código 2.10 - Requerimento de Pedido de Patente ou Certificado de Adição de Invenção (22) 23/12/2020 (71) JOSIEL CARVALHO FELICIANO (BR/SC) Número de Protocolo '870200161011' em 23/12/2020 16:32 (WB)
(21) BR 10 2020 026607-1	Código 2.10 - Requerimento de Pedido de Patente ou Certificado de Adição de Invenção (22) 23/12/2020 (71) PONTIFICIA UNIVERSIDAD CATÓLICA DE CHILE (CL) Número de Protocolo '870200161019' em 23/12/2020 16:35 (WB)
(21) BR 10 2020 026608-0	Código 2.10 - Requerimento de Pedido de Patente ou Certificado de Adição de Invenção (22) 23/12/2020 (71) EMICOL ELETRO ELETRÔNICA S.A. (BR/SP) Número de Protocolo '870200161024' em 23/12/2020 16:39 (WB)
(21) BR 10 2020 026613-6	Código 2.10 - Requerimento de Pedido de Patente ou Certificado de Adição de Invenção (22) 23/12/2020 (71) ZI9 PESQUISA E DESENVOLVIMENTO LTDA (BR/SP) Número de Protocolo '870200161047' em 23/12/2020 16:56 (WB)
(21) BR 10 2020 026614-4	Código 2.10 - Requerimento de Pedido de Patente ou Certificado de Adição de Invenção (22) 23/12/2020 (71) ANDRÉ LUIZ MONTEIRO DE BARROS (BR/SP) Número de Protocolo '870200161051' em 23/12/2020 16:59 (WB)
(21) BR 10 2020 026632-2	Código 2.10 - Requerimento de Pedido de Patente ou Certificado de Adição de

	Invenção (22) 23/12/2020 (71) UNIVERSIDADE FEDERAL DE PERNAMBUCO (BR/PE) Número de Protocolo '870200161126' em 23/12/2020 17:53 (WB)
(21) BR 10 2020 026639-0	Código 2.10 - Requerimento de Pedido de Patente ou Certificado de Adição de Invenção (22) 23/12/2020 (71) SAMSUNG ELETRÔNICA DA AMAZÔNIA LTDA. (BR/SP) Número de Protocolo '870200161148' em 23/12/2020 18:17 (WB)
(21) BR 10 2020 026649-7	Código 2.10 - Requerimento de Pedido de Patente ou Certificado de Adição de Invenção (22) 23/12/2020 (71) UNIVERSIDADE ESTADUAL DE CAMPINAS - UNICAMP (BR/SP) Número de Protocolo '870200161197' em 23/12/2020 19:23 (WB)
(21) BR 10 2020 026652-7	Código 2.10 - Requerimento de Pedido de Patente ou Certificado de Adição de Invenção (22) 23/12/2020 (71) JAIRO AUGUSTO DE AZEVEDO SANTOS (BR/RJ) Número de Protocolo '870200161207' em 23/12/2020 19:55 (WB)
(21) BR 10 2020 026656-0	Código 2.10 - Requerimento de Pedido de Patente ou Certificado de Adição de Invenção (22) 23/12/2020 (71) UNIVERSIDADE ESTADUAL DE CAMPINAS - UNICAMP (BR/SP) Número de Protocolo '870200161218' em 23/12/2020 20:33 (WB)
(21) BR 10 2020 026661-6	Código 2.10 - Requerimento de Pedido de Patente ou Certificado de Adição de Invenção (22) 23/12/2020 (71) UNIVERSIDADE FEDERAL DO PARANA (BR/PR) Número de Protocolo '870200161244' em 23/12/2020 21:12 (WB)
(21) BR 10 2020 026662-4	Código 2.10 - Requerimento de Pedido de Patente ou Certificado de Adição de Invenção (22) 23/12/2020 (71) UNIVERSIDADE ESTADUAL DE CAMPINAS - UNICAMP (BR/SP) ; UNIVERSIDADE TECNOLÓGICA FEDERAL DO PARANÁ (BR/PR) Número de Protocolo '870200161256' em 23/12/2020 22:38 (WB)
(21) BR 10 2020 026665-9	Código 2.10 - Requerimento de Pedido de Patente ou Certificado de Adição de

	Invenção (22) 23/12/2020 (71) UNIVERSIDADE ESTADUAL DE CAMPINAS - UNICAMP (BR/SP) Número de Protocolo '870200161261' em 23/12/2020 23:22 (WB)
(21) BR 10 2020 026666-7	Código 2.10 - Requerimento de Pedido de Patente ou Certificado de Adição de Invenção (22) 23/12/2020 (71) UNIVERSIDADE DE SÃO PAULO - USP (BR/SP) Número de Protocolo '870200161262' em 23/12/2020 23:25 (WB)
(21) BR 10 2020 026673-0	Código 2.10 - Requerimento de Pedido de Patente ou Certificado de Adição de Invenção (22) 24/12/2020 (71) CLEMAR ENGENHARIA LTDA (BR/SC) Número de Protocolo '870200161293' em 24/12/2020 08:55 (WB)
(21) BR 10 2020 026674-8	Código 2.10 - Requerimento de Pedido de Patente ou Certificado de Adição de Invenção (22) 24/12/2020 (71) CENTRO AVANÇADO DE ORTODONTIA PAULO PICANÇO S/S LTDA (BR/CE) Número de Protocolo '870200161299' em 24/12/2020 09:05 (WB)
(21) BR 10 2020 026678-0	Código 2.10 - Requerimento de Pedido de Patente ou Certificado de Adição de Invenção (22) 24/12/2020 (71) UNIVERSIDADE FEDERAL DE ALAGOAS (BR/AL) Número de Protocolo '870200161333' em 24/12/2020 10:00 (WB)
(21) BR 10 2020 026680-2	Código 2.10 - Requerimento de Pedido de Patente ou Certificado de Adição de Invenção (22) 24/12/2020 (71) FUNDAÇÃO EDSON QUEIROZ (BR/CE) Número de Protocolo '870200161341' em 24/12/2020 10:17 (WB)
(21) BR 10 2020 026684-5	Código 2.10 - Requerimento de Pedido de Patente ou Certificado de Adição de Invenção (22) 24/12/2020 (71) UNIVERSIDADE FEDERAL DE ALAGOAS (BR/AL) Número de Protocolo '870200161353' em 24/12/2020 10:35 (WB)
(21) BR 10 2020 026689-6	Código 2.10 - Requerimento de Pedido de Patente ou Certificado de Adição de

	Invenção (22) 24/12/2020 (71) UNIVERSIDADE FEDERAL DE ALAGOAS (BR/AL) Número de Protocolo '870200161364' em 24/12/2020 11:05 (WB)
(21) BR 10 2020 026690-0	Código 2.10 - Requerimento de Pedido de Patente ou Certificado de Adição de Invenção (22) 24/12/2020 (71) NILTON LUIZ DA PENHA JUNIOR (BR/RJ) Número de Protocolo '870200161368' em 24/12/2020 11:15 (WB)
(21) BR 10 2020 026691-8	Código 2.10 - Requerimento de Pedido de Patente ou Certificado de Adição de Invenção (22) 24/12/2020 (71) UNIVERSIDADE FEDERAL DO CEARÁ (BR/CE) Número de Protocolo '870200161369' em 24/12/2020 11:18 (WB)
(21) BR 10 2020 026692-6	Código 2.10 - Requerimento de Pedido de Patente ou Certificado de Adição de Invenção (22) 24/12/2020 (71) DAK AMERICAS LLC (US) Número de Protocolo '870200161370' em 24/12/2020 11:18 (WB)
(21) BR 10 2020 026695-0	Código 2.10 - Requerimento de Pedido de Patente ou Certificado de Adição de Invenção (22) 24/12/2020 (71) RD MÁQUINAS E EQUIPAMENTOS INDUSTRIAIS LTDA (BR/GO) Número de Protocolo '870200161381' em 24/12/2020 11:49 (WB)
(21) BR 10 2020 026701-9	Código 2.10 - Requerimento de Pedido de Patente ou Certificado de Adição de Invenção (22) 24/12/2020 (71) UNIVERSIDADE FEDERAL DO CEARÁ (BR/CE) Número de Protocolo '870200161395' em 24/12/2020 12:22 (WB)
(21) BR 10 2020 026703-5	Código 2.10 - Requerimento de Pedido de Patente ou Certificado de Adição de Invenção (22) 24/12/2020 (71) UNIVERSIDADE FEDERAL DO CEARÁ (BR/CE) Número de Protocolo '870200161411' em 24/12/2020 13:19 (WB)
(21) BR 10 2020 026710-8	Código 2.10 - Requerimento de Pedido de Patente ou Certificado de Adição de Invenção

	(22) 26/12/2020 (71) MARCO AURÉLIO BARBOSA DAS MERCÊS (BR/SP) Número de Protocolo '870200161440' em 26/12/2020 13:41 (WB)
(21) BR 10 2020 026715-9	Código 2.10 - Requerimento de Pedido de Patente ou Certificado de Adição de Invenção (22) 27/12/2020 (71) INSTITUTO DE TECNOLOGIA E PESQUISA (BR/SE) ; UNIVERSIDADE TIRADENTES (BR/SE) ; UNIVERSIDADE FEDERAL DO RIO DE JANEIRO (BR/RJ) Número de Protocolo '870200161504' em 27/12/2020 20:36 (WB)
(21) BR 10 2020 026717-5	Código 2.10 - Requerimento de Pedido de Patente ou Certificado de Adição de Invenção (22) 27/12/2020 (71) WILSON FREITAS REBELLO DA SILVA JUNIOR (BR) ; MARCUS VINÍCIUS BARROS REBELLO DA SILVA (BR/RJ) ; LUÍS ALBERTO BARROS REBELLO DA SILVA (BR/RJ) Número de Protocolo '870200161511' em 27/12/2020 22:51 (WB)
(21) BR 10 2020 026718-3	Código 2.10 - Requerimento de Pedido de Patente ou Certificado de Adição de Invenção (22) 27/12/2020 (71) WILSON FREITAS REBELLO DA SILVA JUNIOR (BR) Número de Protocolo '870200161512' em 27/12/2020 23:20 (WB)
(21) BR 10 2020 026719-1	Código 2.10 - Requerimento de Pedido de Patente ou Certificado de Adição de Invenção (22) 27/12/2020 (71) WILSON FREITAS REBELLO DA SILVA JUNIOR (BR) Número de Protocolo '870200161513' em 27/12/2020 23:37 (WB)
(21) BR 10 2020 026720-5	Código 2.10 - Requerimento de Pedido de Patente ou Certificado de Adição de Invenção (22) 27/12/2020 (71) WILSON FREITAS REBELLO DA SILVA JUNIOR (BR) Número de Protocolo '870200161514' em 27/12/2020 23:53 (WB)
(21) BR 10 2020 026725-6	Código 2.10 - Requerimento de Pedido de Patente ou Certificado de Adição de Invenção (22) 28/12/2020 (71) FUNDACAO DE ENSINO SUPERIOR DO VALE DO SAPUCAI (BR/MG) ; UNIVERSIDADE FEDERAL DE ALFENAS (BR/MG)

	Número de Protocolo '870200161568' em 28/12/2020 09:51 (WB)
(21) BR 10 2020 026726-4	Código 2.10 - Requerimento de Pedido de Patente ou Certificado de Adição de Invenção (22) 28/12/2020 (71) FLAP COMPETENCE CENTER KFT (HU) Número de Protocolo '870200161576' em 28/12/2020 10:03 (WB)
(21) BR 10 2020 026730-2	Código 2.10 - Requerimento de Pedido de Patente ou Certificado de Adição de Invenção (22) 28/12/2020 (71) TRANSPORTATION IP HOLDINGS, LLC (US) Número de Protocolo '870200161595' em 28/12/2020 10:30 (WB)
(21) BR 10 2020 026731-0	Código 2.10 - Requerimento de Pedido de Patente ou Certificado de Adição de Invenção (22) 28/12/2020 (71) TSINGHUA UNIVERSITY (CN) ; NUCTECH COMPANY LIMITED (CN) Número de Protocolo '870200161602' em 28/12/2020 10:40 (WB)
(21) BR 10 2020 026733-7	Código 2.10 - Requerimento de Pedido de Patente ou Certificado de Adição de Invenção (22) 28/12/2020 (71) UNIVERSIDADE FEDERAL DE CAMPINA GRANDE - PB (BR/PB) Número de Protocolo '870200161608' em 28/12/2020 10:48 (WB)
(21) BR 10 2020 026736-1	Código 2.10 - Requerimento de Pedido de Patente ou Certificado de Adição de Invenção (22) 28/12/2020 (71) ARTHUR IMPARATO (BR/SP) Número de Protocolo '870200161617' em 28/12/2020 11:01 (WB)
(21) BR 10 2020 026738-8	Código 2.10 - Requerimento de Pedido de Patente ou Certificado de Adição de Invenção (22) 28/12/2020 (71) UNIVERSIDADE FEDERAL DE CAMPINA GRANDE - PB (BR/PB) Número de Protocolo '870200161623' em 28/12/2020 11:11 (WB)
(21) BR 10 2020 026750-7	Código 2.10 - Requerimento de Pedido de Patente ou Certificado de Adição de Invenção (22) 28/12/2020 (71) UNIVERSIDADE FEDERAL DE MINAS GERAIS (BR/MG) Número de Protocolo '870200161680' em 28/12/2020 12:40 (WB)

(21) BR 10 2020 026752-3	Código 2.10 - Requerimento de Pedido de Patente ou Certificado de Adição de Invenção (22) 28/12/2020 (71) GREENCARE STORE INC (KY) Número de Protocolo '870200161684' em 28/12/2020 12:58 (WB)
(21) BR 10 2020 026762-0	Código 2.10 - Requerimento de Pedido de Patente ou Certificado de Adição de Invenção (22) 28/12/2020 (71) ROBSON DOS SANTOS (BR/AC) Número de Protocolo '870200161744' em 28/12/2020 14:10 (WB)
(21) BR 10 2020 026765-5	Código 2.10 - Requerimento de Pedido de Patente ou Certificado de Adição de Invenção (22) 28/12/2020 (71) DURATEX S.A. (BR/SP) Número de Protocolo '870200161776' em 28/12/2020 14:29 (WB)
(21) BR 10 2020 026775-2	Código 2.10 - Requerimento de Pedido de Patente ou Certificado de Adição de Invenção (22) 28/12/2020 (71) BELGO BEKAERT ARAMES LTDA (BR/MG) Número de Protocolo '870200161816' em 28/12/2020 15:00 (WB)
(21) BR 10 2020 026776-0	Código 2.10 - Requerimento de Pedido de Patente ou Certificado de Adição de Invenção (22) 28/12/2020 (71) AKER SOLUTIONS DO BRASIL LTDA (BR/PR) Número de Protocolo '870200161817' em 28/12/2020 15:01 (WB)
(21) BR 10 2020 026786-8	Código 2.10 - Requerimento de Pedido de Patente ou Certificado de Adição de Invenção (22) 28/12/2020 (71) LISANDRO JESUS TRON (AR) Número de Protocolo '870200161846' em 28/12/2020 15:20 (WB)
(21) BR 10 2020 026808-2	Código 2.10 - Requerimento de Pedido de Patente ou Certificado de Adição de Invenção (22) 28/12/2020 (71) BOSCH POWER TOOLS (CHINA) CO., LTD., (CN) Número de Protocolo '870200161943' em 28/12/2020 16:18 (WB)

(21) BR 10 2020 026810-4	Código 2.10 - Requerimento de Pedido de Patente ou Certificado de Adição de Invenção (22) 28/12/2020 (71) FUNDACAO CPQD - CENTRO DE PESQUISA E DESENVOLVIMENTO EM TELECOMUNICACOES (BR/SP) ; CENTRO DE TECNOLOGIA DE INFORMAÇÃO RENATO ARCHER (BR/SP) Número de Protocolo '870200161950' em 28/12/2020 16:24 (WB)
(21) BR 10 2020 026814-7	Código 2.10 - Requerimento de Pedido de Patente ou Certificado de Adição de Invenção (22) 28/12/2020 (71) UNIVERSIDADE FEDERAL DE MINAS GERAIS (BR/MG) Número de Protocolo '870200161966' em 28/12/2020 16:29 (WB)
(21) BR 10 2020 026815-5	Código 2.10 - Requerimento de Pedido de Patente ou Certificado de Adição de Invenção (22) 28/12/2020 (71) UNIVERSIDADE FEDERAL DE CAMPINA GRANDE - PB (BR/PB) Número de Protocolo '870200161968' em 28/12/2020 16:29 (WB)
(21) BR 10 2020 026820-1	Código 2.10 - Requerimento de Pedido de Patente ou Certificado de Adição de Invenção (22) 28/12/2020 (71) FUNDACAO CPQD - CENTRO DE PESQUISA E DESENVOLVIMENTO EM TELECOMUNICACOES (BR/SP) ; CENTRO DE TECNOLOGIA DE INFORMAÇÃO RENATO ARCHER (BR/SP) Número de Protocolo '870200161984' em 28/12/2020 16:38 (WB)
(21) BR 10 2020 026822-8	Código 2.10 - Requerimento de Pedido de Patente ou Certificado de Adição de Invenção (22) 28/12/2020 (71) FUNDACAO CPQD - CENTRO DE PESQUISA E DESENVOLVIMENTO EM TELECOMUNICACOES (BR/SP) Número de Protocolo '870200162006' em 28/12/2020 16:52 (WB)
(21) BR 10 2020 026829-5	Código 2.10 - Requerimento de Pedido de Patente ou Certificado de Adição de Invenção (22) 28/12/2020 (71) TOP TELHA METALICA INDUSTRIA, COMERCIO E SERVIÇOS EIRELI ME (BR/SP) Número de Protocolo '870200162034' em 28/12/2020 17:16 (WB)
(21) BR 10 2020 026831-7	Código 2.10 - Requerimento de Pedido de Patente ou Certificado de Adição de

	Invenção (22) 28/12/2020 (71) ARIZONA BARBECUE (BR/SC) Número de Protocolo '870200162048' em 28/12/2020 17:25 (WB)
(21) BR 10 2020 026840-6	Código 2.10 - Requerimento de Pedido de Patente ou Certificado de Adição de Invenção (22) 28/12/2020 (71) FUNDACAO CPQD - CENTRO DE PESQUISA E DESENVOLVIMENTO EM TELECOMUNICACOES (BR/SP) ; EPASA - CENTRAIS ELETRICAS DA PARAIBA S.A (BR/PB) Número de Protocolo '870200162087' em 28/12/2020 17:50 (WB)
(21) BR 10 2020 026848-1	Código 2.10 - Requerimento de Pedido de Patente ou Certificado de Adição de Invenção (22) 28/12/2020 (71) FUNDACAO CPQD - CENTRO DE PESQUISA E DESENVOLVIMENTO EM TELECOMUNICACOES (BR/SP) Número de Protocolo '870200162111' em 28/12/2020 18:12 (WB)
(21) BR 10 2020 026851-1	Código 2.10 - Requerimento de Pedido de Patente ou Certificado de Adição de Invenção (22) 28/12/2020 (71) DURATEX S.A. (BR/SP) Número de Protocolo '870200162122' em 28/12/2020 18:20 (WB)
(21) BR 10 2020 026861-9	Código 2.10 - Requerimento de Pedido de Patente ou Certificado de Adição de Invenção (22) 28/12/2020 (71) ANNA RAPHAELLA AUTRAN COLAÇO (BR/RJ) Número de Protocolo '870200162156' em 28/12/2020 19:22 (WB)
(21) BR 10 2020 026865-1	Código 2.10 - Requerimento de Pedido de Patente ou Certificado de Adição de Invenção (22) 29/12/2020 (71) CENTRO AVANÇADO DE ORTODONTIA PAULO PICANÇO S/S LTDA (BR/CE) Número de Protocolo '870200162197' em 29/12/2020 08:54 (WB)
(21) BR 10 2020 026867-8	Código 2.10 - Requerimento de Pedido de Patente ou Certificado de Adição de Invenção (22) 29/12/2020 (71) DANTE BELLINI (BR/RS) ; MANUEL DA COSTA FERREIRA (BR/RS)

	Número de Protocolo '870200162229' em 29/12/2020 10:16 (WB)
(21) BR 12 2020 026338-5 A2	Código 2.10 - Requerimento de Pedido de Patente ou Certificado de Adição de Invenção (22) 28/10/2011 (62) BR 11 2013 010219-5 28/10/2011 (71) MECS, INC. (US) Número de Protocolo '870200159929' em 22/12/2020 10:32 (WB)
(21) BR 12 2020 026357-1 A2	Código 2.10 - Requerimento de Pedido de Patente ou Certificado de Adição de Invenção (22) 24/07/2011 (62) BR 11 2013 003966-3 24/07/2011 (71) ISCAR LTD. (IL) Número de Protocolo '870200160005' em 22/12/2020 12:02 (WB)
(21) BR 12 2020 026370-9 A2	Código 2.10 - Requerimento de Pedido de Patente ou Certificado de Adição de Invenção (22) 07/05/2013 (62) BR 11 2014 026595-0 07/05/2013 (71) BECTON DICKINSON FRANCE (FR) Número de Protocolo '870200160064' em 22/12/2020 13:06 (WB)
(21) BR 12 2020 026383-0 A2	Código 2.10 - Requerimento de Pedido de Patente ou Certificado de Adição de Invenção (22) 13/01/2017 (62) BR 11 2017 021549-7 13/01/2017 (71) VIASAT, INC. (US) Número de Protocolo '870200160139' em 22/12/2020 14:23 (WB)
(21) BR 12 2020 026402-0 A2	Código 2.10 - Requerimento de Pedido de Patente ou Certificado de Adição de Invenção (22) 07/05/2013 (62) BR 11 2014 026595-0 07/05/2013 (71) BECTON DICKINSON FRANCE (FR) Número de Protocolo '870200160195' em 22/12/2020 14:57 (WB)
(21) BR 12 2020 026403-9 A2	Código 2.10 - Requerimento de Pedido de Patente ou Certificado de Adição de Invenção (22) 27/09/2010 (62) BR 11 2012 007484-9 27/09/2010 (71) CHIESI FARMACEUTICI S.P.A. (IT) Número de Protocolo '870200160197' em 22/12/2020 14:58 (WB)

(21) BR 12 2020 026422-5 A2	Código 2.10 - Requerimento de Pedido de Patente ou Certificado de Adição de Invenção (22) 04/05/2016 (62) BR 11 2017 023756-3 04/05/2016 (71) WAGENINGEN UNIVERSITEIT (NL) Número de Protocolo '870200160279' em 22/12/2020 15:51 (WB)
(21) BR 12 2020 026459-4 A2	Código 2.10 - Requerimento de Pedido de Patente ou Certificado de Adição de Invenção (22) 26/11/2015 (62) BR 11 2017 010882-8 26/11/2015 (71) KALVISTA PHARMACEUTICALS LIMITED (GB) Número de Protocolo '870200160408' em 22/12/2020 17:44 (WB)
(21) BR 12 2020 026460-8 A2	Código 2.10 - Requerimento de Pedido de Patente ou Certificado de Adição de Invenção (22) 28/07/2014 (62) BR 11 2016 001151-1 28/07/2014 (71) INNOSPEC LIMITED (GB) Número de Protocolo '870200160414' em 22/12/2020 17:49 (WB)
(21) BR 12 2020 026464-0 A2	Código 2.10 - Requerimento de Pedido de Patente ou Certificado de Adição de Invenção (22) 26/06/2015 (62) BR 11 2016 030183-8 26/06/2015 (71) JANSSEN VACCINES & PREVENTION B.V. (NL) Número de Protocolo '870200160428' em 22/12/2020 18:09 (WB)
(21) BR 12 2020 026465-9 A8	Código 2.10 - Requerimento de Pedido de Patente ou Certificado de Adição de Invenção (22) 10/07/2014 (62) BR 11 2016 000561-9 10/07/2014 (71) AGIOS PHARMACEUTICALS, INC. (US) Número de Protocolo '870200160429' em 22/12/2020 18:10 (WB)
(21) BR 12 2020 026466-7 A2	Código 2.10 - Requerimento de Pedido de Patente ou Certificado de Adição de Invenção (22) 26/05/2016 (62) BR 11 2017 025507-3 26/05/2016 (71) REGENERON PHARMACEUTICALS, INC. (US) Número de Protocolo '870200160431' em 22/12/2020 18:11 (WB)

(21) BR 12 2020 026477-2 A2	Código 2.10 - Requerimento de Pedido de Patente ou Certificado de Adição de Invenção (22) 29/01/2016 (62) BR 11 2017 016278-4 29/01/2016 (71) TAIHO PHARMACEUTICAL CO., LTD. (JP) Número de Protocolo '870200160475' em 22/12/2020 19:30 (WB)
(21) BR 12 2020 026520-5 A8	Código 2.10 - Requerimento de Pedido de Patente ou Certificado de Adição de Invenção (22) 02/04/2013 (62) BR 11 2014 024595-9 02/04/2013 (71) BAKER HUGHES INCORPORATED (US) Número de Protocolo '870200160781' em 23/12/2020 12:04 (WB)
(21) BR 12 2020 026522-1 A2	Código 2.10 - Requerimento de Pedido de Patente ou Certificado de Adição de Invenção (22) 29/01/2016 (62) BR 11 2017 016318-7 29/01/2016 (71) TAIHO PHARMACEUTICAL CO., LTD. (JP) Número de Protocolo '870200160784' em 23/12/2020 12:07 (WB)
(21) BR 12 2020 026570-1 A2	Código 2.10 - Requerimento de Pedido de Patente ou Certificado de Adição de Invenção (22) 02/08/2010 (62) BR 11 2012 004104-5 02/08/2010 (71) BIOVERATIV THERAPEUTICS INC. (US) Número de Protocolo '870200160933' em 23/12/2020 15:29 (WB)
(21) BR 12 2020 026576-0 A2	Código 2.10 - Requerimento de Pedido de Patente ou Certificado de Adição de Invenção (22) 02/08/2010 (62) BR 11 2012 004104-5 02/08/2010 (71) BIOVERATIV THERAPEUTICS INC. (US) Número de Protocolo '870200160940' em 23/12/2020 15:35 (WB)
(21) BR 12 2020 026583-3 A2	Código 2.10 - Requerimento de Pedido de Patente ou Certificado de Adição de Invenção (22) 10/09/2013 (62) BR 11 2015 006229-6 10/09/2013 (71) OWENS-BROCKWAY GLASS CONTAINER INC. (US) Número de Protocolo '870200160962' em 23/12/2020 15:59 (WB)
(21) BR 12 2020 026605-8 A2	Código 2.10 - Requerimento de Pedido de Patente ou Certificado de Adição de

	Invenção (22) 05/06/2015 (62) BR 11 2016 028202-7 05/06/2015 (71) OCADO INNOVATION LIMITED (GB) Número de Protocolo '870200161016' em 23/12/2020 16:32 (WB)
(21) BR 12 2020 026612-0 A2	Código 2.10 - Requerimento de Pedido de Patente ou Certificado de Adição de Invenção (22) 01/04/2011 (62) BR 11 2012 025165-1 01/04/2011 (71) PHARMACOPHOTONICS, INC. (US) Número de Protocolo '870200161038' em 23/12/2020 16:48 (WB)
(21) BR 12 2020 026626-0 A2	Código 2.10 - Requerimento de Pedido de Patente ou Certificado de Adição de Invenção (22) 21/12/2016 (62) BR 11 2017 027150-8 21/12/2016 (71) BEIJING DIDI INFINITY TECHNOLOGY AND DEVELOPMENT CO., LTD. (CN) Número de Protocolo '870200161105' em 23/12/2020 17:31 (WB)
(21) BR 12 2020 026647-3 A2	Código 2.10 - Requerimento de Pedido de Patente ou Certificado de Adição de Invenção (22) 05/08/2015 (62) BR 11 2017 001940-0 05/08/2015 (71) UNIVERSITY OF MIAMI (US) Número de Protocolo '870200161185' em 23/12/2020 19:05 (WB)
(21) BR 12 2020 026648-1 A2	Código 2.10 - Requerimento de Pedido de Patente ou Certificado de Adição de Invenção (22) 19/09/2011 (62) BR 11 2013 006718-7 19/09/2011 (71) BIONTECH CELL & GENE THERAPIES GMBH (DE) ; TRON - TRANSLATIONALE ONKOLOGIE AN DER UNIVERSITÄTSMEDIZIN DER JOHANNES GUTENBERG-UNIVERSITÄT MAINZ GEMEINNUTZIGE GMBH (DE) Número de Protocolo '870200161189' em 23/12/2020 19:11 (WB)
(21) BR 12 2020 026745-3 A2	Código 2.10 - Requerimento de Pedido de Patente ou Certificado de Adição de Invenção (22) 17/07/2015 (62) BR 11 2016 030947-2 17/07/2015 (71) NOVO NORDISK A/S (DK)

	Número de Protocolo '870200161651' em 28/12/2020 11:59 (WB)
(21) BR 12 2020 026753-4 A2	Código 2.10 - Requerimento de Pedido de Patente ou Certificado de Adição de Invenção (22) 02/05/2015 (62) BR 11 2016 025263-2 02/05/2015 (71) GENZYME CORPORATION (US) Número de Protocolo '870200161687' em 28/12/2020 13:05 (WB)
(21) BR 12 2020 026764-0 A2	Código 2.10 - Requerimento de Pedido de Patente ou Certificado de Adição de Invenção (22) 08/12/2016 (62) BR 11 2018 011474-0 08/12/2016 (71) REGENERON PHARMACEUTICALS, INC. (US) Número de Protocolo '870200161763' em 28/12/2020 14:22 (WB)
(21) BR 12 2020 026768-2 A2	Código 2.10 - Requerimento de Pedido de Patente ou Certificado de Adição de Invenção (22) 30/06/2015 (62) BR 11 2016 030976-6 30/06/2015 (71) AMPHIVENA THERAPEUTICS, INC. (US) Número de Protocolo '870200161787' em 28/12/2020 14:38 (WB)
(21) BR 12 2020 026778-0 A8	Código 2.10 - Requerimento de Pedido de Patente ou Certificado de Adição de Invenção (22) 16/10/2014 (62) BR 11 2016 008526-4 16/10/2014 (71) BASF AGROCHEMICAL PRODUCTS B.V. (NL) Número de Protocolo '870200161824' em 28/12/2020 15:05 (WB)
(21) BR 12 2020 026785-2 A8	Código 2.10 - Requerimento de Pedido de Patente ou Certificado de Adição de Invenção (22) 16/10/2014 (62) BR 11 2016 008526-4 16/10/2014 (71) BASF AGROCHEMICAL PRODUCTS B.V. (NL) Número de Protocolo '870200161840' em 28/12/2020 15:13 (WB)
(21) BR 12 2020 026788-7 A2	Código 2.10 - Requerimento de Pedido de Patente ou Certificado de Adição de Invenção (22) 20/12/2016 (62) BR 11 2018 011777-3 20/12/2016 (71) ZOGENIX INTERNATIONAL LIMITED (GB) Número de Protocolo '870200161848' em 28/12/2020 15:20 (WB)

(21) BR 12 2020 026790-9 A8	Código 2.10 - Requerimento de Pedido de Patente ou Certificado de Adição de Invenção (22) 16/10/2014 (62) BR 11 2016 008526-4 16/10/2014 (71) BASF AGROCHEMICAL PRODUCTS B.V. (NL) Número de Protocolo '870200161854' em 28/12/2020 15:25 (WB)
(21) BR 12 2020 026796-8 A8	Código 2.10 - Requerimento de Pedido de Patente ou Certificado de Adição de Invenção (22) 16/10/2014 (62) BR 11 2016 008526-4 16/10/2014 (71) BASF AGROCHEMICAL PRODUCTS B.V. (NL) Número de Protocolo '870200161878' em 28/12/2020 15:37 (WB)
(21) BR 12 2020 026802-6 A2	Código 2.10 - Requerimento de Pedido de Patente ou Certificado de Adição de Invenção (22) 05/08/2015 (62) BR 11 2017 002234-6 05/08/2015 (71) CB THERAPEUTICS, INC. (US) Número de Protocolo '870200161898' em 28/12/2020 15:48 (WB)
(21) BR 12 2020 026803-4 A8	Código 2.10 - Requerimento de Pedido de Patente ou Certificado de Adição de Invenção (22) 16/10/2014 (62) BR 11 2016 008526-4 16/10/2014 (71) BASF AGROCHEMICAL PRODUCTS B.V. (NL) Número de Protocolo '870200161900' em 28/12/2020 15:48 (WB)
(21) BR 12 2020 026807-7 A2	Código 2.10 - Requerimento de Pedido de Patente ou Certificado de Adição de Invenção (22) 16/10/2014 (62) BR 11 2016 008525-6 16/10/2014 (71) BASF AGROCHEMICAL PRODUCTS B.V. (NL) Número de Protocolo '870200161934' em 28/12/2020 16:09 (WB)
(21) BR 12 2020 026809-3 A2	Código 2.10 - Requerimento de Pedido de Patente ou Certificado de Adição de Invenção (22) 24/03/2010 (62) PI 1012699-6 24/03/2010 (71) WYETH LLC (US) Número de Protocolo '870200161949' em 28/12/2020 16:24 (WB)

(21) BR 12 2020 026812-3 A2	Código 2.10 - Requerimento de Pedido de Patente ou Certificado de Adição de Invenção (22) 02/05/2015 (62) BR 11 2016 025263-2 02/05/2015 (71) GENZYME CORPORATION (US) Número de Protocolo '870200161961' em 28/12/2020 16:27 (WB)
(21) BR 12 2020 026834-4 A8	Código 2.10 - Requerimento de Pedido de Patente ou Certificado de Adição de Invenção (22) 30/10/2013 (62) BR 11 2015 009902-5 30/10/2013 (71) HBK FAMILY, LLC (US) Número de Protocolo '870200162054' em 28/12/2020 17:28 (WB)
(21) BR 12 2020 026837-9 A2	Código 2.10 - Requerimento de Pedido de Patente ou Certificado de Adição de Invenção (22) 01/11/2012 (62) BR 11 2014 010546-4 01/11/2012 (71) CERES, INC. (US) Número de Protocolo '870200162076' em 28/12/2020 17:43 (WB)
(21) BR 12 2020 026845-0 A2	Código 2.10 - Requerimento de Pedido de Patente ou Certificado de Adição de Invenção (22) 01/11/2012 (62) BR 11 2014 010546-4 01/11/2012 (71) CERES, INC. (US) Número de Protocolo '870200162098' em 28/12/2020 17:58 (WB)
(21) BR 12 2020 026978-2 A2	Código 2.10 - Requerimento de Pedido de Patente ou Certificado de Adição de Invenção (22) 03/07/2008 (62) PI 0814003-0 03/07/2008 (71) NOVARTIS AG (CH) Número de Protocolo '870200162673' em 29/12/2020 21:20 (WB)
(21) BR 12 2020 027031-4 A2	Código 2.10 - Requerimento de Pedido de Patente ou Certificado de Adição de Invenção (22) 11/09/2007 (62) PI 0716992-2 11/09/2007 (71) JANSSEN PHARMACEUTICA N.V. (BE) Número de Protocolo '870200162967' em 30/12/2020 14:39 (WB).Número de Protocolo '870200162967' em 30/12/2020 14:39 (WB)

(21) BR 12 2020 027042-0 A2	Código 2.10 - Requerimento de Pedido de Patente ou Certificado de Adição de Invenção (22) 05/08/2009 (62) PI 0912462-4 05/08/2009 (71) TORAY INDUSTRIES, INC. (JP) Número de Protocolo '870200163018' em 30/12/2020 15:22 (WB).Número de Protocolo '870200163018' em 30/12/2020 15:22 (WB)
(21) BR 13 2020 026385-3	Código 2.10 - Requerimento de Pedido de Patente ou Certificado de Adição de Invenção (22) 22/12/2020 (61) BR 10 2015 019394-7 12/08/2015 (71) ANTÔNIO DARIVA (BR/ES) Número de Protocolo '870200160145' em 22/12/2020 14:27 (WB)
(21) BR 13 2020 026467-1	Código 2.10 - Requerimento de Pedido de Patente ou Certificado de Adição de Invenção (22) 22/12/2020 (61) BR 10 2018 070209-2 01/10/2018 (71) UNIVERSIDADE ESTADUAL DE CAMPINAS - UNICAMP (BR/SP) Número de Protocolo '870200160434' em 22/12/2020 18:16 (WB)
(21) BR 13 2020 026631-3	Código 2.10 - Requerimento de Pedido de Patente ou Certificado de Adição de Invenção (22) 23/12/2020 (61) BR 10 2016 027528-8 23/11/2016 (71) SIG COMBIBLOC DO BRASIL LTDA. (BR/SP) Número de Protocolo '870200161120' em 23/12/2020 17:49 (WB)
(21) BR 13 2020 026711-5	Código 2.10 - Requerimento de Pedido de Patente ou Certificado de Adição de Invenção (22) 27/12/2020 (61) PI 0804086-9 04/09/2008 (71) QUALITAS ENGENHARIA LTDA (BR/SP) Número de Protocolo '870200161458' em 27/12/2020 09:45 (WB)
(21) BR 20 2020 026339-6	Código 2.10 - Requerimento de Pedido de Patente ou Certificado de Adição de Invenção (22) 22/12/2020 (71) ANTONIO CARLOS MARTIM (BR/SP) Número de Protocolo '870200159930' em 22/12/2020 10:38 (WB)
(21) BR 20 2020 026340-0	Código 2.10 - Requerimento de Pedido de Patente ou Certificado de Adição de

	Invenção (22) 22/12/2020 (71) VICTOR RAPHAEL PELAE CARDOSO (BR/SP) Número de Protocolo '870200159932' em 22/12/2020 10:40 (WB)
(21) BR 20 2020 026366-3	Código 2.10 - Requerimento de Pedido de Patente ou Certificado de Adição de Invenção (22) 22/12/2020 (71) PÉRICLES ANTONIO DE CARVALHO (BR/SP) Número de Protocolo '870200160041' em 22/12/2020 12:42 (WB)
(21) BR 20 2020 026369-8	Código 2.10 - Requerimento de Pedido de Patente ou Certificado de Adição de Invenção (22) 22/12/2020 (71) ROMILDO JOSE DA SILVA (BR/SP) Número de Protocolo '870200160051' em 22/12/2020 12:53 (WB)
(21) BR 20 2020 026396-5	Código 2.10 - Requerimento de Pedido de Patente ou Certificado de Adição de Invenção (22) 22/12/2020 (71) MIRNA ZANDONADI MAIA (BR/SP) ; DANIEL BLANCO BENEVENUTO (BR/SP) Número de Protocolo '870200160170' em 22/12/2020 14:42 (WB)
(21) BR 20 2020 026397-3	Código 2.10 - Requerimento de Pedido de Patente ou Certificado de Adição de Invenção (22) 22/12/2020 (71) STUDIES COMÉRCIO DE PRODUTOS E MATERIAIS ESCOLARES LTDA-ME (BR/PR) Número de Protocolo '870200160173' em 22/12/2020 14:42 (WB)
(21) BR 20 2020 026444-9	Código 2.10 - Requerimento de Pedido de Patente ou Certificado de Adição de Invenção (22) 22/12/2020 (71) ELBER INDÚSTRIA DE REFRIGERAÇÃO LTDA (BR/SC) Número de Protocolo '870200160352' em 22/12/2020 16:50 (WB)
(21) BR 20 2020 026457-0	Código 2.10 - Requerimento de Pedido de Patente ou Certificado de Adição de Invenção (22) 22/12/2020 (71) I9 HIGIENIZACAO E LOGISTICA LTDA (BR/MG) Número de Protocolo '870200160404' em 22/12/2020 17:41 (WB)

(21) BR 20 2020 026478-3	Código 2.10 - Requerimento de Pedido de Patente ou Certificado de Adição de Invenção (22) 22/12/2020 (71) UNIVERSIDADE ESTADUAL DE CAMPINAS - UNICAMP (BR/SP) Número de Protocolo '870200160477' em 22/12/2020 19:35 (WB)
(21) BR 20 2020 026487-2	Código 2.10 - Requerimento de Pedido de Patente ou Certificado de Adição de Invenção (22) 23/12/2020 (71) RODRIGO MAGELLA CASTRO CAMPOS (BR/MG) Número de Protocolo '870200160520' em 23/12/2020 07:34 (WB)
(21) BR 20 2020 026489-9	Código 2.10 - Requerimento de Pedido de Patente ou Certificado de Adição de Invenção (22) 23/12/2020 (71) CARLOS EDUARDO GOMES (BR/SP) Número de Protocolo '870200160576' em 23/12/2020 08:50 (WB)
(21) BR 20 2020 026494-5	Código 2.10 - Requerimento de Pedido de Patente ou Certificado de Adição de Invenção (22) 23/12/2020 (71) FLAVIO FERNANDO CESARI (BR/RS) Número de Protocolo '870200160621' em 23/12/2020 09:30 (WB)
(21) BR 20 2020 026500-3	Código 2.10 - Requerimento de Pedido de Patente ou Certificado de Adição de Invenção (22) 23/12/2020 (71) DAVI FARIAS CORTE (BR/RS) Número de Protocolo '870200160679' em 23/12/2020 10:21 (WB)
(21) BR 20 2020 026501-1	Código 2.10 - Requerimento de Pedido de Patente ou Certificado de Adição de Invenção (22) 23/12/2020 (71) BIOSETA SAUDE AMBIENTAL LTDA (BR/RS) Número de Protocolo '870200160682' em 23/12/2020 10:24 (WB)
(21) BR 20 2020 026502-0	Código 2.10 - Requerimento de Pedido de Patente ou Certificado de Adição de Invenção (22) 23/12/2020 (71) FIBRACEM TELEINFORMÁTICA LTDA (BR/PR) Número de Protocolo '870200160684' em 23/12/2020 10:25 (WB)
(21) BR 20 2020 026529-1	Código 2.10 - Requerimento de Pedido de Patente ou Certificado de Adição de

	Invenção (22) 23/12/2020 (71) INGO GERNOT SAAKE (BR/SP) Número de Protocolo '870200160795' em 23/12/2020 12:25 (WB)
(21) BR 20 2020 026535-6	Código 2.10 - Requerimento de Pedido de Patente ou Certificado de Adição de Invenção (22) 23/12/2020 (71) FERNANDO CESAR NICOLAI DE PINHO (BR/SP) ; WALTER EDWARD WILLETS (BR/SP) Número de Protocolo '870200160806' em 23/12/2020 12:48 (WB)
(21) BR 20 2020 026558-5	Código 2.10 - Requerimento de Pedido de Patente ou Certificado de Adição de Invenção (22) 23/12/2020 (71) ROMANI METAL IND. E COM. LTDA (BR/SP) Número de Protocolo '870200160896' em 23/12/2020 14:57 (WB)
(21) BR 20 2020 026562-3	Código 2.10 - Requerimento de Pedido de Patente ou Certificado de Adição de Invenção (22) 23/12/2020 (71) FUNDAÇÃO OSWALDO CRUZ (BR/RJ) Número de Protocolo '870200160905' em 23/12/2020 15:08 (WB)
(21) BR 20 2020 026569-0	Código 2.10 - Requerimento de Pedido de Patente ou Certificado de Adição de Invenção (22) 23/12/2020 (71) E ENERGY INDÚSTRIA DE PRODUTOS MAGNÉTICOS LTDA (BR/PR) Número de Protocolo '870200160932' em 23/12/2020 15:28 (WB)
(21) BR 20 2020 026585-2	Código 2.10 - Requerimento de Pedido de Patente ou Certificado de Adição de Invenção (22) 23/12/2020 (71) ALEXANDRE BIAGINI DE AMORIM 26269455871 (BR/BA) Número de Protocolo '870200160964' em 23/12/2020 16:02 (WB)
(21) BR 20 2020 026594-1	Código 2.10 - Requerimento de Pedido de Patente ou Certificado de Adição de Invenção (22) 23/12/2020 (71) PERPE JORGE VIEIRA (BR/MG) Número de Protocolo '870200160985' em 23/12/2020 16:15 (WB)
(21) BR 20 2020 026628-0	Código 2.10 - Requerimento de Pedido de Patente ou Certificado de Adição de

	Invenção (22) 23/12/2020 (71) MARIA HELENA BARBON (BR/RS) Número de Protocolo '870200161109' em 23/12/2020 17:36 (WB)
(21) BR 20 2020 026683-2	Código 2.10 - Requerimento de Pedido de Patente ou Certificado de Adição de Invenção (22) 24/12/2020 (71) IRMÃOS VERONEZE LTDA (BR/TO) Número de Protocolo '870200161348' em 24/12/2020 10:29 (WB)
(21) BR 20 2020 026696-4	Código 2.10 - Requerimento de Pedido de Patente ou Certificado de Adição de Invenção (22) 24/12/2020 (71) RICARDO AURELIO VIEIRA DE LIMA (BR/MG) ; LUIZ FERNANDO ANDRADE CHIATTI (BR/MG) Número de Protocolo '870200161385' em 24/12/2020 12:06 (WB)
(21) BR 20 2020 026706-5	Código 2.10 - Requerimento de Pedido de Patente ou Certificado de Adição de Invenção (22) 25/12/2020 (71) DAYANE LINE SOARES SIMOES (BR/SP) Número de Protocolo '870200161428' em 25/12/2020 03:36 (WB)
(21) BR 20 2020 026739-1	Código 2.10 - Requerimento de Pedido de Patente ou Certificado de Adição de Invenção (22) 28/12/2020 (71) DALMO DE ARVELOS ALVES (BR/MG) Número de Protocolo '870200161624' em 28/12/2020 11:14 (WB)
(21) BR 20 2020 026747-2	Código 2.10 - Requerimento de Pedido de Patente ou Certificado de Adição de Invenção (22) 28/12/2020 (71) CARLOS GERALDO FERREIRA (BR/MG) Número de Protocolo '870200161668' em 28/12/2020 12:24 (WB)
(21) BR 20 2020 026754-5	Código 2.10 - Requerimento de Pedido de Patente ou Certificado de Adição de Invenção (22) 28/12/2020 (71) RENATO GOMES DOS SANTOS (BR/RJ) Número de Protocolo '870200161697' em 28/12/2020 13:24 (WB)
(21) BR 20 2020 026763-4	Código 2.10 - Requerimento de Pedido de Patente ou Certificado de Adição de

	Invenção (22) 28/12/2020 (71) LUIZ JOAQUINO OLIVEIRA ANTUNES (BR/SP) Número de Protocolo '870200161748' em 28/12/2020 14:13 (WB)
(21) BR 20 2020 026767-7	Código 2.10 - Requerimento de Pedido de Patente ou Certificado de Adição de Invenção (22) 28/12/2020 (71) META INDUSTRIA E COMERCIO LTDA (BR/MA) Número de Protocolo '870200161786' em 28/12/2020 14:37 (WB)
(21) BR 20 2020 026791-0	Código 2.10 - Requerimento de Pedido de Patente ou Certificado de Adição de Invenção (22) 28/12/2020 (71) MARIA APARECIDA DE ALMEIDA ARAUJO (BR/MA) Número de Protocolo '870200161859' em 28/12/2020 15:28 (WB)
(21) BR 20 2020 026806-1	Código 2.10 - Requerimento de Pedido de Patente ou Certificado de Adição de Invenção (22) 28/12/2020 (71) B. PAVANI PLASTICOS - EIRELI - EPP (BR/PR) Número de Protocolo '870200161932' em 28/12/2020 16:06 (WB)
(21) BR 20 2020 026839-8	Código 2.10 - Requerimento de Pedido de Patente ou Certificado de Adição de Invenção (22) 28/12/2020 (71) VINÍCIUS CABRAL DE OLIVEIRA (BR/PR) Número de Protocolo '870200162085' em 28/12/2020 17:47 (WB)
(21) BR 22 2020 026484-0 U2	Código 2.10 - Requerimento de Pedido de Patente ou Certificado de Adição de Invenção (22) 21/06/2016 (62) BR 20 2016 014672-6 21/06/2016 (71) FOTOSSINTESE QUIMICA LTDA (BR/MT) Número de Protocolo '870200160502' em 22/12/2020 20:58 (WB)

Código Publicação do Pedido

Código 3.1 - Publicação do Pedido de Patente ou de Certificado de Adição de Invenção

Publicação do pedido depositado (Art. 30 da Lei nº 9.279/96), podendo ser adquirido o folheto com o relatório descritivo, reivindicações, desenhos e resumo do pedido, por quem se interessar, através do endereço eletrônico www.inpi.gov.br - No Acesso rápido - Faça uma busca – Patente. Para acessar, cadastre-se no Portal do INPI e use login e senha. Não sendo o exame requerido, pelo depositante ou qualquer interessado, no prazo de 36 (trinta e seis) meses do depósito, o pedido será arquivado. Publicado o arquivamento do pedido, poderá ser requerido, no prazo de 60 (sessenta) dias, o seu desarquivamento. Não sendo requerido o desarquivamento no prazo anteriormente citado, o pedido será considerado definitivamente arquivado.

---

(21) BR 10 2019 012891-7 A2

Código 3.1 - Publicação do Pedido de Patente ou de Certificado de Adição de Invenção
(22) 21/06/2019
(51) A61K 36/185 (2006.01), A61P 17/02 (2006.01)
(54) GEL À BASE DE ÓLEO FIXO DE SEMENTES DE COMBRETUM LEPROSUM PARA TRATAMENTO DE LESÕES CUTÂNEAS
(71) IPADE - INSTITUTO PARA O DESENVOLVIMENTO DA EDUCAÇÃO LTDA (BR/CE)
(72) CLAUDIA ROBERTA DE ANDRADE GUIMARAES; PATRÍCIA HOLANDA DE AZEVEDO ARARIPE; LORENA BEZERRA MARTINS; FRANCISCO EDUARDO ARAGAO CATUNDA JUNIOR; JULIO GUILHERME LUNA DE MORAES; THIAGO PARENTE NEIVA GOMES

---

(21) BR 10 2019 012896-8 A2

Código 3.1 - Publicação do Pedido de Patente ou de Certificado de Adição de Invenção
(22) 21/06/2019
(51) B63B 35/44 (2006.01)
(52) B63B 35/4413
(54) MÉTODO DE POSICIONAMENTO DINÂMICO DE UMA UNIDADE MARÍTIMA DE PERFURAÇÃO DE LEITO MARINHO EM ÁGUAS RASAS
(71) OCYAN S.A. (BR/RJ)
(72) AUGUSTO ANTONIO BRITO

---

(21) BR 10 2019 012951-4 A2

Código 3.1 - Publicação do Pedido de Patente ou de Certificado de Adição de Invenção
(22) 21/06/2019
(51) B65G 41/00 (2006.01)

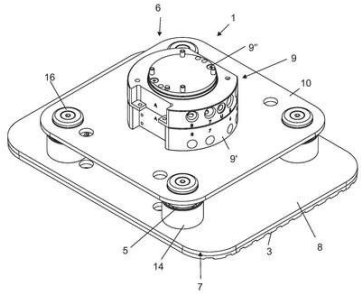

(52) B65G 41/001
(54) DISPOSITIVO PARA MANIPULAÇÃO DE PRODUTOS EM CONTENEDORES, ÚNICOS OU AGRUPADOS, BASEADO EM MOVIMENTAÇÃO POR PRESSÃO ELÁSTICA NA PARTE SUPERIOR DOS CONTENEDORES
(71) MÁQUINAS SANMARTIN LTDA (BR/RS)
(72) JOSÉ BERNARDO SANMARTIN

---

(21) BR 10 2019 012952-2 A2

Código 3.1 - Publicação do Pedido de Patente ou de Certificado de Adição de Invenção
(22) 21/06/2019
(51) A61L 2/10 (2006.01)
(52) A61L 2/10
(54) CAIXA ESPELHADA DEGERMADORA
(71) RENATA DE MACEDO FERRAZ MELO GOMES (BR) ; PAULO CESAR DE CAMPOS MURTINHO (BR) ; RAFAEL DE ABREU CARDOSO (BR)
(72) RENATA DE MACEDO FERRAZ MELO GOMES; PAULO CESAR DE CAMPOS MURTINHO; RAFAEL DE ABREU CARDOSO

---

(21) BR 10 2019 013018-0 A2

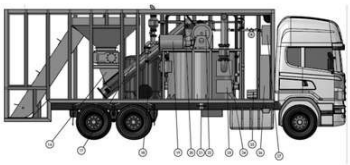

Código 3.1 - Publicação do Pedido de Patente ou de Certificado de Adição de Invenção
(22) 22/06/2019
(51) B09B 3/00 (2006.01), C02F 3/28 (2006.01)
(54) UNIDADE GASEIFICADORA MODULAR SOBRE CARROCERIA DE CAMINHÃO OU CARRETA MÓVEL OU SOBRE PLATAFORMA FIXA OU CONTAINER
(71) MARCELO RAMOS CEPEDA MARQUES (BR/MS) ; VAGNER ALVES CARDOSO (BR/SP)
(72) VAGNER ALVES CARDOSO; MARCELO RAMOS CEPEDA MARQUES

---

(21) BR 10 2019 013022-9 A2

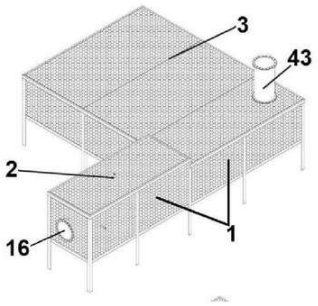

Código 3.1 - Publicação do Pedido de Patente ou de Certificado de Adição de Invenção
(22) 24/06/2019
(51) F22B 33/00 (2006.01), F22B 1/08 (2006.01)
(54) DISPOSIÇÃO CONSTRUTIVA APLICADA EM AQUECEDOR VAPORIZADOR TIPO CALDEIRA TUBULAR
(71) HIDROSÍNTESE FÁBRICA DE EQUIPAMENTOS AMBIENTAIS LTDA. (BR/SC)
(72) HÉLIO GIOVANI DOS SANTOS

(21) BR 10 2019 013027-0 A2

Código 3.1 - Publicação do Pedido de Patente ou de Certificado de Adição de Invenção
(22) 24/06/2019
(51) A47G 21/18 (2006.01), B29C 48/03 (2019.01)
(52) A47G 21/18, B29C 48/03
(54) APERFEIÇOAMENTOS EM CANUDO E EM PROCESSO DE FABRICAÇÃO DE CANUDO
(71) MARCELO ZANCO DIAS (BR/SP)
(72) MARCELO ZANCO DIAS

(21) BR 10 2019 013029-6 A2

Código 3.1 - Publicação do Pedido de Patente ou de Certificado de Adição de Invenção
(22) 24/06/2019
(51) B65D 81/05 (2006.01), B65D 85/30 (2006.01)
(52) B65D 81/053, B65D 85/30, B65D 2585/6815
(54) EMBALAGEM MODULAR
(71) TERMOTÉCNICA LTDA. (BR/SC)
(72) ALBANO SCHMIDT

(21) BR 10 2019 013039-3 A2

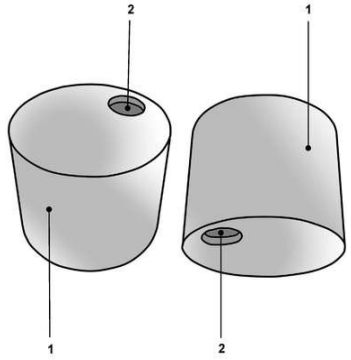

Código 3.1 - Publicação do Pedido de Patente ou de Certificado de Adição de Invenção
(22) 24/06/2019
(51) B01L 3/14 (2006.01)
(54) DISPOSITIVO DE SECAGEM PARA CONDUÇÃO DE ANÁLISES BIOLÓGICAS
(71) UNIVERSIDADE FEDERAL DE PELOTAS (BR/RS)
(72) GABRIEL DE OLIVEIRA URTIAGA; VINICIUS FARIAS CAMPOS; WILLIAM BORGES DOMINGUES; JANAINA TOMAZONI SANTOS; EDUARDO BIERHALS BLODORN; AMANDA WEEGE DA SILVEIRA MARTINS; EDUARDO NUNES DELLAGOSTIN

(21) BR 10 2019 013046-6 A2

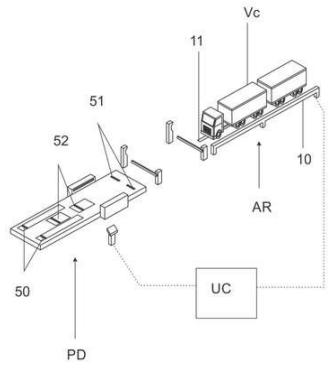

Código 3.1 - Publicação do Pedido de Patente ou de Certificado de Adição de Invenção
(22) 24/06/2019
(51) B65G 67/48 (2006.01), B65G 69/22 (2006.01)
(54) SISTEMA E MÉTODO PARA AJUSTE AUTOMÁTICO DOS MEIOS DE TRAVAMENTO DE CAMINHÕES EM PLATAFORMA DE DESCARGA
(71) GUNTHER SAUR (BR/SC)
(72) GUNTHER SAUR

(21) BR 10 2019 013050-4 A2

Código 3.1 - Publicação do Pedido de Patente ou de Certificado de Adição de

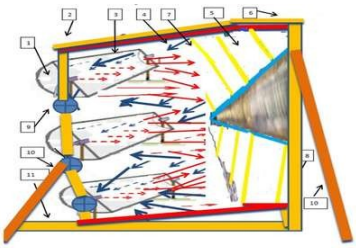

Invenção
(22) 24/06/2019
(51) F24D 5/00 (2006.01), F24H 7/02 (2006.01), F24S 23/70 (2018.01)
(54) CALHA PARABOLOIDE REFLETORA E CONCENTRADORA TÉRMICA SOLAR DIRETA, INDIRETA E DIFUSA ? SEMIELIPTICA OVAL E SEMIVERTICAL TRIPLA, REGULÁVEL E CUSTOMIZÁVEL POR LOCAL E FUNÇÃO - PARA AQUECIMENTOS LENTOS EM CAIXA-ESTUFA COLETORA EXCLUSIVA DE MUITA ÁGUA FRIA OU DE FLUIDO TÉRMICO CIRCULANTE PARA USOS EM AQUECIMENTOS DIVERSOS OU GERAÇÕES ELÉTRICAS VIA VAPOR E/OU REFRIGERAÇÕES REVERSAS, LOCAIS OU GRUPAIS
(71) CLIMACO CEZAR DE SOUZA (BR/DF)
(72) CLIMACO CEZAR DE SOUZA

(21) BR 10 2019 013058-0 A2

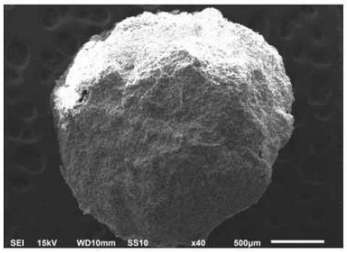

Código 3.1 - Publicação do Pedido de Patente ou de Certificado de Adição de Invenção
(22) 24/06/2019
(51) C08F 2/16 (2006.01), C08J 5/24 (2006.01), C08K 3/36 (2006.01), C08B 31/00 (2006.01), C12N 11/10 (2006.01), C02F 11/02 (2006.01)
(54) PROCESSO DE FORMULAÇÃO DE MATRIZ POLIMÉRICA COMPOSTA POR ALGINATO E AMIDO COM PROPRIEDADE ENCAPSULANTE DE CÉLULAS BACTERIANAS PARA USO EM BIORREMEDIAÇÃO
(71) CARLA JAQUELINE SILVA SAMPAIO (BR/BA) ; MILTON RICARDO DE ABREU ROQUE (BR/BA) ; CRISTINA MARIA ASSIS LOPES TAVARES DA MATA HERMIDA QUINTELLA (BR/BA) ; JOSÉ ROBERTO BISPO DE SOUZA (BR/BA) ; GILSON CORREIA DE CARVALHO (BR/BA) ; TATIANA OLIVEIRA DO VALE (BR/BA)
(72) CARLA JAQUELINE SILVA SAMPAIO; MILTON RICARDO DE ABREU ROQUE; CRISTINA MARIA ASSIS LOPES TAVARES DA MATA HERMIDA QUINTELLA; JOSÉ ROBERTO BISPO DE SOUZA; GILSON CORREIA DE CARVALHO; TATIANA OLIVEIRA DO VALE

(21) BR 10 2019 013061-0 A2

Código 3.1 - Publicação do Pedido de Patente ou de Certificado de Adição de Invenção
(22) 24/06/2019
(51) C07C 211/29 (2006.01), C07C 211/49 (2006.01), C07C 211/28 (2006.01), A61K 31/136 (2006.01), A61K 31/135 (2006.01), A61P 25/24 (2006.01), A61P 35/00 (2006.01), A61P 3/04 (2006.01)
(54) COMPOSTOS DERIVADOS DA SIBUTRAMINA
(71) ECADIL INDUSTRIA QUIMICA SA (BR/SP)
(72) JOSÉ ANTÔNIO COSTABILE

(21) BR 10 2019 013066-0 A2

Código 3.1 - Publicação do Pedido de Patente ou de Certificado de Adição de

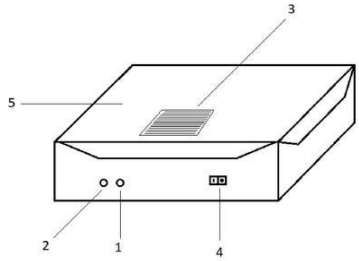

Invenção
(22) 24/06/2019
(51) G01W 1/14 (2006.01), G01W 1/04 (2006.01)
(54) DISPOSITIVO AUTOMÁTICO PARA MENSURAR QUEDAS DE GRANIZO A PARTIR DE SENSOR DE INTENSIDADE SONORA
(71) UNIVERSIDADE TECNOLOGICA FEDERAL DO PARANA (BR/PR)
(72) MARCOS VINICIUS BUENO DE MORAIS; LEILA DROPRINCHINSKI MARTINS; JORGE ALBERTO MARTINS

(21) BR 10 2019 013092-0 A2

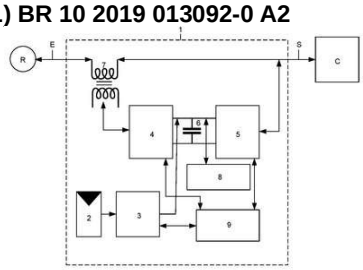

Código 3.1 - Publicação do Pedido de Patente ou de Certificado de Adição de Invenção
(22) 24/06/2019
(51) H02J 3/01 (2006.01), H02S 10/20 (2014.01)
(54) SISTEMA DE GERAÇÃO DISTRIBUÍDA FOTOVOLTAICO COM ARMAZENAMENTO DE ENERGIA INTEGRADO A UM CONDICIONADOR UNIFICADO DE QUALIDADE DE ENERGIA MONOFÁSICO-TRIFÁSICO
(71) UNIVERSIDADE TECNOLOGICA FEDERAL DO PARANA (BR/PR)
(72) SÉRGIO AUGUSTO OLIVEIRA DA SILVA; GUILHERME MASQUETTI PELZ; LEONARDO POLTRONIERI SAMPAIO

(21) BR 10 2019 013101-2 A2

Código 3.1 - Publicação do Pedido de Patente ou de Certificado de Adição de Invenção
(22) 24/06/2019
(51) G01T 1/20 (2006.01)
(52) G01T 1/2002
(54) SELO COMPÓSITO RADIOPACO, PROCESSO DE FABRICAÇÃO, USO E DISPOSIÇÃO
(71) THOMAS GREG & SONS GRAFICA E SERVICOS, INDUSTRIA E COMERCIO, IMPORTACAO E EXPORTACAO DE EQUIPAMENTOS LTDA. (BR/SP)
(72) HERNANI FINAZZI JUNIOR

(21) BR 10 2019 013103-9 A2

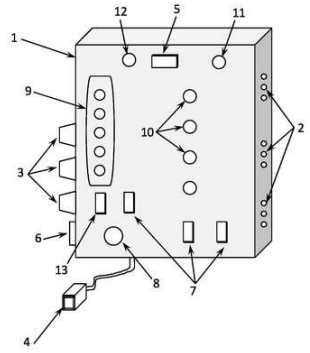

Código 3.1 - Publicação do Pedido de Patente ou de Certificado de Adição de Invenção
(22) 24/06/2019
(51) G01F 23/00 (2006.01)
(52) G01F 23/0076
(54) MÓDULO PARA OPERAÇÃO DE RESERVATÓRIOS
(71) COSME VITORIO RICARDO (BR/BA)
(72) COSME VITORIO RICARDO

(21) BR 10 2019 013111-0 A2

Código 3.1 - Publicação do Pedido de Patente ou de Certificado de Adição de Invenção
(22) 24/06/2019
(51) B63G 8/00 (2006.01), B63G 8/16 (2006.01), B63C 11/48 (2006.01)
(52) B63G 8/001, B63G 8/16, B63C 11/48
(54) VEÍCULO SUBAQUÁTICO DE ACIONAMENTO REMOTO
(71) UNIVERSIDADE DO ESTADO DO RIO DE JANEIRO (BR/RJ)
(72) HELIO HERINGER VILLENA; MARCOS ANTONIO DOS SANTOS FERNANDEZ

(21) BR 10 2019 013113-6 A2

Código 3.1 - Publicação do Pedido de Patente ou de Certificado de Adição de Invenção
(22) 24/06/2019
(51) G06Q 30/02 (2012.01), G06Q 30/00 (2012.01)
(52) G06Q 30/02, G06Q 30/00
(54) SISTEMA INTERATIVO DE COMUNICAÇÃO E GESTÃO DE RELACIONAMENTO COM O CLIENTE.
(71) NEXTPAR PARTICIPAÇÕES E INVESTIMENTOS LTDA (BR/RJ)
(72) ROBERTO CARLOS AMÉRICO DOS REIS JÚNIOR

(21) BR 10 2019 013117-9 A2

Código 3.1 - Publicação do Pedido de Patente ou de Certificado de Adição de Invenção
(22) 24/06/2019
(51) D01F 6/30 (2006.01), C08L 55/02 (2006.01), C08K 3/013 (2018.01), C08K 3/26 (2006.01), C08K 3/30 (2006.01)
(52) D01F 6/30, C08L 55/02, C08K 3/013, C08K 3/26, C08K 3/30
(54) FILAMENTO RADIOPACO PARA USO EM IMPRESSÕES 3D
(71) INSTITUTO FEDERAL DE EDUCAÇÃO, CIÊNCIA E TECNOLOGIA DE SANTA CATARINA (BR/SC) ; JURGEN SAND 00383992966 (BR/SC)
(72) MATHEUS BRUM MARQUES BIANCHI SAVI; MARCO ANTONIO BERTONCINI ANDRADE; JURGEN SAND

(21) BR 10 2019 013122-5 A2

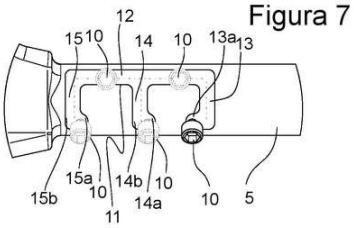

Código 3.1 - Publicação do Pedido de Patente ou de Certificado de Adição de Invenção
(22) 24/06/2019
(51) B25C 11/00 (2006.01), B25D 1/04 (2006.01)
(54) MARTELO COM DISPOSITIVO EXTENSOR PARA FORMAR ALAVANCA, TENDO DISPOSITIVO DE TRAVAMENTO E MÉTODO DE PROVER O DESLOCAMENTO CONTROLADO
(71) ADEMIR CARLOS CHIERICI (BR/SC)
(72) ADEMIR CARLOS CHIERICI

(21) BR 10 2019 013124-1 A2

Código 3.1 - Publicação do Pedido de Patente ou de Certificado de Adição de Invenção
(22) 24/06/2019
(51) B64G 1/24 (2006.01), B64G 1/66 (2006.01), G01C 21/02 (2006.01)
(52) B64G 1/244, B64G 1/66, G01C 21/025
(54) PROCESSO PARA SIMULAÇÃO DE CONTROLE DE ATITUDE DE NANOSSATÉLITES A PARTIR DE ATUAÇÃO MAGNÉTICA
(71) FUNDAÇÃO UNIVERSIDADE DE BRASILIA (BR/DF)
(72) RENATO ALVES BORGES; CHANTAL CAPPELLETTI; SIMONE BATTISTINI; IGOR SEIITI KINOSHITA ISHIOKA; LUCAS MENESES BANDEIRA DA SILVA

(21) BR 10 2019 013128-4 A2

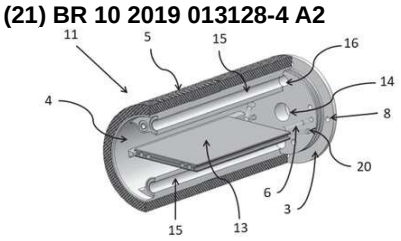

Código 3.1 - Publicação do Pedido de Patente ou de Certificado de Adição de Invenção
(22) 24/06/2019
(51) H02G 15/14 (2006.01), G02B 6/36 (2006.01), G01D 11/24 (2006.01), H05K 7/14 (2006.01)
(54) MÓDULOS DE PROTEÇÃO PARA ELETRÔNICA EMBARCADA E MÉTODO DE INTERCONEXÃO
(71) PETRÓLEO BRASILEIRO S.A. - PETROBRAS (BR/RJ) ; SERVIÇO NACIONAL DE APRENDIZAGEM INDUSTRIAL - SENAI (BR/RS)
(72) ANDRÉ VIEGAS WENTZ; CRISTIANE MIOTO BECKER; ENZO COSTAMILAN; EDUARDO GERHARDT; HUGO FRANCISCO LISBOA SANTOS

(21) BR 10 2019 013150-0 A2

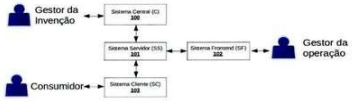

Código 3.1 - Publicação do Pedido de Patente ou de Certificado de Adição de Invenção
(22) 25/06/2019
(51) G06Q 10/08 (2012.01), G06Q 20/12 (2012.01), G06Q 30/02 (2012.01)
(52) G06Q 10/08, G06Q 10/083, G06Q 20/12, G06Q 30/02
(54) SISTEMA E MÉTODO PARA PERSONALIZAÇÃO DE TAXA DE ENTREGA NO COMÉRCIO ELETRÔNICO
(71) LEONARDO DE SOUZA BORGES (BR)
(72) LEONARDO DE SOUZA BORGES

(21) BR 10 2019 013153-5 A2

Código 3.1 - Publicação do Pedido de Patente ou de Certificado de Adição de Invenção
(22) 25/06/2019
(51) A23J 1/04 (2006.01), A23P 10/30 (2016.01)
(54) MICROPARTÍCULAS DE CONCENTRADO E HIDROLISADO PROTEICO DE PESCADO E RESPECTIVOS PROCESSOS DE OBTENÇÃO

(71) UNIVERSIDADE FEDERAL DE PERNAMBUCO (BR/PE) ; UNIVERSIDADE FEDERAL DE ALAGOAS (BR/AL)
(72) ANDREIA CYBELLE MARQUES FERREIRA; RAQUEL PEREIRA FREITAS DA SILVA; THIAGO BARBOSA CAHÚ; RANILSON DE SOUZA BEZERRA; JULIETT DE FÁTIMA XAVIER DA SILVA; LUIZ BEZERRA DE CARVALHO JUNIOR; IRINALDO BASÍLIO DINIZ JÚNIOR; VALDEMIR DA COSTA SILVA

---

(21) BR 10 2019 013160-8 A2

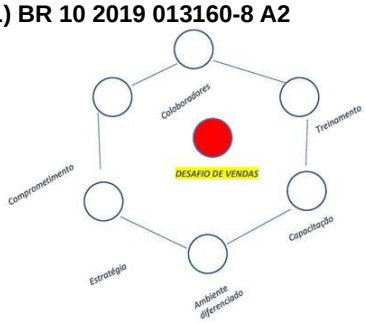

Código 3.1 - Publicação do Pedido de Patente ou de Certificado de Adição de Invenção
(22) 25/06/2019
(51) G06Q 30/06 (2012.01), G06Q 10/06 (2012.01)
(54) EVENTO DESAFIO DE VENDAS
(71) RANGERS CONSULTORIA E TREINAMENTO LTDA (BR/MG)
(72) ANTONIO CONSTANTINO TURQUIA FILHO

---

(21) BR 10 2019 013163-2 A2

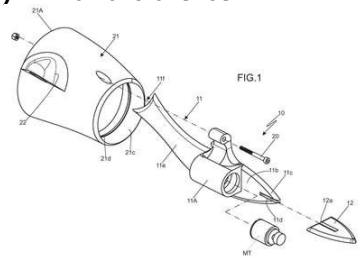

Código 3.1 - Publicação do Pedido de Patente ou de Certificado de Adição de Invenção
(22) 25/06/2019
(51) A01K 5/00 (2006.01), A01K 5/02 (2006.01), G01F 13/00 (2006.01)
(54) TRANSPORTADOR MECÂNICO PARA TRANSFERÊNCIA E DOSAGEM GRADATIVA DE INSUMOS SÓLIDOS E SECOS
(71) VERA LUCIA FERREIRA BENETTI (BR/SP)
(72) VERA LUCIA FERREIRA BENETTI

---

(21) BR 10 2019 013169-1 A2

Código 3.1 - Publicação do Pedido de Patente ou de Certificado de Adição de Invenção
(22) 25/06/2019
(51) A23G 1/48 (2006.01), A23G 1/54 (2006.01), A23P 20/20 (2016.01)
(54) TRUFAS DE CHOCOLATE NUTRICIONALMENTE FORTIFICADAS COM HORTALIÇAS E RESPECTIVO PROCESSO DE PREPARAÇÃO
(71) INSTITUTO FEDERAL DE EDUCAÇÃO, CIÊNCIA E TECNOLOGIA DE GOIÁS (BR/GO)
(72) ELISANGELA CARDOSO DE LIMA BORGES; GUSTAVO HENRIQUE AMARAL MONTEIRO ROCHA

---

(21) BR 10 2019 013176-4 A2

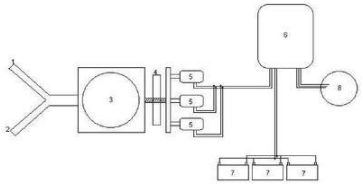

Código 3.1 - Publicação do Pedido de Patente ou de Certificado de Adição de Invenção
(22) 25/06/2019
(51) F03B 1/02 (2006.01), F03B 13/08 (2006.01)
(54) DISPOSIÇÃO DE TURBINA EM SISTEMAS DE ABASTECIMENTO OU DESCARTE DE ÁGUAS

(71) ATS SISTEMA DE TELEMETRIA, MONITORAMENTO LTDA. (BR/SP)
(72) JOSÉ FERNANDO CORRÊA; JOÃO GERODETTI AUBERT

---

(21) BR 10 2019 013194-2 A2

Código 3.1 - Publicação do Pedido de Patente ou de Certificado de Adição de Invenção
(22) 25/06/2019
(51) A61J 3/06 (2006.01)
(52) A61J 3/06
(54) DISPOSIÇÃO INTRODUZIDA EM EQUIPAMENTO PARA AFERIÇÃO DE PESO DE UMA CÁPSULA DE UM PRODUTO FÁRMACO
(71) MATHEUS LUTZ (BR/SP) ; FERNANDO GONÇALVES CORRAL (BR/SP)
(72) MATHEUS FRANCESCHINI LUTZ; FERNANDO GONÇALVES CORRAL

---

(21) BR 10 2019 013196-9 A2

Código 3.1 - Publicação do Pedido de Patente ou de Certificado de Adição de Invenção
(22) 25/06/2019
(51) A61K 31/455 (2006.01), A61K 31/405 (2006.01), A61K 31/513 (2006.01), A61K 31/51 (2006.01), A61K 31/4415 (2006.01), A61K 9/48 (2006.01), A61P 43/00 (2006.01)
(54) SUPLEMENTO NUTRICIONAL
(71) CELLAVIT REPRESENTAÇÃO DE PRODUTOS NATURAIS LTDA (BR/SP)
(72) PAUL HUBER

---

(21) BR 10 2019 013199-3 A2

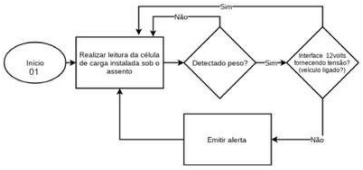

Código 3.1 - Publicação do Pedido de Patente ou de Certificado de Adição de Invenção
(22) 25/06/2019
(51) B60N 2/28 (2006.01), B60Q 9/00 (2006.01), G08B 21/02 (2006.01)
(54) DISPOSIÇÃO INTRODUZIDA EM ASSENTO DE TRANSPORTE DE UMA CRIANÇA EM UM VEÍCULO DE PASSEIO
(71) DANIEL CINTRA CUGLER (BR/SP)
(72) DANIEL CINTRA CUGLER

---

(21) BR 10 2019 013201-9 A2

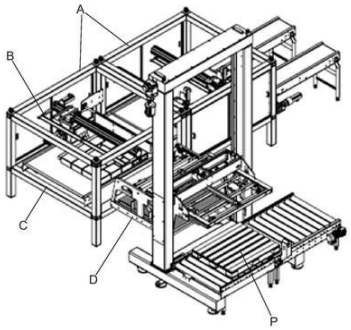

Código 3.1 - Publicação do Pedido de Patente ou de Certificado de Adição de Invenção
(22) 25/06/2019
(51) B65G 57/00 (2006.01), B65G 57/03 (2006.01)
(54) CABEÇOTE PALETIZADOR DE MOVIMENTO CONTÍNUO E SISTEMA DE PALETIZAÇÃO EM MOVIMENTO CONTÍNUO ATRAVÉS DO CABEÇOTE PALETIZADOR
(71) MÁQUINAS SANMARTIN LTDA (BR/RS)
(72) JOSÉ BERNARDO SANMARTIN

(21) BR 10 2019 013213-2 A2

Código 3.1 - Publicação do Pedido de Patente ou de Certificado de Adição de Invenção
(22) 25/06/2019
(51) A01K 11/00 (2006.01)
(52) A01K 11/00
(54) ETIQUETA ASSOCIÁVEL AO PELO DE ANIMAIS, ÓRTESE BIOMIMÉTICA E PROCESSO DE FABRICAÇÃO DE DISPOSITIVO
(71) AGÊNCIA PAULISTA DE TECNOLOGIA DOS AGRONEGÓCIOS (BR/SP)
(72) CARLOS FREDERICO DE CARVALHO RODRIGUES; SILVIO TAVARES; DIEGO MESSIAS LERA

(21) BR 10 2019 013222-1 A2

Código 3.1 - Publicação do Pedido de Patente ou de Certificado de Adição de Invenção
(22) 26/06/2019
(51) G01S 13/30 (2006.01)
(52) G01S 13/30
(54) SISTEMA E MÉTODO DE DETECÇÃO E ESTIMAÇÃO DE DISTÂNCIA E VELOCIDADE RADIAIS EM RADARES PULSADOS, COM EXTENSÃO DA REGIÃO NÃO AMBÍGUA
(71) CENTRO TECNOLÓGICO DO EXÉRCITO (BR/RJ)
(72) MARIANA GUIMARÃES PRALON; LEANDRO GUIMARÃES FIGUEROA PRALON; BRUNO SUAREZ POMPEO; GABRIEL TEDGUE BELTRÃO; MÁRCIO DE MENEZES

(21) BR 10 2019 013229-9 A2

Código 3.1 - Publicação do Pedido de Patente ou de Certificado de Adição de Invenção
(22) 26/06/2019
(51) C09K 3/22 (2006.01)
(52) C09K 3/22
(54) COMPOSTO SUPRESSOR DE POEIRAS
(71) SUN PRODUTOS QUÍMICOS LTDA (BR/MG)
(72) RAIMUNDO DOMINGOS FILHO

(21) BR 10 2019 013232-9 A2

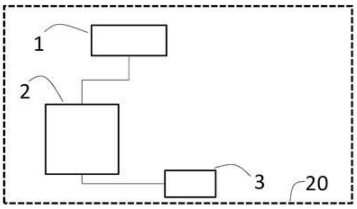

Código 3.1 - Publicação do Pedido de Patente ou de Certificado de Adição de Invenção
(22) 26/06/2019
(51) G01R 33/02 (2006.01)
(54) DISPOSITIVO MODULAR, SISTEMA E MÉTODO PARA MONITORAMENTO DE CAMPOS MAGNÉTICOS DE ALTA INTENSIDADE PRÓXIMOS A MEDIDORES DE CONSUMO
(71) CENTRO DE PESQUISAS DE ENERGIA ELÉTRICA - CEPEL (BR/RJ)

(72) DANIEL FERRER BERQUÓ; LUIZ CARLOS GRILLO DE BRITO; LUIZ FERNANDO PEREIRA BARROS; CESAR JORGE BANDIM; JOSÉ EDUARDO DA ROCHA ALVES JÚNIOR

(21) BR 10 2019 013246-9 A2

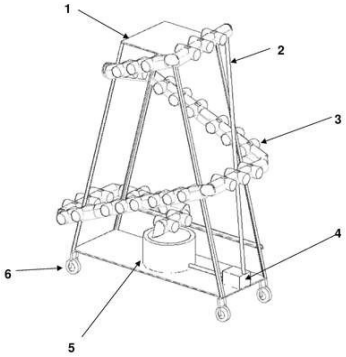

Código 3.1 - Publicação do Pedido de Patente ou de Certificado de Adição de Invenção
(22) 26/06/2019
(51) A01G 31/00 (2018.01)
(54) HIDROPONIA MÓVEL PIRAMIDAL
(71) UNIVERSIDADE FEDERAL DO CEARÁ (BR/CE)
(72) ALEXSANDRO OLIVEIRA DA SILVA; JENYFFER DA SILVA GOMES SANTOS; DANIEL ALBIERO

(21) BR 10 2019 013250-7 A2

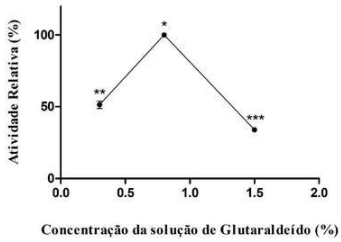

Código 3.1 - Publicação do Pedido de Patente ou de Certificado de Adição de Invenção
(22) 26/06/2019
(51) C12N 11/10 (2006.01), C12N 9/08 (2006.01), C08B 37/00 (2006.01)
(54) PROCESSO DE IMOBILIZAÇÃO DE UMA PEROXIDASE OBTIDA DAS RAÍZES DE MORINGA OLEIFERA EM ESFERAS DE QUITOSANA MODIFICADAS COM GLUTARALDEÍDO
(71) UNIVERSIDADE FEDERAL DO CEARÁ (BR/CE)
(72) DANIELE DE OLIVEIRA BEZERRA DE SOUSA; LARISSA ALVES LOPES; HELEN PAULA SILVA DA COSTA; JOÃO XAVIER DA SILVA NETO; JOSÉ TADEU ABREU DE OLIVEIRA; ILKA MARIA VASCONCELOS

(21) BR 10 2019 013253-1 A2

Código 3.1 - Publicação do Pedido de Patente ou de Certificado de Adição de Invenção
(22) 26/06/2019
(51) E05B 65/10 (2006.01)
(52) E05B 65/1046
(54) MECANISMO DE TRANCAMENTO OPERADO POR BARRA ANTIPÂNICO
(71) SCALA SISTEMAS CONTRA INCENDIO LTDA (BR/SP)
(72) MARCO ANTONIO LAURO

(21) BR 10 2019 013258-2 A2

Código 3.1 - Publicação do Pedido de Patente ou de Certificado de Adição de Invenção
(22) 26/06/2019
(51) C05C 9/00 (2006.01), C05C 3/00 (2006.01), C05G 3/40 (2020.01)
(52) C05C 9/00, C05C 3/00, C05G 3/40
(54) FERTILIZANTE NITROGENADO DE LIBERAÇÃO LENTA E PROCESSO

DE OBTENÇÃO
(71) T-MATTER MINERAIS INDUSTRIAIS S.A. (BR/SC)
(72) HENRIQUE CISLAGUI DA SILVA; NILSON SCHWARTZ DA SILVA

---

(21) BR 10 2019 013285-0 A2

Código 3.1 - Publicação do Pedido de Patente ou de Certificado de Adição de Invenção
(22) 26/06/2019
(51) A01F 12/44 (2006.01)
(52) A01F 12/442
(54) SECADOR E LIMPADOR DE PRODUTOS AGRÍCOLAS COLHIDOS EM FORMA DE GRÃOS
(71) DORVALINO LUIZ ZULIAN (BR/SC)
(72) DORVALINO LUIZ ZULIAN

---

(21) BR 10 2019 013307-4 A2

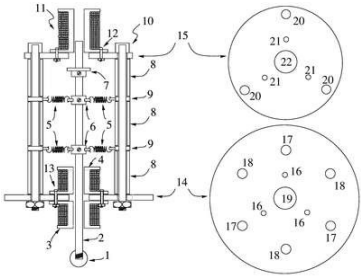

Código 3.1 - Publicação do Pedido de Patente ou de Certificado de Adição de Invenção
(22) 26/06/2019
(51) G01N 29/14 (2006.01), G01N 29/22 (2006.01)
(54) DISPOSITIVO PARA DETECÇÃO E PREVENÇÃO DE PATOLOGIA EM ASSENTAMENTO DE REVESTIMENTOS E PISOS CERÂMICOS
(71) UENF UNIVERSIDADE ESTADUAL DO NORTE FLUMINENSE DARCY RIBEIRO (BR/RJ)
(72) JOSÉ AUGUSTO PEDRO LIMA; GUSTAVO DE CASTRO XAVIER; DIOGO FLORENCIO PESSANHA; JONAS ALEXANDRE

---

(21) BR 10 2019 013320-1 A2

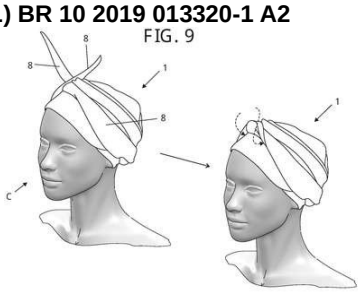

Código 3.1 - Publicação do Pedido de Patente ou de Certificado de Adição de Invenção
(22) 26/06/2019
(51) A41D 23/00 (2006.01)
(52) A41D 23/00, A41D 2023/004
(54) BANDANA COM ALMA DE ARAME E MÉTODO DE USO
(71) ANA LIVIA SOLUNA PAES 4556881640 (BR/SP)
(72) ANA LIVIA SOLUNA PAES

---

(21) BR 10 2019 013321-0 A2

Código 3.1 - Publicação do Pedido de Patente ou de Certificado de Adição de Invenção
(22) 26/06/2019
(51) B60S 1/08 (2006.01)
(54) MODULO SINCRONIZADOR DE LIMPADORES DE PARA-BRISAS EM VEÍCULOS AUTOMOTORES
(71) FÁBIO QUIRILLO MILLEO (BR/PR) ; ESTYVERSON FERNANDO

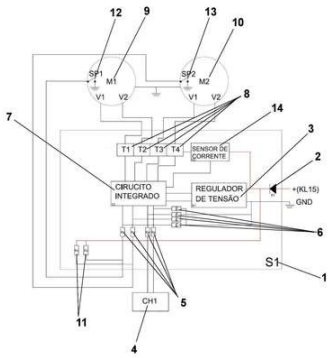

GIACOMINI (BR/PR)

(72) FÁBIO QUIRILLO MILLEO; ESTYVERSON FERNANDO GIACOMINI

---

(21) BR 10 2019 013324-4 A2

Código 3.1 - Publicação do Pedido de Patente ou de Certificado de Adição de Invenção

(22) 26/06/2019

(51) A01K 39/012 (2006.01)

(52) A01K 39/0125

(54) SISTEMA E EQUIPAMENTOS DE PESAGEM, CONTROLE E DISTRIBUIÇÃO AUTOMÁTICA DE RAÇÃO

(71) LC ELETRO ELETRONICA LTDA (BR/PR)

(72) LUIZ CARLOS BOARETTO JÚNIOR

---

(21) BR 10 2019 013327-9 A2

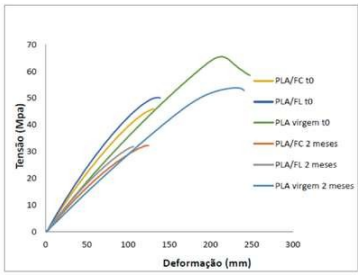

Código 3.1 - Publicação do Pedido de Patente ou de Certificado de Adição de Invenção

(22) 26/06/2019

(51) B27N 3/04 (2006.01), B29B 7/92 (2006.01), B29B 7/12 (2006.01), C08J 3/20 (2006.01), C08J 5/06 (2006.01)

(52) B27N 3/04, B29B 7/92, B29B 7/12, C08J 3/201, C08J 5/06, C08L 2205/16, C08L 2201/06

(54) BIOCOMPÓSITO, USO DA FIBRA DA CASCA DE DAPHNOPSIS RACEMOSA GRISEB, PROCESSO DE OBTENÇÃO DO BIOCOMPÓSITO E USO DO BIOCOMPÓSITO

(71) UNIVERSIDADE FEDERAL DO RIO GRANDE DO SUL (BR/RS)

(72) RAFAEL GHESLA SILVESTRIM; RUTH MARLENE CAMPOMANES SANTANA; ADRIANA DA SILVA MOURA

---

(21) BR 10 2019 013344-9 A2

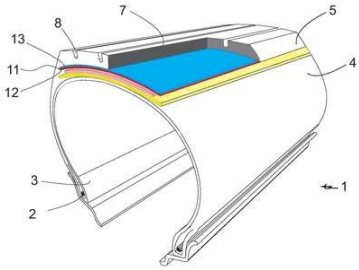

Código 3.1 - Publicação do Pedido de Patente ou de Certificado de Adição de Invenção

(22) 27/06/2019

(51) B60C 19/00 (2006.01), B60C 9/00 (2006.01)

(54) PNEU COM CAMADA MAGNÉTICA

(71) ALLAN CARLOS FRILLMANN (BR/SC)

(72) ALLAN CARLOS FRILLMANN

(21) BR 10 2019 013352-0 A2

Código 3.1 - Publicação do Pedido de Patente ou de Certificado de Adição de Invenção
(22) 27/06/2019
(51) C22C 1/02 (2006.01), C22C 21/02 (2006.01)
(52) C22C 1/02, C22C 21/02
(54) PROCESSO DE LIGA QUASICRISTALINA A PARTIR DE MATERIAL RECICLÁVEL E CONGÊNERES
(71) UNIVERSIDADE FEDERAL DA PARAIBA (BR/PB)
(72) FRANKLIN LACERDA DE ARAÚJO FONSECA JÚNIOR; DANIELLE GUEDES DE LIMA CAVALCANTE; BRUNO ALESSANDRO SILVA GUEDES DE LIMA; TIBÉRIO ANDRADE DOS PASSOS; RODINEI MEDEIROS GOMES

(21) BR 10 2019 013372-4 A2

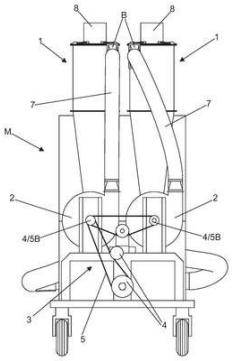

Código 3.1 - Publicação do Pedido de Patente ou de Certificado de Adição de Invenção
(22) 27/06/2019
(51) B01D 45/12 (2006.01), B04C 5/02 (2006.01), A01D 63/00 (2006.01)
(54) CICLONE COM TURBINAS PARA COLHEITADEIRA DE SEMENTES DE CAPIM OU CONGÊNERE
(71) JOÃO PEDRO SANSÃO BUZZATTO (BR/SP) ; CAMILA POMBEIRO SPONCHIADO (BR/SP) ; JOSÉ RUIZ SANSÃO (BR/SP)
(72) CAMILA POMBEIRO SPONCHIADO; JOÃO PEDRO SANSÃO BUZZATTO; JOSÉ RUIZ SANSÃO

(21) BR 10 2019 013424-0 A2

Código 3.1 - Publicação do Pedido de Patente ou de Certificado de Adição de Invenção
(22) 27/06/2019
(51) A01N 43/38 (2006.01), A01P 7/04 (2006.01)
(52) A01N 43/38
(54) DERIVADOS DO N-SULFONILINDOL EM FORMULAÇÕES PESTICIDAS CONTRA INSETOS
(71) UNIVERSIDADE FEDERAL DE SERGIPE (BR/SE)
(72) SÓCRATES CABRAL DE HOLANDA CAVALCANTI; ROGÉRIA DE SOUZA NUNES; LEANDRO BACCI; ROSELI LA CORTE DOS SANTOS; RAFAEL DOS REIS BARRETO DE OLIVEIRA; THAYSNARA BATISTA BRITO; NATHÁLIA ARAÚJO MACÊDO; RAFAELA KAROLINA VIANA NUNES; ADRIANA DE JESUS SANTOS; ÂNGELA CECÍLIA FREIRE COSTA

(21) BR 10 2019 013451-8 A2

Código 3.1 - Publicação do Pedido de Patente ou de Certificado de Adição de Invenção
(22) 27/06/2019
(51) F04F 10/00 (2006.01), E03B 11/00 (2006.01)
(54) HIDRANTE A VÁCUO

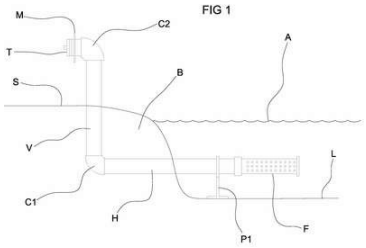

(71) MARLON ARGEMIRO CORRÊA (BR/SC)
(72) MARLON ARGEMIRO CORRÊA

---

(21) BR 10 2019 013454-2 A2

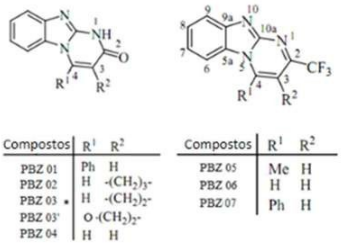

Compostos	R^1	R^2
PBZ 01	Ph	H
PBZ 02	H	$-(CH_2)_3-$
PBZ 03 *	H	$-(CH_2)_2-$
PBZ 03'	O	$-(CH_2)_2-$
PBZ 04	H	H

Compostos	R^1	R^2
PBZ 05	Me	H
PBZ 06	H	H
PBZ 07	Ph	H

Código 3.1 - Publicação do Pedido de Patente ou de Certificado de Adição de Invenção
(22) 27/06/2019
(51) C07D 487/04 (2006.01), A61K 31/519 (2006.01), A61P 35/00 (2006.01)
(54) USO DE COMPOSTO DERIVADO DE PIRIMIDOBENZIMIDAZOL
(71) FUNDACAO UNIVERSIDADE FEDERAL DE CIENCIAS DA SAUDE DE PORTO ALEGRE (BR/RS) ; UNIVERSIDADE FEDERAL DO RIO GRANDE DO SUL - UFRGS (BR/RS) ; UNIVERSIDADE FEDEERAL DE SANTA MARIA - UFSM (BR/RS)
(72) MÁRCIA ROSÂNGELA WINK; JÉSSICA GONÇALVES AZEVEDO; GUIDO LENZ; NILO ZANATTA; SIMONE SCHNEIDER AMARAL

---

(21) BR 10 2019 013461-5 A2

Código 3.1 - Publicação do Pedido de Patente ou de Certificado de Adição de Invenção
(22) 27/06/2019
(51) F24C 15/02 (2006.01)
(52) F24C 15/022
(54) SISTEMA DE TECLA E TRAVA PARA PORTA DE ELETRODOMÉSTICO
(71) MUELLER FOGÕES LTDA. (BR/SC)
(72) JOHN MÜLLER

---

(21) BR 10 2019 013472-0 A2

Código 3.1 - Publicação do Pedido de Patente ou de Certificado de Adição de Invenção
(22) 28/06/2019
(51) B05B 11/00 (2006.01), B29C 65/02 (2006.01)
(52) B05B 11/0032, B05B 11/00412, B29C 65/022
(54) BICO DISPENSADOR E DIRECIONADOR DE POLÍMEROS E FERRAMENTA TÉRMICA
(71) ARTHUR IMPARATO (BR/SP)
(72) ARTHUR IMPARATO

---

(21) BR 10 2019 013477-1 A2

Código 3.1 - Publicação do Pedido de Patente ou de Certificado de Adição de Invenção
(22) 28/06/2019
(51) G06T 9/00 (2006.01)

(52) G06T 9/00
(54) MÉTODO DE PREDIÇÃO E RECONSTRUÇÃO DE SEQUÊNCIAS TEMPORAIS DE DADOS CODIFICADOS: APLICAÇÕES EM SEGURANÇA DA INFORMAÇÃO
(71) UNIVERSIDADE DO ESTADO DO RIO GRANDE DO NORTE - UERN (BR/RN)
(72) HAROLD IVAN ANGULO BUSTOS; DARIO JOSÉ ALOISE; FRANCISCO MARCOS DA COSTA MONTEIRO; JOYCE CLAINE PEREIRA FREITAS

---

(21) BR 10 2019 013491-7 A2

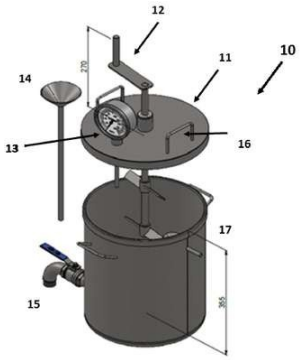

Código 3.1 - Publicação do Pedido de Patente ou de Certificado de Adição de Invenção
(22) 28/06/2019
(51) C11B 1/04 (2006.01), C11B 1/10 (2006.01), C11B 1/12 (2006.01)
(54) SISTEMA E MÉTODO DE EXTRAÇÃO DE ÓLEO E SEU USO
(71) L'OCCITANE DO BRASIL S.A. (BR/SP) ; ASSOCIAÇÃO DOS PRODUTORES RURAIS DO RIO GUAJARÁ – NATUREZA É VIDA (BR/PA)
(72) FARID NAZIH SAADI; SÉRGIO TAFNER MARTINS DOS SANTOS; ADILSON MANZANO; ALIPIO CARDOSO RIBEIRO; AMIRALDO GUEDES PINHEIRO; DEBORAH RIBEIRO DOS SANTOS; DINAIR BRASIL DE LIMA; ELIZEU LOBATO MENDONÇA; FERNANDA GODOI SBAGLIA; ISAQUINHO GONÇALVES DA SILVA; JOSÉ MARIA DE SOUZA MENDONÇA; LAERSON DA SILVA CORREA; LUCIMARIO DOS SANTOS DE SOUZA; MANOEL DA SILVA TEIXEIRA; MANOEL RAIMUNDO DA SILVA COSTA; MARIA DO ROSÁRIO FERREIRA GOMES; NORIS GONÇALVES FERREIRA; OSIEL VILHENA DOS SANTOS; RAY RIBEIRO DE OLIVEIRA; SAMUEL MENDES DE LIMA; VALDIR MENDES PINHEIRO

---

(21) BR 10 2019 013496-8 A2

Código 3.1 - Publicação do Pedido de Patente ou de Certificado de Adição de Invenção
(22) 28/06/2019
(51) F41H 5/04 (2006.01), D03D 1/00 (2006.01), C08J 5/04 (2006.01), C08F 283/00 (2006.01)
(52) F41H 5/0485, D03D 1/0052, C08J 5/045, C08F 283/002, D10B 2201/01, D10B 2501/04
(54) MATERIAL COMPÓSITO DE MATRIZ POLIMÉRICA TERMOFIXA DE POLIÉSTER COM REFORÇO DE FIBRA NATURAL DE FIQUE, PROCESSO DE FABRICAÇÃO E NO USO EM BLINDAGEM BALÍSTICA
(71) ARTUR CAMPOSO PEREIRA (BR/RJ) ; SERGIO NEVES MONTEIRO (BR/RJ)
(72) SERGIO NEVES MONTEIRO; ARTUR CAMPOSO PEREIRA

---

(21) BR 10 2019 013500-0 A2

Código 3.1 - Publicação do Pedido de Patente ou de Certificado de Adição de Invenção

(22) 28/06/2019
(51) A61K 36/889 (2006.01), A61P 9/12 (2006.01)
(54) COMPOSIÇÕES FARMACÊUTICAS PARA USO EM DESORDENS CARDIOVASCULARES A PARTIR DO EXTRATO DE COCO ARIRI (SYAGRUS COCOIDES MARTIUS)
(71) UNIVERSIDADE FEDERAL DO MARANHÃO (BR/MA)
(72) THÂMARA DE PAULA REIS SOUSA PIRES; ADEILTON PEREIRA MACIEL; RACHEL MELO RIBEIRO; CLAUDIA QUINTINO DA ROCHA; CÁRITAS DE JESUS SILVA MENDONÇA

---

(21) BR 10 2019 013536-0 A2

Código 3.1 - Publicação do Pedido de Patente ou de Certificado de Adição de Invenção
(22) 28/06/2019
(51) A61K 36/889 (2006.01), A61P 35/00 (2006.01)
(54) FORMULAÇÕES FARMACÊUTICAS COM EXTRATO DA SEMENTE DE EUTERPE OLERACEA MART
(71) UNIVERSIDADE FEDERAL DO MARANHÃO (BR/MA)
(72) WALBERT EDSON MUNIZ FILHO; MARIA DO DESTERRO SOARES BRANDÃO NASCIMENTO; ANA PAULA SILVA DE AZEVEDO.SANTOS

---

(21) BR 10 2019 013538-7 A2

Código 3.1 - Publicação do Pedido de Patente ou de Certificado de Adição de Invenção
(22) 28/06/2019
(51) A01G 27/02 (2006.01)
(52) A01G 27/02
(54) CULTIVADOR DE PLANTAS AUTO IRRIGÁVEL
(71) INSTITUTO FEDERAL SUL-RIO-GRANDENSE (BR/RS)
(72) CASSIANO PINZON; FERNANDO MOGNON; CHARLES MAICON FITLER; GABRIELA TONIN BISOLO; DOUGLAS DE BARROS; WILLIAM AVILA FERREIRA OLIVEIRA; AMAURI LOPES; CÍCERO MADALOZZO SALVADORI; PEDRO HENRIQUE BENEDETI; GABRIEL DEBARBA BARONI; LÉLIO FRITSCH FILHO; CAROLINE SCHUMANN; DANIEL SEBBEN GIONGO; FRANCIELE RODRIGUES RIBAS; LUCAS EDUARDO NASCIMENTO DA SILVA; KELLY SUBTIL DA ROSA; DIEGO PIETA FROSI; RODRIGO OTAVIO DE OLIVEIRA; LUIZ CARLOS FERRON JUNIOR; GIOVANNI CORBARI GASPARINI

---

(21) BR 10 2019 013547-6 A2

Código 3.1 - Publicação do Pedido de Patente ou de Certificado de Adição de Invenção
(22) 28/06/2019
(51) A01K 5/00 (2006.01), A01K 5/02 (2006.01)
(52) A01K 5/004, A01K 5/0258
(54) SISTEMA DE ALIMENTAÇÃO MÓVEL PARA ANIMAIS CONFINADOS
(71) INSTITUTO FEDERAL SUL-RIO-GRANDENSE (BR/RS)

(72) CASSIANO PINZON; FERNANDO MOGNON; CHARLES MAICON FITLER; GABRIELA TONIN BISOLO; DOUGLAS DE BARROS; AMAURI LOPES; CÍCERO MADALOZZO SALVADORI; PEDRO HENRIQUE BENEDETI; GABRIEL DEBARBA BARONI; WILLIAM AVILA FERREIRA OLIVEIRA; LELIO FRITSCH FILHO; CAROLINE SCHUMANN; DANIEL SEBBEN GIONGO; FRANCIELE RODRIGUES RIBAS; LUCAS EDUARDO NASCIMENTO DA SILVA; KELLY SUBTIL DA ROSA; DIOGO PIETA FROSI; RODRIGO OTAVIO DE OLIVEIRA; LUIZ CARLOS FERRON JUNIOR; GIOVANNI CORBARI GASPARINI

(21) BR 10 2019 013567-0 A2

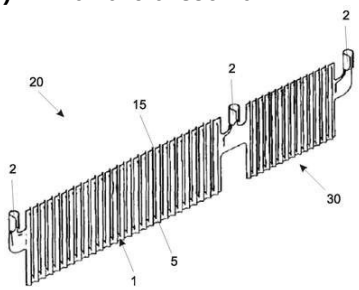

Código 3.1 - Publicação do Pedido de Patente ou de Certificado de Adição de Invenção
(22) 28/06/2019
(51) H05B 3/10 (2006.01), H05B 3/02 (2006.01), H05B 3/12 (2006.01)
(54) RESISTÊNCIA ELÉTRICA PARA APARELHOS DE AQUECIMENTO DE ÁGUA
(66) BR 10 2018 067611-3 03/09/2018
(71) LORENZETTI S.A. INDÚSTRIAS BRASILEIRAS ELETROMETALÚRGICAS (BR/SP)
(72) CLAUDIO LOURENÇO LORENZETTI

(21) BR 10 2019 013569-7 A2

Código 3.1 - Publicação do Pedido de Patente ou de Certificado de Adição de Invenção
(22) 28/06/2019
(51) G05B 19/418 (2006.01), H01L 21/67 (2006.01)
(52) G05B 19/4184, H01L 21/67276
(54) SISTEMA SINCRONIZADO DE CONTROLE E MONITORAMENTO DA LINHA DE PRODUÇÃO, SOFTWARE E MÉTODO PARA OPERAR UM DISPOSITIVO DE CONTROLE E MONITORAMENTO DA LINHA DE PRODUÇÃO
(71) MÁQUINAS TECNOMAQ LTDA. (BR/RS)
(72) OSMAR ROQUE CORÁ

(21) BR 10 2019 013577-8 A2

Código 3.1 - Publicação do Pedido de Patente ou de Certificado de Adição de Invenção
(22) 28/06/2019
(51) A61N 1/32 (2006.01)
(52) A61N 1/32
(54) EQUIPAMENTO PARA APLICAÇÃO DE FÁRMACOS SIMULTÂNEA À ELETROPORAÇÃO DURANTE PROCEDIMENTO DE ELETROQUIMIOTERAPIA, DISPOSITIVO APLICADOR DE FÁRMACOS E DE ELETROPORAÇÃO, MÉTODO DE PREPARO DE DISPOSITIVO APLICADOR

E MÉTODO DE CÁLCULO E DE AJUSTE DE CORRENTE ELÉTRICA PARA ELETROPORAÇÃO
(71) EQT EQUIPAMENTOS E TECNOLOGIA LTDA. (BR/SP)
(72) CARLOS HENRIQUE MACIEL BRUNNER

---

(21) BR 10 2019 013578-6 A2

Código 3.1 - Publicação do Pedido de Patente ou de Certificado de Adição de Invenção
(22) 28/06/2019
(51) A61N 1/18 (2006.01)
(52) A61N 1/18
(54) PONTA APLICADORA DE ELETROPORAÇÃO PARA PROCEDIMENTO DE ELETROQUIMIOTERAPIA
(71) EQT EQUIPAMENTOS E TECNOLOGIA LTDA. (BR/SP)
(72) CARLOS HENRIQUE MACIEL BRUNNER

---

(21) BR 10 2019 013582-4 A2

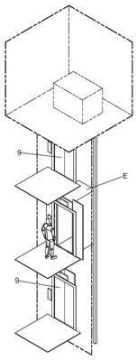

Código 3.1 - Publicação do Pedido de Patente ou de Certificado de Adição de Invenção
(22) 28/06/2019
(51) B66B 5/02 (2006.01)
(54) EQUIPAMENTO PARA RESGATE AUTOMÁTICO DE ELEVADORES
(71) SÉRGIO HENRIQUE CORREA LIMA MIRANDA (BR/CE) ; HENRIQUE JORGE FERREIRA LOPES FILHO (BR/CE)
(72) SÉRGIO HENRIQUE CORREA LIMA MIRANDA; HENRIQUE JORGE FERREIRA LOPES FILHO

---

(21) BR 10 2019 013587-5 A2

Código 3.1 - Publicação do Pedido de Patente ou de Certificado de Adição de Invenção
(22) 28/06/2019
(51) G07F 11/62 (2006.01), G06Q 30/02 (2012.01)
(52) G07F 11/62, G06Q 30/02
(54) SISTEMA E MÉTODO DE VALIDAÇÃO DE POSIÇÃO DE ITENS ARMAZENADOS POR VISUALIZAÇÃO INTERATIVA
(71) ROBERT BOSCH LIMITADA (BR/SP)
(72) LUCIANO CUSTÓDIO; PATRICK DIETZ; THIAGO LISONI

---

(21) BR 10 2019 013607-3 A2

Código 3.1 - Publicação do Pedido de Patente ou de Certificado de Adição de Invenção
(22) 28/06/2019
(51) F02B 37/02 (2006.01), F01D 17/16 (2006.01), F02C 7/00 (2006.01)
(54) TURBINA, COLETOR DE ESCAPE E CONJUNTO TURBINA E COLETOR DE ESCAPE
(71) MIGUEL DELL'AGLI (BR/SP)

(72) MIGUEL DELL'AGLI

(21) BR 10 2019 013618-9 A2

Código 3.1 - Publicação do Pedido de Patente ou de Certificado de Adição de Invenção
(22) 28/06/2019
(51) C12P 7/06 (2006.01), C12M 1/34 (2006.01), G01N 25/00 (2006.01)
(52) C12P 7/06, C12M 41/12, G01N 25/00
(54) PROCESSO E SISTEMA PARA IDENTIFICAR E DETERMINAR O FINAL DA FERMENTAÇÃO, MEIO LEGÍVEL POR COMPUTADOR
(71) RAÍZEN ENERGIA S.A. (BR/SP)
(72) FERNANDO GOMES DA SILVA; NADIM ASHRAF; NATALIA FAGANELLO FACHINI; SERGIO LORETTO IKEDA NORCIA

(21) BR 10 2019 013634-0 A2

Código 3.1 - Publicação do Pedido de Patente ou de Certificado de Adição de Invenção
(22) 28/06/2019
(51) A24F 19/00 (2006.01)
(52) A24F 19/0071
(54) ESTOJO PARA MAÇO DE CIGARRO
(66) BR 10 2018 013601-1 02/07/2018
(71) KAYO CÉSAR LEITE ALVES (BR/SP)
(72) KAYO CÉSAR LEITE ALVES

(21) BR 10 2019 013641-3 A2

Código 3.1 - Publicação do Pedido de Patente ou de Certificado de Adição de Invenção
(22) 01/07/2019
(51) A01N 25/02 (2006.01), A01N 25/30 (2006.01)
(52) A01N 25/02, A01N 25/30
(54) ADJUVANTE MICROEMULSIONADO ESTÁVEL
(71) SANTIAGO FERMIN WIRSCH (BR/PR)
(72) SANTIAGO FERMÍN WIRSCH

(21) BR 10 2019 013642-1 A2

Código 3.1 - Publicação do Pedido de Patente ou de Certificado de Adição de Invenção
(22) 01/07/2019
(51) E01B 27/04 (2006.01)
(52) E01B 27/04
(54) IMPLEMENTO DESGUARNECEDOR DE LASTRO DE FERROVIAS
(71) FERNANDO ZEFERINO LUCAS (BR/MG)
(72) FERNANDO ZEFERINO LUCAS

(21) BR 10 2019 013685-5 A2

Código 3.1 - Publicação do Pedido de Patente ou de Certificado de Adição de

	Invenção (22) 01/07/2019 (51) D06F 39/08 (2006.01), D06F 33/00 (2020.01), D06F 37/36 (2006.01) (52) D06F 39/08, D06F 33/00, D06F 37/36 (54) MÉTODO DE CONTROLE DE UMA LAVADORA DE ARTIGOS TÊXTEIS E LAVADORA DE ARTIGOS TÊXTEIS (71) ELECTROLUX DO BRASIL S/A (BR/PR) (72) LUIZ ALBERTO MINSKI; ADRIANO BONATTO CARDOZO; MARCELO PIEKARSKI; CARLOS ALBERTO ROCHA; ALVARO VOLPATO JUNIOR; CECILIA MITSUE TOTAKE UECHI
(21) BR 10 2019 013713-4 A2	Código 3.1 - Publicação do Pedido de Patente ou de Certificado de Adição de Invenção (22) 02/07/2019 (51) A47J 37/07 (2006.01) (52) A47J 37/0786, A47J 2037/0795 (54) DISPOSITIVO PARA PREPARAÇÃO AUTOMÁTICA DE CARNES EM CHURRASQUEIRAS (71) DJALMA DE FARIAS (BR/RS) (72) DJALMA DE FARIAS
(21) BR 10 2019 013734-7 A2	Código 3.1 - Publicação do Pedido de Patente ou de Certificado de Adição de Invenção (22) 02/07/2019 (51) A61C 8/00 (2006.01) (52) A61C 8/008 (54) APERFEIÇOAMENTO INTRODUZIDO EM ELEMENTO CICATRIZADOR ODONTOLÓGICO (71) DALTON MATOS RODRIGUES (BR/RN) (72) DALTON MATOS RODRIGUES
(21) BR 10 2019 026339-3 A2	Código 3.1 - Publicação do Pedido de Patente ou de Certificado de Adição de Invenção (22) 11/12/2019 (30) 21/06/2019 IN 201911024674 (51) G06F 3/048 (2013.01) (52) G06F 3/048 (54) SISTEMA E MÉTODO PARA DETECTAR UM SINAL ANALÓGICO (71) ROSEMOUNT AEROSPACE, INC. (US) (72) RAJKUMAR SENGODAN; SARAVANAN MUNUSAMY
(21) BR 10 2020 000510-3 A2	Código 3.1 - Publicação do Pedido de Patente ou de Certificado de Adição de

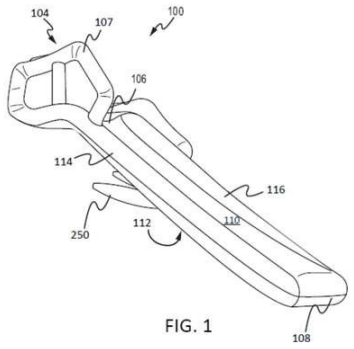

FIG. 1

Invenção
(22) 09/01/2020
(30) 26/06/2019 US 16/453,698
(51) B64D 25/14 (2006.01), B64D 25/08 (2006.01)
(54) PAINEL DE ESTOURO PARA USO EM UM SISTEMA DE EVACUAÇÃO DE AERONAVE, AERONAVE, E, MÉTODO PARA MONTAR UM CONJUNTO DE COMPARTIMENTO PARA UM SISTEMA DE EVACUAÇÃO DE AERONAVE
(71) GOODRICH CORPORATION (US)
(72) BRUCE TUDOR; GUANGQING SHEN

---

(21) BR 10 2020 006379-0 A2

Código 3.1 - Publicação do Pedido de Patente ou de Certificado de Adição de Invenção
(22) 30/03/2020
(30) 15/04/2019 EP 19382291.3
(51) B65B 55/08 (2006.01), B65B 67/12 (2006.01), B65B 61/04 (2006.01)
(52) B65B 55/08, B65B 67/12, B65B 61/04
(54) RECIPIENTE PARA A ESTERILIZAÇÃO DE SACOS FLEXÍVEIS
(71) GRIFOLS WORLDWIDE OPERATIONS LIMITED (IE)
(72) JORDI BOIRA BONHORA; CARLOS ROURA SALIETTI

---

(21) BR 10 2020 007114-9 A2

Código 3.1 - Publicação do Pedido de Patente ou de Certificado de Adição de Invenção
(22) 09/04/2020
(30) 19/04/2019 FR 1904249
(51) A62B 35/00 (2006.01), A63B 29/02 (2006.01), F16B 45/02 (2006.01)
(52) A62B 35/0037, A63B 29/02, F16B 45/02
(54) MOSQUETÃO COM MEIO DE CONFINAMENTO INTERNO
(71) ZEDEL (FR)
(72) SIMON EMONIN

---

(21) BR 10 2020 007374-5 A2

Código 3.1 - Publicação do Pedido de Patente ou de Certificado de Adição de Invenção
(22) 14/04/2020
(30) 20/05/2019 US 16/417,108
(51) B65B 35/20 (2006.01), B65B 39/02 (2006.01), B65B 39/00 (2006.01), B65B 43/44 (2006.01), B65B 63/02 (2006.01), B65B 7/08 (2006.01), B65B 25/02 (2006.01)
(52) B65B 35/20, B65B 39/02, B65B 39/007, B65B 43/44, B65B 63/026, B65B 7/08, B65B 25/02
(54) APARELHO PARA ENSACAR UM FARDO E MÉTODO DE ENSACAMENTO DE TAL FARDO
(71) LANGSTON COMPANIES, INC. (US)

(72) STACY JOHNSON

(21) BR 10 2020 008292-2 A2

Código 3.1 - Publicação do Pedido de Patente ou de Certificado de Adição de Invenção
(22) 27/04/2020
(30) 24/06/2019 US 16/450,643
(51) H04L 29/06 (2006.01), H04B 7/185 (2006.01), G08G 5/00 (2006.01)
(52) H04L 63/123, H04B 7/18506, G08G 5/0021
(54) MÉTODO, APARELHO, E, MÍDIA DE ARMAZENAMENTO LEGÍVEL POR COMPUTADOR
(71) THE BOEING COMPANY (US)
(72) LOUIS J. BAILEY

(21) BR 10 2020 009688-5 A2

Código 3.1 - Publicação do Pedido de Patente ou de Certificado de Adição de Invenção
(22) 14/05/2020
(30) 14/05/2019 US 62/847,485
(51) E02F 3/14 (2006.01), B65G 65/02 (2006.01)
(52) E02F 3/14, B65G 65/02, B65G 2201/047, B65G 2201/06
(54) BALDES DE LIBERAÇÃO RÁPIDA PARA RODAS DE BALDE
(71) FLSMIDTH A/S (DK)
(72) JOACHIM GEORG VORAUER; RUDOLF PLETZ; BELMIN SMAJLOVIC

(21) BR 10 2020 010006-8 A2

Código 3.1 - Publicação do Pedido de Patente ou de Certificado de Adição de Invenção
(22) 19/05/2020
(30) 28/06/2019 JP 2019-121409
(51) B60W 30/14 (2006.01), G05B 11/01 (2006.01), G05D 17/02 (2006.01), B60W 10/18 (2012.01), B60W 10/04 (2006.01)
(52) B60W 30/143, G05B 11/01, G05D 17/02, B60W 10/18, B60W 10/04
(54) DISPOSITIVO DE OPERAÇÃO PARA VEÍCULO AUTÔNOMO
(71) TOYOTA JIDOSHA KABUSHIKI KAISHA (JP)
(72) YUCHI YAMANOUCHI; MASAHARU KINOSHITA

(21) BR 10 2020 010899-9 A2

Código 3.1 - Publicação do Pedido de Patente ou de Certificado de Adição de Invenção
(22) 29/05/2020
(30) 21/06/2019 JP 2019-115616
(51) C25D 11/04 (2006.01), C25D 11/22 (2006.01), B29D 5/02 (2006.01)
(52) C25D 11/04, C25D 11/22, B29D 5/02
(54) ELEMENTO DE FECHO DE LIGA DE ALUMÍNIO E MÉTODO PARA PRODUÇÃO DE ELEMENTO DE FECHO DE LIGA DE ALUMÍNIO
(71) YKK CORPORATION (JP)

	(72) YUKI URITA; ATSUSHI OGIHARA; SHIGERU TSUCHIDA; CHIKAKO HIROMI; RYOTA ARA; SOHEI NAGASAWA; MITSUOMI KATORI; MISAKO HOSAKA
(21) BR 10 2020 011198-1 A2	Código 3.1 - Publicação do Pedido de Patente ou de Certificado de Adição de Invenção (22) 03/06/2020 (30) 29/05/2019 US 16/424,979 (51) E05F 1/06 (2006.01), E06B 7/22 (2006.01) (52) E05F 1/063, E06B 7/22 (54) SISTEMA PARA VEDAR UM COMPARTIMENTO, DOBRADIÇA, E, MÉTODO PARA VEDAR UM COMPARTIMENTO (71) THE BOEING COMPANY (US) (72) DOUGLAS A. BROWN; JAMES P. SCHALLA; JUSTIN E. BALVANZ; THOMAS J. MORAN
(21) BR 10 2020 011697-5 A2	Código 3.1 - Publicação do Pedido de Patente ou de Certificado de Adição de Invenção (22) 10/06/2020 (30) 13/06/2019 CA 3,046,527 (51) A01D 41/14 (2006.01), A01D 61/00 (2006.01) (52) A01D 41/144, A01D 61/002 (54) PLATAFORMA DE COLHIMENTO DE TRÊS SEÇÕES COM ESTEIRAS TRANSPORTADORAS E TRADO COM TOPO TRANSVERSAL (71) MACDON INDUSTRIES LTD. (CA) (72) RHEAL REMILLARD; FRANCOIS R. TALBOT
(21) BR 10 2020 011938-9 A2	Código 3.1 - Publicação do Pedido de Patente ou de Certificado de Adição de Invenção (22) 15/06/2020 (30) 27/06/2019 EP 19182969.6 (51) H01R 13/516 (2006.01), H01R 13/46 (2006.01), H01R 13/74 (2006.01) (52) H01R 13/516, H01R 13/46, H01R 13/74 (54) APARELHO COM INTERFACE DE SERVIÇO (MANUTENÇÃO) E MÉTODO PARA MANUTENÇÃO DO APARELHO (71) ERBE ELEKTROMEDIZIN GMBH (DE) (72) JUERGEN HILLER; MARC KEGREISS
(21) BR 10 2020 011986-9 A2	Código 3.1 - Publicação do Pedido de Patente ou de Certificado de Adição de Invenção (22) 15/06/2020 (30) 26/06/2019 US 16/453,005

(51) A01D 41/12 (2006.01), A01D 45/02 (2006.01)
(52) A01D 41/12, A01D 45/02
(54) APARELHO DE PRÉ-DEBULHE, MÁQUINA DE COLHEITA, E, MÉTODO PARA COLHER GRÃOS.
(71) DEERE & COMPANY (US)
(72) TAYLER S. BRAMMEIER

---

(21) BR 10 2020 011989-3 A2

Código 3.1 - Publicação do Pedido de Patente ou de Certificado de Adição de Invenção
(22) 15/06/2020
(30) 27/06/2019 US 16/454643
(51) A01D 45/10 (2006.01), A01D 41/127 (2006.01)
(52) A01D 45/10, A01D 41/127
(54) SISTEMA DE CONTROLE PARA UMA COLHEITADEIRA, E, COLHEITADEIRA
(71) DEERE & COMPANY (US)
(72) BRYAN E. DUGAS; RAHUL GUNDA; DIPANKAR D. DONGARE; KIRAN BACHHAV

---

(21) BR 10 2020 012020-4 A2

Código 3.1 - Publicação do Pedido de Patente ou de Certificado de Adição de Invenção
(22) 15/06/2020
(30) 27/06/2019 US 16/454315
(51) A01F 12/18 (2006.01), A01F 12/28 (2006.01), A01D 41/02 (2006.01)
(52) A01F 12/181, A01F 12/28, A01D 41/02
(54) CONJUNTO DE ROTOR, ARRANJO DE PROCESSAMENTO DE CULTURAS, E, MÁQUINA DE COLHEITA DE CULTURAS
(71) DEERE & COMPANY (US)
(72) TYLER S. BRAMMEIER; MICHAEL T. MESCHKE

---

(21) BR 10 2020 012342-4 A2

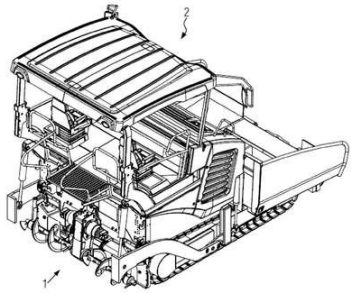

Código 3.1 - Publicação do Pedido de Patente ou de Certificado de Adição de Invenção
(22) 18/06/2020
(30) 26/06/2019 EP 19182531.4
(51) E01C 19/48 (2006.01)
(54) ARRANJO DE DISTRIBUIDOR TRANSVERSAL, MÉTODO DE MONTAGEM DE CONJUNTO DE DISTRIBUIDOR TRANSVERSAL E MÉTODO DE MONTAGEM DE ARRANJO DE DISTRIBUIDOR TRANSVERSAL
(71) JOSEPH VÖGELE AG (DE)
(72) KLAUS OETTINGER

---

(21) BR 10 2020 012559-1 A2

Código 3.1 - Publicação do Pedido de Patente ou de Certificado de Adição de

	Invenção (22) 19/06/2020 (30) 24/06/2019 US 62/865,522; 17/01/2020 US 16/746,061 (51) A01D 41/12 (2006.01) (52) A01D 41/1243 (54) SISTEMA DE LEIRA DE UMA COMBINADA, E, MÉTODO PARA MOVER UM SISTEMA DE LEIRA (71) DEERE & COMPANY (US) (72) MARTIN RITTERSHOFER; CHRISTOPHER J. FAULKNER
(21) BR 10 2020 012841-8 A2	Código 3.1 - Publicação do Pedido de Patente ou de Certificado de Adição de Invenção (22) 23/06/2020 (30) 25/06/2019 CA 3047981 (51) A01D 57/03 (2006.01) (52) A01D 57/03 (54) CARRETEL DE COLHEITA DE CULTURA COM PÁS EM UMA PLACA TERMINAL PARA REDUZIR A COLETA DE CULTURA (71) MACDON INDUSTRIES LTD. (CA) (72) FRANCOIS R. TALBOT; KARL BERARD HUNDT
(21) BR 10 2020 012866-3 A2	Código 3.1 - Publicação do Pedido de Patente ou de Certificado de Adição de Invenção (22) 24/06/2020 (30) 26/06/2019 US 16/452,982 (51) A61K 8/64 (2006.01), A61K 8/60 (2006.01), A61Q 19/00 (2006.01) (52) A61K 8/64, A61K 8/604, A61Q 19/00 (54) COMPOSIÇÕES TÓPICAS CONTENDO DERIVADOS DE N-ACIL-DIPEPTÍDEO E ÁCIDO GLICÓLICO (71) JOHNSON & JOHNSON CONSUMER INC. (US) (72) DAVID SCOTT BYREN; DERRICK CHUA; MARISA DEVITA DUFORT; ALISON KEENE RUSH; JING YANG
(21) BR 10 2020 012879-5 A2	Código 3.1 - Publicação do Pedido de Patente ou de Certificado de Adição de Invenção (22) 24/06/2020 (30) 25/06/2019 FR 1906863 (51) H04R 1/02 (2006.01), H05K 7/20 (2006.01) (52) H04R 1/028, H05K 7/20 (54) EQUIPAMENTO ELÉTRICO, INCLUINDO UMA COBERTURA E UM DISSIPADOR DE CALOR (71) SAGEMCOM BROADBAND SAS (FR) (72) HUGO CHUSSEAU

(21) BR 10 2020 013522-8 A2

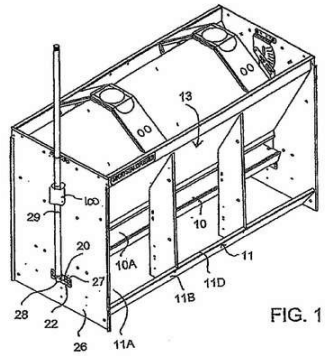

FIG. 1

Código 3.1 - Publicação do Pedido de Patente ou de Certificado de Adição de Invenção
(22) 01/07/2020
(30) 02/07/2019 US 62/869,655
(51) A01K 7/06 (2006.01)
(54) BICO DE SUPRIMENTO DE ÁGUA PARA ANIMAIS
(71) CRYSTAL SPRING COLONY FARMS LTD. (CA)
(72) TOM MCADAMS; ETHAN HOFER; LUCIEN DNESTRIANSCHII

---

(21) BR 10 2020 013585-6 A2

Código 3.1 - Publicação do Pedido de Patente ou de Certificado de Adição de Invenção
(22) 02/07/2020
(30) 02/07/2019 US 16/460,458
(51) A01B 63/111 (2006.01)
(52) A01B 63/111
(54) SISTEMA E MÉTODO PARA CALIBRAR OS SENSORES DE CARGA DE UM IMPLEMENTO AGRÍCOLA
(71) CNH INDUSTRIAL AMERICA LLC (US)
(72) CHRISTOPHER SCHOENY; TREVOR STANHOPE

---

(21) BR 12 2020 023283-8 A2

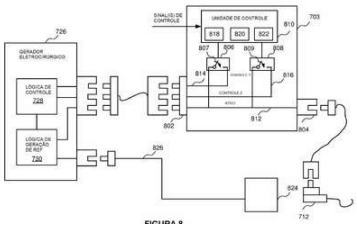

Código 3.1 - Publicação do Pedido de Patente ou de Certificado de Adição de Invenção
(22) 01/03/2019
(30) 01/03/2018 GB 1803379.5
(51) A61B 18/10 (2006.01), A61B 34/30 (2016.01)
(54) UNIDADE DE CONEXÃO ELETROCIRÚRGICA
(62) BR 11 2020 017568-4 01/03/2019
(71) CMR SURGICAL LIMITED (GB)
(72) SIMON SCHOFIELD; PAUL CHRISTOPHER ROBERTS; GORDON THOMAS DEANE

---

(21) BR 13 2017 028144-1 E2

Código 3.1 - Publicação do Pedido de Patente ou de Certificado de Adição de Invenção
(22) 26/12/2017
(51) C12N 15/30 (2006.01), G01N 33/53 (2006.01), A61P 33/02 (2006.01)
(54) PROTEÍNA RECOMBINANTE, KIT PARA DIAGNÓSTICO DA LEISHMANIOSE VISCERAL HUMANA E CANINA, COMPOSIÇÃO VACINAL CONTRA LEISHMANIOSE E USOS
(61) BR 10 2012 032499-7 19/12/2012
(71) UNIVERSIDADE FEDERAL DE MINAS GERAIS (BR/MG) ; FUNDAÇÃO

DE AMPARO À PESQUISA DO ESTADO DE MINAS GERAIS (BR/MG)
(72) RICARDO TOSHIO FUJIWARA; DANIELLA CASTANHEIRA BARTHOLOMEU; WILLIANE FERNANDA SIQUEIRA; MARIANA SANTOS CARDOSO; LILIAN LACERDA BUENO; LUCAS DE CARVALHO DHOM LEMOS; JOÃO LUÍS REIS CUNHA; TIAGO ANTÔNIO DE OLIVEIRA MENDES; FRANCISCO PEREIRA LOBO

---

(21) BR 20 2019 012911-0 U2

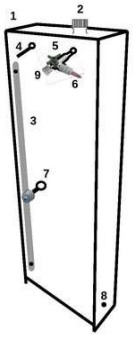

Código 3.1 - Publicação do Pedido de Patente ou de Certificado de Adição de Invenção
(22) 21/06/2019
(51) E03D 9/02 (2006.01)
(54) DISPOSITIVO DOSADOR DE DESIFETANTE
(71) ADEMIR CONCEIÇÃO DE SOUZA (BR/SP)
(72) ADEMIR CONCEIÇÃO DE SOUZA

---

(21) BR 20 2019 012934-0 U2

Código 3.1 - Publicação do Pedido de Patente ou de Certificado de Adição de Invenção
(22) 21/06/2019
(51) A45D 20/12 (2006.01), A45D 20/10 (2006.01)
(52) A45D 20/12, A45D 20/10
(54) DISPOSIÇÃO CONSTRUTIVA SECADOR DE CABELO
(71) ADRIANO VEIGA (BR/SC) ; FERNANDO JOSÉ ANTON (BR/SC)
(72) ADRIANO VEIGA; FERNANDO JOSÉ ANTON

---

(21) BR 20 2019 012940-4 U2

Código 3.1 - Publicação do Pedido de Patente ou de Certificado de Adição de Invenção
(22) 21/06/2019
(51) F16B 19/14 (2006.01), B25C 1/18 (2006.01), F16B 15/00 (2006.01), F16L 3/00 (2006.01)
(52) F16B 19/14, B25C 1/18, F16B 15/00, F16L 3/00
(54) DISPOSIÇÃO APLICADA EM PINO DE AÇO COM FURO E PROPELENTE ACOPLADO
(71) WALSYWA INDUSTRIA E COMERCIO DE PRODUTOS METALURGICOS LTDA (BR/SP)
(72) JOÃO PEDRO MADURO SCHROTT

---

(21) BR 20 2019 013026-7 U2

Código 3.1 - Publicação do Pedido de Patente ou de Certificado de Adição de Invenção
(22) 24/06/2019
(51) G01C 15/04 (2006.01), F16L 1/11 (2006.01)

(52) G01C 15/04, F16L 1/11
(54) APERFEIÇOAMENTO INTRODUZIDO EM MARCO TOPOGRÁFICO ANTI ARRANQUE
(71) LUDWIG JANZEN (BR/PR)
(72) LUDWIG JANZEN

---

(21) BR 20 2019 013060-7 U2

Código 3.1 - Publicação do Pedido de Patente ou de Certificado de Adição de Invenção
(22) 24/06/2019
(51) A45C 7/00 (2006.01)
(52) A45C 7/00
(54) BOLSA TRAVASSEIRO
(71) IZABEL CRISTINA ARELHANO (BR/SP)
(72) IZABEL CRISTINA ARELHANO

---

(21) BR 20 2019 013063-1 U2

Código 3.1 - Publicação do Pedido de Patente ou de Certificado de Adição de Invenção
(22) 24/06/2019
(51) A61C 17/08 (2006.01), A61B 1/24 (2006.01), A61C 5/90 (2017.01), A61C 19/00 (2006.01), A61C 3/00 (2006.01)
(52) A61C 17/08, A61B 1/24, A61C 5/90, A61C 19/00, A61C 3/00
(54) APERFEIÇOAMENTO INTRODUZIDO EM AFASTADOR ODONTOLÓGICO COM SUGADOR ACOPLADO
(71) PATRICIA CHAVES GONÇALVES (BR/GO)
(72) PATRICIA CHAVES GONÇALVES

---

(21) BR 20 2019 013073-9 U2

Código 3.1 - Publicação do Pedido de Patente ou de Certificado de Adição de Invenção
(22) 24/06/2019
(51) B62D 33/027 (2006.01), B60J 7/14 (2006.01), B60P 7/02 (2006.01), B65D 88/52 (2006.01)
(52) B62D 33/0273, B60J 7/141, B60P 7/02, B65D 88/52
(54) DISPOSIÇÃO CONSTRUTIVA EM CAÇAMBA DE CARGA PARA CAMINHÃO
(71) ELIAS MARCOS (BR/SC)
(72) ELIAS MARCOS

---

(21) BR 20 2019 013089-5 U2

Código 3.1 - Publicação do Pedido de Patente ou de Certificado de Adição de Invenção
(22) 24/06/2019
(51) E06C 9/12 (2006.01)
(52) E06C 9/12

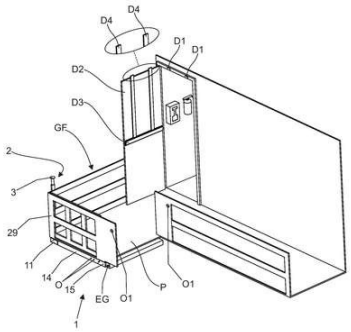

(54) DISPOSIÇÃO CONSTRUTIVA APLICADA EM ESCADA MÓVEL UTILIZADA PARA SAÍDA DE EMERGÊNCIA EM EDIFÍCIOS, COM DISPOSITIVO DE DESLOCAMENTO LATERAL
(71) RODRIGO DOMINGUES DA SILVA (BR/SP) ; RENATO FIRMINO (BR/SP)
(72) RENATO FIRMINO; RODRIGO DOMINGUES DA SILVA

---

(21) BR 20 2019 013091-7 U2

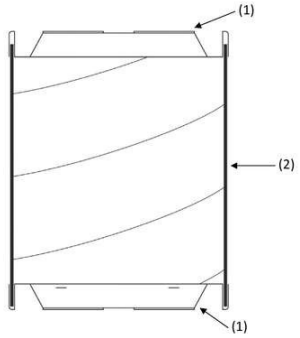

Código 3.1 - Publicação do Pedido de Patente ou de Certificado de Adição de Invenção
(22) 24/06/2019
(51) B65D 1/16 (2006.01)
(52) B65D 1/16
(54) DISPOSIÇÃO CONSTRUTIVA EM RECIPIENTE EMPILHÁVEL
(71) COLORE TINTAS E INDUSTRIA QUIMICA EIRELI (BR/RJ)
(72) ADRIANO PIOLA

---

(21) BR 20 2019 013097-6 U2

Código 3.1 - Publicação do Pedido de Patente ou de Certificado de Adição de Invenção
(22) 24/06/2019
(51) H02J 7/00 (2006.01)
(52) H02J 7/00
(54) SISTEMA DE AUTO RECARGA DE BATERIAS
(71) MARCOS VOLPE FILHO (BR/SP)
(72) MARCOS VOLPE FILHO

---

(21) BR 20 2019 013102-6 U2

Código 3.1 - Publicação do Pedido de Patente ou de Certificado de Adição de Invenção
(22) 24/06/2019
(51) A47C 17/13 (2006.01)
(52) A47C 17/13, A47C 17/132
(54) DISPOSIÇÃO CONSTRUTIVA INTRODUZIDA EM SOFÁ MULTIFUNCIONAL
(71) BELL'ARTE INDÚSTRIA DE ESTOFADOS LTDA (BR/SC)
(72) RENATO JOSE FREIBERGER

---

(21) BR 20 2019 013115-8 U2

Código 3.1 - Publicação do Pedido de Patente ou de Certificado de Adição de Invenção
(22) 24/06/2019
(51) A45F 5/02 (2006.01), A45F 3/16 (2006.01)

(52) A45F 5/021, A45F 2200/0583, A45F 3/16
(54) GARRAFA PROVIDA DE CLIP
(71) WILLY ADISAKA (BR/SP)
(72) WILLY ADISAKA

---

(21) BR 20 2019 013129-8 U2

Código 3.1 - Publicação do Pedido de Patente ou de Certificado de Adição de Invenção
(22) 24/06/2019
(51) B25B 23/00 (2006.01), B25H 1/00 (2006.01), B25B 21/00 (2006.01), F16C 19/52 (2006.01)
(52) B25B 23/0064, B25H 1/0092, B25B 21/002, F16C 19/522, F16C 2352/00
(54) FURADEIRA/PARAFUSADEIRA, À BATERIA, COM DISPOSITIVO ÓPTICO DE AUTO DESLIGAMENTO, LIMITADOR DE PROFUNDIDADE DE CORTE
(71) SOCIEDADE UNIFICADA DE ENSINO AUGUSTO MOTTA (BR/RJ)
(72) RICARDO HENRIQUE CAVALCANTI DE SANTANA

---

(21) BR 20 2019 013134-4 U2

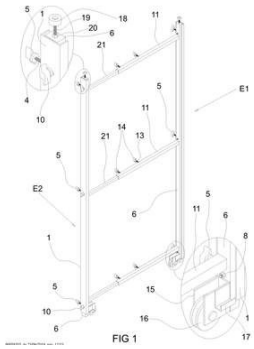

Código 3.1 - Publicação do Pedido de Patente ou de Certificado de Adição de Invenção
(22) 25/06/2019
(51) A47F 3/00 (2006.01)
(52) A47F 3/00
(54) APERFEIÇOAMENTO INTRODUZIDO EM EXPOSITOR PARA REVESTIMENTOS CERÂMICOS
(71) JOTA SILVA MOVEIS E SERVICOS LTDA (BR/SC)
(72) JUCEMAR SILVA DA ROSA

---

(21) BR 20 2019 013142-5 U2

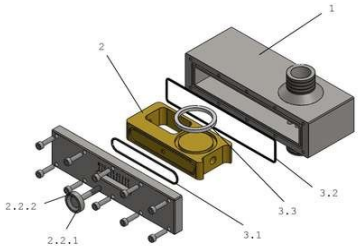

Código 3.1 - Publicação do Pedido de Patente ou de Certificado de Adição de Invenção
(22) 25/06/2019
(51) F16K 27/04 (2006.01), F16K 3/00 (2006.01)
(52) F16K 27/04, F16K 3/00
(54) VÁLVULA DE CONTROLE COM COMANDO DESLIZANTE
(71) INSTITUTO FEDERAL DE EDUCAÇÃO, CIÊNCIA E TECNOLOGIA DE MATO GROSSO (BR/MT) ; UNIVERSIDADE ESTADUAL DE CAMPINAS (BR/SP)
(72) LUIZ SOUZA COSTA FILHO; JOSÉ GILBERTO DALFRÉ FILHO; PAULO VATAVUK

---

(21) BR 20 2019 013147-6 U2

Código 3.1 - Publicação do Pedido de Patente ou de Certificado de Adição de Invenção

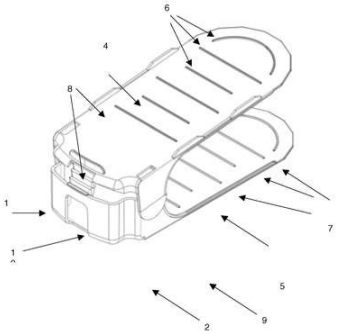

(22) 25/06/2019
(51) A47G 25/00 (2006.01), A45C 13/02 (2006.01)
(52) A47G 25/00, A45C 13/02
(54) CONFIGURAÇÃO APLICADA EM SAPATEIRA MODULAR
(71) DEREILTON SANTOS SOUZA (BR/SP)
(72) DEREILTON SANTOS SOUZA

(21) BR 20 2019 013149-2 U2

Código 3.1 - Publicação do Pedido de Patente ou de Certificado de Adição de Invenção
(22) 25/06/2019
(51) E04D 1/02 (2006.01), E04C 1/00 (2006.01)
(52) E04D 1/02, E04C 1/00
(54) TELHA BIOMIMÉTICA PARA EDIFICAÇÕES EM GERAL
(71) ASSOCIACAO PARANAENSE DE CULTURA - APC (BR/PR)
(72) OSÍRIS CANCIGLIERI JUNIOR; ROBERTA FERRARI DE SÁ; ARTHUR BELTRAME CANCIGLIERI; AGUILAR SELHORST JUNIOR; DENISE DA MATA MEDEIROS; DIEGO PEREIRA MENDES; JOÃO ALBERTO SALDANHA JUNIOR; MARIA CAROLINA DO VAL DA FONSECA NARDONI; TIAGO DOS SANTOS SILVA

(21) BR 20 2019 013167-0 U2

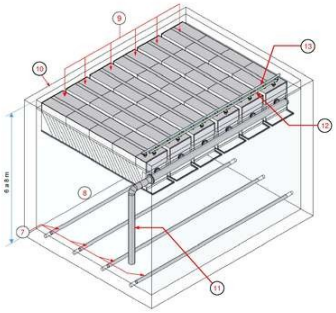

Código 3.1 - Publicação do Pedido de Patente ou de Certificado de Adição de Invenção
(22) 25/06/2019
(51) C02F 3/28 (2006.01)
(52) C02F 3/28
(54) REATOR ANAERÓBIO TIPO UASB COM ALTA VELOCIDADE ASCENSIONAL
(71) ELIAS TAKESHI MATSUO (BR/SP)
(72) ELIAS TAKESHI MATSUO

(21) BR 20 2019 013205-7 U2

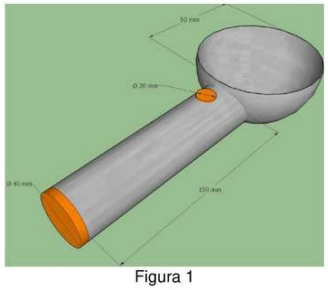

Figura 1

Código 3.1 - Publicação do Pedido de Patente ou de Certificado de Adição de Invenção
(22) 25/06/2019
(51) A47J 43/28 (2006.01)
(52) A47J 43/28
(54) COLHER TÉRMICA PARA SORVETE E OUTROS ALIMENTOS
(71) INSTITUTO FEDERAL DE EDUCACAO, CIENCIA E TECNOLOGIA DA PARAIBA (BR/PB) ; UNIVERSIDADE FEDERAL DA PARAÍBA - UFPB (BR/PB) ; FACULDADE UNINASSAU (BR/PB)
(72) CARLOS CHRISTIANO LIMA DOS SANTOS; LEANDRO SANTOS DA

	SILVA; ANASTÁCIA CAROLINA SILVA DO NASCIMENTO; TÂNIA MARIA DE ANDRADE; KARINA KARLA PACHECO PORPINO RIMAR; TARCISIO OLIVEIRA TRAJANO; POLIANA SOUSA EPAMINONDAS LIMA; MARIA SORAYA PEREIRA FRANCO ADRIANO; JEFFERSON MAUL DE ANDRADE; NIEREMBERG JOSÉ PEREIRA DE LYRA RAMOS; DAWY KEYSON DE ARAÚJO ALMEIDA
(21) BR 20 2019 013206-5 U2	Código 3.1 - Publicação do Pedido de Patente ou de Certificado de Adição de Invenção (22) 25/06/2019 (51) C02F 1/32 (2006.01) (52) C02F 1/325 (54) DISPOSIÇÃO APLICADA EM LÂMPADA ULTRAVIOLETA COM TUBO ESPIRAL IMPREGNADO COM QUARTZO (71) KELI CRISTINA CECCATO DALPOSSO 19031768839 (BR/SP) (72) MOACIR DONIZETI DALPOSSO
(21) BR 20 2019 013217-0 U2	Código 3.1 - Publicação do Pedido de Patente ou de Certificado de Adição de Invenção (22) 25/06/2019 (51) B23P 19/06 (2006.01) (52) B23P 19/06 (54) CLIPADEIRA E SACA ROLAMENTO APLICADA NO SETOR AUTOMOTIVO (71) DENSUL COMERCIO, IMPORTAÇÃO E EXPORTAÇÃO DE PEÇAS EIRELI-ME (BR/GO) (72) EVARISTO SERGIO PALATINSKI
(21) BR 20 2019 013219-7 U2	Código 3.1 - Publicação do Pedido de Patente ou de Certificado de Adição de Invenção (22) 25/06/2019 (51) A46B 5/00 (2006.01) (52) A46B 5/0095 (54) DISPOSIÇÃO APLICADA EM ESCOVA DENTAL (71) MARCELA ROMEO PIRAINO (BR/SP) (72) MARCELA ROMEO PIRAINO
(21) BR 20 2019 013240-5 U2	Código 3.1 - Publicação do Pedido de Patente ou de Certificado de Adição de Invenção (22) 26/06/2019 (51) A61G 5/14 (2006.01) (52) A61G 5/14

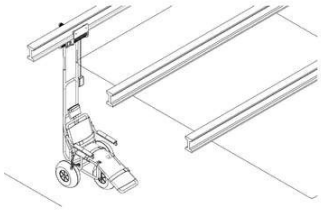

Figura 1: Perspectiva do transportador proposto.

(54) TRANSPORTADOR AUTOMÁTICO DE AUXÍLIO A IMERSÃO DE PACIENTES EM TRATAMENTO FISIOTERAPÊUTICO EM PISCINAS FECHADAS
(71) INSTITUTO FEDERAL DE EDUCAÇÃO, CIÊNCIA E TECNOLOGIA DA BAHIA - IFBA (BR/BA)
(72) JOSÉ MÁRIO ARAÚJO; ELANE SANTOS SOUZA

---

(21) BR 20 2019 013280-4 U2

Código 3.1 - Publicação do Pedido de Patente ou de Certificado de Adição de Invenção
(22) 26/06/2019
(51) E04F 21/02 (2006.01)
(52) E04F 21/02
(54) EQUIPAMENTO PARA APLICAÇÃO DE UM AGENTE ADESIVO EM UMA SUPERFÍCIE
(71) VALÉRIO DUARTE MARTINS (BR/SC) ; MARCOS PAULO MIRANDA DE OLIVEIRA (BR/SC)
(72) VALÉRIO DUARTE MARTINS

---

(21) BR 20 2019 013283-9 U2

Código 3.1 - Publicação do Pedido de Patente ou de Certificado de Adição de Invenção
(22) 26/06/2019
(51) E05B 47/00 (2006.01)
(52) E05B 47/00
(54) DISPOSIÇÃO CONSTRUTIVA APLICADA NA ESTRUTURA DA TRAVA ELETROMAGNÉTICA
(71) THIAGO ROBERTO MACHADO BRANDÃO (BR/SP)
(72) THIAGO ROBERTO MACHADO BRANDÃO

---

(21) BR 20 2019 013294-4 U2

Código 3.1 - Publicação do Pedido de Patente ou de Certificado de Adição de Invenção
(22) 26/06/2019
(51) A47G 9/10 (2006.01)
(52) A47G 9/1036
(54) DISPOSIÇÃO APLICADA EM TRAVESSEIRO
(71) NIPPONFLEX INDÚSTRIA E COMÉRCIO DE COLCHÕES LTDA. (BR/PR)
(72) DANIEL BOLONHESE

---

(21) BR 20 2019 013319-3 U2

Código 3.1 - Publicação do Pedido de Patente ou de Certificado de Adição de Invenção
(22) 26/06/2019
(51) A47G 27/02 (2006.01)
(52) A47G 27/02

(54) TAPETE ECOLÓGICO PARA ANIMAIS DOMÉSTICOS
(71) ADRIANO LUIZ BATISTA ORO (BR/SC)
(72) ADRIANO LUIZ BATISTA ORO

---

(21) BR 20 2019 013333-9 U2

Código 3.1 - Publicação do Pedido de Patente ou de Certificado de Adição de Invenção
(22) 26/06/2019
(51) B62B 3/06 (2006.01)
(52) B62B 3/0606
(54) CARRINHO DE TRANSPORTE PARA COLETA E DESCARTE DE MATERIAS PERFURO-CORTANTES, DE RISCO BIOLÓGICO E LIXO HOSPITALAR
(71) JLP AÇO INOX LTDA (BR/DF)
(72) JECONIAS LOPES PAULINO

---

(21) BR 20 2019 013335-5 U2

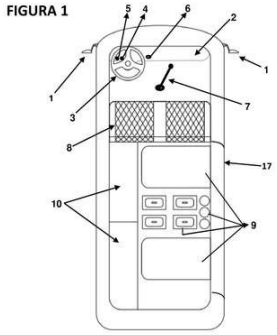

Código 3.1 - Publicação do Pedido de Patente ou de Certificado de Adição de Invenção
(22) 26/06/2019
(51) B60P 9/00 (2006.01)
(54) DISPOSIÇÃO CONSTRUTIVA APLICADA A CARRINHO AMBULANTE
(71) JOAQUIM SARAIVA DOS SANTOS 14610221853 (BR/SP)
(72) LUCIANA GARCIA DOS SANTOS MOLIANI

---

(21) BR 20 2019 013338-0 U2

Código 3.1 - Publicação do Pedido de Patente ou de Certificado de Adição de Invenção
(22) 27/06/2019
(51) H04R 9/06 (2006.01)
(52) H04R 9/06
(54) CONJUNTO MAGNÉTICO COM BASE REPUXADA E ANEL POLAR PARA ALTO-FALANTE
(71) IPAR INDUSTRIA DE PINOS E ARRUELAS E ARTEFATOS EIRELI - EPP (BR/SP)
(72) LAERTE MORENO

---

(21) BR 20 2019 013340-1 U2

Código 3.1 - Publicação do Pedido de Patente ou de Certificado de Adição de Invenção
(22) 27/06/2019
(51) H01H 9/02 (2006.01)
(52) H01H 9/02
(54) DISPOSIÇÃO INTRODUZIDA EM PLACA BLACKOUT PARA TOMADAS DE ENERGIA ELÉTRICA

(71) MARCELO DOUGLAS SOARES BELCHIOR 85296538153 - ME (BR/PA)
(72) MARCELO DOUGLAS SOARES BELCHIOR

---

(21) BR 20 2019 013342-8 U2

Código 3.1 - Publicação do Pedido de Patente ou de Certificado de Adição de Invenção
(22) 27/06/2019
(51) D06F 57/08 (2006.01), D06F 57/12 (2006.01)
(52) D06F 57/08, D06F 57/12
(54) APERFEIÇOAMENTO INTRODUZIDO EM VARAL PARA SECAGEM DE ROUPAS
(71) ANDRÉ DA SILVA MENDES (BR/SC)
(72) ANDRÉ DA SILVA MENDES

---

(21) BR 20 2019 013351-7 U2

Código 3.1 - Publicação do Pedido de Patente ou de Certificado de Adição de Invenção
(22) 27/06/2019
(51) E01F 9/608 (2016.01), E01F 9/615 (2016.01), H02S 20/20 (2014.01)
(52) E01F 9/608, E01F 9/617, H02S 20/20
(54) SINALIZADOR SOLAR ELETRÔNICO PARA FAIXA DE PEDESTRE
(71) COMERCIAL HAINE LTDA (BR/BA)
(72) JEZIAS HAINE CAMPOS

---

(21) BR 20 2019 013353-3 U2

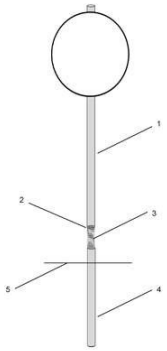

Código 3.1 - Publicação do Pedido de Patente ou de Certificado de Adição de Invenção
(22) 27/06/2019
(51) G09F 15/00 (2006.01)
(54) DISPOSIÇÃO CONSTRUTIVA EM PLACA DE SINALIZAÇÃO COM SISTEMA ANTIQUEBRA
(71) MAURICIO SIRTOLI (BR/RS) ; ARTHUR CECCHIN (BR/RS)
(72) MAURICIO SIRTOLI; ARTHUR CECCHIN

---

(21) BR 20 2019 013356-8 U2

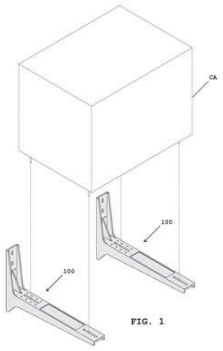

Código 3.1 - Publicação do Pedido de Patente ou de Certificado de Adição de Invenção
(22) 27/06/2019
(51) F16M 13/00 (2006.01), A47G 29/087 (2006.01)
(54) DISPOSIÇÃO INTRODUZIDA EM SUPORTE DE PAREDE PARA UNIDADE EXTERNA CONDENSADORA DE APARELHOS DE AR-CONDICIONADO
(71) ARMANDO CIERO NETO (BR/SP) ; TITO PEREIRA DOS ANJOS (BR/SP)
(72) ARMANDO CIERO NETO; TITO PEREIRA DOS ANJOS

(21) BR 20 2019 013363-0 U2	Código 3.1 - Publicação do Pedido de Patente ou de Certificado de Adição de Invenção (22) 27/06/2019 (51) E04B 2/86 (2006.01), E04C 3/20 (2006.01), E04B 1/16 (2006.01) (52) E04B 2/86, E04B 2/8629, E04C 3/20, E04B 1/167 (54) DISPOSIÇÃO CONSTRUTIVA APLICADA EM FORMA CALHA BASE EM CONCRETO PARA PREENCHIMENTO EM CONCRETO (71) CARLOS LUIZ DA SILVA (BR/MG) (72) CARLOS LUIZ DA SILVA
(21) BR 20 2019 013383-5 U2	Código 3.1 - Publicação do Pedido de Patente ou de Certificado de Adição de Invenção (22) 27/06/2019 (51) F16L 17/04 (2006.01), F16L 21/02 (2006.01), F16L 27/02 (2006.01) (52) F16L 17/04, F16L 21/02, F16L 27/026 (54) DISPOSIÇÃO CONSTRUTIVA INTRODUZIDA EM CONEXÃO (71) ELISSEO SANTANA (BR/SP) (72) ELISSEO SANTANA
(21) BR 20 2019 013784-9 U2	Código 3.1 - Publicação do Pedido de Patente ou de Certificado de Adição de Invenção (22) 03/07/2019 (51) B24D 15/08 (2006.01) (52) B24D 15/081 (54) DISPOSIÇÃO INTRODUZIDA EM CHAIRA (71) YASUO KODA (BR) (72) YASUO KODA; HAYURI ZACHARKIM KODA

Código 3.2 - Publicação Antecipada

Publicação do pedido depositado, a requerimento do depositante. Aplicam-se as disposições do subitem 3.1.

---

(21) BR 10 2019 014661-3 A2

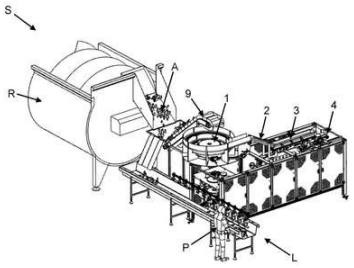

Código 3.2 - Publicação Antecipada

(22) 16/07/2019

(51) A22C 21/00 (2006.01)

(52) A22C 21/0046, A22C 21/0053

(54) SISTEMA E MÉTODO DE ORGANIZAÇÃO, PENDURA E CONDUÇÃO AUTOMÁTICAS DE ANIMAIS ABATIDOS

(71) VALDAIR PAVAN (BR/SC)

(72) VALDAIR PAVAN

---

(21) BR 10 2019 018766-2 A2

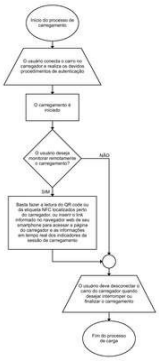

Código 3.2 - Publicação Antecipada

(22) 10/09/2019

(51) B60L 3/12 (2006.01), B60L 53/60 (2019.01), H04W 88/18 (2009.01)

(52) B60L 3/12, B60L 53/60, H04W 88/18

(54) SISTEMA DE MONITORAMENTO EM TEMPO REAL DO CARREGAMENTO DA BATERIA DE UM VEÍCULO ELÉTRICO

(71) ALEXANDRE ABDALLA PALIS JUNIOR (BR/MG)

(72) ALEXANDRE ABDALLA PALIS JUNIOR

---

(21) BR 10 2019 019509-6 A2

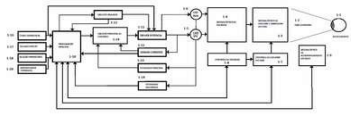

Código 3.2 - Publicação Antecipada

(22) 19/09/2019

(51) A61N 5/06 (2006.01)

(52) A61N 5/06, A61N 2005/0653, A61N 2005/0661

(54) SISTEMA, MÉTODO E EQUIPAMENTO PARA IRRADIAÇÃO HOMOGÊNEA SELETIVA E DIFERENCIAL DE LUZ ULTRAVIOLETA PARA TRATAMENTO DE DEFORMIDADES ESTRUTURAIS E REFRATIVAS DA CÓRNEA

(71) OPTO ELETRÔNICA S/A. (BR/SP)

(72) ANTÔNIO FONTANA; DJALMA ANTONIO CHINAGLIA; MARIO ANTONIO STEFANI; NELSON MAURICI ANTÔNIO

---

(21) BR 10 2019 025382-7 A2

Código 3.2 - Publicação Antecipada

(22) 29/11/2019

(51) C02F 3/30 (2006.01), C02F 3/00 (2006.01), C02F 3/06 (2006.01), C02F 3/10 (2006.01), C02F 3/28 (2006.01)

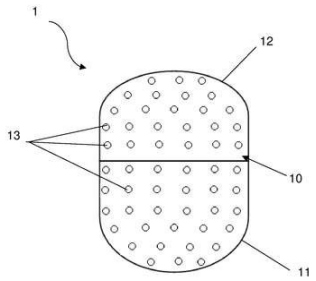

(52) C02F 3/301, C02F 2003/001, C02F 3/06, C02F 3/109, C02F 3/2806, C02F 2203/006

(54) ESTRUTURA DE FIXAÇÃO MICROBIOLÓGICA, UNIDADE DE FILTRAÇÃO BIOLÓGICA DE EFLUENTE E SISTEMA DE TRATAMENTO DE EFLUENTES

(71) TIGRE S.A. PARTICIPAÇÕES (BR/SC)

(72) DANIELA QUEIROZ DAMASCENO; FERNANDO HUMEL LAFRATTA; LUIZ VERIANO OLIVEIRA DALLA VALENTINA

---

(21) BR 10 2020 000095-0 A2

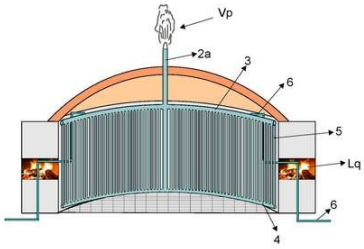

Código 3.2 - Publicação Antecipada

(22) 03/01/2020

(51) F22B 1/18 (2006.01), F22B 1/02 (2006.01), F22B 1/00 (2006.01)

(54) DISPOSITIVO PARA GERAÇÃO DE VAPOR A PARTIR DE UM FORNO DE QUEIMA DE PRODUTOS CERÂMICOS PARA UTILIZAÇÃO DO VAPOR COMO FORÇA MOTRIZ

(71) JOSE SEBASTIÃO DOS SANTOS (BR/GO)

(72) JOSÉ SEBASTIÃO DOS SANTOS

---

(21) BR 10 2020 001381-5 A2

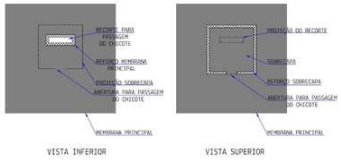

Código 3.2 - Publicação Antecipada

(22) 22/01/2020

(51) H02S 40/34 (2014.01), H02S 30/00 (2014.01)

(52) H02S 40/34, H02S 30/00

(54) MÓDULO FOTOVOLTAICO COM REGIÃO PROTETORA E MÉTODO DE PROTEÇÃO DE MÓDULO FOTOVOLTAICO

(71) TOPICO LOCAÇÕES DE GALPÕES E EQUIPAMENTOS PARA INDUSTRIAS S.A. (BR/SP)

(72) LEONARDO AUGUSTO DE CAMPOS; ANTONIO CESAR GALHARDI; FERNANDO DE MORAIS GOMEZ

---

(21) BR 10 2020 002397-7 A2

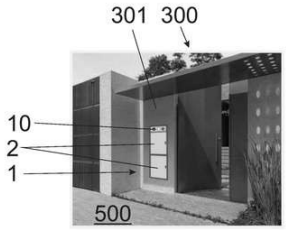

Código 3.2 - Publicação Antecipada

(22) 04/02/2020

(51) G06Q 30/06 (2012.01)

(52) G06Q 30/06

(54) SISTEMA DE LOGÍSTICA PARA ENTREGAR E RETIRAR ENCOMENDAS EM DOMICÍLIO

(71) LIMELOCKER LAVANDERIA E SERVIÇOS LTDA (BR/SP)

(72) GERALDO LUIZ YOSHIZAWA

---

(21) BR 10 2020 013203-2 A2

Código 3.2 - Publicação Antecipada

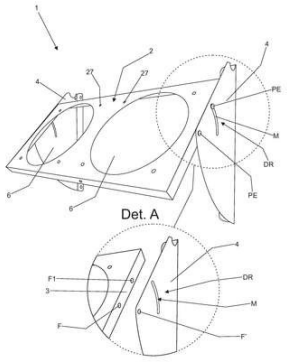

(22) 26/06/2020
(51) A01G 9/02 (2018.01), A01G 9/24 (2006.01)
(52) A01G 9/025, A01G 9/247
(54) MÓDULO REGULÁVEL COM KIT DE IRRIGAÇÃO PARA JARDIM VERTICAL
(71) DANILO MALVEZZI BATISTA TORRES 32465320874 (BR/SP)
(72) DANILO MALVEZZI BATISTA TORRES

---

(21) BR 10 2020 013254-7 A2

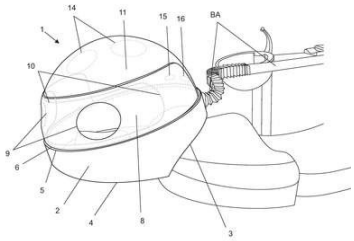

Código 3.2 - Publicação Antecipada
(22) 27/06/2020
(51) A61B 90/40 (2016.01), A61B 17/02 (2006.01), A61B 17/34 (2006.01)
(52) A61B 90/40, A61B 17/02, A61B 17/34
(54) ESCUDO PROTETOR PARA PROCEDIMENTOS DE SAÚDE, COM SISTEMA DE DESLOCAMENTO RADIAL, E TROCA DE AR
(71) JOSÉ JEOVÁ SIEBRA MOREIRA NETO (BR/CE) ; RENATO LUIZ MAIA NOGUEIRA (BR/CE) ; MOACIR TAVARES MARTINS FILHO (BR/CE) ; RICARDO TEIXEIRA ABREU (BR/CE)
(72) JOSE JEOVA SIEBRA MOREIRA NETO; RENATO LUIZ MAIA NOGUEIRA; MOACIR TAVARES MARTINS FILHO; RICARDO TEIXEIRA ABREU

---

(21) BR 10 2020 014600-9 A2

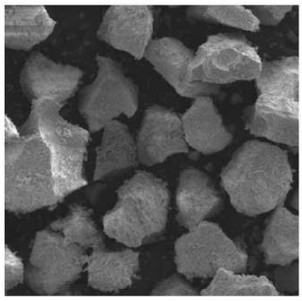

Código 3.2 - Publicação Antecipada
(22) 17/07/2020
(51) C04B 35/16 (2006.01), C04B 35/645 (2006.01), G21F 1/06 (2006.01)
(52) C04B 35/16, C04B 2235/448, C04B 2235/34, C04B 35/645, G21F 1/06
(54) COMPOSITO FORMADO COM MISTURA DE PÓ DE CHUMBO E PÓ DE BARITA PARA REVESTIR PEÇAS CERAMICAS A FIM DE ATENUAR RADIAÇÃO X
(71) UNIVERSIDADE FEDERAL DO PARANA (BR/PR) ; UNIVERSIDADE TECNOLÓGICA FEDERAL DO PARANÁ (BR/PR)
(72) GLADIS APARECIDA GALINDO REISEMBERGER DE SOUZA; RAMÓN SIGIFREDO CORTÉS PAREDES; FRIEDA SAICLA BARROS; CARLOS DALMASO NETO

---

(21) BR 20 2019 019042-1 U2

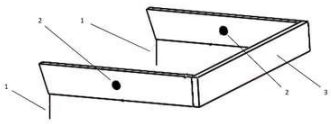

Código 3.2 - Publicação Antecipada
(22) 13/09/2019
(51) B60P 1/28 (2006.01)
(52) B60P 1/28
(54) TAMPA DE CAÇAMBA PARA CAMINHÕES FORA DE ESTRADA
(71) SAULO LUCIANO AMARO SARACCO (BR/MG)
(72) SAULO LUCIANO AMARO SARACCO

(21) BR 20 2019 023262-0 U2

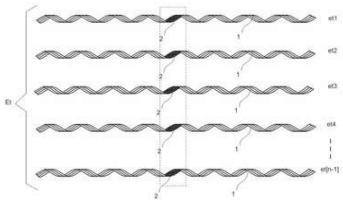

Código 3.2 - Publicação Antecipada
(22) 05/11/2019
(51) H02G 15/08 (2006.01)
(52) H02G 15/08
(54) DISPOSIÇÃO CONSTRUTIVA INTRODUZIDA EM EMENDA OU REPARO PRÉ-FORMADO UTILIZADOS EM CABEAMENTO DE LINHAS DE DISTRIBUIÇÃO E TRANSMISSÃO DE ENERGIA ELÉTRICA
(71) MACLEAN POWER SYSTEMS DO BRASIL LTDA (BR/SP)
(72) JOSE EDUARDO MORAES; RODRIGO APARECIDO LEAL

(21) BR 20 2020 008088-7 U2

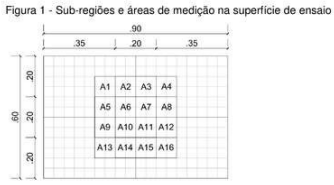

Código 3.2 - Publicação Antecipada
(22) 23/04/2020
(51) C04B 24/14 (2006.01)
(52) C04B 24/14
(54) PLACA PRÉ-MOLDADA DE CONCRETO RECICLÁVEL E VINHAÇA
(71) ASSOCIACAO PRUDENTINA DE EDUCACAO E CULTURA APEC (BR/SP)
(72) JACQUELINE ROBERTA TAMASHIRO; PATRÍCIA ALEXANDRA ANTUNES; REBECA DELATORE SIMÕES

(21) BR 20 2020 011537-0 U2

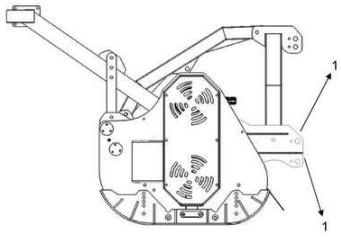

Código 3.2 - Publicação Antecipada
(22) 09/06/2020
(30) 03/04/2020 CL 202000917
(51) A01D 34/43 (2006.01)
(52) A01D 34/43
(54) APERFEIÇOAMENTO INTRODUZIDO EM EQUIPAMENTO AGRÍCOLA
(71) AGROTRÍTUS LOCAÇÃO E COMÉRCIO EIRELI (BR/PR)
(72) MANUEL PINA CABRITA DA SILVA RIBEIRO

(21) BR 20 2020 011642-3 U2

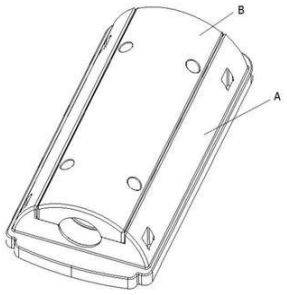

Código 3.2 - Publicação Antecipada
(22) 10/06/2020
(51) A47K 5/12 (2006.01)
(52) A47K 5/12
(54) DISPOSIÇÃO APLICADA A DISPENSADOR PARA VEÍCULOS DE TRANSPORTE PÚBLICO
(71) GOEDERT LTDA (BR/SC)
(72) VILMAR GOEDERT

(21) BR 20 2020 016275-1 U2

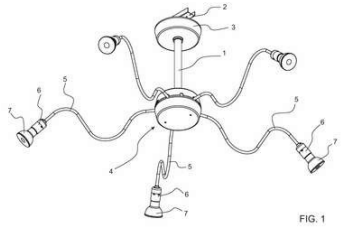

Código 3.2 - Publicação Antecipada
(22) 10/08/2020
(51) F21V 21/10 (2006.01)
(52) F21V 21/10
(54) DISPOSIÇÃO CONSTRUTIVA EM LUSTRE
(71) ASSOCIAÇÃO FRATELUZ (BR/SP)
(72) ELISEU MOYA RODRIGUES; JOEL MARTINS DE SOUZA

---

(21) BR 20 2020 016538-6 U2

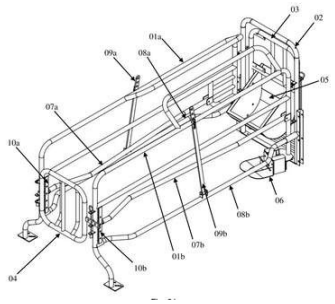

Código 3.2 - Publicação Antecipada
(22) 13/08/2020
(51) A01K 1/02 (2006.01)
(52) A01K 1/02
(54) DISPOSIÇÃO CONSTRUTIVA APLICADA EM GAIOLA PARA MATERNIDADE SUÍNA
(71) ORDEMILK LTDA EPP (BR/SC)
(72) VALDIR MILAN

---

(21) BR 20 2020 016807-5 U2

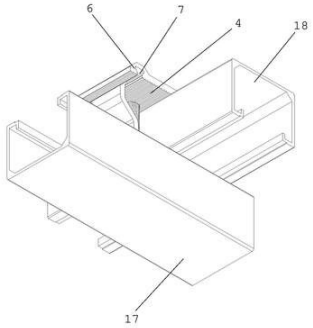

Código 3.2 - Publicação Antecipada
(22) 18/08/2020
(51) F16B 2/02 (2006.01)
(52) F16B 2/02
(54) DISPOSIÇÃO INTRODUZIDA EM GRAMPO DE FIXAÇÃO DE ESTRUTURAS METÁLICAS
(71) LUIZ CARLOS BEZERRA (BR/SP)
(72) LUIZ CARLOS BEZERRA

---

(21) BR 20 2020 018467-4 U2

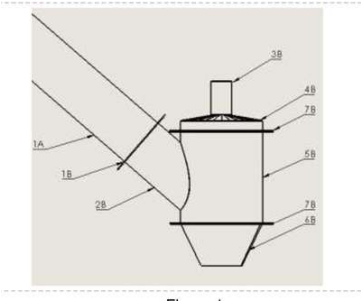

Código 3.2 - Publicação Antecipada
(22) 10/09/2020
(51) B65G 65/34 (2006.01)
(52) B65G 65/34
(54) CENTRALIZADOR DE FLUXO NA DESCARGA DE GRÃOS E SIMILARES À GRANEL
(71) GRAIN SOLUTION ENGENHARIA LTDA (BR/SC)
(72) ROGER BRISKIEWICZ

Código 3.6 - Publicação do Pedido Arquivado Definitivamente - Art. 216 §2º e Art. 17 §2º da LPI

Publicação de pedido definitivamente arquivado devido à não apresentação de procuração ou devido à apresentação de um pedido posterior, encerrada a instância administrativa. Pode ser adquirido o folheto com o relatório descritivo, reivindicações, desenhos e resumo do pedido, por quem se interessar, através do endereço eletrônico www.inpi.gov.br - No Acesso rápido - Faça uma busca – Patente. Para acessar, cadastre-se no Portal do INPI e use login e senha.

---

(21) BR 10 2019 013336-8 A2

Código 3.6 - Publicação do Pedido Arquivado Definitivamente - Art. 216 §2º e Art. 17 §2º da LPI
(22) 26/06/2019
(51) A61K 36/28 (2006.01), A61K 35/74 (2015.01), A61P 17/02 (2006.01), A61L 27/26 (2006.01), A61F 13/00 (2006.01)
(54) PROCESSO DE OBTENÇÃO DE COBERTURA À BASE DE CELULOSE BACTERIANA COM CALENDULA OFFICINALIS, PRODUTO OBTIDO E SEUS USOS
(71) UNIVERSIDADE DE SÃO PAULO - USP (BR/SP)
(72) PAULA RODRIGUES FONTES DE SOUSA MORAES; SIDNEY JOSÉ LIMA RIBEIRO; ANA MARIA MINARELLI GASPAR

---

(21) BR 10 2019 013355-4 A2

Código 3.6 - Publicação do Pedido Arquivado Definitivamente - Art. 216 §2º e Art. 17 §2º da LPI
(22) 27/06/2019
(51) B21D 31/00 (2006.01), B21D 22/00 (2006.01)
(54) FERRAMENTA, PROCESSO E SISTEMA DE FABRICAÇÃO DE CILINDRO A PARTIR DE CHAPA, EIXO VEICULAR E CILINDRO A PARTIR DE CHAPA
(71) RANDON S.A. IMPLEMENTOS E PARTICIPAÇÕES (BR/RS)
(72) RODRIGO MALACARNE; LEANDRO PASQUALOTTO; EDUARDO CARRARO

---

(21) BR 10 2019 013358-9 A2

Código 3.6 - Publicação do Pedido Arquivado Definitivamente - Art. 216 §2º e Art. 17 §2º da LPI
(22) 27/06/2019
(51) B60Q 1/24 (2006.01)
(54) IMPLEMENTO RODOVIÁRIO, SISTEMA E PROCESSO DE ILUMINAÇÃO AUXILIAR DE TRABALHO PARA IMPLEMENTO RODOVIÁRIO
(71) RANDON S/A IMPLEMENTOS E PARTICIPAÇÕES (BR/RS)
(72) LEONARDO KNOLLER ADOMILLI

Código 3.8 - Retificação

Retificação da publicação do pedido por ter sido efetuada com incorreção que não impossibilita sua identificação. Tal publicação não implica na alteração da data de publicação do pedido de patente e nos prazos decorrentes da mesma.

---

(21) PI 1004181-8 A8

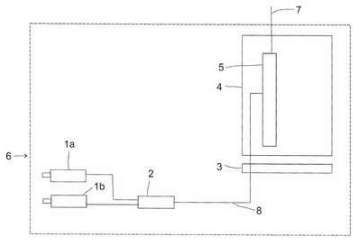

Código 3.8 - Retificação

(22) 29/11/2010

(30) 30/11/2009 GB 0920878.6

(51) C23F 13/02 (2006.01), G01N 17/00 (2006.01), E02D 31/06 (2006.01)

(54) MÉTODO DE MONITORAMENTO DA PROTEÇÃO CATÓDICA DE UM ITEM LOCALIZADO EMBAIXO D'ÁGUA EM UMA INSTALAÇÃO E INSTALAÇÃO SUBAQUÁTICA DE EXTRAÇÃO DE HIDROCARBONOS SUBAQUÁTICOS

(71) GE OIL & GAS UK LIMITED (GB)

(72) JUNXIANG GUO; JON LAKIN; NNANNA KALU OKWUN-KALU

Referente ao código 3.1 publicado na RPI2201 de 12/03/2013 relativo ao campo INID (30) Prioridade Unionista. Considerem-se os dados atuais.

Código Pedido de Exame

Código 4.3 - Desarquivamento - Art. 33 parágrafo único da LPI.

Desarquivado o pedido arquivado por falta de pedido de exame (subitem 11.1), para prosseguir seu andamento.

---

(21) BR 10 2017 009550-9 A2

Código 4.3 - Desarquivamento - Art. 33 parágrafo único da LPI.

(22) 05/05/2017

(71) LUAN DA ROCHA MACHADO MAZZA (BR/GO) ; FABRÍCIO VILELA FUJIOKA (BR/GO)

Código Exigências Técnicas e Formais

Código 6.1 - Exigência Técnica

Suspensão do andamento do pedido de patente que, para instrução regular, aguardará o atendimento ou contestação das exigências formuladas. O depositante poderá obter o parecer através do endereço eletrônico www.inpi.gov.br - No Acesso rápido – Faça uma busca - Patente. Para acessar, cadastre-se no Portal do INPI e use login e senha. A não manifestação do depositante no prazo de 90 (noventa) dias desta data acarretará o arquivamento definitivo do pedido.

---

(21) BR 10 2012 016704-2 A2
Código 6.1 - Exigência Técnica
(22) 06/07/2012
(71) INSTITUTO DE ESTUDOS AVANÇADOS - IEAV (BR/SP) ; INSTITUTO TECNOLÓGICO DE AERONÁUTICA - ITA (BR/SP)

---

(21) BR 10 2012 032086-0 A2
Código 6.1 - Exigência Técnica
(22) 14/12/2012
(71) DRAKA COMTEQ, B.V. (NL)

---

(21) BR 10 2013 001894-5 A2
Código 6.1 - Exigência Técnica
(22) 25/01/2013
(71) Universidade Federal de Viçosa (BR/MG)

---

(21) BR 10 2013 008820-0 A2
Código 6.1 - Exigência Técnica
(22) 11/04/2013
(71) BRIDGELUX, INC. (US)

---

(21) BR 10 2013 009406-4 A8
Código 6.1 - Exigência Técnica
(22) 17/04/2013
(71) Honoré Garcia (FR)

---

(21) BR 10 2013 015262-5 A2
Código 6.1 - Exigência Técnica
(22) 17/06/2013
(71) APPLE INC (US)

---

(21) BR 10 2013 019736-0 A2
Código 6.1 - Exigência Técnica
(22) 02/08/2013
(71) FAURECIA SIEGES D'AUTOMOBILE S.A. (FR)

---

(21) BR 10 2013 024147-4 A2
Código 6.1 - Exigência Técnica
(22) 20/09/2013

	(71) UNIVERSIDADE DO ESTADO DE MINAS GERAIS (BR/MG)
(21) BR 10 2013 031479-0 A2	Código 6.1 - Exigência Técnica (22) 06/12/2013 (71) SMART MODULAR TECHNOLOGIES INDÚSTRIA DE COMPONENTES ELETRÔNICOS LTDA. (BR/SP)
(21) BR 10 2014 008470-3 A2	Código 6.1 - Exigência Técnica (22) 08/04/2014 (71) ROCKWELL AUTOMATION TECHNOLOGIES, INC (US)
(21) BR 10 2014 008681-1 A2	Código 6.1 - Exigência Técnica (22) 10/04/2014 (71) SAMSUNG SDI CO., LTD (KR)
(21) BR 10 2014 009688-4 A2	Código 6.1 - Exigência Técnica (22) 23/04/2014 (71) ROCKWELL AUTOMATION TECHNOLOGIES, INC (US)
(21) BR 10 2014 013796-3 A2	Código 6.1 - Exigência Técnica (22) 06/06/2014 (71) UNIVERSIDADE FEDERAL DO RIO GRANDE DO SUL (BR/RS) ; UNIVERSIDADE FEDERAL DO RIO DE JANEIRO (BR/RJ) ; UNIVERSIDADE ESTADUAL DO NORTE FLUMINENSE DARCY RIBEIRO (BR/RJ)
(21) BR 10 2014 017354-4 A2	Código 6.1 - Exigência Técnica (22) 14/07/2014 (71) ROHM AND HAAS COMPANY (US)
(21) BR 10 2014 021198-5 A2	Código 6.1 - Exigência Técnica (22) 27/08/2014 (71) LOTARIO THUM (BR/SC)
(21) BR 10 2014 021761-4 A2	Código 6.1 - Exigência Técnica (22) 03/09/2014 (71) Universidade Estadual Paulista Julio de Mesquita Filho (BR/SP)
(21) BR 10 2014 025969-4 A2	Código 6.1 - Exigência Técnica (22) 17/10/2014 (71) UNIVERSIDADE FEDERAL DE MINAS GERAIS (BR/MG)
(21) BR 10 2014 026128-1 A2	Código 6.1 - Exigência Técnica

	(22) 20/10/2014 (71) MAHLE METAL LEVE S.A. (BR/SP) ; MAHLE INTERNATIONAL GMBH (DE)
(21) BR 10 2014 027278-0 A2	Código 6.1 - Exigência Técnica (22) 31/10/2014 (71) PETROLEO BRASILEIRO S. A. - PETROBRAS (BR/RJ)
(21) BR 10 2015 006762-3 A2	Código 6.1 - Exigência Técnica (22) 26/03/2015 (71) VICENTE KÊNIO ROSAL ALCANFÔR FILHO (BR/DF) ; VICENTE KÊNIO ROSAL ALCANFÔR (BR/DF)
(21) BR 10 2015 013979-9 A2	Código 6.1 - Exigência Técnica (22) 03/06/2015 (71) UNIVERSIDADE FEDERAL DO RECÔNCAVO DA BAHIA (BR/BA)
(21) BR 10 2015 015922-6 A8	Código 6.1 - Exigência Técnica (22) 30/06/2015 (71) CNH INDUSTRIAL BRASIL LTDA (BR/MG)
(21) BR 10 2015 020125-7 A2	Código 6.1 - Exigência Técnica (22) 20/08/2015 (71) THE GOODYEAR TIRE & RUBBER COMPANY (US)
(21) BR 10 2015 024497-5 A2	Código 6.1 - Exigência Técnica (22) 24/09/2015 (71) UNIVERSIDADE ESTADUAL DE CAMPINAS - UNICAMP (BR/SP)
(21) BR 10 2015 027347-9 A2	Código 6.1 - Exigência Técnica (22) 28/10/2015 (71) DEERE & COMPANY (US)
(21) BR 10 2015 028945-6 A2	Código 6.1 - Exigência Técnica (22) 18/11/2015 (71) FUNDAÇÃO UNIVERSIDADE FEDERAL DO ABC - UFABC (BR/SP)
(21) BR 10 2016 001830-7 A2	Código 6.1 - Exigência Técnica (22) 27/01/2016 (71) UNIVERSIDADE FEDERAL DE VIÇOSA (BR/MG)
(21) BR 10 2016 002438-2 A2	Código 6.1 - Exigência Técnica

	(22) 03/02/2016 (71) UNIVERSIDADE FEDERAL DO CEARÁ (BR/CE)
(21) BR 10 2016 002439-0 A2	Código 6.1 - Exigência Técnica (22) 03/02/2016 (71) UNIVERSIDADE FEDERAL DO CEARÁ (BR/CE)
(21) BR 10 2016 026021-3 A2	Código 6.1 - Exigência Técnica (22) 07/11/2016 (71) UNIVERSIDADE FEDERAL DO CEARA (BR)
(21) BR 10 2016 026185-6 A2	Código 6.1 - Exigência Técnica (22) 09/11/2016 (71) MÁQUINAS AGRÍCOLAS JACTO S/A. (BR/SP)
(21) BR 10 2017 017816-1 A2	Código 6.1 - Exigência Técnica (22) 19/08/2017 (71) EDSON BASTOS (BR/SP)
(21) BR 10 2018 009125-5 A2	Código 6.1 - Exigência Técnica (22) 04/05/2018 (71) ANDRÉ LUIZ MARTINEZ (BR/SP) ; JOSÉ FERNANDO CHRISTOFANELLI (BR/SP)
(21) BR 11 2012 001195-2 A2	Código 6.1 - Exigência Técnica (22) 22/07/2010 (71) AXON ENTERPRISE, INC. (US)
(21) BR 11 2012 003489-8 A2	Código 6.1 - Exigência Técnica (22) 19/08/2010 (71) WITTUR DEUTSCHLAND HOLDING GMBH (DE)
(21) BR 11 2012 004232-7 A2	Código 6.1 - Exigência Técnica (22) 27/08/2010 (71) HEWLETT PACKARD DEVELOPMENT COMPANY, L.P. (US)
(21) BR 11 2012 004399-4 A2	Código 6.1 - Exigência Técnica (22) 31/08/2010 (71) E.I. DU PONT DE NEMOURS AND COMPANY (US)
(21) BR 11 2012 004713-2 A2	Código 6.1 - Exigência Técnica (22) 31/08/2010

	(71) FINA TECHNOLOGY, INC. (US)
(21) BR 11 2012 010209-5 A2	Código 6.1 - Exigência Técnica (22) 29/10/2010 (71) YUHAN-KIMBERLY, LIMITED (KR)
(21) BR 11 2012 010330-0 A2	Código 6.1 - Exigência Técnica (22) 05/11/2010 (71) UNICHARM CORPORATION (JP)
(21) BR 11 2012 010513-2 A2	Código 6.1 - Exigência Técnica (22) 03/11/2010 (71) Huntsman International LLC (US)
(21) BR 11 2012 010584-1 A2	Código 6.1 - Exigência Técnica (22) 12/10/2010 (71) TE CONNECTIVITY CORPORATION (US)
(21) BR 11 2012 021296-6 A2	Código 6.1 - Exigência Técnica (22) 24/02/2011 (71) IMMUNOGEN, INC. (US)
(21) BR 11 2012 021872-7 A2	Código 6.1 - Exigência Técnica (22) 28/02/2011 (71) PHILIPS LIGHTING HOLDING B.V. (NL) ; PHILIPS LIGHTING NORTH AMERICA CORPORATION (US)
(21) BR 11 2012 023504-4 A2	Código 6.1 - Exigência Técnica (22) 17/03/2011 (71) SAMSUNG ELECTRONICS CO., LTD. (KR)
(21) BR 11 2012 026240-8 A2	Código 6.1 - Exigência Técnica (22) 15/04/2011 (71) SWIMC LLC (US)
(21) BR 11 2012 030277-9 A2	Código 6.1 - Exigência Técnica (22) 28/05/2010 (71) Seabased AB (SE)
(21) BR 11 2012 031189-1 A2	Código 6.1 - Exigência Técnica (22) 07/06/2011 (71) Stepan Company (US)

(21) BR 11 2013 000905-5 A2	Código 6.1 - Exigência Técnica (22) 14/07/2011 (71) REPUBLIC OF KOREA (MANAGEMENT: RURAL DEVELOPMENT ADMINISTRATION) (KR)
(21) BR 11 2013 000933-0 A2	Código 6.1 - Exigência Técnica (22) 22/06/2011 (71) Hofer Pdc Gmbh (DE) ; NEUMAYER TEKFOR ENGINEERING GMBH (DE)
(21) BR 11 2013 008061-2 A2	Código 6.1 - Exigência Técnica (22) 04/10/2011 (71) HORTON WISON DEEPWATER, INC. (US)
(21) BR 11 2013 012651-5 A2	Código 6.1 - Exigência Técnica (22) 22/11/2010 (71) SOTERIA MEDICAL B.V. (NL)
(21) BR 11 2013 014173-5 A2	Código 6.1 - Exigência Técnica (22) 22/11/2011 (71) FRAUNHOFER-GESELLSCHAFT ZUR FÖRDERUNG DER ANGEWANDTEN FORSCHUNG E.V. (DE)
(21) BR 11 2013 014898-5 A2	Código 6.1 - Exigência Técnica (22) 17/12/2010 (71) VOLVO TRUCK CORPORATION (SE)
(21) BR 11 2013 019537-1 A2	Código 6.1 - Exigência Técnica (22) 24/01/2012 (71) MICROSOFT TECHNOLOGY LICENSING, LLC (US)
(21) BR 11 2013 019824-9 A2	Código 6.1 - Exigência Técnica (22) 26/01/2012 (71) ARM LIMITED (GB)
(21) BR 11 2013 020341-2 A2	Código 6.1 - Exigência Técnica (22) 23/02/2012 (71) NEC CORPORATION (JP)
(21) BR 11 2013 020411-7 A2	Código 6.1 - Exigência Técnica (22) 10/02/2012 (71) OXFORD NANOPORE TECHNOLOGIES LIMITED (GB)

(21) BR 11 2013 020699-3 A2	Código 6.1 - Exigência Técnica (22) 14/02/2012 (71) FRAUNHOFER-GELLSCHAFT ZUR FÖRDERUNG DER ANGEWANDTEN FORSCHUNG E.V (DE)
(21) BR 11 2013 020700-0 A2	Código 6.1 - Exigência Técnica (22) 10/02/2012 (71) FRAUNHOFER-GESELLSCHAFT ZUR FÖRDERUNG DER ANGEWANDTEN FORSCHUNG E.V. (DE)
(21) BR 11 2013 022397-9 A2	Código 6.1 - Exigência Técnica (22) 02/03/2012 (71) NOVARTIS AG (CH) ; DEREK O'HAGAN (US)
(21) BR 11 2013 023325-7 A2	Código 6.1 - Exigência Técnica (22) 07/03/2012 (71) MICROSOFT TECHNOLOGY LICENSING, LLC (US)
(21) BR 11 2013 023575-6 A8	Código 6.1 - Exigência Técnica (22) 12/03/2012 (71) KISSEI PHARMACEUTICAL CO., LTD. (JP)
(21) BR 11 2013 023844-5 A2	Código 6.1 - Exigência Técnica (22) 20/03/2012 (71) AMAZON TECHNOLOGIES, INC. (US)
(21) BR 11 2013 028013-1 A2	Código 6.1 - Exigência Técnica (22) 04/05/2012 (71) TAMINCO (BE)
(21) BR 11 2013 029659-3 A2	Código 6.1 - Exigência Técnica (22) 19/05/2011 (71) PRYSMIAN S.P.A. (IT)
(21) BR 11 2013 029686-0 A2	Código 6.1 - Exigência Técnica (22) 25/04/2012 (71) LUMILEDS HOLDING B.V. (NL)
(21) BR 11 2013 030610-6 A2	Código 6.1 - Exigência Técnica (22) 25/04/2012 (71) BAKER HUGHES INCORPORATED (US)

(21) BR 11 2013 031030-8 A2	Código 6.1 - Exigência Técnica (22) 31/05/2012 (71) AIR BAG ONE SARL (LU)
(21) BR 11 2013 031194-0 A2	Código 6.1 - Exigência Técnica (22) 11/05/2012 (71) OKI ELECTRIC INDUSTRY CO., LTD. (JP)
(21) BR 11 2013 031274-2 A2	Código 6.1 - Exigência Técnica (22) 12/06/2012 (71) OKI ELECTRIC INDUSTRY CO., LTD. (JP)
(21) BR 11 2014 000166-9 A2	Código 6.1 - Exigência Técnica (22) 20/07/2012 (71) PARFUMS CHRISTIAN DIOR (FR)
(21) BR 11 2014 003891-0 A2	Código 6.1 - Exigência Técnica (22) 17/08/2012 (71) AXIS ENERGY PROJECTS LTD. (GB)
(21) BR 11 2014 005179-8 A2	Código 6.1 - Exigência Técnica (22) 31/08/2012 (71) LANXESS DEUTSCHLAND GMBH (DE)
(21) BR 11 2014 005676-5 A2	Código 6.1 - Exigência Técnica (22) 28/09/2012 (71) GENERAL ELECTRIC COMPANY (US)
(21) BR 11 2014 008724-5 A2	Código 6.1 - Exigência Técnica (22) 12/10/2012 (71) MEDICAL INNOVATION DEVELOPPEMENT (FR)
(21) BR 11 2014 008804-7 A2	Código 6.1 - Exigência Técnica (22) 10/10/2012 (71) MEDIMMUNE, LLC (US)
(21) BR 11 2014 009224-9 A8	Código 6.1 - Exigência Técnica (22) 26/09/2012 (71) KIMBERLY-CLARK WORLDWIDE, INC. (US)
(21) BR 11 2014 011068-9 A2	Código 6.1 - Exigência Técnica

	(22) 25/09/2012 (71) KIMBERLY-CLARK WORLDWIDE, INC. (US)
(21) BR 11 2014 013180-5 A8	Código 6.1 - Exigência Técnica (22) 30/11/2012 (71) AIR PRODUCTS AND CHEMICALS, INC (US)
(21) BR 11 2014 013182-1 A2	Código 6.1 - Exigência Técnica (22) 30/11/2012 (71) AIR PRODUCTS AND CHEMICALS, INC (US)
(21) BR 11 2014 014266-1 A8	Código 6.1 - Exigência Técnica (22) 27/02/2012 (71) MOLDEX-METRIC, INC. (US)
(21) BR 11 2014 014383-8 A8	Código 6.1 - Exigência Técnica (22) 10/12/2012 (71) SNECMA (FR)
(21) BR 11 2014 014875-9 A8	Código 6.1 - Exigência Técnica (22) 18/12/2012 (71) KIMBERLY-CLARK WORLDWIDE, INC. (US)
(21) BR 11 2014 016658-7 A8	Código 6.1 - Exigência Técnica (22) 17/12/2012 (71) ETHICON ENDO-SURGERY, INC. (US)
(21) BR 11 2014 016778-8 A8	Código 6.1 - Exigência Técnica (22) 16/01/2013 (71) AKZO NOBEL COATINGS INTERNATIONAL B.V. (NL)
(21) BR 11 2014 017675-2 A8	Código 6.1 - Exigência Técnica (22) 18/01/2013 (71) SURMODICS, INC. (US)
(21) BR 11 2014 018313-9 A8	Código 6.1 - Exigência Técnica (22) 18/12/2012 (71) EVONIK OPERATIONS GMBH (DE)
(21) BR 11 2014 019247-2 A8	Código 6.1 - Exigência Técnica (22) 11/02/2013 (71) HALLIBURTON ENERGY SERVICES, INC. (US)

(21) BR 11 2014 019333-9 A8	Código 6.1 - Exigência Técnica (22) 06/02/2013 (71) SWIMC LLC (US)
(21) BR 11 2014 019568-4 A8	Código 6.1 - Exigência Técnica (22) 11/02/2013 (71) HONEYWELL INTERNATIONAL INC. (US)
(21) BR 11 2014 019875-6 A8	Código 6.1 - Exigência Técnica (22) 08/02/2013 (71) BP EXPLORATION OPERATING COMPANY LIMITED (GB)
(21) BR 11 2014 022304-1 A8	Código 6.1 - Exigência Técnica (22) 20/03/2013 (71) ROHM AND HAAS COMPANY (US)
(21) BR 11 2014 023909-6 A8	Código 6.1 - Exigência Técnica (22) 14/03/2013 (71) CABOT CORPORATION (US)
(21) BR 11 2014 027996-9 A2	Código 6.1 - Exigência Técnica (22) 09/05/2013 (71) Ferring B.V. (NL)
(21) BR 11 2014 030072-0 A2	Código 6.1 - Exigência Técnica (22) 07/12/2012 (71) BOREALIS AG (AT)
(21) BR 11 2014 031191-9 A2	Código 6.1 - Exigência Técnica (22) 22/05/2013 (71) DOW GLOBAL TECHNOLOGIES LLC (US)
(21) BR 11 2014 032351-8 A2	Código 6.1 - Exigência Técnica (22) 04/07/2013 (71) LM WP PATENT HOLDING A/S (DK)
(21) BR 11 2014 033097-2 A2	Código 6.1 - Exigência Técnica (22) 28/06/2013 (71) CONTINENTAL TEVES AG & CO. OHG (DE)
(21) BR 11 2015 000590-0 A2	Código 6.1 - Exigência Técnica

	(22) 11/07/2013 (71) 3M INNOVATIVE PROPERTIES COMPANY (US)
(21) BR 11 2015 001106-3 A2	Código 6.1 - Exigência Técnica (22) 15/07/2013 (71) FIBROGEN, INC. (US)
(21) BR 11 2015 001304-0 A2	Código 6.1 - Exigência Técnica (22) 01/08/2013 (71) BASELL POLIOLEFINE ITALIA S.R.L. (IT)
(21) BR 11 2015 001314-7 A2	Código 6.1 - Exigência Técnica (22) 28/06/2013 (71) SAINT-GOBAIN GLASS FRANCE (FR)
(21) BR 11 2015 002929-9 A2	Código 6.1 - Exigência Técnica (22) 13/08/2013 (71) TG MEDWISE LTD. (IL)
(21) BR 11 2015 003657-0 A2	Código 6.1 - Exigência Técnica (22) 23/08/2013 (71) M. M. & R. PRODUCTS, INC. (US)
(21) BR 11 2015 004849-8 A2	Código 6.1 - Exigência Técnica (22) 02/09/2013 (71) ALPLA WERKE ALWIN LEHNER GMBH & CO. KG (AT)
(21) BR 11 2015 004955-9 A2	Código 6.1 - Exigência Técnica (22) 04/09/2013 (71) ZUIKO CORPORATION (JP)
(21) BR 11 2015 004962-1 A2	Código 6.1 - Exigência Técnica (22) 22/08/2013 (71) THE BOEING COMPANY (US)
(21) BR 11 2015 006216-4 A2	Código 6.1 - Exigência Técnica (22) 21/08/2013 (71) EXXONMOBIL CHEMICAL PATENTS INC. (US)
(21) BR 11 2015 006262-8 A2	Código 6.1 - Exigência Técnica (22) 01/10/2013 (71) DOW GLOBAL TECHNOLOGIES LLC (US)

(21) BR 11 2015 008668-3 A2	Código 6.1 - Exigência Técnica (22) 08/10/2013 (71) ILLINOIS TOOL WORKS INC (US)
(21) BR 11 2015 008945-3 A2	Código 6.1 - Exigência Técnica (22) 13/09/2013 (71) SHAW INDUSTRIES GROUP, INC (US)
(21) BR 11 2015 008971-2 A2	Código 6.1 - Exigência Técnica (22) 21/10/2013 (71) ALBANY ENGINEERED COMPOSITES, INC. (US)
(21) BR 11 2015 013355-0 A2	Código 6.1 - Exigência Técnica (22) 11/12/2012 (71) COLGATE-PALMOLIVE COMPANY (US)
(21) BR 11 2015 013640-0 A8	Código 6.1 - Exigência Técnica (22) 11/12/2012 (71) COLGATE-PALMOLIVE COMPANY (US)
(21) BR 11 2015 015013-6 A2	Código 6.1 - Exigência Técnica (22) 21/12/2012 (71) ESSITY HYGIENE AND HEALTH AKTIEBOLAG (SE)
(21) BR 11 2015 019595-4 A8	Código 6.1 - Exigência Técnica (22) 15/02/2013 (71) RHODIA OPERATIONS (FR)
(21) BR 11 2015 019663-2 A2	Código 6.1 - Exigência Técnica (22) 14/03/2014 (71) PHILIP MORRIS PRODUCTS S.A. (CH)
(21) BR 11 2015 022290-0 A2	Código 6.1 - Exigência Técnica (22) 07/03/2014 (71) JANSSEN PHARMACEUTICA NV (BE)
(21) BR 11 2015 022309-5 A2	Código 6.1 - Exigência Técnica (22) 14/03/2014 (71) DANAHER UK INDUSTRIES, LTD (GB)
(21) BR 11 2015 024499-8 A2	Código 6.1 - Exigência Técnica

	(22) 27/03/2014 (71) MITSUBOSHI BELTING LTD. (JP)
(21) BR 11 2015 026373-9 A2	Código 6.1 - Exigência Técnica (22) 14/04/2014 (71) GCL INTERNATIONAL S.A.R.L. (LU)
(21) BR 11 2015 028405-1 A2	Código 6.1 - Exigência Técnica (22) 13/05/2014 (71) M3AT SA (CH)
(21) BR 11 2016 004952-7 A8	Código 6.1 - Exigência Técnica (22) 11/09/2014 (71) DOW GLOBAL TECHNOLOGIES LLC (US)
(21) BR 11 2016 005770-8 A2	Código 6.1 - Exigência Técnica (22) 19/09/2014 (71) TERUMO CORPORATION (JP)
(21) BR 11 2016 012184-8 A2	Código 6.1 - Exigência Técnica (22) 10/02/2015 (71) VDM METALS INTERNATIONAL GMBH (DE)
(21) BR 11 2016 012925-3 A2	Código 6.1 - Exigência Técnica (22) 12/11/2014 (71) DOW GLOBAL TECHNOLOGIES LLC (US)
(21) BR 11 2016 014213-6 A2	Código 6.1 - Exigência Técnica (22) 10/12/2014 (71) DOW GLOBAL TECHNOLOGIES LLC (US)
(21) BR 11 2016 014288-8 A2	Código 6.1 - Exigência Técnica (22) 10/12/2014 (71) DOW GLOBAL TECHNOLOGIES LLC (US)
(21) BR 11 2016 014727-8 A2	Código 6.1 - Exigência Técnica (22) 04/02/2015 (71) OTTO FUCHS - KOMMANDITGESELLSCHAFT (DE)
(21) BR 11 2016 021356-4 A2	Código 6.1 - Exigência Técnica (22) 18/12/2014 (71) NIPPON STEEL CORPORATION (JP)

(21) BR 11 2016 021398-0 A2	Código 6.1 - Exigência Técnica (22) 09/03/2015 (71) SAFRAN AIRCRAFT ENGINES (FR)
(21) BR 11 2016 022443-4 A2	Código 6.1 - Exigência Técnica (22) 22/04/2015 (71) BASF SE (DE)
(21) BR 11 2016 025690-5 A2	Código 6.1 - Exigência Técnica (22) 04/05/2015 (71) TECHNIP FRANCE (FR)
(21) BR 11 2016 027245-5 A2	Código 6.1 - Exigência Técnica (22) 19/05/2015 (71) 3M INNOVATIVE PROPERTIES COMPANY (US)
(21) BR 11 2016 029328-2 A2	Código 6.1 - Exigência Técnica (22) 15/06/2015 (71) TECHNIP FRANCE (FR)
(21) BR 11 2018 007793-3 A2	Código 6.1 - Exigência Técnica (22) 13/11/2015 (71) THE PROCTER & GAMBLE COMPANY (US)
(21) BR 11 2019 005909-1 A2	Código 6.1 - Exigência Técnica (22) 25/09/2017 (71) CLEAN PLANET INC. (JP)
(21) BR 11 2019 016699-8 A2	Código 6.1 - Exigência Técnica (22) 12/02/2018 (71) CLARKE MOSQUITO CONTROL PRODUCTS, INC. (US)
(21) BR 11 2019 026407-8 A2	Código 6.1 - Exigência Técnica (22) 07/06/2018 (71) CLEAN PLANET INC. (JP)
(21) BR 11 2020 009087-5 A2	Código 6.1 - Exigência Técnica (22) 12/11/2018 (71) SURGICAL INNOVATION ASSOCIATES, INC. (US)
(21) BR 11 2020 015775-9 A2	Código 6.1 - Exigência Técnica

	(22) 06/02/2019 (71) HUGHES NETWORK SYSTEMS (US)
(21) BR 12 2020 010019-2 A2	Código 6.1 - Exigência Técnica (22) 21/10/2013 (62) BR 11 2015 008971-2 21/10/2013 (71) ALBANY ENGINEERED COMPOSITES, INC. (US)
(21) BR 12 2020 010029-0 A2	Código 6.1 - Exigência Técnica (22) 21/10/2013 (62) BR 11 2015 008971-2 21/10/2013 (71) ALBANY ENGINEERED COMPOSITES, INC. (US)
(21) BR 12 2020 010042-7 A2	Código 6.1 - Exigência Técnica (22) 21/10/2013 (62) BR 11 2015 008971-2 21/10/2013 (71) ALBANY ENGINEERED COMPOSITES, INC. (US)
(21) BR 20 2016 001489-7 U2	Código 6.1 - Exigência Técnica (22) 22/01/2016 (71) IMEPEL INDÚSTRIA MECÂNICA LTDA. (BR/SC)
(21) BR 20 2016 003429-4 U2	Código 6.1 - Exigência Técnica (22) 18/02/2016 (71) DIEGO JOSE LUCAS DE OLIVEIRA (BR/MG)
(21) BR 20 2018 015958-0 U2	Código 6.1 - Exigência Técnica (22) 03/08/2018 (71) R A - INDUSTRIA E COMERCIO DE MATERIAIS PLASTICOS E BORRACHA LTDA - EPP (BR/MG)
(21) BR 20 2019 027619-9 U2	Código 6.1 - Exigência Técnica (22) 20/12/2019 (71) ROMALDO INACIO SULZBACHER (BR/PR)
(21) PI 0805778-8 A2	Código 6.1 - Exigência Técnica (22) 04/12/2008 (71) Universidade Federal de Minas Gerais (BR/MG)
(21) PI 0814722-1 A2	Código 6.1 - Exigência Técnica (22) 23/06/2008 (71) Heat And Control, Inc. (US)

(21) PI 0816599-8 A2	Código 6.1 - Exigência Técnica (22) 22/10/2008 (71) Dow Global Technologies Inc (US)
(21) PI 0817662-0 A2	Código 6.1 - Exigência Técnica (22) 13/10/2008 (71) Syngenta Participations AG (CH)
(21) PI 0900798-9 A2	Código 6.1 - Exigência Técnica (22) 24/04/2009 (71) Immatics Biotechnologies Gmbh (DE)
(21) PI 0913223-6 A2	Código 6.1 - Exigência Técnica (22) 26/05/2009 (71) Fujiwara Techno-Art Co., Ltd (JP)
(21) PI 0913874-9 A2	Código 6.1 - Exigência Técnica (22) 26/06/2009 (71) Daikin Industries, LTD. (JP)
(21) PI 0916032-9 A2	Código 6.1 - Exigência Técnica (22) 21/10/2009 (71) KIMBERLY - CLARK WORLDWIDE (US)
(21) PI 0921655-3 A2	Código 6.1 - Exigência Técnica (22) 26/11/2009 (71) AJINOMOTO CO., INC. (JP)
(21) PI 0922387-8 A2	Código 6.1 - Exigência Técnica (22) 18/12/2009 (71) KAESER KOMPRESSOREN SE (DE)
(21) PI 0922964-7 A2	Código 6.1 - Exigência Técnica (22) 18/05/2009 (71) Idexx Laboratories, INC. (US)
(21) PI 1008399-5 A2	Código 6.1 - Exigência Técnica (22) 11/02/2010 (71) Huawei Technologies Co., LTD. (CN)
(21) PI 1008500-9 A2	Código 6.1 - Exigência Técnica

	(22) 23/02/2010 (71) Nippon Telegraph And Telephone Corporation (JP) ; National University Corporation Nagoya University (JP)
(21) PI 1008954-3 A2	Código 6.1 - Exigência Técnica (22) 17/02/2010 (71) Sharp Kabushiki Kaisha (JP)
(21) PI 1013972-9 A2	Código 6.1 - Exigência Técnica (22) 07/05/2010 (71) NOKIA TECHNOLOGIES OY (FI)
(21) PI 1014706-3 A2	Código 6.1 - Exigência Técnica (22) 07/05/2010 (71) Qualcomm Incorporated (US)
(21) PI 1016121-0 A2	Código 6.1 - Exigência Técnica (22) 14/04/2010 (71) GOOGLE TECHNOLOGY HOLDINGS LLC (US)
(21) PI 1102474-7 A8	Código 6.1 - Exigência Técnica (22) 20/05/2011 (71) DRAKA COMTEQ B.V. (NL)
(21) PI 1103771-7 A2	Código 6.1 - Exigência Técnica (22) 11/08/2011 (71) Fundação CPqD - Centro de Pesquisa e Desenvolvimento em Telecomunicações (BR/SP)
(21) PI 1104106-4 A2	Código 6.1 - Exigência Técnica (22) 02/08/2011 (71) Vagner Garcia dos Santos (BR/PR)
(21) PI 1104268-0 A2	Código 6.1 - Exigência Técnica (22) 18/10/2011 (71) CNH INDUSTRIAL AMERICA LLC (US)
(21) PI 1104831-0 A2	Código 6.1 - Exigência Técnica (22) 16/11/2011 (71) ACLARA METERS LLC. (US)
(21) PI 1105184-1 A2	Código 6.1 - Exigência Técnica

	(22) 21/12/2011 (71) UNIVERSIDADE DE SÃO PAULO - USP (BR/SP)
(21) PI 1105224-4 A2	Código 6.1 - Exigência Técnica (22) 09/12/2011 (71) UNIVERSIDADE DE SÃO PAULO - USP (BR/SP)
(21) PI 1106529-0 A2	Código 6.1 - Exigência Técnica (22) 15/07/2011 (71) Comissão Nacional de Energia Nuclear (BR/RJ)

Código 6.6.1 - Exigência Formal - art. 38 (I) da Lei 13.123/2015

Informe se houve acesso ao patrimônio genético nacional, conforme o art. 38 (I) da Lei 13.123/2015. Para Declaração Positiva de Acesso, gerar uma Guia de Recolhimento da União (GRU) de código 264. Caso a exigência não seja cumprida em até 60 (sessenta) dias, será considerado pelo INPI que não houve acesso ao patrimônio genético nacional.

---

(21) BR 11 2012 002642-9 A2
Código 6.6.1 - Exigência Formal - art. 38 (I) da Lei 13.123/2015
(22) 04/08/2009
(71) SOLENIS TECHNOLOGIES CAYMAN, L.P. (CH)

---

(21) BR 11 2012 004340-4 A2
Código 6.6.1 - Exigência Formal - art. 38 (I) da Lei 13.123/2015
(22) 24/08/2010
(71) Premark Feg L.L.C. (US)

---

(21) BR 11 2012 005767-7 A2
Código 6.6.1 - Exigência Formal - art. 38 (I) da Lei 13.123/2015
(22) 02/09/2010
(71) NIPPON STEEL & SUMITOMO METAL CORPORATION (JP)

---

(21) BR 11 2012 007270-6 A2
Código 6.6.1 - Exigência Formal - art. 38 (I) da Lei 13.123/2015
(22) 30/09/2010
(71) PARVIZ GHARAGOZLU (CL)

---

(21) BR 11 2012 007818-6 A2
Código 6.6.1 - Exigência Formal - art. 38 (I) da Lei 13.123/2015
(22) 05/10/2010
(71) Honda Motor Co., LTD. (JP)

---

(21) BR 11 2012 009249-9 A2
Código 6.6.1 - Exigência Formal - art. 38 (I) da Lei 13.123/2015
(22) 25/05/2010
(71) DOLBY INTERNATIONAL AB (NL) ; FRAUNHOFER-GESELLSCHAFT ZUR FÖRDERUNG DER ANGEWANDTEN FORSCHUNG E.V. (DE)

---

(21) BR 11 2012 012382-3 A2
Código 6.6.1 - Exigência Formal - art. 38 (I) da Lei 13.123/2015
(22) 11/11/2010
(71) Honda Motor Co., Ltd. (JP)

---

(21) BR 11 2012 012985-6 A2
Código 6.6.1 - Exigência Formal - art. 38 (I) da Lei 13.123/2015
(22) 26/11/2010
(71) Huawei Technologies Co., Ltd. (CN)

---

(21) BR 11 2013 025156-5 A2
Código 6.6.1 - Exigência Formal - art. 38 (I) da Lei 13.123/2015

	(22) 30/04/2012 (71) ECOLAB USA INC. (US)
(21) BR 11 2014 009941-3 A2	Código 6.6.1 - Exigência Formal - art. 38 (I) da Lei 13.123/2015 (22) 26/10/2012 (71) REGENERON PHARMACEUTICALS, INC. (US)
(21) BR 11 2014 019646-0 A2	Código 6.6.1 - Exigência Formal - art. 38 (I) da Lei 13.123/2015 (22) 07/02/2013 (71) ELECTRICAL SUBSEA & DRILLING AS (NO)
(21) BR 11 2014 019741-5 A2	Código 6.6.1 - Exigência Formal - art. 38 (I) da Lei 13.123/2015 (22) 11/02/2013 (71) GENENTECH, INC (US)
(21) BR 11 2014 020365-2 A2	Código 6.6.1 - Exigência Formal - art. 38 (I) da Lei 13.123/2015 (22) 14/02/2013 (71) MILLENNIUM PHARMACEUTICALS, INC. (US)
(21) BR 11 2016 023406-5 A2	Código 6.6.1 - Exigência Formal - art. 38 (I) da Lei 13.123/2015 (22) 20/03/2015 (71) QUALCOMM INCORPORATED (US)
(21) BR 20 2017 028599-0 U2	Código 6.6.1 - Exigência Formal - art. 38 (I) da Lei 13.123/2015 (22) 29/12/2017 (71) AYGAZ ANONIM SIRKETI (TR)
(21) PI 0817985-9 A2	Código 6.6.1 - Exigência Formal - art. 38 (I) da Lei 13.123/2015 (22) 13/10/2008 (71) Bigtec Private Limited (IN)
(21) PI 0819644-3 A2	Código 6.6.1 - Exigência Formal - art. 38 (I) da Lei 13.123/2015 (22) 25/11/2008 (71) SONY CORPORATION (JP)
(21) PI 0917812-0 A2	Código 6.6.1 - Exigência Formal - art. 38 (I) da Lei 13.123/2015 (22) 12/08/2009 (71) STBL MEDICAL RESEARCH AG (CH)
(21) PI 0920405-9 A2	Código 6.6.1 - Exigência Formal - art. 38 (I) da Lei 13.123/2015 (22) 05/10/2009 (71) OERLIKON TRADING AG, TRÜBBACH (CH)

(21) PI 0921580-8 A2	Código 6.6.1 - Exigência Formal - art. 38 (I) da Lei 13.123/2015 (22) 07/09/2009 (71) Mark E. Lee Lum (TT)
(21) PI 0922048-8 A2	Código 6.6.1 - Exigência Formal - art. 38 (I) da Lei 13.123/2015 (22) 18/11/2009 (71) Illinois Tool Works INC. (US)
(21) PI 0923746-1 A2	Código 6.6.1 - Exigência Formal - art. 38 (I) da Lei 13.123/2015 (22) 04/11/2009 (71) CONTINENTAL REIFEN DEUTSCHLAND GMBH (DE)
(21) PI 1006629-2 A2	Código 6.6.1 - Exigência Formal - art. 38 (I) da Lei 13.123/2015 (22) 01/03/2010 (71) NEC CORPORATION (JP)
(21) PI 1008464-9 A2	Código 6.6.1 - Exigência Formal - art. 38 (I) da Lei 13.123/2015 (22) 25/02/2010 (71) Aker Subsea Inc (US)
(21) PI 1008779-6 A2	Código 6.6.1 - Exigência Formal - art. 38 (I) da Lei 13.123/2015 (22) 23/02/2010 (71) Boehringer Ingelheim International GMBH. (DE)
(21) PI 1012242-7 A2	Código 6.6.1 - Exigência Formal - art. 38 (I) da Lei 13.123/2015 (22) 22/03/2010 (71) Apple Inc. (US)

Código 6.6.3 - Exigência formal – listagem de sequências.

Apresentar listagem de sequências (de nucleotídeos e/ou de aminoácidos) em meio eletrônico no padrão OMPI ST.25, segundo as regras definidas pela Resolução vigente, mediante Guia de Recolhimento da União (GRU) de código 207. O depositante poderá obter o parecer através do endereço eletrônico www.inpi.gov.br – Acesso rápido – Faça uma busca – Patente. Para acessar, cadastre-se no Portal do INPI e use login e senha. A não manifestação do depositante no prazo de 60 (sessenta) dias desta data acarretará o arquivamento do pedido, de acordo com o Art. 34 da LPI.

---

(21) PI 0717181-1 A2

Código 6.6.3 - Exigência formal – listagem de sequências.

(22) 21/09/2007

(71) BASF ENZYMES LLC (US)

Código 6.7 - Outras Exigências

Suspensão do andamento do pedido de patente para que seja feita a instrução regular do pedido de patente. O depositante poderá obter o parecer através do endereço eletrônico www.inpi.gov.br - No Acesso rápido – Faça uma busca - Patente. Para acessar, cadastre-se no Portal do INPI e use login e senha. A não manifestação do depositante no prazo de 90 (noventa) dias desta data acarretará o arquivamento definitivo do pedido.

---

(21) BR 10 2014 002784-0 A2

Código 6.7 - Outras Exigências
(22) 05/02/2014
(71) BIOLOGICUS - INDÚSTRIA E COMÉRCIO DE PRODUTOS NATURAIS - LTDA (BR/PE)

---

(21) BR 10 2017 017535-9 A2

Código 6.7 - Outras Exigências
(22) 16/08/2017
(71) DANIEL TRAVASSOS DA ROSA COSTA (BR/MG)
O requerente apresentou quadro reivindicatório com 14 reivindicações conforme quadro apresentado antes do pedido de exame na petição 870170059155 de 16/08/2017. Através da petição 800200279630 de 24/08/2020 foi pago o pedido de exame equivalente a 10 reivindicações e com desconto para pessoas naturais, com o valor pago de R$ 236,00 (Duzentos e Trinta e Seis Reais). Através da petição 870200159138 de 21/12/2020 cumpriu a exigência 6.7 de complementação do valor do pedido de exame apresentado a GRU 29409201927592889, com o valor pago de R$ 100,00 (Cem Reais). Observa-se que para um pedido de exame com 14 reivindicações, com desconto para pessoas naturais e de acordo com a tabela de retribuições vigente no momento do cumprimento da exigência o valor esperado para o pedido de exame seria de R$ 396,00 (Trezentos e Noventa e Seis Reais). Complemente o pedido de exame (GRU com código de serviço 800) de acordo com a tabela de retribuições vigente no momento do cumprimento da exigência para um pedido de Patente de Invenção com 14 reivindicações e com o desconto para pessoas naturais. Apresente a GRU de complementação ou esclarecimento contendo o nosso número da GRU de complementação via o peticionamento de uma GRU de cumprimento de exigência em 1ª instância (GRU com código de serviço 207). De acordo com art. 2° da Instrução Normativa INPI/DIRPA Nº 03 de 30/09/2016 e art. 36 da Lei 9.279 de 14/05/1996 em caso de não cumprimento da exigência no prazo legal o pedido será arquivado definitivamente.

---

(21) BR 10 2019 024179-9 A2

Código 6.7 - Outras Exigências
(22) 18/11/2019
(71) ADEMIR BOLLIS (BR/SC)

(21) BR 11 2015 007082-5 A2	Código 6.7 - Outras Exigências (22) 29/09/2012 (71) 3M INNOVATIVE PROPERTIES COMPANY (US)
(21) BR 11 2015 026263-5 A2	Código 6.7 - Outras Exigências (22) 14/05/2014 (71) THYSSENKRUPP INDUSTRIAL SOLUTIONS AG (DE)
(21) BR 20 2020 020945-6	Código 6.7 - Outras Exigências (22) 13/10/2020 (71) PAULO HENRIQUE DE MIRANDA (BR/MG) Para que a petição nº 870200133929 de 23/10/2020 seja conhecida, deverá ser apresentado documento de procuração outorgado pelo depositante, no original ou cópia autenticada, dando-lhe poderes para retirar o pedido de patente.
(21) PI 1107449-3 A2	Código 6.7 - Outras Exigências (22) 30/12/2011 (71) Ennio Ezequiel de Oliveira Filho (BR/SC)

Código 6.9 - Publicação Anulada

Anulação da publicação da exigência por ter sido indevida.

(21) BR 10 2012 011165-9 A2	Código 6.9 - Publicação Anulada (22) 11/05/2012 (71) Universidade Federal de Uberlândia (BR/MG) ; FAPEMIG - Fundação de Amparo a Pesquisa do Estado de Minas Gerais (BR/MG) Anulada a publicação código 6.22 na RPI nº 2608 de 29/12/2020 por ter sido indevida.
(21) BR 11 2014 019415-7 A8	Código 6.9 - Publicação Anulada (22) 22/02/2013 (71) MAHIR AKTAS (TR) Anulada a publicação código 6.1 na RPI nº 2598 de 20/10/2020 por ter sido indevida.

Código 6.21 - Exigência preliminar - pedidos com buscas realizadas por outros Escritórios de Patentes

Suspensão do andamento do pedido de patente que, para instrução regular, aguardará o atendimento ou contestação das exigências formuladas. O depositante poderá obter o parecer através do endereço eletrônico www.inpi.gov.br - Acesso rápido - Faça uma busca - Patente. Para acessar, cadastre-se no Portal do INPI e use login e senha. A não manifestação do depositante no prazo de 90 (noventa) dias desta data acarretará o arquivamento definitivo do pedido.

---

(21) BR 10 2013 005005-9 A2

Código 6.21 - Exigência preliminar - pedidos com buscas realizadas por outros Escritórios de Patentes
(22) 01/03/2013
(51) A61B 5/20 (2006.01), A61B 18/00 (2006.01)
(71) UNIVERSIDADE ESTADUAL DE CAMPINAS - UNICAMP (BR/SP)

---

(21) BR 10 2015 028687-2 A2

Código 6.21 - Exigência preliminar - pedidos com buscas realizadas por outros Escritórios de Patentes
(22) 16/11/2015
(51) A61K 47/22 (2006.01)
(71) INTERNATIONAL FLAVORS & FRAGRANCES INC. (US)

---

(21) BR 10 2016 005140-1 A2

Código 6.21 - Exigência preliminar - pedidos com buscas realizadas por outros Escritórios de Patentes
(22) 08/03/2016
(51) A61K 47/06 (2006.01), A61K 31/216 (2006.01), A61K 31/22 (2006.01), A61K 31/164 (2006.01)
(71) DOW GLOBAL TECHNOLOGIES LLC (US) ; ROHM AND HAAS COMPANY (US)

---

(21) BR 10 2016 024930-9 A2

Código 6.21 - Exigência preliminar - pedidos com buscas realizadas por outros Escritórios de Patentes
(22) 25/10/2016
(51) G05D 1/00 (2006.01), A01D 90/10 (2006.01), A01D 43/07 (2006.01), B66F 19/00 (2006.01)
(71) CNH INDUSTRIAL AMERICA LLC (US) ; AUTONOMOUS SOLUTIONS, INC. (US)

---

(21) BR 11 2012 004763-9 A2

Código 6.21 - Exigência preliminar - pedidos com buscas realizadas por outros Escritórios de Patentes
(22) 02/09/2009
(51) C21B 5/00 (2006.01)
(71) ARCELORMITTAL INVESTIGACIÓN Y DESARROLLO. S.L. (ES)

(21) BR 11 2012 008947-1 A2	Código 6.21 - Exigência preliminar - pedidos com buscas realizadas por outros Escritórios de Patentes (22) 15/10/2010 (51) C10M 129/76 (2006.01), C10N 30/06 (2006.01), C10N 40/25 (2006.01) (71) TOTAL RAFFINAGE MARKETING (FR)
(21) BR 11 2012 010083-1 A2	Código 6.21 - Exigência preliminar - pedidos com buscas realizadas por outros Escritórios de Patentes (22) 27/10/2010 (51) A61K 47/10 (2017.01), A61K 47/12 (2006.01), A61K 47/14 (2017.01), A61K 9/06 (2006.01), A61K 9/08 (2006.01), A61K 31/565 (2006.01), A61K 31/568 (2006.01), A61K 31/57 (2006.01) (71) BESINS HEALTHCARE LUXEMBOURG SARL (LU)
(21) BR 11 2012 011350-0 A2	Código 6.21 - Exigência preliminar - pedidos com buscas realizadas por outros Escritórios de Patentes (22) 21/09/2010 (51) D06M 13/422 (2006.01), D06M 15/431 (2006.01), D06M 15/43 (2006.01), D06M 15/667 (2006.01), D06M 15/673 (2006.01), C08G 79/06 (2006.01), C09K 21/12 (2006.01), D06M 15/70 (2006.01) (71) Milliken & Company (US)
(21) BR 11 2012 011737-8 A2	Código 6.21 - Exigência preliminar - pedidos com buscas realizadas por outros Escritórios de Patentes (22) 15/10/2010 (51) C08F 220/00 (2006.01) (71) Columbia Insurance Company (US)
(21) BR 11 2012 013667-4 A2	Código 6.21 - Exigência preliminar - pedidos com buscas realizadas por outros Escritórios de Patentes (22) 01/12/2010 (51) C07C 215/10 (2006.01), C07C 215/18 (2006.01), C07C 215/42 (2006.01), C07C 215/08 (2006.01), C07D 303/08 (2006.01) (71) DOW GLOBAL TECHNOLOGIES LLC (US) ; ANGUS CHEMICAL COMPANY (US)
(21) BR 11 2012 014652-1 A2	Código 6.21 - Exigência preliminar - pedidos com buscas realizadas por outros Escritórios de Patentes (22) 15/12/2010 (51) C07D 471/14 (2006.01), A61K 31/4427 (2006.01), A61P 35/00 (2006.01) (71) F. HOFFMANN-LA ROCHE AG (CH)

(21) BR 11 2012 027350-7 A2	Código 6.21 - Exigência preliminar - pedidos com buscas realizadas por outros Escritórios de Patentes (22) 30/12/2010 (51) C02F 1/72 (2006.01) (71) JOSÉ LUIS KELLY (AR) ; ANDREA CECILIA BARRAGÁN (AR)
(21) BR 11 2013 007280-6 A2	Código 6.21 - Exigência preliminar - pedidos com buscas realizadas por outros Escritórios de Patentes (22) 21/09/2011 (51) C07C 213/00 (2006.01), C07C 215/08 (2006.01), C07C 215/20 (2006.01), C07C 215/10 (2006.01) (71) ANGUS CHEMICAL COMPANY (US)
(21) BR 11 2013 016887-0 A2	Código 6.21 - Exigência preliminar - pedidos com buscas realizadas por outros Escritórios de Patentes (22) 02/12/2011 (51) G06K 9/60 (2006.01) (71) SONY COMPUTER ENTERTAIMENT AMERICA LLC (US)
(21) BR 11 2013 019313-1 A2	Código 6.21 - Exigência preliminar - pedidos com buscas realizadas por outros Escritórios de Patentes (22) 15/02/2012 (51) F16C 33/20 (2006.01), F16C 17/04 (2006.01), F16C 33/74 (2006.01) (71) OILES CORPORATION (JP)
(21) BR 11 2013 025156-5 A2	Código 6.21 - Exigência preliminar - pedidos com buscas realizadas por outros Escritórios de Patentes (22) 30/04/2012 (51) C11D 1/42 (2006.01), C11D 3/43 (2006.01), B08B 3/04 (2006.01) (71) ECOLAB USA INC. (US)
(21) BR 11 2013 026416-0 A2	Código 6.21 - Exigência preliminar - pedidos com buscas realizadas por outros Escritórios de Patentes (22) 13/02/2012 (51) C07C 2/58 (2006.01), C07C 5/03 (2006.01), C10M 177/00 (2006.01) (71) AMYRIS, INC. (US)
(21) BR 11 2013 028846-9 A2	Código 6.21 - Exigência preliminar - pedidos com buscas realizadas por outros Escritórios de Patentes (22) 16/05/2012 (51) C07D 487/04 (2006.01), A61K 31/535 (2006.01), A61P 35/00 (2006.01) (71) PRINCIPIA BIOPHARMA INC. (US)

(21) BR 11 2013 031607-1 A2	Código 6.21 - Exigência preliminar - pedidos com buscas realizadas por outros Escritórios de Patentes (22) 07/06/2012 (51) A01N 1/02 (2006.01) (71) LIFELINE SCIENTIFIC, INC. (US) ; CELL & TISSUE SYSTEMS, INC. (US)
(21) BR 11 2013 033861-0 A2	Código 6.21 - Exigência preliminar - pedidos com buscas realizadas por outros Escritórios de Patentes (22) 28/06/2012 (51) C07D 403/12 (2006.01), A61K 8/49 (2006.01), A61K 31/4178 (2006.01), A61Q 19/00 (2006.01), A61Q 5/02 (2006.01), A61Q 19/10 (2006.01), A61P 17/00 (2006.01) (71) GALDERMA RESEARCH & DEVELOPMENT (FR)
(21) BR 11 2014 002734-0 A2	Código 6.21 - Exigência preliminar - pedidos com buscas realizadas por outros Escritórios de Patentes (22) 02/08/2012 (51) C07D 213/58 (2006.01), C07D 215/12 (2006.01), C07D 217/14 (2006.01), C07D 231/12 (2006.01), C07D 233/64 (2006.01), C07D 235/16 (2006.01), C07D 261/08 (2006.01), C07D 277/30 (2006.01), C07D 277/34 (2006.01), C07D 307/54 (2006.01), C07D 307/68 (2006.01), C07D 307/87 (2006.01), C07D 317/60 (2006.01), C07D 333/20 (2006.01), C07D 409/10 (2006.01), A61K 31/381 (2006.01) (71) KARO BIO AB (SE)
(21) BR 11 2014 019488-2 A2	Código 6.21 - Exigência preliminar - pedidos com buscas realizadas por outros Escritórios de Patentes (22) 06/02/2013 (51) C07C 227/40 (2006.01), B01D 15/08 (2006.01), C07C 7/12 (2006.01) (71) CJ CHEILJEDANG CORPORATION (KR) ; INDUSTRY-UNIVERSITY COOPERATION FOUNDATION HANYANG UNIVERSITY (KR)
(21) BR 11 2014 022700-4 A2	Código 6.21 - Exigência preliminar - pedidos com buscas realizadas por outros Escritórios de Patentes (22) 14/03/2013 (51) A61K 31/4985 (2006.01), A61K 35/00 (2006.01) (71) SIGNAL PHARMACEUTICALS, LLC (US)
(21) BR 11 2014 022713-6 A8	Código 6.21 - Exigência preliminar - pedidos com buscas realizadas por outros Escritórios de Patentes (22) 11/03/2013 (51) C07D 471/04 (2006.01) (71) LUPIN LIMITED (IN)

(21) BR 11 2015 010120-8 A2	Código 6.21 - Exigência preliminar - pedidos com buscas realizadas por outros Escritórios de Patentes (22) 13/11/2013 (51) C07D 213/79 (2006.01), C07D 213/84 (2006.01) (71) F. HOFFMANN-LA ROCHE AG (CH)
(21) BR 11 2015 010835-0 A2	Código 6.21 - Exigência preliminar - pedidos com buscas realizadas por outros Escritórios de Patentes (22) 13/11/2013 (51) C11B 3/00 (2006.01), C11B 3/04 (2006.01) (71) RRIP, LLC (US)
(21) BR 11 2015 011298-6 A2	Código 6.21 - Exigência preliminar - pedidos com buscas realizadas por outros Escritórios de Patentes (22) 18/11/2013 (51) C07D 309/10 (2006.01), C07H 5/00 (2006.01) (71) LEXICON PHARMACEUTICALS, INC. (US)
(21) BR 11 2015 016647-4 A2	Código 6.21 - Exigência preliminar - pedidos com buscas realizadas por outros Escritórios de Patentes (22) 13/01/2014 (51) C07D 263/26 (2006.01), C07D 307/33 (2006.01), C07D 413/06 (2006.01), A61P 31/14 (2006.01) (71) GILEAD PHARMASSET LLC (US)
(21) BR 11 2015 021120-8 A2	Código 6.21 - Exigência preliminar - pedidos com buscas realizadas por outros Escritórios de Patentes (22) 19/03/2014 (51) E21B 7/02 (2006.01) (71) SLIM DRILLING SERVIÇOS DE PERFURAÇÃO S.A (BR/MG)
(21) BR 11 2015 022864-0 A8	Código 6.21 - Exigência preliminar - pedidos com buscas realizadas por outros Escritórios de Patentes (22) 14/03/2014 (51) C07D 487/04 (2006.01) (71) CELTAXSYS, INC. (US)
(21) BR 11 2016 009349-6 A2	Código 6.21 - Exigência preliminar - pedidos com buscas realizadas por outros Escritórios de Patentes (22) 30/10/2014 (51) A61K 31/706 (2006.01), C07H 19/048 (2006.01), A61P 17/00 (2006.01), A61P 17/16 (2006.01)

	(71) CHROMADEX INC. (US)
(21) BR 11 2016 009559-6 A2	Código 6.21 - Exigência preliminar - pedidos com buscas realizadas por outros Escritórios de Patentes (22) 11/12/2014 (51) C09C 1/36 (2006.01), C09C 1/00 (2006.01), C09C 1/02 (2006.01) (71) KRONOS INTERNATIONAL, INC. (DE)
(21) BR 11 2016 009583-9 A2	Código 6.21 - Exigência preliminar - pedidos com buscas realizadas por outros Escritórios de Patentes (22) 11/12/2014 (51) C09C 1/36 (2006.01), C09C 3/06 (2006.01), C09C 3/04 (2006.01) (71) KRONOS INTERNATIONAL, INC. (DE)
(21) BR 11 2016 010421-8 A2	Código 6.21 - Exigência preliminar - pedidos com buscas realizadas por outros Escritórios de Patentes (22) 01/12/2014 (51) C09D 5/08 (2006.01), C09D 163/00 (2006.01) (71) AKZO NOBEL COATINGS INTERNATIONAL B.V. (NL)
(21) BR 11 2016 012227-5 A2	Código 6.21 - Exigência preliminar - pedidos com buscas realizadas por outros Escritórios de Patentes (22) 03/12/2014 (51) C09D 167/08 (2006.01), C09F 9/00 (2006.01) (71) PPG EUROPE BV (NL)
(21) BR 11 2016 012529-0 A2	Código 6.21 - Exigência preliminar - pedidos com buscas realizadas por outros Escritórios de Patentes (22) 09/12/2014 (51) C09D 5/00 (2006.01), C08G 65/336 (2006.01), C08K 9/06 (2006.01), C08K 9/08 (2006.01) (71) MOMENTIVE PERFORMANCE MATERIALS INC. (US)
(21) BR 11 2016 013759-0 A2	Código 6.21 - Exigência preliminar - pedidos com buscas realizadas por outros Escritórios de Patentes (22) 15/12/2014 (51) C07J 1/00 (2006.01), C07J 7/00 (2006.01), C07J 41/00 (2006.01), C07J 51/00 (2006.01) (71) RICHTER GEDEON NYRT. (HU)
(21) BR 11 2016 013882-1 A2	Código 6.21 - Exigência preliminar - pedidos com buscas realizadas por outros Escritórios de Patentes (22) 08/12/2014

	(51) C09C 1/36 (2006.01), C09C 1/02 (2006.01), C09C 1/06 (2006.01), C08K 9/06 (2006.01) (71) EVONIK DEGUSSA GMBH (DE) ; HUNTSMAN P&A GERMANY GMBH (DE)
(21) BR 11 2016 014262-4 A2	Código 6.21 - Exigência preliminar - pedidos com buscas realizadas por outros Escritórios de Patentes (22) 19/12/2014 (51) C11B 1/10 (2006.01), C11B 1/00 (2006.01), C12P 7/64 (2006.01), C12N 1/10 (2006.01) (71) MARA RENEWABLES CORPORATION (CA)
(21) BR 11 2016 014309-4 A2	Código 6.21 - Exigência preliminar - pedidos com buscas realizadas por outros Escritórios de Patentes (22) 12/12/2014 (51) C09K 11/64 (2006.01), C09K 11/74 (2006.01), B42D 25/29 (2014.01), B42D 25/387 (2014.01) (71) BUNDESDRUCKEREI GMBH (DE) ; LEUCHTSTOFFWERK BREITUNGEN GMBH (DE)
(21) BR 11 2016 014564-0 A2	Código 6.21 - Exigência preliminar - pedidos com buscas realizadas por outros Escritórios de Patentes (22) 19/12/2014 (51) C07D 237/26 (2006.01), A61P 25/00 (2006.01) (71) AGENEBIO, INC. (US)
(21) BR 11 2016 016609-4 A2	Código 6.21 - Exigência preliminar - pedidos com buscas realizadas por outros Escritórios de Patentes (22) 05/02/2015 (51) C07D 405/14 (2006.01), C07D 401/12 (2006.01) (71) JANSSEN SCIENCES IRELAND UC (IE)
(21) BR 11 2016 016978-6 A2	Código 6.21 - Exigência preliminar - pedidos com buscas realizadas por outros Escritórios de Patentes (22) 21/01/2015 (51) C07D 417/14 (2006.01), C07D 305/06 (2006.01) (71) F. HOFFMANN-LA ROCHE AG (CH)
(21) BR 11 2016 019991-0 A2	Código 6.21 - Exigência preliminar - pedidos com buscas realizadas por outros Escritórios de Patentes (22) 12/03/2015 (51) C07H 15/203 (2006.01), A61K 31/7016 (2006.01), A61P 25/02 (2006.01), C08G 69/10 (2006.01), G01N 33/66 (2006.01)

	(71) UNIVERSITAET BASEL (CH)
(21) BR 11 2016 023140-6 A2	Código 6.21 - Exigência preliminar - pedidos com buscas realizadas por outros Escritórios de Patentes (22) 01/04/2015 (51) C07D 413/14 (2006.01), A61K 31/4427 (2006.01), A61K 31/455 (2006.01), A61K 31/497 (2006.01), C07D 401/04 (2006.01), C07D 401/12 (2006.01), C07D 413/12 (2006.01), C07D 417/06 (2006.01), A61P 25/00 (2006.01) (71) F. HOFFMANN-LA ROCHE AG (CH)
(21) BR 11 2016 023414-6 A2	Código 6.21 - Exigência preliminar - pedidos com buscas realizadas por outros Escritórios de Patentes (22) 09/04/2015 (51) C07J 63/00 (2006.01), A61K 31/58 (2006.01), A61K 31/56 (2006.01), A61P 31/18 (2006.01), C07F 5/02 (2006.01), C07C 309/65 (2006.01) (71) VIIV HEALTHCARE UK (NO.4) LIMITED (GB)
(21) BR 11 2016 025076-1 A2	Código 6.21 - Exigência preliminar - pedidos com buscas realizadas por outros Escritórios de Patentes (22) 30/04/2015 (51) C07C 259/06 (2006.01), C07D 261/04 (2006.01) (71) SYNGENTA PARTICIPATIONS AG (CH)
(21) BR 11 2016 028672-3 A2	Código 6.21 - Exigência preliminar - pedidos com buscas realizadas por outros Escritórios de Patentes (22) 05/06/2015 (51) A61K 31/706 (2006.01), A61K 31/7064 (2006.01), A61P 3/10 (2006.01), A61P 17/00 (2006.01), A61Q 17/00 (2006.01), C07H 19/048 (2006.01) (71) GLAXOSMITHKLINE INTELLECTUAL PROPERTY (NO. 2) LIMITED (GB)
(21) BR 11 2017 001058-5 A2	Código 6.21 - Exigência preliminar - pedidos com buscas realizadas por outros Escritórios de Patentes (22) 24/07/2015 (51) C07D 401/14 (2006.01), C07D 403/14 (2006.01), C07D 471/04 (2006.01) (71) BETA PHARMA, INC (US)
(21) BR 11 2017 002474-8 A2	Código 6.21 - Exigência preliminar - pedidos com buscas realizadas por outros Escritórios de Patentes (22) 03/08/2015 (51) A61K 31/164 (2006.01), A61K 31/20 (2006.01), A61K 31/201 (2006.01), A61K 31/202 (2006.01), A61K 9/00 (2006.01), A61P 17/00 (2006.01), A61P 29/00 (2006.01) (71) RAFFAELE MIGLIACCIO (IT)

(21) BR 11 2017 002873-5 A2	Código 6.21 - Exigência preliminar - pedidos com buscas realizadas por outros Escritórios de Patentes (22) 29/07/2015 (51) C07D 215/42 (2006.01), C07D 401/12 (2006.01), A61K 31/47 (2006.01), A61K 31/4725 (2006.01), A61P 3/06 (2006.01), A61P 9/10 (2006.01), A61P 9/12 (2006.01) (71) DEZIMA PHARMA B.V. (NL)
(21) BR 11 2017 009207-7 A2	Código 6.21 - Exigência preliminar - pedidos com buscas realizadas por outros Escritórios de Patentes (22) 30/10/2015 (51) C07D 487/04 (2006.01), A61K 31/519 (2006.01), A61P 7/04 (2006.01) (71) BAYER PHARMA AKTIENGESELLSCHAFT (DE)
(21) BR 11 2017 017109-0 A2	Código 6.21 - Exigência preliminar - pedidos com buscas realizadas por outros Escritórios de Patentes (22) 09/02/2016 (51) C07J 63/00 (2006.01), A61K 31/56 (2006.01), A61K 31/58 (2006.01) (71) DFH THERAPEUTICS, INC. (US) ; HETERO LABS LIMITED (IN)
(21) BR 11 2017 017500-2 A2	Código 6.21 - Exigência preliminar - pedidos com buscas realizadas por outros Escritórios de Patentes (22) 19/02/2016 (51) C07D 405/12 (2006.01) (71) ABIVAX (FR) ; CENTRE NATIONAL DE LA RECHERCHE SCIENTIFIQUE (FR) ; INSTITUT CURIE (FR) ; UNIVERSITE DE MONTPELLIER (FR)
(21) BR 11 2017 017529-0 A2	Código 6.21 - Exigência preliminar - pedidos com buscas realizadas por outros Escritórios de Patentes (22) 16/02/2016 (51) C07J 9/00 (2006.01), A61K 31/575 (2006.01), A61P 35/00 (2006.01), A61P 35/02 (2006.01), A61P 1/16 (2006.01), A61P 3/10 (2006.01), A61P 3/04 (2006.01), A61P 9/10 (2006.01), A61P 29/00 (2006.01), A61P 37/02 (2006.01), A61P 31/00 (2006.01), A61P 3/00 (2006.01) (71) SUZHOU ZELGEN BIOPHARMACEUTICALS CO., LTD. (CN)
(21) BR 11 2017 021225-0 A2	Código 6.21 - Exigência preliminar - pedidos com buscas realizadas por outros Escritórios de Patentes (22) 04/04/2016 (51) A01N 63/02 (1980.01), A61K 8/98 (2006.01), A61K 35/66 (2015.01) (71) KONKUK UNIVERSITY GLOCAL INDUSTRY-ACADEMIC COLLABORATION FOUNDATION (KR)

(21) BR 11 2017 024039-4 A2	Código 6.21 - Exigência preliminar - pedidos com buscas realizadas por outros Escritórios de Patentes (22) 11/05/2016 (51) C07D 295/096 (2006.01), C07D 207/28 (2006.01), A61K 31/495 (2006.01), A61P 25/24 (2006.01), A61P 25/28 (2006.01), A61P 25/18 (2006.01) (71) H. LUNDBECK A/S (DK)
(21) BR 11 2017 024934-0 A2	Código 6.21 - Exigência preliminar - pedidos com buscas realizadas por outros Escritórios de Patentes (22) 19/05/2016 (51) A61K 9/00 (2006.01), A61K 9/107 (2006.01), A61K 9/113 (2006.01) (71) DERMAVANT SCIENCES GMBH (CH)
(21) BR 11 2017 026642-3 A2	Código 6.21 - Exigência preliminar - pedidos com buscas realizadas por outros Escritórios de Patentes (22) 25/02/2016 (51) C07H 19/048 (2006.01), A61K 31/09 (2006.01) (71) ELYSIUM HEALTH, INC. (US)
(21) BR 11 2017 026682-2 A2	Código 6.21 - Exigência preliminar - pedidos com buscas realizadas por outros Escritórios de Patentes (22) 20/09/2016 (51) C07D 487/04 (2006.01), A61K 31/407 (2006.01), A61P 27/02 (2006.01) (71) F. HOFFMANN-LA ROCHE AG (CH)
(21) BR 11 2017 028315-8 A2	Código 6.21 - Exigência preliminar - pedidos com buscas realizadas por outros Escritórios de Patentes (22) 29/06/2016 (51) A61K 9/14 (2006.01), A61K 38/17 (2006.01), A61K 38/19 (2006.01), A61K 39/395 (2006.01), A61K 9/51 (2006.01) (71) NANOTICS, LLC (US)
(21) BR 11 2018 000520-7 A2	Código 6.21 - Exigência preliminar - pedidos com buscas realizadas por outros Escritórios de Patentes (22) 08/07/2016 (51) A23L 29/231 (2016.01) (71) NUTRITION SCIENCES NV (BE) ; ROYAL AGRIFIRM GROUP B.V. (NL)
(21) BR 11 2018 006080-1 A2	Código 6.21 - Exigência preliminar - pedidos com buscas realizadas por outros Escritórios de Patentes (22) 21/09/2016 (51) C07D 471/04 (2006.01), C07D 487/04 (2006.01), A61K 31/407 (2006.01),

	A61K 31/437 (2006.01), A61K 31/5517 (2006.01), A61P 29/00 (2006.01), A61P 1/00 (2006.01), A61P 25/00 (2006.01), A61P 37/00 (2006.01) (71) F. HOFFMANN-LA ROCHE AG (CH)
(21) BR 11 2018 006189-1 A2	Código 6.21 - Exigência preliminar - pedidos com buscas realizadas por outros Escritórios de Patentes (22) 27/09/2016 (51) C07D 417/12 (2006.01), C07D 417/14 (2006.01), A61K 31/445 (2006.01), A61P 29/00 (2006.01) (71) GENENTECH, INC. (US) ; XENON PHARMACEUTICALS INC. (CA)
(21) BR 11 2018 006498-0 A2	Código 6.21 - Exigência preliminar - pedidos com buscas realizadas por outros Escritórios de Patentes (22) 30/09/2016 (51) C07D 403/04 (2006.01), A61K 31/519 (2006.01), A61P 25/28 (2006.01), A61P 35/00 (2006.01) (71) SENTINEL ONCOLOGY LIMITED (GB)
(21) BR 11 2018 006850-0 A2	Código 6.21 - Exigência preliminar - pedidos com buscas realizadas por outros Escritórios de Patentes (22) 24/11/2016 (51) C07D 405/12 (2006.01), A61K 31/353 (2006.01), A61K 31/4178 (2006.01) (71) HANLIM PHARMACEUTICAL CO., LTD. (KR)
(21) BR 11 2018 007004-1 A2	Código 6.21 - Exigência preliminar - pedidos com buscas realizadas por outros Escritórios de Patentes (22) 07/10/2016 (51) C07D 405/14 (2006.01), C07D 405/04 (2006.01), C07D 409/14 (2006.01), A61K 31/351 (2006.01), A61P 25/02 (2006.01), A61P 25/04 (2006.01), A61P 25/06 (2006.01), A61P 25/08 (2006.01), A61P 25/18 (2006.01), A61P 25/24 (2006.01), A61P 25/28 (2006.01) (71) GRÜNENTHAL GMBH (DE)
(21) BR 11 2018 007021-1 A2	Código 6.21 - Exigência preliminar - pedidos com buscas realizadas por outros Escritórios de Patentes (22) 06/10/2016 (51) C07D 405/14 (2006.01), C07D 413/14 (2006.01), A61K 31/4709 (2006.01), C07D 401/04 (2006.01), C07D 405/04 (2006.01), C07D 409/04 (2006.01), C07D 409/14 (2006.01), C07D 413/04 (2006.01), C07D 417/04 (2006.01), C07D 471/04 (2006.01), C07D 487/04 (2006.01), C07D 493/08 (2006.01), A61P 11/00 (2006.01) (71) PROTEOSTASIS THERAPEUTICS, INC. (US)

(21) BR 11 2018 007068-8 A2	Código 6.21 - Exigência preliminar - pedidos com buscas realizadas por outros Escritórios de Patentes (22) 07/10/2016 (51) C07D 403/12 (2006.01), C07D 401/04 (2006.01), C07D 401/06 (2006.01), C07D 403/04 (2006.01), C07D 403/06 (2006.01), C07D 403/14 (2006.01), C07D 413/04 (2006.01), C07D 413/06 (2006.01), C07D 241/14 (2006.01), C07D 417/06 (2006.01), C07D 471/04 (2006.01), C07D 487/02 (2006.01), C07D 491/10 (2006.01), C07D 498/10 (2006.01), C07D 513/10 (2006.01), A61K 31/397 (2006.01), A61K 31/4025 (2006.01), A61K 31/498 (2006.01), A61K 31/4985 (2006.01), A61K 31/5377 (2006.01), A61K 31/5386 (2006.01), A61K 31/541 (2006.01), A61K 31/547 (2006.01), A61P 7/00 (2006.01), A61P 9/00 (2006.01), A61P 11/00 (2006.01), A61P 13/00 (2006.01), A61P 25/00 (2006.01), A61P 29/00 (2006.01), A61P 35/00 (2006.01), A61P 37/00 (2006.01), C07D 417/04 (2006.01) (71) JANSSEN PHARMACEUTICA N.V. (BE)
(21) BR 11 2018 007208-7 A2	Código 6.21 - Exigência preliminar - pedidos com buscas realizadas por outros Escritórios de Patentes (22) 16/12/2016 (51) C07D 403/12 (2006.01), C07D 401/12 (2006.01), C07D 403/14 (2006.01), C07D 413/12 (2006.01), C07D 417/12 (2006.01), C07D 417/14 (2006.01), C07D 471/04 (2006.01), C07D 487/04 (2006.01), C07D 207/09 (2006.01), A61K 31/4025 (2006.01), A61K 31/407 (2006.01), A61P 25/28 (2006.01), A61P 35/00 (2006.01) (71) MISSION THERAPEUTICS LIMITED (GB)
(21) BR 11 2018 007310-5 A2	Código 6.21 - Exigência preliminar - pedidos com buscas realizadas por outros Escritórios de Patentes (22) 14/10/2016 (51) A61K 31/131 (2006.01), A61K 31/136 (2006.01), A61K 31/137 (2006.01), A61K 31/4453 (2006.01), A61K 31/5375 (2006.01), A61P 35/00 (2006.01), G01N 33/50 (2006.01) (71) ADVANCED BIODESIGN (FR)
(21) BR 11 2018 007392-0 A2	Código 6.21 - Exigência preliminar - pedidos com buscas realizadas por outros Escritórios de Patentes (22) 14/10/2016 (51) C07D 471/04 (2006.01), A61K 31/437 (2006.01), A61P 29/00 (2006.01), A61P 35/00 (2006.01), A61P 37/00 (2006.01) (71) GALAPAGOS N.V. (BE)
(21) BR 11 2018 007480-2 A2	Código 6.21 - Exigência preliminar - pedidos com buscas realizadas por outros Escritórios de Patentes

	(22) 14/10/2016 (51) A61K 45/06 (2006.01), A61K 31/131 (2006.01), A61K 31/136 (2006.01), A61K 31/137 (2006.01), A61K 31/4453 (2006.01), A61K 31/498 (2006.01), A61K 31/5375 (2006.01), A61K 31/704 (2006.01), A61K 33/24 (2019.01), A61K 33/36 (2006.01), A61P 35/00 (2006.01), G01N 33/50 (2006.01) (71) ADVANCED BIODESIGN (FR)
(21) BR 11 2018 007526-4 A2	Código 6.21 - Exigência preliminar - pedidos com buscas realizadas por outros Escritórios de Patentes (22) 20/10/2016 (51) C07D 401/14 (2006.01), C07D 405/14 (2006.01), C07D 413/14 (2006.01), C07D 403/14 (2006.01), C07D 409/14 (2006.01), C07D 417/14 (2006.01), C07D 471/04 (2006.01), C07D 471/08 (2006.01), A61K 31/4035 (2006.01), A61P 35/00 (2006.01) (71) OTSUKA PHARMACEUTICAL CO., LTD. (JP)
(21) BR 11 2018 007604-0 A2	Código 6.21 - Exigência preliminar - pedidos com buscas realizadas por outros Escritórios de Patentes (22) 04/11/2016 (51) C07D 401/12 (2006.01), A61K 31/506 (2006.01), A61P 35/00 (2006.01) (71) MERCK PATENT GMBH (DE)
(21) BR 11 2018 007664-3 A2	Código 6.21 - Exigência preliminar - pedidos com buscas realizadas por outros Escritórios de Patentes (22) 14/10/2016 (51) C07D 487/04 (2006.01), C07D 519/00 (2006.01), A61K 31/4188 (2006.01), A61P 35/00 (2006.01) (71) EISAI R&D MANAGEMENT CO., LTD (JP)
(21) BR 11 2018 007677-5 A2	Código 6.21 - Exigência preliminar - pedidos com buscas realizadas por outros Escritórios de Patentes (22) 17/10/2016 (51) C07D 487/14 (2006.01), A61P 35/00 (2006.01) (71) ABBVIE INC. (US)
(21) BR 11 2018 007765-8 A2	Código 6.21 - Exigência preliminar - pedidos com buscas realizadas por outros Escritórios de Patentes (22) 25/10/2016 (51) C07D 403/04 (2006.01), A61K 31/506 (2006.01), A61P 17/00 (2006.01) (71) NOVARTIS AG (CH)
(21) BR 11 2018 007954-5 A2	Código 6.21 - Exigência preliminar - pedidos com buscas realizadas por outros Escritórios de Patentes

	(22) 21/10/2016 (51) A61K 31/13 (2006.01), A61K 31/135 (2006.01), A61K 31/137 (2006.01), C07C 211/03 (2006.01), C07C 211/26 (2006.01), C07C 211/27 (2006.01) (71) NAVITOR PHARMACEUTICALS, INC. (US)
(21) BR 11 2018 007977-4 A2	Código 6.21 - Exigência preliminar - pedidos com buscas realizadas por outros Escritórios de Patentes (22) 21/10/2016 (51) C07D 413/14 (2006.01), C07D 417/14 (2006.01), C07D 417/12 (2006.01), C07D 471/04 (2006.01), A61P 3/12 (2006.01), A61P 7/00 (2006.01), A61P 25/00 (2006.01), A61K 31/4184 (2006.01), A61K 31/427 (2006.01), A61K 31/4355 (2006.01), A61K 31/437 (2006.01), A61K 31/4375 (2006.01), A61K 31/4439 (2006.01), A61K 31/444 (2006.01), A61K 31/4985 (2006.01), A61K 31/501 (2006.01), A61K 31/506 (2006.01), A61K 31/5377 (2006.01), A61K 31/55 (2006.01) (71) VIFOR (INTERNATIONAL) AG (CH)
(21) BR 11 2018 008006-3 A2	Código 6.21 - Exigência preliminar - pedidos com buscas realizadas por outros Escritórios de Patentes (22) 09/11/2016 (51) C07D 491/147 (2006.01), A61K 31/4375 (2006.01), A61K 31/444 (2006.01), A61K 31/497 (2006.01), A61K 31/506 (2006.01), A61P 9/10 (2006.01), A61P 21/02 (2006.01), A61P 25/00 (2006.01), A61P 25/04 (2006.01), A61P 25/08 (2006.01), A61P 25/14 (2006.01), A61P 25/16 (2006.01), A61P 25/18 (2006.01), A61P 25/22 (2006.01), A61P 25/24 (2006.01), A61P 25/28 (2006.01), A61P 25/30 (2006.01) (71) EISAI R&D MANAGEMENT CO., LTD. (JP)
(21) BR 11 2018 008056-0 A2	Código 6.21 - Exigência preliminar - pedidos com buscas realizadas por outros Escritórios de Patentes (22) 02/11/2016 (51) C07D 401/14 (2006.01), C07D 403/14 (2006.01), A61K 31/44 (2006.01), A61P 25/00 (2006.01) (71) F. HOFFMANN-LA ROCHE AG (CH)
(21) BR 11 2018 008085-3 A2	Código 6.21 - Exigência preliminar - pedidos com buscas realizadas por outros Escritórios de Patentes (22) 20/10/2016 (51) A61K 9/00 (2006.01), A61K 9/20 (2006.01), A61K 38/26 (2006.01), A61K 38/29 (2006.01), A61K 38/31 (2006.01), A61P 3/10 (2006.01), A61P 5/18 (2006.01), A61P 35/00 (2006.01) (71) ENESI PHARMA LIMITED (GB)

(21) BR 11 2018 008204-0 A2	Código 6.21 - Exigência preliminar - pedidos com buscas realizadas por outros Escritórios de Patentes (22) 21/10/2016 (51) C07D 401/08 (2006.01), A61K 31/4439 (2006.01), A61P 25/28 (2006.01) (71) HUA MEDICINE (SHANGHAI) LTD. (CN)
(21) BR 11 2018 008261-9 A2	Código 6.21 - Exigência preliminar - pedidos com buscas realizadas por outros Escritórios de Patentes (22) 21/10/2016 (51) A61K 31/05 (2006.01), C07C 39/21 (2006.01) (71) THE TRUSTEES OF THE UNIVERSITY OF PENNSYLVANIA (US) ; COLGATE-PALMOLIVE COMPANY (US)
(21) BR 11 2018 008431-0 A2	Código 6.21 - Exigência preliminar - pedidos com buscas realizadas por outros Escritórios de Patentes (22) 02/11/2016 (51) C07D 487/04 (2006.01), A61P 25/18 (2006.01) (71) JANSSEN PHARMACEUTICA NV (BE)
(21) BR 11 2018 008460-3 A2	Código 6.21 - Exigência preliminar - pedidos com buscas realizadas por outros Escritórios de Patentes (22) 28/10/2016 (51) C07D 471/04 (2006.01), A61K 31/4375 (2006.01), A61P 25/00 (2006.01) (71) NEUROCRINE BIOSCIENCES INC. (US)
(21) BR 11 2018 008582-0 A2	Código 6.21 - Exigência preliminar - pedidos com buscas realizadas por outros Escritórios de Patentes (22) 25/10/2016 (51) C07D 405/14 (2006.01), A61K 31/4025 (2006.01), A61P 25/28 (2006.01) (71) GLAXOSMITHKLINE INTELLECTUAL PROPERTY DEVELOPMENT LIMITED (GB)
(21) BR 11 2018 008630-4 A2	Código 6.21 - Exigência preliminar - pedidos com buscas realizadas por outros Escritórios de Patentes (22) 04/11/2016 (51) C07D 401/12 (2006.01), C07D 211/26 (2006.01), C07D 211/40 (2006.01), A61K 31/445 (2006.01), A61K 31/4545 (2006.01), A61P 25/28 (2006.01), A61P 25/16 (2006.01), A61P 25/18 (2006.01) (71) NEUROCRINE BIOSCIENCES INC. (US)
(21) BR 11 2018 008784-0 A2	Código 6.21 - Exigência preliminar - pedidos com buscas realizadas por outros Escritórios de Patentes (22) 02/11/2016

	(51) A61K 9/00 (2006.01), A61K 9/70 (2006.01), A61K 31/167 (2006.01), A61K 31/192 (2006.01), A61K 31/465 (2006.01), A61K 31/618 (2006.01), A61P 29/00 (2006.01), A61P 25/34 (2006.01) (71) MEDHERANT LIMITED (GB) ; BOSTIK SA (FR)
(21) PI 0616232-0 A2	Código 6.21 - Exigência preliminar - pedidos com buscas realizadas por outros Escritórios de Patentes (22) 15/09/2006 (51) C07C 47/198 (2006.01), C11B 9/00 (2006.01) (71) GIVAUDAN SA (CH)
(21) PI 0809538-8 A2	Código 6.21 - Exigência preliminar - pedidos com buscas realizadas por outros Escritórios de Patentes (22) 21/02/2008 (51) C08F 10/02 (2006.01), C08F 2/34 (2006.01), C08F 2/00 (2006.01), C08F 4/69 (2006.01) (71) Univation Technologies, LLC. (US)
(21) PI 0813809-5 A2	Código 6.21 - Exigência preliminar - pedidos com buscas realizadas por outros Escritórios de Patentes (22) 11/06/2008 (51) C07D 401/02 (2006.01), C07D 471/02 (2006.01), C07D 403/02 (2006.01), A61K 31/495 (2006.01), A61P 35/00 (2006.01) (71) Sanofi-Aventis (FR)
(21) PI 0818249-3 A2	Código 6.21 - Exigência preliminar - pedidos com buscas realizadas por outros Escritórios de Patentes (22) 10/10/2008 (51) C07H 19/00 (2006.01), C07H 19/06 (2006.01), C07H 19/12 (2006.01), C07H 19/16 (2006.01) (71) Cilag AG (CH)
(21) PI 0821740-8 A2	Código 6.21 - Exigência preliminar - pedidos com buscas realizadas por outros Escritórios de Patentes (22) 18/12/2008 (51) A61K 47/20 (2006.01), A61K 9/14 (2006.01), A61P 35/00 (2006.01), A61P 37/06 (2006.01) (71) OASMIA PHARMACEUTICAL AB (SE)
(21) PI 0906260-2 A2	Código 6.21 - Exigência preliminar - pedidos com buscas realizadas por outros Escritórios de Patentes (22) 28/04/2009 (51) C11D 3/60 (2006.01), C11D 7/42 (2006.01), C11D 3/386 (2006.01)

	(71) KIMBERLY-CLARK WORLDWIDE, INC (US)
(21) PI 0914856-6 A2	Código 6.21 - Exigência preliminar - pedidos com buscas realizadas por outros Escritórios de Patentes (22) 07/07/2009 (51) C08L 23/04 (2006.01), C08F 10/00 (2006.01), F16L 9/12 (2006.01) (71) Univation Technologies, LLC (US)
(21) PI 0917812-0 A2	Código 6.21 - Exigência preliminar - pedidos com buscas realizadas por outros Escritórios de Patentes (22) 12/08/2009 (51) A61B 5/022 (2006.01) (71) STBL MEDICAL RESEARCH AG (CH)
(21) PI 0919816-4 A2	Código 6.21 - Exigência preliminar - pedidos com buscas realizadas por outros Escritórios de Patentes (22) 25/09/2009 (51) C07D 263/56 (2006.01), C07D 413/12 (2006.01), A61K 31/423 (2006.01), A61P 33/06 (2006.01) (71) UNIVERSIDADE FEDERAL DE MINAS GERAIS (BR/MG) ; EISAI R&D MANAGEMENT CO., LTD. (JP)
(21) PI 1015495-7 A2	Código 6.21 - Exigência preliminar - pedidos com buscas realizadas por outros Escritórios de Patentes (22) 23/12/2010 (51) A61K 31/015 (2006.01), A61P 33/06 (2006.01) (71) UNIVERSIDADE FEDERAL DE MINAS GERAIS (BR/MG)
(21) PI 1016149-0 A2	Código 6.21 - Exigência preliminar - pedidos com buscas realizadas por outros Escritórios de Patentes (22) 03/05/2010 (51) A61K 31/50 (2006.01), A61K 31/415 (2006.01), A61K 31/38 (2006.01) (71) OMEROS CORPORATION (US)

Código 6.22 - Exigência preliminar - pedidos sem buscas realizadas por outros Escritórios de Patentes

Suspensão do andamento do pedido de patente que, para instrução regular, aguardará o atendimento ou contestação das exigências formuladas. O depositante poderá obter o parecer através do endereço eletrônico www.inpi.gov.br - Acesso rápido - Faça uma busca - Patente. Para acessar, cadastre-se no Portal do INPI e use login e senha. A não manifestação do depositante no prazo de 90 (noventa) dias desta data acarretará o arquivamento definitivo do pedido.

---

(21) BR 10 2012 002192-7 A2

Código 6.22 - Exigência preliminar - pedidos sem buscas realizadas por outros Escritórios de Patentes
(22) 31/01/2012
(51) A47G 19/02 (2006.01), A47G 21/00 (2006.01), A47G 21/04 (2006.01), A47G 21/14 (2006.01)
(71) PEDRO CUNHA CHOCAIR (BR/SP)

---

(21) BR 10 2012 004631-8 A2

Código 6.22 - Exigência preliminar - pedidos sem buscas realizadas por outros Escritórios de Patentes
(22) 01/03/2012
(51) C12P 39/00 (2006.01), C12P 19/04 (2006.01), C12R 1/645 (2006.01), C12R 1/89 (2006.01)
(71) Universidade Federal do Paraná (BR/PR)

---

(21) BR 10 2012 011567-0 A2

Código 6.22 - Exigência preliminar - pedidos sem buscas realizadas por outros Escritórios de Patentes
(22) 16/05/2012
(51) A61D 5/00 (2006.01)
(71) Associação Paranaense de Cultura APC (BR/PR)

---

(21) BR 10 2012 015050-6 A2

Código 6.22 - Exigência preliminar - pedidos sem buscas realizadas por outros Escritórios de Patentes
(22) 19/06/2012
(51) H02S 20/00 (2014.01), F21S 9/03 (2006.01)
(71) UNITRON ENGENHARIA INDUSTRIA E COMÉRCIO LTDA (BR/SP)

---

(21) BR 10 2012 015063-8 A2

Código 6.22 - Exigência preliminar - pedidos sem buscas realizadas por outros Escritórios de Patentes
(22) 19/06/2012
(51) B60R 25/102 (2013.01), B60R 25/21 (2013.01)
(71) Jorge Luiz Dantas Da Costa (BR/ES)

---

(21) BR 10 2012 030989-0 A2

Código 6.22 - Exigência preliminar - pedidos sem buscas realizadas por outros

	Escritórios de Patentes (22) 05/12/2012 (51) A61F 5/02 (2006.01) (71) ANDREA APARECIDA DE CARVALHO (BR/SP)
(21) BR 10 2012 031224-7 A2	Código 6.22 - Exigência preliminar - pedidos sem buscas realizadas por outros Escritórios de Patentes (22) 07/12/2012 (51) A45C 13/00 (2006.01) (71) IDBAG COMÉRCIO DE ACEESÓRIOS PARA VIAGENS LTDA. ME. (BR/SP)
(21) BR 10 2013 005618-9 A2	Código 6.22 - Exigência preliminar - pedidos sem buscas realizadas por outros Escritórios de Patentes (22) 08/03/2013 (51) A61B 5/11 (2006.01), G08B 21/02 (2006.01), G08B 21/04 (2006.01), H04W 4/00 (2018.01) (71) Toth Desenvolvimento Tecnológico Ltda (BR/RS)
(21) BR 10 2013 014543-2 A2	Código 6.22 - Exigência preliminar - pedidos sem buscas realizadas por outros Escritórios de Patentes (22) 11/06/2013 (51) A61G 1/02 (2006.01) (71) COMPANHIA DO METROPOLITANO DE SÃO PAULO - METRÔ (BR/SP)
(21) BR 10 2013 017215-4 A2	Código 6.22 - Exigência preliminar - pedidos sem buscas realizadas por outros Escritórios de Patentes (22) 04/07/2013 (51) A61B 5/00 (2006.01) (71) RICARDO ROSCITO ARENELLA (BR/SP)
(21) BR 10 2013 017356-8 A2	Código 6.22 - Exigência preliminar - pedidos sem buscas realizadas por outros Escritórios de Patentes (22) 05/07/2013 (51) C05C 9/00 (2006.01), C07D 239/10 (2006.01) (71) UNIVERSIDADE FEDERAL DE MINAS GERAIS (BR/MG)
(21) BR 10 2013 019882-0 A2	Código 6.22 - Exigência preliminar - pedidos sem buscas realizadas por outros Escritórios de Patentes (22) 05/08/2013 (51) G01N 33/569 (2006.01), C12N 1/19 (2006.01), C12N 15/31 (2006.01), C12N 15/81 (2006.01), C12R 1/84 (2006.01) (71) UNIVERSIDADE FEDERAL DE PELOTAS (BR/RS)

(21) BR 10 2013 025545-9 A2	Código 6.22 - Exigência preliminar - pedidos sem buscas realizadas por outros Escritórios de Patentes (22) 03/10/2013 (51) A61B 5/01 (2006.01) (71) UNIVERSIDADE FEDERAL DE ITAJUBÁ - UNIFEI (BR/MG)
(21) BR 10 2013 027718-5 A2	Código 6.22 - Exigência preliminar - pedidos sem buscas realizadas por outros Escritórios de Patentes (22) 29/10/2013 (51) B60N 2/24 (2006.01), B60N 2/56 (2006.01), B60N 2/90 (2018.01) (71) MARCOPOLO S.A (BR/RS)
(21) BR 10 2013 027930-7 A2	Código 6.22 - Exigência preliminar - pedidos sem buscas realizadas por outros Escritórios de Patentes (22) 12/09/2013 (51) B62J 19/00 (2006.01), B62J 17/00 (2020.01) (71) S. C. FERNANDES REPRESENTAÇÕES (BR/PI)
(21) BR 10 2013 029379-2 A2	Código 6.22 - Exigência preliminar - pedidos sem buscas realizadas por outros Escritórios de Patentes (22) 14/11/2013 (51) B29B 17/00 (2006.01), B29C 43/00 (2006.01), B29C 44/04 (2006.01), B29K 7/00 (2006.01), B29K 105/00 (2006.01) (71) SERVIÇO FLORESTAL BRASILEIRO-SFB (BR/DF)
(21) BR 10 2013 032411-6 A2	Código 6.22 - Exigência preliminar - pedidos sem buscas realizadas por outros Escritórios de Patentes (22) 17/12/2013 (51) C12N 9/68 (2006.01), A61K 38/48 (2006.01), A61P 7/02 (2006.01) (71) UNIVERSIDADE FEDERAL RURAL DE PERNAMBUCO (BR/PE)
(21) BR 10 2014 014009-3 A2	Código 6.22 - Exigência preliminar - pedidos sem buscas realizadas por outros Escritórios de Patentes (22) 10/06/2014 (51) A61K 36/22 (2006.01), A61K 31/722 (2006.01), A61P 17/02 (2006.01), A61P 19/00 (2006.01), A61P 3/06 (2006.01) (71) UNIVERSIDADE FEDERAL DE PERNAMBUCO (BR/PE) ; UNIVERSIDADE DE SÃO PAULO - USP (BR/SP)
(21) BR 10 2014 031331-1 A2	Código 6.22 - Exigência preliminar - pedidos sem buscas realizadas por outros Escritórios de Patentes (22) 15/12/2014

	(51) C07K 14/44 (2006.01), A61K 39/008 (2006.01), A61P 33/02 (2006.01), C12N 15/30 (2006.01), C12N 15/62 (2006.01), G01N 33/569 (2006.01) (71) UNIVERSIDADE FEDERAL DE SÃO JOÃO DEL-REI (BR/MG)
(21) BR 10 2015 010725-0 A2	Código 6.22 - Exigência preliminar - pedidos sem buscas realizadas por outros Escritórios de Patentes (22) 11/05/2015 (51) G01N 3/303 (2006.01), G01N 3/317 (2006.01) (71) UNIVERSIDADE FEDERAL DE SANTA CATARINA (BR/SC)
(21) BR 10 2015 020480-9 A2	Código 6.22 - Exigência preliminar - pedidos sem buscas realizadas por outros Escritórios de Patentes (22) 25/08/2015 (51) A23L 3/3472 (2006.01), B01D 11/02 (2006.01), A01N 65/38 (2009.01) (71) UNIVERSIDADE FEDERAL RURAL DE PERNAMBUCO (BR)
(21) BR 10 2015 030966-0 A2	Código 6.22 - Exigência preliminar - pedidos sem buscas realizadas por outros Escritórios de Patentes (22) 10/12/2015 (51) G01N 3/00 (2006.01) (71) UNIVERSIDADE FEDERAL DE GOIÁS (BR/GO)
(21) BR 10 2016 002437-4 A2	Código 6.22 - Exigência preliminar - pedidos sem buscas realizadas por outros Escritórios de Patentes (22) 03/02/2016 (51) A21D 13/40 (2017.01), A21D 15/02 (2006.01) (71) UNIVERSIDADE FEDERAL DO CEARÁ (BR)
(21) BR 10 2016 002442-0 A2	Código 6.22 - Exigência preliminar - pedidos sem buscas realizadas por outros Escritórios de Patentes (22) 03/02/2016 (51) A21D 13/04 (2017.01) (71) UNIVERSIDADE FEDERAL DO CEARA (BR)
(21) BR 10 2016 011120-0 A2	Código 6.22 - Exigência preliminar - pedidos sem buscas realizadas por outros Escritórios de Patentes (22) 17/05/2016 (51) B01J 13/00 (2006.01), B82Y 30/00 (2011.01), C01G 49/00 (2006.01), C01G 3/02 (2006.01), C01G 9/02 (2006.01), C08J 3/075 (2006.01), C08K 3/22 (2006.01), C08K 9/10 (2006.01) (71) UNIVERSIDADE DO ESTADO DO RIO GRANDE DO NORTE (BR/RN)
(21) BR 10 2016 017456-2 A2	Código 6.22 - Exigência preliminar - pedidos sem buscas realizadas por outros

	Escritórios de Patentes (22) 27/07/2016 (51) A61K 36/752 (2006.01), A61K 129/00 (2006.01), A61P 31/10 (2006.01), B01D 3/14 (2006.01) (71) UNIVERSIDADE FEDERAL DE PERNAMBUCO - UFPE (BR/PE) ; ASSOCIAÇÃO CARUARUENSE DE ENSINO SUPERIOR E TÉCNICO - ASCES (BR/PE)
(21) BR 10 2016 017774-0 A2	Código 6.22 - Exigência preliminar - pedidos sem buscas realizadas por outros Escritórios de Patentes (22) 29/07/2016 (51) B01J 29/89 (2006.01), B01J 23/26 (2006.01), C01B 33/20 (2006.01) (71) UNIVERSIDADE ESTADUAL PAULISTA JULIO DE MESQUITA FILHO (BR/SP)
(21) BR 10 2016 018182-8 A2	Código 6.22 - Exigência preliminar - pedidos sem buscas realizadas por outros Escritórios de Patentes (22) 05/08/2016 (51) C07C 67/08 (2006.01), C07C 67/56 (2006.01) (71) UNIVERSIDADE FEDERAL DE OURO PRETO (BR/MG) ; UNIVERSIDADE FEDERAL DE MINAS GERAIS (BR/MG)
(21) BR 10 2016 018434-7 A2	Código 6.22 - Exigência preliminar - pedidos sem buscas realizadas por outros Escritórios de Patentes (22) 10/08/2016 (51) A61K 36/67 (2006.01), A61K 127/00 (2006.01), A61P 31/04 (2006.01), A61K 9/113 (2006.01), A61K 135/00 (2006.01) (71) UNIVERSIDADE FEDERAL DE PERNAMBUCO - UFPE (BR/PE)
(21) BR 10 2016 024317-3 A2	Código 6.22 - Exigência preliminar - pedidos sem buscas realizadas por outros Escritórios de Patentes (22) 18/10/2016 (51) A01D 91/00 (2006.01), G01N 21/25 (2006.01) (71) CNH INDUSTRIAL BRASIL LTDA. (BR/MG)
(21) BR 10 2016 024374-2 A2	Código 6.22 - Exigência preliminar - pedidos sem buscas realizadas por outros Escritórios de Patentes (22) 19/10/2016 (51) A01B 67/00 (2006.01), B60K 26/00 (2006.01), F16H 61/46 (2010.01) (71) AGROMAC INDÚSTRIA E COMÉRCIO DE EQUIPAMENTOS AGRÍCOLAS LTDA EPP (BR/RS)
(21) BR 10 2016 025108-7 A2	Código 6.22 - Exigência preliminar - pedidos sem buscas realizadas por outros

	Escritórios de Patentes (22) 26/10/2016 (51) A61K 36/48 (2006.01), A61K 47/40 (2006.01), A61P 29/00 (2006.01) (71) UNIVERSIDADE FEDERAL DO RIO GRANDE DO NORTE (BR/RN) ; UNIVERSIDADE FEDERAL DO AMAZONAS (BR/AM) ; UNIVERSIDADE FEDERAL DE PERNAMBUCO (BR/PE)
(21) BR 10 2016 026018-3 A2	Código 6.22 - Exigência preliminar - pedidos sem buscas realizadas por outros Escritórios de Patentes (22) 07/11/2016 (51) A01F 12/44 (2006.01) (71) HILARIO ANTONIO LUKASZEWSKI (BR/RS)
(21) BR 10 2016 026023-0 A2	Código 6.22 - Exigência preliminar - pedidos sem buscas realizadas por outros Escritórios de Patentes (22) 07/11/2016 (51) A01B 49/06 (2006.01) (71) UNIVERSIDADE FEDERAL DO CEARA (BR)
(21) BR 10 2016 026403-0 A2	Código 6.22 - Exigência preliminar - pedidos sem buscas realizadas por outros Escritórios de Patentes (22) 10/11/2016 (51) A01K 43/00 (2006.01), A23L 27/12 (2016.01) (71) UNIVERSIDADE ESTADUAL DE LONDRINA (BR/PR)
(21) BR 10 2016 026431-6 A2	Código 6.22 - Exigência preliminar - pedidos sem buscas realizadas por outros Escritórios de Patentes (22) 11/11/2016 (51) A01J 7/02 (2006.01), B08B 9/027 (2006.01) (71) FUNDAÇÃO UNIVERSIDADE DE PASSO FUNDO (BR/RS)
(21) BR 10 2016 027565-2 A2	Código 6.22 - Exigência preliminar - pedidos sem buscas realizadas por outros Escritórios de Patentes (22) 24/11/2016 (51) A01K 27/00 (2006.01), B60R 22/10 (2006.01) (71) GABRIELA ARGUESO SAURI NOGUEIRA (BR/SP)
(21) BR 10 2016 027927-5 A2	Código 6.22 - Exigência preliminar - pedidos sem buscas realizadas por outros Escritórios de Patentes (22) 28/11/2016 (51) A01M 3/04 (2006.01) (71) SILVIO FERREIRA GAGLIOTI (BR/ES)

(21) BR 10 2016 027933-0 A2

Código 6.22 - Exigência preliminar - pedidos sem buscas realizadas por outros Escritórios de Patentes
(22) 28/11/2016
(51) A01B 69/00 (2006.01), A01B 39/28 (2006.01)
(71) MATÃO EQUIPAMENTOS INDUSTRIAIS E AGRÍCOLAS LTDA (BR/SP)

(21) BR 10 2016 028021-4 A2

Código 6.22 - Exigência preliminar - pedidos sem buscas realizadas por outros Escritórios de Patentes
(22) 29/11/2016
(51) A01B 1/24 (2006.01)
(71) DIETER PAUL WEEGE (BR/SC)

(21) BR 10 2016 028508-9 A2

Código 6.22 - Exigência preliminar - pedidos sem buscas realizadas por outros Escritórios de Patentes
(22) 05/12/2016
(51) B01J 19/00 (2006.01), C07C 67/02 (2006.01), C10L 1/02 (2006.01)
(71) UNIVERSIDADE ESTADUAL DE CAMPINAS - UNICAMP (BR/SP)

(21) BR 10 2016 028563-1 A2

Código 6.22 - Exigência preliminar - pedidos sem buscas realizadas por outros Escritórios de Patentes
(22) 05/12/2016
(51) A01C 5/04 (2006.01)
(71) WAGNER GUIDI (BR/MG)

(21) BR 10 2016 028760-0 A2

Código 6.22 - Exigência preliminar - pedidos sem buscas realizadas por outros Escritórios de Patentes
(22) 07/12/2016
(51) A01C 1/06 (2006.01)
(71) JOSÉ EDUARDO FERNANDES DE SÁ (BR/RS)

(21) BR 10 2016 029676-5 A2

Código 6.22 - Exigência preliminar - pedidos sem buscas realizadas por outros Escritórios de Patentes
(22) 16/12/2016
(51) B01J 37/04 (2006.01), B01J 37/00 (2006.01), B01J 37/03 (2006.01), B01J 27/24 (2006.01), B01J 27/20 (2006.01)
(71) CENTRO FEDERAL DE EDUCAÇÃO TECNOLÓGICA DE MINAS GERAIS (BR/MG) ; FUNDAÇÃO DE AMPARO À PESQUISA DO ESTADO DE MINAS GERAIS - FAPEMIG (BR/MG)

(21) BR 10 2016 030204-8 A2

Código 6.22 - Exigência preliminar - pedidos sem buscas realizadas por outros Escritórios de Patentes
(22) 21/12/2016
(51) A01D 75/28 (2006.01), A01B 63/10 (2006.01)

	(71) INOVAÇÃO EM MECANIZAÇÃO AGRÍCOLA CEIFA LTDA (BR/MG)
(21) BR 10 2016 030832-1 A2	Código 6.22 - Exigência preliminar - pedidos sem buscas realizadas por outros Escritórios de Patentes (22) 28/12/2016 (51) C25B 1/04 (2021.01), C01B 3/08 (2006.01), F02B 43/10 (2006.01) (71) HAROLDO DE MELO GARCIA JUNIOR (BR/SP)
(21) PI 0900023-2 A2	Código 6.22 - Exigência preliminar - pedidos sem buscas realizadas por outros Escritórios de Patentes (22) 08/01/2009 (51) F16K 17/30 (2006.01), F16K 17/20 (2006.01), F16K 31/126 (2006.01), E03B 1/00 (2006.01) (71) Fusetti, Rosio Luis (AR)
(21) PI 0925171-5 A8	Código 6.22 - Exigência preliminar - pedidos sem buscas realizadas por outros Escritórios de Patentes (22) 15/12/2009 (51) C01B 33/40 (2006.01), B82Y 40/00 (2011.01), A61K 33/00 (2006.01) (71) UNIVERSIDADE FEDERAL DO RIO GRANDE DO NORTE (BR/RN)
(21) PI 1000455-6 A2	Código 6.22 - Exigência preliminar - pedidos sem buscas realizadas por outros Escritórios de Patentes (22) 24/02/2010 (51) F25C 3/00 (2006.01) (71) WILLIAM COSTA JARDIM (BR/SP)
(21) PI 1100714-1 A8	Código 6.22 - Exigência preliminar - pedidos sem buscas realizadas por outros Escritórios de Patentes (22) 19/01/2011 (51) A61F 5/02 (2006.01) (71) INT - INSTITUTO NACIONAL DE TECNOLOGIA (BR/RJ) ; OESTUDIO (BR/RJ)
(21) PI 1106122-7 A2	Código 6.22 - Exigência preliminar - pedidos sem buscas realizadas por outros Escritórios de Patentes (22) 11/10/2011 (51) B63B 32/40 (2020.01), G01L 5/22 (2006.01), B63B 32/00 (2020.01), G01L 5/00 (2006.01) (71) Jonatan Daimon Elias Grandini (BR/RS)
(21) PI 1106395-5 A2	Código 6.22 - Exigência preliminar - pedidos sem buscas realizadas por outros Escritórios de Patentes

	(22) 30/09/2011 (51) H04W 4/06 (2009.01), H04M 3/42 (2006.01) (71) Jonathas de Amorim Gagliardi Madeira (BR/DF)
(21) PI 1107479-5 A2	Código 6.22 - Exigência preliminar - pedidos sem buscas realizadas por outros Escritórios de Patentes (22) 04/03/2011 (51) H02S 20/00 (2014.01), F16B 1/00 (2006.01) (71) MAURI BEZERRA DE CAMPOS (BR/PR)

Código Ciência de Parecer

Código 7.1 - Conhecimento de Parecer Técnico

Suspenso o andamento do pedido para que o depositante se manifeste, no prazo de 90 (noventa) dias desta data, quanto ao contido no parecer técnico. O parecer pode ser obtido através do endereço eletrônico www.inpi.gov.br - No Acesso rápido – Faça uma busca - Patente. Para acessar, cadastre-se no Portal do INPI e use login e senha. A não manifestação ou a manifestação considerada improcedente acarretará a manutenção do posicionamento técnico anterior.

---

(21) BR 10 2012 000669-3 A2

Código 7.1 - Conhecimento de Parecer Técnico
(22) 11/01/2012
(71) FUNDAÇÃO CPQD - CENTRO DE PESQUISA E DESENVOLVIMENTO EM TELECOMUNICAÇÕES (BR/SP)

---

(21) BR 10 2012 023098-4 A2

Código 7.1 - Conhecimento de Parecer Técnico
(22) 13/09/2012
(71) WALLOTH & WALLOTH LTDA - ME (BR/SC)

---

(21) BR 10 2012 031940-3 A2

Código 7.1 - Conhecimento de Parecer Técnico
(22) 14/12/2012
(71) GD DO BRASIL MAQUINAS DE EMBALAR LTDA (BR/SP)

---

(21) BR 10 2012 032924-7 A2

Código 7.1 - Conhecimento de Parecer Técnico
(22) 21/12/2012
(71) WALTER COSTA JUNIOR (BR/SP) ; FRANCISCO TEODORO NOBRE (BR/SP)

---

(21) BR 10 2012 033128-4 A2

Código 7.1 - Conhecimento de Parecer Técnico
(22) 21/12/2012
(71) UNIVERSIDADE ESTADUAL DE CAMPINAS - UNICAMP (BR/SP) ; UNIVERSIDADE ESTADUAL DO OESTE DO PARANÁ - UNIOESTE (BR/PR)

---

(21) BR 10 2013 009676-8 A2

Código 7.1 - Conhecimento de Parecer Técnico
(22) 19/04/2013
(71) Goodrich Corporation (US)

---

(21) BR 10 2013 010790-5 A2

Código 7.1 - Conhecimento de Parecer Técnico
(22) 02/05/2013
(71) UNIVERSIDADE FEDERAL DE VIÇOSA (BR/MG) ; FUNDAÇÃO DE AMPARO A PESQUISA DO ESTADO DE MINAS GERAIS (FAPEMIG) (BR/MG)

(21) BR 10 2013 013977-7 A2	Código 7.1 - Conhecimento de Parecer Técnico (22) 06/06/2013 (71) THE BOEING COMPANY (US)
(21) BR 10 2014 002809-9 A2	Código 7.1 - Conhecimento de Parecer Técnico (22) 05/02/2014 (71) UNIVERSIDADE FEDERAL DO RIO GRANDE DO SUL - UFRGS (BR/RS)
(21) BR 10 2014 012397-0 A2	Código 7.1 - Conhecimento de Parecer Técnico (22) 22/05/2014 (71) Whirlpool S.A. (BR/SP)
(21) BR 10 2014 031075-4 A2	Código 7.1 - Conhecimento de Parecer Técnico (22) 11/12/2014 (71) MAHLE METAL LEVE S/A (BR/SP) ; MAHLE INTERNATIONAL GMBH (DE)
(21) BR 10 2015 017334-2 A2	Código 7.1 - Conhecimento de Parecer Técnico (22) 21/07/2015 (71) Universidade Estadual Paulista Julio de Mesquita Filho (BR/SP)
(21) BR 10 2016 001414-0 A2	Código 7.1 - Conhecimento de Parecer Técnico (22) 21/01/2016 (71) FUNDAÇÃO UNIVERSIDADE FEDERAL DE MATO GROSSO (BR/MT)
(21) BR 10 2016 005403-6 A2	Código 7.1 - Conhecimento de Parecer Técnico (22) 11/03/2016 (71) ALCOBERING CONSULTORIA EM REVESTIMENTO DE SEMENTES LTDA - ME (BR/SP)
(21) BR 10 2016 008289-7 A2	Código 7.1 - Conhecimento de Parecer Técnico (22) 14/04/2016 (71) MARIENE RODRIGUES OLIVEIRA (BR/ES)
(21) BR 10 2018 016128-8 A2	Código 7.1 - Conhecimento de Parecer Técnico (22) 07/08/2018 (71) FERNANDO DA PIEDADE RIBEIRO (BR/SP)
(21) BR 10 2019 004412-8 A2	Código 7.1 - Conhecimento de Parecer Técnico (22) 06/03/2019 (71) AMAZONYA EQUIPAMENTOS EIRELI (BR/PR)

(21) BR 10 2019 011549-1 A2	Código 7.1 - Conhecimento de Parecer Técnico (22) 04/06/2019 (71) LUCIO BRIGIDO NETO (BR/PI)
(21) BR 10 2019 022951-9 A2	Código 7.1 - Conhecimento de Parecer Técnico (22) 31/10/2019 (71) PAPAN INDUSTRIA E COMERCIO DE PAPEIS LTDA (BR/SP)
(21) BR 10 2019 025569-2 A2	Código 7.1 - Conhecimento de Parecer Técnico (22) 03/12/2019 (71) VICTOR EDUARDO BASSO (BR/SP)
(21) BR 10 2020 006441-0 A2	Código 7.1 - Conhecimento de Parecer Técnico (22) 30/03/2020 (71) ROBERTO GONÇALVES DE FREITAS (BR/SC)
(21) BR 11 2012 004540-7 A2	Código 7.1 - Conhecimento de Parecer Técnico (22) 13/04/2010 (71) ORO AGRI INC. (US)
(21) BR 11 2012 010670-8 A2	Código 7.1 - Conhecimento de Parecer Técnico (22) 03/11/2010 (71) SK BIOPHARMACEUTICALS CO., LTD. (KR)
(21) BR 11 2012 022072-1 A2	Código 7.1 - Conhecimento de Parecer Técnico (22) 03/03/2010 (71) TECNOMATIC S.P.A. (IT)
(21) BR 11 2012 029106-8 A2	Código 7.1 - Conhecimento de Parecer Técnico (22) 18/05/2011 (71) Ivax Pharmaceuticals Ireland (IE) ; Norton Waterford (IE) ; Teva Pharmaceuticals (IE)
(21) BR 11 2013 007400-0 A2	Código 7.1 - Conhecimento de Parecer Técnico (22) 28/09/2011 (71) Gregory Aharonian (US)
(21) BR 11 2013 007808-1 A2	Código 7.1 - Conhecimento de Parecer Técnico (22) 04/10/2011 (71) HEADWATER RESEARCH LLC (US)

(21) BR 11 2013 012290-0 A2	Código 7.1 - Conhecimento de Parecer Técnico (22) 22/11/2011 (71) NALCO COMPANY (US)
(21) BR 11 2013 012731-7 A2	Código 7.1 - Conhecimento de Parecer Técnico (22) 24/02/2011 (71) Kyoo Soo Rho (KR)
(21) BR 11 2013 013286-8 A2	Código 7.1 - Conhecimento de Parecer Técnico (22) 22/11/2011 (71) APPLE INC (US)
(21) BR 11 2013 014917-5 A2	Código 7.1 - Conhecimento de Parecer Técnico (22) 13/12/2011 (71) NALCO COMPANY (US)
(21) BR 11 2013 015239-7 A2	Código 7.1 - Conhecimento de Parecer Técnico (22) 07/12/2011 (71) HUAWEI TECHNOLOGIES CO., LTD. (CN)
(21) BR 11 2013 017135-9 A2	Código 7.1 - Conhecimento de Parecer Técnico (22) 05/12/2011 (71) DISH TECHNOLOGIES L.L.C (US)
(21) BR 11 2013 017156-1 A2	Código 7.1 - Conhecimento de Parecer Técnico (22) 07/12/2011 (71) WABTEC HOLDING CORP (US)
(21) BR 11 2013 017631-8 A2	Código 7.1 - Conhecimento de Parecer Técnico (22) 14/12/2011 (71) SAMSUNG ELECTRONICS CO., LTD (KR)
(21) BR 11 2013 017931-7 A2	Código 7.1 - Conhecimento de Parecer Técnico (22) 13/01/2012 (71) SAMSUNG ELECTRONICS CO., LTD. (KR)
(21) BR 11 2013 018804-9 A2	Código 7.1 - Conhecimento de Parecer Técnico (22) 17/01/2012 (71) ALPHA TECHNOLOGIES INC. (US)
(21) BR 11 2013 020249-1 A2	Código 7.1 - Conhecimento de Parecer Técnico (22) 09/02/2012

	(71) THE GILLETTE COMPANY LLC (US)
(21) BR 11 2013 023617-5 A2	Código 7.1 - Conhecimento de Parecer Técnico (22) 07/03/2012 (71) L'OREAL (FR)
(21) BR 11 2013 025232-4 A2	Código 7.1 - Conhecimento de Parecer Técnico (22) 30/03/2012 (71) FELMONT EAVES (US)
(21) BR 11 2013 026571-0 A2	Código 7.1 - Conhecimento de Parecer Técnico (22) 17/04/2012 (71) DISH TECHNOLOGIES L.L.C. (US)
(21) BR 11 2013 026906-5 A2	Código 7.1 - Conhecimento de Parecer Técnico (22) 11/04/2012 (71) T. K LEVERAGE CO., LTD. (JP)
(21) BR 11 2013 027874-9 A2	Código 7.1 - Conhecimento de Parecer Técnico (22) 13/04/2012 (71) ETHICON ENDO-SURGERY, INC. (US)
(21) BR 11 2013 027884-6 A2	Código 7.1 - Conhecimento de Parecer Técnico (22) 11/04/2012 (71) ETHICON ENDO-SURGERY, INC. (US)
(21) BR 11 2013 027896-0 A2	Código 7.1 - Conhecimento de Parecer Técnico (22) 13/04/2012 (71) ETHICON ENDO-SURGERY, INC. (US)
(21) BR 11 2013 028263-0 A2	Código 7.1 - Conhecimento de Parecer Técnico (22) 02/05/2012 (71) B3 S.A. - BRASIL, BOLSA, BALCÃO (BR/SP)
(21) BR 11 2013 031554-7 A2	Código 7.1 - Conhecimento de Parecer Técnico (22) 04/06/2012 (71) RHEINMETALL AIR DEFENCE AG (CH)
(21) BR 11 2013 033200-0 A2	Código 7.1 - Conhecimento de Parecer Técnico (22) 22/06/2012 (71) TYCO FIRE & SECURITY GmbH (CH)

(21) BR 11 2014 003562-8 A2	Código 7.1 - Conhecimento de Parecer Técnico (22) 10/08/2012 (71) TRANSOCEAN SEDCO FOREX VENTURES LIMITED (KY)
(21) BR 11 2014 004513-5 A2	Código 7.1 - Conhecimento de Parecer Técnico (22) 27/08/2012 (71) HUNTER DOUGLAS INC. (US)
(21) BR 11 2014 005536-0 A2	Código 7.1 - Conhecimento de Parecer Técnico (22) 11/09/2012 (71) SIEMENS INDUSTRY, INC. (US)
(21) BR 11 2014 007484-4 A2	Código 7.1 - Conhecimento de Parecer Técnico (22) 28/09/2012 (71) CHUGAI SEIYAKU KABUSHIKI KAISHA (JP)
(21) BR 11 2014 008458-0 A2	Código 7.1 - Conhecimento de Parecer Técnico (22) 11/10/2012 (71) LG CHEM, LTD (KR)
(21) BR 11 2014 008699-0 A2	Código 7.1 - Conhecimento de Parecer Técnico (22) 16/10/2012 (71) DOW GLOBAL TECHNOLOGIES LLC (US) ; ROHM AND HAAS COMPANY (US)
(21) BR 11 2014 010792-0 A2	Código 7.1 - Conhecimento de Parecer Técnico (22) 07/09/2012 (71) SPY OPTIC INC. (US)
(21) BR 11 2014 013099-0 A8	Código 7.1 - Conhecimento de Parecer Técnico (22) 30/11/2012 (71) 3M INNOVATIVE PROPERTIES COMPANY (US)
(21) BR 11 2014 017456-3 A8	Código 7.1 - Conhecimento de Parecer Técnico (22) 11/01/2013 (71) PHILIPS LIGHTING HOLDING B.V. (NL)
(21) BR 11 2014 019549-8 A8	Código 7.1 - Conhecimento de Parecer Técnico (22) 24/09/2012 (71) MILLIKEN & COMPANY (US)
(21) BR 11 2014 019577-3 A2	Código 7.1 - Conhecimento de Parecer Técnico

	(22) 31/01/2013 (71) KSB SE & CO. KGAA (DE)
(21) BR 11 2014 019660-5 A8	Código 7.1 - Conhecimento de Parecer Técnico (22) 07/02/2013 (71) NANALYSIS CORP. (CA)
(21) BR 11 2014 021689-4 A8	Código 7.1 - Conhecimento de Parecer Técnico (22) 01/03/2013 (71) SIEMENS AKTIENGESELLSCHAFT (DE)
(21) BR 11 2014 024030-2 A8	Código 7.1 - Conhecimento de Parecer Técnico (22) 15/02/2013 (71) CP KELCO U.S., INC. (US)
(21) BR 11 2014 024533-9 A2	Código 7.1 - Conhecimento de Parecer Técnico (22) 03/04/2013 (71) ZOETIS SERVICES LLC (US)
(21) BR 11 2014 026781-2 A2	Código 7.1 - Conhecimento de Parecer Técnico (22) 27/04/2012 (71) ELNA CO., LTD. (JP)
(21) BR 11 2014 030070-4 A2	Código 7.1 - Conhecimento de Parecer Técnico (22) 07/12/2012 (71) BOREALIS AG (AT)
(21) BR 11 2014 030086-0 A2	Código 7.1 - Conhecimento de Parecer Técnico (22) 04/06/2013 (71) STICHTING DIENST LANDBOUWKUNDIG ONDERZOEK (NL) ; ARCHER DANIELS MIDLAND COMPANY (US)
(21) BR 11 2014 030329-0 A2	Código 7.1 - Conhecimento de Parecer Técnico (22) 23/04/2013 (71) BBBL INNOVATION AB (SE)
(21) BR 11 2014 032699-1 A2	Código 7.1 - Conhecimento de Parecer Técnico (22) 27/06/2013 (71) AMARIN PHARMACEUTICALS IRELAND LIMITED (IE)
(21) BR 11 2015 004224-4 A2	Código 7.1 - Conhecimento de Parecer Técnico (22) 02/09/2013

	(71) SUMITOMO RUBBER INDUSTRIES, LTD. (JP) ; YAMAGATA UNIVERSITY (JP)
(21) BR 11 2015 006045-5 A2	Código 7.1 - Conhecimento de Parecer Técnico (22) 18/09/2013 (71) DSM IP ASSETS B.V. (NL)
(21) BR 11 2015 008687-0 A2	Código 7.1 - Conhecimento de Parecer Técnico (22) 18/10/2013 (71) AMGEN INC. (US)
(21) BR 11 2015 014982-0 A2	Código 7.1 - Conhecimento de Parecer Técnico (22) 21/12/2012 (71) SUNPINE AB (SE)
(21) BR 11 2015 017302-0 A2	Código 7.1 - Conhecimento de Parecer Técnico (22) 08/02/2013 (71) SWIMC LLC (US)
(21) BR 11 2015 023745-2 A8	Código 7.1 - Conhecimento de Parecer Técnico (22) 14/03/2014 (71) YALE CORDAGE INC. (US)
(21) BR 11 2015 023798-3 A2	Código 7.1 - Conhecimento de Parecer Técnico (22) 17/03/2014 (71) SCORRBOARD, LLC (US)
(21) BR 11 2015 024369-0 A2	Código 7.1 - Conhecimento de Parecer Técnico (22) 18/03/2014 (71) TEREX CRANES GERMANY GMBH (DE)
(21) BR 11 2015 026287-2 A2	Código 7.1 - Conhecimento de Parecer Técnico (22) 17/04/2014 (71) KONECRANES GLOBAL CORPORATION (FI)
(21) BR 11 2015 026679-7 A2	Código 7.1 - Conhecimento de Parecer Técnico (22) 31/03/2014 (71) SAINT-GOBAIN GLASS FRANCE (FR)
(21) BR 11 2015 026950-8 A2	Código 7.1 - Conhecimento de Parecer Técnico (22) 16/04/2014 (71) OWENS-BROCKWAY GLASS CONTAINER INC. (US)

(21) BR 11 2015 027389-0 A2	Código 7.1 - Conhecimento de Parecer Técnico (22) 16/06/2014 (71) SAINT-GOBAIN GLASS FRANCE (FR)
(21) BR 11 2015 029779-0 A8	Código 7.1 - Conhecimento de Parecer Técnico (22) 29/05/2014 (71) MEDTRADE PRODUCTS LIMITED (GB)
(21) BR 11 2015 029959-8 A2	Código 7.1 - Conhecimento de Parecer Técnico (22) 29/05/2014 (71) MEDTRADE PRODUCTS LIMITED (GB)
(21) BR 11 2016 010568-0 A2	Código 7.1 - Conhecimento de Parecer Técnico (22) 11/11/2014 (71) BAYER CROPSCIENCE AKTIENGESELLSCHAFT (DE)
(21) BR 11 2016 014536-4 A2	Código 7.1 - Conhecimento de Parecer Técnico (22) 12/12/2014 (71) COMPAGNIE GENERALE DES ETABLISSEMENTS MICHELIN (FR)
(21) BR 11 2016 018439-4 A2	Código 7.1 - Conhecimento de Parecer Técnico (22) 17/02/2015 (71) THE NANOSTEEL COMPANY, INC (US)
(21) BR 11 2016 019650-3 A2	Código 7.1 - Conhecimento de Parecer Técnico (22) 25/02/2015 (71) KROSAKIHARIMA CORPORATION (JP)
(21) BR 11 2016 021118-9 A2	Código 7.1 - Conhecimento de Parecer Técnico (22) 13/03/2015 (71) IMPERIAL INNOVATIONS LIMITED (GB) ; IMPRESSION TECHNOLOGIES LIMITED (GB)
(21) BR 11 2018 076786-7 A2	Código 7.1 - Conhecimento de Parecer Técnico (22) 23/06/2017 (71) TRINITY BAY EQUIPMENT HOLDINGS, LLC (US)
(21) BR 11 2019 004120-6 A2	Código 7.1 - Conhecimento de Parecer Técnico (22) 01/09/2017 (71) EVOLVA SA (CH)

(21) BR 11 2020 012995-0 A2	Código 7.1 - Conhecimento de Parecer Técnico (22) 26/12/2018 (71) KUMIAI CHEMICAL INDUSTRY CO., LTD. (JP)
(21) BR 12 2015 029881-4 A2	Código 7.1 - Conhecimento de Parecer Técnico (22) 19/12/2013 (62) BR 11 2015 014714-3 19/12/2013 (71) GILEAD SCIENCES, INC. (US)
(21) BR 12 2019 005955-1 A2	Código 7.1 - Conhecimento de Parecer Técnico (22) 22/06/2010 (62) PI 1014431-5 22/06/2010 (71) FRANK'S INTERNATIONAL, LLC (US)
(21) BR 12 2019 013695-5 A2	Código 7.1 - Conhecimento de Parecer Técnico (22) 25/03/2009 (62) PI 0924653-3 25/03/2009 (71) PHARMACOSMOS HOLDING A/S (DK)
(21) BR 12 2019 025867-8 A2	Código 7.1 - Conhecimento de Parecer Técnico (22) 28/09/2012 (62) BR 11 2014 007484-4 28/09/2012 (71) CHUGAI SEIYAKU KABUSHIKI KAISHA (JP)
(21) BR 12 2020 007463-9 A2	Código 7.1 - Conhecimento de Parecer Técnico (22) 04/05/2015 (62) BR 11 2016 025857-6 04/05/2015 (71) BELVAC PRODUCTION MACHINERY, INC. (US)
(21) BR 12 2020 008868-0 A2	Código 7.1 - Conhecimento de Parecer Técnico (22) 30/11/2010 (62) BR 11 2012 013340-3 30/11/2010 (71) BECTON, DICKINSON AND COMPANY (US)
(21) BR 12 2020 010980-7 A2	Código 7.1 - Conhecimento de Parecer Técnico (22) 04/06/2010 (62) PI 1012924-3 04/06/2010 (71) PROMEDIOR, INC. (US)
(21) BR 12 2020 014004-6 A2	Código 7.1 - Conhecimento de Parecer Técnico (22) 13/09/2013 (62) BR 11 2015 008945-3 13/09/2013

	(71) SHAW INDUSTRIES GROUP, INC (US)
(21) BR 12 2020 020392-7 A2	Código 7.1 - Conhecimento de Parecer Técnico (22) 13/09/2012 (62) BR 11 2014 005144-5 13/09/2012 (71) NUEVAS ALTERNATIVAS NATURALES S.A.P.I. DE C.V. (MX)
(21) BR 12 2020 023220-0 A2	Código 7.1 - Conhecimento de Parecer Técnico (22) 12/03/2014 (62) BR 11 2015 021773-7 12/03/2014 (71) STOLLE MACHINERY COMPANY, LLC (US)
(21) BR 12 2020 024236-1 A2	Código 7.1 - Conhecimento de Parecer Técnico (22) 19/10/2010 (62) BR 11 2012 009032-1 19/10/2010 (71) FRAUNHOFER - GESELLSCHAFT ZUR FÖRDERUNG DER ANGEWANDTEN FORSCHUNG E. V. (DE)
(21) BR 20 2015 017974-5 U2	Código 7.1 - Conhecimento de Parecer Técnico (22) 24/07/2015 (71) UNIVERSIDADE FEDERAL DE ALAGOAS (BR/AL)
(21) BR 20 2016 002258-0 U2	Código 7.1 - Conhecimento de Parecer Técnico (22) 01/02/2016 (71) ANTÔNIO CARLOS DANIELE (BR/SC)
(21) BR 20 2016 004695-0 U2	Código 7.1 - Conhecimento de Parecer Técnico (22) 02/03/2016 (71) TRAMONTINA MULTI S/A (BR/RS)
(21) BR 20 2016 009419-0 U2	Código 7.1 - Conhecimento de Parecer Técnico (22) 27/04/2016 (71) JACSON POLESE DOS SANTOS (BR/PR)
(21) BR 20 2016 011148-5 U2	Código 7.1 - Conhecimento de Parecer Técnico (22) 17/05/2016 (71) CHANG, CHI-LUNG (TW)
(21) BR 20 2016 013666-6 U2	Código 7.1 - Conhecimento de Parecer Técnico (22) 14/06/2016 (71) ADALBERTO PAGLIARO JUNIOR (BR/MG)

(21) BR 20 2016 013798-0 U2	Código 7.1 - Conhecimento de Parecer Técnico (22) 15/06/2016 (71) JORGE LUIZ ULIANA ME (BR/SP)
(21) BR 20 2016 015785-0 U2	Código 7.1 - Conhecimento de Parecer Técnico (22) 06/07/2016 (71) JOHANNES GMELIN (BR/SP)
(21) BR 20 2016 017992-6 U2	Código 7.1 - Conhecimento de Parecer Técnico (22) 27/07/2016 (71) UNIVERSIDADE FEDERAL DE JUIZ DE FORA (BR/MG) ; INSTITUTO FEDERAL DE EDUCAÇÃO, CIÊNCIA E TECNOLOGIA DO SUDESTE DE MINAS GERAIS (BR/MG)
(21) BR 20 2020 012130-3 U2	Código 7.1 - Conhecimento de Parecer Técnico (22) 16/06/2020 (71) WILTON FERNANDO DOS SANTOS (BR/MG) ; WAGNER DE OLIVEIRA LIMA (BR/MG)
(21) PI 0518233-6 A2	Código 7.1 - Conhecimento de Parecer Técnico (22) 26/10/2005 (71) SK Holdings Co., Ltd. (KR)
(21) PI 0519349-4 A2	Código 7.1 - Conhecimento de Parecer Técnico (22) 20/12/2005 (71) CSL Behring GMBH (DE)
(21) PI 0600240-4 A2	Código 7.1 - Conhecimento de Parecer Técnico (22) 06/02/2006 (71) Johnson & Johnson (US)
(21) PI 0601303-1 A2	Código 7.1 - Conhecimento de Parecer Técnico (22) 19/04/2006 (71) Centrais Elétricas do Norte do Brasil S/A - Eletronorte (BR/DF)
(21) PI 0621886-5 A8	Código 7.1 - Conhecimento de Parecer Técnico (22) 27/10/2006 (71) Glaxosmithkline Biologicals S.A. (BE)
(21) PI 0706815-8 A2	Código 7.1 - Conhecimento de Parecer Técnico (22) 20/02/2007 (71) SEGA TOYS CO. LTD (JP)

(21) PI 0801774-3 A2	Código 7.1 - Conhecimento de Parecer Técnico (22) 22/02/2008 (71) YAMAHA HATSUDOKI KABUSHIKI KAISHA (JP)
(21) PI 0814911-9 A2	Código 7.1 - Conhecimento de Parecer Técnico (22) 26/06/2008 (71) TEBIAN ELECTRIC APPARATUS STOCK CO., LTD (CN)
(21) PI 0908710-9 A2	Código 7.1 - Conhecimento de Parecer Técnico (22) 06/03/2009 (71) Daniel Measurement And Control, Inc. (US)
(21) PI 0916710-2 A2	Código 7.1 - Conhecimento de Parecer Técnico (22) 30/04/2009 (71) Qualcomm Incorporated (US)
(21) PI 1002098-5 A2	Código 7.1 - Conhecimento de Parecer Técnico (22) 24/02/2010 (71) Companhia Paulista de Força e Luz - CPFL (BR/SP) ; Universidade de São Paulo - USP (BR/SP)
(21) PI 1007299-3 A2	Código 7.1 - Conhecimento de Parecer Técnico (22) 28/01/2010 (71) SUN PATENT TRUST (US)
(21) PI 1014643-1 A2	Código 7.1 - Conhecimento de Parecer Técnico (22) 24/03/2010 (71) COMMSCOPE TECHNOLOGIES LLC (US)
(21) PI 1015974-6 A2	Código 7.1 - Conhecimento de Parecer Técnico (22) 22/06/2010 (71) Qualcomm Incorporated (US)
(21) PI 1100790-7 A2	Código 7.1 - Conhecimento de Parecer Técnico (22) 03/01/2011 (71) C&P Projetos Eletrônicos Ltda (BR/RS) ; Fundação Apoio á Tecnologia e a Ciência - Fatec (BR/RS) ; Roberto Vargas Pacheco (BR/RS) ; CHIPUS MICROELETRÔNICA S.A. (BR/SC)
(21) PI 1102085-7 A8	Código 7.1 - Conhecimento de Parecer Técnico (22) 03/05/2011

	(71) ELETROPAULO METROPOLITANA ELETRICIDADE DE SÃO PAULO S.A. (BR/SP) ; FUNDAÇÃO CPQD - CENTRO DE PESQUISA E DESENVOLVIMENTO EM TELECOMUNICAÇÕES (BR/SP)
(21) PI 1102899-8 A2	Código 7.1 - Conhecimento de Parecer Técnico (22) 22/06/2011 (71) TECNOLOGIA BANCÁRIA S.A. (BR/SP)
(21) PI 1103951-5 A2	Código 7.1 - Conhecimento de Parecer Técnico (22) 22/09/2011 (71) FUNDAÇÃO CPQD - CENTRO DE PESQUISA E DESENVOLVIMENTO EM TELECOMUNICAÇÕES (BR/SP)
(21) PI 1104682-1 A2	Código 7.1 - Conhecimento de Parecer Técnico (22) 24/08/2011 (71) Solvi Produção Importação e Exportação de Insumos Industriais Ltda (BR/MG)
(21) PI 1105219-8 A2	Código 7.1 - Conhecimento de Parecer Técnico (22) 14/12/2011 (71) UNIVERSIDADE DE SÃO PAULO - USP (BR/SP)
(21) PI 1105530-8 A2	Código 7.1 - Conhecimento de Parecer Técnico (22) 16/11/2011 (71) Instituto Alberto Luiz Coimbra de Pós Graduação e Pesquisas de Engenharia - COPPE/UFRJ (BR/RJ)
(21) PI 1106463-3 A8	Código 7.1 - Conhecimento de Parecer Técnico (22) 27/10/2011 (71) Universidade Federal de Minas Gerais. (BR/MG)

Código 7.3 - Republicação

Republicação por ter sido efetuada com incorreção.

---

(21) BR 11 2012 030707-0 A2

Código 7.3 - Republicação
(22) 31/05/2011
(71) Laboratorios Farmaceuticos Rovi. S.A (ES)
Ref. a RPI 2571 de 14/04/2020.

Código 7.4 - Ciência relacionada com o Art. 229-C da LPI

Comunicação ao usuário de que o pedido está sendo encaminhado para obtenção da anuência de que trata o Art. 229 da Lei nº 9.279/96, conforme redação dada pela Lei nº 10.196, de 14 de fevereiro de 2001 que alterou a Lei no 9.279/96, considerando a aprovação dos termos do Parecer nº 337/PGF/EA/2010. O processo pode ser visualizado através do endereço eletrônico www.inpi.gov.br - No Acesso rápido – Faça uma busca - Patente. Para acessar, cadastre-se no Portal do INPI e use login e senha.

---

(21) BR 11 2012 003703-0 A2

Código 7.4 - Ciência relacionada com o Art. 229-C da LPI
(22) 18/08/2010
(71) Ventrix Phramaceuticals, INC. (US) ; Array Biopharma INC. (US)
De acordo com o artigo 229-C da Lei nº 10196/2001, que modificou a Lei nº 9279/96, a concessão da patente está condicionada à anuência prévia da ANVISA. Considerando a aprovação dos termos do Parecer nº 337/PGF/EA/2010, bem como a Portaria Interministerial Nº 1065 de 24/05/2012, encaminha-se o presente pedido para as providências cabíveis.

---

(21) PI 0916997-0 A2

Código 7.4 - Ciência relacionada com o Art. 229-C da LPI
(22) 05/08/2009
(71) Boehringer Ingelheim International Gmbh (DE)
De acordo com o artigo 229-C da Lei nº 10196/2001, que modificou a Lei nº 9279/96, a concessão da patente está condicionada à anuência prévia da ANVISA. Considerando a aprovação dos termos do Parecer nº 337/PGF/EA/2010, bem como a Portaria Interministerial Nº 1065 de 24/05/2012, encaminha-se o presente pedido para as providências cabíveis.

---

(21) PI 0920599-3 A2

Código 7.4 - Ciência relacionada com o Art. 229-C da LPI
(22) 23/10/2009
(71) Toray Industries, INC. (JP)
De acordo com o artigo 229-C da Lei nº 10196/2001, que modificou a Lei nº 9279/96, a concessão da patente está condicionada à anuência prévia da ANVISA. Considerando a aprovação dos termos do Parecer nº 337/PGF/EA/2010, bem como a Portaria Interministerial Nº 1065 de 24/05/2012, encaminha-se o presente pedido para as providências cabíveis.

Código 7.5 - Notificação de Anuência relacionada com o Art. 229-C da LPI

O pedido obteve anuência referente ao disposto no Art. 229 da Lei nº 9.279/96, conforme redação dada pela Lei nº 10.196, de 14 de fevereiro de 2001 que alterou a Lei nº 9.279/96, considerando a aprovação dos termos do Parecer nº 337/PGF/EA/2010.

---

(21) BR 11 2015 025260-5 A2

Código 7.5 - Notificação de Anuência relacionada com o Art. 229-C da LPI
(22) 22/04/2014
(71) BEIGENE, LTD. (KY)

---

(21) BR 11 2018 003486-0 A2

Código 7.5 - Notificação de Anuência relacionada com o Art. 229-C da LPI
(22) 05/10/2016
(71) BIONTECH RNA PHARMACEUTICALS GMBH (DE) ; TRON - TRANSLATIONALE ONKOLOGIE AN DER UNIVERSITÄTSMEDIZIN DER JOHANNES GUTENBERG-UNIVERSITÄT MAINZ GGMBH (DE)

Código Anuidade do Pedido

Código 8.6 - Arquivamento - Art. 86 da LPI

Arquivado o pedido por falta de pagamento da retribuição anual dentro do prazo ou por não cumprimento de exigência de complementação de pagamento da retribuição. Desta data corre o prazo de 3 (três) meses para o depositante requerer a restauração do andamento do pedido por meio do peticionamento eletrônico ou do formulário modelo FQ002 acompanhado dos comprovantes referentes ao pagamento da restauração e conforme o caso: da cópia do pagamento correspondente a retribuição anual paga fora do prazo; do pagamento correspondente a retribuição anual em débito; ou do pagamento correspondente a complementação no valor da retribuição adicional de que trata o art. 84º § 2º da Lei nº 9.279/96.

---

(21) BR 10 2012 031693-5 A2

Código 8.6 - Arquivamento - Art. 86 da LPI
(22) 12/12/2012
(71) RANDON S/A IMPLEMENTOS E PARTICIPAÇÕES (BR/RS)
Referente à 8ª anuidade.

---

(21) BR 10 2012 031758-3 A2

Código 8.6 - Arquivamento - Art. 86 da LPI
(22) 13/12/2012
(71) Xerox Corporation (US)
Referente à 8ª anuidade.

---

(21) BR 10 2015 031259-8 A2

Código 8.6 - Arquivamento - Art. 86 da LPI
(22) 14/12/2015
(71) TECNOLACH INDUSTRIAL LTDA. (BR/PR)
Referente à 5ª anuidade.

---

(21) BR 10 2015 031354-3 A2

Código 8.6 - Arquivamento - Art. 86 da LPI
(22) 15/12/2015
(71) MATERPLAN MADEIRAS E TERRAPLANAGEM LTDA. EPP (BR/SC)
Referente à 5ª anuidade.

---

(21) BR 10 2015 031382-9 A2

Código 8.6 - Arquivamento - Art. 86 da LPI
(22) 15/12/2015
(71) GT2 ENGENHEIROS ASSOCIADOS LTDA. (BR/RJ) ; EDF NORTE FLUMINENSE S.A. (BR/RJ)
Referente à 5ª anuidade.

---

(21) BR 10 2015 031413-2 A2

Código 8.6 - Arquivamento - Art. 86 da LPI

	(22) 15/12/2015 (71) TECNOLACH INDUSTRIAL LTDA. (BR/PR) Referente à 5ª anuidade.
(21) BR 10 2016 029046-5 A2	Código 8.6 - Arquivamento - Art. 86 da LPI (22) 12/12/2016 (71) PEEQFLEX INDÚSTRIA E COMÉRCIO LTDA. (BR/SP) Referente à 4ª anuidade.
(21) BR 10 2016 029120-8 A2	Código 8.6 - Arquivamento - Art. 86 da LPI (22) 12/12/2016 (71) RILDO AMARAL (BR/MG) Referente à 4ª anuidade.
(21) BR 10 2016 029136-4 A2	Código 8.6 - Arquivamento - Art. 86 da LPI (22) 12/12/2016 (71) RILDO AMARAL (BR/MG) Referente à 4ª anuidade.
(21) BR 10 2016 029255-7 A2	Código 8.6 - Arquivamento - Art. 86 da LPI (22) 13/12/2016 (71) HGF LOCAÇÃO DE EQUIPAMENTOS LTDA ME (BR/SP) ; FERNANDO ALVES TEIXEIRA (BR/SP) Referente à 4ª anuidade.
(21) BR 10 2016 029279-4 A2	Código 8.6 - Arquivamento - Art. 86 da LPI (22) 14/12/2016 (71) BETHA INDUSTRIA COMERCIO E SERVIÇOS LTDA EPP (BR/SP) Referente à 4ª anuidade.
(21) BR 10 2016 029298-0 A2	Código 8.6 - Arquivamento - Art. 86 da LPI (22) 14/12/2016 (71) UNIVERSIDADE FEDERAL DE ITAJUBÁ (BR/MG) Referente à 4ª anuidade.
(21) BR 10 2016 029299-9 A2	Código 8.6 - Arquivamento - Art. 86 da LPI (22) 14/12/2016 (71) UNIVERSIDADE FEDERAL DE ITAJUBÁ (BR/MG) Referente à 4ª anuidade.
(21) BR 10 2016 029336-7 A2	Código 8.6 - Arquivamento - Art. 86 da LPI (22) 14/12/2016 (71) BETHA INDUSTRIA COMERCIO E SERVIÇOS LTDA EPP (BR/SP)

	Referente à 4ª anuidade.
(21) BR 11 2012 014941-5 A2	Código 8.6 - Arquivamento - Art. 86 da LPI (22) 15/12/2010 (71) NORTH-WEST UNIVERSITY (ZA) Referente à 10ª anuidade.
(21) BR 11 2012 015365-0 A2	Código 8.6 - Arquivamento - Art. 86 da LPI (22) 15/12/2010 (71) INVISTA TECHNOLOGIES S.A.R.L. (CH) Referente à 10ª anuidade.
(21) BR 11 2013 015304-0 A2	Código 8.6 - Arquivamento - Art. 86 da LPI (22) 12/12/2011 (71) UNITED STATES GYPSUM COMPANY (US) Referente à 9ª anuidade.
(21) BR 11 2013 016463-8 A2	Código 8.6 - Arquivamento - Art. 86 da LPI (22) 15/12/2011 (71) THE PULLMAN COMPANY (US) Referente à 9ª anuidade.
(21) BR 11 2014 012624-0 A2	Código 8.6 - Arquivamento - Art. 86 da LPI (22) 12/12/2012 (71) F HOFFMANN-LA ROCHE AG (CH) Referente à 8ª anuidade.
(21) BR 11 2014 014258-0 A2	Código 8.6 - Arquivamento - Art. 86 da LPI (22) 12/12/2012 (71) NORDIC NANOVECTOR AS. (NO) Referente à 8ª anuidade.
(21) BR 11 2017 013148-0 A2	Código 8.6 - Arquivamento - Art. 86 da LPI (22) 14/12/2015 (71) BAYER PHARMA AKTIENGESELLSCHAFT (DE) Referente à 5ª anuidade.
(21) BR 20 2016 029195-5 U2	Código 8.6 - Arquivamento - Art. 86 da LPI (22) 13/12/2016 (71) ROSSANA APARECIDA FIORUSSI GUALTIERI (BR/SP) Referente à 4ª anuidade.

(21) BR 20 2016 029283-8 U2	Código 8.6 - Arquivamento - Art. 86 da LPI (22) 14/12/2016 (71) DANIEL GHEUR TOCOLINI (BR/PR) Referente à 4ª anuidade.
(21) BR 20 2016 029295-1 U2	Código 8.6 - Arquivamento - Art. 86 da LPI (22) 14/12/2016 (71) VANILDO ANTONIO MARAFON (BR/PR) Referente à 4ª anuidade.
(21) C1 0606063-3 E2	Código 8.6 - Arquivamento - Art. 86 da LPI (22) 21/12/2007 (61) PI 0606063-3 27/12/2006 (71) Fundação Estadual de Pesquisa Agropecuária (BR/RS) ; Alceu da Silva Conservas-Me (BR/RS) ; Fundação Amparo a Pesquisa do Estado do Rio Grande do Sul (BR/RS) ; UNIVERSIDADE FEDERAL DO RIO GRANDE DO SUL (UFRGS) (BR/RS) Referente à 3ª anuidade.
(21) PI 0620308-6 A2	Código 8.6 - Arquivamento - Art. 86 da LPI (22) 14/12/2006 (71) NCR Corporation (US) Referente à 14ª anuidade.
(21) PI 0620705-7 A2	Código 8.6 - Arquivamento - Art. 86 da LPI (22) 14/12/2006 (71) CIPLA LIMITED (IN) Referente à 14ª anuidade.
(21) PI 0805631-5 A2	Código 8.6 - Arquivamento - Art. 86 da LPI (22) 15/12/2008 (71) Nilton Pedro Mauss (BR/RS) Referente à 12ª anuidade.
(21) PI 0906136-3 A2	Código 8.6 - Arquivamento - Art. 86 da LPI (22) 14/12/2009 (71) L'OREAL (FR) Referente à 11ª anuidade.
(21) PI 0907293-4 A2	Código 8.6 - Arquivamento - Art. 86 da LPI (22) 14/12/2009 (71) L'OREAL (FR) Referente à 11ª anuidade.

(21) PI 0907295-0 A2	Código 8.6 - Arquivamento - Art. 86 da LPI (22) 14/12/2009 (71) L'OREAL (FR) Referente à 11ª anuidade.
(21) PI 0911110-7 A2	Código 8.6 - Arquivamento - Art. 86 da LPI (22) 14/12/2009 (71) L'OREAL (FR) Referente à 11ª anuidade.
(21) PI 0923035-1 A2	Código 8.6 - Arquivamento - Art. 86 da LPI (22) 12/12/2009 (71) BAYER INTELLECTUAL PROPERTY GMBH (DE) Referente à 11ª anuidade.
(21) PI 0923470-5 A2	Código 8.6 - Arquivamento - Art. 86 da LPI (22) 14/12/2009 (71) RES USA, LLC. (US) Referente à 11ª anuidade.
(21) PI 1008779-6 A2	Código 8.6 - Arquivamento - Art. 86 da LPI (22) 23/02/2010 (71) Boehringer Ingelheim International GMBH. (DE) Referente à 10ª anuidade.

Código 8.7 - Restauração

Notificação quanto à restauração do andamento do pedido.

---

(21) BR 20 2013 011488-5 U2

Código 8.7 - Restauração

(22) 09/05/2013

(71) Edmilson Gomes Ferreira Filho (BR/BA)

Código 8.8 - Despacho Anulado

Anulação do despacho por ter sido indevido. (A toda publicação que envolva anulação de ato ou despacho caberá justificativa no processo administrativo.)

---

(21) BR 10 2015 030917-1 A2

Código 8.8 - Despacho Anulado

(22) 10/12/2015

(71) UNIVERSIDADE FEDERAL DE ALAGOAS (BR/AL)

Anulada a publicação código 8.6 na RPI nº 2607 de 22/12/2020 por ter sido indevida. Uma vez que o recolhimento da 5ª anuidade foi efetuado em 31/01/2020, através da GRU 29409161915070057.

Código Decisão

Código 9.1 - Deferimento

Deferido o pedido de patente. Desta data corre o prazo de 60 (sessenta) dias para o pagamento da retribuição para expedição da carta-patente conforme a Resolução 72/2013. O pagamento desta retribuição poderá ainda ser efetuado dentro de 30 (trinta) dias subsequentes, independente de notificação na RPI, mediante pagamento de retribuição específica. O não pagamento da retribuição nos prazos acima determinados acarretará o arquivamento definitivo do pedido.

---

(21) BR 10 2012 001885-3 A2

Código 9.1 - Deferimento
(22) 27/01/2012
(54) SISTEMA DE ADVERTÊNCIA DE SAÍDA DE FAIXA DE ROLAMENTO E UM MÉTODO PARA UM SISTEMA DE ADVERTÊNCIA DE SAÍDA DE FAIXA DE ROLAMENTO
(71) SCANIA CV AB (SE)

---

(21) BR 10 2012 002272-9 A2

Código 9.1 - Deferimento
(22) 31/01/2012
(54) APARELHO DE FIXAÇÃO PARA PRENDER UM EIXO OCO OU CUBO EM UM EIXO
(71) SIEMENS AKTIENGESELLSCHAFT (DE)

---

(21) BR 10 2012 004406-4 A2

Código 9.1 - Deferimento
(22) 28/02/2012
(54) CONJUNTO DE COMUTADOR DE DETECÇÃO DE POSIÇÃO PARA DISJUNTOR
(71) Lsis Co., Ltd (KR)

---

(21) BR 10 2012 004953-8 A2

Código 9.1 - Deferimento
(22) 05/03/2012
(54) BOMBA DE FLUIDO DE DESLOCAMENTO POSITIVO
(71) TI Group Automotive Systems, LLC (US)

---

(21) BR 10 2012 007146-0 A2

Código 9.1 - Deferimento
(22) 29/03/2012
(54) ATUADOR DE VÁLVULA
(71) VETCO GRAY, LLC (US)

---

(21) BR 10 2012 007777-9 A2

Código 9.1 - Deferimento
(22) 04/04/2012

	(54) Sede de válvula de gaveta, válvula de gaveta e método para vedar em uma válvula de gaveta (71) VETCO GRAY, LLC (US)
(21) BR 10 2012 008375-2 A2	Código 9.1 - Deferimento (22) 23/03/2012 (54) Dispositivo para controlar um primeiro eixo adicionado ou eixo adicionado adicional de um veículo industrial a motor, método de configuração do mesmo e veículo industrial motorizado (71) Astra Veicoli Industrial S.P.A. (IT)
(21) BR 10 2012 009003-1 A2	Código 9.1 - Deferimento (22) 17/04/2012 (54) ANTENA SETORIAL COM DUPLA POLARIZAÇÃO A +/-45° E ELEVADA ISOLAÇÃO ENTRE PORTAS (71) FUNDAÇÃO CPQD - CENTRO DE PESQUISA E DESENVOLVIMENTO EM TELECOMUNICAÇÕES (BR/SP)
(21) BR 10 2012 018080-4 A2	Código 9.1 - Deferimento (22) 20/07/2012 (54) MECANISMO DE ARTICULAÇÃO FRANGÍVEL PARA UMA DIVISÓRIA DE UMA PLATAFORMA, DIVISÓRIA DE PLATAFORMA, CONJUNTO DE SEPARAÇÃO PARA UMA PLATAFORMA E PROCESSO DE ABERTURA DE UMA DIVISÓRIA DE PLATAFORMA (71) DASSAULT AVIATION (FR)
(21) BR 10 2012 020876-8 A2	Código 9.1 - Deferimento (22) 20/08/2012 (54) Conjunto de mancal, e, conjunto de mancal de rolos (71) AMSTED RAIL COMPANY, INC. (US)
(21) BR 10 2012 022554-9 A2	Código 9.1 - Deferimento (22) 06/09/2012 (54) DISPOSITIVO DE ANCORAGEM PARA UM TERMINAL DE REVESTIMENTO (71) Fico Triad, S.A. (ES)
(21) BR 10 2012 022618-9 A2	Código 9.1 - Deferimento (22) 06/09/2012 (54) CONJUNTO DE VÁLVULAS E SISTEMA PNEUMÁTICO DE FREIO DO REBOQUE COM UM CONJUNTO DE VÁLVULAS (71) HALDEX BRAKE PRODUCTS AKTIEBOLAG (SE)

(21) BR 10 2012 026046-8 A2	Código 9.1 - Deferimento (22) 11/10/2012 (54) PROCESSO PARA O PREPARO DE NANOCOMPÓSITOS E PRODUTOS DOS NANOCOMPÓSITOS (71) Universidade Federal do Rio Grande do Sul (BR/RS)
(21) BR 10 2012 028120-1 A2	Código 9.1 - Deferimento (22) 01/11/2012 (54) USO DE UM OU MAIS DERIVADOS DE INGENOL, COMPOSIÇÃO FARMACÊUTICA E MEDICAMENTO (71) AMAZÔNIA FITOMEDICAMENTOS LTDA. (BR/CE)
(21) BR 10 2013 000677-7 A2	Código 9.1 - Deferimento (22) 10/01/2013 (54) Método de modificar uma atitude de pitch de uma aeronave durante o pouso e meio de transporte. (71) THE BOEING COMPANY (US)
(21) BR 10 2013 004911-5 A2	Código 9.1 - Deferimento (22) 28/02/2013 (54) ARMÁRIO DE DISTRIBUIÇÃO DE SEGURANÇA (71) Rittal Gmbh & Co. KG (DE)
(21) BR 10 2013 005935-8 A2	Código 9.1 - Deferimento (22) 13/03/2013 (54) PROCESSO DE OBTENÇÃO DE NANOCOMPÓSITOS MAGNÉTICOS A PARTIR DE EFLUENTES E RESÍDUOS, PRODUTOS E USO (71) Universidade Federal de Minas Gerais - UFMG (BR/MG) ; Centro Federal de Educação Tecnológica de Minas Gerais (BR/MG)
(21) BR 10 2013 006970-1 A2	Código 9.1 - Deferimento (22) 26/03/2013 (54) MATERIAIS PLÁSTICOS BIODEGRADÁVEIS A PARTIR DE BLENDAS DE HEMICELULOSES ENDOSPÉRMICAS E ÁLCOOL POLVINÍLICO (PVA) E SEU USO (71) Fundação Edson Queiroz (BR/CE)
(21) BR 10 2013 008716-5 A2	Código 9.1 - Deferimento (22) 10/04/2013 (54) PROCESSO PARA A PREPARAÇÃO DE UMA COMPOSIÇÃO DE BORRACHA VULCANIZÁVEL, COMPOSIÇÃO DE BORRACHA VULCANIZÁVEL, PROCESSO PARA A FABRICAÇÃO DE UM ARTIGO VULCANIZADO E ARTIGO VULCANIZADO

	(71) LANXESS DEUTSCHLAND GMBH (DE)
(21) BR 10 2013 008971-0 A8	Código 9.1 - Deferimento (22) 12/04/2013 (54) DISPOSITIVO PARA TRATAMENTO EXTRACORPÓREO DE SANGUE, INCLUINDO UMA CIRCULAÇÃO EXTRACORPÓREA DE SANGUE PARA O BOMBEAMENTO DE SANGUE (71) B.Braun Avitum Ag (DE)
(21) BR 10 2013 013197-0 A2	Código 9.1 - Deferimento (22) 28/05/2013 (54) Membrana semipermeável de base polimérica contendo pirogalolarenos e resorcinarenos dispersos, e seu processo de produção (71) UNIVERSIDADE DE SÃO PAULO - USP (BR/SP)
(21) BR 10 2013 016392-9 A2	Código 9.1 - Deferimento (22) 26/06/2013 (54) LACRE ELETRÔNICO PARA EXTINTOR DE INCÊNDIO (71) Odilson Da Luz (BR/SC)
(21) BR 10 2013 019619-3 A2	Código 9.1 - Deferimento (22) 01/08/2013 (54) EMBALAGEM FLEXÍVEL TEXTURIZADA PARA PRESENTES OU SIMILARES (71) ROGER ALBERTO DE MORAES CARLOS (BR/SP)
(21) BR 10 2013 020198-7 A2	Código 9.1 - Deferimento (22) 08/08/2013 (54) DISPOSITIVO DE AUTOMAÇÃO DE SECCIONADOR DE ALTA TENSÃO (71) FUNDAÇÃO UNIVERSIDADE DE PASSO FUNDO (BR/RS) ; COMPANHIA ESTADUAL DE GERAÇÃO E TRANSM. DE ENERGIA ELÉTRICA - CEEE - GT (BR/RS)
(21) BR 10 2013 023263-7 A2	Código 9.1 - Deferimento (22) 11/09/2013 (54) Sistema para controlar uma ou mais funções de um dispositivo eletrônico. (71) APPLE INC. (US)
(21) BR 10 2013 024445-7 A2	Código 9.1 - Deferimento (22) 24/09/2013 (54) TRAVA DE FIO NO CONDUÍTE (71) ANTONIO DA PENHA GOMES (BR/SP)

(21) BR 10 2013 028237-5 A2	Código 9.1 - Deferimento (22) 01/11/2013 (54) PRODUÇÃO DE HIDROGÊNIO A PARTIR DE RESÍDUOS ORGÂNICOS EMPREGANDO ELETRODO COMPÓSITO DE NÍQUEL (71) UNIVERSIDADE FEDERAL DO RIO GRANDE DO SUL (BR/RS)
(21) BR 10 2013 029129-3 A2	Código 9.1 - Deferimento (22) 12/11/2013 (54) Elemento de mistura e acumulador (71) JOHNSON CONTROLS AUTOBATTERIE GMBH & CO. KGAA (DE)
(21) BR 10 2013 031976-7 A2	Código 9.1 - Deferimento (22) 12/12/2013 (54) EQUIPAMENTO, PROCESSO E SISTEMA DE OBTENÇÃO DE HIDROGÊNIO E GÁS DE SÍNTESE À PARTIR DA PIRÓLISE RÁPIDA DA GLICERINA (71) UNIVERSIDADE ESTADUAL DE CAMPINAS - UNICAMP (BR/SP)
(21) BR 10 2013 031997-0 A8	Código 9.1 - Deferimento (22) 12/12/2013 (54) PROCESSO DE OBTENÇÃO DO EXTRATO DE BIDENS PILOSA, COMPOSIÇÃO FITOTERÁPICA E USO (71) UNIVERSIDADE FEDERAL DE UBERLÂNDIA (BR/MG) ; FAPEMIG - FUNDAÇÃO DE AMPARO A PESQUISA DO ESTADO DE MINAS GERAIS (BR/MG)
(21) BR 10 2013 032407-8 A2	Código 9.1 - Deferimento (22) 17/12/2013 (54) EQUIPAMENTO DE ENSAIO DE AREIA DE MOLDAGEM EM CASCA E PROCESSO DE ANÁLISE QUALITATIVA DE AREIA DE MOLDAGEM EM CASCA (71) SERVIÇO NACIONAL DE APRENDIZAGEM INDUSTRIAL - SENAI/SP (BR/SP)
(21) BR 10 2013 032447-7 A2	Código 9.1 - Deferimento (22) 17/12/2013 (54) FORMULAÇÃO MEDICINAL PARA USO HUMANO E VETERINÁRIO (71) MARCOS ANTÔNIO GUEDES DE ALBUQUERQUE (BR/PE)
(21) BR 10 2013 033416-2 A2	Código 9.1 - Deferimento (22) 19/12/2013 (54) PROCESSO DE OBTENÇÃO DE UMA COMPOSIÇÃO ANTIOXIDANTE A PARTIR DE JABUTICABA, USO DE UMA COMPOSIÇÃO ANTIOXIDANTE

	COMPREENDENDO EXTRATO SUPERCRÍTICO NA PREPARAÇÃO DE PRODUTOS PROBIÓTICOS E DITOS PRODUTOS PROBIÓTICOS (71) UNIVERSIDADE ESTADUAL DE CAMPINAS - UNICAMP (BR/SP)
(21) BR 10 2014 002291-0 A8	Código 9.1 - Deferimento (22) 30/01/2014 (54) PROCESSO E SISTEMA PARA REMOÇÃO DE DIÓXIDO DE CARBONO EM FASE DENSA DE CORRENTES DE PETRÓLEO E GÁS NATURAL (71) PETROLEO BRASILEIRO S. A. / PETROBRAS (BR/RJ)
(21) BR 10 2014 002300-3 A2	Código 9.1 - Deferimento (22) 30/01/2014 (54) SISTEMA DE CONTROLE DE TEMPO DE AGREGADOS NO INTERIOR DE MISTURADORES (71) CIBER EQUIPAMENTOS RODOVIÁRIOS LTDA (BR/RS)
(21) BR 10 2014 007362-0 A2	Código 9.1 - Deferimento (22) 27/03/2014 (54) COMPOSIÇÃO E PROCESSO PARA LIMPEZA DE OBJETOS DE PRATA E COBRE (71) UNIVERSIDADE FEDERAL DE MINAS GERAIS - UFMG (BR/MG)
(21) BR 10 2014 007650-6 A2	Código 9.1 - Deferimento (22) 28/03/2014 (54) MÉTODO PARA PRODUZIR CELULOSE CARBOXILADA FIBROSA (71) WEYERHAUSER NR COMPANY (US)
(21) BR 10 2014 015636-4 A2	Código 9.1 - Deferimento (22) 24/06/2014 (54) MÉTODO DE MONTAGEM DE UM TRANSFORMADOR/REATOR, KIT DE PEÇAS PARA UTILIZAÇÃO NA MONTAGEM DE UM TRANSFORMADOR/REATOR E TRANSFORMADOR/REATOR (71) ALSTOM TECHNOLOGY LTD (CH)
(21) BR 10 2015 002338-3 A2	Código 9.1 - Deferimento (22) 02/02/2015 (54) SISTEMA PARA REALIZAR ENSAIOS DE FADIGA E CORROSÃO EM ELEVADAS PRESSÕES E SISTEMA DE CONTROLE DE ATUAÇÃO HIDRÁULICA (71) INSTITUTO ALBERTO LUIZ COIMBRA DE PÓS GRADUAÇÃO E PESQUISA DE ENGENHARIA - COPPE/UFRJ (BR/RJ)
(21) BR 10 2015 005044-5 A2	Código 9.1 - Deferimento

	(22) 06/03/2015 (54) PREPARAÇÃO FARMACÊUTICA CONTENDO ÓLEO ESSENCIAL DE HYPTIS PECTINATA COMPLEXADO EM B-CICLODEXTRINA COM ATIVIDADE ANALGÉSICA E ANTI-INFLAMATÓRIA (71) UNIVERSIDADE FEDERAL DE SERGIPE (BR/SE)
(21) BR 10 2015 005828-4 A2	Código 9.1 - Deferimento (22) 23/02/2015 (54) PROCESSO DE OBTENÇÃO E ISOLAMENTO DO TRITERPENO ÁCIDO TORMÊNTICO EM MATERIAL VEGETAL. (71) UNIVERSIDADE FEDERAL DE ALAGOAS (BR/AL)
(21) BR 10 2015 007993-1 A2	Código 9.1 - Deferimento (22) 09/04/2015 (54) Composição cosmecêutica e/ou dermatológica, seu processo de produção e seu uso (71) ACHÉ LABORATÓRIOS FARMACÊUTICOS S/A. (BR/SP)
(21) BR 10 2015 009018-8 A2	Código 9.1 - Deferimento (22) 22/04/2015 (54) FORMULAÇÃO CONTENDO NANOPARTÍCULAS LIPÍDICAS SÓLIDAS DE FLAVONOIDE E USO DA MESMA (71) UNIVERSIDADE DE SÃO PAULO - USP (BR/SP)
(21) BR 10 2015 010158-9 A2	Código 9.1 - Deferimento (22) 05/05/2015 (54) UNIDADE MECANIZADA PARA COMPOSTAGEM (71) BONI & SCHUSTER LTDA-ME (BR/RS)
(21) BR 10 2015 013801-6 A8	Código 9.1 - Deferimento (22) 12/06/2015 (54) PERISCÓPIO (71) ISOCLIMA S.p.A. (IT)
(21) BR 10 2015 015249-3 A2	Código 9.1 - Deferimento (22) 24/06/2015 (54) SUBSTITUTO TISSULAR, COMPOSIÇÃO, PROCESSO DE OBTENÇÃO, USO DE SUBSTITUTO TISSULAR E PROCESSO DE REGENERAÇÃO TECIDUAL (71) UNIVERSIDADE FEDERAL DO RIO GRANDE DO SUL (BR/RS)
(21) BR 10 2015 017990-1 A2	Código 9.1 - Deferimento (22) 28/07/2015

	(54) APARELHO DE SENSOREAÇÃO DE BIOMASSA (71) DEERE & COMPANY (US)
(21) BR 10 2015 020032-3 A2	Código 9.1 - Deferimento (22) 20/08/2015 (54) MATERIAL RESINOSO FOTOPOLIMERIZÁVEL POR BANDA DE RESSONÂNCIA PLASMÔNICA DE NANOPARTÍCULAS METÁLICAS PARA USO ODONTOLÓGICO, MATERIAL RESTAURADOR E ADESIVO DENTÁRIO (71) UNIVERSIDADE ESTADUAL DE CAMPINAS - UNICAMP (BR/SP) ; INSTITUTO NACIONAL DE METROLOGIA, QUALIDADE E TECNOLOGIA - INMETRO (BR/RJ) ; UNIVERSIDADE FEDERAL DO RIO DE JANEIRO - UFRJ (BR/RJ)
(21) BR 10 2015 025882-8 A2	Código 9.1 - Deferimento (22) 09/10/2015 (54) SENSOR DE FLUXO DE MATERIAL PARTICULADO SÓLIDO E MÉTODO DE ECONOMIA DE ENERGIA PARA SENSOR DE FLUXO DE MATERIAL PARTICULADO SÓLIDO (71) JOSE ROBERTO DO AMARAL ASSY (BR/GO)
(21) BR 10 2015 030443-9 A2	Código 9.1 - Deferimento (22) 04/12/2015 (54) IMUNOSSENSOR PARA APLICAÇÃO DIAGNÓSTICA DA CISTICERCOSE BOVINA (71) UNIVERSIDADE ESTADUAL PAULISTA JULIO DE MESQUITA FILHO (BR/SP)
(21) BR 10 2015 031504-0 A2	Código 9.1 - Deferimento (22) 16/12/2015 (54) PROCESSO DE FABRICAÇÃO DE ESPONJA DOTADA DE ÍONS DE PRATA E ESPONJA DOTADA DE ÍONS DE PRATA COM CARACTERÍSTISCAS ANTIBACTERIANAS (71) BETTANIN S.A. (BRRS) (BR/RS)
(21) BR 10 2015 031528-7 A2	Código 9.1 - Deferimento (22) 16/12/2015 (54) DISPOSITIVO ÓPTICO PARA SENSORIAMENTO DE CURVATURA EM DUAS DIMENSÕES E MÉTODO DE FABRICAÇÃO DO MOLDE DE POSICIONAMENTO ESPACIAL DE FIBRAS ÓPTICAS DO DISPOSITIVO ÓPTICO (71) ECTE - EMPRESA CATARINENSE DE TRANSMISSÃO DE ENERGIA S/A (BR/SC)

(21) BR 10 2016 015366-2 A2	Código 9.1 - Deferimento (22) 30/06/2016 (54) PROCESSO DE EXTRAÇÃO DE ÁCIDO CHIQUÍMICO A PARTIR DE PLANTAS CALOPHYLLUM BRASILIENSE (71) UNIVERSIDADE ESTADUAL DE MARINGÁ (BR/PR)
(21) BR 10 2016 015617-3 A2	Código 9.1 - Deferimento (22) 04/07/2016 (54) DISPOSITIVO MICROFLUÍDICO PARA DETERMINAÇÃO DO CRESCIMENTO CELULAR. (71) UNIVERSIDADE ESTADUAL DE CAMPINAS - UNICAMP (BR/SP)
(21) BR 10 2016 019935-2 A2	Código 9.1 - Deferimento (22) 29/08/2016 (54) PROCESSO DE OBTENÇÃO DE ÉSTERES DE ÁCIDOS GRAXOS POR INTERESTERIFICAÇÃO DE TRIACILGLICERÓIS , EMPREGANDO HIDRÓXIDOS DUPLOS LAMELARES. (71) UNIVERSIDADE FEDERAL DO PARANÁ (BR/PR)
(21) BR 10 2016 027038-3 A2	Código 9.1 - Deferimento (22) 18/11/2016 (54) PROTETOR ANTI-PULVERIZAÇÃO PARA VEÍCULOS AUTOMOTORES (71) JOAO CARLOS VANZELLOTTI MARQUES (BR/RS)
(21) BR 10 2018 075542-0 A2	Código 9.1 - Deferimento (22) 10/12/2018 (54) VEÍCULO DUPLO SOBREPOSTO EM TRILHOS (71) JOÃO CARLOS GONÇALVES BARACHO (BR/PR)
(21) BR 10 2019 015369-5 A2	Código 9.1 - Deferimento (22) 25/07/2019 (54) SISTEMAS E MÉTODO PARA PROVISIONAR UMA CONEXÃO SEGURA A UMA CONEXÃO INTERDISPOSITIVO (71) CLOVER NETWORK, INC. (US)
(21) BR 10 2020 012185-5 A2	Código 9.1 - Deferimento (22) 17/06/2020 (54) DISPOSITIVO PARA AQUECIMENTO DE UM MATERIAL ATRAVÉS DE MICRO-ONDAS, SISTEMA PARA AQUECIMENTO DE UM MATERIAL ATRAVÉS DE MICRO-ONDAS, E MÉTODO PARA AQUECIMENTO DE UM MATERIAL ATRAVÉS DE MICRO-ONDAS (71) NEW STEEL S.A. (BR/RJ)

(21) BR 11 2012 000639-8 A8	Código 9.1 - Deferimento (22) 12/07/2010 (54) Dispositivo médico implantável para lubrificação de uma articulação sinovial (71) MEDICALTREE PATENT LTD. (MT)
(21) BR 11 2012 001337-8 A2	Código 9.1 - Deferimento (22) 06/07/2010 (54) CARRO DE ELEVADOR (71) Inventio Aktiengesellschaft (CH)
(21) BR 11 2012 001709-8 A2	Código 9.1 - Deferimento (22) 23/07/2010 (54) PROCESSO PARA A COLOCAÇÃO EM ESPERA E DE ATIVAÇÃO DE UM GATEWAY DOMÉSTICO, DE ACORDO COM FAIXAS HORÁRIAS PROGRAMÁVEIS E GATEWAY DOMÉSTICO (71) Sagemcom Broadband SAS (FR)
(21) BR 11 2012 002564-3 A2	Código 9.1 - Deferimento (22) 04/08/2010 (54) EXTENSÃO DE UE-RS PARA DWPTS (71) Qualcomm Incorporated (US)
(21) BR 11 2012 003688-2 A2	Código 9.1 - Deferimento (22) 19/08/2010 (54) MÉTODOS E APARELHO EMPREGANDO CÓDIGOS FEC COM INATIVAÇÃO PERMANENTE DE SÍMBOLOS PARA PROCESSOS DE CODIFICAÇÃO E DOCODIFICAÇÃO (71) QUALCOMM INCORPORATED (US)
(21) BR 11 2012 003813-3 A2	Código 9.1 - Deferimento (22) 18/08/2010 (54) Sistema de geração elétrica por ação de onda (71) Alexander Werjefelt (US)
(21) BR 11 2012 004231-9 A2	Código 9.1 - Deferimento (22) 10/09/2010 (54) Processo e sistema para prevenção de dupla troca de marchas, produto e véiculo a motor. (71) SCANIA CV AB (SE)
(21) BR 11 2012 005768-5 A2	Código 9.1 - Deferimento (22) 17/09/2010

(54) AGENTE ANTIOBESIDADE, BEBIDA OU ALIMENTO ANTIOBESIDADE, AGENTE DE MELHORAMENTO DE TOLERÂNCIA À GLICOSE, E ALIMENTO OU BEBIDA PARA O MELHORAMENTO DE TOLERÂNCIA À GLICOSE
(71) MORINAGA MILK INDUSTRY CO., LTD. (JP)

---

(21) BR 11 2012 005823-1 A2

Código 9.1 - Deferimento
(22) 08/09/2010
(54) MÉTODO PARA CONTROLAR UM TRÉPANO ROTATIVO REFORÇADO POR RESSONÂNCIA QUE COMPREENDE UMA BROCA DE PERFURAÇÃO ROTATIVA E UM OSCILADOR PARA APLICAR UMA CARGA DE OSCILAÇÃO AXIAL A BROCA DE PERFURAÇÃO, APARELHO, PROGRAMA DE COMPUTADOR, PRODUTO DE PROGRAMA DE COMPUTADOR E TRÉPANO ROTATIVO REFORÇADO POR RESSONÂNCIA
(71) ITI SCOTLAND LIMITED (GB)

---

(21) BR 11 2012 005825-8 A2

Código 9.1 - Deferimento
(22) 17/09/2010
(54) MÉTODO PARA TRATAR A SUPERFÍCIE DE UM MATERIAL
(71) CCM RESEARCH LIMITED (GB)

---

(21) BR 11 2012 007266-8 A2

Código 9.1 - Deferimento
(22) 29/09/2010
(54) COMPOSIÇÃO, COMPOSIÇÃO POLIMÉRICA E CONDUTOR REVESTIDO
(71) DOW GLOBAL TECHNOLOGIES LLC (US)

---

(21) BR 11 2012 008793-2 A2

Código 9.1 - Deferimento
(22) 15/10/2010
(54) Processos de codificação e de decodificação paramétrica de um sinal audiodigital multicanal, codificador e decodificador paramétricos de um sinal audiodigital multicanal.
(71) FRANCE TELECOM (FR)

---

(21) BR 11 2012 010147-1 A2

Código 9.1 - Deferimento
(22) 27/10/2010
(54) Suporte de filtro e sistema de filtro
(71) 3M INNOVANTIVE PROPERTIES COMPANY (US)

---

(21) BR 11 2012 010321-0 A2

Código 9.1 - Deferimento
(22) 10/09/2010
(54) Válvula de substituição para uso em um corpo humano.
(71) SYMETIS SA (CH)

(21) BR 11 2012 011065-9 A2

Código 9.1 - Deferimento
(22) 16/11/2010
(54) MONTAGEM E MÉTODO PARA FERRAMENTA DE ELEVAÇÃO VERTICAL DE GRANDE CAPTURA.
(71) National Oilwell Varco, L.P. (US)

(21) BR 11 2012 011331-3 A2

Código 9.1 - Deferimento
(22) 06/10/2010
(54) USO DE RECEPTOR SIMILAR À TOLL AGONISTA PARA TRATAMENTO DE CÂNCER
(71) Roswell Park Câncer Institute (US) ; PANACELA LABS LLC (RU)

(21) BR 11 2012 011401-8 A2

Código 9.1 - Deferimento
(22) 10/11/2010
(54) ESFIGMOMANÔMETRO ELETRÔNICO
(71) OMRON HEALTHCARE CO., LTD (JP)

(21) BR 11 2012 014030-2 A2

Código 9.1 - Deferimento
(22) 10/12/2009
(54) POLÍMERO MULTIBRAÇOS FUNCIONALIZADO, POLÍMERO MULTIBRAÇOS FUNCIONALIZADO HIDROGENADO, MÉTODO PARA A OBTENÇÃO DE UM POLÍMERO MULTIBRAÇOS HIDROGENADO, COMPOSIÇÃO ADESIVA QUE CONTÉM O POLÍMERO MULTIBRAÇOS FUNCIONALIZADO, MATERIAL REFORÇADO OU COMPOSTO QUE COMPREENDE O POLÍMERO MULTIBRAÇOS FUNCIONALIZADO, ARTIGO, ASFALTO MODIFICADO, E, PLÁSTICO MODIFICADO QUE COMPREENDE UM PLÁSTICO MISTURADO COM O POLÍMERO MULTIBRAÇOS FUNCIONALIZADO
(71) DYNASOL ELASTÔMEROS, S.A. (ES)

(21) BR 11 2012 014541-0 A2

Código 9.1 - Deferimento
(22) 16/12/2010
(54) Método e sistema para controle de uma caixa de câmbio, meio legível por computador e veículo.
(71) SCANIA CV AKTIEBOLAG (SE)

(21) BR 11 2012 014574-6 A2

Código 9.1 - Deferimento
(22) 09/12/2010
(54) VEÍCULO HÍBRIDO E MÉTODO DE CONTROLE DO MESMO
(71) HONDA MOTOR CO., LTD. (JP)

(21) BR 11 2012 015679-9 A2

Código 9.1 - Deferimento
(22) 20/01/2011

	(54) MÉTODO PARA RECONFIGURAÇÃO OU PRODUZIR UM GRUPO DE ACIONAMENTO E UM RETARDADOR HIDRODINÂMICO (71) Voith Patent Gmbh (DE)
(21) BR 11 2012 019376-7 A2	Código 9.1 - Deferimento (22) 14/04/2011 (54) FILTRO USADO PARA FILTRAR METAL FUNDIDO E MÉTODO DE PREPARAÇÃO DO MESMO. (71) JINAN SHENGQUAN DOUBLE SURPLUS CERAMIC FILTER (CN)
(21) BR 11 2012 019377-5 A2	Código 9.1 - Deferimento (22) 03/02/2011 (54) FERRAMENTA E MÉTODO PARA LIMPEZA DE SUPERFÍCIES SUBMARINAS. (71) Ostervold, Tor, Mikal (NO) ; OSTERVOLD, STEN TERJE (NO)
(21) BR 11 2012 019492-5 A2	Código 9.1 - Deferimento (22) 08/02/2011 (54) IMPLEMENTO INCLUINDO UMA HASTE, UM PLUGUE E UMA PORÇÃO DE FERRAMAENTA, PARA USO COM UM MARTELO DESLIZANTE E MÉTODO DE ANEXAÇÃO DE UMA CABEÇA DO MESMO (71) Timothy James Irvin (NZ)
(21) BR 11 2012 020620-6 A2	Código 9.1 - Deferimento (22) 21/02/2011 (54) EMBARCAÇÃO PARA PROCESSAMENTO DE HIDROCARBONETO, E, MÉTODO PARA A LIQUEFAÇÃO DE UMA CORRENTE DE HIDROCARBONETO GASOSO. (71) SHELL INTERNATIONALE RESEARCH MAATSCHAPPIJ B.V (NL)
(21) BR 11 2012 020924-8 A2	Código 9.1 - Deferimento (22) 17/02/2011 (54) SISTEMA DE AUTOMAÇÃO DE PRÉDIO E MÉTODO PARA COMUNICAÇÃO COM UM OU MAIS PAINÉIS DE CAMPO. (71) Agfa Healthcare (BE)
(21) BR 11 2012 022680-0 A2	Código 9.1 - Deferimento (22) 08/03/2011 (54) USO DE UMA VACINA INATIVADA CONTRA VÍRUS DA INFLUENZA CANINA (71) Intervet International B.V. (NL)
(21) BR 11 2012 022724-6 A2	Código 9.1 - Deferimento

	(22) 09/03/2011 (54) MÁQUINA AUTOMÁTICA PARA DISTRIBUIÇÃO DE BEBIDAS E PROCESSO PARA DISTRIBUIÇÃO DE UMA BEBIDA PREPARADA POR UMA MÁQUINA AUTOMÁTICA (71) RHEAVENDORS SERVICES S.P.A. (IT)
(21) BR 11 2012 023928-7 A2	Código 9.1 - Deferimento (22) 18/03/2011 (54) Freio a disco, fole para proteger os componentes internos de um freio a disco e eixo para um veículo motorizado (71) Bendix Spicer Foundation Brake LLC (US)
(21) BR 11 2012 024288-1 A2	Código 9.1 - Deferimento (22) 23/03/2011 (54) BARREIRA DE FORÇA (71) Hadar Magali (NL) ; Shachar Magali (NL)
(21) BR 11 2012 025002-7 A2	Código 9.1 - Deferimento (22) 22/03/2011 (54) Composição ativa amaciante de tecidos, e seus processos de preparação (71) EVONIK OPERATIONS GMBH (DE)
(21) BR 11 2012 025732-3 A2	Código 9.1 - Deferimento (22) 06/04/2011 (54) Bomba de pistão giratório (71) Netzsch-Mohnopumpen GMBH (DE)
(21) BR 11 2012 025807-9 A2	Código 9.1 - Deferimento (22) 18/03/2011 (54) MÉTODO PARA OPERAR INSTALAÇÃO DE PERFURAÇÃO FLUTUANTE EMBARCADA E INSTALAÇÃO DE PERFURAÇÃO FLUTUANTE EMBARCADA (71) Siemens Aktiengesellschaft (DE)
(21) BR 11 2012 027708-1 A8	Código 9.1 - Deferimento (22) 29/04/2011 (54) DISPOSITIVO MÉDICO PARA ABLAÇÃO DE TECIDO DENTRO DE UM OSSO DE UM PACIENTE (71) DFINE, INC. (US)
(21) BR 11 2012 027936-0 A2	Código 9.1 - Deferimento (22) 16/05/2011 (54) Tampa, bocal, frasco, e, método para aplicar uma tampa a um bocal (71) TETRA LAVAL HOLDINGS & FINANCE SA (CH)

(21) BR 11 2012 028160-7 A2	Código 9.1 - Deferimento (22) 29/04/2011 (54) Bomba para sangue com um rotor. (71) Medos Medizintechnik AG (CH)
(21) BR 11 2012 028572-6 A2	Código 9.1 - Deferimento (22) 18/05/2010 (54) DISPOSITIVO PARA PARAR UM CARRO DE ELEVADOR, E, SISTEMA DE ELEVADOR COM UM DISPOSITIVO DE PARADA DE EMERGÊNCIA INTEGRADO (71) Otis Elevator Company (US)
(21) BR 11 2012 028853-9 A2	Código 9.1 - Deferimento (22) 11/05/2011 (54) Dispositivo para usinagem de uma perfuração cilíndrica, máquina-ferramenta abrangendo um fuso e processo para usinagem de uma perfuração cilíndrica com um dispositivo (71) Gehring Technologies Gmbh (DE)
(21) BR 11 2012 029736-8 A2	Código 9.1 - Deferimento (22) 23/05/2011 (54) SAPATA DE FREIO DE TAMBOR, CONJUNTO DE SAPATA DE FREIO E FREIO DE TAMBOR (71) KNORR-BREMSE SYSTEME FÜR NUTZFAHRZEUGE GMBH (DE)
(21) BR 11 2012 032537-0 A2	Código 9.1 - Deferimento (22) 11/07/2011 (54) MÉTODOS PARA DIAGNOSTICAR SE UM INDIVÍDUO TEM OU NÃO CÂNCER DE PULMÃO DE NÃO PEQUENAS CÉLULAS, OU PARA FORNECER INFORMAÇÕES SOBRE CÂNCER DE PULMÃO DE NÃO PEQUENAS CÉLULAS EM UM INDIVÍDUO (71) Somalogic, Inc (US)
(21) BR 11 2013 001357-5 A2	Código 9.1 - Deferimento (22) 15/07/2011 (54) USINA DE ENERGIA DE ONDAS DO OCEANO E MÉTODO PARA IMPLEMENTAÇÃO DE UMA USINA DE ENERGIA DO OCEANO (71) Mile Dragic (RS)
(21) BR 11 2013 002028-8 A2	Código 9.1 - Deferimento (22) 21/07/2011 (54) DISPOSITIVO PARA AMORTECIMENTO DE VIBRAÇÕES NUM GRUPO

	MOTOPROPULSOR (71) ANDRITZ AG (AT)
(21) BR 11 2013 005026-8 A2	Código 9.1 - Deferimento (22) 02/09/2011 (54) ARTIGO ABRASIVO E MÉTODO PARA FORMAR UM ARTIGO ABRASIVO (71) SAINT-GOBAIN ABRASIVES, INC. (US) ; SAINT-GOBAIN ABRASIFS (FR)
(21) BR 11 2013 005050-0 A2	Código 9.1 - Deferimento (22) 11/07/2011 (54) AMORTECEDOR COULOMB EM COMBINAÇÃO COM UM SISTEMA DE EXAUSTÃO (71) The Pullman Company (US)
(21) BR 11 2013 006416-1 A2	Código 9.1 - Deferimento (22) 13/09/2011 (54) SISTEMA CIRÚRGICO (71) Ethicon Endo-Surgery, Inc (US)
(21) BR 11 2013 007439-6 A2	Código 9.1 - Deferimento (22) 23/09/2011 (54) CARTUCHO DE GRAMPOS CIRÚRGICOS, ATUADOR DE EXTREMIDADE E INSTRUMENTO CIRÚRGICO (71) ETHICON ENDO-SURGERY INC (US)
(21) BR 11 2013 008456-1 A2	Código 9.1 - Deferimento (22) 27/09/2011 (54) Equipamento de freio montado em truque ferroviário com ligação elevada de membro de transmissão de força com alavanca de transferência (71) WABTEC HOLDING CORP. (US)
(21) BR 11 2013 008760-9 A2	Código 9.1 - Deferimento (22) 14/10/2011 (54) DISPOSITIVO INDICADOR DE PARÂMETROS DE DIREÇÃO DE FALHA APENAS COM O USO DE CORRENTE E MÉTODOS RELACIONADOS (71) ABB SCHWEIZ AG (CH)
(21) BR 11 2013 009255-6 A2	Código 9.1 - Deferimento (22) 11/10/2011 (54) COMPOSIÇÃO SÓLIDA DE VACINA ORAL DE DISSOLUÇÃO RÁPIDA (71) R.P. Scherer Technologies, LLC (US)
(21) BR 11 2013 010225-0 A2	Código 9.1 - Deferimento

	(22) 25/10/2011 (54) Montagem estanque e travada (71) SAINT-GOBAIN PAM (FR)
(21) BR 11 2013 010355-8 A2	Código 9.1 - Deferimento (22) 31/10/2011 (54) MÉTODO PARA EXIBIR UMA TRANSFORMAÇÃO DE UMA IMAGEM DE SERVIDOR EM UM VISOR DE UM CLIENTE E MEMÓRIA LEGÍVEL POR COMPUTADOR. (71) Siemens Industry Inc (US)
(21) BR 11 2013 011390-1 A2	Código 9.1 - Deferimento (22) 10/11/2011 (54) SISTEMA PROVEDOR DE SERVIÇO. (71) KABUSHIKI KAISHA TOSHIBA (JP) ; TOSHIBA SOLUTIONS CORPORATION (JP)
(21) BR 11 2013 011700-1 A2	Código 9.1 - Deferimento (22) 20/01/2012 (54) DESACOPLADOR ISOLANTE (71) THE GATES CORPORATION (US)
(21) BR 11 2013 011716-8 A2	Código 9.1 - Deferimento (22) 10/11/2011 (54) DISTRIBUIDOR REFORÇADO PARA LANÇA DE PÓS-COMBUSTÃO (71) BERRY METAL COMPANY (US)
(21) BR 11 2013 011764-8 A2	Código 9.1 - Deferimento (22) 27/10/2011 (54) ELEMENTO DE OBTURAÇÃO E MÉTODO DE DESOBSTRUIR UM ASSENTO (71) BAKER HUGHES INCORPORATED (US)
(21) BR 11 2013 012332-0 A2	Código 9.1 - Deferimento (22) 18/11/2011 (54) PRODUTO COMBINADO PARA TINGIR CABELO E USO DO PRODUTO COMBINADO PARA TINGIR CABELO (71) NATURAL MEDICINE INSTITUTE OF ZHEJIANG YANGSHENGTANG CO., LTD. (CN)
(21) BR 11 2013 012823-2 A2	Código 9.1 - Deferimento (22) 29/11/2011 (54) ROTOR DE TURBINA EÓLICA E MÉTODO DE REPARO DE UMA COROA

	PARCIAL OU COMPLETA DE UM ROTOR DE UMA TURBINA EÓLICA (71) GE RENEWABLE TECHNOLOGIES WIND B.V. (NL)
(21) BR 11 2013 014172-7 A2	Código 9.1 - Deferimento (22) 22/11/2011 (54) APARELHO E MÉTODO PARA DECOMPOR UM SINAL DE ENTRADA UTILIZANDO UM DOWNMIXER (71) FRAUNHOFER-GESELLSCHAFT ZUR FÖRDERUNG DER ANGEWANDTEN FORSCHUNG E.V. (DE)
(21) BR 11 2013 014412-2 A2	Código 9.1 - Deferimento (22) 12/12/2011 (54) Método para realizar uma operação de auto restauração e autocorreção combinadas em uma matriz de memória dinâmica de acesso aleatório, matriz de memória dinâmica de acesso aleatório e memória legível por computador. (71) QUALCOMM INCORPORATED (US)
(21) BR 11 2013 014893-4 A2	Código 9.1 - Deferimento (22) 02/12/2011 (54) MÉTODO DE RETRAÇÃO AUTOMÁTICA DE FIO (71) LINCOLN GLOBAL , INC (US)
(21) BR 11 2013 014960-4 A2	Código 9.1 - Deferimento (22) 09/12/2011 (54) INSTALAÇÃO DE ELEVADOR COM PELO MENOS UM CORPO MÓVEL E MÉTODO PARA ACIONAR UMA ENGRENAGEM DE SEGURANÇA EM UMA INSTALAÇÃO DE ELEVADOR (71) Inventio AG (CH)
(21) BR 11 2013 016542-1 A2	Código 9.1 - Deferimento (22) 09/11/2011 (54) DISPOSITIVO INJETOR PARA UM MOTOR DE COMBUSTÃO, MOTOR DE COMBUSTÃO E MÉTODO PARA OPERAR UM DISPOSITIVO INJETOR (71) ROBERT BOSCH GMBH (DE)
(21) BR 11 2013 018122-2 A2	Código 9.1 - Deferimento (22) 21/09/2012 (54) Dispositivo de freio para elevador para frenagem de uma cabine de elevador, instalação de elevador e método para a frenagem de uma cabine de elevador (71) INVENTIO AG (CH)
(21) BR 11 2013 018576-7 A2	Código 9.1 - Deferimento

	(22) 23/01/2012 (54) Banda de freio para um disco, sino para um disco, disco para um freio a disco, método para fazer um disco, aparelho para produzir uma banda de freio e aparelho para produzir um disco (71) FRENI BREMBO S.P.A (IT)
(21) BR 11 2013 018853-7 A2	Código 9.1 - Deferimento (22) 31/01/2011 (54) MÉTODO DE OPERAÇÃO DE UMA TURBINA EÓLICA, SISTEMA DE CONTROLE DE TURBINA EÓLICA PARA O USO COM UMA TURBINA EÓLICA E SISTEMA DE TURBINA EÓLICA (71) GENERAL ELECTRIC COMPANY (US)
(21) BR 11 2013 019205-4 A2	Código 9.1 - Deferimento (22) 13/01/2012 (54) DISPOSITIVO ACESSÓRIO PARA COMUNICAÇÃO COM UM DISPOSITIVO HOSPEDEIRO. (71) APPLE INC. (US)
(21) BR 11 2013 019728-5 A2	Código 9.1 - Deferimento (22) 02/02/2012 (54) Estojo e suporte de proteção de bijuterias, relógios de pulso e objetos de valor (71) PASCAL DANIEL COUNAS (DE)
(21) BR 11 2013 020083-9 A2	Código 9.1 - Deferimento (22) 13/02/2012 (54) MONITORAMENTO DE UM MOTOR DE AERONAVE PARA ANTECIPAR AS OPERAÇÕES DE MANUTENÇÃO (71) SNECMA (FR)
(21) BR 11 2013 020203-3 A2	Código 9.1 - Deferimento (22) 30/05/2011 (54) AERONAVE COM DESEMPENHO AERODINÂMICO APERFEIÇOADO (71) ALENIA AERMACCHI S.P.A. (IT)
(21) BR 11 2013 020223-8 A2	Código 9.1 - Deferimento (22) 03/02/2012 (54) COMPOSIÇÃO DE TRATAMENTO CAPILAR E MÉTODO DE MODELAGEM DE CABELO (71) UNILEVER N.V (NL)
(21) BR 11 2013 020225-4 A2	Código 9.1 - Deferimento

	(22) 03/02/2012 (54) COMPOSIÇÃO DE TRATAMENTO DE CABELO, MÉTODO PARA MODELAR O CABELO E USO DE UM ADESIVO ACRÍLICO (71) UNILEVER N.V (NL)
(21) BR 11 2013 020226-2 A2	Código 9.1 - Deferimento (22) 03/02/2012 (54) COMPOSIÇÃO PARA O TRATAMENTO DO CABELO E MÉTODO PARA MODELAR O CABELO NÃO PERMANENTEMENTE (71) UNILEVER N.V (NL)
(21) BR 11 2013 020363-3 A2	Código 9.1 - Deferimento (22) 10/02/2012 (54) SISTEMA DE TRANSFERÊNCIA E INJEÇÃO DE TECIDO (71) LIFECELL CORPORATION (US)
(21) BR 11 2013 021657-3 A2	Código 9.1 - Deferimento (22) 24/02/2012 (54) MÉTODO IMPLEMENTADO POR COMPUTADOR E SISTEMA PARA ISOLAR UMA POTENCIAL ANOMALIA EM DADOS DE IMAGEAMENTO, E, MEIO LEGÍVEL EM MÁQUINA. (71) DOG MICROSYSTEMS INC. (CA)
(21) BR 11 2013 021734-0 A2	Código 9.1 - Deferimento (22) 16/02/2012 (54) Correias dentadas e métodos de fabricação de correia dentada (71) THE GATES CORPORATION (US)
(21) BR 11 2013 022665-0 A2	Código 9.1 - Deferimento (22) 09/03/2012 (54) Conjunto de freio para veículo de carga pesada com uma interface de vedação e seu método de formação (71) HENDRICKSON USA, L.L.C. (US)
(21) BR 11 2013 023030-4 A2	Código 9.1 - Deferimento (22) 13/03/2012 (54) VÁLVULA DE PURGAÇÃO DE GÁS AUTOMÁTICA (71) A.R.I. FLOW CONTROL ACCESSORIES LTD. (IL)
(21) BR 11 2013 023940-9 A2	Código 9.1 - Deferimento (22) 05/03/2012 (54) DISPOSITIVO PARA PRENDER ELOS DE CORRENTE (71) RUD KETTEN RIEGER & DIETZ GMBH U.CO.KG (DE)

(21) BR 11 2013 023978-6 A2	Código 9.1 - Deferimento (22) 21/03/2012 (54) "POLIPEPTÍDEO COM AFINIDADE POR PROTEÍNAS DE CHOQUE TÉRMICO E SEU USO EM DIAGNÓSTICO DE DOENÇA INFECCIOSA, PRODUÇÃO DE RESPOSTA IMUNE E TRATAMENTO DE CÂNCER, BEM COMO ÁCIDO NUCLEICO, COMPOSIÇÃO E MÉTODO DE FRACIONAMENTO DE SUBSTÂNCIA PARA PESQUISA OU ANÁLISE CLÍNICA DE AMOSTRA BIOLÓGICA". (71) ATLANTIC CANCER RESEARCH INSTITUTE (CA) ; NEW ENGLAND PEPTIDE, INC. (US)
(21) BR 11 2013 024052-0 A2	Código 9.1 - Deferimento (22) 23/03/2012 (54) ARTIGO ABSORVENTE (71) UNICHARM CORPORATION (JP)
(21) BR 11 2013 024192-6 A2	Código 9.1 - Deferimento (22) 28/03/2012 (54) DISPOSITIVO SEMICONDUTOR E DISPOSITIVO DE TRANSISTOR DE EFEITO DE CAMPO DE ÓXIDO METÁLICO (71) GENERAL ELECTRIC COMPANY (US)
(21) BR 11 2013 024293-0 A2	Código 9.1 - Deferimento (22) 30/03/2012 (54) ARTIGO ABRASIVO PARA OPERAÇÕES DE RETIFICAÇÃO DE ALTA VELOCIDADE (71) SAINT-GOBAIN ABRASIVES, INC. (US) ; SAINT-GOBAIN ABRASIFS (FR)
(21) BR 11 2013 024422-4 A2	Código 9.1 - Deferimento (22) 14/03/2012 (54) MÉTODO E APARELHO PARA CONTROLAR BRILHO EM UM TERMINAL PORTÁTIL (71) SAMSUNG ELECTRONICS CO., LTD (KR)
(21) BR 11 2013 024426-7 A2	Código 9.1 - Deferimento (22) 17/01/2012 (54) TERMINAL MÓVEL E MÉTODO DE SUPORTE DE MUDANÇA DE OBJETO PARA O MESMO (71) SAMSUNG ELECTRONICS CO., LTD (KR)
(21) BR 11 2013 024475-5 A2	Código 9.1 - Deferimento (22) 26/03/2012

(54) SISTEMA E MÉTODO PARA LIBERAÇÃO CONTROLADA DE UM FLUÍDO MEDICINAL E CONJUNTO DE VÁLVULAS PARA CONTROLAR A TRANSMISSÃO DO REFERIDO FLUÍDO
(71) KIMBERLEY LEVY (US) ; FRANK LEVY (US)

---

(21) BR 11 2013 025369-0 A2
Código 9.1 - Deferimento
(22) 30/03/2012
(54) Barreira de controle de fluido
(71) RUBICON RESEARCH PTY LTD (AU)

---

(21) BR 11 2013 025415-7 A2
Código 9.1 - Deferimento
(22) 30/03/2012
(54) USO DE UM IMUNOCONJUGADO ANTIRRECEPTOR DE FOLATO 1 (FOLR1)
(71) IMMUNOGEN, INC. (US)

---

(21) BR 11 2013 025989-2 A2
Código 9.1 - Deferimento
(22) 29/03/2012
(54) MEMBRANA DE FILTRAÇÃO MACROPOROSA E EQUIPAMENTO DE INFUSÃO PARA A ADMINISTRAÇÃO DE SOLUÇÕES DE INFUSÃO
(71) 3M INNOVATIVE PROPERTIES COMPANY (US)

---

(21) BR 11 2013 026003-3 A2
Código 9.1 - Deferimento
(22) 10/04/2012
(54) PROCESSO PARA A PRODUÇÃO DE RESERVATÓRIOS E RESERVATÓRIOS CONTENDO PROPRIEDADES DE BARREIRA ANTI-FLUIDOS
(71) PERFORMANCE POLYAMIDES, SAS (FR)

---

(21) BR 11 2013 026007-6 A2
Código 9.1 - Deferimento
(22) 05/04/2012
(54) DISPOSIÇÃO PARA A MARCAÇÃO E A MEDIÇÃO DE SEÇÕES DE LINHA FÉRREA PARA O PROPÓSITO DA MANUTENÇÃO DE TRILHOS DA VIA FÉRREA
(71) WILFRIED SCHERF (DE) ; MICHAEL LUDDENEIT (DE)

---

(21) BR 11 2013 026344-0 A2
Código 9.1 - Deferimento
(22) 04/04/2012
(54) DISPERSÃO ADESIVA SENSÍVEL À PRESSÃO QUE COMPREENDE POLÍMEROS COM GRUPOS UREÍDO OU GRUPOS ANÁLOGOS A UREÍDOS E COM GRUPOS GLICIDILA
(71) BASF SE (DE)

(21) BR 11 2013 026406-3 A2

Código 9.1 - Deferimento
(22) 12/04/2012
(54) DISPOSITIVO DE CARGA DE UMA BATERIA, E PROCESSO DE COMANDO DE CARGA DE UMA BATERIA
(71) RENAULT S.A.S. (FR)

(21) BR 11 2013 026504-3 A2

Código 9.1 - Deferimento
(22) 13/04/2012
(54) Válvula de segurança de fechamento rápido para um sistema de distribuição de gás
(71) EMERSON PROCESS MANAGEMENT REGULATOR TECHNOLOGIES, INC. (US)

(21) BR 11 2013 026827-1 A2

Código 9.1 - Deferimento
(22) 07/03/2012
(54) Circuito iniciador de oscilador e método de inicialização de um oscilador.
(71) CONTINENTAL AUTOMOTIVE GMBH (DE)

(21) BR 11 2013 026850-6 A2

Código 9.1 - Deferimento
(22) 12/03/2012
(54) APARELHOS DE CODIFICAÇÃO E DECODIFICAÇÃO DE ÁUDIO/FALA E MÉTODOS DE CODIFICAÇÃO E DECODIFICAÇÃO DE ÁUDIO/FALA.
(71) PANASONIC INTELLECTUAL PROPERTY CORPORATION OF AMERICA (US)

(21) BR 11 2013 027776-9 A2

Código 9.1 - Deferimento
(22) 11/04/2012
(54) Cartucho de grampos
(71) ETHICON ENDO-SURGERY, INC. (US)

(21) BR 11 2013 028831-0 A2

Código 9.1 - Deferimento
(22) 27/06/2012
(54) DISPOSITIVO DE ANCORAGEM PARA USO EM UM CONJUNTO DE FIXAÇÃO DE TRILHO FERROVIÁRIO E APARELHO PARA USO EM UM CONJUNTO DE FIXAÇÃO DE TRILHO FERROVIÁRIO
(71) PANDROL LIMITED (GB)

(21) BR 11 2013 028963-5 A2

Código 9.1 - Deferimento
(22) 08/05/2012
(54) Válvula útil como uma válvula de produção em uma árvore de produção submarina ou conectada a uma árvore de produção submarina
(71) AKER SOLUTIONS AS (NO)

(21) BR 11 2013 029278-4 A2
Código 9.1 - Deferimento
(22) 04/05/2012
(54) CORTADOR TUBULAR COM UM ESPAÇO ANULAR VEDADO E FLUXO DE FLUIDO PARA REMOÇÃO DE RECORTES
(71) BAKER HUGHES INCORPORATED (US)

(21) BR 11 2013 030206-2 A2
Código 9.1 - Deferimento
(22) 25/05/2012
(54) PLACA DE SUPORTE DE TRILHO DE FERROVIA
(71) INTERCAST & FORGE PTY LIMITED (AU)

(21) BR 11 2013 030337-9 A2
Código 9.1 - Deferimento
(22) 25/05/2012
(54) DISPOSITIVO E MÉTODO PARA A COLAGEM DE FIBRAS
(71) SIEMPELKAMP MASCHINEN-UND ANLAGENBAU GMBH & CO.KG (DE)

(21) BR 11 2013 031233-5 A2
Código 9.1 - Deferimento
(22) 01/06/2012
(54) ARTIGO FOTOCRÔMICO
(71) TRANSITIONS OPTICAL, INC. (US)

(21) BR 11 2013 031248-3 A2
Código 9.1 - Deferimento
(22) 08/06/2011
(54) RESPIRO PARA MOLDE PERMANENTE DESTINADO À FUNDIÇÃO DE ALUMÍNIO
(71) JEANLIS BRITO ZANATTA (BR/SP)

(21) BR 11 2013 031438-9 A2
Código 9.1 - Deferimento
(22) 06/06/2012
(54) TRANSDUTOR ELETROMECÂNICO-ELETROACÚSTICO COM BAIXA ESPESSURA E ALTA FAIXA DE DESLOCAMENTO E MÉTODO DE FABRICAÇÃO RELEVANTE
(71) MAURIZIO SERVADIO (IT)

(21) BR 11 2013 031575-0 A2
Código 9.1 - Deferimento
(22) 06/06/2012
(54) COMPOSTO PEPTÍDICO CICLADO DE ESTRUTURA PRINCIPAL, COMPOSIÇÃO FARMACÊUTICA, USO DE COMPOSTO, E, PROCESSO PARA A MANUFATURA DE UM COMPOSTO.
(71) POLYPHOR AG (CH)

(21) BR 11 2013 031680-2 A2
Código 9.1 - Deferimento
(22) 07/06/2012

(54) APARELHO DE ABSORÇÃO DE ENERGIA
(71) VALMONT HIGHWAY TECHNOLOGY LIMITED (NZ)

---

(21) BR 11 2013 031796-5 A2
Código 9.1 - Deferimento
(22) 05/06/2012
(54) MÉTODO E EQUIPAMENTO PARA CODIFICAÇÃO DE UM SINAL
(71) GOOGLE TECHNOLOGY HOLDINGS LLC (US)

---

(21) BR 11 2013 032154-7 A2
Código 9.1 - Deferimento
(22) 13/06/2012
(54) Implemento para tratamento bucal cuja cabeça é dotada de duas abas flexíveis e método de produção do mesmo
(71) THE GILLETTE COMPANY LLC (US)

---

(21) BR 11 2013 032570-4 A2
Código 9.1 - Deferimento
(22) 07/06/2012
(54) DISPOSITIVO DE INJEÇÃO
(71) SHL MEDICAL AG (CH)

---

(21) BR 11 2013 033210-7 A2
Código 9.1 - Deferimento
(22) 31/05/2012
(54) PRODUTO DE FIBRA PARA EMBALAGEM, MÉTODO PARA A PRODUÇÃO DE UM PRODUTO DE FIBRA E APARELHO PARA A PRODUÇÃO DE UM PRODUTO DE FIBRA
(71) SMURFIT KAPPA HOYA PAPIER UND KARTON GMBH (DE)

---

(21) BR 11 2013 033223-9 A2
Código 9.1 - Deferimento
(22) 28/06/2012
(54) SISTEMA PARA AMPLIAR UMA IMAGEM EXIBIDA EM UMA JANELA DE VISUALIZAÇÃO, UTILIZAÇÃO DO SISTEMA, APARELHO DE AQUISIÇÃO DE IMAGEM, ESTAÇÃO DE TRABALHO, MÉTODO PARA AMPLIAR UMA IMAGEM EXIBIDA EM UMA JANELA DE VISUALIZAÇÃO E APARELHO PARA AMPLIAR UMA IMAGEM EXIBIDA EM UMA JANELA DE VISUALIZAÇÃO.
(71) KONINKLIJKE PHILIPS N.V. (NL)

---

(21) BR 11 2013 033426-6 A2
Código 9.1 - Deferimento
(22) 20/06/2012
(54) Aparelho compreendendo um processador tendo uma pluralidade de núcleos e uma unidade de controle de energia, método e sistema relacionados.
(71) INTEL CORPORATION (US)

---

(21) BR 11 2013 033631-5 A2
Código 9.1 - Deferimento
(22) 27/06/2012

	(54) LANÇAS DE INJEÇÃO SUBMERGIDA DE TOPO (71) OUTOTEC OYJ (FI)
(21) BR 11 2013 033839-3 A2	Código 9.1 - Deferimento (22) 02/07/2012 (54) MÉTODO E MOINHO DE ALTA PRESSÃO PARA PRODUÇÃO DE PRODUTO MOÍDO CONSISTINDO DE FARINHA E/OU SEMOLINA (71) BÜHLER AG (CH)
(21) BR 11 2014 000250-9 A2	Código 9.1 - Deferimento (22) 06/07/2012 (54) Método para controlar trocas de transação entre dois circuitos integrados, e sistema. (71) TELEFONAKTIEBOLAGET L M ERICSSON (PUBL) (SE)
(21) BR 11 2014 000657-1 A2	Código 9.1 - Deferimento (22) 10/07/2012 (54) PROCESSO PARA REDUZIR PEZ NEGRO EM UM MEIO AQUOSO GERADO EM UM PROCESSO DE FABRICAÇÃO DE PAPEL OU DE POLPA, CARBONATO DE CÁLCIO MOÍDO HIDROFOBIZADO E/OU CARBONATO DE CÁLCIO PRECIPITADO HIDROFOBIZADO, USO DO MESMO, E, COMPÓSITO (71) OMYA INTERNATIONAL AG (CH)
(21) BR 11 2014 001015-3 A2	Código 9.1 - Deferimento (22) 24/08/2012 (54) AGENTE DE CURA PARA COMPOSIÇÕES DE CURA POR UMIDADE (71) SIKA TECHNOLOGY AG (CH)
(21) BR 11 2014 001181-8 A2	Código 9.1 - Deferimento (22) 20/07/2011 (54) PLACA SUAVEMENTE FLEXÍVEL E MÉTODO PARA A PRODUÇÃO DE UMA PLACA SUAVEMENTE FLEXÍVEL (71) SCA FOREST PRODUCTS AB (SE)
(21) BR 11 2014 001952-5 A2	Código 9.1 - Deferimento (22) 30/07/2012 (54) EXTRAÇÃO SÓLIDO/LÍQUIDO COM UM SOLVENTE, COMPREENDENDO ENTRE 5 E 8 ÁTOMOS DE CARBONO E 1 OU 2 ÁTOMOS DE OXIGÊNIO (71) Laboratoires Expanscience (FR)
(21) BR 11 2014 002004-3 A2	Código 9.1 - Deferimento

(22) 17/08/2012
(54) SISTEMA DE VENTILAÇÃO DE EIXO DE VEÍCULO
(71) HENDRICKSON USA, L.L.C. (US)

---

(21) BR 11 2014 002170-8 A2
Código 9.1 - Deferimento
(22) 22/06/2012
(54) COMPOSIÇÕES DE LIMPEZA ANTIMICROBIANA
(71) KIMBERLY-CLARK WORLDWIDE, INC. (US)

---

(21) BR 11 2014 003211-4 A2
Código 9.1 - Deferimento
(22) 15/08/2012
(54) COMPOSIÇÃO RESISTENTE A INCRUSTAÇÕES; MÉTODO DE INIBIÇÃO DE INCRUSTAÇÕES DE UM SUBSTRATO EM AMBIENTE AQUÁTICO; USO DA COMPOSIÇÃO RESISTENTE A INCRUSTAÇÕES; E SUBSTRATO
(71) AKZO NOBEL COATINGS INTERNATIONAL B.V. (NL)

---

(21) BR 11 2014 004439-2 A2
Código 9.1 - Deferimento
(22) 23/08/2012
(54) APARELHOS PARA PROVER UMA INDICAÇÃO DA ADEQUAÇÃO DE CONDIÇÕES DA ÁGUIA E PARA PROVER DADOS REPRESENTANDO UMA PREVISÃO DA ADEQUAÇÃO DE CONDIÇÕES DA ÁGUA, E, MÉTODO PARA DETERMINAR OU PREVER A ADEQUADAÇÃO DAS CONDIÇÕES DA ÁGUA
(71) BAE SYSTEMS PLC (GB)

---

(21) BR 11 2014 004828-2 A2
Código 9.1 - Deferimento
(22) 31/08/2012
(54) MÉTODO PARA PREPARAÇÃO DE UMA COMPOSIÇÃO COMPREENDENDO ANTICORPOS ALTAMENTE CONCENTRADOS POR ULTRAFILTRAÇÃO
(71) CHUGAI SEIYAKU KABUSHIKI KAISHA (JP) ; GENENTECH, INC. (US)

---

(21) BR 11 2014 004870-3 A2
Código 9.1 - Deferimento
(22) 31/08/2012
(54) CONTROLE DE FLUXO DE DIALISADO
(71) FRESENIUS MEDICAL CARE DEUTSCHLAND GMBH (DE)

---

(21) BR 11 2014 004959-9 A2
Código 9.1 - Deferimento
(22) 04/09/2012
(54) Polímero bimodal compreendendo polietileno e recipiente de embalagem de alimentos
(71) CHEVRON PHILLIPS CHEMICAL COMPANY LP (US)

(21) BR 11 2014 005269-7 A2	Código 9.1 - Deferimento (22) 10/09/2012 (54) DISPOSITIVO DE DERIVAÇÃO FERROVIÁRIA LIVRE DE LUBRIFICAÇÃO, ARTICULAÇÃO E MÉTODO PARA TRATAMENTO DE UMA ESTRUTURA EM AÇO (71) VOSSLOH COGIFER (SOCIÉTÉ ANONYME) (FR)
(21) BR 11 2014 005415-0 A2	Código 9.1 - Deferimento (22) 05/09/2012 (54) Sistema de bombeamento para utilização em uma lagoa de rejeitos (71) WEIR CANADA, INC (CA)
(21) BR 11 2014 006069-0 A2	Código 9.1 - Deferimento (22) 14/09/2012 (54) DISPOSITIVO PARA COLETA E ARMAZENAGEM TEMPORÁRIA DE FLUÍDOS DE UMA FONTE SUBMERSA (71) THE EUROPEAN UNION, REPRESENTADA PELA EUROPEAN COMMISSION (BE)
(21) BR 11 2014 006396-6 A2	Código 9.1 - Deferimento (22) 11/09/2012 (54) Suporte adequado para ser instalado no mar equipado com reservatórios externos (71) SAIPEM S.A. (FR)
(21) BR 11 2014 006588-8 A2	Código 9.1 - Deferimento (22) 13/09/2012 (54) MÉTODO E SISTEMA PARA CARREGAR UMA ESTRUTURA DE SUPERFÍCIE SOBRE UMA PLATAFORMA PARA FORA DA COSTA (71) TECHNIP FRANCE (FR)
(21) BR 11 2014 006721-0 A2	Código 9.1 - Deferimento (22) 19/09/2012 (54) Dispositivo e método para tensionar correntes, particularmente pernas de ancoragem (71) IHC HOLLAND IE B.V. (NL)
(21) BR 11 2014 006732-5 A8	Código 9.1 - Deferimento (22) 18/09/2012 (54) ESTRUTURA OVERTIE DE DETECTOR DE PONTO (71) 'J' RAIL COMPONENTS AND MANUFACTURING, INC. (US)
(21) BR 11 2014 006897-6 A2	Código 9.1 - Deferimento

	(22) 21/09/2012 (54) SISTEMA DE JUNTA AJUSTÁVEL E MÉTODO (71) CAMERON TECHNOLOGIES LIMITED (NL)
(21) BR 11 2014 007165-9 A2	Código 9.1 - Deferimento (22) 12/09/2012 (54) ARRANJO PARA INTRODUZIR UM MEIO LÍQUIDO EM GASES DE DESCARGA DE UM MOTOR DE COMBUSTÃO (71) SCANIA CV AB (SE)
(21) BR 11 2014 008148-4 A2	Código 9.1 - Deferimento (22) 24/07/2012 (54) Coroa para uma abertura de recipiente (71) ABE FRISHMAN (US)
(21) BR 11 2014 008342-8 A2	Código 9.1 - Deferimento (22) 05/10/2012 (54) APARELHO E MÉTODO PARA SISTEMA DE CONJUNTO DE ROLAMENTO (71) TELSMITH, INC. (US)
(21) BR 11 2014 008405-0 A2	Código 9.1 - Deferimento (22) 04/10/2012 (54) FREIO DE DISCO PARA UM VEÍCULO UTILITÁRIO (71) KNORR-BREMSE SYSTEME FÜR NUTZFAHRZEUGE GMBH (DE)
(21) BR 11 2014 008475-0 A2	Código 9.1 - Deferimento (22) 09/10/2012 (54) MÁQUINA AGRÍCOLA DOTADA DE CONJUNTO DE COLETA COM PROTEÇÃO CONTRA O VENTO (71) CNH INDUSTRIAL BELGIUM NV (BE)
(21) BR 11 2014 008580-3 A2	Código 9.1 - Deferimento (22) 08/10/2012 (54) Desacoplador isolante de alternador (71) THE GATES CORPORATION (US)
(21) BR 11 2014 008718-0 A2	Código 9.1 - Deferimento (22) 10/10/2012 (54) MÉTODO PARA FABRICAÇÃO DE UM DISCO DE FREIO, SINO DE SUPORTE PARA UM DISCO DE FREIO E DISCO DE FREIO (71) PETROCERAMICS S.P.A (IT)

(21) BR 11 2014 008929-9 A2	Código 9.1 - Deferimento (22) 09/10/2012 (54) Alavanca de freio para freio a tambor (71) HALDEX BRAKE PRODUCTS AB (SE)
(21) BR 11 2014 009025-4 A2	Código 9.1 - Deferimento (22) 11/10/2012 (54) CONJUNTO DE FLANGE DE CONEXÃO PARA UM ARO DE RODA E DISCO DE FREIO (71) FRENI BREMBO S.P.A. (IT)
(21) BR 11 2014 010636-3 A2	Código 9.1 - Deferimento (22) 25/10/2012 (54) Sistema para embalagem de grupos de produtos que se desloca ao longo de um trajeto de percurso (71) GRAPHIC PACKAGING INTERNATIONAL, LLC (US)
(21) BR 11 2014 010767-0 A2	Código 9.1 - Deferimento (22) 21/09/2012 (54) FORMA IV DO CLORIDRATO DE IVABRADINA (71) URQUIMA S.A (ES)
(21) BR 11 2014 010891-9 A8	Código 9.1 - Deferimento (22) 07/11/2012 (54) MEIO MANCAL PROVIDO COM FLANGE (71) MAHLE International GmbH (DE)
(21) BR 11 2014 010913-3 A2	Código 9.1 - Deferimento (22) 07/11/2012 (54) SISTEMA E MÉTODO PARA DETECTAR FALHAS INCIPIENTES DE GERADOR (71) BASLER ELECTRIC COMPANY (US)
(21) BR 11 2014 011388-2 A2	Código 9.1 - Deferimento (22) 29/10/2012 (54) Processo de combustão em loop químico com eliminação das cinzas e finas na saída da zona de oxidação e instalação que utiliza tal processo (71) IFP ENERGIES NOUVELLES (FR) ; TOTAL S.A. (FR)
(21) BR 11 2014 011437-4 A2	Código 9.1 - Deferimento (22) 09/11/2012 (54) APARELHO QUEIMADOR PARA UM SISTEMA DE FORNO, E, MÉTODO PARA OPERAR UM QUEIMADOR

	(71) ZEECO, INC. (US)
(21) BR 11 2014 011778-0 A2	Código 9.1 - Deferimento (22) 16/11/2012 (54) SISTEMA DE IGNIÇÃO DE CHAMA E DE CONTROLE (71) CASTFUTURA SPA (IT)
(21) BR 11 2014 012359-4 A8	Código 9.1 - Deferimento (22) 22/12/2011 (54) MÉTODO E MÓDULO PARA CONTROLAR UMA VELOCIDADE DO VEÍCULO COM BASE EM REGRAS E/OU CUSTOS (71) SCANIA CV AB (SE)
(21) BR 11 2014 012888-0 A8	Código 9.1 - Deferimento (22) 28/11/2012 (54) DISPOSITIVO E MÉTODO PARA PROCESSAMENTO DE MATERIAIS (71) HAVER & BOECKER OHG (DE)
(21) BR 11 2014 013083-3 A8	Código 9.1 - Deferimento (22) 30/11/2012 (54) ARTIGO DE FUMAR COM BOCAL VENTILADO QUE COMPREENDE PRIMEIRO E SEGUNDO TRAJETOS DE FLUXO DE AR (71) PHILIP MORRIS PRODUCTS S.A. (CH)
(21) BR 11 2014 013254-2 A8	Código 9.1 - Deferimento (22) 13/12/2012 (54) SISTEMA DE PÓS-TRATAMENTO CATALÍTICO PARA UM GÁS DE ” ESCAPE DE MOTOR A DIESEL DE CARGA PESADA, E, MÉTODO PARA MANTER A ATIVIDADE DE UM CATALISADOR DE OXIDAÇÃO DE DIESEL (71) JOHNSON MATTHEY PUBLIC LIMITED COMPANY (GB)
(21) BR 11 2014 013340-9 A8	Código 9.1 - Deferimento (22) 30/11/2012 (54) Método para o processamento de cinzas, particularmente cinzas volantes (71) JYVÄSKYLÄN ENERGIA OY (FI)
(21) BR 11 2014 014444-3 A8	Código 9.1 - Deferimento (22) 29/11/2012 (54) VÁLVULA PIEZOELÉTRICA E MÁQUINA DE CLASSIFICAÇÃO DE OBJETO GRANULAR ÓTICA (71) SATAKE CORPORATION (JP) ; MECHANO TRANSFORMER CORPORATION (JP) ; KURODA PNEUMATICS LTD. (JP)

(21) BR 11 2014 014454-0 A8
Código 9.1 - Deferimento
(22) 19/12/2012
(54) GLICOSAMINOGLICANOS NÃO ANTI-COAGULATIVOS COMPREENDENDO UNIDADE DE DISSACARÍDO REPETIDA E SEUS USOS MÉDICOS
(71) DILAFOR AB (SE)

(21) BR 11 2014 014458-3 A8
Código 9.1 - Deferimento
(22) 14/12/2012
(54) TRILHO DE PASTILHA DE FREIO E FREIO A DISCO EQUIPADO COM ESSE TRILHO
(71) ROBERT BOSCH GMBH (DE)

(21) BR 11 2014 014533-4 A8
Código 9.1 - Deferimento
(22) 13/12/2012
(54) FRALDA
(71) 3M INNOVATIVE PROPERTIES COMPANY (US)

(21) BR 11 2014 014540-7 A8
Código 9.1 - Deferimento
(22) 10/12/2012
(54) ESTRUTURA DE FIBRA PARA REFORÇAR UMA PEÇA DE MATERIAL COMPÓSITO, PEÇA DE MATERIAL COMPÓSITO, TURBOPROPULSOR, AERONAVE E MÉTODO DE FABRICAÇÃO DE UM ESTRUTURA DE FIBRA
(71) SNECMA (FR)

(21) BR 11 2014 014684-5 A8
Código 9.1 - Deferimento
(22) 12/12/2012
(54) CURATIVO COM INTERFACE ADERENTE
(71) LABORATOIRES URGO (FR) ; SOCIETE DE DEVELOPPEMENT ET DE RECHERCHE INDUSTRIELLE (FR)

(21) BR 11 2014 014690-0 A2
Código 9.1 - Deferimento
(22) 13/12/2012
(54) MÉTODO E SISTEMA DE CONTROLE DE PRESSÃO SOBRE O REVESTIMENTO E MÉTODO DE PERFURAR UM POÇO
(71) M-I L.L.C. (US)

(21) BR 11 2014 014721-3 A8
Código 9.1 - Deferimento
(22) 10/12/2012
(54) Dispositivo de regulação para um visco-acoplamento
(71) SCANIA CV AB (SE)

(21) BR 11 2014 014752-3 A8
Código 9.1 - Deferimento

	(22) 19/12/2012 (54) Bomba rotativa (71) WEIR MINERALS AUSTRALIA LTD (AU)
(21) BR 11 2014 015038-9 A2	Código 9.1 - Deferimento (22) 27/11/2012 (54) Método para fabricar um absorvente interno e uma cobertura (71) KIMBERLY-CLARK WORLDWIDE, INC. (US)
(21) BR 11 2014 015093-1 A8	Código 9.1 - Deferimento (22) 20/12/2012 (54) Mancal de deslizamento axial (71) NIDEC GPM GMBH (DE)
(21) BR 11 2014 015586-0 A8	Código 9.1 - Deferimento (22) 26/12/2012 (54) DISPOSITIVO E PROCESSO DE MEDIÇÃO DE UM PERFIL INTERNO OU EXTERNO DE UM COMPONENTE TUBULAR (71) VALLOUREC OIL AND GAS FRANCE (FR) ; NIPPON STEEL CORPORATION (JP)
(21) BR 11 2014 015627-1 A2	Código 9.1 - Deferimento (22) 22/12/2011 (54) CARCAÇA PARA MÁQUINAS ELÉTRICAS GIRANTES DO TIPO ABERTA A PROVA DE PINGOS (71) WEG EQUIPAMENTOS ELETRICOS S/A (BR/SC)
(21) BR 11 2014 015645-0 A2	Código 9.1 - Deferimento (22) 23/12/2011 (54) MATERIAL DE FOLHA TRIDIMENSIONAL E ARTIGOS ABSORVENTES INCLUINDO TAL MATERIAL (71) KIMBERLY-CLARK WORLDWICE, INC. (US)
(21) BR 11 2014 016647-1 A8	Código 9.1 - Deferimento (22) 03/01/2013 (54) ESTRUTURA FIBROSA UNITÁRIA E ESTRUTURA FIBROSA DE MÚLTIPLAS CAMADAS (71) The Procter & Gamble Company (US)
(21) BR 11 2014 016725-7 A8	Código 9.1 - Deferimento (22) 13/07/2012 (54) Transmissão de acionamento de eixo flexível e estrutura de conexão (71) BETTCHER INDUSTRIES, INC. (US)

(21) BR 11 2014 016728-1 A8	Código 9.1 - Deferimento (22) 17/12/2012 (54) APARELHO DE GRAMPEAMENTO CIRCULAR PARA GRAMPEAMENTO DE TECIDO (71) ETHICON ENDO-SURGERY, INC. (US)
(21) BR 11 2014 018001-6 A8	Código 9.1 - Deferimento (22) 20/12/2012 (54) PORCA COM PLACA DE AUTOINDEXAÇÃO (71) THE BOEING COMPANY (US)
(21) BR 11 2014 018342-2 A8	Código 9.1 - Deferimento (22) 22/03/2012 (54) MODELO DE REGULADOR DE PRÉ-COMPENSAÇÃO DE ÁUDIO USANDO UM CONJUNTO VARIÁVEL DE ALTO-FALANTES DE SUPORTE (71) DIRAC RESEARCH AB (SE)
(21) BR 11 2014 018543-3 A8	Código 9.1 - Deferimento (22) 23/01/2013 (54) FILTRO E CARTUCHO DE FILTRO (71) BALDWIN FILTERS, INC. (US)
(21) BR 11 2014 019445-9 A8	Código 9.1 - Deferimento (22) 28/01/2013 (54) EMBALAGEM DE CÉLULAS DE SUSPENSÃO RESISTENTE A IMPACTOS PARA TRANSPORTE E ARMAZENAMENTO SEGURO (71) AMERICAN STERILIZER COMPANY (US)
(21) BR 11 2014 019496-3 A8	Código 9.1 - Deferimento (22) 28/01/2013 (54) PELÍCULA COMPREENDENDO UMA COMPOSIÇÃO TERMOPLÁSTICA, E, ARTIGO ABSORVENTE (71) KIMBERLY-CLARK WORLDWIDE, INC. (US)
(21) BR 11 2014 019984-1 A2	Código 9.1 - Deferimento (22) 08/02/2013 (54) CHAPA DE AÇO REVESTIDA PARA USO EM PRENSAGEM A QUENTE E MÉTODO DE PRENSAR A QUENTE A CHAPA DE AÇO REVESTIDA (71) NIPPON STEEL CORPORATION (JP)
(21) BR 11 2014 019998-1 A8	Código 9.1 - Deferimento (22) 29/11/2012

(54) MÉTODO DE PREPARAÇÃO DE UMA PELOTA
(71) WEYERHAEUSER NR COMPANY (US)

---

(21) BR 11 2014 020031-9 A8
Código 9.1 - Deferimento
(22) 18/02/2013
(54) TECIDO NÃO TECIDO, ARTIGO ABSORVENTE, FRALDA DESCARTÁVEL E MÉTODO DE FABRICAÇÃO DE UM TECIDO NÃO TECIDO
(71) KAO CORPORATION (JP)

---

(21) BR 11 2014 020044-0 A8
Código 9.1 - Deferimento
(22) 13/02/2013
(54) UNIDADE DE ILUMINAÇÃO; MÉTODO DE PREPARAÇÃO DE UM MATERIAL LUMINESCENTE PARTICULADO; E MATERIAL LUMINESCENTE PARTICULADO
(71) LUMILEDS HOLDING B.V. (NL)

---

(21) BR 11 2014 020146-3 A8
Código 9.1 - Deferimento
(22) 12/02/2013
(54) USO DE UM SAL DE DIAMINA-DIÁCIDO CARBOXÍLICO, PROCESSO DE PERFURAÇÃO E PROCESSO DE FRATURA HIDRÁULICA
(71) PERFORMANCE POLYAMIDES, SAS (FR)

---

(21) BR 11 2014 020558-2 A8
Código 9.1 - Deferimento
(22) 08/03/2013
(54) MONTAGEM DE BANDEJAS PARA USO EM UMA COLUNA DE TRANSFERÊNCIA DE MASSA
(71) KOCH-GLITSCH, LP (US)

---

(21) BR 11 2014 020560-4 A8
Código 9.1 - Deferimento
(22) 20/02/2013
(54) ADEVISO ACRÍLICO ESTRUTURAL
(71) 3M INNOVATIVE PROPERTIES COMPANY (US)

---

(21) BR 11 2014 020734-8 A2
Código 9.1 - Deferimento
(22) 22/02/2013
(54) MÉTODO PARA PREPARAR IMUNOGLOBULINA HUMANA
(71) CHENGDU RONGSHENG PHARMACEUTICALS CO., LTD (CN)

---

(21) BR 11 2014 021327-5 A8
Código 9.1 - Deferimento
(22) 15/02/2013
(54) PARTÍCULA DETERGENTE REVESTIDA E PLURALIDADE DE PARTÍCULAS DETERGENTES REVESTIDAS
(71) UNILEVER N.V. (NL)

(21) BR 11 2014 021328-3 A8	Código 9.1 - Deferimento (22) 15/02/2013 (54) PARTÍCULA DETERGENTE REVESTIDA E PLURALIDADE DE PARTÍCULAS DETERGENTES REVESTIDAS (71) UNILEVER N.V. (NL)
(21) BR 11 2014 021592-8 A8	Código 9.1 - Deferimento (22) 19/03/2013 (54) PROCESSO PARA A PREPARAÇÃO DE CARBONATO DE CÁLCIO PRECIPITADO, CCP, PRODUTO DE CCP, MATERIAL, E, UTILIZAÇÃO DO CCP (71) OMYA INTERNATIONAL AG (CH)
(21) BR 11 2014 022397-1 A8	Código 9.1 - Deferimento (22) 07/03/2013 (54) APARELHO DE COMUTAÇÃO ELÉTRICA E SISTEMA (71) EATON CORPORATION (US)
(21) BR 11 2014 023153-2 A8	Código 9.1 - Deferimento (22) 19/03/2013 (54) CORANTES DE CARBOXILATO (71) MILLIKEN & COMPANY (US) ; The Procter & Gamble Company (US)
(21) BR 11 2014 023480-9 A8	Código 9.1 - Deferimento (22) 14/03/2013 (54) COMPOSIÇÃO E ARTIGO REVESTIDO COM REVESTIMENTO RÍGIDO À BASE DE METACRILATO DE POLIMETILA (71) 3M INNOVATIVE PROPERTIES COMPANY (US)
(21) BR 11 2014 024263-1 A8	Código 9.1 - Deferimento (22) 28/03/2013 (54) PROCESSO PARA A OBTENÇÃO DE PÓ DE NEGRO DE FUMO (71) ADITYA BIRLA SCIENCE AND TECHNOLOGY COMPANY LTD (IN)
(21) BR 11 2014 024459-6 A2	Código 9.1 - Deferimento (22) 10/12/2012 (54) INCINERADOR DE LIXO MECÂNICO HIDRÁULICO DE MÚLTIPLOS ESTÁGIOS E MÉTODO DE CONTROLE PARA O MESMO (71) EVERBRIGHT ENVIRONMENTAL PROTECTION TECHNOLOGICAL DEVELOPMENT (BEIJING) (CN) ; EVERBRIGHT ENVIRONMENTAL PROTECTION EQUIPMENT MANUFACTURING (CHANGZHOU) LIMITED (CN)

(21) BR 11 2014 024482-0 A8	Código 9.1 - Deferimento (22) 10/12/2012 (54) Incinerador de refugo mecânico e hidráulico multiestágio (71) EVERBRIGHT ENVIRONMENTAL PROTECTION TECHNOLOGICAL DEVELOPMENT (BEIJING) LIMITED (CN) ; EVERBRIGHT ENVIRONMENTAL PROTECTION EQUIPMENT MANUFACTURING (CHANGZHOU) LIMITED (CN) ; EVERBRIGHT ENVIRONMENTAL PROTECTION (CHINA) LIMITED (CN)
(21) BR 11 2014 024997-0 A8	Código 9.1 - Deferimento (22) 10/04/2013 (54) MÉTODOS DE SÍNTESE RADIOFARMACÊUTICA (71) LANTHEUS MEDICAL IMAGING, INC. (US)
(21) BR 11 2014 026229-2 A2	Código 9.1 - Deferimento (22) 18/05/2012 (54) VÁLVULA DE ESFERA E MÉTODO (71) HALLIBURTON ENERGY SERVICES, INC (US)
(21) BR 11 2014 026491-0 A2	Código 9.1 - Deferimento (22) 23/04/2012 (54) UNIDADE DE EMBALAGEM PARA ARTIGOS DE HIGIENE E MÉTODO DE FORMAR UMA UNIDADE DE EMBALAGEM PARA ARTIGOS DE HIGIENE A PARTIR DE UMA FOLHA DE MATERIAL (71) ESSITY HYGIENE AND HEALTH AKTIEBOLAG (SE)
(21) BR 11 2014 027641-2 A2	Código 9.1 - Deferimento (22) 08/06/2012 (54) UNIDADE DE TELA DE CONTROLE DE AREIA, E, MÉTODO PARA PRODUZIR FLUIDOS DE UMA FORMAÇÃO. (71) HALLIBURTON ENERGY SERVICES, INC. (US)
(21) BR 11 2014 027714-1 A2	Código 9.1 - Deferimento (22) 07/05/2012 (54) TRANSPORTADOR E UNIDADE DE PROCESSAMENTO PARA MATERIAL MINERAL (71) METSO MINERALS, INC. (FI)
(21) BR 11 2014 027864-4 A2	Código 9.1 - Deferimento (22) 06/03/2013 (54) MÉTODO DE DESCONTAMINAÇÃO DE UM QUARTO OU ESPAÇO (71) AMERICAN STERILIZER COMPANY (US)

(21) BR 11 2014 027941-1 A2	Código 9.1 - Deferimento (22) 08/05/2012 (54) SISTEMA DE GERENCIAMENTO DE ENERGIA E MÉTODO DE ECONOMIA DE COMBUSTÍVEL PARA UM VEÍCULO ELÉTRICO HÍBRIDO. (71) VOLVO LASTVAGNAR AB (SE)
(21) BR 11 2014 028834-8 A2	Código 9.1 - Deferimento (22) 21/05/2012 (54) PROCESSO DE FABRICAÇÃO PARA PÓ DE RESINA SINTÉTICA DE FIBRA DE CASCA DE ARROZ E PRODUTO DE FIBRA DE CASCA DE ARROZ (71) HUSK'S GREEN TECHNOLOGY CO., LIMITED (HK)
(21) BR 11 2014 029715-0 A2	Código 9.1 - Deferimento (22) 28/05/2013 (54) Poliesterol, método para a produção de espumas rígidas de poliuretano ou espumas rígidas de poli-isocianurato, espuma rígida de poliuretano, uso das espumas rígidas de poliuretano e componente de poliol (71) BASF SE (DE)
(21) BR 11 2014 030444-0 A2	Código 9.1 - Deferimento (22) 22/03/2013 (54) MÉTODO PARA A ESTABILIZAÇÃO DE POLÍMEROS CONTENDO GRUPOS ÉSTER (71) LANXESS DEUTSCHLAND GMBH (DE)
(21) BR 11 2014 030845-4 A2	Código 9.1 - Deferimento (22) 11/07/2012 (54) SISTEMA DE FRESAGEM PARA FORMAR UMA SAÍDA DE REVESTIMENTO, E, MÉTODO PARA CONTROLAR APARAS E DETRITOS. (71) HALLIBURTON ENERGY SERVICES, INC. (US)
(21) BR 11 2014 031820-4 A2	Código 9.1 - Deferimento (22) 21/06/2013 (54) ADUTO DE POLITIOÉTER E COMPOSIÇÃO (71) PRC-DESOTO INTERNATIONAL, INC. (US)
(21) BR 11 2014 032407-7 A2	Código 9.1 - Deferimento (22) 26/06/2012 (54) FERRAMENTA DE POÇO, MÉTODO PARA ATUAR UMA FERRAMENTA DE POÇO, E, DISPOSITIVO PARA USO EM UM POÇO SUBTERRÂNEO (71) Halliburton Energy Services, Inc. (US)

(21) BR 11 2014 032815-3 A2	Código 9.1 - Deferimento (22) 28/06/2012 (54) Cinto descartável para utilização com um produto absorvente e sistema de cinto para uso com produtos absorventes (71) ESSITY HYGIENE AND HEALTH AKTIEBOLAG (SE)
(21) BR 11 2015 001337-6 A8	Código 9.1 - Deferimento (22) 30/07/2013 (54) FORMULAÇÃO DE SILICONE DE UM OU DOIS COMPONENTES, USO DA MESMA, MÉTODO PARA PREENCHER UM ESPAÇO ENTRE DOIS SUBSTRATOS, E, ARRANJO COMPREENDENDO A DITA FORMULAÇÃO (71) SIKA TECHNOLOGY AG (CH)
(21) BR 11 2015 001734-7 A2	Código 9.1 - Deferimento (22) 25/07/2013 (54) ESTRUTURA DE SUPERFÍCIE PARA CHUTEIRAS ESPORTIVAS COM PROPRIEDADES DE CONTATO COM BOLA AUMENTADAS E MÉTODO PARA PREPARAR ESTRUTURA (71) LÁSZLÓ OROSZI (HU) ; MIHÁLY ISTVÁN LANTOS (HU)
(21) BR 11 2015 002529-3 A2	Código 9.1 - Deferimento (22) 29/07/2013 (54) RECIPIENTE DE BEBIDA COM POSSIBILIDADE DE PERFURAÇÃO APRIMORADA. (71) CAPRI SUN GMBH (DE)
(21) BR 11 2015 003950-2 A2	Código 9.1 - Deferimento (22) 09/08/2013 (54) VIDRAÇA LAMINADA ILUMINADORA COM INTERCALADOR DE LAMINAÇÃO IMPRESSO (71) SAINT-GOBAIN GLASS FRANCE (FR)
(21) BR 11 2015 004130-2 A2	Código 9.1 - Deferimento (22) 28/08/2013 (54) MÁQUINA PARA EMBALAR PRODUTOS DISPOSTOS EM GRUPOS ORDENADOS (71) FABIO PERINI S.P.A. (IT)
(21) BR 11 2015 004453-0 A2	Código 9.1 - Deferimento (22) 10/09/2013 (54) COMPÓSITO COMPREENDENDO CAMADA REFLETORA (71) SAINT-GOBAIN GLASS FRANCE (FR)

(21) BR 11 2015 004818-8 A2
Código 9.1 - Deferimento
(22) 12/09/2013
(54) DISPOSITIVO PARA O CUIDADO DE DOENÇAS RESPIRATÓRIAS E PARA O APRIMORAMENTO DA FUNÇÃO PULMONAR
(71) HAPELLA OY (FI)

(21) BR 11 2015 004928-1 A2
Código 9.1 - Deferimento
(22) 26/09/2012
(54) VEDANTE A BASE DE POLIURETANO E UNIDADE ISOLADA
(71) DOW GLOBAL TECHNOLOGIES LLC (US)

(21) BR 11 2015 005102-2 A2
Código 9.1 - Deferimento
(22) 12/07/2013
(54) FUNIL COM BICO RETRÁTIL
(71) GUALA CLOSURES S.P.A. (IT)

(21) BR 11 2015 005850-7 A2
Código 9.1 - Deferimento
(22) 17/09/2013
(54) COMPOSIÇÃO INCLUINDO COPOLÍMERO DE PROPILENO HETEROFÁSICO, PROCESSO DE PREPARAÇÃO ESEUS USOS, E ARTIGO CONFORMADO
(71) SAUDI BASIC INDUSTRIES CORPORATION (SA)

(21) BR 11 2015 005915-5 A2
Código 9.1 - Deferimento
(22) 13/08/2013
(54) USO DE COMPOSTOS DE Cu, USO DE COMPOSIÇÕES DE MOLDAGEM DE TERMOPLÁSTICOS E FIBRA, FOLHA OU MOLDAGEM
(71) BASF SE (DE)

(21) BR 11 2015 006812-0 A2
Código 9.1 - Deferimento
(22) 13/03/2013
(54) Composição
(71) DOW GLOBAL TECHNOLOGIES LLC (US)

(21) BR 11 2015 009372-8 A2
Código 9.1 - Deferimento
(22) 11/09/2013
(54) Conjunto vedante e método para produzir um conjunto vedante
(71) KOCHER-PLASTIK MASCHINENBAU GMBH (DE)

(21) BR 11 2015 009533-0 A2
Código 9.1 - Deferimento
(22) 25/10/2013
(54) BRITADOR DE ROLO COMPREENDENDO UM ROLO DE BRITAGEM ROTATIVO E UM DISPOSITIVO DE PENEIRAÇÃO MÓVEL

(71) THYSSENKRUPP INDUSTRIAL SOLUTIONS AG (DE)

---

(21) BR 11 2015 009687-5 A2

Código 9.1 - Deferimento
(22) 28/10/2013
(54) MÉTODO DE APRIMORAR A FIRMEZA DE GORDURA EM PORCOS
(71) VALUE ADDED SCIENCE & TECHNOLOGIES, LLC (US)

---

(21) BR 11 2015 012568-9 A2

Código 9.1 - Deferimento
(22) 23/12/2013
(54) EXTRATO PURIFICADO DE PSEUDOLYSIMACHION ROTUNDUM var. SUBINTEGRUM FRACIONADO COM BUTANOL (ATC1), COMPOSIÇÃO FAMACÊUTICA, USO DE COMPOSIÇÃO FARMACÊUTICA E ALIMENTO FUNCIONAL DE SAÚDE
(71) YUNGJIN PHARMACEUTICAL CO., LTD. (KR) ; KOREA RESEARCH INSTITUTE OF BIOSCIENCE AND BIOTECHNOLOGY (KR)

---

(21) BR 11 2015 013740-7 A2

Código 9.1 - Deferimento
(22) 12/12/2013
(54) SISTEMA DE LIGAÇÃO PARA COMPONENTES DE FLUXO DE FLUIDO EM MEDICINA E TECNOLOGIA MÉDICA; MÉTODO E PROCESSO DE MOLDAGEM POR INJEÇÃO PARA A PRODUÇÃO DE UM SISTEMA DE LIGAÇÃO; E USO DOS SISTEMAS DE LIGAÇÃO
(71) FRESENIUS KABI DEUTSCHLAND GMBH (DE)

---

(21) BR 11 2015 014664-3 A2

Código 9.1 - Deferimento
(22) 21/12/2012
(54) CONDICIONADOR DE TECIDO
(71) COLGATE-PALMOLIVE COMPANY (US)

---

(21) BR 11 2015 016048-4 A2

Código 9.1 - Deferimento
(22) 14/01/2014
(54) COMPONENTES DE CATALISADOR PARA A POLIMERIZAÇÃO DE OLEFINAS
(71) BASELL POLIOLEFINE ITALIA S.R.L. (IT)

---

(21) BR 11 2015 017402-7 A2

Código 9.1 - Deferimento
(22) 17/02/2014
(54) CONJUNTO DE GRAMPO CONFIGURADO PARA LIGAR, DE FORMA SEGURA, PELO MENOS UM ELEMENTO TUBULAR A UMA ESTRUTURA
(71) ILLINOIS TOOL WORKS INC (US)

---

(21) BR 11 2015 018144-9 A8

Código 9.1 - Deferimento
(22) 06/02/2014

	(54) COMPOSIÇÃO DE EMULSÃO ÁGUA/ÓLEO FARMACÊUTICA ESTÁVEL COM GOTÍCULAS DE ÓLEO MANOMÉTRICAS, MÉTODO PARA FAZER A MESMA E ALTA DOSE ÚNICA DE CLOPIDOGREL USADA PARA TRATAR UM PACIENTE (71) JINGJUN HUANG (US)
(21) BR 11 2015 020524-0 A2	Código 9.1 - Deferimento (22) 29/11/2013 (54) FERRAMENTA DE CORTE (71) KYOCERA CORPORATION (JP)
(21) BR 11 2015 023200-0 A2	Código 9.1 - Deferimento (22) 09/03/2014 (54) ARTIGO BALÍSTICO-RESISTENTE, E MÉTODO PARA FORMAR UM ARTIGO BALÍSTICO-RESISTENTE (71) HONEYWELL INTERNATIONAL INC. (US)
(21) BR 11 2015 023624-3 A2	Código 9.1 - Deferimento (22) 11/03/2014 (54) VEDAÇÃO DE DOIS ESTÁGIOS PARA UMA VÁLVULA (71) FISHER CONTROLS INTERNATIONAL LLC (US)
(21) BR 11 2015 023804-1 A2	Código 9.1 - Deferimento (22) 11/03/2014 (54) REVESTIMENTO DE RECIPIENTE PARA TAMPA DE RESSALTO METÁLICO (71) AMCOR RIGID PLASTICS USA, LLC (US)
(21) BR 11 2015 024101-8 A2	Código 9.1 - Deferimento (22) 20/03/2014 (54) MÉTODO PARA PRODUÇÃO DE UMA BORRACHA DE COPOLÍMERO CONTENDO GRUPO NITRILA, MÉTODO PARA PRODUÇÃO DE UMA COMPOSIÇÃO DE BORRACHA RETICULÁVEL, E, MÉTODO PARA PRODUÇÃO DE UMA BORRACHA RETICULADA (71) ZEON CORPORATION (JP)
(21) BR 11 2015 025743-7 A2	Código 9.1 - Deferimento (22) 07/04/2014 (54) SISTEMA DISPENSADOR DE MERCADORIAS A GRANEL (71) SOCIÉTÉ DES PRODUITS NESTLÉ S.A. (CH)
(21) BR 11 2015 028471-0 A2	Código 9.1 - Deferimento (22) 11/06/2014

	(54) BUCHA DESLIZANTE CONFORMÁVEL (71) SCANIA CV AB (SE)
(21) BR 11 2015 030319-6 A2	Código 9.1 - Deferimento (22) 04/06/2013 (54) Adaptador para um conjunto de barbeamento ou depilação, conjunto de barbeamento ou depilação, lâmina e método de barbeamento ou depilação (71) BIC-VIOLEX SA (GR)
(21) BR 11 2015 032618-8 A2	Código 9.1 - Deferimento (22) 10/06/2014 (54) CONJUNTO DE MÁQUINA-FERRAMENTA, E, COMPONENTE ATUADOR (71) ISCAR LTD. (IL)
(21) BR 11 2016 000238-5 A8	Código 9.1 - Deferimento (22) 10/07/2014 (54) MÉTODO PARA O CONTROLE DE ORGANISMOS BACTERIANOS NOCIVOS EM PLANTAS ÚTEIS E KIT DE PARTES (71) BAYER CROPSCIENCE AKTIENGESELLSCHAFT (DE)
(21) BR 11 2016 000299-7 A8	Código 9.1 - Deferimento (22) 25/06/2014 (54) COMPOSIÇÕES, USO DE UMA COMPOSIÇÃO, MÉTODO PARA O COMBATE DOS FUNGOS FITOPATOGÊNICOS E USO DOS COMPONENTES (71) BASF AGRO B.V. (NL)
(21) BR 11 2016 001554-1 A2	Código 9.1 - Deferimento (22) 18/07/2014 (54) MÉTODO PARA A RECUPERAÇÃO CONTÍNUA DE ÁCIDO (MET)ACRÍLICO E APARELHO PARA O MÉTODO (71) LG CHEM, LTD. (KR)
(21) BR 11 2016 002597-0 A2	Código 9.1 - Deferimento (22) 18/08/2014 (54) MÉTODO PARA POLIMERIZAR UM OU MAIS POLÍMEROS À BASE DE ETILENO (71) DOW GLOBAL TECHNOLOGIES LLC (US)
(21) BR 11 2016 003892-4 A2	Código 9.1 - Deferimento (22) 26/08/2014 (54) PROCESSO PARA RECUPERAÇÃO CONTÍNUA DO ÁCIDO MET(ACRÍLICO) E DISPOSITIVO PARA O PROCESSO (71) LG CHEM, LTD. (KR)

(21) BR 11 2016 004923-3 A2	Código 9.1 - Deferimento (22) 11/09/2014 (54) PROCESSO PARA A PREPARAÇÃO DE UMA DISPERSÃO DE PARTÍCULAS POR POLIADIÇÃO DE POLI-ISOCIANATO EM UM POLIOL BASE, DISPERSÃO DE PARTÍCULAS POR POLIADIÇÃO DE POLI-ISOCIANATO EM UM POLIOL POLIÉTER BASE E POLIURETANO (71) DOW GLOBAL TECHNOLOGIES LLC (US)
(21) BR 11 2016 004930-6 A2	Código 9.1 - Deferimento (22) 11/09/2014 (54) PROCESSO PARA A PREPARAÇÃO DE UMA DISPERSÃO DE PARTÍCULAS POR POLIADIÇÃO DE POLI-ISOCIANATO EM UM POLIOL BASE E DISPERSÃO DE PARTÍCULAS POR POLIADIÇÃO DE POLI-ISOCIANATO EM UM POLIOL POLIÉTER BASE (71) DOW GLOBAL TECHNOLOGIES LLC (US)
(21) BR 11 2016 005461-0 A2	Código 9.1 - Deferimento (22) 03/07/2014 (54) INSERTO DE TORNEAMENTO DE PROFUNDIDADE DE ACABAMENTO (71) ISCAR LTD. (IL)
(21) BR 11 2016 005666-3 A2	Código 9.1 - Deferimento (22) 18/09/2014 (54) MÉTODO PARA A PRODUÇÃO DE POLIÉSTER (71) SAKAI CHEMICAL INDUSTRY CO., LTD. (JP)
(21) BR 11 2016 007222-7 A2	Código 9.1 - Deferimento (22) 23/09/2014 (54) DISPOSITIVO DE GERENCIAMENTO CONFIGURADO PARA GERENCIAR UMA REDE DE ÁREA RESIDENCIAL, SISTEMA CONFIGURADO PARA MONITORAR CONSUMO DE UM RECURSO EM UMA ÁREA GEOGRÁFICA E MÉTODO (71) LANDIS+GYR INNOVATIONS, INC. (US)
(21) BR 11 2016 009316-0 A2	Código 9.1 - Deferimento (22) 26/09/2014 (54) PROJETOR CENTRÍFUGO, E, PÁ (71) SINTOKOGIO, LTD. (JP)
(21) BR 11 2016 009332-1 A2	Código 9.1 - Deferimento (22) 26/09/2014 (54) UNIDADE DE PLACA LATERAL, E, PROJETOR CENTRÍFUGO

(71) SINTOKOGIO, LTD. (JP)

---

(21) BR 11 2016 010778-0 A2

Código 9.1 - Deferimento
(22) 28/10/2014
(54) Método de processamento de uma liga de aço inoxidável superaustenítico
(71) ATI PROPERTIES LLC (US)

---

(21) BR 11 2016 010928-7 A2

Código 9.1 - Deferimento
(22) 14/11/2014
(54) PROCESSO PARA PRODUZIR POLÍMERO À BASE DE PROPILENO COM PORÇÃO REDUZIDA DE PESO MOLECULAR ALTO
(71) W.R. GRACE & CO.-CONN. (US)

---

(21) BR 11 2016 011149-4 A2

Código 9.1 - Deferimento
(22) 03/12/2014
(54) PROCESSO PARA SEPARAÇÃO DE COMPONENTES POLIMÉRICOS E GASOSOS DE UMA MISTURA DE REAÇÃO E PROCESSO PARA PREPARAÇÃO DE HOMOPOLÍMEROS OU COPOLÍMEROS DE ETILENO
(71) BASELL POLYOLEFINE GMBH (DE)

---

(21) BR 11 2016 011518-0 A2

Código 9.1 - Deferimento
(22) 27/05/2014
(54) MECANISMO DE TRANSFERÊNCIA
(71) TECHNIP FRANCE (FR)

---

(21) BR 11 2016 011819-7 A2

Código 9.1 - Deferimento
(22) 10/10/2014
(54) REVESTIMENTO COMPÓSITO MODIFICADO DE BARREIRA TÉRMICA
(71) PRAXAIR S.T. TECHNOLOGY, INC. (US)

---

(21) BR 11 2016 011895-2 A2

Código 9.1 - Deferimento
(22) 12/01/2015
(54) LIGA FORJÁVEL DE NÍQUEL-CROMO-COBALTO-TITÂNIO-ALUMÍNIO ENDURECEDORA, E SEUS USOS
(71) VDM METALS INTERNATIONAL GMBH (DE)

---

(21) BR 11 2016 012680-7 A2

Código 9.1 - Deferimento
(22) 03/12/2014
(54) PROCESSO PARA PREPARAR COMPOSIÇÕES CONCENTRADAS CREMOSAS/COBERTAS POR ESPUMA ADOÇADAS COM MEL E SUAS RESPECTIVAS COMPOSIÇÕES
(71) SILVIA MARINA PAGANO FLORES (ES)

(21) BR 11 2016 013130-4 A2	Código 9.1 - Deferimento (22) 05/12/2014 (54) FOLHA DE AÇO E MÉTODO PARA FABRICAR UMA FOLHA DE AÇO (71) ARCELORMITTAL (LU)
(21) BR 11 2016 013459-1 A2	Código 9.1 - Deferimento (22) 05/12/2014 (54) DISPOSITIVO DE AQUECIMENTO ELÉTRICO (71) TOTAL SA (FR)
(21) BR 11 2016 014805-3 A2	Código 9.1 - Deferimento (22) 12/12/2014 (54) ARTIGOS ABRASIVOS NÃO TECIDOS FEITOS POR SOLDAGEM POR FRICÇÃO (71) SAINT-GOBAIN ABRASIVES, INC. (US) ; SAINT-GOBAIN ABRASIFS (FR)
(21) BR 11 2016 015324-3 A2	Código 9.1 - Deferimento (22) 30/10/2014 (54) JUNTA ROSQUEADA PARA TUBO DE POÇO DE ÓLEO ULTRAESPESSO (71) JFE STEEL CORPORATION (JP)
(21) BR 11 2016 018519-6 A2	Código 9.1 - Deferimento (22) 27/01/2015 (54) FERRAMENTA DE CORTE COM ÂNGULO DE CORTE DE INSERTO AJUSTÁVEL, E, MÉTODO PARA AUMENTAR OU DIMINUIR UM ÂNGULO DE CORTE DE INSERTO (71) ISCAR LTD. (IL)
(21) BR 11 2016 018995-7 A2	Código 9.1 - Deferimento (22) 10/07/2014 (54) CABO DE APARELHO DE BARBEAR E APARELHO DE BARBEAR (71) BIC-VIOLEX SA (GR)
(21) BR 11 2016 019208-7 A2	Código 9.1 - Deferimento (22) 23/02/2015 (54) MÉTODO PARA TESTAGEM DE UMA PEÇA DE TRABALHO USANDO ULTRASSOM (71) FRAMATOME GMBH (DE)
(21) BR 11 2016 020452-2 A2	Código 9.1 - Deferimento (22) 11/06/2015 (54) DISPOSIÇÃO DE ACOPLAMENTO PARA UM ACOPLAMENTO ROSCADO E ACOPLAMENTO ROSCADO PARA LINHAS DE LÍQUIDO DE UM

	DISPOSITIVO DE LIMPEZA DE ALTA PRESSÃO (71) ALFRED KÄRCHER GMBH & CO. KG (DE)
(21) BR 11 2016 022199-0 A2	Código 9.1 - Deferimento (22) 27/03/2015 (54) COMPOSIÇÃO DE PROTEÇÃO SOLAR, MÉTODO PARA SUA PREPARAÇÃO, E MÉTODOS PARA AUMENTAR UM FATOR DE PROTEÇÃO SOLAR, AUMENTAR A RESISTÊNCIA À ÁGUA E REDUZIR UM EFEITO DE BRANQUEAMENTO DE UMA FORMULAÇÃO PARA O CUIDADO PESSOAL (71) INOLEX INVESTMENT CORPORATION (US)
(21) BR 11 2016 022960-6 A2	Código 9.1 - Deferimento (22) 28/04/2015 (54) COMPOSIÇÃO DE FRAGÂNCIA LÍQUIDA, SOLUÇÃO DE ESTOQUE, SEUS PRODUTOS DE CUIDADO PESSOAL OU DOMÉSTICO, E MÉTODO PARA APRESENTAR A FORMA LÍQUIDA (71) GIVAUDAN SA (CH)
(21) BR 11 2016 023143-0 A2	Código 9.1 - Deferimento (22) 06/04/2015 (54) DOSADOR DE SEMENTE PARA USO EM UMA UNIDADE DE FILEIRA DE UM IMPLEMENTO AGRÍCOLA, UNIDADE DE FILEIRA DE UM IMPLEMENTO AGRÍCOLA E IMPLEMENTO AGRÍCOLA (71) KINZE MANUFACTURING, INC. (US)
(21) BR 11 2016 024154-1 A2	Código 9.1 - Deferimento (22) 17/04/2015 (54) MÉTODO REFERENTE AOS DISPOSITIVOS DE DIFUSÃO DE ATOMIZAÇÃO DENTRO DE UM AMBIENTE (71) THOMAS A. CONROY (US) ; TODD H. BECKER (US) ; THOMAS G. SIEGEL (US)
(21) BR 11 2016 024161-4 A2	Código 9.1 - Deferimento (22) 30/04/2015 (54) COMBINAÇÃO DE UM ÁCIDO HIALURÔNICO E DE UM POLISSACARÍDEO SULFATADO, COMPOSIÇÃO DERMATOLÓGICA OU COSMÉTICA, E USO DAS MESMAS (71) PIERRE FABRE DERMO-COSMETIQUE (FR)
(21) BR 11 2016 025380-9 A2	Código 9.1 - Deferimento (22) 23/04/2015 (54) Folha de aço de alta resistência para recipientes e método para produção da mesma

	(71) JFE STEEL CORPORATION (JP)
(21) BR 11 2016 025466-0 A2	Código 9.1 - Deferimento (22) 08/05/2015 (54) Chapa aço elétrica com grão orientado (71) NIPPON STEEL CORPORATION (JP)
(21) BR 11 2016 027852-6 A2	Código 9.1 - Deferimento (22) 01/06/2015 (54) ESTRUTURA DE RAMIFICAÇÃO DE LINHA DE FLUXO, LINHA DE FLUXO SUBMARINA OU UMA INSTALAÇÃO SUBMARINA E MÉTODO DE CONSTRUÇÃO DE UMA ESTRUTURA DE RAMIFICAÇÃO DE LINHA DE FLUXO (71) ACERGY FRANCE SAS (FR)
(21) BR 11 2017 001580-3 A2	Código 9.1 - Deferimento (22) 21/07/2015 (54) MÉTODOS PARA BRANQUEAMENTO DOS DENTES E MÉTODO PARA ENCURTAMENTO DO TEMPO DE TRATAMENTO DE BRANQUEAMENTO DOS DENTES (71) COLGATE-PALMOLIVE COMPANY (US)
(21) BR 11 2017 002769-0 A2	Código 9.1 - Deferimento (22) 14/08/2014 (54) APARELHO E MÉTODO PARA EVAPORAR LÍQUIDOS QUE CONTÊM IMPUREZAS POTENCIALMENTE EXPLOSIVAS (71) COVESTRO DEUTSCHLAND AG (DE)
(21) BR 11 2017 005470-1 A2	Código 9.1 - Deferimento (22) 16/09/2015 (54) COMPLEXO DE PIRIDINA DE ZIRCÔNIO, SISTEMA CATALÍTICO, PROCESSO PARA A (CO)POLIMERIZAÇÃO DE DIENOS CONJUGADOS E PROCESSO PARA POLIMERIZAÇÃO DE 1,3-BUTADIENO (71) VERSALIS S.P.A. (IT)
(21) BR 11 2017 007638-1 A2	Código 9.1 - Deferimento (22) 21/10/2015 (54) COMPOSIÇÕES DE HIGIENE BUCAL QUE COMPREENDEM COMPOSTOS DE ZINCO E COMPOSTOS DE PERÓXIDO (71) COLGATE-PALMOLIVE COMPANY (US)
(21) BR 11 2017 013375-0 A2	Código 9.1 - Deferimento (22) 22/12/2015

	(54) EMULSÃO ÓLEO-EM-ÁGUA DE PROTEÇÃO SOLAR E MÉTODO PARA SUA FABRICAÇÃO (71) GALDERMA S.A. (CH)
(21) BR 11 2017 013403-9 A2	Código 9.1 - Deferimento (22) 22/12/2015 (54) COMPOSIÇÃO DE PROTEÇÃO SOLAR PULVERIZÁVEL E MÉTODO PARA SUA FABRICAÇÃO (71) GALDERMA S.A. (CH)
(21) BR 11 2017 022550-6 A2	Código 9.1 - Deferimento (22) 27/04/2016 (54) DERIVADOS POLICÍCLICOS DE PIRIDONA SUBSTITUÍDA (71) SHIONOGI & CO., LTD. (JP)
(21) BR 11 2017 023235-9 A2	Código 9.1 - Deferimento (22) 29/04/2016 (54) COMPOSIÇÃO DE LUBRIFICANTES E USOS DE UMA COMPOSIÇÃO DE LUBRIFICANTES (71) TOTAL MARKETING SERVICES (FR)
(21) BR 11 2017 024041-6 A2	Código 9.1 - Deferimento (22) 13/05/2015 (54) Tanque de flotação, módulo de tanque, utilização do módulo de tanque, e método de substituição do tanque de flotação (71) OUTOTEC (FINLAND) OY (FI)
(21) BR 11 2017 024061-0 A2	Código 9.1 - Deferimento (22) 13/05/2015 (54) Planta de flotação, utilização de planta de flotação, método de mudança do tanque de flotação em um módulo de tanque da planta de flotação, e método de mudança de um módulo (71) OUTOTEC (FINLAND) OY (FI)
(21) BR 11 2018 007173-0 A2	Código 9.1 - Deferimento (22) 07/10/2016 (54) COMPOSIÇÃO COMPREENDENDO ÁCIDOS NUCLÉICOS OU PROTEÍNAS P53 DE ELEFANTE E USO DA COMPOSIÇÃO PARA INIBIR CÂNCER (71) TECHNION RESEARCH & DEVELOPMENT FOUNDATION LTD (IL) ; UNIVERSITY OF UTAH RESEARCH FOUNDATION (US)
(21) BR 11 2019 001176-5 A2	Código 9.1 - Deferimento

	(22) 08/08/2017 (54) MÉTODO PARA A REDUÇÃO DA QUANTIDADE DE ACRILAMIDA EM UM PRODUTO ALIMENTÍCIO COZIDO (71) KELLOGG COMPANY (US)
(21) BR 11 2019 007645-0 A2	Código 9.1 - Deferimento (22) 13/10/2017 (54) PROCESSO PARA A RECICLAGEM DE MATERIAIS DE POLIETILENO DE ALTA DENSIDADE (PEAD) POR MEIO DE TERMOFUSÃO E PRODUTO LAMINAR EM FORMA DE PRANCHA (71) SOCIEDAD COMERCIAL HARUT SPA (CL)
(21) BR 11 2019 022366-5 A2	Código 9.1 - Deferimento (22) 19/05/2017 (54) SOLUÇÃO DE TRATAMENTO À BASE DE ÁGUA, MÉTODO DE TRATAMENTO DE CONVERSÃO QUÍMICA, E CHAPA DE AÇO TRATADA POR CONVERSÃO QUÍMICA (71) NIPPON STEEL NISSHIN CO., LTD. (JP)
(21) BR 11 2020 007076-9 A2	Código 9.1 - Deferimento (22) 23/10/2018 (54) MÉTODO PARA DETERMINAR UM NÍVEL DE RISCO MICROBIOLÓGICO EM UM LOTE DE ALIMENTOS, MÍDIA LEGÍVEL POR COMPUTADOR, E, SISTEMA PARA DETERMINAR UM NÍVEL DE RISCO MICROBIOLÓGICO EM UM LOTE DE ALIMENTOS (71) TETRA LAVAL HOLDINGS & FINANCE S.A. (CH)
(21) BR 11 2020 007434-9 A2	Código 9.1 - Deferimento (22) 10/10/2018 (54) INCINERADOR DO TIPO CARREGADOR MECÂNICO PARA QUEIMAR OBJETO A SER INCINERADO (71) MITSUBISHI HEAVY INDUSTRIES ENVIRONMENTAL & CHEMICAL ENGINEERING CO., LTD. (JP)
(21) BR 12 2013 014095-6 A2	Código 9.1 - Deferimento (22) 23/06/2010 (54) DISPOSITIVO E MÉTODO DE PROCESSAMENTO DE IMAGEM, E, MEIO DE ARMAZENAMENTO NÃO TRANSITÓRIO LEGÍVEL POR COMPUTADOR (62) PI 1011906-0 23/06/2010 (71) VELOS MEDIA INTERNATIONAL LIMITED (IE)
(21) BR 12 2016 022033-8 A2	Código 9.1 - Deferimento (22) 14/11/2005

(54) CONJUGADOS DE POLIPEPTÍDEO ISOLADO APRESENTANDO ATIVIDADE PRÓ-COAGULANTE DE FATOR VIII, SEU USO E COMPOSIÇÃO FARMACÊUTICA
(62) PI 0517795-2 14/11/2005
(71) BAYER HEALTHCARE LLC (US)

---

(21) BR 12 2017 003193-7 A2

Código 9.1 - Deferimento
(22) 17/02/2014
(54) Peça forjada de liga não magnética e peça forjada de liga não magnética cilíndrica
(62) BR 11 2015 011226-9 17/02/2014
(71) ATI PROPERTIES LLC (US)

---

(21) BR 12 2017 008963-3 A2

Código 9.1 - Deferimento
(22) 07/08/2013
(54) SISTEMA DE FOLHA SOPRADA, PROCESSO PARA A PRODUÇÃO DE UMA FOLHA SOPRADA CONTÍNUA EM UM SISTEMA DE FOLHA SOPRADA
(62) BR 11 2014 031115-3 07/08/2013
(71) REIFENHÄUSER GMBH & CO. KG MASCHINENFABRIK (DE)

---

(21) BR 12 2018 015762-3 A2

Código 9.1 - Deferimento
(22) 11/08/2011
(54) Composição de stevia solúvel e composição de alimento, bebida, farmacêutica ou cosmética compreendendo a dita composição
(62) BR 11 2013 030885-0 11/08/2011
(71) PURECIRCLE USA INC. (US)

---

(21) BR 12 2019 016866-0 A2

Código 9.1 - Deferimento
(22) 27/10/2010
(54) MÉTODO PARA AVALIAR (ANALISAR) O RISCO DOS EFEITOS ADVERSOS POTENCIAIS PARA UM PACIENTE HUMANO MEDIADOS PELA ADMINISTRAÇÃO DE UM ANTICORPO BIESPECÍFICO DE CD19xCD3
(62) BR 11 2012 009778-4 27/10/2010
(71) AMGEN RESEARCH (MUNICH) GMBH (DE)

---

(21) BR 12 2019 024196-1 A2

Código 9.1 - Deferimento
(22) 22/02/2010
(54) DISPOSITIVO O QUAL EM USO É SUBMETIDO AO FLUXO DE FLUIDO, MÉTODO DE OPERAR UMA AERONAVE PELO REFERIDO DISPOSITIVO E AERONAVE
(62) PI 1000973-6 22/02/2010
(71) WESTLAND HELICOPTERS LIMITED (GB)

(21) BR 12 2019 025952-6 A2

Código 9.1 - Deferimento
(22) 23/12/2013
(54) EXTRATO PURIFICADO COM O FRACIONAMENTO SECUNDÁRIO (ATC2) DO EXTRATO DE PSEUDOLYSIMACHION ROTUNDUM var. SUBINTEGRUM, MÉTODO PARA PREPARAR O EXTRATO PURIFICADO COM O FRACIONAMENTO SECUNDÁRIO (ATC2), COMPOSIÇÃO FARMACÊUTICA E ALIMENTO FUNCIONAL DE SAÚDE
(62) BR 11 2015 012568-9 23/12/2013
(71) YUNGJIN PHARMACEUTICAL CO., LTD. (KR) ; KOREA RESEARCH INSTITUTE OF BIOSCIENCE AND BIOTECHNOLOGY (KR)

(21) BR 12 2019 026067-2 A2

Código 9.1 - Deferimento
(22) 20/01/2012
(54) ESTRUTURA DE PRÉ-FORMA TECIDA E PRÉ-FORMA TECIDA
(62) BR 11 2013 017524-9 20/01/2012
(71) ALBANY ENGINEERED COMPOSITES, INC. (US)

(21) BR 12 2020 000054-6 A2

Código 9.1 - Deferimento
(22) 05/04/2012
(54) MÉTODO PARA FAZER UMA PARTE DE DESGASTE PARA UM EQUIPAMENTO DE MOVIMENTAÇÃO DE TERRA
(62) BR 11 2013 025559-5 05/04/2012
(71) ESCO GROUP LLC (US)

(21) BR 12 2020 000763-0 A2

Código 9.1 - Deferimento
(22) 15/02/2013
(54) CAIXA DE PAPELÃO
(62) BR 11 2014 020995-2 15/02/2013
(71) INTERNATIONAL PAPER COMPANY (US)

(21) BR 13 2012 032705-7 E2

Código 9.1 - Deferimento
(22) 20/12/2012
(54) Pino para um cabeçote de um sistema de filtragem de água
(61) PI 0600399-0 21/02/2006
(71) IBBL S.A. (BR/SP)

(21) BR 13 2013 001285-7 E2

Código 9.1 - Deferimento
(22) 18/01/2013
(54) SELO RESTRITIVO COMPACTO PARA CAIXAS DE MANCAIS
(61) PI 0803690-0 29/08/2008
(71) PETRÓLEO BRASILEIRO S/A - PETROBRAS (BR/RJ)

(21) BR 20 2015 001108-9 U2

Código 9.1 - Deferimento

	(22) 16/01/2015 (54) SUPORTE DE DESCANSO DE BRAÇO PARA VEÍCULO (71) FORD GLOBAL TECHNOLOGIES, LLC (US)
(21) BR 20 2015 024062-2 U2	Código 9.1 - Deferimento (22) 18/09/2015 (54) DISPOSITIVO DE HIGIENIZAÇÃO BUCAL COM CINCO FUNÇÕES INTEGRADAS (71) CRISTIANO CORDEIRO DOS SANTOS (BR/MG)
(21) BR 20 2015 030736-0 U2	Código 9.1 - Deferimento (22) 09/12/2015 (54) DISPOSIÇÃO EM ESTADIÔMETRO PORTÁTIL (71) CESCORF EQUIPAMENTOS PARA ESPORTE LTDA. EPP (BR/RS)
(21) BR 20 2015 031068-0 U2	Código 9.1 - Deferimento (22) 11/12/2015 (54) TRANSPORTADOR PARA ANIMAIS (71) AMARILDO CARRASCO ALVES (BR/SC)
(21) BR 20 2019 021083-0 U2	Código 9.1 - Deferimento (22) 07/10/2019 (54) DISPOSIÇÃO CONSTRUTIVA INTRODUZIDA EM ELEMENTO CONSTRUTIVO PARA INSTALAÇÃO HIDRÁULICA (71) JOSE BONIFACIO DE FREITAS SILVESTRE (BR/SP)
(21) BR 20 2020 007325-2 U2	Código 9.1 - Deferimento (22) 13/04/2020 (54) TAMPA DE ACOPLAMENTO EM BOCAL EM TUBETE LISO BIODEGRADÁVEL PARA LIBERAÇÃO DE AGENTES BIOLÓGICOS/QUÍMICOS/OUTROS EM ÁREAS DE CULTIVO DIVERSAS (71) FELIPE CORTELLA MARONE (BR/SP)
(21) BR 20 2020 008584-6 U2	Código 9.1 - Deferimento (22) 29/04/2020 (54) DISPOSIÇÃO INTRODUZIDA EM MÁSCARA PROTETORA (71) CLAUDIO LUIZ TEIXEIRA JUNIOR (BR/SP)
(21) BR 20 2020 010645-2 U2	Código 9.1 - Deferimento (22) 27/05/2020 (54) VOLANTE UNIVERSAL PARA VEÍCULOS AUTOMOTORES COM PROLONGADOR DE CUBO (71) TERESINHA DE JESUS ORTIZ FERNANDES (BR/SP)

(21) BR 20 2020 010702-5 U2	Código 9.1 - Deferimento (22) 28/05/2020 (54) DISPOSIÇÃO CONSTRUTIVA APLICADA EM CUBO ADAPTADOR UNIVERSAL PARA VOLANTES (71) TERESINHA DE JESUS ORTIZ FERNANDES (BR/SP)
(21) PI 0413539-3 A2	Código 9.1 - Deferimento (22) 12/08/2004 (54) Dispositivo para distribuir medicamento para o corpo de um paciente por injeção (71) BECTON, DICKINSON AND COMPANY (US)
(21) PI 0612309-0 A2	Código 9.1 - Deferimento (22) 23/06/2006 (54) Compostos e composições farmacêuticas antivirais (71) BIOTRON LIMITED (AU)
(21) PI 0613754-7 A2	Código 9.1 - Deferimento (22) 11/07/2006 (54) COMPOSTOS DERIVADOS DE PIRIDAZINONA, COMPOSIÇÕES FARMACÊUTICAS E USO DOS COMPOSTOS NO PREPARO DE MEDICAMENTOS PARA O TRATAMENTO TERAPÊUTICO E/OU PROFILÁTICO DE ENFERMIDADES QUE SÃO MODULADAS POR ANÁLOGOS DE HORMÔNIO DE TIREÓIDE (71) F Hoffmann-La Roche AG (CH)
(21) PI 0619745-0 A2	Código 9.1 - Deferimento (22) 11/12/2006 (54) DISPOSITIVO DE DISPENSAÇÃO DE MEDICAMENTO (71) Glaxo Group Limited (GB)
(21) PI 0620246-2 A2	Código 9.1 - Deferimento (22) 13/12/2006 (54) COMPOSTO, USO DE COMPOSTOS, MÉTODO PARA O CONTROLE DE INSETOS, ACARÍDEOS OU NEMATÓDEOS, PARA A PROTEÇÃO DE PLANTAS, E PARA TRATAMENTO, CONTROLE, PREVENÇÃO OU PROTEÇÃO DE ANIMAIS CONTRA INFESTAÇÃO DE OU INFECÇÃO POR PARASITAS, PROCESSO PARA A PREPARAÇÃO DE UMA COMPOSIÇÃO PARA TRATAMENTO, CONTROLE, PREVENÇÃO OU PROTEÇÃO DE ANIMAIS CONTRA INFESTAÇÃO DE OU INFECÇÃO POR PARASITAS, COMPOSIÇÕES, E, MISTURAS SINERGÍSTICAS (71) MERIAL, INC (US)

(21) PI 0620436-8 A8	Código 9.1 - Deferimento (22) 21/12/2006 (54) COMPOSTOS MIMÉTICOS DE LISINA MODIFICADOS, COMPOSIÇÃO FARMACÊUTICA E USO (71) Zealand Pharma A/S (DK) ; Wyeth (US)
(21) PI 0714803-8 A2	Código 9.1 - Deferimento (22) 31/07/2007 (54) COMPOSTOS PEPTIDOMIMÉTICOS DE SMAC, SEUS USOS, E COMPOSIÇÃO FARMACÊUTICA (71) NOVARTIS AG (CH)
(21) PI 0715712-6 A2	Código 9.1 - Deferimento (22) 20/08/2007 (54) COMPOSIÇÃO FARMACÊUTICA ADEQUADA PARA A ADMINISTRAÇÃO ORAL COMPREENDENDO UM DERIVADO DE TRIAZOL[4,5D]PIRIMIDINA (71) Astrazeneca AB (SE)
(21) PI 0800611-3 A2	Código 9.1 - Deferimento (22) 03/01/2008 (54) MÉTODO EXECUTADO POR UM DISPOSITIVO DE COMUNICAÇÃO MÓVEL, DISPOSITIVO DE COMUNICAÇÃO MÓVEL, DISPOSITIVO DE REDE DE COMUNICAÇÃO E MEIOS LIDOS POR COMPUTADOR (71) BLACKBERRY LIMITED (CA)
(21) PI 0801016-1 A2	Código 9.1 - Deferimento (22) 22/02/2008 (54) DISPOSITIVO DE CONTROLE DE TROCA DE MACHA, VEÍCULO DE TIPO COM SELIM E MÉTODO DE CONTROLAR CAIXA DE CÂMBIO (71) Yamaha Hatsudoki Kabushiki Kaisha (JP)
(21) PI 0803954-2 A2	Código 9.1 - Deferimento (22) 22/09/2008 (54) APARELHO DE SUCO CÍTRICO, APARELHO DE EXTRAÇÃO DE SUCO, DETECTOR DE LIBERAÇÃO DE MATERIAL INDESEJADO E MÉTODO DE PROCESSAMENTO DE SUCO CÍTRICO (71) JOHN BEAN TECHNOLOGIES CORPORATION (US)
(21) PI 0804258-6 A2	Código 9.1 - Deferimento (22) 06/10/2008 (54) PROCESSO PARA LIQÜEFAÇÃO DE UMA FRAÇÃO RICA EM HIDROCARBONETOS

	(71) Linde Aktiengesellschaft (DE)
(21) PI 0804857-6 A2	Código 9.1 - Deferimento (22) 25/07/2008 (54) PROTETOR DE QUADRIL (71) Universidade Federal do Rio Grande do Norte (BR/RN)
(21) PI 0814921-6 A2	Código 9.1 - Deferimento (22) 26/06/2008 (54) ESTRUTURA DE DUAS PARTES ATIVAS DO REATOR (71) TEBIAN ELECTRIC APPARATUS STOCK CO., LTD (CN)
(21) PI 0815227-6 A2	Código 9.1 - Deferimento (22) 15/08/2008 (54) USO DE ISOXAZOLINA (71) INTERVET INTERNATIONAL B.V. (NL)
(21) PI 0817510-1 A2	Código 9.1 - Deferimento (22) 24/09/2008 (54) CATALISADORES DE POLIMERIZAÇÃO PARA PRODUZIR POLÍMEROS COM ELEVADA INCORPORAÇÃO DE COMONÔMERO (71) Chevron Philips Chemical Company LP (US)
(21) PI 0819596-0 A2	Código 9.1 - Deferimento (22) 24/11/2008 (54) Método para produção de tiras de alumínio para suportes de clichês litográficos (71) Hydro Aluminium Deutschland Gmbh (DE)
(21) PI 0820419-5 A2	Código 9.1 - Deferimento (22) 13/11/2008 (54) CARTUCHOS DE FILTRO DE AR E CONJUNTOS DE FILTRO DE AR (71) DONALDSON COMPANY, INC. (US)
(21) PI 0900472-6 A2	Código 9.1 - Deferimento (22) 11/02/2009 (54) ESTRUTURA DE FIXAÇÃO DE FIAÇÃO DE MOTOCICLETA (71) Honda Motor Co., Ltd. (JP)
(21) PI 0901879-4 A2	Código 9.1 - Deferimento (22) 29/05/2009 (54) CUBO PARA ACOPLAMENTO E DITO ACOPLAMENTO

	(71) Antares Acoplamentos Ltda. (BR/RS)
(21) PI 0905245-3 A8	Código 9.1 - Deferimento (22) 29/12/2009 (54) SISTEMA MECÂNICO DE DETECÇÃO E COMUNICAÇÃO BASEADO NA MEDIÇÃO DE VARIAÇÃO DA TRAÇÃO DO CABO NO INSTANTE DO ROMPIMENTO DO CONDUTOR ELÉTRICO EM REDES DE DISTRIBUIÇÃO DE ENERGIA ELÉTRICA (71) Companhia Paulista de Força e Luz - CPFL (BR/SP) ; Instituto de Tecnologia Para o Desenvolvimento - LACTEC (BR/SP)
(21) PI 0907370-1 A2	Código 9.1 - Deferimento (22) 10/01/2009 (54) USO NUM REFRIGERADOR DE UMA COMPOSIÇÃO DE TRANSFERÊNCIA DE CALOR (71) Honeywell International Inc. (US)
(21) PI 0908887-3 A2	Código 9.1 - Deferimento (22) 09/02/2009 (54) COMPOSIÇÃO FARMACÊUTICA LÍQUIDA, RECIPIENTE FARMACÊUTICO, MÉTODOS PARA PREPARAR E PARA FABRICAR UMA COMPOSIÇÃO FARMACÊUTICA, E, USO DE UMA COMPOSIÇÃO FARMACÊUTICA (71) Biogenerix AG (DE)
(21) PI 0909124-6 A2	Código 9.1 - Deferimento (22) 30/03/2009 (54) MÉTODO E APARELHOS PARA PROVER SEPARAÇÃO CRIPTOGRÁFICA MULTI-SALTO PARA TRANSFERÊNCIAS (71) NOKIA TECHNOLOGIES OY (FI)
(21) PI 0909564-0 A2	Código 9.1 - Deferimento (22) 28/05/2009 (54) USO DE UM COMPOSTO (71) REVERAGEN BIOPHARMA, INC (US)
(21) PI 0910451-8 A2	Código 9.1 - Deferimento (22) 21/04/2009 (54) MÉTODO PARA PREPARAR MASSAS CONGELADAS PRONTAS PARA ASSAR (71) Puratos N.V. (BE)
(21) PI 0910461-5 A8	Código 9.1 - Deferimento

(22) 16/04/2009
(54) HORMÔNIO DE ESTIMULAÇÃO DO FOLÍCULO RECOMBINANTE, SUA COMPOSIÇÃO FARMACÊUTICA, SEU MÉTODO DE PRODUÇÃO E SEU USO.
(71) FERRING INTERNATIONAL CENTER S.A. (CH)

---

(21) PI 0911577-3 A8
Código 9.1 - Deferimento
(22) 01/04/2009
(54) DERIVADOS ESPIRO-INDOL, SEUS USOS NO TRATAMENTO DE DOENÇAS PARASÍTICAS, E COMPOSIÇÃO FARMACÊUTICA
(71) Novartis Ag (CH)

---

(21) PI 0912420-9 A2
Código 9.1 - Deferimento
(22) 28/09/2009
(54) PORTAL WLAN SEQUENCIÁVEL
(71) HUAWEI TECHNOLOGIES CO., LTD. (CN)

---

(21) PI 0912872-7 A2
Código 9.1 - Deferimento
(22) 26/05/2009
(54) MÉTODO PARA INIBIR A FORMAÇÃO E DEPOSIÇÃO DE SÍLICA E COMPOSTOS SILICATOS EM SISTEMAS AQUOSOS NA FABRICAÇÃO DE PAPEL
(71) Kemira OYJ (FI)

---

(21) PI 0912888-3 A2
Código 9.1 - Deferimento
(22) 21/04/2009
(54) MÉTODO PARA REDUZIR A UTILIZAÇÃO DA LARGURA DE BANDA DE UMA REDE
(71) MICROSOFT TECHNOLOGY LICENSING, LLC (US)

---

(21) PI 0913168-0 A2
Código 9.1 - Deferimento
(22) 22/09/2009
(54) COMPOSIÇÃO LÍQUIDA PARA LIMPEZA, PROCESSO PARA PREPARAR UMA COMPOSIÇÃO LÍQUIDA ESTÁVEL E PROCESSO PARA MANTER A ESTABILIDADE DE PRODUTOS DE ISETIONATO DE ACILA GRAXO
(71) UNILEVER N.V. (NL)

---

(21) PI 0913215-5 A2
Código 9.1 - Deferimento
(22) 30/05/2009
(54) MÉTODO PARA INIBIR A FORMAÇÃO E DEPOSIÇÃO DE SÍLICA E COMPOSTOS SILICATOS EM SISTEMAS AQUOSOS NA FABRICAÇÃO DE PAPEL
(71) Nalco Company (US)

(21) PI 0917614-4 A2	Código 9.1 - Deferimento (22) 22/11/2009 (54) Sistema de empacotamento para produtos de cuidados pessoais (71) KIMBERLY-CLARK WORLDWIDE, INC. (US)
(21) PI 0917618-7 A2	Código 9.1 - Deferimento (22) 21/11/2009 (54) DISPOSITIVO COM INTERFACE RESPIRATÓRIA, DISPOSITIVO DE ACOPLAMENTO FLUÍDO PARA UM DISPOSITOVO COM INTERFACE RESPIRATÓRIA E MECANISMO DE EXALAÇÃO PARA UM DISPOSITIVO COM INTERFACE RESPIRATÓRIA (71) KONINKLIJKE PHILIPS N.V. (NL)
(21) PI 0919622-6 A2	Código 9.1 - Deferimento (22) 20/10/2009 (54) PROCESSO PARA PRODUÇÃO DE XILOSE E DISSOLUÇÃO DE POLPA DE BIOMASSA (71) DUPONT NUTRITION BIOSCIENCE APS (DK)
(21) PI 0920525-0 A2	Código 9.1 - Deferimento (22) 26/10/2009 (54) MÉTODO, DISPOSITIVO E SISTEMA DE COMUNICAÇÃO (71) HUAWEI TECHNOLOGIES CO., LTD. (CN)
(21) PI 0921534-4 A2	Código 9.1 - Deferimento (22) 17/11/2009 (54) DISPOSITIVO EMBREADO (71) Litens Automotive Partnership (CA)
(21) PI 0921756-8 A2	Código 9.1 - Deferimento (22) 09/11/2009 (54) MÉTODOS PARA REGISTRAR POR COMUTAÇÃO DE CIRCUITO UM ASSINANTE EM UM SUBSISTEMA, E PARA ENCERRAR UMA SESSÃO PARA UM ASSINANTE, E, NÓ DE CONTROLE DE CHAMADA (71) TELEFONAKTIEBOLAGET LM ERICSSON (PUBL) (SE)
(21) PI 1001042-4 A2	Código 9.1 - Deferimento (22) 29/04/2010 (54) CASCO DE BÓIA (71) Petróleo Brasileiro S.A. - Petrobras (BR/RJ)
(21) PI 1001656-2 A2	Código 9.1 - Deferimento

	(22) 04/06/2010 (54) SISTEMA DE MONITORAÇÃO PARA DISTRIBUIDOR AUTOMÁTICO DE CHAMADAS EM ANDAMENTO/ CONVERSAÇÃO PARA DETECÇÃO DE STRESS EM TEMPO REAL (71) OLOS TECNOLOGIA E SISTEMAS LTDA (BR/SP)
(21) PI 1001899-9 A2	Código 9.1 - Deferimento (22) 11/06/2010 (54) PROCESSO DE MEDIÇÃO DE NUVENS E PRECIPITAÇÃO COM RADAR METEOROLÓGICO, DAS CHUVAS NATURAIS E CHUVAS ANTRÓPICAS EM NUVENS SEMEADAS NUMA REGIÃO (71) MAJORY MIE IMAI (BR/SP) ; Ricardo Raiji Imai (BR/SP) ; DANIELA MIYO IMAI (BR/SP)
(21) PI 1001918-9 A2	Código 9.1 - Deferimento (22) 28/06/2010 (54) DISPOSITIVO MECATRONICO DE CAMBIO CICLISTICO (71) EDISON DE ANDRADE (BR/SP) ; WESLEY HENRIQUE MADEIRA (BR/SP) ; KATIA ROSANGELA CHAVES GOMES (BR/SP)
(21) PI 1002408-5 A2	Código 9.1 - Deferimento (22) 23/07/2010 (54) TRUQUE FERROVIÁRIO RÍGIDO (71) AMSTED MAXION FUNDIÇÃO E EQUIPAMENTOS FERROVIÁRIOS S.A. (BR/SP)
(21) PI 1002631-2 A2	Código 9.1 - Deferimento (22) 27/07/2010 (54) SISTEMA DE ABERTURA E FECHAMENTO DE PORTAS INFERIORES VERTICAIS DE VAGÕES FERROVIÁRIOS E VAGÃO FERROVIÁRIO (71) GREENBRIER MAXION - EQUIPAMENTOS E SERVIÇOS FERROVIÁRIOS S/A (BR/SP)
(21) PI 1003464-1 A2	Código 9.1 - Deferimento (22) 01/09/2010 (54) MÉTODO DE LIMPEZA DE RECIPIENTES E MÁQUINA DE LIMPEZA PARA RECIPIENTES (71) KRONES AG. (DE)
(21) PI 1004799-9 A2	Código 9.1 - Deferimento (22) 29/11/2010 (54) APERFEIÇOAMENTO INTRODUZIDO EM IMPLANTE DENTÁRIO, COM CONEXÃO HEXALOBULAR E CHAVE DE INSTALAÇÃO E TRANSPORTE

	HEXALOBULAR (71) SIN Sistema de Implante Nacional SA (BR/SP)
(21) PI 1005020-5 A2	Código 9.1 - Deferimento (22) 23/12/2010 (54) GEOMETRIA DE AILERON E DE ASA DE AERONAVE ASA FIXA (71) Universidade Federal de Minas Gerais - UFMG (BR/MG)
(21) PI 1005419-7 A2	Código 9.1 - Deferimento (22) 29/01/2010 (54) ARTIGO ABSORVENTE ADERENTE AO CORPO (71) KIMBERLY-CLARK WORLDWIDE, INC. (US)
(21) PI 1005691-2 A2	Código 9.1 - Deferimento (22) 09/02/2010 (54) MÉTODO DE COMBINAÇÃO DE DADOS DE IMAGEM TRIDIMENSIONAL [3D] E DADOS GRÁFICOS AUXILIARES, PORTADOR DE INFORMAÇÕES COMPREENDENDO DADOS DE IMAGEM TRIDIMENSIONAL [3D] E DADOS GRÁFICOS AUXILIARES, DISPOSITIVO DE GERAÇÃO DE 3D PARA COMBINAR DADOS DE IMAGEM TRIDIMENSIONAL [3D] E DADOS GRÁFICOS AUXILIARES, DISPOSITIVO DE EXIBIÇÃO EM 3D PARA COMBINAR DADOS DE IMAGEM TRIDIMENSIONAL [3D] E DADOS GRÁFICOS AUXILIARES (71) KONINKLIJKE PHILIPS N.V. (NL)
(21) PI 1007424-4 A2	Código 9.1 - Deferimento (22) 28/01/2010 (54) TRANSMISSOR SEM FIO E MÉTODO DE TRANSMISSÃO DE SINAL DE REFERÊNCIA (71) SUN PATENT TRUST (US)
(21) PI 1007510-0 A2	Código 9.1 - Deferimento (22) 28/01/2010 (54) APARELHO DE ESTAÇÃO BASE E MÉTODO DE TRANSMISSÃO (71) SUN PATENT TRUST (US)
(21) PI 1007699-9 A2	Código 9.1 - Deferimento (22) 24/08/2010 (54) PRODUTOS, PRODUTO EMBALADO, PROCESSO, BIOCOMBUSTÍVEL, ALIMENTO ANIMAL, MATÉRIA PRIMA GERADORA DE ELETRICIDADE E SISTEMA (71) BOARD OF TRUSTEES OF MICHIGAN STATE UNIVERSITY (US)

(21) PI 1008094-5 A2	Código 9.1 - Deferimento (22) 08/02/2010 (54) MÉTODO REALIZADO EM UM CENTRO DE COMUTAÇÃO MÓVEL, MSC, OU ELEMENTO DE GERENCIAMENTO MÓVEL, MME, E APARELHO (71) NOKIA TECHNOLOGIES OY (FI)
(21) PI 1008515-7 A2	Código 9.1 - Deferimento (22) 26/01/2010 (54) MÉTODO E APARELHO PARA A CRIAÇÃO DE UM GRAFITE VIRTUAL EM UM SISTEMA DE REALIDADE VIRTUAL E AUMENTADA MÓVEL. (71) GOOGLE TECHNOLOGY HOLDINGS LLC (US)
(21) PI 1008545-9 A2	Código 9.1 - Deferimento (22) 09/02/2010 (54) MÉTODO PARA PROVER UMA CHAMADA DE EMERGÊNCIA, APARELHO PARA FAZER UMA CHAMADA DE EMERGÊNCIA, APARELHO DE REDE CONFIGURADO PARA RECEBER UMA CHAMADA DE EMERGÊNCIA E MÉTODO PARA ROTEAR UMA CHAMADA DE EMERGÊNCIA DE UMA FONTE PARA UM DESTINO (71) Apple Inc (US)
(21) PI 1010743-6 A2	Código 9.1 - Deferimento (22) 03/06/2010 (54) SISTEMA E MÉTODO DE COMUNICAÇÃO MÓVEL, ESTAÇÃO BASE E EQUIPAMENTO DE USUÁRIO. (71) Sharp Kabushiki Kaisha (JP)
(21) PI 1011906-0 A2	Código 9.1 - Deferimento (22) 23/06/2010 (54) DISPOSITIVO DE PROCESSAMENTO DE IMAGEM, MÉTODO DE PROCESSAMENTO DE IMAGEM E MEIO NÃO-TRANSITÓRIO LEGÍVEL POR COMPUTADOR (71) VELOS MEDIA INTERNATIONAL LIMITED (IE)
(21) PI 1012173-0 A2	Código 9.1 - Deferimento (22) 12/05/2010 (54) MÉTODOS PARA PREPARAR UM REVESTIMENTO DE LUBRICIDADE EM UMA SUPERFÍCIE DE SUBSTRATO PLÁSTICO, REVESTIMENTO DE LUBRICIDADE E VASO REVESTIDO (71) SIO2 MEDICAL PRODUCTS, INC. (US)
(21) PI 1012214-1 A2	Código 9.1 - Deferimento (22) 10/05/2010

(54) SISTEMA E MÉTODO PARA EXTRAIR INFORMAÇÃO QUE PERTENCE A UM DISPOSITIVO PORTÁTIL DE COMUNICAÇÃO SEM FIO QUE É CONECTÁVEL A UMA REDE DE COMUNICAÇÃO DE CELULAR
(71) Alexios Vratskides (GB) ; SMARTBOX LIMITED (GB)

---

(21) PI 1012703-8 A2

Código 9.1 - Deferimento
(22) 17/03/2010
(54) MÉTODO E APARELHO DE COMUNICAR UMA REPRESENTAÇÃO DE RETROALIMENTAÇÃO DE PRÉ CODIFICAÇÃO DE TRANSMISSÃO COM MÚLTIPLAS ANTENAS, MÉTODO E APARELHO PARA GERAR UM PRIMEIRO LIVRO DE CÓDIGOS, DISPOSITIVO, E MEIO DE ARMAZENAMENTO LEGÍVEL POR COMPUTADOR
(71) HUAWEI TECHNOLOGIES CO., LTD. (CN)

---

(21) PI 1013125-6 A2

Código 9.1 - Deferimento
(22) 11/06/2010
(54) CONTROLE DE INTERFERÊNCIA, OTIMIZAÇÃO SINR E APRIMORAMENTOS DE SINALIZAÇÃO PARA MELHORAR O DESEMPENHO DE MEDIÇÕES OTDOA
(71) GOOGLE TECHNOLOGY HOLDINGS LLC (US)

---

(21) PI 1013222-8 A2

Código 9.1 - Deferimento
(22) 04/03/2010
(54) Composição que consiste em uma fração isolada de goma mastique obtida de Pistacia lentiscus L.
(71) REGENERA PHARMA LTD (IL)

---

(21) PI 1013314-3 A2

Código 9.1 - Deferimento
(22) 13/04/2010
(54) PROCESSO DE REPARO PARA UM ELEMENTO DE PÁ DE ROTOR DE UMA INSTALAÇÃO DE ENERGIA EÓLICA
(71) Aloys Wobben (DE)

---

(21) PI 1013447-6 A2

Código 9.1 - Deferimento
(22) 29/11/2010
(54) PEPTÍDEOS RECOMBINANTES, MÉTODO E KIT PARA TESTE IMUNODIAGNÓSTICO DE LEISHMANIOSE
(71) Universidade Federal de Minas Gerais - UFMG (BR/MG)

---

(21) PI 1013496-4 A2

Código 9.1 - Deferimento
(22) 01/07/2010
(54) DISPOSITIVO DE COMUNICAÇÃO SEM FIO E MÉTODO DE COMUNICAÇÃO SEM FIO

	(71) PANASONIC INTELLECTUAL PROPERTY CORPORATION OF AMERICA (US)
(21) PI 1013664-9 A2	Código 9.1 - Deferimento (22) 19/02/2010 (54) DISPOSITIVO DE MONTAGEM DE ANTENA (71) Alcatel Lucent (FR)
(21) PI 1013880-3 A2	Código 9.1 - Deferimento (22) 12/03/2010 (54) MÉTODO E SISTEMA DE TRANSMISSÃO DO CANAL DE CONTROLE DE ENLACE DE RETRANSMISSÃO (71) Zte Corporation (CN)
(21) PI 1014257-6 A2	Código 9.1 - Deferimento (22) 17/03/2010 (54) APARELHO DE CODIFICAÇÃO DE VÍDEO E APARELHO DE DECODIFICAÇÃO DE VÍDEO (71) Sharp Kabushiki Kaisha (JP)
(21) PI 1014687-3 A2	Código 9.1 - Deferimento (22) 22/03/2010 (54) Aparelho para barbeamento ou depilação a úmido para dispensação de um fluido durante o barbeamento ou depilação (71) The Gillette Company. (US)
(21) PI 1014796-9 A2	Código 9.1 - Deferimento (22) 09/04/2010 (54) MÉTODOS E APARELHOS PARA REALIZAR A SEGMENTAÇÃO DE LARGURA DE BANDA EM UM SISTEMA DE COMUNICAÇÃO SEM FIO, E MEMÓRIA LEGÍVEL POR COMPUTADOR (71) Qualcomm Incorporated (US)
(21) PI 1014945-7 A2	Código 9.1 - Deferimento (22) 04/06/2010 (54) MÉTODO PARA DETECTAR BARRAMENTO CAN DE VEÍCULO DE MOTOR HÍBRIDO. (71) Wuhu Power Technology Research Co., Ltd (CN)
(21) PI 1015002-1 A2	Código 9.1 - Deferimento (22) 21/06/2010 (54) MÉTODO E APARELHO PARA FACILITAR UM ALINHAMENTO DE TEMPORIZAÇÃO EM UM SISTEMA MULTIPORTADORA.

(71) Qualcomm Incorporated (US)

(21) PI 1015026-9 A2

Código 9.1 - Deferimento
(22) 21/06/2010
(54) MÉTODO E APARELHO PARA FACILITAR OS PROCEDIMENTOS DE MEDIÇÃO EM OPERAÇÃO DE MULTIPORTADORA.
(71) Qualcomm Incorporated (US)

(21) PI 1015353-5 A2

Código 9.1 - Deferimento
(22) 30/04/2010
(54) PROJETO DE ESPAÇO DE BUSCA DE PDCCH PARA OPERAÇÃO DE MUTIPORTADORA LTE-A
(71) Qualcomm Incorporated (US)

(21) PI 1016146-5 A2

Código 9.1 - Deferimento
(22) 19/04/2010
(54) APARELHO, MÉTODO E SISTEMA DE COMUNICAÇÃO, E, PROGRAMA DE COMPUTADOR
(71) SONY CORPORATION E SONY COMPUTER ENTERTAINMENT INC. (JP)

(21) PI 1100157-7 A2

Código 9.1 - Deferimento
(22) 22/02/2011
(54) GUIA DE MOLA E UNIDADE DE AMORTECEDOR
(71) Honda Motor Co Ltd (JP)

(21) PI 1100259-0 A2

Código 9.1 - Deferimento
(22) 28/02/2011
(54) SISTEMA DOSADOR HIDRÁULICO DE RETARDANTES DE FOGO PARA EQUIPAMENTO DE COMBATE A INCÊNDIOS
(71) Equilíbrio Equipamentos de Proteção Ambiental Ltda (BR/SP)

(21) PI 1101090-8 A2

Código 9.1 - Deferimento
(22) 21/03/2011
(54) ISOLAMENTO TÉRMICO DE TUBOS DE UMA COLUNA DE TUBOS DE PRODUÇÃO SUBMARINA DE PETRÓLEO, SEGMENTO TUBULAR, E SISTEMA DE ISOLAMENTO TÉRMICO DE JUNTAS DE UNIÃO
(71) IPB-GR INDÚSTRIA MECÂNICA LTDA (BR/RJ)

(21) PI 1101865-8 A2

Código 9.1 - Deferimento
(22) 20/04/2011
(54) MONTAGEM COM VÁLVULAS PARA INSTALAÇÕES DE MEDIÇÃO DE PRODUTOS LÍQUIDOS, TAIS COMO PRODUTOS QUÍMICOS E

	SUBSTÂNCIAS AUXILIARES, PARA TRATAMENTO E TINGIMENTO DE TECIDOS E SIMILARES (71) Lawer S.P.A. (IT)
(21) PI 1102604-9 A2	Código 9.1 - Deferimento (22) 01/04/2011 (54) TRANSPORTADOR PORTÁTIL DE GAMETAS E EMBRIÕES COM TEMPERATURA E ATMOSFERA GASOSA CONTROLADA (71) Osnir Yoshime Watanabe (BR/SP)
(21) PI 1103394-0 A2	Código 9.1 - Deferimento (22) 04/07/2011 (54) Composições domissaneantes à base de óleo de macaúba (Acrocomia aculeata) e extrato hexânico de raízes de Salvinia auriculata, produto e uso para prevenção e/ou controle de mastite bovina (71) Universidade Federal de Viçosa (BR/MG) ; Fundação de Amparo a Pesquisa do Estado de Minas Gerais - FAPEMIG (BR/MG) ; Universidade Federal de Minas Gerais - UFMG (BR/MG)
(21) PI 1103511-0 A2	Código 9.1 - Deferimento (22) 08/07/2011 (54) PROCESSO DE PRODUÇÃO DE CONJUNTOS ELETRODO-MEMBRANA-ELETRODO PARA CÉLULAS A COMBUSTÍVEL BASEADAS NO USO DE MEMBRANA POLIMÉRICA CONDUTORA DE PRÓTONS (71) Comissão Nacional de Energia Nuclear (BR/RJ)
(21) PI 1104229-0 A2	Código 9.1 - Deferimento (22) 14/10/2011 (54) SISTEMA E MÉTODO DE IDENTIFICAÇÃO DE PLÁSTICOS COMERCIAIS (71) UNIVERSIDADE DE SÃO PAULO - USP (BR/SP)
(21) PI 1105088-8 A8	Código 9.1 - Deferimento (22) 01/12/2011 (54) VÁLVULA DE RETENÇÃO VERTICAL POR DENSIDADE DA ESFERA (71) EDSON ROBERTO BRUSANTIN (BR/SP)
(21) PI 1105112-4 A2	Código 9.1 - Deferimento (22) 22/09/2011 (54) DISPOSITIVO PARA A ELIMINAÇÃO DE VIBRAÇÕES DE TORÇÃO (71) Man Truck & Bus Ag (DE)

(21) PI 1105132-9 A8	Código 9.1 - Deferimento (22) 15/12/2011 (54) TOMADA ELÉTRICA INTRINSICAMENTE SEGURA (71) INSTITUTO DE PESQUISAS TECNOLÓGICAS DO EST.S.PAULO S/A IPT (BR/SP)
(21) PI 1105591-0 A2	Código 9.1 - Deferimento (22) 18/11/2011 (54) FERRAMENTA PARA ESTABILIZAÇÃO DA FLUÊNCIA DE ROCHAS SALINAS EM POÇOS ABERTOS (71) Petroleo Brasileiro S.A. (BR/RJ)
(21) PI 1105733-5 A2	Código 9.1 - Deferimento (22) 30/12/2011 (54) DISPOSITIVO DE SINCRONIZAÇÃO PARA TRANSMISSÃO MANUAL (71) Hyundai Motor Company (KR) ; Kia Motors Corporation (KR)
(21) PI 1106217-7 A2	Código 9.1 - Deferimento (22) 24/01/2011 (54) FERRAMENTA PARA DETECÇÃO DE FUGA DE GÁS PELO ANEL DE FOGO NO CILÍNDRO COM FALHA NA UNIDADE GERADORA (71) TERMO NORTE ENERGIA S/A. (BR/RO)
(21) PI 1107101-0 A2	Código 9.1 - Deferimento (22) 21/12/2011 (54) EMBREAGEM DE FRICÇÃO ÚMIDA E VEÍCULO DO TIPO DE MONTAR EQUIPADO COM A MESMA (71) Yamaha Hatsudoki Kabushiki Kaisha (JP)

Código 9.1.2 - Publicação Anulada

Anulada a publicação de deferimento por ter sido indevida.

---

(21) BR 11 2016 028207-8 A2

Código 9.1.2 - Publicação Anulada
(22) 03/06/2015
(54) ARTIGO TRANSPARENTE REVESTIDO DE ANTIEMBAÇANTE
(71) NIPPON SHEET GLASS COMPANY, LIMITED (JP)
Anulada a publicação código 9.1 na RPI nº 2607 de 22/12/2020 por ter sido indevida.

Código 9.1.3 - Republicação

Republicação da publicação de deferimento por ter sido efetuada com incorreção.

(21) BR 10 2012 015807-8 A2	Código 9.1.3 - Republicação (22) 26/06/2012 (54) APARELHO DE PROTEÇÃO ELÉTRICO COMPREENDENDO PELO MENOS UM MÓDULO DE COMUTAÇÃO CONTROLADO POR UM DISPOSITIVO DE CONTROLE COM UMA BOBINA ELETRO-MAGNÉTICA (71) SCHNEIDER ELECTRIC INDUSTRIES SAS (FR) (72) JEAN-CLAUDE RAMIREZ; BENOIT HAGE; JEAN-YVES AMBLARD
(21) BR 11 2012 029653-1 B1	Código 9.1.3 - Republicação (22) 20/05/2011 (54) FORMULAÇÃO FARMACÊUTICA PARA APLICAÇÃO TÓPICA EM PELE E SEU USO (71) INCYTE HOLDINGS CORPORATION (US) (72) Bhavnish Parikh; Bhavesh Shah; Krishnaswamy Yeleswaram
(21) BR 11 2013 001414-8 A2	Código 9.1.3 - Republicação (22) 11/07/2011 (54) SISTEMA E MÉTODO DE REPRODUÇÃO DE SOM PARA PRODUZIR UM SINAL DE ÁUDIO COMO PROCEDENTE DE UMA PRIMEIRA DIREÇÃO COM RELAÇÃO A UMA POSIÇÃO NOMINAL E UMA ORIENTAÇÃO NOMINAL DE UM OUVINTE (71) KONINKLIJKE PHILIPS N. V. (NL) (72) WILLIAM JOHN LAMB; ARMIN GERHARD KOHLRAUSCH; THOMAS PIETER JAN PEETERS; WERNER PAULUS JOSEPHUS DE BRUIJN
(21) BR 11 2013 030906-7 A2	Código 9.1.3 - Republicação (22) 08/06/2012 (54) COMPOSIÇÕES DE POLIAMIDAS APRESENTANDO ESTABILIDADE TÉRMICA MELHORADA (71) SOLVAY SPECIALTY POLYMERS USA, LLC (US) (72) LINDA M. NORFOLK
(21) PI 0919003-1 A2	Código 9.1.3 - Republicação (22) 21/08/2009 (54) ELEMENTO PARA UMA AERONAVE COMPREENDENDO UM PAINEL SANDUÍCHE COMPÓSITO (71) Societe Lorraine de Construction Aeronautique (FR) (72) Jean-Luc Pacary; Paulo Francisco

(21) PI 0922510-2 A2

Código 9.1.3 - Republicação

(22) 22/12/2009

(54) Penicilina G acilase procariótica mutante

(71) DSM SINOCHEM PHARMACEUTICALS NETHERLANDS B.V. (NL)

(72) Jan Metske Van Der Laan; Harold Monro Moody; Richard Kerkman; Thomas Van Der Does

Erro no número da petição referente ao relatório descritivo.

Código 9.1.4 - Retificação

Retificação da publicação de deferimento por ter sido efetuada com incorreção. Tal publicação não implica na alteração da data do deferimento e nos prazos decorrentes da mesma.

---

(21) BR 11 2013 023118-1 A2

Código 9.1.4 - Retificação
(22) 12/03/2012
(54) SISTEMA DE VÁCUO PARA A TERAPIA DE VÁCUO ENDOSCÓPICA E ARRANJO DE ENDOSCOPIA
(71) LOHMANN & RAUSCHER GMBH & CO.KG (DE)
Através do código 261, petição nº 870200157422 é informado que foi apresentada em 12/03/2015 sob petição 018150003224 com os desenhos que deverão compor a carta-patente.

---

(21) BR 11 2014 028180-7 A2

Código 9.1.4 - Retificação
(22) 14/05/2013
(54) EMULSÃO, SUPLEMENTO DIETÉTICO, E, USO DE UMA EMULSÃO
(71) CRODA INTERNATIONAL PLC (GB)
Retifica-se o deferimento publicado na RPI 2589 de 18/08/2020 por ter sido efetuado com incorreções.

---

(21) BR 11 2014 031725-9 A2

Código 9.1.4 - Retificação
(22) 05/06/2013
(54) NAFTA DE POLÍMERO CONJUNTO EXTRAÍDO
(71) CHEVRON U.S.A. INC. (US)
Retifique-se, com inclusão de nova petição onde a requerente corrigiu erro material na indicação de páginas do Quadro Reivindicatório.

---

(21) BR 11 2015 017605-4 A2

Código 9.1.4 - Retificação
(22) 18/02/2014
(54) MÉTODO DE PREPARAÇÃO DE UM POLÍMERO POR POLIMERIZAÇÃO DE UMA SOLUÇÃO AQUOSA, E, POLÍMERO
(71) S.P.C.M. S.A. (FR)
Retifica-se a publicação do parecer de deferimento da RPI 2606 de 15/12/2020 por ter sido efetuado com incorreções.

---

(21) BR 11 2016 000077-3 B1

Código 9.1.4 - Retificação
(22) 25/09/2014
(54) PRODUTO DE CUIDADOS DENTÁRIOS PARA BRANQUEAMENTO DE DENTES
(71) CREDENTIS AG (CH)
Retifica-se o deferimento publicado na RPI 2596 de 06/10/2020 por ter sido

	efetuado com incorreção.
(21) BR 11 2016 022005-6 A2	Código 9.1.4 - Retificação (22) 30/03/2015 (54) MÉTODO DE FORMAÇÃO DE UM TUBO DE AÇO E APARELHO PARA FORMAÇÃO DE UM TUBO DE AÇO (71) JFE STEEL CORPORATION (JP) Referente à RPI 2604 de 01/12/2020.
(21) BR 11 2017 025837-4 A2	Código 9.1.4 - Retificação (22) 23/05/2016 (54) DISPOSITIVO PARA A COLETA DE SANGUE OU DE UM COMPOSTO SANGUÍNEO (71) BIOTECHNOLOGY INSTITUTE, I MAS D, S.L. (ES) Retificação do parecer de deferimento emitido na RPI 2605 de 08/12/2020.
(21) PI 0811828-0 A2	Código 9.1.4 - Retificação (22) 18/06/2008 (54) "MÉTODO DE PRODUÇÃO DE ÁCIDO LÁTICO" (71) Toray Industries, INC. (JP) Erro na descrição do Quadro 1

Código 9.2 - Indeferimento

Indeferido o pedido por não atender aos requisitos legais, conforme parecer técnico que pode ser obtido através do endereço eletrônico www.inpi.gov.br - No Acesso rápido - Faça uma busca – Patente. Para acessar, cadastre-se no Portal do INPI e use login e senha. Desta data corre o prazo de 60 (sessenta) dias para eventual recurso do depositante. No caso de pedido de certificado de adição indeferido por não ter o mesmo conceito inventivo, o depositante poderá, no prazo de recurso, requerer a sua transformação em pedido de patente de invenção ou modelo de utilidade, nos termos do Art. 76 § 4º da Lei nº 9.279/96.

---

(21) BR 10 2012 003310-0 A2

Código 9.2 - Indeferimento
(22) 14/02/2012
(54) PROCESSO DE RECUPERAÇÃO DE CINZA DE ZINCO PARA OBTENÇÃO DE ÓXIDO DE ZINCO COM BAIXOS TEORES DE CHUMBO CÁDMIO E ZINCO METÁLICO APLICADO NA ELABORAÇÃO DE COMPOSTO NUTRIENTE PARA USO ANIMAL OU VEGETAL; CÉLULA INDUSTRIAL PARA EXECUÇÃO DO PROCESSO DE RECUPERAÇÃO DE CINZA DE ZÍNCO
(71) COMPASS MINERALS AMÉRICA DO SUL INDÚSTRIA E COMÉRCIO S.A. (BR/SP)

---

(21) BR 10 2013 004092-4 A2

Código 9.2 - Indeferimento
(22) 13/02/2013
(54) TELHA COBERTURA GERADORA, ARMAZENADORA, CONVERSORA DE ENERGIA FOTOVOLTAICA, PARA MEIOS IMÓVEIS E MÓVEIS, SISTEMA DE PRODUÇÃO, UNITIZAÇÃO DE TRANSPORTE E SISTEMA DE USO DA MESMA
(71) CHARLES VIRGILIO DA SILVA (BR/SP) ; ALCEU STECK (BR/SP) ; EDVALDO GUIO (BR/SP)

---

(21) BR 10 2013 019290-2 A2

Código 9.2 - Indeferimento
(22) 30/07/2013
(54) GABINETE ROBUSTO E CONJUNTO DE JATOS SINTÉTICOS
(71) GENERAL ELETRIC COMPANY (US)

---

(21) BR 10 2013 019517-0 A2

Código 9.2 - Indeferimento
(22) 31/07/2013
(54) MÉTODO PARA DESENVOLVER UM SOFTWARE EM UM AMBIENTE DE COMPUTAÇÃO PARALELA
(71) GE AVIATION SYSTEMS LLC (US)

---

(21) BR 10 2014 017197-5 A2

Código 9.2 - Indeferimento
(22) 11/07/2014

	(54) COMPOSIÇÃO DESSULFURANTE E SEU PROCESSO DE PRODUÇÃO, MÉTODO DE ACONDICIONAMENTO E DE APLICAÇÃO EM PANELAS DE PEQUENO PORTE PARA PRODUÇÃO DE FERROS FUNDIDOS (71) TECNOSULFUR SISTEMA DE TRATAMENTO DE METAIS LIQUIDOS S/A. (BR/MG)
(21) BR 10 2014 019297-2 A2	Código 9.2 - Indeferimento (22) 05/08/2014 (54) BRONZINA PARA MOTORES DE COMBUSTÃO INTERNA E MOTOR DE COMBUSTÃO INTERNA, PROCESSO E MÉTODO DE OBTENÇÃO (71) MAHLE Metal Leve S/A (BR/SP) ; MAHLE International GmbH (DE)
(21) BR 10 2014 026851-0 A2	Código 9.2 - Indeferimento (22) 27/10/2014 (54) SUPLEMENTO ALIMENTAR PARA RAÇÃO ANIMAL E OU ADITIVO MELHORADOR DE DESEMPENHO ANIMAL (71) PROPHYTUS AGROINDUSTRIAL LTDA (BR/SP)
(21) BR 10 2014 030041-4 A2	Código 9.2 - Indeferimento (22) 01/12/2014 (54) MÉTODO DE PREPARAÇÃO E ACONDICIONAMENTO DE FRANGO ASSADO, PARA POSTERIOR DISTRIBUIÇÃO (71) GRUPO EMPRESARIAL PALACIOS ALIMENTACION, S.A. (ES)
(21) BR 10 2015 012086-9 A2	Código 9.2 - Indeferimento (22) 14/05/2015 (54) PROCESSO ECOLÓGICO DE PURIFICAÇÃO DE BIODIESEL À BASE DE ADSORVENTE COMPOSTO POR RESÍDUO ORIUNDO DO BENEFICIAMENTO DO REJEITO DA LAVRA DE ESMERALDAS (71) INSTITUTO FEDERAL DE EDUCAÇÃO , CIÊNCIA E TECNOLOGIA DA BAHIA - IFBA (BR/BA)
(21) BR 10 2015 014695-7 A2	Código 9.2 - Indeferimento (22) 18/06/2015 (54) EXTRATOR MANUAL DE MANDIOCA (71) EUGENIO ANDRES DÍAZ MERINO (BR/SC)
(21) BR 10 2017 017517-0 A2	Código 9.2 - Indeferimento (22) 15/08/2017 (54) SISTEMA AUTOSSUSTENTÁVEL DE ILUMINAÇÃO (71) GASTÃO SCHMIDLIN JUNIOR (BR/PR)
(21) BR 10 2017 022531-3 A2	Código 9.2 - Indeferimento

	(22) 19/10/2017 (54) FURADEIRA ELÉTRICA CIRÚRGICA (71) ESTERILI-MED INDÚSTRIA E COMÉRCIO DE EQUIPAMENTOS MEDICOS HOSPITALARES LTDA - EPP (BR/RS)
(21) BR 10 2018 075874-8 A2	Código 9.2 - Indeferimento (22) 13/12/2018 (54) FORMULAÇÃO E RESPECTIVO PRODUTO CALAFETADOR DE TRINCAS E MICROFISSURAS (71) VEDAFACIL TECNOLOGIA EM IMPERMEABILIZAÇÃO EIRELI-EPP. (BR/SP)
(21) BR 10 2019 027070-5 A2	Código 9.2 - Indeferimento (22) 18/12/2019 (54) CENTRAL ELETRÔNICA DE COMANDO DUPLO COM INVERSOR DE FREQUÊNCIA PARA ACIONAMENTO SÍNCRONO DE PORTAS, PORTÕES E CONGÊNERES (71) FLÁVIO APARECIDO PERES (BR/SP)
(21) BR 11 2012 001282-7 A2	Código 9.2 - Indeferimento (22) 24/12/2009 (54) SISTEMA E MÉTODO PARA EVITAR FRAUDE POR MENSAGEM CURTA (71) Zte Corporation (CN)
(21) BR 11 2012 011161-2 A8	Código 9.2 - Indeferimento (22) 12/11/2010 (54) EQUIPAMENTOS DE PUNÇÃO, DE CARTUCHO E DE MISTURA E MÉTODO PARA COMBINAR MISTURA E LÍQUIDO (71) FORMULANOW, LLC (US)
(21) BR 11 2012 013166-4 A2	Código 9.2 - Indeferimento (22) 31/08/2010 (54) MÉTODO E SISTEMA DE ENTRADA DE WUBI (71) SHENZHEN SHI JI GUANG SU INFORMATION TECHNOLOGY CO., LTD. (CN)
(21) BR 11 2012 013782-4 A8	Código 9.2 - Indeferimento (22) 10/12/2010 (54) ANTICORPO QUE SE LIGA A PRO´-PROTEI´NA CONVERTASE SUBTILISINA/KEXINA TIPO 9 (PCSK9), SEU USO, COMPOSIC¸A~O E KIT COMPREENDENDO O MESMO (71) NOVARTIS AG (CH)

(21) BR 11 2012 016618-2 A2	Código 9.2 - Indeferimento (22) 07/01/2011 (54) FORMULAÇÕES ESTABILIZADAS CONTENDO ANTICORPOS E RECEPETOR DE ANTI-INTERLEUCINA-6 (IL-6R) (71) Regeneron Pharmaceuticals, Inc. (US)
(21) BR 11 2012 019637-5 A2	Código 9.2 - Indeferimento (22) 21/01/2011 (54) MÉTODO DE INDUÇÃO DE ANTICORPOS NEUTRALIZANTES CONTRA QUATRO SOROTIPOS DA FEBRE DA DENGUE, VÍRUS DA CAXUMBA, VÍRUS DO SARAMPO E RUBÉOLA EM UM MAMÍFERO, KIT DE IMUNIZAÇÃO E USO DE VÍRUS VACINAIS TETRAVALENTES DA DENGUE E TRIVALENTES DE MMR PARA A FABRICAÇÃO DE UMA VACINA PARA A IMUNIZAÇÃO (71) Sanofi Pasteur (FR)
(21) BR 11 2012 022439-5 A2	Código 9.2 - Indeferimento (22) 03/03/2011 (54) MÉTODO E SISTEMA DE BUSCA OTIMIZADO ASCENDENTE (71) Six Continents Hotels, Inc. (US)
(21) BR 11 2012 030167-5 A2	Código 9.2 - Indeferimento (22) 10/04/2012 (54) APARELHO E MÉTODO DE PROCESSAMENTO DE INFORMAÇÃO, E, MÍDIA DE GRAVAÇÃO (71) RAKUTEN, INC (JP)
(21) BR 11 2012 030925-0 A2	Código 9.2 - Indeferimento (22) 03/06/2011 (54) CONJUNTO DE EXTRATOR DE LEITE USÁVEL UMA VEZ (71) MEDELA HOLDING AG (CH)
(21) BR 11 2012 031056-9 A2	Código 9.2 - Indeferimento (22) 02/03/2012 (54) DISPOSITIVO, MÉTODO E PROGRAMA DE IDENTIFICAÇÃO DE INFORMAÇÃO DE AVALIAÇÃO, E, MEIO DE GRAVAÇÃO LEGÍVEL POR COMPUTADOR (71) RAKUTEN, INC (JP)
(21) BR 11 2013 004551-5 A2	Código 9.2 - Indeferimento (22) 11/07/2011 (54) SISTEMAS E MÉTODOS PARA O PAGAMENTO DE FATURAS DO CLIENTE UTILIZANDO PLATAFORMA DE PAGAMENTO DE FATURADOR

(71) E2interactive, Inc. D/B/A E2interactive, Inc. (US)

---

(21) BR 11 2013 012971-9 A2

Código 9.2 - Indeferimento
(22) 26/05/2011
(54) MICROAGULHAS DE POLÍMERO CRISTALINO LÍQUIDO
(71) 3M INNOVATIVE PROPERTIES COMPANY (US)

---

(21) BR 11 2013 017421-8 A2

Código 9.2 - Indeferimento
(22) 05/01/2012
(54) CHAPA PARA PERFURAÇÃO
(71) MITSUBISHI GAS CHEMICAL COMPANY, INC (JP)

---

(21) BR 11 2013 019281-0 A8

Código 9.2 - Indeferimento
(22) 30/01/2012
(54) COMPOSIÇÕES PESTICIDAS.
(71) DEEPAK PRANJIVANDAS SHAH (IN)

---

(21) BR 11 2013 021043-5 A2

Código 9.2 - Indeferimento
(22) 05/04/2012
(54) COMPOSIÇÃO ZEOLÍTICA CONVERTIDA EM AGLUTINANTE, E. PROCESSO PARA A SEPARAÇÃO DE PARA-XILENO DE UMA MISTURA DE ALQUIL AROMÁTICOS
(71) UOP LLC (US)

---

(21) BR 11 2013 027526-0 A2

Código 9.2 - Indeferimento
(22) 27/04/2012
(54) NANOTRANSPORTADORES SINTÉTICOS TOLEROGÊNICOS PARA REDUZIR RESPOSTAS IMUNOLÓGICAS A PROTEÍNAS TERAPÊUTICAS
(71) SELECTA BIOSCIENCES, INC. (US)

---

(21) BR 11 2013 030890-7 A2

Código 9.2 - Indeferimento
(22) 11/06/2012
(54) PROCESSO E SISTEMA DE ADSORÇÃO CÍCLICA, MÉTODO PARA MELHORAR A EFICIÊNCIA DE POTÊNCIA DE UM PROCESSO DE ADSORÇÃO CÍCLICA, PROCESSO DE ADSORÇÃO COM OSCILAÇÃO DE PRESSÃO, E, MÉTODO PARA USAR PELO MENOS UM COMPRESSOR CENTRÍFUGO.
(71) PRAXAIR TECHNOLOGY, INC. (US)

---

(21) BR 11 2013 033894-6 A2

Código 9.2 - Indeferimento
(22) 08/07/2012
(54) CORPO DE CORTE PARA UMA FERRAMENTA DE MÁQUINA DE TRABALHO COM METAL PARA REMOÇÃO DE CAVACO, E, FERRAMENTA

	DE MÁQUINA PARA REMOÇÃO DE CAVACO (71) ISCAR LTD . (IL)
(21) BR 11 2014 000427-7 A2	Código 9.2 - Indeferimento (22) 06/07/2012 (54) DISPOSIÇÃO PARA USO EM UM SISTEMA DISTRIBUÍDO PARA UMA REDE DE ENERGIA (71) SIEMENS SCHWEIZ AG (CH)
(21) BR 11 2014 000630-0 A2	Código 9.2 - Indeferimento (22) 09/07/2012 (54) ANTICORPO ANTAGONISTA OU FRAGMENTO DO MESMO QUE SE LIGA A UMA OX40 HUMANA, EPÍTOPO SOBRE O DOMÍNIO EXTRACELULAR OX40 HUMANO, ÁCIDO NUCLEÍCO ISOLADO, VETOR, CÉLULA HOSPEDEIRA, MÉTODO PARA PRODUZIR UM ANTICORPO OU FRAGMENTO DO MESMO, COMPOSIÇÃO IMUNOCONJUGADO, MÉTODO PARA TRATAR UM DISTÚRBIO MEDIADO POR OX40 EM UM INDIVÍDUO, USO DE UM ANTICORPO OU FRAGMENTO DO MESMO, ARTIGO DE MANUFATURA, KIT E MÉTODO PARA CLASSIFICAÇÃO IN VITRO (71) ICHNOS SCIENCES SA (CH)
(21) BR 11 2014 003533-4 A2	Código 9.2 - Indeferimento (22) 15/08/2012 (54) FRENAGEM DE ROTAÇÃO REVERSA PARA UM MOTOR PM (71) TRANE INTERNATIONAL INC (US)
(21) BR 11 2014 003848-1 A2	Código 9.2 - Indeferimento (22) 29/08/2012 (54) MÉTODO PARA GERAR E DISPERSAR NANOESTRUTURAS EM UM MATERIAL COMPOSTO (71) BAKER HUGHES INCORPORATED (US)
(21) BR 11 2014 010379-8 A2	Código 9.2 - Indeferimento (22) 16/10/2012 (54) MÓDULO DE FILTRO E DISPOSITIVO PARA SEPARAÇÃO DE EXCEDENTE DE PULVERIZAÇÃO, BEM COMO INSTALAÇÃO QUE CONTÉM OS MESMOS (71) EISENMANN SE (DE)
(21) BR 11 2014 010919-2 A2	Código 9.2 - Indeferimento (22) 06/11/2012 (54) COMPOSIÇÃO DE POLÍMERO, E, MÉTODO PARA PREPARAR (CO)TELÔMEROS DE HIPOFOSFITO DE ANIDRIDO METACRÍLICO

	(71) ROHM AND HAAS COMPANY (US)
(21) BR 11 2014 013452-9 A8	Código 9.2 - Indeferimento (22) 05/12/2012 (54) MÁQUINA ELÉTRICA (71) GREGORY PAUL HILL (NZ) ; JOHN JULIAN AUBREY WILLIAMS (NZ) ; GERALD DAVID DUNCAN (NZ) ; KERRIN EDMUND BURNNAND (NZ) ; MARK GREGORY BENSON (NZ)
(21) BR 11 2014 014954-2 A8	Código 9.2 - Indeferimento (22) 19/12/2012 (54) COPOLÍMERO ALEATÓRIO DE PROPILENO (71) BOREALIS AG (AT)
(21) BR 11 2014 015083-4 A8	Código 9.2 - Indeferimento (22) 11/12/2012 (54) MÉTODO PARA DISPERSAR E HIDRATAR UM POLÍMERO SOLÚVEL EM ÁGUA, PASTA NÃO AQUOSA, COMPOSIÇÃO PARA CUIDADO PESSOAL E COMPOSIÇÃO PARA CUIDADO DE TECIDOS (71) ROHM AND HAAS COMPANY (US)
(21) BR 11 2014 019796-2 A8	Código 9.2 - Indeferimento (22) 08/02/2013 (54) DISPOSITIVO PARA O TRATAMENTO ULTRASSÔNICO DE GLAUCOMA TENDO UMA PONTA CÔNCAVA (71) DONALD N. SCHWARTZ (US)
(21) BR 11 2014 024621-1 A8	Código 9.2 - Indeferimento (22) 13/03/2013 (54) FORMAÇÃO DE PROTEÍNA CONJUGADA POR ELECTROSPINNING (71) PEPSICO, INC. (US)
(21) BR 11 2015 003455-1 A2	Código 9.2 - Indeferimento (22) 17/08/2012 (54) PROCESSO PARA TRANSFERIR MICROESTRUTURAS PARA UM SUBSTRATO FINAL (71) VISUAL PHYSICS, LLC (US)
(21) BR 11 2015 010745-1 A2	Código 9.2 - Indeferimento (22) 26/11/2013 (54) MÉTODOS DE PROCESSAMENTO DE LIGAS DE TITÂNIO (71) ATI PROPERTIES LLC (US)

(21) BR 11 2015 015667-3 A2
Código 9.2 - Indeferimento
(22) 28/12/2012
(54) SISTEMAS E MÉTODOS PARA A REMOÇÃO DE MERCÚRIO DAS EMISSÕES
(71) SUNCOKE TECHNOLOGY AND DEVELOPMENT LLC (US)

(21) BR 11 2015 024318-5 A2
Código 9.2 - Indeferimento
(22) 21/03/2014
(54) PRODUTOS ALIMENTÍCIOS CONTENDO IOGURTE EM PÓ, GRÃOS INTEGRAIS E FRUTAS
(71) THE QUAKER OATS COMPANY (US)

(21) BR 11 2016 011724-7 A2
Código 9.2 - Indeferimento
(22) 28/11/2014
(54) COMPONENTE DE CHAPA DE AÇO CONFORMADO A QUENTE E MÉTODO PARA PRODUÇÃO DO MESMO BEM COMO CHAPA DE AÇO PARA CONFORMAÇÃO A QUENTE
(71) NIPPON STEEL CORPORATION (JP)

(21) BR 11 2016 017970-6 A2
Código 9.2 - Indeferimento
(22) 04/02/2015
(54) MONTAGEM DE RODA
(71) ARCONIC INC. (US)

(21) BR 11 2017 006805-2 A2
Código 9.2 - Indeferimento
(22) 06/07/2015
(54) MÉTODO IMPLEMENTADO POR COMPUTADOR, INSTRUÇÕES DE ARMAZENAMENTO EM MEIO LEGÍVEL POR COMPUTADOR NÃO TRANSITÓRIO E SISTEMA DE COMPUTADOR
(71) AIRBNB, INC. (US)

(21) BR 11 2017 010043-6 A2
Código 9.2 - Indeferimento
(22) 26/11/2014
(54) MÉTODOS E COMPOSIÇÕES PARA O CONTROLE DE PATÓGENOS FÚNGICOS EM PLANTAS DE CULTIVO
(71) MONSANTO TECHNOLOGY LLC (US) ; BAYER CROPSCIENCE LP (US)

(21) BR 11 2018 007144-7 A2
Código 9.2 - Indeferimento
(22) 07/10/2016
(54) COMPOSIÇÕES DE NANOAROMAS E NANOFRAGRÂNCIAS , MÉTODO DE PRODUZIR NANOPARTICULAS NA FORMA DE NANOEMULSÃO COM APLICAÇÃO EM NANOFRAGRÂNCIAS E NANOAROMAS. USO DE NANOFRAGRÂNCIAS E NANOAROMAS EM PRODUTOS COSMÉTICOS E

	OUTROS (71) FERNANDO THOMÉ KREUTZ (BR/RS)
(21) BR 11 2018 074312-7 A2	Código 9.2 - Indeferimento (22) 29/05/2017 (54) MÉTODO PARA UM SISTEMA DE CONSTRUÇÃO DE WEBSITE, E SISTEMA DE CONSTRUÇÃO DE WEBSITE (71) WIX.COM LTD. (IL)
(21) BR 12 2013 024230-9 A2	Código 9.2 - Indeferimento (22) 19/10/2010 (54) NEGOCIAÇÃO ELETRÔNICA COM ALGORITMO DEFINIDO PELO USUÁRIO (62) BR 11 2012 009233-2 19/10/2010 (71) TRADING TECHNOLOGIES INTERNATIONAL, INC. (US)
(21) BR 12 2016 023434-7 A2	Código 9.2 - Indeferimento (22) 30/03/2009 (54) MÉTODO DE TRANSMISSÃO PARA USO EM UM TRANSMISSOR (62) PI 0903704-7 30/03/2009 (71) SONY CORPORATION (JP)
(21) BR 12 2017 024410-8 A2	Código 9.2 - Indeferimento (22) 30/01/2009 (54) EQUIPAMENTO DE USUÁRIO PARA SINCRONIZAÇÃO DE SINCRONISMO DE ENLACE ASCENDENTE EM CONJUNÇÃO COM RECEPÇÃO DESCONTÍNUA (62) PI 0907367-1 30/01/2009 (71) GUANGDONG OPPO MOBILE TELECOMMUNICATIONS CORP., LTD. (CN)
(21) BR 12 2018 073873-1 A2	Código 9.2 - Indeferimento (22) 28/07/2006 (54) INIBIDORES MACROCÍCLICOS DE VÍRUS DE HEPATITE C, SEU PROCESSO DE PREPARAÇÃO, USO E COMPOSIÇÃO FARMACÊUTICA QUE OS COMPREENDE (62) PI 0614654-6 28/07/2006 (71) JANSSEN SCIENCES IRELAND UC (IE) ; MEDIVIR AKTIEBOLAG (SE)
(21) BR 12 2019 004718-9 A2	Código 9.2 - Indeferimento (22) 05/03/2002 (54) COMBINAÇÕES DE ANÁLOGOS DE EPOTILONA E AGENTES QUIMIOTERÁPICOS E USOS DAS MESMAS NA FABRICAÇÃO DE UM

	MEDICAMENTO PARA O TRATAMENTO DE CÂNCER DE MAMA OU CÂNCER DE OVÁRIO (62) PI 0207961-5 05/03/2002 (71) R-PHARM US OPERATING, LLC (US)
(21) BR 12 2019 005052-0 A2	Código 9.2 - Indeferimento (22) 11/04/2008 (54) COMPOSIÇÃO LÍQUIDA AQUOSA PULVERIZÁVEL ESTÉRIL COMPREENDENDO OLIGOGULURONATOS E GALACTURONATOS, USO DOS MESMOS E DAS REFERIDAS COMPOSIÇÕES (62) PI 0810179-5 11/04/2008 (71) NTNU TECHNOLOGY TRANSFER AS (NO)
(21) BR 12 2019 015933-5 A2	Código 9.2 - Indeferimento (22) 13/06/2008 (54) COMPOSIÇÃO FARMACÊUTICA AQUOSA E SEU MÉTODO DE PREPARAÇÃO, DISPOSITIVO DE LIBERAÇÃO, E MÉTODO PARA INSTRUIR UM PACIENTE QUE NECESSITE DE UMA TERAPIA COM ANTICORPOS DE LIGAÇÃO A VLA-4 (62) PI 0814252-1 13/06/2008 (71) BIOGEN MA INC. (US)
(21) BR 12 2019 016365-0 A2	Código 9.2 - Indeferimento (22) 11/08/2009 (54) PLACA DE CIRCUITO IMPRESSO E MÉTODO (62) PI 0917289-0 11/08/2009 (71) SEMBLANT LIMITED (GB)
(21) BR 12 2019 022337-8 A2	Código 9.2 - Indeferimento (22) 20/05/2011 (54) MÉTODO PARA AUMENTAR A SOLUBILIDADE DE UM POLÍMERO E PRODUTO COMPREENDENDO UM POLÍMERO (62) BR 11 2012 029811-9 20/05/2011 (71) XYLECO, INC. (US)
(21) BR 12 2019 022353-0 A2	Código 9.2 - Indeferimento (22) 20/05/2011 (54) MÉTODO PARA AUMENTAR A SOLUBILIDADE DE UM POLIÉSTER E PRODUTO COMPREENDENDO UM POLIÉSTER (62) BR 11 2012 029811-9 20/05/2011 (71) XYLECO, INC. (US)
(21) BR 12 2020 001995-6 A2	Código 9.2 - Indeferimento

(22) 09/07/2010
(54) USO DE UMA QUANTIDADE TERAPEUTICAMENTE EFICAZ DE UM COMPOSTO TENDO UMA ATIVIDADE ANTAGONISTA DE BOMBA DE ÁCIDO OU UM SAL FARMACEUTICAMENTE ACEITÁVEL DO MESMO
(62) PI 1013288-0 09/07/2010
(71) RAQUALIA PHARMA INC. (JP)

---

(21) BR 12 2020 008143-0 A2

Código 9.2 - Indeferimento
(22) 20/07/2005
(54) COMPOSTOS DE BENZILTRIAZOLONA COMO INIBIDORES NÃO-NUCLEOSÍDEOS DA TRANSCRIPTASE REVERSA, SEU PROCESSO DE PREPARAÇÃO, SEU USO E COMPOSIÇÃO FARMACÊUTICA QUE OS COMPREENDE
(62) PI 0513858-2 20/07/2005
(71) F. HOFFMANN-LA ROCHE AG (CH)

---

(21) BR 12 2020 011260-3 A2

Código 9.2 - Indeferimento
(22) 07/08/2007
(54) DERIVADOS DE PIRIMIDINA COMO INIBIDOR DE PI3K, COMPOSIÇÃO FARMACÊUTICA E AGENTE PREVENTIVO OU AGENTE TERAPÊUTICO DE UMA DOENÇA PROLIFERATIVA QUE OS COMPREENDE
(62) PI 0714908-5 07/08/2007
(71) CHUGAI SEIYAKU KABUSHIKI KAISHA (JP)

---

(21) BR 12 2020 011487-8 A2

Código 9.2 - Indeferimento
(22) 22/06/2007
(54) COMPOSIÇÃO FARMACÊUTICA COMPREENDENDO MICRO OU NANOPARTÍCULAS DO COMPOSTO TMC278 E SEU PROCESSO DE PREPARAÇÃO
(62) PI 0713334-0 22/06/2007
(71) JANSSEN SCIENCES IRELAND UC (IE)

---

(21) BR 13 2012 014634-6 E8

Código 9.2 - Indeferimento
(22) 15/06/2012
(54) ZEÓLITA E MATERIAIS MESOPOROSOS ORGANIZADOS COMO CARGA PARA A FORMULAÇÃO DE COMPOSTOS DE BORRACHA, BORRACHA TERMOPLÁSTICA, PLÁSTICO E FABRICAÇÃO DE PRODUTOS
(61) PI 1102638-3 16/06/2011
(71) UNIVERSIDADE FEDERAL DO RIO GRANDE DO SUL (BR/RS) ; FRENZEL INDÚSTRIA DE PLÁSTICO E BORRACHA LTDA (BR/RS)

---

(21) BR 20 2019 016296-7 U2

Código 9.2 - Indeferimento
(22) 06/08/2019

(54) SISTEMA DE TRAÇÃO MOTORA VEICULAR ELÉTRICO EÓLICO MECÂNICO
(71) REINALDO PINHEIRO DA COSTA (BR/RN)

---

(21) PI 0609375-2 A2

Código 9.2 - Indeferimento
(22) 16/02/2006
(54) FORMAS FARMACÊUTICAS COM CARACTERÍSTICAS FARMACOCINÉTICAS APERFEIÇOADAS
(71) BAYER INTELLECTUAL PROPERTY GMBH. (DE)

---

(21) PI 0615397-6 A2

Código 9.2 - Indeferimento
(22) 25/08/2006
(54) MOLÉCULA DE LIGAÇÃO A ANTÍGENO MODIFICADA, POLINUCLEOTÍDEO ISOLADO QUE CODIFICA UM POLIPEPTÍDEO, VETOR, MÉTODO DE PRODUÇÃO DA REFERIDA MOLÉCULA, COMPOSIÇÃO FARMACÊUTICA QUE A CONTÉM, BEM COMO USO DA MESMA
(71) ROCHE GLYCART AG (CH)

---

(21) PI 0705208-1 A2

Código 9.2 - Indeferimento
(22) 04/10/2007
(54) MÉTODO PARA ASSOCIAR UM USUÁRIO, REMOTAMENTE, A UM DISPOSITIVO
(71) AXT TELECOMUNICAÇÕES EIRELI (BR/SP)

---

(21) PI 0715630-8 A2

Código 9.2 - Indeferimento
(22) 24/08/2007
(54) SISTEMA E MÉTODO PARA CONTAGEM DE UNIDADES FOLICULARES
(71) Restoration Robotics, Inc. (US)

---

(21) PI 0802531-2 A2

Código 9.2 - Indeferimento
(22) 15/07/2008
(54) MÉTODO PARA TRATAMENTO E ROTEAMENTO DE TRANSAÇÕES FINANCEIRAS PROVENIENTES DE PONTOS DE CAPTURA E AUTORIZADAS PELAS INSTITUIÇÕES FINANCEIRAS, IMPLEMENTADO ATRAVÉS DE SOFTWARE
(71) TECNOLOGIA BANCÁRIA S.A (BR/SP)

---

(21) PI 0816412-6 A2

Código 9.2 - Indeferimento
(22) 19/09/2008
(54) FORMA DE DOSAGEM, E, MÉTODO PARA TRATAR UMA INFECÇÃO BACTERIANA
(71) PFIZER ANTI-INFECTIVES AB (SE)

(21) PI 0905203-8 A2	Código 9.2 - Indeferimento (22) 28/12/2009 (54) MECANISMO DE CONTROLE DE MARCHAS DE UM TRATOR AGRÍCOLA (71) AGCO DO BRASIL SOLUÇÕES AGRÍCOLAS LTDA. (BR/SP)
(21) PI 0905839-7 A2	Código 9.2 - Indeferimento (22) 27/01/2009 (54) MÉTODO E APARELHO PARA PRIORIZAR CANAIS LÓGICOS (71) INTERDIGITAL PATENT HOLDINGS, INC. (US)
(21) PI 0907258-6 A2	Código 9.2 - Indeferimento (22) 07/01/2009 (54) MÉTODO PARA MEDIÇÃO DE OSCILAÇÃO (71) INTERDIGITAL MADISON PATENT HOLDINGS (FR)
(21) PI 0909499-7 A2	Código 9.2 - Indeferimento (22) 16/03/2009 (54) COMBINAÇÕES E MÉTODOS PARA ADMINISTRAÇÃO SUBCUTÂNEAS DE IMUNOGLOBINA E HIALURONIDASE (71) BAXALTA INCORPORATED (US) ; BAXALTA GMBH (CH)
(21) PI 0911042-9 A2	Código 9.2 - Indeferimento (22) 16/04/2009 (54) SUSPENSÃO CONTENDO NANOPARTÍCULAS DE ÁCIDO SILÍCICO COLOIDAIS ESTABILIZADAS DE HIDRÔNIO, FORMULAÇÃO OBTIDA A PARTIR DA REFERIDA SUSPENSÃO DULUÍDA, PÓ OBTIDO A PARTIR DA REFERIDA SUSPENSÃO DESIDRATADA, COMPOSIÇÕES OBTIDAS A PARTIR DO REFERIDO PÓ, PREPARAÇÃO E USO (71) AQUARIUS INVESTHOLDING SARL (LU) ; JISBREY, S.A. (UY)
(21) PI 0916980-6 A2	Código 9.2 - Indeferimento (22) 04/08/2009 (54) MÉTODO E APARELHO PARA INICIAR PROCEDIMENTO DE ACESSO ALEATÓRIO EM REDES SEM FIO (71) Qualcomm Incorporated (US)
(21) PI 0917289-0 A8	Código 9.2 - Indeferimento (22) 11/08/2009 (54) REVESTIMENTO POLIMÉRICO DE HALO-HIDROCARBONETO (71) SEMBLANT LIMITED (GB)
(21) PI 1001343-1 A2	Código 9.2 - Indeferimento

	(22) 20/04/2010 (54) APERFEIÇOAMENTO EM PROCESSO PARA FABRICAÇÃO DE COMPRESSAS CIRÚRGICAS DE CROCHÊ (71) NEVE PREMIUM INDÚSTRIA E COMÉRCIO DE PRODUTOS CIRÚRGICOS LTDA (BR/SP)
(21) PI 1001730-5 A2	Código 9.2 - Indeferimento (22) 19/05/2010 (54) MÉTODO E SISTEMA DE INCREMENTO DE EFICIÊNCIA ENERGÉTICA PARA VEÍCULOS ELÉTRICOS (71) Universidade Federal do Paraná (BR/PR)
(21) PI 1002299-6 A2	Código 9.2 - Indeferimento (22) 05/07/2010 (54) SISTEMA DE MONITORAMENTO DE DESCARGAS PARCIAS (71) Centro de Pesquisas de Energia Elétrica - CEPEL (BR/RJ)
(21) PI 1002692-4 A2	Código 9.2 - Indeferimento (22) 30/07/2010 (54) CONTROLADOR PARA CHAVEAMENTO AUTOMÁTICO DE CIRCUITOS DE INTERLIGAÇÃO DE ÁREAS DE SISTEMAS ELÉTRICOS (71) UNIVERSIDADE FEDERAL FLUMINENSE - UFF (BR/RJ)
(21) PI 1003652-0 A8	Código 9.2 - Indeferimento (22) 15/09/2010 (54) COMPOSIÇÃO FARMACEUTICA PARA O TRATAMENTO DE CÂNCER A PARTIR DE PRINCIPIOS ATIVOS DE PSIDIUM GUAJAVA L. (71) UNIVERSIDADE ESTADUAL DE CAMPINAS - UNICAMP (BR/SP)
(21) PI 1010366-0 A2	Código 9.2 - Indeferimento (22) 19/10/2010 (54) MÉTODO E DISPOSITIVO DE TESTE DE INTERFACE (71) Hubert Ostmeier (DE)
(21) PI 1100769-9 A2	Código 9.2 - Indeferimento (22) 31/01/2011 (54) INTEGRADOR DE SISTEMA DE RASTREAMENTO E EMISSOR AUTONÔMO DE SINAIS DE EMERGÊNCIA PARA O SISTEMA DE IDENTIFICAÇÃO VEICULAR POR CHIP (71) CHRISTIAN ELIAS TANAJURA GOULART (BR/SP)
(21) PI 1101395-8 A2	Código 9.2 - Indeferimento (22) 04/03/2011

(54) SISTEMA DE PROCESSO EVOLUCIONÁRIO
(71) ACCENTURE GLOBAL SERVICES LIMITED (IE)

---

(21) PI 1102806-8 A2

Código 9.2 - Indeferimento
(22) 01/06/2011
(54) PROCESSO DE CONFECÇÃO DE EMBALAGENS DESTINADAS À PRODUÇÃO HORTIFRUTÍCOLA
(71) Int-Instituto Nacional de Tecnologia (BR/RJ) ; EMPRESA BRASILEIRA DE PESQUISA AGROPECUÁRIA – EMBRAPA (BR/DF) ; UNIVERSIDADE FEDERAL DO RIO DE JANEIRO - UFRJ (BR/RJ)

---

(21) PI 1102832-7 A2

Código 9.2 - Indeferimento
(22) 16/06/2011
(54) COMPOSIÇÃO ADESIVA DE POLIURETANO E PROCESSO DE PRODUÇÃO DA MESMA
(71) Universidade Federal do Rio Grande do Sul (BR/RS)

---

(21) PI 1103096-8 A2

Código 9.2 - Indeferimento
(22) 21/06/2011
(54) FORMULAÇÕES DE MASSA CERÂMICA PARA REVESTIMENTO MONOPOROSO A PARTIR DE RESÍDUO DE CAULIM, RESÍDUO DE TELHA/TIJOLO, CHAMOTE, E RESÍDUO DE LENHA, CINZA
(71) Universidade Federal do Rio Grande do Norte (BR/RN)

---

(21) PI 1103116-6 A2

Código 9.2 - Indeferimento
(22) 30/06/2011
(54) PROCESSO DE PRODUÇÃO DE PTEROCARPANOS, COMPOSIÇÃO CITOMODULADORA COMPREENDENDO PTEROCARPANOS, E USO DE PTEROCARPANOS
(71) Universidade Federal do Ceará (BR/CE)

---

(21) PI 1105744-0 A2

Código 9.2 - Indeferimento
(22) 16/12/2011
(54) COMPOSIÇÃO DE BORRACHA REFORÇADA COM SÍLICA COM COMBINAÇÃO DE ELASTÔMERO FUNCIONALIZADO, POLÍMERO LÍQUIDO E RESINA E PNEUMÁTICO COM BANDA DE RODAGEM DESTES
(71) The Goodyear Tire & Rubber Company. (US)

---

(21) PI 1105924-9 A2

Código 9.2 - Indeferimento
(22) 19/12/2011
(54) COMPOSTO MOLECULAR PARA DESTRUIÇÃO SELETIVA DE CÉLULAS DE TUMORES SÓLIDOS
(71) Centro Brasileiro de Pesquisas Físicas - CBPF (BR/RJ) ; UNIVERSIDADE

	FEDERAL DE PERNAMBUCO-UFPE (BR/PE)
(21) PI 1106092-1 A2	Código 9.2 - Indeferimento (22) 15/07/2011 (54) MICRO-ORGANISMO COM PRODUTIVIDADE DE L-LISINA AUMENTADA E MÉTODO PARA PRODUZIR L-LISINA COM ELE (71) Cj Cheiljedang Corporation (KR)
(21) PI 1106924-4 A2	Código 9.2 - Indeferimento (22) 12/09/2011 (54) PROCESSO E DISPOSITIVO DE GERAÇÃO E DE EDIÇÃO DE UM ESQUEMA DE SINALIZAÇÃO FERROVIÁRIA (71) ALSTOM TRANSPORT TECHNOLOGIES (FR)
(21) PI 1106938-4 A2	Código 9.2 - Indeferimento (22) 17/10/2011 (54) COMPOSIÇÃO FARMACÊUTICA DE LIBERAÇÃO CONTROLADA CONTENDO NALTREXONA E TOPIRAMATO (71) FBM Indústria Farmacêutica Ltda (BR/GO)
(21) PI 1107156-7 A2	Código 9.2 - Indeferimento (22) 14/10/2011 (54) APARELHO E MÉTODO DE PROCESSAMENTO DE INFORMAÇÃO (71) Canon Kabushiki Kaisha (JP)
(21) PI 1107438-8 A2	Código 9.2 - Indeferimento (22) 04/05/2011 (54) DISPOSITIVO PARA DEPURAÇÃO DA UMIDADE RESIDUAL CONTIDA NO BIOGÁS RESULTANTE DA BIODIGESTÃO ANAERÓBICA DE RESÍDUOS ORGÂNICOS (71) Universidade Estadual do Oeste do Paraná (BR/PR)

Código 9.2.2 - Publicação Anulada

Anulada a publicação de indeferimento por ter sido indevida.

---

(21) BR 11 2014 015303-5 A8

Código 9.2.2 - Publicação Anulada
(22) 19/12/2012
(54) MÉTODO E DISPOSITIVO PARA DETERMINAÇÃO E CONTROLE DE UMIDADE
(71) BRY AIR [ASIA] PVT. LTD. (IN)
Anulada a publicação código 9.2 na RPI nº 2608 de 29/12/2020 por ter sido indevida.

Código 9.2.4 - Manutenção do Indeferimento

Mantido o indeferimento uma vez que não foi apresentado recurso dentro do prazo legal.

---

(21) BR 10 2012 000699-5 A2

Código 9.2.4 - Manutenção do Indeferimento
(22) 11/01/2012
(54) SOFTWARE PARA EDUCAÇÃO ON-LINE
(71) SOCIAL IT PTY LTD (AU)
MANTIDO O INDEFERIMENTO UMA VEZ QUE NÃO FOI APRESENTADO RECURSO DENTRO DO PRAZO LEGAL

---

(21) BR 10 2012 003659-2 A2

Código 9.2.4 - Manutenção do Indeferimento
(22) 16/02/2012
(54) SINCRONIZADOR DE LIMPADOR DE PARA-BRISAS PARA ÔNIBUS
(71) Estyverson Fernando Giacomini (BR/PR)
MANTIDO O INDEFERIMENTO UMA VEZ QUE NÃO FOI APRESENTADO RECURSO DENTRO DO PRAZO LEGAL

---

(21) BR 10 2012 019512-7 A2

Código 9.2.4 - Manutenção do Indeferimento
(22) 03/08/2012
(54) MÉTODO DE DETECTAÇÃO E QUANTIFICAÇÃO DE MICRORGANISMOS VIÁVEIS EM AMOSTRAS DE ALIMENTOS
(71) União Brasileira de Educação e Assistência- Mantenedora da PUC RS (BR/RS)
MANTIDO O INDEFERIMENTO UMA VEZ QUE NÃO FOI APRESENTADO RECURSO DENTRO DO PRAZO LEGAL

---

(21) BR 10 2012 025474-3 A2

Código 9.2.4 - Manutenção do Indeferimento
(22) 05/10/2012
(54) GERADOR E MECANISMO MOTOR DE TURBINA A GÁS
(71) GENERAL ELECTRIC COMPANY (US)
MANTIDO O INDEFERIMENTO UMA VEZ QUE NÃO FOI APRESENTADO RECURSO DENTRO DO PRAZO LEGAL

---

(21) BR 10 2012 027031-5 A2

Código 9.2.4 - Manutenção do Indeferimento
(22) 22/10/2012
(54) CONTADOR DE ONDULAÇÃO PARA MOTORES MULTIPOLARES
(71) Nidec Motors & Actuators (Germany) Gmbh (DE)
MANTIDO O INDEFERIMENTO UMA VEZ QUE NÃO FOI APRESENTADO RECURSO DENTRO DO PRAZO LEGAL

(21) BR 10 2012 032157-2 A2	Código 9.2.4 - Manutenção do Indeferimento (22) 17/12/2012 (54) PROCESSO PARA OBTENÇÃO DE MATERIAL COMPÓSITO CONSTITUÍDO POR POLÍMEROS DE ORIGEM VEGETAL, CARGA MINERAL E MATERIAL ABRASIVO E USO DA COMPOSIÇÃO OBTIDA PARA O POLIMENTO DE ROCHAS (71) Centro de Tecnologia Mineral - CETEM (BR/RJ) MANTIDO O INDEFERIMENTO UMA VEZ QUE NÃO FOI APRESENTADO RECURSO DENTRO DO PRAZO LEGAL
(21) BR 10 2013 019194-9 A2	Código 9.2.4 - Manutenção do Indeferimento (22) 29/07/2013 (54) PROCESSO DE PRODUÇÃO DE MEMBRANAS CATIÔNICAS A PARTIR DA MODIFICAÇÃO QUÍMICA DE POLIBUTADIENO LÍQUIDO HIDROXILADO (71) UNIVERSIDADE FEDERAL DO PARANÁ (BR/PR) MANTIDO O INDEFERIMENTO UMA VEZ QUE NÃO FOI APRESENTADO RECURSO DENTRO DO PRAZO LEGAL
(21) BR 10 2013 028303-7 A2	Código 9.2.4 - Manutenção do Indeferimento (22) 01/11/2013 (54) UMA SOLUÇÃO FERTILIZANTE LÍQUIDA FOSFATADA DE USO AGRONÔMICO (71) FACUNDO JOSÉ ANTELO (AR) MANTIDO O INDEFERIMENTO UMA VEZ QUE NÃO FOI APRESENTADO RECURSO DENTRO DO PRAZO LEGAL
(21) BR 10 2015 000412-5 A2	Código 9.2.4 - Manutenção do Indeferimento (22) 08/01/2015 (54) FORMULAÇÃO DE FRAGRÂNCIA ENCAPSULADA HÍBRIDA E MÉTODO DE USO DA MESMA (71) INTERNATIONAL FLAVORS & FRAGRANCES INC. (US) MANTIDO O INDEFERIMENTO UMA VEZ QUE NÃO FOI APRESENTADO RECURSO DENTRO DO PRAZO LEGAL
(21) BR 10 2015 005693-1 A2	Código 9.2.4 - Manutenção do Indeferimento (22) 13/03/2015 (54) COMPOSIÇÃO DE SABOR SECA POR PULVERIZAÇÃO, E, BEBIDA LÍQUIDA OU CONCENTRADO DE BEBIDA LÍQUIDA (71) INTERNATIONAL FLAVORS & FRAGRANCES INC. (US) MANTIDO O INDEFERIMENTO UMA VEZ QUE NÃO FOI APRESENTADO RECURSO DENTRO DO PRAZO LEGAL
(21) BR 10 2015 016960-4 A2	Código 9.2.4 - Manutenção do Indeferimento

	(22) 15/07/2015 (54) PROCESSO DE DESCELULARIZAÇÃO DE ÓRGÃOS E USO DO MESMO (71) Universidade Estadual Paulista Julio de Mesquita Filho (BR/SP) MANTIDO O INDEFERIMENTO UMA VEZ QUE NÃO FOI APRESENTADO RECURSO DENTRO DO PRAZO LEGAL
(21) BR 10 2019 010056-7 A2	Código 9.2.4 - Manutenção do Indeferimento (22) 16/05/2019 (54) REVESTIMENTO PARA PISO DE ÁREAS ÚMIDAS E PROCESSO PARA SUA CONFECÇÃO (71) JOSERLI PEREZ KAPAZI (BR/PR) MANTIDO O INDEFERIMENTO UMA VEZ QUE NÃO FOI APRESENTADO RECURSO DENTRO DO PRAZO LEGAL
(21) BR 11 2012 000623-1 A2	Código 9.2.4 - Manutenção do Indeferimento (22) 09/07/2010 (54) COMPOSIÇÃO DE EMULSÃO ESTABILIZADA, MÉTODO, E, MÉTODO PARA PREPARAR UMA COMPOSIÇÃO DE EMULSÃO ESTABILIZADA (71) Halliburton Energy Services, Inc (US) MANTIDO O INDEFERIMENTO UMA VEZ QUE NÃO FOI APRESENTADO RECURSO DENTRO DO PRAZO LEGAL
(21) BR 11 2012 003206-2 A2	Código 9.2.4 - Manutenção do Indeferimento (22) 03/08/2010 (54) PROCESSO DE FABRICAÇÃO DE UM COMPLEXO MULTIAXIAL DE CAMADAS E INSTALAÇÃO DE OPERAÇÃO DE DITO PROCESSO (71) FERLAM TECHNOLOGIES (FR) MANTIDO O INDEFERIMENTO UMA VEZ QUE NÃO FOI APRESENTADO RECURSO DENTRO DO PRAZO LEGAL
(21) BR 11 2012 006273-5 A2	Código 9.2.4 - Manutenção do Indeferimento (22) 13/09/2010 (54) REDUÇÃO DE VISCOSIDADE MEDIADA POR METAL DE FLUIDOS GELIFICADOS COM TENSOATIVOS VISCOELÁSTICOS (71) Baker Hughes Incorporated (US) MANTIDO O INDEFERIMENTO UMA VEZ QUE NÃO FOI APRESENTADO RECURSO DENTRO DO PRAZO LEGAL
(21) BR 11 2012 018125-4 A2	Código 9.2.4 - Manutenção do Indeferimento (22) 24/01/2011 (54) DISPENSADOR DE BEBIDA (71) Lancer Corporation (US)

	MANTIDO O INDEFERIMENTO UMA VEZ QUE NÃO FOI APRESENTADO RECURSO DENTRO DO PRAZO LEGAL
(21) BR 11 2012 018874-7 A2	Código 9.2.4 - Manutenção do Indeferimento (22) 25/01/2011 (54) APARELHO DE PROCESSAMENTO DE INFORMAÇÃO, MÉTODO DE CONTROLAR APARELHO DE PROCESSAMENTO DE INFORMAÇÃO, PROGRAMA E MÍDIA DE ARMAZENAMENTO (71) Canon Kabushiki Kaisha (JP) MANTIDO O INDEFERIMENTO UMA VEZ QUE NÃO FOI APRESENTADO RECURSO DENTRO DO PRAZO LEGAL
(21) BR 11 2012 023958-9 A2	Código 9.2.4 - Manutenção do Indeferimento (22) 17/06/2011 (54) PRODUTOS DE CAMA OU DE ASSENTO (71) L&P Property Management Company (US) MANTIDO O INDEFERIMENTO UMA VEZ QUE NÃO FOI APRESENTADO RECURSO DENTRO DO PRAZO LEGAL
(21) BR 11 2012 030322-8 A2	Código 9.2.4 - Manutenção do Indeferimento (22) 27/12/2011 (54) CONECTOR DE CABO (71) RIT TECHNOLOGIES LTD. (IL) MANTIDO O INDEFERIMENTO UMA VEZ QUE NÃO FOI APRESENTADO RECURSO DENTRO DO PRAZO LEGAL
(21) BR 11 2013 001000-2 A2	Código 9.2.4 - Manutenção do Indeferimento (22) 31/08/2011 (54) DISPOSITIVO DE FIXAÇÃO COM NÚCLEO DE MAGNÉSIO (71) Synthes GMBH (CH) MANTIDO O INDEFERIMENTO UMA VEZ QUE NÃO FOI APRESENTADO RECURSO DENTRO DO PRAZO LEGAL
(21) BR 11 2013 001119-0 A2	Código 9.2.4 - Manutenção do Indeferimento (22) 18/07/2011 (54) COMPOSIÇÃO FARMACÊUTICA, PROCESSO PARA FABRICAR UMA COMPOSIÇÃO FARMACÊUTICA, USO DE R(+)BUDESONIDA E UM BRONCODILATADOR, E MÉTODO DE PROFILAXIA OU TRATAMENTO DE UMA DOENÇA RESPIRATÓRIA, INFLAMATÓRIA OU OBSTRUTIVA DAS VIAS AÉREAS (71) CIPLA LIMITED (IN) MANTIDO O INDEFERIMENTO UMA VEZ QUE NÃO FOI APRESENTADO RECURSO DENTRO DO PRAZO LEGAL

(21) BR 11 2013 009857-0 A2	Código 9.2.4 - Manutenção do Indeferimento (22) 24/10/2011 (54) PROTETOR DO PAINEL TRASEIRO GIRATORIAMENTE CONFIGURÁVEL PARA UM CONECTOR ELÉTRICO (71) TE CONNECTIVITY CORPORATION (US) MANTIDO O INDEFERIMENTO UMA VEZ QUE NÃO FOI APRESENTADO RECURSO DENTRO DO PRAZO LEGAL
(21) BR 11 2013 010149-0 A2	Código 9.2.4 - Manutenção do Indeferimento (22) 26/09/2011 (54) NAVIO CUJO CONVÉS COMPREENDE UMA CAVIDADE INTEGRANDO UMA PLACA ROTATIVA (71) Saipem S.A. (FR) MANTIDO O INDEFERIMENTO UMA VEZ QUE NÃO FOI APRESENTADO RECURSO DENTRO DO PRAZO LEGAL
(21) BR 11 2013 010474-0 A2	Código 9.2.4 - Manutenção do Indeferimento (22) 25/10/2011 (54) CABOS DE FIBRA ÓPTICA COM ELEMENTOS DE ACESSO EXTRUDADOS E MÉTODOS PARA FABRICAR CABOS DE FIBRA ÓPTICA (71) Corning Cable Systems, LLC (US) MANTIDO O INDEFERIMENTO UMA VEZ QUE NÃO FOI APRESENTADO RECURSO DENTRO DO PRAZO LEGAL
(21) BR 11 2013 012309-5 A2	Código 9.2.4 - Manutenção do Indeferimento (22) 17/11/2011 (54) COMPOSTO, COMPOSIÇÃO, MÉTODOS DE TRATAMENTO E USOS DE UM COMPOSTO (71) YALE UNIVERSITY (US) MANTIDO O INDEFERIMENTO UMA VEZ QUE NÃO FOI APRESENTADO RECURSO DENTRO DO PRAZO LEGAL
(21) BR 11 2013 017160-0 A2	Código 9.2.4 - Manutenção do Indeferimento (22) 11/01/2012 (54) PROCEDIMENTO PARA A RETIRADA DE CRÉDITO POR MEIO DE UM SISTEMA, SISTEMA PARA A RETIRADA DE CRÉDITO, PORTADORA DE DADOS E PROGRAMA DE COMPUTADOR (71) NOVOMATIC AG (AT) MANTIDO O INDEFERIMENTO UMA VEZ QUE NÃO FOI APRESENTADO RECURSO DENTRO DO PRAZO LEGAL
(21) BR 11 2013 021581-0 A2	Código 9.2.4 - Manutenção do Indeferimento

	(22) 14/02/2012 (54) COMPOSIÇÃO DETERGENTE LÍQUIDA PARA LAVAR ROUPA E MÉTODO DE TRATAMENTO DE UM TÊXTIL (71) UNILEVER N.V. (NL) MANTIDO O INDEFERIMENTO UMA VEZ QUE NÃO FOI APRESENTADO RECURSO DENTRO DO PRAZO LEGAL
(21) BR 11 2013 022375-8 A2	Código 9.2.4 - Manutenção do Indeferimento (22) 01/03/2012 (54) Distribuidor de material pressurizado sem propelente (71) GREENSPENSE LTD (IL) MANTIDO O INDEFERIMENTO UMA VEZ QUE NÃO FOI APRESENTADO RECURSO DENTRO DO PRAZO LEGAL
(21) BR 11 2013 022989-6 A2	Código 9.2.4 - Manutenção do Indeferimento (22) 23/02/2012 (54) POLÍMERO CORANTE, COMPOSIÇÃO DE TRATAMENTO PARA LAVAR ROUPA E MÉTODO DOMÉSTICO DE TRATAR UM MATERIAL TÊXTIL (71) UNILEVER N.V. (NL) MANTIDO O INDEFERIMENTO UMA VEZ QUE NÃO FOI APRESENTADO RECURSO DENTRO DO PRAZO LEGAL
(21) BR 11 2013 024620-0 A2	Código 9.2.4 - Manutenção do Indeferimento (22) 24/02/2012 (54) ARRANJO ELÉTRICO PARA A PRODUÇÃO DE CONTATOS ELÉTRICOS (71) ROBERT BOSCH GMBH (DE) MANTIDO O INDEFERIMENTO UMA VEZ QUE NÃO FOI APRESENTADO RECURSO DENTRO DO PRAZO LEGAL
(21) BR 11 2014 006035-5 A2	Código 9.2.4 - Manutenção do Indeferimento (22) 11/09/2012 (54) COMPOSIÇÃO SELANTE (71) PRC-DESOTO INTERNATIONAL, INC. (US) MANTIDO O INDEFERIMENTO UMA VEZ QUE NÃO FOI APRESENTADO RECURSO DENTRO DO PRAZO LEGAL
(21) BR 11 2014 008549-8 A2	Código 9.2.4 - Manutenção do Indeferimento (22) 11/10/2012 (54) CABO DE FIBRA ÓTICA E MÉTODO DE FABRICAÇÃO DE UM CABO (71) CORNING CABLE SYSTEMS LLC (US) MANTIDO O INDEFERIMENTO UMA VEZ QUE NÃO FOI APRESENTADO RECURSO DENTRO DO PRAZO LEGAL

(21) BR 11 2014 010307-0 A2	Código 9.2.4 - Manutenção do Indeferimento (22) 31/10/2011 (54) CONSTRUÇÃO DE TUBOS (71) LONG PIPES PTY LTD (AU) MANTIDO O INDEFERIMENTO UMA VEZ QUE NÃO FOI APRESENTADO RECURSO DENTRO DO PRAZO LEGAL
(21) BR 11 2014 021715-7 A8	Código 9.2.4 - Manutenção do Indeferimento (22) 01/03/2013 (54) MÉTODO DE FABRICAÇÃO DE BEBIDAS DE PROTEÍNA E SISTEMA E APARELHO DE CIRCUITO DE DESNATURAÇÃO (71) PEPSICO, INC. (US) ; TETRA LAVAL HOLDINGS & FINANCE S.A. (CH) MANTIDO O INDEFERIMENTO UMA VEZ QUE NÃO FOI APRESENTADO RECURSO DENTRO DO PRAZO LEGAL
(21) BR 11 2014 021809-9 A2	Código 9.2.4 - Manutenção do Indeferimento (22) 05/03/2013 (54) AMINOMETILENO PIRAZOLONAS COM ATIVIDADE TERAPÊUTICA (71) COMPOUND HANDLING B.V. (NL) MANTIDO O INDEFERIMENTO UMA VEZ QUE NÃO FOI APRESENTADO RECURSO DENTRO DO PRAZO LEGAL
(21) BR 11 2014 021966-4 A8	Código 9.2.4 - Manutenção do Indeferimento (22) 07/03/2013 (54) COMPOSTOS DE 3-ARIL-5-SUBSTITUÍDO-ISOQUINOLIN-1-ONA E USO TERAPÊUTICO DOS MESMOS (71) INSTITUTE OF CANCER RESEARCH: ROYAL CANCER HOSPITAL (THE) (GB) MANTIDO O INDEFERIMENTO UMA VEZ QUE NÃO FOI APRESENTADO RECURSO DENTRO DO PRAZO LEGAL
(21) BR 11 2014 025991-7 A2	Código 9.2.4 - Manutenção do Indeferimento (22) 18/04/2012 (54) CIGARRO ELETRÔNICO (71) FONTEM HOLDINGS 1 B.V. (NL) MANTIDO O INDEFERIMENTO UMA VEZ QUE NÃO FOI APRESENTADO RECURSO DENTRO DO PRAZO LEGAL
(21) BR 11 2015 001007-5 A2	Código 9.2.4 - Manutenção do Indeferimento (22) 16/07/2013 (54) CONSERVANTES E ANTIOXIDANTES INOVADORES DE ALIMENTO E DE RAÇÃO COM BASE EM ENZIMAS ANTIOXIDANTES EXTRAÍDAS DE SANGUE ANIMAL

	(71) CLEMSON UNIVERSITY RESEARCH FOUNDATION (US) MANTIDO O INDEFERIMENTO UMA VEZ QUE NÃO FOI APRESENTADO RECURSO DENTRO DO PRAZO LEGAL
(21) BR 11 2015 002926-4 A2	Código 9.2.4 - Manutenção do Indeferimento (22) 14/08/2013 (54) OXIDAÇÃO DA SUPERFÍCIE POLIMÉRICA USANDO PERÁCIDOS. (71) BRIAN BURMASTER (LB) MANTIDO O INDEFERIMENTO UMA VEZ QUE NÃO FOI APRESENTADO RECURSO DENTRO DO PRAZO LEGAL
(21) BR 11 2015 004028-4 A2	Código 9.2.4 - Manutenção do Indeferimento (22) 31/08/2012 (54) APARELHO E MÉTODO PARA DETERMINAR VISCOSIDADE DO FLUIDO EM UM AMBIENTE NO FUNDO DE FURO (71) Halliburton Energy Services, Inc. (US) MANTIDO O INDEFERIMENTO UMA VEZ QUE NÃO FOI APRESENTADO RECURSO DENTRO DO PRAZO LEGAL
(21) BR 11 2015 009337-0 A2	Código 9.2.4 - Manutenção do Indeferimento (22) 30/10/2013 (54) MÁQUINA, CONTENTOR, SISTEMA E MÉTODO PARA PREPARAR SORVETE E SOBREMESAS GELADAS SOB DEMANDA (71) SOCIÉTÉ DES PRODUITS NESTLÉ S.A. (CH) MANTIDO O INDEFERIMENTO UMA VEZ QUE NÃO FOI APRESENTADO RECURSO DENTRO DO PRAZO LEGAL
(21) BR 11 2015 011277-3 A2	Código 9.2.4 - Manutenção do Indeferimento (22) 26/11/2013 (54) CHIPS DE BATATA NÃO FRITOS E MÉTODO DE PRODUÇÃO PARA OS MESMOS (71) NISSIN FOODS HOLDINGS CO., LTD. (JP) MANTIDO O INDEFERIMENTO UMA VEZ QUE NÃO FOI APRESENTADO RECURSO DENTRO DO PRAZO LEGAL
(21) BR 11 2015 011839-9 A2	Código 9.2.4 - Manutenção do Indeferimento (22) 22/11/2013 (54) LAMINADO DE CAMADAS MÚLTIPLAS PARA A FABRICAÇÃO DE PAINÉIS ISOLANTES (71) SINTOSTAMP S.P.A. (IT) MANTIDO O INDEFERIMENTO UMA VEZ QUE NÃO FOI APRESENTADO RECURSO DENTRO DO PRAZO LEGAL

(21) BR 11 2016 014439-2 A2

Código 9.2.4 - Manutenção do Indeferimento
(22) 23/12/2014
(54) MÉTODOS E COMPOSIÇÕES DEGRADÁVEIS DE MODO CONTROLADO
(71) MASSACHUSETTS INSTITUTE OF TECHNOLOGY (US)
MANTIDO O INDEFERIMENTO UMA VEZ QUE NÃO FOI APRESENTADO RECURSO DENTRO DO PRAZO LEGAL

(21) BR 11 2016 015997-7 A2

Código 9.2.4 - Manutenção do Indeferimento
(22) 12/01/2015
(54) ?COMPOSIÇÕES FARMACÊUTICAS QUE COMPREENDEM 15-HEPE E MÉTODOS PARA TRATAR ASMA E DISTÚRBIOS PULMONARES COM O USO DAS MESMAS?
(71) AFIMMUNE LIMITED (IE)
MANTIDO O INDEFERIMENTO UMA VEZ QUE NÃO FOI APRESENTADO RECURSO DENTRO DO PRAZO LEGAL

(21) BR 11 2016 017016-4 A2

Código 9.2.4 - Manutenção do Indeferimento
(22) 22/01/2015
(54) DISPOSITIVO E MÉTODO PARA TRANSFERIR UM PRODUTO ESTÉRIL E RECIPIENTE
(71) PIERRE FABRE DERMO-COSMETIQUE (FR)
MANTIDO O INDEFERIMENTO UMA VEZ QUE NÃO FOI APRESENTADO RECURSO DENTRO DO PRAZO LEGAL

(21) BR 11 2017 002192-7 A2

Código 9.2.4 - Manutenção do Indeferimento
(22) 05/08/2014
(54) COMPOSIÇÕES PROTETORAS PARA A PELE
(71) AMANTIN EXPERTS (FR)
MANTIDO O INDEFERIMENTO UMA VEZ QUE NÃO FOI APRESENTADO RECURSO DENTRO DO PRAZO LEGAL

(21) BR 12 2019 005543-2 A2

Código 9.2.4 - Manutenção do Indeferimento
(22) 02/07/2004
(54) ÁCIDO NUCLÉICO ISOLADO OU RECOMBINANTE, SONDA DE ÁCIDO NUCLEICO, CASSETE DE EXPRESSÃO, VETOR OU VEÍCULO DE CLONAGEM, CÉLULA TRANSFORMADA, POLIPEPTÍDEOS E MÉTODO DE PRODUÇÃO DOS MESMOS, COMPOSIÇÃO, E MÉTODOS PARA GERAR UMA VARIANTE DE UM ÁCIDO NUCLEICO, PARA TRATAR OU MODIFICAR UMA COMPOSIÇÃO, PARA PRODUZIR UMA BEBIDA, UM ALIMENTO, UM ALIMENTO OU UM SUPLEMENTO NUTRICIONAL, PARA PREPARAR UM COMBUSTÍVEL, PARA MODIFICAR CÓDONS EM UM ÁCIDO NUCLEICO, E PARA PERFURAÇÃO, FRATURAMENTO OU TRATAMENTO DE POÇOS DE

	PETRÓLEO (71) VERENIUM CORPORATION (US) MANTIDO O INDEFERIMENTO UMA VEZ QUE NÃO FOI APRESENTADO RECURSO DENTRO DO PRAZO LEGAL.MANTIDO O INDEFERIMENTO UMA VEZ QUE NÃO FOI APRESENTADO RECURSO DENTRO DO PRAZO LEGAL.
(21) BR 12 2019 005549-1 A2	Código 9.2.4 - Manutenção do Indeferimento (22) 02/07/2004 (54) ÁCIDO NUCLÉICO ISOLADO OU RECOMBINANTE, SONDA DE ÁCIDO NUCLEICO, CASSETE DE EXPRESSÃO, VETOR OU VEÍCULO DE CLONAGEM, CÉLULA TRANSFORMADA, POLIPEPTÍDEOS E MÉTODO DE PRODUÇÃO DOS MESMOS, COMPOSIÇÃO, E MÉTODOS PARA GERAR UMA VARIANTE DE UM ÁCIDO NUCLEICO, PARA TRATAR OU MODIFICAR UMA COMPOSIÇÃO, PARA PRODUZIR UMA BEBIDA, UM ALIMENTO, UM ALIMENTO OU UM SUPLEMENTO NUTRICIONAL, PARA PREPARAR UM COMBUSTÍVEL, PARA MODIFICAR CÓDONS EM UM ÁCIDO NUCLEICO, E PARA PERFURAÇÃO, FRATURAMENTO OU TRATAMENTO DE POÇOS DE PETRÓLEO (71) VERENIUM CORPORATION (US) MANTIDO O INDEFERIMENTO UMA VEZ QUE NÃO FOI APRESENTADO RECURSO DENTRO DO PRAZO LEGAL.MANTIDO O INDEFERIMENTO UMA VEZ QUE NÃO FOI APRESENTADO RECURSO DENTRO DO PRAZO LEGAL.
(21) BR 12 2019 011633-4 A2	Código 9.2.4 - Manutenção do Indeferimento (22) 08/04/2011 (54) MÉTODOS DE ALIVIAR A EXCLUSÃO DE SUPERINFECÇÃO DE VETORES VIRAIS E VETORES VIRAIS (71) UNIVERSITY OF FLORIDA RESEARCH FOUNDATION, INC. (US) MANTIDO O INDEFERIMENTO UMA VEZ QUE NÃO FOI APRESENTADO RECURSO DENTRO DO PRAZO LEGAL.MANTIDO O INDEFERIMENTO UMA VEZ QUE NÃO FOI APRESENTADO RECURSO DENTRO DO PRAZO LEGAL.
(21) BR 12 2019 018253-1 A2	Código 9.2.4 - Manutenção do Indeferimento (22) 22/02/2010 (54) PROCESSO PARA A FABRICAÇÃO DE UMA SOLUÇÃO MISTA QUE COMPREENDE PROPIONATO E ACETATO, SOLUÇÃO AQUOSA E USO DA MESMA (71) PURAC BIOCHEM B.V. (NL) MANTIDO O INDEFERIMENTO UMA VEZ QUE NÃO FOI APRESENTADO RECURSO DENTRO DO PRAZO LEGAL.MANTIDO O INDEFERIMENTO UMA VEZ QUE NÃO FOI APRESENTADO RECURSO DENTRO DO PRAZO LEGAL.
(21) BR 12 2019 018679-0 A2	Código 9.2.4 - Manutenção do Indeferimento

	(22) 05/05/2011 (54) MICRO-ORGANISMOS RECOMBINANTES, PROCESSOS PARA CONVERTER BIOMASSA EM ETANOL, ACETONA, ISOPROPANOL OU ACETATO DE ETILA, CEPAS DE LEVEDURA, MEIO DE FERMENTAÇÃO, MÉTODO PARA PRODUZIR UM CEPA DE LEVEDURA E MÉTODO PARA GERAR UMA CÉLULA HOSPEDEIRA DE LEVEDURA RECOMBINANTE (71) LALLEMAND HUNGARY LIQUIDITY MANAGEMENT LLC. (HU) MANTIDO O INDEFERIMENTO UMA VEZ QUE NÃO FOI APRESENTADO RECURSO DENTRO DO PRAZO LEGAL.MANTIDO O INDEFERIMENTO UMA VEZ QUE NÃO FOI APRESENTADO RECURSO DENTRO DO PRAZO LEGAL.
(21) BR 12 2019 021154-0 A2	Código 9.2.4 - Manutenção do Indeferimento (22) 26/02/2010 (54) MÉTODOS PARA SELEÇÃO DE CÉLULAS EUCARIÓTICAS EXPRESSANDO UMA PROTEÍNA HETERÓLOGA, PARA PRODUZIR UM PRODUTO DE INTERESSE E USO DE UM MEIO DE CULTURA SELETIVO (71) NOVARTIS AG (CH) MANTIDO O INDEFERIMENTO UMA VEZ QUE NÃO FOI APRESENTADO RECURSO DENTRO DO PRAZO LEGAL.MANTIDO O INDEFERIMENTO UMA VEZ QUE NÃO FOI APRESENTADO RECURSO DENTRO DO PRAZO LEGAL.
(21) BR 12 2019 021437-9 A2	Código 9.2.4 - Manutenção do Indeferimento (22) 25/04/2011 (54) PROCESSO PARA A PRODUÇÃO DE UM POLIPEPTÍDEO RECOMBINANTE ATRAVÉS DO CULTIVO DE CÉLULAS APRIMORADO (71) NOVARTIS AG (CH) MANTIDO O INDEFERIMENTO UMA VEZ QUE NÃO FOI APRESENTADO RECURSO DENTRO DO PRAZO LEGAL.MANTIDO O INDEFERIMENTO UMA VEZ QUE NÃO FOI APRESENTADO RECURSO DENTRO DO PRAZO LEGAL.
(21) BR 12 2019 022208-8 A2	Código 9.2.4 - Manutenção do Indeferimento (22) 04/04/2012 (54) MOLÉCULA DE ÁCIDO NUCLEICO RECOMBINANTE, VETOR, CÉLULA HOSPEDEIRA, POLIPEPTÍDEO RECOMBINANTE E SEU MÉTODO DE PRODUÇÃO, COMPOSIÇÃO, MÉTODOS PARA CONTROLAR OU EXTERMINAR UMA POPULAÇÃO DE PRAGAS, PARA PROTEGER UMA PLANTA DE UMA PRAGA, E PARA AUMENTAR O RENDIMENTO EM UMA PLANTA (71) ATHENIX CORP. (US) MANTIDO O INDEFERIMENTO UMA VEZ QUE NÃO FOI APRESENTADO RECURSO DENTRO DO PRAZO LEGAL.MANTIDO O INDEFERIMENTO UMA VEZ QUE NÃO FOI APRESENTADO RECURSO DENTRO DO PRAZO LEGAL.

(21) BR 12 2019 024484-7 A2

Código 9.2.4 - Manutenção do Indeferimento
(22) 05/03/2009
(54) ORGANISMO MICROBIANO DE OCORRÊNCIA NÃO NATURAL E MÉTODO PARA PRODUZIR ÁLCOOL DE CADEIA LONGA
(71) GENOMATICA, INC. (US)
MANTIDO O INDEFERIMENTO UMA VEZ QUE NÃO FOI APRESENTADO RECURSO DENTRO DO PRAZO LEGAL.MANTIDO O INDEFERIMENTO UMA VEZ QUE NÃO FOI APRESENTADO RECURSO DENTRO DO PRAZO LEGAL.

(21) BR 12 2019 024486-3 A2

Código 9.2.4 - Manutenção do Indeferimento
(22) 05/03/2009
(54) ORGANISMO MICROBIANO DE OCORRÊNCIA NÃO NATURAL E MÉTODO PARA PRODUZIR UM ALDEÍDO DE ÁCIDO GRAXO
(71) GENOMATICA, INC. (US)
MANTIDO O INDEFERIMENTO UMA VEZ QUE NÃO FOI APRESENTADO RECURSO DENTRO DO PRAZO LEGAL.MANTIDO O INDEFERIMENTO UMA VEZ QUE NÃO FOI APRESENTADO RECURSO DENTRO DO PRAZO LEGAL.

(21) BR 12 2019 024515-0 A2

Código 9.2.4 - Manutenção do Indeferimento
(22) 05/03/2009
(54) ORGANISMO MICROBIANO DE OCORRÊNCIA NÃO NATURAL E MÉTODO PARA PRODUZIR ÁLCOOL DE CADEIA LONGA
(71) GENOMATICA, INC. (US)
MANTIDO O INDEFERIMENTO UMA VEZ QUE NÃO FOI APRESENTADO RECURSO DENTRO DO PRAZO LEGAL.MANTIDO O INDEFERIMENTO UMA VEZ QUE NÃO FOI APRESENTADO RECURSO DENTRO DO PRAZO LEGAL.

(21) BR 12 2020 001513-6 A2

Código 9.2.4 - Manutenção do Indeferimento
(22) 19/03/2009
(54) ÓLEO MICROBIANO, PRODUTO ALIMENTÍCIO E ALIMENTO ANIMAL COMPREENDENDO O REFERIDO ÓLEO MICROBIANO
(71) DSM IP ASSETS B.V. (NL)
MANTIDO O INDEFERIMENTO UMA VEZ QUE NÃO FOI APRESENTADO RECURSO DENTRO DO PRAZO LEGAL.MANTIDO O INDEFERIMENTO UMA VEZ QUE NÃO FOI APRESENTADO RECURSO DENTRO DO PRAZO LEGAL.

(21) BR 20 2014 015951-2 U2

Código 9.2.4 - Manutenção do Indeferimento
(22) 27/06/2014
(54) DISPOSITIVO DE REGULAGEM ANGULAR APLICADO EM CONJUNTO PERFIL PORTA ETIQUETAS OU TRILHOS DE FIXAÇÃO
(71) ANTÔNIO CARLOS DANIELE (BR/SC)
MANTIDO O INDEFERIMENTO UMA VEZ QUE NÃO FOI APRESENTADO RECURSO DENTRO DO PRAZO LEGAL

(21) BR 20 2014 023772-6 U2	Código 9.2.4 - Manutenção do Indeferimento (22) 25/09/2014 (54) DISPOSIÇÃO CONSTRUTIVA APLICADA EM RISOLES OU CORRELATOS PARA IDENTIFICAR RECHEIO OU SABOR DESTE TIPO DE SALGADO (71) MINEIRO INDÚSTRIA DE ALIMENTOS LTDA EPP (BR/SC) MANTIDO O INDEFERIMENTO UMA VEZ QUE NÃO FOI APRESENTADO RECURSO DENTRO DO PRAZO LEGAL
(21) BR 20 2015 009175-9 U2	Código 9.2.4 - Manutenção do Indeferimento (22) 23/04/2015 (54) DISPOSITIVO MANUAL PARA APLICAÇÃO DE ADESIVOS LÍQUIDOS (71) UNIVERSIDADE FEDERAL DO RIO GRANDE DO SUL (BR/RS) MANTIDO O INDEFERIMENTO UMA VEZ QUE NÃO FOI APRESENTADO RECURSO DENTRO DO PRAZO LEGAL
(21) BR 20 2015 009505-3 U2	Código 9.2.4 - Manutenção do Indeferimento (22) 28/04/2015 (54) DISPOSIÇÃO CONSTRUTIVA EM REDE DE DESCANSO (71) DAVID ARLINDO BARBOSA BERTI (BR/SP) MANTIDO O INDEFERIMENTO UMA VEZ QUE NÃO FOI APRESENTADO RECURSO DENTRO DO PRAZO LEGAL
(21) BR 20 2015 017616-9 U2	Código 9.2.4 - Manutenção do Indeferimento (22) 23/07/2015 (54) LIXEIRA COMUNITÁRIA PARA RECICLAGEM COM PROPAGANDA DE EMPRESAS (71) CLAUDIMAR LUIZ DA SILVA (BR) MANTIDO O INDEFERIMENTO UMA VEZ QUE NÃO FOI APRESENTADO RECURSO DENTRO DO PRAZO LEGAL
(21) BR 20 2015 019256-3 U2	Código 9.2.4 - Manutenção do Indeferimento (22) 11/08/2015 (54) DISPOSIÇÃO CONSTRUTIVA APLICADA EM CONJUNTO DE REFIL E CABEÇOTE PARA FILTROS E PURIFICADORES DE ÁGUA, DOTADO DE NÚCLEO ROTATIVO CHAVEADO PARA CONTROLE DE FLUXO (71) IBBL S.A. (BR/SP) MANTIDO O INDEFERIMENTO UMA VEZ QUE NÃO FOI APRESENTADO RECURSO DENTRO DO PRAZO LEGAL
(21) BR 20 2015 022324-8 U2	Código 9.2.4 - Manutenção do Indeferimento (22) 10/09/2015

	(54) REVESTIMENTO EM FORMATO TRIDIMENSIONAL PARA PAREDES (71) MARCIO AMBROSIO SIMOES (BR/MG) MANTIDO O INDEFERIMENTO UMA VEZ QUE NÃO FOI APRESENTADO RECURSO DENTRO DO PRAZO LEGAL
(21) BR 20 2017 008350-6 U2	Código 9.2.4 - Manutenção do Indeferimento (22) 24/04/2017 (54) BRAÇO E LANÇA PARA ESCAVADEIRA (71) MATEUS TONIOLO (BR/PR) MANTIDO O INDEFERIMENTO UMA VEZ QUE NÃO FOI APRESENTADO RECURSO DENTRO DO PRAZO LEGAL
(21) BR 20 2017 013285-0 U2	Código 9.2.4 - Manutenção do Indeferimento (22) 20/06/2017 (54) TRAVA PARA ANEL ELÁSTICO (71) NOVAGARD INDÚSTRIA E COMÉRCIO DE PEÇAS LTDA - EPP (BR/SP) MANTIDO O INDEFERIMENTO UMA VEZ QUE NÃO FOI APRESENTADO RECURSO DENTRO DO PRAZO LEGAL
(21) BR 21 2017 027754-4 U2	Código 9.2.4 - Manutenção do Indeferimento (22) 02/11/2015 (54) EMBALAGEM INFLÁVEL PARA PRESENTES INDIVIDUAIS (71) JAIME ESTUARDO MORALES URBINA (PE) MANTIDO O INDEFERIMENTO UMA VEZ QUE NÃO FOI APRESENTADO RECURSO DENTRO DO PRAZO LEGAL
(21) C1 0805958-6 E2	Código 9.2.4 - Manutenção do Indeferimento (22) 22/06/2009 (54) PROCESSO DE PRODUÇÃO DE POLIACRILONITRILA (PAN) TERMOPLÁSTICA (71) Nilton Pereira Alves (BR/SP) MANTIDO O INDEFERIMENTO UMA VEZ QUE NÃO FOI APRESENTADO RECURSO DENTRO DO PRAZO LEGAL
(21) PI 0505623-3 A2	Código 9.2.4 - Manutenção do Indeferimento (22) 21/12/2005 (54) SISTEMA REMOTO DE MONITORAMENTO, DETECÇÃO E TRANSMISSÃO DE EVENTOS DE FALHAS EM EQUIPAMENTOS DE REFRIGERAÇÃO, MÉTODO DE MONITORAMENTO, DETECÇÃO E TRANSMISSÃO DE EVENTOS DE FALHAS EM EQUIPAMENTOS DE REFRIGERAÇÃO E EQUIPAMENTO DE REFRIGERAÇÃO (71) Metalfrio Solutions LTDA. (BR/SP) MANTIDO O INDEFERIMENTO UMA VEZ QUE NÃO FOI APRESENTADO

	RECURSO DENTRO DO PRAZO LEGAL
(21) PI 0507960-8 A2	Código 9.2.4 - Manutenção do Indeferimento (22) 24/02/2005 (54) MÉTODOS TERAPÊUTICOS EMPREGANDO PRECURSORES DE ÓXIDO NÍTRICO (71) Vanderbilt University (US) MANTIDO O INDEFERIMENTO UMA VEZ QUE NÃO FOI APRESENTADO RECURSO DENTRO DO PRAZO LEGAL
(21) PI 0509678-2 A2	Código 9.2.4 - Manutenção do Indeferimento (22) 07/04/2005 (54) PARTÍCULAS DE UM MEIO VISCOELÁSTICO, MÉTODO PARA PRODUZIR PARTÍCULAS DE GEL INJETÁVEIS DE UM MEIO VISCOELÁSTICO, IMPLANTE PARA AUMENTO DO TECIDO MACIO, MÉTODO PARA AUMENTO DO TECIDO MACIO EM MAMÍFERO, PARTÍCULAS DE GEL INJETÁVEIS, E, USO DE PARTÍCULAS DE GEL INJETÁVEIS DE UM MEIO VISCOELÁSTICO (71) Q-Med AB (SE) MANTIDO O INDEFERIMENTO UMA VEZ QUE NÃO FOI APRESENTADO RECURSO DENTRO DO PRAZO LEGAL
(21) PI 0606594-5 A2	Código 9.2.4 - Manutenção do Indeferimento (22) 20/01/2006 (54) SAL DE ADIÇÃO DE ÁCIDO, MÉTODO DE PREPARAÇÃO, SOLUÇÃO AQUOSA, BEM COMO USO DO MESMO, PROCESSO PARA PREPARAÇÃO DE PIPERIDIN-4-ILAMIDA DO ÁCIDO 4-(2,6-DICLORO-BENZOILAMINO)-1H-PIRAZOL-3-CARBOXÍLICO E USO DO MESMO, COMPOSIÇÃO FARMACÊUTICA E INTERMEDIÁRIO QUÍMICO (71) Astex Therapeutics Limited (GB) MANTIDO O INDEFERIMENTO UMA VEZ QUE NÃO FOI APRESENTADO RECURSO DENTRO DO PRAZO LEGAL
(21) PI 0607739-0 A2	Código 9.2.4 - Manutenção do Indeferimento (22) 27/02/2006 (54) DERIVADOS DE TETRAIDROINDOLONA E TETRAIDROINDAZOLONA, COMPOSIÇÃO COMPREENDENDO OS MESMOS E USO RELACIONADO (71) SERENEX, INC (US) MANTIDO O INDEFERIMENTO UMA VEZ QUE NÃO FOI APRESENTADO RECURSO DENTRO DO PRAZO LEGAL
(21) PI 0614005-0 A2	Código 9.2.4 - Manutenção do Indeferimento (22) 20/07/2006

(54) Processo para preparação, sais e usos de
(s)-(-)-2-(n-propilamino)-5-metoxitetralina e
(s)-(-)-2-(N-propilamino)-5-hidroxitetralina opticamente ativos.
(71) ZIARCO INC. (US)
MANTIDO O INDEFERIMENTO UMA VEZ QUE NÃO FOI APRESENTADO RECURSO DENTRO DO PRAZO LEGAL

---

(21) PI 0701074-5 A8

Código 9.2.4 - Manutenção do Indeferimento
(22) 03/05/2007
(54) DISPOSITIVOS PARA MONITORAMENTO ELETRÔNICO DE CUSTÓDIA
(71) Spacecomm Comunicações & Tecnologia LTDA (BR/PR) ; Instituto de Tecnologia para o Desenvolvimento - LACTEC (BR/PR)
MANTIDO O INDEFERIMENTO UMA VEZ QUE NÃO FOI APRESENTADO RECURSO DENTRO DO PRAZO LEGAL

---

(21) PI 0701151-2 A2

Código 9.2.4 - Manutenção do Indeferimento
(22) 04/05/2007
(54) SISTEMA DE MONITORAMENTO ELETRÔNICO DE CUSTÓDIA
(71) Spacecomm Comunicação & Tecnologia LTDA (BR/PR)
MANTIDO O INDEFERIMENTO UMA VEZ QUE NÃO FOI APRESENTADO RECURSO DENTRO DO PRAZO LEGAL

---

(21) PI 0706892-1 A2

Código 9.2.4 - Manutenção do Indeferimento
(22) 30/01/2007
(54) MÉTODOS E COMPOSIÇÕES PARA MELHORAR A MEMÓRIA OU A INTELIGÊNCIA, OU PARA MELHORAR OU INIBIR SEU DECLÍNIO
(71) Massachusetts Institute of Technology (US)
MANTIDO O INDEFERIMENTO UMA VEZ QUE NÃO FOI APRESENTADO RECURSO DENTRO DO PRAZO LEGAL

---

(21) PI 0811526-5 A2

Código 9.2.4 - Manutenção do Indeferimento
(22) 14/05/2008
(54) USO DE UM ANTICORPO MONOCLONAL, QUIMÉRICO, HUMANIZADO OU HUMANO QUE LIGA O IL-5R, ANTICORPO ANTI-IL-5R ISOLADO, E, EPÍTOPO ISOLADO DE IL-5R ALFA
(71) ASTRAZENECA AB (SE) ; KYOWA KIRIN CO., LTD. (JP)
MANTIDO O INDEFERIMENTO UMA VEZ QUE NÃO FOI APRESENTADO RECURSO DENTRO DO PRAZO LEGAL

---

(21) PI 0814143-6 A2

Código 9.2.4 - Manutenção do Indeferimento
(22) 28/07/2008
(54) VESTUÁRIO PARA USO NA ÁGUA CARACTERIZADO POR INCORPORAR UM TECIDO ELÁSTICO

	(71) HURLEY PHANTOM C.V. (NL) MANTIDO O INDEFERIMENTO UMA VEZ QUE NÃO FOI APRESENTADO RECURSO DENTRO DO PRAZO LEGAL
(21) PI 0816321-9 A2	Código 9.2.4 - Manutenção do Indeferimento (22) 03/09/2008 (54) MÉTODO PARA ESPECIFICAR CONTEÚDO DE INTERESSE USANDO UM RECEPTOR DE RADIODIFUSÃO DIGITAL, RECEPTOR DE RADIODIFUSÃO DIGITAL, MÉTODO PARA RADIODIFUNDIR DADOS DE RADIODIFUSÃO DIGITAL FORMATADOS PARA FACILITAR ESPECIFICAÇÃO DE CONTEÚDO DE INTERESSE, E, SISTEMA DE RADIODIFUSÃO DIGITAL (71) Ibiquity Digital Corporation (US) MANTIDO O INDEFERIMENTO UMA VEZ QUE NÃO FOI APRESENTADO RECURSO DENTRO DO PRAZO LEGAL
(21) PI 0818191-8 A2	Código 9.2.4 - Manutenção do Indeferimento (22) 26/09/2008 (54) MÉTODOS PARA A FORMAÇÃO DE VASOS A PARTIR DE UMA POPULAÇÃO DE CÉLULAS DE PERFUSATO PLACENTÁRIO E PARA O TRATAMENTO DE UM INDIVÍDUO TENDO UMA DOENÇA CARDÍACA OU VASCULAR, DISTÚRBIO, CONDIÇÃO OU INSULFICÊNCIA (71) ANTHROGENESIS CORP. (US) MANTIDO O INDEFERIMENTO UMA VEZ QUE NÃO FOI APRESENTADO RECURSO DENTRO DO PRAZO LEGAL
(21) PI 0900683-4 A2	Código 9.2.4 - Manutenção do Indeferimento (22) 17/03/2009 (54) DISPOSITIVO DE DETECÇÃO E DE SINALIZAÇÃO DE PASSAGEM DE PIG OU ESFERA E CONJUNTO DE DETECÇÃO E SINALIZAÇÃO DE PASSAGEM DE PIG OU ESFERA (71) ASELCO INDÚSTRIA COMÉRCIO IMPORTAÇÃO E EXPORTAÇÃO DE INSTRUMENTAÇÃO LTDA. (BR/SP) MANTIDO O INDEFERIMENTO UMA VEZ QUE NÃO FOI APRESENTADO RECURSO DENTRO DO PRAZO LEGAL
(21) PI 0901978-2 A2	Código 9.2.4 - Manutenção do Indeferimento (22) 08/06/2009 (54) SISTEMA DE ACESSO SEM FIO EM BANDA LARGA AS REDES QUE UTILIZAM O PROTOCOLO INTERNET VIA REDE TELEFONICA DE TELEFONES DE UTILIDADE PÚBLICA (71) Daruma Telecomunicações e Informática S/A (BR/SP) MANTIDO O INDEFERIMENTO UMA VEZ QUE NÃO FOI APRESENTADO RECURSO DENTRO DO PRAZO LEGAL

(21) PI 0911410-6 A2	Código 9.2.4 - Manutenção do Indeferimento (22) 22/04/2009 (54) ANÁLOGOS DE CARBA-NUCLEOSÍDEO PARA TRATAMENTO ANTIVIRAL (71) Gilead Sciences, Inc. (US) MANTIDO O INDEFERIMENTO UMA VEZ QUE NÃO FOI APRESENTADO RECURSO DENTRO DO PRAZO LEGAL
(21) PI 0924569-3 A2	Código 9.2.4 - Manutenção do Indeferimento (22) 20/08/2009 (54) SIMULADOR DE SOLDAGEM EM TUBO DE REALIDADE VIRTUAL (71) Lincoln Global, Inc. (US) MANTIDO O INDEFERIMENTO UMA VEZ QUE NÃO FOI APRESENTADO RECURSO DENTRO DO PRAZO LEGAL
(21) PI 1001859-0 A2	Código 9.2.4 - Manutenção do Indeferimento (22) 18/06/2010 (54) APARATO DISSETOR CIRÚRGICO, PROCESSO DE PRODUÇÃO E MÉTODO DE DISSECÇÃO DE TECIDOS (71) UNIVERSIDADE FEDERAL DE SÃO PAULO - UNIFESP (BR/SP) MANTIDO O INDEFERIMENTO UMA VEZ QUE NÃO FOI APRESENTADO RECURSO DENTRO DO PRAZO LEGAL
(21) PI 1002263-5 A2	Código 9.2.4 - Manutenção do Indeferimento (22) 14/07/2010 (54) FRITADEIRA SOB PRESSÃO (71) Alcast do Brasil Ltda (BR/PR) MANTIDO O INDEFERIMENTO UMA VEZ QUE NÃO FOI APRESENTADO RECURSO DENTRO DO PRAZO LEGAL
(21) PI 1004087-0 A2	Código 9.2.4 - Manutenção do Indeferimento (22) 29/10/2010 (54) PROCESSO DE OBTENÇÃO DE RESINA POLIÉSTER INSATURADA, COMPOSIÇÃO DE RESINAS DE POLIÉSTER INSATURADO E SEUS RESPECTIVOS USOS (71) ELEKEIROZ S.A. (BR/SP) MANTIDO O INDEFERIMENTO UMA VEZ QUE NÃO FOI APRESENTADO RECURSO DENTRO DO PRAZO LEGAL
(21) PI 1008621-8 A2	Código 9.2.4 - Manutenção do Indeferimento (22) 22/02/2010 (54) UNIDADE DE IÇAMENTO PARA UMA PLATAFORMA, E, NAVIO

	(71) Par Systems, Inc. (US) MANTIDO O INDEFERIMENTO UMA VEZ QUE NÃO FOI APRESENTADO RECURSO DENTRO DO PRAZO LEGAL
(21) PI 1008955-1 A2	Código 9.2.4 - Manutenção do Indeferimento (22) 12/03/2010 (54) TERAPIA DE COMBINAÇÃO COM DERIVADOS DE TIOCOLCHICINA. (71) Abraxis Bioscience, LLC. (US) MANTIDO O INDEFERIMENTO UMA VEZ QUE NÃO FOI APRESENTADO RECURSO DENTRO DO PRAZO LEGAL
(21) PI 1010465-8 A2	Código 9.2.4 - Manutenção do Indeferimento (22) 28/10/2010 (54) SISTEMA E MÉTODO PARA FORNECER UMA ESTRUTURA DE UPLINK E MINIMIZAR O OVERHEAD PILOTO DE SINAL EM UMA REDE DE COMUNICAÇÃO SEM FIO (71) APPLE INC. (US) MANTIDO O INDEFERIMENTO UMA VEZ QUE NÃO FOI APRESENTADO RECURSO DENTRO DO PRAZO LEGAL
(21) PI 1012454-3 A2	Código 9.2.4 - Manutenção do Indeferimento (22) 30/07/2010 (54) COMPONENTES DE PILHAS A COMBUSTÍVEL DE ÓXIDO SÓLIDO (71) Universidade Federal da Bahia (BR/BA) MANTIDO O INDEFERIMENTO UMA VEZ QUE NÃO FOI APRESENTADO RECURSO DENTRO DO PRAZO LEGAL
(21) PI 1102348-1 A2	Código 9.2.4 - Manutenção do Indeferimento (22) 30/05/2011 (54) COMPÓSITO MAGNÉTICO DE ZEÓLITA E PROCESSO PARA PREPARAÇÃO (71) Comissão Nacional de Energia Nuclear (BR/RJ) MANTIDO O INDEFERIMENTO UMA VEZ QUE NÃO FOI APRESENTADO RECURSO DENTRO DO PRAZO LEGAL
(21) PI 1103375-4 A2	Código 9.2.4 - Manutenção do Indeferimento (22) 21/07/2011 (54) METODOLOGIAS DE GESTÃO DE CONHECIMENTO TÁCITO (71) Universidade Federal de Minas Gerais (BR/MG) MANTIDO O INDEFERIMENTO UMA VEZ QUE NÃO FOI APRESENTADO RECURSO DENTRO DO PRAZO LEGAL
(21) PI 1103578-1 A2	Código 9.2.4 - Manutenção do Indeferimento

	(22) 08/07/2011 (54) FOLHA DE POLÍMERO PARA REVESTIMENTO INTERNO, LAMINADO DE POLÍMERO PARA REVESTIMENTO INTERNO E PNEUMÁTICO (71) Sumitomo Rubber Industries, Ltd (JP) MANTIDO O INDEFERIMENTO UMA VEZ QUE NÃO FOI APRESENTADO RECURSO DENTRO DO PRAZO LEGAL
(21) PI 1103868-3 A2	Código 9.2.4 - Manutenção do Indeferimento (22) 09/08/2011 (54) TRANS-ESTILBENÓIDES NITROGENADOS SUBSTITUÍDOS PARA OBTENÇÃO, ENCAPSULAÇÃO COM LIPOSSOMAS, APLICAÇÕES COMO ANTIOXIDANTES, COSMÉTICOS, CONSERVANTES, ALIMENTOS, NUTRIÇÃO PARA O SEGMENTO HUMANO E/OU VETERINÁRIO (71) Universidade Federal de Juiz de Fora (BR/MG) MANTIDO O INDEFERIMENTO UMA VEZ QUE NÃO FOI APRESENTADO RECURSO DENTRO DO PRAZO LEGAL
(21) PI 1106028-0 A2	Código 9.2.4 - Manutenção do Indeferimento (22) 13/12/2011 (54) ESPUMA DE POLIURETANO FORMULADA COM CELULOSE (71) Fibrasca Quimica e Textil Ltda (BR/SC) MANTIDO O INDEFERIMENTO UMA VEZ QUE NÃO FOI APRESENTADO RECURSO DENTRO DO PRAZO LEGAL

Código Desistência

Código 10.9 - Retirada Homologada Art. 29 § 1º da LPI

Notificação de homologação da retirada do pedido de patente, solicitada pelo depositante.

---

(21) BR 20 2020 010228-7

Código 10.9 - Retirada Homologada Art. 29 § 1º da LPI

(22) 21/05/2020

(71) RAMON LUIZ RODRIGUES MACÁRIO DA SILVA (BR/RJ) ; PEDRO WERNER SCHUENCK (BR/RJ)

Código Arquivamento

Código 11.1.1 - Arquivamento definitivo - Art. 33 da LPI

Arquivado definitivamente o pedido uma vez que não foi requerido o desarquivamento.

(21) BR 10 2017 014550-6 A2	Código 11.1.1 - Arquivamento definitivo - Art. 33 da LPI (22) 05/07/2017 (71) GOODRICH CORPORATION (US)
(21) BR 10 2017 014565-4 A2	Código 11.1.1 - Arquivamento definitivo - Art. 33 da LPI (22) 05/07/2017 (71) PEDRO GIAMMARUSTI (BR/SP)
(21) BR 10 2017 014597-2 A2	Código 11.1.1 - Arquivamento definitivo - Art. 33 da LPI (22) 06/07/2017 (71) FEGE (FR)
(21) BR 10 2017 014685-5 A2	Código 11.1.1 - Arquivamento definitivo - Art. 33 da LPI (22) 07/07/2017 (71) GE LIGHTING SOLUTIONS, LLC (US)
(21) BR 10 2017 014768-1 A2	Código 11.1.1 - Arquivamento definitivo - Art. 33 da LPI (22) 07/07/2017 (71) RUBICON GLOBAL HOLDINGS LLC (US)
(21) BR 10 2017 014777-0 A2	Código 11.1.1 - Arquivamento definitivo - Art. 33 da LPI (22) 07/07/2017 (71) RUBICON GLOBAL HOLDINGS, LLC (US)
(21) BR 11 2018 076196-6 A2	Código 11.1.1 - Arquivamento definitivo - Art. 33 da LPI (22) 07/07/2017 (71) VISA INTERNATIONAL SERVICE ASSOCIATION (US)
(21) BR 11 2018 076518-0 A2	Código 11.1.1 - Arquivamento definitivo - Art. 33 da LPI (22) 10/07/2017 (71) BASF SE (DE)
(21) BR 11 2018 076567-8 A2	Código 11.1.1 - Arquivamento definitivo - Art. 33 da LPI (22) 06/07/2017

	(71) COWMATIX S.R.L. (IT)
(21) BR 11 2018 076642-9 A2	Código 11.1.1 - Arquivamento definitivo - Art. 33 da LPI (22) 10/07/2017 (71) BASF SE (DE)
(21) BR 11 2018 076680-1 A2	Código 11.1.1 - Arquivamento definitivo - Art. 33 da LPI (22) 07/07/2017 (71) NSK LTD. (JP)
(21) BR 11 2018 076900-2 A2	Código 11.1.1 - Arquivamento definitivo - Art. 33 da LPI (22) 05/07/2017 (71) WOBBEN PROPERTIES GMBH (DE)
(21) BR 11 2018 076966-5 A2	Código 11.1.1 - Arquivamento definitivo - Art. 33 da LPI (22) 10/07/2017 (71) BASF SE (DE)
(21) BR 11 2018 077111-2 A2	Código 11.1.1 - Arquivamento definitivo - Art. 33 da LPI (22) 10/07/2017 (71) BASF SE (DE)
(21) BR 11 2018 077433-2 A2	Código 11.1.1 - Arquivamento definitivo - Art. 33 da LPI (22) 10/07/2017 (71) BASF SE (DE)
(21) BR 11 2019 000083-6 A2	Código 11.1.1 - Arquivamento definitivo - Art. 33 da LPI (22) 06/07/2017 (71) IDAC HOLDINGS, INC. (US)
(21) BR 11 2019 000107-7 A2	Código 11.1.1 - Arquivamento definitivo - Art. 33 da LPI (22) 05/07/2017 (71) THE JOHNS HOPKINS UNIVERSITY (US)
(21) BR 11 2019 000145-0 A2	Código 11.1.1 - Arquivamento definitivo - Art. 33 da LPI (22) 04/07/2017 (71) ETH ZÜRICH (CH)
(21) BR 11 2019 000165-4 A2	Código 11.1.1 - Arquivamento definitivo - Art. 33 da LPI (22) 04/07/2017 (71) BONATRANS GROUP A.S. (CZ)

(21) BR 11 2019 000207-3 A2	Código 11.1.1 - Arquivamento definitivo - Art. 33 da LPI (22) 06/07/2017 (71) MEDTRONIC VASCULAR, INC. (US)
(21) BR 11 2019 000209-0 A2	Código 11.1.1 - Arquivamento definitivo - Art. 33 da LPI (22) 07/07/2017 (71) NOVOZYMES A/S (DK)
(21) BR 11 2019 000247-2 A2	Código 11.1.1 - Arquivamento definitivo - Art. 33 da LPI (22) 05/07/2017 (71) BRISTOL-MYERS SQUIBB COMPANY (US)
(21) BR 11 2019 000284-7 A2	Código 11.1.1 - Arquivamento definitivo - Art. 33 da LPI (22) 07/07/2017 (71) CONVATEC TECHNOLOGIES INC. (US)
(21) BR 11 2019 000301-0 A2	Código 11.1.1 - Arquivamento definitivo - Art. 33 da LPI (22) 07/07/2017 (71) CONVATEC TECHNOLOGIES INC. (US)
(21) BR 11 2019 000316-9 A2	Código 11.1.1 - Arquivamento definitivo - Art. 33 da LPI (22) 07/07/2017 (71) CONVATEC TECHNOLOGIES INC. (US)
(21) BR 11 2019 000360-6 A2	Código 11.1.1 - Arquivamento definitivo - Art. 33 da LPI (22) 06/07/2017 (71) EVONIK DEGUSSA GMBH (DE)
(21) BR 11 2019 000366-5 A2	Código 11.1.1 - Arquivamento definitivo - Art. 33 da LPI (22) 10/07/2017 (71) JOHNSON MATTHEY PUBLIC LIMITED COMPANY (GB)
(21) BR 11 2019 000601-0 A2	Código 11.1.1 - Arquivamento definitivo - Art. 33 da LPI (22) 06/07/2017 (71) HARPC SOLUTIONS INC (CA)
(21) BR 11 2019 000842-0 A2	Código 11.1.1 - Arquivamento definitivo - Art. 33 da LPI (22) 05/07/2017 (71) AIRBNB, INC. (US)
(21) BR 11 2019 001083-1 A2	Código 11.1.1 - Arquivamento definitivo - Art. 33 da LPI (22) 05/07/2017

	(71) WOBBEN PROPERTIES GMBH (DE)
(21) BR 11 2019 001317-2 A2	Código 11.1.1 - Arquivamento definitivo - Art. 33 da LPI (22) 05/07/2017 (71) CLARIANT INTERNATIONAL LTD. (CH)
(21) BR 11 2019 001846-8 A2	Código 11.1.1 - Arquivamento definitivo - Art. 33 da LPI (22) 06/07/2017 (71) CORNING RESEARCH & DEVELOPMENT CORPORATION (US)
(21) BR 13 2017 014572-6 E2	Código 11.1.1 - Arquivamento definitivo - Art. 33 da LPI (22) 05/07/2017 (71) ANA PAULA PEREIRA LAGE (BR/MG)
(21) BR 20 2017 014698-2 U2	Código 11.1.1 - Arquivamento definitivo - Art. 33 da LPI (22) 07/07/2017 (71) WANG TSE LIANG (BR/SP)
(21) MU 8903188-1 U2	Código 11.1.1 - Arquivamento definitivo - Art. 33 da LPI (22) 10/07/2009 (71) IGNÁCIO OLIVEIRA SOLANICH (BR/BA)

Código 11.2 - Arquivamento - Art. 36 §1° da LPI

Arquivado definitivamente o pedido de patente, uma vez que não foi respondida a exigência formulada.

(21) BR 10 2012 006787-0 A2	Código 11.2 - Arquivamento - Art. 36 §1° da LPI (22) 27/03/2012 (71) YEH KUANG HSIANG (BR/SP)
(21) BR 10 2012 007586-5 A2	Código 11.2 - Arquivamento - Art. 36 §1° da LPI (22) 27/03/2012 (71) Honda Motor Co., Ltd (JP)
(21) BR 10 2012 007590-3 A2	Código 11.2 - Arquivamento - Art. 36 §1° da LPI (22) 27/03/2012 (71) Honda Motor Co., Ltd (JP)
(21) BR 10 2012 033145-4 A2	Código 11.2 - Arquivamento - Art. 36 §1° da LPI (22) 11/12/2012 (71) Seb do Brasil Produtos Domesticos Ltda (BR/SP)
(21) BR 10 2013 010791-3 A2	Código 11.2 - Arquivamento - Art. 36 §1° da LPI (22) 02/05/2013 (71) UNIVERSIDADE FEDERAL DE VIÇOSA (BR/MG)
(21) BR 10 2013 010984-3 A2	Código 11.2 - Arquivamento - Art. 36 §1° da LPI (22) 03/05/2013 (71) Universidade Federal de Sergipe (BR/SE)
(21) BR 10 2013 011497-9 A2	Código 11.2 - Arquivamento - Art. 36 §1° da LPI (22) 09/05/2013 (71) PAULO HENRIQUE ALVES DA SILVA (BR/SP)
(21) BR 10 2013 012918-6 A2	Código 11.2 - Arquivamento - Art. 36 §1° da LPI (22) 24/05/2013 (71) Gembrap Geradores de Energia e Motores Brasileiros de Alta Performance (BR/DF)
(21) BR 10 2013 013863-0 A2	Código 11.2 - Arquivamento - Art. 36 §1° da LPI (22) 05/06/2013 (71) Universidade Federal de Sergipe (BR/SE)

(21) BR 10 2013 016298-1 A2	Código 11.2 - Arquivamento - Art. 36 §1° da LPI (22) 25/06/2013 (71) UNIVERSIDADE FEDERAL DA BAHIA (BR/BA)
(21) BR 10 2013 018521-3 A2	Código 11.2 - Arquivamento - Art. 36 §1° da LPI (22) 19/07/2013 (71) EMBRACO INDÚSTRIA DE COMPRESSORES E SOLUÇÕES EM REFRIGERAÇÃO LTDA (BR/SC)
(21) BR 10 2013 023872-4 A2	Código 11.2 - Arquivamento - Art. 36 §1° da LPI (22) 17/09/2013 (71) MARCELO JIMENES DALKE (BR/SC)
(21) BR 10 2013 023883-0 A2	Código 11.2 - Arquivamento - Art. 36 §1° da LPI (22) 18/09/2013 (71) UNIVERSIDADE FEDERAL DO PARANÁ (BR/PR)
(21) BR 10 2013 025677-3 A2	Código 11.2 - Arquivamento - Art. 36 §1° da LPI (22) 04/10/2013 (71) UNIVERSIDADE FEDERAL DE SERGIPE (BR/SE)
(21) BR 10 2013 032975-4 A2	Código 11.2 - Arquivamento - Art. 36 §1° da LPI (22) 20/12/2013 (71) UNIVERSIDADE FEDERAL DE SERGIPE (BR/SE)
(21) BR 10 2014 004173-7 A2	Código 11.2 - Arquivamento - Art. 36 §1° da LPI (22) 21/02/2014 (71) MOJAVE TECNOLOGIA EM SANEAMENTO LTDA. (BR/PR)
(21) BR 10 2014 012793-3 A2	Código 11.2 - Arquivamento - Art. 36 §1° da LPI (22) 27/05/2014 (71) PAULO FERNANDO GRACIADIO (BR/SP)
(21) BR 10 2014 016372-7 A2	Código 11.2 - Arquivamento - Art. 36 §1° da LPI (22) 16/06/2014 (71) UNIVERSIDADE FEDERAL DE SERGIPE (BR/SE)
(21) BR 10 2014 017703-5 A2	Código 11.2 - Arquivamento - Art. 36 §1° da LPI (22) 18/07/2014 (71) COMISSÃO NACIONAL DE ENERGIA NUCLEAR (BR/RJ) ; UNIVERSIDADE FEDERAL DE ITAJUBÁ - UNIFEI (BR/MG)

(21) BR 10 2014 019125-9 A2	Código 11.2 - Arquivamento - Art. 36 §1° da LPI (22) 01/08/2014 (71) FUNDAÇÃO UNIVERSIDADE FEDERAL DO ABC - UFABC (BR/SP)
(21) BR 10 2014 019960-8 A2	Código 11.2 - Arquivamento - Art. 36 §1° da LPI (22) 12/08/2014 (71) SERVIÇO NACIONAL DE APRENDIZAGEM INDUSTRIAL - SENAI / SP (BR/SP)
(21) BR 10 2014 022261-8 A2	Código 11.2 - Arquivamento - Art. 36 §1° da LPI (22) 09/09/2014 (71) MAHLE Metal Leve S/A (BR/SP) ; MAHLE International GmbH (DE)
(21) BR 10 2014 025537-0 A2	Código 11.2 - Arquivamento - Art. 36 §1° da LPI (22) 13/10/2014 (71) CAETANO MÁRIO FORLIN (BR/GO)
(21) BR 10 2014 026257-1 A2	Código 11.2 - Arquivamento - Art. 36 §1° da LPI (22) 21/10/2014 (71) ROSIANE DE CÁSSIA VICTÓRIO MOREIRA (BR/SP)
(21) BR 10 2014 032698-7 A2	Código 11.2 - Arquivamento - Art. 36 §1° da LPI (22) 26/12/2014 (71) KONINKLIJKE PHILIPS N.V. (NL)
(21) BR 10 2015 005149-2 A2	Código 11.2 - Arquivamento - Art. 36 §1° da LPI (22) 09/03/2015 (71) QUIMTIA S.A (BR/PR)
(21) BR 10 2015 006972-3 A2	Código 11.2 - Arquivamento - Art. 36 §1° da LPI (22) 27/03/2015 (66) BR 10 2014 007872-0 01/04/2014 (71) PHB INDUSTRIAL S/A (BR/SP)
(21) BR 10 2015 007028-4 A2	Código 11.2 - Arquivamento - Art. 36 §1° da LPI (22) 30/03/2015 (71) MARIA IRAILDES PEIXOUTO SANTOS DE PINHO BANDEIRA (BR/SP)
(21) BR 10 2015 007334-8 A2	Código 11.2 - Arquivamento - Art. 36 §1° da LPI (22) 31/03/2015 (71) SIAE MICROELETTRONICA S.p.A. (IT)

(21) BR 10 2015 007380-1 A2	Código 11.2 - Arquivamento - Art. 36 §1° da LPI (22) 01/04/2015 (71) UNIVERSIDADE FEDERAL DE SERGIPE (BR/SE)
(21) BR 10 2015 007434-4 A2	Código 11.2 - Arquivamento - Art. 36 §1° da LPI (22) 01/04/2015 (71) MEDIATEK INC. (CN)
(21) BR 10 2015 018727-0 A2	Código 11.2 - Arquivamento - Art. 36 §1° da LPI (22) 05/08/2015 (71) RUBENS DIAS DE MORAIS (BR/SP) ; GUILHERME RIBEIRO GRAY (BR/SP)
(21) BR 10 2015 020033-1 A2	Código 11.2 - Arquivamento - Art. 36 §1° da LPI (22) 20/08/2015 (71) JOHNSON & JOHNSON VISION CARE, INC. (US)
(21) BR 10 2015 024176-3 A2	Código 11.2 - Arquivamento - Art. 36 §1° da LPI (22) 21/09/2015 (71) GE LIGHTING SOLUTIONS, LLC (US)
(21) BR 10 2015 026494-1 A2	Código 11.2 - Arquivamento - Art. 36 §1° da LPI (22) 19/10/2015 (71) FORD GLOBAL TECHNOLOGIES, LLC (US)
(21) BR 10 2015 027738-5 A2	Código 11.2 - Arquivamento - Art. 36 §1° da LPI (22) 03/11/2015 (71) INGENICO GROUP (FR)
(21) BR 10 2015 028345-8 A2	Código 11.2 - Arquivamento - Art. 36 §1° da LPI (22) 11/11/2015 (71) GE LIGHTING SOLUTIONS, LLC (US)
(21) BR 10 2015 029185-0 A2	Código 11.2 - Arquivamento - Art. 36 §1° da LPI (22) 20/11/2015 (71) INDUTAR TECNO METAL LTDA (BR/RS)
(21) BR 10 2015 029594-4 A2	Código 11.2 - Arquivamento - Art. 36 §1° da LPI (22) 26/11/2015 (71) MAN TRUCK & BUS AG (DE)
(21) BR 10 2015 029734-3 A2	Código 11.2 - Arquivamento - Art. 36 §1° da LPI

	(22) 27/11/2015 (71) RUBENS DIAS DE MORAIS (BR/SP)
(21) BR 10 2015 029928-1 A2	Código 11.2 - Arquivamento - Art. 36 §1° da LPI (22) 30/11/2015 (71) GE LIGHTING SOLUTIONS, LLC (US)
(21) BR 10 2015 030870-1 A2	Código 11.2 - Arquivamento - Art. 36 §1° da LPI (22) 10/12/2015 (71) SELMO LUIZ ROCHA SOUZA (BR/ES)
(21) BR 10 2016 000600-7 A2	Código 11.2 - Arquivamento - Art. 36 §1° da LPI (22) 12/01/2016 (71) NEXANS (FR)
(21) BR 10 2016 017020-6 A2	Código 11.2 - Arquivamento - Art. 36 §1° da LPI (22) 22/07/2016 (71) AURÉLIO MAYORCA (BR/SC)
(21) BR 10 2016 020058-0 A2	Código 11.2 - Arquivamento - Art. 36 §1° da LPI (22) 30/08/2016 (71) ULISSES CESAR FONSECA (BR/SP)
(21) BR 10 2016 024252-5 A2	Código 11.2 - Arquivamento - Art. 36 §1° da LPI (22) 18/10/2016 (71) GE LIGHTING SOLUTIONS, LLC (US)
(21) BR 10 2016 024369-6 A2	Código 11.2 - Arquivamento - Art. 36 §1° da LPI (22) 19/10/2016 (71) JULIANO RODRIGUES FRANCO (BR/SP)
(21) BR 10 2016 028038-9 A2	Código 11.2 - Arquivamento - Art. 36 §1° da LPI (22) 29/11/2016 (71) TOYOTA JIDOSHA KABUSHIKI KAISHA (JP)
(21) BR 10 2016 028717-0 A2	Código 11.2 - Arquivamento - Art. 36 §1° da LPI (22) 07/12/2016 (71) AIRSHIP DO BRASIL - INDÚSTRIA E SERVIÇOS AÉREOS ESPECIALIZADOS LTDA. (BR/SP) ; CENTRAIS ELÉTRICAS DO NORTE DO BRASIL S.A. - ELETROBRAS ELETRONORTE (BR/DF)
(21) BR 11 2012 001552-4 A2	Código 11.2 - Arquivamento - Art. 36 §1° da LPI

	(22) 12/11/2009 (71) Pliant Energy Systems LLC (US)
(21) BR 11 2012 003040-0 A2	Código 11.2 - Arquivamento - Art. 36 §1° da LPI (22) 29/07/2010 (71) HONEYWELL INTERNATIONAL INC. (US)
(21) BR 11 2012 004560-1 A2	Código 11.2 - Arquivamento - Art. 36 §1° da LPI (22) 11/08/2010 (71) BASF PLANT SCIENCE COMPANY GMBH (DE)
(21) BR 11 2012 005897-5 A2	Código 11.2 - Arquivamento - Art. 36 §1° da LPI (22) 21/07/2010 (71) Robert Bosch Gmbh (DE)
(21) BR 11 2012 007032-0 A2	Código 11.2 - Arquivamento - Art. 36 §1° da LPI (22) 04/10/2010 (71) NBC MESHTEC, INC. (JP)
(21) BR 11 2012 007833-0 A2	Código 11.2 - Arquivamento - Art. 36 §1° da LPI (22) 06/10/2010 (71) Cummins Ltd (GB)
(21) BR 11 2012 007930-1 A2	Código 11.2 - Arquivamento - Art. 36 §1° da LPI (22) 30/07/2010 (71) Panasonic Corporation (JP)
(21) BR 11 2012 007950-6 A2	Código 11.2 - Arquivamento - Art. 36 §1° da LPI (22) 01/09/2010 (71) CHIYODA CORPORATION (JP)
(21) BR 11 2012 010272-9 A2	Código 11.2 - Arquivamento - Art. 36 §1° da LPI (22) 29/10/2010 (71) BIOGENIC INNOVATIONS, LLC (US)
(21) BR 11 2012 010591-4 A2	Código 11.2 - Arquivamento - Art. 36 §1° da LPI (22) 04/11/2010 (71) F. HOFFMANN-LA ROCHE AG (CH)
(21) BR 11 2012 011810-2 A2	Código 11.2 - Arquivamento - Art. 36 §1° da LPI (22) 04/11/2010 (71) Apple Inc. (US)

(21) BR 11 2012 012651-2 A2	Código 11.2 - Arquivamento - Art. 36 §1° da LPI (22) 17/11/2010 (71) KCC Corporation (KR)
(21) BR 11 2012 013581-3 A8	Código 11.2 - Arquivamento - Art. 36 §1° da LPI (22) 06/12/2010 (71) Ruprecht-Karls-Universität Heidelberg (DE)
(21) BR 11 2012 014046-9 A2	Código 11.2 - Arquivamento - Art. 36 §1° da LPI (22) 07/12/2010 (71) Bayer Intellectual Property Gmbh (DE)
(21) BR 11 2012 015680-2 A2	Código 11.2 - Arquivamento - Art. 36 §1° da LPI (22) 21/12/2010 (71) HUMEDICS GMBH (DE)
(21) BR 11 2012 015731-0 A2	Código 11.2 - Arquivamento - Art. 36 §1° da LPI (22) 21/12/2010 (71) Humedics GMBH (DE)
(21) BR 11 2012 016538-0 A2	Código 11.2 - Arquivamento - Art. 36 §1° da LPI (22) 05/01/2011 (71) PROFOUND MEDICAL INC. (CA)
(21) BR 11 2012 016620-4 A2	Código 11.2 - Arquivamento - Art. 36 §1° da LPI (22) 26/08/2010 (71) Apple Inc. (US)
(21) BR 11 2012 016779-0 A2	Código 11.2 - Arquivamento - Art. 36 §1° da LPI (22) 06/01/2011 (71) RIT TECHNOLOGIES LTD. (IL)
(21) BR 11 2012 019150-0 A2	Código 11.2 - Arquivamento - Art. 36 §1° da LPI (22) 31/01/2011 (71) BAKER HUGHES INCORPORATED (US)
(21) BR 11 2012 019739-8 A2	Código 11.2 - Arquivamento - Art. 36 §1° da LPI (22) 08/02/2011 (71) Facebook, Inc. (US)
(21) BR 11 2012 020370-3 A2	Código 11.2 - Arquivamento - Art. 36 §1° da LPI

	(22) 15/02/2011 (71) UMICORE AG & CO. KG (DE)
(21) BR 11 2012 021362-8 A2	Código 11.2 - Arquivamento - Art. 36 §1° da LPI (22) 02/02/2011 (71) SIEMENS AKTIENGESELLSCHAFT (DE)
(21) BR 11 2012 022093-4 A2	Código 11.2 - Arquivamento - Art. 36 §1° da LPI (22) 01/03/2011 (71) L'oreal (FR)
(21) BR 11 2012 022451-4 A2	Código 11.2 - Arquivamento - Art. 36 §1° da LPI (22) 03/03/2011 (71) PHILIPS LIGHTING HOLDING B.V. (NL)
(21) BR 11 2012 023285-1 A2	Código 11.2 - Arquivamento - Art. 36 §1° da LPI (22) 15/03/2011 (71) The Trustees Of The University Of Pennsylvania (US)
(21) BR 11 2012 023309-2 A2	Código 11.2 - Arquivamento - Art. 36 §1° da LPI (22) 14/03/2011 (71) Ethicon, Inc. (US)
(21) BR 11 2012 024843-0 A2	Código 11.2 - Arquivamento - Art. 36 §1° da LPI (22) 29/03/2011 (71) KONINKLIJKE PHILIPS N.V. (NL)
(21) BR 11 2012 024855-3 A2	Código 11.2 - Arquivamento - Art. 36 §1° da LPI (22) 29/03/2011 (71) EATON CORPORATION (US)
(21) BR 11 2012 025662-9 A2	Código 11.2 - Arquivamento - Art. 36 §1° da LPI (22) 07/04/2011 (71) L-3 Communications Avionics Systems, Inc. (US)
(21) BR 11 2012 026352-8 A2	Código 11.2 - Arquivamento - Art. 36 §1° da LPI (22) 15/04/2011 (71) Saint-Gobain Glass France (FR)
(21) BR 11 2012 027188-1 A2	Código 11.2 - Arquivamento - Art. 36 §1° da LPI (22) 21/04/2011 (71) Sanofi-Aventis Deustschland Gmbh (DE)

(21) BR 11 2012 027904-1 A2	Código 11.2 - Arquivamento - Art. 36 §1° da LPI (22) 29/04/2011 (71) Koch Agronomic Services, LLC (US)
(21) BR 11 2012 028352-9 A2	Código 11.2 - Arquivamento - Art. 36 §1° da LPI (22) 15/04/2011 (71) Samsung Electronics Co., Ltd (KR)
(21) BR 11 2012 031907-8 A2	Código 11.2 - Arquivamento - Art. 36 §1° da LPI (22) 14/06/2011 (71) Covidien LP (US)
(21) BR 11 2012 032239-7 A2	Código 11.2 - Arquivamento - Art. 36 §1° da LPI (22) 20/06/2011 (71) Scania CV AB (SE)
(21) BR 11 2012 032541-8 A2	Código 11.2 - Arquivamento - Art. 36 §1° da LPI (22) 20/06/2011 (71) Scania CV AB (SE)
(21) BR 11 2012 032949-9 A2	Código 11.2 - Arquivamento - Art. 36 §1° da LPI (22) 30/05/2011 (71) KONINKLIJKE PHILIPS N.V (NL)
(21) BR 11 2013 001042-8 A2	Código 11.2 - Arquivamento - Art. 36 §1° da LPI (22) 30/06/2011 (71) Mastercard International Incorporated (US)
(21) BR 11 2013 001863-1 A2	Código 11.2 - Arquivamento - Art. 36 §1° da LPI (22) 26/07/2011 (71) Centre National de La Recherche Scientifique (C.N.R.S.) (FR)
(21) BR 11 2013 003248-0 A2	Código 11.2 - Arquivamento - Art. 36 §1° da LPI (22) 13/08/2011 (71) Aileron Therapeutics, INC. (US)
(21) BR 11 2013 004057-2 A2	Código 11.2 - Arquivamento - Art. 36 §1° da LPI (22) 24/09/2010 (71) HEWLETT-PACKARD DEVELOPMENT COMPANY,L.P. (US)
(21) BR 11 2013 004372-5 A2	Código 11.2 - Arquivamento - Art. 36 §1° da LPI

	(22) 10/08/2011 (71) PHILIPS LIGHTING HOLDING B.V. (NL)
(21) BR 11 2013 004408-0 A2	Código 11.2 - Arquivamento - Art. 36 §1° da LPI (22) 02/08/2011 (71) INTEL CORPORATION (US)
(21) BR 11 2013 006477-3 A2	Código 11.2 - Arquivamento - Art. 36 §1° da LPI (22) 05/10/2010 (71) SATAKE CORPORATION (JP)
(21) BR 11 2013 007378-0 A2	Código 11.2 - Arquivamento - Art. 36 §1° da LPI (22) 26/09/2011 (71) ETHICON, INC (US)
(21) BR 11 2013 007515-5 A2	Código 11.2 - Arquivamento - Art. 36 §1° da LPI (22) 09/09/2011 (71) 3M INNOVATIVE PROPERTIES COMPANY (US)
(21) BR 11 2013 009437-0 A2	Código 11.2 - Arquivamento - Art. 36 §1° da LPI (22) 13/05/2011 (71) FABRIZIO MARTIGLI (IT) ; MADDALENA MARTIGLI (IT) ; MONICA SERAFINI (IT)
(21) BR 11 2013 011675-7 A2	Código 11.2 - Arquivamento - Art. 36 §1° da LPI (22) 10/11/2011 (71) PRC-DESOTO INTERNATIONAL,INC. (US)
(21) BR 11 2013 012435-0 A2	Código 11.2 - Arquivamento - Art. 36 §1° da LPI (22) 09/12/2011 (71) SABIC GLOBAL TECHNOLOGIES B.V. (NL)
(21) BR 11 2013 015043-2 A2	Código 11.2 - Arquivamento - Art. 36 §1° da LPI (22) 19/01/2012 (71) WING DINASTY LIMITED (CN) ; WING KWONG MAK (CN)
(21) BR 11 2013 016411-5 A2	Código 11.2 - Arquivamento - Art. 36 §1° da LPI (22) 20/12/2011 (71) PHILIPS LIGHTING HOLDING B.V. (NL)
(21) BR 11 2013 020827-9 A2	Código 11.2 - Arquivamento - Art. 36 §1° da LPI (22) 15/11/2011

	(71) NANCHANG O-FILM TECH. CO., LTD. (CN)
(21) BR 11 2013 022243-3 A2	Código 11.2 - Arquivamento - Art. 36 §1° da LPI (22) 27/02/2012 (71) RHEINISCH-WESTFÄLISCH-TECHNISCHE HOCHSCHULE AACHEN (DE)
(21) BR 11 2013 025194-8 A2	Código 11.2 - Arquivamento - Art. 36 §1° da LPI (22) 30/03/2012 (71) STRONG ARM TECHNOLOGIES, INC. (US)
(21) BR 11 2013 027469-7 A2	Código 11.2 - Arquivamento - Art. 36 §1° da LPI (22) 31/05/2012 (71) SCANIA CV AB (SE)
(21) BR 11 2013 027563-4 A2	Código 11.2 - Arquivamento - Art. 36 §1° da LPI (22) 26/04/2012 (71) BIOM'UP (FR)
(21) BR 11 2013 030250-0 A2	Código 11.2 - Arquivamento - Art. 36 §1° da LPI (22) 23/05/2012 (71) EASTMAN KODAK COMPANY (US)
(21) BR 11 2013 032712-0 A2	Código 11.2 - Arquivamento - Art. 36 §1° da LPI (22) 01/06/2012 (71) EXXONMOBIL CHEMICAL PATENTS INC. (US)
(21) BR 11 2013 033364-2 A2	Código 11.2 - Arquivamento - Art. 36 §1° da LPI (22) 14/06/2012 (71) SYNTHES GMBH (CH)
(21) BR 11 2014 002790-0 A2	Código 11.2 - Arquivamento - Art. 36 §1° da LPI (22) 25/06/2012 (71) DEPUY SYNTHES PRODUCTS, LLC (US)
(21) BR 11 2014 004713-8 A2	Código 11.2 - Arquivamento - Art. 36 §1° da LPI (22) 09/10/2011 (71) MICROSOFT TECHNOLOGY LICENSING, LLC (US)
(21) BR 11 2014 005070-8 A2	Código 11.2 - Arquivamento - Art. 36 §1° da LPI (22) 31/08/2012 (71) UNITRACT SYRINGE PTY LTD (AU)

(21) BR 11 2014 014716-7 A8	Código 11.2 - Arquivamento - Art. 36 §1° da LPI (22) 10/01/2013 (71) KLONER, S.L. (ES)
(21) BR 11 2014 019032-1 A8	Código 11.2 - Arquivamento - Art. 36 §1° da LPI (22) 23/01/2013 (71) Hydro Aluminium Rolled Products GmbH (DE)
(21) BR 11 2014 024343-3 A8	Código 11.2 - Arquivamento - Art. 36 §1° da LPI (22) 28/03/2013 (71) GOODWIN PLC (GB)
(21) BR 11 2014 025827-9 A8	Código 11.2 - Arquivamento - Art. 36 §1° da LPI (22) 19/04/2013 (71) HALLIBURTON ENERGY SERVICES, INC (US)
(21) BR 11 2014 030402-5 A2	Código 11.2 - Arquivamento - Art. 36 §1° da LPI (22) 04/06/2013 (71) GUARDIAN INDUSTRIES CORP. (US) ; CENTRE LUXEMBOURGEOIS DE RECHERCHES POUR LE VERRE ET LA CERAMIQUE S.A. (C.R.V.C.) (LU)
(21) BR 11 2014 031123-4 A2	Código 11.2 - Arquivamento - Art. 36 §1° da LPI (22) 11/06/2012 (71) Gilberto Schwartsmann (BR/RS) ; Rafael Roesler (BR/RS)
(21) BR 11 2014 032608-8 A2	Código 11.2 - Arquivamento - Art. 36 §1° da LPI (22) 08/05/2013 (71) VIRGINIA TECH INTELLECTUAL PROPERTIES, INC. (US)
(21) BR 11 2015 001419-4 A8	Código 11.2 - Arquivamento - Art. 36 §1° da LPI (22) 25/07/2013 (71) MERCK SHARP & DOHME CORP. (US)
(21) BR 11 2015 008610-1 A2	Código 11.2 - Arquivamento - Art. 36 §1° da LPI (22) 18/10/2012 (71) COLGATE-PALMOLIVE COMPANY (US)
(21) BR 11 2015 009702-2 A2	Código 11.2 - Arquivamento - Art. 36 §1° da LPI (22) 30/10/2013 (71) PHARNEXT (FR)

(21) BR 11 2015 010157-7 A2	Código 11.2 - Arquivamento - Art. 36 §1° da LPI (22) 19/12/2012 (71) TELEFONAKTIEBOLAGET LM ERICSSON (PUBL) (SE)
(21) BR 11 2015 011447-4 A2	Código 11.2 - Arquivamento - Art. 36 §1° da LPI (22) 18/11/2013 (71) GLAXOSMITHKLINE LLC (US)
(21) BR 11 2015 016467-6 A2	Código 11.2 - Arquivamento - Art. 36 §1° da LPI (22) 26/12/2013 (71) NOF CORPORATION (JP)
(21) BR 11 2015 020277-2 A2	Código 11.2 - Arquivamento - Art. 36 §1° da LPI (22) 14/03/2014 (71) AMGEN RESEARCH (MUNICH) GMBH (DE) ; BOEHRINGER INGELHEIM INTERNATIONAL GMBH (DE)
(21) BR 11 2015 023310-4 A2	Código 11.2 - Arquivamento - Art. 36 §1° da LPI (22) 13/03/2014 (71) NUSIRT SCIENCES, INC. (US)
(21) BR 11 2015 023510-7 A2	Código 11.2 - Arquivamento - Art. 36 §1° da LPI (22) 14/03/2014 (71) FUNDACIO INSTITUT DE RECERCA BIOMEDICA (IRB BARCELONA) (ES) ; INSTITUCIÓ CATALANA DE RECERCA I ESTUDIS AVANÇATS (ES)
(21) BR 11 2015 025759-3 A2	Código 11.2 - Arquivamento - Art. 36 §1° da LPI (22) 09/04/2014 (71) BRIDGESTONE CORPORATION (JP)
(21) BR 11 2015 025891-3 A2	Código 11.2 - Arquivamento - Art. 36 §1° da LPI (22) 03/04/2014 (71) MAZDA MOTOR CORPORATION (JP)
(21) BR 11 2015 025993-6 A2	Código 11.2 - Arquivamento - Art. 36 §1° da LPI (22) 14/04/2014 (71) PENTAIR PUMP GROUP, INC. (US)
(21) BR 11 2015 025998-7 A2	Código 11.2 - Arquivamento - Art. 36 §1° da LPI (22) 03/04/2014 (71) MAZDA MOTOR CORPORATION (JP)

(21) BR 11 2015 026095-0 A8	Código 11.2 - Arquivamento - Art. 36 §1° da LPI (22) 15/04/2014 (71) REGENERON PHARMACEUTICALS, INC. (US)
(21) BR 11 2015 026729-7 A2	Código 11.2 - Arquivamento - Art. 36 §1° da LPI (22) 23/04/2014 (71) THE UNIVERSITY COURT OF THE UNIVERSITY OF ABERDEEN (GB)
(21) BR 11 2015 027734-9 A2	Código 11.2 - Arquivamento - Art. 36 §1° da LPI (22) 05/05/2014 (71) BOORWERK B.V. (NL) ; BOORWERK B.V. (NL)
(21) BR 11 2015 030355-2 A8	Código 11.2 - Arquivamento - Art. 36 §1° da LPI (22) 04/06/2014 (71) THE REGENTS OF THE UNIVERSITY OF CALIFORNIA (US)
(21) BR 11 2015 032293-0 A2	Código 11.2 - Arquivamento - Art. 36 §1° da LPI (22) 23/07/2014 (71) HENDRICKSON USA, L.L.C. (US)
(21) BR 11 2015 032834-2 A2	Código 11.2 - Arquivamento - Art. 36 §1° da LPI (22) 16/04/2015 (71) SUMITOMO ELECTRIC HARDMETAL CORP. (JP)
(21) BR 11 2016 000632-1 A2	Código 11.2 - Arquivamento - Art. 36 §1° da LPI (22) 13/02/2015 (71) TELEFONAKTIEBOLAGET LM ERICSSON (PUBL) (SE)
(21) BR 11 2016 002254-8 A2	Código 11.2 - Arquivamento - Art. 36 §1° da LPI (22) 06/08/2014 (71) NIPPON STEEL CORPORATION (JP)
(21) BR 11 2016 004073-2 A2	Código 11.2 - Arquivamento - Art. 36 §1° da LPI (22) 28/08/2014 (71) ABBVIE STEMCENTRX LLC (US)
(21) BR 11 2016 004521-1 A8	Código 11.2 - Arquivamento - Art. 36 §1° da LPI (22) 26/08/2014 (71) FP CANMECHANICA INC. (CA)
(21) BR 11 2016 005146-7 A2	Código 11.2 - Arquivamento - Art. 36 §1° da LPI (22) 08/09/2014

	(71) TOYOTA JIDOSHA KABUSHIKI KAISHA (JP)
(21) BR 11 2016 006543-3 A2	Código 11.2 - Arquivamento - Art. 36 §1° da LPI (22) 10/09/2014 (71) NIPPON STEEL CORPORATION (JP)
(21) BR 11 2016 007217-0 A2	Código 11.2 - Arquivamento - Art. 36 §1° da LPI (22) 30/09/2014 (71) NV BEKAERT SA (BE)
(21) BR 11 2016 008298-2 A2	Código 11.2 - Arquivamento - Art. 36 §1° da LPI (22) 23/10/2014 (71) EQUALAIRE SYSTEMS, INC. (US)
(21) BR 11 2016 008477-2 A2	Código 11.2 - Arquivamento - Art. 36 §1° da LPI (22) 17/10/2014 (71) GENENTECH, INC. (US)
(21) BR 11 2016 010513-3 A2	Código 11.2 - Arquivamento - Art. 36 §1° da LPI (22) 27/10/2014 (71) CJSC BIOCAD (RU)
(21) BR 11 2016 011544-9 A2	Código 11.2 - Arquivamento - Art. 36 §1° da LPI (22) 27/11/2014 (71) VOESTALPINE STAHL GMBH (AT)
(21) BR 11 2016 013207-6 A2	Código 11.2 - Arquivamento - Art. 36 §1° da LPI (22) 12/12/2014 (71) THE BROAD INSTITUTE INC. (US) ; MASSACHUSETTS INSTITUTE OF TECHNOLOGY (US) ; THE ROCKEFELLER UNIVERSITY (US)
(21) BR 11 2016 016097-5 A2	Código 11.2 - Arquivamento - Art. 36 §1° da LPI (22) 07/01/2015 (71) PHILIPS LIGHTING HOLDING B.V. (NL)
(21) BR 11 2016 016658-2 A2	Código 11.2 - Arquivamento - Art. 36 §1° da LPI (22) 03/02/2015 (71) F. HOFFMANN-LA ROCHE AG (CH)
(21) BR 11 2016 016828-3 A2	Código 11.2 - Arquivamento - Art. 36 §1° da LPI (22) 19/01/2015 (71) HUAWEI TECHNOLOGIES CO., LTD. (CN)

(21) BR 11 2016 017361-9 A2	Código 11.2 - Arquivamento - Art. 36 §1° da LPI (22) 23/02/2015 (71) INTEL CORPORATION (US)
(21) BR 11 2016 017947-1 A2	Código 11.2 - Arquivamento - Art. 36 §1° da LPI (22) 04/02/2015 (71) VISA INTERNATIONAL SERVICE ASSOCIATION (US)
(21) BR 11 2016 019562-0 A2	Código 11.2 - Arquivamento - Art. 36 §1° da LPI (22) 24/02/2015 (71) AMAZON TECHNOLOGIES, INC. (US)
(21) BR 11 2016 020262-7 A2	Código 11.2 - Arquivamento - Art. 36 §1° da LPI (22) 03/03/2015 (71) QUALCOMM INCORPORATED (US)
(21) BR 11 2016 020286-4 A2	Código 11.2 - Arquivamento - Art. 36 §1° da LPI (22) 04/03/2015 (71) QUALCOMM INCORPORATED (US)
(21) BR 11 2016 021009-3 A2	Código 11.2 - Arquivamento - Art. 36 §1° da LPI (22) 11/03/2015 (71) NEXTDOOR.COM, INC. (US)
(21) BR 11 2016 021327-0 A2	Código 11.2 - Arquivamento - Art. 36 §1° da LPI (22) 13/03/2015 (71) TELEFONAKTIEBOLAGET LM ERICSSON (PUBL) (SE)
(21) BR 11 2016 021561-3 A2	Código 11.2 - Arquivamento - Art. 36 §1° da LPI (22) 14/01/2015 (71) NTT DOCOMO, INC. (JP)
(21) BR 11 2016 022248-2 A2	Código 11.2 - Arquivamento - Art. 36 §1° da LPI (22) 30/01/2015 (71) HUAWEI TECHNOLOGIES CO., LTD. (CN)
(21) BR 11 2016 022269-5 A2	Código 11.2 - Arquivamento - Art. 36 §1° da LPI (22) 16/03/2015 (71) QUALCOMM INCORPORATED (US)
(21) BR 11 2016 022387-0 A2	Código 11.2 - Arquivamento - Art. 36 §1° da LPI

	(22) 11/03/2015 (71) HUAWEI TECHNOLOGIES CO., LTD. (CN)
(21) BR 11 2016 022792-1 A2	Código 11.2 - Arquivamento - Art. 36 §1° da LPI (22) 01/04/2015 (71) MICROSOFT TECHNOLOGY LICENSING, LLC (US)
(21) BR 11 2016 022806-5 A2	Código 11.2 - Arquivamento - Art. 36 §1° da LPI (22) 13/02/2015 (71) BLACK CAT BLADES LTD. (CA)
(21) BR 11 2016 023238-0 A2	Código 11.2 - Arquivamento - Art. 36 §1° da LPI (22) 08/04/2015 (71) NOVARTIS AG (CH)
(21) BR 11 2016 023287-9 A2	Código 11.2 - Arquivamento - Art. 36 §1° da LPI (22) 29/07/2015 (71) NTT DOCOMO, INC. (JP)
(21) BR 11 2016 023652-1 A2	Código 11.2 - Arquivamento - Art. 36 §1° da LPI (22) 06/04/2015 (71) QUALCOMM INCORPORATED (US)
(21) BR 11 2016 023673-4 A2	Código 11.2 - Arquivamento - Art. 36 §1° da LPI (22) 06/04/2015 (71) QUALCOMM INCORPORATED (US)
(21) BR 11 2016 023674-2 A2	Código 11.2 - Arquivamento - Art. 36 §1° da LPI (22) 06/04/2015 (71) QUALCOMM INCORPORATED (US)
(21) BR 11 2016 023778-1 A2	Código 11.2 - Arquivamento - Art. 36 §1° da LPI (22) 09/04/2015 (71) STATENS SERUM INSTITUT (DK)
(21) BR 11 2016 023842-7 A2	Código 11.2 - Arquivamento - Art. 36 §1° da LPI (22) 13/04/2015 (71) MASTERCARD INTERNATIONAL INCORPORATED (US)
(21) BR 11 2016 024085-5 A2	Código 11.2 - Arquivamento - Art. 36 §1° da LPI (22) 09/03/2015 (71) QUALCOMM INCORPORATED (US)

(21) BR 11 2016 025229-2 A2	Código 11.2 - Arquivamento - Art. 36 §1° da LPI (22) 30/04/2015 (71) WAVE GUARD TECHNOLOGIES LTD. (IL)
(21) BR 11 2016 025603-4 A2	Código 11.2 - Arquivamento - Art. 36 §1° da LPI (22) 01/05/2015 (71) AMAZON TECHNOLOGIES, INC. (US)
(21) BR 11 2016 025934-3 A2	Código 11.2 - Arquivamento - Art. 36 §1° da LPI (22) 20/04/2015 (71) QUALCOMM INCORPORATED (US)
(21) BR 11 2016 027085-1 A2	Código 11.2 - Arquivamento - Art. 36 §1° da LPI (22) 20/05/2015 (71) ABBOTT DIABETES CARE INC. (US)
(21) BR 11 2016 028181-0 A2	Código 11.2 - Arquivamento - Art. 36 §1° da LPI (22) 22/05/2015 (71) WABCO GMBH. (DE)
(21) BR 11 2016 028308-2 A2	Código 11.2 - Arquivamento - Art. 36 §1° da LPI (22) 01/06/2015 (71) QUALCOMM INCORPORATED (US)
(21) BR 11 2016 030492-6 A2	Código 11.2 - Arquivamento - Art. 36 §1° da LPI (22) 26/10/2016 (71) GUANGDONG OML TECHNOLOGY CO., LTD. (CN)
(21) BR 11 2016 030693-7 A2	Código 11.2 - Arquivamento - Art. 36 §1° da LPI (22) 24/02/2015 (71) HUAWEI TECHNOLOGIES CO., LTD. (CN)
(21) BR 11 2017 001077-1 A2	Código 11.2 - Arquivamento - Art. 36 §1° da LPI (22) 31/07/2015 (71) QUALCOMM INCORPORATED (US)
(21) BR 11 2017 002138-2 A2	Código 11.2 - Arquivamento - Art. 36 §1° da LPI (22) 04/08/2015 (71) QUALCOMM INCORPORATED (US)
(21) BR 11 2017 002378-4 A2	Código 11.2 - Arquivamento - Art. 36 §1° da LPI

	(22) 10/04/2015 (71) SONY CORPORATION (JP)
(21) BR 11 2017 002872-7 A2	Código 11.2 - Arquivamento - Art. 36 §1° da LPI (22) 13/08/2015 (71) GENERAL CABLE TECHNOLOGIES CORPORATION (US)
(21) BR 11 2017 003109-4 A2	Código 11.2 - Arquivamento - Art. 36 §1° da LPI (22) 30/07/2015 (71) QUALCOMM INCORPORATED (US)
(21) BR 11 2017 003685-1 A2	Código 11.2 - Arquivamento - Art. 36 §1° da LPI (22) 29/07/2015 (71) FOCUS TECHNOLOGY CO., LTD (CN)
(21) BR 11 2017 004354-8 A2	Código 11.2 - Arquivamento - Art. 36 §1° da LPI (22) 29/07/2015 (71) QUALCOMM INCORPORATED (US)
(21) BR 11 2017 005003-0 A2	Código 11.2 - Arquivamento - Art. 36 §1° da LPI (22) 14/09/2015 (71) VANDERBILT UNIVERSITY (US)
(21) BR 11 2017 006544-4 A2	Código 11.2 - Arquivamento - Art. 36 §1° da LPI (22) 01/10/2015 (71) QUALCOMM INCORPORATED (US)
(21) BR 11 2017 006723-4 A2	Código 11.2 - Arquivamento - Art. 36 §1° da LPI (22) 24/08/2015 (71) CORNING RESEARCH & DEVELOPMENT CORPORATION (US)
(21) BR 11 2017 006914-8 A2	Código 11.2 - Arquivamento - Art. 36 §1° da LPI (22) 06/10/2015 (71) EOS ENERGY STORAGE, LLC (US)
(21) BR 11 2017 007626-8 A2	Código 11.2 - Arquivamento - Art. 36 §1° da LPI (22) 07/10/2015 (71) TE CONNECTIVITY CORPORATION (US)
(21) BR 11 2017 008610-7 A2	Código 11.2 - Arquivamento - Art. 36 §1° da LPI (22) 30/09/2015 (71) QUALCOMM INCORPORATED (US)

(21) BR 11 2017 011466-6 A2	Código 11.2 - Arquivamento - Art. 36 §1° da LPI (22) 22/12/2015 (71) GE LIGHTING SOLUTIONS, LLC (US)
(21) BR 11 2017 011513-1 A2	Código 11.2 - Arquivamento - Art. 36 §1° da LPI (22) 04/12/2015 (71) JANSSEN BIOTECH, INC. (US)
(21) BR 11 2017 012265-0 A2	Código 11.2 - Arquivamento - Art. 36 §1° da LPI (22) 18/12/2015 (71) QUALCOMM INCORPORATED (US)
(21) BR 11 2017 012581-1 A2	Código 11.2 - Arquivamento - Art. 36 §1° da LPI (22) 04/12/2015 (71) JANSSEN BIOTECH, INC. (US)
(21) BR 11 2017 012772-5 A2	Código 11.2 - Arquivamento - Art. 36 §1° da LPI (22) 10/02/2015 (71) TELEFONAKTIEBOLAGET LM ERICSSON (PUBL) (SE)
(21) BR 11 2017 013069-6 A2	Código 11.2 - Arquivamento - Art. 36 §1° da LPI (22) 21/12/2015 (71) KONINKLIJKE PHILIPS N.V. (NL)
(21) BR 11 2017 013357-1 A2	Código 11.2 - Arquivamento - Art. 36 §1° da LPI (22) 21/12/2015 (71) QUALCOMM INCORPORATED (US)
(21) BR 11 2017 013493-4 A2	Código 11.2 - Arquivamento - Art. 36 §1° da LPI (22) 18/12/2015 (71) SUMITOMO CHEMICAL COMPANY, LIMITED (JP)
(21) BR 11 2017 014225-2 A2	Código 11.2 - Arquivamento - Art. 36 §1° da LPI (22) 14/01/2016 (71) BIOGAIA AB (SE)
(21) BR 11 2017 014974-5 A2	Código 11.2 - Arquivamento - Art. 36 §1° da LPI (22) 15/01/2016 (71) BIO AGENS RESEARCH AND DEVELOPMENT- BARD S.R.O. (CZ)
(21) BR 11 2017 014984-2 A2	Código 11.2 - Arquivamento - Art. 36 §1° da LPI

	(22) 03/04/2015 (71) WHATSAPP INC. (US)
(21) BR 11 2017 015208-8 A2	Código 11.2 - Arquivamento - Art. 36 §1° da LPI (22) 15/01/2015 (71) TELEFONAKTIEBOLAGET LM ERICSSON (PUBL) (SE)
(21) BR 11 2017 015913-9 A2	Código 11.2 - Arquivamento - Art. 36 §1° da LPI (22) 29/01/2015 (71) TELEFONAKTIEBOLAGET LM ERICSSON (PUBL) (SE)
(21) BR 11 2017 016163-0 A2	Código 11.2 - Arquivamento - Art. 36 §1° da LPI (22) 29/01/2015 (71) HUAWEI TECHNOLOGIES CO., LTD. (CN)
(21) BR 11 2017 016296-2 A2	Código 11.2 - Arquivamento - Art. 36 §1° da LPI (22) 02/02/2015 (71) TELEFONAKTIEBOLAGET LM ERICSSON (PUBL) (SE)
(21) BR 11 2017 017491-0 A2	Código 11.2 - Arquivamento - Art. 36 §1° da LPI (22) 15/02/2015 (71) HUAWEI TECHNOLOGIES CO., LTD. (CN)
(21) BR 11 2017 019464-3 A2	Código 11.2 - Arquivamento - Art. 36 §1° da LPI (22) 12/03/2015 (71) HUAWEI TECHNOLOGIES CO., LTD. (CN)
(21) BR 11 2017 020508-4 A2	Código 11.2 - Arquivamento - Art. 36 §1° da LPI (22) 25/03/2015 (71) FACEBOOK, INC. (US)
(21) BR 11 2017 020874-1 A2	Código 11.2 - Arquivamento - Art. 36 §1° da LPI (22) 08/04/2015 (71) HUAWEI TECHNOLOGIES CO., LTD. (CN)
(21) BR 11 2017 020891-1 A2	Código 11.2 - Arquivamento - Art. 36 §1° da LPI (22) 30/03/2015 (71) HUAWEI TECHNOLOGIES CO., LTD. (CN)
(21) BR 11 2017 021248-0 A2	Código 11.2 - Arquivamento - Art. 36 §1° da LPI (22) 03/04/2015 (71) HUAWEI TECHNOLOGIES CO., LTD. (CN)

(21) BR 11 2017 022434-8 A2	Código 11.2 - Arquivamento - Art. 36 §1° da LPI (22) 24/04/2015 (71) MEDIATEK INC. (TW)
(21) BR 11 2017 024338-5 A2	Código 11.2 - Arquivamento - Art. 36 §1° da LPI (22) 20/05/2015 (71) HUAWEI TECHNOLOGIES CO., LTD. (CN)
(21) BR 11 2017 024483-7 A2	Código 11.2 - Arquivamento - Art. 36 §1° da LPI (22) 15/05/2015 (71) HUAWEI TECHNOLOGIES CO., LTD. (CN)
(21) BR 11 2017 025024-1 A2	Código 11.2 - Arquivamento - Art. 36 §1° da LPI (22) 30/07/2015 (71) HALLIBURTON ENERGY SERVICES, INC. (US)
(21) BR 11 2017 025567-7 A2	Código 11.2 - Arquivamento - Art. 36 §1° da LPI (22) 29/05/2015 (71) HUAWEI TECHNOLOGIES CO., LTD. (CN)
(21) BR 11 2017 026660-1 A2	Código 11.2 - Arquivamento - Art. 36 §1° da LPI (22) 09/06/2016 (71) CELLPHIRE, INC. (US)
(21) BR 11 2017 026733-0 A2	Código 11.2 - Arquivamento - Art. 36 §1° da LPI (22) 10/06/2016 (71) MARGARET JEAN PROFET (US)
(21) BR 11 2017 028313-1 A2	Código 11.2 - Arquivamento - Art. 36 §1° da LPI (22) 21/10/2016 (71) IMERYS GRAPHITE & CARBON SWITZERLAND LTD. (CH)
(21) BR 11 2018 004443-1 A2	Código 11.2 - Arquivamento - Art. 36 §1° da LPI (22) 05/09/2016 (71) NEXANS (FR)
(21) BR 11 2018 005084-9 A2	Código 11.2 - Arquivamento - Art. 36 §1° da LPI (22) 13/09/2016 (71) KOITO MANUFACTURING CO., LTD. (JP) ; HONDA MOTOR CO.,LTD. (JP)

(21) BR 11 2018 006381-9 A2	Código 11.2 - Arquivamento - Art. 36 §1° da LPI (22) 30/09/2016 (71) VOGO (FR)
(21) BR 11 2018 006555-2 A2	Código 11.2 - Arquivamento - Art. 36 §1° da LPI (22) 30/09/2016 (71) HFI INNOVATION INC. (CN)
(21) BR 11 2018 006558-7 A2	Código 11.2 - Arquivamento - Art. 36 §1° da LPI (22) 30/09/2016 (71) HFI INNOVATION INC. (CN)
(21) BR 11 2018 007054-8 A2	Código 11.2 - Arquivamento - Art. 36 §1° da LPI (22) 03/10/2016 (71) ALCATEL LUCENT (FR)
(21) BR 11 2018 008647-9 A2	Código 11.2 - Arquivamento - Art. 36 §1° da LPI (22) 05/10/2016 (71) CORNING OPTICAL COMMUNICATIONS LLC (US)
(21) BR 11 2018 008963-0 A8	Código 11.2 - Arquivamento - Art. 36 §1° da LPI (22) 04/10/2016 (71) QUALCOMM INCORPORATED (US)
(21) BR 11 2018 009314-9 A8	Código 11.2 - Arquivamento - Art. 36 §1° da LPI (22) 01/11/2016 (71) TELEFONAKTIEBOLAGET LM ERICSSON (PUBL) (SE)
(21) BR 11 2018 010207-5 A2	Código 11.2 - Arquivamento - Art. 36 §1° da LPI (22) 16/11/2016 (71) MEDIATEK INC. (TW)
(21) BR 11 2018 011168-6 A2	Código 11.2 - Arquivamento - Art. 36 §1° da LPI (22) 13/12/2016 (71) ALCON INC. (CH)
(21) BR 11 2018 011586-0 A2	Código 11.2 - Arquivamento - Art. 36 §1° da LPI (22) 07/12/2016 (71) KNORR-BREMSE SYSTEME FÜR NUTZFAHRZEUGE GMBH (DE)
(21) BR 11 2018 012269-6 A2	Código 11.2 - Arquivamento - Art. 36 §1° da LPI (22) 18/12/2015

	(71) HUAWEI TECHNOLOGIES CO., LTD. (CN)
(21) BR 11 2018 012442-7 A2	Código 11.2 - Arquivamento - Art. 36 §1° da LPI (22) 05/10/2016 (71) CORNING OPTICAL COMMUNICATIONS LLC (US)
(21) BR 11 2018 014420-7 A2	Código 11.2 - Arquivamento - Art. 36 §1° da LPI (22) 16/11/2016 (71) SONY CORPORATION (JP)
(21) BR 11 2018 014510-6 A2	Código 11.2 - Arquivamento - Art. 36 §1° da LPI (22) 22/11/2016 (71) QUALCOMM INCORPORATED (US)
(21) BR 11 2018 014730-3 A2	Código 11.2 - Arquivamento - Art. 36 §1° da LPI (22) 01/11/2016 (71) SONY CORPORATION (JP)
(21) BR 11 2018 015795-3 A2	Código 11.2 - Arquivamento - Art. 36 §1° da LPI (22) 06/06/2016 (71) CRYPTZONE NORTH AMERICA, INC. (US)
(21) BR 11 2018 071035-0 A2	Código 11.2 - Arquivamento - Art. 36 §1° da LPI (22) 07/06/2016 (71) CRYPTZONE NORTH AMERICA, INC. (US)
(21) BR 11 2018 072903-5 A2	Código 11.2 - Arquivamento - Art. 36 §1° da LPI (22) 03/06/2016 (71) VISA INTERNATIONAL SERVICE ASSOCIATION (US)
(21) BR 11 2018 073215-0 A2	Código 11.2 - Arquivamento - Art. 36 §1° da LPI (22) 13/05/2016 (71) HUAWEI TECHNOLOGIES CO., LTD. (CN)
(21) BR 11 2018 073288-5 A2	Código 11.2 - Arquivamento - Art. 36 §1° da LPI (22) 13/05/2016 (71) HUAWEI TECHNOLOGIES CO., LTD. (CN)
(21) BR 11 2018 073440-3 A2	Código 11.2 - Arquivamento - Art. 36 §1° da LPI (22) 13/05/2016 (71) HUAWEI TECHNOLOGIES CO., LTD. (CN)

(21) BR 11 2018 074077-2 A2	Código 11.2 - Arquivamento - Art. 36 §1° da LPI (22) 25/05/2016 (71) HUAWEI TECHNOLOGIES CO., LTD. (CN)
(21) BR 11 2018 074167-1 A2	Código 11.2 - Arquivamento - Art. 36 §1° da LPI (22) 24/05/2016 (71) HUAWEI TECHNOLOGIES CO., LTD. (CN)
(21) BR 11 2019 002283-0 A2	Código 11.2 - Arquivamento - Art. 36 §1° da LPI (22) 01/12/2016 (71) HUAWEI TECHNOLOGIES CO., LTD. (CN)
(21) BR 11 2019 003913-9 A2	Código 11.2 - Arquivamento - Art. 36 §1° da LPI (22) 05/10/2016 (71) HALLIBURTON ENERGY SERVICES, INC. (US)
(21) BR 11 2019 006118-5 A2	Código 11.2 - Arquivamento - Art. 36 §1° da LPI (22) 30/09/2016 (71) ROVI GUIDES, INC. (US)
(21) BR 11 2019 006412-5 A2	Código 11.2 - Arquivamento - Art. 36 §1° da LPI (22) 30/09/2016 (71) HUAWEI TECHNOLOGIES CO., LTD. (CN)
(21) BR 11 2019 006842-2 A2	Código 11.2 - Arquivamento - Art. 36 §1° da LPI (22) 05/10/2016 (71) HUAWEI TECHNOLOGIES CO., LTD. (CN)
(21) BR 12 2017 024421-3 A2	Código 11.2 - Arquivamento - Art. 36 §1° da LPI (22) 30/01/2009 (62) PI 0907367-1 30/01/2009 (71) GUANGDONG OPPO MOBILE TELECOMMUNICATIONS CORP., LTD. (CN)
(21) BR 12 2018 074354-9 A2	Código 11.2 - Arquivamento - Art. 36 §1° da LPI (22) 06/07/2004 (62) PI 0412314-0 06/07/2004 (71) NEUROCRINE BIOSCIENCES, INC. (US)
(21) PI 0707068-3 A2	Código 11.2 - Arquivamento - Art. 36 §1° da LPI (22) 26/02/2007 (71) AICURIS ANTI-INFECTIVE CURES GMBH (DE)

(21) PI 0709183-4 A8	Código 11.2 - Arquivamento - Art. 36 §1° da LPI (22) 30/03/2007 (71) Allenvee Holdings PTY Ltd (AU)
(21) PI 0710706-4 A2	Código 11.2 - Arquivamento - Art. 36 §1° da LPI (22) 31/05/2007 (71) LABORATOIRE FRANCAIS DU FRACTIONNEMENT ET DES BIOTECHNOLOGIES (FR)
(21) PI 0807360-0 A2	Código 11.2 - Arquivamento - Art. 36 §1° da LPI (22) 19/02/2008 (71) Honeywell International INC. (US)
(21) PI 0808340-1 A2	Código 11.2 - Arquivamento - Art. 36 §1° da LPI (22) 12/02/2008 (71) A1M PHARMA AB (SE)
(21) PI 0812325-0 A2	Código 11.2 - Arquivamento - Art. 36 §1° da LPI (22) 30/05/2008 (71) Electrolux Home Products, INC. (US)
(21) PI 0819644-3 A2	Código 11.2 - Arquivamento - Art. 36 §1° da LPI (22) 25/11/2008 (71) SONY CORPORATION (JP)
(21) PI 0823021-8 A2	Código 11.2 - Arquivamento - Art. 36 §1° da LPI (22) 27/08/2008 (71) FALLBROOK INTELLECTUAL PROPERTY COMPANY LLC (US)
(21) PI 0903466-8 A2	Código 11.2 - Arquivamento - Art. 36 §1° da LPI (22) 08/09/2009 (71) GILVAN LOUZADA TORRÃO (BR/RJ) ; ANDRE HERNANDES TEIXEIRA (BR/RJ)
(21) PI 0904342-0 A2	Código 11.2 - Arquivamento - Art. 36 §1° da LPI (22) 30/10/2009 (71) Duroline S/A (BR/RS)
(21) PI 0907842-8 A2	Código 11.2 - Arquivamento - Art. 36 §1° da LPI (22) 13/03/2009 (71) Honda Motor Co., LTD (JP)

(21) PI 0907847-9 A2	Código 11.2 - Arquivamento - Art. 36 §1° da LPI (22) 20/02/2009 (71) Knorr-Bremse Systeme Fuer Nutzahrzeuge GMBH (DE)
(21) PI 0910119-5 A2	Código 11.2 - Arquivamento - Art. 36 §1° da LPI (22) 16/02/2009 (71) HONDA MOTOR CO., LTD (JP)
(21) PI 0913511-1 A2	Código 11.2 - Arquivamento - Art. 36 §1° da LPI (22) 03/09/2009 (71) SCANIA CV AB (publ) (SE)
(21) PI 0913547-2 A2	Código 11.2 - Arquivamento - Art. 36 §1° da LPI (22) 29/09/2009 (71) BUTAMAX ADVANCED BIOFUELS LLC (US)
(21) PI 0914857-4 A2	Código 11.2 - Arquivamento - Art. 36 §1° da LPI (22) 22/04/2009 (71) ROBERT BOSCH GMBH (DE)
(21) PI 0915954-1 A2	Código 11.2 - Arquivamento - Art. 36 §1° da LPI (22) 30/07/2009 (71) Polysius Ag (DE)
(21) PI 0917067-7 A2	Código 11.2 - Arquivamento - Art. 36 §1° da LPI (22) 03/12/2009 (71) ENTERSECT INTERNATIONAL LIMITED (MU)
(21) PI 0918697-2 A2	Código 11.2 - Arquivamento - Art. 36 §1° da LPI (22) 31/12/2009 (71) W. R. GRACE & CO. -CONN. (US)
(21) PI 0920676-0 A2	Código 11.2 - Arquivamento - Art. 36 §1° da LPI (22) 22/09/2009 (71) Guardian Industries Corp (US)
(21) PI 0921496-8 A2	Código 11.2 - Arquivamento - Art. 36 §1° da LPI (22) 04/11/2009 (71) Chemocentryx, INC. (US)
(21) PI 0921696-0 A2	Código 11.2 - Arquivamento - Art. 36 §1° da LPI

	(22) 30/10/2009 (71) CENTOCOR ORTHO BIOTECH INC (US)
(21) PI 0922103-4 A2	Código 11.2 - Arquivamento - Art. 36 §1° da LPI (22) 16/11/2009 (71) MICROSOFT TECHNOLOGY LICENSING, LLC (US)
(21) PI 0923530-2 A2	Código 11.2 - Arquivamento - Art. 36 §1° da LPI (22) 23/12/2009 (71) MYCARTIS NV (BE)
(21) PI 1003740-3 A2	Código 11.2 - Arquivamento - Art. 36 §1° da LPI (22) 15/03/2010 (71) Universidade de São Paulo - USP (BR/SP) ; Fundação de Amparo à Pesquisa do Estado de São Paulo - FAPESP (BR/SP)
(21) PI 1004060-9 A2	Código 11.2 - Arquivamento - Art. 36 §1° da LPI (22) 26/10/2010 (71) Lifescan Scotland Limited (GB)
(21) PI 1005692-0 A2	Código 11.2 - Arquivamento - Art. 36 §1° da LPI (22) 08/02/2010 (71) SOPHIA ANTIPOLIS ENERGIE DEVELOPPEMENT (FR) ; COMMISSARIAT A L'ENERGIE ATOMIQUE ET AUX ENERGIES ALTERNATIVES (FR)
(21) PI 1005802-8 A2	Código 11.2 - Arquivamento - Art. 36 §1° da LPI (22) 01/03/2010 (71) SCANIA CV AB (SE)
(21) PI 1006051-0 A2	Código 11.2 - Arquivamento - Art. 36 §1° da LPI (22) 18/02/2010 (71) Dyson Technology Limited (GB)
(21) PI 1006134-7 A2	Código 11.2 - Arquivamento - Art. 36 §1° da LPI (22) 07/04/2010 (71) Daiichi Sankyo Company, Limited (JP)
(21) PI 1009992-1 A2	Código 11.2 - Arquivamento - Art. 36 §1° da LPI (22) 02/04/2010 (71) University Of Florida Research Foundation, INC. (US)

(21) PI 1014047-6 A2	Código 11.2 - Arquivamento - Art. 36 §1° da LPI (22) 28/05/2010 (71) TAKEDA VACCINES, INC. (US)
(21) PI 1014715-2 A2	Código 11.2 - Arquivamento - Art. 36 §1° da LPI (22) 14/04/2010 (71) Iscar LTD. (IL)
(21) PI 1015195-8 A2	Código 11.2 - Arquivamento - Art. 36 §1° da LPI (22) 28/04/2010 (71) SENTIENT TECHNOLOGIES (BARBADOS) LIMITED (BB)
(21) PI 1015197-4 A2	Código 11.2 - Arquivamento - Art. 36 §1° da LPI (22) 22/04/2010 (71) Novozymes, INC. (US)
(21) PI 1101105-0 A2	Código 11.2 - Arquivamento - Art. 36 §1° da LPI (22) 24/03/2011 (71) Honda Motor Co., LTD (JP)
(21) PI 1102644-8 A2	Código 11.2 - Arquivamento - Art. 36 §1° da LPI (22) 01/06/2011 (71) Meritor Heavy Vehicle Braking Systems (UK) Limited (GB)
(21) PI 1103389-4 A2	Código 11.2 - Arquivamento - Art. 36 §1° da LPI (22) 19/07/2011 (71) Universidade Federal da Paraiba (BR/PB)
(21) PI 1103401-7 A2	Código 11.2 - Arquivamento - Art. 36 §1° da LPI (22) 29/07/2011 (71) Rio Grande Energia Ltda (BR/RS)
(21) PI 1105232-5 A2	Código 11.2 - Arquivamento - Art. 36 §1° da LPI (22) 22/11/2011 (71) GE AVIATION SYSTEMS LLC (US)

Código 11.11 - Arquivamento - Art. 17 § 2º da LPI

Arquivado definitivamente o pedido de patente, uma vez que foi efetuado depósito posterior nos termos do Art. 17 § 2º da Lei nº 9.279/96.

---

(21) BR 10 2019 020977-1

Código 11.11 - Arquivamento - Art. 17 § 2º da LPI
(22) 04/10/2019
(71) RANDON S/A IMPLEMENTOS E PARTICIPAÇÕES (BR/RS)

---

(21) BR 20 2020 001892-8

Código 11.11 - Arquivamento - Art. 17 § 2º da LPI
(22) 29/01/2020
(71) FULGENCIO GULIN JUNIOR (BR/SP)
Prioridade interna no BR202020001892-8

Código 11.12 - Art. 26 parágrafo único da LPI

Arquivado o pedido, uma vez que o requerimento de divisão está em desacordo com o disposto no Art. 26 da Lei nº 9.279/96. Desta data corre o prazo de 60 (sessenta) dias para eventual recurso ao depositante.

---

(21) BR 12 2020 025992-2 A2

Código 11.12 - Art. 26 parágrafo único da LPI

(22) 15/04/2011

(62) BR 11 2012 026801-5 15/04/2011

(71) MEDIMMUNE LIMITED (GB) ; SEATTLE GENETICS, INC. (US)

Dividido do PCT 11 2012 026801-5

Código 11.14 - Publicação Anulada

Anulada a publicação de arquivamento do pedido por ter sido indevida.

(21) BR 10 2017 017283-0 A2	Código 11.14 - Publicação Anulada (22) 11/08/2017 (71) UNIVERSIDADE FEDERAL DO RIO GRANDE DO SUL (BR/RS) Anulada a publicação código 11.1 na RPI nº 2607 de 22/12/2020 por ter sido indevida.
(21) BR 11 2013 011817-2 A2	Código 11.14 - Publicação Anulada (22) 15/11/2011 (71) SCANDINAVIAN TECHNOLOGY GROUP AB (SE) Anulada a publicação código 11.5 na RPI nº 2607 de 22/12/2020 por ter sido indevida.
(21) BR 12 2020 019440-5 A2	Código 11.14 - Publicação Anulada (22) 23/03/2009 (62) PI 0909115-7 23/03/2009 (71) WIRELESS FUTURE TECHNOLOGIES INC. (CA) Anulada a publicação código 11.4 na RPI nº 2608 de 29/12/2020 por ter sido indevida.

Código 11.17 - Arquivamento do pedido de Certificado de Adição de Invenção – Art. 77 da LPI

Arquivado o pedido de Certificado de Adição de Invenção uma vez que não há uma patente de invenção da qual o mesmo possa ser acessório. Desta data corre o prazo de 60 (sessenta) dias para eventual recurso do depositante.

---

(21) BR 13 2013 009491-8 E2

Código 11.17 - Arquivamento do pedido de Certificado de Adição de Invenção – Art. 77 da LPI

(22) 18/04/2013

(61) PI 0903291-6 02/09/2009

(71) EVONIK DEGUSSA GMBH (DE)

Conforme o estabelecido na Norma Operacional nº 01 de 16/01/2009, ARQUIVO o presente pedido de certificado de adição BR132013009491-8 de acordo com o art. 77 da Lei n° 9.279/96 de 14/05/1996 (Lei da Propriedade Industrial ? LPI) face à manutenção do indeferimento do pedido principal PI0903291-6, conforme notificação na RPI nº 2557 de 07/01/2020.

Código 11.20 - Manutenção do arquivamento

Mantido o arquivamento do pedido, uma vez que não foi requerido o recurso no prazo estabelecido.

(21) BR 12 2020 004688-0 A2	Código 11.20 - Manutenção do arquivamento (22) 10/03/2010 (71) ELASTAGEN PTY LTD (AU)
(21) C1 0301547-5 E2	Código 11.20 - Manutenção do arquivamento (22) 09/05/2006 (71) Fundação de Amparo à Pesquisa do Estado de São Paulo - FAPESP (BR/SP) ; Universidade de São Paulo - USP (BR/SP)
(21) C1 0304738-5 E2	Código 11.20 - Manutenção do arquivamento (22) 20/10/2005 (71) Clarion Biociências LTDA (BR/GO)
(21) C1 0713355-3 E8	Código 11.20 - Manutenção do arquivamento (22) 13/05/2011 (71) Syntaxin Limited (GB) ; Allergan, INC (US)

Código Recurso

Código 12.2 - Recurso Contra o Indeferimento

Notificação de interposição de recurso ao Presidente do INPI contra o indeferimento do pedido de patente ou do certificado de adição de invenção, objetivando o reexame da matéria. Desta data corre o prazo de 60 (sessenta) dias para apresentação de contrarrazões por qualquer interessado. O depositante poderá obter cópia do recurso através do endereço eletrônico www.inpi.gov.br - No Acesso rápido – Faça uma busca - Patente. Para acessar, cadastre-se no Portal do INPI e use login e senha.

---

(21) BR 11 2013 003340-1 A2

Código 12.2 - Recurso Contra o Indeferimento
(22) 11/08/2010
(71) COLGATE-PALMOLIVE COMPANY (US)

---

(21) BR 11 2017 007636-5 A2

Código 12.2 - Recurso Contra o Indeferimento
(22) 29/10/2015
(71) GILEAD SCIENCES, INC. (US)

---

(21) PI 0510895-0 A2

Código 12.2 - Recurso Contra o Indeferimento
(22) 31/05/2005
(71) Sloan-Kettering Institute for Cancer Research (US)

---

(21) PI 0615970-2 A2

Código 12.2 - Recurso Contra o Indeferimento
(22) 21/04/2006
(71) BIAL-PORTELA & CA, S.A. (PT)

---

(21) PI 0718986-9 A2

Código 12.2 - Recurso Contra o Indeferimento
(22) 22/11/2007
(71) Actelion Pharmaceuticals LTD (CH)

---

(21) PI 0719693-8 A2

Código 12.2 - Recurso Contra o Indeferimento
(22) 03/12/2007
(71) Janssen Pharmaceutica N.V. (BE)

---

(21) PI 0814319-6 A2

Código 12.2 - Recurso Contra o Indeferimento
(22) 23/07/2008
(71) Aqtis IP BV (NL)

---

(21) PI 0901926-0 A2

Código 12.2 - Recurso Contra o Indeferimento
(22) 10/06/2009

	(71) STAEDTLER MARS GMBH & CO. KG (DE)
(21) PI 0916191-0 A2	Código 12.2 - Recurso Contra o Indeferimento (22) 15/07/2009 (71) Lexicon Phamaceuticals, Inc. (US)
(21) PI 1012699-6 A2	Código 12.2 - Recurso Contra o Indeferimento (22) 24/03/2010 (71) Wyeth LLC (US)
(21) PI 1013698-3 A2	Código 12.2 - Recurso Contra o Indeferimento (22) 22/03/2010 (71) Ambit Biosciences Corporation (US)

Código Outros Referentes a Despachos

Código 15.7 - Petição não Conhecida

(21) BR 10 2012 023110-7 A2	Código 15.7 - Petição não Conhecida (22) 13/09/2012 (71) UNIVERSIDADE FEDERAL DO PARANÁ (BR/PR) Petição não conhecida - A petição n° 870200111306 de 01/09/2020 de 01/09/2020 foi apresentada no 91° dia.
(21) BR 10 2020 021929-4	Código 15.7 - Petição não Conhecida (22) 26/10/2020 (71) EDUARDO FRANS MOURA DA SILVA (BR/PE) Cópia não fornecida. Usuário solicitou retribuição da taxa GRU 253.
(21) BR 11 2013 030107-4 A2	Código 15.7 - Petição não Conhecida (22) 24/05/2012 (71) SILGAN DISPENSING SYSTEMS SLATERSVILLE LLC. (US) Não conhecida a petição 870200146939 de 22/11/2020 em virtude do disposto no Art.219, II da LPI.

Código 15.10 - Mudança de Natureza

Mudada a natureza e alterado o número do pedido.

(21) BR 12 2020 008070-1	Código 15.10 - Mudança de Natureza (22) 08/07/2014 (54) CONFIGURAÇÃO APLICADA EM GRUPO REGULADOR INTEGRADO EM CAIXA DISTRIBUIDORA DE SEMENTES UTILIZADA EM SEMEADORAS-ADUBADORAS (62) BR 10 2014 016872-9 08/07/2014 (71) ROBERTO JASPER (BR/PR) Pedido renumerado devido a mudança de natureza de BR122020008070-1 para BR222020008070-7.
(21) PI 0605535-4	Código 15.10 - Mudança de Natureza (22) 04/09/2006 (54) VÁLVULA DE PÉ COM CRIVO AUTO-LIMPANTE (71) LUIZ CARLOS JACOBUCCI (BR/SP) Pedido renumerado devido a mudança de natureza de PI0605535-4 para MU8603218-6.
(21) PI 1000412-2	Código 15.10 - Mudança de Natureza (22) 04/02/2010 (54) APERFEIÇOAMENTOS INTRODUZIDOS EM APARELHO ANATÔMICO PARA FISIOTERAPIA RESPIRATÓRIA (71) Pedro Cunha Chocair (BR/SP) Pedido renumerado devido a mudança de natureza de PI1000412-2 para MU9003066-4.

Código 15.11 - Alteração de Classificação

Alterada a classificação do pedido para melhor adequação.

(21) BR 11 2012 002041-2 A2	Código 15.11 - Alteração de Classificação (22) 21/07/2010 (51) A61B 17/34 (2006.01) As Classificações Anteriores eram: A61B 17/34 , A61B 19/00
(21) BR 11 2014 017915-8 A2	Código 15.11 - Alteração de Classificação (22) 21/01/2013 (51) H04N 19/13 (2014.01), H04N 19/436 (2014.01), H04N 19/91 (2014.01) A Classificação Anterior era: H04N 7/26
(21) BR 11 2016 025076-1 A2	Código 15.11 - Alteração de Classificação (22) 30/04/2015 (51) C07C 259/06 (2006.01), C07D 261/04 (2006.01) As Classificações Anteriores eram: C07D 261/04 , C07D 261/12 , A01N 43/80
(21) BR 11 2016 027053-3 A2	Código 15.11 - Alteração de Classificação (22) 20/05/2015 (51) A61K 31/57 (2006.01), A61P 21/00 (2006.01), A61P 21/06 (2006.01), C07J 17/00 (2006.01) As Classificações Anteriores eram: C07J 5/00 , C07J 17/00 , C07J 31/00 , C07J 41/00 , C07J 43/00 , A61K 31/57 , A61K 31/573 , A61P 3/04 , A61P 21/06
(21) BR 11 2018 000520-7 A2	Código 15.11 - Alteração de Classificação (22) 08/07/2016 (51) A23L 29/231 (2016.01) As Classificações Anteriores eram: A61K 31/732 , A61P 1/04 , A61P 29/00 , A61P 37/06 , A61P 11/06 , A23K 50/30 , A23K 20/163 , A23K 10/30 , A23K 10/37 , A23K 50/60 , A23L 5/00 , A23L 29/231 , A23L 33/10
(21) BR 12 2020 019098-1 A2	Código 15.11 - Alteração de Classificação (22) 26/02/2013 (51) B65B 41/18 (2006.01), B65B 9/04 (2006.01), B65B 9/20 (2012.01), B65B 47/08 (2006.01) (62) BR 11 2014 021374-7 26/02/2013 As Classificações Anteriores eram: B65B 41/18 , B65B 9/04
(21) PI 0900023-2 A2	Código 15.11 - Alteração de Classificação (22) 08/01/2009

	(51) F16K 17/30 (2006.01), F16K 17/20 (2006.01), F16K 31/126 (2006.01), E03B 1/00 (2006.01) As Classificações Anteriores eram: F16K 7/12 , F16K 7/16
(21) PI 0908585-8 A2	Código 15.11 - Alteração de Classificação (22) 23/03/2009 (51) G01F 13/00 (2006.01), B28B 11/06 (2006.01), C04B 41/45 (2006.01) As Classificações Anteriores eram: G01F 13/00 , A23P 1/08 , B28B 11/06 , C04B 41/45

Código 15.12 - Renumeração

Alterada a numeração por ter sido numerado indevidamente.

---

(21) BR 10 2020 006777-0

Código 15.12 - Renumeração

(22) 03/04/2020

(71) UNIVERSIDADE FEDERAL DO CEARÁ (BR/CE)

Pedido renumerado de BR102020006777-0 para BR202020006777-5.

Código 15.21 - Numeração Anulada

Anulada a numeração do pedido de patente ou certificado de adição de invenção. A documentação ficará a disposição do depositante ou seu procurador pelo prazo de 180 dias desta publicação. A documentação não retirada será descartada.

---

(21) BR 10 2020 000754-8

Código 15.21 - Numeração Anulada
(22) 13/01/2020
(71) INSTITUTO FEDERAL DE EDUCAÇÃO CIÊNCIA E TECNOLOGIA DO MARANHÃO (BR/MA) ; UNIVERSIDADE FEDERAL DO MARANHÃO (BR/MA)
Pedido com Numeração Anulada tendo em vista falta de cumprimento de exigência formal

---

(21) BR 10 2020 005586-0

Código 15.21 - Numeração Anulada
(22) 20/03/2020
(71) GLAMORE GOMES INDUSTRIA E COMERCIO LTDA (BR/SP)
Pedido com Numeração Anulada tendo em vista falta de cumprimento de exigência formal

---

(21) BR 10 2020 014089-2

Código 15.21 - Numeração Anulada
(22) 09/07/2020
(71) ADILSON TORRES DO REGO (BR/SP)
Pedido com Numeração Anulada tendo em vista falta de cumprimento de exigência formal

---

(21) BR 10 2020 014290-9

Código 15.21 - Numeração Anulada
(22) 13/07/2020
(71) JOSE ADRIANO MARINI (BR/AP)
Pedido com Numeração Anulada tendo em vista falta de cumprimento de exigência formal

---

(21) BR 10 2020 014329-8

Código 15.21 - Numeração Anulada
(22) 14/07/2020
(71) ROBERTO CICERO DA SILVA (BR/MG)
Pedido com Numeração Anulada tendo em vista falta de cumprimento de exigência formal

---

(21) BR 10 2020 014347-6

Código 15.21 - Numeração Anulada
(22) 14/07/2020
(71) NAMASI LD (BR/RJ)
Pedido com Numeração Anulada tendo em vista falta de cumprimento de exigência formal

(21) BR 10 2020 014361-1	Código 15.21 - Numeração Anulada (22) 14/07/2020 (71) PLACIDO AVELINO DA SILVA NETO (BR/PA) Pedido com Numeração Anulada tendo em vista falta de cumprimento de exigência formal
(21) BR 10 2020 014365-4	Código 15.21 - Numeração Anulada (22) 14/07/2020 (71) KAZUO FUNAKI (BR/SP) Pedido com Numeração Anulada tendo em vista falta de cumprimento de exigência formal
(21) BR 10 2020 014388-3	Código 15.21 - Numeração Anulada (22) 14/07/2020 (71) DANIELA FOJO SEIXAS CHAVES (BR/SP) ; PROTEOFIT ALIMENTOS LTDA (BR/SP) Pedido com Numeração Anulada tendo em vista falta de cumprimento de exigência formal
(21) BR 10 2020 014394-8	Código 15.21 - Numeração Anulada (22) 14/07/2020 (71) QUALIHOUSE AUTOMAÇÃO PREDIAL LTDA ME (BR/PE) Pedido com Numeração Anulada tendo em vista falta de cumprimento de exigência formal
(21) BR 10 2020 014880-0	Código 15.21 - Numeração Anulada (22) 22/07/2020 (71) OPERADORA CERAMISTA LTDA. (BR/MG) Pedido com Numeração Anulada tendo em vista falta de cumprimento de exigência formal
(21) BR 10 2020 014922-9	Código 15.21 - Numeração Anulada (22) 22/07/2020 (71) AUTOMAKS (BR/ES) Pedido com Numeração Anulada tendo em vista falta de cumprimento de exigência formal
(21) BR 10 2020 015050-2	Código 15.21 - Numeração Anulada (22) 23/07/2020 (71) AGMONT, CARVALHO E BUSTAMANTE COMERCIO DE PRODUTOS NATURAIS (BR/SP) ; JOSE CARLOS TAVARES CARVALHO (BR/AP) Pedido com Numeração Anulada tendo em vista falta de cumprimento de

	exigência formal
(21) BR 10 2020 015053-7	Código 15.21 - Numeração Anulada (22) 23/07/2020 (71) UNIVERSIDADE DA INTEGRAÇÃO INTERNACIONAL DA LUSOFONIA AFRO-BRASILEIRA (UNILAB) (BR/CE) ; ANTONIO MANOEL RIBEIRO DE ALMEIDA (BR/CE) ; JOÃO PAULO DO VALE MADEIRO (BR/CE) ; JOSÉ MARIA DA SILVA MONTEIRO FILHO (BR/CE) ; ANGELO RONCALLI ALENCAR BRAYNER (BR/CE) ; ANTONIO CARLOS DA SILVA BARROS (BR/CE) Pedido com Numeração Anulada tendo em vista falta de cumprimento de exigência formal
(21) BR 10 2020 015073-1	Código 15.21 - Numeração Anulada (22) 24/07/2020 (71) KITT COMÉRCIO E INDÚSTRIA DE PRODUTOS HOSPITALARES LTDA (BR/RJ) Pedido com Numeração Anulada tendo em vista falta de cumprimento de exigência formal
(21) BR 10 2020 015079-0	Código 15.21 - Numeração Anulada (22) 24/07/2020 (71) LUÍS ANTONIO PINHEIRO (BR/PR) Pedido com Numeração Anulada tendo em vista falta de cumprimento de exigência formal
(21) BR 10 2020 015083-9	Código 15.21 - Numeração Anulada (22) 24/07/2020 (71) SANDRA YARA DE OLIVEIRA (BR/ES) Pedido com Numeração Anulada tendo em vista falta de cumprimento de exigência formal
(21) BR 10 2020 015097-9	Código 15.21 - Numeração Anulada (22) 24/07/2020 (71) PAULO RIBEIRO DA ROCHA (BR/MG) Pedido com Numeração Anulada tendo em vista falta de cumprimento de exigência formal
(21) BR 10 2020 015103-7	Código 15.21 - Numeração Anulada (22) 24/07/2020 (71) ANA CRISTINA BEITIA KRAEMER MORAES (BR/RS) Pedido com Numeração Anulada tendo em vista falta de cumprimento de exigência formal

(21) BR 10 2020 015500-8	Código 15.21 - Numeração Anulada (22) 29/07/2020 (71) FREDERICO MARQUES ALMEIDA DE LAFFITTE (BR/RJ) Pedido com Numeração Anulada tendo em vista falta de cumprimento de exigência formal
(21) BR 10 2020 015631-4	Código 15.21 - Numeração Anulada (22) 31/07/2020 (71) INSTITUTO HERMES PARDINI S.A (BR/MG) Pedido com Numeração Anulada tendo em vista falta de cumprimento de exigência formal
(21) BR 10 2020 015637-3	Código 15.21 - Numeração Anulada (22) 31/07/2020 (71) ANGELO TORRICELLI (BR/SP) ; FLIP.R SMART BUSINESS SOLUTIONS (BR/SP) Pedido com Numeração Anulada tendo em vista falta de cumprimento de exigência formal
(21) BR 10 2020 016036-2	Código 15.21 - Numeração Anulada (22) 06/08/2020 (71) LÚCIO SEBASTIÃO MARTINS DE ALMEIDA (BR/SP) Pedido com Numeração Anulada tendo em vista falta de cumprimento de exigência formal
(21) BR 10 2020 016193-8	Código 15.21 - Numeração Anulada (22) 07/08/2020 (71) RENAN PICOLO SALVADOR (BR/SP) ; CAROLINE DE ARAÚJO CARDOSO (BR/SP) ; BRASIL EDUCAÇÃO SA (BR/SP) Pedido com Numeração Anulada tendo em vista falta de cumprimento de exigência formal
(21) BR 10 2020 016286-1	Código 15.21 - Numeração Anulada (22) 11/08/2020 (71) LUCIANO ALVES OTTAIANO (BR/SP) Pedido com Numeração Anulada tendo em vista falta de cumprimento de exigência formal
(21) BR 10 2020 016307-8	Código 15.21 - Numeração Anulada (22) 11/08/2020 (71) FRANCISCO ABEL BORTOT (BR/MG) Pedido com Numeração Anulada tendo em vista falta de cumprimento de

	exigência formal
(21) BR 10 2020 016310-8	Código 15.21 - Numeração Anulada (22) 11/08/2020 (71) CARVALHO E SILVA SOLUÇÕES INDUSTRIAIS LTDA (BR/PR) Pedido com Numeração Anulada tendo em vista falta de cumprimento de exigência formal
(21) BR 10 2020 016391-4	Código 15.21 - Numeração Anulada (22) 12/08/2020 (71) INSTITUTO FEDERAL DE EDUCAÇÃO, CIÊNCIA E TECNOLOGIA FLUMINENSE (BR/RJ) Pedido com Numeração Anulada tendo em vista falta de cumprimento de exigência formal
(21) BR 10 2020 016396-5	Código 15.21 - Numeração Anulada (22) 12/08/2020 (71) FUNDAÇÃO UNIVERSIDADE DE BRASILIA (BR/DF) Pedido com Numeração Anulada tendo em vista falta de cumprimento de exigência formal
(21) BR 10 2020 016690-5	Código 15.21 - Numeração Anulada (22) 15/08/2020 (71) SANDRO LOPES MARIN (BR/SP) Pedido com Numeração Anulada tendo em vista falta de cumprimento de exigência formal
(21) BR 10 2020 017201-8	Código 15.21 - Numeração Anulada (22) 24/08/2020 (71) GILSO SANTOS DA COSTA ME (BR/RS) Pedido com Numeração Anulada tendo em vista falta de cumprimento de exigência formal
(21) BR 10 2020 017228-0	Código 15.21 - Numeração Anulada (22) 24/08/2020 (71) KAMRAN MANI (BR/SP) Pedido com Numeração Anulada tendo em vista falta de cumprimento de exigência formal
(21) BR 10 2020 025101-5	Código 15.21 - Numeração Anulada (22) 09/12/2020 (71) ROQUE ALVES DA SILVA JÚNIOR (BR/ES) Pedido com Numeração Anulada tendo em vista falta de pagamento ou

	pagamento posterior à data de protocolo da Guia de Recolhimento da União relativa ao serviço solicitado
(21) BR 10 2020 025289-5	Código 15.21 - Numeração Anulada (22) 10/12/2020 (71) EDSON SOARES STELLET MARIANO (BR/RJ) Pedido com Numeração Anulada tendo em vista falta de pagamento ou pagamento posterior à data de protocolo da Guia de Recolhimento da União relativa ao serviço solicitado
(21) BR 10 2020 025295-0	Código 15.21 - Numeração Anulada (22) 10/12/2020 (71) LYANDRA OLIVEIRA DA PENHA (BR/ES) Pedido com Numeração Anulada tendo em vista falta de pagamento ou pagamento posterior à data de protocolo da Guia de Recolhimento da União relativa ao serviço solicitado
(21) BR 20 2020 009958-8	Código 15.21 - Numeração Anulada (22) 19/05/2020 (71) IRONE ALVES RIBEIRO BARBOSA (BR/MS) Pedido com Numeração Anulada tendo em vista falta de cumprimento de exigência formal
(21) BR 20 2020 013559-2	Código 15.21 - Numeração Anulada (22) 01/07/2020 (71) JULIO CESAR FIGUEIRA DOS SANTOS (BR/SP) Pedido com Numeração Anulada tendo em vista falta de cumprimento de exigência formal
(21) BR 20 2020 013674-2	Código 15.21 - Numeração Anulada (22) 03/07/2020 (71) MR E R INDÚSTRIA BIO MECÂNICA LTDA EPP (BR/SP) Pedido com Numeração Anulada tendo em vista falta de cumprimento de exigência formal
(21) BR 20 2020 014001-4	Código 15.21 - Numeração Anulada (22) 09/07/2020 (71) BRUNO OTENIO OLIVEIRA (BR/SP) Pedido com Numeração Anulada tendo em vista falta de cumprimento de exigência formal
(21) BR 20 2020 014108-8	Código 15.21 - Numeração Anulada (22) 09/07/2020

	(71) CLAUDIOMIRO DA COSTA BARREIROS (BR/SP) Pedido com Numeração Anulada tendo em vista falta de cumprimento de exigência formal
(21) BR 20 2020 016130-5	Código 15.21 - Numeração Anulada (22) 07/08/2020 (71) MARCENEIRO CURITIBA LTDA (BR/PR) Pedido com Numeração Anulada tendo em vista falta de cumprimento de exigência formal
(21) BR 20 2020 016131-3	Código 15.21 - Numeração Anulada (22) 07/08/2020 (71) MARCENEIRO CURITIBA LTDA (BR/PR) Pedido com Numeração Anulada tendo em vista falta de cumprimento de exigência formal
(21) BR 20 2020 016143-7	Código 15.21 - Numeração Anulada (22) 07/08/2020 (71) VICENTE DANIEL VAZ DA SILVA (BR/MG) Pedido com Numeração Anulada tendo em vista falta de cumprimento de exigência formal
(21) BR 20 2020 016188-7	Código 15.21 - Numeração Anulada (22) 07/08/2020 (71) ANDRE WALLACE MOREIRA DE OLIVEIRA (BR/RJ) Pedido com Numeração Anulada tendo em vista falta de cumprimento de exigência formal
(21) BR 20 2020 016197-6	Código 15.21 - Numeração Anulada (22) 07/08/2020 (71) CLAUDIA SCHIRMBECK PEIXOTO 03237210102 (BR/DF) Pedido com Numeração Anulada tendo em vista falta de cumprimento de exigência formal
(21) BR 20 2020 016465-7	Código 15.21 - Numeração Anulada (22) 13/08/2020 (71) BRUNO RICARDO DE LUCENA DANTAS (BR/PE) Pedido com Numeração Anulada tendo em vista falta de cumprimento de exigência formal
(21) BR 20 2020 016695-1	Código 15.21 - Numeração Anulada (22) 16/08/2020 (71) DESPINA FILIPPIDIS (BR/SP)

	Pedido com Numeração Anulada tendo em vista falta de cumprimento de exigência formal
(21) BR 20 2020 016706-0	Código 15.21 - Numeração Anulada (22) 17/08/2020 (71) J H MARTINS FERRAMENTAS (BR/SP) Pedido com Numeração Anulada tendo em vista falta de cumprimento de exigência formal

Código 15.30 - Publicação Anulada

Anulada a publicação de qualquer um dos subitens anteriores por ter sido indevida.

---

(21) BR 10 2020 015205-0

Código 15.30 - Publicação Anulada
(22) 27/07/2020
(71) WADIH ANTÔNIO GARIOS (BR/MG) ; ARTHUR WADIH DALDEGAN GARIOS (BR/MG) ; ANNA CAROLYNA DALDEGAN GARIOS (BR/MG)
Anulada a publicação código 15.21 na RPI nº 2607 de 22/12/2020 por ter sido indevida.

Código Concessão de Patente e Certificado de Adição de Invenção

Código 16.1 - Concessão de Patente ou Certificado de Adição de Invenção

Expedição da carta-patente ou do certificado de adição de invenção. O título acha-se à disposição do interessado no setor competente do INPI. Desta data corre o prazo de 6 (seis) meses para interposição de nulidade administrativa por qualquer interessado (Art. 51 da Lei nº 9.279/96). O certificado de adição é acessório da patente, tem a data final de vigência desta e a acompanha para todos os efeitos legais. As Cartas Patentes ou Certificados de Adição de Invenção concedidos de acordo com o Artigo 38 da Lei 9.279/96, por ocasião da expedição da Carta Patente, podem ser acessadas através do endereço eletrônico www.inpi.gov.br - No Acesso rápido – Faça uma busca - Patente. Para acessar, cadastre-se no Portal do INPI e use login e senha.

---

(11) BR 10 2012 002364-4 B1

Código 16.1 - Concessão de Patente ou Certificado de Adição de Invenção
(22) 01/02/2012
(30) 02/02/2011 JP 2011-021190
(43) 23/06/2015
(51) G06F 3/048 (2013.01), H04N 5/247 (2006.01)
(54) APARELHO DE GRAVAÇÃO DE DADOS DE IMAGEM, E, MÉTODOS DE CONTROLE
(73) CANON KABUSHIKI KAISHA (JP)
(72) YUICHI NAKASE
Prazo de Validade: 20 (vinte) anos contados a partir de 01/02/2012, observadas as condições legais.

---

(11) BR 10 2012 002544-2 B1

Código 16.1 - Concessão de Patente ou Certificado de Adição de Invenção
(22) 03/02/2012
(30) 04/02/2011 US 61/439,818; 27/01/2012 US 13/360,294
(43) 18/03/2014
(51) F02M 37/08 (2006.01), F04D 25/06 (2006.01), F04D 29/40 (2006.01)
(54) BOMBA DE FLUIDO
(73) TI GROUP AUTOMOTIVE SYSTEMS, L.L.C. (US)
(72) Edward J. Talaski
Prazo de Validade: 20 (vinte) anos contados a partir de 03/02/2012, observadas as condições legais.

---

(11) BR 10 2012 002554-0 B1

Código 16.1 - Concessão de Patente ou Certificado de Adição de Invenção
(22) 03/02/2012
(30) 04/02/2011 US 61/439,793; 24/02/2011 US 61/446,331; 27/01/2012 US 13/360,206
(43) 31/03/2015

(51) F02M 37/08 (2006.01), F04D 13/06 (2006.01), F04D 29/30 (2006.01), F04D 5/00 (2006.01)
(54) Bomba de fluido
(73) TI GROUP AUTOMOTIVE SYSTEMS, L.L.C (US)
(72) Edward J. Talaski
Prazo de Validade: 20 (vinte) anos contados a partir de 03/02/2012, observadas as condições legais.

---

(11) BR 10 2012 004412-9 B1

Código 16.1 - Concessão de Patente ou Certificado de Adição de Invenção
(22) 28/02/2012
(30) 28/02/2011 IT RE2011A000012; 30/12/2011 IT VR2011A000244
(43) 24/10/2017
(51) B41M 1/34 (2006.01)
(54) MÁQUINA PARA IMPRESSÃO SOBRE AZULEJOS E AFINS
(73) PROJECTA ENGINEERING S.R.L. (IT)
(72) VINCENZO PALUMBO
Prazo de Validade: 20 (vinte) anos contados a partir de 28/02/2012, observadas as condições legais.

---

(11) BR 10 2012 008932-7 B1

Código 16.1 - Concessão de Patente ou Certificado de Adição de Invenção
(22) 16/04/2012
(43) 26/11/2013
(51) A61G 5/04 (2013.01)
(54) SISTEMA DE ACIONAMENTO ATRAVÉS DO SENSORIAMENTO INERCIAL DO MOVIMENTO CERVICAL E SEU USO EM DISPOSITIVOS MÓVEIS
(73) FUNDAÇÃO UNIVERSIDADE DE CAXIAS DO SUL - UCS (BR/RS)
(72) Oscar Elisio Mattia Neto; EMÍLIO VACCARI BATISTA; Angelo Zerbetto Neto; Alexandre Mesquita
Prazo de Validade: 20 (vinte) anos contados a partir de 16/04/2012, observadas as condições legais.

---

(11) BR 10 2012 009047-3 B1

Código 16.1 - Concessão de Patente ou Certificado de Adição de Invenção
(22) 17/04/2012
(30) 18/04/2011 EP 11250479.0
(43) 06/10/2015
(51) B64C 27/615 (2006.01), B64C 27/72 (2006.01)
(54) CONJUNTO DE FLAPE
(73) Claverham, Ltd. (GB)
(72) Paul R. Brewer; Steven Shorcott; Reg R. Raval
Prazo de Validade: 20 (vinte) anos contados a partir de 17/04/2012, observadas as condições legais.

(11) BR 10 2012 009991-8 B1

Código 16.1 - Concessão de Patente ou Certificado de Adição de Invenção
(22) 27/04/2012
(30) 28/04/2011 US 61/480,123; 09/09/2011 US 13/228,576
(43) 21/01/2015
(51) E21B 33/064 (2006.01)
(54) SISTEMA DE EXIBIÇÃO DE SENSORES SUBMARINOS
(73) HYDRIL USA MANUFACTURING LLC (US)
(72) DEVASISH CHOUDHURY; JEFFREY LAMBERT; ZHEN LIU
Prazo de Validade: 20 (vinte) anos contados a partir de 27/04/2012, observadas as condições legais.

(11) BR 10 2012 012930-2 B1

Código 16.1 - Concessão de Patente ou Certificado de Adição de Invenção
(22) 30/05/2012
(43) 02/12/2014
(51) F16L 37/00 (2006.01), F16L 37/248 (2006.01), E21B 33/038 (2006.01)
(54) VÁLVULA DE CONTROLE HIDRÁULICO REDUNDANTE
(73) PETROLEO BRASILEIRO S.A. - PETROBRAS (BR/RJ)
(72) TADEU JUNIOR KOSINSKI; PEDRO HENRIQUE PAGUNG DE SOUZA; WILLIAM ALBUQUERQUE DA SILVA
Prazo de Validade: 20 (vinte) anos contados a partir de 30/05/2012, observadas as condições legais.

(11) BR 10 2012 014769-6 B1

Código 16.1 - Concessão de Patente ou Certificado de Adição de Invenção
(22) 15/06/2012
(30) 17/06/2011 DE 10 2011 104 483.7
(43) 02/12/2014
(51) B21D 47/00 (2006.01), B62D 21/05 (2006.01)
(54) ESTRUTURA DE VIGA LONGITUDINAL DE QUADRO PARA QUADROS DE CHASSIS DE VEÍCULOS UTILITÁRIOS, VEÍCULO UTILITÁRIO E PROCESSO PARA A PRODUÇÃO DE UMA VIGA LONGITUDINAL DE QUADRO PARA UMA ESTRUTURA DE VIGA LONGITUDINAL DE QUADRO
(73) MAN TRUCK & BUS AG (DE)
(72) Ferdinand Stecher; Andreas Übelacker; Harald Boog; Jochen Butscher
Prazo de Validade: 20 (vinte) anos contados a partir de 15/06/2012, observadas as condições legais.

(11) BR 10 2012 016206-7 B1

Código 16.1 - Concessão de Patente ou Certificado de Adição de Invenção
(22) 29/06/2012
(43) 14/04/2015
(51) G01H 11/00 (2006.01)
(54) METODOLOGIA PARA MEDIÇÃO E RECONHECIMENTO DE DANOS ESTRUTURAIS EM DORMENTES METÁLICOS
(73) UNIVERSIDADE FEDERAL DE OURO PRETO (BR/MG)
(72) GLAUCO FERREIRA GAZEL YARED; CARLOS HENRIQUE NOGUEIRA

RESENDE BARBOSA; RODRIGO GERALDO RIBEIRO
Prazo de Validade: 20 (vinte) anos contados a partir de 29/06/2012, observadas as condições legais.

---

(11) BR 10 2012 019752-9 B1

Código 16.1 - Concessão de Patente ou Certificado de Adição de Invenção
(22) 07/08/2012
(43) 21/10/2014
(51) H02M 1/12 (2006.01), H02J 3/01 (2006.01)
(54) SISTEMA HÍBRIDO PARA CONTORNAR AS LIMITAÇÕES DOS FILTROS PASSIVOS SINTONIZADOS
(73) COMPANHIA PAULISTA DE FORÇA E LUZ- CPFL (BR/SP)
(72) LUIZ EDUARDO BORGES DA SILVA; CARLOS HENRIQUE DA SILVA; GERMANO LAMBERT TORRES
Prazo de Validade: 20 (vinte) anos contados a partir de 07/08/2012, observadas as condições legais.

---

(11) BR 10 2012 020335-9 B1

Código 16.1 - Concessão de Patente ou Certificado de Adição de Invenção
(22) 14/08/2012
(43) 01/07/2014
(51) C02F 103/32 (2006.01), C02F 9/14 (2006.01), C02F 9/08 (2006.01)
(54) PLANTA DE DEPURAÇÃO BIOLÓGICA PARA RECICLAGEM DE RESÍDUOS VEGETAIS SUCROALCOOLEIROS
(73) GEO ENERGETICA PARTICIPAÇÕES S/A (BR/SP)
(72) EVALDO FLORINDO MEDINA FABIAN; ALESSANDRO MARCELLO CARL VON ARCO GARDEMANN
Prazo de Validade: 20 (vinte) anos contados a partir de 14/08/2012, observadas as condições legais.

---

(11) BR 10 2012 020395-2 B1

Código 16.1 - Concessão de Patente ou Certificado de Adição de Invenção
(22) 14/08/2012
(30) 19/08/2011 JP 2011-179911
(43) 16/12/2014
(51) G06K 15/02 (2006.01)
(54) APARELHO DE CONTROLE E MÉTODO DE CONTROLE
(73) CANON KABUSHIKI KAISHA (JP)
(72) SHIGETO SAKAI
Prazo de Validade: 20 (vinte) anos contados a partir de 14/08/2012, observadas as condições legais.

---

(11) BR 10 2012 020938-1 B1

Código 16.1 - Concessão de Patente ou Certificado de Adição de Invenção
(22) 21/08/2012
(43) 08/10/2013
(51) E05B 65/02 (2006.01), E05B 63/00 (2006.01), E05B 15/16 (2006.01)

(54) PROCESSO PARA FABRICAÇÃO DE FERRAGENS PARA VIDROS TEMPERADOS
(73) PETRÔNIO CUNHA DOS SANTOS JUNIOR (BR/MG)
(72) Petrônio Cunha dos Santos Junior
Prazo de Validade: 20 (vinte) anos contados a partir de 21/08/2012, observadas as condições legais.

---

(11) BR 10 2012 023998-1 B1

Código 16.1 - Concessão de Patente ou Certificado de Adição de Invenção
(22) 21/09/2012
(30) 01/03/2012 US 61/605,557; 31/07/2012 US 13/562,554
(43) 09/12/2014
(51) B63B 22/02 (2006.01)
(54) Método de remover um conjunto mancal de uma boia e boia
(73) Wison Offshore & Marine (USA), Inc. (US)
(72) Hendricus Hogewoning
Prazo de Validade: 20 (vinte) anos contados a partir de 21/09/2012, observadas as condições legais.

---

(11) BR 10 2012 024569-8 B1

Código 16.1 - Concessão de Patente ou Certificado de Adição de Invenção
(22) 27/09/2012
(43) 17/06/2014
(51) C11B 1/08 (2006.01), C11B 1/10 (2006.01)
(54) FILME POLIMÉRICO, À BASE DE ÓLEO EXTRAÍDO DA BORRA DE CAFÉ, ESTÁVEL À RADIAÇÃO IONIZANTE
(73) Universidade Federal de Pernambuco (BR/PE)
(72) Kátia Aparecida da Silva Aquino; Tainá Medeiros Bastos de Almeida; Rebeca Valgueiro Teixeira; Thaysa Araujo de Lima
Prazo de Validade: 20 (vinte) anos contados a partir de 27/09/2012, observadas as condições legais.

---

(11) BR 10 2012 024721-6 B1

Código 16.1 - Concessão de Patente ou Certificado de Adição de Invenção
(22) 27/09/2012
(30) 31/10/2011 US 13/285,361
(43) 26/11/2013
(51) G01R 31/26 (2020.01), H01L 23/34 (2006.01), G06F 11/30 (2006.01)
(54) PROCESSADOR E MÉTODO DE REGULAÇÃO DE EMISSÃO DE INSTRUÇÕES DE PROCESSADOR
(73) Apple Inc. (US)
(72) Daniel C. Murray; Andrew J. Beaumont-Smith; John H. Mylius; Peter J. Bannon; TOSHI TAKAYANAGI; Jung Wook Cho
Prazo de Validade: 20 (vinte) anos contados a partir de 27/09/2012, observadas as condições legais.

(11) BR 10 2012 027229-6 B1

Código 16.1 - Concessão de Patente ou Certificado de Adição de Invenção
(22) 24/10/2012
(43) 23/09/2014
(51) B65D 43/10 (2006.01), B65D 43/03 (2006.01), B65D 21/036 (2006.01)
(54) APERFEIÇOAMENTOS INTRODUZIDOS EM TAMPA E FUNDO PARA EMBALAGENS
(73) MICHEL MORELI DOS SANTOS (BR/SP)
(72) MICHEL MORELI DOS SANTOS
Prazo de Validade: 20 (vinte) anos contados a partir de 24/10/2012, observadas as condições legais.

(11) BR 10 2012 027989-4 B1

Código 16.1 - Concessão de Patente ou Certificado de Adição de Invenção
(22) 31/10/2012
(43) 29/10/2014
(51) H02J 13/00 (2006.01), H04W 4/12 (2009.01)
(54) SISTEMA DE GERENCIAMENTO REMOTO DE ENERGIA
(73) UNIVERSIDADE TECNOLÓGICA FEDERAL DO PARANÁ (BR/PR)
(72) Luciano Scandelari; Henrique Spyra Gubert; Eduardo Cromack Lippmann; Lucas El Ghoz de Lara
Prazo de Validade: 20 (vinte) anos contados a partir de 31/10/2012, observadas as condições legais.

(11) BR 10 2012 028016-7 B1

Código 16.1 - Concessão de Patente ou Certificado de Adição de Invenção
(22) 31/10/2012
(30) 04/11/2011 EP 11187934.2
(43) 29/10/2014
(51) B29C 49/00 (2006.01)
(54) DISPOSITIVO PARA A PRODUÇÃO CONTÍNUA DE UM TUBO DE PAREDE DUPLA
(73) DR-ING. RALPH PETER HEGLER (DE)
(72) DR-ING. RALPH PETER HEGLER
Prazo de Validade: 20 (vinte) anos contados a partir de 31/10/2012, observadas as condições legais.

(11) BR 10 2012 029693-4 B1

Código 16.1 - Concessão de Patente ou Certificado de Adição de Invenção
(22) 22/11/2012
(30) 22/11/2011 DE DE 102011055592.7
(43) 09/08/2016
(51) H05K 5/02 (2006.01), G08B 7/06 (2006.01)
(54) DISPOSITIVO DE SINALIZAÇÃO PARA EMISSÃO DE UM SINAL SONORO E/OU VISUAL
(73) PFANNENBERG GMBH (DE)
(72) ANDREAS PFANNENBERG
Prazo de Validade: 20 (vinte) anos contados a partir de 22/11/2012, observadas

	as condições legais.
(11) BR 10 2012 029852-0 B1	Código 16.1 - Concessão de Patente ou Certificado de Adição de Invenção (22) 23/11/2012 (43) 07/10/2014 (51) A43B 3/12 (2006.01) (54) CALÇADO COM SISTEMA DE REGULAGEM PASSANTE, PROCESSO DE PRODUÇÃO DE CALÇADO E CONJUNTO SOLADO E CABEDAL (73) GRENDENE S.A. (BR/CE) (72) Edson Matsuo Prazo de Validade: 20 (vinte) anos contados a partir de 23/11/2012, observadas as condições legais.
(11) BR 10 2012 031087-2 B1	Código 16.1 - Concessão de Patente ou Certificado de Adição de Invenção (22) 06/12/2012 (30) 08/12/2011 FR 11 03759 (43) 13/01/2015 (51) H01H 3/38 (2006.01), H01H 5/06 (2006.01), H01H 5/10 (2006.01), H01H 3/52 (2006.01) (54) DISPOSITIVO DE OPERAÇÃO DE POLO EM UM APARELHO DE CONTROLE ELÉTRICO DE TENSÃO MÉDIA (73) SCHNEIDER ELECTRIC INDUSTRIES SAS (FR) (72) Yves Belin Prazo de Validade: 20 (vinte) anos contados a partir de 06/12/2012, observadas as condições legais.
(11) BR 10 2012 031975-6 B1	Código 16.1 - Concessão de Patente ou Certificado de Adição de Invenção (22) 14/12/2012 (43) 07/10/2014 (51) G01B 21/20 (2006.01), G01B 21/22 (2006.01) (54) DISPOSITIVO PARA MEDIÇÃO DE DEFORMAÇÕES EM SUPERFÍCIES (73) EMBRAER S.A. (BR/SP) (72) FLÁVIO CÉSAR FERREIRA Prazo de Validade: 20 (vinte) anos contados a partir de 14/12/2012, observadas as condições legais.
(11) BR 10 2012 032396-6 B1	Código 16.1 - Concessão de Patente ou Certificado de Adição de Invenção (22) 18/12/2012 (30) 17/01/2012 US 13/352,281 (43) 22/04/2015 (51) B64D 27/18 (2006.01) (54) CONJUNTO DE MASTRO DE MOTOR, E, SISTEMA DE MOTOR DE TURBINA A GÁS

(73) UNITED TECHNOLOGIES CORPORATION (US)
(72) Michael Winter
Prazo de Validade: 20 (vinte) anos contados a partir de 18/12/2012, observadas as condições legais.

---

(11) BR 10 2012 032465-2 B1

Código 16.1 - Concessão de Patente ou Certificado de Adição de Invenção
(22) 19/12/2012
(43) 29/10/2014
(51) B01F 7/24 (2006.01), B29B 7/18 (2006.01)
(54) ROTOR DE SEIS ASAS APLICADO EM MÁQUINA MISTURADORA PARA PROCESSAMENTO DE POLÍMEROS E MÁQUINA MISTURADORA
(73) MECANICA BONFANTI S.A. (BR/SP)
(72) CLÁUDIO JOÃO COLOMBO
Prazo de Validade: 20 (vinte) anos contados a partir de 19/12/2012, observadas as condições legais.

---

(11) BR 10 2012 032476-8 B1

Código 16.1 - Concessão de Patente ou Certificado de Adição de Invenção
(22) 19/12/2012
(43) 10/03/2015
(51) G01N 33/569 (2006.01), C12Q 1/02 (2006.01), C12R 1/90 (2006.01)
(54) METODOLOGIA IN VITRO PARA SELEÇÃO DE SUBSTÂNCIAS COM POTENCIAL ATIVIDADE ANTIPARASITÁRIA E IMUNOTÓXICA, UTILIZANDO A CITOMETRIA DE FLUXO
(73) Universidade Federal de Minas Gerais (BR/MG) ; Fiocruz - Centro de Pequisas René Rachou (BR/MG) ; Fundação de Amparo á Pesquisa do Estado de Minas Gerais - FAPEMIG (BR/MG)
(72) Elaine Maria de Souza Fagundes; Cristiano Cota Bandeira; Vanessa Peruhype Magalhães Pascoal; Andrea Teixeira de Carvalho; Olindo Assis Martins Filho; Matheus Fernandes Costa e Silva
Prazo de Validade: 20 (vinte) anos contados a partir de 19/12/2012, observadas as condições legais.

---

(11) BR 10 2012 032599-3 B1

Código 16.1 - Concessão de Patente ou Certificado de Adição de Invenção
(22) 20/12/2012
(43) 26/08/2014
(51) G01R 31/00 (2006.01), H01B 17/20 (2006.01)
(54) SISTEMA PARA DETECÇÃO DE FALHAS DE ISOLADORES DE PINO
(73) COPEL DISTRIBUIÇÃO S/A (BR/PR)
(72) Edemir Luiz Kowalski; Rafael Pires Machado; Mariana Carneiro dos Santos Fernandes
Prazo de Validade: 20 (vinte) anos contados a partir de 20/12/2012, observadas as condições legais.

(11) BR 10 2012 032958-1 B1

Código 16.1 - Concessão de Patente ou Certificado de Adição de Invenção
(22) 21/12/2012
(30) 22/12/2011 US 13/335,268
(43) 10/03/2015
(51) B64F 5/00 (2017.01), G05B 23/02 (2006.01)
(54) SISTEMA E MÉTODO PARA A AVALIAÇÃO REMOTA E AUTOMÁTICA DE DANOS ESTRUTURAIS E REPARO
(73) EMBRAER S.A. (BR/SP)
(72) CASSIO WALLNER; PAULO ANCHIETA DA SILVA; RICARDO PINHEIRO RULLI; RICARDO ROGULSKI; TOMAZ LAZANHA
Prazo de Validade: 20 (vinte) anos contados a partir de 21/12/2012, observadas as condições legais.

(11) BR 10 2012 033347-3 B1

Código 16.1 - Concessão de Patente ou Certificado de Adição de Invenção
(22) 27/12/2012
(30) 30/03/2012 JP 2012-081563
(43) 26/11/2013
(51) B01L 3/14 (2006.01), G01N 35/10 (2006.01)
(54) RECIPIENTE QUE ARMAZENA UMA SOLUÇÃO DE LAVAGEM USADA PARA ANALISADOR DE SANGUE E MÉTODO PARA A LAVAGEM DO MESMO
(73) Sysmex Corporation (JP)
(72) Yusuke Mori; Kinya Uchihashi; Yumiko Mizuno
Prazo de Validade: 20 (vinte) anos contados a partir de 27/12/2012, observadas as condições legais.

(11) BR 10 2013 000007-8 B1

Código 16.1 - Concessão de Patente ou Certificado de Adição de Invenção
(22) 02/01/2013
(43) 10/09/2013
(51) G09B 21/00 (2006.01)
(54) DISPOSITIVO AUXILIAR A APRENDIZAGEM DE OPERAÇÕES MATEMÁTICAS
(73) FUNDAÇÃO SÃO PAULO (BR/SP)
(72) Ana Lucia Manrique; Ely Antonio Tadeu Dirani; Leandro Aguiar Santos; Pietro Rosa Faria Noronha; Renato Pereira de Araujo; Vagner Uendel de Sa Medeiros
Prazo de Validade: 20 (vinte) anos contados a partir de 02/01/2013, observadas as condições legais.

(11) BR 10 2013 002482-1 B1

Código 16.1 - Concessão de Patente ou Certificado de Adição de Invenção
(22) 31/01/2013
(30) 31/01/2012 GB 1201652.3
(43) 02/06/2015
(51) E21B 10/26 (2006.01), E21B 23/00 (2006.01), E21B 7/00 (2006.01), E21B 47/00 (2012.01)

(54) APARELHO E MÉTODO PARA USO NO CONTROLE DE PRIMEIRA E SEGUNDA FERRAMENTAS DE FURO DESCENDENTE, COLUNA DE PERFURAÇÃO, E, MÉTODO DE ATUAÇÃO DE UM ALARGADOR
(73) NOV DOWNHOLE EURASIA LIMITED (GB)
(72) Alan MacKenzie; Matthew Shaw
Prazo de Validade: 20 (vinte) anos contados a partir de 31/01/2013, observadas as condições legais.

---

(11) BR 10 2013 004147-5 B1

Código 16.1 - Concessão de Patente ou Certificado de Adição de Invenção
(22) 22/02/2013
(43) 04/11/2014
(51) G09F 19/12 (2006.01), G09B 5/00 (2006.01)
(54) EQUIPAMENTO DE SINALIZAÇÃO E EDUCAÇÃO AMBIENTAL
(73) Maristela Mitsuko Ono (BR/PR)
(72) Maristela Mitsuko Ono
Prazo de Validade: 20 (vinte) anos contados a partir de 22/02/2013, observadas as condições legais.

---

(11) BR 10 2013 006317-7 B1

Código 16.1 - Concessão de Patente ou Certificado de Adição de Invenção
(22) 15/03/2013
(30) 15/03/2012 DE 10 2012 005 277.4
(43) 02/06/2015
(51) B60R 21/01 (2006.01), G06T 3/00 (2006.01), G08G 1/16 (2006.01), H04N 7/18 (2006.01), G06T 1/00 (2006.01), B60R 1/00 (2006.01)
(54) Sistema de visualização de área traseira para um veículo automotor
(73) MEKRA LANG GMBH & CO.KG. (DE)
(72) Werner Lang; Manuel Kunz
Prazo de Validade: 20 (vinte) anos contados a partir de 15/03/2013, observadas as condições legais.

---

(11) BR 10 2013 008642-8 B1

Código 16.1 - Concessão de Patente ou Certificado de Adição de Invenção
(22) 10/04/2013
(43) 04/08/2015
(51) B65G 17/10 (2006.01)
(54) CONJUNTO PARA ESTEIRA TRANSPORTADORA AUTOPORTANTE, COM SISTEMA DE MONTAGEM E DESMONTAGEM
(73) VITORIA CONSULTORIA E SERVIÇOS LTDA ME (BR/SP)
(72) BRUNO CEBALLOS PULIA SYLVESTRE
Prazo de Validade: 20 (vinte) anos contados a partir de 10/04/2013, observadas as condições legais.

---

(11) BR 10 2013 009353-0 B1

Código 16.1 - Concessão de Patente ou Certificado de Adição de Invenção
(22) 17/04/2013

(30) 18/04/2012 IT MI2012A 000647
(43) 17/11/2015
(51) B65D 33/01 (2006.01)
(54) Bolsa para a contenção de produtos líquidos os quais produzem gases, em particular para levedura
(73) GOGLIO S.P.A. (IT)
(72) FRANCO GOGLIO; GIORGIO BOTTINI; LUCA FANTONI
Prazo de Validade: 20 (vinte) anos contados a partir de 17/04/2013, observadas as condições legais.

---

(11) BR 10 2013 011767-6 B1

Código 16.1 - Concessão de Patente ou Certificado de Adição de Invenção
(22) 10/05/2013
(30) 11/05/2012 FR 1201373
(43) 30/06/2015
(51) G06F 11/30 (2006.01), G05B 23/02 (2006.01)
(54) SISTEMA DE MANUTENÇÃO CENTRALIZADA, PROCESSO DE MANUTENÇÃO CENTRALIZADA, PRODUTO DE PROGRAMA E PROCESSO DE DESENVOLVIMENTO DE UM SISTEMA DE MANUTENÇÃO CENTRALIZADA
(73) THALES (FR)
(72) Laurent Laval; Pascal Marestin; Michel Subelet
Prazo de Validade: 20 (vinte) anos contados a partir de 10/05/2013, observadas as condições legais.

---

(11) BR 10 2013 014386-3 B1

Código 16.1 - Concessão de Patente ou Certificado de Adição de Invenção
(22) 10/06/2013
(43) 01/12/2015
(51) C08K 13/02 (2006.01), C08K 13/08 (2006.01)
(54) PROCESSO PARA PREPARAÇÃO DE MATERIAL COMPÓSITO E MATERIAL COMPÓSITO DE RESÍDUOS DE MDF E/OU MDP ESTRUTURADOS EM MATRIZ DE PVC
(73) FLECKSTAN EMPREENDIMENTOS IMOBILIÁRIOS LTDA. (BR/RS)
(72) FABIANO ANDRÉ TREIN; MARTINHO FLECK
Prazo de Validade: 20 (vinte) anos contados a partir de 10/06/2013, observadas as condições legais.

---

(11) BR 10 2013 017027-5 B1

Código 16.1 - Concessão de Patente ou Certificado de Adição de Invenção
(22) 01/07/2013
(30) 02/07/2012 MC 002588
(43) 23/06/2015
(51) A61K 8/44 (2006.01), A61K 8/49 (2006.01), A61Q 19/02 (2006.01), A61Q 19/08 (2006.01), C07C 237/08 (2006.01), C07D 209/14 (2006.01), C07D 233/64 (2006.01)
(54) COMPOSTO DE POLIAMINA ARILETILAMIDA, SEU USO E

	COMPOSIÇÃO COSMÉTICA OU DERMOCOSMÉTICACOMPREENDENDO O MESMO (73) EXSYMOL S.A.M. (MC) (72) MARIE-CHRISTINE SEGUIN Prazo de Validade: 20 (vinte) anos contados a partir de 01/07/2013, observadas as condições legais.
(11) BR 10 2013 023106-1 B1	Código 16.1 - Concessão de Patente ou Certificado de Adição de Invenção (22) 10/09/2013 (43) 17/11/2015 (51) E06B 7/094 (2006.01) (54) SISTEMA MODULAR PARA ELEMENTOS DE FACHADA DINÂMICOS, MÉTODO DE OPERAÇÃO DO SISTEMA E USO DO MESMO (73) UNIVERSIDADE ESTADUAL DE CAMPINAS - UNICAMP (BR/SP) (72) ANA LÚCIA NOGUEIRA DE CAMARGO HARRIS; ANDRÉ LUIS PISSOLATTI; GABRIELLA BERGAMINI; DENISE SAYURI SAKARAGUI; BRUNO EDUARDO MEDINA Prazo de Validade: 20 (vinte) anos contados a partir de 10/09/2013, observadas as condições legais.
(11) BR 10 2013 023420-6 B1	Código 16.1 - Concessão de Patente ou Certificado de Adição de Invenção (22) 12/09/2013 (30) 12/09/2012 EP 12425150-5 (43) 11/08/2015 (51) E05B 15/02 (2006.01), E05B 85/04 (2014.01) (54) Dispositivo de trava para trancar uma porta de veículo automotivo, veículo equipado com dito dispositivo de trava e método de montagem (73) FIAT GROUP AUTOMOBILES S.P.A. (IT) (72) CARLO OLIVIERI; MARILISA QUARESIMA Prazo de Validade: 20 (vinte) anos contados a partir de 12/09/2013, observadas as condições legais.
(11) BR 10 2013 023630-6 B1	Código 16.1 - Concessão de Patente ou Certificado de Adição de Invenção (22) 16/09/2013 (43) 04/08/2015 (51) G01R 29/18 (2006.01) (54) SISTEMA IDENTIFICADOR DE FASES PARA REDES DE ENERGIA ELÉTRICA DE MÉDIA TENSÃO (73) INSTITUTO DE TECNOLOGIA PARA O DESENVOLVIMENTO - LACTEC (BR/PR) (72) ROGERS DEMONTI; DILMARI SEIDEL; GUILHERME PEREIRA DE RESENDE; RICARDO MUZZOLON SCHMAL; GÉRSON EDUARDO MOG; LEANDRO NASCIMENTO SOARES Prazo de Validade: 20 (vinte) anos contados a partir de 16/09/2013, observadas

as condições legais.

(11) BR 10 2013 030587-1 B1

Código 16.1 - Concessão de Patente ou Certificado de Adição de Invenção
(22) 28/11/2013
(43) 24/03/2015
(51) A61K 36/88 (2006.01), A61P 11/06 (2006.01), B01D 11/00 (2006.01)
(54) OBTENÇÃO DE EXTRATOS OU FRAÇÕES DE INFLORESCÊNCIAS OU PRODUTOS DE MUSA PARADISIACA L., USO DOS EXTRATOS OU FRAÇÕES DE INFLORESCÊNCIAS OU PRODUTOS DE MUSA PARADISIACA L. E FORMULAÇÕES COM EXTRATOS E FRAÇÕES DE INFLORESCÊNCIAS OU PRODUTOS DE MUSA PARADISIACA L.
(66) BR 10 2013 002510-0 01/02/2013
(73) UNIVERSIDADE FEDERAL DO PARANÁ (BR/PR)
(72) FERNANDA BOVO; IARA JOSÉ DE MESSIAS REASON; JULIANA BELLO BARON MAURER; SELMA FARIA ZAWADZKI BAGGIO; ELISA PEREZ; ITAMAR FRANCISCO ANDREAZZA
Prazo de Validade: 20 (vinte) anos contados a partir de 28/11/2013, observadas as condições legais.

(11) BR 10 2013 032476-0 B1

Código 16.1 - Concessão de Patente ou Certificado de Adição de Invenção
(22) 17/12/2013
(43) 16/02/2016
(51) A47C 1/12 (2006.01), A47C 7/54 (2006.01), B60N 2/75 (2018.01), B60N 3/00 (2006.01)
(54) ASSENTO COMPREENDENDO UMA ESTRUTURA PARA APOIO DE BRAÇOS
(73) EMBRAER S.A. (BR/SP) ; UNIVERSIDADE FEDERAL DE SÃO CARLOS (UFSCAR) (BR/SP) ; UNIVERSIDADE DE SÃO PAULO (BR/SP)
(72) AMANDA MOTA ALMEIDA; FABIO SUGIMOTO; FAUSTO LEOPOLDO MASCIA; FELIPE MUJICA; FLAVIA RENATA DANTAS ALVES SILVIA CIACCIA; ISABELA GALLEGO; LAERTE IDAL SZNELWAR; SAMUEL HENRIQUE SABADINE DA CRUZ; VICTOR D'AFONSECA E SILVA
Prazo de Validade: 20 (vinte) anos contados a partir de 17/12/2013, observadas as condições legais.

(11) BR 10 2014 004579-1 B1

Código 16.1 - Concessão de Patente ou Certificado de Adição de Invenção
(22) 26/02/2014
(30) 27/02/2013 US 61/769,832
(43) 01/12/2015
(51) B65G 15/34 (2006.01), B29C 70/08 (2006.01), D03D 11/00 (2006.01), B29D 29/06 (2006.01), B29C 70/50 (2006.01)
(54) Método de fabricar uma correia e correia
(73) CONTITECH USA, INC. (US)
(72) GREGORY D. PERO; ROBERT H. VOGLIANO; BARRY M. WILSON;

DAVID J. MAGUIRE
Prazo de Validade: 20 (vinte) anos contados a partir de 26/02/2014, observadas as condições legais.

---

(11) BR 10 2014 019553-0 B1

Código 16.1 - Concessão de Patente ou Certificado de Adição de Invenção
(22) 07/08/2014
(30) 07/08/2013 US 61/863,226; 02/12/2013 US 61/910,695
(43) 22/12/2015
(51) B21D 5/10 (2006.01), B21D 5/12 (2006.01)
(54) SISTEMA E MÉTODO PARA A CONFECÇÃO DE CARCAÇAS DE TUBOS
(73) BARTELL MACHINERY SYSTEMS, L.L.C (US)
(72) KENNETH BRIAN TURVEY; PAUL DAVID GATLEY; WALTER FREDERICK THOMPSON
Prazo de Validade: 20 (vinte) anos contados a partir de 07/08/2014, observadas as condições legais.

---

(11) BR 10 2014 024772-6 B1

Código 16.1 - Concessão de Patente ou Certificado de Adição de Invenção
(22) 03/10/2014
(43) 24/05/2016
(51) B02B 3/06 (2006.01)
(54) DISPOSITIVO PARA DESPOLPAR CAFÉ VERDE OU CAFÉ BÓIA
(73) CLAUDINEI DE FARIA (BR/SP)
(72) CLAUDINEI DE FARIA
Prazo de Validade: 20 (vinte) anos contados a partir de 03/10/2014, observadas as condições legais.

---

(11) BR 10 2015 000855-4 B1

Código 16.1 - Concessão de Patente ou Certificado de Adição de Invenção
(22) 14/01/2015
(30) 15/01/2014 US 61/927,829
(43) 27/10/2015
(51) A01N 43/40 (2006.01), A01N 39/04 (2006.01), A01N 43/42 (2006.01)
(54) COMPOSIÇÃO HERBICIDA SINÉRGICA COMPREENDENDO UMA MISTURA DE HALAUXIFEN-METILA, FLUROXIPIR-MEPTILA E MCPA, OU UM ÉSTER AGRICOLAMENTE ACEITÁVEL DESSE, E MÉTODO PARA CONTROLE DE VEGETAÇÃO INDESEJÁVEL
(73) DOW AGROSCIENCES LLC (US)
(72) RORY DEGENHARDT; BILL MCGREGOR
Prazo de Validade: 20 (vinte) anos contados a partir de 14/01/2015, observadas as condições legais.

---

(11) BR 10 2015 001231-4 B1

Código 16.1 - Concessão de Patente ou Certificado de Adição de Invenção
(22) 19/01/2015
(30) 26/03/2014 EP 14161718.3

(43) 01/12/2015
(51) A47C 23/043 (2006.01), A47C 23/06 (2006.01), A47C 27/10 (2006.01)
(54) DISPOSIÇÃO DE COLCHÃO E MÉTODO OU ADAPTAÇÃO DA FIRMEZA DE UMA DISPOSIÇÃO DE COLCHÃO
(73) STARSPRINGS AB (SE)
(72) JOHAN DAHLIN; BENGT HÄGER
Prazo de Validade: 20 (vinte) anos contados a partir de 19/01/2015, observadas as condições legais.

---

(11) BR 10 2015 001968-8 B1

Código 16.1 - Concessão de Patente ou Certificado de Adição de Invenção
(22) 28/01/2015
(30) 29/01/2014 US 14/167,882
(43) 24/05/2016
(51) B67D 7/78 (2010.01), B67D 7/02 (2010.01)
(54) SISTEMA DE TRANSFERÊNCIA DE MATERIAL RECARREGÁVEL
(73) C.H. & I. TECHNOLOGIES, INC (US)
(72) THIBODEAU, ROBERT D.; WILLIAMS, ERIC A.; LEVENSTEIN, LAWRENCE, M.
Prazo de Validade: 20 (vinte) anos contados a partir de 28/01/2015, observadas as condições legais.

---

(11) BR 10 2015 002777-0 B1

Código 16.1 - Concessão de Patente ou Certificado de Adição de Invenção
(22) 09/02/2015
(30) 10/02/2014 NZ 621067
(43) 11/10/2016
(51) A01N 25/26 (2006.01), A01N 43/40 (2006.01), A01P 13/00 (2006.01)
(54) SISTEMAS DE DISTRIBUIÇÃO DE HERBICIDA SÓLIDO ESTÁVEL, E SEU MÉTODO DE PREPARAÇÃO
(73) DOW AGROSCIENCES LLC (US)
(72) ROBERT BUTTIMOR
Prazo de Validade: 20 (vinte) anos contados a partir de 09/02/2015, observadas as condições legais.

---

(11) BR 10 2015 002782-6 B1

Código 16.1 - Concessão de Patente ou Certificado de Adição de Invenção
(22) 09/02/2015
(30) 10/02/2014 NZ 621068
(43) 18/10/2016
(51) A01N 25/26 (2006.01), A01N 43/40 (2006.01), A01N 43/42 (2006.01), A01N 37/40 (2006.01), A01P 13/00 (2006.01)
(54) MÉTODOS PARA CONTROLE DE VEGETAÇÃO INDESEJÁVEL, E PARA MELHORAR A ESTABILIDADE AO ARMAZENAMENTO DE UMA COMPOSIÇÃO HERBICIDA GRANULAR
(73) DOW AGROSCIENCES LLC (US)
(72) ROBERT BUTTIMOR

	Prazo de Validade: 20 (vinte) anos contados a partir de 09/02/2015, observadas as condições legais.
(11) BR 10 2015 003191-2 B1	Código 16.1 - Concessão de Patente ou Certificado de Adição de Invenção (22) 12/02/2015 (43) 16/08/2016 (51) B01J 21/00 (2006.01), B01J 23/00 (2006.01), C23C 4/134 (2016.01), C02F 1/30 (2006.01), C02F 101/30 (2006.01) (54) PROCESSO DE DEPOSIÇÃO DE NANO PARTÍCULAS EM SUPORTES CERÂMICOS OU METÁLICOS, PROCESSOS PARA TRATAMENTO DE EFLUENTES ORGÂNICOS MEDIANTE EMPREGO DE CATALISADORES CONSTITUÍDOS POR SUPORTES CERÂMICOS OU METÁLICOS COM NANO PARTÍCULAS E SISTEMAS PARA TRATAMENTO DE EFLUENTES MEDIANTE EMPREGO DE CATALISADORES CONSTITUÍDOS POR SUPORTES CERÂMICOS OU METÁLICOS COM NANO PARTÍCULAS (73) CARLYLE ANTONIO CUNHA (BR/SP) ; TADASHI SHIOSAWA (BR/SP) ; CARLOS SALLES LAMBERT (BR/SP) (72) CARLOS SALLES LAMBERT; TADASHI SHIOSAWA; CARLYLE ANTONIO CUNHA Prazo de Validade: 20 (vinte) anos contados a partir de 12/02/2015, observadas as condições legais.
(11) BR 10 2015 004542-5 B1	Código 16.1 - Concessão de Patente ou Certificado de Adição de Invenção (22) 02/03/2015 (30) 04/03/2014 US 14/196,386 (43) 12/07/2016 (51) A01D 34/835 (2006.01) (54) ROMPEDOR DE CAULE (73) DEERE & COMPANY (US) (72) Michael L. Vandeven; Duane M. Bomleny; Daniel M. Heim; Benjamin M. Keller Prazo de Validade: 20 (vinte) anos contados a partir de 02/03/2015, observadas as condições legais.
(11) BR 10 2015 006835-2 B1	Código 16.1 - Concessão de Patente ou Certificado de Adição de Invenção (22) 26/03/2015 (43) 24/01/2017 (51) C22B 34/12 (2006.01) (54) PROCESSO PARA A OBTENÇÃO DE PIGMENTO DE DIÓXIDO DE TITÂNIO POR MEIO DE DIGESTÃO COM ÁCIDO CLORÍDRICO (73) MINERAÇÃO FLORESTA S/A. (BR/PE) (72) JOSÉ OSAEL GONÇALVES DE FARIAS; WALTER RUBENS HILDEBRAND Prazo de Validade: 20 (vinte) anos contados a partir de 26/03/2015, observadas

	as condições legais.
(11) BR 10 2015 008384-0 B1	Código 16.1 - Concessão de Patente ou Certificado de Adição de Invenção (22) 15/04/2015 (30) 16/04/2014 DE 10 2014 207 333.2 (43) 21/06/2016 (51) B22D 15/02 (2006.01), B22C 9/22 (2006.01), B22D 21/04 (2006.01), B22C 9/02 (2006.01), B22C 9/10 (2006.01) (54) Dispositivo e processo para produção de um pistão (73) MAHLE International GmbH (DE) (72) MICHAEL MITTELSTAEDT Prazo de Validade: 20 (vinte) anos contados a partir de 15/04/2015, observadas as condições legais.
(11) BR 10 2015 011126-6 B1	Código 16.1 - Concessão de Patente ou Certificado de Adição de Invenção (22) 14/05/2015 (30) 30/06/2014 US 14/318,955 (43) 26/09/2017 (51) G01F 1/46 (2006.01) (54) APARELHO, SISTEMA, E, MÉTODO PARA ESTIMAR UMA VELOCIDADE DE UM VEÍCULO (73) THE BOEING COMPANY (US) (72) GARY A. RAY Prazo de Validade: 20 (vinte) anos contados a partir de 14/05/2015, observadas as condições legais.
(11) BR 10 2015 012004-4 B1	Código 16.1 - Concessão de Patente ou Certificado de Adição de Invenção (22) 25/05/2015 (30) 26/05/2014 SE 1450622-4 (43) 07/11/2017 (51) B67D 7/40 (2010.01), B67D 7/04 (2010.01), F16L 3/12 (2006.01) (54) Unidade de dispensação de combustível para reabastecer um veículo (73) WAYNE FUELING SYSTEMS SWEDEN AB (SE) (72) BENGT I. LARSSON; HANNA HELGESSON; MATTIAS MARTENSSON Prazo de Validade: 20 (vinte) anos contados a partir de 25/05/2015, observadas as condições legais.
(11) BR 10 2015 014240-4 B1	Código 16.1 - Concessão de Patente ou Certificado de Adição de Invenção (22) 16/06/2015 (30) 20/06/2014 DE 10 2014 009 357.3 (43) 02/02/2016 (51) B65D 25/40 (2006.01), B65D 25/48 (2006.01), B65D 47/06 (2006.01) (54) SISTEMA DE PREENCHIMENTO DE TANQUE

	(73) ANDREAS STIHL AG & CO. KG (DE) (72) JONAS LANK Prazo de Validade: 20 (vinte) anos contados a partir de 16/06/2015, observadas as condições legais.
(11) BR 10 2015 015186-1 B1	Código 16.1 - Concessão de Patente ou Certificado de Adição de Invenção (22) 23/06/2015 (30) 24/06/2014 US 14/312,804 (43) 20/03/2018 (51) B60C 29/06 (2006.01), F16J 15/32 (2016.01) (54) SISTEMA DE INFLAÇÃO DE PNEUS (73) ARVINMERITOR TECHNOLOGY, LLC. (US) (72) CHRISTOPHER KEENEY; NICHOLAS S. LAKIN Prazo de Validade: 20 (vinte) anos contados a partir de 23/06/2015, observadas as condições legais.
(11) BR 10 2015 016428-9 B1	Código 16.1 - Concessão de Patente ou Certificado de Adição de Invenção (22) 08/07/2015 (30) 10/07/2014 US 14/327844 (43) 12/01/2016 (51) A01C 7/08 (2006.01) (54) PLANTADEIRA DE VARIEDADE MÚLTIPLA, E, MÉTODO PARA CONTROLAR UMA PLANTADEIRA DE VARIEDADE MÚLTIPLA (73) DEERE & COMPANY (US) (72) David J. Rylander Prazo de Validade: 20 (vinte) anos contados a partir de 08/07/2015, observadas as condições legais.
(11) BR 10 2015 022817-1 B1	Código 16.1 - Concessão de Patente ou Certificado de Adição de Invenção (22) 11/09/2015 (43) 21/03/2017 (51) A01C 15/08 (2006.01) (54) DOSADOR DE FERTILIZANTES SÓLIDOS PARA MÁQUINAS AGRÍCOLAS (73) POLITECNO INDÚSTRIA DE PLÁSTICOS LTDA (BR/RS) (72) ANERCÍ WIESNER Prazo de Validade: 20 (vinte) anos contados a partir de 11/09/2015, observadas as condições legais.
(11) BR 10 2015 025100-9 B1	Código 16.1 - Concessão de Patente ou Certificado de Adição de Invenção (22) 30/09/2015 (43) 04/04/2017 (51) A01C 7/20 (2006.01), A01C 5/06 (2006.01)

(54) SISTEMA DE CORTE DO SOLO E ABERTURA DE SULCO POR DISCO ACIONADO E FACÕES ANTI ESPELHAMENTO COM VERSÃO DE FACÃO DUPLO E FACÃO TRIPLO COM DOSADOR DE FERTILIZANTES SOLIDÁRIO A ESTRUTURA DO SISTEMA APLICADO EM PLANTADEIRAS E SEMEADEIRAS DE GRÃOS E SEMENTES E DISTRIBUIDORES DE FERTILIZANTES
(73) FRANCO FELIPE PEVIANI (PY) ; JOSÉ OSCAR CHINI (BR/RS)
(72) JANICE SILVESTRI
Prazo de Validade: 20 (vinte) anos contados a partir de 30/09/2015, observadas as condições legais.

---

(11) BR 10 2015 031866-9 B1

Código 16.1 - Concessão de Patente ou Certificado de Adição de Invenção
(22) 18/12/2015
(30) 18/12/2014 FR FR1462837
(43) 20/03/2018
(51) B67C 3/06 (2006.01)
(54) Cabeça de distribuição para um sistema de distribuição de um produto, sistema de distribuição de produto e frasco
(73) ALBEA LE TREPORT (FR)
(72) RICHARD BLOC
Prazo de Validade: 20 (vinte) anos contados a partir de 18/12/2015, observadas as condições legais.

---

(11) BR 11 2012 002066-8 B1

Código 16.1 - Concessão de Patente ou Certificado de Adição de Invenção
(22) 30/07/2010
(30) 30/07/2009 GB 0913226.7
(51) F25D 3/02 (2006.01), F25D 31/00 (2006.01)
(54) APARELHO DE RESFRIAMENTO E APARELHO DE VENDA
(73) ENVIRO-COOL UK LIMITED (GB)
(72) Vartan Grigorian
Prazo de Validade: 10 (dez) anos contados a partir de 05/01/2021, observadas as condições legais.

---

(11) BR 11 2012 003151-1 B1

Código 16.1 - Concessão de Patente ou Certificado de Adição de Invenção
(22) 11/08/2010
(30) 11/08/2009 US 61/233,004
(51) C09D 167/02 (2006.01)
(54) COMPOSIÇÃO DE REVESTIMENTO, E, MÉTODO
(73) SWIMC LLC (US)
(72) Charles Skillman; Jeffrey Niederst; Grant Schutte
Prazo de Validade: 10 (dez) anos contados a partir de 05/01/2021, observadas as condições legais.

(11) BR 11 2012 003643-2 B1

Código 16.1 - Concessão de Patente ou Certificado de Adição de Invenção
(22) 01/04/2010
(30) 21/08/2009 FR 09 55738
(51) A61K 35/644 (2015.01), A23L 33/105 (2016.01), A61K 36/45 (2006.01), A61P 31/04 (2006.01)
(54) COMPOSIÇÃO ALIMENTÍCIA ANTIBACTERIANA, USOS DE UMA COMPOSIÇÃO E KIT
(73) NUTRIVERCELL (FR)
(72) LOÏC RENARD
Prazo de Validade: 10 (dez) anos contados a partir de 05/01/2021, observadas as condições legais.

(11) BR 11 2012 004284-0 B1

Código 16.1 - Concessão de Patente ou Certificado de Adição de Invenção
(22) 25/08/2010
(30) 25/08/2009 US 61/236,750
(51) C07J 9/00 (2006.01), A61K 31/575 (2006.01), A61P 1/16 (2006.01)
(54) ÁCIDOS BILIARES POLI-HIDROXILADOS PARA TRATAMENTO DE TRANSTORNOS BILIARES
(73) QING BILE THERAPEUTICS INC. (CA)
(72) Victor Ling; Renxue Wang; Jonathan Ahab Sheps
Prazo de Validade: 10 (dez) anos contados a partir de 05/01/2021, observadas as condições legais.

(11) BR 11 2012 004696-9 B1

Código 16.1 - Concessão de Patente ou Certificado de Adição de Invenção
(22) 01/09/2010
(30) 02/09/2009 US 61/239,217
(51) C07D 471/04 (2006.01), A61K 31/395 (2006.01), A61P 37/00 (2006.01)
(54) Composto modulador da atividade de TLR, seu uso, composição farmacêutica, medicamento, kit e combinação
(73) NOVARTIS AG (CH)
(72) Alex Cortez; Yongkai Li; Manmohan Singh; David Skibinski; Tom Yao-Hsiang Wu; Kathy Yue; Xiaoyue Zhang
Prazo de Validade: 10 (dez) anos contados a partir de 05/01/2021, observadas as condições legais.

(11) BR 11 2012 005391-4 B1

Código 16.1 - Concessão de Patente ou Certificado de Adição de Invenção
(22) 09/09/2010
(30) 11/09/2009 FR 0956279
(51) B05B 1/30 (2006.01), B05B 11/04 (2006.01), B05B 11/00 (2006.01), A61F 9/00 (2006.01), B65D 47/18 (2006.01), B65D 47/20 (2006.01)
(54) DISPOSITIVO DE DISTRIBUIÇÃO DE LÍQUIDO E LOTE DE DOIS DISPOSITIVOS
(73) NEMERA LA VERPILLIERE (FR)
(72) Gaetan Painchaud; Guillaume Grevin; Thierry Decock; Xavier Julia

	Prazo de Validade: 10 (dez) anos contados a partir de 05/01/2021, observadas as condições legais.
(11) BR 11 2012 005697-2 B1	Código 16.1 - Concessão de Patente ou Certificado de Adição de Invenção (22) 01/04/2010 (30) 16/09/2009 US 12/560.797 (51) B24D 3/34 (2006.01) (54) ARTIGO ABRASIVO ESTRUTURADO E MÉTODO DE ABRASÃO DE UMA PEÇA DE TRABALHO (73) 3M INNOVATIVE PROPERTIES COMPANY (US) (72) Edward J. Woo; Scott R. Culler; Paul D. Graham; JIMMIE R. BARAN JR Prazo de Validade: 10 (dez) anos contados a partir de 05/01/2021, observadas as condições legais.
(11) BR 11 2012 006634-0 B1	Código 16.1 - Concessão de Patente ou Certificado de Adição de Invenção (22) 24/09/2010 (30) 24/09/2009 US 61/277,411 (51) B29C 44/36 (2006.01) (54) Método e máquina para produzir uma almofada de espuma dentro de uma bolsa (73) Sealed Air Corporation (US) (US) (72) WILLIAM M. GRAY; Mark Garceau; John J. Corrigan Prazo de Validade: 10 (dez) anos contados a partir de 05/01/2021, observadas as condições legais.
(11) BR 11 2012 008349-0 B1	Código 16.1 - Concessão de Patente ou Certificado de Adição de Invenção (22) 10/09/2010 (30) 10/09/2009 IT BO2009A000576 (51) B21F 27/00 (2006.01), B21F 27/06 (2006.01) (54) Rede protetora de metal, máquina para fabricação de redes metálicas e método para fabricação de rede metálica (73) Officine Maccaferri S.P.A. (IT) (72) Francesco Ferraiolo Prazo de Validade: 10 (dez) anos contados a partir de 05/01/2021, observadas as condições legais.
(11) BR 11 2012 008775-4 B1	Código 16.1 - Concessão de Patente ou Certificado de Adição de Invenção (22) 30/09/2010 (30) 14/10/2009 JP 2009-237571; 16/11/2009 JP 2009-261314; 11/06/2010 JP 2010-134407 (51) A61F 13/02 (2006.01), A61K 9/70 (2006.01), A61L 15/58 (2006.01) (54) CURATIVO ADESIVO (73) HISAMITSU PHARMACEUTICAL CO., INC. (JP)

(72) Mitsutoshi Tsuruta; Kenturo Ishimatsu; Kiyota Takada
Prazo de Validade: 10 (dez) anos contados a partir de 05/01/2021, observadas as condições legais.

---

(11) BR 11 2012 009289-8 B1

Código 16.1 - Concessão de Patente ou Certificado de Adição de Invenção
(22) 20/10/2010
(30) 20/10/2009 US 61/253.411
(51) A61K 39/395 (2006.01), C07K 16/06 (2006.01), C07K 16/24 (2006.01)
(54) MÉTODO PARA PURIFICAR UM ANTICORPO ANTI-IL-13 A PARTIR DE UMA MISTURA DE AMOSTRA QUE COMPREENDE UM ANTICORPO ANTI-IL-13 E PELO MENOS UMA PROTEÍNA DE CÉLULA HOSPEDEIRA (HCP)
(73) ABBVIE INC. (US)
(72) Robert K. Hickman
Prazo de Validade: 10 (dez) anos contados a partir de 05/01/2021, observadas as condições legais.

---

(11) BR 11 2012 009420-3 B1

Código 16.1 - Concessão de Patente ou Certificado de Adição de Invenção
(22) 09/08/2010
(30) 16/10/2009 FR 0957276
(51) B23P 19/04 (2006.01), B25B 27/00 (2006.01), B60J 10/00 (2016.01)
(54) FERRAMENTA PARA A INSTALAÇÃO DE UMA JUNTA EM UM ENCAIXE DE UMA PORTA DE UM VEÍCULO
(73) Peugeot Citroën Automobiles SA (FR)
(72) Patrick Havart; ALEXANDRE D´ANDREAMATTEO
Prazo de Validade: 10 (dez) anos contados a partir de 05/01/2021, observadas as condições legais.

---

(11) BR 11 2012 010226-5 B1

Código 16.1 - Concessão de Patente ou Certificado de Adição de Invenção
(22) 28/10/2010
(30) 28/10/2009 US 61/279,923
(51) A61F 13/15 (2006.01)
(54) ARTIGO ABSORVENTE DESCARTÁVEL COM NÚCLEO ABSORVENTE PERFILADO
(73) DSG TECHNOLOGY HOLDINGS LTD (VG)
(72) PATRICK KING YU TSANG; ANDREW C. WRIGHT; ANNE SMID; EUGENIO GO VARONA
Prazo de Validade: 10 (dez) anos contados a partir de 05/01/2021, observadas as condições legais.

---

(11) BR 11 2012 010392-0 B1

Código 16.1 - Concessão de Patente ou Certificado de Adição de Invenção
(22) 02/11/2010
(30) 03/11/2009 US 61/257,711

(51) A61K 38/17 (2006.01), A61K 38/16 (2006.01), A61K 31/195 (2006.01), A61K 31/185 (2006.01), A61K 9/08 (2006.01), A61P 1/16 (2006.01), A61P 1/00 (2006.01)
(54) COMPOSIÇÃO E KIT PARA O INIBIDOR DE ALFA-1 PROTEINASE
(73) GRIFOLS THERAPEUTICS INC. (US)
(72) Jianxin Guo; Anthony Klos; Bret Coldren; Deborah Barnette; Mark Manning
Prazo de Validade: 10 (dez) anos contados a partir de 05/01/2021, observadas as condições legais.

---

(11) BR 11 2012 010574-4 B1

Código 16.1 - Concessão de Patente ou Certificado de Adição de Invenção
(22) 04/11/2010
(30) 04/11/2009 DE 10 2009 046 401.8
(51) B24B 15/03 (2006.01)
(54) Processo e dispositivo para usinagem de um assento de vedação de uma válvula de bloqueio
(73) VOLKER WURZER (DE)
(72) Siegfried Gügel; Karl-Heinz Herzing; Josef Sprehe; Volker Wurzer
Prazo de Validade: 10 (dez) anos contados a partir de 05/01/2021, observadas as condições legais.

---

(11) BR 11 2012 010663-5 B1

Código 16.1 - Concessão de Patente ou Certificado de Adição de Invenção
(22) 02/11/2010
(30) 04/11/2009 JP 2009-253500
(51) G06F 21/00 (2013.01), G06Q 30/00 (2012.01), G06Q 50/00 (2012.01)
(54) Dispositivo, método e sistema de gerenciamento de licença
(73) RICOH COMPANY, LTD (JP)
(72) Tatsuo Ito
Prazo de Validade: 10 (dez) anos contados a partir de 05/01/2021, observadas as condições legais.

---

(11) BR 11 2012 011266-0 B1

Código 16.1 - Concessão de Patente ou Certificado de Adição de Invenção
(22) 08/11/2010
(30) 11/11/2009 US 12/616,380
(51) B66C 23/78 (2006.01)
(54) SISTEMA DE CONTROLE DE REFERÊNCIA DE MACACO DINÂMICO E MÉTODO PARA ESTENDER MACACOS DE VEÍCULOS
(73) FLANDERS ELECTRIC MOTOR SERVICE, INC (US)
(72) Edward Custis Stacy II
Prazo de Validade: 10 (dez) anos contados a partir de 05/01/2021, observadas as condições legais.

---

(11) BR 11 2012 012097-2 B1

Código 16.1 - Concessão de Patente ou Certificado de Adição de Invenção
(22) 16/11/2010

(30) 20/11/2009 US 61/263,047; 30/07/2010 US 61/369,261; 30/07/2010 EP 10711452.5
(51) G10L 19/00 (2013.01)
(54) Aparelho para prover uma representação de sinal upmix com base na representação de sinal downmix, aparelho para prover um fluxo de bits que representa um sinal de áudio de multicanais, métodos e fluxo de bits representando um sinal de áudio de multicanais utilizando um parâmetro de combinação linear
(73) FRAUNHOFER - GESELLSCHAFT ZUR FOERDERUNG DER ANGEWANDTEN TEN FORSCHUNG E.V. (DE) ; DOLBY INTERNATIONAL AB. (NL)
(72) JONAS ENGDEGARD; HEIKO PURNHAGEN; JUERGEN HERRE; CORNELIA FALCH; OLIVER HELLMUTH; LEONID TERENTIEV
Prazo de Validade: 10 (dez) anos contados a partir de 05/01/2021, observadas as condições legais.

---

(11) BR 11 2012 012595-8 B1

Código 16.1 - Concessão de Patente ou Certificado de Adição de Invenção
(22) 26/11/2010
(30) 26/11/2009 AU 2009905779; 22/06/2010 AU 2010902747; 16/09/2010 US 61/383,625
(51) B65D 43/08 (2006.01), B65D 41/22 (2006.01), B65D 45/32 (2006.01), B65D 41/20 (2006.01), B65D 43/10 (2006.01)
(54) ESTRUTURA PARA VEDAR SUBSTANCIALMENTE UMA UNIDADE DE ARMAZENAMENTO
(73) ALBERT JOHN DAVID (AU)
(72) Albert John David
Prazo de Validade: 10 (dez) anos contados a partir de 05/01/2021, observadas as condições legais.

---

(11) BR 11 2012 014340-9 B1

Código 16.1 - Concessão de Patente ou Certificado de Adição de Invenção
(22) 13/12/2010
(30) 14/12/2009 US 12/637301
(51) C01B 17/02 (2006.01), B01D 17/02 (2006.01)
(54) SISTEMA SEPARADOR DE LÍQUIDO
(73) MERICHEM COMPANY (US)
(72) GARY J. NAGL; ANTHONY A. BARNETTE; MYRON REICHER
Prazo de Validade: 20 (vinte) anos contados a partir de 13/12/2010, observadas as condições legais.

---

(11) BR 11 2012 015502-4 B1

Código 16.1 - Concessão de Patente ou Certificado de Adição de Invenção
(22) 21/12/2010
(30) 23/12/2009 US 12/645,557
(51) G06F 3/01 (2006.01), G09B 21/00 (2006.01), H04N 5/445 (2011.01), G06F 3/048 (2013.01), G06F 17/21 (1995.01)

(54) MÉTODO E DISPOSITIVO PARA COMPENSAÇÃO VISUAL
(73) GOOGLE TECHNOLOGY HOLDINGS LLC (US)
(72) William P. Alberth
Prazo de Validade: 10 (dez) anos contados a partir de 05/01/2021, observadas as condições legais.

---

(11) BR 11 2012 017129-1 B1

Código 16.1 - Concessão de Patente ou Certificado de Adição de Invenção
(22) 27/01/2011
(30) 06/02/2010 DE 10 2010 007 0094.7
(51) C04B 7/36 (2006.01)
(54) MÉTODO E INSTALAÇÃO PARA AUMENTO DE REATIVIDADE DE COMBUSTÍVEL ÚMIDO
(73) KHD HUMBOLDT WEDAG GMBH (DE)
(72) Ernst Schröder; Alexander Knoch
Prazo de Validade: 20 (vinte) anos contados a partir de 27/01/2011, observadas as condições legais.

---

(11) BR 11 2012 017826-1 B1

Código 16.1 - Concessão de Patente ou Certificado de Adição de Invenção
(22) 11/01/2011
(30) 18/01/2010 US 61/295,774; 10/01/2011 US 12/987,982
(51) G06Q 10/00 (2012.01)
(54) Método para operar um assistente automatizado, sistema para operar um assistente automatizado inteligente e meio de armazenamento legível por computador.
(73) Apple Inc. (US)
(72) THOMAS ROBERT GRUBER; ADAM JOHN CHEYER; DIDIER RENE GUZZONI; HARRY CHEN
Prazo de Validade: 20 (vinte) anos contados a partir de 11/01/2011, observadas as condições legais.

---

(11) BR 11 2012 018735-0 B1

Código 16.1 - Concessão de Patente ou Certificado de Adição de Invenção
(22) 10/02/2011
(30) 16/03/2010 JP 2010-059705
(51) B25F 5/00 (2006.01), B23Q 11/00 (2006.01)
(54) SISTEMA DE FORNECIMENTO DE FONTE DE ACIONAMENTO DE FERRAMENTA MECÂNICA ELÉTRICA EQUIPADA COM DISPOSITIVO DE FIXAÇÃO
(73) MAKITA CORPORATION (JP)
(72) Yasuhiro Kakiuchi; Hajime Takeuchi; Yoshitaka Machida
Prazo de Validade: 20 (vinte) anos contados a partir de 10/02/2011, observadas as condições legais.

---

(11) BR 11 2012 019179-9 B1

Código 16.1 - Concessão de Patente ou Certificado de Adição de Invenção

(22) 28/01/2011
(30) 10/02/2010 FR 1000555
(51) B23P 6/00 (2006.01), F01D 5/00 (2006.01), F04D 29/40 (2006.01), F01D 25/24 (2006.01), F16B 5/02 (2006.01), F16B 43/00 (2006.01)
(54) MÉTODO DE REPARO DE FLANGE ANULAR DE CÁRTER PARA TURBOMÁQUINA
(73) Snecma (FR)
(72) Yannis Boletis; Jean-Louis Cardinal; Serge de Sanctis; Julien Tran
Prazo de Validade: 20 (vinte) anos contados a partir de 28/01/2011, observadas as condições legais.

---

(11) BR 11 2012 021150-1 B1

Código 16.1 - Concessão de Patente ou Certificado de Adição de Invenção
(22) 23/02/2011
(30) 24/02/2010 IT VE2010A000008
(51) C23C 22/02 (2006.01), C23F 11/16 (2006.01), B05D 1/18 (2006.01)
(54) MÉTODO PARA PROTEGER AS SUPÉRFÍCIES DE PRATA E DE LIGAS DE PRATA CONTRA O ESCURECIMENTO
(73) MESA S.A.S. DI MALIMPENSA SIMONA E DAVIDE E C. (IT)
(72) Dario Narducci
Prazo de Validade: 20 (vinte) anos contados a partir de 23/02/2011, observadas as condições legais.

---

(11) BR 11 2012 021855-7 B1

Código 16.1 - Concessão de Patente ou Certificado de Adição de Invenção
(22) 22/09/2010
(30) 30/03/2010 JP 2010078318
(51) B01D 46/24 (2006.01), B05B 14/43 (2018.01)
(54) DISPOSITIVO DE FILTRO E CABINE DE PINTURA
(73) TAIKISHA LTD. (JP)
(72) HIROSHI IWAKIRI
Prazo de Validade: 10 (dez) anos contados a partir de 05/01/2021, observadas as condições legais.

---

(11) BR 11 2012 021908-1 B1

Código 16.1 - Concessão de Patente ou Certificado de Adição de Invenção
(22) 01/03/2011
(30) 01/03/2010 JP 2010-044045; 10/03/2010 JP 2010-052625; 10/03/2010 JP 2010-052559
(51) G03G 15/08 (2006.01), B65D 83/06 (2006.01), G03G 15/00 (2006.01)
(54) RECIPIENTE DE TONER E APARELHO DE FORMAÇÃO DE IMAGEM
(73) Ricoh Company, LTD. (JP)
(72) Eisuke Hori; Noriyuki Kimura; Nobuo Takami; Yuji Suzuki; Hideki Kimura; Kenji Kikuchi; YUNJI YAMABE; Masato Suzuki
Prazo de Validade: 20 (vinte) anos contados a partir de 01/03/2011, observadas as condições legais.

(11) BR 11 2012 022317-8 B1	Código 16.1 - Concessão de Patente ou Certificado de Adição de Invenção (22) 02/02/2011 (30) 05/03/2010 US 12/718,078 (51) A61L 2/18 (2006.01), A61L 2/10 (2006.01) (54) MÉTODO PARA ESTERILIZAÇÃO LIVRE DE MOLIBDATO E CONTENDO ÁCIDO PERACÉTICO DE UM INSTRUMENTO MÉDICO, DENTÁRIO, FARMACÊUTICO, VETERINÁRIO OU MORTUÁRIO (73) AMERICAN STERILIZER COMPANY (US) (72) PHILLIP P. FRANSCISKOVICH; DONALD G. ROSENHAMER; KATHLEEN A. FIX; DANA HALL Prazo de Validade: 20 (vinte) anos contados a partir de 02/02/2011, observadas as condições legais.
(11) BR 11 2012 022764-5 B1	Código 16.1 - Concessão de Patente ou Certificado de Adição de Invenção (22) 15/03/2011 (30) 15/03/2010 CA 2.696,545; 15/03/2010 US 61/313,916 (51) C40B 40/06 (2006.01), C07H 21/00 (2006.01), C12Q 1/68 (2018.01), C40B 30/04 (2006.01), C40B 50/00 (2006.01) (54) MÉTODOS PARA PREPARAR CONJUNTO DE SONDAS PARA ENSAIO DE ELIMINAÇÃO DE SUPRESSOR TUMORAL, COM BASE EM FISH, PARA CONDUZIR E OPTIMIZAR ENSAIO COM BASE EM FISH E CONJUNTOS DE SONDAS (73) Queen's University at Kingston (CA) ; KINGSTON HEALTH SCIENCES CENTRE (CA) (72) Jeremy A. Squire; Maisa Yoshimoto Prazo de Validade: 20 (vinte) anos contados a partir de 15/03/2011, observadas as condições legais.
(11) BR 11 2012 023435-8 B1	Código 16.1 - Concessão de Patente ou Certificado de Adição de Invenção (22) 08/03/2011 (30) 17/03/2010 US 12/725,993 (51) A61B 17/072 (2006.01) (54) CARTUCHO DE GRAMPOS (73) ETHICON ENDO-SURGERY, INC. (US) (72) James J. Bedi Prazo de Validade: 20 (vinte) anos contados a partir de 08/03/2011, observadas as condições legais.
(11) BR 11 2012 023696-2 B1	Código 16.1 - Concessão de Patente ou Certificado de Adição de Invenção (22) 16/03/2011 (30) 19/03/2010 US 61/315,897; 02/07/2010 US 12/830,053 (51) G05B 19/418 (2006.01), H04L 12/24 (2006.01) (54) ESTRUTURA DE INTEGRAÇÃO PARA FACILITAR ACOMUNICAÇÃO

	COM UMA AUTORIDADE CENTRAL QUEGERENCIA UMA REDE DE INDÚSTRIA E MÉTODO PARA COMUNICAR DADOS A DITA AUTORIDADE (73) Accenture Global Services Limited (IE) (72) John Dorn; Jeffrey D. Taft Prazo de Validade: 20 (vinte) anos contados a partir de 16/03/2011, observadas as condições legais.
(11) BR 11 2012 023942-2 B1	Código 16.1 - Concessão de Patente ou Certificado de Adição de Invenção (22) 25/03/2011 (30) 26/03/2010 DE 1020100130753 (51) A01N 25/32 (2006.01), A01N 47/44 (2006.01), A61L 15/22 (2006.01), A61L 15/42 (2006.01), A61K 9/00 (2006.01) (54) CURATIVO PARA FERIDAS E PROCESSO PARA A PREPARAÇÃO DE UM CURATIVO PARA FERIDAS. (73) B. Braun Melsungen AG (DE) (72) ANDREAS ARNDT; ANDREA PREUSS; JÜRGEN SCHMITT; THOMAS RIEMANN; ANDRÉ WEIß; AXEL KRAMER; Gerald Muller; MARTIN SIPPEL Prazo de Validade: 20 (vinte) anos contados a partir de 25/03/2011, observadas as condições legais.
(11) BR 11 2012 024265-2 B1	Código 16.1 - Concessão de Patente ou Certificado de Adição de Invenção (22) 31/03/2010 (51) B60K 15/03 (2006.01), B62J 35/00 (2006.01) (54) TANQUE DE COMBUSTÍVEL DE VEÍCULO (73) HONDA MOTOR CO., LTD. (JP) (72) Masaru Hisadomi; Hiroyuki Maeda; Hiroshi Yamada; Naohiro Ashida Prazo de Validade: 10 (dez) anos contados a partir de 05/01/2021, observadas as condições legais.
(11) BR 11 2012 024561-9 B1	Código 16.1 - Concessão de Patente ou Certificado de Adição de Invenção (22) 28/10/2010 (30) 31/03/2010 CN 2010 20146267.9 (51) G06K 7/00 (2006.01) (54) APARELHO AUTOMÁTICO DE LIGAÇÃO À REDE PARA UM VEÍCULO (73) BAOLONG HUF SHANGHAI ELECTRONIC CO., LTD. (CN) (72) Wei Li; Weihua Shi Prazo de Validade: 10 (dez) anos contados a partir de 05/01/2021, observadas as condições legais.
(11) BR 11 2012 025121-0 B1	Código 16.1 - Concessão de Patente ou Certificado de Adição de Invenção (22) 28/04/2010 (30) 24/03/2010 ES P201000392 (51) C12Q 1/70 (2006.01)

(54) KIT PARA DETECÇÃO DE VÍRUS DO PAPILOMA HUMANO
(73) GENOMICA S.A.U. (ES)
(72) Maria Luisa Villahermosa Jaen; Ana Isabel Moraga Quintanilla
Prazo de Validade: 10 (dez) anos contados a partir de 05/01/2021, observadas as condições legais.

---

(11) BR 11 2012 025878-8 B1

Código 16.1 - Concessão de Patente ou Certificado de Adição de Invenção
(22) 06/04/2011
(30) 09/04/2010 US 61/322,458
(51) G10L 19/00 (2013.01)
(54) Sistema decodificador, sistema codificador, método de decodificação e método de codificação.
(73) DOLBY INTERNATIONAL AB (NL)
(72) Pontus Carlsson; Heiko Purnhagen; Lars Villemoes
Prazo de Validade: 20 (vinte) anos contados a partir de 06/04/2011, observadas as condições legais.

---

(11) BR 11 2012 025969-5 B1

Código 16.1 - Concessão de Patente ou Certificado de Adição de Invenção
(22) 06/04/2011
(30) 14/04/2010 US 61/324,246
(51) A61B 17/00 (2006.01)
(54) DISPOSITIVO DE FORNECIMENTO DE IMPLANTE
(73) MICROVENTION, INC. (US)
(72) HEATH BOWMAN; JAKE LE; MATTHEW FITZ
Prazo de Validade: 20 (vinte) anos contados a partir de 06/04/2011, observadas as condições legais.

---

(11) BR 11 2012 026118-5 B1

Código 16.1 - Concessão de Patente ou Certificado de Adição de Invenção
(22) 15/04/2011
(30) 15/04/2010 US 61/324,413
(51) C08L 77/02 (2006.01)
(54) POLÍMEROS DE ALTO PESO MOLECULAR CONTENDO ZWITTERION
(73) OLIGASIS (US)
(72) Charles, Stephen A.; Perlroth, D. Victor; Benoit, Didier G.; Clizbe, Lane A.; To, Wayne; Zadik, Linda J.; Pratt, Jeanne M.
Prazo de Validade: 20 (vinte) anos contados a partir de 15/04/2011, observadas as condições legais.

---

(11) BR 11 2012 027731-6 B1

Código 16.1 - Concessão de Patente ou Certificado de Adição de Invenção
(22) 22/04/2011
(30) 29/04/2010 EP 10425141.8
(51) D05B 35/10 (2006.01), D05B 33/00 (2006.01)
(54) DISPOSITIVO DE DOBRAGEM PARA MÁQUINAS TÊXTEIS E MÁQUINA

	DE COSTURA (73) PUGI GROUP S.R.L. (IT) (72) ALBERTO PUGI Prazo de Validade: 20 (vinte) anos contados a partir de 22/04/2011, observadas as condições legais.
(11) BR 11 2012 028243-3 B1	Código 16.1 - Concessão de Patente ou Certificado de Adição de Invenção (22) 04/05/2011 (30) 06/05/2010 DE 10 2010 019 810.2; 11/05/2010 DE 10 2010 020 266.5 (51) B60T 17/00 (2006.01), B60T 13/68 (2006.01), B60T 17/22 (2006.01) (54) DISPOSITIVO PARA O CONTROLE DE UM DISPOSITIVO DE FREIO ELETROPNEUMÁTICO (73) Knorr-Bremse Systeme Für Nutzfahrzeuge Gmbh (DE) (72) Michael Herges; Adnan Mustapha; Braulio Junqueira da Fonseca; Raoul Cadeddu Prazo de Validade: 20 (vinte) anos contados a partir de 04/05/2011, observadas as condições legais.
(11) BR 11 2012 028795-8 B1	Código 16.1 - Concessão de Patente ou Certificado de Adição de Invenção (22) 27/04/2011 (30) 11/05/2010 US 12/777,362 (51) B21B 31/07 (2006.01), F16C 33/74 (2006.01), F16J 15/32 (2016.01), F16J 15/40 (2006.01) (54) VEDAÇÃO PARA USO EM UM MANCAL DE PELÍCULA DE ÓLEO DE LAMINADORA (73) PRIMETALS TECHNOLOGIES USA LLC (US) (72) Thomas C. Wojtkowski Jr.; Peter N. Osgood Prazo de Validade: 20 (vinte) anos contados a partir de 27/04/2011, observadas as condições legais.
(11) BR 11 2012 028898-9 B1	Código 16.1 - Concessão de Patente ou Certificado de Adição de Invenção (22) 10/05/2011 (30) 10/05/2010 US 61/332,933 (51) G06Q 30/00 (2012.01) (54) COMERCIALIZAÇÃO DIRIGIDA COM REDUÇÃO DE PREÇOS DO CPE (73) SEGMINT INC. (US) (72) RUSSEL ROBERT II HEISER; NATHAN W. SHAHAN Prazo de Validade: 20 (vinte) anos contados a partir de 10/05/2011, observadas as condições legais.
(11) BR 11 2012 029233-1 B1	Código 16.1 - Concessão de Patente ou Certificado de Adição de Invenção (22) 16/05/2011 (30) 17/05/2010 US 12/781,604

(51) B60B 33/02 (2006.01), B60T 8/171 (2006.01), A61G 7/08 (2006.01)
(54) SISTEMA DE FRENAGEM PARA CAMA HOSPITALAR
(73) LINET SPOL. S.R.O. (CZ)
(72) ZBYNEK FROLIK; LADISLAV SCHEJBAL; VLADIMIR KOLAR
Prazo de Validade: 20 (vinte) anos contados a partir de 16/05/2011, observadas as condições legais.

---

(11) BR 11 2012 029405-9 B1

Código 16.1 - Concessão de Patente ou Certificado de Adição de Invenção
(22) 13/05/2011
(30) 20/05/2010 US 61/346,767; 23/12/2010 US 61/426,716
(51) C07D 487/04 (2006.01), A61K 31/519 (2006.01), C07D 519/00 (2006.01)
(54) COMPOSTOS MACROCÍCLICOS COMO INIBIDORES DE TRK QUINASE, COMPOSIÇÃO FARMACÊUTICA, USO DE UM COMPOSTO DE FÓRMULA I OU UM SAL FARMACEUTICAMENTE ACEITÁVEL DO MESMO, PROCESSO PARA A PREPARAÇÃO DE UM COMPOSTO
(73) ARRAY BIOPHARMA INC. (US)
(72) STEVEN WADE ANDREWS; KEVIN RONALD CONDROSKI; JULIA HAAS; YUTONG JIANG; GABRIELLE R. KOLAKOWSKI; JEONGBEOB SEO; HONG-WOON YANG; QIAN ZHAO
Prazo de Validade: 20 (vinte) anos contados a partir de 13/05/2011, observadas as condições legais.

---

(11) BR 11 2012 029624-8 B1

Código 16.1 - Concessão de Patente ou Certificado de Adição de Invenção
(22) 23/05/2011
(30) 21/05/2010 US 61/347,304
(51) A43B 13/38 (2006.01)
(54) PALMILHA PARA INSERÇÃO EM CALÇADO E MÉTODO PARA FAZER PALMILHAS
(73) SOXSOLS, LLC (US)
(72) George Shrum; Judson Leiser
Prazo de Validade: 20 (vinte) anos contados a partir de 23/05/2011, observadas as condições legais.

---

(11) BR 11 2012 031041-0 B1

Código 16.1 - Concessão de Patente ou Certificado de Adição de Invenção
(22) 08/06/2011
(30) 09/06/2010 JP 2010-131561
(51) B60H 1/00 (2006.01), B60H 1/32 (2006.01)
(54) SISTEMA DE CONDICIONAMENTO DE AR PARA VEÍCULO
(73) NISSAN MOTOR CO., LTD. (JP)
(72) Tzu Hsiang Yen; Takayoshi Matsuoka; Takafumi Uehara
Prazo de Validade: 20 (vinte) anos contados a partir de 08/06/2011, observadas as condições legais.

(11) BR 11 2012 032686-4 B1

Código 16.1 - Concessão de Patente ou Certificado de Adição de Invenção
(22) 21/06/2011
(30) 21/06/2010 US 61/356,978
(51) C08L 23/06 (2006.01), C08L 23/08 (2006.01), C08L 23/10 (2006.01)
(54) COMPOSIÇÃO
(73) DOW GLOBAL TECHNOLOGIES LLC (US)
(72) COLIN LI PI SHAN; EDMUND M. CARNAHAN; GARY R. MARCHAND; KIM L. WALTON; THOMAS KARJALA; JEFFREY D. WEINHOLD
Prazo de Validade: 20 (vinte) anos contados a partir de 21/06/2011, observadas as condições legais.

(11) BR 11 2012 032919-7 B1

Código 16.1 - Concessão de Patente ou Certificado de Adição de Invenção
(22) 22/07/2011
(30) 05/08/2010 JP 2010-176736
(51) B07C 5/36 (2006.01), B07C 5/342 (2006.01), G01N 21/85 (2006.01)
(54) SISTEMA EJETOR PARA CLASSIFICADOR DE COR
(73) SATAKE CORPORATION (JP)
(72) Haruyoshi Yamaguchi; Naoto Takahashi; Nobuyoshi Ikeda
Prazo de Validade: 20 (vinte) anos contados a partir de 22/07/2011, observadas as condições legais.

(11) BR 11 2012 033106-0 B1

Código 16.1 - Concessão de Patente ou Certificado de Adição de Invenção
(22) 24/06/2011
(30) 24/06/2010 EP 10 167180.8; 01/07/2010 EP 10 168065.0
(51) C07C 273/04 (2006.01)
(54) FÁBRICA DE UREIA
(73) STAMICARBON B.V. (NL)
(72) Luc Louis Maria Dieltjens
Prazo de Validade: 20 (vinte) anos contados a partir de 24/06/2011, observadas as condições legais.

(11) BR 11 2012 033252-0 B1

Código 16.1 - Concessão de Patente ou Certificado de Adição de Invenção
(22) 01/07/2011
(30) 13/07/2010 FR 1055696
(51) B60C 23/04 (2006.01), G01G 19/08 (2006.01)
(54) PROCESSO DE ESTIMATIVA DE CARGA DINÂMICA SUPORTADA POR UM PNEUMÁTICO DE UM VEÍCULO
(73) COMPAGNIE GÉNÉRALE DES ETABLISSEMENTS MICHELIN (FR)
(72) VICENT LEMINEUR
Prazo de Validade: 20 (vinte) anos contados a partir de 01/07/2011, observadas as condições legais.

(11) BR 11 2012 033351-8 B1

Código 16.1 - Concessão de Patente ou Certificado de Adição de Invenção

(22) 29/06/2011
(30) 05/07/2010 JP 2010153144
(51) B60T 11/20 (2006.01)
(54) DISPOSITIVO DE FRENAGEM ,E VEÍCULO
(73) TOYOTA JIDOSHA KABUSHIKI KAISHA (JP)
(72) Taro Osakabe; Takayuki Kaneko
Prazo de Validade: 20 (vinte) anos contados a partir de 29/06/2011, observadas as condições legais.

---

(11) BR 11 2012 033765-3 B1

Código 16.1 - Concessão de Patente ou Certificado de Adição de Invenção
(22) 30/06/2011
(30) 02/07/2010 IT TO2010A000569
(51) B60H 1/00 (2006.01)
(54) CABINE DE UM VEÍCULO FORA DE ESTRADA EQUIPADA COM UM SISTEMA DE AQUECIMENTO, VENTILAÇÃO E AR CONDICIONADO
(73) CNH INDUSTRIAL ITALIA S.P. A. (IT)
(72) Mario Amura; Pierre Bugeja; Alessio Cadalora; Tiziano Salvini; Lorena Stanzani
Prazo de Validade: 20 (vinte) anos contados a partir de 30/06/2011, observadas as condições legais.

---

(11) BR 11 2012 033818-8 B1

Código 16.1 - Concessão de Patente ou Certificado de Adição de Invenção
(22) 08/11/2010
(30) 23/06/2010 US 12/821,194
(51) G06F 9/312 (2018.01), G06F 13/38 (2006.01)
(54) MÉTODO PARA EXECUÇÃO DENTRO DE UM CIRCUITO DE PROCESSAMENTO E SISTEMA DE COMPUTADOR PARA EXECUTAR UMA INSTRUÇÃO
(73) INTERNATIONAL BUSINESS MACHINES CORPORATION (US)
(72) Dan Greiner; David Craddock; Thomas Gregg; Mark Farrell
Prazo de Validade: 10 (dez) anos contados a partir de 05/01/2021, observadas as condições legais.

---

(11) BR 11 2013 000213-1 B1

Código 16.1 - Concessão de Patente ou Certificado de Adição de Invenção
(22) 04/07/2011
(30) 09/07/2010 US 12/833,509
(51) G06F 3/01 (2006.01), A61B 5/00 (2006.01), H04M 1/725 (2021.01)
(54) MÉTODO, APARELHO E MEIO CAPAZ DE SER LIDO POR COMPUTADOR NÃO TRANSITÓRIO
(73) NOKIA TECHNOLOGIES OY (FI)
(72) JARI KANGAS; MIKKO NURMI; AKOS VETEK; SUNIL SIVADAS; ILKA SALMINEN; VILLE OJANEN; LEO KÄRKKÄINEN
Prazo de Validade: 20 (vinte) anos contados a partir de 04/07/2011, observadas

	as condições legais.
(11) BR 11 2013 001262-5 B1	Código 16.1 - Concessão de Patente ou Certificado de Adição de Invenção (22) 12/07/2011 (30) 19/07/2010 DE 10 2010 031 527.3 (51) G03F 1/00 (2012.01), G03F 7/20 (2006.01) (54) MÉTODO PARA PRODUZIR PLACAS DE IMPRESSÃO FLEXOGRÁFICA, E, APARELHO PARA PRODUÇÃO EM LINHA DE PLACAS DE IMPRESSÃO FLEXOGRÁFICA POR MEIO DE FORMAÇÃO DE IMAGEM DIGITAL (73) FLINT GROUP GERMANY GMBH (DE) (72) Jens Schadebrodt; Armin Becker; Uwe Stebani; Maximilian Thate Prazo de Validade: 20 (vinte) anos contados a partir de 12/07/2011, observadas as condições legais.
(11) BR 11 2013 001537-3 B1	Código 16.1 - Concessão de Patente ou Certificado de Adição de Invenção (22) 19/07/2011 (30) 19/07/2010 US 61/365,511 (51) G07C 9/00 (2020.01), A61B 5/117 (2016.01), G06K 9/20 (2006.01), G06K 9/78 (2006.01) (54) SENSORES DE IMPRESSÃO DIGITAL E SISTEMAS INCORPORANDO SENSORES DE IMPRESSÃO DIGITAL (73) RISST LTD. (CA) (72) ARUN MALHOTRA Prazo de Validade: 20 (vinte) anos contados a partir de 19/07/2011, observadas as condições legais.
(11) BR 11 2013 002366-0 B1	Código 16.1 - Concessão de Patente ou Certificado de Adição de Invenção (22) 13/06/2011 (30) 30/07/2010 US 61/369,116 (51) B29D 11/00 (2006.01), B29C 33/38 (2006.01), G02B 1/04 (2006.01) (54) PROCESSO PARA FABRICAÇÃO DE UM DISPOSITIVO OFTÁLMICO, CORPO DE LENTE DE CONTATO DE HIDROGEL DE SILICONE E MEMBRO DE MOLDE PARA MOLDAGEM POR FUSÃO DE UM CORPO DE DISPOSITIVO OFTÁLMICO (73) Coopervision International Holding Company, LP (BB) (72) Neil Goodenough; David Robert Morsley; Ian Bruce; Edyta S Bialek; Lee Darren Norris Prazo de Validade: 20 (vinte) anos contados a partir de 13/06/2011, observadas as condições legais.
(11) BR 11 2013 002731-2 B1	Código 16.1 - Concessão de Patente ou Certificado de Adição de Invenção (22) 21/07/2011 (30) 02/08/2010 JP 2010-173612

(51) F25B 13/00 (2006.01), F25B 1/00 (2006.01)
(54) APARELHO PARA CONDICIONAMENTO DE AR
(73) Daikin Industries, LTD. (JP)
(72) Kousuke Kibo; Shinichi Kasahara
Prazo de Validade: 20 (vinte) anos contados a partir de 21/07/2011, observadas as condições legais.

---

(11) BR 11 2013 002918-8 B1

Código 16.1 - Concessão de Patente ou Certificado de Adição de Invenção
(22) 10/08/2010
(51) A61D 7/00 (2006.01)
(54) APARELHO PARA REDUZIR O NÚMERO DE ESPERMATOZOIDES USADO NA INSEMINAÇÃO ARTIFICIAL DE GADO
(73) BRAD R. STROUD (US)
(72) Brad K. Stroud
Prazo de Validade: 10 (dez) anos contados a partir de 05/01/2021, observadas as condições legais.

---

(11) BR 11 2013 003067-4 B1

Código 16.1 - Concessão de Patente ou Certificado de Adição de Invenção
(22) 22/07/2011
(30) 12/08/2010 EP 10008439.1
(51) G07C 1/22 (2006.01), A63H 18/00 (2006.01), A63H 17/385 (2006.01)
(54) PROCESSO PARA O CONTROLE E/OU A SUPERVISÃO DE MÚLTIPLOS VEÍCULOS DE CORRIDA, E DISPOSITIVO PARA O CONTROLE E A SUPERVISÃO DE VÁRIOS VEÍCULOS DE CORRIDA
(73) AMUSYS AMUSEMENT SYSTEMS ELECTRONICS GMBH (AT)
(72) PETER PLATZER
Prazo de Validade: 20 (vinte) anos contados a partir de 22/07/2011, observadas as condições legais.

---

(11) BR 11 2013 003112-3 B1

Código 16.1 - Concessão de Patente ou Certificado de Adição de Invenção
(22) 28/06/2011
(30) 13/08/2010 IT MI2010A001554
(51) B65C 9/00 (2006.01)
(54) MÁQUINA PARA ROTULAR, PARTICULARMENTE PARA ROTULAR RECIPIENTES
(73) P.E. LABELLERS S.P.A. (IT)
(72) Andrea Cordioli
Prazo de Validade: 20 (vinte) anos contados a partir de 28/06/2011, observadas as condições legais.

---

(11) BR 11 2013 003955-8 B1

Código 16.1 - Concessão de Patente ou Certificado de Adição de Invenção
(22) 20/08/2010
(51) G06T 7/00 (2017.01)

(54) Método de criação de um modelo 3d de um objeto
(73) TEXAS SCOTTISH RITE HOSPITAL FOR CHILDREN (US) ; ORTHOFIX S.R.L. (IT)
(72) Alexander Cherkashin; Konstantin Evgenevich Mikheev; Alexander Alexandrovich Morenko; Mikhail Samchukov; Dmitry Alexandrovich Sivachev; Petr Stanislavovich Vvedenskii
Prazo de Validade: 10 (dez) anos contados a partir de 05/01/2021, observadas as condições legais.

---

(11) BR 11 2013 004115-3 B1

Código 16.1 - Concessão de Patente ou Certificado de Adição de Invenção
(22) 24/08/2011
(30) 24/08/2010 US 61/376,578
(51) A61F 2/24 (2006.01)
(54) ANEL DE ANULOPLASTIA
(73) Edwards Lifesciences Corporation (US)
(72) John F. Migliazza; Bob Crockett; Tim Abram
Prazo de Validade: 20 (vinte) anos contados a partir de 24/08/2011, observadas as condições legais.

---

(11) BR 11 2013 004279-6 B1

Código 16.1 - Concessão de Patente ou Certificado de Adição de Invenção
(22) 18/08/2011
(30) 23/08/2010 EP 10008742.8; 04/05/2011 EP 11164767.3
(51) D04H 1/56 (2006.01), D04H 1/4291 (2012.01), B01D 39/14 (2006.01), D06M 11/05 (2006.01)
(54) TRAMA NÃO TECIDA E FIBRAS COM PROPRIEDADES DE ELETRETO, PROCESSOS DE FABRICAÇÃO DAS MESMAS E SEU USO
(73) FIBERWEB HOLDINGS LIMITED (GB)
(72) RALPH BERKEMANN; PATRICK LAUFFENBURGER
Prazo de Validade: 20 (vinte) anos contados a partir de 18/08/2011, observadas as condições legais.

---

(11) BR 11 2013 005556-1 B1

Código 16.1 - Concessão de Patente ou Certificado de Adição de Invenção
(22) 20/07/2011
(30) 10/09/2010 DE 10 2010 040 541.8
(51) F02M 53/00 (2006.01), F02M 65/00 (2006.01), F02M 55/02 (2006.01), F02M 63/02 (2006.01)
(54) Trilho de teste na forma de um bloco de armazenamento de combustível
(73) Robert Bosch Gmbh. (DE)
(72) Ralf Stein; Reinhard Hoss
Prazo de Validade: 20 (vinte) anos contados a partir de 20/07/2011, observadas as condições legais.

---

(11) BR 11 2013 005678-9 B1

Código 16.1 - Concessão de Patente ou Certificado de Adição de Invenção

	(22) 07/09/2011 (30) 08/09/2010 DE 10 2010 044 746.3 (51) A61F 2/90 (2013.01) (54) IMPLANTE PARA VASOS SANGUÍNEOS E COMBINAÇÃO DE UM IMPLANTE (73) PHENOX GMBH (DE) (72) Manuel Schneider; Stefan Rolla; Carsten Aporta; Ralf Hannes; Hermann Monstadt Prazo de Validade: 20 (vinte) anos contados a partir de 07/09/2011, observadas as condições legais.
(11) BR 11 2013 005758-0 B1	Código 16.1 - Concessão de Patente ou Certificado de Adição de Invenção (22) 10/09/2010 (51) A44B 19/30 (2006.01) (54) CURSOR PARA FECHO DE CORRER (73) YKK CORPORATION (JP) (72) KEIICHI KEYAKI; KOJI YAMAGISHI Prazo de Validade: 10 (dez) anos contados a partir de 05/01/2021, observadas as condições legais.
(11) BR 11 2013 005916-8 B1	Código 16.1 - Concessão de Patente ou Certificado de Adição de Invenção (22) 03/05/2012 (51) C12P 7/10 (2006.01), C12N 11/18 (2006.01), C10L 1/02 (2006.01), C12R 1/66 (2006.01), C12R 1/865 (2006.01) (54) PROCESSO INTEGRADO PARA PRODUÇÃO DE BIOCOMBUSTÍVEIS (73) PETRÓLEO BRASILEIRO S.A. - PETROBRÁS (BR/RJ) ; UNIVERSIDADE FEDERAL DO RIO DE JANEIRO - UFRJ (BR/RJ) (72) ALINE MACHADO DE CASTRO; MARIANA MARTINS PEREIRA TEIXEIRA; DANIELE FERNANDES CARVALHO; CAROLINA DA COSTA LÁZARO; DENISE MARIA GUIMARÃES FREIRE; LEDA DOS REIS CASTILHO; LIDIA MARIA MELO SANTA ANNA; DANUZA NOGUEIRA MOYSES; ABSAI DA CONCEIÇÃO GOMES; CLAUDIA JULIA GROPOSO SILVEIRA; VINICIUS AZEVEDO DE ARAUJO; BERNARDO ALVES CINELLI; JIMMY ANDRÉS LÓPEZ JIMÉNEZ Prazo de Validade: 20 (vinte) anos contados a partir de 03/05/2012, observadas as condições legais.
(11) BR 11 2013 005992-3 B1	Código 16.1 - Concessão de Patente ou Certificado de Adição de Invenção (22) 27/12/2011 (30) 27/12/2010 JP 2010-290138 (51) F02D 45/00 (2006.01), F02D 41/06 (2006.01), F02D 43/00 (2006.01), F02P 5/15 (2006.01) (54) MÉTODO E APARELHO PARA CONTROLAR PARTIDA DE MOTOR DE COMBUSTÃO INTERNA

(73) NISSAN MOTOR CO., LTD. (JP)
(72) KENICHI SATOU; HIDEAKI TAKAHASHI; HIROTADA MURAKI; HIROYUKI ITOYAMA; TOHRU SHIBATA; SUSUMU SHIMASAKI
Prazo de Validade: 20 (vinte) anos contados a partir de 27/12/2011, observadas as condições legais.

---

(11) BR 11 2013 006116-2 B1

Código 16.1 - Concessão de Patente ou Certificado de Adição de Invenção
(22) 14/09/2011
(30) 17/09/2010 US 61/383,906; 29/12/2010 US 61/427,941
(51) H01B 13/22 (2006.01), H01B 7/29 (2006.01), H01B 3/30 (2006.01)
(54) MÉTODO, FIO COMPÓSITO DE POLÍMERO TERMOFIXO E CABO ENTRELAÇADO
(73) 3M INNOVATIVE PROPERTIES COMPANY (US)
(72) David M. Wilson; David R. Mekala; Colin Mcculough; Herve E. Deve; Michael F. Grether; Emily S. Goenner; Kristin L. Thunhorst; Per M. Nelson
Prazo de Validade: 20 (vinte) anos contados a partir de 14/09/2011, observadas as condições legais.

---

(11) BR 11 2013 006821-3 B1

Código 16.1 - Concessão de Patente ou Certificado de Adição de Invenção
(22) 26/09/2011
(30) 24/09/2010 US 12/889,981
(51) H01B 13/00 (2006.01)
(54) MÉTODO DE ARREMATE DE UM CABO DE FILAMENTOS SINTÉTICOS TORCIDOS
(73) BRIGHT TECHNOLOGIES, LLC (US)
(72) DAVID SEDILES; DAVID HILBIG; KRISTOPHER L. WORTHAM; RICHARD CAMPBELL
Prazo de Validade: 20 (vinte) anos contados a partir de 26/09/2011, observadas as condições legais.

---

(11) BR 11 2013 007046-3 B1

Código 16.1 - Concessão de Patente ou Certificado de Adição de Invenção
(22) 29/09/2011
(30) 29/09/2010 DE 10 2010 047 215.8
(51) A61M 1/16 (2006.01), A61M 1/30 (2006.01), A61M 1/36 (2006.01)
(54) MÉTODO PARA A OTIMIZAÇÃO DO CONSUMO DE DIALISATO EM UMA UNIDADE DE TRATAMENTO SANGUÍNEO E APARATO PARA O TRATAMENTO SANGUÍNEO
(73) B. BRAUN AVITUM AG (DE)
(72) Henrik Wolff; Stefan Moll
Prazo de Validade: 20 (vinte) anos contados a partir de 29/09/2011, observadas as condições legais.

---

(11) BR 11 2013 007627-5 B1

Código 16.1 - Concessão de Patente ou Certificado de Adição de Invenção

(22) 29/09/2011
(30) 30/09/2010 US 12/894,388
(51) A61B 17/064 (2006.01), A61B 17/072 (2006.01)
(54) Sistema de grampeamento cirúrgico
(73) ETHICON ENDO-SURGERY, INC. (US)
(72) JAMES A. WOODARD JR.; CHARLES J. SCHEIB; CHAD P. BOURDREAUX; DEAN B. BRUEWER; RICHARD F. SCHWEMBERGER; CHRISTOPHER J. SCHALL; JEFFREY S. SWAYZE; JEROME R. MORGAN; ROBERT J. SIMMS; JOHN N. OUWERKERK; KEVIN R. DOLL
Prazo de Validade: 20 (vinte) anos contados a partir de 29/09/2011, observadas as condições legais.

---

(11) BR 11 2013 007665-8 B1

Código 16.1 - Concessão de Patente ou Certificado de Adição de Invenção
(22) 23/09/2011
(30) 30/09/2010 US 12/894,338
(51) A61B 17/064 (2006.01), A61B 17/072 (2006.01), A61B 17/29 (2006.01)
(54) CARTUCHO DE GRAMPOS
(73) ETHICON ENDO-SURGERY, INC. (US)
(72) TAMARA WIDENHOUSE; FREDERICK E. SHELTON IV
Prazo de Validade: 20 (vinte) anos contados a partir de 23/09/2011, observadas as condições legais.

---

(11) BR 11 2013 007785-9 B1

Código 16.1 - Concessão de Patente ou Certificado de Adição de Invenção
(22) 28/09/2011
(30) 01/10/2010 US 12/896,590
(51) B01D 29/15 (2006.01), B01D 29/21 (2006.01), B01D 35/30 (2006.01)
(54) Elemento filtrante e método para instalar um elemento filtrante em um sistema de filtro
(73) ADVANCED FILTRATION SYSTEMS, INC. (US) ; CATERPILLAR INC. (US) ; DONALDSON COMPANY, INC (US)
(72) JEFFREY R. RIES; CHRISTOPHER J. SALVADOR; RANDALL W. HEIBENTHAL; DENNIS M. DEEDRICH; DAVID B. HARDER; JOHN R. HACKER; RICHARD J. EISENMENGER
Prazo de Validade: 20 (vinte) anos contados a partir de 28/09/2011, observadas as condições legais.

---

(11) BR 11 2013 008065-5 B1

Código 16.1 - Concessão de Patente ou Certificado de Adição de Invenção
(22) 08/07/2011
(30) 04/10/2010 US 61/389,435
(51) E21B 33/04 (2006.01), E21B 33/00 (2006.01)
(54) CONJUNTO DE VEDADOR e MÉTODO DE VEDAÇÃO
(73) DRIL-QUIP, INC. (US)
(72) ANDREW J. GROHMANN; BRUCE J. WITWER; LARRY REIMERT (FALECIDO)

Prazo de Validade: 20 (vinte) anos contados a partir de 08/07/2011, observadas as condições legais.

---

(11) BR 11 2013 008706-4 B1

Código 16.1 - Concessão de Patente ou Certificado de Adição de Invenção
(22) 14/10/2011
(30) 14/10/2010 DE 10 2010 048 771.6
(51) A61M 1/36 (2006.01), G01F 1/74 (2006.01), G06F 19/00 (1995.01)
(54) MÉTODO PARA DIFERENCIAÇÃO DE ALTERAÇÕES DA RESISTÊNCIA DE FLUXO NUM SISTEMA DE TRATAMENTO DE SANGUE E SISTEMA DE TRATAMENTO DE SANGUE
(73) B BRAUN AVITUM AG (DE)
(72) HENRIK WOLFF
Prazo de Validade: 20 (vinte) anos contados a partir de 14/10/2011, observadas as condições legais.

---

(11) BR 11 2013 008888-5 B1

Código 16.1 - Concessão de Patente ou Certificado de Adição de Invenção
(22) 06/10/2011
(30) 11/10/2010 RU 2010141697
(51) C08B 15/00 (2006.01), A61P 25/28 (2006.01), A61K 31/717 (2006.01)
(54) MÉTODO PARA PRODUÇÃO, COMPOSIÇÃO FARMACÊUTICA E USO DE UM COPOLÍMERO DE CARBOXIMETIL CELULOSE DE SÓDIO E GOSSIPOL
(73) LIMITED LIABILITY COMPANY "NEARMEDIC PLUS" (RU)
(72) FELIX IVANOVICH ERSHOV; VLADIMIR GEORGIEVICH NESTERENKO; ABDUSHUKUR ABDUKHALILOVICH SARYMSAKOV; NATALYA URYEVNA ALEKSEEVA
Prazo de Validade: 20 (vinte) anos contados a partir de 06/10/2011, observadas as condições legais.

---

(11) BR 11 2013 009125-8 B1

Código 16.1 - Concessão de Patente ou Certificado de Adição de Invenção
(22) 07/09/2011
(30) 14/10/2010 EP EP10187508
(51) B65D 75/00 (2006.01), B65D 75/52 (2006.01), B65D 75/58 (2006.01), C11D 17/00 (2006.01), B65D 1/02 (2006.01), C11D 3/02 (2006.01), C11D 3/40 (2006.01)
(54) COMPOSIÇÃO DETERGENTE PARTICULADA EMBALADA ACONDICIONADA EM UMA EMBALAGEM
(73) UNILEVER N.V. (NL)
(72) STEPHEN NORMAN BATCHELOR; ANDREW PAUL CHAPPLE; STEPHEN THOMAS KENINGLEY
Prazo de Validade: 20 (vinte) anos contados a partir de 07/09/2011, observadas as condições legais.

(11) BR 11 2013 009126-6 B1

Código 16.1 - Concessão de Patente ou Certificado de Adição de Invenção
(22) 06/05/2011
(30) 14/10/2010 EP EP 10187506
(51) C11D 17/00 (2006.01), B65D 75/00 (2006.01)
(54) COMPOSIÇÃO DE DETERGENTE PARTICULADA EMBALADA
(73) UNILEVER N.V. (NL)
(72) JUDITH MARIA BONSALL; STEPHEN THOMAS KENINGLEY
Prazo de Validade: 20 (vinte) anos contados a partir de 06/05/2011, observadas as condições legais.

(11) BR 11 2013 009128-2 B1

Código 16.1 - Concessão de Patente ou Certificado de Adição de Invenção
(22) 06/05/2011
(30) 14/10/2010 EP EP 10187499; 14/10/2010 EP EP 10187497; 14/10/2010 EP EP 10187496; 14/10/2010 EP EP 10187506; 14/10/2010 EP EP 10187508; 14/10/2010 EP EP 10187498; 14/10/2010 EP EP 10187507
(51) C11D 17/00 (2006.01), C11D 17/04 (2006.01), B65D 23/10 (2006.01)
(54) COMPOSIÇÃO DETERGENTE PARTICULADA EMBALADA E PROCESSO PARA LAVAGEM DE ROUPAS UTILIZANDO A COMPOSIÇÃO EMBALADA
(73) UNILEVER N.V. (NL)
(72) JUDITH MARIA BONSALL; STEPHEN THOMAS KENINGLEY
Prazo de Validade: 20 (vinte) anos contados a partir de 06/05/2011, observadas as condições legais.

(11) BR 11 2013 009135-5 B1

Código 16.1 - Concessão de Patente ou Certificado de Adição de Invenção
(22) 05/10/2011
(30) 14/10/2010 EP EP 10187497
(51) B65D 75/00 (2006.01), B65D 75/52 (2006.01), B65D 75/58 (2006.01), C11D 17/00 (2006.01), B65D 1/02 (2006.01)
(54) PRODUTO EMBALADO
(73) UNILEVER N.V. (NL)
(72) JUDITH MARIA BONSALL; ANDREW PAUL CHAPPLE; JOHN FRANCIS HUBBARD; STEPHEN THOMAS KENINGLEY
Prazo de Validade: 20 (vinte) anos contados a partir de 05/10/2011, observadas as condições legais.

(11) BR 11 2013 009525-3 B1

Código 16.1 - Concessão de Patente ou Certificado de Adição de Invenção
(22) 13/10/2011
(30) 19/10/2010 AT A 1738/2010
(51) B64C 1/10 (2006.01), B64C 1/20 (2006.01)
(54) UNIDADE DE DESCOMPRESSÃO
(73) FACC AG (AT)
(72) ERICH PAMMINGER; BERNHARD KAMMERER
Prazo de Validade: 20 (vinte) anos contados a partir de 13/10/2011, observadas

	as condições legais.
(11) BR 11 2013 009813-9 B1	Código 16.1 - Concessão de Patente ou Certificado de Adição de Invenção (22) 18/10/2011 (30) 20/10/2010 KR 10-2010-0102405 (51) G06F 3/048 (2013.01), G06F 3/14 (2006.01) (54) METODO E APARELHO DE EXIBIÇÃO DE TELA DE UM TERMINAL MOVEL (73) SAMSUNG ELECTRONICS CO, LTD (KR) (72) TAE YEON KIM; JAE MYOUNG LEE Prazo de Validade: 20 (vinte) anos contados a partir de 18/10/2011, observadas as condições legais.
(11) BR 11 2013 011119-4 B1	Código 16.1 - Concessão de Patente ou Certificado de Adição de Invenção (22) 04/11/2011 (30) 05/11/2010 JP 2010-248790 (51) F16L 15/04 (2006.01), C10M 103/02 (2006.01), C10M 105/22 (2006.01), C10M 107/28 (2006.01), C10M 107/38 (2006.01), C10M 107/50 (2006.01), C10M 109/00 (2006.01), C10M 145/14 (2006.01), C10M 147/02 (2006.01), C10M 155/02 (2006.01), C10N 10/04 (2006.01), C10N 20/00 (2006.01), C10N 20/02 (2006.01), C10N 20/06 (2006.01), C10N 30/06 (2006.01) (54) JUNTA ROSQUEADA TUBULAR (73) VALLOUREC OIL AND GAS FRANCE (FR) ; NIPPON STEEL CORPORATION (JP) (72) YASUHIRO YAMAMOTO; KUNIO GOTO Prazo de Validade: 20 (vinte) anos contados a partir de 04/11/2011, observadas as condições legais.
(11) BR 11 2013 011939-0 B1	Código 16.1 - Concessão de Patente ou Certificado de Adição de Invenção (22) 16/11/2011 (30) 16/11/2010 DE 20 2010 015 439.1 (51) F04C 2/08 (2006.01) (54) BOMBA DE LÓBULO ROTATIVO, MEIA COBERTURA DE ENVOLTÓRIO E MÉTODO PARA PRODUÇÃO DE MEIAS COBERTURAS DE ENVOLTÓRIO PARA UMA BOMBA DE LÓBULO ROTATIVO (73) HUGO VOGELSANG MASCHINENBAU GMBH (DE) (72) HUGO VOGELSANG; PAUL KRAMPE Prazo de Validade: 20 (vinte) anos contados a partir de 16/11/2011, observadas as condições legais.
(11) BR 11 2013 011952-7 B1	Código 16.1 - Concessão de Patente ou Certificado de Adição de Invenção (22) 15/11/2011 (30) 15/11/2010 US 61/413,792; 15/11/2011 US 13/296,736

(51) F01P 11/00 (2006.01), F01P 3/20 (2006.01)
(54) MÉTODO PARA SUBSTITUIÇÃO DE UM VOLUME DE FLUIDO REFRIGERANTE EM UM SISTEMA DE CIRCULAÇÃO DE SISTEMA DE MOTOR DIESEL E DISPOSITIVO PARA PRODUZIR DE MODO ALTERNADOA REMOÇÃO E A INTRODUÇÃO DE FLUIDO REFRIGERANTE EM UM SISTEMA DE REFRIGERAÇÃO DE UM MOTOR DIESEL
(73) K.J. MANUFACTURING CO. (US)
(72) RAM D. BEDI; GEORGE BLUNDY
Prazo de Validade: 20 (vinte) anos contados a partir de 15/11/2011, observadas as condições legais.

---

(11) BR 11 2013 012414-8 B1

Código 16.1 - Concessão de Patente ou Certificado de Adição de Invenção
(22) 18/11/2011
(30) 19/11/2010 EP 2011/070433
(51) B64D 10/00 (2006.01)
(54) TERNO DE PROTEÇÃO DA ACELERAÇÃO
(73) G-NIUS LTD. (SG)
(72) Reinhard, Andreas
Prazo de Validade: 20 (vinte) anos contados a partir de 18/11/2011, observadas as condições legais.

---

(11) BR 11 2013 012564-0 B1

Código 16.1 - Concessão de Patente ou Certificado de Adição de Invenção
(22) 21/11/2011
(30) 22/11/2010 US 12/951,301
(51) B01D 53/94 (2006.01), B01J 23/46 (2006.01), B01J 23/63 (2006.01), B01J 35/00 (2006.01)
(54) COMPÓSITO CATALÍTICO, SISTEMA DE TRATAMENTO DE EXAUSTÃO E MÉTODO PARA O TRATAMENTO DE GASES DE EXAUSTÃO
(73) UMICORE AG & CO. KG (DE)
(72) JOHN G. NUNAN; RAOUL KLINGMANN; RYAN J. ANDERSEN; DAVION ONUGA CLARK; DAVID HENRY MOSER
Prazo de Validade: 20 (vinte) anos contados a partir de 21/11/2011, observadas as condições legais.

---

(11) BR 11 2013 013300-7 B1

Código 16.1 - Concessão de Patente ou Certificado de Adição de Invenção
(22) 17/11/2011
(30) 07/12/2010 US 12/962,146
(51) G06F 13/24 (2006.01)
(54) CONTROLADOR DE INTERRUPÇÃO, SISTEMA E PROCESSO
(73) APPLE INC (US)
(72) JOSH P. DE CESARE; RUCHI WADHAWAN; ERIK P. MACHNICKI; MARK D. HAYTER
Prazo de Validade: 20 (vinte) anos contados a partir de 17/11/2011, observadas

as condições legais.

(11) BR 11 2013 013419-4 B1

Código 16.1 - Concessão de Patente ou Certificado de Adição de Invenção
(22) 16/12/2011
(30) 17/12/2010 DK PA 2010 70552
(51) A61M 25/00 (2006.01)
(54) CONJUNTO DE CATETER URINÁRIO INTERMITENTE
(73) COLOPLAST A/S (DK)
(72) ALLAN TANGHOEJ
Prazo de Validade: 20 (vinte) anos contados a partir de 16/12/2011, observadas as condições legais.

(11) BR 11 2013 013706-1 B1

Código 16.1 - Concessão de Patente ou Certificado de Adição de Invenção
(22) 31/10/2011
(30) 03/12/2010 US 12/960,442
(51) F02K 1/76 (2006.01), F02K 1/06 (2006.01), F02K 1/08 (2006.01), F02K 1/64 (2006.01)
(54) SISTEMA DE ATUAÇÃO PARA UM MOTOR DE TURBINA A GÁS COM REVERSOR DE EMPUXO E BOCAL DE HÉLICE DE ÁREA VARIÁVEL E MÉTODO PARA ATUAÇÃO NO SISTEMA
(73) THE BOEING COMPANY (US)
(72) MICHAEL JOHN BURGESS
Prazo de Validade: 20 (vinte) anos contados a partir de 31/10/2011, observadas as condições legais.

(11) BR 11 2013 014653-2 B1

Código 16.1 - Concessão de Patente ou Certificado de Adição de Invenção
(22) 13/12/2011
(30) 13/12/2010 US 61/422,325
(51) F01L 1/14 (2006.01)
(54) TUCHO E MÉTODO PARA FABRICAR UM TUCHO
(73) EATON COPORATION (US)
(72) DOUG R. CORNETT; JOHN PAGE CHAPMAN; GARY LYNN JANOWIAK; DANIEL A. NELSON; MARK E. JACOBS; BRENT L. REHM; PRATAP S. MURTHY; ANTHONY LEON SPOOR; JAMES ROY SHEREN
Prazo de Validade: 20 (vinte) anos contados a partir de 13/12/2011, observadas as condições legais.

(11) BR 11 2013 014851-9 B1

Código 16.1 - Concessão de Patente ou Certificado de Adição de Invenção
(22) 13/12/2011
(30) 17/12/2010 DE 10 2010 054 883.9
(51) F02M 37/10 (2006.01), F02M 37/14 (2006.01), B60K 15/03 (2006.01)
(54) UNIDADE DE DISTRIBUIÇÃO DE COMBUSTÍVEL
(73) CONTINENTAL AUTOMOTIVE GMBH (DE)

(72) HANS-GUENTER BENNER; BERND PAUER
Prazo de Validade: 20 (vinte) anos contados a partir de 13/12/2011, observadas as condições legais.

---

(11) BR 11 2013 014923-0 B1

Código 16.1 - Concessão de Patente ou Certificado de Adição de Invenção
(22) 07/12/2011
(30) 17/12/2010 US 12/971,503
(51) F03B 17/06 (2006.01), F03B 3/12 (2006.01)
(54) DISPOSITIVO PARA CONVERSÃO DE ENERGIA CINÉTICA DE ONDAS DE ÁGUA EM ENERGIA ELÉTRICA
(73) KING LUNG CHAN (US)
(72) KING LUNG CHAN
Prazo de Validade: 20 (vinte) anos contados a partir de 07/12/2011, observadas as condições legais.

---

(11) BR 11 2013 014961-2 B1

Código 16.1 - Concessão de Patente ou Certificado de Adição de Invenção
(22) 14/11/2011
(30) 16/12/2010 FR 10/049912
(51) H02B 1/36 (2006.01), H04L 12/40 (2006.01)
(54) DISPOSITIVO DE COMUNICAÇÃO, QUADRO ELÉTRICO QUE COMPREENDE UM TAL DISPOSITIVO E GAVETA DE UM QUADRO ELÉTRICO
(73) SCHNEIDER ELECTRIC INDUSTRIES SAS (FR)
(72) DANIEL BARSTZ; ERICK CONTINI
Prazo de Validade: 20 (vinte) anos contados a partir de 14/11/2011, observadas as condições legais.

---

(11) BR 11 2013 015010-6 B1

Código 16.1 - Concessão de Patente ou Certificado de Adição de Invenção
(22) 14/12/2011
(30) 14/12/2010 GB 1021186.0; 14/12/2010 US 61/423,000
(51) A61K 31/7036 (2006.01), A61K 31/145 (2006.01), A61K 31/00 (2006.01)
(54) PRODUTO, SUBSTRATO, COMPOSIÇÃO FARMACÊUTICA, USO DE UM PRODUTO, E, MÉTODO PARA TRATAR UMA INFECÇÃO MICROBIANA
(73) NOVABIOTICS LIMITED (GB)
(72) DEBORAH O'NEIL; CEDRIC CHARRIER
Prazo de Validade: 20 (vinte) anos contados a partir de 14/12/2011, observadas as condições legais.

---

(11) BR 11 2013 016232-5 B1

Código 16.1 - Concessão de Patente ou Certificado de Adição de Invenção
(22) 15/12/2011
(30) 23/12/2010 US 12/977,830
(51) G06F 7/00 (2006.01)
(54) SISTEMA E MÉTODO DE PROGRAMAÇÃO DE VEÍCULO REMOTO

(73) REPAIRIFY, INC. (US)
(72) LONNIE E. MARGOL; WALTER W. MCINTYRE; RICHARD C. DELASHMUTT; DANIEL J. STILTNER; CHARLES P. OLSEN
Prazo de Validade: 20 (vinte) anos contados a partir de 15/12/2011, observadas as condições legais.

---

(11) BR 11 2013 016300-3 B1

Código 16.1 - Concessão de Patente ou Certificado de Adição de Invenção
(22) 30/12/2011
(30) 30/12/2010 US 61/428,775
(51) B24D 3/24 (2006.01), C09K 3/14 (2006.01), C09C 1/68 (2006.01)
(54) ARTIGO ABRASIVO; MÉTODO DE FORMAÇÃO DE UM ARTIGO ABRASIVO; E MÉTODO DE POLIMENTO DE UMA PEÇA DE TRABALHO
(73) SAINT-GOBAIN ABRASIVES, INC. (US)
(72) CHARLES G. HERBERT
Prazo de Validade: 20 (vinte) anos contados a partir de 30/12/2011, observadas as condições legais.

---

(11) BR 11 2013 016772-6 B1

Código 16.1 - Concessão de Patente ou Certificado de Adição de Invenção
(22) 22/12/2011
(30) 29/12/2010 US 61/427,845
(51) C12N 15/87 (2006.01), C12N 15/11 (2006.01), A61K 48/00 (2006.01), A61K 31/713 (2006.01), A61K 47/18 (2017.01)
(54) COMPOSTOS, USO DO COMPOSTO E COMPOSIÇÃO FARMACÊUTICA
(73) F. HOFFMANN-LA ROCHE AG (CH)
(72) PHILIPP HADWIGER; DAVID B. ROZEMA; DAVID L. LEWIS; ERIC A. KITAS; GUENTHER OTT; HANS MARTIN MUELLER; INGO ROEHL; KERSTIN JANH-HOFMANN; PETER MOHR; TORSTEN HOFFMANN
Prazo de Validade: 20 (vinte) anos contados a partir de 22/12/2011, observadas as condições legais.

---

(11) BR 11 2013 016844-7 B1

Código 16.1 - Concessão de Patente ou Certificado de Adição de Invenção
(22) 07/01/2011
(51) E21B 17/10 (2006.01)
(54) CENTRALIZADOR
(73) STATOIL PETROLEUM AS (NO)
(72) MORTEN EIDEM; TORE WELTZIN; GAUTE GRINDHAUQ; JAFAR ABDOLLAHI
Prazo de Validade: 20 (vinte) anos contados a partir de 07/01/2011, observadas as condições legais.

---

(11) BR 11 2013 017057-3 B1

Código 16.1 - Concessão de Patente ou Certificado de Adição de Invenção
(22) 30/12/2011
(30) 03/01/2011 NO 20110003

(51) B08B 9/043 (2006.01), B08B 9/049 (2006.01)
(54) APARELHO DE PIG BIDIRECIONAL
(73) EMPIG AS (NO)
(72) LUND, FREDRIK
Prazo de Validade: 20 (vinte) anos contados a partir de 30/12/2011, observadas as condições legais.

---

(11) BR 11 2013 017676-8 B1

Código 16.1 - Concessão de Patente ou Certificado de Adição de Invenção
(22) 10/01/2012
(30) 11/01/2011 US 61/431,664; 09/01/2012 US 13/346,263
(51) G01V 3/18 (2006.01), G01N 27/04 (2006.01), G01N 33/22 (2006.01), G01N 33/24 (2006.01)
(54) APARELHO E MÉTODO PARA AVALIAR UMA FORMAÇÃO DE TERRA
(73) BAKER HUGHES INCORPORATED (US)
(72) GREGORY B. ITSKOVICH; DAVID R. BEARD; FEI LE
Prazo de Validade: 20 (vinte) anos contados a partir de 10/01/2012, observadas as condições legais.

---

(11) BR 11 2013 018751-4 B1

Código 16.1 - Concessão de Patente ou Certificado de Adição de Invenção
(22) 28/12/2011
(30) 28/12/2010 JP 2010-291636
(51) C12P 21/02 (2006.01), C12P 21/08 (2006.01), C12R 1/91 (2006.01)
(54) MÉTODO PARA MODULAR O NÍVEL DE COMPONENTES DE HOMOGENEIDADE DE UMA PROTEÍNA, MÉTODO PARA PRODUZIR UMA PROTEÍNA DESEJADA, MEDICAMENTO E MÉTODO PARA PREPARAÇÃO DO MESMO
(73) CHUGAI SEIYAKU KABUSHIKI KAISHA (CHUGAI PHARMACEUTICAL CO., LTD.) (JP)
(72) SHOHEI KISHISHITA; TOMOKO OKUI; YASUHARU SHINODA; SHINIYA TAKUMA
Prazo de Validade: 20 (vinte) anos contados a partir de 28/12/2011, observadas as condições legais.

---

(11) BR 11 2013 019913-0 B1

Código 16.1 - Concessão de Patente ou Certificado de Adição de Invenção
(22) 15/02/2012
(30) 15/02/2011 US 61/443,092; 15/02/2011 US 61/443,062; 06/05/2011 US 61/483,499
(51) A61K 47/00 (2006.01), C07D 487/04 (2006.01), C07D 519/00 (2006.01), A61P 35/00 (2006.01)
(54) COMPOSTO CITOTÓXICO E SEU USO, CONJUGADO E SEU USO E COMPOSIÇÃO FARMACÊUTICA
(73) IMMUNOGEN, INC. (US)
(72) WEI LI; MICHAEL MILLER; NATHAN FISHKIN; RAVI V.J. CHARI
Prazo de Validade: 20 (vinte) anos contados a partir de 15/02/2012, observadas

	as condições legais.
(11) BR 11 2013 020016-2 B1	Código 16.1 - Concessão de Patente ou Certificado de Adição de Invenção (22) 08/02/2012 (30) 08/02/2011 EP 11 153704.9; 08/02/2011 US 61/440,420 (51) B01D 53/14 (2006.01), B01D 53/52 (2006.01), C01B 17/05 (2006.01), C10G 2/00 (2006.01) (54) MÉTODO DE PURIFICAÇÃO DE UM GÁS OBTIDO POR GASEIFICAÇÃO (73) NESTE OYJ (FI) (72) KARI KESKINEN; JUKKA KOSKINEN; JUHANI AITTAMAA; MARIANNE PETTERSSON Prazo de Validade: 20 (vinte) anos contados a partir de 08/02/2012, observadas as condições legais.
(11) BR 11 2013 020983-6 B1	Código 16.1 - Concessão de Patente ou Certificado de Adição de Invenção (22) 16/02/2012 (30) 16/02/2011 US 13/029,022; 22/11/2011 US 61/563,016 (51) E21B 33/12 (2006.01), E21B 43/10 (2006.01) (54) FERRAMENTA DE ESTÁGIO (73) WEATHERFORD TECHNOLOGY HOLDINGS LLC (US) (72) ROCKY A. TURLEY; BRENT J. LIRETTE; HUY V. LE; GEORGE GIVENS Prazo de Validade: 20 (vinte) anos contados a partir de 16/02/2012, observadas as condições legais.
(11) BR 11 2013 021501-1 B1	Código 16.1 - Concessão de Patente ou Certificado de Adição de Invenção (22) 07/03/2012 (30) 10/03/2011 GB 1104115.9 (51) H02G 15/007 (2006.01) (54) CONJUNTO DE ALÍVIO DE DEFORMAÇÃO PARA A APROTEÇÃO DE UM OU MAIS FIOS, CABOS OU LINHAS DE CONTROLE TUBULAR (73) HALLIBURTON AS (NO) (72) OIVIND GODAGER Prazo de Validade: 20 (vinte) anos contados a partir de 07/03/2012, observadas as condições legais.
(11) BR 11 2013 021871-1 B1	Código 16.1 - Concessão de Patente ou Certificado de Adição de Invenção (22) 23/02/2012 (30) 28/02/2011 US 61/447,197 (51) G02C 7/04 (2006.01) (54) LENTE DE CONTATO DE SILICONE HIDROGEL, LOTE DA DITA LENTE E MÉTODO DE FABRICAÇÃO DA MESMA (73) COOPERVISION INTERNATIONAL HOLDING COMPANY, LP (BB) (72) RONGHUA LIU; XINFENG SHI; YUMEN LIU; CHARLIE CHEN; YE HONG;

CHARLES A. FRANCIS; LI YAO; ARTHUR BACK; YING ZHENG
Prazo de Validade: 20 (vinte) anos contados a partir de 23/02/2012, observadas as condições legais.

---

(11) BR 11 2013 021892-4 B1

Código 16.1 - Concessão de Patente ou Certificado de Adição de Invenção
(22) 28/02/2012
(30) 01/03/2011 US 61/447,703; 27/02/2012 US 13/406,202
(51) C12N 1/20 (2006.01), A61K 35/742 (2015.01), C12N 1/36 (2006.01), C12R 1/07 (2006.01)
(54) CEPAS DE BREVIBACILLUS TEXASPORUS DEFICIENTE DE ESPORULAÇÃO, SEU MÉTODO DE INATIVAÇÃO, SEUS USOS, RAÇÃO ANIMAL OU BEBIDA MELHORADA E MÉTODO PARA AUMENTAR A TAXA DE CRESCIMENTO E A CONVERSÃO ALIMENTAR DE UM ANIMAL
(73) MYGALAXY LIMITED COMPANY (US)
(72) YIWEI JIANG
Prazo de Validade: 20 (vinte) anos contados a partir de 28/02/2012, observadas as condições legais.

---

(11) BR 11 2013 022324-3 B1

Código 16.1 - Concessão de Patente ou Certificado de Adição de Invenção
(22) 01/03/2012
(30) 04/03/2011 US 12/932,751
(51) C11D 3/26 (2006.01)
(54) COMPOSIÇÃO DE LIMPEZA LÍQUIDA DE AMPLO ESPECTRO E PROCESSO PARA FORMAR UMA COMPOSIÇÃO DE LIMPEZA LÍQUIDA DE AMPLO ESPECTRO
(73) AMERICAN STERILIZER COMPANY (US)
(72) CHRISTOPHER C. HEISIG; THOMAS W. SMITH; PETER N. KARANJA; NANCY-HOPE E. KAISER
Prazo de Validade: 20 (vinte) anos contados a partir de 01/03/2012, observadas as condições legais.

---

(11) BR 11 2013 022531-9 B1

Código 16.1 - Concessão de Patente ou Certificado de Adição de Invenção
(22) 05/03/2012
(30) 03/03/2011 NL 2006335
(51) B29D 23/00 (2006.01), B29C 35/00 (2006.01), B29C 53/64 (2006.01), B29C 53/56 (2006.01), F16L 9/16 (2006.01), B29C 70/32 (2006.01)
(54) MÉTODO E APARELHO PARA FABRICAR UM TUBO COMPÓSITO CONTÍNUO
(73) AO&G HOLDING B.V. (NL)
(72) MARCUS ANTONIUS IVONNE KREMERS
Prazo de Validade: 20 (vinte) anos contados a partir de 05/03/2012, observadas as condições legais.

(11) BR 11 2013 022792-3 B1

Código 16.1 - Concessão de Patente ou Certificado de Adição de Invenção
(22) 06/03/2012
(30) 07/03/2011 EP 11250261.2
(51) A24D 3/04 (2006.01), A24D 1/02 (2006.01)
(54) ARTIGO PARA FUMAR
(73) PHILIP MORRIS PRODUCTS S.A. (CH)
(72) YVES JORDIL
Prazo de Validade: 20 (vinte) anos contados a partir de 06/03/2012, observadas as condições legais.

(11) BR 11 2013 023011-8 B1

Código 16.1 - Concessão de Patente ou Certificado de Adição de Invenção
(22) 14/03/2011
(30) 10/03/2011 KR 10-2011-0021483
(51) F04F 5/22 (2006.01), F16B 47/00 (2006.01), F04F 99/00 (2009.01)
(54) BOMBA DE VÁCUO DE LIBERAÇÃO RÁPIDA
(73) KOREA PNEUMATIC SYSTEM CO., LTD. (KR)
(72) HO-YOUNG CHO
Prazo de Validade: 20 (vinte) anos contados a partir de 14/03/2011, observadas as condições legais.

(11) BR 11 2013 023529-2 B1

Código 16.1 - Concessão de Patente ou Certificado de Adição de Invenção
(22) 13/03/2012
(30) 14/03/2011 JP 2011-055950
(51) D01F 6/70 (2006.01), C08G 18/66 (2006.01), D01D 5/04 (2006.01)
(54) FIBRA DE POLIURETANO ELÁSTICO, E, PROCESSO PARA PRODUZIR A MESMA
(73) ASAHI KASEI FIBERS COMPORATION (JP)
(72) ADACHI, MASAYUKI; MORI, TAKAMASA; KOJIMA, JUNICHI
Prazo de Validade: 20 (vinte) anos contados a partir de 13/03/2012, observadas as condições legais.

(11) BR 11 2013 023893-3 B1

Código 16.1 - Concessão de Patente ou Certificado de Adição de Invenção
(22) 22/03/2012
(30) 25/03/2011 EP 11 159756.3
(51) A61M 5/24 (2006.01), A61M 5/315 (2006.01)
(54) MECANISMO DE AJUSTE E DISPOSITIVO DE INJEÇÃO DE DOSE
(73) SANOFI-AVENTIS DEUTSCHLAND GMBH (DE)
(72) DAVID AUBREY PLUMPTRE
Prazo de Validade: 20 (vinte) anos contados a partir de 22/03/2012, observadas as condições legais.

(11) BR 11 2013 025470-0 B1

Código 16.1 - Concessão de Patente ou Certificado de Adição de Invenção
(22) 22/03/2012

(30) 04/04/2011 JP 2011-083057
(51) B07C 5/342 (2006.01)
(54) MÁQUINA DE CLASSIFICAÇÃO ÓTICA
(73) SATAKE CORPORATION (JP)
(72) TAKAFUMI ITO; MASAZUMI HARA; TOMOYUKI MIYAMOTO
Prazo de Validade: 20 (vinte) anos contados a partir de 22/03/2012, observadas as condições legais.

---

(11) BR 11 2013 025605-2 B1

Código 16.1 - Concessão de Patente ou Certificado de Adição de Invenção
(22) 29/03/2012
(30) 04/04/2011 EP 11161059.8
(51) C14C 3/20 (2006.01), C14C 3/08 (2006.01), C14C 3/28 (2006.01), C08G 18/28 (2006.01), C08G 18/34 (2006.01), C08G 18/70 (2006.01), C08G 18/77 (2006.01), C07C 381/14 (2006.01)
(54) MATERIAL EM PARTÍCULAS SÓLIDAS; PROCESSO PARA A PRODUÇÃO DE MATERIAL EM PARTÍCULAS SÓLIDAS; USO DO MATERIAL EM PARTÍCULAS SÓLIDAS; PROCESSO PARA O CURTIMENTO DE PELES OU COUROS; COURO BRANCO ÚMIDO; COUROS E PELES; PROCESSO PARA A PRODUÇÃO DE COURO E/OU PELES
(73) LANXESS DEUTSCHLAND GMBH (DE)
(72) JÜRGEN REINERS; CHRISTOPHER TYSOE; HOLGER LÜTJENS; RAFAEL GROSCH; FRANZ HEINZELMANN; CHRISTOPHER HENZEL
Prazo de Validade: 20 (vinte) anos contados a partir de 29/03/2012, observadas as condições legais.

---

(11) BR 11 2013 025835-7 B1

Código 16.1 - Concessão de Patente ou Certificado de Adição de Invenção
(22) 26/03/2012
(30) 20/04/2011 JP 2011-094343
(51) G08G 1/16 (2006.01), A61B 5/18 (2006.01), B60R 21/00 (2006.01), B60W 40/08 (2012.01), G08G 1/00 (2006.01)
(54) DISPOSITIVOS DE PROVISÃO DE INFORMAÇÕES PARA USO EM UM VEÍCULO
(73) NISSAN MOTOR CO., LTD. (JP)
(72) TAKAYUKI KONDOH
Prazo de Validade: 20 (vinte) anos contados a partir de 26/03/2012, observadas as condições legais.

---

(11) BR 11 2013 025846-2 B1

Código 16.1 - Concessão de Patente ou Certificado de Adição de Invenção
(22) 09/04/2012
(30) 07/04/2011 US 61/472,738; 14/03/2012 US 13/420,319
(51) E06B 3/50 (2006.01), E05D 15/18 (2006.01)
(54) MÉTODO PARA PROPORCIONAR ACESSO SELETIVO ATRAVÉS DE UMA ESTRUTURA EXTERNA DE UMA PORTA DESLIZANTE SEM A UTILIZAÇÃO DE QUALQUER PISTA DE PISO, PORTA DESLIZANTE E

	MÉTODO PARA PROPORCIONAR ACESSO SELETIVO ATRAVÉS DE UMA ESTRUTURA EXTERNA DA PORTA DESLIZANTE (73) BRIAN H. SMITH (US) ; JASON P. SABOTTA (US) (72) BRIAN H. SMITH; JASON P. SABOTTA Prazo de Validade: 20 (vinte) anos contados a partir de 09/04/2012, observadas as condições legais.
(11) BR 11 2013 025877-2 B1	Código 16.1 - Concessão de Patente ou Certificado de Adição de Invenção (22) 26/03/2012 (30) 11/04/2011 US 13/083,762 (51) F04D 29/32 (2006.01), F04D 29/046 (2006.01), F04D 29/06 (2006.01) (54) BOMBA ELÉTRICA SUBMERSÍVEL E CONJUNTO DE MANCAL DE EMPUXO PARA USO EM UMA BOMBA ELÉTRICA SUBMERSÍVEL (73) BAKER HUGHES INCORPORATED (US) (72) LARRY J. PARMETER; DAN A. MERRILL; MICHAEL A. RUMBAUGH; CHAD A. CRAIG Prazo de Validade: 20 (vinte) anos contados a partir de 26/03/2012, observadas as condições legais.
(11) BR 11 2013 026042-4 B1	Código 16.1 - Concessão de Patente ou Certificado de Adição de Invenção (22) 02/04/2012 (30) 21/04/2011 US 13/091,740 (51) E04C 2/04 (2006.01) (54) MÉTODO DE FABRICAÇÃO DE PAINEL DE PAREDE (73) UNITED STATES GYPSUM COMPANY (US) (72) Alfred Li Prazo de Validade: 20 (vinte) anos contados a partir de 02/04/2012, observadas as condições legais.
(11) BR 11 2013 027169-8 B1	Código 16.1 - Concessão de Patente ou Certificado de Adição de Invenção (22) 20/04/2012 (30) 22/04/2011 FR FR11 01274 (51) G01B 3/30 (2006.01), G01B 7/16 (2006.01) (54) MICROSSENSOR PASSIVO E REVERSÍVEL DE DEFORMAÇÕES (73) SILMACH (FR) ; ÉTAT FRANÇAIS REPRÉSENTÉ PAR LE DÉLÉGUÉ GÉNÉRAL POUR L'ARMEMENT (FR) (72) LOUVIGNÉ, PIERRE- FRANÇOIS; MINOTTL, PATRICE; VESCOVO, PAUL; WALTER, VINCENT Prazo de Validade: 20 (vinte) anos contados a partir de 20/04/2012, observadas as condições legais.
(11) BR 11 2013 027504-9 B1	Código 16.1 - Concessão de Patente ou Certificado de Adição de Invenção (22) 05/04/2012

(30) 28/04/2011 JP 2011-100358
(51) C05F 3/00 (2006.01), A01K 1/01 (2006.01), B09B 3/00 (2006.01), C02F 11/02 (2006.01)
(54) SISTEMA PARA PRODUÇÃO DE UM FERTILIZANTE ORGÂNICO
(73) E'S INC. (JP)
(72) KAZUSHIGE KITAZUMI; HISAKI YAMAWAKI; KOJI NAGAE; RYOICHI SEKIYA; YAROSLAVA POLUTOVA; YASUHARU NAKANO
Prazo de Validade: 20 (vinte) anos contados a partir de 05/04/2012, observadas as condições legais.

---

(11) BR 11 2013 028030-1 B1

Código 16.1 - Concessão de Patente ou Certificado de Adição de Invenção
(22) 02/05/2012
(30) 03/05/2011 EP 11164596.6; 03/05/2011 US 61/481,760
(51) C09B 49/06 (2006.01), A61K 8/49 (2006.01), A61K 8/46 (2006.01), C09B 49/00 (2006.01)
(54) COMPOSTO, MÉTODO PARA TINGIR FIBRAS DE QUERATINA HUMANAS, E, COMPOSIÇÃO DE TINGIMENTO
(73) BASF SE (DE)
(72) SOPHIE MARQUAIS-BIENEWALD; CHRISTIAN CREMER; BEATE FRÖHLING
Prazo de Validade: 20 (vinte) anos contados a partir de 02/05/2012, observadas as condições legais.

---

(11) BR 11 2013 028779-9 B1

Código 16.1 - Concessão de Patente ou Certificado de Adição de Invenção
(22) 24/05/2012
(30) 27/05/2011 US 61/490,732; 15/05/2012 US 61/647,192
(51) C07K 16/28 (2006.01), A61K 47/00 (2006.01)
(54) PROTEÍNA DE LIGAÇÃO DE ANTÍGENO OU IMUNOCONJUGADO, IMUNOCONJUGADO, COMPOSIÇÃO FARMACÊUTICA, E, USO DE UMA COMPOSIÇÃO
(73) GLAXO GROUP LIMITED (GB)
(72) PAUL ALGATE; STEPHANIE JANE CLEGG; JENNIFER L. CRAIGEN; PAUL ANDREW HAMBLIN; ALAN PETER LEWIS; RADHA SHAH PARMAR; PATRICK MAYES; TREVOR ANTHONY KENNETH WATTAM
Prazo de Validade: 20 (vinte) anos contados a partir de 24/05/2012, observadas as condições legais.

---

(11) BR 11 2013 029435-3 B1

Código 16.1 - Concessão de Patente ou Certificado de Adição de Invenção
(22) 15/05/2012
(30) 16/05/2011 JP 2011-109481
(51) B21B 28/04 (2006.01), B05B 1/02 (2006.01), B08B 3/02 (2006.01), B21B 45/02 (2006.01)
(54) DISPOSITIVO DE LIMPEZA DE CILINDRO DE LAMINADOR E MÉTODO DE LIMPEZA

(73) NIPPON STEEL & SUMIKIN ENGINEERING CO., LTD. (JP) ; NS PLANT DESIGNING CORPORATION (JP)
(72) MUNESHIGE OGAWA; HISAMOTO WAKABAYASHI; MAKOTO KATSUBE; HIROSHI NISHIKAWA
Prazo de Validade: 20 (vinte) anos contados a partir de 15/05/2012, observadas as condições legais.

---

(11) BR 11 2013 029785-9 B1

Código 16.1 - Concessão de Patente ou Certificado de Adição de Invenção
(22) 18/05/2012
(30) 20/05/2011 ES 201130818
(51) G01B 9/02 (2006.01)
(54) SISTEMA DE INTERFEROMETRIA DE COERÊNCIA BAIXA E MÉTODO REALIZADO POR UM SISTEMA DE INTERFEROMETRIA DE COERÊNCIA BAIXA
(73) MEDLUMICS, S.L. (ES)
(72) JOSÉ LUIS RUBIO GUIVERNAU; EDUARDO MARGALLO BALBÁS
Prazo de Validade: 20 (vinte) anos contados a partir de 18/05/2012, observadas as condições legais.

---

(11) BR 11 2013 029965-7 B1

Código 16.1 - Concessão de Patente ou Certificado de Adição de Invenção
(22) 23/05/2012
(30) 24/05/2011 US 13/114549
(51) C08L 23/00 (2006.01), C08L 23/04 (2006.01)
(54) PROCESSO PARA PRODUZIR UMA COMPOSIÇÃO DE COPOLÍMERO DE IMPACTO, COMPOSIÇÃO DE COPOLÍMERO DE IMPACTO, PRODUTO, E, ARTIGO FABRICADO
(73) BRASKEM AMERICA, INC. (US)
(72) PETER S. MARTIN; PETER S. DIAS; JASON C. BRODIL; LI-MIN TUA; DEBRA R. WILSON; JEFFREY D. GOAD; MATTHEW J. FEDEC
Prazo de Validade: 20 (vinte) anos contados a partir de 23/05/2012, observadas as condições legais.

---

(11) BR 11 2013 030036-1 B1

Código 16.1 - Concessão de Patente ou Certificado de Adição de Invenção
(22) 24/05/2012
(30) 24/05/2011 DE 10 2011 102 999.4
(51) B42D 25/45 (2014.01), B41M 3/14 (2006.01), B42D 25/00 (2014.01), B42D 25/29 (2014.01), B42D 25/324 (2014.01), B42D 25/425 (2014.01), G02B 5/18 (2006.01), B42D 25/328 (2014.01)
(54) Filme, papel de segurança para a produção de documentos de valor, documento de valor, filme de transferência para a produção de elementos de segurança e processo para produzir um filme
(73) LEONHARD KURZ STIFTUNG & CO. KG (DE)
(72) LUDWIG BREHM; HANS PETER BEZOLD; DIETER GEIM
Prazo de Validade: 20 (vinte) anos contados a partir de 24/05/2012, observadas

	as condições legais.
(11) BR 11 2013 030295-0 B1	Código 16.1 - Concessão de Patente ou Certificado de Adição de Invenção (22) 27/05/2011 (51) C08L 23/04 (2006.01), C08L 23/06 (2006.01), C08L 23/08 (2006.01) (54) COMPOSIÇÃO DE MISTURA DE POLIETILENO E ARTIGO (73) DOW GLOBAL TECHNOLOGIES LLC (US) (72) JASON BRODIL; JAMES COOPER; NATHAN WIKER Prazo de Validade: 20 (vinte) anos contados a partir de 27/05/2011, observadas as condições legais.
(11) BR 11 2013 030486-3 B1	Código 16.1 - Concessão de Patente ou Certificado de Adição de Invenção (22) 23/05/2012 (30) 27/05/2011 US 13/118,263 (51) A61B 17/072 (2006.01) (54) Sistema que compreende sistema robótico e instrumento cirúrgico (73) ETHICON ENDO-SURGERY, INC. (US) (72) FREDERICK E. SHELTON, IV; JOHN N. OUWERKERK; EUGENE L. TIMPERMAN Prazo de Validade: 20 (vinte) anos contados a partir de 23/05/2012, observadas as condições legais.
(11) BR 11 2013 030549-5 B1	Código 16.1 - Concessão de Patente ou Certificado de Adição de Invenção (22) 24/05/2012 (30) 27/05/2011 US 13/118,223 (51) A61B 17/068 (2006.01), A61B 17/32 (2006.01) (54) INSTRUMENTO CIRÚRGICO (73) ETHICON ENDO-SURGERY, INC. (US) (72) RICHARD W. TIMM; FREDERICK E. SHELTON IV Prazo de Validade: 20 (vinte) anos contados a partir de 24/05/2012, observadas as condições legais.
(11) BR 11 2013 030566-5 B1	Código 16.1 - Concessão de Patente ou Certificado de Adição de Invenção (22) 23/05/2012 (30) 27/05/2011 US 13/118,278 (51) A61B 17/072 (2006.01) (54) DISPOSITIVO DE GRAMPEAMENTO CIRÚRGICO (73) ETHICON ENDO-SURGERY, INC (US) (72) FREDERICK E. SHELTON IV Prazo de Validade: 20 (vinte) anos contados a partir de 23/05/2012, observadas as condições legais.
(11) BR 11 2013 031507-5 B1	Código 16.1 - Concessão de Patente ou Certificado de Adição de Invenção

(22) 07/06/2012
(30) 07/06/2011 AU 2011902234
(51) A47C 4/10 (2006.01), A47C 4/34 (2006.01), A47C 7/00 (2006.01), A47C 13/00 (2006.01), B62B 1/20 (2006.01)
(54) DISPOSITIVO DE DUPLO PROPÓSITO CONVERSÍVEL
(73) MARIO CARDONA (AU) ; GUY DARREN TRAPETT (AU) ; TREVOR RAYMOND CLARK (AU) ; JAMES PATRICK CARDONA (AU)
(72) JAMES PATRICK CARDONA
Prazo de Validade: 20 (vinte) anos contados a partir de 07/06/2012, observadas as condições legais.

---

(11) BR 11 2013 031900-3 B1

Código 16.1 - Concessão de Patente ou Certificado de Adição de Invenção
(22) 07/06/2012
(30) 14/06/2011 US 13/159,575
(51) B32B 27/08 (2006.01), B32B 27/32 (2006.01), B32B 27/34 (2006.01), B32B 27/28 (2006.01), B32B 7/12 (2006.01), B32B 27/16 (2006.01)
(54) FILME DE SETE CAMADAS ESTERILIZÁVEL, EMBALAGEM ASSÉPTICA, MÉTODO DE PRODUÇÃO DE UMA EMBALAGEM ASSÉPTICA E LAMINADO ESTERILIZÁVEL IMPRESSO
(73) CRYOVAC, INC. (US)
(72) SOLOMON BEKELE
Prazo de Validade: 20 (vinte) anos contados a partir de 07/06/2012, observadas as condições legais.

---

(11) BR 11 2013 032545-3 B1

Código 16.1 - Concessão de Patente ou Certificado de Adição de Invenção
(22) 21/06/2012
(30) 21/06/2011 IT MI2011A001130
(51) E05B 85/16 (2014.01), E05B 77/06 (2014.01), E05B 77/42 (2014.01)
(54) DISPOSITIVO DE PREVENÇÃO DE MOVIMENTO DE MAÇANETA DE PORTA VEICULAR E MAÇANETA DE PORTA VEICULAR
(73) U-SHIN ITALIA S.P.A. (IT)
(72) GUILLAUME LESUEUR; VITTORIO GIACCONE; ANTONIO ROCCI
Prazo de Validade: 20 (vinte) anos contados a partir de 21/06/2012, observadas as condições legais.

---

(11) BR 11 2013 032575-5 B1

Código 16.1 - Concessão de Patente ou Certificado de Adição de Invenção
(22) 04/07/2012
(30) 08/07/2011 EP 11173224.4
(51) E21B 43/12 (2006.01), F04B 1/053 (2020.01), F04B 1/10 (2006.01), F04B 47/06 (2006.01)
(54) BOMBA HIDRÁULICA DE FUNDO DE POÇO
(73) WELLTEC A/S (DK)
(72) JORGEN HALLUNDBAEK; PETER GRÅBÆK
Prazo de Validade: 20 (vinte) anos contados a partir de 04/07/2012, observadas

	as condições legais.
(11) BR 11 2013 032707-3 B1	Código 16.1 - Concessão de Patente ou Certificado de Adição de Invenção (22) 06/06/2012 (30) 20/06/2011 EP 11 170557.0 (51) A24D 3/02 (2006.01), A24D 3/06 (2006.01) (54) APARELHO PARA INTRODUZIR OBJETOS EM UM FLUXO DE MATERIAL CONTÍNUO E MÉTODO PARA INTRODUZIR OBJETOS EM UM FLUXO CONTÍNUO DE MATERIAL (73) PHILIP MORRIS PRODUCTS S.A. (CH) (72) DIEGO FERRAZZIN; MICHELE PAGNONI; IVAN PRESTIA; MASSIMILIANO BERTOLDO; DANIELE FERRI Prazo de Validade: 20 (vinte) anos contados a partir de 06/06/2012, observadas as condições legais.
(11) BR 11 2013 032726-0 B1	Código 16.1 - Concessão de Patente ou Certificado de Adição de Invenção (22) 20/06/2012 (30) 22/06/2011 US 61/499,765; 23/06/2011 GR 20110100374 (51) B21F 1/00 (2006.01), B21F 37/00 (2006.01) (54) Sistema e processo para a produção de estruturas a partir de material tal como fio ou tira ou outro material de seção transversal prismática (73) ANTONIOS ANAGNOSTOPOULOS (GR) (72) ANTONIOS ANAGNOSTOPOULOS Prazo de Validade: 20 (vinte) anos contados a partir de 20/06/2012, observadas as condições legais.
(11) BR 11 2013 032765-0 B1	Código 16.1 - Concessão de Patente ou Certificado de Adição de Invenção (22) 26/06/2012 (30) 27/06/2011 EP 11171454.9 (51) B01D 3/32 (2006.01), B01D 3/06 (2006.01), B01D 3/14 (2006.01) (54) SEÇÃO DE COLUNA DE CONTATO E MÉTODO PARA OPERAR UMA SEÇÃO DE COLUNA DE CONTATO (73) NESTE OYJ (FI) (72) ESA TAMMINEN Prazo de Validade: 20 (vinte) anos contados a partir de 26/06/2012, observadas as condições legais.
(11) BR 11 2013 032904-1 B1	Código 16.1 - Concessão de Patente ou Certificado de Adição de Invenção (22) 19/06/2012 (30) 20/06/2011 EP 11170554.7 (51) A24D 3/02 (2006.01), A24D 3/06 (2006.01) (54) APARELHO E MÉTODO PARA INTRODUZIR OBJETOS DENTRO DE UM FLUXO CONTÍNUO DE MATERIAL

(73) PHILIP MORRIS PRODUCTS S.A. (CH)
(72) DIEGO FERRAZZIN; MICHELE PAGNONI; IVAN PRESTIA; MASSIMILIANO BERTOLDO; GIOVANNI LUCA MARU; STEFANO VEZZOSI
Prazo de Validade: 20 (vinte) anos contados a partir de 19/06/2012, observadas as condições legais.

---

(11) BR 11 2013 033539-4 B1

Código 16.1 - Concessão de Patente ou Certificado de Adição de Invenção
(22) 01/07/2011
(51) B01D 53/26 (2006.01), F25J 3/06 (2006.01), C10L 3/10 (2006.01)
(54) MÉTODO E SISTEMA PARA REDUÇÃO DO PONTO DE ORVALHO DA ÁGUA DE UM HIDROCARBONETO FLUIDO
(73) EQUINOR ENERGY AS (NO)
(72) BAARD KAASA; BERNT HENNING RUSTEN; KNUT ARILD MARAK; ARNE OLAV FREDHEIM
Prazo de Validade: 20 (vinte) anos contados a partir de 01/07/2011, observadas as condições legais.

---

(11) BR 11 2013 033664-1 B1

Código 16.1 - Concessão de Patente ou Certificado de Adição de Invenção
(22) 05/07/2012
(30) 05/07/2011 FR 1156067; 16/08/2011 US 61/523,896
(51) A61K 8/81 (2006.01), A61K 8/86 (2006.01), A61Q 5/10 (2006.01), A61Q 5/12 (2006.01)
(54) COMPOSIÇÃO PARA TINTURA DAS FIBRAS QUERATÍNICAS, PROCESSO PARA TINTURA DAS FIBRAS QUERATÍNICAS E DISPOSITIVOS COM COMPARTIMENTOS MÚLTIPLOS
(73) L`OREAL (FR)
(72) DELPHINE CHARRIER; EVELYNE VACHERAND; MARIE-PASCALE AUDOUSSET
Prazo de Validade: 20 (vinte) anos contados a partir de 05/07/2012, observadas as condições legais.

---

(11) BR 11 2013 033742-7 B1

Código 16.1 - Concessão de Patente ou Certificado de Adição de Invenção
(22) 27/06/2012
(30) 30/06/2011 JP 2011-146137; 15/05/2012 JP 2012-111356
(51) F17C 9/02 (2006.01)
(54) APARELHO DE VAPORIZAÇÃO DE GÁS LIQUEFEITO EM TEMPERATURA BAIXA E MÉTODO DE VAPORIZAÇÃO DE GÁS LIQUEFEITO EM TEMPERATURA BAIXA
(73) KABUSHIKI KAISHA KOBE SEIKO SHO (KOBE STEEL, LTD.) (JP)
(72) SHINJI EGASHIRA; KAZUHIKO ASADA; MASAHIDE IWASAKI
Prazo de Validade: 20 (vinte) anos contados a partir de 27/06/2012, observadas as condições legais.

(11) BR 11 2014 000162-6 B1

Código 16.1 - Concessão de Patente ou Certificado de Adição de Invenção
(22) 06/07/2012
(30) 06/07/2011 GB 1111595.3
(51) B01D 15/18 (2006.01), C11B 3/10 (2006.01), C11C 1/00 (2006.01), C11C 1/08 (2006.01)
(54) Processo de separação cromatográfica
(73) BASF PHARMA (CALLANISH) LIMITED (GB)
(72) ADAM KELLIHER; ANGUS MORRISON; ANIL OROSKAR; RAKESH VIKRAMAN NAIR REMA; ABHILESH AGARWAL
Prazo de Validade: 20 (vinte) anos contados a partir de 06/07/2012, observadas as condições legais.

(11) BR 11 2014 000328-9 B1

Código 16.1 - Concessão de Patente ou Certificado de Adição de Invenção
(22) 02/07/2012
(30) 08/07/2011 US 61/505,725; 08/07/2011 US 61/505,739; 07/02/2012 US 13/539,641
(51) E21B 47/024 (2006.01)
(54) MÉTODO PARA A PERFURAÇÃO DE UM REVESTIMENTO CIMENTADO EM UM FURO DO POÇO
(73) CONOCOPHILLIPS COMPANY (US)
(72) CURTIS G. BLOUNT
Prazo de Validade: 20 (vinte) anos contados a partir de 02/07/2012, observadas as condições legais.

(11) BR 11 2014 000424-2 B1

Código 16.1 - Concessão de Patente ou Certificado de Adição de Invenção
(22) 13/07/2012
(30) 14/07/2011 US 61/507,710
(51) B26B 21/56 (2006.01)
(54) LÂMINAS DE BARBEAR OU DEPILA
(73) THE GILLETTE COMPANY (US)
(72) KENNETH JAMES SKROBIS; JEFFREY STUART PARKER; BIN SHEN; MATTHEW ROBERT STONE; JOHN JOSEPH NISBY; JASON SCOTT SLATTERY; YONGQING JU
Prazo de Validade: 20 (vinte) anos contados a partir de 13/07/2012, observadas as condições legais.

(11) BR 11 2014 000593-1 B1

Código 16.1 - Concessão de Patente ou Certificado de Adição de Invenção
(22) 13/07/2011
(51) B65H 45/24 (2006.01)
(54) PILHA DE PRIMEIRA E SEGUNDA FOLHAS DOBRADAS INTERCALADAS E COMBINAÇÃO DE UMA PILHA
(73) ESSITY HYGIENE AND HEALTH AKTIEBOLAG (SE)
(72) ANDERSSON, ANDERS; LARSSON, BJÖRN
Prazo de Validade: 20 (vinte) anos contados a partir de 13/07/2011, observadas

	as condições legais.
(11) BR 11 2014 000683-0 B1	Código 16.1 - Concessão de Patente ou Certificado de Adição de Invenção (22) 24/07/2012 (30) 29/07/2011 GB 1113118.2 (51) A47J 31/06 (2006.01), A47J 31/36 (2006.01), B65D 85/804 (2006.01) (54) MÉTODO PARA ENTREGAR UMA BEBIDA E SISTEMA PARA PREPARAR UMA BEBIDA (73) KONINKLIJKE DOUWE EGBERTS B.V. (NL) (72) MARK NORTON; ANDREW HALLIDAY Prazo de Validade: 20 (vinte) anos contados a partir de 24/07/2012, observadas as condições legais.
(11) BR 11 2014 000802-7 B1	Código 16.1 - Concessão de Patente ou Certificado de Adição de Invenção (22) 13/07/2012 (30) 13/07/2011 US 13/182,041 (51) C03C 17/34 (2006.01), C03C 23/00 (2006.01), B05D 3/02 (2006.01), B05D 3/06 (2006.01) (54) MÉTODO DE FORMAÇÃO DE JANELAS DE SUPRESSÃO SOBRE UM SUBSTRATO DE VIDRO (73) VIDRIO PLANO DE MEXICO, S.A. DE C.V (MX) (72) ALBERTO HERNANDEZ DEL SOL; JESÚS ALBERTO GONZALES RODRIGUEZ; MIGUEL ARROYO ORTEGA Prazo de Validade: 20 (vinte) anos contados a partir de 13/07/2012, observadas as condições legais.
(11) BR 11 2014 000857-4 B1	Código 16.1 - Concessão de Patente ou Certificado de Adição de Invenção (22) 12/04/2012 (30) 15/07/2011 DE 10 2011 051 868.1 (51) G21G 1/00 (2006.01) (54) MÉTODOS PARA PRODUÇÃO DE COMPOSTOS DE 177Lu DE ALTA PUREZA ISENTOS DE VEÍCULOS, E USO DE CROMATOGRAFIA DE TROCA CATIÔNICA PARA A PRODUÇÃO DOS REFERIDOS COMPOSTOS (73) ITM ISOTOPEN TECHNOLOGIEN MÜNCHEN AG (DE) (72) SEBASTIAN MARX; MARK HARFENSTELLER; KONSTANTIN ZHERNOSEKOV; TUOMO NIKULA Prazo de Validade: 20 (vinte) anos contados a partir de 12/04/2012, observadas as condições legais.
(11) BR 11 2014 000964-3 B1	Código 16.1 - Concessão de Patente ou Certificado de Adição de Invenção (22) 19/07/2012 (30) 19/07/2011 US 61/509,204 (51) D06F 75/12 (2006.01), F22B 1/28 (2006.01), A47J 31/16 (2006.01), D06F

75/40 (2006.01)
(54) APARELHO DOMÉSTICO
(73) KONINKLIJKE PHILIPS N.V. (NL)
(72) MILIND VISHWAS DATE; KAM WENG CHOY; JOHANNES WILLEM TACK
Prazo de Validade: 20 (vinte) anos contados a partir de 19/07/2012, observadas as condições legais.

---

(11) BR 11 2014 001169-9 B1

Código 16.1 - Concessão de Patente ou Certificado de Adição de Invenção
(22) 03/07/2012
(30) 21/07/2011 EP 11 005970.6
(51) C22B 1/242 (2006.01), C22B 1/243 (2006.01), C22B 1/244 (2006.01)
(54) COMPOSIÇÃO AGLUTINANTE PARA PELETIZAÇÃO DE MINERAIS FINOS, COMPOSIÇÃO MINERAL E PROCESSO DE PELETIZAÇÃO DE MINERAIS FINOS
(73) CLARIANT FINANCE (BVI) LIMITED (VG) ; CLARIANT S.A. (BR/SP)
(72) STEFAN DILSKY; CARLOS AUGUSTO BLASQUES TOOGE; JORGE ANTONIO ARIAS MEDINA; NILSON MAR BARTALINI; ALMIR T. SANTOS; MONICA SPECK CASSOLA; WAGNER CLAUDIO DA SILVA
Prazo de Validade: 20 (vinte) anos contados a partir de 03/07/2012, observadas as condições legais.

---

(11) BR 11 2014 001864-2 B1

Código 16.1 - Concessão de Patente ou Certificado de Adição de Invenção
(22) 27/06/2012
(30) 26/07/2011 US 13/190,660
(51) H03F 1/32 (2006.01), H04L 25/03 (2006.01), H04L 27/26 (2006.01)
(54) MÉTODO PARA REDUZIR POTÊNCIA DE PICO DE UM SINAL E TRANSMISSOR
(73) TELEFONAKTIEBOLAGET LM ERICSSON (PUBL) (SE)
(72) JOHN BRADLEY MORRIS; NEIL MCGOWAN; SAI MOHAN KILAMBI
Prazo de Validade: 20 (vinte) anos contados a partir de 27/06/2012, observadas as condições legais.

---

(11) BR 11 2014 002466-9 B1

Código 16.1 - Concessão de Patente ou Certificado de Adição de Invenção
(22) 30/07/2012
(30) 03/08/2011 IT PD2011A000260
(51) A47L 13/258 (2006.01)
(54) BASE DE ESFREGÃO APRIMORADA
(73) TTS CLEANING S.R.L. (IT)
(72) RENATO ZORZO
Prazo de Validade: 20 (vinte) anos contados a partir de 30/07/2012, observadas as condições legais.

---

(11) BR 11 2014 002597-5 B1

Código 16.1 - Concessão de Patente ou Certificado de Adição de Invenção

(22) 02/08/2012
(30) 03/08/2011 US 61/514,600; 13/12/2011 US 61/569,919
(51) B31B 50/04 (2017.01), B31B 50/96 (2017.01), B65B 41/02 (2006.01), B32B 38/10 (2006.01), B32B 37/00 (2006.01), B32B 37/02 (2006.01), B32B 38/00 (2006.01), B65D 81/34 (2006.01), B32B 37/12 (2006.01), B32B 37/20 (2006.01), B32B 38/04 (2006.01)
(54) MÉTODO DE FORMAR UM LAMINADO COMPREENDENDO UMA DEFINIÇÃO DE UM PADRÃO DE DESENHO DE MATERIAL INTERATIVO COM A ENERGIA DE MICRO-ONDAS
(73) GRAPHIC PACKAGING INTERNATIONAL, LLC (US)
(72) JOSEPH C. WALSH; MARK SINCLAIR; JEFFREY T. SLOAT
Prazo de Validade: 20 (vinte) anos contados a partir de 02/08/2012, observadas as condições legais.

---

(11) BR 11 2014 003103-7 B1

Código 16.1 - Concessão de Patente ou Certificado de Adição de Invenção
(22) 28/08/2012
(30) 29/08/2011 US 61/528,433
(51) C11D 3/20 (2006.01), C11D 3/43 (2006.01), C11D 7/26 (2006.01), C11D 7/50 (2006.01)
(54) COMPOSIÇÃO DE LIMPEZA, MÉTODO PARA REMOVER UMA SUJIDADE GRAXA E MÉTODO PARA FAZER UM LIMPADOR DE SUPERFÍCIE DESENGRAXANTE
(73) DOW GLOBAL TECHNOLOGIES LLC (US) ; ROHM AND HAAS COMPANY (US)
(72) CHAOFANG YUE; JAN E. SHULMAN; FELIPE A. DONATE
Prazo de Validade: 20 (vinte) anos contados a partir de 28/08/2012, observadas as condições legais.

---

(11) BR 11 2014 003398-6 B1

Código 16.1 - Concessão de Patente ou Certificado de Adição de Invenção
(22) 15/08/2012
(30) 15/08/2011 AU 2011903257
(51) E21B 47/113 (2012.01), E21B 47/135 (2012.01)
(54) DISPOSITIVO QUE TRANSFERE PELO MENOS UM SINAL ELETROMAGNÉTICO PARA OU A PARTIR DE UMA UNIDADE ELETRÔNICA DE EQUIPAMENTO DE FUNDO DE POÇO E SISTEMA DE ACUMULAÇÃO DE DADOS DE FUNDO DE POÇO
(73) GLOBALTECH CORPORATION PTY LTD (AU)
(72) MICHAEL ALAN KLASS; GORDON HENDERSON STEWART
Prazo de Validade: 20 (vinte) anos contados a partir de 15/08/2012, observadas as condições legais.

---

(11) BR 11 2014 003799-0 B1

Código 16.1 - Concessão de Patente ou Certificado de Adição de Invenção
(22) 27/06/2012
(30) 31/08/2011 EP 11179504.3

(51) C08G 59/40 (2006.01), C08G 59/50 (2006.01), C08G 59/62 (2006.01), C08G 59/68 (2006.01), C09D 163/00 (2006.01), H01F 27/32 (2006.01), H01F 30/08 (2006.01)
(54) Processo para a impregnação de um reator de núcleo de ar ou uma parte de um reator de núcleo de ar, e, reator de núcleo de ar impregnado ou parte de um reator de núcleo de ar
(73) HUNTSMAN ADVANCED MATERIALS LICENSING (SWITZERLAND) GMBH (CH)
(72) ASTRID BEIGEL; CHRISTIAN BEISELE; ULRICH MASSEN
Prazo de Validade: 20 (vinte) anos contados a partir de 27/06/2012, observadas as condições legais.

---

(11) BR 11 2014 004160-1 B1

Código 16.1 - Concessão de Patente ou Certificado de Adição de Invenção
(22) 03/09/2012
(30) 02/09/2011 EP 11 179844.3
(51) D01D 5/06 (2006.01), D01F 2/00 (2006.01), C08J 3/09 (2006.01), C08J 5/18 (2006.01)
(54) PROCESSO DE EXTRUSÃO
(73) AUROTEC GMBH (AT)
(72) STEFAN ZIKELI; FRIEDRICH ECKER
Prazo de Validade: 20 (vinte) anos contados a partir de 03/09/2012, observadas as condições legais.

---

(11) BR 11 2014 004429-5 B1

Código 16.1 - Concessão de Patente ou Certificado de Adição de Invenção
(22) 03/09/2012
(30) 02/09/2011 GB 1115163.6
(51) E21B 17/02 (2006.01), E21B 33/038 (2006.01), E21B 43/013 (2006.01), F16L 1/26 (2006.01), F16L 9/18 (2006.01), F16L 37/00 (2006.01), F16L 39/00 (2006.01), H01R 13/523 (2006.01)
(54) ARRANJO DE CONECTOR DE BARREIRA PARA UMA TUBULAÇÃO DE MÚLTIPLOS TUBOS E TUBULAÇÃO DE MÚLTIPLOS TUBOS
(73) TECHNIP FRANCE (FR) ; TOTAL S.A. (FR)
(72) BRIAN LYNCH; DOMINIQUE-LOUIS DELAPORTE; HENRI MARIE LOUIS ROMAZZOTTI; ERIC MARC ALAIN MEYER
Prazo de Validade: 20 (vinte) anos contados a partir de 03/09/2012, observadas as condições legais.

---

(11) BR 11 2014 004810-0 B1

Código 16.1 - Concessão de Patente ou Certificado de Adição de Invenção
(22) 23/08/2012
(30) 05/09/2011 DE 10 2011 082 114.7
(51) H01H 3/28 (2006.01), H01H 33/666 (2006.01), H01F 7/122 (2006.01), H01F 7/127 (2006.01), H01F 7/16 (2006.01)
(54) UNIDADE ELETROMAGNÉTICA, E, MÉTODO DE INSTALAÇÃO DE UMA UNIDADE ELETROMAGNÉTICA

(73) SIEMENS AKTIENGESELLSCHAFT (DE)
(72) MARTIN BÖTTCHER; MARCUS KAMP
Prazo de Validade: 20 (vinte) anos contados a partir de 23/08/2012, observadas as condições legais.

---

(11) BR 11 2014 004818-5 B1

Código 16.1 - Concessão de Patente ou Certificado de Adição de Invenção
(22) 24/08/2012
(30) 06/09/2011 RU 2011136869; 23/04/2012 GB 1207054.6; 15/06/2012 RU 2012124800
(51) A24F 47/00 (2020.01)
(54) Aparelho para aquecer material fumável e método para aquecer material fumável
(73) BRITISH AMERICAN TOBACCO (INVESTMENTS) LIMITED. (GB)
(72) PETR ALEXANDROVICH EGOYANTS; DMITRY MIKHAILOVICH VOLOBUEV; PAVEL NIKOLAEVICH FIMIN; OLEG JURIEVICH ABRAMOV
Prazo de Validade: 20 (vinte) anos contados a partir de 24/08/2012, observadas as condições legais.

---

(11) BR 11 2014 005422-3 B1

Código 16.1 - Concessão de Patente ou Certificado de Adição de Invenção
(22) 06/09/2012
(30) 08/09/2011 US 61/532,402
(51) C01G 3/04 (2006.01)
(54) SUPLEMENTO DE MICRONUTRIENTE, E, MÉTODO PARA FAZER O MESMO
(73) MICRONUTRIENTS USA LLC (US)
(72) NICHOLAS J. LEISURE; CARLA C. JACKSON; MINGSHENG HUANG; THEODORE B. MOORE; FREDERICK A. STEWARD
Prazo de Validade: 20 (vinte) anos contados a partir de 06/09/2012, observadas as condições legais.

---

(11) BR 11 2014 005434-7 B1

Código 16.1 - Concessão de Patente ou Certificado de Adição de Invenção
(22) 06/09/2012
(30) 08/09/2011 US 61/532,459; 26/04/2012 US 61/638,588
(51) A61K 9/48 (2006.01), A61K 31/4196 (2006.01), A61P 5/26 (2006.01), A61P 15/08 (2006.01), A61P 35/00 (2006.01)
(54) COMPOSIÇÕES FARMACÊUTICAS COMPREENDENDO INIBIDOR DA AROMATASE
4,4'-[FLUORO-(1H-1,2,4-TRIAZOL-1-IL)METILEMO]BISBENZONITRILA E SEU MÉTODO DE PREPARAÇÃO
(73) NOVARTIS AG (CH)
(72) ANN TAYLOR; LLOYD B. KLICKSTEIN; JEEWAN THAKUR
Prazo de Validade: 20 (vinte) anos contados a partir de 06/09/2012, observadas as condições legais.

(11) BR 11 2014 005633-1 B1	Código 16.1 - Concessão de Patente ou Certificado de Adição de Invenção (22) 11/09/2012 (30) 12/09/2011 US 61/533,774; 10/09/2012 US 13/608,469 (51) A44B 19/02 (2006.01), A44B 19/26 (2006.01) (54) DISPOSITIVO DE FIXAÇÃO (73) SCOTT LAWRENCE PETERS (US) ; DAVID WHITNEY LYNDAKER (US) ; NANCY ELIZABETH PETERS (US) (72) SCOTT LAWRENCE PETERS; DAVID WHITNEY LYNDAKER; NANCY ELIZABETH PETERS Prazo de Validade: 20 (vinte) anos contados a partir de 11/09/2012, observadas as condições legais.
(11) BR 11 2014 006265-0 B1	Código 16.1 - Concessão de Patente ou Certificado de Adição de Invenção (22) 14/09/2012 (30) 16/09/2011 US 61/632,408; 14/09/2012 US 13/616,231 (51) C08K 5/00 (2006.01), C08G 73/06 (2006.01), C08G 79/02 (2016.01), C09K 21/14 (2006.01), D06M 15/00 (2006.01) (54) COMPOSIÇÃO RETARDANTE DE CHAMA E MATERIAL TÊXTIL COMPREENDENDO A MESMA (73) MILLIKEN & COMPANY (US) (72) RICHARD A. MAYERNIK; SHULONG LI; WILLIAM C. KIMBRELL Prazo de Validade: 20 (vinte) anos contados a partir de 14/09/2012, observadas as condições legais.
(11) BR 11 2014 006268-4 B1	Código 16.1 - Concessão de Patente ou Certificado de Adição de Invenção (22) 21/09/2012 (30) 21/09/2011 JP 2011-205612 (51) C08L 9/02 (2006.01), C08K 5/11 (2006.01), C08L 27/06 (2006.01) (54) COMPOSIÇÃO DE BORRACHA DE COPOLÍMERO DE NITRILA, BORRACHA RETICULADA, E MANGUEIRA (73) ZEON CORPORATION (JP) (72) Akira Tsukada; Yoshihisa Takeyama Prazo de Validade: 20 (vinte) anos contados a partir de 21/09/2012, observadas as condições legais.
(11) BR 11 2014 007322-8 B1	Código 16.1 - Concessão de Patente ou Certificado de Adição de Invenção (22) 10/07/2012 (30) 29/09/2011 DE 10 2011 083 779.5 (51) F16B 19/14 (2006.01) (54) SISTEMA DE FIXAÇÃO DE UMA PEÇA COMPLEMENTAR EM UM OBJETO DE ASSENTAMENTO E PROCESSO DE FIXAÇÃO (73) HILTI AKTIENGESELLSCHAFT (LI) (72) FERENC LOR; STEFAN BOENIG; CHRISTIAN MATHESIUS

	Prazo de Validade: 20 (vinte) anos contados a partir de 10/07/2012, observadas as condições legais.
(11) BR 11 2014 007461-5 B1	Código 16.1 - Concessão de Patente ou Certificado de Adição de Invenção (22) 01/10/2012 (30) 30/09/2011 US 61/541,568 (51) B60J 5/04 (2006.01) (54) MONTAGEM DE PORTA DE VEÍCULO, E MÉTODO PARA A FABRICAÇÃO DE UMA MONTAGEM DE PORTA DE VEÍCULO (73) ARCELORMITTAL INVESTIGACIÓN Y DESARROLLO, S.L. (ES) (72) PAUL SCHURTER; TIMOTHY LIM; PAUL DOLAN; HAMED SHARIFI Prazo de Validade: 20 (vinte) anos contados a partir de 01/10/2012, observadas as condições legais.
(11) BR 11 2014 008028-3 B1	Código 16.1 - Concessão de Patente ou Certificado de Adição de Invenção (22) 02/10/2012 (30) 03/10/2011 US 13/251,682 (51) A61B 17/072 (2006.01) (54) APARELHO E MÉTODO PARA ACOPLAR SELETIVAMENTE UM MATERIAL DE REFORÇO A UM CARTUCHO DE GRAMPOS PARA UM INSTRUMENTO CIRÚRGICO (73) ETHICON ENDO-SURGERY, INC. (US) (72) GEOFFREY C. HUEIL; JOHN V. HUNT; VENKATARAMANAN MANDAKOLATHUR VASUDEVAN; ISRAEL NUR; GREGORY J. FANUELE Prazo de Validade: 20 (vinte) anos contados a partir de 02/10/2012, observadas as condições legais.
(11) BR 11 2014 008166-2 B1	Código 16.1 - Concessão de Patente ou Certificado de Adição de Invenção (22) 05/10/2011 (51) B60K 31/06 (2006.01), B60W 30/14 (2006.01) (54) UMA DISPOSIÇÃO E UM MÉTODO PARA ADAPTAÇÃO DE UM SISTEMA DE CONTROLE DE CRUZEIRO EM UM VEÍCULO (73) VOLVO LASTVAGNAR AB (SE) (72) ERIKSSON, ANDERS; BJERNETUN, JOHAN Prazo de Validade: 20 (vinte) anos contados a partir de 05/10/2011, observadas as condições legais.
(11) BR 11 2014 008240-5 B1	Código 16.1 - Concessão de Patente ou Certificado de Adição de Invenção (22) 04/10/2012 (30) 04/10/2011 US 61/543,088 (51) A47C 1/031 (2006.01), A47C 3/026 (2006.01), A47C 7/54 (2006.01), A47C 7/38 (2006.01) (54) CADEIRA

(73) FORMWAY FURNITURE LIMITED (NZ)
(72) KENT WALLACE PARKER; GREGORY WILLIAM BAUM; LYALL DOUGLAS STEWART; GAVIN JAMES BATEMAN; LEON HARLEY CRAZE; JON LEONARD FIFIELD; MARK RUNDLE PENNINGTON; WAYNE DOUGLAS O`HARA; MARTYN WALTER GOODWIN COLLINGS; PAUL JAMES STEVENSON
Prazo de Validade: 20 (vinte) anos contados a partir de 04/10/2012, observadas as condições legais.

---

(11) BR 11 2014 008376-2 B1

Código 16.1 - Concessão de Patente ou Certificado de Adição de Invenção
(22) 15/05/2012
(30) 02/11/2011 US 61/554,647
(51) G10L 19/06 (2013.01), G10L 21/038 (2013.01)
(54) CODIFICAÇÃO/DECODIFICAÇÃO DE ÁUDIO BASEADA EM UMA REPRESENTAÇÃO EFICAZ DE COEFICIENTES AUTORREGRESSIVOS
(73) TELEFONAKTIEBOLAGET LM ERICSSON (PUBL) (SE)
(72) VOLODYA GRANCHAROV; SIGURDUR SVERRISSON
Prazo de Validade: 20 (vinte) anos contados a partir de 15/05/2012, observadas as condições legais.

---

(11) BR 11 2014 008422-0 B1

Código 16.1 - Concessão de Patente ou Certificado de Adição de Invenção
(22) 07/09/2012
(30) 12/10/2011 US 13/271,852
(51) G01S 17/08 (2006.01)
(54) MÉTODO E SISTEMA PARA ESTIMAR UMA DISTÂNCIA ATÉ UMA POSIÇÃO AO LONGO DE UMA FIBRA ÓTICA
(73) BAKER HUGHES INCORPORATED (US)
(72) ALEXANDER M. BARRY; ROGER GLEN DUNCAN; BROOKS A. CHILDERS; ROBERT M. HARMAN; DANIEL S. HOMA; AJIT BALAGOPAL; PHILIP ROBIN COUCH
Prazo de Validade: 20 (vinte) anos contados a partir de 07/09/2012, observadas as condições legais.

---

(11) BR 11 2014 008455-6 B1

Código 16.1 - Concessão de Patente ou Certificado de Adição de Invenção
(22) 09/10/2012
(30) 10/10/2011 US 61/545,281
(51) C08L 23/16 (2006.01), F16L 11/04 (2006.01)
(54) COMPOSIÇÃO, COMPOSIÇÃO RETICULADA E ARTIGO
(73) DOW GLOBAL TECHNOLOGIES LLC (US)
(72) TIMOTHY E. CLAYFIELD; ARNIS U. PEGLIS
Prazo de Validade: 20 (vinte) anos contados a partir de 09/10/2012, observadas as condições legais.

(11) BR 11 2014 008474-2 B1

Código 16.1 - Concessão de Patente ou Certificado de Adição de Invenção
(22) 17/10/2012
(30) 21/10/2011 FR 1159542
(51) C03C 17/36 (2006.01)
(54) VIDRAÇA COM PROPRIEDADE DE CONTROLE SOLAR
(73) SAINT-GOBAIN GLASS FRANCE (FR)
(72) LAURA JANE SINGH; AGUSTIN PALACIOS-LALOY; ETIENNE SANDRE-CHARDONNAL
Prazo de Validade: 20 (vinte) anos contados a partir de 17/10/2012, observadas as condições legais.

(11) BR 11 2014 008931-0 B1

Código 16.1 - Concessão de Patente ou Certificado de Adição de Invenção
(22) 12/10/2012
(30) 13/10/2011 US 61/627,633; 30/12/2011 US 61/581,679
(51) C12P 1/04 (2006.01), C09K 17/00 (2006.01), C05F 11/08 (2006.01)
(54) MÉTODO MULTIFÁSICO PARA PROCESSAMENTO DE MATERIAL ORGÂNICO
(73) TENFOLD TECHNOLOGIES, LLC (US)
(72) ROBERT CHISHOLM; MICHAEL LAMONTAGNE; ROBERT N. AMES; JOHN R. COYNE
Prazo de Validade: 20 (vinte) anos contados a partir de 12/10/2012, observadas as condições legais.

(11) BR 11 2014 009065-3 B1

Código 16.1 - Concessão de Patente ou Certificado de Adição de Invenção
(22) 12/10/2012
(30) 14/10/2011 US 61/547,481
(51) C08F 293/00 (2006.01), C09J 153/00 (2006.01)
(54) POLÍMERO ACRÍLICO, COMPOSIÇÃO RETICULÁVEL E MÉTODO DE PREPARO DE UMA COMPOSIÇÃO RETICULÁVEL
(73) AVERY DENNISON CORPORATION (US)
(72) CHRISTOPHER L. LESTER; WILLIAM L. BOTTORF; KYLE R. HEIMBACH
Prazo de Validade: 20 (vinte) anos contados a partir de 12/10/2012, observadas as condições legais.

(11) BR 11 2014 009091-2 B1

Código 16.1 - Concessão de Patente ou Certificado de Adição de Invenção
(22) 18/10/2012
(30) 20/10/2011 EP 11185947.6
(51) C03C 25/36 (2006.01), C03C 25/40 (2006.01), C08J 5/08 (2006.01), C08J 5/24 (2006.01), C08K 5/55 (2006.01)
(54) COMPOSIÇÃO DE COLAGEM PARA REFORÇOS DE FIBRAS DE VIDRO EM MATERIAISCOMPÓSITOS, FIBRA DE VIDRO PARA REFORÇOS EM MATERIAIS COMPÓSITOS E COMPÓSITO REFORÇADO COM FIBRA DE VIDRO
(73) 3B FIBREGLASS SPRL (BE)

(72) WILLY PIRET; NADIA MASSON
Prazo de Validade: 20 (vinte) anos contados a partir de 18/10/2012, observadas as condições legais.

---

(11) BR 11 2014 009111-0 B1

Código 16.1 - Concessão de Patente ou Certificado de Adição de Invenção
(22) 18/10/2012
(30) 21/10/2011 US 13/278,892
(51) B65D 75/52 (2006.01), A61F 13/00 (2006.01), A61F 15/00 (2006.01), A61F 13/551 (2006.01)
(54) EMBALAGEM DE PRODUTOS ABSORVENTES DESCARTÁVEIS
(73) ESSITY HYGIENE AND HEALTH AKTIEBOLAG (SE)
(72) BIBER, MARIELA
Prazo de Validade: 20 (vinte) anos contados a partir de 18/10/2012, observadas as condições legais.

---

(11) BR 11 2014 009535-3 B1

Código 16.1 - Concessão de Patente ou Certificado de Adição de Invenção
(22) 22/05/2013
(30) 26/06/2012 IT MI2012A 001121
(51) E05D 7/04 (2006.01), E05D 5/02 (2006.01)
(54) UMA ARTICULAÇÃO PARA PEÇAS DE MOBILIÁRIO COM UMA ESTRUTURA
(73) ARTURO SALICE S.P.A. (IT)
(72) LUCIANO SALICE
Prazo de Validade: 20 (vinte) anos contados a partir de 22/05/2013, observadas as condições legais.

---

(11) BR 11 2014 010217-1 B1

Código 16.1 - Concessão de Patente ou Certificado de Adição de Invenção
(22) 31/10/2011
(51) B32B 5/24 (2006.01), B32B 5/26 (2006.01), B60R 13/00 (2006.01)
(54) ARTIGO FEITO DE UM MATERIAL COMPOSTO DE MÚLTIPLAS CAMADAS, COMPONENTE PARA AUTOMÓVEIS E PROCESSO PARA SUA PREPARAÇÃO
(73) INDUSTRIALESUD S.P.A. (IT)
(72) GIUSEPPE DI SANTE; MARIO BIGGIO; MARIO DI PAOLANTONIO; GIANLUCA GIOVINE
Prazo de Validade: 20 (vinte) anos contados a partir de 31/10/2011, observadas as condições legais.

---

(11) BR 11 2014 010593-6 B1

Código 16.1 - Concessão de Patente ou Certificado de Adição de Invenção
(22) 09/11/2012
(30) 16/11/2011 FR 11 60443
(51) G02C 7/02 (2006.01)
(54) MÉTODO PARA SELECIONAR UMA LENTE SEMIACABADA EM BRUTO

	QUE TEM DUAS FACES DEFINIDAS PARA PROCESSAMENTO EM UMA LENTE OFTÁLMICA ACABADA E MÉTODO PARA PRODUZIR UMA LENTE OFTÁLMICA (73) ESSILOR INTERNATIONAL (FR) (72) JEAN SAHLER; AGNÈS LADOUS; BRUNO AMIR Prazo de Validade: 20 (vinte) anos contados a partir de 09/11/2012, observadas as condições legais.
(11) BR 11 2014 010904-4 B1	Código 16.1 - Concessão de Patente ou Certificado de Adição de Invenção (22) 07/11/2012 (30) 07/11/2011 CN 201110346844.8 (51) H01H 71/12 (2006.01), H01H 83/10 (2006.01) (54) MECANISMO DE DISPARO PARA ESTABILIZADOR DE PICO DE TENSÃO E ESTABILIZADOR DE PICO DE TENSÃO (73) SCHNEIDER ELECTRIC INDUSTRIES SAS (FR) (72) WEI SUN; QUANHE LIU Prazo de Validade: 20 (vinte) anos contados a partir de 07/11/2012, observadas as condições legais.
(11) BR 11 2014 011771-3 B1	Código 16.1 - Concessão de Patente ou Certificado de Adição de Invenção (22) 15/11/2011 (51) C03C 25/10 (2018.01), C03B 37/01 (2006.01), C03C 25/42 (2006.01) (54) MÉTODO PARA FORMAR UM PRODUTO DE FIBRAS DE VIDRO RESISTENTE À FUSÃO, E APARELHO ASSOCIADO (73) BLH TECHNOLOGIES, INC. (CA) (72) DANIEL BAROUX Prazo de Validade: 20 (vinte) anos contados a partir de 15/11/2011, observadas as condições legais.
(11) BR 11 2014 011932-5 B1	Código 16.1 - Concessão de Patente ou Certificado de Adição de Invenção (22) 16/11/2012 (30) 18/11/2011 US 61/561,418; 15/11/2012 US 13/678,194 (51) C02F 3/28 (2006.01), C02F 101/16 (2006.01) (54) SISTEMA PARA REMOÇÃO DE NITRATOS DA ÁGUA OU ÁGUA RESIDUAL E SISTEMA DE TRATAMENTO DE ÁGUA OU ÁGUA RESIDUAL PARA REMOÇÃO DE NITRATOS DA ÁGUA OU ÁGUA RESIDUAL (73) INFILCO DEGREMONT, INC. (US) (72) AMIT KALDATE; MUDIT GANGAL; JOHN D. DYSON Prazo de Validade: 20 (vinte) anos contados a partir de 16/11/2012, observadas as condições legais.
(11) BR 11 2014 011996-1 B1	Código 16.1 - Concessão de Patente ou Certificado de Adição de Invenção (22) 13/11/2012

(30) 18/11/2011 IT MO2011A000297
(51) F16H 59/16 (2006.01), F16H 61/4192 (2010.01), F16F 15/121 (2006.01), G01L 3/14 (2006.01), B60W 40/12 (2012.01), B60W 50/00 (2006.01)
(54) MÉTODO PARA CALIBRAR UM DETECTOR DE UM CONJUNTO DE AMORTECIMENTO
(73) CNH INDUSTRIAL ITALIA S.P.A. (IT)
(72) FRANCESCO MANCARELLA; MATTEO VENTURELLI; GABRIELE MORANDI
Prazo de Validade: 20 (vinte) anos contados a partir de 13/11/2012, observadas as condições legais.

---

(11) BR 11 2014 012017-0 B1

Código 16.1 - Concessão de Patente ou Certificado de Adição de Invenção
(22) 13/11/2012
(30) 18/11/2011 IT MO2011A000296
(51) F16H 61/4192 (2010.01), F16H 59/16 (2006.01), B60W 50/04 (2006.01)
(54) MÉTODO PARA TESTAR A TRANSMISSÃO HIDROSTÁTICA DE UM VEÍCULO E UNIDADE DE CONTROLE PARA UM VEÍCULO
(73) CNH INDUSTRIAL !TALIA S.P.A. (IT)
(72) FRANCESCO MANCARELLA; GABRIELE MORANDI
Prazo de Validade: 20 (vinte) anos contados a partir de 13/11/2012, observadas as condições legais.

---

(11) BR 11 2014 012710-7 B1

Código 16.1 - Concessão de Patente ou Certificado de Adição de Invenção
(22) 28/09/2012
(30) 23/12/2011 DE 10 2011 122 199.2; 10/02/2012 DE 10 2012 002 661.7
(51) B32B 17/10 (2006.01)
(54) CONSTRUÇÃO DE PAINEL DE VIDRO
(73) ISOCLIMA S.p.A. (IT)
(72) ALBERTO BERTOLINI
Prazo de Validade: 20 (vinte) anos contados a partir de 28/09/2012, observadas as condições legais.

---

(11) BR 11 2014 012907-0 B1

Código 16.1 - Concessão de Patente ou Certificado de Adição de Invenção
(22) 12/11/2012
(30) 07/12/2011 JP 2011-267788
(51) C08F 6/06 (2006.01), C08F 8/00 (2006.01), C08F 12/04 (2006.01), C08F 36/04 (2006.01)
(54) MÉTODO PARA PRODUÇÃO DE UM POLÍMERO MODIFICADO OU DE UM PRODUTO HIDROGENADO DO MESMO
(73) JSR CORPORATION (JP)
(72) KENTAROU UEBA; SADATAKA OOTA; YOSHIROU SAKURA
Prazo de Validade: 20 (vinte) anos contados a partir de 12/11/2012, observadas as condições legais.

(11) BR 11 2014 012922-3 B1	Código 16.1 - Concessão de Patente ou Certificado de Adição de Invenção (22) 26/11/2012 (30) 29/11/2011 DK PA 2011 70658; 29/11/2011 US 61/564,638 (51) B66F 19/00 (2006.01), B66C 19/00 (2006.01) (54) GUINDASTE DE CARGA PARA A TRANSFERÊNCIA DE CONTÊINERES E CONJUNTO DE GUINDASTES DE CARGA (73) APM TERMINALS MANAGEMENT B.V. (NL) (72) VOLKER GRAPENGIESSER Prazo de Validade: 20 (vinte) anos contados a partir de 26/11/2012, observadas as condições legais.
(11) BR 11 2014 012993-2 B1	Código 16.1 - Concessão de Patente ou Certificado de Adição de Invenção (22) 04/12/2012 (30) 05/12/2011 US 61/566.804; 02/10/2012 US 61/708.929 (51) B08B 3/08 (2006.01), A47L 15/00 (2006.01), C11D 3/16 (2006.01), C11D 1/06 (2006.01) (54) MÉTODO PARA LAVAR LOUÇA (73) ECOLAB USA INC (US) (72) THOMAS JOHN VINSON; KATHERINE MOLINARO; JEREMY FINISON Prazo de Validade: 20 (vinte) anos contados a partir de 04/12/2012, observadas as condições legais.
(11) BR 11 2014 013292-5 B1	Código 16.1 - Concessão de Patente ou Certificado de Adição de Invenção (22) 06/12/2011 (30) 02/12/2011 US 61/566,556 (51) B60W 50/038 (2012.01), B60W 10/08 (2006.01) (54) MÉTODO PARA DETERMINAÇÃO DE AJUSTES DE GERENCIAMENTO DE CONTROLE DE VELOCIDADE (73) PACCAR INC. (US) (72) Erik S. JOHNSON; Zachary SLATON; Richard HAMPSON Prazo de Validade: 20 (vinte) anos contados a partir de 06/12/2011, observadas as condições legais.
(11) BR 11 2014 013594-0 B1	Código 16.1 - Concessão de Patente ou Certificado de Adição de Invenção (22) 07/12/2012 (30) 09/12/2011 US 13/315,518 (51) C08G 59/18 (2006.01), C08G 59/42 (2006.01), C08K 3/04 (2006.01), C09J 163/00 (2006.01), B82Y 30/00 (2011.01), C08G 59/22 (2006.01), C08G 59/40 (2006.01), C08G 59/50 (2006.01) (54) COMPOSIÇÃO ADESIVA ESTRUTURAL E SUBSTRATO REVESTIDO (73) PPG INDUSTRIES OHIO, INC. (US) (72) UMESH C. DESAI; TIEN-CHIEH CHAO; MASAYUKI NAKAJIMA; KALIAPPA G. RAGUNATHAN

	Prazo de Validade: 20 (vinte) anos contados a partir de 07/12/2012, observadas as condições legais.
(11) BR 11 2014 013763-3 B1	Código 16.1 - Concessão de Patente ou Certificado de Adição de Invenção (22) 22/11/2012 (30) 09/12/2011 EP 11192727.3 (51) G05B 19/401 (2006.01) (54) MÉTODO DE DETERMINAÇÃO DE UM INTERVALO DO TEMPO DE CALIBRAGEM PARA UMA CALIBRAGEM DE UM DISPOSITIVO DE MEDIÇÃO PARA MEDIR UMA QUANTIDADE A SER MEDIDA (73) ENDRESS+HAUSER MESSTECHNIK GMBH+CO. KG (DE) (72) DIMITRI VAISSIERE Prazo de Validade: 20 (vinte) anos contados a partir de 22/11/2012, observadas as condições legais.
(11) BR 11 2014 014244-0 B1	Código 16.1 - Concessão de Patente ou Certificado de Adição de Invenção (22) 10/12/2012 (30) 14/12/2011 US 61/570,432 (51) F01D 5/28 (2006.01), D03D 25/00 (2006.01) (54) ESTRUTURA DE FIBRA TECIDA COMO UMA ÚNICA PEÇA POR TECELAGEM TRIDIMENSIONAL (73) SNECMA (FR) (72) YANN MARCHAL; DOMINIQUE COUPE; MONICA FRUSCELLO; JONATHAN GOERING Prazo de Validade: 20 (vinte) anos contados a partir de 10/12/2012, observadas as condições legais.
(11) BR 11 2014 014411-7 B1	Código 16.1 - Concessão de Patente ou Certificado de Adição de Invenção (22) 14/12/2012 (30) 15/12/2011 EP 11306670.8 (51) B29D 11/00 (2006.01) (54) MÉTODO DE PROCESSAMENTO E SISTEMA DE PROCESSAMENTO DE UMA SOLICITAÇÃO DE PEDIDO PARA QUE UMA LENTE OFTÁLMICA SEJA PRODUZIDA POR UM DISPOSITIVO DE PRODUÇÃO E MÉTODO DE PRODUÇÃO DE LENTES (73) ESSILOR INTERNATIONAL (FR) (72) LAURENT MARCEPOIL; JÉRÔME CONCIALDI; FRÉDÉRIC DUBOIS Prazo de Validade: 20 (vinte) anos contados a partir de 14/12/2012, observadas as condições legais.
(11) BR 11 2014 014704-3 B1	Código 16.1 - Concessão de Patente ou Certificado de Adição de Invenção (22) 14/12/2012 (30) 16/12/2011 IT MI2011A002292

(51) B22D 11/053 (2006.01), B22D 11/055 (2006.01)
(54) DISPOSITIVO PARA SUSTENTAR E OSCILAR MOLDES DE LINGOTAMENTO CONTÍNUO EM PLANTAS DE LINGOTAMENTO CONTÍNUO
(73) ARVEDI STEEL ENGINNERING S.P.A. (IT)
(72) ANDREA TEODORO BIANCHI; GIOVANNI ARVEDI
Prazo de Validade: 20 (vinte) anos contados a partir de 14/12/2012, observadas as condições legais.

---

(11) BR 11 2014 014848-1 B1

Código 16.1 - Concessão de Patente ou Certificado de Adição de Invenção
(22) 18/12/2012
(30) 19/12/2011 DE 10 2011 088 949.3
(51) G01F 23/36 (2006.01)
(54) INDICADOR DE NÍVEL DE PREENCHIMENTO
(73) CONTINENTAL AUTOMOTIVE GMBH (DE)
(72) HANS-GUENTER BENNER; BERND PAUER
Prazo de Validade: 20 (vinte) anos contados a partir de 18/12/2012, observadas as condições legais.

---

(11) BR 11 2014 014965-8 B1

Código 16.1 - Concessão de Patente ou Certificado de Adição de Invenção
(22) 19/12/2012
(30) 19/12/2011 US 61/577,202; 24/05/2012 US 61/651,099
(51) A23L 27/30 (2016.01)
(54) BEBIDA COMPREENDENDO GLICOSÍDEOS
(73) PURECIRCLE SDN BHD (MY) ; THE COCA-COLA COMPANY (US)
(72) INDRA PRAKASH; AVETIK MARKOSYAN; VENKATA SAI PRAKASH CHATURVEDULLA; MARY CAMPBELL; RAFAEL SAN MIGUEL; SIDDHARTHA PURKAYASTHA; MARQUITA JOHNSON
Prazo de Validade: 20 (vinte) anos contados a partir de 19/12/2012, observadas as condições legais.

---

(11) BR 11 2014 015493-7 B1

Código 16.1 - Concessão de Patente ou Certificado de Adição de Invenção
(22) 31/05/2012
(30) 20/12/2011 US 13/374,326
(51) A47B 57/32 (2006.01), A47B 47/00 (2006.01)
(54) ESTRADO PARA ACOMODAÇÃO, ESTRUTURA FLEXÍVEL À MOVIMENTAÇÃO, PARA REDUÇÃO DE DANOS SISMICOS A PRODUTOS NELE ACOMODADOS
(73) HANNIBAL INDUSTRIES, INC. (US)
(72) ANDREW L. KIRBY
Prazo de Validade: 20 (vinte) anos contados a partir de 31/05/2012, observadas as condições legais.

---

(11) BR 11 2014 015814-2 B1

Código 16.1 - Concessão de Patente ou Certificado de Adição de Invenção

(22) 28/12/2012
(30) 28/12/2011 JP 2011-289647
(51) A61F 13/49 (2006.01), A61F 13/15 (2006.01), A61F 13/53 (2006.01)
(54) FRALDA DESCARTÁVEL
(73) UNICHARM CORPORATION (JP)
(72) SATORU SAKAGUCHI
Prazo de Validade: 20 (vinte) anos contados a partir de 28/12/2012, observadas as condições legais.

---

(11) BR 11 2014 015911-4 B1

Código 16.1 - Concessão de Patente ou Certificado de Adição de Invenção
(22) 19/12/2012
(30) 22/12/2011 US 61/579,378
(51) G05D 1/00 (2006.01)
(54) SISTEMA DE MONITORAMENTO DE DECOLAGEM SEGURA
(73) EMBRAER S.A. (BR/SP)
(72) NELSON SEIBERT; REINALDO MARTINS
Prazo de Validade: 20 (vinte) anos contados a partir de 19/12/2012, observadas as condições legais.

---

(11) BR 11 2014 016568-8 B1

Código 16.1 - Concessão de Patente ou Certificado de Adição de Invenção
(22) 30/01/2013
(30) 23/02/2012 US 61/602111; 09/11/2012 US 13/672906
(51) E21B 33/127 (2006.01), E21B 33/128 (2006.01)
(54) SISTEMA DE COMPLETAÇÃO DE FURO ABAIXO, ESTRUTURA DE VEDAÇÃO, E, MÉTODO DE COMPLETAR UMA SEÇÃO DE FURO ABERTO DE UM FURO DE POÇO
(73) HALLIBURTON ENERGY SERVICES, INC. (US)
(72) Michael Fripp; John Gano; Peter Besselink; Wilfried Van Moorleghem
Prazo de Validade: 20 (vinte) anos contados a partir de 30/01/2013, observadas as condições legais.

---

(11) BR 11 2014 016593-9 B1

Código 16.1 - Concessão de Patente ou Certificado de Adição de Invenção
(22) 03/01/2013
(30) 04/01/2012 FR 1250071
(51) C02F 1/52 (2006.01), C02F 1/24 (2006.01)
(54) APARELHO DE COAGULAÇÃO/FLOCULAÇÃO PARA O TRATAMENTO DE UM FLUXO HIDRÁULICO, E, PROCESSO DE IMPLEMENTAÇÃO
(73) DEGREMONT (FR)
(72) PATRICK VION; GUILLEM GRAU
Prazo de Validade: 20 (vinte) anos contados a partir de 03/01/2013, observadas as condições legais.

---

(11) BR 11 2014 016638-2 B1

Código 16.1 - Concessão de Patente ou Certificado de Adição de Invenção

(22) 04/01/2013
(30) 06/01/2012 GB 1200184.8
(51) C10L 1/00 (2006.01)
(54) MÉTODO PARA MARCAR UM LÍQUIDO DE HIDROCARBONETO, E, COMPOSIÇÃO LÍQUIDA
(73) JOHNSON MATTHEY PUBLIC LIMITED COMPANY (GB)
(72) VINCENT BRIAN CROUD; IAN STUART EDWORTHY; DUNCAN MCCALLIEN
Prazo de Validade: 20 (vinte) anos contados a partir de 04/01/2013, observadas as condições legais.

---

(11) BR 11 2014 016907-1 B1

Código 16.1 - Concessão de Patente ou Certificado de Adição de Invenção
(22) 09/01/2013
(30) 09/01/2012 US 13/374.700
(51) C11D 1/66 (2006.01), C11D 1/825 (2006.01), C11D 3/20 (2006.01), C11D 3/37 (2006.01), C11D 17/00 (2006.01)
(54) COMPOSIÇÃO DE LIMPEZA DE ALTA VISCOSIDADE AUTOADESIVA
(73) S. C. JOHNSON & SON, INC. (US)
(72) RUSSELL B. WORTLEY; MICHAEL E. KLINKHAMMER; JOHN R. WIETFELDT; THOMAS A. STRASH; DEBRA A. STRASSER
Prazo de Validade: 20 (vinte) anos contados a partir de 09/01/2013, observadas as condições legais.

---

(11) BR 11 2014 017032-0 B1

Código 16.1 - Concessão de Patente ou Certificado de Adição de Invenção
(22) 07/12/2012
(30) 11/01/2012 DE 10 2012 200 318.5; 21/03/2012 DE 10 2012 204 526.0
(51) B60T 8/36 (2006.01)
(54) UNIDADE HIDRÁULICA
(73) CONTINENTAL TEVES AG & CO. OHG (DE)
(72) ANDREAS HEISE
Prazo de Validade: 20 (vinte) anos contados a partir de 07/12/2012, observadas as condições legais.

---

(11) BR 11 2014 017087-8 B1

Código 16.1 - Concessão de Patente ou Certificado de Adição de Invenção
(22) 04/12/2012
(30) 11/01/2012 AT A19/2012
(51) F23N 5/08 (2006.01), F23N 3/00 (2006.01), F23C 9/00 (2006.01), F23L 1/02 (2006.01), F23H 1/02 (2006.01)
(54) MÉTODO PARA A REGULAGEM DE UM DISPOSITIVO DE COMBUSTÃO E/OU GASEIFICAÇÃO
(73) CHRISTOF INTERNATIONAL MANAGEMENT GMBH (AU)
(72) MANFRED HASELGRÜBLER; WOLFGANG MADLSPERGER
Prazo de Validade: 20 (vinte) anos contados a partir de 04/12/2012, observadas

as condições legais.

(11) BR 11 2014 017337-0 B1

Código 16.1 - Concessão de Patente ou Certificado de Adição de Invenção
(22) 17/01/2013
(30) 17/01/2012 JP 2012-006890
(51) B32B 7/02 (2019.01), B32B 27/00 (2006.01), C09K 3/10 (2006.01)
(54) PRODUTO EM CAMADAS
(73) SIKA TECHNOLOGY AG (CH)
(72) SHUNSUKE YAMADA
Prazo de Validade: 20 (vinte) anos contados a partir de 17/01/2013, observadas as condições legais.

(11) BR 11 2014 017367-2 B1

Código 16.1 - Concessão de Patente ou Certificado de Adição de Invenção
(22) 07/01/2013
(30) 18/01/2012 US 13/352,953
(51) G06K 9/74 (2006.01)
(54) MÉTODO DE AUTENTICAÇÃO DE UM ARTIGO E ELEMENTO DE SEGURANÇA
(73) SPECTRA SYSTEMS CORPORATION (US)
(72) NABIL LAWANDY; ANDREI SMUK; LEIF OLSON; CHARLES ZEPP
Prazo de Validade: 20 (vinte) anos contados a partir de 07/01/2013, observadas as condições legais.

(11) BR 11 2014 017444-0 B1

Código 16.1 - Concessão de Patente ou Certificado de Adição de Invenção
(22) 08/01/2013
(30) 26/01/2012 EP 12152558.8
(51) C08G 18/40 (2006.01), C08G 18/48 (2006.01), C08G 18/54 (2006.01), C08G 18/76 (2006.01), C08L 97/02 (2006.01), C08G 18/28 (2006.01)
(54) FORMULAÇÃO, COMPOSIÇÃO, USO DE UMA FORMULAÇÃO, CORPO LIGNOCELULÓSICO, E, MÉTODO PARA PREPARAR UMA COMPOSIÇÃO
(73) HUNTSMAN INTERNATIONAL LLC (US)
(72) SERVAAS HOLVOET; DANIELE PRATELLI; CHRISTOPHER PHANOPOULOS
Prazo de Validade: 20 (vinte) anos contados a partir de 08/01/2013, observadas as condições legais.

(11) BR 11 2014 017445-8 B1

Código 16.1 - Concessão de Patente ou Certificado de Adição de Invenção
(22) 08/01/2013
(30) 26/01/2012 EP 12152559.6
(51) C08G 18/40 (2006.01), C08G 18/48 (2006.01), C08G 18/54 (2006.01), C08G 18/76 (2006.01), C08L 97/02 (2006.01)
(54) COMPOSIÇÃO, USO DE UMA COMPOSIÇÃO, CORPO LIGNOCELULÓSICO, E, MÉTODO PARA PREPARAR UMA COMPOSIÇÃO

(73) HUNTSMAN INTERNATIONAL LLC (US)
(72) SERVAAS HOLVOET; DANIELE PRATELLI; CHRISTOPHER PHANOPOULOS
Prazo de Validade: 20 (vinte) anos contados a partir de 08/01/2013, observadas as condições legais.

---

(11) BR 11 2014 017593-4 B1

Código 16.1 - Concessão de Patente ou Certificado de Adição de Invenção
(22) 17/01/2013
(30) 19/01/2012 IT PC2012A000001
(51) B08B 3/02 (2006.01), B32B 38/16 (2006.01)
(54) CONJUNTO DE ESPALHAR ADESIVO
(73) NORDMECCANICA S.P.A. (IT)
(72) ANTONIO CERCIELLO
Prazo de Validade: 20 (vinte) anos contados a partir de 17/01/2013, observadas as condições legais.

---

(11) BR 11 2014 019271-5 B1

Código 16.1 - Concessão de Patente ou Certificado de Adição de Invenção
(22) 13/06/2012
(51) B01J 27/051 (2006.01), C01G 39/06 (2006.01), C07C 31/08 (2006.01), C07C 29/00 (2006.01)
(54) MÉTODO DE PREPARO DE CATALISADORES PARA PRODUÇÃO DE ÁLCOOIS A PARTIR DE GÁS DE SÍNTESE
(73) PETRÓLEO BRASILEIRO S. A. - PETROBRAS (BR/RJ)
(72) ARTHUR JOSÉ GERBASI DA SILVA; ANTÔNIO MANZOLILLO SANSEVERINO; CRISTINA PONTES BITTENCOURT QUITETE; ANTÔNIO CARLOS SALLARÉS DE MATTOS CARVALHO
Prazo de Validade: 20 (vinte) anos contados a partir de 13/06/2012, observadas as condições legais.

---

(11) BR 11 2014 019400-9 B1

Código 16.1 - Concessão de Patente ou Certificado de Adição de Invenção
(22) 22/02/2013
(30) 24/02/2012 US 61/602,890
(51) C08G 8/04 (2006.01), C08G 8/28 (2006.01), C08G 73/06 (2006.01), C07C 261/02 (2006.01), C07C 39/12 (2006.01), C07C 37/20 (2006.01)
(54) POLICIANATOS, MÉTODOS PARA PREPARAR OS COMPOSTOS, COMPOSIÇÕES CURÁVEIS, PRODUTOS PARCIALMENTE OLIGOMERIZADOS OU POLIMERIZADOS E COMPOSIÇÕES CURADAS
(73) DOW GLOBAL TECHNOLOGIES LLC (US)
(72) ROBERT E. HEFNER; ERICH J. MOLITOR
Prazo de Validade: 20 (vinte) anos contados a partir de 22/02/2013, observadas as condições legais.

---

(11) BR 11 2014 019785-7 B1

Código 16.1 - Concessão de Patente ou Certificado de Adição de Invenção

(22) 24/09/2013
(30) 25/09/2012 JP 2012-211120
(51) C23C 2/20 (2006.01)
(54) MÉTODO DE LIMPEZA DE GÁS E APARELHO DE LIMPEZA DE GÁS
(73) NIPPON STEEL CORPORATION (JP)
(72) SHINICHI FUKUOKA; YOSHIHIRO SUEMUNE; TOORU OOHASHI; YOKO AMANO
Prazo de Validade: 20 (vinte) anos contados a partir de 24/09/2013, observadas as condições legais.

---

(11) BR 11 2014 022250-9 B1

Código 16.1 - Concessão de Patente ou Certificado de Adição de Invenção
(22) 07/03/2013
(30) 09/03/2012 EP 12158814.9
(51) B32B 5/02 (2006.01), B32B 27/02 (2006.01), B32B 27/12 (2006.01), F41H 5/04 (2006.01)
(54) Painel de compósito, folha e fita de compósito, método para preparação do painel de compósito, artigo balístico resistente e uso do painel de compósito
(73) DSM IP ASSETS B.V. (NL)
(72) DAVID MICHAEL CUMMINS; DIETRICH WIENKE; ROELOF MARISSEN; KOEN VAN PUTTEN; JOKE HENDRIX
Prazo de Validade: 20 (vinte) anos contados a partir de 07/03/2013, observadas as condições legais.

---

(11) BR 11 2014 022292-4 B1

Código 16.1 - Concessão de Patente ou Certificado de Adição de Invenção
(22) 15/03/2013
(30) 15/03/2012 EP 12159654.8
(51) C23C 18/22 (2006.01)
(54) PROCESSO PARA METALIZAR SUPERFÍCIES PLÁSTICAS NÃO CONDUTORAS
(73) ATOTECH DEUTSCHLAND GMBH (DE)
(72) HERMANN MIDDEKE; ENRICO KUHMEISER; STEVE SCHNEIDER
Prazo de Validade: 20 (vinte) anos contados a partir de 15/03/2013, observadas as condições legais.

---

(11) BR 11 2014 022317-3 B1

Código 16.1 - Concessão de Patente ou Certificado de Adição de Invenção
(22) 09/03/2013
(30) 09/03/2013 US 61/609056; 09/03/2013 US 13/792059
(51) C08L 63/00 (2006.01), C08K 5/107 (2006.01), C08F 20/10 (2006.01)
(54) COMPOSIÇÃO, E, ENDURECEDOR DE EPÓXI
(73) ETHOX CHEMICALS, LLC (US)
(72) GERALD VANDEZANDE; CHARLES FRANCIS PALMER, JR.; EDWARD R. GODWIN
Prazo de Validade: 20 (vinte) anos contados a partir de 09/03/2013, observadas

	as condições legais.
(11) BR 11 2014 022421-8 B1	Código 16.1 - Concessão de Patente ou Certificado de Adição de Invenção (22) 19/03/2013 (30) 23/03/2012 EP 12160963.0 (51) C08G 18/40 (2006.01), C08G 18/42 (2006.01), C08G 18/48 (2006.01), C08G 18/76 (2006.01), C08J 9/14 (2006.01), B32B 5/20 (2006.01), C08K 5/00 (2006.01), C08L 83/00 (2006.01), C08G 101/00 (2006.01) (54) PROCESSO PARA PRODUZIR ESPUMAS DE POLIURETANO RÍGIDAS OU ESPUMAS DE POLIISOCIANURATO RÍGIDAS, ESPUMA DE POLIISOCIANURATO OU POLIURETANO RÍGIDA, USO DAS ESPUMAS DE POLIISOCIANURATO OU POLIURETANO RÍGIDAS E COMPONENTE POLIOL PARA PRODUZIR ESPUMAS DE POLIURETANO RÍGIDAS (73) BASF SE (DE) (72) GUNNAR KAMPF Prazo de Validade: 20 (vinte) anos contados a partir de 19/03/2013, observadas as condições legais.
(11) BR 11 2014 022643-1 B1	Código 16.1 - Concessão de Patente ou Certificado de Adição de Invenção (22) 14/03/2013 (30) 14/03/2012 US 61/610,531; 13/03/2013 US 13/798,252 (51) B41J 3/407 (2006.01), B41J 11/00 (2006.01), C14B 1/56 (2006.01), B41M 5/00 (2006.01) (54) Aparelho e método para impressão em couro (73) CODUS HOLDINGS LIMITED (CY) (72) PANTELIS YIANNAKOU Prazo de Validade: 20 (vinte) anos contados a partir de 14/03/2013, observadas as condições legais.
(11) BR 11 2014 022679-2 B1	Código 16.1 - Concessão de Patente ou Certificado de Adição de Invenção (22) 11/03/2013 (30) 12/03/2012 NL 2008466 (51) B29C 44/08 (2006.01), C08L 3/02 (2006.01) (54) MÉTODOE APARELHO PARA MANUFATURAR PRODUTOS SUSTENTÁVEIS COM UMA ESTRUTURA DE ESPUMA INSUFLADA (73) PAPERFOAM B.V. (NL) (72) JAN WIETZE HUISMAN; NYNKE MARGARETHA ZANDSTRA; JOHAN HENDRIK ADOLF ARENTSEN; HUGO MARK GEERTS Prazo de Validade: 20 (vinte) anos contados a partir de 11/03/2013, observadas as condições legais.
(11) BR 11 2014 023219-9 B1	Código 16.1 - Concessão de Patente ou Certificado de Adição de Invenção (22) 21/03/2013

(30) 22/03/2012 FR 12 52587
(51) C01B 33/193 (2006.01)
(54) PROCESSO PARA A PRODUÇÃO DE SÍLICA PRECIPITADA, COMPREENDENDO UMA ETAPA DE CONCENTRAÇÃO POR MEMBRANA
(73) RHODIA OPERATIONS (FR)
(72) SYLVAINE NEVEU; ANNE-LAURE PINAULT
Prazo de Validade: 20 (vinte) anos contados a partir de 21/03/2013, observadas as condições legais.

---

(11) BR 11 2014 024201-1 B1

Código 16.1 - Concessão de Patente ou Certificado de Adição de Invenção
(22) 15/03/2013
(30) 30/03/2012 DE 10 2012 102 812.5
(51) B65B 43/18 (2006.01)
(54) DISPOSITIVO E MÉTODO PARA REDUÇÃO DAS FORÇAS DE REPOSIÇÃO DE EMBALAGENS EM UMAMÁQUINA DE ENCHIMENTO
(73) ELOPAK SYSTEMS AG (CH)
(72) KLAUS BALTES; ANDRÉ VETTERS
Prazo de Validade: 20 (vinte) anos contados a partir de 15/03/2013, observadas as condições legais.

---

(11) BR 11 2014 024486-3 B1

Código 16.1 - Concessão de Patente ou Certificado de Adição de Invenção
(22) 02/04/2013
(30) 03/04/2012 DE 10 2012 102 906.7
(51) F16B 5/02 (2006.01), F16B 31/02 (2006.01), F16B 39/32 (2006.01), F16B 41/00 (2006.01)
(54) Arranjo de fixação com compensação de tolerância automática, conexão entre o componente A e o componente B, bem como método de pré-montagem e montagem
(73) BÖLLHOFF VERBINDUNGSTECHNIK GMBH (DE)
(72) ANDREAS METTEN; HANS-ULLRICH FIGGE
Prazo de Validade: 20 (vinte) anos contados a partir de 02/04/2013, observadas as condições legais.

---

(11) BR 11 2014 024637-8 B1

Código 16.1 - Concessão de Patente ou Certificado de Adição de Invenção
(22) 02/04/2013
(30) 02/04/2012 US 61/619,380
(51) B29C 45/73 (2006.01)
(54) PROCESSO PARA MOLDAGEM POR INJEÇÃO DE UM ARTIGO COM UM MATERIAL BIO-BASEADO TERMOENDURECIDO DE ALTO PESO MOLECULAR
(73) GREEN MATERIALS, LLC (US)
(72) DARA L. WOERDEMAN; SCOTT KYNNEY; MARKO KOORNEEF; KEN BUSH
Prazo de Validade: 20 (vinte) anos contados a partir de 02/04/2013, observadas

	as condições legais.
(11) BR 11 2014 024740-4 B1	Código 16.1 - Concessão de Patente ou Certificado de Adição de Invenção (22) 28/03/2013 (30) 04/04/2012 EP 12163207.9 (51) A47J 31/40 (2006.01), B01F 7/02 (2006.01), B01F 7/00 (2006.01) (54) Método de preparo de bebida espumante, dispensador de bebida, dispositivo de mistura e seu uso (73) SOCIÉTÉ DES PRODUITS NESTLÉ S.A. (CH) (72) CÉDRIC REY; ROBERTO ANGELO CALDERONE; FABIEN RAWYLER; PATRICE CANDAUX Prazo de Validade: 20 (vinte) anos contados a partir de 28/03/2013, observadas as condições legais.
(11) BR 11 2014 025094-4 B1	Código 16.1 - Concessão de Patente ou Certificado de Adição de Invenção (22) 26/03/2013 (30) 25/04/2012 US 61/638,347 (51) C08G 18/65 (2006.01), C08G 18/76 (2006.01), C08G 18/22 (2006.01) (54) PROCESSO PARA PREPARAR UM POLÍMERO À BASE DE POLIISOCIANATO (73) DOW GLOBAL TECHNOLOGIES LLC (US) (72) RICHARD J. KEATON; PETER M. MARGL; SCOTT D. BOELTER; DUANE R. ROMER; NATHAN WILMOT; RAJAT DUGGAL Prazo de Validade: 20 (vinte) anos contados a partir de 26/03/2013, observadas as condições legais.
(11) BR 11 2014 025153-3 B1	Código 16.1 - Concessão de Patente ou Certificado de Adição de Invenção (22) 10/04/2013 (30) 10/04/2012 US 61/622,443 (51) E21B 33/06 (2006.01) (54) CONJUNTO DE PORTA PARA ACESSAR UM CONTROLADOR PREVENTIVO DE ERUPÇÃO, E, MÉTODO PARA ACESSAR UM CONTROLADOR PREVENTIVO DE ERUPÇÃO (73) NATIONAL OILWELL VARCO, L.P. (US) (72) DOUGLAS A. JAHNKE Prazo de Validade: 20 (vinte) anos contados a partir de 10/04/2013, observadas as condições legais.
(11) BR 11 2014 025233-5 B1	Código 16.1 - Concessão de Patente ou Certificado de Adição de Invenção (22) 12/04/2013 (30) 12/04/2012 US 61/623,365 (51) C08B 30/04 (2006.01) (54) MÉTODOS PARA PROCESSAR UM PRODUTO DE MILHO E PARA

DESCONSTRUÇÃO DE GRÃOS DE MILHO
(73) PURDUE RESEARCH FOUNDATION (US)
(72) MICHAEL R. LADISCH; YOUNGMI KIM; RICHARD L. HENDRICKSON
Prazo de Validade: 20 (vinte) anos contados a partir de 12/04/2013, observadas as condições legais.

---

(11) BR 11 2014 025350-1 B1

Código 16.1 - Concessão de Patente ou Certificado de Adição de Invenção
(22) 11/04/2013
(30) 11/04/2012 US 61/623,054; 06/02/2013 US 13/760,483; 15/03/2013 US 13/835,187; 15/03/2013 US 13/838,692
(51) C08F 220/06 (2006.01), A61L 15/60 (2006.01), C08L 33/02 (2006.01), C07C 57/04 (2006.01)
(54) PROCESSO PARA PRODUÇÃO DE ÁCIDO ACRÍLICO OU SEUS DERIVADOS
(73) THE PROCTER & GAMBLE COMPANY (US)
(72) JANE ELLEN GODLEWSKI; JANETTE VILLALOBOS LINGOES; DIMITRIS IOANNIS COLLIAS; JUAN ESTEBAN VELASQUEZ
Prazo de Validade: 20 (vinte) anos contados a partir de 11/04/2013, observadas as condições legais.

---

(11) BR 11 2014 025364-1 B1

Código 16.1 - Concessão de Patente ou Certificado de Adição de Invenção
(22) 11/04/2013
(30) 11/04/2012 US 61/623,054; 02/02/2013 US 13/760,472; 15/03/2013 US 13/839,986; 15/03/2013 US 13/835,187
(51) C08F 220/06 (2006.01), A61L 15/60 (2006.01), C08L 33/02 (2006.01), C07C 57/04 (2006.01)
(54) MÉTODO PARA A PRODUÇÃO DE ÁCIDO ACRÍLICO OU SEUS DERIVADOS
(73) THE PROCTER & GAMBLE COMPANY (US)
(72) JUAN ESTEBAN VELASQUEZ; JANETTE VILLALOBOS LINGOES; DIMITRIS IOANNIS COLLIAS; JANE ELLEN GODLEWSKI
Prazo de Validade: 20 (vinte) anos contados a partir de 11/04/2013, observadas as condições legais.

---

(11) BR 11 2014 025449-4 B1

Código 16.1 - Concessão de Patente ou Certificado de Adição de Invenção
(22) 09/05/2013
(30) 11/05/2012 US 13/469,852
(51) E21B 34/14 (2006.01), E21B 17/01 (2006.01)
(54) MECANISMO DE CAPTURA E LIBERAÇÃO DE FERRAMENTA DE PRODUÇÃO DE HIDROCARBONETO, FERRAMENTA DE PRODUÇÃO DE HIDROCARBONETO E FERRAMENTA DE VÁLVULA DE CIRCULAÇÃO
(73) BAKER HUGHES INCORPORATED (US)
(72) DANIEL R. HART; GREGORY L. HERN; CHRISTOPHER W. GUIDRY; ROBERT S. O'BRIEN

	Prazo de Validade: 20 (vinte) anos contados a partir de 09/05/2013, observadas as condições legais.
(11) BR 11 2014 025584-9 B1	Código 16.1 - Concessão de Patente ou Certificado de Adição de Invenção (22) 14/03/2013 (30) 09/05/2012 US 61/644,953 (51) C08F 210/16 (2006.01) (54) PROCESSO DE POLIMERIZAÇÃO, POLÍMERO A BASE DE ETILENO SEMICRISTALINO E ARTIGO DE MANUFATURA (73) DOW GLOBAL TECHNOLOGIES LLC (US) (72) LUDOVICUS JC SLUIJTS; ARMANDA VAN PUTTEN; IAN M. MUNRO Prazo de Validade: 20 (vinte) anos contados a partir de 14/03/2013, observadas as condições legais.
(11) BR 11 2014 025607-1 B1	Código 16.1 - Concessão de Patente ou Certificado de Adição de Invenção (22) 12/04/2013 (30) 16/04/2012 US 61/624,586; 14/03/2013 US 13/804,574; 14/03/2013 US 13/804,672 (51) C08G 63/181 (2006.01), A45D 34/00 (2006.01), C08L 67/02 (2006.01) (54) FRASCOS PLÁSTICOS PARA COMPOSIÇÕES DE PERFUME TENDO RESISTÊNCIA APRIMORADA AO FENDILHAMENTO (73) The Procter & Gamble Company (US) (72) DIMITRIS IOANNIS COLLIAS; PATTI JEAN KELLETT Prazo de Validade: 20 (vinte) anos contados a partir de 12/04/2013, observadas as condições legais.
(11) BR 11 2014 026015-0 B1	Código 16.1 - Concessão de Patente ou Certificado de Adição de Invenção (22) 16/04/2013 (30) 20/04/2012 FR 12 53661 (51) B05B 11/00 (2006.01), B05B 15/00 (2018.01), B65D 39/06 (2006.01) (54) RESERVATÓRIO PARA FLUIDO E DISPENSADOR PARA FLUIDO (73) APTAR FRANCE SAS (FR) (72) PATRICK MÜLLER; FLORENT POULIAUDE Prazo de Validade: 20 (vinte) anos contados a partir de 16/04/2013, observadas as condições legais.
(11) BR 11 2014 026154-7 B1	Código 16.1 - Concessão de Patente ou Certificado de Adição de Invenção (22) 16/04/2013 (30) 18/04/2012 ES P201230579 (51) C01B 39/48 (2006.01), B01J 29/04 (2006.01) (54) MATERIAL ITQ-49, MÉTODO PARA A PRODUÇÃO DO MESMO E USO DO MESMO (73) CONSEJO SUPERIOR DE INVESTIGACIONES CIENTÍFICAS (CSIC)

(ES) ; UNIVERSITAT POLITÈCNICA DE VALÈNCIA (ES)
(72) AVELINO CORMA CANÓS; FERNANDO REY GARCÍA; MANUEL HERNÁNDEZ RODRÍGUEZ; JOSÉ LUIS JORDÁ MORET
Prazo de Validade: 20 (vinte) anos contados a partir de 16/04/2013, observadas as condições legais.

---

(11) BR 11 2014 026641-7 B1

Código 16.1 - Concessão de Patente ou Certificado de Adição de Invenção
(22) 23/04/2013
(30) 25/04/2012 JP 2012-100449; 25/03/2013 JP 2013-062233
(51) C23C 28/00 (2006.01), B32B 9/00 (2006.01), B32B 15/01 (2006.01), B32B 15/095 (2006.01), C22C 18/00 (2006.01), C22C 18/04 (2006.01), C23C 2/06 (2006.01), C23C 8/16 (2006.01)
(54) MÉTODOS PARA PRODUZIR UMA LÂMINA DE AÇO E UM ARTIGO REVESTIDOS EM PRETO
(73) NISSHIN STEEL CO., LTD. (JP)
(72) TADASHI NAKANO; MASAYA YAMAMOTO; HIROFUMI TAKETSU
Prazo de Validade: 20 (vinte) anos contados a partir de 23/04/2013, observadas as condições legais.

---

(11) BR 11 2014 027616-1 B1

Código 16.1 - Concessão de Patente ou Certificado de Adição de Invenção
(22) 18/12/2012
(30) 09/05/2012 EP 12167307.3
(51) D01F 6/60 (2006.01), D01F 6/80 (2006.01), D02G 3/04 (2006.01), D06M 13/292 (2006.01), D02G 3/02 (2006.01), F16L 11/00 (2006.01), F41H 5/04 (2006.01)
(54) REFORÇO TÊXTIL, MANGUEIRA, TUBO, OU TUBULAÇÃO FLEXÍVEL, CABOS DE FIBRA ÓPTICA E DE ALIMENTAÇÃO, PLÁSTICO OU COMPÓSITO REFORÇADO COM FIBRA, E, ARTIGO COM RESISTÊNCIA BALÍSTICA
(73) TEIJIN ARAMID B.V. (NL)
(72) Huibert Cornelis Kwint; Jasper Jorrit Huiskamp; Jan Van Campen
Prazo de Validade: 20 (vinte) anos contados a partir de 18/12/2012, observadas as condições legais.

---

(11) BR 11 2014 027887-3 B1

Código 16.1 - Concessão de Patente ou Certificado de Adição de Invenção
(22) 07/05/2013
(30) 22/06/2012 US 61/663,261
(51) C08K 5/103 (2006.01), H01B 3/44 (2006.01)
(54) COMPOSIÇÃO POLIMÉRICA E CONDUTOR REVESTIDO
(73) DOW GLOBAL TECHNOLOGIES LLC (US)
(72) BHARAT I. CHAUDHARY; BEATE SCZEKALLA
Prazo de Validade: 20 (vinte) anos contados a partir de 07/05/2013, observadas as condições legais.

(11) BR 11 2014 028058-4 B1	Código 16.1 - Concessão de Patente ou Certificado de Adição de Invenção (22) 13/05/2013 (30) 11/05/2012 US 61/645,889 (51) G01K 11/12 (2021.01) (54) INDICADOR DE CALOR DE DUPLA FUNÇÃO (73) TEMPTIME CORPORATION (US) (72) THADDEUS PRUSIK; DAWN E. SMITH; DENE H. TAYLOR; RAQUIBA HOQUE ARNOLD Prazo de Validade: 20 (vinte) anos contados a partir de 13/05/2013, observadas as condições legais.
(11) BR 11 2014 028286-2 B1	Código 16.1 - Concessão de Patente ou Certificado de Adição de Invenção (22) 13/08/2012 (30) 17/05/2012 CN 201210155015.6 (51) H01F 29/04 (2006.01), H01H 1/56 (2006.01), H01H 9/30 (2006.01), H01H 33/664 (2006.01) (54) SELETOR DE COMUTAÇÃO COM UM CIRCUITO EXTINTOR DE ARCO A VÁCUO (73) SHANGHAI HUAMING POWER EQUIPMENT GROUP CO., LTD (CN) (72) QIANG ZHU; YIMING YU; CHENGBAO WANG Prazo de Validade: 20 (vinte) anos contados a partir de 13/08/2012, observadas as condições legais.
(11) BR 11 2014 028311-7 B1	Código 16.1 - Concessão de Patente ou Certificado de Adição de Invenção (22) 14/05/2013 (30) 14/05/2012 GB 1208352.3 (51) A24F 47/00 (2020.01), A61M 11/04 (2006.01) (54) CORPO DE DISPOSITIVO ELETRÔNICO DE FORNECIMENTO DE VAPOR, DISPOSITIVO ELETRÔNICO PARA FORNECIMENTO DE VAPOR E MÉTODO PARA ACIONAR UMA MUDANÇA NO MODO DE UM PROCESSADOR DE UM DISPOSITIVO ELETRÔNICO PARA FORNECIMENTO DE VAPOR A PARTIR DE UM MODO DE REPOUSO PARA UM MODO USÁVEL (73) NICOVENTURES HOLDINGS LIMITED (GB) (72) CHRISTOPHER LORD Prazo de Validade: 20 (vinte) anos contados a partir de 14/05/2013, observadas as condições legais.
(11) BR 11 2014 028421-0 B1	Código 16.1 - Concessão de Patente ou Certificado de Adição de Invenção (22) 16/05/2013 (30) 18/05/2012 GB 1208824.1 (51) G01B 11/00 (2006.01) (54) MÉTODO E SISTEMA PARA MEDIR UM TUBO, E TUBO

(73) ACERGY FRANCE SAS (FR)
(72) JACQUES LACOME; JUE WANG; CESAR ATIN
Prazo de Validade: 20 (vinte) anos contados a partir de 16/05/2013, observadas as condições legais.

---

(11) BR 11 2014 028700-7 B1

Código 16.1 - Concessão de Patente ou Certificado de Adição de Invenção
(22) 10/06/2013
(30) 14/06/2012 US 61/659,592
(51) B29D 11/00 (2006.01), C07D 205/04 (2006.01), C08F 20/00 (2006.01), C08F 26/00 (2006.01), G02C 7/04 (2006.01), B05D 3/10 (2006.01)
(54) COPOLÍMERO E MONÔMERO VINÍLICO CONTENDO AZETIDÍNIO, LENTE DE CONTATO DE SILICONE HIDROGEL E MÉTODOS DE PRODUÇÃO DA MESMA
(73) ALCON INC. (CH)
(72) TROY VERNON HOLLAND; FRANK CHANG; YONGXING QIU; JOHN DALLAS PRUITT; CHUNG-YUAN CHANG; MANIVAKKAM J. SHANKERNARAYANAN; ROBERT SCOTT; YASH KAPOOR
Prazo de Validade: 20 (vinte) anos contados a partir de 10/06/2013, observadas as condições legais.

---

(11) BR 11 2014 028924-7 B1

Código 16.1 - Concessão de Patente ou Certificado de Adição de Invenção
(22) 23/05/2013
(30) 24/05/2012 JP 2012-119073; 16/05/2013 JP 2013-103854
(51) C08L 101/00 (2006.01), C08K 5/375 (2006.01)
(54) COMPOSIÇÃO ESTABILIZADORA, COMPOSIÇÃO DE RESINA E PRODUTO MOLDADO USANDO A MESMA
(73) ADEKA CORPORATION (JP)
(72) NAOSHI KAWAMOTO; YOSHINORI NEGISHI; TAKASHI AYABE; TSUYOSHI URUSHIHARA; TOMOMASA TEZUKA; SHINGO YAMADA
Prazo de Validade: 20 (vinte) anos contados a partir de 23/05/2013, observadas as condições legais.

---

(11) BR 11 2014 028940-9 B1

Código 16.1 - Concessão de Patente ou Certificado de Adição de Invenção
(22) 17/04/2013
(30) 24/05/2012 US 61/651,021
(51) B01J 29/90 (2006.01), B01J 23/94 (2006.01), C07C 5/10 (2006.01)
(54) MÉTODO PARA REGENERAR A ATIVIDADE DE UM CATALISADOR DE HIDROGENAÇÃO IN-SITU, MÉTODO PARA REDUZIR A COQUEIFICAÇÃO OU CONTAMINAÇÃO CATALÍTICA DO CATALISADOR A PARTIR DA HIDROGENAÇÃO DE AÇÚCARES E PROCESSO CONTÍNUO DE HIDROGENAÇÃO
(73) ARCHER DANIELS MIDLAND COMPANY (US)
(72) CHICHENG MA
Prazo de Validade: 20 (vinte) anos contados a partir de 17/04/2013, observadas

	as condições legais.
(11) BR 11 2014 029112-8 B1	Código 16.1 - Concessão de Patente ou Certificado de Adição de Invenção (22) 06/06/2012 (51) C09D 17/00 (2006.01), C09D 5/00 (2006.01) (54) PROCESSO PARA PRODUZIR UMA DISPERSÃO MULTICOLORIDA, DISPERSÃO MULTICOLORIDA, E, COMPOSIÇÃO DE REVESTIMENTO (73) DOW GLOBAL TECHNOLOGIES, LLC (US) ; ROHM AND HAAS COMPANY (US) (72) DONG YUN; YUJIANG WANG; JIAN SUN; PENG XU; FEI GUO Prazo de Validade: 20 (vinte) anos contados a partir de 06/06/2012, observadas as condições legais.
(11) BR 11 2014 029191-8 B1	Código 16.1 - Concessão de Patente ou Certificado de Adição de Invenção (22) 17/05/2013 (30) 18/05/2012 US 13/474,748; 12/09/2012 EP 12184020.1 (51) A23B 7/005 (2006.01), A23B 7/148 (2006.01), A23B 9/02 (2006.01) (54) MÉTODO DE PAUSTERIZAÇÃO OU ESTERILIZAÇÃO DE SUPERFÍCIE DE ALIMENTOS PARTICULADOS DE BAIXA HIDRATAÇÃO EMPREGANDO AR ÚMIDO (73) ROYAL DUYVIS WIENER B.V. (NL) (72) JOOST JAN DE KOOMEN Prazo de Validade: 20 (vinte) anos contados a partir de 17/05/2013, observadas as condições legais.
(11) BR 11 2014 029236-1 B1	Código 16.1 - Concessão de Patente ou Certificado de Adição de Invenção (22) 21/05/2013 (30) 25/05/2012 US 13/480,574 (51) C10G 45/02 (2006.01), C10G 65/14 (2006.01) (54) PROCESSO DE HIDROPROCESSAMENTO (73) REFINING TECHNOLOGY SOLUTIONS, LLC (US) (72) HASAN DINDI Prazo de Validade: 20 (vinte) anos contados a partir de 21/05/2013, observadas as condições legais.
(11) BR 11 2014 029241-8 B1	Código 16.1 - Concessão de Patente ou Certificado de Adição de Invenção (22) 22/05/2013 (30) 22/05/2012 EP 12168973.1 (51) B01J 16/00 (2006.01), B01J 19/18 (2006.01), B01J 19/32 (2006.01), C08H 8/00 (2010.01) (54) SISTEMA DE REATOR E PROCESSO PARA A ACETILAÇÃO DE MATERIAIS LIGNOCELULÓSICOS E USO DE UM SISTEMA DE REATOR PARA CONDUZIR UM PROCESSO PARA A ACETILAÇÃO DE MATERIAIS

	LIGNOCELULÓSICOS (73) TITAN WOOD LIMITED (GB) (72) KARLIJN RADEMAKERS; BERNARDUS JOZEF MARIA POL; PAUL BUSSEMAKER; THEODORUS GERARDUS MARINUS MARIA KAPPEN Prazo de Validade: 20 (vinte) anos contados a partir de 22/05/2013, observadas as condições legais.
(11) BR 11 2014 029242-6 B1	Código 16.1 - Concessão de Patente ou Certificado de Adição de Invenção (22) 22/05/2013 (30) 24/05/2012 US 61/651,353; 15/03/2013 US 13/833,690 (51) C08L 67/04 (2006.01), A61B 17/06 (2006.01), A61L 17/12 (2006.01) (54) BLENDA POLIMÉRICA ABSORVÍVEL, BIORSORVÍVEL OU BIODEGRADÁVEL, DISPOSITIVO MÉDICO IMPLANTÁVEL E MÉTODO DE FABRICAÇÃO DE UM DISPOSITIVO MÉDICO IMPLANTÁVEL (73) ETHICON LLC (US) (72) ERNETA MODESTO; DANIEL STEIGER; DENNIS D. JAMIOLKOWSKI Prazo de Validade: 20 (vinte) anos contados a partir de 22/05/2013, observadas as condições legais.
(11) BR 11 2014 029264-7 B1	Código 16.1 - Concessão de Patente ou Certificado de Adição de Invenção (22) 12/04/2013 (30) 12/04/2012 EP 12305434.8; 12/04/2012 US 61/623.210 (51) A23D 9/00 (2006.01) (54) MICROCÁPSULAS COM REVESTIMENTO INSOLÚVEL EM ÁGUA CONTENDO UM ATIVO OXIDÁVEL E UM PROCESSO PARA PREPARÁ-LAS EMPREGANDO APENAS PULVERIZAÇÃO (73) IDCAPS (FR) (72) PIERRE BUISSON; CARINE CHAIGNEAU; JEAN-EUDES VENDEVILLE Prazo de Validade: 20 (vinte) anos contados a partir de 12/04/2013, observadas as condições legais.
(11) BR 11 2014 029993-5 B1	Código 16.1 - Concessão de Patente ou Certificado de Adição de Invenção (22) 18/07/2013 (30) 19/07/2012 DE 102012014261.7 (51) B32B 27/32 (2006.01), C08L 23/04 (2006.01) (54) COMPÓSITO PLANO, PROCESSO PARA A PRODUÇÃO DE UM COMPÓSITO PLANO, PROCESSO PARA A PRODUÇÃO DE UM RECIPIENTE QUE ENVOLVE UM INTERIOR, RECIPIENTE E USO DE UM COMPÓSITO OU DE UM RECIPIENTE (73) SIG TECHNOLOGY AG (CH) (72) Mike DUISKEN; Roland BOTHOR Prazo de Validade: 20 (vinte) anos contados a partir de 18/07/2013, observadas as condições legais.

(11) BR 11 2014 030275-8 B1

Código 16.1 - Concessão de Patente ou Certificado de Adição de Invenção
(22) 03/06/2013
(30) 04/06/2012 FR 1255182
(51) C08B 15/04 (2006.01), A61L 15/28 (2006.01), D06M 11/30 (2006.01), D06M 13/477 (2006.01)
(54) MÉTODO PARA OBTER UM MATERIAL SÓLIDO COM BASE EM UM POLÍMERO, MATERIAL SÓLIDO, E, USO DE MATERIAL SÓLIDO
(73) SYMATESE (FR)
(72) VITHUY DAO; ROBERT MICHELOT; BENJAMIN HERBAGE; FABIEN FUCHEZ; ERIC PEROUSE
Prazo de Validade: 20 (vinte) anos contados a partir de 03/06/2013, observadas as condições legais.

(11) BR 11 2014 030328-2 B1

Código 16.1 - Concessão de Patente ou Certificado de Adição de Invenção
(22) 23/04/2013
(30) 04/06/2012 SE 1250578-0
(51) A47J 27/62 (2006.01), A47J 27/12 (2006.01), F24C 7/08 (2006.01)
(54) APARELHO DE COZIMENTO, PANELA DE COZIMENTO E MÉTODO DE COZIMENTO
(73) BBBL INNOVATION AB (SE)
(72) JOHAN LAGERLÖF
Prazo de Validade: 20 (vinte) anos contados a partir de 23/04/2013, observadas as condições legais.

(11) BR 11 2014 031412-8 B1

Código 16.1 - Concessão de Patente ou Certificado de Adição de Invenção
(22) 14/06/2013
(30) 15/06/2012 US 61/660,269; 04/07/2012 EP 12004962.2; 26/02/2013 EP 13000961.6
(51) C08B 37/08 (2006.01), C08L 5/08 (2006.01), A61K 8/73 (2006.01), A61K 31/728 (2006.01), A61K 47/36 (2006.01), A61L 27/52 (2006.01), C08J 3/075 (2006.01), A61K 9/00 (2006.01), C08J 3/24 (2006.01)
(54) Método de preparação de uma composição
(73) MERZ PHARMA GMBH & CO. KGAA (DE)
(72) HEIKO BARG; JOSEF FRIEDRICH; WOLFGANG LIEBETRAU; ROBERT G. VOIGTS; TIM STEPHEN LIGMAN
Prazo de Validade: 20 (vinte) anos contados a partir de 14/06/2013, observadas as condições legais.

(11) BR 11 2014 032449-2 B1

Código 16.1 - Concessão de Patente ou Certificado de Adição de Invenção
(22) 25/06/2013
(30) 25/06/2012 US 61/663,797
(51) E21B 33/08 (2006.01)
(54) APARELHO DE CONTROLE DE PRESSÃO RELACIONADO A UMA

OPERAÇÃO DE PERFURAÇÃO E APARELHO DE CONTROLE DE PRESSÃO
(73) WEATHERFORD TECHNOLOGY HOLDING, LLC (US)
(72) THOMAS F. BAILEY; JAMES W. CHAMBERS
Prazo de Validade: 20 (vinte) anos contados a partir de 25/06/2013, observadas as condições legais.

---

(11) BR 11 2014 033099-9 B1

Código 16.1 - Concessão de Patente ou Certificado de Adição de Invenção
(22) 03/07/2013
(30) 03/07/2012 EP 12174815.6
(51) B29C 70/08 (2006.01), B29C 70/52 (2006.01), B29C 70/86 (2006.01), F03D 1/06 (2006.01), B29C 70/54 (2006.01), B29L 23/00 (2006.01), B29L 31/08 (2006.01)
(54) MÉTODO PARA PRODUZIR UM CONJUNTO PARA USO EM UM ELEMENTO ESTRUTURAL REFORÇADO COM FIBRA E CONJUNTO PARA USO EM UM ELEMENTO ESTRUTURAL REFORÇADO COM FIBRA
(73) FIBERLINE A/S (DK)
(72) HENRIK THORNING; LARS TILSTED LILLEHEDEN
Prazo de Validade: 20 (vinte) anos contados a partir de 03/07/2013, observadas as condições legais.

---

(11) BR 11 2014 033123-5 B1

Código 16.1 - Concessão de Patente ou Certificado de Adição de Invenção
(22) 01/07/2013
(30) 04/07/2012 DK PA 2012 70393
(51) B29C 67/00 (2017.01), B29C 70/68 (2006.01), B29C 70/78 (2006.01)
(54) MÉTODO PARA A FABRICAÇÃO DE UM PRODUTO DE PLÁSTICO, PRODUTO DE PLÁSTICO E CONJUNTO DE CONSTRUÇÃO DE BRINQUEDOS QUE COMPREENDE UM PRODUTO DE PLÁSTICO
(73) LEGO A/S (DK)
(72) RENE LICHT BØTCHER; CHRISTINA HANSEN
Prazo de Validade: 20 (vinte) anos contados a partir de 01/07/2013, observadas as condições legais.

---

(11) BR 11 2015 002129-8 B1

Código 16.1 - Concessão de Patente ou Certificado de Adição de Invenção
(22) 24/07/2013
(30) 31/07/2012 EP 12 005 549.6
(51) C08G 63/183 (2006.01), C08G 63/672 (2006.01), C11D 3/37 (2006.01)
(54) POLIÉSTERES E SEUS PROCESSOS DE PREPARAÇÃO
(73) CLARIANT FINANCE (BVI) LIMITED (VG)
(72) Dirk FISCHER; Thomas LINDNER
Prazo de Validade: 20 (vinte) anos contados a partir de 24/07/2013, observadas as condições legais.

---

(11) BR 11 2015 002165-4 B1

Código 16.1 - Concessão de Patente ou Certificado de Adição de Invenção

(22) 02/08/2013
(30) 02/08/2012 BR 1020120193736; 20/05/2013 BR 1020130124443
(51) B05B 1/18 (2006.01), B05B 1/30 (2006.01), B05B 15/00 (2018.01)
(54) CHUVEIRO
(73) FABRIMAR S/A INDÚSTRIA E COMÉRCIO (BR/RJ)
(72) CARLOS AUGUSTO RAMOS DE BARROS
Prazo de Validade: 20 (vinte) anos contados a partir de 02/08/2013, observadas as condições legais.

---

(11) BR 11 2015 002445-9 B1

Código 16.1 - Concessão de Patente ou Certificado de Adição de Invenção
(22) 11/10/2012
(51) G02B 6/02 (2006.01), G02B 6/028 (2006.01)
(54) FIBRA ÓPTICA MULTIMODO DE LARGURA DE BANDA ALTA OTIMIZADA PARA TRANSMISSÕES MULTIMODO E MODO ÚNICO
(73) DRAKA COMTEQ BV (NL)
(72) Denis MOLIN; Pierre SANSONETTI; Pierre SILLARD
Prazo de Validade: 20 (vinte) anos contados a partir de 11/10/2012, observadas as condições legais.

---

(11) BR 11 2015 003564-7 B1

Código 16.1 - Concessão de Patente ou Certificado de Adição de Invenção
(22) 21/08/2013
(30) 24/08/2012 IN 2465/MUM/2012
(51) C07C 7/20 (2006.01), C08F 2/40 (2006.01), C09K 15/18 (2006.01), C09K 15/24 (2006.01)
(54) COMPOSTO ADITIVO PARA O CONTROLE E INIBIÇÃO DA POLIMERIZAÇÃO DE MONÔMEROS VINIL AROMÁTICOS INCLUINDO ESTIRENO, USO DO COMPOSTO E SEU MÉTODO DE PREPARAÇÃO EMÉTODO PARA O CONTROLE E INIBIÇÃO DA POLIMERIZAÇÃO DE MONÔMEROS VINIL AROMÁTICOS INCLUINDO ESTIRENO
(73) DORF KETAL CHEMICALS (I) PRIVATE LIMITED (IN)
(72) Mahesh SUBRAMANIYAM
Prazo de Validade: 20 (vinte) anos contados a partir de 21/08/2013, observadas as condições legais.

---

(11) BR 11 2015 004032-2 B1

Código 16.1 - Concessão de Patente ou Certificado de Adição de Invenção
(22) 26/08/2013
(30) 27/08/2012 US 13/594,906
(51) B01J 37/26 (2006.01), B01J 27/12 (2006.01), C08F 10/00 (2006.01)
(54) PROCESSO PARA PRODUZIR UM ÓXIDO SÓLIDO FLUORADO
(73) CHEVRON PHILLIPS CHEMICAL COMPANY LP (US)
(72) MAX P. MCDANIEL; KATHY S. COLLINS; QING YANG; TONY R. CRAIN
Prazo de Validade: 20 (vinte) anos contados a partir de 26/08/2013, observadas as condições legais.

(11) BR 11 2015 004133-7 B1	Código 16.1 - Concessão de Patente ou Certificado de Adição de Invenção (22) 28/08/2013 (30) 29/08/2012 FI 20125893 (51) G01D 1/16 (2006.01), A01G 23/00 (2006.01), B62D 53/00 (2006.01), E02F 9/20 (2006.01), E02F 9/26 (2006.01), G01C 9/00 (2006.01), G01C 19/00 (2013.01), G01P 3/00 (2006.01), G01P 15/00 (2006.01) (54) DISPOSIÇÃO DE DETECTOR EM CONEXÃO COM UMA MÁQUINA DE TRABALHO MÓVEL (73) PONSSE OYJ (FI) (72) JUHA INBERG; ALEKSI KIVI Prazo de Validade: 20 (vinte) anos contados a partir de 28/08/2013, observadas as condições legais.
(11) BR 11 2015 004213-9 B1	Código 16.1 - Concessão de Patente ou Certificado de Adição de Invenção (22) 26/08/2013 (30) 27/08/2012 FR 1258005 (51) B65D 19/12 (2006.01) (54) CAIXA DE METAL DESMONTÁVEL E MÉTODO PARA ESVAZIAR A MESMA (73) GROUPE ARNAUD (FR) (72) BENOIT ARNAUD; JEAN-FRANÇOIS BAUS; JEAN-LAURENT BODOLEC; VINCENT MARLY Prazo de Validade: 20 (vinte) anos contados a partir de 26/08/2013, observadas as condições legais.
(11) BR 11 2015 004235-0 B1	Código 16.1 - Concessão de Patente ou Certificado de Adição de Invenção (22) 31/08/2012 (51) E21B 33/12 (2006.01) (54) MÉTODOS PARA REMOVER UM TAMPÃO E PARA REMOVER UM TAMPÃO DE BARREIRA DEGRADÁVEL, E, APARELHO PARA USO EM UM POÇO SUBTERRÂNEO E PARA REMOVER UM TAMPÃO DEGRADÁVEL. (73) HALLIBURTON ENERGY SERVICES, INC. (US) (72) MICHAEL L. FRIPP; DONALD G. KYLE; JEFF HUGGINS Prazo de Validade: 20 (vinte) anos contados a partir de 31/08/2012, observadas as condições legais.
(11) BR 11 2015 005196-0 B1	Código 16.1 - Concessão de Patente ou Certificado de Adição de Invenção (22) 19/09/2013 (30) 17/10/2012 IT FI2012A000213 (51) B65H 20/16 (2006.01) (54) ELEMENTO DE ARRASTE PARA ARRASTAR MATERIAIS DISPOSTOS NA FORMA DE TRAMA CONTÍNUA (73) FUTURA S.P.A. (IT)

(72) GIOVACCHINO GIURLANI; ROBERTO GASPARI
Prazo de Validade: 20 (vinte) anos contados a partir de 19/09/2013, observadas as condições legais.

---

(11) BR 11 2015 005309-2 B1

Código 16.1 - Concessão de Patente ou Certificado de Adição de Invenção
(22) 23/08/2013
(30) 14/09/2012 CN 201210340126.4
(51) G01N 21/88 (2006.01), G01N 21/958 (2006.01), G01B 11/00 (2006.01)
(54) SISTEMA DE DETECÇÃO COM BASE NA MODULAÇÃO DE IMAGEM DE LASER DE VIDRO
(73) LUOYANG LANDGLASS TECHNOLOGY CO., LTD. (CN)
(72) YANBING LI; BIN LIU
Prazo de Validade: 20 (vinte) anos contados a partir de 23/08/2013, observadas as condições legais.

---

(11) BR 11 2015 005552-4 B1

Código 16.1 - Concessão de Patente ou Certificado de Adição de Invenção
(22) 07/08/2013
(30) 18/09/2012 ES 201231445
(51) B65D 47/06 (2006.01)
(54) DISPOSITIVO PARA A DESCARGA DE LÍQUIDO CONTIDO NUMA EMBALAGEM
(73) MARIA JUANA GARCIA CORTÉS (ES)
(72) MARIA JUANA GARCIA CORTÉS
Prazo de Validade: 20 (vinte) anos contados a partir de 07/08/2013, observadas as condições legais.

---

(11) BR 11 2015 005660-1 B1

Código 16.1 - Concessão de Patente ou Certificado de Adição de Invenção
(22) 16/09/2013
(30) 18/09/2012 EP 12184850.1
(51) E21B 23/01 (2006.01), E21B 43/10 (2006.01)
(54) UNIDADE DE EXPANSÃO PARA EXPANDIR UM TUBULAR EM UM FURO DE POÇO, ÂNCORA DE TOPO, E, MÉTODO PARA EXPANDIR UM TUBULAR EM UM FURO DE POÇO
(73) SHELL INTERNATIONALE RESEARCH MAATSCHAPPIJ B.V. (NL)
(72) Daniele Di Crescenzo; Djurre Hans Zijsling
Prazo de Validade: 20 (vinte) anos contados a partir de 16/09/2013, observadas as condições legais.

---

(11) BR 11 2015 006019-6 B1

Código 16.1 - Concessão de Patente ou Certificado de Adição de Invenção
(22) 25/09/2013
(30) 26/09/2012 US 61/705,791; 12/08/2013 US 61/864,882
(51) C07D 405/14 (2006.01), C07D 417/14 (2006.01), C07D 471/04 (2006.01), C07D 493/08 (2006.01), A61K 31/427 (2006.01), A61K 31/4439 (2006.01),

A61K 31/4375 (2006.01), A61P 35/00 (2006.01)
(54) COMPOSTO E USO DE UM COMPOSTO
(73) F. HOFFMANN-LA ROCHE AG (CH)
(72) WESLEY BLACKABY; ALASTAIR JAMES HODGES; ANDREW SHARPE; JASON BURCH; MINGHUA SUN; XIAOJING WANG
Prazo de Validade: 20 (vinte) anos contados a partir de 25/09/2013, observadas as condições legais.

---

(11) BR 11 2015 006181-8 B1

Código 16.1 - Concessão de Patente ou Certificado de Adição de Invenção
(22) 19/09/2013
(30) 19/09/2012 US 61/703,102; 14/03/2013 US PCT/US2013/031787; 02/07/2013 US 61/842,310
(51) C12M 1/34 (2006.01)
(54) SISTEMA DE CITÔMETRO DE FLUXO
(73) INGURAN, LLC (US)
(72) KRIS BUCHANAN; KENNETH MICHAEL EVANS
Prazo de Validade: 20 (vinte) anos contados a partir de 19/09/2013, observadas as condições legais.

---

(11) BR 11 2015 006741-7 B1

Código 16.1 - Concessão de Patente ou Certificado de Adição de Invenção
(22) 26/09/2013
(30) 28/09/2012 US 61/707,482
(51) B05B 1/20 (2006.01), B05B 1/28 (2006.01), B05B 3/10 (2006.01)
(54) SISTEMA DE APLICAÇÃO CONTROLADA DE GOTÍCULAS
(73) AGCO Corporation (US)
(72) JOHN PETTERSON; JEFFREY ZIMMERMAN; JUSTIN BAK
Prazo de Validade: 20 (vinte) anos contados a partir de 26/09/2013, observadas as condições legais.

---

(11) BR 11 2015 007011-6 B1

Código 16.1 - Concessão de Patente ou Certificado de Adição de Invenção
(22) 03/02/2014
(51) C10M 133/04 (2006.01), C10M 133/06 (2006.01)
(54) COMPOSIÇÕES DE ADITIVO, E FLUIDOS DE PROCESSO INDUSTRIAL
(73) FUCHS PETROLUB SE (DE)
(72) MICHAEL P. DUNCAN; D. JAMES DEODHAR; GEMA DEL OLMO TOMÁS; HEINZ GERHARD THEIS; PAUL ROGER LITTLEY
Prazo de Validade: 20 (vinte) anos contados a partir de 03/02/2014, observadas as condições legais.

---

(11) BR 11 2015 008662-4 B1

Código 16.1 - Concessão de Patente ou Certificado de Adição de Invenção
(22) 01/11/2013
(30) 15/11/2012 US 61/726,596
(51) C08G 59/32 (2006.01), C08G 59/40 (2006.01), C08L 63/00 (2006.01),

	C08L 77/00 (2006.01) (54) SISTEMA DE RESINA, MATERIAL COMPÓSITO, E, MÉTODO PARA RETER A MORFOLOGIA DAS PARTÍCULAS DE POLIAMIDA TERMOPLÁSTICA ILT E/OU REDUZIR OU ELIMINAR MICROFISSURAS E/OU DESEMPENHO DE COMPRESSÃO EM UMA RESINA CURADA (73) CYTEC INDUSTRIES INC. (US) (72) VINCENT J.J.G. AERTS; MARK BONNEAU; JUDITH ELDER; EMILIANO FRULLONI; JAMES MARTIN GRIFFIN Prazo de Validade: 20 (vinte) anos contados a partir de 01/11/2013, observadas as condições legais.
(11) BR 11 2015 009033-8 B1	Código 16.1 - Concessão de Patente ou Certificado de Adição de Invenção (22) 26/10/2012 (51) E21B 43/08 (2006.01), E21B 43/10 (2006.01) (54) MÉTODO PARA FAZER UMA TELA DE POÇO, E, TELA DE POÇO (73) HALLIBURTON ENERGY SERVICES, INC. (US) (72) Scott Gregory Cunhingham; Michael Stephen Greci; Marc Jean Lopez Prazo de Validade: 20 (vinte) anos contados a partir de 26/10/2012, observadas as condições legais.
(11) BR 11 2015 009215-2 B1	Código 16.1 - Concessão de Patente ou Certificado de Adição de Invenção (22) 20/09/2013 (30) 26/10/2012 DE 10 2012 021 044.2; 01/03/2013 DE 10 2013 003 562.7 (51) B60C 23/00 (2006.01), F16J 15/16 (2006.01), F16J 15/32 (2016.01) (54) CONJUNTO DE EIXO DE RODA DE VEÕCULO (73) GV ENGINEERING GMBH (DE) (72) Konstantinos Tsiberidis Prazo de Validade: 20 (vinte) anos contados a partir de 20/09/2013, observadas as condições legais.
(11) BR 11 2015 009513-5 B1	Código 16.1 - Concessão de Patente ou Certificado de Adição de Invenção (22) 06/02/2015 (30) 26/02/2014 JP 2014-035889 (51) C21C 1/02 (2006.01), C21C 7/064 (2006.01), C21C 7/076 (2006.01) (54) MÉTODO PARA DESSULFURAR FERRO FUNDIDO E AGENTE DE DESSULFURAÇÃO (73) JFE STEEL CORPORATION (JP) (72) AKIRA ICHIKAWA; YOSHIE NAKAI; TORU IKAGAWA; SHUEI TANAKA; MASANORI NISHIKORI Prazo de Validade: 20 (vinte) anos contados a partir de 06/02/2015, observadas as condições legais.
(11) BR 11 2015 009596-8 B1	Código 16.1 - Concessão de Patente ou Certificado de Adição de Invenção

(22) 30/10/2013
(30) 31/10/2012 EP 12190841.2
(51) E21B 47/10 (2012.01), E21B 33/127 (2006.01), E21B 43/10 (2006.01)
(54) MÉTODO DE TESTE DE BARREIRA PARA TESTAR UM REVESTIMENTO DE PRODUÇÃO EM UM FURO DE POÇO, SISTEMA DE COMPLETAÇÃO PARA PRODUÇÃO DE ÓLEO A PARTIR DE UM POÇO ADAPTADO, E PRODUÇÃO DE ÓLEO
(73) WELLTEC OILFIELD SOLUTIONS AG (CH)
(72) JØRGEN HALLUNDBÆK; RICARDO REVES VASQUES; PAUL HAZEL
Prazo de Validade: 20 (vinte) anos contados a partir de 30/10/2013, observadas as condições legais.

---

(11) BR 11 2015 009666-2 B1

Código 16.1 - Concessão de Patente ou Certificado de Adição de Invenção
(22) 26/11/2013
(30) 26/11/2012 CN 201220632953.6
(51) B65D 88/12 (2006.01), B65D 90/00 (2006.01), B66C 1/00 (2006.01)
(54) CONTÊINER DE TOPO ABERTO RÍGIDO E APARELHAGEM DE ELEVAÇÃO DE COBERTURA DE TOPO
(73) NANTONG CIMC-SPECIAL TRANSPORTATION EQUIPMENT MANUFACTURE CO. LTD. (CN) ; CHINA INTERNATIONAL MARINE CONTAINERS (GROUP) LTD. (CN) ; CIMC CONTAINERS HOLDING COMPANY LTD. (CN)
(72) GUOQUAN LV; XINLIN LU; AIJUN WANG; AIHUA LI
Prazo de Validade: 20 (vinte) anos contados a partir de 26/11/2013, observadas as condições legais.

---

(11) BR 11 2015 009821-5 B1

Código 16.1 - Concessão de Patente ou Certificado de Adição de Invenção
(22) 31/10/2013
(30) 31/10/2012 JP 2012-241274
(51) F25B 1/00 (2006.01), C09K 5/04 (2006.01), C10M 105/32 (2006.01), C10M 107/24 (2006.01), C10M 129/18 (2006.01), C10M 133/22 (2006.01), C10M 169/04 (2006.01), C10N 30/12 (2006.01), C10N 40/30 (2006.01)
(54) APARELHO DE REFRIGERAÇÃO
(73) DAIKIN INDUSTRIES, LTD. (JP)
(72) MASARU TANAKA; HIDEKI MATSUURA; SHIGEHARU TAIRA; AKINORI NAKAI
Prazo de Validade: 20 (vinte) anos contados a partir de 31/10/2013, observadas as condições legais.

---

(11) BR 11 2015 009830-4 B1

Código 16.1 - Concessão de Patente ou Certificado de Adição de Invenção
(22) 31/03/2015
(30) 10/02/2015 JP 2015-023839
(51) C21C 1/04 (2006.01), C21C 1/02 (2006.01)
(54) Método para suprimir espumação de escória fundida e método para

	fabricar produtos de escória (73) JFE STEEL CORPORATION (JP) (72) KOTARO TANAKA; TAKAHIKO MAEDA; KEIJI WATANABE; TAKASHI TAKAOKA; TOSHIRO ISHIGE Prazo de Validade: 20 (vinte) anos contados a partir de 31/03/2015, observadas as condições legais.
(11) BR 11 2015 010544-0 B1	Código 16.1 - Concessão de Patente ou Certificado de Adição de Invenção (22) 08/11/2013 (30) 09/11/2012 NL PCT/NL2012/050798 (51) C12M 1/00 (2006.01) (54) MÉTODO E SISTEMA PARA A PRODUÇÃO DE UMA SUBSTÂNCIA BIOLÓGICA (73) BIOSANA PTY LTD. (AU) (72) JACOB ARTHUR TIJSTERMAN Prazo de Validade: 20 (vinte) anos contados a partir de 08/11/2013, observadas as condições legais.
(11) BR 11 2015 010547-5 B1	Código 16.1 - Concessão de Patente ou Certificado de Adição de Invenção (22) 31/10/2013 (30) 09/11/2012 FR 1260632; 09/11/2012 FR 1260630 (51) G01F 25/00 (2006.01), B64D 13/00 (2006.01), F02C 6/08 (2006.01), F02C 9/18 (2006.01), G01F 1/88 (2006.01) (54) MÉTODO E DISPOSITIVO PARA DETERMINAR A TAXA DE FLUXO DE AR COLETADO A PARTIR DE UM MOTOR DE AERONAVE, MÉTODO PARA O MONITORAMENTO DE UM MOTOR DE AERONAVE E CALCULADOR DE CONTROLE PARA MONITORIZAR UM MOTORDE AERONAVE (73) SNECMA (FR) (72) BRUNO ROBERT GAULLY; VINCENT CABRET; Amaury Olivier; JÉRÔME GUY ROGER SEBAA Prazo de Validade: 20 (vinte) anos contados a partir de 31/10/2013, observadas as condições legais.
(11) BR 11 2015 011366-4 B1	Código 16.1 - Concessão de Patente ou Certificado de Adição de Invenção (22) 12/12/2013 (30) 13/12/2012 FR 1262025 (51) G01M 15/11 (2006.01), G01M 15/12 (2006.01), G10K 11/178 (2006.01) (54) MÉTODO E DISPOSITIVO DE DETECÇÃO ACÚSTICA DE UMA DISFUNÇÃO DE UM MOTOR EQUIPADO COM UM CONTROLE ATIVO DO RUÍDO (73) SNECMA (FR) (72) GEOFFROY NICQ Prazo de Validade: 20 (vinte) anos contados a partir de 12/12/2013, observadas

	as condições legais.
(11) BR 11 2015 011885-2 B1	Código 16.1 - Concessão de Patente ou Certificado de Adição de Invenção (22) 12/03/2014 (30) 14/03/2013 JP 2013-052124 (51) C07D 331/02 (2006.01), C08G 75/06 (2006.01) (54) COMPOSTO DE EPISSULFETO, COMPOSIÇÃO PARA UM MATERIAL ÓPTICO, MÉTODOS PARA PRODUZIR UM MATERIAL ÓPTICO E PARA PRODUZIR UM COMPOSTO DE EPISSULFETO, MATERIAL ÓPTICO, E, LENTE ÓPTICA (73) MITSUBISHI GAS CHEMICAL COMPANY, INC. (JP) (72) Kazuki Kariyazono; TAKASHI AOKI; HIROYUKI OKADA; Hiroshi Horikoshi Prazo de Validade: 20 (vinte) anos contados a partir de 12/03/2014, observadas as condições legais.
(11) BR 11 2015 012321-0 B1	Código 16.1 - Concessão de Patente ou Certificado de Adição de Invenção (22) 27/11/2013 (30) 27/11/2012 NL PCT/NL2012/050843 (51) B65D 77/04 (2006.01), B65D 51/20 (2006.01), B65B 31/02 (2006.01), B65B 5/02 (2006.01) (54) EMBALAGEM PARA UM MATERIAL EM PÓ, E MÉTODO DE FABRICAÇÃO DE UM PACOTE PARA UM MATERIAL EM PÓ (73) N.V. NUTRICIA (NL) (72) ALEXANDER JOSEPHUS MARICUS VAN PUIJENBROEK; PATRICK MICHAEL VAN BAAL; SJORS FLORIS CRUSIUS; PRIYA CAROLINE ROBERTS; BENOÎT MARIE FRANÇOIS PIETTE; GARY JOHN BURDETT Prazo de Validade: 20 (vinte) anos contados a partir de 27/11/2013, observadas as condições legais.
(11) BR 11 2015 012765-7 B1	Código 16.1 - Concessão de Patente ou Certificado de Adição de Invenção (22) 17/12/2013 (30) 28/12/2012 EP 12199708.4 (51) A24F 47/00 (2020.01) (54) DISPOSITIVO GERADOR DE AEROSSOL ACIONADO ELETRICAMENTE, MÉTODO DE CONTROLE DA PRODUÇÃO DE AEROSSOL EM UM DISPOSITIVO GERADOR DE AEROSSOL E SISTEMA DE GERAÇÃO DE AEROSSOL (73) PHILIP MORRIS PRODUCTS S.A. (CH) (72) ARKADIUSZ KUCZAJ Prazo de Validade: 20 (vinte) anos contados a partir de 17/12/2013, observadas as condições legais.
(11) BR 11 2015 013567-6 B1	Código 16.1 - Concessão de Patente ou Certificado de Adição de Invenção

(22) 18/11/2013
(30) 11/12/2012 FR 1261909
(51) A61K 36/05 (2006.01), A61P 25/28 (2006.01)
(54) USO DE UM EXTRATO DE ALGAS
(73) AMADEITE (FR)
(72) HERVÉ DEMAÍS; ISABELLE LE CHEVILLER; SÉBASTIEN BALUSSON
Prazo de Validade: 20 (vinte) anos contados a partir de 18/11/2013, observadas as condições legais.

---

(11) BR 11 2015 013648-6 B1

Código 16.1 - Concessão de Patente ou Certificado de Adição de Invenção
(22) 12/12/2013
(30) 13/12/2012 EP 12197050.3
(51) A47J 31/22 (2006.01), A47J 31/00 (2006.01)
(54) MÉTODO PARA PREPARAR BEBIDA COM CÁPSULAS E DISPOSITIVO DE INFUSÃO CENTRÍFUGO
(73) SOCIÉTÉ DES PRODUITS NESTLÉ S.A. (CH)
(72) ALEXANDRE PERENTES; PETER SIEGRIST
Prazo de Validade: 20 (vinte) anos contados a partir de 12/12/2013, observadas as condições legais.

---

(11) BR 11 2015 014272-9 B1

Código 16.1 - Concessão de Patente ou Certificado de Adição de Invenção
(22) 16/12/2013
(30) 18/12/2012 FR 1262221
(51) C13B 20/00 (2011.01)
(54) PROCESSO PARA PURIFICAR SUCO DE BETERRABA
(73) LESAFFRE ET COMPAGNIE (FR)
(72) ERIC PETIT; MARIE-YANNICK SARRAZYN
Prazo de Validade: 20 (vinte) anos contados a partir de 16/12/2013, observadas as condições legais.

---

(11) BR 11 2015 014628-7 B1

Código 16.1 - Concessão de Patente ou Certificado de Adição de Invenção
(22) 02/12/2013
(30) 21/12/2012 JP 2012-279114
(51) C07C 51/12 (2006.01), B01J 31/16 (2006.01), C07C 51/44 (2006.01), C07C 53/08 (2006.01), C07B 61/00 (2006.01)
(54) PROCESSO PARA PRODUZIR ÁCIDO ACÉTICO, E, MÉTODO PARA SEPARAR OU REMOVER ACETALDEÍDO
(73) DAICEL CORPORATION (JP)
(72) Masahiko Shimizu; Ryuji Saito; Hiroyuki Miura
Prazo de Validade: 20 (vinte) anos contados a partir de 02/12/2013, observadas as condições legais.

---

(11) BR 11 2015 014852-2 B1

Código 16.1 - Concessão de Patente ou Certificado de Adição de Invenção

(22) 20/12/2013
(30) 21/12/2012 US 61/740,747
(51) A21D 15/02 (2006.01), A23G 3/00 (2006.01), A23L 3/365 (2006.01)
(54) MÉTODOS PARA EMBALAGEM E DE CONGELAMENTO PARA PREPARAÇÃO DE PRODUTOS ALIMENTÍCIOS RESISTENTES À FORMAÇÃO DE CRISTAIS DE GELO
(73) DAWN FOOD PRODUCTS, INC. (US)
(72) JULIO ALBERTO TORRES SAN JUAN; JANE L. KUTNER; JUAN GABRIEL GONZALEZ JUAREZ; MILES ELTON JONES; ROLANDO JESUS ALANIS VILLARREAL
Prazo de Validade: 20 (vinte) anos contados a partir de 20/12/2013, observadas as condições legais.

---

(11) BR 11 2015 014867-0 B1

Código 16.1 - Concessão de Patente ou Certificado de Adição de Invenção
(22) 15/05/2013
(30) 21/12/2012 US 13/725,465
(51) B65D 75/30 (2006.01), B65D 75/58 (2006.01), B65D 30/08 (2006.01), B65D 33/36 (2006.01)
(54) Bolsa de dispensar e método de formar um recipiente
(73) MAXPAX LLC (US)
(72) BILL NATHAN
Prazo de Validade: 20 (vinte) anos contados a partir de 15/05/2013, observadas as condições legais.

---

(11) BR 11 2015 015149-3 B1

Código 16.1 - Concessão de Patente ou Certificado de Adição de Invenção
(22) 03/12/2013
(30) 27/12/2012 JP 2012-284973
(51) C13K 1/04 (2006.01), B01D 33/04 (2006.01)
(54) MÉTODO PARA RECUPERAR SACARÍDEO A PARTIR DA PASTA FLUIDA SACARIFICADA E DISPOSITIVO DE LAVAGEM PARA LAVAGEM DE RESÍDUO
(73) KAWASAKI JUKOGYO KABUSHIKI KAISHA (JP)
(72) SHOJI TSUJITA; NORIAKI IZUMI; HIRONORI TAJIRI; HIROMASA KUSUDA; MASAKI TSUZAWA
Prazo de Validade: 20 (vinte) anos contados a partir de 03/12/2013, observadas as condições legais.

---

(11) BR 11 2015 015327-5 B1

Código 16.1 - Concessão de Patente ou Certificado de Adição de Invenção
(22) 26/12/2013
(30) 26/12/2012 FR 1262799
(51) A23P 10/40 (2016.01), A23L 2/385 (2006.01), A23L 5/43 (2016.01), A23L 33/16 (2016.01), A23L 33/105 (2016.01), A23L 19/00 (2016.01), A23L 33/15 (2016.01)
(54) PÓ DE ACEROLA, SEU MÉTODO DE PREPARAÇÃO, SEU USO,

	INGREDIENTE OU ADITIVO PARA ALIMENTO E ALIMENTO OU COMPOSIÇÃO ALIMENTÍCIA (73) DIANA NATURALS (FR) (72) EMILIE RENAULT; DELPHINE LAROQUE Prazo de Validade: 20 (vinte) anos contados a partir de 26/12/2013, observadas as condições legais.
(11) BR 11 2015 016596-6 B1	Código 16.1 - Concessão de Patente ou Certificado de Adição de Invenção (22) 09/01/2014 (30) 11/01/2013 FR 13 50257 (51) B05B 15/00 (2018.01) (54) DISPENSADOR DE PRODUTO FLUIDO E MÉTODO PARA MONTAR UM DISPENSADOR (73) APTAR FRANCE SAS (FR) (72) FLORENT POULIAUDE; EMMANUEL VILAIN Prazo de Validade: 20 (vinte) anos contados a partir de 09/01/2014, observadas as condições legais.
(11) BR 11 2015 017888-0 B1	Código 16.1 - Concessão de Patente ou Certificado de Adição de Invenção (22) 10/02/2014 (30) 08/02/2013 FR 1351102 (51) C07C 67/475 (2006.01), C07C 69/593 (2006.01), C07C 255/23 (2006.01), C07C 51/285 (2006.01), C07C 55/18 (2006.01), C07C 55/20 (2006.01), C07C 253/30 (2006.01) (54) PROCESSO DE SÍNTESE CONJUGADA DE UM NITRILA – ÉSTER / ÁCIDO E DE UM DIÉSTER / DIÁCIDO (73) ARKEMA FRANCE (FR) (72) JEAN-LUC DUBOIS; JEAN-LUC COUTURIER; MARKUS BRANDHORST Prazo de Validade: 20 (vinte) anos contados a partir de 10/02/2014, observadas as condições legais.
(11) BR 11 2015 018311-5 B1	Código 16.1 - Concessão de Patente ou Certificado de Adição de Invenção (22) 03/02/2014 (30) 06/02/2013 EP 13154269.8; 12/08/2013 EP 13180076.5 (51) C07D 403/04 (2006.01), A01N 43/56 (2006.01), C07D 401/12 (2006.01) (54) COMPOSTOS DERIVADOS DE PIRAZOL SUBSTITUÍDOS POR HALOGÊNEO COMO AGENTES DE CONTROLE DE PRAGAS, COMPOSIÇÃO FARMACÊUTICA E USO DOS MESMOS, PROCESSO PARA A PREPARAÇÃO DE COMPOSIÇÕES DE PROTEÇÃO DE COLHEITAS E MÉTODO PARA O CONTROLE DE PRAGAS (73) BAYER ANIMAL HEALTH GMBH (DE) (72) Michael Maue; Kerstin Ilg; ANNE DÉCOR; JULIA JOHANNA HAHN; WERNER HALLENBACH; REINER FISCHER; Hans-Georg Schwarz; Ulrich Görgens; KLAUS RAMING; Johannes Köbberling; Walter Hübsch; ANDREAS

	TURBERG; Niels Lindner; Thomas Bretschneider Prazo de Validade: 20 (vinte) anos contados a partir de 03/02/2014, observadas as condições legais.
(11) BR 11 2015 018763-3 B1	Código 16.1 - Concessão de Patente ou Certificado de Adição de Invenção (22) 06/02/2014 (30) 07/02/2013 NL 2010273 (51) B65D 83/20 (2006.01) (54) ATUADOR, APARELHO DE DISPENSAÇÃO, E, MOLDE POR INJEÇÃO (73) PLASTICUM NETHERLANDS B.V. (NL) (72) Henricus Johannes Cornelius Nuijen; Antonetta Johanna Maria Schoenmakers; Hermanus Jacobus Vos Prazo de Validade: 20 (vinte) anos contados a partir de 06/02/2014, observadas as condições legais.
(11) BR 11 2015 019190-8 B1	Código 16.1 - Concessão de Patente ou Certificado de Adição de Invenção (22) 07/02/2014 (30) 14/02/2013 EP 13155240.8 (51) F41H 5/04 (2006.01) (54) ARTIGO BALÍSTICO DURO, E, PROCESSO PARA FABRICAR O ARTIGO BALÍSTICO DURO (73) TEIJIN ARAMID GMBH (DE) (72) HUIBERT KWINT; MARC-JAN DE HAAS; HANS-JOACHIM GABRISCH (FALECIDO) Prazo de Validade: 20 (vinte) anos contados a partir de 07/02/2014, observadas as condições legais.
(11) BR 11 2015 019969-0 B1	Código 16.1 - Concessão de Patente ou Certificado de Adição de Invenção (22) 17/03/2014 (30) 15/03/2013 US 61/799,152; 17/03/2014 US 14/216,533 (51) G01N 15/14 (2006.01), G01N 15/00 (2006.01) (54) MÉTODO PARA A OBTENÇÃO DE IMAGENS DE PARTÍCULAS USANDO UM SISTEMA DE ANÁLISE DE PARTÍCULAS CONFIGURADO PARA FOCALIZAÇÃO HIDRODINÂMICA COMBINADA DA VISCOSIDADE E DA GEOMETRIA, E SISTEMA DE ANÁLISE DE PARTÍCULAS QUE REALIZA FOCALIZAÇÃO HIDRODINÂMICA COMBINADA DA VISCOSIDADE E DA GEOMETRIA PARA PARTÍCULAS DE IMAGEM EM UMA AMOSTRA DE SANGUE (73) IRIS INTERNATIONAL, INC. (US) (72) GREGORY A. FARRELL; BART J. WANDERS; THOMAS H. ADAMS; XIAODONG ZHAO Prazo de Validade: 20 (vinte) anos contados a partir de 17/03/2014, observadas as condições legais.

(11) BR 11 2015 019988-7 B1	Código 16.1 - Concessão de Patente ou Certificado de Adição de Invenção (22) 12/12/2013 (30) 22/02/2013 US 61/768,028 (51) G10L 19/012 (2013.01) (54) MÉTODO REALIZADO POR UM NÓ TRANSMISSOR, MÉTODO REALIZADO POR UM NÓ RECEPTOR, NÓ TRANSMISSOR, NÓ RECEPTOR, E, MEIOS DE ARMAZENAMENTO EM MEMÓRIA (73) TELEFONAKTIEBOLAGET LM ERICSSON (PUBL) (SE) (72) STEFAN BRUHN; Tomas Jansson Toftgård; Martin Sehlstedt Prazo de Validade: 20 (vinte) anos contados a partir de 12/12/2013, observadas as condições legais.
(11) BR 11 2015 020379-5 B1	Código 16.1 - Concessão de Patente ou Certificado de Adição de Invenção (22) 24/03/2014 (30) 19/04/2013 US 61/813,821; 29/05/2013 US 13/904,224 (51) B29C 70/38 (2006.01), B29C 31/00 (2006.01) (54) MÉTODO PARA COMPACTAR UM MEMBRO COMPÓSITO NÃO CURADO (73) THE BOEING COMPANY (US) (72) Samuel R. Stewart Prazo de Validade: 20 (vinte) anos contados a partir de 24/03/2014, observadas as condições legais.
(11) BR 11 2015 020464-3 B1	Código 16.1 - Concessão de Patente ou Certificado de Adição de Invenção (22) 10/04/2014 (30) 18/04/2013 US 61/813,463 (51) C08L 53/00 (2006.01) (54) COMPOSIÇÃO E ARTIGO (73) ROHM AND HAAS COMPANY (US) (72) Daniel W. Himmelberger; WILLIAM B. GRIFFITH Prazo de Validade: 20 (vinte) anos contados a partir de 10/04/2014, observadas as condições legais.
(11) BR 11 2015 020790-1 B1	Código 16.1 - Concessão de Patente ou Certificado de Adição de Invenção (22) 15/12/2014 (30) 20/12/2013 DE 10 2013 226 845.9; 13/01/2014 DE 10 2014 200 415.2 (51) B03B 1/04 (2006.01), B03B 7/00 (2006.01), B03B 9/00 (2006.01), B03C 1/01 (2006.01), B03C 1/02 (2006.01), B03C 1/30 (2006.01), B03D 1/08 (2006.01) (54) MÉTODO PARA SEPARAR UMA FASE MINERAL DEFINIDA DE UMA SUBSTÂNCIA DE VALOR DE UM MINÉRIO TRITURADO (73) SIEMENS AKTIENGESELLSCHAFT (DE) (72) WERNER HARTMANN; THERESA STARK; SONJA WOLFRUM;

	HERMANN WOTRUBA Prazo de Validade: 20 (vinte) anos contados a partir de 15/12/2014, observadas as condições legais.
(11) BR 11 2015 022449-0 B1	Código 16.1 - Concessão de Patente ou Certificado de Adição de Invenção (22) 16/04/2014 (30) 23/04/2013 EP 13305529.3 (51) B29D 11/00 (2006.01) (54) MÉTODO IMPLEMENTADO POR MEIO DE COMPUTADOR PARA CONTROLAR UM DISPOSITIVO DE FABRICAÇÃO USADO EM UM PROCESSO DE FABRICAÇÃO DE LENTE ÓPTICA E MÉTODO DE FABRICAÇÃO DE LENTE ÓPTICA (73) ESSILOR INTERNATIONAL (FR) (72) PASCAL ALLIONE; STÉPHANE GUEU; CYRIL GUILLOUX; CHRISTOPHE JEANNIN; LOIC QUERE Prazo de Validade: 20 (vinte) anos contados a partir de 16/04/2014, observadas as condições legais.
(11) BR 11 2015 023596-4 B1	Código 16.1 - Concessão de Patente ou Certificado de Adição de Invenção (22) 21/02/2014 (30) 15/03/2013 US 61/790,730 (51) C08F 210/16 (2006.01), C08F 2/00 (2006.01) (54) PROCESSO PARA PRODUZIR UMA POLIOLEFINA MULTIMODAL (73) UNIVATION TECHNOLOGIES, LLC (US) (72) RICHARD B. PANNELL Prazo de Validade: 20 (vinte) anos contados a partir de 21/02/2014, observadas as condições legais.
(11) BR 11 2015 023712-6 B1	Código 16.1 - Concessão de Patente ou Certificado de Adição de Invenção (22) 12/03/2014 (30) 15/03/2013 US 61/793,771 (51) G01N 15/14 (2006.01), G01N 21/53 (2006.01), G02B 5/20 (2006.01) (54) CITÔMETRO DE FLUXO DE CLASSIFICAÇÃO E MÉTODO DE FILTRAR LUZ IRRADIADA EM UM CITÔMETRO DE FLUXO DE CLASSIFICAÇÃO (73) BECKMAN COULTER, INC. (US) (72) TIMOTHY REED; MICHAEL M. MORRELL Prazo de Validade: 20 (vinte) anos contados a partir de 12/03/2014, observadas as condições legais.
(11) BR 11 2015 025287-7 B1	Código 16.1 - Concessão de Patente ou Certificado de Adição de Invenção (22) 18/03/2014 (30) 03/04/2013 DE 10 2013 205 895.0; 19/06/2013 DE 10 2013 211 536.9 (51) B05B 7/14 (2006.01), B65G 53/28 (2006.01), F04F 1/02 (2006.01)

(54) BOMBA DE PÓ DE FASE DENSA, MECANISMO DE REVESTIMENTO POR PULVERIZAÇÃO EM PÓ E MÉTODO PARA TRANSPORTAR PÓ DE REVESTIMENTO
(73) GEMA SWITZERLAND GMBH (CH)
(72) FELIX MAUCHLE; HANSPETER VIELI; HANS-PETER LÜTHI
Prazo de Validade: 20 (vinte) anos contados a partir de 18/03/2014, observadas as condições legais.

---

(11) BR 11 2015 026627-4 B1

Código 16.1 - Concessão de Patente ou Certificado de Adição de Invenção
(22) 11/04/2014
(30) 22/04/2013 FR 1353660
(51) G01N 33/20 (2019.01), G01N 3/06 (2006.01)
(54) PROCESSO DE ANÁLISE DE UMA SUPERFÍCIE DE RUPTURA DE UMA PEÇA DE TURBOMÁQUINA
(73) SNECMA (FR)
(72) FABRICE COLLADON
Prazo de Validade: 20 (vinte) anos contados a partir de 11/04/2014, observadas as condições legais.

---

(11) BR 11 2015 026777-7 B1

Código 16.1 - Concessão de Patente ou Certificado de Adição de Invenção
(22) 22/04/2013
(51) G01M 17/00 (2006.01), G07C 5/08 (2006.01)
(54) MÉTODO PARA MONITORAMENTO DE ESTADO DE SAÚDE DE UM SISTEMA DE VEÍCULO
(73) VOLVO TRUCK CORPORATION (SE)
(72) JERKER LENNEVI; BENGT LARSSON; TOBIAS SMIDEBRANT
Prazo de Validade: 20 (vinte) anos contados a partir de 22/04/2013, observadas as condições legais.

---

(11) BR 11 2015 027156-1 B1

Código 16.1 - Concessão de Patente ou Certificado de Adição de Invenção
(22) 29/04/2014
(30) 30/04/2013 FI 20135448
(51) C22B 11/06 (2006.01), C22B 3/10 (2006.01), C22B 3/26 (2006.01)
(54) MÉTODO PARA PREPARAR UMA SOLUÇÃO CONTENDO OURO A PARTIR DE MATÉRIAS-PRIMAS AURÍFERAS E DISPOSIÇÃO DE PROCESSO PARA RECUPERAÇÃO DE OURO E PRATA A PARTIR DE MATÉRIA-PRIMA CONTENDO OURO
(73) OUTOTEC (FINLAND) OY (FI)
(72) VILLE MIETTINEN; RIINA AHTIAINEN; KARI VALKAMA; ERKKI PAATERO; KARI HIETALA; MIKA HAAPALAINEN
Prazo de Validade: 20 (vinte) anos contados a partir de 29/04/2014, observadas as condições legais.

(11) BR 11 2015 028309-8 B1

Código 16.1 - Concessão de Patente ou Certificado de Adição de Invenção
(22) 08/05/2014
(30) 10/05/2013 US 61/822,074; 14/06/2013 US 61/834,911; 16/07/2013 US 61/846,778; 29/04/2014 US PCT/US2014/035866
(51) A01D 34/30 (2006.01)
(54) COBERTURA DE CONJUNTO PROTETOR DE CORTE DE UMA COLHEITADEIRA PARA IMPLEMENTO RURAL AGRÍCOLA
(73) CNH INDUSTRIAL AMERICA LLC (US)
(72) JOEL TIMOTHY COOK; CRAIG DONALD ROBERTS; ANDREW V LAUWERS
Prazo de Validade: 20 (vinte) anos contados a partir de 08/05/2014, observadas as condições legais.

(11) BR 11 2015 028325-0 B1

Código 16.1 - Concessão de Patente ou Certificado de Adição de Invenção
(22) 28/05/2014
(30) 04/06/2013 US 61/830,659
(51) C08B 11/12 (2006.01), C08B 15/00 (2006.01)
(54) PROCESSO PARA FABRICAR LÍTIO CARBOXIMETIL CELULOSE
(73) DOW GLOBAL TECHNOLOGIES LLC (US)
(72) Alexandra Hild; Hans-Juergen Juhl; ROLAND ADDEN
Prazo de Validade: 20 (vinte) anos contados a partir de 28/05/2014, observadas as condições legais.

(11) BR 11 2015 029519-3 B1

Código 16.1 - Concessão de Patente ou Certificado de Adição de Invenção
(22) 28/05/2014
(30) 31/05/2013 US 13/907,054
(51) A43B 23/02 (2006.01), A43B 1/04 (2006.01), A43B 3/00 (2006.01)
(54) MÉTODO PARA PRODUZIR UMA PARTE SUPERIOR PARA UM ARTIGO DE CALÇADO, MÉTODO PARA TRICOTAR UM COMPONENTE DE MALHA PARA USO COMO UMA PARTE SUPERIOR E ARTIGO DE CALÇADO
(73) NIKE INNOVATE C.V. (US)
(72) THOMAS G. BELL; DUA BHUPESH; JULIE HUFFMAN; AMY LYTTLE
Prazo de Validade: 20 (vinte) anos contados a partir de 28/05/2014, observadas as condições legais.

(11) BR 11 2015 030021-9 B1

Código 16.1 - Concessão de Patente ou Certificado de Adição de Invenção
(22) 19/05/2014
(30) 31/05/2013 DE 10 2013 009 138.1
(51) B29B 17/02 (2006.01), C08J 11/08 (2006.01), C08J 11/20 (2006.01), D21B 1/32 (2006.01), D21C 5/02 (2006.01)
(54) MÉTODO PARA RECUPERAR VÁRIAS MATÉRIAS-PRIMAS
(73) TULIPORT S.A.R.L. (LU)
(72) RAINER POMMERSHEIM
Prazo de Validade: 20 (vinte) anos contados a partir de 19/05/2014, observadas

	as condições legais.
(11) BR 11 2015 030365-0 B1	Código 16.1 - Concessão de Patente ou Certificado de Adição de Invenção (22) 03/06/2014 (30) 04/06/2013 IN 1945/MUM/2013 (51) F28B 9/08 (2006.01), F28B 9/10 (2006.01) (54) SISTEMA DE RECUPERAÇÃO DE CONDENSADO E VAPOR FLASH (73) FORBES MARSHALL PRIVATE LTD. (IN) (72) PINGALE MILIND; JOSEPH RONNIE Prazo de Validade: 20 (vinte) anos contados a partir de 03/06/2014, observadas as condições legais.
(11) BR 11 2015 030396-0 B1	Código 16.1 - Concessão de Patente ou Certificado de Adição de Invenção (22) 20/05/2014 (30) 06/06/2013 CN 201310222649.3 (51) A47C 27/08 (2006.01) (54) COLCHÃO PARA REUNIR E DISPERSAR UNIFORMEMENTE A GRAVIDADE DO CORPO HUMANO (73) SHAOHUA ZHANG (CN) (72) Shaohua ZHANG Prazo de Validade: 20 (vinte) anos contados a partir de 20/05/2014, observadas as condições legais.
(11) BR 11 2015 030965-8 B1	Código 16.1 - Concessão de Patente ou Certificado de Adição de Invenção (22) 06/05/2014 (30) 14/06/2013 CZ 2013-456 (51) C12M 1/00 (2006.01), C12N 1/02 (2006.01) (54) MÉTODO PARA SEPARAÇÃO DE CÉLULAS ESPORÁDICAS A PARTIR DE FLUIDOS CORPORAIS, E APARELHO PARA EXECUTAR O MÉTODO CITADO (73) METACELL, S.R.O. (CZ) (72) BOBEK, VLADIMIR; KOLOSTOVA, KATARINA Prazo de Validade: 20 (vinte) anos contados a partir de 06/05/2014, observadas as condições legais.
(11) BR 11 2015 031485-6 B1	Código 16.1 - Concessão de Patente ou Certificado de Adição de Invenção (22) 24/05/2014 (30) 19/06/2013 DE 10 2013 010 296.0 (51) F28C 3/06 (2006.01), F28C 3/08 (2006.01) (54) MÉTODO COM UM INJETOR E INJETOR PARA INTRODUZIR UM VEÍCULO DE CALOR EM FORMA DE VAPOR EM UM PRODUTO LÍQUIDO (73) GEA TDS GMBH (DE) (72) ANDREAS SCHMIED; JÜRGEN GEHLING; STEPHAN STOCKHORST;

UWE SCHWENZOW; LUDGER TACKE
Prazo de Validade: 20 (vinte) anos contados a partir de 24/05/2014, observadas as condições legais.

---

(11) BR 11 2015 031719-7 B1

Código 16.1 - Concessão de Patente ou Certificado de Adição de Invenção
(22) 19/06/2014
(30) 21/06/2013 US 61/837,755
(51) A23K 10/32 (2016.01), A23K 50/30 (2016.01), A23L 33/24 (2016.01), C12P 19/14 (2006.01), C12N 9/24 (2006.01)
(54) MÉTODOS PARA PREPARAR UMA COMPOSIÇÃO DE ADITIVO DE RAÇÃO OU UMA COMIDA PARA ANIMAIS, PARA APRIMORAR UMA CARACTERÍSTICA BIOFÍSICA DE UM ANIMAL, COMPOSIÇÃO DE ADITIVO, INGREDIENTE, KIT, PRÉ-MISTURA, RAÇÃO E COMIDA PARA ANIMAIS
(73) DUPONT NUTRITION BIOSCIENCES APS (DK)
(72) LUIS FERNANDO ROMERO MILLAN; SHUKUN YU; SUSAN LUND ARENT; SØREN DALSGAARD; SUZANNE E. LANTZ; MARIA WALSH
Prazo de Validade: 20 (vinte) anos contados a partir de 19/06/2014, observadas as condições legais.

---

(11) BR 11 2015 031776-6 B1

Código 16.1 - Concessão de Patente ou Certificado de Adição de Invenção
(22) 16/06/2014
(30) 17/06/2013 AU 2013902178
(51) F42D 1/28 (2006.01)
(54) DISPOSIÇÃO, SISTEMAS E MÉTODOS DE DETONAÇÃO DE EXPLOSIVOS
(73) ALLEN PARK (AU)
(72) ALLEN PARK
Prazo de Validade: 20 (vinte) anos contados a partir de 16/06/2014, observadas as condições legais.

---

(11) BR 11 2015 032960-8 B1

Código 16.1 - Concessão de Patente ou Certificado de Adição de Invenção
(22) 01/07/2014
(30) 04/07/2013 EP 13175091.1
(51) G01N 33/543 (2006.01)
(54) IMUNOENSAIO SUPRIMIDO POR INTERFERÊNCIA PARA DETECTAR ANTICORPOS ANTI-FÁRMACO EM AMOSTRAS DE SORO
(73) F. HOFFMANN-LA ROCHE AG (CH)
(72) KAY-GUNNAR STUBENRAUCH; RUDOLF VOGEL
Prazo de Validade: 20 (vinte) anos contados a partir de 01/07/2014, observadas as condições legais.

---

(11) BR 11 2015 033032-0 B1

Código 16.1 - Concessão de Patente ou Certificado de Adição de Invenção
(22) 03/07/2014

(30) 04/07/2013 FR 1356577
(51) C12M 1/00 (2006.01), C12N 1/06 (2006.01), B02C 17/16 (2006.01)
(54) PROCESSO PARA A MOAGEM MECÂNICA, EM UMA ESCALA INDUSTRIAL, DE CÉLULAS DE MICROALGAS DO GÊNERO CHLORELLA
(73) CORBION BIOTECH, INC. (US)
(72) BÉATRICE TOURSEL; FRANÇOIS DELANNOY; SAMUEL PATINIER
Prazo de Validade: 20 (vinte) anos contados a partir de 03/07/2014, observadas as condições legais.

---

(11) BR 11 2016 000274-1 B1

Código 16.1 - Concessão de Patente ou Certificado de Adição de Invenção
(22) 03/07/2014
(30) 09/07/2013 JP 2013-143791
(51) A61K 8/04 (2006.01), A61K 8/44 (2006.01), A61K 8/64 (2006.01), A61K 9/06 (2006.01), A61K 47/10 (2017.01), A61K 47/14 (2017.01), A61K 47/18 (2017.01), A61K 47/36 (2006.01), A61K 47/38 (2006.01), A61K 47/42 (2017.01), C07K 5/103 (2006.01), C09K 3/00 (2006.01), A61Q 19/00 (2006.01), B01J 13/00 (2006.01), C07K 5/062 (2006.01), C07K 5/068 (2006.01), C07K 5/083 (2006.01), C07K 5/09 (2006.01), C07K 5/11 (2006.01)
(54) DISPERSÃO E MÉTODO PARA A FORMAÇÃO DE HIDROGEL
(73) NISSAN CHEMICAL INDUSTRIES, LTD. (JP)
(72) TAKAYUKI IMOTO
Prazo de Validade: 20 (vinte) anos contados a partir de 03/07/2014, observadas as condições legais.

---

(11) BR 11 2016 000745-0 B1

Código 16.1 - Concessão de Patente ou Certificado de Adição de Invenção
(22) 15/07/2014
(30) 15/07/2013 US 13/942,491
(51) A23L 27/30 (2016.01), C12P 21/00 (2006.01), C12N 15/00 (2006.01)
(54) PROCESSO PARA A PREPARAÇÃO DE REBAUDIOSÍDEO M
(73) DSM IP ASSETS B.V. (NL)
(72) ROBERTUS ANTONIUS MIJNDERT VAN DER HOEVEN; IGOR GALAEV; VIKTOR MARIUS BOER
Prazo de Validade: 20 (vinte) anos contados a partir de 15/07/2014, observadas as condições legais.

---

(11) BR 11 2016 000901-0 B1

Código 16.1 - Concessão de Patente ou Certificado de Adição de Invenção
(22) 16/07/2014
(30) 17/07/2013 EP 13176911.9
(51) A23C 9/123 (2006.01), C12N 1/20 (2006.01), A23C 9/13 (2006.01), C12R 1/46 (2006.01)
(54) COMPOSIÇÕES, MÉTODOS PARA A PREPARAÇÃO DE UM PRODUTO E PRODUTOS ALIMENTÍCIOS OU PARA ALIMENTAÇÃO ANIMAL
(73) DUPONT NUTRITION BIOSCIENCES APS (DK)
(72) PHILIPPE HORVATH; CHRISTOPHE FREMAUX; PASCAL FOURCASSIE

	Prazo de Validade: 20 (vinte) anos contados a partir de 16/07/2014, observadas as condições legais.
(11) BR 11 2016 000954-1 B1	Código 16.1 - Concessão de Patente ou Certificado de Adição de Invenção (22) 15/07/2014 (30) 15/07/2013 NL 2011164 (51) C07G 1/00 (2011.01), C07H 1/08 (2006.01), D21C 3/00 (2006.01), C08B 15/00 (2006.01), C07H 1/00 (2006.01) (54) PROCESSO PARA FRACIONAMENTO DA BIOMASSA LIGNOCELULÓSICA E PARA CONVERSÃO DA HEMICELULOSE PARA XILOSE (73) STICHTING ENERGIEONDERZOEK CENTRUM NEDERLAND (NL) (72) ADRIANUS THEODORUS SMIT; WOUTER JOHANNES JOSEPH HUIJGEN; RUDIE JOHAN HENDRIK GRISEL Prazo de Validade: 20 (vinte) anos contados a partir de 15/07/2014, observadas as condições legais.
(11) BR 11 2016 001099-0 B1	Código 16.1 - Concessão de Patente ou Certificado de Adição de Invenção (22) 28/07/2014 (30) 26/07/2013 GB 1313423.4 (51) C10L 1/14 (2006.01), C10L 1/22 (2006.01), C10L 10/06 (2006.01), C10L 10/18 (2006.01), C10M 133/02 (2006.01) (54) COMPOSIÇÃO DE COMBUSTÍVEL E MÉTODO DE MELHORIA DE DESEMPENHO DE UM MOTOR (73) INNOSPEC LIMITED (GB) (72) JACQUELINE REID; STEPHEN LEONARD COOK Prazo de Validade: 20 (vinte) anos contados a partir de 28/07/2014, observadas as condições legais.
(11) BR 11 2016 001211-9 B1	Código 16.1 - Concessão de Patente ou Certificado de Adição de Invenção (22) 11/07/2014 (30) 23/07/2013 DE 20 2013 006 581.8 (51) A47B 9/10 (2006.01), A47C 3/30 (2006.01), B60N 2/16 (2006.01), B64D 11/06 (2006.01), F16F 9/02 (2006.01) (54) DISPOSITIVO PARA ACIONAMENTO DE UMA MOLA DE GÁS (73) GUIDO WANDSCHNEIDER (DE) (72) GUIDO WANDSCHNEIDER Prazo de Validade: 20 (vinte) anos contados a partir de 11/07/2014, observadas as condições legais.
(11) BR 11 2016 002469-9 B1	Código 16.1 - Concessão de Patente ou Certificado de Adição de Invenção (22) 05/08/2014 (30) 09/08/2013 JP 2013-166336

(51) B01J 23/10 (2006.01), C01G 25/00 (2006.01), C04B 35/486 (2006.01)
(54) ÓXIDO COMPÓSITO À BASE DE CÉRIA E ZIRCÔNIA E MÉTODO PARA PRODUZIR O MESMO, E CATALISADOR DE PURIFICAÇÃO DE GÁS DE ESCAPE QUE INCLUI ÓXIDO COMPÓSITO À BASE DE CÉRIA E ZIRCÔNIA
(73) : CATALER CORPORATION (JP) ; TOYOTA JIDOSHA KABUSHIKI KAISHA (JP)
(72) AKIRA MORIKAWA; KAE KONISHI; TOSHITAKA TANABE; AKIHIKO SUDA; MASAHIDE MIURA; ISAO CHINZEI; HIROMASA SUZUKI; AKIYA CHIBA; KOSUKE IIZUKA
Prazo de Validade: 20 (vinte) anos contados a partir de 05/08/2014, observadas as condições legais.

---

(11) BR 11 2016 003396-5 B1

Código 16.1 - Concessão de Patente ou Certificado de Adição de Invenção
(22) 14/08/2014
(30) 19/08/2013 US 61/867,335
(51) G01F 23/292 (2006.01), G01H 9/00 (2006.01)
(54) APARELHO PARA MONITORAR UM POÇO OU UM RESERVATÓRIO, MÉTODO PARA MONITORAR O NÍVEL DE FLUIDO NA REGIÃO ANULAR DE UM POÇO, MÉTODO PARA MONITORAR UM POÇO OU UM RESERVATÓRIO QUE CONTÉM UM FLUIDO, E MEIO DE ARMAZENAMENTO LEGÍVEL POR COMPUTADOR
(73) TOTAL SA (FR)
(72) CHRISTOPHE ALLANIC; JOHANN FRANGEUL; XAVIER FAUGERAS; EMMANUEL TOGUEM NGUETE
Prazo de Validade: 20 (vinte) anos contados a partir de 14/08/2014, observadas as condições legais.

---

(11) BR 11 2016 004372-3 B1

Código 16.1 - Concessão de Patente ou Certificado de Adição de Invenção
(22) 28/08/2014
(30) 30/08/2013 US 61/871,929
(51) A61K 8/55 (2006.01), A61Q 19/00 (2006.01), A61Q 19/02 (2006.01)
(54) MÉTODO PARA A REMOÇÃO DE UMA TATUAGEM EM UMA REGIÃO DA PELE E COMPOSIÇÃO PARA REMOVER OU CLAREAR UMA TATUAGEM
(73) DALHOUSIE UNIVERSITY (CA)
(72) ALEC GUY FALKENHAM
Prazo de Validade: 20 (vinte) anos contados a partir de 28/08/2014, observadas as condições legais.

---

(11) BR 11 2016 004992-6 B1

Código 16.1 - Concessão de Patente ou Certificado de Adição de Invenção
(22) 07/07/2014
(30) 11/09/2013 EP 13183890.6
(51) B01J 2/10 (2006.01), B01J 2/12 (2006.01), B01J 2/00 (2006.01), C22B 1/16 (2006.01), C22B 1/24 (2006.01), C22B 1/243 (2006.01)
(54) MÉTODO PARA FABRICAR GRANULADOS E DISPOSITIVO PARA

REALIZAR O MÉTODO
(73) PRIMETALS TECHNOLOGIES AUSTRIA GMBH (AT)
(72) CHRISTOPH AICHINGER; JOHANN REIDETSCHLAEGER; STEFAN HOETZINGER; KARL LAABER
Prazo de Validade: 20 (vinte) anos contados a partir de 07/07/2014, observadas as condições legais.

---

(11) BR 11 2016 006262-0 B1

Código 16.1 - Concessão de Patente ou Certificado de Adição de Invenção
(22) 13/10/2014
(30) 17/10/2013 EP 13189048.5
(51) C07D 401/14 (2006.01)
(54) COMPOSTO, COMPOSIÇÃO, MATERIAL DE ACABAMENTO AUTOMOTIVO INTERIOR OU EXTERIOR, ARTIGO AGRÍCOLA, E, MÉTODOS PARA ESTABILIZAÇÃO DE UM MATERIAL ORGÂNICO E PREPARAÇÃO DE UM COMPOSTO
(73) BASF SE (DE)
(72) CORNELIA SCHLETH; LIANE SCHULZ; BRUNO ROTZINGER; BJÖRN LUDOLPH; MANUELE VITALI
Prazo de Validade: 20 (vinte) anos contados a partir de 13/10/2014, observadas as condições legais.

---

(11) BR 11 2016 006788-6 B1

Código 16.1 - Concessão de Patente ou Certificado de Adição de Invenção
(22) 03/02/2015
(30) 10/02/2014 US 61/938,130
(51) B07B 1/00 (2006.01), B07B 1/42 (2006.01), B07B 1/46 (2006.01)
(54) APARELHO VIBRATÓRIO E MÉTODO DE MONTAGEM APARELHO VIBRATÓRIO
(73) GENERAL KINEMATICS CORPORATION (US)
(72) ERIC DICKINSON; WILLIAM GERALD LICHTENBERGER
Prazo de Validade: 20 (vinte) anos contados a partir de 03/02/2015, observadas as condições legais.

---

(11) BR 11 2016 007272-3 B1

Código 16.1 - Concessão de Patente ou Certificado de Adição de Invenção
(22) 01/10/2014
(30) 01/10/2013 NO 20131320
(51) G01F 1/74 (2006.01)
(54) MÉTODO PARA A DETERMINAÇÃO DE FLUXOS DE UMA MISTURA DE MÚLTIPLOS COMPONENTES E DISPOSITIVO PARA A DETERMINAÇÃO DE FLUXOS DE UMA MISTURA DE MÚLTIPLOS COMPONENTES EM UMA TUBULAÇÃO
(73) FMC KONGSBERG SUBSEA AS (NO)
(72) Arnstein WEE; Kenneth GUNDERSEN
Prazo de Validade: 20 (vinte) anos contados a partir de 01/10/2014, observadas

	as condições legais.
(11) BR 11 2016 007356-8 B1	Código 16.1 - Concessão de Patente ou Certificado de Adição de Invenção (22) 02/10/2014 (30) 07/10/2013 IN 2977/DEL/2013 (51) A01N 43/50 (2006.01), A01N 43/90 (2006.01), A01N 53/00 (2006.01), A01P 13/00 (2006.01), C07D 401/04 (2006.01) (54) COMPOSTOS HERBICIDAS (73) SYNGENTA LIMITED (GB) ; SYNGENTA PARTICIPATIONS AG (CH) (72) MANGALA PHADTE; RAVINDRA SONAWANE; JAMES ALAN MORRIS; JUTTA ELISABETH BOEHMER; TIMOTHY ROBERT DESSON; SALLY ELIZABETH RUSSELL; KENNETH LING; ALAN JOSEPH HENNESSY; MATTHEW BRIAN HOTSON; ADRIAN LONGSTAFF; CLAIRE JANET RUSSELL; JAKE GOODWIN-TINDALL Prazo de Validade: 20 (vinte) anos contados a partir de 02/10/2014, observadas as condições legais.
(11) BR 11 2016 008860-3 B1	Código 16.1 - Concessão de Patente ou Certificado de Adição de Invenção (22) 25/11/2014 (30) 05/12/2013 FR 1362165 (51) B60C 23/04 (2006.01), B60W 30/00 (2006.01) (54) SISTEMA, E, PROCESSO DE DETECÇÃO DO ESTADO DE ENCHIMENTO DE, PELO MENOS, UM DOS PNEUS DAS RODAS DIRECIONAIS DE UM VEÍCULO AUTOMOTIVO (73) RENAULT S.A.S (FR) (72) PITA-GIL, GUILHERMO; PICIU, MARIUS; MONTI, ALESSANDRO Prazo de Validade: 20 (vinte) anos contados a partir de 25/11/2014, observadas as condições legais.
(11) BR 11 2016 009786-6 B1	Código 16.1 - Concessão de Patente ou Certificado de Adição de Invenção (22) 07/11/2014 (30) 08/11/2013 US 61/901,689 (51) C07D 271/08 (2006.01), C07D 413/04 (2006.01), A61K 31/4245 (2006.01), A61P 35/00 (2006.01) (54) COMPOSTOS INIBIDORES DE INDOLEAMINA 2,3-DIOXIGENASE E SEUS PROCESSOS DE SÍNTESE (73) INCYTE HOLDINGS CORPORATION (US) (72) MING TAO; WILLIAM FRIETZE; DAVID J. MELONI; LINGKAI WENG; JIACHENG ZHOU; YONGCHUN PAN Prazo de Validade: 20 (vinte) anos contados a partir de 07/11/2014, observadas as condições legais.
(11) BR 11 2016 011146-0 B1	Código 16.1 - Concessão de Patente ou Certificado de Adição de Invenção

(22) 17/11/2014
(30) 18/11/2013 IT MI2013A001904
(51) A61L 27/18 (2006.01), A61L 27/56 (2006.01), A61L 27/60 (2006.01)
(54) DISPOSITIVO PARA A RECONSTRUÇÃO DA PELE
(73) ANTONIO SAMBUSSETI (IT)
(72) ANTONIO SAMBUSSETI
Prazo de Validade: 20 (vinte) anos contados a partir de 17/11/2014, observadas as condições legais.

---

(11) BR 11 2016 011157-5 B1

Código 16.1 - Concessão de Patente ou Certificado de Adição de Invenção
(22) 18/11/2014
(30) 18/11/2013 FR 13 61293
(51) A61K 36/05 (2006.01), A61P 37/02 (2006.01)
(54) USOS DE UM EXTRATO DE ALGAS
(73) AMADEITE (FR)
(72) HERVÉ DEMAIS; PI NYVALL COLLÈN; MATTHIEU LE GOFF; ISABELLE LE CHEVILLER
Prazo de Validade: 20 (vinte) anos contados a partir de 18/11/2014, observadas as condições legais.

---

(11) BR 11 2016 011345-4 B1

Código 16.1 - Concessão de Patente ou Certificado de Adição de Invenção
(22) 18/11/2014
(30) 20/11/2013 IT MI2013A001924
(51) A61L 24/00 (2006.01), A61L 24/04 (2006.01), A61K 49/00 (2006.01)
(54) COMPOSIÇÃO FARMACÊUTICA SOB A FORMA DE EMULSÃO OU MICROEMULSÃO
(73) COSMO TECHNOLOGIES LTD. (IE)
(72) LUIGI MARIA LONGO; LUIGI MORO; ENRICO FRIMONTI; ALESSANDRO REPICI
Prazo de Validade: 20 (vinte) anos contados a partir de 18/11/2014, observadas as condições legais.

---

(11) BR 11 2016 012102-3 B1

Código 16.1 - Concessão de Patente ou Certificado de Adição de Invenção
(22) 12/01/2015
(30) 04/02/2014 DE 10 2014 001 329.4
(51) C22C 19/05 (2006.01)
(54) Liga forjável de Níquel-Cromo-Titânio-Alumínio endurecedora
(73) VDM METALS INTERNATIONAL GMBH (DE)
(72) HEIKE HATTENDORF; JUTTA KLÖWER
Prazo de Validade: 20 (vinte) anos contados a partir de 12/01/2015, observadas as condições legais.

---

(11) BR 11 2016 012143-0 B1

Código 16.1 - Concessão de Patente ou Certificado de Adição de Invenção

(22) 28/11/2014
(30) 29/11/2013 IT MI2013A002004
(51) F16L 58/10 (2006.01), F16L 58/18 (2006.01), F16L 13/02 (2006.01), B29C 47/08 (1985.01), B05B 13/04 (2006.01), B29C 63/06 (2006.01)
(54) Aparelho, estação de trabalho e método de aplicação de revestimento protetor de material polimérico
(73) SAIPEM S.P.A. (IT)
(72) MOMTCHIL KALTCHEV; WALTER MARINOZZI
Prazo de Validade: 20 (vinte) anos contados a partir de 28/11/2014, observadas as condições legais.

---

(11) BR 11 2016 012880-0 B1

Código 16.1 - Concessão de Patente ou Certificado de Adição de Invenção
(22) 04/12/2014
(30) 04/12/2013 US 61/911,698
(51) A01N 63/00 (2020.01)
(54) MÉTODOS E COMPOSIÇÕES PARA APRIMORAR O RENDIMENTO DE SOJA
(73) NEWLEAF SYMBIOTICS, INC. (US)
(72) MARCUS JONES; GREGG BOGOSIAN
Prazo de Validade: 20 (vinte) anos contados a partir de 04/12/2014, observadas as condições legais.

---

(11) BR 11 2016 012883-4 B1

Código 16.1 - Concessão de Patente ou Certificado de Adição de Invenção
(22) 04/12/2014
(30) 04/12/2013 US 61/911,780
(51) A01N 63/00 (2020.01)
(54) MÉTODOS E COMPOSIÇÕES PARA APRIMORAR O RENDIMENTO DE MILHO
(73) NEWLEAF SYMBIOTICS, INC. (US)
(72) MARCUS JONES; GREGG BOGOSIAN
Prazo de Validade: 20 (vinte) anos contados a partir de 04/12/2014, observadas as condições legais.

---

(11) BR 11 2016 013342-0 B1

Código 16.1 - Concessão de Patente ou Certificado de Adição de Invenção
(22) 11/12/2014
(30) 12/12/2013 RU 2013155398
(51) B21D 53/78 (2006.01), B23P 15/04 (2006.01), B21K 3/04 (2006.01), B21D 26/02 (2011.01)
(54) MÉTODO DE FABRICAÇÃO DE UMA PÁ DE VENTILADOR OCA
(73) OPEN JOINT STOCK COMPANY "AVIADVIGATEL" (RU) ; JOINT STOCK COMPANY "UFA ENGINE INDUSTRIAL (RU) ; INSTITUTE FOR METALS SUPERPLASICITY PROBLEMS OF THE RUSSIAN ACADEMY OF SCIENCES (IMSP RAS) (RU)
(72) ALEXANDER ALEXANDROVICH INOZEMTSEV; RADIK RAFIKOVICH

	MULYUKOV; SERGEY PETROVICH PAVLINICH; ALEXANDER VIKTOROVICH ARTYUKHOV; RINAT VLADIKOVICH SAFIULLIN; VADIM GENNADIEVICH TRIFONOV; SERGEY ALEXANDROVICH KHARIN; IREK USMANOVICH MANAPOV; MIKHAIL ALEXANDROVICH MOROZOV Prazo de Validade: 20 (vinte) anos contados a partir de 11/12/2014, observadas as condições legais.
(11) BR 11 2016 013507-5 B1	Código 16.1 - Concessão de Patente ou Certificado de Adição de Invenção (22) 11/12/2014 (30) 13/12/2013 EP 13197170.7; 24/02/2014 EP 14156282.7 (51) A23K 20/10 (2016.01), A23K 20/158 (2016.01), A61K 31/11 (2006.01), A61K 31/4188 (2006.01) (54) COMPOSIÇÃO ADITIVA PARA RAÇÃO PARA A PREVENÇÃO OU MINIMIZAÇÃO DE CETOSE EM UM ANIMAL RUMINANTE (73) DSM IP ASSETS B.V. (NL) (72) IRMGARD IMMIG; WOLFGANG STEINBERG; JOSEPH MC GRATH Prazo de Validade: 20 (vinte) anos contados a partir de 11/12/2014, observadas as condições legais.
(11) BR 11 2016 013585-7 B1	Código 16.1 - Concessão de Patente ou Certificado de Adição de Invenção (22) 16/12/2014 (30) 23/12/2013 FR 1363401 (51) B05B 11/00 (2006.01), B05B 15/00 (2018.01) (54) DISPOSITIVO DE ACONDICIONAMENTO E DE DISTRIBUIÇÃO DE PRODUTOS FLUIDOS, LÍQUIDOS OU PASTOSOS (73) LABLABO (FR) (72) JEAN-PHILIPPE TABERLET; PATRICE PUVILAND Prazo de Validade: 20 (vinte) anos contados a partir de 16/12/2014, observadas as condições legais.
(11) BR 11 2016 013611-0 B1	Código 16.1 - Concessão de Patente ou Certificado de Adição de Invenção (22) 10/12/2014 (30) 20/12/2013 EP 13199158.0 (51) C08L 23/12 (2006.01), C08F 2/00 (2006.01) (54) COMPOSTO, COMPOSIÇÃO E ARTIGO DE POLIOLEFINA, COPOLÍMERO DE PROPILENO HETEROFÁSICO E SEUS USOS (73) SAUDI BASIC INDUSTRIES CORPORATION (SA) ; SABIC GLOBAL TECHNOLOGIES B.V. (NL) (72) PETER NEUTEBOOM; PIETER VALKIER Prazo de Validade: 20 (vinte) anos contados a partir de 10/12/2014, observadas as condições legais.
(11) BR 11 2016 014012-5 B1	Código 16.1 - Concessão de Patente ou Certificado de Adição de Invenção

(22) 19/12/2014
(30) 20/12/2013 EP 13199163.0
(51) C08F 210/16 (2006.01), C08F 4/656 (2006.01), C08F 4/646 (2006.01), C08F 4/649 (2006.01)
(54) SISTEMA DE CATALISADOR PARA POLIMERIZAÇÃO DE UMA OLEFINA, COMPREENDENDO UM COMPOSTO, PROCESSO DE PREPARAÇÃO DO REFERIDO SISTEMA E USOS DO COMPOSTO
(73) SAUDI BASIC INDUSTRIES CORPORATION (SA) ; SABIC GLOBAL TECHNOLOGIES B.V. (NL)
(72) MARTIN ALEXANDER ZUIDEVELD; ERIK ZUIDEMA
Prazo de Validade: 20 (vinte) anos contados a partir de 19/12/2014, observadas as condições legais.

---

(11) BR 11 2016 014448-1 B1

Código 16.1 - Concessão de Patente ou Certificado de Adição de Invenção
(22) 17/12/2014
(30) 20/12/2013 FR 1363245
(51) B60B 5/02 (2006.01), B60B 21/02 (2006.01), B60B 25/00 (2006.01)
(54) ARO FLEXÍVEL COM GANCHOS FLUTUANTES
(73) COMPAGNIE GENERALE DES ETABLISSEMENTS MICHELIN (FR)
(72) JOSÉ MERINO LOPEZ
Prazo de Validade: 20 (vinte) anos contados a partir de 17/12/2014, observadas as condições legais.

---

(11) BR 11 2016 014452-0 B1

Código 16.1 - Concessão de Patente ou Certificado de Adição de Invenção
(22) 17/12/2014
(30) 20/12/2013 FR 1363252
(51) B60B 5/02 (2006.01), B60B 21/02 (2006.01), B60B 25/00 (2006.01)
(54) ARO FLEXÍVEL COM GANCHOS FLUTUANTES
(73) COMPAGNIE GENERALE DES ETABLISSEMENTS MICHELIN . (FR)
(72) JOSÉ MERINO LOPEZ
Prazo de Validade: 20 (vinte) anos contados a partir de 17/12/2014, observadas as condições legais.

---

(11) BR 11 2016 015003-1 B1

Código 16.1 - Concessão de Patente ou Certificado de Adição de Invenção
(22) 10/12/2014
(30) 26/12/2013 JP 2013-269408
(51) B29C 65/08 (2006.01), A61F 13/15 (2006.01)
(54) DISPOSITIVO PARA SOLDAGEM ULTRASSÔNICA
(73) ZUIKO CORPORATION (JP)
(72) YUKIHIKO FUJITA; HIDEYUKI NAKAMURA
Prazo de Validade: 20 (vinte) anos contados a partir de 10/12/2014, observadas as condições legais.

(11) BR 11 2016 015004-0 B1

Código 16.1 - Concessão de Patente ou Certificado de Adição de Invenção
(22) 10/12/2014
(30) 26/12/2013 JP 2013-269409
(51) B29C 65/08 (2006.01), A61F 13/15 (2006.01), A61F 13/49 (2006.01)
(54) DISPOSITIVO PARA SOLDAGEM ULTRASSÔNICA
(73) ZUIKO CORPORATION (JP)
(72) YUKIHIKO FUJITA; HIDEYUKI NAKAMURA
Prazo de Validade: 20 (vinte) anos contados a partir de 10/12/2014, observadas as condições legais.

(11) BR 11 2016 015082-1 B1

Código 16.1 - Concessão de Patente ou Certificado de Adição de Invenção
(22) 06/01/2015
(30) 27/01/2014 EP 14152727.5
(51) A61K 8/25 (2006.01), A61Q 5/00 (2006.01), A61Q 5/06 (2006.01), A61K 8/891 (2006.01)
(54) COMPOSIÇÃO DE TRATAMENTO DO CABELO
(73) UNILEVER NV (NL)
(72) SIAN RUTH BURNS; LALITESH CHANDRA
Prazo de Validade: 20 (vinte) anos contados a partir de 06/01/2015, observadas as condições legais.

(11) BR 11 2016 015347-2 B1

Código 16.1 - Concessão de Patente ou Certificado de Adição de Invenção
(22) 23/12/2014
(30) 31/12/2013 US 61/922,318
(51) B29C 39/12 (2006.01)
(54) PROCESSO PARA A FORMAÇÃO DE UM PRODUTO DE FILME DOTADO DE UM FORMATO EM CAMADAS MÚLTIPLAS, PRODUTO DE FILME DOTADO DE UM FORMATO EM CAMADAS MÚLTIPLAS E APARELHO PARA FORMAR UM PRODUTO DE FILME DOTADO DE UM FORMATO EM CAMADAS MÚLTIPLAS
(73) JOHNSON & JOHNSON CONSUMER INC. (US)
(72) CURT BINNER; KENNETH A. PELLEY
Prazo de Validade: 20 (vinte) anos contados a partir de 23/12/2014, observadas as condições legais.

(11) BR 11 2016 015545-9 B1

Código 16.1 - Concessão de Patente ou Certificado de Adição de Invenção
(22) 15/01/2015
(30) 29/01/2014 DE 10 2014 101 080.9
(51) B22C 9/08 (2006.01), B22D 15/02 (2006.01), B22D 18/04 (2006.01), B22D 23/02 (2006.01)
(54) Dispositivo para a produção de um cárter do cilindro usando o método de fundição de baixa pressão ou de fundição por gravidade
(73) KS HUAYU ALUTECH GMBH (DE)
(72) LUDGER URHAHN; HERBERT MÖDING; ECKHART METZGER;

	CHRISTIAN KLIMESCH Prazo de Validade: 20 (vinte) anos contados a partir de 15/01/2015, observadas as condições legais.
(11) BR 11 2016 015686-2 B1	Código 16.1 - Concessão de Patente ou Certificado de Adição de Invenção (22) 07/01/2015 (30) 07/01/2014 US 61/924,532; 05/01/2015 US 14/589,226 (51) B23K 9/29 (2006.01) (54) CONJUNTO DE TOCHA PARA SOLDAGEM E DIFUSOR PARA UM CONJUNTO DE TOCHA PARA SOLDAGEM (73) LINCOLN GLOBAL, INC. (US) (72) JEFFREY L. KACHLINE Prazo de Validade: 20 (vinte) anos contados a partir de 07/01/2015, observadas as condições legais.
(11) BR 11 2016 015745-1 B1	Código 16.1 - Concessão de Patente ou Certificado de Adição de Invenção (22) 05/01/2015 (30) 08/01/2014 US 61/924,729; 11/02/2014 EP 14154658.0 (51) A01N 41/06 (2006.01), A01N 43/50 (2006.01), A01N 43/653 (2006.01), A01N 43/88 (2006.01), A01P 13/00 (2006.01) (54) COMPOSIÇÕES HERBICIDAS, USO DAS COMPOSIÇÕES, MÉTODO DE CONTROLE DE VEGETAÇÃO INDESEJADA E FORMULAÇÃO HERBICIDA (73) BASF AGROCHEMICAL PRODUCTS B.V. (NL) (72) CYRILL ZAGAR; EDSON BEGLIOMINI; ABHISHEK BEOHAR; AJAY CHANDOLA; SATISH GANIGER; SUDHAKAR KANDRU; YOGESH OTURKAR; YOGENDRA RATHORE; NILANJAN SANYAL Prazo de Validade: 20 (vinte) anos contados a partir de 05/01/2015, observadas as condições legais.
(11) BR 11 2016 016174-2 B1	Código 16.1 - Concessão de Patente ou Certificado de Adição de Invenção (22) 03/02/2015 (30) 06/02/2014 FR 1450914 (51) A61L 9/01 (2006.01), B22C 1/16 (2006.01), C07C 209/90 (2006.01) (54) COMPOSIÇÃO DE AMINAS DE ODOR MASCARADO (73) ARKEMA FRANCE (FR) (72) CHRISTOPHE RUPPIN; CHRISTIAN FORQUY Prazo de Validade: 20 (vinte) anos contados a partir de 03/02/2015, observadas as condições legais.
(11) BR 11 2016 016710-4 B1	Código 16.1 - Concessão de Patente ou Certificado de Adição de Invenção (22) 03/02/2015 (30) 12/02/2014 US 14/179,083 (51) C10G 65/10 (2006.01)

(54) PROCESSO E SISTEMA PARA MELHORAR OS RESÍDUOS DE HIDROCARBONETOS E CARGAS DE DESTILADOS PESADOS
(73) LUMMUS TECHNOLOGY INC. (US)
(72) ARUN ARORA; MARVIN I. GREENE
Prazo de Validade: 20 (vinte) anos contados a partir de 03/02/2015, observadas as condições legais.

---

(11) BR 11 2016 017304-0 B1

Código 16.1 - Concessão de Patente ou Certificado de Adição de Invenção
(22) 26/01/2015
(30) 28/01/2014 JP 2014-013297
(51) C22C 38/00 (2006.01), C21D 8/02 (2006.01), C22C 38/38 (2006.01), C22C 38/58 (2006.01)
(54) PLACA DE AÇO RESISTENTE À ABRASÃO E MÉTODO PARA PRODUZIR A MESMA
(73) JFE STEEL CORPORATION (JP)
(72) MASAO YUGA; SHINICHI MIURA; AKIO OHMORI
Prazo de Validade: 20 (vinte) anos contados a partir de 26/01/2015, observadas as condições legais.

---

(11) BR 11 2016 017371-6 B1

Código 16.1 - Concessão de Patente ou Certificado de Adição de Invenção
(22) 19/12/2014
(30) 08/02/2014 DE 10 2014 001 703.6
(51) F28F 9/02 (2006.01), F28D 1/04 (2006.01), F28D 1/053 (2006.01)
(54) DISPOSITIVO DE TROCA DE CALOR
(73) HYDAC COOLING GMBH (DE)
(72) FRANK GÜNTER LEHMANN
Prazo de Validade: 20 (vinte) anos contados a partir de 19/12/2014, observadas as condições legais.

---

(11) BR 11 2016 017527-1 B1

Código 16.1 - Concessão de Patente ou Certificado de Adição de Invenção
(22) 30/12/2014
(30) 03/01/2014 EP 14150153.6
(51) C07D 401/14 (2006.01), C07D 231/38 (2006.01), A01N 43/56 (2006.01)
(54) COMPOSTOS, USOS DE COMPOSTOS, COMPOSIÇÕES FARMACÊUTICAS, PROCESSO PARA PRODUZIR COMPOSIÇÕES E MÉTODO NÃO TERAPÊUTICO PARA CONTROLAR PRAGAS
(73) BAYER ANIMAL HEALTH GMBH (DE)
(72) HANS-GEORG SCHWARZ; MICHAEL MAUE; KERSTIN ILG; ULRICH GÖRGENS; ANDREAS TURBERG; SEBASTIAN HORSTMANN; JOHANNES KÖBBERLING; NIELS LINDNER
Prazo de Validade: 20 (vinte) anos contados a partir de 30/12/2014, observadas as condições legais.

(11) BR 11 2016 018654-0 B1

Código 16.1 - Concessão de Patente ou Certificado de Adição de Invenção
(22) 13/02/2015
(30) 14/02/2014 GB 1402669.4
(51) A61K 8/25 (2006.01), A61K 8/34 (2006.01), A61K 8/36 (2006.01), A61K 8/365 (2006.01), A61K 8/49 (2006.01), A61K 8/60 (2006.01), A61K 8/73 (2006.01), A61Q 15/00 (2006.01), A61K 8/86 (2006.01), A61K 8/04 (2006.01), A61K 8/19 (2006.01)
(54) COMPOSIÇÕES DE SILICATO ESTABILIZADAS E SEU USO COMO COMPOSIÇÕES ANTIPERSPIRANTES
(73) UNITED KINGDOM RESEARCH AND INNOVATION (GB)
(72) CARLOS ANDRÉ PASSOS BASTOS; JONATHAN JOSEPH POWELL; NUNO JORGE RODRIGUES FARIA
Prazo de Validade: 20 (vinte) anos contados a partir de 13/02/2015, observadas as condições legais.

(11) BR 11 2016 018681-8 B1

Código 16.1 - Concessão de Patente ou Certificado de Adição de Invenção
(22) 20/02/2015
(30) 20/02/2014 EP 14000598.4
(51) A61L 27/54 (2006.01), A61L 27/24 (2006.01), A61L 27/26 (2006.01)
(54) SISTEMA DE DISTRIBUIÇÃO DE SUBSTÂNCIAS QUE COMPREENDE PELO MENOS UM MATERIAL POLIMÉRICO FORMADOR DE UMA MATRIZ E UM FÁRMACO ANABÓLICO, PROCESSO DE PRODUÇÃO DO MESMO E ARTIGO DE MANUFATURA
(73) : MERCK PATENT GMBH (DE)
(72) CHRISTOPH H LADEL; HANS GUEHRING
Prazo de Validade: 20 (vinte) anos contados a partir de 20/02/2015, observadas as condições legais.

(11) BR 11 2016 018704-0 B1

Código 16.1 - Concessão de Patente ou Certificado de Adição de Invenção
(22) 20/02/2015
(30) 20/02/2014 EP 14000599.2
(51) A61L 27/36 (2006.01)
(54) PROCESSO PARA PRODUÇÃO DE UM MATERIAL DE CARTILAGEM TRANSPLANTÁVEL PARA ENGENHARIA DE TECIDO
(73) MERCK PATENT GMBH (DE)
(72) CHRISTOPH H LADEL; HANS GUEHRING; ANNE GIGOUT
Prazo de Validade: 20 (vinte) anos contados a partir de 20/02/2015, observadas as condições legais.

(11) BR 11 2016 018880-2 B1

Código 16.1 - Concessão de Patente ou Certificado de Adição de Invenção
(22) 21/01/2015
(30) 19/02/2014 SE 1450198-5
(51) A61L 2/08 (2006.01), B65B 55/08 (2006.01), G21K 5/00 (2006.01), H01J 37/07 (2006.01), H01J 37/24 (2006.01)

(54) APARELHO DE ESTERILIZAÇÃO, E, MÉTODO PARA ESTERILIZAR UMA PLURALIDADE DE RECIPIENTES DE ACONDICIONAMENTO
(73) TETRA LAVAL HOLDINGS & FINANCE S.A. (CH)
(72) JONAS DICKNER; HÅKAN MELLBIN; ROGER LINDGREN; MATS ÅKESSON
Prazo de Validade: 20 (vinte) anos contados a partir de 21/01/2015, observadas as condições legais.

---

(11) BR 11 2016 020191-4 B1

Código 16.1 - Concessão de Patente ou Certificado de Adição de Invenção
(22) 27/02/2015
(30) 05/03/2014 DE 10 2014 102 913.5
(51) C21C 5/00 (2006.01), F27D 3/16 (2006.01), F27D 19/00 (2006.01)
(54) MÉTODO PARA A OPERAÇÃO DE UM FORNO DE CUBA
(73) THYSSENKRUPP STEEL EUROPE AG (DE) ; THYSSENKRUPP AG (DE)
(72) MARTIN KANNAPPEL; RAINER KLOCK
Prazo de Validade: 20 (vinte) anos contados a partir de 27/02/2015, observadas as condições legais.

---

(11) BR 11 2016 020836-6 B1

Código 16.1 - Concessão de Patente ou Certificado de Adição de Invenção
(22) 04/03/2015
(30) 12/03/2014 FR 1452026
(51) F28F 9/02 (2006.01), F28D 1/03 (2006.01)
(54) DISPOSITIVO DE CONEXÃO PARA TROCADOR DE CALOR E TROCADOR DE CALOR EQUIPADO COM O DITO DISPOSITIVO DE CONEXÃO
(73) VALEO SYSTEMES THERMIQUES (FR)
(72) SYLVAIN MOREAU; MOHAMED IBRAHIMI; FRANÇOIS BUSSON
Prazo de Validade: 20 (vinte) anos contados a partir de 04/03/2015, observadas as condições legais.

---

(11) BR 11 2016 020983-4 B1

Código 16.1 - Concessão de Patente ou Certificado de Adição de Invenção
(22) 13/03/2015
(30) 14/03/2014 US 14/211,994; 27/03/2014 US 14/227,365
(51) A61L 27/24 (2006.01), A61L 27/48 (2006.01), C08L 33/12 (2006.01)
(54) COMPOSIÇÃO DE IMPLANTE ALOPLÁSTICO, E MÉTODO DE PREENCHIMENTO DE TECIDO MOLE
(73) SUNEVA MEDICAL, INC. (US)
(72) LOUIS MASI
Prazo de Validade: 20 (vinte) anos contados a partir de 13/03/2015, observadas as condições legais.

---

(11) BR 11 2016 021662-8 B1

Código 16.1 - Concessão de Patente ou Certificado de Adição de Invenção
(22) 10/03/2015

(30) 11/04/2014 US 14/251373
(51) A61Q 5/06 (2006.01), A61K 8/81 (2006.01), A61K 8/92 (2006.01), A61K 8/02 (2006.01), A61K 8/04 (2006.01)
(54) DISPERSÃO AQUOSA PARA MODELAR O CABELO, PROCESSO PARA A PREPARAÇÃO DA DISPERSÃO AQUOSA, COMPOSIÇÃO, MÉTODO DE MODELAR O CABELO, MÉTODO PARA MAQUIAR OU CUIDAR DE UMSUBSTRATO QUERATINOSO, MÉTODO PARA REVESTIMENTO DE UM SUBSTRATO QUERATINOSO E COMPOSIÇÃO PARA MOLDAR O CABELO
(73) L'OREAL (FR)
(72) JEAN-THIERRY SIMONNET; BRADFORD JOSEPH PISTORIO; CHARLES MICHAEL SANFORD SHAW; JIM MITCHELL SINGER
Prazo de Validade: 20 (vinte) anos contados a partir de 10/03/2015, observadas as condições legais.

---

(11) BR 11 2016 021820-5 B1

Código 16.1 - Concessão de Patente ou Certificado de Adição de Invenção
(22) 24/03/2015
(30) 25/03/2014 GB 1405277.3
(51) B01J 35/04 (2006.01), B01D 46/24 (2006.01), B05D 3/04 (2006.01), F01N 3/022 (2006.01), F01N 3/28 (2006.01), C04B 41/00 (2006.01)
(54) MÉTODO PARA REVESTIMENTO DE UM SUBSTRATO DE FILTRO COMPREENDENDO UMA PLURALIDADE DE CANAIS
(73) JOHNSON MATTHEY PUBLIC LIMITED COMPANY (GB)
(72) KANESHALINGHAM ARULRAJ; JENITA BHANTOO; JAMIE SAVAGE; ANDREW SMITH; LIFENG WANG; DAISUKE YOKOTA
Prazo de Validade: 20 (vinte) anos contados a partir de 24/03/2015, observadas as condições legais.

---

(11) BR 11 2016 022603-8 B1

Código 16.1 - Concessão de Patente ou Certificado de Adição de Invenção
(22) 01/04/2014
(51) A01G 27/06 (2006.01), A01G 9/02 (2018.01)
(54) HIDROPLANTADOR APERFEIÇOADO
(73) JOSE ANTONIO FLORES GARCIA (MX)
(72) JOSE ANTONIO FLORES GARCIA
Prazo de Validade: 20 (vinte) anos contados a partir de 01/04/2014, observadas as condições legais.

---

(11) BR 11 2016 024696-9 B1

Código 16.1 - Concessão de Patente ou Certificado de Adição de Invenção
(22) 22/04/2015
(30) 24/04/2014 US 61/983.790
(51) B26B 21/40 (2006.01)
(54) Cartucho de barbear
(73) SHAVELOGIC, INC. (US)
(72) JOHN W GRIFFIN; CRAIG A. PROVOST; WILLIAM E TUCKER; DOUGLAS R. KOHRING

	Prazo de Validade: 20 (vinte) anos contados a partir de 22/04/2015, observadas as condições legais.
(11) BR 11 2016 025055-9 B1	Código 16.1 - Concessão de Patente ou Certificado de Adição de Invenção (22) 26/04/2015 (30) 26/04/2014 US 61/984,772 (51) A01M 1/02 (2006.01), A01M 1/04 (2006.01), A01M 1/14 (2006.01) (54) ARMADILHA PARA INSETOS (73) THE PROCTER & GAMBLE COMPANY (US) (72) ANDREW F. SANDFORD; LARS LIEBERWIRTH; DANIEL B. LAZARCHIK Prazo de Validade: 20 (vinte) anos contados a partir de 26/04/2015, observadas as condições legais.
(11) BR 11 2016 026448-7 B1	Código 16.1 - Concessão de Patente ou Certificado de Adição de Invenção (22) 13/05/2015 (30) 15/05/2014 US 61/993,932; 08/05/2015 US 14/708,131 (51) C22B 59/00 (2006.01), C22B 1/06 (2006.01) (54) PROCESSO PARA EXTRAIR TERRA RARA E REMOVER TÓRIO DOS MINÉRIOS PORTADORES DE MONAZITA E BASTNASITA (73) VALE S/A (BR/RJ) (72) RUBERLAN GOMES SILVA; LEANDRO AUGUSTO VIANA TEIXEIRA Prazo de Validade: 20 (vinte) anos contados a partir de 13/05/2015, observadas as condições legais.
(11) BR 11 2016 029300-2 B1	Código 16.1 - Concessão de Patente ou Certificado de Adição de Invenção (22) 16/06/2015 (30) 24/06/2014 FR 14/55866 (51) B60C 11/12 (2006.01), B60C 11/03 (2006.01), B60C 11/04 (2006.01) (54) BANDA DE RODAGEM INCISADA PARA PNEU DE ENGENHARIA CIVIL (73) COMPAGNIE GENERALE DES ETABLISSEMENTS MICHELIN; (FR) (72) FRANÇOIS BARBARIN; GUILLAUME DEMAZIERE Prazo de Validade: 20 (vinte) anos contados a partir de 16/06/2015, observadas as condições legais.
(11) BR 11 2016 029865-9 B1	Código 16.1 - Concessão de Patente ou Certificado de Adição de Invenção (22) 28/05/2015 (30) 20/06/2014 US 62/014,962 (51) C23C 8/22 (2006.01), C21D 6/00 (2006.01), C23C 8/26 (2006.01), C23C 8/32 (2006.01), C21D 1/06 (2006.01) (54) MÉTODO DE FORMAÇÃO DE UMA LIGA FERROSA E MATERIAL DE LIGA FERROSA (73) ARVINMERITOR TECHNOLOGY, LLC. (US) (72) DANIELLE RICKERT; KENNETH K. YU

	Prazo de Validade: 20 (vinte) anos contados a partir de 28/05/2015, observadas as condições legais.
(11) BR 11 2017 000157-8 B1	Código 16.1 - Concessão de Patente ou Certificado de Adição de Invenção (22) 10/07/2014 (51) A61K 8/02 (2006.01), A61Q 11/00 (2006.01) (54) COMPOSIÇÕES BUCAIS ANTICÁLCULO (73) THE PROCTER & GAMBLE COMPANY (US) (72) HONGMEI YANG; ROSS STRAND; YANG SU Prazo de Validade: 20 (vinte) anos contados a partir de 10/07/2014, observadas as condições legais.
(11) BR 11 2017 001006-2 B1	Código 16.1 - Concessão de Patente ou Certificado de Adição de Invenção (22) 17/07/2015 (30) 18/07/2014 EM 14177679.9 (51) C07C 51/46 (2006.01), C10C 5/00 (2006.01), C08B 3/06 (2006.01), C07C 45/89 (2006.01), C07C 53/08 (2006.01) (54) PROCESSO PARA A PURIFICAÇÃO DE ÁCIDO ACÉTICO RECUPERADO DE UM PROCESSO DE ACETILAÇÃO DE MADEIRA E SISTEMA (73) TRICOYA TECHNOLOGIES LTD (GB) (72) STEPHEN JOHN BENSTEAD; BENJAMIN THOMAS PAINTER Prazo de Validade: 20 (vinte) anos contados a partir de 17/07/2015, observadas as condições legais.
(11) BR 11 2017 001176-0 B1	Código 16.1 - Concessão de Patente ou Certificado de Adição de Invenção (22) 16/07/2015 (30) 22/07/2014 FR 1457081 (51) A61L 2/12 (2006.01), A61L 11/00 (2006.01), B09B 3/00 (2006.01), H05B 6/78 (2006.01) (54) Sistema de tratamento contínuo de resíduos de produtos aderentes por suprimento térmico para a sanitização de resíduos ou a descontaminação de resíduos com risco infeccioso, instalação de tratamento contínuo de resíduos, uso de um sistema e de uma instalação (73) AMB (BE) (72) GAUTHIER HURLIN; SÉBASTIEN CORNEILLIE Prazo de Validade: 20 (vinte) anos contados a partir de 16/07/2015, observadas as condições legais.
(11) BR 11 2017 001652-4 B1	Código 16.1 - Concessão de Patente ou Certificado de Adição de Invenção (22) 26/06/2015 (30) 08/08/2014 EP 14180346.0 (51) H05B 3/84 (2006.01), H05B 3/12 (2006.01)

(54) VIDRAÇA TRANSPARENTE COM UM REVESTIMENTO ELETRICAMENTE CONDUTOR AQUECÍVEL, MÉTODO PARA PRODUZIR UMA VIDRAÇA TRANSPARENTE E USO DA VIDRAÇA TRANSPARENTE
(73) SAINT-GOBAIN GLASS FRANCE (FR)
(72) GÜNTHER SCHALL; VALENTIN SCHULZ; BOJAN DIMITRIJEVIC
Prazo de Validade: 20 (vinte) anos contados a partir de 26/06/2015, observadas as condições legais.

---

(11) BR 11 2017 001772-5 B1

Código 16.1 - Concessão de Patente ou Certificado de Adição de Invenção
(22) 22/06/2015
(30) 28/07/2014 FR 1457262
(51) C07C 67/08 (2006.01), C07C 69/54 (2006.01)
(54) PROCESSO APERFEIÇOADO DE FABRICAÇÃO DE (MET) ACRILATOS DE ALQUILA
(73) ARKEMA FRANCE (FR)
(72) ANNE MORELIERE; GILLES FRIMOUR; JEAN-MICHEL PAUL; STEPHANE DENIS
Prazo de Validade: 20 (vinte) anos contados a partir de 22/06/2015, observadas as condições legais.

---

(11) BR 11 2017 005120-6 B1

Código 16.1 - Concessão de Patente ou Certificado de Adição de Invenção
(22) 15/09/2015
(30) 15/09/2014 US 62/050,567
(51) A61K 39/00 (2006.01)
(54) COMPOSIÇÃO
(73) OBI PHARMA, INC. (TW)
(72) CHENG-DER TONY YU; YIH HUANG HSIEH; I-JU CHEN; WEI-HAN LEE; NAN-HSUAN WANG
Prazo de Validade: 20 (vinte) anos contados a partir de 15/09/2015, observadas as condições legais.

---

(11) BR 11 2017 007195-9 B1

Código 16.1 - Concessão de Patente ou Certificado de Adição de Invenção
(22) 04/11/2015
(30) 04/11/2014 US 62/074,847; 18/12/2014 EP 14198819.6; 28/09/2015 EP 15187088.8
(51) A61K 8/24 (2006.01), A61Q 11/00 (2006.01)
(54) COMPOSIÇÕES ANTITÁRTARO PARA TRATAMENTO BUCAL QUE PROPORCIONAM PREVENÇÃO DA CRISTALIZAÇÃO
(73) THE PROCTER & GAMBLE COMPANY (US)
(72) GOLAM FARUQUE KHAN; WILLIAM MICHAEL GLANDORF
Prazo de Validade: 20 (vinte) anos contados a partir de 04/11/2015, observadas as condições legais.

(11) BR 11 2017 008673-5 B1

Código 16.1 - Concessão de Patente ou Certificado de Adição de Invenção
(22) 31/10/2014
(51) B26D 1/24 (2006.01), B26D 5/08 (2006.01), B41J 11/70 (2006.01)
(54) CORTADOR DE MEIO DE IMPRESSÃO, APARELHO DE IMPRESSÃO E MÉTODO PARA CORTAR MEIOS DE IMPRESSÃO
(73) HEWLETT-PACKARD DEVELOPMENT COMPANY, L.P. (US)
(72) JAVIER BARCO ORIA; IVÁN PALOMAR BLAY; ÍÑIGO BENJAMÍN ORAA GIL
Prazo de Validade: 20 (vinte) anos contados a partir de 31/10/2014, observadas as condições legais.

(11) BR 11 2017 010149-1 B1

Código 16.1 - Concessão de Patente ou Certificado de Adição de Invenção
(22) 13/11/2015
(30) 14/11/2014 ES P201431667; 14/11/2014 ES P201431669
(51) C07C 29/34 (2006.01), C07C 31/125 (2006.01)
(54) MÉTODO PARA PREPARAR N-OCTANOL POR CONDENSAÇÃO DE GUERBET, INSTALAÇÃO PARA FABRICAR N-BUTANOL, N-OCTANOL E NDECANOL A PARTIR DE UMA FONTE DE ETANOL E UMA FONTE DE N-HEXANOL E PROCESSO CONTÍNUO PARA PREPARAR N-BUTANOL E N-OCTANOL
(73) ABENGOA BIOENERGIA NUEVAS TECNOLOGIAS, S.A. (ES)
(72) JUAN LUIS SANZ YAGUE; FRANCISCO ANTONIO LADRÓN DE GUEVARA VIDAL; LAURA SÁNCHEZ HOLGADO; YOLANDA PEÑA GÓMEZ; CARMEN MARÍA REYES VALLE; ANA ROSA SÁNCHEZ SÁNCHEZ
Prazo de Validade: 20 (vinte) anos contados a partir de 13/11/2015, observadas as condições legais.

(11) BR 11 2017 010151-3 B1

Código 16.1 - Concessão de Patente ou Certificado de Adição de Invenção
(22) 10/12/2015
(30) 10/12/2014 FR 1462198
(51) A61K 8/26 (2006.01), A61K 8/28 (2006.01), A61Q 15/00 (2006.01), A61K 8/891 (2006.01), A61K 8/90 (2006.01), A61K 8/04 (2006.01)
(54) COMPOSIÇÃO ANIDRA EM FORMA DE AEROSSOL, PROCESSO COSMÉTICO DE TRATAMENTO DA PERSPIRAÇÃO HUMANA, DISPOSITIVO DE AEROSSOL E USO
(73) L'OREAL (FR)
(72) VÉRONIQUE FERRARI; LAURE RAMOS-STANBURY; XAVIER JALENQUES
Prazo de Validade: 20 (vinte) anos contados a partir de 10/12/2015, observadas as condições legais.

(11) BR 11 2017 010689-2 B1

Código 16.1 - Concessão de Patente ou Certificado de Adição de Invenção
(22) 23/12/2015
(30) 23/12/2014 FR 1463283

(51) A61K 8/34 (2006.01), A61K 8/37 (2006.01), A61Q 19/00 (2006.01), A61K 8/81 (2006.01)
(54) COMPOSIÇÃO, PROCESSO COSMÉTICO E USO COSMÉTICO DA COMPOSIÇÃO E DE ÉSTER DE ÁCIDO
(73) L'OREAL (FR)
(72) ISABELLE TERRISSE; IRÈNE ELGUIDJ
Prazo de Validade: 20 (vinte) anos contados a partir de 23/12/2015, observadas as condições legais.

---

(11) BR 11 2017 010697-3 B1

Código 16.1 - Concessão de Patente ou Certificado de Adição de Invenção
(22) 01/12/2014
(51) A61K 8/34 (2006.01), A61Q 11/00 (2006.01), A61Q 11/02 (2006.01)
(54) MÉTODO PARA AUMENTAR A RESISTÊNCIA DE UMA COMPOSIÇÃO AO ATAQUE MICROBIANO E MÉTODO PARA FABRICAR UMA COMPOSIÇÃO PARA HIGIENE BUCAL
(73) COLGATE-PALMOLIVE COMPANY (US)
(72) NILZA SHIMOHIRAO; SILVIO APARECIDO DOS SANTOS
Prazo de Validade: 20 (vinte) anos contados a partir de 01/12/2014, observadas as condições legais.

---

(11) BR 11 2017 011356-2 B1

Código 16.1 - Concessão de Patente ou Certificado de Adição de Invenção
(22) 30/11/2015
(30) 09/12/2014 US 14/564,157
(51) A61K 8/73 (2006.01), A61K 8/81 (2006.01), A61K 8/89 (2006.01), A61K 8/26 (2006.01), A61K 8/92 (2006.01), A61K 8/37 (2006.01), A61K 8/06 (2006.01)
(54) COMPOSIÇÃO COSMÉTICA ANIDRA, MÉTODO PARA A MAQUIAGEM DE UM SUBSTRATO QUERATINOSO E MÉTODO PARA A PRODUÇÃO DE UMA COMPOSIÇÃO COSMÉTICA PIGMENTADA
(73) L'OREAL (FR)
(72) SHAUNA-KAYE LECAINE DOMINIQUE SCOTLAND; BALANDA ATIS; DEBRA JOY COLEMAN-NALLY
Prazo de Validade: 20 (vinte) anos contados a partir de 30/11/2015, observadas as condições legais.

---

(11) BR 11 2017 011885-8 B1

Código 16.1 - Concessão de Patente ou Certificado de Adição de Invenção
(22) 03/12/2015
(30) 04/12/2014 US 62/087332
(51) A61K 8/87 (2006.01), C08L 47/00 (2006.01)
(54) COMPOSIÇÃO DE FASE ORGÂNICA, MÉTODO PARA ESPESSAMENTO DE UMA FASE ORGÂNICA, USO DE UM POLIURETANO TERMOPLÁSTICO.
(73) LUBRIZOL ADVANCED MATERIALS, INC. (US)
(72) MARK A. PACZKOWSKI; MALLORY L. MCMAHON; ANCHUU WU; MANA TAMAMI; JAY W. JOHNSON, II

	Prazo de Validade: 20 (vinte) anos contados a partir de 03/12/2015, observadas as condições legais.
(11) BR 11 2017 011994-3 B1	Código 16.1 - Concessão de Patente ou Certificado de Adição de Invenção (22) 15/12/2015 (30) 16/12/2014 US 62/092,509 (51) A61K 8/365 (2006.01), A61K 8/27 (2006.01) (54) COMPOSIÇÃO DE HIGIENE BUCAL E USO DA MESMA (73) COLGATE-PALMOLIVE COMPANY (US) (72) STANISLAV JARACZ; LYNDSAY SCHAEFFER-KORBYLO; HARSH M. TRIVEDI Prazo de Validade: 20 (vinte) anos contados a partir de 15/12/2015, observadas as condições legais.
(11) BR 11 2017 021462-8 B1	Código 16.1 - Concessão de Patente ou Certificado de Adição de Invenção (22) 01/03/2016 (30) 23/04/2015 EP 15164755.9 (51) B01J 13/16 (2006.01), A01N 25/28 (2006.01) (54) COMPOSIÇÃO AQUOSA, MÉTODO DE PREPARAÇÃO DA COMPOSIÇÃO E MÉTODO DE CONTROLE DE FUNGOS (73) BASF SE (DE) (72) ULRICH STEINBRENNER; THORSTEN VOLLAND; ANGELIKA GRUBER; ANJA SIMON; HAYTHAM SHBAITA; JOSEPH ZAWIERUCHA; BRADY ASHER; STEVEN JOSEPH BOWE Prazo de Validade: 20 (vinte) anos contados a partir de 01/03/2016, observadas as condições legais.
(11) BR 11 2017 026218-5 B1	Código 16.1 - Concessão de Patente ou Certificado de Adição de Invenção (22) 05/06/2015 (51) G08G 1/16 (2006.01), B60R 1/00 (2006.01), H04N 7/18 (2006.01) (54) DISPOSITIVO DE DETECÇÃO DE SINAL DE TRÁFEGO E MÉTODO DE DETECÇÃO DE SINAL DE TRÁFEGO (73) NISSAN MOTOR CO., LTD. (JP) (72) DAIKI YAMANOI; HARUO MATSUO; TAKAHIKO OKI Prazo de Validade: 20 (vinte) anos contados a partir de 05/06/2015, observadas as condições legais.
(11) BR 11 2018 007635-0 B1	Código 16.1 - Concessão de Patente ou Certificado de Adição de Invenção (22) 29/12/2015 (51) A61K 8/25 (2006.01), A61Q 17/04 (2006.01) (54) COMPOSIÇÃO COSMÉTICA (73) L'OREAL (FR) (72) RENATA SOUTO MAIOR AFONSO FERREIRA; ANNE-LAURE CARMEN

	PAULETTE GAUDRY; VANESSA SANCHO MARQUES Prazo de Validade: 20 (vinte) anos contados a partir de 29/12/2015, observadas as condições legais.
(11) BR 11 2018 010516-3 B1	Código 16.1 - Concessão de Patente ou Certificado de Adição de Invenção (22) 02/12/2015 (51) A61K 8/22 (2006.01), A61K 8/86 (2006.01), A61K 8/81 (2006.01), A61K 8/89 (2006.01), A61Q 11/02 (2006.01) (54) Gel de clareamento dental oralmente aceitável (73) COLGATE-PALMOLIVE COMPANY (US) (72) MAHMOUD HASSAN; LAUREN EVANS Prazo de Validade: 20 (vinte) anos contados a partir de 02/12/2015, observadas as condições legais.
(11) BR 11 2018 011446-4 B1	Código 16.1 - Concessão de Patente ou Certificado de Adição de Invenção (22) 14/12/2015 (51) A61Q 11/00 (2006.01), A61K 8/22 (2006.01), A61K 8/27 (2006.01), A61K 8/81 (2006.01) (54) COMPOSIÇÃO ESTÁVEL DE DENTIFRÍCIO PARA CLAREAMENTO E MÉTODO DE CLAREAMENTO DA SUPERFÍCIE DE UM DENTE FUNDAMENTOS DA INVENÇÃO (73) COLGATE-PALMOLIVE COMPANY (US) (72) DENNIS ONTUMI; VENDA MALONEY; SUMAN CHOPRA Prazo de Validade: 20 (vinte) anos contados a partir de 14/12/2015, observadas as condições legais.
(11) BR 11 2018 012058-8 B1	Código 16.1 - Concessão de Patente ou Certificado de Adição de Invenção (22) 13/12/2016 (30) 15/12/2015 EP 15200254.9 (51) B01J 8/04 (2006.01), C07D 301/32 (2006.01) (54) PROCESSO PARA OPERAR UM SISTEMA DE LEITO DE GUARDA (73) SHELL INTERNATIONALE RESEARCH MAATSCHAPPIJ B.V. (NL) (72) ROEL GUILLAUME HUBERTUS LEONARDUS BASTINGS; JESSE RAYMOND BLACK; WAYNE ERROL EVANS; DAVID ALLEN VAN KLEECK; GREGORY JOHN WARD Prazo de Validade: 20 (vinte) anos contados a partir de 13/12/2016, observadas as condições legais.
(11) BR 11 2018 012183-5 B1	Código 16.1 - Concessão de Patente ou Certificado de Adição de Invenção (22) 15/12/2015 (51) A61K 8/365 (2006.01), A61K 8/362 (2006.01), A61K 8/368 (2006.01), A61K 8/73 (2006.01), A61Q 19/08 (2006.01), A61Q 19/00 (2006.01) (54) COMPOSIÇÃO COSMÉTICA E SEU USO, FORMULAÇÃO COSMÉTICA

(73) LUXBIOTECH FARMACÊUTICA LTDA (BR/SP)
(72) FERNANDA GOBBO CHAVES; LUIZ FELIPE DE OLIVEIRA STEHLING; SILVANA MASIERO; JULIANA MARIA BARBOSA; CAMILA PEREIRA SANTOS; LETICIA KHATER COVESI; MATHEUS PAVANI
Prazo de Validade: 20 (vinte) anos contados a partir de 15/12/2015, observadas as condições legais.

---

(11) BR 11 2018 012274-2 B1

Código 16.1 - Concessão de Patente ou Certificado de Adição de Invenção
(22) 26/07/2016
(30) 17/12/2015 CN PCT/CN2015/097704
(51) B01J 23/00 (2006.01), B01D 53/00 (2006.01)
(54) PROCESSO PARA PREPARAR UMA COMPOSIÇÃO DE CATALISADOR, COMPOSIÇÃO DE CATALISADOR, E, USO DA COMPOSIÇÃO DE CATALISADOR
(73) BASF CORPORATION (US) ; BASF SE (DE)
(72) FENG ZHAO; JIADI ZHANG; LIANG CHEN; CAROLINA GALEANO; SABINE HUBER; EDGAR HUENNEKES
Prazo de Validade: 20 (vinte) anos contados a partir de 26/07/2016, observadas as condições legais.

---

(11) BR 11 2018 012749-3 B1

Código 16.1 - Concessão de Patente ou Certificado de Adição de Invenção
(22) 31/12/2015
(51) A61Q 17/00 (2006.01), A61Q 19/00 (2006.01), A61K 8/44 (2006.01), A61K 8/46 (2006.01), A61K 8/02 (2006.01), A61K 8/04 (2006.01)
(54) COMPOSIÇÕES PARA HIGIENE PESSOAL
(73) COLGATE-PALMOLIVE COMPANY (US)
(72) ZEENAT NABI; SHUJIANG CHENG; HALYNA SIOMYK; LAURENCE D. DU-THUMM
Prazo de Validade: 20 (vinte) anos contados a partir de 31/12/2015, observadas as condições legais.

---

(11) BR 11 2018 067657-8 B1

Código 16.1 - Concessão de Patente ou Certificado de Adição de Invenção
(22) 06/03/2017
(30) 04/03/2016 US 62/303,483; 08/11/2016 US 62/419,275
(51) B65D 43/16 (2006.01), G01N 33/487 (2006.01)
(54) RECIPIENTE IMPERMEÁVEL À UMIDADE E USO DE UM RECIPIENTE
(73) CSP TECHNOLOGIES, INC. (US)
(72) JONATHAN R. FREEDMAN; DONALD LEE HUBER; BRIAN TIFFT; FRANKLIN LEE LUCAS JR.
Prazo de Validade: 20 (vinte) anos contados a partir de 06/03/2017, observadas as condições legais.

---

(11) BR 11 2018 069442-8 B1

Código 16.1 - Concessão de Patente ou Certificado de Adição de Invenção

(22) 20/03/2017
(30) 25/03/2016 CN 201610180030.4
(51) H04L 9/32 (2006.01), H04L 29/06 (2006.01)
(54) MÉTODO E DISPOSITIVO PARA REGISTRO DE IDENTIDADE
(73) ADVANCED NEW TECHNOLOGIES CO., LTD. (KY)
(72) FEI MENG
Prazo de Validade: 20 (vinte) anos contados a partir de 20/03/2017, observadas as condições legais.

---

(11) BR 11 2019 015526-0 B1

Código 16.1 - Concessão de Patente ou Certificado de Adição de Invenção
(22) 29/01/2018
(30) 27/01/2017 US 62/451,417; 09/06/2017 US 62/517,234
(51) B65B 35/52 (2006.01), B65G 57/30 (2006.01)
(54) EMPILHADORA DE EMBALAGENS DO TIPO BLÍSTER
(73) REMEDI TECHNOLOGY HOLDINGS, LLC (US)
(72) BOBBY O. ARCHER; BRUCE S. DUNN; JAN BOHLMANN
Prazo de Validade: 20 (vinte) anos contados a partir de 29/01/2018, observadas as condições legais.

---

(11) BR 11 2019 027896-6 B1

Código 16.1 - Concessão de Patente ou Certificado de Adição de Invenção
(22) 30/07/2018
(30) 07/08/2017 US 15/670,996
(51) H04B 7/185 (2006.01), H04L 25/02 (2006.01), H04L 27/00 (2006.01)
(54) MÉTODO, DISPOSITIVO E APARELHO PARA REDUÇÃO DE INTERFERÊNCIA EM COMUNICAÇÕES POR RÁDIO
(73) KRATOS INTEGRAL HOLDINGS, LLC (US)
(72) STEPHEN PEARCE; ROBERT POTTER
Prazo de Validade: 20 (vinte) anos contados a partir de 30/07/2018, observadas as condições legais.

---

(11) BR 11 2020 000106-6 B1

Código 16.1 - Concessão de Patente ou Certificado de Adição de Invenção
(22) 03/07/2018
(30) 06/07/2017 EP 17179990.1
(51) G02C 13/00 (2006.01), G06Q 30/06 (2012.01), G06T 19/20 (2011.01), G06T 17/00 (2006.01)
(54) MÉTODO IMPLEMENTADO POR COMPUTADOR PARA O AJUSTE VIRTUAL DE ÓCULOS
(73) CARL ZEISS AG (DE) ; CARL ZEISS VISION INTERNATIONAL GMBH (DE)
(72) OLIVER SCHWARZ; IVO IHRKE
Prazo de Validade: 20 (vinte) anos contados a partir de 03/07/2018, observadas as condições legais.

(11) BR 12 2012 028969-8 B1

Código 16.1 - Concessão de Patente ou Certificado de Adição de Invenção
(22) 11/01/2011
(30) 18/01/2010 US 61/295,774; 10/01/2011 US 12/987,982
(43) 30/07/2019
(51) G06F 3/16 (2006.01), G06Q 10/00 (2012.01), G10L 15/18 (2013.01)
(54) ASSISTENTE AUTOMATIZADO INTELIGENTE
(62) BR 11 2012 017826-1 11/01/2011
(73) APPLE INC. (US)
(72) THOMAS ROBERT GRUBER; ADAM JOHN CHEYER; DIDIER RENE GUZZONI; HARRY CHEN
Prazo de Validade: 20 (vinte) anos contados a partir de 11/01/2011, observadas as condições legais.

(11) BR 12 2013 008030-9 B1

Código 16.1 - Concessão de Patente ou Certificado de Adição de Invenção
(22) 15/09/2010
(30) 15/09/2009 JP 2009-213645
(43) 06/08/2019
(51) C12N 5/0789 (2010.01), A61K 35/14 (2015.01), A61P 7/00 (2006.01), C12N 5/10 (2006.01), C12N 15/09 (2006.01)
(54) MÉTODO PARA PRODUZIR CÉLULAS ERITROIDES E MÉTODO PARA PRODUZIR UM PRODUTO SANGUÍNEO
(62) BR 11 2012 005710-3 15/09/2010
(73) THE UNIVERSITY OF TOKYO (JP)
(72) KOJI ETO; NAOYA TAKAYAMA; SOU NAKAMURA; HIROMITSU NAKAUCHI
Prazo de Validade: 10 (dez) anos contados a partir de 05/01/2021, observadas as condições legais.

(11) BR 12 2014 025280-3 B1

Código 16.1 - Concessão de Patente ou Certificado de Adição de Invenção
(22) 23/06/2008
(30) 22/05/2008 FR 0853349
(43) 18/08/2015
(51) B67D 9/02 (2010.01), B63B 27/24 (2006.01)
(54) BRAÇO DE CARREGAMENTO MARINHO CONSISTINDO DE MOTORES ELÉTRICOS
(62) PI 0822902-3 23/06/2008
(73) FMC TECHNOLOGIES SA (FR)
(72) RENAUD LE DEVEHAT; NICOLAS SYLARD
Prazo de Validade: 10 (dez) anos contados a partir de 05/01/2021, observadas as condições legais.

(11) BR 12 2015 024097-2 B1

Código 16.1 - Concessão de Patente ou Certificado de Adição de Invenção
(22) 06/01/2014
(30) 04/01/2013 US 61/748,964

(51) H04N 19/13 (2014.01), H04N 19/91 (2014.01)
(54) APARELHO DE DECODIFICAÇÃO DE VÍDEO
(62) BR 11 2015 016040-9 06/01/2014
(73) SAMSUNG ELECTRONICS CO., LTD. (KR)
(72) BYEONG-DOO CHOI; THAMMY LEE
Prazo de Validade: 20 (vinte) anos contados a partir de 06/01/2014, observadas as condições legais.

---

(11) BR 12 2017 018776-7 B1

Código 16.1 - Concessão de Patente ou Certificado de Adição de Invenção
(22) 05/12/2009
(30) 19/12/2008 EP 08172309.0
(51) A01N 43/78 (2006.01), A01N 43/80 (2006.01), A01N 43/10 (2006.01), A01N 37/50 (2006.01), A01N 43/88 (2006.01), A01N 47/24 (2006.01), A01N 43/40 (2006.01)
(54) COMBINAÇÕES DE COMPOSTOS ATIVOS, SEUS USOS, COMPOSIÇÃO, MÉTODOS PARA CURATIVA OU PREVENTIVAMENTE CONTROLAR OS FUNGOS FITOPATOGÊNICOS DAS PLANTAS OU PLANTAÇÕES, E PARA PROTEGER UMA SEMENTE E/OU BROTOS E FOLHAGEM DE UMA PLANTA CRESCIDA DA SEMENTE DE DANO POR UMA PESTE OU UM FUNGO, E SEMENTE RESISTENTE A FUNGOS FITOPATOGÊNICOS
(62) PI 0922464-5 05/12/2009
(73) BAYER INTELLECTUAL PROPERTY GMBH (DE)
(72) BURKHARD SCHÜTZ; PETER DAHMEN; ULRIKE WACHENDORFF-NEUMANN; PETER HEROLD
Prazo de Validade: 10 (dez) anos contados a partir de 05/01/2021, observadas as condições legais.

---

(11) BR 12 2018 014094-1 B1

Código 16.1 - Concessão de Patente ou Certificado de Adição de Invenção
(22) 13/02/2009
(30) 15/02/2008 US 61/029,048
(51) C12N 15/29 (2006.01), C12N 15/63 (2006.01), A01H 1/00 (2006.01)
(54) MÉTODOS DE PRODUÇÃO DE UMA PLANTA DICOTILEDÔNEA E PARA AUMENTAR A TOLERÂNCIA AO CALOR EM UMA PLANTA DICOTILEDÔNEA
(62) PI 0908140-2 13/02/2009
(73) CERES, INC. (US)
(72) CORY CHRISTENSEN; WUYI WANG; DENNIS YANG
Prazo de Validade: 10 (dez) anos contados a partir de 05/01/2021, observadas as condições legais.

---

(11) BR 12 2019 013299-2 B1

Código 16.1 - Concessão de Patente ou Certificado de Adição de Invenção
(22) 06/04/2011
(30) 09/04/2010 US 61/322,458
(51) G10L 19/00 (2013.01)

(54) APARELHO E MÉTODO PARA EMITIR UM SINAL DE ÁUDIO ESTEROFÔNICO POSSUINDO UM CANAL ESQUERDO E UM CANAL DIREITO E MEIO LEGÍVEL POR COMPUTADOR NÃO TRANSITÓRIO
(62) BR 11 2012 025878-8 06/04/2011
(73) DOLBY INTERNATIONAL AB (NL)
(72) PONTUS CARLSSON; HEIKO PURNHAGEN; LARS VILLEMOES
Prazo de Validade: 20 (vinte) anos contados a partir de 06/04/2011, observadas as condições legais.

---

(11) BR 12 2019 014804-0 B1

Código 16.1 - Concessão de Patente ou Certificado de Adição de Invenção
(22) 12/09/2012
(30) 12/09/2011 US 13/199,910; 27/12/2011 US 13/374,423; 27/12/2011 US 13/374,421; 27/12/2011 US 13/374,422; 28/12/2011 US 13/374,417; 29/12/2011 US 13/374,441
(51) A22C 7/00 (2006.01)
(54) PLACA DE RESPIRAÇÃO COM MÚLTIPLOS ORIFÍCIOS
(62) BR 11 2014 005587-4 12/09/2012
(73) JAMES B. WOLFF (US)
(72) JAMES B. WOLFF
Prazo de Validade: 20 (vinte) anos contados a partir de 12/09/2012, observadas as condições legais.

---

(11) BR 12 2019 015752-9 B1

Código 16.1 - Concessão de Patente ou Certificado de Adição de Invenção
(22) 02/08/2010
(30) 04/08/2009 US 61/231040; 11/01/2010 US 61/293743
(51) A01H 1/00 (2006.01), A01H 3/00 (2006.01)
(54) MÉTODO PARA AUMENTAR A TOLERÂNCIA AO ESTRESSE ABIÓTICO, O RENDIMENTO, A BIOMASSA, TAXA DE CRESCIMENTO, O VIGOR, O TEOR DE ÓLEO, O RENDIMENTO DAS FIBRAS, A QUALIDADE DAS FIBRAS E/OU A EFICIÊNCIA DO USO DO NITROGÊNIO DE UMA PLANTA, POLINUCLEOTÍDEO ISOLADO, CONSTRUTO DE ÁCIDO NUCLÉICO, E, POLIPEPTÍDEO ISOLADO
(62) BR 11 2012 002543-0 02/08/2010
(73) EVOGENE LTD. (IL)
(72) SHARON AYAL; BASIA JUDITH VINOCUR; ALEX DIBER; HAGAI KARCHI; LIMOR PORATY
Prazo de Validade: 10 (dez) anos contados a partir de 05/01/2021, observadas as condições legais.

---

(11) BR 12 2019 021950-8 B1

Código 16.1 - Concessão de Patente ou Certificado de Adição de Invenção
(22) 09/10/2007
(30) 10/10/2006 US 60/850,665
(51) C12P 19/04 (2006.01), A61K 31/715 (2006.01), A61P 31/04 (2006.01)
(54) MÉTODOS PARA A REDUÇÃO OU REMOÇÃO DE IMPUREZAS

PROTÉICAS DE UM LISADO OU CENTRADO CELULAR DE STREPTOCOCCUS PNEUMONIAE COMPREENDENDO POLISSACARÍDEOS SOROTIPO 3
(62) PI 0717834-4 09/10/2007
(73) WYETH (US)
(72) BRIAN DOUGLAS BAHLER; ERIK HELLER HUGHES; TSU-SHUN LEE
Prazo de Validade: 10 (dez) anos contados a partir de 05/01/2021, observadas as condições legais.

---

(11) BR 12 2019 022399-8 B1

Código 16.1 - Concessão de Patente ou Certificado de Adição de Invenção
(22) 08/03/2007
(30) 08/03/2006 US 60/780,334; 07/03/2007 US 11/683,202
(51) F16J 15/36 (2006.01), F16J 15/34 (2006.01)
(54) CONJUNTO DE VEDAÇÃO PARA USO COM UM EIXO GIRATÓRIO
(62) PI 0708582-6 08/03/2007
(73) JOHN CRANE INC. (US)
(72) PRITHWISH BASU; DAVID P. CASUCCI
Prazo de Validade: 10 (dez) anos contados a partir de 05/01/2021, observadas as condições legais.

---

(11) BR 12 2019 026130-0 B1

Código 16.1 - Concessão de Patente ou Certificado de Adição de Invenção
(22) 06/04/2011
(30) 09/04/2010 US 61/322,458
(51) G10L 19/00 (2013.01)
(54) SISTEMA DECODIFICADOR, SISTEMA CODIFICADOR, MÉTODO DE DECODIFICAÇÃO E MÉTODO DE CODIFICAÇÃO
(62) BR 11 2012 025878-8 06/04/2011
(73) DOLBY INTERNATIONAL AB (NL)
(72) PONTUS CARLSSON; HEIKO PURNHAGEN; LARS VILLEMOES
Prazo de Validade: 20 (vinte) anos contados a partir de 06/04/2011, observadas as condições legais.

---

(11) BR 12 2019 026166-0 B1

Código 16.1 - Concessão de Patente ou Certificado de Adição de Invenção
(22) 06/04/2011
(30) 09/04/2010 US 61/322,458
(51) G10L 19/00 (2013.01)
(54) SISTEMA DECODIFICADOR, APARELHO E MÉTODO PARA EMITIR UM SINAL DE ÁUDIO ESTEREOFÔNICO TENDO UM CANAL ESQUERDO E UM CANAL DIREITO E MEIO LEGÍVEL POR COMPUTADOR NÃO TRANSITÓRIO
(62) BR 11 2012 025878-8 06/04/2011
(73) DOLBY INTERNATIONAL AB (NL)
(72) PONTUS CARLSSON; HEIKO PURNHAGEN; LARS VILLEMOES
Prazo de Validade: 20 (vinte) anos contados a partir de 06/04/2011, observadas

	as condições legais.
(11) BR 12 2020 001578-0 B1	Código 16.1 - Concessão de Patente ou Certificado de Adição de Invenção (22) 03/09/2009 (30) 03/09/2008 US 61/093,816 (51) H04L 29/08 (2006.01), H04W 16/20 (2009.01), H04L 12/28 (2006.01) (54) SISTEMA DE PRÉDIO (62) PI 0918239-0 03/09/2009 (73) SIEMENS INDUSTRY, INC. (US) ; SIEMENS CORPORATION (US) (72) JUSTINIAN ROSCA; OSMAN AHMED; CHELLURY R. SASTRY Prazo de Validade: 10 (dez) anos contados a partir de 05/01/2021, observadas as condições legais.
(11) BR 12 2020 013555-7 B1	Código 16.1 - Concessão de Patente ou Certificado de Adição de Invenção (22) 24/10/2012 (30) 24/10/2011 US 61/550,787 (51) B65B 5/10 (2006.01) (54) MÓDULO DE INSERÇÃO DE EMBALAGEM E MÉTODO PARA TRANSFERI-LAS (62) BR 11 2014 009754-2 24/10/2012 (73) REMEDI TECHNOLOGY HOLDINGS, LLC (US) (72) JEFFREY S. BAILEY; ANKE FRAHN; BOBBY O. ARCHER; KIMBERLY HAWKES Prazo de Validade: 20 (vinte) anos contados a partir de 24/10/2012, observadas as condições legais.
(11) BR 20 2014 010964-7 Y1	Código 16.1 - Concessão de Patente ou Certificado de Adição de Invenção (22) 07/05/2014 (43) 03/05/2016 (51) E04F 15/10 (2006.01) (54) SISTEMA DE PISO ELEVADO COM ESTRUTURA E SISTEMA DE ELEVAÇÃO POR PLÁSTICOS INSERIDOS NO CONCRETO (73) GUILHERME PROCHOROFF CASTANHEIRA (BR/SP) (72) GUILHERME PROCHOROFF CASTANHEIRA Prazo de Validade: 15 (quinze) anos contados a partir de 07/05/2014, observadas as condições legais.
(11) BR 20 2014 022407-1 Y1	Código 16.1 - Concessão de Patente ou Certificado de Adição de Invenção (22) 10/09/2014 (43) 20/06/2017 (51) E05C 3/04 (2006.01) (54) DISPOSIÇÃO INTRODUZIDA EM MAÇANETA MAXIM-AR (73) PAPAIZ - UDINESE METAIS INDÚSTRIA E COMERCIO LTDA. (BR/SP)

	(72) PAOLO PAPAIZ Prazo de Validade: 15 (quinze) anos contados a partir de 10/09/2014, observadas as condições legais.
(11) BR 20 2015 008682-8 Y1	Código 16.1 - Concessão de Patente ou Certificado de Adição de Invenção (22) 17/04/2015 (43) 01/12/2015 (51) A01K 39/02 (2006.01), A01K 7/06 (2006.01) (54) DISPOSIÇÃO CONSTRUTIVA APLICADA EM BEBEDOURO PARA AVES (73) ALENCAR JOSÉ DA SILVA (BR/PR) (72) ALENCAR JOSÉ DA SILVA Prazo de Validade: 15 (quinze) anos contados a partir de 17/04/2015, observadas as condições legais.
(11) BR 20 2017 002042-3 Y1	Código 16.1 - Concessão de Patente ou Certificado de Adição de Invenção (22) 31/01/2017 (43) 19/09/2017 (51) A01K 47/06 (2006.01) (54) DISPOSIÇÃO CONSTRUTIVA APLICADA EM TELA EXCLUIDORA (73) ANDRÉ CAPITO VALERA (BR/SP) (72) ANDRÉ CAPITO VALERA Prazo de Validade: 15 (quinze) anos contados a partir de 31/01/2017, observadas as condições legais.
(11) MU 8403139-5 Y1	Código 16.1 - Concessão de Patente ou Certificado de Adição de Invenção (22) 20/12/2004 (43) 15/08/2006 (51) A43B 3/10 (2006.01), A43B 3/12 (2006.01) (54) DISPOSIÇÃO EM CABEDAL DE CALÇADO COM TIRA TRASEIRA REVERSÍVEL (73) Grendene S.A (BR/CE) (72) Volnei Tadeu Dal Magro Prazo de Validade: 7 (sete) anos contados a partir de 05/01/2021, observadas as condições legais.
(11) MU 8403679-6 Y1	Código 16.1 - Concessão de Patente ou Certificado de Adição de Invenção (22) 15/04/2004 (30) 16/04/2003 GB 0308841.6 (51) A47K 10/16 (2006.01), A47K 10/18 (2006.01), A47K 10/38 (2006.01) (54) ROLO DE CONVENIÊNCIA (73) BETTER ALL ROUND LIMITED (GB) (72) Oday Abbosh; Ian Hamilton Dryburgh; Nigel Lawson Prazo de Validade: 7 (sete) anos contados a partir de 05/01/2021, observadas

as condições legais.

(11) MU 8500281-0 Y1

Código 16.1 - Concessão de Patente ou Certificado de Adição de Invenção
(22) 23/02/2005
(43) 10/10/2006
(51) A47F 5/04 (2006.01), A47B 87/02 (2006.01)
(54) DISPOSIÇÃO CONSTRUTIVA INTRODUZIDA EM UTENSÍLIO DE ANDARES PARA USO DIVERSO
(73) EDSON DONIZETTI BEGNANI (BR/SP)
(72) Edson Donizetti Begnani
Prazo de Validade: 7 (sete) anos contados a partir de 05/01/2021, observadas as condições legais.

(11) PI 0009396-3 B1

Código 16.1 - Concessão de Patente ou Certificado de Adição de Invenção
(22) 30/03/2000
(30) 31/03/1999 DK PA 1999 00441
(51) C12N 9/20 (2006.01), C11D 3/386 (2006.01)
(54) LIPASE, E, COMPOSIÇÃO DETERGENTE
(73) Novozymes A/S (DK)
(72) Jesper Vind; Allan Svendsen; Shamkant Anant Patkar; Kim Vilbour Andersen; Dorte Aaby Halkier; Kirsten Bojsen
Prazo de Validade: 10 (dez) anos contados a partir de 05/01/2021, observadas as condições legais.

(11) PI 0204670-9 B1

Código 16.1 - Concessão de Patente ou Certificado de Adição de Invenção
(22) 08/08/2002
(43) 29/11/2005
(51) G01N 27/12 (2006.01), G01N 27/40 (2006.01)
(54) SENSOR CAPACITIVO DE VOLÁTEIS ORGÂNICOS BASEADO EM DIELÉTRICO POROSO FUNCIONALIZADO
(73) UNIVERSIDADE FEDERAL DE PERNAMBUCO (BR/PE)
(72) George Carlos do Nascimento; Celso Pinto de Melo; Rosa Maria Souto Maior
Prazo de Validade: 10 (dez) anos contados a partir de 05/01/2021, observadas as condições legais.

(11) PI 0204931-7 B1

Código 16.1 - Concessão de Patente ou Certificado de Adição de Invenção
(22) 06/11/2002
(43) 15/06/2004
(51) C12N 11/14 (2006.01)
(54) PROCESSO DE OBTENÇÃO DE MICRORGANISMOS ASPERGILLUS TERREUS, RHIZOPUS ORYZAE, PSEUDOMONAS OLEOVORANS E SERRATIA RUBIDAEA IMOBILIZADOS EM CRISOTILA PARA APLICAÇÃO EM

PROCESSOS BIOCATALÍTICOS E BIOTECNOLÓGICOS
(73) UNIVERSIDADE ESTADUAL DE CAMPINAS - UNICAMP (BR/SP)
(72) FLÁVIA MARIA CASSIOLA; Anita Jocelyne Marsaioli; Inés Joekes; André Luiz Meleiro Porto
Prazo de Validade: 10 (dez) anos contados a partir de 05/01/2021, observadas as condições legais.

---

(11) PI 0210794-5 B1

Código 16.1 - Concessão de Patente ou Certificado de Adição de Invenção
(22) 03/07/2002
(30) 04/07/2001 SE 0102395-1
(51) B07C 5/34 (2006.01)
(54) MÉTODO DE ORDENAR GRÂNULOS DENTRO DE UMA GRANDEZA DE GRÂNULOS
(73) BOMILL AB (SE)
(72) Bo Löfqvist; Jesper Pram Nielsen
Prazo de Validade: 10 (dez) anos contados a partir de 05/01/2021, observadas as condições legais.

---

(11) PI 0300789-8 B1

Código 16.1 - Concessão de Patente ou Certificado de Adição de Invenção
(22) 13/03/2003
(43) 16/11/2004
(51) A01B 15/16 (2006.01)
(54) DISCO DE CORTE DENTADO PASSIVO
(73) UNIVERSIDADE ESTADUAL DE CAMPINAS - UNICAMP (BR/SP)
(72) Paulo Sérgio Graziano Magalhães; Oscar Antonio Braunbeck; Aloisio Bianchini
Prazo de Validade: 10 (dez) anos contados a partir de 05/01/2021, observadas as condições legais.

---

(11) PI 0311959-9 B1

Código 16.1 - Concessão de Patente ou Certificado de Adição de Invenção
(22) 20/06/2003
(30) 21/06/2002 DK PA 2002 00963
(51) A61K 38/36 (2006.01), A61P 7/04 (2006.01)
(54) COMPOSIÇÃO, MÉTODO PARA PREPARAR UM POLIPEPTÍDEO ESTÁVEL DO FATOR VII, E PARA TRATAR UMA SÍNDROME RESPONSIVA DO FATOR VII, E, USO DO POLIPEPTÍDEO DO FATOR VII
(73) Novo Nordisk Health Care AG (CH)
(72) Michael Bech Jensen; Birthe Lykkegaard Hansen; Troels Kornfelt
Prazo de Validade: 10 (dez) anos contados a partir de 05/01/2021, observadas as condições legais.

---

(11) PI 0312425-8 B1

Código 16.1 - Concessão de Patente ou Certificado de Adição de Invenção
(22) 02/07/2003

(30) 02/07/2002 US 10/186,426
(51) G09D 1/00 (2006.01)
(54) SISTEMA E MÉTODO PARA CONTROLAR UM TREM
(73) SIEMENS INDUSTRY, INC. (US)
(72) Mark Edward Kane; James Francis Shockley; Harrison Thomas Hickenlooper
Prazo de Validade: 10 (dez) anos contados a partir de 05/01/2021, observadas as condições legais.

---

(11) PI 0312846-6 B1

Código 16.1 - Concessão de Patente ou Certificado de Adição de Invenção
(22) 22/07/2003
(30) 22/07/2002 US 60/397,038; 03/09/2002 US 60/407,284; 23/10/2002 US 60/420,233; 14/02/2003 US 60/447,359; 03/03/2003 US 60/450,681; 03/03/2003 US 60/450,680
(51) A61M 5/20 (2006.01)
(54) DISPOSITIVO DE INFUSÃO SEMELHANTE A EMPLASTRO
(73) BECTON, DICKINSON AND COMPANY (US)
(72) Charles Shermer; Kenneth Powell; Alexander Lastovich; Spencer P. Kinsey; Chad Smutney; John Polidoro; Ed Browka; Carl Sahi; Jim Fentress; David Chapin; Daniel Stipe; Jeff Moss; Melody Kuroda
Prazo de Validade: 10 (dez) anos contados a partir de 05/01/2021, observadas as condições legais.

---

(11) PI 0315109-3 B1

Código 16.1 - Concessão de Patente ou Certificado de Adição de Invenção
(22) 08/10/2003
(30) 11/10/2002 US 60/417,899; 07/10/2003 US 10/680,848
(51) A61M 16/00 (2006.01)
(54) ESTRUTURA DE ADAPTADOR DE VIAS AÉREAS
(73) RIC Investments, LLC (US)
(72) David R. Rich; John A. Triunfo, JR; Richards S.Tencza; John L. Sandor
Prazo de Validade: 10 (dez) anos contados a partir de 05/01/2021, observadas as condições legais.

---

(11) PI 0315510-2 B1

Código 16.1 - Concessão de Patente ou Certificado de Adição de Invenção
(22) 08/08/2003
(30) 22/10/2002 DE 102 49 340.5; 05/11/2002 DE 202 17 031.4
(51) E03C 1/086 (2006.01)
(54) EQUIPAMENTO DE DESCARGA SANITÁRIA
(73) Neoperl Gmbh (DE)
(72) Christoph Weis; Hermann Grether
Prazo de Validade: 10 (dez) anos contados a partir de 05/01/2021, observadas as condições legais.

(11) PI 0318456-0 B1

Código 16.1 - Concessão de Patente ou Certificado de Adição de Invenção
(22) 08/08/2003
(51) A61K 9/22 (2006.01), A61K 9/32 (2006.01), A61K 9/36 (2006.01), A61K 9/24 (2006.01), A61P 25/24 (2006.01)
(54) TABLETE COM LIBERAÇÃO MODIFICADA
(73) Biovail Laboratories International SRL (BB)
(72) Werner Oberegger; Okpo Eradiri; Fang Zhou; Paul Maes
Prazo de Validade: 10 (dez) anos contados a partir de 05/01/2021, observadas as condições legais.

(11) PI 0400091-9 B1

Código 16.1 - Concessão de Patente ou Certificado de Adição de Invenção
(22) 22/03/2004
(43) 14/02/2006
(51) G01D 5/12 (2006.01)
(54) PROCESSO PARA MEDIÇÃO PASSIVA DE TRANSDUTORES REMOTOS VIA ACOPLAMENTO INDUTIVO
(73) CENTRO FEDERAL DE EDUCAÇÃO TECNOLÓGICA DO PARANÁ (BR/PR) ; UNIVERSIDADE TECNOLÓGICA FEDERAL DO PARANÁ (BR/PR)
(72) Paulo José Abatti; Marcos Santos Hara
Prazo de Validade: 10 (dez) anos contados a partir de 05/01/2021, observadas as condições legais.

(11) PI 0404358-8 B1

Código 16.1 - Concessão de Patente ou Certificado de Adição de Invenção
(22) 07/10/2004
(30) 09/10/2003 IT MI2003A001944
(43) 14/06/2005
(51) B60R 21/00 (2006.01)
(54) CONSTRUTIVIDADE EM ESTRUTURA PROTETORA PARA UM VEÍCULO
(73) VM PLASTICS S.R.L. (IT)
(72) Mario Vismara; Jean Louis Toneatti; Alessandro Riva
Prazo de Validade: 10 (dez) anos contados a partir de 05/01/2021, observadas as condições legais.

(11) PI 0408539-6 B1

Código 16.1 - Concessão de Patente ou Certificado de Adição de Invenção
(22) 20/03/2004
(30) 25/03/2003 DE 103 13 211.2; 05/06/2003 US 60/475,794
(51) C07C 57/055 (2006.01), C07C 57/05 (2006.01)
(54) PROCESSO PARA A OXIDAÇÃO PARCIAL DE ACROLEÍNA PARA ÁCIDO ACRÍLICO EM FASE GASOSA
(73) BASF SE (DE)
(72) Martin Dieterle; Jochen Petzoldt; Klaus Joaquim Müller-Engel; Heiko Arnold
Prazo de Validade: 10 (dez) anos contados a partir de 05/01/2021, observadas as condições legais.

(11) PI 0408967-7 B1

Código 16.1 - Concessão de Patente ou Certificado de Adição de Invenção
(22) 30/03/2004
(30) 31/03/2003 US 60/459,491; 12/03/2004 US 60/552,454; 22/03/2004 US 60/555,530
(51) C12Q 1/68 (2018.01), C12Q 1/70 (2006.01)
(54) KIT E MÉTODOS PARA DETECÇÃO DE UM ÁCIDO NUCLÉICO DE VÁRIOS MEMBROS DO SOROGRUPO DO VÍRUS DA ENCEFALITE JAPONESA EM UMA AMOSTRA BIOLÓGICA SOB CONDIÇÕES DE HIBRIDIZAÇÃO RIGOROSAS
(73) F. Hoffmann-La Roche AG (CH)
(72) Karen Kwok Ying Young
Prazo de Validade: 10 (dez) anos contados a partir de 05/01/2021, observadas as condições legais.

(11) PI 0514470-1 B1

Código 16.1 - Concessão de Patente ou Certificado de Adição de Invenção
(22) 17/08/2005
(30) 19/08/2004 US 60/602.736
(51) A61K 31/4166 (2006.01), C07D 403/04 (2006.01)
(54) COMPOSTO
5-[3-(4-BENZILOXIFENILTIO)-FUR-2-IL]-IMIDAZOLIN-2,4-DIONA E COMPOSIÇÃO FARMACÊUTICA
(73) FORESEE PHARMACEUTICALS, CO., LTD. (CN)
(72) Fude Yang
Prazo de Validade: 10 (dez) anos contados a partir de 05/01/2021, observadas as condições legais.

(11) PI 0518405-3 B1

Código 16.1 - Concessão de Patente ou Certificado de Adição de Invenção
(22) 09/12/2005
(30) 10/12/2004 AU 2004907070; 03/08/2005 US 60/704,974
(51) C12Q 1/68 (2018.01), C07H 21/02 (2006.01), C12P 19/34 (2006.01), G01N 15/14 (2006.01), G01N 33/48 (2006.01)
(54) CONJUNTO DE ESFERAS PARA DETECTAR UMA CEPA DE HPV E/OU PARA DIFERENCIAR ENTRE DUAS OU MAIS CEPAS DE HPV, MÉTODO PARA PREPARAR O CONJUNTO DE ESFERAS, MÉTODO PARA DIAGNOSTICAR INFECÇÃO POR HPV EM UM SUJEITO HUMANO, USO DO CONJUNTO DE ESFERAS E MÉTODO PARA DETECTAR E/OU PARA DIFERENCIAR ENTRE DUAS OU MAIS CEPAS DE HPV PARTICULARES EM UMA AMOSTRA BIOLÓGICA
(73) Genera Biosystems Limited (AU)
(72) Karl Poetter; TOBY GOULD
Prazo de Validade: 10 (dez) anos contados a partir de 05/01/2021, observadas as condições legais.

(11) PI 0519424-5 B1	Código 16.1 - Concessão de Patente ou Certificado de Adição de Invenção (22) 28/12/2005 (30) 28/12/2004 US 60/639.834; 01/08/2005 US 60/704.551; 17/10/2005 US 60/727.341 (51) C07D 213/56 (2006.01), C07C 233/00 (2006.01), C07D 213/89 (2006.01), C07D 213/64 (2006.01), C07D 239/26 (2006.01), C07D 239/34 (2006.01), C07D 403/04 (2006.01), A61K 31/435 (2006.01), A61K 31/495 (2006.01), A61P 35/00 (2006.01) (54) Compostos, composição e uso dos ditos compostos para a preparação de um medicamento para prevenção ou tratamento de um distúrbio de proliferação celular ou infecção microbiana (73) ATHENEX, INC. (US) (72) DAVID G. HANGAUER Prazo de Validade: 10 (dez) anos contados a partir de 05/01/2021, observadas as condições legais.
(11) PI 0601973-0 B1	Código 16.1 - Concessão de Patente ou Certificado de Adição de Invenção (22) 23/02/2006 (43) 30/10/2007 (51) F42B 33/02 (2006.01) (54) Equipamento para recarga de cartuchos (73) Celestino Gonçalves Missa de Almeida (BR/PB) (72) Celestino Gonçalves Missa de Almeida Prazo de Validade: 10 (dez) anos contados a partir de 05/01/2021, observadas as condições legais.
(11) PI 0621925-0 B1	Código 16.1 - Concessão de Patente ou Certificado de Adição de Invenção (22) 24/07/2006 (51) G05B 19/042 (2006.01), G06F 9/312 (2018.01), G06F 9/318 (2018.01), G06F 11/273 (2006.01), G06F 15/78 (2006.01), G06F 17/50 (1995.01) (54) MODEM PARA COMUNICAÇÃO DE LINHA SUBMARINA DE ENERGIA (73) SIEMENS AKTIENGESELLSCHAFT (DE) (72) Endre Brekke; Vegard Horten; Vidar Steigen Prazo de Validade: 10 (dez) anos contados a partir de 05/01/2021, observadas as condições legais.
(11) PI 0706184-6 B1	Código 16.1 - Concessão de Patente ou Certificado de Adição de Invenção (22) 14/09/2007 (43) 05/05/2009 (51) F16L 39/02 (2006.01), F16L 39/00 (2006.01), F16L 11/08 (2006.01), F16L 11/00 (2006.01) (54) TERMINAL DE DUTO FLEXÍVEL COM TIRAS TORCIDAS E DOBRADAS (73) UNIVERSIDADE FEDERAL DO RIO GRANDE DO SUL (BR/RS)

(72) TELMO ROBERTO STROHAECKER; ANTONIO FERNANDO BURKERT BUENO; FLÁVIO GALDINO XAVIER; GABRIEL ALEJANDRO TARNOWSKI; RUBEM MANOEL DE BRAGA; FABIANO MATTEI
Prazo de Validade: 10 (dez) anos contados a partir de 05/01/2021, observadas as condições legais.

---

(11) PI 0707493-0 B1

Código 16.1 - Concessão de Patente ou Certificado de Adição de Invenção
(22) 31/01/2007
(30) 02/02/2006 US 60/764,487
(51) C07D 471/04 (2006.01), C07D 473/34 (2006.01), C07H 19/14 (2006.01), C07H 19/16 (2006.01), A61P 35/00 (2006.01), A61K 31/519 (2006.01), A61K 31/52 (2006.01), A61K 31/7064 (2006.01), A61K 31/7076 (2006.01)
(54) COMPOSTO INIBIDOR DE ENZIMAS E1 ATIVADORAS E COMPOSIÇÃO FARMACÊUTICA CONTENDO O REFERIDO COMPOSTO
(73) MILLENNIUM PHARMACEUTICALS, INC. (US)
(72) STEVEN P. LANGSTON; EDWARD J. OLHAVA; STEPAN VYSKOCIL
Prazo de Validade: 10 (dez) anos contados a partir de 05/01/2021, observadas as condições legais.

---

(11) PI 0709434-5 B1

Código 16.1 - Concessão de Patente ou Certificado de Adição de Invenção
(22) 30/03/2007
(30) 31/03/2006 FR 0602784; 01/12/2006 FR 0610513
(51) C08G 83/00 (2006.01), C08G 69/02 (2006.01), C08G 69/26 (2006.01), C08G 69/36 (2006.01), C08L 77/06 (2006.01)
(54) POLIAMIDA,COMPOSIÇÃO E ARTIGO
(73) PERFORMANCE POLYAMIDES, SAS (FR)
(72) Cesare Guaita; Nicolangelo Peduto; Giuseppe Di Silvestro
Prazo de Validade: 10 (dez) anos contados a partir de 05/01/2021, observadas as condições legais.

---

(11) PI 0709461-2 B1

Código 16.1 - Concessão de Patente ou Certificado de Adição de Invenção
(22) 28/03/2007
(30) 04/04/2006 CN 200610034853.2
(51) F24F 5/00 (2006.01)
(54) Método para controle de um sistema de ar condicionado
(73) GREE ELECTRIC APPLIANCES INC. OF ZHUHAI (CN)
(72) Hong-Hai Xiao; Hua Zhang; Tao Zhang; Long Zhang; Jun Shen; Huayun Fan; Weilin Yan; Yuyou Huang
Prazo de Validade: 10 (dez) anos contados a partir de 05/01/2021, observadas as condições legais.

---

(11) PI 0717768-2 B1

Código 16.1 - Concessão de Patente ou Certificado de Adição de Invenção
(22) 18/10/2007

(30) 18/10/2006 GB 0620729.4
(51) C07K 16/24 (2006.01), A61K 39/395 (2006.01), C12N 15/13 (2006.01), A61P 37/06 (2006.01), A61P 35/00 (2006.01)
(54) ANTICORPO, EPÍTOPO, SEQUÊNCIA DE DNA ISOLADA, VETOR DE CLONAGEM OU EXPRESSÃO, PROCESSO PARA A PRODUÇÃO DO ANTICORPO, COMPOSIÇÃO FARMACÊUTICA, E, USO DE UM ANTICORPO
(73) UCB BIOPHARMA SRL (BE)
(72) Ralph Adams; Andrew George Popplewell; Stephen Edward Rapecki
Prazo de Validade: 10 (dez) anos contados a partir de 05/01/2021, observadas as condições legais.

---

(11) PI 0801963-0 B1

Código 16.1 - Concessão de Patente ou Certificado de Adição de Invenção
(22) 17/04/2008
(30) 26/04/2007 IT UD 2007 A 000075
(43) 05/05/2009
(51) F27D 19/00 (2006.01)
(54) MÉTODO DE CONTROLE DA ALIMENTAÇÃO DE CARREGAMENTO DE METAL EM FORNO ELÉTRICO A ARCO
(73) Danieli Automation SPA (IT)
(72) Ferrucio Della Vedova; Marco Ometto
Prazo de Validade: 10 (dez) anos contados a partir de 05/01/2021, observadas as condições legais.

---

(11) PI 0805971-3 B1

Código 16.1 - Concessão de Patente ou Certificado de Adição de Invenção
(22) 05/09/2008
(43) 31/08/2010
(51) F27D 1/00 (2006.01)
(54) Dispositivo para montagem e ajuste dos estabilizadores de carcaça de convertedores
(73) USINAS SIDERÚRGICAS DE MINAS GERAIS S.A - USIMINAS (BR/MG)
(72) MARNEY DE CASTRO MARCELINO
Prazo de Validade: 10 (dez) anos contados a partir de 05/01/2021, observadas as condições legais.

---

(11) PI 0807453-4 B1

Código 16.1 - Concessão de Patente ou Certificado de Adição de Invenção
(22) 30/01/2008
(30) 01/02/2007 JP 2007-023594
(51) A61K 9/24 (2006.01)
(54) PREPARAÇÃO SÓLIDA
(73) TAKEDA PHARMACEUTICAL COMPANY LIMITED (JP)
(72) Kenji Nakamura; Kenichiro Kiyoshima; Junya Nomura
Prazo de Validade: 10 (dez) anos contados a partir de 05/01/2021, observadas as condições legais.

(11) PI 0807749-5 B1

Código 16.1 - Concessão de Patente ou Certificado de Adição de Invenção
(22) 26/02/2008
(30) 28/02/2007 US 60/903849; 28/06/2007 US 60/946849
(51) C07D 491/10 (2006.01), C07D 493/10 (2006.01), C07D 495/10 (2006.01), A61K 31/36 (2006.01), A61P 29/00 (2006.01)
(54) COMPOSTO, COMPOSIÇÃO FARMACÊUTICA, E, MÉTODO PARA A PREVENÇÃO, TRATAMENTO OU MELHORA DE DOENÇAS OU CONDIÇÕES DÉRMICAS, OU DISTÚRBIOS DE FERIDA CUTÂNEA AGUDOS OU CRÔNICOS
(73) LEO PHARMA A/S (DK)
(72) Jakob Felding; JENS CHRISTIAN HØJLAND LARSEN; Bollu Ravindra Babu; SIMON FELDBÆK NIELSEN
Prazo de Validade: 10 (dez) anos contados a partir de 05/01/2021, observadas as condições legais.

(11) PI 0808242-1 B1

Código 16.1 - Concessão de Patente ou Certificado de Adição de Invenção
(22) 12/03/2008
(30) 15/03/2007 IT TO2007A 000194
(51) H04B 7/155 (2006.01), H04H 20/67 (2008.01), H04L 7/00 (2006.01)
(54) Método para sincronização dos sinais de comunicação em redes de comunicação móveis via rádios, de múltiplas transmissões e frequência única, disposição em circuito para sincronização, estação repetidora e rede de comunicação
(73) SELEX ES S.P.A. (IT)
(72) FRANCESCO RESIDORI
Prazo de Validade: 10 (dez) anos contados a partir de 05/01/2021, observadas as condições legais.

(11) PI 0809063-7 B1

Código 16.1 - Concessão de Patente ou Certificado de Adição de Invenção
(22) 13/03/2008
(30) 13/03/2007 US 11/685,234
(51) A61F 7/00 (2006.01)
(54) DISPOSITIVO PARA AQUECER UM FLUXO DE LÍQUIDO, PELO AQUECIMENTO ELÉTRICO DE UM CONDUTO METÁLICO
(73) SHALDAG LTD (IL)
(72) Ron Elazari-Volcani; David Vishnia; Eyal Shani; Avner Kaidar
Prazo de Validade: 10 (dez) anos contados a partir de 05/01/2021, observadas as condições legais.

(11) PI 0813744-7 B1

Código 16.1 - Concessão de Patente ou Certificado de Adição de Invenção
(22) 04/07/2008
(30) 06/07/2007 SE 0701671-0
(51) G01N 30/56 (2006.01), B01D 15/20 (2006.01), B01J 8/00 (2006.01), G01F

	23/02 (2006.01) (54) Método para rechear uma primeira coluna com uma suspensão espessa de um meio cromatográfico para obter uma altura de leito desejada de meio recheado dentro da coluna (73) GE Healthcare Bio-Sciences AB (SE) (72) SVEN MARCUS JOAKIM LUNDKVIST; Esfir Lovman; Hanno Ehring Prazo de Validade: 10 (dez) anos contados a partir de 05/01/2021, observadas as condições legais.
(11) PI 0814085-5 B1	Código 16.1 - Concessão de Patente ou Certificado de Adição de Invenção (22) 17/07/2008 (30) 19/07/2007 US 60/950,710 (51) B01D 61/00 (2006.01) (54) SISTEMA E MÉTODO DE PROCESSAMENTO DE ÁGUA DO MAR (73) SHELL INTERNATIONALE RESEARCH MAATSCHAPPIJ B.V. (NL) (72) Michael Alvin Curole; Eugene Bruce Greene Prazo de Validade: 10 (dez) anos contados a partir de 05/01/2021, observadas as condições legais.
(11) PI 0814195-9 B1	Código 16.1 - Concessão de Patente ou Certificado de Adição de Invenção (22) 04/07/2008 (30) 05/07/2007 EP 07 111871.5 (51) A61K 35/74 (2015.01), A61P 3/10 (2006.01), A61P 3/00 (2006.01) (54) USOS DE BACTÉRIAS PROBIÓTICAS (73) SOCIÉTÉ DES PRODUITS NESTLÉ S.A. (CH) (72) Seppo Salminen; Erika Isolauri; Kirsi Laitinen Prazo de Validade: 10 (dez) anos contados a partir de 05/01/2021, observadas as condições legais.
(11) PI 0816240-9 B1	Código 16.1 - Concessão de Patente ou Certificado de Adição de Invenção (22) 21/08/2008 (30) 24/08/2007 US 11/844,883 (51) H04N 21/254 (2011.01), H04N 21/475 (2011.01), H04N 21/482 (2011.01), H04N 21/25 (2011.01), H04N 21/258 (2011.01), H04N 21/431 (2011.01), H04N 21/442 (2011.01), H04N 21/45 (2011.01), H04N 21/466 (2011.01), H04N 21/24 (2011.01), H04N 5/445 (2011.01) (54) MÉTODO E SISTEMA IMPLEMENTADO POR COMPUTADOR PARA RECOMENDAÇÕES BASEADAS EM MÍDIA (73) GOOGLE LLC (US) (72) JOON-HEE JEON; STEVE DALE BENTING; ZHENHAI LIN; MICHAEL W. MILLER; MANISH G. PATEL; VINCENT DUREAU Prazo de Validade: 10 (dez) anos contados a partir de 05/01/2021, observadas as condições legais.

(11) PI 0819849-7 B1	Código 16.1 - Concessão de Patente ou Certificado de Adição de Invenção (22) 26/11/2008 (30) 26/11/2007 US 60/990,205 (51) A01N 63/02 (1980.01), A61K 31/70 (2006.01), A61K 35/00 (2006.01) (54) SISTEMAS DE SOLVENTE PARA FORMULAÇÕES POUR ON PARA COMBATER PARASITAS (73) MERIAL, INC. (US) (72) Ronald Peter Gogolewski; DOUGLAS CLEVERLY; Paul Thwaites; Mark David Soll Prazo de Validade: 10 (dez) anos contados a partir de 05/01/2021, observadas as condições legais.
(11) PI 0820328-8 B1	Código 16.1 - Concessão de Patente ou Certificado de Adição de Invenção (22) 02/10/2008 (30) 02/10/2007 US 60/997,460 (51) G01N 33/48 (2006.01) (54) SISTEMA E MÉTODO PARA DETECÇÃO AUTOMÁTICA DE UMA PLURALIDADE DE ANALITOS EM UMA AMOSTRA DE FLUIDO CORPORAL (73) LABRADOR DIAGNOSTICS LLC (US) (72) TAMMY BURD; IAN GIBBONS; ELIZABETH A. HOLMES; GARY FRENZEL; ANTHONY JOSEPH NUGENT Prazo de Validade: 10 (dez) anos contados a partir de 05/01/2021, observadas as condições legais.
(11) PI 0822291-6 B1	Código 16.1 - Concessão de Patente ou Certificado de Adição de Invenção (22) 26/12/2008 (30) 21/02/2008 JP 2008-040101 (51) G02F 1/1343 (2006.01), G02F 1/1368 (2006.01), G09F 9/30 (2006.01) (54) SUBSTRATO DE MATRIZ ATIVA E DISPOSITIVO DE DISPLAY DE CRISTAL LÍQUIDO (73) UNIFIED INNOVATIVE TECHNOLOGY, LLC (US) (72) Ryohki Itoh; Satoshi Horiuchi; Takaharu Yamada Prazo de Validade: 10 (dez) anos contados a partir de 05/01/2021, observadas as condições legais.
(11) PI 0901119-6 B1	Código 16.1 - Concessão de Patente ou Certificado de Adição de Invenção (22) 20/02/2009 (43) 22/05/2012 (51) B61B 13/12 (2006.01) (54) APERFEIÇOAMENTO EM VEDAÇÃO DE VIA PARA VEÍCULO DE PROPULSÃO PNEUMÁTICA (73) OSKAR HANS WOLFGANG COESTER (BR/RS) (72) Oskar Hans Wolfgang Coester

	Prazo de Validade: 10 (dez) anos contados a partir de 05/01/2021, observadas as condições legais.
(11) PI 0901723-2 B1	Código 16.1 - Concessão de Patente ou Certificado de Adição de Invenção (22) 13/02/2009 (30) 14/02/2008 US 12/031,618 (43) 26/01/2010 (51) A61B 17/072 (2006.01) (54) UNIDADE DE CARGA DESCARTÁVEL PARA FIXAÇÃO EM UM APARELHO DE GRAMPEAMENTO CIRÚRGICO (73) ETHICON ENDO-SURGERY, INC. (US) (72) Steven G. Hall; Randall J. Tanguay; Jeffrey D. Messerly; Galen C. Robertson; Andrew M. Zwolinski; Frederick E. IV Shelton Prazo de Validade: 10 (dez) anos contados a partir de 05/01/2021, observadas as condições legais.
(11) PI 0902901-0 B1	Código 16.1 - Concessão de Patente ou Certificado de Adição de Invenção (22) 07/09/2009 (30) 24/12/2008 KR 10-2008-0133909 (51) C12N 7/01 (2006.01) (54) BACTERIÓFAGO E COMPOSIÇÃO ANTIBACTERIANA, ALIMENTO PARA ANIMAIS, ÁGUA POTÁVEL, DESINFETANTE, AGENTE DE LIMPEZA E MÉTODO PARA TRATAMENTO DE DOENÇAS INFECCIOSAS COMPREENDENDO O MESMO (73) CJ CHEILJEDANG CORPORATION (KR) (72) In Hye Kang; Min Tae Park; Young Wook Cho; Soo An Shin; Hyang Choi Prazo de Validade: 10 (dez) anos contados a partir de 05/01/2021, observadas as condições legais.
(11) PI 0905076-0 B1	Código 16.1 - Concessão de Patente ou Certificado de Adição de Invenção (22) 25/09/2009 (30) 26/09/2008 JP 2008-248213; 13/03/2009 JP 2009-060806; 19/03/2009 JP 2009-067925 (51) C12N 15/09 (2006.01), A61K 39/395 (2006.01), A61P 1/04 (2006.01), A61P 1/16 (2006.01), A61P 3/10 (2006.01), A61P 7/06 (2006.01), A61P 9/00 (2006.01), A61P 9/10 (2006.01), A61P 11/00 (2006.01), A61P 11/06 (2006.01), A61P 13/12 (2006.01), A61P 15/08 (2006.01), A61P 17/00 (2006.01), A61P 17/06 (2006.01), A61P 19/02 (2006.01), A61P 19/10 (2006.01), A61P 21/00 (2006.01), A61P 25/00 (2006.01), A61P 27/02 (2006.01), A61P 29/00 (2006.01), A61P 35/00 (2006.01), A61P 37/02 (2006.01), A61P 37/08 (2006.01), C07K 16/28 (2006.01), C12N 1/15 (2006.01), C12N 1/19 (2006.01), C12N 1/21 (2006.01), C12N 5/10 (2006.01), C12P 21/08 (2006.01) (54) Anticorpo anti-receptor de IL-6, gene e composição farmacêutica compreendendo o mesmo

(73) CHUGAI SEIYAKU KABUSHIKI KAISHA (JP)
(72) Tomoyuki Igawa; Shinya Ishii; Atsuhiko Maeda; MIKA SAKURAI; Tetsuo Kojima; Tatsuhiko Tachibana; Hirotake Shiraiwa; Hiroyuki Tsunoda; Yoshinobu Higuchi
Prazo de Validade: 10 (dez) anos contados a partir de 05/01/2021, observadas as condições legais.

---

(11) PI 0906158-4 B1

Código 16.1 - Concessão de Patente ou Certificado de Adição de Invenção
(22) 06/03/2009
(30) 10/03/2008 IB PCT/IB2008/000554
(51) A61K 9/20 (2006.01), A61K 31/52 (2006.01), A61K 47/34 (2017.01), A61K 47/38 (2006.01)
(54) Composição farmacêutica de liberação modificada compreendendo doxofilina e processo para a preparação de composição
(73) EURODRUG LABORATORIES B.V. (NL)
(72) FREDERICK VAN GULIK; MADHUSUDAN RAO YAMSANI; RAMESH GANNU; SURESH BANDARI; BODAPUNTI PRABHA SHANKAR
Prazo de Validade: 10 (dez) anos contados a partir de 05/01/2021, observadas as condições legais.

---

(11) PI 0906908-9 B1

Código 16.1 - Concessão de Patente ou Certificado de Adição de Invenção
(22) 30/03/2009
(30) 11/04/2008 CN 200810047323.0
(51) B21J 13/02 (2006.01)
(54) BASE DE MOLDE HIDRÁULICA DUPLA FECHADA
(73) JIANGSU PACIFIC PRECISION FORGING CO., LTD. (CN) ; HUAZHONG UNIVERSITY OF SCIENCE AND TECHNOLOGY (CN)
(72) XIA, HANGUAN; XIA JUCHEN; HU GUOAN; WANG XINYUN; JIN, JUSONG; DONG, YI
Prazo de Validade: 10 (dez) anos contados a partir de 05/01/2021, observadas as condições legais.

---

(11) PI 0909880-1 B1

Código 16.1 - Concessão de Patente ou Certificado de Adição de Invenção
(22) 02/06/2009
(30) 03/06/2008 US 61/058,344
(51) C09J 7/38 (2018.01), C09J 175/00 (2006.01)
(54) COMPOSIÇÃO ADESIVA SENSÍVEL À PRESSÃO
(73) DOW GLOBAL TECHNOLOGIES INC. (US)
(72) BEDRI ERDEM; DEBKUMAR BHATTACHARJEE; KEITH ANDES
Prazo de Validade: 10 (dez) anos contados a partir de 05/01/2021, observadas as condições legais.

---

(11) PI 0910080-6 B1

Código 16.1 - Concessão de Patente ou Certificado de Adição de Invenção

(22) 10/11/2009
(30) 11/11/2008 US 12/268,683
(43) 14/06/2011
(51) B29C 49/02 (2006.01), B60K 15/03 (2006.01)
(54) CONJUNTOS DE TANQUE DE COMBUSTÍVEL
(73) TI GROUP AUTOMOTIVE SYSTEMS, LLC (US)
(72) Giuseppe A. Gattozzi; Harald Knueppel; Ted J. Latouf; James R. Osborne; Christopher K. Quick; Steve L. Toth
Prazo de Validade: 10 (dez) anos contados a partir de 05/01/2021, observadas as condições legais.

---

(11) PI 0911016-0 B1

Código 16.1 - Concessão de Patente ou Certificado de Adição de Invenção
(22) 22/07/2009
(30) 24/07/2008 EP 08305420.5; 24/11/2008 EP 08169821.9
(51) H04N 13/00 (2018.01), H04N 19/597 (2014.01)
(54) MÉTODO DE PROVISÃO DE UM SINAL DE IMAGEM TRIDIMENSIONAL, SISTEMA DE PROVISÃO DE SINAL DE IMAGEM TRIDIMENSIONAL, SINAL QUE CONTÉM UMA IMAGEM TRIDIMENSIONAL, MÍDIA DE ARMAZENAMENTO, MÉTODO DE RENDERIZAÇÃO DE UMA IMAGEM TRIDIMENSIONAL, SISTEMA DE RENDERIZAÇÃO DE IMAGEM TRIDIMENSIONAL PARA RENDERIZAR UMA IMAGEM TRIDIMENSIONAL
(73) KONINKLIJKE PHILIPS N.V. (NL)
(72) REINIER B. M. KLEIN GUNNEWIEK; PHILIP S. NEWTON; WILHELMUS H. A. BRULS; GERARDUS W. T. VAN DER HEIJDEN
Prazo de Validade: 10 (dez) anos contados a partir de 05/01/2021, observadas as condições legais.

---

(11) PI 0911058-5 B1

Código 16.1 - Concessão de Patente ou Certificado de Adição de Invenção
(22) 07/04/2009
(30) 07/04/2008 US 61/043,106; 06/04/2009 US 12/419,022
(51) H04W 16/14 (2009.01), H04W 88/06 (2009.01), H04W 88/10 (2009.01)
(54) MÉTODO PARA DEFINIR NOVOS CANAIS DE CONTROLE E RECEBER DADOS DE CONTROLE ATRAVÉS DE NOVOS CANAIS EM UMA REDE DE COMUNICAÇÕES SEM FIO, APARELHO QUE FACILITA DEFINIÇÃO DE NOVOS CANAIS DE CONTROLE ATRAVÉS DE REDES LEGADA SEM FIO, APARELHO QUE FACILITA RECEBIMENTO DE DADOS DE CONTROLE ATRAVÉS DE CANAIS DE CONTROLE DEFINIDOS RECENTEMENTE, E MEMÓRIA
(73) Qualcomm Incorporated (US)
(72) Aamod D. Khandekar; Juan Montojo; Avneesh Agrawal
Prazo de Validade: 10 (dez) anos contados a partir de 05/01/2021, observadas as condições legais.

---

(11) PI 0911511-0 B1

Código 16.1 - Concessão de Patente ou Certificado de Adição de Invenção

(22) 09/04/2009
(30) 09/04/2008 US 61/043,605
(51) C12N 15/10 (2006.01), C07H 21/04 (2006.01), C12N 15/63 (2006.01)
(54) FORMULAÇÃO DE DNA LIOFILIZADAS PARA AUMENTAR A EXPRESSÃO DE DNA DE PLASMÍDEO
(73) HELIXMITH CO., LTD (KR)
(72) Jong-Mook Kim; Sujeong Kim; Woong Hahn; Wonsun Yoo
Prazo de Validade: 10 (dez) anos contados a partir de 05/01/2021, observadas as condições legais.

---

(11) PI 0911559-5 B1

Código 16.1 - Concessão de Patente ou Certificado de Adição de Invenção
(22) 01/05/2009
(30) 02/05/2008 US 61/126311
(51) H04N 21/41 (2011.01), G06F 3/0488 (2013.01), G06F 3/0486 (2013.01), H04N 21/431 (2011.01), H04N 21/436 (2011.01), H04N 21/44 (2011.01), H04N 21/443 (2011.01), H04N 21/472 (2011.01), H04N 5/445 (2011.01), H04N 5/765 (2006.01)
(54) APARELHO E MÉTODO PARA CONTROLAR E SELECIONAR ENTRADA DE VÍDEO PARA EMITIR EM UM OU MAIS DISPOSITIVOS DE EXIBIÇÃO DE SAÍDA DE VÍDEO.
(73) Savant Systems LLC (US)
(72) Bryan S. Bonczek; Michael C. Silva; Robert P. Madonna
Prazo de Validade: 10 (dez) anos contados a partir de 05/01/2021, observadas as condições legais.

---

(11) PI 0912179-0 B1

Código 16.1 - Concessão de Patente ou Certificado de Adição de Invenção
(22) 27/04/2009
(30) 01/05/2008 US 61/049,637; 19/08/2008 US 12/194,118
(51) F23D 3/40 (2006.01)
(54) PRESERVATIVOS DE LÁTEX DE POLI-ISOPRENO SINTÉTICO E MÉTODO PARA FABRICAR UM PRESERVATIVO DE POLI-ISOPRENO SINTÉTICO
(73) Ansell Healthcare Products LLC (US)
(72) David M. Lucas; Sugath Amarasekera; Dave Narasimhan; Adeline Ai Lin Kung
Prazo de Validade: 10 (dez) anos contados a partir de 05/01/2021, observadas as condições legais.

---

(11) PI 0914186-3 B1

Código 16.1 - Concessão de Patente ou Certificado de Adição de Invenção
(22) 06/10/2009
(30) 07/10/2008 US 12/246.657
(51) B01D 61/02 (2006.01), C02F 1/44 (2006.01), B01D 65/00 (2006.01), B01D 35/00 (2006.01)
(54) MÉTODO DE ELIMINAÇÃO DE ÁGUA RESIDUAL EM UM APARELHO DE

	OSMOSE REVERSA, SISTEMA DE OSMOSE REVERSA CONECTÁVEL A UMA LAVADORA DE LOUÇA INSTITUCIONAL E SISTEMA PARA A REGULAGEM DO REFERIDO SISTEMA (73) ECOLAB INC. (US) (72) Lee J. Monsrud; Adrian E. Hartz Prazo de Validade: 10 (dez) anos contados a partir de 05/01/2021, observadas as condições legais.
(11) PI 0914531-1 B1	Código 16.1 - Concessão de Patente ou Certificado de Adição de Invenção (22) 11/11/2009 (30) 14/11/2008 US 61/114,629 (51) C07D 401/04 (2006.01) (54) MÉTODO PARA PREPARAÇÃO DE POLIMORFO A DE 3-BROMO-1-(3-CLORO-2-PIRIDINIL)-N-[4-CIANO-2-METIL-6-[(METILAMINO)-CARBONIL]FENIL]-1H-PIRAZOL-5-CARBOXAMIDA (73) FMC CORPORATION (US) ; FMC AGRO SINGAPORE PTE. LTD. (SG) (72) MATHEW RICHARD OBERHOLZER Prazo de Validade: 10 (dez) anos contados a partir de 05/01/2021, observadas as condições legais.
(11) PI 0915009-9 B1	Código 16.1 - Concessão de Patente ou Certificado de Adição de Invenção (22) 02/06/2009 (30) 12/06/2008 ES P200801774 (51) B21D 28/34 (2006.01), B21D 37/04 (2006.01) (54) MÁQUINA PARA PERFURAÇÃO COM ARMAÇÃO COMPACTA (73) EISEN XXI, S.L. (ES) (72) Juan Ignacio Barandiaran Echeguia Prazo de Validade: 10 (dez) anos contados a partir de 05/01/2021, observadas as condições legais.
(11) PI 0915264-4 B1	Código 16.1 - Concessão de Patente ou Certificado de Adição de Invenção (22) 17/11/2009 (30) 19/11/2008 US 61/116,071; 14/01/2009 EP 09150538.8 (51) A01N 25/30 (2006.01), C11D 1/835 (2006.01) (54) FORMULAÇÃO QUE POSSUI TENDÊNCIAS REDUZIDAS DE FORMAÇÃO DE GEL, FORMULAÇÃO AGRÍCOLA, E, MÉTODO DE REDUÇÃO DA TENDÊNCIA DE FORMAÇÃO DE GEL DE UMA FORMULAÇÃO (73) AKZO NOBEL CHEMICALS INTERNATIONAL B.V. (NL) (72) SHAWN ZHU Prazo de Validade: 10 (dez) anos contados a partir de 05/01/2021, observadas as condições legais.

(11) PI 0916620-3 B1

Código 16.1 - Concessão de Patente ou Certificado de Adição de Invenção
(22) 10/06/2009
(30) 15/07/2008 US 12/173.284
(51) C09K 15/06 (2006.01)
(54) COMPOSIÇÃO AQUOSA DE FLUIDOS HIDRÁULICOS E MÉTODO PARA AUMENTAR A ESTABILIDADE TÉRMICA DA MESMA
(73) Macdermid Offshore Solutions, LLC (US)
(72) Ian D. Smith
Prazo de Validade: 10 (dez) anos contados a partir de 05/01/2021, observadas as condições legais.

(11) PI 0917115-0 B1

Código 16.1 - Concessão de Patente ou Certificado de Adição de Invenção
(22) 31/07/2009
(30) 06/08/2008 EP 08161892.8
(51) B05C 3/09 (2006.01), B05C 13/02 (2006.01), B01J 37/02 (2006.01)
(54) DISPOSITIVO E MÉTODO DE PROCESSAMENTO E POSICIONAMENTO PARA PROCESSAR UM CORPO DE SUPORTE DE CATALISADOR, E, USO DE UMA MESA INDEXADORA ROTATIVA
(73) Basf SE (DE)
(72) Kai Schmitz; Andreas Schulz
Prazo de Validade: 10 (dez) anos contados a partir de 05/01/2021, observadas as condições legais.

(11) PI 0917503-2 B1

Código 16.1 - Concessão de Patente ou Certificado de Adição de Invenção
(22) 05/08/2009
(30) 05/08/2008 GB 08143265; 05/08/2008 US 61/086.244
(51) A61K 31/26 (2006.01), A23L 5/20 (2016.01), A23L 29/00 (2016.01), A23L 33/16 (2016.01), A61K 31/295 (2006.01), A61K 31/80 (2006.01), A61K 45/06 (2006.01), C07F 15/02 (2006.01), A61P 39/04 (2006.01)
(54) Composição de ferro férrico para uso em um método de tratamento de hiperfosfatemia, bem como fluido de diálise e método ex vivo para remoção de fosfato de meio
(73) UNITED KINGDOM RESEARCH AND INNOVATION (GB)
(72) Jonathan Joseph Powell; NUNO JORGE RODRIGUES FARIA
Prazo de Validade: 10 (dez) anos contados a partir de 05/01/2021, observadas as condições legais.

(11) PI 0918769-3 B1

Código 16.1 - Concessão de Patente ou Certificado de Adição de Invenção
(22) 29/07/2009
(30) 09/09/2008 US 61/095,469
(51) F25J 1/02 (2006.01)
(54) SISTEMA PARA MELHORIA DE PERFORMANCE DE TURBINA A GÁS EM UMA USINA A GÁS NATURAL
(73) CONOCOPHILLIPS COMPANY (US)

(72) Karl D. Masani; Cyrus B. Meher-Homji
Prazo de Validade: 10 (dez) anos contados a partir de 05/01/2021, observadas as condições legais.

(11) PI 0919989-6 B1

Código 16.1 - Concessão de Patente ou Certificado de Adição de Invenção
(22) 21/12/2009
(30) 16/01/2009 FR 0950277
(51) H04L 12/40 (2006.01), G06F 1/3203 (2019.01)
(54) MÉTODO E DISPOSITIVO DE CONTROLE DE ESTÍMULO DE UM MEMBRO DE UMA REDE MULTIPLEXA PELA CONTAGEM DE ESTÍMULOS INTEMPESTIVOS
(73) PEUGEOT CITROEN AUTOMOBILES SA (FR)
(72) NURIA PEREZ ARZOZ; ANTONY BOISSERIE
Prazo de Validade: 10 (dez) anos contados a partir de 05/01/2021, observadas as condições legais.

(11) PI 0920040-1 B1

Código 16.1 - Concessão de Patente ou Certificado de Adição de Invenção
(22) 14/10/2009
(30) 23/10/2008 US 61/197102; 02/02/2009 EP 09151848.0
(51) C08K 3/22 (2006.01), C01G 41/02 (2006.01), C08K 3/08 (2006.01), C08K 13/00 (2006.01), B22F 9/22 (2006.01)
(54) COMPOSIÇÃO DE PÓ, PROCESSO PARA A PREPARAÇÃO DE UM BRONZE DE TUNGSTÊNIO E METAL ALCALINO OU COMPOSIÇÃO DE BRONZE DE TUNGSTÊNIO E METAL ALCALINO, DISPERSÃO, COMPOSIÇÃO POLIMÉRICA, E, USO DE UMA COMPOSIÇÃO DE PÓ
(73) Basf Se (DE)
(72) Marc Mamak; Urs Lehmann; Ralf Knischka; Francesca Peri; Adolf Kaeser
Prazo de Validade: 10 (dez) anos contados a partir de 05/01/2021, observadas as condições legais.

(11) PI 0920486-5 B1

Código 16.1 - Concessão de Patente ou Certificado de Adição de Invenção
(22) 26/11/2009
(30) 20/02/2009 CN 200910105547.7
(51) H04M 3/523 (2006.01), H04W 48/06 (2009.01), H04L 29/06 (2006.01), H04M 7/00 (2006.01)
(54) APARELHO PARA CONTROLAR UMA QUANTIDADE DE CHAMADAS CONCORRENTES E MÉTODO PARA CONTROLAR UMA QUANTIDADE DE CHAMADAS CONCORRENTES
(73) ZTE CORPORATION (CN)
(72) HUASHENG LIANG; BAIOU WANG
Prazo de Validade: 10 (dez) anos contados a partir de 05/01/2021, observadas as condições legais.

(11) PI 0921750-9 B1

Código 16.1 - Concessão de Patente ou Certificado de Adição de Invenção
(22) 03/11/2009
(30) 03/11/2008 US 61/110,832
(51) C11D 3/386 (2006.01), C11D 17/00 (2006.01)
(54) Sistema de liberação para enzima e substrato coformulados, kit e métodos para alvejar um têxtil e para descontaminação
(73) Danisco US INC. (US)
(72) Nathaniel T. Becker; Michael Stoner; Mee-Young Yoon
Prazo de Validade: 10 (dez) anos contados a partir de 05/01/2021, observadas as condições legais.

(11) PI 0922181-6 B1

Código 16.1 - Concessão de Patente ou Certificado de Adição de Invenção
(22) 08/12/2009
(30) 08/12/2008 US 61/201.179
(51) C09C 1/30 (2006.01), C09C 1/36 (2006.01), C09C 1/40 (2006.01)
(54) DISPERSÕES DE PARTÍCULAS ANTICORROSIVAS, REVESTIMENTO COMPREENDENDO AS DITAS DISPERSÕES, PÓ DE PARTÍCULAS ANTICORROSIVAS E REVESTIMENTO COMPREENDENDO O DITO PÓ
(73) GRACE GMBH (DE)
(72) Timothy E. Fletcher
Prazo de Validade: 10 (dez) anos contados a partir de 05/01/2021, observadas as condições legais.

(11) PI 0922721-0 B1

Código 16.1 - Concessão de Patente ou Certificado de Adição de Invenção
(22) 01/12/2009
(30) 02/12/2008 JP 2008-307658
(51) H04J 99/00 (2009.01), H04J 11/00 (2006.01)
(54) EQUIPAMENTO DE USUÁRIO, MÉTODO PARA TRANSMITIR INFORMAÇÃO DE CONTROLE DE UM EQUIPAMENTO DE USUÁRIO, ESTAÇÃO BASE E MÉTODO PARA RECEBER INFORMAÇÃO DE CONTROLEDE UMA ESTAÇÃO BASE
(73) SUN PATENT TRUST (US)
(72) Sadaki Futagi; Daichi Imamura; Seigo Nakao; Masayuki Hoshino; Akihiko Nishio
Prazo de Validade: 10 (dez) anos contados a partir de 05/01/2021, observadas as condições legais.

(11) PI 0922749-0 B1

Código 16.1 - Concessão de Patente ou Certificado de Adição de Invenção
(22) 04/12/2009
(30) 05/12/2008 US 61/120338; 24/06/2009 US 61/220187; 17/07/2009 US 61/271179
(51) F03D 3/06 (2006.01)
(54) Pá de turbina eólica
(73) MODULAR WIND ENERGY, INC. (US)

(72) Bernard G. Madrid; SHELDON VILHAUER; MYLES L. BAKER; CORY P. ARENDT
Prazo de Validade: 10 (dez) anos contados a partir de 05/01/2021, observadas as condições legais.

(11) PI 0923622-8 B1

Código 16.1 - Concessão de Patente ou Certificado de Adição de Invenção
(22) 16/12/2009
(30) 23/12/2008 FR 0858990
(51) F04D 27/02 (2006.01), F04D 29/54 (2006.01), F04D 29/68 (2006.01)
(54) COMPRESSOR PARA TURBOMÁQUINA, E, TURBOMÁQUINA
(73) Snecma (FR)
(72) Xavier Jean Agneray; Jerôme Jean Bert; Alexandre Franck Chartoire; Armel Touyeras
Prazo de Validade: 10 (dez) anos contados a partir de 05/01/2021, observadas as condições legais.

(11) PI 0923742-9 B1

Código 16.1 - Concessão de Patente ou Certificado de Adição de Invenção
(22) 23/12/2009
(30) 30/12/2008 FR 0859143
(51) H04L 29/06 (2006.01), H04L 29/08 (2006.01), G06F 9/46 (2006.01)
(54) SERVIDOR DE PORTA DE LIGAÇÃO COM MICRONÚCLEO E PROCESSO DE CONTROLE DESTE SERVIDOR
(73) EADS SECURE NETWORKS (FR)
(72) Guillaume Meier; Marc Chaland; Nicolas Clermont; Francis Hauguet
Prazo de Validade: 10 (dez) anos contados a partir de 05/01/2021, observadas as condições legais.

(11) PI 0924053-5 B1

Código 16.1 - Concessão de Patente ou Certificado de Adição de Invenção
(22) 18/11/2009
(30) 16/01/2009 CN 200910105103.3
(51) H04J 3/06 (2006.01), H04L 7/00 (2006.01), H04L 7/027 (2006.01), H04M 11/06 (2006.01)
(54) MÉTODO E SISTEMA PARA SINCRONIZAÇÃO DE TEMPO DE UMA LINHA DE ASSINANTE DIGITAL E APARELHO DE LINHA DE ASSINANTE DIGITAL
(73) HUAWEI TECHNOLOGIES CO., LTD. (CN)
(72) GUIJIN XU; GUOZHU LONG; RUIJIE XIAO; ZHILEI ZHAO; XUYONG WU; YUCHEN JIA
Prazo de Validade: 10 (dez) anos contados a partir de 05/01/2021, observadas as condições legais.

(11) PI 0924389-5 B1

Código 16.1 - Concessão de Patente ou Certificado de Adição de Invenção
(22) 31/03/2009

(30) 12/03/2009 EP 09290180.0
(51) H04L 1/22 (2006.01), G06F 11/20 (2006.01), G06F 11/00 (2006.01)
(54) MÉTODO E DISPOSITIVO DE VERIFICAÇÃO SEGURA DE UMA EXCLUSIVIDADE DE UM ESTADO BINÁRIO ATIVO/PASSIVO DE UNIDADES REDUNDANTES
(73) SIEMENS MOBILITY SAS (FR)
(72) Eric Chenu
Prazo de Validade: 10 (dez) anos contados a partir de 05/01/2021, observadas as condições legais.

---

(11) PI 0924866-8 B1

Código 16.1 - Concessão de Patente ou Certificado de Adição de Invenção
(22) 28/10/2009
(30) 11/06/2009 CN 200910142473.4
(51) H04W 8/20 (2009.01), G06F 16/2455 (2019.01), H04L 29/08 (2006.01)
(54) SISTEMA PARA REDE DE CONVERGÊNCIA DE DADOS DE USUÁRIOS E MÉTODO PARA SUBSCRIÇÃO À NOTIFICAÇÃO
(73) ZTE CORPORATION (CN)
(72) Zhaoming Ding; Kun Zhu; Aiyan Qu
Prazo de Validade: 10 (dez) anos contados a partir de 05/01/2021, observadas as condições legais.

---

(11) PI 0924979-6 B1

Código 16.1 - Concessão de Patente ou Certificado de Adição de Invenção
(22) 22/10/2009
(30) 20/03/2009 US 61/161,830
(51) H04W 24/10 (2009.01), H04W 74/08 (2009.01)
(54) MÉTODOS EM UM EQUIPAMENTO DE USUÁRIO E EM UMA ESTAÇÃO BASE DE RÁDIO PARA OBTER DADOS PARA OBSERVAR DESEMPENHO RELACIONADO A ACESSO RANDÔMICO EM UM SISTEMA RÁDIO CELULAR, EQUIPAMENTO DE USUÁRIO, E, ESTAÇÃO BASE DE RÁDIO
(73) Telefonaktiebolaget LM Ericsson (publ) (SE)
(72) Mehdi Amirijoo; FREDRIK GUNNARSSON; Kristina Jersenius; Erik Eriksson
Prazo de Validade: 10 (dez) anos contados a partir de 05/01/2021, observadas as condições legais.

---

(11) PI 0925340-8 B1

Código 16.1 - Concessão de Patente ou Certificado de Adição de Invenção
(22) 30/04/2009
(51) H04L 1/18 (2006.01)
(54) MÉTODO DE RETRANSMISSÃO DE DADOS E EQUIPAMENTO DE USUÁRIO
(73) HUAWEI TECHNOLOGIES CO., LTD. (CN)
(72) YONGQIANG GAO; JING LI; SHUJU FAN; XIAOXIAO ZHENG; XUELI MA; KUN YAN
Prazo de Validade: 10 (dez) anos contados a partir de 05/01/2021, observadas

	as condições legais.
(11) PI 1000687-7 B1	Código 16.1 - Concessão de Patente ou Certificado de Adição de Invenção (22) 30/03/2010 (30) 01/04/2009 US 12/416,495 (43) 22/03/2011 (51) F16K 11/00 (2006.01) (54) CONJUNTO DE VÁLVULA (73) Mac Valves, Inc. (US) (72) Robert H. Neff; Jeffrey Simmonds Prazo de Validade: 10 (dez) anos contados a partir de 05/01/2021, observadas as condições legais.
(11) PI 1001816-6 B1	Código 16.1 - Concessão de Patente ou Certificado de Adição de Invenção (22) 05/02/2010 (43) 27/09/2011 (51) G01R 11/24 (2006.01), G09F 3/03 (2006.01), G01R 22/06 (2006.01) (54) DISPOSITIVO ELETROMECÂNICO CONECTOR PARA CORTE (73) Light Serviços de Eletricidade S/A., Instituto de Tecnologia para Desenvolvimento - LACTEC (BR/RJ) (72) Carlos Ademar Purim; João Adalberto Pereira; Giordano Bruno Wolaniuk; Reginato Domingos Scremin Prazo de Validade: 10 (dez) anos contados a partir de 05/01/2021, observadas as condições legais.
(11) PI 1002463-8 B1	Código 16.1 - Concessão de Patente ou Certificado de Adição de Invenção (22) 30/07/2010 (30) 31/07/2009 US 12/533,291 (43) 15/05/2012 (51) F02B 25/06 (2006.01) (54) SISTEMA RESPIRADOR VARIÁVEL E MÉTODO DE DIRECIONAR DE MANEIRA SELETIVA UM FLUXO DE GÁS DE BLOW-BY (73) International Engine Intellectual Property Company, LLC (US) (72) Frank J. Karlovsky; Joshua Schueler Prazo de Validade: 10 (dez) anos contados a partir de 05/01/2021, observadas as condições legais.
(11) PI 1003479-0 B1	Código 16.1 - Concessão de Patente ou Certificado de Adição de Invenção (22) 27/09/2010 (43) 29/01/2013 (51) F04C 29/00 (2006.01) (54) LIMITADOR DE MOVIMENTO DE BOMBAS DE COMPRESSOR HERMÉTICO UTILIZADO EM APLICAÇÕES QUE SOFREM MOVIMENTOS

CONTÍNUOS E MODO DE FIXAÇÃO DO LIMITADOR
(73) TECUMSEH DO BRASIL LTDA. (BR/SP)
(72) JOÃO PAULO TURESO
Prazo de Validade: 10 (dez) anos contados a partir de 05/01/2021, observadas as condições legais.

---

(11) PI 1004551-1 B1

Código 16.1 - Concessão de Patente ou Certificado de Adição de Invenção
(22) 05/02/2010
(30) 10/02/2009 US 61/151,323
(51) D21H 19/20 (2006.01), D21H 19/36 (2006.01), D21H 19/54 (2006.01), D21H 19/84 (2006.01)
(54) PAPELÃO E PAPEL DE BAIXA DENSIDADE COM REVESTIMENTO NOS DOIS LADOS
(73) MEADWESTVACO CORPORATION (US)
(72) GARY FUGITT; WEY-HWA HER; SCOTT GINTHER; TERRELL GREEN; STEVEN BUSHHOUSE; STEVEN PARKER; JASON RICHARD HOGAN
Prazo de Validade: 20 (vinte) anos contados a partir de 05/02/2010, observadas as condições legais.

---

(11) PI 1007722-7 B1

Código 16.1 - Concessão de Patente ou Certificado de Adição de Invenção
(22) 12/05/2010
(30) 13/05/2009 FR 0953175
(51) B63B 27/24 (2006.01), B67D 9/00 (2010.01)
(54) MÉTODO PARA TRANSFERIR FLUIDOS ENTRE UM PRIMEIRO NAVIO E UM SEGUNDO NAVIO E SISTEMA DE TRANSFERÊNCIA PARA IMPLANTAÇÃO DO DITO MÉTODO
(73) SOCIÉTÉ EUROPÉENNE D'INGÉNIERIE MÉCANIQUE, EURODIM (FR)
(72) BERNARD DUPONT
Prazo de Validade: 10 (dez) anos contados a partir de 05/01/2021, observadas as condições legais.

---

(11) PI 1008459-2 B1

Código 16.1 - Concessão de Patente ou Certificado de Adição de Invenção
(22) 17/02/2010
(30) 18/02/2009 JP 2009-035617
(51) H04L 5/00 (2006.01), H04W 72/04 (2009.01), H04W 72/08 (2009.01)
(54) APARELHO DE AGENDAMENTO, MÉTODO DE AGENDAMENTO, CIRCUITO INTEGRADO, APARELHO TERMINAL E MÉTODO DE COMUNICAÇÃO
(73) SUN PATENT TRUST (US)
(72) Takashi Iwai; Akihiko Nisho; SADAKI FUTAGI; DAICHI IMAMURA; SEIGO NAKAO; YOSHIHIKO OGAWA
Prazo de Validade: 10 (dez) anos contados a partir de 05/01/2021, observadas as condições legais.

(11) PI 1008663-3 B1	Código 16.1 - Concessão de Patente ou Certificado de Adição de Invenção (22) 05/02/2010 (30) 06/02/2009 US 61/150,585; 18/06/2009 US 61/218,345 (51) A61K 35/76 (2015.01), C12N 9/14 (2006.01), G01N 33/569 (2006.01) (54) BACTERIÓFAGO COM UM GENOMA, COMPOSIÇÃO FARMACÊUTICA, USO DE UMA QUANTIDADE TERAPEUTICAMENTE EFICAZ DA COMPOSIÇÃO FARMACÊUTICA, MÉTODO DE DIAGNÓSTICO DO AGENTE CAUSADOR DE UMA INFECÇÃO BACTERIANA E USO DO BACTERIÓFAGO (73) TECHNOPHAGE, INVESTIGAÇÃO E DESENVOLVIMENTO EM BIOTECNOLOGIA, S.A. (PT) ; TECNIFAR-INDÚSTRIA TÉCNICA FARMACÊUTICA, S.A. (PT) (72) Miguel Ângelo da Costa Garcia; Carlos Jorge Sousa de São José; Clara Isabel Rodrigues Leandro; SARA FERREIRA LIORENCE GRANCHO LOURENÇO; FILIPA MARIA RODRIGUES PARDAL DIAS ANTUNES MARÇAL DA SILVA Prazo de Validade: 10 (dez) anos contados a partir de 05/01/2021, observadas as condições legais.
(11) PI 1008773-7 B1	Código 16.1 - Concessão de Patente ou Certificado de Adição de Invenção (22) 26/02/2010 (30) 27/02/2009 US 61/156,350 (51) B23P 25/00 (2006.01), B24B 13/00 (2006.01), B25B 11/00 (2006.01), B23Q 3/08 (2006.01) (54) MÉTODO E SISTEMA PARA PERFILAR UMA SUPERFÍCIE DE UM PRODUTO EM FOLHA DE METAL (73) Titanium Metals Corporation (US) (72) Dean Cory; David Jones Prazo de Validade: 10 (dez) anos contados a partir de 05/01/2021, observadas as condições legais.
(11) PI 1009054-1 B1	Código 16.1 - Concessão de Patente ou Certificado de Adição de Invenção (22) 19/05/2010 (30) 19/05/2009 EP 09380102.5 (51) E04H 12/12 (2006.01), E04H 12/16 (2006.01), F03D 11/04 (1968.09) (54) ESTRUTURA DE SUPORTE PARA TURBINAS EÓLICAS (73) PACADAR S.A. (ES) (72) FRANCISCO JAVIER MARTÍNEZ DE CASTAÑEDA; MANUEL CIDONCHA ESCOBAR Prazo de Validade: 10 (dez) anos contados a partir de 05/01/2021, observadas as condições legais.
(11) PI 1009842-9 B1	Código 16.1 - Concessão de Patente ou Certificado de Adição de Invenção (22) 25/03/2010

(30) 25/03/2009 US 61/163,137; 18/05/2009 US 61/179,246
(51) C12N 15/117 (2010.01), A61K 38/06 (2006.01), A61K 45/06 (2006.01), C07K 14/705 (2006.01), A61P 31/04 (2006.01), A61P 31/10 (2006.01), A61P 31/12 (2006.01), A61P 37/04 (2006.01)
(54) USO DE AGONISTA DE TLR9 E AGONISTA DE TLR2/6 NA PREPARAÇÃO DE UMA COMPOSIÇÃO FARMACÊUTICA PARA TRATAMENTO, INIBIÇÃO OU ATENUAÇÃO DE UMA INFECÇÃO MICROBIANA, BEM COMO COMPOSIÇÃO FARMACEUTICAMENTE ACEITÁVEL COMPREENDENDO OS REFERIDOS AGONISTAS
(73) The Board Of Regents Of The University Of Texas System (US)
(72) Burton Dickey; Michael Tuvim; Scott Evans
Prazo de Validade: 10 (dez) anos contados a partir de 05/01/2021, observadas as condições legais.

---

(11) PI 1010165-9 B1

Código 16.1 - Concessão de Patente ou Certificado de Adição de Invenção
(22) 24/06/2010
(30) 29/06/2009 US 61/221,442; 12/02/2010 EP 10153530.0
(51) G10L 21/038 (2013.01), G10L 19/02 (2013.01), G10L 19/022 (2013.01), G10L 19/24 (2013.01), G10L 21/04 (2013.01), G10L 19/20 (2013.01)
(54) CODIFICADOR DE EXTENSÃO DE LARGURA DE BANDA, DECODIFICADOR DE EXTENSÃO DE LARGURA DE BANDA E CODIFICADOR DE VOZ DE FASE
(73) FRAUNHOFER - GESELLSCHAFT ZUR FÖRDERUNG DER ANGEWANDTEN FORSCHUNG E.V. (DE)
(72) FREDERIK NAGEL; MARKUS MULTRUS; SASCHA DISCH; PATRICK WARMBOLD; Jeremie Lecomte; Christian Ertel
Prazo de Validade: 10 (dez) anos contados a partir de 05/01/2021, observadas as condições legais.

---

(11) PI 1011128-0 B1

Código 16.1 - Concessão de Patente ou Certificado de Adição de Invenção
(22) 26/05/2010
(30) 02/06/2009 US 61/183282
(51) E21B 17/00 (2006.01), E21B 44/00 (2006.01), E21B 47/12 (2012.01)
(54) SISTEMA PARA MONITORAR UMA OPERAÇÃO DE EQUIPAMENTO DE PERFURAÇÃO, E, MÉTODO PARA OPERAR UMA OPERAÇÃO DE EQUIPAMENTO DE PERFURAÇÃO
(73) NATIONAL OILWELL VARCO, L.P. (US)
(72) RICHARD LEE MURRAY, JR.; DAVID CARDELLINI; Matthew Becker
Prazo de Validade: 10 (dez) anos contados a partir de 05/01/2021, observadas as condições legais.

---

(11) PI 1011380-0 B1

Código 16.1 - Concessão de Patente ou Certificado de Adição de Invenção
(22) 12/05/2010
(30) 19/05/2009 US 12/468.067

(51) G06F 17/00 (2019.01), G06F 17/30 (1995.01)
(54) MEIO DE ARMAZENAMENTO POR COMPUTADOR E MÉTODO IMPLEMENTADO POR COMPUTADOR PARA EXIBIR UM OBJETO DA BASE DE DADOS NO LOCAL
(73) MICROSOFT TECHNOLOGY LICENSING, LLC (US)
(72) Steven Miles Greenberg; Vitore Selca; Andrew Robert Miller; Stephen Lesser; Clinton Dee Covington; Ryan Mcminn; Pavel R. Karimov; Konrad Tupaj; Amaringer Singh Grewal; Robert Scott Cooper
Prazo de Validade: 10 (dez) anos contados a partir de 05/01/2021, observadas as condições legais.

(11) PI 1011932-9 B1

Código 16.1 - Concessão de Patente ou Certificado de Adição de Invenção
(22) 28/08/2010
(30) 28/08/2009 CN 200910171411.6
(51) H04B 7/024 (2017.01), H04B 7/06 (2006.01), H04B 7/0417 (2017.01)
(54) MÉTODO PARA TRANSMITIR UMA INFORMAÇÃO DE ESTADO DE CANAL, TERMINAL MÓVEL, ESTAÇÃO BASE E SISTEMA DE COMUNICAÇÃO
(73) HUAWEI TECHNOLOGIES CO., LTD. (CN)
(72) Gong Zhang; Yi Long; Cheng He; Jianneng Liu; Yong Cheng
Prazo de Validade: 10 (dez) anos contados a partir de 05/01/2021, observadas as condições legais.

(11) PI 1012875-1 B1

Código 16.1 - Concessão de Patente ou Certificado de Adição de Invenção
(22) 14/05/2010
(30) 18/05/2009 US 61/216,493; 12/06/2009 US 61/268,438
(51) A61K 9/16 (2006.01), A61K 9/20 (2006.01), A61K 9/28 (2006.01), A61K 31/55 (2006.01)
(54) COMPOSIÇÕES FARMACÊUTICAS SÓLIDAS E PROCESSOS PARA SUA PRODUÇÃO
(73) MILLENNIUM PHARMACEUTICALS, INC. (US)
(72) BHAVISHYA MITTAL
Prazo de Validade: 10 (dez) anos contados a partir de 05/01/2021, observadas as condições legais.

(11) PI 1013563-4 B1

Código 16.1 - Concessão de Patente ou Certificado de Adição de Invenção
(22) 13/04/2010
(30) 13/04/2009 US 61/168,757
(51) H01R 9/05 (2006.01), H01R 13/646 (2011.01)
(54) UNIDADE PIEZOELÉTRICA PARA UM MEDIDOR DE FLUXO ULTRASSÔNICO, E, MEDIDOR DE FLUXO ULTRASSÔNICO
(73) DANIEL MEASUREMENT AND CONTROL, INC. (US)
(72) CHARLES WAYNE MELVIN; HENRY CHARLES STRAUB, JR.
Prazo de Validade: 10 (dez) anos contados a partir de 05/01/2021, observadas

	as condições legais.
(11) PI 1013857-9 B1	Código 16.1 - Concessão de Patente ou Certificado de Adição de Invenção (22) 21/04/2010 (30) 21/04/2009 US 61/171,435 (51) H04W 72/12 (2009.01), H04W 52/02 (2009.01) (54) MÉTODO PARA A COORDENAÇÃO DE COMUNICAÇÕES ENTRE UM EQUIPAMENTO DE USUÁRIO E UMA ESTAÇÃO BASE, REFERIDO EQUIPAMENTO PARA USO COM UMA REDE DE COMUNICAÇÕES INCLUINDO UMA ESTAÇÃO BASE (73) BLACKBERRY LIMITED (CA) (72) JOHANNA LISA DWYER; DAVID PHILIP HOLE; WERNER KREUZER Prazo de Validade: 10 (dez) anos contados a partir de 05/01/2021, observadas as condições legais.
(11) PI 1014201-0 B1	Código 16.1 - Concessão de Patente ou Certificado de Adição de Invenção (22) 11/03/2010 (30) 25/03/2009 DE 10 2009 014 318.1 (51) F16H 57/04 (2010.01) (54) CAIXA DE ENGRENAGENS AO MENOS PARCIALMENTE CHEIA DE ÓLEO (73) SEW-EURODRIVE GMBH & CO.KG (DE) (72) Dietmar Strauss; Ingo Schütterle Prazo de Validade: 10 (dez) anos contados a partir de 05/01/2021, observadas as condições legais.
(11) PI 1014507-9 B1	Código 16.1 - Concessão de Patente ou Certificado de Adição de Invenção (22) 09/04/2010 (30) 09/04/2009 FR 0952362 (51) F01P 7/16 (2006.01), B60K 11/02 (2006.01), B60K 1/00 (2006.01), B60L 11/18 (1968.09) (54) DISPOSITIVO DE RESFRIAMENTO PARA UM VEÍCULO AUTOMOTIVO DE TIPO ELÉTRICO (73) RENAULT S.A.S. (FR) (72) OBERTI, CLAIRE; MARSILIA, MARCO; CREGUT, SAMUEL Prazo de Validade: 10 (dez) anos contados a partir de 05/01/2021, observadas as condições legais.
(11) PI 1014753-5 B1	Código 16.1 - Concessão de Patente ou Certificado de Adição de Invenção (22) 25/03/2010 (30) 25/03/2009 US 61/163,290 (51) A63J 25/00 (2009.01), G05D 3/00 (2006.01), H04L 12/00 (2006.01) (54) SISTEMA PARA A PROVISÃO DE SINAIS DE MOVIMENTO, MÉTODO

PARA A DISTRIBUIÇÃO DE SINAIS DE MOVIMENTO E SISTEMA PARA O RECEBIMENTO DE UM SINAL DE ENTRADA
(73) D-Box Technologies Inc. (CA)
(72) Pierre Senecal; Bruno Paillard; Martin Simoneau; Jean-François Menard
Prazo de Validade: 10 (dez) anos contados a partir de 05/01/2021, observadas as condições legais.

---

(11) PI 1014840-0 B1

Código 16.1 - Concessão de Patente ou Certificado de Adição de Invenção
(22) 27/05/2010
(30) 23/06/2009 CN 200910150593.9
(51) H04L 29/08 (2006.01), H04N 21/258 (2011.01), H04N 21/4788 (2011.01), H04N 21/63 (2011.01), H04N 21/647 (2011.01)
(54) MÉTODO, SISTEMA E DISPOSITIVO PARA TRANSMITIR DADOS DE VÍDEO
(73) Tencent Technology (Shenzhen) Company Limited (CN)
(72) Jianguo Dang; Bingjun Dong; Min Yang
Prazo de Validade: 10 (dez) anos contados a partir de 05/01/2021, observadas as condições legais.

---

(11) PI 1014914-7 B1

Código 16.1 - Concessão de Patente ou Certificado de Adição de Invenção
(22) 15/04/2010
(30) 15/04/2009 US 12/386,187
(51) A61K 31/7016 (2006.01), A23L 27/30 (2016.01), A23L 33/10 (2016.01), A23L 33/20 (2016.01), C12P 19/12 (2006.01), C12P 19/18 (2006.01), C12P 39/00 (2006.01)
(54) COMPOSIÇÃO CONTENDO TREHALULOSE, SUA PREPARAÇÃO E USO
(73) SÜDZUCKER AKTIENGESELLSCHAFT MANNHEIM/OCHSENFURT (DE)
(72) TILLMANN DÖRR; STEPHAN THEIS; JÖRG KOWALCZYK; WOLFGANG WACH; THOMAS ROSE; MICHAEL KLINGEBERG; SIEGFRIED PETERS; STEPHAN HAUSMANNS
Prazo de Validade: 10 (dez) anos contados a partir de 05/01/2021, observadas as condições legais.

---

(11) PI 1015222-9 B1

Código 16.1 - Concessão de Patente ou Certificado de Adição de Invenção
(22) 04/05/2010
(30) 04/05/2009 US 12/435,357
(51) H04W 36/14 (2009.01), H04W 36/32 (2009.01), H04W 36/00 (2009.01), H04W 48/16 (2009.01), H04W 76/10 (2018.01), H04W 24/08 (2009.01)
(54) ESTAÇÃO MÓVEL, MEIO CAPAZ DE SER LIDO POR COMPUTADOR, E MÉTODO PARA ESTAÇÃO MÓVEL IDENTIFICAR TECNOLOGIAS DE ACESSO DE RÁDIO
(73) BLACKBERRY LIMITED (CA)
(72) DAVID PHILLIP HOLE; TAKASHI SUZUKI; VENKATA RATNAKAR RAO

RAYAVARAPU; ANDREW MARK EARNSHAW; JOHANNA LISA DWYER; MAIYURAN WIJAYANATHAN; RICHARD CHARLES BURBIDGE; GORDON PETER YOUNG
Prazo de Validade: 10 (dez) anos contados a partir de 05/01/2021, observadas as condições legais.

---

(11) PI 1015338-1 B1

Código 16.1 - Concessão de Patente ou Certificado de Adição de Invenção
(22) 16/04/2010
(30) 24/04/2009 DK PA 200900531
(51) A61K 31/495 (2006.01), A61K 9/08 (2006.01), A61P 25/00 (2006.01), A61P 25/22 (2006.01), A61P 25/24 (2006.01), A61P 25/28 (2006.01)
(54) FORMULAÇÃO FARMACÊUTICA LÍQUIDA, USO DE UM SAL, COMPOSTO E RECIPIENTE EQUIPADO COM UM AGREGADO DE GOTEJAMENTO
(73) H. LUNDBECK A/S (DK)
(72) Svend Treppendahl; Heidi Lopez de Diego
Prazo de Validade: 10 (dez) anos contados a partir de 05/01/2021, observadas as condições legais.

---

(11) PI 1016215-1 B1

Código 16.1 - Concessão de Patente ou Certificado de Adição de Invenção
(22) 28/04/2010
(30) 29/04/2009 EP 09159040.6; 29/04/2009 US 61/173,631
(51) A61J 3/06 (2006.01), A61K 9/00 (2006.01), A61K 9/20 (2006.01), F26B 5/04 (2006.01)
(54) PROCESSO PARA A PREPARAÇÃO DE UM COMPRIMIDO DE DESINTEGRAÇÃO RÁPIDA
(73) Intervet International B.V. (NL)
(72) Hans Almer Middelbeek; Jozefus A. C. Smit;
Prazo de Validade: 10 (dez) anos contados a partir de 05/01/2021, observadas as condições legais.

---

(11) PI 1100301-4 B1

Código 16.1 - Concessão de Patente ou Certificado de Adição de Invenção
(22) 04/02/2011
(30) 04/02/2010 JP 2010-023004
(43) 24/07/2012
(51) G01D 5/12 (2006.01)
(54) SENSOR DE PROXIMIDADE
(73) OMRON CORPORATION (JP)
(72) Hiroyuki Mizusaki; Daisuke Inoue; Susumu Kutsuhara
Prazo de Validade: 20 (vinte) anos contados a partir de 04/02/2011, observadas as condições legais.

---

(11) PI 1101048-7 B1

Código 16.1 - Concessão de Patente ou Certificado de Adição de Invenção

(22) 02/03/2011
(30) 02/03/2010 DE 10 2010 000 609.2
(43) 31/07/2012
(51) F04F 1/00 (2006.01)
(54) CONJUNTO DE COMANDO PARA UMA VÁLVULA DE ASPIRAÇÃO ATIVÁVEL POR VÁCUO
(73) ROEDIGER VACUUM GMBH (DE)
(72) Artur Spitzer
Prazo de Validade: 20 (vinte) anos contados a partir de 02/03/2011, observadas as condições legais.

---

(11) PI 1101117-3 B1

Código 16.1 - Concessão de Patente ou Certificado de Adição de Invenção
(22) 04/03/2011
(30) 10/03/2010 JP 2010-053809; 10/03/2010 JP 2010-053805
(43) 05/12/2012
(51) B60N 2/02 (2006.01)
(54) VEÍCULO DO TIPO MONTAR EM SELIM
(73) HONDA MOTOR CO., LTD. (JP)
(72) Taro Endo
Prazo de Validade: 20 (vinte) anos contados a partir de 04/03/2011, observadas as condições legais.

---

(11) PI 1102500-0 B1

Código 16.1 - Concessão de Patente ou Certificado de Adição de Invenção
(22) 09/05/2011
(43) 02/07/2013
(51) B60N 2/26 (2006.01)
(54) CADEIRA INFANTIL PARA TRANSPORTE DE CRIANCAS EM VEICULOS
(73) JOAQUIM MATIAS DE OLIVEIRA (BR/SP)
(72) Joaquim Matias de Oliveira
Prazo de Validade: 20 (vinte) anos contados a partir de 09/05/2011, observadas as condições legais.

---

(11) PI 1102558-1 B1

Código 16.1 - Concessão de Patente ou Certificado de Adição de Invenção
(22) 19/05/2011
(43) 25/06/2013
(51) C08G 59/14 (2006.01), C08K 9/02 (2006.01)
(54) PROCESSO DE OBTENÇÃO DE NANOCOMPÓSITOS DE RESINA EPOXÍDICA UTILIZANDO NANOTUBOS DE DIÓXIDO DE TITÂNIO E PRODUTO
(73) Universidade Federal do Rio Grande do Sul (BR/RS)
(72) Raquel Santos Mauler; Virgínia Serra de Souza; Jairton Dupont; Martha Fogliato Santos Lima Richter; Cláudia Moreira da Fontoura
Prazo de Validade: 20 (vinte) anos contados a partir de 19/05/2011, observadas

as condições legais.

(11) PI 1105714-9 B1

Código 16.1 - Concessão de Patente ou Certificado de Adição de Invenção
(22) 07/12/2011
(43) 01/12/2015
(51) C23C 14/06 (2006.01), F16J 1/00 (2006.01)
(54) COMPONENTE DESLIZANTE PARA USO EM MOTORES DE COMBUSTÃO INTERNA
(73) Mahle Metal Leve S/A (BR/SP) ; Mahle International GMBH (DE)
(72) Juliano Avelar Araujo
Prazo de Validade: 20 (vinte) anos contados a partir de 07/12/2011, observadas as condições legais.

(11) PI 1105886-2 B1

Código 16.1 - Concessão de Patente ou Certificado de Adição de Invenção
(22) 06/10/2011
(30) 07/10/2010 EP 10 186894.1
(43) 03/11/2015
(51) G01V 3/10 (2006.01), G01N 27/72 (2006.01)
(54) MÉTODO PARA MONITORAR A OPERAÇÃO DE UM SISTEMA DE DETECÇÃO DE METAL E SISTEMA DE DETECÇÃO DE METAL
(73) METTLER-TOLEDO SAFELINE LIMITED (GB)
(72) Stephen McAdam
Prazo de Validade: 20 (vinte) anos contados a partir de 06/10/2011, observadas as condições legais.

(11) PI 1106070-0 B1

Código 16.1 - Concessão de Patente ou Certificado de Adição de Invenção
(22) 18/03/2011
(30) 15/03/2010 US 13/048,315; 31/03/2010 US 12/750,862; 31/03/2010 US PCT/US2010/029331; 03/05/2010 US PCT/US2010/033374; 03/05/2010 US 12/772,472; 17/05/2010 US PCT/US2010/035121; 17/05/2010 US 12/781,259; 17/03/2011 US PCT/US2011/028872; 18/03/2011 US 13/051,682
(51) F25J 3/00 (2006.01)
(54) PROCESSO E APARELHO PARA A SEPARAÇÃO DE UMA CORRENTE DE GÁS
(73) Ortloff Engineers, LTD. (US) ; S.M.E. PRODUCTS LP (US)
(72) Andrew F. Johnke; W. Larry Lewis; L. Don Tyler; John D. Wilkinson; Joe T. Lynch; Hank M. Hudson; Kyle T. Cuellar
Prazo de Validade: 20 (vinte) anos contados a partir de 18/03/2011, observadas as condições legais.

(11) PI 1106579-6 B1

Código 16.1 - Concessão de Patente ou Certificado de Adição de Invenção
(22) 16/12/2011
(30) 16/12/2010 JP 2010-280793

(43) 09/04/2013
(51) B60C 3/00 (2006.01), B60C 11/00 (2006.01), B60C 9/00 (2006.01)
(54) PNEU
(73) Sumitomo Rubber Industries, LTD. (JP)
(72) Toshiyuki Mafune
Prazo de Validade: 20 (vinte) anos contados a partir de 16/12/2011, observadas as condições legais.

---

(11) PI 1107085-4 B1

Código 16.1 - Concessão de Patente ou Certificado de Adição de Invenção
(22) 27/09/2011
(30) 29/09/2010 JP 2010-218714
(43) 22/01/2013
(51) B60C 1/00 (2006.01), B60C 19/00 (2006.01), C08L 9/00 (2006.01), C08L 25/10 (2006.01)
(54) COMPOSIÇÃO DE BORRACHA PARA PNEU DE MOTOCICLETA E PNEU DE MOTOCICLETA
(73) Honda Motor Co., Ltd. (JP)
(72) Tomoyuki Matsumura; Shinji Takayanagi; Yusuke Hayashi; Kiyotaka Sakai; Takashi Iwasa
Prazo de Validade: 20 (vinte) anos contados a partir de 27/09/2011, observadas as condições legais.

---

(11) PI 1107122-2 B1

Código 16.1 - Concessão de Patente ou Certificado de Adição de Invenção
(22) 26/09/2011
(30) 28/09/2010 JP 2010-217926
(43) 19/02/2013
(51) B60F 1/02 (2006.01)
(54) MOTOCICLETA
(73) HONDA MOTOR CO., LTD. (JP)
(72) Koji Kiyono; Kaoru Ichihashi; Tomohiro Nishida
Prazo de Validade: 20 (vinte) anos contados a partir de 26/09/2011, observadas as condições legais.

---

(11) PI 1107418-3 B1

Código 16.1 - Concessão de Patente ou Certificado de Adição de Invenção
(22) 09/11/2011
(43) 04/08/2015
(51) F26B 15/06 (2006.01)
(54) DESCARGA PERIÓDICA AUTOLIMPANTE
(73) Otalício Pacheco da Cunha (BR/RS)
(72) Otalício Pacheco da Cunha
Prazo de Validade: 20 (vinte) anos contados a partir de 09/11/2011, observadas as condições legais.

Código 16.3 - Retificação

Retificação da publicação da concessão da patente por ter sido efetuada com incorreção que não impossibilita sua identificação. Tal publicação não implica na alteração da data de publicação da concessão da patente e nos prazos decorrentes da mesma.

---

(11) BR 11 2012 004768-0 B8

Código 16.3 - Retificação
(22) 31/08/2010
(30) 03/09/2009 FR 09 56007
(45) 08/12/2020
(51) C14C 11/00 (2006.01), C09D 101/14 (2006.01), C09D 101/18 (2006.01)
(54) USOS DE DERIVADOS DE DIOXOLANO E PROCESSO DE TRATAMENTO DO COURO
(73) RHODIA POLIAMIDA E ESPECIALIDADES LTDA. (BR/SP)
(72) DANIELA BONIFÁCIO HAUFFE; DENILSON JOSÉ VINCENTIM; ´PAULO ROBERTO GARBELOTTO
Ref. RPI 2605 de 08/12/2020 quanto ao endereço.

---

(11) BR 11 2012 022176-0 B8

Código 16.3 - Retificação
(22) 16/03/2010
(30) 03/03/2010 FR 10 51541
(45) 15/12/2020
(51) H03F 1/08 (2006.01), H03F 1/30 (2006.01), H03F 1/32 (2006.01)
(54) Conversor corrente-tensão com refletor de corrente, estágio de entrada de um amplificador de alta fidelidade com alta linearidade e baixa taxa de distorção e amplificador de alta fidelidade com alta linearidade e baixa taxa de distorção.
(73) DEVIALET (FR)
(72) MATHIAS MORONVALLE; PIERRE-EMMANUEL CALMEL
Ref. RPI 2606 de 15/12/2020 quanto ao endereço.

---

(11) BR 11 2013 004661-9 B8

Código 16.3 - Retificação
(22) 01/07/2011
(30) 31/08/2010 US 12/873,168
(45) 15/12/2020
(51) F04C 15/00 (2006.01), F04C 29/02 (2006.01), F04D 13/10 (2006.01), F04D 29/063 (2006.01), E21B 43/12 (2006.01)
(54) SISTEMA SUBMARINO E MÉTODO DE OPERAÇÃO DE UM SISTEMA SUBMARINO
(73) GENERAL ELECTRIC COMPANY (US)
(72) DAVID DELOYD ANDERSON; HRISHIKESH VISHVAS DEO; JOHAN KRISTIAN SVEEN; OVE SAELE; VASANTH SRINIVASA KOTHNUR
Ref. RPI 2606 de 15/12/2020 quanto ao endereço.

(11) BR 11 2013 015882-4 B8

Código 16.3 - Retificação
(22) 21/12/2011
(30) 21/12/2010 US 61/425,442; 26/01/2011 US 61/436,305
(45) 08/12/2020
(51) A61K 39/04 (2006.01), G01N 33/50 (2006.01)
(54) CÉLULA RECOMBINANTE DE MYCOBACTERIUM BOVIS (M. BOVIS) DO BACILLUS CALMETTE-GUÉRIN (BCG) DA CEPA DANISH SUBTIPO PRAGUE E USO DA MESMA
(73) VAKZINE PROJEKT MANAGEMENT GMBH (DE) ; MAX-PLANCK-GESELLSCHAFT ZUR FÖRDERUNG DER WISSENSCHAFTEN E.V. (DE)
(72) CHRISTIANE DESEL; LEANDER GRODE; SILKE BANDERMANN; STEFAN H. E. KAUFMANN
Ref. RPI 2605 de 08/12/2020 quanto ao endereço.

(11) BR 11 2013 016445-0 B8

Código 16.3 - Retificação
(22) 12/12/2011
(30) 30/12/2010 US 61/428,498
(45) 08/12/2020
(51) A61C 7/14 (2006.01), A61K 6/00 (2020.01)
(54) MÉTODO PARA FABRICAÇÃO DE UM CONJUNTO DENTAL
(73) 3M INNOVATIVE PROPERTIES COMPANY (US)
(72) DAVID K. CINADER JR.; JAMES D. CLEARY; LEE C. YICK; MA THAZIN AUNG
Ref. RPI 2605 de 08/12/2020 quanto ao endereço.

(11) BR 11 2013 027782-3 B8

Código 16.3 - Retificação
(22) 27/04/2012
(30) 27/04/2011 FR 1153590
(45) 15/12/2020
(51) E02F 7/00 (2006.01), E02F 5/28 (2006.01), E02F 7/10 (2006.01)
(54) DISPOSITIVO E PROCESSO DE EXTRAÇÃO DE MATERIAL SÓLIDO
(73) TECHNIP FRANCE (FR)
(72) PHILIPPE FRANCOIS ESPINASSE; THOMAS PARENTEAU
Ref. RPI 2606 de 15/12/2020 quanto ao endereço.

(11) BR 11 2014 011251-7 B8

Código 16.3 - Retificação
(22) 13/11/2012
(30) 14/11/2011 US 61/559,272
(45) 20/10/2020
(51) A23K 1/00 (1968.09), A23K 1/18 (1968.09)
(54) Alimentos para animais de estimação
(73) MARS, INCORPORATED (US)

(72) MARIA DOLORES MARTINEZ VILLAGRAN; JENNIFER ALEXANDER; ANNMARIE CILLEY; KATHERINE P. BOEBEL; LEE ANN HAGERTY; KUO-CHUNG MARK LEE
Ref. RPI 2598 de 20/10/2020 quanto ao inventor.

---

(11) BR 11 2014 015158-0 B8

Código 16.3 - Retificação
(22) 06/12/2012
(30) 21/12/2011 EP 11194743.8
(45) 21/07/2020
(51) A01N 57/20 (2006.01), A01N 25/22 (2006.01), A01P 13/00 (2006.01)
(54) USO DE UMA FORMULAÇÃO, FORMULAÇÃO, E, MÉTODO PARA DESENVOLVER PLANTAS
(73) BASF SE (DE)
(72) STEPHAN HÜFFER; ALEJANDRA GARCIA MARCOS; PAUL KLINGELHÖFER; GERHARD SCHNABEL
Ref. RPI 2585 de 21/07/2020 quanto ao inventor.

---

(11) BR 11 2014 021100-0 B8

Código 16.3 - Retificação
(22) 20/02/2013
(30) 21/02/2012 IT CO2012A000007
(45) 15/12/2020
(51) B01D 46/10 (2006.01), B01D 46/42 (2006.01), B01D 46/44 (2006.01), B01D 46/00 (2006.01), F02C 7/052 (2006.01)
(54) DISPOSITIVO DE FILTRAGEM DE ENTRADA DE AR E SISTEMA DE FILTRAGEM DE ENTRADA DE AR
(73) NUOVO PIGNONE SRL (IT)
(72) MARCO SANTINI; GIORGIO MARCHETTI; LUDOVIC PESENTI; MARC MALIVERNAY; PHILIPPE CLAUDON
Ref. RPI 2606 de 15/12/2020 quanto ao endereço.

---

(11) BR 11 2015 026706-8 B8

Código 16.3 - Retificação
(22) 01/04/2014
(30) 25/04/2013 EP 13165285.1
(45) 21/07/2020
(51) C08K 5/549 (2006.01), C08L 43/04 (2006.01), C08G 18/22 (2006.01)
(54) COMPOSIÇÃO, E, PROCESSO DE CURA DE UMA COMPOSIÇÃO
(73) HUNTSMAN INTERNATIONAL LLC (US)
(72) Christopher Phanopoulos; Servaas Holvoet; Fabrice Desesquelles; Rene Alexander Klein
Ref. RPI 2585 de 21/07/2020 quanto ao desenho e ao endereço.

---

(11) BR 12 2018 077089-9 B8

Código 16.3 - Retificação
(22) 15/08/2005

(30) 25/08/2004 US 60/604,836
(45) 10/11/2020
(51) G10L 19/008 (2013.01), G10L 19/02 (2013.01)
(54) DECODIFICADOR DE ÁUDIO
(62) PI 0514650-0 15/08/2005
(73) DOLBY LABORATORIES LICENSING CORPORATION (US)
(72) MARK STUART VINTON; ALAN JEFFREY SEEFELDT
Ref. RPI 2601 de 10/11/2020 quanto ao relatório descritivo e ao quadro reivindicatório.

---

(11) PI 0906467-2 B8

Código 16.3 - Retificação
(22) 23/01/2009
(30) 25/01/2008 DE 08001415.2; 25/01/2008 DE 08001416.0; 17/10/2008 DE 08018221.5
(45) 24/12/2019
(51) A61K 9/20 (2006.01), A61K 31/485 (2006.01), A61K 47/30 (2006.01), A61K 47/34 (2017.01)
(54) Forma de dosagem farmacêutica com formato exterior modificado resistente à ruptura e com liberação controlada
(73) GRÜNENTHAL GMBH (DE)
(72) JANS,EUGEEN,MARIE, JOZEF; Kiekens, Filip, René, Irena; VOORSPOELS,JODY,FIRMIN,MARCELINE; FAURE,ANNE; ARKENAU-MARIC,ELISABETH; BARTHOLOMÄUS, JOHANNES; FREVEL, MARC; GALIA, ERIC; ZIEGLER,IRIS; BARNSCHEID,LUTZ; ANDREA SCHÜSSELE
Ref. RPI 2555 de 24/12/2019 quanto aos inventores.

---

(11) PI 9708706-8 C8

Código 16.3 - Retificação
(22) 15/04/1997
(30) 19/04/1996 US 60/015638; 24/05/1996 GB 9611006.9
(45) 06/08/2013
(51) A61K 38/12 (2006.01)
(54) COMPOSIÇÃO FARMACÊUTICA PARA ADMINISTRAÇÃO INTRAVENOSA A UMPACIENTE
(73) Merck Sharp & Dohme Corp. (US)
(72) Maneesh J. Nerurkar; William A. Hunke; Michael J. Kaufman
Ref. RPI 2222 de 06/08/2013 quanto ao prazo de vigência, conforme determinado no INPI nº 52400.109667/2017-14 @TRIBUNAL REGIONAL FEDERAL DA 2ª REGIÃO @ 31ª Vara Federal do Rio de Janeiro @ OFÍCIO N° OFI.8200.000552-6/2020-SUB2T-Esp @PROCESSO JUDICIAL: 0503013-53.2015.4.02.5101 @ IMPETRANTE: MERCK SHARP & DOHME CORPORATIONIMPETRADO: INSTITUTO NACIONAL DA PROPRIEDADE INDUSTRIAL - INPI.

Código 16.4 - Concessão Anulada

Anulada a concessão da patente por ter sido indevida.

---

(21) PI 9507758-8 B1

Código 16.4 - Concessão Anulada
(22) 23/05/1995
(30) 24/05/1994 US 08/248.037; 23/11/1994 US 08/344.248
(51) A61K 31/74 (2006.01), A01N 37/12 (2006.01), C08F 283/04 (2006.01), C08G 69/10 (2006.01), C08G 69/48 (2006.01), C08L 77/00 (2006.01), C08L 77/06 (2006.01)
(54) FRAÇÃO DE COPOLÍMERO-1; COMPOSIÇÃO PARA O TRATAMENTO DE ESCLEROSE MÚLTIPLA; COMPOSIÇÃO FARMACÊUTICA
(73) YEDA RESEARCH AND DEVELOPMENT CO., LTD. (IL)
(72) Eliezer Konfino; Michael Sela; Dvora Teitelbaum; Ruth Arnon
Anulada a publicação código 16.1 na RPI nº 2551 de 26/11/2019, conforme INPI nº 52402.012444/2020-11 @17ª Vara Federal Cível da SJDF @ PARECER DE FORÇA EXECUTÓRIA @ OFÍCIO n.02206/2020/GCM/ER-REG-PRF1/PGF/AGU @PROCESSO JUDICIAL: 1068993-97.2020.4.01.3400 @ IMPETRANTE: YEDA RESEARCH AND DEVELOPMENT LTD. IMPETRADO: INSTITUTO NACIONAL DE PROPRIEDADE INDUSTRIAL - INPI.

Código Nulidade Administrativa

Código 17.1 - Notificação de Interposição de Nulidade Administrativa

Notificação, ao titular da patente, de instauração de processo administrativo de nulidade. Desta data corre o prazo de 60 (sessenta) dias para eventual contestação do titular (Art. 52 da Lei nº 9.279/96). O depositante poderá obter cópia da petição de nulidade através do endereço eletrônico www.inpi.gov.br - No Acesso rápido – Faça uma busca - Patente. Para acessar, cadastre-se no Portal do INPI e use login e senha.

---

(11) BR 11 2012 016024-9 B1

Código 17.1 - Notificação de Interposição de Nulidade Administrativa
(45) 22/04/2020
(73) STICHTING WAGENINGEN RESEARCH (NL)
Requerente da nulidade: RAÍZEN ENERGIA S.A. - 870200133566 - 22/10/2020

---

(11) BR 11 2018 005423-2 B1

Código 17.1 - Notificação de Interposição de Nulidade Administrativa
(45) 23/06/2020
(73) PRATI, DONADUZZI & CIA LTDA (BR/PR) ; UNIVERSIDADE DE SÃO PAULO (BR/SP)
Requerente da nulidade:1) ANTÔNIO LUIZ MARCHIONI e LUIZ PAULO TEIXEIRA FERREIRA - 870200158959 - 18/12/2020; 2) HERBARIUM LABORATORIO BOTANICO LTDA - 870200160752 - 23/12/2020; 3) LETICIA PROVEDEL DA CUNHA - 870200161056 - 23/12/2020

Código Extinção de Patente e Certificado de Adição de Invenção

Código 21.1 - Extinção - Art. 78 inciso I da LPI

Notificação da extinção da patente e seus certificados, se for o caso, pela expiração do prazo de vigência de proteção legal.

---

(11) MU 7903368-7 Y1

Código 21.1 - Extinção - Art. 78 inciso I da LPI
(45) 22/02/2012
(73) Duchacorona Ltda. (BR/SE)
PATENTE EXTINTA EM 22.02.2019

---

(11) PI 9803807-9 B1

Código 21.1 - Extinção - Art. 78 inciso I da LPI
(45) 03/11/2010
(73) DSM IP Assets B.V. (NL)
PATENTE EXTINTA EM 03.11.2020

---

(11) PI 9803894-0 B1

Código 21.1 - Extinção - Art. 78 inciso I da LPI
(45) 21/09/2010
(73) José Ricardo Fucci (BR/SP) ; João Carlos Fucci (BR/SP)
PATENTE EXTINTA EM 21.09.2020

---

(11) PI 9804166-5 B1

Código 21.1 - Extinção - Art. 78 inciso I da LPI
(45) 27/07/2010
(73) Universidade Estadual de Campinas - UNICAMP (BR/SP)
PATENTE EXTINTA EM 27.07.2020

---

(11) PI 9804423-0 B1

Código 21.1 - Extinção - Art. 78 inciso I da LPI
(45) 30/11/2010
(73) ESSILOR INTERNATIONAL (FR)
PATENTE EXTINTA EM 30.11.2020

---

(11) PI 9804478-8 B1

Código 21.1 - Extinção - Art. 78 inciso I da LPI
(45) 27/07/2010
(73) Tama Plastic Industry (IL)
PATENTE EXTINTA EM 27.07.2020

---

(11) PI 9804500-8 B1

Código 21.1 - Extinção - Art. 78 inciso I da LPI
(45) 15/06/2010
(73) Astellas Pharma Inc. (JP)
PATENTE EXTINTA EM 15.06.2020

(11) PI 9804751-5 B1	Código 21.1 - Extinção - Art. 78 inciso I da LPI (45) 03/11/2010 (73) Sony Corporation (JP) PATENTE EXTINTA EM 03.11.2020
(11) PI 9807599-3 B1	Código 21.1 - Extinção - Art. 78 inciso I da LPI (45) 21/09/2010 (73) SEG AUTOMOTIVE GERMANY GMBH (DE) PATENTE EXTINTA EM 21.09.2020
(11) PI 9811971-0 B1	Código 21.1 - Extinção - Art. 78 inciso I da LPI (45) 28/12/2010 (73) BASF SE (DE) PATENTE EXTINTA EM 28.12.2020
(11) PI 9812704-7 B1	Código 21.1 - Extinção - Art. 78 inciso I da LPI (45) 16/11/2010 (73) Thomson Licensing (FR) PATENTE EXTINTA EM 16.11.2020
(11) PI 9812845-0 B1	Código 21.1 - Extinção - Art. 78 inciso I da LPI (45) 09/03/2010 (73) Merial (FR) ; The Queen's University of Belfast (GB) ; University of Saskatchewan (CA) PATENTE EXTINTA EM 09.03.2020
(11) PI 9812921-0 B1	Código 21.1 - Extinção - Art. 78 inciso I da LPI (45) 30/11/2010 (73) Dolby Laboratories Licensing Corporation (US) PATENTE EXTINTA EM 30.11.2020
(11) PI 9813048-0 B1	Código 21.1 - Extinção - Art. 78 inciso I da LPI (45) 13/07/2010 (73) Glaxo Group Limited (GB) PATENTE EXTINTA EM 13.07.2020
(11) PI 9813382-9 B1	Código 21.1 - Extinção - Art. 78 inciso I da LPI (45) 13/07/2010 (73) Johnson & Johnson (US) PATENTE EXTINTA EM 13.07.2020
(11) PI 9813577-5 B1	Código 21.1 - Extinção - Art. 78 inciso I da LPI (45) 30/11/2010

	(73) Cabot Corporation (US) PATENTE EXTINTA EM 30.11.2020
(11) PI 9813944-4 B1	Código 21.1 - Extinção - Art. 78 inciso I da LPI (45) 01/06/2010 (73) Diversey, Inc. (US) PATENTE EXTINTA EM 01.06.2020
(11) PI 9814144-9 B1	Código 21.1 - Extinção - Art. 78 inciso I da LPI (45) 24/08/2010 (73) Fisher Controls International LLC (US) PATENTE EXTINTA EM 24.08.2020
(11) PI 9814214-3 B1	Código 21.1 - Extinção - Art. 78 inciso I da LPI (45) 13/07/2010 (73) Intendis GmbH (DE) PATENTE EXTINTA EM 13.07.2020
(11) PI 9814521-5 B1	Código 21.1 - Extinção - Art. 78 inciso I da LPI (45) 16/11/2010 (73) Erber Aktiengesellschaft (AT) PATENTE EXTINTA EM 16.11.2020
(11) PI 9814593-2 B1	Código 21.1 - Extinção - Art. 78 inciso I da LPI (45) 09/03/2010 (73) Institut Regional des Materiaux Avances (Irma) (FR) ; CASALE S.A. (CH) PATENTE EXTINTA EM 09.03.2020
(11) PI 9814636-0 B1	Código 21.1 - Extinção - Art. 78 inciso I da LPI (45) 09/03/2010 (73) BAYER INTELLECTUAL PROPERTY GMBH (DE) PATENTE EXTINTA EM 09.03.2020
(11) PI 9814747-1 B1	Código 21.1 - Extinção - Art. 78 inciso I da LPI (45) 14/12/2010 (73) SmithKline Beecham P.L.C. (GB) ; GlaxoSmithKline LLC (US) PATENTE EXTINTA EM 14.12.2020
(11) PI 9814759-5 B1	Código 21.1 - Extinção - Art. 78 inciso I da LPI (45) 13/07/2010 (73) BAYER INTELLECTUAL PROPERTY GMBH (DE) PATENTE EXTINTA EM 13.07.2020

(11) PI 9814774-9 B1	Código 21.1 - Extinção - Art. 78 inciso I da LPI (45) 05/10/2010 (73) Sanofi-Aventis Deutschland GmbH (DE) PATENTE EXTINTA EM 05.10.2020
(11) PI 9814840-0 B1	Código 21.1 - Extinção - Art. 78 inciso I da LPI (45) 01/06/2010 (73) BASF CORPORATION (US) PATENTE EXTINTA EM 01.06.2020
(11) PI 9815411-7 B1	Código 21.1 - Extinção - Art. 78 inciso I da LPI (45) 13/07/2010 (73) Solvay (BE) PATENTE EXTINTA EM 13.07.2020
(11) PI 9815429-0 B1	Código 21.1 - Extinção - Art. 78 inciso I da LPI (45) 30/11/2010 (73) DIEBOLD NIXDORF, INCORPORATED (US) PATENTE EXTINTA EM 30.11.2020
(11) PI 9816155-5 B1	Código 21.1 - Extinção - Art. 78 inciso I da LPI (45) 27/07/2010 (62) PI 9812785-3 31/10/1998 (73) BAYER INTELLECTUAL PROPERTY GMBH. (DE) PATENTE EXTINTA EM 27.07.2020
(11) PI 9900010-5 B1	Código 21.1 - Extinção - Art. 78 inciso I da LPI (45) 19/10/2010 (73) Saint-Gobain Vitrage (FR) PATENTE EXTINTA EM 19.10.2020
(11) PI 9900057-1 B1	Código 21.1 - Extinção - Art. 78 inciso I da LPI (45) 18/05/2010 (73) Ammonia Casale S.A. (CH) PATENTE EXTINTA EM 18.05.2020
(11) PI 9900400-3 B1	Código 21.1 - Extinção - Art. 78 inciso I da LPI (45) 24/08/2010 (73) Aventis CropScience S.A. (FR) PATENTE EXTINTA EM 24.08.2020

(11) PI 9900788-6 B1	Código 21.1 - Extinção - Art. 78 inciso I da LPI (45) 21/09/2010 (73) Sumitomo Chemical Company, Limited (JP) PATENTE EXTINTA EM 21.09.2020
(11) PI 9901173-5 B1	Código 21.1 - Extinção - Art. 78 inciso I da LPI (45) 30/11/2010 (73) Ajinomoto Co., Inc. (JP) PATENTE EXTINTA EM 30.11.2020
(11) PI 9901434-3 B1	Código 21.1 - Extinção - Art. 78 inciso I da LPI (45) 13/07/2010 (73) American Cyanamid Company (US) PATENTE EXTINTA EM 13.07.2020
(11) PI 9901551-0 B1	Código 21.1 - Extinção - Art. 78 inciso I da LPI (45) 19/10/2010 (73) OLON S.P.A. (IT) PATENTE EXTINTA EM 19.10.2020
(11) PI 9901581-1 B1	Código 21.1 - Extinção - Art. 78 inciso I da LPI (45) 05/07/2005 (73) Eaton Corporation (US) PATENTE EXTINTA EM 30.03.2019
(11) PI 9901655-9 B1	Código 21.1 - Extinção - Art. 78 inciso I da LPI (45) 13/07/2010 (73) DIEBOLD NIXDORF, INCORPORATED (US) PATENTE EXTINTA EM 13.07.2020
(11) PI 9901657-5 B1	Código 21.1 - Extinção - Art. 78 inciso I da LPI (45) 13/07/2010 (73) DIEBOLD NIXDORF, INCORPORATED (US) PATENTE EXTINTA EM 13.07.2020
(11) PI 9901669-9 B1	Código 21.1 - Extinção - Art. 78 inciso I da LPI (45) 05/10/2010 (73) Dell USA, L.P. (US) PATENTE EXTINTA EM 05.10.2020
(11) PI 9901761-0 B1	Código 21.1 - Extinção - Art. 78 inciso I da LPI (45) 13/07/2010 (73) Sumitomo Chemical Company, Limited (JP)

	PATENTE EXTINTA EM 13.07.2020
(11) PI 9902609-0 B1	Código 21.1 - Extinção - Art. 78 inciso I da LPI (45) 10/08/2010 (73) Lanxess Elastômeros do Brasil S.A. (BR/RJ) PATENTE EXTINTA EM 10.08.2020
(11) PI 9902726-7 B1	Código 21.1 - Extinção - Art. 78 inciso I da LPI (45) 13/07/2010 (73) Petróleo Brasileiro S.A. - PETROBRÁS (BR/RJ) PATENTE EXTINTA EM 13.07.2020
(11) PI 9902792-5 B1	Código 21.1 - Extinção - Art. 78 inciso I da LPI (45) 16/11/2010 (73) Roche Diagnostics GmbH (DE) PATENTE EXTINTA EM 16.11.2020
(11) PI 9902795-0 B1	Código 21.1 - Extinção - Art. 78 inciso I da LPI (45) 16/11/2010 (73) DSM IP Assets B.V. (NL) PATENTE EXTINTA EM 16.11.2020
(11) PI 9902944-8 B1	Código 21.1 - Extinção - Art. 78 inciso I da LPI (45) 14/12/2010 (73) Toyo Boseki Kabushiki Kaisha (JP) PATENTE EXTINTA EM 14.12.2020
(11) PI 9902985-5 B1	Código 21.1 - Extinção - Art. 78 inciso I da LPI (45) 01/06/2010 (73) Sealed Air Corporation (US) PATENTE EXTINTA EM 01.06.2020
(11) PI 9903037-3 B1	Código 21.1 - Extinção - Art. 78 inciso I da LPI (45) 08/09/2010 (73) Umicore AG & Co. KG (DE) PATENTE EXTINTA EM 08.09.2020
(11) PI 9903087-0 B1	Código 21.1 - Extinção - Art. 78 inciso I da LPI (45) 30/11/2010 (73) YPF S.A. (AR) PATENTE EXTINTA EM 30.11.2020

(11) PI 9903110-8 B1	Código 21.1 - Extinção - Art. 78 inciso I da LPI (45) 24/08/2010 (73) Universidade Estadual de Campinas - UNICAMP (BR/SP) PATENTE EXTINTA EM 24.08.2020
(11) PI 9903212-0 B1	Código 21.1 - Extinção - Art. 78 inciso I da LPI (45) 24/08/2010 (73) L'Oreal (FR) PATENTE EXTINTA EM 24.08.2020
(11) PI 9903325-9 B1	Código 21.1 - Extinção - Art. 78 inciso I da LPI (45) 14/12/2010 (73) ABX (FR) PATENTE EXTINTA EM 14.12.2020
(11) PI 9903327-5 B1	Código 21.1 - Extinção - Art. 78 inciso I da LPI (45) 18/05/2010 (73) L'Oreal (FR) PATENTE EXTINTA EM 18.05.2020
(11) PI 9903981-8 B1	Código 21.1 - Extinção - Art. 78 inciso I da LPI (45) 24/08/2010 (73) Givaudan Roure (International) S.A. (CH) PATENTE EXTINTA EM 24.08.2020
(11) PI 9904178-2 B1	Código 21.1 - Extinção - Art. 78 inciso I da LPI (45) 14/12/2010 (73) Société des Produits Nestlé S.A. (CH) PATENTE EXTINTA EM 14.12.2020
(11) PI 9904806-0 B1	Código 21.1 - Extinção - Art. 78 inciso I da LPI (45) 24/08/2010 (73) Single Buoy Moorings Inc. (CH) PATENTE EXTINTA EM 24.08.2020
(11) PI 9906373-5 B1	Código 21.1 - Extinção - Art. 78 inciso I da LPI (45) 16/11/2010 (73) Boryung Pharmaceutical Co., Ltd. (KR) PATENTE EXTINTA EM 16.11.2020
(11) PI 9906613-0 B1	Código 21.1 - Extinção - Art. 78 inciso I da LPI (45) 23/03/2010 (73) Momentive Specialty Chemicals Inc. (US)

PATENTE EXTINTA EM 23.03.2020

(11) PI 9906741-2 B1
Código 21.1 - Extinção - Art. 78 inciso I da LPI
(45) 24/08/2010
(73) Kawasaki Steel Corporation (JP)
PATENTE EXTINTA EM 24.08.2020

(11) PI 9907834-1 B1
Código 21.1 - Extinção - Art. 78 inciso I da LPI
(45) 18/05/2010
(73) Bayer Corporation (US) ; BAYER INTELLECTUAL PROPERTY GMBH (DE)
PATENTE EXTINTA EM 18.05.2020

(11) PI 9907955-0 B1
Código 21.1 - Extinção - Art. 78 inciso I da LPI
(45) 24/08/2010
(73) BAYER INTELLECTUAL PROPERTY GMBH (DE)
PATENTE EXTINTA EM 24.08.2020

(11) PI 9907963-1 B1
Código 21.1 - Extinção - Art. 78 inciso I da LPI
(45) 24/08/2010
(73) OMS Investments, Inc. (US)
PATENTE EXTINTA EM 24.08.2020

(11) PI 9908024-9 B1
Código 21.1 - Extinção - Art. 78 inciso I da LPI
(45) 05/10/2010
(73) Kemira Oyj (FI)
PATENTE EXTINTA EM 05.10.2020

(11) PI 9908467-8 B1
Código 21.1 - Extinção - Art. 78 inciso I da LPI
(45) 24/08/2010
(73) Unilever N.V. (NL)
PATENTE EXTINTA EM 24.08.2020

(11) PI 9908482-1 B1
Código 21.1 - Extinção - Art. 78 inciso I da LPI
(45) 16/11/2010
(73) Unifrax Corporation (US)
PATENTE EXTINTA EM 16.11.2020

(11) PI 9908588-7 B1
Código 21.1 - Extinção - Art. 78 inciso I da LPI
(45) 19/10/2010
(73) ZF FRIEDRICHSHAFEN AG (DE)
PATENTE EXTINTA EM 19.10.2020

(11) PI 9908701-4 B1
Código 21.1 - Extinção - Art. 78 inciso I da LPI
(45) 05/10/2010
(73) Unilever N.V. (NL)
PATENTE EXTINTA EM 05.10.2020

(11) PI 9908720-0 B1
Código 21.1 - Extinção - Art. 78 inciso I da LPI
(45) 16/11/2010
(73) Mars, Incorporated (US)
PATENTE EXTINTA EM 16.11.2020

(11) PI 9908753-7 B1
Código 21.1 - Extinção - Art. 78 inciso I da LPI
(45) 13/07/2010
(73) Chevron U.S.A. Inc. (US)
PATENTE EXTINTA EM 13.07.2020

(11) PI 9908763-4 B1
Código 21.1 - Extinção - Art. 78 inciso I da LPI
(45) 18/05/2010
(73) Ecolab Inc. (US)
PATENTE EXTINTA EM 18.05.2020

(11) PI 9908795-2 B1
Código 21.1 - Extinção - Art. 78 inciso I da LPI
(45) 19/10/2010
(73) Vito-Vlaamse Instelling Voor Technologisch Onderzoek (BE)
PATENTE EXTINTA EM 19.10.2020

(11) PI 9908988-2 B1
Código 21.1 - Extinção - Art. 78 inciso I da LPI
(45) 24/08/2010
(73) GE RENEWABLE TECHNOLOGIES (FR)
PATENTE EXTINTA EM 24.08.2020

(11) PI 9909554-8 B1
Código 21.1 - Extinção - Art. 78 inciso I da LPI
(45) 13/07/2010
(73) PKU Pulverkautschuk Union GmbH (DE)
PATENTE EXTINTA EM 13.07.2020

(11) PI 9909567-0 B1
Código 21.1 - Extinção - Art. 78 inciso I da LPI
(45) 13/07/2010
(73) BASF Aktiengesellschaft (DE) ; BASF Corporation (US)
PATENTE EXTINTA EM 13.07.2020

(11) PI 9909704-4 B1
Código 21.1 - Extinção - Art. 78 inciso I da LPI
(45) 13/07/2010
(73) Rhodia Rare Earths Inc. (US)

PATENTE EXTINTA EM 13.07.2020

(11) PI 9909841-5 B1
Código 21.1 - Extinção - Art. 78 inciso I da LPI
(45) 14/12/2010
(73) Sumitomo Chemical Company, Limited (JP)
PATENTE EXTINTA EM 14.12.2020

(11) PI 9909844-0 B1
Código 21.1 - Extinção - Art. 78 inciso I da LPI
(45) 19/10/2010
(73) Merck Sharp & Dohme Corp. (US)
PATENTE EXTINTA EM 19.10.2020

(11) PI 9910326-5 B1
Código 21.1 - Extinção - Art. 78 inciso I da LPI
(45) 14/12/2010
(73) BASF Aktiengesellschat (DE)
PATENTE EXTINTA EM 14.12.2020

(11) PI 9910580-2 B1
Código 21.1 - Extinção - Art. 78 inciso I da LPI
(45) 16/11/2010
(73) Prophyta Biologischer Pflanzenschutz GmbH (DE)
PATENTE EXTINTA EM 16.11.2020

(11) PI 9910903-4 B1
Código 21.1 - Extinção - Art. 78 inciso I da LPI
(45) 19/10/2010
(73) Metalogenia Patentes, S.L. (ES)
PATENTE EXTINTA EM 19.10.2020

(11) PI 9910936-0 B1
Código 21.1 - Extinção - Art. 78 inciso I da LPI
(45) 16/11/2010
(73) BAYER INTELLECTUAL PROPERTY GMBH (DE)
PATENTE EXTINTA EM 16.11.2020

(11) PI 9911123-3 B1
Código 21.1 - Extinção - Art. 78 inciso I da LPI
(45) 14/12/2010
(73) Sanofi-Aventis Deutschland GmbH (DE)
PATENTE EXTINTA EM 14.12.2020

(11) PI 9911124-1 B1
Código 21.1 - Extinção - Art. 78 inciso I da LPI
(45) 19/10/2010
(73) Edwards Lifesciences Corporation (US)
PATENTE EXTINTA EM 19.10.2020

(11) PI 9911182-9 B1	Código 21.1 - Extinção - Art. 78 inciso I da LPI (45) 08/09/2010 (73) VELICEPT THERAPEUTICS INC. (US) PATENTE EXTINTA EM 08.09.2020
(11) PI 9911213-2 B1	Código 21.1 - Extinção - Art. 78 inciso I da LPI (45) 16/11/2010 (73) Dow Global Technologies Inc. (US) PATENTE EXTINTA EM 16.11.2020
(11) PI 9911535-2 B1	Código 21.1 - Extinção - Art. 78 inciso I da LPI (45) 16/11/2010 (73) Micro Motion, Inc (US) PATENTE EXTINTA EM 16.11.2020
(11) PI 9911624-3 B1	Código 21.1 - Extinção - Art. 78 inciso I da LPI (45) 13/07/2010 (73) MITSUI & CO., LTD. (JP) PATENTE EXTINTA EM 13.07.2020
(11) PI 9911939-0 B1	Código 21.1 - Extinção - Art. 78 inciso I da LPI (45) 01/06/2010 (73) Ciba Specialty Chemicals Holdig Inc. (CH) PATENTE EXTINTA EM 01.06.2020
(11) PI 9912088-7 B1	Código 21.1 - Extinção - Art. 78 inciso I da LPI (45) 13/07/2010 (73) Greenearth Cleaning, LLC (US) PATENTE EXTINTA EM 13.07.2020
(11) PI 9912494-7 B1	Código 21.1 - Extinção - Art. 78 inciso I da LPI (45) 13/07/2010 (73) Ihara Chemical Industry Co., Ltd. (JP) ; Kumiai Chemical Industry Co., Ltd. (JP) PATENTE EXTINTA EM 13.07.2020
(11) PI 9912520-0 B1	Código 21.1 - Extinção - Art. 78 inciso I da LPI (45) 23/03/2010 (73) Deutsche Montan Technologie GmbH (DE) PATENTE EXTINTA EM 23.03.2020
(11) PI 9912629-0 B1	Código 21.1 - Extinção - Art. 78 inciso I da LPI (45) 01/06/2010

	(73) 3M Innovative Properties Company (US) PATENTE EXTINTA EM 01.06.2020
(11) PI 9912772-5 B1	Código 21.1 - Extinção - Art. 78 inciso I da LPI (45) 08/09/2010 (73) Huntsman International, LLC (US) PATENTE EXTINTA EM 08.09.2020
(11) PI 9913012-2 B1	Código 21.1 - Extinção - Art. 78 inciso I da LPI (45) 23/03/2010 (73) Sumitomo Chemical Company, Limited (JP) PATENTE EXTINTA EM 23.03.2020
(11) PI 9913083-1 B1	Código 21.1 - Extinção - Art. 78 inciso I da LPI (45) 16/11/2010 (73) Nova Chemicals (International) S.A. (CH) PATENTE EXTINTA EM 16.11.2020
(11) PI 9913268-0 B1	Código 21.1 - Extinção - Art. 78 inciso I da LPI (45) 05/10/2010 (73) Fraunhofer-Gesellschaft zur Förderung der angewandten Forschung e.V. (DE) PATENTE EXTINTA EM 05.10.2020
(11) PI 9913401-2 B1	Código 21.1 - Extinção - Art. 78 inciso I da LPI (45) 13/07/2010 (73) Dow AgroSciences LLC (US) ; Syngenta Limited (GB) PATENTE EXTINTA EM 13.07.2020
(11) PI 9913516-7 B1	Código 21.1 - Extinção - Art. 78 inciso I da LPI (45) 21/09/2010 (73) Carmeda AB (SE) PATENTE EXTINTA EM 21.09.2020
(11) PI 9913660-0 B1	Código 21.1 - Extinção - Art. 78 inciso I da LPI (45) 14/12/2010 (73) HOWMET AEROSPACE INC. (US) PATENTE EXTINTA EM 14.12.2020
(11) PI 9913670-8 B1	Código 21.1 - Extinção - Art. 78 inciso I da LPI (45) 08/09/2010 (73) Dow AgroSciences LLC (US)

	PATENTE EXTINTA EM 08.09.2020
(11) PI 9913900-6 B1	Código 21.1 - Extinção - Art. 78 inciso I da LPI (45) 23/03/2010 (73) HEXION VAD B.V. (NL) PATENTE EXTINTA EM 23.03.2020
(11) PI 9913950-2 B8	Código 21.1 - Extinção - Art. 78 inciso I da LPI (45) 13/07/2010 (73) Andritz Oy (FI) PATENTE EXTINTA EM 13.07.2020
(11) PI 9914297-0 B1	Código 21.1 - Extinção - Art. 78 inciso I da LPI (45) 19/10/2010 (73) Dow Global Technologies Inc. (US) PATENTE EXTINTA EM 19.10.2020
(11) PI 9914390-9 B1	Código 21.1 - Extinção - Art. 78 inciso I da LPI (45) 19/10/2010 (73) BAYER CROPSCIENCE AKTIENGESELLSCHAFT (DE) PATENTE EXTINTA EM 19.10.2020
(11) PI 9914534-0 B1	Código 21.1 - Extinção - Art. 78 inciso I da LPI (45) 23/03/2010 (73) Borealis Technology Oy (FI) PATENTE EXTINTA EM 23.03.2020
(11) PI 9914595-2 B1	Código 21.1 - Extinção - Art. 78 inciso I da LPI (45) 01/06/2010 (73) International Coatings Limited (GB) PATENTE EXTINTA EM 01.06.2020
(11) PI 9914859-5 B1	Código 21.1 - Extinção - Art. 78 inciso I da LPI (45) 08/09/2010 (73) GCP APPLIED TECHNOLOGIES INC. (US) PATENTE EXTINTA EM 08.09.2020
(11) PI 9915303-3 B1	Código 21.1 - Extinção - Art. 78 inciso I da LPI (45) 13/07/2010 (73) Pioneer Metal Finishing (US) PATENTE EXTINTA EM 13.07.2020

(11) PI 9916369-1 B1	Código 21.1 - Extinção - Art. 78 inciso I da LPI (45) 30/11/2010 (73) Otis Elevator Company (US) PATENTE EXTINTA EM 30.11.2020
(11) PI 9916471-0 B1	Código 21.1 - Extinção - Art. 78 inciso I da LPI (45) 14/12/2010 (73) Endura S.P.A. (IT) PATENTE EXTINTA EM 14.12.2020
(11) PI 9917239-9 B1	Código 21.1 - Extinção - Art. 78 inciso I da LPI (45) 19/10/2010 (73) WESTLAKE LONGVIEW CORPORATION (US) PATENTE EXTINTA EM 19.10.2020
(11) PI 9917247-0 B1	Código 21.1 - Extinção - Art. 78 inciso I da LPI (45) 30/11/2010 (73) WESTLAKE LONGVIEW CORPORATION (US) PATENTE EXTINTA EM 30.11.2020
(11) PI 9917352-2 B1	Código 21.1 - Extinção - Art. 78 inciso I da LPI (45) 18/05/2010 (73) WESTLAKE LONGVIEW CORPORATION (US) PATENTE EXTINTA EM 18.05.2020
(11) PI 9917647-5 B1	Código 21.1 - Extinção - Art. 78 inciso I da LPI (45) 19/10/2010 (62) PI 9900010-5 04/01/1999 (73) Saint-Gobain Vitrage (FR) PATENTE EXTINTA EM 19.10.2020

Código 21.6 - Extinção da patente para fins da restauração nos termos do art. 87 da LPI.

Extinção da patente por falta de pagamento da retribuição anual, por pagamento da retribuição anual fora do prazo ou por não cumprimento de exigência de complementação de pagamento da retribuição anual. Desta data corre o prazo de 3 (três) meses para o titular requerer a restauração da patente. A restauração deve ser requerida por meio do peticionamento eletrônico ou formulário FQ002, acompanhado dos comprovantes dos pagamentos correspondentes à restauração e a retribuição annual ou sua complementação no valor da retribuição adicional de que trata o art. 84º § 2º da Lei nº 9.279/96, sob pena da manutenção da extinção de acordo com o disposto no inciso IV do art. 78 da Lei nº 9.279/96.

---

(11) BR 11 2012 014674-2 B1

Código 21.6 - Extinção da patente para fins da restauração nos termos do art. 87 da LPI.
(45) 20/06/2017
(73) Sumitomo Chemical Company, Limited (JP)
Referente à 10ª anuidade.

---

(11) BR 11 2012 015556-3 B1

Código 21.6 - Extinção da patente para fins da restauração nos termos do art. 87 da LPI.
(45) 15/05/2018
(73) Paul Hartmann Ag (DE)
Referente à 10ª anuidade.

---

(11) BR 11 2013 013900-5 B1

Código 21.6 - Extinção da patente para fins da restauração nos termos do art. 87 da LPI.
(45) 11/12/2018
(73) AKZO NOBEL CHEMICALS INTERNATIONAL B.V. (NL)
Referente à 9ª anuidade.

---

(11) BR 11 2013 013921-8 B1

Código 21.6 - Extinção da patente para fins da restauração nos termos do art. 87 da LPI.
(45) 12/06/2018
(73) L'OREAL (FR)
Referente à 9ª anuidade.

---

(11) BR 11 2015 014015-7 B1

Código 21.6 - Extinção da patente para fins da restauração nos termos do art. 87 da LPI.
(45) 02/06/2020
(73) MACK TRUCKS, INC
Referente à 8ª anuidade.

(11) BR 20 2015 031394-8 Y1	Código 21.6 - Extinção da patente para fins da restauração nos termos do art. 87 da LPI. (45) 18/09/2018 (73) WAGIH FOUAD SELIM KHOZAM (BR/SP) Referente à 5ª anuidade.
(11) MU 8502750-2 Y1	Código 21.6 - Extinção da patente para fins da restauração nos termos do art. 87 da LPI. (45) 14/07/2015 (73) JOSÉ MADDALONI (BR/SP) Referente à 15ª anuidade.
(11) MU 8902840-6 Y1	Código 21.6 - Extinção da patente para fins da restauração nos termos do art. 87 da LPI. (45) 08/05/2018 (73) FELIPE RUDIUK MIGLORÂNCIA (BR/SP) Referente à 11ª anuidade.
(11) MU 8903448-1 Y1	Código 21.6 - Extinção da patente para fins da restauração nos termos do art. 87 da LPI. (45) 09/06/2020 (73) Sueli Aparecida Tacon Carinhana (BR/PR) Referente à 11ª anuidade.
(11) MU 9002379-0 Y1	Código 21.6 - Extinção da patente para fins da restauração nos termos do art. 87 da LPI. (45) 15/05/2018 (73) CLAUDIO BERTONI (BR/SP) Referente à 10ª anuidade.
(11) MU 9002419-2 Y1	Código 21.6 - Extinção da patente para fins da restauração nos termos do art. 87 da LPI. (45) 06/02/2018 (73) Manoel Silva Holanda (BR/CE) Referente à 10ª anuidade.
(11) MU 9102311-4 Y1	Código 21.6 - Extinção da patente para fins da restauração nos termos do art. 87 da LPI. (45) 26/12/2018 (73) KGF INDUSTRIA E COMERCIO DE BICOS PARA PULVERIZAÇAO LTDA-ME (BR/SP) Referente à 9ª anuidade.

(11) PI 0008795-5 B1	Código 21.6 - Extinção da patente para fins da restauração nos termos do art. 87 da LPI. (45) 12/08/2014 (73) NIPPON STEEL CORPORATION (JP) Referente à 20ª anuidade.
(11) PI 0016619-7 B1	Código 21.6 - Extinção da patente para fins da restauração nos termos do art. 87 da LPI. (45) 13/10/2015 (73) 40 J'S, LLC (US) Referente à 20ª anuidade.
(11) PI 0016723-1 B1	Código 21.6 - Extinção da patente para fins da restauração nos termos do art. 87 da LPI. (45) 27/02/2018 (73) Basell Polyolefine GMBH. (DE) Referente à 20ª anuidade.
(11) PI 0017005-4 B1	Código 21.6 - Extinção da patente para fins da restauração nos termos do art. 87 da LPI. (45) 05/11/2013 (73) B TO B LTD., (IL) Referente à 20ª anuidade.
(11) PI 0106119-4 B1	Código 21.6 - Extinção da patente para fins da restauração nos termos do art. 87 da LPI. (45) 20/10/2009 (73) Saint-Gobain Pam (FR) Referente à 19ª anuidade.
(11) PI 0116056-7 B1	Código 21.6 - Extinção da patente para fins da restauração nos termos do art. 87 da LPI. (45) 30/11/2010 (73) Tetra Laval Holdings & Finance SA (CH) Referente à 19ª anuidade.
(11) PI 0116333-7 B1	Código 21.6 - Extinção da patente para fins da restauração nos termos do art. 87 da LPI. (45) 09/08/2011 (73) AMO Groningen B.V. (NL) Referente à 19ª anuidade.
(11) PI 0205562-7 B1	Código 21.6 - Extinção da patente para fins da restauração nos termos do art.

	87 da LPI. (45) 29/11/2016 (73) Magneti Marelli Powertrain S.p.A. (IT) Referente à 18ª anuidade.
(11) PI 0214882-0 B1	Código 21.6 - Extinção da patente para fins da restauração nos termos do art. 87 da LPI. (45) 13/03/2018 (73) Johnson & Johnson GmbH (DE) Referente à 18ª anuidade.
(11) PI 0214949-4 B1	Código 21.6 - Extinção da patente para fins da restauração nos termos do art. 87 da LPI. (45) 16/07/2013 (73) Scania CV AB (SE) Referente à 18ª anuidade.
(11) PI 0215003-4 B1	Código 21.6 - Extinção da patente para fins da restauração nos termos do art. 87 da LPI. (45) 14/03/2017 (73) Bavarian Nordic A/S (DK) Referente à 18ª anuidade.
(11) PI 0215341-6 B1	Código 21.6 - Extinção da patente para fins da restauração nos termos do art. 87 da LPI. (45) 26/06/2012 (73) INVISTA Technologies S.à.r.l. (CH) Referente à 18ª anuidade.
(11) PI 0306024-1 B1	Código 21.6 - Extinção da patente para fins da restauração nos termos do art. 87 da LPI. (45) 05/03/2013 (73) CONTITECH USA, INC. (US) Referente à 17ª anuidade.
(11) PI 0316598-1 B1	Código 21.6 - Extinção da patente para fins da restauração nos termos do art. 87 da LPI. (45) 27/01/2015 (73) E.I. Du Pont de Nemours And Company (US) Referente à 17ª anuidade.
(11) PI 0317086-1 B1	Código 21.6 - Extinção da patente para fins da restauração nos termos do art. 87 da LPI.

	(45) 29/07/2014 (73) ISEM S.r.l. (IT) Referente à 17ª anuidade.
(11) PI 0317140-0 B1	Código 21.6 - Extinção da patente para fins da restauração nos termos do art. 87 da LPI. (45) 30/07/2013 (73) Shell Internationale Research Maatschappij B.V. (NL) Referente à 17ª anuidade.
(11) PI 0317142-6 B1	Código 21.6 - Extinção da patente para fins da restauração nos termos do art. 87 da LPI. (45) 25/11/2014 (73) SHELL INTERNATIONALE RESEARCH MAATSCHAPPIJ B.V. (NL) Referente à 17ª anuidade.
(11) PI 0318630-0 B1	Código 21.6 - Extinção da patente para fins da restauração nos termos do art. 87 da LPI. (45) 02/02/2016 (73) Zobele España, S.A. (ES) Referente à 17ª anuidade.
(11) PI 0405535-7 B1	Código 21.6 - Extinção da patente para fins da restauração nos termos do art. 87 da LPI. (45) 16/09/2014 (73) SHELL INTERNACIONAL RESEARCH MAATSCHAPPIJ B.V. (NL) Referente à 16ª anuidade.
(11) PI 0405537-3 B1	Código 21.6 - Extinção da patente para fins da restauração nos termos do art. 87 da LPI. (45) 22/07/2014 (73) Shell Internationale Research Maatschappij B.V. (NL) Referente à 16ª anuidade.
(11) PI 0405564-0 B1	Código 21.6 - Extinção da patente para fins da restauração nos termos do art. 87 da LPI. (45) 11/03/2014 (73) Shell Internationale Research Maaschappij B.V (NL) Referente à 16ª anuidade.
(11) PI 0405567-5 B1	Código 21.6 - Extinção da patente para fins da restauração nos termos do art. 87 da LPI. (45) 05/08/2014

	(73) Shell Internationale Research Maatschappij B.V. (NL) Referente à 16ª anuidade.
(11) PI 0405568-3 B1	Código 21.6 - Extinção da patente para fins da restauração nos termos do art. 87 da LPI. (45) 26/08/2014 (73) Shell Internationale Research Maaschappij B.V (NL) Referente à 16ª anuidade.
(11) PI 0405570-5 B1	Código 21.6 - Extinção da patente para fins da restauração nos termos do art. 87 da LPI. (45) 12/08/2014 (73) SHELL INTERNATIONALE RESEARCH MAATSCHAPPIJ B.V (NL) Referente à 16ª anuidade.
(11) PI 0405577-2 B1	Código 21.6 - Extinção da patente para fins da restauração nos termos do art. 87 da LPI. (45) 12/08/2014 (73) SHELL INTERNATIONALE RESEARCH MAASCHAPPIJ B.V (NL) Referente à 16ª anuidade.
(11) PI 0405578-0 B1	Código 21.6 - Extinção da patente para fins da restauração nos termos do art. 87 da LPI. (45) 19/08/2014 (73) SHELL INTERNATIONALE RESEARCH MAASCHAPPIJ B.V (NL) Referente à 16ª anuidade.
(11) PI 0405582-9 B1	Código 21.6 - Extinção da patente para fins da restauração nos termos do art. 87 da LPI. (45) 02/09/2014 (73) Shell Internationale Research Maatschappij B.V. (NL) Referente à 16ª anuidade.
(11) PI 0405589-6 B1	Código 21.6 - Extinção da patente para fins da restauração nos termos do art. 87 da LPI. (45) 02/09/2014 (73) SHELL INTERNATIONALE RESEARCH MAATSCHAPPIJ B.V. (NL) Referente à 16ª anuidade.
(11) PI 0405592-6 B1	Código 21.6 - Extinção da patente para fins da restauração nos termos do art. 87 da LPI. (45) 06/03/2018 (73) Aguia Sistemas de Armazenagem S.A (BR/PR)

	Referente à 16ª anuidade.
(11) PI 0405720-1 B1	Código 21.6 - Extinção da patente para fins da restauração nos termos do art. 87 da LPI. (45) 05/03/2014 (73) Shell Internationale Research Maatschappij B.V. (NL) Referente à 16ª anuidade.
(11) PI 0405738-4 B1	Código 21.6 - Extinção da patente para fins da restauração nos termos do art. 87 da LPI. (45) 23/09/2014 (73) Shell Internationale Research Maatschappij B.V. (NL) Referente à 16ª anuidade.
(11) PI 0405739-2 B1	Código 21.6 - Extinção da patente para fins da restauração nos termos do art. 87 da LPI. (45) 17/06/2014 (73) Shell Internationale Research Maatschappij B. V (NL) Referente à 16ª anuidade.
(11) PI 0405843-7 B1	Código 21.6 - Extinção da patente para fins da restauração nos termos do art. 87 da LPI. (45) 09/09/2014 (73) SHELL INTERNATIONALE RESEARCH MAATSCHAPPIJ B.V (NL) Referente à 16ª anuidade.
(11) PI 0406082-2 B1	Código 21.6 - Extinção da patente para fins da restauração nos termos do art. 87 da LPI. (45) 25/04/2017 (73) Daruma Telecomunicações e Informática S/A (BR/SP) Referente à 16ª anuidade.
(11) PI 0417214-0 B1	Código 21.6 - Extinção da patente para fins da restauração nos termos do art. 87 da LPI. (45) 16/11/2016 (73) Sekisui Chemical Co., Ltd (JP) Referente à 16ª anuidade.
(11) PI 0417983-8 B1	Código 21.6 - Extinção da patente para fins da restauração nos termos do art. 87 da LPI. (45) 08/08/2017 (73) Steven Sullivan (US) Referente à 16ª anuidade.

(11) PI 0505512-1 B1	Código 21.6 - Extinção da patente para fins da restauração nos termos do art. 87 da LPI. (45) 10/10/2017 (73) MICROSOFT TECHNOLOGY LICENSING, LLC (US) Referente à 15ª anuidade.
(11) PI 0505586-5 B1	Código 21.6 - Extinção da patente para fins da restauração nos termos do art. 87 da LPI. (45) 08/05/2018 (73) HERAEUS MEDICAL GMBH (DE) Referente à 15ª anuidade.
(11) PI 0508503-9 B1	Código 21.6 - Extinção da patente para fins da restauração nos termos do art. 87 da LPI. (45) 13/01/2015 (73) Reinz-Dichtungs-Gmbh (DE) Referente à 4ª anuidade.
(11) PI 0517203-9 B1	Código 21.6 - Extinção da patente para fins da restauração nos termos do art. 87 da LPI. (45) 26/01/2016 (73) Albany International Corp. (US) Referente à 15ª anuidade.
(11) PI 0519056-8 B8	Código 21.6 - Extinção da patente para fins da restauração nos termos do art. 87 da LPI. (45) 02/05/2017 (73) PLASTIC OMNIUM ADVANCED INNOVATION AND RESEARCH SA. (BE) Referente à 15ª anuidade.
(11) PI 0519146-7 B1	Código 21.6 - Extinção da patente para fins da restauração nos termos do art. 87 da LPI. (45) 18/02/2015 (73) Salzgitter Flachstahl GMBH (DE) Referente à 15ª anuidade.
(11) PI 0519928-0 B1	Código 21.6 - Extinção da patente para fins da restauração nos termos do art. 87 da LPI. (45) 05/09/2017 (73) INSTITUT FRANÇAIS DU PETROLE (FR) ; CENTRE NATIONAL DE LA RECHERCHE SCIENTIFIQUE (FR) ; INSTITUT NATIONAL DE LA RECHERCHE AGRONOMIQUE (FR)

	Referente à 15ª anuidade.
(11) PI 0520692-8 B1	Código 21.6 - Extinção da patente para fins da restauração nos termos do art. 87 da LPI. (45) 15/09/2015 (73) VESTAS WIND SYSTEMS AS (DK) Referente à 15ª anuidade.
(11) PI 0619990-9 B1	Código 21.6 - Extinção da patente para fins da restauração nos termos do art. 87 da LPI. (45) 31/05/2016 (73) PETROBEAM, INC. (US) Referente à 14ª anuidade.
(11) PI 0620128-8 B1	Código 21.6 - Extinção da patente para fins da restauração nos termos do art. 87 da LPI. (45) 05/06/2018 (73) TOYOTA JIDOSHA KABUSHIKI KAISHA (JP) Referente à 14ª anuidade.
(11) PI 0620159-8 B1	Código 21.6 - Extinção da patente para fins da restauração nos termos do art. 87 da LPI. (45) 18/10/2016 (73) Alfa Laval Corporate AB (SE) Referente à 14ª anuidade.
(11) PI 0620378-7 B1	Código 21.6 - Extinção da patente para fins da restauração nos termos do art. 87 da LPI. (45) 05/08/2014 (73) Mahle International Gmbh (DE) Referente à 14ª anuidade.
(11) PI 0718734-3 B1	Código 21.6 - Extinção da patente para fins da restauração nos termos do art. 87 da LPI. (45) 02/01/2018 (73) INVISTA TECHNOLOGIES S.A.R.L. (CH) Referente à 13ª anuidade.
(11) PI 0719943-0 B1	Código 21.6 - Extinção da patente para fins da restauração nos termos do art. 87 da LPI. (45) 25/06/2019 (73) Fisher Controls International LLC (US) Referente à 13ª anuidade.

(11) PI 0720287-3 B1	Código 21.6 - Extinção da patente para fins da restauração nos termos do art. 87 da LPI. (45) 09/05/2017 (73) Praxair Technology, Inc. (US) Referente à 13ª anuidade.
(11) PI 0720921-5 B1	Código 21.6 - Extinção da patente para fins da restauração nos termos do art. 87 da LPI. (45) 13/11/2018 (73) MICROSOFT TECHNOLOGY LICENSING, LLC (US) Referente à 13ª anuidade.
(11) PI 0820979-0 B1	Código 21.6 - Extinção da patente para fins da restauração nos termos do art. 87 da LPI. (45) 02/10/2018 (73) 3M Innovative Properties Company (US) Referente à 12ª anuidade.
(11) PI 0821607-0 B1	Código 21.6 - Extinção da patente para fins da restauração nos termos do art. 87 da LPI. (45) 20/08/2019 (73) KABUSHIKI KAISHA HONDA LOCK (JP) Referente à 12ª anuidade.
(11) PI 0821787-4 B1	Código 21.6 - Extinção da patente para fins da restauração nos termos do art. 87 da LPI. (45) 26/12/2018 (73) FRAUNHOFER-GESELLSCHAFT ZUR FÖRDERUNG DER ANGEWANDTEN FORSCHUNG E.V. (DE) Referente à 12ª anuidade.
(11) PI 0916099-0 B8	Código 21.6 - Extinção da patente para fins da restauração nos termos do art. 87 da LPI. (45) 02/01/2019 (73) E.I. DU PONT DE NEMOURS AND COMPANY (US) Referente à 11ª anuidade.
(11) PI 0922598-6 B1	Código 21.6 - Extinção da patente para fins da restauração nos termos do art. 87 da LPI. (45) 23/07/2019 (73) Westinghouse Electric Company LLC (US) Referente à 11ª anuidade.

(11) PI 1005066-3 B1	Código 21.6 - Extinção da patente para fins da restauração nos termos do art. 87 da LPI. (45) 26/03/2019 (73) HERNANE DA SILVA BARUD (BR/SP) Referente à 10ª anuidade.
(11) PI 1005661-0 B1	Código 21.6 - Extinção da patente para fins da restauração nos termos do art. 87 da LPI. (45) 17/10/2017 (73) THYSSENKRUPP INDUSTRIAL SOLUTIONS AG (DE) Referente à 10ª anuidade.
(11) PI 1010383-0 B1	Código 21.6 - Extinção da patente para fins da restauração nos termos do art. 87 da LPI. (45) 04/07/2017 (73) L'OREAL (FR) Referente à 10ª anuidade.
(11) PI 9813664-0 B1	Código 21.6 - Extinção da patente para fins da restauração nos termos do art. 87 da LPI. (45) 19/04/2011 (73) BASF Aktiengesellschaft (DE) Referente à 22ª anuidade.
(11) PI 9813669-0 B1	Código 21.6 - Extinção da patente para fins da restauração nos termos do art. 87 da LPI. (45) 14/01/2014 (73) Basf Aktiengesellschaft (DE) Referente à 22ª anuidade.

Código Anotação de Alteração de nome e/ou sede, de Transferência e de Limitação ou Ônus de Pedido, Patente e Certificado de Adição de Invenção

Código 25.1 - Transferência Deferida

Notificação do deferimento da transferência requerida. Desta data corre o prazo de 60 (sessenta) dias para eventual recurso do interessado.

(21) BR 10 2014 029562-3 A8	Código 25.1 - Transferência Deferida (22) 26/11/2014 (71) WEATHERFORD TECHNOLOGY HOLDINGS, LLC (US)
(21) BR 11 2012 002615-1 A2	Código 25.1 - Transferência Deferida (22) 02/08/2010 (71) E.R. SQUIBB & SONS, LLC (US)
(21) BR 11 2013 014890-0 A2	Código 25.1 - Transferência Deferida (22) 14/12/2011 (71) CONTRAVIR PHARMACEUTICALS, INC. (US)
(11) BR 11 2014 009959-6 B1	Código 25.1 - Transferência Deferida (22) 23/10/2012 (45) 03/11/2020 (71) BHGE VENTURES & GROWTH LLC (US)
(21) BR 11 2015 003162-5 A2	Código 25.1 - Transferência Deferida (22) 17/09/2012 (71) APPLE INC. (US)
(21) BR 11 2015 011882-8 A2	Código 25.1 - Transferência Deferida (22) 21/11/2013 (71) BHGE VENTURES & GROWTH LLC (US)
(21) BR 11 2015 012109-8 A2	Código 25.1 - Transferência Deferida (22) 21/11/2013 (71) BHGE VENTURES & GROWTH LLC (US)
(21) BR 11 2015 012116-0 A2	Código 25.1 - Transferência Deferida (22) 21/11/2013 (71) BHGE VENTURES & GROWTH LLC (US)
(11) BR 11 2015 012224-8 B1	Código 25.1 - Transferência Deferida

	(22) 21/11/2013 (45) 08/12/2020 (71) BHGE VENTURES & GROWTH LLC (US)
(21) BR 11 2015 013968-0 A2	Código 25.1 - Transferência Deferida (22) 13/12/2013 (71) BHGE VENTURES & GROWTH LLC (US)
(21) BR 11 2015 013998-1 A2	Código 25.1 - Transferência Deferida (22) 13/12/2013 (71) BHGE VENTURES & GROWTH LLC (US)
(21) BR 11 2015 015252-0 A2	Código 25.1 - Transferência Deferida (22) 29/01/2014 (71) BHGE VENTURES & GROWTH LLC (US)
(21) BR 11 2015 016186-3 A2	Código 25.1 - Transferência Deferida (22) 29/01/2014 (71) BHGE VENTURES & GROWTH LLC (US)
(21) BR 11 2015 023871-8 A2	Código 25.1 - Transferência Deferida (22) 26/03/2014 (71) BHGE VENTURES & GROWTH LLC (US)
(21) BR 11 2015 031388-4 A2	Código 25.1 - Transferência Deferida (22) 27/06/2014 (71) BHGE VENTURES & GROWTH LLC (US)
(21) BR 11 2016 000580-5 A2	Código 25.1 - Transferência Deferida (22) 23/07/2014 (71) BHGE VENTURES & GROWTH LLC (US)
(21) BR 11 2016 002595-4 A2	Código 25.1 - Transferência Deferida (22) 01/08/2014 (71) BHGE VENTURES & GROWTH LLC (US)
(21) BR 11 2016 011607-0 A2	Código 25.1 - Transferência Deferida (22) 21/11/2014 (71) BHGE VENTURES & GROWTH LLC (US)
(21) BR 11 2016 019273-7 A2	Código 25.1 - Transferência Deferida (22) 11/02/2015

	(71) HORUS PHARMA (FR) ; SANTEN S.A. (CH)
(21) BR 11 2017 002373-3 A2	Código 25.1 - Transferência Deferida (22) 13/08/2015 (71) BHGE VENTURES & GROWTH LLC (US)
(21) BR 11 2017 016205-9 A2	Código 25.1 - Transferência Deferida (22) 04/02/2016 (71) LUIGINA ROMANI (IT) ; SCICLONE PHARMACEUTICALS INTERNATIONAL LTD. (KY)
(21) BR 11 2017 025733-5 A2	Código 25.1 - Transferência Deferida (22) 09/06/2016 (71) BHGE VENTURES & GROWTH LLC (US)
(21) BR 11 2018 001857-0 A2	Código 25.1 - Transferência Deferida (22) 28/07/2016 (71) KNOW BIO, LLC (US)
(21) BR 11 2018 001874-0 A2	Código 25.1 - Transferência Deferida (22) 28/07/2016 (71) KNOW BIO, LLC (US)
(21) BR 11 2018 008773-4 A8	Código 25.1 - Transferência Deferida (22) 30/10/2015 (71) TOTAL SA (FR) ; IFP ENERGIES NOUVELLES (FR) ; HEURTEY PETROCHEM (FR)
(21) BR 11 2019 000651-6 A2	Código 25.1 - Transferência Deferida (22) 05/07/2017 (71) NICOVENTURES TRADING LIMITED (GB)
(21) BR 11 2019 009490-3 A2	Código 25.1 - Transferência Deferida (22) 08/06/2018 (71) ADVANTAGEOUS NEW TECHNOLOGIES CO., LTD. (KY)
(21) BR 11 2019 009547-0 A2	Código 25.1 - Transferência Deferida (22) 10/05/2018 (71) ADVANTAGEOUS NEW TECHNOLOGIES CO., LTD. (KY)
(21) BR 11 2019 023098-0 A2	Código 25.1 - Transferência Deferida (22) 01/05/2018

	(71) NICOVENTURES TRADING LIMITED (GB)
(21) BR 11 2019 023874-3 A2	Código 25.1 - Transferência Deferida (22) 09/05/2018 (71) NICOVENTURES TRADING LIMITED (GB)
(21) BR 11 2019 024156-6 A2	Código 25.1 - Transferência Deferida (22) 09/05/2018 (71) NICOVENTURES TRADING LIMITED (GB)
(21) BR 11 2020 001173-8 A2	Código 25.1 - Transferência Deferida (22) 17/07/2018 (71) NICOVENTURES TRADING LIMITED (GB)
(21) BR 11 2020 005578-6 A2	Código 25.1 - Transferência Deferida (22) 19/09/2018 (71) NICOVENTURES TRADING LIMITED (GB)
(21) BR 11 2020 007347-4 A2	Código 25.1 - Transferência Deferida (22) 11/10/2018 (71) NICOVENTURES TRADING LIMITED (GB)
(21) BR 11 2020 007348-2 A2	Código 25.1 - Transferência Deferida (22) 11/10/2018 (71) NICOVENTURES TRADING LIMITED (GB)
(21) BR 20 2015 026552-8 U2	Código 25.1 - Transferência Deferida (22) 20/10/2015 (71) KTRÊS INDÚSTRIA E COMÉRCIO DE EQUIPAMENTOS AGRÍCOLAS LTDA (BR/SP)
(21) PI 0915477-9 A2	Código 25.1 - Transferência Deferida (22) 08/06/2009 (71) ARVOS INC. (US)
(11) PI 0918681-6 B1	Código 25.1 - Transferência Deferida (22) 23/12/2009 (45) 25/06/2019 (71) BHGE VENTURES & GROWTH LLC (US)

Código 25.4 - Alteração de Nome Deferida

Notificação do deferimento da alteração de nome requerida. Desta data corre o prazo de 60 (sessenta) dias para eventual recurso do interessado.

(11) BR 10 2015 027338-0 B1	Código 25.4 - Alteração de Nome Deferida (22) 28/10/2015 (45) 19/06/2018 (73) VAPOR BLASTER INDÚSTRIA DE JATEADORAS LTDA (BR/SP)
(21) BR 11 2019 003247-9 A2	Código 25.4 - Alteração de Nome Deferida (22) 15/05/2017 (71) EVONIK OPERATIONS GMBH (DE)
(11) MU 8601117-0 Y1	Código 25.4 - Alteração de Nome Deferida (22) 19/06/2006 (45) 12/01/2016 (73) DÂNICA SOLUÇÕES TERMOISOLANTES INTEGRADAS S.A. (BR/SC)
(21) PI 0403783-9 A2	Código 25.4 - Alteração de Nome Deferida (22) 09/09/2004 (71) OI S.A. (BR/RJ)
(11) PI 0504210-0 B1	Código 25.4 - Alteração de Nome Deferida (22) 29/09/2005 (45) 31/12/2013 (73) MOSAIC FERTILIZANTES P&K LTDA. (BR/MG)
(21) PI 1100842-3 A2	Código 25.4 - Alteração de Nome Deferida (22) 30/03/2011 (71) MOSAIC FERTILIZANTES P&K LTDA. (BR/MG)

Código 25.6 - Alteração de Nome em Exigência

Exigência referente ao pedido de alteração de nome requerida. Desta data corre o prazo de 60 (sessenta) dias para cumprimento da exigência formulada, sob pena de indeferimento da alteração.

---

(21) BR 11 2020 000174-0 A2

Código 25.6 - Alteração de Nome em Exigência

(22) 06/07/2018

(71) CJ HEALTHCARE CORPORATION (KR)

Código 25.7 - Alteração de Sede Deferida

Notificação do deferimento da alteração de Sede requerida. Desta data corre o prazo de 60 (sessenta) dias para eventual recurso do interessado.

(21) BR 11 2012 016537-2 A2	Código 25.7 - Alteração de Sede Deferida (22) 04/01/2011 (71) KONINKLIJKE PHILIPS N.V. (NL)
(21) BR 11 2013 011537-8 A2	Código 25.7 - Alteração de Sede Deferida (22) 10/11/2011 (71) KONINKLIJKE PHILIPS N.V. (NL)
(21) BR 11 2019 025815-9 A2	Código 25.7 - Alteração de Sede Deferida (22) 06/06/2018 (71) CMR SURGICAL LIMITED (GB)
(21) BR 11 2019 025818-3 A2	Código 25.7 - Alteração de Sede Deferida (22) 06/06/2018 (71) CMR SURGICAL LIMITED (GB)
(21) BR 11 2019 027017-5 A2	Código 25.7 - Alteração de Sede Deferida (22) 20/06/2018 (71) CMR SURGICAL LIMITED (GB)
(21) BR 11 2019 027022-1 A2	Código 25.7 - Alteração de Sede Deferida (22) 21/06/2018 (71) CMR SURGICAL LIMITED (GB)

Código 25.11 - Republicação

Republicação da publicação de qualquer um dos subitens anteriores por ter sido indevida.

---

(11) PI 0704454-2 B1

Código 25.11 - Republicação
(22) 26/11/2007
(45) 12/06/2018
(73) ANDRÉ GUSTAVO OTTONI CANDIDO FILHO (BR/RJ) ; CÉSAR DIOGENES DE CARVALHO (BR/RJ)
Retificação do despacho (25.1) ? transferência de titular publicado na RPI nº 2596, de 06/10/2020, quanto ao item (71) - Depositante.Onde se lê: ANDRÉ GUSTAVO OTTONI CANDIDO FILHOLeia-se: ANDRÉ GUSTAVO OTTONI CANDIDO FILHO e CÉSAR DIOGENES DE CARVALHO.

Código 25.12 - Publicação Anulada

Anulada a publicação de qualquer um dos subitens anteriores por ter sido efetuada com incorreção.

(21) BR 11 2012 004045-6 A8	Código 25.12 - Publicação Anulada (22) 20/07/2010 (71) TOKIN CORPORATION (JP) ; TOHUKU UNIVERSITY (JP) Anulada a publicação código 25.3 na RPI nº 2605 de 08/12/2020 por ter sido indevida.
(21) BR 11 2019 013715-7 A2	Código 25.12 - Publicação Anulada (22) 04/01/2018 (71) MGI TECH CO., LTD. (CN) Anulada a publicação código 25.11 na RPI nº 2604 de 01/12/2020 por ter sido indevida.

Código Códigos para Trâmite Prioritário

Código 28.10.1 - Notificação de requerimento de trâmite prioritário de depositante idoso

Notifica o requerimento de trâmite prioritário de depositante idoso para os processos de patente listados. A admissão condiciona-se ao atendimento da legislação específica.

(21) BR 10 2020 000095-0 A2	Código 28.10.1 - Notificação de requerimento de trâmite prioritário de depositante idoso (22) 03/01/2020
(21) BR 20 2020 025430-3	Código 28.10.1 - Notificação de requerimento de trâmite prioritário de depositante idoso (22) 11/12/2020

Código 28.10.4 - Notificação de requerimento de trâmite prioritário de depositante MEI, ME ou EPP

Notifica o requerimento de trâmite prioritário de depositante de depositante MEI, ME ou EPP para os processos de patente listados. A admissão condiciona-se ao atendimento da legislação específica.

(21) BR 10 2014 025482-0 A2	Código 28.10.4 - Notificação de requerimento de trâmite prioritário de depositante MEI, ME ou EPP (22) 13/10/2014
(21) BR 20 2020 022127-8	Código 28.10.4 - Notificação de requerimento de trâmite prioritário de depositante MEI, ME ou EPP (22) 29/10/2020

Código 28.10.11 - Notificação de requerimento de trâmite prioritário de tecnologia verde

Notifica o requerimento de trâmite prioritário de tecnologia verde para os processos de patente listados. A admissão condiciona-se ao atendimento da legislação específica.

(21) BR 10 2016 020653-7 A2	Código 28.10.11 - Notificação de requerimento de trâmite prioritário de tecnologia verde (22) 06/09/2016
(21) BR 10 2019 011581-5 A2	Código 28.10.11 - Notificação de requerimento de trâmite prioritário de tecnologia verde (22) 04/06/2019
(21) BR 10 2020 026102-9	Código 28.10.11 - Notificação de requerimento de trâmite prioritário de tecnologia verde (22) 18/12/2020
(21) BR 10 2020 026113-4	Código 28.10.11 - Notificação de requerimento de trâmite prioritário de tecnologia verde (22) 18/12/2020
(21) BR 11 2020 025550-5	Código 28.10.11 - Notificação de requerimento de trâmite prioritário de tecnologia verde (22) 16/07/2019
(21) BR 11 2020 025635-8	Código 28.10.11 - Notificação de requerimento de trâmite prioritário de tecnologia verde (22) 01/08/2019

Código 28.10.12 - Notificação de requerimento de trâmite prioritário de tecnologia para tratamento de saúde

Notifica o requerimento de trâmite prioritário de tecnologia para tratamento de saúde para os processos de patente listados. A admissão condiciona-se ao atendimento da legislação específica.

(21) BR 10 2020 013480-9	Código 28.10.12 - Notificação de requerimento de trâmite prioritário de tecnologia para tratamento de saúde (22) 30/06/2020
(21) BR 11 2019 020406-7 A2	Código 28.10.12 - Notificação de requerimento de trâmite prioritário de tecnologia para tratamento de saúde (22) 30/03/2018

Código 28.10.13 - Notificação de requerimento de trâmite prioritário de tecnologia solicitada pelo Ministério da Saúde

Notifica o requerimento de trâmite prioritário de tecnologia solicitada pelo Ministério da Saúde. A admissão condiciona-se ao atendimento da legislação específica.

---

(21) BR 11 2015 027336-0 A2

Código 28.10.13 - Notificação de requerimento de trâmite prioritário de tecnologia solicitada pelo Ministério da Saúde

(22) 01/05/2013

Código 28.10.21 - Notificação de requerimento de trâmite prioritário de depositante acusa de contrafação

Notifica o requerimento de trâmite prioritário de depositante acusa contrafação para os processos de patente listados. A admissão condiciona-se ao atendimento da legislação específica.

---

(21) BR 10 2016 005734-5 A2

Código 28.10.21 - Notificação de requerimento de trâmite prioritário de depositante acusa de contrafação

(22) 16/03/2016

Código 28.10.26 - Notificação de requerimento de trâmite prioritário de tecnologia disponibilizada no mercado

Notifica o requerimento de trâmite prioritário de tecnologia disponibilizada no mercado para os processos de patente listados. A admissão condiciona-se ao atendimento da legislação específica.

---

(21) BR 11 2019 003025-5 A2

Código 28.10.26 - Notificação de requerimento de trâmite prioritário de tecnologia disponibilizada no mercado

(22) 07/08/2017

Código 28.20 - Petição de trâmite prioritário não conhecida

Notifica que a petição apresentada não foi conhecida com base nos motivos descritos.

(21) BR 11 2019 009268-4 A2

Código 28.20 - Petição de trâmite prioritário não conhecida
(22) 07/11/2017
A petição nº 870200157913, de 16/12/20, não foi conhecida, conforme determina o art. 7º, inciso VI da Resolução INPI PR nº 252, de 18/10/19, publicada na RPI nº 2548, de 05/11/19. Especificamente, o requerimento excede o limite estipulado no caput do art. 5º da referida Resolução.

Código 28.21 - Exigência formal de trâmite prioritário

Notifica os requisitos formais para trâmite prioritário que não foram atendidos. O requerente tem o prazo de 60 (sessenta) dias para sanear as irregularidades apontadas através do código de serviço 206, descrição do objeto: “cumprimento do exame formal para trâmite prioritário”.

(21) BR 10 2016 005734-5 A2

Código 28.21 - Exigência formal de trâmite prioritário
(22) 16/03/2016
Para o requerimento de trâmite prioritário efetuado através da petição nº 870200159871, de 22/12/20, atender as condições formais, o interessado deve cumprir ao disposto no art. 4º, inciso IV, cc. art. 17, parágrafo único, alínea b), da Portaria INPI PR nº 247, de 22/06/20, publicada na RPI nº 2582, de 30/06/20, e manifestar-se através do código de serviço 206 no prazo de 60 dias, sob pena de inadmissão. Especificamente, é necessário comprovar que a NOTIFICADA recebeu a notificação - por exemplo, a apresentação de uma contra-notificação ou a resposta do e-mail.

(21) BR 10 2019 011581-5 A2

Código 28.21 - Exigência formal de trâmite prioritário
(22) 04/06/2019
Para o requerimento de trâmite prioritário efetuado através da petição nº 870200159254, de 21/12/20, atender as condições formais, o interessado deve cumprir ao disposto no art. 4º, inciso IV, cc. art. 11, § 2º (indicar item do Anexo II), da Portaria INPI PR nº 247, de 22/06/20, publicada na RPI nº 2582, de 30/06/20, e manifestar-se através do código de serviço 206 no prazo de 60 dias, sob pena de inadmissão.

(21) BR 10 2020 000095-0 A2

Código 28.21 - Exigência formal de trâmite prioritário
(22) 03/01/2020
Para o requerimento de trâmite prioritário efetuado através da petição nº 870200159755, de 21/12/20, atender as condições formais, o interessado deve cumprir ao disposto no art. 4º, inciso I, da Portaria INPI PR nº 247, de 22/06/20, publicada na RPI nº 2582, de 30/06/20, e manifestar-se através do código de serviço 206 no prazo de 60 dias, sob pena de inadmissão.

(21) BR 20 2020 025430-3

Código 28.21 - Exigência formal de trâmite prioritário
(22) 11/12/2020
Para o requerimento de trâmite prioritário efetuado através da petição nº 870200160049, de 22/12/20, atender as condições formais, o interessado deve cumprir ao disposto no art. 3º, incisos I e II, da Portaria INPI PR nº 247, de 22/06/20, publicada na RPI nº 2582, de 30/06/20, e manifestar-se através do código de serviço 206 no prazo de 60 dias, sob pena de inadmissão.

Código 28.22 - Requerimento de trâmite prioritário encaminhado para confirmação tecnológica.

Notifica que as condições formais para o trâmite prioritário dos processos listados foram atendidas, mas é necessário confirmar a tecnologia. A admissão do trâmite prioritário condiciona-se a confirmação de que a tecnologia atende a legislação específica.

(21) BR 10 2016 020653-7 A2

Código 28.22 - Requerimento de trâmite prioritário encaminhado para confirmação tecnológica.
(22) 06/09/2016
A petição nº 870200161157, de 23/12/20, foi encaminhada para confirmação da tecnologia, conforme estipulado pelo art. 9º, da Instrução Normativa DIRPA nº 2, de 26/06/20, publicada na RPI nº 2582, de 30/06/20. A admissão do trâmite prioritário está condicionada a adequação da matéria do processo às condições estipuladas na Portaria INPI PR nº 247, de 22/06/20, publicada na RPI nº 2582, de 30/06/20.

(21) BR 10 2020 013480-9

Código 28.22 - Requerimento de trâmite prioritário encaminhado para confirmação tecnológica.
(22) 30/06/2020
A petição nº 870200159983, de 22/12/20, foi encaminhada para confirmação da tecnologia, conforme estipulado pelo art. 9º, da Instrução Normativa DIRPA nº 2, de 26/06/20, publicada na RPI nº 2582, de 30/06/20. A admissão do trâmite prioritário está condicionada a adequação da matéria do processo às condições estipuladas na Portaria INPI PR nº 247, de 22/06/20, publicada na RPI nº 2582, de 30/06/20.

(21) BR 10 2020 026102-9

Código 28.22 - Requerimento de trâmite prioritário encaminhado para confirmação tecnológica.
(22) 18/12/2020
A petição nº 870200159971, de 22/12/20, foi encaminhada para confirmação da tecnologia, conforme estipulado pelo art. 9º, da Instrução Normativa DIRPA nº 2, de 26/06/20, publicada na RPI nº 2582, de 30/06/20. A admissão do trâmite

	prioritário está condicionada a adequação da matéria do processo às condições estipuladas na Portaria INPI PR nº 247, de 22/06/20, publicada na RPI nº 2582, de 30/06/20.
(21) BR 10 2020 026113-4	Código 28.22 - Requerimento de trâmite prioritário encaminhado para confirmação tecnológica. (22) 18/12/2020 A petição nº 870200159945, de 22/12/20, foi encaminhada para confirmação da tecnologia, conforme estipulado pelo art. 9º, da Instrução Normativa DIRPA nº 2, de 26/06/20, publicada na RPI nº 2582, de 30/06/20. A admissão do trâmite prioritário está condicionada a adequação da matéria do processo às condições estipuladas na Portaria INPI PR nº 247, de 22/06/20, publicada na RPI nº 2582, de 30/06/20.
(21) BR 11 2019 020406-7 A2	Código 28.22 - Requerimento de trâmite prioritário encaminhado para confirmação tecnológica. (22) 30/03/2018 A petição nº 870200159393, de 21/12/20, foi encaminhada para confirmação da tecnologia, conforme estipulado pelo art. 9º, da Instrução Normativa DIRPA nº 2, de 26/06/20, publicada na RPI nº 2582, de 30/06/20. A admissão do trâmite prioritário está condicionada a adequação da matéria do processo às condições estipuladas na Portaria INPI PR nº 247, de 22/06/20, publicada na RPI nº 2582, de 30/06/20.
(21) BR 11 2020 025550-5	Código 28.22 - Requerimento de trâmite prioritário encaminhado para confirmação tecnológica. (22) 16/07/2019 A petição nº 870200160732, de 23/12/20, foi encaminhada para confirmação da tecnologia, conforme estipulado pelo art. 9º, da Instrução Normativa DIRPA nº 2, de 26/06/20, publicada na RPI nº 2582, de 30/06/20. A admissão do trâmite prioritário está condicionada a adequação da matéria do processo às condições estipuladas na Portaria INPI PR nº 247, de 22/06/20, publicada na RPI nº 2582, de 30/06/20.
(21) BR 11 2020 025635-8	Código 28.22 - Requerimento de trâmite prioritário encaminhado para confirmação tecnológica. (22) 01/08/2019 A petição nº 870200160715, de 23/12/20, foi encaminhada para confirmação da tecnologia, conforme estipulado pelo art. 9º, da Instrução Normativa DIRPA nº 2, de 26/06/20, publicada na RPI nº 2582, de 30/06/20. A admissão do trâmite prioritário está condicionada a adequação da matéria do processo às condições estipuladas na Portaria INPI PR nº 247, de 22/06/20, publicada na RPI nº 2582, de 30/06/20.

(21) BR 20 2020 020955-3 U2	Código 28.22 - Requerimento de trâmite prioritário encaminhado para confirmação tecnológica. (22) 13/10/2020 A petição nº 020200000124, de 30/11/20, foi encaminhada para confirmação da tecnologia, haja vista que a exigência formulada na RPI nº 2599, de 27/10/20, foi atendida por intermédio das petições nº 870200160294 e 870200160301 de 22/12/20, conforme estipulado pelo art. 9º, da Instrução Normativa DIRPA nº 2, de 26/06/20, publicada na RPI nº 2582, de 30/06/20. A admissão do trâmite prioritário está condicionada a adequação da matéria do processo às condições estipuladas na Portaria INPI PR nº 247, de 22/06/20, publicada na RPI nº 2582, de 30/06/20.

Código 28.30 - Trâmite prioritário admitido

Notifica a admissão do trâmite prioritário ao processo de patente em toda a esfera administrativa do INPI.

(21) BR 10 2018 015129-0 A2	Código 28.30 - Trâmite prioritário admitido (22) 24/07/2018 Admitido o trâmite prioritário requerido através da petição nº 870200158173, de 17/12/20, haja vista que atende ao disposto no art. 8º, da Portaria INPI PR nº 247, de 22/06/20, publicada na RPI nº 2582, de 30/06/20.
(21) BR 10 2020 001381-5 A2	Código 28.30 - Trâmite prioritário admitido (22) 22/01/2020 Admitido o trâmite prioritário requerido através da petição nº 870200154783, de 09/12/20, haja vista que atende ao disposto no art. 11, da Portaria INPI PR nº 247, de 22/06/20, publicada na RPI nº 2582, de 30/06/20.
(21) BR 10 2020 011042-0 A2	Código 28.30 - Trâmite prioritário admitido (22) 01/06/2020 Admitido o trâmite prioritário requerido através da petição nº 870200158503, de 18/12/20, haja vista que atende ao disposto no art. 17, da Portaria INPI PR nº 247, de 22/06/20, publicada na RPI nº 2582, de 30/06/20.
(21) BR 10 2020 021706-2	Código 28.30 - Trâmite prioritário admitido (22) 22/10/2020 Admitido o trâmite prioritário requerido através da petição nº 870200157414, de 15/12/20, haja vista que atende ao disposto no art. 5º, da Portaria INPI PR nº 247, de 22/06/20, publicada na RPI nº 2582, de 30/06/20.

(21) BR 10 2020 023390-4	Código 28.30 - Trâmite prioritário admitido (22) 16/11/2020 Admitido o trâmite prioritário requerido através da petição nº 870200155210, de 10/12/20, haja vista que atende ao disposto no art. 11, da Portaria INPI PR nº 247, de 22/06/20, publicada na RPI nº 2582, de 30/06/20.
(21) BR 11 2019 004076-5 A2	Código 28.30 - Trâmite prioritário admitido (22) 23/07/2018 Admitido o trâmite prioritário requerido através da petição nº 870200157228, de 15/12/20, haja vista que atende ao disposto no art. 7º, da Portaria INPI PR nº 249, de 05/08/20, publicada na RPI nº 2588, de 11/08/20.
(21) BR 11 2019 006268-8 A2	Código 28.30 - Trâmite prioritário admitido (22) 14/10/2017 Concedido o trâmite prioritário requerido através da petição nº 870200157733, de 16/12/20, haja vista que atende ao disposto nos artigos 3º e 4º da Resolução INPI PR nº 252, de 18/10/19, publicada na RPI 2548, de 05/11/19.
(21) BR 11 2019 011835-7 A2	Código 28.30 - Trâmite prioritário admitido (22) 13/12/2017 Admitido o trâmite prioritário requerido através da petição nº 870200158892, de 18/12/20, haja vista que atende ao disposto no art. 12, da Portaria INPI PR nº 247, de 22/06/20, publicada na RPI nº 2582, de 30/06/20.
(21) BR 11 2019 012266-4 A2	Código 28.30 - Trâmite prioritário admitido (22) 15/12/2017 Admitido o trâmite prioritário requerido através da petição nº 870200155819, de 11/12/20, haja vista que atende ao disposto no art. 11, da Portaria INPI PR nº 247, de 22/06/20, publicada na RPI nº 2582, de 30/06/20.
(21) BR 11 2019 012276-1 A2	Código 28.30 - Trâmite prioritário admitido (22) 15/12/2017 Admitido o trâmite prioritário requerido através da petição nº BR112019012276, de 11/12/20, haja vista que atende ao disposto no art. 11, da Portaria INPI PR nº 247, de 22/06/20, publicada na RPI nº 2582, de 30/06/20.
(21) BR 11 2019 017184-3 A2	Código 28.30 - Trâmite prioritário admitido (22) 27/02/2018 Concedido o trâmite prioritário requerido através da petição nº 870200157160, de 15/12/20, haja vista que atende ao disposto nos artigos 3º e 4º da Resolução INPI PR nº 252, de 18/10/19, publicada na RPI 2548, de 05/11/19.

(21) BR 11 2019 023533-7 A2	Código 28.30 - Trâmite prioritário admitido (22) 23/04/2018 Concedido o trâmite prioritário requerido através da petição nº 870200156718, de 14/12/20, haja vista que atende ao disposto nos artigos 3º e 4º da Resolução INPI PR nº 252, de 18/10/19, publicada na RPI 2548, de 05/11/19.
(21) BR 20 2017 027652-5 U2	Código 28.30 - Trâmite prioritário admitido (22) 20/12/2017 Admitido o trâmite prioritário requerido através da petição nº 870200156728, de 14/12/20, haja vista que atende ao disposto no art. 5º, da Portaria INPI PR nº 247, de 22/06/20, publicada na RPI nº 2582, de 30/06/20.
(21) BR 20 2018 016622-6 U2	Código 28.30 - Trâmite prioritário admitido (22) 14/08/2018 Admitido o trâmite prioritário requerido através da petição nº 870200156502, de 14/12/20, haja vista que atende ao disposto no art. 5º, da Portaria INPI PR nº 247, de 22/06/20, publicada na RPI nº 2582, de 30/06/20.
(21) BR 20 2019 000795-3 U2	Código 28.30 - Trâmite prioritário admitido (22) 15/01/2019 Admitido o trâmite prioritário requerido através da petição nº 870200158488, de 18/12/20, haja vista que atende ao disposto no art. 17, da Portaria INPI PR nº 247, de 22/06/20, publicada na RPI nº 2582, de 30/06/20.
(21) BR 20 2019 004608-8 U2	Código 28.30 - Trâmite prioritário admitido (22) 08/03/2019 Admitido o trâmite prioritário requerido através da petição nº 870200158492, de 18/12/20, haja vista que atende ao disposto no art. 17, da Portaria INPI PR nº 247, de 22/06/20, publicada na RPI nº 2582, de 30/06/20.
(21) BR 20 2020 006143-2 U2	Código 28.30 - Trâmite prioritário admitido (22) 26/03/2020 Admitido o trâmite prioritário requerido através da petição nº 870200156630, de 14/12/20, haja vista que atende ao disposto no art. 5º, da Portaria INPI PR nº 247, de 22/06/20, publicada na RPI nº 2582, de 30/06/20.
(21) BR 20 2020 010709-2	Código 28.30 - Trâmite prioritário admitido (22) 28/05/2020 Admitido o trâmite prioritário requerido através da petição nº 870200151891, de 02/12/20, haja vista que a exigência formulada na RPI nº 2606, de 15/12/20, foi cumprida através da petição nº 870200158569, de 18/12/20, atendendo ao disposto no art. 8º, da Portaria INPI PR nº 247, de 22/06/20, publicada na RPI nº 2582, de 30/06/20.

Código 28.40 - Trâmite prioritário não admitido

Notifica que requerimento de trâmite prioritário dos processos listados não foi admitido pelos motivos descritos.

(21) BR 10 2020 016451-1 A2	Código 28.40 - Trâmite prioritário não admitido (22) 12/08/2020 Não foi admitido o trâmite prioritário requerido através da petição nº 870200154124, de 08/12/20, haja vista que a matéria do processo não enquadra-se no exigido pelo art. 11, da Portaria INPI PR nº 247, de 22/06/20, publicada na RPI nº 2582, de 30/06/20. Importante destacar que esta petição foi avaliada por um examinador distinto da petição 870200132126, de 20/10/20.
(21) BR 11 2020 025635-8	Código 28.40 - Trâmite prioritário não admitido (22) 01/08/2019 Não foi admitido o trâmite prioritário requerido através da petição nº 870200160715, de 23/12/20, haja vista que a matéria do processo não enquadra-se no exigido pelo art. 11, da Portaria INPI PR nº 247, de 22/06/20, publicada na RPI nº 2582, de 30/06/20.

Código 28.92 - Publicação de despacho de trâmite prioritário anulada

Notifica a anulação da publicação de qualquer um dos subitens anteriores por ter sido indevida.

(21) BR 11 2019 009268-4 A2	Código 28.92 - Publicação de despacho de trâmite prioritário anulada (22) 07/11/2017 Anulada a publicação código 28.10.32 na RPI nº 2608 de 29/12/2020 por ter sido indevida. O requerimento supera o limite estipulado no art. 5º da Resolução INPI PR nº 252, de 18/10/19, publicada na RPI nº 2548, de 05/11/19.