INSTITUTO NACIONAL DA PROPRIEDADE INDUSTRIAL

Revista da Propriedade Industrial

Nº 2565
03 de Março de 2020

Patentes

Seção VI

REPÚBLICA FEDERATIVA DO BRASIL

Presidente

Jair Bolsonaro

MINISTÉRIO DA ECONOMIA

Ministro da Economia

Paulo Roberto Nunes Guedes

INSTITUTO NACIONAL DA PROPRIEDADE INDUSTRIAL

Presidente

Claudio Vilar Furtado

De conformidade com a Lei nº 5.648 de 11 de dezembro de 1970, esta é a publicação oficial do Instituto Nacional da Propriedade Industrial, órgão vinculado ao Ministério da Economia, República Federativa do Brasil, que publica todos os seus atos, despachos e decisões relativos ao sistema de propriedade industrial no Brasil, compreendendo Marcas e Patentes, bem como os referentes a contratos de Transferência de Tecnologia e assuntos correlatos, além dos que dizem respeito ao registro de programas de computador como direito autoral.

As established by Law nº 5.648 of december 11, 1970, this is the official publication of the National Institute of Industrial Property, an office under the Ministry of Economy, Federative Republic of Brazil, which publishes all its official acts, orders and decisions regarding the industrial property system in Brazil, comprising Trademarks and Patents, as well as those refering to Technology Transfer agreements and related matters, besides those regarding software registering as copyright.

D´après la Loi nº 5.648 du 11 décembre 1970, celle-si est la publication officielle de l'Institut National de la Propriété Industrielle, un office lié au Ministère de l'Économie, République Fédérative du Brésil, qui publie tous ses actes, ordres et décisions concernant le système de la propriété industrielle au Brésil, y compris marques et brevets, aussi que ceux référents aux contracts de transfert de technologie et des sujets afférents, en outre que ceux se rapportant à l'enregistrement des programmes d´ordinateur comme droit d'auteur.

Según estabelece la Ley nº 5.648 de 11 diciembre 1970, esta es la publicación oficial del Instituto Nacional de la Propiedad Industrial, oficina vinculada al Ministerio de la Economía, República Federativa del Brasil, que publica todos sus actos, ordenes y decisiónes referentes al sistema de propiedad industrial en Brasil, comprendendo marcas y patentes así que los referentes a contractos de transferencia de tecnologia y asuntos corelacionados, además de los referentes al registro de programas de ordenador como derecho de autor.

Laut Gezets Nr. 5.648 vom 11. dezember 1970, ist dies das Amtsblatt des Nationalen Instituts für gewerbliches Eigentum (INPI), eines Organs des Bundesministerium für Wirtschaft, der Bundesrepublik Brasilien, welches alle Amtshandlungen, Beschlüsse und Entscheidungen über gewerbliches Eigentum in Brasilien, einschliesslich Warenzeichen und Patente, ebenso wie auch Übertragunsvertrage von Technologie und Computerprogramme als Urheberrecht veroffentlicht.

DIRETORIA DE PATENTES, PROGRAMAS DE COMPUTADOR e TOPOGRAFIAS DE CIRCUITOS INTEGRADOS - DIRPA

PATENTES

PEDIDOS E CONCESSÕES:
PATENTE DE INVENÇÃO
MODELO DE UTILIDADE
CERTIFICADO DE ADIÇÃO DE INVENÇÃO

Índice Geral:

Código Presidência - Recurso....6
Código 100 - Recurso conhecido e provido. Reformada a Decisão recorrida e deferido o pedido....6
Código 111 - Recurso conhecido e negado provimento. Mantido o indeferimento do pedido....8
Código 120 - Tome Conhecimento do Parecer Técnico....11
Código 121 - Exigência....12
Código 139 - Republicação....13
Código Presidência - Nulidade....14
Código 200 - Processo administrativo de Nulidade conhecido e provido. Declarada a Nulidade da Patente....14
Código 201 - Processo administrativo de Nulidade conhecido, negado provimento. Mantida a concessão da Patente....15
Código Pedido Internacional PCT/BR Designado ou Eleito....16
Código 1.1 - Publicação Internacional – PCT. Apresentação de petição de requerimento de entrada na fase nacional....16
Código 1.2 - Notificação – Pedido Retirado – PCT....68
Código 1.2.1 - Publicação Anulada....69
Código 1.3 - Notificação - Fase Nacional - PCT....70
Código 1.3.1 - Retificação....123
Código 1.3.4 - Decisão Anulada....131
Código 1.5 - Exigências Diversas....134
Código Depósito....141
Código 2.1 - Pedido de Patente ou Certificado de Adição de Invenção depositado....141
Código 2.4 - Notificação de Depósito do Pedido Dividido - Art 26 inciso I da LPI....151
Código 2.5 - Exigência - Art. 21 da LPI....153
Código 2.6 - Publicação Anulada....158
Código 2.10 - Requerimento de Pedido de Patente ou Certificado de Adição de Invenção....159
Código Publicação do Pedido....190
Código 3.1 - Publicação do Pedido de Patente ou de Certificado de Adição de Invenção....190
Código 3.2 - Publicação Antecipada....216
Código 3.6 - Publicação do Pedido Arquivado Definitivamente - Art. 216 §2º e Art. 17 §2º da LPI....217
Código Pedido de Exame....219
Código 4.3 - Desarquivamento - Art. 33 parágrafo único da LPI....219
Código Exigências Técnicas e Formais....220
Código 6.1 - Exigência Técnica....220
Código 6.7 - Outras Exigências....238
Código 6.9 - Publicação Anulada....240
Código 6.21 - Exigência preliminar - pedidos com buscas realizadas por outros Escritórios de Patentes....241
Código 6.22 - Exigência preliminar - pedidos sem buscas realizadas por outros Escritórios de Patentes....479
Código Ciência de Parecer....485
Código 7.1 - Conhecimento de Parecer Técnico....485
Código Anuidade do Pedido....498
Código 8.6 - Arquivamento - Art. 86 da LPI....498
Código 8.7 - Restauração....516
Código 8.8 - Despacho Anulado....517
Código 8.11 - Manutenção do Arquivamento....518
Código Decisão....547
Código 9.1 - Deferimento....547
Código 9.1.2 - Publicação Anulada....614
Código 9.1.4 - Retificação....615
Código 9.2 - Indeferimento....617
Código 9.2.1 - Decisão Anulada....630
Código 9.2.4 - Manutenção do Indeferimento....631
Código Desistência....645
Código 10.1 - Desistência Homologada....645
Código 10.9 - Retirada Homologada Art. 29 § 1º da LPI....646

Código Arquivamento 647
Código 11.1 - Arquivamento - Art. 33 da LPI 647
Código 11.1.1 - Arquivamento definitivo - Art. 33 da LPI 655
Código 11.2 - Arquivamento - Art. 36 §1° da LPI 661
Código 11.4 - Arquivamento - Art. 38 § 2° da LPI 662
Código 11.6.1 - Arquivamento da Petição – Art. 216 §2º da LPI 664
Código 11.11 - Arquivamento - Art. 17 § 2º da LPI 665
Código 11.14 - Publicação Anulada 666
Código Outros Referentes a Despachos 667
Código 15.7 - Petição não Conhecida 667
Código 15.9 - Perda de Prioridade 671
Código 15.11 - Alteração de Classificação 673
Código 15.14 - Notificação de Decisão Judicial 686
Código 15.21 - Numeração Anulada 687
Código 15.22.1 - Devolução de Prazo Negada 694
Código 15.30 - Publicação Anulada 695
Código Concessão de Patente e Certificado de Adição de Invenção 696
Código 16.1 - Concessão de Patente ou Certificado de Adição de Invenção 696
Código 16.3 - Retificação 791
Código Notificação de Decisão Judicial 794
Código 19.1 - Notificação de Decisão Judicial 794
Código Extinção de Patente e Certificado de Adição de Invenção 796
Código 21.1 - Extinção - Art. 78 inciso I da LPI 796
Código 21.6 - Extinção da patente para fins da restauração nos termos do art. 87 da LPI 805
Código Outros Referentes a Patentes/Certificados de Adição de Invenção 814
Código 22.15 - Patente “SUB JUDICE” 814
Código Anuidade de Patente 815
Código 24.4 - Restauração 815
Código 24.10 - Manutenção da Extinção - Art. 78 inciso IV da LPI 816
Código Anotação de Alteração de nome e/ou sede, de Transferência e de Limitação ou Ônus de Pedido, Patente e Certificado de Adição de Invenção 825
Código 25.1 - Transferência Deferida 825
Código 25.2 - Transferência Indeferida 829
Código 25.4 - Alteração de Nome Deferida 830
Código 25.7 - Alteração de Sede Deferida 832
Código 25.8 - Alteração de Sede Indeferida 833
Código 25.12 - Publicação Anulada 834
Código Códigos para Trâmite Prioritário 835
Código 28.10.1 - Notificação de requerimento de trâmite prioritário de depositante idoso 835
Código 28.10.11 - Notificação de requerimento de trâmite prioritário de tecnologia verde 835
Código 28.10.21 - Notificação de requerimento de trâmite prioritário de depositante acusando terceiros de contrafação 835
Código 28.21 - Exigência formal de trâmite prioritário 836
Código 28.22 - Requerimento de trâmite prioritário encaminhado para avaliação substantiva 836
Código 28.30 - Trâmite prioritário concedido 837
Código 28.40 - Trâmite prioritário negado 839

Código Presidência - Recurso

Código 100 - Recurso conhecido e provido. Reformada a Decisão recorrida e deferido o pedido

(21) BR 10 2015 005365-7 A2	Código 100 - Recurso conhecido e provido. Reformada a Decisão recorrida e deferido o pedido (22) 11/03/2015 (71) WALDIR PEREIRA MADURO (BR/RJ) Recorrente: O depositante. Despacho: Recurso conhecido e provido. Reformada a decisão recorrida e deferido o pedido. Desta data corre o prazo de 60 (sessenta) dias para o pagamento da retribuição para expedição da Carta-Patente. [100]
(21) MU 8803493-3 U8	Código 100 - Recurso conhecido e provido. Reformada a Decisão recorrida e deferido o pedido (22) 24/09/2008 (71) Civemasa Implementos Agrícolas Ltda (BR/SP) Recorrente: O depositante. Despacho: Recurso conhecido e provido. Reformada a decisão recorrida e deferido o pedido. Desta data corre o prazo de 60 (sessenta) dias para o pagamento da retribuição para expedição da Carta-Patente. [100]
(21) MU 8903447-3 U2	Código 100 - Recurso conhecido e provido. Reformada a Decisão recorrida e deferido o pedido (22) 02/04/2009 (71) ARNO CLOVIS ALVES CABRAL (BR/SP) Recorrente: O depositante. Despacho: Recurso conhecido e provido. Reformada a decisão recorrida e deferido o pedido. Desta data corre o prazo de 60 (sessenta) dias para o pagamento da retribuição para expedição da Carta-Patente. [100]
(21) PI 0800131-6 A2	Código 100 - Recurso conhecido e provido. Reformada a Decisão recorrida e deferido o pedido (22) 19/02/2008 (71) Deere & Company (US) Recorrente: O depositante. Despacho: Recurso conhecido e provido. Reformada a decisão recorrida e deferido o pedido. Desta data corre o prazo de 60 (sessenta) dias para o pagamento da retribuição para expedição da Carta-Patente. [100]

(21) PI 0800642-3 A2	Código 100 - Recurso conhecido e provido. Reformada a Decisão recorrida e deferido o pedido (22) 11/03/2008 (71) Waratah Om Oy (FI) Recorrente: O depositante. Despacho: Recurso conhecido e provido. Reformada a decisão recorrida e deferido o pedido. Desta data corre o prazo de 60 (sessenta) dias para o pagamento da retribuição para expedição da Carta-Patente. [100]

Código 111 - Recurso conhecido e negado provimento. Mantido o indeferimento do pedido

(21) PI 0306442-5 A8	Código 111 - Recurso conhecido e negado provimento. Mantido o indeferimento do pedido (22) 15/05/2003 (71) MICROSOFT TECHNOLOGY LICENSING, LLC (US) Recorrente: O depositante. Despacho: Recurso conhecido e negado provimento. Mantido o indeferimento do pedido. [111]
(21) PI 0308801-4 A2	Código 111 - Recurso conhecido e negado provimento. Mantido o indeferimento do pedido (22) 04/03/2003 (71) Thyssen Elevator Capital Corp. (US) Recorrente: O depositante. Despacho: Recurso conhecido e negado provimento. Mantido o indeferimento do pedido. [111]
(21) PI 0405587-0 A2	Código 111 - Recurso conhecido e negado provimento. Mantido o indeferimento do pedido (22) 15/12/2004 (71) Shell Internationale Research Maatschappij B. V (NL) Recorrente: O depositante. Despacho: Recurso conhecido e negado provimento. Mantido o indeferimento do pedido. [111]
(21) PI 0405588-8 A2	Código 111 - Recurso conhecido e negado provimento. Mantido o indeferimento do pedido (22) 15/12/2004 (71) Shell Internationale Research Maatschappij B. V. (NL) Recorrente: O depositante. Despacho: Recurso conhecido e negado provimento. Mantido o indeferimento do pedido. [111]
(21) PI 0405795-3 A2	Código 111 - Recurso conhecido e negado provimento. Mantido o indeferimento do pedido (22) 15/12/2004 (71) Shell Internationale Research Maatschappij B.V. (NL) Recorrente: O depositante. Despacho: Recurso conhecido e negado provimento. Mantido o indeferimento

	do pedido. [111]
(21) PI 0411156-7 A2	Código 111 - Recurso conhecido e negado provimento. Mantido o indeferimento do pedido (22) 12/05/2004 (71) M & C Corporation (US) Recorrente: O depositante. Despacho: Recurso conhecido e negado provimento. Mantido o indeferimento do pedido. [111]
(21) PI 0417262-0 A2	Código 111 - Recurso conhecido e negado provimento. Mantido o indeferimento do pedido (22) 03/12/2004 (71) Dow Global Technologies LLC (US) Recorrente: O depositante. Despacho: Recurso conhecido e negado provimento. Mantido o indeferimento do pedido. [111]
(21) PI 0508369-9 A2	Código 111 - Recurso conhecido e negado provimento. Mantido o indeferimento do pedido (22) 28/02/2005 (71) Halliburton Energy Services, INC. (US) Recorrente: O depositante. Despacho: Recurso conhecido e negado provimento. Mantido o indeferimento do pedido. [111]
(21) PI 0607284-4 A2	Código 111 - Recurso conhecido e negado provimento. Mantido o indeferimento do pedido (22) 27/01/2006 (71) INNOVATIVE PRODUCT MANAGEMENT, LLC (US) ; DANIEL JOSEPH BLASE (US) Recorrente: O depositante. Despacho: Recurso conhecido e negado provimento. Mantido o indeferimento do pedido. [111]
(21) PI 0618901-6 A2	Código 111 - Recurso conhecido e negado provimento. Mantido o indeferimento do pedido (22) 22/11/2006 (71) GFBIOCHEMICALS LIMITED (MT) Recorrente: O depositante. Despacho: Recurso conhecido e negado provimento. Mantido o indeferimento do pedido. [111]

Código 120 - Tome Conhecimento do Parecer Técnico

A cópia do parecer poderá ser obtida através do endereço eletrônico www.inpi.gov.br - No Acesso rápido - Faça uma busca - Patente. Para acessar, cadastre-se no Portal do INPI e use login e senha.

---

(21) BR 11 2017 017201-1 A2

Código 120 - Tome Conhecimento do Parecer Técnico
(22) 19/06/2015
(71) WUXI HISKY MEDICAL TECHNOLOGIES CO., LTD. (CN) ; BEIJING FRIENDSHIP HOSPITAL, CAPITAL MEDICAL UNIVERSITY (CN)
Recorrente: O depositante.
Despacho: Tome conhecimento do parecer técnico e se manifeste no prazo de 60 (sessenta) dias. [120]

---

(21) PI 0518170-4 A8

Código 120 - Tome Conhecimento do Parecer Técnico
(22) 30/09/2005
(71) MJN U.S HOLDING LLC (US)
Recorrente: O depositante.
Despacho: Tome conhecimento do parecer técnico e se manifeste no prazo de 60 (sessenta) dias. [120]

Código 121 - Exigência

A cópia do parecer poderá ser obtida através do endereço eletrônico www.inpi.gov.br - No Acesso rápido - Faça uma busca - Patente. Para acessar, cadastre-se no Portal do INPI e use login e senha.

---

(21) PI 0307828-0 A2

Código 121 - Exigência
(22) 09/01/2003
(71) General Electric Company (US)
Recorrente: O depositante.
Despacho: Cumpra as exigências do parecer no prazo de 60 (sessenta) dias.
[121]

---

(21) PI 0510819-5 A2

Código 121 - Exigência
(22) 12/05/2005
(71) EVONIK DEGUSSA GMBH (DE)
Recorrente: O depositante.
Despacho: Cumpra as exigências do parecer no prazo de 60 (sessenta) dias.
[121]

---

(21) PI 0617491-4 A2

Código 121 - Exigência
(22) 17/10/2006
(71) Ajinomoto CO., INC. (JP)
Recorrente: O depositante.
Despacho: Cumpra as exigências do parecer no prazo de 60 (sessenta) dias.
[121]

Código 139 - Republicação

(21) PI 0318787-0 B1	Código 139 - Republicação (22) 14/07/2003 (62) PI 0305519-1 14/07/2003 (71) INTERDIGITAL VC HOLDINGS, INC. (US) Despacho: Republicação da decisão de provimento ao recurso publicado na RPI nº 2550, de 19/11/2019, com a correção dos documentos que integram a Carta-Patente. [139]

Código Presidência - Nulidade

Código 200 - Processo administrativo de Nulidade conhecido e provido. Declarada a Nulidade da Patente.

(11) BR 10 2016 006477-5 B1	Código 200 - Processo administrativo de Nulidade conhecido e provido. Declarada a Nulidade da Patente. (45) 21/11/2018 (73) ALEX SANDRO HARTWIG (BR/PR) Requerente da Nulidade: GSI BRASIL INDÚSTRIA E COMÉRCIO DE EQUIPAMENTOS AGROPECUARIOS LTDA Decisão: Nulidade conhecida e provida. Anulado o privilégio. [200]

Código 201 - Processo administrativo de Nulidade conhecido, negado provimento. Mantida a concessão da Patente.

(11) PI 0214257-0 B1	Código 201 - Processo administrativo de Nulidade conhecido, negado provimento. Mantida a concessão da Patente. (45) 10/07/2012 (73) Litens Automotive (CA) Requerente da Nulidade: ROMOT- GESELLSCHAFT FÜR UMWELTFREUNDLICHE TRIEBWERKE MBH + CO.KG Decisão: Nulidade conhecida e negado o provimento. Mantida a concessão do privilégio. [201]

Código Pedido Internacional PCT/BR Designado ou Eleito

Código 1.1 - Publicação Internacional – PCT. Apresentação de petição de requerimento de entrada na fase nacional

Comunicação da publicação internacional do pedido internacional nos termos do Tratado de Cooperação em matéria de Patentes – PCT e da apresentação de petição de requerimento de entrada na fase nacional. Documento publicado disponível no endereço eletrônico http://www.wipo.int/pct/en do sistema PATENTSCOPE® Search Service da Organização Mundial de Propriedade Intelectual – OMPI.

---

(21) BR 11 2020 003331-6

Código 1.1 - Publicação Internacional – PCT. Apresentação de petição de requerimento de entrada na fase nacional
(30) 06/09/2017 EP 17290113.4
(51) B01D 63/08 (2006.01), B01L 3/00 (2006.01), C12M 3/06 (2006.01), C12M 1/26 (2006.01), C12Q 1/24 (2006.01), G01N 1/40 (2006.01)
(86) PCT EP2018/073674 de 04/09/2018
(87) WO 2019/048402 de 14/03/2019

---

(21) BR 11 2020 003332-4

Código 1.1 - Publicação Internacional – PCT. Apresentação de petição de requerimento de entrada na fase nacional
(30) 25/08/2017 US 15/686,753
(51) A61B 18/14 (2006.01), A61B 17/29 (2006.01), A61B 17/00 (2006.01)
(86) PCT US2018/047309 de 21/08/2018
(87) WO 2019/040482 de 28/02/2019

---

(21) BR 11 2020 003334-0

Código 1.1 - Publicação Internacional – PCT. Apresentação de petição de requerimento de entrada na fase nacional
(30) 08/09/2017 JP 2017-172891
(51) F02B 77/08 (2006.01), F02D 35/00 (2006.01), F16C 3/14 (2006.01), F16C 9/02 (2006.01)
(86) PCT JP2018/032713 de 04/09/2018
(87) WO 2019/049849 de 14/03/2019

---

(21) BR 11 2020 003335-9

Código 1.1 - Publicação Internacional – PCT. Apresentação de petição de requerimento de entrada na fase nacional
(30) 22/09/2017 DE 10 2017 122 072.0
(51) B26F 1/38 (2006.01), B26D 5/00 (2006.01), B26D 7/26 (2006.01)
(86) PCT EP2018/075515 de 20/09/2018
(87) WO 2019/057839 de 28/03/2019

---

(21) BR 11 2020 003336-7

Código 1.1 - Publicação Internacional – PCT. Apresentação de petição de

	requerimento de entrada na fase nacional (30) 22/08/2017 EP 17187309.4; 08/12/2017 EP 17206305.9 (51) C12N 9/12 (2006.01), C12N 15/82 (2006.01), A01H 5/10 (2018.01) (86) PCT EP2018/072665 de 22/08/2018 (87) WO 2019/038326 de 28/02/2019
(21) BR 11 2020 003337-5	Código 1.1 - Publicação Internacional – PCT. Apresentação de petição de requerimento de entrada na fase nacional (30) 22/09/2017 DE 10 2017 122 071.2 (51) B26D 7/26 (2006.01), B26D 5/00 (2006.01), B26F 1/38 (2006.01) (86) PCT EP2018/075514 de 20/09/2018 (87) WO 2019/057838 de 28/03/2019
(21) BR 11 2020 003338-3	Código 1.1 - Publicação Internacional – PCT. Apresentação de petição de requerimento de entrada na fase nacional (30) 23/08/2017 CN 201710729732.8 (51) C23C 16/50 (2006.01), C23C 16/455 (2006.01), C23C 16/458 (2006.01), C23C 16/56 (2006.01) (86) PCT CN2018/082837 de 12/04/2018 (87) WO 2019/037446 de 28/02/2019
(21) BR 11 2020 003339-1	Código 1.1 - Publicação Internacional – PCT. Apresentação de petição de requerimento de entrada na fase nacional (30) 18/08/2017 GB 1713251.5 (51) C12Q 1/6844 (2018.01), C12Q 1/6818 (2018.01) (86) PCT GB2018/052360 de 20/08/2018 (87) WO 2019/034898 de 21/02/2019
(21) BR 11 2020 003342-1	Código 1.1 - Publicação Internacional – PCT. Apresentação de petição de requerimento de entrada na fase nacional (30) 18/09/2017 US 62/559,780; 08/03/2018 US 15/915,930 (51) G06F 11/36 (2006.01), G06F 11/34 (2006.01) (86) PCT US2018/038875 de 22/06/2018 (87) WO 2019/055094 de 21/03/2019
(21) BR 11 2020 003344-8	Código 1.1 - Publicação Internacional – PCT. Apresentação de petição de requerimento de entrada na fase nacional (30) 24/08/2017 JP 2017-161179 (51) A01N 25/24 (2006.01), A01N 57/28 (2006.01), A01P 7/04 (2006.01) (86) PCT JP2018/031342 de 24/08/2018 (87) WO 2019/039588 de 28/02/2019
(21) BR 11 2020 003346-4	Código 1.1 - Publicação Internacional – PCT. Apresentação de petição de

	requerimento de entrada na fase nacional (30) 01/09/2017 FR 1758098 (51) C07C 303/42 (2006.01), C07C 309/04 (2006.01), C23F 11/16 (2006.01) (86) PCT FR2018/052125 de 30/08/2018 (87) WO 2019/043338 de 07/03/2019
(21) BR 11 2020 003347-2	Código 1.1 - Publicação Internacional – PCT. Apresentação de petição de requerimento de entrada na fase nacional (30) 01/09/2017 FR 1758099 (51) C07C 303/42 (2006.01), C07C 309/04 (2006.01), C23F 11/16 (2006.01) (86) PCT FR2018/052127 de 30/08/2018 (87) WO 2019/043339 de 07/03/2019
(21) BR 11 2020 003348-0	Código 1.1 - Publicação Internacional – PCT. Apresentação de petição de requerimento de entrada na fase nacional (30) 01/09/2017 FR 1758100 (51) C23F 11/04 (2006.01), C23G 1/06 (2006.01), C23F 11/18 (2006.01), C23G 1/04 (2006.01), C23G 1/08 (2006.01) (86) PCT FR2018/052128 de 30/08/2018 (87) WO 2019/043340 de 07/03/2019
(21) BR 11 2020 003349-9	Código 1.1 - Publicação Internacional – PCT. Apresentação de petição de requerimento de entrada na fase nacional (30) 29/09/2017 US 62/566,031 (51) A61K 31/352 (2006.01), A61K 31/155 (2006.01), A61K 31/625 (2006.01), A61K 31/395 (2006.01), A61K 31/44 (2006.01), A61P 17/14 (2006.01) (86) PCT US2018/053351 de 28/09/2018 (87) WO 2019/067860 de 04/04/2019
(21) BR 11 2020 003351-0	Código 1.1 - Publicação Internacional – PCT. Apresentação de petição de requerimento de entrada na fase nacional (30) 01/09/2017 JP 2017-168857 (51) C22C 38/00 (2006.01), C21D 8/02 (2006.01), C22C 38/38 (2006.01) (86) PCT JP2018/032022 de 29/08/2018 (87) WO 2019/044928 de 07/03/2019
(21) BR 11 2020 003353-7	Código 1.1 - Publicação Internacional – PCT. Apresentação de petição de requerimento de entrada na fase nacional (30) 13/06/2018 US 62/684,452 (51) B21B 27/10 (2006.01), B21B 45/02 (2006.01) (86) PCT US2019/037039 de 13/06/2019 (87) WO 2019/241550 de 19/12/2019

(21) BR 11 2020 003354-5	Código 1.1 - Publicação Internacional – PCT. Apresentação de petição de requerimento de entrada na fase nacional (30) 25/08/2017 US 62/550,543; 12/04/2018 US 62/656,956 (51) A61K 9/127 (2006.01), A61K 38/00 (2006.01), C07K 1/22 (2006.01), C07K 1/36 (2006.01), C07K 19/00 (2006.01), C12N 15/62 (2006.01) (86) PCT US2018/048026 de 24/08/2018 (87) WO 2019/040920 de 28/02/2019
(21) BR 11 2020 003355-3	Código 1.1 - Publicação Internacional – PCT. Apresentação de petição de requerimento de entrada na fase nacional (30) 03/10/2017 EP 17194566.0 (51) G01J 5/00 (2006.01), G01J 5/08 (2006.01), A24F 47/00 (2020.01), A61M 15/06 (2006.01), G01J 3/42 (2006.01), G01J 5/60 (2006.01), G05D 23/20 (2006.01) (86) PCT EP2018/076702 de 02/10/2018 (87) WO 2019/068664 de 11/04/2019
(21) BR 11 2020 003357-0	Código 1.1 - Publicação Internacional – PCT. Apresentação de petição de requerimento de entrada na fase nacional (30) 06/10/2017 JP 2017-195872 (51) A22C 17/00 (2006.01), A22C 15/00 (2006.01), A22C 21/00 (2006.01) (86) PCT JP2018/037378 de 05/10/2018 (87) WO 2019/070057 de 11/04/2019
(21) BR 11 2020 003358-8	Código 1.1 - Publicação Internacional – PCT. Apresentação de petição de requerimento de entrada na fase nacional (30) 06/10/2017 JP 2017-195873 (51) A22C 21/00 (2006.01), A22C 15/00 (2006.01), A22C 17/00 (2006.01) (86) PCT JP2018/037388 de 05/10/2018 (87) WO 2019/070058 de 11/04/2019
(21) BR 11 2020 003361-8	Código 1.1 - Publicação Internacional – PCT. Apresentação de petição de requerimento de entrada na fase nacional (51) A44B 19/24 (2006.01) (86) PCT JP2017/031260 de 30/08/2017 (87) WO 2019/043851 de 07/03/2019
(21) BR 11 2020 003362-6	Código 1.1 - Publicação Internacional – PCT. Apresentação de petição de requerimento de entrada na fase nacional (30) 28/08/2017 US 62/551,137 (51) G01N 33/574 (2006.01), A61K 39/00 (2006.01) (86) PCT US2018/048375 de 28/08/2018 (87) WO 2019/046321 de 07/03/2019

(21) BR 11 2020 003363-4	Código 1.1 - Publicação Internacional – PCT. Apresentação de petição de requerimento de entrada na fase nacional (30) 06/10/2017 JP 2017-195874 (51) A22C 21/00 (2006.01), A22C 15/00 (2006.01), A22C 17/00 (2006.01) (86) PCT JP2018/037391 de 05/10/2018 (87) WO 2019/070060 de 11/04/2019
(21) BR 11 2020 003366-9	Código 1.1 - Publicação Internacional – PCT. Apresentação de petição de requerimento de entrada na fase nacional (30) 12/09/2017 FR 1758426 (51) B62D 65/02 (2006.01) (86) PCT FR2018/052075 de 20/08/2018 (87) WO 2019/053348 de 21/03/2019
(21) BR 11 2020 003367-7	Código 1.1 - Publicação Internacional – PCT. Apresentação de petição de requerimento de entrada na fase nacional (30) 22/08/2017 EP 17187192.4 (51) C09D 11/40 (2014.01), C09D 11/322 (2014.01), B44F 9/02 (2006.01), C09D 11/324 (2014.01), C09D 11/38 (2014.01) (86) PCT EP2018/072202 de 16/08/2018 (87) WO 2019/038173 de 28/02/2019
(21) BR 11 2020 003368-5	Código 1.1 - Publicação Internacional – PCT. Apresentação de petição de requerimento de entrada na fase nacional (30) 24/08/2017 EP 17187636.0 (51) C07F 5/02 (2006.01), A61K 31/69 (2006.01), A61P 35/00 (2006.01) (86) PCT EP2018/072485 de 21/08/2018 (87) WO 2019/038250 de 28/02/2019
(21) BR 11 2020 003371-5	Código 1.1 - Publicação Internacional – PCT. Apresentação de petição de requerimento de entrada na fase nacional (30) 15/09/2017 DE 10 2017 216 370.4 (51) A01M 7/00 (2006.01) (86) PCT EP2018/073927 de 06/09/2018 (87) WO 2019/052883 de 21/03/2019
(21) BR 11 2020 003373-1	Código 1.1 - Publicação Internacional – PCT. Apresentação de petição de requerimento de entrada na fase nacional (30) 23/08/2017 US 62/549,225 (51) C07D 401/14 (2006.01), C07D 413/14 (2006.01), C07D 401/04 (2006.01), C07D 407/14 (2006.01), C07D 409/14 (2006.01), C07D 417/14 (2006.01), C07D 471/04 (2006.01), C07D 487/04 (2006.01), C07D 487/08 (2006.01), C07D

	495/04 (2006.01), C07D 513/04 (2006.01), A61K 31/454 (2006.01), A61K 31/4545 (2006.01), A61P 35/00 (2006.01) (86) PCT IB2018/056400 de 23/08/2018 (87) WO 2019/038717 de 28/02/2019
(21) BR 11 2020 003374-0	Código 1.1 - Publicação Internacional – PCT. Apresentação de petição de requerimento de entrada na fase nacional (30) 18/08/2017 CN 201710713961.0 (51) H04W 52/02 (2009.01) (86) PCT CN2018/100978 de 17/08/2018 (87) WO 2019/034137 de 21/02/2019
(21) BR 11 2020 003375-8	Código 1.1 - Publicação Internacional – PCT. Apresentação de petição de requerimento de entrada na fase nacional (30) 24/08/2017 US 62/549,921 (51) A61K 31/13 (2006.01), A61K 31/131 (2006.01), A61K 47/18 (2017.01) (86) PCT US2018/047754 de 23/08/2018 (87) WO 2019/040748 de 28/02/2019
(21) BR 11 2020 003376-6	Código 1.1 - Publicação Internacional – PCT. Apresentação de petição de requerimento de entrada na fase nacional (30) 30/08/2017 EP 17188492.7 (51) A23C 9/127 (2006.01), A23C 13/16 (2006.01), A23C 17/02 (2006.01), A23C 19/032 (2006.01) (86) PCT EP2018/073305 de 30/08/2018 (87) WO 2019/043085 de 07/03/2019
(21) BR 11 2020 003377-4	Código 1.1 - Publicação Internacional – PCT. Apresentação de petição de requerimento de entrada na fase nacional (30) 18/08/2017 GB 1713316.6; 01/09/2017 GB 1714038.5 (51) C12N 15/00 (2006.01), C12N 15/62 (2006.01), C12N 15/10 (2006.01) (86) PCT EP2018/068580 de 09/07/2018 (87) WO 2019/034332 de 21/02/2019
(21) BR 11 2020 003379-0	Código 1.1 - Publicação Internacional – PCT. Apresentação de petição de requerimento de entrada na fase nacional (30) 01/09/2017 EP 17189119.5 (51) A61K 38/24 (2006.01), A61P 15/08 (2006.01) (86) PCT EP2018/073442 de 31/08/2018 (87) WO 2019/043143 de 07/03/2019
(21) BR 11 2020 003380-4	Código 1.1 - Publicação Internacional – PCT. Apresentação de petição de requerimento de entrada na fase nacional

	(30) 18/08/2017 US 62/547,402; 19/04/2018 US 62/660,102; 23/07/2018 US PCT/US2018/043321 (51) A61K 31/513 (2006.01), A61K 31/565 (2006.01), A61K 31/57 (2006.01) (86) PCT US2018/047072 de 20/08/2018 (87) WO 2019/036712 de 21/02/2019
(21) BR 11 2020 003385-5	Código 1.1 - Publicação Internacional – PCT. Apresentação de petição de requerimento de entrada na fase nacional (30) 31/08/2017 EP 17306119.3 (51) G06Q 30/06 (2012.01), G06Q 20/32 (2012.01), G07G 1/00 (2006.01) (86) PCT EP2018/073262 de 29/08/2018 (87) WO 2019/043072 de 07/03/2019
(21) BR 11 2020 003388-0	Código 1.1 - Publicação Internacional – PCT. Apresentação de petição de requerimento de entrada na fase nacional (30) 18/08/2017 US 62/547,410; 19/04/2018 US 62/660,104; 23/07/2018 US PCT/US2018/043321 (51) A61K 31/513 (2006.01), A61K 31/565 (2006.01), A61K 31/57 (2006.01) (86) PCT US2018/047073 de 20/08/2018 (87) WO 2019/036713 de 21/02/2019
(21) BR 11 2020 003389-8	Código 1.1 - Publicação Internacional – PCT. Apresentação de petição de requerimento de entrada na fase nacional (30) 24/08/2017 AU 2017903409 (51) C01B 21/40 (2006.01), C01B 21/38 (2006.01), C01B 21/26 (2006.01) (86) PCT AU2018/050908 de 24/08/2018 (87) WO 2019/036771 de 28/02/2019
(21) BR 11 2020 003390-1	Código 1.1 - Publicação Internacional – PCT. Apresentação de petição de requerimento de entrada na fase nacional (30) 23/08/2017 IT 102017000095549 (51) F24C 15/20 (2006.01) (86) PCT IB2018/056085 de 13/08/2018 (87) WO 2019/038632 de 28/02/2019
(21) BR 11 2020 003392-8	Código 1.1 - Publicação Internacional – PCT. Apresentação de petição de requerimento de entrada na fase nacional (30) 18/08/2017 US 62/547,219 (51) A01N 33/04 (2006.01), A01N 33/12 (2006.01), A01N 47/44 (2006.01), A01N 25/34 (2006.01), A01P 15/00 (2006.01), A01P 1/00 (2006.01) (86) PCT US2018/046930 de 17/08/2018 (87) WO 2019/036637 de 21/02/2019

(21) BR 11 2020 003396-0	Código 1.1 - Publicação Internacional – PCT. Apresentação de petição de requerimento de entrada na fase nacional (30) 22/08/2017 EP 17187363.1 (51) F28D 9/00 (2006.01), F28F 3/04 (2006.01), F28F 3/08 (2006.01) (86) PCT EP2018/072553 de 21/08/2018 (87) WO 2019/038279 de 28/02/2019
(21) BR 11 2020 003399-5	Código 1.1 - Publicação Internacional – PCT. Apresentação de petição de requerimento de entrada na fase nacional (30) 23/08/2017 IT 102017000095318 (51) C14C 3/16 (2006.01), C14C 3/28 (2006.01) (86) PCT IB2018/056353 de 22/08/2018 (87) WO 2019/038691 de 28/02/2019
(21) BR 11 2020 003400-2	Código 1.1 - Publicação Internacional – PCT. Apresentação de petição de requerimento de entrada na fase nacional (30) 29/08/2017 EP 17188226.9 (51) G16H 20/17 (2018.01), A61M 5/14 (2006.01), A61M 5/142 (2006.01), A61M 5/168 (2006.01) (86) PCT EP2018/072834 de 24/08/2018 (87) WO 2019/042871 de 07/03/2019
(21) BR 11 2020 003401-0	Código 1.1 - Publicação Internacional – PCT. Apresentação de petição de requerimento de entrada na fase nacional (30) 22/08/2017 EP 17187368.0 (51) F28D 9/00 (2006.01), F28F 3/04 (2006.01) (86) PCT EP2018/072558 de 21/08/2018 (87) WO 2019/038282 de 28/02/2019
(21) BR 11 2020 003402-9	Código 1.1 - Publicação Internacional – PCT. Apresentação de petição de requerimento de entrada na fase nacional (30) 25/08/2017 EP 17187894.5 (51) A61K 8/42 (2006.01), A61K 8/44 (2006.01), A61K 8/46 (2006.01), A61Q 19/10 (2006.01) (86) PCT EP2018/072599 de 22/08/2018 (87) WO 2019/038308 de 28/02/2019
(21) BR 11 2020 003403-7	Código 1.1 - Publicação Internacional – PCT. Apresentação de petição de requerimento de entrada na fase nacional (30) 18/08/2017 US 62/547,220; 28/12/2017 US 62/611,166 (51) C12N 9/22 (2006.01), C12N 9/18 (2006.01), C12N 9/00 (2006.01) (86) PCT US2018/047084 de 20/08/2018 (87) WO 2019/036719 de 21/02/2019

(21) BR 11 2020 003405-3	Código 1.1 - Publicação Internacional – PCT. Apresentação de petição de requerimento de entrada na fase nacional (30) 25/08/2017 US 62/550,044 (51) B32B 27/08 (2006.01), B32B 27/30 (2006.01), B32B 27/34 (2006.01), B32B 27/40 (2006.01), B32B 1/08 (2006.01), F16L 11/04 (2006.01) (86) PCT US2018/047412 de 22/08/2018 (87) WO 2019/040551 de 28/02/2019
(21) BR 11 2020 003406-1	Código 1.1 - Publicação Internacional – PCT. Apresentação de petição de requerimento de entrada na fase nacional (30) 26/10/2017 EP 17198475.0 (51) A23J 1/00 (2006.01), A23K 10/20 (2016.01), A01M 1/00 (2006.01) (86) PCT EP2018/078329 de 17/10/2018 (87) WO 2019/081287 de 02/05/2019
(21) BR 11 2020 003407-0	Código 1.1 - Publicação Internacional – PCT. Apresentação de petição de requerimento de entrada na fase nacional (30) 20/06/2018 US 62/687,301; 17/05/2019 US 62/849,480; 20/06/2019 US 16/447,858 (51) A47B 17/00 (2006.01), A47B 88/00 (2017.01), F16B 12/00 (2006.01), F16B 12/10 (2006.01) (86) PCT US2019/038334 de 20/06/2019 (87) WO 2019/246458 de 26/12/2019
(21) BR 11 2020 003409-6	Código 1.1 - Publicação Internacional – PCT. Apresentação de petição de requerimento de entrada na fase nacional (30) 22/08/2017 US 62/548,924 (51) C12C 5/02 (2006.01), A61K 31/197 (2006.01), A61K 9/00 (2006.01), A61K 31/137 (2006.01) (86) PCT IB2018/056348 de 22/08/2018 (87) WO 2019/038687 de 28/02/2019
(21) BR 11 2020 003410-0	Código 1.1 - Publicação Internacional – PCT. Apresentação de petição de requerimento de entrada na fase nacional (30) 26/09/2017 GB 1715541.7 (51) B41J 2/175 (2006.01), B41J 2/18 (2006.01), B41J 2/185 (2006.01) (86) PCT GB2018/052677 de 19/09/2018 (87) WO 2019/063978 de 04/04/2019
(21) BR 11 2020 003411-8	Código 1.1 - Publicação Internacional – PCT. Apresentação de petição de requerimento de entrada na fase nacional (30) 21/08/2017 DE 102017119059.7

	(51) A22C 21/00 (2006.01) (86) PCT EP2018/072438 de 20/08/2018 (87) WO 2019/038231 de 28/02/2019
(21) BR 11 2020 003422-3	Código 1.1 - Publicação Internacional – PCT. Apresentação de petição de requerimento de entrada na fase nacional (30) 18/08/2017 BE BE 2017/5570 (51) F16H 61/02 (2006.01), F15B 1/00 (2006.01) (86) PCT EP2018/072364 de 17/08/2018 (87) WO 2019/034790 de 21/02/2019
(21) BR 11 2020 003425-8	Código 1.1 - Publicação Internacional – PCT. Apresentação de petição de requerimento de entrada na fase nacional (30) 21/08/2017 US 62/548,294 (51) A01G 25/00 (2006.01), B60T 7/00 (2006.01), F16D 49/00 (2006.01), F16D 65/00 (2006.01), F16D 65/02 (2006.01) (86) PCT US2018/046145 de 09/08/2018 (87) WO 2019/040295 de 28/02/2019
(21) BR 11 2020 003426-6	Código 1.1 - Publicação Internacional – PCT. Apresentação de petição de requerimento de entrada na fase nacional (30) 24/08/2017 US 62/549,897 (51) H03M 13/11 (2006.01), H04L 1/00 (2006.01) (86) PCT IB2018/056369 de 22/08/2018 (87) WO 2019/038698 de 28/02/2019
(21) BR 11 2020 003429-0	Código 1.1 - Publicação Internacional – PCT. Apresentação de petição de requerimento de entrada na fase nacional (51) H04W 72/04 (2009.01), H04W 36/00 (2009.01) (86) PCT CN2017/098351 de 21/08/2017 (87) WO 2019/036861 de 28/02/2019
(21) BR 11 2020 003434-7	Código 1.1 - Publicação Internacional – PCT. Apresentação de petição de requerimento de entrada na fase nacional (30) 01/09/2017 EP 17189103.9; 22/09/2017 EP 17192660.3 (51) A45D 20/50 (2006.01), A46B 13/00 (2006.01) (86) PCT EP2018/072034 de 14/08/2018 (87) WO 2019/042763 de 07/03/2019
(21) BR 11 2020 003437-1	Código 1.1 - Publicação Internacional – PCT. Apresentação de petição de requerimento de entrada na fase nacional (30) 21/08/2017 EP 17187074.4 (51) C09D 5/16 (2006.01)

	(86) PCT EP2018/072483 de 21/08/2018 (87) WO 2019/038249 de 28/02/2019
(21) BR 11 2020 003439-8	Código 1.1 - Publicação Internacional – PCT. Apresentação de petição de requerimento de entrada na fase nacional (30) 21/08/2017 JP 2017-158876; 08/12/2017 JP 2017-236518 (51) C12N 15/09 (2006.01), C12N 15/113 (2010.01), C12N 15/63 (2006.01), C07K 14/195 (2006.01) (86) PCT JP2018/030607 de 20/08/2018 (87) WO 2019/039417 de 28/02/2019
(21) BR 11 2020 003440-1	Código 1.1 - Publicação Internacional – PCT. Apresentação de petição de requerimento de entrada na fase nacional (30) 29/09/2017 EP 17194209.7 (51) B42D 25/324 (2014.01), B42D 25/435 (2014.01) (86) PCT EP2018/076434 de 28/09/2018 (87) WO 2019/063779 de 04/04/2019
(21) BR 11 2020 003445-2	Código 1.1 - Publicação Internacional – PCT. Apresentação de petição de requerimento de entrada na fase nacional (30) 04/09/2017 JP 2017-169097 (51) F16L 15/04 (2006.01), C25D 5/26 (2006.01), C25D 5/36 (2006.01), C25D 7/04 (2006.01), F16L 15/00 (2006.01), F16L 58/08 (2006.01) (86) PCT JP2018/032090 de 30/08/2018 (87) WO 2019/044961 de 07/03/2019
(21) BR 11 2020 003446-0	Código 1.1 - Publicação Internacional – PCT. Apresentação de petição de requerimento de entrada na fase nacional (51) H04W 76/00 (2018.01) (86) PCT CN2017/098352 de 21/08/2017 (87) WO 2019/036862 de 28/02/2019
(21) BR 11 2020 003447-9	Código 1.1 - Publicação Internacional – PCT. Apresentação de petição de requerimento de entrada na fase nacional (30) 21/08/2017 GB 1713375.2 (51) E21B 23/06 (2006.01), E21B 33/12 (2006.01), E21B 33/124 (2006.01), E21B 33/127 (2006.01), E21B 33/128 (2006.01), E21B 17/00 (2006.01), F16J 15/08 (2006.01) (86) PCT GB2018/052354 de 20/08/2018 (87) WO 2019/038525 de 28/02/2019
(21) BR 11 2020 003448-7	Código 1.1 - Publicação Internacional – PCT. Apresentação de petição de requerimento de entrada na fase nacional

	(30) 21/08/2017 FR 1757776 (51) F02K 1/48 (2006.01), F02K 3/06 (2006.01) (86) PCT FR2018/052088 de 21/08/2018 (87) WO 2019/038503 de 28/02/2019
(21) BR 11 2020 003451-7	Código 1.1 - Publicação Internacional – PCT. Apresentação de petição de requerimento de entrada na fase nacional (30) 26/09/2017 GB 1715535.9 (51) B01J 13/14 (2006.01), A01N 25/28 (2006.01), A61K 8/11 (2006.01), C11D 3/50 (2006.01) (86) PCT EP2018/075885 de 25/09/2018 (87) WO 2019/063515 de 04/04/2019
(21) BR 11 2020 003453-3	Código 1.1 - Publicação Internacional – PCT. Apresentação de petição de requerimento de entrada na fase nacional (30) 26/10/2017 IT 102017000121883 (51) B25J 13/08 (2006.01), B25J 19/06 (2006.01), B66F 9/06 (2006.01) (86) PCT IB2018/057993 de 16/10/2018 (87) WO 2019/082019 de 02/05/2019
(21) BR 11 2020 003455-0	Código 1.1 - Publicação Internacional – PCT. Apresentação de petição de requerimento de entrada na fase nacional (30) 14/03/2018 JP 2018-046833 (51) F28B 1/02 (2006.01), F28F 21/08 (2006.01) (86) PCT JP2018/042947 de 21/11/2018 (87) WO 2019/176176 de 19/09/2019
(21) BR 11 2020 003456-8	Código 1.1 - Publicação Internacional – PCT. Apresentação de petição de requerimento de entrada na fase nacional (30) 01/09/2017 US 62/553,202 (51) A61B 5/024 (2006.01), A61B 5/05 (2006.01) (86) PCT IB2018/056515 de 27/08/2018 (87) WO 2019/043558 de 07/03/2019
(21) BR 11 2020 003458-4	Código 1.1 - Publicação Internacional – PCT. Apresentação de petição de requerimento de entrada na fase nacional (30) 31/08/2017 US 62/552,594 (51) A61K 45/00 (2006.01), A61K 38/17 (2006.01), A61K 39/395 (2006.01), A61K 47/68 (2017.01), A61P 15/00 (2006.01), C07K 16/24 (2006.01), C07K 19/00 (2006.01), C12N 15/113 (2010.01) (86) PCT JP2018/032494 de 31/08/2018 (87) WO 2019/045075 de 07/03/2019

(21) BR 11 2020 003459-2	Código 1.1 - Publicação Internacional – PCT. Apresentação de petição de requerimento de entrada na fase nacional (51) C40B 40/08 (2006.01), C40B 40/02 (2006.01), C07K 16/00 (2006.01), C40B 40/10 (2006.01), C40B 50/06 (2006.01), C40B 30/04 (2006.01) (86) PCT CN2017/098333 de 21/08/2017 (87) WO 2019/036856 de 28/02/2019
(21) BR 11 2020 003460-6	Código 1.1 - Publicação Internacional – PCT. Apresentação de petição de requerimento de entrada na fase nacional (51) B65D 43/26 (2006.01), B65D 45/02 (2006.01), B65D 83/08 (2006.01), A47K 10/42 (2006.01) (86) PCT US2017/049646 de 31/08/2017 (87) WO 2019/045730 de 07/03/2019
(21) BR 11 2020 003461-4	Código 1.1 - Publicação Internacional – PCT. Apresentação de petição de requerimento de entrada na fase nacional (30) 21/08/2017 CA 2976843; 21/08/2017 CA 2976844; 21/08/2017 CA 2976845 (51) A01D 34/14 (2006.01), A01D 34/18 (2006.01) (86) PCT CA2018/050877 de 19/07/2018 (87) WO 2019/036796 de 28/02/2019
(21) BR 11 2020 003466-5	Código 1.1 - Publicação Internacional – PCT. Apresentação de petição de requerimento de entrada na fase nacional (30) 31/08/2017 JP 2017-167690 (51) C07C 231/12 (2006.01), A61K 31/4745 (2006.01), A61K 39/395 (2006.01), A61K 47/68 (2017.01), A61P 35/00 (2006.01), C07C 233/15 (2006.01), C07C 233/33 (2006.01), C07C 233/54 (2006.01), C07D 491/22 (2006.01), C07K 7/06 (2006.01), C07K 16/00 (2006.01), C07K 16/28 (2006.01), C07B 61/00 (2006.01) (86) PCT JP2018/032055 de 30/08/2018 (87) WO 2019/044946 de 07/03/2019
(21) BR 11 2020 003467-3	Código 1.1 - Publicação Internacional – PCT. Apresentação de petição de requerimento de entrada na fase nacional (30) 27/03/2018 KR 10-2018-0035156 (51) C12N 15/77 (2006.01), C12N 9/10 (2006.01), C12N 9/14 (2006.01), C12P 13/04 (2006.01), C07K 14/34 (2006.01) (86) PCT KR2019/003568 de 27/03/2019 (87) WO 2019/190193 de 03/10/2019
(21) BR 11 2020 003468-1	Código 1.1 - Publicação Internacional – PCT. Apresentação de petição de requerimento de entrada na fase nacional (30) 30/08/2017 US 62/552,231 (51) G06Q 50/00 (2012.01)

	(86) PCT US2018/048112 de 27/08/2018 (87) WO 2019/046177 de 07/03/2019
(21) BR 11 2020 003470-3	Código 1.1 - Publicação Internacional – PCT. Apresentação de petição de requerimento de entrada na fase nacional (30) 21/09/2017 EP 17192374.1 (51) A61K 39/12 (2006.01), C12N 7/00 (2006.01) (86) PCT EP2018/075392 de 19/09/2018 (87) WO 2019/057793 de 28/03/2019
(21) BR 11 2020 003471-1	Código 1.1 - Publicação Internacional – PCT. Apresentação de petição de requerimento de entrada na fase nacional (51) B65G 53/04 (2006.01), B65G 53/52 (2006.01), B65G 53/50 (2006.01) (86) PCT US2017/049565 de 31/08/2017 (87) WO 2019/045720 de 07/03/2019
(21) BR 11 2020 003473-8	Código 1.1 - Publicação Internacional – PCT. Apresentação de petição de requerimento de entrada na fase nacional (30) 22/08/2017 US 15/683,579 (51) B01F 15/00 (2006.01), B01F 9/02 (2006.01), A23P 20/13 (2016.01), A23G 3/26 (2006.01) (86) PCT US2018/047495 de 22/08/2018 (87) WO 2019/040604 de 28/02/2019
(21) BR 11 2020 003474-6	Código 1.1 - Publicação Internacional – PCT. Apresentação de petição de requerimento de entrada na fase nacional (30) 23/08/2017 JP 2017-160071 (51) A61K 39/395 (2006.01), A61K 9/08 (2006.01), A61K 9/19 (2006.01), A61K 31/4745 (2006.01), A61K 47/10 (2017.01), A61K 47/22 (2006.01), A61K 47/26 (2006.01), A61K 47/68 (2017.01), A61P 35/00 (2006.01), A61P 35/02 (2006.01), C07K 16/00 (2006.01), C07K 19/00 (2006.01) (86) PCT JP2018/030882 de 22/08/2018 (87) WO 2019/039483 de 28/02/2019
(21) BR 11 2020 003475-4	Código 1.1 - Publicação Internacional – PCT. Apresentação de petição de requerimento de entrada na fase nacional (51) B01J 20/26 (2006.01), B01J 20/28 (2006.01), C09K 3/32 (2006.01), B01F 3/04 (2006.01) (86) PCT EP2017/071035 de 21/08/2017 (87) WO 2019/037831 de 28/02/2019
(21) BR 11 2020 003476-2	Código 1.1 - Publicação Internacional – PCT. Apresentação de petição de requerimento de entrada na fase nacional

	(30) 22/08/2017 US 15/683,124 (51) A61F 5/48 (2006.01), A61F 2/00 (2006.01) (86) PCT IB2018/001053 de 22/08/2018 (87) WO 2019/038593 de 28/02/2019
(21) BR 11 2020 003477-0	Código 1.1 - Publicação Internacional – PCT. Apresentação de petição de requerimento de entrada na fase nacional (30) 21/08/2017 US 62/548,301; 24/08/2017 SE 1730225-8 (51) C07D 403/12 (2006.01), C07D 401/12 (2006.01), C07D 405/12 (2006.01), C07D 409/12 (2006.01), C07D 417/12 (2006.01), C07D 451/04 (2006.01), C07D 211/58 (2006.01), A61K 31/45 (2006.01), A61K 31/4525 (2006.01), A61K 31/453 (2006.01), A61K 31/4535 (2006.01), A61K 31/454 (2006.01), A61K 31/4545 (2006.01), A61K 31/46 (2006.01), A61P 25/00 (2006.01) (86) PCT US2018/000354 de 20/08/2018 (87) WO 2019/040107 de 28/02/2019
(21) BR 11 2020 003480-0	Código 1.1 - Publicação Internacional – PCT. Apresentação de petição de requerimento de entrada na fase nacional (30) 04/09/2017 NO 20171426 (51) C02F 1/52 (2006.01), C02F 101/32 (2006.01) (86) PCT IB2018/056707 de 03/09/2018 (87) WO 2019/043654 de 07/03/2019
(21) BR 11 2020 003481-9	Código 1.1 - Publicação Internacional – PCT. Apresentação de petição de requerimento de entrada na fase nacional (30) 22/08/2017 EP 17187272.4 (51) C07D 471/04 (2006.01), C07D 487/04 (2006.01), A01N 43/90 (2006.01), C07D 519/00 (2006.01) (86) PCT EP2018/072308 de 17/08/2018 (87) WO 2019/038195 de 28/02/2019
(21) BR 11 2020 003484-3	Código 1.1 - Publicação Internacional – PCT. Apresentação de petição de requerimento de entrada na fase nacional (30) 15/09/2017 FR 1758593 (51) B60J 10/33 (2016.01), B60J 10/75 (2016.01) (86) PCT FR2018/051998 de 02/08/2018 (87) WO 2019/053347 de 21/03/2019
(21) BR 11 2020 003485-1	Código 1.1 - Publicação Internacional – PCT. Apresentação de petição de requerimento de entrada na fase nacional (30) 21/08/2017 US 62/547906 (51) G01N 33/50 (2006.01), G01N 33/84 (2006.01) (86) PCT IL2018/050920 de 20/08/2018

	(87) WO 2019/038761 de 28/02/2019
(21) BR 11 2020 003487-8	Código 1.1 - Publicação Internacional – PCT. Apresentação de petição de requerimento de entrada na fase nacional (30) 24/08/2017 BE BE2017/5583 (51) C12C 5/00 (2006.01), C12C 5/02 (2006.01), C12C 7/20 (2006.01), C12C 3/00 (2006.01) (86) PCT EP2018/072853 de 24/08/2018 (87) WO 2019/038416 de 28/02/2019
(21) BR 11 2020 003488-6	Código 1.1 - Publicação Internacional – PCT. Apresentação de petição de requerimento de entrada na fase nacional (30) 25/08/2017 US 62/550269; 23/07/2018 US 16/042307 (51) B01D 3/14 (2006.01), B01D 3/32 (2006.01), B01J 19/30 (2006.01), B01J 19/32 (2006.01), F25J 3/04 (2006.01) (86) PCT US2018/044913 de 02/08/2018 (87) WO 2019/040252 de 28/02/2019
(21) BR 11 2020 003489-4	Código 1.1 - Publicação Internacional – PCT. Apresentação de petição de requerimento de entrada na fase nacional (30) 22/08/2017 US 62/548,885; 21/08/2018 US 16/108,069 (51) H04N 19/85 (2014.01) (86) PCT US2018/047596 de 22/08/2018 (87) WO 2019/040663 de 28/02/2019
(21) BR 11 2020 003490-8	Código 1.1 - Publicação Internacional – PCT. Apresentação de petição de requerimento de entrada na fase nacional (30) 23/08/2017 CN PCT/CN2017/098594; 03/10/2017 EP 17194499.4 (51) A61B 8/08 (2006.01) (86) PCT EP2018/071592 de 09/08/2018 (87) WO 2019/038097 de 28/02/2019
(21) BR 11 2020 003492-4	Código 1.1 - Publicação Internacional – PCT. Apresentação de petição de requerimento de entrada na fase nacional (30) 22/08/2017 US 62/548,656 (51) G06F 21/62 (2013.01), G06F 21/71 (2013.01), G06F 21/60 (2013.01) (86) PCT US2018/047237 de 21/08/2018 (87) WO 2019/040443 de 28/02/2019
(21) BR 11 2020 003494-0	Código 1.1 - Publicação Internacional – PCT. Apresentação de petição de requerimento de entrada na fase nacional (30) 07/09/2017 US 62/555141; 13/04/2018 US 62/657345; 19/04/2018 US 62/659870

	(51) A61K 31/47 (2006.01), A61K 31/4709 (2006.01), A61K 31/5377 (2006.01) (86) PCT US2018/049715 de 06/09/2018 (87) WO 2019/051063 de 14/03/2019
(21) BR 11 2020 003495-9	Código 1.1 - Publicação Internacional – PCT. Apresentação de petição de requerimento de entrada na fase nacional (30) 30/08/2017 JP 2017-165405 (51) G06T 1/00 (2006.01), A61B 5/1171 (2016.01), G06T 7/00 (2017.01) (86) PCT JP2018/032053 de 30/08/2018 (87) WO 2019/044945 de 07/03/2019
(21) BR 11 2020 003497-5	Código 1.1 - Publicação Internacional – PCT. Apresentação de petição de requerimento de entrada na fase nacional (30) 25/08/2017 US 62/550,269; 23/07/2018 US 16/042,262 (51) B01D 3/14 (2006.01), B01D 3/32 (2006.01), B01J 19/30 (2006.01), B01J 19/32 (2006.01), F25J 3/04 (2006.01) (86) PCT US2018/044911 de 02/08/2018 (87) WO 2019/040251 de 28/02/2019
(21) BR 11 2020 003498-3	Código 1.1 - Publicação Internacional – PCT. Apresentação de petição de requerimento de entrada na fase nacional (30) 22/08/2017 US 62/548,772 (51) A61K 39/395 (2006.01), C07K 16/18 (2006.01), C07K 16/28 (2006.01) (86) PCT US2018/047502 de 22/08/2018 (87) WO 2019/040608 de 28/02/2019
(21) BR 11 2020 003500-9	Código 1.1 - Publicação Internacional – PCT. Apresentação de petição de requerimento de entrada na fase nacional (30) 01/09/2017 EP 17189027.0 (51) B29B 7/60 (2006.01), B29B 9/00 (2006.01), C08J 3/20 (2006.01), C08J 3/12 (2006.01) (86) PCT EP2018/073359 de 30/08/2018 (87) WO 2019/043104 de 07/03/2019
(21) BR 11 2020 003501-7	Código 1.1 - Publicação Internacional – PCT. Apresentação de petição de requerimento de entrada na fase nacional (30) 29/08/2017 US 62/551,278; 12/09/2017 US 62/557,335 (51) B32B 5/02 (2006.01), B32B 5/04 (2006.01), B32B 5/12 (2006.01), B32B 5/26 (2006.01), B32B 7/10 (2006.01), B32B 27/08 (2006.01), B32B 27/12 (2006.01), B32B 27/18 (2006.01), B32B 27/20 (2006.01), B32B 27/28 (2006.01), B32B 27/30 (2006.01), B32B 27/36 (2006.01), B32B 27/38 (2006.01), B32B 27/40 (2006.01), B32B 27/42 (2006.01) (86) PCT US2018/047511 de 22/08/2018

	(87) WO 2019/046062 de 07/03/2019
(21) BR 11 2020 003502-5	Código 1.1 - Publicação Internacional – PCT. Apresentação de petição de requerimento de entrada na fase nacional (30) 29/08/2017 EP 17188280.6 (51) C07H 1/08 (2006.01), C07H 3/06 (2006.01), A23L 1/308 (1985.01) (86) PCT EP2018/073178 de 29/08/2018 (87) WO 2019/043029 de 07/03/2019
(21) BR 11 2020 003503-3	Código 1.1 - Publicação Internacional – PCT. Apresentação de petição de requerimento de entrada na fase nacional (30) 25/08/2017 US 62/550,269; 23/07/2018 US 16/042,362 (51) B01D 3/14 (2006.01), B01D 3/32 (2006.01), B01J 19/30 (2006.01), B01J 19/32 (2006.01), F25J 3/04 (2006.01), B01D 3/00 (2006.01) (86) PCT US2018/044914 de 02/08/2018 (87) WO 2019/040253 de 28/02/2019
(21) BR 11 2020 003504-1	Código 1.1 - Publicação Internacional – PCT. Apresentação de petição de requerimento de entrada na fase nacional (30) 29/08/2017 EP 17188319.2 (51) D21C 9/00 (2006.01), D21H 17/09 (2006.01), D21H 17/14 (2006.01), D21H 21/04 (2006.01), D21H 21/36 (2006.01) (86) PCT EP2018/073109 de 28/08/2018 (87) WO 2019/042985 de 07/03/2019
(21) BR 11 2020 003505-0	Código 1.1 - Publicação Internacional – PCT. Apresentação de petição de requerimento de entrada na fase nacional (30) 20/08/2017 IL 254075 (51) A01N 27/00 (2006.01), A01M 29/12 (2011.01), A01N 25/24 (2006.01), A01N 25/02 (2006.01) (86) PCT IL2018/050919 de 20/08/2018 (87) WO 2019/038760 de 28/02/2019
(21) BR 11 2020 003506-8	Código 1.1 - Publicação Internacional – PCT. Apresentação de petição de requerimento de entrada na fase nacional (30) 18/09/2017 EP 17191636.4 (51) A24F 47/00 (2020.01) (86) PCT EP2018/071551 de 08/08/2018 (87) WO 2019/052748 de 21/03/2019
(21) BR 11 2020 003507-6	Código 1.1 - Publicação Internacional – PCT. Apresentação de petição de requerimento de entrada na fase nacional (30) 18/09/2017 EP 17191665.3

	(51) C08L 23/08 (2006.01) (86) PCT EP2018/074874 de 14/09/2018 (87) WO 2019/053187 de 21/03/2019
(21) BR 11 2020 003508-4	Código 1.1 - Publicação Internacional – PCT. Apresentação de petição de requerimento de entrada na fase nacional (30) 31/08/2017 US 62/553,025 (51) A61K 35/741 (2015.01), A61K 38/04 (2006.01), A61K 38/08 (2019.01), A61K 38/16 (2006.01), C07K 7/06 (2006.01), C07K 14/31 (2006.01) (86) PCT US2018/049237 de 31/08/2018 (87) WO 2019/046801 de 07/03/2019
(21) BR 11 2020 003509-2	Código 1.1 - Publicação Internacional – PCT. Apresentação de petição de requerimento de entrada na fase nacional (30) 24/08/2017 US US 62/549,503 (51) B60C 1/00 (2006.01), C08K 3/22 (2006.01), C08L 23/16 (2006.01), C08F 210/18 (2006.01), C08L 23/08 (2006.01) (86) PCT US2018/047906 de 24/08/2018 (87) WO 2019/040845 de 28/02/2019
(21) BR 11 2020 003510-6	Código 1.1 - Publicação Internacional – PCT. Apresentação de petição de requerimento de entrada na fase nacional (30) 07/09/2017 DE 10 2017 215 773.9 (51) C08K 3/32 (2006.01), C08K 5/3492 (2006.01), C08K 5/5313 (2006.01), C08K 5/5317 (2006.01), C08K 7/14 (2006.01), C08L 77/06 (2006.01), C08L 67/02 (2006.01), C08L 77/02 (2006.01), C08K 5/098 (2006.01), C08K 5/101 (2006.01) (86) PCT EP2018/073226 de 29/08/2018 (87) WO 2019/048307 de 14/03/2019
(21) BR 11 2020 003514-9	Código 1.1 - Publicação Internacional – PCT. Apresentação de petição de requerimento de entrada na fase nacional (30) 24/08/2017 JP 2017-161168; 20/06/2018 JP 2018-117466 (51) B01J 20/10 (2006.01), B01J 3/00 (2006.01), B01J 20/28 (2006.01), B01J 20/30 (2006.01), C02F 1/28 (2006.01) (86) PCT JP2018/027477 de 23/07/2018 (87) WO 2019/039164 de 28/02/2019
(21) BR 11 2020 003516-5	Código 1.1 - Publicação Internacional – PCT. Apresentação de petição de requerimento de entrada na fase nacional (30) 29/09/2017 DE 10 2017 217 413.7 (51) B60T 8/52 (2006.01), B60T 13/74 (2006.01) (86) PCT EP2018/074374 de 11/09/2018

	(87) WO 2019/063279 de 04/04/2019
(21) BR 11 2020 003517-3	Código 1.1 - Publicação Internacional – PCT. Apresentação de petição de requerimento de entrada na fase nacional (30) 23/08/2017 US 62/549,323 (51) B32B 37/06 (2006.01), B32B 38/10 (2006.01), C09D 127/22 (2006.01) (86) PCT US2018/047246 de 21/08/2018 (87) WO 2019/040450 de 28/02/2019
(21) BR 11 2020 003519-0	Código 1.1 - Publicação Internacional – PCT. Apresentação de petição de requerimento de entrada na fase nacional (30) 22/08/2017 KR KR 10-2017-0106062 (51) A61H 23/02 (2006.01), A61F 7/00 (2006.01) (86) PCT KR2018/004145 de 09/04/2018 (87) WO 2019/039692 de 28/02/2019
(21) BR 11 2020 003524-6	Código 1.1 - Publicação Internacional – PCT. Apresentação de petição de requerimento de entrada na fase nacional (30) 24/08/2017 US 15/685,533 (51) G06F 3/16 (2006.01) (86) PCT EP2018/072720 de 23/08/2018 (87) WO 2019/038357 de 28/02/2019
(21) BR 11 2020 003527-0	Código 1.1 - Publicação Internacional – PCT. Apresentação de petição de requerimento de entrada na fase nacional (30) 26/10/2017 DE 10 2017 125 039.5 (51) B27D 5/00 (2006.01), B27M 3/18 (2006.01), B65H 19/12 (2006.01), B65H 49/32 (2006.01), B65H 75/24 (2006.01), B65H 75/34 (2006.01) (86) PCT EP2018/078541 de 18/10/2018 (87) WO 2019/081335 de 02/05/2019
(21) BR 11 2020 003528-9	Código 1.1 - Publicação Internacional – PCT. Apresentação de petição de requerimento de entrada na fase nacional (30) 30/08/2017 US US 62/551,995 (51) C08K 5/14 (2006.01), C08J 3/24 (2006.01), H01B 3/44 (2006.01) (86) PCT US2018/047658 de 23/08/2018 (87) WO 2019/046088 de 07/03/2019
(21) BR 11 2020 003530-0	Código 1.1 - Publicação Internacional – PCT. Apresentação de petição de requerimento de entrada na fase nacional (30) 29/09/2017 EP 17193915.0; 28/08/2018 EP 18191191.8 (51) C12N 15/81 (2006.01), C12N 9/34 (2006.01), C12P 7/06 (2006.01), C12R 1/645 (2006.01)

	(86) PCT EP2018/075959 de 25/09/2018 (87) WO 2019/063543 de 04/04/2019
(21) BR 11 2020 003532-7	Código 1.1 - Publicação Internacional – PCT. Apresentação de petição de requerimento de entrada na fase nacional (30) 30/08/2017 US US 62/551,843 (51) C08L 23/12 (2006.01), C08L 53/02 (2006.01), B60N 3/04 (2006.01) (86) PCT US2018/038051 de 18/06/2018 (87) WO 2019/045833 de 07/03/2019
(21) BR 11 2020 003533-5	Código 1.1 - Publicação Internacional – PCT. Apresentação de petição de requerimento de entrada na fase nacional (30) 25/08/2017 US 62/550,173; 31/10/2017 US 62/579,774; 19/12/2017 US 62/607,810; 12/04/2018 US 62/656,789 (51) C07K 16/28 (2006.01), A61P 35/00 (2006.01) (86) PCT US2018/047805 de 23/08/2018 (87) WO 2019/040780 de 28/02/2019
(21) BR 11 2020 003534-3	Código 1.1 - Publicação Internacional – PCT. Apresentação de petição de requerimento de entrada na fase nacional (30) 22/08/2017 US 62/548.639 (51) B01D 46/52 (2006.01) (86) PCT US2018/046726 de 14/08/2018 (87) WO 2019/040324 de 28/02/2019
(21) BR 11 2020 003537-8	Código 1.1 - Publicação Internacional – PCT. Apresentação de petição de requerimento de entrada na fase nacional (30) 30/08/2017 US US 62/551,998 (51) C08K 5/14 (2006.01), C08K 5/375 (2006.01), C08L 23/08 (2006.01), C08J 3/24 (2006.01), C08F 8/00 (2006.01), H01B 3/44 (2006.01) (86) PCT US2018/048085 de 27/08/2018 (87) WO 2019/046159 de 07/03/2019
(21) BR 11 2020 003539-4	Código 1.1 - Publicação Internacional – PCT. Apresentação de petição de requerimento de entrada na fase nacional (30) 06/09/2017 EP 17290112.6 (51) B01D 63/08 (2006.01), B01L 3/00 (2006.01), C12M 3/06 (2006.01), C12Q 1/24 (2006.01), G01N 1/40 (2006.01) (86) PCT EP2018/073681 de 04/09/2018 (87) WO 2019/048405 de 14/03/2019
(21) BR 11 2020 003541-6	Código 1.1 - Publicação Internacional – PCT. Apresentação de petição de requerimento de entrada na fase nacional

	(30) 24/08/2017 US 62/549,732; 07/12/2017 EP 17306720.8 (51) A61K 38/46 (2006.01), A61P 3/00 (2006.01), A61P 19/10 (2006.01), A61P 19/08 (2006.01) (86) PCT IB2018/056346 de 22/08/2018 (87) WO 2019/038685 de 28/02/2019
(21) BR 11 2020 003542-4	Código 1.1 - Publicação Internacional – PCT. Apresentação de petição de requerimento de entrada na fase nacional (30) 22/09/2017 DE 10 2017 122 023.2 (51) B23B 5/32 (2006.01) (86) PCT EP2018/072486 de 21/08/2018 (87) WO 2019/057420 de 28/03/2019
(21) BR 11 2020 003543-2	Código 1.1 - Publicação Internacional – PCT. Apresentação de petição de requerimento de entrada na fase nacional (30) 23/08/2017 CN 201710731480.2 (51) G10L 19/00 (2013.01) (86) PCT CN2018/101499 de 21/08/2018 (87) WO 2019/037710 de 28/02/2019
(21) BR 11 2020 003544-0	Código 1.1 - Publicação Internacional – PCT. Apresentação de petição de requerimento de entrada na fase nacional (30) 29/09/2017 US 62/565692 (51) B01J 13/00 (2006.01), C08L 75/04 (2006.01), C08L 97/02 (2006.01), D04H 1/64 (2012.01) (86) PCT US2018/050418 de 11/09/2018 (87) WO 2019/067201 de 04/04/2019
(21) BR 11 2020 003545-9	Código 1.1 - Publicação Internacional – PCT. Apresentação de petição de requerimento de entrada na fase nacional (51) A61Q 5/12 (2006.01), A61Q 5/00 (2006.01), A61K 8/97 (2017.01) (86) PCT EP2017/071221 de 23/08/2017 (87) WO 2019/037843 de 28/02/2019
(21) BR 11 2020 003548-3	Código 1.1 - Publicação Internacional – PCT. Apresentação de petição de requerimento de entrada na fase nacional (30) 01/09/2017 US 62/553,726 (51) A61M 25/00 (2006.01), A61M 25/01 (2006.01), A61M 25/09 (2006.01) (86) PCT US2018/049240 de 31/08/2018 (87) WO 2019/046802 de 07/03/2019
(21) BR 11 2020 003550-5	Código 1.1 - Publicação Internacional – PCT. Apresentação de petição de requerimento de entrada na fase nacional

	(51) B60W 30/045 (2012.01), B60W 30/18 (2012.01) (86) PCT JP2017/030256 de 24/08/2017 (87) WO 2019/038872 de 28/02/2019
(21) BR 11 2020 003551-3	Código 1.1 - Publicação Internacional – PCT. Apresentação de petição de requerimento de entrada na fase nacional (30) 24/08/2017 DE 102017119380.4 (51) G01N 33/14 (2006.01), G01N 21/3504 (2014.01) (86) PCT EP2018/072935 de 24/08/2018 (87) WO 2019/038444 de 28/02/2019
(21) BR 11 2020 003552-1	Código 1.1 - Publicação Internacional – PCT. Apresentação de petição de requerimento de entrada na fase nacional (30) 01/09/2017 EP 17189009.8 (51) A61K 8/42 (2006.01), A61K 8/46 (2006.01), A61K 8/49 (2006.01), A61K 8/55 (2006.01), A61K 8/60 (2006.01), A61Q 17/04 (2006.01), A61K 8/81 (2006.01) (86) PCT EP2018/073127 de 28/08/2018 (87) WO 2019/042999 de 07/03/2019
(21) BR 11 2020 003553-0	Código 1.1 - Publicação Internacional – PCT. Apresentação de petição de requerimento de entrada na fase nacional (30) 30/08/2017 EP 17188466.1 (51) B32B 27/18 (2006.01), B32B 27/30 (2006.01), G09F 3/00 (2006.01), G09F 3/10 (2006.01), C09J 7/24 (2018.01) (86) PCT EP2018/072616 de 22/08/2018 (87) WO 2019/042831 de 07/03/2019
(21) BR 11 2020 003554-8	Código 1.1 - Publicação Internacional – PCT. Apresentação de petição de requerimento de entrada na fase nacional (51) B60W 30/10 (2006.01), B60K 28/02 (2006.01), B60W 30/095 (2012.01), G01C 21/26 (2006.01), G08G 1/16 (2006.01) (86) PCT JP2017/029886 de 22/08/2017 (87) WO 2019/038822 de 28/02/2019
(21) BR 11 2020 003557-2	Código 1.1 - Publicação Internacional – PCT. Apresentação de petição de requerimento de entrada na fase nacional (30) 05/09/2017 IN 201721031453; 27/09/2017 IN 201721034342 (51) C07D 401/14 (2006.01), C07D 213/73 (2006.01), A61P 33/06 (2006.01), A61K 31/506 (2006.01) (86) PCT IB2018/056732 de 04/09/2018 (87) WO 2019/049021 de 14/03/2019

(21) BR 11 2020 003560-2	Código 1.1 - Publicação Internacional – PCT. Apresentação de petição de requerimento de entrada na fase nacional (30) 25/08/2017 EP 17188012.3 (51) A61K 41/00 (2020.01), A61K 39/395 (2006.01), C07K 16/00 (2006.01) (86) PCT IB2018/056502 de 27/08/2018 (87) WO 2019/038742 de 28/02/2019
(21) BR 11 2020 003561-0	Código 1.1 - Publicação Internacional – PCT. Apresentação de petição de requerimento de entrada na fase nacional (30) 25/08/2017 DE 10 2017 119 566.1 (51) C25B 9/08 (2006.01), C02F 1/467 (2006.01), C25B 15/08 (2006.01), C25B 1/26 (2006.01) (86) PCT EP2018/072925 de 24/08/2018 (87) WO 2019/038440 de 28/02/2019
(21) BR 11 2020 003562-9	Código 1.1 - Publicação Internacional – PCT. Apresentação de petição de requerimento de entrada na fase nacional (30) 29/08/2017 EP 17188377.0 (51) C14B 7/02 (2006.01), B65G 19/14 (2006.01), C14B 13/00 (2006.01), C08L 89/06 (2006.01) (86) PCT EP2018/073129 de 28/08/2018 (87) WO 2019/043001 de 07/03/2019
(21) BR 11 2020 003565-3	Código 1.1 - Publicação Internacional – PCT. Apresentação de petição de requerimento de entrada na fase nacional (30) 25/08/2017 FR 17 57891 (51) B60R 21/215 (2011.01), B60R 21/2165 (2011.01), B29L 31/30 (2006.01) (86) PCT EP2018/071857 de 13/08/2018 (87) WO 2019/038114 de 28/02/2019
(21) BR 11 2020 003569-6	Código 1.1 - Publicação Internacional – PCT. Apresentação de petição de requerimento de entrada na fase nacional (30) 28/08/2017 LU LU100376 (51) H04L 12/709 (2013.01), H04L 29/06 (2006.01), H04L 1/00 (2006.01), H04L 12/803 (2013.01), H04W 28/08 (2009.01) (86) PCT EP2018/068983 de 12/07/2018 (87) WO 2019/042645 de 07/03/2019
(21) BR 11 2020 003570-0	Código 1.1 - Publicação Internacional – PCT. Apresentação de petição de requerimento de entrada na fase nacional (30) 30/08/2017 EP 17188505.6 (51) B01F 17/00 (2006.01), C08J 9/00 (2006.01), C09D 175/08 (2006.01), C07C 41/01 (2006.01), C08J 9/28 (2006.01)

	(86) PCT EP2018/070948 de 02/08/2018 (87) WO 2019/042696 de 07/03/2019
(21) BR 11 2020 003571-8	Código 1.1 - Publicação Internacional – PCT. Apresentação de petição de requerimento de entrada na fase nacional (30) 28/08/2017 US 62/551,133 (51) C12N 7/00 (2006.01), A61K 48/00 (2006.01), G01N 33/50 (2006.01) (86) PCT US2018/047561 de 22/08/2018 (87) WO 2019/046069 de 07/03/2019
(21) BR 11 2020 003572-6	Código 1.1 - Publicação Internacional – PCT. Apresentação de petição de requerimento de entrada na fase nacional (30) 22/08/2017 US 62/548,583 (51) A61K 39/395 (2006.01), C07K 16/18 (2006.01) (86) PCT US2018/047508 de 22/08/2018 (87) WO 2019/040612 de 28/02/2019
(21) BR 11 2020 003573-4	Código 1.1 - Publicação Internacional – PCT. Apresentação de petição de requerimento de entrada na fase nacional (30) 25/08/2017 EP 17306098.9; 03/11/2017 EP 17200028.3 (51) C12Q 1/68 (2018.01), C12Q 1/6883 (2018.01) (86) PCT EP2018/073050 de 27/08/2018 (87) WO 2019/038456 de 28/02/2019
(21) BR 11 2020 003574-2	Código 1.1 - Publicação Internacional – PCT. Apresentação de petição de requerimento de entrada na fase nacional (30) 23/08/2017 US 15/684,423 (51) A01G 25/16 (2006.01), A01G 25/02 (2006.01), G06Q 50/02 (2012.01) (86) PCT US2018/030203 de 30/04/2018 (87) WO 2019/040130 de 28/02/2019
(21) BR 11 2020 003575-0	Código 1.1 - Publicação Internacional – PCT. Apresentação de petição de requerimento de entrada na fase nacional (30) 27/10/2017 DE 10 2017 010 022.5; 19/04/2018 DE 10 2018 109 359.4 (51) D06N 7/00 (2006.01), A41D 27/02 (2006.01), A41D 27/06 (2006.01), D06M 17/10 (2006.01) (86) PCT EP2018/079386 de 26/10/2018 (87) WO 2019/081696 de 02/05/2019
(21) BR 11 2020 003576-9	Código 1.1 - Publicação Internacional – PCT. Apresentação de petição de requerimento de entrada na fase nacional (30) 23/08/2017 US 62/549,089 (51) C21C 5/52 (2006.01)

	(86) PCT US2018/047475 de 22/08/2018 (87) WO 2019/040592 de 28/02/2019
(21) BR 11 2020 003577-7	Código 1.1 - Publicação Internacional – PCT. Apresentação de petição de requerimento de entrada na fase nacional (30) 25/08/2017 US 62/550,008 (51) B32B 37/26 (2006.01), B32B 38/04 (2006.01), B32B 37/12 (2006.01), B32B 38/00 (2006.01), B65B 55/00 (2006.01) (86) PCT US2018/047526 de 22/08/2018 (87) WO 2019/040624 de 28/02/2019
(21) BR 11 2020 003579-3	Código 1.1 - Publicação Internacional – PCT. Apresentação de petição de requerimento de entrada na fase nacional (30) 24/08/2017 US 62/549,841 (51) A61B 17/00 (2006.01), A61B 17/60 (2006.01), A61B 17/62 (2006.01), G06F 17/50 (1995.01), G06T 7/00 (2017.01), G16H 50/50 (2018.01) (86) PCT US2018/047880 de 24/08/2018 (87) WO 2019/040829 de 28/02/2019
(21) BR 11 2020 003580-7	Código 1.1 - Publicação Internacional – PCT. Apresentação de petição de requerimento de entrada na fase nacional (30) 21/08/2017 US 15/681,842 (51) G02C 7/10 (2006.01), G02C 7/16 (2006.01) (86) PCT US2018/047011 de 19/08/2018 (87) WO 2019/040344 de 28/02/2019
(21) BR 11 2020 003581-5	Código 1.1 - Publicação Internacional – PCT. Apresentação de petição de requerimento de entrada na fase nacional (30) 23/08/2017 EP 17187422.5 (51) C07D 215/54 (2006.01), A01N 43/42 (2006.01) (86) PCT EP2018/072273 de 16/08/2018 (87) WO 2019/038189 de 28/02/2019
(21) BR 11 2020 003582-3	Código 1.1 - Publicação Internacional – PCT. Apresentação de petição de requerimento de entrada na fase nacional (30) 29/09/2017 EP 17194207.1 (51) B42D 25/324 (2014.01), B42D 25/435 (2014.01) (86) PCT EP2018/076433 de 28/09/2018 (87) WO 2019/063778 de 04/04/2019
(21) BR 11 2020 003583-1	Código 1.1 - Publicação Internacional – PCT. Apresentação de petição de requerimento de entrada na fase nacional (51) B01J 8/00 (2006.01)

	(86) PCT FR2017/052264 de 23/08/2017 (87) WO 2019/038483 de 28/02/2019
(21) BR 11 2020 003584-0	Código 1.1 - Publicação Internacional – PCT. Apresentação de petição de requerimento de entrada na fase nacional (30) 24/08/2017 US 62/549,523; 31/10/2017 US 62/579,287; 12/04/2018 US 62/656,586; 16/04/2018 US 62/658,111 (51) C07K 16/18 (2006.01), C07K 16/28 (2006.01), A61K 39/395 (2006.01), G01N 33/74 (2006.01), A61P 27/02 (2006.01), A61P 9/10 (2006.01) (86) PCT US2018/047144 de 21/08/2018 (87) WO 2019/040390 de 28/02/2019
(21) BR 11 2020 003585-8	Código 1.1 - Publicação Internacional – PCT. Apresentação de petição de requerimento de entrada na fase nacional (30) 24/08/2017 EP 17187684.0 (51) A61K 39/00 (2006.01), A61K 31/4745 (2006.01), A61K 31/513 (2006.01), A61K 31/519 (2006.01), A61P 35/00 (2006.01) (86) PCT EP2018/050273 de 05/01/2018 (87) WO 2019/037898 de 28/02/2019
(21) BR 11 2020 003586-6	Código 1.1 - Publicação Internacional – PCT. Apresentação de petição de requerimento de entrada na fase nacional (30) 23/08/2017 US 15/683,803 (51) B21D 51/26 (2006.01), B21D 51/38 (2006.01), B65D 17/40 (2006.01) (86) PCT US2018/027003 de 11/04/2018 (87) WO 2019/040128 de 28/02/2019
(21) BR 11 2020 003587-4	Código 1.1 - Publicação Internacional – PCT. Apresentação de petição de requerimento de entrada na fase nacional (30) 31/08/2017 US US 15/693,042 (51) B65D 33/01 (2006.01) (86) PCT US2018/048499 de 29/08/2018 (87) WO 2019/046395 de 07/03/2019
(21) BR 11 2020 003589-0	Código 1.1 - Publicação Internacional – PCT. Apresentação de petição de requerimento de entrada na fase nacional (30) 24/08/2017 US 62/549,673 (51) A01N 43/54 (2006.01), C07D 239/54 (2006.01), C07D 401/12 (2006.01), C07D 403/12 (2006.01) (86) PCT US2018/047669 de 23/08/2018 (87) WO 2019/040699 de 28/02/2019
(21) BR 11 2020 003591-2	Código 1.1 - Publicação Internacional – PCT. Apresentação de petição de

	requerimento de entrada na fase nacional (30) 25/08/2017 US 62/550,462; 23/10/2017 US 62/575,901; 04/05/2018 US 62/667,356; 15/05/2018 US 62/671,745 (51) C12Q 1/68 (2018.01), C12N 15/113 (2010.01) (86) PCT US2018/048031 de 24/08/2018 (87) WO 2019/040923 de 28/02/2019
(21) BR 11 2020 003593-9	Código 1.1 - Publicação Internacional – PCT. Apresentação de petição de requerimento de entrada na fase nacional (30) 23/08/2017 US 62/549,167; 23/08/2018 US 16/110,328 (51) G06K 15/10 (2006.01) (86) PCT US2018/047725 de 23/08/2018 (87) WO 2019/040732 de 28/02/2019
(21) BR 11 2020 003594-7	Código 1.1 - Publicação Internacional – PCT. Apresentação de petição de requerimento de entrada na fase nacional (30) 21/08/2017 EP 17187101.5 (51) C07D 403/12 (2006.01), C07D 401/14 (2006.01), C07D 405/14 (2006.01), C07D 413/14 (2006.01), C07D 401/12 (2006.01), C07D 235/30 (2006.01), C07D 235/32 (2006.01), C07D 403/14 (2006.01), C07D 487/10 (2006.01), C07D 498/10 (2006.01), A61P 31/00 (2006.01), A61P 35/00 (2006.01), A61K 31/4184 (2006.01) (86) PCT EP2018/072398 de 20/08/2018 (87) WO 2019/038215 de 28/02/2019
(21) BR 11 2020 003595-5	Código 1.1 - Publicação Internacional – PCT. Apresentação de petição de requerimento de entrada na fase nacional (30) 24/08/2017 FI 20175758 (51) B65D 5/22 (2006.01), B65D 5/40 (2006.01), B65D 5/20 (2006.01), B65D 5/42 (2006.01), B65D 5/00 (2006.01), B65D 5/24 (2006.01), B65D 5/30 (2006.01) (86) PCT FI2018/050546 de 13/07/2018 (87) WO 2019/038471 de 28/02/2019
(21) BR 11 2020 003596-3	Código 1.1 - Publicação Internacional – PCT. Apresentação de petição de requerimento de entrada na fase nacional (30) 23/08/2017 US 62/549,303; 12/03/2018 US 62/641,687 (51) A61K 38/00 (2006.01), C07K 14/195 (2006.01), C07K 14/315 (2006.01), C07K 19/00 (2006.01), C12N 5/10 (2006.01), C12N 9/14 (2006.01) (86) PCT US2018/047577 de 22/08/2018 (87) WO 2019/040650 de 28/02/2019
(21) BR 11 2020 003597-1	Código 1.1 - Publicação Internacional – PCT. Apresentação de petição de

	requerimento de entrada na fase nacional (30) 21/08/2017 DE 10 2017 119 034.1 (51) A61M 1/06 (2006.01) (86) PCT EP2018/072494 de 21/08/2018 (87) WO 2019/038255 de 28/02/2019
(21) BR 11 2020 003598-0	Código 1.1 - Publicação Internacional – PCT. Apresentação de petição de requerimento de entrada na fase nacional (30) 21/08/2017 US 62/547,951 (51) A61K 38/39 (2006.01), A61K 31/07 (2006.01), A61K 31/11 (2006.01), A61K 31/203 (2006.01), A61K 31/232 (2006.01), A61P 25/00 (2006.01), A61P 27/00 (2006.01), A61P 19/02 (2006.01) (86) PCT US2018/047267 de 21/08/2018 (87) WO 2019/040459 de 28/02/2019
(21) BR 11 2020 003599-8	Código 1.1 - Publicação Internacional – PCT. Apresentação de petição de requerimento de entrada na fase nacional (30) 05/09/2017 EP 17189352.2 (51) A61K 9/70 (2006.01), A61K 31/27 (2006.01), A61P 25/16 (2006.01), A61P 25/28 (2006.01) (86) PCT EP2018/073736 de 04/09/2018 (87) WO 2019/048425 de 14/03/2019
(21) BR 11 2020 003601-3	Código 1.1 - Publicação Internacional – PCT. Apresentação de petição de requerimento de entrada na fase nacional (30) 21/08/2017 CN PCT/CN2017/098332 (51) C07K 16/28 (2006.01) (86) PCT CN2018/101501 de 21/08/2018 (87) WO 2019/037711 de 28/02/2019
(21) BR 11 2020 003604-8	Código 1.1 - Publicação Internacional – PCT. Apresentação de petição de requerimento de entrada na fase nacional (30) 24/08/2017 EP 17187682.4 (51) A61K 39/00 (2006.01), A61K 31/4745 (2006.01), A61K 31/513 (2006.01), A61K 31/519 (2006.01), A61P 35/00 (2006.01) (86) PCT EP2018/050274 de 05/01/2018 (87) WO 2019/037899 de 28/02/2019
(21) BR 11 2020 003605-6	Código 1.1 - Publicação Internacional – PCT. Apresentação de petição de requerimento de entrada na fase nacional (30) 08/09/2017 US 62/555,813; 28/09/2017 GB 1715784.3 (51) A23C 9/152 (2006.01), A23L 33/18 (2016.01), A23L 33/19 (2016.01) (86) PCT EP2018/073887 de 05/09/2018

	(87) WO 2019/048490 de 14/03/2019
(21) BR 11 2020 003606-4	Código 1.1 - Publicação Internacional – PCT. Apresentação de petição de requerimento de entrada na fase nacional (51) F27D 3/15 (2006.01), C01B 33/037 (2006.01), F27D 17/00 (2006.01) (86) PCT EP2018/054384 de 22/02/2018 (87) WO 2019/161897 de 29/08/2019
(21) BR 11 2020 003608-0	Código 1.1 - Publicação Internacional – PCT. Apresentação de petição de requerimento de entrada na fase nacional (30) 20/12/2017 KR 10-2017-0176416; 04/12/2018 KR 10-2018-0154616 (51) C08F 210/16 (2006.01), C08F 4/6592 (2006.01), C08F 4/659 (2006.01), C08F 4/649 (2006.01), C08F 2/38 (2006.01), C08L 23/08 (2006.01), F16L 11/04 (2006.01) (86) PCT KR2018/015430 de 06/12/2018 (87) WO 2019/124835 de 27/06/2019
(21) BR 11 2020 003609-9	Código 1.1 - Publicação Internacional – PCT. Apresentação de petição de requerimento de entrada na fase nacional (30) 29/09/2017 US 62/565980; 01/06/2018 US 62/679142; 21/08/2018 US 62/720292 (51) A01K 67/027 (2006.01), C07K 14/47 (2006.01), A61K 48/00 (2006.01), C12N 15/113 (2010.01) (86) PCT US2018/053389 de 28/09/2018 (87) WO 2019/067875 de 04/04/2019
(21) BR 11 2020 003611-0	Código 1.1 - Publicação Internacional – PCT. Apresentação de petição de requerimento de entrada na fase nacional (30) 01/09/2017 US 62/553,342 (51) G01N 21/88 (2006.01) (86) PCT US2018/049127 de 31/08/2018 (87) WO 2019/046741 de 07/03/2019
(21) BR 11 2020 003612-9	Código 1.1 - Publicação Internacional – PCT. Apresentação de petição de requerimento de entrada na fase nacional (30) 31/08/2017 KR 10-2017-0110791 (51) H04M 1/60 (2006.01) (86) PCT KR2018/000705 de 16/01/2018 (87) WO 2019/045199 de 07/03/2019
(21) BR 11 2020 003614-5	Código 1.1 - Publicação Internacional – PCT. Apresentação de petição de requerimento de entrada na fase nacional (30) 25/08/2017 DK PA 2017 00464

	(51) C12Q 1/6806 (2018.01), C12Q 1/6837 (2018.01), C12Q 1/686 (2018.01), G01N 21/64 (2006.01) (86) PCT DK2018/050207 de 24/08/2018 (87) WO 2019/037828 de 28/02/2019
(21) BR 11 2020 003616-1	Código 1.1 - Publicação Internacional – PCT. Apresentação de petição de requerimento de entrada na fase nacional (30) 14/09/2017 EP 17190989.8 (51) C08L 23/12 (2006.01) (86) PCT EP2018/073312 de 30/08/2018 (87) WO 2019/052821 de 21/03/2019
(21) BR 11 2020 003617-0	Código 1.1 - Publicação Internacional – PCT. Apresentação de petição de requerimento de entrada na fase nacional (30) 22/08/2017 CN 201710723169.3 (51) C07D 471/04 (2006.01), A61K 31/4985 (2006.01), A61K 31/5375 (2006.01), A61K 31/553 (2006.01), A61P 43/00 (2006.01), A61P 29/00 (2006.01), A61P 37/08 (2006.01), A61P 37/00 (2006.01), A61P 35/00 (2006.01), A61P 35/02 (2006.01), A61P 7/00 (2006.01) (86) PCT CN2018/101699 de 22/08/2018 (87) WO 2019/037737 de 28/02/2019
(21) BR 11 2020 003618-8	Código 1.1 - Publicação Internacional – PCT. Apresentação de petição de requerimento de entrada na fase nacional (30) 24/08/2017 US 62/549,441 (51) H04W 48/12 (2009.01), H04W 72/04 (2009.01), H04W 74/00 (2009.01) (86) PCT SE2018/050828 de 15/08/2018 (87) WO 2019/039986 de 28/02/2019
(21) BR 11 2020 003619-6	Código 1.1 - Publicação Internacional – PCT. Apresentação de petição de requerimento de entrada na fase nacional (30) 01/09/2017 US 62/553,217 (51) B31D 5/00 (2017.01), B65H 16/10 (2006.01) (86) PCT US2018/048999 de 31/08/2018 (87) WO 2019/046669 de 07/03/2019
(21) BR 11 2020 003620-0	Código 1.1 - Publicação Internacional – PCT. Apresentação de petição de requerimento de entrada na fase nacional (30) 31/08/2017 JP 2017-167444 (51) C07C 309/73 (2006.01), B41M 5/333 (2006.01), C07C 303/30 (2006.01) (86) PCT JP2018/030081 de 10/08/2018 (87) WO 2019/044462 de 07/03/2019

(21) BR 11 2020 003621-8	Código 1.1 - Publicação Internacional – PCT. Apresentação de petição de requerimento de entrada na fase nacional (30) 07/11/2017 DE 10 2017 125 936.8 (51) B27D 5/00 (2006.01), B27M 1/08 (2006.01) (86) PCT EP2018/079969 de 02/11/2018 (87) WO 2019/091857 de 16/05/2019
(21) BR 11 2020 003622-6	Código 1.1 - Publicação Internacional – PCT. Apresentação de petição de requerimento de entrada na fase nacional (51) C40B 40/08 (2006.01), C40B 50/04 (2006.01) (86) PCT CN2017/098299 de 21/08/2017 (87) WO 2019/036842 de 28/02/2019
(21) BR 11 2020 003624-2	Código 1.1 - Publicação Internacional – PCT. Apresentação de petição de requerimento de entrada na fase nacional (30) 30/08/2017 FR 1757999 (51) H04N 21/443 (2011.01), H04N 21/458 (2011.01), H04N 21/6433 (2011.01), H04N 21/643 (2011.01), H04N 21/81 (2011.01), G06F 8/65 (2018.01), H04N 21/236 (2011.01), H04N 21/262 (2011.01) (86) PCT EP2018/070097 de 25/07/2018 (87) WO 2019/042664 de 07/03/2019
(21) BR 11 2020 003625-0	Código 1.1 - Publicação Internacional – PCT. Apresentação de petição de requerimento de entrada na fase nacional (30) 24/08/2017 EP 17187791.3 (51) C08F 210/14 (2006.01), C08F 4/48 (2006.01), C08G 63/08 (2006.01) (86) PCT EP2018/071661 de 09/08/2018 (87) WO 2019/038098 de 28/02/2019
(21) BR 11 2020 003626-9	Código 1.1 - Publicação Internacional – PCT. Apresentação de petição de requerimento de entrada na fase nacional (30) 24/08/2017 EP 17187797.0 (51) C08L 67/04 (2006.01), C08G 63/08 (2006.01), C08F 36/22 (2006.01) (86) PCT EP2018/071665 de 09/08/2018 (87) WO 2019/038099 de 28/02/2019
(21) BR 11 2020 003628-5	Código 1.1 - Publicação Internacional – PCT. Apresentação de petição de requerimento de entrada na fase nacional (30) 29/09/2017 US 62/565,278 (51) C07K 16/44 (2006.01), C07K 16/18 (2006.01), A61K 39/00 (2006.01) (86) PCT US2018/051898 de 20/09/2018 (87) WO 2019/067293 de 04/04/2019

(21) BR 11 2020 003629-3	Código 1.1 - Publicação Internacional – PCT. Apresentação de petição de requerimento de entrada na fase nacional (30) 23/08/2017 GB 1713523.7 (51) A61L 2/20 (2006.01), A61L 9/03 (2006.01) (86) PCT GB2018/052364 de 21/08/2018 (87) WO 2019/038529 de 28/02/2019
(21) BR 11 2020 003630-7	Código 1.1 - Publicação Internacional – PCT. Apresentação de petição de requerimento de entrada na fase nacional (51) C08L 23/08 (2006.01), C09J 123/08 (2006.01), C08K 5/101 (2006.01) (86) PCT CN2017/098855 de 24/08/2017 (87) WO 2019/037039 de 28/02/2019
(21) BR 11 2020 003632-3	Código 1.1 - Publicação Internacional – PCT. Apresentação de petição de requerimento de entrada na fase nacional (30) 25/08/2017 US 62/550328 (51) C07K 16/40 (2006.01), A61K 39/395 (2006.01), A61K 45/06 (2006.01) (86) PCT US2018/047255 de 21/08/2018 (87) WO 2019/040453 de 28/02/2019
(21) BR 11 2020 003636-6	Código 1.1 - Publicação Internacional – PCT. Apresentação de petição de requerimento de entrada na fase nacional (30) 23/08/2017 EP 17187442.3 (51) A61K 8/26 (2006.01), A61K 8/42 (2006.01), A61K 8/58 (2006.01), A61Q 15/00 (2006.01), A61K 8/92 (2006.01), A61K 8/04 (2006.01) (86) PCT EP2018/071689 de 09/08/2018 (87) WO 2019/038101 de 28/02/2019
(21) BR 11 2020 003637-4	Código 1.1 - Publicação Internacional – PCT. Apresentação de petição de requerimento de entrada na fase nacional (51) B62D 21/15 (2006.01), B62D 25/00 (2006.01), F16S 3/00 (2006.01) (86) PCT JP2017/031523 de 01/09/2017 (87) WO 2019/043899 de 07/03/2019
(21) BR 11 2020 003638-2	Código 1.1 - Publicação Internacional – PCT. Apresentação de petição de requerimento de entrada na fase nacional (30) 31/08/2017 US 62/552,424 (51) A61B 5/15 (2006.01), G01N 1/10 (2006.01), G01N 33/49 (2006.01) (86) PCT US2018/048678 de 30/08/2018 (87) WO 2019/046506 de 07/03/2019
(21) BR 11 2020 003641-2	Código 1.1 - Publicação Internacional – PCT. Apresentação de petição de requerimento de entrada na fase nacional

	(51) A46B 3/18 (2006.01), A46B 7/04 (2006.01), A46B 15/00 (2006.01) (86) PCT EP2017/071472 de 25/08/2017 (87) WO 2019/037879 de 28/02/2019
(21) BR 11 2020 003642-0	Código 1.1 - Publicação Internacional – PCT. Apresentação de petição de requerimento de entrada na fase nacional (30) 11/09/2017 EP 17190375.0 (51) A61K 8/27 (2006.01), A61K 8/49 (2006.01), A61Q 5/00 (2006.01), A61Q 5/02 (2006.01), A61Q 5/12 (2006.01), A61K 8/67 (2006.01), A61Q 17/00 (2006.01), A61Q 19/10 (2006.01), A61K 8/19 (2006.01) (86) PCT EP2018/073082 de 28/08/2018 (87) WO 2019/048288 de 14/03/2019
(21) BR 11 2020 003643-9	Código 1.1 - Publicação Internacional – PCT. Apresentação de petição de requerimento de entrada na fase nacional (30) 17/01/2018 CN 201810043269.6 (51) A01N 25/30 (2006.01), A01N 37/52 (2006.01), A01N 43/90 (2006.01), A01N 43/76 (2006.01), A01N 47/06 (2006.01), A01P 7/02 (2006.01) (86) PCT CN2018/114804 de 09/11/2018 (87) WO 2019/140990 de 25/07/2019
(21) BR 11 2020 003645-5	Código 1.1 - Publicação Internacional – PCT. Apresentação de petição de requerimento de entrada na fase nacional (30) 21/08/2017 US 62/548,073 (51) A43C 11/16 (2006.01), A43B 3/10 (2006.01), A43C 11/00 (2006.01) (86) PCT US2018/047213 de 21/08/2018 (87) WO 2019/040426 de 28/02/2019
(21) BR 11 2020 003646-3	Código 1.1 - Publicação Internacional – PCT. Apresentação de petição de requerimento de entrada na fase nacional (30) 31/08/2017 JP 2017-167691 (51) C07K 5/10 (2006.01), A61K 39/395 (2006.01), A61K 47/65 (2017.01), A61P 35/00 (2006.01), C07C 237/08 (2006.01) (86) PCT JP2018/032056 de 30/08/2018 (87) WO 2019/044947 de 07/03/2019
(21) BR 11 2020 003647-1	Código 1.1 - Publicação Internacional – PCT. Apresentação de petição de requerimento de entrada na fase nacional (30) 29/08/2017 DE 10 2017 119 743.5 (51) H02P 25/22 (2006.01), H02P 21/16 (2016.01), F03D 15/20 (2016.01), F03D 9/25 (2016.01), H02P 9/30 (2006.01) (86) PCT EP2018/072980 de 27/08/2018 (87) WO 2019/042919 de 07/03/2019

(21) BR 11 2020 003649-8	Código 1.1 - Publicação Internacional – PCT. Apresentação de petição de requerimento de entrada na fase nacional (30) 31/12/2017 JP 2017-255303 (51) B23K 35/26 (2006.01), C22C 13/00 (2006.01), C22C 13/02 (2006.01) (86) PCT JP2018/047747 de 26/12/2018 (87) WO 2019/131718 de 04/07/2019
(21) BR 11 2020 003650-1	Código 1.1 - Publicação Internacional – PCT. Apresentação de petição de requerimento de entrada na fase nacional (30) 13/09/2017 EP 17190820.5 (51) C08L 23/12 (2006.01) (86) PCT EP2018/073308 de 30/08/2018 (87) WO 2019/052820 de 21/03/2019
(21) BR 11 2020 003651-0	Código 1.1 - Publicação Internacional – PCT. Apresentação de petição de requerimento de entrada na fase nacional (30) 08/09/2017 US 62/555,944 (51) F16H 19/06 (2006.01), F16H 9/04 (2006.01), F16H 7/02 (2006.01), F16H 7/20 (2006.01) (86) PCT US2018/050257 de 10/09/2018 (87) WO 2019/051407 de 14/03/2019
(21) BR 11 2020 003653-6	Código 1.1 - Publicação Internacional – PCT. Apresentação de petição de requerimento de entrada na fase nacional (30) 24/08/2017 US 62/549.816 (51) B01J 23/89 (2006.01), B01J 37/34 (2006.01), B01J 19/00 (2006.01) (86) PCT AU2018/050895 de 22/08/2018 (87) WO 2019/036762 de 28/02/2019
(21) BR 11 2020 003654-4	Código 1.1 - Publicação Internacional – PCT. Apresentação de petição de requerimento de entrada na fase nacional (30) 23/08/2017 US 62/549,201; 14/09/2017 US 62/558,509; 14/09/2017 US 62/558,510; 14/09/2017 US 62/558,514; 14/09/2017 US 62/558,511; 02/10/2017 US 62/566,828; 03/11/2017 US 62/581,357; 20/12/2017 US 62/608,384 (51) C07K 16/28 (2006.01), C07K 16/46 (2006.01) (86) PCT US2018/047714 de 23/08/2018 (87) WO 2019/040727 de 28/02/2019
(21) BR 11 2020 003655-2	Código 1.1 - Publicação Internacional – PCT. Apresentação de petição de requerimento de entrada na fase nacional (30) 27/09/2017 CN 201710891291.1 (51) C22C 38/02 (2006.01), C22C 38/06 (2006.01), C22C 38/04 (2006.01),

	C21D 8/12 (2006.01) (86) PCT CN2018/107457 de 26/09/2018 (87) WO 2019/062732 de 04/04/2019
(21) BR 11 2020 003659-5	Código 1.1 - Publicação Internacional – PCT. Apresentação de petição de requerimento de entrada na fase nacional (30) 13/12/2017 JP 2017-238520; 13/12/2017 JP 2017-238519; 25/12/2017 JP 2017-247484 (51) A23L 7/113 (2016.01), A23L 7/109 (2016.01) (86) PCT JP2018/044567 de 04/12/2018 (87) WO 2019/116965 de 20/06/2019
(21) BR 11 2020 003661-7	Código 1.1 - Publicação Internacional – PCT. Apresentação de petição de requerimento de entrada na fase nacional (30) 19/09/2017 JP 2017-179064 (51) G06T 7/00 (2017.01) (86) PCT JP2018/029807 de 08/08/2018 (87) WO 2019/058801 de 28/03/2019
(21) BR 11 2020 003663-3	Código 1.1 - Publicação Internacional – PCT. Apresentação de petição de requerimento de entrada na fase nacional (30) 05/09/2017 US 62/554,458 (51) G01N 1/28 (2006.01) (86) PCT US2018/048495 de 29/08/2018 (87) WO 2019/050734 de 14/03/2019
(21) BR 11 2020 003664-1	Código 1.1 - Publicação Internacional – PCT. Apresentação de petição de requerimento de entrada na fase nacional (30) 07/09/2017 EP 17189847.1 (51) A24F 47/00 (2020.01) (86) PCT IB2018/056751 de 04/09/2018 (87) WO 2019/049029 de 14/03/2019
(21) BR 11 2020 003665-0	Código 1.1 - Publicação Internacional – PCT. Apresentação de petição de requerimento de entrada na fase nacional (30) 21/08/2017 US 15/681,545 (51) F16G 1/10 (2006.01) (86) PCT US2018/044817 de 01/08/2018 (87) WO 2019/040247 de 28/02/2019
(21) BR 11 2020 003669-2	Código 1.1 - Publicação Internacional – PCT. Apresentação de petição de requerimento de entrada na fase nacional (30) 24/08/2017 WO 17187824.2

	(51) A61K 39/00 (2006.01), A61K 39/12 (2006.01) (86) PCT EP2018/072789 de 23/08/2018 (87) WO 2019/038388 de 28/02/2019
(21) BR 11 2020 003670-6	Código 1.1 - Publicação Internacional – PCT. Apresentação de petição de requerimento de entrada na fase nacional (30) 22/08/2017 US 62/548,737 (51) C07K 14/715 (2006.01) (86) PCT US2018/047614 de 22/08/2018 (87) WO 2019/040674 de 28/02/2019
(21) BR 11 2020 003671-4	Código 1.1 - Publicação Internacional – PCT. Apresentação de petição de requerimento de entrada na fase nacional (30) 28/09/2017 DE 10 2017 217 265.7 (51) H01T 13/41 (2006.01), H01T 13/20 (2006.01) (86) PCT EP2018/075311 de 19/09/2018 (87) WO 2019/063380 de 04/04/2019
(21) BR 11 2020 003673-0	Código 1.1 - Publicação Internacional – PCT. Apresentação de petição de requerimento de entrada na fase nacional (30) 28/08/2017 US US 15/688,102 (51) E21B 47/10 (2012.01), G01N 23/02 (2006.01) (86) PCT US2018/051192 de 14/09/2018 (87) WO 2019/046862 de 07/03/2019
(21) BR 11 2020 003676-5	Código 1.1 - Publicação Internacional – PCT. Apresentação de petição de requerimento de entrada na fase nacional (30) 15/09/2017 US 62/559,482; 21/02/2018 US 62/633,248; 20/06/2018 US 62/687,769 (51) C07D 487/04 (2006.01), C07D 498/04 (2006.01) (86) PCT US2018/051014 de 14/09/2018 (87) WO 2019/055750 de 21/03/2019
(21) BR 11 2020 003677-3	Código 1.1 - Publicação Internacional – PCT. Apresentação de petição de requerimento de entrada na fase nacional (30) 05/09/2017 DE 10 2017 215 528.0 (51) B01L 3/00 (2006.01), B29C 45/33 (2006.01), B29C 45/27 (2006.01) (86) PCT EP2018/073369 de 30/08/2018 (87) WO 2019/048335 de 14/03/2019
(21) BR 11 2020 003678-1	Código 1.1 - Publicação Internacional – PCT. Apresentação de petição de requerimento de entrada na fase nacional (30) 23/08/2017 US US 62/549,147

	(51) C08L 23/08 (2006.01) (86) PCT US2018/047445 de 22/08/2018 (87) WO 2019/040574 de 28/02/2019
(21) BR 11 2020 003679-0	Código 1.1 - Publicação Internacional – PCT. Apresentação de petição de requerimento de entrada na fase nacional (30) 19/09/2017 FI 20175829 (51) A61K 6/083 (1990.01), C08L 1/02 (2006.01), C08L 33/10 (2006.01) (86) PCT FI2018/050583 de 13/08/2018 (87) WO 2019/058019 de 28/03/2019
(21) BR 11 2020 003680-3	Código 1.1 - Publicação Internacional – PCT. Apresentação de petição de requerimento de entrada na fase nacional (30) 07/09/2017 EP 17190002.0 (51) A24D 1/02 (2006.01), A24F 47/00 (2020.01) (86) PCT EP2018/073538 de 31/08/2018 (87) WO 2019/048361 de 14/03/2019
(21) BR 11 2020 003685-4	Código 1.1 - Publicação Internacional – PCT. Apresentação de petição de requerimento de entrada na fase nacional (30) 25/08/2017 US 15/686,436 (51) H01L 41/193 (2006.01), C09K 19/38 (2006.01) (86) PCT US2018/048127 de 27/08/2018 (87) WO 2019/040934 de 28/02/2019
(21) BR 11 2020 003686-2	Código 1.1 - Publicação Internacional – PCT. Apresentação de petição de requerimento de entrada na fase nacional (30) 20/09/2017 JP 2017-180258 (51) E02F 9/24 (2006.01) (86) PCT JP2018/028402 de 30/07/2018 (87) WO 2019/058763 de 28/03/2019
(21) BR 11 2020 003687-0	Código 1.1 - Publicação Internacional – PCT. Apresentação de petição de requerimento de entrada na fase nacional (30) 07/09/2017 DE 10 2017 120 691.4 (51) B60T 13/68 (2006.01), B60T 15/04 (2006.01), B60T 17/18 (2006.01), B60T 13/26 (2006.01) (86) PCT EP2018/072885 de 24/08/2018 (87) WO 2019/048263 de 14/03/2019
(21) BR 11 2020 003688-9	Código 1.1 - Publicação Internacional – PCT. Apresentação de petição de requerimento de entrada na fase nacional (30) 21/08/2017 US 62/548,396

	(51) A01G 1/00 (1968.09), A01G 7/00 (2006.01), G06Q 50/00 (2012.01), G06Q 50/02 (2012.01) (86) PCT US2018/047397 de 21/08/2018 (87) WO 2019/040538 de 28/02/2019
(21) BR 11 2020 003689-7	Código 1.1 - Publicação Internacional – PCT. Apresentação de petição de requerimento de entrada na fase nacional (30) 22/08/2017 US 62/548,419; 08/02/2018 US 62/627,845; 22/08/2018 US 16/108,426 (51) G06Q 20/20 (2012.01), G06Q 20/40 (2012.01), H04L 9/32 (2006.01), H04W 12/06 (2009.01) (86) PCT US2018/047521 de 22/08/2018 (87) WO 2019/040620 de 28/02/2019
(21) BR 11 2020 003691-9	Código 1.1 - Publicação Internacional – PCT. Apresentação de petição de requerimento de entrada na fase nacional (30) 25/08/2017 US 62/550,242 (51) B65C 7/00 (2006.01), G06K 19/07 (2006.01), G06K 7/10 (2006.01), G09F 3/12 (2006.01), H01M 4/96 (2006.01), H05B 7/07 (2006.01), H05B 7/14 (2006.01), H05B 7/085 (2006.01), H05B 7/09 (2006.01) (86) PCT US2018/047697 de 23/08/2018 (87) WO 2019/040715 de 28/02/2019
(21) BR 11 2020 003693-5	Código 1.1 - Publicação Internacional – PCT. Apresentação de petição de requerimento de entrada na fase nacional (30) 30/08/2017 EP 17188549.4 (51) A23C 9/127 (2006.01), A23C 13/16 (2006.01), A23C 17/02 (2006.01), A23C 19/032 (2006.01) (86) PCT EP2018/073382 de 30/08/2018 (87) WO 2019/043115 de 07/03/2019
(21) BR 11 2020 003694-3	Código 1.1 - Publicação Internacional – PCT. Apresentação de petição de requerimento de entrada na fase nacional (30) 06/09/2017 EP PCT/EP2017/072386 (51) C07K 16/28 (2006.01) (86) PCT EP2018/073883 de 05/09/2018 (87) WO 2019/048489 de 14/03/2019
(21) BR 11 2020 003696-0	Código 1.1 - Publicação Internacional – PCT. Apresentação de petição de requerimento de entrada na fase nacional (30) 25/08/2017 PT 110266 (51) A61J 7/04 (2006.01) (86) PCT IB2017/055559 de 14/09/2017

	(87) WO 2019/038580 de 28/02/2019
(21) BR 11 2020 003700-1	Código 1.1 - Publicação Internacional – PCT. Apresentação de petição de requerimento de entrada na fase nacional (30) 22/09/2017 US 15/712,353 (51) A24F 7/00 (2006.01), A61M 11/04 (2006.01), A61M 15/06 (2006.01) (86) PCT EP2018/075690 de 21/09/2018 (87) WO 2019/057934 de 28/03/2019
(21) BR 11 2020 003701-0	Código 1.1 - Publicação Internacional – PCT. Apresentação de petição de requerimento de entrada na fase nacional (30) 06/11/2017 EP 17200142.2 (51) C08F 2/00 (2006.01), C08F 210/02 (2006.01), C08F 210/16 (2006.01), C08L 23/14 (2006.01) (86) PCT EP2018/079043 de 23/10/2018 (87) WO 2019/086300 de 09/05/2019
(21) BR 11 2020 003704-4	Código 1.1 - Publicação Internacional – PCT. Apresentação de petição de requerimento de entrada na fase nacional (30) 25/08/2017 DE 10 2017 119 576.9 (51) B32B 37/00 (2006.01), B32B 37/08 (2006.01), B32B 37/06 (2006.01) (86) PCT EP2018/072604 de 22/08/2018 (87) WO 2019/038311 de 28/02/2019
(21) BR 11 2020 003705-2	Código 1.1 - Publicação Internacional – PCT. Apresentação de petição de requerimento de entrada na fase nacional (30) 25/08/2017 US 62/550,137 (51) C07C 311/19 (2006.01), A61K 31/16 (2006.01) (86) PCT US2018/022029 de 12/03/2018 (87) WO 2019/040122 de 28/02/2019
(21) BR 11 2020 003710-9	Código 1.1 - Publicação Internacional – PCT. Apresentação de petição de requerimento de entrada na fase nacional (30) 21/08/2017 US 62/548,127 (51) G06Q 10/08 (2012.01), G08C 17/02 (2006.01) (86) PCT US2018/047035 de 20/08/2018 (87) WO 2019/040351 de 28/02/2019
(21) BR 11 2020 003712-5	Código 1.1 - Publicação Internacional – PCT. Apresentação de petição de requerimento de entrada na fase nacional (30) 24/08/2017 EP 17187663.4 (51) C08J 9/16 (2006.01), C08J 9/18 (2006.01), C08J 9/232 (2006.01), C08J 9/04 (2006.01)

	(86) PCT EP2018/072392 de 20/08/2018 (87) WO 2019/038213 de 28/02/2019
(21) BR 11 2020 003713-3	Código 1.1 - Publicação Internacional – PCT. Apresentação de petição de requerimento de entrada na fase nacional (30) 25/08/2017 US 62/550,271; 08/12/2017 US 62/596,506; 22/06/2018 US 62/688,885 (51) G06T 7/00 (2017.01), G06T 7/20 (2017.01), G05D 1/02 (2020.01) (86) PCT US2018/047947 de 24/08/2018 (87) WO 2019/040866 de 28/02/2019
(21) BR 11 2020 003714-1	Código 1.1 - Publicação Internacional – PCT. Apresentação de petição de requerimento de entrada na fase nacional (51) B32B 27/02 (2006.01), B32B 3/12 (2006.01), D04B 1/14 (2006.01), A61F 13/15 (2006.01), A61F 13/472 (2006.01), A61F 5/44 (2006.01), A61F 13/475 (2006.01), A61F 13/49 (2006.01), A61F 13/56 (2006.01), A61H 36/00 (2006.01), A41D 13/11 (2006.01), D04B 23/02 (2006.01), D06M 101/04 (2006.01), D06M 101/32 (2006.01), D03D 15/00 (2006.01), D02G 3/46 (2006.01), D06M 13/00 (2006.01), D06M 15/00 (2006.01) (86) PCT BR2017/050249 de 28/08/2017 (87) WO 2019/041005 de 07/03/2019
(21) BR 11 2020 003715-0	Código 1.1 - Publicação Internacional – PCT. Apresentação de petição de requerimento de entrada na fase nacional (30) 31/08/2017 US 62/552.873 (51) F01N 3/28 (2006.01), B01D 35/147 (2006.01), B01D 53/74 (2006.01), B01D 53/94 (2006.01), F01N 3/08 (2006.01), F01N 3/18 (2006.01), F01N 3/20 (2006.01) (86) PCT US2018/048486 de 29/08/2018 (87) WO 2019/046391 de 07/03/2019
(21) BR 11 2020 003717-6	Código 1.1 - Publicação Internacional – PCT. Apresentação de petição de requerimento de entrada na fase nacional (30) 24/08/2017 US 62/549,847; 22/06/2018 US 16/015,886 (51) G21D 3/00 (2006.01), G21D 3/04 (2006.01) (86) PCT US2018/039695 de 27/06/2018 (87) WO 2019/040181 de 28/02/2019
(21) BR 11 2020 003718-4	Código 1.1 - Publicação Internacional – PCT. Apresentação de petição de requerimento de entrada na fase nacional (30) 25/08/2017 EP 17187859.8 (51) A23K 10/22 (2016.01), A23L 3/349 (2006.01), A23L 3/3544 (2006.01), A23K 20/174 (2016.01), A23K 20/158 (2016.01), A23L 17/10 (2016.01)

	(86) PCT EP2018/072162 de 16/08/2018 (87) WO 2019/038161 de 28/02/2019
(21) BR 11 2020 003719-2	Código 1.1 - Publicação Internacional – PCT. Apresentação de petição de requerimento de entrada na fase nacional (30) 22/08/2017 IT 102017000094931 (51) F16L 25/01 (2006.01), F16L 53/38 (2018.01) (86) PCT IB2018/056267 de 20/08/2018 (87) WO 2019/038652 de 28/02/2019
(21) BR 11 2020 003720-6	Código 1.1 - Publicação Internacional – PCT. Apresentação de petição de requerimento de entrada na fase nacional (30) 29/08/2017 CN 201710758372.4; 07/08/2018 CN 201810890123.5 (51) H04L 29/08 (2006.01) (86) PCT CN2018/101465 de 21/08/2018 (87) WO 2019/042184 de 07/03/2019
(21) BR 11 2020 003722-2	Código 1.1 - Publicação Internacional – PCT. Apresentação de petição de requerimento de entrada na fase nacional (30) 21/08/2017 EP 17187046.2 (51) F03D 1/06 (2006.01), F03D 80/00 (2016.01), F03D 80/40 (2016.01), B66C 1/10 (2006.01), B66C 1/24 (2006.01) (86) PCT EP2018/072539 de 21/08/2018 (87) WO 2019/038274 de 28/02/2019
(21) BR 11 2020 003723-0	Código 1.1 - Publicação Internacional – PCT. Apresentação de petição de requerimento de entrada na fase nacional (30) 22/08/2017 EP 17187157.7; 26/10/2017 EP 17198464.4 (51) G06Q 10/06 (2012.01), G06Q 50/02 (2012.01) (86) PCT EP2018/072662 de 22/08/2018 (87) WO 2019/038325 de 28/02/2019
(21) BR 11 2020 003725-7	Código 1.1 - Publicação Internacional – PCT. Apresentação de petição de requerimento de entrada na fase nacional (30) 06/10/2017 US 62/569,177 (51) C07D 401/06 (2006.01), C07D 471/04 (2006.01) (86) PCT US2018/054520 de 05/10/2018 (87) WO 2019/071073 de 11/04/2019
(21) BR 11 2020 003728-1	Código 1.1 - Publicação Internacional – PCT. Apresentação de petição de requerimento de entrada na fase nacional (30) 23/08/2017 US 62/549,087 (51) G01N 30/62 (2006.01), G01N 30/68 (2006.01), G01N 30/74 (2006.01),

	C10L 1/00 (2006.01), G01N 30/02 (2006.01), G01N 30/88 (2006.01) (86) PCT US2018/047713 de 23/08/2018 (87) WO 2019/040726 de 28/02/2019
(21) BR 11 2020 003729-0	Código 1.1 - Publicação Internacional – PCT. Apresentação de petição de requerimento de entrada na fase nacional (30) 19/09/2017 GB 1715109.3 (51) C09K 8/03 (2006.01), E21B 47/10 (2012.01) (86) PCT GB2018/052614 de 14/09/2018 (87) WO 2019/058099 de 28/03/2019
(21) BR 11 2020 003730-3	Código 1.1 - Publicação Internacional – PCT. Apresentação de petição de requerimento de entrada na fase nacional (30) 24/08/2017 US 62/549.698 (51) A61B 1/00 (2006.01), A61B 1/015 (2006.01), A61B 1/12 (2006.01) (86) PCT US2018/047977 de 24/08/2018 (87) WO 2019/040888 de 28/02/2019
(21) BR 11 2020 003731-1	Código 1.1 - Publicação Internacional – PCT. Apresentação de petição de requerimento de entrada na fase nacional (51) C09J 175/04 (2006.01), C09D 175/08 (2006.01), C08G 18/32 (2006.01), C08G 18/10 (2006.01) (86) PCT CN2017/100468 de 05/09/2017 (87) WO 2019/046998 de 14/03/2019
(21) BR 11 2020 003732-0	Código 1.1 - Publicação Internacional – PCT. Apresentação de petição de requerimento de entrada na fase nacional (30) 24/08/2017 US 17187708.7 (51) A23G 1/00 (2006.01), A23L 5/40 (2016.01), A23L 5/48 (2016.01) (86) PCT US2018/047740 de 23/08/2018 (87) WO 2019/040739 de 28/02/2019
(21) BR 11 2020 003733-8	Código 1.1 - Publicação Internacional – PCT. Apresentação de petição de requerimento de entrada na fase nacional (30) 31/08/2017 US 15/693,176 (51) B60K 6/445 (2007.10), B60K 6/365 (2007.10), B60K 6/387 (2007.10), F16H 3/72 (2006.01), B60K 6/38 (2007.10) (86) PCT US2018/049158 de 31/08/2018 (87) WO 2019/046758 de 07/03/2019
(21) BR 11 2020 003734-6	Código 1.1 - Publicação Internacional – PCT. Apresentação de petição de requerimento de entrada na fase nacional (30) 23/08/2017 NL 2019439

	(51) A61K 39/02 (2006.01), A61K 39/40 (2006.01), C07K 4/04 (2006.01), C07K 14/315 (2006.01), C07K 16/12 (2006.01), A61P 31/04 (2006.01) (86) PCT AU2018/050893 de 22/08/2018 (87) WO 2019/036761 de 28/02/2019
(21) BR 11 2020 003735-4	Código 1.1 - Publicação Internacional – PCT. Apresentação de petição de requerimento de entrada na fase nacional (30) 27/08/2017 US 62/550656; 30/04/2018 US 62/664555 (51) A61K 31/195 (2006.01), A61K 39/40 (2006.01), G01N 33/53 (2006.01) (86) PCT US2018/046023 de 09/08/2018 (87) WO 2019/045989 de 07/03/2019
(21) BR 11 2020 003736-2	Código 1.1 - Publicação Internacional – PCT. Apresentação de petição de requerimento de entrada na fase nacional (30) 22/08/2017 US 62/548,601; 24/01/2018 US 62/621,144; 18/04/2018 US 62/659,394 (51) A61K 38/26 (2006.01), A61K 47/64 (2017.01), A61K 47/68 (2017.01), A61K 39/395 (2006.01), C07K 14/605 (2006.01), C07K 16/00 (2006.01), C07K 19/00 (2006.01), A61P 1/00 (2006.01) (86) PCT US2018/047171 de 21/08/2018 (87) WO 2019/040399 de 28/02/2019
(21) BR 11 2020 003737-0	Código 1.1 - Publicação Internacional – PCT. Apresentação de petição de requerimento de entrada na fase nacional (30) 31/08/2017 EP 17188870.4 (51) A61K 31/454 (2006.01), A61P 13/12 (2006.01) (86) PCT IB2018/056618 de 30/08/2018 (87) WO 2019/043609 de 07/03/2019
(21) BR 11 2020 003738-9	Código 1.1 - Publicação Internacional – PCT. Apresentação de petição de requerimento de entrada na fase nacional (30) 11/09/2017 US 62/556,700; 15/03/2018 US 62/643,394; 06/09/2018 US 16/123,712 (51) A23L 29/00 (2016.01), A61K 38/46 (2006.01), A61M 5/142 (2006.01), A61K 9/00 (2006.01), C12N 9/20 (2006.01), C12N 9/26 (2006.01), C12N 9/50 (2006.01), A23L 33/00 (2016.01) (86) PCT US2018/049843 de 07/09/2018 (87) WO 2019/051156 de 14/03/2019
(21) BR 11 2020 003739-7	Código 1.1 - Publicação Internacional – PCT. Apresentação de petição de requerimento de entrada na fase nacional (30) 25/08/2017 GB 1713714.2 (51) E21B 33/072 (2006.01), E21B 33/076 (2006.01)

	(86) PCT GB2018/052407 de 24/08/2018 (87) WO 2019/038557 de 28/02/2019
(21) BR 11 2020 003742-7	Código 1.1 - Publicação Internacional – PCT. Apresentação de petição de requerimento de entrada na fase nacional (30) 23/08/2017 US 62/549,274 (51) E21B 43/04 (2006.01), E21B 43/12 (2006.01), E21B 47/00 (2012.01), E21B 47/10 (2012.01), E21B 47/12 (2012.01) (86) PCT EP2018/072811 de 23/08/2018 (87) WO 2019/038401 de 28/02/2019
(21) BR 11 2020 003743-5	Código 1.1 - Publicação Internacional – PCT. Apresentação de petição de requerimento de entrada na fase nacional (30) 28/08/2017 US 62/550,983; 25/01/2018 US 62/621,730 (51) A61K 9/00 (2006.01), A61K 9/107 (2006.01), A61K 9/127 (2006.01), A61K 31/167 (2006.01) (86) PCT US2018/048329 de 28/08/2018 (87) WO 2019/046293 de 07/03/2019
(21) BR 11 2020 003744-3	Código 1.1 - Publicação Internacional – PCT. Apresentação de petição de requerimento de entrada na fase nacional (30) 24/08/2017 BR BR102017018191.0 (51) G01N 27/02 (2006.01) (86) PCT IB2018/001490 de 22/08/2018 (87) WO 2019/073307 de 18/04/2019
(21) BR 11 2020 003745-1	Código 1.1 - Publicação Internacional – PCT. Apresentação de petição de requerimento de entrada na fase nacional (30) 24/08/2017 US 15/685,460 (51) B60L 8/00 (2006.01), B62D 35/00 (2006.01), B60L 11/18 (1968.09) (86) PCT US2018/047656 de 23/08/2018 (87) WO 2019/040693 de 28/02/2019
(21) BR 11 2020 003746-0	Código 1.1 - Publicação Internacional – PCT. Apresentação de petição de requerimento de entrada na fase nacional (30) 30/04/2018 US 62/664,753 (51) A61M 25/01 (2006.01), A61M 25/09 (2006.01) (86) PCT US2019/029196 de 25/04/2019 (87) WO 2019/212863 de 07/11/2019
(21) BR 11 2020 003747-8	Código 1.1 - Publicação Internacional – PCT. Apresentação de petição de requerimento de entrada na fase nacional (30) 24/08/2017 US 62/549,759

	(51) B25B 11/00 (2006.01) (86) PCT US2018/038193 de 19/06/2018 (87) WO 2019/040163 de 28/02/2019
(21) BR 11 2020 003748-6	Código 1.1 - Publicação Internacional – PCT. Apresentação de petição de requerimento de entrada na fase nacional (51) A61K 8/34 (2006.01), A61K 8/35 (2006.01), A61K 8/37 (2006.01), A61K 8/40 (2006.01), A61K 8/42 (2006.01), A61K 8/46 (2006.01), A61K 8/55 (2006.01), A61Q 17/02 (2006.01), A61Q 17/04 (2006.01), A61K 8/86 (2006.01), A61K 8/06 (2006.01) (86) PCT BR2017/050246 de 25/08/2017 (87) WO 2019/036774 de 28/02/2019
(21) BR 11 2020 003749-4	Código 1.1 - Publicação Internacional – PCT. Apresentação de petição de requerimento de entrada na fase nacional (30) 20/10/2017 US 62/575,340; 25/10/2017 US 62/577,138 (51) B42D 25/342 (2014.01), B42D 25/30 (2014.01), B42D 25/00 (2014.01), B42D 25/435 (2014.01), B42D 25/355 (2014.01), B42D 25/351 (2014.01), B42D 25/21 (2014.01), B42D 25/378 (2014.01), B42D 25/29 (2014.01) (86) PCT IB2018/056296 de 20/08/2018 (87) WO 2019/077419 de 25/04/2019
(21) BR 11 2020 003750-8	Código 1.1 - Publicação Internacional – PCT. Apresentação de petição de requerimento de entrada na fase nacional (30) 24/08/2017 EP 17187648.5 (51) C08K 5/14 (2006.01) (86) PCT EP2018/072468 de 21/08/2018 (87) WO 2019/038244 de 28/02/2019
(21) BR 11 2020 003751-6	Código 1.1 - Publicação Internacional – PCT. Apresentação de petição de requerimento de entrada na fase nacional (30) 31/08/2017 FR 1700885 (51) C02F 1/32 (2006.01), C02F 1/72 (2006.01), C02F 101/12 (2006.01) (86) PCT EP2018/072827 de 23/08/2018 (87) WO 2019/042870 de 07/03/2019
(21) BR 11 2020 003754-0	Código 1.1 - Publicação Internacional – PCT. Apresentação de petição de requerimento de entrada na fase nacional (30) 22/08/2017 US 62/605,641 (51) H04W 84/18 (2009.01), H04W 88/08 (2009.01), H04L 9/32 (2006.01) (86) PCT IL2018/050928 de 22/08/2018 (87) WO 2019/038765 de 28/02/2019

(21) BR 11 2020 003755-9	Código 1.1 - Publicação Internacional – PCT. Apresentação de petição de requerimento de entrada na fase nacional (30) 25/08/2017 EP 17187893.7 (51) A61K 8/41 (2006.01), A61K 8/42 (2006.01), A61K 8/44 (2006.01), A61K 8/46 (2006.01), A61Q 19/10 (2006.01) (86) PCT EP2018/072600 de 22/08/2018 (87) WO 2019/038309 de 28/02/2019
(21) BR 11 2020 003756-7	Código 1.1 - Publicação Internacional – PCT. Apresentação de petição de requerimento de entrada na fase nacional (30) 24/08/2017 US 62/549,596; 24/08/2018 US 16/111,525 (51) F42B 8/14 (2006.01), F42B 8/16 (2006.01), F42B 12/40 (2006.01) (86) PCT US2018/047960 de 24/08/2018 (87) WO 2019/040873 de 28/02/2019
(21) BR 11 2020 003757-5	Código 1.1 - Publicação Internacional – PCT. Apresentação de petição de requerimento de entrada na fase nacional (30) 25/09/2017 EP 17192877.3 (51) B32B 17/10 (2006.01) (86) PCT EP2018/074553 de 12/09/2018 (87) WO 2019/057574 de 28/03/2019
(21) BR 11 2020 003760-5	Código 1.1 - Publicação Internacional – PCT. Apresentação de petição de requerimento de entrada na fase nacional (30) 25/08/2017 US 62/550,104 (51) A47J 37/07 (2006.01) (86) PCT US2018/047971 de 24/08/2018 (87) WO 2019/040882 de 28/02/2019
(21) BR 11 2020 003761-3	Código 1.1 - Publicação Internacional – PCT. Apresentação de petição de requerimento de entrada na fase nacional (30) 01/09/2017 EP 17189010.6 (51) B25J 9/16 (2006.01), B65H 67/06 (2006.01) (86) PCT EP2018/072970 de 27/08/2018 (87) WO 2019/042913 de 07/03/2019
(21) BR 11 2020 003762-1	Código 1.1 - Publicação Internacional – PCT. Apresentação de petição de requerimento de entrada na fase nacional (30) 01/09/2017 JP 2017-168917 (51) A23D 7/00 (2006.01), A23C 9/152 (2006.01), A23D 7/02 (2006.01) (86) PCT JP2018/028957 de 02/08/2018 (87) WO 2019/044351 de 07/03/2019

(21) BR 11 2020 003764-8	Código 1.1 - Publicação Internacional – PCT. Apresentação de petição de requerimento de entrada na fase nacional (30) 29/08/2017 US 62/551,509 (51) B22D 41/00 (2006.01), B22D 41/02 (2006.01) (86) PCT US2018/047253 de 21/08/2018 (87) WO 2019/046042 de 07/03/2019
(21) BR 11 2020 003767-2	Código 1.1 - Publicação Internacional – PCT. Apresentação de petição de requerimento de entrada na fase nacional (30) 22/08/2017 US 62/548,429 (51) A61L 27/50 (2006.01), A61K 9/00 (2006.01), A61K 9/127 (2006.01), A61K 31/685 (2006.01) (86) PCT IL2018/050923 de 21/08/2018 (87) WO 2019/038763 de 28/02/2019
(21) BR 11 2020 003768-0	Código 1.1 - Publicação Internacional – PCT. Apresentação de petição de requerimento de entrada na fase nacional (30) 21/08/2017 ES PCTES2017070583 (51) F16H 29/02 (2006.01), F16H 33/02 (2006.01) (86) PCT ES2017/070790 de 30/11/2017 (87) WO 2019/038458 de 28/02/2019
(21) BR 11 2020 003769-9	Código 1.1 - Publicação Internacional – PCT. Apresentação de petição de requerimento de entrada na fase nacional (51) A61F 13/84 (2006.01), A61F 13/49 (2006.01), A61F 13/514 (2006.01) (86) PCT SE2017/050886 de 07/09/2017 (87) WO 2019/050442 de 14/03/2019
(21) BR 11 2020 003772-9	Código 1.1 - Publicação Internacional – PCT. Apresentação de petição de requerimento de entrada na fase nacional (30) 24/08/2017 GB 1713622.7 (51) C12P 7/18 (2006.01) (86) PCT GB2018/052416 de 24/08/2018 (87) WO 2019/038565 de 28/02/2019
(21) BR 11 2020 003773-7	Código 1.1 - Publicação Internacional – PCT. Apresentação de petição de requerimento de entrada na fase nacional (30) 31/08/2017 CN 201710776563.3 (51) H04W 28/10 (2009.01) (86) PCT CN2018/089922 de 05/06/2018 (87) WO 2019/041937 de 07/03/2019
(21) BR 11 2020 003775-3	Código 1.1 - Publicação Internacional – PCT. Apresentação de petição de

	requerimento de entrada na fase nacional (51) A61F 13/551 (2006.01), A61F 13/47 (2006.01), A61F 13/471 (2006.01), A61F 13/472 (2006.01), A61F 13/49 (2006.01) (86) PCT SE2017/050854 de 24/08/2017 (87) WO 2019/039981 de 28/02/2019
(21) BR 11 2020 003777-0	Código 1.1 - Publicação Internacional – PCT. Apresentação de petição de requerimento de entrada na fase nacional (30) 24/08/2017 JP 2017-160759 (51) C07C 43/23 (2006.01), C07C 45/50 (2006.01), C07C 47/02 (2006.01), C07F 9/145 (2006.01), C07B 61/00 (2006.01) (86) PCT JP2018/031243 de 23/08/2018 (87) WO 2019/039565 de 28/02/2019
(21) BR 11 2020 003778-8	Código 1.1 - Publicação Internacional – PCT. Apresentação de petição de requerimento de entrada na fase nacional (30) 22/08/2017 KR 10-2017-0106251 (51) C04B 24/38 (2006.01), C04B 24/12 (2006.01), C04B 28/02 (2006.01), E04F 13/08 (2006.01), E04F 15/02 (2006.01), C04B 111/60 (2006.01) (86) PCT KR2018/003411 de 23/03/2018 (87) WO 2019/039688 de 28/02/2019
(21) BR 11 2020 003779-6	Código 1.1 - Publicação Internacional – PCT. Apresentação de petição de requerimento de entrada na fase nacional (30) 25/08/2017 US 62/550,190 (51) B32B 7/00 (2019.01), B32B 7/04 (2019.01), B32B 7/06 (2019.01), B32B 7/12 (2006.01), C09J 7/00 (2018.01), C09J 7/24 (2018.01), C09J 7/25 (2018.01), C09J 7/38 (2018.01), C09J 5/00 (2006.01), C09J 5/06 (2006.01), C09J 5/08 (2006.01), B32B 15/085 (2006.01), B32B 27/08 (2006.01), B32B 27/32 (2006.01) (86) PCT US2018/047939 de 24/08/2018 (87) WO 2019/040862 de 28/02/2019
(21) BR 11 2020 003781-8	Código 1.1 - Publicação Internacional – PCT. Apresentação de petição de requerimento de entrada na fase nacional (30) 21/08/2017 US 15/681,451 (51) F16L 1/06 (2006.01), B21F 1/02 (2006.01), F16L 1/024 (2006.01), F16L 1/00 (2006.01), B65H 49/38 (2006.01), B65G 7/12 (2006.01) (86) PCT US2018/044969 de 02/08/2018 (87) WO 2019/028231 de 07/02/2019
(21) BR 11 2020 003782-6	Código 1.1 - Publicação Internacional – PCT. Apresentação de petição de requerimento de entrada na fase nacional

	(30) 30/08/2017 US 62/552,225 (51) C12Q 1/02 (2006.01), C12Q 1/06 (2006.01) (86) PCT US2018/048566 de 29/08/2018 (87) WO 2019/046439 de 07/03/2019
(21) BR 11 2020 003783-4	Código 1.1 - Publicação Internacional – PCT. Apresentação de petição de requerimento de entrada na fase nacional (30) 23/08/2017 CN 201710728132.X (51) C07D 498/22 (2006.01), A61K 31/519 (2006.01), A61P 29/00 (2006.01) (86) PCT CN2018/101960 de 23/08/2018 (87) WO 2019/037761 de 28/02/2019
(21) BR 11 2020 003785-0	Código 1.1 - Publicação Internacional – PCT. Apresentação de petição de requerimento de entrada na fase nacional (30) 13/09/2017 IT 102017000102375 (51) A61J 9/00 (2006.01), A61J 1/20 (2006.01) (86) PCT IB2018/056796 de 06/09/2018 (87) WO 2019/053566 de 21/03/2019
(21) BR 11 2020 003786-9	Código 1.1 - Publicação Internacional – PCT. Apresentação de petição de requerimento de entrada na fase nacional (30) 24/08/2017 FR 17/57840 (51) B09B 3/00 (2006.01), A62D 101/41 (2007.01) (86) PCT FR2018/052086 de 21/08/2018 (87) WO 2019/038502 de 28/02/2019
(21) BR 11 2020 003787-7	Código 1.1 - Publicação Internacional – PCT. Apresentação de petição de requerimento de entrada na fase nacional (30) 22/08/2017 US 15/683,203; 03/04/2018 US 15/944,268 (51) H01R 13/6587 (2011.01), H01R 13/7197 (2011.01), H01R 13/514 (2006.01), H01R 13/6464 (2011.01), H01R 13/405 (2006.01), H01R 43/24 (2006.01) (86) PCT US2018/047192 de 21/08/2018 (87) WO 2019/040410 de 28/02/2019
(21) BR 11 2020 003789-3	Código 1.1 - Publicação Internacional – PCT. Apresentação de petição de requerimento de entrada na fase nacional (30) 25/08/2017 US 15/687,197 (51) G06K 19/02 (2006.01), G06K 19/07 (2006.01), G06K 19/077 (2006.01) (86) PCT US2018/043545 de 24/07/2018 (87) WO 2019/040219 de 28/02/2019
(21) BR 11 2020 003793-1	Código 1.1 - Publicação Internacional – PCT. Apresentação de petição de

	requerimento de entrada na fase nacional (30) 25/08/2017 US 15/686,612; 25/08/2017 US 15/686,617; 20/04/2018 US 62/660,676 (51) A01N 25/10 (2006.01), A61K 33/38 (2006.01), A61L 15/46 (2006.01) (86) PCT US2018/048149 de 27/08/2018 (87) WO 2019/040939 de 28/02/2019
(21) BR 11 2020 003795-8	Código 1.1 - Publicação Internacional – PCT. Apresentação de petição de requerimento de entrada na fase nacional (30) 24/08/2017 US 62/549,602 (51) F16F 1/366 (2006.01), B29C 70/24 (2006.01), B29C 70/70 (2006.01), F16F 1/04 (2006.01) (86) PCT CA2018/050993 de 16/08/2018 (87) WO 2019/036801 de 28/02/2019
(21) BR 11 2020 003796-6	Código 1.1 - Publicação Internacional – PCT. Apresentação de petição de requerimento de entrada na fase nacional (30) 24/08/2017 AU AU/2017903411; 12/09/2017 AU AU/2017903706; 12/09/2017 AU AU/2017903707; 12/09/2017 AU AU/2017903709; 12/09/2017 AU AU/2017903708 (51) A01B 19/02 (2006.01), A01B 7/00 (2006.01), A01B 21/08 (2006.01), A01B 23/06 (2006.01) (86) PCT AU2018/050910 de 24/08/2018 (87) WO 2019/036772 de 28/02/2019
(21) BR 11 2020 003799-0	Código 1.1 - Publicação Internacional – PCT. Apresentação de petição de requerimento de entrada na fase nacional (30) 23/08/2017 US 62/549,030; 30/04/2018 US 62/664,644 (51) A23K 10/18 (2016.01), A23K 50/80 (2016.01) (86) PCT US2018/045368 de 06/08/2018 (87) WO 2019/040266 de 28/02/2019
(21) BR 11 2020 003811-3	Código 1.1 - Publicação Internacional – PCT. Apresentação de petição de requerimento de entrada na fase nacional (30) 31/08/2017 CN PCT/CN2017/099874 (51) C08J 9/18 (2006.01), C08L 23/30 (2006.01), C08J 9/16 (2006.01), C08L 23/26 (2006.01), C08J 9/00 (2006.01), C08J 9/12 (2006.01) (86) PCT US2018/048531 de 29/08/2018 (87) WO 2019/046418 de 07/03/2019
(21) BR 11 2020 003814-8	Código 1.1 - Publicação Internacional – PCT. Apresentação de petição de requerimento de entrada na fase nacional (30) 25/08/2017 EP 17290107.6

	(51) C07K 14/415 (2006.01), C12N 15/82 (2006.01) (86) PCT EP2018/072878 de 24/08/2018 (87) WO 2019/038422 de 28/02/2019
(21) BR 11 2020 003815-6	Código 1.1 - Publicação Internacional – PCT. Apresentação de petição de requerimento de entrada na fase nacional (30) 24/08/2017 US 15/686,079; 24/08/2017 US 15/686,084; 24/08/2017 US 15/686,090; 24/08/2017 US 15/686,088 (51) A61F 2/42 (2006.01), A61B 17/16 (2006.01), A61B 17/17 (2006.01) (86) PCT US2018/047944 de 24/08/2018 (87) WO 2019/040865 de 28/02/2019
(21) BR 11 2020 003818-0	Código 1.1 - Publicação Internacional – PCT. Apresentação de petição de requerimento de entrada na fase nacional (30) 05/09/2017 FR 1758168 (51) B43K 23/10 (2006.01) (86) PCT FR2018/052161 de 04/09/2018 (87) WO 2019/048773 de 14/03/2019

Código 1.2 - Notificação – Pedido Retirado – PCT

Notificação da retirada do pedido internacional de patente depositado nos termos do Tratado de Cooperação em Matéria de Patentes – PCT no Brasil por não terem sido cumpridas as determinações referentes à entrada na fase nacional disciplinadas nos artigos 22 (designação) ou 39 (eleição) do PCT. Desta data corre o prazo de 60 (sessenta) dias para eventual recurso do interessado.

---

(21) BR 11 2015 022002-9 A2

Código 1.2 - Notificação – Pedido Retirado – PCT

(22) 04/03/2014

(71) KONINKLIJKE PHILIPS N.V. (NL)

(86) PCT IB2014/059412 de 04/03/2014

(87) WO 2014/140994 de 18/09/2014

Pedido retirado por não cumprimento da exigência publicada na RPI 2553 de 10/12/2019.

Código 1.2.1 - Publicação Anulada

Anulação da publicação da retirada do pedido por ter sido indevida.

---

(21) BR 11 2016 006625-1 A2

Código 1.2.1 - Publicação Anulada
(22) 27/08/2014
(30) 16/10/2013 JP 2013-215241
(71) DAIKIN INDUSTRIES, LTD. (JP)
(86) PCT JP2014/004396 de 27/08/2014
(87) WO 2015/056390 de 23/04/2015
Anulada a publicação código 1.2 na RPI nº 2564 de 27/02/2020 por ter sido indevida.

Código 1.3 - Notificação - Fase Nacional - PCT

Notificação da entrada na fase nacional brasileira do pedido internacional de patente depositado nos termos do Tratado de Cooperação em Matéria de Patentes – PCT. O prazo para requerimento do pedido de exame, conforme art. 33 da Lei nº 9.279/96, é de 36 (trinta e seis) meses contado da data do depósito internacional.

---

(21) BR 11 2012 002151-6 A2

Código 1.3 - Notificação - Fase Nacional - PCT
(22) 30/07/2010
(30) 31/07/2009 US 61/230477
(51) C12N 5/00 (2006.01), C12N 9/64 (2006.01)
(54) MÉTODOS PARA EXPRESSAR UMA DESINTEGRINA E METALOPROTEINASE COM PROTEÍNA DE MOTIVO TROMBOSPONDINA, PARA PRODUZIR UMA COMPOSIÇÃO DE DESINTEGRINA E METALOPROTEINASE COM PROTEÍNA DE MOTIVO TROMBOSPONDINA, PARA PRODUZIR UMA COMPOSIÇÃO DE DESINTEGRINA E METALOPROTEINASE COM PROTEÍNA DE MOTIVO TROMBOSPONDINA,E, COMPOSIÇÃO DE PROTEÍNA DE DESINTEGRINA E METALOPROTEINASE COM PROTEÍNA DE MOTIVO TROMBOSPONDINA.
(71) Baxter International Inc. (US) ; Baxter Healthcare, S.A. (CH)
(72) Leopold Grillberger; Alexandra Spenger; Meinhard Hasslacher; Rana Grillberger; Manfred Reitar
(85) 30/01/2012
(86) PCT US2010/044020 de 30/07/2010
(87) WO 2011/014838 de 03/02/2011

---

(21) BR 11 2014 013212-7 A2

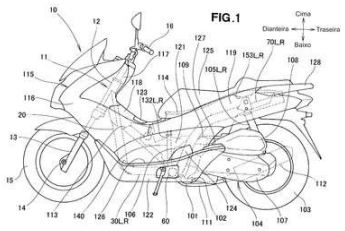

Código 1.3 - Notificação - Fase Nacional - PCT
(22) 27/11/2012
(30) 02/12/2011 JP 2011-265023
(51) B62K 11/10 (2006.01), B62K 19/20 (2006.01), B62K 19/28 (2006.01)
(54) ESTRUTURA DE ARMAÇÃO DE VEÍCULO DO TIPO LAMBRETA
(71) HONDA MOTOR CO., LTD. (JP)
(72) MASAHIKO TAKENAKA
(85) 30/05/2014
(86) PCT JP2012/080571 de 27/11/2012
(87) WO 2013/080952 de 06/06/2013
Exigência cumprida protocolo 870190140098, de 27/12/2019.

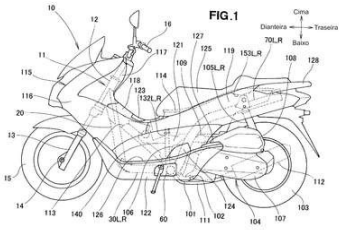

(21) BR 11 2014 016862-8 A2

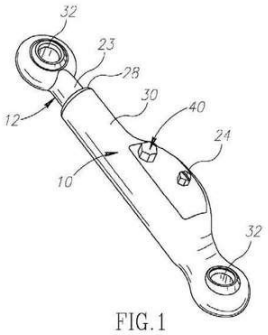

Código 1.3 - Notificação - Fase Nacional - PCT
(22) 07/01/2013
(30) 09/01/2012 US 61/631,667; 06/07/2012 US 61/690,835; 04/09/2012 US 61/743,418
(51) A61F 2/44 (2006.01)
(54) DISPOSITIVOS ESPINHAIS DENTADOS
(71) APIFIX LTD. (IL)
(72) URI ARNIN
(85) 08/07/2014
(86) PCT US2013/020453 de 07/01/2013
(87) WO 2013/106262 de 18/07/2013
Exigência cumprida protocolo 870200015132, de 31/01/2020.

(21) BR 11 2014 024436-7 A2

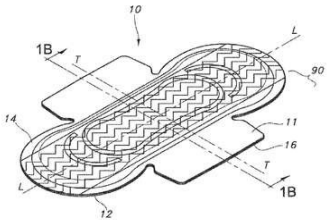

Código 1.3 - Notificação - Fase Nacional - PCT
(22) 28/03/2013
(30) 30/03/2012 US 61/618,172; 31/08/2012 US 61/695,481; 27/03/2013 US 13/851,941
(51) A61F 13/472 (2006.01), A61F 13/53 (2006.01), A61F 13/15 (2006.01), A61F 13/84 (2006.01)
(54) ARTIGOS ABSORVENTES COM DESCOLORAÇÃO MELHORADA DE MANCHA
(71) KIMBERLY-CLARK WORLDWIDE, INC. (US)
(72) SANGWOOK LEE; Shruti Aryal; Franz Aschenbrenner; JunMo Gil; Priscilla Eng Choo Goh; Kenneth G. Heckner; DOOHONG KIM; Ali Yahiaoui; JUN ZHANG
(85) 30/09/2014
(86) PCT US2013/034478 de 28/03/2013
(87) WO 2013/149080 de 03/10/2013
Exigência cumprida protocolo 870200021660, de 13/02/2020.

(21) BR 11 2014 025377-3 A2

Código 1.3 - Notificação - Fase Nacional - PCT
(22) 12/04/2013
(30) 13/04/2012 US 13/446413; 12/04/2013 US 13/986212
(51) B44C 3/04 (2006.01)
(54) COMPOSIÇÃO MODELADORA, E, MÉTODO DE PREPARAR UM COMPOSTO MODELADOR COM BASE EM AMIDO.

(71) HASBRO, INC. (US)
(72) LINWOOD E. DOANE, JR.; LEV TSIMBERG; TANIA HALL
(85) 10/10/2014
(86) PCT US2013/036316 de 12/04/2013
(87) WO 2013/155380 de 17/10/2013
Exigência cumprida protocolo 870200020273, de 11/02/2020.

---

(21) BR 11 2015 024733-4 A2

Código 1.3 - Notificação - Fase Nacional - PCT
(22) 14/04/2015
(30) 16/08/2014 CN 201410402519.2
(51) A63H 1/00 (2019.01)
(54) TOPO DE BRINQUEDO COMBINADO
(71) GUANGDONG ALPHA ANIMATION & CULTURE CO., LTD. (CN) ; GUANGDONG AULDEY ANIMATION & TOY CO., LTD. (CN) ; GUANGZHOU ALPHA CULTURE COMMUNICATIONS CO., LTD. (CN)
(72) Dongqing Cai
(85) 25/09/2015
(86) PCT CN2015/076506 de 14/04/2015
(87) WO 2016/026318 de 25/02/2016
Exigência cumprida protocolo 870200020278, de 11/02/2020.

---

(21) BR 11 2015 026413-1 A2

Código 1.3 - Notificação - Fase Nacional - PCT
(22) 09/04/2014
(30) 17/04/2013 JP 2013-086876
(51) B05D 7/00 (2006.01)
(54) MÉTODO DE FORMAÇÃO DE PELÍCULA REVESTIDA DE MULTICAMADA E PELÍCULA REVESTIDA OBTIDA PELO MÉTODO DE FORMAÇÃO DE PELÍCULA REVESTIDA DE MULTICAMADA
(71) BASF COATINGS GMBH (DE) ; NISSAN MOTOR CO. LTD. (JP)
(72) YOHEI KOYAMA; YASUFUMI HONDA; SOUICHI MORI; HISAYUKI NAKASHIMA; HIRONORI TSUTSUI
(85) 16/10/2015
(86) PCT EP2014/000941 de 09/04/2014
(87) WO 2014/169996 de 23/10/2014
Exigência cumprida protocolo 870200018079, de 06/02/2020.

---

(21) BR 11 2015 032250-6 A2

Código 1.3 - Notificação - Fase Nacional - PCT
(22) 27/06/2013
(51) H01B 13/26 (2006.01)
(54) MÉTODO PARA FABRICAÇÃO DE UM CABO DE ENERGIA, E, CABO DE ENERGIA
(71) PRYSMIAN S.P.A. (IT)
(72) Gabriele Perego; Paolo Liboi
(85) 22/12/2015

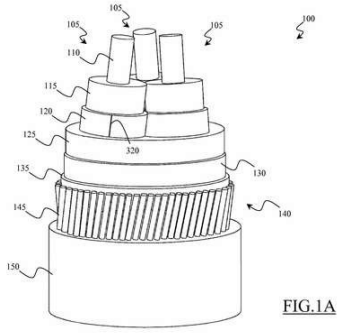

FIG.1A

(86) PCT EP2013/063558 de 27/06/2013
(87) WO 2014/206474 de 31/12/2014
Exigência cumprida protocolo 870200015745, de 03/02/2020.

---

(21) BR 11 2016 003481-3 A2

Código 1.3 - Notificação - Fase Nacional - PCT
(22) 13/08/2014
(30) 23/08/2013 US 61/869,378
(51) A61K 31/095 (2006.01), A61P 11/12 (2006.01)
(54) AGENTES MUCOLÍTICOS DE DITIOL
(71) PARION SCIENCES, INC. (US)
(72) MICHAEL R. JOHNSON; WILLIAM R. THELIN; RONALD A. AUNGST JR.
(85) 19/02/2016
(86) PCT US2014/050877 de 13/08/2014
(87) WO 2015/026601 de 26/02/2015
Exigência cumprida protocolo 870200023492, de 18/02/2020.

---

(21) BR 11 2018 076171-0 A2

Código 1.3 - Notificação - Fase Nacional - PCT
(22) 31/05/2018
(51) B25B 27/073 (2006.01)
(54) GABARITO DE EXTRAÇÃO DE COMPONENTE DE LUVA
(71) KYOOKA CO., LTD. (JP) ; YUTAKA ADACHI (JP) ; NORIAKI II (JP)
(72) YOSHITERU KYOOKA; YUTAKA ADACHI; NORIAKI II
(85) 17/12/2018
(86) PCT JP2018/020985 de 31/05/2018
(87) WO 2019/229937 de 05/12/2019

---

(21) BR 11 2019 006765-5 A2

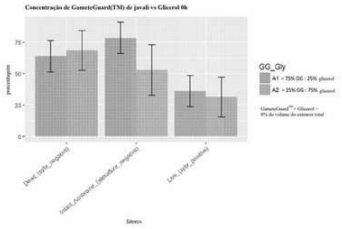

Código 1.3 - Notificação - Fase Nacional - PCT
(22) 04/10/2017
(30) 04/10/2016 US 62/404,034
(51) A01N 1/02 (2006.01), A61K 36/185 (2006.01), A61K 36/72 (2006.01), C12N 5/00 (2006.01), F25D 31/00 (2006.01)
(54) CRIOPROTETOR DERIVADO DE PLANTA PARA CONGELAR CÉLULAS E TECIDOS, E, MÉTODO E SISTEMA PARA CONGELAR CÉLULAS E TECIDOS.
(71) MEMBRANE PROTECTIVE TECHNOLOGIES, INC. (US)
(72) LISA A. HERICKHOFF; MYLES SHEPHERD
(85) 03/04/2019
(86) PCT US2017/055206 de 04/10/2017

(87) WO 2018/067747 de 12/04/2018

(21) BR 11 2019 007466-0 A2

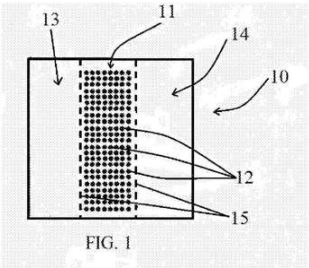

Código 1.3 - Notificação - Fase Nacional - PCT
(22) 02/10/2017
(30) 13/10/2016 IL IL248472
(51) A61C 8/02 (2006.01), A61F 2/28 (2006.01), A61F 2/30 (2006.01)
(54) DISPOSITIVOS E MÉTODO PARA AUMENTO DE TECIDO
(71) SUPER TANGO LTD (IL)
(72) BEN ZION KARMON
(85) 12/04/2019
(86) PCT IL2017/051113 de 02/10/2017
(87) WO 2018/069918 de 19/04/2018

(21) BR 11 2019 008007-4 A2

Código 1.3 - Notificação - Fase Nacional - PCT
(22) 18/10/2017
(30) 19/10/2016 US 62/410,041
(51) G01K 1/02 (2006.01), G01K 11/02 (2006.01), G01K 11/06 (2006.01)
(54) INDICADORES DE TEMPERATURA TERMOQUÍMICA
(71) BRUCE NICHOLS (US)
(72) BRUCE NICHOLS
(85) 18/04/2019
(86) PCT US2017/057131 de 18/10/2017
(87) WO 2018/075612 de 26/04/2018

(21) BR 11 2019 008042-2 A2

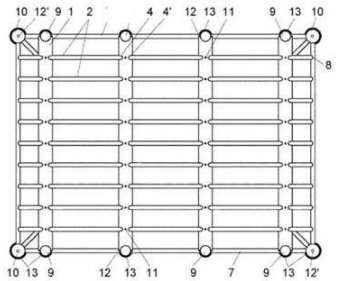

Código 1.3 - Notificação - Fase Nacional - PCT
(22) 23/10/2017
(30) 24/10/2016 ES P201631366
(51) A01K 61/00 (2017.01), B63B 35/44 (2006.01), B63B 35/38 (2006.01), B63B 35/613 (2006.01)
(54) ESTRUTURA FLUTUANTE DE AMARRAÇÃO
(71) ESPAÑOLA DE PLATAFORMAS MARINAS, S. L. (ES)
(72) ANDRÉS QUINTA CORTIÑAS
(85) 18/04/2019
(86) PCT ES2018/070026 de 23/10/2017
(87) WO 2018/078210 de 03/05/2018

(21) BR 11 2019 008311-1 A2

Código 1.3 - Notificação - Fase Nacional - PCT
(22) 02/10/2017
(30) 24/10/2016 RU 2016112342

(51) C07K 5/08 (2006.01), C07K 7/06 (2006.01), A61K 38/06 (2006.01), A61K 38/08 (2019.01), A61P 15/00 (2006.01)
(54) NOVO GRUPO DE PEPTÍDEOS PARA O TRATAMENTO DE DISFUNÇÃO SEXUAL FEMININA
(71) IVIX LTD. (RU)
(72) NIKOLAI FEDOROVICH MYASOEDOV; LYUDMILA ALEXANDROVNA ANDREEVA; DMITRY VIKTOROVICH GOLIKOV; MIKHAIL YURIEVICH LOMONOSOV
(85) 24/04/2019
(86) PCT RU2017/050099 de 02/10/2017
(87) WO 2018/080349 de 03/05/2018

---

(21) BR 11 2019 008313-8 A2

Código 1.3 - Notificação - Fase Nacional - PCT
(22) 23/10/2017
(30) 24/10/2016 RU 2016112341
(51) A61K 38/08 (2019.01), A61K 9/08 (2006.01), A61K 9/10 (2006.01), A61P 15/00 (2006.01)
(54) COMPOSIÇÃO FARMACÊUTICA E MÉTODO DE TRATAMENTO DE DISFUNÇÕES SEXUAIS FEMININAS
(71) IVIX LTD. (RU)
(72) NIKOLAI FEDOROVICH MYASOEDOV; LYUDMILA ALEXANDROVNA ANDREEVA; DMITRY VIKTOROVICH GOLIKOV; MIKHAIL YURIEVICH LOMONOSOV
(85) 24/04/2019
(86) PCT RU2017/050112 de 23/10/2017
(87) WO 2018/080353 de 03/05/2018

---

(21) BR 11 2019 008410-0 A2

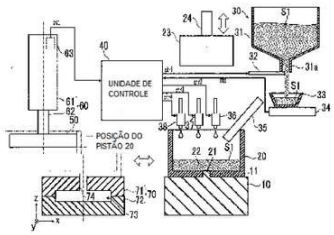

Código 1.3 - Notificação - Fase Nacional - PCT
(22) 13/10/2017
(30) 31/10/2016 JP 2016-213525
(51) B22C 5/04 (2006.01), B22C 13/12 (2006.01), B22C 13/16 (2006.01), B22C 15/02 (2006.01), B01F 15/02 (2006.01)
(54) DISPOSITIVO DE FORMAÇÃO DE NÚCLEO E MÉTODO DE FORMAÇÃO DE NÚCLEO
(71) TOYOTA JIDOSHA KABUSHIKI KAISHA (JP) ; SINTOKOGIO, LTD. (JP)
(72) KATSUTOSHI OKUMURA; HIROTSUNE WATANABE; SHOGO IZUMI; HIROTAKA KURITA; KATSUSHIGE YAMAMOTO
(85) 25/04/2019
(86) PCT IB2017/001338 de 13/10/2017
(87) WO 2018/078437 de 03/05/2018

---

(21) BR 11 2019 008481-9 A2

Código 1.3 - Notificação - Fase Nacional - PCT
(22) 26/10/2017

(30) 26/10/2016 EP PCT/EP2016/075843; 27/10/2016 EP PCT/EP2016/075929; 09/06/2017 EP PCT/EP2017/064066
(51) A61K 39/12 (2006.01), A61K 39/39 (2006.01), A61P 31/16 (2006.01), A61P 31/14 (2006.01), A61K 9/51 (2006.01), A61K 31/225 (2006.01), A61K 9/16 (2006.01), A61K 47/18 (2017.01), A61K 9/127 (2006.01), C07C 219/06 (2006.01), C07C 229/16 (2006.01), C07C 233/18 (2006.01), C07C 255/24 (2006.01)
(54) VACINAS DE MRNA DE NANOPARTÍCULAS LIPÍDICAS
(71) CUREVAC AG (DE) ; ACUITAS THERAPEUTICS INC. (CA)
(72) PATRICK BAUMHOF; MARIOLA FOTIN-MLECZEK; REGINA HEIDENREICH; MICHAEL J. HOPE; EDITH JASNY; SANDRA LAZZARO; PAULO JIA CHING LIN; JOHANNES LUTZ; BARBARA MUI; BENJAMIN PETSCH; SUSANNE RAUCH; KIM ELLEN SCHWENDT; YING TAM
(85) 26/04/2019
(86) PCT EP2017/077517 de 26/10/2017
(87) WO 2018/078053 de 03/05/2018

---

(21) BR 11 2019 008936-5 A2

Código 1.3 - Notificação - Fase Nacional - PCT
(22) 25/10/2017
(30) 09/11/2016 IN 201631038240
(51) A01N 43/80 (2006.01), A01N 39/04 (2006.01), A01N 47/36 (2006.01)
(54) COMBINAÇÃO HERBICIDA TERNÁRIA
(71) UPL LIMITED (IN)
(72) VISHWANATH BHANUDAS GADE; JAIDEV RAJNIKANT SHROFF; VIKRAM RAJNIKANT SHROFF
(85) 02/05/2019
(86) PCT IB2017/056614 de 25/10/2017
(87) WO 2018/087616 de 17/05/2018

---

(21) BR 11 2019 009202-1 A2

1:pH9.5(Claro), 2:pH8.9(Claro), 3:pH7.9(Claro), 4:pH7.1(Claro), 5:pH6.0(, 6:pH5.5(Precipita, não Claro)

Código 1.3 - Notificação - Fase Nacional - PCT
(22) 09/02/2018
(30) 09/02/2017 KR 10-2017-0018220; 08/02/2018 KR 10-2018-0015944
(51) A61K 31/575 (2006.01), A61K 31/718 (2006.01), A61K 45/06 (2006.01), A61K 9/00 (2006.01), A61K 9/08 (2006.01)
(54) COMPOSIÇÃO PARA A PREVENÇÃO OU O TRATAMENTO DE DANOS VISUAIS COMPREENDENDO ÁCIDO URSODEOXICÓLICO
(71) YOO'S BIOPHARM INC. (KR)
(72) YEONG HO SONG; HWI JIN KO
(85) 06/05/2019
(86) PCT KR2018/001770 de 09/02/2018
(87) WO 2018/147685 de 16/08/2018

---

(21) BR 11 2019 010869-6 A2

Código 1.3 - Notificação - Fase Nacional - PCT

(22) 26/04/2018
(51) C08G 18/20 (2006.01), C09D 175/04 (2006.01), C08G 18/76 (2006.01), C08G 18/10 (2006.01), C08G 18/18 (2006.01), C09D 175/06 (2006.01), C08G 18/42 (2006.01), C09J 175/06 (2006.01)
(54) COMPOSTO DE NITROGÊNIO QUATERNÁRIO PARA USO COMO UM CATALISADOR LATENTE EM COMPOSIÇÕES CURÁVEIS
(71) HENKEL AG & CO. KGAA (DE)
(72) LIGANG ZHAO; ENRIQUE DEL RIO NIETO; FRANCISCO VERA SAZ; CHRISTINA BERGES
(85) 28/05/2019
(86) PCT EP2018/060752 de 26/04/2018
(87) WO 2019/206416 de 31/10/2019

---

(21) BR 11 2019 011818-7 A2

Código 1.3 - Notificação - Fase Nacional - PCT
(22) 06/12/2017
(30) 13/12/2016 US 62/433,748
(51) C12P 7/62 (2006.01), C12M 1/00 (2006.01)
(54) PROCESSO E BIORREATOR PARA PRODUTOS DE FERMENTAÇÃO DE GÁS
(71) UNIVERSITY OF HAWAI'I (US)
(72) JIAN YU; PRADEEP MUNASINGHE
(85) 11/06/2019
(86) PCT IB2017/057696 de 06/12/2017
(87) WO 2018/109620 de 21/06/2018

---

(21) BR 11 2019 011845-4 A2

Código 1.3 - Notificação - Fase Nacional - PCT
(22) 14/12/2017
(30) 16/12/2016 SE 1651664-3
(51) A61K 8/97 (2017.01), A61K 8/31 (2006.01), A61K 8/37 (2006.01), A61K 8/63 (2006.01), A61K 9/06 (2006.01), A61Q 19/00 (2006.01), C10M 111/00 (2006.01)
(54) PREPARAÇÃO DE SUBSTITUTO DE PETROLATO E MÉTODO DE FABRICAÇÃO DE UMA PREPARAÇÃO
(71) AAK AB (SE)
(72) JARI ALANDER; STAFFAN NORBERG; METTE SKOVGAARD; MARTIN JOHANSSON
(85) 11/06/2019
(86) PCT SE2017/051273 de 14/12/2017
(87) WO 2018/111181 de 21/06/2018

---

(21) BR 11 2019 011888-8 A2

Código 1.3 - Notificação - Fase Nacional - PCT
(22) 24/05/2018
(30) 26/05/2017 RU 2017118351
(51) A61K 31/216 (2006.01), A61P 1/00 (2006.01)

(54) FÁRMACO MULTIALVO PARA TRATAR DOENÇAS EM MAMÍFEROS
(71) "PHARMENTERPRISES EURASIA" LIMITED LIABILITY COMPANY (RU)
(72) VLADIMIR EVGENIEVICH NEBOLSIN; TATYANA ALEXANDROVNA KROMOVA; ANASTASIA VLADIMIROVNA RYDLOVSKAYA
(85) 12/06/2019
(86) PCT RU2018/050057 de 24/05/2018
(87) WO 2018/217138 de 29/11/2018

---

(21) BR 11 2019 011963-9 A2

Código 1.3 - Notificação - Fase Nacional - PCT
(22) 17/01/2017
(51) C09K 8/40 (2006.01), C09K 8/04 (2006.01), C09K 8/42 (2006.01)
(54) MÉTODO
(71) HALLIBURTON ENERGY SERVICES, INC. (US)
(72) KRISHNA M. RAVI; SANDIP PATIL; SIVA RAMA KRISHNA JANDHYALA; SHEETAL SINGH; JAVIER URDANETA; WILLIAM PEARL
(85) 12/06/2019
(86) PCT US2017/013738 de 17/01/2017
(87) WO 2018/136032 de 26/07/2018

---

(21) BR 11 2019 012033-5 A2

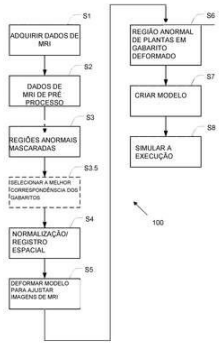

Código 1.3 - Notificação - Fase Nacional - PCT
(22) 13/12/2017
(30) 13/12/2016 US 62/433.501
(51) A61N 1/40 (2006.01), A61N 1/04 (2006.01), A61N 1/36 (2006.01), G16H 50/50 (2018.01), G16H 30/00 (2018.01)
(54) TRATAMENTO DE PACIENTES COM TTFIELDS COM AS POSIÇÕES DE ELETRODO OTIMIZADAS COM O USO DE GABARITOS DEFORMÁVEIS
(71) NOVOCURE GMBH (CH)
(72) ZEEV BOMZON; NOA URMAN
(85) 12/06/2019
(86) PCT IB2017/057901 de 13/12/2017
(87) WO 2018/109691 de 21/06/2018

---

(21) BR 11 2019 012332-6 A2

Código 1.3 - Notificação - Fase Nacional - PCT
(22) 11/12/2017
(30) 15/12/2016 CN 201611157801.4
(51) H04W 72/04 (2009.01)
(54) MÉTODO DE COMUNICAÇÃO, APARELHO DE COMUNICAÇÃO E MEIO DE ARMAZENAMENTO LEGÍVEL POR COMPUTADOR
(71) HUAWEI TECHNOLOGIES CO., LTD. (CN)
(72) YIFAN LIU; MING LEI; LEIMING ZHANG
(85) 14/06/2019
(86) PCT CN2017/115429 de 11/12/2017

	(87) WO 2018/108048 de 21/06/2018
(21) BR 11 2019 012333-4 A2	Código 1.3 - Notificação - Fase Nacional - PCT (22) 07/12/2017 (30) 16/12/2016 US 62/435,202 (51) A62B 1/14 (2006.01) (54) APARELHO DE PROTEÇÃO CONTRA QUEDAS COM SISTEMA DE FRENAGEM (71) 3M INNOVATIVE PROPERTIES COMPANY (US) (72) OSCAR RATALINO (85) 14/06/2019 (86) PCT US2017/065063 de 07/12/2017 (87) WO 2018/111676 de 21/06/2018
(21) BR 11 2019 012335-0 A2	Código 1.3 - Notificação - Fase Nacional - PCT (22) 14/12/2017 (30) 16/12/2016 US 62/435.253 (51) A61K 31/519 (2006.01), A61K 31/4162 (2006.01), C07D 487/04 (2006.01), A61P 11/00 (2006.01) (54) DERIVADOS DE HETEROARILA BICÍCLICA COMO POTENCIADORES DE CFTR (71) CYSTIC FIBROSIS FOUNDATION THERAPEUTICS, INC. (US) (72) JOSEPH WALTER STROHBACH; DAVID CHRISTOPHER LIMBURG; JOHN PAUL MATHIAS; ATLI THORARENSEN; JAMES JOHN MOUSSEAU; RAJIAH ALDRIN DENNY; CHRISTOPH WOLFGANG ZAPF; IVAN VIKTOROVICH EFREMOV (85) 14/06/2019 (86) PCT US2017/066317 de 14/12/2017 (87) WO 2018/112149 de 21/06/2018
(21) BR 11 2019 012337-7 A2	Código 1.3 - Notificação - Fase Nacional - PCT (22) 14/12/2017 (51) A61B 5/0408 (2006.01), A61N 1/18 (2006.01), A61N 1/30 (2006.01) (54) ELETRODO PARA ECG TIPO VENTOSA (71) MORANKAR, ANAND (US) (72) MORANKAR, ANAND (85) 14/06/2019 (86) PCT US2017/066273 de 14/12/2017 (87) WO 2018/112127 de 21/06/2018
(21) BR 11 2019 012527-2 A2	Código 1.3 - Notificação - Fase Nacional - PCT (22) 14/02/2018 (30) 13/02/2018 KR 10-2018-0017920

(51) B01J 3/04 (2006.01), B01J 19/00 (2006.01), B08B 3/04 (2006.01)
(54) AUTOCLAVE E MÉTODO PARA REMOVER O SAL DA AUTOCLAVE
(71) KOREA ZINC CO., LTD. (KR)
(72) JE JOONG LEE
(85) 18/06/2019
(86) PCT KR2018/001950 de 14/02/2018
(87) WO 2019/135442 de 11/07/2019

---

(21) BR 11 2019 012606-6 A2

Código 1.3 - Notificação - Fase Nacional - PCT
(22) 18/12/2017
(30) 29/12/2016 US 62/440,097
(51) C11D 1/66 (2006.01), C11D 3/00 (2006.01), C11D 3/37 (2006.01)
(54) COMPOSIÇÕES DE CUIDADOS DOMICILIARES
(71) COLGATE-PALMOLIVE COMPANY (US)
(72) OSCAR BAUTISTA CID; ERICK CARDENAS ALPIZAR; JOSÉ JAVIER TOVAR PESCADOR
(85) 18/06/2019
(86) PCT US2017/067132 de 18/12/2017
(87) WO 2018/125647 de 05/07/2018

---

(21) BR 11 2019 012702-0 A2

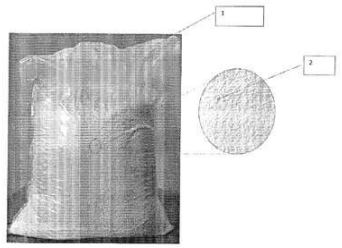

Código 1.3 - Notificação - Fase Nacional - PCT
(22) 18/12/2017
(30) 19/12/2016 IN 201631043367
(51) B65D 65/46 (2006.01), B65D 77/04 (2006.01)
(54) EMBALAGEM DE BARREIRA À UMIDADE
(71) UPL LIMITED (IN)
(72) JAIDEV RAJNIKANT SHROFF; VIKRAM RAJNIKANT SHROFF
(85) 19/06/2019
(86) PCT IB2017/058044 de 18/12/2017
(87) WO 2018/116117 de 28/06/2018

---

(21) BR 11 2019 012810-7 A2

Código 1.3 - Notificação - Fase Nacional - PCT
(22) 22/12/2016
(51) H04W 72/04 (2009.01)
(54) MÉTODO E APARELHO PARA TRANSMITIR INFORMAÇÕES DE SISTEMA
(71) GUANGDONG OPPO MOBILE TELECOMMUNICATIONS CORP., LTD. (CN)
(72) NING YANG; YANAN LIN
(85) 19/06/2019
(86) PCT CN2016/111509 de 22/12/2016
(87) WO 2018/112837 de 28/06/2018

(21) BR 11 2019 013387-9 A2

Código 1.3 - Notificação - Fase Nacional - PCT
(22) 21/12/2017
(30) 29/12/2016 US 62/440,252
(51) B01J 29/90 (2006.01), B01J 38/40 (2006.01), B01J 38/60 (2006.01), C10G 1/04 (2006.01), C10G 11/18 (2006.01), C10G 31/10 (2006.01), C10G 17/06 (2006.01), C10G 32/02 (2006.01), C10G 45/02 (2006.01), C12P 7/46 (2006.01)
(54) DESMETALIZAÇÃO DE BIOMASSA
(71) ENSYN RENEWABLES, INC. (US)
(72) BARRY A. FREEL; JOSH NORMAND; TIMOTHY BRANDVOLD; STANLEY J. FREY; DOUG CLARKE
(85) 27/06/2019
(86) PCT US2017/067932 de 21/12/2017
(87) WO 2018/125753 de 05/07/2018

(21) BR 11 2019 013388-7 A2

Código 1.3 - Notificação - Fase Nacional - PCT
(22) 21/12/2017
(30) 30/12/2016 US 62/441,060; 11/04/2017 US 62/484,282
(51) C07D 487/04 (2006.01), A61K 31/437 (2006.01), A61K 31/5517 (2006.01), C07D 519/00 (2006.01), A61P 1/04 (2006.01), A61P 43/00 (2006.01)
(54) COMPOSTOS DE 1H-PIRROL-2,5-DIONA E MÉTODOS DE USO DOS MESMOS PARA INDUZIR A AUTORRENOVAÇÃO DE CÉLULAS DE SUPORTE TRONCO/PROGENITORAS
(71) FREQUENCY THERAPEUTICS, INC. (US)
(72) CHRISTOPHER LOOSE; BRADLEY TAIT; RAJESH MANCHANDA; WILL MCLEAN
(85) 27/06/2019
(86) PCT US2017/067885 de 21/12/2017
(87) WO 2018/125746 de 05/07/2018

(21) BR 11 2019 013389-5 A2

Código 1.3 - Notificação - Fase Nacional - PCT
(22) 30/11/2017
(30) 28/12/2016 US 15/392,927
(51) F02G 1/043 (2006.01), F02C 1/10 (2006.01), F01D 15/10 (2006.01)
(54) CONTROLE DO INVENTÁRIO DE PRESSÃO VARIÁVEL DO SISTEMA DE CICLO FECHADO COM UM TANQUE DE ALTA PRESSÃO E UM TANQUE DE PRESSÃO INTERMEDIÁRIA
(71) MALTA INC. (US)
(72) RAJ APTE; PHILIPPE LAROCHELLE
(85) 27/06/2019
(86) PCT US2017/064076 de 30/11/2017
(87) WO 2018/125511 de 05/07/2018

(21) BR 11 2019 013391-7 A2

Código 1.3 - Notificação - Fase Nacional - PCT

(22) 27/12/2017
(30) 28/12/2016 US 62/439574
(51) C12Q 1/6853 (2018.01), C12Q 1/6844 (2018.01)
(54) ADAPTADOR DE ÁCIDO NUCLEICO, E, MÉTODO PARA DETECÇÃO DE UMA MUTAÇÃO EM UMA MOLÉCULA DE DNA CIRCULANTE TUMORAL (CTDNA) DE FITA DUPLA.
(71) QUEST DIAGNOSTICS INVESTMENTS LLC (US)
(72) SUZZETTE ARNAL; TARANEH ANGELONI
(85) 27/06/2019
(86) PCT US2017/068483 de 27/12/2017
(87) WO 2018/125892 de 05/07/2018

---

(21) BR 11 2019 013392-5 A2

Código 1.3 - Notificação - Fase Nacional - PCT
(22) 14/12/2017
(30) 30/12/2016 US 62/441,118; 10/10/2017 US 15/729,288
(51) H04L 12/70 (2013.01), H04L 12/841 (2013.01)
(54) EQUALIZAÇÃO DE LATÊNCIA
(71) EQUINIX, INC. (US)
(72) TONY FRANCIS MICALLEF
(85) 27/06/2019
(86) PCT US2017/066508 de 14/12/2017
(87) WO 2018/125600 de 05/07/2018

---

(21) BR 11 2019 013393-3 A2

Código 1.3 - Notificação - Fase Nacional - PCT
(22) 17/01/2017
(51) C21D 9/46 (2006.01), C22C 38/00 (2006.01)
(54) PEÇA ESTAMPADA A QUENTE E MÉTODO DE FABRICAÇÃO DA MESMA
(71) NIPPON STEEL CORPORATION (JP)
(72) GENKI ABUKAWA; KUNIO HAYASHI; KAZUO HIKIDA; KAORU KAWASAKI
(85) 27/06/2019
(86) PCT JP2017/001360 de 17/01/2017
(87) WO 2018/134874 de 26/07/2018

---

(21) BR 11 2019 013394-1 A2

Código 1.3 - Notificação - Fase Nacional - PCT
(22) 26/03/2018
(30) 28/03/2017 CN 201710190740.X
(51) G06F 17/30 (1995.01)
(54) MÉTODO DE PROCESSAMENTO DE DADOS E DISPOSITIVO PARA PROCESSAMENTO DE DADOS
(71) ALIBABA GROUP HOLDING LIMITED (KY)
(72) HONGLIN QIU
(85) 27/06/2019

(86) PCT CN2018/080501 de 26/03/2018
(87) WO 2018/177250 de 04/10/2018

---

(21) BR 11 2019 013395-0 A2

Código 1.3 - Notificação - Fase Nacional - PCT
(22) 25/12/2017
(30) 27/12/2016 JP 2016-253712
(51) B07C 5/342 (2006.01), G01N 21/15 (2006.01), G01N 21/85 (2006.01)
(54) MECANISMO LIMPADOR PARA CLASSIFICADOR ÓPTICO
(71) SATAKE CORPORATION (JP)
(72) YOICHI KAWAMURA
(85) 27/06/2019
(86) PCT JP2017/046481 de 25/12/2017
(87) WO 2018/123990 de 05/07/2018

---

(21) BR 11 2019 013396-8 A2

Código 1.3 - Notificação - Fase Nacional - PCT
(22) 22/12/2017
(30) 27/12/2016 NL 2018082
(51) B63B 1/34 (2006.01)
(54) USO DE MATERIAL REVESTIDO COM FIBRA, MÉTODO PARA REDUZIR ARRASTO RESIDUAL E MATERIAL REVESTIDO COM FIBRA
(71) INNOVALUE B.V. (NL)
(72) HENDRIK JACOBUS ARIE BREUR
(85) 27/06/2019
(86) PCT EP2017/084318 de 22/12/2017
(87) WO 2018/122151 de 05/07/2018

---

(21) BR 11 2019 013397-6 A2

Código 1.3 - Notificação - Fase Nacional - PCT
(22) 05/01/2018
(30) 06/01/2017 US US 62/443,450
(51) C07F 7/00 (2006.01), C07C 43/178 (2006.01)
(54) SÍNTESE DE LIGANTES DE BENZILOXIFENÓXI FENOL
(71) UNIVATION TECHNOLOGIES, LLC (US)
(72) CATHERINE ANNE FALER; C. JEFF HARLAN
(85) 27/06/2019
(86) PCT US2018/012461 de 05/01/2018
(87) WO 2018/129235 de 12/07/2018

---

(21) BR 11 2019 013398-4 A2

Código 1.3 - Notificação - Fase Nacional - PCT
(22) 20/12/2017
(30) 26/01/2017 US 15/417,060
(51) G06F 21/57 (2013.01), G06F 21/74 (2013.01), H04L 9/08 (2006.01), H04L 9/32 (2006.01), H04L 29/06 (2006.01)
(54) ENDEREÇAMENTO DE UM AMBIENTE DE EXECUÇÃO CONFIÁVEL

UTILIZANDO CHAVE DE CRIPTOGRAFIA
(71) MICROSOFT TECHNOLOGY LICENSING, LLC (US)
(72) MARK F. NOVAK
(85) 27/06/2019
(86) PCT US2017/067460 de 20/12/2017
(87) WO 2018/140169 de 02/08/2018

---

(21) BR 11 2019 013400-0 A2

Código 1.3 - Notificação - Fase Nacional - PCT
(22) 16/01/2018
(30) 15/02/2017 CN PCT/CN2017/073648; 27/03/2017 EP 17162972.8
(51) A61K 8/35 (2006.01), A61Q 15/00 (2006.01), A61P 29/00 (2006.01)
(54) COMPOSIÇÃO PARA CUIDADOS PESSOAIS, MÉTODO PARA O FORNECIMENTO DO ANTIPERSPIRANTE E UTILIZAÇÃO DE UM COMPOSTO
(71) UNILEVER NV (NL)
(72) RICHARD LIVESEY EVANS; CLIVE RODERICK HARDING; BIJAN HARICHIAN; JOSE GUILLERMO ROSA; LUXIAN ZHOU
(85) 27/06/2019
(86) PCT EP2018/050911 de 16/01/2018
(87) WO 2018/149578 de 23/08/2018

---

(21) BR 11 2019 013402-6 A2

Código 1.3 - Notificação - Fase Nacional - PCT
(22) 28/12/2017
(30) 28/12/2016 US 62/439,865; 25/08/2017 US 62/550,167
(51) A61K 38/16 (2006.01), A61K 38/17 (2006.01), A61K 39/00 (2006.01)
(54) VACINAS DE INFLUENZA
(71) INVVAX, INC. (US) ; THE REGENTS OF THE UNIVERSITY OF CALIFORNIA (US)
(72) ARTHUR YOUNG; REN SUN; NICHOLAS C. WU
(85) 27/06/2019
(86) PCT US2017/068800 de 28/12/2017
(87) WO 2018/126060 de 05/07/2018

---

(21) BR 11 2019 013403-4 A2

Código 1.3 - Notificação - Fase Nacional - PCT
(22) 28/12/2017
(30) 28/12/2016 GB 1622340.6
(51) A61L 27/60 (2006.01)
(54) MÉTODO E MATRIZ PRODUZIDA POR ELETROFIAÇÃO
(71) AUCKLAND UNISERVICES LIMITED (NZ)
(72) PETER RODERICK DUNBAR; VAUGHAN J. FEISST; THOMAS KERR-PHILIPS; MICHELLE BARBRA LOCKE; JENNY MALMSTROM-PENDRED; JADRANKA TRAVAS-SEJDIC; BRYON WRIGHT
(85) 27/06/2019
(86) PCT NZ2017/050177 de 28/12/2017

	(87) WO 2018/124887 de 05/07/2018
(21) BR 11 2019 013405-0 A2	Código 1.3 - Notificação - Fase Nacional - PCT (22) 30/12/2016 (51) H04W 28/08 (2009.01) (54) MÉTODO DE MUDANÇA AUTOMÁTICA, DISPOSITIVO DE REDE DE ACESSO, E DISPOSITIVO TERMINAL (71) HUAWEI TECHNOLOGIES CO., LTD. (CN) (72) BINGZHAO LI; WEI QUAN; JIAN ZHANG (85) 27/06/2019 (86) PCT CN2016/113866 de 30/12/2016 (87) WO 2018/120185 de 05/07/2018
(21) BR 11 2019 013406-9 A2	Código 1.3 - Notificação - Fase Nacional - PCT (22) 17/01/2018 (30) 17/01/2017 DE 102017100805.5 (51) B22C 9/08 (2006.01), B22D 27/08 (2006.01) (54) MOLDE DE FUNDIÇÃO PARA FUNDIÇÃO DE PEÇAS FUNDIDAS QUE TÊM FORMAS COMPLEXAS E USO DE TAL MOLDE DE FUNDIÇÃO (71) NEMAK, S.A.B. DE C.V. (MX) (72) GERALD KLAUS; DIRK SCHNUBEL; CARMEN SCHÄFER; PAULO ROSSI; CHRISTOPH TOMCZOK; TIM SCHNEIDER; STEFFEN SPIESS (85) 27/06/2019 (86) PCT IB2018/000021 de 17/01/2018 (87) WO 2018/134672 de 26/07/2018
(21) BR 11 2019 013407-7 A2	Código 1.3 - Notificação - Fase Nacional - PCT (22) 22/02/2017 (51) C09K 8/467 (2006.01), C09K 8/46 (2006.01) (54) MÉTODO DE CIMENTAÇÃO, E, COMPOSIÇÃO DE CIMENTO COMPÓSITO. (71) HALLIBURTON ENERGY SERVICES, INC. (US) (72) THOMAS JASON PISKLAK; SEAN WILLIAM RIGGIO; RONNIE GLEN MORGAN; THOMAS SINGH SODHI; SIMONE EA LUMSDEN; SAMUEL J. LEWIS (85) 27/06/2019 (86) PCT US2017/018937 de 22/02/2017 (87) WO 2018/156119 de 30/08/2018
(21) BR 11 2019 013408-5 A2	Código 1.3 - Notificação - Fase Nacional - PCT (22) 15/03/2018 (30) 10/04/2017 EP 17165666.3 (51) C03B 23/025 (2006.01), C03B 23/03 (2006.01)

(54) MOLDE DE FLEXÃO POR GRAVIDADE PARA FLEXIONAR PAINÉIS DE VIDRO COM SUPERFÍCIE CURVADA
(71) SAINT-GOBAIN GLASS FRANCE (FR)
(72) PETER SCHILLINGS; ARNAUD BORDERIOU; ARTHUR PALMANTIER; ACHIM ZEICHNER
(85) 27/06/2019
(86) PCT EP2018/056470 de 15/03/2018
(87) WO 2018/188887 de 18/10/2018

---

(21) BR 11 2019 013409-3 A2

Código 1.3 - Notificação - Fase Nacional - PCT
(22) 17/01/2018
(30) 26/01/2017 US 15/416,701
(51) A61B 17/88 (2006.01), B23D 29/02 (2006.01)
(54) INSTRUMENTO DE CORTE PARA FIOS E CABOS CIRÚRGICOS
(71) DEPUY SYNTHES PRODUCTS, INC. (US)
(72) THIS AEBI; SIMON BOSSHARD
(85) 27/06/2019
(86) PCT US2018/013940 de 17/01/2018
(87) WO 2018/140265 de 02/08/2018

---

(21) BR 11 2019 013410-7 A2

Código 1.3 - Notificação - Fase Nacional - PCT
(22) 15/03/2018
(30) 10/04/2017 EP 17165667.1
(51) C03B 23/03 (2006.01)
(54) DISPOSITIVO E MÉTODO PARA FLEXIONAR POR PRESSÃO PAINÉIS DE VIDRO
(71) SAINT-GOBAIN GLASS FRANCE (FR)
(72) PETER SCHILLINGS; ARNAUD BORDERIOU; ARTHUR PALMANTIER; ACHIM ZEICHNER
(85) 27/06/2019
(86) PCT EP2018/056471 de 15/03/2018
(87) WO 2018/188888 de 18/10/2018

---

(21) BR 11 2019 013411-5 A2

Código 1.3 - Notificação - Fase Nacional - PCT
(22) 19/03/2018
(30) 18/04/2017 EP 17166844.5
(51) H05B 3/14 (2006.01), H05B 3/84 (2006.01)
(54) VIDRAÇA TENDO REVESTIMENTO DE TCO AQUECÍVEL
(71) SAINT-GOBAIN GLASS FRANCE (FR)
(72) JAN HAGEN; DAGMAR SCHAEFER; FLORENT CREUTIN
(85) 27/06/2019
(86) PCT EP2018/056796 de 19/03/2018
(87) WO 2018/192727 de 25/10/2018

(21) BR 11 2019 013412-3 A2

Código 1.3 - Notificação - Fase Nacional - PCT
(22) 26/03/2018
(30) 28/03/2017 CN 201710191658.9
(51) G06F 17/30 (1995.01), G06F 3/06 (2006.01)
(54) MÉTODO PARA PROCESSAMENTO DE DADOS COM BASE EM PROTOCOLO DE CONFIANÇA E DISPOSITIVO PARA PROCESSAMENTO DE DADOS COM BASE EM PROTOCOLO DE CONFIANÇA
(71) ALIBABA GROUP HOLDING LIMITED (KY)
(72) HONGLIN QIU
(85) 27/06/2019
(86) PCT CN2018/080482 de 26/03/2018
(87) WO 2018/177245 de 04/10/2018

(21) BR 11 2019 013413-1 A2

Código 1.3 - Notificação - Fase Nacional - PCT
(22) 29/11/2017
(30) 29/12/2016 US 62/440,060
(51) E21B 43/12 (2006.01)
(54) SISTEMA DE BOMBA PARA UM FURO DE POÇO, E, MÉTODO PARA BOMBEAR FLUIDO A PARTIR DE UM FURO DE POÇO.
(71) HANSEN DOWNHOLE PUMP SOLUTIONS AS (NO)
(72) HENNING HANSEN
(85) 27/06/2019
(86) PCT IB2017/057503 de 29/11/2017
(87) WO 2018/122647 de 05/07/2018

(21) BR 11 2019 013416-6 A2

Código 1.3 - Notificação - Fase Nacional - PCT
(22) 07/04/2017
(51) B60S 3/04 (2006.01)
(54) DISPOSITIVO PARA LAVAGEM DE RODAS E PROCESSO PARA LIMPEZA DE UMA RODA BEM COMO SISTEMA DE LAVAGEM DE VEÍCULOS
(71) ALFRED KÄRCHER SE & CO. KG (DE)
(72) CLAUS HEID; JOHANNES DÖBELE; MICHAEL HEINZE
(85) 27/06/2019
(86) PCT EP2017/058389 de 07/04/2017
(87) WO 2018/184691 de 11/10/2018

(21) BR 11 2019 013417-4 A2

Código 1.3 - Notificação - Fase Nacional - PCT
(22) 10/11/2017
(30) 27/12/2016 EP 16206946.2
(51) B41J 2/08 (2006.01), B41J 2/085 (2006.01), B41J 2/09 (2006.01), B41J 2/125 (2006.01)
(54) SISTEMA, MÉTODO E DISPOSITIVO DE CABEÇOTE DE IMPRESSÃO A JATO DE TINTA PARA DETECTAR VAZAMENTO DE TINTA

(71) SICPA HOLDING SA (CH)
(72) JAYAKANTHAN M LACHMANAN
(85) 27/06/2019
(86) PCT EP2017/078851 de 10/11/2017
(87) WO 2018/121909 de 05/07/2018

---

(21) BR 11 2019 013418-2 A2

Código 1.3 - Notificação - Fase Nacional - PCT
(22) 20/12/2017
(30) 27/12/2016 US 62/439,354; 28/02/2017 EP 17158286.9
(51) C11B 1/10 (2006.01), C11B 1/12 (2006.01), A23D 9/02 (2006.01)
(54) MÉTODO DE ISOLAMENTO DE LIPÍDIOS A PARTIR DE UMA BIOMASSA CONTENDO LIPÍDIOS
(71) EVONIK DEGUSSA GMBH (DE) ; DSM IP ASSETS B.V. (NL)
(72) MICHAEL DIEHL; XIAO DANIEL DONG; ANNIKA HARTMANN; MARTIN HEINING; MICHAEL BENJAMIN JOHNSON; JOCHEN LEBERT; NEIL FRANCIS LEININGER; SR. KIRT LYVELL MATTHEWS; MARK EDWARD NEJAKO II; HOLGER PFEIFER; CHRISTIAN RABE; SHANNON ELIZABETH ETHIER RESOP; GINGER MARIE SHANK; VINOD TARWADE; DAVID ALLEN TINSLEY
(85) 27/06/2019
(86) PCT EP2017/083712 de 20/12/2017
(87) WO 2018/122057 de 05/07/2018

---

(21) BR 11 2019 013420-4 A2

Código 1.3 - Notificação - Fase Nacional - PCT
(22) 06/03/2018
(30) 22/03/2017 EP 17162396.0
(51) H04L 29/06 (2006.01)
(54) MÉTODO, SISTEMA E EQUIPAMENTO DE USUÁRIO PARA UMA MELHOR GESTÃO DE UMA CHAMADA DE EMERGÊNCIA
(71) DEUTSCHE TELEKOM AG (DE)
(72) REINHARD LAUSTER
(85) 27/06/2019
(86) PCT EP2018/055514 de 06/03/2018
(87) WO 2018/172067 de 27/09/2018

---

(21) BR 11 2019 013680-0 A2

Código 1.3 - Notificação - Fase Nacional - PCT
(22) 05/01/2017
(51) H04W 52/02 (2009.01), H04W 28/16 (2009.01)
(54) MÉTODO DE CONFIGURAÇÃO DE PARÂMETRO DE RECEPÇÃO DESCONTÍNUA (DRX) E TERMINAL
(71) GUANGDONG OPPO MOBILE TELECOMMUNICATIONS CORP., LTD. (CN)
(72) NING YANG; JIANHUA LIU
(85) 01/07/2019

(86) PCT CN2017/070320 de 05/01/2017
(87) WO 2018/126408 de 12/07/2018

---

(21) BR 11 2019 013702-5 A2

Código 1.3 - Notificação - Fase Nacional - PCT
(22) 02/01/2018
(30) 03/01/2017 US 62/441,803; 24/08/2017 US 62/549,932
(51) A61K 31/18 (2006.01), A61P 9/04 (2006.01)
(54) MÉTODO DE ADMINISTRAÇÃO DE COMPOSTOS DOADORES DE NITROXILA
(71) CARDIOXYL PHARMACEUTICALS, INC. (US)
(72) PAUL D. KESSLER; WILLIAM R. EWING; MARIA BORENTAIN; TUSHAR GARIMELLA; ELYSE G. STOCK
(85) 02/07/2019
(86) PCT US2018/012114 de 02/01/2018
(87) WO 2018/128999 de 12/07/2018

---

(21) BR 11 2019 013706-8 A2

Código 1.3 - Notificação - Fase Nacional - PCT
(22) 25/12/2017
(30) 03/01/2017 CN 201710002177.9
(51) G06Q 20/12 (2012.01), G06Q 20/22 (2012.01), G06Q 20/38 (2012.01)
(54) MÉTODO E DISPOSITIVO DE ALTERNÂNCIA DE TIPO DE MOEDA
(71) ALIBABA GROUP HOLDING LIMITED (KY)
(72) FEI NI
(85) 02/07/2019
(86) PCT CN2017/118230 de 25/12/2017
(87) WO 2018/126920 de 12/07/2018

---

(21) BR 11 2019 013710-6 A2

Código 1.3 - Notificação - Fase Nacional - PCT
(22) 06/12/2017
(30) 04/01/2017 US 62/442,155
(51) A01H 5/10 (2018.01), A01N 63/00 (2020.01), A01N 63/02 (1980.01)
(54) COMPOSIÇÕES E MÉTODOS PARA CONTROLE DE PRAGAS DE PLANTAS
(71) SYNGENTA PARTICIPATIONS AG (CH)
(72) KATHERINE SEGUIN; MARK SCOTT ROSE; MILAN JUCOVIC; MATTHEW RICHARD BRAMLETT; CHRISTOPHER FLEMING
(85) 02/07/2019
(86) PCT US2017/064897 de 06/12/2017
(87) WO 2018/128744 de 12/07/2018

---

(21) BR 11 2019 013714-9 A2

Código 1.3 - Notificação - Fase Nacional - PCT
(22) 02/01/2018
(30) 06/01/2017 US 62/443,373

(51) C08G 63/16 (2006.01), C08G 63/183 (2006.01), C08G 63/78 (2006.01), C08L 67/00 (2006.01), C08J 3/00 (2006.01)
(54) PROCESSO PARA FABRICAÇÃO DE RESINAS DE POLIÉSTER
(71) AURIGA POLYMERS, INC. (US)
(72) BANKS MCILVAIN MOORE IV
(85) 02/07/2019
(86) PCT US2018/012055 de 02/01/2018
(87) WO 2018/128978 de 12/07/2018

---

(21) BR 11 2019 013715-7 A2

Código 1.3 - Notificação - Fase Nacional - PCT
(22) 04/01/2018
(30) 04/01/2017 US 62/442,263; 26/04/2017 US 62/490,511
(51) C12Q 1/6804 (2018.01), C12Q 1/6869 (2018.01), C07K 16/44 (2006.01), G01N 33/53 (2006.01)
(54) MÉTODOS PARA DETECTAR INCORPORAÇÃO DE UM 3?-O-DESOXIRRIBONUCLEOTÍDEO TERMINADOR REVERSÍVEL, PARA REALIZAR UMA REAÇÃO DE SEQUENCIAMENTO POR SÍNTESE, PARA REALIZAR SEQUENCIAMENTO POR SÍNTESE DE DESOXIRRIBONUCLEOTÍDEO NA EXTREMIDADE 3? DE UM PRODUTO DE EXTENSÃO DE INICIADOR E PARA SEQUENCIAMENTO DE UM ÁCIDO NUCLEICO, ARRANJO DE DNA, E, KIT
(71) COMPLETE GENOMICS, INC. (US) ; BGI SHENZHEN (CN)
(72) RADOJE DRMANAC; SNEZANA DRMANAC; HANDONG LI; XUN XU; MATTHEW J. CALLOW; LEON ECKHARDT; NAIBO YANG; QUAN DING
(85) 02/07/2019
(86) PCT US2018/012425 de 04/01/2018
(87) WO 2018/129214 de 12/07/2018

---

(21) BR 11 2019 013717-3 A2

Código 1.3 - Notificação - Fase Nacional - PCT
(22) 18/12/2017
(30) 06/01/2017 US US 62/443,435
(51) H02J 3/00 (2006.01)
(54) SISTEMA DE CONTROLE PARA UM APARELHO ELÉTRICO
(71) EATON INTELLIGENT POWER LIMITED (IE)
(72) DARRELL DEAN BROWN; DANIEL RIAN KLETTI; TIMOTHY MARK KROMREY; GLEN CONNOR SPENCE
(85) 02/07/2019
(86) PCT US2017/066979 de 18/12/2017
(87) WO 2018/128785 de 12/07/2018

---

(21) BR 11 2019 013723-8 A2

Código 1.3 - Notificação - Fase Nacional - PCT
(22) 05/01/2017
(51) E21B 47/10 (2012.01), E21B 21/08 (2006.01), E21B 47/00 (2012.01)
(54) SUBCONJUNTO DE DETECÇÃO E MÉTODO PARA OPERAR UM

SISTEMA DE FRATURAMENTO HIDRÁULICO
(71) GENERAL ELECTRIC COMPANY (US)
(72) JIAN ZHOU; YAN MEI; YI LIAO; WEIJIA LU; JING YE; WEIHUA SHANG; SHIGUANG LI; RAN NIU
(85) 02/07/2019
(86) PCT CN2017/070265 de 05/01/2017
(87) WO 2018/126392 de 12/07/2018

---

(21) BR 11 2019 013726-2 A2

Código 1.3 - Notificação - Fase Nacional - PCT
(22) 27/12/2017
(30) 09/01/2017 US 62/444,325; 22/09/2017 US 15/713,494
(51) H04B 7/0404 (2017.01), H04B 7/06 (2006.01)
(54) TÉCNICAS PARA IDENTIFICAR CONJUNTOS DE VÁRIOS FEIXES COMPATÍVEIS COM CONFIGURAÇÕES PARA DIRECIONAR SINAIS EM UM EQUIPAMENTO DE USUÁRIO
(71) QUALCOMM INCORPORATED (US)
(72) JUERGEN CEZANNE; VASANTHAN RAGHAVAN; SUNDAR SUBRAMANIAN; ASHWIN SAMPATH; JUNYI LI
(85) 02/07/2019
(86) PCT US2017/068509 de 27/12/2017
(87) WO 2018/128885 de 12/07/2018

---

(21) BR 11 2019 013738-6 A2

Código 1.3 - Notificação - Fase Nacional - PCT
(22) 18/01/2017
(30) 02/11/2016 RU 2016143290
(51) C10B 55/00 (2006.01), C10B 57/04 (2006.01)
(54) ADITIVO DE COQUEIFICAÇÃO DE PETRÓLEO.
(71) OOO PROMINTEKH NKA (RU)
(72) ZAPORIN, VIKTOR PAVLOVICH; STUKOV, MIKHAIL IVANOVICH; MAMAEV, MIKHAIL VLADIMIROVICH;; LYSENKO, ALEKSEI VLADIMIROVICH
(85) 02/07/2019
(86) PCT RU2017/000020 de 18/01/2017
(87) WO 2018/084738 de 11/05/2018

---

(21) BR 11 2019 013740-8 A2

Código 1.3 - Notificação - Fase Nacional - PCT
(22) 13/09/2017
(30) 04/01/2017 CN PCT/CN2017/070130
(51) H04L 29/06 (2006.01), H04W 72/12 (2009.01)
(54) MÉTODO E APARELHOS PARA SOLICITAR INFORMAÇÃO DE SISTEMA, MÉTODO E APARELHOS PARA TRANSMISSÃO DE INFORMAÇÃO DE SISTEMA E MEMÓRIA LEGÍVEL POR COMPUTADOR
(71) TELEFONAKTIEBOLAGET LM ERICSSON (PUBL) (SE)
(72) RUI FAN; JINHUA LIU; PÅL FRENGER
(85) 02/07/2019

(86) PCT CN2017/101576 de 13/09/2017
(87) WO 2018/126731 de 12/07/2018

---

(21) BR 11 2019 013858-7 A2

Código 1.3 - Notificação - Fase Nacional - PCT
(22) 04/01/2018
(30) 05/01/2017 US 62/442,826; 10/03/2017 US 62/470,086
(51) A61K 31/275 (2006.01), A61K 31/277 (2006.01), A61K 31/404 (2006.01)
(54) REGIME DE FÁRMACO PARA O TRATAMENTO DE ISQUEMIA CEREBRAL
(71) SHIMOJANI, LLC (US)
(72) LAWRENCE M. KAUVAR; DAMIR JANIGRO
(85) 04/07/2019
(86) PCT US2018/012412 de 04/01/2018
(87) WO 2018/129206 de 12/07/2018

---

(21) BR 11 2019 013863-3 A2

Código 1.3 - Notificação - Fase Nacional - PCT
(22) 05/01/2018
(30) 06/01/2017 US 62/443,639; 06/01/2017 US 62/443,634; 11/01/2017 US PCT/US2017/013072; 12/07/2017 US 62/531,784; 09/08/2017 US 62/543,322; 30/08/2017 US 62/552,319; 29/11/2017 US 62/592,317; 18/12/2017 US 62/607,210
(51) A61K 35/74 (2015.01), C12N 15/70 (2006.01), C12N 15/74 (2006.01)
(54) MICRO-ORGANISMOS PROGRAMADOS PARA PRODUZIR MODULADORES IMUNES E TERAPÊUTICOS ANTICÂNCER EM CÉLULAS TUMORAIS
(71) SYNLOGIC OPERATING COMPANY, INC. (US)
(72) DEAN FALB; JONATHAN W. KOTULA; VINCENT M. ISABELLA; PAUL F. MILLER; ADAM FISHER; YVES MILLET; NING LI; JOSE M. LORA; SUMAN MACHINANI; SAURABH SAHA
(85) 04/07/2019
(86) PCT US2018/012698 de 05/01/2018
(87) WO 2018/129404 de 12/07/2018

---

(21) BR 11 2019 013868-4 A2

Código 1.3 - Notificação - Fase Nacional - PCT
(22) 09/01/2018
(30) 12/01/2017 CN 201710021718.2; 04/01/2018 CN 201810008717.9
(51) A61F 6/04 (2006.01)
(54) DISPOSITIVO DE COLETA DE FLUIDO CORPORAL
(71) YANG, KUOHUANG (CN)
(72) YANG, KUOHUANG
(85) 04/07/2019
(86) PCT CN2018/000012 de 09/01/2018
(87) WO 2018/130103 de 19/07/2018

(21) BR 11 2019 013871-4 A2

Código 1.3 - Notificação - Fase Nacional - PCT
(22) 05/01/2018
(30) 09/01/2017 US 62/444,285; 04/01/2018 US 15/862,046
(51) H04N 21/854 (2011.01), H04N 21/236 (2011.01), H04N 21/434 (2011.01), H04N 21/435 (2011.01)
(54) PROJETO DE ESQUEMA RESTRITO APERFEIÇOADO PARA VÍDEO
(71) QUALCOMM INCORPORATED (US)
(72) YEKUI WANG
(85) 04/07/2019
(86) PCT US2018/012476 de 05/01/2018
(87) WO 2018/129245 de 12/07/2018

(21) BR 11 2019 013872-2 A2

Código 1.3 - Notificação - Fase Nacional - PCT
(22) 17/01/2018
(30) 04/02/2017 DE 10 2017 001 056.0
(51) B64D 41/00 (2006.01), H01M 8/0612 (2016.01), H01M 8/0662 (2016.01), B64D 45/00 (2006.01)
(54) PROCESSO E DISPOSITIVO PARA A GERAÇÃO DE ENERGIA ELÉTRICA
(71) DIEHL AEROSPACE GMBH (DE)
(72) FRANZ TICHY; BERND SPETH; EDUARD HARWARDT
(85) 04/07/2019
(86) PCT EP2018/000023 de 17/01/2018
(87) WO 2018/141470 de 09/08/2018

(21) BR 11 2019 013873-0 A2

Código 1.3 - Notificação - Fase Nacional - PCT
(22) 10/01/2018
(30) 11/01/2017 US 62/444,994; 23/06/2017 US 62/524,063
(51) G06K 19/067 (2006.01), G06K 19/07 (2006.01), G06K 19/073 (2006.01), G06K 19/077 (2006.01)
(54) CARTÃO DE METAL DE INTERFACE DUPLA
(71) COMPOSECURE, LLC (US)
(72) ADAM LOWE
(85) 04/07/2019
(86) PCT US2018/013060 de 10/01/2018
(87) WO 2018/132404 de 19/07/2018

(21) BR 11 2019 013875-7 A2

Código 1.3 - Notificação - Fase Nacional - PCT
(22) 22/12/2017
(30) 11/01/2017 US 15/403,240
(51) B64D 13/06 (2006.01), A62B 7/14 (2006.01)
(54) PROCESSOS PARA MINIMIZAÇÃO DE EFEITOS RETARDADOS DE EXPOSIÇÃO À REDUZIDA PRESSÃO PARCIAL DE OXIGÊNIO VIA

ADMINISTRAÇÃO DE OXIGÊNIO SUPLEMENTAR
(71) MODEL SOFTWARE CORPORATION (US)
(72) JOHN J. KELLY
(85) 04/07/2019
(86) PCT US2017/068069 de 22/12/2017
(87) WO 2018/132245 de 19/07/2018

---

(21) BR 11 2019 013877-3 A2

Código 1.3 - Notificação - Fase Nacional - PCT
(22) 13/02/2018
(30) 13/02/2017 CN 201710076533.1
(51) G06F 21/64 (2013.01)
(54) MÉTODO PARA A GERAÇÃO DE IMAGEM E DISPOSITIVO PARA A GERAÇÃO DE IMAGEM
(71) ALIBABA GROUP HOLDING LIMITED (KY)
(72) WEI GUO
(85) 04/07/2019
(86) PCT US2018/018021 de 13/02/2018
(87) WO 2018/148735 de 16/08/2018

---

(21) BR 11 2019 013878-1 A2

Código 1.3 - Notificação - Fase Nacional - PCT
(22) 13/12/2017
(30) 04/01/2017 US 62/442,154
(51) H04W 72/12 (2009.01), H04W 72/04 (2009.01), H04W 74/04 (2009.01), H04L 5/00 (2006.01)
(54) SOLICITAÇÃO DE AGENDAMENTO COM NUMEROLOGIAS DIFERENTES
(71) NOKIA TECHNOLOGIES OY (FI)
(72) CHUNLI WU; LEI DU; BENOIST SEBIRE; SAMULI TURTINEN
(85) 04/07/2019
(86) PCT FI2017/050882 de 13/12/2017
(87) WO 2018/127620 de 12/07/2018

---

(21) BR 11 2019 013879-0 A2

Código 1.3 - Notificação - Fase Nacional - PCT
(22) 04/01/2018
(30) 05/01/2017 US 15/398,813
(51) C03C 17/34 (2006.01)
(54) ARTIGO REVESTIDO TRATÁVEL POR CALOR TENDO CAMADA(S) REFLETORA(S) DE IV À BASE DE NITRETO DE TITÂNIO
(71) GUARDIAN GLASS, LLC (US)
(72) PATRICIA TUCKER; PHILIP J. LINGLE; YIWEI LU
(85) 04/07/2019
(86) PCT US2018/012300 de 04/01/2018
(87) WO 2018/129125 de 12/07/2018

(21) BR 11 2019 013883-8 A2

Código 1.3 - Notificação - Fase Nacional - PCT
(22) 04/01/2018
(30) 05/01/2017 US 15/398,913
(51) C03C 17/34 (2006.01)
(54) ARTIGO REVESTIDO TRATÁVEL POR CALOR TENDO CAMADA(S) REFLETORA(S) DE IV À BASE DE NITRETO DE TITÂNIO
(71) GUARDIAN GLASS, LLC (US)
(72) YIWEI LU; PHILIP J. LINGLE; PATRICIA TUCKER
(85) 04/07/2019
(86) PCT US2018/012310 de 04/01/2018
(87) WO 2018/129135 de 12/07/2018

(21) BR 11 2019 013884-6 A2

Código 1.3 - Notificação - Fase Nacional - PCT
(22) 04/01/2018
(30) 06/01/2017 CN PCT/CN2017/070437; 21/11/2017 CN PCT/CN2017/112149
(51) C07D 513/04 (2006.01)
(54) PROCESSO PARA A PREPARAÇÃO DE COMPOSTOS DE 5 -AMINO -6H ´ -TIAZOLO [4,5 -D] PIRIMIDINA -2,7 -DIONA 3 -SUBSTITUÍDOS
(71) F. HOFFMANN-LA ROCHE AG (CH)
(72) JUNLI CHEN; MANUEL KONRATH; ROLAND MEIER; YAN REN; XUEMEI WANG; JING XIONG; JIANHUA YU
(85) 04/07/2019
(86) PCT EP2018/050159 de 04/01/2018
(87) WO 2018/127525 de 12/07/2018

(21) BR 11 2019 013886-2 A2

Código 1.3 - Notificação - Fase Nacional - PCT
(22) 05/01/2018
(30) 06/01/2017 US 62/443,294
(51) G06F 19/20 (2011.01), C12Q 1/6869 (2018.01)
(54) MÉTODO PARA DETERMINAR OS VALORES DE COR CORRIGIDOS, E, SEQUENCIADOR DE ÁCIDOS NUCLEICOS
(71) ILLUMINA, INC. (US)
(72) ROBERT LANGLOIS; PAUL BELITZ
(85) 04/07/2019
(86) PCT US2018/012580 de 05/01/2018
(87) WO 2018/129314 de 12/07/2018

(21) BR 11 2019 013965-6 A2

Código 1.3 - Notificação - Fase Nacional - PCT
(22) 10/01/2018
(30) 12/01/2017 FR 1750252
(51) D21H 17/45 (2006.01), B41M 5/035 (2006.01), B41M 5/52 (2006.01), D21H 17/56 (2006.01)
(54) PAPEL DE TRANSFERÊNCIA PARA IMPRESSÃO POR SUBLIMAÇÃO

COMPREENDENDO UM AGENTE CATIÔNICO
(71) AHLSTROM-MUNKSJÖ OYJ (FI)
(72) THIERRY MAYADE
(85) 05/07/2019
(86) PCT EP2018/050550 de 10/01/2018
(87) WO 2018/130565 de 19/07/2018

---

(21) BR 11 2019 013972-9 A2

Código 1.3 - Notificação - Fase Nacional - PCT
(22) 29/01/2018
(30) 08/03/2017 JP 2017-043599
(51) H04L 27/26 (2006.01), H04B 7/0456 (2017.01), H04W 72/04 (2009.01)
(54) APARELHO DE TRANSMISSÃO, APARELHO DE RECEPÇÃO, MÉTODO DE TRANSMISSÃO, E MÉTODO DE RECEPÇÃO.
(71) PANASONIC INTELLECTUAL PROPERTY CORPORATION OF AMERICA (US)
(72) YUTAKA MURAKAMI; YASUAKI YUDA
(85) 05/07/2019
(86) PCT JP2018/002723 de 29/01/2018
(87) WO 2018/163657 de 13/09/2018

---

(21) BR 11 2019 013973-7 A2

Código 1.3 - Notificação - Fase Nacional - PCT
(22) 04/01/2018
(30) 12/01/2017 DE 10 2017 100 538.2
(51) H01R 12/91 (2011.01), H01R 13/631 (2006.01)
(54) PLUGUE ELÉTRICO DE UMA CONEXÃO DE PLUGUE ELÉTRICO CONSTITUÍDO DE UM PLUGUE E UM PLUGUE DE ACOPLAMENTO
(71) KNORR-BREMSE SYSTEME FÜR NUTZFAHRZEUGE GMBH (DE)
(72) NORBERT BEHRENDT; JÖRG SCHNEIDER; ANDRÉ RICHTER
(85) 05/07/2019
(86) PCT EP2018/050174 de 04/01/2018
(87) WO 2018/130452 de 19/07/2018

---

(21) BR 11 2019 013976-1 A2

Código 1.3 - Notificação - Fase Nacional - PCT
(22) 28/12/2017
(30) 12/01/2017 JP 2017-003467
(51) H04N 19/117 (2014.01), H04N 19/136 (2014.01), H04N 19/182 (2014.01), H04N 19/46 (2014.01), H04N 19/82 (2014.01)
(54) APARELHO E MÉTODO DE PROCESSAMENTO DE IMAGEM.
(71) SONY CORPORATION (JP)
(72) TAKURO KAWAI; KENICHIRO HOSOKAWA; OHJI NAKAGAMI; MASARU IKEDA
(85) 05/07/2019
(86) PCT JP2017/047374 de 28/12/2017

(87) WO 2018/131524 de 19/07/2018

(21) BR 11 2019 013978-8 A2

Código 1.3 - Notificação - Fase Nacional - PCT
(22) 28/12/2017
(30) 12/01/2017 JP 2017-003465
(51) H04N 19/54 (2014.01), H04N 19/70 (2014.01)
(54) DISPOSITIVO E MÉTODO DE PROCESSAMENTO DE IMAGEM.
(71) SONY CORPORATION (JP)
(72) KENJI KONDO
(85) 05/07/2019
(86) PCT JP2017/047373 de 28/12/2017
(87) WO 2018/131523 de 19/07/2018

(21) BR 11 2019 013979-6 A2

Código 1.3 - Notificação - Fase Nacional - PCT
(22) 04/01/2018
(30) 06/01/2017 CN 201710010473.3; 16/06/2017 CN 201710459563.0
(51) H04L 5/00 (2006.01)
(54) MÉTODO E APARELHO DE TRANSMISSÃO DE DADOS
(71) HUAWEI TECHNOLOGIES CO., LTD. (CN)
(72) YAWEI LU; PENG ZHANG
(85) 05/07/2019
(86) PCT CN2018/071465 de 04/01/2018
(87) WO 2018/127112 de 12/07/2018

(21) BR 11 2019 013982-6 A2

Código 1.3 - Notificação - Fase Nacional - PCT
(22) 15/01/2018
(30) 19/01/2017 SE 1750044-8
(51) G01C 21/34 (2006.01), A01B 69/00 (2006.01), E02D 1/02 (2006.01), G01N 3/24 (2006.01), G01N 3/40 (2006.01), G05D 1/02 (2020.01)
(54) MÉTODO E UNIDADE DE CONTROLE PARA ANÁLISE DE CAPACIDADE DE SUPORTE DO SOLO
(71) SCANIA CV AB (SE)
(72) MATTIAS NILSSON; MARCO TRINCAVELLI; SAMUEL MALINEN; MAGNUS GRANSTRÖM; JULIEN BIDOT; MARCELLO CIRILLO
(85) 05/07/2019
(86) PCT SE2018/050031 de 15/01/2018
(87) WO 2018/135991 de 26/07/2018

(21) BR 11 2019 013985-0 A2

Código 1.3 - Notificação - Fase Nacional - PCT
(22) 05/01/2018
(30) 06/01/2017 US 62/443,616; 09/01/2017 US 62/444,244
(51) A61J 1/22 (2006.01), A61J 1/20 (2006.01)
(54) SISTEMA DE INFUSÃO E COMPONENTES DO MESMO

(71) TRUSTEES OF BOSTON UNIVERSITY (US) ; BETA BIONICS, INC. (US)
(72) EDWARD R. DAMIANO; RAJENDRANATH SELAGAMSETTY; FIRAS H. EL-KHATIB; BRYAN KNODEL; RAY CARR
(85) 05/07/2019
(86) PCT US2018/012636 de 05/01/2018
(87) WO 2018/129354 de 12/07/2018

---

(21) BR 11 2019 013986-9 A2

Código 1.3 - Notificação - Fase Nacional - PCT
(22) 19/01/2018
(30) 20/01/2017 US 62/448,763
(51) C07K 16/22 (2006.01), A61P 19/08 (2006.01), A61K 39/00 (2006.01)
(54) ANTICORPOS DE DIRECIONAMENTO ÓSSEO
(71) GENZYME CORPORATION (US)
(72) HUAWEI QIU; SUNGHAE PARK; JAMES STEFANO
(85) 05/07/2019
(86) PCT US2018/014350 de 19/01/2018
(87) WO 2018/136698 de 26/07/2018

---

(21) BR 11 2019 014082-4 A2

Código 1.3 - Notificação - Fase Nacional - PCT
(22) 09/01/2018
(30) 09/01/2017 US 62/444,147
(51) A61K 31/7088 (2006.01), A61K 35/17 (2015.01), A61K 35/76 (2015.01), A61P 31/18 (2006.01)
(54) IMUNOTERAPIA PARA HIV SEM ETAPA DE PRÉ-IMUNIZAÇÃO
(71) AMERICAN GENE TECHNOLOGIES INTERNATIONAL INC. (US)
(72) HAISHAN LI; TYLER LAHUSEN; LINGZHI XIAO; CHARLES DAVID PAUZA
(85) 08/07/2019
(86) PCT US2018/012998 de 09/01/2018
(87) WO 2018/129540 de 12/07/2018

---

(21) BR 11 2019 014101-4 A2

Código 1.3 - Notificação - Fase Nacional - PCT
(22) 04/01/2019
(30) 04/01/2018 KR 10-2018-0001399
(51) C07K 14/34 (2006.01), C12N 15/77 (2006.01), C12P 19/40 (2006.01)
(54) VARIANTE DE PROTEÍNA QUE TEM UMA ATIVIDADE DE EXPORTAÇÃO DE INOSINA-5'-MONOFOSFATO, POLINUCLEOTÍDEO, VETOR, MICRO-ORGANISMO DO GÊNERO CORYNEBACTERIUM QUE PRODUZ INOSINA-5'-MONOFOSFATO, MÉTODO PARA PREPARAR INOSINA-5'-MONOFOSFATO E USO DA VARIANTE DE PROTEÍNA
(71) CJ CHEILJEDANG CORPORATION (KR)
(72) JIN AH RHO; BYOUNG HOON YOON; SO-JUNG PARK; MIN JI BAEK; JI HYE LEE
(85) 08/07/2019

(86) PCT KR2019/000168 de 04/01/2019
(87) WO 2019/135639 de 11/07/2019

---

(21) BR 11 2019 014259-2 A2

Código 1.3 - Notificação - Fase Nacional - PCT
(22) 03/01/2018
(30) 10/01/2017 EP 17150791.6
(51) C07D 403/04 (2006.01), A01N 43/54 (2006.01)
(54) DERIVADOS DE HETEROCICLO COMO PESTICIDAS
(71) BAYER AKTIENGESELLSCHAFT (DE) ; BAYER CROPSCIENCE AKTIENGESELLSCHAFT (DE)
(72) DAVID WILCKE; RÜDIGER FISCHER; DOMINIK HAGER; LAURA HOFFMEISTER; NINA KAUSCH-BUSIES; MARC MOSRIN; MATTHIEU WILLOT; KERSTIN ILG; ULRICH GÖRGENS; ANDREAS TURBERG
(85) 10/07/2019
(86) PCT EP2018/050102 de 03/01/2018
(87) WO 2018/130437 de 19/07/2018

---

(21) BR 11 2019 014264-9 A2

Código 1.3 - Notificação - Fase Nacional - PCT
(22) 27/12/2017
(30) 11/01/2017 IN 201731001199
(51) A01N 47/40 (2006.01), A01N 53/00 (2006.01), A01P 7/04 (2006.01)
(54) MÉTODO PARA CONTROLAR POPULAÇÃO DE INSETO ADULTO
(71) UPL LIMITED (IN)
(72) CARLOS EDUARDO FABRI; MARCELO AMARAL NEVES ARAÚJO PESSANHA; JAIDEV RAJNIKANT SHROFF; VIKRAM RAJNIKANT SHROFF
(85) 10/07/2019
(86) PCT IB2017/058408 de 27/12/2017
(87) WO 2018/130900 de 19/07/2018

---

(21) BR 11 2019 014267-3 A2

Código 1.3 - Notificação - Fase Nacional - PCT
(22) 13/01/2017
(51) H01P 1/207 (2006.01)
(54) RESSONADOR DE CAVIDADE, FILTRO E DISPOSITIVO DE COMUNICAÇÕES
(71) HUAWEI TECHNOLOGIES CO., LTD. (CN)
(72) DAMIAO WU; ZHENG CUI; HUANQING ZHANG; YUNTAO ZHU
(85) 10/07/2019
(86) PCT CN2017/071174 de 13/01/2017
(87) WO 2018/129719 de 19/07/2018

---

(21) BR 11 2019 014270-3 A2

Código 1.3 - Notificação - Fase Nacional - PCT
(22) 03/01/2018
(30) 10/01/2017 EP 17150794.0

(51) C07D 471/04 (2006.01), C07D 487/04 (2006.01), C07D 401/04 (2006.01), A01N 43/90 (2006.01), A01P 17/00 (2006.01)
(54) DERIVADOS DE HETEROCICLO COMO PESTICIDAS
(71) BAYER AKTIENGESELLSCHAFT (DE) ; BAYER CROPSCIENCE AKTIENGESELLSCHAFT (DE)
(72) DAVID WILCKE; DOMINIK HAGER; LAURA HOFFMEISTER; NINA KAUSCH-BUSIES; MARC MOSRIN; MATTHIEU WILLOT; RÜDIGER FISCHER; KERSTIN ILG; ULRICH GÖRGENS; ANDREAS TURBERG
(85) 10/07/2019
(86) PCT EP2018/050117 de 03/01/2018
(87) WO 2018/130443 de 19/07/2018

---

(21) BR 11 2019 014273-8 A2

Código 1.3 - Notificação - Fase Nacional - PCT
(22) 22/01/2018
(30) 26/01/2017 NL 2018236
(51) C08G 63/672 (2006.01), C08G 63/199 (2006.01)
(54) POLIÉSTER, PROCESSO DE PREPARAÇÃO DO POLIÉSTER, COMPOSIÇÃO, E, ARTIGO PLÁSTICO.
(71) SYNVINA C.V. (NL) ; ROQUETTE FRERES (FR)
(72) NICOLAS JACQUEL; GABRIEL DEGAND; RENÉ SAINT-LOUP; MATHEUS ADRIANUS DAM; BING WANG
(85) 10/07/2019
(86) PCT NL2018/050044 de 22/01/2018
(87) WO 2018/139919 de 02/08/2018

---

(21) BR 11 2019 014275-4 A2

Código 1.3 - Notificação - Fase Nacional - PCT
(22) 30/01/2018
(30) 30/01/2017 US 62/451,899
(51) C08G 18/64 (2006.01), C08L 75/00 (2006.01)
(54) PROCESSO PARA PRODUZIR UMA COMPOSIÇÃO DE POLÍMERO ANTIMICROBIANA, COMPOSIÇÃO DE POLÍMERO ANTIMICROBIANA, E, ARTIGO.
(71) LUBRIZOL ADVANCED MATERIALS, INC. (US)
(72) HUA ZHANG; ROGER W. DAY; RICHARD WOOFTER; UMIT G. MAKAL; KIARA SMITH
(85) 10/07/2019
(86) PCT US2018/015837 de 30/01/2018
(87) WO 2018/140910 de 02/08/2018

---

(21) BR 11 2019 014276-2 A2

Código 1.3 - Notificação - Fase Nacional - PCT
(22) 22/02/2017
(51) D21H 11/12 (2006.01), D21F 11/04 (2006.01), A47K 10/16 (2006.01), D21H 27/00 (2006.01)
(54) PRODUTO DE PAPEL TISSUE, E, MÉTODO PARA FORMAR UM

PRODUTO DE PAPEL TISSUE
(71) KIMBERLY-CLARK WORLDWIDE, INC. (US)
(72) KAYLA ELIZABETH ROUSE; RICHARD LOUIS UNDERHILL
(85) 10/07/2019
(86) PCT US2017/018822 de 22/02/2017
(87) WO 2018/156109 de 30/08/2018

---

(21) BR 11 2019 014278-9 A2

Código 1.3 - Notificação - Fase Nacional - PCT
(22) 11/01/2018
(30) 12/01/2017 US 62/445,313
(51) C12N 15/87 (2006.01), C12N 5/04 (2006.01), C12N 15/00 (2006.01), C07H 21/04 (2006.01), A01H 5/00 (2018.01)
(54) PROTEÍNAS TÓXICAS PESTICIDAS ATIVAS CONTRA INSETOS LEPIDÓPTEROS
(71) MONSANTO TECHNOLOGY LLC (US)
(72) JAMES A. BAUM; DAVID J. BOWEN; CATHERINE A. CHAY; DAVID J. CHI; WILLIAM P. CLINTON; CRYSTAL L. DART; LEIGH ENGLISH; STANISLAW FLASINSKI; VICTOR GUZOV; KEVIN JARRELL; UMA R. KESANAPALLI; THOMAS MALVAR; ROBERT M. MCCARROLL; JASON S. MILLIGAN; JAY MORGENSTERN; DEBORAH, G. RUCKER; SARA A. SALVADOR; TEMPLE SMITH; CARLOS E. SOTO; COLLIN M. STULTZ; BRIAN M. TURCZYK; TY VAUGHN; MORITZ W. F. F. VON RECHENBERG
(85) 10/07/2019
(86) PCT US2018/013298 de 11/01/2018
(87) WO 2018/132556 de 19/07/2018

---

(21) BR 11 2019 014280-0 A2

Código 1.3 - Notificação - Fase Nacional - PCT
(22) 19/01/2018
(30) 31/01/2017 US 62/452,569
(51) A61L 15/26 (2006.01), A61F 13/514 (2006.01), A61F 13/511 (2006.01), A61F 13/15 (2006.01), A61F 13/51 (2006.01)
(54) MATERIAL POLIMÉRICO, FIBRA, MANTA NÃO TECIDA, ARTIGO ABSORVENTE, E, MÉTODOS PARA FORMAÇÃO DE UM MATERIAL POLIMÉRICO E PARA FORMAR UMA FIBRA.
(71) KIMBERLY-CLARK WORLDWIDE, INC. (US)
(72) RYAN J. MCENEANY; YUEWEN XU
(85) 10/07/2019
(86) PCT US2018/014398 de 19/01/2018
(87) WO 2018/144241 de 09/08/2018

---

(21) BR 11 2019 014282-7 A2

Código 1.3 - Notificação - Fase Nacional - PCT
(22) 10/01/2018
(30) 10/01/2017 US 62/444,452; 18/04/2017 US 62/486,720; 08/12/2017 US 62/596,232

(51) C12N 15/113 (2010.01)
(54) AGENTES DE RNAI DE ANTITRIPSINA (AAT) ALFA-1, COMPOSIÇÕES INCLUINDO AGENTES DE RNAI DE AAT, E MÉTODOS DE USO
(71) ARROWHEAD PHARMACEUTICALS, INC. (US)
(72) ZHEN LI; RUI ZHU; CHRISTINE I WOODDELL; TAO PEI
(85) 10/07/2019
(86) PCT US2018/013102 de 10/01/2018
(87) WO 2018/132432 de 19/07/2018

---

(21) BR 11 2019 014387-4 A2

Código 1.3 - Notificação - Fase Nacional - PCT
(22) 31/01/2018
(30) 31/01/2017 JP 2017-015371
(51) A01H 1/00 (2006.01), C12N 5/04 (2006.01)
(54) MÉTODO PARA INTRODUÇÃO DE SUBSTÂNCIAS EM UMA PLANTA
(71) JAPAN TOBACCO, INC. (JP) ; RIKEN (JP) ; TOKYO METROPOLITAN UNIVERSITY (JP)
(72) NORIO KATO; MASAKO ICHIKAWA; TAKASHI OKAMOTO; NARUMI KOISO; TAKATOSHI KIBA; ERIKA TODA
(85) 11/07/2019
(86) PCT JP2018/004103 de 31/01/2018
(87) WO 2018/143480 de 09/08/2018

---

(21) BR 11 2019 014599-0 A2

Código 1.3 - Notificação - Fase Nacional - PCT
(22) 17/01/2018
(30) 17/01/2017 US 62/446,988
(51) C07K 16/18 (2006.01)
(54) LIGANTES DE ALBUMINA SÉRICA MELHORADOS
(71) ABLYNX N.V. (BE)
(72) STEPHANIE STAELENS; SOREN STEFFENSEN; ERIKA MORIZZO; AN CERDOBBEL
(85) 15/07/2019
(86) PCT EP2018/051083 de 17/01/2018
(87) WO 2018/134235 de 26/07/2018

---

(21) BR 11 2019 014739-0 A2

Código 1.3 - Notificação - Fase Nacional - PCT
(22) 15/01/2018
(30) 17/01/2017 US 62/447,059
(51) A61M 39/10 (2006.01), A61J 1/20 (2006.01), A61M 5/34 (2006.01), A61J 1/14 (2006.01)
(54) ADAPTADOR DE SERINGA COM MECANISMO DE TRAVA
(71) BECTON DICKINSON AND COMPANY LIMITED (IE)
(72) LAURIE SANDERS
(85) 17/07/2019
(86) PCT US2018/013729 de 15/01/2018

(87) WO 2018/136364 de 26/07/2018

---

(21) BR 11 2019 014740-3 A2

Código 1.3 - Notificação - Fase Nacional - PCT
(22) 23/01/2018
(30) 02/02/2017 IT 102017000011567
(51) B26D 7/26 (2006.01), B26F 1/20 (2006.01), B26D 3/08 (2006.01)
(54) MÉTODO PARA VERIFICAR O FUNCIONAMENTO CORRETO DE UM DISPOSITIVO DE PRÉ-CORTE (PC) DE UMA UNIDADE INDUSTRIAL PARA A PRODUÇÃO DE TORAS DE MATERIAL CELULÓSICO, E MÁQUINA DE REBOBINAGEM PARA A PRODUÇÃO DE TORAS DE MATERIAL CELULÓSICO
(71) FUTURA S.P.A. (IT)
(72) GIOVACCHINO GIURLANI
(85) 17/07/2019
(86) PCT IT2018/000009 de 23/01/2018
(87) WO 2018/142435 de 09/08/2018

---

(21) BR 11 2019 014742-0 A2

Código 1.3 - Notificação - Fase Nacional - PCT
(22) 17/01/2018
(30) 17/01/2017 AU 2017900133
(51) G01F 1/66 (2006.01)
(54) ARRANJO DE TRANSDUTORES ACÚSTICOS EM UM MEDIDOR DE FLUXO UTILIZADO NA IRRIGAÇÃO DE ÁGUA, ARRANJO DE HARDWARE, MONTAGEM PARA UM MEDIDOR DE FLUXO, MEDIDOR DE FLUXO, UNIDADE DE TRANSDUTOR PARA UM MEDIDOR DE FLUXO E UNIDADE DE CONTROLE DE FLUXO
(71) RUBICON RESEARCH PTY LTD (AU)
(72) DAVID JOHN AUGHTON; GORDON JOHN BISH; CRAIG JOSEPH BAYLISS; MARIUS CATALIN CATRINA
(85) 17/07/2019
(86) PCT AU2018/050028 de 17/01/2018
(87) WO 2018/132870 de 26/07/2018

---

(21) BR 11 2019 014743-8 A2

Código 1.3 - Notificação - Fase Nacional - PCT
(22) 19/01/2018
(30) 19/01/2017 US 62/448,298; 18/04/2017 US 15/489,962
(51) H04B 7/185 (2006.01)
(54) SISTEMA E MÉTODO PARA ROTEAR SEPARADAMENTE TRÁFEGO DE VOZ E DE DADOS DE CELULAR A DIFERENTES LOCAIS COM UM BACKHAUL POR SATÉLITE
(71) HUGHES NETWORK SYSTEMS, LLC (US)
(72) ZAKARIA, GAGUK; DURVASULA, BHANU
(85) 17/07/2019
(86) PCT US2018/014386 de 19/01/2018

	(87) WO 2018/136716 de 26/07/2018
(21) BR 11 2019 014745-4 A2	Código 1.3 - Notificação - Fase Nacional - PCT (22) 19/01/2018 (30) 19/01/2017 US 62/448309; 19/01/2018 US 15/875221 (51) A61B 17/82 (2006.01), A61B 17/84 (2006.01) (54) MÉTODO PARA PRENDER UM ESTERNO, E, APARELHO PARA FIXAR UM ESTERNO. (71) KINAMED, INC. (US) (72) CLYDE RONALD PRATT; ADAM LEE NELSON; ROBERT ARTHUR BRUCE; VINEET KUMAR SARIN (85) 17/07/2019 (86) PCT US2018/014498 de 19/01/2018 (87) WO 2018/136782 de 26/07/2018
(21) BR 11 2019 014746-2 A2	Código 1.3 - Notificação - Fase Nacional - PCT (22) 18/01/2018 (30) 18/01/2017 SE 1750041-4 (51) C08B 15/02 (2006.01), C08J 5/18 (2006.01) (54) PRODUTO PROCESSADO POR FUSÃO, MÉTODO PARA PREPARAR O PRODUTO, MATERIAL E USO DO PRODUTO (71) KTH HOLDING AB (SE) (72) PER LARSSON; GIADA LO RE (85) 17/07/2019 (86) PCT SE2018/050039 de 18/01/2018 (87) WO 2018/135994 de 26/07/2018
(21) BR 11 2019 014747-0 A2	Código 1.3 - Notificação - Fase Nacional - PCT (22) 18/01/2017 (51) H04W 72/04 (2009.01) (54) MÉTODO PARA TRANSMITIR INFORMAÇÕES DE CONTROLE DE ENLACE DESCENDENTE, DISPOSITIVO TERMINAL E DISPOSITIVO DE REDE (71) GUANGDONG OPPO MOBILE TELECOMMUNICATIONS CORP., LTD. (CN) (72) HAI TANG; HUA XU (85) 17/07/2019 (86) PCT CN2017/071592 de 18/01/2017 (87) WO 2018/132983 de 26/07/2018
(21) BR 11 2019 014750-0 A2	Código 1.3 - Notificação - Fase Nacional - PCT (22) 31/05/2017 (30) 28/03/2017 DE 10 2017 106 570.9

(51) H05H 1/24 (2006.01)
(54) DISPOSIÇÃO DE REVESTIMENTO PLANA FLEXÍVEL
(71) CINOGY GMBH (DE)
(72) LEONHARD TRUTWIG; MIRKO HAHNL; KARL-OTTO STORCK; MELANIE RICKE; DIRK WANDKE; DIRK SIMON
(85) 17/07/2019
(86) PCT DE2017/100461 de 31/05/2017
(87) WO 2018/177448 de 04/10/2018

---

(21) BR 11 2019 014751-9 A2

Código 1.3 - Notificação - Fase Nacional - PCT
(22) 25/01/2018
(30) 31/01/2017 EP 17154041.2
(51) C08G 18/10 (2006.01), C08G 18/38 (2006.01), C08G 18/71 (2006.01), C08G 18/48 (2006.01)
(54) USO DE MACRÔMERO DE ENXERTO, DISPERSÃO, PROCESSO DE PREPARAÇÃO DE DISPERSÃO, USO DE DISPERSÃO, PROCESSO DE PREPARAÇÃO DE POLIURETANO, POLIURETANO, MACRÔMERO DE ENXERTO, PROCESSO DE PREPARAÇÃO DO MACRÔMERO DE ENXERTO
(71) BASF SE (DE)
(72) FRANK THIELBEER; CHRISTIAN KOENIG; AMIR DOROODIAN; HEINZ-DIETER LUTTER; SEBASTIAN RICHTER; UDO HADICK
(85) 17/07/2019
(86) PCT EP2018/051789 de 25/01/2018
(87) WO 2018/141614 de 09/08/2018

---

(21) BR 11 2019 014754-3 A2

Código 1.3 - Notificação - Fase Nacional - PCT
(22) 15/01/2018
(30) 20/01/2017 US 62/448,676
(51) H04W 16/10 (2009.01), H04W 72/04 (2009.01)
(54) MÉTODO PARA CONFIGURAR SEPARADAMENTE CONJUNTOS DE RECURSOS DE FREQUÊNCIA PARA UM CANAL FÍSICO DE CONTROLE DE ENLACE DESCENDENTE (PDCCH) E OUTRO CANAL FÍSICO, MÉTODO PARA RECEBER UM CANAL FÍSICO DE CONTROLE DE ENLACE DESCENDENTE (PDCCH) E OUTRO CANAL FÍSICO E APARELHO
(71) GUANGDONG OPPO MOBILE TELECOMMUNICATIONS CORP., LTD. (CN)
(72) JIA SHEN; HUA XU
(85) 17/07/2019
(86) PCT CN2018/072573 de 15/01/2018
(87) WO 2018/133754 de 26/07/2018

---

(21) BR 11 2019 014755-1 A2

Código 1.3 - Notificação - Fase Nacional - PCT
(22) 02/02/2017
(51) C23C 2/12 (2006.01), B21D 22/20 (2006.01), C21D 1/18 (2006.01), C21D

9/00 (2006.01), C22C 21/00 (2006.01), C22C 38/00 (2006.01), C22C 38/38 (2006.01), C23C 2/28 (2006.01), C21D 9/46 (2006.01)
(54) CHAPA DE AÇO REVESTIDA DE AL FORMADA DE LIGA PARA ESTAMPAGEM A QUENTE E ELEMENTO DE AÇO ESTAMPADO A QUENTE
(71) NIPPON STEEL CORPORATION (JP)
(72) MASAHIRO FUDA; JUN MAKI; SOSHI FUJITA; KAZUHISA KUSUMI; SHINICHIRO TABATA
(85) 17/07/2019
(86) PCT JP2017/003763 de 02/02/2017
(87) WO 2018/142534 de 09/08/2018

---

(21) BR 11 2019 014756-0 A2
Código 1.3 - Notificação - Fase Nacional - PCT
(22) 22/01/2018
(30) 22/01/2017 CN 201710054224.4
(51) C07D 471/04 (2006.01)
(54) COMPOSTO, COMPOSIÇÃO FARMACÊUTICA E USO DOS MESMOS
(71) FUJIAN COSUNTER PHARMACEUTICAL CO., LTD. (CN)
(72) CHENGDE WU; TAO YU; NING LI; SHUHUI CHEN
(85) 17/07/2019
(86) PCT CN2018/073640 de 22/01/2018
(87) WO 2018/133866 de 26/07/2018

---

(21) BR 11 2019 014757-8 A2
Código 1.3 - Notificação - Fase Nacional - PCT
(22) 22/01/2018
(30) 22/01/2017 US 62/449,050; 13/02/2017 US 62/458,065; 06/07/2017 US 62/529,057; 17/07/2017 US 62/533,242
(51) A01K 63/00 (2017.01)
(54) MANIPULAÇÃO E CLASSIFICAÇÃO AUTOMÁTICAS DE INSETOS PARA CRESCIMENTO E LIBERAÇÃO
(71) SENECIO LTD. (IL)
(72) HANAN LEPEK; YORAM FLEISCHMANN; ROM EISENBERG; ITAMAR TIROSH
(85) 17/07/2019
(86) PCT IL2018/050080 de 22/01/2018
(87) WO 2018/134828 de 26/07/2018

---

(21) BR 11 2019 014758-6 A2
Código 1.3 - Notificação - Fase Nacional - PCT
(22) 08/02/2018
(30) 08/02/2017 FR 1751021
(51) C07C 45/78 (2006.01), C07C 47/58 (2006.01), A23L 27/10 (2016.01), A23L 27/24 (2016.01), C12P 7/24 (2006.01)
(54) PROCESSO PARA A PURIFICAÇÃO DE VANILINA NATURAL, VANILINA NATURAL E DISPOSITIVO
(71) RHODIA OPERATIONS (FR)

(72) MARTINE VIBERT; ALAIN ETCHEBARNE
(85) 17/07/2019
(86) PCT EP2018/053207 de 08/02/2018
(87) WO 2018/146210 de 16/08/2018

---

(21) BR 11 2019 014759-4 A2

Código 1.3 - Notificação - Fase Nacional - PCT
(22) 18/01/2018
(30) 18/01/2017 US 62/447,830
(51) A61K 31/5025 (2006.01), A61P 35/00 (2006.01), C07D 487/04 (2006.01), C07D 471/04 (2006.01)
(54) COMPOSTOS HETEROCÍCLICOS FUNDIDOS COMO INIBIDORES SELETIVOS DE BMP
(71) VANDERBILT UNIVERSITY (US)
(72) COREY R. HOPKINS; CHARLES C. HONG; CRAIG W. LINDSLEY; DARREN W ENGERS
(85) 17/07/2019
(86) PCT US2018/014239 de 18/01/2018
(87) WO 2018/136634 de 26/07/2018

---

(21) BR 11 2019 014760-8 A2

Código 1.3 - Notificação - Fase Nacional - PCT
(22) 11/01/2018
(30) 18/01/2017 NL 2018193
(51) B29D 30/38 (2006.01), B29D 30/44 (2006.01), B65H 29/16 (2006.01)
(54) APARELHO DE TRANSPORTE PARA TRANSPORTAR UMA CAMADA DE PNEU E MÉTODO PARA TRANSPORTAR UMA CAMADA DE PNEU COM O USO DO APARELHO DE TRANSPORTE
(71) VMI HOLLAND B.V. (NL)
(72) RUBEN VISSER; MATTHEUS JACOBUS KAAGMAN
(85) 17/07/2019
(86) PCT EP2018/050630 de 11/01/2018
(87) WO 2018/134111 de 26/07/2018

---

(21) BR 11 2019 014761-6 A2

Código 1.3 - Notificação - Fase Nacional - PCT
(22) 09/01/2018
(30) 18/01/2017 US 62/447,892; 04/10/2017 US 62/567,889
(51) A61K 31/122 (2006.01), C07C 50/18 (2006.01), C07C 66/02 (2006.01)
(54) COMPOSIÇÕES PARA USO NO TRATAMENTO DE DOENÇAS INFLAMATÓRIAS DO INTESTINO E DA COLITE INTESTINAL
(71) TAIRX, INC. (TW)
(72) DU-SHIENG CHIEN; YI-WEN CHU
(85) 17/07/2019
(86) PCT US2018/013035 de 09/01/2018
(87) WO 2018/136266 de 26/07/2018

(21) BR 11 2019 014766-7 A2

Código 1.3 - Notificação - Fase Nacional - PCT
(22) 16/11/2017
(30) 20/01/2017 JP 2017-008532
(51) B64G 1/64 (2006.01)
(54) DISPOSITIVO DE CAPTURA DE DETRITOS ESPACIAIS E DISPOSITIVO DE REMOÇÃO DE DETRITOS ESPACIAIS
(71) IHI CORPORATION (JP)
(72) KAZUO SHIMAMURA; SHINYA FUKUSHIGE; KOZUE HASHIMOTO; SATOMI KAWAMOTO; YASUSHI OHKAWA; JUNICHI AOYAMA
(85) 17/07/2019
(86) PCT JP2017/041197 de 16/11/2017
(87) WO 2018/135118 de 26/07/2018

(21) BR 11 2019 014771-3 A2

Código 1.3 - Notificação - Fase Nacional - PCT
(22) 19/01/2018
(30) 19/01/2017 US 62/448,123
(51) E04B 1/343 (2006.01), E04B 1/38 (2006.01)
(54) CONECTOR DE CONSTRUÇÃO MODULAR
(71) VECTORBLOC CORP. (CA)
(72) JULIAN BOWRON
(85) 17/07/2019
(86) PCT CA2018/050065 de 19/01/2018
(87) WO 2018/132921 de 26/07/2018

(21) BR 11 2019 014882-5 A2

Código 1.3 - Notificação - Fase Nacional - PCT
(22) 10/02/2017
(51) F27B 3/08 (2006.01), F27B 3/10 (2006.01), F27D 27/00 (2010.01), F27B 3/18 (2006.01), F27B 3/28 (2006.01)
(54) MONTAGEM DE FORNO PARA UM PROCESSO DE PRODUÇÃO DE METAL
(71) ABB SCHWEIZ AG (CH) ; TENOVA S.P.A. (IT)
(72) LIDONG TENG; ANDERS LEHMAN; HONGLIANG YANG; ANDREA GRASSELLI; SILVIO MARIA REALI
(85) 19/07/2019
(86) PCT EP2017/052941 de 10/02/2017
(87) WO 2018/145754 de 16/08/2018

(21) BR 11 2019 014883-3 A2

Código 1.3 - Notificação - Fase Nacional - PCT
(22) 27/12/2017
(30) 19/01/2017 CN 201710038285.1
(51) H04B 7/155 (2006.01), H04B 10/2575 (2013.01), H04B 10/038 (2013.01)
(54) MÁQUINA REDUNDANTE DE EXTREMIDADE PRÓXIMA DE CÓPIA DE SEGURANÇA, MÁQUINA DE EXTREMIDADE DISTANTE E SISTEMA DA

MESMA PARA REPETIDOR DE FIBRA ÓPTICA DIGITAL
(71) COMBA TELECOM SYSTEMS (CHINA) LIMITED (CN) ; COMBA TELECOM TECHNOLOGY (GUANGZHOU) LTD. (CN) ; COMBA TELECOM SYSTEMS (GUANGZHOU) LTD. (CN) ; TIANJIN COMBA TELECOM SYSTEMS LTD. (CN)
(72) ZENG, XIAOSONG; ZHANG, HUI; CHEN, XIAOYONG
(85) 19/07/2019
(86) PCT CN2017/119004 de 27/12/2017
(87) WO 2018/133636 de 26/07/2018

---

(21) BR 11 2019 014885-0 A2

Código 1.3 - Notificação - Fase Nacional - PCT
(22) 18/01/2018
(30) 19/01/2017 US US 62/448,168
(51) H01B 7/14 (2006.01), H01B 7/02 (2006.01), H01B 7/18 (2006.01), H01B 5/06 (2006.01)
(54) MELHORAMENTO DO ATRITO DE SUPERFÍCIES DE ACOPLAMENTO DO CABO DE ENERGIA INSTALADO NA TUBULAÇÃO EM BOBINA
(71) BAKER HUGHES, A GE COMPANY, LLC (US)
(72) KENNETH O?GRADY; JOHN MACK; SCOTT C. STRATTAN; DAVID ROBERT ROY
(85) 19/07/2019
(86) PCT US2018/014289 de 18/01/2018
(87) WO 2018/136671 de 26/07/2018

---

(21) BR 11 2019 014886-8 A2

Código 1.3 - Notificação - Fase Nacional - PCT
(22) 12/01/2018
(30) 07/02/2017 FR 1751004
(51) F16H 63/30 (2006.01)
(54) DISPOSITIVO DE TRANSMISSÃO DE MOVIMENTO PARA ACIONADOR DE PASSAGEM DE CAIXA DE MARCHAS
(71) RENAULT S.A.S. (FR)
(72) GAILLIARD, FABIEN
(85) 19/07/2019
(86) PCT FR2018/050079 de 12/01/2018
(87) WO 2018/146393 de 16/08/2018

---

(21) BR 11 2019 014887-6 A2

Código 1.3 - Notificação - Fase Nacional - PCT
(22) 18/01/2018
(30) 19/01/2017 US US 62/447,973; 16/01/2018 US US 15/872,174
(51) F04D 13/06 (2006.01), F04D 13/10 (2006.01), E21B 43/12 (2006.01)
(54) CONEXÃO DE CONDUTOR DE ENERGIA DE MOTOR COMPENSADA EM PRESSÃO PARA BOMBA SUBMERSÍVEL
(71) BAKER HUGHES, A GE COMPANY, LLC (US)
(72) RYAN SEMPLE; DAVID TANNER

(85) 19/07/2019
(86) PCT US2018/014262 de 18/01/2018
(87) WO 2018/136651 de 26/07/2018

---

(21) BR 11 2019 014889-2 A2

Código 1.3 - Notificação - Fase Nacional - PCT
(22) 26/01/2017
(51) B02C 17/16 (2006.01), B02C 17/22 (2006.01)
(54) APERFEIÇOAMENTOS EM MOINHOS DE TRITURAÇÃO DE ESFERAS
(71) OUTOTEC (FINLAND) OY (FI) ; SWISS TOWER MILLS MINERALS AG (CH)
(72) JEFF BELKE; ALEX HEATH; EDWARD ALLAN JAMIESON
(85) 19/07/2019
(86) PCT FI2017/050042 de 26/01/2017
(87) WO 2018/138405 de 02/08/2018

---

(21) BR 11 2019 014890-6 A2

Código 1.3 - Notificação - Fase Nacional - PCT
(22) 19/01/2018
(30) 22/01/2017 CN 201710047415.8
(51) H04W 52/14 (2009.01)
(54) MÉTODO DE ALOCAÇÃO DE POTÊNCIA DE CANAL DE ENLACE ASCENDENTE E APARELHO
(71) HUAWEI TECHNOLOGIES CO., LTD. (CN)
(72) JIAFENG SHAO; SHA MA
(85) 19/07/2019
(86) PCT CN2018/073391 de 19/01/2018
(87) WO 2018/133839 de 26/07/2018

---

(21) BR 11 2019 014891-4 A2

Código 1.3 - Notificação - Fase Nacional - PCT
(22) 20/01/2017
(51) A61F 13/64 (2006.01), A61F 13/49 (2006.01), A61F 13/58 (2006.01)
(54) ARTIGO DESCARTÁVEL
(71) ESSITY HYGIENE AND HEALTH AKTIEBOLAG (SE)
(72) EUGENE DOUGHERTY; RIKARD VILHELM MEYER NORÉN
(85) 19/07/2019
(86) PCT SE2017/050058 de 20/01/2017
(87) WO 2018/135984 de 26/07/2018

---

(21) BR 11 2019 014893-0 A2

Código 1.3 - Notificação - Fase Nacional - PCT
(22) 25/12/2017
(30) 19/01/2017 JP 2017-007397
(51) H02N 2/06 (2006.01), F16K 31/02 (2006.01), H01L 41/04 (2006.01), H01L 41/09 (2006.01)
(54) ATUADOR PIEZOELÉTRICO, CIRCUITO DE DETECÇÃO DE

	ANORMALIDADE E SISTEMA DE VÁLVULAS PIEZOELÉTRICAS (71) SATAKE CORPORATION (JP) ; MECHANO TRANSFORMER CORPORATION (JP) (72) TAKAFUMI ITO; HIRONORI ARII; TADASHI MATSUSHITA; SZE KEAT CHEE; TAKESHI YANO (85) 19/07/2019 (86) PCT JP2017/046488 de 25/12/2017 (87) WO 2018/135247 de 26/07/2018
(21) BR 11 2019 014894-9 A2	Código 1.3 - Notificação - Fase Nacional - PCT (22) 23/03/2017 (51) C04B 35/44 (2006.01), C04B 35/115 (2006.01), F41H 5/04 (2006.01) (54) MATERIAL DE PROTEÇÃO (71) DSO NATIONAL LABORATORIES (SG) (72) SEOK KHIM ANG; WEI-PIN ERNEST LAU (85) 19/07/2019 (86) PCT SG2017/050142 de 23/03/2017 (87) WO 2018/174814 de 27/09/2018
(21) BR 11 2019 014896-5 A2	Código 1.3 - Notificação - Fase Nacional - PCT (22) 11/01/2018 (30) 20/01/2017 EP 17152536.3 (51) B26B 21/48 (2006.01) (54) ELEMENTO DE APLICAÇÃO DE CALOR PARA UM APARELHO DE BARBEAR OU DEPILAR (71) THE GILLETTE COMPANY LLC (US) (72) NORBERT BROEMSE (85) 19/07/2019 (86) PCT US2018/013236 de 11/01/2018 (87) WO 2018/136284 de 26/07/2018
(21) BR 11 2019 014899-0 A2	Código 1.3 - Notificação - Fase Nacional - PCT (22) 13/12/2017 (30) 27/01/2017 JP 2017-013706 (51) H04R 1/10 (2006.01) (54) DISPOSITIVO DE SAÍDA DE SOM. (71) SONY CORPORATION (JP) (72) RYOTA MIHARA; YASUHIDE HOSODA (85) 19/07/2019 (86) PCT JP2017/044762 de 13/12/2017 (87) WO 2018/139088 de 02/08/2018
(21) BR 11 2019 014901-5 A2	Código 1.3 - Notificação - Fase Nacional - PCT

(22) 13/02/2018
(30) 16/02/2017 EP 17156407.3
(51) A23L 27/21 (2016.01)
(54) BASE DE SABOR NATURAL E PROCESSO PARA SUA PREPARAÇÃO
(71) SOCIÉTÉ DES PRODUITS NESTLÉ S.A. (CH)
(72) HELGE ULMER; JOSEF KERLER
(85) 19/07/2019
(86) PCT EP2018/053545 de 13/02/2018
(87) WO 2018/149819 de 23/08/2018

---

(21) BR 11 2019 014902-3 A2

Código 1.3 - Notificação - Fase Nacional - PCT
(22) 16/02/2018
(30) 16/02/2017 JP 2017-027043
(51) C22C 38/00 (2006.01), C21D 9/46 (2006.01), C22C 38/06 (2006.01), C22C 38/38 (2006.01)
(54) CHAPA DE AÇO LAMINADO A QUENTE E MÉTODO PARA PRODUÇÃO DA MESMA
(71) NIPPON STEEL CORPORATION (JP)
(72) TAKESHI TOYODA; RIKI OKAMOTO; NATSUKO SUGIURA; TETSUYA HIRASHIMA
(85) 19/07/2019
(86) PCT JP2018/005570 de 16/02/2018
(87) WO 2018/151273 de 23/08/2018

---

(21) BR 11 2019 014903-1 A2

Código 1.3 - Notificação - Fase Nacional - PCT
(22) 02/02/2018
(30) 03/02/2017 FR 1750957
(51) D21H 27/18 (2006.01), B32B 29/00 (2006.01), D21H 27/22 (2006.01), D21H 19/26 (2006.01), D21H 19/38 (2006.01), D21H 21/28 (2006.01), D21H 17/67 (2006.01)
(54) PAPEL DE DECORAÇÃO PARA LAMINADOS
(71) AHLSTROM-MUNKSJÖ OYJ (FI)
(72) SÉBASTIEN CHARIGNON
(85) 19/07/2019
(86) PCT EP2018/052684 de 02/02/2018
(87) WO 2018/141915 de 09/08/2018

---

(21) BR 11 2019 014905-8 A2

Código 1.3 - Notificação - Fase Nacional - PCT
(22) 24/01/2018
(30) 02/02/2017 EP 17154415.8
(51) A01N 25/30 (2006.01), A01N 25/04 (2006.01), A01N 33/18 (2006.01), A01N 43/84 (2006.01), A01P 13/02 (2006.01)
(54) MÉTODO PARA CONTROLAR A VEGETAÇÃO INDESEJADA, COMPOSIÇÃO E USO DO AGENTE DO MOBILIZADOR DE SOLO

(71) BASF SE (DE)
(72) ULRICH STEINBRENNER; LILIANA PARRA RAPADO; MARC NOLTE; YVONNE DIECKMANN; KRISTIN HANZLIK
(85) 19/07/2019
(86) PCT EP2018/051631 de 24/01/2018
(87) WO 2018/141594 de 09/08/2018

---

(21) BR 11 2019 015047-1 A2

Código 1.3 - Notificação - Fase Nacional - PCT
(22) 02/02/2018
(30) 06/02/2017 US US 62/454,954
(51) C07C 1/04 (2006.01), C07C 9/02 (2006.01), C10G 2/00 (2006.01)
(54) PROCESSOS PARA MELHORAR A ATIVIDADE DE CATALISADORES HÍBRIDOS PARA REAÇÕES DE FISCHER-TROPSCH
(71) DOW GLOBAL TECHNOLOGIES LLC (US)
(72) DAVY L. S. NIESKENS; AYSEGUL CIFTCI SANDIKCI; PETER E. GROENENDIJK; ANDRZEJ MALEK
(85) 22/07/2019
(86) PCT US2018/016617 de 02/02/2018
(87) WO 2018/144840 de 09/08/2018

---

(21) BR 11 2019 015048-0 A2

Código 1.3 - Notificação - Fase Nacional - PCT
(22) 05/01/2018
(30) 27/01/2017 IN 201741003102; 13/02/2017 US 62/458,353; 15/02/2017 US 62/459,409; 27/07/2017 US 15/661,860
(51) H04L 1/08 (2006.01), H04J 11/00 (2006.01)
(54) TÉCNICAS E APARELHOS PARA REDUÇÃO DE INTERFERÊNCIA DE CANAL
(71) QUALCOMM INCORPORATED (US)
(72) ALBERTO RICO ALVARINO; KAPIL BHATTAD; XIAO FENG WANG; JUAN MONTOJO; WANSHI CHEN; PETER GAAL
(85) 22/07/2019
(86) PCT US2018/012616 de 05/01/2018
(87) WO 2018/140210 de 02/08/2018

---

(21) BR 11 2019 015049-8 A2

Código 1.3 - Notificação - Fase Nacional - PCT
(22) 19/01/2018
(30) 23/01/2017 IT 102017000006623
(51) B01D 53/00 (2006.01), C01B 3/32 (2006.01), C10J 3/46 (2006.01), C10K 1/00 (2006.01)
(54) PLANTA E MÉTODO PARA GERAR EMISSÕES NEGATIVAS DE CO2
(71) CO2APPS S.R.L. (IT)
(72) GIOVANNI CAPPELLO; DENNIS ALEXANDER ROSS MORREY
(85) 22/07/2019
(86) PCT IB2018/050336 de 19/01/2018

(87) WO 2018/134775 de 26/07/2018

(21) BR 11 2019 015050-1 A2

Código 1.3 - Notificação - Fase Nacional - PCT
(22) 23/01/2017
(51) H04W 74/08 (2009.01)
(54) MÉTODO DE ACESSO ALEATÓRIO, DISPOSITIVO TERMINAL PARA ACESSO ALEATÓRIO, E DISPOSITIVO DE REDE PARA ACESSO ALEATÓRIO
(71) GUANGDONG OPPO MOBILE TELECOMMUNICATIONS CORP., LTD. (CN)
(72) HAI TANG
(85) 22/07/2019
(86) PCT CN2017/072290 de 23/01/2017
(87) WO 2018/133128 de 26/07/2018

(21) BR 11 2019 015051-0 A2

Código 1.3 - Notificação - Fase Nacional - PCT
(22) 18/01/2018
(30) 22/01/2017 US 62/449,042
(51) C12M 1/04 (2006.01), C12M 1/02 (2006.01), C12M 1/34 (2006.01), C12M 1/36 (2006.01), C12Q 3/00 (2006.01), C12N 1/04 (2006.01), C12N 1/12 (2006.01), B01F 3/04 (2006.01)
(54) SISTEMA E MÉTODO PARA O CULTIVO DE ALGAS
(71) ALGAENNOVATION LTD (IL)
(72) ODED BASHAN; OHAD BASHAN; STEPHEN DRUMMEY
(85) 22/07/2019
(86) PCT IL2018/050065 de 18/01/2018
(87) WO 2018/134818 de 26/07/2018

(21) BR 11 2019 015054-4 A2

Código 1.3 - Notificação - Fase Nacional - PCT
(22) 24/01/2017
(51) C11B 1/04 (2006.01), C11B 1/08 (2006.01)
(54) CONDICIONADOR DE SEMENTE
(71) CROWN IRON WORKS COMPANY (US)
(72) JESSE LYNN DEVINE; COREY ALAN PAULSON; BENJAMIN WAYNE FLOAN
(85) 22/07/2019
(86) PCT US2017/014721 de 24/01/2017
(87) WO 2018/139987 de 02/08/2018

(21) BR 11 2019 015055-2 A2

Código 1.3 - Notificação - Fase Nacional - PCT
(22) 23/01/2018
(30) 24/01/2017 EP 17152932.4; 07/08/2017 EP PCT/EP2017/069954
(51) B29C 41/14 (2006.01), B29C 41/22 (2006.01), A41D 19/00 (2006.01), A61B

42/10 (2016.01), A61B 42/20 (2016.01), C09C 3/12 (2006.01), A61B 42/30 (2016.01), B29D 99/00 (2010.01), B29K 105/00 (2006.01), B29L 31/48 (2006.01)
(54) LUVAS RESISTENTES A DANO COM FUNÇÃO INDICADORA DE VIOLAÇÃO
(71) SMARTERIALS TECHNOLOGY GMBH (DE)
(72) NIKOLAUS MIRTSCHIN; MARTIN BOTHE; LARISA SCHMIDT
(85) 22/07/2019
(86) PCT EP2018/051599 de 23/01/2018
(87) WO 2018/138095 de 02/08/2018

---

(21) BR 11 2019 015056-0 A2

Código 1.3 - Notificação - Fase Nacional - PCT
(22) 20/02/2018
(30) 27/02/2017 US 15/444,251
(51) G06F 21/12 (2013.01), H04L 12/24 (2006.01), G06F 8/61 (2018.01)
(54) ADMINISTRAÇÃO REMOTA DE OPÇÕES DE CONFIGURAÇÃO DE SISTEMA DE OPERAÇÃO DE COMPUTADOR INICIAL
(71) MICROSOFT TECHNOLOGY LICENSING, LLC (US)
(72) NAMRATA SHANKAR PURI; ANNA BARHUDARIAN; SIDDHARTH MANTRI; HAKKI TUNC BOSTANCI; MARC SHEPARD
(85) 22/07/2019
(86) PCT US2018/018652 de 20/02/2018
(87) WO 2018/156462 de 30/08/2018

---

(21) BR 11 2019 015057-9 A2

Código 1.3 - Notificação - Fase Nacional - PCT
(22) 20/12/2017
(30) 25/01/2017 CN 201710064225.7
(51) H04L 1/00 (2006.01)
(54) MÉTODO DE CODIFICAÇÃO E DECODIFICAÇÃO E TERMINAL
(71) HUAWEI TECHNOLOGIES CO., LTD. (CN)
(72) YUE ZHOU; RONG LI; HEJIA LUO; HUAZI ZHANG; YING CHEN
(85) 22/07/2019
(86) PCT CN2017/117571 de 20/12/2017
(87) WO 2018/137446 de 02/08/2018

---

(21) BR 11 2019 015058-7 A2

Código 1.3 - Notificação - Fase Nacional - PCT
(22) 29/08/2018
(30) 29/09/2017 DE 10 2017 217 391.2
(51) A01B 69/04 (2006.01), A01B 79/00 (2006.01), G05D 1/02 (2020.01), A01B 69/00 (2006.01)
(54) VEÍCULO UTILITÁRIO AGRÍCOLA
(71) ZF FRIEDRICHSHAFEN AG (DE)
(72) HANS PILZWEGER; DANIEL NACHBAUR
(85) 22/07/2019

(86) PCT EP2018/073202 de 29/08/2018
(87) WO 2019/063232 de 04/04/2019

---

(21) BR 11 2019 015062-5 A2

Código 1.3 - Notificação - Fase Nacional - PCT
(22) 15/11/2017
(30) 05/06/2017 MX MX/a/2017/007046
(51) B65G 45/16 (2006.01)
(54) DISPOSITIVO DE LÂMINA PARA DESPRENDIMENTO DE FORMATOS DE MASSA E SISTEMA PARA ESTE
(71) HEAT AND CONTROL, INC. (US)
(72) CARIDIS, ANDREW ANTHONY; GOMEZ ANGULO, MIGUEL ANGEL; GONZALEZ GRANADOS, SERGIO
(85) 22/07/2019
(86) PCT IB2017/057134 de 15/11/2017
(87) WO 2018/116024 de 28/06/2018

---

(21) BR 11 2019 015063-3 A2

Código 1.3 - Notificação - Fase Nacional - PCT
(22) 25/01/2017
(51) H04W 76/04 (2009.01)
(54) MÉTODO DE COMUNICAÇÃO, APARELHO DE COMUNICAÇÕES E SISTEMA DE COMUNICAÇÃO
(71) HUAWEI TECHNOLOGIES CO., LTD. (CN)
(72) BINGZHAO LI; WEI QUAN; JIAN ZHANG
(85) 22/07/2019
(86) PCT CN2017/072673 de 25/01/2017
(87) WO 2018/137201 de 02/08/2018

---

(21) BR 11 2019 015064-1 A2

Código 1.3 - Notificação - Fase Nacional - PCT
(22) 23/01/2018
(30) 23/01/2017 GB 1701133.9; 30/11/2017 US 62/592,453
(51) B65D 55/02 (2006.01), B65D 41/04 (2006.01), B65D 51/24 (2006.01), B65D 55/00 (2006.01), B65D 55/12 (2006.01), G06K 19/07 (2006.01)
(54) FECHAMENTO PARA CONTENTOR COM CAPACIDADES INFORMATIVAS E/OU ANTIFALSIFICAÇÃO
(71) RIEKE LLC (US)
(72) SIMON KNIGHT; DAVID PRITCHETT
(85) 22/07/2019
(86) PCT US2018/014825 de 23/01/2018
(87) WO 2018/136927 de 26/07/2018

---

(21) BR 11 2019 015067-6 A2

Código 1.3 - Notificação - Fase Nacional - PCT
(22) 23/01/2017
(51) H04W 48/08 (2009.01)

(54) MÉTODO DE ACESSO E TERMINAL
(71) GUANGDONG OPPO MOBILE TELECOMMUNICATIONS CORP., LTD. (CN)
(72) JIANHUA LIU; NING YANG
(85) 22/07/2019
(86) PCT CN2017/072288 de 23/01/2017
(87) WO 2018/133127 de 26/07/2018

---

(21) BR 11 2019 015068-4 A2

Código 1.3 - Notificação - Fase Nacional - PCT
(22) 25/01/2017
(51) E04H 15/20 (2006.01), E04H 15/02 (2006.01), E04H 15/18 (2006.01), E04H 15/26 (2006.01), E04H 15/36 (2006.01)
(54) ABRIGO DE EMERGÊNCIA PARA PELO MENOS UMA PESSOA, MÉTODO PARA CONVERTER ESTE A PARTIR DE UMA POSIÇÃO DOBRADA PARA UMA POSIÇÃO DESDOBRADA, E MÓDULO DE TAIS ABRIGOS
(71) HUTCHINSON (FR)
(72) SÉBASTIEN ANDRE; CÉLINE GIRAULT; RAPHAËL NADJAR; DENIS GODEAU; KATARZYNA AVRIL
(85) 22/07/2019
(86) PCT FR2017/050171 de 25/01/2017
(87) WO 2018/138418 de 02/08/2018

---

(21) BR 11 2019 015069-2 A2

Código 1.3 - Notificação - Fase Nacional - PCT
(22) 10/01/2018
(30) 24/01/2017 US 62/449,839
(51) C07H 15/00 (2006.01), A61K 47/64 (2017.01)
(54) DERIVADOS DE CALIQUEAMICINA E CONJUGADOS DE ANTICORPO-FÁRMACO DOS MESMOS
(71) PFIZER INC. (US)
(72) OMAR KHALED AHMAD; STEPHEN PAUL BROWN; KENNETH JOHN DIRICO; RUSSELL DUSHIN; GARY FREDERICK FILZEN; SUJIET PUTHENVEETIL; PAVEL STROP; CHAKRAPANI SUBRAMANYAM; LAWRENCE N. TUMEY
(85) 22/07/2019
(86) PCT IB2018/050153 de 10/01/2018
(87) WO 2018/138591 de 02/08/2018

---

(21) BR 11 2019 015070-6 A2

Código 1.3 - Notificação - Fase Nacional - PCT
(22) 24/01/2017
(51) H04L 1/16 (2006.01)
(54) MÉTODO E APARELHOS DE TRANSMISSÃO DE DADOS E EQUIPAMENTO DAS INSTALAÇÕES DO CLIENTE
(71) HUAWEI TECHNOLOGIES CO., LTD. (CN)
(72) NIZHONG LIN; LINGLI PANG; XIAOXIAO ZHENG

(85) 22/07/2019
(86) PCT CN2017/072518 de 24/01/2017
(87) WO 2018/137158 de 02/08/2018

---

(21) BR 11 2019 015071-4 A2

Código 1.3 - Notificação - Fase Nacional - PCT
(22) 23/01/2017
(51) H04W 8/08 (2009.01)
(54) MÉTODO DE COMUNICAÇÃO SEM FIOS, DISPOSITIVO TERMINAL E DISPOSITIVO DE REDE
(71) GUANGDONG OPPO MOBILE TELECOMMUNICATIONS CORP., LTD. (CN)
(72) JIANHUA LIU; YANAN LIN
(85) 22/07/2019
(86) PCT CN2017/072287 de 23/01/2017
(87) WO 2018/133126 de 26/07/2018

---

(21) BR 11 2019 015281-4 A2

Código 1.3 - Notificação - Fase Nacional - PCT
(22) 23/01/2018
(30) 25/01/2017 US 62/450,146
(51) B41J 3/407 (2006.01), D06P 5/15 (2006.01), C09D 11/30 (2014.01), C09D 11/02 (2014.01), B41J 2/01 (2006.01), C09D 11/322 (2014.01), C09D 11/54 (2014.01)
(54) CONJUNTO DE TINTAS, PROCESSO PARA IMPRESSÃO POR JATO DE TINTA DIGITAL DE IMAGENS COLORIDAS DIRETAMENTE EM UM SUBSTRATO TINGIDO COM O USO DO CONJUNTO DE TINTAS, SUBSTRATO TINGIDO E IMAGEM EM UMA FORMA DE UM FILME CURADO APLICADA EM UM SUBSTRATO TINGIDO
(71) KORNIT DIGITAL LTD. (IL)
(72) MUHAMMAD IRAQI; JACOB MOZEL
(85) 24/07/2019
(86) PCT IL2018/050084 de 23/01/2018
(87) WO 2018/138720 de 02/08/2018

---

(21) BR 11 2019 015284-9 A2

Código 1.3 - Notificação - Fase Nacional - PCT
(22) 16/03/2018
(30) 06/06/2017 CN 201710417938.7
(51) C23C 2/06 (2006.01), C23C 2/40 (2006.01)
(54) MÉTODO E DISPOSITIVO PARA CONTROLAR O FLUXO DE ZINCO LÍQUIDO EM POTE DE ZINCO PARA GALVANIZAÇÃO POR IMERSÃO A QUENTE
(71) BAOSHAN IRON & STEEL CO., LTD. (CN)
(72) XIAOGUANG HOU; HONGWEI QIAN; LEI YU; SHANQING LI; YONG LU; XINYAN JIN; YUEMING ZHOU; JUN SHEN; CUNBING WANG; BING YANG; HUI WANG; HAO XU; TINGQUAN GU

(85) 24/07/2019
(86) PCT CN2018/079296 de 16/03/2018
(87) WO 2018/223746 de 13/12/2018

---

(21) BR 11 2019 015285-7 A2

Código 1.3 - Notificação - Fase Nacional - PCT
(22) 17/01/2018
(30) 25/01/2017 EP 17153138.7
(51) A61F 13/02 (2006.01), A61L 15/60 (2006.01), D04H 1/425 (2012.01), D04H 1/4258 (2012.01), D04H 1/4309 (2012.01)
(54) MATERIAL FIBROSO, PROCESSO PARA FABRICAR UM MATERIAL FIBROSO E USO DE UM MATERIAL FIBROSO
(71) MÖLNLYCKE HEALTH CARE AB (SE)
(72) ERIK CARLSSON
(85) 24/07/2019
(86) PCT EP2018/051064 de 17/01/2018
(87) WO 2018/137979 de 02/08/2018

---

(21) BR 11 2019 015286-5 A2

Código 1.3 - Notificação - Fase Nacional - PCT
(22) 31/01/2018
(30) 31/01/2017 US 62/452,453; 30/08/2017 US 62/551,948
(51) A61K 31/485 (2006.01), A61P 25/00 (2006.01)
(54) COMPOSTOS PARA TRATAMENTO OU PREVENÇÃO DE TRANSTORNOS DO SISTEMA NERVOSO E SEUS SINTOMAS E MANIFESTAÇÕES E PARA CITOPROTEÇÃO CONTRA DOENÇAS E ENVELHECIMENTO DAS CÉLULAS E SEUS SINTOMAS E MANIFESTAÇÕES
(71) PAOLO L. MANFREDI (US) ; CHARLES E. INTURRISI (US)
(72) PAOLO L. MANFREDI; CHARLES E. INTURRISI
(85) 24/07/2019
(86) PCT US2018/016159 de 31/01/2018
(87) WO 2018/144551 de 09/08/2018

---

(21) BR 11 2019 015287-3 A2

Código 1.3 - Notificação - Fase Nacional - PCT
(22) 01/02/2018
(30) 01/02/2017 GB 1701616.3
(51) E21B 43/16 (2006.01), E21B 43/20 (2006.01), E21B 47/06 (2012.01), E21B 49/00 (2006.01), E21B 47/10 (2012.01)
(54) SISTEMA DE MONITORAMENTO DE FLUXO
(71) WFS TECHNOLOGIES LTD (GB)
(72) BRENDAN PETER HYLAND
(85) 24/07/2019
(86) PCT EP2018/052501 de 01/02/2018
(87) WO 2018/141841 de 09/08/2018

(21) BR 11 2019 015288-1 A2

Código 1.3 - Notificação - Fase Nacional - PCT
(22) 24/01/2018
(30) 24/01/2017 US 62/449,853
(51) E21B 19/00 (2006.01), B63B 35/44 (2006.01)
(54) SISTEMA DE RECONHECIMENTO DE JUNTA
(71) ENSCO INTERNATIONAL INCORPORATED (US)
(72) RICK PILGRIM; STEPHEN JOSEPH DELORY; RICHARD ROBERT ROPER
(85) 24/07/2019
(86) PCT US2018/015066 de 24/01/2018
(87) WO 2018/140508 de 02/08/2018

(21) BR 11 2019 015294-6 A2

Código 1.3 - Notificação - Fase Nacional - PCT
(22) 31/01/2018
(30) 31/01/2017 BE 2017/5057
(51) F16K 27/00 (2006.01)
(54) MÉTODO PARA CONECTAR PELO MENOS DUAS VÁLVULAS DE FLUIDO E O SISTEMA PARA COMUNICAÇÃO DE FLUIDO IMPLANTADO
(71) OUT AND OUT CHEMISTRY SPRL (BE)
(72) GUILLAUME VILLERET; VINCENT LUC ANTOINE TADINO; MARC LORENT; ADRIEN ORLEANS
(85) 25/07/2019
(86) PCT EP2018/052342 de 31/01/2018
(87) WO 2018/141767 de 09/08/2018

(21) BR 11 2019 015295-4 A2

Código 1.3 - Notificação - Fase Nacional - PCT
(22) 26/02/2018
(30) 28/02/2017 CN 201710115442.4
(51) G06Q 10/04 (2012.01)
(54) MÉTODO DE PLANEJAMENTO DE ROTA E DISPOSITIVO WEARABLE
(71) HUAWEI TECHNOLOGIES CO., LTD. (CN)
(72) RUIMING TANG; XIUQIANG HE; ZHENHUA DONG; ZHIRONG LIU; YANJIE LI
(85) 25/07/2019
(86) PCT CN2018/077267 de 26/02/2018
(87) WO 2018/157776 de 07/09/2018

(21) BR 11 2019 015298-9 A2

Código 1.3 - Notificação - Fase Nacional - PCT
(22) 22/01/2018
(30) 25/01/2017 EP 17153143.7
(51) B65D 19/31 (2006.01)
(54) PALLET COMPREENDENDO COMPÓSITO DE MADEIRA DOBRADO
(71) AIR BAMBOO INDUSTRIAL GMBH (DE)
(72) JOCHEN KUHMANN; MATTHIAS ALBRECHT; ROMAN

	KUJUS-TENEKEDSHIJEW (85) 25/07/2019 (86) PCT EP2018/051402 de 22/01/2018 (87) WO 2018/138037 de 02/08/2018
(21) BR 11 2019 015300-4 A2	Código 1.3 - Notificação - Fase Nacional - PCT (22) 12/01/2018 (30) 13/02/2017 US US 62/458,077 (51) C08F 210/16 (2006.01), C08F 4/659 (2006.01) (54) RESINAS DE POLIETILENO BIMODAIS (71) UNIVATION TECHNOLOGIES, LLC (US) (72) PETER S. MARTIN; JOHN F. SZUL; ROGER L. KUHLMAN; MAHSA MCDOUGAL; C. JEFF HARLAN; TIMOTHY M. BOLLER (85) 25/07/2019 (86) PCT US2018/013486 de 12/01/2018 (87) WO 2018/147968 de 16/08/2018
(21) BR 11 2019 015301-2 A2	Código 1.3 - Notificação - Fase Nacional - PCT (22) 22/01/2018 (30) 25/01/2017 EP 17153149.4 (51) B65D 19/31 (2006.01) (54) PALETE COM PLACAS E SEGMENTOS DE TUBO (71) AIR BAMBOO INDUSTRIAL GMBH (DE) (72) JOCHEN KUHMANN; MATTHIAS ALBRECHT; ROMAN KUJUS-TENEKEDSHIJEW (85) 25/07/2019 (86) PCT EP2018/051468 de 22/01/2018 (87) WO 2018/138057 de 02/08/2018
(21) BR 11 2019 015302-0 A2	Código 1.3 - Notificação - Fase Nacional - PCT (22) 23/01/2018 (30) 26/01/2017 IT 102017000008499 (51) A23L 33/00 (2016.01), A23L 33/20 (2016.01) (54) COMPOSIÇÃO DE DIETA PARA A PREVENÇÃO E/OU TRATAMENTO DA HIPERPLASIA ENDOMETRIAL (71) UNIVERSITÀ DEGLI STUDI DI GENOVA (IT) ; L-NUTRA INC. (US) (72) ALESSIO NENCIONI; IRENE CAFFA; PAMELA BECHERINI; VALTER LONGO (85) 25/07/2019 (86) PCT EP2018/051590 de 23/01/2018 (87) WO 2018/138090 de 02/08/2018

Código 1.3.1 - Retificação

Retificação da notificação de entrada na fase nacional – PCT por ter sido efetuada com incorreção.

---

(21) BR 11 2016 007127-1 A8

Código 1.3.1 - Retificação
(22) 01/10/2014
(30) 04/10/2013 US 14/046,522
(51) G06F 3/0485 (2013.01), G06F 3/0488 (2013.01)
(54) MÉTODO E APARELHO PARA REGIÕES DE ROLAGEM AUTOMÁTICA
(71) MICROSOFT TECHNOLOGY LICENSING, LLC (US)
(72) POORNIMA HANUMARA; BENJAMIN EDWARD RAMPSON
(85) 31/03/2016
(86) PCT US2014/058504 de 01/10/2014
(87) WO 2015/050912 de 09/04/2015
Retificação da publicação 1.3 da RPI 2430 de 01/08/2017 em relação ao item (54) da mesma

---

(21) BR 11 2016 007128-0 A8

Código 1.3.1 - Retificação
(22) 08/10/2014
(30) 14/10/2013 US 14/053,361
(51) H04L 12/58 (2006.01)
(54) MÉTODO, SISTEMA DE COMPUTAÇÃO E DISPOSITIVO DE COMPUTAÇÃO PARA CONCEDER PERMISSÕES PARA UM OBJETO QUANDO PESSOAS SÃO ADICIONADAS A UMA CONVERSAÇÃO
(71) MICROSOFT TECHNOLOGY LICENSING, LLC (US)
(72) DAVID L. MEYERS; DAVID P. LIMONT; KENNETH FERN; MICHAEL B. PALMER; BETSY Y. MCINTYRE; MIRELA D. S. CORREA
(85) 31/03/2016
(86) PCT US2014/059586 de 08/10/2014
(87) WO 2015/057431 de 23/04/2015
Retificação da publicação 1.3 da RPI 2430 de 01/08/2017 em relação ao item (54) da mesma

---

(21) BR 11 2016 007131-0 A8

Código 1.3.1 - Retificação
(22) 07/10/2014
(30) 09/10/2013 US 14/050,187
(51) H04W 4/02 (2018.01), H04W 64/00 (2009.01)
(54) SISTEMA E MÉTODO DE CLASSIFICAÇÃO DE FONTE DE LOCALIZAÇÃO PARA DETERMINAÇÃO DE LOCALIZAÇÃO DE DISPOSITIVO
(71) MICROSOFT TECHNOLOGY LICENSING, LLC (US)
(72) AMER A. HASSAN; NEIL A. DEASON; CARL S. OLIVIER; ROY D. KUNTZ
(85) 31/03/2016

	(86) PCT US2014/059378 de 07/10/2014 (87) WO 2015/054168 de 16/04/2015 Retificação da publicação 1.3 da RPI 2430 de 01/08/2017 em relação ao item (54) da mesma
(21) BR 11 2016 007137-9 A8	Código 1.3.1 - Retificação (22) 13/10/2014 (30) 17/10/2013 US 14/056,630 (51) H04L 29/08 (2006.01) (54) SISTEMA, MEIO DE ARMAZENAMENTO E MÉTODO PARA OTIMIZAR TRANSFERÊNCIA DE DADOS EM PLATAFORMAS DE COMPUTAÇÃO EM NUVEM (71) MICROSOFT TECHNOLOGY LICENSING, LLC (US) (72) JUN TANG; NICOLAAS DEODORUS PEELEN; HUI WANG; XIAOTING ZHU; TAO ZHAO (85) 31/03/2016 (86) PCT US2014/060209 de 13/10/2014 (87) WO 2015/057534 de 23/04/2015 Retificação da publicação 1.3 da RPI 2430 de 01/08/2017 em relação ao item (54) da mesma
(21) BR 11 2016 007142-5 A8	Código 1.3.1 - Retificação (22) 27/10/2014 (30) 31/10/2013 US 14/069,028 (51) G06F 11/14 (2006.01) (54) MÉTODO PARA RECUPERAR A PARTIR DE UMA FALHA DE UM SISTEMA DE COMPUTAÇÃO NA QUAL CONTEÚDOS DE UMA MEMÓRIA VOLÁTIL SÃO PERDIDOS, PRODUTO DE PROGRAMA DE COMPUTADOR E SISTEMA DE COMPUTAÇÃO (71) MICROSOFT TECHNOLOGY LICENSING, LLC (US) (72) DEXTER PAUL BRADSHAW; PEDRO CELIS (85) 31/03/2016 (86) PCT US2014/062313 de 27/10/2014 (87) WO 2015/065863 de 07/05/2015 Retificação da publicação 1.3 da RPI 2430 de 01/08/2017 em relação ao item (54) da mesma
(21) BR 11 2016 007143-3 A8	Código 1.3.1 - Retificação (22) 01/10/2014 (30) 08/10/2013 US 14/049,129 (51) H04L 5/00 (2006.01), H04L 27/00 (2006.01), H04W 16/14 (2009.01) (54) MÉTODO, SISTEMA E DISPOSITIVO PARA UTILIZAR CANAL DE GUARDA USANDO ESCALONAMENTO DE SUBPORTADORA INDIVIDUAL EM UM AMBIENTE DE COMUNICAÇÃO DE OFDM

(71) MICROSOFT TECHNOLOGY LICENSING, LLC (US)
(72) AMER A. HASSAN; PAUL W. A. MITCHELL; PAUL W. GARNETT
(85) 31/03/2016
(86) PCT US2014/058507 de 01/10/2014
(87) WO 2015/053994 de 16/04/2015
Retificação da publicação 1.3 da RPI 2430 de 01/08/2017 em relação ao item (54) da mesma

---

(21) BR 11 2016 007144-1 A8

Código 1.3.1 - Retificação
(22) 28/10/2014
(30) 31/10/2013 US 14/068,715
(51) G06F 1/20 (2006.01), H01L 23/467 (2006.01)
(54) APARELHO E DISPOSITIVO DE COMPUTAÇÃO POSSUINDO VENTOINHA CENTRÍFUGA COM UNIDADE DE TRANSFERÊNCIA TÉRMICA INTEGRADA
(71) MICROSOFT TECHNOLOGY LICENSING, LLC (US)
(72) ANDREW D. DELANO; TAYLOR STELLMAN; ANDREW W. HILL
(85) 31/03/2016
(86) PCT US2014/062486 de 28/10/2014
(87) WO 2015/065926 de 07/05/2015
Retificação da publicação 1.3 da RPI 2430 de 01/08/2017 em relação ao item (54) da mesma

---

(21) BR 11 2016 007145-0 A8

Código 1.3.1 - Retificação
(22) 21/10/2013
(51) G06K 9/46 (2006.01), G06F 17/30 (1995.01)
(54) MÉTODO PARA PESQUISAR ÁUDIO-VÍDEO EM CAMADA, MÉTODO PARA CONSTRUIR UM ÍNDICE DE ÁUDIO-VÍDEO EM CAMADA, SISTEMA, MEIO LEGÍVEL POR COMPUTADOR, DISPOSITIVO MÓVEL E DISPOSITIVO DE COMPUTAÇÃO
(71) MICROSOFT TECHNOLOGY LICENSING, LLC (US)
(72) TAO MEI; SHIPENG LI; WU LIU
(85) 31/03/2016
(86) PCT CN2013/085585 de 21/10/2013
(87) WO 2015/058332 de 30/04/2015
Retificação da publicação 1.3 da RPI 2430 de 01/08/2017 em relação ao item (54) da mesma

---

(21) BR 11 2016 007153-0 A8

Código 1.3.1 - Retificação
(22) 10/09/2014
(30) 04/10/2013 US 14/046,591
(51) A61L 2/16 (2006.01), A61K 45/06 (2006.01), A61K 47/24 (2006.01), A61P 31/00 (2006.01), A61P 35/00 (2006.01)
(54) MATERIAL DE REVESTIMENTO LÍQUIDO CONTENDO POLÍMERO E

	MÉTODO DE APLICAÇÃO DE UM REVESTIMENTO ADERENTE A UMA SUPERFÍCIE (71) ROCHAL INDUSTRIES, LLC (US) (72) JOSEPH CHARLES SALAMONE; KATELYN ELIZABETH REILLY; ANN BEAL SALAMONE; CHEN XIAOYU (85) 31/03/2016 (86) PCT US2014/054997 de 10/09/2014 (87) WO 2015/050682 de 09/04/2015 Retificação da publicação 1.3 da RPI 2430 de 01/08/2017 em relação ao item (54) da mesma
(21) BR 11 2016 007155-7 A8	Código 1.3.1 - Retificação (22) 09/09/2014 (30) 01/10/2013 WO 2013/11505 (51) C10L 1/19 (2006.01), C10L 1/24 (2006.01), C10L 3/12 (2006.01), C10L 1/185 (2006.01) (54) ODORANTE DE GÁS SEM ENXOFRE (71) AYGAZ ANONIM SIRKETI (TR) (72) EMRAH ISBILEN; KEREM KADAYIFCIOGLU; MUZAFFER YASAR; UTKU DOLDUR (85) 31/03/2016 (86) PCT TR2014/000336 de 09/09/2014 (87) WO 2015/050509 de 09/04/2015 Retificação da publicação 1.3 da RPI 2430 de 01/08/2017 em relação ao item (54) e (72) da mesma
(21) BR 11 2016 007435-1 A8	Código 1.3.1 - Retificação (22) 06/10/2014 (30) 07/10/2013 US 61/887,713 (51) C09C 1/30 (2006.01), C09C 3/06 (2006.01), C09C 3/08 (2006.01), C08K 9/00 (2006.01) (54) PROCESSO PARA PRODUZIR CARGA TRATADA, CARGA TRATADA E COMPOSIÇÃO DE BORRACHA (71) PPG INDUSTRIES OHIO, INC. (US) (72) TIM ALLEN OKEL; PETER LAWRENCE VOTRUBA-DRZAL; JUSTIN JONATHAN MARTIN; RAPHAEL KOLLAH; BRIAN REARICK; CLINT STEVEN EDELMAN; LINDA K. ANDERSON; FENG WANG; KURT OLSON; TRUMAN WILT (85) 04/04/2016 (86) PCT US2014/059277 de 06/10/2014 (87) WO 2015/054118 de 16/04/2015 Feita a retificação do despacho 1.3, publicado na RPI 2430 de 01/08/2017, referente ao item54.

(21) BR 11 2016 007472-6 A8

Código 1.3.1 - Retificação

(22) 07/10/2014

(30) 07/10/2013 GB 1317713.4

(51) A61N 1/40 (2006.01), A61N 5/02 (2006.01), A61N 5/04 (2006.01), A61B 18/14 (2006.01)

(54) FÓRCEPS ELETROCIRÚRGICO

(71) CREO MEDICAL LIMITED (GB)

(72) CHRISTOPHER PAUL HANCOCK; MALCOLM WHITE

(85) 04/04/2016

(86) PCT GB2014/053015 de 07/10/2014

(87) WO 2015/052502 de 16/04/2015

Feita a retificação do despacho 1.3, publicado na RPI 2430 de 01/08/2017, referente ao item 54.

---

(21) BR 11 2016 007480-7 A8

Código 1.3.1 - Retificação

(22) 09/10/2014

(30) 15/10/2013 US 61/890,998

(51) C23F 11/00 (2006.01)

(54) PROCESSO DE PREVENÇÃO/ INIBIÇÃO/ CONTROLE DE INCRUSTAÇÃO COMPLEXA EM OPERAÇÕES DE MINERAÇÃO

(71) SOLENIS TECHNOLOGIES, L.P. (CH)

(72) KIRILL BAKEEV; ANDREW M. DIMAIO

(85) 05/04/2016

(86) PCT US2014/059890 de 09/10/2014

(87) WO 2015/057489 de 23/04/2015

Feita a retificação do despacho 1.3, publicado na RPI 2430 de 01/08/2017, referente ao item 54.

---

(21) BR 11 2016 007492-0 A8

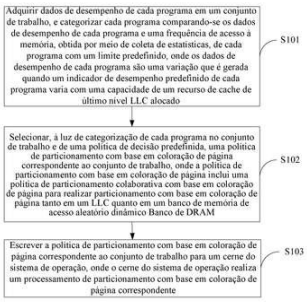

Código 1.3.1 - Retificação

(22) 22/10/2014

(30) 23/10/2013 CN 201310503238.1

(51) G06F 12/08 (2016.01)

(54) MÉTODO E APARELHO PARA OTIMIZAÇÃO DE RECURSO DE MEMÓRIA

(71) HUAWEI TECHNOLOGIES CO., LTD. (CN)

(72) LEI LIU; CHENGYONG WU; Xiaobing FENG; Yungang BAO

(85) 05/04/2016

(86) PCT CN2014/089194 de 22/10/2014

(87) WO 2015/058695 de 30/04/2015

Feita a retificação do despacho 1.3, publicado na RPI 2430 de 01/08/2017, referente ao item 72.

---

(21) BR 11 2016 007509-9 A8

Código 1.3.1 - Retificação

(22) 08/10/2014
(30) 09/10/2013 DK PA 2013 70568
(51) A61Q 15/00 (2006.01), A61K 8/26 (2006.01), A61K 8/92 (2006.01), A61K 8/06 (2006.01)
(54) COMPOSIÇÃO ANTITRANSPIRANTE ANIDRA COMPREENDENDO ALCL3 OU QUAISQUER HIDRATOS DO MESMO, MÉTODO DE PREVENÇÃO OU DE REDUÇÃO DA TRANSPIRAÇÃO E MÉTODO DE PREPARAÇÃO DA COMPOSIÇÃO ANTITRANSPIRANTE ANIDRA
(71) RIEMANN TRADING APS (DK)
(72) LENE BRITZE
(85) 05/04/2016
(86) PCT DK2014/050322 de 08/10/2014
(87) WO 2015/051805 de 16/04/2015
Feita a retificação do despacho 1.3, publicado na RPI 01/08/2017, referente ao item 54.

---

(21) BR 11 2016 007520-0 A8

Código 1.3.1 - Retificação
(22) 07/10/2014
(30) 07/10/2013 US 61/887753
(51) G01L 25/00 (2006.01), G01L 5/00 (2006.01)
(54) CONJUNTO DE ACOPLAMENTO PARA ACOPLAR UM PRIMEIRO ELEMENTO A UM SEGUNDO ELEMENTO PARA TRANSFERIR FORÇAS LINEARES DE COMPRESSÃO E/OU TRAÇÃO, E, MÉTODO PARA CALIBRAR UM TRANSDUTOR DE FORÇA IN SITU EM UMA MÁQUINA DE TESTE APLICADORA DE FORÇA
(71) MTS SYSTEMS CORPORATION (US)
(72) BRADLEY D. SCHULZ; PAUL M. KRUEGER
(85) 05/04/2016
(86) PCT US2014/059493 de 07/10/2014
(87) WO 2015/054250 de 16/04/2015
Feita a retificação do despacho 1.3, publicado na RPI 2430 de 01/08/2017, referente ao item 54.

---

(21) BR 11 2016 007526-9 A8

Código 1.3.1 - Retificação
(22) 06/10/2014
(30) 07/10/2013 US 61/887,574
(51) A61K 9/24 (2006.01)
(54) FORMULAÇÃO DE COMPRIMIDO BICAMADA DE DOIS FÁRMACOS ANTIRRETROVIRAIS ÚTEIS CONTRA O HIV, COMPRIMIDO, SEU MÉTODO DE PRODUÇÃO E USO
(71) BRISTOL-MYERS SQUIBB COMPANY (US)
(72) OTILIA MAY YUE KOO; FARANAK NIKFAR; JING TAO; NIRANJAN KUMAR KOTTALA; SAILESH A. VARIA
(85) 05/04/2016

(86) PCT US2014/059310 de 06/10/2014
(87) WO 2015/054133 de 16/04/2015
Feita a retificação do despacho 1.3, publicado na RPI 2430 de 01/08/2017, referente ao item 54.

---

(21) BR 11 2016 007535-8 A8

Código 1.3.1 - Retificação
(22) 07/10/2014
(30) 07/10/2013 US 61/887648; 08/10/2013 US 61/888438
(51) H04W 76/00 (2018.01), H04W 12/08 (2009.01)
(54) MÉTODO PARA TRANSMITIR UM SINAL DE CONTROLE, PRIMEIRO TERMINAL SEM FIO, E, MÍDIA LEGÍVEL POR COMPUTADOR
(71) TELEFONAKTIEBOLAGET LM ERICSSON (PUBL) (SE)
(72) STEFANO SORRENTINO
(85) 05/04/2016
(86) PCT SE2014/051177 de 07/10/2014
(87) WO 2015/053698 de 16/04/2015
Feita a retificação do despacho 1.3, publicado na RPI 2430 de 01/08/2017, referente ao item 54.

---

(21) BR 11 2016 007572-2 A8

Código 1.3.1 - Retificação
(22) 02/10/2014
(30) 07/10/2013 US 61/887,679
(51) C07H 3/00 (2006.01)
(54) COMPOSIÇÃO, COMPOSIÇÃO DE FIXADOR PARA OS CABELOS E MÉTODO PARA A PRODUÇÃO UMA POLIGALACTOMANANA DIHIDROXIPROPIL-SUBSTITUÍDA
(71) HERCULES INCORPORATED (US)
(72) MICHAEL ALBERT HERMAN FRANZKE; XIAOCHUN ZHANG; GIJSBERT KROON
(85) 06/04/2016
(86) PCT US2014/058856 de 02/10/2014
(87) WO 2015/054026 de 16/04/2015
Retificação de título.

---

(21) BR 11 2016 007741-5 A8

Código 1.3.1 - Retificação
(22) 09/10/2014
(30) 10/10/2013 US 61/889411
(51) F16J 15/16 (2006.01)
(54) CONJUNTO DE VEDAÇÃO PARA VEDAR UMA PASSAGEM DE FLUIDO CONTRA CONTAMINANTES, MOTOR PARA UMA BOMBA, MÉTODO PARA PRENDER UM CONJUNTO DE VEDAÇÃO A UM ALOJAMENTO DE MOTOR, E, MÉTODO PARA DETECTAR A PERDA DE INTEGRIDADE DE VEDAÇÃO EM UMA PASSAGEM DE FLUIDO
(71) WEIR SLURRY GROUP INC. (US)

(72) RANDY J. KOSMICKI; MICHAEL L. VIKEN

(85) 07/04/2016

(86) PCT US2014/059879 de 09/10/2014

(87) WO 2015/054482 de 16/04/2015

Feita a retificação do despacho 1.3, publicado na RPI 2430 de 01/08/2017, referente ao item 54.

Código 1.3.4 - Decisão Anulada

Anulação da decisão da notificação de entrada na fase nacional por ter sido indevida. (A toda publicação que envolva anulação de ato ou despacho caberá justificativa no processo administrativo.)

---

(21) BR 11 2014 028306-0 A2

Código 1.3.4 - Decisão Anulada
(22) 14/03/2013
(30) 15/05/2012 US 61/647,384
(51) A61K 39/395 (2006.01)
(54) USO DE ANTICORPO QUE ESPECIFICAMENTE SE LIGA AO ALFA RECEPTOR DE FOLATO OU FRAGMENTO DE LIGAÇÃO DE ANTÍGENO DO MESMO NO PREPARO DE COMPOSIÇÃO FARMACÊUTICA PARA TRATAMENTO DE CÂNCER GÁSTRICO E KIT
(71) EISAI INC. (US)
(72) YASUTSUNA SASAKI
(85) 13/11/2014
(86) PCT US2013/031208 de 14/03/2013
(87) WO 2013/172951 de 21/11/2013
Anulada a publicação código 1.3 na RPI nº 2467 de 17/04/2018 por ter sido indevida.

---

(21) BR 11 2016 007113-1 A2

Código 1.3.4 - Decisão Anulada
(22) 02/10/2014
(30) 02/10/2013 US 61/885,866; 02/10/2014 US 14/504,967
(51) E21B 15/02 (2006.01), E21B 19/00 (2006.01), E21B 19/22 (2006.01)
(54) SISTEMA DE ESTRUTURA DE LEVANTAMENTO E MÉTODO DE USO
(71) HELIX ENERGY SOLUTIONS GROUP INC. (US)
(72) COLIN JOHNSTON; PAUL SHOTTON
(85) 31/03/2016
(86) PCT US2014/058877 de 02/10/2014
(87) WO 2015/051156 de 09/04/2015
Anulada a publicação código 1.3 na RPI nº 2430 de 01/08/2017 por ter sido indevida.

---

(21) BR 11 2016 007126-3 A2

Código 1.3.4 - Decisão Anulada
(22) 03/10/2014
(30) 04/10/2013 US 61/887,140
(51) E21B 23/00 (2006.01), E21B 23/04 (2006.01)
(54) APARELHOS DE FERRAMENTA DE MANOBRA
(71) WEATHERFORD TECHNOLOGY HOLDINGS, LLC (US)
(72) NICKY A. WHITE; JAMES W. CHAMBERS; THOMAS F. BAILEY
(85) 31/03/2016

	(86) PCT US2014/059153 de 03/10/2014 (87) WO 2015/051313 de 09/04/2015 Anulada a publicação código 1.3 na RPI nº 2430 de 01/08/2017 por ter sido indevida.
(21) BR 11 2016 007130-1 A2	Código 1.3.4 - Decisão Anulada (22) 09/10/2014 (30) 09/10/2013 JP 2013-212103 (51) A61K 31/716 (2006.01), A61K 39/00 (2006.01), A61K 47/34 (2017.01), A61P 37/04 (2006.01), A61P 43/00 (2006.01) (54) IMUNOPOTENCIADOR, MEDICAMENTO, VACINAS E MÉTODO PARA A IMUNOPOTENCIAÇÃO E USO DE UM IMINOPOTENCIADOR (71) TORAY INDUSTRIES, INC. (JP) (72) YOICHIRO KOSHI; JOONSIK PARK; JIAO LU (85) 31/03/2016 (86) PCT JP2014/077038 de 09/10/2014 (87) WO 2015/053354 de 16/04/2015 Anulada a publicação código 1.3 na RPI nº 2430 de 01/08/2017 por ter sido indevida.
(21) BR 11 2016 007139-5 A2	Código 1.3.4 - Decisão Anulada (22) 29/08/2014 (30) 02/10/2013 US 61/885,758 (51) A61M 1/00 (2006.01) (54) SISTEMA DE PRESSÃO REDUZIDA, MÉTODO PARA REGULAR UMA PRESSÃO TERAPÊUTICA EM UM SISTEMA DE TERAPIA DE PRESSÃO REDUZIDA, E SISTEMA DE FEEDBACK PARA MONITORIZAR A APLICAÇÃO DE TERAPIA DE PRESSÃO REDUZIDA POR UM SISTEMA DE TERAPIA DE PRESSÃO REDUZIDA (71) KCI LICENSING, INC. (US) (72) CHRISTOPHER BRIAN LOCKE; BENJAMIN A. PRATT (85) 31/03/2016 (86) PCT US2014/053452 de 29/08/2014 (87) WO 2015/050654 de 09/04/2015 Anulada a publicação código 1.3 na RPI nº 2430 de 01/08/2017 por ter sido indevida.
(21) BR 11 2016 007563-3 A2	Código 1.3.4 - Decisão Anulada (22) 08/10/2014 (30) 11/10/2013 CN PCT/CN2013/085031; 05/09/2014 CN PCT/CN2014/085959 (51) C07D 513/04 (2006.01), A61K 31/519 (2006.01), A61P 25/00 (2006.01) (54) TIAZOLOPIRIMIDINONAS COMO MODULADORES DE ATIVIDADE DE NMDA

(71) F. HOFFMANN-LA ROCHE AG (CH)
(72) JIANG YU; GUOSHENG WU; PO-WAI YUEN; ELISIA VILLEMURE; JACOB SCHWARZ; CUONG LY; BENJAMIN SELLERS; MATTHEW VOLGRAF
(85) 06/04/2016
(86) PCT EP2014/071522 de 08/10/2014
(87) WO 2015/052226 de 16/04/2015
Anulada a publicação código 1.3 na RPI nº 2430 de 01/08/2017 por ter sido indevida.

---

(21) BR 11 2016 007630-3 A2

Código 1.3.4 - Decisão Anulada
(22) 06/10/2014
(30) 08/10/2013 US 61/888,418
(51) G06F 19/00 (1995.01)
(54) ANÁLISE E RASTREAMENTO DE RESULTADO CLÍNICO
(71) COTA, INC. (US)
(72) ANDREW L. PECORA
(85) 06/04/2016
(86) PCT US2014/059354 de 06/10/2014
(87) WO 2015/054156 de 16/04/2015
Anulada a publicação código 1.3 na RPI nº 2430 de 01/08/2017 por ter sido indevida.

---

(21) BR 11 2016 007636-2 A2

Código 1.3.4 - Decisão Anulada
(22) 07/10/2014
(30) 07/10/2013 EP 13187513.0
(51) C08F 10/02 (2006.01), C08F 210/16 (2006.01), C08F 4/6592 (2006.01)
(54) SISTEMA DE CATALISADOR, PROCESSO PARA A PREPARAÇÃO DE UM POLÍMERO POR POLIMERIZAÇÃO DE PELO MENOS UM MONÔMERO OLEFÍNICO, E POLÍMEROS
(71) ARLANXEO Netherlands B.V. (NL)
(72) ALEXANDRA BERTHOUD; GERARDUS HENRICUS JOSEPHUS VAN DOREMAELE; VICTOR QUIROGA NORAMBUENA; RICHARD THOMAS WILLIAM SCOTT
(85) 06/04/2016
(86) PCT EP2014/071438 de 07/10/2014
(87) WO 2015/052184 de 16/04/2015
Anulada a publicação código 1.3 na RPI nº 2430 de 01/08/2017 por ter sido indevida.

Código 1.5 - Exigências Diversas

Suspensão do andamento de entrada na fase nacional brasileira do pedido internacional de patente depositado nos termos do Tratado de Cooperação em matéria de Patentes – PCT que, para sua instrução regular, aguardará, pelo prazo de 60 (sessenta) dias, o atendimento da exigência formulada. Caso a exigência não tenha sido explicitada no despacho na RPI, o interessado poderá obter o parecer através do endereço eletrônico www.inpi.gov.br - No Acesso rápido - Faça uma busca – Patente. Para acessar, cadastre-se no Portal do INPI e use login e senha.

---

(21) BR 11 2014 018964-1 A8

Código 1.5 - Exigências Diversas
(22) 11/03/2013
(71) F. HOFFMANN-LA ROCHE AG (CH)
(86) PCT EP2013/054818 de 11/03/2013
(87) WO 2013/135602 de 19/09/2013
Com base na Resolução 81/2013, solicita-se que seja apresentado, em até 60 (sessenta) dias, declaração de listagem de sequência assinada, nos moldes da resolução nº 187 de 27/04/2017, referente ao conteúdo apresentado na petição n° 018140014471 de 31/07/2014.

---

(21) BR 11 2014 022195-2 A8

Código 1.5 - Exigências Diversas
(22) 08/03/2013
(71) VESTARON CORPORATION (US)
(86) PCT US2013/030042 de 08/03/2013
(87) WO 2013/134734 de 12/09/2013
Com base na Resolução 81/2013, solicita-se que seja apresentado, em até 60 (sessenta) dias, declaração de listagem de sequência assinada, nos moldes da resolução nº 187 de 27/04/2017, referente ao conteúdo apresentado na petição n° 020140033079 de 05/11/2014.

---

(21) BR 11 2014 022649-0 A8

Código 1.5 - Exigências Diversas
(22) 13/03/2013
(71) E.I. DU PONT DE NEMOURS AND COMPANY (US) ; COLD SPRING HARBOR LABORATORY (US)
(86) PCT US2013/030672 de 13/03/2013
(87) WO 2013/138408 de 19/09/2013
Com base na Resolução 81/2013, solicita-se que seja apresentado, em até 60 (sessenta) dias, declaração de listagem de sequência assinada, nos moldes da resolução nº 187 de 27/04/2017, referente ao conteúdo apresentado na petição n° 018140016675 de 12/09/2014.

---

(21) BR 11 2014 022919-8 A8

Código 1.5 - Exigências Diversas

(22) 14/03/2013
(71) KECLON S.A. (AR)
(86) PCT US2013/031769 de 14/03/2013
(87) WO 2013/138671 de 19/09/2013
Com base na Resolução 81/2013, solicita-se que seja apresentado, em até 60 (sessenta) dias, novo conteúdo de listagem de sequência nos moldes da resolução nº 187 de 27/04/2017, pois os CD's/DVD's apresentados na petição n° 020140033365 de 10/11/2014 não estão em língua vernácula.

---

(21) BR 11 2014 028838-0 A2

Código 1.5 - Exigências Diversas
(22) 20/05/2013
(71) GENENTECH, INC. (US)
(86) PCT US2013/041860 de 20/05/2013
(87) WO 2013/177062 de 28/11/2013
Com base na Resolução 81/2013, solicita-se que seja apresentado, em até 60 (sessenta) dias, declaração de listagem de sequência assinada, nos moldes da resolução nº 187 de 27/04/2017, referente ao conteúdo apresentado na petição n° 018140020592 de 19/11/2014.

---

(21) BR 11 2014 029888-2 A2

Código 1.5 - Exigências Diversas
(22) 25/06/2013
(71) F. HOFFMANN-LA ROCHE AG (CH)
(86) PCT EP2013/063260 de 25/06/2013
(87) WO 2014/001326 de 03/01/2014
Com base na Resolução 81/2013, solicita-se que seja apresentado, em até 60 (sessenta) dias, declaração de listagem de sequência assinada, nos moldes da resolução nº 187 de 27/04/2017, referente ao conteúdo apresentado na petição n° 018140021139 de 28/11/2014.

---

(21) BR 11 2015 015594-4 A2

Código 1.5 - Exigências Diversas
(22) 30/12/2013
(71) RHODIA OPERATIONS (FR)
(86) PCT EP2013/078117 de 30/12/2013
(87) WO 2014/102368 de 03/07/2014
Com base na Resolução 81/2013, solicita-se que seja apresentado, em até 60 (sessenta) dias, declaração de listagem de sequência assinada, nos moldes da resolução nº 187 de 27/04/2017, referente ao conteúdo apresentado na petição n° 018150007346 de 26/06/2015.

---

(21) BR 11 2016 003232-2 A2

Código 1.5 - Exigências Diversas
(22) 08/08/2014
(71) GENERAL DYNAMICS ORDNANCE AND TACTICAL SYSTEMS-CANADA VALLEYFIELD INC. (CA)

	(86) PCT CA2014/050755 de 08/08/2014 (87) WO 2015/021545 de 19/02/2015 Vide Parecer
(21) BR 11 2016 003521-6 A2	Código 1.5 - Exigências Diversas (22) 18/08/2014 (71) SCHOLLE CORPORATION (US) (86) PCT US2014/051421 de 18/08/2014 (87) WO 2015/026694 de 26/02/2015 Solicita-se identificar o signatário da petição apresentada, comprovando que o mesmo tempoderes para atuar em nome do depositante, em cumprimento ao Art. 216 da Lei 9279/96.
(21) BR 11 2016 004363-4 A2	Código 1.5 - Exigências Diversas (22) 02/09/2014 (71) THE COCA-COLA COMPANY (US) (86) PCT US2014/053755 de 02/09/2014 (87) WO 2015/031910 de 05/03/2015 Vide Parecer
(21) BR 11 2016 006663-4 A2	Código 1.5 - Exigências Diversas (22) 17/09/2014 (71) ISOLEERMATERIALENINDUSTRIE PULL B.V. (NL) (86) PCT NL2014/000031 de 17/09/2014 (87) WO 2015/047081 de 02/04/2015 Solicita-se apresentar novas folhas referentes às reivindicações traduzidas, uma vez que o conjunto apresentado na petição de modificações do pedido encontra-se com incorreção na numeração de suas páginas.
(21) BR 11 2016 006681-2 A2	Código 1.5 - Exigências Diversas (22) 26/09/2014 (71) ECOLAB USA INC. (US) (86) PCT US2014/057598 de 26/09/2014 (87) WO 2015/048378 de 02/04/2015 Solicita-se apresentar novas folhas referentes ao relatório descritivo traduzido, uma vez que o conjunto apresentado tem incorreção na numeração de suas páginas.
(21) BR 11 2016 006692-8 A2	Código 1.5 - Exigências Diversas (22) 28/09/2014 (71) CHIA TAI TIANQING PHARMACEUTICAL GROUP CO., LTD. (CN) ; CENTAURUS BIOPHARMA CO., LTD. (CN) ; LIANYUNGANG RUNZHONG PHARMACEUTICAL CO., LTD. (CN)

(86) PCT CN2014/087633 de 28/09/2014
(87) WO 2015/043515 de 02/04/2015
Solicita-se apresentar a tradução simples da folha de rosto da certidão de depósito da prioridade CN201310452885.4, de 28/09/2013; ou declaração de que os dados do pedido internacional estão fielmente contidos na prioridade reivindicada, contendo todos os seus dados identificadores (número de registro, titulares, data e título).

---

(21) BR 11 2016 007113-1 A2

Código 1.5 - Exigências Diversas
(22) 02/10/2014
(71) HELIX ENERGY SOLUTIONS GROUP INC. (US)
(86) PCT US2014/058877 de 02/10/2014
(87) WO 2015/051156 de 09/04/2015
Apresentar, em até 60 (sessenta) dias, documento completo das prioridades US 61/885,866 de 02/10/2013 e US 14/504,967 de 02/10/2014 reivindicadas no PCT/US2014/058877, devido a não apresentação do conteúdo do documento de prioridade junto ao requerimento de entrada na fase nacional e o mesmo também não estar disponível na biblioteca digital da OMPI, conforme as disposições previstas na Lei 9.279 de 14/05/1996 (LPI) art. 16 § 4° e no art. 26 da Resolução INPI-PR 77/2013.

---

(21) BR 11 2016 007126-3 A2

Código 1.5 - Exigências Diversas
(22) 03/10/2014
(71) WEATHERFORD TECHNOLOGY HOLDINGS, LLC (US)
(86) PCT US2014/059153 de 03/10/2014
(87) WO 2015/051313 de 09/04/2015
Apresentar, em até 60 (sessenta) dias, documento de cessão específico para a prioridade US 61/887,140 de 04/10/2013, conforme disposto no Art. 2º, §§ 1º e 2º da RES 179/2017, uma vez que o documento de cessão apresentado na petição nº 860160070888 de 31/03/2016 não é referente à prioridade reivindicada pelo depositante e sim a outro pedido conforme identificado pelo número de referência do Attorney Docket (P28124(21-15)), diferente do que é utilizado para a prioridade reivindicada encontrada na biblioteca virtual da OMPI (P28124)A cessão deve conter, no mínimo, número específico da prioridade a ser cedida, data de depósito da prioridade, assinatura de todos os inventores e data

---

(21) BR 11 2016 008901-4 A2

Código 1.5 - Exigências Diversas
(22) 22/10/2014
(71) ACADEMIA SINICA (CN)
(86) PCT US2014/061734 de 22/10/2014
(87) WO 2015/061426 de 30/04/2015
Com base na Resolução 81/2013, solicita-se que seja apresentado, em até 60 (sessenta) dias, novo conteúdo de listagem de sequência nos moldes da

	resolução nº 187 de 27/04/2017, pois na petição n° 020160003866 de 17/06/2016 foram apresentados CD's com conteúdos divergentes entre si e não foi apresentada declaração relativa à listagem.
(21) BR 11 2016 011279-2 A2	Código 1.5 - Exigências Diversas (22) 18/11/2014 (71) HALKEY-ROBERTS CORPORATION (US) (86) PCT US2014/066141 de 18/11/2014 (87) WO 2015/074044 de 21/05/2015 Solicita-se esclarecimentos a respeito de divergência na cessão de direitos da prioridade US61/905,775, de 18/11/2013, tendo em vista que consta cessão para titular distinto ao pedido no texto do referido documento de prioridade e demais documentos arquivados na biblioteca da OMPI, ?Sleep Data Services, LLC?.
(21) BR 11 2019 005885-0	Código 1.5 - Exigências Diversas (22) 22/09/2017 (71) PURDUE RESEARCH FOUNDATION (US) (86) PCT US2017/052967 de 22/09/2017 (87) WO 2018/057897 de 29/03/2018 Apresentar, em até 60 (sessenta) dias, novas folhas de reivindicações com numeração correta, adaptadas ao Art. 39 da Instrução Normativa 31/2013, uma vez que o conteúdo enviado na petição n° 870190028510 de 25/03/2019 encontra-se fora da norma.
(21) BR 11 2019 006822-8	Código 1.5 - Exigências Diversas (22) 03/10/2017 (71) NETO, JORGE, NEVAL, MOLL (US) (86) PCT US2017/054955 de 03/10/2017 (87) WO 2018/067579 de 12/04/2018 Esclarecer a exclusão do inventor Jorge Neval Moll Neto. Não há documento na inicial para comprovação da exclusão desse último como inventor. Divergindo, assim, da publicação internacional WO 2018/067579 de 12/04/2018.
(21) BR 11 2019 008632-3	Código 1.5 - Exigências Diversas (22) 07/11/2017 (71) CENTRE NATIONAL DE LA RECHERCHE SCIENTIFIQUE (FR) ; UNIVERSITÉ DE STRASBOURG (FR) (86) PCT EP2017/078407 de 07/11/2017 (87) WO 2018/083345 de 11/05/2018 Esclarecer sobre o número do depósito internacional PCT constante no formulário 870190040138 de 29/04/2019, no qual informa PCT/EP2017/078407, divergente dos dados do pedido na Fase nacional.

(21) BR 11 2019 011703-2	Código 1.5 - Exigências Diversas (22) 29/05/2019 (71) ALIBABA GROUP HOLDING LIMITED (KY) (86) PCT US2019/034253 de 29/05/2019 (87) WO 2019/231952 de 05/12/2019 Apresentar a tradução simples da folha de rosto da certidão de depósito da prioridade CN 201810533816.9 de 29/05/2018 ou declaração contendo, obrigatoriamente, todos os dados identificadores desta (depositante(s), inventor(es), número de registro, data de depósito e título), conforme o parágrafo único do Art. 25 da Resolução 77/2013, uma vez que não foi possível determinar o(s) titular(es) da citada prioridade, nem seus inventores, informação necessária para o exame. Foi enviado o IB/304 , entretanto, este documento comprova apenas o envio da cópia oficial da prioridade para a OMPI, mas não a sua titularidade
(21) BR 11 2019 011991-4	Código 1.5 - Exigências Diversas (22) 14/01/2018 (71) NUNO FILIPE MURALHA ANTUNES (PT) (86) PCT IB2018/050226 de 14/01/2018 (87) WO 2018/130995 de 19/07/2018 Apresentar, em até 60 (sessenta) dias, documentos comprobatórios que expliquem e regularizem a divergência no nome do depositante constante na publicação internacional WO 2018/130995 de 19/07/2018 como ANTUNES, Nuno e o constante no formulário FQ003 da petição inicial nº 870190054086 de 12/06/2019 como NUNO FILIPE MURALHA ANTUNES.
(21) BR 11 2019 012138-2	Código 1.5 - Exigências Diversas (22) 13/02/2018 (71) DOUBLE ENGINEERING COMPANY (US) (86) PCT US2018/018018 de 13/02/2018 (87) WO 2018/152114 de 23/08/2018 Apresentar, em até 60 (sessenta) dias, documentos comprobatórios que expliquem e regularizem a divergência no nome do depositante constante na publicação internacional WO 2018/152114 de 23/08/2018 como DOBLE ENGINEERING COMPANY e o constante no formulário FQ003 da petição inicial nº 870190054665 de 13/06/2019 como DOUBLE ENGINEERING COMPANY
(21) BR 11 2019 014876-0	Código 1.5 - Exigências Diversas (22) 17/10/2017 (71) DAEWOONG CO., LTD. (KR) (86) PCT KR2017/011438 de 17/10/2017 (87) WO 2018/135722 de 26/07/2018

Enviar novas vias das reivindicações, pois nas vias apresentadas, consta a numeração 3/2.

Código Depósito

Código 2.1 - Pedido de Patente ou Certificado de Adição de Invenção depositado

Pedido de Patente ou Certificado de adição de invenção protocolizado. O pedido será mantido em sigilo durante 18 (dezoito) meses a contar da data da prioridade mais antiga. Decorrido esse prazo, será publicado para conhecimento público. O depositante pode, porém, requerer a antecipação da publicação. O prazo de sigilo de 18 (dezoito) meses para o pedido de Certificado de Adição de Invenção é contado da data do depósito do pedido principal. Quando houver ocorrido a publicação do pedido principal, o pedido de Certificado de Adição de Invenção será imediatamente publicado. Os depósitos são designados de acordo com a natureza requerida: Invenção, Modelo de Utilidade e Certificado de Adição de Invenção. Os pedidos depositados através do PCT são notificados no subitem 1.1.

(21) BR 10 2017 006532-4	Código 2.1 - Pedido de Patente ou Certificado de Adição de Invenção depositado (22) 29/03/2017 (71) INSTITUTO MEXICANO DEL PETRÓLEO (MX)
(21) BR 10 2019 020711-6	Código 2.1 - Pedido de Patente ou Certificado de Adição de Invenção depositado (22) 02/10/2019 (71) GRAMMER AG (DE)
(21) BR 10 2019 020843-0	Código 2.1 - Pedido de Patente ou Certificado de Adição de Invenção depositado (22) 03/10/2019 (71) THE BOEING COMPANY (US)
(21) BR 10 2019 020939-9	Código 2.1 - Pedido de Patente ou Certificado de Adição de Invenção depositado (22) 04/10/2019 (71) THE BOEING COMPANY (US)
(21) BR 10 2019 021864-9	Código 2.1 - Pedido de Patente ou Certificado de Adição de Invenção depositado (22) 17/10/2019 (71) NIDUS-TEC DESENVOLVIMENTO DE PRODUTOS E PROCESSOS TECNOLÓGICOS LTDA (BR/SP)

(21) BR 10 2019 022300-6	Código 2.1 - Pedido de Patente ou Certificado de Adição de Invenção depositado (22) 24/10/2019 (71) BRUNO BASTOS FARIA (BR/DF)
(21) BR 10 2019 022405-3	Código 2.1 - Pedido de Patente ou Certificado de Adição de Invenção depositado (22) 25/10/2019 (71) COSMED INDÚSTRIA DE COSMÉTICOS E MEDICAMENTOS S.A. (BR/SP)
(21) BR 10 2019 022422-3	Código 2.1 - Pedido de Patente ou Certificado de Adição de Invenção depositado (22) 25/10/2019 (71) UNIVERSIDADE FEDERAL DE PERNAMBUCO (BR/PE)
(21) BR 10 2019 022541-6	Código 2.1 - Pedido de Patente ou Certificado de Adição de Invenção depositado (22) 28/10/2019 (71) GE RENEWABLE TECHNOLOGIES (FR)
(21) BR 10 2019 023039-8	Código 2.1 - Pedido de Patente ou Certificado de Adição de Invenção depositado (22) 01/11/2019 (71) ENTREGAMOS SOLUCOES DE NEGOCIOS SCM LTDA (BR/ES)
(21) BR 10 2019 023405-9	Código 2.1 - Pedido de Patente ou Certificado de Adição de Invenção depositado (22) 07/11/2019 (71) FUNDAÇÃO UNIVERSIDADE DE BRASILIA (BR/DF)
(21) BR 10 2019 023411-3	Código 2.1 - Pedido de Patente ou Certificado de Adição de Invenção depositado (22) 07/11/2019 (71) FUNDAÇÃO UNIVERSIDADE DE BRASILIA (BR/DF)
(21) BR 10 2019 023842-9	Código 2.1 - Pedido de Patente ou Certificado de Adição de Invenção depositado (22) 12/11/2019 (71) OPACMARE S.R.L. (IT)
(21) BR 10 2019 023880-1	Código 2.1 - Pedido de Patente ou Certificado de Adição de Invenção depositado

	(22) 13/11/2019 (71) INTERCONTINENTAL GREAT BRANDS LLC (US)
(21) BR 10 2019 023912-3	Código 2.1 - Pedido de Patente ou Certificado de Adição de Invenção depositado (22) 13/11/2019 (71) QUIDNET ENERGY INC. (US)
(21) BR 10 2019 023940-9	Código 2.1 - Pedido de Patente ou Certificado de Adição de Invenção depositado (22) 13/11/2019 (71) GREY ORANGE PTE. LTD. (SG)
(21) BR 10 2019 023969-7	Código 2.1 - Pedido de Patente ou Certificado de Adição de Invenção depositado (22) 13/11/2019 (71) UNIVERSIDADE FEDERAL FLUMINENSE (BR/RJ)
(21) BR 10 2019 024042-3	Código 2.1 - Pedido de Patente ou Certificado de Adição de Invenção depositado (22) 14/11/2019 (71) UNIVERSIDADE FEDERAL DE SERGIPE (BR/SE)
(21) BR 10 2019 024203-5	Código 2.1 - Pedido de Patente ou Certificado de Adição de Invenção depositado (22) 18/11/2019 (71) THE BOEING COMPANY (US)
(21) BR 10 2019 024227-2	Código 2.1 - Pedido de Patente ou Certificado de Adição de Invenção depositado (22) 18/11/2019 (71) GREENBRIER MAXION - EQUIPAMENTOS E SERVIÇOS FERROVIÁRIOS S.A. (BR/SP)
(21) BR 10 2019 024477-1	Código 2.1 - Pedido de Patente ou Certificado de Adição de Invenção depositado (22) 21/11/2019 (71) DINI TÊXTIL INDÚSTRIA E COMÉRCIO LTDA. (BR/SP) ; INSTITUTO PRESBITERIANO MACKENZIE (BR/SP)
(21) BR 10 2019 024480-1	Código 2.1 - Pedido de Patente ou Certificado de Adição de Invenção depositado (22) 21/11/2019

	(71) UNIVERSIDADE FEDERAL DO RIO GRANDE DO SUL (BR/RS)
(21) BR 10 2019 024487-9	Código 2.1 - Pedido de Patente ou Certificado de Adição de Invenção depositado (22) 21/11/2019 (71) ERBE ELEKTROMEDIZIN GMBH (DE)
(21) BR 10 2019 024492-5	Código 2.1 - Pedido de Patente ou Certificado de Adição de Invenção depositado (22) 21/11/2019 (71) BITZER KÜHLMASCHINENBAU GMBH (DE)
(21) BR 10 2019 024499-2	Código 2.1 - Pedido de Patente ou Certificado de Adição de Invenção depositado (22) 21/11/2019 (71) METALÚRGICA ALBRAS LTDA. (BR/SP)
(21) BR 10 2019 024502-6	Código 2.1 - Pedido de Patente ou Certificado de Adição de Invenção depositado (22) 21/11/2019 (71) METALÚRGICA ALBRAS LTDA. (BR/SP)
(21) BR 10 2019 024503-4	Código 2.1 - Pedido de Patente ou Certificado de Adição de Invenção depositado (22) 21/11/2019 (71) GUSTAVO ALEXANDRE GROSSI (BR/MG) ; BRENO NUNES RODRIGUES DE AZEVEDO (BR/MG) ; MATHEUS FERNANDES IIDA DOMICIANO (BR/MG)
(21) BR 10 2019 024510-7	Código 2.1 - Pedido de Patente ou Certificado de Adição de Invenção depositado (22) 21/11/2019 (71) METALÚRGICA ALBRAS LTDA. (BR/SP)
(21) BR 10 2019 024526-3	Código 2.1 - Pedido de Patente ou Certificado de Adição de Invenção depositado (22) 21/11/2019 (71) K.A. SCHMERSAL HOLDING GMBH & CO. KG (DE)
(21) BR 10 2019 024585-9	Código 2.1 - Pedido de Patente ou Certificado de Adição de Invenção depositado (22) 22/11/2019

	(71) DIEHL AEROSPACE GMBH (DE)
(21) BR 10 2019 024926-9	Código 2.1 - Pedido de Patente ou Certificado de Adição de Invenção depositado (22) 26/11/2019 (71) WAHL CLIPPER CORPORATION (US)
(21) BR 10 2019 024940-4	Código 2.1 - Pedido de Patente ou Certificado de Adição de Invenção depositado (22) 26/11/2019 (71) PETRÓLEO BRASILEIRO S.A. - PETROBRAS (BR/RJ)
(21) BR 10 2019 024958-7	Código 2.1 - Pedido de Patente ou Certificado de Adição de Invenção depositado (22) 27/11/2019 (71) SIEMENS GAMESA RENEWABLE ENERGY INNOVATION & TECHNOLOGY S.L. (ES)
(21) BR 10 2019 024965-0	Código 2.1 - Pedido de Patente ou Certificado de Adição de Invenção depositado (22) 27/11/2019 (71) LUIZ HIDEO IMAI (BR/SP)
(21) BR 10 2019 024967-6	Código 2.1 - Pedido de Patente ou Certificado de Adição de Invenção depositado (22) 27/11/2019 (71) SERVICO NACIONAL DE APRENDIZAGEM INDUSTRIAL. (BR/BA) ; METROVAL CONTROLE DE FLUIDOS LTDA (BR/SP) ; MENSOR METROLOGIA LTDA (BR/SP)
(21) BR 10 2019 025012-7	Código 2.1 - Pedido de Patente ou Certificado de Adição de Invenção depositado (22) 27/11/2019 (66) BR 10 2018 074392-9 27/11/2018 (71) FRAS-LE S.A. (BR/RS)
(21) BR 10 2019 025014-3	Código 2.1 - Pedido de Patente ou Certificado de Adição de Invenção depositado (22) 27/11/2019 (71) UNIVERSIDADE ESTADUAL PAULISTA JULIO DE MESQUITA FILHO (BR/SP)
(21) BR 10 2019 025021-6	Código 2.1 - Pedido de Patente ou Certificado de Adição de Invenção

	depositado (22) 27/11/2019 (66) BR 10 2018 074398-8 27/11/2018 (71) FRAS-LE S.A. (BR/RS)
(21) BR 10 2019 025027-5	Código 2.1 - Pedido de Patente ou Certificado de Adição de Invenção depositado (22) 27/11/2019 (71) CNH INDUSTRIAL AMERICA LLC (US)
(21) BR 10 2019 025037-2	Código 2.1 - Pedido de Patente ou Certificado de Adição de Invenção depositado (22) 27/11/2019 (71) UNIVERSIDADE FEDERAL DO CEARÁ (BR/CE)
(21) BR 10 2019 025044-5	Código 2.1 - Pedido de Patente ou Certificado de Adição de Invenção depositado (22) 27/11/2019 (71) SIEMENS GAMESA RENEWABLE ENERGY INNOVATION & TECHNOLOGY S.L. (ES)
(21) BR 10 2019 025047-0	Código 2.1 - Pedido de Patente ou Certificado de Adição de Invenção depositado (22) 27/11/2019 (71) CNH INDUSTRIAL AMERICA LLC (US)
(21) BR 10 2019 025050-0	Código 2.1 - Pedido de Patente ou Certificado de Adição de Invenção depositado (22) 27/11/2019 (71) RUY JOSÉ CACCIA (BR/SP)
(21) BR 10 2019 025052-6	Código 2.1 - Pedido de Patente ou Certificado de Adição de Invenção depositado (22) 27/11/2019 (71) INDUSTRIAS MACHINA ZACCARIA S/A (BR/SP)
(21) BR 10 2019 025059-3	Código 2.1 - Pedido de Patente ou Certificado de Adição de Invenção depositado (22) 27/11/2019 (71) CANON KABUSHIKI KAISHA (JP)
(21) BR 10 2019 025066-6	Código 2.1 - Pedido de Patente ou Certificado de Adição de Invenção depositado

	(22) 27/11/2019 (71) INDIAN OIL CORPORATION LIMITED (IN) ; DEPARTMENT OF BIOTECHNOLOGY (IN)
(21) BR 10 2019 025072-0	Código 2.1 - Pedido de Patente ou Certificado de Adição de Invenção depositado (22) 28/11/2019 (71) UNIVERSIDADE FEDERAL DE CAMPINA GRANDE - PB (BR/PB)
(21) BR 10 2019 025073-9	Código 2.1 - Pedido de Patente ou Certificado de Adição de Invenção depositado (22) 28/11/2019 (71) VOLARE EMPREENDIMENTOS TURÍSTICOS LTDA (BR/SC)
(21) BR 10 2019 025074-7	Código 2.1 - Pedido de Patente ou Certificado de Adição de Invenção depositado (22) 28/11/2019 (71) VOLARE EMPREENDIMENTOS TURÍSTICOS LTDA (BR/SC)
(21) BR 10 2019 025077-1	Código 2.1 - Pedido de Patente ou Certificado de Adição de Invenção depositado (22) 28/11/2019 (71) ARVINMERITOR TECHNOLOGY, LLC. (US)
(21) BR 10 2019 025080-1	Código 2.1 - Pedido de Patente ou Certificado de Adição de Invenção depositado (22) 28/11/2019 (71) UNIVERSIDADE ESTADUAL DE MARINGÁ (BR/PR) ; UNIVERSIDADE TECNOLÓGICA FEDERAL DO PARANÁ (BR/PR)
(21) BR 10 2019 025091-7	Código 2.1 - Pedido de Patente ou Certificado de Adição de Invenção depositado (22) 28/11/2019 (71) CNH INDUSTRIAL AMERICA LLC (US)
(21) BR 10 2019 025094-1	Código 2.1 - Pedido de Patente ou Certificado de Adição de Invenção depositado (22) 28/11/2019 (71) CNH INDUSTRIAL AMERICA LLC (US)
(21) BR 10 2019 025099-2	Código 2.1 - Pedido de Patente ou Certificado de Adição de Invenção depositado (22) 28/11/2019

	(71) CASTERTECH FUNDIÇÃO E TECNOLOGIA LTDA (BR/RS)
(21) BR 10 2019 025100-0	Código 2.1 - Pedido de Patente ou Certificado de Adição de Invenção depositado (22) 28/11/2019 (71) ROSEMOUNT AEROSPACE INC. (US)
(21) BR 10 2019 025436-0	Código 2.1 - Pedido de Patente ou Certificado de Adição de Invenção depositado (22) 02/12/2019 (71) UNIVERSIDADE FEDERAL DA PARAIBA (BR/PB)
(21) BR 10 2019 025437-8	Código 2.1 - Pedido de Patente ou Certificado de Adição de Invenção depositado (22) 02/12/2019 (71) UNIVERSIDADE FEDERAL DE ALAGOAS (BR/AL)
(21) BR 10 2019 025439-4	Código 2.1 - Pedido de Patente ou Certificado de Adição de Invenção depositado (22) 02/12/2019 (71) UNIVERSIDADE FEDERAL DA PARAIBA (BR/PB)
(21) BR 10 2019 025446-7	Código 2.1 - Pedido de Patente ou Certificado de Adição de Invenção depositado (22) 02/12/2019 (71) MASTER INDÚSTRIA E COMÉRCIO DE PRODUTOS ODONTOLÓGICOS E FARMACÊUTICOS LTDA ME (BR/MG)
(21) BR 10 2019 025483-1	Código 2.1 - Pedido de Patente ou Certificado de Adição de Invenção depositado (22) 02/12/2019 (71) UNIVERSIDADE FEDERAL DA PARAIBA (BR/PB)
(21) BR 10 2019 025487-4	Código 2.1 - Pedido de Patente ou Certificado de Adição de Invenção depositado (22) 02/12/2019 (71) UNIVERSIDADE ESTADUAL DE CAMPINAS - UNICAMP (BR/SP) ; PETRÓLEO BRASILEIRO S.A.- PETROBRAS (BR/RJ)
(21) BR 10 2019 026215-0	Código 2.1 - Pedido de Patente ou Certificado de Adição de Invenção depositado (22) 11/12/2019

	(71) CARLOS ALBERTO DE MOURA (BR/SP)
(21) BR 10 2019 026216-8	Código 2.1 - Pedido de Patente ou Certificado de Adição de Invenção depositado (22) 11/12/2019 (71) UNIVERSIDADE ESTADUAL DA PARAIBA (BR/PB)
(21) BR 10 2019 026217-6	Código 2.1 - Pedido de Patente ou Certificado de Adição de Invenção depositado (22) 11/12/2019 (71) JEFFERSON CLAUDINEI BRAZ (BR/PR)
(21) BR 10 2019 026218-4	Código 2.1 - Pedido de Patente ou Certificado de Adição de Invenção depositado (22) 11/12/2019 (71) PARKER HANNIFIN INDÚSTRIA E COMÉRCIO LTDA (BR/SP)
(21) BR 10 2020 001435-8	Código 2.1 - Pedido de Patente ou Certificado de Adição de Invenção depositado (22) 23/01/2020 (71) HALLIBURTON ENERGY SERVICES, INC. (US)
(21) BR 10 2020 002014-5	Código 2.1 - Pedido de Patente ou Certificado de Adição de Invenção depositado (22) 30/01/2020 (66) BR 10 2019 002054-7 31/01/2019 (71) SWELL IMPORTAÇÃO E COMÉRCIO PRODUTOS DE ILUMINAÇÃO S.A (BR/SP)
(21) BR 20 2019 014343-1	Código 2.1 - Pedido de Patente ou Certificado de Adição de Invenção depositado (22) 10/07/2019 (71) GEORGE DE BRITO SENA (BR/BA)
(21) BR 20 2019 014409-8	Código 2.1 - Pedido de Patente ou Certificado de Adição de Invenção depositado (22) 11/07/2019 (71) ROBERTO SANTOS BARBOSA DA SILVA (BR/SP)
(21) BR 20 2019 019837-6	Código 2.1 - Pedido de Patente ou Certificado de Adição de Invenção depositado (22) 23/09/2019

	(71) ADRIANE FERNANDES RIBEIRO (BR/SC)
(21) BR 20 2019 024327-4	Código 2.1 - Pedido de Patente ou Certificado de Adição de Invenção depositado (22) 19/11/2019 (71) CIBELE GRILLO ALVES (BR/SP) ; REGIANE CRISTINE SALMOIRAGHI (BR/SP)
(21) BR 20 2019 024478-5	Código 2.1 - Pedido de Patente ou Certificado de Adição de Invenção depositado (22) 21/11/2019 (71) LUIZ CARLOS GASTALDO (BR/SP)
(21) BR 20 2019 024960-4	Código 2.1 - Pedido de Patente ou Certificado de Adição de Invenção depositado (22) 27/11/2019 (71) CETEC EQUIPAMENTOS PARA PINTURA LTDA (BR/SP)
(21) BR 20 2019 025227-3	Código 2.1 - Pedido de Patente ou Certificado de Adição de Invenção depositado (22) 28/11/2019 (71) NIVALDO VANNI FILHO (BR/SP) ; SOCIEDADE REGIONAL DE ENSINO E SAÚDE LTDA. (BR/SP)

Código 2.4 - Notificação de Depósito do Pedido Dividido - Art 26 inciso I da LPI

Notificação de pedido dividido de um pedido de patente depositado anteriormente. Em relação ao pedido original, o pedido dividido tem a mesma data de depósito e, se for o caso, o correspondente benefício da prioridade reivindicada. O pedido dividido é considerado como estando na mesma fase processual do pedido original.

---

(21) BR 12 2019 026833-9 A2

Código 2.4 - Notificação de Depósito do Pedido Dividido - Art 26 inciso I da LPI
(22) 28/05/2014
(62) BR 11 2015 030082-0 28/05/2014
(71) PURECIRCLE SDN BHD (MY) ; THE COCA-COLA COMPANY (US)
Dividido do PCT 11 2015 030082-0

---

(21) BR 12 2019 027008-2 A2

Código 2.4 - Notificação de Depósito do Pedido Dividido - Art 26 inciso I da LPI
(22) 07/05/2013
(62) BR 11 2014 028633-7 07/05/2013
(71) AVALANCHE AUSTRALIA PTY LTD. (AU)
Dividido do PCT 11 2014 028633-7

---

(21) BR 12 2019 027913-6 A2

Código 2.4 - Notificação de Depósito do Pedido Dividido - Art 26 inciso I da LPI
(22) 09/11/2012
(62) BR 11 2014 011229-0 09/11/2012
(71) VARIATION BIOTECHNOLOGIES, INC. (CA)
Dividido do PCT 11 2014 011229-0

---

(21) BR 12 2019 027917-9 A2

Código 2.4 - Notificação de Depósito do Pedido Dividido - Art 26 inciso I da LPI
(22) 16/11/2012
(62) BR 11 2014 011670-9 16/11/2012
(71) ADRENOMED AG (DE)
Dividido do PCT 11 2014 011670-9

---

(21) BR 12 2019 027966-7 A2

Código 2.4 - Notificação de Depósito do Pedido Dividido - Art 26 inciso I da LPI
(22) 02/05/2003
(62) PI 0309868-0 02/05/2003
(71) WYETH HOLDINGS CORPORATION (US)
1º dividido do PI 0309868-0

---

(21) BR 12 2019 027974-8 A2

Código 2.4 - Notificação de Depósito do Pedido Dividido - Art 26 inciso I da LPI
(22) 02/05/2003
(62) PI 0309868-0 02/05/2003
(71) WYETH HOLDINGS CORPORATION (US)

	2º dividido do PI 0309868-0
(21) BR 12 2019 027983-7 A2	Código 2.4 - Notificação de Depósito do Pedido Dividido - Art 26 inciso I da LPI (22) 28/04/2011 (62) PI 1101999-9 28/04/2011 (71) HALLIBURTON ENERGY SERVICES, INC. (US) Dividido do PI 1101999-9
(21) BR 12 2019 028029-0 A2	Código 2.4 - Notificação de Depósito do Pedido Dividido - Art 26 inciso I da LPI (22) 08/08/2008 (62) PI 0821902-8 08/08/2008 (71) KONINKLIJKE DOUWE EGBERTS B.V. (NL) Dividido do Pi 0821902-8
(21) BR 12 2019 028042-8 A2	Código 2.4 - Notificação de Depósito do Pedido Dividido - Art 26 inciso I da LPI (22) 05/03/2012 (62) BR 11 2013 022531-9 05/03/2012 (71) AO&G HOLDING B.V. (NL) Dividido do PCT 11 2013 022531-9
(21) BR 12 2019 028141-6 A2	Código 2.4 - Notificação de Depósito do Pedido Dividido - Art 26 inciso I da LPI (22) 22/10/2008 (62) PI 0818215-9 22/10/2008 (71) LIVING PROOF, INC. (US) Dividido do PI 0818215-9
(21) BR 12 2019 028142-4 A2	Código 2.4 - Notificação de Depósito do Pedido Dividido - Art 26 inciso I da LPI (22) 21/09/2011 (62) BR 11 2013 006722-5 21/09/2011 (71) SHIONOGI & CO., LTD. (JP) Dividido do PCT 11 2013 006722-5
(21) BR 12 2019 028282-0 A2	Código 2.4 - Notificação de Depósito do Pedido Dividido - Art 26 inciso I da LPI (22) 02/04/2009 (62) PI 0908287-5 02/04/2009 (71) GODO KAISHA IP BRIDGE 1 (JP) Dividido do PI 0908287-5

Código 2.5 - Exigência - Art. 21 da LPI

O pedido protocolizado não atende formalmente ao disposto no art. 19 da Lei nº 9.279/96,e/ou às demais disposições quanto à sua forma. Fica o requerente obrigado a sanar, em 30 (trinta) dias a contar desta data, as exigências estabelecidas. Caso a exigência não tenha sido explicitada no despacho na RPI, o interessado poderá obter o parecer através do endereço eletrônico www.inpi.gov.br - No Acesso rápido - Faça uma busca – Patente. Para acessar, cadastre-se no Portal do INPI e use login e senha. Não sendo a exigência cumprida com a apresentação da documentação correspondente no prazo acima, o depósito não será aceito e sua numeração será anulada conforme norma vigente.

(21) BR 10 2018 001994-5	Código 2.5 - Exigência - Art. 21 da LPI (22) 30/01/2018 (71) JOHN BEAN TECHNOLOGIES MÁQUINAS E EQUIPAMENTOS INDUSTRIAIS LTDA. (BR/SP)
(21) BR 10 2019 016386-0	Código 2.5 - Exigência - Art. 21 da LPI (22) 07/08/2019 (71) SAMSUNG ELETRÔNICA DA AMAZÔNIA LTDA. (BR/SP)
(21) BR 10 2019 019557-6	Código 2.5 - Exigência - Art. 21 da LPI (22) 19/09/2019 (71) INSTITUTO FEDERAL DE EDUCAÇÃO, CIÊNCIA E TECNOLOGIA DO RIO DE JANEIRO (BR/RJ)
(21) BR 10 2019 021834-7	Código 2.5 - Exigência - Art. 21 da LPI (22) 17/10/2019 (71) ELIZABETE SANTOS DE ASSIS (BR/SE)
(21) BR 10 2019 022532-7	Código 2.5 - Exigência - Art. 21 da LPI (22) 26/10/2019 (71) MAURICIO CORTEZ PARDO (BR/SP)
(21) BR 10 2019 024044-0	Código 2.5 - Exigência - Art. 21 da LPI (22) 14/11/2019 (71) INSTITUTO FEDERAL SUL-RIO-GRANDENSE (BR/RS)
(21) BR 10 2019 024460-7	Código 2.5 - Exigência - Art. 21 da LPI (22) 21/11/2019 (71) SOCIEDADE GOIANA DE CULTURA (BR/GO)

(21) BR 10 2019 024939-0	Código 2.5 - Exigência - Art. 21 da LPI (22) 26/11/2019 (71) PETRÓLEO BRASILEIRO S.A. - PETROBRAS (BR/RJ) ; UNIVERSIDADE FEDERAL DO RIO DE JANEIRO - UFRJ (BR/RJ)
(21) BR 10 2019 024947-1	Código 2.5 - Exigência - Art. 21 da LPI (22) 26/11/2019 (71) PRISCILA BASILIO DA SILVA 00509649173 (BR/MS)
(21) BR 10 2019 024948-0	Código 2.5 - Exigência - Art. 21 da LPI (22) 26/11/2019 (71) HELOISE NAGAI DO VAL (BR/ES)
(21) BR 10 2019 024949-8	Código 2.5 - Exigência - Art. 21 da LPI (22) 26/11/2019 (71) GABRIEL MOHALLEM CHUCRE (BR/MG)
(21) BR 10 2019 024961-7	Código 2.5 - Exigência - Art. 21 da LPI (22) 27/11/2019 (71) UNIVERSIDADE ESTADUAL DO CENTRO-OESTE (BR/PR)
(21) BR 10 2019 024970-6	Código 2.5 - Exigência - Art. 21 da LPI (22) 27/11/2019 (71) TNS - EMPRESA DE PRODUÇÃO, COMERCIALIZAÇÃO, PESQUISA E DESENVOLVIMENTO DE INSUMOS QUÍMICOS LTDA. (BR/SC)
(21) BR 10 2019 025033-0	Código 2.5 - Exigência - Art. 21 da LPI (22) 27/11/2019 (71) UNIVERSIDADE FEDERAL DE JUIZ DE FORA - UFJF (BR/MG)
(21) BR 10 2019 025102-6	Código 2.5 - Exigência - Art. 21 da LPI (22) 28/11/2019 (71) UNIVERSIDADE FEDERAL DE ALAGOAS (BR/AL)
(21) BR 10 2019 025434-3	Código 2.5 - Exigência - Art. 21 da LPI (22) 01/12/2019 (71) WALTER LUIZ DE SOUZA ALVES (BR/MG)
(21) BR 10 2019 025435-1	Código 2.5 - Exigência - Art. 21 da LPI (22) 02/12/2019 (71) GIAN CRISTIAN DE DEUS BUENO BRYKCZYNSKI (BR/SC)

(21) BR 10 2019 025442-4	Código 2.5 - Exigência - Art. 21 da LPI (22) 02/12/2019 (71) UNIVERSIDADE DO ESTADO DO RIO DE JANEIRO (BR/RJ)
(21) BR 10 2019 025448-3	Código 2.5 - Exigência - Art. 21 da LPI (22) 02/12/2019 (71) JOEL DIAS DOS SANTOS (BR/MG)
(21) BR 10 2019 025455-6	Código 2.5 - Exigência - Art. 21 da LPI (22) 02/12/2019 (71) APRAESPI DE RIBEIRÃO PIRES (BR/SP)
(21) BR 10 2019 025472-6	Código 2.5 - Exigência - Art. 21 da LPI (22) 02/12/2019 (71) ENRIQUE EDUARDO ORMEZZANO ENRIQUE ORMEZZANO (BR/RS) ; CONPROL CONSTRUÇÕES E PROJETOS LTDA. (BR/RS)
(21) BR 10 2019 025485-8	Código 2.5 - Exigência - Art. 21 da LPI (22) 02/12/2019 (71) PAULO KOJI USUDA (BR/SP)
(21) BR 10 2020 001676-8	Código 2.5 - Exigência - Art. 21 da LPI (22) 26/01/2020 (71) ALTEMAR RIBEIRO DIAS (BR/SP)
(21) BR 13 2015 020201-5	Código 2.5 - Exigência - Art. 21 da LPI (22) 21/08/2015 (71) REPRESENTA - TECNOLOGIA E SERVIÇOS LTDA - ME (BR/BA)
(21) BR 20 2019 010325-1	Código 2.5 - Exigência - Art. 21 da LPI (22) 21/05/2019 (71) CARLOS DE FREITAS DANTAS (BR/RJ)
(21) BR 20 2019 022179-3	Código 2.5 - Exigência - Art. 21 da LPI (22) 23/10/2019 (71) FABIO GAZZANA FERREIRA (BR/RS)
(21) BR 20 2019 025211-7	Código 2.5 - Exigência - Art. 21 da LPI (22) 28/11/2019 (71) FUNDAÇÃO UNIVERSIDADE REGIONAL DE BLUMENAU (BR/SC)
(21) BR 20 2019 025217-6	Código 2.5 - Exigência - Art. 21 da LPI

	(22) 28/11/2019 (71) CRISTINA MARQUES NASCIMENTO (BR/SP)
(21) BR 20 2019 025220-6	Código 2.5 - Exigência - Art. 21 da LPI (22) 28/11/2019 (71) JOSÉ GEDAEL FAGUNDES JÚNIOR (BR/MG)
(21) BR 20 2019 025229-0	Código 2.5 - Exigência - Art. 21 da LPI (22) 28/11/2019 (71) BRUNO FEDELI DE OLIVEIRA (BR/SP)
(21) BR 20 2019 025236-2	Código 2.5 - Exigência - Art. 21 da LPI (22) 28/11/2019 (71) LUCIENE BATISTA DE FREITAS (BR/SP)
(21) BR 20 2019 025241-9	Código 2.5 - Exigência - Art. 21 da LPI (22) 29/11/2019 (71) GILBERTO DE MENEZES COLONESE (BR/RJ)
(21) BR 20 2019 025258-3	Código 2.5 - Exigência - Art. 21 da LPI (22) 29/11/2019 (71) MARIO INÁCIO LEANDRO JUNIOR (BR/SC)
(21) BR 20 2019 025270-2	Código 2.5 - Exigência - Art. 21 da LPI (22) 29/11/2019 (71) LUIZ ROBERTO ROSSI (BR/SP)
(21) BR 20 2019 025277-0	Código 2.5 - Exigência - Art. 21 da LPI (22) 29/11/2019 (71) UNIVERSIDADE FEDERAL DE MINAS GERAIS (BR/MG) ; RODRIGO MONTEIRO DA MOTA ME (BR/MG) ; JAMES COOK UNIVERSITY ? JCU (AU)
(21) BR 20 2019 025292-3	Código 2.5 - Exigência - Art. 21 da LPI (22) 29/11/2019 (71) DAVID VIEIRA LOPES (BR/PR)
(21) BR 20 2019 025296-6	Código 2.5 - Exigência - Art. 21 da LPI (22) 29/11/2019 (71) ALFABRINK COMÉRCIO DE BRINQUEDOS E SERVIÇOS EIRELI EPP (BR/SP)
(21) BR 20 2019 027308-4	Código 2.5 - Exigência - Art. 21 da LPI

(22) 19/12/2019

(71) INSTITUTO FEDERAL DO PARANÁ (BR/PR)

Código 2.6 - Publicação Anulada

Anulada a publicação por ter sido indevida.

---

(21) BR 11 2019 028221-1

Código 2.6 - Publicação Anulada
(22) 05/07/2018
(71) ORICIRO GENOMICS, INC. (JP)
Anulada a publicação código 2.10 na RPI nº 2557 de 07/01/2020 por ter sido indevida.

Código 2.10 - Requerimento de Pedido de Patente ou Certificado de Adição de Invenção

Notificação de requerimento de pedido de patente ou certificado de adição de invenção. Será realizado o exame formal a fim de verificação do Art. 19 da Lei nº 9.279/96 e IN 031/2013.

(21) BR 10 2020 003167-8	Código 2.10 - Requerimento de Pedido de Patente ou Certificado de Adição de Invenção (22) 14/02/2020 (71) FLAVIO EMILIO PEREIRA (BR/MG) Número de Protocolo '870200022056' em 14/02/2020 15:00 (WB)
(21) BR 10 2020 003333-6	Código 2.10 - Requerimento de Pedido de Patente ou Certificado de Adição de Invenção (22) 18/02/2020 (71) ELETRÓNS LIVRES TECNOLOGIA E SERVIÇOS LTDA (BR/RJ) Número de Protocolo '870200023430' em 18/02/2020 09:40 (WB)
(21) BR 10 2020 003341-7	Código 2.10 - Requerimento de Pedido de Patente ou Certificado de Adição de Invenção (22) 18/02/2020 (71) PICCIN MÁQUINAS AGRÍCOLAS LTDA (BR/SP) Número de Protocolo '870200023475' em 18/02/2020 10:31 (WB)
(21) BR 10 2020 003343-3	Código 2.10 - Requerimento de Pedido de Patente ou Certificado de Adição de Invenção (22) 18/02/2020 (71) LUCIOLE MEDICAL AG (CH) Número de Protocolo '870200023478' em 18/02/2020 10:35 (WB)
(21) BR 10 2020 003345-0	Código 2.10 - Requerimento de Pedido de Patente ou Certificado de Adição de Invenção (22) 18/02/2020 (71) FCA FIAT CHRYSLER AUTOMOVEIS BRASIL LTDA (BR/MG) Número de Protocolo '870200023485' em 18/02/2020 10:45 (WB)
(21) BR 10 2020 003352-2	Código 2.10 - Requerimento de Pedido de Patente ou Certificado de Adição de Invenção (22) 18/02/2020 (71) HUMBERTO ALVES BARBOSA (BR/AL) Número de Protocolo '870200023507' em 18/02/2020 11:03 (WB)

(21) BR 10 2020 003356-5	Código 2.10 - Requerimento de Pedido de Patente ou Certificado de Adição de Invenção (22) 18/02/2020 (71) MARIA ANGELA MARTINS SHIMONECK (BR/GO) Número de Protocolo '870200023518' em 18/02/2020 11:13 (WB)
(21) BR 10 2020 003359-0	Código 2.10 - Requerimento de Pedido de Patente ou Certificado de Adição de Invenção (22) 18/02/2020 (71) THE BOEING COMPANY (US) Número de Protocolo '870200023524' em 18/02/2020 11:18 (WB)
(21) BR 10 2020 003360-3	Código 2.10 - Requerimento de Pedido de Patente ou Certificado de Adição de Invenção (22) 18/02/2020 (71) RESGREEN PESQUISA E DESENVOLVIMENTO TECNOLOGICO LTDA (BR/RJ) Número de Protocolo '870200023525' em 18/02/2020 11:19 (WB)
(21) BR 10 2020 003364-6	Código 2.10 - Requerimento de Pedido de Patente ou Certificado de Adição de Invenção (22) 18/02/2020 (71) UNIVERSIDADE FEDERAL RURAL DE PERNAMBUCO (BR/PE) Número de Protocolo '870200023542' em 18/02/2020 12:02 (WB)
(21) BR 10 2020 003365-4	Código 2.10 - Requerimento de Pedido de Patente ou Certificado de Adição de Invenção (22) 18/02/2020 (71) NERGINO FELICIO FILHO (BR/MG) Número de Protocolo '870200023552' em 18/02/2020 12:28 (WB)
(21) BR 10 2020 003370-0	Código 2.10 - Requerimento de Pedido de Patente ou Certificado de Adição de Invenção (22) 18/02/2020 (71) SERVIÇO NACIONAL DE APRENDIZAGEM INDUSTRIAL - SENAI. (BR/RS) ; BIOPOLIX MATERIAIS TECNOLÓGICOS LTDA - ME (BR/SP) Número de Protocolo '870200023579' em 18/02/2020 13:38 (WB)
(21) BR 10 2020 003372-7	Código 2.10 - Requerimento de Pedido de Patente ou Certificado de Adição de Invenção (22) 18/02/2020 (71) UNIVERSIDADE ESTADUAL DO MARANHÃO - UEMA (BR/MA) ;

	UNIVERSIDADE FEDERAL DE CAMPINA GRANDE - UFCG (BR/PB) ; FUNDAÇÃO DE AMPARO À PESQUISA E AO DESENVOLVIMENTO CIENTÍFICO E TECNOLÓGICO DO MARANHÃO ? FAPEMA (BR/MA) Número de Protocolo '870200023595' em 18/02/2020 13:55 (WB)
(21) BR 10 2020 003381-6	Código 2.10 - Requerimento de Pedido de Patente ou Certificado de Adição de Invenção (22) 18/02/2020 (71) INSTITUTO DE TECNOLOGIA E PESQUISA (BR/SE) ; UNIVERSIDADE TIRADENTES (BR/SE) ; UNIVERSIDADE FEDERAL DE SERGIPE (BR/SE) Número de Protocolo '870200023652' em 18/02/2020 14:53 (WB)
(21) BR 10 2020 003382-4	Código 2.10 - Requerimento de Pedido de Patente ou Certificado de Adição de Invenção (22) 18/02/2020 (71) ANTONIO CARLOS DE MELLO (BR/SP) Número de Protocolo '870200023653' em 18/02/2020 14:53 (WB)
(21) BR 10 2020 003387-5	Código 2.10 - Requerimento de Pedido de Patente ou Certificado de Adição de Invenção (22) 18/02/2020 (71) PRYSMIAN S.P.A. (IT) Número de Protocolo '870200023684' em 18/02/2020 15:53 (WB)
(21) BR 10 2020 003393-0	Código 2.10 - Requerimento de Pedido de Patente ou Certificado de Adição de Invenção (22) 18/02/2020 (71) FLINT GROUP GERMANY GMBH (DE) Número de Protocolo '870200023702' em 18/02/2020 16:07 (WB)
(21) BR 10 2020 003394-8	Código 2.10 - Requerimento de Pedido de Patente ou Certificado de Adição de Invenção (22) 18/02/2020 (71) PRYSMIAN S.P.A. (IT) Número de Protocolo '870200023704' em 18/02/2020 16:08 (WB)
(21) BR 10 2020 003395-6	Código 2.10 - Requerimento de Pedido de Patente ou Certificado de Adição de Invenção (22) 18/02/2020 (71) INSTITUTO DE TECNOLOGIA E PESQUISA (BR/SE) ; UNIVERSIDADE TIRADENTES (BR/SE) Número de Protocolo '870200023707' em 18/02/2020 16:09 (WB)

(21) BR 10 2020 003412-0	Código 2.10 - Requerimento de Pedido de Patente ou Certificado de Adição de Invenção (22) 18/02/2020 (71) INDÚSTRIA E COMÉRCIO DE CHOPEIRAS RIBEIRÃO PRETO LTDA (BR/SP) Número de Protocolo '870200023780' em 18/02/2020 17:17 (WB)
(21) BR 10 2020 003413-8	Código 2.10 - Requerimento de Pedido de Patente ou Certificado de Adição de Invenção (22) 18/02/2020 (71) SINOP BIONERGIA LTDA (BR/MT) ; JEFFERSON ARLEY MARTINS RODRIGUES (BR/MT) Número de Protocolo '870200023783' em 18/02/2020 17:21 (WB)
(21) BR 10 2020 003414-6	Código 2.10 - Requerimento de Pedido de Patente ou Certificado de Adição de Invenção (22) 18/02/2020 (71) UNIVERSIDADE FEDERAL DE SANTA MARIA (BR/RS) ; TANAC SA (BR/RS) Número de Protocolo '870200023787' em 18/02/2020 17:25 (WB)
(21) BR 10 2020 003417-0	Código 2.10 - Requerimento de Pedido de Patente ou Certificado de Adição de Invenção (22) 18/02/2020 (71) SOLUMONT INDUSTRIA E COMERCIO AGRICOLA EIRELI (BR/RS) Número de Protocolo '870200023803' em 18/02/2020 17:35 (WB)
(21) BR 10 2020 003418-9	Código 2.10 - Requerimento de Pedido de Patente ou Certificado de Adição de Invenção (22) 18/02/2020 (71) NELSON YAMASAKI (BR/SP) Número de Protocolo '870200023804' em 18/02/2020 17:35 (WB)
(21) BR 10 2020 003420-0	Código 2.10 - Requerimento de Pedido de Patente ou Certificado de Adição de Invenção (22) 18/02/2020 (71) CLEBERSON LAMIM DE SOUZA (BR/ES) Número de Protocolo '870200023814' em 18/02/2020 17:51 (WB)
(21) BR 10 2020 003424-3	Código 2.10 - Requerimento de Pedido de Patente ou Certificado de Adição de Invenção (22) 18/02/2020 (71) MÁRCIO JOSÉ VEIGA DA SILVA (BR/SP)

	Número de Protocolo '870200023824' em 18/02/2020 18:17 (WB)
(21) BR 10 2020 003428-6	Código 2.10 - Requerimento de Pedido de Patente ou Certificado de Adição de Invenção (22) 18/02/2020 (71) GUILHERME DE ALMEIDA NEVES (BR/MG) Número de Protocolo '870200023843' em 18/02/2020 22:12 (WB)
(21) BR 10 2020 003432-4	Código 2.10 - Requerimento de Pedido de Patente ou Certificado de Adição de Invenção (22) 19/02/2020 (71) UNIVERSIDADE ESTADUAL DE SANTA CRUZ (BR/BA) Número de Protocolo '870200023872' em 19/02/2020 09:56 (WB)
(21) BR 10 2020 003433-2	Código 2.10 - Requerimento de Pedido de Patente ou Certificado de Adição de Invenção (22) 19/02/2020 (71) RENATA APARECIDA CANDIDO DA SILVA (BR/PR) Número de Protocolo '870200023883' em 19/02/2020 10:18 (WB)
(21) BR 10 2020 003435-9	Código 2.10 - Requerimento de Pedido de Patente ou Certificado de Adição de Invenção (22) 19/02/2020 (71) AGCO CORPORATION (US) Número de Protocolo '870200023902' em 19/02/2020 10:51 (WB)
(21) BR 10 2020 003436-7	Código 2.10 - Requerimento de Pedido de Patente ou Certificado de Adição de Invenção (22) 19/02/2020 (71) ANDERSON RICARDO DOS SANTOS (BR/SP) Número de Protocolo '870200023913' em 19/02/2020 11:03 (WB)
(21) BR 10 2020 003438-3	Código 2.10 - Requerimento de Pedido de Patente ou Certificado de Adição de Invenção (22) 19/02/2020 (71) MOUVEX (FR) Número de Protocolo '870200023919' em 19/02/2020 11:10 (WB)
(21) BR 10 2020 003441-3	Código 2.10 - Requerimento de Pedido de Patente ou Certificado de Adição de Invenção (22) 19/02/2020 (71) GUSTAVO TEIXEIRA (BR/MG) Número de Protocolo '870200023930' em 19/02/2020 11:22 (WB)

(21) BR 10 2020 003444-8	Código 2.10 - Requerimento de Pedido de Patente ou Certificado de Adição de Invenção (22) 19/02/2020 (71) INSTITUTO FEDERAL DE EDUCAÇÃO, CIÊNCIA E TECNOLOGIA DE PERNAMBUCO (BR/PE) ; UNIVERSIDADE FEDERAL DE PERNAMBUCO (BR/PE) Número de Protocolo '870200023965' em 19/02/2020 11:58 (WB)
(21) BR 10 2020 003454-5	Código 2.10 - Requerimento de Pedido de Patente ou Certificado de Adição de Invenção (22) 19/02/2020 (71) FCA ITALY S.P.A. (IT) Número de Protocolo '870200024023' em 19/02/2020 14:04 (WB)
(21) BR 10 2020 003457-0	Código 2.10 - Requerimento de Pedido de Patente ou Certificado de Adição de Invenção (22) 19/02/2020 (71) B&R INDUSTRIAL AUTOMATION GMBH (AT) Número de Protocolo '870200024042' em 19/02/2020 14:25 (WB)
(21) BR 10 2020 003463-4	Código 2.10 - Requerimento de Pedido de Patente ou Certificado de Adição de Invenção (22) 19/02/2020 (71) UNIVERSIDADE FEDERAL DO CEARÁ (BR/CE) Número de Protocolo '870200024060' em 19/02/2020 14:46 (WB)
(21) BR 10 2020 003469-3	Código 2.10 - Requerimento de Pedido de Patente ou Certificado de Adição de Invenção (22) 19/02/2020 (71) GLOSS EXPRESS DO BRASIL COMERCIO DE PRODUTOS DE BELEZA LTDA - EPP (BR/SC) Número de Protocolo '870200024103' em 19/02/2020 15:11 (WB)
(21) BR 10 2020 003479-0	Código 2.10 - Requerimento de Pedido de Patente ou Certificado de Adição de Invenção (22) 19/02/2020 (71) REPUBLIC TECHNOLOGIES NA L.L.C. (US) Número de Protocolo '870200024154' em 19/02/2020 15:47 (WB)
(21) BR 10 2020 003482-0	Código 2.10 - Requerimento de Pedido de Patente ou Certificado de Adição de Invenção (22) 19/02/2020

	(71) MOVENTAS GEARS OY (FI) Número de Protocolo '870200024169' em 19/02/2020 16:02 (WB)
(21) BR 10 2020 003483-9	Código 2.10 - Requerimento de Pedido de Patente ou Certificado de Adição de Invenção (22) 19/02/2020 (71) MARCO ANTONIO BITTENCOURT (BR/SP) Número de Protocolo '870200024179' em 19/02/2020 16:08 (WB)
(21) BR 10 2020 003491-0	Código 2.10 - Requerimento de Pedido de Patente ou Certificado de Adição de Invenção (22) 19/02/2020 (71) THE BOEING COMPANY (US) Número de Protocolo '870200024220' em 19/02/2020 16:32 (WB)
(21) BR 10 2020 003493-6	Código 2.10 - Requerimento de Pedido de Patente ou Certificado de Adição de Invenção (22) 19/02/2020 (71) UNIVERSIDADE FEDERAL DO PARÁ (BR/PA) Número de Protocolo '870200024240' em 19/02/2020 16:43 (WB)
(21) BR 10 2020 003511-8	Código 2.10 - Requerimento de Pedido de Patente ou Certificado de Adição de Invenção (22) 19/02/2020 (71) MAURO DE SOUZA LEITE PINHO (BR/SC) ; THIAGO MAGALHÃES BRAMANTE (BR/SP) ; MIGUEL ANGELO PEDROSO (BR/SP) ; DYEGO SA BENEVENUTO (BR/RJ) Número de Protocolo '870200024319' em 19/02/2020 17:52 (WB)
(21) BR 10 2020 003512-6	Código 2.10 - Requerimento de Pedido de Patente ou Certificado de Adição de Invenção (22) 19/02/2020 (71) LUIZ GUILHERME LIRA DE ARRUDA (BR/PR) Número de Protocolo '870200024320' em 19/02/2020 17:53 (WB)
(21) BR 10 2020 003513-4	Código 2.10 - Requerimento de Pedido de Patente ou Certificado de Adição de Invenção (22) 19/02/2020 (71) ASSOCIAÇÃO PRÓ ENSINO SUPERIOR EM NOVO HAMBURGO (BR/RS) Número de Protocolo '870200024321' em 19/02/2020 17:54 (WB)
(21) BR 10 2020 003515-0	Código 2.10 - Requerimento de Pedido de Patente ou Certificado de Adição de

	Invenção (22) 19/02/2020 (71) UNIVERSIDADE FEDERAL DO RIO DE JANEIRO (BR/RJ) ; UNIVERSIDADE FEDERAL DE SERGIPE (BR/SE) Número de Protocolo '870200024329' em 19/02/2020 18:03 (WB)
(21) BR 10 2020 003518-5	Código 2.10 - Requerimento de Pedido de Patente ou Certificado de Adição de Invenção (22) 19/02/2020 (71) INDIAN OIL CORPORATION LIMITED (IN) ; DEPARTMENT OF BIOTECHNOLOGY (IN) Número de Protocolo '870200024346' em 19/02/2020 18:21 (WB)
(21) BR 10 2020 003521-5	Código 2.10 - Requerimento de Pedido de Patente ou Certificado de Adição de Invenção (22) 19/02/2020 (71) HEEDAE PARK (KR) Número de Protocolo '870200024366' em 19/02/2020 19:38 (WB)
(21) BR 10 2020 003522-3	Código 2.10 - Requerimento de Pedido de Patente ou Certificado de Adição de Invenção (22) 19/02/2020 (71) UNIVERSIDADE FEDERAL DO PARANA (BR/PR) Número de Protocolo '870200024372' em 19/02/2020 20:11 (WB)
(21) BR 10 2020 003525-8	Código 2.10 - Requerimento de Pedido de Patente ou Certificado de Adição de Invenção (22) 19/02/2020 (71) UNIVERSIDADE FEDERAL DE PERNAMBUCO (BR/PE) Número de Protocolo '870200024384' em 20/02/2020 00:11 (WB)
(21) BR 10 2020 003526-6	Código 2.10 - Requerimento de Pedido de Patente ou Certificado de Adição de Invenção (22) 19/02/2020 (71) MARCUS PAULO FOURNIER LESSA (BR/RJ) Número de Protocolo '870200024385' em 20/02/2020 01:24 (WB)
(21) BR 10 2020 003529-0	Código 2.10 - Requerimento de Pedido de Patente ou Certificado de Adição de Invenção (22) 20/02/2020 (71) NILTON BRAZ GIRALDELLI (BR/MS) Número de Protocolo '870200024393' em 20/02/2020 08:45 (WB)

(21) BR 10 2020 003531-2	Código 2.10 - Requerimento de Pedido de Patente ou Certificado de Adição de Invenção (22) 20/02/2020 (71) SVIERSZCZ & KRAUSE HOLDING E PARTICIPAÇÕES LTDA. (BR/SP) Número de Protocolo '870200024399' em 20/02/2020 09:03 (WB)
(21) BR 10 2020 003535-5	Código 2.10 - Requerimento de Pedido de Patente ou Certificado de Adição de Invenção (22) 20/02/2020 (71) MAYTE PAREDES ZALDIVAR (BR/SP) ; MARCO ANTONIO DA COSTA BORGES (BR/SP) ; GIOVANI TEIXEIRA DE CARVALHO (BR/GO) ; HERNANE DA SILVA BARUD (BR/SP) ; NADIA LUNARDI (BR/SP) ; THALLITA PEREIRA QUEIROZ (BR/SP) ; ROGÉRIO MARGONAR (BR/SP) Número de Protocolo '870200024453' em 20/02/2020 10:16 (WB)
(21) BR 10 2020 003536-3	Código 2.10 - Requerimento de Pedido de Patente ou Certificado de Adição de Invenção (22) 20/02/2020 (71) HONDA MOTOR CO., LTD. (JP) Número de Protocolo '870200024463' em 20/02/2020 10:28 (WB)
(21) BR 10 2020 003540-1	Código 2.10 - Requerimento de Pedido de Patente ou Certificado de Adição de Invenção (22) 20/02/2020 (71) DANIELI & C. OFFICINE MECCANICHE S.P.A (IT) Número de Protocolo '870200024487' em 20/02/2020 10:56 (WB)
(21) BR 10 2020 003546-0	Código 2.10 - Requerimento de Pedido de Patente ou Certificado de Adição de Invenção (22) 20/02/2020 (71) UNIVERSIDADE FEDERAL DE PERNAMBUCO (BR/PE) Número de Protocolo '870200024511' em 20/02/2020 11:29 (WB)
(21) BR 10 2020 003547-9	Código 2.10 - Requerimento de Pedido de Patente ou Certificado de Adição de Invenção (22) 20/02/2020 (71) DEERE & COMPANY (US) Número de Protocolo '870200024516' em 20/02/2020 11:33 (WB)
(21) BR 10 2020 003549-5	Código 2.10 - Requerimento de Pedido de Patente ou Certificado de Adição de Invenção (22) 20/02/2020 (71) UNIVERSIDADE FEDERAL DA PARAIBA (BR/PB)

	Número de Protocolo '870200024518' em 20/02/2020 11:38 (WB)
(21) BR 10 2020 003555-0	Código 2.10 - Requerimento de Pedido de Patente ou Certificado de Adição de Invenção (22) 20/02/2020 (71) UNIVERSIDADE FEDERAL DE ALAGOAS (BR/AL) Número de Protocolo '870200024536' em 20/02/2020 12:00 (WB)
(21) BR 10 2020 003558-4	Código 2.10 - Requerimento de Pedido de Patente ou Certificado de Adição de Invenção (22) 20/02/2020 (71) UNIVERSIDADE FEDERAL DE ALAGOAS (BR/AL) Número de Protocolo '870200024547' em 20/02/2020 12:19 (WB)
(21) BR 10 2020 003559-2	Código 2.10 - Requerimento de Pedido de Patente ou Certificado de Adição de Invenção (22) 20/02/2020 (71) MONTI-WERKZEUGE GMBH (DE) Número de Protocolo '870200024550' em 20/02/2020 12:22 (WB)
(21) BR 10 2020 003563-0	Código 2.10 - Requerimento de Pedido de Patente ou Certificado de Adição de Invenção (22) 20/02/2020 (71) UNIVERSIDADE FEDERAL DO RIO DE JANEIRO (BR/RJ) ; UNIVERSIDADE FEDERAL FLUMINENSE (BR/RJ) ; ISCADOR AG (CH) Número de Protocolo '870200024563' em 20/02/2020 12:43 (WB)
(21) BR 10 2020 003564-9	Código 2.10 - Requerimento de Pedido de Patente ou Certificado de Adição de Invenção (22) 20/02/2020 (71) MICHIELON MAGALHÃES PIAZZA (BR/SP) Número de Protocolo '870200024564' em 20/02/2020 12:44 (WB)
(21) BR 10 2020 003566-5	Código 2.10 - Requerimento de Pedido de Patente ou Certificado de Adição de Invenção (22) 20/02/2020 (71) ADIENNE PHARMA & BIOTECH SA (CH) Número de Protocolo '870200024566' em 20/02/2020 12:47 (WB)
(21) BR 10 2020 003567-3	Código 2.10 - Requerimento de Pedido de Patente ou Certificado de Adição de Invenção (22) 20/02/2020 (71) GEORGIOS MARKAKIS (BR/SP) ; CARLOS ALEXANDRE MOREIRA

	(BR/SP) Número de Protocolo '870200024567' em 20/02/2020 12:49 (WB)
(21) BR 10 2020 003568-1	Código 2.10 - Requerimento de Pedido de Patente ou Certificado de Adição de Invenção (22) 20/02/2020 (71) RICARDO DE OLIVEIRA AMORIM (BR/SP) Número de Protocolo '870200024569' em 20/02/2020 13:00 (WB)
(21) BR 10 2020 003578-9	Código 2.10 - Requerimento de Pedido de Patente ou Certificado de Adição de Invenção (22) 20/02/2020 (71) ANDRITZ AG (AT) Número de Protocolo '870200024619' em 20/02/2020 14:03 (WB)
(21) BR 10 2020 003588-6	Código 2.10 - Requerimento de Pedido de Patente ou Certificado de Adição de Invenção (22) 20/02/2020 (71) THE BOEING COMPANY (US) Número de Protocolo '870200024665' em 20/02/2020 14:34 (WB)
(21) BR 10 2020 003600-9	Código 2.10 - Requerimento de Pedido de Patente ou Certificado de Adição de Invenção (22) 20/02/2020 (71) UNIVERSIDADE FEDERAL DO RIO DE JANEIRO (BR/RJ) ; UNIVERSIDADE FEDERAL FLUMINENSE (BR/RJ) ; ISCADOR AG (CH) Número de Protocolo '870200024710' em 20/02/2020 15:16 (WB)
(21) BR 10 2020 003603-3	Código 2.10 - Requerimento de Pedido de Patente ou Certificado de Adição de Invenção (22) 20/02/2020 (71) UNIVERSIDADE FEDERAL DE PERNAMBUCO (BR/PE) Número de Protocolo '870200024724' em 20/02/2020 15:27 (WB)
(21) BR 10 2020 003610-6	Código 2.10 - Requerimento de Pedido de Patente ou Certificado de Adição de Invenção (22) 20/02/2020 (71) SULPRINT EMBALAGENS INDUSTRIAIS LTDA. (BR/RS) Número de Protocolo '870200024753' em 20/02/2020 15:44 (WB)
(21) BR 10 2020 003613-0	Código 2.10 - Requerimento de Pedido de Patente ou Certificado de Adição de Invenção (22) 20/02/2020

	(71) LINCOLN AUGUSTO DE CAMARGO (BR/SP) Número de Protocolo '870200024772' em 20/02/2020 15:58 (WB)
(21) BR 10 2020 003633-5	Código 2.10 - Requerimento de Pedido de Patente ou Certificado de Adição de Invenção (22) 20/02/2020 (71) TOYOTA JIDOSHA KABUSHIKI KAISHA (JP) Número de Protocolo '870200024861' em 20/02/2020 16:46 (WB)
(21) BR 10 2020 003635-1	Código 2.10 - Requerimento de Pedido de Patente ou Certificado de Adição de Invenção (22) 20/02/2020 (71) IPT Instituto de Pesquisas Tecnológicas do Est.S.Paulo S/A (BR/SP) Número de Protocolo '870200024870' em 20/02/2020 16:50 (WB)
(21) BR 10 2020 003639-4	Código 2.10 - Requerimento de Pedido de Patente ou Certificado de Adição de Invenção (22) 20/02/2020 (71) SIEMENS AKTIENGESELLSCHAFT (DE) Número de Protocolo '870200024895' em 20/02/2020 17:03 (WB)
(21) BR 10 2020 003644-0	Código 2.10 - Requerimento de Pedido de Patente ou Certificado de Adição de Invenção (22) 20/02/2020 (71) BIOVIDA INDUSTRIA COMÉRCIO DE INSUMOS LTDA (BR/BA) Número de Protocolo '870200024937' em 20/02/2020 17:26 (WB)
(21) BR 10 2020 003648-3	Código 2.10 - Requerimento de Pedido de Patente ou Certificado de Adição de Invenção (22) 20/02/2020 (71) SILVIO LUIZ DE SOUSA ROLLEMBERG (BR/CE) Número de Protocolo '870200024975' em 20/02/2020 17:47 (WB)
(21) BR 10 2020 003652-1	Código 2.10 - Requerimento de Pedido de Patente ou Certificado de Adição de Invenção (22) 20/02/2020 (71) FRANCIELLY RODRIGUES BARBOSA (BR/PA) ; DANIELLE SIQUEIRA PEREIRA (BR/PA) Número de Protocolo '870200025014' em 20/02/2020 18:37 (WB)
(21) BR 10 2020 003656-4	Código 2.10 - Requerimento de Pedido de Patente ou Certificado de Adição de Invenção (22) 20/02/2020

	(71) HONDA MOTOR CO., LTD. (JP) Número de Protocolo '870200025029' em 20/02/2020 18:56 (WB)
(21) BR 10 2020 003657-2	Código 2.10 - Requerimento de Pedido de Patente ou Certificado de Adição de Invenção (22) 20/02/2020 (71) UNIVERSIDADE FEDERAL DE PERNAMBUCO (BR/PE) Número de Protocolo '870200025030' em 20/02/2020 18:56 (WB)
(21) BR 10 2020 003660-2	Código 2.10 - Requerimento de Pedido de Patente ou Certificado de Adição de Invenção (22) 20/02/2020 (71) KÉLEN DOS REIS LEITE (BR/SC) Número de Protocolo '870200025043' em 20/02/2020 19:22 (WB)
(21) BR 10 2020 003662-9	Código 2.10 - Requerimento de Pedido de Patente ou Certificado de Adição de Invenção (22) 20/02/2020 (71) RODRIGO JEBER DE LIMA (BR/MG) Número de Protocolo '870200025063' em 20/02/2020 20:15 (WB)
(21) BR 10 2020 003672-6	Código 2.10 - Requerimento de Pedido de Patente ou Certificado de Adição de Invenção (22) 21/02/2020 (71) ALEXANDER WILLIAN DOS SANTOS (BR/SP) Número de Protocolo '870200025148' em 21/02/2020 08:46 (WB)
(21) BR 10 2020 003675-0	Código 2.10 - Requerimento de Pedido de Patente ou Certificado de Adição de Invenção (22) 21/02/2020 (71) SABARÁ QUÍMICOS E INGREDIENTES S/A (BR/PE) Número de Protocolo '870200025177' em 21/02/2020 09:20 (WB)
(21) BR 10 2020 003681-5	Código 2.10 - Requerimento de Pedido de Patente ou Certificado de Adição de Invenção (22) 21/02/2020 (71) UNIVERSIDADE FEDERAL DE ALAGOAS (BR/AL) Número de Protocolo '870200025210' em 21/02/2020 09:40 (WB)
(21) BR 10 2020 003682-3	Código 2.10 - Requerimento de Pedido de Patente ou Certificado de Adição de Invenção (22) 21/02/2020 (71) DASSAULT AVIATION (FR)

	Número de Protocolo '870200025216' em 21/02/2020 09:48 (WB)
(21) BR 10 2020 003683-1	Código 2.10 - Requerimento de Pedido de Patente ou Certificado de Adição de Invenção (22) 21/02/2020 (71) CLOVIS WICHOSKI (BR/PR) Número de Protocolo '870200025219' em 21/02/2020 09:52 (WB)
(21) BR 10 2020 003684-0	Código 2.10 - Requerimento de Pedido de Patente ou Certificado de Adição de Invenção (22) 21/02/2020 (71) CNPEM - CENTRO NACIONAL DE PESQUISA EM ENERGIA E MATERIAIS (BR/SP) ; UNIVERSIDADE ESTADUAL DE CAMPINAS - UNICAMP (BR/SP) Número de Protocolo '870200025222' em 21/02/2020 09:55 (WB)
(21) BR 10 2020 003690-4	Código 2.10 - Requerimento de Pedido de Patente ou Certificado de Adição de Invenção (22) 21/02/2020 (71) UNIVERSIDADE FEDERAL DE SERGIPE (BR/SE) Número de Protocolo '870200025252' em 21/02/2020 10:23 (WB)
(21) BR 10 2020 003698-0	Código 2.10 - Requerimento de Pedido de Patente ou Certificado de Adição de Invenção (22) 21/02/2020 (71) ANTONOW INDUSTRIA E COMERCIO DE APARELHOS DOMÉSTICOS LTDA. (BR/RS) Número de Protocolo '870200025307' em 21/02/2020 11:04 (WB)
(21) BR 10 2020 003699-8	Código 2.10 - Requerimento de Pedido de Patente ou Certificado de Adição de Invenção (22) 21/02/2020 (71) TRAÇO BIZARRO SERVIÇOS LTDA (BR/SP) ; UBIRATAN BIZARRO COSTA (BR/SP) Número de Protocolo '870200025313' em 21/02/2020 11:07 (WB)
(21) BR 10 2020 003703-0	Código 2.10 - Requerimento de Pedido de Patente ou Certificado de Adição de Invenção (22) 21/02/2020 (71) UNIVERSIDADE FEDERAL DE PELOTAS (BR/RS) Número de Protocolo '870200025340' em 21/02/2020 11:25 (WB)
(21) BR 10 2020 003706-4	Código 2.10 - Requerimento de Pedido de Patente ou Certificado de Adição de

	Invenção (22) 21/02/2020 (71) UNIVERSIDADE FEDERAL DE VIÇOSA (BR/MG) Número de Protocolo '870200025363' em 21/02/2020 11:42 (WB)
(21) BR 10 2020 003707-2	Código 2.10 - Requerimento de Pedido de Patente ou Certificado de Adição de Invenção (22) 21/02/2020 (71) CÉSAR AUGUSTO THIAGO MAIA (BR/MG) Número de Protocolo '870200025381' em 21/02/2020 11:58 (WB)
(21) BR 10 2020 003708-0	Código 2.10 - Requerimento de Pedido de Patente ou Certificado de Adição de Invenção (22) 21/02/2020 (71) OVOTRON INDUSTRIA E COMÉRCIO DE MÁQUINAS LTDA ME (BR/SP) Número de Protocolo '870200025383' em 21/02/2020 11:59 (WB)
(21) BR 10 2020 003709-9	Código 2.10 - Requerimento de Pedido de Patente ou Certificado de Adição de Invenção (22) 21/02/2020 (71) JM INDUSTRIA E COMERCIO BICICLETAS E IMPORTACAO LTDA ME (BR/GO) Número de Protocolo '870200025390' em 21/02/2020 12:06 (WB)
(21) BR 10 2020 003711-0	Código 2.10 - Requerimento de Pedido de Patente ou Certificado de Adição de Invenção (22) 21/02/2020 (71) EDSON PALOMBARINI (BR/SP) Número de Protocolo '870200025393' em 21/02/2020 12:08 (WB)
(21) BR 10 2020 003716-1	Código 2.10 - Requerimento de Pedido de Patente ou Certificado de Adição de Invenção (22) 21/02/2020 (71) JM INDUSTRIA E COMERCIO BICICLETAS E IMPORTACAO LTDA ME (BR/GO) Número de Protocolo '870200025416' em 21/02/2020 12:41 (WB)
(21) BR 10 2020 003721-8	Código 2.10 - Requerimento de Pedido de Patente ou Certificado de Adição de Invenção (22) 21/02/2020 (71) UNIVERSIDADE FEDERAL DE SANTA MARIA (BR/RS) Número de Protocolo '870200025444' em 21/02/2020 13:17 (WB)

(21) BR 10 2020 003724-2	Código 2.10 - Requerimento de Pedido de Patente ou Certificado de Adição de Invenção (22) 21/02/2020 (71) FAURECIA EMISSIONS CONTROL TECHNOLOGIES, USA, LLC (US) Número de Protocolo '870200025456' em 21/02/2020 13:30 (WB)
(21) BR 10 2020 003740-4	Código 2.10 - Requerimento de Pedido de Patente ou Certificado de Adição de Invenção (22) 21/02/2020 (71) ROMILDO PEREIRA DA SILVA (BR/SP) Número de Protocolo '870200025519' em 21/02/2020 14:12 (WB)
(21) BR 10 2020 003741-2	Código 2.10 - Requerimento de Pedido de Patente ou Certificado de Adição de Invenção (22) 21/02/2020 (71) OSCAR DAS FERRAMENTAS DO BRASIL EIRELI (BR/SP) Número de Protocolo '870200025534' em 21/02/2020 14:18 (WB)
(21) BR 10 2020 003758-7	Código 2.10 - Requerimento de Pedido de Patente ou Certificado de Adição de Invenção (22) 21/02/2020 (71) AMONEX DO BRASIL INDÚSTRIA E COMÉRCIO LTDA, (BR/SP) Número de Protocolo '870200025667' em 21/02/2020 15:40 (WB)
(21) BR 10 2020 003765-0	Código 2.10 - Requerimento de Pedido de Patente ou Certificado de Adição de Invenção (22) 21/02/2020 (71) UNIVERSIDADE ESTADUAL DE LONDRINA (BR/PR) Número de Protocolo '870200025694' em 21/02/2020 15:53 (WB)
(21) BR 10 2020 003766-8	Código 2.10 - Requerimento de Pedido de Patente ou Certificado de Adição de Invenção (22) 21/02/2020 (71) INSTITUTO DE TECNOLOGIA E PESQUISA (BR/SE) ; UNIVERSIDADE TIRADENTES (BR/SE) ; UNIVERSIDADE FEDERAL DE SERGIPE (BR/SE) Número de Protocolo '870200025714' em 21/02/2020 16:04 (WB)
(21) BR 10 2020 003770-6	Código 2.10 - Requerimento de Pedido de Patente ou Certificado de Adição de Invenção (22) 21/02/2020 (71) CARLOS ROBERTO PALINI (BR/SP) ; FLÁVIO PEREIRA ALVES (BR/SP) Número de Protocolo '870200025728' em 21/02/2020 16:16 (WB)

(21) BR 10 2020 003771-4	Código 2.10 - Requerimento de Pedido de Patente ou Certificado de Adição de Invenção (22) 21/02/2020 (71) MOYSES LOURENÇO DA SILVA (BR/PR) Número de Protocolo '870200025733' em 21/02/2020 16:18 (WB)
(21) BR 10 2020 003774-9	Código 2.10 - Requerimento de Pedido de Patente ou Certificado de Adição de Invenção (22) 21/02/2020 (71) ALFAMEC INDUSTRIA E COMERCIO LTDA (BR/SP) Número de Protocolo '870200025746' em 21/02/2020 16:25 (WB)
(21) BR 10 2020 003776-5	Código 2.10 - Requerimento de Pedido de Patente ou Certificado de Adição de Invenção (22) 21/02/2020 (71) INSTITUTO FEDERAL DE EDUCAÇÃO, CIÊNCIA E TECNOLOGIA GOIANO (BR/GO) Número de Protocolo '870200025756' em 21/02/2020 16:35 (WB)
(21) BR 10 2020 003780-3	Código 2.10 - Requerimento de Pedido de Patente ou Certificado de Adição de Invenção (22) 21/02/2020 (71) ELZO FERREIRA (BR/PR) Número de Protocolo '870200025781' em 21/02/2020 16:45 (WB)
(21) BR 10 2020 003788-9	Código 2.10 - Requerimento de Pedido de Patente ou Certificado de Adição de Invenção (22) 21/02/2020 (71) LAERTE FERREIRA MORGADO (BR/DF) Número de Protocolo '870200025825' em 21/02/2020 17:16 (WB)
(21) BR 10 2020 003790-0	Código 2.10 - Requerimento de Pedido de Patente ou Certificado de Adição de Invenção (22) 21/02/2020 (71) GTS DO BRASIL LTDA. (BR/SC) Número de Protocolo '870200025831' em 21/02/2020 17:20 (WB)
(21) BR 10 2020 003794-3	Código 2.10 - Requerimento de Pedido de Patente ou Certificado de Adição de Invenção (22) 21/02/2020 (71) ANTONIO ROBERTO MELLO MEDEIROS (BR/MS) Número de Protocolo '870200025856' em 21/02/2020 17:43 (WB)

(21) BR 10 2020 003797-8	Código 2.10 - Requerimento de Pedido de Patente ou Certificado de Adição de Invenção (22) 21/02/2020 (71) GERSON SILVA PAIVA (BR/PE) Número de Protocolo '870200025865' em 21/02/2020 17:54 (WB)
(21) BR 10 2020 003798-6	Código 2.10 - Requerimento de Pedido de Patente ou Certificado de Adição de Invenção (22) 21/02/2020 (71) MARCOS VINÍCIUS DE OLIVEIRA SANTOS (BR/MG) Número de Protocolo '870200025880' em 21/02/2020 18:27 (WB)
(21) BR 10 2020 003800-1	Código 2.10 - Requerimento de Pedido de Patente ou Certificado de Adição de Invenção (22) 21/02/2020 (71) UNIVERSIDADE FEDERAL DO PARANA (BR/PR) Número de Protocolo '870200025891' em 21/02/2020 18:49 (WB)
(21) BR 10 2020 003803-6	Código 2.10 - Requerimento de Pedido de Patente ou Certificado de Adição de Invenção (22) 22/02/2020 (71) ROBSON IZAIAS DE FARIA (BR/MG) Número de Protocolo '870200025927' em 22/02/2020 13:54 (WB)
(21) BR 10 2020 003805-2	Código 2.10 - Requerimento de Pedido de Patente ou Certificado de Adição de Invenção (22) 22/02/2020 (71) LAERTE FERREIRA MORGADO (BR/DF) Número de Protocolo '870200025936' em 22/02/2020 22:23 (WB)
(21) BR 10 2020 003807-9	Código 2.10 - Requerimento de Pedido de Patente ou Certificado de Adição de Invenção (22) 23/02/2020 (71) SONATA SOLUTIONS TECNOLOGIA LTDA (BR/SP) Número de Protocolo '870200025945' em 23/02/2020 14:50 (WB)
(21) BR 10 2020 003808-7	Código 2.10 - Requerimento de Pedido de Patente ou Certificado de Adição de Invenção (22) 23/02/2020 (71) FREDERICO MARQUES ALMEIDA DE LAFFITTE (BR/RJ) Número de Protocolo '870200025947' em 23/02/2020 16:01 (WB)
(21) BR 10 2020 003809-5	Código 2.10 - Requerimento de Pedido de Patente ou Certificado de Adição de

	Invenção (22) 23/02/2020 (71) LAERTE FERREIRA MORGADO (BR/DF) Número de Protocolo '870200025950' em 23/02/2020 19:10 (WB)
(21) BR 10 2020 003810-9	Código 2.10 - Requerimento de Pedido de Patente ou Certificado de Adição de Invenção (22) 23/02/2020 (71) LAERTE FERREIRA MORGADO (BR/DF) Número de Protocolo '870200025953' em 23/02/2020 20:32 (WB)
(21) BR 10 2020 003812-5	Código 2.10 - Requerimento de Pedido de Patente ou Certificado de Adição de Invenção (22) 24/02/2020 (71) DANY A MESA FIAGA DIAGNÓSTICOS VETERINARIOS LTDA (BR/PR) Número de Protocolo '870200025973' em 24/02/2020 14:26 (WB)
(21) BR 10 2020 003816-8	Código 2.10 - Requerimento de Pedido de Patente ou Certificado de Adição de Invenção (22) 24/02/2020 (71) LAERTE FERREIRA MORGADO (BR/DF) Número de Protocolo '870200025991' em 24/02/2020 21:05 (WB)
(21) BR 10 2020 003817-6	Código 2.10 - Requerimento de Pedido de Patente ou Certificado de Adição de Invenção (22) 25/02/2020 (71) ROGERIO FRANCISCO DOS SANTOS OLIVEIRA (BR/MG) Número de Protocolo '870200025996' em 25/02/2020 11:50 (WB)
(21) BR 10 2020 003819-2	Código 2.10 - Requerimento de Pedido de Patente ou Certificado de Adição de Invenção (22) 25/02/2020 (71) NEI BENITO DAMO (BR/SC) Número de Protocolo '870200025999' em 25/02/2020 16:24 (WB)
(21) BR 10 2020 003820-6	Código 2.10 - Requerimento de Pedido de Patente ou Certificado de Adição de Invenção (22) 25/02/2020 (71) DIEGO RAFAEL ORTEGA (BR/SP) Número de Protocolo '870200026001' em 25/02/2020 17:16 (WB)
(21) BR 10 2020 003821-4	Código 2.10 - Requerimento de Pedido de Patente ou Certificado de Adição de Invenção

	(22) 25/02/2020 (71) LAERTE FERREIRA MORGADO (BR/DF) Número de Protocolo '870200026004' em 25/02/2020 19:15 (WB)
(21) BR 10 2020 003822-2	Código 2.10 - Requerimento de Pedido de Patente ou Certificado de Adição de Invenção (22) 25/02/2020 (71) MARCOS AGNOLETTO (BR/SP) Número de Protocolo '870200026007' em 25/02/2020 21:19 (WB)
(21) BR 10 2020 003823-0	Código 2.10 - Requerimento de Pedido de Patente ou Certificado de Adição de Invenção (22) 26/02/2020 (71) STARA S/A INDÚSTRIA DE IMPLEMENTOS AGRÍCOLAS (BR/RS) Número de Protocolo '870200026013' em 26/02/2020 09:29 (WB)
(21) BR 10 2020 003824-9	Código 2.10 - Requerimento de Pedido de Patente ou Certificado de Adição de Invenção (22) 26/02/2020 (71) ABEL GOMES (BR/SP) Número de Protocolo '870200026017' em 26/02/2020 10:13 (WB)
(21) BR 10 2020 003825-7	Código 2.10 - Requerimento de Pedido de Patente ou Certificado de Adição de Invenção (22) 26/02/2020 (71) CNH INDUSTRIAL AMERICA LLC (US) Número de Protocolo '870200026019' em 26/02/2020 10:21 (WB)
(21) BR 10 2020 003826-5	Código 2.10 - Requerimento de Pedido de Patente ou Certificado de Adição de Invenção (22) 26/02/2020 (71) RENATO QUEIROZ (BR/SP) Número de Protocolo '870200026020' em 26/02/2020 10:41 (WB)
(21) BR 10 2020 003827-3	Código 2.10 - Requerimento de Pedido de Patente ou Certificado de Adição de Invenção (22) 26/02/2020 (71) LUBRISINT LUBRIFICANTES SINTÉTICOS ESPECIAIS LTDA (BR/SP) Número de Protocolo '870200026023' em 26/02/2020 12:20 (WB)
(21) BR 10 2020 003828-1	Código 2.10 - Requerimento de Pedido de Patente ou Certificado de Adição de Invenção (22) 26/02/2020

	(71) R R TRAILERS E REBOQUES INDÚSTRIA E COMÉRCIO LTDA (BR/SP) Número de Protocolo '870200026024' em 26/02/2020 12:30 (WB)
(21) BR 10 2020 003834-6	Código 2.10 - Requerimento de Pedido de Patente ou Certificado de Adição de Invenção (22) 26/02/2020 (71) TRUCK CENTER EQUIPAMENTOS AUTOMOTIVOS LTDA. (BR/PR) Número de Protocolo '870200026075' em 26/02/2020 17:39 (WB)
(21) BR 10 2020 003835-4	Código 2.10 - Requerimento de Pedido de Patente ou Certificado de Adição de Invenção (22) 26/02/2020 (71) JOSE MAZINI TARIFA (BR/SP) Número de Protocolo '870200026082' em 26/02/2020 17:50 (WB)
(21) BR 10 2020 003843-5	Código 2.10 - Requerimento de Pedido de Patente ou Certificado de Adição de Invenção (22) 26/02/2020 (71) CLAUDIO DA SILVA VIANNA (BR/RJ) Número de Protocolo '870200026104' em 26/02/2020 21:22 (WB)
(21) BR 12 2020 003369-0 A2	Código 2.10 - Requerimento de Pedido de Patente ou Certificado de Adição de Invenção (22) 30/06/2014 (62) BR 11 2015 031385-0 30/06/2014 (71) ROHM AND HAAS COMPANY (US) Número de Protocolo '870200023577' em 18/02/2020 13:36 (WB)
(21) BR 12 2020 003378-9 A2	Código 2.10 - Requerimento de Pedido de Patente ou Certificado de Adição de Invenção (22) 19/08/2014 (62) BR 11 2016 003442-2 19/08/2014 (71) REG LIFE SCIENCES, LLC (US) Número de Protocolo '870200023641' em 18/02/2020 14:38 (WB)
(21) BR 12 2020 003443-2 A2	Código 2.10 - Requerimento de Pedido de Patente ou Certificado de Adição de Invenção (22) 20/03/2017 (62) BR 11 2018 069576-9 20/03/2017 (71) GEBAUER & GRILLER METALLWERK GMBH (AT) Número de Protocolo '870200023947' em 19/02/2020 11:41 (WB)
(21) BR 12 2020 003449-1 A8	Código 2.10 - Requerimento de Pedido de Patente ou Certificado de Adição de

	Invenção (22) 14/03/2014 (62) BR 11 2015 021885-7 14/03/2014 (71) GENOMATICA, INC. (US) Número de Protocolo '870200023995' em 19/02/2020 13:23 (WB)
(21) BR 12 2020 003462-9 A2	Código 2.10 - Requerimento de Pedido de Patente ou Certificado de Adição de Invenção (22) 26/01/2011 (62) BR 11 2012 019704-5 26/01/2011 (71) LIQUIDPOWER SPECIALTY PRODUCTS INC. (US) Número de Protocolo '870200024059' em 19/02/2020 14:44 (WB)
(21) BR 12 2020 003464-5 A2	Código 2.10 - Requerimento de Pedido de Patente ou Certificado de Adição de Invenção (22) 20/02/2017 (62) BR 11 2018 074531-6 20/02/2017 (71) SIGMA-ALDRICH CO. LLC (US) Número de Protocolo '870200024069' em 19/02/2020 14:52 (WB)
(21) BR 12 2020 003472-6 A2	Código 2.10 - Requerimento de Pedido de Patente ou Certificado de Adição de Invenção (22) 25/06/2010 (62) PI 1015116-8 25/06/2010 (71) TI AUTOMOTIVE TECHNOLOGY CENTER GMBH (DE) Número de Protocolo '870200024121' em 19/02/2020 15:26 (WB)
(21) BR 12 2020 003478-5 A2	Código 2.10 - Requerimento de Pedido de Patente ou Certificado de Adição de Invenção (22) 25/06/2010 (62) PI 1015116-8 25/06/2010 (71) TI AUTOMOTIVE TECHNOLOGY CENTER GMBH (DE) Número de Protocolo '870200024149' em 19/02/2020 15:42 (WB)
(21) BR 12 2020 003499-8 A2	Código 2.10 - Requerimento de Pedido de Patente ou Certificado de Adição de Invenção (22) 19/11/2015 (62) BR 11 2017 009995-0 19/11/2015 (71) TABLEMARK CO., LTD. (JP) Número de Protocolo '870200024272' em 19/02/2020 17:16 (WB)
(21) BR 12 2020 003592-7 A2	Código 2.10 - Requerimento de Pedido de Patente ou Certificado de Adição de Invenção

	(22) 31/12/2013 (62) BR 11 2015 015108-6 31/12/2013 (71) CLEARSTREAM TECHNOLOGIES LIMITED (IE) Número de Protocolo '870200024675' em 20/02/2020 14:46 (WB)
(21) BR 12 2020 003602-8 A2	Código 2.10 - Requerimento de Pedido de Patente ou Certificado de Adição de Invenção (22) 13/02/2014 (62) BR 11 2015 018838-9 13/02/2014 (71) PFIZER INC. (US) Número de Protocolo '870200024718' em 20/02/2020 15:21 (WB)
(21) BR 12 2020 003634-6 A2	Código 2.10 - Requerimento de Pedido de Patente ou Certificado de Adição de Invenção (22) 23/06/2010 (62) PI 1014322-0 23/06/2010 (71) ROMARK LABORATORIES L.C. (US) Número de Protocolo '870200024863' em 20/02/2020 16:47 (WB)
(21) BR 12 2020 003658-3 A2	Código 2.10 - Requerimento de Pedido de Patente ou Certificado de Adição de Invenção (22) 20/11/2013 (62) BR 11 2015 010481-9 20/11/2013 (71) C.R. BARD, INC. (US) Número de Protocolo '870200025035' em 20/02/2020 19:10 (WB)
(21) BR 12 2020 003692-3 A2	Código 2.10 - Requerimento de Pedido de Patente ou Certificado de Adição de Invenção (22) 02/07/2013 (62) BR 11 2014 033038-7 02/07/2013 (71) SAMSUNG ELECTRONICS CO., LTD. (KR) Número de Protocolo '870200025276' em 21/02/2020 10:41 (WB)
(21) BR 12 2020 003752-0 A2	Código 2.10 - Requerimento de Pedido de Patente ou Certificado de Adição de Invenção (22) 05/10/2012 (62) BR 11 2014 008281-2 05/10/2012 (71) CATERPILLAR INC. (US) Número de Protocolo '870200025634' em 21/02/2020 15:19 (WB)
(21) BR 12 2020 003753-9 A2	Código 2.10 - Requerimento de Pedido de Patente ou Certificado de Adição de Invenção (22) 25/11/2015

	(62) BR 11 2017 010669-8 25/11/2015 (71) CMS TECHNOLOGY, INC. (US) Número de Protocolo '870200025637' em 21/02/2020 15:21 (WB)
(21) BR 12 2020 003759-8 A8	Código 2.10 - Requerimento de Pedido de Patente ou Certificado de Adição de Invenção (22) 27/12/2013 (62) BR 11 2015 015275-9 27/12/2013 (71) UBE INDUSTRIES, LTD. (JP) Número de Protocolo '870200025668' em 21/02/2020 15:40 (WB)
(21) BR 12 2020 003792-0 A2	Código 2.10 - Requerimento de Pedido de Patente ou Certificado de Adição de Invenção (22) 16/01/2014 (62) BR 11 2015 017005-6 16/01/2014 (71) REG LIFE SCIENCES, LLC (US) Número de Protocolo '870200025844' em 21/02/2020 17:28 (WB)
(21) BR 13 2020 003727-6	Código 2.10 - Requerimento de Pedido de Patente ou Certificado de Adição de Invenção (22) 21/02/2020 (61) BR 10 2012 027566-0 26/10/2012 (71) JERSON ANGELO RETORI (BR/RJ) Número de Protocolo '870200025471' em 21/02/2020 13:38 (WB)
(21) BR 13 2020 003832-9	Código 2.10 - Requerimento de Pedido de Patente ou Certificado de Adição de Invenção (22) 26/02/2020 (61) BR 10 2019 004051-3 27/02/2019 (71) LEONEL FRIAS JÚNIOR (BR/SP) Número de Protocolo '870200026064' em 26/02/2020 17:23 (WB)
(21) BR 20 2020 003340-4	Código 2.10 - Requerimento de Pedido de Patente ou Certificado de Adição de Invenção (22) 18/02/2020 (71) MATHEUS ZANELLA COMPONENTES AGRÍCOLAS - EIRELI - ME (BR/RS) Número de Protocolo '870200023472' em 18/02/2020 10:29 (WB)
(21) BR 20 2020 003350-1	Código 2.10 - Requerimento de Pedido de Patente ou Certificado de Adição de Invenção (22) 18/02/2020 (71) JEFFERSON TEOFILO GIRÃO (BR/CE)

	Número de Protocolo '870200023502' em 18/02/2020 10:58 (WB)
(21) BR 20 2020 003383-8	Código 2.10 - Requerimento de Pedido de Patente ou Certificado de Adição de Invenção (22) 18/02/2020 (71) NORBERTO DIAS (BR/SP) Número de Protocolo '870200023659' em 18/02/2020 15:02 (WB)
(21) BR 20 2020 003384-6	Código 2.10 - Requerimento de Pedido de Patente ou Certificado de Adição de Invenção (22) 18/02/2020 (71) JAIME ALUÍSIO FAGUNDES (BR/RS) Número de Protocolo '870200023669' em 18/02/2020 15:33 (WB)
(21) BR 20 2020 003386-2	Código 2.10 - Requerimento de Pedido de Patente ou Certificado de Adição de Invenção (22) 18/02/2020 (71) GODOSAN INDÚSTRIA E COMÉRCIO DE FERRO E AÇO EIRELI (BR/MG) Número de Protocolo '870200023677' em 18/02/2020 15:47 (WB)
(21) BR 20 2020 003391-9	Código 2.10 - Requerimento de Pedido de Patente ou Certificado de Adição de Invenção (22) 18/02/2020 (71) DANIEL FARIA (BR/SP) Número de Protocolo '870200023699' em 18/02/2020 16:05 (WB)
(21) BR 20 2020 003398-6	Código 2.10 - Requerimento de Pedido de Patente ou Certificado de Adição de Invenção (22) 18/02/2020 (71) INGETEAM POWER TECHNOLOGY, S.A. (ES) Número de Protocolo '870200023714' em 18/02/2020 16:15 (WB)
(21) BR 20 2020 003404-4	Código 2.10 - Requerimento de Pedido de Patente ou Certificado de Adição de Invenção (22) 18/02/2020 (71) LUCAS FRANCISQUINI TOLEDO (BR/SP) Número de Protocolo '870200023734' em 18/02/2020 16:30 (WB)
(21) BR 20 2020 003408-7	Código 2.10 - Requerimento de Pedido de Patente ou Certificado de Adição de Invenção (22) 18/02/2020 (71) WALDEMAR CELIO DE MOURA (BR/MG)

	Número de Protocolo '870200023770' em 18/02/2020 17:07 (WB)
(21) BR 20 2020 003415-0	Código 2.10 - Requerimento de Pedido de Patente ou Certificado de Adição de Invenção (22) 18/02/2020 (71) FUNDAÇÃO UNIVERSIDADE FEDERAL DO TOCANTINS (BR/TO) Número de Protocolo '870200023794' em 18/02/2020 17:28 (WB)
(21) BR 20 2020 003416-8	Código 2.10 - Requerimento de Pedido de Patente ou Certificado de Adição de Invenção (22) 18/02/2020 (71) ANDERSON FERREIRA DA TRINDADE (BR/PR) Número de Protocolo '870200023800' em 18/02/2020 17:33 (WB)
(21) BR 20 2020 003419-2	Código 2.10 - Requerimento de Pedido de Patente ou Certificado de Adição de Invenção (22) 18/02/2020 (71) JOSÉ BONIZZI FILHO (BR/SP) Número de Protocolo '870200023805' em 18/02/2020 17:38 (WB)
(21) BR 20 2020 003421-4	Código 2.10 - Requerimento de Pedido de Patente ou Certificado de Adição de Invenção (22) 18/02/2020 (71) AB3 GROUP S.A (BR/ES) Número de Protocolo '870200023815' em 18/02/2020 17:55 (WB)
(21) BR 20 2020 003423-0	Código 2.10 - Requerimento de Pedido de Patente ou Certificado de Adição de Invenção (22) 18/02/2020 (71) AGROTRITUS LOCAÇÃO E COMÉRCIO LTDA - ME (BR/PR) Número de Protocolo '870200023819' em 18/02/2020 18:04 (WB)
(21) BR 20 2020 003427-3	Código 2.10 - Requerimento de Pedido de Patente ou Certificado de Adição de Invenção (22) 18/02/2020 (71) PLENITUDE FERRAMENTARIA LTDA ME (BR/SP) Número de Protocolo '870200023842' em 18/02/2020 21:13 (WB)
(21) BR 20 2020 003430-3	Código 2.10 - Requerimento de Pedido de Patente ou Certificado de Adição de Invenção (22) 19/02/2020 (71) KLEBER LEANDRO PEREIRA DA SILVA SAPATERA (BR/SP) Número de Protocolo '870200023856' em 19/02/2020 09:09 (WB)

(21) BR 20 2020 003431-1	Código 2.10 - Requerimento de Pedido de Patente ou Certificado de Adição de Invenção (22) 19/02/2020 (71) FERNANDO SORIANI DEDEMO (BR/SP) ; TYLER JOSEPH BRUCH (BR/SP) Número de Protocolo '870200023862' em 19/02/2020 09:28 (WB)
(21) BR 20 2020 003442-7	Código 2.10 - Requerimento de Pedido de Patente ou Certificado de Adição de Invenção (22) 19/02/2020 (71) VALE S.A. (BR/RJ) Número de Protocolo '870200023945' em 19/02/2020 11:37 (WB)
(21) BR 20 2020 003450-8	Código 2.10 - Requerimento de Pedido de Patente ou Certificado de Adição de Invenção (22) 19/02/2020 (71) DIVIAVES EQUIPAMENTOS PARA AVIÁRIO LTDA ME (BR/PR) Número de Protocolo '870200024000' em 19/02/2020 13:31 (WB)
(21) BR 20 2020 003452-4	Código 2.10 - Requerimento de Pedido de Patente ou Certificado de Adição de Invenção (22) 19/02/2020 (71) ANTILHAS GRÁFICA E EMBALAGENS LTDA (BR/SP) Número de Protocolo '870200024013' em 19/02/2020 13:51 (WB)
(21) BR 20 2020 003465-6	Código 2.10 - Requerimento de Pedido de Patente ou Certificado de Adição de Invenção (22) 19/02/2020 (71) HIZHO COMÉRCIO IMPORTAÇÃO E EXPORTAÇÃO LTDA. (BR/SP) Número de Protocolo '870200024070' em 19/02/2020 14:52 (WB)
(21) BR 20 2020 003486-9	Código 2.10 - Requerimento de Pedido de Patente ou Certificado de Adição de Invenção (22) 19/02/2020 (71) RODRIGO CASTRO MARTINS (BR/ES) Número de Protocolo '870200024194' em 19/02/2020 16:19 (WB)
(21) BR 20 2020 003520-2	Código 2.10 - Requerimento de Pedido de Patente ou Certificado de Adição de Invenção (22) 19/02/2020 (71) VITOR HENRIQUE MURARI (BR/RS) Número de Protocolo '870200024363' em 19/02/2020 19:24 (WB)

(21) BR 20 2020 003523-7	Código 2.10 - Requerimento de Pedido de Patente ou Certificado de Adição de Invenção (22) 19/02/2020 (71) ANTONIO NASSYRIOS (BR/SP) Número de Protocolo '870200024376' em 19/02/2020 20:29 (WB)
(21) BR 20 2020 003538-5	Código 2.10 - Requerimento de Pedido de Patente ou Certificado de Adição de Invenção (22) 20/02/2020 (71) PROTANATO INDUSTRIA E COMÉRCIO DE PRODUTOS E EQUIPAMENTOS FUNERÁRIOS LTDA (BR/PR) Número de Protocolo '870200024476' em 20/02/2020 10:47 (WB)
(21) BR 20 2020 003556-3	Código 2.10 - Requerimento de Pedido de Patente ou Certificado de Adição de Invenção (22) 20/02/2020 (71) FLORENCE INDUSTRIAL E COMERCIAL LTDA. (BR/SP) Número de Protocolo '870200024537' em 20/02/2020 12:00 (WB)
(21) BR 20 2020 003590-3	Código 2.10 - Requerimento de Pedido de Patente ou Certificado de Adição de Invenção (22) 20/02/2020 (71) INDUSTRIAS MECÂNICAS ROCHFER LTDA. (BR/SP) Número de Protocolo '870200024669' em 20/02/2020 14:38 (WB)
(21) BR 20 2020 003607-1	Código 2.10 - Requerimento de Pedido de Patente ou Certificado de Adição de Invenção (22) 20/02/2020 (71) JOÃO CARLOS ROSA (BR/MG) Número de Protocolo '870200024733' em 20/02/2020 15:33 (WB)
(21) BR 20 2020 003615-2	Código 2.10 - Requerimento de Pedido de Patente ou Certificado de Adição de Invenção (22) 20/02/2020 (71) ALEXANDRE ACCORSSI (BR/RS) Número de Protocolo '870200024783' em 20/02/2020 16:03 (WB)
(21) BR 20 2020 003623-3	Código 2.10 - Requerimento de Pedido de Patente ou Certificado de Adição de Invenção (22) 20/02/2020 (71) PAULO CESAR BALTHAZAR (BR/RS) Número de Protocolo '870200024809' em 20/02/2020 16:21 (WB)

(21) BR 20 2020 003627-6	Código 2.10 - Requerimento de Pedido de Patente ou Certificado de Adição de Invenção (22) 20/02/2020 (71) NEOVIA INFRAESTRUTURA RODOVIÁRIA LTDA (BR/PR) Número de Protocolo '870200024837' em 20/02/2020 16:33 (WB)
(21) BR 20 2020 003631-4	Código 2.10 - Requerimento de Pedido de Patente ou Certificado de Adição de Invenção (22) 20/02/2020 (71) PAULO CESAR BALTHAZAR (BR/RS) Número de Protocolo '870200024849' em 20/02/2020 16:40 (WB)
(21) BR 20 2020 003640-3	Código 2.10 - Requerimento de Pedido de Patente ou Certificado de Adição de Invenção (22) 20/02/2020 (71) PAULO CESAR BALTHAZAR (BR/RS) Número de Protocolo '870200024907' em 20/02/2020 17:09 (WB)
(21) BR 20 2020 003666-7	Código 2.10 - Requerimento de Pedido de Patente ou Certificado de Adição de Invenção (22) 20/02/2020 (71) FREDERICO HYGINO DE OLIVEIRA NETO (BR/SP) Número de Protocolo '870200025084' em 20/02/2020 21:56 (WB)
(21) BR 20 2020 003667-5	Código 2.10 - Requerimento de Pedido de Patente ou Certificado de Adição de Invenção (22) 20/02/2020 (71) ROBERTO LUIZ DE LIMA (BR/MG) ; GILMAR PAIVA DE CASTRO (BR/MG) Número de Protocolo '870200025087' em 20/02/2020 22:56 (WB)
(21) BR 20 2020 003668-3	Código 2.10 - Requerimento de Pedido de Patente ou Certificado de Adição de Invenção (22) 20/02/2020 (71) ROBERTO LUIZ DE LIMA (BR/MG) ; GILMAR PAIVA DE CASTRO (BR/MG) Número de Protocolo '870200025088' em 20/02/2020 23:41 (WB)
(21) BR 20 2020 003674-8	Código 2.10 - Requerimento de Pedido de Patente ou Certificado de Adição de Invenção (22) 21/02/2020 (71) UNIVERSIDADE FEDERAL DO RIO GRANDE - FURG (BR/RS)

	Número de Protocolo '870200025150' em 21/02/2020 08:49 (WB)
(21) BR 20 2020 003695-0	Código 2.10 - Requerimento de Pedido de Patente ou Certificado de Adição de Invenção (22) 21/02/2020 (71) SUÍVIE INDÚSTRIA E COMÉRCIO DE BEBIDAS E COMIDAS LTDA. (BR/SP) Número de Protocolo '870200025291' em 21/02/2020 10:50 (WB)
(21) BR 20 2020 003697-7	Código 2.10 - Requerimento de Pedido de Patente ou Certificado de Adição de Invenção (22) 21/02/2020 (71) MARCIO ANTONIO CALDEIRA (BR/SP) Número de Protocolo '870200025300' em 21/02/2020 10:59 (WB)
(21) BR 20 2020 003702-7	Código 2.10 - Requerimento de Pedido de Patente ou Certificado de Adição de Invenção (22) 21/02/2020 (71) VALMOR REINALDO (BR/SC) Número de Protocolo '870200025337' em 21/02/2020 11:23 (WB)
(21) BR 20 2020 003763-9	Código 2.10 - Requerimento de Pedido de Patente ou Certificado de Adição de Invenção (22) 21/02/2020 (71) AB3 GROUP S.A (BR/ES) Número de Protocolo '870200025686' em 21/02/2020 15:50 (WB)
(21) BR 20 2020 003784-1	Código 2.10 - Requerimento de Pedido de Patente ou Certificado de Adição de Invenção (22) 21/02/2020 (71) LEANDRO SILVESTRE DA ROCHA (BR/SP) Número de Protocolo '870200025808' em 21/02/2020 17:03 (WB)
(21) BR 20 2020 003791-4	Código 2.10 - Requerimento de Pedido de Patente ou Certificado de Adição de Invenção (22) 21/02/2020 (71) AGROZOOTEC INDÚSTRIA E COMÉRCIO DE PRODUTOS AGROPECUÁRIOS LTDA (BR/SP) Número de Protocolo '870200025839' em 21/02/2020 17:26 (WB)
(21) BR 20 2020 003801-5	Código 2.10 - Requerimento de Pedido de Patente ou Certificado de Adição de Invenção (22) 21/02/2020

	(71) CRISTINA ANGELA COLPANI EIRELI ME (BR/SC) Número de Protocolo '870200025892' em 21/02/2020 18:53 (WB)
(21) BR 20 2020 003802-3	Código 2.10 - Requerimento de Pedido de Patente ou Certificado de Adição de Invenção (22) 21/02/2020 (71) PAULO CESAR NIEHUES (BR/PR) Número de Protocolo '870200025909' em 21/02/2020 19:44 (WB)
(21) BR 20 2020 003804-0	Código 2.10 - Requerimento de Pedido de Patente ou Certificado de Adição de Invenção (22) 22/02/2020 (71) ROBSON IZAIAS DE FARIA (BR/MG) Número de Protocolo '870200025928' em 22/02/2020 14:19 (WB)
(21) BR 20 2020 003806-6	Código 2.10 - Requerimento de Pedido de Patente ou Certificado de Adição de Invenção (22) 23/02/2020 (71) LUCIANA RODRIGUES CORDEIRO (BR/CE) Número de Protocolo '870200025938' em 23/02/2020 08:49 (WB)
(21) BR 20 2020 003813-9	Código 2.10 - Requerimento de Pedido de Patente ou Certificado de Adição de Invenção (22) 24/02/2020 (71) SILVANA APARECIDA BENTO SILVA (BR/SP) Número de Protocolo '870200025976' em 24/02/2020 15:25 (WB)
(21) BR 20 2020 003837-6	Código 2.10 - Requerimento de Pedido de Patente ou Certificado de Adição de Invenção (22) 26/02/2020 (71) ELBERTH NOGUEIRA BERNARDES (BR/MG) Número de Protocolo '870200026089' em 26/02/2020 18:09 (WB)

Código Publicação do Pedido

Código 3.1 - Publicação do Pedido de Patente ou de Certificado de Adição de Invenção

Publicação do pedido depositado (Art. 30 da Lei nº 9.279/96), podendo ser adquirido o folheto com o relatório descritivo, reivindicações, desenhos e resumo do pedido, por quem se interessar, através do endereço eletrônico www.inpi.gov.br - No Acesso rápido - Faça uma busca – Patente. Para acessar, cadastre-se no Portal do INPI e use login e senha. Não sendo o exame requerido, pelo depositante ou qualquer interessado, no prazo de 36 (trinta e seis) meses do depósito, o pedido será arquivado. Publicado o arquivamento do pedido, poderá ser requerido, no prazo de 60 (sessenta) dias, o seu desarquivamento. Não sendo requerido o desarquivamento no prazo anteriormente citado, o pedido será considerado definitivamente arquivado.

---

(21) BR 10 2018 016020-6 A2

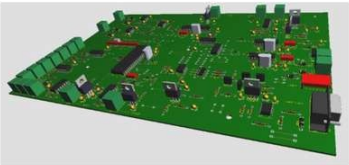

Código 3.1 - Publicação do Pedido de Patente ou de Certificado de Adição de Invenção
(22) 06/08/2018
(51) G05B 11/00 (2006.01), G05D 13/08 (2006.01)
(54) HARDWARE DE CONTROLE DE ROTAÇÃO EM MOTORES AUTOMOTIVOS ELETRÔNICOS E PROCESSO DE PRODUÇÃO
(71) UNIVERSIDADE FEDERAL DE VIÇOSA (BR/MG) ; UNIVERSIDADE FEDERAL DE OURO PRETO (BR/MG) ; FUNDAÇÃO DE AMPARO A PESQUISA DE MINAS GERAIS - FAPEMIG (BR/MG)
(72) JOSÉ HELVECIO MARTINS; DELLY OLIVEIRA FILHO; JOÃO VICTOR PEREIRA OLIVEIRA; ROBERTO PRECCI LOPES; PAULO MARCOS DE BARROS MONTEIRO

---

(21) BR 10 2018 016168-7 A2

Código 3.1 - Publicação do Pedido de Patente ou de Certificado de Adição de Invenção
(22) 08/08/2018
(51) C12P 21/06 (2006.01), C12N 1/14 (2006.01), C12R 1/66 (2006.01)
(54) PROCESSO PARA OBTENÇÃO DE HIDROLISADOS DE CLARA DE OVO DE GALINHA DE CAPOEIRA DE MASSA MOLECULAR MENOR QUE 3 KDA COM ATIVIDADE ANTIDIABÉTICA, ANTI-HIPERTENSIVA E ANTIMICROBIANA
(71) UNIVERSIDADE FEDERAL RURAL DE PERNAMBUCO (BR/PE) ; UNIVERSIDADE FEDERAL DE PERNAMBUCO (BR/PE)
(72) ANNA CAROLINA DA SILVA; ALANA EMILIA SOARES DE FRANCA QUEIROZ; JOAO TIAGO CORREIA OLIVEIRA; TONY PICOLI; GEFERSON FISCHER; CRISTINA MARIA DE SOUZA MOTTA; ELIZABETE RODRIGUES

DA SILVA; KEILA APARECIDA MOREIRA

(21) BR 10 2018 016170-9 A2

Código 3.1 - Publicação do Pedido de Patente ou de Certificado de Adição de Invenção
(22) 08/08/2018
(51) A23L 19/00 (2016.01), A23L 3/48 (2006.01)
(52) A23L 19/01, A23L 3/48
(54) PROCESSO PARA OBTENÇÃO DA POLPA DE PEQUI (CARYOCAR CORIACEUM WITTM.) EM PÓ POR MEIO DA SECAGEM CONVECTIVA
(71) UNIVERSIDADE FEDERAL DE CAMPINA GRANDE - PB (BR/PB)
(72) ELISABETE PIANCÓ DE SOUSA; ALEXANDRE JOSÉ DE MELO QUEIROZ; ROSSANA MARIA FEITOSA DE FIGUEIRÊDO; JOSIVANDA PALMEIRA GOMES; DANIELLE MARTINS LEMOS

(21) BR 10 2018 016178-4 A2

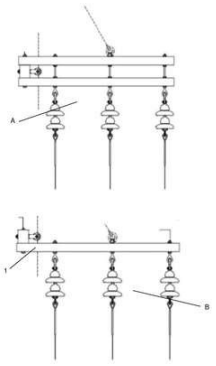

Código 3.1 - Publicação do Pedido de Patente ou de Certificado de Adição de Invenção
(22) 08/08/2018
(51) H02G 7/05 (2006.01), H02G 1/02 (2006.01)
(54) PROCESSO DE MONTAGEM DE CRUZETA UNIVERSAL, MAIS ESPECIFICAMENTE EM RESINA DE POLISTER REFORÇADA COM FIBRA DE VIDRO, APLICADA A LINHA DE DISTRIBUIÇÃO DE ENERGIA ELÉTRICA EM REDES PRIMÁRIAS
(71) JOSE ÉLIS DA SILVA (BR/ES)
(72) JOSE ELIS DA SILVA

(21) BR 10 2018 016225-0 A2

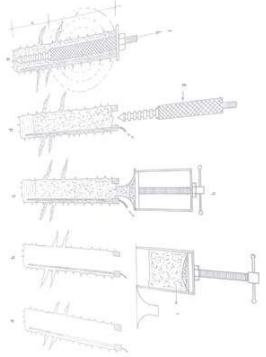

Código 3.1 - Publicação do Pedido de Patente ou de Certificado de Adição de Invenção
(22) 08/08/2018
(51) E02D 5/74 (2006.01)
(54) SISTEMA DE ANCORAGEM
(71) JOÃO DUARTE GUIMARÃES FILHO (BR/SP)
(72) JOÃO DUARTE GUIMARÃES FILHO

(21) BR 10 2018 016239-0 A2

Código 3.1 - Publicação do Pedido de Patente ou de Certificado de Adição de Invenção
(22) 08/08/2018
(51) E04H 4/04 (2006.01)
(54) PROCESSO DE OBTENÇÃO DE RESERVATÓRIO DE ÁGUA PARA PISCINA E RESPECTIVA PISCINA
(71) VITOR FORTUNATO SANTOS PAOLILLO (BR/SP)

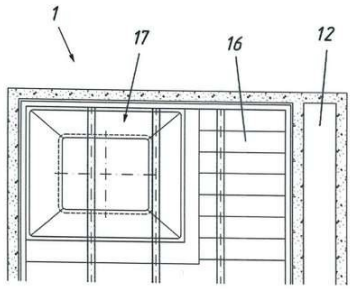

(72) VITOR FORTUNATO SANTOS PAOLILLO

(21) BR 10 2018 016243-8 A2

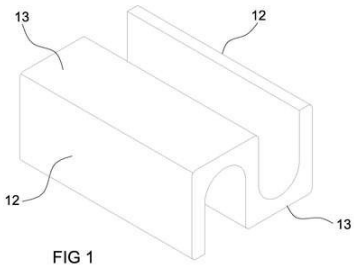

FIG 1

Código 3.1 - Publicação do Pedido de Patente ou de Certificado de Adição de Invenção
(22) 08/08/2018
(51) E04C 1/39 (2006.01), E04B 1/02 (2006.01), E04B 2/24 (2006.01), E04B 1/88 (2006.01)
(54) BLOCOS CONSTRUTIVOS E SISTEMA CONSTRUTIVO DE PAREDES COM BLOCOS COM INSERTOS ISOLANTES TÉRMICO/ACÚSTICOS
(71) DECIO DA SILVA - 031.940.729-27 (BR/SC)
(72) DECIO DA SILVA

(21) BR 10 2018 016248-9 A2

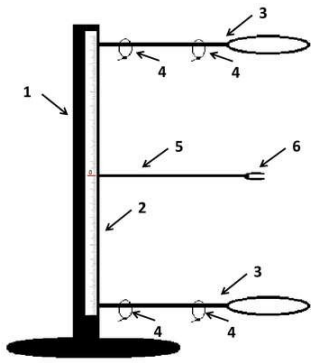

Código 3.1 - Publicação do Pedido de Patente ou de Certificado de Adição de Invenção
(22) 08/08/2018
(51) A61C 1/08 (2006.01)
(54) SUPORTE PARA FOTOPOLIMERIZAÇÃO DE AMOSTRAS DE ENSAIOS LABORATORIAIS EM ODONTOLOGIA
(71) INSTITUTO FEDERAL DE EDUCAÇÃO, CIÊNCIA E TECNOLOGIA DO PIAUÍ (BR/PI) ; UNIVERSIDADE FEDERAL DE SANTA MARIA (BR/RS)
(72) ANGELA ISABEL DOS SANTOS DULLIUS; MARIANE CAMARGO PRIESNITZ; SUZANA LEITÃO RUSSO; MARIA EMILIA CAMARGO; JONAS PEDRO FABRIS; TIAGO SOARES DA SILVA

(21) BR 10 2018 016252-7 A2

Código 3.1 - Publicação do Pedido de Patente ou de Certificado de Adição de Invenção
(22) 08/08/2018
(51) A61K 9/16 (2006.01), A61K 31/00 (2006.01), A61K 31/765 (2006.01), C08C 19/06 (2006.01), C08F 2/06 (2006.01), C08F 2/04 (2006.01), C07D 301/00 (2006.01), C08L 23/08 (2006.01), C08L 67/00 (2006.01), C08J 3/00 (2006.01), C08J 3/07 (2006.01), A61K 31/01 (2006.01), A61K 31/7012 (2006.01), A61K 31/7016 (2006.01), A61K 31/7024 (2006.01), A61K 31/74 (2006.01), G01N 33/00 (2006.01), G01N 33/15 (2006.01), G01N 33/24 (2006.01), G01N 33/483 (2006.01), G01N 33/487 (2006.01), G01N 33/50 (2006.01), A61K 9/00 (2006.01), A61K 9/08 (2006.01), A61L 27/00 (2006.01)

	(52) A61K 9/1647, A61K 31/00, A61K 31/765, C08C 19/06, C08F 2/06, C08F 2/04, C07D 301/00, C08L 2205/08, C08L 23/0884, C08L 23/0869, C08L 67/00, C08J 3/005, C08J 3/07, C08L 2203/02, A61K 31/01, A61K 31/7012, A61K 31/7016, A61K 31/7024, A61K 31/74, G01N 2033/0003, G01N 33/15, G01N 2033/243, G01N 2033/248, G01N 33/483, G01N 33/48735, G01N 33/5008, A61L 2300/40, A61K 9/0019, A61K 9/0021, A61K 9/08, A61K 9/1629, A61K 9/1641, A61L 27/00 (54) BLENDA POLIMÉRICA, PROCESSO DE PREPARAÇÃO DA BLENDA POLIMÉRICA, USO DA BLENDA POLIMÉRICA (71) UNIVERSIDADE FEDERAL DO RIO GRANDE DO SUL (BR/RS) ; HOSPITAL DE CLÍNICAS DE PORTO ALEGRE (BR/RS) (72) NICOLE ANDRÉA CORBELLINI HENCKES; ELIZABETH OBINO CIRNE LIMA; FERNANDA DOS SANTOS DE OLIVEIRA; LUIS ALBERTO LOUREIRO DOS SANTOS; NAYRIM BRIZUELA GUERRA; EDUARDO PANDOLFI PASSOS
(21) BR 10 2018 016280-2 A2	Código 3.1 - Publicação do Pedido de Patente ou de Certificado de Adição de Invenção (22) 09/08/2018 (51) A23N 17/00 (2006.01) (52) A23N 17/007 (54) MISTURADOR VERTICAL AUTOMOTRIZ PARA RAÇÃO TOTAL (71) MRH MÁQUINAS E EQUIPAMENTOS AGROPECUÁRIOS LTDA (BR/CE) (72) ANTONIO HENRIQUE RIBEIRO
(21) BR 10 2018 016291-8 A2	Código 3.1 - Publicação do Pedido de Patente ou de Certificado de Adição de Invenção (22) 09/08/2018 (51) A23L 17/00 (2016.01), A23L 19/00 (2016.01) (52) A23L 17/75, A23L 19/07 (54) PROCESSO DE PRODUÇÃO DE EMPANADO DE TILÁPIA COM FARINHA DA CASCA DO MARACUJÁ (71) UNIVERSIDADE FEDERAL DA PARAIBA (BR/PB) (72) ANELY MACIEL DE MELO; ATACY MACIEL DE MELO; RAQUEL LIMA SALGADO
(21) BR 10 2018 016306-0 A2	Código 3.1 - Publicação do Pedido de Patente ou de Certificado de Adição de Invenção (22) 09/08/2018 (51) B01J 21/18 (2006.01), B01J 23/04 (2006.01), C10B 49/02 (2006.01), C10J 3/00 (2006.01) (52) B01J 21/18, B01J 21/185, B01J 23/04, C10B 49/02, C10J 3/00 (54) PROCESSO DE GASEIFICAÇÃO DE MATÉRIA-PRIMA CARBONÁCEA DE BAIXO VALOR COMO COMBUSTÍVEL UTILIZANDO NANOCATALISADOR

(71) PETRÓLEO BRASILEIRO S.A. - PETROBRAS (BR/RJ)
(72) WLADMIR FERRAZ DE SOUZA; VIVIAN PASSOS DE SOUZA; MAIRA ANDRADE RODRIGUES; AMANDA DE ALMEIDA DUMANI DOS SANTOS

---

(21) BR 10 2018 016312-4 A2

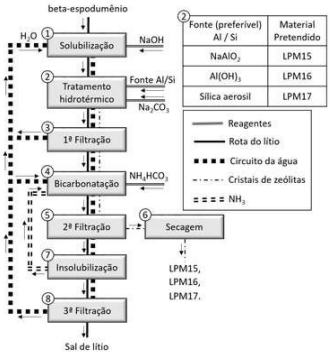

Código 3.1 - Publicação do Pedido de Patente ou de Certificado de Adição de Invenção
(22) 09/08/2018
(51) C01B 33/26 (2006.01), C22B 26/12 (2006.01)
(52) C01B 33/28, C22B 26/12
(54) PROCESSO PARA OBTENÇÃO DOS MATERIAIS LPM-15, LPM-16 E LPM-17, COM TOPOLOGIAS ZEOLÍTICAS LTA, FAU E MOR, RESPECTIVAMENTE, COMO SUBPRODUTO DA EXTRAÇÃO DO LÍTIO A PARTIR DO BETA-ESPODUMÊNIO
(71) UNIVERSIDADE FEDERAL DO RIO GRANDE DO NORTE (BR/RN)
(72) LEONARDO LEANDRO DOS SANTOS; RUBENS MARIBONDO DO NASCIMENTO; SIBELE BERENICE CASTELLÃ PERGHER

---

(21) BR 10 2018 016313-2 A2

Código 3.1 - Publicação do Pedido de Patente ou de Certificado de Adição de Invenção
(22) 09/08/2018
(51) G06Q 10/06 (2012.01), G06Q 30/02 (2012.01)
(52) G06Q 10/06, G06Q 10/063, G06Q 30/0206
(54) SISTEMA PARA ORÇAMENTOS E GESTÃO DE VENDAS DO MERCADO GRÁFICO
(71) SDG INDÚSTRIA GRÁFICA LTDA (BR/RS)
(72) GILBERTO OLIVEIRA DA SILVA

---

(21) BR 10 2018 016332-9 A2

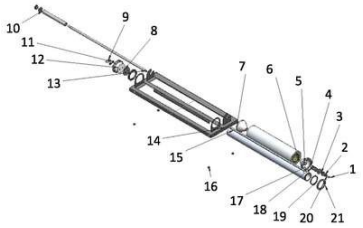

Código 3.1 - Publicação do Pedido de Patente ou de Certificado de Adição de Invenção
(22) 09/08/2018
(51) B26D 1/00 (2006.01)
(54) DISPOSITIVO CORTADOR DE FOLHAS DE ALUMÍNIO PARA CABELEIREIROS
(71) RODRIGO VITOR DOS SANTOS (BR/SP)
(72) RODRIGO VITOR DOS SANTOS

---

(21) BR 10 2018 016333-7 A2

Código 3.1 - Publicação do Pedido de Patente ou de Certificado de Adição de Invenção
(22) 09/08/2018
(51) A23G 9/38 (2006.01), A23L 33/17 (2016.01)
(52) A23G 9/38, A23L 33/17

(54) SUPLEMENTO ALIMENTAR GELADO HIPERPROTEICO
(71) UNIVERSIDADE FEDERAL DE MATO GROSSO DO SUL (BR/MS)
(72) NATHÁLIA RODRIGUES DE SOUZA; FLÁVIO CONCHE DA CUNHA; FABIANE LA FLOR ZIEGLER SANCHES; WILLIAN RAFAEL GONÇALVES SOARES

(21) BR 10 2018 016339-6 A2

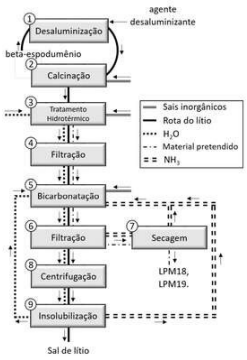

Código 3.1 - Publicação do Pedido de Patente ou de Certificado de Adição de Invenção
(22) 09/08/2018
(51) C01B 39/46 (2006.01), C01B 39/02 (2006.01)
(54) PROCESSO PARA OBTENÇÃO DOS MATERIAIS LPM-18 E LPM-19, COM TOPOLOGIAS ZEOLÍTICAS MFI E LTT, RESPECTIVAMENTE, COMO SUBPRODUTO DA EXTRAÇÃO DO LÍTIO A PARTIR DO BETA-ESPODUMÊNIO
(71) UNIVERSIDADE FEDERAL DO RIO GRANDE DO NORTE (BR/RN)
(72) LEONARDO LEANDRO DOS SANTOS; RUBENS MARIBONDO DO NASCIMENTO; SIBELE BERENICE CASTELLÃ PERGHER

(21) BR 10 2018 016342-6 A2

Código 3.1 - Publicação do Pedido de Patente ou de Certificado de Adição de Invenção
(22) 09/08/2018
(51) C03C 3/04 (2006.01), C03C 3/00 (2006.01), C03C 4/00 (2006.01), C08K 3/40 (2006.01), C08K 3/08 (2006.01), C08K 3/22 (2006.01), B32B 17/06 (2006.01), B32B 17/10 (2006.01), C03C 4/04 (2006.01), C03C 4/08 (2006.01), C03C 4/14 (2006.01), C03C 10/00 (2006.01)
(52) C03C 3/04, C03C 3/00, C03C 4/00, C08K 3/40, C08K 3/08, C08K 2003/2265, B32B 17/06, B32B 17/061, B32B 17/10642, B32B 17/10798, C03C 4/0007, C03C 4/04, C03C 4/08, C03C 4/14, C03C 10/0072, C03C 10/0081
(54) PROCESSO DE OBTENÇÃO DE COMPÓSITO BIOATIVO E MAGNETOCALÓRICO PARA O TRATAMENTO DE TUMORES POR HIPERTERMIA E PRODUTO OBTIDO
(71) FUNDAÇÃO UNIVERSIDADE FEDERAL DE SÃO CARLOS (BR/SP)
(72) MARTHA LILIANA VELASCO VELASCO; MARINA TREVELIN SOUZA; EDGAR DUTRA ZANOTTO; OSCAR PEITL FILHO; MURILO CAMURI CROVACE; ADILSON JESUS APARECIDO DE OLIVEIRA; KORLLVARY RHANDDY CHARLES PARRA JIMENEZ; ALEXANDRE JOSÉ GUALDI

(21) BR 10 2018 016368-0 A2

Código 3.1 - Publicação do Pedido de Patente ou de Certificado de Adição de Invenção
(22) 10/08/2018
(51) C05F 11/08 (2006.01), C05F 17/00 (2020.01)
(52) C05F 11/08, C05F 17/00
(54) PROCESSO E PRODUTO DE OBTENÇÃO DE UM BIOFERTILIZANTE À

BASE DE TRICHODERMA AUREOVIRIDE E CASCA DE FEIJÃO
(71) UNIVERSIDADE FEDERAL RURAL DE PERNAMBUCO (BR/PE) ; UNIVERSIDADE FEDERAL DE PERNAMBUCO (BR/PE)
(72) ERIKA VALENTE DE MEDEIROS; MARCELE DE CASSIA HENRIQUES DOS SANTOS MORAES; JOSE ROMUALDO DE SOUSA LIMA; GUSTAVO PEREIRA DUDA; DIOGO PAES DA COSTA; JENIFER STHEPHANIE ARAUJO DA SILVA; JULYANA BRAGA DE OLIVEIRA; IRIS BARBOSA DE SOUZA; CRISTINA MARIA DE SOUZA MOTTA

---

(21) BR 10 2018 016392-2 A2

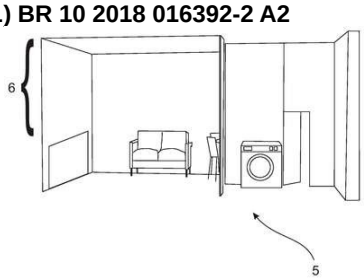

Código 3.1 - Publicação do Pedido de Patente ou de Certificado de Adição de Invenção
(22) 10/08/2018
(51) E04B 1/02 (2006.01), E04C 2/52 (2006.01), E04B 5/00 (2006.01)
(54) LAJE MÓVEL PARA UNIDADE IMOBILIÁRIA, DISPOSIÇÃO DE LAJE MÓVEL PARA UNIDADE IMOBILIÁRIA, UNIDADE IMOBILIÁRIA E CONJUNTO DE UNIDADES IMOBILIÁRIAS
(71) PAULO KIRSCHNER JUNIOR (BR/SP) ; JOÃO ERNESTO FIGUEIREDO (BR/SP)
(72) PAULO KIRSCHNER JUNIOR; JOÃO ERNESTO FIGUEIREDO

---

(21) BR 10 2018 016429-5 A2

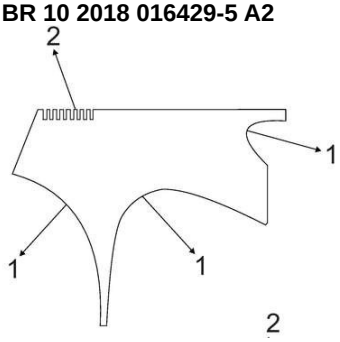

Código 3.1 - Publicação do Pedido de Patente ou de Certificado de Adição de Invenção
(22) 13/08/2018
(51) A45D 97/00 (2011.01)
(54) MOLDE DE ACABAMENTO CAPILAR
(71) CARLOS EDUARDO DOS SANTOS RODRIGUES (BR/MG)
(72) CARLOS EDUARDO DOS SANTOS RODRIGUES

---

(21) BR 10 2018 016902-5 A2

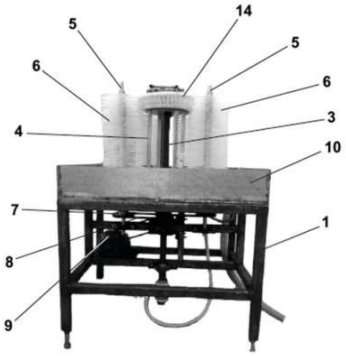

Código 3.1 - Publicação do Pedido de Patente ou de Certificado de Adição de Invenção
(22) 17/08/2018
(51) B08B 9/20 (2006.01), B08B 9/08 (2006.01)
(54) MÁQUINA PARA LAVAR BALDES
(71) LUIS FERNANDO BRAGUIN 28885164897 (BR/SP)
(72) LIS FERNANDO BRAGUIN

---

(21) BR 10 2018 017163-1 A2

Código 3.1 - Publicação do Pedido de Patente ou de Certificado de Adição de Invenção

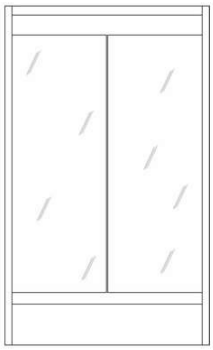

(22) 22/08/2018
(51) F25D 21/04 (2006.01), A47F 3/04 (2006.01), F25D 17/08 (2006.01), F25D 23/02 (2006.01), B32B 17/06 (2006.01)
(54) VIDRO LAMINADO ANTI-CONDENSAÇÃO PARA EXPOSITORES REFRIGERADOS
(71) LINDOMAR JOSE DE OLIVEIRA (BR/SC)
(72) LINDOMAR JOSE DE OLIVEIRA

---

(21) BR 10 2018 017164-0 A2

Código 3.1 - Publicação do Pedido de Patente ou de Certificado de Adição de Invenção
(22) 22/08/2018
(51) A24F 1/30 (2006.01)
(52) A24F 1/30
(54) DISPOSITIVO COM RESPIRO EMBUTIDO PARA NARGUILÉ
(71) EDUARDO NATALINO PELENS (BR/SC)
(72) EDUARDO NATALINO PELENS

---

(21) BR 10 2018 017166-6 A2

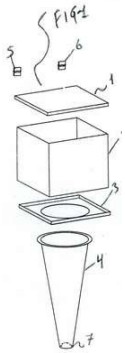

Código 3.1 - Publicação do Pedido de Patente ou de Certificado de Adição de Invenção
(22) 22/08/2018
(51) B60Q 7/00 (2006.01), B65D 6/00 (2006.01)
(52) B60Q 7/005, B65D 7/00
(54) CAIXA PROTETORA PARA CONES DE SINALIZAÇÃO
(71) BRAZ GROSSI FILHO (BR/SP)
(72) BRAZ GROSSI FILHO

---

(21) BR 10 2018 017185-2 A2

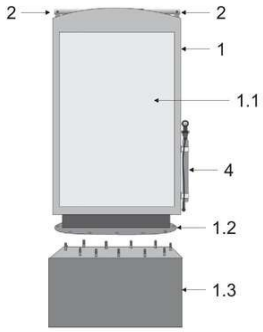

Código 3.1 - Publicação do Pedido de Patente ou de Certificado de Adição de Invenção
(22) 22/08/2018
(51) B62H 3/02 (2006.01), B62J 99/00 (2020.01)
(52) B62H 3/02, B62J 99/00
(54) TOTEM PARA REPARAÇÃO DE BICICLETAS
(71) HELBER DEMMO COELHO (BR/ES) ; MAELY GUILHERME BOTELHO COELHO FILHO (BR/ES) ; VINICIUS DEMO COELHO (BR/ES)
(72) HELBER DEMO COELHO

---

(21) BR 10 2018 017187-9 A2

Código 3.1 - Publicação do Pedido de Patente ou de Certificado de Adição de Invenção
(22) 22/08/2018

(51) G08G 1/09 (2006.01), G08B 5/22 (2006.01), G08B 5/36 (2006.01), G09F 3/00 (2006.01), G08G 1/0962 (2006.01)
(54) SISTEMA DE ILUMINAÇÃO E SINALIZAÇÃO POR GEORREFERENCIAMENTO PARA AMBIENTES COM CONTROLE DE ACESSO
(71) UNIVERSIDADE FEDERAL DE PERNAMBUCO (BR/PE)
(72) MARIA SUEDILMA DA SILVA; SÍLVIO DINIZ DE LOURENÇO JUNIOR

---

(21) BR 10 2018 017197-6 A2

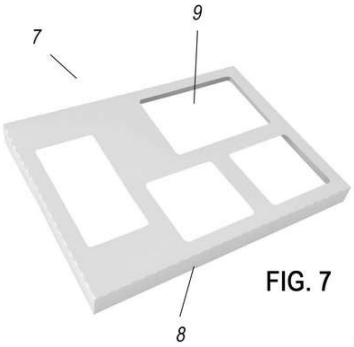

FIG. 7

Código 3.1 - Publicação do Pedido de Patente ou de Certificado de Adição de Invenção
(22) 22/08/2018
(51) B65D 81/36 (2006.01), A63H 33/16 (2006.01), B65D 5/32 (2006.01)
(54) EMBALAGEM TEMÁTICA PORTÁTIL PARA EVENTOS EM GERAL
(71) CAMILA MINETTI VIOTTO (BR/SP) ; PATRÍCIA COSTA DE OLIVEIRA SILVA (BR/SP)
(72) CAMILA MINETTI VIOTTO; PATRÍCIA COSTA DE OLIVEIRA SILVA

---

(21) BR 10 2018 017224-7 A2

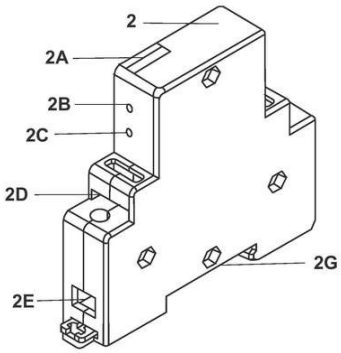

Código 3.1 - Publicação do Pedido de Patente ou de Certificado de Adição de Invenção
(22) 22/08/2018
(51) G05B 19/04 (2006.01), H02J 13/00 (2006.01), G06Q 50/06 (2012.01), H02B 1/24 (2006.01), G01R 31/327 (2006.01), H02H 7/22 (2006.01)
(54) SISTEMA PARA GERENCIAMENTO REMOTO DE CARGAS ELÉTRICAS
(71) CENTRAIS ELÉTRICAS DO PARÁ S.A. (BR/PA)
(72) ANDRÉ LUIZ CARNEIRO DE ARAÚJO; ROGÉRIO GUERRA DIÓGENES FILHO; ALBERTO ALEXANDRE MOURA DE ALBUQUERQUE; PEDRO RAMIRES CAVALCANTE LIMA; HUGO NAZARENO DE SOUZA CARDOSO

---

(21) BR 10 2018 017231-0 A2

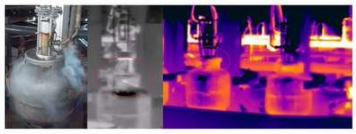

Código 3.1 - Publicação do Pedido de Patente ou de Certificado de Adição de Invenção
(22) 22/08/2018
(51) F17C 5/02 (2006.01)
(54) MÉTODO E SISTEMA DE PREENCHIMENTO DE BOTIJÃO COM GÁS LIQUEFEITO DE PETRÓLEO, GLP, E DISPOSITIVO DE RETORNO
(71) SUPERGASBRAS ENERGIA LTDA. (BR/MG)
(72) CARLOS EDUARDO DE OLIVEIRA LIMA; NAHUEL GREVET; WENDELL DE CASTRO SILVA

(21) BR 10 2018 017266-2 A2

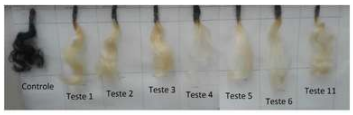

Código 3.1 - Publicação do Pedido de Patente ou de Certificado de Adição de Invenção

(22) 22/08/2018

(51) A61K 8/92 (2006.01), A61K 8/81 (2006.01), A61K 8/73 (2006.01), A61K 8/64 (2006.01), A61K 8/97 (2017.01), A61Q 5/00 (2006.01)

(52) A61K 8/922, A61K 8/8194, A61K 8/737, A61K 8/64, A61K 8/97, A61Q 5/00

(54) COMPOSIÇÃO COSMÉTICA PARA CABELOS, PRODUTO ACABADO COMPREENDENDO A MESMA, USOS DA REFERIDA COMPOSIÇÃO E PROCESSO PARA O TRATAMENTO DOS CABELOS

(71) INDÚSTRIA E COMÉRCIO DE PRODUTOS DE BELEZA YAMÁ LTDA (BR/SP)

(72) FABIO MINORU YAMAMORA; SINTIA AGUIAR MARTINS

---

(21) BR 10 2019 004086-6 A2

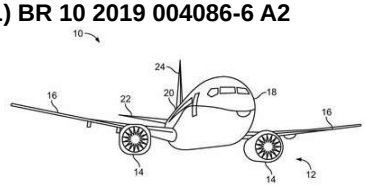

Código 3.1 - Publicação do Pedido de Patente ou de Certificado de Adição de Invenção

(22) 27/02/2019

(30) 28/02/2018 US 15/907,929

(51) B64D 11/00 (2006.01)

(54) MONTAGENS DE COMPARTIMENTOS DE ARMAZENAMENTO REFORÇADOS

(71) THE BOEING COMPANY (US)

(72) MARK L. CLOUD; CHRISTOPHER L. SCHWITTERS

---

(21) BR 10 2019 004325-3 A2

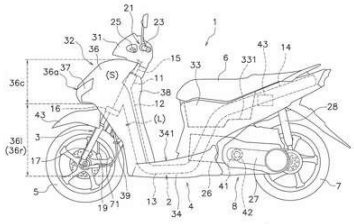

Código 3.1 - Publicação do Pedido de Patente ou de Certificado de Adição de Invenção

(22) 01/03/2019

(30) 07/03/2018 JP 2018-040643; 11/10/2018 JP 2018-192758

(51) B60K 11/04 (2006.01), B60R 16/02 (2006.01), H01R 13/516 (2006.01)

(54) VEÍCULO DO TIPO SELIM

(71) YAMAHA HATSUDOKI KABUSHIKI KAISHA (JP)

(72) KOJI TAKARA; MITSUHARU TSUKAMOTO

---

(21) BR 10 2019 004646-5 A2

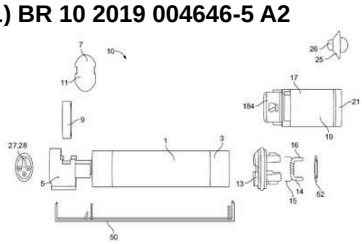

Código 3.1 - Publicação do Pedido de Patente ou de Certificado de Adição de Invenção

(22) 08/03/2019

(30) 09/08/2018 US US16/100,150

(51) A61M 15/00 (2006.01), A61M 15/06 (2006.01), A24F 47/00 (2020.01), H02J 7/00 (2006.01)

(52) A61M 15/0001, A61M 15/06, A24F 47/002

(54) DISPOSITIVO DE VAPORIZAÇÃO, DISPOSITIVO DE DISTRIBUIÇÃO DE SUBSTÂNCIA DE VAPORIZAÇÃO, MÉTODO PARA CONTROLAR A

VIBRAÇÃO DENTRO DO DISPOSITIVO DE VAPORIZAÇÃO, CONJUNTO DE DISPOSITIVO DE VAPORIZAÇÃO E KIT
(71) GSW CREATIVE CORPORATION (US)
(72) THOMAS FORNARELLI

---

(21) BR 10 2019 009873-2 A2

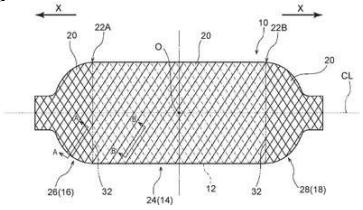

Código 3.1 - Publicação do Pedido de Patente ou de Certificado de Adição de Invenção
(22) 15/05/2019
(30) 09/08/2018 JP 2018-150690
(51) F17C 1/06 (2006.01), F16J 12/00 (2006.01), B29C 70/06 (2006.01), B29C 70/30 (2006.01)
(54) VASO DE PRESSÃO E MÉTODO DE FABRICAÇÃO DO MESMO
(71) TOYOTA JIDOSHA KABUSHIKI KAISHA (JP)
(72) OSAMU SAWAI

---

(21) BR 10 2019 013799-1 A2

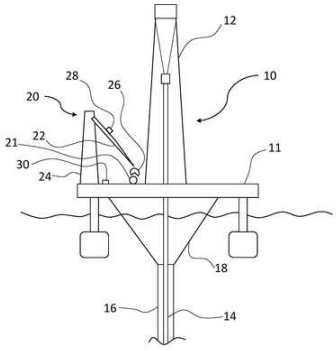

Código 3.1 - Publicação do Pedido de Patente ou de Certificado de Adição de Invenção
(22) 03/07/2019
(30) 05/07/2018 NO 20180946
(51) E21B 17/01 (2006.01), E21B 17/10 (2006.01)
(54) MÉTODO DE MEDIÇÃO DE POSIÇÃO E SISTEMA PARA O USO EM UMA INSTALAÇÃO FLUTUANTE
(71) MHWIRTH AS (NO)
(72) PETTER MYDLAND; MORTEN ABUSDAL; GEIR LIEN

---

(21) BR 10 2019 013802-5 A2

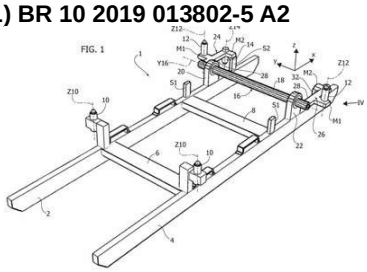

Código 3.1 - Publicação do Pedido de Patente ou de Certificado de Adição de Invenção
(22) 03/07/2019
(30) 04/07/2018 IT 102018000006933
(51) B62D 65/00 (2006.01), B62D 65/18 (2006.01)
(54) ARMAÇÃO DE SUPORTE PARA CARROCERIAS DE VEÍCULO MOTORIZADO
(71) FCA ITALY S.P.A. (IT)
(72) GIUSEPPE CIMMINO

---

(21) BR 10 2019 014158-1 A2

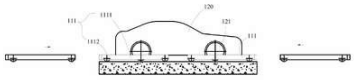

Código 3.1 - Publicação do Pedido de Patente ou de Certificado de Adição de Invenção
(22) 09/07/2019
(30) 12/07/2018 CN 201810761911.4

(51) B60S 9/04 (2006.01)
(54) SISTEMA DE ELEVAÇÃO E REBOQUE, E MÉTODO DE ELEVAÇÃO E REBOQUE DE VEÍCULO
(71) NUCTECH COMPANY LIMITED (CN)
(72) YUAN HE; HONGQI LI; QIANGQIANG WANG

(21) BR 10 2019 014317-7 A2

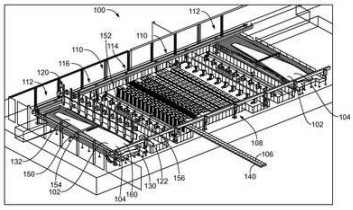

Código 3.1 - Publicação do Pedido de Patente ou de Certificado de Adição de Invenção
(22) 10/07/2019
(30) 12/07/2018 US 16/034,008
(51) B64C 3/56 (2006.01), B64C 9/32 (2006.01), B64F 5/00 (2017.01)
(54) SISTEMA E MÉTODO DE MONTAGEM DE PAINEL DE ASA
(71) THE BOEING COMPANY (US)
(72) DENNIS MICHAEL WELLER; THOMAS GEE WITTENBERG; MANUEL TORRES MARTINEZ

(21) BR 10 2019 014391-6 A2

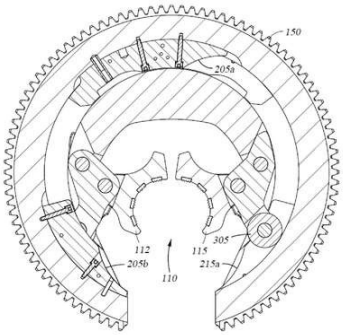

Código 3.1 - Publicação do Pedido de Patente ou de Certificado de Adição de Invenção
(22) 11/07/2019
(30) 11/07/2018 US 16/032,310
(51) B21B 19/00 (2006.01)
(54) TENAZ DE POÇO
(71) WEATHERFORD TECHNOLOGY HOLDINGS, LLC (US)
(72) DITMAR CLASEN; MARTIN HELMS; BJOERN THIEMANN

(21) BR 10 2019 014631-1 A2

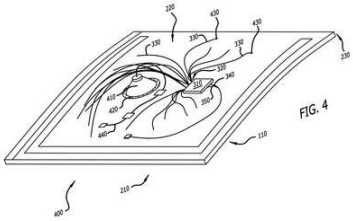

Código 3.1 - Publicação do Pedido de Patente ou de Certificado de Adição de Invenção
(22) 16/07/2019
(30) 20/07/2018 US 62/701431; 28/09/2018 US 16/147421
(51) A63J 25/00 (2009.01), B60Q 3/62 (2017.01), B64D 47/04 (2006.01), G09F 9/305 (2006.01)
(52) A63J 25/00, B60Q 3/62, B64D 47/04, G09F 9/305
(54) PAINEL PARA CRIAR UMA CENA ILUMINADA, E, MÉTODO PARA OPERAR UM PAINEL
(71) THE BOEING COMPANY (US)
(72) KEVIN JULIAN CHANG; JOHN CHRISTIAAN BECKMAN; CHRISTOPHER MICHAEL CIPOLLA; DAVID D. CHEN; DIANA ELIZABETH BONILLA

(21) BR 10 2019 014710-5 A2

Código 3.1 - Publicação do Pedido de Patente ou de Certificado de Adição de

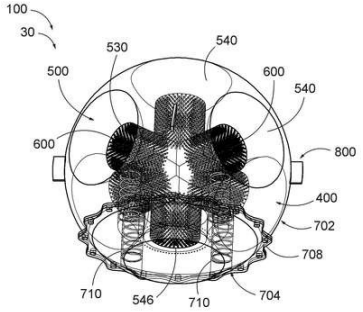

Invenção
(22) 17/07/2019
(30) 09/08/2018 US 16/059,872
(51) F28F 7/00 (2006.01)
(54) DISPOSITIVO DE TRANSFERÊNCIA DE CALOR, E, MÉTODO PARA RESFRIAR UMA FONTE DE CALOR
(71) THE BOEING COMPANY (US)
(72) CHRISTOPHER C. VETO; ERNEST E. BUNCH

---

(21) BR 10 2019 014813-6 A2

Código 3.1 - Publicação do Pedido de Patente ou de Certificado de Adição de Invenção
(22) 18/07/2019
(30) 10/08/2018 JP 2018-151995
(51) G01B 5/12 (2006.01)
(52) G01B 5/12
(54) GABARITO DE MEDIÇÃO
(71) HONDA MOTOR CO., LTD. (JP)
(72) SHIGERU FUKAURA; NADAO MATSUYAMA

---

(21) BR 10 2019 014932-9 A2

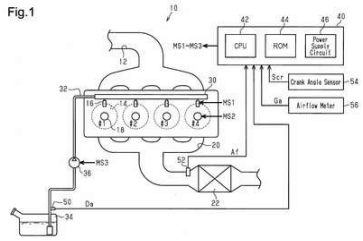

Código 3.1 - Publicação do Pedido de Patente ou de Certificado de Adição de Invenção
(22) 19/07/2019
(30) 09/08/2018 JP 2018-150353
(51) F02D 19/08 (2006.01), F02D 19/06 (2006.01), G01N 27/22 (2006.01)
(54) CONTROLADOR PARA MOTOR DE COMBUSTÃO INTERNA E MÉTODO PARA CONTROLAR MOTOR DE COMBUSTÃO INTERNA
(71) TOYOTA JIDOSHA KABUSHIKI KAISHA (JP)
(72) RYUSUKE KURODA; MASAHIRO OZEKI; MASANAO IDOGAWA

---

(21) BR 10 2019 015217-6 A2

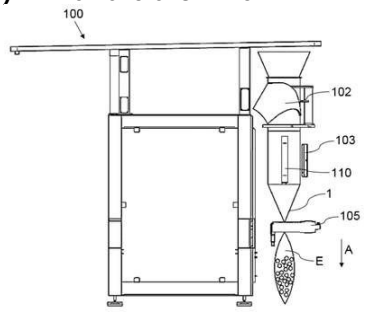

Código 3.1 - Publicação do Pedido de Patente ou de Certificado de Adição de Invenção
(22) 24/07/2019
(30) 27/07/2018 EP 18382564.5
(51) B65B 9/10 (2006.01), B65B 51/10 (2006.01)
(54) MÉTODO PARA UMA MÁQUINA DE EMPACOTAMENTO EM QUE OS PRODUTOS SÃO EMPACOTADOS EM EMBALAGENS GERADAS A PARTIR DE UM FILME E MÁQUINA DE EMPACOTAMENTO
(71) ULMA PACKAGING TECHNOLOGICAL CENTER, S.COOP. (ES)
(72) ALBERTO OTXOA-AIZPURUA CALVO; ENEKO IZQUIERDO EREÑO

(21) BR 10 2019 015468-3 A2

Código 3.1 - Publicação do Pedido de Patente ou de Certificado de Adição de Invenção
(22) 26/07/2019
(30) 09/08/2018 IN 201841029927
(51) H04W 4/42 (2018.01), H04W 92/10 (2009.01), H04W 88/08 (2009.01), H04W 84/02 (2009.01), H04W 60/04 (2009.01)
(52) H04W 4/42, H04W 92/10, H04W 88/08, H04W 84/02, H04W 60/04
(54) DISPOSITIVO E SISTEMA DE INTERFACE DE COMUNICAÇÕES INTERNAS SEM FIO EM AVIÕES, E, MÉTODO DE COMUNICAÇÃO
(71) GOODRICH CORPORATION (US)
(72) RAMESHKUMAR BALASUBRAMANIAN; PULLAIAH DUSSA; MICHAEL A. LYNCH

(21) BR 10 2019 015472-1 A2

Código 3.1 - Publicação do Pedido de Patente ou de Certificado de Adição de Invenção
(22) 26/07/2019
(30) 09/08/2018 IN 201841029926
(51) H04W 4/021 (2018.01), H04W 4/42 (2018.01), H04W 92/10 (2009.01), H04W 88/08 (2009.01)
(52) H04W 4/021, H04W 4/42, H04W 92/10, H04W 88/08
(54) ADAPTADOR PORTÁTIL DE COMUNICAÇÕES SEM FIO, E, MÉTODO DE COMUNICAÇÃO
(71) GOODRICH CORPORATION (US)
(72) RAMESHKUMAR BALASUBRAMANIAN; PULLAIAH DUSSA; MICHAEL A. LYNCH

(21) BR 10 2019 015957-0 A2

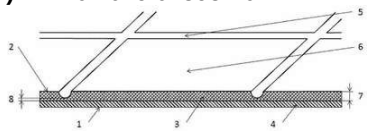

Código 3.1 - Publicação do Pedido de Patente ou de Certificado de Adição de Invenção
(22) 01/08/2019
(30) 06/08/2018 US 16/055,443
(51) B32B 27/32 (2006.01), B32B 27/34 (2006.01), B65D 81/28 (2006.01)
(54) INVÓLUCRO DE TRANSFERÊNCIA DE BARREIRA POROSO TEXTURIZADO
(71) VISCOFAN S.A. (ES)
(72) FRANK RAUE; JEREMEY HINKLE

(21) BR 10 2019 015961-8 A2

Código 3.1 - Publicação do Pedido de Patente ou de Certificado de Adição de Invenção
(22) 01/08/2019
(30) 06/08/2018 US 16/055,472
(51) B32B 27/00 (2006.01), B32B 27/08 (2006.01), B32B 5/18 (2006.01), B32B 5/00 (2006.01), C07D 487/04 (2006.01), C07D 401/12 (2006.01), B32B 1/08 (2006.01)

(52) B32B 27/00, B32B 27/08, B32B 5/18, B32B 5/00, C07D 487/04, C07D 401/12, B32B 1/08
(54) INVÓLUCRO DE TRANSFERÊNCIA DE BARREIRA NÃO POROSO TEXTURIZADO
(71) VISCOFAN S.A. (ES)
(72) FRANK RAUE; JEREMEY HINKLE

(21) BR 10 2019 016039-0 A2

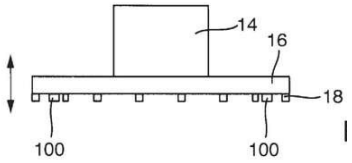

Código 3.1 - Publicação do Pedido de Patente ou de Certificado de Adição de Invenção
(22) 02/08/2019
(30) 03/08/2018 DE 10 2018 006 128.1
(51) A01M 7/00 (2006.01)
(52) A01M 7/0089
(54) DISPOSITIVO DE DETECÇÃO AGRÍCOLA E PROCESSO DE DETECÇÃO PARA DETECÇÃO DE OBJETOS AGRÍCOLAS
(71) PEPPERL + FUCHS AG (DE)
(72) ERNST LUBER; PHILIPP SEITZ

(21) BR 10 2019 016105-1 A2

Código 3.1 - Publicação do Pedido de Patente ou de Certificado de Adição de Invenção
(22) 02/08/2019
(30) 03/08/2018 US 16/054182; 06/08/2018 US 16/055341
(51) A01C 23/00 (2006.01)
(52) A01C 23/005
(54) MÁQUINA AGRÍCOLA, E, MÉTODO PARA CONTROLAR UMA MÁQUINA AGRÍCOLA.
(71) DEERE & COMPANY (US)
(72) GRANT J. WONDERLICH; KENNETH HERRMANN; MICHAEL C. STEELE

(21) BR 10 2019 016148-5 A2

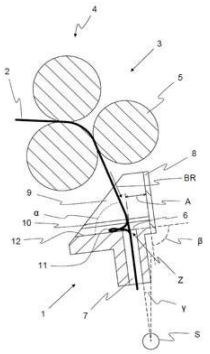

Código 3.1 - Publicação do Pedido de Patente ou de Certificado de Adição de Invenção
(22) 05/08/2019
(30) 03/08/2018 DE 10 2018 118 923.0
(51) D01H 5/72 (2006.01)
(52) D01H 5/72
(54) MÉTODO PARA AJUSTE DE UM BOCAL DE VÉU E TREM DE ESTIRAGEM
(71) MASCHINENFABRIK RIETER AG (CH)
(72) WERNER SCHMOLKE

(21) BR 10 2019 016185-0 A2

Código 3.1 - Publicação do Pedido de Patente ou de Certificado de Adição de

Invenção
(22) 05/08/2019
(30) 06/08/2018 US 16/056,038
(51) A61F 2/848 (2013.01), A61F 2/966 (2013.01), A61F 2/90 (2013.01), A61F 2/82 (2013.01), A61F 2/95 (2013.01)
(52) A61F 2/848, A61F 2/966, A61F 2/90, A61F 2002/823, A61F 2002/8486, A61F 2002/9534, A61F 2002/9665
(54) DISPOSITIVO DE APLICAÇÃO E RETRAÇÃO DE IMPLANTE DE TRANÇA COM ENGATE DISTAL
(71) DEPUY SYNTHES PRODUCTS, INC. (US)
(72) ROBERT SLAZAS; JUAN LORENZO; LACEY GOROCHOW; PEDRO PEDROSO

---

(21) BR 10 2019 016196-5 A2

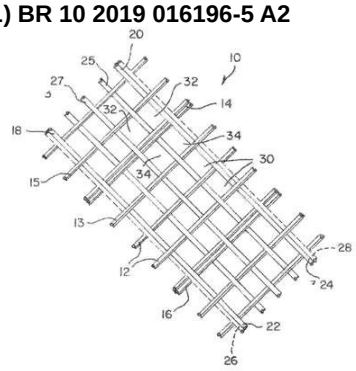

Código 3.1 - Publicação do Pedido de Patente ou de Certificado de Adição de Invenção
(22) 05/08/2019
(30) 06/08/2018 US 16/056,135
(51) A61F 2/90 (2013.01)
(54) SISTEMAS E MÉTODOS DE USO DE UM IMPLANTE TRANÇADO
(71) DEPUY SYNTHES PRODUCTS, INC. (US)
(72) ROBERT SLAZAS; GEOFFREY PETERS

---

(21) BR 10 2019 016375-5 A2

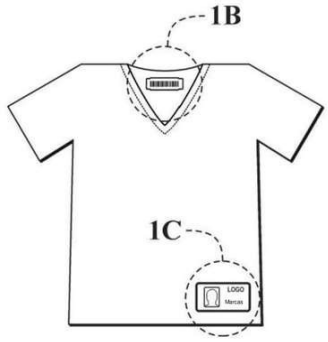

Código 3.1 - Publicação do Pedido de Patente ou de Certificado de Adição de Invenção
(22) 07/08/2019
(30) 07/08/2018 US US16/057,391
(51) B32B 27/12 (2006.01), B32B 27/40 (2006.01), B32B 37/15 (2006.01), B32B 38/00 (2006.01), B32B 5/02 (2006.01)
(54) FITA IMPRIMÍVEL TERMICAMENTE, SELÁVEL POR CALOR, E MÉTODO DE FORMAÇÃO DE UMA FITA IMPRIMÍVEL TERMICAMENTE, SELÁVEL POR CALOR
(71) TAJ TECH LLC (US)
(72) THEODORE A. JACOB, III

---

(21) BR 10 2019 016404-2 A2

Código 3.1 - Publicação do Pedido de Patente ou de Certificado de Adição de Invenção
(22) 08/08/2019
(30) 10/08/2018 US 16/100,459
(51) B64D 9/00 (2006.01), G01G 3/12 (2006.01), G01G 19/00 (2006.01)
(52) B64D 9/00, G01G 3/12, G01G 19/00
(54) ESTEIRA DE ROLETES DE CARGA AÉREA

(71) THE BOEING COMPANY (US)
(72) WILLIAM R. CLOS; DARRIN M. NOE

---

(21) BR 10 2019 016413-1 A2

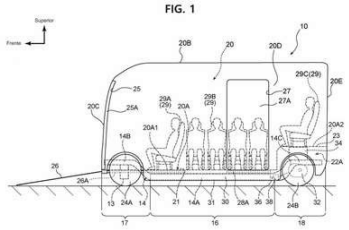

Código 3.1 - Publicação do Pedido de Patente ou de Certificado de Adição de Invenção
(22) 08/08/2019
(30) 21/08/2018 JP 2018-154933
(51) B60K 1/04 (2019.01)
(54) VEÍCULO ELÉTRICO
(71) TOYOTA JIDOSHA KABUSHIKI KAISHA (JP)
(72) YASUHIRO HARA; AYANO TSURUTA

---

(21) BR 10 2019 016416-6 A2

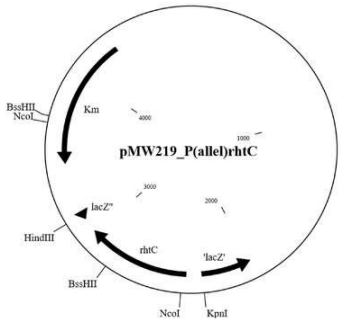

Código 3.1 - Publicação do Pedido de Patente ou de Certificado de Adição de Invenção
(22) 08/08/2019
(30) 09/08/2018 EP 18188250.7; 09/08/2018 US 16/100,039; 04/09/2018 CN 201811024315.4
(51) C12N 1/21 (2006.01), C12P 13/04 (2006.01), C12N 15/113 (2010.01), C12R 1/19 (2006.01)
(54) MICRO-ORGANISMO SECRETOR DE L-AMINOÁCIDO RECOMBINANTE DA FAMÍLIA ENTEROBACTERIACEAE, PROCESSO PARA A PREPARAÇÃO DE L-AMINOÁCIDOS OU ADITIVOS PARA ALIMENTOS CONTENDO L-AMINOÁCIDOS, FRAGMENTO DE DNA E USO DO FRAGMENTO DE DNA
(71) EVONIK DEGUSSA GMBH (DE)
(72) MECHTHILD RIEPING

---

(21) BR 10 2019 016447-6 A2

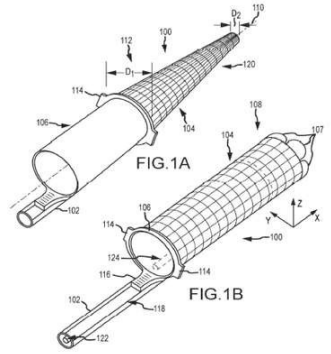

Código 3.1 - Publicação do Pedido de Patente ou de Certificado de Adição de Invenção
(22) 08/08/2019
(30) 08/08/2018 US 16/058,128
(51) A61B 1/303 (2006.01), A61B 1/32 (2006.01), A61B 17/02 (2006.01), A61B 17/42 (2006.01)
(54) ESPÉCULO VAGINAL E KIT DE TRIAGEM CERVICAL
(71) VIOSPEX, INC. (US)
(72) BOUQUET, JEAN

---

(21) BR 10 2019 016470-0 A2

Código 3.1 - Publicação do Pedido de Patente ou de Certificado de Adição de Invenção
(22) 08/08/2019
(30) 21/08/2018 EP 18275130.5

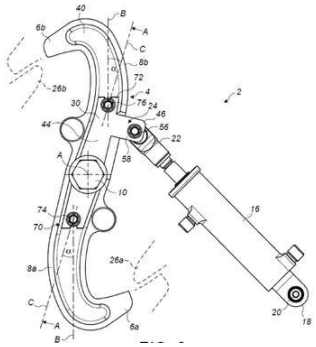

(51) F02K 1/60 (2006.01), F02K 1/76 (2006.01)
(54) MECANISMO DE TRAVAMENTO
(71) GOODRICH ACTUATION SYSTEMS LIMITED (GB)
(72) JACK WILLIAM TIMMS; TIM HUDSON

(21) BR 10 2019 016475-1 A2

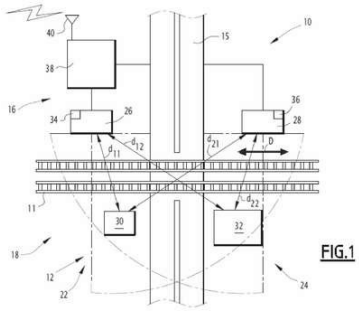

Código 3.1 - Publicação do Pedido de Patente ou de Certificado de Adição de Invenção
(22) 08/08/2019
(30) 09/08/2018 US 16/059,423
(51) B61L 1/18 (2006.01)
(54) SISTEMA DE DETECÇÃO DE TREM PARA VIA FERROVIÁRIA, MÉTODO PARA DETECÇÃO DE TREM EM VIA FERROVIÁRIA E CONTROLADOR PARA SISTEMA DE DETECÇÃO DE TREM PARA DETECÇÃO DE TREM EM VIA FERROVIÁRIA
(71) ALSTOM TRANSPORT TECHNOLOGIES (FR)
(72) JEFFREY FRIES; JARED COOPER; PHILLIP MARTIN; SENECA SNYDER; NICHOLAS NAGRODSKY

(21) BR 10 2019 017227-4 A2

Código 3.1 - Publicação do Pedido de Patente ou de Certificado de Adição de Invenção
(22) 19/08/2019
(30) 21/08/2018 EP 18189977.4
(51) H02K 13/00 (2006.01), F03D 1/04 (2006.01)
(52) H02K 13/00, F03D 1/04
(54) PONTE DE ANEL COLETOR, UNIDADE DE ANEL COLETOR, MÁQUINA ELÉTRICA, E, INSTALAÇÃO DE ENERGIA EÓLICA
(71) SIEMENS AKTIENGESELLSCHAFT (DE)
(72) HERBERT BINDER; ROBERT GRUBER; OLIVER MEMMINGER; MANUEL OBERNEDER; KLAUS SCHIFFERER; ANATOLI VOGEL; ROLAND ZEICHFÜSSL

(21) BR 10 2019 017247-9 A2

Código 3.1 - Publicação do Pedido de Patente ou de Certificado de Adição de Invenção
(22) 19/08/2019
(30) 21/08/2018 US 16/106,978
(51) G05B 23/02 (2006.01), G06F 11/07 (2006.01)
(52) G05B 23/02, G06F 11/07
(54) CIRCUITO DE DETECÇÃO DE FALHAS, E, MÉTODO PARA

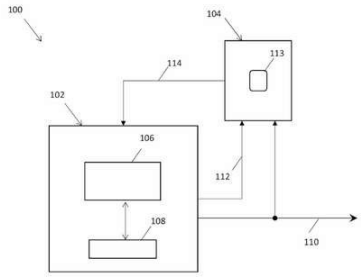

CONTROLAR UM CIRCUITO DE DETECÇÃO DE FALHAS
(71) HAMILTON SUNDSTRAND CORPORATION (US)
(72) LON R. HOEGBERG

(21) BR 10 2019 017304-1 A2

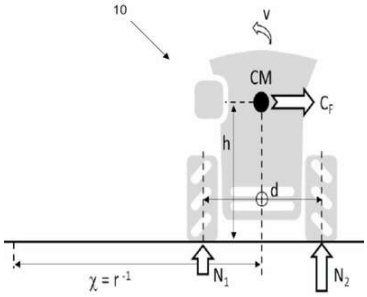

Código 3.1 - Publicação do Pedido de Patente ou de Certificado de Adição de Invenção
(22) 20/08/2019
(30) 22/08/2018 US 62/721,100
(51) A01D 41/127 (2006.01)
(54) ANTICAPOTAMENTO PARA EQUIPAMENTOS DE COLHEITA COM DIREÇÃO ELETRÔNICA
(71) AGCO CORPORATION (US)
(72) CHRISTIAN ROBERTO KELBER

(21) BR 10 2019 017468-4 A2

Código 3.1 - Publicação do Pedido de Patente ou de Certificado de Adição de Invenção
(22) 22/08/2019
(30) 29/08/2018 US 16/115,798
(51) B29C 70/00 (2006.01), B29C 70/54 (2006.01), B32B 5/26 (2006.01), B29C 70/24 (2006.01)
(52) B29C 70/00, B29C 70/54, B32B 5/26, B29C 70/24
(54) MÉTODO E SISTEMA PARA FORMAÇÃO DE FUROS DENTRO DE UMA FOLHA COMPÓSITA NÃO CURADA, E MÉTODO PARA FORMAÇÃO DE UMA ESTRUTURA COMPÓSITA
(71) THE BOEING COMPANY (US)
(72) KENNY T. KHUONG; MICHAEL J. BASALA

(21) BR 10 2019 017479-0 A2

Código 3.1 - Publicação do Pedido de Patente ou de Certificado de Adição de Invenção
(22) 22/08/2019
(30) 23/08/2018 BE BE2018/5584
(51) A01N 55/00 (2006.01), A01N 35/02 (2006.01), A01N 43/16 (2006.01), A01P 3/00 (2006.01)
(52) A01N 55/00, A01N 35/02, A01N 43/16
(54) UTILIZAÇÃO DO SILTIOFAME NO TRATAMENTO DA FERRUGEM DA SOJA
(71) GLOBACHEM (BE)
(72) KOEN QUAGHEBEUR

(21) BR 10 2019 017846-9 A2

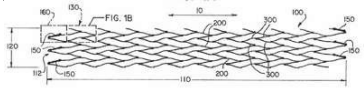

Código 3.1 - Publicação do Pedido de Patente ou de Certificado de Adição de Invenção
(22) 27/08/2019
(30) 29/08/2018 US 16/116,612
(51) A61F 2/848 (2013.01)
(54) STENT COM ESCORAS LONGITUDINAIS DE LARGURA VARIÁVEL
(71) DEPUY SYNTHES PRODUCTS, INC. (US)
(72) MELISSA CLINGER; PETER FORSYTHE

(21) BR 10 2019 018150-8 A2

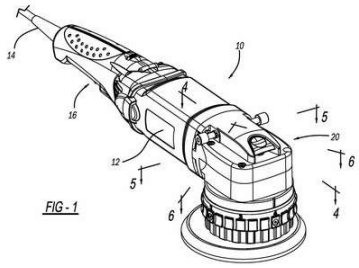

Código 3.1 - Publicação do Pedido de Patente ou de Certificado de Adição de Invenção
(22) 30/08/2019
(30) 30/08/2018 US 62/724,889; 24/08/2019 US 16/550,182
(51) B24B 23/03 (2006.01), B24B 23/04 (2006.01), B24B 41/04 (2006.01), B24B 47/10 (2006.01), F16C 3/28 (2006.01)
(54) DISPOSITIVO DE CURSO AJUSTÁVEL COM CAME
(71) LAKE COUNTRY TOOL, LLC (US)
(72) SCOTT S. MCLAIN

(21) BR 13 2018 016456-1 E2

Código 3.1 - Publicação do Pedido de Patente ou de Certificado de Adição de Invenção
(22) 13/08/2018
(51) A01N 1/02 (2006.01)
(52) A01N 1/0221
(54) COMPOSIÇÃO MICELAR ANTIOXIDANTE PARA CRIOPRESERVAÇÃO E PROCESSAMENTO DE SÊMEN E SEU USO
(61) BR 10 2013 019213-9 29/07/2013
(71) UNIVERSIDADE DE SÃO PAULO - USP (BR/SP)
(72) ROSANA MARIA DOS REIS; ALESSANDRA APARECIDA VIREQUE

(21) BR 20 2012 004019-6 U2

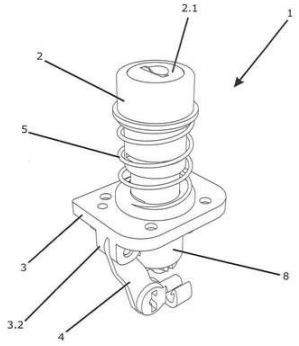

Código 3.1 - Publicação do Pedido de Patente ou de Certificado de Adição de Invenção
(22) 24/02/2012
(51) E05B 83/22 (2014.01)
(54) DISPOSIÇÃO CONSTRUTIVA INTRODUZIDA EM MECANISMO DE FECHO
(71) SOUTHCO BRASIL COMPONENTES INDUSTRIAIS LTDA. (BR/SP)
(72) ANTÔNIO JORGE FREIRE LOPES

(21) BR 20 2018 016040-6 U2

Código 3.1 - Publicação do Pedido de Patente ou de Certificado de Adição de Invenção
(22) 06/08/2018
(51) G07F 11/04 (2006.01), B30B 9/32 (2006.01)
(52) G07F 11/04, B30B 9/321
(54) DISPOSIÇÃO APLICADA EM ESTAÇÃO DE BEBIDAS
(71) AMANDA BARBOSA DA SILVA (BR/SP)
(72) AMANDA BARBOSA DA SILVA

(21) BR 20 2018 016043-0 U2

Código 3.1 - Publicação do Pedido de Patente ou de Certificado de Adição de Invenção
(22) 06/08/2018
(51) H02N 11/00 (2006.01), H02K 53/00 (2006.01)
(52) H02N 11/002, H02N 11/008, H02K 53/00
(54) GERADOR RETROALIMENTADO
(71) LEONARDO CELI DE AZEVEDO (BR/PR)
(72) LEONARDO CELI DE AZEVEDO

(21) BR 20 2018 016080-5 U2

Código 3.1 - Publicação do Pedido de Patente ou de Certificado de Adição de Invenção
(22) 07/08/2018
(51) A01G 9/02 (2018.01), A01G 31/00 (2018.01), A01C 23/00 (2006.01)
(52) A01G 9/022, A01G 2031/006, A01C 23/006, C05F 17/0205
(54) ESTRUTURA VERTICAL COM IRRIGAÇÃO LOCALIZADA PARA CULTURA DE PLANTAS
(71) UNIVERSIDADE ESTADUAL PAULISTA JULIO DE MESQUITA FILHO (BR/SP)
(72) RODRIGO SANCHEZ-ROMAN; KEVIM MUNIZ VENTURA

(21) BR 20 2018 016099-6 U2

Código 3.1 - Publicação do Pedido de Patente ou de Certificado de Adição de Invenção
(22) 07/08/2018
(51) A61C 7/02 (2006.01)
(54) INSTRUMENTO PARA REMOÇÃO DE ELÁSTICOS ORTODÔNTICOS E ESCALA MILIMETRADA
(71) SOCIEDADE MINEIRA DE CULTURA (BR/MG)
(72) VITOR FRANCESCONI RODRIGUES; DAURO DOUGLAS OLIVEIRA

(21) BR 20 2018 016131-3 U2

Código 3.1 - Publicação do Pedido de Patente ou de Certificado de Adição de Invenção
(22) 07/08/2018
(51) G08G 1/16 (2006.01), G08G 1/01 (2006.01)

(52) G08G 1/161, G08G 1/01
(54) EQUIPAMENTO ELETRÔNICO PARA SINALIZAÇÃO DE ULTRAPASSAGEM E ANÁLISE DE RISCO DE COLISÃO FRONTAL
(71) UNIVERSIDADE FEDERAL DE LAVRAS (BR/MG) ; FUNDAÇÃO DE AMPARO À PESQUISA DE MINAS GERAIS (BR/MG)
(72) LUCIANO GONÇALVES MOREIRA; WILIAN SOARES LACERDA

---

(21) BR 20 2018 016143-7 U2

Código 3.1 - Publicação do Pedido de Patente ou de Certificado de Adição de Invenção
(22) 07/08/2018
(51) G08B 15/02 (2006.01), E05G 1/12 (2006.01), G07F 19/00 (2006.01)
(52) G08B 15/02, E05G 1/12, G07F 19/20
(54) DISPOSITIVO DE ENTINTAMENTO COM TUBO DE ASPERSÃO EXTERNA AO CASSETE DAS RECICLADORAS DE CÉDULAS
(71) AMAURI SLOMPO DOS SANTOS (BR/PR)
(72) AMAURI SLOMPO DOS SANTOS

---

(21) BR 20 2018 016163-1 U2

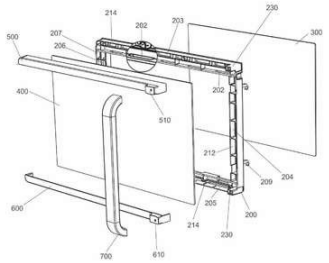

Código 3.1 - Publicação do Pedido de Patente ou de Certificado de Adição de Invenção
(22) 07/08/2018
(51) F24C 15/04 (2006.01)
(54) DISPOSIÇÃO CONSTRUTIVA INTRODUZIDA EM PORTA DE FORNO
(71) MUELLER FOGÕES LTDA. (BR/SC)
(72) JOHN MÜLLER

---

(21) BR 20 2018 016172-0 U2

Código 3.1 - Publicação do Pedido de Patente ou de Certificado de Adição de Invenção
(22) 08/08/2018
(51) B65D 50/04 (2006.01), B65D 51/24 (2006.01)
(52) B65D 50/046, B65D 51/242
(54) DISPOSIÇÃO CONSTRUTIVA INTRODUZIDA EM TAMPA DE SEGURANÇA PARA EMBALAGEM DE PRODUTO FLUIDO
(71) BAUNGARTEN INDÚSTRIA E COMÉRCIO LTDA (BR/PR)
(72) MARIO CESAR BAUNGARTEN

---

(21) BR 20 2018 016177-1 U2

Código 3.1 - Publicação do Pedido de Patente ou de Certificado de Adição de Invenção
(22) 08/08/2018
(51) A44C 27/00 (2006.01)
(52) A44C 27/00
(54) DISPOSIÇÃO CONSTRUTIVA APLICADA EM EQUIPAMENTO ESPATULADOR NA CONFECÇÃO DE JOIAS

	(71) CAMILA CAMARGO REISS (BR/BA) (72) CAMILA CAMARGO REISS
(21) BR 20 2018 016241-7 U2	Código 3.1 - Publicação do Pedido de Patente ou de Certificado de Adição de Invenção (22) 08/08/2018 (51) E05B 65/44 (2006.01), G07C 9/00 (2020.01), G06K 9/00 (2006.01) (52) E05B 65/44, G07C 9/00563, G06K 9/00 (54) DISPOSIÇÃO APLICADA EM ARMÁRIO MULTIUSO ELETRÔNICO COM ACIONAMENTO BIOMÉTRICO (71) NILKO TECNOLOGIA LTDA (BR/PR) (72) ARTUR HUSCHER
(21) BR 20 2018 016261-1 U2	Código 3.1 - Publicação do Pedido de Patente ou de Certificado de Adição de Invenção (22) 09/08/2018 (51) A22C 11/12 (2006.01), B65B 51/04 (2006.01) (52) A22C 11/125, B65B 51/043 (54) GRAMPO PLÁSTICO COM PINOS E SOQUETES DE ENCAIXE E ALINHAMENTO (71) FLAVIO PASQUALI (BR/SC) (72) FLAVIO PASQUALI
(21) BR 20 2018 016267-0 U2	Código 3.1 - Publicação do Pedido de Patente ou de Certificado de Adição de Invenção (22) 09/08/2018 (51) A61H 33/06 (2006.01) (52) A61H 33/065, A61H 2201/50, A61H 2201/5043 (54) DISPOSIÇÃO APLICADA EM PAINEL DIGITAL DE ACIONAMENTO DE GERADOR DE VAPOR (71) SÉRGIO OLIMPIO DE MORAES (BR/SP) (72) SERGIO OLIMPIO DE MORAES
(21) BR 20 2018 016270-0 U2	Código 3.1 - Publicação do Pedido de Patente ou de Certificado de Adição de Invenção (22) 09/08/2018 (51) E04H 4/12 (2006.01), F24H 1/10 (2006.01) (52) E04H 4/129, F24H 1/105 (54) DISPOSIÇÃO INTRODUZIDA EM AQUECEDOR DE ÁGUA DE PISCINA (71) SÉRGIO OLIMPIO DE MORAES (BR/SP) (72) SERGIO OLIMPIO DE MORAES
(21) BR 20 2018 016273-5 U2	Código 3.1 - Publicação do Pedido de Patente ou de Certificado de Adição de

	Invenção (22) 09/08/2018 (51) F04D 25/08 (2006.01), F04D 29/60 (2006.01) (52) F04D 25/08, F04D 29/60 (54) DISPOSIÇÃO INTRODUZIDA EM DISPOSITIVO DE CONTROLE DE VENTILADOR (71) CEZAR JOSÉ (BR/SP) (72) CEZAR JOSÉ
(21) BR 20 2018 016275-1 U2	Código 3.1 - Publicação do Pedido de Patente ou de Certificado de Adição de Invenção (22) 09/08/2018 (51) H04M 11/06 (2006.01), H04W 4/90 (2018.01), H04W 4/021 (2018.01) (52) H04M 11/06, H04W 4/90, H04W 4/021 (54) DISPOSIÇÃO APLICADA EM DISPOSITIVO COMUNICADOR DE EMERGÊNCIA E SEU RESPECTIVO FUNCIONAMENTO (71) REMOTA TECNOLOGIA EM COMUNICACAO LTDA - EPP (BR/SC) (72) NESTOR VILBERT
(21) BR 20 2018 016285-9 U2	Código 3.1 - Publicação do Pedido de Patente ou de Certificado de Adição de Invenção (22) 09/08/2018 (51) B60L 8/00 (2006.01), B60K 16/00 (2020.01) (52) B60L 8/003, B60K 2016/003 (54) VEÍCULO AUTÔNOMO MOVIDO À ENERGIA SOLAR (71) LUIZ ALEXANDRE DA SILVA (BR/RS) (72) LUIZ ALEXANDRE DA SILVA
(21) BR 20 2018 016303-0 U2	Código 3.1 - Publicação do Pedido de Patente ou de Certificado de Adição de Invenção (22) 09/08/2018 (51) A61G 7/10 (2006.01), A61G 5/14 (2006.01) (52) A61G 7/1007, A61G 5/14 (54) DISPOSIÇÃO CONSTRUTIVA APLICADA EM ASSENTO ELEVATÓRIO PARA VASO SANITÁRIO (71) ALDAIR CARLOS FISTAROL (BR/RS) ; ELIAS TAVARES NEITZKE (BR/RS) ; MÁRCIO ANDRÉ LUCIANO (BR/RS) (72) ALDAIR CARLOS FISTAROL; ELIAS TAVARES NEITZKE; MÁRCIO ANDRÉ LUCIANO
(21) BR 20 2018 016338-3 U2	Código 3.1 - Publicação do Pedido de Patente ou de Certificado de Adição de Invenção (22) 09/08/2018

(51) A42B 1/24 (2006.01)
(52) A42B 1/245
(54) BONÉ COM BASTÃO EXPANSÍVEL PARA SMARTPHONES
(71) GIULIANO ANTONIO DA SILVA (BR/BA)
(72) GIULIANO ANTONIO DA SILVA

---

(21) BR 20 2018 016348-0 U2

Código 3.1 - Publicação do Pedido de Patente ou de Certificado de Adição de Invenção
(22) 09/08/2018
(51) G01N 21/29 (2006.01), G01N 21/21 (2006.01)
(52) G01N 21/29, G01N 2021/217
(54) DISPOSITIVO PARA TESTAR SE UM VIDRO É TEMPERADO
(71) ALEXANDRE OMEZO DE PALMA (BR/SP)
(72) ALEXANDRE OMEZO DE PALMA

---

(21) BR 20 2018 016382-0 U2

Código 3.1 - Publicação do Pedido de Patente ou de Certificado de Adição de Invenção
(22) 10/08/2018
(51) F02N 15/02 (2006.01)
(52) F02N 15/023
(54) PROTETOR DE MOLA DE PINHÃO
(71) VALEO SISTEMAS AUTOMOTIVOS LTDA. (BR/SP)
(72) CARLOS RODRIGO CHAGAS; RAFAEL TOSHIO DA SILVA HAYASHI; LUCIANO DE FARIA; JACQUES VEROT

---

(21) BR 20 2018 016384-7 U2

Código 3.1 - Publicação do Pedido de Patente ou de Certificado de Adição de Invenção
(22) 10/08/2018
(51) A41D 13/08 (2006.01)
(52) A41D 13/082
(54) PROTETOR PALMAR PARA A PRÁTICA DE ATIVIDADES FÍSICAS
(71) FACOMAN COMÉRCIO, IMPORTAÇÃO E EXPORTAÇÃO - LTDA (BR/SP)
(72) ANDRÉ EMER FAIM

---

(21) BR 20 2018 016415-0 U2

Código 3.1 - Publicação do Pedido de Patente ou de Certificado de Adição de Invenção
(22) 10/08/2018
(51) E03F 5/04 (2006.01), E03C 1/264 (2006.01), E03C 1/282 (2006.01)
(52) E03F 5/0407, E03F 5/0408, E03C 1/264, E03C 1/282, E03F 5/0404
(54) DISPOSIÇÃO APLICADA EM TELA PARA RALO LINEAR
(71) ALEXANDRE DA SILVA PISCO (BR/RJ)
(72) ALEXANDRE DA SILVA PISCO

(21) BR 20 2018 017212-9 U2

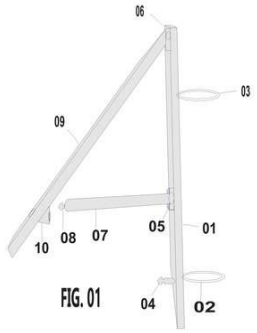

FIG. 01

Código 3.1 - Publicação do Pedido de Patente ou de Certificado de Adição de Invenção

(22) 22/08/2018

(51) B62J 11/00 (2020.01), B62J 27/00 (2020.01)

(52) B62J 11/005

(54) DISPOSITIVO DE TRAVAMENTO PARA CAPACETE DE MOTOS

(71) NELSON RODRIGUES DA SILVA (BR/PR)

(72) NELSON RODRIGUES DA SILVA

---

(21) BR 20 2018 017256-0 U2

Código 3.1 - Publicação do Pedido de Patente ou de Certificado de Adição de Invenção

(22) 22/08/2018

(51) F24F 13/02 (2006.01)

(52) F24F 13/0254

(54) ANEL PARA ACOPLAMENTO FLEXÍVEL E TORCIONALMENTE ELÁSTICO

(71) VULKAN DO BRASIL LTDA (BR/SP)

(72) JOSIAS LACERDA LEAL; MARCEL MINGOTI MORAES

Código 3.2 - Publicação Antecipada

Publicação do pedido depositado, a requerimento do depositante. Aplicam-se as disposições do subitem 3.1.

---

(21) BR 10 2019 020329-3 A2

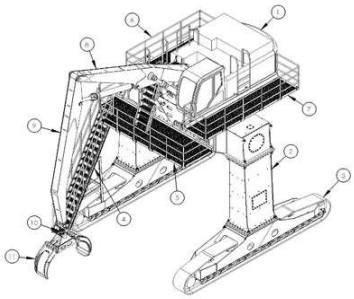

Código 3.2 - Publicação Antecipada

(22) 27/09/2019

(51) B66C 5/02 (2006.01), B66C 11/12 (2006.01)

(54) MANIPULADOR SOBRE PÓRTICO

(71) AIZ INDÚSTRIA DE MÁQUINAS E IMPLEMENTOS LTDA. (BR/PR)

(72) ALBERTO IVÁN ZAKIDALSKI

---

(21) BR 20 2019 014350-4 U2

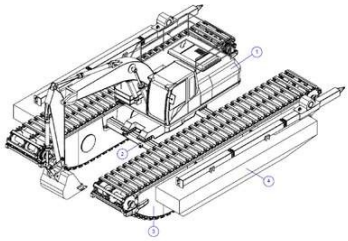

Código 3.2 - Publicação Antecipada

(22) 11/07/2019

(51) E02F 3/28 (2006.01)

(54) CUSTOMIZAÇÃO DE ESCAVADEIRA ANFÍBIA

(71) AIZ INDÚSTRIA DE MÁQUINAS E IMPLEMENTOS LTDA (BR/PR)

(72) ALBERTO IVÁN ZAKIDALSKI

Código 3.6 - Publicação do Pedido Arquivado Definitivamente - Art. 216 §2º e Art. 17 §2º da LPI

Publicação de pedido definitivamente arquivado devido à não apresentação de procuração ou devido à apresentação de um pedido posterior, encerrada a instância administrativa. Pode ser adquirido o folheto com o relatório descritivo, reivindicações, desenhos e resumo do pedido, por quem se interessar, através do endereço eletrônico www.inpi.gov.br - No Acesso rápido - Faça uma busca – Patente. Para acessar, cadastre-se no Portal do INPI e use login e senha.

---

(21) BR 10 2018 016853-3 A2

Código 3.6 - Publicação do Pedido Arquivado Definitivamente - Art. 216 §2º e Art. 17 §2º da LPI
(22) 17/08/2018
(51) A01C 5/08 (2006.01)
(52) A01C 5/08
(54) PLANTADEIRA COM TRAÇÃO AUXILIADA, SUSPENSÃO DE LINHA DE PLANTIO E DISTRIBUIÇÃO UNIFORMIZADA DE INSUMOS
(71) FAÉ INDÚSTRIA E COMÉRCIO DE MÁQUINAS INDUSTRIAIS LTDA (BR/SC)
(72) FLÁVIO FAÉ

---

(21) BR 10 2018 016923-8 A2

Código 3.6 - Publicação do Pedido Arquivado Definitivamente - Art. 216 §2º e Art. 17 §2º da LPI
(22) 17/08/2018
(51) E04D 13/068 (2006.01), E04D 13/04 (2006.01)
(54) ELEMENTO ACOPLADOR DE SEÇÕES DE CALHA
(71) GL ELETRO-ELETRÔNICOS LTDA (BR/SP)
(72) FELIPE DA SILVA

---

(21) BR 10 2018 017076-7 A2

Código 3.6 - Publicação do Pedido Arquivado Definitivamente - Art. 216 §2º e Art. 17 §2º da LPI
(22) 21/08/2018
(51) E02D 31/10 (2006.01)
(52) E02D 31/10
(54) PLACA DEFORMÁVEL QUE ELIMINA O ESFORÇO PROVOCADO POR RECALQUE EM LAJES COM SUBPRESSÃO OU SOBRE SOLO RUIM QUE APOIAM NOS ELEMENTOS DE FUNDAÇÃO
(71) PAULO CÉSAR CARDOSO (BR/GO)
(72) PAULO CÉSAR CARDOSO

---

(21) BR 20 2018 017044-4 U2

Código 3.6 - Publicação do Pedido Arquivado Definitivamente - Art. 216 §2º e Art. 17 §2º da LPI
(22) 20/08/2018

(51) A21B 3/13 (2006.01)

(54) DISPOSIÇÃO CONSTRUTIVA APLICADA EM ASSADEIRA DE TIRAS PARA ASSAR PÃES

(71) JOSÉ CARLOS CASARIN (BR/SP)

(72) JOSÉ CARLOS CASARIN

Código Pedido de Exame

Código 4.3 - Desarquivamento - Art. 33 parágrafo único da LPI.

Desarquivado o pedido arquivado por falta de pedido de exame (subitem 11.1), para prosseguir seu andamento.

(21) BR 10 2016 028584-4 A2	Código 4.3 - Desarquivamento - Art. 33 parágrafo único da LPI. (22) 06/12/2016 (71) SERVIÇO NACIONAL DE APRENDIZAGEM INDUSTRIAL (BR/CE) ; PÃO DE TAPIOCA INDÚSTRIA DE ALIMENTOS E COMÉRCIO LTDA (BR/CE)
(21) BR 10 2016 028612-3 A2	Código 4.3 - Desarquivamento - Art. 33 parágrafo único da LPI. (22) 06/12/2016 (71) DIEGO EDESIO DA SILVA ME (BR/RS)
(21) BR 10 2016 028713-8 A2	Código 4.3 - Desarquivamento - Art. 33 parágrafo único da LPI. (22) 07/12/2016 (71) UNIVERSIDADE FEDERAL DE PERNAMBUCO (BR/PE)
(21) BR 20 2016 028578-5 U2	Código 4.3 - Desarquivamento - Art. 33 parágrafo único da LPI. (22) 06/12/2016 (71) FUNDACAO CPQD - CENTRO DE PESQUISA E DESENVOLVIMENTO EM TELECOMUNICACOES (BR/SP)
(21) BR 20 2016 028780-0 U2	Código 4.3 - Desarquivamento - Art. 33 parágrafo único da LPI. (22) 07/12/2016 (71) HOMILTON MARINCEK FILHO (BR/SP)
(21) BR 20 2016 029160-2 U2	Código 4.3 - Desarquivamento - Art. 33 parágrafo único da LPI. (22) 05/12/2016 (71) ANTONIO CARLOS COSTA (BR/BA)
(21) BR 20 2017 002685-5 U2	Código 4.3 - Desarquivamento - Art. 33 parágrafo único da LPI. (22) 09/02/2017 (71) DIVICAR MÓVEIS LTDA. (BR/RS)

Código Exigências Técnicas e Formais

Código 6.1 - Exigência Técnica

Suspensão do andamento do pedido de patente que, para instrução regular, aguardará o atendimento ou contestação das exigências formuladas. O depositante poderá obter o parecer através do endereço eletrônico www.inpi.gov.br - No Acesso rápido – Faça uma busca - Patente. Para acessar, cadastre-se no Portal do INPI e use login e senha. A não manifestação do depositante no prazo de 90 (noventa) dias desta data acarretará o arquivamento definitivo do pedido.

---

(21) BR 10 2012 008540-2 A2
Código 6.1 - Exigência Técnica
(22) 11/04/2012
(71) Accenture Global Services Limited (IE)

---

(21) BR 10 2013 003693-5 A2
Código 6.1 - Exigência Técnica
(22) 18/02/2013
(71) REMINGTON HOLDINGS, LLC (US)

---

(21) BR 10 2013 005723-1 A2
Código 6.1 - Exigência Técnica
(22) 11/03/2013
(71) SERVIÇO NACIONAL DE APRENDIZAGEM INDUSTRIAL - SENAI/DR-BA (BR/BA) ; LUIZ JORDANS RAMALHO ALVES ME (BR/BA)

---

(21) BR 10 2013 005725-8 A2
Código 6.1 - Exigência Técnica
(22) 11/03/2013
(71) SERVIÇO NACIONAL DE APRENDIZAGEM INDUSTRIAL - SENAI/DR-BA (BR/BA) ; LUIZ JORDANS RAMALHO ALVES ME (BR/BA)

---

(21) BR 10 2013 005726-6 A2
Código 6.1 - Exigência Técnica
(22) 11/03/2013
(71) SERVIÇO NACIONAL DE APRENDIZAGEM INDUSTRIAL - SENAI/DR - BA (BR/BA) ; LUIZ JORDANS RAMALHO ALVES ME (BR/BA)

---

(21) BR 10 2013 005727-4 A2
Código 6.1 - Exigência Técnica
(22) 11/03/2013
(71) Serviço Nacional de Aprendizagem Industrial - Senai/Dr - Ba (BR/BA) ; Luiz Jordans Ramalho Alves ME (BR/BA)

---

(21) BR 10 2013 005729-0 A2
Código 6.1 - Exigência Técnica
(22) 11/03/2013
(71) SERVIÇO NACIONAL DE APRENDIZAGEM INDUSTRIAL - SENAI/DR-BA

	(BR/BA) ; LUIZ JORDANS RAMALHO ALVES ME (BR/BA)
(21) BR 10 2013 018300-8 A2	Código 6.1 - Exigência Técnica (22) 17/07/2013 (71) Instituto Federal de Educação Ciência e Tecnologia do Espírito Santo. (BR/ES)
(21) BR 10 2013 019949-4 A2	Código 6.1 - Exigência Técnica (22) 06/08/2013 (71) BIOLOGICUS INDÚSTRIA E COMÉRCIO DE PRODUTOS NATURAIS S/A (BR/PE)
(21) BR 10 2013 021663-1 A2	Código 6.1 - Exigência Técnica (22) 23/08/2013 (71) VALLOUREC SOLUÇÕES TUBULARES DO BRASIL S.A. (BR/MG)
(21) BR 10 2013 023498-2 A2	Código 6.1 - Exigência Técnica (22) 13/09/2013 (71) UNIVERSIDADE FEDERAL DE MINAS GERAIS (BR/MG)
(21) BR 10 2013 023577-6 A8	Código 6.1 - Exigência Técnica (22) 13/09/2013 (71) CNH INDUSTRIAL AMERICA LLC (US)
(21) BR 10 2013 024382-5 A2	Código 6.1 - Exigência Técnica (22) 23/09/2013 (71) CNH INDUSTRIAL CANADA, LTD. (CA)
(21) BR 10 2013 024410-4 A2	Código 6.1 - Exigência Técnica (22) 23/09/2013 (71) CNH INDUSTRIAL AMERICA LLC (US)
(21) BR 10 2013 024501-1 A8	Código 6.1 - Exigência Técnica (22) 24/09/2013 (71) CNH INDUSTRIAL AMERICA LLC (US)
(21) BR 10 2013 031821-3 A8	Código 6.1 - Exigência Técnica (22) 10/12/2013 (71) BEIJING DABEINONG TECHNOLOGY GROUP CO., LTD (CN) ; BEIJING DABEINONG TECHNOLOGY GROUP CO., LTD., BIOTECH CENTER (CN) ; BEIJING GREEN AGROSINO PLANT PROTECTION TECHNOLOGY CO., LTD (CN)

(21) BR 10 2013 032336-5 A2	Código 6.1 - Exigência Técnica (22) 16/12/2013 (71) EMBRAPA - EMPRESA BRASILEIRA DE PESQUISA AGROPECUÁRIA (BR/DF)
(21) BR 10 2013 032584-8 A2	Código 6.1 - Exigência Técnica (22) 18/12/2013 (71) UNIVERSIDADE ESTADUAL DE CAMPINAS - UNICAMP (BR/SP)
(21) BR 10 2014 017734-5 A2	Código 6.1 - Exigência Técnica (22) 18/07/2014 (71) DEERE & COMPANY (US)
(21) BR 10 2014 018542-9 A2	Código 6.1 - Exigência Técnica (22) 28/07/2014 (71) CNH INDUSTRIAL AMERICA LLC. (US)
(21) BR 10 2015 004998-6 A2	Código 6.1 - Exigência Técnica (22) 06/03/2015 (71) USINAS SIDERÚRGICAS DE MINAS GERAIS - USIMINAS (BR/MG)
(21) BR 11 2012 000046-2 A2	Código 6.1 - Exigência Técnica (22) 02/07/2010 (71) The University Of Chicago (US)
(21) BR 11 2012 000626-6 A2	Código 6.1 - Exigência Técnica (22) 12/07/2010 (71) IMPLANTICA PATENT LTD. (MT)
(21) BR 11 2012 001678-4 A2	Código 6.1 - Exigência Técnica (22) 12/07/2010 (71) Mitsubishi Heavy Industries, LTD. (JP) ; Japan Aerospace Exploration Agency (JP)
(21) BR 11 2012 002144-3 A2	Código 6.1 - Exigência Técnica (22) 30/07/2009 (71) Twister B.V. (NL)
(21) BR 11 2012 005011-7 A2	Código 6.1 - Exigência Técnica (22) 19/04/2010 (71) ESTEVE PHARMACEUTICALS, S.A. (ES)

(21) BR 11 2012 005483-0 A2	Código 6.1 - Exigência Técnica (22) 13/09/2010 (71) TWECO PRODUCTS, INC. (US)
(21) BR 11 2012 007555-1 A2	Código 6.1 - Exigência Técnica (22) 04/10/2010 (71) CYLENE PHARMACEUTICALS, INC. (US)
(21) BR 11 2012 010744-5 A2	Código 6.1 - Exigência Técnica (22) 05/11/2010 (71) AGRIVIDA,INC (US)
(21) BR 11 2012 012397-1 A2	Código 6.1 - Exigência Técnica (22) 19/11/2010 (71) INFIANA GERMANY GMBH & CO. KG (DE)
(21) BR 11 2012 017565-3 A2	Código 6.1 - Exigência Técnica (22) 13/01/2011 (71) NORTH CAROLINA STATE UNIVERSITY (US)
(21) BR 11 2012 018329-0 A2	Código 6.1 - Exigência Técnica (22) 21/12/2010 (71) LIVING PROOF, INC. (US)
(21) BR 11 2012 022182-5 A2	Código 6.1 - Exigência Técnica (22) 23/02/2011 (71) Mos Holdings Inc. (US)
(21) BR 11 2012 023800-0 A2	Código 6.1 - Exigência Técnica (22) 22/03/2011 (71) VÄDERSTAD HOLDING AB (SE)
(21) BR 11 2012 024804-9 A2	Código 6.1 - Exigência Técnica (22) 09/03/2011 (71) Unilever N.V. (NL)
(21) BR 11 2012 026747-7 A2	Código 6.1 - Exigência Técnica (22) 19/04/2011 (71) Nissan Motor Co., Ltd. (JP)
(21) BR 11 2012 026856-2 A8	Código 6.1 - Exigência Técnica

	(22) 22/04/2011 (71) AKZO NOBEL COATINGS INTERNATIONAL B. V. (NL)
(21) BR 11 2012 026879-1 A2	Código 6.1 - Exigência Técnica (22) 19/04/2011 (71) Nissan Motor Co., Ltd. (JP)
(21) BR 11 2012 027140-7 A2	Código 6.1 - Exigência Técnica (22) 22/04/2011 (71) Dow Agrosciences Llc (US)
(21) BR 11 2012 028454-1 A2	Código 6.1 - Exigência Técnica (22) 05/05/2011 (71) Fpt Motorenforschung AG (CH)
(21) BR 11 2012 028981-0 A2	Código 6.1 - Exigência Técnica (22) 10/05/2011 (71) BL TECHNOLOGIES, INC. (US)
(21) BR 11 2012 029558-6 A2	Código 6.1 - Exigência Técnica (22) 19/05/2011 (71) A Raymond Et Cie (FR)
(21) BR 11 2012 030178-0 A2	Código 6.1 - Exigência Técnica (22) 01/06/2011 (71) Coloplast A/S (DK)
(21) BR 11 2012 031294-4 A2	Código 6.1 - Exigência Técnica (22) 19/01/2011 (71) COPAN ITALIA S.P.A. (IT)
(21) BR 11 2012 031835-7 A2	Código 6.1 - Exigência Técnica (22) 09/02/2011 (71) FIKE CORPORATION (US)
(21) BR 11 2012 032277-0 A2	Código 6.1 - Exigência Técnica (22) 23/05/2011 (71) Baker Hughes Incorporated (US)
(21) BR 11 2012 033712-2 A2	Código 6.1 - Exigência Técnica (22) 20/04/2011 (71) ATC IP LLC (US)

(21) BR 11 2013 000048-1 A2	Código 6.1 - Exigência Técnica (22) 01/07/2011 (71) BELKIN INTERNATIONAL, INC (US)
(21) BR 11 2013 000049-0 A2	Código 6.1 - Exigência Técnica (22) 01/07/2011 (71) Belkin International, Inc (US)
(21) BR 11 2013 000267-0 A2	Código 6.1 - Exigência Técnica (22) 07/07/2011 (71) Dow Agrosciences LLC (US)
(21) BR 11 2013 003240-5 A2	Código 6.1 - Exigência Técnica (22) 25/07/2011 (71) KONINKLIJKE PHILIPS N.V. (NL)
(21) BR 11 2013 004929-4 A2	Código 6.1 - Exigência Técnica (22) 30/08/2010 (71) COMPAGNIE GÉNÉRALE DES ETABLISSEMENTS MICHELIN (FR)
(21) BR 11 2013 006605-9 A2	Código 6.1 - Exigência Técnica (22) 01/09/2011 (71) IFCO SYSTEMS GMBH (DE)
(21) BR 11 2013 006941-4 A2	Código 6.1 - Exigência Técnica (22) 29/11/2011 (71) Illinois Tool Works Inc. (US)
(21) BR 11 2013 007270-9 A2	Código 6.1 - Exigência Técnica (22) 23/08/2011 (71) Cooper Technologies Company (US)
(21) BR 11 2013 007614-3 A2	Código 6.1 - Exigência Técnica (22) 24/10/2011 (71) F. HOFFMANN-LA ROCHE AG (CH)
(21) BR 11 2013 008810-9 A2	Código 6.1 - Exigência Técnica (22) 08/12/2011 (71) E.I. DU PONT DE NEMOURS AND COMPANY (US)
(21) BR 11 2013 010696-4 A2	Código 6.1 - Exigência Técnica

	(22) 01/11/2011 (71) IHI CORPORATION (JP)
(21) BR 11 2013 011111-9 A2	Código 6.1 - Exigência Técnica (22) 04/11/2011 (71) ALUSTAR AS (NO)
(21) BR 11 2013 012597-7 A2	Código 6.1 - Exigência Técnica (22) 18/11/2011 (71) GREIF INTERNATIONAL HOLDING B.V. (NL)
(21) BR 11 2013 014148-4 A2	Código 6.1 - Exigência Técnica (22) 08/12/2011 (71) RHODIA OPERATIONS (FR)
(21) BR 11 2013 014515-3 A2	Código 6.1 - Exigência Técnica (22) 12/12/2011 (71) PHILIP MORRIS PRODUCTS S.A. (CH)
(21) BR 11 2013 014813-6 A2	Código 6.1 - Exigência Técnica (22) 26/10/2011 (71) TRANSITIONS OPTICAL, INC. (US)
(21) BR 11 2013 014816-0 A2	Código 6.1 - Exigência Técnica (22) 17/11/2011 (71) TRANSITIONS OPTICAL, INC. (US)
(21) BR 11 2013 022664-1 A2	Código 6.1 - Exigência Técnica (22) 02/04/2012 (71) GRENZEBACH MASCHINENBAU GMBH (DE)
(21) BR 11 2013 022971-3 A2	Código 6.1 - Exigência Técnica (22) 09/03/2012 (71) POCHET DU COURVAL (FR)
(21) BR 11 2013 023255-2 A2	Código 6.1 - Exigência Técnica (22) 09/03/2012 (71) POWIDIAN (FR)
(21) BR 11 2013 030310-7 A2	Código 6.1 - Exigência Técnica (22) 10/06/2011 (71) FORTE TECNOLOGIA & CONSULTORIA LTDA. (BR/SP)

(21) BR 11 2013 031794-9 A2	Código 6.1 - Exigência Técnica (22) 07/06/2012 (71) HANMI SCIENCE CO., LTD. (KR)
(21) BR 11 2013 033732-0 A2	Código 6.1 - Exigência Técnica (22) 25/06/2012 (71) 3B-FIBREGLASS SPRL (BE)
(21) BR 11 2014 011162-6 A2	Código 6.1 - Exigência Técnica (22) 08/11/2012 (71) JANSSEN SCIENCES IRELAND UC (IE)
(21) BR 11 2014 012628-3 A2	Código 6.1 - Exigência Técnica (22) 31/12/2011 (71) BEIGENE, LTD. (KY)
(21) BR 11 2014 013108-2 A8	Código 6.1 - Exigência Técnica (22) 31/12/2011 (71) BEIGENE, LTD. (KY)
(21) BR 11 2014 013855-9 A2	Código 6.1 - Exigência Técnica (22) 03/12/2012 (71) DORF KETAL CHEMICALS (I) PRIVATE LIMITED (IN)
(21) BR 11 2014 015326-4 A8	Código 6.1 - Exigência Técnica (22) 20/12/2012 (71) SOLENIS TECHNOLOGIES CAYMAN, L.P. (CH)
(21) BR 11 2014 018105-5 A2	Código 6.1 - Exigência Técnica (22) 25/01/2013 (71) ROYAL DUYVIS WIENER B.V. (NL)
(21) BR 11 2014 019768-7 A8	Código 6.1 - Exigência Técnica (22) 11/02/2013 (71) DEERE & COMPANY (US)
(21) BR 11 2014 023076-5 A8	Código 6.1 - Exigência Técnica (22) 03/04/2013 (71) AKZO NOBEL CHEMICALS INTERNATIONAL B.V. (NL)
(21) BR 11 2014 023196-6 A8	Código 6.1 - Exigência Técnica

	(22) 21/03/2013 (71) JANSSEN VACCINES & PREVENTION B.V (NL)
(21) BR 11 2014 028059-2 A2	Código 6.1 - Exigência Técnica (22) 22/04/2013 (71) UNILEVER N.V. (NL)
(21) BR 11 2015 006036-6 A2	Código 6.1 - Exigência Técnica (22) 19/09/2013 (71) BASF SE (DE)
(21) BR 11 2015 006560-0 A2	Código 6.1 - Exigência Técnica (22) 20/09/2013 (71) BAYER CROPSCIENCE AG (DE)
(21) BR 11 2015 006573-2 A2	Código 6.1 - Exigência Técnica (22) 19/09/2013 (71) BAYER CROPSCIENCE AG (DE)
(21) BR 11 2015 008167-3 A2	Código 6.1 - Exigência Técnica (22) 15/10/2013 (71) MACROPHAGE PHARMA LIMITED (GB)
(21) BR 11 2015 012045-8 A8	Código 6.1 - Exigência Técnica (22) 26/11/2012 (71) STATOIL PETROLEUM AS (NO)
(21) BR 11 2015 013603-6 A2	Código 6.1 - Exigência Técnica (22) 12/12/2013 (71) BAYER CROPSCIENCE AG (DE)
(21) BR 11 2015 022145-9 A2	Código 6.1 - Exigência Técnica (22) 14/02/2014 (71) BEIERSDORF AG (DE)
(21) BR 11 2015 022265-0 A2	Código 6.1 - Exigência Técnica (22) 04/03/2014 (71) JOHNSON & JOHNSON CONSUMER INC. (US)
(21) BR 11 2015 022275-7 A2	Código 6.1 - Exigência Técnica (22) 04/03/2014 (71) JOHNSON & JOHNSON CONSUMER INC. (US)

(21) BR 11 2015 022279-0 A2	Código 6.1 - Exigência Técnica (22) 04/03/2014 (71) JOHNSON & JOHNSON CONSUMER INC. (US)
(21) BR 11 2015 022318-4 A2	Código 6.1 - Exigência Técnica (22) 04/03/2014 (71) JOHNSON & JOHNSON CONSUMER INC. (US)
(21) BR 11 2015 027156-1 A2	Código 6.1 - Exigência Técnica (22) 29/04/2014 (71) OUTOTEC (FINLAND) OY (FI)
(21) BR 11 2015 029585-1 A2	Código 6.1 - Exigência Técnica (22) 28/05/2014 (71) BARRICK GOLD CORPORATION (CA)
(21) BR 11 2016 004078-3 A2	Código 6.1 - Exigência Técnica (22) 19/08/2014 (71) KUHN GELDROP B.V. (NL)
(21) BR 11 2016 024372-2 A2	Código 6.1 - Exigência Técnica (22) 16/04/2015 (71) NTT DOCOMO, INC. (JP)
(21) BR 11 2016 026413-4 A2	Código 6.1 - Exigência Técnica (22) 16/05/2014 (71) GISSCO COMPANY LIMITED (TH)
(21) BR 11 2017 008897-5 A2	Código 6.1 - Exigência Técnica (22) 28/10/2015 (71) THE REGENTS OF THE UNIVERSITY OF CALIFORNIA (US) ; BP CORPORATION NORTH AMERICA INC. (US)
(21) BR 11 2018 002545-3 A2	Código 6.1 - Exigência Técnica (22) 04/08/2016 (71) ROBERTO GARCÍA CASTELBLANCO (CL)
(21) BR 12 2013 014461-7 A2	Código 6.1 - Exigência Técnica (22) 08/06/2010 (62) PI 1010877-7 08/06/2010 (71) MODUMETAL, INC (US)

(21) BR 12 2013 014464-1 A2	Código 6.1 - Exigência Técnica (22) 08/06/2010 (62) PI 1010877-7 08/06/2010 (71) MODUMETAL, INC (US)
(21) BR 12 2013 022639-7 A2	Código 6.1 - Exigência Técnica (22) 28/05/2010 (62) PI 1012052-1 28/05/2010 (71) GP CELLULOSE GMBH (CH)
(21) BR 20 2012 005282-8 U2	Código 6.1 - Exigência Técnica (22) 09/03/2012 (71) Universidade Estadual de Maringá (BR/PR)
(21) BR 20 2013 029380-1 U2	Código 6.1 - Exigência Técnica (22) 14/11/2013 (71) MARCELO MARX (BR/RS)
(21) BR 20 2014 026465-0 U2	Código 6.1 - Exigência Técnica (22) 23/10/2014 (71) BUM JEUNG KIM (BR/SP) ; JAE MIN BANG (BR/SP) ; YONG HYUNG LEE (BR/SP)
(21) BR 20 2015 026552-8 U2	Código 6.1 - Exigência Técnica (22) 20/10/2015 (71) IFLÓ INDÚSTRIA DE EQUIPAMENTOS AGRÍCOLAS LTDA. (BR/SP)
(21) BR 20 2015 026741-5 U2	Código 6.1 - Exigência Técnica (22) 21/10/2015 (71) OSWALDO ILCEU GOMES (BR/SP)
(21) BR 20 2015 027499-3 U2	Código 6.1 - Exigência Técnica (22) 26/10/2015 (71) ILDO ANTONIO SIMON (BR/SC)
(21) BR 20 2015 028513-8 U2	Código 6.1 - Exigência Técnica (22) 13/11/2015 (71) ADILSON LUIZ DE LIMA (BR/RS)
(21) BR 20 2016 007510-1 U2	Código 6.1 - Exigência Técnica (22) 05/04/2016

	(71) SERGIO LUIZ KAFER (BR/RS)
(21) BR 21 2015 017654-8 U2	Código 6.1 - Exigência Técnica (22) 27/01/2014 (71) ILLINOIS TOOL WORKS INC (US)
(21) MU 8902207-6 U2	Código 6.1 - Exigência Técnica (22) 16/10/2009 (71) TADAHARU IKEDA (BR/SP)
(21) PI 0504853-2 A2	Código 6.1 - Exigência Técnica (22) 31/10/2005 (71) Petroleo Brasileiro S. A. - PETROBRAS (BR/RJ)
(21) PI 0600496-2 A2	Código 6.1 - Exigência Técnica (22) 16/02/2006 (71) Petróleo Brasileiro S.A. - PETROBRÁS (BR/RJ)
(21) PI 0609372-8 A2	Código 6.1 - Exigência Técnica (22) 02/03/2006 (71) ALZCHEM TROSTBERG GMBH (DE)
(21) PI 0614568-0 A2	Código 6.1 - Exigência Técnica (22) 27/07/2006 (71) GLAXO GROUP LIMITED (GB)
(21) PI 0701731-6 A2	Código 6.1 - Exigência Técnica (22) 22/05/2007 (71) TEADIT JUNTAS LTDA (BR/SP)
(21) PI 0701782-0 A2	Código 6.1 - Exigência Técnica (22) 27/03/2007 (71) MEXICHEM BRASIL INDÚSTRIA DE TRANSFORMAÇÃO PLÁSTICA LTDA (BR/SC)
(21) PI 0704349-0 A2	Código 6.1 - Exigência Técnica (22) 14/09/2007 (71) Universidade Federal do Rio Grande do Sul - UFRGS (BR/RS)
(21) PI 0706184-6 A2	Código 6.1 - Exigência Técnica (22) 14/09/2007 (71) UNIVERSIDADE FEDERAL DO RIO GRANDE DO SUL (BR/RS)

(21) PI 0718251-1 A2	Código 6.1 - Exigência Técnica (22) 06/11/2007 (71) Becton, Dickinson And Company (US)
(21) PI 0801009-9 A2	Código 6.1 - Exigência Técnica (22) 22/02/2008 (71) YAMAHA HATSUDOKI KABUSHIKI KAISHA (JP)
(21) PI 0806148-3 A2	Código 6.1 - Exigência Técnica (22) 13/10/2008 (71) Iveco Magirus AG (DE)
(21) PI 0806552-7 A2	Código 6.1 - Exigência Técnica (22) 08/01/2008 (71) Donaldson Company, Inc. (US)
(21) PI 0808794-6 A2	Código 6.1 - Exigência Técnica (22) 17/03/2008 (71) Qualcomm Incorporated (US)
(21) PI 0809132-3 A8	Código 6.1 - Exigência Técnica (22) 19/03/2008 (71) Derrick Corporation (US)
(21) PI 0811333-5 A2	Código 6.1 - Exigência Técnica (22) 16/06/2008 (71) YANTAI RONGCHANG BIOTECHNOLOGIES CO., LTD., (CN)
(21) PI 0812693-3 A2	Código 6.1 - Exigência Técnica (22) 08/07/2008 (71) NALCO COMPANY (US)
(21) PI 0813519-3 A2	Código 6.1 - Exigência Técnica (22) 19/06/2008 (71) SIEMENS INDUSTRY, INC. (US)
(21) PI 0813599-1 A2	Código 6.1 - Exigência Técnica (22) 18/07/2008 (71) STE S.A.S. DI G. MOIRAGHI & C. (IT)
(21) PI 0819719-9 A8	Código 6.1 - Exigência Técnica

	(22) 19/12/2008 (71) LG CHEM, LTD. (KR)
(21) PI 0822770-5 A2	Código 6.1 - Exigência Técnica (22) 18/09/2008 (71) KONINKLIJKE PHILIPS N.V. (NL)
(21) PI 0823389-6 A2	Código 6.1 - Exigência Técnica (22) 30/12/2008 (71) ZTE Corporation (CN)
(21) PI 0900816-0 A2	Código 6.1 - Exigência Técnica (22) 09/03/2009 (71) WIELAND-WERKE AG (DE)
(21) PI 0902351-8 A2	Código 6.1 - Exigência Técnica (22) 23/07/2009 (71) Petroleo Brasileiro S.A. - PETROBRAS. (BR/RJ)
(21) PI 0905205-4 A2	Código 6.1 - Exigência Técnica (22) 28/12/2009 (71) União Brasileira de Educação e Assistência - Mantenedora da Puc RS (BR/RS)
(21) PI 0905581-9 A2	Código 6.1 - Exigência Técnica (22) 17/12/2009 (71) Empresa Brasileira de Pesquisa Agropecuária EMBRAPA (BR/DF)
(21) PI 0916468-5 A2	Código 6.1 - Exigência Técnica (22) 25/11/2009 (71) SILA S.R.L (IT)
(21) PI 0917323-4 A2	Código 6.1 - Exigência Técnica (22) 02/06/2009 (71) EHUD LEVY (US)
(21) PI 0918747-2 A2	Código 6.1 - Exigência Técnica (22) 14/09/2009 (71) K-TRON TECHNOLOGIES, INC (US)
(21) PI 0918901-7 A2	Código 6.1 - Exigência Técnica (22) 16/09/2009

	(71) OPTIS CELLULAR TECHNOLOGY, LLC (US)
(21) PI 0919273-5 A2	Código 6.1 - Exigência Técnica (22) 24/09/2009 (71) James Walker & CO. LTD. (GB)
(21) PI 0922867-5 A2	Código 6.1 - Exigência Técnica (22) 09/12/2009 (71) Novavax, Inc. (US)
(21) PI 1001933-2 A2	Código 6.1 - Exigência Técnica (22) 21/05/2010 (71) Petroleo Brasileiro S.A. - Petrobras (BR/RJ)
(21) PI 1002289-9 A8	Código 6.1 - Exigência Técnica (22) 05/07/2010 (71) GASCOM EQUIPAMENTOS INDUSTRIAIS LTDA (BR/SP)
(21) PI 1002932-0 A2	Código 6.1 - Exigência Técnica (22) 26/08/2010 (71) Industrias Minco S.A.C. (PE)
(21) PI 1003791-8 A2	Código 6.1 - Exigência Técnica (22) 24/08/2010 (71) Usinas Siderúrgicas de Minas Gerais S.A. - USIMINAS (BR/MG)
(21) PI 1004780-8 A2	Código 6.1 - Exigência Técnica (22) 30/11/2010 (71) TAI-HER YANG (TW)
(21) PI 1005165-1 A8	Código 6.1 - Exigência Técnica (22) 11/01/2010 (71) FRAUNHOFER - GESELLSCHAFT ZUR FORDERUNG DER ANGEWANDTEN FORSCHUNG E.V. (DE)
(21) PI 1006141-0 A2	Código 6.1 - Exigência Técnica (22) 12/01/2010 (71) Cytomx Therapeutics, LLC (US)
(21) PI 1006336-6 A2	Código 6.1 - Exigência Técnica (22) 29/07/2010 (71) UNIVERSIDADE ESTADUAL DE CAMPINAS - UNICAMP (BR/SP)

(21) PI 1006341-2 A2	Código 6.1 - Exigência Técnica (22) 02/04/2010 (71) ADVANCED TECHNOLOGIES & INNOVATIONS B.V. (NL)
(21) PI 1006987-9 A2	Código 6.1 - Exigência Técnica (22) 23/01/2010 (71) International Centre for Genetic Engineering and Biotechnology (IN) ; Department of Biotechnology (IN) ; SUN PHARMACEUTICAL INDUSTRIES LIMITED (IN)
(21) PI 1007112-1 A2	Código 6.1 - Exigência Técnica (22) 30/04/2010 (71) NISSAN CHEMICAL INDUSTRIES, LTD. (JP)
(21) PI 1007181-4 A2	Código 6.1 - Exigência Técnica (22) 14/01/2010 (71) HEXION INC. (US)
(21) PI 1007584-4 A2	Código 6.1 - Exigência Técnica (22) 03/05/2010 (71) CADILA HEALTHCARE LTD. (IN)
(21) PI 1007736-7 A2	Código 6.1 - Exigência Técnica (22) 15/03/2010 (71) KONINKLIJKE PHILIPS N.V. (NL)
(21) PI 1009321-4 A2	Código 6.1 - Exigência Técnica (22) 19/03/2010 (71) BAOSHAN IRON & STEEL CO., LTD. (CN)
(21) PI 1009753-8 A2	Código 6.1 - Exigência Técnica (22) 26/02/2010 (71) CONCATEN INC. (US)
(21) PI 1010108-0 A2	Código 6.1 - Exigência Técnica (22) 10/06/2010 (71) E.I. DU PONT DE NEMOURS AND COMPANY (US)
(21) PI 1010877-7 A2	Código 6.1 - Exigência Técnica (22) 08/06/2010 (71) MODUMETAL, INC (US)

(21) PI 1012052-1 A2	Código 6.1 - Exigência Técnica (22) 28/05/2010 (71) GP Cellulose GmbH (CH)
(21) PI 1012924-3 A2	Código 6.1 - Exigência Técnica (22) 04/06/2010 (71) Promedior, Inc (US)
(21) PI 1016009-4 A2	Código 6.1 - Exigência Técnica (22) 29/06/2010 (71) GEA Wiegand GMBH (DE)
(21) PI 1016020-5 A2	Código 6.1 - Exigência Técnica (22) 25/06/2010 (71) Aesculap AG (DE)
(21) PI 1100013-9 A2	Código 6.1 - Exigência Técnica (22) 26/01/2011 (71) Biosphere Medical, Inc. (US) ; Biosphere Medical, S.A (US)
(21) PI 1101094-0 A2	Código 6.1 - Exigência Técnica (22) 15/03/2011 (71) EMBRACO INDÚSTRIA DE COMPRESSORES E SOLUÇÕES E REFRIGERAÇÃO LTDA. (BR/SC)
(21) PI 1101419-9 A2	Código 6.1 - Exigência Técnica (22) 04/03/2011 (71) Akers Ab (SE)
(21) PI 1103537-4 A8	Código 6.1 - Exigência Técnica (22) 29/07/2011 (71) GENERAL ELECTRIC COMPANY (US)
(21) PI 1103889-6 A2	Código 6.1 - Exigência Técnica (22) 17/08/2011 (71) Ecil Met Tec Ltda (BR/SP)
(21) PI 1104746-1 A2	Código 6.1 - Exigência Técnica (22) 14/09/2011 (71) UNIÃO BRASILEIRA DE EDUCAÇÃO CATÓLICA - UBEC (BR/DF)

(21) PI 1105026-8 A2	Código 6.1 - Exigência Técnica (22) 23/11/2011 (71) STARLUX EQUIPAMENTOS INDUSTRIAIS LTDA (BR/SP)
(21) PI 1105847-1 A2	Código 6.1 - Exigência Técnica (22) 30/09/2011 (71) KPR U.S., LLC (US)
(21) PI 1106060-3 A2	Código 6.1 - Exigência Técnica (22) 26/09/2011 (71) B&F Poços Tubulares Ltda (BR/PE)

Código 6.7 - Outras Exigências

Suspensão do andamento do pedido de patente para que seja feita a instrução regular do pedido de patente. O depositante poderá obter o parecer através do endereço eletrônico www.inpi.gov.br - No Acesso rápido – Faça uma busca - Patente. Para acessar, cadastre-se no Portal do INPI e use login e senha. A não manifestação do depositante no prazo de 90 (noventa) dias desta data acarretará o arquivamento definitivo do pedido.

---

(21) BR 11 2015 006463-9 A2

Código 6.7 - Outras Exigências
(22) 26/09/2012
(71) DALIAN INSTITUTE OF CHEMICAL PHYSICS, CHINESE ACADEMY OF SCIENCES (CN)
Publique-se a exigência

---

(21) PI 0112375-0 A8

Código 6.7 - Outras Exigências
(22) 02/07/2001
(71) Pharma Mar, S.A. (ES)
O PI0112375-0 é um pedido fluxo novo da ANVISA, ou seja, este pedido ainda não foi examinado pelo INPI. A anuência da ANVISA foi dada após análise de critérios de patenteabilidade, o que significa apresentação de subsídios (conforme Instrução Normativa INPI/DIRPA/CGREC nº 01 de 31/05/2017). Desta forma, apesar de o requerente ter ajustado o Quadro Reivindicatório para 17 reivindicações de acordo com o exame elaborado pela ANVISA e apresentado este mesmo Quadro Reivindicatório ao INPI, o quadro válido é o de 75 reivindicações, o examinador pode ou não estar de acordo com o novo Quadro Reivindicatório tendo em vista que o exame feito pela ANVISA tem caráter de subsídios ao exame técnico. Desta forma, o requerente deve complementar o pagamento das reivindicações do Quadro Reivindicatório do pedido de exame. De acordo com o §2º do art. 2° da Instrução Normativa INPI/DIRPA nº 03 de 30/09/2016, o complemento de retribuição relacionada ao número de reivindicações do pedido de patente será devido empregando-se a tabela vigente de retribuições dos serviços prestados pelo INPI.Complemente o pedido de exame (GRU com código de serviço 800) de acordo com a tabela de retribuições vigente no momento do cumprimento da exigência para um pedido de Patente de Invenção com até 75 reivindicações, descontando os valores já apresentados. Apresente a GRU de complementação e comprovante de pagamento via o peticionamento de uma GRU de cumprimento de exigência em 1ª instância (GRU com código de serviço 207). De acordo com art. 2° da Instrução Normativa INPI/DIRPA Nº 03 de 30/09/2016 e art. 36 da Lei 9.279 de 14/05/1996 em caso de não cumprimento da exigência no prazo legal o pedido será arquivado definitivamente.

(21) PI 0904875-8 A2	Código 6.7 - Outras Exigências (22) 09/12/2009 (71) The Goodyear Tire & Rubber Company (US)
(21) PI 0905061-2 A2	Código 6.7 - Outras Exigências (22) 14/12/2009 (71) The Goodyear Tire & Rubber Company (US)
(21) PI 0920647-7 A2	Código 6.7 - Outras Exigências (22) 13/10/2009 (71) SK BIOPHARMACEUTICALS CO. , LTD. (KR) Para que a petição nº 870160020204 de 13/05/2016 possa ser acatada como petição de Recurso contra Perda de Prioridade, o depositante deverá realizar o pagamento do valor da retribuição devida.[6.7]

Código 6.9 - Publicação Anulada

Anulação da publicação da exigência por ter sido indevida.

(21) BR 11 2016 030652-0 A2	Código 6.9 - Publicação Anulada (22) 03/06/2015 (71) MELITTA SINGLE PORTIONS GMBH & CO. KG (DE) Anulada a publicação código 6.21 na RPI nº 2563 de 18/02/2020 por ter sido indevida.
(21) BR 20 2014 008794-5 U2	Código 6.9 - Publicação Anulada (22) 11/04/2014 (71) LINEAR ACESSÓRIOS PARA CONSTRUÇÃO LTDA EPP (BR/SC) Anulada a publicação código 6.7 na RPI nº 2563 de 18/02/2020 por ter sido indevida.
(21) MU 8602950-9 U2	Código 6.9 - Publicação Anulada (22) 01/12/2006 (71) Miguel Humberto Noer (BR/RS) Anulada a publicação código 6.1 na RPI nº 2561 de 04/02/2020 por ter sido indevida.
(21) PI 0918660-3 A2	Código 6.9 - Publicação Anulada (22) 06/07/2009 (71) Yonglin Liang (CN) ; Baolu Zhao (CN) ; Ran Tao (CN) ; Xingyi Liang (CN) Anulada a publicação código 6.21 na RPI nº 2557 de 07/01/2020 por ter sido indevida.
(21) PI 1101145-9 A8	Código 6.9 - Publicação Anulada (22) 17/03/2011 (71) MAGNUM INDÚSTRIA DA AMAZÔNIA S/A (BR/AM) Anulada a publicação código 6.22 na RPI nº 2562 de 11/02/2020 por ter sido indevida.

Código 6.21 - Exigência preliminar - pedidos com buscas realizadas por outros Escritórios de Patentes

Suspensão do andamento do pedido de patente que, para instrução regular, aguardará o atendimento ou contestação das exigências formuladas. O depositante poderá obter o parecer através do endereço eletrônico www.inpi.gov.br - Acesso rápido - Faça uma busca - Patente. Para acessar, cadastre-se no Portal do INPI e use login e senha. A não manifestação do depositante no prazo de 90 (noventa) dias desta data acarretará o arquivamento definitivo do pedido.

---

(21) BR 10 2012 002645-7 A2

Código 6.21 - Exigência preliminar - pedidos com buscas realizadas por outros Escritórios de Patentes
(22) 06/02/2012
(51) G03G 9/08 (2006.01), G03G 9/087 (2006.01), G03G 9/09 (2006.01)
(71) Xerox Corporation (US)

---

(21) BR 10 2012 006509-6 A2

Código 6.21 - Exigência preliminar - pedidos com buscas realizadas por outros Escritórios de Patentes
(22) 22/03/2012
(51) F25J 3/04 (2006.01)
(71) Linde AG. (DE)

---

(21) BR 10 2012 006780-3 A2

Código 6.21 - Exigência preliminar - pedidos com buscas realizadas por outros Escritórios de Patentes
(22) 27/03/2012
(51) B60K 17/08 (2006.01)
(71) HONDA MOTOR CO., LTD. (JP)

---

(21) BR 10 2012 014579-0 A2

Código 6.21 - Exigência preliminar - pedidos com buscas realizadas por outros Escritórios de Patentes
(22) 15/06/2012
(51) H01R 4/38 (2006.01)
(71) Dinkle Enterprise Co., Ltd (TW)

---

(21) BR 10 2012 016288-1 A8

Código 6.21 - Exigência preliminar - pedidos com buscas realizadas por outros Escritórios de Patentes
(22) 29/06/2012
(51) H02K 1/14 (2006.01)
(71) EMBRACO INDÚSTRIA DE COMPRESSORES E SOLUÇÕES EM REFRIGERAÇÃO LTDA. (BR/SC)

---

(21) BR 10 2012 022140-3 A2

Código 6.21 - Exigência preliminar - pedidos com buscas realizadas por outros Escritórios de Patentes

	(22) 03/09/2012 (51) B60W 50/14 (2020.01), B60W 40/08 (2012.01), B60W 30/08 (2012.01), G08B 21/06 (2006.01), G08G 1/16 (2006.01), A61B 5/18 (2006.01) (71) Volvo Car Corporation (SE) ; Volvo Technology Corporation (SE)
(21) BR 10 2012 022141-1 A2	Código 6.21 - Exigência preliminar - pedidos com buscas realizadas por outros Escritórios de Patentes (22) 03/09/2012 (51) B60W 40/08 (2012.01), B60W 50/14 (2020.01), B60W 30/08 (2012.01), G06T 7/70 (2017.01), A61B 3/113 (2006.01), A61B 5/11 (2006.01) (71) Volvo Car Corporation (SE) ; Volvo Technology Corporation (SE)
(21) BR 10 2012 022142-0 A2	Código 6.21 - Exigência preliminar - pedidos com buscas realizadas por outros Escritórios de Patentes (22) 03/09/2012 (51) B60W 40/08 (2012.01), B60W 50/14 (2020.01), B60W 30/08 (2012.01), G06T 17/00 (2006.01), A61B 3/113 (2006.01), A61B 5/11 (2006.01) (71) Volvo Car Corporation (SE) ; Volvo Technology Corporation (SE)
(21) BR 10 2012 026173-1 A2	Código 6.21 - Exigência preliminar - pedidos com buscas realizadas por outros Escritórios de Patentes (22) 11/10/2012 (51) B60R 16/03 (2006.01), H02G 3/00 (2006.01) (71) Dr. Ing. h.c.F. Porsche Aktiengesellschaft (DE)
(21) BR 10 2013 004199-8 A2	Código 6.21 - Exigência preliminar - pedidos com buscas realizadas por outros Escritórios de Patentes (22) 22/02/2013 (51) A61B 18/02 (2006.01), A61M 39/10 (2006.01), F16L 39/00 (2006.01), F16L 45/00 (2006.01), F16L 55/07 (2006.01), F16L 55/16 (2006.01), F16L 57/00 (2006.01), F16L 7/00 (2006.01) (71) ERBE ELEKTROMEDIZIN GMBH (DE)
(21) BR 10 2013 005877-7 A2	Código 6.21 - Exigência preliminar - pedidos com buscas realizadas por outros Escritórios de Patentes (22) 12/03/2013 (51) A61M 1/38 (2006.01), A61P 3/06 (2006.01) (71) GRIFOLS, S.A. (ES)
(21) BR 10 2013 008089-6 A2	Código 6.21 - Exigência preliminar - pedidos com buscas realizadas por outros Escritórios de Patentes (22) 20/03/2013 (51) B41L 25/00 (2006.01), B41L 23/02 (2006.01), B41F 33/10 (2006.01), B41N

	3/08 (2006.01), B41F 7/24 (2006.01), B41C 1/10 (2006.01), B41M 1/06 (2006.01) (71) Xerox Corporation (US)
(21) BR 10 2013 008149-3 A2	Código 6.21 - Exigência preliminar - pedidos com buscas realizadas por outros Escritórios de Patentes (22) 04/04/2013 (51) F02D 41/00 (2006.01), F02M 31/125 (2006.01), F02N 19/04 (2010.01) (71) PEUGEOT CITROEN AUTOMOBILES S.A. (FR)
(21) BR 10 2013 009863-9 A2	Código 6.21 - Exigência preliminar - pedidos com buscas realizadas por outros Escritórios de Patentes (22) 22/04/2013 (51) B62J 23/00 (2006.01), B62J 35/00 (2006.01) (71) Honda Motor Co., Ltd. (JP)
(21) BR 10 2013 010679-8 A2	Código 6.21 - Exigência preliminar - pedidos com buscas realizadas por outros Escritórios de Patentes (22) 30/04/2013 (51) E21B 33/12 (2006.01) (71) VECTO GRAY U.K., LIMITED (US)
(21) BR 10 2013 010828-6 A2	Código 6.21 - Exigência preliminar - pedidos com buscas realizadas por outros Escritórios de Patentes (22) 02/05/2013 (51) E21B 17/08 (2006.01) (71) VETCO GRAY INC. (US)
(21) BR 10 2013 017491-2 A2	Código 6.21 - Exigência preliminar - pedidos com buscas realizadas por outros Escritórios de Patentes (22) 08/07/2013 (51) H01L 51/50 (2006.01) (71) NICHIA CORPORATION (JP)
(21) BR 10 2013 018363-6 A2	Código 6.21 - Exigência preliminar - pedidos com buscas realizadas por outros Escritórios de Patentes (22) 18/07/2013 (51) H02K 1/18 (2006.01), H02K 1/14 (2006.01), H02K 21/00 (2006.01), H02K 23/42 (2006.01) (71) EMBRACO INDÚSTRIA DE COMPRESSORES E SOLUÇÕES EM REFRIGERAÇÃO LTDA (BR/SC)
(21) BR 10 2013 019891-9 A8	Código 6.21 - Exigência preliminar - pedidos com buscas realizadas por outros

	Escritórios de Patentes (22) 05/08/2013 (51) H01L 29/772 (2006.01), H01L 21/04 (2006.01) (71) GENERAL ELECTRIC COMPANY (US)
(21) BR 10 2013 020170-7 A2	Código 6.21 - Exigência preliminar - pedidos com buscas realizadas por outros Escritórios de Patentes (22) 07/08/2013 (51) H01L 33/54 (2010.01) (71) NICHIA CORPORATION (JP)
(21) BR 10 2013 022795-1 A2	Código 6.21 - Exigência preliminar - pedidos com buscas realizadas por outros Escritórios de Patentes (22) 05/09/2013 (51) B41F 17/34 (2006.01), B41F 17/00 (2006.01), B41J 3/407 (2006.01), A45D 29/00 (2006.01) (71) CASIO COMPUTER CO., LTD (JP)
(21) BR 10 2013 026682-5 A2	Código 6.21 - Exigência preliminar - pedidos com buscas realizadas por outros Escritórios de Patentes (22) 16/10/2013 (51) H01B 7/42 (2006.01), H01B 7/02 (2006.01), H01B 9/00 (2006.01) (71) THE BOEING COMPANY (US)
(21) BR 10 2013 026784-8 A2	Código 6.21 - Exigência preliminar - pedidos com buscas realizadas por outros Escritórios de Patentes (22) 17/10/2013 (51) H01L 29/51 (2006.01), H01L 29/78 (2006.01) (71) GENERAL ELECTRIC COMPANY (US)
(21) BR 10 2013 027185-3 A2	Código 6.21 - Exigência preliminar - pedidos com buscas realizadas por outros Escritórios de Patentes (22) 22/10/2013 (51) H01B 11/00 (2006.01) (71) DRAKA COMTEQ B.V. (NL)
(21) BR 10 2013 032214-8 A2	Código 6.21 - Exigência preliminar - pedidos com buscas realizadas por outros Escritórios de Patentes (22) 13/12/2013 (51) H01L 27/15 (2006.01) (71) ROSEMOUNT AEROSPACE INC. (US)
(21) BR 10 2014 001220-6 A2	Código 6.21 - Exigência preliminar - pedidos com buscas realizadas por outros

	Escritórios de Patentes (22) 17/01/2014 (51) G08G 5/00 (2006.01), G01C 21/20 (2006.01) (71) GE AVIATION SYSTEMS LLC (US)
(21) BR 10 2014 002642-8 A8	Código 6.21 - Exigência preliminar - pedidos com buscas realizadas por outros Escritórios de Patentes (22) 03/02/2014 (51) C09D 4/00 (2006.01), C09D 4/02 (2006.01), C09D 133/08 (2006.01), C08F 222/02 (2006.01) (71) ROHM AND HAAS COMPANY (US)
(21) BR 10 2014 003232-0 A2	Código 6.21 - Exigência preliminar - pedidos com buscas realizadas por outros Escritórios de Patentes (22) 11/02/2014 (51) H01R 13/17 (2006.01), H01R 4/48 (2006.01), H01R 13/42 (2006.01), H01R 9/00 (2006.01) (71) INDÚSTRIA LOMBARDA MATERIAL E ELÉTRICO - I.L.M.E. S.P.A. (IT)
(21) BR 10 2014 004605-4 A2	Código 6.21 - Exigência preliminar - pedidos com buscas realizadas por outros Escritórios de Patentes (22) 26/02/2014 (51) G06F 1/30 (2006.01), G06F 11/00 (2006.01), G06F 1/28 (2006.01), G06F 9/44 (2018.01) (71) INTEL COPORATION , SOCIEDADE NORTE-AMERICANA (US)
(21) BR 10 2014 006118-5 A2	Código 6.21 - Exigência preliminar - pedidos com buscas realizadas por outros Escritórios de Patentes (22) 14/03/2014 (51) G06F 9/30 (2018.01) (71) INTEL CORPORATION (US)
(21) BR 10 2014 006298-0 A2	Código 6.21 - Exigência preliminar - pedidos com buscas realizadas por outros Escritórios de Patentes (22) 17/03/2014 (51) G06F 9/46 (2006.01), G06F 12/0811 (2016.01), G06F 12/08 (2016.01) (71) INTEL CORPORATION (US)
(21) BR 10 2014 006299-8 A8	Código 6.21 - Exigência preliminar - pedidos com buscas realizadas por outros Escritórios de Patentes (22) 17/03/2014 (51) G06F 9/44 (2018.01), G06F 9/455 (2018.01), G06F 9/50 (2006.01) (71) INTEL CORPORATION (US)

(21) BR 10 2014 006300-5 A2	Código 6.21 - Exigência preliminar - pedidos com buscas realizadas por outros Escritórios de Patentes (22) 17/03/2014 (51) G06F 9/38 (2018.01), G06F 9/30 (2018.01) (71) INTEL CORPORATION (US)
(21) BR 10 2014 006301-3 A2	Código 6.21 - Exigência preliminar - pedidos com buscas realizadas por outros Escritórios de Patentes (22) 17/03/2014 (51) G06F 9/30 (2018.01), G06F 9/38 (2018.01), G06F 9/455 (2018.01) (71) INTEL CORPORATION (US)
(21) BR 10 2014 006806-6 A2	Código 6.21 - Exigência preliminar - pedidos com buscas realizadas por outros Escritórios de Patentes (22) 21/03/2014 (51) G06F 12/10 (2016.01), G06F 12/08 (2016.01) (71) INTEL CORPORATION (US)
(21) BR 10 2014 007299-3 A2	Código 6.21 - Exigência preliminar - pedidos com buscas realizadas por outros Escritórios de Patentes (22) 26/03/2014 (51) B60K 37/00 (2006.01), B60N 3/00 (2006.01), B60N 2/75 (2018.01) (71) Dr. Ing. h.c. F. Porsche Aktiengesellschaft (DE)
(21) BR 10 2014 007338-8 A2	Código 6.21 - Exigência preliminar - pedidos com buscas realizadas por outros Escritórios de Patentes (22) 27/03/2014 (51) G06Q 50/22 (2018.01), G06F 8/30 (2018.01), G06Q 10/10 (2012.01) (71) PALO ALTO RESEARCH CENTER INCORPORATED (US)
(21) BR 10 2014 014089-1 A2	Código 6.21 - Exigência preliminar - pedidos com buscas realizadas por outros Escritórios de Patentes (22) 10/06/2014 (51) H02K 15/085 (2006.01) (71) SMZ WICKEL- UND MONTAGETECHNIK AG (CH)
(21) BR 10 2014 014562-1 A2	Código 6.21 - Exigência preliminar - pedidos com buscas realizadas por outros Escritórios de Patentes (22) 13/06/2014 (51) B60T 8/40 (2006.01) (71) DEERE & COMPANY (US)

(21) BR 10 2014 015125-7 A2	Código 6.21 - Exigência preliminar - pedidos com buscas realizadas por outros Escritórios de Patentes (22) 20/06/2014 (51) H02H 1/04 (2006.01), H02H 3/44 (2006.01), H02H 3/02 (2006.01) (71) SCHNEIDER ELECTRIC INDUSTRIES SAS (FR)
(21) BR 10 2014 015434-5 A2	Código 6.21 - Exigência preliminar - pedidos com buscas realizadas por outros Escritórios de Patentes (22) 23/06/2014 (51) H01H 9/34 (2006.01), H01H 71/02 (2006.01), H01H 9/30 (2006.01) (71) SCHNEIDER ELECTRIC INDUSTRIES SAS (FR)
(21) BR 10 2014 015448-5 A2	Código 6.21 - Exigência preliminar - pedidos com buscas realizadas por outros Escritórios de Patentes (22) 24/06/2014 (51) H05K 1/00 (2006.01), H05K 13/00 (2006.01), H05K 3/00 (2006.01) (71) INTEL CORPORATION (US)
(21) BR 10 2014 015516-3 A2	Código 6.21 - Exigência preliminar - pedidos com buscas realizadas por outros Escritórios de Patentes (22) 24/06/2014 (51) G01R 27/16 (2006.01) (71) SCHNEIDER ELECTRIC INDUSTRIES SAS (FR)
(21) BR 10 2014 015636-4 A2	Código 6.21 - Exigência preliminar - pedidos com buscas realizadas por outros Escritórios de Patentes (22) 24/06/2014 (51) H01F 27/06 (2006.01), H01F 27/28 (2006.01) (71) ALSTOM TECHNOLOGY LTD (CH)
(21) BR 10 2014 015638-0 A2	Código 6.21 - Exigência preliminar - pedidos com buscas realizadas por outros Escritórios de Patentes (22) 24/06/2014 (51) H02P 23/14 (2006.01), H02P 6/08 (2016.01) (71) ROCKWELL AUTOMATION TECHNOLOGIES,INC. (US)
(21) BR 10 2014 015680-1 A2	Código 6.21 - Exigência preliminar - pedidos com buscas realizadas por outros Escritórios de Patentes (22) 24/06/2014 (51) F04B 35/04 (2006.01), F04B 39/00 (2006.01) (71) LG ELECTRONICS, INC. (KR)
(21) BR 10 2014 015771-9 A2	Código 6.21 - Exigência preliminar - pedidos com buscas realizadas por outros

	Escritórios de Patentes (22) 26/06/2014 (51) H01R 12/52 (2011.01) (71) THE BOEING COMPANY (US)
(21) BR 10 2014 015793-0 A2	Código 6.21 - Exigência preliminar - pedidos com buscas realizadas por outros Escritórios de Patentes (22) 26/06/2014 (51) H02B 13/02 (2006.01), H02B 1/015 (2006.01), H02J 13/00 (2006.01), H05K 5/02 (2006.01) (71) SCHNEIDER ELECTRIC INDUSTRIES SAS (FR)
(21) BR 10 2014 015848-0 A2	Código 6.21 - Exigência preliminar - pedidos com buscas realizadas por outros Escritórios de Patentes (22) 26/06/2014 (51) H02M 3/22 (2006.01) (71) TAI-HER YANG (TW)
(21) BR 10 2014 015887-1 A2	Código 6.21 - Exigência preliminar - pedidos com buscas realizadas por outros Escritórios de Patentes (22) 26/06/2014 (51) H02K 7/09 (2006.01), F16C 32/04 (2006.01), F16C 39/06 (2006.01), G01B 7/00 (2006.01) (71) SKF MAGNETIC MECHATRONICS (FR)
(21) BR 10 2014 016102-3 A2	Código 6.21 - Exigência preliminar - pedidos com buscas realizadas por outros Escritórios de Patentes (22) 27/06/2014 (51) H01R 13/52 (2006.01), H01R 4/70 (2006.01), H02G 15/08 (2006.01) (71) THOMAS & BETTS INTERNATIONAL, LLC (US)
(21) BR 10 2014 016186-4 A2	Código 6.21 - Exigência preliminar - pedidos com buscas realizadas por outros Escritórios de Patentes (22) 30/06/2014 (51) H02J 3/18 (2006.01), H02J 3/22 (2006.01), H02J 3/34 (2006.01) (71) SIEMENS AKTIENGESELLSCHAFT (DE)
(21) BR 10 2014 016297-6 A2	Código 6.21 - Exigência preliminar - pedidos com buscas realizadas por outros Escritórios de Patentes (22) 30/06/2014 (51) B60W 10/26 (2006.01), B60W 10/06 (2006.01) (71) DEERE & COMPANY (US)

(21) BR 10 2014 016342-5 A2

Código 6.21 - Exigência preliminar - pedidos com buscas realizadas por outros Escritórios de Patentes
(22) 01/07/2014
(51) G01R 15/18 (2006.01), G01R 19/00 (2006.01)
(71) ABB SCHWEIZ AG (CH)

(21) BR 10 2014 016344-1 A2

Código 6.21 - Exigência preliminar - pedidos com buscas realizadas por outros Escritórios de Patentes
(22) 01/07/2014
(51) H02J 3/22 (2006.01), H02J 3/34 (2006.01)
(71) SIEMENS AKTIENGESELLSCHAFT (DE)

(21) BR 10 2014 016345-0 A2

Código 6.21 - Exigência preliminar - pedidos com buscas realizadas por outros Escritórios de Patentes
(22) 01/07/2014
(51) H02J 3/22 (2006.01), H02J 3/34 (2006.01)
(71) SIEMENS AKTIENGESELLSCHAFT (DE)

(21) BR 10 2014 016468-5 A2

Código 6.21 - Exigência preliminar - pedidos com buscas realizadas por outros Escritórios de Patentes
(22) 02/07/2014
(51) H01R 39/08 (2006.01)
(71) LTN SERVOTECHNIK GMBH (DE) ; LEINE LINDE SYSTEMS GMBH (DE)

(21) BR 10 2014 016494-4 A2

Código 6.21 - Exigência preliminar - pedidos com buscas realizadas por outros Escritórios de Patentes
(22) 02/07/2014
(51) H03M 13/25 (2006.01), H03M 13/11 (2006.01), H03M 13/27 (2006.01), H03M 13/29 (2006.01), H04L 1/00 (2006.01), H03M 13/15 (2006.01)
(71) HUGHES NETWORK SYSTEMS, LLC (US)

(21) BR 10 2014 016513-4 A2

Código 6.21 - Exigência preliminar - pedidos com buscas realizadas por outros Escritórios de Patentes
(22) 02/07/2014
(51) G01F 1/64 (2006.01)
(71) THE BOEING COMPANY (US)

(21) BR 10 2014 016559-2 A2

Código 6.21 - Exigência preliminar - pedidos com buscas realizadas por outros Escritórios de Patentes
(22) 03/07/2014
(51) H02H 5/12 (2006.01), H01L 29/00 (2006.01)
(71) ZODIAC AERO ELECTRIC (FR)

(21) BR 10 2014 016699-8 A2

Código 6.21 - Exigência preliminar - pedidos com buscas realizadas por outros Escritórios de Patentes
(22) 07/07/2014
(51) B63H 21/17 (2006.01), B63H 21/38 (2006.01), B63H 23/24 (2006.01)
(71) ABB OY (FI)

(21) BR 10 2014 016717-0 A2

Código 6.21 - Exigência preliminar - pedidos com buscas realizadas por outros Escritórios de Patentes
(22) 07/07/2014
(51) H01H 71/04 (2006.01), H03K 3/023 (2006.01), H01H 75/10 (2006.01)
(71) SCHNEIDER ELECTRIC INDUSTRIES SAS (FR)

(21) BR 10 2014 016747-1 A2

Código 6.21 - Exigência preliminar - pedidos com buscas realizadas por outros Escritórios de Patentes
(22) 07/07/2014
(51) H02J 7/34 (2006.01), H02J 7/04 (2006.01), H02J 9/06 (2006.01), H02J 15/00 (2006.01)
(71) MOOG UNNA GMBH (DE)

(21) BR 10 2014 017224-6 A2

Código 6.21 - Exigência preliminar - pedidos com buscas realizadas por outros Escritórios de Patentes
(22) 11/07/2014
(51) G05B 23/02 (2006.01)
(71) THE BOEING COMPANY (US)

(21) BR 10 2014 017323-4 A2

Código 6.21 - Exigência preliminar - pedidos com buscas realizadas por outros Escritórios de Patentes
(22) 14/07/2014
(51) H02J 3/36 (2006.01), H02J 1/00 (2006.01), H02H 3/16 (2006.01), G01R 27/00 (2006.01)
(71) GENERAL ELECTRIC COMPANY (US)

(21) BR 10 2014 017353-6 A2

Código 6.21 - Exigência preliminar - pedidos com buscas realizadas por outros Escritórios de Patentes
(22) 14/07/2014
(51) H05F 3/02 (2006.01)
(71) THE BOEING COMPANY (US)

(21) BR 10 2014 017545-8 A2

Código 6.21 - Exigência preliminar - pedidos com buscas realizadas por outros Escritórios de Patentes
(22) 16/07/2014
(51) H01H 71/52 (2006.01), H01H 71/02 (2006.01)
(71) LSIS CO., LTD (KR)

(21) BR 10 2014 017649-7 A2	Código 6.21 - Exigência preliminar - pedidos com buscas realizadas por outros Escritórios de Patentes (22) 17/07/2014 (51) G06F 12/08 (2016.01) (71) NXP USA, INC. (US)
(21) BR 10 2014 017884-8 A2	Código 6.21 - Exigência preliminar - pedidos com buscas realizadas por outros Escritórios de Patentes (22) 21/07/2014 (51) G06F 7/00 (2006.01), G01M 17/00 (2006.01), B60T 17/22 (2006.01) (71) GENERAL ELECTRIC COMPANY (US)
(21) BR 10 2014 018148-2 A2	Código 6.21 - Exigência preliminar - pedidos com buscas realizadas por outros Escritórios de Patentes (22) 23/07/2014 (71) ROCKWELL AUTOMATION TECHNOLOGIES, INC. (US)
(21) BR 10 2014 032637-5 A2	Código 6.21 - Exigência preliminar - pedidos com buscas realizadas por outros Escritórios de Patentes (22) 26/12/2014 (51) G01N 33/24 (2006.01) (71) DOW AGROSCIENCES LLC (US)
(21) BR 10 2015 004716-9 A2	Código 6.21 - Exigência preliminar - pedidos com buscas realizadas por outros Escritórios de Patentes (22) 03/03/2015 (51) B41J 11/51 (2006.01) (71) CANON KABUSHIKI KAISHA (JP)
(21) BR 10 2015 004728-2 A2	Código 6.21 - Exigência preliminar - pedidos com buscas realizadas por outros Escritórios de Patentes (22) 03/03/2015 (51) B41J 5/00 (2006.01) (71) CANON KABUSHIKI KAISHA (JP)
(21) BR 10 2015 011145-2 A2	Código 6.21 - Exigência preliminar - pedidos com buscas realizadas por outros Escritórios de Patentes (22) 14/05/2015 (51) F16L 55/46 (2006.01) (71) POWER ASSOCIATES INTERNATIONAL, INC. (US)
(21) BR 10 2015 011912-7 A2	Código 6.21 - Exigência preliminar - pedidos com buscas realizadas por outros

	Escritórios de Patentes (22) 22/05/2015 (51) B65D 53/08 (2006.01), B32B 27/32 (2006.01), B32B 27/04 (2006.01), B32B 27/08 (2006.01), C09J 11/08 (2006.01), C09J 7/00 (2018.01), C08L 25/08 (2006.01) (71) BOSTIK SA (FR)
(21) BR 10 2015 012048-6 A2	Código 6.21 - Exigência preliminar - pedidos com buscas realizadas por outros Escritórios de Patentes (22) 25/05/2015 (51) B41J 2/385 (2006.01), B41J 2/315 (2006.01), G03G 5/00 (2006.01), G06K 15/14 (2006.01) (71) CANON KABUSHIKI KAISHA (JP)
(21) BR 10 2015 013101-1 A8	Código 6.21 - Exigência preliminar - pedidos com buscas realizadas por outros Escritórios de Patentes (22) 05/06/2015 (51) B31B 70/02 (2017.01), B31B 70/74 (2017.01), B31B 70/84 (2017.01), B65D 30/10 (2006.01), B65D 33/16 (2006.01) (71) TOTANI CORPORATION (JP)
(21) BR 10 2015 016723-7 A2	Código 6.21 - Exigência preliminar - pedidos com buscas realizadas por outros Escritórios de Patentes (22) 13/07/2015 (51) F16L 101/12 (2006.01) (71) CHEVRON U.S.A. INC. (US)
(21) BR 10 2015 017907-3 A2	Código 6.21 - Exigência preliminar - pedidos com buscas realizadas por outros Escritórios de Patentes (22) 27/07/2015 (51) A61J 1/14 (2006.01), A61J 1/10 (2006.01) (71) RENOLIT HANSEN PACKAGING TECH. (BJ) LTD. (CN)
(21) BR 10 2015 024454-1 A2	Código 6.21 - Exigência preliminar - pedidos com buscas realizadas por outros Escritórios de Patentes (22) 23/09/2015 (51) B65H 45/18 (2006.01), B65H 9/14 (2006.01), B65H 79/00 (2006.01), B41F 21/00 (2006.01) (71) MÜLLER MARTINI HOLDING AG (CH)
(21) BR 10 2015 024953-5 A2	Código 6.21 - Exigência preliminar - pedidos com buscas realizadas por outros Escritórios de Patentes (22) 29/09/2015

	(51) B65H 29/68 (2006.01) (71) MÜLLER MARTINI HOLDING AG (CH)
(21) BR 10 2015 026339-2 A2	Código 6.21 - Exigência preliminar - pedidos com buscas realizadas por outros Escritórios de Patentes (22) 16/10/2015 (51) B65D 41/38 (2006.01), B65D 47/06 (2006.01), B65D 50/02 (2006.01) (71) HSIL LIMITED (IN)
(21) BR 10 2015 026572-7 A2	Código 6.21 - Exigência preliminar - pedidos com buscas realizadas por outros Escritórios de Patentes (22) 20/10/2015 (51) B01D 46/00 (2006.01), B01D 46/52 (2006.01), B60H 3/06 (2006.01) (71) CARL FREUDENBERG KG (DE)
(21) BR 10 2015 030078-6 A2	Código 6.21 - Exigência preliminar - pedidos com buscas realizadas por outros Escritórios de Patentes (22) 30/11/2015 (51) B65B 35/10 (2006.01), B65B 47/02 (2006.01), B65B 57/12 (2006.01), B65B 59/00 (2006.01) (71) Multivac Sepp Haggenmüller GmbH & Co. KG (DE)
(21) BR 10 2015 031817-0 A2	Código 6.21 - Exigência preliminar - pedidos com buscas realizadas por outros Escritórios de Patentes (22) 17/12/2015 (51) B41J 29/13 (2006.01), B65H 1/04 (2006.01), B65H 11/00 (2006.01), D06F 39/14 (2006.01), G03G 21/16 (2006.01) (71) RICOH COMPANY, LTD. (JP)
(21) BR 10 2016 002085-9 A2	Código 6.21 - Exigência preliminar - pedidos com buscas realizadas por outros Escritórios de Patentes (22) 29/01/2016 (51) B01J 23/00 (2006.01), B01J 23/10 (2006.01), B01J 23/26 (2006.01), B01J 23/30 (2006.01), B01J 23/58 (2006.01), B01J 23/652 (2006.01), B01J 23/83 (2006.01), B01J 23/888 (2006.01), B01J 35/10 (2006.01), C10G 3/00 (2006.01), C10G 50/00 (2006.01), C10L 1/06 (2006.01), C10L 1/08 (2006.01) (71) NESTE OYJ (FI)
(21) BR 10 2016 002121-9 A2	Código 6.21 - Exigência preliminar - pedidos com buscas realizadas por outros Escritórios de Patentes (22) 29/01/2016 (51) B01J 23/00 (2006.01), B01J 23/10 (2006.01), B01J 23/30 (2006.01), B01J 23/58 (2006.01), B01J 23/652 (2006.01), B01J 23/83 (2006.01), B01J 23/888

	(2006.01), B01J 35/10 (2006.01), C10G 3/00 (2006.01), C10G 50/00 (2006.01), C10L 1/06 (2006.01), C10L 1/08 (2006.01) (71) NESTE OYJ (FI)
(21) BR 10 2016 008663-9 A2	Código 6.21 - Exigência preliminar - pedidos com buscas realizadas por outros Escritórios de Patentes (22) 18/04/2016 (51) B01J 20/26 (2006.01), C22B 1/00 (2006.01), B09B 3/00 (2006.01), C02F 11/14 (2019.01) (71) EVONIK DEGUSSA GMBH (DE)
(21) BR 10 2016 019184-0 A2	Código 6.21 - Exigência preliminar - pedidos com buscas realizadas por outros Escritórios de Patentes (22) 19/08/2016 (51) C23C 2/12 (2006.01), C23C 2/26 (2006.01), C23C 2/34 (2006.01), C22C 21/00 (2006.01), C22C 27/04 (2006.01), C22C 27/06 (2006.01) (71) GENERAL ELECTRIC COMPANY (US)
(21) BR 10 2016 019425-3 A2	Código 6.21 - Exigência preliminar - pedidos com buscas realizadas por outros Escritórios de Patentes (22) 23/08/2016 (51) B60C 1/00 (2006.01), C08L 9/06 (2006.01) (71) THE GOODYEAR TIRE & RUBBER COMPANY (US)
(21) BR 10 2016 023644-4 A2	Código 6.21 - Exigência preliminar - pedidos com buscas realizadas por outros Escritórios de Patentes (22) 10/10/2016 (51) B60C 1/00 (2006.01), C08K 3/36 (2006.01), C08K 3/00 (2018.01), C08K 3/04 (2006.01) (71) THE GOODYEAR TIRE & RUBBER COMPANY (US)
(21) BR 10 2016 023781-5 A2	Código 6.21 - Exigência preliminar - pedidos com buscas realizadas por outros Escritórios de Patentes (22) 13/10/2016 (51) B08B 1/04 (2006.01), B05C 19/04 (2006.01) (71) THE BOEING COMPANY (US)
(21) BR 10 2016 023861-7 A2	Código 6.21 - Exigência preliminar - pedidos com buscas realizadas por outros Escritórios de Patentes (22) 13/10/2016 (51) B60C 23/10 (2006.01), B60C 5/00 (2006.01) (71) THE GOODYEAR TIRE & RUBBER COMPANY (US)

(21) BR 10 2016 025154-0 A2	Código 6.21 - Exigência preliminar - pedidos com buscas realizadas por outros Escritórios de Patentes (22) 27/10/2016 (51) C12P 13/14 (2006.01), C12N 15/31 (2006.01), C12N 9/88 (2006.01), C12R 1/15 (2006.01) (71) AJINOMOTO CO., INC. (JP)
(21) BR 11 2012 000255-4 A2	Código 6.21 - Exigência preliminar - pedidos com buscas realizadas por outros Escritórios de Patentes (22) 02/07/2010 (51) A61K 9/127 (2006.01), A61K 9/133 (2006.01), A61K 48/00 (2006.01) (71) Marina Biotech, Inc. (US)
(21) BR 11 2012 000359-3 A8	Código 6.21 - Exigência preliminar - pedidos com buscas realizadas por outros Escritórios de Patentes (22) 30/06/2010 (51) H04W 52/34 (2009.01), H04W 52/22 (2009.01) (71) APPLE INC. (US)
(21) BR 11 2012 000662-2 A2	Código 6.21 - Exigência preliminar - pedidos com buscas realizadas por outros Escritórios de Patentes (22) 08/06/2010 (51) H04L 5/00 (2006.01), H04W 72/04 (2009.01) (71) GOOGLE TECHNOLOGY HOLDINGS LLC (US)
(21) BR 11 2012 001762-4 A2	Código 6.21 - Exigência preliminar - pedidos com buscas realizadas por outros Escritórios de Patentes (22) 15/01/2010 (51) C07J 71/00 (2006.01), C07J 75/00 (2006.01), A61P 35/00 (2006.01), A61P 37/02 (2006.01) (71) DAGANG CHEN (CN)
(21) BR 11 2012 002440-0 A2	Código 6.21 - Exigência preliminar - pedidos com buscas realizadas por outros Escritórios de Patentes (22) 02/08/2010 (51) H04L 1/00 (2006.01), H04L 5/00 (2006.01), H04W 72/04 (2009.01) (71) SUN PATENT TRUST (US)
(21) BR 11 2012 002786-7 A2	Código 6.21 - Exigência preliminar - pedidos com buscas realizadas por outros Escritórios de Patentes (22) 23/08/2010 (51) H04M 1/67 (2006.01), G06F 3/0481 (2013.01), G06F 3/0488 (2013.01), H04W 52/02 (2009.01)

	(71) MICROSOFT TECHNOLOGY LICENSING, LLC (US)
(21) BR 11 2012 002959-2 A2	Código 6.21 - Exigência preliminar - pedidos com buscas realizadas por outros Escritórios de Patentes (22) 04/08/2010 (51) E21B 49/00 (2006.01) (71) BP CORPORATION NORTH AMERICA INC. (US)
(21) BR 11 2012 003117-1 A2	Código 6.21 - Exigência preliminar - pedidos com buscas realizadas por outros Escritórios de Patentes (22) 12/08/2010 (51) H04W 76/18 (2018.01), H04L 29/06 (2006.01), H04W 12/08 (2009.01) (71) APPLE INC. (US)
(21) BR 11 2012 003490-1 A2	Código 6.21 - Exigência preliminar - pedidos com buscas realizadas por outros Escritórios de Patentes (22) 20/08/2010 (51) E01F 15/00 (2006.01), F16F 7/12 (2006.01) (71) HIERROS Y APLANACIONES, S.A. (ES)
(21) BR 11 2012 003586-0 A2	Código 6.21 - Exigência preliminar - pedidos com buscas realizadas por outros Escritórios de Patentes (22) 17/08/2010 (51) H04L 5/00 (2006.01) (71) Qualcomm Incorporated (US)
(21) BR 11 2012 004255-6 A2	Código 6.21 - Exigência preliminar - pedidos com buscas realizadas por outros Escritórios de Patentes (22) 31/08/2010 (51) D21H 19/44 (2006.01), B41M 5/52 (2006.01) (71) Newpage Corporation (US)
(21) BR 11 2012 004783-3 A2	Código 6.21 - Exigência preliminar - pedidos com buscas realizadas por outros Escritórios de Patentes (22) 24/05/2010 (51) H04L 12/861 (2013.01), H04L 29/08 (2006.01) (71) ZTE Corporation (CN)
(21) BR 11 2012 004944-5 A2	Código 6.21 - Exigência preliminar - pedidos com buscas realizadas por outros Escritórios de Patentes (22) 26/05/2010 (51) H04W 24/02 (2009.01), H04W 24/04 (2009.01), H04W 24/08 (2009.01) (71) ZTE Corporation (CN)

(21) BR 11 2012 005123-7 A2	Código 6.21 - Exigência preliminar - pedidos com buscas realizadas por outros Escritórios de Patentes (22) 08/09/2010 (51) H04L 29/06 (2006.01), G06Q 20/20 (2012.01), H04W 84/04 (2009.01), H04W 12/06 (2009.01) (71) Deutsche Telekom AG (DE)
(21) BR 11 2012 005477-5 A2	Código 6.21 - Exigência preliminar - pedidos com buscas realizadas por outros Escritórios de Patentes (22) 10/09/2010 (51) H04N 13/00 (2018.01) (71) Disney Enterprises, Inc. (US)
(21) BR 11 2012 005549-6 A2	Código 6.21 - Exigência preliminar - pedidos com buscas realizadas por outros Escritórios de Patentes (22) 09/09/2010 (51) H04N 7/00 (2011.01), G11B 27/00 (2006.01) (71) Apple Inc. (US)
(21) BR 11 2012 005551-8 A2	Código 6.21 - Exigência preliminar - pedidos com buscas realizadas por outros Escritórios de Patentes (22) 10/09/2010 (51) H04L 12/46 (2006.01), H04L 12/725 (2013.01), H04L 12/801 (2013.01), H04L 12/851 (2013.01), H04L 12/833 (2013.01), H04L 12/823 (2013.01), H04L 12/911 (2013.01), H04L 12/927 (2013.01) (71) Thales (FR)
(21) BR 11 2012 006998-5 A2	Código 6.21 - Exigência preliminar - pedidos com buscas realizadas por outros Escritórios de Patentes (22) 28/09/2010 (51) H04L 5/00 (2006.01), H04W 72/04 (2009.01) (71) QUALCOMM INCORPORATED (US)
(21) BR 11 2012 007188-2 A2	Código 6.21 - Exigência preliminar - pedidos com buscas realizadas por outros Escritórios de Patentes (22) 03/06/2010 (51) H04W 36/00 (2009.01) (71) Telefonaktiebolaget LM Ericsson (publ) (SE)
(21) BR 11 2012 007543-8 A2	Código 6.21 - Exigência preliminar - pedidos com buscas realizadas por outros Escritórios de Patentes (22) 01/10/2010

	(51) H04L 5/00 (2006.01), H04L 5/14 (2006.01), H04W 36/08 (2009.01), H04L 1/18 (2006.01) (71) Qualcomm Incorporated (US)
(21) BR 11 2012 007824-0 A2	Código 6.21 - Exigência preliminar - pedidos com buscas realizadas por outros Escritórios de Patentes (22) 08/10/2010 (51) H04L 5/00 (2006.01) (71) Qualcomm Incorporated (US)
(21) BR 11 2012 008636-7 A2	Código 6.21 - Exigência preliminar - pedidos com buscas realizadas por outros Escritórios de Patentes (22) 15/10/2010 (51) H04N 19/85 (2014.01), H04N 19/117 (2014.01), H04N 19/14 (2014.01), H04N 19/147 (2014.01), H04N 19/17 (2014.01), H04N 19/172 (2014.01), H04N 19/176 (2014.01), H04N 19/192 (2014.01), H04N 19/46 (2014.01), H04N 19/61 (2014.01), H04N 19/70 (2014.01), H04N 19/82 (2014.01) (71) INTERDIGITAL MADISON PATENT HOLDINGS (FR)
(21) BR 11 2012 009148-4 A2	Código 6.21 - Exigência preliminar - pedidos com buscas realizadas por outros Escritórios de Patentes (22) 18/10/2010 (51) H04N 7/00 (2011.01) (71) TELEFONAKTIEBOLAGET LM ERICSSON (PUBL) (SE)
(21) BR 11 2012 012218-5 A2	Código 6.21 - Exigência preliminar - pedidos com buscas realizadas por outros Escritórios de Patentes (22) 11/05/2010 (51) H04L 12/14 (2006.01), H04M 3/38 (2006.01), H04M 15/06 (2006.01), H04M 17/02 (2006.01), H04M 17/00 (2006.01), H04W 4/24 (2018.01) (71) ZTE CORPORATION (CN)
(21) BR 11 2012 012356-4 A2	Código 6.21 - Exigência preliminar - pedidos com buscas realizadas por outros Escritórios de Patentes (22) 23/11/2010 (51) H04W 76/27 (2018.01), H04W 76/32 (2018.01) (71) BLACKBERRY LIMITED (CA)
(21) BR 11 2012 012473-0 A2	Código 6.21 - Exigência preliminar - pedidos com buscas realizadas por outros Escritórios de Patentes (22) 18/08/2010 (51) H04W 24/08 (2009.01), H04W 24/10 (2009.01), H04W 52/00 (2009.01) (71) ZTE Corporation (CN)

(21) BR 11 2012 014087-6 A2	Código 6.21 - Exigência preliminar - pedidos com buscas realizadas por outros Escritórios de Patentes (22) 10/12/2010 (51) H04N 21/858 (2011.01), H04N 21/43 (2011.01), H04N 21/8547 (2011.01) (71) Sony Corporation (JP)
(21) BR 11 2012 014631-9 A2	Código 6.21 - Exigência preliminar - pedidos com buscas realizadas por outros Escritórios de Patentes (22) 16/12/2010 (51) G05D 16/06 (2006.01), B29C 45/00 (2006.01), B67D 1/14 (2006.01) (71) AB INBEV NV (BE)
(21) BR 11 2012 015958-5 A2	Código 6.21 - Exigência preliminar - pedidos com buscas realizadas por outros Escritórios de Patentes (22) 17/02/2010 (51) H04L 12/24 (2006.01), H04L 12/735 (2013.01), H04L 12/707 (2013.01), H04L 12/703 (2013.01), H04L 12/723 (2013.01), H04L 12/803 (2013.01), H04L 12/939 (2013.01) (71) TELEFONAKTIEBOLAGET LM ERICSSON (PUBL) (SE)
(21) BR 11 2012 016289-6 A2	Código 6.21 - Exigência preliminar - pedidos com buscas realizadas por outros Escritórios de Patentes (22) 20/12/2010 (51) H04W 36/08 (2009.01) (71) HUAWEI TECHNOLOGIES CO., LTD (CN)
(21) BR 11 2012 016963-7 A2	Código 6.21 - Exigência preliminar - pedidos com buscas realizadas por outros Escritórios de Patentes (22) 16/12/2010 (51) H04L 1/00 (2006.01), H04L 1/16 (2006.01), H04L 5/00 (2006.01), H04L 27/26 (2006.01) (71) Alcatel Lucent (FR)
(21) BR 11 2012 016989-0 A2	Código 6.21 - Exigência preliminar - pedidos com buscas realizadas por outros Escritórios de Patentes (22) 06/12/2010 (51) H04L 29/08 (2006.01), H04W 4/50 (2018.01), H04W 4/70 (2018.01), H04W 28/26 (2009.01), H04W 72/12 (2009.01) (71) Telefonaktiebolaget Lm Ericsson (Publ) (SE)
(21) BR 11 2012 017645-5 A8	Código 6.21 - Exigência preliminar - pedidos com buscas realizadas por outros Escritórios de Patentes

	(22) 31/12/2010 (51) H04W 28/06 (2009.01), H03M 7/30 (2006.01), H04L 29/06 (2006.01) (71) Huawei Technologies CO., LTD (CN)
(21) BR 11 2012 018514-4 A2	Código 6.21 - Exigência preliminar - pedidos com buscas realizadas por outros Escritórios de Patentes (22) 24/01/2011 (51) G01R 31/08 (2020.01), H02H 1/00 (2006.01) (71) ACLARA POWER-LINE SYSTEMS, INC (US)
(21) BR 11 2012 019931-5 A2	Código 6.21 - Exigência preliminar - pedidos com buscas realizadas por outros Escritórios de Patentes (22) 08/12/2010 (51) H04N 21/4722 (2011.01) (71) INTERDIGITAL MADISON PATENT HOLDINGS (FR)
(21) BR 11 2012 021050-5 A8	Código 6.21 - Exigência preliminar - pedidos com buscas realizadas por outros Escritórios de Patentes (22) 27/12/2010 (51) H04N 19/11 (2014.01), H04N 19/196 (2014.01), H04N 19/46 (2014.01), H04N 19/70 (2014.01) (71) VELOS MEDIA INTERNATIONAL LIMITED (IE)
(21) BR 11 2012 022661-4 A2	Código 6.21 - Exigência preliminar - pedidos com buscas realizadas por outros Escritórios de Patentes (22) 17/03/2010 (51) H04N 5/335 (2011.01) (71) Canon Kabushiki Kaisha (JP)
(21) BR 11 2012 025324-7 A2	Código 6.21 - Exigência preliminar - pedidos com buscas realizadas por outros Escritórios de Patentes (22) 07/04/2010 (51) H04L 1/12 (2006.01) (71) Alcatel Lucent (FR)
(21) BR 11 2012 025353-0 A2	Código 6.21 - Exigência preliminar - pedidos com buscas realizadas por outros Escritórios de Patentes (22) 06/04/2010 (51) H04W 28/00 (2009.01) (71) Alcatel Lucent (FR)
(21) BR 11 2012 028504-1 A2	Código 6.21 - Exigência preliminar - pedidos com buscas realizadas por outros Escritórios de Patentes

	(22) 22/10/2010 (51) H04W 28/16 (2009.01), H04W 84/20 (2009.01), H04B 7/26 (2006.01) (71) ZTE CORPORATION (CN)
(21) BR 11 2012 031708-3 A2	Código 6.21 - Exigência preliminar - pedidos com buscas realizadas por outros Escritórios de Patentes (22) 13/07/2010 (51) H04L 1/18 (2006.01), H04B 7/02 (2018.01) (71) INTERDIGITAL CE PATENT HOLDINGS (FR)
(21) BR 11 2012 033713-0 A2	Código 6.21 - Exigência preliminar - pedidos com buscas realizadas por outros Escritórios de Patentes (22) 20/04/2011 (51) E04H 12/20 (2006.01) (71) ATC IP LLC (US)
(21) BR 11 2013 000113-5 A2	Código 6.21 - Exigência preliminar - pedidos com buscas realizadas por outros Escritórios de Patentes (22) 22/07/2011 (51) D21H 21/28 (2006.01), D21H 21/30 (2006.01), D21H 21/32 (2006.01) (71) ARCHROMA IP GMBH (CH)
(21) BR 11 2013 002736-3 A2	Código 6.21 - Exigência preliminar - pedidos com buscas realizadas por outros Escritórios de Patentes (22) 05/08/2011 (51) B03C 11/00 (2006.01) (71) CAMERON TECHNOLOGIES LIMITED (NL)
(21) BR 11 2013 003544-7 A2	Código 6.21 - Exigência preliminar - pedidos com buscas realizadas por outros Escritórios de Patentes (22) 20/08/2010 (51) H04W 36/00 (2009.01) (71) ZTE CORPORATION (CN)
(21) BR 11 2013 004228-1 A2	Código 6.21 - Exigência preliminar - pedidos com buscas realizadas por outros Escritórios de Patentes (22) 22/08/2011 (51) E21B 23/04 (2006.01), E21B 33/038 (2006.01) (71) Aker Subsea Limited (GB)
(21) BR 11 2013 005126-4 A2	Código 6.21 - Exigência preliminar - pedidos com buscas realizadas por outros Escritórios de Patentes (22) 02/09/2011

	(51) G01V 11/00 (2006.01), G01V 1/40 (2006.01), G01V 3/18 (2006.01), E21B 47/00 (2012.01) (71) Baker Hughes Incorporated (US)
(21) BR 11 2013 005705-0 A2	Código 6.21 - Exigência preliminar - pedidos com buscas realizadas por outros Escritórios de Patentes (22) 28/09/2011 (51) G01V 1/46 (2006.01) (71) Chevron U.S.A. INC (US)
(21) BR 11 2013 006779-9 A2	Código 6.21 - Exigência preliminar - pedidos com buscas realizadas por outros Escritórios de Patentes (22) 14/09/2011 (51) G01V 99/00 (2009.01) (71) TOTAL SA (FR)
(21) BR 11 2013 007997-5 A2	Código 6.21 - Exigência preliminar - pedidos com buscas realizadas por outros Escritórios de Patentes (22) 05/10/2011 (51) A47J 31/36 (2006.01) (71) KONINKLIJKE PHILIPS N.V. (NL)
(21) BR 11 2013 008207-0 A2	Código 6.21 - Exigência preliminar - pedidos com buscas realizadas por outros Escritórios de Patentes (22) 21/09/2011 (51) G01V 3/10 (2006.01) (71) METTLER-TOLEDO SAFELINE LIMITED (GB)
(21) BR 11 2013 009011-1 A2	Código 6.21 - Exigência preliminar - pedidos com buscas realizadas por outros Escritórios de Patentes (22) 11/10/2011 (51) D21H 17/00 (2006.01) (71) CEREALUS HOLDINGS LLC (US) ; UNIVERSITY OF MAINE SYSTEM BOARD OF TRUSTESS (US)
(21) BR 11 2013 011821-0 A2	Código 6.21 - Exigência preliminar - pedidos com buscas realizadas por outros Escritórios de Patentes (22) 15/11/2011 (51) D21F 5/18 (2006.01), D21C 9/18 (2006.01), F26B 13/20 (2006.01) (71) ANDRITZ TECHNOLOGY AND ASSET MANAGEMENT GMBH (AU)
(21) BR 11 2013 015151-0 A2	Código 6.21 - Exigência preliminar - pedidos com buscas realizadas por outros Escritórios de Patentes

	(22) 17/12/2010 (51) H04L 12/46 (2006.01), H04L 12/729 (2013.01) (71) ZTE CORPORATION (CN)
(21) BR 11 2013 015684-8 A2	Código 6.21 - Exigência preliminar - pedidos com buscas realizadas por outros Escritórios de Patentes (22) 16/12/2011 (51) B65D 39/12 (2006.01), B65D 53/02 (2006.01), A45D 40/00 (2006.01), A45D 40/26 (2006.01) (71) L'OREAL (FR)
(21) BR 11 2013 016257-0 A2	Código 6.21 - Exigência preliminar - pedidos com buscas realizadas por outros Escritórios de Patentes (22) 22/12/2011 (51) B65D 75/12 (2006.01), B65D 75/58 (2006.01), B65D 85/10 (2006.01) (71) PHILIP MORRIS PRODUCTS S.A. (CH)
(21) BR 11 2013 016827-7 A2	Código 6.21 - Exigência preliminar - pedidos com buscas realizadas por outros Escritórios de Patentes (22) 09/12/2011 (51) B65D 75/00 (2006.01), B65D 77/20 (2006.01), B65B 5/02 (2006.01), B65B 7/00 (2006.01), B65B 9/20 (2012.01), B65D 75/58 (2006.01) (71) THE HERSHEY COMPANY (US)
(21) BR 11 2013 017166-9 A2	Código 6.21 - Exigência preliminar - pedidos com buscas realizadas por outros Escritórios de Patentes (22) 02/01/2012 (51) A61G 11/00 (2006.01), A61N 5/06 (2006.01) (71) KONINKLIJKE PHILIPS N.V. (NL)
(21) BR 11 2013 017267-3 A8	Código 6.21 - Exigência preliminar - pedidos com buscas realizadas por outros Escritórios de Patentes (22) 04/01/2012 (51) A61K 9/127 (2006.01), A61K 47/26 (2006.01), A61K 39/04 (2006.01), A61P 31/06 (2006.01), A61K 31/06 (2006.01) (71) ARCHIVEL FARMA, SL (ES)
(21) BR 11 2013 019152-0 A2	Código 6.21 - Exigência preliminar - pedidos com buscas realizadas por outros Escritórios de Patentes (22) 24/01/2012 (51) A61J 15/00 (2006.01), A61J 7/00 (2006.01), A61M 39/04 (2006.01), A61M 39/24 (2006.01) (71) PAOLO GOBBI FRATTINI S.R.L. (IT)

(21) BR 11 2013 020026-0 A2	Código 6.21 - Exigência preliminar - pedidos com buscas realizadas por outros Escritórios de Patentes (22) 07/02/2012 (51) C09D 5/03 (2006.01), C09D 129/10 (2006.01), B05D 1/00 (2006.01) (71) THE SHERWIN-WILLIAMS COMPANY (US)
(21) BR 11 2013 020055-3 A2	Código 6.21 - Exigência preliminar - pedidos com buscas realizadas por outros Escritórios de Patentes (22) 28/02/2012 (51) H05H 1/34 (2006.01) (71) THERMAL DYNAMICS CORPORATION (US)
(21) BR 11 2013 025922-1 A2	Código 6.21 - Exigência preliminar - pedidos com buscas realizadas por outros Escritórios de Patentes (22) 04/04/2012 (51) B65H 19/22 (2006.01), B65H 19/26 (2006.01) (71) FABIO PERINI S.P.A. (IT)
(21) BR 11 2013 026178-1 A2	Código 6.21 - Exigência preliminar - pedidos com buscas realizadas por outros Escritórios de Patentes (22) 10/04/2012 (51) G05D 1/00 (2006.01), G01C 21/34 (2006.01) (71) CROWN EQUIPMENT CORPORATION (US)
(21) BR 11 2013 028251-7 A2	Código 6.21 - Exigência preliminar - pedidos com buscas realizadas por outros Escritórios de Patentes (22) 04/05/2011 (51) C12N 9/36 (2006.01) (71) MICREOS HUMAN HEALTH B.V. (NL)
(21) BR 11 2013 029032-3 A2	Código 6.21 - Exigência preliminar - pedidos com buscas realizadas por outros Escritórios de Patentes (22) 10/05/2012 (51) G01W 1/00 (2006.01), G06Q 10/04 (2012.01) (71) NIPPON STEEL CORPORATION (JP)
(21) BR 11 2013 030944-0 A2	Código 6.21 - Exigência preliminar - pedidos com buscas realizadas por outros Escritórios de Patentes (22) 04/05/2012 (51) G01V 3/26 (2006.01), E21B 49/08 (2006.01) (71) BAKER HUGHES INCORPORATED (US)

(21) BR 11 2013 031583-0 A2	Código 6.21 - Exigência preliminar - pedidos com buscas realizadas por outros Escritórios de Patentes (22) 16/12/2011 (51) B65D 41/12 (2006.01) (71) FÁBRICAS MONTERREY, S. A. DE C. V. (MX)
(21) BR 11 2013 033008-2 A8	Código 6.21 - Exigência preliminar - pedidos com buscas realizadas por outros Escritórios de Patentes (22) 20/06/2012 (51) A61K 9/10 (2006.01), A61K 31/122 (2006.01), A61P 3/00 (2006.01) (71) SWEDISH ORPHAN BIOVITRUM INTERNATIONAL AB (SE)
(21) BR 11 2013 033375-8 A2	Código 6.21 - Exigência preliminar - pedidos com buscas realizadas por outros Escritórios de Patentes (22) 26/06/2012 (51) C07D 487/04 (2006.01), A61K 31/4985 (2006.01), A61P 25/00 (2006.01) (71) JANSSEN PHARMACEUTICA N.V. (BE)
(21) BR 11 2013 033730-3 A2	Código 6.21 - Exigência preliminar - pedidos com buscas realizadas por outros Escritórios de Patentes (22) 29/06/2012 (51) C12N 5/00 (2006.01), C12N 5/10 (2006.01), C12P 21/00 (2006.01), C07K 16/00 (2006.01) (71) AMGEN INC (US)
(21) BR 11 2014 000359-9 A2	Código 6.21 - Exigência preliminar - pedidos com buscas realizadas por outros Escritórios de Patentes (22) 05/07/2012 (51) H01B 11/06 (2006.01), H01B 13/22 (2006.01) (71) GENERAL CABLE TECHNOLOGIES CORP. (US)
(21) BR 11 2014 002004-3 A2	Código 6.21 - Exigência preliminar - pedidos com buscas realizadas por outros Escritórios de Patentes (22) 17/08/2012 (51) G05G 25/04 (2006.01) (71) HENDRICKSON USA, L.L.C. (US)
(21) BR 11 2014 002782-0 A2	Código 6.21 - Exigência preliminar - pedidos com buscas realizadas por outros Escritórios de Patentes (22) 05/08/2011 (51) G01V 1/50 (2006.01) (71) HALLIBURTON ENERGY SERVICES, INC (US)

(21) BR 11 2014 003269-6 A2	Código 6.21 - Exigência preliminar - pedidos com buscas realizadas por outros Escritórios de Patentes (22) 18/08/2011 (51) G01V 3/30 (2006.01) (71) HALLIBURTON ENERGY SERVICER, INC. (US)
(21) BR 11 2014 005197-6 A2	Código 6.21 - Exigência preliminar - pedidos com buscas realizadas por outros Escritórios de Patentes (22) 25/08/2012 (51) G10K 11/172 (2006.01) (71) HEXCEL CORPORATION (US)
(21) BR 11 2014 005881-4 A2	Código 6.21 - Exigência preliminar - pedidos com buscas realizadas por outros Escritórios de Patentes (22) 06/10/2011 (51) G01V 1/00 (2006.01) (71) HALLIBURTON ENERGY SERVICES, INC. (US)
(21) BR 11 2014 007064-4 A2	Código 6.21 - Exigência preliminar - pedidos com buscas realizadas por outros Escritórios de Patentes (22) 05/12/2011 (51) B01D 17/04 (2006.01), B03C 5/02 (2006.01), G01N 33/28 (2006.01) (71) PETRÓLEO BRASILEIRO S.A. / PETROBRAS (BR/RJ) ; UNIVERSIDADE FEDERAL DO RIO DE JANEIRO - UFRJ (BR/RJ)
(21) BR 11 2014 007122-5 A2	Código 6.21 - Exigência preliminar - pedidos com buscas realizadas por outros Escritórios de Patentes (22) 25/09/2012 (51) G01N 21/64 (2006.01), G06F 17/00 (2019.01) (71) BIOMÉRIEUX (FR)
(21) BR 11 2014 007207-8 A2	Código 6.21 - Exigência preliminar - pedidos com buscas realizadas por outros Escritórios de Patentes (22) 24/09/2012 (51) B60L 15/40 (2006.01), B61L 3/12 (2006.01) (71) THE NIPPON SIGNAL CO., LTD (JP)
(21) BR 11 2014 007287-6 A2	Código 6.21 - Exigência preliminar - pedidos com buscas realizadas por outros Escritórios de Patentes (22) 27/09/2011 (51) G01V 3/26 (2006.01) (71) HALLIBURTON ENERGY SERVICES, INC. (US)

(21) BR 11 2014 007439-9 A2	Código 6.21 - Exigência preliminar - pedidos com buscas realizadas por outros Escritórios de Patentes (22) 21/09/2012 (51) G02C 7/04 (2006.01) (71) JOHNSON & JOHNSON VISION CARE, INC. (US)
(21) BR 11 2014 007757-6 A2	Código 6.21 - Exigência preliminar - pedidos com buscas realizadas por outros Escritórios de Patentes (22) 25/09/2012 (51) G02B 1/04 (2006.01), B29D 11/00 (2006.01) (71) JOHNSON & JOHNSON VISION CARE, INC. (US)
(21) BR 11 2014 008068-2 A2	Código 6.21 - Exigência preliminar - pedidos com buscas realizadas por outros Escritórios de Patentes (22) 31/08/2012 (51) B60C 23/02 (2006.01), B60C 23/04 (2006.01), G01L 17/00 (2006.01) (71) BRIDGESTONE AMERICAS TIRE OPERATIONS, LLC (US)
(21) BR 11 2014 008350-9 A2	Código 6.21 - Exigência preliminar - pedidos com buscas realizadas por outros Escritórios de Patentes (22) 19/09/2012 (51) H02M 1/00 (2007.01), H01M 10/44 (2006.01), H02J 7/00 (2006.01), H02M 3/28 (2006.01), H02M 5/293 (2006.01) (71) OHMI SANGYO CO., LTD. (JP) ; NISSAN MOTOR CO, LTD (JP)
(21) BR 11 2014 008482-3 A2	Código 6.21 - Exigência preliminar - pedidos com buscas realizadas por outros Escritórios de Patentes (22) 13/07/2012 (51) G01V 3/24 (2006.01) (71) HALLIBURTON EMERGY SERVICES, INC. (US)
(21) BR 11 2014 010792-0 A2	Código 6.21 - Exigência preliminar - pedidos com buscas realizadas por outros Escritórios de Patentes (22) 07/09/2012 (51) G02C 7/10 (2006.01) (71) SPY OPTIC INC. (US)
(21) BR 11 2014 013366-2 A8	Código 6.21 - Exigência preliminar - pedidos com buscas realizadas por outros Escritórios de Patentes (22) 29/11/2012 (51) H01S 5/183 (2006.01), H03L 7/26 (2006.01) (71) RICOH COMPANY, LTD. (JP)

(21) BR 11 2014 015165-2 A8	Código 6.21 - Exigência preliminar - pedidos com buscas realizadas por outros Escritórios de Patentes (22) 19/12/2012 (51) H01S 3/00 (2006.01), H01S 3/23 (2006.01), G02B 26/08 (2006.01) (71) ALCON INC. (CH)
(21) BR 11 2014 015998-0 A8	Código 6.21 - Exigência preliminar - pedidos com buscas realizadas por outros Escritórios de Patentes (22) 24/12/2012 (51) G21C 13/032 (2006.01), G21D 1/02 (2006.01), B01F 3/08 (2006.01), B01F 5/04 (2006.01) (71) AREVA NP (FR)
(21) BR 11 2014 016272-7 A8	Código 6.21 - Exigência preliminar - pedidos com buscas realizadas por outros Escritórios de Patentes (22) 03/01/2012 (51) G01V 3/24 (2006.01) (71) HALLIBURTON ENERGY SERVICES, INC (US)
(21) BR 11 2014 017480-6 A8	Código 6.21 - Exigência preliminar - pedidos com buscas realizadas por outros Escritórios de Patentes (22) 15/01/2013 (51) B30B 1/28 (2006.01), B30B 15/00 (2006.01), B30B 15/24 (2006.01) (71) SCHULER PRESSEN GMBH (DE)
(21) BR 11 2014 017505-5 A8	Código 6.21 - Exigência preliminar - pedidos com buscas realizadas por outros Escritórios de Patentes (22) 16/01/2013 (51) F01D 5/22 (2006.01), F01D 5/28 (2006.01) (71) SNECMA (FR)
(21) BR 11 2014 017512-8 A2	Código 6.21 - Exigência preliminar - pedidos com buscas realizadas por outros Escritórios de Patentes (22) 14/01/2013 (51) F41C 33/04 (2006.01), F41C 23/00 (2006.01), F41C 23/12 (2006.01) (71) Forjas Taurus S/A (BR/RS)
(21) BR 11 2014 017524-1 A8	Código 6.21 - Exigência preliminar - pedidos com buscas realizadas por outros Escritórios de Patentes (22) 09/01/2013 (51) F04D 29/70 (2006.01), F04F 5/16 (2006.01), F24F 3/16 (2006.01), B03C 3/32 (2006.01), B01D 46/00 (2006.01) (71) DYSON TECHNOLOGY LIMITED (GB)

(21) BR 11 2014 017533-0 A8	Código 6.21 - Exigência preliminar - pedidos com buscas realizadas por outros Escritórios de Patentes (22) 11/01/2013 (51) F01N 11/00 (2006.01), F02D 41/02 (2006.01), F02D 41/22 (2006.01) (71) PEUGEOT CITROËN AUTOMOBILES SA (FR)
(21) BR 11 2014 017535-7 A8	Código 6.21 - Exigência preliminar - pedidos com buscas realizadas por outros Escritórios de Patentes (22) 17/01/2013 (51) F41A 9/70 (2006.01) (71) MAGPUL INDUSTRIES CORP (US)
(21) BR 11 2014 017629-9 A8	Código 6.21 - Exigência preliminar - pedidos com buscas realizadas por outros Escritórios de Patentes (22) 24/01/2013 (51) F04D 27/02 (2006.01) (71) NUOVO PIGNONE SRL (IT)
(21) BR 11 2014 017741-4 A8	Código 6.21 - Exigência preliminar - pedidos com buscas realizadas por outros Escritórios de Patentes (22) 17/01/2013 (51) F03B 3/12 (2006.01), F03B 13/26 (2006.01), F03D 1/06 (2006.01) (71) ANDRITZ HYDRO GMBH (AT)
(21) BR 11 2014 017752-0 A2	Código 6.21 - Exigência preliminar - pedidos com buscas realizadas por outros Escritórios de Patentes (22) 20/02/2013 (51) F02D 31/00 (2006.01), B60W 30/18 (2012.01), B60W 20/00 (2016.01), B60W 50/029 (2012.01) (71) RENAULT S.A.S. (FR) ; NISSAN MOTOR COMPANY LIMITED (JP)
(21) BR 11 2014 017778-3 A8	Código 6.21 - Exigência preliminar - pedidos com buscas realizadas por outros Escritórios de Patentes (22) 17/01/2013 (51) B60G 17/018 (2006.01), B60G 17/056 (2006.01) (71) SISTEMI SOSPENSIONI S.P.A. (IT)
(21) BR 11 2014 017873-9 A8	Código 6.21 - Exigência preliminar - pedidos com buscas realizadas por outros Escritórios de Patentes (22) 24/01/2013 (51) F02B 41/04 (2006.01), F02B 75/04 (2006.01) (71) GOMECSYS B.V. (NL)

(21) BR 11 2014 017906-9 A8	Código 6.21 - Exigência preliminar - pedidos com buscas realizadas por outros Escritórios de Patentes (22) 15/01/2013 (51) F03D 1/06 (2006.01) (71) SIEMENS AKTIENGESELLSCHAFT (DE)
(21) BR 11 2014 017911-5 A8	Código 6.21 - Exigência preliminar - pedidos com buscas realizadas por outros Escritórios de Patentes (22) 31/01/2013 (51) B25J 15/06 (2006.01), B23P 19/06 (2006.01) (71) MITSUBISHI HEAVY INDUSTRIES, LTD. (JP)
(21) BR 11 2014 017912-3 A8	Código 6.21 - Exigência preliminar - pedidos com buscas realizadas por outros Escritórios de Patentes (22) 16/01/2013 (51) B60H 1/00 (2006.01), B60H 1/22 (2006.01) (71) VALEO JAPAN CO., LTD. (JP) ; NISSAN MOTOR CO., LTD. (JP)
(21) BR 11 2014 017929-8 A8	Código 6.21 - Exigência preliminar - pedidos com buscas realizadas por outros Escritórios de Patentes (22) 21/01/2013 (51) B60G 15/06 (2006.01) (71) SCHAEFFLER TECHNOLOGIES AG & CO. KG (DE)
(21) BR 11 2014 017930-1 A8	Código 6.21 - Exigência preliminar - pedidos com buscas realizadas por outros Escritórios de Patentes (22) 11/01/2013 (51) F23N 5/10 (2006.01), H01R 13/115 (2006.01), G01K 7/02 (2006.01) (71) ORKLI, S.COOP. (ES)
(21) BR 11 2014 018037-7 A8	Código 6.21 - Exigência preliminar - pedidos com buscas realizadas por outros Escritórios de Patentes (22) 07/01/2013 (51) B62D 35/00 (2006.01) (71) JOST-WERKE GMBH (DE)
(21) BR 11 2014 018050-4 A8	Código 6.21 - Exigência preliminar - pedidos com buscas realizadas por outros Escritórios de Patentes (22) 05/03/2013 (51) B63B 21/50 (2006.01) (71) SINGLE BUOY MOORINGS INC (CH)

(21) BR 11 2014 018065-2 A8	Código 6.21 - Exigência preliminar - pedidos com buscas realizadas por outros Escritórios de Patentes (22) 23/01/2013 (51) B60H 1/00 (2006.01), F25B 45/00 (2006.01), F25B 49/00 (2006.01), B67D 7/02 (2010.01) (71) DÜRR SOMAC GMBH (DE)
(21) BR 11 2014 018082-2 A8	Código 6.21 - Exigência preliminar - pedidos com buscas realizadas por outros Escritórios de Patentes (22) 24/01/2013 (51) F03B 17/06 (2006.01), F03B 13/10 (2006.01) (71) GE ENERGY POWER CONVERSION TECHNOLOGY LTD. (GB)
(21) BR 11 2014 018161-6 A8	Código 6.21 - Exigência preliminar - pedidos com buscas realizadas por outros Escritórios de Patentes (22) 23/01/2013 (51) F03B 13/08 (2006.01) (71) AMERICAN HYDRO JET CORPORATION (US)
(21) BR 11 2014 018232-9 A8	Código 6.21 - Exigência preliminar - pedidos com buscas realizadas por outros Escritórios de Patentes (22) 23/01/2013 (51) B60T 17/00 (2006.01) (71) BENDIX COMMERCIAL VEHICLE SYSTEMS LLC (US)
(21) BR 11 2014 018321-0 A8	Código 6.21 - Exigência preliminar - pedidos com buscas realizadas por outros Escritórios de Patentes (22) 10/03/2013 (51) B23Q 11/10 (2006.01), B23B 27/10 (2006.01) (71) ISCAR LTD. (IL)
(21) BR 11 2014 018324-4 A8	Código 6.21 - Exigência preliminar - pedidos com buscas realizadas por outros Escritórios de Patentes (22) 28/01/2013 (51) F25D 3/02 (2006.01), F25D 11/00 (2006.01), F25D 3/06 (2006.01) (71) THE SURE CHILL COMPANY LIMITED (GB)
(21) BR 11 2014 018353-8 A8	Código 6.21 - Exigência preliminar - pedidos com buscas realizadas por outros Escritórios de Patentes (22) 28/03/2013 (51) B23P 19/00 (2006.01), B23P 21/00 (2006.01) (71) HIRATA CORPORATION (JP)

(21) BR 11 2014 018389-9 A8	Código 6.21 - Exigência preliminar - pedidos com buscas realizadas por outros Escritórios de Patentes (22) 16/01/2013 (51) B23P 21/00 (2006.01), B62D 65/12 (2006.01), G01M 17/02 (2006.01) (71) HONDA MOTOR CO., LTD. (JP)
(21) BR 11 2014 018394-5 A8	Código 6.21 - Exigência preliminar - pedidos com buscas realizadas por outros Escritórios de Patentes (22) 25/01/2013 (51) B62D 49/06 (2006.01), B62D 55/02 (2006.01), B62D 55/116 (2006.01) (71) CLAAS INDUSTRIETECHNIK GMBH (DE)
(21) BR 11 2014 018409-7 A8	Código 6.21 - Exigência preliminar - pedidos com buscas realizadas por outros Escritórios de Patentes (22) 10/01/2013 (51) B27D 1/06 (2006.01), B32B 21/13 (2006.01), E04C 3/16 (2006.01), E04F 15/04 (2006.01) (71) VÄLINGE INNOVATION AB (SE)
(21) BR 11 2014 018489-5 A2	Código 6.21 - Exigência preliminar - pedidos com buscas realizadas por outros Escritórios de Patentes (22) 13/05/2013 (51) H05B 37/02 (1968.09) (71) SHINDENGEN ELECTRIC MANUFACTURING CO., LTD. (JP) ; HONDA MOTOR CO., LTDA (JP)
(21) BR 11 2014 018533-6 A8	Código 6.21 - Exigência preliminar - pedidos com buscas realizadas por outros Escritórios de Patentes (22) 28/01/2013 (51) F03D 7/02 (2006.01) (71) GE RENEWABLE TECHNOLOGIES WIND B.V. (NL)
(21) BR 11 2014 018544-1 A8	Código 6.21 - Exigência preliminar - pedidos com buscas realizadas por outros Escritórios de Patentes (22) 24/01/2013 (51) F03B 3/14 (2006.01) (71) GE ENERGY POWER CONVERSION TECHNOLOGY LTD (GB)
(21) BR 11 2014 018589-1 A8	Código 6.21 - Exigência preliminar - pedidos com buscas realizadas por outros Escritórios de Patentes (22) 29/01/2013 (51) B60K 17/16 (2006.01), F16D 11/14 (2006.01), F16H 3/64 (2006.01) (71) FPT INDUSTRIAL S.P.A (IT)

(21) BR 11 2014 018619-7 A8	Código 6.21 - Exigência preliminar - pedidos com buscas realizadas por outros Escritórios de Patentes (22) 22/02/2013 (51) B62D 7/22 (2006.01), F16D 3/76 (2006.01) (71) ROBERT BOSCH AUTOMOTIVE STEERING VENDÔME (FR)
(21) BR 11 2014 018661-8 A8	Código 6.21 - Exigência preliminar - pedidos com buscas realizadas por outros Escritórios de Patentes (22) 27/02/2013 (51) B61K 9/08 (2006.01), G01N 29/04 (2006.01), G01B 17/04 (2006.01) (71) SPERRY RAIL, INC. (US)
(21) BR 11 2014 018673-1 A8	Código 6.21 - Exigência preliminar - pedidos com buscas realizadas por outros Escritórios de Patentes (22) 30/01/2013 (51) B66B 15/08 (2006.01) (71) THYSSENKRUPP INDUSTRIAL SOLUTIONS AG (DE)
(21) BR 11 2014 018695-2 A8	Código 6.21 - Exigência preliminar - pedidos com buscas realizadas por outros Escritórios de Patentes (22) 09/01/2013 (51) F01D 1/04 (2006.01), G06F 17/50 (1995.01) (71) UNITED TECHNOLOGIES CORPORATION (US) ; MTU AERO ENGINES AG (DE)
(21) BR 11 2014 018755-0 A8	Código 6.21 - Exigência preliminar - pedidos com buscas realizadas por outros Escritórios de Patentes (22) 01/02/2013 (51) F03B 11/06 (2006.01), F03B 13/18 (2006.01), F03B 13/26 (2006.01), F03B 17/06 (2006.01) (71) GE ENERGY POWER CONVERSION TECHNOLOGY LTD. (GB)
(21) BR 11 2014 018770-3 A8	Código 6.21 - Exigência preliminar - pedidos com buscas realizadas por outros Escritórios de Patentes (22) 31/01/2013 (51) F25C 5/00 (2018.01) (71) ELECTROLUX HOME PRODUCTS, INC. (US)
(21) BR 11 2014 018771-1 A8	Código 6.21 - Exigência preliminar - pedidos com buscas realizadas por outros Escritórios de Patentes (22) 25/01/2013 (51) F02M 37/10 (2006.01), B62J 35/00 (2006.01), B62J 37/00 (2006.01)

	(71) HONDA MOTOR CO., LTD. (JP)
(21) BR 11 2014 018802-5 A8	Código 6.21 - Exigência preliminar - pedidos com buscas realizadas por outros Escritórios de Patentes (22) 24/01/2013 (51) F04C 18/16 (2006.01), F04C 29/02 (2006.01) (71) VIRGILIO MIETTO (IT)
(21) BR 11 2014 018846-7 A8	Código 6.21 - Exigência preliminar - pedidos com buscas realizadas por outros Escritórios de Patentes (22) 07/02/2013 (51) B62D 33/037 (2006.01), B60J 5/10 (2006.01), E05C 3/12 (2006.01) (71) MULTIMATIC INC. (CA)
(21) BR 11 2014 018848-3 A8	Código 6.21 - Exigência preliminar - pedidos com buscas realizadas por outros Escritórios de Patentes (22) 28/01/2013 (51) F01D 5/14 (2006.01), F04D 29/32 (2006.01) (71) SNECMA (FR)
(21) BR 11 2014 018867-0 A8	Código 6.21 - Exigência preliminar - pedidos com buscas realizadas por outros Escritórios de Patentes (22) 08/02/2013 (51) F23R 3/14 (2006.01), F23R 3/28 (2006.01) (71) SNECMA (FR)
(21) BR 11 2014 018915-3 A8	Código 6.21 - Exigência preliminar - pedidos com buscas realizadas por outros Escritórios de Patentes (22) 01/02/2013 (51) F04B 9/04 (2006.01), F04B 39/00 (2006.01), F04B 45/04 (2006.01), F04B 45/047 (2006.01) (71) CONTINENTAL TEVES AG & CO. OHG (DE)
(21) BR 11 2014 018952-8 A8	Código 6.21 - Exigência preliminar - pedidos com buscas realizadas por outros Escritórios de Patentes (22) 13/02/2013 (51) F02F 1/00 (2006.01), F02F 1/16 (2006.01), F02F 3/22 (2006.01), F01P 3/02 (2006.01), F01P 3/06 (2006.01) (71) WÄRTSILÄ FINLAND OY (FI)
(21) BR 11 2014 019003-8 A8	Código 6.21 - Exigência preliminar - pedidos com buscas realizadas por outros Escritórios de Patentes (22) 30/01/2013

	(51) F22B 31/08 (2006.01) (71) BABCOCK & WILCOX POWER GENERATION GROUP, INC. (US)
(21) BR 11 2014 019021-6 A8	Código 6.21 - Exigência preliminar - pedidos com buscas realizadas por outros Escritórios de Patentes (22) 04/02/2013 (51) B60T 1/087 (2006.01), F16D 57/02 (2006.01) (71) VOITH PATENT GMBH (DE)
(21) BR 11 2014 019053-4 A8	Código 6.21 - Exigência preliminar - pedidos com buscas realizadas por outros Escritórios de Patentes (22) 04/02/2013 (51) F04C 9/00 (2006.01), F04C 28/14 (2006.01), F04C 21/00 (2006.01), F04C 29/12 (2006.01), F04C 15/06 (2006.01) (71) EXODUS R&D INTERNATIONAL PTE LTD (SG)
(21) BR 11 2014 019110-7 A8	Código 6.21 - Exigência preliminar - pedidos com buscas realizadas por outros Escritórios de Patentes (22) 25/03/2013 (51) F02B 31/00 (2006.01) (71) HONDA MOTOR CO., LTD. (JP)
(21) BR 11 2014 019152-2 A2	Código 6.21 - Exigência preliminar - pedidos com buscas realizadas por outros Escritórios de Patentes (22) 01/02/2013 (51) F02M 55/02 (2006.01), F02M 69/46 (2006.01), G01N 33/28 (2006.01) (71) ELTEK S.P.A. (IT)
(21) BR 11 2014 019163-8 A8	Código 6.21 - Exigência preliminar - pedidos com buscas realizadas por outros Escritórios de Patentes (22) 04/02/2013 (51) H01L 31/0352 (2006.01), H01L 31/052 (2014.01), H01L 31/0384 (2006.01) (71) PHILIPS LIGHTING HOLDING B.V (NL)
(21) BR 11 2014 019214-6 A8	Código 6.21 - Exigência preliminar - pedidos com buscas realizadas por outros Escritórios de Patentes (22) 04/03/2013 (51) B21B 19/04 (2006.01), B21B 25/00 (2006.01) (71) NIPPON STEEL CORPORATION (JP)
(21) BR 11 2014 019221-9 A8	Código 6.21 - Exigência preliminar - pedidos com buscas realizadas por outros Escritórios de Patentes (22) 07/02/2013

	(51) F04D 29/02 (2006.01), F04D 29/62 (2006.01) (71) KSB SE & CO. KGAA (DE)
(21) BR 11 2014 019285-5 A8	Código 6.21 - Exigência preliminar - pedidos com buscas realizadas por outros Escritórios de Patentes (22) 23/01/2013 (51) B23B 31/11 (2006.01) (71) FRANZ HAIMER MASCHINENBAU KG (US)
(21) BR 11 2014 019303-7 A8	Código 6.21 - Exigência preliminar - pedidos com buscas realizadas por outros Escritórios de Patentes (22) 06/02/2013 (51) B63B 21/04 (2006.01), B63B 21/16 (2006.01) (71) SINGLE BUOY MOORINGS INC (CH)
(21) BR 11 2014 019315-0 A8	Código 6.21 - Exigência preliminar - pedidos com buscas realizadas por outros Escritórios de Patentes (22) 28/03/2013 (51) B23D 25/04 (2006.01), B23D 36/00 (2006.01) (71) FIVES OTO S.P.A. (IT)
(21) BR 11 2014 019390-8 A8	Código 6.21 - Exigência preliminar - pedidos com buscas realizadas por outros Escritórios de Patentes (22) 30/01/2013 (51) B63C 1/02 (2006.01), B63C 3/06 (2006.01) (71) KEPPEL OFFSHORE & MARINE LTD. (SG)
(21) BR 11 2014 019391-6 A8	Código 6.21 - Exigência preliminar - pedidos com buscas realizadas por outros Escritórios de Patentes (22) 01/02/2013 (51) B60T 17/02 (2006.01), F15B 20/00 (2006.01) (71) WABCO GMBH (DE)
(21) BR 11 2014 019398-3 A8	Código 6.21 - Exigência preliminar - pedidos com buscas realizadas por outros Escritórios de Patentes (22) 06/02/2013 (51) B60T 13/36 (2006.01), B60T 17/08 (2006.01), B60T 17/16 (2006.01) (71) KNORR-BREMSE SYSTEME FÜR NUTZFAHRZEUGE GMBH (DE)
(21) BR 11 2014 019439-4 A8	Código 6.21 - Exigência preliminar - pedidos com buscas realizadas por outros Escritórios de Patentes (22) 18/01/2013 (51) B23H 7/12 (2006.01), B23H 7/24 (2006.01), B23H 1/10 (2006.01), B23H

	1/04 (2006.01), B23H 1/06 (2006.01), B23H 7/22 (2006.01), B23H 7/36 (2006.01) (71) GENERAL ELECTRIC COMPANY (US)
(21) BR 11 2014 019461-0 A8	Código 6.21 - Exigência preliminar - pedidos com buscas realizadas por outros Escritórios de Patentes (22) 12/03/2013 (51) F41B 11/72 (2013.01) (71) HASBRO, INC (US)
(21) BR 11 2014 019481-5 A8	Código 6.21 - Exigência preliminar - pedidos com buscas realizadas por outros Escritórios de Patentes (22) 06/02/2013 (51) B60T 17/16 (2006.01), F16D 65/28 (2006.01) (71) KNORR-BREMSE SYSTEME FÜR NUTZFAHRZEUGE GMBH (DE)
(21) BR 11 2014 019498-0 A8	Código 6.21 - Exigência preliminar - pedidos com buscas realizadas por outros Escritórios de Patentes (22) 06/02/2013 (51) F03B 3/12 (2006.01), F03B 3/04 (2006.01), F01D 5/30 (2006.01) (71) ANDRITZ HYDRO LTD. (CA)
(21) BR 11 2014 019542-0 A8	Código 6.21 - Exigência preliminar - pedidos com buscas realizadas por outros Escritórios de Patentes (22) 14/02/2013 (51) F04C 15/00 (2006.01) (71) NETZSCH-MOHNOPUMPEN GMBH (DE)
(21) BR 11 2014 019569-2 A8	Código 6.21 - Exigência preliminar - pedidos com buscas realizadas por outros Escritórios de Patentes (22) 06/02/2013 (51) B27D 5/00 (2006.01), B23K 26/073 (2006.01), B29C 63/00 (2006.01) (71) HOMAG HOLZBEARBEITUNGSSYSTEME GMBH (DE)
(21) BR 11 2014 019603-6 A8	Código 6.21 - Exigência preliminar - pedidos com buscas realizadas por outros Escritórios de Patentes (22) 05/02/2013 (51) B62D 35/00 (2006.01) (71) SCANIA CV AB (SE)
(21) BR 11 2014 019694-0 A8	Código 6.21 - Exigência preliminar - pedidos com buscas realizadas por outros Escritórios de Patentes (22) 05/02/2013

	(51) F24F 1/16 (2011.01), F25B 39/00 (2006.01), F28D 1/053 (2006.01) (71) DAIKIN INDUSTRIES, LTD. (JP)
(21) BR 11 2014 019754-7 A8	Código 6.21 - Exigência preliminar - pedidos com buscas realizadas por outros Escritórios de Patentes (22) 07/02/2013 (51) F24J 2/08 (1985.01), F24J 2/54 (1995.01), H01L 31/042 (2014.01) (71) COMPAÑÍA VALENCIANA DE ENERGÍAS RENOVABLES S.A (ES)
(21) BR 11 2014 019771-7 A8	Código 6.21 - Exigência preliminar - pedidos com buscas realizadas por outros Escritórios de Patentes (22) 08/02/2013 (51) F02F 3/18 (2006.01) (71) TENNECO INC. (US)
(21) BR 11 2014 020843-3 A8	Código 6.21 - Exigência preliminar - pedidos com buscas realizadas por outros Escritórios de Patentes (22) 28/02/2013 (51) H01L 27/15 (2006.01), H01L 27/06 (2006.01), H05B 33/08 (2020.01), H01L 33/22 (2010.01), H01L 33/38 (2010.01) (71) LUMILEDS HOLDING B.V. (NL)
(21) BR 11 2014 021257-0 A8	Código 6.21 - Exigência preliminar - pedidos com buscas realizadas por outros Escritórios de Patentes (22) 04/03/2013 (51) F25J 1/00 (2006.01) (71) EXXONMOBIL UPSTREAM RESEARCH COMPANY (US)
(21) BR 11 2014 021305-4 A8	Código 6.21 - Exigência preliminar - pedidos com buscas realizadas por outros Escritórios de Patentes (22) 28/02/2013 (51) F01N 3/20 (2006.01), F01N 3/28 (2006.01) (71) CONTINENTAL AUTOMOTIVE GMBH (DE)
(21) BR 11 2014 021333-0 A8	Código 6.21 - Exigência preliminar - pedidos com buscas realizadas por outros Escritórios de Patentes (22) 24/01/2013 (51) B24B 13/04 (2006.01), B23B 29/26 (2006.01), B24B 41/02 (2006.01), B23Q 1/01 (2006.01) (71) Satisloh AG (CH)
(21) BR 11 2014 021396-8 A2	Código 6.21 - Exigência preliminar - pedidos com buscas realizadas por outros Escritórios de Patentes

	(22) 01/02/2013 (51) F24F 1/00 (2019.01), F24F 13/10 (2006.01) (71) GREE ELECTRIC APPIANCES, INC OF ZHUHAI (CN)
(21) BR 11 2014 021560-0 A8	Código 6.21 - Exigência preliminar - pedidos com buscas realizadas por outros Escritórios de Patentes (22) 21/02/2013 (51) B63C 9/26 (2006.01), B63C 9/08 (2006.01) (71) ANTONIO JAVIER BARRERO LÓPEZ (ES) ; JOSÉ ALBERTO BARRERO LÓPEZ (ES) ; IVAN GARCÍA ARENILLA (ES) ; FLORENCIO BARRERO LÓPEZ (ES)
(21) BR 11 2014 021581-2 A8	Código 6.21 - Exigência preliminar - pedidos com buscas realizadas por outros Escritórios de Patentes (22) 12/02/2013 (51) F02C 7/224 (2006.01), F02M 31/125 (2006.01), F02M 31/08 (2006.01), F02K 3/06 (2006.01), F02C 3/04 (2006.01) (71) HAMILTON SUNDSTRAND CORPORATION (US)
(21) BR 11 2014 021667-3 A8	Código 6.21 - Exigência preliminar - pedidos com buscas realizadas por outros Escritórios de Patentes (22) 01/03/2012 (51) A61J 1/03 (2006.01) (71) MARUHO CO., LTD. (JP)
(21) BR 11 2014 021680-0 A8	Código 6.21 - Exigência preliminar - pedidos com buscas realizadas por outros Escritórios de Patentes (22) 06/03/2013 (51) F01D 5/14 (2006.01), F01D 5/20 (2006.01), F01D 5/28 (2006.01) (71) SNECMA (FR)
(21) BR 11 2014 021865-0 A8	Código 6.21 - Exigência preliminar - pedidos com buscas realizadas por outros Escritórios de Patentes (22) 06/03/2013 (51) B21B 25/00 (2006.01), B21B 19/04 (2006.01), C23C 4/08 (2016.01), C23C 4/10 (2016.01), C23C 4/18 (2006.01) (71) NIPPON STEEL CORPORATION (JP)
(21) BR 11 2014 021876-5 A8	Código 6.21 - Exigência preliminar - pedidos com buscas realizadas por outros Escritórios de Patentes (22) 06/03/2013 (51) F03D 3/06 (2006.01), F03B 17/06 (2006.01), F01D 1/06 (2006.01), F03B 13/10 (2006.01), F03B 13/26 (2006.01)

	(71) AXIS ENERGY GROUP PTY LTD (AU)
(21) BR 11 2014 021908-7 A8	Código 6.21 - Exigência preliminar - pedidos com buscas realizadas por outros Escritórios de Patentes (22) 08/03/2013 (51) F04B 7/00 (2006.01), F04B 13/00 (2006.01), A61M 5/142 (2006.01) (71) B. BRAUN MELSUNGEN AG (DE)
(21) BR 11 2014 021956-7 A8	Código 6.21 - Exigência preliminar - pedidos com buscas realizadas por outros Escritórios de Patentes (22) 07/03/2013 (51) B60T 1/087 (2006.01), F16D 57/04 (2006.01) (71) VOITH PATENT GMBH (DE)
(21) BR 11 2014 021986-9 A8	Código 6.21 - Exigência preliminar - pedidos com buscas realizadas por outros Escritórios de Patentes (22) 06/03/2013 (51) F01P 3/08 (2006.01), F01P 3/10 (2006.01), F02F 3/22 (2006.01) (71) MAHLE International GmbH (DE)
(21) BR 11 2014 022039-5 A8	Código 6.21 - Exigência preliminar - pedidos com buscas realizadas por outros Escritórios de Patentes (22) 08/03/2013 (51) B23D 57/00 (2006.01) (71) PEDRINI SPA AD UNICO SOCIO (IT)
(21) BR 11 2014 022046-8 A8	Código 6.21 - Exigência preliminar - pedidos com buscas realizadas por outros Escritórios de Patentes (22) 06/03/2013 (51) F02C 7/12 (2006.01), F02C 7/20 (2006.01) (71) NUOVO PIGNONE SRL (IT)
(21) BR 11 2014 022065-4 A8	Código 6.21 - Exigência preliminar - pedidos com buscas realizadas por outros Escritórios de Patentes (22) 05/03/2013 (51) F03G 6/06 (2006.01) (71) BEIJING TERASOLAR ENERGY TECHNOLOGIES CO., LTD (CN)
(21) BR 11 2014 022097-2 A8	Código 6.21 - Exigência preliminar - pedidos com buscas realizadas por outros Escritórios de Patentes (22) 13/03/2013 (51) B64D 11/04 (2006.01), G06F 1/32 (2019.01), H01M 8/04 (2016.01), B64D 41/00 (2006.01), H02J 1/00 (2006.01)

	(71) DRIESSEN AEROSPACE GROUP N.V (NL)
(21) BR 11 2014 022102-2 A8	Código 6.21 - Exigência preliminar - pedidos com buscas realizadas por outros Escritórios de Patentes (22) 12/03/2013 (51) B63B 21/50 (2006.01), B63B 35/44 (2006.01) (71) SHELL INTERNATIONALE RESEARCH MAATSCHAPPIJ B.V. (NL)
(21) BR 11 2014 022131-6 A8	Código 6.21 - Exigência preliminar - pedidos com buscas realizadas por outros Escritórios de Patentes (22) 06/03/2013 (51) F04D 29/38 (2006.01), F04D 29/64 (2006.01), F04D 29/54 (2006.01) (71) ZIEHL -ABEGG SE (DE)
(21) BR 11 2014 022235-5 A8	Código 6.21 - Exigência preliminar - pedidos com buscas realizadas por outros Escritórios de Patentes (22) 21/03/2013 (51) B64C 25/00 (2006.01) (71) MESSIER-DOWTY LIMITED (GB)
(21) BR 11 2014 022239-8 A8	Código 6.21 - Exigência preliminar - pedidos com buscas realizadas por outros Escritórios de Patentes (22) 08/03/2013 (51) B62D 61/12 (2006.01) (71) JEAN-BAPTISTE SEGARD (FR)
(21) BR 11 2014 022242-8 A8	Código 6.21 - Exigência preliminar - pedidos com buscas realizadas por outros Escritórios de Patentes (22) 08/03/2013 (51) F04B 47/02 (2006.01), E21B 43/12 (2006.01), F04B 47/14 (2006.01), F04B 49/06 (2006.01) (71) STONE HEDGE INVESTMENTS INC (CA)
(21) BR 11 2014 022252-5 A8	Código 6.21 - Exigência preliminar - pedidos com buscas realizadas por outros Escritórios de Patentes (22) 08/03/2013 (51) F23N 5/02 (2006.01) (71) ENER-CORE POWER, INC. (US)
(21) BR 11 2014 022318-1 A8	Código 6.21 - Exigência preliminar - pedidos com buscas realizadas por outros Escritórios de Patentes (22) 09/04/2013 (51) F01D 9/02 (2006.01), F01D 11/00 (2006.01)

	(71) SNECMA (FR)
(21) BR 11 2014 022321-1 A8	Código 6.21 - Exigência preliminar - pedidos com buscas realizadas por outros Escritórios de Patentes (22) 21/03/2013 (51) F04D 29/32 (2006.01), F04D 29/38 (2006.01), F04D 29/54 (2006.01), F01D 5/00 (2006.01), F01D 5/14 (2006.01), F01D 5/28 (2006.01), F01D 25/28 (2006.01) (71) SNECMA (FR)
(21) BR 11 2014 022334-3 A8	Código 6.21 - Exigência preliminar - pedidos com buscas realizadas por outros Escritórios de Patentes (22) 06/03/2013 (51) B63B 29/06 (2006.01) (71) HOBIE CAT COMPANY, A MISSOURI CORPORATION (US)
(21) BR 11 2014 022355-6 A8	Código 6.21 - Exigência preliminar - pedidos com buscas realizadas por outros Escritórios de Patentes (22) 25/01/2013 (51) B64D 37/32 (2006.01) (71) L'AIR LIQUIDE, SOCIÉTÉ ANONYME POUR L'ETUDE ET L'EXPLOITATION DES PROCEDES GEORGES CLAUDE (FR)
(21) BR 11 2014 022456-0 A8	Código 6.21 - Exigência preliminar - pedidos com buscas realizadas por outros Escritórios de Patentes (22) 19/03/2013 (51) B21B 25/00 (2006.01), B21B 19/04 (2006.01), C23C 4/02 (2006.01), C23C 4/08 (2016.01), C23C 4/10 (2016.01), C23C 4/12 (2016.01) (71) NIPPON STEEL CORPORATION (JP)
(21) BR 11 2014 022464-1 A8	Código 6.21 - Exigência preliminar - pedidos com buscas realizadas por outros Escritórios de Patentes (22) 18/03/2013 (51) F26B 17/00 (2006.01) (71) LÉON CROSSET (BE)
(21) BR 11 2014 022475-7 A8	Código 6.21 - Exigência preliminar - pedidos com buscas realizadas por outros Escritórios de Patentes (22) 15/03/2013 (51) F01L 1/02 (2006.01), F02B 67/06 (2006.01), F16C 27/06 (2006.01), F16C 3/06 (2006.01) (71) VOLKSWAGEN AKTIENGESELLSCHAFT (DE)

(21) BR 11 2014 022514-1 A8	Código 6.21 - Exigência preliminar - pedidos com buscas realizadas por outros Escritórios de Patentes (22) 14/03/2013 (51) B63H 5/14 (2006.01), B63H 23/24 (2006.01), B63H 23/26 (2006.01) (71) ROLLS-ROYCE MARINE AS (NO)
(21) BR 11 2014 022553-2 A8	Código 6.21 - Exigência preliminar - pedidos com buscas realizadas por outros Escritórios de Patentes (22) 14/03/2013 (51) B64C 25/40 (2006.01), B64D 41/00 (2006.01) (71) LABINAL POWER SYSTEMS (FR)
(21) BR 11 2014 022585-0 A8	Código 6.21 - Exigência preliminar - pedidos com buscas realizadas por outros Escritórios de Patentes (22) 26/03/2013 (51) B21B 25/00 (2006.01), B21B 19/04 (2006.01), C23C 4/00 (2016.01) (71) NIPPON STEEL CORPORATION (JP)
(21) BR 11 2014 022674-1 A8	Código 6.21 - Exigência preliminar - pedidos com buscas realizadas por outros Escritórios de Patentes (22) 07/03/2013 (51) F04D 29/52 (2006.01) (71) SNECMA (FR)
(21) BR 11 2014 022691-1 A8	Código 6.21 - Exigência preliminar - pedidos com buscas realizadas por outros Escritórios de Patentes (22) 08/03/2013 (51) F04B 7/00 (2006.01), F04B 13/00 (2006.01) (71) B. BRAUN MELSUNGEN AG (DE)
(21) BR 11 2014 023874-0 A8	Código 6.21 - Exigência preliminar - pedidos com buscas realizadas por outros Escritórios de Patentes (22) 28/03/2013 (51) B66D 1/38 (2006.01), B66D 1/52 (2006.01) (71) DEEP TEK WINCH IP LIMITED (GB)
(21) BR 11 2014 023960-6 A8	Código 6.21 - Exigência preliminar - pedidos com buscas realizadas por outros Escritórios de Patentes (22) 22/03/2013 (51) B26F 1/16 (2006.01), H05K 3/00 (2006.01) (71) MITSUBISHI GAS CHEMICAL COMPANY, INC (JP)
(21) BR 11 2014 024044-2 A8	Código 6.21 - Exigência preliminar - pedidos com buscas realizadas por outros

	Escritórios de Patentes (22) 27/03/2013 (51) F04D 7/04 (2006.01), F04D 29/42 (2006.01) (71) WEIR MINERALS EUROPE LIMITED (GB)
(21) BR 11 2014 024059-0 A2	Código 6.21 - Exigência preliminar - pedidos com buscas realizadas por outros Escritórios de Patentes (22) 27/03/2013 (51) B23Q 11/00 (2006.01), B23D 59/00 (2006.01), B24B 55/10 (2006.01) (71) ROBERT BOSCH GMBH (DE)
(21) BR 11 2014 024060-4 A8	Código 6.21 - Exigência preliminar - pedidos com buscas realizadas por outros Escritórios de Patentes (22) 21/03/2013 (51) F04C 15/00 (2006.01), F04C 2/107 (2006.01) (71) NETZSCH PUMPEN & SYSTEME GMBH (DE)
(21) BR 11 2014 024151-1 A8	Código 6.21 - Exigência preliminar - pedidos com buscas realizadas por outros Escritórios de Patentes (22) 29/03/2013 (51) B64C 9/18 (2006.01) (71) THE SOCIETY OF JAPANESE AEROSPACE COMPANIES (JP) ; KAWASAKI JUKOGYO KABUSHIKI KAISHA (JP)
(21) BR 11 2014 024240-2 A8	Código 6.21 - Exigência preliminar - pedidos com buscas realizadas por outros Escritórios de Patentes (22) 29/03/2013 (51) F02C 9/18 (2006.01), F16K 31/00 (2006.01), F16K 31/06 (2006.01) (71) SNECMA (FR)
(21) BR 11 2014 024293-3 A8	Código 6.21 - Exigência preliminar - pedidos com buscas realizadas por outros Escritórios de Patentes (22) 27/03/2013 (51) F04B 19/00 (2006.01) (71) VICENTRA B. V. (NL)
(21) BR 11 2014 024351-4 A8	Código 6.21 - Exigência preliminar - pedidos com buscas realizadas por outros Escritórios de Patentes (22) 29/03/2013 (51) F02D 19/06 (2006.01), F02M 25/12 (2006.01), F02D 19/08 (2006.01) (71) MONSANTO TECHNOLOGY LLC (US)
(21) BR 11 2014 024399-9 A8	Código 6.21 - Exigência preliminar - pedidos com buscas realizadas por outros

	Escritórios de Patentes (22) 14/02/2013 (51) F04B 13/02 (2006.01), F04C 2/12 (2006.01) (71) ROBERT BOSCH GMBH (DE)
(21) BR 11 2014 024499-5 A8	Código 6.21 - Exigência preliminar - pedidos com buscas realizadas por outros Escritórios de Patentes (22) 31/07/2013 (51) B29C 67/00 (2017.01), B22F 3/105 (2006.01) (71) CARPYZ SAS (FR)
(21) BR 11 2014 024567-3 A8	Código 6.21 - Exigência preliminar - pedidos com buscas realizadas por outros Escritórios de Patentes (22) 03/04/2013 (51) F01D 5/14 (2006.01) (71) SNECMA (FR)
(21) BR 11 2014 024670-0 A8	Código 6.21 - Exigência preliminar - pedidos com buscas realizadas por outros Escritórios de Patentes (22) 03/04/2013 (51) B25B 21/02 (2006.01) (71) ATLAS COPCO INDUSTRIAL TECHNIQUE AB (SE)
(21) BR 11 2014 025211-4 A2	Código 6.21 - Exigência preliminar - pedidos com buscas realizadas por outros Escritórios de Patentes (22) 13/04/2012 (51) B03C 3/41 (2006.01) (71) DAITECH S.A. (CH)
(21) BR 11 2014 026126-1 A2	Código 6.21 - Exigência preliminar - pedidos com buscas realizadas por outros Escritórios de Patentes (22) 23/04/2013 (51) B60F 3/00 (2006.01) (71) IGUANA YACHTS (FR)
(21) BR 11 2014 026127-0 A2	Código 6.21 - Exigência preliminar - pedidos com buscas realizadas por outros Escritórios de Patentes (22) 19/04/2013 (51) F01L 13/06 (2006.01), F01L 1/24 (2006.01), F01L 1/25 (2006.01), F01L 1/08 (2006.01), F01L 1/18 (2006.01), F01L 1/26 (2006.01) (71) EATON SRL (IT)
(21) BR 11 2014 026166-0 A2	Código 6.21 - Exigência preliminar - pedidos com buscas realizadas por outros

	Escritórios de Patentes (22) 19/04/2013 (51) F01N 3/20 (2006.01), F01N 3/28 (2006.01), F01N 3/00 (2006.01) (71) DONALDSON COMPANY, INC (US)
(21) BR 11 2014 026216-0 A2	Código 6.21 - Exigência preliminar - pedidos com buscas realizadas por outros Escritórios de Patentes (22) 23/04/2013 (51) B21C 51/00 (2006.01) (71) NIPPON STEEL CORPORATION (JP)
(21) BR 11 2014 026255-1 A2	Código 6.21 - Exigência preliminar - pedidos com buscas realizadas por outros Escritórios de Patentes (22) 01/05/2013 (51) F04B 39/10 (2006.01), F16K 31/52 (2006.01) (71) NUOVO PIGNONE SRL (IT)
(21) BR 11 2014 026265-9 A2	Código 6.21 - Exigência preliminar - pedidos com buscas realizadas por outros Escritórios de Patentes (22) 15/04/2013 (51) B62D 25/04 (2006.01), B60N 2/427 (2006.01), B60N 2/68 (2006.01) (71) NISSAN MOTOR CO., LTD. (JP)
(21) BR 11 2014 026275-6 A2	Código 6.21 - Exigência preliminar - pedidos com buscas realizadas por outros Escritórios de Patentes (22) 18/04/2013 (51) F04C 18/02 (2006.01) (71) DAIKIN INDUSTRIES, LTD. (JP)
(21) BR 11 2014 026282-9 A2	Código 6.21 - Exigência preliminar - pedidos com buscas realizadas por outros Escritórios de Patentes (22) 27/09/2013 (51) F41A 17/38 (2006.01), F41A 35/06 (2006.01) (71) HECKLER & KOCH GMBH (DE)
(21) BR 11 2014 026283-7 A2	Código 6.21 - Exigência preliminar - pedidos com buscas realizadas por outros Escritórios de Patentes (22) 25/04/2013 (51) C07D 471/04 (2006.01), A61K 31/44 (2006.01), A61P 25/00 (2006.01), A61P 25/04 (2006.01), A61P 25/06 (2006.01), A61P 29/00 (2006.01), A61P 43/00 (2006.01) (71) RAQUALIA PHARMA INC. (JP)

(21) BR 11 2014 026322-1 A2	Código 6.21 - Exigência preliminar - pedidos com buscas realizadas por outros Escritórios de Patentes (22) 15/11/2012 (51) H01S 3/02 (2006.01), H01S 3/042 (2006.01), H01S 3/0941 (2006.01), H01S 3/08 (2006.01), H01S 3/04 (2006.01), H01S 3/094 (2006.01), H01S 5/022 (2006.01) (71) KONINKLIJKE PHILIPS N.V. (NL)
(21) BR 11 2014 026375-2 A2	Código 6.21 - Exigência preliminar - pedidos com buscas realizadas por outros Escritórios de Patentes (22) 14/06/2013 (51) F01N 3/20 (2006.01), F01N 3/10 (2006.01), F01N 13/04 (2010.01) (71) CNH INDUSTRIAL AMERICA LLC. (US)
(21) BR 11 2014 026384-1 A2	Código 6.21 - Exigência preliminar - pedidos com buscas realizadas por outros Escritórios de Patentes (22) 16/04/2013 (51) B62D 5/00 (2006.01), B62D 6/00 (2006.01), B62D 15/00 (2006.01) (71) SCANIA CV AB (SE)
(21) BR 11 2014 026391-4 A2	Código 6.21 - Exigência preliminar - pedidos com buscas realizadas por outros Escritórios de Patentes (22) 26/04/2013 (51) F24F 1/68 (2011.01), F24F 1/58 (2011.01), F24F 1/60 (2011.01) (71) TOSHIBA CARRIER CORPORATION (JP)
(21) BR 11 2014 026392-2 A2	Código 6.21 - Exigência preliminar - pedidos com buscas realizadas por outros Escritórios de Patentes (22) 06/05/2013 (51) F02F 1/00 (2006.01), C23C 16/00 (2006.01) (71) H.E.F. (FR)
(21) BR 11 2014 026450-3 A2	Código 6.21 - Exigência preliminar - pedidos com buscas realizadas por outros Escritórios de Patentes (22) 24/04/2012 (51) G01V 1/30 (2006.01), E21B 47/00 (2012.01) (71) STATOIL PETROLEUM AS (NO)
(21) BR 11 2014 026533-0 A2	Código 6.21 - Exigência preliminar - pedidos com buscas realizadas por outros Escritórios de Patentes (22) 26/04/2013 (51) F02K 1/04 (2006.01), F02K 1/80 (2006.01) (71) GENERAL ELECTRIC COMPANY (US)

(21) BR 11 2014 026711-1 A2	Código 6.21 - Exigência preliminar - pedidos com buscas realizadas por outros Escritórios de Patentes (22) 02/05/2013 (51) F01D 25/16 (2006.01), F02C 7/36 (2006.01), F02C 7/06 (2006.01) (71) SNECMA (FR)
(21) BR 11 2014 026712-0 A2	Código 6.21 - Exigência preliminar - pedidos com buscas realizadas por outros Escritórios de Patentes (22) 02/05/2013 (51) F01D 25/28 (2006.01), F02C 7/20 (2006.01), B25B 13/10 (2006.01), B25B 13/48 (2006.01) (71) SNECMA (FR)
(21) BR 11 2014 026774-0 A2	Código 6.21 - Exigência preliminar - pedidos com buscas realizadas por outros Escritórios de Patentes (22) 15/05/2013 (51) B26D 7/06 (2006.01), A23G 1/20 (2006.01), A23G 1/26 (2006.01), A23G 3/02 (2006.01), A23G 3/20 (2006.01) (71) KRAFT FOODS R&D, INC. (US)
(21) BR 11 2014 026794-4 A2	Código 6.21 - Exigência preliminar - pedidos com buscas realizadas por outros Escritórios de Patentes (22) 26/04/2013 (51) F01D 25/24 (2006.01), F01D 25/26 (2006.01) (71) GENERAL ELECTRIC COMPANY (US)
(21) BR 11 2014 026821-5 A2	Código 6.21 - Exigência preliminar - pedidos com buscas realizadas por outros Escritórios de Patentes (22) 22/04/2013 (51) F01D 25/16 (2006.01) (71) GENERAL ELECTRIC COMPANY (US)
(21) BR 11 2014 026827-4 A2	Código 6.21 - Exigência preliminar - pedidos com buscas realizadas por outros Escritórios de Patentes (22) 02/05/2013 (51) F01D 25/28 (2006.01), F02C 7/20 (2006.01), B25B 13/48 (2006.01), F01D 5/06 (2006.01), F01D 25/16 (2006.01) (71) SNECMA (FR)
(21) BR 11 2014 026834-7 A2	Código 6.21 - Exigência preliminar - pedidos com buscas realizadas por outros Escritórios de Patentes (22) 25/04/2013

	(51) F24F 13/08 (2006.01) (71) GRG, LLC (US)
(21) BR 11 2014 026868-1 A2	Código 6.21 - Exigência preliminar - pedidos com buscas realizadas por outros Escritórios de Patentes (22) 08/05/2013 (51) F04D 17/12 (2006.01), F04D 25/06 (2006.01), F04D 25/08 (2006.01), F04D 29/58 (2006.01) (71) NUOVO PIGNONE SRL (IT)
(21) BR 11 2014 026872-0 A2	Código 6.21 - Exigência preliminar - pedidos com buscas realizadas por outros Escritórios de Patentes (22) 09/04/2013 (51) F04C 2/18 (2006.01), F04C 15/06 (2006.01), F04C 2/08 (2006.01), F04C 2/12 (2006.01), F04C 13/00 (2006.01), F04C 15/00 (2006.01) (71) NETZSCH PUMPEN & SYSTEME GMBH (DE)
(21) BR 11 2014 026941-6 A2	Código 6.21 - Exigência preliminar - pedidos com buscas realizadas por outros Escritórios de Patentes (22) 24/04/2013 (51) B63C 1/04 (2006.01) (71) DOCKWISE SHIPPING B.V. (NL)
(21) BR 11 2014 026950-5 A2	Código 6.21 - Exigência preliminar - pedidos com buscas realizadas por outros Escritórios de Patentes (22) 07/05/2013 (51) F01N 3/021 (2006.01) (71) EBERSPÄCHER EXHAUST TECHNOLOGY GMBH & CO. KG (DE)
(21) BR 11 2014 026956-4 A2	Código 6.21 - Exigência preliminar - pedidos com buscas realizadas por outros Escritórios de Patentes (22) 24/04/2013 (51) F01N 3/20 (2006.01), F01N 3/08 (2006.01), F01N 9/00 (2006.01), F01N 11/00 (2006.01) (71) SCANIA CV AB (SE)
(21) BR 11 2014 026985-8 A2	Código 6.21 - Exigência preliminar - pedidos com buscas realizadas por outros Escritórios de Patentes (22) 24/05/2013 (51) B60T 15/42 (2006.01) (71) WABTEC HOLDING CORP. (US)
(21) BR 11 2014 027018-0 A2	Código 6.21 - Exigência preliminar - pedidos com buscas realizadas por outros

	Escritórios de Patentes (22) 23/05/2013 (51) F23R 3/06 (2006.01) (71) SNECMA (FR)
(21) BR 11 2014 027070-8 A2	Código 6.21 - Exigência preliminar - pedidos com buscas realizadas por outros Escritórios de Patentes (22) 03/06/2013 (51) B29C 49/56 (2006.01) (71) SERAC GROUP (FR)
(21) BR 11 2014 027089-9 A2	Código 6.21 - Exigência preliminar - pedidos com buscas realizadas por outros Escritórios de Patentes (22) 02/05/2013 (51) B60S 5/02 (2006.01), B60K 15/00 (2006.01) (71) NEW GAS INDUSTRIES, L.L.C. (US)
(21) BR 11 2014 027095-3 A2	Código 6.21 - Exigência preliminar - pedidos com buscas realizadas por outros Escritórios de Patentes (22) 02/05/2013 (51) F01N 3/20 (2006.01), F01N 9/00 (2006.01) (71) SCANIA CV AB (SE)
(21) BR 11 2014 027104-6 A2	Código 6.21 - Exigência preliminar - pedidos com buscas realizadas por outros Escritórios de Patentes (22) 07/05/2013 (51) F23G 7/08 (2006.01) (71) JOHN ZINK COMPANY, LLC (US)
(21) BR 11 2014 027145-3 A2	Código 6.21 - Exigência preliminar - pedidos com buscas realizadas por outros Escritórios de Patentes (22) 29/04/2013 (51) B63B 21/18 (2006.01), B63B 21/56 (2006.01) (71) NATIONAL OILWELL VARCO NORWAY AS (NO)
(21) BR 11 2014 027148-8 A2	Código 6.21 - Exigência preliminar - pedidos com buscas realizadas por outros Escritórios de Patentes (22) 24/04/2013 (51) B60K 15/063 (2006.01), B60S 1/50 (2006.01), B60K 15/03 (2006.01) (71) RENAULT S.A.S. (FR)
(21) BR 11 2014 027178-0 A2	Código 6.21 - Exigência preliminar - pedidos com buscas realizadas por outros Escritórios de Patentes

(22) 08/07/2013
(51) B21B 27/00 (2006.01), B22F 3/15 (2006.01), B22F 5/00 (2006.01)
(71) NIPPON STEEL CORPORATION (JP)

---

(21) BR 11 2014 027189-5 A2

Código 6.21 - Exigência preliminar - pedidos com buscas realizadas por outros Escritórios de Patentes
(22) 26/04/2013
(51) F25B 43/04 (2006.01), F25B 43/00 (2006.01)
(71) TRANE INTERNATIONAL INC. (US)

---

(21) BR 11 2014 027191-7 A2

Código 6.21 - Exigência preliminar - pedidos com buscas realizadas por outros Escritórios de Patentes
(22) 29/04/2013
(51) F25B 43/04 (2006.01), F25B 43/00 (2006.01)
(71) TRANE INTERNATIONAL INC. (US)

---

(21) BR 11 2014 027731-1 A2

Código 6.21 - Exigência preliminar - pedidos com buscas realizadas por outros Escritórios de Patentes
(22) 15/04/2013
(51) A47K 10/36 (2006.01)
(71) DISPENSING DYNAMICS INTERNATIONAL (US)

---

(21) BR 11 2014 027773-7 A2

Código 6.21 - Exigência preliminar - pedidos com buscas realizadas por outros Escritórios de Patentes
(22) 08/05/2013
(51) E21B 17/10 (2006.01), E21B 19/24 (2006.01)
(71) ENVENTURE GLOBAL TECHNOLOGY, LLC (US)

---

(21) BR 11 2014 027856-3 A2

Código 6.21 - Exigência preliminar - pedidos com buscas realizadas por outros Escritórios de Patentes
(22) 09/05/2013
(51) E21B 33/128 (2006.01), E21B 23/06 (2006.01)
(71) BAKER HUGHES INCORPORATED (US)

---

(21) BR 11 2014 027875-0 A2

Código 6.21 - Exigência preliminar - pedidos com buscas realizadas por outros Escritórios de Patentes
(22) 06/05/2013
(51) E21B 19/09 (2006.01), E21B 19/22 (2006.01), E21B 19/00 (2006.01)
(71) ITREC B.V. (NL)

---

(21) BR 11 2014 028132-7 A2

Código 6.21 - Exigência preliminar - pedidos com buscas realizadas por outros Escritórios de Patentes
(22) 10/05/2013

	(51) E21B 47/10 (2012.01), E21B 21/02 (2006.01), G01M 3/28 (2006.01), G01M 3/02 (2006.01) (71) NATIONAL OILWELL VARCO, L.P. (US)
(21) BR 11 2014 028200-5 A2	Código 6.21 - Exigência preliminar - pedidos com buscas realizadas por outros Escritórios de Patentes (22) 13/05/2013 (51) E01B 5/04 (2006.01), E01B 21/00 (2006.01) (71) ETF (FR)
(21) BR 11 2014 028224-2 A2	Código 6.21 - Exigência preliminar - pedidos com buscas realizadas por outros Escritórios de Patentes (22) 18/04/2013 (51) E05C 19/00 (2006.01), E06B 7/18 (2006.01) (71) Grigorio Zafeiropoulos (GR)
(21) BR 11 2014 028285-4 A2	Código 6.21 - Exigência preliminar - pedidos com buscas realizadas por outros Escritórios de Patentes (22) 23/04/2013 (51) B28B 21/26 (2006.01), B28B 21/24 (2006.01) (71) HAWKEYEPEDERSHAAB CONCRETE TECHNOLOGIES, INC. (US)
(21) BR 11 2014 028386-9 A2	Código 6.21 - Exigência preliminar - pedidos com buscas realizadas por outros Escritórios de Patentes (22) 15/05/2013 (51) E02B 3/12 (2006.01) (71) NORTH AMERICAN GREEN, INC. (US)
(21) BR 11 2014 028487-3 A2	Código 6.21 - Exigência preliminar - pedidos com buscas realizadas por outros Escritórios de Patentes (22) 20/05/2013 (51) E21B 17/01 (2006.01), F16L 1/24 (2006.01) (71) TRELLEBORG OFFSHORE U.K. LTD. (GB)
(21) BR 11 2014 028794-5 A2	Código 6.21 - Exigência preliminar - pedidos com buscas realizadas por outros Escritórios de Patentes (22) 23/05/2013 (51) E04C 2/04 (2006.01), E04F 13/14 (2006.01) (71) EGIDIO DE LUCA (IT) ; ENZA DI NOIA (IT)
(21) BR 11 2014 029103-9 A2	Código 6.21 - Exigência preliminar - pedidos com buscas realizadas por outros Escritórios de Patentes (22) 16/05/2013

	(51) E02B 7/46 (2006.01), E02B 7/20 (2006.01) (71) HYDROPLUS (FR)
(21) BR 11 2014 029121-7 A2	Código 6.21 - Exigência preliminar - pedidos com buscas realizadas por outros Escritórios de Patentes (22) 30/05/2013 (51) E21B 43/24 (2006.01), E21B 43/30 (2006.01) (71) IN SITU UPGRADING TECHNOLOGIES INC (CA)
(21) BR 11 2014 029143-8 A2	Código 6.21 - Exigência preliminar - pedidos com buscas realizadas por outros Escritórios de Patentes (22) 28/05/2013 (51) E21B 19/18 (2006.01), E21B 17/02 (2006.01) (71) BAKER HUGHES INCORPORATED (US)
(21) BR 11 2014 029213-2 A2	Código 6.21 - Exigência preliminar - pedidos com buscas realizadas por outros Escritórios de Patentes (22) 18/04/2013 (51) E21B 36/00 (2006.01), F28F 27/00 (2006.01), F28F 27/02 (2006.01), F28D 1/02 (2006.01), F28D 7/08 (2006.01) (71) FMC KONGSBERG SUBSEA AS (NO)
(21) BR 11 2014 029293-0 A2	Código 6.21 - Exigência preliminar - pedidos com buscas realizadas por outros Escritórios de Patentes (22) 23/05/2013 (51) E02D 1/00 (2006.01), E02D 31/04 (2006.01), E02D 31/14 (2006.01), E21B 33/00 (2006.01) (71) RELBORGN PTY LTD (AU) ; TRIOMVIRI PTY LTD TRADING AS THE GROBLER PARTNERSHIP (AU)
(21) BR 11 2014 029464-0 A2	Código 6.21 - Exigência preliminar - pedidos com buscas realizadas por outros Escritórios de Patentes (22) 28/05/2013 (51) E21B 47/008 (2012.01), E21B 43/12 (2006.01) (71) BAKER HUGHES INCORPORATED (US)
(21) BR 11 2014 029468-2 A2	Código 6.21 - Exigência preliminar - pedidos com buscas realizadas por outros Escritórios de Patentes (22) 08/07/2013 (51) E21B 21/08 (2006.01), E21B 47/10 (2012.01) (71) BAKER HUGHES INCORPORATED (US)
(21) BR 11 2014 029728-2 A2	Código 6.21 - Exigência preliminar - pedidos com buscas realizadas por outros

	Escritórios de Patentes (22) 05/06/2013 (51) C08F 4/651 (2006.01), C08F 110/06 (2006.01) (71) BASELL POLIOLEFINE ITALIA S.R.L. (IT)
(21) BR 11 2014 029739-8 A2	Código 6.21 - Exigência preliminar - pedidos com buscas realizadas por outros Escritórios de Patentes (22) 29/05/2013 (51) C08L 23/06 (2006.01) (71) INEOS EUROPE AG (CH)
(21) BR 11 2014 029902-1 A2	Código 6.21 - Exigência preliminar - pedidos com buscas realizadas por outros Escritórios de Patentes (22) 24/05/2013 (51) B29C 70/68 (2006.01) (71) BASF SE (DE)
(21) BR 11 2014 029922-6 A2	Código 6.21 - Exigência preliminar - pedidos com buscas realizadas por outros Escritórios de Patentes (22) 07/06/2013 (51) C08F 2/18 (2006.01), C08F 2/20 (2006.01), C08F 2/44 (2006.01) (71) ROHM AND HAAS COMPANY (US)
(21) BR 11 2014 029973-0 A2	Código 6.21 - Exigência preliminar - pedidos com buscas realizadas por outros Escritórios de Patentes (22) 29/05/2013 (51) C08F 218/08 (2006.01) (71) WACKER CHEMIE AG (DE)
(21) BR 11 2014 030168-9 A2	Código 6.21 - Exigência preliminar - pedidos com buscas realizadas por outros Escritórios de Patentes (22) 29/06/2012 (51) G01V 3/38 (2006.01) (71) Halliburton Energy Services, Inc. (US)
(21) BR 11 2014 030170-0 A2	Código 6.21 - Exigência preliminar - pedidos com buscas realizadas por outros Escritórios de Patentes (22) 25/06/2012 (51) G01V 3/38 (2006.01) (71) Halliburton Energy Services, Inc. (US)
(21) BR 11 2014 030555-2 A2	Código 6.21 - Exigência preliminar - pedidos com buscas realizadas por outros Escritórios de Patentes

	(22) 03/06/2013 (51) C08G 63/78 (2006.01), C08G 18/42 (2006.01), C08G 63/12 (2006.01) (71) MITSUBISHI CHEMICAL CORPORATION (JP) ; GENOMATICA, INC. (US)
(21) BR 11 2014 030791-1 A2	Código 6.21 - Exigência preliminar - pedidos com buscas realizadas por outros Escritórios de Patentes (22) 26/06/2013 (51) C08L 23/10 (2006.01), C08J 5/18 (2006.01), C08F 110/06 (2006.01), C08F 297/08 (2006.01), C08F 10/06 (2006.01) (71) BOREALIS AG (AT)
(21) BR 11 2014 031019-0 A2	Código 6.21 - Exigência preliminar - pedidos com buscas realizadas por outros Escritórios de Patentes (22) 06/06/2013 (51) C08J 7/12 (2006.01), C08J 7/16 (2006.01) (71) MITSUI CHEMICALS, INC. (JP)
(21) BR 11 2014 031126-9 A2	Código 6.21 - Exigência preliminar - pedidos com buscas realizadas por outros Escritórios de Patentes (22) 06/06/2013 (51) B29C 67/00 (2017.01) (71) RHODIA OPERATIONS (FR)
(21) BR 11 2014 031164-1 A2	Código 6.21 - Exigência preliminar - pedidos com buscas realizadas por outros Escritórios de Patentes (22) 30/05/2013 (51) C08F 2/44 (2006.01), C08J 3/22 (2006.01), C08K 5/098 (2006.01), C08K 5/527 (2006.01), C08L 23/00 (2006.01) (71) ADEKA CORPORATION (JP)
(21) BR 11 2014 031189-7 A2	Código 6.21 - Exigência preliminar - pedidos com buscas realizadas por outros Escritórios de Patentes (22) 26/06/2013 (51) C08G 18/10 (2006.01), C08G 18/12 (2006.01), C08G 18/32 (2006.01) (71) DOW GLOBAL TECHNOLOGIES LLC (US)
(21) BR 11 2014 031190-0 A2	Código 6.21 - Exigência preliminar - pedidos com buscas realizadas por outros Escritórios de Patentes (22) 25/06/2013 (51) C08K 5/00 (2006.01), C08K 5/01 (2006.01), C08K 5/101 (2006.01), C08K 5/13 (2006.01), C08K 5/134 (2006.01), C08K 5/18 (2006.01) (71) DOW GLOBAL TECHNOLOGIES LLC (US)

(21) BR 11 2014 031319-9 A2	Código 6.21 - Exigência preliminar - pedidos com buscas realizadas por outros Escritórios de Patentes (22) 27/06/2013 (51) G01M 3/02 (2006.01), G01M 3/32 (2006.01), G01M 15/02 (2006.01) (71) TOYOTA JIDOSHA KABUSHIKI KAISHA (JP)
(21) BR 11 2014 031398-9 A2	Código 6.21 - Exigência preliminar - pedidos com buscas realizadas por outros Escritórios de Patentes (22) 26/06/2013 (51) C08L 101/02 (2006.01), C08K 3/08 (2006.01) (71) ROHN AND HAAS COMPANY (US) ; DOW GLOBAL TECHNOLOGIES LLC (US)
(21) BR 11 2014 031434-9 A2	Código 6.21 - Exigência preliminar - pedidos com buscas realizadas por outros Escritórios de Patentes (22) 04/06/2013 (51) C08L 9/06 (2006.01), C08C 19/25 (2006.01), C08L 15/00 (2006.01) (71) BRIDGESTONE CORPORATION (JP)
(21) BR 11 2014 031652-0 A2	Código 6.21 - Exigência preliminar - pedidos com buscas realizadas por outros Escritórios de Patentes (22) 04/06/2013 (51) C08F 283/12 (2006.01), A61K 8/898 (2006.01), A61Q 5/06 (2006.01), C08F 2/38 (2006.01) (71) KAO CORPORATION (JP)
(21) BR 11 2014 031934-0 A2	Código 6.21 - Exigência preliminar - pedidos com buscas realizadas por outros Escritórios de Patentes (22) 22/06/2012 (51) C12Q 1/37 (2006.01), C12Q 1/56 (2006.01), G01N 33/48 (2006.01) (71) GENTIUM S.R.L. (IT)
(21) BR 11 2014 032636-3 A2	Código 6.21 - Exigência preliminar - pedidos com buscas realizadas por outros Escritórios de Patentes (22) 24/06/2013 (51) A61K 39/09 (2006.01) (71) MERIAL, INC. (US)
(21) BR 11 2014 032713-0 A2	Código 6.21 - Exigência preliminar - pedidos com buscas realizadas por outros Escritórios de Patentes (22) 27/06/2013 (51) G01C 3/08 (2006.01) (71) PENTAIR WATER POOL AND SPA, INC. (US) ; VIRGINIA TECH

	INTELLECTUAL PROPERTIES, INC. (US)
(21) BR 11 2015 000539-0 A2	Código 6.21 - Exigência preliminar - pedidos com buscas realizadas por outros Escritórios de Patentes (22) 10/07/2013 (51) H05H 1/46 (2006.01) (71) UNIVERSITE JOSEPH FOURIER - GRENOBLE 1 (FR) ; JACQUES PELLETIER (FR)
(21) BR 11 2015 000712-0 A2	Código 6.21 - Exigência preliminar - pedidos com buscas realizadas por outros Escritórios de Patentes (22) 11/07/2013 (51) H05H 1/34 (2006.01) (71) LINCOLN GLOBAL, INC. (US)
(21) BR 11 2015 000745-7 A2	Código 6.21 - Exigência preliminar - pedidos com buscas realizadas por outros Escritórios de Patentes (22) 26/07/2013 (51) C08L 63/00 (2006.01), C09D 5/18 (2006.01) (71) AKZO NOBEL COATINGS INTERNATIONAL B.V. (NL)
(21) BR 11 2015 000780-5 A2	Código 6.21 - Exigência preliminar - pedidos com buscas realizadas por outros Escritórios de Patentes (22) 12/07/2013 (51) G21F 5/14 (2006.01), G21C 19/32 (2006.01), B66C 19/02 (2006.01), B66C 1/14 (2006.01), B66C 1/66 (2006.01) (71) KONECRANES GLOBAL CORPORATION (FI)
(21) BR 11 2015 001020-2 A2	Código 6.21 - Exigência preliminar - pedidos com buscas realizadas por outros Escritórios de Patentes (22) 11/07/2013 (51) A61K 39/145 (2006.01), C12N 7/00 (2006.01), A61P 31/04 (2006.01) (71) MERIAL, INC (US)
(21) BR 11 2015 002041-0 A2	Código 6.21 - Exigência preliminar - pedidos com buscas realizadas por outros Escritórios de Patentes (22) 31/07/2013 (51) A61K 9/00 (2006.01), A61K 47/32 (2006.01), A61K 31/415 (2006.01) (71) EGIS GYÓGYSZERGYÁR ZRT (HU)
(21) BR 11 2015 002090-9 A2	Código 6.21 - Exigência preliminar - pedidos com buscas realizadas por outros Escritórios de Patentes (22) 01/08/2013

	(51) H01S 3/06 (2006.01) (71) MARTIN A. STUART (US) ; STEPHEN L. CUNNINGHAM (US)
(21) BR 11 2015 002445-9 A2	Código 6.21 - Exigência preliminar - pedidos com buscas realizadas por outros Escritórios de Patentes (22) 11/10/2012 (51) G02B 6/02 (2006.01), G02B 6/028 (2006.01) (71) DRAKA COMTEQ BV (NL)
(21) BR 11 2015 004624-0 A2	Código 6.21 - Exigência preliminar - pedidos com buscas realizadas por outros Escritórios de Patentes (22) 04/09/2013 (51) H05H 1/46 (2006.01), H01J 37/32 (2006.01) (71) H.E.F. (FR)
(21) BR 11 2015 005522-2 A2	Código 6.21 - Exigência preliminar - pedidos com buscas realizadas por outros Escritórios de Patentes (22) 12/09/2013 (51) E04H 4/12 (2006.01), E04H 4/00 (2006.01), A63G 31/00 (2006.01), A63B 69/00 (2006.01) (71) KELLY SLATER WAVE COMPANY, LLC (US)
(21) BR 11 2015 005775-6 A2	Código 6.21 - Exigência preliminar - pedidos com buscas realizadas por outros Escritórios de Patentes (22) 25/07/2013 (51) B29D 99/00 (2010.01), B29C 33/54 (2006.01), B29C 70/44 (2006.01), B29C 33/38 (2006.01) (71) WOBBEN PROPERTIES GMBH (DE)
(21) BR 11 2015 005969-4 A2	Código 6.21 - Exigência preliminar - pedidos com buscas realizadas por outros Escritórios de Patentes (22) 12/09/2013 (51) C01B 3/02 (2006.01) (71) WUHAN KAIDI ENGINEERING TECHNOLOGY RESEARCH INSTITUTE CO., LTD. (CN)
(21) BR 11 2015 006444-2 A2	Código 6.21 - Exigência preliminar - pedidos com buscas realizadas por outros Escritórios de Patentes (22) 20/09/2013 (51) C02F 3/12 (2006.01) (71) D.C. WATER & SEWER AUTHORITY (US)
(21) BR 11 2015 006643-7 A2	Código 6.21 - Exigência preliminar - pedidos com buscas realizadas por outros

	Escritórios de Patentes (22) 16/09/2013 (51) C08G 65/332 (2006.01), C08J 9/14 (2006.01) (71) DOW GLOBAL TECHNOLOGIES LLC (US)
(21) BR 11 2015 006816-2 A2	Código 6.21 - Exigência preliminar - pedidos com buscas realizadas por outros Escritórios de Patentes (22) 23/09/2013 (51) E04H 4/16 (2006.01) (71) POOLVERGNUEGEN (US)
(21) BR 11 2015 007125-2 A2	Código 6.21 - Exigência preliminar - pedidos com buscas realizadas por outros Escritórios de Patentes (22) 01/10/2013 (51) H01L 31/042 (2014.01) (71) UBIQUITOUS ENERGY, INC. (US)
(21) BR 11 2015 008290-4 A2	Código 6.21 - Exigência preliminar - pedidos com buscas realizadas por outros Escritórios de Patentes (22) 10/10/2013 (51) H01L 51/56 (2006.01), H01L 51/44 (2006.01), H01L 51/52 (2006.01), H01L 51/48 (2006.01) (71) HELIATEK GMBH (DE)
(21) BR 11 2015 008649-7 A2	Código 6.21 - Exigência preliminar - pedidos com buscas realizadas por outros Escritórios de Patentes (22) 16/10/2013 (51) E01C 11/04 (2006.01), E04F 15/14 (2006.01), E04B 1/48 (2006.01) (71) SHAUN ANTHONY SPURRELL (GB)
(21) BR 11 2015 009090-7 A2	Código 6.21 - Exigência preliminar - pedidos com buscas realizadas por outros Escritórios de Patentes (22) 21/10/2013 (51) B28B 19/00 (2006.01), B05C 5/02 (2006.01), F16L 41/02 (2006.01), F16L 43/00 (2006.01) (71) UNITED STATES GYPSUM COMPANY (US)
(21) BR 11 2015 009101-6 A2	Código 6.21 - Exigência preliminar - pedidos com buscas realizadas por outros Escritórios de Patentes (22) 22/10/2013 (51) B28B 19/00 (2006.01), B05C 5/02 (2006.01) (71) UNITED STATES GYPSUM COMPANY (US)

(21) BR 11 2015 009307-8 A2	Código 6.21 - Exigência preliminar - pedidos com buscas realizadas por outros Escritórios de Patentes (22) 25/10/2013 (51) H01L 29/40 (2006.01), H01L 21/02 (2006.01), H01L 29/66 (2006.01), H01L 29/06 (2006.01), H01L 29/41 (2006.01), B82Y 10/00 (2011.01), B82Y 40/00 (2011.01), H01L 33/00 (2010.01), H01L 33/12 (2010.01), H01L 33/20 (2010.01), C30B 29/40 (2006.01), C30B 29/60 (2006.01), C30B 29/16 (2006.01), C30B 29/36 (2006.01), C30B 25/00 (2006.01) (71) COMMISSARIAT A L'ENERGIE ATOMIQUE ET AUX ENERGIES ALTERNATIVES (FR) ; ALEDIA (FR)
(21) BR 11 2015 009308-6 A2	Código 6.21 - Exigência preliminar - pedidos com buscas realizadas por outros Escritórios de Patentes (22) 25/10/2013 (51) H01L 29/40 (2006.01), H01L 21/02 (2006.01), H01L 29/66 (2006.01), H01L 29/06 (2006.01), H01L 29/41 (2006.01), B82Y 10/00 (2011.01), B82Y 40/00 (2011.01), H01L 33/00 (2010.01), H01L 33/12 (2010.01), H01L 33/20 (2010.01), C30B 25/18 (2006.01), C30B 29/60 (2006.01), C30B 29/36 (2006.01), C30B 29/16 (2006.01), C30B 25/00 (2006.01) (71) COMMISSARIAT A L'ENERGIE ATOMIQUE ET AUX ENERGIES ALTERNATIVES (FR) ; ALEDIA (FR)
(21) BR 11 2015 009800-2 A2	Código 6.21 - Exigência preliminar - pedidos com buscas realizadas por outros Escritórios de Patentes (22) 30/10/2013 (51) C10K 1/00 (2006.01), C10J 3/00 (2006.01), C10K 1/10 (2006.01), C10K 1/20 (2006.01), C10K 1/34 (2006.01), C10K 3/04 (2006.01), C10K 3/06 (2006.01), C10G 2/00 (2006.01) (71) AVRIL (FR) ; AXENS (FR) ; TOTAL RAFFINAGE CHIMIE (FR) ; IFP ENERGIES NOUVELLES (FR) ; BIONEXT (FR) ; COMMISSARIAT A L'ENERGIE ATOMIQUE (FR) ; THYSSENKRUPP INDUSTRIAL SOLUTIONS AG (DE)
(21) BR 11 2015 010575-0 A2	Código 6.21 - Exigência preliminar - pedidos com buscas realizadas por outros Escritórios de Patentes (22) 08/11/2013 (51) H01L 31/00 (2006.01) (71) SUNPOWER CORPORATION (US)
(21) BR 11 2015 010812-1 A2	Código 6.21 - Exigência preliminar - pedidos com buscas realizadas por outros Escritórios de Patentes (22) 14/11/2012 (51) H01S 3/00 (2006.01), G01J 11/00 (2006.01), A61F 9/008 (2006.01)

(71) ALCON INC. (CH)
Publique-se a exigência preliminar.

(21) BR 11 2015 011490-3 A2
Código 6.21 - Exigência preliminar - pedidos com buscas realizadas por outros Escritórios de Patentes
(22) 21/12/2012
(51) E21B 47/022 (2012.01), G01V 3/26 (2006.01)
(71) Halliburton Energy Services, Inc. (US)

(21) BR 11 2015 011887-9 A2
Código 6.21 - Exigência preliminar - pedidos com buscas realizadas por outros Escritórios de Patentes
(22) 25/11/2013
(51) H01L 31/06 (2012.01)
(71) RICOH COMPANY, LTD. (JP)

(21) BR 11 2015 011972-7 A2
Código 6.21 - Exigência preliminar - pedidos com buscas realizadas por outros Escritórios de Patentes
(22) 26/11/2012
(51) G21C 1/03 (2006.01)
(71) JOINT STOCK COMPANY "AKME-ENGINEERING (RU)

(21) BR 11 2015 011973-5 A2
Código 6.21 - Exigência preliminar - pedidos com buscas realizadas por outros Escritórios de Patentes
(22) 26/11/2012
(51) G21C 1/03 (2006.01), G21C 3/28 (2006.01)
(71) JOINT STOCK COMPANY "AKME-ENGINEERING (RU)

(21) BR 11 2015 012448-8 A2
Código 6.21 - Exigência preliminar - pedidos com buscas realizadas por outros Escritórios de Patentes
(22) 22/01/2013
(51) E21B 34/06 (2006.01), E21B 34/12 (2006.01), E21B 21/10 (2006.01)
(71) Halliburton Energy Services, Inc. (US)

(21) BR 11 2015 013038-0 A8
Código 6.21 - Exigência preliminar - pedidos com buscas realizadas por outros Escritórios de Patentes
(22) 29/11/2013
(51) E04B 1/98 (2006.01), F16F 7/10 (2006.01), F16F 7/104 (2006.01)
(71) WOBBEN PROPERTIES GMBH (DE)

(21) BR 11 2015 013160-3 A2
Código 6.21 - Exigência preliminar - pedidos com buscas realizadas por outros Escritórios de Patentes
(22) 04/12/2013
(51) E03F 3/04 (2006.01), E01C 11/22 (2006.01), E03F 5/06 (2006.01), E02D

	29/14 (2006.01) (71) ACO SEVERIN AHLMANN GMBH & CO KOMMANDITGESELLSCHAFT (DE)
(21) BR 11 2015 013166-2 A2	Código 6.21 - Exigência preliminar - pedidos com buscas realizadas por outros Escritórios de Patentes (22) 05/12/2013 (51) G01J 3/443 (2006.01), C12M 1/34 (2006.01), G01J 3/10 (2006.01), G01J 3/12 (2006.01), G01N 21/07 (2006.01), C12M 1/38 (2006.01) (71) GENEPOC INC. (CA) ; UNIVERSITÉ LAVAL (CA)
(21) BR 11 2015 013252-9 A2	Código 6.21 - Exigência preliminar - pedidos com buscas realizadas por outros Escritórios de Patentes (22) 05/11/2013 (51) H01S 5/04 (2006.01), H01S 5/14 (2006.01), H01S 5/42 (2006.01), H01S 3/07 (2006.01), H01S 3/08 (2006.01), H01S 5/022 (2006.01), H01S 3/0941 (2006.01), H01S 3/02 (2006.01), H01S 3/06 (2006.01) (71) KONINKLIJKE PHILIPS N.V. (NL)
(21) BR 11 2015 013339-8 A2	Código 6.21 - Exigência preliminar - pedidos com buscas realizadas por outros Escritórios de Patentes (22) 23/09/2013 (51) E06B 3/46 (2006.01) (71) ECLISSE SRL (IT)
(21) BR 11 2015 013342-8 A2	Código 6.21 - Exigência preliminar - pedidos com buscas realizadas por outros Escritórios de Patentes (22) 12/12/2013 (51) A47K 10/42 (2006.01), B65D 83/08 (2006.01) (71) KIMBERLY-CLARK WORLDWIDE, INC. (US)
(21) BR 11 2015 013558-7 A2	Código 6.21 - Exigência preliminar - pedidos com buscas realizadas por outros Escritórios de Patentes (22) 19/11/2013 (51) A47K 10/42 (2006.01), B65D 83/08 (2006.01) (71) KIMBERLY-CLARK WORLDWIDE, INC. (US)
(21) BR 11 2015 013619-2 A2	Código 6.21 - Exigência preliminar - pedidos com buscas realizadas por outros Escritórios de Patentes (22) 11/12/2013 (51) E21B 43/38 (2006.01) (71) DELWIN E. COBB (US) ; ROY ARTERBURY (US)

(21) BR 11 2015 013730-0 A2	Código 6.21 - Exigência preliminar - pedidos com buscas realizadas por outros Escritórios de Patentes (22) 12/12/2013 (51) E21B 19/09 (2006.01) (71) CASTOR DRILLING SOLUTION AS (NO)
(21) BR 11 2015 014071-8 A2	Código 6.21 - Exigência preliminar - pedidos com buscas realizadas por outros Escritórios de Patentes (22) 13/12/2013 (51) H01L 31/02 (2006.01) (71) TAE TECHNOLOGIES, INC. (US)
(21) BR 11 2015 014421-7 A2	Código 6.21 - Exigência preliminar - pedidos com buscas realizadas por outros Escritórios de Patentes (22) 18/12/2013 (51) E21B 44/02 (2006.01), E21B 19/08 (2006.01) (71) BAKER HUGHES INCORPORATED (US)
(21) BR 11 2015 014428-4 A2	Código 6.21 - Exigência preliminar - pedidos com buscas realizadas por outros Escritórios de Patentes (22) 05/12/2013 (51) E21B 21/08 (2006.01), E21B 21/01 (2006.01), E21B 44/00 (2006.01) (71) Halliburton Energy Services, Inc. (US)
(21) BR 11 2015 014782-8 A2	Código 6.21 - Exigência preliminar - pedidos com buscas realizadas por outros Escritórios de Patentes (22) 19/12/2013 (51) E04C 3/08 (2006.01), E04B 1/18 (2006.01) (71) PATCO, LLC (US)
(21) BR 11 2015 015132-9 A2	Código 6.21 - Exigência preliminar - pedidos com buscas realizadas por outros Escritórios de Patentes (22) 25/11/2013 (51) G01J 1/08 (2006.01), G01J 1/42 (2006.01) (71) KONINKLIJKE PHILIPS N.V. (NL)
(21) BR 11 2015 015565-0 A2	Código 6.21 - Exigência preliminar - pedidos com buscas realizadas por outros Escritórios de Patentes (22) 03/12/2013 (51) H02K 23/26 (2006.01), H02K 23/00 (2006.01) (71) NIDEC CORPORATION (JP)
(21) BR 11 2015 015633-9 A2	Código 6.21 - Exigência preliminar - pedidos com buscas realizadas por outros

	Escritórios de Patentes (22) 17/12/2013 (51) H01S 3/10 (2006.01) (71) ALCON INC. (CH)
(21) BR 11 2015 016441-2 A2	Código 6.21 - Exigência preliminar - pedidos com buscas realizadas por outros Escritórios de Patentes (22) 01/07/2014 (51) H02P 21/05 (2006.01), F04C 28/28 (2006.01) (71) GUANGDONG MEIZHI COMPRESSOR CO., LTD. (CN)
(21) BR 11 2015 017036-6 A2	Código 6.21 - Exigência preliminar - pedidos com buscas realizadas por outros Escritórios de Patentes (22) 25/02/2013 (51) E21B 34/06 (2006.01), F16K 15/04 (2006.01) (71) Halliburton Energy Services, Inc. (US)
(21) BR 11 2015 017057-9 A2	Código 6.21 - Exigência preliminar - pedidos com buscas realizadas por outros Escritórios de Patentes (22) 17/12/2013 (51) A47K 10/36 (2006.01) (71) DISPENSING DYNAMICS INTERNATIONAL (US)
(21) BR 11 2015 017171-0 A2	Código 6.21 - Exigência preliminar - pedidos com buscas realizadas por outros Escritórios de Patentes (22) 25/02/2013 (51) E21B 43/12 (2006.01), E21B 34/12 (2006.01) (71) Halliburton Energy Services, Inc. (US)
(21) BR 11 2015 017203-2 A2	Código 6.21 - Exigência preliminar - pedidos com buscas realizadas por outros Escritórios de Patentes (22) 19/02/2013 (51) E21B 47/26 (2012.01), E21B 47/06 (2012.01) (71) Halliburton Energy Services, Inc. (US)
(21) BR 11 2015 017461-2 A2	Código 6.21 - Exigência preliminar - pedidos com buscas realizadas por outros Escritórios de Patentes (22) 20/02/2013 (51) E21B 34/08 (2006.01), E21B 34/06 (2006.01) (71) HALLIBURTON ENERGY SERVICES, INC (US)
(21) BR 11 2015 017615-1 A2	Código 6.21 - Exigência preliminar - pedidos com buscas realizadas por outros Escritórios de Patentes

	(22) 18/12/2013 (51) A47K 5/06 (2006.01), G01F 11/00 (2006.01), B67D 7/08 (2010.01) (71) DISPENSING DYNAMICS INTERNATIONAL, LLC (US)
(21) BR 11 2015 017916-9 A2	Código 6.21 - Exigência preliminar - pedidos com buscas realizadas por outros Escritórios de Patentes (22) 29/01/2013 (51) E21B 33/035 (2006.01), E21B 33/038 (2006.01), E21B 17/08 (2006.01) (71) ROWAN DEEPWATER DRILLING (GIBRALTAR) LTD. (GI)
(21) BR 11 2015 017947-9 A2	Código 6.21 - Exigência preliminar - pedidos com buscas realizadas por outros Escritórios de Patentes (22) 05/03/2013 (51) E21B 7/08 (2006.01), E21B 29/06 (2006.01) (71) Halliburton Energy Services, Inc. (US)
(21) BR 11 2015 018227-5 A2	Código 6.21 - Exigência preliminar - pedidos com buscas realizadas por outros Escritórios de Patentes (22) 21/03/2013 (51) E21B 21/10 (2006.01), E21B 34/12 (2006.01) (71) Halliburton Energy Services, Inc. (US)
(21) BR 11 2015 018601-7 A2	Código 6.21 - Exigência preliminar - pedidos com buscas realizadas por outros Escritórios de Patentes (22) 03/12/2013 (51) E01B 3/46 (2006.01) (71) KOLJA KUSE (DE) ; MATTHIAS MULLER (DE) ; OMER BUCAK (DE)
(21) BR 11 2015 018779-0 A2	Código 6.21 - Exigência preliminar - pedidos com buscas realizadas por outros Escritórios de Patentes (22) 14/03/2013 (51) E21B 47/007 (2012.01), E21B 17/01 (2006.01) (71) HALLIBURTON ENERGY SERVICES, INC (US)
(21) BR 11 2015 018982-2 A2	Código 6.21 - Exigência preliminar - pedidos com buscas realizadas por outros Escritórios de Patentes (22) 11/03/2013 (51) E21B 47/0228 (2012.01), E21B 47/13 (2012.01) (71) Halliburton Energy Services, Inc. (US)
(21) BR 11 2015 018983-0 A2	Código 6.21 - Exigência preliminar - pedidos com buscas realizadas por outros Escritórios de Patentes (22) 15/03/2013

	(51) E21B 49/06 (2006.01), E21B 47/08 (2012.01), E21B 49/10 (2006.01) (71) Halliburton Energy Services, Inc. (US)
(21) BR 11 2015 019079-0 A2	Código 6.21 - Exigência preliminar - pedidos com buscas realizadas por outros Escritórios de Patentes (22) 08/03/2013 (51) E21B 49/00 (2006.01), E21B 47/10 (2012.01) (71) HALLIBURTON ENERGY SERVICES, INC (US)
(21) BR 11 2015 019099-5 A2	Código 6.21 - Exigência preliminar - pedidos com buscas realizadas por outros Escritórios de Patentes (22) 10/02/2014 (51) G06F 11/36 (2006.01), G06F 9/44 (2018.01) (71) MICROSOFT TECHNOLOGY LICENSING, LLC (US)
(21) BR 11 2015 019103-7 A2	Código 6.21 - Exigência preliminar - pedidos com buscas realizadas por outros Escritórios de Patentes (22) 05/03/2014 (51) G06F 11/16 (2006.01), G06F 12/00 (2006.01) (71) INTEL CORPORATION (US)
(21) BR 11 2015 019110-0 A2	Código 6.21 - Exigência preliminar - pedidos com buscas realizadas por outros Escritórios de Patentes (22) 08/03/2013 (51) E21B 43/12 (2006.01), E21B 47/10 (2012.01) (71) Halliburton Energy Services, Inc. (US)
(21) BR 11 2015 019236-0 A2	Código 6.21 - Exigência preliminar - pedidos com buscas realizadas por outros Escritórios de Patentes (22) 18/03/2013 (51) E21B 47/022 (2012.01) (71) Halliburton Energy Services, Inc. (US)
(21) BR 11 2015 019262-9 A2	Código 6.21 - Exigência preliminar - pedidos com buscas realizadas por outros Escritórios de Patentes (22) 12/02/2014 (51) G06F 7/00 (2006.01) (71) HEADSIGHT, INC. (US)
(21) BR 11 2015 019378-1 A2	Código 6.21 - Exigência preliminar - pedidos com buscas realizadas por outros Escritórios de Patentes (22) 07/02/2014 (51) G06F 9/00 (2018.01), G06F 15/16 (2006.01)

	(71) AMAZON TECHNOLOGIES, INC. (US)
(21) BR 11 2015 019392-7 A2	Código 6.21 - Exigência preliminar - pedidos com buscas realizadas por outros Escritórios de Patentes (22) 26/02/2014 (51) G06F 13/14 (2006.01), G06F 12/00 (2006.01), G06F 11/10 (2006.01) (71) INTEL CORPORATION (US)
(21) BR 11 2015 019409-5 A2	Código 6.21 - Exigência preliminar - pedidos com buscas realizadas por outros Escritórios de Patentes (22) 13/02/2014 (51) H03M 13/11 (2006.01), H03M 13/03 (2006.01) (71) QUALCOMM INCORPORATED (US)
(21) BR 11 2015 019481-8 A2	Código 6.21 - Exigência preliminar - pedidos com buscas realizadas por outros Escritórios de Patentes (22) 11/02/2014 (51) G06F 3/048 (2013.01) (71) CITIBANK, N.A. (US)
(21) BR 11 2015 019489-3 A2	Código 6.21 - Exigência preliminar - pedidos com buscas realizadas por outros Escritórios de Patentes (22) 12/02/2014 (51) G06F 3/048 (2013.01), G06F 3/14 (2006.01), G06F 3/041 (2006.01) (71) FACEBOOK, INC. (US)
(21) BR 11 2015 019512-1 A2	Código 6.21 - Exigência preliminar - pedidos com buscas realizadas por outros Escritórios de Patentes (22) 17/01/2014 (51) G06F 17/30 (1995.01) (71) FACEBOOK, INC. (US)
(21) BR 11 2015 019554-7 A8	Código 6.21 - Exigência preliminar - pedidos com buscas realizadas por outros Escritórios de Patentes (22) 12/02/2014 (51) G06F 3/048 (2013.01), G06F 21/00 (2013.01) (71) FACEBOOK, INC. (US)
(21) BR 11 2015 019555-5 A2	Código 6.21 - Exigência preliminar - pedidos com buscas realizadas por outros Escritórios de Patentes (22) 11/03/2014 (51) G06F 3/06 (2006.01) (71) MICROSOFT TECHNOLOGY LICENSING, LLC (US)

(21) BR 11 2015 019570-9 A8	Código 6.21 - Exigência preliminar - pedidos com buscas realizadas por outros Escritórios de Patentes (22) 11/03/2014 (51) G06F 9/445 (2018.01) (71) MICROSOFT TECHNOLOGY LICENSING, LLC (US)
(21) BR 11 2015 019572-5 A2	Código 6.21 - Exigência preliminar - pedidos com buscas realizadas por outros Escritórios de Patentes (22) 27/02/2013 (51) E21B 7/10 (2006.01), E21B 7/08 (2006.01) (71) HALLIBURTON ENERGY SERVICES, INC (US)
(21) BR 11 2015 019594-6 A2	Código 6.21 - Exigência preliminar - pedidos com buscas realizadas por outros Escritórios de Patentes (22) 04/11/2013 (51) E21B 33/12 (2006.01), E21B 33/129 (2006.01), E21B 33/134 (2006.01) (71) INTERWELL TECHNOLOGY AS (NO)
(21) BR 11 2015 019610-1 A2	Código 6.21 - Exigência preliminar - pedidos com buscas realizadas por outros Escritórios de Patentes (22) 03/03/2014 (51) G06F 21/51 (2013.01), G06F 9/445 (2018.01) (71) MICROSOFT TECHNOLOGY LICENSING, LLC (US)
(21) BR 11 2015 019625-0 A2	Código 6.21 - Exigência preliminar - pedidos com buscas realizadas por outros Escritórios de Patentes (22) 15/01/2014 (51) G06Q 50/10 (2012.01), E05B 19/00 (2006.01), H04W 12/06 (2009.01), H04W 4/00 (2018.01) (71) KEYCAFE INC. (CA)
(21) BR 11 2015 019639-0 A2	Código 6.21 - Exigência preliminar - pedidos com buscas realizadas por outros Escritórios de Patentes (22) 06/01/2014 (51) G09G 5/00 (2006.01), G06F 1/26 (2006.01), G06F 1/28 (2006.01), G06F 3/01 (2006.01), G06F 3/048 (2013.01), G09G 3/20 (2006.01), G09G 3/36 (2006.01), G09G 5/377 (2006.01), H04N 5/64 (2006.01), G02B 27/02 (2006.01) (71) SONY CORPORATION (JP)
(21) BR 11 2015 019685-3 A2	Código 6.21 - Exigência preliminar - pedidos com buscas realizadas por outros Escritórios de Patentes (22) 14/02/2014

	(51) G06K 19/07 (2006.01), G01N 35/00 (2006.01) (71) BECKMAN COULTER, INC. (US)
(21) BR 11 2015 019747-7 A2	Código 6.21 - Exigência preliminar - pedidos com buscas realizadas por outros Escritórios de Patentes (22) 14/03/2014 (51) G06F 1/16 (2006.01) (71) INTEL CORPORATION (US)
(21) BR 11 2015 019749-3 A2	Código 6.21 - Exigência preliminar - pedidos com buscas realizadas por outros Escritórios de Patentes (22) 13/03/2014 (51) G06F 13/38 (2006.01) (71) INTEL CORPORATION (US)
(21) BR 11 2015 019758-2 A2	Código 6.21 - Exigência preliminar - pedidos com buscas realizadas por outros Escritórios de Patentes (22) 10/03/2014 (51) G06Q 50/22 (2018.01) (71) CAREFUSION 303, INC. (US)
(21) BR 11 2015 019766-3 A2	Código 6.21 - Exigência preliminar - pedidos com buscas realizadas por outros Escritórios de Patentes (22) 18/02/2013 (51) E04G 11/02 (2006.01), E04G 11/08 (2006.01), E04G 17/00 (2006.01) (71) DOKA GMBH (AT)
(21) BR 11 2015 019796-5 A2	Código 6.21 - Exigência preliminar - pedidos com buscas realizadas por outros Escritórios de Patentes (22) 13/03/2014 (51) G06F 13/16 (2006.01), H04L 29/12 (2006.01) (71) MICROSOFT TECHNOLOGY LICENSING, LLC (US)
(21) BR 11 2015 019849-0 A2	Código 6.21 - Exigência preliminar - pedidos com buscas realizadas por outros Escritórios de Patentes (22) 12/02/2014 (51) G06F 3/048 (2013.01), G06F 3/00 (2006.01) (71) SONY COMPUTER ENTERTAINMENT INC. (JP)
(21) BR 11 2015 019852-0 A2	Código 6.21 - Exigência preliminar - pedidos com buscas realizadas por outros Escritórios de Patentes (22) 25/02/2014 (51) G06F 17/00 (2019.01)

	(71) SONY CORPORATION (US) ; SONY NETWORK ENTERTAINMENT INTERNATIONAL LLC (US)
(21) BR 11 2015 019859-7 A2	Código 6.21 - Exigência preliminar - pedidos com buscas realizadas por outros Escritórios de Patentes (22) 28/03/2013 (51) E21B 47/10 (2012.01), E21B 47/00 (2012.01), G01N 35/00 (2006.01) (71) Halliburton Energy Services, Inc. (US)
(21) BR 11 2015 019861-9 A2	Código 6.21 - Exigência preliminar - pedidos com buscas realizadas por outros Escritórios de Patentes (22) 27/02/2014 (51) G08G 1/16 (2006.01), B60W 30/16 (2020.01), G05D 1/02 (2020.01) (71) SCANIA CV AB (SE)
(21) BR 11 2015 019883-0 A2	Código 6.21 - Exigência preliminar - pedidos com buscas realizadas por outros Escritórios de Patentes (22) 15/01/2014 (51) G06F 21/31 (2013.01) (71) RICOH COMPANY, LTD. (JP)
(21) BR 11 2015 019919-4 A2	Código 6.21 - Exigência preliminar - pedidos com buscas realizadas por outros Escritórios de Patentes (22) 21/02/2014 (51) C07C 215/42 (2006.01), A61K 31/133 (2006.01), A61P 9/00 (2006.01), A61P 37/00 (2006.01) (71) BRISTOL-MYERS SQUIBB COMPANY (US)
(21) BR 11 2015 019925-9 A2	Código 6.21 - Exigência preliminar - pedidos com buscas realizadas por outros Escritórios de Patentes (22) 20/02/2014 (51) H03H 7/24 (2006.01), H02M 1/08 (2006.01) (71) SIEMENS AKTIENGESELLSCHAFT (DE)
(21) BR 11 2015 020007-9 A2	Código 6.21 - Exigência preliminar - pedidos com buscas realizadas por outros Escritórios de Patentes (22) 26/02/2014 (51) G06Q 30/02 (2012.01) (71) VISA INTERNATIONAL SERVICE ASSOCIATION (US)
(21) BR 11 2015 020084-2 A2	Código 6.21 - Exigência preliminar - pedidos com buscas realizadas por outros Escritórios de Patentes (22) 24/02/2014

	(51) A61H 7/00 (2006.01) (71) ASHLEY DIANA BLACK INTERNATIONAL HOLDINGS, LLC (US)
(21) BR 11 2015 020494-5 A2	Código 6.21 - Exigência preliminar - pedidos com buscas realizadas por outros Escritórios de Patentes (22) 12/06/2013 (51) E21B 33/122 (2006.01) (71) Halliburton Energy Services, Inc. (US)
(21) BR 11 2015 020874-6 A2	Código 6.21 - Exigência preliminar - pedidos com buscas realizadas por outros Escritórios de Patentes (22) 19/03/2014 (51) G06F 9/46 (2006.01), G06F 21/33 (2013.01) (71) MICROSOFT TECHNOLOGY LICENSING, LLC (US)
(21) BR 11 2015 020950-5 A2	Código 6.21 - Exigência preliminar - pedidos com buscas realizadas por outros Escritórios de Patentes (22) 27/02/2014 (51) G06Q 50/30 (2012.01) (71) FACEBOOK, INC (US)
(21) BR 11 2015 020986-6 A2	Código 6.21 - Exigência preliminar - pedidos com buscas realizadas por outros Escritórios de Patentes (22) 04/03/2014 (51) G06F 3/0481 (2013.01), G06F 3/14 (2006.01) (71) SAMSUNG ELECTRONICS CO., LTD. (KR)
(21) BR 11 2015 021145-3 A2	Código 6.21 - Exigência preliminar - pedidos com buscas realizadas por outros Escritórios de Patentes (22) 14/03/2014 (51) G06T 7/00 (2017.01), G06T 7/60 (2017.01), B08B 15/02 (2006.01) (71) SIEMENS INDUSTRY, INC. (US)
(21) BR 11 2015 021383-9 A2	Código 6.21 - Exigência preliminar - pedidos com buscas realizadas por outros Escritórios de Patentes (22) 04/03/2013 (51) B60R 25/0215 (2013.01) (71) NISSAN MOTOR CO., LTD. (JP)
(21) BR 11 2015 021472-0 A2	Código 6.21 - Exigência preliminar - pedidos com buscas realizadas por outros Escritórios de Patentes (22) 25/11/2013 (51) E01F 15/02 (2006.01), E01F 9/00 (2016.01)

(71) JOSE MANUEL SANCHEZ DE LA CRUZ (ES)

---

(21) BR 11 2015 021791-5 A2

Código 6.21 - Exigência preliminar - pedidos com buscas realizadas por outros Escritórios de Patentes
(22) 06/03/2014
(51) C07C 217/58 (2006.01), A61K 31/137 (2006.01)
(71) NOVARTIS AG (CH)

---

(21) BR 11 2015 021804-0 A2

Código 6.21 - Exigência preliminar - pedidos com buscas realizadas por outros Escritórios de Patentes
(22) 04/03/2013
(51) B60R 25/0215 (2013.01)
(71) NISSAN MOTOR CO., LTD. (JP)

---

(21) BR 11 2015 021818-0 A2

Código 6.21 - Exigência preliminar - pedidos com buscas realizadas por outros Escritórios de Patentes
(22) 25/10/2013
(51) E21B 33/035 (2006.01)
(71) AKER SOLUTIONS INC. (US)

---

(21) BR 11 2015 021894-6 A8

Código 6.21 - Exigência preliminar - pedidos com buscas realizadas por outros Escritórios de Patentes
(22) 12/03/2014
(51) H01B 11/04 (2006.01)
(71) GENERAL CABLE TECHNOLOGIES CORPORATION (US)

---

(21) BR 11 2015 021938-1 A2

Código 6.21 - Exigência preliminar - pedidos com buscas realizadas por outros Escritórios de Patentes
(22) 07/03/2014
(51) A63B 71/06 (2006.01), A63B 67/00 (2006.01)
(71) XIAOYAN LIU (CN)

---

(21) BR 11 2015 022008-8 A2

Código 6.21 - Exigência preliminar - pedidos com buscas realizadas por outros Escritórios de Patentes
(22) 14/03/2014
(51) C07C 59/52 (2006.01), A61K 31/192 (2006.01), A61P 19/04 (2006.01), C07C 57/32 (2006.01)
(71) PROMETIC PHARMA SMT LIMITED (CA)

---

(21) BR 11 2015 022049-5 A2

Código 6.21 - Exigência preliminar - pedidos com buscas realizadas por outros Escritórios de Patentes
(22) 10/04/2013
(51) E21B 43/12 (2006.01), E21B 43/08 (2006.01)

	(71) HALLIBURTON ENERGY SERVICES, INC (US)
(21) BR 11 2015 022412-1 A2	Código 6.21 - Exigência preliminar - pedidos com buscas realizadas por outros Escritórios de Patentes (22) 12/03/2014 (51) H01B 17/56 (2006.01), H01B 12/00 (2006.01) (71) VARIAN SEMICONDUCTOR EQUIPMENT ASSOCIATES, INC. (US)
(21) BR 11 2015 022700-7 A2	Código 6.21 - Exigência preliminar - pedidos com buscas realizadas por outros Escritórios de Patentes (22) 28/03/2013 (51) B62J 9/00 (2020.01), B62J 99/00 (2020.01) (71) HONDA MOTOR COMPANY LIMITED (JP)
(21) BR 11 2015 022854-2 A2	Código 6.21 - Exigência preliminar - pedidos com buscas realizadas por outros Escritórios de Patentes (22) 14/03/2014 (51) C07C 219/08 (2006.01), C07C 229/16 (2006.01), C07C 309/18 (2006.01), C07C 229/12 (2006.01), A61K 31/221 (2006.01) (71) ALKERMES PHARMA IRELAND LIMITED (IE)
(21) BR 11 2015 023129-2 A2	Código 6.21 - Exigência preliminar - pedidos com buscas realizadas por outros Escritórios de Patentes (22) 14/03/2014 (51) C07C 59/52 (2006.01), A61K 31/192 (2006.01), A61P 11/00 (2006.01), A61P 19/04 (2006.01), C07C 57/30 (2006.01), C07C 57/58 (2006.01) (71) PROMETIC PHARMA SMT LIMITED (CA)
(21) BR 11 2015 023568-9 A2	Código 6.21 - Exigência preliminar - pedidos com buscas realizadas por outros Escritórios de Patentes (22) 17/03/2014 (51) C07F 15/00 (2006.01), A61K 31/00 (2006.01), A61P 35/00 (2006.01), A61K 41/00 (2020.01) (71) SHERRI ANN MCFARLAND (CA)
(21) BR 11 2015 024207-3 A2	Código 6.21 - Exigência preliminar - pedidos com buscas realizadas por outros Escritórios de Patentes (22) 11/07/2014 (51) H02J 5/00 (2016.01), H05B 6/06 (2006.01) (71) KONINKLIJKE PHILIPS N.V. (NL)
(21) BR 11 2015 026290-2 A2	Código 6.21 - Exigência preliminar - pedidos com buscas realizadas por outros Escritórios de Patentes

	(22) 06/12/2013 (51) G01N 21/85 (2006.01) (71) HALLIBURTON ENERGY SERVICES, INC. (US)
(21) BR 11 2015 027694-6 A2	Código 6.21 - Exigência preliminar - pedidos com buscas realizadas por outros Escritórios de Patentes (22) 30/04/2014 (51) G06F 17/50 (1995.01), G05F 1/70 (2006.01) (71) COOPER TECHNOLOGIES COMPANY (US) ; COOPER TECHNOLOGIES COMPANY (US)
(21) BR 11 2015 027777-2 A2	Código 6.21 - Exigência preliminar - pedidos com buscas realizadas por outros Escritórios de Patentes (22) 08/08/2014 (51) G06K 7/10 (2006.01) (71) XIAMEN INNOV ELECTRONICS TECH CO.CLTD (CN) ; XIAMEN INNOV ELECTRONICS TECH CO.CLTD (CN)
(21) BR 11 2015 027851-5 A2	Código 6.21 - Exigência preliminar - pedidos com buscas realizadas por outros Escritórios de Patentes (22) 17/02/2014 (51) G06F 21/57 (2013.01), G06F 21/64 (2013.01), H04L 9/32 (2006.01) (71) THE BOEING COMPANY (US)
(21) BR 11 2015 027899-0 A2	Código 6.21 - Exigência preliminar - pedidos com buscas realizadas por outros Escritórios de Patentes (22) 02/05/2014 (51) G06T 7/00 (2017.01) (71) HERCULES INCORPORATED (US)
(21) BR 11 2015 028837-5 A8	Código 6.21 - Exigência preliminar - pedidos com buscas realizadas por outros Escritórios de Patentes (22) 01/07/2014 (51) H02H 7/085 (2006.01), H02H 7/12 (2006.01), H02P 9/00 (2006.01), H02P 9/10 (2006.01), H02H 7/08 (2006.01) (71) THE BOEING COMPANY (US)
(21) BR 11 2015 030158-4 A2	Código 6.21 - Exigência preliminar - pedidos com buscas realizadas por outros Escritórios de Patentes (22) 18/06/2014 (51) G06F 9/46 (2006.01) (71) INTEL CORPORATION (US)

(21) BR 11 2015 030262-9 A2	Código 6.21 - Exigência preliminar - pedidos com buscas realizadas por outros Escritórios de Patentes (22) 30/05/2014 (51) G06F 9/48 (2006.01) (71) MICROSOFT TECHNOLOGY LICENSING, LLC (US)
(21) BR 11 2015 030279-3 A2	Código 6.21 - Exigência preliminar - pedidos com buscas realizadas por outros Escritórios de Patentes (22) 03/06/2014 (51) G06K 9/00 (2006.01), G01N 29/22 (2006.01) (71) QUALCOMM MEMS TECHNOLOGIES, INC. (US)
(21) BR 11 2015 030302-1 A2	Código 6.21 - Exigência preliminar - pedidos com buscas realizadas por outros Escritórios de Patentes (22) 03/06/2014 (51) G06F 11/36 (2006.01) (71) MICROSOFT TECHNOLOGY LICENSING, LLC (US)
(21) BR 11 2015 030351-0 A8	Código 6.21 - Exigência preliminar - pedidos com buscas realizadas por outros Escritórios de Patentes (22) 03/06/2014 (51) G06Q 20/40 (2012.01), G06Q 20/38 (2012.01), G06Q 20/32 (2012.01) (71) MASTERCARD INTERNATIONAL INCORPORATED (US)
(21) BR 11 2015 030370-6 A2	Código 6.21 - Exigência preliminar - pedidos com buscas realizadas por outros Escritórios de Patentes (22) 02/06/2014 (51) G06F 3/043 (2006.01) (71) QUALCOMM INCORPORATED (US)
(21) BR 11 2015 030384-6 A2	Código 6.21 - Exigência preliminar - pedidos com buscas realizadas por outros Escritórios de Patentes (22) 03/06/2014 (51) G06Q 30/00 (2012.01) (71) IZEA, INC. (US)
(21) BR 11 2015 031001-0 A2	Código 6.21 - Exigência preliminar - pedidos com buscas realizadas por outros Escritórios de Patentes (22) 05/05/2014 (51) G06K 7/10 (2006.01), H04B 5/00 (2006.01) (71) QUALCOMM INCORPORATED (US)
(21) BR 11 2015 031006-0 A2	Código 6.21 - Exigência preliminar - pedidos com buscas realizadas por outros

	Escritórios de Patentes (22) 12/06/2014 (51) G06F 13/42 (2006.01) (71) QUALCOMM INCORPORATED (US)
(21) BR 11 2015 031008-7 A2	Código 6.21 - Exigência preliminar - pedidos com buscas realizadas por outros Escritórios de Patentes (22) 12/06/2014 (51) G06F 13/42 (2006.01) (71) QUALCOMM INCORPORATED (US)
(21) BR 11 2015 031071-0 A2	Código 6.21 - Exigência preliminar - pedidos com buscas realizadas por outros Escritórios de Patentes (22) 30/05/2014 (51) G06T 7/20 (2017.01), H04N 5/232 (2006.01), G08B 13/196 (2006.01) (71) QUALCOMM INCORPORATED (US)
(21) BR 11 2015 031090-7 A2	Código 6.21 - Exigência preliminar - pedidos com buscas realizadas por outros Escritórios de Patentes (22) 28/05/2014 (51) H04R 1/04 (2006.01) (71) KOSS CORPORATION (US)
(21) BR 11 2015 031113-0 A2	Código 6.21 - Exigência preliminar - pedidos com buscas realizadas por outros Escritórios de Patentes (22) 13/06/2014 (51) H03M 13/11 (2006.01) (71) SAMSUNG ELECTRONICS CO., LTD. (KR)
(21) BR 11 2015 031195-4 A2	Código 6.21 - Exigência preliminar - pedidos com buscas realizadas por outros Escritórios de Patentes (22) 06/06/2014 (51) G06F 17/24 (1995.01) (71) MICROSOFT TECHNOLOGY LICENSING, LLC (US)
(21) BR 11 2015 031202-0 A2	Código 6.21 - Exigência preliminar - pedidos com buscas realizadas por outros Escritórios de Patentes (22) 16/07/2014 (51) G11C 16/14 (2006.01), G11C 16/06 (2006.01) (71) INTEL CORPORATION (US)
(21) BR 11 2015 031231-4 A2	Código 6.21 - Exigência preliminar - pedidos com buscas realizadas por outros Escritórios de Patentes

	(22) 05/06/2014 (51) G06F 17/27 (1995.01) (71) MICROSOFT TECHNOLOGY LICENSING, LLC (US)
(21) BR 11 2015 031234-9 A2	Código 6.21 - Exigência preliminar - pedidos com buscas realizadas por outros Escritórios de Patentes (22) 17/06/2014 (51) G06F 3/0481 (2013.01), G06F 3/01 (2006.01) (71) MICROSOFT TECHNOLOGY LICENSING, LLC (US)
(21) BR 11 2015 031237-3 A2	Código 6.21 - Exigência preliminar - pedidos com buscas realizadas por outros Escritórios de Patentes (22) 19/11/2013 (51) H05H 9/04 (2006.01), G01N 23/04 (2018.01) (71) NUCTECH COMPANY LIMITED (CN)
(21) BR 11 2015 031562-3 A2	Código 6.21 - Exigência preliminar - pedidos com buscas realizadas por outros Escritórios de Patentes (22) 19/06/2014 (51) B60L 7/28 (2006.01), H02P 29/00 (2016.01) (71) TELMA (FR)
(21) BR 11 2015 031563-1 A2	Código 6.21 - Exigência preliminar - pedidos com buscas realizadas por outros Escritórios de Patentes (22) 16/06/2014 (51) G06Q 30/02 (2012.01), G06Q 30/06 (2012.01), H04N 21/80 (2011.01) (71) AINTU INC. (US)
(21) BR 11 2015 031582-8 A2	Código 6.21 - Exigência preliminar - pedidos com buscas realizadas por outros Escritórios de Patentes (22) 02/07/2014 (51) G08G 1/16 (2006.01), B60W 30/09 (2012.01), B60Q 9/00 (2006.01), B60W 30/16 (2020.01), B60W 50/14 (2020.01) (71) SCANIA CV AB (SE)
(21) BR 11 2015 031583-6 A2	Código 6.21 - Exigência preliminar - pedidos com buscas realizadas por outros Escritórios de Patentes (22) 04/06/2014 (51) G06F 9/445 (2018.01) (71) THOMSON LICENSING (FR)
(21) BR 11 2015 031627-1 A2	Código 6.21 - Exigência preliminar - pedidos com buscas realizadas por outros Escritórios de Patentes

	(22) 20/06/2014 (51) G06F 17/30 (1995.01) (71) MICROSOFT TECHNOLOGY LICENSING, LLC (US)
(21) BR 11 2015 031633-6 A2	Código 6.21 - Exigência preliminar - pedidos com buscas realizadas por outros Escritórios de Patentes (22) 23/06/2014 (51) G06F 11/10 (2006.01), G06F 11/20 (2006.01) (71) MICROSOFT TECHNOLOGY LICENSING, LLC (US)
(21) BR 11 2015 031655-7 A2	Código 6.21 - Exigência preliminar - pedidos com buscas realizadas por outros Escritórios de Patentes (22) 20/06/2014 (51) G06F 3/0485 (2013.01), G06F 3/01 (2006.01), G06F 3/0482 (2013.01) (71) MICROSOFT TECHNOLOGY LICENSING, LLC (US)
(21) BR 11 2015 031695-6 A2	Código 6.21 - Exigência preliminar - pedidos com buscas realizadas por outros Escritórios de Patentes (22) 20/06/2014 (51) G06F 3/01 (2006.01) (71) MICROSOFT TECHNOLOGY LICENSING, LLC (US)
(21) BR 11 2015 031703-0 A2	Código 6.21 - Exigência preliminar - pedidos com buscas realizadas por outros Escritórios de Patentes (22) 25/06/2014 (51) G06F 9/50 (2006.01) (71) MICROSOFT TECHNOLOGY LICENSING, LLC (US)
(21) BR 11 2015 031706-5 A2	Código 6.21 - Exigência preliminar - pedidos com buscas realizadas por outros Escritórios de Patentes (22) 17/06/2014 (51) G06F 3/16 (2006.01) (71) GOOGLE TECHNOLOGY HOLDINGS LLC (US)
(21) BR 11 2015 031832-0 A2	Código 6.21 - Exigência preliminar - pedidos com buscas realizadas por outros Escritórios de Patentes (22) 22/05/2014 (51) G08G 1/16 (2006.01), G01B 11/00 (2006.01), G01S 13/86 (2006.01), G01S 13/93 (2020.01) (71) HONDA MOTOR CO., LTD. (JP)
(21) BR 11 2015 031900-9 A2	Código 6.21 - Exigência preliminar - pedidos com buscas realizadas por outros Escritórios de Patentes

	(22) 19/06/2014 (51) G06Q 30/02 (2012.01), H04N 21/478 (2011.01), H04N 21/80 (2011.01), G06F 3/14 (2006.01) (71) THE TALARIAST INC. (CA)
(21) BR 11 2015 031947-5 A2	Código 6.21 - Exigência preliminar - pedidos com buscas realizadas por outros Escritórios de Patentes (22) 18/06/2014 (51) H04R 25/02 (2006.01) (71) OTOTRONIX, LLC (US)
(21) BR 11 2015 032001-5 A2	Código 6.21 - Exigência preliminar - pedidos com buscas realizadas por outros Escritórios de Patentes (22) 19/06/2014 (51) G06F 1/00 (2006.01) (71) FONTEM HOLDINGS 4 B.V. (NL)
(21) BR 11 2015 032026-0 A8	Código 6.21 - Exigência preliminar - pedidos com buscas realizadas por outros Escritórios de Patentes (22) 20/06/2014 (51) G06F 3/01 (2006.01), G06F 3/05 (2006.01), G06K 9/00 (2006.01), G06F 1/32 (2019.01) (71) MICROSOFT TECHNOLOGY LICENSING, LLC (US)
(21) BR 11 2015 032056-2 A2	Código 6.21 - Exigência preliminar - pedidos com buscas realizadas por outros Escritórios de Patentes (22) 27/06/2014 (51) G06T 19/00 (2011.01), B22F 3/10 (2006.01) (71) GENERAL ELECTRIC COMPANY (US)
(21) BR 11 2015 032103-8 A2	Código 6.21 - Exigência preliminar - pedidos com buscas realizadas por outros Escritórios de Patentes (22) 23/04/2014 (51) G06F 3/0484 (2013.01), G06F 3/0482 (2013.01), G06F 3/01 (2006.01) (71) SAMSUNG ELECTRONICS CO., LTD. (KR)
(21) BR 11 2015 032139-9 A2	Código 6.21 - Exigência preliminar - pedidos com buscas realizadas por outros Escritórios de Patentes (22) 16/07/2014 (51) B60T 8/42 (2006.01) (71) HONDA PATENTS & TECHNOLOGIES NORTH AMERICA, LLC (US)
(21) BR 11 2015 032222-0 A2	Código 6.21 - Exigência preliminar - pedidos com buscas realizadas por outros

	Escritórios de Patentes (22) 25/06/2014 (51) H01G 9/20 (2006.01) (71) BUGSY SOLAR LLC (US)
(21) BR 11 2015 032301-4 A2	Código 6.21 - Exigência preliminar - pedidos com buscas realizadas por outros Escritórios de Patentes (22) 24/06/2014 (51) G06Q 50/22 (2018.01) (71) CAREFUSION 303, INC. (US)
(21) BR 11 2015 032303-0 A2	Código 6.21 - Exigência preliminar - pedidos com buscas realizadas por outros Escritórios de Patentes (22) 25/06/2014 (51) B23K 11/24 (2006.01), B23K 11/00 (2006.01), B23K 11/06 (2006.01), B62D 25/02 (2006.01) (71) HONDA MOTOR CO., LTD. (JP)
(21) BR 11 2015 032318-9 A2	Código 6.21 - Exigência preliminar - pedidos com buscas realizadas por outros Escritórios de Patentes (22) 25/06/2014 (51) G06Q 30/00 (2012.01) (71) REZONENCE LIMITED (GB)
(21) BR 11 2015 032333-2 A2	Código 6.21 - Exigência preliminar - pedidos com buscas realizadas por outros Escritórios de Patentes (22) 26/06/2014 (51) G06F 19/00 (1995.01) (71) LIFESCAN SCOTLAND LIMITED (GB)
(21) BR 11 2015 032345-6 A2	Código 6.21 - Exigência preliminar - pedidos com buscas realizadas por outros Escritórios de Patentes (22) 24/06/2014 (51) G06K 19/077 (2006.01), H01Q 13/10 (2006.01) (71) AVERY DENNISON CORPORATION (US)
(21) BR 11 2015 032365-0 A2	Código 6.21 - Exigência preliminar - pedidos com buscas realizadas por outros Escritórios de Patentes (22) 19/08/2014 (51) H03K 17/96 (2006.01), G06F 3/044 (2006.01) (71) TOUCHSENSOR TECHNOLOGIES, LLC (US)
(21) BR 11 2015 032387-1 A2	Código 6.21 - Exigência preliminar - pedidos com buscas realizadas por outros

	Escritórios de Patentes (22) 24/06/2014 (51) H01R 13/62 (2006.01), H01R 13/627 (2006.01), H01R 25/14 (2006.01) (71) RTC INDUSTRIES, INC. (US)
(21) BR 11 2015 032399-5 A2	Código 6.21 - Exigência preliminar - pedidos com buscas realizadas por outros Escritórios de Patentes (22) 16/06/2014 (51) G06K 17/00 (2006.01), G06K 9/00 (2006.01) (71) VERILY LIFE SCIENCES LLC (US)
(21) BR 11 2015 032470-3 A2	Código 6.21 - Exigência preliminar - pedidos com buscas realizadas por outros Escritórios de Patentes (22) 01/07/2013 (51) B64G 1/22 (2006.01), B64G 1/38 (2006.01), B64G 1/66 (2006.01), F16C 32/06 (2006.01), B01L 1/02 (2006.01), B01L 1/04 (2006.01), B64G 7/00 (2006.01) (71) TELESPAZIO S.P.A (IT)
(21) BR 11 2015 032507-6 A2	Código 6.21 - Exigência preliminar - pedidos com buscas realizadas por outros Escritórios de Patentes (22) 26/06/2014 (51) B60K 28/06 (2006.01), G08B 21/06 (2006.01) (71) SAFEMINE AG (CH)
(21) BR 11 2015 032535-1 A2	Código 6.21 - Exigência preliminar - pedidos com buscas realizadas por outros Escritórios de Patentes (22) 24/06/2014 (51) G06F 19/00 (1995.01) (71) LIFESCAN SCOTLAND LIMITED (GB)
(21) BR 11 2015 032537-8 A2	Código 6.21 - Exigência preliminar - pedidos com buscas realizadas por outros Escritórios de Patentes (22) 27/06/2014 (51) G06Q 50/02 (2012.01) (71) REPSOL, S.A. (ES) ; INTERNATIONAL BUSINESS MACHINES CORPORATION (US)
(21) BR 11 2015 032602-1 A2	Código 6.21 - Exigência preliminar - pedidos com buscas realizadas por outros Escritórios de Patentes (22) 23/04/2014 (51) G06K 9/00 (2006.01), G06K 17/00 (2006.01) (71) VERILY LIFE SCIENCES LLC (US)

(21) BR 11 2015 032630-7 A8	Código 6.21 - Exigência preliminar - pedidos com buscas realizadas por outros Escritórios de Patentes (22) 27/06/2014 (51) G01R 31/327 (2006.01), G01R 27/20 (2006.01) (71) LANDIS+GYR, INC. (US)
(21) BR 11 2015 032634-0 A8	Código 6.21 - Exigência preliminar - pedidos com buscas realizadas por outros Escritórios de Patentes (22) 20/06/2014 (51) H05B 33/08 (2020.01) (71) GE LIGHTING SOLUTIONS, LLC (US)
(21) BR 11 2015 032662-5 A8	Código 6.21 - Exigência preliminar - pedidos com buscas realizadas por outros Escritórios de Patentes (22) 27/06/2014 (51) G01R 22/06 (2006.01), G01D 4/00 (2006.01) (71) LANDIS+GYR, INC. (US)
(21) BR 11 2015 032686-2 A2	Código 6.21 - Exigência preliminar - pedidos com buscas realizadas por outros Escritórios de Patentes (22) 19/06/2014 (51) B60L 3/04 (2006.01), B60L 11/00 (1968.09), B60L 11/18 (1968.09) (71) BLUE SOLUTIONS (FR)
(21) BR 11 2015 032730-3 A2	Código 6.21 - Exigência preliminar - pedidos com buscas realizadas por outros Escritórios de Patentes (22) 27/06/2014 (51) H05B 37/02 (1968.09) (71) PHILIPS LIGHTING HOLDING B.V. (NL)
(21) BR 11 2015 032745-1 A2	Código 6.21 - Exigência preliminar - pedidos com buscas realizadas por outros Escritórios de Patentes (22) 11/07/2014 (51) B60W 40/076 (2012.01), B60W 40/13 (2012.01), G01C 9/00 (2006.01), G01C 9/08 (2006.01), G01G 19/08 (2006.01), F16H 61/02 (2006.01), B60G 17/019 (2006.01), B60T 8/172 (2006.01), B60T 8/18 (2006.01), F16H 59/52 (2006.01), F16H 59/66 (2006.01) (71) C.R.F SOCIETA' CONSORTILE PER AZIONI (IT)
(21) BR 11 2015 032790-7 A2	Código 6.21 - Exigência preliminar - pedidos com buscas realizadas por outros Escritórios de Patentes (22) 30/06/2014

	(51) G06F 21/71 (2013.01), G06F 21/74 (2013.01), G06T 1/20 (2006.01), G06T 1/60 (2006.01) (71) QUALCOMM INCORPORATED (US)
(21) BR 11 2015 032807-5 A2	Código 6.21 - Exigência preliminar - pedidos com buscas realizadas por outros Escritórios de Patentes (22) 01/07/2014 (51) A61F 13/20 (2006.01), A61F 13/15 (2006.01) (71) DSG TECHNOLOGY HOLDINGS LTD. (VG)
(21) BR 11 2015 032825-3 A2	Código 6.21 - Exigência preliminar - pedidos com buscas realizadas por outros Escritórios de Patentes (22) 27/06/2014 (51) G06Q 20/28 (2012.01), G06Q 20/32 (2012.01), G06Q 30/02 (2012.01) (71) UNITED AIR LINES, INC. (US)
(21) BR 11 2015 032857-1 A2	Código 6.21 - Exigência preliminar - pedidos com buscas realizadas por outros Escritórios de Patentes (22) 02/07/2014 (51) H02M 3/155 (2006.01) (71) MITSUBISHI ELECTRIC CORPORATION (JP)
(21) BR 11 2015 032861-0 A2	Código 6.21 - Exigência preliminar - pedidos com buscas realizadas por outros Escritórios de Patentes (22) 08/07/2014 (51) G01D 11/28 (2006.01), B60K 35/00 (2006.01), G09F 13/04 (2006.01) (71) DENSO CORPORATION (JP)
(21) BR 11 2015 032881-4 A2	Código 6.21 - Exigência preliminar - pedidos com buscas realizadas por outros Escritórios de Patentes (22) 24/06/2014 (51) G06Q 50/16 (2012.01) (71) MASTERCARD INTERNATIONAL INCORPORATED (US)
(21) BR 11 2015 032883-0 A2	Código 6.21 - Exigência preliminar - pedidos com buscas realizadas por outros Escritórios de Patentes (22) 19/12/2014 (51) G06F 11/36 (2006.01) (71) IYUNTIAN CO., LTD. (CN)
(21) BR 11 2015 032933-0 A2	Código 6.21 - Exigência preliminar - pedidos com buscas realizadas por outros Escritórios de Patentes (22) 02/07/2014

	(51) G06K 7/10 (2006.01), G01N 21/90 (2006.01), B07C 5/34 (2006.01) (71) Guillaume Bathelet (FR)
(21) BR 11 2015 032949-7 A2	Código 6.21 - Exigência preliminar - pedidos com buscas realizadas por outros Escritórios de Patentes (22) 02/07/2014 (51) G06F 15/16 (2006.01) (71) ERICSSON AB (SE)
(21) BR 11 2015 032966-7 A2	Código 6.21 - Exigência preliminar - pedidos com buscas realizadas por outros Escritórios de Patentes (22) 27/06/2014 (51) G06F 3/0488 (2013.01) (71) HONGMING JIANG (CN)
(21) BR 11 2015 033040-1 A2	Código 6.21 - Exigência preliminar - pedidos com buscas realizadas por outros Escritórios de Patentes (22) 25/06/2014 (51) H05B 7/107 (2006.01) (71) OUTOTEC (FINLAND) OY (FI)
(21) BR 11 2015 033041-0 A2	Código 6.21 - Exigência preliminar - pedidos com buscas realizadas por outros Escritórios de Patentes (22) 25/06/2014 (51) H05B 7/107 (2006.01) (71) OUTOTEC (FINLAND) OY (FI)
(21) BR 11 2015 033055-0 A2	Código 6.21 - Exigência preliminar - pedidos com buscas realizadas por outros Escritórios de Patentes (22) 01/07/2014 (51) H01J 47/08 (2006.01), H01J 47/02 (2006.01) (71) PETER KOLLER (DE)
(21) BR 11 2015 033060-6 A8	Código 6.21 - Exigência preliminar - pedidos com buscas realizadas por outros Escritórios de Patentes (22) 28/05/2014 (51) G06F 3/14 (2006.01), G06F 3/01 (2006.01), G06F 9/46 (2006.01) (71) SAMSUNG ELECTRONICS CO., LTD (KR)
(21) BR 11 2015 033078-9 A2	Código 6.21 - Exigência preliminar - pedidos com buscas realizadas por outros Escritórios de Patentes (22) 04/07/2014 (51) G06F 17/30 (1995.01), G06F 9/455 (2018.01)

	(71) BLUE PRISM LIMITED (GB)
(21) BR 11 2016 000041-2 A2	Código 6.21 - Exigência preliminar - pedidos com buscas realizadas por outros Escritórios de Patentes (22) 27/06/2014 (51) G06Q 20/40 (2012.01), G06Q 20/42 (2012.01), G06Q 20/10 (2012.01) (71) MASTERCARD INTERNATIONAL INCORPORATED (US)
(21) BR 11 2016 000122-2 A2	Código 6.21 - Exigência preliminar - pedidos com buscas realizadas por outros Escritórios de Patentes (22) 07/07/2014 (51) G06F 21/31 (2013.01), G06F 21/41 (2013.01), G06F 21/44 (2013.01), G06F 21/45 (2013.01), G06F 21/60 (2013.01), G06F 21/62 (2013.01) (71) SGX AS (NO)
(21) BR 11 2016 000259-8 A2	Código 6.21 - Exigência preliminar - pedidos com buscas realizadas por outros Escritórios de Patentes (22) 02/07/2014 (51) H01H 33/59 (2006.01) (71) SIEMENS AKTIENGESELLSCHAFT (DE)
(21) BR 11 2016 000265-2 A2	Código 6.21 - Exigência preliminar - pedidos com buscas realizadas por outros Escritórios de Patentes (22) 08/07/2014 (51) H02K 11/00 (2016.01), H02K 29/06 (2006.01), H02K 29/08 (2006.01), H02K 29/12 (2006.01), B66B 3/02 (2006.01) (71) MAGNETEK, INC. (US)
(21) BR 11 2016 000288-1 A2	Código 6.21 - Exigência preliminar - pedidos com buscas realizadas por outros Escritórios de Patentes (22) 02/07/2014 (51) G06F 17/30 (1995.01) (71) OCT TRIPLE INDUSTRIES LLC (US)
(21) BR 11 2016 000314-4 A2	Código 6.21 - Exigência preliminar - pedidos com buscas realizadas por outros Escritórios de Patentes (22) 23/07/2014 (51) G06F 17/00 (2019.01) (71) DEERE & COMPANY (US)
(21) BR 11 2016 000393-4 A2	Código 6.21 - Exigência preliminar - pedidos com buscas realizadas por outros Escritórios de Patentes (22) 07/07/2014

	(51) G06F 17/50 (1995.01) (71) SNECMA (FR)
(21) BR 11 2016 000425-6 A8	Código 6.21 - Exigência preliminar - pedidos com buscas realizadas por outros Escritórios de Patentes (22) 09/07/2014 (51) H05B 33/08 (2020.01) (71) GENERAL ELECTRIC COMPANY (US)
(21) BR 11 2016 000539-2 A2	Código 6.21 - Exigência preliminar - pedidos com buscas realizadas por outros Escritórios de Patentes (22) 10/07/2014 (51) H02H 5/00 (2006.01) (71) REVIVE ELECTRONICS, LLC (US)
(21) BR 11 2016 000609-7 A2	Código 6.21 - Exigência preliminar - pedidos com buscas realizadas por outros Escritórios de Patentes (22) 17/09/2013 (51) E21B 47/007 (2012.01), E21B 44/02 (2006.01) (71) Halliburton Energy Services, Inc. (US)
(21) BR 11 2016 000699-2 A2	Código 6.21 - Exigência preliminar - pedidos com buscas realizadas por outros Escritórios de Patentes (22) 15/07/2014 (51) H02J 5/00 (2016.01), H01F 38/14 (2006.01), H02J 7/02 (2016.01), G01V 3/10 (2006.01) (71) KONINKLIJKE PHILIPS N.V. (NL)
(21) BR 11 2016 000731-0 A2	Código 6.21 - Exigência preliminar - pedidos com buscas realizadas por outros Escritórios de Patentes (22) 01/07/2014 (51) H02J 7/02 (2016.01), H02J 5/00 (2016.01), H01F 38/14 (2006.01) (71) KONINKLIJKE PHILIPS N.V. (NL)
(21) BR 11 2016 000736-0 A2	Código 6.21 - Exigência preliminar - pedidos com buscas realizadas por outros Escritórios de Patentes (22) 10/07/2014 (51) H02J 3/38 (2006.01) (71) UNIVERSITY OF PLYMOUTH (GB)
(21) BR 11 2016 000776-0 A2	Código 6.21 - Exigência preliminar - pedidos com buscas realizadas por outros Escritórios de Patentes (22) 30/06/2014

	(51) G02B 6/44 (2006.01), G02B 6/38 (2006.01) (71) CORNING RESEARCH & DEVELOPMENT CORPORATION (US)
(21) BR 11 2016 000827-8 A2	Código 6.21 - Exigência preliminar - pedidos com buscas realizadas por outros Escritórios de Patentes (22) 16/07/2014 (51) H05B 6/10 (2006.01) (71) SAUDI ARABIAN OIL COMPANY (SA)
(21) BR 11 2016 000848-0 A2	Código 6.21 - Exigência preliminar - pedidos com buscas realizadas por outros Escritórios de Patentes (22) 08/07/2014 (51) B60L 11/18 (1968.09), H02J 7/00 (2006.01), H02J 13/00 (2006.01), H04L 29/08 (2006.01) (71) QUALCOMM INCORPORATED (US)
(21) BR 11 2016 000950-9 A2	Código 6.21 - Exigência preliminar - pedidos com buscas realizadas por outros Escritórios de Patentes (22) 08/07/2014 (51) B60T 8/34 (2006.01), B60T 8/24 (2006.01), B60T 13/68 (2006.01), B60T 15/18 (2006.01), B60T 15/20 (2006.01), B60T 15/22 (2006.01) (71) KNORR-BREMSE SYSTEME FÜR NUTZFAHRZEUGE GMBH (DE)
(21) BR 11 2016 000990-8 A2	Código 6.21 - Exigência preliminar - pedidos com buscas realizadas por outros Escritórios de Patentes (22) 15/07/2014 (51) H04S 7/00 (2006.01), H04S 3/00 (2006.01), G10L 19/008 (2013.01) (71) FRAUNHOFER-GESELLSCHAFT ZUR FÖRDERUNG DER ANGEWANDTEN FORSCHUNG E.V. (DE)
(21) BR 11 2016 000999-1 A2	Código 6.21 - Exigência preliminar - pedidos com buscas realizadas por outros Escritórios de Patentes (22) 15/07/2014 (51) H04S 7/00 (2006.01), G10L 19/008 (2013.01) (71) FRAUNHOFER-GESELLSCHAFT ZUR FÖRDERUNG DER ANGEWANDTEN FORSCHUNG E.V. (DE)
(21) BR 11 2016 001215-1 A2	Código 6.21 - Exigência preliminar - pedidos com buscas realizadas por outros Escritórios de Patentes (22) 17/07/2014 (51) H01R 4/24 (2018.01), H01R 12/51 (2011.01), H01R 12/55 (2011.01) (71) ERNI PRODUCTION GMBH & CO. KG (US)

(21) BR 11 2016 001246-1 A2	Código 6.21 - Exigência preliminar - pedidos com buscas realizadas por outros Escritórios de Patentes (22) 14/07/2014 (51) H04S 7/00 (2006.01), H04S 5/00 (2006.01) (71) FRAUNHOFER-GESELLSCHAFT ZUR FÖRDERUNG DER ANGEWANDTEN FORSCHUNG E.V. (DE)
(21) BR 11 2016 001250-0 A2	Código 6.21 - Exigência preliminar - pedidos com buscas realizadas por outros Escritórios de Patentes (22) 17/07/2014 (51) H04S 3/00 (2006.01), G10L 19/008 (2013.01) (71) FRAUNHOFER-GESELLSCHAFT ZUR FÖRDERUNG DER ANGEWANDTEN FORSCHUNG E.V. (DE)
(21) BR 11 2016 001574-6 A2	Código 6.21 - Exigência preliminar - pedidos com buscas realizadas por outros Escritórios de Patentes (22) 08/07/2014 (51) H01H 71/24 (2006.01), H01H 73/04 (2006.01), H01H 1/50 (2006.01) (71) SIEMENS AKTIENGESELLSCHAFT (DE)
(21) BR 11 2016 001690-4 A2	Código 6.21 - Exigência preliminar - pedidos com buscas realizadas por outros Escritórios de Patentes (22) 14/07/2014 (51) G01D 5/20 (2006.01) (71) ZF FRIEDRICHSHAFEN AG (DE)
(21) BR 11 2016 001847-8 A2	Código 6.21 - Exigência preliminar - pedidos com buscas realizadas por outros Escritórios de Patentes (22) 09/07/2014 (51) H05B 33/08 (2020.01) (71) PHILIPS LIGHTING HOLDING B.V. (NL)
(21) BR 11 2016 002474-5 A2	Código 6.21 - Exigência preliminar - pedidos com buscas realizadas por outros Escritórios de Patentes (22) 15/07/2014 (51) H02J 3/38 (2006.01) (71) WOBBEN PROPERTIES GMBH (DE)
(21) BR 11 2016 002493-1 A2	Código 6.21 - Exigência preliminar - pedidos com buscas realizadas por outros Escritórios de Patentes (22) 16/04/2014 (51) G06F 17/00 (2019.01) (71) EYESMATCH LTD (VG)

(21) BR 11 2016 002501-6 A2	Código 6.21 - Exigência preliminar - pedidos com buscas realizadas por outros Escritórios de Patentes (22) 08/08/2014 (51) G06F 17/30 (1995.01) (71) MICROSOFT TECHNOLOGY LICENSING, LLC (US)
(21) BR 11 2016 002512-1 A2	Código 6.21 - Exigência preliminar - pedidos com buscas realizadas por outros Escritórios de Patentes (22) 15/07/2014 (51) H02J 3/18 (2006.01), H02J 3/38 (2006.01) (71) WOBBEN PROPERTIES GMBH (DE)
(21) BR 11 2016 002530-0 A2	Código 6.21 - Exigência preliminar - pedidos com buscas realizadas por outros Escritórios de Patentes (22) 30/06/2014 (51) H05B 6/06 (2006.01) (71) ELECTROLUX APPLIANCES AKTIEBOLAG (SE)
(21) BR 11 2016 002568-7 A2	Código 6.21 - Exigência preliminar - pedidos com buscas realizadas por outros Escritórios de Patentes (22) 30/07/2014 (51) G06F 12/02 (2006.01) (71) HUAWEI TECHNOLOGIES CO., LTD. (CN)
(21) BR 11 2016 002569-5 A2	Código 6.21 - Exigência preliminar - pedidos com buscas realizadas por outros Escritórios de Patentes (22) 19/08/2014 (51) G06F 17/30 (1995.01), G06F 17/21 (1995.01), G06F 17/24 (1995.01), G06F 3/0488 (2013.01) (71) MICROSOFT TECHNOLOGY LICENSING, LLC (US)
(21) BR 11 2016 002605-5 A2	Código 6.21 - Exigência preliminar - pedidos com buscas realizadas por outros Escritórios de Patentes (22) 24/06/2014 (51) H04R 1/10 (2006.01), H04R 3/12 (2006.01) (71) SONY CORPORATION (JP)
(21) BR 11 2016 002621-7 A2	Código 6.21 - Exigência preliminar - pedidos com buscas realizadas por outros Escritórios de Patentes (22) 24/06/2014 (51) H04R 1/10 (2006.01), H04R 1/34 (2006.01), H04R 3/12 (2006.01) (71) SONY CORPORATION (JP)

(21) BR 11 2016 002637-3 A2	Código 6.21 - Exigência preliminar - pedidos com buscas realizadas por outros Escritórios de Patentes (22) 07/08/2014 (51) G06F 9/52 (2006.01) (71) QUALCOMM INCORPORATED (US)
(21) BR 11 2016 002740-0 A8	Código 6.21 - Exigência preliminar - pedidos com buscas realizadas por outros Escritórios de Patentes (22) 07/08/2014 (51) G06Q 30/02 (2012.01) (71) UNLOCKD MEDIA PTY. LTD. (AU)
(21) BR 11 2016 002741-8 A2	Código 6.21 - Exigência preliminar - pedidos com buscas realizadas por outros Escritórios de Patentes (22) 07/08/2014 (51) G06Q 30/02 (2012.01) (71) UNLOCKD MEDIA PTY. LTD. (AU)
(21) BR 11 2016 002908-9 A2	Código 6.21 - Exigência preliminar - pedidos com buscas realizadas por outros Escritórios de Patentes (22) 08/08/2014 (51) H03M 13/19 (2006.01), H03M 13/37 (2006.01), H03M 13/39 (2006.01) (71) NIPPON TELEGRAPH AND TELEPHONE CORPORATION (JP)
(21) BR 11 2016 002977-1 A2	Código 6.21 - Exigência preliminar - pedidos com buscas realizadas por outros Escritórios de Patentes (22) 15/07/2014 (51) G06F 9/30 (2018.01), G06F 9/48 (2006.01) (71) ARM LIMITED (GB)
(21) BR 11 2016 002982-8 A2	Código 6.21 - Exigência preliminar - pedidos com buscas realizadas por outros Escritórios de Patentes (22) 15/08/2014 (51) G06Q 20/40 (2012.01), G06Q 20/32 (2012.01) (71) VISA INTERNATIONAL SERVICE ASSOCIATION (US)
(21) BR 11 2016 002997-6 A2	Código 6.21 - Exigência preliminar - pedidos com buscas realizadas por outros Escritórios de Patentes (22) 07/07/2014 (51) G06F 9/48 (2006.01) (71) ARM LIMITED (GB)

(21) BR 11 2016 003037-0 A2	Código 6.21 - Exigência preliminar - pedidos com buscas realizadas por outros Escritórios de Patentes (22) 11/08/2014 (51) G06F 3/048 (2013.01), G06F 3/14 (2006.01), G09G 5/14 (2006.01) (71) HOME BOX OFFICE, INC. (US)
(21) BR 11 2016 003055-9 A2	Código 6.21 - Exigência preliminar - pedidos com buscas realizadas por outros Escritórios de Patentes (22) 11/08/2014 (51) G06F 17/30 (1995.01) (71) WALMART APOLLO, LLC (US)
(21) BR 11 2016 003217-9 A2	Código 6.21 - Exigência preliminar - pedidos com buscas realizadas por outros Escritórios de Patentes (22) 09/10/2013 (51) E21B 33/13 (2006.01), E21B 33/14 (2006.01), E21B 34/06 (2006.01) (71) HALLIBURTON ENERGY SERVICES, INC (US)
(21) BR 11 2016 003689-1 A2	Código 6.21 - Exigência preliminar - pedidos com buscas realizadas por outros Escritórios de Patentes (22) 21/08/2014 (51) G06F 17/30 (1995.01), G06F 3/01 (2006.01) (71) SONY CORPORATION (JP)
(21) BR 11 2016 003699-9 A2	Código 6.21 - Exigência preliminar - pedidos com buscas realizadas por outros Escritórios de Patentes (22) 14/04/2014 (51) G06K 17/00 (2006.01), G06K 19/07 (2006.01) (71) VERILY LIFE SCIENCES LLC (US)
(21) BR 11 2016 003730-8 A2	Código 6.21 - Exigência preliminar - pedidos com buscas realizadas por outros Escritórios de Patentes (22) 26/09/2014 (51) G08G 1/16 (2006.01), B60W 30/16 (2020.01), B60W 30/165 (2020.01), G05D 1/02 (2020.01) (71) SCANIA CV AB (SE)
(21) BR 11 2016 003737-5 A2	Código 6.21 - Exigência preliminar - pedidos com buscas realizadas por outros Escritórios de Patentes (22) 11/08/2014 (51) G06F 1/20 (2006.01), G06F 1/32 (2019.01) (71) GOOGLE TECHNOLOGY HOLDINGS LLC (US)

(21) BR 11 2016 003819-3 A2	Código 6.21 - Exigência preliminar - pedidos com buscas realizadas por outros Escritórios de Patentes (22) 01/09/2014 (51) G06Q 20/32 (2012.01), G06Q 20/40 (2012.01), G06Q 20/38 (2012.01) (71) GEMALTO S.A. (FR)
(21) BR 11 2016 003865-7 A2	Código 6.21 - Exigência preliminar - pedidos com buscas realizadas por outros Escritórios de Patentes (22) 29/07/2014 (51) G06F 13/40 (2006.01) (71) INTEL CORPORATION (US)
(21) BR 11 2016 003875-4 A2	Código 6.21 - Exigência preliminar - pedidos com buscas realizadas por outros Escritórios de Patentes (22) 26/08/2014 (51) G11C 13/00 (2006.01), G11C 11/21 (2006.01) (71) INTEL CORPORATION (US)
(21) BR 11 2016 003926-2 A2	Código 6.21 - Exigência preliminar - pedidos com buscas realizadas por outros Escritórios de Patentes (22) 11/02/2014 (51) G06F 17/30 (1995.01) (71) Facebook, Inc. (US)
(21) BR 11 2016 003966-1 A2	Código 6.21 - Exigência preliminar - pedidos com buscas realizadas por outros Escritórios de Patentes (22) 20/08/2014 (51) G06Q 30/02 (2012.01), G06Q 50/00 (2012.01) (71) GOOGLE LLC (US)
(21) BR 11 2016 003993-9 A2	Código 6.21 - Exigência preliminar - pedidos com buscas realizadas por outros Escritórios de Patentes (22) 23/10/2014 (51) G06F 19/00 (1995.01) (71) DOW GLOBAL TECHNOLOGIES LLC (US) ; THE REGENTS OF THE UNIVERSITY OF MICHIGAN (US) ; THE REGENTS OF THE UNIVERSITY OF MICHIGAN (US)
(21) BR 11 2016 004040-6 A2	Código 6.21 - Exigência preliminar - pedidos com buscas realizadas por outros Escritórios de Patentes (22) 16/09/2014 (51) G06F 21/79 (2013.01), G06F 12/14 (2006.01) (71) INTEL CORPORATION (US)

(21) BR 11 2016 004163-1 A2	Código 6.21 - Exigência preliminar - pedidos com buscas realizadas por outros Escritórios de Patentes (22) 21/08/2014 (51) G08G 1/16 (2006.01), G01S 13/00 (2006.01) (71) SCANIA CV AB (SE)
(21) BR 11 2016 004276-0 A2	Código 6.21 - Exigência preliminar - pedidos com buscas realizadas por outros Escritórios de Patentes (22) 23/07/2014 (51) B66C 13/18 (2006.01), B66C 23/62 (2006.01), B66C 23/88 (2006.01), B66D 1/48 (2006.01), F16G 11/00 (2006.01), B66C 15/00 (2006.01) (71) LIEBHERR-COMPONENTS BIBERACH GMBH (DE)
(21) BR 11 2016 004825-3 A2	Código 6.21 - Exigência preliminar - pedidos com buscas realizadas por outros Escritórios de Patentes (22) 07/08/2014 (51) B65D 6/16 (2006.01), B65D 21/02 (2006.01), B65D 85/34 (2006.01) (71) OBEIKAN MDF ESPAÑA, S.L. (ES)
(21) BR 11 2016 004946-2 A8	Código 6.21 - Exigência preliminar - pedidos com buscas realizadas por outros Escritórios de Patentes (22) 04/09/2014 (51) C08G 18/00 (2006.01) (71) GHASSAN DEHNI (US)
(21) BR 11 2016 005343-5 A2	Código 6.21 - Exigência preliminar - pedidos com buscas realizadas por outros Escritórios de Patentes (22) 14/07/2014 (51) H02K 41/06 (2006.01) (71) THE BOEING COMPANY (US)
(21) BR 11 2016 005605-1 A2	Código 6.21 - Exigência preliminar - pedidos com buscas realizadas por outros Escritórios de Patentes (22) 09/10/2013 (51) E21B 7/08 (2006.01), F16B 19/00 (2006.01) (71) HALLIBURTON ENERGY SERVICES, INC (US)
(21) BR 11 2016 005736-8 A2	Código 6.21 - Exigência preliminar - pedidos com buscas realizadas por outros Escritórios de Patentes (22) 04/02/2016 (51) C08J 9/36 (2006.01), A47L 13/16 (2006.01), B24D 3/00 (2006.01), C09D 133/00 (2006.01), C09D 163/00 (2006.01), A47L 13/257 (2006.01), A47L 1/15

	(2006.01) (71) 3M INNOVATIVE PROPERTIES COMPANY (US)
(21) BR 11 2016 005925-5 A2	Código 6.21 - Exigência preliminar - pedidos com buscas realizadas por outros Escritórios de Patentes (22) 15/07/2014 (51) H02J 3/14 (2006.01), H02J 3/38 (2006.01) (71) WOBBEN PROPERTIES GMBH (DE)
(21) BR 11 2016 006186-1 A2	Código 6.21 - Exigência preliminar - pedidos com buscas realizadas por outros Escritórios de Patentes (22) 23/09/2013 (51) H01B 13/14 (2006.01), H01B 17/18 (2006.01), H01B 7/295 (2006.01) (71) PRYSMIAN S.P.A. (IT)
(21) BR 11 2016 006203-5 A2	Código 6.21 - Exigência preliminar - pedidos com buscas realizadas por outros Escritórios de Patentes (22) 25/09/2014 (51) B01D 53/56 (2006.01), B01D 53/76 (2006.01) (71) LINDE AKTIENGESELLSCHAFT (DE)
(21) BR 11 2016 006378-3 A2	Código 6.21 - Exigência preliminar - pedidos com buscas realizadas por outros Escritórios de Patentes (22) 24/09/2014 (51) A61F 2/00 (2006.01) (71) GINER, INC. (US)
(21) BR 11 2016 006567-0 A2	Código 6.21 - Exigência preliminar - pedidos com buscas realizadas por outros Escritórios de Patentes (22) 11/07/2014 (51) B60T 7/12 (2006.01), B60T 8/36 (2006.01) (71) WABCO GMBH (DE)
(21) BR 11 2016 006818-1 A2	Código 6.21 - Exigência preliminar - pedidos com buscas realizadas por outros Escritórios de Patentes (22) 26/09/2014 (51) A61B 17/04 (2006.01), A61B 17/062 (2006.01), A61B 17/94 (2006.01) (71) SURGIMATIX, INC. (US)
(21) BR 11 2016 007009-7 A2	Código 6.21 - Exigência preliminar - pedidos com buscas realizadas por outros Escritórios de Patentes (22) 23/09/2014 (51) A63F 13/213 (2014.01), A63F 13/49 (2014.01), A63F 13/5255 (2014.01),

	A63F 13/533 (2014.01), G06F 3/01 (2006.01) (71) SONY COMPUTER ENTERTAINMENT INC (JP) (JP)
(21) BR 11 2016 007191-3 A2	Código 6.21 - Exigência preliminar - pedidos com buscas realizadas por outros Escritórios de Patentes (22) 26/11/2014 (51) A61M 39/10 (2006.01), A61M 39/26 (2006.01), A61M 5/168 (2006.01) (71) Applied Medical Technology, Inc. (US)
(21) BR 11 2016 007370-3 A2	Código 6.21 - Exigência preliminar - pedidos com buscas realizadas por outros Escritórios de Patentes (22) 26/09/2014 (51) B01D 46/00 (2006.01), B01D 46/44 (2006.01) (71) PAUL WURTH UMWELTTECHNIK GMBH (DE)
(21) BR 11 2016 007403-3 A2	Código 6.21 - Exigência preliminar - pedidos com buscas realizadas por outros Escritórios de Patentes (22) 27/03/2015 (51) F16B 21/12 (2006.01), F16H 61/26 (2006.01) (71) AISIN AI CO., LTD (JP)
(21) BR 11 2016 007519-6 A2	Código 6.21 - Exigência preliminar - pedidos com buscas realizadas por outros Escritórios de Patentes (22) 07/10/2014 (51) G01N 21/91 (2006.01), C09B 67/42 (2006.01), G01M 3/22 (2006.01), C09B 67/22 (2006.01) (71) CHEMETALL GMBH (DE)
(21) BR 11 2016 007581-1 A2	Código 6.21 - Exigência preliminar - pedidos com buscas realizadas por outros Escritórios de Patentes (22) 16/09/2014 (51) C01G 29/00 (2006.01), B41M 5/26 (2006.01), C08K 3/22 (2006.01), C09C 1/00 (2006.01) (71) MERCK PATENT GMBH (DE)
(21) BR 11 2016 007690-7 A2	Código 6.21 - Exigência preliminar - pedidos com buscas realizadas por outros Escritórios de Patentes (22) 07/10/2014 (51) C08F 8/36 (2006.01) (71) KRATON POLYMERS U.S. LLC (US)
(21) BR 11 2016 007709-1 A2	Código 6.21 - Exigência preliminar - pedidos com buscas realizadas por outros Escritórios de Patentes

	(22) 05/12/2013 (51) E21B 47/022 (2012.01) (71) HALLIBURTON ENERGY SERVICES, INC (US)
(21) BR 11 2016 007959-0 A2	Código 6.21 - Exigência preliminar - pedidos com buscas realizadas por outros Escritórios de Patentes (22) 07/10/2014 (51) B29B 17/02 (2006.01), B29B 17/04 (2006.01), D21B 1/14 (2006.01), B02C 7/06 (2006.01), D21D 1/30 (2006.01) (71) CVP CLEAN VALUE PLASTICS GMBH (DE)
(21) BR 11 2016 007984-1 A2	Código 6.21 - Exigência preliminar - pedidos com buscas realizadas por outros Escritórios de Patentes (22) 05/12/2013 (51) E21B 17/10 (2006.01), E21B 19/24 (2006.01) (71) Halliburton Energy Services, Inc. (US)
(21) BR 11 2016 008340-7 A2	Código 6.21 - Exigência preliminar - pedidos com buscas realizadas por outros Escritórios de Patentes (22) 22/10/2014 (51) C07D 207/16 (2006.01), C07D 209/16 (2006.01), A61P 31/20 (2006.01), A61K 31/445 (2006.01), A61K 31/40 (2006.01), C07D 405/12 (2006.01) (71) JANSSEN SCIENCES IRELAND UC (IE)
(21) BR 11 2016 008522-1 A2	Código 6.21 - Exigência preliminar - pedidos com buscas realizadas por outros Escritórios de Patentes (22) 14/10/2014 (51) A61F 2/04 (2013.01), A61L 27/58 (2006.01), A61L 27/18 (2006.01) (71) ANTONIO SAMBUSSETI (IT)
(21) BR 11 2016 008759-3 A2	Código 6.21 - Exigência preliminar - pedidos com buscas realizadas por outros Escritórios de Patentes (22) 22/09/2014 (51) B01D 71/54 (2006.01) (71) UOP LLC (US)
(21) BR 11 2016 009265-1 A2	Código 6.21 - Exigência preliminar - pedidos com buscas realizadas por outros Escritórios de Patentes (22) 05/12/2013 (51) E21B 17/03 (2006.01), E21B 19/16 (2006.01), E21B 23/00 (2006.01) (71) HALLIBURTON ENERGY SERVICES, INC. (US)
(21) BR 11 2016 009333-0 A2	Código 6.21 - Exigência preliminar - pedidos com buscas realizadas por outros

	Escritórios de Patentes (22) 30/10/2014 (51) A61K 31/437 (2006.01), C07D 471/04 (2006.01), A61K 9/10 (2006.01) (71) 3M INNOVATIVE PROPERTIES COMPANY (US)
(21) BR 11 2016 009549-9 A2	Código 6.21 - Exigência preliminar - pedidos com buscas realizadas por outros Escritórios de Patentes (22) 19/11/2014 (51) C08F 110/06 (2006.01), C08F 4/654 (2006.01) (71) BOREALIS AG (AT)
(21) BR 11 2016 009557-0 A2	Código 6.21 - Exigência preliminar - pedidos com buscas realizadas por outros Escritórios de Patentes (22) 03/07/2014 (51) H05B 6/06 (2006.01) (71) ELECTROLUX APPLIANCES AKTIEBOLAG (SE)
(21) BR 11 2016 009651-7 A2	Código 6.21 - Exigência preliminar - pedidos com buscas realizadas por outros Escritórios de Patentes (22) 31/12/2013 (51) E21B 43/12 (2006.01), E21B 21/08 (2006.01) (71) HALLIBURTON ENERGY SERVICES, INC. (US)
(21) BR 11 2016 009679-7 A2	Código 6.21 - Exigência preliminar - pedidos com buscas realizadas por outros Escritórios de Patentes (22) 31/10/2014 (51) B01D 53/06 (2006.01), B01D 53/26 (2006.01), F24F 3/14 (2006.01) (71) COTES A/S (DK)
(21) BR 11 2016 009719-0 A2	Código 6.21 - Exigência preliminar - pedidos com buscas realizadas por outros Escritórios de Patentes (22) 03/11/2014 (51) A61M 5/20 (2006.01) (71) CONSORT MEDICAL PLC (GB)
(21) BR 11 2016 009996-6 A2	Código 6.21 - Exigência preliminar - pedidos com buscas realizadas por outros Escritórios de Patentes (22) 04/11/2013 (51) H01L 31/048 (2014.01), B32B 27/08 (2006.01), C09K 11/06 (2006.01) (71) DOW GLOBAL TECHNOLOGIES LLC (US) ; ROHM AND HAAS COMPANY (US)
(21) BR 11 2016 010112-0 A2	Código 6.21 - Exigência preliminar - pedidos com buscas realizadas por outros

	Escritórios de Patentes (22) 17/11/2014 (51) C08G 59/12 (2006.01), C08G 59/40 (2006.01), C08G 59/50 (2006.01) (71) DOW GLOBAL TECHNOLOGIES LLC (US) ; ROHM AND HAAS COMPANY (US)
(21) BR 11 2016 010193-6 A2	Código 6.21 - Exigência preliminar - pedidos com buscas realizadas por outros Escritórios de Patentes (22) 28/10/2014 (51) A61B 17/064 (2006.01) (71) ETHICON ENDO-SURGERY, LLC (PR)
(21) BR 11 2016 010216-9 A2	Código 6.21 - Exigência preliminar - pedidos com buscas realizadas por outros Escritórios de Patentes (22) 28/10/2014 (51) A61B 17/68 (2006.01), A61B 17/068 (2006.01) (71) ETHICON ENDO-SURGERY, LLC (PR)
(21) BR 11 2016 010226-6 A2	Código 6.21 - Exigência preliminar - pedidos com buscas realizadas por outros Escritórios de Patentes (22) 28/10/2014 (51) A61B 17/064 (2006.01) (71) ETHICON ENDO-SURGERY, LLC (PR)
(21) BR 11 2016 010236-3 A2	Código 6.21 - Exigência preliminar - pedidos com buscas realizadas por outros Escritórios de Patentes (22) 28/10/2014 (51) A61B 17/064 (2006.01) (71) ETHICON ENDO-SURGERY, LLC (PR)
(21) BR 11 2016 010738-1 A2	Código 6.21 - Exigência preliminar - pedidos com buscas realizadas por outros Escritórios de Patentes (22) 28/11/2014 (51) B42D 25/29 (2014.01), G06K 19/08 (2006.01), G09F 3/02 (2006.01) (71) AUTHENTIC VISION GMBH (AT)
(21) BR 11 2016 010769-1 A2	Código 6.21 - Exigência preliminar - pedidos com buscas realizadas por outros Escritórios de Patentes (22) 11/11/2014 (51) A61B 19/00 (1968.09), A61B 17/32 (2006.01), A61B 18/00 (2006.01) (71) ETHICON ENDO-SURGERY, LLC (PR)
(21) BR 11 2016 010864-7 A2	Código 6.21 - Exigência preliminar - pedidos com buscas realizadas por outros

	Escritórios de Patentes (22) 12/11/2014 (51) G01N 7/06 (2006.01) (71) STONERIDGE, INC. (US)
(21) BR 11 2016 011053-6 A2	Código 6.21 - Exigência preliminar - pedidos com buscas realizadas por outros Escritórios de Patentes (22) 09/12/2013 (51) E21B 23/08 (2006.01), E21B 7/06 (2006.01), E21B 29/08 (2006.01) (71) HALLIBURTON ENERGY SERVICES, INC (US)
(21) BR 11 2016 011216-4 A2	Código 6.21 - Exigência preliminar - pedidos com buscas realizadas por outros Escritórios de Patentes (22) 19/11/2014 (51) B42D 25/00 (2014.01), G06K 19/06 (2006.01) (71) THALES (FR)
(21) BR 11 2016 011239-3 A2	Código 6.21 - Exigência preliminar - pedidos com buscas realizadas por outros Escritórios de Patentes (22) 17/11/2014 (51) A61B 17/72 (2006.01) (71) BIOMEDICAL ENTERPRISES, INC. (US)
(21) BR 11 2016 011252-0 A2	Código 6.21 - Exigência preliminar - pedidos com buscas realizadas por outros Escritórios de Patentes (22) 09/12/2014 (51) G01N 21/84 (2006.01), G06K 9/00 (2006.01), G06T 7/00 (2017.01), C12M 1/34 (2006.01) (71) MES MEDICAL ELECTRONIC SYSTEMS LTD. (IL)
(21) BR 11 2016 011352-7 A2	Código 6.21 - Exigência preliminar - pedidos com buscas realizadas por outros Escritórios de Patentes (22) 17/11/2014 (51) A61M 5/315 (2006.01), A61M 5/20 (2006.01), A61M 5/24 (2006.01) (71) SANOFI-AVENTIS DEUTSCHLAND GMBH (DE)
(21) BR 11 2016 011400-0 A2	Código 6.21 - Exigência preliminar - pedidos com buscas realizadas por outros Escritórios de Patentes (22) 20/12/2013 (51) G01N 21/45 (2006.01), G01B 9/02 (2006.01) (71) HALLIBURTON ENERGY SERVICES, INC (US)
(21) BR 11 2016 011571-6 A2	Código 6.21 - Exigência preliminar - pedidos com buscas realizadas por outros

	Escritórios de Patentes (22) 14/11/2014 (51) A61B 17/32 (2006.01) (71) ETHICON ENDO-SURGERY, LLC (PR)
(21) BR 11 2016 011680-1 A2	Código 6.21 - Exigência preliminar - pedidos com buscas realizadas por outros Escritórios de Patentes (22) 25/11/2014 (51) A61B 17/32 (2006.01) (71) ETHICON ENDO-SURGERY, LLC (PR)
(21) BR 11 2016 011719-0 A2	Código 6.21 - Exigência preliminar - pedidos com buscas realizadas por outros Escritórios de Patentes (22) 25/11/2014 (51) A61B 17/32 (2006.01) (71) ETHICON ENDO-SURGERY, LLC (PR)
(21) BR 11 2016 011723-9 A2	Código 6.21 - Exigência preliminar - pedidos com buscas realizadas por outros Escritórios de Patentes (22) 25/11/2014 (51) A61B 17/32 (2006.01) (71) ETHICON ENDO-SURGERY, LLC (PR)
(21) BR 11 2016 011728-0 A2	Código 6.21 - Exigência preliminar - pedidos com buscas realizadas por outros Escritórios de Patentes (22) 25/11/2014 (51) A61B 17/32 (2006.01) (71) ETHICON ENDO-SURGERY, LLC (PR)
(21) BR 11 2016 011767-0 A2	Código 6.21 - Exigência preliminar - pedidos com buscas realizadas por outros Escritórios de Patentes (22) 10/12/2014 (51) A61F 2/04 (2013.01) (71) ANTONIO SAMBUSSETI (IT) ; GIANNI CANCARINI (IT)
(21) BR 11 2016 011863-4 A2	Código 6.21 - Exigência preliminar - pedidos com buscas realizadas por outros Escritórios de Patentes (22) 20/11/2014 (51) A61M 5/14 (2006.01), A61M 5/178 (2006.01) (71) SHL MEDICAL AG (CH)
(21) BR 11 2016 011906-1 A2	Código 6.21 - Exigência preliminar - pedidos com buscas realizadas por outros Escritórios de Patentes

	(22) 31/12/2013 (51) E21B 34/06 (2006.01), E21B 34/14 (2006.01) (71) HALLIBURTON ENERGY SERVICES, INC. (US)
(21) BR 11 2016 011943-6 A2	Código 6.21 - Exigência preliminar - pedidos com buscas realizadas por outros Escritórios de Patentes (22) 14/11/2014 (51) A61B 17/29 (2006.01) (71) ETHICON ENDO-SURGERY, LLC (PR)
(21) BR 11 2016 012012-4 A2	Código 6.21 - Exigência preliminar - pedidos com buscas realizadas por outros Escritórios de Patentes (22) 25/11/2014 (51) A61M 35/00 (2006.01) (71) ACRUX DDS PTY LTD (AU)
(21) BR 11 2016 012104-0 A2	Código 6.21 - Exigência preliminar - pedidos com buscas realizadas por outros Escritórios de Patentes (22) 03/12/2013 (51) E21B 17/046 (2006.01), E21B 19/16 (2006.01), E21B 23/14 (2006.01) (71) HALLIBURTON ENERGY SERVICES, INC (US)
(21) BR 11 2016 012108-2 A2	Código 6.21 - Exigência preliminar - pedidos com buscas realizadas por outros Escritórios de Patentes (22) 28/11/2014 (51) A61B 17/12 (2006.01) (71) BENTLEY INNOMED GMBH (DE)
(21) BR 11 2016 012335-2 A2	Código 6.21 - Exigência preliminar - pedidos com buscas realizadas por outros Escritórios de Patentes (22) 24/11/2014 (51) A61B 17/32 (2006.01), A61B 17/34 (2006.01), A61B 10/02 (2006.01) (71) LAURENT FUMEX (US) ; THIERRY MASSEGLIA (FR)
(21) BR 11 2016 012521-5 A2	Código 6.21 - Exigência preliminar - pedidos com buscas realizadas por outros Escritórios de Patentes (22) 03/12/2014 (51) A46B 15/00 (2006.01), A46B 13/02 (2006.01), A61C 17/22 (2006.01), A61N 5/06 (2006.01), A61C 19/06 (2006.01) (71) ORALUCENT, LLC (US)
(21) BR 11 2016 012677-7 A2	Código 6.21 - Exigência preliminar - pedidos com buscas realizadas por outros Escritórios de Patentes

	(22) 04/12/2014 (51) A61M 5/31 (2006.01), A61M 5/315 (2006.01), A61M 5/32 (2006.01), A61M 5/34 (2006.01) (71) GENENTECH, INC. (US)
(21) BR 11 2016 012790-0 A2	Código 6.21 - Exigência preliminar - pedidos com buscas realizadas por outros Escritórios de Patentes (22) 04/12/2014 (51) A61B 17/34 (2006.01), A61B 17/29 (2006.01) (71) FORTIMEDIX SURGICAL B.V. (NL)
(21) BR 11 2016 012843-5 A2	Código 6.21 - Exigência preliminar - pedidos com buscas realizadas por outros Escritórios de Patentes (22) 15/12/2014 (51) A46B 3/06 (2006.01), B29C 65/14 (2006.01), A46D 3/04 (2006.01) (71) THE GILLETTE COMPANY LLC (US)
(21) BR 11 2016 012866-4 A2	Código 6.21 - Exigência preliminar - pedidos com buscas realizadas por outros Escritórios de Patentes (22) 17/12/2014 (51) A61F 5/443 (2006.01) (71) COLOPLAST A/S (DK)
(21) BR 11 2016 012898-2 A2	Código 6.21 - Exigência preliminar - pedidos com buscas realizadas por outros Escritórios de Patentes (22) 02/12/2014 (51) A61M 5/32 (2006.01) (71) METIER MEDICAL LIMITED (AU)
(21) BR 11 2016 013120-7 A2	Código 6.21 - Exigência preliminar - pedidos com buscas realizadas por outros Escritórios de Patentes (22) 15/12/2014 (51) C07C 219/06 (2006.01), C11D 1/62 (2006.01), C07D 219/06 (2006.01) (71) AKZO NOBEL CHEMICALS INTERNATIONAL B.V. (NL)
(21) BR 11 2016 013177-0 A2	Código 6.21 - Exigência preliminar - pedidos com buscas realizadas por outros Escritórios de Patentes (22) 31/12/2013 (51) E21B 21/08 (2006.01), E21B 17/02 (2006.01), E21B 23/08 (2006.01), E21B 7/08 (2006.01) (71) HALLIBURTON ENERGY SERVICES, INC. (US)
(21) BR 11 2016 013203-3 A2	Código 6.21 - Exigência preliminar - pedidos com buscas realizadas por outros

	Escritórios de Patentes (22) 24/11/2014 (51) A61B 17/17 (2006.01) (71) DEPUY SYNTHES PRODUCTS, INC. (US)
(21) BR 11 2016 013208-4 A2	Código 6.21 - Exigência preliminar - pedidos com buscas realizadas por outros Escritórios de Patentes (22) 24/11/2014 (51) A61B 17/80 (2006.01) (71) DEPUY SYNTHES PRODUCTS, INC. (US)
(21) BR 11 2016 013340-4 A2	Código 6.21 - Exigência preliminar - pedidos com buscas realizadas por outros Escritórios de Patentes (22) 10/12/2014 (51) F16K 3/32 (2006.01) (71) DAYCO IP HOLDINGS, LLC (US)
(21) BR 11 2016 013504-0 A2	Código 6.21 - Exigência preliminar - pedidos com buscas realizadas por outros Escritórios de Patentes (22) 30/10/2014 (51) A61B 17/70 (2006.01), A61B 17/88 (2006.01) (71) NINGBO HICREN BIOTECHNOLOGY CO.,LTD. (CN)
(21) BR 11 2016 013536-9 A2	Código 6.21 - Exigência preliminar - pedidos com buscas realizadas por outros Escritórios de Patentes (22) 04/12/2014 (51) B01J 8/18 (2006.01), B01J 8/22 (2006.01), B01J 4/00 (2006.01), C10G 2/00 (2006.01) (71) SASOL TECHNOLOGY PROPRIETARY LIMITED (ZA)
(21) BR 11 2016 013638-1 A2	Código 6.21 - Exigência preliminar - pedidos com buscas realizadas por outros Escritórios de Patentes (22) 15/12/2014 (51) A61F 2/00 (2006.01), A61F 5/48 (2006.01) (71) KIMBERLY-CLARK WORLDWIDE, INC. (US)
(21) BR 11 2016 013642-0 A2	Código 6.21 - Exigência preliminar - pedidos com buscas realizadas por outros Escritórios de Patentes (22) 19/12/2014 (51) A45D 40/06 (2006.01), A45D 40/00 (2006.01) (71) ALBEA SERVICES (FR)
(21) BR 11 2016 013758-2 A2	Código 6.21 - Exigência preliminar - pedidos com buscas realizadas por outros

	Escritórios de Patentes (22) 15/12/2014 (51) A61F 2/00 (2006.01), A61F 13/20 (2006.01), A61F 13/26 (2006.01), A61F 13/34 (2006.01) (71) KIMBERLY-CLARK WORLDWIDE, INC. (US)
(21) BR 11 2016 013760-4 A2	Código 6.21 - Exigência preliminar - pedidos com buscas realizadas por outros Escritórios de Patentes (22) 16/12/2014 (51) A61B 17/16 (2006.01), A61F 2/46 (2006.01) (71) DEPUY (IRELAND) (IE)
(21) BR 11 2016 013817-1 A2	Código 6.21 - Exigência preliminar - pedidos com buscas realizadas por outros Escritórios de Patentes (22) 08/12/2014 (51) A61B 17/32 (2006.01), A61B 17/29 (2006.01), A61B 17/28 (2006.01) (71) ETHICON ENDO-SURGERY, LLC (PR)
(21) BR 11 2016 013820-1 A2	Código 6.21 - Exigência preliminar - pedidos com buscas realizadas por outros Escritórios de Patentes (22) 08/12/2014 (51) A61B 17/32 (2006.01) (71) ETHICON ENDO-SURGERY, LLC (PR)
(21) BR 11 2016 013879-1 A2	Código 6.21 - Exigência preliminar - pedidos com buscas realizadas por outros Escritórios de Patentes (22) 16/12/2014 (51) B41J 2/45 (2006.01) (71) KONINKLIJKE PHILIPS N.V. (NL)
(21) BR 11 2016 013880-5 A2	Código 6.21 - Exigência preliminar - pedidos com buscas realizadas por outros Escritórios de Patentes (22) 16/12/2014 (51) A61B 19/00 (1968.09), A61B 8/08 (2006.01) (71) KONINKLIJKE PHILIPS N.V. (NL)
(21) BR 11 2016 013885-6 A2	Código 6.21 - Exigência preliminar - pedidos com buscas realizadas por outros Escritórios de Patentes (22) 11/12/2014 (51) C07C 51/255 (2006.01), C07C 51/265 (2006.01) (71) BP CORPORATION NORTH AMERICA INC. (US)
(21) BR 11 2016 013901-1 A2	Código 6.21 - Exigência preliminar - pedidos com buscas realizadas por outros

	Escritórios de Patentes (22) 19/12/2014 (51) A45D 40/06 (2006.01), A45D 40/00 (2006.01) (71) ALBEA SERVICES (FR)
(21) BR 11 2016 013926-7 A2	Código 6.21 - Exigência preliminar - pedidos com buscas realizadas por outros Escritórios de Patentes (22) 21/07/2014 (51) B41F 1/28 (2006.01), B41F 21/00 (2006.01), B65H 29/58 (2006.01) (71) SHANGHAI ETERNAL MACHINERY CO., LTD. (CN)
(21) BR 11 2016 013947-0 A2	Código 6.21 - Exigência preliminar - pedidos com buscas realizadas por outros Escritórios de Patentes (22) 15/12/2014 (51) A61F 2/00 (2006.01), A61F 13/20 (2006.01), A61F 13/26 (2006.01), A61F 13/34 (2006.01) (71) KIMBERLY-CLARK WORLDWIDE, INC. (US)
(21) BR 11 2016 013956-9 A2	Código 6.21 - Exigência preliminar - pedidos com buscas realizadas por outros Escritórios de Patentes (22) 16/12/2014 (51) A61F 2/966 (2013.01) (71) MICROPORT ENDOVASCULAR (SHANGHAI) CO., LTD. (CN)
(21) BR 11 2016 013983-6 A2	Código 6.21 - Exigência preliminar - pedidos com buscas realizadas por outros Escritórios de Patentes (22) 08/12/2014 (51) A61B 17/32 (2006.01), A61B 17/00 (2006.01), A61B 18/00 (2006.01) (71) ETHICON ENDO-SURGERY, LLC (PR)
(21) BR 11 2016 014002-8 A2	Código 6.21 - Exigência preliminar - pedidos com buscas realizadas por outros Escritórios de Patentes (22) 22/12/2014 (51) A61F 2/90 (2013.01) (71) MICROPORT NEUROTECH (SHANGHAI) CO., LTD. (CN)
(21) BR 11 2016 014006-0 A2	Código 6.21 - Exigência preliminar - pedidos com buscas realizadas por outros Escritórios de Patentes (22) 17/12/2014 (51) C07C 245/20 (2006.01) (71) MONSANTO TECHNOLOGY LLC (US)
(21) BR 11 2016 014030-3 A2	Código 6.21 - Exigência preliminar - pedidos com buscas realizadas por outros

	Escritórios de Patentes (22) 08/12/2014 (51) A61B 17/32 (2006.01), A61B 18/12 (2006.01), A61B 17/00 (2006.01), A61B 18/00 (2006.01) (71) ETHICON ENDO-SURGERY, LLC (PR)
(21) BR 11 2016 014044-3 A2	Código 6.21 - Exigência preliminar - pedidos com buscas realizadas por outros Escritórios de Patentes (22) 16/12/2014 (51) A61M 5/142 (2006.01), A61M 5/155 (2006.01), A61M 5/315 (2006.01) (71) JESSICA WALSH (US)
(21) BR 11 2016 014060-5 A2	Código 6.21 - Exigência preliminar - pedidos com buscas realizadas por outros Escritórios de Patentes (22) 09/12/2014 (51) B41J 2/175 (2006.01) (71) SEIKO EPSON CORPORATION (JP)
(21) BR 11 2016 014105-9 A2	Código 6.21 - Exigência preliminar - pedidos com buscas realizadas por outros Escritórios de Patentes (22) 15/12/2014 (51) A61F 2/00 (2006.01), A61F 13/20 (2006.01), A61F 13/26 (2006.01), A61F 13/34 (2006.01) (71) KIMBERLY-CLARK WORLDWIDE, INC. (US)
(21) BR 11 2016 014140-7 A2	Código 6.21 - Exigência preliminar - pedidos com buscas realizadas por outros Escritórios de Patentes (22) 15/12/2014 (51) A61F 2/00 (2006.01), A61F 13/20 (2006.01), A61F 13/26 (2006.01), A61F 13/34 (2006.01) (71) KIMBERLY-CLARK WORLDWIDE, INC. (US)
(21) BR 11 2016 014154-7 A2	Código 6.21 - Exigência preliminar - pedidos com buscas realizadas por outros Escritórios de Patentes (22) 17/12/2014 (51) A61B 17/128 (2006.01) (71) STANDARD BARIATRICS, INC. (US)
(21) BR 11 2016 014241-1 A2	Código 6.21 - Exigência preliminar - pedidos com buscas realizadas por outros Escritórios de Patentes (22) 22/12/2014 (51) B32B 7/12 (2006.01), B32B 15/00 (2006.01), B32B 15/085 (2006.01), B32B 27/08 (2006.01), B32B 27/32 (2006.01), B32B 9/00 (2006.01), B32B 9/04

	(2006.01), B32B 15/20 (2006.01) (71) DOW GLOBAL TECHNOLOGIES LLC (US)
(21) BR 11 2016 014266-7 A2	Código 6.21 - Exigência preliminar - pedidos com buscas realizadas por outros Escritórios de Patentes (22) 19/12/2014 (51) A45D 40/06 (2006.01) (71) ALBEA SERVICES (FR)
(21) BR 11 2016 014335-3 A2	Código 6.21 - Exigência preliminar - pedidos com buscas realizadas por outros Escritórios de Patentes (22) 08/01/2015 (51) B65H 49/36 (2006.01), B65H 54/54 (2006.01), H01F 7/04 (2006.01) (71) NV BEKAERT SA (BE)
(21) BR 11 2016 014551-8 A2	Código 6.21 - Exigência preliminar - pedidos com buscas realizadas por outros Escritórios de Patentes (22) 19/12/2014 (51) A61F 7/08 (2006.01), A61F 7/00 (2006.01), A47G 9/02 (2006.01) (71) BCG MEDICAL, LLC (US)
(21) BR 11 2016 014560-7 A2	Código 6.21 - Exigência preliminar - pedidos com buscas realizadas por outros Escritórios de Patentes (22) 18/12/2014 (51) A44B 18/00 (2006.01) (71) 3M INNOVATIVE PROPERTIES COMPANY (US)
(21) BR 11 2016 014707-3 A2	Código 6.21 - Exigência preliminar - pedidos com buscas realizadas por outros Escritórios de Patentes (22) 09/12/2014 (51) A61B 17/064 (2006.01), A61B 17/068 (2006.01) (71) ETHICON ENDO-SURGERY, LLC (PR)
(21) BR 11 2016 014709-0 A2	Código 6.21 - Exigência preliminar - pedidos com buscas realizadas por outros Escritórios de Patentes (22) 16/12/2014 (51) B01J 23/40 (2006.01), B01J 23/63 (2006.01), F01N 3/10 (2006.01), B01J 23/42 (2006.01) (71) HEESUNG CATALYSTS CORPORATION (KR)
(21) BR 11 2016 014725-1 A2	Código 6.21 - Exigência preliminar - pedidos com buscas realizadas por outros Escritórios de Patentes (22) 09/12/2014

	(51) A61B 17/068 (2006.01), A61B 17/072 (2006.01) (71) ETHICON ENDO-SURGERY, LLC (PR)
(21) BR 11 2016 014726-0 A2	Código 6.21 - Exigência preliminar - pedidos com buscas realizadas por outros Escritórios de Patentes (22) 09/12/2014 (51) A61B 17/068 (2006.01), A61B 17/072 (2006.01) (71) ETHICON ENDO-SURGERY, LLC (PR)
(21) BR 11 2016 014741-3 A2	Código 6.21 - Exigência preliminar - pedidos com buscas realizadas por outros Escritórios de Patentes (22) 09/12/2014 (51) A61B 17/064 (2006.01), A61B 17/072 (2006.01) (71) ETHICON ENDO-SURGERY, LLC (PR)
(21) BR 11 2016 014748-0 A2	Código 6.21 - Exigência preliminar - pedidos com buscas realizadas por outros Escritórios de Patentes (22) 17/12/2014 (51) A61B 17/072 (2006.01) (71) ETHICON ENDO-SURGERY, LLC (PR)
(21) BR 11 2016 014768-5 A2	Código 6.21 - Exigência preliminar - pedidos com buscas realizadas por outros Escritórios de Patentes (22) 09/12/2014 (51) A61B 17/072 (2006.01) (71) ETHICON ENDO-SURGERY, LLC (PR)
(21) BR 11 2016 014789-8 A2	Código 6.21 - Exigência preliminar - pedidos com buscas realizadas por outros Escritórios de Patentes (22) 09/12/2014 (51) A61B 17/064 (2006.01), A61B 17/068 (2006.01) (71) ETHICON ENDO-SURGERY, LLC (PR)
(21) BR 11 2016 014802-9 A2	Código 6.21 - Exigência preliminar - pedidos com buscas realizadas por outros Escritórios de Patentes (22) 23/12/2014 (51) A61B 17/88 (2006.01), A61B 17/86 (2006.01), A61B 17/70 (2006.01) (71) VEXIM (FR)
(21) BR 11 2016 014817-7 A2	Código 6.21 - Exigência preliminar - pedidos com buscas realizadas por outros Escritórios de Patentes (22) 09/12/2014 (51) A61B 17/072 (2006.01)

	(71) ETHICON ENDO-SURGERY, LLC (PR)
(21) BR 11 2016 014826-6 A2	Código 6.21 - Exigência preliminar - pedidos com buscas realizadas por outros Escritórios de Patentes (22) 17/12/2014 (51) A61B 17/072 (2006.01) (71) ETHICON ENDO-SURGERY, LLC (PR)
(21) BR 11 2016 014829-0 A2	Código 6.21 - Exigência preliminar - pedidos com buscas realizadas por outros Escritórios de Patentes (22) 17/12/2014 (51) A61B 17/068 (2006.01), A61B 17/072 (2006.01), A61B 17/00 (2006.01) (71) ETHICON ENDO-SURGERY, LLC (PR)
(21) BR 11 2016 014836-3 A2	Código 6.21 - Exigência preliminar - pedidos com buscas realizadas por outros Escritórios de Patentes (22) 17/12/2014 (51) A61B 17/072 (2006.01) (71) ETHICON ENDO-SURGERY, LLC (PR)
(21) BR 11 2016 014849-5 A2	Código 6.21 - Exigência preliminar - pedidos com buscas realizadas por outros Escritórios de Patentes (22) 17/12/2014 (51) A61B 17/064 (2006.01) (71) ETHICON ENDO-SURGERY, LLC (PR)
(21) BR 11 2016 014858-4 A2	Código 6.21 - Exigência preliminar - pedidos com buscas realizadas por outros Escritórios de Patentes (22) 17/12/2014 (51) A61B 17/072 (2006.01) (71) ETHICON ENDO-SURGERY, LLC (PR)
(21) BR 11 2016 014972-6 A2	Código 6.21 - Exigência preliminar - pedidos com buscas realizadas por outros Escritórios de Patentes (22) 23/12/2014 (51) A61B 17/32 (2006.01) (71) ETHICON ENDO-SURGERY, LLC (PR)
(21) BR 11 2016 014985-8 A2	Código 6.21 - Exigência preliminar - pedidos com buscas realizadas por outros Escritórios de Patentes (22) 23/12/2014 (51) A61B 17/32 (2006.01) (71) ETHICON ENDO-SURGERY, LLC (PR)

(21) BR 11 2016 015023-6 A2	Código 6.21 - Exigência preliminar - pedidos com buscas realizadas por outros Escritórios de Patentes (22) 23/12/2014 (51) A61B 17/32 (2006.01) (71) ETHICON ENDO-SURGERY, LLC (PR)
(21) BR 11 2016 015130-5 A2	Código 6.21 - Exigência preliminar - pedidos com buscas realizadas por outros Escritórios de Patentes (22) 24/12/2014 (51) C07C 39/34 (2006.01) (71) ABENGOA BIOENERGIA NUEVAS TECNOLOGIAS, S.A. (ES)
(21) BR 11 2016 015309-0 A2	Código 6.21 - Exigência preliminar - pedidos com buscas realizadas por outros Escritórios de Patentes (22) 13/03/2015 (51) B41J 2/175 (2006.01) (71) SEIKO EPSON CORPORATION (JP)
(21) BR 11 2016 015362-6 A2	Código 6.21 - Exigência preliminar - pedidos com buscas realizadas por outros Escritórios de Patentes (22) 26/01/2015 (51) B41J 2/175 (2006.01) (71) SEIKO EPSON CORPORATION (JP)
(21) BR 11 2016 015445-2 A2	Código 6.21 - Exigência preliminar - pedidos com buscas realizadas por outros Escritórios de Patentes (22) 10/07/2014 (51) H02K 9/22 (2006.01), H02K 1/12 (2006.01), H02K 7/14 (2006.01), F04D 25/08 (2006.01) (71) HUAWEI TECHNOLOGIES CO., LTD. (CN)
(21) BR 11 2016 015561-0 A2	Código 6.21 - Exigência preliminar - pedidos com buscas realizadas por outros Escritórios de Patentes (22) 09/01/2015 (51) G01N 31/22 (2006.01), B01J 20/28 (2006.01) (71) CHIMIGRAF IBÉRICA, S.L. (ES) ; INSTITUTO TECNOLÓGICO DEL EMBALAJE, TRANSPORTE Y LOGÍSTICA (ITENE) (ES) ; UNIVERSIDAD POLITÉCNICA DE VALENCIA (ES)
(21) BR 11 2016 015746-0 A2	Código 6.21 - Exigência preliminar - pedidos com buscas realizadas por outros Escritórios de Patentes (22) 24/12/2014

	(51) A61F 5/56 (2006.01), A61B 17/70 (2006.01) (71) KONINKLIJKE PHILIPS N.V. (NL)
(21) BR 11 2016 015915-2 A2	Código 6.21 - Exigência preliminar - pedidos com buscas realizadas por outros Escritórios de Patentes (22) 05/01/2015 (51) B65B 31/04 (2006.01), A61L 2/18 (2006.01), A61L 2/22 (2006.01), B65B 31/08 (2006.01), B65B 55/10 (2006.01), B65D 81/24 (2006.01), B65D 85/62 (2006.01), B65D 65/00 (2006.01), D21C 5/02 (2006.01) (71) SIG TECHNOLOGY AG (CH)
(21) BR 11 2016 015974-8 A2	Código 6.21 - Exigência preliminar - pedidos com buscas realizadas por outros Escritórios de Patentes (22) 14/01/2015 (51) F16L 55/40 (2006.01), G01B 7/16 (2006.01) (71) ROSEN SWISS AG (CH)
(21) BR 11 2016 016210-2 A2	Código 6.21 - Exigência preliminar - pedidos com buscas realizadas por outros Escritórios de Patentes (22) 09/12/2014 (51) B41J 2/175 (2006.01) (71) SEIKO EPSON CORPORATION (JP)
(21) BR 11 2016 016293-5 A2	Código 6.21 - Exigência preliminar - pedidos com buscas realizadas por outros Escritórios de Patentes (22) 03/02/2015 (51) F16B 5/04 (2006.01), F16B 19/10 (2006.01), F16B 19/06 (2006.01), B21J 15/02 (2006.01), B21J 15/04 (2006.01), B29C 65/08 (2006.01), B29C 65/60 (2006.01) (71) WOODWELDING AG (CH)
(21) BR 11 2016 016385-0 A2	Código 6.21 - Exigência preliminar - pedidos com buscas realizadas por outros Escritórios de Patentes (22) 13/05/2015 (51) B65H 19/18 (2006.01) (71) PHILIP MORRIS PRODUCTS S.A. (CH)
(21) BR 11 2016 016785-6 A2	Código 6.21 - Exigência preliminar - pedidos com buscas realizadas por outros Escritórios de Patentes (22) 21/01/2015 (51) B65B 31/04 (2006.01), B65B 9/20 (2012.01), B65B 51/30 (2006.01), B65B 31/02 (2006.01) (71) ULMA PACKAGING TECHNOLOGICAL CENTER, S.COOP. (ES)

(21) BR 11 2016 016826-7 A2	Código 6.21 - Exigência preliminar - pedidos com buscas realizadas por outros Escritórios de Patentes (22) 28/01/2014 (51) B41J 2/04 (2006.01), B41J 2/16 (2006.01) (71) HEWLETT-PACKARD DEVELOPMENT COMPANY, L.P. (US)
(21) BR 11 2016 017264-7 A2	Código 6.21 - Exigência preliminar - pedidos com buscas realizadas por outros Escritórios de Patentes (22) 23/01/2015 (51) B01J 13/16 (2006.01), C11D 3/50 (2006.01) (71) FIRMENICH SA (CH)
(21) BR 11 2016 017489-5 A2	Código 6.21 - Exigência preliminar - pedidos com buscas realizadas por outros Escritórios de Patentes (22) 16/12/2014 (51) B41J 2/175 (2006.01) (71) SEIKO EPSON CORPORATION (JP)
(21) BR 11 2016 017602-2 A2	Código 6.21 - Exigência preliminar - pedidos com buscas realizadas por outros Escritórios de Patentes (22) 30/01/2014 (51) B41J 2/04 (2006.01), B41J 2/14 (2006.01), B41J 2/145 (2006.01) (71) HEWLETT-PACKARD DEVELOPMENT COMPANY, L.P. (US)
(21) BR 11 2016 017744-4 A2	Código 6.21 - Exigência preliminar - pedidos com buscas realizadas por outros Escritórios de Patentes (22) 03/02/2015 (51) B41N 1/14 (2006.01), B41C 1/10 (2006.01), B41N 3/00 (2006.01), B41N 3/08 (2006.01), G03F 7/00 (2006.01), G03F 7/004 (2006.01), G03F 7/11 (2006.01) (71) FUJIFILM CORPORATION (JP)
(21) BR 11 2016 017927-7 A2	Código 6.21 - Exigência preliminar - pedidos com buscas realizadas por outros Escritórios de Patentes (22) 02/02/2015 (51) B65H 65/00 (2006.01), B65H 67/048 (2006.01), B65H 54/28 (2006.01) (71) AMIT KUMAR LOHIA (IN)
(21) BR 11 2016 017931-5 A2	Código 6.21 - Exigência preliminar - pedidos com buscas realizadas por outros Escritórios de Patentes (22) 03/02/2015 (51) B41F 31/00 (2006.01), B41F 31/18 (2006.01), B41K 3/12 (2006.01), B41F

	5/18 (2006.01), B41F 11/02 (2006.01) (71) KBA-NOTASYS SA (CH)
(21) BR 11 2016 018055-0 A2	Código 6.21 - Exigência preliminar - pedidos com buscas realizadas por outros Escritórios de Patentes (22) 06/02/2015 (51) B65D 41/04 (2006.01) (71) BALL CORPORATION (US)
(21) BR 11 2016 018063-1 A2	Código 6.21 - Exigência preliminar - pedidos com buscas realizadas por outros Escritórios de Patentes (22) 03/02/2015 (51) F16B 13/06 (2006.01) (71) LOCKDOWEL, INC. (US)
(21) BR 11 2016 018465-3 A2	Código 6.21 - Exigência preliminar - pedidos com buscas realizadas por outros Escritórios de Patentes (22) 27/01/2015 (51) F16L 39/06 (2006.01) (71) SOFEC , INC (US)
(21) BR 11 2016 018771-7 A2	Código 6.21 - Exigência preliminar - pedidos com buscas realizadas por outros Escritórios de Patentes (22) 05/01/2015 (51) B01J 8/04 (2006.01), B01J 8/06 (2006.01), C07C 45/38 (2006.01) (71) JOHNSON MATTHEY DAVY TECHNOLOGIES LIMITED (GB)
(21) BR 11 2016 018993-0 A2	Código 6.21 - Exigência preliminar - pedidos com buscas realizadas por outros Escritórios de Patentes (22) 17/02/2015 (51) B65B 29/00 (2006.01), A23F 5/10 (2006.01), B65B 31/02 (2006.01), B25J 21/02 (2006.01), B65B 57/00 (2006.01) (71) MIRADA RESEARCH AND DEVELOPMENT, INC. (US)
(21) BR 11 2016 019122-6 A2	Código 6.21 - Exigência preliminar - pedidos com buscas realizadas por outros Escritórios de Patentes (22) 10/02/2015 (51) B41J 29/17 (2006.01), B41J 2/01 (2006.01), B65H 5/00 (2006.01), D06B 11/00 (2006.01) (71) SEIKO EPSON CORPORATION (JP)
(21) BR 11 2016 019129-3 A2	Código 6.21 - Exigência preliminar - pedidos com buscas realizadas por outros Escritórios de Patentes

	(22) 17/02/2015 (51) B41J 2/01 (2006.01) (71) RICOH COMPANY, LTD. (JP)
(21) BR 11 2016 019903-0 A2	Código 6.21 - Exigência preliminar - pedidos com buscas realizadas por outros Escritórios de Patentes (22) 06/03/2015 (51) F16B 5/01 (2006.01), F16B 5/02 (2006.01) (71) FACC AG (AT)
(21) BR 11 2016 020075-6 A2	Código 6.21 - Exigência preliminar - pedidos com buscas realizadas por outros Escritórios de Patentes (22) 16/03/2015 (51) B65H 57/02 (2006.01), D01H 5/00 (2006.01) (71) RIETER INGOLSTADT GMBH (DE)
(21) BR 11 2016 020185-0 A2	Código 6.21 - Exigência preliminar - pedidos com buscas realizadas por outros Escritórios de Patentes (22) 10/02/2015 (51) F16B 25/00 (2006.01), B21K 25/00 (2006.01), B21K 1/44 (2006.01) (71) EJOT GMBH & CO. KG (DE)
(21) BR 11 2016 020478-6 A2	Código 6.21 - Exigência preliminar - pedidos com buscas realizadas por outros Escritórios de Patentes (22) 13/03/2014 (51) C10L 1/02 (2006.01), C10L 1/04 (2006.01), C10G 3/00 (2006.01) (71) UNIVERSIDADE FEDERAL DO RIO DE JANEIRO - UFRJ (BR/RJ) ; PETRÓLEO BRASILEIRO S.A. - PETROBRAS (BR/RJ)
(21) BR 11 2016 020501-4 A2	Código 6.21 - Exigência preliminar - pedidos com buscas realizadas por outros Escritórios de Patentes (22) 26/02/2015 (51) B65H 45/08 (2006.01), B65H 45/22 (2006.01) (71) THE PROCTER & GAMBLE COMPANY (US)
(21) BR 11 2016 021101-4 A2	Código 6.21 - Exigência preliminar - pedidos com buscas realizadas por outros Escritórios de Patentes (22) 27/04/2015 (51) F16B 35/04 (2006.01) (71) RESEARCH ENGINEERING & MANUFACTURING INC (US)
(21) BR 11 2016 021275-4 A2	Código 6.21 - Exigência preliminar - pedidos com buscas realizadas por outros Escritórios de Patentes

(22) 25/03/2015
(51) B65H 35/08 (2006.01)
(71) KIMBERLY-CLARK WORLDWIDE, INC. (US)

(21) BR 11 2016 021843-4 A2
Código 6.21 - Exigência preliminar - pedidos com buscas realizadas por outros Escritórios de Patentes
(22) 24/03/2015
(51) B65D 41/04 (2006.01), B65D 1/02 (2006.01)
(71) BASF CORPORATION (US)

(21) BR 11 2016 021867-1 A2
Código 6.21 - Exigência preliminar - pedidos com buscas realizadas por outros Escritórios de Patentes
(22) 31/03/2014
(51) B41J 29/393 (2006.01)
(71) HEWLETT-PACKARD DEVELOPMENT COMPANY, L.P. (US)

(21) BR 11 2016 021955-4 A2
Código 6.21 - Exigência preliminar - pedidos com buscas realizadas por outros Escritórios de Patentes
(22) 19/03/2015
(51) B65H 18/10 (2006.01)
(71) VMI HOLLAND B.V (NL)

(21) BR 11 2016 022041-2 A2
Código 6.21 - Exigência preliminar - pedidos com buscas realizadas por outros Escritórios de Patentes
(22) 24/04/2014
(51) B41J 29/393 (2006.01), B41J 29/38 (2006.01)
(71) HEWLETT-PACKARD DEVELOPMENT COMPANY, L.P. (US)

(21) BR 11 2016 022432-9 A2
Código 6.21 - Exigência preliminar - pedidos com buscas realizadas por outros Escritórios de Patentes
(22) 27/03/2015
(51) B65H 43/08 (2006.01), B41J 2/01 (2006.01), B41J 11/057 (2006.01)
(71) SEIKO EPSON CORPORATION (JP)

(21) BR 11 2016 023368-9 A2
Código 6.21 - Exigência preliminar - pedidos com buscas realizadas por outros Escritórios de Patentes
(22) 29/04/2015
(51) B01J 21/18 (2006.01), B01J 23/42 (2006.01), B01J 23/52 (2006.01), B01J 23/46 (2006.01), B01J 23/652 (2006.01), B01J 23/656 (2006.01), B01J 23/755 (2006.01), B01J 23/89 (2006.01), B01J 37/08 (2006.01), B01J 35/00 (2006.01), B01J 35/10 (2006.01), B01J 37/00 (2006.01), B01J 37/02 (2006.01), C04B 35/532 (2006.01), C07C 29/149 (2006.01), C07C 51/255 (2006.01), C07C 55/12 (2006.01), C07C 209/16 (2006.01), C07C 209/18 (2006.01), B01J 23/06

	(2006.01), B01J 23/18 (2006.01), B01J 23/22 (2006.01), B01J 23/28 (2006.01), B01J 23/34 (2006.01), B01J 23/38 (2006.01), B01J 23/70 (2006.01), C09C 1/58 (2006.01) (71) ARCHER-DANIELS-MIDLAND COMPANY (US)
(21) BR 11 2016 023793-5 A2	Código 6.21 - Exigência preliminar - pedidos com buscas realizadas por outros Escritórios de Patentes (22) 09/04/2015 (51) B65G 17/08 (2006.01) (71) LAITRAM, L.L.C. (US)
(21) BR 11 2016 023937-7 A2	Código 6.21 - Exigência preliminar - pedidos com buscas realizadas por outros Escritórios de Patentes (22) 17/04/2014 (51) H01B 7/26 (2006.01) (71) PRYSMIAN S.P.A. (IT)
(21) BR 11 2016 024017-0 A2	Código 6.21 - Exigência preliminar - pedidos com buscas realizadas por outros Escritórios de Patentes (22) 09/04/2015 (51) F16L 39/04 (2006.01) (71) CNH INDUSTRIAL ITALIA S.P.A. (IT)
(21) BR 11 2016 024234-3 A2	Código 6.21 - Exigência preliminar - pedidos com buscas realizadas por outros Escritórios de Patentes (22) 18/04/2014 (51) A61F 2/16 (2006.01) (71) INVESTMED KFT (HU)
(21) BR 11 2016 024378-1 A2	Código 6.21 - Exigência preliminar - pedidos com buscas realizadas por outros Escritórios de Patentes (22) 07/04/2015 (51) F16B 5/10 (2006.01), B60H 1/00 (2006.01) (71) DENSO CORPORATION (JP)
(21) BR 11 2016 024535-0 A2	Código 6.21 - Exigência preliminar - pedidos com buscas realizadas por outros Escritórios de Patentes (22) 24/04/2014 (51) B41J 2/175 (2006.01), B41J 2/135 (2006.01) (71) HEWLETT-PACKARD DEVELOPMENT COMPANY,L.P. (US)
(21) BR 11 2016 024662-4 A2	Código 6.21 - Exigência preliminar - pedidos com buscas realizadas por outros Escritórios de Patentes

	(22) 22/04/2014 (51) B41J 2/175 (2006.01), B41J 2/17 (2006.01) (71) HEWLETT-PACKARD DEVELOPMENT COMPANY, L.P. (US)
(21) BR 11 2016 024667-5 A2	Código 6.21 - Exigência preliminar - pedidos com buscas realizadas por outros Escritórios de Patentes (22) 22/04/2015 (51) B05D 7/14 (2006.01), B05D 7/00 (2006.01), C08G 59/24 (2006.01), C08G 59/40 (2006.01), C08J 3/22 (2006.01), C09D 163/00 (2006.01) (71) SHAWCOR LTD. (CA)
(21) BR 11 2016 024676-4 A2	Código 6.21 - Exigência preliminar - pedidos com buscas realizadas por outros Escritórios de Patentes (22) 21/04/2015 (51) A61J 1/14 (2006.01), A61J 1/20 (2006.01), B65D 51/00 (2006.01) (71) BECTON DICKINSON AND COMPANY LIMITED (IE)
(21) BR 11 2016 024776-0 A2	Código 6.21 - Exigência preliminar - pedidos com buscas realizadas por outros Escritórios de Patentes (22) 24/04/2015 (51) F16L 55/00 (2006.01), F16L 35/00 (2006.01) (71) SAINT-GOBAIN PERFORMANCE PLASTICS CORPORATION (US)
(21) BR 11 2016 025019-2 A2	Código 6.21 - Exigência preliminar - pedidos com buscas realizadas por outros Escritórios de Patentes (22) 01/06/2015 (51) B31B 1/88 (1968.09), B31F 1/07 (2006.01) (71) KIMBERLY-CLARK WORLDWIDE, INC. (US)
(21) BR 11 2016 025392-2 A2	Código 6.21 - Exigência preliminar - pedidos com buscas realizadas por outros Escritórios de Patentes (22) 25/07/2014 (51) B41J 2/175 (2006.01), B41J 2/14 (2006.01), B41J 2/01 (2006.01) (71) HEWLETT-PACKARD DEVELOPMENT COMPANY, L.P. (US)
(21) BR 11 2016 025623-9 A2	Código 6.21 - Exigência preliminar - pedidos com buscas realizadas por outros Escritórios de Patentes (22) 01/05/2015 (51) C10M 141/08 (2006.01), C10M 173/00 (2006.01), A01N 43/80 (2006.01), C10N 30/16 (2006.01), C10N 40/20 (2006.01) (71) DOW GLOBAL TECHNOLOGIES LLC (US)
(21) BR 11 2016 026038-4 A2	Código 6.21 - Exigência preliminar - pedidos com buscas realizadas por outros

Escritórios de Patentes
(22) 06/05/2015
(51) C07C 51/44 (2006.01), C07C 51/47 (2006.01), C07C 51/50 (2006.01), C07C 53/08 (2006.01), B27K 3/34 (2006.01)
(71) SOLVAY ACETOW GMBH (DE)

---

(21) BR 11 2016 026212-3 A2

Código 6.21 - Exigência preliminar - pedidos com buscas realizadas por outros Escritórios de Patentes
(22) 08/05/2015
(51) C07F 9/30 (2006.01), C07F 9/32 (2006.01)
(71) BAYER CROPSCIENCE AKTIENGESELLSCHAFT (DE)

---

(21) BR 11 2016 026216-6 A2

Código 6.21 - Exigência preliminar - pedidos com buscas realizadas por outros Escritórios de Patentes
(22) 05/05/2015
(51) B31B 1/84 (1968.09), B65B 61/18 (2006.01), B65B 3/02 (2006.01), B65D 5/74 (2006.01), B65D 5/42 (2006.01)
(71) TETRA LAVAL HOLDINGS & FINANCE S.A. (CH)

---

(21) BR 11 2016 026222-0 A2

Código 6.21 - Exigência preliminar - pedidos com buscas realizadas por outros Escritórios de Patentes
(22) 21/07/2014
(51) A61M 39/10 (2006.01)
(71) INDUSTRIE BORLA S.P.A. (IT)

---

(21) BR 11 2016 026276-0 A2

Código 6.21 - Exigência preliminar - pedidos com buscas realizadas por outros Escritórios de Patentes
(22) 21/07/2014
(51) A61F 2/08 (2006.01)
(71) ABANZA TECNOMED, S.L. (ES)

---

(21) BR 11 2016 026282-4 A2

Código 6.21 - Exigência preliminar - pedidos com buscas realizadas por outros Escritórios de Patentes
(22) 05/05/2015
(51) F16B 31/02 (2006.01)
(71) APPLIED BOLTING TECHNOLOGY (US)

---

(21) BR 11 2016 026316-2 A2

Código 6.21 - Exigência preliminar - pedidos com buscas realizadas por outros Escritórios de Patentes
(22) 07/05/2015
(51) B65H 19/18 (2006.01), B65H 21/02 (2006.01)
(71) TETRA LAVAL HOLDINGS & FINANCE S.A. (CH)

(21) BR 11 2016 026379-0 A2	Código 6.21 - Exigência preliminar - pedidos com buscas realizadas por outros Escritórios de Patentes (22) 14/10/2015 (51) C01B 33/152 (2006.01), C01F 7/46 (2006.01), C01G 23/047 (2006.01) (71) LG CHEM, LTD. (KR)
(21) BR 11 2016 026390-1 A2	Código 6.21 - Exigência preliminar - pedidos com buscas realizadas por outros Escritórios de Patentes (22) 04/05/2015 (51) C25D 5/50 (2006.01), C23C 14/16 (2006.01), B32B 15/01 (2006.01), C22C 18/00 (2006.01), C23C 28/02 (2006.01), C21D 8/00 (2006.01), C21D 8/02 (2006.01), C22C 38/00 (2006.01), C22C 38/06 (2006.01), C22C 38/14 (2006.01), C25D 5/10 (2006.01) (71) THYSSENKRUPP STEEL EUROPE AG (DE) ; THYSSENKRUPP AG (DE)
(21) BR 11 2016 026394-4 A2	Código 6.21 - Exigência preliminar - pedidos com buscas realizadas por outros Escritórios de Patentes (22) 18/05/2015 (51) B01J 20/04 (2006.01), B01J 20/28 (2006.01), C01B 25/32 (2006.01), C02F 1/28 (2006.01), C02F 101/20 (2006.01) (71) SOLVAY SA (BE)
(21) BR 11 2016 026512-2 A2	Código 6.21 - Exigência preliminar - pedidos com buscas realizadas por outros Escritórios de Patentes (22) 15/05/2015 (51) B01J 23/10 (2006.01), C07C 29/60 (2006.01), C07C 1/24 (2006.01) (71) VERSALIS S.P.A. (IT)
(21) BR 11 2016 026813-0 A2	Código 6.21 - Exigência preliminar - pedidos com buscas realizadas por outros Escritórios de Patentes (22) 15/05/2015 (51) C10M 141/12 (2006.01) (71) AB NANOL TECHNOLOGIES OY (FI)
(21) BR 11 2016 026863-6 A2	Código 6.21 - Exigência preliminar - pedidos com buscas realizadas por outros Escritórios de Patentes (22) 13/05/2015 (51) B65H 20/34 (2006.01), B65H 23/16 (2006.01), B65H 23/188 (2006.01) (71) TETRA LAVAL HOLDINGS & FINANCE S.A. (CH)
(21) BR 11 2016 027134-3 A2	Código 6.21 - Exigência preliminar - pedidos com buscas realizadas por outros Escritórios de Patentes (22) 19/05/2015

	(51) B65B 25/00 (2006.01), B65B 35/16 (2006.01), B65B 35/26 (2006.01), B65B 35/58 (2006.01), B65G 47/86 (2006.01), A23G 3/12 (2006.01), A23G 3/56 (2006.01) (71) GEA FOOD SOLUTIONS WEERT B.V. (NL)
(21) BR 11 2016 027357-5 A2	Código 6.21 - Exigência preliminar - pedidos com buscas realizadas por outros Escritórios de Patentes (22) 27/05/2015 (51) B65H 23/038 (2006.01), B29D 30/30 (2006.01) (71) PIRELLI TYRE S.P.A. (IT)
(21) BR 11 2016 027474-1 A2	Código 6.21 - Exigência preliminar - pedidos com buscas realizadas por outros Escritórios de Patentes (22) 22/06/2015 (51) B65D 85/72 (2006.01) (71) NESTEC S.A. (CH)
(21) BR 11 2016 027753-8 A2	Código 6.21 - Exigência preliminar - pedidos com buscas realizadas por outros Escritórios de Patentes (22) 28/05/2015 (51) F16B 5/00 (2006.01), B29C 65/64 (2006.01), B29C 65/56 (2006.01) (71) WOODWELDING AG (CH) ; IKEA SUPPLY AG (CH)
(21) BR 11 2016 027760-0 A2	Código 6.21 - Exigência preliminar - pedidos com buscas realizadas por outros Escritórios de Patentes (22) 18/06/2014 (51) C07F 3/00 (2006.01) (71) COLGATE-PALMOLIVE COMPANY (US)
(21) BR 11 2016 027798-8 A2	Código 6.21 - Exigência preliminar - pedidos com buscas realizadas por outros Escritórios de Patentes (22) 28/05/2015 (51) F16B 5/00 (2006.01), B29C 65/64 (2006.01), B29C 65/56 (2006.01) (71) WOODWELDING AG (CH) ; INTER IKEA SYSTEMS B.V. (NL)
(21) BR 11 2016 027883-6 A2	Código 6.21 - Exigência preliminar - pedidos com buscas realizadas por outros Escritórios de Patentes (22) 17/06/2015 (51) B31B 3/52 (1968.09) (71) WESTROCK SHARED SERVICES, LLC (US)
(21) BR 11 2016 028071-7 A2	Código 6.21 - Exigência preliminar - pedidos com buscas realizadas por outros Escritórios de Patentes

(22) 12/06/2015
(51) A24F 13/18 (2006.01), F23Q 2/32 (2006.01)
(71) PHILIP MORRIS PRODUCTS S.A. (CH)

(21) BR 11 2016 028275-2 A2
Código 6.21 - Exigência preliminar - pedidos com buscas realizadas por outros Escritórios de Patentes
(22) 20/02/2015
(51) F16B 2/08 (2006.01), F16L 33/02 (2006.01)
(71) OETIKER SCHWEIZ AG (CH)

(21) BR 11 2016 028317-1 A2
Código 6.21 - Exigência preliminar - pedidos com buscas realizadas por outros Escritórios de Patentes
(22) 07/05/2015
(51) B65H 19/18 (2006.01), B65H 23/188 (2006.01)
(71) BRITISH AMERICAN TOBACCO (INVESTMENTS) LIMITED (GB)

(21) BR 11 2016 028419-4 A2
Código 6.21 - Exigência preliminar - pedidos com buscas realizadas por outros Escritórios de Patentes
(22) 16/04/2015
(51) B65H 18/26 (2006.01), D01G 27/02 (2006.01)
(71) TRÜTZSCHLER GMBH & CO. KG (DE)

(21) BR 11 2016 028517-4 A2
Código 6.21 - Exigência preliminar - pedidos com buscas realizadas por outros Escritórios de Patentes
(22) 07/07/2015
(51) F16L 27/08 (2006.01), F01N 13/18 (2010.01), F02M 25/00 (2006.01)
(71) SCANIA CV AB (SE)

(21) BR 11 2016 028666-9 A2
Código 6.21 - Exigência preliminar - pedidos com buscas realizadas por outros Escritórios de Patentes
(22) 05/06/2015
(51) C04B 7/24 (2006.01), C04B 12/00 (2006.01), C04B 28/00 (2006.01), C04B 7/153 (2006.01)
(71) ASCEM B.V. (NL)

(21) BR 11 2016 028669-3 A2
Código 6.21 - Exigência preliminar - pedidos com buscas realizadas por outros Escritórios de Patentes
(22) 07/06/2015
(51) F16B 5/06 (2006.01), F16B 19/10 (2006.01)
(71) ILLINOIS TOOL WORKS INC. (US)

(21) BR 11 2016 029225-1 A2
Código 6.21 - Exigência preliminar - pedidos com buscas realizadas por outros Escritórios de Patentes

	(22) 26/06/2014 (51) H02K 13/02 (2006.01), H02K 19/22 (2006.01) (71) MITSUBISHI ELECTRIC CORPORATION (JP)
(21) BR 11 2016 029237-5 A2	Código 6.21 - Exigência preliminar - pedidos com buscas realizadas por outros Escritórios de Patentes (22) 04/06/2015 (51) C25B 3/04 (2006.01), C07C 11/02 (2006.01) (71) FIELD UPGRADING LIMITED (CA)
(21) BR 11 2016 029243-0 A2	Código 6.21 - Exigência preliminar - pedidos com buscas realizadas por outros Escritórios de Patentes (22) 02/06/2015 (51) C01B 21/12 (2006.01), G01N 21/25 (2006.01), G01N 21/35 (2014.01) (71) A.Y. LABORATORIES LTD (IL)
(21) BR 11 2016 029641-9 A2	Código 6.21 - Exigência preliminar - pedidos com buscas realizadas por outros Escritórios de Patentes (22) 30/06/2015 (51) C03C 17/34 (2006.01), C03C 17/36 (2006.01) (71) PILKINGTON GROUP LIMITED (GB)
(21) BR 11 2016 029675-3 A2	Código 6.21 - Exigência preliminar - pedidos com buscas realizadas por outros Escritórios de Patentes (22) 20/06/2014 (51) A61F 5/08 (2006.01), A61F 5/56 (2006.01) (71) ASAP BREATHEASSIST PTY LTD (AU)
(21) BR 11 2016 029766-0 A2	Código 6.21 - Exigência preliminar - pedidos com buscas realizadas por outros Escritórios de Patentes (22) 22/06/2015 (51) G03F 7/00 (2006.01) (71) CARBON, INC. (US)
(21) BR 11 2016 030089-0 A2	Código 6.21 - Exigência preliminar - pedidos com buscas realizadas por outros Escritórios de Patentes (22) 26/06/2014 (51) G07F 17/32 (2006.01) (71) RECREATIVOS FRANCO, S.A. (ES) ; JESÚS FRANCO MUÑOZ (ES)
(21) BR 11 2016 030418-7 A2	Código 6.21 - Exigência preliminar - pedidos com buscas realizadas por outros Escritórios de Patentes (22) 25/06/2014

	(51) B60W 30/08 (2012.01), B60R 21/00 (2006.01), B60W 30/09 (2012.01), G01C 21/00 (2006.01), G08G 1/09 (2006.01), G08G 1/16 (2006.01) (71) NISSAN MOTOR CO., LTD. (JP)
(21) BR 11 2016 030434-9 A2	Código 6.21 - Exigência preliminar - pedidos com buscas realizadas por outros Escritórios de Patentes (22) 29/09/2015 (51) C08L 21/02 (2006.01), C08J 5/02 (2006.01), C08K 3/00 (2018.01), C08K 3/22 (2006.01), C08K 3/28 (2006.01), C08K 5/06 (2006.01) (71) TOP GLOVE SDN. BHD. (MY)
(21) BR 11 2016 030802-6 A2	Código 6.21 - Exigência preliminar - pedidos com buscas realizadas por outros Escritórios de Patentes (22) 21/07/2014 (51) A61M 39/10 (2006.01) (71) INDUSTRIE BORLA S.P.A. (IT)
(21) BR 11 2016 030839-5 A2	Código 6.21 - Exigência preliminar - pedidos com buscas realizadas por outros Escritórios de Patentes (22) 29/06/2015 (51) C06B 43/00 (2006.01), C06C 7/00 (2006.01) (71) RUAG AMMOTEC GMBH (DE)
(21) BR 11 2016 031019-5 A2	Código 6.21 - Exigência preliminar - pedidos com buscas realizadas por outros Escritórios de Patentes (22) 30/06/2015 (51) F16L 55/165 (2006.01), F16L 55/18 (2006.01) (71) CRALEY GROUP LIMITED (GB)
(21) BR 11 2017 000033-4 A2	Código 6.21 - Exigência preliminar - pedidos com buscas realizadas por outros Escritórios de Patentes (22) 02/07/2015 (51) B65G 47/24 (2006.01) (71) DOBEN LIMITED (CA)
(21) BR 11 2017 000087-3 A2	Código 6.21 - Exigência preliminar - pedidos com buscas realizadas por outros Escritórios de Patentes (22) 29/09/2015 (51) C08F 220/18 (2006.01), A61Q 19/08 (2006.01), A61K 8/81 (2006.01) (71) L'OREAL (FR)
(21) BR 11 2017 000367-8 A2	Código 6.21 - Exigência preliminar - pedidos com buscas realizadas por outros Escritórios de Patentes

(22) 07/07/2015
(51) B65G 57/00 (2006.01), B65G 57/03 (2006.01), B65G 57/10 (2006.01)
(71) QIMAROX PATENTEN B.V. (NL)

---

(21) BR 11 2017 000678-2 A2
Código 6.21 - Exigência preliminar - pedidos com buscas realizadas por outros Escritórios de Patentes
(22) 16/07/2014
(51) H02J 7/00 (2006.01)
(71) HUAWEI TECHNOLOGIES CO., LTD. (CN)

---

(21) BR 11 2017 000726-6 A2
Código 6.21 - Exigência preliminar - pedidos com buscas realizadas por outros Escritórios de Patentes
(22) 17/07/2014
(51) G01R 31/08 (2020.01), G01R 31/02 (1968.09)
(71) SIEMENS AKTIENGESELLSCHAFT (DE)

---

(21) BR 11 2017 000742-8 A2
Código 6.21 - Exigência preliminar - pedidos com buscas realizadas por outros Escritórios de Patentes
(22) 14/07/2014
(51) A61H 23/02 (2006.01), A61H 1/00 (2006.01), A61H 19/00 (2006.01)
(71) IVANO LARA (BR/MG)

---

(21) BR 11 2017 001067-4 A2
Código 6.21 - Exigência preliminar - pedidos com buscas realizadas por outros Escritórios de Patentes
(22) 23/07/2015
(51) B65D 85/804 (2006.01), B65D 75/58 (2006.01), A47J 31/40 (2006.01), A47J 31/14 (2006.01), A47J 31/36 (2006.01)
(71) NESTEC S.A. (CH)

---

(21) BR 11 2017 001248-0 A2
Código 6.21 - Exigência preliminar - pedidos com buscas realizadas por outros Escritórios de Patentes
(22) 23/07/2015
(51) B65D 85/804 (2006.01)
(71) NESTEC S.A. (CH)

---

(21) BR 11 2017 001400-9 A2
Código 6.21 - Exigência preliminar - pedidos com buscas realizadas por outros Escritórios de Patentes
(22) 24/07/2015
(51) B65D 51/16 (2006.01), B65D 41/06 (2006.01)
(71) THREADLESS CLOSURES LIMITED (GB)

---

(21) BR 11 2017 001804-7 A2
Código 6.21 - Exigência preliminar - pedidos com buscas realizadas por outros Escritórios de Patentes

	(22) 13/06/2015 (51) F16B 5/06 (2006.01) (71) ILLINOIS TOOL WORKS INC. (US)
(21) BR 11 2017 001838-1 A2	Código 6.21 - Exigência preliminar - pedidos com buscas realizadas por outros Escritórios de Patentes (22) 29/07/2015 (51) B65D 85/804 (2006.01) (71) CAFFITALY SYSTEM S.P.A. (IT)
(21) BR 11 2017 001935-3 A2	Código 6.21 - Exigência preliminar - pedidos com buscas realizadas por outros Escritórios de Patentes (22) 31/07/2014 (51) A61F 15/00 (2006.01), A61F 13/02 (2006.01) (71) JOHNSON & JOHNSON CONSUMER INC. (US)
(21) BR 11 2017 002039-4 A2	Código 6.21 - Exigência preliminar - pedidos com buscas realizadas por outros Escritórios de Patentes (22) 30/09/2015 (51) C08G 18/48 (2006.01), C08G 18/83 (2006.01), C08G 18/10 (2006.01), C08L 75/04 (2006.01), C08G 18/73 (2006.01), C08G 18/75 (2006.01) (71) HENKEL AG & CO. KGAA (DE) ; HENKEL IP & HOLDING GMBH (DE)
(21) BR 11 2017 002158-7 A2	Código 6.21 - Exigência preliminar - pedidos com buscas realizadas por outros Escritórios de Patentes (22) 01/08/2014 (51) A47L 13/17 (2006.01) (71) ECOLAB USA INC. (US)
(21) BR 11 2017 002925-1 A2	Código 6.21 - Exigência preliminar - pedidos com buscas realizadas por outros Escritórios de Patentes (22) 21/12/2015 (51) C08K 5/00 (2006.01), C08K 5/1575 (2006.01), C08K 5/098 (2006.01), C08L 23/10 (2006.01) (71) ABU DHABI POLYMERS CO. LTD (BOROUGE) L.L.C. (AE) ; BOREALIS AG (AT)
(21) BR 11 2017 003293-7 A2	Código 6.21 - Exigência preliminar - pedidos com buscas realizadas por outros Escritórios de Patentes (22) 19/08/2014 (51) B41J 2/175 (2006.01) (71) HEWLETT-PACKARD DEVELOPMENT COMPANY, L.P. (US)

(21) BR 11 2017 003392-5 A2

Código 6.21 - Exigência preliminar - pedidos com buscas realizadas por outros Escritórios de Patentes
(22) 21/08/2015
(51) B65G 45/12 (2006.01), B65G 45/16 (2006.01)
(71) MARTIN ENGINEERING COMPANY (US)

(21) BR 11 2017 003775-0 A2

Código 6.21 - Exigência preliminar - pedidos com buscas realizadas por outros Escritórios de Patentes
(22) 28/05/2015
(51) F16B 5/06 (2006.01), F16B 21/08 (2006.01)
(71) ILLINOIS TOOL WORKS INC. (US)

(21) BR 11 2017 003833-1 A2

Código 6.21 - Exigência preliminar - pedidos com buscas realizadas por outros Escritórios de Patentes
(22) 27/08/2015
(51) B65G 17/06 (2006.01), B65G 17/08 (2006.01), B65G 17/30 (2006.01)
(71) LAITRAM, L.L.C. (US)

(21) BR 11 2017 003840-4 A2

Código 6.21 - Exigência preliminar - pedidos com buscas realizadas por outros Escritórios de Patentes
(22) 24/09/2015
(51) B65B 25/06 (2006.01), A23L 13/00 (2016.01), A23L 13/40 (2016.01), A23L 13/50 (2016.01), A23L 13/60 (2016.01), A23P 30/10 (2016.01)
(71) KRAFT FOODS GROUP BRANDS LLC (US)

(21) BR 11 2017 004006-9 A2

Código 6.21 - Exigência preliminar - pedidos com buscas realizadas por outros Escritórios de Patentes
(22) 27/08/2015
(51) B65D 53/06 (2006.01), B29C 65/02 (2006.01), B29C 65/00 (2006.01)
(71) GLAXOSMITHKLINE LLC (US)

(21) BR 11 2017 004518-4 A2

Código 6.21 - Exigência preliminar - pedidos com buscas realizadas por outros Escritórios de Patentes
(22) 08/09/2015
(51) A61G 7/065 (2006.01), A47G 9/10 (2006.01), A47C 7/36 (2006.01)
(71) LEVABO APS (DK)

(21) BR 11 2017 004655-5 A2

Código 6.21 - Exigência preliminar - pedidos com buscas realizadas por outros Escritórios de Patentes
(22) 29/09/2014
(51) A61F 13/53 (2006.01), A61F 13/537 (2006.01), A61F 13/472 (2006.01)
(71) KIMBERLY-CLARK WORLDWIDE, INC. (US)

(21) BR 11 2017 004938-4 A2	Código 6.21 - Exigência preliminar - pedidos com buscas realizadas por outros Escritórios de Patentes (22) 22/09/2015 (51) C08J 3/00 (2006.01), C08J 3/22 (2006.01) (71) AKZO NOBEL CHEMICALS INTERNATIONAL B.V. (NL)
(21) BR 11 2017 004965-1 A2	Código 6.21 - Exigência preliminar - pedidos com buscas realizadas por outros Escritórios de Patentes (22) 13/10/2015 (51) B65B 25/04 (2006.01), B65B 5/10 (2006.01) (71) UNITEC S.P.A. (IT)
(21) BR 11 2017 005054-4 A2	Código 6.21 - Exigência preliminar - pedidos com buscas realizadas por outros Escritórios de Patentes (22) 15/09/2015 (51) F16B 33/06 (2006.01), B64D 45/02 (2006.01), F16B 43/00 (2006.01) (71) ARCONIC INC. (US)
(21) BR 11 2017 005066-8 A2	Código 6.21 - Exigência preliminar - pedidos com buscas realizadas por outros Escritórios de Patentes (22) 22/09/2015 (51) C08F 4/649 (2006.01), C08F 10/00 (2006.01) (71) BASELL POLIOLEFINE ITALIA S.R.L. (IT)
(21) BR 11 2017 005079-0 A2	Código 6.21 - Exigência preliminar - pedidos com buscas realizadas por outros Escritórios de Patentes (22) 28/09/2015 (51) C08F 4/657 (2006.01), C08F 10/06 (2006.01) (71) BASELL POLIOLEFINE ITALIA S.R.L. (IT)
(21) BR 11 2017 005132-0 A2	Código 6.21 - Exigência preliminar - pedidos com buscas realizadas por outros Escritórios de Patentes (22) 16/10/2015 (51) B32B 15/08 (2006.01), B32B 37/15 (2006.01), B05D 1/26 (2006.01) (71) TETRA LAVAL HOLDINGS & FINANCE SA (CH)
(21) BR 11 2017 005281-4 A2	Código 6.21 - Exigência preliminar - pedidos com buscas realizadas por outros Escritórios de Patentes (22) 16/09/2015 (51) B65D 41/04 (2006.01) (71) DSG TECHNOLOGY LLC (US)
(21) BR 11 2017 005657-7 A2	Código 6.21 - Exigência preliminar - pedidos com buscas realizadas por outros

	Escritórios de Patentes (22) 08/10/2015 (51) A24F 47/00 (2020.01) (71) PHILIP MORRIS PRODUCTS S.A. (CH)
(21) BR 11 2017 005672-0 A2	Código 6.21 - Exigência preliminar - pedidos com buscas realizadas por outros Escritórios de Patentes (22) 22/09/2015 (51) B29C 45/76 (2006.01), B29C 45/77 (2006.01) (71) IMFLUX INC. (US)
(21) BR 11 2017 005679-8 A2	Código 6.21 - Exigência preliminar - pedidos com buscas realizadas por outros Escritórios de Patentes (22) 22/09/2015 (51) B29C 45/76 (2006.01), B29C 45/77 (2006.01) (71) IMFLUX INC. (US)
(21) BR 11 2017 006035-3 A2	Código 6.21 - Exigência preliminar - pedidos com buscas realizadas por outros Escritórios de Patentes (22) 22/09/2015 (51) A47J 31/44 (2006.01), A47J 31/46 (2006.01) (71) QBO COFFEE GMBH (CH)
(21) BR 11 2017 006260-7 A2	Código 6.21 - Exigência preliminar - pedidos com buscas realizadas por outros Escritórios de Patentes (22) 30/10/2014 (51) B41J 2/175 (2006.01) (71) HEWLETT - PACKARD DEVELOPMENT COMPANY, L.P. (US)
(21) BR 11 2017 006398-0 A2	Código 6.21 - Exigência preliminar - pedidos com buscas realizadas por outros Escritórios de Patentes (22) 01/10/2014 (51) A61B 10/02 (2006.01) (71) TCM KOREA CO., LTD (KR)
(21) BR 11 2017 006473-1 A2	Código 6.21 - Exigência preliminar - pedidos com buscas realizadas por outros Escritórios de Patentes (22) 26/08/2015 (51) B65C 3/14 (2006.01) (71) FUJI SEAL INTERNATIONAL, INC. (JP)
(21) BR 11 2017 006486-3 A2	Código 6.21 - Exigência preliminar - pedidos com buscas realizadas por outros Escritórios de Patentes

	(22) 29/09/2015 (51) F16B 33/06 (2006.01), B64D 45/02 (2006.01), F16B 5/02 (2006.01), F16B 33/00 (2006.01), F16B 1/00 (2006.01), F16B 4/00 (2006.01) (71) LISI AEROSPACE (FR)
(21) BR 11 2017 006984-9 A2	Código 6.21 - Exigência preliminar - pedidos com buscas realizadas por outros Escritórios de Patentes (22) 08/10/2015 (51) B65C 3/08 (2006.01), B65C 9/42 (2006.01) (71) BECTON, DICKINSON AND COMPANY (US)
(21) BR 11 2017 007250-5 A2	Código 6.21 - Exigência preliminar - pedidos com buscas realizadas por outros Escritórios de Patentes (22) 19/11/2015 (51) F16B 35/00 (2006.01), B29C 45/00 (2006.01), F16B 37/00 (2006.01) (71) MITSUBISHI HEAVY INDUSTRIES, LTD. (JP)
(21) BR 11 2017 007894-5 A2	Código 6.21 - Exigência preliminar - pedidos com buscas realizadas por outros Escritórios de Patentes (22) 16/10/2015 (51) B29B 11/16 (2006.01), B29C 43/18 (2006.01), B29C 70/06 (2006.01), B29C 70/10 (2006.01), C08J 5/04 (2006.01), B29K 101/12 (2006.01), B29K 105/08 (2006.01) (71) THE JAPAN STEEL WORKS, LTD. (JP)
(21) BR 11 2017 007990-9 A2	Código 6.21 - Exigência preliminar - pedidos com buscas realizadas por outros Escritórios de Patentes (22) 27/10/2015 (51) B29D 30/00 (2006.01) (71) PIRELLI TYRE S.P.A. (IT)
(21) BR 11 2017 008383-3 A2	Código 6.21 - Exigência preliminar - pedidos com buscas realizadas por outros Escritórios de Patentes (22) 30/10/2015 (51) B65B 31/00 (2006.01), B65B 3/22 (2006.01) (71) MEDIMMUNE, LLC (US)
(21) BR 11 2017 008402-3 A2	Código 6.21 - Exigência preliminar - pedidos com buscas realizadas por outros Escritórios de Patentes (22) 17/11/2015 (51) B29C 47/42 (1985.01), B29C 47/76 (1985.01) (71) MOHAWK INDUSTRIES, INC. (US)

(21) BR 11 2017 008494-5 A2	Código 6.21 - Exigência preliminar - pedidos com buscas realizadas por outros Escritórios de Patentes (22) 10/11/2015 (51) B32B 5/28 (2006.01), B29B 11/12 (2006.01), B29C 43/18 (2006.01), B29C 45/14 (2006.01) (71) TORAY INDUSTRIES, INC. (JP)
(21) BR 11 2017 008553-4 A2	Código 6.21 - Exigência preliminar - pedidos com buscas realizadas por outros Escritórios de Patentes (22) 06/11/2015 (51) C08J 5/18 (2006.01), B32B 27/32 (2006.01), B32B 27/18 (2006.01) (71) MILLIKEN & COMPANY (US)
(21) BR 11 2017 008566-6 A2	Código 6.21 - Exigência preliminar - pedidos com buscas realizadas por outros Escritórios de Patentes (22) 23/10/2015 (51) C08F 236/04 (2006.01), C08F 220/10 (2006.01), C08G 63/08 (2006.01) (71) MYRIANT CORPORATION (US)
(21) BR 11 2017 008669-7 A2	Código 6.21 - Exigência preliminar - pedidos com buscas realizadas por outros Escritórios de Patentes (22) 29/07/2015 (51) B32B 27/08 (2006.01), B32B 27/32 (2006.01), B65D 1/02 (2006.01), B65D 23/02 (2006.01) (71) DOW GLOBAL TECHNOLOGIES LLC (US)
(21) BR 11 2017 008679-4 A2	Código 6.21 - Exigência preliminar - pedidos com buscas realizadas por outros Escritórios de Patentes (22) 31/10/2014 (51) B41J 2/175 (2006.01), B41J 2/135 (2006.01), B41J 29/393 (2006.01) (71) HEWLETT-PACKARD DEVELOPMENT COMPANY, L.P. (US)
(21) BR 11 2017 008680-8 A2	Código 6.21 - Exigência preliminar - pedidos com buscas realizadas por outros Escritórios de Patentes (22) 04/11/2015 (51) C08L 77/06 (2006.01) (71) ARKEMA FRANCE (FR)
(21) BR 11 2017 008683-2 A2	Código 6.21 - Exigência preliminar - pedidos com buscas realizadas por outros Escritórios de Patentes (22) 14/11/2014 (51) B41J 2/175 (2006.01), B41J 2/01 (2006.01) (71) HEWLETT-PACKARD DEVELOPMENT COMPANY, L.P. (US)

(21) BR 11 2017 008687-5 A2	Código 6.21 - Exigência preliminar - pedidos com buscas realizadas por outros Escritórios de Patentes (22) 08/10/2015 (51) B29B 11/14 (2006.01), B65D 79/00 (2006.01) (71) ALPLA WERKE ALWIN LEHNER GMBH & CO. KG (AT)
(21) BR 11 2017 008716-2 A2	Código 6.21 - Exigência preliminar - pedidos com buscas realizadas por outros Escritórios de Patentes (22) 03/11/2015 (51) B29C 65/08 (2006.01), B29C 65/64 (2006.01) (71) WOODWELDING AG (CH)
(21) BR 11 2017 008723-5 A2	Código 6.21 - Exigência preliminar - pedidos com buscas realizadas por outros Escritórios de Patentes (22) 04/11/2015 (51) C08F 210/06 (2006.01), C08F 4/654 (2006.01), C08F 4/653 (2006.01), C08F 4/651 (2006.01), C08F 4/658 (2006.01) (71) BOREALIS AG (AT)
(21) BR 11 2017 008724-3 A2	Código 6.21 - Exigência preliminar - pedidos com buscas realizadas por outros Escritórios de Patentes (22) 04/11/2015 (51) C08F 210/06 (2006.01), C08F 4/654 (2006.01), C08F 4/653 (2006.01), C08F 4/651 (2006.01), C08F 4/658 (2006.01), C08F 8/02 (2006.01), C08F 8/06 (2006.01), C08F 255/02 (2006.01), C08K 5/14 (2006.01) (71) BOREALIS AG (AT)
(21) BR 11 2017 008732-4 A2	Código 6.21 - Exigência preliminar - pedidos com buscas realizadas por outros Escritórios de Patentes (22) 23/10/2015 (51) B32B 27/08 (2006.01), B32B 27/32 (2006.01) (71) DOW GLOBAL TECHNOLOGIES LLC (US)
(21) BR 11 2017 008771-5 A2	Código 6.21 - Exigência preliminar - pedidos com buscas realizadas por outros Escritórios de Patentes (22) 27/10/2015 (51) C08F 283/00 (2006.01), C08J 3/02 (2006.01) (71) ARKEMA INC. (US)
(21) BR 11 2017 008802-9 A2	Código 6.21 - Exigência preliminar - pedidos com buscas realizadas por outros Escritórios de Patentes (22) 26/10/2015

	(51) B32B 7/02 (2019.01), B32B 7/04 (2019.01), B32B 15/085 (2006.01), B32B 15/12 (2006.01), B32B 15/20 (2006.01), B32B 1/02 (2006.01), B32B 1/06 (2006.01), B32B 3/04 (2006.01), B32B 3/06 (2006.01), B65D 65/40 (2006.01), B65D 5/42 (2006.01) (71) SIG TECHNOLOGY AG (CH)
(21) BR 11 2017 008810-0 A2	Código 6.21 - Exigência preliminar - pedidos com buscas realizadas por outros Escritórios de Patentes (22) 23/10/2015 (51) C08G 18/48 (2006.01), A61Q 19/08 (2006.01), A61K 8/87 (2006.01), C08G 18/66 (2006.01), C08G 18/73 (2006.01), C08G 18/75 (2006.01), C09D 175/04 (2006.01), C08G 18/32 (2006.01), A61K 9/00 (2006.01), A61K 9/70 (2006.01) (71) LUBRIZOL ADVANCED MATERIALS, INC. (US)
(21) BR 11 2017 008832-0 A2	Código 6.21 - Exigência preliminar - pedidos com buscas realizadas por outros Escritórios de Patentes (22) 28/10/2015 (51) B29B 11/16 (2006.01), F01D 5/28 (2006.01), B29L 31/08 (2006.01) (71) SAFRAN AIRCRAFT ENGINES (FR)
(21) BR 11 2017 008833-9 A2	Código 6.21 - Exigência preliminar - pedidos com buscas realizadas por outros Escritórios de Patentes (22) 16/10/2015 (51) C08G 18/67 (2006.01), C08G 18/81 (2006.01), C08G 18/22 (2006.01), C09D 175/16 (2006.01) (71) BASF SE (DE)
(21) BR 11 2017 008841-0 A2	Código 6.21 - Exigência preliminar - pedidos com buscas realizadas por outros Escritórios de Patentes (22) 29/10/2015 (51) B65G 21/22 (2006.01), B65G 15/08 (2006.01), E21F 13/08 (2006.01) (71) NEWCASTLE INNOVATION LIMITED (AU)
(21) BR 11 2017 008848-7 A2	Código 6.21 - Exigência preliminar - pedidos com buscas realizadas por outros Escritórios de Patentes (22) 27/10/2015 (51) C08F 110/02 (2006.01), C08F 4/656 (2006.01), C08F 4/649 (2006.01), C08L 23/06 (2006.01) (71) SABIC GLOBAL TECHNOLOGIES B.V. (NL)
(21) BR 11 2017 008888-6 A2	Código 6.21 - Exigência preliminar - pedidos com buscas realizadas por outros Escritórios de Patentes (22) 09/10/2015

	(51) B65B 51/14 (2006.01), B29C 65/00 (2006.01), B65B 51/30 (2006.01), B65D 5/42 (2006.01) (71) SIG TECHNOLOGY AG (CH)
(21) BR 11 2017 008906-8 A2	Código 6.21 - Exigência preliminar - pedidos com buscas realizadas por outros Escritórios de Patentes (22) 14/10/2015 (51) C08F 246/00 (2006.01), C08F 218/08 (2006.01), C08F 210/02 (2006.01), C08F 2/00 (2006.01), C08K 5/00 (2006.01), C08L 23/08 (2006.01), C08L 31/04 (2006.01), C08F 220/32 (2006.01), C08F 2/06 (2006.01), C08K 5/092 (2006.01), C08K 5/19 (2006.01) (71) ARLANXEO DEUTSCHLAND GMBH (DE)
(21) BR 11 2017 008916-5 A2	Código 6.21 - Exigência preliminar - pedidos com buscas realizadas por outros Escritórios de Patentes (22) 30/10/2015 (51) C08K 3/34 (2006.01), C09D 123/08 (2006.01), C09D 123/10 (2006.01), C09D 151/06 (2006.01), C09D 153/02 (2006.01), C08K 9/04 (2006.01), H01L 31/048 (2014.01) (71) DOW GLOBAL TECHNOLOGIES LLC (US)
(21) BR 11 2017 008933-5 A2	Código 6.21 - Exigência preliminar - pedidos com buscas realizadas por outros Escritórios de Patentes (22) 03/11/2015 (51) C08K 7/20 (2006.01), C09J 11/04 (2006.01), C08K 7/28 (2006.01) (71) DOW GLOBAL TECHNOLOGIES LLC (US)
(21) BR 11 2017 008965-3 A2	Código 6.21 - Exigência preliminar - pedidos com buscas realizadas por outros Escritórios de Patentes (22) 22/10/2015 (51) B65B 51/14 (2006.01), B29C 65/00 (2006.01), B65B 51/30 (2006.01), B65D 5/42 (2006.01) (71) SIG TECHNOLOGY AG (CH)
(21) BR 11 2017 008974-2 A2	Código 6.21 - Exigência preliminar - pedidos com buscas realizadas por outros Escritórios de Patentes (22) 03/11/2015 (51) C08G 59/08 (2006.01), C08G 59/22 (2006.01), C08G 59/50 (2006.01) (71) DOW GLOBAL TECHNOLOGIES LLC (US)
(21) BR 11 2017 008976-9 A2	Código 6.21 - Exigência preliminar - pedidos com buscas realizadas por outros Escritórios de Patentes (22) 05/11/2015

	(51) C08B 37/02 (2006.01) (71) E. I. DU PONT DE NEMOURS AND COMPANY (US)
(21) BR 11 2017 009479-7 A2	Código 6.21 - Exigência preliminar - pedidos com buscas realizadas por outros Escritórios de Patentes (22) 22/09/2015 (51) B29C 45/16 (2006.01) (71) FOSTAG FORMENBAU AG (CH)
(21) BR 11 2017 009480-0 A2	Código 6.21 - Exigência preliminar - pedidos com buscas realizadas por outros Escritórios de Patentes (22) 22/09/2015 (51) B29C 45/16 (2006.01) (71) FOSTAG FORMENBAU AG (CH)
(21) BR 11 2017 009803-2 A2	Código 6.21 - Exigência preliminar - pedidos com buscas realizadas por outros Escritórios de Patentes (22) 13/10/2015 (51) B32B 15/08 (2006.01), B32B 1/08 (2006.01), B32B 15/088 (2006.01), C09D 5/00 (2006.01), C09D 7/00 (2018.01), C09D 161/04 (2006.01), C09D 167/00 (2006.01), C09D 201/00 (2006.01) (71) SANOH INDUSTRIAL CO., LTD. (JP)
(21) BR 11 2017 010478-4 A2	Código 6.21 - Exigência preliminar - pedidos com buscas realizadas por outros Escritórios de Patentes (22) 13/11/2015 (51) B65B 29/02 (2006.01) (71) STARBUCKS CORPORATION (US)
(21) BR 11 2017 010843-7 A2	Código 6.21 - Exigência preliminar - pedidos com buscas realizadas por outros Escritórios de Patentes (22) 10/12/2015 (51) B65D 85/804 (2006.01) (71) SOCIÉTÉ DES PRODUITS NESTLÉ S.A. (CH)
(21) BR 11 2017 011045-8 A2	Código 6.21 - Exigência preliminar - pedidos com buscas realizadas por outros Escritórios de Patentes (22) 15/12/2015 (51) B65G 49/04 (2006.01) (71) GEICO SPA (IT)
(21) BR 11 2017 011190-0 A2	Código 6.21 - Exigência preliminar - pedidos com buscas realizadas por outros Escritórios de Patentes

	(22) 08/12/2015 (51) B65D 85/804 (2006.01) (71) QBO COFFEE GMBH (CH)
(21) BR 11 2017 011363-5 A2	Código 6.21 - Exigência preliminar - pedidos com buscas realizadas por outros Escritórios de Patentes (22) 02/12/2015 (51) B32B 17/10 (2006.01) (71) SAINT-GOBAIN GLASS FRANCE (FR)
(21) BR 11 2017 011380-5 A2	Código 6.21 - Exigência preliminar - pedidos com buscas realizadas por outros Escritórios de Patentes (22) 14/10/2015 (51) B32B 37/00 (2006.01), B32B 27/00 (2006.01), B60R 13/02 (2006.01), B32B 37/02 (2006.01) (71) SAINT-GOBAIN GLASS FRANCE (FR)
(21) BR 11 2017 011381-3 A2	Código 6.21 - Exigência preliminar - pedidos com buscas realizadas por outros Escritórios de Patentes (22) 04/12/2015 (51) B32B 27/28 (2006.01) (71) 3M INNOVATIVE PROPERTIES COMPANY (US)
(21) BR 11 2017 011505-0 A2	Código 6.21 - Exigência preliminar - pedidos com buscas realizadas por outros Escritórios de Patentes (22) 27/11/2015 (51) C08J 9/32 (2006.01), B29C 70/66 (2006.01), B63C 9/00 (2006.01), E21B 17/01 (2006.01), B63B 3/13 (2006.01), B29C 39/10 (2006.01) (71) BARDOT GROUP (FR)
(21) BR 11 2017 011520-4 A2	Código 6.21 - Exigência preliminar - pedidos com buscas realizadas por outros Escritórios de Patentes (22) 02/12/2015 (51) C08K 5/06 (2006.01), C08G 18/08 (2006.01), C08G 18/42 (2006.01), C08J 3/03 (2006.01) (71) BASF SE (DE)
(21) BR 11 2017 011527-1 A2	Código 6.21 - Exigência preliminar - pedidos com buscas realizadas por outros Escritórios de Patentes (22) 03/12/2015 (51) B29D 23/00 (2006.01) (71) GE OIL & GAS UK LIMITED (GB)

(21) BR 11 2017 011535-2 A2	Código 6.21 - Exigência preliminar - pedidos com buscas realizadas por outros Escritórios de Patentes (22) 08/12/2015 (51) B65D 85/804 (2006.01) (71) QBO COFFEE GMBH (CH)
(21) BR 11 2017 011561-1 A2	Código 6.21 - Exigência preliminar - pedidos com buscas realizadas por outros Escritórios de Patentes (22) 03/12/2015 (51) B32B 5/08 (2006.01), B32B 5/26 (2006.01), B32B 9/02 (2006.01) (71) RUDY GALLE (BE) ; BERNARD LOOTENS (BE) ; MARNIX MOENS (BE)
(21) BR 11 2017 011608-1 A2	Código 6.21 - Exigência preliminar - pedidos com buscas realizadas por outros Escritórios de Patentes (22) 26/11/2015 (51) C08G 18/48 (2006.01), C08G 18/73 (2006.01), C08G 18/75 (2006.01), C08G 18/76 (2006.01), C08G 18/10 (2006.01), C08G 18/12 (2006.01), C08G 18/42 (2006.01), C08G 18/44 (2006.01), C09J 175/04 (2006.01), C08G 18/50 (2006.01), C08G 18/79 (2006.01), C08K 5/00 (2006.01), C08K 5/11 (2006.01) (71) HENKEL AG & CO. KGAA (DE)
(21) BR 11 2017 011630-8 A2	Código 6.21 - Exigência preliminar - pedidos com buscas realizadas por outros Escritórios de Patentes (22) 04/12/2015 (51) C08L 23/16 (2006.01), C08L 9/06 (2006.01), C08L 9/00 (2006.01) (71) ARLANXEO NETHERLANDS B.V. (NL)
(21) BR 11 2017 011636-7 A2	Código 6.21 - Exigência preliminar - pedidos com buscas realizadas por outros Escritórios de Patentes (22) 04/12/2015 (51) B29C 45/70 (2006.01) (71) EXTRUDE TO FILL, LLC (US)
(21) BR 11 2017 011639-1 A2	Código 6.21 - Exigência preliminar - pedidos com buscas realizadas por outros Escritórios de Patentes (22) 10/12/2015 (51) C08J 3/21 (2006.01), C08J 5/18 (2006.01), C08K 3/22 (2006.01), C08K 3/26 (2006.01), D01D 1/06 (2006.01), D01F 1/10 (2006.01), D01F 2/28 (2006.01) (71) SOLVAY ACETOW GMBH (DE)
(21) BR 11 2017 011693-6 A2	Código 6.21 - Exigência preliminar - pedidos com buscas realizadas por outros Escritórios de Patentes

	(22) 01/12/2015 (51) C08L 23/14 (2006.01) (71) EXXONMOBIL CHEMICAL PATENTS INC. (US) ; HENKEL AG & CO. - KGAA (DE)
(21) BR 11 2017 011711-8 A2	Código 6.21 - Exigência preliminar - pedidos com buscas realizadas por outros Escritórios de Patentes (22) 23/09/2015 (51) B32B 7/12 (2006.01), A61F 13/42 (2006.01), B32B 27/00 (2006.01), B29C 47/06 (1985.01), B32B 5/00 (2006.01) (71) KLONER, S.L. (ES)
(21) BR 11 2017 011720-7 A2	Código 6.21 - Exigência preliminar - pedidos com buscas realizadas por outros Escritórios de Patentes (22) 19/10/2015 (51) F16B 45/02 (2006.01) (71) FERPLAST S.P.A. (IT)
(21) BR 11 2017 011754-1 A2	Código 6.21 - Exigência preliminar - pedidos com buscas realizadas por outros Escritórios de Patentes (22) 14/12/2015 (51) C08F 110/06 (2006.01), C08F 8/50 (2006.01), D04H 1/4291 (2012.01), D04H 1/544 (2012.01) (71) BOREALIS AG (AT)
(21) BR 11 2017 011755-0 A2	Código 6.21 - Exigência preliminar - pedidos com buscas realizadas por outros Escritórios de Patentes (22) 04/12/2015 (51) B29C 44/34 (2006.01), B29C 44/42 (2006.01), B29C 47/12 (1985.01), B29C 47/36 (1985.01) (71) EXTRUDE TO FILL, LLC (US)
(21) BR 11 2017 011775-4 A2	Código 6.21 - Exigência preliminar - pedidos com buscas realizadas por outros Escritórios de Patentes (22) 18/11/2015 (51) B29C 65/16 (2006.01) (71) OMRON CORPORATION (JP) ; OMRON HEALTHCARE CO., LTD (JP)
(21) BR 11 2017 011809-2 A2	Código 6.21 - Exigência preliminar - pedidos com buscas realizadas por outros Escritórios de Patentes (22) 03/12/2015 (51) B29C 70/48 (2006.01) (71) ARKEMA FRANCE (FR) ; INSTITUT DE SOUDURE (FR)

(21) BR 11 2017 011811-4 A2	Código 6.21 - Exigência preliminar - pedidos com buscas realizadas por outros Escritórios de Patentes (22) 03/12/2015 (51) B29C 33/10 (2006.01) (71) ARKEMA FRANCE (FR) ; INSTITUT DE SOUDURE (FR)
(21) BR 11 2017 011853-0 A2	Código 6.21 - Exigência preliminar - pedidos com buscas realizadas por outros Escritórios de Patentes (22) 03/12/2015 (51) C08J 5/18 (2006.01) (71) DOW GLOBAL TECHNOLOGIES LLC (US)
(21) BR 11 2017 011863-7 A2	Código 6.21 - Exigência preliminar - pedidos com buscas realizadas por outros Escritórios de Patentes (22) 10/12/2015 (51) C08J 3/05 (2006.01), C08B 11/20 (2006.01) (71) DOW GLOBAL TECHNOLOGIES LLC (US)
(21) BR 11 2017 011874-2 A2	Código 6.21 - Exigência preliminar - pedidos com buscas realizadas por outros Escritórios de Patentes (22) 04/12/2015 (51) C08G 75/00 (2006.01), B05D 3/06 (2006.01), C08F 2/50 (2006.01), C08J 7/04 (2020.01), C08K 3/00 (2018.01), C08G 65/00 (2006.01), C08K 5/3492 (2006.01), C08G 75/12 (2016.01), C09J 181/02 (2006.01), C08L 71/00 (2006.01), C08L 81/00 (2006.01) (71) PRC-DESOTO INTERNATIONAL, INC. (US)
(21) BR 11 2017 011875-0 A2	Código 6.21 - Exigência preliminar - pedidos com buscas realizadas por outros Escritórios de Patentes (22) 04/12/2015 (51) C08G 75/02 (2016.01), B01J 13/04 (2006.01), B32B 27/00 (2006.01), C08J 3/20 (2006.01) (71) PRC-DESOTO INTERNATIONAL, INC. (US)
(21) BR 11 2017 011886-6 A2	Código 6.21 - Exigência preliminar - pedidos com buscas realizadas por outros Escritórios de Patentes (22) 14/12/2015 (51) C08K 5/3435 (2006.01) (71) BOREALIS AG (AT)
(21) BR 11 2017 011917-0 A2	Código 6.21 - Exigência preliminar - pedidos com buscas realizadas por outros Escritórios de Patentes

	(22) 20/11/2015 (51) B65D 85/804 (2006.01) (71) CAFFITALY SYSTEM S.P.A. (IT)
(21) BR 11 2017 011940-4 A2	Código 6.21 - Exigência preliminar - pedidos com buscas realizadas por outros Escritórios de Patentes (22) 15/12/2015 (51) C08G 18/48 (2006.01), C08G 18/63 (2006.01), C08G 18/76 (2006.01), C08G 18/16 (2006.01), C08G 18/18 (2006.01), C08G 18/24 (2006.01), C08G 18/40 (2006.01), C08L 75/08 (2006.01) (71) DOW GLOBAL TECHNOLOGIES LLC (US) ; ROHM AND HASS COMPANY (US)
(21) BR 11 2017 012079-8 A2	Código 6.21 - Exigência preliminar - pedidos com buscas realizadas por outros Escritórios de Patentes (22) 14/12/2015 (51) B29D 30/46 (2006.01), B26D 1/04 (2006.01) (71) PIRELLI TYRE S.P.A. (IT)
(21) BR 11 2017 012088-7 A2	Código 6.21 - Exigência preliminar - pedidos com buscas realizadas por outros Escritórios de Patentes (22) 09/12/2015 (51) C08G 81/02 (2006.01), C04B 24/26 (2006.01), C08F 2/38 (2006.01), C08L 33/24 (2006.01) (71) DOW GLOBAL TECHNOLOGIES LLC (US) ; ROHM AND HAAS COMPANY (US)
(21) BR 11 2017 012179-4 A2	Código 6.21 - Exigência preliminar - pedidos com buscas realizadas por outros Escritórios de Patentes (22) 03/12/2015 (51) C08J 3/24 (2006.01) (71) ARKEMA INC. (US)
(21) BR 11 2017 012180-8 A2	Código 6.21 - Exigência preliminar - pedidos com buscas realizadas por outros Escritórios de Patentes (22) 03/12/2015 (51) C08L 1/08 (2006.01) (71) ARKEMA INC. (US)
(21) BR 11 2017 012184-0 A2	Código 6.21 - Exigência preliminar - pedidos com buscas realizadas por outros Escritórios de Patentes (22) 03/12/2015 (51) C08K 3/04 (2006.01)

	(71) ARKEMA INC. (US)
(21) BR 11 2017 012199-9 A2	Código 6.21 - Exigência preliminar - pedidos com buscas realizadas por outros Escritórios de Patentes (22) 26/11/2015 (51) B29D 30/14 (2006.01), B29D 30/28 (2006.01), B29D 30/16 (2006.01) (71) PIRELLI TYRE S.P.A. (IT)
(21) BR 11 2017 012206-5 A2	Código 6.21 - Exigência preliminar - pedidos com buscas realizadas por outros Escritórios de Patentes (22) 11/12/2015 (51) C08F 10/02 (2006.01), C08F 2/38 (2006.01) (71) UNIVERSITE CLAUDE BERNARD LYON I (FR) ; CENTRE NATIONAL DE LA RECHERCHE SCIENTIFIQUE (FR) ; CPE LYON FORMATION CONTINUE ET RECHERCHE (FR)
(21) BR 11 2017 012207-3 A2	Código 6.21 - Exigência preliminar - pedidos com buscas realizadas por outros Escritórios de Patentes (22) 01/12/2015 (51) C08K 3/00 (2018.01), C08K 3/32 (2006.01), C08G 18/44 (2006.01) (71) LUBRIZOL ADVANCED MATERIALS, INC. (US)
(21) BR 11 2017 012216-2 A2	Código 6.21 - Exigência preliminar - pedidos com buscas realizadas por outros Escritórios de Patentes (22) 08/12/2015 (51) B29B 15/12 (2006.01) (71) FIBROLINE (FR)
(21) BR 11 2017 012261-8 A2	Código 6.21 - Exigência preliminar - pedidos com buscas realizadas por outros Escritórios de Patentes (22) 09/12/2015 (51) C08F 2/38 (2006.01), C08L 33/24 (2006.01), C08F 8/32 (2006.01), C08L 23/06 (2006.01), C08L 67/02 (2006.01), C08L 33/26 (2006.01) (71) DOW GLOBAL TECHNOLOGIES LLC (US) ; ROHM AND HAAS COMPANY (US)
(21) BR 11 2017 012267-7 A2	Código 6.21 - Exigência preliminar - pedidos com buscas realizadas por outros Escritórios de Patentes (22) 14/12/2015 (51) C08F 265/06 (2006.01), C08F 285/00 (2006.01), C08L 27/06 (2006.01) (71) ROHM AND HAAS COMPANY (US)
(21) BR 11 2017 012269-3 A2	Código 6.21 - Exigência preliminar - pedidos com buscas realizadas por outros

	Escritórios de Patentes (22) 09/12/2015 (51) C08G 81/02 (2006.01), C04B 24/26 (2006.01), C08F 2/38 (2006.01), C08L 33/24 (2006.01) (71) DOW GLOBAL TECHNOLOGIES LLC (US) ; ROHM AND HAAS COMPANY (US)
(21) BR 11 2017 012312-6 A2	Código 6.21 - Exigência preliminar - pedidos com buscas realizadas por outros Escritórios de Patentes (22) 02/12/2015 (51) C08F 210/16 (2006.01), C08J 5/18 (2006.01), C08F 4/656 (2006.01), C08F 4/651 (2006.01) (71) SABIC GLOBAL TECHNOLOGIES B.V. (NL)
(21) BR 11 2017 012339-8 A2	Código 6.21 - Exigência preliminar - pedidos com buscas realizadas por outros Escritórios de Patentes (22) 02/12/2015 (51) C08L 23/08 (2006.01), C08F 4/656 (2006.01) (71) SABIC GLOBAL TECHNOLOGIES B.V. (NL)
(21) BR 11 2017 012353-3 A2	Código 6.21 - Exigência preliminar - pedidos com buscas realizadas por outros Escritórios de Patentes (22) 02/12/2015 (51) C08J 5/18 (2006.01) (71) SABIC GLOBAL TECHNOLOGIES B.V. (NL)
(21) BR 11 2017 012413-0 A2	Código 6.21 - Exigência preliminar - pedidos com buscas realizadas por outros Escritórios de Patentes (22) 21/12/2015 (51) C08L 23/04 (2006.01) (71) BOREALIS AG (AT)
(21) BR 11 2017 012488-2 A2	Código 6.21 - Exigência preliminar - pedidos com buscas realizadas por outros Escritórios de Patentes (22) 01/12/2015 (51) C08G 69/10 (2006.01), C08G 69/04 (2006.01), C08G 73/10 (2006.01), C08L 79/08 (2006.01), C08L 77/04 (2006.01), C11D 1/00 (2006.01), C11D 1/04 (2006.01) (71) BASF SE (DE)
(21) BR 11 2017 012507-2 A2	Código 6.21 - Exigência preliminar - pedidos com buscas realizadas por outros Escritórios de Patentes (22) 11/12/2015

	(51) B29C 67/00 (2017.01) (71) ASK CHEMICALS GMBH (DE)
(21) BR 11 2017 012521-8 A2	Código 6.21 - Exigência preliminar - pedidos com buscas realizadas por outros Escritórios de Patentes (22) 08/12/2015 (51) B65D 85/804 (2006.01) (71) QBO COFFEE GMBH (CH)
(21) BR 11 2017 012591-9 A2	Código 6.21 - Exigência preliminar - pedidos com buscas realizadas por outros Escritórios de Patentes (22) 15/12/2014 (51) A61F 2/14 (2006.01) (71) GEUDER AG (DE)
(21) BR 11 2017 012610-9 A2	Código 6.21 - Exigência preliminar - pedidos com buscas realizadas por outros Escritórios de Patentes (22) 10/12/2015 (51) C08G 18/66 (2006.01), C08G 18/76 (2006.01), C08G 18/10 (2006.01), C08G 18/36 (2006.01) (71) DOW GLOBAL TECHNOLOGIES LLC (US) ; ROHM AND HAAS COMPANY (US)
(21) BR 11 2017 012626-5 A2	Código 6.21 - Exigência preliminar - pedidos com buscas realizadas por outros Escritórios de Patentes (22) 23/12/2014 (51) A46B 9/04 (2006.01), A46B 15/00 (2006.01) (71) COLGATE-PALMOLIVE COMPANY (US)
(21) BR 11 2017 012656-7 A2	Código 6.21 - Exigência preliminar - pedidos com buscas realizadas por outros Escritórios de Patentes (22) 07/12/2015 (51) C08G 18/66 (2006.01), C08G 18/67 (2006.01), C08G 18/75 (2006.01), C08G 18/08 (2006.01), C08G 18/10 (2006.01), C09D 175/14 (2006.01), C08G 18/32 (2006.01) (71) BASF SE (DE)
(21) BR 11 2017 012668-0 A2	Código 6.21 - Exigência preliminar - pedidos com buscas realizadas por outros Escritórios de Patentes (22) 14/12/2015 (51) C08L 23/04 (2006.01), C08L 23/08 (2006.01), B32B 27/08 (2006.01) (71) DOW GLOBAL TECHNOLOGIES LLC (US)

(21) BR 11 2017 012673-7 A2	Código 6.21 - Exigência preliminar - pedidos com buscas realizadas por outros Escritórios de Patentes (22) 14/12/2015 (51) B32B 27/08 (2006.01), B32B 15/085 (2006.01), B32B 27/10 (2006.01), B32B 27/32 (2006.01) (71) DOW GLOBAL TECHNOLOGIES LLC (US) ; ROHM AND HAAS COMPANY (US)
(21) BR 11 2017 012698-2 A2	Código 6.21 - Exigência preliminar - pedidos com buscas realizadas por outros Escritórios de Patentes (22) 17/12/2015 (51) C08F 4/651 (2006.01) (71) BOREALIS AG (AT)
(21) BR 11 2017 012725-3 A2	Código 6.21 - Exigência preliminar - pedidos com buscas realizadas por outros Escritórios de Patentes (22) 01/12/2015 (51) B65G 17/08 (2006.01), B65G 17/30 (2006.01) (71) LAITRAM, L.L.C. (US)
(21) BR 11 2017 012745-8 A2	Código 6.21 - Exigência preliminar - pedidos com buscas realizadas por outros Escritórios de Patentes (22) 16/12/2015 (51) C08J 5/00 (2006.01), B29B 9/14 (2006.01), C08J 5/04 (2006.01), C08J 5/08 (2006.01), C08J 5/10 (2006.01), C08L 23/10 (2006.01) (71) SABIC GLOBAL TECHNOLOGIES B.V. (NL)
(21) BR 11 2017 012746-6 A2	Código 6.21 - Exigência preliminar - pedidos com buscas realizadas por outros Escritórios de Patentes (22) 07/12/2015 (51) B29C 67/00 (2017.01) (71) HIRSCHBERG ENGINEERING AG (CH)
(21) BR 11 2017 012780-6 A2	Código 6.21 - Exigência preliminar - pedidos com buscas realizadas por outros Escritórios de Patentes (22) 08/12/2015 (51) C08L 9/00 (2006.01), C08K 3/04 (2006.01), C08K 3/36 (2006.01) (71) BRIDGESTONE AMERICAS TIRE OPERATIONS, LLC (US)
(21) BR 11 2017 012814-4 A2	Código 6.21 - Exigência preliminar - pedidos com buscas realizadas por outros Escritórios de Patentes (22) 07/12/2015 (51) C08F 210/16 (2006.01)

	(71) NOVA CHEMICALS (INTERNATIONAL) S.A. (CH)
(21) BR 11 2017 012816-0 A2	Código 6.21 - Exigência preliminar - pedidos com buscas realizadas por outros Escritórios de Patentes (22) 14/12/2015 (51) C08L 63/00 (2006.01) (71) HEXION INC. (US)
(21) BR 11 2017 012842-0 A2	Código 6.21 - Exigência preliminar - pedidos com buscas realizadas por outros Escritórios de Patentes (22) 10/12/2015 (51) B32B 7/02 (2019.01), B32B 27/08 (2006.01), B32B 27/18 (2006.01) (71) NOVA CHEMICALS (INTERNATIONAL) S.A. (CH)
(21) BR 11 2017 012868-3 A2	Código 6.21 - Exigência preliminar - pedidos com buscas realizadas por outros Escritórios de Patentes (22) 27/11/2015 (51) B29D 30/44 (2006.01), B65H 23/188 (2006.01) (71) PIRELLI TYRE S.P.A. (IT)
(21) BR 11 2017 012913-2 A2	Código 6.21 - Exigência preliminar - pedidos com buscas realizadas por outros Escritórios de Patentes (22) 17/12/2015 (51) C08F 12/08 (2006.01), C08L 51/00 (2006.01), C08F 265/06 (2006.01), C08F 285/00 (2006.01), C08K 5/57 (2006.01) (71) ROHM AND HAAS COMPANY (US)
(21) BR 11 2017 012949-3 A2	Código 6.21 - Exigência preliminar - pedidos com buscas realizadas por outros Escritórios de Patentes (22) 17/12/2015 (51) B65C 9/04 (2006.01) (71) NORTON (WATERFORD) LIMITED (IE)
(21) BR 11 2017 013057-2 A2	Código 6.21 - Exigência preliminar - pedidos com buscas realizadas por outros Escritórios de Patentes (22) 05/12/2015 (51) C08G 65/333 (2006.01), C08G 18/50 (2006.01), C08G 18/28 (2006.01), C08G 65/336 (2006.01) (71) DOW GLOBAL TECHNOLOGIES LLC (US)
(21) BR 11 2017 013071-8 A2	Código 6.21 - Exigência preliminar - pedidos com buscas realizadas por outros Escritórios de Patentes (22) 21/12/2015

	(51) C08K 5/00 (2006.01) (71) AKZO NOBEL COATINGS INTERNATIONAL B.V. (NL)
(21) BR 11 2017 013152-8 A2	Código 6.21 - Exigência preliminar - pedidos com buscas realizadas por outros Escritórios de Patentes (22) 18/12/2015 (51) B32B 25/08 (2006.01), B32B 27/34 (2006.01), C08L 9/00 (2006.01), C08L 21/00 (2006.01), C08L 23/20 (2006.01) (71) LANXESS DEUTSCHLAND GMBH (DE)
(21) BR 11 2017 013153-6 A2	Código 6.21 - Exigência preliminar - pedidos com buscas realizadas por outros Escritórios de Patentes (22) 18/12/2015 (51) C08G 18/48 (2006.01), C08G 18/62 (2006.01), C08G 18/75 (2006.01), C08G 18/76 (2006.01) (71) STRAIT ACCESS TECHNOLOGIES HOLDINGS (PTY) LTD (ZA)
(21) BR 11 2017 013166-8 A2	Código 6.21 - Exigência preliminar - pedidos com buscas realizadas por outros Escritórios de Patentes (22) 01/12/2015 (51) C08J 7/04 (2020.01), B65D 23/02 (2006.01) (71) UNILEVER N.V. (NL)
(21) BR 11 2017 013175-7 A2	Código 6.21 - Exigência preliminar - pedidos com buscas realizadas por outros Escritórios de Patentes (22) 05/12/2015 (51) C08G 18/10 (2006.01), C08G 65/326 (2006.01) (71) DOW GLOBAL TECHNOLOGIES LLC (US)
(21) BR 11 2017 013234-6 A2	Código 6.21 - Exigência preliminar - pedidos com buscas realizadas por outros Escritórios de Patentes (22) 21/12/2015 (51) C08L 23/12 (2006.01) (71) SABIC GLOBAL TECHNOLOGIES B.V. (NL)
(21) BR 11 2017 013243-5 A2	Código 6.21 - Exigência preliminar - pedidos com buscas realizadas por outros Escritórios de Patentes (22) 18/12/2015 (51) C08F 2/01 (2006.01) (71) DOW GLOBAL TECHNOLOGIES LLC (US) ; DOW BRASIL SUDESTE INDUSTRIAL LTDA (BR/SP)
(21) BR 11 2017 013265-6 A2	Código 6.21 - Exigência preliminar - pedidos com buscas realizadas por outros

	Escritórios de Patentes (22) 21/12/2015 (51) C08F 210/16 (2006.01), C08L 23/08 (2006.01), C08L 23/16 (2006.01), F16L 9/12 (2006.01) (71) NORNER VERDANDI AS (NO)
(21) BR 11 2017 013308-3 A2	Código 6.21 - Exigência preliminar - pedidos com buscas realizadas por outros Escritórios de Patentes (22) 02/12/2015 (51) C08G 18/32 (2006.01), C08G 18/66 (2006.01), C08G 18/75 (2006.01) (71) LUBRIZOL ADVANCED MATERIALS, INC. (US)
(21) BR 11 2017 013343-1 A2	Código 6.21 - Exigência preliminar - pedidos com buscas realizadas por outros Escritórios de Patentes (22) 09/12/2015 (51) C08L 9/00 (2006.01), C08L 21/00 (2006.01), C08K 3/04 (2006.01), C08K 3/22 (2006.01) (71) BRIDGESTONE AMERICAS TIRE OPERATIONS, LLC (US)
(21) BR 11 2017 013345-8 A2	Código 6.21 - Exigência preliminar - pedidos com buscas realizadas por outros Escritórios de Patentes (22) 21/12/2015 (51) C08L 77/06 (2006.01), B29C 70/46 (2006.01), B29C 70/48 (2006.01), D06M 15/59 (2006.01) (71) RHODIA OPERATIONS (FR)
(21) BR 11 2017 013349-0 A2	Código 6.21 - Exigência preliminar - pedidos com buscas realizadas por outros Escritórios de Patentes (22) 21/12/2015 (51) C08L 77/02 (2006.01), C08L 77/06 (2006.01), B29C 70/52 (2006.01) (71) RHODIA OPERATIONS (FR)
(21) BR 11 2017 013369-5 A2	Código 6.21 - Exigência preliminar - pedidos com buscas realizadas por outros Escritórios de Patentes (22) 21/12/2015 (51) C08L 23/10 (2006.01) (71) SABIC GLOBAL TECHNOLOGIES B.V. (NL)
(21) BR 11 2017 013518-3 A2	Código 6.21 - Exigência preliminar - pedidos com buscas realizadas por outros Escritórios de Patentes (22) 30/11/2015 (51) B29D 30/50 (2006.01) (71) PIRELLI TYRE S.P.A. (IT)

(21) BR 11 2017 013532-9 A2	Código 6.21 - Exigência preliminar - pedidos com buscas realizadas por outros Escritórios de Patentes (22) 20/12/2015 (51) C08G 59/24 (2006.01) (71) HEXCEL COMPOSITES LIMITED (GB)
(21) BR 11 2017 013538-8 A2	Código 6.21 - Exigência preliminar - pedidos com buscas realizadas por outros Escritórios de Patentes (22) 15/12/2015 (51) C08J 9/36 (2006.01), C08J 9/33 (2006.01), B29C 44/56 (2006.01), C08J 9/14 (2006.01), C08J 9/12 (2006.01), C08J 9/00 (2006.01), B32B 5/18 (2006.01), B32B 5/24 (2006.01), B32B 7/08 (2019.01), B32B 3/18 (2006.01) (71) BASF SE (DE)
(21) BR 11 2017 013636-8 A2	Código 6.21 - Exigência preliminar - pedidos com buscas realizadas por outros Escritórios de Patentes (22) 18/12/2015 (51) C08L 23/08 (2006.01) (71) DOW GLOBAL TECHNOLOGIES LLC (US)
(21) BR 11 2017 013725-9 A2	Código 6.21 - Exigência preliminar - pedidos com buscas realizadas por outros Escritórios de Patentes (22) 21/12/2015 (51) C08G 63/695 (2006.01) (71) AKZO NOBEL COATINGS INTERNATIONAL B.V. (NL)
(21) BR 11 2017 013828-0 A2	Código 6.21 - Exigência preliminar - pedidos com buscas realizadas por outros Escritórios de Patentes (22) 21/12/2015 (51) B32B 7/12 (2006.01), B32B 15/095 (2006.01), B32B 27/08 (2006.01) (71) 3M INNOVATIVE PROPERTIES COMPANY (US)
(21) BR 11 2017 013846-8 A2	Código 6.21 - Exigência preliminar - pedidos com buscas realizadas por outros Escritórios de Patentes (22) 22/12/2015 (51) F16B 33/00 (2006.01), B65D 41/00 (2006.01), B29C 67/00 (2017.01), B29C 73/02 (2006.01), B29C 45/76 (2006.01) (71) 3M INNOVATIVE PROPERTIES COMPANY (US)
(21) BR 11 2017 013863-8 A2	Código 6.21 - Exigência preliminar - pedidos com buscas realizadas por outros Escritórios de Patentes (22) 18/12/2015

	(51) C08F 2/00 (2006.01) (71) DOW GLOBAL TECHNOLOGIES LLC (US)
(21) BR 11 2017 013864-6 A2	Código 6.21 - Exigência preliminar - pedidos com buscas realizadas por outros Escritórios de Patentes (22) 18/12/2015 (51) C08F 2/01 (2006.01), B01J 8/00 (2006.01), C08F 2/04 (2006.01), C08F 6/00 (2006.01), C08F 10/02 (2006.01) (71) DOW GLOBAL TECHNOLOGIES LLC (US)
(21) BR 11 2017 013945-6 A2	Código 6.21 - Exigência preliminar - pedidos com buscas realizadas por outros Escritórios de Patentes (22) 17/11/2015 (51) B29B 7/00 (2006.01), B29B 7/18 (2006.01), B29B 7/48 (2006.01), B29B 7/74 (2006.01), B29B 7/90 (2006.01), B29C 47/10 (1985.01), B29C 47/36 (1985.01), B29C 47/52 (1985.01), B29C 47/60 (1985.01), B29C 47/66 (1985.01) (71) PIRELLI TYRE S.P.A. (IT)
(21) BR 11 2017 013963-4 A2	Código 6.21 - Exigência preliminar - pedidos com buscas realizadas por outros Escritórios de Patentes (22) 10/11/2015 (51) B32B 27/08 (2006.01), B32B 27/30 (2006.01) (71) DOW GLOBAL TECHNOLOGIES LLC (US)
(21) BR 11 2017 014262-7 A2	Código 6.21 - Exigência preliminar - pedidos com buscas realizadas por outros Escritórios de Patentes (22) 15/12/2015 (51) B32B 27/08 (2006.01), B32B 27/30 (2006.01) (71) AVERY DENNISON CORPORATION (US)
(21) BR 11 2017 014272-4 A2	Código 6.21 - Exigência preliminar - pedidos com buscas realizadas por outros Escritórios de Patentes (22) 13/01/2016 (51) G01N 33/30 (2006.01), G01N 33/28 (2006.01) (71) TOTAL MARKETING SERVICES (FR)
(21) BR 11 2017 015032-8 A2	Código 6.21 - Exigência preliminar - pedidos com buscas realizadas por outros Escritórios de Patentes (22) 27/11/2015 (51) C08F 2/10 (2006.01), C08F 220/58 (2006.01), B01D 61/44 (2006.01), B01D 69/10 (2006.01), C09D 4/00 (2006.01), C09D 133/14 (2006.01) (71) FUJIFILM MANUFACTURING EUROPE BV (NL)

(21) BR 11 2017 015436-6 A2

Código 6.21 - Exigência preliminar - pedidos com buscas realizadas por outros Escritórios de Patentes
(22) 08/12/2015
(51) C08L 101/00 (2006.01), B65D 85/86 (2006.01), C08G 63/672 (2006.01), C08K 3/16 (2006.01), C08K 5/098 (2006.01), C08K 5/42 (2006.01), C08L 23/00 (2006.01), C08L 25/00 (2006.01), C08L 67/02 (2006.01)
(71) ADEKA CORPORATION (JP)

(21) BR 11 2017 016778-6 A2

Código 6.21 - Exigência preliminar - pedidos com buscas realizadas por outros Escritórios de Patentes
(22) 05/02/2016
(51) G01N 33/28 (2006.01)
(71) TOTAL MARKETING SERVICES (FR)

(21) BR 11 2017 016869-3 A2

Código 6.21 - Exigência preliminar - pedidos com buscas realizadas por outros Escritórios de Patentes
(22) 04/12/2015
(51) B65B 3/02 (2006.01), B65B 3/06 (2006.01), B65B 43/14 (2006.01), B65B 43/26 (2006.01), B65B 43/50 (2006.01), B65B 43/52 (2006.01), B65B 37/02 (2006.01), B65B 51/14 (2006.01), B65B 55/06 (2006.01), B65B 55/10 (2006.01), B65B 57/12 (2006.01), B65B 57/14 (2006.01), B65B 57/16 (2006.01), B65B 59/02 (2006.01)
(71) SIG TECHNOLOGY AG (CH)

(21) BR 11 2017 017423-5 A2

Código 6.21 - Exigência preliminar - pedidos com buscas realizadas por outros Escritórios de Patentes
(22) 12/02/2016
(51) B32B 27/00 (2006.01), B29C 49/24 (2006.01), G09F 3/04 (2006.01), B65D 1/00 (2006.01)
(71) YUPO CORPORATION (JP)

(21) BR 11 2017 019446-5 A2

Código 6.21 - Exigência preliminar - pedidos com buscas realizadas por outros Escritórios de Patentes
(22) 10/03/2016
(51) B01J 31/24 (2006.01), B01J 31/14 (2006.01), C07C 2/36 (2006.01), C07C 2/30 (2006.01), B01J 31/18 (2006.01), C07F 9/6568 (2006.01)
(71) DOW GLOBAL TECHNOLOGIES LLC (US)

(21) BR 11 2017 019452-0 A2

Código 6.21 - Exigência preliminar - pedidos com buscas realizadas por outros Escritórios de Patentes
(22) 11/03/2016
(51) C07C 51/145 (2006.01), C07C 51/21 (2006.01), C07C 51/255 (2006.01), C07C 63/26 (2006.01), B01J 8/08 (2006.01), B01J 8/22 (2006.01)

	(71) GRUPO PETROTEMEX, S.A. DE C.V. (MX)
(21) BR 11 2017 019457-0 A2	Código 6.21 - Exigência preliminar - pedidos com buscas realizadas por outros Escritórios de Patentes (22) 10/03/2016 (51) B01J 31/24 (2006.01), B01J 31/18 (2006.01), B01J 31/14 (2006.01), C07C 2/36 (2006.01), C07C 2/30 (2006.01), C07F 9/6568 (2006.01) (71) DOW GLOBAL TECHNOLOGIES LLC (US)
(21) BR 11 2017 019462-7 A2	Código 6.21 - Exigência preliminar - pedidos com buscas realizadas por outros Escritórios de Patentes (22) 14/03/2016 (51) C07C 45/69 (2006.01), C07C 47/222 (2006.01), C07C 49/597 (2006.01), C07C 45/61 (2006.01), C07C 51/38 (2006.01), C07C 62/02 (2006.01) (71) L'OREAL (FR)
(21) BR 11 2017 019626-3 A2	Código 6.21 - Exigência preliminar - pedidos com buscas realizadas por outros Escritórios de Patentes (22) 16/03/2016 (51) C07F 7/18 (2006.01), C08L 83/04 (2006.01) (71) HENKEL AG & CO. KGAA (DE)
(21) BR 11 2017 019742-1 A2	Código 6.21 - Exigência preliminar - pedidos com buscas realizadas por outros Escritórios de Patentes (22) 15/03/2016 (51) B32B 15/08 (2006.01), C03C 17/36 (2006.01), C23C 14/00 (2006.01), C23C 14/08 (2006.01), C23C 14/34 (2006.01), G02B 5/08 (2006.01), C03C 17/34 (2006.01) (71) INTERMOLECULAR INC. (US) ; GUARDIAN INDUSTRIES CORP. (US)
(21) BR 11 2017 019859-2 A2	Código 6.21 - Exigência preliminar - pedidos com buscas realizadas por outros Escritórios de Patentes (22) 03/02/2016 (51) B29D 30/46 (2006.01) (71) VMI HOLLAND B.V. (NL)
(21) BR 11 2017 019906-8 A2	Código 6.21 - Exigência preliminar - pedidos com buscas realizadas por outros Escritórios de Patentes (22) 31/03/2016 (51) G01N 35/02 (2006.01), G01N 37/00 (2006.01) (71) TORAY INDUSTRIES, INC. (JP)
(21) BR 11 2017 020061-9 A2	Código 6.21 - Exigência preliminar - pedidos com buscas realizadas por outros

	Escritórios de Patentes (22) 29/02/2016 (51) B29D 30/12 (2006.01) (71) PIRELLI TYRE S.P.A. (IT)
(21) BR 11 2017 020071-6 A2	Código 6.21 - Exigência preliminar - pedidos com buscas realizadas por outros Escritórios de Patentes (22) 18/03/2016 (51) B29C 67/24 (2006.01), B29C 45/14 (2006.01), F16L 58/10 (2006.01), F16L 59/14 (2006.01), F16L 59/16 (2006.01) (71) DOW GLOBAL TECHNOLOGIES LLC (US)
(21) BR 11 2017 020116-0 A2	Código 6.21 - Exigência preliminar - pedidos com buscas realizadas por outros Escritórios de Patentes (22) 28/03/2016 (51) C07C 2/66 (2006.01), C07C 15/085 (2006.01), B01J 29/06 (2006.01) (71) UOP LLC (US)
(21) BR 11 2017 020120-8 A2	Código 6.21 - Exigência preliminar - pedidos com buscas realizadas por outros Escritórios de Patentes (22) 28/03/2016 (51) C07C 15/085 (2006.01), C07C 15/44 (2006.01), C07C 5/03 (2006.01), C07C 7/10 (2006.01), C07C 7/148 (2006.01), C07C 37/86 (2006.01), C07C 39/04 (2006.01) (71) UOP LLC (US)
(21) BR 11 2017 020123-2 A2	Código 6.21 - Exigência preliminar - pedidos com buscas realizadas por outros Escritórios de Patentes (22) 07/04/2016 (51) C08F 267/06 (2006.01), C08F 285/00 (2006.01), C09D 151/00 (2006.01), C08F 2/22 (2006.01), C09D 15/00 (2006.01) (71) ALLNEX AUSTRIA GMBH (AT)
(21) BR 11 2017 020141-0 A2	Código 6.21 - Exigência preliminar - pedidos com buscas realizadas por outros Escritórios de Patentes (22) 21/03/2016 (51) C08J 9/00 (2006.01), C08F 20/14 (2006.01) (71) EVONIK RÖHM GMBH (DE)
(21) BR 11 2017 020142-9 A2	Código 6.21 - Exigência preliminar - pedidos com buscas realizadas por outros Escritórios de Patentes (22) 17/03/2016 (51) C08J 3/24 (2006.01), C08L 23/00 (2006.01), C08L 23/08 (2006.01), C08L

	61/06 (2006.01) (71) MITSUI CHEMICALS, INC. (JP)
(21) BR 11 2017 020205-0 A2	Código 6.21 - Exigência preliminar - pedidos com buscas realizadas por outros Escritórios de Patentes (22) 22/03/2016 (51) C07C 67/38 (2006.01), C07C 69/003 (2006.01) (71) DOW GLOBAL TECHNOLOGIES LLC (US)
(21) BR 11 2017 020220-4 A2	Código 6.21 - Exigência preliminar - pedidos com buscas realizadas por outros Escritórios de Patentes (22) 12/04/2016 (51) C08L 23/12 (2006.01), C08K 3/40 (2006.01), C08L 23/08 (2006.01), C08L 23/16 (2006.01) (71) SABIC GLOBAL TECHNOLOGIES B.V. (NL)
(21) BR 11 2017 020231-0 A2	Código 6.21 - Exigência preliminar - pedidos com buscas realizadas por outros Escritórios de Patentes (22) 24/03/2016 (51) B01J 35/10 (2006.01), B01D 53/94 (2006.01), B01J 23/63 (2006.01), B01J 37/02 (2006.01), B01J 37/08 (2006.01), F01N 3/28 (2006.01) (71) CATALER CORPORATION (JP) ; TOYOTA JIDOSHA KABUSHIKI KAISHA (JP)
(21) BR 11 2017 020311-1 A2	Código 6.21 - Exigência preliminar - pedidos com buscas realizadas por outros Escritórios de Patentes (22) 09/06/2016 (51) B29C 65/60 (2006.01), F16B 5/08 (2006.01), B29C 65/08 (2006.01), F16B 5/01 (2006.01) (71) MULTIMATERIAL-WELDING AG (CH)
(21) BR 11 2017 020328-6 A2	Código 6.21 - Exigência preliminar - pedidos com buscas realizadas por outros Escritórios de Patentes (22) 10/03/2016 (51) C07C 57/13 (2006.01), C08F 4/32 (2006.01), C08K 5/14 (2006.01), C09B 11/00 (2006.01) (71) ARKEMA INC. (US)
(21) BR 11 2017 020338-3 A2	Código 6.21 - Exigência preliminar - pedidos com buscas realizadas por outros Escritórios de Patentes (22) 24/03/2016 (51) C10K 1/04 (2006.01) (71) GUSSING RENEWABLE ENERGY INTERNATIONAL HOLDING GMBH

	(AT)
(21) BR 11 2017 020483-5 A2	Código 6.21 - Exigência preliminar - pedidos com buscas realizadas por outros Escritórios de Patentes (22) 24/03/2016 (51) C10M 159/02 (2006.01), C10M 159/08 (2006.01), C10M 169/04 (2006.01), C10M 173/00 (2006.01) (71) TERRAVIA HOLDINGS, INC. (US)
(21) BR 11 2017 020527-0 A2	Código 6.21 - Exigência preliminar - pedidos com buscas realizadas por outros Escritórios de Patentes (22) 07/03/2016 (51) B01J 8/02 (2006.01), F28F 9/02 (2006.01), F28F 9/18 (2006.01), F28D 9/00 (2006.01) (71) CASALE SA (CH)
(21) BR 11 2017 020733-8 A2	Código 6.21 - Exigência preliminar - pedidos com buscas realizadas por outros Escritórios de Patentes (22) 30/03/2016 (51) C07C 67/04 (2006.01), C07C 69/54 (2006.01) (71) BASF SE (DE)
(21) BR 11 2017 020857-1 A2	Código 6.21 - Exigência preliminar - pedidos com buscas realizadas por outros Escritórios de Patentes (22) 29/03/2016 (51) C07C 5/02 (2006.01), C07C 15/073 (2006.01), C07B 63/02 (2006.01), F27B 1/24 (2006.01), F27B 9/10 (2006.01), F27B 9/12 (2006.01), F28D 15/00 (2006.01) (71) TECHNIP PROCESS TECHNOLOGY, INC. (US)
(21) BR 11 2017 020959-4 A2	Código 6.21 - Exigência preliminar - pedidos com buscas realizadas por outros Escritórios de Patentes (22) 08/04/2016 (51) B01J 29/40 (2006.01), B01J 35/08 (2006.01), B01J 37/08 (2006.01) (71) BASF CORPORATION (US)
(21) BR 11 2017 020974-8 A2	Código 6.21 - Exigência preliminar - pedidos com buscas realizadas por outros Escritórios de Patentes (22) 27/05/2016 (51) C07C 17/386 (2006.01), C07C 19/07 (2006.01), C07C 51/12 (2006.01), C07C 51/44 (2006.01), C07C 53/08 (2006.01), C07B 61/00 (2006.01) (71) DAICEL CORPORATION (JP)

(21) BR 11 2017 020992-6 A2	Código 6.21 - Exigência preliminar - pedidos com buscas realizadas por outros Escritórios de Patentes (22) 14/04/2016 (51) B01J 19/00 (2006.01) (71) P M B (FR)
(21) BR 11 2017 021012-6 A2	Código 6.21 - Exigência preliminar - pedidos com buscas realizadas por outros Escritórios de Patentes (22) 28/09/2016 (51) C07C 2/06 (2006.01), B01D 5/00 (2006.01), C07C 11/107 (2006.01), F28D 7/16 (2006.01), F28G 9/00 (2006.01), C07B 61/00 (2006.01) (71) MITSUBISHI CHEMICAL CORPORATION (JP)
(21) BR 11 2017 021048-7 A2	Código 6.21 - Exigência preliminar - pedidos com buscas realizadas por outros Escritórios de Patentes (22) 11/03/2016 (51) C07C 273/04 (2006.01), C07C 273/12 (2006.01), C07C 275/00 (2006.01), B01J 19/10 (2006.01) (71) CASALE SA (CH)
(21) BR 11 2017 021213-7 A2	Código 6.21 - Exigência preliminar - pedidos com buscas realizadas por outros Escritórios de Patentes (22) 12/05/2016 (51) C07C 7/04 (2006.01), C07C 7/09 (2006.01), C07C 15/08 (2006.01) (71) UOP LLC (US)
(21) BR 11 2017 021336-2 A2	Código 6.21 - Exigência preliminar - pedidos com buscas realizadas por outros Escritórios de Patentes (22) 04/04/2016 (51) C07C 303/40 (2006.01), C07C 311/51 (2006.01) (71) BAYER CROPSCIENCE AKTIENGESELLSCHAFT (DE)
(21) BR 11 2017 021495-4 A2	Código 6.21 - Exigência preliminar - pedidos com buscas realizadas por outros Escritórios de Patentes (22) 13/06/2016 (51) B01J 3/08 (2006.01), B01J 19/26 (2006.01), C07C 2/00 (2006.01), C07C 11/22 (2006.01) (71) UOP LLC (US)
(21) BR 11 2017 021642-6 A2	Código 6.21 - Exigência preliminar - pedidos com buscas realizadas por outros Escritórios de Patentes (22) 07/04/2016 (51) C07C 29/17 (2006.01), C07D 307/08 (2006.01)

	(71) SHELL INTERNATIONALE RESEARCH MAATSCHAPPIJ B.V. (NL)
(21) BR 11 2017 021697-3 A2	Código 6.21 - Exigência preliminar - pedidos com buscas realizadas por outros Escritórios de Patentes (22) 05/04/2016 (51) C10M 141/08 (2006.01), C10M 169/04 (2006.01) (71) THE LUBRIZOL CORPORATION (US)
(21) BR 11 2017 021726-0 A2	Código 6.21 - Exigência preliminar - pedidos com buscas realizadas por outros Escritórios de Patentes (22) 07/04/2016 (51) C10G 75/04 (2006.01), C09K 8/524 (2006.01), C08G 8/28 (2006.01), C08L 95/00 (2006.01) (71) TOTAL MARKETING SERVICES (FR)
(21) BR 11 2017 021764-3 A2	Código 6.21 - Exigência preliminar - pedidos com buscas realizadas por outros Escritórios de Patentes (22) 15/04/2016 (51) C10G 49/00 (2006.01), C10G 47/00 (2006.01), C10G 45/58 (2006.01), C10G 73/06 (2006.01), C10G 65/12 (2006.01), C10G 67/04 (2006.01) (71) NESTE CORPORATION (FI)
(21) BR 11 2017 021928-0 A2	Código 6.21 - Exigência preliminar - pedidos com buscas realizadas por outros Escritórios de Patentes (22) 27/04/2016 (51) B60C 1/00 (2006.01), C08L 53/00 (2006.01) (71) PIRELLI TYRE S.P.A. (IT)
(21) BR 11 2017 021960-3 A2	Código 6.21 - Exigência preliminar - pedidos com buscas realizadas por outros Escritórios de Patentes (22) 12/04/2016 (51) C07C 67/343 (2006.01), C07C 51/353 (2006.01), C07C 69/54 (2006.01), C07C 57/04 (2006.01) (71) LUCITE INTERNATIONAL UK LIMITED (GB)
(21) BR 11 2017 022240-0 A2	Código 6.21 - Exigência preliminar - pedidos com buscas realizadas por outros Escritórios de Patentes (22) 19/04/2016 (51) C07C 41/26 (2006.01), C07C 43/23 (2006.01), C07D 309/12 (2006.01) (71) UNIVATION TECHNOLOGIES, LLC (US)
(21) BR 11 2017 022266-3 A2	Código 6.21 - Exigência preliminar - pedidos com buscas realizadas por outros Escritórios de Patentes

	(22) 18/04/2016 (51) C07C 37/18 (2006.01), C07C 41/09 (2006.01), C07C 43/178 (2006.01), C07F 5/02 (2006.01), C07F 7/00 (2006.01) (71) UNIVATION TECHNOLOGIES, LLC (US)
(21) BR 11 2017 022395-3 A2	Código 6.21 - Exigência preliminar - pedidos com buscas realizadas por outros Escritórios de Patentes (22) 20/04/2016 (51) C07C 209/20 (2006.01), C01B 39/48 (2006.01) (71) JOHNSON MATTHEY PUBLIC LIMITED COMPANY (GB)
(21) BR 11 2017 022405-4 A2	Código 6.21 - Exigência preliminar - pedidos com buscas realizadas por outros Escritórios de Patentes (22) 19/04/2016 (51) B01J 31/38 (2006.01), C07C 43/178 (2006.01), C07F 7/00 (2006.01), C08F 10/00 (2006.01) (71) UNIVATION TECHNOLOGIES, LLC (US)
(21) BR 11 2017 022482-8 A2	Código 6.21 - Exigência preliminar - pedidos com buscas realizadas por outros Escritórios de Patentes (22) 20/04/2016 (51) B01J 19/20 (2006.01), C10L 5/40 (2006.01), C10L 9/08 (2006.01), C10J 3/82 (2006.01) (71) RAINBOW BEE EATER IP PTY LTD (AU)
(21) BR 11 2017 022494-1 A2	Código 6.21 - Exigência preliminar - pedidos com buscas realizadas por outros Escritórios de Patentes (22) 19/04/2016 (51) C07F 7/00 (2006.01), B01J 31/38 (2006.01), C08F 10/00 (2006.01), C07C 43/178 (2006.01) (71) UNIVATION TECHNOLOGIES, LLC (US)
(21) BR 11 2017 022689-8 A2	Código 6.21 - Exigência preliminar - pedidos com buscas realizadas por outros Escritórios de Patentes (22) 27/04/2016 (51) B60C 1/00 (2006.01), C08L 53/00 (2006.01) (71) PIRELLI TYRE S.P.A. (IT) ; POLITECNICO DI MILANO (IT)
(21) BR 11 2017 022907-2 A2	Código 6.21 - Exigência preliminar - pedidos com buscas realizadas por outros Escritórios de Patentes (22) 29/04/2016 (51) B60C 1/00 (2006.01), C08K 9/06 (2006.01), C08L 21/00 (2006.01) (71) PIRELLI TYRE S.P.A. (IT) ; POLITECNICO DI MILANO (IT)

(21) BR 11 2017 022935-8 A2	Código 6.21 - Exigência preliminar - pedidos com buscas realizadas por outros Escritórios de Patentes (22) 04/05/2016 (51) B60C 11/03 (2006.01) (71) COMPAGNIE GENERALE DES ETABLISSEMENTS MICHELIN (FR)
(21) BR 11 2017 023107-7 A2	Código 6.21 - Exigência preliminar - pedidos com buscas realizadas por outros Escritórios de Patentes (22) 01/08/2016 (51) C23C 2/00 (2006.01), C23C 2/20 (2006.01) (71) FONTAINE ENGINEERING UND MASCHINEN GMBH (DE)
(21) BR 11 2017 023247-2 A2	Código 6.21 - Exigência preliminar - pedidos com buscas realizadas por outros Escritórios de Patentes (22) 29/04/2016 (51) F16L 47/03 (2006.01), B29C 65/34 (2006.01), B29C 65/00 (2006.01), B29C 65/56 (2006.01), B29C 65/48 (2006.01), B29C 65/50 (2006.01), B29C 65/72 (2006.01), B29C 57/04 (2006.01), H05B 3/18 (2006.01), H05B 3/20 (2006.01) (71) MAGMA GLOBAL LIMITED (GB)
(21) BR 11 2017 023329-0 A2	Código 6.21 - Exigência preliminar - pedidos com buscas realizadas por outros Escritórios de Patentes (22) 03/05/2016 (51) B21D 22/02 (2006.01) (71) PSA AUTOMOBILES SA (FR)
(21) BR 11 2017 023336-3 A2	Código 6.21 - Exigência preliminar - pedidos com buscas realizadas por outros Escritórios de Patentes (22) 05/05/2016 (51) B04B 5/04 (2006.01), F16C 35/067 (2006.01) (71) MALLINCKRODT HOSPITAL PRODUCTS IP LIMITED (US)
(21) BR 11 2017 023544-7 A2	Código 6.21 - Exigência preliminar - pedidos com buscas realizadas por outros Escritórios de Patentes (22) 04/05/2016 (51) B60C 11/03 (2006.01) (71) COMPAGNIE GENERALE DES ETABLISSEMENTS MICHELIN (FR)
(21) BR 11 2017 023560-9 A2	Código 6.21 - Exigência preliminar - pedidos com buscas realizadas por outros Escritórios de Patentes (22) 20/05/2016 (51) C08L 23/12 (2006.01)

	(71) BOREALIS AG (AT)
(21) BR 11 2017 023564-1 A2	Código 6.21 - Exigência preliminar - pedidos com buscas realizadas por outros Escritórios de Patentes (22) 29/04/2016 (51) B32B 27/32 (2006.01) (71) AVERY DENNISON CORPORATION (US)
(21) BR 11 2017 023621-4 A2	Código 6.21 - Exigência preliminar - pedidos com buscas realizadas por outros Escritórios de Patentes (22) 30/03/2016 (51) C08G 18/75 (2006.01), C08G 18/08 (2006.01), C08G 18/10 (2006.01), C08G 18/42 (2006.01), C09D 175/00 (2006.01), B05D 7/00 (2006.01) (71) BASF COATINGS GMBH (DE)
(21) BR 11 2017 023677-0 A2	Código 6.21 - Exigência preliminar - pedidos com buscas realizadas por outros Escritórios de Patentes (22) 05/05/2016 (51) B32B 5/02 (2006.01), B32B 5/24 (2006.01), B32B 25/08 (2006.01), B32B 25/10 (2006.01), B32B 25/14 (2006.01) (71) 3M INNOVATIVE PROPERTIES COMPANY (US)
(21) BR 11 2017 023721-0 A2	Código 6.21 - Exigência preliminar - pedidos com buscas realizadas por outros Escritórios de Patentes (22) 04/05/2016 (51) F27D 15/02 (2006.01), C22B 1/26 (2006.01), F27D 17/00 (2006.01), F27D 9/00 (2006.01) (71) PRIMETALS TECHNOLOGIES AUSTRIA GMBH (AT)
(21) BR 11 2017 023776-8 A2	Código 6.21 - Exigência preliminar - pedidos com buscas realizadas por outros Escritórios de Patentes (22) 18/05/2016 (51) C08F 4/651 (2006.01), C08F 10/00 (2006.01) (71) BASELL POLIOLEFINE ITALIA S.R.L. (IT)
(21) BR 11 2017 023782-2 A2	Código 6.21 - Exigência preliminar - pedidos com buscas realizadas por outros Escritórios de Patentes (22) 05/07/2016 (51) B29C 65/08 (2006.01) (71) WOODWELDING AG (CH)
(21) BR 11 2017 023792-0 A2	Código 6.21 - Exigência preliminar - pedidos com buscas realizadas por outros Escritórios de Patentes

(22) 09/05/2016
(51) B29C 47/00 (1985.01), B29C 51/00 (2006.01), C08F 10/02 (2006.01), C08F 110/02 (2006.01), C08J 5/18 (2006.01), B32B 27/32 (2006.01), C08L 23/06 (2006.01)
(71) FINA TECHNOLOGY, INC. (US)

---

(21) BR 11 2017 023796-2 A2

Código 6.21 - Exigência preliminar - pedidos com buscas realizadas por outros Escritórios de Patentes
(22) 26/04/2016
(51) C08L 23/08 (2006.01)
(71) DOW GLOBAL TECHNOLOGIES LLC (US)

---

(21) BR 11 2017 023843-8 A2

Código 6.21 - Exigência preliminar - pedidos com buscas realizadas por outros Escritórios de Patentes
(22) 05/05/2016
(51) B32B 7/06 (2019.01), B32B 7/12 (2006.01), B32B 27/08 (2006.01), B32B 27/32 (2006.01), B32B 27/34 (2006.01), B32B 27/36 (2006.01), B32B 3/26 (2006.01), B65D 17/00 (2006.01), B65D 77/20 (2006.01), B65D 81/20 (2006.01), B65B 11/52 (2006.01)
(71) CRYOVAC, INC. (US)

---

(21) BR 11 2017 023860-8 A2

Código 6.21 - Exigência preliminar - pedidos com buscas realizadas por outros Escritórios de Patentes
(22) 10/02/2016
(51) B29C 45/14 (2006.01), D06F 39/00 (2020.01), H05K 3/28 (2006.01), H05K 5/00 (2006.01), H05K 5/06 (2006.01), B29C 70/72 (2006.01), H05K 1/11 (2006.01)
(71) ELECTROLUX APPLIANCES AKTIEBOLAG (SE)

---

(21) BR 11 2017 023873-0 A2

Código 6.21 - Exigência preliminar - pedidos com buscas realizadas por outros Escritórios de Patentes
(22) 03/05/2016
(51) C08L 11/00 (2006.01)
(71) 3M INNOVATIVE PROPERTIES COMPANY (US)

---

(21) BR 11 2017 023884-5 A2

Código 6.21 - Exigência preliminar - pedidos com buscas realizadas por outros Escritórios de Patentes
(22) 04/05/2016
(51) B60C 11/03 (2006.01), B60C 11/12 (2006.01)
(71) COMPAGNIE GENERALE DES ETABLISSEMENTS MICHELIN (FR)

---

(21) BR 11 2017 023887-0 A2

Código 6.21 - Exigência preliminar - pedidos com buscas realizadas por outros Escritórios de Patentes

	(22) 04/05/2016 (51) B60C 11/03 (2006.01), B60C 11/12 (2006.01) (71) COMPAGNIE GENERALE DES ETABLISSEMENTS MICHELIN (FR)
(21) BR 11 2017 023900-0 A2	Código 6.21 - Exigência preliminar - pedidos com buscas realizadas por outros Escritórios de Patentes (22) 27/07/2016 (51) B32B 1/08 (2006.01), C08L 27/16 (2006.01), F16L 58/10 (2006.01), F16L 11/08 (2006.01), H01B 3/44 (2006.01) (71) ARKEMA FRANCE (FR)
(21) BR 11 2017 023915-9 A2	Código 6.21 - Exigência preliminar - pedidos com buscas realizadas por outros Escritórios de Patentes (22) 11/05/2016 (51) B32B 27/18 (2006.01), A23L 3/3445 (2006.01), A23B 7/152 (2006.01), B32B 27/32 (2006.01), B65D 81/26 (2006.01), C08J 5/18 (2006.01), C08J 7/04 (2020.01) (71) INNOVIA FILMS LIMITED (GB) ; FOOD FRESHNESS TECHNOLOGY HOLDINGS LIMITED (GB)
(21) BR 11 2017 023921-3 A2	Código 6.21 - Exigência preliminar - pedidos com buscas realizadas por outros Escritórios de Patentes (22) 10/03/2016 (51) B32B 37/12 (2006.01) (71) DOW GLOBAL TECHNOLOGIES LLC (US)
(21) BR 11 2017 023933-7 A2	Código 6.21 - Exigência preliminar - pedidos com buscas realizadas por outros Escritórios de Patentes (22) 05/04/2016 (51) C08F 210/16 (2006.01), C08F 4/655 (2006.01), C08F 4/02 (2006.01) (71) NOVA CHEMICALS (INTERNATIONAL) S.A. (CH)
(21) BR 11 2017 023952-3 A2	Código 6.21 - Exigência preliminar - pedidos com buscas realizadas por outros Escritórios de Patentes (22) 06/05/2016 (51) C08G 65/26 (2006.01), C09K 17/18 (2006.01) (71) BASF SE (DE)
(21) BR 11 2017 023977-9 A2	Código 6.21 - Exigência preliminar - pedidos com buscas realizadas por outros Escritórios de Patentes (22) 13/11/2015 (51) B32B 7/14 (2006.01), B32B 5/26 (2006.01) (71) KIKUO YAMADA (JP)

(21) BR 11 2017 024059-9 A2	Código 6.21 - Exigência preliminar - pedidos com buscas realizadas por outros Escritórios de Patentes (22) 04/05/2016 (51) B60C 1/00 (2006.01), C08L 7/00 (2006.01), C08J 3/22 (2006.01) (71) COMPAGNIE GENERALE DES ETABLISSEMENTS MICHELIN (FR)
(21) BR 11 2017 024114-5 A2	Código 6.21 - Exigência preliminar - pedidos com buscas realizadas por outros Escritórios de Patentes (22) 01/05/2016 (51) F28D 15/00 (2006.01), F28F 27/00 (2006.01), G05D 23/00 (2006.01) (71) REUT ROSENBLUM (IL) ; YEDIDYA YOCHAI VAN DIJK (IL) ; MELY ROSENBLOOM (IL)
(21) BR 11 2017 024199-4 A2	Código 6.21 - Exigência preliminar - pedidos com buscas realizadas por outros Escritórios de Patentes (22) 13/05/2016 (51) C08G 73/10 (2006.01) (71) TECHNISCHE UNIVERSITÄT WIEN (AT)
(21) BR 11 2017 024250-8 A2	Código 6.21 - Exigência preliminar - pedidos com buscas realizadas por outros Escritórios de Patentes (22) 13/05/2016 (51) B29C 47/92 (1985.01), G01N 21/00 (2006.01), B29C 47/82 (1985.01) (71) SACMI COOPERATIVA MECCANICI IMOLA SOCIETA' COOPERATIVA (IT)
(21) BR 11 2017 024255-9 A2	Código 6.21 - Exigência preliminar - pedidos com buscas realizadas por outros Escritórios de Patentes (22) 29/04/2016 (51) B60C 1/00 (2006.01), C08C 19/25 (2006.01), C08C 19/44 (2006.01), C08L 7/00 (2006.01), C08L 15/00 (2006.01) (71) EVONIK OPERATIONS GMBH (DE)
(21) BR 11 2017 024273-7 A2	Código 6.21 - Exigência preliminar - pedidos com buscas realizadas por outros Escritórios de Patentes (22) 04/05/2016 (51) F42D 1/00 (2006.01) (71) DETNET SOUTH AFRICA (PTY) LTD (ZA)
(21) BR 11 2017 024282-6 A2	Código 6.21 - Exigência preliminar - pedidos com buscas realizadas por outros Escritórios de Patentes (22) 23/06/2016

	(51) C08F 2/00 (2006.01), C08L 23/08 (2006.01) (71) BOREALIS AG (AT)
(21) BR 11 2017 024296-6 A2	Código 6.21 - Exigência preliminar - pedidos com buscas realizadas por outros Escritórios de Patentes (22) 26/05/2016 (51) B32B 27/08 (2006.01), B32B 27/32 (2006.01), C08J 7/04 (2020.01) (71) DOW GLOBAL TECHNOLOGIES LLC (US) ; ROHM AND HAAS COMPANY (US)
(21) BR 11 2017 024303-2 A2	Código 6.21 - Exigência preliminar - pedidos com buscas realizadas por outros Escritórios de Patentes (22) 20/07/2016 (51) F16L 9/16 (2006.01) (71) ZHEJIANG XINZHOU BAMBOO-BASED COMPOSITES TECHNOLOGY CO., LTD (CN) ; YE, LING (CN)
(21) BR 11 2017 024315-6 A2	Código 6.21 - Exigência preliminar - pedidos com buscas realizadas por outros Escritórios de Patentes (22) 18/04/2016 (51) B29B 11/16 (2006.01) (71) HEXCEL CORPORATION (US)
(21) BR 11 2017 024371-7 A2	Código 6.21 - Exigência preliminar - pedidos com buscas realizadas por outros Escritórios de Patentes (22) 11/05/2016 (51) C08L 31/04 (2006.01), C08L 53/02 (2006.01), C08L 95/00 (2006.01) (71) WACKER CHEMICAL CORPORATION (US)
(21) BR 11 2017 024375-0 A2	Código 6.21 - Exigência preliminar - pedidos com buscas realizadas por outros Escritórios de Patentes (22) 11/05/2016 (51) C08F 2/24 (2006.01) (71) ITACONIX CORPORATION (US)
(21) BR 11 2017 024377-6 A2	Código 6.21 - Exigência preliminar - pedidos com buscas realizadas por outros Escritórios de Patentes (22) 03/05/2016 (51) B60C 15/02 (2006.01), B60C 5/16 (2006.01), B60C 9/02 (2006.01) (71) COMPAGNIE GENERALE DES ETABLISSEMENTS MICHELIN (FR)
(21) BR 11 2017 024381-4 A2	Código 6.21 - Exigência preliminar - pedidos com buscas realizadas por outros Escritórios de Patentes

(22) 16/05/2016
(51) B32B 15/14 (2006.01), B32B 5/02 (2006.01), B32B 7/02 (2019.01), B32B 7/12 (2006.01), B32B 7/14 (2006.01), B32B 15/02 (2006.01), B32B 15/04 (2006.01), B32B 15/18 (2006.01), B32B 15/20 (2006.01)
(71) ZEPHYROS, INC. (US)

---

(21) BR 11 2017 024414-4 A2

Código 6.21 - Exigência preliminar - pedidos com buscas realizadas por outros Escritórios de Patentes
(22) 27/05/2016
(51) C08G 61/08 (2006.01), C08G 73/02 (2006.01), C08G 73/06 (2006.01)
(71) DOW GLOBAL TECHNOLOGIES LLC (US) ; REGENTS OF THE UNIVERSITY OF MINNESOTA (US)

---

(21) BR 11 2017 024462-4 A2

Código 6.21 - Exigência preliminar - pedidos com buscas realizadas por outros Escritórios de Patentes
(22) 16/06/2016
(51) C08L 1/02 (2006.01), D21C 9/00 (2006.01)
(71) SAPPI NETHERLANDS SERVICES B.V. (NL)

---

(21) BR 11 2017 024476-4 A2

Código 6.21 - Exigência preliminar - pedidos com buscas realizadas por outros Escritórios de Patentes
(22) 05/05/2016
(51) B26B 19/14 (2006.01)
(71) KONINKLIJKE PHILIPS N.V. (NL)

---

(21) BR 11 2017 024561-2 A2

Código 6.21 - Exigência preliminar - pedidos com buscas realizadas por outros Escritórios de Patentes
(22) 27/05/2016
(51) C08G 61/08 (2006.01), C08G 73/02 (2006.01), C08G 73/06 (2006.01)
(71) DOW GLOBAL TECHNOLOGIES LLC (US) ; REGENTS OF THE UNIVERSITY OF MINNESOTA (US)

---

(21) BR 11 2017 024566-3 A2

Código 6.21 - Exigência preliminar - pedidos com buscas realizadas por outros Escritórios de Patentes
(22) 28/03/2016
(51) C08B 37/00 (2006.01), C12P 19/14 (2006.01)
(71) B FOOD SCIENCE CO., LTD. (JP)

---

(21) BR 11 2017 024614-7 A2

Código 6.21 - Exigência preliminar - pedidos com buscas realizadas por outros Escritórios de Patentes
(22) 17/06/2016
(51) B32B 27/22 (2006.01), B32B 27/26 (2006.01), B32B 25/04 (2006.01), B32B 25/12 (2006.01), B32B 25/14 (2006.01), B32B 25/18 (2006.01), B32B 27/06

	(2006.01), B32B 27/30 (2006.01), B32B 27/32 (2006.01), C08J 5/18 (2006.01), C08K 5/00 (2006.01) (71) HG3 S.À.R.L. (LU)
(21) BR 11 2017 024628-7 A2	Código 6.21 - Exigência preliminar - pedidos com buscas realizadas por outros Escritórios de Patentes (22) 10/05/2016 (51) B32B 17/10 (2006.01), B60J 10/70 (2016.01), C03C 17/34 (2006.01), B60J 1/10 (2006.01) (71) SAINT-GOBAIN GLASS FRANCE (FR)
(21) BR 11 2017 024681-3 A2	Código 6.21 - Exigência preliminar - pedidos com buscas realizadas por outros Escritórios de Patentes (22) 27/05/2016 (51) C08G 18/48 (2006.01), C08G 18/66 (2006.01), C08G 18/79 (2006.01), C08G 18/10 (2006.01), C09J 175/08 (2006.01) (71) DOW GLOBAL TECHNOLOGIES LLC (US)
(21) BR 11 2017 024682-1 A2	Código 6.21 - Exigência preliminar - pedidos com buscas realizadas por outros Escritórios de Patentes (22) 19/05/2016 (51) C08F 236/04 (2006.01), C08F 220/42 (2006.01), C08L 15/00 (2006.01) (71) ZEON CORPORATION (JP)
(21) BR 11 2017 024762-3 A2	Código 6.21 - Exigência preliminar - pedidos com buscas realizadas por outros Escritórios de Patentes (22) 24/03/2016 (51) C08G 64/30 (2006.01), C08G 64/20 (2006.01) (71) BASF SE (DE)
(21) BR 11 2017 024769-0 A2	Código 6.21 - Exigência preliminar - pedidos com buscas realizadas por outros Escritórios de Patentes (22) 24/03/2016 (51) C08F 283/02 (2006.01), C08F 20/18 (2006.01), C08F 290/14 (2006.01), C08F 6/16 (2006.01), C09D 11/107 (2014.01) (71) BASF SE (DE)
(21) BR 11 2017 024781-0 A2	Código 6.21 - Exigência preliminar - pedidos com buscas realizadas por outros Escritórios de Patentes (22) 18/05/2016 (51) C08J 3/00 (2006.01), C08L 27/16 (2006.01), C08L 67/02 (2006.01), C08L 83/04 (2006.01), D01F 1/10 (2006.01) (71) ALBANY INTERNATIONAL CORP. (US)

(21) BR 11 2017 024841-7 A2	Código 6.21 - Exigência preliminar - pedidos com buscas realizadas por outros Escritórios de Patentes (22) 19/05/2016 (51) B32B 37/14 (2006.01), B32B 38/18 (2006.01), B32B 3/12 (2006.01), B60N 2/68 (2006.01) (71) HALCYON (FR)
(21) BR 11 2017 024845-0 A2	Código 6.21 - Exigência preliminar - pedidos com buscas realizadas por outros Escritórios de Patentes (22) 19/05/2016 (51) B32B 18/00 (2006.01), C04B 35/58 (2006.01), C04B 35/645 (2006.01), C04B 35/65 (2006.01), F01D 5/22 (2006.01), F01D 9/02 (2006.01) (71) NUOVO PIGNONE TECNOLOGIE SRL (IT)
(21) BR 11 2017 024857-3 A2	Código 6.21 - Exigência preliminar - pedidos com buscas realizadas por outros Escritórios de Patentes (22) 04/04/2016 (51) C08G 18/80 (2006.01), C08G 18/08 (2006.01), C08G 18/09 (2006.01), C09D 175/06 (2006.01), C08G 18/42 (2006.01), C08G 18/70 (2006.01), C08G 18/79 (2006.01), C08G 18/28 (2006.01), C09D 175/04 (2006.01), C08L 75/04 (2006.01), B05D 7/00 (2006.01), C08G 101/00 (2006.01) (71) BASF COATINGS GMBH (DE)
(21) BR 11 2017 024901-4 A2	Código 6.21 - Exigência preliminar - pedidos com buscas realizadas por outros Escritórios de Patentes (22) 13/05/2016 (51) C08K 3/36 (2006.01), C09J 7/02 (1968.09), C09J 7/04 (1968.09), C09J 133/00 (2006.01), C08L 23/28 (2006.01), C09J 11/04 (2006.01), B32B 7/12 (2006.01) (71) 3M INNOVATIVE PROPERTIES COMPANY (US)
(21) BR 11 2017 024903-0 A2	Código 6.21 - Exigência preliminar - pedidos com buscas realizadas por outros Escritórios de Patentes (22) 19/05/2016 (51) C08F 236/04 (2006.01), C08F 220/10 (2006.01), C08F 220/42 (2006.01), C08L 15/00 (2006.01) (71) ZEON CORPORATION (JP)
(21) BR 11 2017 024924-3 A2	Código 6.21 - Exigência preliminar - pedidos com buscas realizadas por outros Escritórios de Patentes (22) 03/05/2016 (51) C08F 2/34 (2006.01), C08F 210/16 (2006.01), C08F 10/02 (2006.01)

	(71) NOVA CHEMICALS (INTERNATIONAL) S.A. (CH)
(21) BR 11 2017 024945-6 A2	Código 6.21 - Exigência preliminar - pedidos com buscas realizadas por outros Escritórios de Patentes (22) 31/05/2016 (51) C08G 18/48 (2006.01), C08G 18/62 (2006.01), C08G 18/66 (2006.01), C08G 18/73 (2006.01), C08G 18/75 (2006.01), C08G 18/10 (2006.01), C08G 18/24 (2006.01), C08G 18/32 (2006.01), C09J 175/06 (2006.01), C09J 175/14 (2006.01), C09J 163/00 (2006.01), C08L 63/00 (2006.01), C09J 175/08 (2006.01) (71) DOW GLOBAL TECHNOLOGIES LLC (US)
(21) BR 11 2017 024984-7 A2	Código 6.21 - Exigência preliminar - pedidos com buscas realizadas por outros Escritórios de Patentes (22) 13/05/2016 (51) C08L 23/14 (2006.01) (71) BOREALIS AG (AT)
(21) BR 11 2017 024989-8 A2	Código 6.21 - Exigência preliminar - pedidos com buscas realizadas por outros Escritórios de Patentes (22) 25/05/2016 (51) B29D 30/06 (2006.01), B29D 30/54 (2006.01) (71) BRIDGESTONE BANDAG, LLC (US)
(21) BR 11 2017 024993-6 A2	Código 6.21 - Exigência preliminar - pedidos com buscas realizadas por outros Escritórios de Patentes (22) 26/05/2016 (51) C08B 11/02 (2006.01), C08J 3/12 (2006.01) (71) DOW GLOBAL TECHNOLOGIES LLC (US)
(21) BR 11 2017 025021-7 A2	Código 6.21 - Exigência preliminar - pedidos com buscas realizadas por outros Escritórios de Patentes (22) 19/04/2016 (51) C08G 18/48 (2006.01), C08G 18/76 (2006.01), C08G 18/79 (2006.01), C08J 9/12 (2006.01) (71) BASF SE (DE)
(21) BR 11 2017 025038-1 A2	Código 6.21 - Exigência preliminar - pedidos com buscas realizadas por outros Escritórios de Patentes (22) 07/06/2016 (51) C08F 220/06 (2006.01), C08L 33/02 (2006.01) (71) UNION CARBIDE CHEMICALS & PLASTICS TECHNOLOGY LLC. (US) ; ROHM AND HAAS COMPANY (US)

(21) BR 11 2017 025058-6 A2	Código 6.21 - Exigência preliminar - pedidos com buscas realizadas por outros Escritórios de Patentes (22) 21/04/2016 (51) B29C 47/00 (1985.01), B29C 47/92 (1985.01), B29C 55/06 (2006.01), B29C 55/28 (2006.01), G01B 11/30 (2006.01), G01N 21/89 (2006.01) (71) REIFENHÄUSER GMBH & CO. KG MASCHINENFABRIK (DE)
(21) BR 11 2017 025103-5 A2	Código 6.21 - Exigência preliminar - pedidos com buscas realizadas por outros Escritórios de Patentes (22) 26/05/2016 (51) C08B 11/02 (2006.01), C08J 3/12 (2006.01) (71) DOW GLOBAL TECHNOLOGIES LLC (US)
(21) BR 11 2017 025132-9 A2	Código 6.21 - Exigência preliminar - pedidos com buscas realizadas por outros Escritórios de Patentes (22) 24/05/2016 (51) C08G 77/388 (2006.01), C08G 77/46 (2006.01), D06M 15/647 (2006.01) (71) RUDOLF GMBH (DE)
(21) BR 11 2017 025161-2 A2	Código 6.21 - Exigência preliminar - pedidos com buscas realizadas por outros Escritórios de Patentes (22) 25/05/2016 (51) C08K 5/00 (2006.01), C08K 5/14 (2006.01), C08K 5/36 (2006.01) (71) DOW GLOBAL TECHNOLOGIES LLC (US)
(21) BR 11 2017 025171-0 A2	Código 6.21 - Exigência preliminar - pedidos com buscas realizadas por outros Escritórios de Patentes (22) 26/05/2016 (51) C08L 23/00 (2006.01), C08L 67/02 (2006.01), C08L 29/04 (2006.01) (71) ANHEUSER-BUSCH INBEV S.A. (BE)
(21) BR 11 2017 025193-0 A2	Código 6.21 - Exigência preliminar - pedidos com buscas realizadas por outros Escritórios de Patentes (22) 23/05/2016 (51) B29C 70/32 (2006.01), B29C 70/02 (2006.01), C04B 35/71 (2006.01), C22C 47/00 (2006.01), B29C 41/04 (2006.01) (71) SAFRAN AIRCRAFT ENGINES (FR) ; SAFRAN (FR)
(21) BR 11 2017 025240-6 A2	Código 6.21 - Exigência preliminar - pedidos com buscas realizadas por outros Escritórios de Patentes (22) 26/05/2016 (51) B32B 5/14 (2006.01), B32B 27/30 (2006.01), B32B 27/32 (2006.01), B32B

	27/36 (2006.01), B32B 1/08 (2006.01), B32B 3/04 (2006.01), B32B 3/06 (2006.01) (71) ALBEA SERVICES (FR)
(21) BR 11 2017 025247-3 A2	Código 6.21 - Exigência preliminar - pedidos com buscas realizadas por outros Escritórios de Patentes (22) 18/05/2016 (51) C08F 210/16 (2006.01), C08F 4/6592 (2006.01), C08J 5/18 (2006.01) (71) NOVA CHEMICALS (INTERNATIONAL) S.A. (CH)
(21) BR 11 2017 025274-0 A2	Código 6.21 - Exigência preliminar - pedidos com buscas realizadas por outros Escritórios de Patentes (22) 31/05/2016 (51) C08F 2/01 (2006.01), B01J 19/24 (2006.01), C08F 2/14 (2006.01), G01N 1/20 (2006.01), C08F 10/00 (2006.01), C08F 10/02 (2006.01) (71) CHEVRON PHILLIPS CHEMICAL COMPANY LP (US)
(21) BR 11 2017 025328-3 A2	Código 6.21 - Exigência preliminar - pedidos com buscas realizadas por outros Escritórios de Patentes (22) 03/06/2016 (51) C08G 18/48 (2006.01), C08G 18/50 (2006.01), C08G 18/63 (2006.01), C08G 18/66 (2006.01), C08G 18/76 (2006.01), C08G 18/32 (2006.01), C08G 73/02 (2006.01) (71) DOW GLOBAL TECHNOLOGIES LLC (US)
(21) BR 11 2017 025340-2 A2	Código 6.21 - Exigência preliminar - pedidos com buscas realizadas por outros Escritórios de Patentes (22) 18/05/2016 (51) C08G 18/48 (2006.01), C08G 18/58 (2006.01), C08G 18/22 (2006.01), C08G 18/32 (2006.01), C08G 18/40 (2006.01) (71) BASF SE (DE)
(21) BR 11 2017 025342-9 A2	Código 6.21 - Exigência preliminar - pedidos com buscas realizadas por outros Escritórios de Patentes (22) 26/05/2016 (51) C08L 95/00 (2006.01), C08F 293/00 (2006.01), C08L 7/00 (2006.01), C08L 9/00 (2006.01), C08L 91/00 (2006.01), E01C 7/26 (2006.01) (71) CARGILL, INCORPORATED (US)
(21) BR 11 2017 025366-6 A2	Código 6.21 - Exigência preliminar - pedidos com buscas realizadas por outros Escritórios de Patentes (22) 09/06/2016 (51) C23C 2/02 (2006.01), C21D 8/02 (2006.01), C21D 8/04 (2006.01), C23C

	2/06 (2006.01), C23C 2/28 (2006.01), C23C 2/40 (2006.01), C21D 9/46 (2006.01), C21D 9/48 (2006.01), C23C 14/02 (2006.01), C23C 14/06 (2006.01), C22C 38/00 (2006.01), C22C 38/02 (2006.01), C22C 38/04 (2006.01), C22C 38/06 (2006.01), C22C 38/12 (2006.01), C22C 38/14 (2006.01), C22C 38/18 (2006.01), C22C 38/26 (2006.01), C22C 38/28 (2006.01), C22C 38/32 (2006.01), C22C 38/38 (2006.01) (71) ARCELORMITTAL (LU)
(21) BR 11 2017 025389-5 A2	Código 6.21 - Exigência preliminar - pedidos com buscas realizadas por outros Escritórios de Patentes (22) 10/06/2016 (51) C22C 38/00 (2006.01), C21D 9/46 (2006.01), C22C 18/00 (2006.01), C22C 38/60 (2006.01) (71) NIPPON STEEL CORPORATION (JP)
(21) BR 11 2017 025413-1 A2	Código 6.21 - Exigência preliminar - pedidos com buscas realizadas por outros Escritórios de Patentes (22) 13/05/2016 (51) C08F 2/00 (2006.01), C08F 10/02 (2006.01), C08F 4/659 (2006.01) (71) NOVA CHEMICALS (INTERNATIONAL) S.A. (CH)
(21) BR 11 2017 025433-6 A2	Código 6.21 - Exigência preliminar - pedidos com buscas realizadas por outros Escritórios de Patentes (22) 22/06/2016 (51) C08L 23/16 (2006.01) (71) BASELL POLIOLEFINE ITALIA S.R.L. (IT)
(21) BR 11 2017 025453-0 A2	Código 6.21 - Exigência preliminar - pedidos com buscas realizadas por outros Escritórios de Patentes (22) 09/05/2016 (51) C08F 210/18 (2006.01), C08F 4/64 (2006.01), C08F 2/06 (2006.01) (71) DOW GLOBAL TECHNOLOGIES LLC (US)
(21) BR 11 2017 025503-0 A2	Código 6.21 - Exigência preliminar - pedidos com buscas realizadas por outros Escritórios de Patentes (22) 20/06/2016 (51) C08L 23/26 (2006.01) (71) DOW GLOBAL TECHNOLOGIES LLC (US)
(21) BR 11 2017 025509-0 A2	Código 6.21 - Exigência preliminar - pedidos com buscas realizadas por outros Escritórios de Patentes (22) 27/05/2016 (51) C08F 210/16 (2006.01), C08F 4/54 (2006.01)

	(71) DOW GLOBAL TECHNOLOGIES LLC (US)
(21) BR 11 2017 025510-3 A2	Código 6.21 - Exigência preliminar - pedidos com buscas realizadas por outros Escritórios de Patentes (22) 09/06/2016 (51) B29C 37/00 (2006.01), B29C 43/02 (2006.01), B29C 45/00 (2006.01), B29C 70/68 (2006.01), B29C 45/14 (2006.01), B29C 33/12 (2006.01), B32B 5/00 (2006.01), B32B 27/00 (2006.01), B29C 59/02 (2006.01) (71) LEONHARD KURZ STIFTUNG & CO. KG (DE) ; BOND-LAMINATES GMBH (DE)
(21) BR 11 2017 025554-5 A2	Código 6.21 - Exigência preliminar - pedidos com buscas realizadas por outros Escritórios de Patentes (22) 26/05/2016 (51) C08F 36/06 (2006.01), C12N 1/21 (2006.01), C12N 15/60 (2006.01), C12N 15/63 (2006.01), C12N 9/88 (2006.01) (71) GENOMATICA, INC. (US) ; BRASKEM S.A. (BR/BA)
(21) BR 11 2017 025558-8 A2	Código 6.21 - Exigência preliminar - pedidos com buscas realizadas por outros Escritórios de Patentes (22) 01/06/2016 (51) C08G 18/67 (2006.01), C08G 18/79 (2006.01), C08G 18/28 (2006.01), C09D 175/16 (2006.01), C09J 175/16 (2006.01), C04B 103/32 (2006.01), A61F 13/00 (2006.01) (71) SIKA TECHNOLOGY AG (CH)
(21) BR 11 2017 025573-1 A2	Código 6.21 - Exigência preliminar - pedidos com buscas realizadas por outros Escritórios de Patentes (22) 24/06/2016 (51) C08F 2/01 (2006.01), C08F 2/34 (2006.01) (71) DOW GLOBAL TECHNOLOGIES LLC (US) ; DOW BRASIL SUDESTE INDUSTRIAL LTDA. (BR/SP)
(21) BR 11 2017 025588-0 A2	Código 6.21 - Exigência preliminar - pedidos com buscas realizadas por outros Escritórios de Patentes (22) 27/05/2016 (51) C08B 30/12 (2006.01), C08K 3/00 (2018.01), C09J 1/00 (2006.01), C09J 103/02 (2006.01) (71) COÖPERATIE AVEBE U.A. (NL)
(21) BR 11 2017 025599-5 A2	Código 6.21 - Exigência preliminar - pedidos com buscas realizadas por outros Escritórios de Patentes (22) 17/05/2016

	(51) C08L 47/00 (2006.01) (71) FINA TECHNOLOGY, INC. (US)
(21) BR 11 2017 025608-8 A2	Código 6.21 - Exigência preliminar - pedidos com buscas realizadas por outros Escritórios de Patentes (22) 30/06/2016 (51) B32B 17/10 (2006.01), B64C 1/14 (2006.01), H05B 3/86 (2006.01) (71) SAINT-GOBAIN GLASS FRANCE (FR)
(21) BR 11 2017 025645-2 A2	Código 6.21 - Exigência preliminar - pedidos com buscas realizadas por outros Escritórios de Patentes (22) 02/06/2016 (51) C08G 59/50 (2006.01), C08G 59/56 (2006.01), C08J 5/04 (2006.01) (71) CYTEC INDUSTRIAL MATERIALS (DERBY) LIMITED (GB)
(21) BR 11 2017 025648-7 A2	Código 6.21 - Exigência preliminar - pedidos com buscas realizadas por outros Escritórios de Patentes (22) 17/06/2016 (51) B29C 47/02 (1985.01), B66C 23/24 (2006.01), E04F 11/18 (2006.01) (71) EHC CANADA, INC. (CA)
(21) BR 11 2017 025682-7 A2	Código 6.21 - Exigência preliminar - pedidos com buscas realizadas por outros Escritórios de Patentes (22) 23/06/2016 (51) C08F 220/18 (2006.01), A61K 8/81 (2006.01) (71) COATEX (FR)
(21) BR 11 2017 025721-1 A2	Código 6.21 - Exigência preliminar - pedidos com buscas realizadas por outros Escritórios de Patentes (22) 02/06/2016 (51) F16L 58/10 (2006.01), B29C 47/00 (1985.01), F16L 9/06 (2006.01), F16L 11/115 (2006.01) (71) ADVANCED DRAINAGE SYSTEMS, INC. (US)
(21) BR 11 2017 025725-4 A2	Código 6.21 - Exigência preliminar - pedidos com buscas realizadas por outros Escritórios de Patentes (22) 14/06/2016 (51) B29C 49/56 (2006.01), B29C 49/06 (2006.01) (71) S.I.P.A. SOCIETA' INDUSTRIALIZZAZIONE PROGETTAZIONE E AUTOMAZIONE S.P.A. (IT)
(21) BR 11 2017 025741-6 A2	Código 6.21 - Exigência preliminar - pedidos com buscas realizadas por outros Escritórios de Patentes

	(22) 29/06/2016 (51) C08K 5/101 (2006.01), C08K 5/12 (2006.01) (71) SCG CHEMICALS COMPANY LIMITED (TH) ; THAI PLASTIC AND CHEMICALS PUBLIC COMPANY LIMITED (TH)
(21) BR 11 2017 025746-7 A2	Código 6.21 - Exigência preliminar - pedidos com buscas realizadas por outros Escritórios de Patentes (22) 24/05/2016 (51) C08L 23/08 (2006.01), C08L 23/16 (2006.01), H01B 3/44 (2006.01) (71) DOW GLOBAL TECHNOLOGIES LLC (US)
(21) BR 11 2017 025756-4 A2	Código 6.21 - Exigência preliminar - pedidos com buscas realizadas por outros Escritórios de Patentes (22) 17/06/2016 (51) C22C 38/00 (2006.01), C21D 9/46 (2006.01), C22C 38/06 (2006.01), C22C 38/60 (2006.01) (71) NIPPON STEEL CORPORATION (JP)
(21) BR 11 2017 025796-3 A2	Código 6.21 - Exigência preliminar - pedidos com buscas realizadas por outros Escritórios de Patentes (22) 02/06/2016 (51) F16L 23/10 (2006.01), F16L 29/00 (2006.01), F16L 55/105 (2006.01), A01J 5/04 (2006.01) (71) GEA FARM TECHNOLOGIES GMBH (DE)
(21) BR 11 2017 025802-1 A2	Código 6.21 - Exigência preliminar - pedidos com buscas realizadas por outros Escritórios de Patentes (22) 10/06/2016 (51) C08B 31/00 (2006.01), C08L 3/04 (2006.01), A23L 29/212 (2016.01) (71) CARGILL, INCORPORATED (US)
(21) BR 11 2017 025804-8 A2	Código 6.21 - Exigência preliminar - pedidos com buscas realizadas por outros Escritórios de Patentes (22) 19/04/2016 (51) B29C 45/14 (2006.01) (71) EPSILON COMPOSITE (FR) ; SOMOCAP (FR)
(21) BR 11 2017 025867-6 A2	Código 6.21 - Exigência preliminar - pedidos com buscas realizadas por outros Escritórios de Patentes (22) 13/07/2016 (51) B29C 65/20 (2006.01), B29C 65/78 (2006.01), B29L 31/10 (2006.01) (71) GRAF SYNERGY S.R.L. (IT)

(21) BR 11 2017 025951-6 A2	Código 6.21 - Exigência preliminar - pedidos com buscas realizadas por outros Escritórios de Patentes (22) 08/06/2016 (51) B29C 47/06 (1985.01), B29D 30/06 (2006.01), B29C 47/92 (1985.01), G01N 25/72 (2006.01) (71) PIRELLI TYRE S.P.A. (IT)
(21) BR 11 2017 025970-2 A2	Código 6.21 - Exigência preliminar - pedidos com buscas realizadas por outros Escritórios de Patentes (22) 03/06/2016 (51) C08B 1/00 (2006.01), C08B 15/08 (2006.01), C08L 1/02 (2006.01), D21C 3/00 (2006.01), D21H 11/00 (2006.01) (71) BRUCE CROSSLEY (US) ; MARC GERRER (US)
(21) BR 11 2017 025980-0 A2	Código 6.21 - Exigência preliminar - pedidos com buscas realizadas por outros Escritórios de Patentes (22) 02/06/2016 (51) B32B 13/02 (2006.01), B32B 13/10 (2006.01) (71) THE EUCLID CHEMICAL COMPANY (US)
(21) BR 11 2017 025985-0 A2	Código 6.21 - Exigência preliminar - pedidos com buscas realizadas por outros Escritórios de Patentes (22) 01/06/2016 (51) C08G 18/76 (2006.01), C08G 18/18 (2006.01), C08G 18/65 (2006.01) (71) EVONIK DEGUSSA GMBH (DE)
(21) BR 11 2017 026096-4 A2	Código 6.21 - Exigência preliminar - pedidos com buscas realizadas por outros Escritórios de Patentes (22) 23/06/2016 (51) C08L 23/00 (2006.01), C08K 3/26 (2006.01), C08K 5/098 (2006.01), C08K 5/3492 (2006.01), C08L 83/04 (2006.01), G02B 6/44 (2006.01), H01B 3/44 (2006.01), H01B 7/295 (2006.01) (71) FUJIKURA LTD. (JP)
(21) BR 11 2017 026118-9 A2	Código 6.21 - Exigência preliminar - pedidos com buscas realizadas por outros Escritórios de Patentes (22) 25/05/2016 (51) C08K 5/14 (2006.01) (71) DOW GLOBAL TECHNOLOGIES LLC (US)
(21) BR 11 2017 026146-4 A2	Código 6.21 - Exigência preliminar - pedidos com buscas realizadas por outros Escritórios de Patentes (22) 10/06/2016

(51) C08F 2/01 (2006.01), B01J 8/08 (2006.01), B01J 8/18 (2006.01), B01J 8/24 (2006.01), C08F 2/34 (2006.01)
(71) BOREALIS AG (AT)

---

(21) BR 11 2017 026153-7 A2

Código 6.21 - Exigência preliminar - pedidos com buscas realizadas por outros Escritórios de Patentes
(22) 25/05/2016
(51) C08K 5/14 (2006.01)
(71) DOW GLOBAL TECHNOLOGIES LLC (US)

---

(21) BR 11 2017 026162-6 A2

Código 6.21 - Exigência preliminar - pedidos com buscas realizadas por outros Escritórios de Patentes
(22) 07/06/2016
(51) C08C 19/25 (2006.01), B60C 1/00 (2006.01), C08C 19/22 (2006.01)
(71) ASAHI KASEI KABUSHIKI KAISHA (JP)

---

(21) BR 11 2017 026181-2 A2

Código 6.21 - Exigência preliminar - pedidos com buscas realizadas por outros Escritórios de Patentes
(22) 29/06/2016
(51) B32B 5/26 (2006.01)
(71) KIMBERLY-CLARK WORLDWIDE, INC. (US)

---

(21) BR 11 2017 026183-9 A2

Código 6.21 - Exigência preliminar - pedidos com buscas realizadas por outros Escritórios de Patentes
(22) 02/06/2016
(51) C08J 9/32 (2006.01), C08J 9/00 (2006.01), C08L 61/10 (2006.01), C08K 5/521 (2006.01)
(71) ADVANCED INSULATION LIMITED (GB)

---

(21) BR 11 2017 026202-9 A2

Código 6.21 - Exigência preliminar - pedidos com buscas realizadas por outros Escritórios de Patentes
(22) 13/06/2016
(51) C08F 2/22 (2006.01), C08L 1/02 (2006.01), C08L 3/02 (2006.01), C08L 3/04 (2006.01)
(71) AKZO NOBEL CHEMICALS INTERNATIONAL B.V. (NL)

---

(21) BR 11 2017 026207-0 A2

Código 6.21 - Exigência preliminar - pedidos com buscas realizadas por outros Escritórios de Patentes
(22) 21/06/2016
(51) C08F 4/659 (2006.01), C08F 4/6592 (2006.01), C08F 110/02 (2006.01)
(71) CHEVRON PHILLIPS CHEMICAL COMPANY LP (US)

---

(21) BR 11 2017 026319-0 A2

Código 6.21 - Exigência preliminar - pedidos com buscas realizadas por outros

	Escritórios de Patentes (22) 16/09/2016 (51) C08F 4/38 (2006.01), C08F 283/06 (2006.01), C08F 2/38 (2006.01), C08J 3/24 (2006.01) (71) ARKEMA FRANCE (FR)
(21) BR 11 2017 026325-4 A2	Código 6.21 - Exigência preliminar - pedidos com buscas realizadas por outros Escritórios de Patentes (22) 29/09/2016 (51) C08F 110/02 (2006.01), C08F 4/38 (2006.01), C08F 2/38 (2006.01) (71) ARKEMA FRANCE (FR)
(21) BR 11 2017 026426-9 A2	Código 6.21 - Exigência preliminar - pedidos com buscas realizadas por outros Escritórios de Patentes (22) 08/06/2016 (51) B24C 9/00 (2006.01), B24C 3/06 (2006.01), B24C 3/32 (2006.01), B08B 9/023 (2006.01), B23Q 11/00 (2006.01) (71) PINOVO AS (NO)
(21) BR 11 2017 026534-6 A2	Código 6.21 - Exigência preliminar - pedidos com buscas realizadas por outros Escritórios de Patentes (22) 06/06/2016 (51) C08L 23/12 (2006.01) (71) SABIC GLOBAL TECHNOLOGIES B.V. (NL)
(21) BR 11 2017 027802-2 A2	Código 6.21 - Exigência preliminar - pedidos com buscas realizadas por outros Escritórios de Patentes (22) 13/10/2016 (51) B22C 23/02 (2006.01), B22C 9/04 (2006.01), B22C 9/10 (2006.01) (71) METAL CASTING TECHNOLOGY, INCORPORATED (US)
(21) BR 11 2017 027902-9 A2	Código 6.21 - Exigência preliminar - pedidos com buscas realizadas por outros Escritórios de Patentes (22) 20/06/2016 (51) B26B 21/48 (2006.01), B26B 21/40 (2006.01), H05K 1/02 (2006.01) (71) THE GILLETTE COMPANY LLC (US)
(21) BR 11 2017 028174-0 A2	Código 6.21 - Exigência preliminar - pedidos com buscas realizadas por outros Escritórios de Patentes (22) 30/06/2016 (51) C08F 210/16 (2006.01), C08F 4/643 (2006.01) (71) DOW GLOBAL TECHNOLOGIES LLC (US)

(21) BR 11 2017 028341-7 A2	Código 6.21 - Exigência preliminar - pedidos com buscas realizadas por outros Escritórios de Patentes (22) 20/06/2016 (51) B60C 9/20 (2006.01), B60C 9/28 (2006.01), B60C 9/00 (2006.01) (71) COMPAGNIE GENERALE DES ETABLISSEMENTS MICHELIN (FR)
(21) BR 11 2017 028424-3 A2	Código 6.21 - Exigência preliminar - pedidos com buscas realizadas por outros Escritórios de Patentes (22) 30/06/2016 (51) B01J 23/40 (2006.01), B01J 23/10 (2006.01), B01J 35/10 (2006.01), B01J 35/02 (2006.01), B01J 37/00 (2006.01), B01J 21/06 (2006.01), B01D 53/94 (2006.01), F01N 3/20 (2006.01), B01J 23/70 (2006.01), B01J 23/16 (2006.01) (71) BASF CORPORATION (US)
(21) BR 11 2017 028476-6 A2	Código 6.21 - Exigência preliminar - pedidos com buscas realizadas por outros Escritórios de Patentes (22) 01/07/2016 (51) B60C 1/00 (2006.01), D02G 3/48 (2006.01) (71) KORDSA TEKNIK TEKSTIL ANONIM SIRKETI (TR)
(21) BR 11 2018 000223-2 A2	Código 6.21 - Exigência preliminar - pedidos com buscas realizadas por outros Escritórios de Patentes (22) 03/06/2016 (51) F28F 9/013 (2006.01), F28D 7/16 (2006.01), F28F 1/30 (2006.01) (71) CASALE SA (CH)
(21) BR 11 2018 000278-0 A2	Código 6.21 - Exigência preliminar - pedidos com buscas realizadas por outros Escritórios de Patentes (22) 27/07/2016 (51) C22C 38/00 (2006.01), C21D 8/06 (2006.01), C22C 38/18 (2006.01), C22C 38/54 (2006.01) (71) NETUREN CO., LTD. (JP) ; NIPPON STEEL CORPORATION (JP)
(21) BR 11 2018 000460-0 A2	Código 6.21 - Exigência preliminar - pedidos com buscas realizadas por outros Escritórios de Patentes (22) 29/07/2016 (51) C23C 2/12 (2006.01), C23C 2/06 (2006.01), C23C 2/28 (2006.01), C21D 1/673 (2006.01) (71) ARCELORMITTAL (LU)
(21) BR 11 2018 000856-7 A2	Código 6.21 - Exigência preliminar - pedidos com buscas realizadas por outros Escritórios de Patentes (22) 17/07/2015

	(51) B29D 99/00 (2010.01), F03D 1/06 (2006.01) (71) LM WP PATENT HOLDING A/S (DK)
(21) BR 11 2018 000960-1 A2	Código 6.21 - Exigência preliminar - pedidos com buscas realizadas por outros Escritórios de Patentes (22) 09/05/2016 (51) F16G 1/08 (2006.01), F16G 1/28 (2006.01), F16G 5/06 (2006.01), F16G 5/20 (2006.01) (71) CONTITECH ANTRIEBSSYSTEME GMBH (DE)
(21) BR 11 2018 000990-3 A2	Código 6.21 - Exigência preliminar - pedidos com buscas realizadas por outros Escritórios de Patentes (22) 10/06/2016 (51) F16L 3/12 (2006.01), B60R 16/02 (2006.01), F16L 3/223 (2006.01), F16L 55/035 (2006.01), F16L 3/237 (2006.01), F16L 3/13 (2006.01) (71) ILLINOIS TOOL WORKS INC. (US)
(21) BR 11 2018 001023-5 A2	Código 6.21 - Exigência preliminar - pedidos com buscas realizadas por outros Escritórios de Patentes (22) 22/07/2016 (51) B21D 22/20 (2006.01) (71) CONSTELLIUM NEUF BRISACH (FR) ; SANDVIK INTELLECTUAL PROPERTY AB (SE)
(21) BR 11 2018 001790-6 A2	Código 6.21 - Exigência preliminar - pedidos com buscas realizadas por outros Escritórios de Patentes (22) 27/07/2016 (51) F42B 5/285 (2006.01), F42B 5/307 (2006.01) (71) SHELL SHOCK TECHNOLOGIES LLC. (US)
(21) BR 11 2018 002002-8 A2	Código 6.21 - Exigência preliminar - pedidos com buscas realizadas por outros Escritórios de Patentes (22) 29/07/2016 (51) B08B 9/08 (2006.01), B08B 9/093 (2006.01), B08B 3/02 (2006.01), B08B 3/08 (2006.01) (71) ECOLAB USA INC. (US)
(21) BR 11 2018 002162-8 A2	Código 6.21 - Exigência preliminar - pedidos com buscas realizadas por outros Escritórios de Patentes (22) 28/07/2016 (51) B60C 23/00 (2006.01) (71) DANA HEAVY VEHICLE SYSTEMS GROUP, LLC (US)

(21) BR 11 2018 002193-8 A2	Código 6.21 - Exigência preliminar - pedidos com buscas realizadas por outros Escritórios de Patentes (22) 26/07/2016 (51) B26B 19/44 (2006.01), B26B 19/20 (2006.01) (71) KONINKLIJKE PHILIPS N.V. (NL)
(21) BR 11 2018 002357-4 A2	Código 6.21 - Exigência preliminar - pedidos com buscas realizadas por outros Escritórios de Patentes (22) 11/08/2015 (51) B65D 83/68 (2006.01) (71) TOYO AEROSOL INDUSTRY CO., LTD. (JP)
(21) BR 11 2018 002362-0 A2	Código 6.21 - Exigência preliminar - pedidos com buscas realizadas por outros Escritórios de Patentes (22) 31/08/2015 (51) B29B 17/02 (2006.01), B29B 17/04 (2006.01) (71) KIMBERLY-CLARK WORLDWIDE, INC. (US)
(21) BR 11 2018 002413-9 A2	Código 6.21 - Exigência preliminar - pedidos com buscas realizadas por outros Escritórios de Patentes (22) 04/08/2016 (51) B26B 21/22 (2006.01), B26B 21/08 (2006.01), B26B 21/14 (2006.01), B26B 21/52 (2006.01) (71) RUAIRIDH ROBERTSON (US)
(21) BR 11 2018 002450-3 A2	Código 6.21 - Exigência preliminar - pedidos com buscas realizadas por outros Escritórios de Patentes (22) 05/08/2016 (51) F16L 15/00 (2006.01), E21B 17/02 (2006.01), E21B 17/08 (2006.01), F16B 7/18 (2006.01), F16L 15/04 (2006.01), F16L 15/06 (2006.01) (71) HYDRIL COMPANY (US)
(21) BR 11 2018 002458-9 A2	Código 6.21 - Exigência preliminar - pedidos com buscas realizadas por outros Escritórios de Patentes (22) 09/08/2016 (51) B23C 5/10 (2006.01), B23C 5/08 (2006.01), B23C 5/06 (2006.01), B23C 5/24 (2006.01) (71) ISCAR LTD. (IL)
(21) BR 11 2018 002640-9 A2	Código 6.21 - Exigência preliminar - pedidos com buscas realizadas por outros Escritórios de Patentes (22) 22/08/2016 (51) C22C 38/00 (2006.01), C21D 9/46 (2006.01), C22C 38/14 (2006.01)

	(71) NIPPON STEEL CORPORATION (JP)
(21) BR 11 2018 002663-8 A2	Código 6.21 - Exigência preliminar - pedidos com buscas realizadas por outros Escritórios de Patentes (22) 08/08/2016 (51) F16L 53/00 (2018.01), F16L 11/08 (2006.01) (71) NATIONAL OILWELL VARCO DENMARK I/S (DK)
(21) BR 11 2018 002664-6 A2	Código 6.21 - Exigência preliminar - pedidos com buscas realizadas por outros Escritórios de Patentes (22) 08/08/2016 (51) F16L 53/00 (2018.01), F16L 11/08 (2006.01) (71) NATIONAL OILWELL VARCO DENMARK I/S (DK)
(21) BR 11 2018 002667-0 A2	Código 6.21 - Exigência preliminar - pedidos com buscas realizadas por outros Escritórios de Patentes (22) 05/08/2016 (51) F16L 53/00 (2018.01) (71) NATIONAL OILWELL VARCO DENMARK I/S (DK)
(21) BR 11 2018 002673-5 A2	Código 6.21 - Exigência preliminar - pedidos com buscas realizadas por outros Escritórios de Patentes (22) 05/08/2016 (51) F16L 11/08 (2006.01), F16L 53/00 (2018.01) (71) NATIONAL OILWELL VARCO DENMARK I/S (DK)
(21) BR 11 2018 002834-7 A2	Código 6.21 - Exigência preliminar - pedidos com buscas realizadas por outros Escritórios de Patentes (22) 13/07/2016 (51) B29C 65/20 (2006.01), B29C 65/30 (2006.01), B29C 65/78 (2006.01), B29C 65/00 (2006.01) (71) LAITRAM, L.L.C. (US)
(21) BR 11 2018 002874-6 A2	Código 6.21 - Exigência preliminar - pedidos com buscas realizadas por outros Escritórios de Patentes (22) 10/08/2016 (51) B29B 11/16 (2006.01), B29C 70/46 (2006.01), B29C 70/22 (2006.01), B29C 70/48 (2006.01), B29L 31/00 (2006.01) (71) CONSEIL ET TECHNIQUE (FR)
(21) BR 11 2018 002884-3 A2	Código 6.21 - Exigência preliminar - pedidos com buscas realizadas por outros Escritórios de Patentes (22) 30/08/2016

	(51) C08F 110/06 (2006.01), C08F 4/657 (2006.01) (71) BASELL POLIOLEFINE ITALIA S.R.L. (IT)
(21) BR 11 2018 002916-5 A2	Código 6.21 - Exigência preliminar - pedidos com buscas realizadas por outros Escritórios de Patentes (22) 31/08/2016 (51) C08F 110/06 (2006.01), C08F 4/657 (2006.01), C08F 4/651 (2006.01) (71) BASELL POLIOLEFINE ITALIA S.R.L. (IT)
(21) BR 11 2018 002921-1 A2	Código 6.21 - Exigência preliminar - pedidos com buscas realizadas por outros Escritórios de Patentes (22) 18/08/2016 (51) B32B 27/32 (2006.01) (71) WISCONSIN ALUMNI RESEARCH FOUNDATION (US) ; BEMIS COMPANY, INC. (US)
(21) BR 11 2018 002924-6 A2	Código 6.21 - Exigência preliminar - pedidos com buscas realizadas por outros Escritórios de Patentes (22) 27/07/2016 (51) C08G 18/08 (2006.01), C08G 18/10 (2006.01), C08G 18/48 (2006.01) (71) MOMENTIVE PERFORMANCE MATERIALS INC. (US)
(21) BR 11 2018 002940-8 A2	Código 6.21 - Exigência preliminar - pedidos com buscas realizadas por outros Escritórios de Patentes (22) 17/08/2016 (51) C08L 75/06 (2006.01), C08L 75/08 (2006.01), C08G 18/76 (2006.01), C08G 18/75 (2006.01), C08G 18/48 (2006.01), C08G 18/44 (2006.01), C08G 18/32 (2006.01), H01B 3/30 (2006.01) (71) BASF SE (DE)
(21) BR 11 2018 002946-7 A2	Código 6.21 - Exigência preliminar - pedidos com buscas realizadas por outros Escritórios de Patentes (22) 16/08/2016 (51) C08L 51/06 (2006.01), C08L 23/14 (2006.01), C09J 151/06 (2006.01), B32B 27/30 (2006.01), B32B 27/32 (2006.01), B32B 27/34 (2006.01) (71) E. I. DU PONT DE NEMOURS AND COMPANY (US)
(21) BR 11 2018 002954-8 A2	Código 6.21 - Exigência preliminar - pedidos com buscas realizadas por outros Escritórios de Patentes (22) 10/08/2016 (51) B32B 7/04 (2019.01), B32B 27/12 (2006.01) (71) 3M INNOVATIVE PROPERTIES COMPANY (US)

(21) BR 11 2018 003003-1 A2	Código 6.21 - Exigência preliminar - pedidos com buscas realizadas por outros Escritórios de Patentes (22) 17/08/2016 (51) C08K 5/3492 (2006.01), C08K 5/521 (2006.01), C08K 5/5313 (2006.01), C08K 5/5317 (2006.01), H01B 3/30 (2006.01) (71) BASF SE (DE)
(21) BR 11 2018 003039-2 A2	Código 6.21 - Exigência preliminar - pedidos com buscas realizadas por outros Escritórios de Patentes (22) 22/08/2016 (51) C08G 18/52 (2006.01), B29D 11/00 (2006.01), C08G 18/75 (2006.01), C08G 18/18 (2006.01), C08G 18/24 (2006.01), C08G 18/38 (2006.01), G02B 1/04 (2006.01) (71) PPG INDUSTRIES OHIO, INC. (US)
(21) BR 11 2018 003062-7 A2	Código 6.21 - Exigência preliminar - pedidos com buscas realizadas por outros Escritórios de Patentes (22) 25/08/2016 (51) B29C 45/73 (2006.01) (71) NIIGON MACHINES LTD. (CA)
(21) BR 11 2018 003092-9 A2	Código 6.21 - Exigência preliminar - pedidos com buscas realizadas por outros Escritórios de Patentes (22) 17/08/2016 (51) C08K 5/372 (2006.01), C08L 19/00 (2006.01) (71) LANXESS DEUTSCHLAND GMBH (DE)
(21) BR 11 2018 003121-6 A2	Código 6.21 - Exigência preliminar - pedidos com buscas realizadas por outros Escritórios de Patentes (22) 18/08/2016 (51) C08L 1/28 (2006.01), B65D 65/46 (2006.01), C08K 3/00 (2018.01), C08L 29/04 (2006.01), C08K 3/16 (2006.01), C08K 5/053 (2006.01), C08K 5/098 (2006.01), C08K 13/02 (2006.01), C11D 11/00 (2006.01), C11D 17/04 (2006.01), B29C 45/00 (2006.01) (71) UNILEVER N.V. (NL)
(21) BR 11 2018 003126-7 A2	Código 6.21 - Exigência preliminar - pedidos com buscas realizadas por outros Escritórios de Patentes (22) 16/08/2016 (51) B32B 27/30 (2006.01), B32B 27/32 (2006.01), B32B 27/34 (2006.01), C09J 151/06 (2006.01), C08L 23/14 (2006.01), C08L 51/06 (2006.01), C08L 23/16 (2006.01) (71) E. I. DU PONT DE NEMOURS AND COMPANY (US)

(21) BR 11 2018 003128-3 A2	Código 6.21 - Exigência preliminar - pedidos com buscas realizadas por outros Escritórios de Patentes (22) 29/07/2016 (51) C08F 8/00 (2006.01), C08F 10/00 (2006.01) (71) FINA TECHNOLOGY, INC. (US)
(21) BR 11 2018 003129-1 A2	Código 6.21 - Exigência preliminar - pedidos com buscas realizadas por outros Escritórios de Patentes (22) 05/08/2016 (51) C08L 23/06 (2006.01), C08L 51/06 (2006.01), C08L 23/08 (2006.01), C08K 5/42 (2006.01), B32B 27/32 (2006.01) (71) DOW GLOBAL TECHNOLOGIES LLC (US)
(21) BR 11 2018 003134-8 A2	Código 6.21 - Exigência preliminar - pedidos com buscas realizadas por outros Escritórios de Patentes (22) 11/08/2016 (51) C08G 71/04 (2006.01), C08L 75/04 (2006.01), C08L 75/06 (2006.01), C08G 63/06 (2006.01), C08G 65/00 (2006.01), C09D 175/04 (2006.01), C09D 167/02 (2006.01), C09D 171/00 (2006.01) (71) ELEVANCE RENEWABLE SCIENCES, INC (US)
(21) BR 11 2018 003146-1 A2	Código 6.21 - Exigência preliminar - pedidos com buscas realizadas por outros Escritórios de Patentes (22) 29/07/2016 (51) C08L 101/00 (2006.01), C08K 5/098 (2006.01), C08K 5/13 (2006.01), C08K 5/527 (2006.01), C08L 23/00 (2006.01) (71) ADEKA CORPORATION (JP)
(21) BR 11 2018 003163-1 A2	Código 6.21 - Exigência preliminar - pedidos com buscas realizadas por outros Escritórios de Patentes (22) 22/08/2016 (51) C08F 220/28 (2006.01) (71) DOW GLOBAL TECHNOLOGIES LLC (US) ; ROHM AND HAAS COMPANY (US)
(21) BR 11 2018 003177-1 A2	Código 6.21 - Exigência preliminar - pedidos com buscas realizadas por outros Escritórios de Patentes (22) 10/08/2016 (51) B32B 27/32 (2006.01), B32B 1/08 (2006.01), B32B 25/14 (2006.01) (71) DOW GLOBAL TECHNOLOGIES LLC (US)
(21) BR 11 2018 003190-9 A2	Código 6.21 - Exigência preliminar - pedidos com buscas realizadas por outros

	Escritórios de Patentes (22) 19/08/2016 (51) B21D 22/28 (2006.01), B21D 22/22 (2006.01), B21D 24/04 (2006.01), B21D 51/26 (2006.01) (71) ANHEUSER-BUSCH, LLC (US)
(21) BR 11 2018 003266-2 A2	Código 6.21 - Exigência preliminar - pedidos com buscas realizadas por outros Escritórios de Patentes (22) 02/09/2016 (51) C08F 255/04 (2006.01), C08J 3/24 (2006.01), C08K 5/00 (2006.01), C08K 5/34 (2006.01), C08F 299/04 (2006.01), C08L 23/10 (2006.01) (71) MILLIKEN & COMPANY (US)
(21) BR 11 2018 003282-4 A2	Código 6.21 - Exigência preliminar - pedidos com buscas realizadas por outros Escritórios de Patentes (22) 22/08/2016 (51) C08K 5/14 (2006.01) (71) DOW GLOBAL TECHNOLOGIES LLC (US)
(21) BR 11 2018 003303-0 A2	Código 6.21 - Exigência preliminar - pedidos com buscas realizadas por outros Escritórios de Patentes (22) 03/08/2016 (51) C08L 51/06 (2006.01), C08L 23/04 (2006.01) (71) AEI COMPOUNDS LTD. (GB)
(21) BR 11 2018 003304-9 A2	Código 6.21 - Exigência preliminar - pedidos com buscas realizadas por outros Escritórios de Patentes (22) 10/08/2016 (51) B32B 27/32 (2006.01), B32B 1/08 (2006.01) (71) DOW GLOBAL TECHNOLOGIES LLC (US)
(21) BR 11 2018 003323-5 A2	Código 6.21 - Exigência preliminar - pedidos com buscas realizadas por outros Escritórios de Patentes (22) 08/09/2016 (51) C08L 23/06 (2006.01) (71) DOW GLOBAL TECHNOLOGIES LLC (US)
(21) BR 11 2018 003329-4 A2	Código 6.21 - Exigência preliminar - pedidos com buscas realizadas por outros Escritórios de Patentes (22) 02/09/2016 (51) C08L 33/08 (2006.01), C08L 33/10 (2006.01), C08L 33/20 (2006.01), C08L 25/14 (2006.01), D21H 21/16 (2006.01), D21H 21/54 (2006.01), D21H 23/22 (2006.01), C08F 2/20 (2006.01), C08F 20/18 (2006.01), C08F 220/44 (2006.01),

	C08F 212/08 (2006.01), C08F 20/14 (2006.01), C08F 220/16 (2006.01), C08L 3/02 (2006.01), C09D 133/08 (2006.01), D21H 19/22 (2006.01) (71) KEMIRA OYJ (FI)
(21) BR 11 2018 003337-5 A2	Código 6.21 - Exigência preliminar - pedidos com buscas realizadas por outros Escritórios de Patentes (22) 14/07/2016 (51) C08F 2/01 (2006.01), C08F 110/02 (2006.01), C08F 210/02 (2006.01), C08F 2/34 (2006.01), C08F 10/02 (2006.01) (71) SABIC GLOBAL TECHNOLOGIES B.V. (NL)
(21) BR 11 2018 003341-3 A2	Código 6.21 - Exigência preliminar - pedidos com buscas realizadas por outros Escritórios de Patentes (22) 09/09/2016 (51) B32B 17/10 (2006.01), B32B 17/06 (2006.01), B62D 25/06 (2006.01) (71) SAINT-GOBAIN GLASS FRANCE (FR)
(21) BR 11 2018 003350-2 A2	Código 6.21 - Exigência preliminar - pedidos com buscas realizadas por outros Escritórios de Patentes (22) 06/09/2016 (51) C08G 18/48 (2006.01), C08G 18/69 (2006.01), C08G 18/80 (2006.01), C08G 18/12 (2006.01), C09J 163/00 (2006.01) (71) DOW GLOBAL TECHNOLOGIES LLC (US)
(21) BR 11 2018 003354-5 A2	Código 6.21 - Exigência preliminar - pedidos com buscas realizadas por outros Escritórios de Patentes (22) 22/08/2016 (51) B32B 5/18 (2006.01), B32B 5/22 (2006.01), B32B 7/00 (2019.01), B32B 7/02 (2019.01), B32B 25/00 (2006.01), B32B 25/04 (2006.01), B32B 25/14 (2006.01), B32B 25/20 (2006.01), B32B 27/00 (2006.01), B32B 27/06 (2006.01), B32B 27/28 (2006.01), B32B 27/32 (2006.01), B32B 27/38 (2006.01), B32B 27/40 (2006.01), B32B 1/00 (2006.01), B32B 1/08 (2006.01), B32B 3/00 (2006.01), B32B 3/20 (2006.01), B32B 3/26 (2006.01) (71) GENERAL ELECTRIC COMPANY (US)
(21) BR 11 2018 003366-9 A2	Código 6.21 - Exigência preliminar - pedidos com buscas realizadas por outros Escritórios de Patentes (22) 24/08/2016 (51) B32B 5/26 (2006.01), B29C 70/02 (2006.01), C08J 5/10 (2006.01), C08J 5/24 (2006.01), C08L 63/00 (2006.01), C08L 77/00 (2006.01), B32B 5/02 (2006.01) (71) CYTEC INDUSTRIES INC. (US)

(21) BR 11 2018 003372-3 A2	Código 6.21 - Exigência preliminar - pedidos com buscas realizadas por outros Escritórios de Patentes (22) 29/07/2016 (51) B26B 19/38 (2006.01), B26B 21/40 (2006.01) (71) KONINKLIJKE PHILIPS N.V. (NL)
(21) BR 11 2018 003381-2 A2	Código 6.21 - Exigência preliminar - pedidos com buscas realizadas por outros Escritórios de Patentes (22) 22/08/2016 (51) C08K 5/16 (2006.01) (71) COLORMATRIX HOLDINGS, INC. (US)
(21) BR 11 2018 003384-7 A2	Código 6.21 - Exigência preliminar - pedidos com buscas realizadas por outros Escritórios de Patentes (22) 13/10/2016 (51) F16L 15/04 (2006.01), E21B 17/042 (2006.01) (71) VALLOUREC OIL AND GAS FRANCE (FR) ; NIPPON STEEL CORPORATION (JP)
(21) BR 11 2018 003401-0 A2	Código 6.21 - Exigência preliminar - pedidos com buscas realizadas por outros Escritórios de Patentes (22) 06/09/2016 (51) C08G 18/80 (2006.01), C08G 59/40 (2006.01), C08G 59/68 (2006.01), C08G 18/10 (2006.01), C09J 163/00 (2006.01) (71) DOW GLOBAL TECHNOLOGIES LLC (US)
(21) BR 11 2018 003404-5 A2	Código 6.21 - Exigência preliminar - pedidos com buscas realizadas por outros Escritórios de Patentes (22) 22/08/2016 (51) C08G 79/02 (2016.01) (71) NEOZYME INTERNATIONAL, INC. (US)
(21) BR 11 2018 003464-9 A2	Código 6.21 - Exigência preliminar - pedidos com buscas realizadas por outros Escritórios de Patentes (22) 28/10/2015 (51) B32B 37/04 (2006.01), B32B 27/00 (2006.01), B65D 65/00 (2006.01) (71) HP INDIGO B.V. (NL)
(21) BR 11 2018 003466-5 A2	Código 6.21 - Exigência preliminar - pedidos com buscas realizadas por outros Escritórios de Patentes (22) 31/08/2016 (51) C08G 18/69 (2006.01), C08G 18/80 (2006.01), C09J 163/00 (2006.01), C08K 7/04 (2006.01)

	(71) DOW GLOBAL TECHNOLOGIES LLC (US)
(21) BR 11 2018 003502-5 A2	Código 6.21 - Exigência preliminar - pedidos com buscas realizadas por outros Escritórios de Patentes (22) 08/09/2016 (51) C08L 23/06 (2006.01) (71) DOW GLOBAL TECHNOLOGIES LLC (US)
(21) BR 11 2018 003538-6 A2	Código 6.21 - Exigência preliminar - pedidos com buscas realizadas por outros Escritórios de Patentes (22) 22/09/2016 (51) B29C 33/40 (2006.01), A61C 13/00 (2006.01), A61C 13/20 (2006.01), B29C 39/14 (2006.01), B29C 39/38 (2006.01) (71) COLTÈNE/WHALEDENT AG (CH)
(21) BR 11 2018 003555-6 A2	Código 6.21 - Exigência preliminar - pedidos com buscas realizadas por outros Escritórios de Patentes (22) 08/09/2016 (51) C08J 3/075 (2006.01) (71) RHODIA ACETOW GMBH (DE)
(21) BR 11 2018 003571-8 A2	Código 6.21 - Exigência preliminar - pedidos com buscas realizadas por outros Escritórios de Patentes (22) 25/10/2016 (51) B32B 27/10 (2006.01), B32B 27/32 (2006.01), B32B 29/02 (2006.01), B65D 5/00 (2006.01), B65D 85/72 (2006.01) (71) TETRA LAVAL HOLDINGS & FINANCE S.A. (CH)
(21) BR 11 2018 003612-9 A2	Código 6.21 - Exigência preliminar - pedidos com buscas realizadas por outros Escritórios de Patentes (22) 26/08/2016 (51) C08G 64/32 (2006.01), C08G 64/34 (2006.01), C08G 65/26 (2006.01) (71) ECONIC TECHNOLOGIES LIMITED (GB)
(21) BR 11 2018 003615-3 A2	Código 6.21 - Exigência preliminar - pedidos com buscas realizadas por outros Escritórios de Patentes (22) 12/08/2016 (51) F16L 21/06 (2006.01), F16L 23/036 (2006.01), F16L 23/04 (2006.01) (71) CATERPILLAR INC. (US)
(21) BR 11 2018 003632-3 A2	Código 6.21 - Exigência preliminar - pedidos com buscas realizadas por outros Escritórios de Patentes (22) 16/08/2016

	(51) B21D 28/04 (2006.01), B41F 17/00 (2006.01), B44B 5/00 (2006.01), B60R 13/10 (2006.01) (71) ERICH UTSCH AG (DE)
(21) BR 11 2018 003668-4 A2	Código 6.21 - Exigência preliminar - pedidos com buscas realizadas por outros Escritórios de Patentes (22) 13/09/2016 (51) B29C 51/04 (2006.01), B29C 51/12 (2006.01), B29C 51/42 (2006.01) (71) HONDA MOTOR CO., LTD. (JP)
(21) BR 11 2018 003671-4 A2	Código 6.21 - Exigência preliminar - pedidos com buscas realizadas por outros Escritórios de Patentes (22) 16/09/2016 (51) C08F 2/44 (2006.01), G02B 1/04 (2006.01), G02C 7/10 (2006.01) (71) MITSUI CHEMICALS, INC. (JP)
(21) BR 11 2018 003723-0 A2	Código 6.21 - Exigência preliminar - pedidos com buscas realizadas por outros Escritórios de Patentes (22) 07/09/2016 (51) B05D 3/12 (2006.01), B05D 7/14 (2006.01), B05D 1/18 (2006.01), B05D 3/00 (2006.01) (71) NOF METAL COATINGS EUROPE (FR)
(21) BR 11 2018 003807-5 A2	Código 6.21 - Exigência preliminar - pedidos com buscas realizadas por outros Escritórios de Patentes (22) 16/08/2016 (51) F16L 1/24 (2006.01) (71) ADVANCED INSULATION LIMITED (GB)
(21) BR 11 2018 003847-4 A2	Código 6.21 - Exigência preliminar - pedidos com buscas realizadas por outros Escritórios de Patentes (22) 01/09/2016 (51) C08F 210/16 (2006.01) (71) CHEVRON PHILLIPS CHEMICAL COMPANY LP (US)
(21) BR 11 2018 003854-7 A2	Código 6.21 - Exigência preliminar - pedidos com buscas realizadas por outros Escritórios de Patentes (22) 01/09/2016 (51) B29C 49/00 (2006.01), C08L 23/08 (2006.01) (71) CHEVRON PHILLIPS CHEMICAL COMPANY LP (US)
(21) BR 11 2018 003865-2 A2	Código 6.21 - Exigência preliminar - pedidos com buscas realizadas por outros Escritórios de Patentes

	(22) 25/10/2016 (51) B32B 7/12 (2006.01), B32B 27/08 (2006.01), B32B 27/10 (2006.01), B32B 27/32 (2006.01), B32B 27/36 (2006.01), B65D 85/72 (2006.01), B32B 27/34 (2006.01), B32B 27/30 (2006.01) (71) TETRA LAVAL HOLDINGS & FINANCE S.A. (CH)
(21) BR 11 2018 003894-6 A2	Código 6.21 - Exigência preliminar - pedidos com buscas realizadas por outros Escritórios de Patentes (22) 30/08/2016 (51) B32B 37/08 (2006.01), B29C 65/18 (2006.01), B29C 47/88 (1985.01) (71) PANTEX INTERNATIONAL S.P.A. (IT)
(21) BR 11 2018 003920-9 A2	Código 6.21 - Exigência preliminar - pedidos com buscas realizadas por outros Escritórios de Patentes (22) 30/08/2016 (51) B29C 44/58 (2006.01) (71) PROPRIETECT L.P. (CA)
(21) BR 11 2018 003991-8 A2	Código 6.21 - Exigência preliminar - pedidos com buscas realizadas por outros Escritórios de Patentes (22) 03/08/2016 (51) C08J 3/22 (2006.01), C08K 5/50 (2006.01), C08L 9/06 (2006.01) (71) ARLANXEO DEUTSCHLAND GMBH (DE)
(21) BR 11 2018 004019-3 A2	Código 6.21 - Exigência preliminar - pedidos com buscas realizadas por outros Escritórios de Patentes (22) 20/09/2016 (51) C08G 18/48 (2006.01), C08G 18/76 (2006.01), C08G 18/24 (2006.01), C08G 18/32 (2006.01), C08G 18/42 (2006.01), F16L 11/04 (2006.01), C08G 18/66 (2006.01), C08G 18/08 (2006.01) (71) BASF SE (DE)
(21) BR 11 2018 004100-9 A2	Código 6.21 - Exigência preliminar - pedidos com buscas realizadas por outros Escritórios de Patentes (22) 31/08/2016 (51) B32B 15/04 (2006.01), B32B 27/00 (2006.01), B32B 5/16 (2006.01), B32B 5/18 (2006.01), B32B 3/24 (2006.01), B32B 5/02 (2006.01), E04B 1/62 (2006.01) (71) EFX ENERGY TECHNOLOGIES, LLC. (US)
(21) BR 11 2018 004235-8 A2	Código 6.21 - Exigência preliminar - pedidos com buscas realizadas por outros Escritórios de Patentes (22) 10/08/2016

	(51) C08F 2/22 (2006.01), C08F 18/00 (2006.01), C08F 20/00 (2006.01), C08F 10/00 (2006.01), C08F 12/00 (2006.01), A01N 43/56 (2006.01) (71) LANXESS DEUTSCHLAND GMBH (DE)
(21) BR 11 2018 004525-0 A2	Código 6.21 - Exigência preliminar - pedidos com buscas realizadas por outros Escritórios de Patentes (22) 26/09/2016 (51) C07C 51/44 (2006.01), C07C 57/04 (2006.01), C08F 20/06 (2006.01) (71) ARKEMA FRANCE (FR)
(21) BR 11 2018 004623-0 A2	Código 6.21 - Exigência preliminar - pedidos com buscas realizadas por outros Escritórios de Patentes (22) 04/08/2016 (51) C10G 53/06 (2006.01), C10G 67/04 (2006.01), C10G 73/06 (2006.01) (71) CHEVRON U.S.A. INC. (US)
(21) BR 11 2018 004647-7 A2	Código 6.21 - Exigência preliminar - pedidos com buscas realizadas por outros Escritórios de Patentes (22) 07/09/2016 (51) C07C 37/14 (2006.01) (71) BASF SE (DE)
(21) BR 11 2018 004651-5 A2	Código 6.21 - Exigência preliminar - pedidos com buscas realizadas por outros Escritórios de Patentes (22) 08/09/2016 (51) B01J 8/02 (2006.01) (71) NOVA CHEMICALS (INTERNATIONAL) S.A. (CH)
(21) BR 11 2018 005033-4 A2	Código 6.21 - Exigência preliminar - pedidos com buscas realizadas por outros Escritórios de Patentes (22) 16/09/2016 (51) C07C 211/13 (2006.01), A61L 2/18 (2006.01) (71) ECOLAB USA INC. (US)
(21) BR 11 2018 005040-7 A2	Código 6.21 - Exigência preliminar - pedidos com buscas realizadas por outros Escritórios de Patentes (22) 16/09/2016 (51) C07C 211/13 (2006.01), C07C 55/02 (2006.01), C07C 55/21 (2006.01), A61L 2/18 (2006.01) (71) ECOLAB USA INC. (US)
(21) BR 11 2018 005075-0 A2	Código 6.21 - Exigência preliminar - pedidos com buscas realizadas por outros Escritórios de Patentes

	(22) 09/09/2016 (51) C07C 67/39 (2006.01), C07C 67/44 (2006.01), C07C 51/09 (2006.01), C07C 69/54 (2006.01), C07C 57/04 (2006.01) (71) RÖHM GMBH (DE)
(21) BR 11 2018 005076-8 A2	Código 6.21 - Exigência preliminar - pedidos com buscas realizadas por outros Escritórios de Patentes (22) 14/09/2016 (51) C07C 67/39 (2006.01), C07C 67/44 (2006.01) (71) RÖHM GMBH (DE)
(21) BR 11 2018 005094-6 A2	Código 6.21 - Exigência preliminar - pedidos com buscas realizadas por outros Escritórios de Patentes (22) 14/09/2015 (51) B65D 85/804 (2006.01) (71) K-FEE SYSTEM GMBH (DE)
(21) BR 11 2018 005107-1 A2	Código 6.21 - Exigência preliminar - pedidos com buscas realizadas por outros Escritórios de Patentes (22) 16/09/2016 (51) B01J 13/14 (2006.01), A01N 25/28 (2006.01), A61K 8/11 (2006.01), A61K 9/50 (2006.01), C09B 67/02 (2006.01), C11D 3/50 (2006.01), F28D 20/02 (2006.01) (71) CALYXIA (FR)
(21) BR 11 2018 005250-7 A2	Código 6.21 - Exigência preliminar - pedidos com buscas realizadas por outros Escritórios de Patentes (22) 29/09/2016 (51) C07C 319/06 (2006.01), C12P 11/00 (2006.01), C07C 231/04 (2006.01) (71) ARKEMA FRANCE (FR)
(21) BR 11 2018 005252-3 A2	Código 6.21 - Exigência preliminar - pedidos com buscas realizadas por outros Escritórios de Patentes (22) 29/09/2016 (51) C12P 13/12 (2006.01) (71) ARKEMA FRANCE (FR)
(21) BR 11 2018 005289-2 A2	Código 6.21 - Exigência preliminar - pedidos com buscas realizadas por outros Escritórios de Patentes (22) 13/09/2016 (51) C07C 2/08 (2006.01), C07C 2/22 (2006.01), C07C 2/32 (2006.01) (71) CHEVRON PHILLIPS CHEMICAL COMPANY LP (US)

(21) BR 11 2018 005394-5 A2	Código 6.21 - Exigência preliminar - pedidos com buscas realizadas por outros Escritórios de Patentes (22) 19/09/2016 (51) C10L 1/04 (2006.01), C10L 1/06 (2006.01), C10L 1/192 (2006.01), C08L 101/12 (2006.01) (71) CALIFORNIA INSTITUTE OF TECHNOLOGY (US)
(21) BR 11 2018 005473-9 A2	Código 6.21 - Exigência preliminar - pedidos com buscas realizadas por outros Escritórios de Patentes (22) 15/09/2016 (51) C07C 17/00 (2006.01), C07C 17/20 (2006.01), C07C 21/04 (2006.01), C07C 21/18 (2006.01), C07C 21/20 (2006.01) (71) ARKEMA INC. (US)
(21) BR 11 2018 005524-7 A2	Código 6.21 - Exigência preliminar - pedidos com buscas realizadas por outros Escritórios de Patentes (22) 20/09/2016 (51) C07C 29/153 (2006.01), C07C 45/57 (2006.01), C07C 45/62 (2006.01) (71) BASF SE (DE)
(21) BR 11 2018 005656-1 A2	Código 6.21 - Exigência preliminar - pedidos com buscas realizadas por outros Escritórios de Patentes (22) 29/09/2016 (51) C12P 13/12 (2006.01) (71) ARKEMA FRANCE (FR)
(21) BR 11 2018 005864-5 A2	Código 6.21 - Exigência preliminar - pedidos com buscas realizadas por outros Escritórios de Patentes (22) 28/09/2016 (51) C07C 227/06 (2006.01), C08G 69/08 (2006.01) (71) ARKEMA FRANCE (FR)
(21) BR 11 2018 005999-4 A2	Código 6.21 - Exigência preliminar - pedidos com buscas realizadas por outros Escritórios de Patentes (22) 23/09/2016 (51) C07C 401/00 (2006.01), C07D 317/72 (2006.01), C07D 319/08 (2006.01) (71) CONTEXT BIOPHARMA INC. (US)
(21) BR 11 2018 006004-6 A2	Código 6.21 - Exigência preliminar - pedidos com buscas realizadas por outros Escritórios de Patentes (22) 23/09/2016 (51) C07C 51/50 (2006.01), B01J 31/14 (2006.01), B01J 21/02 (2006.01), B01J 27/10 (2006.01), B01J 27/08 (2006.01), C07C 51/347 (2006.01), C07C 63/04

	(2006.01), C07C 63/36 (2006.01), C07D 209/04 (2006.01) (71) BOARD OF TRUSTEES OF MICHIGAN STATE UNIVERSITY (US)
(21) BR 11 2018 006044-5 A2	Código 6.21 - Exigência preliminar - pedidos com buscas realizadas por outros Escritórios de Patentes (22) 29/09/2016 (51) C07C 319/06 (2006.01), C12P 11/00 (2006.01), C07C 321/04 (2006.01) (71) ARKEMA FRANCE (FR)
(21) BR 11 2018 006046-1 A2	Código 6.21 - Exigência preliminar - pedidos com buscas realizadas por outros Escritórios de Patentes (22) 28/09/2016 (51) B21D 28/34 (2006.01), B23K 31/00 (2006.01) (71) NIPPON STEEL CORPORATION (JP)
(21) BR 11 2018 006057-7 A2	Código 6.21 - Exigência preliminar - pedidos com buscas realizadas por outros Escritórios de Patentes (22) 13/10/2016 (51) C22C 21/02 (2006.01), C22C 21/06 (2006.01), C22F 1/043 (2006.01), C22F 1/047 (2006.01) (71) TRIMET ALUMINIUM SE (DE)
(21) BR 11 2018 006299-5 A2	Código 6.21 - Exigência preliminar - pedidos com buscas realizadas por outros Escritórios de Patentes (22) 25/07/2016 (51) B23C 5/10 (2006.01) (71) ISCAR LTD. (IL)
(21) BR 11 2018 006311-8 A2	Código 6.21 - Exigência preliminar - pedidos com buscas realizadas por outros Escritórios de Patentes (22) 07/10/2016 (51) C07C 43/315 (2006.01), C07C 43/30 (2006.01), C08G 65/331 (2006.01), C11D 1/72 (2006.01) (71) ELEMENTIS SPECIALTIES, INC. (US)
(21) BR 11 2018 006374-6 A2	Código 6.21 - Exigência preliminar - pedidos com buscas realizadas por outros Escritórios de Patentes (22) 12/10/2016 (51) B22C 5/04 (2006.01), B01F 7/04 (2006.01) (71) SINTOKOGIO, LTD. (JP)
(21) BR 11 2018 006379-7 A2	Código 6.21 - Exigência preliminar - pedidos com buscas realizadas por outros Escritórios de Patentes

(22) 29/09/2016
(51) C22C 38/00 (2006.01), B21D 22/20 (2006.01), C21D 1/18 (2006.01), C21D 9/00 (2006.01), C22C 38/38 (2006.01), C22C 38/58 (2006.01), C23C 2/02 (2006.01), C23C 2/06 (2006.01), C21D 9/46 (2006.01)
(71) KABUSHIKI KAISHA KOBE SEIKO SHO (KOBE STEEL, LTD.) (JP)

---

(21) BR 11 2018 006455-6 A2

Código 6.21 - Exigência preliminar - pedidos com buscas realizadas por outros Escritórios de Patentes
(22) 30/09/2016
(51) C10L 1/00 (2006.01)
(71) JOHNSON MATTHEY PUBLIC LIMITED COMPANY (GB)

---

(21) BR 11 2018 006502-1 A2

Código 6.21 - Exigência preliminar - pedidos com buscas realizadas por outros Escritórios de Patentes
(22) 29/09/2016
(51) C07C 45/86 (2006.01), C07C 45/29 (2006.01), C07C 49/403 (2006.01), C07C 35/08 (2006.01), B01J 29/00 (2006.01), B01J 27/18 (2006.01), B01J 23/38 (2006.01), B01J 35/02 (2006.01), B01J 37/08 (2006.01)
(71) ADVANSIX RESINS & CHEMICALS LLC (US)

---

(21) BR 11 2018 006551-0 A2

Código 6.21 - Exigência preliminar - pedidos com buscas realizadas por outros Escritórios de Patentes
(22) 15/08/2016
(51) F16G 15/06 (2006.01), F16B 45/02 (2006.01)
(71) THE CROSBY GROUP LLC (US)

---

(21) BR 11 2018 006587-0 A2

Código 6.21 - Exigência preliminar - pedidos com buscas realizadas por outros Escritórios de Patentes
(22) 30/09/2016
(51) C12N 9/90 (2006.01), C12P 19/24 (2006.01)
(71) BONUMOSE LLC (US)

---

(21) BR 11 2018 006654-0 A2

Código 6.21 - Exigência preliminar - pedidos com buscas realizadas por outros Escritórios de Patentes
(22) 29/09/2016
(51) B26B 25/00 (2006.01), A22B 5/16 (2006.01), A22C 17/00 (2006.01), A22C 17/04 (2006.01), A22C 17/12 (2006.01), B26B 7/00 (2006.01)
(71) BETTCHER INDUSTRIES, INC. (US)

---

(21) BR 11 2018 006696-6 A2

Código 6.21 - Exigência preliminar - pedidos com buscas realizadas por outros Escritórios de Patentes
(22) 29/09/2016
(51) C12P 7/64 (2006.01)

	(71) POET RESEARCH, INC. (US)
(21) BR 11 2018 006917-5 A2	Código 6.21 - Exigência preliminar - pedidos com buscas realizadas por outros Escritórios de Patentes (22) 10/10/2016 (51) F28D 19/04 (2006.01), F28F 3/02 (2006.01), F28F 3/04 (2006.01), F28F 5/02 (2006.01), F28D 21/00 (2006.01) (71) ARVOS LJUNGSTROM LLC (US)
(21) BR 11 2018 006919-1 A2	Código 6.21 - Exigência preliminar - pedidos com buscas realizadas por outros Escritórios de Patentes (22) 29/09/2016 (51) B60C 11/03 (2006.01) (71) PIRELLI TYRE S.P.A. (IT)
(21) BR 11 2018 006949-3 A2	Código 6.21 - Exigência preliminar - pedidos com buscas realizadas por outros Escritórios de Patentes (22) 03/10/2016 (51) H01M 10/39 (2006.01) (71) YUGENKAISHA CHUSEIGIKEN (JP)
(21) BR 11 2018 006996-5 A2	Código 6.21 - Exigência preliminar - pedidos com buscas realizadas por outros Escritórios de Patentes (22) 05/10/2016 (51) C04B 35/622 (2006.01), C04B 35/80 (2006.01), C04B 35/111 (2006.01), B22F 3/00 (2006.01), B22F 3/06 (2006.01), B22F 3/11 (2006.01), B32B 18/00 (2006.01), B22D 13/00 (2006.01), C04B 41/45 (2006.01), B28B 1/28 (2006.01), B28B 1/52 (2006.01), B29C 70/32 (2006.01), B29C 70/02 (2006.01), B28B 1/20 (2006.01), B28B 21/30 (2006.01), B22F 7/04 (2006.01) (71) SAFRAN AIRCRAFT ENGINES (FR) ; SAFRAN (FR)
(21) BR 11 2018 007009-2 A2	Código 6.21 - Exigência preliminar - pedidos com buscas realizadas por outros Escritórios de Patentes (22) 10/10/2016 (51) C02F 1/28 (2006.01), C02F 101/30 (2006.01) (71) SAUR (FR)
(21) BR 11 2018 007029-7 A2	Código 6.21 - Exigência preliminar - pedidos com buscas realizadas por outros Escritórios de Patentes (22) 04/10/2016 (51) C03C 4/08 (2006.01), C03C 3/087 (2006.01) (71) VIDRIO PLANO DE MEXICO, S.A. DE C.V. (MX)

(21) BR 11 2018 007041-6 A2	Código 6.21 - Exigência preliminar - pedidos com buscas realizadas por outros Escritórios de Patentes (22) 07/10/2016 (51) B27N 3/00 (2006.01) (71) KNAUF INSULATION SPRL (BE)
(21) BR 11 2018 007053-0 A2	Código 6.21 - Exigência preliminar - pedidos com buscas realizadas por outros Escritórios de Patentes (22) 06/10/2016 (51) C05G 5/00 (2020.01), C05B 17/00 (2006.01) (71) LIQUID FERTILISER PTY LTD (AU)
(21) BR 11 2018 007063-7 A2	Código 6.21 - Exigência preliminar - pedidos com buscas realizadas por outros Escritórios de Patentes (22) 06/10/2016 (51) B01D 61/14 (2006.01), C08G 61/08 (2006.01), C08G 61/12 (2006.01) (71) EVONIK DEGUSSA GMBH (DE)
(21) BR 11 2018 007071-8 A2	Código 6.21 - Exigência preliminar - pedidos com buscas realizadas por outros Escritórios de Patentes (22) 06/10/2016 (51) C01B 13/11 (2006.01), C01B 13/10 (2006.01) (71) AQUALLENCE LTD ISRAEL (IL)
(21) BR 11 2018 007141-2 A2	Código 6.21 - Exigência preliminar - pedidos com buscas realizadas por outros Escritórios de Patentes (22) 06/10/2016 (51) C03C 13/06 (2006.01), C03B 37/04 (2006.01), C03B 5/235 (2006.01), D04H 1/4218 (2012.01), D01D 1/04 (2006.01) (71) SAINT-GOBAIN ISOVER (FR)
(21) BR 11 2018 007202-8 A2	Código 6.21 - Exigência preliminar - pedidos com buscas realizadas por outros Escritórios de Patentes (22) 26/10/2016 (51) C01B 39/04 (2006.01), B01J 29/70 (2006.01) (71) ECOLAB USA INC. (US)
(21) BR 11 2018 007299-0 A2	Código 6.21 - Exigência preliminar - pedidos com buscas realizadas por outros Escritórios de Patentes (22) 21/10/2016 (51) C03C 8/02 (2006.01), C03C 8/16 (2006.01), C03C 17/00 (2006.01), C03C 27/10 (2006.01), B32B 17/06 (2006.01), B32B 33/00 (2006.01), B60J 1/00 (2006.01), C03C 8/14 (2006.01)

(71) PILKINGTON GROUP LIMITED (GB)

(21) BR 11 2018 007314-8 A2

Código 6.21 - Exigência preliminar - pedidos com buscas realizadas por outros Escritórios de Patentes
(22) 19/10/2016
(51) C12P 7/06 (2006.01), C12N 1/16 (2006.01), C12N 1/18 (2006.01)
(71) BUCKMAN LABORATORIES INTERNATIONAL, INC (US)

(21) BR 11 2018 007331-8 A2

Código 6.21 - Exigência preliminar - pedidos com buscas realizadas por outros Escritórios de Patentes
(22) 14/10/2016
(51) F16L 1/20 (2006.01), F16L 3/10 (2006.01)
(71) TECHNIP FRANCE (FR)

(21) BR 11 2018 007354-7 A2

Código 6.21 - Exigência preliminar - pedidos com buscas realizadas por outros Escritórios de Patentes
(22) 07/10/2016
(51) C22C 21/00 (2006.01), C22F 1/04 (2006.01), B32B 15/01 (2006.01)
(71) NOVELIS INC. (US)

(21) BR 11 2018 007387-3 A2

Código 6.21 - Exigência preliminar - pedidos com buscas realizadas por outros Escritórios de Patentes
(22) 13/10/2016
(51) C12P 13/12 (2006.01), C12N 15/70 (2006.01), C12N 9/10 (2006.01)
(71) CJ CHEILJEDANG CORPORATION (KR)

(21) BR 11 2018 007394-6 A2

Código 6.21 - Exigência preliminar - pedidos com buscas realizadas por outros Escritórios de Patentes
(22) 13/10/2016
(51) C01F 11/18 (2006.01), C09C 1/02 (2006.01)
(71) OMYA INTERNATIONAL AG (CH)

(21) BR 11 2018 007423-3 A2

Código 6.21 - Exigência preliminar - pedidos com buscas realizadas por outros Escritórios de Patentes
(22) 17/08/2016
(51) C01B 3/48 (2006.01), C01B 3/52 (2006.01), B01D 53/14 (2006.01)
(71) CASALE SA (CH)

(21) BR 11 2018 007434-9 A2

Código 6.21 - Exigência preliminar - pedidos com buscas realizadas por outros Escritórios de Patentes
(22) 27/10/2016
(51) C05G 3/08 (1968.09), A01N 63/04 (1980.01)
(71) CYTOZYME ANIMAL NUTRITION, INC. (US)

(21) BR 11 2018 007451-9 A2	Código 6.21 - Exigência preliminar - pedidos com buscas realizadas por outros Escritórios de Patentes (22) 08/12/2016 (51) B01D 39/16 (2006.01), B01D 39/18 (2006.01), B01D 39/08 (2006.01) (71) NEEHNAH GESSNER GMBH (DE)
(21) BR 11 2018 007474-8 A2	Código 6.21 - Exigência preliminar - pedidos com buscas realizadas por outros Escritórios de Patentes (22) 14/10/2016 (51) B01D 65/08 (2006.01) (71) NOVOZYMES A/S (DK)
(21) BR 11 2018 007493-4 A2	Código 6.21 - Exigência preliminar - pedidos com buscas realizadas por outros Escritórios de Patentes (22) 13/10/2016 (51) C25B 9/00 (2006.01), C25B 9/06 (2006.01), C25B 9/08 (2006.01), C25B 9/10 (2006.01), C25B 9/18 (2006.01), C25B 9/20 (2006.01), C25C 1/00 (2006.01), C25C 1/12 (2006.01), C25C 7/00 (2006.01), C25C 7/02 (2006.01), C25C 7/04 (2006.01), C25C 7/06 (2006.01), C25C 7/08 (2006.01) (71) TRANSDUCTO S.A. (CL)
(21) BR 11 2018 007575-2 A2	Código 6.21 - Exigência preliminar - pedidos com buscas realizadas por outros Escritórios de Patentes (22) 19/10/2016 (51) C04B 40/06 (2006.01), C04B 28/06 (2006.01), C04B 111/28 (2006.01), C04B 103/00 (2006.01), C04B 111/00 (2006.01) (71) HILTI AKTIENGESELLSCHAFT (LI)
(21) BR 11 2018 007578-7 A2	Código 6.21 - Exigência preliminar - pedidos com buscas realizadas por outros Escritórios de Patentes (22) 19/10/2016 (51) C04B 40/06 (2006.01), C04B 28/06 (2006.01), C04B 111/00 (2006.01) (71) HILTI AKTIENGESELLSCHAFT (LI)
(21) BR 11 2018 007579-5 A2	Código 6.21 - Exigência preliminar - pedidos com buscas realizadas por outros Escritórios de Patentes (22) 14/10/2016 (51) C12P 13/12 (2006.01), C12N 9/10 (2006.01), C12N 15/70 (2006.01), C12N 15/77 (2006.01), A23K 20/142 (2016.01), A23K 50/10 (2016.01) (71) CJ CHEILJEDANG CORPORATION (KR)
(21) BR 11 2018 007839-5 A2	Código 6.21 - Exigência preliminar - pedidos com buscas realizadas por outros

	Escritórios de Patentes (22) 18/10/2016 (51) B01D 25/127 (2006.01), B01D 25/21 (2006.01), B01D 25/28 (2006.01), B01D 29/09 (2006.01) (71) OUTOTEC (FINLAND) OY (FI)
(21) BR 11 2018 008020-9 A2	Código 6.21 - Exigência preliminar - pedidos com buscas realizadas por outros Escritórios de Patentes (22) 20/10/2016 (51) C05C 1/00 (2006.01), C05C 3/00 (2006.01), C05D 9/00 (2006.01), C05F 5/00 (2006.01), C05F 7/00 (2006.01), C05F 9/00 (2006.01), C05G 3/00 (2020.01) (71) BIOA OY (FI)
(21) BR 11 2018 008023-3 A2	Código 6.21 - Exigência preliminar - pedidos com buscas realizadas por outros Escritórios de Patentes (22) 20/10/2016 (51) C05C 1/00 (2006.01), C05C 3/00 (2006.01), C05D 9/00 (2006.01), C05F 5/00 (2006.01), C05F 7/00 (2006.01), C05F 9/00 (2006.01), C05G 3/00 (2020.01) (71) BIOA OY (FI)
(21) BR 11 2018 008128-0 A2	Código 6.21 - Exigência preliminar - pedidos com buscas realizadas por outros Escritórios de Patentes (22) 14/10/2016 (51) F27D 17/00 (2006.01), B01D 47/06 (2006.01), C21B 7/22 (2006.01), F27D 19/00 (2006.01) (71) DANIELI CORUS B.V. (NL)
(21) BR 11 2018 008134-5 A2	Código 6.21 - Exigência preliminar - pedidos com buscas realizadas por outros Escritórios de Patentes (22) 17/10/2016 (51) C12N 9/22 (2006.01), C12N 15/01 (2006.01), C12N 15/82 (2006.01), C12N 15/90 (2006.01) (71) PIONEER HI-BRED INTERNATIONAL, INC. (US)
(21) BR 11 2018 008164-7 A2	Código 6.21 - Exigência preliminar - pedidos com buscas realizadas por outros Escritórios de Patentes (22) 27/10/2016 (51) B27K 3/22 (2006.01), A01N 25/04 (2006.01), A01N 25/24 (2006.01), A01N 59/20 (2006.01), B27K 3/34 (2006.01), B27K 3/52 (2006.01), C07C 211/63 (2006.01) (71) KOPPERS PERFORMANCE CHEMICALS INC. (US)

(21) BR 11 2018 008193-0 A2	Código 6.21 - Exigência preliminar - pedidos com buscas realizadas por outros Escritórios de Patentes (22) 11/10/2016 (51) B08B 17/02 (2006.01), F28D 1/02 (2006.01), F28F 19/00 (2006.01), B63B 59/04 (2006.01) (71) KONINKLIJKE PHILIPS N.V. (NL)
(21) BR 11 2018 008202-3 A2	Código 6.21 - Exigência preliminar - pedidos com buscas realizadas por outros Escritórios de Patentes (22) 03/11/2015 (51) A46D 1/04 (2006.01), A46B 9/04 (2006.01) (71) COLGATE-PALMOLIVE COMPANY (US)
(21) BR 11 2018 008208-2 A2	Código 6.21 - Exigência preliminar - pedidos com buscas realizadas por outros Escritórios de Patentes (22) 30/10/2015 (51) B01D 3/00 (2006.01), B01J 19/30 (2006.01), B01J 19/32 (2006.01), B01D 53/18 (2006.01) (71) TOTAL SA (FR) ; PROSERNAT (FR) ; IFP ENERGIES NOUVELLES (FR)
(21) BR 11 2018 008216-3 A2	Código 6.21 - Exigência preliminar - pedidos com buscas realizadas por outros Escritórios de Patentes (22) 20/10/2016 (51) C03B 3/02 (2006.01), C03B 5/235 (2006.01), C03B 5/237 (2006.01) (71) PRAXAIR TECHNOLOGY, INC. (US)
(21) BR 11 2018 008250-3 A2	Código 6.21 - Exigência preliminar - pedidos com buscas realizadas por outros Escritórios de Patentes (22) 11/10/2016 (51) B01D 67/00 (2006.01), B01D 69/10 (2006.01), B01D 71/40 (2006.01), B01D 71/78 (2006.01) (71) 3M INNOVATIVE PROPERTIES COMPANY (US)
(21) BR 11 2018 008318-6 A2	Código 6.21 - Exigência preliminar - pedidos com buscas realizadas por outros Escritórios de Patentes (22) 14/10/2016 (51) C01B 3/16 (2006.01), B01J 23/70 (2006.01), B01J 35/10 (2006.01), C01G 37/02 (2006.01), C01G 45/02 (2006.01), C01G 49/02 (2006.01), C01G 49/06 (2006.01), C01F 5/02 (2006.01), C01F 7/02 (2006.01), C01G 3/02 (2006.01) (71) JOHNSON MATTHEY PUBLIC LIMITED COMPANY (GB)
(21) BR 11 2018 008321-6 A2	Código 6.21 - Exigência preliminar - pedidos com buscas realizadas por outros

	Escritórios de Patentes (22) 14/10/2016 (51) C01B 3/16 (2006.01), B01J 23/00 (2006.01), B01J 35/02 (2006.01), C01B 3/48 (2006.01) (71) JOHNSON MATTHEY PUBLIC LIMITED COMPANY (GB)
(21) BR 11 2018 008341-0 A2	Código 6.21 - Exigência preliminar - pedidos com buscas realizadas por outros Escritórios de Patentes (22) 27/10/2016 (51) C02F 1/00 (2006.01), C02F 1/32 (2006.01), B01D 65/08 (2006.01) (71) KONINKLIJKE PHILIPS N.V. (NL)
(21) BR 11 2018 008354-2 A2	Código 6.21 - Exigência preliminar - pedidos com buscas realizadas por outros Escritórios de Patentes (22) 12/10/2016 (51) B01D 35/04 (2006.01), B01D 35/30 (2006.01), C02F 1/00 (2006.01) (71) SAINT-GOBAIN PERFORMANCE PLASTICS CORPORATION (US)
(21) BR 11 2018 008421-2 A2	Código 6.21 - Exigência preliminar - pedidos com buscas realizadas por outros Escritórios de Patentes (22) 02/11/2016 (51) B01D 33/23 (2006.01), B01D 39/20 (2006.01), B01D 46/00 (2006.01), B01D 29/01 (2006.01), B01D 29/05 (2006.01), C04B 38/00 (2006.01) (71) OUTOTEC (FINLAND) OY (FI)
(21) BR 11 2018 008426-3 A2	Código 6.21 - Exigência preliminar - pedidos com buscas realizadas por outros Escritórios de Patentes (22) 03/11/2015 (51) B01D 33/23 (2006.01), B01D 39/16 (2006.01), B01D 39/20 (2006.01), B01D 29/05 (2006.01), B01D 29/11 (2006.01), B01D 29/15 (2006.01) (71) OUTOTEC (FINLAND) OY (FI)
(21) BR 11 2018 008436-0 A2	Código 6.21 - Exigência preliminar - pedidos com buscas realizadas por outros Escritórios de Patentes (22) 27/10/2016 (51) C01G 25/02 (2006.01), C01F 17/00 (2020.01), B01J 21/06 (2006.01), B01J 23/10 (2006.01) (71) MAGNESIUM ELEKTRON LIMITED (GB)
(21) BR 11 2018 008439-5 A2	Código 6.21 - Exigência preliminar - pedidos com buscas realizadas por outros Escritórios de Patentes (22) 02/11/2016 (51) B01D 33/044 (2006.01), B01D 33/23 (2006.01), B01D 35/14 (2006.01)

	(71) OUTOTEC (FINLAND) OY (FI)
(21) BR 11 2018 008451-4 A2	Código 6.21 - Exigência preliminar - pedidos com buscas realizadas por outros Escritórios de Patentes (22) 27/10/2015 (51) B01D 53/14 (2006.01), B01D 53/40 (2006.01) (71) FLUOR TECHNOLOGIES CORPORATION (US)
(21) BR 11 2018 008773-4 A8	Código 6.21 - Exigência preliminar - pedidos com buscas realizadas por outros Escritórios de Patentes (22) 30/10/2015 (51) B01D 53/14 (2006.01), B01D 53/18 (2006.01), B01D 3/20 (2006.01), B01J 8/04 (2006.01) (71) TOTAL SA (FR) ; IFP ENERGIES NOUVELLES (FR) ; PROSERNAT (FR)
(21) BR 11 2018 008786-6 A8	Código 6.21 - Exigência preliminar - pedidos com buscas realizadas por outros Escritórios de Patentes (22) 02/11/2015 (51) C03B 23/03 (2006.01), C03B 23/025 (2006.01), C03B 27/00 (2006.01) (71) GLASSTECH, INC. (US)
(21) BR 11 2018 009050-6 A8	Código 6.21 - Exigência preliminar - pedidos com buscas realizadas por outros Escritórios de Patentes (22) 07/11/2016 (51) C12N 9/24 (2006.01), C11D 3/386 (2006.01), C12P 21/06 (2006.01), A23J 3/34 (2006.01) (71) DANISCO US INC. (US)
(21) BR 11 2018 009161-8 A2	Código 6.21 - Exigência preliminar - pedidos com buscas realizadas por outros Escritórios de Patentes (22) 04/11/2016 (51) C12P 7/10 (2006.01), C12N 15/81 (2006.01), C12N 9/34 (2006.01) (71) LALLEMAND HUNGARY LIQUIDITY MANAGEMENT LLC (HU)
(21) BR 11 2018 009245-2 A2	Código 6.21 - Exigência preliminar - pedidos com buscas realizadas por outros Escritórios de Patentes (22) 07/11/2016 (51) C12N 9/16 (2006.01), C12N 15/55 (2006.01), C12P 7/02 (2006.01) (71) FIRMENICH S.A. (CH)
(21) BR 11 2018 009762-4 A8	Código 6.21 - Exigência preliminar - pedidos com buscas realizadas por outros Escritórios de Patentes (22) 11/11/2016

	(51) C12N 9/24 (2006.01), C12N 9/26 (2006.01), C12N 9/46 (2006.01), C13B 20/00 (2011.01), C12N 15/56 (2006.01), C12N 15/63 (2006.01), C12P 19/12 (2006.01) (71) CTC - CENTRO DE TECNOLOGIA CANAVIEIRA S.A. (BR/SP)
(21) BR 11 2018 009774-8 A8	Código 6.21 - Exigência preliminar - pedidos com buscas realizadas por outros Escritórios de Patentes (22) 17/11/2016 (51) C12P 5/02 (2006.01), C12P 7/40 (2006.01), C12N 15/52 (2006.01), C12N 9/00 (2006.01), C12N 9/10 (2006.01), C12N 9/12 (2006.01), C12N 9/16 (2006.01), C12N 9/88 (2006.01) (71) GLOBAL BIOENERGIES (FR) ; SCIENTIST OF FORTUNE S.A. (LU)
(21) BR 11 2018 009843-4 A8	Código 6.21 - Exigência preliminar - pedidos com buscas realizadas por outros Escritórios de Patentes (22) 15/12/2015 (51) B01F 15/00 (2006.01), B01F 15/02 (2006.01), B01F 13/02 (2006.01), G01S 13/88 (2006.01) (71) HALLIBURTON ENERGY SERVICES, INC. (US)
(21) BR 11 2018 009883-3 A2	Código 6.21 - Exigência preliminar - pedidos com buscas realizadas por outros Escritórios de Patentes (22) 03/12/2015 (51) C08L 23/06 (2006.01), C08J 9/00 (2006.01) (71) DOW GLOBAL TECHNOLOGIES LLC (US)
(21) BR 11 2018 009945-7 A2	Código 6.21 - Exigência preliminar - pedidos com buscas realizadas por outros Escritórios de Patentes (22) 08/12/2015 (51) C08F 218/08 (2006.01), C08F 220/10 (2006.01), C08F 220/06 (2006.01), C08F 220/56 (2006.01), C08F 2/24 (2006.01), C09J 131/04 (2006.01), C09J 133/04 (2006.01) (71) DOW GLOBAL TECHNOLOGIES LLC (US) ; ROHM AND HAAS COMPANY (US)
(21) BR 11 2018 010215-6 A2	Código 6.21 - Exigência preliminar - pedidos com buscas realizadas por outros Escritórios de Patentes (22) 17/11/2016 (51) C12P 13/04 (2006.01) (71) COVESTRO DEUTSCHLAND AG (DE)
(21) BR 11 2018 010370-5 A2	Código 6.21 - Exigência preliminar - pedidos com buscas realizadas por outros Escritórios de Patentes

	(22) 11/10/2016 (51) C21D 8/12 (2006.01), C22C 38/00 (2006.01) (71) JFE STEEL CORPORATION (JP)
(21) BR 11 2018 010384-5 A2	Código 6.21 - Exigência preliminar - pedidos com buscas realizadas por outros Escritórios de Patentes (22) 22/11/2016 (51) C12P 7/44 (2006.01), C12N 15/63 (2006.01) (71) CARGILL, INCORPORATED (US)
(21) BR 11 2018 011195-3 A2	Código 6.21 - Exigência preliminar - pedidos com buscas realizadas por outros Escritórios de Patentes (22) 05/12/2016 (51) C12N 9/00 (2006.01), D01D 5/06 (2006.01), D01F 9/00 (2006.01) (71) E I DU PONT DE NEMOURS AND COMPANY (US)
(21) BR 11 2018 011251-8 A2	Código 6.21 - Exigência preliminar - pedidos com buscas realizadas por outros Escritórios de Patentes (22) 29/09/2016 (51) C22C 38/00 (2006.01), C22C 38/30 (2006.01) (71) HITACHI METALS, LTD. (JP)
(21) BR 11 2018 011302-6 A2	Código 6.21 - Exigência preliminar - pedidos com buscas realizadas por outros Escritórios de Patentes (22) 01/12/2016 (51) C07H 21/00 (2006.01), A61K 31/7084 (2006.01), A61P 31/12 (2006.01), A61P 35/00 (2006.01) (71) GLAXOSMITHKLINE INTELLECTUAL PROPERTY DEVELOPMENT LIMITED (GB)
(21) BR 11 2018 011755-2 A2	Código 6.21 - Exigência preliminar - pedidos com buscas realizadas por outros Escritórios de Patentes (22) 09/12/2016 (51) C12N 9/26 (2006.01) (71) DANISCO US INC. (US)
(21) BR 11 2018 011893-1 A2	Código 6.21 - Exigência preliminar - pedidos com buscas realizadas por outros Escritórios de Patentes (22) 08/12/2016 (51) C12N 9/08 (2006.01) (71) BASF SE (DE)
(21) BR 11 2018 012020-0 A2	Código 6.21 - Exigência preliminar - pedidos com buscas realizadas por outros

	Escritórios de Patentes (22) 16/12/2016 (51) C12N 9/24 (2006.01), C12N 9/42 (2006.01) (71) DANISCO US INC. (US)
(21) BR 11 2018 012245-9 A2	Código 6.21 - Exigência preliminar - pedidos com buscas realizadas por outros Escritórios de Patentes (22) 16/09/2016 (51) C12P 19/14 (2006.01), C12P 19/02 (2006.01), C12P 7/10 (2006.01), C13K 1/02 (2006.01), D21C 1/04 (2006.01) (71) IOGEN CORPORATION (CA)
(21) BR 11 2018 012378-1 A2	Código 6.21 - Exigência preliminar - pedidos com buscas realizadas por outros Escritórios de Patentes (22) 16/12/2016 (51) C07D 413/10 (2006.01), A01N 43/82 (2006.01), A01N 43/90 (2006.01), C07D 271/06 (2006.01) (71) SYNGENTA PARTICIPATIONS AG (CH)
(21) BR 11 2018 012413-3 A2	Código 6.21 - Exigência preliminar - pedidos com buscas realizadas por outros Escritórios de Patentes (22) 08/11/2016 (51) C23C 16/513 (2006.01), C23C 4/134 (2016.01), H01J 37/063 (2006.01), H05H 1/02 (2006.01), H05H 1/24 (2006.01), H05H 1/54 (2006.01) (71) AGC FLAT GLASS NORTH AMERICA, INC. (US) ; ASAHI GLASS CO., LTD (JP) ; AGC GLASS EUROPE (BE)
(21) BR 11 2018 012466-4 A2	Código 6.21 - Exigência preliminar - pedidos com buscas realizadas por outros Escritórios de Patentes (22) 16/12/2016 (51) B01D 46/00 (2006.01), B01D 46/52 (2006.01), B01D 50/00 (2006.01) (71) DONALDSON COMPANY, INC. (US)
(21) BR 11 2018 012532-6 A2	Código 6.21 - Exigência preliminar - pedidos com buscas realizadas por outros Escritórios de Patentes (22) 19/12/2016 (51) C04B 35/58 (2006.01), H05B 3/14 (2006.01) (71) SANDVIK INTELLECTUAL PROPERTY AB (SE)
(21) BR 11 2018 012593-8 A2	Código 6.21 - Exigência preliminar - pedidos com buscas realizadas por outros Escritórios de Patentes (22) 14/12/2016 (51) C04B 28/14 (2006.01), C04B 11/00 (2006.01)

	(71) SAINT-GOBAIN PLACO SAS (FR)
(21) BR 11 2018 012609-8 A2	Código 6.21 - Exigência preliminar - pedidos com buscas realizadas por outros Escritórios de Patentes (22) 21/12/2016 (51) C04B 28/02 (2006.01), C04B 28/04 (2006.01), C04B 28/12 (2006.01), C04B 28/14 (2006.01), C04B 38/02 (2006.01) (71) KNAUF GIPS KG (DE)
(21) BR 11 2018 012655-1 A2	Código 6.21 - Exigência preliminar - pedidos com buscas realizadas por outros Escritórios de Patentes (22) 23/12/2016 (51) B01L 3/00 (2006.01), A01N 1/02 (2006.01), A61D 19/02 (2006.01), G06K 19/07 (2006.01), H01Q 1/22 (2006.01) (71) VIKING GENETICS FMBA (DK)
(21) BR 11 2018 012695-0 A2	Código 6.21 - Exigência preliminar - pedidos com buscas realizadas por outros Escritórios de Patentes (22) 20/12/2016 (51) C03C 3/083 (2006.01), C03C 3/085 (2006.01), C03C 11/00 (2006.01), C04B 14/24 (2006.01), C04B 26/02 (2006.01), C04B 28/00 (2006.01), C04B 28/02 (2006.01), C04B 28/14 (2006.01), C09K 8/473 (2006.01) (71) OMYA INTERNATIONAL AG (CH)
(21) BR 11 2018 012715-9 A2	Código 6.21 - Exigência preliminar - pedidos com buscas realizadas por outros Escritórios de Patentes (22) 29/12/2016 (51) B01F 3/08 (2006.01), B01F 5/02 (2006.01), B01F 5/04 (2006.01), B01F 5/06 (2006.01), B01F 5/18 (2006.01), B01F 5/20 (2006.01) (71) FLOWORKS INTERNATIONAL LLC (US)
(21) BR 11 2018 012736-1 A2	Código 6.21 - Exigência preliminar - pedidos com buscas realizadas por outros Escritórios de Patentes (22) 20/12/2016 (51) C04B 35/591 (2006.01), C04B 35/622 (2006.01), C04B 35/628 (2006.01), C04B 35/80 (2006.01), C04B 35/58 (2006.01), C04B 35/56 (2006.01), C04B 35/573 (2006.01) (71) SAFRAN CERAMICS (FR) ; CENTRE NATIONAL DE LA RECHERCHE SCIENTIFIQUE (FR)
(21) BR 11 2018 012737-0 A2	Código 6.21 - Exigência preliminar - pedidos com buscas realizadas por outros Escritórios de Patentes (22) 15/12/2016

	(51) B01D 17/06 (2006.01), C10G 33/06 (2006.01), E21B 43/34 (2006.01) (71) CAMERON SOLUTIONS, INC. (US)
(21) BR 11 2018 012788-4 A2	Código 6.21 - Exigência preliminar - pedidos com buscas realizadas por outros Escritórios de Patentes (22) 10/11/2016 (51) B01D 53/00 (2006.01), B01D 53/22 (2006.01), C10L 3/10 (2006.01), F25J 3/02 (2006.01) (71) WAGA ENERGY (FR)
(21) BR 11 2018 012829-5 A2	Código 6.21 - Exigência preliminar - pedidos com buscas realizadas por outros Escritórios de Patentes (22) 13/12/2016 (51) C03C 3/06 (2006.01), C03C 13/04 (2006.01), G02B 6/036 (2006.01), G02B 1/00 (2006.01), C03B 37/014 (2006.01), C03B 19/14 (2006.01), C03B 32/00 (2006.01) (71) CORNING INCORPORATED (US)
(21) BR 11 2018 012853-8 A2	Código 6.21 - Exigência preliminar - pedidos com buscas realizadas por outros Escritórios de Patentes (22) 22/12/2016 (51) C05F 3/00 (2006.01), C05F 11/00 (2006.01), C05G 1/00 (2006.01) (71) BIOBOON LIMITED (CN)
(21) BR 11 2018 012898-8 A2	Código 6.21 - Exigência preliminar - pedidos com buscas realizadas por outros Escritórios de Patentes (22) 15/12/2016 (51) B01D 17/06 (2006.01), C10G 33/06 (2006.01), B01D 19/00 (2006.01), E21B 43/34 (2006.01) (71) CAMERON SOLUTIONS, INC. (US)
(21) BR 11 2018 012918-6 A2	Código 6.21 - Exigência preliminar - pedidos com buscas realizadas por outros Escritórios de Patentes (22) 25/11/2016 (51) H01M 8/04 (2016.01), B60L 11/18 (1968.09), H01M 8/00 (2016.01), H01M 8/04225 (2016.01), H01M 8/04228 (2016.01), H01M 8/04302 (2016.01), H01M 8/04303 (2016.01), H01M 8/04701 (2016.01), H01M 8/04858 (2016.01), H01M 8/12 (2016.01) (71) NISSAN MOTOR CO., LTD. (JP)
(21) BR 11 2018 012924-0 A2	Código 6.21 - Exigência preliminar - pedidos com buscas realizadas por outros Escritórios de Patentes (22) 28/04/2016

(51) C04B 26/28 (2006.01), B32B 5/02 (2006.01), B32B 5/24 (2006.01), B32B 7/12 (2006.01), B32B 19/06 (2006.01), E04B 9/00 (2006.01), E04B 9/04 (2006.01), C03B 37/04 (2006.01)
(71) USG INTERIORS, LLC (US)

---

(21) BR 11 2018 012965-8 A2

Código 6.21 - Exigência preliminar - pedidos com buscas realizadas por outros Escritórios de Patentes
(22) 23/12/2016
(51) B01D 69/08 (2006.01)
(71) PALL CORPORATION (US)

---

(21) BR 11 2018 012970-4 A2

Código 6.21 - Exigência preliminar - pedidos com buscas realizadas por outros Escritórios de Patentes
(22) 14/11/2016
(51) H01M 8/04228 (2016.01), H01M 8/04 (2016.01), H01M 8/04225 (2016.01), H01M 8/04302 (2016.01), H01M 8/04303 (2016.01)
(71) NISSAN MOTOR CO., LTD. (JP)

---

(21) BR 11 2018 012972-0 A2

Código 6.21 - Exigência preliminar - pedidos com buscas realizadas por outros Escritórios de Patentes
(22) 08/12/2016
(51) H01M 8/04228 (2016.01), H01M 8/04 (2016.01), H01M 8/04303 (2016.01), H01M 8/12 (2016.01)
(71) NISSAN MOTOR CO., LTD. (JP)

---

(21) BR 11 2018 012973-9 A2

Código 6.21 - Exigência preliminar - pedidos com buscas realizadas por outros Escritórios de Patentes
(22) 30/11/2016
(51) H01M 8/04858 (2016.01), H01M 8/00 (2016.01), H01M 8/04 (2016.01), H01M 8/04225 (2016.01), H01M 8/04228 (2016.01), H01M 8/04302 (2016.01), H01M 8/04303 (2016.01), H01M 8/12 (2016.01), B60L 11/18 (1968.09)
(71) NISSAN MOTOR CO., LTD. (JP)

---

(21) BR 11 2018 012976-3 A2

Código 6.21 - Exigência preliminar - pedidos com buscas realizadas por outros Escritórios de Patentes
(22) 28/11/2016
(51) H01M 8/04 (2016.01), H01M 8/10 (2016.01), H01M 8/12 (2016.01)
(71) NISSAN MOTOR CO., LTD. (JP)

---

(21) BR 11 2018 012979-8 A2

Código 6.21 - Exigência preliminar - pedidos com buscas realizadas por outros Escritórios de Patentes
(22) 23/12/2016
(51) C01B 17/16 (2006.01), C01D 5/00 (2006.01), C01B 17/22 (2006.01), B01J

	19/00 (2006.01) (71) METOXS PTE. LTD. (SG)
(21) BR 11 2018 013002-8 A2	Código 6.21 - Exigência preliminar - pedidos com buscas realizadas por outros Escritórios de Patentes (22) 14/12/2016 (51) B01D 69/10 (2006.01), B01D 71/30 (2006.01) (71) HURRAH SARL (LU)
(21) BR 11 2018 013010-9 A2	Código 6.21 - Exigência preliminar - pedidos com buscas realizadas por outros Escritórios de Patentes (22) 26/12/2016 (51) B01D 11/02 (2006.01) (71) THE COCA-COLA COMPANY (US)
(21) BR 11 2018 013158-0 A2	Código 6.21 - Exigência preliminar - pedidos com buscas realizadas por outros Escritórios de Patentes (22) 29/12/2016 (51) C03C 17/00 (2006.01), C03C 17/34 (2006.01) (71) PILKINGTON GROUP LIMITED (GB)
(21) BR 11 2018 013173-3 A2	Código 6.21 - Exigência preliminar - pedidos com buscas realizadas por outros Escritórios de Patentes (22) 21/12/2016 (51) B01F 7/00 (2006.01), B01F 15/00 (2006.01) (71) LIFE TECHNOLOGIES CORPORATION (US)
(21) BR 11 2018 013255-1 A2	Código 6.21 - Exigência preliminar - pedidos com buscas realizadas por outros Escritórios de Patentes (22) 27/12/2016 (51) B01D 53/50 (2006.01), B01J 20/28 (2006.01), B01J 20/04 (2006.01), B01D 53/68 (2006.01) (71) LHOIST RECHERCHE ET DÉVELOPPEMENT S.A. (BE)
(21) BR 11 2018 013258-6 A2	Código 6.21 - Exigência preliminar - pedidos com buscas realizadas por outros Escritórios de Patentes (22) 30/12/2016 (51) B24D 3/28 (2006.01), B24D 18/00 (2006.01), C09K 3/14 (2006.01), C08L 23/06 (2006.01), C08K 3/08 (2006.01), C08J 5/18 (2006.01), C08J 7/04 (2020.01), C08L 67/03 (2006.01), C08L 77/02 (2006.01) (71) SAINT-GOBAIN ABRASIVES, INC. (US) ; SAINT-GOBAIN ABRASIFS (FR)
(21) BR 11 2018 013275-6 A2	Código 6.21 - Exigência preliminar - pedidos com buscas realizadas por outros

	Escritórios de Patentes (22) 28/12/2016 (51) B05D 7/14 (2006.01), B05D 7/24 (2006.01), C09D 5/08 (2006.01), C09D 7/12 (1968.09), C09D 133/08 (2006.01), C09D 163/00 (2006.01) (71) HENKEL AG & CO. KGAA (DE)
(21) BR 11 2018 013287-0 A2	Código 6.21 - Exigência preliminar - pedidos com buscas realizadas por outros Escritórios de Patentes (22) 24/11/2016 (51) B01D 45/08 (2006.01) (71) CONNY NORMAN (SE)
(21) BR 11 2018 013318-3 A2	Código 6.21 - Exigência preliminar - pedidos com buscas realizadas por outros Escritórios de Patentes (22) 02/12/2016 (51) B01D 53/14 (2006.01), C10L 3/10 (2006.01) (71) EXXONMOBIL RESEARCH AND ENGINEERING COMPANY (US) ; BASF (DE)
(21) BR 11 2018 013339-6 A2	Código 6.21 - Exigência preliminar - pedidos com buscas realizadas por outros Escritórios de Patentes (22) 27/12/2016 (51) B01D 53/50 (2006.01), B01J 20/28 (2006.01), B01J 20/04 (2006.01), B01J 20/30 (2006.01), B01D 53/68 (2006.01) (71) LHOIST RECHERCHE ET DÉVELOPPEMENT S.A. (BE)
(21) BR 11 2018 013346-9 A2	Código 6.21 - Exigência preliminar - pedidos com buscas realizadas por outros Escritórios de Patentes (22) 28/12/2016 (51) C07D 275/06 (2006.01) (71) ADAMA AGAN LTD. (IL)
(21) BR 11 2018 013376-0 A2	Código 6.21 - Exigência preliminar - pedidos com buscas realizadas por outros Escritórios de Patentes (22) 29/12/2016 (51) C12N 9/20 (2006.01), C11B 3/00 (2006.01), C12P 7/64 (2006.01) (71) DSM IP ASSETS B.V. (NL)
(21) BR 11 2018 013486-4 A2	Código 6.21 - Exigência preliminar - pedidos com buscas realizadas por outros Escritórios de Patentes (22) 29/07/2016 (51) C04B 35/01 (2006.01), C04B 35/04 (2006.01), C04B 35/10 (2006.01), C04B 35/103 (2006.01), C04B 35/626 (2006.01), C04B 35/63 (2006.01), C04B

	35/632 (2006.01), C04B 35/66 (2006.01) (71) REFRACTORY INTELLECTUAL PROPERTY GMBH & CO. KG (AT)
(21) BR 11 2018 013488-0 A2	Código 6.21 - Exigência preliminar - pedidos com buscas realizadas por outros Escritórios de Patentes (22) 30/12/2016 (51) B01D 3/00 (2006.01), B01J 19/30 (2006.01) (71) CRYSTAPHASE PRODUCTS, INC. (US)
(21) BR 11 2018 013492-9 A2	Código 6.21 - Exigência preliminar - pedidos com buscas realizadas por outros Escritórios de Patentes (22) 26/12/2016 (51) B01D 53/14 (2006.01), B01D 53/52 (2006.01), B01D 53/77 (2006.01), C10G 29/20 (2006.01), C10G 29/22 (2006.01), C10G 29/24 (2006.01), C10L 3/10 (2006.01), C07C 211/03 (2006.01), C07C 211/09 (2006.01), C07C 47/127 (2006.01) (71) DORF KETAL CHEMICALS (INDIA) PRIVATE LIMITED (IN)
(21) BR 11 2018 013505-4 A2	Código 6.21 - Exigência preliminar - pedidos com buscas realizadas por outros Escritórios de Patentes (22) 30/12/2016 (51) B01D 27/00 (2006.01), B01D 27/08 (2006.01), B01D 29/13 (2006.01), B01D 35/02 (2006.01) (71) CUMMINS FILTRATION IP, INC. (US)
(21) BR 11 2018 013528-3 A2	Código 6.21 - Exigência preliminar - pedidos com buscas realizadas por outros Escritórios de Patentes (22) 29/12/2016 (51) C04B 28/14 (2006.01) (71) SAINT-GOBAIN PLACO SAS (FR)
(21) BR 11 2018 013555-0 A2	Código 6.21 - Exigência preliminar - pedidos com buscas realizadas por outros Escritórios de Patentes (22) 16/12/2016 (51) C23F 1/14 (2006.01), C01B 15/08 (2006.01), H05K 3/38 (2006.01), C09G 1/00 (2006.01) (71) TESSENDERLO KERLEY, INC. (US)
(21) BR 11 2018 013556-9 A2	Código 6.21 - Exigência preliminar - pedidos com buscas realizadas por outros Escritórios de Patentes (22) 16/12/2016 (51) C05C 9/00 (2006.01) (71) TESSENDERLO KERLEY, INC. (US)

(21) BR 11 2018 013626-3 A2	Código 6.21 - Exigência preliminar - pedidos com buscas realizadas por outros Escritórios de Patentes (22) 20/12/2016 (51) C01B 3/08 (2006.01), C01B 3/06 (2006.01), H01M 8/0606 (2016.01) (71) MYFC AB (SE)
(21) BR 11 2018 013650-6 A2	Código 6.21 - Exigência preliminar - pedidos com buscas realizadas por outros Escritórios de Patentes (22) 19/12/2016 (51) B01D 61/18 (2006.01), B01D 61/20 (2006.01), C07K 1/34 (2006.01) (71) FUJIFILM DIOSYNTH BIOTECHNOLOGIES UK LIMITED (GB)
(21) BR 11 2018 013720-0 A2	Código 6.21 - Exigência preliminar - pedidos com buscas realizadas por outros Escritórios de Patentes (22) 13/12/2016 (51) B01D 53/94 (2006.01), B01D 53/96 (2006.01) (71) SCANIA CV AB (SE)
(21) BR 11 2018 013815-0 A2	Código 6.21 - Exigência preliminar - pedidos com buscas realizadas por outros Escritórios de Patentes (22) 07/01/2016 (51) B01D 39/20 (2006.01), B01D 46/00 (2006.01), B01D 53/92 (2006.01), B01J 35/04 (2006.01), F01N 3/035 (2006.01) (71) JOHNSON MATTHEY JAPAN G.K. (JP)
(21) BR 11 2018 013878-9 A2	Código 6.21 - Exigência preliminar - pedidos com buscas realizadas por outros Escritórios de Patentes (22) 23/12/2016 (51) B01D 53/52 (2006.01), C10G 21/20 (2006.01), C09K 8/532 (2006.01), C10L 3/10 (2006.01) (71) DORF KETAL CHEMICALS (INDIA) PRIVATE LIMITED (IN)
(21) BR 11 2018 014118-6 A2	Código 6.21 - Exigência preliminar - pedidos com buscas realizadas por outros Escritórios de Patentes (22) 15/12/2016 (51) G01N 33/24 (2006.01), G01N 23/04 (2018.01) (71) IFP ENERGIES NOUVELLES (FR)
(21) BR 11 2018 014735-4 A2	Código 6.21 - Exigência preliminar - pedidos com buscas realizadas por outros Escritórios de Patentes (22) 18/11/2016 (51) G03F 7/027 (2006.01), G03F 7/00 (2006.01), G03F 7/004 (2006.01), G03F

	7/028 (2006.01), G03F 7/029 (2006.01) (71) FUJIFILM CORPORATION (JP)
(21) BR 11 2018 015646-9 A2	Código 6.21 - Exigência preliminar - pedidos com buscas realizadas por outros Escritórios de Patentes (22) 07/03/2016 (51) C03C 13/00 (2006.01), C03C 3/085 (2006.01) (71) JUSHI GROUP CO., LTD. (CN)
(21) BR 11 2018 016047-4 A2	Código 6.21 - Exigência preliminar - pedidos com buscas realizadas por outros Escritórios de Patentes (22) 15/03/2016 (51) C04B 28/00 (2006.01), C04B 28/06 (2006.01), C04B 28/26 (2006.01), C04B 18/02 (2006.01), C04B 40/00 (2006.01), C04B 20/10 (2006.01), C09K 8/00 (2006.01) (71) FLUORCHEMIE GMBH FRANKFURT (DE)
(21) BR 11 2018 016148-9 A2	Código 6.21 - Exigência preliminar - pedidos com buscas realizadas por outros Escritórios de Patentes (22) 11/02/2016 (51) B01D 19/00 (2006.01), B01D 45/14 (2006.01) (71) FMC SEPARATION SYSTEMS, BV (NL)
(21) BR 11 2018 016366-0 A2	Código 6.21 - Exigência preliminar - pedidos com buscas realizadas por outros Escritórios de Patentes (22) 16/09/2016 (51) C12P 19/14 (2006.01), C08H 8/00 (2010.01), C10L 1/02 (2006.01), C12P 19/02 (2006.01), C13K 1/02 (2006.01), C12P 7/10 (2006.01) (71) IOGEN CORPORATION (CA)
(21) BR 11 2018 016389-9 A2	Código 6.21 - Exigência preliminar - pedidos com buscas realizadas por outros Escritórios de Patentes (22) 30/09/2016 (51) C25B 1/00 (2006.01), H01M 4/587 (2010.01) (71) FRAUNHOFER GESELLSCHAFT ZUR FÖRDERUNG DER ANGEWANDTEN FORSCHUNG E.V. (DE)
(21) BR 11 2018 016802-5 A2	Código 6.21 - Exigência preliminar - pedidos com buscas realizadas por outros Escritórios de Patentes (22) 16/02/2016 (51) C25D 3/44 (2006.01), C25D 9/08 (2006.01) (71) LUMISHIELD TECHNOLOGIES, INCORPORATED (US)

(21) BR 11 2018 017283-9 A2	Código 6.21 - Exigência preliminar - pedidos com buscas realizadas por outros Escritórios de Patentes (22) 07/09/2016 (51) C01B 21/26 (2006.01), B01J 12/00 (2006.01), C01B 21/28 (2006.01), C01B 21/38 (2006.01) (71) CASALE SA (CH)
(21) BR 11 2018 067447-8 A2	Código 6.21 - Exigência preliminar - pedidos com buscas realizadas por outros Escritórios de Patentes (22) 09/08/2016 (51) C23C 2/26 (2006.01), C22C 18/00 (2006.01), C22C 18/04 (2006.01), C22C 21/10 (2006.01), C23C 2/06 (2006.01), C23C 2/40 (2006.01) (71) NISSHIN STEEL CO., LTD (JP)
(21) BR 11 2018 069243-3 A2	Código 6.21 - Exigência preliminar - pedidos com buscas realizadas por outros Escritórios de Patentes (22) 09/12/2016 (51) C12N 9/14 (2006.01), C12N 15/55 (2006.01), C12N 5/10 (2006.01), A01N 25/32 (2006.01), A01N 47/36 (2006.01), A01P 13/00 (2006.01) (71) BEIJING DABEINONG TECHNOLOGY GROUP CO., LTD. (CN) ; BEIJING DABEINONG BIOTECHNOLOGY CO., LTD. (CN)
(21) BR 11 2018 070366-4 A2	Código 6.21 - Exigência preliminar - pedidos com buscas realizadas por outros Escritórios de Patentes (22) 04/04/2016 (51) B24D 11/00 (2006.01), D04B 21/02 (2006.01) (71) MIRKA LTD. (FI)
(21) BR 11 2018 071451-8 A2	Código 6.21 - Exigência preliminar - pedidos com buscas realizadas por outros Escritórios de Patentes (22) 10/05/2016 (51) C23C 2/28 (2006.01), C23C 2/06 (2006.01), C23C 2/12 (2006.01), C22C 38/00 (2006.01), C22C 38/58 (2006.01) (71) NIPPON STEEL CORPORATION (JP)
(21) BR 11 2018 071668-5 A2	Código 6.21 - Exigência preliminar - pedidos com buscas realizadas por outros Escritórios de Patentes (22) 15/07/2016 (51) C22C 38/00 (2006.01), C21D 9/46 (2006.01), C22C 38/58 (2006.01), C23C 2/06 (2006.01) (71) NIPPON STEEL CORPORATION (JP)
(21) BR 11 2018 071948-0 A2	Código 6.21 - Exigência preliminar - pedidos com buscas realizadas por outros

	Escritórios de Patentes (22) 29/07/2016 (51) C22C 38/00 (2006.01), C21D 8/02 (2006.01), C22C 38/14 (2006.01), C22C 38/58 (2006.01) (71) NIPPON STEEL CORPORATION (JP)
(21) BR 11 2018 072466-1 A2	Código 6.21 - Exigência preliminar - pedidos com buscas realizadas por outros Escritórios de Patentes (22) 24/05/2016 (51) B60B 9/28 (2006.01) (71) PO-KANG LIN (TW)
(21) BR 11 2018 072484-0 A2	Código 6.21 - Exigência preliminar - pedidos com buscas realizadas por outros Escritórios de Patentes (22) 28/07/2016 (51) F16L 33/213 (2006.01), F16L 17/025 (2006.01), F16L 13/14 (2006.01), F16L 37/088 (2006.01), B21D 39/04 (2006.01) (71) HENN GMBH & CO KG. (AT)
(21) BR 11 2018 073961-8 A2	Código 6.21 - Exigência preliminar - pedidos com buscas realizadas por outros Escritórios de Patentes (22) 26/05/2016 (51) F16L 1/12 (2006.01), F16L 9/18 (2006.01) (71) TOTAL SA (FR)
(21) BR 11 2018 076347-0 A2	Código 6.21 - Exigência preliminar - pedidos com buscas realizadas por outros Escritórios de Patentes (22) 21/09/2016 (51) C22C 38/00 (2006.01), C22C 38/12 (2006.01) (71) NIPPON STEEL CORPORATION (JP)
(21) BR 11 2019 000631-1 A2	Código 6.21 - Exigência preliminar - pedidos com buscas realizadas por outros Escritórios de Patentes (22) 14/07/2016 (51) H01M 8/0271 (2016.01), H01M 8/0202 (2016.01) (71) NISSAN MOTOR CO., LTD (JP)
(21) BR 11 2019 001269-9 A2	Código 6.21 - Exigência preliminar - pedidos com buscas realizadas por outros Escritórios de Patentes (22) 29/07/2016 (51) H01M 8/0271 (2016.01), H01M 8/12 (2016.01) (71) NISSAN MOTOR CO., LTD. (JP)

(21) BR 11 2019 001443-8 A2	Código 6.21 - Exigência preliminar - pedidos com buscas realizadas por outros Escritórios de Patentes (22) 28/07/2016 (51) H01M 10/42 (2006.01), G01R 31/36 (2020.01), H01M 10/44 (2006.01) (71) SIEMENS AKTIENGESELLSCHAFT (DE)
(21) BR 11 2019 001756-9 A2	Código 6.21 - Exigência preliminar - pedidos com buscas realizadas por outros Escritórios de Patentes (22) 29/07/2016 (51) H01M 8/02 (2016.01), H01M 8/0271 (2016.01), H01M 8/24 (2016.01) (71) NISSAN MOTOR CO., LTD. (JP)
(21) BR 11 2019 001901-4 A2	Código 6.21 - Exigência preliminar - pedidos com buscas realizadas por outros Escritórios de Patentes (22) 16/08/2016 (51) C22C 38/00 (2006.01), B21D 22/20 (2006.01), C21D 1/18 (2006.01), C21D 9/00 (2006.01), C21D 9/46 (2006.01), C22C 38/60 (2006.01) (71) NIPPON STEEL CORPORATION (JP)
(21) BR 11 2019 002563-4 A2	Código 6.21 - Exigência preliminar - pedidos com buscas realizadas por outros Escritórios de Patentes (22) 11/08/2016 (51) B01D 3/36 (2006.01), B01D 11/04 (2006.01), B01D 15/00 (2006.01), B01D 3/00 (2006.01), B01D 3/14 (2006.01) (71) VERSALIS S.P.A. (IT) ; EVE RUBBER INSTITUTE CO., LTD. (CN)
(21) BR 11 2019 002593-6 A2	Código 6.21 - Exigência preliminar - pedidos com buscas realizadas por outros Escritórios de Patentes (22) 18/08/2016 (51) C22C 38/00 (2006.01), C22C 38/58 (2006.01), C21D 9/46 (2006.01) (71) NIPPON STEEL CORPORATION (JP)
(21) BR 11 2019 002594-4 A2	Código 6.21 - Exigência preliminar - pedidos com buscas realizadas por outros Escritórios de Patentes (22) 15/08/2016 (51) B03D 1/02 (2006.01), C22B 3/04 (2006.01), C22B 3/22 (2006.01), G01F 1/00 (2006.01), B03D 103/02 (2006.01) (71) OUTOTEC (FINLAND) OY (FI)
(21) BR 11 2019 002954-0 A2	Código 6.21 - Exigência preliminar - pedidos com buscas realizadas por outros Escritórios de Patentes (22) 18/08/2016 (51) B07B 1/14 (2006.01), B07B 1/50 (2006.01)

	(71) OUTOTEC (FINLAND) OY (FI)
(21) BR 11 2019 002968-0 A2	Código 6.21 - Exigência preliminar - pedidos com buscas realizadas por outros Escritórios de Patentes (22) 23/08/2016 (51) B24D 5/16 (2006.01), B24D 7/16 (2006.01), B24D 13/08 (2006.01) (71) AUGUST RÜGGEBERG GMBH & CO. KG (DE)
(21) BR 11 2019 003260-6 A2	Código 6.21 - Exigência preliminar - pedidos com buscas realizadas por outros Escritórios de Patentes (22) 23/08/2016 (51) B01D 61/48 (2006.01), B01D 61/50 (2006.01), B01D 61/52 (2006.01), G01N 27/06 (2006.01), G01M 3/16 (2006.01), G01N 33/18 (2006.01) (71) SWAN ANALYTISCHE INSTRUMENTE AG (CH)
(21) BR 11 2019 003267-3 A2	Código 6.21 - Exigência preliminar - pedidos com buscas realizadas por outros Escritórios de Patentes (22) 31/08/2016 (51) B01D 53/92 (2006.01), B01D 47/00 (2006.01), B01D 53/14 (2006.01), B03C 5/00 (2006.01) (71) PACIFIC GREEN TECHNOLOGIES INC. (US)
(21) BR 11 2019 003963-5 A2	Código 6.21 - Exigência preliminar - pedidos com buscas realizadas por outros Escritórios de Patentes (22) 16/09/2016 (51) B22D 11/115 (2006.01), B22D 11/00 (2006.01), B22D 11/10 (2006.01), C22C 38/00 (2006.01), C22C 38/54 (2006.01) (71) NISSHIN STEEL CO., LTD (JP)
(21) BR 11 2019 004602-0 A2	Código 6.21 - Exigência preliminar - pedidos com buscas realizadas por outros Escritórios de Patentes (22) 15/09/2016 (51) B01D 46/00 (2006.01), B01D 46/24 (2006.01) (71) MAHLE INTERNATIONAL GMBH (DE) ; MAHLE METAL LEVE S/A (BR/SP)
(21) BR 11 2019 004604-6 A2	Código 6.21 - Exigência preliminar - pedidos com buscas realizadas por outros Escritórios de Patentes (22) 15/09/2016 (51) B01D 46/00 (2006.01), B01D 46/24 (2006.01), B01D 46/42 (2006.01), B01D 46/48 (2006.01) (71) MAHLE INTERNATIONAL GMBH (DE) ; MAHLE METAL LEVE S/A (BR/SP)

(21) BR 11 2019 004607-0 A2	Código 6.21 - Exigência preliminar - pedidos com buscas realizadas por outros Escritórios de Patentes (22) 15/09/2016 (51) B01D 46/24 (2006.01) (71) MAHLE INTERNATIONAL GMBH (DE) ; MAHLE METAL LEVE S/A (BR/SP)
(21) BR 11 2019 004699-2 A2	Código 6.21 - Exigência preliminar - pedidos com buscas realizadas por outros Escritórios de Patentes (22) 09/09/2016 (51) C25C 7/02 (2006.01), C25C 7/06 (2006.01), C25C 1/12 (2006.01), B23K 35/24 (2006.01), B23K 9/00 (2006.01) (71) GLENCORE TECHNOLOGY PTY LTD (AU)
(21) BR 11 2019 004843-0 A2	Código 6.21 - Exigência preliminar - pedidos com buscas realizadas por outros Escritórios de Patentes (22) 21/09/2016 (51) C22C 38/00 (2006.01), C21D 9/46 (2006.01), C22C 38/06 (2006.01), C22C 38/58 (2006.01) (71) NIPPON STEEL CORPORATION (JP)
(21) BR 11 2019 004862-6 A2	Código 6.21 - Exigência preliminar - pedidos com buscas realizadas por outros Escritórios de Patentes (22) 14/09/2016 (51) C22B 11/00 (2006.01), C22B 7/00 (2006.01), B03D 1/02 (2006.01), C22B 3/20 (2006.01), B03D 1/14 (2006.01) (71) OUTOTEC (FINLAND) OY (FI)
(21) BR 11 2019 006010-3 A2	Código 6.21 - Exigência preliminar - pedidos com buscas realizadas por outros Escritórios de Patentes (22) 11/10/2016 (51) C22C 38/00 (2006.01), C22C 38/32 (2006.01) (71) NIPPON STEEL & SUMITOMO METAL CORPORATION (JP)
(21) BR 11 2019 006654-3 A2	Código 6.21 - Exigência preliminar - pedidos com buscas realizadas por outros Escritórios de Patentes (22) 11/10/2016 (51) C22C 38/00 (2006.01), C21D 8/06 (2006.01), C21D 9/52 (2006.01), C22C 38/32 (2006.01) (71) NIPPON STEEL & SUMITOMO METAL CORPORATION (JP)
(21) BR 12 2013 003764-0 A2	Código 6.21 - Exigência preliminar - pedidos com buscas realizadas por outros

	Escritórios de Patentes (22) 09/02/2010 (51) H04W 4/021 (2018.01), H04W 4/029 (2018.01) (71) QUALCOMM INCORPORATED (US)
(21) BR 12 2013 025375-0 A2	Código 6.21 - Exigência preliminar - pedidos com buscas realizadas por outros Escritórios de Patentes (22) 08/11/2006 (51) A61K 31/216 (2006.01), A61K 31/41 (2006.01), A61P 3/10 (2006.01), A61P 9/00 (2006.01), A61P 9/10 (2006.01) (71) NOVARTIS AG (CH)
(21) BR 12 2013 027694-7 A2	Código 6.21 - Exigência preliminar - pedidos com buscas realizadas por outros Escritórios de Patentes (22) 22/06/2010 (51) H04B 1/10 (2006.01), H04B 7/024 (2017.01), H04L 5/00 (2006.01), H04L 25/02 (2006.01), H04W 4/00 (2018.01), H04W 24/02 (2009.01), H04W 48/08 (2009.01), H04W 72/08 (2009.01), H04W 72/04 (2009.01), H04W 84/04 (2009.01) (71) QUALCOMM INCORPORATED (US)
(21) BR 12 2015 017699-9 A2	Código 6.21 - Exigência preliminar - pedidos com buscas realizadas por outros Escritórios de Patentes (22) 27/05/2010 (51) H04N 7/00 (2011.01) (71) MITSUBISHI ELECTRIC CORPORATION (JP)
(21) BR 12 2015 017700-6 A2	Código 6.21 - Exigência preliminar - pedidos com buscas realizadas por outros Escritórios de Patentes (22) 27/05/2010 (51) H04N 7/00 (2011.01) (71) MITSUBISHI ELECTRIC CORPORATION (JP)
(21) BR 12 2015 017701-4 A2	Código 6.21 - Exigência preliminar - pedidos com buscas realizadas por outros Escritórios de Patentes (22) 27/05/2010 (51) H04N 7/00 (2011.01) (71) MITSUBISHI ELECTRIC CORPORATION (JP)
(21) BR 12 2017 017264-6 A2	Código 6.21 - Exigência preliminar - pedidos com buscas realizadas por outros Escritórios de Patentes (22) 14/06/2010 (51) H04B 7/06 (2006.01), H04B 17/24 (2015.01), H04B 17/309 (2015.01),

	H04W 24/10 (2009.01), H04W 72/08 (2009.01) (71) INTEL CORPORATION (US)
(21) BR 12 2019 009747-0 A2	Código 6.21 - Exigência preliminar - pedidos com buscas realizadas por outros Escritórios de Patentes (22) 03/03/2005 (51) B26B 21/22 (2006.01), B26B 21/40 (2006.01) (71) THE GILLETTE COMPANY (US)
(21) BR 12 2019 009752-6 A2	Código 6.21 - Exigência preliminar - pedidos com buscas realizadas por outros Escritórios de Patentes (22) 03/03/2005 (51) B26B 21/22 (2006.01), B26B 21/40 (2006.01) (71) THE GILLETTE COMPANY (US)
(21) BR 12 2019 018872-6 A2	Código 6.21 - Exigência preliminar - pedidos com buscas realizadas por outros Escritórios de Patentes (22) 04/02/2009 (51) B21D 43/00 (2006.01) (71) VOESTALPINE SCHIENEN GMBH (AT)
(21) BR 12 2019 018876-9 A2	Código 6.21 - Exigência preliminar - pedidos com buscas realizadas por outros Escritórios de Patentes (22) 04/02/2009 (51) B21D 43/00 (2006.01) (71) VOESTALPINE SCHIENEN GMBH (AT)
(21) BR 12 2019 018877-7 A2	Código 6.21 - Exigência preliminar - pedidos com buscas realizadas por outros Escritórios de Patentes (22) 04/02/2009 (51) B21D 43/00 (2006.01) (71) VOESTALPINE SCHIENEN GMBH (AT)
(21) BR 12 2019 024414-6 A2	Código 6.21 - Exigência preliminar - pedidos com buscas realizadas por outros Escritórios de Patentes (22) 20/11/2009 (51) B63B 27/34 (2006.01) (71) SINGLE BUOY MOORINGS INC. (CH)
(21) BR 12 2019 024417-0 A2	Código 6.21 - Exigência preliminar - pedidos com buscas realizadas por outros Escritórios de Patentes (22) 20/11/2009 (51) B63B 27/34 (2006.01)

	(71) SINGLE BUOY MOORINGS INC. (CH)
(21) BR 12 2019 024712-9 A2	Código 6.21 - Exigência preliminar - pedidos com buscas realizadas por outros Escritórios de Patentes (22) 19/01/2011 (51) A47H 1/00 (2006.01) (71) HUNTER DOUGLAS, INC. (US)
(21) BR 12 2019 025475-3 A2	Código 6.21 - Exigência preliminar - pedidos com buscas realizadas por outros Escritórios de Patentes (22) 28/05/2010 (51) B61K 3/00 (2006.01), E01B 9/60 (2006.01), E01B 19/00 (2006.01), B61K 13/00 (2006.01) (71) PORTEC RAIL PRODUCTS, INC. (US)
(21) BR 12 2019 025490-7 A2	Código 6.21 - Exigência preliminar - pedidos com buscas realizadas por outros Escritórios de Patentes (22) 22/02/2010 (51) A61M 5/00 (2006.01) (71) CAREFUSION 303, INC. (US)
(21) BR 12 2019 025511-3 A2	Código 6.21 - Exigência preliminar - pedidos com buscas realizadas por outros Escritórios de Patentes (22) 13/11/2008 (51) F22B 37/54 (2006.01), F22B 37/56 (2006.01), F22B 37/48 (2006.01), F22B 37/50 (2006.01), F22B 37/52 (2006.01) (71) INTERNATIONAL PAPER COMPANY (US)
(21) PI 0506750-2 A2	Código 6.21 - Exigência preliminar - pedidos com buscas realizadas por outros Escritórios de Patentes (22) 10/01/2005 (51) A61K 31/55 (2006.01), A61P 25/28 (2006.01) (71) LECHOSLAW A. TURSKI (DE)
(21) PI 0510092-5 A2	Código 6.21 - Exigência preliminar - pedidos com buscas realizadas por outros Escritórios de Patentes (22) 16/06/2005 (51) A61J 1/00 (2006.01) (71) Fresenius Kabi Deutschland GmbH (DE)
(21) PI 0514630-5 A2	Código 6.21 - Exigência preliminar - pedidos com buscas realizadas por outros Escritórios de Patentes (22) 25/08/2005

	(51) A61K 31/4196 (2006.01), C07D 249/08 (2006.01) (71) ARDEA BIOSCIENCES, INC. (US)
(21) PI 0515594-0 A2	Código 6.21 - Exigência preliminar - pedidos com buscas realizadas por outros Escritórios de Patentes (22) 16/09/2005 (51) C07D 401/12 (2006.01), A61K 31/4709 (2006.01), A61P 35/00 (2006.01), A61K 31/4439 (2006.01), C07D 401/14 (2006.01), C07D 403/12 (2006.01), C07D 487/04 (2006.01), C07D 413/14 (2006.01), A61K 31/519 (2006.01), A61K 31/501 (2006.01) (71) Janssen Pharmaceutica N.V. (BE)
(21) PI 0518424-0 A8	Código 6.21 - Exigência preliminar - pedidos com buscas realizadas por outros Escritórios de Patentes (22) 08/12/2005 (51) C07D 487/08 (2006.01), C07D 487/22 (2006.01), C07D 498/18 (2006.01), A61K 31/505 (2006.01), A61P 35/00 (2006.01), C07D 259/00 (2006.01), C07D 239/00 (2006.01), C07D 241/00 (2006.01), C07D 209/00 (2006.01), C07D 273/00 (2006.01), C07D 221/00 (2006.01) (71) Janssen Pharmaceutica N.V. (BE)
(21) PI 0604577-4 A2	Código 6.21 - Exigência preliminar - pedidos com buscas realizadas por outros Escritórios de Patentes (22) 31/08/2006 (51) A61K 9/00 (2006.01), A61K 9/22 (2006.01), A61K 31/573 (2006.01), A61K 47/30 (2006.01) (71) UNIVERSIDADE FEDERAL DE MINAS GERAIS (BR/MG)
(21) PI 0606278-4 A2	Código 6.21 - Exigência preliminar - pedidos com buscas realizadas por outros Escritórios de Patentes (22) 17/03/2006 (51) C07D 401/06 (2006.01), C07D 401/14 (2006.01), A61K 31/4184 (2006.01), A61P 11/00 (2006.01) (71) JANSSEN SCIENCES IRELAND UC (IE)
(21) PI 0609008-7 A2	Código 6.21 - Exigência preliminar - pedidos com buscas realizadas por outros Escritórios de Patentes (22) 14/03/2006 (51) A61J 1/00 (2006.01), A61M 5/32 (2006.01) (71) BECTON, DICKINSON AND COMPANY (US)
(21) PI 0609323-0 A2	Código 6.21 - Exigência preliminar - pedidos com buscas realizadas por outros Escritórios de Patentes

	(22) 14/03/2006 (51) A61K 31/00 (2006.01), A61K 31/7115 (2006.01), A61P 1/00 (2006.01) (71) SYLENTIS S.A.U. (ES)
(21) PI 0609719-7 A2	Código 6.21 - Exigência preliminar - pedidos com buscas realizadas por outros Escritórios de Patentes (22) 14/03/2006 (51) C07D 487/04 (2006.01), C07D 471/04 (2006.01), A61K 31/519 (2006.01), A61K 31/4745 (2006.01), A61K 31/5025 (2006.01), A61P 25/00 (2006.01) (71) F. Hoffmann-La Roche AG (CH)
(21) PI 0609767-7 A2	Código 6.21 - Exigência preliminar - pedidos com buscas realizadas por outros Escritórios de Patentes (22) 28/03/2006 (51) C07C 69/732 (2006.01), A61P 29/00 (2006.01), A61K 31/557 (2006.01), C07F 7/18 (2006.01) (71) University of Southern California (US)
(21) PI 0610206-9 A2	Código 6.21 - Exigência preliminar - pedidos com buscas realizadas por outros Escritórios de Patentes (22) 03/03/2006 (51) A61K 9/52 (2006.01) (71) EVONIK RÖHM GMBH (DE)
(21) PI 0610263-8 A2	Código 6.21 - Exigência preliminar - pedidos com buscas realizadas por outros Escritórios de Patentes (22) 15/05/2006 (51) A61K 9/00 (2006.01), A61K 9/18 (2006.01), A61P 35/00 (2006.01) (71) DANIEL CIOCCA (AR) ; URODELIA (FR)
(21) PI 0610580-7 A8	Código 6.21 - Exigência preliminar - pedidos com buscas realizadas por outros Escritórios de Patentes (22) 29/05/2006 (51) C07D 211/22 (2006.01), A61K 31/438 (2006.01), A61K 31/444 (2006.01), A61K 31/4545 (2006.01), A61K 31/465 (2006.01), A61K 31/5386 (2006.01), A61P 1/16 (2006.01), A61P 3/00 (2006.01), A61P 3/04 (2006.01), A61P 3/06 (2006.01), A61P 3/10 (2006.01), A61P 5/48 (2006.01), A61P 9/00 (2006.01), A61P 9/04 (2006.01), A61P 9/10 (2006.01), A61P 9/12 (2006.01), A61P 11/02 (2006.01), A61P 11/16 (2006.01), A61P 13/12 (2006.01), A61P 19/06 (2006.01) (71) MSD K.K. (JP)
(21) PI 0614153-6 A2	Código 6.21 - Exigência preliminar - pedidos com buscas realizadas por outros Escritórios de Patentes

	(22) 28/07/2006 (51) C07D 417/04 (2006.01), C07D 239/72 (2006.01), A61K 31/517 (2006.01), A61P 31/12 (2006.01) (71) Medivir Aktiebolag (SE) ; JANSSEN SCIENCES IRELAND UC (IE)
(21) PI 0614521-3 A2	Código 6.21 - Exigência preliminar - pedidos com buscas realizadas por outros Escritórios de Patentes (22) 02/08/2006 (51) A61J 1/00 (2006.01), G01N 31/22 (2006.01) (71) BAXTER INTERNATIONAL INC (US) ; BAXTER HEALTHCARE SA. (CH)
(21) PI 0615958-3 A2	Código 6.21 - Exigência preliminar - pedidos com buscas realizadas por outros Escritórios de Patentes (22) 27/07/2006 (51) A61K 31/155 (2006.01), A01N 37/52 (2006.01) (71) ID-FISH TECHNOLOGY, INC. (US)
(21) PI 0616155-3 A2	Código 6.21 - Exigência preliminar - pedidos com buscas realizadas por outros Escritórios de Patentes (22) 13/09/2006 (51) A61M 16/00 (2006.01) (71) MALLINCKRODT HOSPITAL PRODUCTS IP LIMITED (IE)
(21) PI 0619769-8 A2	Código 6.21 - Exigência preliminar - pedidos com buscas realizadas por outros Escritórios de Patentes (22) 23/10/2006 (51) A61M 15/00 (2006.01) (71) Boehringer Ingelheim International GMBH (DE)
(21) PI 0620292-6 A2	Código 6.21 - Exigência preliminar - pedidos com buscas realizadas por outros Escritórios de Patentes (22) 18/12/2006 (51) C07D 487/04 (2006.01), C07D 519/00 (2006.01), A61K 31/5025 (2006.01) (71) JANSSEN PHARMACEUTICA N V (BE)
(21) PI 0620416-3 A2	Código 6.21 - Exigência preliminar - pedidos com buscas realizadas por outros Escritórios de Patentes (22) 22/12/2006 (51) A61K 31/202 (2006.01), A23L 33/12 (2016.01), A23L 33/15 (2016.01), A23L 33/16 (2016.01), A23L 33/17 (2016.01), A23L 33/00 (2016.01), A61K 31/185 (2006.01), A61K 31/198 (2006.01), A61K 31/20 (2006.01), A61K 33/24 (2019.01), A61K 33/32 (2006.01), A61K 35/20 (2006.01), A61K 45/06 (2006.01), A61P 25/00 (2006.01), A61P 25/28 (2006.01)

	(71) N.V. Nutricia (NL)
(21) PI 0621648-0 A2	Código 6.21 - Exigência preliminar - pedidos com buscas realizadas por outros Escritórios de Patentes (22) 04/05/2006 (51) A61F 13/84 (2006.01), A61F 13/551 (2006.01), B65D 65/40 (2006.01) (71) ESSITY HYGIENE AND HEALTH AKTIEBOLAG (SE)
(21) PI 0706365-2 A2	Código 6.21 - Exigência preliminar - pedidos com buscas realizadas por outros Escritórios de Patentes (22) 05/01/2007 (51) A61K 31/381 (2006.01), A61K 31/335 (2006.01) (71) SEPRACOR INC. (US)
(21) PI 0707635-5 A2	Código 6.21 - Exigência preliminar - pedidos com buscas realizadas por outros Escritórios de Patentes (22) 08/02/2007 (51) A61M 15/00 (2006.01), A61K 38/57 (2006.01) (71) Kamada Ltd. (IL) ; Pari Pharma GmbH (DE)
(21) PI 0709663-1 A2	Código 6.21 - Exigência preliminar - pedidos com buscas realizadas por outros Escritórios de Patentes (22) 02/04/2007 (51) A61F 2/12 (2006.01), A61F 2/14 (2006.01) (71) QLT Inc. (CA)
(21) PI 0711692-6 A2	Código 6.21 - Exigência preliminar - pedidos com buscas realizadas por outros Escritórios de Patentes (22) 18/04/2007 (51) A61K 47/18 (2017.01), A61K 31/465 (2006.01), A61K 9/00 (2006.01), A61P 1/04 (2006.01), A61P 25/16 (2006.01), A61P 25/28 (2006.01), A61P 25/34 (2006.01) (71) Mcneil AB (SE)
(21) PI 0711915-1 A8	Código 6.21 - Exigência preliminar - pedidos com buscas realizadas por outros Escritórios de Patentes (22) 16/05/2007 (51) A61M 15/00 (2006.01), B05B 11/06 (2006.01) (71) Boehringer Ingelheim International GMBH (DE)
(21) PI 0714289-7 A2	Código 6.21 - Exigência preliminar - pedidos com buscas realizadas por outros Escritórios de Patentes (22) 29/06/2007

	(51) A45C 11/00 (2006.01), B65D 75/32 (2006.01) (71) Johnson & Johnson Vision Care, Inc (US)
(21) PI 0714359-1 A2	Código 6.21 - Exigência preliminar - pedidos com buscas realizadas por outros Escritórios de Patentes (22) 03/07/2007 (51) C07D 487/04 (2006.01), A61K 31/53 (2006.01), A61P 35/00 (2006.01), A61P 25/00 (2006.01) (71) Bristol-Myers Squibb Company (US)
(21) PI 0714940-9 A2	Código 6.21 - Exigência preliminar - pedidos com buscas realizadas por outros Escritórios de Patentes (22) 27/07/2007 (51) A61M 5/178 (2006.01), A61M 5/32 (2006.01) (71) Becton, Dickinson And Company (US)
(21) PI 0715397-0 A2	Código 6.21 - Exigência preliminar - pedidos com buscas realizadas por outros Escritórios de Patentes (22) 27/07/2007 (51) A61K 31/4365 (2006.01), C07D 495/04 (2006.01), A61P 35/00 (2006.01) (71) F.Hoffmann-La Roche AG (CH)
(21) PI 0718736-0 A2	Código 6.21 - Exigência preliminar - pedidos com buscas realizadas por outros Escritórios de Patentes (22) 26/07/2007 (51) C07D 209/30 (2006.01), A61K 31/404 (2006.01), A61P 25/00 (2006.01) (71) SUVEN LIFE SCIENCES LIMITED (IN)
(21) PI 0718737-8 A2	Código 6.21 - Exigência preliminar - pedidos com buscas realizadas por outros Escritórios de Patentes (22) 26/07/2007 (51) C07D 209/08 (2006.01), A61K 31/404 (2006.01), A61P 25/00 (2006.01) (71) SUVEN LIFE SCIENCES LIMITED - (IN)
(21) PI 0718862-5 A2	Código 6.21 - Exigência preliminar - pedidos com buscas realizadas por outros Escritórios de Patentes (22) 09/11/2007 (51) C07D 413/14 (2006.01), C07D 471/04 (2006.01), A61K 31/4375 (2006.01), A61K 31/4709 (2006.01), A61P 31/00 (2006.01) (71) Actelion Pharmaceuticals LTD (CH)
(21) PI 0718976-1 A2	Código 6.21 - Exigência preliminar - pedidos com buscas realizadas por outros Escritórios de Patentes

	(22) 19/11/2007 (51) C07D 401/06 (2006.01), C07D 401/12 (2006.01), A61K 31/435 (2006.01), A61P 25/00 (2006.01) (71) Aziende Chimiche Riunite Angelini Francesco A.C.R.A.F. S.P.A. (IT)
(21) PI 0719112-0 A2	Código 6.21 - Exigência preliminar - pedidos com buscas realizadas por outros Escritórios de Patentes (22) 16/11/2007 (51) C07D 471/04 (2006.01), A61K 31/4745 (2006.01), A61P 35/00 (2006.01) (71) Novartis AG (CH)
(21) PI 0719195-2 A8	Código 6.21 - Exigência preliminar - pedidos com buscas realizadas por outros Escritórios de Patentes (22) 11/10/2007 (51) A61K 31/54 (2006.01), A61K 39/395 (2006.01) (71) DECIPHERA PHARMACEUTICALS, LLC (US)
(21) PI 0719218-5 A2	Código 6.21 - Exigência preliminar - pedidos com buscas realizadas por outros Escritórios de Patentes (22) 10/10/2007 (51) A61K 31/69 (2006.01), A61P 29/00 (2006.01) (71) Infinity Pharmaceuticals, Inc. (US)
(21) PI 0722428-1 A2	Código 6.21 - Exigência preliminar - pedidos com buscas realizadas por outros Escritórios de Patentes (22) 03/10/2007 (51) A61K 9/00 (2006.01), A61K 9/08 (2006.01) (71) Radius Health, INC (US) ; Ipsen Pharma S a S (FR)
(21) PI 0801098-6 A2	Código 6.21 - Exigência preliminar - pedidos com buscas realizadas por outros Escritórios de Patentes (22) 28/03/2008 (51) A45D 44/00 (2006.01), B01F 13/10 (2006.01), B01F 15/00 (2006.01), B65B 3/04 (2006.01), B65B 3/30 (2006.01), B65B 39/00 (2006.01), B65B 39/12 (2006.01), B65B 57/06 (2006.01), B65B 57/18 (2006.01), B65B 59/00 (2006.01), B65B 7/16 (2006.01), B65B 7/28 (2006.01), G07F 13/06 (2006.01) (71) Ana Lucia Schmidt Lourenço Rodrigues (BR/SP)
(21) PI 0805006-6 A2	Código 6.21 - Exigência preliminar - pedidos com buscas realizadas por outros Escritórios de Patentes (22) 02/10/2008 (51) A61F 2/16 (2006.01) (71) NOVARTIS AG (CH)

(21) PI 0806568-3 A2	Código 6.21 - Exigência preliminar - pedidos com buscas realizadas por outros Escritórios de Patentes (22) 14/01/2008 (51) A61K 31/55 (2006.01), A61P 25/08 (2006.01), A61P 25/04 (2006.01), A61P 25/28 (2006.01), A61P 25/18 (2006.01), A61K 45/06 (2006.01) (71) Bial - Portela & C.A., S.A. (PT)
(21) PI 0808746-6 A2	Código 6.21 - Exigência preliminar - pedidos com buscas realizadas por outros Escritórios de Patentes (22) 27/03/2008 (51) C07D 473/16 (2006.01), C07D 473/24 (2006.01), A61K 31/52 (2006.01), A61P 9/00 (2006.01), A61P 11/00 (2006.01) (71) Neurosearch A/S (DK)
(21) PI 0808888-8 A2	Código 6.21 - Exigência preliminar - pedidos com buscas realizadas por outros Escritórios de Patentes (22) 12/03/2008 (51) C07D 413/12 (2006.01), C07D 403/12 (2006.01), C07D 239/42 (2006.01), C07D 413/14 (2006.01), C07D 401/12 (2006.01), C07D 417/12 (2006.01), C07D 401/14 (2006.01), A61K 31/444 (2006.01), A61K 31/506 (2006.01), A61K 31/541 (2006.01), A61K 31/505 (2006.01), A61K 31/5377 (2006.01), A61P 3/00 (2006.01), A61P 31/12 (2006.01), A61P 37/06 (2006.01), A61P 9/00 (2006.01), A61P 35/00 (2006.01) (71) YM BIOSCIENCES AUSTRALIA PTY LTD. (AU)
(21) PI 0808897-7 A2	Código 6.21 - Exigência preliminar - pedidos com buscas realizadas por outros Escritórios de Patentes (22) 14/03/2008 (51) A61K 9/14 (2006.01), A61K 31/505 (2006.01), A61K 9/08 (2006.01), A61K 47/32 (2006.01), A61K 47/38 (2006.01) (71) JANSSEN SCIENCES IRELAND UC (IE)
(21) PI 0809141-2 A2	Código 6.21 - Exigência preliminar - pedidos com buscas realizadas por outros Escritórios de Patentes (22) 24/03/2008 (51) C07D 473/30 (2006.01), C07D 473/34 (2006.01), C07D 487/04 (2006.01), A61K 31/519 (2006.01), A61K 31/52 (2006.01), A61P 29/00 (2006.01), A61P 35/00 (2006.01) (71) Amgen Inc. (US)
(21) PI 0813909-1 A2	Código 6.21 - Exigência preliminar - pedidos com buscas realizadas por outros Escritórios de Patentes

	(22) 12/06/2008 (51) A61M 5/50 (2006.01) (71) Becton, Dickinson And Company (US)
(21) PI 0814958-5 A2	Código 6.21 - Exigência preliminar - pedidos com buscas realizadas por outros Escritórios de Patentes (22) 18/08/2008 (51) C07D 417/04 (2006.01), C07D 231/56 (2006.01), C07D 401/02 (2006.01), A61P 1/16 (2006.01), A61P 25/16 (2006.01), A61P 25/28 (2006.01), A61P 31/00 (2006.01), A61P 35/00 (2006.01), A61P 9/00 (2006.01), A61P 3/10 (2006.01) (71) LG CHEM, LTD (KR)
(21) PI 0815455-4 A8	Código 6.21 - Exigência preliminar - pedidos com buscas realizadas por outros Escritórios de Patentes (22) 05/09/2008 (51) C07D 233/78 (2006.01), C07D 235/02 (2006.01), A61K 8/49 (2006.01), A61K 31/4166 (2006.01), A61K 31/4184 (2006.01) (71) GALDERMA RESEARCH & DEVELOPMENT (FR)
(21) PI 0816767-2 A2	Código 6.21 - Exigência preliminar - pedidos com buscas realizadas por outros Escritórios de Patentes (22) 12/09/2008 (51) C07D 401/04 (2006.01), C07D 493/10 (2006.01), A61K 31/4545 (2006.01), A61P 25/00 (2006.01) (71) Addex Pharma S.A. (CH) ; JANSSEN PHARMACEUTICALS, INC. (US)
(21) PI 0816814-8 A2	Código 6.21 - Exigência preliminar - pedidos com buscas realizadas por outros Escritórios de Patentes (22) 12/09/2008 (51) C07D 498/10 (2006.01), C07D 498/20 (2006.01), A61K 31/4747 (2006.01), A61P 25/00 (2006.01) (71) KYORIN PHARMACEUTICAL CO. LTD. (JP)
(21) PI 0817096-7 A2	Código 6.21 - Exigência preliminar - pedidos com buscas realizadas por outros Escritórios de Patentes (22) 15/09/2008 (51) C07D 277/34 (2006.01), A61K 31/425 (2006.01), A61P 9/12 (2006.01) (71) CIRIUS THERAPEUTICS, INC. (US)
(21) PI 0818157-8 A2	Código 6.21 - Exigência preliminar - pedidos com buscas realizadas por outros Escritórios de Patentes (22) 10/10/2008 (51) A61K 9/70 (2006.01)

	(71) PHILIP MORRIS PRODUCTS S.A. (CH)
(21) PI 0818310-4 A2	Código 6.21 - Exigência preliminar - pedidos com buscas realizadas por outros Escritórios de Patentes (22) 03/11/2008 (51) A61K 31/23 (2006.01), A61K 31/20 (2006.01), A61P 13/12 (2006.01) (71) PROMETIC PHARMA SMT LIMITED (CA)
(21) PI 0819678-8 A2	Código 6.21 - Exigência preliminar - pedidos com buscas realizadas por outros Escritórios de Patentes (22) 28/11/2008 (51) A61K 31/047 (2006.01), A61K 31/197 (2006.01), A61K 31/27 (2006.01), A61K 31/4164 (2006.01), A61K 31/4178 (2006.01), A61K 31/485 (2006.01), A61K 31/567 (2006.01), A61K 45/06 (2006.01), A61P 25/28 (2006.01) (71) Pharnext (FR)
(21) PI 0820564-7 A2	Código 6.21 - Exigência preliminar - pedidos com buscas realizadas por outros Escritórios de Patentes (22) 06/11/2008 (51) A61K 31/704 (2006.01), A61K 31/58 (2006.01), G01N 33/574 (2006.01) (71) Phoenix Biotechnology INC. (US)
(21) PI 0820872-7 A2	Código 6.21 - Exigência preliminar - pedidos com buscas realizadas por outros Escritórios de Patentes (22) 12/12/2008 (51) C07D 209/04 (2006.01), C07D 401/06 (2006.01), C07D 403/06 (2006.01), C07D 403/12 (2006.01), C07D 409/06 (2006.01), C07D 409/14 (2006.01), C07D 417/06 (2006.01), A61K 31/404 (2006.01) (71) Pulmagen Therapeutics (Asthma) Limited (GB)
(21) PI 0821027-6 A2	Código 6.21 - Exigência preliminar - pedidos com buscas realizadas por outros Escritórios de Patentes (22) 09/12/2008 (51) C07D 239/22 (2006.01), A61K 31/505 (2006.01), A61P 11/00 (2006.01) (71) PH PHARMA CO., LTD. (KR)
(21) PI 0821039-0 A2	Código 6.21 - Exigência preliminar - pedidos com buscas realizadas por outros Escritórios de Patentes (22) 04/12/2008 (51) C07D 405/12 (2006.01), A61K 31/443 (2006.01), A61P 11/00 (2006.01) (71) VERTEX PHARMACEUTICALS INCORPORATED (US)
(21) PI 0822012-3 A2	Código 6.21 - Exigência preliminar - pedidos com buscas realizadas por outros

	Escritórios de Patentes (22) 18/01/2008 (51) C07D 239/94 (2006.01), A61K 31/517 (2006.01), A61P 35/00 (2006.01) (71) Natco Pharma Limited (IN)
(21) PI 0823228-8 A2	Código 6.21 - Exigência preliminar - pedidos com buscas realizadas por outros Escritórios de Patentes (22) 12/11/2008 (51) C07D 405/12 (2006.01), A61K 31/404 (2006.01), A61P 3/00 (2006.01), A61P 25/00 (2006.01) (71) Vertex Pharmaceuticals Incorporarted (US)
(21) PI 0907851-7 A2	Código 6.21 - Exigência preliminar - pedidos com buscas realizadas por outros Escritórios de Patentes (22) 06/08/2009 (51) G11B 7/0045 (2006.01), G11B 7/007 (2006.01), G11B 7/125 (2012.01) (71) PANASONIC INTELLECTUAL PROPERTY MANAGEMENT CO., LTD. (JP)
(21) PI 0910575-1 A2	Código 6.21 - Exigência preliminar - pedidos com buscas realizadas por outros Escritórios de Patentes (22) 17/04/2009 (51) A61K 31/00 (2006.01) (71) Arizona Board Of Regents, A Body Corp. Of The State Of Arizona, Acting For And Behalf Of The University Of Arizona (US)
(21) PI 0910631-6 A2	Código 6.21 - Exigência preliminar - pedidos com buscas realizadas por outros Escritórios de Patentes (22) 16/04/2009 (51) A61K 31/343 (2006.01), A61P 9/04 (2006.01) (71) Sanofi-Aventis (FR)
(21) PI 0910666-9 A2	Código 6.21 - Exigência preliminar - pedidos com buscas realizadas por outros Escritórios de Patentes (22) 20/04/2009 (51) C07D 487/04 (2006.01), A61K 31/519 (2006.01), A61P 27/02 (2006.01), A61P 27/06 (2006.01), A61P 25/28 (2006.01), A61P 31/00 (2006.01), A61P 35/00 (2006.01) (71) Lexicon Pharmaceuiticals, Inc. (US)
(21) PI 0910690-1 A2	Código 6.21 - Exigência preliminar - pedidos com buscas realizadas por outros Escritórios de Patentes (22) 01/04/2009 (51) C07D 487/04 (2006.01), A61K 31/519 (2006.01)

	(71) BOEHRINGER INGELHEIM INTERNATIONAL GMBH (DE)
(21) PI 0910832-7 A8	Código 6.21 - Exigência preliminar - pedidos com buscas realizadas por outros Escritórios de Patentes (22) 08/04/2009 (51) C07D 333/38 (2006.01), C07D 495/04 (2006.01), A61P 3/04 (2006.01), A61P 3/10 (2006.01), A61P 29/00 (2006.01), A61P 35/00 (2006.01) (71) MERCK PATENT GESELLSCHAFT MIT BESCHRÄNKTER HAFTUNG (DE)
(21) PI 0911659-1 A2	Código 6.21 - Exigência preliminar - pedidos com buscas realizadas por outros Escritórios de Patentes (22) 09/04/2009 (51) C07D 513/04 (2006.01), A61K 31/429 (2006.01), A61P 1/00 (2006.01), A61P 9/10 (2006.01), A61P 25/00 (2006.01), A61P 25/08 (2006.01), A61P 25/18 (2006.01), A61P 25/20 (2006.01), A61P 25/22 (2006.01), A61P 25/24 (2006.01), A61P 25/30 (2006.01) (71) Eisai R&D Management CO., LTD. (JP)
(21) PI 0912112-9 A2	Código 6.21 - Exigência preliminar - pedidos com buscas realizadas por outros Escritórios de Patentes (22) 29/05/2009 (51) A61K 45/00 (2006.01), A61K 31/343 (2006.01), A61K 31/427 (2006.01), A61K 31/4439 (2006.01), A61K 31/506 (2006.01), A61K 31/519 (2006.01), A61K 31/52 (2006.01), A61K 31/522 (2006.01), A61P 25/04 (2006.01), A61P 43/00 (2006.01), C07D 417/14 (2006.01), C07D 473/06 (2006.01), C07D 473/34 (2006.01), C07D 487/04 (2006.01), C07D 487/14 (2006.01), C07D 495/04 (2006.01) (71) Kyowa Hakko Kirin Co., Ltd. (JP)
(21) PI 0921244-2 A2	Código 6.21 - Exigência preliminar - pedidos com buscas realizadas por outros Escritórios de Patentes (22) 12/10/2009 (51) C07C 231/20 (2006.01), C07C 233/69 (2006.01), A61K 31/167 (2006.01) (71) Daewoong Pharmaceutical Co., Ltd. (KR)
(21) PI 1001995-2 A2	Código 6.21 - Exigência preliminar - pedidos com buscas realizadas por outros Escritórios de Patentes (22) 14/06/2010 (51) H04H 20/08 (2008.01), H04H 40/00 (2009.01), H04N 21/2747 (2011.01), H04N 21/472 (2011.01), H04N 21/8355 (2011.01) (71) NEC MAGNUS COMMUNICATIONS, LTD. (JP)

(21) PI 1002812-9 A2	Código 6.21 - Exigência preliminar - pedidos com buscas realizadas por outros Escritórios de Patentes (22) 02/04/2010 (51) H04N 13/00 (2018.01), H04N 19/30 (2014.01), H04N 19/597 (2014.01), G11B 20/12 (2006.01), G11B 20/10 (2006.01) (71) Sony Corporation (JP)
(21) PI 1003156-1 A2	Código 6.21 - Exigência preliminar - pedidos com buscas realizadas por outros Escritórios de Patentes (22) 17/08/2010 (51) H04N 7/173 (2011.01), H04N 21/235 (2011.01), H04N 21/435 (2011.01) (71) Hitachi Kokusai Electric INC. (JP)
(21) PI 1004125-7 A2	Código 6.21 - Exigência preliminar - pedidos com buscas realizadas por outros Escritórios de Patentes (22) 13/07/2010 (51) H04N 7/16 (2011.01), H04N 7/24 (2011.01) (71) The Directv Group, Inc. (US)
(21) PI 1004167-2 A2	Código 6.21 - Exigência preliminar - pedidos com buscas realizadas por outros Escritórios de Patentes (22) 08/11/2010 (51) H04W 36/08 (2009.01), H04W 48/20 (2009.01), H04W 60/04 (2009.01) (71) Intel Corporation (US)
(21) PI 1004339-0 A2	Código 6.21 - Exigência preliminar - pedidos com buscas realizadas por outros Escritórios de Patentes (22) 14/06/2010 (51) H04N 5/77 (2006.01), H04N 5/85 (2006.01), H04N 9/82 (2006.01), H04N 13/189 (2018.01), G11B 27/10 (2006.01), G11B 27/30 (2006.01), G11B 27/32 (2006.01) (71) Sony Corporation (JP)
(21) PI 1004506-6 A2	Código 6.21 - Exigência preliminar - pedidos com buscas realizadas por outros Escritórios de Patentes (22) 06/08/2010 (51) H04N 9/804 (2006.01) (71) Sony Corporation (JP)
(21) PI 1005563-0 A2	Código 6.21 - Exigência preliminar - pedidos com buscas realizadas por outros Escritórios de Patentes (22) 08/12/2010 (51) H04L 27/26 (2006.01)

	(71) Sony Corporation (JP)
(21) PI 1006366-8 A2	Código 6.21 - Exigência preliminar - pedidos com buscas realizadas por outros Escritórios de Patentes (22) 01/04/2010 (51) H04W 72/12 (2009.01), H04W 72/04 (2009.01) (71) PANASONIC INTELLECTUAL PROPERTY CORPORATION OF AMERICA (US)
(21) PI 1006397-8 A2	Código 6.21 - Exigência preliminar - pedidos com buscas realizadas por outros Escritórios de Patentes (22) 25/03/2010 (51) H04W 40/02 (2009.01), H04W 36/14 (2009.01), H04W 40/20 (2009.01) (71) SYNAPSE INTERNATIONAL S.A (LU)
(21) PI 1007517-8 A2	Código 6.21 - Exigência preliminar - pedidos com buscas realizadas por outros Escritórios de Patentes (22) 06/01/2010 (51) H04L 5/00 (2006.01), H04W 72/12 (2009.01) (71) Qualcomm Incorporated (US)
(21) PI 1007702-2 A2	Código 6.21 - Exigência preliminar - pedidos com buscas realizadas por outros Escritórios de Patentes (22) 04/06/2010 (51) H04W 72/12 (2009.01) (71) ZTE CORPORATION (CN)
(21) PI 1007869-0 A2	Código 6.21 - Exigência preliminar - pedidos com buscas realizadas por outros Escritórios de Patentes (22) 10/03/2010 (51) H04N 7/26 (1995.01), H04N 7/50 (1995.01) (71) INTERDIGITAL MADISON PATENT HOLDINGS (FR)
(21) PI 1008372-3 A2	Código 6.21 - Exigência preliminar - pedidos com buscas realizadas por outros Escritórios de Patentes (22) 09/02/2010 (51) H04N 7/26 (1995.01), G06T 5/40 (2006.01), H04N 7/46 (1995.01) (71) INTERDIGITAL MADISON PATENT HOLDINGS (FR)
(21) PI 1008837-7 A2	Código 6.21 - Exigência preliminar - pedidos com buscas realizadas por outros Escritórios de Patentes (22) 04/02/2010 (51) H04N 7/173 (2011.01)

	(71) GOOGLE LLC (US)
(21) PI 1008954-3 A2	Código 6.21 - Exigência preliminar - pedidos com buscas realizadas por outros Escritórios de Patentes (22) 17/02/2010 (51) H04W 24/08 (2009.01), H04W 74/08 (2009.01) (71) Sharp Kabushiki Kaisha (JP)
(21) PI 1009043-6 A2	Código 6.21 - Exigência preliminar - pedidos com buscas realizadas por outros Escritórios de Patentes (22) 23/03/2010 (51) H04L 1/18 (2006.01), H04W 76/20 (2018.01) (71) ZTE CORPORATION. (CN)
(21) PI 1009506-3 A2	Código 6.21 - Exigência preliminar - pedidos com buscas realizadas por outros Escritórios de Patentes (22) 05/02/2010 (51) H04W 40/24 (2009.01), H04W 48/12 (2009.01), H04W 56/00 (2009.01) (71) NOKIA TECHNOLOGIES OY (FI)
(21) PI 1009682-5 A2	Código 6.21 - Exigência preliminar - pedidos com buscas realizadas por outros Escritórios de Patentes (22) 31/05/2010 (51) H04W 28/00 (2009.01) (71) ZTE CORPORATION. (CN)
(21) PI 1009711-2 A2	Código 6.21 - Exigência preliminar - pedidos com buscas realizadas por outros Escritórios de Patentes (22) 08/06/2010 (51) H04W 28/00 (2009.01) (71) ZTE CORPORATION (CN)
(21) PI 1010055-5 A2	Código 6.21 - Exigência preliminar - pedidos com buscas realizadas por outros Escritórios de Patentes (22) 07/05/2010 (51) H04N 7/14 (2006.01) (71) ZTE CORPORATION (CN)
(21) PI 1010397-0 A2	Código 6.21 - Exigência preliminar - pedidos com buscas realizadas por outros Escritórios de Patentes (22) 01/10/2010 (51) H04W 36/30 (2009.01), H04B 7/26 (2006.01), H04W 24/02 (2009.01), H04W 48/16 (2009.01)

	(71) BLACKBERRY LIMITED (CA)
(21) PI 1011189-1 A2	Código 6.21 - Exigência preliminar - pedidos com buscas realizadas por outros Escritórios de Patentes (22) 07/05/2010 (51) H04N 5/262 (2006.01), H04N 5/268 (2006.01) (71) Universite Catholique de Louvain (BE)
(21) PI 1011636-2 A2	Código 6.21 - Exigência preliminar - pedidos com buscas realizadas por outros Escritórios de Patentes (22) 02/06/2010 (51) H04L 27/26 (2006.01), H04L 5/00 (2006.01), H04W 72/04 (2009.01) (71) Qualcom Incorporated (US)
(21) PI 1011761-0 A8	Código 6.21 - Exigência preliminar - pedidos com buscas realizadas por outros Escritórios de Patentes (22) 25/06/2010 (51) H04L 5/00 (2006.01) (71) SUN PATENT TRUST (US)
(21) PI 1011885-3 A2	Código 6.21 - Exigência preliminar - pedidos com buscas realizadas por outros Escritórios de Patentes (22) 17/06/2010 (51) H04N 19/139 (2014.01), H04N 19/52 (2014.01) (71) France Telecom (FR)
(21) PI 1012092-0 A2	Código 6.21 - Exigência preliminar - pedidos com buscas realizadas por outros Escritórios de Patentes (22) 19/05/2010 (51) H04W 72/04 (2009.01), H04W 72/10 (2009.01) (71) Sharp Kabushiki Kaisha (JP)
(21) PI 1012214-1 A2	Código 6.21 - Exigência preliminar - pedidos com buscas realizadas por outros Escritórios de Patentes (22) 10/05/2010 (51) H04W 48/16 (2009.01) (71) Alexios Vratskides (GB) ; SMARTBOX LIMITED (GB)
(21) PI 1012349-0 A2	Código 6.21 - Exigência preliminar - pedidos com buscas realizadas por outros Escritórios de Patentes (22) 02/02/2010 (51) H04L 29/12 (2006.01), H04W 8/26 (2009.01), H04W 56/00 (2009.01), H04W 84/04 (2009.01), H04W 88/08 (2009.01)

	(71) SUN PATENT TRUST (US)
(21) PI 1012536-1 A2	Código 6.21 - Exigência preliminar - pedidos com buscas realizadas por outros Escritórios de Patentes (22) 18/03/2010 (51) H04W 28/00 (2009.01) (71) Huawei Technologies Co., Ltd. (CN)
(21) PI 1012703-8 A2	Código 6.21 - Exigência preliminar - pedidos com buscas realizadas por outros Escritórios de Patentes (22) 17/03/2010 (51) H04B 7/0417 (2017.01), H04B 7/06 (2006.01), H04L 25/03 (2006.01) (71) HUAWEI TECHNOLOGIES CO., LTD. (CN)
(21) PI 1012946-4 A2	Código 6.21 - Exigência preliminar - pedidos com buscas realizadas por outros Escritórios de Patentes (22) 21/04/2010 (51) H04W 72/08 (2009.01) (71) Sharp Kabushiki Kaisha (JP)
(21) PI 1012992-8 A2	Código 6.21 - Exigência preliminar - pedidos com buscas realizadas por outros Escritórios de Patentes (22) 02/06/2010 (51) H04N 7/00 (2011.01) (71) Huawei Technologies Co., Ltd. (CN)
(21) PI 1013270-8 A2	Código 6.21 - Exigência preliminar - pedidos com buscas realizadas por outros Escritórios de Patentes (22) 25/05/2010 (51) H04W 36/00 (2009.01), H04L 27/00 (2006.01), H04W 36/30 (2009.01) (71) SUN PATENT TRUST (US)
(21) PI 1013315-1 A2	Código 6.21 - Exigência preliminar - pedidos com buscas realizadas por outros Escritórios de Patentes (22) 30/03/2010 (51) H04N 5/32 (2006.01), G01T 1/29 (2006.01), H04N 5/217 (2011.01) (71) Canon Kabushiki Kaisha (JP)
(21) PI 1013557-0 A2	Código 6.21 - Exigência preliminar - pedidos com buscas realizadas por outros Escritórios de Patentes (22) 24/09/2010 (51) H04N 9/82 (2006.01), G11B 27/00 (2006.01), H04N 5/445 (2011.01), H04N 21/426 (2011.01), H04N 21/432 (2011.01), H04N 21/81 (2011.01), H04N 5/85

	(2006.01), H04N 9/804 (2006.01) (71) PANASONIC INTELLECTUAL PROPERTY MANAGEMENT CO., LTD (JP)
(21) PI 1013734-3 A2	Código 6.21 - Exigência preliminar - pedidos com buscas realizadas por outros Escritórios de Patentes (22) 06/05/2010 (51) H04N 7/24 (2011.01) (71) TENCENT TECHNOLOGY (SHENZHEN) COMPANY LIMITED (CN)
(21) PI 1013810-2 A2	Código 6.21 - Exigência preliminar - pedidos com buscas realizadas por outros Escritórios de Patentes (22) 28/05/2010 (51) H04W 64/00 (2009.01), H04W 24/08 (2009.01), H04W 84/04 (2009.01) (71) Qualcomm Incorporated (US)
(21) PI 1014744-6 A2	Código 6.21 - Exigência preliminar - pedidos com buscas realizadas por outros Escritórios de Patentes (22) 18/06/2010 (51) H04N 5/00 (2011.01), H04N 7/16 (2011.01) (71) Sagemcom Broadband SAS (FR)
(21) PI 1014796-9 A2	Código 6.21 - Exigência preliminar - pedidos com buscas realizadas por outros Escritórios de Patentes (22) 09/04/2010 (51) H04L 5/00 (2006.01) (71) Qualcomm Incorporated (US)
(21) PI 1015132-0 A2	Código 6.21 - Exigência preliminar - pedidos com buscas realizadas por outros Escritórios de Patentes (22) 08/06/2010 (51) H04W 36/38 (2009.01), H04W 88/12 (2009.01) (71) NOKIA TECHNOLOGIES OY (FI)
(21) PI 1015148-6 A2	Código 6.21 - Exigência preliminar - pedidos com buscas realizadas por outros Escritórios de Patentes (22) 23/04/2010 (51) H04L 1/00 (2006.01) (71) Qualcomm Incorporated (US)
(21) PI 1015293-8 A2	Código 6.21 - Exigência preliminar - pedidos com buscas realizadas por outros Escritórios de Patentes (22) 09/03/2010 (51) H04W 72/04 (2009.01), H04W 74/08 (2009.01)

	(71) Intel Corporation (US)
(21) PI 1015353-5 A2	Código 6.21 - Exigência preliminar - pedidos com buscas realizadas por outros Escritórios de Patentes (22) 30/04/2010 (51) H04L 5/06 (2006.01), H04W 48/12 (2009.01), H04L 5/00 (2006.01), H04W 72/04 (2009.01), H04W 72/12 (2009.01) (71) Qualcomm Incorporated (US)
(21) PI 1015415-9 A2	Código 6.21 - Exigência preliminar - pedidos com buscas realizadas por outros Escritórios de Patentes (22) 27/05/2010 (51) H04N 19/513 (2014.01), H04N 19/186 (2014.01), H04N 19/30 (2014.01), H04N 19/46 (2014.01), H04N 19/52 (2014.01), H04N 19/53 (2014.01), H04N 19/55 (2014.01), H04N 19/61 (2014.01), H04N 19/625 (2014.01), H04N 19/91 (2014.01), H04N 19/96 (2014.01), H04N 19/132 (2014.01), H04N 19/137 (2014.01), H04N 19/147 (2014.01), H04N 19/157 (2014.01), H04N 19/176 (2014.01), H04N 19/567 (2014.01), H04N 19/57 (2014.01), H04N 19/70 (2014.01) (71) MITSUBISHI ELECTRIC CORPORATION (JP)

Código 6.22 - Exigência preliminar - pedidos sem buscas realizadas por outros Escritórios de Patentes

Suspensão do andamento do pedido de patente que, para instrução regular, aguardará o atendimento ou contestação das exigências formuladas. O depositante poderá obter o parecer através do endereço eletrônico www.inpi.gov.br - Acesso rápido - Faça uma busca - Patente. Para acessar, cadastre-se no Portal do INPI e use login e senha. A não manifestação do depositante no prazo de 90 (noventa) dias desta data acarretará o arquivamento definitivo do pedido.

---

(21) BR 10 2012 003396-8 A2

Código 6.22 - Exigência preliminar - pedidos sem buscas realizadas por outros Escritórios de Patentes
(22) 15/02/2012
(51) C23C 16/26 (2006.01), C23C 16/04 (2006.01), C23C 16/442 (2006.01), A44C 27/00 (2006.01), A61N 1/04 (2006.01)
(71) Universidade Federal de Ouro Preto (BR/MG)

---

(21) BR 10 2012 026666-0 A2

Código 6.22 - Exigência preliminar - pedidos sem buscas realizadas por outros Escritórios de Patentes
(22) 18/10/2012
(51) B32B 7/04 (2019.01)
(71) BEMIS COMPANY, INC (US)

---

(21) BR 10 2013 002788-0 A2

Código 6.22 - Exigência preliminar - pedidos sem buscas realizadas por outros Escritórios de Patentes
(22) 05/02/2013
(51) B29C 39/02 (2006.01), B41K 1/28 (2006.01)
(71) Globo Comunicação e Participações S/A (BR/RJ)

---

(21) BR 10 2013 005053-9 A2

Código 6.22 - Exigência preliminar - pedidos sem buscas realizadas por outros Escritórios de Patentes
(22) 01/03/2013
(51) A23G 1/32 (2006.01), A23G 9/32 (2006.01)
(71) UNIVERSIDADE DE SÃO PAULO-USP (BR/SP) ; UNIVERSIDADE ESTADUAL DO SUDOESTE DA BAHIA - UESB (BR/BA)

---

(21) BR 10 2013 021145-1 A2

Código 6.22 - Exigência preliminar - pedidos sem buscas realizadas por outros Escritórios de Patentes
(22) 19/08/2013
(51) C07C 35/22 (2006.01), A61P 31/00 (2006.01), B01D 11/02 (2006.01)
(71) UNIVERSIDADE FEDERAL DO CEARÁ (BR/CE)

---

(21) BR 10 2013 024674-3 A2

Código 6.22 - Exigência preliminar - pedidos sem buscas realizadas por outros

	Escritórios de Patentes (22) 26/09/2013 (51) A21D 13/06 (2017.01) (71) UNIVERSIDADE FEDERAL DO CEARÁ (BR/CE)
(21) BR 10 2013 027036-9 A2	Código 6.22 - Exigência preliminar - pedidos sem buscas realizadas por outros Escritórios de Patentes (22) 21/10/2013 (51) D06P 1/34 (2006.01), C09B 61/00 (2006.01) (71) UNIVERSIDADE FEDERAL DE SÃO JOÃO DEL REI (BR/MG)
(21) BR 10 2013 032164-8 A2	Código 6.22 - Exigência preliminar - pedidos sem buscas realizadas por outros Escritórios de Patentes (22) 13/12/2013 (51) A23L 2/02 (2006.01), A23L 2/08 (2006.01) (71) UNIVERSIDADE ESTADUAL DE LONDRINA (BR/PR)
(21) BR 10 2014 000709-1 A2	Código 6.22 - Exigência preliminar - pedidos sem buscas realizadas por outros Escritórios de Patentes (22) 13/01/2014 (51) A61K 31/055 (2006.01), A61K 31/7004 (2006.01), A61K 47/10 (2017.01), A61P 31/02 (2006.01) (71) UNIVERSIDADE FEDERAL DE JUIZ DE FORA (BR/MG) ; UNIQUE DESENVOLVIMENTO E COMÉRCIO DE PRODUTOS FARMACÊUTICOS LTDA-EPP (BR/SP)
(21) BR 10 2014 005097-3 A2	Código 6.22 - Exigência preliminar - pedidos sem buscas realizadas por outros Escritórios de Patentes (22) 05/03/2014 (51) C08J 11/04 (2006.01) (71) TECNOQUIMA ASSESSORIA E REPRESENTAÇÕES LTDA (BR/SP)
(21) BR 10 2014 016900-8 A2	Código 6.22 - Exigência preliminar - pedidos sem buscas realizadas por outros Escritórios de Patentes (22) 08/07/2014 (51) A01C 1/08 (2006.01) (71) UNIVERSIDADE FEDERAL DE UBERLÂNDIA (BR/MG) ; FUNDAÇÃO DE AMPARO À PESQUISA DO ESTADO DE MINAS GERAIS - FAPEMG (BR/MG)
(21) BR 10 2014 022630-3 A2	Código 6.22 - Exigência preliminar - pedidos sem buscas realizadas por outros Escritórios de Patentes (22) 12/09/2014 (51) A61K 31/44 (2006.01), A61K 33/24 (2019.01), A61P 35/02 (2006.01), A61P

	35/04 (2006.01) (71) UNIVERSIDADE FEDERAL DO RIO DE JANEIRO (BR/RJ) ; Universidade Estadual do Norte Fluminense Darcy Ribeiro - UENF (BR/RJ)
(21) BR 10 2014 029275-6 A2	Código 6.22 - Exigência preliminar - pedidos sem buscas realizadas por outros Escritórios de Patentes (22) 24/11/2014 (51) C21C 7/076 (2006.01), C21C 7/064 (2006.01), C21C 1/02 (2006.01) (71) SOLVI PRODUÇÃO IMPORTAÇÃO E EXPORTAÇÃO DE INSUMOS INDUSTRIAIS (BR/MG) ; ESCOLA EDUCAÇÃO CRIATIVA LTDA (BR/MG)
(21) BR 10 2014 030759-1 A2	Código 6.22 - Exigência preliminar - pedidos sem buscas realizadas por outros Escritórios de Patentes (22) 25/11/2014 (51) A23C 19/032 (2006.01), C12N 1/20 (2006.01) (71) UNIVERSIDADE FEDERAL DE ALAGOAS (BR/AL)
(21) BR 11 2014 017577-2 A8	Código 6.22 - Exigência preliminar - pedidos sem buscas realizadas por outros Escritórios de Patentes (22) 09/05/2014 (51) G06F 3/0484 (2013.01) (71) XIAOMI INC. (CN)
(21) BR 11 2014 017601-9 A8	Código 6.22 - Exigência preliminar - pedidos sem buscas realizadas por outros Escritórios de Patentes (22) 09/05/2014 (51) G06F 3/0484 (2013.01), G06F 3/0482 (2013.01) (71) XIAOMI INC. (CN)
(21) BR 11 2014 017653-1 A8	Código 6.22 - Exigência preliminar - pedidos sem buscas realizadas por outros Escritórios de Patentes (22) 07/05/2014 (51) H04R 1/10 (2006.01) (71) XIAOMI INC. (CN)
(21) BR 11 2014 017739-2 A8	Código 6.22 - Exigência preliminar - pedidos sem buscas realizadas por outros Escritórios de Patentes (22) 09/05/2014 (51) G06F 21/31 (2013.01) (71) XIAOMI INC. (CN)
(21) PI 0702385-5 A2	Código 6.22 - Exigência preliminar - pedidos sem buscas realizadas por outros Escritórios de Patentes

(22) 29/06/2007
(51) A23F 5/10 (2006.01), A23F 5/24 (2006.01)
(71) Universidade Federal de Viçosa (BR/MG)

(21) PI 0903275-4 A2
Código 6.22 - Exigência preliminar - pedidos sem buscas realizadas por outros Escritórios de Patentes
(22) 02/04/2009
(51) A61K 36/282 (2006.01), A61P 33/02 (2006.01)
(71) UNIVERSIDADE ESTADUAL DE CAMPINAS - UNICAMP (BR/SP)

(21) PI 1002263-5 A2
Código 6.22 - Exigência preliminar - pedidos sem buscas realizadas por outros Escritórios de Patentes
(22) 14/07/2010
(51) A47J 27/026 (2006.01), A47J 27/13 (2006.01)
(71) Alcast do Brasil Ltda (BR/PR)

(21) PI 1100782-6 A2
Código 6.22 - Exigência preliminar - pedidos sem buscas realizadas por outros Escritórios de Patentes
(22) 06/01/2011
(51) C07F 3/06 (2006.01), A61K 31/7048 (2006.01), A61P 29/00 (2006.01), A61P 39/06 (2006.01), A61P 35/00 (2006.01)
(71) Universidade de São Paulo - USP (BR/SP) ; FUNDAÇÃO DE AMPARO À PESQUISA DO ESTADO DE SÃO PAULO - FAPESP (BR/SP) ; ANHANGUERA EDUCACIONAL LTDA. (BR/SP)

(21) PI 1101409-1 A2
Código 6.22 - Exigência preliminar - pedidos sem buscas realizadas por outros Escritórios de Patentes
(22) 09/03/2011
(51) B01D 27/14 (2006.01)
(71) Puradyn Filter Technologies INC. (US)

(21) PI 1101536-5 A2
Código 6.22 - Exigência preliminar - pedidos sem buscas realizadas por outros Escritórios de Patentes
(22) 05/05/2011
(51) B62K 13/04 (2006.01), B62K 11/02 (2006.01), B62K 5/06 (2006.01)
(71) Alexandre Candeo Soares (BR/PR)

(21) PI 1102071-7 A2
Código 6.22 - Exigência preliminar - pedidos sem buscas realizadas por outros Escritórios de Patentes
(22) 30/05/2011
(51) C12M 1/36 (2006.01), A61P 15/00 (2006.01)
(71) Universidade Federal de Minas Gerais (BR/MG)

(21) PI 1102389-9 A2	Código 6.22 - Exigência preliminar - pedidos sem buscas realizadas por outros Escritórios de Patentes (22) 29/09/2011 (51) B62B 1/18 (2006.01), B60P 3/00 (2006.01) (71) LUIZ PAULO DA SILVA ALONGE (BR/SP) ; MAURICIO GALHARDO ALVES (BR/SP)
(21) PI 1103025-9 A2	Código 6.22 - Exigência preliminar - pedidos sem buscas realizadas por outros Escritórios de Patentes (22) 29/06/2011 (51) B01D 53/00 (2006.01) (71) Universidade de São Paulo - USP (BR/SP) ; Fundação de Amparo à Pesquisa do Estado de São Paulo - FAPESP (BR/SP)
(21) PI 1103181-6 A2	Código 6.22 - Exigência preliminar - pedidos sem buscas realizadas por outros Escritórios de Patentes (22) 22/07/2011 (51) B82B 1/00 (2006.01), H01F 1/44 (2006.01), B22F 9/24 (2006.01), B01D 17/04 (2006.01), B03C 1/01 (2006.01), B01F 17/36 (2006.01), B82Y 99/00 (2011.01) (71) Petroleo Brasileiro S. A. - PETROBRAS (BR/RJ)
(21) PI 1103892-6 A2	Código 6.22 - Exigência preliminar - pedidos sem buscas realizadas por outros Escritórios de Patentes (22) 03/08/2011 (51) B01D 11/00 (2006.01) (71) União Brasileira de Educação e Assistência - Mantenedora da PUC RS (BR/RS)
(21) PI 1104699-6 A8	Código 6.22 - Exigência preliminar - pedidos sem buscas realizadas por outros Escritórios de Patentes (22) 31/08/2011 (51) C04B 41/46 (2006.01), B82B 3/00 (2006.01), B82Y 25/00 (2011.01), C01B 33/40 (2006.01), B01J 20/32 (2006.01), B01J 20/12 (2006.01), C02F 1/40 (2006.01), B01D 17/04 (2006.01) (71) Universidade Federal de Minas Gerais (BR/MG)
(21) PI 1104701-1 A8	Código 6.22 - Exigência preliminar - pedidos sem buscas realizadas por outros Escritórios de Patentes (22) 31/08/2011 (51) C04B 41/46 (2006.01), B82B 3/00 (2006.01), B82Y 25/00 (2011.01), C01B 33/40 (2006.01), B01J 20/32 (2006.01), B01J 20/12 (2006.01), C02F 1/40 (2006.01), B01D 17/04 (2006.01)

	(71) Universidade Federal de Minas Gerais (BR/MG) ; Centro de Desenvolvimento da Tecnologia Nuclear - CDTN (BR/MG)
(21) PI 1106023-9 A2	Código 6.22 - Exigência preliminar - pedidos sem buscas realizadas por outros Escritórios de Patentes (22) 22/09/2011 (51) B60Q 1/00 (2006.01), B60Q 1/04 (2006.01) (71) Naira Hosana Silvestrini Maschio (BR/PR)
(21) PI 1106736-5 A2	Código 6.22 - Exigência preliminar - pedidos sem buscas realizadas por outros Escritórios de Patentes (22) 26/10/2011 (51) B01D 57/02 (2006.01), G01N 1/28 (2006.01), B67B 7/92 (2006.01) (71) Universidade Federal de Santa Maria (BR/RS)
(21) PI 1106805-1 A2	Código 6.22 - Exigência preliminar - pedidos sem buscas realizadas por outros Escritórios de Patentes (22) 20/10/2011 (51) G01R 27/00 (2006.01), F16L 55/00 (2006.01) (71) FLEXIBRÁS TUBOS FLEXÍVEIS LTDA. (BR/ES)
(21) PI 1106872-8 A2	Código 6.22 - Exigência preliminar - pedidos sem buscas realizadas por outros Escritórios de Patentes (22) 23/08/2011 (51) C04B 24/00 (2006.01) (71) Universidade Federal de São João Del Rei (BR/MG)
(21) PI 1106913-9 A2	Código 6.22 - Exigência preliminar - pedidos sem buscas realizadas por outros Escritórios de Patentes (22) 29/11/2011 (51) B01D 53/04 (2006.01), B01D 53/053 (2006.01), B01D 53/58 (2006.01), B01J 20/30 (2006.01), B01J 20/06 (2006.01), B01J 20/10 (2006.01) (71) Universidade Estadual de Londrina (BR/PR)
(21) PI 1107477-9 A2	Código 6.22 - Exigência preliminar - pedidos sem buscas realizadas por outros Escritórios de Patentes (22) 30/11/2011 (51) C01F 17/00 (2020.01), B82Y 30/00 (2011.01) (71) Universidade Federal do Rio Grande do Norte (BR/RN)

Código Ciência de Parecer

Código 7.1 - Conhecimento de Parecer Técnico

Suspenso o andamento do pedido para que o depositante se manifeste, no prazo de 90 (noventa) dias desta data, quanto ao contido no parecer técnico. O parecer pode ser obtido através do endereço eletrônico www.inpi.gov.br - No Acesso rápido – Faça uma busca - Patente. Para acessar, cadastre-se no Portal do INPI e use login e senha. A não manifestação ou a manifestação considerada improcedente acarretará a manutenção do posicionamento técnico anterior.

---

(21) BR 10 2012 002232-0 A8
Código 7.1 - Conhecimento de Parecer Técnico
(22) 31/01/2012
(71) THOMAS & BETTS INTERNATIONAL, INC. (US)

---

(21) BR 10 2012 009435-5 A8
Código 7.1 - Conhecimento de Parecer Técnico
(22) 20/04/2012
(71) Wadih Antonio Garios (BR/MG)

---

(21) BR 10 2012 023807-1 A2
Código 7.1 - Conhecimento de Parecer Técnico
(22) 20/09/2012
(71) NCR Corporation (US)

---

(21) BR 10 2012 023857-8 A2
Código 7.1 - Conhecimento de Parecer Técnico
(22) 21/09/2012
(71) UNIVERSIDADE ESTADUAL PAULISTA "JULIO DE MESQUITA FILHO" (BR/SP) ; UNIVERSIDADE DE SÃO PAULO - USP (BR/SP)

---

(21) BR 10 2012 025113-2 A2
Código 7.1 - Conhecimento de Parecer Técnico
(22) 02/10/2012
(71) GGR - INDÚSTRIA E COMÉRCIO EIRELI - EPP (BR/RS)

---

(21) BR 10 2013 020560-5 A2
Código 7.1 - Conhecimento de Parecer Técnico
(22) 13/08/2013
(71) UNIVERSIDADE FEDERAL DO RECÔNCAVO DA BAHIA (BR/BA)

---

(21) BR 10 2013 021916-9 A2
Código 7.1 - Conhecimento de Parecer Técnico
(22) 28/08/2013
(71) MAQTRAN IMPLEMENTOS LTDA EPP (BR/SP)

---

(21) BR 10 2013 024014-1 A2
Código 7.1 - Conhecimento de Parecer Técnico
(22) 19/09/2013

	(71) FREDERICO TEIXEIRA CORRÊA (BR/MG)
(21) BR 10 2013 026619-1 A2	Código 7.1 - Conhecimento de Parecer Técnico (22) 16/10/2013 (71) UNIVERSIDADE FEDERAL DE VIÇOSA (BR/MG)
(21) BR 10 2013 031243-6 A8	Código 7.1 - Conhecimento de Parecer Técnico (22) 04/12/2013 (71) CNH INDUSTRIAL AMERICA LLC (US)
(21) BR 10 2014 017202-5 A2	Código 7.1 - Conhecimento de Parecer Técnico (22) 11/07/2014 (71) MARCHESAN IMPLEMENTOS E MÁQUINAS AGRÍCOLAS TATÚ S.A. (BR/SP)
(21) BR 10 2014 019930-6 A2	Código 7.1 - Conhecimento de Parecer Técnico (22) 12/08/2014 (71) DEERE & COMPANY (US)
(21) BR 10 2014 025337-8 A2	Código 7.1 - Conhecimento de Parecer Técnico (22) 10/10/2014 (71) JOSE ROBERTO DO AMARAL ASSY (BR/GO)
(21) BR 10 2018 004999-2 A2	Código 7.1 - Conhecimento de Parecer Técnico (22) 13/03/2018 (71) ANDREAS BAUMGART (BR/SP) ; GERTRUDES URLIKE RUDLOFF BAUMGART (BR/SP)
(21) BR 11 2012 000523-5 A2	Código 7.1 - Conhecimento de Parecer Técnico (22) 06/07/2010 (71) AK STEEL PROPERTIES, INC. (US)
(21) BR 11 2012 000647-9 A8	Código 7.1 - Conhecimento de Parecer Técnico (22) 12/07/2010 (71) MEDICALTREE PATENT LTD. (MT)
(21) BR 11 2012 003918-0 A2	Código 7.1 - Conhecimento de Parecer Técnico (22) 24/08/2010 (71) Sekisui Chemical CO., LTD (JP)
(21) BR 11 2012 004943-7 A2	Código 7.1 - Conhecimento de Parecer Técnico (22) 25/08/2010

	(71) EGG - CHICK AUTOMATED TECHNOLOGIES (FR)
(21) BR 11 2012 005772-3 A2	Código 7.1 - Conhecimento de Parecer Técnico (22) 07/09/2010 (71) SMARTRAC TECHNOLOGY GMBH (DE)
(21) BR 11 2012 006316-2 A2	Código 7.1 - Conhecimento de Parecer Técnico (22) 16/09/2010 (71) The Gillette Company. (US)
(21) BR 11 2012 023753-5 A2	Código 7.1 - Conhecimento de Parecer Técnico (22) 23/03/2011 (71) Biomax Holdings Pte Ltd (SG)
(21) BR 11 2012 024964-9 A2	Código 7.1 - Conhecimento de Parecer Técnico (22) 01/04/2011 (71) Amgen Research (Munich) GMBH (DE)
(21) BR 11 2012 025550-9 A2	Código 7.1 - Conhecimento de Parecer Técnico (22) 06/04/2011 (71) Mohamed Mokrane (DZ)
(21) BR 11 2012 026737-0 A2	Código 7.1 - Conhecimento de Parecer Técnico (22) 22/04/2011 (71) AKZO NOBEL COATINGS INTERNATIONAL B.V. (NL)
(21) BR 11 2012 027936-0 A2	Código 7.1 - Conhecimento de Parecer Técnico (22) 16/05/2011 (71) Tetra Laval Holdings & Finance SA (CH)
(21) BR 11 2012 028247-6 A2	Código 7.1 - Conhecimento de Parecer Técnico (22) 05/05/2011 (71) DISPENSING TECHNOLOGIES B.V., (NL)
(21) BR 11 2012 029733-3 A2	Código 7.1 - Conhecimento de Parecer Técnico (22) 25/05/2011 (71) Abbvie Inc. (US)
(21) BR 11 2012 029890-9 A2	Código 7.1 - Conhecimento de Parecer Técnico (22) 30/05/2011 (71) Calyxo GMBH (DE)

(21) BR 11 2012 030193-4 A2	Código 7.1 - Conhecimento de Parecer Técnico (22) 26/05/2011 (71) THE REGENTS OF THE UNIVERSITY OF COLORADO (US)
(21) BR 11 2012 032006-8 A2	Código 7.1 - Conhecimento de Parecer Técnico (22) 10/03/2011 (71) DOW GLOBAL TECHNOLOGIES LLC (US)
(21) BR 11 2013 000108-9 A2	Código 7.1 - Conhecimento de Parecer Técnico (22) 04/07/2011 (71) Unilever N.V. (NL)
(21) BR 11 2013 000110-0 A2	Código 7.1 - Conhecimento de Parecer Técnico (22) 04/07/2011 (71) Unilever N.V (NL)
(21) BR 11 2013 000114-3 A2	Código 7.1 - Conhecimento de Parecer Técnico (22) 04/07/2011 (71) Unilever N.V (NL)
(21) BR 11 2013 000811-3 A2	Código 7.1 - Conhecimento de Parecer Técnico (22) 12/07/2011 (71) OMYA INTERNATIONAL AG (CH)
(21) BR 11 2013 008602-5 A2	Código 7.1 - Conhecimento de Parecer Técnico (22) 23/09/2011 (71) GRIFOLS THERAPEUTICS INC. (US)
(21) BR 11 2013 010091-5 A2	Código 7.1 - Conhecimento de Parecer Técnico (22) 12/12/2011 (71) BALDWIN FILTERS, INC. (US)
(21) BR 11 2013 015750-0 A2	Código 7.1 - Conhecimento de Parecer Técnico (22) 21/12/2011 (71) LTS LOHMANN THERAPIE-SYSTEME AG (DE)
(21) BR 11 2013 019324-7 A2	Código 7.1 - Conhecimento de Parecer Técnico (22) 31/01/2012 (71) NOVOZYMES NORTH AMERICA, INC. (US)
(21) BR 11 2013 022658-7 A2	Código 7.1 - Conhecimento de Parecer Técnico (22) 02/03/2012

	(71) RUTGERS, THE STATE UNIVERSITY OF NEW JERSEY (US)
(21) BR 11 2013 024248-5 A2	Código 7.1 - Conhecimento de Parecer Técnico (22) 22/03/2012 (71) PRECISION PLANTING LLC (US)
(21) BR 11 2013 025286-3 A2	Código 7.1 - Conhecimento de Parecer Técnico (22) 26/03/2012 (71) JAPAN OIL, GAS AND METALS NATIONAL CORPORATION (JP) ; INPEX CORPORATION (JP) ; JX NIPPON OIL & ENERGY CORPORATION (JP) ; JAPAN PETROLEUM EXPLORATION CO., LTD. (JP) ; COSMO OIL CO., LTD. (JP) ; NIPPON STEEL & SUMIKIN ENGINEERING CO., LTD. (JP)
(21) BR 11 2013 033522-0 A8	Código 7.1 - Conhecimento de Parecer Técnico (22) 26/06/2012 (71) INTERVET INTERNATIONAL B. V. (NL)
(21) BR 11 2014 002327-1 A2	Código 7.1 - Conhecimento de Parecer Técnico (22) 25/07/2012 (71) TOTAL RESEARCH & TECHNOLOGY FELUY (BE)
(21) BR 11 2014 006659-0 A2	Código 7.1 - Conhecimento de Parecer Técnico (22) 20/09/2012 (71) DISPENSING TECHNOLOGIES B.V. (NL)
(21) BR 11 2014 012396-9 A2	Código 7.1 - Conhecimento de Parecer Técnico (22) 23/11/2012 (71) PORTOLA PHARMACEUTICALS, INC (US)
(21) BR 11 2014 014880-5 A8	Código 7.1 - Conhecimento de Parecer Técnico (22) 20/12/2012 (71) AMANDUS KAHL GMBH & CO. KG (DE)
(21) BR 11 2014 023100-1 A8	Código 7.1 - Conhecimento de Parecer Técnico (22) 15/03/2013 (71) FOSTER WHEELER USA CORPORATION (US)
(21) BR 11 2014 024458-8 A2	Código 7.1 - Conhecimento de Parecer Técnico (22) 28/03/2013 (71) JOHNSON MATTHEY PUBLIC LIMITED COMPANY (GB)
(21) BR 11 2014 027768-0 A2	Código 7.1 - Conhecimento de Parecer Técnico

	(22) 08/05/2013 (71) EVONIK DEGUSSA GMBH (DE)
(21) BR 11 2014 027922-5 A2	Código 7.1 - Conhecimento de Parecer Técnico (22) 06/05/2013 (71) DSM IP ASSETS B.V. (NL)
(21) BR 11 2014 029991-9 A2	Código 7.1 - Conhecimento de Parecer Técnico (22) 30/10/2013 (71) DSM IP ASSETS B.V. (NL)
(21) BR 11 2014 030714-8 A2	Código 7.1 - Conhecimento de Parecer Técnico (22) 07/06/2013 (71) NITTO DENKO CORPORATION (JP)
(21) BR 11 2015 000547-0 A2	Código 7.1 - Conhecimento de Parecer Técnico (22) 27/06/2013 (71) LIFECELL CORPORATION (US)
(21) BR 11 2015 001221-3 A2	Código 7.1 - Conhecimento de Parecer Técnico (22) 21/08/2013 (71) HALLIBURTON ENERGY SERVICES, INC. (US)
(21) BR 11 2015 001310-4 A2	Código 7.1 - Conhecimento de Parecer Técnico (22) 23/08/2013 (71) HALLIBURTON ENERGY SERVICES, INC (US)
(21) BR 11 2015 007717-0 A2	Código 7.1 - Conhecimento de Parecer Técnico (22) 03/12/2013 (71) F. HOFFMANN-LA ROCHE AG (CH)
(21) BR 11 2015 010329-4 A2	Código 7.1 - Conhecimento de Parecer Técnico (22) 28/10/2013 (71) THE LUBRIZOL CORPORATION (US)
(21) BR 11 2015 015054-3 A2	Código 7.1 - Conhecimento de Parecer Técnico (22) 19/12/2013 (71) NOVAPHARM RESEARCH (AUSTRALIA) PTY LTD. (AU)
(21) BR 11 2017 007756-6 A2	Código 7.1 - Conhecimento de Parecer Técnico (22) 14/10/2014 (71) HUAWEI TECHNOLOGIES CO., LTD. (CN)

(21) BR 12 2013 010012-1 A2	Código 7.1 - Conhecimento de Parecer Técnico (22) 28/07/2010 (62) BR 11 2012 002034-0 28/07/2010 (71) ALCOA USA CORP. (US)
(21) BR 12 2017 022122-1 A2	Código 7.1 - Conhecimento de Parecer Técnico (22) 18/12/2008 (62) PI 0821764-5 18/12/2008 (71) GUANGDONG OPPO MOBILE TELECOMMUNICATIONS CORP., LTD. (CN)
(21) BR 12 2017 022123-0 A2	Código 7.1 - Conhecimento de Parecer Técnico (22) 18/12/2008 (62) PI 0821764-5 18/12/2008 (71) GUANGDONG OPPO MOBILE TELECOMMUNICATIONS CORP., LTD. (CN)
(21) BR 12 2017 022124-8 A2	Código 7.1 - Conhecimento de Parecer Técnico (22) 18/12/2008 (62) PI 0821764-5 18/12/2008 (71) GUANGDONG OPPO MOBILE TELECOMMUNICATIONS CORP., LTD. (CN)
(21) BR 12 2017 024057-9 A2	Código 7.1 - Conhecimento de Parecer Técnico (22) 15/03/2007 (62) PI 0708909-0 15/03/2007 (71) ALEXION PHARMACEUTICALS, INC. (US)
(21) BR 12 2018 014917-5 A2	Código 7.1 - Conhecimento de Parecer Técnico (22) 20/05/2004 (62) PI 0410748-9 20/05/2004 (71) IMMUNOGEN, INC. (US)
(21) BR 12 2019 000133-2 A2	Código 7.1 - Conhecimento de Parecer Técnico (22) 07/11/2011 (62) BR 11 2013 011447-9 07/11/2011 (71) ZE ENERGY INC. (JP) ; YASUHARU MATSUSHITA (JP) ; KOHEI MATSUSHITA (JP)
(21) BR 12 2019 010383-6 A2	Código 7.1 - Conhecimento de Parecer Técnico (22) 27/02/2008 (62) PI 0809027-0 27/02/2008

	(71) DERRICK CORPORATION (US)
(21) BR 12 2019 014277-7 A2	Código 7.1 - Conhecimento de Parecer Técnico (22) 15/12/2008 (62) PI 0821658-4 15/12/2008 (71) NOVO NORDISK A/S (DK)
(21) BR 12 2019 020855-7 A2	Código 7.1 - Conhecimento de Parecer Técnico (22) 18/06/2010 (62) BR 11 2012 003466-9 18/06/2010 (71) TETRA LAVAL HOLDINGS & FINANCE SA (CH)
(21) BR 12 2019 021412-3 A2	Código 7.1 - Conhecimento de Parecer Técnico (22) 10/07/2013 (62) BR 11 2015 002185-9 10/07/2013 (71) NO SELF S.R.L. (IT)
(21) BR 12 2019 022130-8 A2	Código 7.1 - Conhecimento de Parecer Técnico (22) 28/08/2012 (62) BR 11 2014 009623-6 28/08/2012 (71) PURECIRCLE USA INC. (US)
(21) BR 12 2019 024275-5 A2	Código 7.1 - Conhecimento de Parecer Técnico (22) 04/10/2010 (62) BR 11 2012 007555-1 04/10/2010 (71) CYLENE PHARMACEUTICALS, INC. (US)
(21) BR 20 2014 029414-2 U2	Código 7.1 - Conhecimento de Parecer Técnico (22) 25/11/2014 (71) A M DE O LIMA - ME (BR/RR)
(21) BR 20 2014 030647-7 U2	Código 7.1 - Conhecimento de Parecer Técnico (22) 08/12/2014 (71) ARUÁ COMÉRCIO E SERVIÇOS LTDA (BR/SP)
(21) BR 20 2015 008636-4 U2	Código 7.1 - Conhecimento de Parecer Técnico (22) 16/04/2015 (71) FERNANDO CARVALHO SANTANA (BR/MG)
(21) BR 20 2015 011222-5 U2	Código 7.1 - Conhecimento de Parecer Técnico (22) 15/05/2015 (71) ROMA JENSEN COMÉRCIO E INDÚSTRIA LTDA (BR/SP)

(21) BR 20 2015 030195-8 U2	Código 7.1 - Conhecimento de Parecer Técnico (22) 02/12/2015 (71) WASHINGTON EUSEBIO BOTELLA ESTOYANOFF (BR/SP)
(21) C1 0306015-2 E2	Código 7.1 - Conhecimento de Parecer Técnico (22) 08/07/2010 (61) PI 0306015-2 11/12/2003 (71) Brasilgráfica S/A Indústria e Comércio (BR/SP)
(21) PI 0412798-6 A2	Código 7.1 - Conhecimento de Parecer Técnico (22) 23/07/2004 (71) Regeneron Pharmaceuticals, Inc. (US) ; The Regents Of The University Of California (US)
(21) PI 0602073-9 A2	Código 7.1 - Conhecimento de Parecer Técnico (22) 22/05/2006 (71) Imetame Metalúrgica Ltda (BR/ES) ; SUZANO S.A. (BR/BA)
(21) PI 0605921-0 A8	Código 7.1 - Conhecimento de Parecer Técnico (22) 08/11/2006 (71) NOVARTIS AG (CH)
(21) PI 0614100-5 A2	Código 7.1 - Conhecimento de Parecer Técnico (22) 02/08/2006 (71) IMMUNOGEN, INC. (US)
(21) PI 0614752-6 A2	Código 7.1 - Conhecimento de Parecer Técnico (22) 11/08/2006 (71) GE HEALTHCARE LIMITED (GB) ; GE HEALTHCARE AS (NO)
(21) PI 0616434-0 A2	Código 7.1 - Conhecimento de Parecer Técnico (22) 27/10/2006 (71) ABBOTT LABORATORIES, IRELAND, LIMITED (IE)
(21) PI 0708909-0 A2	Código 7.1 - Conhecimento de Parecer Técnico (22) 15/03/2007 (71) Alexion Pharmaceuticals, Inc. (US)
(21) PI 0714648-5 A2	Código 7.1 - Conhecimento de Parecer Técnico (22) 23/07/2007 (71) Grünenthal GMBH (DE)

(21) PI 0715661-8 A2	Código 7.1 - Conhecimento de Parecer Técnico (22) 21/08/2007 (71) Qualcomm Incorporated (US)
(21) PI 0717891-3 A2	Código 7.1 - Conhecimento de Parecer Técnico (22) 29/10/2007 (71) Qualcomm Incorporated (US)
(21) PI 0721984-9 A2	Código 7.1 - Conhecimento de Parecer Técnico (22) 04/09/2007 (71) Biosteed Gene Expression Tech. CO., LTD. (CN)
(21) PI 0800992-9 A2	Código 7.1 - Conhecimento de Parecer Técnico (22) 26/03/2008 (71) Carlos Eduardo Nunes (BR/SC)
(21) PI 0806551-9 A2	Código 7.1 - Conhecimento de Parecer Técnico (22) 08/01/2008 (71) LG Electronics Inc. (KR)
(21) PI 0806652-3 A2	Código 7.1 - Conhecimento de Parecer Técnico (22) 29/05/2008 (71) TI Group Automotive Systems Technology Center GmbH (DE)
(21) PI 0809670-8 A8	Código 7.1 - Conhecimento de Parecer Técnico (22) 01/04/2008 (71) Biogenerix AG (DE)
(21) PI 0811649-0 A2	Código 7.1 - Conhecimento de Parecer Técnico (22) 16/05/2008 (71) BAXALTA GMBH (CH) ; BAXALTA INCORPORATED (US)
(21) PI 0813411-1 A2	Código 7.1 - Conhecimento de Parecer Técnico (22) 25/03/2008 (71) WING WIN CONSULTING LIMITED (GB)
(21) PI 0820455-1 A2	Código 7.1 - Conhecimento de Parecer Técnico (22) 19/11/2008 (71) Institut Biophytis SAS (FR) ; Universite Pierre Et Marie Curie (FR) ; Centre National de La Recherche Scientifique (CNRS) (FR)

(21) PI 0821972-9 A2	Código 7.1 - Conhecimento de Parecer Técnico (22) 04/12/2008 (71) ZTE Corporation (CN)
(21) PI 0822741-1 A2	Código 7.1 - Conhecimento de Parecer Técnico (22) 03/11/2008 (71) NXP B.V. (NL)
(21) PI 0822821-3 A2	Código 7.1 - Conhecimento de Parecer Técnico (22) 30/06/2008 (71) INTERDIGITAL CE PATENT HOLDINGS (FR)
(21) PI 0900578-1 A2	Código 7.1 - Conhecimento de Parecer Técnico (22) 23/03/2009 (71) MIPAL INDÚSTRIA DE EVAPORADORES LTDA (BR/SP)
(21) PI 0902964-8 A2	Código 7.1 - Conhecimento de Parecer Técnico (22) 04/08/2009 (71) MAN TRUCK & BUS ÖSTERREICH AG (AT)
(21) PI 0905750-1 A2	Código 7.1 - Conhecimento de Parecer Técnico (22) 23/01/2009 (71) AKZO NOBEL COATINGS INTERNATIONAL B.V. (NL)
(21) PI 0906116-9 A2	Código 7.1 - Conhecimento de Parecer Técnico (22) 17/11/2009 (71) CÉSAR BENEDITO BATISTELLA (BR/SP)
(21) PI 0908395-2 A2	Código 7.1 - Conhecimento de Parecer Técnico (22) 09/02/2009 (71) Siemens Industry, INC. (US)
(21) PI 0909644-2 A2	Código 7.1 - Conhecimento de Parecer Técnico (22) 02/03/2009 (71) KONINKLIJKE PHILIPS N.V (NL)
(21) PI 0919836-9 A2	Código 7.1 - Conhecimento de Parecer Técnico (22) 02/10/2009 (71) B/E Aerospace, INC. (US)
(21) PI 0921764-9 A2	Código 7.1 - Conhecimento de Parecer Técnico (22) 16/11/2009

	(71) British-American Tobacco (Germany) GMBH (DE)
(21) PI 1001911-1 A8	Código 7.1 - Conhecimento de Parecer Técnico (22) 29/03/2010 (71) PLASMA VITTA BIOMEDICINA LTDA (BR/SP)
(21) PI 1002115-9 A2	Código 7.1 - Conhecimento de Parecer Técnico (22) 30/04/2010 (71) Laboratório Farmacêutico Elofar Ltda (BR/SC)
(21) PI 1002567-7 A2	Código 7.1 - Conhecimento de Parecer Técnico (22) 16/07/2010 (71) NAIR RODRIGUES BRAIDOTTI (BR/SP)
(21) PI 1002777-7 A2	Código 7.1 - Conhecimento de Parecer Técnico (22) 28/07/2010 (71) COMPRI TECHNIC DO BRASIL LTDA. (BR/SP)
(21) PI 1007149-0 A2	Código 7.1 - Conhecimento de Parecer Técnico (22) 29/01/2010 (71) Omnicell, Inc. (US)
(21) PI 1007829-0 A2	Código 7.1 - Conhecimento de Parecer Técnico (22) 24/02/2010 (71) DUPONT NUTRITION BIOSCIENCES APS (DK)
(21) PI 1007844-4 A2	Código 7.1 - Conhecimento de Parecer Técnico (22) 08/02/2010 (71) The Coca-Cola Company (US)
(21) PI 1008869-5 A2	Código 7.1 - Conhecimento de Parecer Técnico (22) 04/02/2010 (71) The Brigham And Women's Hospital, Inc. (US)
(21) PI 1009453-9 A2	Código 7.1 - Conhecimento de Parecer Técnico (22) 18/03/2010 (71) Purafil, Inc. (US)
(21) PI 1011233-2 A2	Código 7.1 - Conhecimento de Parecer Técnico (22) 13/04/2010 (71) PECOFACET (OKLAHOMA) LLC (US)

(21) PI 1013528-6 A2	Código 7.1 - Conhecimento de Parecer Técnico (22) 22/06/2010 (71) NIPPON STEEL CORPORATION (JP)
(21) PI 1014443-9 A2	Código 7.1 - Conhecimento de Parecer Técnico (22) 03/05/2010 (71) COOPERVISION INTERNATIONAL HOLDING COMPANY, LP (BB)
(21) PI 1014687-3 A2	Código 7.1 - Conhecimento de Parecer Técnico (22) 22/03/2010 (71) The Gillette Company. (US)
(21) PI 1101841-0 A2	Código 7.1 - Conhecimento de Parecer Técnico (22) 07/04/2011 (71) Rohm And Haas Company (US)
(21) PI 1103403-3 A2	Código 7.1 - Conhecimento de Parecer Técnico (22) 13/07/2011 (71) Wonderland Nurserygoods Company Limited (HK)
(21) PI 1107273-3 A2	Código 7.1 - Conhecimento de Parecer Técnico (22) 20/12/2011 (71) Universidade Federal do Paraná (BR/PR)

Código Anuidade do Pedido

Código 8.6 - Arquivamento - Art. 86 da LPI

Arquivado o pedido por falta de pagamento da retribuição anual dentro do prazo ou por não cumprimento de exigência de complementação de pagamento da retribuição. Desta data corre o prazo de 3 (três) meses para o depositante requerer a restauração do andamento do pedido por meio do peticionamento eletrônico ou do formulário modelo FQ002 acompanhado dos comprovantes referentes ao pagamento da restauração e conforme o caso: da cópia do pagamento correspondente a retribuição anual paga fora do prazo; do pagamento correspondente a retribuição anual em débito; ou do pagamento correspondente a complementação no valor da retribuição adicional de que trata o art. 84º § 2º da Lei nº 9.279/96.

---

(21) BR 10 2012 010613-2 A2

Código 8.6 - Arquivamento - Art. 86 da LPI
(22) 04/05/2012
(71) BRASILATA S/A EMBALAGENS METÁLICAS (BR/SP)
Referente à 8ª anuidade.

---

(21) BR 10 2012 010852-6 A2

Código 8.6 - Arquivamento - Art. 86 da LPI
(22) 08/05/2012
(71) Oxiprana Industria Quimica Ltda (PE)
Referente à 8ª anuidade.

---

(21) BR 10 2012 010879-8 A2

Código 8.6 - Arquivamento - Art. 86 da LPI
(22) 08/05/2012
(71) Electrolux do Brasil S.A. (BR/PR)
Referente à 8ª anuidade.

---

(21) BR 10 2012 010928-0 A2

Código 8.6 - Arquivamento - Art. 86 da LPI
(22) 09/05/2012
(71) FRANCIDES GOMES DA SILVA JUNIOR (BR/SP)
Referente à 8ª anuidade.

---

(21) BR 10 2013 011000-0 A2

Código 8.6 - Arquivamento - Art. 86 da LPI
(22) 03/05/2013
(71) Whirlpool Corporation (US)
Referente à 7ª anuidade.

---

(21) BR 10 2013 011067-1 A2

Código 8.6 - Arquivamento - Art. 86 da LPI
(22) 03/05/2013

	(71) Valeo Systemes Thermiques (FR) Referente à 7ª anuidade.
(21) BR 10 2013 011160-0 A2	Código 8.6 - Arquivamento - Art. 86 da LPI (22) 06/05/2013 (71) HELIO JOSÉ SANGALLI (BR/RS) ; FILIPO TOMÁS SANGALLI (BR/RS) Referente à 7ª anuidade.
(21) BR 10 2013 011346-8 A2	Código 8.6 - Arquivamento - Art. 86 da LPI (22) 08/05/2013 (71) AMÓS MOREIRA DE OLIVEIRA (BR/SP) Referente à 7ª anuidade.
(21) BR 10 2014 010601-4 A2	Código 8.6 - Arquivamento - Art. 86 da LPI (22) 02/05/2014 (71) LHB SOLUÇÕES EM INFORMAÇÕES E MÉTODOS LTDA (BR/RS) Referente à 6ª anuidade.
(21) BR 10 2014 010640-5 A2	Código 8.6 - Arquivamento - Art. 86 da LPI (22) 02/05/2014 (71) FERNANDO COLOMBO (BR/RS) Referente à 6ª anuidade.
(21) BR 10 2014 010878-5 A8	Código 8.6 - Arquivamento - Art. 86 da LPI (22) 06/05/2014 (71) CEQUENT PERFORMANCE PRODUCTS, INC. (US) Referente à 6ª anuidade.
(21) BR 10 2014 010942-0 A2	Código 8.6 - Arquivamento - Art. 86 da LPI (22) 07/05/2014 (71) André Luiz Ruzzon (BR/PR) ; EDUARDO CANDIDO (BR/PR) ; LEANDRO MOREIRA (BR/PR) Referente à 6ª anuidade.
(21) BR 10 2014 010945-5 A2	Código 8.6 - Arquivamento - Art. 86 da LPI (22) 07/05/2014 (71) TAKRAF GMBH (DE) Referente à 6ª anuidade.
(21) BR 10 2014 012405-5 A2	Código 8.6 - Arquivamento - Art. 86 da LPI (22) 05/05/2014 (71) FELIPE MICHELIN (BR/RS)

	Referente à 6ª anuidade.
(21) BR 10 2015 010149-0 A2	Código 8.6 - Arquivamento - Art. 86 da LPI (22) 05/05/2015 (71) SANDVIK INTELLECTUAL PROPERTY AB (SE) Referente à 5ª anuidade.
(21) BR 10 2015 010197-0 A2	Código 8.6 - Arquivamento - Art. 86 da LPI (22) 05/05/2015 (71) DOW AGROSCIENCES LLC (US) Referente à 5ª anuidade.
(21) BR 10 2015 010201-1 A2	Código 8.6 - Arquivamento - Art. 86 da LPI (22) 05/05/2015 (71) PLASMIA BIOTECH, S,L (ES) Referente à 5ª anuidade.
(21) BR 10 2015 010315-8 A2	Código 8.6 - Arquivamento - Art. 86 da LPI (22) 06/05/2015 (71) EVONIK DEGUSSA GMBH (DE) Referente à 5ª anuidade.
(21) BR 10 2015 010317-4 A2	Código 8.6 - Arquivamento - Art. 86 da LPI (22) 06/05/2015 (71) EVONIK DEGUSSA GMBH (DE) Referente à 5ª anuidade.
(21) BR 10 2015 010421-9 A2	Código 8.6 - Arquivamento - Art. 86 da LPI (22) 07/05/2015 (71) REGIS TÉLES MARTINS (BR/SP) Referente à 5ª anuidade.
(21) BR 10 2015 010584-3 A2	Código 8.6 - Arquivamento - Art. 86 da LPI (22) 08/05/2015 (71) GENERAL ELECTRIC COMPANY (US) Referente à 5ª anuidade.
(21) BR 10 2016 009839-4 A2	Código 8.6 - Arquivamento - Art. 86 da LPI (22) 02/05/2016 (71) NOXON DO BRASIL QUÍMICA E FARMACÊUTICA LTDA (BR/SP) Referente à 4ª anuidade.

(21) BR 10 2016 009993-5 A2	Código 8.6 - Arquivamento - Art. 86 da LPI (22) 03/05/2016 (71) PAULO ANTÔNIO DA SILVA (BR/SP) Referente à 4ª anuidade.
(21) BR 10 2016 010003-8 A2	Código 8.6 - Arquivamento - Art. 86 da LPI (22) 03/05/2016 (71) REINALDO ANTONIO RAMOS (BR/SP) Referente à 4ª anuidade.
(21) BR 10 2016 010385-1 A2	Código 8.6 - Arquivamento - Art. 86 da LPI (22) 09/05/2016 (71) OSCAR JOSÉ RODRIGUES (BR/SP) Referente à 4ª anuidade.
(21) BR 10 2016 030625-6 A2	Código 8.6 - Arquivamento - Art. 86 da LPI (22) 27/12/2016 (71) GENERAL ELECTRIC COMPANY (US) Referente à 3ª anuidade.
(21) BR 10 2016 030634-5 A2	Código 8.6 - Arquivamento - Art. 86 da LPI (22) 27/12/2016 (71) GENERAL ELECTRIC COMPANY (US) Referente à 3ª anuidade.
(21) BR 10 2016 030736-8 A2	Código 8.6 - Arquivamento - Art. 86 da LPI (22) 28/12/2016 (71) GENERAL ELECTRIC COMPANY (US) Referente à 3ª anuidade.
(21) BR 10 2017 002995-6 A2	Código 8.6 - Arquivamento - Art. 86 da LPI (22) 15/02/2017 (71) TALERIS GLOBAL LLP (GB) Referente à 3ª anuidade.
(21) BR 10 2017 003735-5 A2	Código 8.6 - Arquivamento - Art. 86 da LPI (22) 22/02/2017 (71) MAMMOET HOLDING B.V. (NL) Referente à 3ª anuidade.
(21) BR 11 2012 024108-7 A2	Código 8.6 - Arquivamento - Art. 86 da LPI (22) 02/05/2011 (71) SCHAEFFLER TECHNOLOGIES AG & CO. KG (DE)

	Referente à 9ª anuidade.
(21) BR 11 2012 027918-1 A2	Código 8.6 - Arquivamento - Art. 86 da LPI (22) 05/05/2011 (71) Qualcomm Incorporated (US) Referente à 9ª anuidade.
(21) BR 11 2012 029524-1 A2	Código 8.6 - Arquivamento - Art. 86 da LPI (22) 04/05/2011 (71) Pavegen Systems Limited (GB) Referente à 9ª anuidade.
(21) BR 11 2013 027561-8 A2	Código 8.6 - Arquivamento - Art. 86 da LPI (22) 04/05/2012 (71) DANA AUTOMOTIVE SYSTEMS GROUP, LLC. (US) Referente à 8ª anuidade.
(21) BR 11 2013 027940-0 A2	Código 8.6 - Arquivamento - Art. 86 da LPI (22) 04/05/2012 (71) SANOFI-AVENTIS DEUTSCHLAND GMBH (DE) Referente à 8ª anuidade.
(21) BR 11 2013 028032-8 A2	Código 8.6 - Arquivamento - Art. 86 da LPI (22) 02/05/2012 (71) ASK S.A. (FR) Referente à 8ª anuidade.
(21) BR 11 2013 028416-1 A2	Código 8.6 - Arquivamento - Art. 86 da LPI (22) 03/05/2012 (71) CREST OIL & GAS, INC. (US) Referente à 8ª anuidade.
(21) BR 11 2013 028886-8 A2	Código 8.6 - Arquivamento - Art. 86 da LPI (22) 08/05/2012 (71) GILEAD SCIENCES INC (US) Referente à 8ª anuidade.
(21) BR 11 2013 028989-9 A2	Código 8.6 - Arquivamento - Art. 86 da LPI (22) 09/05/2012 (71) TELEFONICA S.A. (ES) Referente à 8ª anuidade.

(21) BR 11 2013 028995-3 A2	Código 8.6 - Arquivamento - Art. 86 da LPI (22) 09/05/2012 (71) TELEFONICA S.A. (ES) Referente à 8ª anuidade.
(21) BR 11 2013 029010-2 A2	Código 8.6 - Arquivamento - Art. 86 da LPI (22) 09/05/2012 (71) SMART INSPECTION SYSTEMS, LLC (US) Referente à 8ª anuidade.
(21) BR 11 2013 029233-4 A2	Código 8.6 - Arquivamento - Art. 86 da LPI (22) 08/05/2012 (71) KONINKLIJKE PHILIPS N.V. (NL) Referente à 8ª anuidade.
(21) BR 11 2013 029503-1 A2	Código 8.6 - Arquivamento - Art. 86 da LPI (22) 04/05/2012 (71) HONEYWELL INTERNACIONAL INC. (US) Referente à 8ª anuidade.
(21) BR 11 2013 030495-2 A2	Código 8.6 - Arquivamento - Art. 86 da LPI (22) 08/05/2012 (71) QUALCOMM INCORPORATED (US) Referente à 8ª anuidade.
(21) BR 11 2014 017669-8 A8	Código 8.6 - Arquivamento - Art. 86 da LPI (22) 09/05/2014 (71) XIAOMI INC. (CN) Referente à 6ª anuidade.
(21) BR 11 2014 017855-0 A8	Código 8.6 - Arquivamento - Art. 86 da LPI (22) 07/05/2014 (71) XIAOMI INC. (CN) Referente à 6ª anuidade.
(21) BR 11 2014 025731-0 A2	Código 8.6 - Arquivamento - Art. 86 da LPI (22) 11/04/2013 (71) C.T.I.F. - CENTRE TECHNIQUE DES INDUSTRIES DE LA FONDERIE (FR) Referente à 7ª anuidade.
(21) BR 11 2014 026964-5 A2	Código 8.6 - Arquivamento - Art. 86 da LPI (22) 03/05/2013

	(71) CARL FREUDENBERG KG (DE) Referente à 7ª anuidade.
(21) BR 11 2014 027316-2 A2	Código 8.6 - Arquivamento - Art. 86 da LPI (22) 03/05/2013 (71) NORBROOK LABORATORIES LIMITED (GB) Referente à 7ª anuidade.
(21) BR 11 2014 027393-6 A2	Código 8.6 - Arquivamento - Art. 86 da LPI (22) 02/05/2013 (71) TYCO ELECTRONICS CORPORATION (US) Referente à 7ª anuidade.
(21) BR 11 2014 027396-0 A2	Código 8.6 - Arquivamento - Art. 86 da LPI (22) 02/05/2013 (71) NETZSCH PUMPEN & SYSTEME GMBH (DE) Referente à 7ª anuidade.
(21) BR 11 2014 027547-5 A2	Código 8.6 - Arquivamento - Art. 86 da LPI (22) 03/05/2013 (71) SANOFI (FR) Referente à 7ª anuidade.
(21) BR 11 2014 027626-9 A2	Código 8.6 - Arquivamento - Art. 86 da LPI (22) 07/05/2013 (71) ILLYCAFFE' S.P.A. (IT) Referente à 7ª anuidade.
(21) BR 11 2014 027671-4 A2	Código 8.6 - Arquivamento - Art. 86 da LPI (22) 07/05/2013 (71) QUALCOMM INCORPORATED (US) Referente à 7ª anuidade.
(21) BR 11 2014 027932-2 A2	Código 8.6 - Arquivamento - Art. 86 da LPI (22) 08/05/2013 (71) OUTOTEC (FINLAND) OY (FI) Referente à 7ª anuidade.
(21) BR 11 2014 028034-7 A2	Código 8.6 - Arquivamento - Art. 86 da LPI (22) 06/05/2013 (71) THOMSON LICENSING (FR) Referente à 7ª anuidade.

(21) BR 11 2014 028106-8 A2	Código 8.6 - Arquivamento - Art. 86 da LPI (22) 08/05/2013 (71) ZYMEWORKS INC. (CA) Referente à 7ª anuidade.
(21) BR 11 2014 028135-1 A2	Código 8.6 - Arquivamento - Art. 86 da LPI (22) 03/05/2013 (71) KONINKLIJKE PHILIPS N.V. (NL) Referente à 7ª anuidade.
(21) BR 11 2014 030054-2 A2	Código 8.6 - Arquivamento - Art. 86 da LPI (22) 08/05/2013 (71) ABB SCHWEIZ AG (CH) Referente à 7ª anuidade.
(21) BR 11 2014 030140-9 A2	Código 8.6 - Arquivamento - Art. 86 da LPI (22) 09/05/2013 (71) SHANGHAI GOALIE SOFTWARE DEVELOPMENT CO., LTD. (CN) Referente à 7ª anuidade.
(21) BR 11 2014 030425-4 A2	Código 8.6 - Arquivamento - Art. 86 da LPI (22) 08/05/2013 (71) LUIGI LAVAZZA S.P.A. (IT) Referente à 7ª anuidade.
(21) BR 11 2015 003096-3 A2	Código 8.6 - Arquivamento - Art. 86 da LPI (22) 03/05/2013 (71) TELEFONAKTIEBOLAGET LM ERICSSON (PUBL) (SE) Referente à 7ª anuidade.
(21) BR 11 2015 024492-0 A2	Código 8.6 - Arquivamento - Art. 86 da LPI (22) 02/05/2014 (71) PHILIPS LIGHTING HOLDING B.V (NL) Referente à 6ª anuidade.
(21) BR 11 2015 026288-0 A2	Código 8.6 - Arquivamento - Art. 86 da LPI (22) 06/05/2014 (71) SICPA HOLDING S.A. (CH) Referente à 6ª anuidade.
(21) BR 11 2015 026543-0 A2	Código 8.6 - Arquivamento - Art. 86 da LPI

	(22) 06/05/2014 (71) HFI INNOVATION INC. (CN) Referente à 6ª anuidade.
(21) BR 11 2015 027576-1 A2	Código 8.6 - Arquivamento - Art. 86 da LPI (22) 02/05/2013 (71) HALDOR TOPSØE A/S (DK) Referente à 7ª anuidade.
(21) BR 11 2015 027977-5 A2	Código 8.6 - Arquivamento - Art. 86 da LPI (22) 06/05/2014 (71) LANXESS DEUTSCHLAND GMBH (DE) Referente à 6ª anuidade.
(21) BR 11 2015 028072-2 A2	Código 8.6 - Arquivamento - Art. 86 da LPI (22) 08/05/2014 (71) JOHNSON & JOHNSON VISION CARE, INC. (US) Referente à 6ª anuidade.
(21) BR 11 2015 028090-0 A2	Código 8.6 - Arquivamento - Art. 86 da LPI (22) 06/05/2014 (71) EBERHARD TIMM GMBH (DE) Referente à 6ª anuidade.
(21) BR 11 2015 028093-5 A2	Código 8.6 - Arquivamento - Art. 86 da LPI (22) 09/05/2014 (71) HECKLER & KOCH GMBH (DE) Referente à 6ª anuidade.
(21) BR 11 2015 028114-1 A2	Código 8.6 - Arquivamento - Art. 86 da LPI (22) 09/05/2014 (71) BRAY INTERNATIONAL, INC. (US) Referente à 6ª anuidade.
(21) BR 11 2015 028162-1 A2	Código 8.6 - Arquivamento - Art. 86 da LPI (22) 08/05/2014 (71) JOHNSON & JOHNSON VISION CARE, INC. (US) Referente à 6ª anuidade.
(21) BR 11 2015 028174-5 A2	Código 8.6 - Arquivamento - Art. 86 da LPI (22) 09/05/2014 (71) BRITISH COLUMBIA CANCER AGENCY BRANCH (CA) ; THE UNIVERSITY OF BRITISH COLUMBIA (CA)

	Referente à 6ª anuidade.
(21) BR 11 2015 028205-9 A2	Código 8.6 - Arquivamento - Art. 86 da LPI (22) 07/05/2014 (71) QUALCOMM INCORPORATED (US) Referente à 6ª anuidade.
(21) BR 11 2015 028225-3 A2	Código 8.6 - Arquivamento - Art. 86 da LPI (22) 05/05/2014 (71) Iris-GMBH Infrared & Intelligent Sensors (DE) Referente à 6ª anuidade.
(21) BR 11 2015 028544-9 A2	Código 8.6 - Arquivamento - Art. 86 da LPI (22) 07/05/2014 (71) 3M INNOVATIVE PROPERTIES COMPANY (US) Referente à 6ª anuidade.
(21) BR 11 2015 028634-8 A2	Código 8.6 - Arquivamento - Art. 86 da LPI (22) 09/05/2014 (71) QUALCOMM INCORPORATED (US) Referente à 6ª anuidade.
(21) BR 11 2015 028700-0 A2	Código 8.6 - Arquivamento - Art. 86 da LPI (22) 08/05/2014 (71) CJ 4DPLEX CO., LTD. (KR) Referente à 6ª anuidade.
(21) BR 11 2015 029088-4 A2	Código 8.6 - Arquivamento - Art. 86 da LPI (22) 06/05/2014 (71) OMYA INTERNATIONAL AG (CH) Referente à 6ª anuidade.
(21) BR 11 2015 030317-0 A2	Código 8.6 - Arquivamento - Art. 86 da LPI (22) 07/05/2014 (71) CARLISLE FLUID TECHNOLOGIES, INC. (US) Referente à 6ª anuidade.
(21) BR 11 2016 012316-6 A2	Código 8.6 - Arquivamento - Art. 86 da LPI (22) 07/05/2014 (71) HUAWEI TECHNOLOGIES CO., LTD. (CN) Referente à 6ª anuidade.

(21) BR 11 2016 023818-4 A2	Código 8.6 - Arquivamento - Art. 86 da LPI (22) 04/05/2015 (71) F. HOFFMANN-LA ROCHE AG (CH) Referente à 5ª anuidade.
(21) BR 11 2016 024321-8 A2	Código 8.6 - Arquivamento - Art. 86 da LPI (22) 04/05/2015 (71) FORREST INNOVATIONS LTD. (IL) Referente à 5ª anuidade.
(21) BR 11 2016 025253-5 A2	Código 8.6 - Arquivamento - Art. 86 da LPI (22) 08/05/2015 (71) DOW GLOBAL TECHNOLOGIES LLC (US) Referente à 5ª anuidade.
(21) BR 11 2016 025503-8 A2	Código 8.6 - Arquivamento - Art. 86 da LPI (22) 06/05/2015 (71) CUMMINS FILTRATION IP, INC. (US) Referente à 5ª anuidade.
(21) BR 11 2016 025516-0 A2	Código 8.6 - Arquivamento - Art. 86 da LPI (22) 04/05/2015 (71) FORREST INNOVATIONS LTD. (IL) Referente à 5ª anuidade.
(21) BR 11 2016 025799-5 A2	Código 8.6 - Arquivamento - Art. 86 da LPI (22) 07/05/2015 (71) SOFTBANK ROBOTICS EUROPE (FR) Referente à 5ª anuidade.
(21) BR 11 2016 025801-0 A2	Código 8.6 - Arquivamento - Art. 86 da LPI (22) 07/05/2015 (71) SOFTBANK ROBOTICS EUROPE (FR) Referente à 5ª anuidade.
(21) BR 11 2016 025909-2 A2	Código 8.6 - Arquivamento - Art. 86 da LPI (22) 05/05/2015 (71) QUALCOMM INCORPORATED (US) Referente à 5ª anuidade.
(21) BR 11 2016 025962-9 A2	Código 8.6 - Arquivamento - Art. 86 da LPI (22) 08/05/2015 (71) FIRESTONE INDUSTRIAL PRODUCTS COMPANY, LLC (US)

	Referente à 5ª anuidade.
(21) BR 11 2016 026040-6 A2	Código 8.6 - Arquivamento - Art. 86 da LPI (22) 08/05/2015 (71) JOHNSON MATTHEY PUBLIC LIMITED COMPANY (GB) Referente à 5ª anuidade.
(21) BR 11 2016 026045-7 A2	Código 8.6 - Arquivamento - Art. 86 da LPI (22) 04/05/2015 (71) QUALCOMM INCORPORATED (US) Referente à 5ª anuidade.
(21) BR 11 2016 026054-6 A2	Código 8.6 - Arquivamento - Art. 86 da LPI (22) 06/05/2015 (71) EVAPCO, INC. (US) Referente à 5ª anuidade.
(21) BR 11 2016 026055-4 A2	Código 8.6 - Arquivamento - Art. 86 da LPI (22) 07/05/2015 (71) QUALCOMM INCORPORATED (US) Referente à 5ª anuidade.
(21) BR 11 2016 026106-2 A2	Código 8.6 - Arquivamento - Art. 86 da LPI (22) 07/05/2015 (71) A. RAYMOND ET CIE (FR) Referente à 5ª anuidade.
(21) BR 11 2016 026111-9 A2	Código 8.6 - Arquivamento - Art. 86 da LPI (22) 04/05/2015 (71) KONINKLIJKE PHILIPS N.V. (NL) Referente à 5ª anuidade.
(21) BR 11 2016 026368-5 A2	Código 8.6 - Arquivamento - Art. 86 da LPI (22) 08/05/2015 (71) GLAXOSMITHKLINE INTELLECTUAL PROPERTY (NO. 2) LIMITED (GB) Referente à 5ª anuidade.
(21) BR 11 2016 026600-5 A2	Código 8.6 - Arquivamento - Art. 86 da LPI (22) 08/05/2015 (71) QUALCOMM INCORPORATED (US) Referente à 5ª anuidade.

(21) BR 11 2016 026615-3 A2
Código 8.6 - Arquivamento - Art. 86 da LPI
(22) 07/05/2015
(71) QUALCOMM INCORPORATED (US)
Referente à 5ª anuidade.

(21) BR 11 2016 026621-8 A2
Código 8.6 - Arquivamento - Art. 86 da LPI
(22) 05/05/2015
(71) QUALCOMM INCORPORATED (US)
Referente à 5ª anuidade.

(21) BR 11 2016 026626-9 A2
Código 8.6 - Arquivamento - Art. 86 da LPI
(22) 07/05/2015
(71) JANSSEN BIOTECH, INC. (US)
Referente à 5ª anuidade.

(21) BR 11 2016 027130-0 A2
Código 8.6 - Arquivamento - Art. 86 da LPI
(22) 08/05/2015
(71) QUALCOMM INCORPORATED (US)
Referente à 5ª anuidade.

(21) BR 11 2016 027174-2 A2
Código 8.6 - Arquivamento - Art. 86 da LPI
(22) 07/05/2015
(71) QUALCOMM INCORPORATED (US)
Referente à 5ª anuidade.

(21) BR 11 2016 027257-9 A2
Código 8.6 - Arquivamento - Art. 86 da LPI
(22) 08/05/2015
(71) QUALCOMM INCORPORATED (US)
Referente à 5ª anuidade.

(21) BR 11 2016 027473-3 A2
Código 8.6 - Arquivamento - Art. 86 da LPI
(22) 05/05/2015
(71) OMYA INTERNATIONAL AG (CH)
Referente à 5ª anuidade.

(21) BR 11 2016 027635-3 A2
Código 8.6 - Arquivamento - Art. 86 da LPI
(22) 06/05/2015
(71) QUALCOMM INCORPORATED (US)
Referente à 5ª anuidade.

(21) BR 11 2016 027837-2 A2
Código 8.6 - Arquivamento - Art. 86 da LPI
(22) 07/05/2015
(71) QUALCOMM INCORPORATED (US)

	Referente à 5ª anuidade.
(21) BR 11 2016 028558-1 A2	Código 8.6 - Arquivamento - Art. 86 da LPI (22) 05/05/2015 (71) QUALCOMM INCORPORATED (US) Referente à 5ª anuidade.
(21) BR 11 2017 000412-7 A2	Código 8.6 - Arquivamento - Art. 86 da LPI (22) 05/05/2015 (71) OBSHCHESTVO S OGRANICHENNOY OTVETSTVENNOST'YU "OBEDINENNAYA KOMPANIYA RUSAL INZHENERNO-TEKHNOLOGICHESKIY TSENTR (RU) Referente à 5ª anuidade.
(21) BR 11 2017 022962-5 A2	Código 8.6 - Arquivamento - Art. 86 da LPI (22) 03/05/2016 (71) TESA SE (DE) Referente à 4ª anuidade.
(21) BR 11 2017 023389-4 A2	Código 8.6 - Arquivamento - Art. 86 da LPI (22) 03/05/2016 (71) GDM S.P.A. (IT) Referente à 4ª anuidade.
(21) BR 11 2017 023713-0 A2	Código 8.6 - Arquivamento - Art. 86 da LPI (22) 05/05/2016 (71) GENERAL ELECTRIC TECHNOLOGY GMBH (CH) Referente à 4ª anuidade.
(21) BR 11 2017 028122-8 A2	Código 8.6 - Arquivamento - Art. 86 da LPI (22) 18/01/2017 (71) HONESTFOOD CO., LTD. (KR) Referente à 3ª anuidade.
(21) BR 11 2018 070693-0 A2	Código 8.6 - Arquivamento - Art. 86 da LPI (22) 07/04/2016 (71) SOLTEC ENERGÍAS RENOVABLES, S.L. (ES) Referente a 3ª anuidade.
(21) BR 11 2018 071531-0 A2	Código 8.6 - Arquivamento - Art. 86 da LPI (22) 26/04/2017 (71) FEDERAL-MOGUL BURSCHEID GMBH (DE)

	Referente à 3ª anuidade.
(21) BR 13 2017 007601-5 E2	Código 8.6 - Arquivamento - Art. 86 da LPI (22) 12/04/2017 (61) BR 10 2016 009927-7 03/05/2016 (71) PERONNE DOS REIS JORGE (BR/RS) Referente à 4ª anuidade.
(21) BR 20 2015 010001-4 U2	Código 8.6 - Arquivamento - Art. 86 da LPI (22) 04/05/2015 (71) ALVARINO LEMES DE SOUZA (BR/RS) ; MAGNUS DE SOUZA (BR/RS) ; MARLON ROCHA DE SOUZA (BR/RS) Referente à 5ª anuidade.
(21) BR 20 2016 009959-0 U2	Código 8.6 - Arquivamento - Art. 86 da LPI (22) 03/05/2016 (71) FRISOKAR EQUIPAMENTOS PLASTICOS S/A (BR/SP) Referente à 4ª anuidade.
(21) BR 20 2016 010303-2 U2	Código 8.6 - Arquivamento - Art. 86 da LPI (22) 06/05/2016 (71) TECNOLACH INDUSTRIAL LTDA. (BR/PR) Referente à 4ª anuidade.
(21) BR 20 2016 010450-0 U2	Código 8.6 - Arquivamento - Art. 86 da LPI (22) 09/05/2016 (71) CARLOS AKIO YAMAGUCHI (BR/SP) ; ROBERTO HERMÍNIO MORETTI (BR/SP) Referente à 4ª anuidade.
(21) BR 20 2017 002112-8 U2	Código 8.6 - Arquivamento - Art. 86 da LPI (22) 01/02/2017 (71) JORGE HIROSHI MURAKAMI (BR/SP) Referente à 3ª anuidade.
(21) BR 20 2017 004726-7 U2	Código 8.6 - Arquivamento - Art. 86 da LPI (22) 09/03/2017 (71) YANNAN GUOCHUANG TECHNOLOGY (BEIJING) CO., LTD. (CN) Referente à 3ª anuidade.
(21) PI 0410078-6 A2	Código 8.6 - Arquivamento - Art. 86 da LPI (22) 05/05/2004 (71) Probiodrug AG (DE)

	Referente à 16ª anuidade.
(21) PI 0501452-2 A2	Código 8.6 - Arquivamento - Art. 86 da LPI (22) 02/05/2005 (71) GE OIL & GAS UK LIMITED (GB) Referente à 15ª anuidade.
(21) PI 0608806-6 A2	Código 8.6 - Arquivamento - Art. 86 da LPI (22) 05/05/2006 (71) CENTRO DE INGENIERÍA GENÉTICA Y BIOTECNOLOGÍA (CU) Referente à 14ª anuidade.
(21) PI 0608907-0 A2	Código 8.6 - Arquivamento - Art. 86 da LPI (22) 09/05/2006 (71) ITERMUNE INC (US) Referente à 14ª anuidade.
(21) PI 0711106-1 A2	Código 8.6 - Arquivamento - Art. 86 da LPI (22) 03/05/2007 (71) Dow Agrosciences LLC (US) Referente à 13ª anuidade.
(21) PI 0711296-3 A2	Código 8.6 - Arquivamento - Art. 86 da LPI (22) 04/05/2007 (71) Millennium Phamaceutical, Inc. (US) Referente à 13ª anuidade.
(21) PI 0801405-1 A2	Código 8.6 - Arquivamento - Art. 86 da LPI (22) 06/05/2008 (71) Luiz Alberto de Almeida (BR/SP) Referente à 12ª anuidade.
(21) PI 1007095-8 A2	Código 8.6 - Arquivamento - Art. 86 da LPI (22) 04/05/2010 (71) KONINKLIJKE PHILIPS N.V. (NL) Referente à 10ª anuidade.
(21) PI 1007668-9 A2	Código 8.6 - Arquivamento - Art. 86 da LPI (22) 06/05/2010 (71) KONINKLIJKE PHILIPS N.V. (NL) Referente à 10ª anuidade.

(21) PI 1007758-8 A2	Código 8.6 - Arquivamento - Art. 86 da LPI (22) 06/05/2010 (71) ANGIOLOGIX, INC (US) Referente à 10ª anuidade.
(21) PI 1014183-9 A2	Código 8.6 - Arquivamento - Art. 86 da LPI (22) 03/05/2010 (71) Baldwin Filters, INC. (US) Referente à 10ª anuidade.
(21) PI 1102086-5 A2	Código 8.6 - Arquivamento - Art. 86 da LPI (22) 03/05/2011 (71) WILLIAM DOMINGOS DA SILVA (BR/SP) Referente à 9ª anuidade.
(21) PI 1102220-5 A2	Código 8.6 - Arquivamento - Art. 86 da LPI (22) 09/05/2011 (71) SOLIS INDÚSTRIA E COMÉRCIO DE AQUECEDOR SOLAR S/A (BR/SP) Referente à 9ª anuidade.
(21) PI 1102221-3 A2	Código 8.6 - Arquivamento - Art. 86 da LPI (22) 09/05/2011 (71) SOLIS INDÚSTRIA E COMÉRCIO DE AQUECEDOR SOLAR S/A (BR/SP) Referente à 9ª anuidade.
(21) PI 1102222-1 A2	Código 8.6 - Arquivamento - Art. 86 da LPI (22) 09/05/2011 (71) SOLIS INDÚSTRIA E COMÉRCIO DE AQUECEDOR SOLAR S/A (BR/SP) Referente à 9ª anuidade.
(21) PI 1102226-4 A2	Código 8.6 - Arquivamento - Art. 86 da LPI (22) 09/05/2011 (71) SOLIS INDÚSTRIA E COMÉRCIO DE AQUECEDOR SOLAR S/A (BR/SP) Referente à 9ª anuidade.
(21) PI 1102304-0 A2	Código 8.6 - Arquivamento - Art. 86 da LPI (22) 06/05/2011 (71) JORGE HENRIQUE FRANCHI JORDÃO DA MOTA (BR/SP) Referente à 9ª anuidade.
(21) PI 1102493-3 A2	Código 8.6 - Arquivamento - Art. 86 da LPI (22) 03/05/2011 (71) Planet Connection Automoção Comercial LTDA ME (BR/SP)

Referente à 9ª anuidade.

Código 8.7 - Restauração

Notificação quanto à restauração do andamento do pedido.

---

(21) BR 11 2013 014371-1 A2

Código 8.7 - Restauração

(22) 28/06/2011

(71) MEDIATEK SINGAPORE PTE. LTD. (SG)

Código 8.8 - Despacho Anulado

Anulação do despacho por ter sido indevido. (A toda publicação que envolva anulação de ato ou despacho caberá justificativa no processo administrativo.)

---

(21) BR 10 2016 000688-0 A2

Código 8.8 - Despacho Anulado

(22) 13/01/2016

(71) UNIVERSIDADE FEDERAL RURAL DE PERNAMBUCO (BR/PE) ; UNIVERSIDADE FEDERAL DE PERNAMBUCO (BR/PE)

Anulada a publicação código 8.11 na RPI nº 2564 de 27/02/2020 por ter sido indevida.

Código 8.11 - Manutenção do Arquivamento

Mantido o arquivamento do pedido uma vez que não foi requerida a restauração nos termos do disposto no art. 87 da Lei nº 9.279/96, encerrando a instância administrativa.

---

(21) BR 10 2012 000973-0 A8

Código 8.11 - Manutenção do Arquivamento
(22) 16/01/2012
(71) Ti Automotive (Fuldabrück) Gmbh (DE)
Em virtude do arquivamento publicado na RPI 2549 de 12-11-2019 e considerando ausência de manifestação dentro dos prazos legais, informo que cabe ser mantido o arquivamento do pedido de patente, conforme o disposto no artigo 12, da resolução 113/2013.

---

(21) BR 10 2012 001012-7 A2

Código 8.11 - Manutenção do Arquivamento
(22) 16/01/2012
(71) HALLIBURTON ENERGY SERVICES INC (US)
Em virtude do arquivamento publicado na RPI 2549 de 12-11-2019 e considerando ausência de manifestação dentro dos prazos legais, informo que cabe ser mantido o arquivamento do pedido de patente, conforme o disposto no artigo 12, da resolução 113/2013.

---

(21) BR 10 2012 001037-2 A2

Código 8.11 - Manutenção do Arquivamento
(22) 16/01/2012
(71) VALMET TECHNOLOGIES OY (FI)
Em virtude do arquivamento publicado na RPI 2549 de 12-11-2019 e considerando ausência de manifestação dentro dos prazos legais, informo que cabe ser mantido o arquivamento do pedido de patente, conforme o disposto no artigo 12, da resolução 113/2013.

---

(21) BR 10 2013 001003-0 A2

Código 8.11 - Manutenção do Arquivamento
(22) 15/01/2013
(71) Almap BBDO Publicidade e Comunicações LTDA. (BR/SP)
Em virtude do arquivamento publicado na RPI 2549 de 12-11-2019 e considerando ausência de manifestação dentro dos prazos legais, informo que cabe ser mantido o arquivamento do pedido de patente, conforme o disposto no artigo 12, da resolução 113/2013.

---

(21) BR 10 2013 001080-4 A2

Código 8.11 - Manutenção do Arquivamento
(22) 16/01/2013
(71) Look Out Indústria e Comércio De Equipamentos Eletronicos LTDA EPP (BR/SP)
Em virtude do arquivamento publicado na RPI 2549 de 12-11-2019 e

	considerando ausência de manifestação dentro dos prazos legais, informo que cabe ser mantido o arquivamento do pedido de patente, conforme o disposto no artigo 12, da resolução 113/2013.
(21) BR 10 2013 001151-7 A2	Código 8.11 - Manutenção do Arquivamento (22) 16/01/2013 (71) TKT Brainpower, S.L. (ES) Em virtude do arquivamento publicado na RPI 2549 de 12-11-2019 e considerando ausência de manifestação dentro dos prazos legais, informo que cabe ser mantido o arquivamento do pedido de patente, conforme o disposto no artigo 12, da resolução 113/2013.
(21) BR 10 2013 001324-2 A2	Código 8.11 - Manutenção do Arquivamento (22) 18/01/2013 (71) Ortho-Clinical Diagnostics, Inc (US) Em virtude do arquivamento publicado na RPI 2549 de 12-11-2019 e considerando ausência de manifestação dentro dos prazos legais, informo que cabe ser mantido o arquivamento do pedido de patente, conforme o disposto no artigo 12, da resolução 113/2013.
(21) BR 10 2013 001328-5 A8	Código 8.11 - Manutenção do Arquivamento (22) 18/01/2013 (71) Ortho-Clinical Diagnostics, Inc (US) Em virtude do arquivamento publicado na RPI 2549 de 12-11-2019 e considerando ausência de manifestação dentro dos prazos legais, informo que cabe ser mantido o arquivamento do pedido de patente, conforme o disposto no artigo 12, da resolução 113/2013.
(21) BR 10 2013 001362-5 A2	Código 8.11 - Manutenção do Arquivamento (22) 18/01/2013 (71) Ortho-Clinical Diagnostics, Inc (US) Em virtude do arquivamento publicado na RPI 2549 de 12-11-2019 e considerando ausência de manifestação dentro dos prazos legais, informo que cabe ser mantido o arquivamento do pedido de patente, conforme o disposto no artigo 12, da resolução 113/2013.
(21) BR 10 2014 000951-5 A2	Código 8.11 - Manutenção do Arquivamento (22) 15/01/2014 (71) FABER-CASTELL AG (DE) Em virtude do arquivamento publicado na RPI 2549 de 12-11-2019 e considerando ausência de manifestação dentro dos prazos legais, informo que cabe ser mantido o arquivamento do pedido de patente, conforme o disposto no artigo 12, da resolução 113/2013.

(21) BR 10 2014 001077-7 A2	Código 8.11 - Manutenção do Arquivamento (22) 16/01/2014 (71) SULZER MANAGEMENT AG (CH) Em virtude do arquivamento publicado na RPI 2549 de 12-11-2019 e considerando ausência de manifestação dentro dos prazos legais, informo que cabe ser mantido o arquivamento do pedido de patente, conforme o disposto no artigo 12, da resolução 113/2013.
(21) BR 10 2014 001243-5 A2	Código 8.11 - Manutenção do Arquivamento (22) 17/01/2014 (71) BUCKHORN INC. (US) Em virtude do arquivamento publicado na RPI 2549 de 12-11-2019 e considerando ausência de manifestação dentro dos prazos legais, informo que cabe ser mantido o arquivamento do pedido de patente, conforme o disposto no artigo 12, da resolução 113/2013.
(21) BR 10 2015 000900-3 A2	Código 8.11 - Manutenção do Arquivamento (22) 14/01/2015 (71) CODIFLEX INDÚSTRIA E COMÉRCIO DE MANUFATURADOS LTDA (BR/PR) Em virtude do arquivamento publicado na RPI 2549 de 12-11-2019 e considerando ausência de manifestação dentro dos prazos legais, informo que cabe ser mantido o arquivamento do pedido de patente, conforme o disposto no artigo 12, da resolução 113/2013.
(21) BR 10 2015 000901-1 A2	Código 8.11 - Manutenção do Arquivamento (22) 14/01/2015 (71) CODIFLEX INDÚSTRIA E COMÉRCIO DE MANUFATURADOS LTDA (BR/PR) Em virtude do arquivamento publicado na RPI 2549 de 12-11-2019 e considerando ausência de manifestação dentro dos prazos legais, informo que cabe ser mantido o arquivamento do pedido de patente, conforme o disposto no artigo 12, da resolução 113/2013.
(21) BR 10 2016 000772-0 A2	Código 8.11 - Manutenção do Arquivamento (22) 14/01/2016 (71) GIOVANI BORTOLUZZI SOARES (BR/RS) Em virtude do arquivamento publicado na RPI 2549 de 12-11-2019 e considerando ausência de manifestação dentro dos prazos legais, informo que cabe ser mantido o arquivamento do pedido de patente, conforme o disposto no artigo 12, da resolução 113/2013.

(21) BR 10 2016 024439-0 A2

Código 8.11 - Manutenção do Arquivamento
(22) 20/10/2016
(71) TOYOTA JIDOSHA KABUSHIKI KAISHA (JP)
Em virtude do arquivamento publicado na RPI 2549 de 12-11-2019 e considerando ausência de manifestação dentro dos prazos legais, informo que cabe ser mantido o arquivamento do pedido de patente, conforme o disposto no artigo 12, da resolução 113/2013.

(21) BR 10 2016 024441-2 A2

Código 8.11 - Manutenção do Arquivamento
(22) 20/10/2016
(71) GENERAL ELECTRIC COMPANY (US)
Em virtude do arquivamento publicado na RPI 2549 de 12-11-2019 e considerando ausência de manifestação dentro dos prazos legais, informo que cabe ser mantido o arquivamento do pedido de patente, conforme o disposto no artigo 12, da resolução 113/2013.

(21) BR 10 2016 024747-0 A2

Código 8.11 - Manutenção do Arquivamento
(22) 24/10/2016
(71) GM GLOBAL TECHNOLOGY OPERATIONS LLC (US)
Em virtude do arquivamento publicado na RPI 2549 de 12-11-2019 e considerando ausência de manifestação dentro dos prazos legais, informo que cabe ser mantido o arquivamento do pedido de patente, conforme o disposto no artigo 12, da resolução 113/2013.

(21) BR 10 2016 025124-9 A2

Código 8.11 - Manutenção do Arquivamento
(22) 27/10/2016
(71) GENERAL ELECTRIC COMPANY (US)
Em virtude do arquivamento publicado na RPI 2549 de 12-11-2019 e considerando ausência de manifestação dentro dos prazos legais, informo que cabe ser mantido o arquivamento do pedido de patente, conforme o disposto no artigo 12, da resolução 113/2013.

(21) BR 10 2016 025144-3 A2

Código 8.11 - Manutenção do Arquivamento
(22) 27/10/2016
(71) GENERAL ELECTRIC COMPANY (US)
Em virtude do arquivamento publicado na RPI 2549 de 12-11-2019 e considerando ausência de manifestação dentro dos prazos legais, informo que cabe ser mantido o arquivamento do pedido de patente, conforme o disposto no artigo 12, da resolução 113/2013.

(21) BR 10 2016 025391-8 A2

Código 8.11 - Manutenção do Arquivamento
(22) 31/10/2016
(71) KABUSHIKI KAISHA TOYOTA JIDOSHOKKI (JP) ; USTER

	TECHNOLOGIES AG (CH) Em virtude do arquivamento publicado na RPI 2549 de 12-11-2019 e considerando ausência de manifestação dentro dos prazos legais, informo que cabe ser mantido o arquivamento do pedido de patente, conforme o disposto no artigo 12, da resolução 113/2013.
(21) BR 10 2016 025678-0 A2	Código 8.11 - Manutenção do Arquivamento (22) 03/11/2016 (71) ALBEA THOMASTON INC. (US) Em virtude do arquivamento publicado na RPI 2549 de 12-11-2019 e considerando ausência de manifestação dentro dos prazos legais, informo que cabe ser mantido o arquivamento do pedido de patente, conforme o disposto no artigo 12, da resolução 113/2013.
(21) BR 10 2016 025772-7 A2	Código 8.11 - Manutenção do Arquivamento (22) 04/11/2016 (71) GENERAL ELECTRIC COMPANY (US) Em virtude do arquivamento publicado na RPI 2549 de 12-11-2019 e considerando ausência de manifestação dentro dos prazos legais, informo que cabe ser mantido o arquivamento do pedido de patente, conforme o disposto no artigo 12, da resolução 113/2013.
(21) BR 10 2016 025774-3 A2	Código 8.11 - Manutenção do Arquivamento (22) 04/11/2016 (71) GENERAL ELECTRIC COMPANY (US) Em virtude do arquivamento publicado na RPI 2549 de 12-11-2019 e considerando ausência de manifestação dentro dos prazos legais, informo que cabe ser mantido o arquivamento do pedido de patente, conforme o disposto no artigo 12, da resolução 113/2013.
(21) BR 10 2016 026075-2 A2	Código 8.11 - Manutenção do Arquivamento (22) 08/11/2016 (71) GENERAL ELECTRIC COMPANY (US) Em virtude do arquivamento publicado na RPI 2549 de 12-11-2019 e considerando ausência de manifestação dentro dos prazos legais, informo que cabe ser mantido o arquivamento do pedido de patente, conforme o disposto no artigo 12, da resolução 113/2013.
(21) BR 10 2016 030376-1 A2	Código 8.11 - Manutenção do Arquivamento (22) 22/12/2016 (71) OTAVIO VERGILIO VINHOLI (BR/PR) Em virtude do arquivamento publicado na RPI 2549 de 12-11-2019 e considerando ausência de manifestação dentro dos prazos legais, informo que

	cabe ser mantido o arquivamento do pedido de patente, conforme o disposto no artigo 12, da resolução 113/2013.
(21) BR 11 2012 000873-0 A2	Código 8.11 - Manutenção do Arquivamento (22) 19/07/2010 (71) MYRIAD GENETICS, INC. (US) Em virtude do arquivamento publicado na RPI 2549 de 12-11-2019 e considerando ausência de manifestação dentro dos prazos legais, informo que cabe ser mantido o arquivamento do pedido de patente, conforme o disposto no artigo 12, da resolução 113/2013.
(21) BR 11 2012 016644-1 A2	Código 8.11 - Manutenção do Arquivamento (22) 19/01/2011 (71) Saint-Gobain Performance Plastics Pampus Gmbh (DE) Em virtude do arquivamento publicado na RPI 2549 de 12-11-2019 e considerando ausência de manifestação dentro dos prazos legais, informo que cabe ser mantido o arquivamento do pedido de patente, conforme o disposto no artigo 12, da resolução 113/2013.
(21) BR 11 2012 017570-0 A2	Código 8.11 - Manutenção do Arquivamento (22) 19/01/2011 (71) Nektar Therapeutics (US) Em virtude do arquivamento publicado na RPI 2549 de 12-11-2019 e considerando ausência de manifestação dentro dos prazos legais, informo que cabe ser mantido o arquivamento do pedido de patente, conforme o disposto no artigo 12, da resolução 113/2013.
(21) BR 11 2012 017581-5 A2	Código 8.11 - Manutenção do Arquivamento (22) 17/01/2011 (71) Otto Bock Healthcare GMBH (DE) Em virtude do arquivamento publicado na RPI 2549 de 12-11-2019 e considerando ausência de manifestação dentro dos prazos legais, informo que cabe ser mantido o arquivamento do pedido de patente, conforme o disposto no artigo 12, da resolução 113/2013.
(21) BR 11 2012 017674-9 A2	Código 8.11 - Manutenção do Arquivamento (22) 17/01/2011 (71) GERHARD FEUSTLE (DE) Em virtude do arquivamento publicado na RPI 2549 de 12-11-2019 e considerando ausência de manifestação dentro dos prazos legais, informo que cabe ser mantido o arquivamento do pedido de patente, conforme o disposto no artigo 12, da resolução 113/2013.

(21) BR 11 2012 017710-9 A2

Código 8.11 - Manutenção do Arquivamento
(22) 18/01/2011
(71) Hybrid Razor Ltd (IL)
Em virtude do arquivamento publicado na RPI 2549 de 12-11-2019 e considerando ausência de manifestação dentro dos prazos legais, informo que cabe ser mantido o arquivamento do pedido de patente, conforme o disposto no artigo 12, da resolução 113/2013.

(21) BR 11 2012 018482-2 A2

Código 8.11 - Manutenção do Arquivamento
(22) 20/01/2011
(71) 3M INNOVATIVE PROPERTIES COMPANY (US)
Em virtude do arquivamento publicado na RPI 2549 de 12-11-2019 e considerando ausência de manifestação dentro dos prazos legais, informo que cabe ser mantido o arquivamento do pedido de patente, conforme o disposto no artigo 12, da resolução 113/2013.

(21) BR 11 2012 020249-9 A2

Código 8.11 - Manutenção do Arquivamento
(22) 14/01/2011
(71) Presbibio, LLC (US)
Em virtude do arquivamento publicado na RPI 2549 de 12-11-2019 e considerando ausência de manifestação dentro dos prazos legais, informo que cabe ser mantido o arquivamento do pedido de patente, conforme o disposto no artigo 12, da resolução 113/2013.

(21) BR 11 2013 014823-3 A2

Código 8.11 - Manutenção do Arquivamento
(22) 18/01/2011
(71) HUAWEI TECHNOLOGIES CO., LTD. (CN)
Em virtude do arquivamento publicado na RPI 2549 de 12-11-2019 e considerando ausência de manifestação dentro dos prazos legais, informo que cabe ser mantido o arquivamento do pedido de patente, conforme o disposto no artigo 12, da resolução 113/2013.

(21) BR 11 2013 016591-0 A2

Código 8.11 - Manutenção do Arquivamento
(22) 20/01/2012
(71) HEXCEL HOLDING GMBH (US) ; HEXCEL CORPORATION (US)
Em virtude do arquivamento publicado na RPI 2549 de 12-11-2019 e considerando ausência de manifestação dentro dos prazos legais, informo que cabe ser mantido o arquivamento do pedido de patente, conforme o disposto no artigo 12, da resolução 113/2013.

(21) BR 11 2013 017362-9 A2

Código 8.11 - Manutenção do Arquivamento
(22) 18/01/2012
(71) F. HOFFMANN-LA ROCHE AG (CH)

	Em virtude do arquivamento publicado na RPI 2549 de 12-11-2019 e considerando ausência de manifestação dentro dos prazos legais, informo que cabe ser mantido o arquivamento do pedido de patente, conforme o disposto no artigo 12, da resolução 113/2013.
(21) BR 11 2013 018250-4 A2	Código 8.11 - Manutenção do Arquivamento (22) 19/01/2012 (71) SAUDI ARABIAN OIL COMPANY (SA) Em virtude do arquivamento publicado na RPI 2549 de 12-11-2019 e considerando ausência de manifestação dentro dos prazos legais, informo que cabe ser mantido o arquivamento do pedido de patente, conforme o disposto no artigo 12, da resolução 113/2013.
(21) BR 11 2013 018253-9 A2	Código 8.11 - Manutenção do Arquivamento (22) 18/01/2012 (71) CLAREMONT COLLECTION HANDELSGESELLSCHAFT MBH (DE) ; GALLATHEA UTE BISTERFELD VON MEER (DE) Em virtude do arquivamento publicado na RPI 2549 de 12-11-2019 e considerando ausência de manifestação dentro dos prazos legais, informo que cabe ser mantido o arquivamento do pedido de patente, conforme o disposto no artigo 12, da resolução 113/2013.
(21) BR 11 2013 018293-8 A2	Código 8.11 - Manutenção do Arquivamento (22) 17/01/2012 (71) LEONI KABEL HOLDING GMBH (DE) Em virtude do arquivamento publicado na RPI 2549 de 12-11-2019 e considerando ausência de manifestação dentro dos prazos legais, informo que cabe ser mantido o arquivamento do pedido de patente, conforme o disposto no artigo 12, da resolução 113/2013.
(21) BR 11 2013 018371-3 A2	Código 8.11 - Manutenção do Arquivamento (22) 20/01/2012 (71) ALCON RESEARCH, LTD. (US) Em virtude do arquivamento publicado na RPI 2549 de 12-11-2019 e considerando ausência de manifestação dentro dos prazos legais, informo que cabe ser mantido o arquivamento do pedido de patente, conforme o disposto no artigo 12, da resolução 113/2013.
(21) BR 11 2013 018382-9 A2	Código 8.11 - Manutenção do Arquivamento (22) 18/01/2012 (71) L'AIR LIQUIDE, SOCIÉTÉ ANONYME POUR L'ETUDE ET L'EXPLOITATION DES PROCEDES GEORGES (FR) Em virtude do arquivamento publicado na RPI 2549 de 12-11-2019 e

	considerando ausência de manifestação dentro dos prazos legais, informo que cabe ser mantido o arquivamento do pedido de patente, conforme o disposto no artigo 12, da resolução 113/2013.
(21) BR 11 2013 018563-5 A2	Código 8.11 - Manutenção do Arquivamento (22) 20/01/2012 (71) QUALCOMM INCORPORATED (US) Em virtude do arquivamento publicado na RPI 2549 de 12-11-2019 e considerando ausência de manifestação dentro dos prazos legais, informo que cabe ser mantido o arquivamento do pedido de patente, conforme o disposto no artigo 12, da resolução 113/2013.
(21) BR 11 2013 018568-6 A2	Código 8.11 - Manutenção do Arquivamento (22) 20/01/2012 (71) QUALCOMM INCORPORATED (US) Em virtude do arquivamento publicado na RPI 2549 de 12-11-2019 e considerando ausência de manifestação dentro dos prazos legais, informo que cabe ser mantido o arquivamento do pedido de patente, conforme o disposto no artigo 12, da resolução 113/2013.
(21) BR 11 2013 030548-7 A2	Código 8.11 - Manutenção do Arquivamento (22) 20/01/2012 (71) HUAWEI TECHNOLOGIES CO., LTD. (CN) Em virtude do arquivamento publicado na RPI 2549 de 12-11-2019 e considerando ausência de manifestação dentro dos prazos legais, informo que cabe ser mantido o arquivamento do pedido de patente, conforme o disposto no artigo 12, da resolução 113/2013.
(21) BR 11 2013 032348-5 A2	Código 8.11 - Manutenção do Arquivamento (22) 18/01/2012 (71) VOLVO LASTVAGNAR AB (SE) Em virtude do arquivamento publicado na RPI 2549 de 12-11-2019 e considerando ausência de manifestação dentro dos prazos legais, informo que cabe ser mantido o arquivamento do pedido de patente, conforme o disposto no artigo 12, da resolução 113/2013.
(21) BR 11 2014 007859-9 A2	Código 8.11 - Manutenção do Arquivamento (22) 17/01/2014 (71) VIDA HOLDINGS CORP. LTD. (CA) Em virtude do arquivamento publicado na RPI 2549 de 12-11-2019 e considerando ausência de manifestação dentro dos prazos legais, informo que cabe ser mantido o arquivamento do pedido de patente, conforme o disposto no artigo 12, da resolução 113/2013.

(21) BR 11 2014 017156-4 A8	Código 8.11 - Manutenção do Arquivamento (22) 15/01/2013 (71) QUALCOMM INCORPORATED (US) Em virtude do arquivamento publicado na RPI 2549 de 12-11-2019 e considerando ausência de manifestação dentro dos prazos legais, informo que cabe ser mantido o arquivamento do pedido de patente, conforme o disposto no artigo 12, da resolução 113/2013.
(21) BR 11 2014 017281-1 A8	Código 8.11 - Manutenção do Arquivamento (22) 11/01/2013 (71) KONINKLIJKE PHILIPS N.V. (NL) Em virtude do arquivamento publicado na RPI 2549 de 12-11-2019 e considerando ausência de manifestação dentro dos prazos legais, informo que cabe ser mantido o arquivamento do pedido de patente, conforme o disposto no artigo 12, da resolução 113/2013.
(21) BR 11 2014 017289-7 A8	Código 8.11 - Manutenção do Arquivamento (22) 20/01/2012 (71) FUJITSU LIMITED (JP) Em virtude do arquivamento publicado na RPI 2549 de 12-11-2019 e considerando ausência de manifestação dentro dos prazos legais, informo que cabe ser mantido o arquivamento do pedido de patente, conforme o disposto no artigo 12, da resolução 113/2013.
(21) BR 11 2014 017580-2 A8	Código 8.11 - Manutenção do Arquivamento (22) 17/01/2013 (71) DR. PY INSTITUTE LLC (US) Em virtude do arquivamento publicado na RPI 2549 de 12-11-2019 e considerando ausência de manifestação dentro dos prazos legais, informo que cabe ser mantido o arquivamento do pedido de patente, conforme o disposto no artigo 12, da resolução 113/2013.
(21) BR 11 2014 017607-8 A8	Código 8.11 - Manutenção do Arquivamento (22) 17/01/2013 (71) DR. PY INSTITUTE LLC (US) Em virtude do arquivamento publicado na RPI 2549 de 12-11-2019 e considerando ausência de manifestação dentro dos prazos legais, informo que cabe ser mantido o arquivamento do pedido de patente, conforme o disposto no artigo 12, da resolução 113/2013.
(21) BR 11 2014 017626-4 A2	Código 8.11 - Manutenção do Arquivamento (22) 18/01/2013

(71) GENENTECH, INC (US)
Em virtude do arquivamento publicado na RPI 2549 de 12-11-2019 e considerando ausência de manifestação dentro dos prazos legais, informo que cabe ser mantido o arquivamento do pedido de patente, conforme o disposto no artigo 12, da resolução 113/2013.

---

(21) BR 11 2014 017659-0 A8

Código 8.11 - Manutenção do Arquivamento
(22) 17/01/2013
(71) QUALCOMM INCORPORATED (US)
Em virtude do arquivamento publicado na RPI 2549 de 12-11-2019 e considerando ausência de manifestação dentro dos prazos legais, informo que cabe ser mantido o arquivamento do pedido de patente, conforme o disposto no artigo 12, da resolução 113/2013.

---

(21) BR 11 2014 017725-2 A8

Código 8.11 - Manutenção do Arquivamento
(22) 18/01/2013
(71) CRYOVAC, INC. (US)
Em virtude do arquivamento publicado na RPI 2549 de 12-11-2019 e considerando ausência de manifestação dentro dos prazos legais, informo que cabe ser mantido o arquivamento do pedido de patente, conforme o disposto no artigo 12, da resolução 113/2013.

---

(21) BR 11 2014 017756-2 A8

Código 8.11 - Manutenção do Arquivamento
(22) 17/01/2013
(71) LTS LOHMANN THERAPIE-SYSTEME AG (DE) ; SANTHERA PHARMACEUTICALS (SCHWEIZ) AG (CH)
Em virtude do arquivamento publicado na RPI 2549 de 12-11-2019 e considerando ausência de manifestação dentro dos prazos legais, informo que cabe ser mantido o arquivamento do pedido de patente, conforme o disposto no artigo 12, da resolução 113/2013.

---

(21) BR 11 2014 017808-9 A8

Código 8.11 - Manutenção do Arquivamento
(22) 18/01/2013
(71) PEPSICO, INC. (US)
Em virtude do arquivamento publicado na RPI 2549 de 12-11-2019 e considerando ausência de manifestação dentro dos prazos legais, informo que cabe ser mantido o arquivamento do pedido de patente, conforme o disposto no artigo 12, da resolução 113/2013.

---

(21) BR 11 2014 017870-4 A8

Código 8.11 - Manutenção do Arquivamento
(22) 18/01/2013
(71) DR. PY INSTITUTE LLC (US)
Em virtude do arquivamento publicado na RPI 2549 de 12-11-2019 e

	considerando ausência de manifestação dentro dos prazos legais, informo que cabe ser mantido o arquivamento do pedido de patente, conforme o disposto no artigo 12, da resolução 113/2013.
(21) BR 11 2014 018034-2 A8	Código 8.11 - Manutenção do Arquivamento (22) 17/01/2013 (71) LINDE AKTIENGESELLSCHAFT (DE) Em virtude do arquivamento publicado na RPI 2549 de 12-11-2019 e considerando ausência de manifestação dentro dos prazos legais, informo que cabe ser mantido o arquivamento do pedido de patente, conforme o disposto no artigo 12, da resolução 113/2013.
(21) BR 11 2014 018083-0 A8	Código 8.11 - Manutenção do Arquivamento (22) 18/01/2013 (71) KONINKLIJKE PHILIPS N.V. (NL) Em virtude do arquivamento publicado na RPI 2549 de 12-11-2019 e considerando ausência de manifestação dentro dos prazos legais, informo que cabe ser mantido o arquivamento do pedido de patente, conforme o disposto no artigo 12, da resolução 113/2013.
(21) BR 11 2014 018644-8 A2	Código 8.11 - Manutenção do Arquivamento (22) 14/01/2013 (71) SMITH & NEPHEW, INC. (US) Em virtude do arquivamento publicado na RPI 2549 de 12-11-2019 e considerando ausência de manifestação dentro dos prazos legais, informo que cabe ser mantido o arquivamento do pedido de patente, conforme o disposto no artigo 12, da resolução 113/2013.
(21) BR 11 2014 018736-3 A8	Código 8.11 - Manutenção do Arquivamento (22) 15/01/2013 (71) PHILIPS LIGHTING HOLDING B.V (NL) Em virtude do arquivamento publicado na RPI 2549 de 12-11-2019 e considerando ausência de manifestação dentro dos prazos legais, informo que cabe ser mantido o arquivamento do pedido de patente, conforme o disposto no artigo 12, da resolução 113/2013.
(21) BR 11 2014 019276-6 A2	Código 8.11 - Manutenção do Arquivamento (22) 16/01/2013 (71) FENERCI, ABDURRAHMAN MURAT (TR) Em virtude do arquivamento publicado na RPI 2549 de 12-11-2019 e considerando ausência de manifestação dentro dos prazos legais, informo que cabe ser mantido o arquivamento do pedido de patente, conforme o disposto no artigo 12, da resolução 113/2013.

(21) BR 11 2014 019705-9 A8	Código 8.11 - Manutenção do Arquivamento (22) 17/01/2013 (71) PRIMETALS TECHNOLOGIES AUSTRIA GMBH (AT) Em virtude do arquivamento publicado na RPI 2549 de 12-11-2019 e considerando ausência de manifestação dentro dos prazos legais, informo que cabe ser mantido o arquivamento do pedido de patente, conforme o disposto no artigo 12, da resolução 113/2013.
(21) BR 11 2015 002775-0 A2	Código 8.11 - Manutenção do Arquivamento (22) 19/01/2013 (71) HABDANK PV-MONTAGESYSTEME GMBH & CO. KG (DE) Em virtude do arquivamento publicado na RPI 2549 de 12-11-2019 e considerando ausência de manifestação dentro dos prazos legais, informo que cabe ser mantido o arquivamento do pedido de patente, conforme o disposto no artigo 12, da resolução 113/2013.
(21) BR 11 2015 013590-0 A2	Código 8.11 - Manutenção do Arquivamento (22) 15/01/2014 (71) WRIGHT MEDICAL TECHNOLOGY, INC. (US) Em virtude do arquivamento publicado na RPI 2549 de 12-11-2019 e considerando ausência de manifestação dentro dos prazos legais, informo que cabe ser mantido o arquivamento do pedido de patente, conforme o disposto no artigo 12, da resolução 113/2013.
(21) BR 11 2015 015152-3 A2	Código 8.11 - Manutenção do Arquivamento (22) 17/01/2014 (71) KLAUS W GARTNER (US) Em virtude do arquivamento publicado na RPI 2549 de 12-11-2019 e considerando ausência de manifestação dentro dos prazos legais, informo que cabe ser mantido o arquivamento do pedido de patente, conforme o disposto no artigo 12, da resolução 113/2013.
(21) BR 11 2015 016010-7 A8	Código 8.11 - Manutenção do Arquivamento (22) 13/01/2014 (71) WEATHERFORD TECHNOLOGY HOLDING, LLC (US) Em virtude do arquivamento publicado na RPI 2549 de 12-11-2019 e considerando ausência de manifestação dentro dos prazos legais, informo que cabe ser mantido o arquivamento do pedido de patente, conforme o disposto no artigo 12, da resolução 113/2013.
(21) BR 11 2015 016395-5 A2	Código 8.11 - Manutenção do Arquivamento (22) 17/01/2014

	(71) F. HOFFMANN-LA ROCHE AG (CH) Em virtude do arquivamento publicado na RPI 2549 de 12-11-2019 e considerando ausência de manifestação dentro dos prazos legais, informo que cabe ser mantido o arquivamento do pedido de patente, conforme o disposto no artigo 12, da resolução 113/2013.
(21) BR 11 2015 016437-4 A2	Código 8.11 - Manutenção do Arquivamento (22) 11/01/2013 (71) JOY MM DELAWARE, INC (US) Em virtude do arquivamento publicado na RPI 2549 de 12-11-2019 e considerando ausência de manifestação dentro dos prazos legais, informo que cabe ser mantido o arquivamento do pedido de patente, conforme o disposto no artigo 12, da resolução 113/2013.
(21) BR 11 2015 016474-9 A2	Código 8.11 - Manutenção do Arquivamento (22) 14/01/2014 (71) MICROSOFT TECHNOLOGY LICENSING, LLC (US) Em virtude do arquivamento publicado na RPI 2549 de 12-11-2019 e considerando ausência de manifestação dentro dos prazos legais, informo que cabe ser mantido o arquivamento do pedido de patente, conforme o disposto no artigo 12, da resolução 113/2013.
(21) BR 11 2015 016508-7 A2	Código 8.11 - Manutenção do Arquivamento (22) 14/01/2014 (71) MICROSOFT TECHNOLOGY LICENSING, LLC (US) Em virtude do arquivamento publicado na RPI 2549 de 12-11-2019 e considerando ausência de manifestação dentro dos prazos legais, informo que cabe ser mantido o arquivamento do pedido de patente, conforme o disposto no artigo 12, da resolução 113/2013.
(21) BR 11 2015 016587-7 A2	Código 8.11 - Manutenção do Arquivamento (22) 16/01/2014 (71) BEHZAD MOHEBBI (US) Em virtude do arquivamento publicado na RPI 2549 de 12-11-2019 e considerando ausência de manifestação dentro dos prazos legais, informo que cabe ser mantido o arquivamento do pedido de patente, conforme o disposto no artigo 12, da resolução 113/2013.
(21) BR 11 2015 016607-5 A2	Código 8.11 - Manutenção do Arquivamento (22) 15/01/2014 (71) NETZSCH PUMPEN & SYSTEME GMBH (DE) Em virtude do arquivamento publicado na RPI 2549 de 12-11-2019 e considerando ausência de manifestação dentro dos prazos legais, informo que

	cabe ser mantido o arquivamento do pedido de patente, conforme o disposto no artigo 12, da resolução 113/2013.
(21) BR 11 2015 016751-9 A2	Código 8.11 - Manutenção do Arquivamento (22) 15/01/2014 (71) Roger Sloman (GB) Em virtude do arquivamento publicado na RPI 2549 de 12-11-2019 e considerando ausência de manifestação dentro dos prazos legais, informo que cabe ser mantido o arquivamento do pedido de patente, conforme o disposto no artigo 12, da resolução 113/2013.
(21) BR 11 2015 016804-3 A2	Código 8.11 - Manutenção do Arquivamento (22) 15/01/2014 (71) KONINKLIJKE PHILIPS N.V. (NL) Em virtude do arquivamento publicado na RPI 2549 de 12-11-2019 e considerando ausência de manifestação dentro dos prazos legais, informo que cabe ser mantido o arquivamento do pedido de patente, conforme o disposto no artigo 12, da resolução 113/2013.
(21) BR 11 2015 016869-8 A2	Código 8.11 - Manutenção do Arquivamento (22) 14/01/2014 (71) RAPHAËL ROSSELLO (FR) ; PHILIPPE PEROVITCH (FR) ; JACK AUZERIE (FR) Em virtude do arquivamento publicado na RPI 2549 de 12-11-2019 e considerando ausência de manifestação dentro dos prazos legais, informo que cabe ser mantido o arquivamento do pedido de patente, conforme o disposto no artigo 12, da resolução 113/2013.
(21) BR 11 2015 016953-8 A2	Código 8.11 - Manutenção do Arquivamento (22) 15/01/2013 (71) HEWLETT PACKARD ENTERPRISE DEVELOPMENT LP (US) Em virtude do arquivamento publicado na RPI 2549 de 12-11-2019 e considerando ausência de manifestação dentro dos prazos legais, informo que cabe ser mantido o arquivamento do pedido de patente, conforme o disposto no artigo 12, da resolução 113/2013.
(21) BR 11 2015 017050-1 A2	Código 8.11 - Manutenção do Arquivamento (22) 16/01/2014 (71) LAMBERTI SpA (IT) Em virtude do arquivamento publicado na RPI 2549 de 12-11-2019 e considerando ausência de manifestação dentro dos prazos legais, informo que cabe ser mantido o arquivamento do pedido de patente, conforme o disposto no artigo 12, da resolução 113/2013.

(21) BR 11 2015 017084-6 A2

Código 8.11 - Manutenção do Arquivamento
(22) 17/01/2014
(71) MEMBRANE DISTILLATION DESALINATION LTD. CO. (JO)
Em virtude do arquivamento publicado na RPI 2549 de 12-11-2019 e considerando ausência de manifestação dentro dos prazos legais, informo que cabe ser mantido o arquivamento do pedido de patente, conforme o disposto no artigo 12, da resolução 113/2013.

(21) BR 11 2015 017149-4 A2

Código 8.11 - Manutenção do Arquivamento
(22) 16/01/2014
(71) MEDIATEK INC. (CN)
Em virtude do arquivamento publicado na RPI 2549 de 12-11-2019 e considerando ausência de manifestação dentro dos prazos legais, informo que cabe ser mantido o arquivamento do pedido de patente, conforme o disposto no artigo 12, da resolução 113/2013.

(21) BR 11 2015 017315-2 A2

Código 8.11 - Manutenção do Arquivamento
(22) 14/01/2014
(71) BASF SE (DE)
Em virtude do arquivamento publicado na RPI 2549 de 12-11-2019 e considerando ausência de manifestação dentro dos prazos legais, informo que cabe ser mantido o arquivamento do pedido de patente, conforme o disposto no artigo 12, da resolução 113/2013.

(21) BR 11 2015 017702-6 A2

Código 8.11 - Manutenção do Arquivamento
(22) 16/01/2014
(71) 3M INNOVATIVE PROPERTIES COMPANY (US)
Em virtude do arquivamento publicado na RPI 2549 de 12-11-2019 e considerando ausência de manifestação dentro dos prazos legais, informo que cabe ser mantido o arquivamento do pedido de patente, conforme o disposto no artigo 12, da resolução 113/2013.

(21) BR 11 2015 017895-2 A2

Código 8.11 - Manutenção do Arquivamento
(22) 15/01/2014
(71) PROCESS SYSTEMS ENTERPRISE LIMITED (GB)
Em virtude do arquivamento publicado na RPI 2549 de 12-11-2019 e considerando ausência de manifestação dentro dos prazos legais, informo que cabe ser mantido o arquivamento do pedido de patente, conforme o disposto no artigo 12, da resolução 113/2013.

(21) BR 11 2015 017949-5 A2

Código 8.11 - Manutenção do Arquivamento
(22) 17/01/2014

	(71) EASTMAN CHEMICAL COMPANY (US) Em virtude do arquivamento publicado na RPI 2549 de 12-11-2019 e considerando ausência de manifestação dentro dos prazos legais, informo que cabe ser mantido o arquivamento do pedido de patente, conforme o disposto no artigo 12, da resolução 113/2013.
(21) BR 11 2015 018018-3 A2	Código 8.11 - Manutenção do Arquivamento (22) 17/01/2014 (71) EASTMAN CHEMICAL COMPANY (US) Em virtude do arquivamento publicado na RPI 2549 de 12-11-2019 e considerando ausência de manifestação dentro dos prazos legais, informo que cabe ser mantido o arquivamento do pedido de patente, conforme o disposto no artigo 12, da resolução 113/2013.
(21) BR 11 2015 018112-0 A2	Código 8.11 - Manutenção do Arquivamento (22) 20/01/2014 (71) 3M INNOVATIVE PROPERTIES COMPANY (US) Em virtude do arquivamento publicado na RPI 2549 de 12-11-2019 e considerando ausência de manifestação dentro dos prazos legais, informo que cabe ser mantido o arquivamento do pedido de patente, conforme o disposto no artigo 12, da resolução 113/2013.
(21) BR 11 2015 018340-9 A2	Código 8.11 - Manutenção do Arquivamento (22) 17/01/2014 (71) SIEMENS AKTIENGESELLSCHAFT (DE) Em virtude do arquivamento publicado na RPI 2549 de 12-11-2019 e considerando ausência de manifestação dentro dos prazos legais, informo que cabe ser mantido o arquivamento do pedido de patente, conforme o disposto no artigo 12, da resolução 113/2013.
(21) BR 11 2015 018441-3 A2	Código 8.11 - Manutenção do Arquivamento (22) 20/01/2014 (71) 3M INNOVATIVE PROPERTIES COMPANY (US) Em virtude do arquivamento publicado na RPI 2549 de 12-11-2019 e considerando ausência de manifestação dentro dos prazos legais, informo que cabe ser mantido o arquivamento do pedido de patente, conforme o disposto no artigo 12, da resolução 113/2013.
(21) BR 11 2015 019248-3 A2	Código 8.11 - Manutenção do Arquivamento (22) 15/01/2014 (71) MASCHINENFABRIK REINHAUSEN GMBH (DE) Em virtude do arquivamento publicado na RPI 2549 de 12-11-2019 e considerando ausência de manifestação dentro dos prazos legais, informo que

	cabe ser mantido o arquivamento do pedido de patente, conforme o disposto no artigo 12, da resolução 113/2013.
(21) BR 11 2015 019846-5 A2	Código 8.11 - Manutenção do Arquivamento (22) 16/01/2014 (71) HENKEL IP & HOLDING GMBH (DE) Em virtude do arquivamento publicado na RPI 2549 de 12-11-2019 e considerando ausência de manifestação dentro dos prazos legais, informo que cabe ser mantido o arquivamento do pedido de patente, conforme o disposto no artigo 12, da resolução 113/2013.
(21) BR 11 2016 014678-6 A2	Código 8.11 - Manutenção do Arquivamento (22) 20/01/2015 (71) ALBERT SASON (IL) Em virtude do arquivamento publicado na RPI 2549 de 12-11-2019 e considerando ausência de manifestação dentro dos prazos legais, informo que cabe ser mantido o arquivamento do pedido de patente, conforme o disposto no artigo 12, da resolução 113/2013.
(21) BR 11 2016 014796-0 A2	Código 8.11 - Manutenção do Arquivamento (22) 14/01/2015 (71) F. HOFFMANN-LA ROCHE AG (CH) Em virtude do arquivamento publicado na RPI 2549 de 12-11-2019 e considerando ausência de manifestação dentro dos prazos legais, informo que cabe ser mantido o arquivamento do pedido de patente, conforme o disposto no artigo 12, da resolução 113/2013.
(21) BR 11 2016 015072-4 A2	Código 8.11 - Manutenção do Arquivamento (22) 20/01/2015 (71) RIMOWA GMBH (DE) Em virtude do arquivamento publicado na RPI 2549 de 12-11-2019 e considerando ausência de manifestação dentro dos prazos legais, informo que cabe ser mantido o arquivamento do pedido de patente, conforme o disposto no artigo 12, da resolução 113/2013.
(21) BR 11 2016 015752-4 A2	Código 8.11 - Manutenção do Arquivamento (22) 16/01/2015 (71) GENERAL ELECTRIC COMPANY (US) Em virtude do arquivamento publicado na RPI 2549 de 12-11-2019 e considerando ausência de manifestação dentro dos prazos legais, informo que cabe ser mantido o arquivamento do pedido de patente, conforme o disposto no artigo 12, da resolução 113/2013.

(21) BR 11 2016 015897-0 A2

Código 8.11 - Manutenção do Arquivamento
(22) 15/01/2015
(71) MICROSOFT TECHNOLOGY LICENSING, LLC (US)
Em virtude do arquivamento publicado na RPI 2549 de 12-11-2019 e considerando ausência de manifestação dentro dos prazos legais, informo que cabe ser mantido o arquivamento do pedido de patente, conforme o disposto no artigo 12, da resolução 113/2013.

(21) BR 11 2016 016249-8 A2

Código 8.11 - Manutenção do Arquivamento
(22) 14/01/2015
(71) TANAKA KIKINZOKU KOGYO K.K. (JP)
Em virtude do arquivamento publicado na RPI 2549 de 12-11-2019 e considerando ausência de manifestação dentro dos prazos legais, informo que cabe ser mantido o arquivamento do pedido de patente, conforme o disposto no artigo 12, da resolução 113/2013.

(21) BR 11 2016 016280-3 A2

Código 8.11 - Manutenção do Arquivamento
(22) 16/01/2015
(71) KBA-NOTASYS SA (CH)
Em virtude do arquivamento publicado na RPI 2549 de 12-11-2019 e considerando ausência de manifestação dentro dos prazos legais, informo que cabe ser mantido o arquivamento do pedido de patente, conforme o disposto no artigo 12, da resolução 113/2013.

(21) BR 11 2016 016381-8 A2

Código 8.11 - Manutenção do Arquivamento
(22) 15/01/2015
(71) QUALCOMM INCORPORATED (US)
Em virtude do arquivamento publicado na RPI 2549 de 12-11-2019 e considerando ausência de manifestação dentro dos prazos legais, informo que cabe ser mantido o arquivamento do pedido de patente, conforme o disposto no artigo 12, da resolução 113/2013.

(21) BR 11 2016 016415-6 A2

Código 8.11 - Manutenção do Arquivamento
(22) 15/01/2015
(71) ROYAL ADHESIVES & SEALANTS CANADA LTD. (CA)
Em virtude do arquivamento publicado na RPI 2549 de 12-11-2019 e considerando ausência de manifestação dentro dos prazos legais, informo que cabe ser mantido o arquivamento do pedido de patente, conforme o disposto no artigo 12, da resolução 113/2013.

(21) BR 11 2016 016520-9 A2

Código 8.11 - Manutenção do Arquivamento
(22) 17/01/2014
(71) QUALCOMM INCORPORATED (US)

	Em virtude do arquivamento publicado na RPI 2549 de 12-11-2019 e considerando ausência de manifestação dentro dos prazos legais, informo que cabe ser mantido o arquivamento do pedido de patente, conforme o disposto no artigo 12, da resolução 113/2013.
(21) BR 11 2016 016530-6 A2	Código 8.11 - Manutenção do Arquivamento (22) 14/01/2015 (71) QUALCOMM INCORPORATED (US) Em virtude do arquivamento publicado na RPI 2549 de 12-11-2019 e considerando ausência de manifestação dentro dos prazos legais, informo que cabe ser mantido o arquivamento do pedido de patente, conforme o disposto no artigo 12, da resolução 113/2013.
(21) BR 11 2016 016563-2 A2	Código 8.11 - Manutenção do Arquivamento (22) 14/01/2015 (71) QUALCOMM INCORPORATED (US) Em virtude do arquivamento publicado na RPI 2549 de 12-11-2019 e considerando ausência de manifestação dentro dos prazos legais, informo que cabe ser mantido o arquivamento do pedido de patente, conforme o disposto no artigo 12, da resolução 113/2013.
(21) BR 11 2016 016690-6 A2	Código 8.11 - Manutenção do Arquivamento (22) 20/01/2015 (71) 1) EVEON; 2) UCB BIOPHARMA SPRL (BE) Em virtude do arquivamento publicado na RPI 2549 de 12-11-2019 e considerando ausência de manifestação dentro dos prazos legais, informo que cabe ser mantido o arquivamento do pedido de patente, conforme o disposto no artigo 12, da resolução 113/2013.
(21) BR 11 2016 016861-5 A2	Código 8.11 - Manutenção do Arquivamento (22) 20/01/2015 (71) QUALCOMM INCORPORATED (US) Em virtude do arquivamento publicado na RPI 2549 de 12-11-2019 e considerando ausência de manifestação dentro dos prazos legais, informo que cabe ser mantido o arquivamento do pedido de patente, conforme o disposto no artigo 12, da resolução 113/2013.
(21) BR 11 2016 016874-7 A2	Código 8.11 - Manutenção do Arquivamento (22) 15/01/2015 (71) QUALCOMM INCORPORATED (US) Em virtude do arquivamento publicado na RPI 2549 de 12-11-2019 e considerando ausência de manifestação dentro dos prazos legais, informo que cabe ser mantido o arquivamento do pedido de patente, conforme o disposto no

artigo 12, da resolução 113/2013.

(21) BR 11 2016 017097-0 A2

Código 8.11 - Manutenção do Arquivamento
(22) 19/01/2015
(71) QUALCOMM INCORPORATED (US)
Em virtude do arquivamento publicado na RPI 2549 de 12-11-2019 e considerando ausência de manifestação dentro dos prazos legais, informo que cabe ser mantido o arquivamento do pedido de patente, conforme o disposto no artigo 12, da resolução 113/2013.

(21) BR 11 2016 017257-4 A2

Código 8.11 - Manutenção do Arquivamento
(22) 20/01/2015
(71) MASTERCARD INTERNATIONAL INCORPORATED (US)
Em virtude do arquivamento publicado na RPI 2549 de 12-11-2019 e considerando ausência de manifestação dentro dos prazos legais, informo que cabe ser mantido o arquivamento do pedido de patente, conforme o disposto no artigo 12, da resolução 113/2013.

(21) BR 11 2016 017312-0 A2

Código 8.11 - Manutenção do Arquivamento
(22) 19/01/2015
(71) QUALCOMM INCORPORATED (US)
Em virtude do arquivamento publicado na RPI 2549 de 12-11-2019 e considerando ausência de manifestação dentro dos prazos legais, informo que cabe ser mantido o arquivamento do pedido de patente, conforme o disposto no artigo 12, da resolução 113/2013.

(21) BR 11 2016 017769-0 A2

Código 8.11 - Manutenção do Arquivamento
(22) 15/01/2015
(71) EDUARDO ALVARO GALUE (MX)
Em virtude do arquivamento publicado na RPI 2549 de 12-11-2019 e considerando ausência de manifestação dentro dos prazos legais, informo que cabe ser mantido o arquivamento do pedido de patente, conforme o disposto no artigo 12, da resolução 113/2013.

(21) BR 11 2016 019285-0 A2

Código 8.11 - Manutenção do Arquivamento
(22) 14/01/2015
(71) KIMBERLY-CLARK WORLDWIDE, INC. (US)
Em virtude do arquivamento publicado na RPI 2549 de 12-11-2019 e considerando ausência de manifestação dentro dos prazos legais, informo que cabe ser mantido o arquivamento do pedido de patente, conforme o disposto no artigo 12, da resolução 113/2013.

(21) BR 11 2016 022439-6 A2

Código 8.11 - Manutenção do Arquivamento

(22) 14/01/2015
(71) WOCKHARDT LIMITED (IN)
Em virtude do arquivamento publicado na RPI 2549 de 12-11-2019 e considerando ausência de manifestação dentro dos prazos legais, informo que cabe ser mantido o arquivamento do pedido de patente, conforme o disposto no artigo 12, da resolução 113/2013.

---

(21) BR 11 2017 013913-8 A2

Código 8.11 - Manutenção do Arquivamento
(22) 14/01/2015
(71) MITSUBISHI ELECTRIC CORPORATION (JP)
Em virtude do arquivamento publicado na RPI 2549 de 12-11-2019 e considerando ausência de manifestação dentro dos prazos legais, informo que cabe ser mantido o arquivamento do pedido de patente, conforme o disposto no artigo 12, da resolução 113/2013.

---

(21) BR 11 2017 015608-3 A2

Código 8.11 - Manutenção do Arquivamento
(22) 20/01/2016
(71) CASE WESTERN RESERVE UNIVERSITY (US)
Em virtude do arquivamento publicado na RPI 2549 de 12-11-2019 e considerando ausência de manifestação dentro dos prazos legais, informo que cabe ser mantido o arquivamento do pedido de patente, conforme o disposto no artigo 12, da resolução 113/2013.

---

(21) BR 11 2018 008122-1 A2

Código 8.11 - Manutenção do Arquivamento
(22) 21/10/2016
(71) FINOTEK (KR) ; WOO SUP KIM (KR)
Em virtude do arquivamento publicado na RPI 2549 de 12-11-2019 e considerando ausência de manifestação dentro dos prazos legais, informo que cabe ser mantido o arquivamento do pedido de patente, conforme o disposto no artigo 12, da resolução 113/2013.

---

(21) BR 11 2018 009545-1 A2

Código 8.11 - Manutenção do Arquivamento
(22) 11/11/2016
(71) EIDGENÖSSISCHE TECHNISCHE HOCHSCHULE ZÜRICH (CH) ; ROLAND MURTEN AG (CH)
Em virtude do arquivamento publicado na RPI 2549 de 12-11-2019 e considerando ausência de manifestação dentro dos prazos legais, informo que cabe ser mantido o arquivamento do pedido de patente, conforme o disposto no artigo 12, da resolução 113/2013.

---

(21) BR 13 2018 008152-6 E2

Código 8.11 - Manutenção do Arquivamento
(22) 23/04/2018
(61) BR 10 2015 026462-3 19/10/2015

	(71) GIVAGNER OLIVEIRA DE SOUSA (BR/SP) Em virtude do arquivamento publicado na RPI 2549 de 12-11-2019 e considerando ausência de manifestação dentro dos prazos legais, informo que cabe ser mantido o arquivamento do certificado de adição, conforme o disposto no artigo 12, da resolução 113/2013.
(21) BR 20 2014 000818-2 U2	Código 8.11 - Manutenção do Arquivamento (22) 14/01/2014 (71) RENATA CANTEIRO COSTA (BR/SP) Em virtude do arquivamento publicado na RPI 2549 de 12-11-2019 e considerando ausência de manifestação dentro dos prazos legais, informo que cabe ser mantido o arquivamento do pedido de patente, conforme o disposto no artigo 12, da resolução 113/2013.
(21) BR 20 2014 000819-0 U2	Código 8.11 - Manutenção do Arquivamento (22) 14/01/2014 (71) RENATA CANTEIRO COSTA (BR/SP) Em virtude do arquivamento publicado na RPI 2549 de 12-11-2019 e considerando ausência de manifestação dentro dos prazos legais, informo que cabe ser mantido o arquivamento do pedido de patente, conforme o disposto no artigo 12, da resolução 113/2013.
(21) BR 20 2014 001166-3 U2	Código 8.11 - Manutenção do Arquivamento (22) 17/01/2014 (71) MAESTRO DO BRASIL INDUSTRIA METALURGICA LTDA (BR/SC) Em virtude do arquivamento publicado na RPI 2549 de 12-11-2019 e considerando ausência de manifestação dentro dos prazos legais, informo que cabe ser mantido o arquivamento do pedido de patente, conforme o disposto no artigo 12, da resolução 113/2013.
(21) BR 20 2015 001043-0 U2	Código 8.11 - Manutenção do Arquivamento (22) 16/01/2015 (71) ELCIO JOSÉ CIASCA (BR/SP) Em virtude do arquivamento publicado na RPI 2549 de 12-11-2019 e considerando ausência de manifestação dentro dos prazos legais, informo que cabe ser mantido o arquivamento do pedido de patente, conforme o disposto no artigo 12, da resolução 113/2013.
(21) BR 20 2015 005147-1 U2	Código 8.11 - Manutenção do Arquivamento (22) 20/01/2015 (71) Matheus Rodrigues (BR/SP) Em virtude do arquivamento publicado na RPI 2549 de 12-11-2019 e considerando ausência de manifestação dentro dos prazos legais, informo que

	cabe ser mantido o arquivamento do pedido de patente, conforme o disposto no artigo 12, da resolução 113/2013.
(21) BR 20 2016 000765-3 U2	Código 8.11 - Manutenção do Arquivamento (22) 14/01/2016 (71) ALLYSON RODRIGO KRUGER GONÇALVES (BR/RO) Em virtude do arquivamento publicado na RPI 2549 de 12-11-2019 e considerando ausência de manifestação dentro dos prazos legais, informo que cabe ser mantido o arquivamento do pedido de patente, conforme o disposto no artigo 12, da resolução 113/2013.
(21) BR 20 2016 000883-8 U2	Código 8.11 - Manutenção do Arquivamento (22) 15/01/2016 (71) DANILO BARBOSA REIS (BR/SP) ; MARCIO MENDONÇA SOUZA (BR/SP) Em virtude do arquivamento publicado na RPI 2549 de 12-11-2019 e considerando ausência de manifestação dentro dos prazos legais, informo que cabe ser mantido o arquivamento do pedido de patente, conforme o disposto no artigo 12, da resolução 113/2013.
(21) BR 20 2016 000957-5 U2	Código 8.11 - Manutenção do Arquivamento (22) 15/01/2016 (71) SCALLOP ENGENHARIA DE PRODUTOS E SERVIÇOS DE AUTOMAÇÃO LTDA - ME. (BR/SP) Em virtude do arquivamento publicado na RPI 2549 de 12-11-2019 e considerando ausência de manifestação dentro dos prazos legais, informo que cabe ser mantido o arquivamento do pedido de patente, conforme o disposto no artigo 12, da resolução 113/2013.
(21) BR 20 2016 000964-8 U2	Código 8.11 - Manutenção do Arquivamento (22) 15/01/2016 (71) FITMAQ MANUTENCAO INDUSTRIAL LTDA - ME (BR/SC) Em virtude do arquivamento publicado na RPI 2549 de 12-11-2019 e considerando ausência de manifestação dentro dos prazos legais, informo que cabe ser mantido o arquivamento do pedido de patente, conforme o disposto no artigo 12, da resolução 113/2013.
(21) BR 20 2017 001226-9 U2	Código 8.11 - Manutenção do Arquivamento (22) 19/01/2017 (71) ART COTTON INDÚSTRIA E COMÉRCIO DE PEÇAS ALGODOEIRA LTDA - EPP (BR/SP) Em virtude do arquivamento publicado na RPI 2549 de 12-11-2019 e considerando ausência de manifestação dentro dos prazos legais, informo que

	cabe ser mantido o arquivamento do pedido de patente, conforme o disposto no artigo 12, da resolução 113/2013.
(21) BR 21 2016 030990-7 U2	Código 8.11 - Manutenção do Arquivamento (22) 20/01/2015 (71) LINDSEY LAURAIN (US) Em virtude do arquivamento publicado na RPI 2549 de 12-11-2019 e considerando ausência de manifestação dentro dos prazos legais, informo que cabe ser mantido o arquivamento do pedido de patente, conforme o disposto no artigo 12, da resolução 113/2013.
(21) PI 0409722-0 A2	Código 8.11 - Manutenção do Arquivamento (22) 20/01/2004 (71) AVENT, INC. (US) Em virtude do arquivamento publicado na RPI 2549 de 12-11-2019 e considerando ausência de manifestação dentro dos prazos legais, informo que cabe ser mantido o arquivamento do pedido de patente, conforme o disposto no artigo 12, da resolução 113/2013.
(21) PI 0507047-3 A2	Código 8.11 - Manutenção do Arquivamento (22) 20/01/2005 (71) Chevron Phillips Chemical Company LP (US) Em virtude do arquivamento publicado na RPI 2549 de 12-11-2019 e considerando ausência de manifestação dentro dos prazos legais, informo que cabe ser mantido o arquivamento do pedido de patente, conforme o disposto no artigo 12, da resolução 113/2013.
(21) PI 0606459-0 A2	Código 8.11 - Manutenção do Arquivamento (22) 16/01/2006 (71) Zeria Pharmaceutical CO., Ltd. (JP) Em virtude do arquivamento publicado na RPI 2549 de 12-11-2019 e considerando ausência de manifestação dentro dos prazos legais, informo que cabe ser mantido o arquivamento do pedido de patente, conforme o disposto no artigo 12, da resolução 113/2013.
(21) PI 0606825-1 A8	Código 8.11 - Manutenção do Arquivamento (22) 16/01/2006 (71) UNLIMITED MEDIA GMBH (DE) Em virtude do arquivamento publicado na RPI 2549 de 12-11-2019 e considerando ausência de manifestação dentro dos prazos legais, informo que cabe ser mantido o arquivamento do pedido de patente, conforme o disposto no artigo 12, da resolução 113/2013.

(21) PI 0621291-3 A2

Código 8.11 - Manutenção do Arquivamento
(22) 19/01/2006
(71) Allexcell, INC (US)
Em virtude do arquivamento publicado na RPI 2549 de 12-11-2019 e considerando ausência de manifestação dentro dos prazos legais, informo que cabe ser mantido o arquivamento do pedido de patente, conforme o disposto no artigo 12, da resolução 113/2013.

(21) PI 0706696-1 A2

Código 8.11 - Manutenção do Arquivamento
(22) 17/01/2007
(71) Momentive Performance Materials INC. (US)
Em virtude do arquivamento publicado na RPI 2549 de 12-11-2019 e considerando ausência de manifestação dentro dos prazos legais, informo que cabe ser mantido o arquivamento do pedido de patente, conforme o disposto no artigo 12, da resolução 113/2013.

(21) PI 0706935-9 A2

Código 8.11 - Manutenção do Arquivamento
(22) 19/01/2007
(71) GENENTECH, INC. (US)
Em virtude do arquivamento publicado na RPI 2549 de 12-11-2019 e considerando ausência de manifestação dentro dos prazos legais, informo que cabe ser mantido o arquivamento do pedido de patente, conforme o disposto no artigo 12, da resolução 113/2013.

(21) PI 0707211-2 A2

Código 8.11 - Manutenção do Arquivamento
(22) 19/01/2007
(71) THE PROCTER & GAMBLE COMPANY (US)
Em virtude do arquivamento publicado na RPI 2549 de 12-11-2019 e considerando ausência de manifestação dentro dos prazos legais, informo que cabe ser mantido o arquivamento do pedido de patente, conforme o disposto no artigo 12, da resolução 113/2013.

(21) PI 0801411-6 A2

Código 8.11 - Manutenção do Arquivamento
(22) 16/01/2008
(71) JONAS AMADO DE PAULA (BR/PR)
Em virtude do arquivamento publicado na RPI 2549 de 12-11-2019 e considerando ausência de manifestação dentro dos prazos legais, informo que cabe ser mantido o arquivamento do pedido de patente, conforme o disposto no artigo 12, da resolução 113/2013.

(21) PI 0905660-2 A2

Código 8.11 - Manutenção do Arquivamento
(22) 14/01/2009
(71) GENENTECH, INC. (US)

	Em virtude do arquivamento publicado na RPI 2549 de 12-11-2019 e considerando ausência de manifestação dentro dos prazos legais, informo que cabe ser mantido o arquivamento do pedido de patente, conforme o disposto no artigo 12, da resolução 113/2013.
(21) PI 0907189-0 A8	Código 8.11 - Manutenção do Arquivamento (22) 15/01/2009 (71) TELEFONAKTIEBOLAGET LM ERICSSON (PUBL) (SE) Em virtude do arquivamento publicado na RPI 2549 de 12-11-2019 e considerando ausência de manifestação dentro dos prazos legais, informo que cabe ser mantido o arquivamento do pedido de patente, conforme o disposto no artigo 12, da resolução 113/2013.
(21) PI 0918184-9 A2	Código 8.11 - Manutenção do Arquivamento (22) 19/01/2009 (71) Qualcomm Incorporated (US) Em virtude do arquivamento publicado na RPI 2549 de 12-11-2019 e considerando ausência de manifestação dentro dos prazos legais, informo que cabe ser mantido o arquivamento do pedido de patente, conforme o disposto no artigo 12, da resolução 113/2013.
(21) PI 1005158-9 A2	Código 8.11 - Manutenção do Arquivamento (22) 14/01/2010 (71) KURITA WATER INDUSTRIES LTD. (JP) Em virtude do arquivamento publicado na RPI 2549 de 12-11-2019 e considerando ausência de manifestação dentro dos prazos legais, informo que cabe ser mantido o arquivamento do pedido de patente, conforme o disposto no artigo 12, da resolução 113/2013.
(21) PI 1006917-8 A2	Código 8.11 - Manutenção do Arquivamento (22) 14/01/2010 (71) BAYER INTELLECTUAL PROPERTY GMBH (DE) Em virtude do arquivamento publicado na RPI 2549 de 12-11-2019 e considerando ausência de manifestação dentro dos prazos legais, informo que cabe ser mantido o arquivamento do pedido de patente, conforme o disposto no artigo 12, da resolução 113/2013.
(21) PI 1006936-4 A2	Código 8.11 - Manutenção do Arquivamento (22) 18/01/2010 (71) The Lubrizol Corporation (US) Em virtude do arquivamento publicado na RPI 2549 de 12-11-2019 e considerando ausência de manifestação dentro dos prazos legais, informo que cabe ser mantido o arquivamento do pedido de patente, conforme o disposto no

artigo 12, da resolução 113/2013.

(21) PI 1007393-0 A2

Código 8.11 - Manutenção do Arquivamento
(22) 19/01/2010
(71) AVERY DENNISON CORPORATION (US)
Em virtude do arquivamento publicado na RPI 2549 de 12-11-2019 e considerando ausência de manifestação dentro dos prazos legais, informo que cabe ser mantido o arquivamento do pedido de patente, conforme o disposto no artigo 12, da resolução 113/2013.

(21) PI 1008071-6 A2

Código 8.11 - Manutenção do Arquivamento
(22) 20/01/2010
(71) Optimum Energy, LLC (US)
Em virtude do arquivamento publicado na RPI 2549 de 12-11-2019 e considerando ausência de manifestação dentro dos prazos legais, informo que cabe ser mantido o arquivamento do pedido de patente, conforme o disposto no artigo 12, da resolução 113/2013.

(21) PI 1008812-1 A2

Código 8.11 - Manutenção do Arquivamento
(22) 14/01/2010
(71) Makita Corporation (JP)
Em virtude do arquivamento publicado na RPI 2549 de 12-11-2019 e considerando ausência de manifestação dentro dos prazos legais, informo que cabe ser mantido o arquivamento do pedido de patente, conforme o disposto no artigo 12, da resolução 113/2013.

(21) PI 1100028-7 A2

Código 8.11 - Manutenção do Arquivamento
(22) 17/01/2011
(71) Cleber Ribeiro Afonso (BR/RJ) ; José Carlos Vieira (BR/RJ) ; Maria de Lourdes Braz Vieira (BR/RJ)
Em virtude do arquivamento publicado na RPI 2549 de 12-11-2019 e considerando ausência de manifestação dentro dos prazos legais, informo que cabe ser mantido o arquivamento do pedido de patente, conforme o disposto no artigo 12, da resolução 113/2013.

(21) PI 1100116-0 A2

Código 8.11 - Manutenção do Arquivamento
(22) 19/01/2011
(71) MDT - Indústria Comércio Importação e Exportação de Implantes S.A. (BR/SP)
Em virtude do arquivamento publicado na RPI 2549 de 12-11-2019 e considerando ausência de manifestação dentro dos prazos legais, informo que cabe ser mantido o arquivamento do pedido de patente, conforme o disposto no artigo 12, da resolução 113/2013.

(21) PI 1100580-7 A2	Código 8.11 - Manutenção do Arquivamento (22) 19/01/2011 (71) GENERAL ELECTRIC TECHNOLOGY GMBH (CH) Em virtude do arquivamento publicado na RPI 2549 de 12-11-2019 e considerando ausência de manifestação dentro dos prazos legais, informo que cabe ser mantido o arquivamento do pedido de patente, conforme o disposto no artigo 12, da resolução 113/2013.
(21) PI 1100600-5 A2	Código 8.11 - Manutenção do Arquivamento (22) 19/01/2011 (71) Honda Motor Co., Ltd. (JP) Em virtude do arquivamento publicado na RPI 2549 de 12-11-2019 e considerando ausência de manifestação dentro dos prazos legais, informo que cabe ser mantido o arquivamento do pedido de patente, conforme o disposto no artigo 12, da resolução 113/2013.
(21) PI 1106077-8 A2	Código 8.11 - Manutenção do Arquivamento (22) 18/01/2011 (71) Cummins Filtration IP, Inc. (US) Em virtude do arquivamento publicado na RPI 2549 de 12-11-2019 e considerando ausência de manifestação dentro dos prazos legais, informo que cabe ser mantido o arquivamento do pedido de patente, conforme o disposto no artigo 12, da resolução 113/2013.

Código Decisão

Código 9.1 - Deferimento

Deferido o pedido de patente. Desta data corre o prazo de 60 (sessenta) dias para o pagamento da retribuição para expedição da carta-patente conforme a Resolução 72/2013. O pagamento desta retribuição poderá ainda ser efetuado dentro de 30 (trinta) dias subsequentes, independente de notificação na RPI, mediante pagamento de retribuição específica. O não pagamento da retribuição nos prazos acima determinados acarretará o arquivamento definitivo do pedido.

---

(21) BR 10 2012 002018-1 A2

Código 9.1 - Deferimento
(22) 30/01/2012
(54) CONSERVADOR TERMO ATIVO COM VEDAÇÃO AUTO AJUSTÁVEL PARA VASILHAMES DE LÍQUIDOS E DEMAIS PRODUTOS ALIMENTÍCIOS SIMILARES
(71) DANTE SANTE ANDREA MARCHIORI (BR/SP)

---

(21) BR 10 2012 008575-5 A2

Código 9.1 - Deferimento
(22) 12/04/2012
(54) PROCESSO DE OBTENÇÃO DE BULA EM MAIS DE UMA VIA COLADAS ENTRE SI
(71) GRÁFICOS SANGAR LTDA (BR/SP)

---

(21) BR 10 2012 009777-0 A2

Código 9.1 - Deferimento
(22) 26/04/2012
(54) TRANSPORTADOR PARA TRANSPORTAR CARGAS AO LONGO DE UMA DIREÇÃO DE TRANSPORTE
(71) Interroll Holding AG (CH)

---

(21) BR 10 2012 010682-5 A2

Código 9.1 - Deferimento
(22) 04/05/2012
(54) COMPARTIMENTO FECHÁVEL
(71) ORIGAMI BRASIL TECNOLOGIA E SERVICOS EM AUTOMACAO LTDA (BR/SP)

---

(21) BR 10 2012 010842-9 A2

Código 9.1 - Deferimento
(22) 08/05/2012
(54) ÓLEO BIOLUBRIFICANTE DE BASE VEGETAL E PROCESSO DE PRODUÇÃO
(71) VGBIO BIOLUBRIFICANTES (BR/SP)

(21) BR 10 2012 012029-1 A2
Código 9.1 - Deferimento
(22) 18/05/2012
(54) ESTRUTURA DE SILENCIOSO PARA VEÍCULO DO TIPO DE SELIM PARA MONTAR
(71) Honda Motor Co.,Ltd (JP)

(21) BR 10 2012 017545-2 A2
Código 9.1 - Deferimento
(22) 16/07/2012
(54) INSTALAÇÃO CONDUTORA PARA TRANSPORTE EM MASSA DE MATERIAIS
(71) Innova Patent GMBH (AT)

(21) BR 10 2012 023138-7 A2
Código 9.1 - Deferimento
(22) 13/09/2012
(54) FERRAMENTAL PARA FABRICAÇÃO DE JUNTAS
(71) Freios Controil Ltda (BR/RS)

(21) BR 10 2012 023334-7 A8
Código 9.1 - Deferimento
(22) 14/09/2012
(54) CONJUNTO DE SENSOR COM PARTES DE CONTATO RESILIENTES
(71) Tyco Electronics Brasil LTDA. (BR/SP)

(21) BR 10 2012 028133-3 A2
Código 9.1 - Deferimento
(22) 01/11/2012
(54) PRODUÇÃO DE CARBURANTES PARAFÍNICOS A PARTIR DE MATÉRIAS RENOVÁVEIS POR UM PROCESSO DE HIDROTRATAMENTO EM CONTÍNUO, COMPREENDENDO UMA ETAPA DE PRÉ-TRATAMENTO SOB HIDROGÊNIO
(71) IFP Energies Nouvelles (FR)

(21) BR 10 2013 005776-2 A2
Código 9.1 - Deferimento
(22) 11/03/2013
(54) ANODO PARA CÉLULA DE BATERIA LÍTIO-ÍON, O RESPECTIVO PROCESSO DE FABRICAÇÃO E ESSA BATERIA QUE O INCORPORA
(71) Hutchinson (FR)

(21) BR 10 2013 012898-8 A2
Código 9.1 - Deferimento
(22) 24/05/2013
(54) MÉTODO DE MEDIÇÃO DE TENSÃO EM METAIS COM CORREÇÃO DO EFEITO DA MICROESTRUTURA
(71) Universidade Estadual de Campinas - Unicamp (BR/SP)

(21) BR 10 2013 016084-9 A2
Código 9.1 - Deferimento

	(22) 24/06/2013 (54) COMPOSIÇÃO PARA O TRATAMENTO DE HIPOCALCEMIA EM ANIMAIS RUMINANTES (71) HY-NUTRITION (FR)
(21) BR 10 2013 018242-7 A2	Código 9.1 - Deferimento (22) 17/07/2013 (54) MISTURA OLIGOMÉRICA, PROCESSO PARA A PREPARAÇÃO DE UMA MISTURA OLIGOMÉRICA, USO DE UMA MISTURA OLIGOMÉRICA, PREPARAÇÕES DE AGENTES DE PROTEÇÃO ÀS CHAMAS, POLIURETANOS PREPARADOS RESISTENTES À PROPAGAÇÃO DAS CHAMAS, PROCESSO PARA A PRODUÇÃO DE POLIURETANOS COM ACABAMENTO IGNÍFUCO, PEÇAS MOLDADAS, LACAS, ADESIVOS, REVESTIMENTOS, PROMOTORES DE ADERÊNCIA E FIBRAS À BASE DE POLIURETANOS E USO DOS POLIURETANOS (71) LANXESS DEUTSCHLAND GMBH (DE)
(21) BR 10 2013 022632-7 A8	Código 9.1 - Deferimento (22) 04/09/2013 (54) MÉTODO E DISPOSITIVO PARA RECICLAR ARTIGOS DE PLÁSTICOS ROTULADOS (71) KRONES AG (DE)
(21) BR 10 2013 022698-0 A2	Código 9.1 - Deferimento (22) 05/09/2013 (54) ÉSTER DE POLIGLICEROL, PROCESSO PARA A PRODUÇÃO DO MESMO, SEU USO E FORMULAÇÃO COSMÉTICA OU FARMACÊUTICA (71) EVONIK DEGUSSA GMBH (DE)
(21) BR 10 2013 023117-7 A2	Código 9.1 - Deferimento (22) 10/09/2013 (54) MÉTODO PARA FORMAR UMA PÁ DE ROTOR (71) GENERAL ELECTRIC COMPANY (US)
(21) BR 10 2013 023419-2 A2	Código 9.1 - Deferimento (22) 12/09/2013 (54) OBTENÇÃO DE PÓS ESFEROIDIZADOS DAS FAMÍLIAS DE LIGAS A BASE DE Co-Cr, Co-Cr-Mo e FAMÍLIAS DE LIGAS A BASE DE Ni-Cr, PARA APLICAÇÃO ODONTOLÓGICA, OBTIDOS POR MOAGEM DE ALTA ENERGIA (71) FUNDAÇÃO OSWALDO ARANHA (BR/RJ) ; ALEXANDRE FERNANDES HABIBE (BR/RJ) ; CARLOS ANGELO NUNES (BR/SP) ; CLAUDINEI DOS SANTOS (BR/RJ) ; DAURO PEIXOTO ARAGÃO (BR/RJ) ; ISAAC VINICIUS FELICIANO SUHETT (BR/RJ) ; JEFFERSON FABRICIO CARDOSO LINS

	(BR/RJ)
(21) BR 10 2013 024438-4 A2	Código 9.1 - Deferimento (22) 24/09/2013 (54) COMPOSTOS SINTÉTICOS ANÁLOGOS DO ALCALOIDE MARINHO TEONELADINA C E SEU USO COMO AGENTES ANTIMALÁRICOS E ANTITUMORAIS (71) UNIVERSIDADE FEDERAL DE SÃO JOÃO DEL REI (BR/MG) ; FUNDAÇÃO EZEQUIEL DIAS - FUNED (BR/MG) ; FAPEMIG - FUNDAÇÃO DE AMPARO A PESQUISA DO ESTADO DE MINAS GERAIS (BR/MG)
(21) BR 10 2013 024499-6 A2	Código 9.1 - Deferimento (22) 24/09/2013 (54) Conjunto de tanque para sementes (71) CNH INDUSTRIAL AMERICA LLC (US)
(21) BR 10 2013 024747-2 A2	Código 9.1 - Deferimento (22) 26/09/2013 (54) INDUTOR DE SEMENTE PARA UM IMPLEMENTO AGRÍCOLA TENDO UM DESVIO DE AR AJUSTÁVEL (71) CNH INDUSTRIAL AMERICA LLC (US)
(21) BR 10 2013 024749-9 A2	Código 9.1 - Deferimento (22) 26/09/2013 (54) Caixa de indução para um implemento agrícola tendo limitadores de compressão (71) CNH INDUSTRIAL AMERICA LLC (US)
(21) BR 10 2013 024754-5 A2	Código 9.1 - Deferimento (22) 26/09/2013 (54) Método para configurar um controlador para um trator e sistema para configurar a operação de pelo menos um instrumento agrícola operável com um trator (71) CNH INDUSTRIAL CANADA, LTD. (CA)
(21) BR 10 2013 025154-2 A2	Código 9.1 - Deferimento (22) 30/09/2013 (54) PARES DE SEGMENTO INDUTOR ESPELHADO PARA UMA CAIXA INDUTORA DE UMA FERRAMENTA AGRÍCOLA (71) CNH INDUSTRIAL AMERICA LLC (US)
(21) BR 10 2013 025159-3 A2	Código 9.1 - Deferimento (22) 30/09/2013

	(54) UNIDADE DE LINHA DE UM IMPLEMENTO AGRÍCOLA COM MÚLTIPLOS LOCAIS PARA MONTAGEM DE UMA RODA MEDIDORA (71) CNH INDUSTRIAL AMERICA LLC (US)
(21) BR 10 2013 025163-1 A2	Código 9.1 - Deferimento (22) 30/09/2013 (54) SISTEMA DE DISTRIBUIÇÃO DE PRODUTO AGRÍCOLA E MÉTODO PARA TRANSPORTAR PRODUTO AGRÍCOLA ATRAVÉS DE UM SISTEMA DE DISTRIBUIÇÃO DE PRODUTO AGRÍCOLA (71) CNH INDUSTRIAL AMERICA LLC (US)
(21) BR 10 2013 026620-5 A2	Código 9.1 - Deferimento (22) 16/10/2013 (54) PROCESSO DE SEPARAÇÃO DO GLICOMACROPEPTÍDEO DO SORO DE LEITE POR ADSORÇÃO EM HIDROXIAPATITA (71) UNIVERSIDADE FEDERAL DE VIÇOSA (BR/MG) ; FUNDAÇÃO DE AMPARO A PESQUISA DO ESTADO DE MINAS GERAIS- FAPEMIG (BR/MG)
(21) BR 10 2013 026703-1 A2	Código 9.1 - Deferimento (22) 16/10/2013 (54) FERRAMENTA AGRÍCOLA (71) INSTITUTO NACIONAL DE TECNOLOGIA AGROPECUÁRIA E UNIVERSIDAD TECNOLOGICA NACIONAL (AR)
(21) BR 10 2013 029075-0 A2	Código 9.1 - Deferimento (22) 12/11/2013 (54) VÁLVULA NÃO MECÂNICA COM CÂMARAS CONCÊNTRICAS PARA CONTROLE DE VAZÃO DE SÓLIDOS POR FLUIDIZAÇÃO (71) PETRÓLEO BRASILEIRO S.A. / PETROBRAS (BR/RJ)
(21) BR 10 2014 002163-9 A2	Código 9.1 - Deferimento (22) 29/01/2014 (54) Método para testar um objeto de teste e aparelho (71) THE BOEING COMPANY (US)
(21) BR 10 2014 007162-8 A2	Código 9.1 - Deferimento (22) 25/03/2014 (54) Enfardadeira agrícola, e, método para definir uma passagem de uma agulha (71) DEERE & COMPANY (US)
(21) BR 10 2014 008532-7 A2	Código 9.1 - Deferimento (22) 09/04/2014

	(54) AMOSTRADOR E MÉTODO DE AMOSTRAGEM (71) HERAEUS ELECTRO-NITE INTERNATIONAL N.V. (BE)
(21) BR 10 2014 018264-0 A2	Código 9.1 - Deferimento (22) 24/07/2014 (54) CONJUNTO DE SUPORTE DE BARRA DE TRAÇÃO (71) DEERE & COMPANY (US)
(21) BR 10 2014 020101-7 A2	Código 9.1 - Deferimento (22) 13/08/2014 (54) SISTEMA E MÉTODO PARA MONITORAR A SAÍDA DE UMA FONTE DE GÁS, E, AERONAVE (71) THE BOEING COMPANY (US)
(21) BR 10 2014 021838-6 A2	Código 9.1 - Deferimento (22) 03/09/2014 (54) SISTEMA DE CONTROLE AUTOMÁTICO (71) DEERE E COMPANY (US)
(21) BR 10 2014 025096-4 A2	Código 9.1 - Deferimento (22) 08/10/2014 (54) MISTURAS ATIVAS (71) SYMRISE AG (DE)
(21) BR 10 2014 031735-0 A2	Código 9.1 - Deferimento (22) 18/12/2014 (54) COMPOSIÇÕES HERBICIDAS CONTENDO IMAZAPIC, AMINOPIRALID E METSULFURON, E MÉTODOS PARA CONTROLE DE VEGETAÇÃO INDESEJÁVEL (71) DOW AGROSCIENCES LLC (US)
(21) BR 10 2015 028294-0 A2	Código 9.1 - Deferimento (22) 10/11/2015 (54) HIDROGENAÇÃO FOTOQUÍMICA DE FRAÇÕES PESADAS DE CORRENTES DE HIDROCARBONETOS (71) PETRÓLEO BRASILEIRO S.A. - PETROBRÁS (BR/RJ) ; UNIVERSIDADE FEDERAL DO RIO DE JANEIRO - UFRJ (BR/RJ)
(21) BR 10 2017 011733-2 A2	Código 9.1 - Deferimento (22) 02/06/2017 (54) Elemento filtrante do tipo porta-bicos utilizado em barra de pulverização agrícola e aspersão de defensivos agrícolas (71) LUIZ HIDEO IMAI (BR/SP)

(21) BR 11 2012 000455-7 A2
Código 9.1 - Deferimento
(22) 15/06/2010
(54) OCLUSOR
(71) CARAG AG (CH)

(21) BR 11 2012 000481-6 A2
Código 9.1 - Deferimento
(22) 06/07/2010
(54) DISPOSIÇÃO DE BRAÇO DE AGRUPAMENTO PARA CONJUNTOS DE ROLO INTERMEDIÁRIO DE ARMAÇÕES DE LAMINADOR 18 HS.
(71) SMS GROUP GMBH (DE)

(21) BR 11 2012 001158-8 A2
Código 9.1 - Deferimento
(22) 15/07/2010
(54) MECANISMO DE SUPORTE E GUIA PARA CORREIAS TRANSPORTADORAS
(71) VANDERLANDE INDUSTRIES B.V. (NL)

(21) BR 11 2012 002013-7 A2
Código 9.1 - Deferimento
(22) 30/07/2010
(54) SENSORES DE INTEGRIDADE E SISTEMA DE SENSOREAMENTO DA INTEGRIDADE DE DISPOSITIVO DE ALÍVIO DE PRESSÃO, EQUIPAMENTO DE ALÍVIO DE PRESSÃO PARA SISTEMA PRESSURIZADO E MÉTODOS E EQUIPAMENTO PARA MONITORAR DISPOSITIVO DE ALÍVIO DE PRESSÃO
(71) BS&B Safety Systems Limited (IE)

(21) BR 11 2012 002137-0 A2
Código 9.1 - Deferimento
(22) 02/08/2010
(54) MÉTODO PARA PRODUZIR UM POLIPEPTÍDEO E/OU VÍRUS DE INTERESSE EM UMA CULTURA DE CÉLULA CONTÍNUA ISENTA DE SORO
(71) BAXALTA GMBH (CH) ; BAXALTA INCORPORATED (US)

(21) BR 11 2012 002753-0 A2
Código 9.1 - Deferimento
(22) 05/08/2010
(54) CALÇADO
(71) BIODYN HOLDING BV (NL)

(21) BR 11 2012 003572-0 A2
Código 9.1 - Deferimento
(22) 26/08/2010
(54) Composição adesiva de termofixação, filme adesivo de teromofixação, processo para a união de um primeiro substrato, e, método para a produção de um filme adesivo de termofixação
(71) Cytec Technology Corp. (US)

(21) BR 11 2012 003574-6 A2

Código 9.1 - Deferimento
(22) 19/08/2010
(54) Método para inibir formação de crosta dentro de um sistema de produção de hidrocarboneto, usos de um organossilano em combinação com um mineral de argila e opcionalmente um carbonato de metal, e de um mineral de argila e opcionalmente um carbonato de metal e/ou um organossilano, composição de tratamento de poço de hidrocarboneto, e, kit para inibir a formação de crosta dentro de um sistema de produção de hidrocarboneto
(71) STATOIL PETROLEUM AS (NO)

(21) BR 11 2012 004209-2 A2

Código 9.1 - Deferimento
(22) 21/06/2010
(54) Fralda descartável
(71) UNICHARM CORPORATION (JP)

(21) BR 11 2012 004526-1 A2

Código 9.1 - Deferimento
(22) 27/08/2010
(54) "ESTRUTURA DE SUPORTE E CONTENÇÃO PARA PESSOAS"
(71) MARCO GALANTE (IT)

(21) BR 11 2012 006415-0 A2

Código 9.1 - Deferimento
(22) 21/09/2010
(54) MÉTODO PARA PREPARAR VLPS DERIVADAS DE PLANTAS
(71) Medicago Inc. (CA)

(21) BR 11 2012 006996-9 A2

Código 9.1 - Deferimento
(22) 07/10/2009
(54) PNEU DE MOTOCICLETA
(71) PIRELLI TYRE S.P.A. (IT)

(21) BR 11 2012 007388-5 A2

Código 9.1 - Deferimento
(22) 30/09/2010
(54) PROCESSO DE LIMPEZA DE UM DISPOSITIVO DE DIFUSÃO DE LÍQUIDO PULVERIZADO EM UMA ZONA DE RECEPÇÃO E DISPOSITIVO DE DIFUSÃO DE LÍQUIDO PULVERIZADO EM UMA ZONA DE RECEPÇÃO
(71) ARECO FINANCES ET TECHNOLOGIE - ARFITEC (FR)

(21) BR 11 2012 008101-2 A2

Código 9.1 - Deferimento
(22) 26/04/2010
(54) BOLSA DE OSTOMIA.
(71) Welland Medical Limited (GB)

(21) BR 11 2012 008153-5 A2
Código 9.1 - Deferimento
(22) 02/09/2009
(54) PROTETOR PARA JUNTA ROSQUEADA TUBULAR
(71) Drilltec Patents & Technologies Corporation (US) ; NIPPON STEEL CORPORATION (JP)

(21) BR 11 2012 011972-9 A2
Código 9.1 - Deferimento
(22) 08/11/2010
(54) PLACA COLETORA, CAIXA COLETORA QUE INCLUI TAL PLACA, E TROCADOR DE CALOR ADAPTADO COM TAL CAIXA
(71) Valeo Systemes Thermiques (FR)

(21) BR 11 2012 013848-0 A2
Código 9.1 - Deferimento
(22) 03/12/2010
(54) PEÇA DE MÃO CIRÚRGICA OFTALMOLÓGICA
(71) Alcon Research, LTD. (US)

(21) BR 11 2012 014455-3 A2
Código 9.1 - Deferimento
(22) 17/12/2010
(54) Composição de dimensionamento de papel, método de preparação de uma composição de dimensionamento estável e método de dimensionamento de papel
(71) SOLENIS TECHNOLOGIES CAYMAN, L.P. (CH)

(21) BR 11 2012 014859-1 A8
Código 9.1 - Deferimento
(22) 17/12/2010
(54) MÉTODO PARA OTIMIZAR O USO SEQUENCIAL DE PELO MENOS DOIS CATALISADORES DE POLIMERIZAÇÃO DE ETILENO EM UM REATOR DE CIRCULAÇÃO PARA POLIMERIZAÇÃO DE ETILENO, SEU USO
(71) Total Petrochemicals Research Feluy (BE)

(21) BR 11 2012 015156-8 A2
Código 9.1 - Deferimento
(22) 15/12/2010
(54) FILME EXTRUSADO POR SOPRO, E MATERIAL DE EMBALAGEM
(71) Borealis AG (AT)

(21) BR 11 2012 015966-6 A2
Código 9.1 - Deferimento
(22) 22/12/2010
(54) PROCESSO PARA REALÇAR RESISTÊNCIA SECA DE PAPEL POR TRATAMENTO COM POLÍMEROS CONTENDO VINILAMINA E POLÍMEROS CONTENDO ACRILAMIDA
(71) SOLENIS TECHNOLOGIES CAYMAN, L.P. (CH)

(21) BR 11 2012 016119-9 A2
Código 9.1 - Deferimento
(22) 30/12/2010
(54) Método de detecção de células em uma amostra, dispositivo unitário de preparação e detecção de amostra e kit
(71) 3M Innovative Properties Company (US)

(21) BR 11 2012 016308-6 A2
Código 9.1 - Deferimento
(22) 24/12/2010
(54) Processo de separação cromatográfica para recuperar um produto de ácido graxo poli-insaturado (PUFA) e composição
(71) BASF PHARMA (CALLANISH) LIMITED (GB)

(21) BR 11 2012 016438-4 A2
Código 9.1 - Deferimento
(22) 05/01/2011
(54) DISPOSITIVO DOSADOR E PROCESSO DE DOSAGEM
(71) Hamilton Bonaduz AG (CH)

(21) BR 11 2012 016573-9 A2
Código 9.1 - Deferimento
(22) 17/01/2011
(54) COMBINAÇÃO DE UMA CABEÇA DE ESFREGÃO E UM DISPOSITIVO DE TORÇÃO,E, SUPORTE DE CABEÇA DE ESFREGÃO
(71) SCOT YOUNG RESEARCH LIMITED (GB)

(21) BR 11 2012 016758-8 A2
Código 9.1 - Deferimento
(22) 06/01/2011
(54) BOBINA DE AQUECIMENTO E APARELHO DE MANUFATURA PARA UM MEMBRO TRABALHADO
(71) NIPPON STEEL CORPORATION (JP)

(21) BR 11 2012 016995-5 A2
Código 9.1 - Deferimento
(22) 06/01/2011
(54) Conexão de pelo menos dois tubos ou partes dos mesmos, sistema de tubos, e, método de envelopamento de uma conexão de tubo
(71) Basf SE (DE)

(21) BR 11 2012 017008-2 A2
Código 9.1 - Deferimento
(22) 10/01/2011
(54) Seção de linga, linga, método de abandono e método de recuperação de dutos durante o lançamento de dutos submarinos
(71) SUBSEA 7 LIMITED (GB)

(21) BR 11 2012 017291-3 A2
Código 9.1 - Deferimento
(22) 27/08/2010

	(54) MÉTODO PARA FORMAR UMA PAREDE COM SUPERFÍCIE MELHORADA (71) Rigidized Metals Corporation (US)
(21) BR 11 2012 017682-0 A2	Código 9.1 - Deferimento (22) 12/01/2011 (54) CONEXAO PARA VALVULAS (71) Automatic Switch Company (US)
(21) BR 11 2012 018089-4 A2	Código 9.1 - Deferimento (22) 28/01/2011 (54) CARTUCHOS PARA LÍQUIDO E IMPRESSORAS (71) Brother Kogyo Kabushiki Kaisha (JP)
(21) BR 11 2012 018650-7 A8	Código 9.1 - Deferimento (22) 27/01/2011 (54) Composição refrigerante compreendendo difluormetano (HFC32) e 2,3,3,3-tetrafluorpropeno (HFO123yf) (71) DAIKIN INDUSTRIES, LTD. (JP)
(21) BR 11 2012 019391-0 A2	Código 9.1 - Deferimento (22) 13/01/2011 (54) Caixa de engrenagem do diferencial e método para processamento do mesmo (71) NISSAN MOTOR CO., LTD. (JP)
(21) BR 11 2012 019546-8 A2	Código 9.1 - Deferimento (22) 04/02/2011 (54) ELEMENTO DE CORTE E MÉTODO PARA REMOVER MATERIAL EM UMA PAREDE DE POÇO COM UMA FERRAMENTA DE CORTE (71) Baker Hughes Incorporated (US)
(21) BR 11 2012 021100-5 A2	Código 9.1 - Deferimento (22) 11/04/2011 (54) PLACA DE TROCADOR DE CALOR DE PLACA E TROCADOR DE CALOR DE PLACA (71) Alfa Laval Corporate AB (SE)
(21) BR 11 2012 021427-6 A2	Código 9.1 - Deferimento (22) 23/02/2011 (54) TUBO FLEXÍVEL PARA TRANSPORTE DE FLUIDO. (71) Furukawa Electric Co Ltd. (JP)

(21) BR 11 2012 022111-6 A2
Código 9.1 - Deferimento
(22) 28/01/2011
(54) DISPOSIÇÃO PARA A VEDAÇÃO SEM CONTATO DE UM EIXO MONTADO ROTATIVAMENTE EM RELAÇÃO A UM CARCAÇA E ENGRENAGEM
(71) Sew-Eurodrive GMBH & Co. KG (DE)

(21) BR 11 2012 022152-3 A2
Código 9.1 - Deferimento
(22) 01/03/2011
(54) DISPOSITIVO DE FIVELA DE CINTO DE SEGURANÇA
(71) Autoliv Development Ab (SE)

(21) BR 11 2012 022357-7 A2
Código 9.1 - Deferimento
(22) 04/03/2011
(54) INALADOR
(71) LK Investment APS (DK)

(21) BR 11 2012 022531-6 A2
Código 9.1 - Deferimento
(22) 08/03/2010
(54) ELEMENTO TROCADOR DE CALOR, UM TROCADOR DE CALOR QUE COMPREENDE OS ELEMENTOS, E UM EQUIPAMENTO PARA A FABRICAÇÃO DOS ELEMENTOS.
(71) Arvind Accel Limited (IN)

(21) BR 11 2012 022759-9 A2
Código 9.1 - Deferimento
(22) 10/03/2011
(54) ARTIGO RESISTENTE À ÁGUA PARA POSICIONAMENTO EM UM MEMBRO
(71) Bsn Medical, Inc (US)

(21) BR 11 2012 024012-9 A2
Código 9.1 - Deferimento
(22) 28/03/2011
(54) MÉTODO DE COMPENSAÇÃO DE FALTA MOMENTÂNEA DE SEGMENTOS DE FILTRO NA LINHA DE FABRICAÇÃO DE FILTROS DE MÚLTIPLOS SEGMENTOS, E DISPOSITIVO POSSIBILITANDO A COMPENSAÇÃO DA FALTA MOMENTÂNEA DE SEGMENTOS DE FILTRO NA LINHA DE FABRICAÇÃO DE FILTROS DE MÚLTIPLOS SEGMENTOS
(71) PHILIP MORRIS PRODUCTS S.A. (CH)

(21) BR 11 2012 024463-9 A2
Código 9.1 - Deferimento
(22) 10/06/2011
(54) ANEL RETENTOR
(71) ARCONIC INC. (US)

(21) BR 11 2012 024466-3 A2
Código 9.1 - Deferimento
(22) 03/03/2011
(54) Aparelho e processo para separação de dióxido de carbono
(71) SIEMENS AKTIENGESELLSCHAFT (DE)

(21) BR 11 2012 024469-8 A2
Código 9.1 - Deferimento
(22) 30/03/2011
(54) EXTRATOR DE SOLVENTE DE CAMADA BAIXA
(71) Desmet Ballestra North America, Inc (US)

(21) BR 11 2012 024525-2 A2
Código 9.1 - Deferimento
(22) 05/04/2011
(54) MOTOR DE COMBUSTÃO
(71) Alfa Laval Corporate Ab (SE)

(21) BR 11 2012 024895-2 A2
Código 9.1 - Deferimento
(22) 30/03/2011
(54) MÉTODO E APARELHO PARA CRAQUEAMENTO CATALÍTICO
(71) INDIAN OIL CORPORATION LIMITED (IN)

(21) BR 11 2012 024947-9 A2
Código 9.1 - Deferimento
(22) 15/04/2010
(54) ESTRUTURA DE RODAGEM PARA UMA PRANCHA DE SKATE
(71) Surpath Trading Co., Ltd. (JP)

(21) BR 11 2012 025463-4 A2
Código 9.1 - Deferimento
(22) 04/04/2011
(54) DISPOSITIVO DE AGULHA DE AMOSTRAGEM DE TECIDO
(71) Cook Medical Technologies Llc (US)

(21) BR 11 2012 025473-1 A2
Código 9.1 - Deferimento
(22) 07/04/2011
(54) Amido pregelatinizado, processo de preparação e uso do mesmo, alimento para bebês, fórmula infantil e bico de dois fluidos para uso em um amido seco por pulverização
(71) Cargill, Incorporated (US)

(21) BR 11 2012 026131-2 A2
Código 9.1 - Deferimento
(22) 14/04/2011
(54) APARELHO E MÉTODO PARA CONTROLAR UM FLUXO DE FLUÍDO
(71) Baker Hughes Incorporated (US)

(21) BR 11 2012 026366-8 A2	Código 9.1 - Deferimento (22) 15/04/2011 (54) SISTEMAS E DISPOSITIVOS PARA ANÁLISE DE AMOSTRAS (71) Opko Diagnostics, LLC (US)
(21) BR 11 2012 026704-3 A2	Código 9.1 - Deferimento (22) 20/04/2011 (54) Processo para realizar um motivo, instalação e corpo oco de recipiente (71) SOCIETE LOTOISE D'EVAPORATION (SOLEV) (FR)
(21) BR 11 2012 026837-6 A2	Código 9.1 - Deferimento (22) 06/04/2011 (54) MÉTODO PARA DIAGNOSTICAR PROLIFERAÇÕES MELANOCÍTICAS (71) Cornell University (US)
(21) BR 11 2012 027369-8 A2	Código 9.1 - Deferimento (22) 13/04/2011 (54) INJETOR DESCARTÁVEL COM UMA UNIDADE DE CILINDRO-PISTÃO (71) LTS LOHMANN THERAPIE-SYSTEME AG (DE)
(21) BR 11 2012 028268-9 A2	Código 9.1 - Deferimento (22) 05/05/2010 (54) JOGO DE MELHORIA LÓGICA ESPACIAL E HABILIDADES, PARTICULARMENTE UM JOGO DE LABIRINTO (71) Art & Smart Egg KFT. (HU)
(21) BR 11 2012 028470-3 A2	Código 9.1 - Deferimento (22) 04/04/2011 (54) OBRA DE ENGENHARIA CIVIL, PLACA PARA FORRO E MÉTODO PARA REALIZAR UMA OBRA DE ENGENHARIA CIVIL (71) Terre Armee Internationale (FR)
(21) BR 11 2012 029359-1 A2	Código 9.1 - Deferimento (22) 19/04/2011 (54) PAREDE À PROVA DE INVASÃO (71) SINIAT (FR)
(21) BR 11 2012 029567-5 A2	Código 9.1 - Deferimento (22) 18/05/2011 (54) APARELHO PARA CONDICIONAMENTO DE UMA SUBSTÂNCIA ALIMENTÍCIA E MÁQUINA DE PREPARAÇÃO DE BEBIDA (71) SOCIÉTÉ DES PRODUITS NESTLÉ S.A. (CH)

(21) BR 11 2012 029664-7 A2
Código 9.1 - Deferimento
(22) 24/05/2011
(54) COMPOSIÇÃO DE RESINA PARA ARTIGO MOLDADO POR SOPRO OCO, ARTIGO MOLDADO POR SOPRO OCO, E MÉTODO DE PRODUÇÃO DO ARTIGO MOLDADO POR SOPRO OCO
(71) Dic Corporation (JP)

(21) BR 11 2012 029722-8 A2
Código 9.1 - Deferimento
(22) 19/05/2011
(54) ADITIVO PARA A PRODUÇÃO DE COMPOSIÇÕES POSITIVAS ATIVAS, PROCESSO PARA A PRODUÇÃO DE UM ADITIVO
(71) PENOX GMBH (DE)

(21) BR 11 2012 029984-0 A2
Código 9.1 - Deferimento
(22) 25/05/2011
(54) CAVILHA DE PARAFUSO DE PLÁSTICO PARA FIXAÇÃO DE UM TRILHO SOBRE UM DORMENTE
(71) Schwihag AG (CH)

(21) BR 11 2012 030470-4 A2
Código 9.1 - Deferimento
(22) 25/05/2011
(54) DISPOSITIVO EMISSOR DE LUZ E MÉTODO PARA FABRICAR DISPOSITIVO EMISSOR DE LUZ
(71) Nichia Corporation (JP)

(21) BR 11 2012 030599-9 A2
Código 9.1 - Deferimento
(22) 02/06/2011
(54) FILTRO PARA FILTRAGEM DE MATÉRIA PARTICULADA DE UM GÁS DE ESCAPE DE QUEIMA POBRE, E, MÉTODO PARA PRODUZIR UM FILTO
(71) Johnson Matthey Public Limited Company (GB)

(21) BR 11 2012 030703-7 A2
Código 9.1 - Deferimento
(22) 03/06/2011
(54) "VÁLVULA GAVETA, MÉTODO PARA CONTROLE DE PRESSÃO DE LAMA DE PERFURAÇÃO RETORNADA E/OU EXTINÇÃO DE POÇO E USO DE UMA VÁLVULA GAVETA."
(71) Statoil Petroleum As (NO)

(21) BR 11 2012 030777-0 A2
Código 9.1 - Deferimento
(22) 30/05/2011
(54) LIGAÇÃO DE SUPORTE, CORRENTE TRANSFORMADORA QUE COMPREENDE UMA PLURALIDADE DE LIGAÇÕES DE SUPORTE E UM

	SISTEMA DE MANEJO DE MATERIAL QE COMPREENDEM UMA PLURALIDAE DE CORRENTES TRANSPORTADORAS (71) ETON INNOVATION AB (SE)
(21) BR 11 2012 031309-6 A2	Código 9.1 - Deferimento (22) 10/06/2010 (54) ESTRUTURA SEGURA, EM PARTICULAR, UM DOCUMENTO SEGURO, TAL COMO UM PASSAPORTE (71) CASA DA MOEDA DO BRASIL (BR/RJ) ; HID GLOBAL CID SAS (FR)
(21) BR 11 2012 031386-0 A2	Código 9.1 - Deferimento (22) 05/05/2011 (54) Dispositivo com um recipiente coletor para abastecimento de um produto e processo para o abastecimento de um produto (71) Sig Technology Ag (CH)
(21) BR 11 2012 031820-9 A2	Código 9.1 - Deferimento (22) 11/03/2011 (54) Unidade de inserção sanitária (71) Neoperl GMBH (DE)
(21) BR 11 2012 031916-7 A2	Código 9.1 - Deferimento (22) 15/06/2011 (54) MÉTODO UTILIZANDO TRANSIENTES DE PRESSÃO NAS OPERAÇÕES DE RECUPERAÇÃO DE HIDROCARBONETO. (71) Impact Technology Systems A.S. (NO)
(21) BR 11 2012 032161-7 A2	Código 9.1 - Deferimento (22) 15/06/2011 (54) MÉTODO DE APRIMORAMENTO DA PRODUÇÃO DE UM CAMPO MADURO DE GÁS OU ÓLEO (71) Foroil (FR)
(21) BR 11 2012 033352-6 A8	Código 9.1 - Deferimento (22) 28/06/2011 (54) Embalagem de alimentação em tubo (71) SOCIÉTÉ DES PRODUITS NESTLÉ S.A. (CH)
(21) BR 11 2012 033455-7 A2	Código 9.1 - Deferimento (22) 24/06/2011 (54) Adesivo de poliolefina e artigo com múltiplas camadas (71) EQUISTAR CHEMICALS, LP (US)

(21) BR 11 2012 033750-5 A2	Código 9.1 - Deferimento (22) 20/05/2011 (54) PROTETOR DE BORDA APRIMORADO (71) SIGNODE INTERNATIONAL IP HOLDINGS LLC (US)
(21) BR 11 2013 000121-6 A2	Código 9.1 - Deferimento (22) 13/07/2011 (54) PROCESSO DE RECUPERAÇÃO DE ÓLEO PARA RESERVATÓRIOS DE CARBONATO (71) Saudi Arabian Oil Company (SA)
(21) BR 11 2013 000186-0 A2	Código 9.1 - Deferimento (22) 06/07/2011 (54) DISPOSIÇÃO DE SUPORTE DE FIBRAS E MÉTODO PARA SUSTENTAR FIBRAS EM UMA FERRAMENTA DE FUNDO DE POÇO (71) Baker Hughes Incorporated (US)
(21) BR 11 2013 000302-2 A2	Código 9.1 - Deferimento (22) 06/07/2011 (54) VÁLVULA DE DUPLO FLUXO (71) National Oilwell Varco, L.P. (US)
(21) BR 11 2013 001143-2 A2	Código 9.1 - Deferimento (22) 24/06/2011 (54) MÁQUINA DE PREPARAÇÃO DE BEBIDA E MÉTODO DE TRANSFORMAÇÃO DE UMA MÁQUINA DE PREPARAÇÃO DE BEBIDA EXISTENTE (71) SOCIÉTÉ DES PRODUITS NESTLÉ S.A. (CH)
(21) BR 11 2013 001471-7 A2	Código 9.1 - Deferimento (22) 18/07/2011 (54) Método para a regeneração da PVPP a partir de um retentado de filtro de membrana após clarificação e estabilização de uma bebida de levedura fermentada (71) Heineken Supply Chain B.V. (NL)
(21) BR 11 2013 001601-9 A8	Código 9.1 - Deferimento (22) 25/07/2011 (54) Sistema de transporte por trilho incluindo uma via férrea e uma pluralidade de vagões separados entre si (71) NEWCASTLE INNOVATION LIMITED (AU)
(21) BR 11 2013 002375-9 A2	Código 9.1 - Deferimento

	(22) 21/07/2011 (54) COMPOSTO, PROCESSO DE PREPARAÇÃO DO MESMO, COMPOSIÇÃO FARMACÊUTICA, E, USOS DE UM COMPOSTO (71) Temple University - Of The Commonwealth System Of Higher Education (US)
(21) BR 11 2013 003932-9 A2	Código 9.1 - Deferimento (22) 22/08/2011 (54) PACOTE PARA DISTRIBUIÇÃO AÉREA DE UM OU MAIS ITENS PARA PESSOAS NO SOLO, MÉTODO PARA PRODUÇÃO DO MESMO E SISTEMA PARA FABRICAÇÃO DE UMA EMBALAGEM (71) THE SKYLIFE COMPANY, INC (US)
(21) BR 11 2013 003984-1 A2	Código 9.1 - Deferimento (22) 14/10/2011 (54) CAIXA PARA CARREGAR UMA QUANTIDADE DE OBJETOS SOLTOS (71) Mcneil AB (SE)
(21) BR 11 2013 004091-2 A2	Código 9.1 - Deferimento (22) 12/09/2011 (54) FOLHA DE VIDRO, DISPOSITIVO ELETRÔNICO, SENSOR SOLAR, TÉRMICO OU FOTOVOLTAICO E PROCESSO DE OBTENÇÃO DE UMA FOLHA DE VIDRO (71) Saint-Gobain Glass France (FR)
(21) BR 11 2013 004756-9 A2	Código 9.1 - Deferimento (22) 30/08/2010 (54) USO DE AVE0010 PARA A FABRICAÇÃO DE UM MEDICAMENTO PARA O TRATAMENTO DA DIABETES MELITO TIPO 2 (71) Sanofi-Aventis Deutschland Gmbh (DE)
(21) BR 11 2013 005287-2 A2	Código 9.1 - Deferimento (22) 06/09/2011 (54) COMPOSIÇÃO, RAÇÃO, PRODUTO ALIMENTÍCIO, MÉTODO PARA FAZER UMA RAÇÃO, MÉTODO PARA FAZER UM PRODUTO ALIMENTÍCIO, MÉTODO PARA FAZER UMA COMPOSIÇÃO E MÉTODO PARA REDUZIR CONTAMINAÇÃO POR OCRATOXINA (71) Dupont Nutrition Biosciences APS. (DK)
(21) BR 11 2013 006515-0 A2	Código 9.1 - Deferimento (22) 21/09/2011 (54) VACINA DE COMBINAÇÃO, E, MÉTODO PARA A FABRICAÇÃO DE UMA VACINA DE COMBINAÇÃO

	(71) Intervet International B.V. (NL)
(21) BR 11 2013 007599-6 A2	Código 9.1 - Deferimento (22) 19/08/2011 (54) DISPOSITIVO E MÉTODO PARA RECUPERAÇÃO DE UMA CÁPSULA DE UM APARELHO DE PRODUÇÃO DE BEBIDAS, APARELHO DE PRODUÇÃO DE BEBIDA E COMBINAÇÃO DE UM DISPOSITIVO E UMA CÁPSULA (71) SOCIÉTÉ DES PRODUITS NESTLÉ S.A. (CH)
(21) BR 11 2013 007692-5 A2	Código 9.1 - Deferimento (22) 29/09/2011 (54) Meio filtrante anisotrópico (71) BAKER HUGHES INCORPORATED (US)
(21) BR 11 2013 007877-4 A2	Código 9.1 - Deferimento (22) 15/09/2011 (54) ANALISADOR DE ESPECTROSCOPIA DE PLASMA INDUZIDO POR LASER E SISTEMA PARA OBTER UMA ANÁLISE DE UM CORPO DE MINERAL (71) Technological Resources PTY. Limited (AU)
(21) BR 11 2013 008171-6 A2	Código 9.1 - Deferimento (22) 20/09/2011 (54) CÉLULA ELETROQUÍMICA, MÉTODO DE OPERAÇÃO DE UMA CÉLULA ELETROQUÍMICA UTILIZANDO ENERGIA ELÉTRICA TRANSFERIDA A PARTIR DE UM CIRCUITO EXTERNO E BATERIA COMPREENDENDO DUAS OU MAIS CÉLULAS ELETROQUÍMICAS (71) Massachusetts Institute Of Technology (US)
(21) BR 11 2013 008588-6 A2	Código 9.1 - Deferimento (22) 22/11/2011 (54) CARTÕES DE TESTE DE AMOSTRA (71) Biomerieux INC. (US)
(21) BR 11 2013 008768-4 A2	Código 9.1 - Deferimento (22) 12/10/2011 (54) USO DE UMA COMPOSIÇÃO QUE COMPREENDE UM PEPTÍDEO ANTIMICROBIANO COMO UM CONSERVANTE DE ALIMENTOS E MÉTODO PARA PREVENIR OU INIBIR A DETERIORAÇÃO DE UM PRODUTO ALIMENTAR POR MEIO DE UM MICRO-ORGANISMO (71) Consumo em Verde - Biotecnologia das Plantas, S.A. (PT)
(21) BR 11 2013 009663-2 A2	Código 9.1 - Deferimento

	(22) 14/10/2011 (54) EMBALAGEM PARA TRANSPORTAR PELO MENOS UM OBJETO E PEÇA EM BRUTO (71) Mcneil AB (SE)
(21) BR 11 2013 009698-5 A2	Código 9.1 - Deferimento (22) 22/10/2010 (54) Composto de agentes de azulagem (71) Milliken & Company (US)
(21) BR 11 2013 010170-9 A2	Código 9.1 - Deferimento (22) 28/10/2011 (54) APARELHO PARA ENCADERNAR PILHAS DE PARTES PLANAS, UNIDADE DE IRRADIAÇÃO E MÉTODO PARA ENCADERNAR PILHAS DE PARTES PLANAS (71) HENKEL AG & CO. KGAA (DE)
(21) BR 11 2013 011542-4 A2	Código 9.1 - Deferimento (22) 03/11/2011 (54) VAPORIZADOR DE ALIMENTOS (71) KONINKLIJKE PHILIPS N.V. (NL)
(21) BR 11 2013 011799-0 A2	Código 9.1 - Deferimento (22) 10/11/2011 (54) CÂMARA DE RESÍDUOS MODULAR PARA UMA FERRAMENTA DE EXTRAÇÃO DE RESÍDUOS COMPREENDENDO UMA PLURALIDADE DE CÂMARAS DE RESÍDUOS MODULAR E MÉTODO PARA COLETAR RESÍDUOS UTILIZANDO UMA CÂMARA DE RESÍDUOS MODULAR (71) M-I DRILLING FLUIDS U.K. LIMITED (GB)
(21) BR 11 2013 012069-0 A2	Código 9.1 - Deferimento (22) 11/11/2011 (54) DISPOSITIVO RECARREGÁVEL, COMBINAÇÃO E MÉTODO PARA DISPENSAR UMA BEBIDA A PARTIR DE UMA MÁQUINA DE BEBIDAS (71) KONINKLIJKE DOUWE EGBERTS B.V. (NL)
(21) BR 11 2013 013405-4 A2	Código 9.1 - Deferimento (22) 02/12/2011 (54) EMBALAGEM, MATRIZ PARA FORMAR UM CARREGADOR, E MÉTODO PARA FORMAR UMA EMBALAGEM (71) GRAPHIC PACKAGING INTERNATIONAL, LLC (US)
(21) BR 11 2013 013991-9 A2	Código 9.1 - Deferimento

	(22) 26/04/2012 (54) MÉTODO PARA MEDIR PELO MENOS, UMA PROPRIEDADE DE UMA AMOSTRA PREDOMINANTEMENTE LÍQUIDA (71) NALCO COMPANY (US)
(21) BR 11 2013 014092-5 A2	Código 9.1 - Deferimento (22) 06/12/2011 (54) MÉTODO PARA ACIONAMENTO DA FUNÇÃO DE CONTROLE DE VELOCIDADE EM UM VEÍCULO EQUIPADO COM ACIONAMENTO HIBRIDO, ESPECIALMENTE UM VEÍCULO INDUSTRIAL OU COMERCIAL (71) IVECO S.P.A. (IT)
(21) BR 11 2013 015382-2 A2	Código 9.1 - Deferimento (22) 08/12/2011 (54) BICO PARA MAMADEIRA, E MAMADEIRA PARA BEBÊ (71) KONINKLIJKE PHILIPS N.V. (NL)
(21) BR 11 2013 015487-0 A2	Código 9.1 - Deferimento (22) 11/01/2012 (54) COMPOSIÇÃO ALIMENTÍCIA PARA ANIMAIS DE ESTIMAÇÃO COMPREENDENDO CAROTENÓIDES (71) MARS, INCORPORATED (US)
(21) BR 11 2013 015532-9 A2	Código 9.1 - Deferimento (22) 21/12/2011 (54) ÁCIDO 2-(ALCÓXI OU ARILOXICARBONIL)-4-METIL-6-(2,6,6-TRIMETILCICLOEX-1-ENIL)-HEX-2-EN OICO, METÓDO PARA SUA PREPARAÇÃO E SEUS USOS (71) GIVAUDAN SA (CH)
(21) BR 11 2013 015563-9 A2	Código 9.1 - Deferimento (22) 19/12/2011 (54) MÉTODO PARA PRODUZIR UMA AMINA TERCIÁRIA (71) KAO CORPORATION (JP)
(21) BR 11 2013 015810-7 A2	Código 9.1 - Deferimento (22) 20/12/2011 (54) MÉTODO DE FABRICAÇÃO DE EMBALAGENS. (71) NABER BEHEER B.V. (NL)
(21) BR 11 2013 015883-2 A2	Código 9.1 - Deferimento (22) 16/12/2011 (54) ARRANJO DE VEDAÇÃO, JUNÇÃO DE TRAÇÃO E VEÍCULO

(71) CATERPILLAR INC. (US)

---

(21) BR 11 2013 019104-0 A2

Código 9.1 - Deferimento
(22) 18/01/2012
(54) MÉTODO DE PRODUÇÃO DE UM PRODUTO ALIMENTÍCIO REVESTIDO, CONGELADO, PARA MICRO-ONDAS
(71) CRISP SENSATION HOLDING S.A. (CH)

---

(21) BR 11 2013 020217-3 A2

Código 9.1 - Deferimento
(22) 10/02/2012
(54) MÉTODO PARA CULTIVAR DE ORGANISMOS EM UM FOTOBIORREATOR TUBULAR
(71) LGEM B.V. (NL) ; GEORG FISCHER PIPING SYSTEMS LTD. (CH)

---

(21) BR 11 2013 021504-6 A2

Código 9.1 - Deferimento
(22) 20/02/2012
(54) Método e sistema para controlar um motor elétrico
(71) DEERE & COMPANY (US)

---

(21) BR 11 2013 021724-3 A2

Código 9.1 - Deferimento
(22) 23/02/2012
(54) SISTEMA DE TRANSMISSÃO E DISTRIBUIÇÃO DE ENERGIA
(71) GENERAL ELECTRIC COMPANY (US)

---

(21) BR 11 2013 022899-7 A2

Código 9.1 - Deferimento
(22) 21/03/2012
(54) PROCESSO DE CONTROLE SIMPLIFICADO DE UM CONVERSOR DE TENSÃO ALTERNADA TRIFÁSICA EM TENSÃO CONTÍNUA
(71) HISPANO SUIZA (FR)

---

(21) BR 11 2013 023141-6 A2

Código 9.1 - Deferimento
(22) 22/11/2011
(54) MÉTODO E APARELHO PARA CODIFICAR E DECODIFICAR COEFICIENTES DE TRANSFORMADA
(71) HUAWEI TECHNOLOGIES CO LTD (CN)

---

(21) BR 11 2013 023230-7 A2

Código 9.1 - Deferimento
(22) 23/03/2012
(54) SENSOR E TUBO DISTRIBUIDOR PARA DETECÇÃO DE FLUIDOS, ESPECIALMENTE DE COMBUSTÍVEIS AUTOMOTIVOS
(71) ELTEK SPA (IT)

---

(21) BR 11 2013 023947-6 A2

Código 9.1 - Deferimento

	(22) 12/03/2012 (54) Método de cálculo da perda de energia em um sistema de transferência de energia indutiva, receptor de energia, transmissor de energia e sistema de transferência de energia indutiva para calcular perda de energia (71) KONINKLIJKE PHILIPS N.V. (NL)
(21) BR 11 2013 024409-7 A8	Código 9.1 - Deferimento (22) 05/03/2012 (54) INTERRUPTOR PARA UM CAMINHO DE TRANSMISSÃO PARA CORRENTE CONTÍNUA EM ALTA-TENSÃO (71) SIEMENS AKTIENGESELLSCHAFT (DE)
(21) BR 11 2013 024500-0 A2	Código 9.1 - Deferimento (22) 13/05/2011 (54) DISPOSITIVO DE CONTROLE DE MOTOR DE COMBUSTÃO INTERNA (71) TOYOTA JIDOSHA KABUSHIKI KAISHA (JP)
(21) BR 11 2013 027172-8 A2	Código 9.1 - Deferimento (22) 25/04/2012 (54) Processo para preparar um produto de chocolate e produto de chocolate tolerante à temperatura (71) CADBURY UK LIMITED (GB)
(21) BR 11 2013 027846-3 A2	Código 9.1 - Deferimento (22) 25/04/2012 (54) RECIPIENTE PARA A CULTURA IN VITRO DE MATERIAL VEGETAL, POR IMERSÃO TEMPORÁRIA (71) CENTRE DE COOPERATION INTERNATIONALE EN RECHERCHER AGRONOMIQUE POUR LE DEVELOPPEMENT - C.I.R.A.D (FR)
(21) BR 11 2013 029472-8 A2	Código 9.1 - Deferimento (22) 11/05/2012 (54) DISPOSITIVO PARA RECEPÇÃO E/OU CONDUÇÃO DE UM MEIO LÍQUIDO OU GASOSO COM UMA CARCAÇA DE COMPONENTE DE SENSOR E PROCESSO PARA PRODUÇÃO DO MESMO (71) SCHOTT AG (DE)
(21) BR 11 2013 030144-9 A2	Código 9.1 - Deferimento (22) 02/05/2012 (54) DISPOSITIVO DE INSPEÇÃO E MÉTODO PARA MONITORAR GARRAFAS OU RECIPIENTES SEMELHANTES (71) KHS GMBH (DE)

(21) BR 11 2013 031790-6 A8
Código 9.1 - Deferimento
(22) 11/06/2012
(54) INDICADOR DE PRESSÃO, USO DO MESMO, DISPOSITIVO MÉDICO E DISPOSITIVO MÉDICO PARA ANESTESIA EPIDURAL
(71) AMBU A/S (DK)

(21) BR 11 2013 032774-0 A2
Código 9.1 - Deferimento
(22) 19/06/2012
(54) MÉTODOS PARA TRATAR E PREVENIR INFECÇÕES POR STAPHYLOCOCCUS AUREUS E CONDIÇÕES ASSOCIADAS
(71) NEW YORK UNIVERSITY (US)

(21) BR 11 2013 033237-9 A2
Código 9.1 - Deferimento
(22) 03/07/2012
(54) SISTEMA PARA FABRICAÇÃO E REPARO DE PEÇAS DE CONSTRUÇÃO EM COMPÓSITOS DE PLÁSTICO
(71) JÖRG-ULRICH ZOWALLA (CH)

(21) BR 11 2014 002600-9 A2
Código 9.1 - Deferimento
(22) 31/07/2012
(54) COMPOSIÇÕES COMPREENDENDO MONOÉSTERES E ÁLCOOIS DE ISOSORBIDA COMPREENDENDO PELO MENOS UM GRUPO AROMÁTICO
(71) CLARIANT INTERNATIONAL LTD. (CH)

(21) BR 11 2014 003968-2 A2
Código 9.1 - Deferimento
(22) 31/08/2011
(54) APARELHO DE CONTROLE DE PARTIDA DE MECANISMO MOTOR PARA VEÍCULO HÍBRIDO
(71) TOYOTA JIDOSHA KABUSHIKI KAISHA (JP)

(21) BR 11 2014 004110-5 A2
Código 9.1 - Deferimento
(22) 17/08/2012
(54) JUNTA DE EXPANSÃO
(71) VICTAULIC COMPANY (US)

(21) BR 11 2014 010044-6 A8
Código 9.1 - Deferimento
(22) 26/10/2011
(54) APARELHO DE FABRICAÇÃO DE ARROZ PARBOILIZADO
(71) SATAKE CORPORATION (JP)

(21) BR 11 2014 010794-7 A2
Código 9.1 - Deferimento
(22) 23/10/2012
(54) APARELHO DE CODIFICAÇÃO DE IMAGEM, MÉTODO DE

	CODIFICAÇÃO DE IMAGEM, APARELHO DE DECODIFICAÇÃO DE IMAGEM, MÉTODO DE DECODIFICAÇÃO DE IMAGEM, E MEIO DE ARMAZENAMENTO (71) CANON KABUSHIKI KAISHA (JP)
(21) BR 11 2014 012937-1 A2	Código 9.1 - Deferimento (22) 16/11/2012 (54) COMPOSTO ADITIVO BASEADO EM AMINA PARA O CONTROLE E INIBIÇÃO DA POLIMERIZAÇÃO DO ESTIRENO, E MÉTODO DE UTILIZAÇÃO DO MESMO (71) DORF KETAL CHEMICALS (INDIA) PRIVATE LIMITED (IN)
(21) BR 11 2014 013944-0 A2	Código 9.1 - Deferimento (22) 10/12/2012 (54) CONJUNTO DE AJUSTE DE POSIÇÃO PARA UM TRANSPORTADOR AGRÍCOLA (71) CNH INDUSTRIAL CANADA, LTD. (CA)
(21) BR 11 2014 013962-8 A8	Código 9.1 - Deferimento (22) 14/12/2012 (54) DISPOSITIVO DE DECODIFICAÇÃO DE IMAGEM EM MOVIMENTO E MÉTODO DE DECODIFICAÇÃO DE IMAGEM EM MOVIMENTO (71) JVC KENWOOD CORPORATION (JP)
(21) BR 11 2014 014092-8 A8	Código 9.1 - Deferimento (22) 10/12/2012 (54) CONJUNTO DE AJUSTE DE POSIÇÃO PARA UM TRANSPORTADOR AGRÍCOLA (71) CNH INDUSTRIAL CANADA, LTD. (CA)
(21) BR 11 2014 014147-9 A8	Código 9.1 - Deferimento (22) 17/12/2012 (54) Produto nutricional, método para sua fabricação, e usos de uma solução aquosa de um biopolímero de grau alimentício. (71) SOCIÉTÉ DES PRODUITS NESTLÉ S.A. (CH)
(21) BR 11 2014 015935-1 A8	Código 9.1 - Deferimento (22) 28/12/2012 (54) COMPOSIÇÃO DE AGENTES DE DETECÇÃO DE CÉLULAS TUMORAIS EPITELIAIS E SEU MÉTODO DE PREPARAÇÃO (71) Wenguang Yan (CN)
(21) BR 11 2014 016793-1 A8	Código 9.1 - Deferimento

	(22) 15/01/2013 (54) Conjunto de ajuste de posição para um transportador de produto agrícola e método de distribuição de produto (71) CNH INDUSTRIAL CANADA, LTD. (CA)
(21) BR 11 2014 017624-8 A2	Código 9.1 - Deferimento (22) 27/02/2013 (54) MÉTODO PARA AGITAR UMA SOLUÇÃO E MÉTODO DE ANÁLISE DE UMA SUBSTÂNCIA TESTE (71) TORAY INDUSTRIES, INC (JP)
(21) BR 11 2014 018793-2 A8	Código 9.1 - Deferimento (22) 06/02/2013 (54) COMPOSIÇÃO PARA CONFERIR O SABOR KOKUMI EM UM ALIMENTO OU BEBIDA, MÉTODO DE PRODUÇÃO DE UM ALIMENTO OU BEBIDA, E, ALIMENTO OU BEBIDA (71) AJINOMOTO CO., INC. (JP)
(21) BR 11 2014 019217-0 A8	Código 9.1 - Deferimento (22) 29/01/2013 (54) Método e aparelho para a produção de produtos cozidos de uma forma predefinida (71) MICHAEL HOBEL (AT) ; NORBERT KRAIHAMER (AT) ; PETER AUGENDOPLER (AT)
(21) BR 11 2014 019242-1 A8	Código 9.1 - Deferimento (22) 03/02/2013 (54) Sistema modular para despolpagem, degradação de mucilagem e lavagem de café e processo para o beneficiamento do café úmido (71) FEDERACION NACIONAL DE CAFETEROS DE COLOMBIA (CO)
(21) BR 11 2014 019878-0 A2	Código 9.1 - Deferimento (22) 04/02/2013 (54) MÉTODO PARA DETERMINAR A CONCENTRAÇÃO DE UM ELEMENTO EM UM MATERIAL (71) ELISABETH KATZ (DE)
(21) BR 11 2014 022113-8 A8	Código 9.1 - Deferimento (22) 07/03/2013 (54) PROCESSO PARA REDUÇÃO DO TEMPO DE CONDICIONAMENTO DE UMA COMPOSIÇÃO DE UM NÚCLEO DE GOMA DE MASCAR EM UM PROCESSO DE PREPARAÇÃO DE GOMA DE MASCAR (71) SÜDZUCKER AKTIENGESELLSCHAFT MANNHEIM/OCHSENFURT (DE)

(21) BR 11 2014 022527-3 A8	Código 9.1 - Deferimento (22) 12/03/2012 (54) PROCESSO PARA A PREPARAÇÃO DE UM PRODUTO BASE DE FÓRMULA INFANTIL, COMPOSIÇÃO, E PRODUTO BASE DE FÓRMULA INFANTIL OBTENÍVEL PELO PROCESSO (71) N.V. NUTRICIA (NL)
(21) BR 11 2014 023180-0 A8	Código 9.1 - Deferimento (22) 31/01/2013 (54) Dispersão aquosa de microcápsulas e produto alimentar compreendendo microcápsulas (71) PEPSICO, INC. (US)
(21) BR 11 2014 023471-0 A8	Código 9.1 - Deferimento (22) 14/03/2013 (54) COMPOSIÇÃO CONCENTRADA HERBICIDA AQUOSA, E MÉTODO PARA REDUZIR A FORÇA DE PULVERIZAÇÃO (71) DOW AGROSCIENCES LLC (US)
(21) BR 11 2014 024524-0 A2	Código 9.1 - Deferimento (22) 08/05/2013 (54) TETRAMERIZAÇÃO DE ETILENO (71) SASOL TECHNOLOGY (PTY) LTD (ZA)
(21) BR 11 2014 027695-1 A2	Código 9.1 - Deferimento (22) 15/03/2013 (54) COMPOSTO, USO DO MESMO, COMPOSIÇÃO DE PERFUME OU UM PRODUTO PERFUMADO E MÉTODO DE MELHORA, REALCE, OU MODIFICAÇÃO DE UMA BASE DE PRODUTO DE CONSUMO (71) GIVAUDAN SA (CH)
(21) BR 11 2014 028379-6 A2	Código 9.1 - Deferimento (22) 14/05/2013 (54) Método e planta de filtragem para filtragem de contaminantes de um fluido (71) AQUA DYNAMICS PROCESS TECHNOLOGY LIMITED (GB)
(21) BR 11 2014 028471-7 A2	Código 9.1 - Deferimento (22) 13/05/2013 (54) PRODUTO FIBROSO FORMADO EM LÂMINA, MATERIAL HEMOSTÁTICO, MATERIAL ADESIVO EM TECIDO ORGÂNICO OU MATERIAL DE FECHAMENTO DE TECIDO ORGÂNICO, E, USO DO MATERIAL HEMOSTÁTICO OU DO MATERIAL DE FECHAMENTO DE

	TECIDO ORGÂNICO (71) TEIJIN LIMITED (JP) ; TEIJIN PHARMA LIMITED (JP)
(21) BR 11 2014 030346-0 A2	Código 9.1 - Deferimento (22) 17/06/2013 (54) MATERIAIS TUBULARES DE CAMPOS DE PETRÓLEO E MÉTODOS DE PRODUÇÃO DOS MESMOS (71) NIPPON STEEL CORPORATION (JP)
(21) BR 11 2015 002060-7 A2	Código 9.1 - Deferimento (22) 26/07/2013 (54) JUNÇÃO DE COMPONENTES MÚLTIPLOS DE PREPARAÇÕES PLÁSTICAS PARA PRODUÇÃO DE PRODUTOS MÉDICOS COM SUPERFÍCIE FUNCIONAL (71) CERAMTEC GMBH (DE)
(21) BR 11 2015 002185-9 A2	Código 9.1 - Deferimento (22) 10/07/2013 (54) Método não terapêutico para controlar uma espécie alvo, e uso não médico de DNA de uma espécie obtida através de fragmentação aleatória de DNA total extraído ou por síntese de fragmentos aleatórios, a partir de DNA total (71) NO SELF S.R.L. (IT)
(21) BR 11 2015 002464-5 A2	Código 9.1 - Deferimento (22) 07/08/2013 (54) Processo para a preparação de carbamat- benzoxazinona, carbamat-benzoxazinona e uso da carbamat-benzoxazinona (71) BASF SE (DE)
(21) BR 11 2015 002553-6 A2	Código 9.1 - Deferimento (22) 25/07/2013 (54) MÉTODOS PARA RESOLVER UMA EMULSÃO E COMPOSIÇÃO DE DESEMULSIFICAÇÃO (71) BL TECHNOLOGIES, INC. (US)
(21) BR 11 2015 002609-5 A2	Código 9.1 - Deferimento (22) 29/07/2013 (54) CARBAMATOS, PROCESSO PARA SUA PREPARAÇÃO E SEU USO (71) BASF SE (DE)
(21) BR 11 2015 002751-2 A2	Código 9.1 - Deferimento (22) 07/08/2013 (54) PROCESSO DE PIRÓLISE CATALÍTICA E PRODUTOS DE PIRÓLISE

	ASSIM FORMADOS. (71) ALBEMARLE EUROPE SPRL (BE)
(21) BR 11 2015 002806-3 A2	Código 9.1 - Deferimento (22) 04/09/2013 (54) SISTEMA E MÉTODO DE MONITORAMENTO DE UM FLUIDO. (71) HALLIBURTON ENERGY SERVICES, INC. (US)
(21) BR 11 2015 002820-9 A2	Código 9.1 - Deferimento (22) 16/08/2013 (54) APARELHO PARA A PRODUÇÃO DE ACETILENO A PARTIR DE UMA CORRENTE DE ALIMENTAÇÃO COMPREENDENDO METANO, E, MÉTODO PARA A PRODUÇÃO DE ACETILENO. (71) UOP LLC (US)
(21) BR 11 2015 002829-2 A2	Código 9.1 - Deferimento (22) 16/08/2013 (54) COMPOSIÇÃO DE CATALISADOR PARA O TRATAMENTO DOS GASES DE EXAUSTÃO, REVESTIMENTO CATALÍTICO, ARTIGO CATALÍTICO, SISTEMA PARA TRATAMENTO DE GASES DE EXAUSTÃO, E, MÉTODO PARA O TRATAMENTO DE UM GÁS DE EXAUSTÃO (71) JOHNSON MATTHEY PUBLIC LIMITED COMPANY (GB)
(21) BR 11 2015 002844-6 A2	Código 9.1 - Deferimento (22) 06/08/2013 (54) PROCESSO PARA PREPARAR OLEFINAS POR CRAQUEAMENTO TÉRMICO A VAPOR EM FORNOS DE CRAQUEAMENTO. (71) LINDE AKTIENGESELLSCHAFT (DE)
(21) BR 11 2015 004178-7 A2	Código 9.1 - Deferimento (22) 27/08/2013 (54) GLUCONATO DE CLOREXIDINA SOLUBILIZADO EM UM MONOACILGLICERÍDEO HIDROFÓBICO (71) 3M INNOVATIVE PROPERTIES COMPANY (US)
(21) BR 11 2015 004627-4 A2	Código 9.1 - Deferimento (22) 23/08/2013 (54) SISTEMA E MÉTODO PARA CONTROLAR O ESPALHAMENTO DE RESÍDUO DE COLHEITA EXPELIDO DE UMA COLHEITADEIRA AGRÍCOLA (71) CNH INDUSTRIAL AMERICA LLC. (US)
(21) BR 11 2015 005020-4 A2	Código 9.1 - Deferimento (22) 26/09/2013

	(54) CHAPA DE AÇO LAMINADA A QUENTE E MÉTODO PARA FABRICAR A MESMA (71) NIPPON STEEL CORPORATION (JP)
(21) BR 11 2015 005058-1 A2	Código 9.1 - Deferimento (22) 22/08/2013 (54) COMPOSIÇÃO DE CERÂMICA BIORREABSORVÍVEL, SEU PROCESSO DE FABRICAÇÃO E ARCABOUÇO DE CERÂMICA BIORREABSORVÍVEL TRIDIMENSIONAL PARA REPARAR DEFEITOS ÓSSEOS (71) SYNTHES GMBH (CH)
(21) BR 11 2015 006097-8 A2	Código 9.1 - Deferimento (22) 10/09/2013 (54) SISTEMA E MÉTODOS PARA MEDIR UM NÍVEL DE UMA MISTURA E PARA DETERMINAR UMA COMPOSIÇÃO. (71) BL TECHNOLOGIES, INC. (US)
(21) BR 11 2015 006660-7 A2	Código 9.1 - Deferimento (22) 05/09/2013 (54) PROCESSO PARA PREPARAR UM CATALISADOR DE OXIDAÇÃO DE PROPANO (71) ROHM AND HAAS COMPANY (US)
(21) BR 11 2015 007017-5 A2	Código 9.1 - Deferimento (22) 27/09/2013 (54) Estrutura flexível para um veículo agrícola com grande folga (71) AGCO Corporation (US)
(21) BR 11 2015 007394-8 A2	Código 9.1 - Deferimento (22) 03/10/2013 (54) PROCESSOS PARA LIQUEFAZER UM MATERIAL CELULÓSICO PARA PRODUZIR UM PRODUTO LIQUEFEITO E PARA PRODUZIR UM COMPONENTE DE BIOCOMBUSTÍVEL A PARTIR DE UM MATERIAL CELULÓSICO, E, COMPONENTE DE BIOCOMBUSTÍVEL (71) SHELL INTERNATIONALE RESEARCH MAATSCHAPPIJ B.V. (NL)
(21) BR 11 2015 009621-2 A2	Código 9.1 - Deferimento (22) 06/11/2013 (54) MÉTODO DE START-UP DE APARELHO DE REAÇÃO DE SÍNTESE DE HIDROCARBONETO (71) JAPAN OIL, GAS AND METALS NATIONAL CORPORATION (JP) ; INPEX CORPORATION (JP) ; JX NIPPON OIL & ENERGY CORPORATION (JP) ; JAPAN PETROLEUM EXPLORATION CO., LTD. (JP) ; COSMO OIL CO., LTD.

	(JP) ; NIPPON STEEL & SUMIKIN ENGINEERING CO., LTD. (JP)
(21) BR 11 2015 009786-3 A2	Código 9.1 - Deferimento (22) 29/10/2013 (54) Aparelho de restrição para um animal e método de restrição a um animal (71) THUNDERSHIRT, LLC. (US)
(21) BR 11 2015 010331-6 A2	Código 9.1 - Deferimento (22) 17/10/2013 (54) MÉTODO DE MEDIÇÃO AUTOMÁTICA DA CONCENTRAÇÃO DA DISSOLUÇÃO (71) KURITA WATER INDUSTRIES LTD. (JP)
(21) BR 11 2015 010335-9 A2	Código 9.1 - Deferimento (22) 09/10/2013 (54) EXTRAÇÃO DE OLEFINA SELETIVA (71) LUMMUS TECHNOLOGY INC. (US)
(21) BR 11 2015 010398-7 A2	Código 9.1 - Deferimento (22) 13/11/2013 (54) APARELHO DE PROCESSAMENTO DE INFORMAÇÕES, MÉTODO DE PROCESSAMENTO DE INFORMAÇÕES, E PROGRAMA (71) MICROWAVE CHEMICAL CO., LTD. (JP)
(21) BR 11 2015 010850-4 A2	Código 9.1 - Deferimento (22) 01/11/2013 (54) MÉTODO PARA PRODUZIR PARTÍCULAS E APARELHO PARA PRODUZIR PARTÍCULAS (71) RICOH COMPANY, LTD. (JP)
(21) BR 11 2015 010985-3 A2	Código 9.1 - Deferimento (22) 08/11/2013 (54) FORNO DE VÁRIOS ANDARES, E PROCESSO PARA O TRATAMENTO TÉRMICO DE UM FLUXO DE MATERIAL (71) THYSSENKRUPP INDUSTRIAL SOLUTIONS AG (DE)
(21) BR 11 2015 012057-1 A2	Código 9.1 - Deferimento (22) 28/11/2013 (54) COMPOSIÇÃO DE FÓRMULA (I) E SEU PROCESSO DE PREPARAÇÃO, MÉTODO PARA CONTROLAR UM OU MAIS MICROORGANISMOS NOCIVOS E PARA TRATAR SEMENTES (71) BAYER CROPSCIENCE AG (DE)

(21) BR 11 2015 012065-2 A2

Código 9.1 - Deferimento
(22) 04/12/2013
(54) COMPOSIÇÃO, COMPOSTO OU UM DERIVADO QUATERNIZADO DO MESMO, MÉTODOS PARA A PRODUÇÃO DE UM COMPOSTO OU UM DERIVADO QUATERNIZADO DO MESMO E PARA CONTROLAR FUNGOS FITOPATOGÊNICOS E/OU CRESCIMENTO VEGETAL INDESEJÁVEIS E/OU INFESTAÇÃO INDESEJÁVEL DE INSETO OU ÁCAROS E/OU PARA REGULAR O CRESCIMENTO DE PLANTAS, E, USO DE UM COMPOSTO OU DE UM DERIVADO QUATERNIZADO DO MESMO
(71) BASF SE (DE)

(21) BR 11 2015 012763-0 A2

Código 9.1 - Deferimento
(22) 03/12/2013
(54) COMPOSIÇÃO, SEMENTE REVESTIDA COM UMA COMPOSIÇÃO, USO DA COMPOSIÇÃO, KIT DE COMPONENTES E MÉTODO PARA REDUZIR DANOS GLOBAIS EM PLANTAS E CONTROLAR NEMATODES E INSETOS
(71) BAYER CROPSCIENCE AG (DE)

(21) BR 11 2015 014393-8 A2

Código 9.1 - Deferimento
(22) 26/12/2013
(54) MÉTODO E SISTEMA PARA A PREVISÃO DO FIM DE UM PROCESSO DE SINTERIZAÇÃO
(71) ZHONGYE CHANGTIAN INTERNATIONAL ENGINEERING CO., LTD. (CN)

(21) BR 11 2015 017272-5 A2

Código 9.1 - Deferimento
(22) 21/01/2014
(54) Sistemas para selecionar uma entrada agrícola
(71) PRECISION PLANTING LLC (US)

(21) BR 11 2015 019101-0 A2

Código 9.1 - Deferimento
(22) 13/02/2014
(54) MÉTODO DE SOLDAGEM A LASER E DISPOSITIVO DE SOLDAGEM A LASER
(71) NISSAN MOTOR CO., LTD. (JP)

(21) BR 11 2015 020042-7 A2

Código 9.1 - Deferimento
(22) 05/02/2014
(54) SISTEMA DE FILTRAÇÃO DE EXAUSTÃO DE PLANTADOR A VÁCUO
(71) JOHN KAPPHAHN (US)

(21) BR 11 2015 020046-0 A2

Código 9.1 - Deferimento
(22) 19/03/2014

	(54) PLACA DE AÇO RESISTENTE À ABRASÃO QUE POSSUI RIGIDEZ À BAIXA TEMPERATURA E MÉTODO DE FABRICAÇÃO DA MESMA (71) JFE Steel Corporation (JP)
(21) BR 11 2015 020182-2 A2	Código 9.1 - Deferimento (22) 18/02/2014 (54) USO COSMÉTICO DE QUEUINA OU DE UM PRECURSOR OU UM DERIVADO DESSA COMO INGREDIENTE ATIVO, USO DE QUEUINA OU UM PRECURSOR OU UM DERIVADO DESSA COMO INGREDIENTE ATIVO, COMPOSIÇÃO COSMÉTICA E PROCESSO DE TRATAMENTO COSMÉTICO PARA PREVENIR E/OU TRATAR SINAIS DE ENVELHECIMENTO DA PELE E/OU ANEXOS CUTÂNEOS (71) AMABIOTICS (FR)
(21) BR 11 2015 020387-6 A2	Código 9.1 - Deferimento (22) 05/03/2014 (54) MÉTODO DE FORMAÇÃO DE UMA ESTRUTURA ABSORVENTE POROSA, ESTRUTURA ABSORVENTE POROSA, E, ARTIGO ABSORVENTE (71) KIMBERLY-CLARK WORLDWIDE, INC. (US)
(21) BR 11 2015 021281-6 A2	Código 9.1 - Deferimento (22) 28/02/2014 (54) MÉTODO PARA RECUPERAÇÃO DE CÉSIO, RUBÍDIO OU AMBOS A PARTIR DE MINÉRIO SECUNDÁRIO (71) CABOT CORPORATION (US)
(21) BR 11 2015 021449-5 A2	Código 9.1 - Deferimento (22) 28/02/2014 (54) USO DE ACILSULFONAMIDAS PARA MELHORAR A PRODUÇÃO DA PLANTA (71) BAYER CROPSCIENCE AKTIENGESELLSCHAFT (DE)
(21) BR 11 2015 022148-3 A2	Código 9.1 - Deferimento (22) 14/02/2014 (54) Combinações de substâncias ativas, preparações cosméticas ou dermatológicas e uso cosmético (71) BEIERSDORF AG (DE)
(21) BR 11 2015 022154-8 A2	Código 9.1 - Deferimento (22) 14/02/2014 (54) COMBINAÇÕES DE SUBSTÂNCIAS ATIVAS, PREPARAÇÕES COSMÉTICAS OU DERMATOLÓGICAS, USO COSMÉTICO, E, COMBINAÇÕES DE SUBSTÂNCIAS ATIVAS E PREPARAÇÕES

(71) BEIERSDORF AG (DE)

(21) BR 11 2015 022172-6 A2
Código 9.1 - Deferimento
(22) 14/03/2014
(54) Composto, e, produto de cuidado pessoal
(71) CRODA, INC. (US)

(21) BR 11 2015 022818-6 A2
Código 9.1 - Deferimento
(22) 06/03/2014
(54) Solução de coloração que confere fluorescência para cerâmicas dentárias, processo para coloração de um artigo dentário de zircônia e kit de partes
(71) 3M INNOVATIVE PROPERTIES COMPANY (US)

(21) BR 11 2015 025346-6 A2
Código 9.1 - Deferimento
(22) 04/04/2014
(54) PISTÃO PRODUZIDO ATRAVÉS DO USO DE TÉCNICAS DE FABRICAÇÃO DE ADITIVOS
(71) TENNECO INC. (US)

(21) BR 11 2015 025477-2 A2
Código 9.1 - Deferimento
(22) 07/04/2014
(54) PROCESSO DE TRANSFORMAÇÃO DE CHAPAS EM LIGA AL-CU-LI, MELHORANDO A FORMABILIDADE E A RESISTÊNCIA À CORROSÃO
(71) CONSTELLIUM ISSOIRE (FR)

(21) BR 11 2015 026099-3 A2
Código 9.1 - Deferimento
(22) 02/05/2014
(54) MÉTODO PARA CROMATOGRAFIA GASOSA PARA A DETECÇÃO DE UM COMPOSTO MARCADOR EM UM HIDROCARBONETO DE PETRÓLEO OU UM COMBUSTÍVEL LÍQUIDO
(71) DOW GLOBAL TECHNOLOGIES LLC (US) ; ROHM AND HAAS COMPANY (US)

(21) BR 11 2015 027351-3 A2
Código 9.1 - Deferimento
(22) 30/04/2014
(54) MÉTODO DE OBSERVAÇÃO E ANÁLISE E DISPOSITIVO PARA OBSERVAR E ANALISAR SINGULARIDADES ÓPTICAS
(71) MSC & SGCC (FR)

(21) BR 11 2015 030949-6 A2
Código 9.1 - Deferimento
(22) 13/06/2014
(54) PROCESSO PARA PREPARAR ACETAL ALQUILA CÍCLICO DE CADEIA LONGA À BASE DE AÇÚCARES

(71) SYRAL BELGIUM N.V. (BE) ; Université Claude Bernard Lyon 1 (FR) ; CENTRE NATIONAL DE LA RECHERCHE SCIENTIFIQUE (C.N.R.S.) (FR)

---

(21) BR 11 2015 031324-8 A2

Código 9.1 - Deferimento
(22) 13/06/2014
(54) MÉTODO PARA A PRODUÇÃO DE 2,3-DICLORO-5-(TRICLOROMETIL) PIRIDINA
(71) CHEMINOVA A/S (DK)

---

(21) BR 11 2016 004416-9 A2

Código 9.1 - Deferimento
(22) 19/08/2014
(54) ENFARDADEIRA E METODO DE ENFARDAMENTO
(71) KUHN-Geldrop B.V. (NL)

---

(21) BR 11 2016 008867-0 A2

Código 9.1 - Deferimento
(22) 21/10/2014
(54) PROCESSO PARA A RECUPERAÇÃO DE METAIS VALIOSOS
(71) PELOTON RESOURCES PTY LTD (AU)

---

(21) BR 11 2016 014938-6 A2

Código 9.1 - Deferimento
(22) 19/12/2014
(54) PROCESSO PARA A DESIDRATAÇÃO DE ETANOL CATALISADA POR ÁCIDO
(71) TECHNIP E&C LIMITED (GB)

---

(21) BR 11 2016 027395-8 A2

Código 9.1 - Deferimento
(22) 28/05/2014
(54) CHAPA DE AÇO LAMINADA A QUENTE E MÉTODO DE PRODUÇÃO DA MESMA
(71) NIPPON STEEL CORPORATION (JP)

---

(21) BR 11 2017 007859-7 A2

Código 9.1 - Deferimento
(22) 13/10/2015
(54) MÉTODO PARA REDUÇÃO DE OVALIZAÇÃO DE TUBOS
(71) TECHNIP FRANCE (FR)

---

(21) BR 12 2019 003178-9 A2

Código 9.1 - Deferimento
(22) 22/12/2011
(54) MÉTODO DE CONTROLE DE PESTES
(62) BR 11 2013 016022-5 22/12/2011
(71) SUMITOMO CHEMICAL COMPANY, LIMITED (JP)

---

(21) BR 12 2019 010801-3 A2

Código 9.1 - Deferimento

(22) 29/05/2013
(54) COMPOSIÇÃO COMPREENDENDO UM AGENTE DE CONTROLE BIOLÓGICO E UM FUNGICIDA, SEUS USOS, SEMENTE RESISTENTE A FITOPATÓGENOS, MÉTODO PARA REDUZIR O DANO TOTAL DAS PLANTAS E PARTES DE PLANTAS, E KIT DE COMPONENTES
(62) BR 11 2014 029120-9 29/05/2013
(71) BAYER CROPSCIENCE AG (DE)

---

(21) BR 12 2019 013216-0 A2
Código 9.1 - Deferimento
(22) 26/01/2007
(54) COMPOSIÇÕES IMUNOGÊNICAS, MÉTODO PARA PREPARAR UMA COMPOSIÇÃO IMUNOGÊNICA, COMPOSIÇÃO OU MÉTODO E ENSAIO IMUNOLÓGICO
(62) PI 0707300-3 26/01/2007
(71) SEQIRUS UK LIMITED (GB)

---

(21) BR 12 2019 016691-9 A2
Código 9.1 - Deferimento
(22) 21/01/2014
(54) SISTEMA PARA SELECIONAR UMA ENTRADA AGRÍCOLA
(62) BR 11 2015 017272-5 21/01/2014
(71) PRECISION PLANTING LLC (US)

---

(21) BR 12 2019 018229-9 A2
Código 9.1 - Deferimento
(22) 22/08/2007
(54) SISTEMA E MÉTODO DE COMUNICAÇÃO INDIRETA
(62) PI 0714641-8 22/08/2007
(71) PAK KAY YUEN (GB) ; JOHAN ELIASCH (GB)

---

(21) BR 12 2019 021474-3 A2
Código 9.1 - Deferimento
(22) 07/01/2010
(54) MISTURADOR INTERNO DE BATELADA COMPREENDENDO DISPOSITIVOS DE MISTURA E DE EXIBIÇÃO
(62) PI 1006165-7 07/01/2010
(71) KABUSHIKI KAISHA KOBE SEIKO SHO (KOBE STEEL, LTD.) (JP)

---

(21) BR 20 2013 000320-0 U2
Código 9.1 - Deferimento
(22) 07/01/2013
(54) SISTEMA TRANSPORTADOR DE DIVERSAS APLICAÇÕES COM ISOLAMENTO DO PRODUTO EM RELAÇÃO AO SISTEMA DE ACIONAMENTO
(71) Geraldo Rudolfo Van Arragon (BR/PR) ; Marcos Gonçalves Silva (BR/PR)

---

(21) BR 20 2013 018770-0 U2
Código 9.1 - Deferimento

	(22) 23/07/2013 (54) CONFIGURAÇÃO DE ENTRADA DE AR PARA MÁQUINA DE COLHER AGRÍCOLA (71) CNH INDUSTRIAL AMERICA LLC (US)
(21) BR 20 2013 031141-9 U2	Código 9.1 - Deferimento (22) 03/12/2013 (54) RESTAURADOR DE CIRCUNFERÊNCIA TUBULAR (71) DOUGLAS SWAIN CONSELVAN (BR/PR)
(21) BR 20 2014 003924-0 U2	Código 9.1 - Deferimento (22) 19/02/2014 (54) DISPOSIÇÃO INTRODUZIDA EM MULTIPLAS FOLHAS DE PORTA DE CORRER COM PERFIL EM ALUMÍNIO EXTRUSADO (71) VIDRACARIA SCHIO LTDA - ME (BR/PR)
(21) BR 20 2014 005712-4 U2	Código 9.1 - Deferimento (22) 12/03/2014 (54) DISPOSITIVO DE VEDAÇÃO DE OLEO PARA TURBO ALIMENTADORES (71) MIGUEL DELL'AGLI (BR/SP)
(21) BR 20 2014 007600-5 U2	Código 9.1 - Deferimento (22) 28/03/2014 (54) MÓDULO VERSÁTIL PARA COMPOSIÇÃO DE MOBILIÁRIO (71) UNIVERSIDADE FEDERAL DO RIO GRANDE DO SUL (BR/RS)
(21) BR 20 2014 008774-0 U2	Código 9.1 - Deferimento (22) 11/04/2014 (54) DISPOSIÇÃO CONSTRUTIVA INTRODUZIDA EM GERADOR DIDÁTICO (71) LUIZ ANTONIO MACEDO RAMOS (BR/RS)
(21) BR 20 2014 009718-5 U2	Código 9.1 - Deferimento (22) 24/04/2014 (54) CONFIGURAÇÃO APLICADA A COMEDOURO ANIMAL (71) Anderson Koerich Lima (BR/SC)
(21) BR 20 2014 011369-5 U2	Código 9.1 - Deferimento (22) 12/05/2014 (54) IMPLEMENTO AGRÍCOLA MULTIUSO PARA TERREIRO (71) JOSE ANJO ARCHANJO DE CASTRO (BR/MG)
(21) BR 20 2014 015786-2 U2	Código 9.1 - Deferimento (22) 26/06/2014

	(54) POSICIONAR INTRA-ORAL PADRONIZADOR LONGITUDINAL DE RADIOGRAFIAS (71) UNIVERSIDADE DE SÃO PAULO - USP (BR/SP) ; UNIVERSIDADE FEDERAL FLUMINENSE - UFF (BR/RJ)
(21) BR 20 2014 019513-6 U2	Código 9.1 - Deferimento (22) 07/08/2014 (54) DISPOSIÇÃO CONSTRUTIVA DE COLETOR ÓSSEO APLICADA A MACHO DE ROSCA PARA INTRODUÇÃO DE IMPLANTE DENTÁRIO (71) D.S.P. INDUSTRIAL EIRELLI (BR/PR)
(21) BR 20 2014 023778-5 U2	Código 9.1 - Deferimento (22) 17/09/2014 (54) MODELO CONSTRUTIVO E OPERACIONAL DE EQUIPAMENTO DISPENSADOR DE CHOPPS E BEBIDAS EM GERAL E RESPECTIVO SISTEMA DE RESFRIAMENTO. (71) MARCIO JOSE FONSATTI (BR/SP)
(21) BR 20 2014 024404-8 U2	Código 9.1 - Deferimento (22) 30/09/2014 (54) DISPOSIÇÃO CONSTRUTIVA EM ASSADOR EMBUTIDO COM PAINEL DE VIDRO TEMPERADO (71) VECTOR INDUSTRIA DE PRODUTOS METALURGICOS LTDA (BR/RS)
(21) BR 20 2014 026071-0 U2	Código 9.1 - Deferimento (22) 20/10/2014 (54) PURIFICADOR DE ÁGUA (71) JOSÉ ROBERTO RAMOS (BR/SP)
(21) BR 20 2014 027017-0 U2	Código 9.1 - Deferimento (22) 29/10/2014 (54) DISPOSIÇÃO CONSTRUTIVA INTRODUZIDA EM MÓDULO SUPORTE PARA SUSTENTAÇÃO DE GARRAFAS EM GERAL (71) FREDDIE PEREIRA COSTA (BR/SP)
(21) BR 20 2015 001123-2 U2	Código 9.1 - Deferimento (22) 15/01/2015 (54) FRALDA DESCARTÁVEL DOTADA DE FITA ADESIVA FRONTAL FOSFORESCENTE (71) CCM INDÚSTRIA E COMÉRCIO DE PRODUTOS DESCARTÁVEIS (BR/MG)
(21) BR 20 2015 003555-7 U2	Código 9.1 - Deferimento

	(22) 19/02/2015 (54) DISPOSIÇÃO CONSTRUTIVA APLICADA EM MÁQUINA DE CHANCELAR E ASSINAR (71) ELPIDIO BARBOSA DE GODOY JUNIOR (BR/SP)
(21) BR 20 2015 003923-4 U2	Código 9.1 - Deferimento (22) 24/02/2015 (54) DISPOSIÇÃO APLICADA EM COBRE-LEITO, EDREDOM OU COORDENADO COM VIRA DE LENÇOL CONJUGADA (71) LAVIVE & HOTELERIE INDÚSTRIA E COMÉRCIO DE ENXOVAIS LTDA (BR/SP)
(21) BR 20 2015 020164-3 U2	Código 9.1 - Deferimento (22) 21/08/2015 (54) DISPOSIÇÃO CONSTRUTIVA INTRODUZIDA EM DIFUSOR (71) AC&F SERVIÇOS TÉCNICOS LTDA (BR/SP)
(21) BR 20 2015 025065-2 U2	Código 9.1 - Deferimento (22) 30/09/2015 (54) APERFEIÇOAMENTO EM CIRCUITO ELETRO-ELETRÔNICO DE EQUIPAMENTO PARA TRATAMENTO ANTICORROSÃO, EM SUPERFÍCIES METÁLICAS (71) JEFFERSON CARLOS TASCA (BR/SP)
(21) BR 20 2015 027920-0 U2	Código 9.1 - Deferimento (22) 05/11/2015 (54) EMBARCAÇÃO PESSOAL MOTORIZADA PARA LAZER (71) JÉFFREI DIEGO JAHN (BR/SC)
(21) BR 20 2015 027954-5 U8	Código 9.1 - Deferimento (22) 05/11/2015 (54) LUMINÁRIA (71) SIMON LIGHTING, S.A.U (ES)
(21) BR 20 2015 031949-0 U2	Código 9.1 - Deferimento (22) 18/12/2015 (54) DISPOSIÇÃO APLICADA EM PERFIL SUPERIOR E CAPA COM ENCAIXE ROTATIVO (71) WANDERLEY MARQUES (BR/MG)
(21) BR 20 2015 032034-0 U2	Código 9.1 - Deferimento (22) 21/12/2015 (54) SUPORTE MÓBILE

	(71) AUTOTRAC COMERCIO E TELECOMUNICAÇÃO S/A (BR/DF)
(21) BR 20 2019 015683-5 U2	Código 9.1 - Deferimento (22) 30/07/2019 (54) DECANTADOR DE FLUXO ASCENDENTE COM CURVAS BRAQUISTÓCRONAS (71) UNIVERSIDADE TECNOLOGICA FEDERAL DO PARANA (BR/PR)
(21) BR 21 2015 021382-6 U2	Código 9.1 - Deferimento (22) 04/03/2014 (54) DISPOSITIVO PORTÁTIL, PRENDEDOR, E, APARELHO PARA CONDICIONAMENTO FÍSICO (71) INTELECT B.V. (NL)
(21) PI 0212999-0 A2	Código 9.1 - Deferimento (22) 11/10/2002 (54) NOVAS COMPOSIÇÕES IMUNOGÊNICAS PARA A PREVENÇÃO E TRATAMENTO DE DOENÇA MENINGOCÓCICA (71) Wyeth Holdings Corporation (US)
(21) PI 0311178-4 A8	Código 9.1 - Deferimento (22) 14/05/2003 (54) REGIÕES INTERGÊNICAS COMO SÍTIOS DE INSERÇÃO NO GENOMA DO VÍRUS VACÍNIA ANCARA MODIFICADO (MVA) (71) Bavarian Nordic A/S (DK)
(21) PI 0417266-3 A2	Código 9.1 - Deferimento (22) 24/12/2004 (54) ANTICORPO MONOCLONAL, SEU USO E COMPOSIÇÃO FARMACÊUTICA (71) KYOWA KIRIN CO., LTD. (JP)
(21) PI 0501919-2 A2	Código 9.1 - Deferimento (22) 13/05/2005 (54) SISTEMA DE SUPORTE PARA DUTOS (71) Petroleo Brasileiro S.A. - PETROBRAS (BR/RJ)
(21) PI 0503511-2 A2	Código 9.1 - Deferimento (22) 19/07/2005 (54) INGREDIENTES DE AROMAS DERIVADOS DO LINALOL E PROCESSO DE SUA SÍNTESE PELA OXIDAÇÃO CATALÍTICA DO LINALOL (71) Univercidade Federal de Minas Gerais (BR/MG)

(21) PI 0603279-6 A2

Código 9.1 - Deferimento
(22) 16/02/2006
(54) LACRE INDICADOR DE TAMPA INVIOLÁVEL PARA USO EM VASILHAMES COM BICOS ROSQUEÁVEIS
(71) Hector Ricardo Nader (AR) ; MARIA CELINA (AR) ; RICARDO EUGENIO (AR) ; LEOPOLDO JUAN BAUTISTA (AR) ; EDUARDO RAÚL OHARRIZ Y IRIBARNE (AR)

(21) PI 0603803-4 A2

Código 9.1 - Deferimento
(22) 14/09/2006
(54) ADAPTADOR PARA A LIGAÇÃO DE UMA VÁLVULA DE INJEÇÃO DE COMBUSTÍVEL
(71) Robert Bosch Gmbh (DE)

(21) PI 0610970-5 A2

Código 9.1 - Deferimento
(22) 05/04/2006
(54) MACACO DE MÃO, E, CONJUNTO DA VÁLVULA DE CONTROLE DE FLUIDO
(71) FISHER CONTROLS INTERNATIONAL LLC (US)

(21) PI 0615835-8 A2

Código 9.1 - Deferimento
(22) 13/09/2006
(54) Sais de lisina de derivados de ácido 4-((fenoxialquil)tio)-fenoxiacético, seu processo de preparação e composição farmacêutica que os compreende
(71) JANSSEN PHARMACEUTICA N. V. (BE)

(21) PI 0616483-8 A2

Código 9.1 - Deferimento
(22) 29/09/2006
(54) DISPOSITIVO DE CONTROLE DE PRESSÃO
(71) MITSUBA CORPORATION (JP) ; HONDA MOTOR CO., LTD (JP) ; KEIHIN CORPORATION (JP)

(21) PI 0617697-6 A2

Código 9.1 - Deferimento
(22) 25/10/2006
(54) MÉTODO E MONTAGEM DE SEPTO E DE VEDAÇÃO DE AGULHA COM BAIXA RESISTÊNCIA AO AVANÇO DE PEÇA ÚNICA
(71) Becton, Dickinson And Company (US)

(21) PI 0619902-0 A2

Código 9.1 - Deferimento
(22) 14/11/2006
(54) MÉTODO PARA PRODUZIR UM CORPO DE VÁLVULA PARA FLUIDO, E, CORPO DE VÁLVULA PARA FLUIDO
(71) FISHER CONTROLS INTERNATIONAL LLC (US)

(21) PI 0700234-3 A2	Código 9.1 - Deferimento (22) 06/02/2007 (54) EQUIPAMENTO E MÉTODOS DE ACOPLAMENTO E DESACOPLAMENTO PARA UNIDADES DE DESTILAÇÃO EM BATELADA (71) Petróleo Brasileiro S.A. - Petrobrás (BR/RJ) ; UNIVERSIDADE FEDERAL DO RIO DE JANEIRO- UFRJ (BR/RJ)
(21) PI 0704239-6 A2	Código 9.1 - Deferimento (22) 19/11/2007 (54) VÁLVULA GAVETA DE INJEÇÃO QUÍMICA SUBMARINA COMPENSADA POR PRESSÃO (71) National Coupling Company INC. (US)
(21) PI 0704311-2 A2	Código 9.1 - Deferimento (22) 23/11/2007 (54) ATUADOR COM PAINEL DE COMANDO GIRATÓRIO (71) Oskar Hans Wolfgang Coester (BR/RS)
(21) PI 0704462-3 A2	Código 9.1 - Deferimento (22) 30/11/2007 (54) VÁLVULA DE REGULAGEM DE PRESSÃO (71) Keihin Corporation (JP)
(21) PI 0704505-0 A2	Código 9.1 - Deferimento (22) 12/12/2007 (54) INJETOR ELETROMAGNÉTICO DE COMBUSTÍVEL PARA UM MOTOR DE COMBUSTÃO INTERNA COM INJEÇÃO DIRETA (71) Magneti Marelli Powertrain S.P.A (IT)
(21) PI 0705277-4 A2	Código 9.1 - Deferimento (22) 19/11/2007 (54) VÁLVULA DE CONTROLE DE FLUXO PARA AMORTECEDORES HIDRÁULICOS DE AMORTECIMENTO VARIÁVEL (71) MAGNETI MARELLI COFAP FABRICADORA DE PEÇAS LTDA (BR/SP)
(21) PI 0705929-9 A2	Código 9.1 - Deferimento (22) 21/09/2007 (54) ESTRUTURA DE SUPORTE DE MEDIDOR PARA VEÍCULO DO TIPO DE MONTAR EM SELIM (71) HONDA MOTOR Co., LTD (JP)
(21) PI 0707185-0 A2	Código 9.1 - Deferimento

(22) 08/01/2007
(54) Compostos de Imidazóis substituídos, composição farmacêutica, veterinária ou agrícola compreendendo ditos compostos e uso dos mesmos para o tratamento de infestação parasítica
(71) ZOETIS UK LIMITED (GB)

---

(21) PI 0707187-6 A2

Código 9.1 - Deferimento
(22) 12/01/2007
(54) CÂMARA DE PRÉ-COMBUSTÃO REMOVÍVEL PARA UM MOTOR E CONJUNTO DE MOTOR
(71) GE OIL & GAS COMPRESSION SYSTEMS, LLC. (US)

---

(21) PI 0709675-5 A2

Código 9.1 - Deferimento
(22) 22/03/2007
(54) APARELHOS DE BARBEAR OU DEPILAR
(71) The Gillette Company (US)

---

(21) PI 0711706-0 A2

Código 9.1 - Deferimento
(22) 01/05/2007
(54) Método e aparelho para gerar imagens, e, suporte de gravação legível por computador.
(71) KONINKLIJKE PHILIPS N. V. (NL)

---

(21) PI 0715818-1 A2

Código 9.1 - Deferimento
(22) 20/08/2007
(54) MÉTODO PARA PRODUZIR UMA BIBLIOTECA COMPREENDENDO DERIVADOS RECOMBINANTES DO DOMÍNIO DE HOMOLOGIA SRC 3 (SH3) DA QUINASE FYN
(71) EIDGENOESSISCHE TECHNISCHE HOCHSCHULE ZUERICH (CH)

---

(21) PI 0716525-0 A2

Código 9.1 - Deferimento
(22) 21/09/2007
(54) SISTEMA E MÉTODO PARA CONTROLAR A PRESSÃO PNEUMÁTICA EM UM VEÍCULO
(71) Scania CV AB (PUBL) (SE)

---

(21) PI 0716939-6 A2

Código 9.1 - Deferimento
(22) 19/09/2007
(54) SISTEMA E MÉTODO PARA SUPRESSÃO DE MOVIMENTO DE ESTRUTURA FLUTUANTE.
(71) Shell Internationale Research Maatschappij B.V. (NL)

---

(21) PI 0801972-0 A2

Código 9.1 - Deferimento

(22) 15/05/2008
(54) DISPOSIÇÃO CONSTRUTIVA APLICADA EM URNA FUNERÁRIA TOTALMENTE EM FIBRA CELULÓSICA - PAPELÃO ONDULADO
(71) Sidnei Antonio Balbin (BR/SP) ; Lucas Favaro Gonçalves (BR/SP)

---

(21) PI 0802138-4 A8
Código 9.1 - Deferimento
(22) 29/05/2008
(54) SISTEMA DE EXAUSTÃO PARA MOTOCICLETA
(71) Honda Motor Co., LTD (JP)

---

(21) PI 0803012-0 A2
Código 9.1 - Deferimento
(22) 29/05/2008
(54) INSTRUMENTO CIRÚRGICO E MÉTODO PARA GRAVAR O ESTADO DO MESMO
(71) Ethicon Endo-Surgery, INC. (US)

---

(21) PI 0804078-8 A2
Código 9.1 - Deferimento
(22) 15/09/2008
(54) CANETA MARCADORA RECARREGÁVEL, COM ACOPLAMENTO PARA TAMPA TRASEIRA, EM SISTEMA DE MOVIMENTAÇÃO POR RAMPAS
(71) ACRILEX TINTAS ESPECIAIS S/A (BR/SP)

---

(21) PI 0804564-0 A2
Código 9.1 - Deferimento
(22) 23/10/2008
(54) VÁLVULA DE CONTROLE DE DESLOCAMENTO PARA COMPRESSOR DE DESLOCAMENTO VARIÁVEL
(71) Eagle Industry Co., Ltd. (JP)

---

(21) PI 0805601-3 A2
Código 9.1 - Deferimento
(22) 24/11/2008
(54) PEPTÍDEOS LIGANTES A IMUNOGLOBULINAS G PRESENTES NO SORO DE PACIENTES COM NEUROCISTICERCOSE
(71) UNIVERSIDADE FEDERAL DE UBERLÂNDIA-UFU (BR/MG) ; Imunoscan Engenharia Molecular Ltda-ME (BR/MG)

---

(21) PI 0805823-7 A2
Código 9.1 - Deferimento
(22) 11/04/2008
(54) Dispositivo e método de comunicação sem fio, e, memória
(71) Sony Corporation (JP)

---

(21) PI 0806227-7 A2
Código 9.1 - Deferimento
(22) 07/05/2008
(54) MÉTODO PARA A IMPLEMENTAÇÃO DE UM SERVIÇO DE

	APRESENTAÇÃO DE NOME DE PARTE CHAMANDO (CNAP), APARELHO DE SERVIÇO DE INFORMAÇÃO DE CHAMADA E MEIO LEGÍVEL POR COMPUTADOR (71) Huawei Technologies CO., LTD. (CN)
(21) PI 0806256-0 A2	Código 9.1 - Deferimento (22) 25/02/2008 (54) Método de rastreamento de ativos e aparelho que realiza o mesmo (71) Intel Corporation (US)
(21) PI 0806293-5 A2	Código 9.1 - Deferimento (22) 04/01/2008 (54) ALOCAÇÃO E MAPEAMENTO DE RECURSOS EM UM SISTEMA DE COMUNICAÇÃO SEM FIO (71) Qualcomm Incorporated (US)
(21) PI 0806298-6 A2	Código 9.1 - Deferimento (22) 04/01/2008 (54) MÉTODO E EQUIPAMENTO PARA UTILIZAR INDICAÇÃO DE INTERFERÊNCIA DE OUTRO SETOR (OSI) (71) Qualcomm Incorporated (US)
(21) PI 0807528-0 A2	Código 9.1 - Deferimento (22) 08/02/2008 (54) SISTEMA DE LIBERAÇÃO DE COMPOSIÇÕES LUBRIFICANTES PESSOAIS COMPLEMENTARES (71) RECKITT BENCKISER HEALTH LIMITED (GB)
(21) PI 0807725-8 A2	Código 9.1 - Deferimento (22) 15/01/2008 (54) Método de alocação de recursos de rádio de enlace ascendente para um dispositivo móvel (71) NOKIA SOLUTIONS AND NETWORKS GMBH & CO. KG (DE)
(21) PI 0807744-4 A2	Código 9.1 - Deferimento (22) 14/02/2008 (54) APARELHO DE BARBEAR OU DEPILAR DE SEGURANÇA (71) THE GILLETTE COMPANY (US)
(21) PI 0808115-8 A2	Código 9.1 - Deferimento (22) 11/02/2008 (54) Método para a coexistência e indicador de coexistência (71) GOOGLE TECHNOLOGY HOLDINGS LLC (US)

(21) PI 0808186-7 A2	Código 9.1 - Deferimento (22) 15/01/2008 (54) MÉTODO PARA REGISTRO DE UM TERMINAL MÓVEL EM UMA ÁREA DE COBERTURA DE CÉLULAS DE SOBREPOSIÇÃO, MÉTODO PARA DESLOCAMENTO DE UM TERMINAL MÓVEL EM UMA ÁREA DE COBERTURA DE CÉLULA DE SOBREPOSIÇÃO, E SISTEMA DE TELECOMUNICAÇÕES (71) NOKIA TECHNOLOGIES OY (FI)
(21) PI 0808269-3 A2	Código 9.1 - Deferimento (22) 18/03/2008 (54) MÉTODO PARA A FABRICAÇÃO DE MÁQUINAS E MÁQUINAS PARA A INDÚSTRIA DE BEBIDAS E DE ALIMENTOS (71) KHS GMBH (DE)
(21) PI 0808781-4 A2	Código 9.1 - Deferimento (22) 27/02/2008 (54) TURBINA DE VENTO COM COMPONENTES DE TRANSMISSÃO DE CARGA (71) Aerodyn Engineering Gmbh (DE)
(21) PI 0809027-0 A2	Código 9.1 - Deferimento (22) 27/02/2008 (54) MÁQUINA DE PENEIRAMENTO VIBRATÓRIA, CONJUNTO DE TELA E PROCESSO PARA PENEIRAMENTO (71) Derrick Corporation (US)
(21) PI 0809508-6 A2	Código 9.1 - Deferimento (22) 21/03/2008 (54) UNIDADE DE VÁLVULA OPERADA POR SOLENÓIDE. (71) Mac Valves, INC. (US)
(21) PI 0809536-1 A2	Código 9.1 - Deferimento (22) 28/03/2008 (54) Método para operar uma rede de acesso rádio, rede de acesso rádio, método para operar uma estação rádio base, e, estação rádio base (71) Telefonaktiebolaget LM Ericsson (Publ) (SE)
(21) PI 0811487-0 A2	Código 9.1 - Deferimento (22) 05/05/2008 (54) Método para atribuir recursos de confirmação de enlace ascendente para um equipamento de usuário, aparelho para facilitar a alocação de recursos de

	confirmação, e memória (71) Qualcomm Incorporated (US)
(21) PI 0812941-0 A2	Código 9.1 - Deferimento (22) 12/06/2008 (54) Método relacionado à lavagem de polpa em uma fábrica de celulose de polpa química (71) Andritz OY (FI)
(21) PI 0814062-6 A2	Código 9.1 - Deferimento (22) 08/07/2008 (54) DISPOSITIVO DE COIBIÇÃO DE ROUBO (71) CAMERON TECHNOLOGIES LIMITED (NL)
(21) PI 0814263-7 A2	Código 9.1 - Deferimento (22) 15/08/2008 (54) ALOCAÇÃO DE CANAL EM UMA REDE COMPREENDENDO UMA ESTAÇÃO BASE DE PEQUENA COBERTURA AD-HOC (71) Qualcomm Incorporated (US)
(21) PI 0814578-4 A2	Código 9.1 - Deferimento (22) 21/07/2008 (54) APARELHO PARA CONECTAR UMA HASTE DE VÁLVULA A UM BUJÃO DE VÁLVULA (71) Fisher Controls International LLC (US)
(21) PI 0814697-7 A2	Código 9.1 - Deferimento (22) 10/07/2008 (54) Dispositivo de liberação de fármacos (71) Agile Therapeutics, INC. (US)
(21) PI 0814726-4 A2	Código 9.1 - Deferimento (22) 23/07/2008 (54) Processo para preparar um produto nutricional e produto nutricional (71) EUROMED, S.A (ES)
(21) PI 0815216-0 A2	Código 9.1 - Deferimento (22) 15/08/2008 (54) MÉTODO PARA TRANSMITIR E MÉTODO PARA RECEBER DADOS EM UM SISTEMA DE COMUNICAÇÃO MIMO, APARELHO DE TRANSMISSÃO E APARELHO DE RECEPÇÃO PARA UM SISTEMA COMUNICAÇÃO MIMO E MEMÓRIALEGÍVEL POR COMPUTADOR (71) Qualcomm Incorporated (US)

(21) PI 0815221-7 A2	Código 9.1 - Deferimento (22) 15/08/2008 (54) Método e equipamento para conformação de feixe de informações de controle em um sistema de comunicação sem fio (71) Qualcomm Incorporated (US)
(21) PI 0816098-8 A2	Código 9.1 - Deferimento (22) 11/08/2008 (54) CILINDRO DE TRANSMISSÃO (71) SCHAEFFLER TECHNOLOGIES AG & CO. KG (DE)
(21) PI 0816118-6 A2	Código 9.1 - Deferimento (22) 04/11/2008 (54) MOTOR DE COMBUSTÃO INTERNA DO TIPO IGNIÇÃO A CENTELHAS (71) Toyota Jidosha Kabushiki Kaisha (JP)
(21) PI 0816715-0 A2	Código 9.1 - Deferimento (22) 11/09/2008 (54) SISTEMAS E MÉTODOS PARA TRANSMISSÃO DE SINALIZAÇÃO (71) APPLE INC. (US)
(21) PI 0817495-4 A8	Código 9.1 - Deferimento (22) 20/10/2008 (54) MÉTODO DE REGENERAÇÃO DE UM BUJÃO DE PUNÇÃO E DE LAMINAÇÃO, LINHA DE EQUIPAMENTO PARA REGENERAÇÃO DE UM BUJÃO DE PUNÇÃO E DE LAMINAÇÃO (71) NIPPON STEEL CORPORATION (JP)
(21) PI 0818936-6 A2	Código 9.1 - Deferimento (22) 21/10/2008 (54) FERRAMENTA PARA USINAGEM COM LEVANTAMENTO DE APARAS DE PEÇAS A SEREM TRABALHADAS (71) Mapal Fabrik Für Präzisionswerkzeuge Dr. Kress KG. (DE)
(21) PI 0819206-5 A2	Código 9.1 - Deferimento (22) 09/06/2008 (54) MÉTODO PARA USO EM UM TERMINAL DE USUÁRIO EM UM SISTEMA DE COMUNICAÇÕES CELULAR, E, TRANSCEPTOR (71) Telefonaktiebolaget LM Ericsson (publi) (SE)
(21) PI 0819810-1 A2	Código 9.1 - Deferimento (22) 14/11/2008

	(54) UTILIZAÇÃO DE IDENTIFICADORES PARA ESTABELECER COMUNICAÇÃO (71) Qualcomm Incorporated (US)
(21) PI 0821169-8 A2	Código 9.1 - Deferimento (22) 05/12/2008 (54) SISTEMA PARA ESTABILIZAÇÃO ATIVA E PASSIVA DE UMA EMBARCAÇÃO, E, MÉTODOS PARA ESTABILIZAÇÃO ATIVA DE UMA EMBARCAÇÃO E PARA ESTABILIZAÇÃO PASSIVA DE UMA EMBARCAÇÃO (71) Marine Roll & Pitch Control AS (NO)
(21) PI 0821872-2 A2	Código 9.1 - Deferimento (22) 15/12/2008 (54) MÉTODO PARA PRODUZIR TUBO DE METAL SEM COSTURA (71) NIPPON STEEL CORPORATION (JP)
(21) PI 0822466-8 A2	Código 9.1 - Deferimento (22) 04/12/2008 (54) MÉTODO PARA A PRODUÇÃO DE UM TUBO DE AÇO SEM COSTURA DE ALTA LIGA (71) NIPPON STEEL CORPORATION (JP)
(21) PI 0822479-0 A2	Código 9.1 - Deferimento (22) 23/06/2008 (54) MECANISMO DE FIXAÇÃO E LIBERAÇÃO DE TUBULAÇÕES PRÉ-MOLDADAS EM UM MOLDE (71) MOLECOR TECNOLOGIA S.L. (ES)
(21) PI 0822709-8 A2	Código 9.1 - Deferimento (22) 15/12/2008 (54) MÉTODO PARA POSSIBILITAR QUE UM EQUIPAMENTO DO USUÁRIO EFETUE UM ACESSO RANDÔMICO COM BASE EM CONTENÇÃO, ESTAÇÃO DE RÁDIO BASE, EQUIPAMENTO DO USUÁRIO, E, SISTEMA DE TELECOMUNICAÇÕES (71) Telefonaktiebolaget Lm Ericsson (Publ) (SE)
(21) PI 0822908-2 A2	Código 9.1 - Deferimento (22) 25/06/2008 (54) TAMBOR SEPARADOR TENDO UM DISTRIBUIDOR (71) GEA MECHANICAL EQUIPMENT GMBH (DE)
(21) PI 0900010-0 A2	Código 9.1 - Deferimento (22) 15/01/2009

(54) ACESSÓRIO SEPARADOR PARA USO COM UM APARELHO VIBRATÓRIO, E, SISTEMA
(71) General Kinematics Corporation (US)

---

(21) PI 0900091-7 A2
Código 9.1 - Deferimento
(22) 09/01/2009
(54) APLICAÇÃO DE CABOS DE AÇO NA ARMADURA DE TRAÇÃO EM DUTOS FLEXÍVEIS EMPREGADOS NA INDÚSTRIA DO PETRÓLEO
(71) Walter Andrey Fontana (BR/RS) ; Leandro Vanz de Andrade (BR/RS)

---

(21) PI 0900817-9 A2
Código 9.1 - Deferimento
(22) 06/03/2009
(54) DISPOSITIVO DE PRÉ-FIXAÇÃO E PRÉ-POSICIONAMENTO DE UMA ABRAÇADEIRA EM UMA MANGUEIRA
(71) Progeral Indústria de Artefatos Plásticos Ltda (BR/SP)

---

(21) PI 0901923-5 A2
Código 9.1 - Deferimento
(22) 16/06/2009
(54) ELEMENTO FILTRANTE E CONJUNTO FILTRANTE QUE INCLUI MECANISMO DE TRAVAMENTO
(71) Baldwin Filters, Inc. (US)

---

(21) PI 0902038-1 A2
Código 9.1 - Deferimento
(22) 29/06/2009
(54) GRUPO MOTOR GERADOR
(71) Honda Motor CO., LTD. (JP)

---

(21) PI 0902339-9 A2
Código 9.1 - Deferimento
(22) 01/07/2009
(54) ANEL DE PISTÃO
(71) Mahle Metal Leve S/A (BR/SP)

---

(21) PI 0903787-0 A2
Código 9.1 - Deferimento
(22) 18/09/2009
(54) BOCAL DE COMBUSTÍVEL SEM TAMPA REMOVÍVEL
(71) AETHRA SISTEMAS AUTOMOTIVOS S/A (BR/MG)

---

(21) PI 0903940-6 A2
Código 9.1 - Deferimento
(22) 23/09/2009
(54) INSTRUMENTO CIRÚRGICO
(71) Ethicon Endo-Surgery, INC. (US)

---

(21) PI 0904007-2 A2
Código 9.1 - Deferimento

	(22) 01/10/2009 (54) BARRA DE JUNÇÃO PARA APARELHO DE EXTRUSÃO DE BANDA DE RODAGEM DE PNEUMÁTICO (71) The Goodyear Tire & Rubber Company (US)
(21) PI 0904371-3 A2	Código 9.1 - Deferimento (22) 09/10/2009 (54) SUPORTE SUBMARINO FIXO PARA RISERS E MÉTODO DE MONTAGEM E INSTALAÇÃO DO MESMO (71) Petroleo Brasileiro S.A - Petrobras (BR/RJ)
(21) PI 0904551-1 A2	Código 9.1 - Deferimento (22) 19/11/2009 (54) DISPOSITIVO OBTURADOR PARA USO EM VÁLVULAS DE CONTROLE (71) Petróleo Brasileiro S.A. - Petrobrás (BR/RJ)
(21) PI 0904741-7 A2	Código 9.1 - Deferimento (22) 25/11/2009 (54) CAIXA DE CÂMBIO COM DUPLA EMBREAGEM (71) MAGNETI MARELLI S.P.A. (IT)
(21) PI 0905240-2 A2	Código 9.1 - Deferimento (22) 30/12/2009 (54) GANCHO DISPARADOR E MÉTODO DE OPERAÇÃO (71) Petroleo Brasileiro S.A. - Petrobras (BR/RJ)
(21) PI 0905555-0 A2	Código 9.1 - Deferimento (22) 10/12/2009 (54) ENGATE RÁPIDO PARA BOTIJÃO DE GÁS COM VÁLVULA DE SEGURANÇA (71) Sebastião Luiz Vieira (BR/SC) ; Marcelo Framento (BR/SC)
(21) PI 0905656-4 A8	Código 9.1 - Deferimento (22) 09/01/2009 (54) ANTICORPO HUMANIZADO A9-INTEGRINA ANTI-HUMANA, POLINUCLEOTIDEO, VETOR DE EXPRESSÃO, CÉLULA HOSPEDEIRA, MÉTODO PARA PRODUZIR UM ANTICORPO A9-INTEGRINA ANTI-HUMANA, FÁRMARO TERAPÊUTICO PARA ARTRITE REUMATÓIDE, MÉTODO PARA PREVENIR OU TRATAR ARTRITE REUMATÓIDE E USO DO ANTICORPO HUMANIZADO A9-INTEGRINA ANTI-HUMANA (71) ASTELLAS PHARMA INC. (JP)
(21) PI 0906003-0 A2	Código 9.1 - Deferimento

(22) 23/01/2009
(54) Estrutura de papelão
(71) MEADWESTVACO CORPORATION (US)

(21) PI 0906046-4 A2
Código 9.1 - Deferimento
(22) 14/01/2009
(54) ARTIGO ABSORVENTE TENDO UM SINAL OLFATIVO DE UMIDADE
(71) KIMBERLY-CLARK WORLDWIDE, INC. (US)

(21) PI 0906586-5 A2
Código 9.1 - Deferimento
(22) 05/02/2009
(54) Método para tratamento de uma superfície dura para reduzir a umectação da referida superfície, e composição auxiliar de enxágue
(71) Evonik Degussa GMBH (DE)

(21) PI 0907971-8 A2
Código 9.1 - Deferimento
(22) 23/10/2009
(54) MÉTODO E SISTEMA DE MAÇARICO DE PLASMA PARA CORTAR UM FURO E UM CONTORNO EM UMA PEÇA A TRABALHAR, MEMÓRIA LEGÍVEL POR COMPUTADOR, CONTROLADOR NUMÉRICO DE COMPUTADOR PARA CONTROLAR PARÂMETROS DE CORTE DE UM MAÇARICO DE PLASMA
(71) Hypertherm, Inc. (US)

(21) PI 0908245-0 A2
Código 9.1 - Deferimento
(22) 19/02/2009
(54) MÉTODO PARA CRISTALIZAÇÃO DE UM ENCHIMENTO, ESPECIALMENTE CARBONATO DE CÁLCIO, NA CIRCULAÇÃO CURTA DE UM MÁQUINA DE FABRICAR TEXTURA DE FIBRAS E SISTEMAS DE ABORDAGEM PARA ESTA MÁQUINA
(71) UPM-KYMMENE OYJ (FI) ; WETEND TECHNOLOGIES OY (FI)

(21) PI 0908371-5 A8
Código 9.1 - Deferimento
(22) 03/02/2009
(54) ACOPLAMENTO
(71) HH Patent A/S (DK)

(21) PI 0908503-3 A2
Código 9.1 - Deferimento
(22) 16/01/2009
(54) PARTÍCULA COM UM DIÂMETRO MENOR QUE 2MM, E, COMPOSIÇÃO PARA O TRATAMENTO DE TECIDOS
(71) Unilever N.V. (NL)

(21) PI 0909287-0 A2

Código 9.1 - Deferimento
(22) 16/03/2009
(54) RETENÇÃO DE UM DISPOSITIVO DE SINCRONIZAÇÃO, DISPOSITIVO DE SINCRONIZAÇÃO, E MÉTODO PARA A PRODUÇÃO DE UMA RETENÇÃO
(71) SCHAEFFLER TECHNOLOGIES AG & CO. KG (DE)

(21) PI 0909318-4 A8

Código 9.1 - Deferimento
(22) 24/03/2009
(54) Dispositivo para monitorar um acesso vascular e aparelho para tratamento extracorpóreo de sangue que o compreende
(71) Fresenius Medical Care Deutschland GMBH (DE)

(21) PI 0909869-0 A2

Código 9.1 - Deferimento
(22) 18/06/2009
(54) Método para produzir um nanocompósito compreendendo um polímero TPO e uma argila orgânica esfoliada e mistura-padrão
(71) UNION CARBIDE CHEMICALS & PLASTICS TECHNOLOGY LLC (US)

(21) PI 0909931-0 A2

Código 9.1 - Deferimento
(22) 12/05/2009
(54) COMPOSIÇÃO PARA USO EM FABRICAÇÃO DE PAPEL, MÉTODO PARA FABRICAR UMA FOLHA DE GRAVAÇÃO, MÉTODO PARA FORMAR UMA IMAGEM E FOLHA DE GRAVAÇÃO
(71) INTERNATIONAL PAPER COMPANY (US)

(21) PI 0910305-8 A2

Código 9.1 - Deferimento
(22) 13/03/2009
(54) Método e aparelho de coordenação
(71) Huawei Technologies CO., LTD. (CN)

(21) PI 0911220-0 A2

Código 9.1 - Deferimento
(22) 21/04/2009
(54) PÁ PARA APARELHO DE GERAÇÃO DE ENERGIA A PARTIR DE UM FLUIDO E APARELHO DE GERAÇÃO DE ENERGIA A PARTIR DE UM FLUIDO
(71) Nheolis (SARL) (FR)

(21) PI 0911597-8 A2

Código 9.1 - Deferimento
(22) 18/04/2009
(54) VÁLVULA DE CONTROLE E SISTEMA DE PRODUÇÃO DE GÁS OU ÓLEO
(71) CAMERON TECHNOLOGIES LIMITED (NL)

(21) PI 0911753-9 A2	Código 9.1 - Deferimento (22) 30/09/2009 (54) COMPÓSITOS DE RESINAS EPÓXI E MATERIAIS COM PROPRIEDADES DE BAIXA FLAMABILIDADE (71) Hexcel Corporation (US)
(21) PI 0911877-2 A2	Código 9.1 - Deferimento (22) 08/04/2009 (54) PROCESSO PARA PRODUÇÃO DE UMA CONEXÃO DE LÂMINA DE UM ROTOR, E CONEXÃO DE LÂMINA (71) SENVION GMBH (DE)
(21) PI 0912243-5 A2	Código 9.1 - Deferimento (22) 30/04/2009 (54) MISTURADOR DE FLUXOS EM LINHA (71) FMC Technologies INC (US)
(21) PI 0912492-6 A2	Código 9.1 - Deferimento (22) 02/12/2009 (54) MONTAGEM DE COMPARTIMENTO E CONJUNTO (71) B&G International, Inc. (US)
(21) PI 0913059-4 A2	Código 9.1 - Deferimento (22) 28/04/2009 (54) MÉTODO DE FERMENTAÇÃO DE UM AÇÚCAR DE BAIXO PESO MOLECULAR A UM PRODUTO DIFERENTE DE AÇÚCAR EMPREGANDO BIOMASSA IRRADIADA (71) Xyleco, Inc. (US)
(21) PI 0914872-8 A2	Código 9.1 - Deferimento (22) 22/05/2009 (54) MECANISMO DE LAMINAÇÃO CONTÍNUA COM INTEGRAÇÃO E/OU REMOÇÃO DE ARMAÇÕES DE ROLETE DURANTE A OPERAÇÃO EM ANDAMENTO (71) PRIMETALS TECHNOLOGIES GERMANY GMBH (DE)
(21) PI 0914960-0 A2	Código 9.1 - Deferimento (22) 05/06/2009 (54) MÉTODO PARA COMUNICAR INFORMAÇÕES DE STATUS PARA UM DOCUMENTO DE UMA INTERFACE DE USUÁRIO DE ESPAÇO EXTERNO PARA UMA INTERFACE DE USUÁRIO DO ESPAÇO INTERNO PARA ALERTAR UM USUÁRIO DO DOCUMENTO DA DISPONIBILIDADE DAS INFORMAÇÕES DE STATUS NA INTERFACE DO USUÁRIO DO ESPAÇO

	EXTERNO (71) MICROSOFT TECHNOLOGY LICENSING, LLC (US)
(21) PI 0914976-7 A2	Código 9.1 - Deferimento (22) 03/04/2009 (54) Sistemas de liberação controlada de pressão para recipiente pressurizado. (71) BS&B Safety Systems, Inc. (US)
(21) PI 0915086-2 A2	Código 9.1 - Deferimento (22) 05/06/2009 (54) DETECÇÃO DO USO DE CANABIS (71) TEKNOLOGIAN TUTKIMUSKESKUS VTT (FI)
(21) PI 0915502-3 A2	Código 9.1 - Deferimento (22) 26/06/2009 (54) Elemento filtrante para montagem em um corpo de filtro e filtro (71) Parker Hannifin (Uk) Limited (GB)
(21) PI 0915724-7 A2	Código 9.1 - Deferimento (22) 07/05/2009 (54) MÉTODO E APARELHO PARA SUPRESSÃO DE OSCILAÇÕES EM UMA INSTALAÇÃO DE LAMINAÇÃO (71) PRIMETALS TECHNOLOGIES AUSTRIA GMBH (AT)
(21) PI 0916119-8 A2	Código 9.1 - Deferimento (22) 09/11/2009 (54) "MÉTODO DE GERENCIAMENTO DE CONTEÚDO DIGITAL, PRIMEIRO DISPOSITIVO PARA GERENCIAMENTO DE CONTEÚDO DIGITAL, SEGUNDO DISPOSITIVO PARA GERENCIAMENTO DE CONTEÚDO DIGITAL E TERCEIRO DISPOSITIVO PARA GERENCIAMENTO DE CONTEÚDO DIGITAL" (71) KONINKLIJKE PHILIPS N.V. (NL)
(21) PI 0916467-7 A2	Código 9.1 - Deferimento (22) 27/11/2009 (54) CONJUNTO PRENDEDOR PARA UMA TORRE DE ASSENTAMENTO E RESPECTIVO MÉTODO DE USO (71) SAIPEM S.P.A. (IT)
(21) PI 0916996-2 A2	Código 9.1 - Deferimento (22) 22/10/2009 (54) CONJUNTO DE TUBULAÇÕES COAXIAIS COMPREENDENDO UMA MANGA DE ISOLAMENTO TÉRMICO E MANGA DE ISOLAMENTO TÉRMICO

(71) Saipem S.a. (FR)

(21) PI 0918215-2 A2
Código 9.1 - Deferimento
(22) 04/09/2009
(54) MÉTODO E SISTEMA PARA CONTROLE DE PARÂMETRO DE PROCESSO DE UMA COMPOSIÇÃO LÍQUIDA EM UM BIORREATOR E USO DE UM SISTEMA
(71) CARLSBERG A/S (DK)

(21) PI 0919570-0 A2
Código 9.1 - Deferimento
(22) 13/10/2009
(54) ESTRUTURA DE OFFSHORE SEMISSUBMERSÍVEL
(71) Horton Wison Deepwater, INC. (US)

(21) PI 0919736-2 A2
Código 9.1 - Deferimento
(22) 25/09/2009
(54) COLETOR SOLAR E MÉTODO PARA COLETAR E REGULAR ENERGIA SOLAR
(71) Solfast PTY Ltd (AU)

(21) PI 0919778-8 A2
Código 9.1 - Deferimento
(22) 06/10/2009
(54) POÇO DE TRABALHO E NAVIO SONDA TENDO O MESMO
(71) SAMSUNG HEAVY IND. CO., LTD. (KR)

(21) PI 0919951-9 A8
Código 9.1 - Deferimento
(22) 22/10/2009
(54) PROCESSO PARA AJUSTAR UMA CARGA DE ACIONAMENTO PARA UMA PLURALIDADE DE ACIONADORES DE UM TREM DE LAMINADORES PARA LAMINAR MATERIAL RODANTE, DISPOSITIVO DE CONTROLE DE LOOP ABERTO E/OU LOOP FECHADO, MEIO DE ARMAZENAMENTO, CÓDIGO DE PROGRAMA E LAMINADOR
(71) SIEMENS AKTIENGESELLSELLSCHAFT(DE) (DE)

(21) PI 0920219-6 A2
Código 9.1 - Deferimento
(22) 06/10/2009
(54) APARELHO PARA INSERÇÃO DE UM SUPOSITÓRIO EM UM ANIMAL OU SER HUMANO
(71) CRISTCOT LLC (US)

(21) PI 0920388-5 A2
Código 9.1 - Deferimento
(22) 06/10/2009
(54) MÉTODO E APARELHO PARA AVALIAÇÃO DE FRATURA

(71) NIPPON STEEL CORPORATION (JP)

---

(21) PI 0921162-4 A2

Código 9.1 - Deferimento
(22) 30/10/2009
(54) MÉTODO E DISPOSITIVO DE OPERAÇÃO DE UMA MÁQUINA SÍNCRONA
(71) Siemens Aktiengesellschaft (DE)

---

(21) PI 0921547-6 A2

Código 9.1 - Deferimento
(22) 05/11/2009
(54) MECANISMO DE FIXAÇÃO PARA FIXAR UM INSERTO DE CORTE EM UM CORPO DA FERRAMENTA
(71) Iscar Ltd (IL)

---

(21) PI 0921812-2 A2

Código 9.1 - Deferimento
(22) 05/11/2009
(54) AGLUTINADOR ELETROSTÁTICO COM CIRCUITO DE RASTREAMENTO DE FREQUÊNCIA DE RESSONÂNCIA, SISTEMA E MÉTODO PARA AGLUTINAÇÃO DE GOTÍCULAS DE ÁGUA ARRASTADAS EM UM FLUIDO DE PROCESSO CONTENDO HIDROCARBONETOS
(71) FMC Technologies INC (US)

---

(21) PI 0922162-0 A2

Código 9.1 - Deferimento
(22) 05/11/2009
(54) PORTA-FERRAMENTA, E, MÉTODO PARA APERTAR UM PORTA-INSERTO EM FORMA DE LÂMINA EM UM PORTA-FERRAMENTA
(71) Iscar LTD . (IL)

---

(21) PI 0923000-9 A2

Código 9.1 - Deferimento
(22) 15/12/2009
(54) ARMAÇÃO DE LAMINADOR PARA LAMINAÇÃO DE UM MATERIAL ESPECIALMENTE METÁLICO
(71) SMS GROUP GMBH (DE)

---

(21) PI 0923071-8 A2

Código 9.1 - Deferimento
(22) 03/12/2009
(54) "INJETOR DESCARTÁVEL COM ALOJAMENTO ELÁSTICO E FLEXÍVEL".
(71) LTS Lohmann Therapie Systeme AG (DE)

---

(21) PI 0923231-1 A2

Código 9.1 - Deferimento
(22) 02/12/2009
(54) ANTICORPO ANTI-CMET
(71) PIERRE FABRE MEDICAMENT (FR)

(21) PI 0923328-8 A2	Código 9.1 - Deferimento (22) 10/12/2009 (54) DISPOSITIVO DE TRANSPORTE E DE INSTALAÇÃO DE UMA PONTE DE UMA PLATAFORMA DE EXPLORAÇÃO DE PETRÓLEO NO MAR SOBRE UMA ESTRUTURA DE SUPORTE FLUTUANTE OU FIXA. (71) Technip France (FR)
(21) PI 0924989-3 A2	Código 9.1 - Deferimento (22) 28/08/2009 (54) "TORNEIRA DE ÁGUA DOMÉSTICA COM VÁLVULA ESFÉRICA FLUTUANTE E HASTE DE ATIVAÇÃO" (71) Pride Technologies International Pty Ltd (AU)
(21) PI 1000075-5 A2	Código 9.1 - Deferimento (22) 11/01/2010 (54) DISPOSITIVOS COMUTADORES PARA FERRAMENTAS DE POTÊNCIA (71) Makita Corporation (JP)
(21) PI 1000226-0 A2	Código 9.1 - Deferimento (22) 09/02/2010 (54) MÉTODO DE GERAR VAPOR EM UMA INSTALAÇÃO DIGESTORA DE UMA TRITURADORA DE POLPA QUÍMICA (71) Andritz INC. (US)
(21) PI 1001205-2 A2	Código 9.1 - Deferimento (22) 29/04/2010 (54) DISPOSITIVO OFTALMOLÓGICO PARA ADMINISTRAÇÃO DE SUBSTÂNCIAS (71) SOCIEDADE BENEFICENTE ISRAELITA BRASILEIRA HOSPITAL ALBERT EINSTEIN (BR/SP) ; FÁBIO MEDAGLIA SOCCOL (BR/SP)
(21) PI 1003166-9 A2	Código 9.1 - Deferimento (22) 04/08/2010 (54) APARELHO E MÉTODO PARA ENCAMINHAMENTO DE UMA MISTURA SECA (71) Kraft Foods Group Brands LLC (US)
(21) PI 1003613-0 A8	Código 9.1 - Deferimento (22) 23/09/2010 (54) SISTEMAS PARA ALIMENTAR UM OXIDANTE PRIMÁRIO A UMA CALDEIRA DE LEITO FLUIDIFICADO EM CIRCULAÇÃO QUEIMADO COM OXIGÊNIO

(71) Babcock & Wilcox Power Generation Group, INC. (US)

---

(21) PI 1003797-7 A2

Código 9.1 - Deferimento
(22) 12/03/2010
(54) RODIZIO FRONTAL PARA CADEIRA DE RODAS DOTADO COM ESTRUTURA ARTICULAVEL E ELEMENTO AMORTECEDOR
(71) P&MC MARCAS E LICENCIAMENTOS LTDA (BR/SP)

---

(21) PI 1003902-3 A2

Código 9.1 - Deferimento
(22) 28/09/2010
(54) CALDEIRA DE LEITO FLUIDIFICADO CIRCULANTE COM BOCAIS PARA ESCOAMENTO DE AR SECUNDÁRIO EM FORNALHAS
(71) Babcock & Wilcox Power Generation Group, Inc. (US)

---

(21) PI 1003970-8 A2

Código 9.1 - Deferimento
(22) 29/10/2010
(54) PROCESSO DE MARCAÇÃO COM RADIONUCLÍDEOS DE ANTICORPOS MURINOS OU HUMANOS, MONOCLONAIS OU POLICLONAIS ANTI-FATOR DE NECROSE TUMORAL ASSOCIADOS A DOENÇAS CUJA FISIOPATOGENIA ENVOLVA FATOR DE NECROSE TUMORAL; REAGENTE PARA DIAGNÓSTICO "IN VIVO" E/OU "IN VITRO" A BASE DE ANTICORPOS MURINOS OU HUMANOS, MONOCLONAIS OU POLICLONAIS ANTI-FATOR DE NECROSE TUMORAL ASSOCIADOS À RADIONUCLÍDEOS; MÉTODOS DE DIAGNÓSTICO "IN VITRO" E/OU "IN VIVO" DE DOENÇAS CUJA FISIOTOPAGENIA ENVOLVA FATOR DE NECROSE TUMORAL UTILIZANDO O REAGENTE ASSIM OBTIDO E KIT PARA DIAGNÓSTICO DE DOENÇAS CUJA FISIOPATOGENIA ENVOLVA FATOR DE NECROSE TUMORAL A BASE DO REFERIDO REAGENTE
(71) Universidade Federal do Rio de Janeiro Ufrj (BR/RJ)

---

(21) PI 1005265-8 A2

Código 9.1 - Deferimento
(22) 23/12/2010
(54) CONTRATESTA PARA FECHADURA DE PORTA
(71) Haga S.A. Indústria e Comércio (BR/RJ)

---

(21) PI 1005860-5 A2

Código 9.1 - Deferimento
(22) 03/12/2010
(54) TUBO DE TRANSMISSÃO DE CALOR E PROCESSO PARA A FABRICAÇÃO DE UM TUBO DE TRANSMISSÃO DE CALOR
(71) Wieland-Werke AG (DE)

---

(21) PI 1005888-5 A8

Código 9.1 - Deferimento
(22) 02/12/2010

	(54) SISTEMA E MÉTODO PARA A PERFURAÇÃO AUTÔNOMA DE ORIFÍCIOS TERRESTRES (71) TECHNOLOGICAL RESOURCES PTY. LIMITED (AU)
(21) PI 1006041-3 A2	Código 9.1 - Deferimento (22) 03/11/2010 (54) CONJUNTO, SISTEMA E MÉTODOS PARA FILTRAR LÍQUIDOS (71) Donaldson Company, Inc. (US)
(21) PI 1006720-5 A2	Código 9.1 - Deferimento (22) 10/03/2010 (54) MÁQUINA PARA O PREPARO DE BEBIDAS POR INFUSÃO USANDO CARTUCHOS. (71) MITACA S.R.L. (IT)
(21) PI 1006769-8 A2	Código 9.1 - Deferimento (22) 30/03/2010 (54) MÁQUINA DE PREPARAÇÃO DE CAFÉ (71) MINIMA ESPRESSO SYSTEMS S.L (ES)
(21) PI 1007238-1 A2	Código 9.1 - Deferimento (22) 21/01/2010 (54) Célula de memória de acesso aleatório estática de alto desempenho e baixa fuga utilizando transistores de tecnologia dual e arranjo de memória (71) Qualcomm Incorporated (US)
(21) PI 1007494-5 A2	Código 9.1 - Deferimento (22) 29/01/2010 (54) COMPOSTO BIOLOGICAMENTE COMPATÍVEL (71) Skulle Implants Oy (FI)
(21) PI 1007721-9 A2	Código 9.1 - Deferimento (22) 12/05/2010 (54) COMPOSIÇÃO DE VACINA PARA USO NA INDUÇÃO DE UMA RESPOSTA IMUNOLÓGICA CONTRA UM ROTAVÍRUS EM UM INDIVÍDUO, CEPA DE ROTAVÍRUS ISOLADO DE CDC-9 E CEPA DE ROTAVÍRUS ISOLADO DE CDC-66 (71) THE GOVERNMENT OF THE UNITED STATES OF AMERICA, AS REPRESENTED BY THE SECRETARY, DEPARTMENT OF HEALTH AND HUMAN SERVICES, CENTERS FOR DISEASE CONTROL AND PREVENTION (US)
(21) PI 1007746-4 A2	Código 9.1 - Deferimento

	(22) 14/04/2010 (54) ESTAÇÃO BASE PARA LOCALIZAÇÃO DE POSIÇÃO (71) SONY COMPUTER ENTERTAINMENT AMERICA LLC (US)
(21) PI 1008258-1 A2	Código 9.1 - Deferimento (22) 16/12/2010 (54) COMPOSIÇÃO BIOPOLIMÉRICA PARA O ENCAPSULAMENTO DE CÉLULAS, MÉTODO DE PRODUÇÃO DE UMA COMPOSIÇÃO BIOPOLIMÉRICA PARA O ENCAPSULAMENTO DE CÉLULAS, MÉTODO PARA PROMOVER A CITOPROTEÇÃO DE CÉLULAS E USO DE UMA COMPOSIÇÃO BIOPOLIMÉRICA PARA O ENCAPSULAMENTO DE CÉLULAS (71) CELLPROTECT BIOTECNOLOGIA LTDA - ME (BR/SP)
(21) PI 1008470-3 A2	Código 9.1 - Deferimento (22) 25/03/2010 (54) ANEIS DE PISTÃO DE AÇO OU CAMISAS DE CILINDRO DE AÇO E PROCESSO DE FABRICAÇÃO DOS MESMOS (71) Federal-Mogul Burscheid GMBH (DE)
(21) PI 1008519-0 A2	Código 9.1 - Deferimento (22) 03/02/2010 (54) Tabuleiro de jogo e peças de jogo acompanhantes (71) Rolf Vandoren (BE) ; SMART, NAAMLOZE VENNOOTSCHAP (BE)
(21) PI 1008855-5 A2	Código 9.1 - Deferimento (22) 03/02/2010 (54) Derivados de indol, seu uso como agentes anticâncer, seu processo para preparação e composição farmacêutica que os compreende (71) Janssen Pharmaceutica NV (BE)
(21) PI 1009087-8 A2	Código 9.1 - Deferimento (22) 21/04/2010 (54) "SISTEMA DE TUBULAÇÃO PARA UM PARQUE DE TANQUES, MÉTODO E MÉTODO DE OPERAÇÃO DE UM SISTEMA DE TUBULAÇÃO PARA UMA ADEGA DE FERMENTAÇÃO E ARMAZENAMENTO" (71) KRONES AG. (DE)
(21) PI 1009146-7 A2	Código 9.1 - Deferimento (22) 23/03/2010 (54) APARELHO DE CATETER DE PUNHO UNIVERSAL (71) Becton, Dickinson And Company (US)
(21) PI 1009184-0 A2	Código 9.1 - Deferimento

(22) 23/03/2010
(54) APARELHO DE CATETER COM MANÍPULO UNIVERSAL
(71) Becton, Dickinson and Company (US)

(21) PI 1009715-5 A2
Código 9.1 - Deferimento
(22) 15/06/2010
(54) SISTEMA DE ENERGIA SOLAR MONTADO EM REDE ELÉTRICA E MÉTODO DE CAPTAÇÃO DE ENERGIA SOLAR UTILIZANDO UM SISTEMA DE ENERGIA SOLAR MONTADO EM REDE ELÉTRICA
(71) YEHOSHUA FISHLER (IL)

(21) PI 1009999-9 A2
Código 9.1 - Deferimento
(22) 11/03/2010
(54) COMPOSIÇÃO DE TINTA PARA IMPRESSÃO A JATO DESVIADO CONTÍNUA, PROCESSOS PARA PREPARAR A COMPOSIÇÃO DE TINTA, E PARA MARCAR SUBSTRATOS, SUPORTES OU OBJETOS, E, SUBSTRAO, SUPORTE OU OBJETO
(71) MARKEM-IMAJE HOLDING (FR)

(21) PI 1010052-0 A2
Código 9.1 - Deferimento
(22) 17/06/2010
(54) Composto, revestimento ou tinta com base aquosa e método para reduzir o conteúdo de composto orgânico volátil de um revestimento ou tinta com base aquosa
(71) ANGUS CHEMICAL COMPANY (US)

(21) PI 1010437-2 A2
Código 9.1 - Deferimento
(22) 17/11/2010
(54) APARELHO CONFIGURADO PARA AVALIAR UM FLUIDO DE FORMAÇÃO E MÉTODO DE AVALIAÇÃO DE UM FLUIDO DE FORMAÇÃO
(71) BAKER HUGHES INCORPORATED (US)

(21) PI 1011116-6 A2
Código 9.1 - Deferimento
(22) 20/12/2010
(54) DISPOSITIVO DE SEPARAÇÃO CROMATOGRÁFICA EM PAPEL ASSOCIADA À DETECÇÃO ELETROQUÍMICA, MÉTODO DE OPERAÇÃO E USO DO REFERIDO DISPOSITIVO
(71) UNIVERSIDADE ESTADUAL DE CAMPINAS - UNICAMP (BR/SP) ; CENTRO NACIONAL DE PESQUISA EM ENERGIA E MATERIAIS (BR/SP)

(21) PI 1011198-0 A2
Código 9.1 - Deferimento
(22) 21/05/2010
(54) TRAJE DE COMPRESSÃO

(71) Skins International Trading AG (CH)

(21) PI 1011212-0 A2

Código 9.1 - Deferimento
(22) 29/05/2010
(54) Método para usar um atalho do gesto em um sistema que utiliza gestos do usuário como entrada para uma aplicação, meio de armazenamento legível por computador e sistema para usar um atalho do gesto em um sistema para usar gestos do usuário como entrada para uma aplicação
(71) MICROSOFT TECHNOLOGY LICENSING, LLC (US)

(21) PI 1011452-1 A2

Código 9.1 - Deferimento
(22) 21/06/2010
(54) TROCADOR DE CALOR DE LIGA DE ALUMINIO, E, METODO PARA PRODUZIR UM TUBO DE REFRIGERANTE
(71) Sumitomo Light Metal Industries, LTD (JP)

(21) PI 1011469-6 A8

Código 9.1 - Deferimento
(22) 19/02/2010
(54) CODIFICADOR, DECODIFICADOR, E MÉTODO DE CODIFICAÇÃO
(71) Panasonic Corporation (JP)

(21) PI 1011475-0 A2

Código 9.1 - Deferimento
(22) 23/02/2010
(54) MECANISMO DE CAPTURA DE RECURSO DE CÂNULA, APARELHO DE CONTENÇÃO DE SANGUE E MÉTODO PARA FORNECER UM CONJUNTO PARA UM DISPOSITIVO DE PROTEÇÃO DE PONTA DE CÂNULA
(71) Becton, Dickinson And Company (US)

(21) PI 1011476-9 A2

Código 9.1 - Deferimento
(22) 23/02/2010
(54) CÂNULA COM UM RECURSO DE CRIMPAGEM E CONJUNTOS DE CATÉTER
(71) Becton, Dickinson And Company (US)

(21) PI 1011621-4 A2

Código 9.1 - Deferimento
(22) 01/04/2010
(54) SISTEMA PARA DOSAR GRÃOS DE CAFÉ, E, MÉTODO PARA DISPENSAR UMA DOSE DE GRÃOS DE CAFÉ PARA UM MOEDOR
(71) KONINKLIJKE DOUWE EGBERTS B.V. (NL)

(21) PI 1012089-0 A2

Código 9.1 - Deferimento
(22) 16/04/2010
(54) Filtro e montagem de filtro

	(71) Parker-Hannifin Corporation (US)
(21) PI 1012566-3 A8	Código 9.1 - Deferimento (22) 01/03/2010 (54) DISPOSIÇÃO PARA A VEDAÇÃO SEM CONTATO DE UM EIXO, APOIADO GIRATORIAMENTE, EM RELAÇÃO A UMA CAIXA E CAIXA DE MUDANÇAS (71) Sew-Eurodrive GMBH & Co. KG (DE)
(21) PI 1012997-9 A2	Código 9.1 - Deferimento (22) 17/05/2010 (54) APARELHO PARA CURVAMENTO DE TUBOS METÁLICOS (71) Sumitomo Pipe & Tube CO., LTD. (JP) ; NIPPON STEEL CORPORATION (JP)
(21) PI 1013332-1 A2	Código 9.1 - Deferimento (22) 16/02/2010 (54) CONJUNTO INTRAVENOSO COM UM MECANISMO DE OBTENÇÃO AUTOMÁTICA NA CÂMARA DE GOTEJAMENTO (71) Poly Medicure Limited (IN)
(21) PI 1013458-1 A2	Código 9.1 - Deferimento (22) 09/07/2010 (54) ACESSÓRIO DE COLETA DE POEIRA (71) Makita Corporation (JP)
(21) PI 1014239-8 A2	Código 9.1 - Deferimento (22) 20/04/2010 (54) CORPO DE COLMEIA QUE PODE SER AQUECIDO ELETRICAMENTE COM CANAIS (71) CONTINENTAL AUTOMOTIVE GMBH (DE)
(21) PI 1014477-3 A2	Código 9.1 - Deferimento (22) 12/05/2010 (54) UTENSÍLIO DE COZINHA E MÉTODO PARA PRODUZIR UM UTENSÍLIO DE COZINHA (71) Seb Sa (FR)
(21) PI 1014550-8 A2	Código 9.1 - Deferimento (22) 01/06/2010 (54) Sistema de reconhecimento implementado por computador e método de reconhecimento implementado por computador (71) MICROSOFT TECHNOLOGY LICENSING, LLC (US)

(21) PI 1014811-6 A2	Código 9.1 - Deferimento (22) 05/05/2010 (54) Disposição para fixar um imã permanente em um rotor de uma máquina elétrica e rotor de uma máquina elétrica (71) ABB SCHWEIZ AG (CH)
(21) PI 1015531-7 A2	Código 9.1 - Deferimento (22) 16/04/2010 (54) Composição de catalisador para a redução catalítica seletiva de gases de descarga e seu processo de preparação (71) Treibacher Industrie AG (AT)
(21) PI 1016199-6 A2	Código 9.1 - Deferimento (22) 27/04/2010 (54) COBERTURA DE FERIMENTO E KIT DE TRATAMENTO DE FERIMENTOS. (71) Lohmann & Rauscher GMBH (AT)
(21) PI 1100340-5 A2	Código 9.1 - Deferimento (22) 23/02/2011 (54) SISTEMAS DE LIMPEZA PARA RECIPIENTES, E, MÉTODO DE LIMPEZA DE RECIPIENTES (71) KRONES AG (DE)
(21) PI 1101209-9 A2	Código 9.1 - Deferimento (22) 29/03/2011 (54) ESTRUTURA DE RODA PARA VEÍCULO DO TIPO PARA MONTAR (71) Honda Motor CO. LTD (JP)
(21) PI 1101521-7 A2	Código 9.1 - Deferimento (22) 20/04/2011 (54) Instrumento cirúrgico (71) Ethicon Endo-Surgery, Inc. (US)
(21) PI 1101634-5 A2	Código 9.1 - Deferimento (22) 14/04/2011 (54) TRANSPORTADOR DE CORREIA PARA UMA COLHEITADEIRA AGRÍCOLA (71) Deere & Company (US)
(21) PI 1102573-5 A2	Código 9.1 - Deferimento (22) 12/05/2011

(54) SISTEMA ESTRUTURAL AJUSTÁVEL DE BAIXO IMPACTO AMBIENTAL E MÉTODO PARA APLICAÇÃO EM SONDAS DE PERFURAÇÃO
(71) Petroleo Brasileiro S.A. - Petrobras (BR/RJ)

---

(21) PI 1102910-2 A2
Código 9.1 - Deferimento
(22) 07/06/2011
(54) SISTEMA DE TRANSFERÊNCIA DE POTÊNCIA SEM CONTATO E SISTEMA
(71) GENERAL ELECTRIC COMPANY (US)

---

(21) PI 1103245-6 A2
Código 9.1 - Deferimento
(22) 13/07/2011
(54) MONTAGEM DE ASSENTO DE SEGURANÇA PARA CRIANÇAS
(71) Wonderland Nurserygoods Company Limited (HK)

---

(21) PI 1103457-2 A2
Código 9.1 - Deferimento
(22) 13/07/2011
(54) CONJUNTO DE ASSENTO DE SEGURANÇA PARA CRIANÇA
(71) Wonderland Nurserygoods Company Limited (HK)

---

(21) PI 1103529-3 A2
Código 9.1 - Deferimento
(22) 20/07/2011
(54) DISPOSITIVO AJUSTÁVEL PARA FIXAÇÃO DE CADEIRA DE CRIANÇA EM AUTOMÓVEL
(71) Wonderland Nurserygoods Company Limited (HK)

---

(21) PI 1104178-1 A2
Código 9.1 - Deferimento
(22) 25/08/2011
(54) DISPOSITIVO DE ELEVAÇÃO ABSORVENTE DESCARTÁVEL
(71) Medline Industries, Inc. (US)

---

(21) PI 1104420-9 A2
Código 9.1 - Deferimento
(22) 27/09/2011
(54) DISPOSITIVO SENSOR OPTICO COM DUPLA GRANDE DE BRAG E SISTEMA OPTICO PARA MONITORAÇÃO DE TENSÃO ELETRICA QUE ULTILIZA DITO DISPOSITIVO
(71) FUNDAÇÃO CPQD (BR/SP) ; BANDEIRANTE ENERGIA S/A (BR/SP)

---

(21) PI 1104599-0 A2
Código 9.1 - Deferimento
(22) 02/09/2011
(54) RECIPIENTE DE ARAMAZENAGEM E TRANSPORTE PARA LÍQUIDOS
(71) Protechna S.A. (CH)

(21) PI 1106656-3 A2	Código 9.1 - Deferimento (22) 28/10/2011 (54) Produto semiacabado têxtil para a manufatura de um componente composto de fibra, dispositivo e processo para a fabricação deum produto semiacabado têxtil para a manufatura de um componente composto de fibra (71) Premium Aerotec Gmbh (DE)
(21) PI 1106823-0 A2	Código 9.1 - Deferimento (22) 03/11/2011 (54) CONJUNTO DE ARTIGO ABSORVENTE SANITÁRIO DE RÁPIDA FIXAÇÃO (71) Mcneil-PPC, Inc. (US)
(21) PI 1107000-5 A2	Código 9.1 - Deferimento (22) 24/08/2011 (54) CORTADOR (71) CLAAS SELBSTFAHRENDE ERNTEMASCHINEN GMBH (DE)

Código 9.1.2 - Publicação Anulada

Anulada a publicação de deferimento por ter sido indevida.

---

(21) BR 11 2014 011251-7 A2

Código 9.1.2 - Publicação Anulada
(22) 13/11/2012
(54) Alimentos para animais de estimação
(71) MARS, INCORPORATED (US)
Anulada a publicação código 9.1 na RPI nº 2562 de 11/02/2020 por ter sido indevida.

Código 9.1.4 - Retificação

Retificação da publicação de deferimento por ter sido efetuada com incorreção. Tal publicação não implica na alteração da data do deferimento e nos prazos decorrentes da mesma.

---

(21) PI 0509083-0 A2

Código 9.1.4 - Retificação
(22) 11/02/2005
(54) DISPOSITIVO DE REDUÇÃO DE PRESSÃO DE FLUIDO
(71) Fisher Controls International LLC (US)
Parecer de Retificação do despacho 9.1 na RPI2553.

---

(21) PI 0707231-7 A2

Código 9.1.4 - Retificação
(22) 15/03/2007
(54) VÁLVULA DE CONTROLE PARA REGULAR O FLUXO DE FLUIDOS
(71) BERMAD, LIMITED PARTNERSHIP (IL)
Referente à RPI 2557 de 07/01/2020.

---

(21) PI 0718561-8 A2

Código 9.1.4 - Retificação
(22) 06/11/2007
(54) DISPOSITIVO E MÉTODO PARA DETECTAR ÁCIDOS NUCLEICOS EM UMA AMOSTRA
(71) CLONDIAG GMBH (DE)
Retifica-se o parecer de deferimento notificado na RPI 2561 de 04/02/2020, por ter sido efetuado com incorreções.

---

(21) PI 0801320-9 A8

Código 9.1.4 - Retificação
(22) 15/05/2008
(54) MÁQUINA PARA DOBRAR PLACAS DE UM PALETE DE TECIDO
(71) FORTE TECNOLOGIA & CONSULTORIA LTDA. (BR/SP)
Parecer de Retificação do despacho 9.1 na RPI2558.

---

(21) PI 0910143-8 A2

Código 9.1.4 - Retificação
(22) 30/06/2009
(54) ASPERSOR DE ÁGUA GIRATÓRIO
(71) NAANDANJAIN IRRIGATION LTD. (IL)
Parecer de Retificação do despacho 9.1 na RPI2562.

---

(21) PI 0914711-0 A2

Código 9.1.4 - Retificação
(22) 24/06/2009
(54) MÉTODO PARA DETERMINAR A CAPACIDADE DE GÁS DE UM MATERIAL ADSORVENTE
(71) Praxair Technology, Inc. (US)

	Retifique-se, por erro no quadro 1 do parecer
(21) PI 0920094-0 A2	Código 9.1.4 - Retificação (22) 27/10/2009 (54) MÉTODO PARA PRODUZIR UM DESACOPLADOR DE RODA LIVRE (71) LITENS AUTOMOTIVE PARTNERSHIP (CA) Referente à RPI 2561 de 04/02/2020.

Código 9.2 - Indeferimento

Indeferido o pedido por não atender aos requisitos legais, conforme parecer técnico que pode ser obtido através do endereço eletrônico www.inpi.gov.br - No Acesso rápido - Faça uma busca – Patente. Para acessar, cadastre-se no Portal do INPI e use login e senha. Desta data corre o prazo de 60 (sessenta) dias para eventual recurso do depositante. No caso de pedido de certificado de adição indeferido por não ter o mesmo conceito inventivo, o depositante poderá, no prazo de recurso, requerer a sua transformação em pedido de patente de invenção ou modelo de utilidade, nos termos do Art. 76 § 4º da Lei nº 9.279/96.

---

(21) BR 10 2013 012152-5 A2

Código 9.2 - Indeferimento
(22) 16/05/2013
(54) APERFEIÇOAMENTO EM XAMPU
(71) SWEET DISTRIBUIDORA, IMPORTAÇÃO E EXPORTAÇÃO DE COSMÉTICOS LTDA ME (BR/SP)

---

(21) BR 10 2013 015560-8 A2

Código 9.2 - Indeferimento
(22) 20/06/2013
(54) EQUIPAMENTO PARA PRODUÇÃO DE NANOPARTÍCULAS DE VAPOR
(71) ABÍLIO DE OLIVEIRA CARDOSO (BR/RJ)

---

(21) BR 10 2014 005763-3 A2

Código 9.2 - Indeferimento
(22) 12/03/2014
(54) MÉTODO PARA A FORMAÇÃO DE UM MOLDE
(71) AMSTED RAIL COMPANY, INC. (US)

---

(21) BR 10 2014 016694-7 A2

Código 9.2 - Indeferimento
(22) 07/07/2014
(54) FORMULAÇÃO ATIVADA POR UMIDADE PARA COMPOSTOS VOLÁTEIS
(71) AGROFRESH INC. (US)

---

(21) BR 10 2016 006328-0 A2

Código 9.2 - Indeferimento
(22) 22/03/2016
(54) MÁQUINA E MÉTODO PARA A COLHEITA DE CACHOS DE AÇAI
(71) JOSE DEOTONIO ALVES DE CARVALHO (BR/PA)

---

(21) BR 11 2012 005096-6 A2

Código 9.2 - Indeferimento
(22) 20/08/2010
(54) COMPOSIÇÕES TERNÁRIAS PARA REFRIGERAÇÃO DE BAIXA CAPACIDADE
(71) Arkema France (FR)

(21) BR 11 2012 006853-9 A2	Código 9.2 - Indeferimento (22) 24/09/2010 (54) FILAMENTOS DE HIDROGEL INJETÁVEIS PARA UTILIZAÇÃO BIOMÉDICA (71) Microvention, Inc. (US)
(21) BR 11 2012 014799-4 A2	Código 9.2 - Indeferimento (22) 17/12/2010 (54) PROCESSO PARA A PREPARAÇÃO DE UM PRODUTO DE POLIETILENO BIMODAL PARTICULADO (71) TOTAL PETROCHEMICALS RESEARCH FELUY (BE)
(21) BR 11 2012 016066-4 A2	Código 9.2 - Indeferimento (22) 22/12/2010 (54) "FOLHA METÁLICA PARA FECHAMENTO DE UMA ABERTURA EM UM RECIPIENTE, MÉTODO PARA PRODUZIR UMA FOLHA METÁLICA, ANEL DE RECIPIENTE E/OU RECIPIENTE, E EQUIPAMENTO". (71) IMPRESS GROUP B.V. (NL)
(21) BR 11 2012 017973-0 A2	Código 9.2 - Indeferimento (22) 14/01/2011 (54) PROCESSO DE OXIDAÇÃO DE HIDROCARBONETO SATURADO PELO OXIGÊNIO MOLECULAR (71) PERFORMANCE POLYAMIDES, SAS (FR)
(21) BR 11 2012 022593-6 A2	Código 9.2 - Indeferimento (22) 08/03/2011 (54) PROCESSO PARA EXTRAÇÃO E ISOLAMENTO DE CONSTITUINTES DE MATERIAL CELULÓSICO, UM OU MAIS CONSTITUINTES DE MATERIAL CELULÓSICO E APARELHO PARA EXTRAÇÃO DOS MESMOS (71) British American Tobacco (Investiments) Limited. (GB)
(21) BR 11 2012 025465-0 A2	Código 9.2 - Indeferimento (22) 06/04/2010 (54) APARELHO SENSOR PASSIVO INTERROGADO INDUTIVAMENTE (71) FMC Technologies Inc. (US) ; HYDRO TECHNOLOGIES, INC. (US)
(21) BR 11 2012 026640-3 A2	Código 9.2 - Indeferimento (22) 28/05/2010 (54) COMPOSIÇÃO, MÉTODO DE AMACIAR UM TECIDO E AUMENTAR A LIBERAÇÃO DE FRAGÂNCIA, E, USO DE UMA COMPOSIÇÃO (71) Colgate-Palmolive Company (US)

(21) BR 11 2013 018626-7 A2	Código 9.2 - Indeferimento (22) 23/01/2012 (54) PROBIÓTICOS EM BEBIDA DE FRUTA (71) CHR. HANSEN A/S (DK)
(21) BR 11 2013 024373-2 A2	Código 9.2 - Indeferimento (22) 23/03/2012 (54) ADITIVO LUBRIFICANTE, COMPOSIÇÃO LUBRIFICANTE, MÉTODO PARA FORMAR UM ADITIVO LUBRIFICANTE (71) BASF SE (DE)
(21) BR 11 2013 030546-0 A2	Código 9.2 - Indeferimento (22) 25/05/2012 (54) PROCESSO DE EXTRUSÃO. (71) DSM IP ASSETS B.V. (NL)
(21) BR 11 2014 002623-8 A2	Código 9.2 - Indeferimento (22) 02/08/2012 (54) COMPOSIÇÃO DE COMBUSTÍVEL DIESEL, PACOTE DE ADITIVO, MÉTODO DE OPERAÇÃO DE UM MOTOR A DIESEL, USO DE UM ADITIVO E USO DE UM PRODUTO DE REAÇÃO DE MANNICH (71) INNOSPEC LIMITED (GB)
(21) BR 11 2014 010306-2 A2	Código 9.2 - Indeferimento (22) 24/10/2012 (54) ADIÇÃO DE METAL DE TRANSIÇÃO A VINHOS E BEBIDAS TIPO VINHO EM RECIPIENTES METÁLICOS DE BEBIDAS PARA EVITAR AROMAS INDESEJADOS (71) BALL CORPORATION (US)
(21) BR 11 2014 010347-0 A2	Código 9.2 - Indeferimento (22) 01/11/2012 (54) ÓLEO CONTENDO ÁCIDO GRAXO POLIINSATURADO OXIDATIVAMENTE ESTÁVEL (71) DSM IP ASSETS B.V. (NL)
(21) BR 11 2014 012401-9 A2	Código 9.2 - Indeferimento (22) 23/11/2012 (54) COMPOSIÇÃO SINÉRGICA MELHORADA; MÉTODO DE TRATAMENTO PROFILÁTICO OU TERAPÊUTICO DE DIABETES; MÉTODO DE MELHORAR A EFICÁCIA DO TRATAMENTO DA DIABETES POR SULFONILUREIA EM UM INDIVÍDUO RECEBENDO UMA TERAPIA ANTI-DIABÉTICA DE

	SULFONILUREIA; MÉTODO DE TRATAR HIPERGLICEMIA; E MÉTODO DE IMPEDIR O DESENVOLVIMENTO OU MELHORAR OS EFEITOS COLATERAIS OU AS CONDIÇÕES EM UM INDIVÍDUO TRATADO COM UMA SULFONILUREIA E/OU UMA SULFONAMIDA E/OU DERIVADOS E/OU METABÓLITOS DOS MESMOS (71) OZSTAR THERAPEUTICS PTY LTD (AU)
(21) BR 11 2014 012463-9 A2	Código 9.2 - Indeferimento (22) 22/11/2012 (54) AGENTE PROTETOR PARA CERATOCONJUNTIVA OU AGENTE SUPRESSOR PARA DISTÚRBIO CERATOCONJUNTIVAL (71) TOYO SUGAR REFINING CO., LTD. (JP) ; OTSUKA PHARMACEUTICAL FACTORY, INC. (JP)
(21) BR 11 2014 015089-3 A2	Código 9.2 - Indeferimento (22) 08/11/2012 (54) PROCESSO PARA A PREPARAÇÃO DE 3-(ALFA-METÓXI) METILENO BENZOFURAN0-2(3H) -CETONA (71) CHONGQING ZIGUANG CHEMICAL CO., LTD (CN)
(21) BR 11 2014 028250-1 A2	Código 9.2 - Indeferimento (22) 08/05/2013 (54) MÉTODO DE FRACIONAMENTO DE GRÃOS DE MILHO (71) ARCHER DANIELS MIDLAND COMPANY (US)
(21) BR 11 2014 028449-0 A2	Código 9.2 - Indeferimento (22) 17/05/2013 (54) MÉTODO PARA INTENSIFICAR O DESEMPENHO DE FRANGOS DE CORTE. (71) INTERVET INTERNATIONAL B.V. (NL)
(21) BR 11 2014 028451-2 A2	Código 9.2 - Indeferimento (22) 14/05/2013 (54) MATERIAL DE RAÇÃO, USO DE UM MATERIAL DE RAÇÃO, PROCESSO PARA A PRODUÇÃO DE MATERIAL DE RAÇÃO, E, RAÇÃO PARA GALINHAS DE PRODUÇÃO DE OVOS. (71) SSIPFEED B.V (NL)
(21) BR 11 2014 028621-3 A2	Código 9.2 - Indeferimento (22) 17/05/2013 (54) TRATAMENTO DE AVES, SUÍNOS OU PEIXE PARA REDUZIR A TAXA DE CONVERSÃO ALIMENTAR OU AUMENTAR O SEU GANHO DE PESO CORPORAL

(71) TAMINCO (BE)

(21) BR 11 2014 029134-9 A2
Código 9.2 - Indeferimento
(22) 21/05/2013
(54) OLIGOMERIZAÇÃO DE OLEFINAS PARA A PRODUÇÃO DE COMBUSTÍVEL SINTÉTICO
(71) IGTL TECHNOLOGY LTD (GB)

(21) BR 11 2015 003539-6 A2
Código 9.2 - Indeferimento
(22) 29/08/2013
(54) MÉTODO MELHORADO PARA A PREPARAÇÃO DA PARAGEM DO PROCESSO E EQUIPAMENTO DE PRODUÇÃO DE HIDROCARBONETOS LÍQUIDOS
(71) STEEPER ENERGY APS (DK)

(21) BR 11 2015 008354-4 A2
Código 9.2 - Indeferimento
(22) 15/10/2013
(54) PROCESSO PARA O TRATAMENTO COSMÉTICO DO CABELO
(71) L'OREAL (FR)

(21) BR 11 2015 008646-2 A2
Código 9.2 - Indeferimento
(22) 17/10/2013
(54) CATALISADOR DE REDUÇÃO CATALÍTICA SELETIVA.
(71) BASF CORPORATION (US)

(21) BR 11 2015 008704-3 A2
Código 9.2 - Indeferimento
(22) 25/09/2013
(54) COMPOSIÇÃO FUNGICIDA COMPREENDENDO MANCOZEB E CLOROTALONIL
(71) UPL LIMITED (IN)

(21) BR 11 2015 012002-4 A2
Código 9.2 - Indeferimento
(22) 25/09/2013
(54) MÉTODO PARA A REMOÇÃO E RECUPERAÇÃO DE AMINAS ORGÂNICAS DE UMA CORRENTE DE HIDROCARBONETOS
(71) SAUDI BASIC INDUSTRIES CORPORATION (SA)

(21) BR 11 2016 002409-5 A2
Código 9.2 - Indeferimento
(22) 26/09/2013
(54) DISPOSITIVO E MÉTODO DE CLASSIFICAÇÃO DE SINAL DE ÁUDIO
(71) HUAWEI TECHNOLOGIES CO., LTD. (CN)

(21) BR 11 2016 013377-3 A2
Código 9.2 - Indeferimento

	(22) 10/12/2013 (54) MÉTODO PARA RECICLAR AS BATERIAS ELÉTRICAS PORTÁTEIS UTILIZADAS OU REJEITADAS (71) FIDAY GESTION (FR) ; ECO' RING (FR)
(21) BR 11 2016 019074-2 A2	Código 9.2 - Indeferimento (22) 25/02/2015 (54) COMPOSIÇÃO AGROQUÍMICA PARA TRATAMENTO DE FOLHAGEM (71) KUMIAI CHEMICAL INDUSTRY CO. LTD (JP)
(21) BR 12 2015 012387-9 A2	Código 9.2 - Indeferimento (22) 16/05/2003 (54) PSEUDOPOLIMORFO NA FORMA DE HIDRATO, PROCESSO PARA SUA PREPARAÇÃO, SEU USO E COMPOSIÇÃO FARMACÊUTICA QUE O COMPREENDE (62) PI 0311176-8 16/05/2003 (71) TIBOTEC PHARMACEUTICALS LTD. (IE)
(21) BR 12 2018 075108-8 A2	Código 9.2 - Indeferimento (22) 29/06/2009 (54) DERIVADO DE ANILINA (62) PI 0917556-3 29/06/2009 (71) MITSUI CHEMICALS AGRO, INC. (JP)
(21) BR 20 2012 005793-5 U2	Código 9.2 - Indeferimento (22) 15/03/2012 (54) DISPOSIÇÃO CONSTRUTIVA APLICADA EM PINO DE SOLDA (71) REFAL INDÚSTRIA E CÓMERCIO DE REBITES E REBITADEIRAS LTDA (BR/SP)
(21) BR 20 2014 011942-1 U2	Código 9.2 - Indeferimento (22) 16/05/2014 (54) PROCESSO DE ABASTECIMENTO E POSICIONAMENTO PARA SERRA FITA E CIRCULAR EM MAQUINA DE ABATEDOURO (71) IVANETE TEREZINHA MATTE (BR/SC)
(21) BR 20 2014 012390-9 U2	Código 9.2 - Indeferimento (22) 22/05/2014 (54) CONTROLADOR DIFERENCIAL PARA AQUECIMENTO SOLAR (71) FULL GAUGE ELETRO CONTROLES LTDA (BR/RS)
(21) BR 20 2014 012517-0 U2	Código 9.2 - Indeferimento (22) 23/05/2014

	(54) APARELHO DIFUSOR PARA ABSORÇÃO E SUBSEQUENTE EVAPORAÇÃO NATURAL E CONTROLADA DE LÍQUIDOS E SOLUÇÕES AAPP01 (71) Armando Affonso júnior (BR/SP) ; Paulo Ribeiro Perrotta Júnior (BR/SP)
(21) BR 20 2014 014387-0 U2	Código 9.2 - Indeferimento (22) 12/06/2014 (54) DISPOSIÇÃO CONSTRUTIVA INTRODUZIDA EM EMBALAGEM PARA PRODUTOS AGRÍCOLAS (71) NOVA PLAST INDÚSTRIA E COMERCIO LTDA (BR/SP)
(21) BR 20 2014 016118-5 U2	Código 9.2 - Indeferimento (22) 27/06/2014 (54) DISPOSIÇÃO INTRODUZIDA EM PLACA TÉRMICA VÍTREA PARA MANUTENÇÃO CALORÍFICA DE ALIMENTOS (71) FERGUS MATERIAIS ELÉTRICOS LTDA. (BR/RS)
(21) BR 20 2014 017291-8 U2	Código 9.2 - Indeferimento (22) 14/07/2014 (54) DISPOSIÇÃO CONSTRUTIVA EM CONTROLADOR DIGITAL PARA LENÇÓIS TÉRMICOS (71) LIFE TERM COMÉRCIO E SERVIÇOS LTDA (BR/RS)
(21) BR 20 2014 017418-0 U2	Código 9.2 - Indeferimento (22) 27/06/2014 (54) GUINDASTE COM REFORÇO CIRCULAR (71) LUCIA CRISTINA VELO FRASSON (BR/PR)
(21) BR 20 2014 017670-0 U2	Código 9.2 - Indeferimento (22) 17/07/2014 (54) CONJUNTO DE BRAÇO HIDRÁULICO PARA TRITURADORES (71) MARCIO VENDRUSCOLO (BR/SC)
(21) BR 20 2014 030374-5 U2	Código 9.2 - Indeferimento (22) 04/12/2014 (54) DISPOSIÇÕES INTRODUZIDAS EM PODADORAS AGRÍCOLAS TRATORIZADAS. (71) JORGE HIROSHI MURAKAMI (BR/SP)
(21) BR 20 2015 016778-0 U2	Código 9.2 - Indeferimento (22) 13/07/2015 (54) MODULO PRÉ-MOLDADO PARA PADRÃO DE LUZ (71) LEOMAR DIESEL (BR/PR)

(21) BR 20 2016 006123-2 U2	Código 9.2 - Indeferimento (22) 21/03/2016 (54) TORNO ROLETEIRO COM GUILHOTINA ACOPLADA PARA LAMINAÇÃO DE TORAS (71) VANTEC - INDÚSTRIA DE MÁQUINAS LTDA (BR/SC)
(21) PI 0416258-7 A2	Código 9.2 - Indeferimento (22) 05/11/2004 (54) PEPTÍDEOS HELICOIDAIS ALFA ESTABILIZADOS E APLICAÇÕES DOS MESMOS (71) Dana-Farber Cancer Institute, Inc. (US)
(21) PI 0520258-2 A2	Código 9.2 - Indeferimento (22) 06/05/2005 (54) USO DE UMA COMPOSIÇÃO FARMACÊUTICA, MÉTODO PARA PREPARAR UMA COMPOSIÇÃO FARMACÊUTICA, E, USO DE UMA QUANTIDADE EFICAZ DE ACETATO DE ESLICARBAZEPINA (71) Bial - Portela & C.A., S.A. (PT)
(21) PI 0615577-4 A2	Código 9.2 - Indeferimento (22) 11/09/2006 (54) COMPOSIÇÃO FARMACÊUTICA DE LIBERAÇÃO PROLONGADA, E, USO DE UMA COMPOSIÇÃO FARMACÊUTICA DE LIBERAÇÃO PROLONGADA (71) Angelini Labopharm, LLC (US)
(21) PI 0617214-8 A2	Código 9.2 - Indeferimento (22) 21/12/2006 (54) MÉTODO E SISTEMA DE SELEÇÃO DE COLABORADORES EM PROJETOS DE ENGENHARIA DE SOFTWARE COM USO DE FRAMEWORKS DE ALGORÍTMOS GENÉTICOS E LÓGICA NEBULOSA (71) Universidade Federal do Pará (BR/PA)
(21) PI 0701055-9 A8	Código 9.2 - Indeferimento (22) 16/05/2007 (54) CÂMERA DIGITAL PROGRAMÁVEL DE VÍDEO E FOTO COM PROCESSAMENTO INTEGRADO (71) Ricardo Anselmo Andriani (BR/PR)
(21) PI 0702951-9 A2	Código 9.2 - Indeferimento (22) 20/06/2007 (54) MÓDULO INTEGRADO PADRONIZADO DE ELETRÔNICA,

	PNEUMÁTICA E INTELIGÊNCIA DE APARELHOS MÉDICO HOSPITALARES E VETERINÁRIOS QUE UTILIZAM MISTURAS DE GASES (71) Magnamed Tecnologia Médica Ltda (BR/SP)
(21) PI 0707508-1 A8	Código 9.2 - Indeferimento (22) 07/02/2007 (54) EQUIPAMENTO E MÉTODO PARA ACESSO RÁPIDO EM UM SISTEMA DE COMUNICAÇÃO SEM FIO (71) Qualcomm Incorporated (US)
(21) PI 0802264-0 A2	Código 9.2 - Indeferimento (22) 11/04/2008 (54) EMULSÃO ALIMENTÍCIA PROBIÓTICA E/OU PREBIÓTICA, SEU PROCESSO DE FABRICAÇÃO E USO (71) Universidade de São Paulo - USP (BR/SP) ; Fundação de Amparo à Pesquisa do Estado de São Paulo - FAPESP (BR/SP)
(21) PI 0804043-5 A2	Código 9.2 - Indeferimento (22) 03/10/2008 (54) PROCESSO DE MISTURA E TAMBOR ROTATIVO PARA COMPONENTES DO ASFALTO (71) BOMAG MARINI EQUIPAMENTOS LTDA (BR/RS)
(21) PI 0805964-0 A2	Código 9.2 - Indeferimento (22) 19/09/2008 (54) COMPÓSITOS MULTIFUNCIONAIS OBTIDOS A PARTIR DE INTERCALAÇÃO DE CORANTE ANIÔNICOS EM HIDRÓXIDOS DUPLOS E HIDROXISSAIS LAMELARES E DISPERSOS EM POLÍMEROS (71) Universidade Federal do Paraná (BR/PR)
(21) PI 0805969-1 A2	Código 9.2 - Indeferimento (22) 23/05/2008 (54) SELEÇÃO E CARACTERIZAÇÃO DE PEPTÍDEOS LIGANTES A PROTEÍNAS TECIDUAIS E SOROLÓGICAS DO CÂNCER DE MAMA (71) Universidade Federal de Uberlândia (BR/MG) ; Imunoscan Engenharia Molecular Ltda-Me (BR/MG)
(21) PI 0822034-4 A2	Código 9.2 - Indeferimento (22) 18/12/2008 (54) DISPOSITIVO (71) LUMILEDS HOLDING B.V. (NL)
(21) PI 0905687-4 A8	Código 9.2 - Indeferimento

	(22) 15/01/2009 (54) COMPOSTO DA FÓRMULA II ou II', COMPOSIÇÃO FARMACÊUTICA, USO DO COMPOSTO (71) UNIVERSITE DE STRASBOURG (FR) ; NICOLAS WINSSINGER (BE) ; SOFIA BARLUENGA (ES) ; MARTIN KARPLUS (US)
(21) PI 0906747-7 A2	Código 9.2 - Indeferimento (22) 29/01/2009 (54) DISPOSITIVO, SISTEMA E MÉTODO PARA TRATAMENTO DA OBESIDADE (71) IMPLANTICA PATENT LTD. (MT)
(21) PI 0910819-0 A2	Código 9.2 - Indeferimento (22) 09/03/2009 (54) COLOCAÇÃO EM CACHE E EXPOSIÇÃO DE DADOS PRÉ-ENVIO RELACIONADOS COM O EMISSOR OU RECEPTOR DE UMA MENSAGEM DE CORREIO ELETRÔNICO (71) MICROSOFT TECHNOLOGY LICENSING, LLC (US)
(21) PI 0913560-0 A2	Código 9.2 - Indeferimento (22) 15/09/2009 (54) RECIPIENTE COM BOLSA E CONJUNTO DE PEÇAS (71) ANHEUSER-BUSCH INBEV S.A. (BE)
(21) PI 0916147-3 A2	Código 9.2 - Indeferimento (22) 20/11/2009 (54) "CEPA DE SACCHAROMYCES AP., MÉTODO PARA A PRODUÇÃO DE UM PRODUTO DE FERMENTAÇÃO E MASSA CELULAR, E, USO DA CEPA DE SACCHAROMYCES SP." (71) NOVOZYMES A/S (DK)
(21) PI 0919074-0 A2	Código 9.2 - Indeferimento (22) 16/10/2009 (54) ESTÍMULO DE INÉRCIA PARA OBJETO MULTI-TOQUE (71) MICROSOFT TECHNOLOGY LICENSING, LLC (US)
(21) PI 0919219-0 A2	Código 9.2 - Indeferimento (22) 11/09/2009 (54) BACTÉRIA CAPAZ DE PRODUZIR ÁCIDO LÁTICO, E MÉTODO PARA PRODUÇÃO DE ÁCIDO LÁTICO (71) Mitsui Chemicals, Inc. (JP)
(21) PI 0922500-5 A2	Código 9.2 - Indeferimento

(22) 23/11/2009
(54) MÉTODOS E APARELHOS PARA A PRODUÇÃO DE MATERIAIS OPERACIONAIS OU COMBUSTÍVEIS
(71) Antacor LTD. (MT)

---

(21) PI 0922796-2 A2

Código 9.2 - Indeferimento
(22) 08/12/2009
(54) COMPRIMIDO FARMACÊUTICO PARA ADMINISTRAÇÃO POR VIA ORAL E MÉTODO DE FABRICAÇÃO DO MESMO
(71) Laboratoire HRA-Pharma (FR)

---

(21) PI 1002253-8 A2

Código 9.2 - Indeferimento
(22) 15/07/2010
(54) RESITOR RESPIRATÓRIO DE DUPLA AÇÃO
(71) Luciano Barros Oliveira (BR/MG)

---

(21) PI 1004680-1 A2

Código 9.2 - Indeferimento
(22) 28/10/2010
(54) USO DE EXTRATO DE PTERODON, E COMPOSIÇÃO FARMACÊUTICA CONTENDO O MESMO PARA O TRATAMENTO DA SEPSE
(71) UNIÃO BRASILEIRA DE EDUCAÇÃO CATÓLICA - UBEC (BR/DF)

---

(21) PI 1006222-0 A2

Código 9.2 - Indeferimento
(22) 12/03/2010
(54) USO DE IBUPROFENO NA REDUÇÃO DE DOR EM PACIENTES HUMANOS QUE SÃO SUBMETIDOS A CIRURGIA, USO DE IBUPROFENO NA REDUÇÃO DE DOR CIRÚRGICA EM PACIENTES HUMANOS E USO DE IBUPROFENO PARA MELHORAR O TEMPO AMBULATORIAL APÓS A OPERAÇÃO EM PACIENTES HUMANOS QUE SOREM PROCEDIMENTOS CIRÚRGICOS ORTOPÉDICOS
(71) CUMBERLAND PHARMACEUTICAS INC (US)

---

(21) PI 1006722-1 A2

Código 9.2 - Indeferimento
(22) 06/04/2010
(54) "MÉTODO DE PREPARAÇÃO DE HEMODERIVADOS DESIDRATADO, HEMODERIVADOS DESIDRATADOS, BANDAGEM OU AUXÍLIO CIRÚRGICO, MÉTODO PARA A PREPARAÇÃO DE PLAQUETAS SANGUÍNEAS FIXAS DESIDRATADAS, PLAQUETAS SANGUÍNEAS FIXAS DESIDRATADAS, MÉTODO PARA O TRATAMENTO DE UM PACIENTE QUE SOFRE DE UM DISTÚRBIO SANGUÍNEO E PLAQUETAS DE SANGUE FIXAS SECAS POR ATOMIZAÇÃO TENDO GEOMETRIA COM CAVIDADES ESFÉRICAS"
(71) ENTEGRION, INC. (US)

(21) PI 1009871-2 A2
Código 9.2 - Indeferimento
(22) 29/03/2010
(54) TERAPIA PARA PROMOVER O CRESCIMENTO CELULAR
(71) Moleac Pte. Ltd. (SG)

(21) PI 1011725-3 A2
Código 9.2 - Indeferimento
(22) 28/05/2010
(54) MÉTODO E SISTEMA PARA DIRECIONAR UMA RESPOSTA BIOLÓGICA LOCALIZADA EM UM IMPLANTE
(71) PROFUSA, INC. (US)

(21) PI 1011848-9 A2
Código 9.2 - Indeferimento
(22) 13/04/2010
(54) MÉTODO, DISPOSITIVO E SISTEMA PARA REGULAR O CONSUMO DE ENERGIA
(71) Huawei Technologies Co., Ltd. (CN)

(21) PI 1011912-4 A2
Código 9.2 - Indeferimento
(22) 01/07/2010
(54) L-SERINA PARA USO COMO MEDICAMENTO PARA PREVENIR E/OU TRATAR UMA REAÇÃO INFLAMATÓRIA DA PELE.
(71) Pierre Fabre Dermo-Cosmetique (FR)

(21) PI 1013551-0 A2
Código 9.2 - Indeferimento
(22) 19/03/2010
(54) "MASTERBATCH" DE POLIOLEFINA E SUA COMPOSIÇÃO ADEQUADAS PARA MOLDAGEM POR INJEÇÃO
(71) Basell Poliolefine Italia S.R.L. (IT)

(21) PI 1014333-5 A2
Código 9.2 - Indeferimento
(22) 15/06/2010
(54) PARTICULAS ABRASIVAS FORMATADAS COM BAIXO FATOR DE CIRCULARIDADE
(71) 3M Innovative Properties Company. (US)

(21) PI 1015150-8 A2
Código 9.2 - Indeferimento
(22) 08/04/2010
(54) ABSORVENTE AUTOCONCENTRANTE PARA A SEPARAÇÃO DE GASES ÁCIDOS
(71) Liang Hu (US)

(21) PI 1100660-9 A2
Código 9.2 - Indeferimento
(22) 11/01/2011

(54) MEIO DE AJUSTE EM PAINÉIS DE REVESTIMENTO EXTERNO OU INTERNO DE OBRAS CIVIS

(71) TECNOFEAL INDÚSTRIA E COMÉRCIO DE ESQUADRIAS DE ALUMINIO LTDA (BR/SP)

Código 9.2.1 - Decisão Anulada

Anulação da decisão de indeferimento do pedido por ter sido indevida. (A toda publicação que envolva anulação de ato ou despacho caberá justificativa no processo administrativo.)

---

(21) BR 11 2012 010767-4 A2

Código 9.2.1 - Decisão Anulada

(22) 02/11/2010

(54) NÚCLEO LAMINADO PARA UM ROLAMENTO RADIAL-AXIAL MAGNÉTICO COMBINADO E MÉTODO CORRESPONDENTE

(71) Atlas Copco Airpower, Naamloze Vennootschap (BE)

Anulada a publicação código 9.2 na RPI nº 2559 de 21/01/2020 por ter sido indevida.

Código 9.2.4 - Manutenção do Indeferimento

Mantido o indeferimento uma vez que não foi apresentado recurso dentro do prazo legal.

---

(21) BR 10 2013 012896-1 A2

Código 9.2.4 - Manutenção do Indeferimento
(22) 24/05/2013
(54) PROCESSO DE OBTENÇÃO DE UM EXTRATO A PARTIR DE PFAFFIA GLOMERATA
(71) UNIVERSIDADE ESTADUAL DE CAMPINAS - UNICAMP (BR/SP)
MANTIDO O INDEFERIMENTO UMA VEZ QUE NÃO FOI APRESENTADO RECURSO DENTRO DO PRAZO LEGAL

---

(21) BR 11 2012 003317-4 A2

Código 9.2.4 - Manutenção do Indeferimento
(22) 13/08/2010
(54) CONTROLE DE MUDANÇA ESPECTRAL PARA ILUMINAÇÃO DE LED AC DE INTENSIDADE REGULÁVEL
(71) Once Innovations, Inc (US)
MANTIDO O INDEFERIMENTO UMA VEZ QUE NÃO FOI APRESENTADO RECURSO DENTRO DO PRAZO LEGAL

---

(21) BR 11 2012 003700-5 A2

Código 9.2.4 - Manutenção do Indeferimento
(22) 11/08/2010
(54) REGULAMENTO PARA USINA ELÉTRICA
(71) Skytron Energy Gmbh (DE)
MANTIDO O INDEFERIMENTO UMA VEZ QUE NÃO FOI APRESENTADO RECURSO DENTRO DO PRAZO LEGAL

---

(21) BR 11 2012 005837-1 A2

Código 9.2.4 - Manutenção do Indeferimento
(22) 17/09/2010
(54) COMPOSIÇÃO DE ENZIMAS DIGESTIVAS EM MULTIPARTÍCULAS, FORMA DE DOSAGEM, MÉTODO PARA O TRATAMENTO DA DOR PROVENIENTE DA PANCREATITE, MÉTODO PARA O TRATAMENTO DA DOR PROVENIENTE DA PANCREATITE E DA INSUFICIÊNCIA PANCREÁTICA, MÉTODO PARA O TRATAMENTO DA INSUFICIÊNCIA PANCREÁTICA EXÓCRINA E MÉTODO PARA O TRATAMENTO DA DOR PANCREÁTICA
(71) APTALIS PHARMA LIMITED. (IE)
MANTIDO O INDEFERIMENTO UMA VEZ QUE NÃO FOI APRESENTADO RECURSO DENTRO DO PRAZO LEGAL

---

(21) BR 11 2012 015198-3 A2

Código 9.2.4 - Manutenção do Indeferimento
(22) 20/12/2010

(54) "MÉTODO PARA AVALIAR SITUAÇÃO RENAL EM UM INDIVÍDUO, USO DE UMA PLURALIDADE DE BIOMARCADORES,E, KIT".
(71) Astute Medical, INC. (US)
MANTIDO O INDEFERIMENTO UMA VEZ QUE NÃO FOI APRESENTADO RECURSO DENTRO DO PRAZO LEGAL

---

(21) BR 11 2012 017893-8 A2

Código 9.2.4 - Manutenção do Indeferimento
(22) 08/12/2010
(54) POLIMEROS DE(MET)ACRILATO PARA O APRIMORAMENTO DO ÍNDICE DE VISCOSIDADE
(71) EVONIK OIL ADDITIVES GMBH (DE)
MANTIDO O INDEFERIMENTO UMA VEZ QUE NÃO FOI APRESENTADO RECURSO DENTRO DO PRAZO LEGAL

---

(21) BR 11 2012 019306-6 A2

Código 9.2.4 - Manutenção do Indeferimento
(22) 02/02/2011
(54) VIDRO DE REFORÇO MELHORADO QUIMICAMENTE DE COBERTURAS PARA DISPOSITIVOS ELETRÔNICOS PORTÁTEIS
(71) Apple Inc (CA)
MANTIDO O INDEFERIMENTO UMA VEZ QUE NÃO FOI APRESENTADO RECURSO DENTRO DO PRAZO LEGAL

---

(21) BR 11 2012 021802-6 A2

Código 9.2.4 - Manutenção do Indeferimento
(22) 25/02/2011
(54) ROSCA EM FORMA DE CASCATA PARA DISPOSITIVO DE INSERÇÃO
(71) Illinois Tool Works INC. (US)
MANTIDO O INDEFERIMENTO UMA VEZ QUE NÃO FOI APRESENTADO RECURSO DENTRO DO PRAZO LEGAL

---

(21) BR 11 2014 004947-5 A2

Código 9.2.4 - Manutenção do Indeferimento
(22) 31/08/2012
(54) FILME FOTOCATALÍTICO PARA FUMIGAÇÃO DOS SOLOS
(71) ARKEMA FRANCE (FR)
MANTIDO O INDEFERIMENTO UMA VEZ QUE NÃO FOI APRESENTADO RECURSO DENTRO DO PRAZO LEGAL

---

(21) BR 11 2015 004919-2 A2

Código 9.2.4 - Manutenção do Indeferimento
(22) 19/09/2013
(54) CARRETEL DE PESCA
(71) GLOBERIDE, INC. (JP)
MANTIDO O INDEFERIMENTO UMA VEZ QUE NÃO FOI APRESENTADO RECURSO DENTRO DO PRAZO LEGAL

(21) BR 11 2015 010975-6 A2	Código 9.2.4 - Manutenção do Indeferimento (22) 12/11/2013 (54) LIGA INOCULANTE PARA O TRATAMENTO DE PEÇAS ESPESSAS EM FERRO FUNDIDO E USO DE UM INOCULANTE (71) FERROPEM (FR) MANTIDO O INDEFERIMENTO UMA VEZ QUE NÃO FOI APRESENTADO RECURSO DENTRO DO PRAZO LEGAL
(21) PI 0313492-0 A2	Código 9.2.4 - Manutenção do Indeferimento (22) 15/08/2003 (54) FORMULAÇÃO DE ANTICORPOS HUMANOS PARA TRATAR DISTÚRBIOS ASSOCIADOS AO TNF-ALFA (71) ABBVIE BIOTECHNOLOGY LTD. (BM) MANTIDO O INDEFERIMENTO UMA VEZ QUE NÃO FOI APRESENTADO RECURSO DENTRO DO PRAZO LEGAL
(21) PI 0317742-4 A2	Código 9.2.4 - Manutenção do Indeferimento (22) 23/12/2003 (54) CONJUGADOS POLIMÉRICOS DE INTERFERON-BETA COM POTÊNCIA BIOLÓGICA AUMENTADA (71) Mountain View Pharmaceuticals, Inc. (US) MANTIDO O INDEFERIMENTO UMA VEZ QUE NÃO FOI APRESENTADO RECURSO DENTRO DO PRAZO LEGAL
(21) PI 0407520-0 A2	Código 9.2.4 - Manutenção do Indeferimento (22) 11/02/2004 (54) POLIMORFO DE {6,7-BIS(2-METÓXI-ETÓXI)-QUINAZOLIN-4-IL}-(3E) (71) F. HOFFMANN-LA ROCHE AG (CH) MANTIDO O INDEFERIMENTO UMA VEZ QUE NÃO FOI APRESENTADO RECURSO DENTRO DO PRAZO LEGAL
(21) PI 0409277-5 A2	Código 9.2.4 - Manutenção do Indeferimento (22) 09/04/2004 (54) MÉTODO E COMPOSIÇÃO PARA A REMODELAGEM, IN VITRO, DE UMA MOLÉCULA DE PEPTÍDEO (71) RATIOPHARM GMBH (DE) MANTIDO O INDEFERIMENTO UMA VEZ QUE NÃO FOI APRESENTADO RECURSO DENTRO DO PRAZO LEGAL
(21) PI 0508285-4 A2	Código 9.2.4 - Manutenção do Indeferimento (22) 01/03/2005 (54) HIDROXIETILAMIDO, FORMULAÇÃO FARMACÊUTICA, USO DE UMA FORMULAÇÃO FARMACÊUTICA, PROCESSO PARA PREPARAÇÃO DE

	HIDROXIETILAMIDO, E, KIT (71) B. Braun Melsungen AG (DE) MANTIDO O INDEFERIMENTO UMA VEZ QUE NÃO FOI APRESENTADO RECURSO DENTRO DO PRAZO LEGAL
(21) PI 0508761-9 A2	Código 9.2.4 - Manutenção do Indeferimento (22) 31/03/2005 (54) ANTICORPO HUMANIZADO, COMPOSIÇÃO QUE COMPREENDE UM ANTICORPO HUMANIZADO, ÁCIDO NUCLÉICO ISOLADO, VETOR, CÉLULA HOSPEDEIRA, PROCESSO DE PRODUÇÃO DE ANTICORPO HUMANIZADO, MÉTODO DE TRATAMENTO DE DISFUNÇÃO TGF-BETA, MÉTODO DE DETECÇÃO DE TGF-BETA, ARTIGO INDUSTRIALIZADO E MÉTODO DE TRATAMENTO DE CÂNCER (71) Genentech, Inc (US) MANTIDO O INDEFERIMENTO UMA VEZ QUE NÃO FOI APRESENTADO RECURSO DENTRO DO PRAZO LEGAL
(21) PI 0510315-0 A2	Código 9.2.4 - Manutenção do Indeferimento (22) 29/04/2005 (54) INTEGRAÇÃO DE VACINAÇÃO COM CONJUGADO MENINGOCÓCICO (71) GLAXOSMITHKLINE BIOLOGICALS S.A. (BE) MANTIDO O INDEFERIMENTO UMA VEZ QUE NÃO FOI APRESENTADO RECURSO DENTRO DO PRAZO LEGAL
(21) PI 0510802-0 A2	Código 9.2.4 - Manutenção do Indeferimento (22) 09/05/2005 (54) COMPOSTOS PARA INIBIÇÃO DE ENZIMA (71) Proteolix, Inc (US) MANTIDO O INDEFERIMENTO UMA VEZ QUE NÃO FOI APRESENTADO RECURSO DENTRO DO PRAZO LEGAL
(21) PI 0513601-6 A2	Código 9.2.4 - Manutenção do Indeferimento (22) 22/07/2005 (54) MÉTODOS DE PRODUÇÃO DE CRISTAIS DE ANTICORPO OU SEU FRAGMENTO, COMPOSIÇÕES, FORMULAÇÃO, CRISTAL DE ANTICORPO OU SEU FRAGMENTO, MÉTODO DE TRATAMENTO E MÉTODOS DE PRODUÇÃO DE CRISTAIS E DE GEL DE PROTEÍNA DE ANTICORPO OU SEU FRAGMENTO (71) Genentech, Inc. (US) MANTIDO O INDEFERIMENTO UMA VEZ QUE NÃO FOI APRESENTADO RECURSO DENTRO DO PRAZO LEGAL
(21) PI 0608096-0 A2	Código 9.2.4 - Manutenção do Indeferimento

	(22) 13/04/2006 (54) ANTICORPOS P-CADERINA (71) PFIZER INC (US) MANTIDO O INDEFERIMENTO UMA VEZ QUE NÃO FOI APRESENTADO RECURSO DENTRO DO PRAZO LEGAL
(21) PI 0608310-2 A2	Código 9.2.4 - Manutenção do Indeferimento (22) 17/02/2006 (54) USO DE UM POXVÍRUS MODIFICADO PARA A INDUÇÃO RÁPIDA DE IMUNIDADE CONTRA UM POXVÍRUS OU OUTROS AGENTES INFECCIOSOS (71) Bavarian Nordic A/S (DK) MANTIDO O INDEFERIMENTO UMA VEZ QUE NÃO FOI APRESENTADO RECURSO DENTRO DO PRAZO LEGAL
(21) PI 0613469-6 A2	Código 9.2.4 - Manutenção do Indeferimento (22) 07/07/2006 (54) APARELHOS E MÉTODOS PARA GERAR UM NÚMERO DE CANAIS DE ÁUDIO DE SAÍDA E UM FLUXO DE DADOS, FLUXO DE DADOS, MEIO DE ARMAZENAMENTO, RECEPTOR PARA GERAR UM NÚMERO DE CANAIS DE ÁUDIO DE SAÍDA, TRANSMISSOR PARA GERAR UM FLUXO DE DADOS, SISTEMA DE TRANSMISSÃO, MÉTODOS DE RECEPÇÃO E DE TRANSMISSÃO DE UM FLUXO DE DADOS, PRODUTO DE PROGRAMA DE COMPUTADOR, E, DISPOSITIVOS DE REPRODUÇÃO DE ÁUDIO E DE GRAVAÇÃO DE ÁUDIO (71) KONINKLIJKE PHILIPS ELECTRONICS N. V. (NL) ; Dolby International AB (NL) MANTIDO O INDEFERIMENTO UMA VEZ QUE NÃO FOI APRESENTADO RECURSO DENTRO DO PRAZO LEGAL
(21) PI 0614184-6 A2	Código 9.2.4 - Manutenção do Indeferimento (22) 25/07/2006 (54) REDUÇÃO DE CÉLULAS B COM O USO DE MOLÉCULAS DE LIGAÇÃO ESPECÍFICAS PARA CD37 E ESPECÍFICAS PARA CD20 (71) APTEVO RESEARCH AND DEVELOPMENT LLC (US) MANTIDO O INDEFERIMENTO UMA VEZ QUE NÃO FOI APRESENTADO RECURSO DENTRO DO PRAZO LEGAL
(21) PI 0617516-3 A2	Código 9.2.4 - Manutenção do Indeferimento (22) 18/10/2006 (54) GRANULADOS EXPANSÍVEIS COM BASE EM POLÍMEROS VINIL AROMÁTICOS, PROCESSOS PARA PREPARAR OS MESMOS E ARTIGOS EXPANDIDOS

	(71) Polimeri Europa S.P.A. (IT) MANTIDO O INDEFERIMENTO UMA VEZ QUE NÃO FOI APRESENTADO RECURSO DENTRO DO PRAZO LEGAL
(21) PI 0619056-1 A2	Código 9.2.4 - Manutenção do Indeferimento (22) 28/11/2006 (54) ANTICORPO MONOVALENTE, MÉTODO PARA PREPARAR E PRODUZIR UM ANTCORPO MONOVALENTE, CONSTRUÇÃO DE ÁCIDO NUCLEICO, CÉLULA HOSPEDEIRA, IMUNOCONJUGADO, USO DE UM ANTICORPO MONOVALENTE, E, COMPOSIÇÃO FARMACÊUTICA (71) Genmab A/S (DK) MANTIDO O INDEFERIMENTO UMA VEZ QUE NÃO FOI APRESENTADO RECURSO DENTRO DO PRAZO LEGAL
(21) PI 0619121-5 A2	Código 9.2.4 - Manutenção do Indeferimento (22) 17/10/2006 (54) EQUIPAMENTO DE GERENCIAMENTO DE IMAGENS DE VÍDEO E MÉTODO PARA GERENCIAMENTO DE IMAGENS DE VÍDEO (71) Tencent Technology (Shenzhen) Company Limited (CN) MANTIDO O INDEFERIMENTO UMA VEZ QUE NÃO FOI APRESENTADO RECURSO DENTRO DO PRAZO LEGAL
(21) PI 0705990-6 A2	Código 9.2.4 - Manutenção do Indeferimento (22) 26/10/2007 (54) SEQÜÊNCIA GENETICAMENTE MODIFICADA DO ANTÍGENO MSP-1 DE PLASMODIUM VIVAX, PROTEÍNA RECOMBINANTE MSP-1 E ADENOVÍRUS GENETICAMENTE MODIFICADO QUE EXPRESSA O ANTÍGENO MSP-1 RECOMBINANTE (71) UNIVERSIDADE FEDERAL DE MINAS GERAIS (BR/MG) MANTIDO O INDEFERIMENTO UMA VEZ QUE NÃO FOI APRESENTADO RECURSO DENTRO DO PRAZO LEGAL
(21) PI 0708260-6 A2	Código 9.2.4 - Manutenção do Indeferimento (22) 23/02/2007 (54) CÉLULA HOSPEDEIRA EUCARIÓTICA, CONJUNTOS SEMELHANTES A CORPO PROTEÍNICOS RECOMBINANTES, MÉTODO PARA A PREPARAÇÃO DE UM POLIPEPTÍDEO BIOLOGICAMENTE ATIVO E VACINA OU INÓCULO (71) Era Biotech, S.A (ES) MANTIDO O INDEFERIMENTO UMA VEZ QUE NÃO FOI APRESENTADO RECURSO DENTRO DO PRAZO LEGAL
(21) PI 0709349-7 A2	Código 9.2.4 - Manutenção do Indeferimento

(22) 22/03/2007
(54) MÉTODOS PARA EXPANSÃO CELULAR E USOS DE CÉLULAS E DE MEIOS CONDICIONADOS PRODUZIDOS ATRAVÉS DELES PARA TERAPIA
(71) PLURISTEM LTD. (IL)
MANTIDO O INDEFERIMENTO UMA VEZ QUE NÃO FOI APRESENTADO RECURSO DENTRO DO PRAZO LEGAL

---

(21) PI 0711965-8 A2

Código 9.2.4 - Manutenção do Indeferimento
(22) 07/06/2007
(54) TERAPIA DE GENE PARA ESCLEROSE LATERAL AMIOTRÓFICA E OUTRAS ENFERMIDADES DA MEDULA ESPINAL
(71) Genzyme Corporation (US)
MANTIDO O INDEFERIMENTO UMA VEZ QUE NÃO FOI APRESENTADO RECURSO DENTRO DO PRAZO LEGAL

---

(21) PI 0717151-0 A2

Código 9.2.4 - Manutenção do Indeferimento
(22) 26/09/2007
(54) PROCESSO DE INTROGRESSÃO DE UM ALELO EM UMA PLANTA DE MILHO
(71) Monsanto Technology LLC (US)
MANTIDO O INDEFERIMENTO UMA VEZ QUE NÃO FOI APRESENTADO RECURSO DENTRO DO PRAZO LEGAL

---

(21) PI 0718171-0 A2

Código 9.2.4 - Manutenção do Indeferimento
(22) 17/10/2007
(54) COMBINAÇÕES DE ACETAMINOFENO/IBUPROFENO E MÉTODO PARA USO DAS MESMAS
(71) Mcneil-Ppc, Inc. (US)
MANTIDO O INDEFERIMENTO UMA VEZ QUE NÃO FOI APRESENTADO RECURSO DENTRO DO PRAZO LEGAL

---

(21) PI 0720667-4 A2

Código 9.2.4 - Manutenção do Indeferimento
(22) 23/11/2007
(54) MÉTODOS DE ADMINISTRAÇÃO DE VACINA
(71) ZOETIS SERVICES LLC (US)
MANTIDO O INDEFERIMENTO UMA VEZ QUE NÃO FOI APRESENTADO RECURSO DENTRO DO PRAZO LEGAL

---

(21) PI 0720853-7 A2

Código 9.2.4 - Manutenção do Indeferimento
(22) 21/12/2007
(54) NANOEMULSÃO
(71) Biofrontera Bioscience GMBH (DE)
MANTIDO O INDEFERIMENTO UMA VEZ QUE NÃO FOI APRESENTADO

	RECURSO DENTRO DO PRAZO LEGAL
(21) PI 0720960-6 A8	Código 9.2.4 - Manutenção do Indeferimento (22) 27/12/2007 (54) APARELHO TRANSMISSOR, APARELHO RECEPTOR, ESTAÇÃO MÓVEL, E ESTAÇÃO DE BASE DE RÁDIO. (71) NTT DOCOMO, INC. (JP) MANTIDO O INDEFERIMENTO UMA VEZ QUE NÃO FOI APRESENTADO RECURSO DENTRO DO PRAZO LEGAL
(21) PI 0800957-0 A8	Código 9.2.4 - Manutenção do Indeferimento (22) 04/04/2008 (54) VETORES BIOLÓGICOS COMPREENDENDO O GENE MAX, MÉTODO DE PRODUÇÃO DOS MESMOS, MÉTODO DE EXPRESSÃO DO GENE MAX NAS CÉLULAS E MÉTODO DE TERAPIA GÊNICA CITOPROTETORA (71) UNIVERSIDADE FEDERAL DO RIO DE JANEIRO (BR/RJ) MANTIDO O INDEFERIMENTO UMA VEZ QUE NÃO FOI APRESENTADO RECURSO DENTRO DO PRAZO LEGAL
(21) PI 0808266-9 A2	Código 9.2.4 - Manutenção do Indeferimento (22) 05/03/2008 (54) SEMENTE, PLANTA E CÉLULA DE UMA PLANTA DE LACTUVA SATIVA HÍBRIDA, POPULAÇÕES DE SEMENTES DE LACTUVA SATIVA HÍBRIDA, USO DE INSETOS E PROCESSO DE OBTENÇÃO DE SEMENTES LACTUVA SATIVA HÍBRIDAS (71) VILMORIM (FR) MANTIDO O INDEFERIMENTO UMA VEZ QUE NÃO FOI APRESENTADO RECURSO DENTRO DO PRAZO LEGAL
(21) PI 0808435-1 A2	Código 9.2.4 - Manutenção do Indeferimento (22) 18/02/2008 (54) APARELHO, MÉTODO E SISTEMA DE PROCESSAMENTO DE IMAGEM (71) Sony Corporation (JP) MANTIDO O INDEFERIMENTO UMA VEZ QUE NÃO FOI APRESENTADO RECURSO DENTRO DO PRAZO LEGAL
(21) PI 0809492-6 A2	Código 9.2.4 - Manutenção do Indeferimento (22) 03/04/2008 (54) COMPOSTO, USO DE UM COMPOSTO, E, MÉTODOS PARA TRATAR UMA CONDIÇÃO E UMA DOENÇA, E PARA INTENSIFICAR A COGNIÇÃO EM UM PACIENTE MAMÍFERO (71) SUMITOMO DAINIPPON PHARMA CO., LTD. (JP) MANTIDO O INDEFERIMENTO UMA VEZ QUE NÃO FOI APRESENTADO

	RECURSO DENTRO DO PRAZO LEGAL
(21) PI 0810250-3 A2	Código 9.2.4 - Manutenção do Indeferimento (22) 16/04/2008 (54) COMPOSTOS INÉDITOS (71) GLAXOSMITHKLINE LLC (US) MANTIDO O INDEFERIMENTO UMA VEZ QUE NÃO FOI APRESENTADO RECURSO DENTRO DO PRAZO LEGAL
(21) PI 0815199-7 A2	Código 9.2.4 - Manutenção do Indeferimento (22) 11/08/2008 (54) USO DE UM ANTÍGENO DERIVADO DA PROTEÍNA CIRCUNSPOROZÓITE DE PLASMODIUM FALCIPARUM (71) Glaxosmithkline Biologicals S.A. (BE) MANTIDO O INDEFERIMENTO UMA VEZ QUE NÃO FOI APRESENTADO RECURSO DENTRO DO PRAZO LEGAL
(21) PI 0815405-8 A8	Código 9.2.4 - Manutenção do Indeferimento (22) 15/08/2008 (54) COMPOSTOS DERIVADOS DE PURINA, PROCESSO PARA A PREPARAÇÃO DE UMA COMPOSIÇÃO FARMACÊUTICA E USO DOS MESMOS (71) Boehringer Ingelheim International GMBH (DE) MANTIDO O INDEFERIMENTO UMA VEZ QUE NÃO FOI APRESENTADO RECURSO DENTRO DO PRAZO LEGAL
(21) PI 0816958-6 A2	Código 9.2.4 - Manutenção do Indeferimento (22) 19/09/2008 (54) ELEMENTO DE CONEXÃO ELÉTRICA, VIDRAÇA, E, MÉTODO PARA MONTAGEM DE UM ELEMENTO DE CONEXÃO (71) Saint-Gobain Glass France (FR) MANTIDO O INDEFERIMENTO UMA VEZ QUE NÃO FOI APRESENTADO RECURSO DENTRO DO PRAZO LEGAL
(21) PI 0819295-2 A2	Código 9.2.4 - Manutenção do Indeferimento (22) 19/11/2008 (54) SISTEMA PARA LIBERAÇÃO EM UMA CÉLULA XCR1 POSITIVA E USOS DO MESMO (71) Bundesrepublik Deutschland Letztvertreten Durch das Robert Koch-Institut Vertreten Durch Seinen Präsidenten (DE) MANTIDO O INDEFERIMENTO UMA VEZ QUE NÃO FOI APRESENTADO RECURSO DENTRO DO PRAZO LEGAL

(21) PI 0900903-5 A2	Código 9.2.4 - Manutenção do Indeferimento (22) 30/03/2009 (54) RECIPIENTE DE TINTA PARA RETER TINTA, E, SISTEMA DE GRAVAÇÃO A JATO DE TINTA (71) Canon Kabushiki Kaisha (JP) MANTIDO O INDEFERIMENTO UMA VEZ QUE NÃO FOI APRESENTADO RECURSO DENTRO DO PRAZO LEGAL
(21) PI 0901498-5 A2	Código 9.2.4 - Manutenção do Indeferimento (22) 15/05/2009 (54) SENSOR DE MEDIÇÃO, PROCESSO PARA ANÁLISE DE UM LÍQUIDO APOLAR, PROCESSO PARA PRODUÇÃO DE UM SENSOR DE MEDIÇÃO (71) Robert Bosch Gmbh (DE) MANTIDO O INDEFERIMENTO UMA VEZ QUE NÃO FOI APRESENTADO RECURSO DENTRO DO PRAZO LEGAL
(21) PI 0902812-9 A2	Código 9.2.4 - Manutenção do Indeferimento (22) 19/08/2009 (54) EQUIPAMENTO E MÉTODO PARA ANÁLISE, TRIAGEM E RESTAURAÇÃO DO DESEMPENHO DE BATERIAS RECARREGÁVEIS (71) Universidade Estadual de Londrina (BR/PR) ; Fundação Araucária de Apoio ao Desenvolvimento Científico e Tecnológico do Paraná (BR/PR) MANTIDO O INDEFERIMENTO UMA VEZ QUE NÃO FOI APRESENTADO RECURSO DENTRO DO PRAZO LEGAL
(21) PI 0904622-4 A2	Código 9.2.4 - Manutenção do Indeferimento (22) 22/05/2009 (54) PEPTÍDEO COM AÇÃO DE PROLONGAR A MEIA-VIDA DE UM PEPTÍDEO DE INTERESSE NO PLASMA (71) DAIICHI SANKYO COMPANY , LIMITED (JP) MANTIDO O INDEFERIMENTO UMA VEZ QUE NÃO FOI APRESENTADO RECURSO DENTRO DO PRAZO LEGAL
(21) PI 0906774-4 A2	Código 9.2.4 - Manutenção do Indeferimento (22) 09/01/2009 (54) SISTEMA E MÉTODO PARA APLICAR SELETIVAMENTE TENSÃO NEGATIVA ÀS LINHAS DE PALAVRAS DURANTE OPERAÇÃO DE LEITURA DE DISPOSITIVO DE MEMÓRIA (71) Qualcomm Incorporated (US) MANTIDO O INDEFERIMENTO UMA VEZ QUE NÃO FOI APRESENTADO RECURSO DENTRO DO PRAZO LEGAL
(21) PI 0908524-6 A2	Código 9.2.4 - Manutenção do Indeferimento

	(22) 25/02/2009 (54) SISTEMA DE SUPORTE DE PRESSÃO, E, MÉTODO PARA PROVER UM FLUXO DE GÁS DE RESPIRAÇÃO UMIDIFICADO (71) KONINKLIJKE PHILIPS N.V. (NL) MANTIDO O INDEFERIMENTO UMA VEZ QUE NÃO FOI APRESENTADO RECURSO DENTRO DO PRAZO LEGAL
(21) PI 0909180-7 A2	Código 9.2.4 - Manutenção do Indeferimento (22) 10/03/2009 (54) COMPOSIÇÃO FARMACÊUTICA, E, MÉTODO DE TRATAMENTO DE UMA DOENÇA AUTOIMUNE (71) Biotest AG (DE) MANTIDO O INDEFERIMENTO UMA VEZ QUE NÃO FOI APRESENTADO RECURSO DENTRO DO PRAZO LEGAL
(21) PI 0912033-5 A2	Código 9.2.4 - Manutenção do Indeferimento (22) 28/12/2009 (54) APLICAÇÃO DE DERIVADOS ORTO-ACILAMIDAFENOL COMO ANALGÉSICO E ANTI-INFLAMATÓRIO (71) Universidade Federal do Para (BR/PA) MANTIDO O INDEFERIMENTO UMA VEZ QUE NÃO FOI APRESENTADO RECURSO DENTRO DO PRAZO LEGAL
(21) PI 0914889-2 A2	Código 9.2.4 - Manutenção do Indeferimento (22) 15/06/2009 (54) PEPTÍDEO GLP-1 ADICIONADO DE CADEIA OLIGOSSACARÍDICA (71) GLYTECH, INC. (JP) MANTIDO O INDEFERIMENTO UMA VEZ QUE NÃO FOI APRESENTADO RECURSO DENTRO DO PRAZO LEGAL
(21) PI 0915419-1 A2	Código 9.2.4 - Manutenção do Indeferimento (22) 19/06/2009 (54) IMUNOGLOBULINAS COM AGREGAÇÃO REDUZIDA (71) NOVARTIS AG (CH) ; MASSACHUSETTS INSTITUTE OF TECHNOLOGY (US) MANTIDO O INDEFERIMENTO UMA VEZ QUE NÃO FOI APRESENTADO RECURSO DENTRO DO PRAZO LEGAL
(21) PI 0915491-4 A2	Código 9.2.4 - Manutenção do Indeferimento (22) 10/07/2009 (54) SENSOR DE IMUNOENSAIO (71) Universal Biosensors Pty Ltd. (AU) MANTIDO O INDEFERIMENTO UMA VEZ QUE NÃO FOI APRESENTADO

	RECURSO DENTRO DO PRAZO LEGAL
(21) PI 0917390-0 A2	Código 9.2.4 - Manutenção do Indeferimento (22) 20/07/2009 (54) DISPOSITIVO OFTÁLMICO TENDO CAPACIDADE DE LIBERAÇÃO DE AGENTE TERAPÊUTICO E MÉTODO DE FORMAÇÃO DO MESMO (71) NOVARTIS AG (CH) MANTIDO O INDEFERIMENTO UMA VEZ QUE NÃO FOI APRESENTADO RECURSO DENTRO DO PRAZO LEGAL
(21) PI 0918604-2 A2	Código 9.2.4 - Manutenção do Indeferimento (22) 16/09/2009 (54) MÉTODOS PARA TRATAMENTO DE ESCLEROSE MÚLTIPLA PROGRESSIVA (71) GENENTECH, INC. (US) MANTIDO O INDEFERIMENTO UMA VEZ QUE NÃO FOI APRESENTADO RECURSO DENTRO DO PRAZO LEGAL
(21) PI 1000017-8 A2	Código 9.2.4 - Manutenção do Indeferimento (22) 18/01/2010 (54) SOLUÇÃO DE FLORAIS (71) Vinicius Pisetta Araldi (BR/PR) ; Vitor Hugo Pisetta Araldi (BR/PR) ; Ney Olivo Araldi (BR/PR) ; Dulcineia Maria Pisetta Araldi (BR/PR) MANTIDO O INDEFERIMENTO UMA VEZ QUE NÃO FOI APRESENTADO RECURSO DENTRO DO PRAZO LEGAL
(21) PI 1003215-0 A2	Código 9.2.4 - Manutenção do Indeferimento (22) 23/02/2010 (54) PROCESSO PARA PREPARAÇÃO DE POMADAS, CONTENDO ANTIOXIDANTES OBITDOS DE PLANTAS RICAS EM POLIFENÓIS, PARA UTILIZAÇÃO NO TRATAMENTO DE FERIDAS DE DIVERSAS ETIOLOGIAS NAS QUAIS EXISTE UM AUMENTO DE FATORES PRÓ-OXIDANTES E/OU GRANDE FORMAÇÃO DE ESPÉCIES REATIVAS DERIVADAS DO OXIGÊNIO E/OU MENOR FORMAÇÃO DE ÓXIDO NÍTRICO (71) Universidade do Estado do Rio de Janeiro - UERJ (BR/RJ) MANTIDO O INDEFERIMENTO UMA VEZ QUE NÃO FOI APRESENTADO RECURSO DENTRO DO PRAZO LEGAL
(21) PI 1003623-7 A2	Código 9.2.4 - Manutenção do Indeferimento (22) 25/01/2010 (54) MÉTODO E KIT DE DIAGNÓSTICO/PROGNÓSTICO DE GAMOPATIAS MONOCLONAIS MALIGNAS (71) Universidade Federal de São Paulo - Unifesp (BR/SP)

	MANTIDO O INDEFERIMENTO UMA VEZ QUE NÃO FOI APRESENTADO RECURSO DENTRO DO PRAZO LEGAL
(21) PI 1005655-6 A2	Código 9.2.4 - Manutenção do Indeferimento (22) 29/12/2010 (54) SISTEMAS, DISPOSITIVOS E MÉTODOS PARA MEDIÇÃO DO HEMATÓCRITO DE SANGUE INTEGRAL COM BASE NA VELOCIDADE DE PREENCHIMENTO INICIAL (71) Lifescan, Inc. (US) MANTIDO O INDEFERIMENTO UMA VEZ QUE NÃO FOI APRESENTADO RECURSO DENTRO DO PRAZO LEGAL
(21) PI 1008243-3 A2	Código 9.2.4 - Manutenção do Indeferimento (22) 16/02/2010 (54) TESTE PARA DETECÇÃO DE TUMOR ADRENAL (71) The University Of Birmingham (GB) MANTIDO O INDEFERIMENTO UMA VEZ QUE NÃO FOI APRESENTADO RECURSO DENTRO DO PRAZO LEGAL
(21) PI 1008672-2 A2	Código 9.2.4 - Manutenção do Indeferimento (22) 19/02/2010 (54) MÉTODO PARA TRATAR UM FURO DE POÇO. (71) Halliburton Energy Services, Inc (US) MANTIDO O INDEFERIMENTO UMA VEZ QUE NÃO FOI APRESENTADO RECURSO DENTRO DO PRAZO LEGAL
(21) PI 1009392-3 A2	Código 9.2.4 - Manutenção do Indeferimento (22) 10/03/2010 (54) "FORMULAÇÃO FARMACÊUTICA, E, USO DE UMA QUANTIDADE FARMACEUTICAMENTE EFICAZ DE UMA FORMULAÇÃO FARMACÊUTICA." (71) KEYBIOSCIENCE AG (CH) MANTIDO O INDEFERIMENTO UMA VEZ QUE NÃO FOI APRESENTADO RECURSO DENTRO DO PRAZO LEGAL
(21) PI 1009431-8 A2	Código 9.2.4 - Manutenção do Indeferimento (22) 09/03/2010 (54) PRÉ-CONCENTRADOS FARMACÊUTICOS E DE SUPLEMENTO ALIMENTAR, SISTEMAS DE LIBERAÇÃO DE DROGA, MÉTODO DE TRATAMENTO DE PELO MENOS UM PROBLEMA DE SAÚDE EM SUJEITO EM NECESSIDADE DO MESMO E MÉTODO E SISTEMA (71) Pronova BioPharma Norge AS (IB) MANTIDO O INDEFERIMENTO UMA VEZ QUE NÃO FOI APRESENTADO RECURSO DENTRO DO PRAZO LEGAL

(21) PI 1014767-5 A2	Código 9.2.4 - Manutenção do Indeferimento (22) 26/04/2010 (54) MÉTODOS DE TRATAMENTO DE INFECÇÕES BACTERIANAS USANDO ORITAVANCINA (71) Targanta Therapeutics Corp. (US) MANTIDO O INDEFERIMENTO UMA VEZ QUE NÃO FOI APRESENTADO RECURSO DENTRO DO PRAZO LEGAL
(21) PI 9816229-2 A2	Código 9.2.4 - Manutenção do Indeferimento (22) 12/02/1998 (54) ANTÍGENOS DE LEISHMANIA PARA UTILIZAÇÃO NA TERAPIA E DIAGNÓSTICO DE LEISHMANIOSE (71) Corixa Corporation (US) MANTIDO O INDEFERIMENTO UMA VEZ QUE NÃO FOI APRESENTADO RECURSO DENTRO DO PRAZO LEGAL

Código Desistência

Código 10.1 - Desistência Homologada

Notificação da homologação da desistência do pedido de patente, apresentada pelo depositante, acarretando o encerramento do processo administrativo.

---

(21) BR 11 2016 024102-9 A2

Código 10.1 - Desistência Homologada
(22) 16/04/2015
(71) SEED CO., LTD. (JP) ; SENJU PHARMACEUTICAL CO., LTD. (JP)

---

(21) BR 20 2015 006531-6 U2

Código 10.1 - Desistência Homologada
(22) 24/03/2015
(71) POLO COMÉRCIO INTERNACIONAL LTDA (BR/SP) ; MEC INDÚSTRIA MECANICA, IMPORTAÇÃO E EXPORTAÇÃO LTDA (BR/SP)

Código 10.9 - Retirada Homologada Art. 29 § 1º da LPI

Notificação de homologação da retirada do pedido de patente, solicitada pelo depositante.

(21) BR 10 2018 067936-8	Código 10.9 - Retirada Homologada Art. 29 § 1º da LPI (22) 05/09/2018 (71) QUALICORP CONSULTORIA E CORRETORA DE SEGUROS S.A. (BR/SP)
(21) BR 10 2018 069845-1	Código 10.9 - Retirada Homologada Art. 29 § 1º da LPI (22) 27/09/2018 (71) FITESA S/A (BR/RS)
(21) BR 10 2018 073126-2	Código 10.9 - Retirada Homologada Art. 29 § 1º da LPI (22) 09/11/2018 (71) BRAZILIAN BIOCOMBUSTÍVEIS LTDA. (BR/RN)
(21) BR 10 2019 019289-5	Código 10.9 - Retirada Homologada Art. 29 § 1º da LPI (22) 17/09/2019 (71) ROSALVO JOSE DA SILVA (BR/MG)

Código Arquivamento

Código 11.1 - Arquivamento - Art. 33 da LPI

Arquivado o pedido uma vez que não foi requerido o pedido de exame no prazo previsto no Art. 33 da Lei nº 9.279/96. Desta data corre o prazo de 60 (sessenta) dias para o depositante requerer o desarquivamento, através do peticionamento eletrônico ou formulário FQ002, mediante pagamento da retribuição específica de desarquivamento e do pagamento do pedido de exame sob pena de arquivamento definitivo.

---

(21) BR 10 2017 002800-3 A2
Código 11.1 - Arquivamento - Art. 33 da LPI
(22) 11/02/2017
(71) RAPHAEL FERNANDES MARTINS (BR/SP)

---

(21) BR 10 2017 002801-1 A2
Código 11.1 - Arquivamento - Art. 33 da LPI
(22) 11/02/2017
(71) ANTÔNIO TEODORICO RIBEIRO DA MOTA (BR/MG)

---

(21) BR 10 2017 002802-0 A2
Código 11.1 - Arquivamento - Art. 33 da LPI
(22) 12/02/2017
(71) FÁBIO DE ARAÚJO LEITE (BR/PI) ; RODRIGO FRANCO GONÇALVES (BR/SP)

---

(21) BR 10 2017 002826-7 A2
Código 11.1 - Arquivamento - Art. 33 da LPI
(22) 13/02/2017
(71) UNIVERSIDADE TECNOLOGICA FEDERAL DO PARANA (BR/PR)

---

(21) BR 10 2017 002829-1 A2
Código 11.1 - Arquivamento - Art. 33 da LPI
(22) 13/02/2017
(71) JOEL JOSÉ DE OLIVEIRA (BR/PR)

---

(21) BR 10 2017 002837-2 A2
Código 11.1 - Arquivamento - Art. 33 da LPI
(22) 13/02/2017
(71) APARECIDO DE MORAES (BR/SP) ; FABIANI DE AZEVEDO (BR/SP) ; CARLOS EDUARDO MARANGONI DE BRITO (BR/SP) ; LUIZ RAFAEL CORTEZ (BR/SP) ; JOAO VINICIUS GALVAO BARRETO (BR/SP)

---

(21) BR 10 2017 002838-0 A2
Código 11.1 - Arquivamento - Art. 33 da LPI
(22) 13/02/2017
(71) BLUELUX LTDA (BR/MG)

(21) BR 10 2017 002883-6 A2	Código 11.1 - Arquivamento - Art. 33 da LPI (22) 13/02/2017 (71) ECOLVET LABORATÓRIO DE ANÁLISES VETERINÁRIAS, AMBIENTAIS E ALIMENTOS LTDA - EPP (BR/PR)
(21) BR 10 2017 002919-0 A2	Código 11.1 - Arquivamento - Art. 33 da LPI (22) 14/02/2017 (71) FUNDAÇÃO UNIVERSIDADE DE BRASILIA/CENTRO DE APOIO AO DESENVOLVIMENTO TECNOLÓGICO (BR/DF)
(21) BR 10 2017 002924-7 A2	Código 11.1 - Arquivamento - Art. 33 da LPI (22) 14/02/2017 (71) RYAN CARLOS DE OLIVEIRA BERRIEL (BR/RJ)
(21) BR 10 2017 002936-0 A2	Código 11.1 - Arquivamento - Art. 33 da LPI (22) 14/02/2017 (71) SIMMONDS PRECISION PRODUCTS, INC. (US)
(21) BR 10 2017 002939-5 A2	Código 11.1 - Arquivamento - Art. 33 da LPI (22) 14/02/2017 (71) HOERBIGER ANTRIEBSTECHNIK HOLDING GMBH (DE)
(21) BR 10 2017 002979-4 A2	Código 11.1 - Arquivamento - Art. 33 da LPI (22) 14/02/2017 (71) JOÃO BATISTA CORRÊA FILHO (BR/PI)
(21) BR 10 2017 002994-8 A2	Código 11.1 - Arquivamento - Art. 33 da LPI (22) 14/02/2017 (71) ROGERIO HENRIQUE ARVATTI DA SILVA (BR/DF)
(21) BR 10 2017 003019-9 A2	Código 11.1 - Arquivamento - Art. 33 da LPI (22) 15/02/2017 (71) JOSÉ VALDOILSON DOS SANTOS (BR/SE) ; JAILSON SEVERINO DOS SANTOS (BR/SE) ; JOSÉ ANDRADE OLIVEIRA (BR/SE)
(21) BR 10 2017 003022-9 A2	Código 11.1 - Arquivamento - Art. 33 da LPI (22) 15/02/2017 (71) GERALDO SOARES COELHO (BR/MG)
(21) BR 10 2017 003053-9 A2	Código 11.1 - Arquivamento - Art. 33 da LPI (22) 15/02/2017 (71) UNIVERSIDADE FEDERAL DE MATO GROSSO DO SUL. (BR/MS)

(21) BR 10 2017 003084-9 A2	Código 11.1 - Arquivamento - Art. 33 da LPI (22) 15/02/2017 (71) RT - SOLUÇÕES EM TECNOLOGIA LTDA. - ME (BR/PR)
(21) BR 10 2017 003088-1 A2	Código 11.1 - Arquivamento - Art. 33 da LPI (22) 15/02/2017 (71) RT - SOLUÇÕES EM TECNOLOGIA LTDA. - ME (BR/PR)
(21) BR 10 2017 003112-8 A2	Código 11.1 - Arquivamento - Art. 33 da LPI (22) 16/02/2017 (71) UNIVERSIDADE FEDERAL DE ALAGOAS (BR/AL)
(21) BR 10 2017 003129-2 A2	Código 11.1 - Arquivamento - Art. 33 da LPI (22) 16/02/2017 (71) NELSON LUIZ BARBOSA (BR/SP) ; RODRIGO BARBOSA BRONZERI (BR/SP)
(21) BR 10 2017 003160-8 A2	Código 11.1 - Arquivamento - Art. 33 da LPI (22) 16/02/2017 (71) CYNTHIA NARA PEREIRA DE OLIVEIRA (BR/MG) ; REAL LADRILHOS INDÚSTRIA E COMÉRCIO LTDA (BR/MG)
(21) BR 10 2017 003171-3 A2	Código 11.1 - Arquivamento - Art. 33 da LPI (22) 16/02/2017 (71) ENGMOV COMÉRCIO E IMPORTAÇÃO DE EQUIPAMENTOS LTDA ME (BR/SP)
(21) BR 10 2017 003173-0 A2	Código 11.1 - Arquivamento - Art. 33 da LPI (22) 16/02/2017 (71) JOHNSON & JOHNSON VISION CARE, INC. (US)
(21) BR 10 2017 003174-8 A2	Código 11.1 - Arquivamento - Art. 33 da LPI (22) 16/02/2017 (71) SERGIO DE MORAES FILHO (BR/SP)
(21) BR 10 2017 003197-7 A2	Código 11.1 - Arquivamento - Art. 33 da LPI (22) 16/02/2017 (71) LIDERCIA CAVALCANTI RIBEIRO CERQUEIRA E SILVA (BR/BA) ; ADEMIR EVANGELISTA DO VALE (BR/BA) ; MILLENO DANTAS (BR/BA) ; ALBERTINO FREITAS SANTANA NETO (BR/BA) ; REBECA CAVALCANTI RIBEIRO IMBROINISE (BR/BA) ; NEILSON QUEIROZ DA SILVA (BR/BA) ;

	LAILA VELAME BARROS (BR/BA)
(21) BR 10 2017 003198-5 A2	Código 11.1 - Arquivamento - Art. 33 da LPI (22) 16/02/2017 (71) CASSIANE DA SILVA OLIVEIRA NUNES (BR/BA)
(21) BR 10 2017 003199-3 A2	Código 11.1 - Arquivamento - Art. 33 da LPI (22) 16/02/2017 (71) ALBERTINO FREITAS SANTANA NETO (BR/BA) ; LIDERCIA CAVALCANTI RIBEIRO CERQUEIRA E SILVA (BR/BA) ; ADEMIR EVANGELISTA DO VALE (BR/BA) ; MILLENO DANTAS (BR/BA) ; ADRIANA FERNANDES CAMPOS (BR/PE) ; JUCENI PEREIRA DE LIMA DAVID (BR/BA)
(21) BR 10 2017 003201-9 A2	Código 11.1 - Arquivamento - Art. 33 da LPI (22) 16/02/2017 (71) LIDERCIA CAVALCANTI RIBEIRO CERQUEIRA E SILVA (BR/BA) ; ADEMIR EVANGELISTA DO VALE (BR/BA) ; MILLENO DANTAS (BR/BA) ; YGOR JESSE RAMOS DOS SANTOS (BR/BA) ; NEILSON QUEIROZ DA SILVA (BR/BA) ; REBECA CAVALCANTI RIBEIRO IMBROINISE (BR/BA)
(21) BR 10 2017 003204-3 A2	Código 11.1 - Arquivamento - Art. 33 da LPI (22) 16/02/2017 (71) JESSICA NHEAMA LEITE ASHOUR (BR/BA) ; LIDERCIA CAVALCANTI RIBEIRO CERQUEIRA E SILVA (BR/BA) ; ADEMIR EVANGELISTA DO VALE (BR/BA) ; MILLENO DANTAS (BR/BA) ; TANIA FRAGA BARROS (BR/BA) ; JUCENI PEREIRA DE LIMA DAVID (BR/BA) ; BRUNA RENALLE OLIVEIRA (BR/BA)
(21) BR 10 2017 003205-1 A2	Código 11.1 - Arquivamento - Art. 33 da LPI (22) 16/02/2017 (71) JESSICA NHEAMA LEITE ASHOUR (BR/BA) ; LIDERCIA CAVALCANTI RIBEIRO CERQUEIRA E SILVA (BR/BA) ; ADEMIR EVANGELISTA DO VALE (BR/BA) ; MILLENO DANTAS (BR/BA) ; TANIA FRAGA BARROS (BR/BA) ; JUCENI PEREIRA DE LIMA DAVID (BR/BA) ; ALBERTINO FREITAS SANTANA NETO (BR/BA)
(21) BR 10 2017 003206-0 A2	Código 11.1 - Arquivamento - Art. 33 da LPI (22) 16/02/2017 (71) JESSICA NHEAMA LEITE ASHOUR (BR/BA) ; LIDERCIA CAVALCANTI RIBEIRO CERQUEIRA E SILVA (BR/BA) ; ADEMIR EVANGELISTA DO VALE (BR/BA) ; MILLENO DANTAS (BR/BA) ; TANIA FRAGA BARROS (BR/BA) ; JUCENI PEREIRA DE LIMA DAVID (BR/BA) ; TATIANA OLIVEIRA DO VALE (BR/BA) ; ANA PAULA SOUSA SILVA (BR/BA)

(21) BR 10 2017 003232-9 A2	Código 11.1 - Arquivamento - Art. 33 da LPI (22) 17/02/2017 (71) LEONIDAS RORATO EUCLIDES (BR/PR)
(21) BR 10 2017 003269-8 A2	Código 11.1 - Arquivamento - Art. 33 da LPI (22) 17/02/2017 (71) GAMESA INNOVATION & TECHNOLOGY, S.L. (ES)
(21) BR 10 2017 003311-2 A2	Código 11.1 - Arquivamento - Art. 33 da LPI (22) 17/02/2017 (71) ATTO MAQUINAS LTDA ME (BR/PR)
(21) BR 10 2017 003923-4 A2	Código 11.1 - Arquivamento - Art. 33 da LPI (22) 16/02/2017 (71) FUNDAÇÃO UNIVERSIDADE FEDERAL DE MATO GROSSO DO SUL (BR)
(21) BR 10 2017 003926-9 A2	Código 11.1 - Arquivamento - Art. 33 da LPI (22) 16/02/2017 (71) FUNDAÇÃO UNIVERSIDADE FEDERAL DE MATO GROSSO DO SUL (BR)
(21) BR 10 2017 003927-7 A2	Código 11.1 - Arquivamento - Art. 33 da LPI (22) 13/02/2017 (71) RAIMUNDO NOGUEIRA DA SILVA (BR)
(21) BR 11 2018 007991-0 A2	Código 11.1 - Arquivamento - Art. 33 da LPI (22) 16/02/2017 (71) MITSUBISHI GAS CHEMICAL COMPANY, INC. (JP)
(21) BR 11 2018 014484-3 A2	Código 11.1 - Arquivamento - Art. 33 da LPI (22) 14/02/2017 (71) SINTOKOGIO, LTD. (JP)
(21) BR 11 2018 014554-8 A2	Código 11.1 - Arquivamento - Art. 33 da LPI (22) 14/02/2017 (71) NOVEMBAL USA INC. (US)
(21) BR 11 2018 015619-1 A2	Código 11.1 - Arquivamento - Art. 33 da LPI (22) 14/02/2017 (71) UACJ CORPORATION (JP)

(21) BR 11 2018 016133-0 A2	Código 11.1 - Arquivamento - Art. 33 da LPI (22) 16/02/2017 (71) MASSACHUSETTS INSTITUTE OF TECHNOLOGY (US)
(21) BR 11 2018 016350-3 A2	Código 11.1 - Arquivamento - Art. 33 da LPI (22) 13/02/2017 (71) STRUCTURED I, LLC (US)
(21) BR 11 2018 016525-5 A2	Código 11.1 - Arquivamento - Art. 33 da LPI (22) 14/02/2017 (71) SIKA TECHNOLOGY AG (CH)
(21) BR 11 2018 016605-7 A2	Código 11.1 - Arquivamento - Art. 33 da LPI (22) 17/02/2017 (71) DANA ITALIA S.R.L. (IT)
(21) BR 11 2018 016613-8 A2	Código 11.1 - Arquivamento - Art. 33 da LPI (22) 17/02/2017 (71) DANA ITALIA S.R.L. (IT)
(21) BR 11 2018 016671-5 A2	Código 11.1 - Arquivamento - Art. 33 da LPI (22) 16/02/2017 (71) THE UNIVERSITY OF QUEENSLAND (AU) ; THE PROVOST, FELLOWS, FOUNDATION SCHOLARS, AND THE OTHER MEMBERS OF BOARD, OF THE COLLEGE OF THE HOLY AND UNDIVIDED TRINITY OF QUEEN ELIZABETH NEAR DUBLIN (IE)
(21) BR 11 2018 016716-9 A2	Código 11.1 - Arquivamento - Art. 33 da LPI (22) 14/02/2017 (71) ANDROID INDUSTRIES LLC (US)
(21) BR 11 2018 016824-6 A2	Código 11.1 - Arquivamento - Art. 33 da LPI (22) 17/02/2017 (71) PERORA GMBH (DE)
(21) BR 11 2018 017337-1 A2	Código 11.1 - Arquivamento - Art. 33 da LPI (22) 15/02/2017 (71) GUARDIAN GLASS, LLC (US)
(21) BR 11 2018 067548-2 A2	Código 11.1 - Arquivamento - Art. 33 da LPI (22) 13/02/2017

	(71) KONINKLIJKE PHILIPS N.V. (NL)
(21) BR 11 2018 067564-4 A2	Código 11.1 - Arquivamento - Art. 33 da LPI (22) 16/02/2017 (71) S.C. JOHNSON & SON, INC. (US)
(21) BR 11 2018 068180-6 A2	Código 11.1 - Arquivamento - Art. 33 da LPI (22) 16/02/2017 (71) AVERY DENNISON CORPORATION (US)
(21) BR 11 2018 069307-3 A2	Código 11.1 - Arquivamento - Art. 33 da LPI (22) 14/02/2017 (71) CARDIOVASCULAR SYSTEMS, INC. (US)
(21) BR 11 2018 070278-1 A2	Código 11.1 - Arquivamento - Art. 33 da LPI (22) 13/02/2017 (71) SORTECH AG (DE)
(21) BR 11 2018 073798-4 A2	Código 11.1 - Arquivamento - Art. 33 da LPI (22) 16/02/2017 (71) A^3 BY AIRBUS, LLC (US)
(21) BR 11 2018 073801-8 A2	Código 11.1 - Arquivamento - Art. 33 da LPI (22) 16/02/2017 (71) A^3 BY AIRBUS, LLC (US)
(21) BR 11 2019 014801-9 A2	Código 11.1 - Arquivamento - Art. 33 da LPI (22) 20/01/2017 (71) AVERY DENNISON CORPORATION (US)
(21) BR 20 2013 020984-3 U2	Código 11.1 - Arquivamento - Art. 33 da LPI (22) 16/08/2013 (71) VENICIO OLIVEIRA DE MORAES (BR/BA)
(21) BR 20 2015 010734-5 U2	Código 11.1 - Arquivamento - Art. 33 da LPI (22) 02/05/2015 (71) ALVARO LUIZ RISSI (BR/SP)
(21) BR 20 2017 002844-0 U2	Código 11.1 - Arquivamento - Art. 33 da LPI (22) 13/02/2017 (71) LUIZ CARLOS DO NASCIMENTO (BR/RJ)

(21) BR 20 2017 002917-0 U2	Código 11.1 - Arquivamento - Art. 33 da LPI (22) 14/02/2017 (71) TASCO LIMITADA (BR/SP)
(21) BR 20 2017 002967-6 U2	Código 11.1 - Arquivamento - Art. 33 da LPI (22) 14/02/2017 (71) RENATO JOSÉ DA CUNHA JUNIOR (BR/PE)
(21) BR 20 2017 003013-5 U2	Código 11.1 - Arquivamento - Art. 33 da LPI (22) 15/02/2017 (71) ALÉCIO JUNIOR VIANA (BR/SP)
(21) BR 20 2017 003091-7 U2	Código 11.1 - Arquivamento - Art. 33 da LPI (22) 15/02/2017 (71) MARCIO FRIGO (BR/SP)
(21) BR 20 2017 003095-0 U2	Código 11.1 - Arquivamento - Art. 33 da LPI (22) 15/02/2017 (71) ALU-SERVICE INDÚSTRIA E COMÉRCIO LTDA. (BR/SP)
(21) BR 20 2017 003139-5 U2	Código 11.1 - Arquivamento - Art. 33 da LPI (22) 16/02/2017 (71) IRANDILSON PEREIRA DE OLIVEIRA (BR/DF)
(21) BR 20 2017 003284-7 U2	Código 11.1 - Arquivamento - Art. 33 da LPI (22) 17/02/2017 (71) BRASFORMA INDÚSTRIA E COMÉRCIO LTDA. (BR/SP)

Código 11.1.1 - Arquivamento definitivo - Art. 33 da LPI

Arquivado definitivamente o pedido uma vez que não foi requerido o desarquivamento.

---

(21) BR 10 2013 026684-1 A2
Código 11.1.1 - Arquivamento definitivo - Art. 33 da LPI
(22) 16/10/2013
(71) PAUL W. SUVER (US)

---

(21) BR 10 2016 027822-8 A2
Código 11.1.1 - Arquivamento definitivo - Art. 33 da LPI
(22) 28/11/2016
(71) BIOQUÍMICA INDUSTRIA E COMÉRCIO DE PRODUTOS QUÍMICOS LTDA (BR/SP)

---

(21) BR 10 2016 027889-9 A2
Código 11.1.1 - Arquivamento definitivo - Art. 33 da LPI
(22) 28/11/2016
(71) CAUÊ TXAI FERREIRA MARTINS (BR/SP)

---

(21) BR 10 2016 027905-4 A2
Código 11.1.1 - Arquivamento definitivo - Art. 33 da LPI
(22) 28/11/2016
(71) GENERAL ELECTRIC COMPANY (US)

---

(21) BR 10 2016 027937-2 A2
Código 11.1.1 - Arquivamento definitivo - Art. 33 da LPI
(22) 28/11/2016
(71) DOUGLAS MAGALHÃES CUCIO (BR/PR)

---

(21) BR 10 2016 027959-3 A2
Código 11.1.1 - Arquivamento definitivo - Art. 33 da LPI
(22) 29/11/2016
(71) JOSE MARIO CARNEIRO 03154409700 (BR/ES)

---

(21) BR 10 2016 028012-5 A2
Código 11.1.1 - Arquivamento definitivo - Art. 33 da LPI
(22) 29/11/2016
(71) CLAUDIO AMERICO BEZERRA (BR/PE)

---

(21) BR 10 2016 028034-6 A2
Código 11.1.1 - Arquivamento definitivo - Art. 33 da LPI
(22) 29/11/2016
(71) CIELO S.A. (BR/SP)

---

(21) BR 10 2016 028047-8 A2
Código 11.1.1 - Arquivamento definitivo - Art. 33 da LPI
(22) 29/11/2016
(71) UNIVERSIDADE FEDERAL DO PARANÁ (BR/PR)

(21) BR 10 2016 028103-2 A2	Código 11.1.1 - Arquivamento definitivo - Art. 33 da LPI (22) 30/11/2016 (71) GENERAL ELECTRIC COMPANY (US)
(21) BR 10 2016 028105-9 A2	Código 11.1.1 - Arquivamento definitivo - Art. 33 da LPI (22) 30/11/2016 (71) REIFENHÄUSER GMBH & CO. KG MASCHINENFABRIK (DE)
(21) BR 10 2016 028108-3 A2	Código 11.1.1 - Arquivamento definitivo - Art. 33 da LPI (22) 30/11/2016 (71) GENERAL ELECTRIC COMPANY (US)
(21) BR 10 2016 028122-9 A2	Código 11.1.1 - Arquivamento definitivo - Art. 33 da LPI (22) 30/11/2016 (71) VALÉRIA CESÁRIO TIMES (BR/PE)
(21) BR 10 2016 028159-8 A2	Código 11.1.1 - Arquivamento definitivo - Art. 33 da LPI (22) 30/11/2016 (71) HANI A. ABUNAMEH (JO) ; MUTAZ O. MANGO (JO)
(21) BR 10 2016 028235-7 A2	Código 11.1.1 - Arquivamento definitivo - Art. 33 da LPI (22) 01/12/2016 (71) PETRONIO COSTA GAMA (BR/PE)
(21) BR 10 2016 028239-0 A2	Código 11.1.1 - Arquivamento definitivo - Art. 33 da LPI (22) 01/12/2016 (71) ADILSON RODRIGUES (BR/MG)
(21) BR 10 2016 028257-8 A2	Código 11.1.1 - Arquivamento definitivo - Art. 33 da LPI (22) 01/12/2016 (71) GRENDENE S.A. (BR/CE)
(21) BR 10 2016 028266-7 A2	Código 11.1.1 - Arquivamento definitivo - Art. 33 da LPI (22) 01/12/2016 (71) AUTAZA TECNOLOGIA LTDA - EPP (BR/SP)
(21) BR 10 2016 028319-1 A2	Código 11.1.1 - Arquivamento definitivo - Art. 33 da LPI (22) 01/12/2016 (71) INDÚSTRIA E COMÉRCIO DE ARTIGOS DE ALUMÍNIO NARDI LTDA. ME (BR/RS)
(21) BR 11 2013 012972-7 A2	Código 11.1.1 - Arquivamento definitivo - Art. 33 da LPI

	(22) 23/11/2011 (71) NIKE INTERNATIONAL LTD (US)
(21) BR 11 2014 000563-0 A2	Código 11.1.1 - Arquivamento definitivo - Art. 33 da LPI (22) 09/07/2012 (71) SUNSHINE LAKE PHARMA CO., LTD (CN)
(21) BR 11 2017 020415-0 A2	Código 11.1.1 - Arquivamento definitivo - Art. 33 da LPI (22) 24/03/2016 (71) PAUL J WEBER (US)
(21) BR 11 2018 008398-4 A2	Código 11.1.1 - Arquivamento definitivo - Art. 33 da LPI (22) 01/12/2016 (71) ELI LILLY AND COMPANY (US)
(21) BR 11 2018 009457-9 A2	Código 11.1.1 - Arquivamento definitivo - Art. 33 da LPI (22) 30/11/2016 (71) U-SHIN FRANCE (FR)
(21) BR 11 2018 009780-2 A8	Código 11.1.1 - Arquivamento definitivo - Art. 33 da LPI (22) 30/11/2016 (71) PAUL WURTH S.A. (LU)
(21) BR 11 2018 009858-2 A8	Código 11.1.1 - Arquivamento definitivo - Art. 33 da LPI (22) 30/11/2016 (71) BASF SE (DE)
(21) BR 11 2018 010462-0 A8	Código 11.1.1 - Arquivamento definitivo - Art. 33 da LPI (22) 29/11/2016 (71) OBERTHUR FIDUCIAIRE SAS (FR)
(21) BR 11 2018 010806-5 A2	Código 11.1.1 - Arquivamento definitivo - Art. 33 da LPI (22) 30/11/2016 (71) ASTRAZENECA AB (SE) ; CANCER RESEARCH TECHNOLOGY LIMITED (GB)
(21) BR 11 2018 010812-0 A2	Código 11.1.1 - Arquivamento definitivo - Art. 33 da LPI (22) 30/11/2016 (71) ASTRAZENECA AB (SE) ; CANCER RESEARCH TECHNOLOGY LIMITED (GB)
(21) BR 11 2018 010918-5 A2	Código 11.1.1 - Arquivamento definitivo - Art. 33 da LPI

	(22) 30/11/2016 (71) ARKEMA INC. (US)
(21) BR 11 2018 010921-5 A2	Código 11.1.1 - Arquivamento definitivo - Art. 33 da LPI (22) 30/11/2016 (71) ARKEMA INC. (US)
(21) BR 11 2018 010941-0 A2	Código 11.1.1 - Arquivamento definitivo - Art. 33 da LPI (22) 30/11/2016 (71) QUALCOMM INCORPORATED (US)
(21) BR 11 2018 011096-5 A2	Código 11.1.1 - Arquivamento definitivo - Art. 33 da LPI (22) 01/12/2016 (71) INSTITUT NATIONAL DE LA RECHERCHE AGRONOMIQUE (INRA) (FR)
(21) BR 11 2018 011271-2 A2	Código 11.1.1 - Arquivamento definitivo - Art. 33 da LPI (22) 29/11/2016 (71) BAYER CROPSCIENCE AKTIENGESELLSCHAFT (DE)
(21) BR 11 2018 011276-3 A2	Código 11.1.1 - Arquivamento definitivo - Art. 33 da LPI (22) 01/12/2016 (71) NATURSPEICHER GMBH (DE)
(21) BR 11 2018 011278-0 A2	Código 11.1.1 - Arquivamento definitivo - Art. 33 da LPI (22) 01/12/2016 (71) JANSSEN BIOTECH, INC. (US)
(21) BR 11 2018 011462-6 A2	Código 11.1.1 - Arquivamento definitivo - Art. 33 da LPI (22) 30/11/2016 (71) BASF SE (DE)
(21) BR 11 2018 011577-0 A2	Código 11.1.1 - Arquivamento definitivo - Art. 33 da LPI (22) 29/11/2016 (71) RECKITT BENCKISER (BRANDS) LIMITED (GB)
(21) BR 11 2018 012077-4 A2	Código 11.1.1 - Arquivamento definitivo - Art. 33 da LPI (22) 01/12/2016 (71) QUALCOMM INCORPORATED (US)
(21) BR 11 2018 012574-1 A2	Código 11.1.1 - Arquivamento definitivo - Art. 33 da LPI (22) 30/11/2016 (71) QUALCOMM INCORPORATED (US)

(21) BR 11 2018 012603-9 A2	Código 11.1.1 - Arquivamento definitivo - Art. 33 da LPI (22) 29/11/2016 (71) QUALCOMM INCORPORATED (US)
(21) BR 11 2018 015977-8 A2	Código 11.1.1 - Arquivamento definitivo - Art. 33 da LPI (22) 01/12/2016 (71) SNAPTRACK, INC. (US)
(21) BR 11 2018 069761-3 A2	Código 11.1.1 - Arquivamento definitivo - Art. 33 da LPI (22) 29/11/2016 (71) ELLIOTT COMPANY (US)
(21) BR 20 2013 007757-2 U2	Código 11.1.1 - Arquivamento definitivo - Art. 33 da LPI (22) 01/04/2013 (71) JONAS SALVIANO DA SILVA (BR/SP)
(21) BR 20 2013 008286-0 U2	Código 11.1.1 - Arquivamento definitivo - Art. 33 da LPI (22) 05/04/2013 (71) MARCOS ANTONIO JANOWITZ (BR/SC) ; FABIANO CARLOS NEVES PAGLIA (BR/SC)
(21) BR 20 2016 027854-1 U2	Código 11.1.1 - Arquivamento definitivo - Art. 33 da LPI (22) 28/11/2016 (71) EDNEI SANCHES PONTES (BR/SP)
(21) BR 20 2016 027870-3 U2	Código 11.1.1 - Arquivamento definitivo - Art. 33 da LPI (22) 28/11/2016 (71) VARITEC ENGENHARIA LTDA (BR/SP)
(21) BR 20 2016 027873-8 U2	Código 11.1.1 - Arquivamento definitivo - Art. 33 da LPI (22) 28/11/2016 (71) OMIBRA MÁQUINAS E EQUIPAMENTOS LTDA (BR/SP)
(21) BR 20 2016 027971-8 U2	Código 11.1.1 - Arquivamento definitivo - Art. 33 da LPI (22) 29/11/2016 (71) GMK INDUSTRIA E COMERCIO DE MÁQUINAS PARA CALÇADOS LTDA (BR/RS)
(21) BR 20 2016 028086-4 U2	Código 11.1.1 - Arquivamento definitivo - Art. 33 da LPI (22) 30/11/2016 (71) PEDRO H C J GABRIEL (BR/SP)

(21) BR 20 2016 028125-9 U2	Código 11.1.1 - Arquivamento definitivo - Art. 33 da LPI (22) 30/11/2016 (71) PATRICIA OLIVEIRA LIMA PESSANHA (BR/SP) ; MARIA DE FÁTIMA OLIVEIRA (BR/SP)
(21) BR 20 2016 028178-0 U2	Código 11.1.1 - Arquivamento definitivo - Art. 33 da LPI (22) 30/11/2016 (71) TELTEX TECNOLOGIA (BR/RS)
(21) BR 20 2016 028232-8 U2	Código 11.1.1 - Arquivamento definitivo - Art. 33 da LPI (22) 30/11/2016 (71) RICARDO DRESCH (BR/PR)
(21) BR 20 2016 028233-6 U2	Código 11.1.1 - Arquivamento definitivo - Art. 33 da LPI (22) 30/11/2016 (71) ADILSON LUIZ DE LIMA (BR/RS)
(21) BR 20 2016 028234-4 U2	Código 11.1.1 - Arquivamento definitivo - Art. 33 da LPI (22) 01/12/2016 (71) CLERISTON ELIAS MACHADO VETORELLO (BR/PR) ; JOSÉ RIBEIRO FILHO (BR/PR)
(21) BR 20 2016 028246-8 U2	Código 11.1.1 - Arquivamento definitivo - Art. 33 da LPI (22) 01/12/2016 (71) CLÁUDIO ARAUJO DE FREITAS GAGO (BR/DF)
(21) BR 20 2016 028306-5 U2	Código 11.1.1 - Arquivamento definitivo - Art. 33 da LPI (22) 01/12/2016 (71) JOSÉ ÊNIO MANHÃES (BR/RJ)
(21) PI 0907836-3 A2	Código 11.1.1 - Arquivamento definitivo - Art. 33 da LPI (22) 11/02/2009 (71) Mad Magnetic Drive Ag (LI)

Código 11.2 - Arquivamento - Art. 36 §1° da LPI

Arquivado definitivamente o pedido de patente, uma vez que não foi respondida a exigência formulada.

(21) BR 11 2012 002865-0 A2	Código 11.2 - Arquivamento - Art. 36 §1° da LPI (22) 03/06/2011 (71) Cree, Inc. (US)
(21) BR 11 2012 019748-7 A2	Código 11.2 - Arquivamento - Art. 36 §1° da LPI (22) 08/02/2011 (71) Micro-Poise Measurement Systems, LLC (US)
(21) BR 11 2012 020531-5 A2	Código 11.2 - Arquivamento - Art. 36 §1° da LPI (22) 17/02/2011 (71) RUTGERS, THE STATE UNIVERSITY OF NEW JERSEY (US)
(21) BR 20 2013 020473-6 U2	Código 11.2 - Arquivamento - Art. 36 §1° da LPI (22) 12/08/2013 (71) SILVER INDÚSTRIA E COMÉRCIO DE ACESSÓRIOS PARA CONSTRUÇÃO CIVIL LTDA (BR/MG)
(21) BR 20 2014 018099-6 U2	Código 11.2 - Arquivamento - Art. 36 §1° da LPI (22) 23/07/2014 (71) LUÍS CARLOS BARBOSA DA CRUZ (BR/BA)
(21) PI 0809477-2 A2	Código 11.2 - Arquivamento - Art. 36 §1° da LPI (22) 01/04/2008 (71) Ivax Pharmaceuticals Ireland (IE)
(21) PI 0924406-9 A2	Código 11.2 - Arquivamento - Art. 36 §1° da LPI (22) 23/03/2009 (71) ALCON INC. (CH)
(21) PI 1102807-6 A2	Código 11.2 - Arquivamento - Art. 36 §1° da LPI (22) 01/06/2011 (71) Andréa Cito Marinho (BR/RJ)

Código 11.4 - Arquivamento - Art. 38 § 2° da LPI

Arquivado definitivamente o pedido de patente, uma vez que não foi comprovado o pagamento da retribuição de expedição da carta-patente.

(21) BR 11 2012 003994-6 A8	Código 11.4 - Arquivamento - Art. 38 § 2° da LPI (22) 24/08/2010 (71) ALBEMARLE EUROPE SPRL (BE)
(21) BR 11 2012 010668-6 A2	Código 11.4 - Arquivamento - Art. 38 § 2° da LPI (22) 21/10/2010 (71) Webasto Ag (DE)
(21) BR 11 2013 017143-0 A2	Código 11.4 - Arquivamento - Art. 38 § 2° da LPI (22) 29/12/2011 (71) GE LIGHTING SOLUTIONS, LLC (US)
(21) BR 11 2014 022819-1 A8	Código 11.4 - Arquivamento - Art. 38 § 2° da LPI (22) 18/03/2013 (71) BAYER CROPSCIENCE AG (DE) ; BAYER INTELLECTUAL PROPERTY GMBH (DE)
(21) BR 12 2018 009341-2 A2	Código 11.4 - Arquivamento - Art. 38 § 2° da LPI (22) 24/08/2010 (62) BR 11 2012 003994-6 24/08/2010 (71) ALBEMARLE EUROPE SPRL (BE)
(21) BR 20 2014 016004-9 U2	Código 11.4 - Arquivamento - Art. 38 § 2° da LPI (22) 27/06/2014 (71) CENTRO TECNOLOGICO DO CORPO DE FUZILEIROS NAVAIS (BR/RJ)
(21) PI 0703449-0 A2	Código 11.4 - Arquivamento - Art. 38 § 2° da LPI (22) 05/09/2007 (71) DENSO CORPORATION (JP)
(21) PI 0808873-0 A2	Código 11.4 - Arquivamento - Art. 38 § 2° da LPI (22) 27/03/2008 (71) HUAWEI TECHNOLOGIES CO., LTD. (CN)
(21) PI 0900318-5 A2	Código 11.4 - Arquivamento - Art. 38 § 2° da LPI (22) 27/02/2009 (71) USIVALE INDÚSTRIA E COMERCIO LTDA (BR/MG)

(21) PI 0900580-3 A2	Código 11.4 - Arquivamento - Art. 38 § 2° da LPI (22) 23/03/2009 (71) SANTHER - FÁBRICA DE PAPEL SANTA THEREZINHA S/A (BR/SP)
(21) PI 0907603-4 A2	Código 11.4 - Arquivamento - Art. 38 § 2° da LPI (22) 17/02/2009 (71) ABB SCHWEIZ AG (CH)
(21) PI 0911723-7 A2	Código 11.4 - Arquivamento - Art. 38 § 2° da LPI (22) 28/07/2009 (71) DOW GLOBAL TECHNOLOGIES LLC (US)
(21) PI 0918242-0 A2	Código 11.4 - Arquivamento - Art. 38 § 2° da LPI (22) 20/08/2009 (71) BALFOUR BEATTY PLC (GB)
(21) PI 1001502-7 A2	Código 11.4 - Arquivamento - Art. 38 § 2° da LPI (22) 10/05/2010 (71) TAKASHI NISHIMURA (BR/SP)
(21) PI 9910830-5 A2	Código 11.4 - Arquivamento - Art. 38 § 2° da LPI (22) 03/06/1999 (71) The Government Of The United States Of America representado por The Secretary of The Department of Health And Human Services (US)

Código 11.6.1 - Arquivamento da Petição – Art. 216 §2º da LPI

Arquivada a petição, uma vez que não foi apresentada a procuração devida no prazo de 60 (sessenta) dias contados da prática do ato. Desta data corre o prazo de 60 (sessenta) dias para eventual recurso do interessado.

---

(21) BR 11 2016 006701-0 A2

Código 11.6.1 - Arquivamento da Petição – Art. 216 §2º da LPI

(22) 31/07/2014

(71) WABCO GMBH (DE)

Não apresenta documento de procuração no prazo legal.

Código 11.11 - Arquivamento - Art. 17 § 2º da LPI

Arquivado definitivamente o pedido de patente, uma vez que foi efetuado depósito posterior nos termos do Art. 17 § 2º da Lei nº 9.279/96.

---

(21) BR 10 2018 074392-9

Código 11.11 - Arquivamento - Art. 17 § 2º da LPI
(22) 27/11/2018
(71) FRAS-LE S.A. (BR/RS)
Prioridade Interna do BR102019025012-7 de 27/11/2019.

---

(21) BR 10 2018 074394-5

Código 11.11 - Arquivamento - Art. 17 § 2º da LPI
(22) 27/11/2018
(71) FRAS-LE S.A. (BR/RS)
Prioridade Interna do BR102019025021-6 de 27/11/2019.

---

(21) BR 10 2018 074397-0

Código 11.11 - Arquivamento - Art. 17 § 2º da LPI
(22) 27/11/2018
(71) FRAS-LE S.A. (BR/RS)
Prioridade Interna do BR102019025021-6 de 27/11/2019.

---

(21) BR 10 2018 074398-8

Código 11.11 - Arquivamento - Art. 17 § 2º da LPI
(22) 27/11/2018
(71) FRAS-LE S.A. (BR/RS)
Prioridade Interna do BR102019025021-6 de 27/11/2019.

---

(21) BR 10 2019 020993-3

Código 11.11 - Arquivamento - Art. 17 § 2º da LPI
(22) 04/10/2019
(71) FRAS-LE S.A. (BR/RS)
Prioridade Interna do BR102019025012-7 de 27/11/2019.

---

(21) BR 10 2019 020996-8

Código 11.11 - Arquivamento - Art. 17 § 2º da LPI
(22) 04/10/2019
(71) FRAS-LE S.A. (BR/RS)
Prioridade Interna do BR102019025012-7 de 27/11/2019.

Código 11.14 - Publicação Anulada

Anulada a publicação de arquivamento do pedido por ter sido indevida.

---

(21) BR 11 2018 015582-9 A2

Código 11.14 - Publicação Anulada
(22) 27/01/2017
(71) KRONOS INTERNATIONAL, INC. (DE)
Anulada a publicação código 11.1 na RPI nº 2563 de 18/02/2020 por ter sido indevida.

---

(21) PI 1102426-7 A2

Código 11.14 - Publicação Anulada
(22) 29/06/2011
(71) Fundação de Amparo á Pesquisa do Estado de Minas Gerais (BR/MG) ; Universidade Federal de Lavras (BR/MG)
Anulada a publicação código 11.2 na RPI nº 2563 de 18/02/2020 por ter sido indevida.

Código Outros Referentes a Despachos

Código 15.7 - Petição não Conhecida

(21) BR 10 2016 026932-6	Código 15.7 - Petição não Conhecida (22) 17/11/2016 (71) LEANDRO ANTONIO GONÇALVES GIORDANO (BR) Não deve ser conhecida a petição nº 870180157744 de 02/12/2018, em virtude do disposto no Artigo 219 inciso II da LPI nº9.279/96, uma vez que não tem fundamentação legal.
(21) BR 10 2018 075750-4	Código 15.7 - Petição não Conhecida (22) 11/12/2018 (71) EVANDRO MORAES DA GAMA (BR/MG) Não deve ser conhecida a petição nº 870180166868 de 21/12/2018, em virtude do disposto no Artigo 219 inciso II da LPI nº 9.279/96, uma vez que não tem fundamentação legal.
(21) BR 10 2018 076140-4	Código 15.7 - Petição não Conhecida (22) 15/12/2018 (71) VÍTOR ROBERTO DE CARVALHO MEIRELLES (BR/RJ) Não deve ser conhecida a petição nº 870190014824 de 13/02/2019, em virtude do disposto no Artigo 219 inciso II da LPI nº 9.279/96, uma vez que não tem fundamentação legal.
(21) BR 10 2018 076973-1	Código 15.7 - Petição não Conhecida (22) 21/12/2018 (71) ENTOURAGE PARTICIPAÇÕES S.A. (BR/SP) Não deve ser conhecida a petição nº 870200002449 de 06/01/2020, em virtude do disposto no Artigo 219 inciso II da LPI nº 9.279/96, uma vez que não tem fundamentação legal.
(21) BR 10 2019 006531-1	Código 15.7 - Petição não Conhecida (22) 30/03/2019 (71) ALAMANTEC PESQUISA E DESENVOLVIMENTO LTDA (BR/MG) ; UNIVERSIDADE FEDERAL DE MINAS GERAIS (BR/MG) ; LACCOS INDÚSTRIA DE COSMÉTICOS-LTDA (BR/MG) Não deve ser conhecida a petição nº 870190042947 de 07/05/2019, em virtude do disposto no Artigo 219 inciso II da LPI nº 9.279/96, uma vez que não teve sua exigência cumprida.

(21) BR 10 2019 015914-6	Código 15.7 - Petição não Conhecida (22) 31/07/2019 (71) ZEFERINO & CIA LTDA - EPP (BR/MT) Não deve ser conhecida a petição nº 870190074339 de 02/08/2019, em virtude do disposto no Artigo 219 inciso II da LPI nº 9.279/96, uma vez que não tem fundamentação legal.
(21) BR 10 2019 023148-3	Código 15.7 - Petição não Conhecida (22) 04/11/2019 (71) ANTONIO CICERO DE LIMA PRADO (BR/SP) ; VERNER WASHINGTON CARDOSO (BR/SP) Não conhecida a petição 870200017475, de 05/02/2020, em virtude do disposto no Art. 219, inciso II da LPI.
(21) BR 10 2019 024606-5	Código 15.7 - Petição não Conhecida (22) 22/11/2019 (71) PAULO SERGIO DE CASTRO ALEMÃES (BR/ES) Não conhecida a petição n° 870200023580 de 18/02/2020 em virtude do disposto no Art. 219, inciso II da LPI.
(21) BR 11 2012 032617-1 A2	Código 15.7 - Petição não Conhecida (22) 24/06/2011 (71) Philip Morris Products S.A. (CH) Não deve ser conhecida a petição nº 020150002167 de 06/02/2015, em virtude do disposto no Artigo 219 inciso II da LPI nº9.279/96, uma vez que não tem fundamentação legal.
(21) BR 11 2018 076744-1	Código 15.7 - Petição não Conhecida (22) 20/06/2017 (71) DOW GLOBAL TECHNOLOGIES LLC (US) Não deve ser conhecida a petição nº 870180166902 de 21/12/2018, em virtude do disposto no Artigo 219 inciso II da LPI nº9.279/96, uma vez que não tem fundamentação legal.
(21) BR 11 2018 076759-0	Código 15.7 - Petição não Conhecida (22) 21/06/2017 (71) DOW GLOBAL TECHNOLOGIES LLC (US) Não deve ser conhecida a petição nº 870180166864 de 21/12/2018, em virtude do disposto no Artigo 219 inciso II da LPI nº9.279/96, uma vez que não tem fundamentação legal.
(21) BR 13 2019 018042-0	Código 15.7 - Petição não Conhecida

	(22) 29/08/2019 (61) BR 10 2017 009064-7 28/04/2017 (71) LEILA SOARES FERREIRA (BR/SP) Não deve ser conhecida a petição nº 870190113018 de 05/11/2019, em virtude do disposto no Artigo 219 inciso II da LPI nº 9.279/96, uma vez que não tem fundamentação legal.
(21) BR 20 2019 001863-7	Código 15.7 - Petição não Conhecida (22) 30/01/2019 (71) HEROLDO SECCO JUNIOR (BR/PR) Não deve ser conhecida a petição nº 870190021656 de 06/03/2019, em virtude do disposto no Artigo 219 inciso II da LPI nº 9.279/96, uma vez que não tem fundamentação legal.
(21) BR 20 2019 001867-0	Código 15.7 - Petição não Conhecida (22) 30/01/2019 (71) HEROLDO SECCO JUNIOR (BR/PR) Não deve ser conhecida da petição nº 870190021654 de 06/03/2019, em virtude do disposto no Artigo 219 inciso II da LPI nº 9.279/96, uma vez que não tem fundamentação legal.
(21) BR 20 2019 001955-2	Código 15.7 - Petição não Conhecida (22) 30/01/2019 (71) INSTITUTO FEDERAL CATARINENSE (BR/SC) Não deve ser conhecida a petição nº 870190137071 de 20/12/2019, em virtude do disposto no Artigo 219 inciso II da LPI nº 9.279/96, uma vez que não tem fundamentação legal.
(21) BR 20 2019 002002-0	Código 15.7 - Petição não Conhecida (22) 31/01/2019 (71) HEROLDO SECCO JUNIOR (BR/PR) Não deve ser conhecida a petição nº 870190021651 de 06/03/2019, em virtude do disposto no Artigo 219 inciso II da LPI nº 9.279/96, uma vez que não tem fundamentação legal.
(21) BR 20 2019 012516-6	Código 15.7 - Petição não Conhecida (22) 17/06/2019 (71) MAYKOW DA SILVA MENEZES (BR/GO) ; JULIANA NOGUEIRA GUIMARÃES (BR/GO) ; MARCONI BATISTA TEIXEIRA (BR/GO) ; KAMILA RUTHIELLE SILVA GOMES (BR/GO) Não deve ser conhecida a petição nº 870190097286 de 28/09/2019, em virtude do disposto no Artigo 219 inciso II da LPI nº 9.279/96, uma vez que não tem fundamentação legal.

(21) BR 20 2019 016108-1	Código 15.7 - Petição não Conhecida (22) 02/08/2019 (66) BR 20 2018 015856-8 02/08/2018 (71) ONIVALDO FAVORETTO (BR/PR) Não deve ser conhecida a petição nº 870190105262 de 18/10/2019, em virtude do disposto no Artigo 219 inciso II da LPI nº 9.279/96, uma vez que não tem fundamentação legal.

Código 15.9 - Perda de Prioridade

(21) BR 11 2013 006784-5 A2	Código 15.9 - Perda de Prioridade (22) 21/09/2011 (71) HEADWATER PARTNERS I LLC (US) Vide Parecer
(21) BR 11 2014 016132-1 A2	Código 15.9 - Perda de Prioridade (22) 19/12/2012 (71) SHELL INTERNATIONALE RESEARCH MAATSCHAPPIJ B.V. (NL) Perda da prioridade US 61/806,690 de 29/03/2013 reivindicada no PCT/US2014/032152 por não cumprimento da exigência publicada na RPI 2554 de 17/12/2019 para apresentação de documento de cessão correto. O documento apresentado na petíção 870200022232 de 14/02/2020 não possui assinatura de todos os inventores, não tendo sido apresentada cessão referente a inventora NÍVEA BOECHAT DOS SANTOS GLORIA
(21) BR 11 2014 019757-1 A2	Código 15.9 - Perda de Prioridade (22) 05/02/2013 (71) OREPA (FR) Perda da prioridade FR12.51088, de 06/02/2012, reivindicada no PCT/IB2013/050963, conforme as disposições previstas na Lei 9279, de 14/05/1996 (LPI), art. 16, § 7°. Esta perda se deu pelo fato de não ter sido respondida exigência publicada na RPI 2553, de 10/12/2019, para apresentação da documentação com os dados obrigatórios da referida prioridade, que não consta na biblioteca da OMPI para verificação, conforme as disposições previstas na Lei 9279 de 14/05/1996 (LPI), art. 16, § 6°, item 27, e no art. 2 da Resolução INPI-PR 179/2017.
(21) BR 11 2015 020088-5 A2	Código 15.9 - Perda de Prioridade (22) 28/03/2014 (71) DEERE & COMPANY (US) Perda da prioridade US 61/806,690 de 29/03/2013 reivindicada no PCT/US2014/032152 por não cumprimento da exigência publicada na RPI 2551 de 26/11/2019 para apresentação de documento de cessão correto. O documento apresentado na petíção 870200011528 de 24/01/2020 não possui assinatura de todos os inventores, não tendo sido apresentada cessão referente ao inventor SEAN MCKAY
(21) BR 11 2015 023015-6 A2	Código 15.9 - Perda de Prioridade (22) 12/03/2014

	(71) HONSA ERGONOMIC TECHNOLOGIES, INC. (US) Perda da prioridade US61/906,268, de 19/11/2013, reivindicada no PCT/US2014/025125, conforme as disposições previstas na Lei 9279, de 14/05/1996 (LPI), art. 16, § 7°. Esta perda se deu pelo fato de o depositante constante da petição de requerimento do referido pedido PCT ser distinto daquele que depositou a prioridade reivindicada e não ter sido apresentado documento comprobatório de cessão com todos os seus dados, nem ter sido respondida exigência publicada na RPI 2553, de 10/12/2019, conforme as disposições previstas na Lei 9279 de 14/05/1996 (LPI), art. 16, § 6°, item 27, e no art. 2 da Resolução INPI-PR 179/2017.
(21) BR 11 2016 007138-7 A2	Código 15.9 - Perda de Prioridade (22) 29/10/2014 (71) MICROSOFT TECHNOLOGY LICENSING, LLC (US) Perda da prioridade US 61/897,755 de 30/10/2013 reivindicada no PCT/US2014/062760 por não envio de documento comprobatório de cessão da mesma conforme as disposições previstas na Lei 9.279 de 14/05/1996 (LPI) art. 16 § 6°, item 27 do Ato Normativo 128/1997, art. 28 da Resolução INPI-PR 77/2013 e Art 3º da IN 179 de 21/02/2017 uma vez que depositante constante da petição de requerimento do pedido PCT é distinto daquele que depositou a prioridade reivindicada.

Código 15.11 - Alteração de Classificação

Alterada a classificação do pedido para melhor adequação.

(21) BR 10 2012 006706-4 A2	Código 15.11 - Alteração de Classificação (22) 26/03/2012 (51) H01H 9/16 (2006.01), G01B 11/00 (2006.01), G01R 31/327 (2006.01), G06F 9/06 (2006.01), H01H 71/04 (2006.01) As Classificações Anteriores eram: H01H 71/04 , G01B 11/00 , G01R 31/327 , G06F 9/06
(21) BR 10 2012 019460-0 A2	Código 15.11 - Alteração de Classificação (22) 03/08/2012 (51) B65C 1/04 (2006.01) As Classificações Anteriores eram: G09F 3/04 , B31D 1/02
(21) BR 10 2012 021140-8 A2	Código 15.11 - Alteração de Classificação (22) 23/08/2012 (51) E04F 21/18 (2006.01), B06B 1/16 (2006.01), E04G 21/22 (2006.01) A Classificação Anterior era: E04F 21/18
(21) BR 11 2012 000359-3 A8	Código 15.11 - Alteração de Classificação (22) 30/06/2010 (51) H04W 52/34 (2009.01), H04W 52/22 (2009.01) As Classificações Anteriores eram: H04W 52/34 , H04W 24/10 , H04W 52/24
(21) BR 11 2012 001757-8 A2	Código 15.11 - Alteração de Classificação (22) 13/08/2010 (51) H04N 19/107 (2014.01), H04N 19/119 (2014.01), H04N 19/122 (2014.01), H04N 19/176 (2014.01), H04N 19/61 (2014.01), H04N 19/70 (2014.01), H04N 19/96 (2014.01) A Classificação Anterior era: H04N 7/24
(21) BR 11 2012 002229-6 A2	Código 15.11 - Alteração de Classificação (22) 26/07/2010 (51) H04L 12/725 (2013.01) A Classificação Anterior era: H04L 12/00
(21) BR 11 2012 002261-0 A2	Código 15.11 - Alteração de Classificação (22) 04/08/2010 (51) H04N 7/24 (2011.01), H04N 13/139 (2018.01), H04N 21/2381 (2011.01), H04N 21/41 (2011.01), H04N 21/414 (2011.01), H04N 21/436 (2011.01), H04N

	21/4363 (2011.01), H04N 21/438 (2011.01), H04N 21/4402 (2011.01), H04N 21/442 (2011.01), H04N 21/6437 (2011.01), H04N 21/81 (2011.01) As Classificações Anteriores eram: H04N 7/24 , H04N 13/00
(21) BR 11 2012 002440-0 A2	Código 15.11 - Alteração de Classificação (22) 02/08/2010 (51) H04L 1/00 (2006.01), H04L 5/00 (2006.01), H04W 72/04 (2009.01) A Classificação Anterior era: H04W 24/10
(21) BR 11 2012 002786-7 A2	Código 15.11 - Alteração de Classificação (22) 23/08/2010 (51) H04M 1/67 (2006.01), G06F 3/0481 (2013.01), G06F 3/0488 (2013.01), H04W 52/02 (2009.01) A Classificação Anterior era: H04W 88/02
(21) BR 11 2012 002789-1 A2	Código 15.11 - Alteração de Classificação (22) 06/08/2010 (51) H04M 15/20 (2006.01), H04M 15/00 (2006.01) As Classificações Anteriores eram: H04W 28/26 , H04M 17/00
(21) BR 11 2012 002989-4 A2	Código 15.11 - Alteração de Classificação (22) 28/08/2010 (51) H04M 1/663 (2006.01), H04M 1/725 (2006.01), H04W 8/18 (2009.01), H04W 4/16 (2009.01), H04W 8/22 (2009.01) As Classificações Anteriores eram: H04W 88/02 , H04W 4/12 , H04W 4/02
(21) BR 11 2012 003051-5 A8	Código 15.11 - Alteração de Classificação (22) 02/08/2010 (51) H04L 12/18 (2006.01), H04L 29/06 (2006.01) A Classificação Anterior era: H04L 29/06
(21) BR 11 2012 004783-3 A2	Código 15.11 - Alteração de Classificação (22) 24/05/2010 (51) H04L 12/861 (2013.01), H04L 29/08 (2006.01) A Classificação Anterior era: H04L 12/00
(21) BR 11 2012 004944-5 A2	Código 15.11 - Alteração de Classificação (22) 26/05/2010 (51) H04W 24/02 (2009.01), H04W 24/04 (2009.01), H04W 24/08 (2009.01) A Classificação Anterior era: H04W 24/02
(21) BR 11 2012 005123-7 A2	Código 15.11 - Alteração de Classificação (22) 08/09/2010

	(51) H04L 29/06 (2006.01), G06Q 20/20 (2012.01), H04W 84/04 (2009.01), H04W 12/06 (2009.01) As Classificações Anteriores eram: H04W 12/06 , H04L 29/06 , G06Q 20/20 , H04W 84/04
(21) BR 11 2012 006989-6 A2	Código 15.11 - Alteração de Classificação (22) 29/09/2010 (51) H04N 5/44 (2011.01), H04N 21/422 (2011.01), H04N 21/436 (2011.01), H04N 21/485 (2011.01), H04L 12/64 (2006.01) A Classificação Anterior era: H04N 7/18
(21) BR 11 2012 007404-0 A2	Código 15.11 - Alteração de Classificação (22) 27/08/2010 (51) H04B 3/54 (2006.01), H04L 1/00 (2006.01), H04L 5/00 (2006.01) As Classificações Anteriores eram: H04L 5/00 , H04B 3/54
(21) BR 11 2012 007689-2 A2	Código 15.11 - Alteração de Classificação (22) 04/10/2010 (51) H04L 1/00 (2006.01), H04L 1/16 (2006.01), H04L 1/18 (2006.01), H04L 5/00 (2006.01), H04W 72/04 (2009.01), H04W 72/14 (2009.01) As Classificações Anteriores eram: H04L 5/00 , H04W 72/00 , H04L 1/00
(21) BR 11 2012 009624-9 A2	Código 15.11 - Alteração de Classificação (22) 07/07/2010 (51) H04L 29/08 (2006.01), H04L 29/06 (2006.01) A Classificação Anterior era: H04L 12/00
(21) BR 11 2012 012218-5 A2	Código 15.11 - Alteração de Classificação (22) 11/05/2010 (51) H04L 12/14 (2006.01), H04M 3/38 (2006.01), H04M 15/06 (2006.01), H04M 17/02 (2006.01), H04M 17/00 (2006.01), H04W 4/24 (2018.01) As Classificações Anteriores eram: H04W 4/16 , H04W 4/24 , H04M 3/42 , H04W 88/02
(21) BR 11 2012 012334-3 A2	Código 15.11 - Alteração de Classificação (22) 14/09/2010 (51) H04L 12/46 (2006.01), H04L 12/24 (2006.01), H04L 12/723 (2013.01), H04L 12/931 (2013.01) A Classificação Anterior era: H04L 12/46
(21) BR 11 2012 012640-7 A2	Código 15.11 - Alteração de Classificação (22) 25/11/2010 (51) H04L 12/16 (2006.01), H04L 12/58 (2006.01), G06F 19/00 (1995.01), G16H

	10/20 (2018.01), G16H 40/20 (2018.01), A61G 99/00 (2006.01) As Classificações Anteriores eram: H04L 12/16 , G06F 19/00 , H04L 12/58 , A61G 99/00
(21) BR 11 2012 012743-8 A2	Código 15.11 - Alteração de Classificação (22) 02/12/2010 (51) H04L 5/00 (2006.01), H04W 72/04 (2009.01), H04W 72/12 (2009.01) A Classificação Anterior era: H04L 5/00
(21) BR 11 2012 013046-3 A2	Código 15.11 - Alteração de Classificação (22) 30/11/2010 (51) H04N 7/08 (2006.01), H04N 7/24 (2011.01), H03M 13/27 (2006.01), H03M 13/29 (2006.01), H03M 13/35 (2006.01) As Classificações Anteriores eram: H04N 7/08 , H04N 7/24
(21) BR 11 2012 013552-0 A2	Código 15.11 - Alteração de Classificação (22) 20/05/2010 (51) H04L 9/32 (2006.01), G06F 21/32 (2013.01) A Classificação Anterior era: H04L 9/30
(21) BR 11 2012 013654-2 A2	Código 15.11 - Alteração de Classificação (22) 15/09/2010 (51) H01Q 1/42 (2006.01), H01Q 15/14 (2006.01), H01Q 15/16 (2006.01), H01Q 19/12 (2006.01) As Classificações Anteriores eram: H01Q 1/12 , H01Q 1/42
(21) BR 11 2012 014049-3 A2	Código 15.11 - Alteração de Classificação (22) 15/11/2010 (51) H04B 7/0452 (2017.01), H04B 7/06 (2006.01), H04W 72/04 (2009.01), H04W 88/02 (2009.01), H04W 88/08 (2009.01) As Classificações Anteriores eram: H04B 7/06 , H04B 7/04
(21) BR 11 2012 014087-6 A2	Código 15.11 - Alteração de Classificação (22) 10/12/2010 (51) H04N 21/858 (2011.01), H04N 21/43 (2011.01), H04N 21/8547 (2011.01) A Classificação Anterior era: H04N 21/858
(21) BR 11 2012 014517-7 A2	Código 15.11 - Alteração de Classificação (22) 10/11/2010 (51) H04W 72/04 (2009.01), H04W 74/08 (2009.01), H04W 16/28 (2009.01) A Classificação Anterior era: H04B 7/26
(21) BR 11 2012 015146-0 A2	Código 15.11 - Alteração de Classificação

	(22) 21/12/2010 (51) H04B 3/54 (2006.01), H04L 12/10 (2006.01), H04L 12/28 (2006.01), H04L 12/40 (2006.01) As Classificações Anteriores eram: H04B 3/54 , G08B 25/06 , H05B 37/02
(21) BR 11 2012 015158-4 A2	Código 15.11 - Alteração de Classificação (22) 15/12/2010 (51) B60R 25/00 (2013.01), B60R 25/10 (2013.01), B60R 25/20 (2013.01), H04B 17/318 (2015.01) As Classificações Anteriores eram: H04B 17/00 , B60R 25/10
(21) BR 11 2012 015486-9 A2	Código 15.11 - Alteração de Classificação (22) 02/12/2010 (51) H04B 7/06 (2006.01) A Classificação Anterior era: H04B 7/04
(21) BR 11 2012 015518-0 A2	Código 15.11 - Alteração de Classificação (22) 21/12/2010 (51) H01Q 1/24 (2006.01), H01Q 21/08 (2006.01), H01Q 3/00 (2006.01), H01Q 3/06 (2006.01) As Classificações Anteriores eram: H01Q 3/02 , H01Q 3/24 , H01Q 21/08
(21) BR 11 2012 015559-8 A2	Código 15.11 - Alteração de Classificação (22) 11/08/2010 (51) H04L 12/437 (2006.01), H04L 12/46 (2006.01) A Classificação Anterior era: H04L 12/437
(21) BR 11 2012 015910-0 A2	Código 15.11 - Alteração de Classificação (22) 07/12/2010 (51) H04L 29/06 (2006.01), H04M 3/493 (2006.01), H04M 7/12 (2006.01) As Classificações Anteriores eram: H04L 29/06 , H04L 7/00
(21) BR 11 2012 015958-5 A2	Código 15.11 - Alteração de Classificação (22) 17/02/2010 (51) H04L 12/24 (2006.01), H04L 12/735 (2013.01), H04L 12/707 (2013.01), H04L 12/703 (2013.01), H04L 12/723 (2013.01), H04L 12/803 (2013.01), H04L 12/939 (2013.01) As Classificações Anteriores eram: H04L 12/56 , H04L 12/24
(21) BR 11 2012 016078-8 A2	Código 15.11 - Alteração de Classificação (22) 11/06/2010 (51) H04B 7/155 (2006.01), H04B 7/24 (2006.01) A Classificação Anterior era: H04B 7/24

(21) BR 11 2012 016405-8 A2	Código 15.11 - Alteração de Classificação (22) 20/01/2010 (51) H04W 72/04 (2009.01), H04W 72/06 (2009.01) A Classificação Anterior era: H04B 7/06
(21) BR 11 2012 016623-9 A2	Código 15.11 - Alteração de Classificação (22) 06/01/2010 (51) H04J 11/00 (2006.01), H04L 25/03 (2006.01), H04W 72/08 (2009.01) A Classificação Anterior era: H04B 7/08
(21) BR 11 2012 017969-1 A2	Código 15.11 - Alteração de Classificação (22) 21/09/2010 (51) H04L 12/46 (2006.01), H04L 12/26 (2006.01), H04L 12/715 (2013.01), H04L 12/707 (2013.01), H04L 12/703 (2013.01), H04L 12/721 (2013.01) A Classificação Anterior era: H04L 12/24
(21) BR 11 2012 022549-9 A2	Código 15.11 - Alteração de Classificação (22) 12/11/2010 (51) H04L 12/437 (2006.01), H04L 12/46 (2006.01), H04L 12/751 (2013.01), H04L 12/721 (2013.01), H04L 29/12 (2006.01) A Classificação Anterior era: H04L 12/00
(21) BR 11 2012 028175-5 A2	Código 15.11 - Alteração de Classificação (22) 03/06/2010 (51) H04L 9/08 (2006.01), H04L 9/32 (2006.01), H04L 29/06 (2006.01), H04W 12/06 (2009.01) A Classificação Anterior era: H04L 9/32
(21) BR 11 2013 003297-9 A2	Código 15.11 - Alteração de Classificação (22) 13/08/2010 (51) H04J 11/00 (2006.01), H04L 27/00 (2006.01), H04W 36/00 (2009.01), H04W 36/20 (2009.01), H04W 72/12 (2009.01) As Classificações Anteriores eram: H04W 28/16 , H04W 88/06
(21) BR 11 2013 015151-0 A2	Código 15.11 - Alteração de Classificação (22) 17/12/2010 (51) H04L 12/46 (2006.01), H04L 12/729 (2013.01) A Classificação Anterior era: H04L 12/46
(21) BR 11 2013 016808-0 A2	Código 15.11 - Alteração de Classificação (22) 31/12/2010 (51) H04W 48/02 (2009.01), H04W 8/18 (2009.01), H04W 84/04 (2009.01)

	A Classificação Anterior era: H04W 48/02
(21) BR 11 2014 022996-1 A8	Código 15.11 - Alteração de Classificação (22) 16/09/2013 (51) A23L 7/10 (2016.01), C12P 7/10 (2006.01), C08B 30/04 (2006.01), C12P 19/02 (2006.01), C12P 19/14 (2006.01) A Classificação Anterior era: A23L 1/10
(21) BR 12 2013 019725-7 A2	Código 15.11 - Alteração de Classificação (22) 13/08/2010 (51) H04N 19/107 (2014.01), H04N 19/119 (2014.01), H04N 19/122 (2014.01), H04N 19/176 (2014.01), H04N 19/61 (2014.01), H04N 19/70 (2014.01), H04N 19/96 (2014.01) (62) BR 11 2012 001757-8 13/08/2010 A Classificação Anterior era: H04N 7/24
(21) BR 12 2013 022103-4 A2	Código 15.11 - Alteração de Classificação (22) 12/03/2010 (51) H04L 5/00 (2006.01), H04W 52/24 (2009.01), H04W 52/14 (2009.01) (62) PI 1009353-2 12/03/2010 As Classificações Anteriores eram: H04W 52/24 , H04W 84/04
(21) BR 12 2013 022105-0 A2	Código 15.11 - Alteração de Classificação (22) 12/03/2010 (51) H04L 5/00 (2006.01), H04W 52/24 (2009.01), H04W 52/14 (2009.01) (62) PI 1009353-2 12/03/2010 As Classificações Anteriores eram: H04W 52/24 , H04W 84/04
(21) BR 12 2013 022109-3 A2	Código 15.11 - Alteração de Classificação (22) 12/03/2010 (51) H04L 5/00 (2006.01), H04W 52/24 (2009.01), H04W 52/14 (2009.01) (62) PI 1009353-2 12/03/2010 As Classificações Anteriores eram: H04W 52/24 , H04W 84/04
(21) BR 12 2018 010324-8 A2	Código 15.11 - Alteração de Classificação (22) 15/06/2010 (51) H04L 5/00 (2006.01), H04W 52/02 (2009.01), H04W 72/04 (2009.01), H04W 76/28 (2018.01) (62) PI 1013144-2 15/06/2010 As Classificações Anteriores eram: H04W 76/28 , H04W 72/12 , H04L 5/00
(21) BR 12 2018 010328-0 A2	Código 15.11 - Alteração de Classificação (22) 15/06/2010

	(51) H04L 5/00 (2006.01), H04W 52/02 (2009.01), H04W 72/04 (2009.01), H04W 76/28 (2018.01) (62) PI 1013144-2 15/06/2010 As Classificações Anteriores eram: H04W 76/28 , H04W 72/12 , H04L 5/00
(21) BR 12 2018 010330-2 A2	Código 15.11 - Alteração de Classificação (22) 15/06/2010 (51) H04L 5/00 (2006.01), H04W 52/02 (2009.01), H04W 72/04 (2009.01), H04W 76/28 (2018.01) (62) PI 1013144-2 15/06/2010 As Classificações Anteriores eram: H04W 76/28 , H04W 72/12 , H04L 5/00
(21) BR 12 2018 010331-0 A2	Código 15.11 - Alteração de Classificação (22) 15/06/2010 (51) H04L 5/00 (2006.01), H04W 52/02 (2009.01), H04W 72/04 (2009.01), H04W 76/28 (2018.01) (62) PI 1013144-2 15/06/2010 As Classificações Anteriores eram: H04W 76/28 , H04W 72/12 , H04L 5/00
(21) C1 0605141-3 E2	Código 15.11 - Alteração de Classificação (22) 29/08/2008 (51) F16C 33/78 (2006.01) (61) PI 0605141-3 20/10/2006 A Classificação Anterior era: F16J 9/00
(21) PI 0806652-3 A2	Código 15.11 - Alteração de Classificação (22) 29/05/2008 (51) F02M 33/02 (2006.01), F02M 37/20 (2006.01) As Classificações Anteriores eram: B01D 43/00 , B01D 53/00
(21) PI 0915515-5 A2	Código 15.11 - Alteração de Classificação (22) 25/06/2009 (51) G01S 1/76 (2006.01), G01S 1/80 (2006.01), F16L 55/48 (2006.01), F17D 5/06 (2006.01), G01S 11/14 (2006.01) As Classificações Anteriores eram: G01S 1/76 , F16L 55/26 , F16L 55/48 , F17D 5/00 , F17D 5/06 , G01H 5/00 , G01S 1/80
(21) PI 0917483-4 A2	Código 15.11 - Alteração de Classificação (22) 06/08/2009 (51) G05D 1/00 (2006.01), H04L 9/32 (2006.01), G05D 1/10 (2006.01), B64C 39/02 (2006.01) As Classificações Anteriores eram: H04L 9/32 , G05D 1/10 , B64C 39/02

(21) PI 0923905-7 A2	Código 15.11 - Alteração de Classificação (22) 03/12/2009 (51) H04H 20/67 (2008.01), G01S 5/02 (2010.01) A Classificação Anterior era: G01S 5/02
(21) PI 1001995-2 A2	Código 15.11 - Alteração de Classificação (22) 14/06/2010 (51) H04H 20/08 (2008.01), H04H 40/00 (2009.01), H04N 21/2747 (2011.01), H04N 21/472 (2011.01), H04N 21/8355 (2011.01) As Classificações Anteriores eram: H04N 7/173 , H04H 20/18
(21) PI 1003156-1 A2	Código 15.11 - Alteração de Classificação (22) 17/08/2010 (51) H04N 7/173 (2011.01), H04N 21/235 (2011.01), H04N 21/435 (2011.01) As Classificações Anteriores eram: H04N 7/173 , H04J 3/00
(21) PI 1004167-2 A2	Código 15.11 - Alteração de Classificação (22) 08/11/2010 (51) H04W 36/08 (2009.01), H04W 48/20 (2009.01), H04W 60/04 (2009.01) A Classificação Anterior era: H04W 84/02
(21) PI 1004339-0 A2	Código 15.11 - Alteração de Classificação (22) 14/06/2010 (51) H04N 5/77 (2006.01), H04N 5/85 (2006.01), H04N 9/82 (2006.01), H04N 13/189 (2018.01), G11B 27/10 (2006.01), G11B 27/30 (2006.01), G11B 27/32 (2006.01) As Classificações Anteriores eram: H04N 13/00 , G11B 20/12 , H04N 5/92
(21) PI 1005165-1 A8	Código 15.11 - Alteração de Classificação (22) 11/01/2010 (51) G10L 25/90 (2013.01), G10L 25/21 (2013.01), G10L 25/27 (2013.01) A Classificação Anterior era: G10L 11/04
(21) PI 1005563-0 A2	Código 15.11 - Alteração de Classificação (22) 08/12/2010 (51) H04L 27/26 (2006.01) A Classificação Anterior era: H04N 11/24
(21) PI 1006042-1 A2	Código 15.11 - Alteração de Classificação (22) 28/10/2010 (51) H04N 13/139 (2018.01), H04N 13/167 (2018.01), H04N 13/178 (2018.01), H04N 13/356 (2018.01), H04N 13/361 (2018.01), H04N 21/236 (2011.01), H04N 21/434 (2011.01), H04N 21/4402 (2011.01), H04N 21/81 (2011.01)

	A Classificação Anterior era: H04N 13/00
(21) PI 1006182-7 A2	Código 15.11 - Alteração de Classificação (22) 16/03/2010 (51) H04L 9/08 (2006.01), H04W 12/04 (2009.01) A Classificação Anterior era: H04L 9/08
(21) PI 1006836-8 A2	Código 15.11 - Alteração de Classificação (22) 15/01/2010 (51) H04W 92/02 (2009.01), H04W 80/00 (2009.01), H04L 12/66 (2006.01), H04W 76/16 (2018.01) As Classificações Anteriores eram: H04W 92/02 , H04W 80/00
(21) PI 1007501-1 A2	Código 15.11 - Alteração de Classificação (22) 13/01/2010 (51) H04L 9/32 (2006.01), H04L 29/06 (2006.01), G06Q 20/20 (2012.01), G06Q 20/32 (2012.01), G06Q 20/38 (2012.01) A Classificação Anterior era: H04L 9/32
(21) PI 1007517-8 A2	Código 15.11 - Alteração de Classificação (22) 06/01/2010 (51) H04L 5/00 (2006.01), H04W 72/12 (2009.01) A Classificação Anterior era: H04L 5/00
(21) PI 1008088-0 A2	Código 15.11 - Alteração de Classificação (22) 02/02/2010 (51) H04H 20/40 (2008.01), H04N 21/2362 (2011.01), H04N 21/2365 (2011.01), H04N 21/262 (2011.01), H04N 21/4147 (2011.01), H04N 21/433 (2011.01), H04N 21/458 (2011.01), H04N 21/472 (2011.01), H04N 21/6405 (2011.01) A Classificação Anterior era: H04N 7/173
(21) PI 1008791-5 A2	Código 15.11 - Alteração de Classificação (22) 12/02/2010 (51) H04L 5/00 (2006.01), H04W 72/04 (2009.01) As Classificações Anteriores eram: H04W 72/04 , H04J 99/00 , H04W 28/06
(21) PI 1009015-0 A2	Código 15.11 - Alteração de Classificação (22) 17/08/2010 (51) H04W 52/12 (2009.01), H04W 52/28 (2009.01), H04W 52/50 (2009.01), H04W 52/54 (2009.01) A Classificação Anterior era: H04W 52/00
(21) PI 1009309-5 A2	Código 15.11 - Alteração de Classificação

	(22) 11/03/2010 (51) G06F 13/14 (2006.01), G06F 13/38 (2006.01), H04L 29/06 (2006.01), H04M 1/02 (2006.01), H04M 1/725 (2006.01) A Classificação Anterior era: H04J 3/16
(21) PI 1010397-0 A2	Código 15.11 - Alteração de Classificação (22) 01/10/2010 (51) H04W 36/30 (2009.01), H04B 7/26 (2006.01), H04W 24/02 (2009.01), H04W 48/16 (2009.01) As Classificações Anteriores eram: H04L 1/00 , H04W 52/00 , H04W 72/00
(21) PI 1010743-6 A2	Código 15.11 - Alteração de Classificação (22) 03/06/2010 (51) H04L 5/00 (2006.01), H04W 28/06 (2009.01), H04W 48/08 (2009.01), H04W 99/00 (2009.01) As Classificações Anteriores eram: H04W 16/02 , H04J 1/00 , H04J 11/00
(21) PI 1011636-2 A2	Código 15.11 - Alteração de Classificação (22) 02/06/2010 (51) H04L 27/26 (2006.01), H04L 5/00 (2006.01), H04W 72/04 (2009.01) As Classificações Anteriores eram: H04L 27/26 , H04L 5/00
(21) PI 1011969-8 A2	Código 15.11 - Alteração de Classificação (22) 30/04/2010 (51) H04L 5/00 (2006.01), H04W 72/04 (2009.01) As Classificações Anteriores eram: H04L 5/06 , H04L 5/00
(21) PI 1012092-0 A2	Código 15.11 - Alteração de Classificação (22) 19/05/2010 (51) H04W 72/04 (2009.01), H04W 72/10 (2009.01) As Classificações Anteriores eram: H04W 72/04 , H04J 1/00 , H04W 8/24
(21) PI 1012349-0 A2	Código 15.11 - Alteração de Classificação (22) 02/02/2010 (51) H04L 29/12 (2006.01), H04W 8/26 (2009.01), H04W 56/00 (2009.01), H04W 84/04 (2009.01), H04W 88/08 (2009.01) As Classificações Anteriores eram: H04W 8/26 , H04L 12/28
(21) PI 1012364-4 A2	Código 15.11 - Alteração de Classificação (22) 27/01/2010 (51) H04B 3/54 (2006.01), H04B 7/0413 (2017.01), H04L 1/00 (2006.01), H04L 5/00 (2006.01), H04L 27/26 (2006.01), H04L 25/02 (2006.01) A Classificação Anterior era: H04L 5/00

(21) PI 1012703-8 A2	Código 15.11 - Alteração de Classificação (22) 17/03/2010 (51) H04B 7/0417 (2017.01), H04B 7/06 (2006.01), H04L 25/03 (2006.01) As Classificações Anteriores eram: H04L 25/03 , H04L 1/06 , H04B 7/06
(21) PI 1012946-4 A2	Código 15.11 - Alteração de Classificação (22) 21/04/2010 (51) H04W 72/08 (2009.01) As Classificações Anteriores eram: H04W 72/02 , H04W 36/06 , H04W 36/08 , H04W 72/04 , H04W 72/08
(21) PI 1013776-9 A2	Código 15.11 - Alteração de Classificação (22) 13/04/2010 (51) H04L 1/00 (2006.01) A Classificação Anterior era: H04L 1/18
(21) PI 1013810-2 A2	Código 15.11 - Alteração de Classificação (22) 28/05/2010 (51) H04W 64/00 (2009.01), H04W 24/08 (2009.01), H04W 84/04 (2009.01) A Classificação Anterior era: H04W 64/00
(21) PI 1013944-3 A2	Código 15.11 - Alteração de Classificação (22) 04/05/2010 (51) H04L 1/18 (2006.01) A Classificação Anterior era: H04L 1/00
(21) PI 1014109-0 A2	Código 15.11 - Alteração de Classificação (22) 04/05/2010 (51) H04L 1/00 (2006.01), H04L 5/00 (2006.01), H04L 27/26 (2006.01), H04W 4/06 (2009.01), H04W 24/00 (2009.01), H04W 28/06 (2009.01), H04W 48/16 (2009.01), H04W 72/04 (2009.01) As Classificações Anteriores eram: H04L 5/00 , H04W 72/04
(21) PI 1015349-7 A2	Código 15.11 - Alteração de Classificação (22) 29/04/2010 (51) H04W 52/04 (2009.01) As Classificações Anteriores eram: H04W 52/00 , H04W 52/04 , H04W 52/34
(21) PI 1015566-0 A2	Código 15.11 - Alteração de Classificação (22) 20/05/2010 (51) H04N 7/14 (2006.01), H04L 12/18 (2006.01), H04N 7/15 (2006.01), H04N 21/478 (2011.01), H04N 21/4788 (2011.01), A63F 13/30 (2014.01)

	As Classificações Anteriores eram: H04L 12/58 , H04N 7/14
(21) PI 1016041-8 A2	Código 15.11 - Alteração de Classificação (22) 15/06/2010 (51) G06F 7/72 (2006.01), H04L 9/30 (2006.01), G06F 7/58 (2006.01), G06F 17/10 (2006.01) As Classificações Anteriores eram: H04L 9/28 , G06F 7/58 , G06F 17/10

Código 15.14 - Notificação de Decisão Judicial

Notificação de decisão judicial referente ao pedido.

---

(21) MU 9002507-5 U2

Código 15.14 - Notificação de Decisão Judicial
(22) 28/12/2010
(71) JOSÉ DOMINGUEZ (BR/SP)
INPI-52402.006945/2018-43@ Seção Judiciária do Rio do Janeiro@ 31ª Vara Federal do Rio de Janeiro @Processo: n°5023001-27.2018.4.02.5101-RJ@Impetrante: JOSE DOMINGUEZ @Impetrado: INPI-INSTITUTO NACIONAL DA PROPRIEDADE INDUSTRIAL Decisão: Trânsito em julgado da decisão do TRF2.CONCEDENDO A SEGURANÇA, para declarar a nulidade do ato administrativo, publicado em 06.03.2018, (despacho nº 8.11), que manteve o arquivamento do pedido de patente de modelo de utilizada MU9002507-5 e determinar o desarquivamento e a restauração do processo administrativo arquivado referente ao referido pedido de patente, voltando a tramitar regulamente, considerando como recolhida a 7ª anuidade.

Código 15.21 - Numeração Anulada

Anulada a numeração do pedido de patente ou certificado de adição de invenção. A documentação ficará a disposição do depositante ou seu procurador pelo prazo de 180 dias desta publicação. A documentação não retirada será descartada.

---

(21) BR 10 2016 028172-5

Código 15.21 - Numeração Anulada
(22) 30/11/2016
(71) JOHNSON ELECTRIC S.A. (CH)
Pedido com Numeração Anulada tendo em vista falta de cumprimento de exigência formal

---

(21) BR 10 2018 075532-3

Código 15.21 - Numeração Anulada
(22) 10/12/2018
(71) UNIVERSIDADE ESTADUAL DE GOIÁS (UEG) (BR/GO)
Pedido com Numeração Anulada tendo em vista falta de cumprimento de exigência formal

---

(21) BR 10 2019 004348-2

Código 15.21 - Numeração Anulada
(22) 01/03/2019
(71) ANDREA PASQUAL DE SOUZA FREITAS FARIAS 13162670837 (BR/PR)
Pedido com Numeração Anulada tendo em vista falta de cumprimento de exigência formal

---

(21) BR 10 2019 017663-6

Código 15.21 - Numeração Anulada
(22) 23/08/2019
(71) RENON PESSOA FONSECA (BR/DF) ; FERNANDO CHAVES COSTA (BR/DF) ; RAFAEL FONSECA DAYRELL FARINHA (BR/MG)
Pedido com Numeração Anulada tendo em vista falta de cumprimento de exigência formal

---

(21) BR 10 2019 017939-2

Código 15.21 - Numeração Anulada
(22) 28/08/2019
(71) IPT Instituto de Pesquisas Tecnológicas do Est.S.Paulo S/A (BR/SP)
Pedido com Numeração Anulada tendo em vista falta de cumprimento de exigência formal

---

(21) BR 10 2019 018214-8

Código 15.21 - Numeração Anulada
(22) 02/09/2019
(71) PAULO ROBERTO LISA SANCHEZ (BR/SP)
Pedido com Numeração Anulada tendo em vista falta de cumprimento de exigência formal

(21) BR 10 2019 018377-2	Código 15.21 - Numeração Anulada (22) 04/09/2019 (71) ITALO ATAIDE NOTARO (BR/PE) ; DANIELLA DE MOURA BEZERRA AMORIM (BR/PE) Pedido com Numeração Anulada tendo em vista falta de cumprimento de exigência formal
(21) BR 10 2019 020994-1	Código 15.21 - Numeração Anulada (22) 04/10/2019 (71) UNIVERSIDADE ESTADUAL DE CAMPINAS - UNICAMP (BR/SP) Pedido com Numeração Anulada tendo em vista falta de cumprimento de exigência formal
(21) BR 10 2019 021003-6	Código 15.21 - Numeração Anulada (22) 04/10/2019 (71) MARIA DO SOCORRO SOUZA (BR/RN) Pedido com Numeração Anulada tendo em vista falta de cumprimento de exigência formal
(21) BR 10 2019 021007-9	Código 15.21 - Numeração Anulada (22) 05/10/2019 (71) MICHELSON DOS SANTOS JACINTO (BR/CE) Pedido com Numeração Anulada tendo em vista falta de cumprimento de exigência formal
(21) BR 10 2019 021146-6	Código 15.21 - Numeração Anulada (22) 08/10/2019 (71) STUDIO CAS ARQUITETURA ENGENHARIA E DESIGN EIRELI (BR/SC) Pedido com Numeração Anulada tendo em vista falta de cumprimento de exigência formal
(21) BR 10 2019 021172-5	Código 15.21 - Numeração Anulada (22) 08/10/2019 (71) JOÃO BATISTA GARCIA FILHO (BR/PR) Pedido com Numeração Anulada tendo em vista falta de cumprimento de exigência formal
(21) BR 10 2019 021173-3	Código 15.21 - Numeração Anulada (22) 08/10/2019 (71) TECHWIKI CONSULTORIA E TECNOLOGIA LTDA (BR/SP) Pedido com Numeração Anulada tendo em vista falta de cumprimento de exigência formal

(21) BR 10 2019 021175-0	Código 15.21 - Numeração Anulada (22) 08/10/2019 (71) ISMAEL NUNES (BR/SP) ; ALFHOX PROJETOS (BR/SP) Pedido com Numeração Anulada tendo em vista falta de cumprimento de exigência formal
(21) BR 10 2019 021198-9	Código 15.21 - Numeração Anulada (22) 09/10/2019 (71) M DE MACEDO CITONIO EIRELI (BR/AL) Pedido com Numeração Anulada tendo em vista falta de cumprimento de exigência formal
(21) BR 10 2020 002517-1	Código 15.21 - Numeração Anulada (22) 06/02/2020 (71) MARCIA DENISE HORN DOS REIS (BR/SC) Pedido com Numeração Anulada tendo em vista falta de pagamento ou pagamento posterior à data de protocolo da Guia de Recolhimento da União relativa ao serviço solicitado
(21) BR 13 2013 028465-2	Código 15.21 - Numeração Anulada (22) 05/11/2013 (61) BR 10 2013 003008-2 07/02/2013 (71) NAIN NAGIB EL BAYEH (BR/SP) Pedido com Numeração Anulada tendo em vista falta de cumprimento de exigência formal
(21) BR 20 2019 009635-2	Código 15.21 - Numeração Anulada (22) 11/05/2019 (71) SEBASTIÃO RIBEIRO DA SILVA (BR/MG) Pedido com Numeração Anulada tendo em vista falta de cumprimento de exigência formal
(21) BR 20 2019 017487-6	Código 15.21 - Numeração Anulada (22) 22/08/2019 (71) RAQUEL LUCAS DUTRA RAMOS FESTAS (BR/MG) Pedido com Numeração Anulada tendo em vista falta de cumprimento de exigência formal
(21) BR 20 2019 017510-4	Código 15.21 - Numeração Anulada (22) 22/08/2019 (71) BEZ SERVIÇOS DE ENGENHARIA E AUTOMAÇÃO LTDA. (BR/AM) Pedido com Numeração Anulada tendo em vista falta de cumprimento de

	exigência formal
(21) BR 20 2019 017562-7	Código 15.21 - Numeração Anulada (22) 22/08/2019 (71) JOSÉ RICARDO MAGNANI FORTUNATO (BR/SP) ; NILTON DE BORTOLI JUNIOR (BR/SP) Pedido com Numeração Anulada tendo em vista falta de cumprimento de exigência formal
(21) BR 20 2019 017577-5	Código 15.21 - Numeração Anulada (22) 23/08/2019 (71) KEK SERVIÇOS DE ARQUITETURA EIRELI (BR/RJ) Pedido com Numeração Anulada tendo em vista falta de cumprimento de exigência formal
(21) BR 20 2019 017582-1	Código 15.21 - Numeração Anulada (22) 23/08/2019 (71) JONAS GOLIN (BR/SP) Pedido com Numeração Anulada tendo em vista falta de cumprimento de exigência formal
(21) BR 20 2019 017684-4	Código 15.21 - Numeração Anulada (22) 24/08/2019 (71) ADRIANO DE AZEVEDO SILVEIRA (BR/RJ) Pedido com Numeração Anulada tendo em vista falta de cumprimento de exigência formal
(21) BR 20 2019 017689-5	Código 15.21 - Numeração Anulada (22) 25/08/2019 (71) WAGNER GOMES DA SILVA (BR/ES) Pedido com Numeração Anulada tendo em vista falta de cumprimento de exigência formal
(21) BR 20 2019 017690-9	Código 15.21 - Numeração Anulada (22) 25/08/2019 (71) JANIO RODRIGO DE JESUS SANTOS (BR/BA) Pedido com Numeração Anulada tendo em vista falta de cumprimento de exigência formal
(21) BR 20 2019 017715-8	Código 15.21 - Numeração Anulada (22) 26/08/2019 (71) SUENIA ALVES DE AZEVEDO (BR/RJ) Pedido com Numeração Anulada tendo em vista falta de cumprimento de

	exigência formal
(21) BR 20 2019 017868-5	Código 15.21 - Numeração Anulada (22) 27/08/2019 (71) MARCELINO OZANO BORASCHI (BR/SP) Pedido com Numeração Anulada tendo em vista falta de cumprimento de exigência formal
(21) BR 20 2019 017887-1	Código 15.21 - Numeração Anulada (22) 28/08/2019 (71) E. MARTINS EQUIPAMENTOS INDUSTRIAIS - ME (BR/SP) Pedido com Numeração Anulada tendo em vista falta de cumprimento de exigência formal
(21) BR 20 2019 017900-2	Código 15.21 - Numeração Anulada (22) 28/08/2019 (71) ADRIANA MADEIRA ALVARES DA SILVA (BR/ES) ; ERIKA APARECIDA SILVA DE FREITAS (BR/ES) ; MAYARA MOTA DE OLIVEIRA (BR/ES) ; IURI DRUMOND LOURO (BR/ES) ; JOSÉ CLAUDIO CASALI DA ROCHA (BR/PR) Pedido com Numeração Anulada tendo em vista falta de cumprimento de exigência formal
(21) BR 20 2019 017975-4	Código 15.21 - Numeração Anulada (22) 28/08/2019 (71) LEONARDO OLIVEIRA TRIVILIN (BR/ES) ; ADRIANA MADEIRA ÁLVARES DA SILVA (BR/ES) ; CINTHIA VIDAL MONTEIRO DA SILVA COUTO (BR/ES) ; SCHALANA OLIVEIRA DOS REIS (BR/ES) ; JULIANA DALBÓ (BR/ES) ; FABIO DAUMAS NUNES (BR/SP) ; LOUISIANE DE CARVALHO NUNES (BR/ES) ; JANKERLE NEVES BOELONI (BR/ES) ; TAMIRES CONCEIÇÃO DA LUZ (BR/ES) Pedido com Numeração Anulada tendo em vista falta de cumprimento de exigência formal
(21) BR 20 2019 020415-5	Código 15.21 - Numeração Anulada (22) 28/09/2019 (71) NEILSON OLIVEIRA DA SILVA (BR/AP) Pedido com Numeração Anulada tendo em vista falta de cumprimento de exigência formal
(21) BR 20 2019 020450-3	Código 15.21 - Numeração Anulada (22) 30/09/2019 (71) IBRC - INSTITUIÇÃO BRASILEIRA DE REGISTRO DE CÃES (BR/RJ) Pedido com Numeração Anulada tendo em vista falta de cumprimento de

	exigência formal
(21) BR 20 2019 020544-5	Código 15.21 - Numeração Anulada (22) 30/09/2019 (71) ALESSANDRA DO NASCIMENTO SANTANA INACIO (BR/PA) Pedido com Numeração Anulada tendo em vista falta de cumprimento de exigência formal
(21) BR 20 2019 020617-4	Código 15.21 - Numeração Anulada (22) 01/10/2019 (71) JÉSSICA DA SILVA RIBEIRO (BR/PA) Pedido com Numeração Anulada tendo em vista falta de cumprimento de exigência formal
(21) BR 20 2019 020677-8	Código 15.21 - Numeração Anulada (22) 02/10/2019 (71) MULTFLUXO LTDA (BR/MG) Pedido com Numeração Anulada tendo em vista falta de cumprimento de exigência formal
(21) BR 20 2019 021490-8	Código 15.21 - Numeração Anulada (22) 11/10/2019 (71) CATULLO GARUTTI CATTO (BR/PR) Pedido com Numeração Anulada tendo em vista falta de cumprimento de exigência formal
(21) BR 20 2019 021518-1	Código 15.21 - Numeração Anulada (22) 14/10/2019 (71) CRISTINA DE BRITO GONCALVES OLIVEIRA 19248705847 (BR/SP) Pedido com Numeração Anulada tendo em vista falta de cumprimento de exigência formal
(21) BR 20 2019 021749-4	Código 15.21 - Numeração Anulada (22) 16/10/2019 (71) JOSMAR FERNANDES DOS REIS (BR/SP) Pedido com Numeração Anulada tendo em vista falta de cumprimento de exigência formal
(21) BR 20 2019 021777-0	Código 15.21 - Numeração Anulada (22) 16/10/2019 (71) LAURA CAMARGOS PIMENTA (BR/MG) Pedido com Numeração Anulada tendo em vista falta de cumprimento de exigência formal

Código 15.22.1 - Devolução de Prazo Negada

Negada a solicitação de devolução de prazo uma vez que não ficou comprovada a justa causa conforme definida no Art. 221 da Lei nº 9.279/96. A cópia do parecer poderá ser obtida através do endereço eletrônico www.inpi.gov.br - No Acesso rápido – Faça uma busca - Patente. Para acessar, cadastre-se no Portal do INPI e use login e senha. Desta data corre o prazo de 60 (sessenta) dias para eventual recurso do interessado.

---

(21) BR 11 2014 028294-3 A2

Código 15.22.1 - Devolução de Prazo Negada

(22) 24/05/2013

(71) ESPAÑOLA DE PLATAFORMAS MARINAS, S.L. (ES)

Código 15.30 - Publicação Anulada

Anulada a publicação de qualquer um dos subitens anteriores por ter sido indevida.

---

(21) BR 10 2016 015656-4

Código 15.30 - Publicação Anulada
(22) 04/07/2016
(71) GILEAD SCIENCES, INC. (US)
Anulada a publicação código 15.21 na RPI nº 2468 de 24/04/2018 por ter sido indevida.15.21 anulado para fins de prosseguimento do fluxo processual do pedido em atendimento ao parecer recursal que reformou a decisão em referência

Código Concessão de Patente e Certificado de Adição de Invenção

Código 16.1 - Concessão de Patente ou Certificado de Adição de Invenção

Expedição da carta-patente ou do certificado de adição de invenção. O título acha-se à disposição do interessado no setor competente do INPI. Desta data corre o prazo de 6 (seis) meses para interposição de nulidade administrativa por qualquer interessado (Art. 51 da Lei nº 9.279/96). O certificado de adição é acessório da patente, tem a data final de vigência desta e a acompanha para todos os efeitos legais. As Cartas Patentes ou Certificados de Adição de Invenção concedidos de acordo com o Artigo 38 da Lei 9.279/96, por ocasião da expedição da Carta Patente, podem ser acessadas através do endereço eletrônico www.inpi.gov.br - No Acesso rápido – Faça uma busca - Patente. Para acessar, cadastre-se no Portal do INPI e use login e senha.

---

(11) BR 10 2012 000731-2 B1

Código 16.1 - Concessão de Patente ou Certificado de Adição de Invenção
(22) 12/01/2012
(43) 24/10/2017
(51) C11D 13/18 (2006.01)
(54) SABÃO OU SABONETE FLUTUADOR
(73) KARVIA DO BRASIL LTDA (BR/SP)
(72) ALESSANDRA LOUREIRO DE OLIVEIRA; BIANCA CAVA TOME; MARCELO YURA
Prazo de Validade: 20 (vinte) anos contados a partir de 12/01/2012, observadas as condições legais.

---

(11) BR 10 2012 003901-0 B1

Código 16.1 - Concessão de Patente ou Certificado de Adição de Invenção
(22) 23/02/2012
(43) 19/07/2016
(51) G01N 21/76 (2006.01), G01N 21/64 (2006.01), G01N 33/543 (2006.01), G01N 33/68 (2006.01), A61B 5/00 (2006.01)
(54) DISPOSITIVO ÓPTICO PARA DETECÇÃO DE MARCADOR ESPECÍFICO DE LESÃO CARDÍACA
(73) UNIVERSIDADE FEDERAL DE UBERLÃNDIA (BR/MG) ; FUNDAÇÃO DE AMPARO À PESQUISA DO ESTADO DE MINAS GERAIS - FAPEMIG (BR/MG)
(72) ANA GRACCI BRITO MADURRO; LUCIANO PEREIRA RODRIGUES; ADAMO FERREIRA GOMES DO MONTE; JAIR PEREIRA DA CUNHA JUNIOR; YARA CRISTINA DE PAIVA MAIA; JOÃO MARCOS MADURRO; LUIZ RICARDO GOULART FILHO; PAULA DE SOUZA SANTOS; LUCAS FERREIRA DE PAULA
Prazo de Validade: 20 (vinte) anos contados a partir de 23/02/2012, observadas as condições legais.

(11) BR 10 2012 007739-6 B1

Código 16.1 - Concessão de Patente ou Certificado de Adição de Invenção
(22) 04/04/2012
(30) 05/04/2011 US 13/066,035
(43) 11/08/2015
(51) G01V 1/38 (2006.01)
(54) MÉTODO PARA REBOCAR UMA SÉRIE DE AQUISIÇÃO SÍSMICA MARINHA EM UMA MASSA DE ÁGUA E MÉTODO PARA AQUISIÇÃO SÍSMICA MARINHA
(73) PGS GEOPHYSICAL AS (NO)
(72) GUILLAUME CAMBOIS; ORJAN MYRVOLD
Prazo de Validade: 20 (vinte) anos contados a partir de 04/04/2012, observadas as condições legais.

(11) BR 10 2012 015495-1 B1

Código 16.1 - Concessão de Patente ou Certificado de Adição de Invenção
(22) 25/06/2012
(30) 22/06/2011 US 61/499,735; 31/01/2012 US 13/361,971
(43) 09/07/2013
(51) C08L 97/00 (2006.01), B29B 9/00 (2006.01), B29K 311/12 (2006.01)
(54) MÉTODO DE FABRICAÇÃO PARA COMPOSIÇÃO DE RESINA CONTENDO PÓ FINO DE PAPEL
(73) KANKYOKEIEISOGOKENKYUSHO CO., INC. (JP)
(72) Takamichi Matsushita
Prazo de Validade: 20 (vinte) anos contados a partir de 25/06/2012, observadas as condições legais.

(11) BR 10 2012 015496-0 B1

Código 16.1 - Concessão de Patente ou Certificado de Adição de Invenção
(22) 25/06/2012
(30) 22/06/2011 US 61/499,736; 31/01/2012 US 13/363,216
(43) 09/07/2013
(51) C08L 97/00 (2006.01), B29B 9/00 (2006.01), B29K 311/12 (2006.01)
(54) MÉTODO DE FABRICAÇÃO PARA COMPOSIÇÃO DE RESINA CONTENDO PÓ FINO DE PAPEL
(73) KANKYOKEIEISOGOKENKYUSHO CO., INC. (JP)
(72) Takamichi Matsushita
Prazo de Validade: 20 (vinte) anos contados a partir de 25/06/2012, observadas as condições legais.

(11) BR 10 2012 015673-3 B1

Código 16.1 - Concessão de Patente ou Certificado de Adição de Invenção
(22) 25/06/2012
(30) 22/06/2011 DE 10 2011 105676-2
(43) 09/07/2013
(51) C08L 25/16 (2006.01), C08L 33/10 (2006.01), C08L 25/04 (2006.01), D21H 17/00 (2006.01)
(54) COMPÓSITO PRÉ-IMPREGNADO

(73) SCHOELLER TECHNOCELL GMBH & CO. KG (DE)
(72) Martina Wicher
Prazo de Validade: 20 (vinte) anos contados a partir de 25/06/2012, observadas as condições legais.

---

(11) BR 10 2012 017471-5 B1

Código 16.1 - Concessão de Patente ou Certificado de Adição de Invenção
(22) 13/07/2012
(30) 15/07/2011 US 61/508093
(43) 02/07/2013
(51) C08G 18/06 (2006.01)
(54) MÉTODO PARA MELHORAR O ESCOAMENTO DE UM SISTEMA DE URETANO DE DOIS COMPONENTES
(73) ROHM AND HAAS COMPANY (US)
(72) David E. Vietti; Larry F. Brinkman; Mai Chen; Joseph Zupancic; Melinda L. Einsla
Prazo de Validade: 20 (vinte) anos contados a partir de 13/07/2012, observadas as condições legais.

---

(11) BR 10 2012 017472-3 B1

Código 16.1 - Concessão de Patente ou Certificado de Adição de Invenção
(22) 13/07/2012
(30) 15/07/2011 US 61/508092
(43) 05/11/2013
(51) C08G 18/42 (2006.01)
(54) SISTEMA DE URETANO DE DOIS COMPONENTES
(73) Rohm And Haas Company (US)
(72) David E. Vietti; Joseph Zupancic; Larry F. Brinkman
Prazo de Validade: 20 (vinte) anos contados a partir de 13/07/2012, observadas as condições legais.

---

(11) BR 10 2012 020761-3 B1

Código 16.1 - Concessão de Patente ou Certificado de Adição de Invenção
(22) 17/08/2012
(30) 25/08/2011 US 61/527153
(43) 29/10/2013
(51) C09D 201/02 (2006.01), C08K 5/04 (2006.01)
(54) COMPOSIÇÃO AQUOSA, MÉTODO PARA FORNECER UM SUBSTRATO REVESTIDO, E, SUBSTRATO REVESTIDO
(73) ROHM AND HAAS COMPANY (US)
(72) MEGAN DONOVAN; ALVIN M. MAURICE; EDWIN H. NUNGESSER; WEI ZHANG
Prazo de Validade: 20 (vinte) anos contados a partir de 17/08/2012, observadas as condições legais.

---

(11) BR 10 2012 024829-8 B1

Código 16.1 - Concessão de Patente ou Certificado de Adição de Invenção

(22) 28/09/2012
(43) 17/06/2014
(51) B65D 90/02 (2019.01)
(54) UNIDADE MODULAR COM REFORÇO INTERNO PARA A FABRICAÇÃO DE TANQUES, TANQUE MODULAR E MÉTODO DE FABRICAÇÃO DE UNIDADE MODULAR E TANQUE CORRESPONDENTE
(73) Ectas Saneamento S.A. (BR/SC)
(72) Paulo Henrique Scheidemantel
Prazo de Validade: 20 (vinte) anos contados a partir de 28/09/2012, observadas as condições legais.

---

(11) BR 10 2012 031525-4 B1

Código 16.1 - Concessão de Patente ou Certificado de Adição de Invenção
(22) 10/12/2012
(30) 14/12/2011 US 61/570,332
(43) 01/10/2013
(51) C08G 18/28 (2006.01), C08G 18/71 (2006.01)
(54) PROCESSO PARA FORMAR UM POLÍMERO, E, COMPOSIÇÃO
(73) ROHM AND HAAS COMPANY (US)
(72) Barrett R. Bobsein; John J. Rabasco
Prazo de Validade: 20 (vinte) anos contados a partir de 10/12/2012, observadas as condições legais.

---

(11) BR 10 2013 016575-1 B1

Código 16.1 - Concessão de Patente ou Certificado de Adição de Invenção
(22) 27/06/2013
(30) 28/06/2012 US 61/665,704
(43) 23/01/2018
(51) A23K 20/195 (2016.01), A23K 40/10 (2016.01)
(54) Suplementos particulados de ração animal com medicamento
(73) PHIBRO ANIMAL HEALTH CORPORATION (US)
(72) CHARLES HOLLETT FAHRENHOLZ; IAN JOHN FRANCIS WILKINSON
Prazo de Validade: 20 (vinte) anos contados a partir de 27/06/2013, observadas as condições legais.

---

(11) BR 10 2013 023286-6 B1

Código 16.1 - Concessão de Patente ou Certificado de Adição de Invenção
(22) 11/09/2013
(30) 14/09/2012 US 13/617.264
(43) 20/03/2018
(51) A01D 41/12 (2006.01), A01F 12/39 (2006.01)
(54) DISPOSITIVO DE DESCARGA DE RESÍDUO PARA COLHEITADEIRAS AGRÍCOLAS
(73) CNH INDUSTRIAL AMERICA LLC (US)
(72) MARTIN J. ROBERGE; JASON M. BENES; ANDREW V. LAUWERS; NATHAN E. ISAAC
Prazo de Validade: 20 (vinte) anos contados a partir de 11/09/2013, observadas

	as condições legais.
(11) BR 10 2013 031409-9 B1	Código 16.1 - Concessão de Patente ou Certificado de Adição de Invenção (22) 06/12/2013 (30) 12/12/2012 US 13/711,932 (43) 02/09/2014 (51) B29D 30/00 (2006.01), B29D 30/48 (2006.01) (54) APARELHO PARA SUSTENTAÇÃO E FIXAÇÃO DE UM SUBCONJUNTO ANULAR DE NÚCLEO E ÁPICE DE TALÃO (73) THE GOODYEAR TIRE & RUBBER COMPANY (US) (72) DANIEL KOHNEN; PATRICE DE MONTE; ERICH NICOLAUS LEMAIRE Prazo de Validade: 20 (vinte) anos contados a partir de 06/12/2013, observadas as condições legais.
(11) BR 10 2013 032815-4 B1	Código 16.1 - Concessão de Patente ou Certificado de Adição de Invenção (22) 19/12/2013 (30) 19/12/2012 US 61/739,233 (43) 19/07/2016 (51) B29D 24/00 (2006.01), B32B 3/12 (2006.01), B32B 5/00 (2006.01) (54) PROCESSO PARA PRODUÇÃO DE UMA ESTRUTURA LAMINADA (73) EMBRAER S.A. (BR/SP) (72) CRISTIANO TAVERES DE MATTOS; FABIANO DA SILVA; JOÃO BATISTA RIBEIRO TEIXEIRA FILHO; JOSE ALVES LEITE; LUCIANE MATSURA; MARIZETE BORGES BRAGA Prazo de Validade: 20 (vinte) anos contados a partir de 19/12/2013, observadas as condições legais.
(11) BR 10 2014 001780-1 B1	Código 16.1 - Concessão de Patente ou Certificado de Adição de Invenção (22) 24/01/2014 (30) 25/01/2013 US 61/756,903 (43) 25/08/2015 (51) A01N 43/40 (2006.01), A01N 37/18 (2006.01) (54) COM-POSIÇÕES HERBICIDAS QUE COMPREENDEM ÁCIDO 4-AMINO-3-CLORO-6-(4-CLORO-2-FLÚOR-3-METOXIFENIL)PIRIDINA-2-CARBOXÍLICO, OU UM DERIVADO DO MESMO, E PROPIZAMIDA, E MÉTODO PARA CONTROLE DE VEGETAÇÃO INDESEJÁVEL (73) DOW AGROSCIENCES LLC (US) (72) NORBERT M. SATCHIVI; MONTE R. WEIMER Prazo de Validade: 20 (vinte) anos contados a partir de 24/01/2014, observadas as condições legais.
(11) BR 10 2014 001857-3 B1	Código 16.1 - Concessão de Patente ou Certificado de Adição de Invenção (22) 24/01/2014

(30) 25/01/2013 US 61/756,913
(43) 25/08/2015
(51) A01N 43/40 (2006.01)
(54) COMPOSIÇÕES HERBICIDAS COMPREENDENDO ÁCIDO 4-AMINO-3-CLORO-6-(4-CLORO-2-FLUORO-3-METOXIFENIL)PIRIDINA-2-CARBOXÍLICO, OU UM DE SEUS DERIVADOS, E PICLORAM OU UM DE SEUS DERIVADOS, E MÉTODO PARA CONTROLAR VEGETAÇÃO INDESEJÁVEL.
(73) DOW AGROSCIENCES LLC (US)
(72) NORBERT M. SATCHIVI; MONTE R. WEIMER
Prazo de Validade: 20 (vinte) anos contados a partir de 24/01/2014, observadas as condições legais.

---

(11) BR 10 2014 006728-0 B1

Código 16.1 - Concessão de Patente ou Certificado de Adição de Invenção
(22) 20/03/2014
(30) 22/03/2013 DE 102013205092.5
(43) 13/01/2015
(51) A61K 8/37 (2006.01), A61K 8/41 (2006.01), A61Q 5/12 (2006.01)
(54) Formulação cosmética compreendendo éster quarternário com base em isopropanolamina e uso da mesma
(73) EVONIK OPERATIONS GMBH (DE)
(72) HANS-JÜRGEN KÖHLE; KURT SEIDEL; PETER SCHWAB; URSULA WESTERHOLT
Prazo de Validade: 20 (vinte) anos contados a partir de 20/03/2014, observadas as condições legais.

---

(11) BR 10 2014 015608-9 B1

Código 16.1 - Concessão de Patente ou Certificado de Adição de Invenção
(22) 24/06/2014
(30) 25/06/2013 FR 13 56029
(43) 17/11/2015
(51) A01D 78/10 (2006.01)
(54) Máquina agrícola enleiradora com dois rotores
(73) KUHN S.A. (FR)
(72) SCHOTT MATHIEU; MARX DAMIEN
Prazo de Validade: 20 (vinte) anos contados a partir de 24/06/2014, observadas as condições legais.

---

(11) BR 10 2014 016416-2 B1

Código 16.1 - Concessão de Patente ou Certificado de Adição de Invenção
(22) 01/07/2014
(30) 05/07/2013 DE 10 2013 011 234.6
(43) 06/10/2015
(51) A01G 13/10 (2006.01), A01N 63/00 (2020.01), A01K 67/033 (2006.01)
(54) VEÍCULO DE DISPERSÃO PARA A DISPERSÃO, EM GRANDE SUPERFÍCIE, DE UNIDADES DE DISPERSÃO SUBSTANCIALMENTE ESFÉRICAS CONTENDO ORGANISMOS ÚTEIS APROPRIADOS PARA

	CONTROLE BIOLÓGICO (73) BIOCARE GESELLSCHAFT FÜR BIOLOGISCHE SCHUTZMITTEL MBH (DE) (72) BRUNO F. PETER; WILHELM BEITZEN-HEINEKE Prazo de Validade: 20 (vinte) anos contados a partir de 01/07/2014, observadas as condições legais.
(11) BR 10 2014 020896-8 B1	Código 16.1 - Concessão de Patente ou Certificado de Adição de Invenção (22) 25/08/2014 (43) 21/06/2016 (51) A23L 2/06 (2006.01), A61K 36/72 (2006.01) (54) COMPOSIÇÃO RECONSTITUÍVEL, SEU USO PARA FABRICAÇÃO DE UMA BEBIDA ADAPTÓGENA E BEBIDA ADAPTÓGENA (73) UNIVERSIDADE FEDERAL DO RIO DE JANEIRO (BR/RJ) ; EMPRESA BRASILEIRA DE PESQUISA AGROPECUÁRIA - EMBRAPA (BR/RJ) (72) TATIANA JOTHA MATTOS SIMEN; SUZANA GUIMARÃES LEITÃO; GILDA GUIMARÃES LEITÃO; DANILO RIBEIRO DE OLIVEIRA; DANIELA DE GRANDI CASTRO FREITAS DE SÁ; PRISCILA VANESSA FINOTELLI; MIRIAN RIBEIRO LEITE MOURA; PATRÍCIA DIAS FERNANDES; LIGIA MARIA TORRES PEÇANHA; ANNA PAOLA TRINDADE ROCHA PIERUCCI Prazo de Validade: 20 (vinte) anos contados a partir de 25/08/2014, observadas as condições legais.
(11) BR 10 2014 021474-7 B1	Código 16.1 - Concessão de Patente ou Certificado de Adição de Invenção (22) 29/08/2014 (43) 20/09/2016 (51) G01N 27/30 (2006.01), B82B 3/00 (2006.01) (54) MÉTODO DE OBTENÇÃO DE ELETRODOS DE ÓXIDO DE COBRE NANOESTRUTURADO, ELETRODOS DE ÓXIDO DE COBRE NANOESTRUTURADO E SEU USO (73) UNIVERSIDADE ESTADUAL DE CAMPINAS - UNICAMP (BR/SP) ; METROHM INTERNATIONAL HEADQUARTERS (CH) (72) LAURO TATSUO KUBOTA; JOSÉ TIAGO CLAUDINO BARRAGAN Prazo de Validade: 20 (vinte) anos contados a partir de 29/08/2014, observadas as condições legais.
(11) BR 10 2014 025172-3 B1	Código 16.1 - Concessão de Patente ou Certificado de Adição de Invenção (22) 09/10/2014 (30) 05/11/2013 EP 13191579.5 (43) 29/09/2015 (51) C07C 51/41 (2006.01), C07C 303/40 (2006.01), C07C 51/493 (2006.01), C07C 51/48 (2006.01), C11D 1/62 (2006.01) (54) MÉTODO PARA FABRICAÇÃO DE UM ÉSTER DE ÁCIDO GRAXO DE METISULFATO DE TRIS-(2-HIDROXIETIL)-METILAMÔNIO, E COMPOSIÇÃO

	ATIVA DE AMACIANTE DE ROUPA (73) EVONIK DEGUSSA GMBH (DE) (72) HANS-JÜRGEN KÖHLE; AXEL EULER; KURT SEIDEL; PETER SCHWAB Prazo de Validade: 20 (vinte) anos contados a partir de 09/10/2014, observadas as condições legais.
(11) BR 10 2016 013838-8 B1	Código 16.1 - Concessão de Patente ou Certificado de Adição de Invenção (22) 15/06/2016 (43) 02/05/2018 (51) A61K 6/00 (2020.01) (54) CIMENTO ODONTOLÓGICO E USO DO MESMO (73) UNIVERSIDADE FEDERAL DO MARANHÃO - UFMA (BR/MA) ; UNIVERSIDADE ESTADUAL DE CAMPINAS - UNICAMP (BR/SP) (72) GABRIEL FLORES ABUNA; PAULO VITOR CAMPOS FERREIRA; JOSÉ ROBERTO DE OLIVEIRA BAUER; SIMONIDES CONSANI; MÁRIO ALEXANDRE COELHO SINHORETI Prazo de Validade: 20 (vinte) anos contados a partir de 15/06/2016, observadas as condições legais.
(11) BR 10 2019 004991-0 B1	Código 16.1 - Concessão de Patente ou Certificado de Adição de Invenção (22) 14/03/2019 (43) 14/05/2019 (51) A01D 89/00 (2006.01) (54) TRINCHA AGRÍCOLA COM SISTEMA DE TRANSPORTE DE CULTURA TRITURADA PARA DIRECIONAMENTO DE ADUBO VERDE (73) ADOLFO HOROWICZ (BR/SP) (72) ADOLFO HOROWICZ Prazo de Validade: 20 (vinte) anos contados a partir de 14/03/2019, observadas as condições legais.
(11) BR 11 2012 003088-4 B1	Código 16.1 - Concessão de Patente ou Certificado de Adição de Invenção (22) 11/08/2010 (30) 24/08/2009 US 61/236,232; 17/03/2010 US 61/314,767 (51) B60T 8/1755 (2006.01), B60T 8/40 (2006.01), B60T 8/42 (2006.01), B60T 17/02 (2006.01) (54) SISTEMA DE FRENAGEM DE VEÍCULO (73) KELSEY-HAYES COMPANY (US) (72) Joseph F. Zeoli; Balise Ganzel; Thomas Wald; Richard A. Swarich; Robert I. Girkin; Joseph A. Starr; David Lopez-Larequi Prazo de Validade: 20 (vinte) anos contados a partir de 11/08/2010, observadas as condições legais.
(11) BR 11 2012 003350-6 B1	Código 16.1 - Concessão de Patente ou Certificado de Adição de Invenção

(22) 09/08/2010
(30) 19/08/2009 IN 1901/MUM/2009
(51) A61C 17/02 (2006.01), A61C 17/36 (2006.01)
(54) Dispositivo
(73) UNILEVER N.V. (NL)
(72) KIRTAN SHRAVAN KAMKAR; AMIT SAH; NARAYANAN SUBRAHMANIAM; RUDRA SAURABH SHRESTH; SURESH SAMBAMURTHY JAYARAMAN
Prazo de Validade: 20 (vinte) anos contados a partir de 09/08/2010, observadas as condições legais.

---

(11) BR 11 2012 007069-0 B1

Código 16.1 - Concessão de Patente ou Certificado de Adição de Invenção
(22) 29/09/2010
(30) 30/09/2009 JP 2009-227402
(51) C07D 277/62 (2006.01), A61K 31/428 (2006.01), A61P 3/04 (2006.01), A61P 3/06 (2006.01), A61P 3/10 (2006.01), A61P 7/02 (2006.01), A61P 9/00 (2006.01), A61P 9/10 (2006.01), A61P 9/12 (2006.01), A61P 13/04 (2006.01), A61P 13/12 (2006.01), A61P 19/06 (2006.01), C07D 417/02 (2006.01)
(54) DERIVADO DE FENOL, E COMPOSIÇÃO FARMACÊUTICA COMPREENDO O MESMO
(73) Fuji Yakuhin Co., LTD. (JP)
(72) Seiichi Kobashi; Junichiro Uda; Sachiho Miyata; Tsutomu Inoue; Naoki Ashizawa; Koji Matsumoto; Tetsuya Taniguchi; Takashi Iwanaga; Osamu Nagata
Prazo de Validade: 20 (vinte) anos contados a partir de 29/09/2010, observadas as condições legais.

---

(11) BR 11 2012 007976-0 B1

Código 16.1 - Concessão de Patente ou Certificado de Adição de Invenção
(22) 08/10/2010
(30) 09/10/2009 FR 0904864; 23/11/2009 US 61/263,663
(51) C07D 471/08 (2006.01), A61K 31/4188 (2006.01), A61K 31/439 (2006.01), A61K 31/551 (2006.01)
(54) COMPOSTO, COMPOSIÇÃO FARMACÊUTICA, MÉTODO PARA A PREPARAÇÃO DO COMPOSTO E USO DO COMPOSTO
(73) ASTRA ZENECA HOLDING FRANCE S.A.S. (FR)
(72) Sisir Bhattacharya; Alain Bonnet; Mahendra G. Dedhiya; Véronique Ducandas; Alexandre Giuliani; Alain Priour; Valérie Ravaux; Peter Spargo
Prazo de Validade: 20 (vinte) anos contados a partir de 08/10/2010, observadas as condições legais.

---

(11) BR 11 2012 009053-4 B1

Código 16.1 - Concessão de Patente ou Certificado de Adição de Invenção
(22) 19/10/2010
(30) 20/10/2009 IN 2173/DEL/2009; 23/12/2009 IN 2689/DEL/2009
(51) C07D 405/10 (2006.01), C07D 407/10 (2006.01), C07D 413/10 (2006.01), A61K 31/70 (2006.01), A61P 3/10 (2006.01)

(54) DERIVADOS DE GLICOSÍDEOS, SEUS USOS, E COMPOSIÇÕES FARMACÊUTICAS
(73) Novartis AG (CH)
(72) Gregory Raymond Bebernitz; Mark G. Bock; Dumbala Srinivas Reddy; Atul Kashinath Hajare; Vinod Vyavahare; Sandeep Bhausaheb Bhosale; Suresh Eknath Kurhade; Videsh Salunkhe; Nadim S. Shaikh; Debnath Bhuniya; P. Venkata Palle; Lili Feng; Jessica Liang
Prazo de Validade: 20 (vinte) anos contados a partir de 19/10/2010, observadas as condições legais.

---

(11) BR 11 2012 009768-7 B1

Código 16.1 - Concessão de Patente ou Certificado de Adição de Invenção
(22) 07/09/2010
(30) 30/10/2009 DE 10 2009 046 202.3
(51) B60T 8/36 (2006.01), F16K 31/06 (2006.01)
(54) ENCAIXE DE VÁLVULA PARA UM CARTUCHO DE VÁLVULA DE UMA VÁLVULA MAGNÉTICA, CARTUCHO DE VÁLVULA PARA UMA VÁLVULA MAGNÉTICA, VÁLVULA MAGNÉTICA E PROCESSO PARA A PRODUÇÃO DE UM ENCAIXE DE VÁLVULA
(73) ROBERT BOSCH GMBH (DE)
(72) MICHAEL DINERMAN
Prazo de Validade: 20 (vinte) anos contados a partir de 07/09/2010, observadas as condições legais.

---

(11) BR 11 2012 009840-3 B1

Código 16.1 - Concessão de Patente ou Certificado de Adição de Invenção
(22) 29/10/2010
(30) 30/10/2009 EP 09174665.1
(51) E21B 47/09 (2012.01), G01V 11/00 (2006.01)
(54) FERRAMENTA DE POSICIONAMENTO PARA DETERMINAÇÃO DE UMA POSIÇÃO EM UM ENVOLTÓRIO NO FUNDO DO POÇO, MÉTODO DE DETERMINAÇÃO DE UMA POSIÇÃO DE UMA FERRAMENTA, USO DA FERRAMENTA DE POSICIONAMENTO E SISTEMA DE POSICIONAMENTO
(73) WELLTEC A/S (DK)
(72) JØRGEN HALLUNDBEK; Mathias Francke
Prazo de Validade: 20 (vinte) anos contados a partir de 29/10/2010, observadas as condições legais.

---

(11) BR 11 2012 009863-2 B1

Código 16.1 - Concessão de Patente ou Certificado de Adição de Invenção
(22) 28/10/2010
(30) 30/10/2009 US 61/275,720; 30/10/2009 US 61/256,868
(51) B65B 31/00 (2006.01), A23L 3/3418 (2006.01)
(54) MÓDULO DE EMBALAGEM E MÉTODO PARA TRANSPORTE E/OU ARMAZENAMENTO DE GÊNEROS ALIMENTÍCIOS OXIDATIVAMENTE DEGRADÁVEIS ABSORVEDORES DE DIÓXIDO DE CARBONO
(73) GLOBAL FRESH FOODS (US)

(72) Laurence D. Bell
Prazo de Validade: 20 (vinte) anos contados a partir de 28/10/2010, observadas as condições legais.

---

(11) BR 11 2012 010115-3 B1

Código 16.1 - Concessão de Patente ou Certificado de Adição de Invenção
(22) 29/10/2010
(30) 30/10/2009 EP 09 174664.4; 30/10/2009 US 12/609,732
(51) G01V 3/18 (2006.01)
(54) FERRAMENTA DE PERFILAGEM, MÉTODO PARA DETERMINAR UM PERFIL DE PERMISSIVIDADE, SISTEMA DE DETECÇÃO E SISTEMA DE FUNDO DE POÇO
(73) Welltec A/S (DK)
(72) Jimmy Kjaersgaard-Rasmussen; JØRGEN HALLUNDBAEK
Prazo de Validade: 20 (vinte) anos contados a partir de 29/10/2010, observadas as condições legais.

---

(11) BR 11 2012 012220-7 B1

Código 16.1 - Concessão de Patente ou Certificado de Adição de Invenção
(22) 19/11/2010
(30) 25/11/2009 US 61/264,270
(51) C02F 1/26 (2006.01), C02F 103/08 (2006.01), C02F 103/36 (2006.01)
(54) MÉTODO PARA SEPARAR ÁGUA DE UMA SOLUÇÃO SALINA COM USO DE UM SOLVENTE DIRECIONAL
(73) MASSACHUSETTS INSTITUTE OF TECHNOLOGY (US)
(72) ANURAG BAJPAYEE; DANIEL KRAEMER; ANDREW MUTO; GANG CHEN; JOHN LIENHARD; BORIVOJE MIKIC
Prazo de Validade: 20 (vinte) anos contados a partir de 19/11/2010, observadas as condições legais.

---

(11) BR 11 2012 012475-7 B1

Código 16.1 - Concessão de Patente ou Certificado de Adição de Invenção
(22) 22/11/2010
(30) 25/11/2009 EP 09 014680.4
(51) A61M 15/00 (2006.01), A61M 5/24 (2006.01), B05B 11/00 (2006.01), A61M 5/00 (2006.01)
(54) NEBULIZADOR
(73) BOEHRINGER INGELHEIM INTERNATIONAL GMBH (DE)
(72) JENS BESSELER; HOLGER HOLAKOVSKY; MARKUS KAEMPER; MANUEL DAELMAN; GILBERT WUTTKE; ALEXANDER BACH
Prazo de Validade: 20 (vinte) anos contados a partir de 22/11/2010, observadas as condições legais.

---

(11) BR 11 2012 013213-0 B1

Código 16.1 - Concessão de Patente ou Certificado de Adição de Invenção
(22) 01/12/2009
(51) F16L 37/138 (2006.01), F16N 3/12 (2006.01)

(54) ACOPLADOR PARA GRAXA MELHORADO
(73) GURTECH (PTY) LTD (ZA)
(72) RICHARD STILLARD GURNEY
Prazo de Validade: 10 (dez) anos contados a partir de 03/03/2020, observadas as condições legais.

---

(11) BR 11 2012 014458-8 B1

Código 16.1 - Concessão de Patente ou Certificado de Adição de Invenção
(22) 16/12/2010
(30) 17/12/2009 EP 09 179623.5
(51) A61M 5/00 (2006.01)
(54) DISPOSITIVO MÉDICO E MÉTODO DE MONTAGEM
(73) Sanofi-Aventis Deutschland GMBH (DE)
(72) Christian Pommerau
Prazo de Validade: 20 (vinte) anos contados a partir de 16/12/2010, observadas as condições legais.

---

(11) BR 11 2012 014880-0 B1

Código 16.1 - Concessão de Patente ou Certificado de Adição de Invenção
(22) 29/11/2010
(30) 18/12/2009 FR 0906184
(51) G02B 7/00 (2006.01), G01K 1/14 (2006.01), G01J 5/08 (2006.01), G01J 5/04 (2006.01)
(54) DISPOSITIVO DE CONTROLE TÉRMICO, COMPARTIMENTO E MÉTODO DE MONTAGEM DE UM DISPOSITIVO DE CONTROLE TÉRMICO
(73) WINTECH (FR)
(72) OLIVIER CROTTEREAU; JOSÉ FERNANDEZ
Prazo de Validade: 20 (vinte) anos contados a partir de 29/11/2010, observadas as condições legais.

---

(11) BR 11 2012 015024-3 B1

Código 16.1 - Concessão de Patente ou Certificado de Adição de Invenção
(22) 03/11/2010
(30) 18/12/2009 US 61/287,790
(51) G02B 1/04 (2006.01)
(54) NÚCLEO DE FIBRA ÓPTICA PLÁSTICO, SISTEMA AUTOMOTIVO, INDUSTRIAL, MÉDICO OU DE CONSUMIDOR E FIBRA ÓPTICA PLÁSTICA
(73) DOW GLOBAL TECHNOLOGIES LLC (US)
(72) THOMAS S. LIN; ANNY FLORY; DIRK B. ZINKWEG; JEFFERY M. COGEN; MARY ANNE LEUGERS; WEIJUN ZHOU
Prazo de Validade: 20 (vinte) anos contados a partir de 03/11/2010, observadas as condições legais.

---

(11) BR 11 2012 015203-3 B1

Código 16.1 - Concessão de Patente ou Certificado de Adição de Invenção
(22) 24/12/2010
(30) 22/12/2009 EP 09180280.1

(51) C07C 7/11 (2006.01), C07C 407/00 (2006.01), C07C 15/073 (2006.01), C07C 15/085 (2006.01)
(54) PROCESSO PARA RECUPERAR MONOALQUILBENZENO A PARTIR DE UMA CORRENTE GASOSA COMPREENDENDO OXIGÊNIO E MONOALQUILBENZENO
(73) SHELL INTERNATIONALE RESEARCH MAATSCHAPPIJ B.V. (NL)
(72) Malcolm John Hawton
Prazo de Validade: 20 (vinte) anos contados a partir de 24/12/2010, observadas as condições legais.

---

(11) BR 11 2012 015546-6 B1

Código 16.1 - Concessão de Patente ou Certificado de Adição de Invenção
(22) 20/12/2010
(30) 23/12/2009 FR 0959522
(51) A47J 36/02 (2006.01), B05D 5/08 (2006.01), A47J 27/00 (2006.01)
(54) ARTIGO CULINÁRIO COMPREENDENDO UM REVESTIMENTO ANTIADERENTE EXTERNO QUE COMPREENDE UMA DECORAÇÃO NA PARTE INFERIOR EXTERNA E PROCESSO DE FABRICAÇÃO
(73) SEB SA (FR)
(72) Laurent Voisin
Prazo de Validade: 20 (vinte) anos contados a partir de 20/12/2010, observadas as condições legais.

---

(11) BR 11 2012 016276-4 B1

Código 16.1 - Concessão de Patente ou Certificado de Adição de Invenção
(22) 19/12/2010
(30) 29/12/2009 US 61/290,611
(51) G01V 1/155 (2006.01)
(54) FONTE SÍSMICA MARINHA
(73) BP EXPLORATION OPERATING COMPANY LIMITED (GB)
(72) MARK HARPER; JOSEPH A. DELLINGER; MARTIN THOMPSON; GRAHAM OPENSHAW
Prazo de Validade: 20 (vinte) anos contados a partir de 19/12/2010, observadas as condições legais.

---

(11) BR 11 2012 017606-4 B1

Código 16.1 - Concessão de Patente ou Certificado de Adição de Invenção
(22) 15/02/2011
(30) 02/03/2010 EP 10155181.0
(51) H05B 3/84 (2006.01)
(54) PAINEL COM UM ELEMENTO DE CONEXÃO ELÉTRICA, MÉTODO PARA PRODUZIR UM PAINEL COM UM ELEMENTO DE CONEXÃO ELÉTRICA, E, USO DE UM PAINEL COM UM ELEMENTO DE CONEXÃO ELÉTRICA
(73) SAINT-GOBAIN GLASS FRANCE (FR)
(72) Bernhard Reul; Mitja Rateiczak; Stefan Ziegler; Andreas Schlarb
Prazo de Validade: 20 (vinte) anos contados a partir de 15/02/2011, observadas

	as condições legais.
(11) BR 11 2012 018381-8 B1	Código 16.1 - Concessão de Patente ou Certificado de Adição de Invenção (22) 03/01/2011 (30) 29/01/2010 DE 10 2010 001 387.0 (51) F02D 41/24 (2006.01), F02D 41/26 (2006.01), G01M 15/04 (2006.01), G01M 15/09 (2006.01), F02M 65/00 (2006.01) (54) PROCESSO PARA A SELEÇÃO DE UM MÉTODO PARA DETERMINAR O TEMPO DE INJEÇÃO DE PROCESSOS DE INJEÇÃO INDIVIDUAIS DE UM INJETOR DE COMBUSTÍVEL, PROCESSO PARA DETERMINAR A QUANTIDADE DE INJEÇÃO DE PROCESSOS DE INJEÇÃO INDIVIDUAIS DE UM INJETOR DE COMBUSTÍVEL E PROCESSO E DISPOSITIVO PARA TESTAR UM INJETOR DE COMBUSTÍVEL (73) Robert Bosch GMBH. (DE) (72) Jochen Friedmann; Christian Boie; Joerg Staib; EDGAR HOLL; Bertram Rensch; Gunter Freitag; Daniel Strack; Dirk Freundt; Wolfgang Henner Prazo de Validade: 20 (vinte) anos contados a partir de 03/01/2011, observadas as condições legais.
(11) BR 11 2012 019969-2 B1	Código 16.1 - Concessão de Patente ou Certificado de Adição de Invenção (22) 09/02/2011 (30) 09/02/2010 US 61/302,751; 28/01/2011 US 13/016,820 (51) E21B 47/14 (2006.01), H01L 41/08 (2006.01), H04R 17/00 (2006.01) (54) FERRAMENTA DE FUNDO DE POÇO (73) BAKER HUGHES INCORPORATED (US) (72) Thomas Vetter Prazo de Validade: 20 (vinte) anos contados a partir de 09/02/2011, observadas as condições legais.
(11) BR 11 2012 020106-9 B1	Código 16.1 - Concessão de Patente ou Certificado de Adição de Invenção (22) 05/02/2011 (30) 11/02/2010 EP 10 001405.9 (51) D21H 21/30 (2006.01) (54) COMPOSIÇÕES DE COLAGEM AQUOSAS PARA BRILHO ÓPTICO DE SUBSTRATOS, PREFERIVELMENTE PAPEL E SEUUSO (73) ARCHROMA IP GMBH (CH) (72) Cédric Klein; Heidrun Grether-Schene Prazo de Validade: 20 (vinte) anos contados a partir de 05/02/2011, observadas as condições legais.
(11) BR 11 2012 020836-5 B1	Código 16.1 - Concessão de Patente ou Certificado de Adição de Invenção (22) 16/02/2011 (30) 18/02/2010 US 61/305,926; 07/07/2010 US 12/803,787

(51) H01F 27/28 (2006.01), H02J 9/06 (2006.01)
(54) TRANSFORMADOR FERRORESSONANTE PARA UTILIZAÇÃO EM FONTES DE ENERGIA ININTERRUPTAS, FONTE DE ENERGIA INITERRUPTAS PARA FORNECER ENERGIA PARA UMA CARGA E MÉTODO DE FORNECIMENTO DE ENERGIA ININTERRUPTA À CARGA
(73) ALPHA TECHNOLOGIES INC. (US)
(72) Thanh Le; JAMES RICHARDSON; LITCHO DATZOV
Prazo de Validade: 20 (vinte) anos contados a partir de 16/02/2011, observadas as condições legais.

---

(11) BR 11 2012 020981-7 B1

Código 16.1 - Concessão de Patente ou Certificado de Adição de Invenção
(22) 21/02/2011
(30) 22/02/2010 IT MI2010 A 000268
(51) C25B 11/04 (2006.01)
(54) PRECURSOR PARA A PRODUÇÃO DE UM ELETRODO PARA EVOLUÇÃO DE GÁS, MÉTODO E ELETRODO
(73) Industrie De Nora S.P.A. (IT)
(72) Marianna Brichese; Antonio Lorenzo Antozzi; Alice Calderara
Prazo de Validade: 20 (vinte) anos contados a partir de 21/02/2011, observadas as condições legais.

---

(11) BR 11 2012 021585-0 B1

Código 16.1 - Concessão de Patente ou Certificado de Adição de Invenção
(22) 26/02/2010
(51) B01D 46/24 (2006.01), B01D 51/10 (2006.01), B01D 53/00 (2006.01), B01D 53/46 (2006.01), B01D 53/75 (2006.01), C21C 5/38 (2006.01), C22B 7/02 (2006.01), C22B 19/18 (2006.01)
(54) MÉTODO DE TRATAMENTO DE GÁS DE EXAUSTÃO
(73) ARCELORMITTAL INVESTIGACION Y DESARROLLO, S.L. (ES)
(72) Naiyang Ma
Prazo de Validade: 10 (dez) anos contados a partir de 03/03/2020, observadas as condições legais.

---

(11) BR 11 2012 022066-7 B1

Código 16.1 - Concessão de Patente ou Certificado de Adição de Invenção
(22) 28/02/2011
(30) 01/03/2010 US 61/309,202; 28/02/2011 US 13/036,610
(51) E21B 19/16 (2006.01)
(54) DISPOSITIVO DE BLOQUEIO, SISTEMA E MÉTODO DE GARANTIA DE CONTROLE DE ELEVADOR
(73) FRANK'S INTERNATIONAL, LLC (US)
(72) Vernon Bouligny; Reese Comeaux; Philip M. Theriot
Prazo de Validade: 20 (vinte) anos contados a partir de 28/02/2011, observadas as condições legais.

(11) BR 11 2012 022461-1 B1

Código 16.1 - Concessão de Patente ou Certificado de Adição de Invenção
(22) 01/11/2010
(30) 12/03/2010 US 61/340071
(51) C09C 1/14 (2006.01), C09C 1/24 (2006.01), C09C 1/36 (2006.01), C09C 3/10 (2006.01)
(54) PIGMENTO OPACIFICANTE ENCAPSULADO EM POLÍMERO, PROCESSO PARA FORMAR UM PIGMENTO OPACIFICANTE ENCAPSULADO EM POLÍMERO, E, COMPOSIÇÃO
(73) Rohm And Haas Company (US)
(72) Nathan T. Allen; Andrew G. Batzell; Karl A. Bromm; Ward T. Brown
Prazo de Validade: 20 (vinte) anos contados a partir de 01/11/2010, observadas as condições legais.

(11) BR 11 2012 023313-0 B1

Código 16.1 - Concessão de Patente ou Certificado de Adição de Invenção
(22) 08/02/2011
(30) 16/03/2010 JP 2010-059381
(51) A61M 15/08 (2006.01), A61M 11/02 (2006.01)
(54) KIT NEBULIZADOR E NEBULIZADOR
(73) Omron Healthcare Co., LTD. (JP)
(72) Shinya Tanaka; Susumu Kutsuhara
Prazo de Validade: 20 (vinte) anos contados a partir de 08/02/2011, observadas as condições legais.

(11) BR 11 2012 023993-7 B1

Código 16.1 - Concessão de Patente ou Certificado de Adição de Invenção
(22) 18/03/2011
(30) 23/03/2010 JP 2010-065965
(51) C09D 133/00 (2006.01), C09D 5/16 (2006.01), C09D 167/00 (2006.01), C09D 133/02 (2006.01), C09D 143/04 (2006.01), A01K 61/00 (2017.01), A01K 75/00 (2006.01), A01N 43/50 (2006.01), A01P 15/00 (2006.01), B63B 59/04 (2006.01), E02B 1/00 (2006.01), A01N 25/10 (2006.01), C08K 3/015 (2018.01), C08K 5/00 (2006.01), C08K 5/3445 (2006.01), A01N 25/34 (2006.01), A01N 41/06 (2006.01), A01N 43/36 (2006.01), A01N 43/40 (2006.01), A01N 43/80 (2006.01), A01N 55/08 (2006.01), A01N 59/16 (2006.01), A01N 59/20 (2006.01), E02B 17/00 (2006.01)
(54) COMPOSIÇÃO DE REVESTIMENTO ANTI-INCRUSTANTE, FILME DE REVESTIMENTO ANTI-INCRUSTANTE, SUBSTRATO COM UM FILME DE REVESTIMENTO E MÉTODO PARA A PRODUÇÃO DE UM SUBSTRATO COMUM FILME DE REVESTIMENTO
(73) Chugoku Marine Paints, Ltd. (JP)
(72) Satoshi Masuda; YUSUKE HAYASHI; Yukio Kozono
Prazo de Validade: 20 (vinte) anos contados a partir de 18/03/2011, observadas as condições legais.

(11) BR 11 2012 024036-6 B1

Código 16.1 - Concessão de Patente ou Certificado de Adição de Invenção

(22) 23/03/2011
(30) 24/03/2010 US 61/317,245
(51) C07K 16/26 (2006.01), C07K 16/46 (2006.01), A61K 39/395 (2006.01), A61P 35/00 (2006.01), C12N 15/13 (2006.01), C12N 5/12 (2006.01), G01N 33/53 (2006.01)
(54) PROFILAXIA DE CÂNCER COLORRETAL E GASTROINTESTINAL
(73) LES LABORATOIRES SERVIER (FR) ; INSTITUT NATIONAL DE LA SANTE ET DE LA RECHERCHE MEDICALE (INSERM) (FR) ; CENTRE NATIONAL DE LA RECHERCHE SCIENTIFIQUE (C.N.R.S.) (FR)
(72) Leïla Houhou; Dominique Joubert; Frédéric Hollande; Mathieu Petremann
Prazo de Validade: 20 (vinte) anos contados a partir de 23/03/2011, observadas as condições legais.

---

(11) BR 11 2012 024734-4 B1

Código 16.1 - Concessão de Patente ou Certificado de Adição de Invenção
(22) 04/03/2011
(30) 29/03/2010 DE 10 2010 016 177.2
(51) H02B 1/56 (2006.01)
(54) DISPOSITIVO DE AQUECIMENTO PARA INSTALAÇÃO EM UM GABINETE DE DISTRIBUIÇÃO
(73) RITTAL GMBH & CO. KG (DE)
(72) Rüdiger Braun; Friedhelm Loh
Prazo de Validade: 20 (vinte) anos contados a partir de 04/03/2011, observadas as condições legais.

---

(11) BR 11 2012 024790-5 B1

Código 16.1 - Concessão de Patente ou Certificado de Adição de Invenção
(22) 28/03/2011
(30) 29/03/2010 DE 10 2010 016 199.3; 11/05/2010 DE 10 2010 016 882.3; 16/07/2010 DE 10 2010 036 436.3
(51) A61C 11/00 (2006.01), A61C 13/00 (2006.01)
(54) PROCESSO PARA FORMAÇÃO DE UM MODELO DENTAL FÍSICO OU VIRTUAL COMO MEIO AUXILIAR PARA A PRODUÇÃO DE PRÓTESE DENTÁRIA E DISPOSIÇÃO PARA PRODUÇÃO DE UMA PRÓTESE DENTÁRIA
(73) DEGUDENT GMBH (DE)
(72) Thomas Ertl
Prazo de Validade: 20 (vinte) anos contados a partir de 28/03/2011, observadas as condições legais.

---

(11) BR 11 2012 025735-8 B1

Código 16.1 - Concessão de Patente ou Certificado de Adição de Invenção
(22) 08/04/2011
(30) 10/04/2010 DE 20 2010 004 839.7; 10/04/2010 DE 10 2010 014 487.8
(51) B29C 45/00 (2006.01), B29C 45/26 (2006.01)
(54) Processo para a produção de corpos plásticos moldados, sujeitos a tração ou pressão e armação para fluidos pressurizados

(73) SENSUS SPECTRUM LLC (US)
(72) Dieter Busch; Mark Frister
Prazo de Validade: 20 (vinte) anos contados a partir de 08/04/2011, observadas as condições legais.

---

(11) BR 11 2012 025761-7 B1

Código 16.1 - Concessão de Patente ou Certificado de Adição de Invenção
(22) 18/04/2011
(30) 21/04/2010 SE 1050394-4
(51) G09B 19/16 (2006.01), B60K 31/00 (2006.01), B60K 31/18 (2006.01), A61B 5/18 (2006.01)
(54) MÉTODO E SISTEMA DE AVALIAÇÃO PARA AVALIAR COMPORTAMENTO DE ACELERAÇÃO DE UM MOTORISTA DE UM VEÍCULO
(73) SCANIA CV AB (SE)
(72) Linus Bredberg; JONNY ANDERSSON; ANDREAS JERHAMMAR
Prazo de Validade: 20 (vinte) anos contados a partir de 18/04/2011, observadas as condições legais.

---

(11) BR 11 2012 025815-0 B1

Código 16.1 - Concessão de Patente ou Certificado de Adição de Invenção
(22) 23/02/2011
(30) 15/04/2010 DE 102010015051.7
(51) H01H 9/00 (2006.01)
(54) CONTATO MECÂNICO DE COMUTAÇÃO
(73) MASCHINENFABRIK REINHAUSEN GMBH (DE)
(72) Klaus Höpfl; Silke Wrede
Prazo de Validade: 20 (vinte) anos contados a partir de 23/02/2011, observadas as condições legais.

---

(11) BR 11 2012 026305-6 B1

Código 16.1 - Concessão de Patente ou Certificado de Adição de Invenção
(22) 11/04/2011
(30) 13/04/2010 US 61/323,582
(51) G01V 3/30 (2006.01), E21B 47/00 (2012.01), E21B 49/08 (2006.01), G01V 3/18 (2006.01)
(54) DISPOSITIVO E MÉTODO PARA ESTIMAR UMA IDENTIDADE QUÍMICA DE UM FLUIDO DE FUNDO DE POÇO E MEIO DE ARMAZENAMENTO NÃO TRANSITÓRIO LEGÍVEL EM COMPUTADOR
(73) Baker Hughes Incorporated (US)
(72) Rocco Difoggio
Prazo de Validade: 20 (vinte) anos contados a partir de 11/04/2011, observadas as condições legais.

---

(11) BR 11 2012 027053-2 B1

Código 16.1 - Concessão de Patente ou Certificado de Adição de Invenção
(22) 19/04/2011

(30) 22/04/2010 EP 10 160796.8
(51) C08G 65/00 (2006.01)
(54) FORMULAÇÃO PRECURSORA DE HIDROGEL, SEU USO E SEU PROCESSO DE PRODUÇÃO, KIT DE PARTES, E MÉTODO PARA PRODUÇÃO DE UM HIDROGEL
(73) QGEL SA (CH)
(72) Simone Rizzi; Matthias Lutolf
Prazo de Validade: 20 (vinte) anos contados a partir de 19/04/2011, observadas as condições legais.

---

(11) BR 11 2012 029301-0 B1

Código 16.1 - Concessão de Patente ou Certificado de Adição de Invenção
(22) 17/05/2011
(30) 18/05/2010 SE 1000525-4
(51) F04B 17/04 (2006.01), F04B 49/06 (2006.01)
(54) MÉTODO DE DISPENSAR UM VOLUME ESPECIFICADO DE LÍQUIDO USANDO UMA BOMBA, DISPOSITIVO DE DOSAGEM, E, CONJUNTO DE DISPENSAÇÃO
(73) AKTIEBOLAGET ELECTROLUX (SE)
(72) Daniel L. Johansson; Per-Erik Pers
Prazo de Validade: 20 (vinte) anos contados a partir de 17/05/2011, observadas as condições legais.

---

(11) BR 11 2012 029732-5 B1

Código 16.1 - Concessão de Patente ou Certificado de Adição de Invenção
(22) 13/05/2011
(30) 25/05/2010 KR 10-2010-0048475
(51) B65D 17/28 (2006.01)
(54) EXTREMIDADE DE FÁCIL ABERTURA POSSÍVEL DE SER FECHADA
(73) JIN HYOK SEO (KR)
(72) Jin Hyok Seo
Prazo de Validade: 20 (vinte) anos contados a partir de 13/05/2011, observadas as condições legais.

---

(11) BR 11 2012 030784-3 B1

Código 16.1 - Concessão de Patente ou Certificado de Adição de Invenção
(22) 03/06/2011
(30) 04/06/2010 EP 100058023
(51) A01H 1/06 (2006.01)
(54) MÉTODO PARA AUMENTAR A TOLERÂNCIA AO ESTRESSE AMBIENTAL ABIÓTICO, REDUZIR OS DANOS AO ESTRESSE ABIÓTICO OU MELHORAR A QUALIDADE E/OU RENDIMENTO E/OU VIGOR DE UMA CULTURA DE PLANTA SOB IRRIGAÇÃO COM 1-MCP
(73) Syngenta Participations Ag (CH)
(72) ULRICH JOHANNES HAAS; Christophe Weider; Ronald Zeun; David Charles Ross; Daniel Warden Kidder; Yueqian Zhen
Prazo de Validade: 20 (vinte) anos contados a partir de 03/06/2011, observadas

	as condições legais.
(11) BR 11 2012 031297-9 B1	Código 16.1 - Concessão de Patente ou Certificado de Adição de Invenção (22) 07/06/2011 (30) 07/06/2010 US 61/352,130 (51) A61K 9/12 (2006.01), A61K 31/519 (2006.01), A61P 15/10 (2006.01), A61K 9/00 (2006.01) (54) FORMULAÇÃO DE SPRAY ORAL BIODISPONÍVEL E USO DA BASE DE SILDENAFIL (73) SUDA LTD. (AU) (72) David Bergstrom; Foye Opawale Prazo de Validade: 20 (vinte) anos contados a partir de 07/06/2011, observadas as condições legais.
(11) BR 11 2012 031316-9 B1	Código 16.1 - Concessão de Patente ou Certificado de Adição de Invenção (22) 06/06/2011 (30) 09/06/2010 JP 2010131996 (51) C23C 2/06 (2006.01), C23C 2/02 (2006.01), C23C 2/14 (2006.01), C23C 2/38 (2006.01) (54) TUBO DE METAL PARA TUBULAÇÃO DE VEÍCULO E MÉTODO DE TRATAMENTO DA SUPERFÍCIE DO MESMO (73) SANOH KOGYO KABUSHIKI KAISHA (JP) (72) Takanori Kon; JUICHI OZAWA; KAZUYUKI OMOTE Prazo de Validade: 20 (vinte) anos contados a partir de 06/06/2011, observadas as condições legais.
(11) BR 11 2012 031508-0 B1	Código 16.1 - Concessão de Patente ou Certificado de Adição de Invenção (22) 31/05/2011 (30) 10/06/2010 EP 10165493.7 (51) C08K 3/00 (2018.01), C08L 23/06 (2006.01), C08L 23/10 (2006.01) (54) COMPOSIÇÃO, ARTIGO E CABO COMPREENDENDO A MESMA E SEU PROCESSO DE PRODUÇÃO E USO (73) Borealis Ag (AT) (72) Thomas Steffl; David Friel; Katja Klimke; Christer Svanberg Prazo de Validade: 20 (vinte) anos contados a partir de 31/05/2011, observadas as condições legais.
(11) BR 11 2012 031519-6 B1	Código 16.1 - Concessão de Patente ou Certificado de Adição de Invenção (22) 31/05/2011 (30) 10/06/2010 EP 10165492.9 (51) C08L 23/14 (2006.01), C09D 5/24 (2006.01), H01B 1/24 (2006.01), H01B 3/04 (2006.01) (54) CABO COMPREENDENDO UMA COMPOSIÇÃO POLIMÉRICA,

	PROCESSO DE PRODUÇÃO E USO DA MESMA (73) Borealis Ag (AT) (72) Thomas Steffl; Christer Svanberg Prazo de Validade: 20 (vinte) anos contados a partir de 31/05/2011, observadas as condições legais.
(11) BR 11 2012 031559-5 B1	Código 16.1 - Concessão de Patente ou Certificado de Adição de Invenção (22) 09/06/2011 (30) 11/06/2010 US 61/353,879 (51) C07H 21/02 (2006.01), C07H 21/04 (2006.01) (54) MÉTODO DE SELEÇÃO DE UM MRNA PARA EXPRESSÃO DE UM POLIPEPTÍDEO DE INTERESSE EM UMA PLANTA OU FUNGO (73) Syngenta Participations AG (CH) (72) Shib Sankar Basu; Kristen Kamerath Dang; Kasimalai Azhakanandam; THOMAS Z. MCNEILL; Sheng Guo Prazo de Validade: 20 (vinte) anos contados a partir de 09/06/2011, observadas as condições legais.
(11) BR 11 2013 000019-8 B1	Código 16.1 - Concessão de Patente ou Certificado de Adição de Invenção (22) 01/07/2011 (30) 05/07/2010 US 61/361,479 (51) E21B 17/02 (2006.01), E21B 47/01 (2012.01), E21B 47/12 (2012.01) (54) ACOPLADOR INDUTIVO PARA USO EM UM AMBIENTE DE FUNDO DE POÇO (73) PRAD RESEARCH AND DEVELOPMENT LIMITED (VG) (72) Benoît Deville; Yann Dufour; Philippe Salamitou; Jean-Luc Garcia; Emmanuel Legendre; Eric Grandgirard; Nicolas Renoux Prazo de Validade: 20 (vinte) anos contados a partir de 01/07/2011, observadas as condições legais.
(11) BR 11 2013 001158-0 B1	Código 16.1 - Concessão de Patente ou Certificado de Adição de Invenção (22) 19/07/2011 (30) 27/07/2010 FR 1056165 (51) C03C 17/00 (2006.01) (54) PROCESSO DE OBTENÇÃO DE UM MATERIAL COMPREENDENDO UM SUBSTRATO MUNIDO DE UM REVESTIMENTO (73) SAINT-GOBAIN GLASS FRANCE (FR) (72) Andriy Kharchenko Prazo de Validade: 20 (vinte) anos contados a partir de 19/07/2011, observadas as condições legais.
(11) BR 11 2013 001375-3 B1	Código 16.1 - Concessão de Patente ou Certificado de Adição de Invenção (22) 21/07/2011

(30) 21/07/2010 US 61/366,458
(51) E21B 43/013 (2006.01)
(54) SISTEMA E MÉTODO DE CONTENÇÃO DE POÇO MARÍTIMO
(73) MARINE WELL CONTAINMENT COMPANY (US)
(72) Jeffrey W. Jones; MARIO LUGO; PAUL SOMMERFIELD; MATT J. OBERNUEFEMANN; Mitch Guinn; Brian Fielding; Joe Jin; Allen Allegra; WAN-CAI KAN; ROALD T. LOKKEN; Charlie Tyrell; Lloyd Brown; Peter Noble; Murray Smith; Jonathan Bowman; John Dagleish; Richard Weser; Stephen Wetch; Calvin Crossley
Prazo de Validade: 20 (vinte) anos contados a partir de 21/07/2011, observadas as condições legais.

---

(11) BR 11 2013 001486-5 B1

Código 16.1 - Concessão de Patente ou Certificado de Adição de Invenção
(22) 18/07/2011
(30) 19/07/2010 US 12/804,311
(51) B65D 83/04 (2006.01)
(54) EMBALAGEM ECOLÓGICA DISPENSADORA DE COMPRIMIDOS TIPO BLISTER RESISTENTE À CRIANÇAS E DE USO AMIGÁVEL PARA ADULTOS
(73) KEYSTONE FOLDING BOX CO. (US)
(72) Weston, Michael, H.; Smith, Frank, Edward
Prazo de Validade: 20 (vinte) anos contados a partir de 18/07/2011, observadas as condições legais.

---

(11) BR 11 2013 001978-6 B1

Código 16.1 - Concessão de Patente ou Certificado de Adição de Invenção
(22) 25/07/2011
(30) 26/07/2010 FR 1056103
(51) C07D 487/04 (2006.01), A61P 35/00 (2006.01)
(54) COMPOSTOS E CONJUGADOS DE DERIVADOS DE ANTICÂNCER, PROCESSO DE PREPARAÇÃO DOS CONJUGADOS E USO TERAPÊUTICO DOS MESMOS
(73) SANOFI (FR)
(72) Alain Commerçon; Laurence Gauzy-Lazo; Philippe Hubert
Prazo de Validade: 20 (vinte) anos contados a partir de 25/07/2011, observadas as condições legais.

---

(11) BR 11 2013 002713-4 B1

Código 16.1 - Concessão de Patente ou Certificado de Adição de Invenção
(22) 04/08/2011
(30) 05/08/2010 DE 10 2010 033 465.0
(51) B32B 38/04 (2006.01), B65D 5/74 (2006.01), B32B 3/10 (2006.01)
(54) PROCESSO PARA PRODUZIR UM RECIPIENTE E RECIPIENTE
(73) SIG TECHNOLOGY AG (CH)
(72) MICHAEL WOLTERS; GÜNTHER LORENZ; HOLGER SCHMIDT; JÖRG BISCHOFF
Prazo de Validade: 20 (vinte) anos contados a partir de 04/08/2011, observadas

	as condições legais.
(11) BR 11 2013 003036-4 B1	Código 16.1 - Concessão de Patente ou Certificado de Adição de Invenção (22) 05/08/2011 (30) 13/08/2010 US 12/855,932 (51) E21B 43/08 (2006.01) (54) CONJUNTO DE TELA DE POÇO E MÉTODO PARA CONSTRUIR UMA TELA DE POÇO (73) HALLIBURTON ENERGY SERVICES, INC. (US) (72) GREGORY SCOTT CUNNINGHAM; JEAN-MARC LOPEZ Prazo de Validade: 20 (vinte) anos contados a partir de 05/08/2011, observadas as condições legais.
(11) BR 11 2013 003448-3 B1	Código 16.1 - Concessão de Patente ou Certificado de Adição de Invenção (22) 26/07/2011 (30) 16/08/2010 US 12/857,259 (51) E21B 33/12 (2006.01), E21B 23/06 (2006.01) (54) Tampão retrátil de alta expansão para o uso subterrâneo (73) Baker Hughes Incorporated (US) (72) David S. Bishop; Dennis E. Kroll Prazo de Validade: 20 (vinte) anos contados a partir de 26/07/2011, observadas as condições legais.
(11) BR 11 2013 003704-0 B1	Código 16.1 - Concessão de Patente ou Certificado de Adição de Invenção (22) 30/08/2011 (30) 07/09/2010 US 61/380,639 (51) C08G 18/40 (2006.01), C08G 18/48 (2006.01), C08G 18/63 (2006.01) (54) Sistema de reação para a preparação de uma espuma de poliuretano viscoelástica e método para preparar uma espuma viscoelástica (73) DOW GLOBAL TECHNOLOGIES LLC (US) (72) HONGMING MA; KAORU AOU; ROGELIO R. GAMBOA; CAROLA ROSENTHAL; RANDAL E. AUTENRIETH Prazo de Validade: 20 (vinte) anos contados a partir de 30/08/2011, observadas as condições legais.
(11) BR 11 2013 005123-0 B1	Código 16.1 - Concessão de Patente ou Certificado de Adição de Invenção (22) 02/09/2011 (30) 03/09/2010 US 61/380,032 (51) C08K 9/04 (2006.01) (54) ENCHIMENTOS MODIFICADOS, COMPOSIÇÃO ELASTOMÉRICA, ARTIGO DE MANUFATURA, MÉTODO PARA MELHORAR OU AUMENTAR A RESISTÊNCIA À ABRASÃO E/OU MELHORAR (DIMINUIR) A HISTERESE EM UMACOMPOSIÇÃO ELASTOMÉRICA

(73) CABOT CORPORATION (US)
(72) JAMES A. BELMONT; Vijay R. Tirumala
Prazo de Validade: 20 (vinte) anos contados a partir de 02/09/2011, observadas as condições legais.

---

(11) BR 11 2013 006106-5 B1

Código 16.1 - Concessão de Patente ou Certificado de Adição de Invenção
(22) 13/09/2011
(30) 15/09/2010 JP 2010-206963; 10/12/2010 JP 2010-275992
(51) H01F 41/02 (2006.01), B22F 1/00 (2006.01), C22C 28/00 (2006.01), C22C 33/02 (2006.01), C22C 38/00 (2006.01), H01F 1/053 (2006.01), H01F 1/08 (2006.01)
(54) MÉTODO DE PRODUÇÃO DE IMÃ DE TERRAS-RARAS
(73) TOYOTA JIDOSHA KABUSHIKI KAISHA (JP)
(72) Tetsuya Shoji; Noritaka Miyamoto; Shinya Omura; Daisuke Ichigozaki; Takeshi Yamamoto
Prazo de Validade: 20 (vinte) anos contados a partir de 13/09/2011, observadas as condições legais.

---

(11) BR 11 2013 006125-1 B1

Código 16.1 - Concessão de Patente ou Certificado de Adição de Invenção
(22) 06/07/2011
(30) 14/09/2010 US 12/881,713
(51) E21B 33/12 (2006.01)
(54) FERRAMENTA DE FUNDO DE POÇO E MÉTODO DE VEDAÇÃO DE FERRAMENTA DE FUNDO DE POÇO
(73) BAKER HUGHES INCORPORATED (US)
(72) Gary L. Anderson
Prazo de Validade: 20 (vinte) anos contados a partir de 06/07/2011, observadas as condições legais.

---

(11) BR 11 2013 006615-6 B1

Código 16.1 - Concessão de Patente ou Certificado de Adição de Invenção
(22) 01/09/2011
(30) 20/09/2010 EP 10177637.5; 20/09/2010 US 12/885,732
(51) B65D 81/18 (2006.01), B65D 85/34 (2006.01)
(54) ENGRADADO
(73) IFCO SYSTEMS GMBH (DE)
(72) Wolfgang Orgeldinger
Prazo de Validade: 20 (vinte) anos contados a partir de 01/09/2011, observadas as condições legais.

---

(11) BR 11 2013 006649-0 B1

Código 16.1 - Concessão de Patente ou Certificado de Adição de Invenção
(22) 15/09/2011
(30) 23/09/2010 US 61/385,742
(51) C08F 4/44 (2006.01), C08F 4/52 (2006.01), C08F 36/02 (2006.01), C08F

36/06 (2006.01)
(54) MÉTODO PARA PRODUÇÃO DE UM POLIDIENO
(73) BRIDGESTONE CORPORATION (JP)
(72) Kevin McCauley; Steven Luo
Prazo de Validade: 20 (vinte) anos contados a partir de 15/09/2011, observadas as condições legais.

---

(11) BR 11 2013 006950-3 B1

Código 16.1 - Concessão de Patente ou Certificado de Adição de Invenção
(22) 22/09/2011
(30) 30/09/2010 SE 1000966-0
(51) B65D 3/28 (2006.01), B65D 5/54 (2006.01), B65D 8/04 (2006.01), B65D 1/02 (2006.01), B65D 3/26 (2006.01), B65D 5/74 (2006.01)
(54) RECIPIENTE PARA ACONDICIONAMENTO, E, MATRIZ PARA PREPARAÇÃO DE EMBALAGEM
(73) Tetra Laval Holdings & Finance SA (CH)
(72) Hanna Lejon; BENGT ANDERSSON; Mats Johansson
Prazo de Validade: 20 (vinte) anos contados a partir de 22/09/2011, observadas as condições legais.

---

(11) BR 11 2013 007068-4 B1

Código 16.1 - Concessão de Patente ou Certificado de Adição de Invenção
(22) 23/09/2011
(30) 27/09/2010 FR 1057740
(51) C09J 153/02 (2006.01), B32B 7/12 (2006.01), B65D 77/20 (2006.01)
(54) PELÍCULA COM MÚLTIPLAS CAMADAS PARA EMBALAGEM RESSELÁVEL,PROCESSO PARA A FABRICAÇÃO DA PELÍCULA COM MÚLTIPLAS CAMADAS E USO DA PELÍCULA COM MÚLTIPLAS CAMADAS PARAEMBALAGEM RESSELÁVEL
(73) Bostik S.A (FR)
(72) Christophe Notteau; Christophe Robert
Prazo de Validade: 20 (vinte) anos contados a partir de 23/09/2011, observadas as condições legais.

---

(11) BR 11 2013 007841-3 B1

Código 16.1 - Concessão de Patente ou Certificado de Adição de Invenção
(22) 03/10/2011
(30) 04/10/2010 US 61/389,393
(51) A61K 31/44 (2006.01), C07D 213/75 (2006.01), A61P 35/00 (2006.01)
(54) DERIVADOS DE 4- (METILAMINOFENOXI) PIRIDINA - 3 - YL - BENZAMIDA PARA TRATAMENTO DE CÂNCER
(73) OTSUKA PHARMACEUTICAL CO., LTD (JP)
(72) TAKASHI NAKAGAWA; MAKOTO SAKAMOTO; KAZUYA YAMAGUCHI; YUKI TERAUCHI; MASAMICHI SHIRAKURA; YASUO HARADA; YUTAKA KOJIMA; TAKUMI SUMIDA
Prazo de Validade: 20 (vinte) anos contados a partir de 03/10/2011, observadas

	as condições legais.
(11) BR 11 2013 008989-0 B1	Código 16.1 - Concessão de Patente ou Certificado de Adição de Invenção (22) 08/11/2011 (30) 10/11/2010 JP 2010-252183 (51) C08L 23/10 (2006.01), C08K 3/22 (2006.01), C08K 5/20 (2006.01), C08K 5/521 (2006.01) (54) COMPOSIÇÃO DE RESINA À BASE DE POLIPROPILENO (73) ADEKA CORPORATION (JP) (72) NAOKO TANJI; MOHAMED SIDQI Prazo de Validade: 20 (vinte) anos contados a partir de 08/11/2011, observadas as condições legais.
(11) BR 11 2013 009723-0 B1	Código 16.1 - Concessão de Patente ou Certificado de Adição de Invenção (22) 13/10/2011 (30) 15/10/2010 US 61/393,408; 07/10/2011 US 13/267,974 (51) B29C 49/12 (2006.01), B29C 49/04 (2006.01), B29C 49/28 (2006.01), B29C 49/42 (2006.01) (54) BOCAL DE SOPRO PARA CONTROLAR FLUXO DE LÍQUIDO COM MONTAGEM DE HASTE PRÉ-DILATADA (73) AMCOR LIMITED (AU) (72) GEORGE DAVID LISCH; KIRK EDWARD MAKI Prazo de Validade: 20 (vinte) anos contados a partir de 13/10/2011, observadas as condições legais.
(11) BR 11 2013 010273-0 B1	Código 16.1 - Concessão de Patente ou Certificado de Adição de Invenção (22) 05/10/2011 (30) 29/10/2010 DE 10 2010 050 042.9 (51) B01D 63/08 (2006.01), F24F 3/14 (2006.01) (54) APARELHO PARA A SECAGEM E/OU RESFRIAMENTO DE GÁS, EM PARTICULAR AR, POR MEIO DE UMA SOLUÇÃO HIGROSCÓPICA (73) AAA WATER TECHNOLOGIES AG (CH) (72) WOLFGANG HEINZL Prazo de Validade: 20 (vinte) anos contados a partir de 05/10/2011, observadas as condições legais.
(11) BR 11 2013 011202-6 B1	Código 16.1 - Concessão de Patente ou Certificado de Adição de Invenção (22) 05/11/2010 (51) A61C 15/04 (2006.01) (54) FIO DENTAL ELASTOMÉRICO (73) COLGATE-PALMOLIVE COMPANY (US) (72) Chi Shing Wong; Jose Eder Fontana; Paulo Focassio Prazo de Validade: 20 (vinte) anos contados a partir de 05/11/2010, observadas

	as condições legais.
(11) BR 11 2013 011259-0 B1	Código 16.1 - Concessão de Patente ou Certificado de Adição de Invenção (22) 05/12/2011 (30) 06/12/2010 EP 10193847.0 (51) A61K 31/593 (2006.01), A61P 43/00 (2006.01), A61P 37/08 (2006.01) (54) Uso de 25-hidroxivitamina D3 para a fabricação de um produto farmacêutico, alimento, ou nutracêutico para manter níveis saudáveis de eotaxina (73) DSM IP ASSETS B.V. (NL) (72) Stephanie Krammer-Lukas; Elisabeth Stoecklin; Joseph Schwager; Swen Wolfram Prazo de Validade: 20 (vinte) anos contados a partir de 05/12/2011, observadas as condições legais.
(11) BR 11 2013 011470-3 B1	Código 16.1 - Concessão de Patente ou Certificado de Adição de Invenção (22) 25/10/2011 (30) 11/11/2010 EP 10 014485.6 (51) C14C 3/26 (2006.01), C07D 237/32 (2006.01), C07D 241/44 (2006.01), C07D 237/14 (2006.01), C07D 237/30 (2006.01) (54) PROCESSO DE CURTIMENTO COM NÃO METAL, COURO, PELES OU PELAGENS CURTIDOS OBTIDOS DO MESMO, E USOS (73) STAHL INTERNATIONAL B.V. (NL) (72) CLAUS REINEKING; ROBERTA GAMARINO; LICIA TRIMARCO; MAURIZIO QUAGLIERINI; MARKUS GISLER; RAINER NUSSER Prazo de Validade: 20 (vinte) anos contados a partir de 25/10/2011, observadas as condições legais.
(11) BR 11 2013 011752-4 B1	Código 16.1 - Concessão de Patente ou Certificado de Adição de Invenção (22) 25/10/2011 (30) 12/11/2010 EP 10 014550.7 (51) C14C 3/26 (2006.01), C07D 239/30 (2006.01), C07D 251/44 (2006.01) (54) PROCESSO PARA A PRODUÇÃO DE COURO, PELES OU PELIÇAS CURTIDOS, POR MEIO DE CURTIMENTO NÃO METÁLICO, USO DA COMPOSIÇÃO DE CURTIMENTO (T1) E COURO, PELES OU PELIÇAS CURTIDOS E SEU USO (73) STAHL INTERNATIONAL B.V. (NL) (72) CLAUS REINEKING; ROBERTA GAMARINO; LICIA TRIMARCO; MAURIZIO QUAGLIERINI; MARKUS GISLER; RAINER NUSSER Prazo de Validade: 20 (vinte) anos contados a partir de 25/10/2011, observadas as condições legais.
(11) BR 11 2013 012101-7 B1	Código 16.1 - Concessão de Patente ou Certificado de Adição de Invenção

(22) 18/11/2011
(30) 18/11/2010 IT MI2010A002136
(51) C08K 5/00 (2006.01), C08J 3/20 (2006.01)
(54) COMPOSIÇÃO ESTABILIZADA COMPREENDENDO HOMOPOLÍMEROS OU COPOLÍMEROS DE ETILENO E ANTIOXIDANTES NATURAIS E PRODUTOS FINAIS OBTIDOS DA REFERIDA COMPOSIÇÃO
(73) VERSALIS S.P.A. (IT)
(72) COSIMO CARFAGNA; PIER FRANCESCO CERRUTI; ADOLFO IZZO RENZI; PAOLA PERSICO; FRANCESCO MASI
Prazo de Validade: 20 (vinte) anos contados a partir de 18/11/2011, observadas as condições legais.

---

(11) BR 11 2013 013094-6 B1

Código 16.1 - Concessão de Patente ou Certificado de Adição de Invenção
(22) 30/11/2011
(30) 03/12/2010 IT VE2010A000062
(51) A47C 1/032 (2006.01)
(54) MECANISMO PARA CADEIRA DE ESCRITÓRIO EQUIPADA COM UM DISPOSITIVO DE AJUSTE DA FORÇA PARA MUDANÇA DE POSIÇÃO
(73) IMARC S.P.A. (IT)
(72) CLAUDIO GORGI; ANDREA FRANCESCO ZANCHETTA
Prazo de Validade: 20 (vinte) anos contados a partir de 30/11/2011, observadas as condições legais.

---

(11) BR 11 2013 014959-0 B1

Código 16.1 - Concessão de Patente ou Certificado de Adição de Invenção
(22) 28/09/2011
(30) 14/12/2010 NO 20101752
(51) E04B 1/94 (2006.01), A62C 2/06 (2006.01)
(54) Painel para proteção contra fogo de hidrocarbonetos e jatos de fogo de uma estrutura de aço, e estrutura de aço protegida contra jatos de fogo e fogo de hidrocarbonetos
(73) BEERENBERG CORP. AS (NO)
(72) MAGNE STENSEIDE
Prazo de Validade: 20 (vinte) anos contados a partir de 28/09/2011, observadas as condições legais.

---

(11) BR 11 2013 015506-0 B1

Código 16.1 - Concessão de Patente ou Certificado de Adição de Invenção
(22) 16/12/2011
(30) 28/12/2010 US 61/427776
(51) B32B 5/26 (2006.01), B32B 5/28 (2006.01)
(54) Material estrutural compósito não curado
(73) CYTEC TECHNOLOGY CORP. (US)
(72) CARMELO LUCA RESTUCCIA; EMILIANO FRULLONI
Prazo de Validade: 20 (vinte) anos contados a partir de 16/12/2011, observadas

	as condições legais.
(11) BR 11 2013 015569-8 B1	Código 16.1 - Concessão de Patente ou Certificado de Adição de Invenção (22) 20/12/2011 (30) 20/12/2010 EP 10195857.7; 26/08/2011 EP 11178994.7 (51) A23K 20/10 (2016.01), A23K 20/105 (2016.01), A23K 20/111 (2016.01), A23K 20/121 (2016.01), A23K 50/10 (2016.01), C07C 203/04 (2006.01), A61K 31/04 (2006.01), A61K 31/045 (2006.01), A61K 31/08 (2006.01), A61K 31/18 (2006.01), A61K 31/21 (2006.01), A61K 31/216 (2006.01), A61K 31/22 (2006.01), A61K 31/24 (2006.01), A61K 31/275 (2006.01), A61K 31/34 (2006.01), A61K 31/345 (2006.01), A61K 31/4406 (2006.01), A61K 45/06 (2006.01), C07C 207/02 (2006.01), C07C 207/04 (2006.01), C07C 255/11 (2006.01), C07C 311/03 (2006.01), C07C 311/24 (2006.01), C07D 213/82 (2006.01), C07D 307/72 (2006.01), C07D 493/04 (2006.01) (54) USO DE MOLÉCULAS ORGÂNICAS DE NITROOXI NA ALIMENTAÇÃO PARA REDUZIR A EMISSÃO DE METANO EM RUMINANTES E/OU PARA MELHORAR O DESEMPENHO DE RUMINANTES, COMPOSIÇÃO NUTRICIONAL OU ADITIVO NUTRICIONAL DE RUMINANTES (73) DSM IP ASSETS B.V. (NL) (72) STEPHANE DUVAL; MAIK KINDERMANN Prazo de Validade: 20 (vinte) anos contados a partir de 20/12/2011, observadas as condições legais.
(11) BR 11 2013 015613-9 B1	Código 16.1 - Concessão de Patente ou Certificado de Adição de Invenção (22) 19/12/2011 (30) 20/12/2010 DE 10 2010 063 552.9 (51) C08G 18/10 (2006.01), C08G 18/12 (2006.01), C08L 75/04 (2006.01), C09D 175/04 (2006.01), C08K 3/00 (2018.01), C08K 3/22 (2006.01), C08K 3/34 (2006.01), C08K 3/36 (2006.01), C08K 3/38 (2006.01), C08K 3/40 (2006.01) (54) COMPOSIÇÃO DE POLIURETANO REATIVA, SEU MÉTODO DE PRODUÇÃO, SEU USO E SEU ARTIGO REVESTIDO (73) KLEBCHEMIE M.G. BECKER GMBH & CO.KG (DE) (72) KLAUS BECKER-WEIMANN; MICHAEL FAHRLÄNDER Prazo de Validade: 20 (vinte) anos contados a partir de 19/12/2011, observadas as condições legais.
(11) BR 11 2013 015970-7 B1	Código 16.1 - Concessão de Patente ou Certificado de Adição de Invenção (22) 16/12/2011 (30) 23/12/2010 DE 10 2010 055 554.1 (51) F16B 37/04 (2006.01) (54) PORCA GAIOLA TENDO UM DISPOSITIVO DE RETENÇÃO (73) RUIA GLOBAL FASTENERS AG (DE) (72) THOMAS ENDT; RAINER KRAUSS; SIEGFRIED OBERNDÖRFER; STEFAN NEUHÄUSER

	Prazo de Validade: 20 (vinte) anos contados a partir de 16/12/2011, observadas as condições legais.
(11) BR 11 2013 016196-5 B1	Código 16.1 - Concessão de Patente ou Certificado de Adição de Invenção (22) 19/12/2011 (30) 22/12/2010 EP 10196494.8; 22/12/2010 US 61/459,964 (51) C12P 7/64 (2006.01), C12N 9/24 (2006.01), D21C 9/00 (2006.01), D21C 5/00 (2006.01), C12R 1/66 (2006.01) (54) SISTEMA DE PROCESSO INTEGRADO (73) NESTE OIL OYJ (FI) (72) PERTTU KOSKINEN; REIJO TANNER Prazo de Validade: 20 (vinte) anos contados a partir de 19/12/2011, observadas as condições legais.
(11) BR 11 2013 016198-1 B1	Código 16.1 - Concessão de Patente ou Certificado de Adição de Invenção (22) 19/12/2011 (30) 22/12/2010 EP 10196556.4; 22/12/2010 US 61/459,963 (51) C12P 7/64 (2006.01), C12P 7/10 (2006.01), C12P 7/16 (2006.01), C12N 9/24 (2006.01), C12N 9/42 (2006.01) (54) PROCESSO INTEGRADO PARA PRODUÇÃO DE BIOCOMBUSTÍVEIS (73) NESTE OIL OYJ (FI) (72) PERTTU KOSKINEN; REIJO TANNER Prazo de Validade: 20 (vinte) anos contados a partir de 19/12/2011, observadas as condições legais.
(11) BR 11 2013 017500-1 B1	Código 16.1 - Concessão de Patente ou Certificado de Adição de Invenção (22) 27/12/2011 (30) 07/01/2011 DE 10 2011 008 461.4 (51) H02G 15/24 (2006.01), H01F 27/04 (2006.01), H01F 27/36 (2006.01) (54) PONTO DE DESCONEXÃO DE UMA PASSAGEM DE FIO PARA UM COMPONENTE DE HVDC (73) SIEMENS AKTIENGESELLSCHAFT (DE) (72) BERIZ BAKIJA; DIETER BREITFELDER; THOMAS HAMMER; JENS HOPPE; KARSTEN LOPPACH; JOHANN SCHLAGER; FRANK HEINRICHSDORFF; URSUS KRÜGER; VOLKMAR LÜTHEN Prazo de Validade: 20 (vinte) anos contados a partir de 27/12/2011, observadas as condições legais.
(11) BR 11 2013 018612-7 B1	Código 16.1 - Concessão de Patente ou Certificado de Adição de Invenção (22) 24/01/2012 (30) 25/01/2011 EP 11151973.2 (51) C04B 28/36 (2006.01), C04B 40/00 (2006.01) (54) PRODUTO DE CIMENTO DE ENXOFRE, E, PROCESSO PARA A

PREPARAÇÃO DE UM PRODUTO DE CIMENTO DE ENXOFRE
(73) SHELL INTERNATIONALE RESEARCH MAATSCHAPPIJ B.V. (NL)
(72) WILLEM POSTHUMUS; CATHERINE FRANCES SMURA; GUY LODE MAGDA MARIA VERBIST
Prazo de Validade: 20 (vinte) anos contados a partir de 24/01/2012, observadas as condições legais.

---

(11) BR 11 2013 018818-9 B1

Código 16.1 - Concessão de Patente ou Certificado de Adição de Invenção
(22) 01/03/2012
(30) 22/03/2011 EP 11159257.2
(51) H05B 3/84 (2006.01), H05B 1/02 (2006.01)
(54) MÉTODO PARA DESCONGELAR UMA JANELA TRANSPARENTE COM UM DISPOSITIVO DE AQUECIMENTO ELÉTRICO, E, DISPOSIÇÃO DE JANELA
(73) SAINT-GOBAIN GLASS FRANCE (FR)
(72) SUSANNE LISINSKI; ANDREAS SCHLARB; GÜNTHER SCHALL; MARCEL KLEIN; XAVIER FANTON
Prazo de Validade: 20 (vinte) anos contados a partir de 01/03/2012, observadas as condições legais.

---

(11) BR 11 2013 022426-6 B1

Código 16.1 - Concessão de Patente ou Certificado de Adição de Invenção
(22) 22/03/2012
(30) 23/03/2011 CN PCT/CN2011/072072
(51) C08K 5/52 (2006.01), C08G 18/28 (2006.01)
(54) RETARDANTE DE CHAMAS CONTENDO FÓSFORO, MÉTODO PARA FAZER UM RETARDANTE DE CHAMAS CONTENDO FÓSFORO E PRODUTO DE POLIURETANO
(73) DOW GLOBAL TECHNOLOGIES LLC (US)
(72) YUDONG QI; XIANGYANG TAI
Prazo de Validade: 20 (vinte) anos contados a partir de 22/03/2012, observadas as condições legais.

---

(11) BR 11 2013 023814-3 B1

Código 16.1 - Concessão de Patente ou Certificado de Adição de Invenção
(22) 14/03/2012
(30) 18/03/2011 US 61/454,122
(51) C12P 19/14 (2006.01), C12P 19/02 (2006.01), D21C 1/00 (2006.01), C12P 7/10 (2006.01), C13K 1/02 (2006.01)
(54) MÉTODO PARA INTRODUZIR ENZIMA CELULASE EM PASTA DE MATÉRIA-PRIMA LIGNOCELULÓSICA
(73) IOGEN ENERGY CORPORATION (CA)
(72) PETER J.E. HARLICK
Prazo de Validade: 20 (vinte) anos contados a partir de 14/03/2012, observadas as condições legais.

(11) BR 11 2013 024064-4 B1	Código 16.1 - Concessão de Patente ou Certificado de Adição de Invenção (22) 16/03/2012 (30) 19/03/2011 US 61/465,390 (51) B01J 37/00 (2006.01), B01J 35/08 (2006.01), C10G 11/18 (2006.01) (54) PROCESSO PARA PRODUZIR UM CATALISADOR FLUIDO SECO POR PULVERIZAÇÃO, CATALISADOR FLUIDO SECO POR PULVERIZAÇÃO E PROCESSO DE USO DO DITO CATALISADOR (73) QUANTA TECHNOLOGIES, LLC (US) (72) AUGUSTO R. QUINONES Prazo de Validade: 20 (vinte) anos contados a partir de 16/03/2012, observadas as condições legais.
(11) BR 11 2013 024586-7 B1	Código 16.1 - Concessão de Patente ou Certificado de Adição de Invenção (22) 21/03/2012 (30) 25/03/2011 US 61/467,418 (51) B01J 23/00 (2006.01), B01J 23/20 (2006.01), B01J 23/28 (2006.01), B01J 23/652 (2006.01), B01J 27/057 (2006.01), B01J 37/00 (2006.01), B01J 37/10 (2006.01), C07C 51/215 (2006.01), C07C 253/24 (2006.01), B01J 37/03 (2006.01) (54) Processo e processo para a (am)oxidação de alcanos (73) ROHM AND HAAS COMPANY (US) (72) JINSUO XU Prazo de Validade: 20 (vinte) anos contados a partir de 21/03/2012, observadas as condições legais.
(11) BR 11 2013 025029-1 B1	Código 16.1 - Concessão de Patente ou Certificado de Adição de Invenção (22) 15/03/2012 (30) 30/03/2011 DE 10 2011 015 607.0 (51) B29C 70/52 (2006.01) (54) MÉTODO E DISPOSITIVO PARA PRODUÇÃO DE UM PERFIL PLÁSTICO COM UM REFORÇO (73) THOMAS GMBH + CO. TECHNIK + INNOVATION KG (DE) (72) KLAUS JANSEN Prazo de Validade: 20 (vinte) anos contados a partir de 15/03/2012, observadas as condições legais.
(11) BR 11 2013 025627-3 B1	Código 16.1 - Concessão de Patente ou Certificado de Adição de Invenção (22) 01/11/2012 (30) 17/11/2011 GB 1119871.0 (51) C07C 29/149 (2006.01), C07C 31/125 (2006.01), C07C 67/03 (2006.01), C07C 67/08 (2006.01) (54) PROCESSO PARA PRODUZIR ÁLCOOIS GRAXOS A PARTIR DE ÁCIDOS GRAXOS

(73) JOHNSON MATTHEY DAVY TECHNOLOGIES LIMITED (GB)
(72) PAUL APPLETON; MICHAEL ANTHONY WOOD; ROBERT WILD
Prazo de Validade: 20 (vinte) anos contados a partir de 01/11/2012, observadas as condições legais.

---

(11) BR 11 2013 027385-2 B1

Código 16.1 - Concessão de Patente ou Certificado de Adição de Invenção
(22) 27/04/2011
(51) C04B 35/043 (2006.01), C21C 7/10 (2006.01), F27D 1/00 (2006.01)
(54) TANQUE DE DESGASEIFICAÇÃO A VÁCUO E MÉTODO DE DESGASEIFICAÇÃO UTILIZANDO O MESMO
(73) NIPPON STEEL CORPORATION (JP)
(72) MASAAKI YAMAMOTO; HIRONORI TAKEUCHI; NORIO TAKI; YOSHIHIRO TAMURA; TOMOHIDE TAKEUCHI
Prazo de Validade: 20 (vinte) anos contados a partir de 27/04/2011, observadas as condições legais.

---

(11) BR 11 2013 028095-6 B1

Código 16.1 - Concessão de Patente ou Certificado de Adição de Invenção
(22) 04/05/2012
(30) 05/05/2011 US 61/482,723; 16/04/2012 US 61/624,861
(51) A61K 31/4439 (2006.01), A61K 45/06 (2006.01), C07D 417/14 (2006.01), A61P 35/00 (2006.01)
(54) Uso de inibidores de csf-1r para o tratamento de tumores cerebrais
(73) SLOAN-KETTERING INSTITUTE FOR CANCER RESEARCH (US) ; NOVARTIS AG (CH)
(72) DYLAN DANIEL; JOHANNA JOYCE; JAMES SUTTON
Prazo de Validade: 20 (vinte) anos contados a partir de 04/05/2012, observadas as condições legais.

---

(11) BR 11 2013 028103-0 B1

Código 16.1 - Concessão de Patente ou Certificado de Adição de Invenção
(22) 01/12/2011
(30) 16/05/2011 AU 2011901871
(51) C01C 1/18 (2006.01)
(54) Processo integrado para produzir nitrato de amônio
(73) THE UNIVERSITY OF SYDNEY (AU) ; YARA INTERNATIONAL ASA (NO)
(72) ANTHONY MATTHEW JOHNSTON; BRIAN SCOTT HAYNES
Prazo de Validade: 20 (vinte) anos contados a partir de 01/12/2011, observadas as condições legais.

---

(11) BR 11 2013 029424-8 B1

Código 16.1 - Concessão de Patente ou Certificado de Adição de Invenção
(22) 15/05/2012
(30) 18/05/2011 US 13/110,040
(51) G01N 33/28 (2006.01), G01N 27/06 (2006.01)
(54) MÉTODO, FORMULAÇÃO DE SOLVENTE E APARELHO PARA A

MEDIÇÃO DO TEOR DE SAL EM FLUIDOS DE PETRÓLEO
(73) SAUDI ARABIAN OIL COMPANY (SA)
(72) SEBASTIEN A. DUVAL; SIMONE LESS; VEERA VENKATA R. TAMMANA; REGIS D. VILAGINES
Prazo de Validade: 20 (vinte) anos contados a partir de 15/05/2012, observadas as condições legais.

---

(11) BR 11 2013 029510-4 B1

Código 16.1 - Concessão de Patente ou Certificado de Adição de Invenção
(22) 21/05/2012
(30) 19/05/2011 JP 2011-112428
(51) C12P 13/02 (2006.01)
(54) MÉTODO PARA PRODUZIR UMA SOLUÇÃO DE ACRILAMIDA AQUOSA
(73) MITSUBISHI CHEMICAL CORPORATION (JP)
(72) MAKOTO KANOU; NORIFUMI HAGIYA
Prazo de Validade: 20 (vinte) anos contados a partir de 21/05/2012, observadas as condições legais.

---

(11) BR 11 2013 030538-0 B1

Código 16.1 - Concessão de Patente ou Certificado de Adição de Invenção
(22) 26/10/2012
(30) 27/10/2011 US 61/551,998
(51) F16J 1/16 (2006.01)
(54) CONJUNTO DE PISTÃO E MÉTODO PARA FORMAR O MESMO
(73) TENNECO INC. (US)
(72) TROY KANTOLA; ANDREW J. MILLER; STEVEN KRAUSE
Prazo de Validade: 20 (vinte) anos contados a partir de 26/10/2012, observadas as condições legais.

---

(11) BR 11 2013 031487-7 B1

Código 16.1 - Concessão de Patente ou Certificado de Adição de Invenção
(22) 05/06/2012
(30) 08/06/2011 ES 201130956
(51) A61K 31/4188 (2006.01), A61K 33/24 (2019.01), A61K 36/25 (2006.01), A61P 3/10 (2006.01)
(54) COMBINAÇÃO SINÉRGICA PARA O TRATAMENTO DE DIABETES MELLITUS TIPO 2
(73) PRONOKAL HEALTH GROUP, S.L. (ES)
(72) FAROUK RADWAN
Prazo de Validade: 20 (vinte) anos contados a partir de 05/06/2012, observadas as condições legais.

---

(11) BR 11 2013 032817-7 B1

Código 16.1 - Concessão de Patente ou Certificado de Adição de Invenção
(22) 21/06/2012
(30) 01/07/2011 EP 11 172391.2
(51) C08F 10/06 (2006.01), C08F 4/642 (2006.01), C08J 5/18 (2006.01)

(54) Filme biaxialmente orientado e artigo laminado multicamadas
(73) BASELL POLIOLEFINE ITALIA S.R.L. (IT)
(72) MONICA GALVAN; ROBERTO PANTALEONI; OFELIA FUSCO; BENEDETTA GADDI; ANDREAS NEUMANN; ANTONIO MAZZUCCO; GIANNI COLLINA
Prazo de Validade: 20 (vinte) anos contados a partir de 21/06/2012, observadas as condições legais.

---

(11) BR 11 2013 032890-8 B1

Código 16.1 - Concessão de Patente ou Certificado de Adição de Invenção
(22) 26/06/2012
(30) 30/06/2011 US 61/503,460; 30/06/2011 EP 11172052.0
(51) C10K 3/04 (2006.01), B01J 23/86 (2006.01), C10G 2/00 (2006.01), C10G 1/00 (2006.01), C01B 3/32 (2006.01), C10J 3/00 (2006.01), C10G 45/00 (2006.01)
(54) MÉTODO PARA AJUSTAR A PROPORÇÃO DE HIDROGÊNIO PARA MONÓXIDO DE CARBONO EM GÁS DE SÍNTESE
(73) NESTE OYJ (FI)
(72) ISTO EILOS; JUKKA KOSKINEN; MARJA TIITTA; SAMI TOPPINEN; HELI VUORI
Prazo de Validade: 20 (vinte) anos contados a partir de 26/06/2012, observadas as condições legais.

---

(11) BR 11 2013 033501-7 B1

Código 16.1 - Concessão de Patente ou Certificado de Adição de Invenção
(22) 10/07/2012
(30) 11/07/2011 JP 2011-152531
(51) C08F 2/44 (2006.01), C08F 290/06 (2006.01), C08F 2/46 (2006.01), C08F 222/10 (2006.01), C08F 230/08 (2006.01), C09D 171/02 (2006.01), C09D 183/07 (2006.01), G02B 5/23 (2006.01), G02B 1/04 (2006.01), C08G 65/332 (2006.01), C08L 83/12 (2006.01), C09D 4/00 (2006.01), C09D 5/29 (2006.01), C09D 133/06 (2006.01), C09D 183/12 (2006.01), G02B 1/10 (2015.01), C08G 77/14 (2006.01), C08G 77/20 (2006.01), C08G 77/442 (2006.01), C08G 77/46 (2006.01), G02C 7/10 (2006.01)
(54) COMPOSIÇÃO CURÁVEL FOTOCRÔMICA, AGENTE DE REVESTIMENTO, LENTE FOTOMÉTRICA, E, CORPO CURADO FOTOCRÔMICO
(73) TOKUYAMA CORPORATION (JP)
(72) TOSHIAKI OTANI; JUNJI TAKENAKA; JUNJI MOMODA; SHINOBU IZUMI
Prazo de Validade: 20 (vinte) anos contados a partir de 10/07/2012, observadas as condições legais.

---

(11) BR 11 2014 000551-6 B1

Código 16.1 - Concessão de Patente ou Certificado de Adição de Invenção
(22) 11/07/2012
(30) 15/07/2011 EP 11174132.8
(51) C08L 23/10 (2006.01), C08L 23/12 (2006.01)

(54) Composição de alto fluxo de poliolefina com baixo encolhimento e CLTE, artigo automotivo compreendendo a referida composição e método para preparar a referida composição
(73) BOREALIS AG (AT)
(72) MARKUS GAHLEITNER; GEORG GRESTENBERGER; CHRISTELLE GREIN; CORNELIA TRANNINGER
Prazo de Validade: 20 (vinte) anos contados a partir de 11/07/2012, observadas as condições legais.

---

(11) BR 11 2014 002706-4 B1

Código 16.1 - Concessão de Patente ou Certificado de Adição de Invenção
(22) 21/09/2012
(30) 30/09/2011 US 13/249,972
(51) A01N 33/14 (2006.01), A01P 1/00 (2006.01)
(54) MÉTODOS PARA PRODUÇÃO NO LOCAL DE CLORAMINA
(73) NALCO COMPANY (US)
(72) AMIT GUPTA; LAURA E. RICE; RANDALL ELLIOTT; YU-MEI LU; WEN LI TU
Prazo de Validade: 20 (vinte) anos contados a partir de 21/09/2012, observadas as condições legais.

---

(11) BR 11 2014 003076-6 B1

Código 16.1 - Concessão de Patente ou Certificado de Adição de Invenção
(22) 17/08/2012
(30) 18/08/2011 AT A1190/2011
(51) A21B 3/13 (2006.01), A21B 3/15 (2006.01), A21B 5/02 (2006.01)
(54) PLACA DE COZEDURA PARA FORNO
(73) HAAS FOOD EQUIPMENT GMBH (AT)
(72) ADAM REINHART; JOHANNES HAAS; JOSEF HAAS; STEFAN JIRASCHEK; MANUEL LICHTSCHEIDL; FRITZ OBERMAIER
Prazo de Validade: 20 (vinte) anos contados a partir de 17/08/2012, observadas as condições legais.

---

(11) BR 11 2014 007102-0 B1

Código 16.1 - Concessão de Patente ou Certificado de Adição de Invenção
(22) 14/09/2012
(30) 30/09/2011 US 61/541,323
(51) C08K 5/1515 (2006.01), H01B 3/44 (2006.01), C08K 5/101 (2006.01), C08K 5/103 (2006.01), C08L 27/06 (2006.01)
(54) PLASTIFICANTE, COMPOSIÇÃO POLIMÉRICA E CONDUTOR REVESTIDO
(73) DOW GLOBAL TECHNOLOGIES LLC (US)
(72) MANISH K. MUNDRA; ROBERT F. EATON; ABHIJIT GHOSH-DASTIDAR
Prazo de Validade: 20 (vinte) anos contados a partir de 14/09/2012, observadas as condições legais.

(11) BR 11 2014 010822-6 B1	Código 16.1 - Concessão de Patente ou Certificado de Adição de Invenção (22) 07/11/2012 (30) 07/11/2011 EP 11 188129.8 (51) A23G 3/02 (2006.01), A23G 3/34 (2006.01), A23G 3/52 (2006.01), A23G 9/46 (2006.01), A23P 30/40 (2016.01) (54) APARELHO E MÉTODO PARA AERAÇÃO DE UM PRODUTO ALIMENTÍCIO E USO DE UM APARELHO PARA AERAÇÃO DE UM PRODUTO ALIMENTÍCIO (73) SOCIÉTÉ DES PRODUITS NESTLÉ S.A. (CH) (72) JEAN-FRANÇOIS CHEVALIER; LUIS CLAVIER MANRIQUE; HERMANN KNAUF Prazo de Validade: 20 (vinte) anos contados a partir de 07/11/2012, observadas as condições legais.
(11) BR 11 2014 011315-7 B1	Código 16.1 - Concessão de Patente ou Certificado de Adição de Invenção (22) 12/10/2012 (30) 11/11/2011 JP 2011-247047 (51) A61K 31/662 (2006.01), A61P 19/02 (2006.01), A61P 29/00 (2006.01) (54) USO DE UM COMPOSTO COMO AGENTE TERAPÊUTICO PARA ARTROSE (73) SANSHO CO., LTD. (JP) (72) KIMIKO MUROFUSHI; Sigilo de Autor, conforme solicitado e com base no artigo 6º, § 4º da LPI; TOSHIRO MOROHOSHI Prazo de Validade: 20 (vinte) anos contados a partir de 12/10/2012, observadas as condições legais.
(11) BR 11 2014 012879-0 B1	Código 16.1 - Concessão de Patente ou Certificado de Adição de Invenção (22) 06/11/2012 (30) 30/11/2011 EP 11191275.4 (51) A23D 7/005 (2006.01), A23D 7/02 (2006.01) (54) Processo para a preparação de um spread (73) UNILEVER N. V. (NL) (72) BEREND JAN ARENDS; ALBERT JAN BEZEMER; CHRISTIAAN MICHAËL BEINDORFF; TEUNIS DE MAN Prazo de Validade: 20 (vinte) anos contados a partir de 06/11/2012, observadas as condições legais.
(11) BR 11 2014 014935-6 B1	Código 16.1 - Concessão de Patente ou Certificado de Adição de Invenção (22) 21/12/2011 (51) A46B 9/00 (2006.01) (54) Limpador tecidual e implemento de higiene oral (73) COLGATE-PALMOLIVE COMPANY (US) (72) EDUARDO J. JIMENEZ; ROBERT MOSKOVICH; ANDREAS WECHSLER; JOACHIM STORZ

	Prazo de Validade: 20 (vinte) anos contados a partir de 21/12/2011, observadas as condições legais.
(11) BR 11 2014 016443-6 B1	Código 16.1 - Concessão de Patente ou Certificado de Adição de Invenção (22) 03/01/2013 (30) 05/01/2012 EP 12150253.8 (51) B22F 3/12 (2006.01), C22C 33/02 (2006.01), C22C 38/22 (2006.01), B22F 3/10 (2006.01) (54) MISTURA DE PÓ E MÉTODO DE FABRICAÇÃO DE UM COMPONENTE SINTERIZADO (73) HÖGANÄS AB (PUBL) (SE) (72) CHRISTOPHE SZABO; SENAD DIZDAR; OLA BERGMAN Prazo de Validade: 20 (vinte) anos contados a partir de 03/01/2013, observadas as condições legais.
(11) BR 11 2014 019750-4 B1	Código 16.1 - Concessão de Patente ou Certificado de Adição de Invenção (22) 08/02/2013 (30) 10/02/2012 US 61/597,523 (51) A61K 31/53 (2006.01), A01N 43/90 (2006.01), A61K 31/519 (2006.01), C07D 239/70 (2006.01) (54) COMPOSTO, COMPOSIÇÃO FARMACÊUTICA E SEUS USOS (73) F. HOFFMANN-LA ROCHE AG. (CH) ; PTC THERAPEUTICS, INC. (US) (72) HONGYAN QI; SOONGYU CHOI; AMAL DAKKA; GARY MITCHELL KARP; JANA NARASIMHAN; NIKOLAI NARYSHKIN; ANTHONY A. TURPOFF; MARLA L. WEETALL; ELLEN WELCH; MATTHEW G. WOLL; TIANLE YANG; NANJING ZHANG; XIAOYAN ZHANG; XIN ZHAO; LUKE GREEN; EMMANUEL PINARD; HASANE RATNI Prazo de Validade: 20 (vinte) anos contados a partir de 08/02/2013, observadas as condições legais.
(11) BR 11 2014 020719-4 B1	Código 16.1 - Concessão de Patente ou Certificado de Adição de Invenção (22) 08/04/2013 (30) 11/04/2012 US 61/622,751 (51) A61K 47/26 (2006.01), A61K 9/20 (2006.01), C08B 11/08 (2006.01), C08B 11/193 (2006.01), C08L 1/28 (2006.01) (54) FORMA DE DOSAGEM DE LIBERAÇÃO CONSTANTE, MÉTODO PARA PREPARAR UMA FORMA DE DOSAGEM DE LIBERAÇÃO CONSTANTE E USO DE UM ÉTER DE CELULOSE (73) DOW GLOBAL TECHNOLOGIES LLC (US) (72) OLIVER PETERMANN; DAVID E. WALLICK; MEINOLF BRACKHAGEN; ROLAND ADDEN; ROBERT L. SAMMLER Prazo de Validade: 20 (vinte) anos contados a partir de 08/04/2013, observadas as condições legais.

(11) BR 11 2014 027190-9 B1

Código 16.1 - Concessão de Patente ou Certificado de Adição de Invenção
(22) 30/04/2013
(30) 30/04/2012 US 61/640.316
(51) C07D 487/04 (2006.01), A61K 31/5517 (2006.01), A61P 31/04 (2006.01)
(54) COMPOSTO DE PIRROLOBENZODIAZEPINAS, SUA COMPOSIÇÃO FARMACÊUTICA E SEU USO
(73) MEDIMMUNE LIMITED (GB) ; UCL BUSINESS PLC (GB)
(72) PHILIP WILSON HOWARD; DAVID EDWIN THURSTON; KHONDAKER MIRAZUR RAHMAN; PETER WILLIAM TAYLOR
Prazo de Validade: 20 (vinte) anos contados a partir de 30/04/2013, observadas as condições legais.

(11) BR 11 2014 033006-9 B1

Código 16.1 - Concessão de Patente ou Certificado de Adição de Invenção
(22) 13/06/2013
(30) 30/06/2012 US 61/666,808; 30/06/2012 US 61/666,807
(51) A01N 43/80 (2006.01), A01N 43/40 (2006.01)
(54) PROCESSOS PARA PRODUÇÃO DE N-ÓXIDOS DE SULFOXIMINA PIRIDINA N-SUBSTITUÍDA
(73) DOW AGROSCIENCES LLC (US)
(72) DOUGLAS C. BLAND; PETER L. JOHNSON; RONALD ROSS JR.; TIMOTHY C. JOHNSON
Prazo de Validade: 20 (vinte) anos contados a partir de 13/06/2013, observadas as condições legais.

(11) BR 11 2015 000127-0 B1

Código 16.1 - Concessão de Patente ou Certificado de Adição de Invenção
(22) 10/06/2013
(30) 06/07/2012 EP 12175298.4
(51) A23D 7/01 (2006.01), A23D 9/013 (2006.01), A23D 9/05 (2006.01)
(54) PÓ DE GORDURA, PROCESSO PARA FABRICAÇÃO DE EMULSÕES E EMULSÃO COMESTÍVEL
(73) UNILEVER N.V. (NL)
(72) RUDI DEN ADEL; BEREND JAN ARENDS; HENELYTA SANTOS RIBEIRO; JOHANNES JOZEF MARIA JANSSEN; TEUNIS DE MAN
Prazo de Validade: 20 (vinte) anos contados a partir de 10/06/2013, observadas as condições legais.

(11) BR 11 2015 000188-2 B1

Código 16.1 - Concessão de Patente ou Certificado de Adição de Invenção
(22) 10/07/2013
(30) 11/07/2012 EP 12 175944.3
(51) A23J 1/00 (2006.01), A23J 3/00 (2006.01), A23J 3/14 (2006.01)
(54) PROCESSO PARA O ISOLAMENTO DE UMA FRAÇÃO DE PROTEÍNA DE BATATA NATIVA DO SUCO DE BATATA
(73) COÖPERATIE AVEBE U.A. (NL)

(72) MARCO LUIGI FEDERICO GIUSEPPIN; MARC CHRISTIAAN LAUS; JAN SCHIPPER
Prazo de Validade: 20 (vinte) anos contados a partir de 10/07/2013, observadas as condições legais.

---

(11) BR 11 2015 004910-9 B1

Código 16.1 - Concessão de Patente ou Certificado de Adição de Invenção
(22) 19/09/2013
(30) 20/09/2012 JP 2012-207650; 25/06/2013 JP 2013-133203
(51) A61K 8/36 (2006.01), A61K 8/37 (2006.01), A61K 8/39 (2006.01), A61K 8/44 (2006.01), A61K 8/46 (2006.01), A61K 8/60 (2006.01), A61Q 19/10 (2006.01), A61Q 5/02 (2006.01), A61Q 5/12 (2006.01)
(54) COMPOSIÇÃO DE LIMPEZA PARA A PELE OU PARA OS CABELOS, MÉTODO PARA LAVAR UM CORPO E USO DA COMPOSIÇÃO
(73) KAO CORPORATION (JP)
(72) YASUHIRO DOI; TOMOKO UCHIYAMA
Prazo de Validade: 20 (vinte) anos contados a partir de 19/09/2013, observadas as condições legais.

---

(11) BR 11 2015 004920-6 B1

Código 16.1 - Concessão de Patente ou Certificado de Adição de Invenção
(22) 19/09/2013
(30) 20/09/2012 JP 2012-207570; 25/06/2013 JP 2013-132314
(51) A61K 8/34 (2006.01), A61K 8/46 (2006.01), A61Q 5/02 (2006.01), A61Q 19/10 (2006.01)
(54) COMPOSIÇÃO DE SULFONATO DE OLEFINA INTERNA E COMPOSIÇÃO DE LIMPEZA CONTENDO A MESMA
(73) KAO CORPORATION (JP)
(72) YOHEI YOSHIKAWA; YOSHINORI MITSUDA; HIROSHI HORI; YOSHIFUMI NISHIMOTO; YASUHIRO DOI
Prazo de Validade: 20 (vinte) anos contados a partir de 19/09/2013, observadas as condições legais.

---

(11) BR 11 2015 006438-8 B1

Código 16.1 - Concessão de Patente ou Certificado de Adição de Invenção
(22) 24/09/2013
(30) 24/09/2012 US 61/704,755
(51) A01N 25/30 (2006.01)
(54) ADITIVO ADJUVANTE PARA UMA COMPOSIÇÃO AGROQUÍMICA, E, COMPOSIÇÃO AGROQUÍMICA PARA TRATAR PLANTAS
(73) BASF SE (DE)
(72) Brian T. Betke; Kenneth L. Zack; David T. Durocher; Laura L. Brasher; Christopher G. Utz
Prazo de Validade: 20 (vinte) anos contados a partir de 24/09/2013, observadas as condições legais.

(11) BR 11 2015 007408-1 B1

Código 16.1 - Concessão de Patente ou Certificado de Adição de Invenção
(22) 03/10/2013
(30) 03/10/2012 FI 20126036
(51) C22B 3/02 (2006.01), C22B 3/04 (2006.01), C22B 3/20 (2006.01), C22B 11/06 (2006.01), C01G 5/00 (2006.01), G01N 27/416 (2006.01)
(54) MÉTODO PARA RECUPERAÇÃO DE PRATA A PARTIR DE UM RESÍDUO DIRETO DE LIXÍVIA DE ZINCO, MÉTODO DE CONTROLE DE UM PROCESSO DE LIXIVIAÇÃO PARA RECUPERAÇÃO DE PRATA A PARTIRDE UM RESÍDUO DIRETO DE LIXÍVIA DE ZINCO, SISTEMA DE CONTROLE PARA IMPLEMENTAR O REFERIDO MÉTODO E DISPOSITIVO PARA RECUPERAÇÃO DE PRATA A PARTIR DE UM RESÍDUO DIRETO DELIXÍVIA DE ZINCO
(73) OUTOTEC (FINLAND) OY (FI)
(72) AHTIAINEN, RIINA; MIETTINEN, VILLE
Prazo de Validade: 20 (vinte) anos contados a partir de 03/10/2013, observadas as condições legais.

(11) BR 11 2015 009328-0 B1

Código 16.1 - Concessão de Patente ou Certificado de Adição de Invenção
(22) 17/10/2013
(30) 25/10/2012 US 61/718,221
(51) C07D 231/12 (2006.01), C07D 401/04 (2006.01), C07D 249/06 (2006.01), C07D 249/08 (2006.01), A01N 43/56 (2006.01), A01N 43/647 (2006.01)
(54) COMPOSTO, COMPOSIÇÕES FUNGICIDAS E MÉTODO PARA CONTROLAR DOENÇAS EM PLANTA
(73) FMC CORPORATION (US)
(72) ANDREW EDMUND TAGGI; KIMBERLY KATHERINE MARCUS; ROBERT F. DIETRICH; STEPHEN FREDERICK MCCANN
Prazo de Validade: 20 (vinte) anos contados a partir de 17/10/2013, observadas as condições legais.

(11) BR 11 2015 011243-9 B1

Código 16.1 - Concessão de Patente ou Certificado de Adição de Invenção
(22) 22/11/2013
(30) 07/12/2012 US 61/734509
(51) A61K 8/895 (2006.01), A61K 8/81 (2006.01), A61Q 19/00 (2006.01), A61K 8/898 (2006.01), A61K 8/892 (2006.01), A61Q 5/00 (2006.01)
(54) FORMULAÇÃO PARA CUIDADO PESSOAL, E, MÉTODO PARA MELHORAR A SENSAÇÃO DE FORMULAÇÕES PARA CUIDADO PESSOAL
(73) DOW GLOBAL TECHNOLOGIES LLC (US) ; ROHM AND HAAS COMPANY (US)
(72) THOMAS P. CLARK; VIVEK KALIHARI; NAHRAIN E. KAMBER; JOHN W. KRAMER; XIAODONG LU; YING O'CONNOR; THOMAS H. PETERSON; CURTIS SCHWARTZ; QICHUN WAN
Prazo de Validade: 20 (vinte) anos contados a partir de 22/11/2013, observadas as condições legais.

(11) BR 11 2015 012520-4 B1

Código 16.1 - Concessão de Patente ou Certificado de Adição de Invenção
(22) 22/11/2013
(30) 19/12/2012 US 61/739452
(51) A61K 8/895 (2006.01), A61K 8/81 (2006.01), A61Q 19/00 (2006.01)
(54) FORMULAÇÃO PARA CUIDADO PESSOAL, E, MÉTODOS PARA TRATAMENTO DO CORPO E PARA MELHORAR A SENSAÇÃO DE FORMULAÇÕES PARA CUIDADO PESSOAL
(73) DOW GLOBAL TECHNOLOGIES LLC (US) ; ROHM AND HAAS COMPANY (US)
(72) THOMAS P. CLARK; Vivek Kalihari; NAHRAIN E. KAMBER; Xiaodong Lu; Ying O'Connor; THOMAS H. PETERSON; Curtis Schwartz; Qichun Wan
Prazo de Validade: 20 (vinte) anos contados a partir de 22/11/2013, observadas as condições legais.

(11) BR 11 2015 013706-7 B1

Código 16.1 - Concessão de Patente ou Certificado de Adição de Invenção
(22) 11/12/2013
(30) 11/12/2012 US 13/711.437
(51) A01D 41/12 (2006.01)
(54) SISTEMA ESPALHADOR PARA UMA CEIFEIRA AGRÍCOLA E MÉTODO PARA OPERAR O MESMO
(73) CNH INDUSTRIAL AMERICA LLC. (US)
(72) NATHAN E. ISAAC; MARK D. DILTS
Prazo de Validade: 20 (vinte) anos contados a partir de 11/12/2013, observadas as condições legais.

(11) BR 11 2015 017816-2 B1

Código 16.1 - Concessão de Patente ou Certificado de Adição de Invenção
(22) 28/04/2014
(30) 02/05/2013 JP 2013-096809
(51) B22D 11/128 (2006.01)
(54) EQUIPAMENTO DE LINGOTAMENTO CONTÍNUO
(73) NIPPON STEEL CORPORATION (JP)
(72) SHUNTARO IMAI; YASUO MARUKI; DAISUKE MIKI; HIROAKI UCHIYAMA
Prazo de Validade: 20 (vinte) anos contados a partir de 28/04/2014, observadas as condições legais.

(11) BR 11 2015 023423-2 B1

Código 16.1 - Concessão de Patente ou Certificado de Adição de Invenção
(22) 15/03/2014
(30) 15/03/2013 US 61/799.432
(51) C02F 1/52 (2006.01)
(54) SISTEMA DE TRATAMENTO DE ÁGUAS RESIDUAIS PORTÁTIL E MÉTODO
(73) E3WATER, LLC (US)
(72) DANIEL R. SMITH; KENNETH A. ROBERSON

	Prazo de Validade: 20 (vinte) anos contados a partir de 15/03/2014, observadas as condições legais.
(11) BR 11 2015 025469-1 B1	Código 16.1 - Concessão de Patente ou Certificado de Adição de Invenção (22) 10/04/2014 (30) 15/04/2013 DE 10 2013 006 388.4 (51) C22C 13/02 (2006.01), F16C 33/12 (2006.01) (54) LIGA DE MANCAL DE DESLIZAMENTO À BASE DE ESTANHO E MANCAL DE DESLIZAMENTO (73) ZOLLERN BHW GLEITLAGER GMBH & CO. KG (DE) (72) KOSTYANTYN GZOVSKYY; FRANK REIMER; HANS-JÜRGEN HENTSCHEL; EDGAR GUST Prazo de Validade: 20 (vinte) anos contados a partir de 10/04/2014, observadas as condições legais.
(11) BR 11 2015 026225-2 B1	Código 16.1 - Concessão de Patente ou Certificado de Adição de Invenção (22) 16/04/2014 (30) 17/04/2013 JP 2013-086837 (51) B23K 11/16 (2006.01), B23K 11/11 (2006.01), B23K 11/24 (2006.01) (54) MÉTODO DE SOLDAGEM POR PONTOS (73) NIPPON STEEL CORPORATION (JP) (72) SEIJI FURUSAKO; FUMINORI WATANABE; YASUNOBU MIYAZAKI; TOHRU OKADA; TASUKU ZENIYA; KOICHI SATO Prazo de Validade: 20 (vinte) anos contados a partir de 16/04/2014, observadas as condições legais.
(11) BR 11 2015 026326-7 B1	Código 16.1 - Concessão de Patente ou Certificado de Adição de Invenção (22) 02/04/2014 (30) 22/04/2013 JP 2013-089629 (51) B22D 17/22 (2006.01), B22C 9/06 (2006.01) (54) MATRIZ DE FUNDIÇÃO (73) HONDA MOTOR CO., LTD. (JP) (72) KUNIHIRO YOKOYAMA; HIROSHI MATSUSHITA; TAKAYUKI HIGASHI; HIROMI FUJITA; MASANORI MASUBUCHI; KENICHI KATAHIRA; YOSHINORI KUBO Prazo de Validade: 20 (vinte) anos contados a partir de 02/04/2014, observadas as condições legais.
(11) BR 11 2015 031596-8 B1	Código 16.1 - Concessão de Patente ou Certificado de Adição de Invenção (22) 23/06/2014 (30) 04/07/2013 JP 2013-140404 (51) C22C 38/00 (2006.01), C22C 38/38 (2006.01), C21D 9/08 (2006.01) (54) TUBO DE AÇO SEM EMENDAS PARA TUBO EM LINHA USADO EM

AMBIENTES ACRES
(73) NIPPON STEEL CORPORATION (JP)
(72) KEIICHI KONDO; YUJI ARAI; KENJI KOBAYASHI
Prazo de Validade: 20 (vinte) anos contados a partir de 23/06/2014, observadas as condições legais.

---

(11) BR 11 2015 032534-3 B1

Código 16.1 - Concessão de Patente ou Certificado de Adição de Invenção
(22) 02/07/2014
(30) 02/07/2013 AU 2013902457
(51) A61K 31/501 (2006.01), A61P 25/00 (2006.01)
(54) USO DE COMPOSTOS OU SAL OU SOLVATO FARMACEUTICAMENTE ACEITÁVEL DOS MESMOS
(73) Eustralis Pharmaceuticals Limited (trading as PresSura Neuro) (AU)
(72) Robert VINK
Prazo de Validade: 20 (vinte) anos contados a partir de 02/07/2014, observadas as condições legais.

---

(11) BR 11 2016 001146-5 B1

Código 16.1 - Concessão de Patente ou Certificado de Adição de Invenção
(22) 24/07/2014
(30) 24/07/2013 JP 2013-153536
(51) C21C 7/00 (2006.01), C21C 5/52 (2006.01), F27D 17/00 (2006.01), F27D 19/00 (2006.01)
(54) MÉTODO DE TRATAMENTO DE GÁS DE ESCAPE E INSTALAÇÃO DE TRATAMENTO DE GÁS DE ESCAPE
(73) NIPPON STEEL CORPORATION (JP)
(72) KAZUKI YOSHIDA; TOSHIYA HARADA; TAKASHI ARAI
Prazo de Validade: 20 (vinte) anos contados a partir de 24/07/2014, observadas as condições legais.

---

(11) BR 11 2017 003467-0 B1

Código 16.1 - Concessão de Patente ou Certificado de Adição de Invenção
(22) 03/09/2014
(51) C07F 15/00 (2006.01), A61K 31/24 (2006.01), A61P 35/00 (2006.01)
(54) COMPLEXO PLATINA (IV) COM EFICÁCIA ANTITUMORAL AUMENTADA
(73) VUAB PHARMA A.S. (CZ)
(72) VLADIMÍR KYSILKA; JAN MENGLER; KAREL HAVLOVIC; PETR KACER; LIBOR CERVENÝ
Prazo de Validade: 20 (vinte) anos contados a partir de 03/09/2014, observadas as condições legais.

---

(11) BR 11 2018 010465-5 B1

Código 16.1 - Concessão de Patente ou Certificado de Adição de Invenção
(22) 14/11/2016
(30) 02/12/2015 JP 2015-235525
(51) H04N 19/31 (2014.01), H04N 19/114 (2014.01), H04N 19/136 (2014.01),

	H04N 19/177 (2014.01), H04N 19/70 (2014.01) (54) MÉTODO DE CODIFICAÇÃO DE VÍDEO E DISPOSITIVO DE CODIFICAÇÃO DE VÍDEO PARA GERAR UM FLUXO DE BITS E SISTEMA DE VÍDEO (73) NEC CORPORATION (JP) (72) TAKAYUKI ISHIDA; KEIICHI CHONO Prazo de Validade: 20 (vinte) anos contados a partir de 14/11/2016, observadas as condições legais.
(11) BR 12 2017 022107-8 B1	Código 16.1 - Concessão de Patente ou Certificado de Adição de Invenção (22) 18/12/2008 (30) 20/12/2007 US 61/015,401 (51) H04B 7/26 (2006.01), H04W 56/00 (2009.01) (54) MÉTODO DE ALINHAMENTO DE SINCRONISMO DE ENLACE ASCENDENTE EM EQUIPAMENTO DE ACESSO À REDE (62) PI 0821764-5 18/12/2008 (73) GUANGDONG OPPO MOBILE TELECOMMUNICATIONS CORP., LTD. (CN) (72) ZHIJUN CAI; JAMES EARL WOMACK; YONGKANG JIA Prazo de Validade: 10 (dez) anos contados a partir de 03/03/2020, observadas as condições legais.
(11) BR 12 2017 022115-9 B1	Código 16.1 - Concessão de Patente ou Certificado de Adição de Invenção (22) 18/12/2008 (30) 20/12/2007 US 61/015,401 (51) H04B 7/26 (2006.01), H04W 56/00 (2009.01) (54) EQUIPAMENTO DE USUÁRIO PARA SINCRONIZAÇÃO DE SINCRONISMO DE ENLACE ASCENDENTE (62) PI 0821764-5 18/12/2008 (73) GUANGDONG OPPO MOBILE TELECOMMUNICATIONS CORP., LTD. (CN) (72) ZHIJUN CAI; JAMES EARL WOMACK; YONGKANG JIA Prazo de Validade: 10 (dez) anos contados a partir de 03/03/2020, observadas as condições legais.
(11) BR 12 2017 022119-1 B1	Código 16.1 - Concessão de Patente ou Certificado de Adição de Invenção (22) 18/12/2008 (30) 20/12/2007 US 61/015,401 (51) H04B 7/26 (2006.01), H04W 56/00 (2009.01) (54) EQUIPAMENTO DE ACESSO A REDE PARA SINCRONIZAÇÃO DE SINCRONISMO DE ENLACE ASCENDENTE (62) PI 0821764-5 18/12/2008 (73) GUANGDONG OPPO MOBILE TELECOMMUNICATIONS CORP., LTD. (CN)

(72) ZHIJUN CAI; JAMES EARL WOMACK; YONGKANG JIA
Prazo de Validade: 10 (dez) anos contados a partir de 03/03/2020, observadas as condições legais.

---

(11) BR 12 2018 007328-4 B1

Código 16.1 - Concessão de Patente ou Certificado de Adição de Invenção
(22) 12/12/2003
(30) 13/03/2003 US 10/387,879
(43) 04/01/2005
(51) C07D 235/16 (2006.01), C07D 403/06 (2006.01), C07D 413/06 (2006.01), C07D 417/06 (2006.01), C07D 405/06 (2006.01), A61P 35/00 (2006.01)
(54) COMPOSTO, COMPOSIÇÃO FARMACEUTICA E USO DO DITO COMPOSTO
(62) PI 0306026-8 12/12/2003
(73) ARRAY BIOPHARMA, INC. (US) ; ASTRAZENECA AB (SE)
(72) ELI M. WALLACE; JOSEPH P. LYSSIKATOS; T. BRIAN HURLEY; ALLISON L. MARLOW
Prazo de Validade: 10 (dez) anos contados a partir de 03/03/2020, observadas as condições legais.

---

(11) BR 12 2018 072232-0 B1

Código 16.1 - Concessão de Patente ou Certificado de Adição de Invenção
(22) 16/02/2009
(30) 15/02/2008 GB 0802856.5
(51) E21B 21/10 (2006.01)
(54) MÉTODO PARA CONTROLAR FLUXO EM UMA TUBULAÇÃO FURO ABAIXO
(62) PI 0905918-0 16/02/2009
(73) PILOT DRILLING CONTROL LIMITED (GB)
(72) GEORGE SWIETLIK; ROBERT LARGE
Prazo de Validade: 10 (dez) anos contados a partir de 03/03/2020, observadas as condições legais.

---

(11) BR 12 2019 001300-4 B1

Código 16.1 - Concessão de Patente ou Certificado de Adição de Invenção
(22) 15/12/2010
(30) 23/12/2009 DE 10 2009 055 256.1
(51) C07H 1/00 (2006.01), C07H 15/04 (2006.01)
(54) PROCESSO PARA PRODUÇÃO DE ADOÇANTES
(62) BR 11 2012 015490-7 15/12/2010
(73) EVONIK DEGUSSA GMBH (DE)
(72) OLIVIER ZEHNACKER; THOMAS TACKE; THOMAS HAAS; NICOLE BRAUSCH; MARC BECKER
Prazo de Validade: 20 (vinte) anos contados a partir de 15/12/2010, observadas as condições legais.

(11) BR 12 2019 006889-5 B1

Código 16.1 - Concessão de Patente ou Certificado de Adição de Invenção
(22) 08/04/2016
(30) 10/04/2015 US 62/145,810; 10/04/2015 US 62/145,804; 20/05/2015 US 62/164,456; 13/01/2016 US 62/278,368; 23/02/2016 US 62/298,911; 23/03/2016 US 62/312,342; 29/03/2016 US 62/314,921
(51) H04B 7/185 (2006.01), H04B 7/204 (2006.01)
(54) MÉTODO DE COMUNICAÇÃO EM UM NÓ DE ACESSO DE UM SISTEMA DE COMUNICAÇÃO E NÓ DE ACESSO PARA COMUNICAÇÃO EM UM SISTEMA DE COMUNICAÇÃO
(62) BR 11 2017 021513-6 08/04/2016
(73) VIASAT, INC. (US)
(72) MARK MILLER; KENNETH BUER; CHRISTOPHER CRONIN
Prazo de Validade: 20 (vinte) anos contados a partir de 08/04/2016, observadas as condições legais.

(11) BR 12 2019 006891-7 B1

Código 16.1 - Concessão de Patente ou Certificado de Adição de Invenção
(22) 08/04/2016
(30) 10/04/2015 US 62/145,810; 10/04/2015 US 62/145,804; 20/05/2015 US 62/164,456; 13/01/2016 US 62/278,368; 23/02/2016 US 62/298,911; 23/03/2016 US 62/312,342; 29/03/2016 US 62/314,921
(51) H04B 7/185 (2006.01), H04B 7/204 (2006.01)
(54) MÉTODO DE COMUNICAÇÃO EM UM NÓ DE ACESSO DE UM SISTEMA DE COMUNICAÇÃO E NÓ DE ACESSO PARA COMUNICAÇÃO EM UM SISTEMA DE COMUNICAÇÃO
(62) BR 11 2017 021513-6 08/04/2016
(73) VIASAT, INC. (US)
(72) MARK MILLER; KENNETH BUER; CHRISTOPHER CRONIN
Prazo de Validade: 20 (vinte) anos contados a partir de 08/04/2016, observadas as condições legais.

(11) BR 12 2019 006892-5 B1

Código 16.1 - Concessão de Patente ou Certificado de Adição de Invenção
(22) 08/04/2016
(30) 10/04/2015 US 62/145,810; 10/04/2015 US 62/145,804; 20/05/2015 US 62/164,456; 13/01/2016 US 62/278,368; 23/02/2016 US 62/298,911; 23/03/2016 US 62/312,342; 29/03/2016 US 62/314,921
(51) H04B 7/185 (2006.01), H04B 7/204 (2006.01)
(54) REDE TERRESTRE PARA FORNECER UM SERVIÇO DE COMUNICAÇÃO A TERMINAIS DE USUÁRIO
(62) BR 11 2017 021513-6 08/04/2016
(73) VIASAT, INC. (US)
(72) MARK MILLER; KENNETH BUER; CHRISTOPHER CRONIN
Prazo de Validade: 20 (vinte) anos contados a partir de 08/04/2016, observadas as condições legais.

(11) BR 12 2019 006895-0 B1

Código 16.1 - Concessão de Patente ou Certificado de Adição de Invenção
(22) 08/04/2016
(30) 10/04/2015 US 62/145,810; 10/04/2015 US 62/145,804; 20/05/2015 US 62/164,456; 13/01/2016 US 62/278,368; 23/02/2016 US 62/298,911; 23/03/2016 US 62/312,342; 29/03/2016 US 62/314,921
(51) H04B 7/185 (2006.01), H04B 7/204 (2006.01)
(54) MÉTODO PARA FORNECER UM SERVIÇO DE COMUNICAÇÃO A TERMINAIS DE USUÁRIO
(62) BR 11 2017 021513-6 08/04/2016
(73) VIASAT, INC. (US)
(72) MARK MILLER; KENNETH BUER; CHRISTOPHER CRONIN
Prazo de Validade: 20 (vinte) anos contados a partir de 08/04/2016, observadas as condições legais.

(11) BR 12 2019 007479-8 B1

Código 16.1 - Concessão de Patente ou Certificado de Adição de Invenção
(22) 14/03/2013
(30) 14/03/2012 DE 10 2012 102 132.5; 02/11/2012 DE 10 2012 110 503.0
(51) A01K 1/12 (2006.01)
(54) DIVISOR DE ESPAÇO DE UMA DISPOSIÇÃO DE SALA DE ORDENHA E DISPOSIÇÃO DE SALA DE ORDENHA
(62) BR 11 2014 022343-2 14/03/2013
(73) GEA FARM TECHNOLOGIES GMBH (DE)
(72) OTTO KRONE; DERK HENSEL; THOMAS MADER; ROLF TECKENTRUP; ARMIN HÖNSCHEID; DIETER HILLE; MAGNUS WIETHOFF; MARC TROSSEHL; REINHARD BALKENHOL
Prazo de Validade: 20 (vinte) anos contados a partir de 14/03/2013, observadas as condições legais.

(11) BR 12 2019 011363-7 B1

Código 16.1 - Concessão de Patente ou Certificado de Adição de Invenção
(22) 16/02/2009
(30) 15/02/2008 GB 0802856.5
(51) E21B 21/10 (2006.01)
(54) VÁLVULA DE PARADA DE FLUXO
(62) PI 0905918-0 16/02/2009
(73) PILOT DRILLING CONTROL LIMITED (GB)
(72) GEORGE SWIETLIK; ROBERT LARGE
Prazo de Validade: 10 (dez) anos contados a partir de 03/03/2020, observadas as condições legais.

(11) BR 12 2019 014137-1 B1

Código 16.1 - Concessão de Patente ou Certificado de Adição de Invenção
(22) 27/05/2009
(51) H01B 7/32 (2006.01), G01L 1/24 (2006.01), G01M 11/08 (2006.01)
(54) SISTEMAS DE MONITORAMENTO DE DEFORMAÇÃO PARA MEDIR PELO MENOS A DEFORMAÇÃO POR TRAÇÃO DE PELO MENOS UM CABO

ELÉTRICO E DE UMA PLURALIDADE DE CABOS ELÉTRICOS
(62) PI 0924731-9 27/05/2009
(73) PRYSMIAN S.P.A. (IT)
(72) DAVIDE SARCHI; BERND KNUEPFER; CARSTEN KEMNITZ; ROBERTO GASPARI; ARND-GUENTHER CARL; ENRICO CONSONNI; THOMAS KITTEL; REINER EWALD
Prazo de Validade: 10 (dez) anos contados a partir de 03/03/2020, observadas as condições legais.

---

(11) BR 12 2019 017364-8 B1

Código 16.1 - Concessão de Patente ou Certificado de Adição de Invenção
(22) 12/05/2010
(30) 12/05/2009 DK PA 2009 00607; 15/07/2009 DK PA 2009 70064
(51) A61F 5/451 (2006.01)
(54) SACO E KIT DE PARTES PARA COLETA DE URINA
(62) PI 1010832-7 12/05/2010
(73) COLOPLAST A/S (DK)
(72) ALLAN TANGHOEJ
Prazo de Validade: 20 (vinte) anos contados a partir de 12/05/2010, observadas as condições legais.

---

(11) BR 12 2019 019308-8 B1

Código 16.1 - Concessão de Patente ou Certificado de Adição de Invenção
(22) 24/01/2014
(30) 25/01/2013 US 61/756,906
(43) 27/10/2015
(51) A01N 43/40 (2006.01), A01N 43/90 (2006.01), A01P 13/00 (2006.01)
(54) COMPOSIÇÕES HERBICIDAS COMPREENDENDO ÁCIDO 4-AMINO-3-CLORO-6-(4-CLORO-2-FLÚOR-3-METOXIFENIL) PIRIDINA-2-CARBOXÍLICO OU UM DERIVADO DO MESMO E CERTAS TRIAZOLOPIRIMIDINA SULFONAMIDAS, E MÉTODO PARA CONTROLE DE UMA VEGETAÇÃO INDESEJÁVEL
(62) BR 10 2014 001750-0 24/01/2014
(73) DOW AGROSCIENCES LLC (US)
(72) NORBERT M. SATCHIVI; BRYSTON L. BANGEL
Prazo de Validade: 20 (vinte) anos contados a partir de 24/01/2014, observadas as condições legais.

---

(11) BR 12 2019 019612-5 B1

Código 16.1 - Concessão de Patente ou Certificado de Adição de Invenção
(22) 24/01/2014
(30) 25/01/2013 US 61/756,930
(43) 25/08/2015
(51) A01N 43/40 (2006.01), A01N 43/60 (2006.01)
(54) COMPOSIÇÕES HERBICIDAS COMPREENDENDO COMBINAÇÕES DE ÁCIDO 4-AMINO-3-CLORO-6-(4-CLORO-2-FLÚOR-3-METOXIFENIL) PIRIDINA-2-CARBOXÍLICO OU UM DERIVADO DO MESMO E UM

HERBICIDA PROPIONATO DE ARILOXIFENÓXI INIBIDOR DE ACCASE, E MÉTODO PARA CONTROLE DE VEGETAÇÃO INDESEJÁVEL
(62) BR 10 2014 001759-3 24/01/2014
(73) DOW AGROSCIENCES LLC (US)
(72) CARLA N. YERKES; NORBERT M. SATCHIVI; BRYSTON L. BANGEL
Prazo de Validade: 20 (vinte) anos contados a partir de 24/01/2014, observadas as condições legais.

---

(11) BR 20 2012 007402-3 Y1

Código 16.1 - Concessão de Patente ou Certificado de Adição de Invenção
(22) 02/04/2012
(43) 26/11/2013
(51) F26B 17/18 (2006.01)
(54) SECADOR TÉRMICO POR FUSO AQUECIDO
(73) UNIVERSIDADE ESTADUAL DE MARINGÁ (BR/PR)
(72) Marcelo José Alba; Flavio Clareth Colman; WILSON TADEU TAKATUJI; Rafael Henrique Giovanelli; André Luís Galende; Pedro Henrique Cantelli Gonçalves; Jefferson Rodrigo Ávila Peloi
Prazo de Validade: 15 (quinze) anos contados a partir de 02/04/2012, observadas as condições legais.

---

(11) BR 20 2013 019557-5 Y1

Código 16.1 - Concessão de Patente ou Certificado de Adição de Invenção
(22) 31/07/2013
(30) 03/08/2012 CL 2166-2012
(43) 11/12/2018
(51) E04F 13/078 (2006.01), E04F 13/072 (2006.01), E04B 9/26 (2006.01), E04B 9/36 (2006.01), E04F 13/08 (2006.01), E04F 13/12 (2006.01)
(54) RECOBRIMENTO METÁLICO QUE CONFORMA UM TETO LINEAR QUE CONSISTE EM PAINÉIS DISPOSTOS PARALELAMENTE SUSTENTADOS POR UM SISTEMA DE SUJEIÇÃO DE FÁCIL MONTAGEM (TETO U)
(73) HUNTER DOUGLAS CHILE S.A. (CL)
(72) PATRICIO MARDONES PRECHT
Prazo de Validade: 15 (quinze) anos contados a partir de 31/07/2013, observadas as condições legais.

---

(11) BR 20 2014 000066-1 Y1

Código 16.1 - Concessão de Patente ou Certificado de Adição de Invenção
(22) 03/01/2014
(43) 04/10/2016
(51) A63B 23/04 (2006.01), A63B 23/00 (2006.01), A61H 1/02 (2006.01), A63B 21/00 (2006.01)
(54) DISPOSITIVO MULTI-AJUSTÁVEL E DESMONTÁVEL PARA ALONGAMENTO DA MUSCULATURA DO GASTROCNÊMIO E AUMENTO DA FLEXIBILIDADE DA ARTICULAÇÃO TIBIOPERONEOASTRAGALINA
(73) DANIELA MARQUES COSTA (BR/RS) ; CARLOS ANDRÉ OLIVEIRA GONÇALVES (BR/RS)

(72) CARLOS ANDRÉ OLIVEIRA GONÇALVES; DANIELA MARQUES COSTA
Prazo de Validade: 15 (quinze) anos contados a partir de 03/01/2014, observadas as condições legais.

---

(11) BR 20 2014 001582-0 Y1

Código 16.1 - Concessão de Patente ou Certificado de Adição de Invenção
(22) 22/01/2014
(43) 27/10/2015
(51) E06B 3/16 (2006.01), E06B 5/00 (2006.01)
(54) DISPOSIÇÃO CONSTRUTIVA EM PORTA PARA ARMÁRIOS E SIMILARES
(73) CASAMOB - INDUSTRIA E COMERCIO LTDA (BR/SP)
(72) JOÃO CARLOS MARTINS GOMES
Prazo de Validade: 15 (quinze) anos contados a partir de 22/01/2014, observadas as condições legais.

---

(11) BR 20 2014 012579-0 Y1

Código 16.1 - Concessão de Patente ou Certificado de Adição de Invenção
(22) 23/05/2014
(43) 16/08/2016
(51) B65D 25/48 (2006.01), B65D 47/18 (2006.01), B65D 41/04 (2006.01)
(54) DISPOSIÇÃO CONSTRUTIVA EM BICO APLICADOR PARA COSMÉTICOS E FÁRMACOS
(73) VICTOR ESTEVE (BR/SP) ; ERIC ZEMBROD (BR/SP)
(72) VICTOR ESTEVE; ERIC ZEMBROD
Prazo de Validade: 15 (quinze) anos contados a partir de 23/05/2014, observadas as condições legais.

---

(11) BR 20 2014 018195-0 Y1

Código 16.1 - Concessão de Patente ou Certificado de Adição de Invenção
(22) 04/04/2014
(43) 19/12/2017
(51) B60R 25/00 (2013.01)
(54) DISPOSIÇÃO CONSTRUTIVA APLICADA EM DISPOSITIVO ANTIFURTO DE RODAS DE VEÍCULOS AUTOMOTORES
(73) HELENO DA SILVA (BR/MT)
(72) HELENO DA SILVA
Prazo de Validade: 15 (quinze) anos contados a partir de 04/04/2014, observadas as condições legais.

---

(11) BR 20 2014 022677-5 Y1

Código 16.1 - Concessão de Patente ou Certificado de Adição de Invenção
(22) 12/09/2014
(43) 04/10/2016
(51) H05H 1/24 (2006.01)
(54) APERFEIÇOAMENTO INTRODUZIDO EM REATOR DE PLASMA DESCARGA CORONA

(73) FUNDACAO UNIVERSIDADE DO SUL DE SANTA CATARINA-UNISUL (BR/SC)
(72) Anelise Leal Vieira Cubas; Marina De Medeiros Machado; Elisa Helena Siegel Moecke; Paulo Rodrigo Andrade
Prazo de Validade: 15 (quinze) anos contados a partir de 12/09/2014, observadas as condições legais.

---

(11) BR 20 2014 026043-4 Y1

Código 16.1 - Concessão de Patente ou Certificado de Adição de Invenção
(22) 17/10/2014
(43) 05/07/2016
(51) B66F 7/00 (2006.01)
(54) APERFEIÇOAMENTO EM DISPOSITIVO DE RAMPA-TRAVA DE PLATAFORMA ELEVADORA PARA ACESSO DE CADEIRANTES A ÔNIBUS E SIMILARES
(73) FOCA CONTROLES DE ACESSOS LTDA (BR/RS)
(72) GABRIEL STUMPF
Prazo de Validade: 15 (quinze) anos contados a partir de 17/10/2014, observadas as condições legais.

---

(11) BR 20 2014 029586-6 Y1

Código 16.1 - Concessão de Patente ou Certificado de Adição de Invenção
(22) 26/11/2014
(43) 08/11/2016
(51) B65D 81/18 (2006.01)
(54) DISPOSIÇÃO CONSTRUTIVA EM CAIXA MODULAR PARA CALÇADOS, COM SAÍDAS DE AR
(73) NELY CRISTINA BRAIDOTTI (BR/SP)
(72) NELY CRISTINA BRAIDOTTI
Prazo de Validade: 15 (quinze) anos contados a partir de 26/11/2014, observadas as condições legais.

---

(11) BR 20 2014 030977-8 Y1

Código 16.1 - Concessão de Patente ou Certificado de Adição de Invenção
(22) 10/12/2014
(43) 01/12/2015
(51) E02D 29/02 (2006.01), E02D 29/00 (2006.01), E04C 1/00 (2006.01)
(54) DISPOSIÇÃO CONSTRUTIVA INTRODUZIDA EM BLOCOS DE CONCRETO PARA MURO DE CONTENÇÃO OU ARRIMO
(73) NAM JOONG KIM (BR/SP) ; JONG HWAN KIM (BR/SP)
(72) NAM JOONG KIM; JONG HWAN KIM
Prazo de Validade: 15 (quinze) anos contados a partir de 10/12/2014, observadas as condições legais.

---

(11) BR 20 2015 001250-6 Y1

Código 16.1 - Concessão de Patente ou Certificado de Adição de Invenção
(22) 20/01/2015

(43) 08/11/2016
(51) A01D 45/10 (2006.01)
(54) DISPOSIÇÃO APLICADA EM ESTEIRA TRANSPORTADORA DE CANA PICADA SEM ASSOALHO
(73) UNIMIL INDUSTRIA E COMERCIO DE PECAS DE MAQUINAS AGRICOLAS LTDA (BR/SP)
(72) LUIS FERNANDO ZOTELLI
Prazo de Validade: 15 (quinze) anos contados a partir de 20/01/2015, observadas as condições legais.

---

(11) BR 20 2015 002099-1 Y1

Código 16.1 - Concessão de Patente ou Certificado de Adição de Invenção
(22) 29/01/2015
(43) 01/11/2016
(51) G01P 1/12 (2006.01), G01P 3/00 (2006.01), G07C 5/00 (2006.01)
(54) DISPOSIÇÃO INTRODUZIDA EM CONJUNTO DE ROLOS AUXILIARES APLICADO EM EQUIPAMENTO PARA VERIFICAÇÃO METROLÓGICA DE TACÓGRAFOS
(73) JULIANO TADEU FLORES GONÇALVES (BR/RS)
(72) JULIANO TADEU FLORES GONÇALVES
Prazo de Validade: 15 (quinze) anos contados a partir de 29/01/2015, observadas as condições legais.

---

(11) BR 20 2015 007876-0 Y1

Código 16.1 - Concessão de Patente ou Certificado de Adição de Invenção
(22) 08/04/2015
(43) 21/02/2017
(51) A47B 96/06 (2006.01)
(54) CONJUNTO DE FIXAÇÃO DE PRATELEIRA EM SUPORTE DE PAREDE
(73) Ducasse Brasil Estruturas, Construções e Incorporações - Representação, Comércio, Importação e Exportação Ltda (BR/RS)
(72) Victor Manuel Trillat Salas
Prazo de Validade: 15 (quinze) anos contados a partir de 08/04/2015, observadas as condições legais.

---

(11) BR 20 2015 009298-4 Y1

Código 16.1 - Concessão de Patente ou Certificado de Adição de Invenção
(22) 24/04/2015
(43) 02/05/2018
(51) A01C 15/00 (2006.01), A01C 15/16 (2006.01), A01C 15/18 (2006.01)
(54) EQUIPAMENTO DISTRIBUIDOR DE PÓS E GRANULADOS EM CULTURAS AGRÍCOLAS
(73) CEMAG - CEARÁ MÁQUINAS AGRÍCOLAS LTDA (BR/CE) ; FABIO CAVALCANTE MAGALHÃES (BR/CE)
(72) JOSÉ OLINDO CHAVES FILHO
Prazo de Validade: 15 (quinze) anos contados a partir de 24/04/2015,

observadas as condições legais.

(11) BR 20 2015 016276-1 Y1

Código 16.1 - Concessão de Patente ou Certificado de Adição de Invenção
(22) 07/07/2015
(43) 19/07/2016
(51) A01D 75/00 (2006.01), A01D 75/10 (2006.01)
(54) DISPOSITIVO DE TROCA RÁPIDA DE PINOS DE POSICIONAMENTO DAS FACAS EM DISCO DE CORTE DE BASE DE TIPO COM FACAS FIXADAS POR CUNHA
(73) CLÁUDIO LEANDRO BUSSOLA (BR/SP)
(72) CLÁUDIO LEANDRO BUSSOLA
Prazo de Validade: 15 (quinze) anos contados a partir de 07/07/2015, observadas as condições legais.

(11) BR 20 2015 016684-8 Y1

Código 16.1 - Concessão de Patente ou Certificado de Adição de Invenção
(22) 10/07/2015
(43) 24/01/2017
(51) A47J 37/06 (2006.01)
(54) DISPOSIÇÕES CONSTRUTIVAS INTRODUZIDAS EM PARRILHA DE FOGÃO
(73) OSVALDO ERCOLE JUNIOR (BR/PR)
(72) OSVALDO ERCOLE JUNIOR
Prazo de Validade: 15 (quinze) anos contados a partir de 10/07/2015, observadas as condições legais.

(11) BR 20 2015 017694-0 Y1

Código 16.1 - Concessão de Patente ou Certificado de Adição de Invenção
(22) 24/07/2015
(43) 22/11/2016
(51) H04Q 1/14 (2006.01), H01R 13/66 (2006.01)
(54) DISPOSIÇÃO CONSTRUTIVA INTRODUZIDA EM BASTIDOR MODULAR PERMUTÁVEL PARA MONTAGEM DE ELEMENTOS PASSIVOS DE REDES EM GERAL
(73) TEL TELECOMUNICAÇÕES E ELETRÔNICA LTDA. (BR/SP)
(72) LUIS ALBERTO LORICCHIO
Prazo de Validade: 15 (quinze) anos contados a partir de 24/07/2015, observadas as condições legais.

(11) BR 20 2015 018955-4 Y1

Código 16.1 - Concessão de Patente ou Certificado de Adição de Invenção
(22) 07/08/2015
(43) 30/10/2018
(51) F16L 47/20 (2006.01)
(54) DISPOSIÇÃO INTRODUZIDA EM CONEXÕES PRÁTICAS PARA CONSTRUÇÃO DE REDES HIDRÁULICAS COM TUBOS DE PVC E

	SIMILARES (73) JOSÉ ANTÔNIO SOARES (BR/MG) (72) JOSÉ ANTÔNIO SOARES Prazo de Validade: 15 (quinze) anos contados a partir de 07/08/2015, observadas as condições legais.
(11) BR 20 2015 019708-5 Y1	Código 16.1 - Concessão de Patente ou Certificado de Adição de Invenção (22) 17/08/2015 (43) 14/03/2017 (51) B41F 19/02 (2006.01), B31F 1/07 (2006.01) (54) DISPOSIÇÃO CONSTRUTIVA INTRODUZIDA EM IMPRESSORA DE BAIXO RELEVO PARA MATERIAL LAMINADO (73) HUMBERTO DE ALENCAR BASTOS DE ABREU (BR/PR) (72) HUMBERTO DE ALENCAR BASTOS DE ABREU Prazo de Validade: 15 (quinze) anos contados a partir de 17/08/2015, observadas as condições legais.
(11) BR 20 2015 024518-7 Y1	Código 16.1 - Concessão de Patente ou Certificado de Adição de Invenção (22) 24/09/2015 (43) 28/03/2017 (51) H01R 25/00 (2006.01), B60R 16/02 (2006.01), B60R 16/037 (2006.01) (54) DISPOSIÇÃO CONSTRUTIVA APLICADA EM BARRA DE APOIO, CORRIMÃO E PEGA MÃO DE TRANSPORTE COLETIVO COM TOMADA USB (73) SETBUS SOLUÇÕES AUTOMOTIVAS LTDA. (BR/RS) (72) GILBERTO ROSSATO DE MEDEIROS Prazo de Validade: 15 (quinze) anos contados a partir de 24/09/2015, observadas as condições legais.
(11) BR 20 2015 025418-6 Y1	Código 16.1 - Concessão de Patente ou Certificado de Adição de Invenção (22) 05/10/2015 (43) 30/05/2017 (51) B43L 1/06 (2006.01), A47B 83/00 (2006.01), A47B 63/06 (2006.01) (54) APERFEIÇOAMENTO EM LOUSA INCORPORADA A MÓVEL DESLIZANTE, COM COMPARTIMENTOS (73) METADIL INDÚSTRIA E COMÉRCIO METALÚRGICA LTDA (BR/SP) (72) MASSIMO RODORIGO Prazo de Validade: 15 (quinze) anos contados a partir de 05/10/2015, observadas as condições legais.
(11) BR 20 2015 025713-4 Y1	Código 16.1 - Concessão de Patente ou Certificado de Adição de Invenção (22) 08/10/2015 (43) 15/05/2018 (51) E02F 3/14 (2006.01)

(54) DISPOSIÇÃO CONSTRUTIVA INTRODUZIDA EM CAÇAMBA.
(73) ROTOBEC DO BRASIL INDÚSTRIA E COMERCIO LTDA (BR/PR)
(72) FERNANDO JOSÉ STROBEL
Prazo de Validade: 15 (quinze) anos contados a partir de 08/10/2015, observadas as condições legais.

---

(11) BR 20 2015 026124-7 Y1

Código 16.1 - Concessão de Patente ou Certificado de Adição de Invenção
(22) 15/10/2015
(43) 09/05/2017
(51) B66F 1/00 (2006.01)
(54) GUINCHO PARA ELEVAÇÃO DE BAG PARA PLANTADEIRAS
(73) CLAUDINEI CARLOS MARTINS (BR/PR)
(72) CLAUDINEI CARLOS MARTINS; LUCAS FEROLDI MARTINS
Prazo de Validade: 15 (quinze) anos contados a partir de 15/10/2015, observadas as condições legais.

---

(11) BR 20 2015 026535-8 Y1

Código 16.1 - Concessão de Patente ou Certificado de Adição de Invenção
(22) 20/10/2015
(43) 02/05/2017
(51) A21C 11/00 (2006.01)
(54) DISPOSIÇÃO APLICADA EM MÁQUINA PARA ABERTURA DE MASSAS A FRIO POR MEIO DE CABEÇOTE ROLETADO ASSIMÉTRICO
(73) FELLIPE FERNANDO COSTA CUNHA (BR/SP)
(72) FELLIPE FERNANDO COSTA CUNHA
Prazo de Validade: 15 (quinze) anos contados a partir de 20/10/2015, observadas as condições legais.

---

(11) BR 20 2015 031634-3 Y1

Código 16.1 - Concessão de Patente ou Certificado de Adição de Invenção
(22) 17/12/2015
(43) 29/11/2016
(51) F04F 7/02 (2006.01), E03B 3/02 (2006.01)
(54) CAPTAÇÃO DA ÁGUA PLUVIAL EM TELHADO DE EDIFICAÇÃO RECALCANDO HORIZONTALMENTE VIA CARNEIRO HIDRÁULICO PARA RESERVATÓRIO
(73) ADEMIR DAHMER (BR/SC)
(72) ADEMIR DAHMER
Prazo de Validade: 15 (quinze) anos contados a partir de 17/12/2015, observadas as condições legais.

---

(11) BR 20 2015 032581-4 Y1

Código 16.1 - Concessão de Patente ou Certificado de Adição de Invenção
(22) 24/12/2015
(43) 27/06/2017
(51) E04F 19/04 (2006.01)

	(54) CONFIGURAÇÃO APLICADA A RODAPÉ (73) MADEIRAS GOEDE LTDA EPP (BR/SC) (72) FREDERIK GOEDE Prazo de Validade: 15 (quinze) anos contados a partir de 24/12/2015, observadas as condições legais.
(11) BR 20 2017 009699-3 Y1	Código 16.1 - Concessão de Patente ou Certificado de Adição de Invenção (22) 09/05/2017 (43) 12/09/2017 (51) A01F 25/20 (2006.01) (54) DISPOSIÇÃO CONSTRUTIVA APLICADA EM DISTRIBUIDOR DE GRÃOS (73) OLAVO RICARDO KESTERING (BR/RS) ; ROBSON KESTERINE (BR/RS) (72) OLAVO RICARDO KESTERING; ROBSON KESTERINE Prazo de Validade: 15 (quinze) anos contados a partir de 09/05/2017, observadas as condições legais.
(11) BR 20 2019 009092-3 Y1	Código 16.1 - Concessão de Patente ou Certificado de Adição de Invenção (22) 03/05/2019 (43) 06/08/2019 (51) F16G 11/02 (2006.01) (54) DISPOSIÇÃO INTRODUZIDA EM CONCERTINA COM CRIMPAGEM (73) FLÁVIO APARECIDO PERES (BR/SP) (72) FLÁVIO APARECIDO PERES Prazo de Validade: 15 (quinze) anos contados a partir de 03/05/2019, observadas as condições legais.
(11) BR 20 2019 017606-2 Y1	Código 16.1 - Concessão de Patente ou Certificado de Adição de Invenção (22) 23/08/2019 (43) 22/10/2019 (51) B62B 3/18 (2006.01) (54) APERFEIÇOAMENTO INTRODUZIDO EM TRICICLO ELÉTRICO PARA COMPRAS (73) PAULO ERNESTO ARAUJO CUNHA (BR/PR) (72) PAULO ERNESTO ARAUJO CUNHA Prazo de Validade: 15 (quinze) anos contados a partir de 23/08/2019, observadas as condições legais.
(11) MU 9102442-0 Y1	Código 16.1 - Concessão de Patente ou Certificado de Adição de Invenção (22) 23/08/2011 (43) 11/09/2012 (51) E05G 1/12 (2006.01) (54) DISPOSITIVO DE SEGURANÇA APLICADOR DE TINTA INSTALADO NO INTERIOR DE COFRES FORTES

(73) AMAURI SLOMPO DOS SANTOS (BR/PR)
(72) Amauri Slompo dos Santos
Prazo de Validade: 7 (sete) anos contados a partir de 03/03/2020, observadas as condições legais.

---

(11) PI 0306973-7 B1

Código 16.1 - Concessão de Patente ou Certificado de Adição de Invenção
(22) 20/01/2003
(30) 18/01/2002 FR 02 00653; 18/01/2002 FR 02 00654; 07/05/2002 FR 02 05753
(51) C07K 16/28 (2006.01), A61K 39/395 (2006.01), G01N 33/68 (2006.01), A61P 35/00 (2006.01), A61P 17/06 (2006.01), A01K 67/027 (2006.01), C12N 15/00 (2006.01), C12N 15/20 (2006.01), C12N 5/12 (2006.01)
(54) ANTICORPOS ANTI-IGF-IR, SEU MÉTODO DE PRODUÇÃO E SEUS USOS, HIBRIDOMA MURINO, ÁCIDO NUCLÉICO ISOLADO, VETOR, COMPOSIÇÃO, KIT OU CONJUNTO, E MÉTODO DIAGNÓSTICO IN VITRO DE DOENÇAS INDUZIDAS POR UMA SUPEREXPRESSÃO OU UMA SUBEXPRESSÃO DO RECEPTOR IGF-IR
(73) Pierre Fabre Medicament (FR)
(72) Liliane Goetsch; Nathalie Corvaia; Olivier Leger
Prazo de Validade: 10 (dez) anos contados a partir de 03/03/2020, observadas as condições legais.

---

(11) PI 0413276-9 B1

Código 16.1 - Concessão de Patente ou Certificado de Adição de Invenção
(22) 22/07/2004
(30) 05/08/2003 DK PA 2003 01129; 14/08/2003 US 60/495,451
(51) C07K 14/62 (2006.01), A61K 38/28 (2006.01), A61P 5/50 (2006.01)
(54) Derivado de insulina, complexo de zinco do mesmo, e, composição farmacêutica
(73) Novo Nordisk A/S (DK)
(72) IB JONASSEN; THOMAS HOEG-JENSEN; PETER MADSEN; SVEND HAVELUND; ULLA RIBEL-MADSEN; TINA MØLLER TAGMOSE
Prazo de Validade: 10 (dez) anos contados a partir de 03/03/2020, observadas as condições legais.

---

(11) PI 0417895-5 B1

Código 16.1 - Concessão de Patente ou Certificado de Adição de Invenção
(22) 30/12/2004
(30) 02/01/2004 IN 5/CHE/2004
(51) C07D 513/04 (2006.01), C07D 487/04 (2006.01)
(54) COMPOSTO, PROCESSO PARA A PREPARAÇÃO DE UM COMPOSTO E USO DO COMPOSTO
(73) Suven Life Sciences Limited (IN)
(72) Venkateswarlu Jasti; Venkata Satya Nirogi Ramakrishna; Rama Sastri Kambhampati; Vikas Shreekrishna Shirsath; Nagaraj Kandikere Vishwottam
Prazo de Validade: 10 (dez) anos contados a partir de 03/03/2020, observadas

	as condições legais.
(11) PI 0520550-6 B1	Código 16.1 - Concessão de Patente ou Certificado de Adição de Invenção (22) 15/09/2005 (51) A61K 31/4184 (2006.01), A01N 43/52 (2006.01), A61P 33/10 (2006.01), A01N 43/04 (2006.01), A61K 9/08 (2006.01) (54) FÓRMULAS ANTI-HELMÍNTICAS (73) MERIAL, INC (US) (72) RAZZAK MAJID HAMEED ABDUL Prazo de Validade: 10 (dez) anos contados a partir de 03/03/2020, observadas as condições legais.
(11) PI 0600153-0 B1	Código 16.1 - Concessão de Patente ou Certificado de Adição de Invenção (22) 09/01/2006 (30) 10/01/2005 US 11/032,348 (43) 19/09/2006 (51) B22D 19/00 (2006.01), F16H 57/00 (2012.01) (54) MÉTODO E CONJUNTO DE ALOJAMENTO PARA EIXO (73) American Axle & Manufacturing, INC. (US) (72) Stephen C. Doud; Blair J. Swanson; Jeffrey E. Rea Prazo de Validade: 10 (dez) anos contados a partir de 03/03/2020, observadas as condições legais.
(11) PI 0603282-6 B1	Código 16.1 - Concessão de Patente ou Certificado de Adição de Invenção (22) 29/03/2006 (43) 31/08/2010 (51) F16K 1/32 (2006.01) (54) CONECTOR PARA TORNEIRA DE FILTRO OU OUTROS EM GERAL (73) LEONARDO TIAGO DO VALLE ZUCHI (BR/SP) (72) Leonardo Tiago do Valle Zuchi Prazo de Validade: 10 (dez) anos contados a partir de 03/03/2020, observadas as condições legais.
(11) PI 0604404-2 B1	Código 16.1 - Concessão de Patente ou Certificado de Adição de Invenção (22) 22/09/2006 (43) 13/05/2008 (51) F16L 3/00 (2006.01), F16L 5/00 (2006.01), H02G 3/06 (2006.01) (54) CONEXÃO DE ELETRODUTOS (73) José Mastellaro (BR/SP) (72) José Mastellaro Prazo de Validade: 10 (dez) anos contados a partir de 03/03/2020, observadas as condições legais.

(11) PI 0604876-5 B1

Código 16.1 - Concessão de Patente ou Certificado de Adição de Invenção
(22) 13/11/2006
(43) 01/07/2008
(51) B25B 27/24 (2006.01)
(54) FERRAMENTA PARA MONTAGEM E DESMONTAGEM DE VÁLVULAS SOLENÓIDES
(73) CENTRAIS ELÉTRICAS DO NORTE DO BRASIL S/A - ELETRONORTE (BR/DF)
(72) Francisco de Assis dos Santos Oliveira
Prazo de Validade: 10 (dez) anos contados a partir de 03/03/2020, observadas as condições legais.

(11) PI 0609353-1 B1

Código 16.1 - Concessão de Patente ou Certificado de Adição de Invenção
(22) 22/02/2006
(30) 04/03/2005 US 60/658,548
(51) F16K 1/16 (2006.01)
(54) VÁLVULA, MÉTODO PARA REPARAR UMA VÁLVULA SEM REMOVER A VÁLVULA DE UM TUBO, E, CARTUCHO PARA UMA VÁLVULA
(73) HEMIWEDGE VALVE CORPORATION (US) ; JEANNETTE SODERBERG (US)
(72) PAUL SODERBERG (FALECIDO)
Prazo de Validade: 10 (dez) anos contados a partir de 03/03/2020, observadas as condições legais.

(11) PI 0610187-9 B1

Código 16.1 - Concessão de Patente ou Certificado de Adição de Invenção
(22) 15/05/2006
(30) 17/05/2005 EP PCT/EP2005/005367
(51) A61K 9/20 (2006.01), A61K 31/513 (2006.01)
(54) TABLETE DISPERSÁVEL OU UM SOLVATO OU SAL FARMACEUTICAMENTE ACEITÁVEL DO MESMO, E EXCIPIENTES FARMACEUTICAMENTE ACEITÁVEIS, PROCESSO PARA A PREPARAÇÃO DOS MESMOS, E USO DE COMPOSTO OU DE UM SAL OU SOLVATO FARMACEUTICAMENTE ACEITÁVEL DO MESMO
(73) ACTELION PHARMACEUTICALS LTD (CH)
(72) LOVELACE HOLMAN; TIMM TRENKTROG
Prazo de Validade: 10 (dez) anos contados a partir de 03/03/2020, observadas as condições legais.

(11) PI 0615981-8 B1

Código 16.1 - Concessão de Patente ou Certificado de Adição de Invenção
(22) 09/08/2006
(30) 09/08/2005 DE 10 2005 037 544.8
(51) B23P 9/04 (2006.01), C21D 7/04 (2006.01), B24B 1/04 (2006.01), H02K 33/16 (2006.01), H01F 7/06 (2006.01), H02P 25/02 (2016.01)
(54) DISPOSITIVO ELETROMECÂNICO

(73) CHRISTIAN LÖCKER (DE)
(72) Christian Löcker
Prazo de Validade: 10 (dez) anos contados a partir de 03/03/2020, observadas as condições legais.

---

(11) PI 0618880-0 B1

Código 16.1 - Concessão de Patente ou Certificado de Adição de Invenção
(22) 30/10/2006
(30) 22/11/2005 US 11/285,652
(51) F16J 15/32 (2016.01)
(54) VEDAÇÃO DINÂMICA
(73) FREUDENBERG-NOK GENERAL PARTNERSHIP (US)
(72) Alexander Berdichevsky
Prazo de Validade: 10 (dez) anos contados a partir de 03/03/2020, observadas as condições legais.

---

(11) PI 0621207-7 B1

Código 16.1 - Concessão de Patente ou Certificado de Adição de Invenção
(22) 01/09/2006
(30) 27/01/2006 US 60/762,592; 10/04/2006 US 60/744,559
(51) H03H 17/02 (2006.01)
(54) FILTRAGEM EFICIENTE COM UM BANCO DE FILTROS MODULADO COMPLEXO
(73) DOLBY INTERNATIONAL AB (NL)
(72) LARS VILLEMOES
Prazo de Validade: 10 (dez) anos contados a partir de 03/03/2020, observadas as condições legais.

---

(11) PI 0703758-9 B1

Código 16.1 - Concessão de Patente ou Certificado de Adição de Invenção
(22) 26/09/2007
(30) 26/09/2006 US 60/847,159
(43) 13/05/2008
(51) F16K 3/30 (2006.01), A61F 9/007 (2006.01)
(54) SISTEMA DE VÁLVULA
(73) ALCON, INC. (CH)
(72) David Lloyd Williams
Prazo de Validade: 10 (dez) anos contados a partir de 03/03/2020, observadas as condições legais.

---

(11) PI 0705654-0 B1

Código 16.1 - Concessão de Patente ou Certificado de Adição de Invenção
(22) 17/12/2007
(43) 25/10/2011
(51) B66B 9/00 (2006.01)
(54) ELEVADOR PLATAFORMA DE AUTOMÓVEIS PARA GARAGENS MULTIPISO CIRCULARES AUTOMÁTICAS COM VAGAS TIPO PENTE

(73) Ecotec Urbanização Indústria e Comércio Ltda. (BR/RS)
(72) Rubem Groff
Prazo de Validade: 10 (dez) anos contados a partir de 03/03/2020, observadas as condições legais.

---

(11) PI 0708168-5 B1

Código 16.1 - Concessão de Patente ou Certificado de Adição de Invenção
(22) 02/03/2007
(30) 02/03/2006 FR 06 01848
(51) G07F 7/00 (2006.01), E04H 6/14 (2006.01), G07B 15/00 (2011.01)
(54) PROCESSO PARA TRANSPORTE COLETIVO DE PESSOAS USANDO UMA PLURALIDADE DE VEÍCULOS INDIVIDUAIS COM AUTONOMIA DE ALIMENTAÇÃO DE ENERGIA
(73) PATRICK HURPIN (FR)
(72) Patrick Hurpin
Prazo de Validade: 10 (dez) anos contados a partir de 03/03/2020, observadas as condições legais.

---

(11) PI 0708265-7 B1

Código 16.1 - Concessão de Patente ou Certificado de Adição de Invenção
(22) 21/02/2007
(30) 24/02/2006 US 11/276.336; 09/02/2007 US 11/673.423
(51) H04N 19/42 (2014.01), H04N 19/127 (2014.01), H04N 19/156 (2014.01)
(54) DISPOSITIVO DE COMPUTAÇÃO E MÉTODO IMPLEMENTADO PELO MESMO
(73) MICROSOFT TECHNOLOGY LICENSING, LLC (US)
(72) Anand Ganesh; Donald J. Munsil; Gary J. Sullivan; Glenn F. Evans; Shyam Sadhwani; Stephen J. Estrop
Prazo de Validade: 10 (dez) anos contados a partir de 03/03/2020, observadas as condições legais.

---

(11) PI 0708474-9 B1

Código 16.1 - Concessão de Patente ou Certificado de Adição de Invenção
(22) 26/02/2007
(30) 02/03/2006 US 60/778441; 25/04/2006 US 60/794742; 16/02/2007 US 11/675881
(51) H04W 24/06 (2009.01), H04W 88/02 (2009.01)
(54) MÉTODO DE IMPLEMENTAÇÃO DE TESTE DE DESEMPENHO DE UM DISPOSITIVO MÓVEL, DISPOSITIVO MÓVEL, E, SISTEMA DE TESTE ASSOCIADO COM UM DISPOSITIVO MÓVEL
(73) Telefonaktiebolaget LM Ericsson (Publ) (SE)
(72) Bela Rathonyi; Leif Mattisson
Prazo de Validade: 10 (dez) anos contados a partir de 03/03/2020, observadas as condições legais.

---

(11) PI 0708678-4 B1

Código 16.1 - Concessão de Patente ou Certificado de Adição de Invenção

(22) 07/03/2007
(30) 07/03/2006 US 11/370.015
(51) B61K 9/04 (2006.01), B61K 9/08 (2006.01), B61K 9/12 (2006.01), B61L 23/04 (2006.01), B61L 27/00 (2006.01), G01N 21/88 (2006.01)
(54) SISTEMAS E MÉTODOS PARA OBTER MEDIÇÕES MAIS EXATAS DE COMPONENTES DE MATERIAL RODANTE MÓVEL
(73) LYNXRAIL CORPORATION (US)
(72) Krzysztof Kilian; Vladimir Mazur
Prazo de Validade: 10 (dez) anos contados a partir de 03/03/2020, observadas as condições legais.

---

(11) PI 0709633-0 B1

Código 16.1 - Concessão de Patente ou Certificado de Adição de Invenção
(22) 19/03/2007
(30) 29/03/2006 EP 06 111939.2
(51) C07D 213/34 (2006.01), C07D 401/04 (2006.01), C07D 401/10 (2006.01), C07D 401/14 (2006.01), C07D 403/04 (2006.01), C07D 403/14 (2006.01), C07D 413/04 (2006.01), A61K 31/506 (2006.01), A61K 31/444 (2006.01), A61P 25/00 (2006.01), C07D 413/14 (2006.01), C07D 233/96 (2006.01), C07D 409/10 (2006.01), C07D 409/14 (2006.01), C07D 407/04 (2006.01)
(54) Derivados de piridina e pirimidina como antagonistas de mGluR2, composição farmacêutica e uso dos mesmos
(73) F. HOFFMANN-LA ROCHE AG (CH)
(72) Erwin Goetschi; Juergen Wichmann; Thomas Johannes Woltering; Silvia Gatti McArthur
Prazo de Validade: 10 (dez) anos contados a partir de 03/03/2020, observadas as condições legais.

---

(11) PI 0710719-6 B1

Código 16.1 - Concessão de Patente ou Certificado de Adição de Invenção
(22) 03/04/2007
(30) 03/04/2006 US 60/788,647
(51) H04L 29/06 (2006.01), H04L 12/58 (2006.01)
(54) MÉTODO PARA DELETAR UM ITEM DE UMA CONTA DE USUÁRIO EM UM AMBIENTE MULTIMÍDIA DE PROTOCOLO DE INICIAÇÃO DE SESSÃO (SIP) E DISPOSITIVO ELETRÔNICO
(73) NOKIA TECHNOLOGIES OY (FI)
(72) Adamu Haruna; Arto Leppisaari
Prazo de Validade: 10 (dez) anos contados a partir de 03/03/2020, observadas as condições legais.

---

(11) PI 0712375-2 B1

Código 16.1 - Concessão de Patente ou Certificado de Adição de Invenção
(22) 05/06/2007
(30) 05/06/2006 US 60/810,906
(51) A61B 10/02 (2006.01), A61B 8/08 (2006.01), A61B 8/00 (2006.01), A61B 17/00 (2006.01), A61B 90/00 (2016.01)

(54) SISTEMA DE BIÓPSIA COM GERAÇÃO INTEGRADA DE IMAGENS ULTRASSÔNICAS
(73) SENORX, INC. (US)
(72) Lloyd H. Malchow; Paul Lubock; Derek Daw
Prazo de Validade: 10 (dez) anos contados a partir de 03/03/2020, observadas as condições legais.

---

(11) PI 0714625-6 B1

Código 16.1 - Concessão de Patente ou Certificado de Adição de Invenção
(22) 16/08/2007
(30) 21/08/2006 US 60/839,198
(51) H04L 5/00 (2006.01), H04L 12/825 (2013.01), H04W 72/12 (2009.01)
(54) MÉTODO E APARELHO PARA EVITAR BLOQUEIOS DE TRANSMISSÃO EM UM SISTEMA DE COMUNICAÇÃO SEM FIO HSUPA
(73) INTERDIGITAL TECHNOLOGY CORPORATION (US)
(72) PAUL MARINIER
Prazo de Validade: 10 (dez) anos contados a partir de 03/03/2020, observadas as condições legais.

---

(11) PI 0714796-1 B1

Código 16.1 - Concessão de Patente ou Certificado de Adição de Invenção
(22) 06/08/2007
(30) 04/08/2006 US 60/835,600
(51) F16K 3/30 (2006.01), F16K 31/50 (2006.01), F16B 33/02 (2006.01)
(54) “ROSCAS DE HASTE E BUCHA
(73) Vetco Gray, Inc. (US)
(72) Rick C. Hunter
Prazo de Validade: 10 (dez) anos contados a partir de 03/03/2020, observadas as condições legais.

---

(11) PI 0719066-2 B1

Código 16.1 - Concessão de Patente ou Certificado de Adição de Invenção
(22) 26/11/2007
(30) 08/12/2006 US 11/635.869
(51) H04W 28/18 (2009.01), H04W 80/00 (2009.01), H04L 29/06 (2006.01)
(54) DESCOBERTA DE CAPACIDADE DE SISTEMA PARA RÁDIO DEFINIDO POR SOFTWARE
(73) MICROSOFT TECHNOLOGY LICENSING, LLC (US)
(72) Vishesh M. Parikh; Thomas W. Kuehnel; Deyun Wu; Christian Huitema; David Jones; Andrew Baron; AMER A. HASSAN
Prazo de Validade: 10 (dez) anos contados a partir de 03/03/2020, observadas as condições legais.

---

(11) PI 0719986-4 B1

Código 16.1 - Concessão de Patente ou Certificado de Adição de Invenção
(22) 13/12/2007
(30) 13/12/2006 US 60/874,985; 12/12/2007 US 11/954,524

(51) A61B 46/10 (2016.01)
(54) SISTEMA E MÉTODO DE ACOPLAMENTO DE CAMPO DE MICROSCÓPIO
(73) Microtek Medical, Inc (US)
(72) Mark S. Dillon; GINGER C. PACK-WALDEN; Tammy C. Adams; Youzhen Ding
Prazo de Validade: 10 (dez) anos contados a partir de 03/03/2020, observadas as condições legais.

---

(11) PI 0720525-2 B1

Código 16.1 - Concessão de Patente ou Certificado de Adição de Invenção
(22) 18/12/2007
(30) 20/12/2006 US 60/870,913
(51) C07D 471/04 (2006.01), A61K 31/4375 (2006.01), A61P 35/00 (2006.01)
(54) INIBIDORES DE MAPK/ERK QUINASE
(73) TAKEDA PHARMACEUTICAL COMPANY LIMITED (JP)
(72) Qing Dong; Xianchang Gong; Stephen W. Kaldor; Toufike Kanouni; Nicholas Scorah; Michael B. Wallace; Feng Zhou
Prazo de Validade: 10 (dez) anos contados a partir de 03/03/2020, observadas as condições legais.

---

(11) PI 0721452-9 B1

Código 16.1 - Concessão de Patente ou Certificado de Adição de Invenção
(22) 19/12/2007
(30) 16/03/2007 US 60/918,635
(51) H04N 13/275 (2018.01), H04N 13/156 (2018.01), H04N 13/183 (2018.01), H04N 13/128 (2018.01), H04N 13/361 (2018.01), H04N 13/293 (2018.01)
(54) SISTEMA E MÉTODO PARA COMBINAR TEXTO COM CONTEÚDO DE IMAGEM TRIDIMENSIONAL
(73) INTERDIGITAL CE PATENT HOLDINGS (FR)
(72) Izzat Izzat; DONG-QING ZHANG; Yousef Wasef Nijim
Prazo de Validade: 10 (dez) anos contados a partir de 03/03/2020, observadas as condições legais.

---

(11) PI 0721938-5 B1

Código 16.1 - Concessão de Patente ou Certificado de Adição de Invenção
(22) 05/10/2007
(30) 14/08/2007 US 60/955696
(51) H04L 29/06 (2006.01), H04W 28/18 (2009.01), H04W 88/18 (2009.01), H04W 76/10 (2018.01)
(54) MÉTODO PARA MODIFICAR UMA MENSAGEM DE ESTABELECIMENTO DE CHAMADA, MÉTODO PARA OPERAR UMA REDE EM UMA FORMA LIVRE DE CODIFICAÇÃO, MÓDULO PARA MODIFICAR UMA MENSAGEM DE ESTABELECIMENTO DE CHAMADA, E, REDE QUE OPERA EM UMA FORMA LIVRE DE CODIFICAÇÃO
(73) TELEFONAKTIEBOLAGET LM ERICSSON (PUBL) (SE)
(72) Dirk Kampmann; Karl Hellwig; Henning Buhr

	Prazo de Validade: 10 (dez) anos contados a partir de 03/03/2020, observadas as condições legais.
(11) PI 0722021-9 B1	Código 16.1 - Concessão de Patente ou Certificado de Adição de Invenção (22) 19/09/2007 (51) H04M 1/57 (2006.01) (54) MÉTODO E APARELHO PARA PROVER RECURSO DE IDENTIFICAÇÃO DE CHAMADA COM IMAGEM (73) INTERDIGITAL CE PATENT HOLDINGS (FR) (72) Mark Gilmore Mears; Stephen Kwong Prazo de Validade: 10 (dez) anos contados a partir de 03/03/2020, observadas as condições legais.
(11) PI 0722072-3 B1	Código 16.1 - Concessão de Patente ou Certificado de Adição de Invenção (22) 19/12/2007 (30) 29/12/2006 US 11/617,839 (51) H04L 12/24 (2006.01), G06Q 40/04 (2012.01) (54) MÉTODO PARA ENTREGA CONTROLADA DE DADOS (73) Trading Technologies International, Inc. (US) (72) Robert A. West Prazo de Validade: 10 (dez) anos contados a partir de 03/03/2020, observadas as condições legais.
(11) PI 0722113-4 B1	Código 16.1 - Concessão de Patente ou Certificado de Adição de Invenção (22) 03/10/2007 (51) H04L 1/18 (2006.01), H04L 1/08 (2006.01) (54) APARELHO DE COMUNICAÇÃO SEM FIO, APARELHO DE CONTROLE DE COMUNICAÇÃO SEM FIO, MÉTODO DE COMUNICAÇÃO SEM FIO, MEIO DE ARMAZENAMENTO E MÉTODO DE CONTROLE DE COMUNICAÇÃO SEM FIO (73) FUJITSU LIMITED (JP) (72) Chiaki Shinohara; Kazuhisa Obuchi; Hirotoshi Shimizu; Akihide Otonari; Yoshinori Soejima; Miki Yamasaki; Shinya Okamoto Prazo de Validade: 10 (dez) anos contados a partir de 03/03/2020, observadas as condições legais.
(11) PI 0722125-8 B1	Código 16.1 - Concessão de Patente ou Certificado de Adição de Invenção (22) 23/10/2007 (51) H04L 1/18 (2006.01) (54) MÉTODO, SISTEMA E APARELHO PARA CORREÇÃO DE ERRO DE ENCAMINHAMENTO ADAPTATIVO COM PEDIDO DE REPETIÇÃO AUTOMÁTICA COMBINADA PARA MULTITRANSMISSÃO CONFIÁVEL EM REDES DE ÁREA LOCAL SEM FIO

(73) INTERDIGITAL CE PATENT HOLDINGS (FR)
(72) Mingquan Wu; Hang Liu
Prazo de Validade: 10 (dez) anos contados a partir de 03/03/2020, observadas as condições legais.

---

(11) PI 0800969-4 B1

Código 16.1 - Concessão de Patente ou Certificado de Adição de Invenção
(22) 04/04/2008
(30) 05/04/2007 US 11/697,130
(43) 10/02/2009
(51) F16J 15/54 (2006.01)
(54) VEDAÇÃO BIDIRECIONAL (20) PARA VEDAR CONTRA UM EIXO
(73) Freudenberg-Nok General Partnership (US)
(72) Alexander Berdichevsky
Prazo de Validade: 10 (dez) anos contados a partir de 03/03/2020, observadas as condições legais.

---

(11) PI 0806480-6 B1

Código 16.1 - Concessão de Patente ou Certificado de Adição de Invenção
(22) 10/01/2008
(30) 12/01/2007 US 60/884,820; 08/01/2008 US 11/971,084
(51) H04B 7/0426 (2017.01), H04B 1/707 (2011.01), H04B 7/06 (2006.01), H04L 1/00 (2006.01), H04J 13/00 (2011.01), H04W 52/34 (2009.01)
(54) Sinalização de informação de potência para transmissão MIMO em um sistema de comunicação sem fio
(73) Qualcomm Incorporated (US)
(72) Josef J. Blanz; Ivan Jesus Fernandez-Corbaton
Prazo de Validade: 10 (dez) anos contados a partir de 03/03/2020, observadas as condições legais.

---

(11) PI 0807311-2 B1

Código 16.1 - Concessão de Patente ou Certificado de Adição de Invenção
(22) 26/02/2008
(30) 26/02/2007 US 60/891,610; 05/11/2007 US 11/934,926
(51) B27B 33/02 (2006.01)
(54) LÂMINA DE CORTE E MÉTODO DE SERRAR
(73) THE L.S. STARRETT COMPANY (US)
(72) CARLOS AUGUSTO DE CAMARGO; MAX ASHTON
Prazo de Validade: 10 (dez) anos contados a partir de 03/03/2020, observadas as condições legais.

---

(11) PI 0807745-2 B1

Código 16.1 - Concessão de Patente ou Certificado de Adição de Invenção
(22) 11/07/2008
(30) 12/07/2007 KR 10-2007-0070086; 17/08/2007 KR 10-2007-0082678; 21/08/2007 KR 10-2007-0083916; 27/06/2008 KR 10-2008-0061429
(51) H04J 11/00 (2006.01), H04L 25/03 (2006.01), H04L 27/26 (2006.01)

(54) MÉTODO PARA PROCURAR CÉLULA EM ESTAÇÃO MÓVEL
(73) ELECTRONICS AND TELECOMMUNICATIONS RESEARCH INSTITUTE (KR)
(72) Kap Seok Chang; IL GYU KIM; Hyeong Geun Park; Young Jo Ko; Hyo Seok Yi; Moon Sik Lee; Young Hoon Kim; Seung Chan Bang
Prazo de Validade: 10 (dez) anos contados a partir de 03/03/2020, observadas as condições legais.

---

(11) PI 0807822-0 B1

Código 16.1 - Concessão de Patente ou Certificado de Adição de Invenção
(22) 14/02/2008
(30) 14/02/2007 US 60/889,931; 13/02/2008 US 12/030,333
(51) H04W 52/08 (2009.01), H04W 52/10 (2009.01), H04W 52/44 (2009.01), H04L 5/00 (2006.01), H04W 72/14 (2009.01), H04W 88/08 (2009.01)
(54) MÉTODO PARA GERAR UM PREÂMBULO DE CONTROLE DE POTÊNCIA, APARELHO DE COMUNICAÇÃO SEM FIO QUE HABILITA A UTILIZAÇÃO DE PREÂMBULOS DE CONTROLE DE POTÊNCIA; MÉTODO PARA AVALIAR PREÂMBULOS DE CONTROLE DE POTÊNCIA PARA EMPREGO COM CONTROLE DE POTÊNCIA; APARELHO DE COMUNICAÇÃO SEM FIO QUE HABILITA A PRODUÇÃO DE COMANDOS DE CONTROLE DE POTÊNCIA E MEMÓRIA LEGÍVEL POR COMPUTADOR
(73) Qualcomm Incorporated (US)
(72) Durga Prasad Malladi; Juan Montojo
Prazo de Validade: 10 (dez) anos contados a partir de 03/03/2020, observadas as condições legais.

---

(11) PI 0807851-3 B1

Código 16.1 - Concessão de Patente ou Certificado de Adição de Invenção
(22) 30/01/2008
(30) 30/01/2007 US 60/887,342; 05/02/2007 US 60/888,192
(51) H04W 28/24 (2009.01), H04W 74/08 (2009.01)
(54) SOLICITAÇÕES DE RECURSOS PARA UM SISTEMA DE COMUNICAÇÃO SEM FIO
(73) Qualcomm Incorporated (US)
(72) Rajat Prakash; Fatih Ulupinar; Arnab Das; Mohammad Jaber Borran; Alexei Gorokhov
Prazo de Validade: 10 (dez) anos contados a partir de 03/03/2020, observadas as condições legais.

---

(11) PI 0808965-5 B1

Código 16.1 - Concessão de Patente ou Certificado de Adição de Invenção
(22) 18/06/2008
(30) 19/06/2007 US 60/936,356
(51) G10L 25/69 (2013.01)
(54) MÉTODO E APARELHO PARA MEDIR A INTENSIDADE SONORA PERCEBIDA DE UM SINAL DE ÁUDIO E MEIO LEGÍVEL POR COMPUTADOR
(73) DOLBY LABORATORIES LICENSING CORPORATION (US)

(72) Alan Jeffrey Seefeldt
Prazo de Validade: 10 (dez) anos contados a partir de 03/03/2020, observadas as condições legais.

---

(11) PI 0809050-5 B1

Código 16.1 - Concessão de Patente ou Certificado de Adição de Invenção
(22) 26/03/2008
(30) 27/03/2007 US 11/691968
(51) B60B 9/04 (2006.01)
(54) PNEUS NÃO PNEUMÁTICOS
(73) BRIDGESTONE AMERICAS TIRE OPERATIONS, LLC (US)
(72) Ali Manesh; Mike Tercha; Brian Anderson; Brian J. Meliska; Fidelis Ceranski
Prazo de Validade: 10 (dez) anos contados a partir de 03/03/2020, observadas as condições legais.

---

(11) PI 0809254-0 B1

Código 16.1 - Concessão de Patente ou Certificado de Adição de Invenção
(22) 21/03/2008
(30) 23/03/2007 JP 2007-077502; 01/05/2007 JP 2007-120853; 13/08/2007 JP 2007-211104
(51) H04W 72/04 (2009.01), H04W 72/12 (2009.01), H04L 5/00 (2006.01), H04L 1/18 (2006.01)
(54) APARELHO DE ESTAÇÃO BASE, APARELHO DE ESTAÇÃO MÓVEL, MÉTODO EM UM APARELHO DE ESTAÇÃO MÓVEL E MÉTODO EM UM APARELHO DE ESTAÇÃO BASE
(73) OPTIS WIRELESS TECHNOLOGY, LLC (US)
(72) Masaru Fukuoka; Akihiko Nishio; Seigo Nakao; Alexander Golitschek Edler Von Elbwart
Prazo de Validade: 10 (dez) anos contados a partir de 03/03/2020, observadas as condições legais.

---

(11) PI 0809284-2 B1

Código 16.1 - Concessão de Patente ou Certificado de Adição de Invenção
(22) 19/12/2008
(30) 20/12/2007 DE 10 2007 062 430.3
(51) B27F 1/04 (2006.01), B27F 1/08 (2006.01), E04F 15/04 (2006.01), B27F 5/02 (2006.01)
(54) PROCESSO PARA O ACABAMENTO DE UM CANTO LATERAL DE UM PAINEL
(73) VÄLINGE INNOVATION AB (SE)
(72) Roger Braun; Wolfgang Gollatz
Prazo de Validade: 10 (dez) anos contados a partir de 03/03/2020, observadas as condições legais.

---

(11) PI 0809422-5 B1

Código 16.1 - Concessão de Patente ou Certificado de Adição de Invenção
(22) 25/03/2008

(30) 25/03/2007 US 11/690,839; 25/03/2007 US 11/690,840; 25/03/2007 US 11/690,841; 25/03/2007 US 11/690,838; 25/03/2007 US 11/690,848; 26/03/2007 US 11/690,849; 26/03/2007 US 11/690,850; 26/03/2007 US 11/690,852; 26/03/2007 US 11/690,851
(51) G06Q 30/00 (2012.01)
(54) SISTEMA DE CERCADO DE RECARGA BIDIRECIONAL, MÉTODO DE CARREGAR E MÉTODO PARA AUMENTAR A PRECISÃO DE LOCALIZAR UM CARRINHO DE COMPRAS
(73) MEDIA CART HOLDINGS, INC. (US)
(72) Saul Stawar; Cody Singleton; Doug Fowler; Dan Mcquitty; Chris Hartwell; James E. Gibbons Jr.; Bret Aylor; Steve Breen; Steve Carpenter; Liem Le
Prazo de Validade: 10 (dez) anos contados a partir de 03/03/2020, observadas as condições legais.

---

(11) PI 0809781-0 B1

Código 16.1 - Concessão de Patente ou Certificado de Adição de Invenção
(22) 29/04/2008
(30) 30/04/2007 US 60/915,048; 18/06/2007 US 60/944,661; 18/06/2007 US 60/944,540; 13/08/2007 US 60/955,578
(51) H04W 76/18 (2018.01), H04W 76/27 (2018.01), H04W 36/00 (2009.01), H04W 52/02 (2009.01)
(54) MÉTODO PARA MANIPULAR A RE-SELEÇÃO DE CÉLULA
(73) INTERDIGITAL TECHNOLOGY CORPORATION (US)
(72) PAUL MARINIER; ROCCO DIGIROLAMO; DIANA PANI; CHRISTOPHER R. CAVE
Prazo de Validade: 10 (dez) anos contados a partir de 03/03/2020, observadas as condições legais.

---

(11) PI 0812172-9 B1

Código 16.1 - Concessão de Patente ou Certificado de Adição de Invenção
(22) 21/05/2008
(30) 01/06/2007 DE 10 2007 025 908.7
(51) A61K 31/53 (2006.01), A61K 33/26 (2006.01), A61K 45/06 (2006.01), A61P 7/06 (2006.01), A61P 33/02 (2006.01)
(54) FORMULAÇÕES COMPREENDENDO TOLTRAZURIL E UM COMPOSTO DE FERRO (III) DEXTRANA
(73) BAYER INTELLECTUAL PROPERTY GMBH (DE)
(72) Stefan Hofmann; Iris Heep; Hans-Christian Mundt; Juan Agustin Torres Islas
Prazo de Validade: 10 (dez) anos contados a partir de 03/03/2020, observadas as condições legais.

---

(11) PI 0812250-4 B1

Código 16.1 - Concessão de Patente ou Certificado de Adição de Invenção
(22) 06/06/2008
(30) 06/06/2007 EP 07 109767.9; 27/10/2007 IB PCT/IB2007/054372
(51) A61K 9/16 (2006.01), A61K 47/34 (2017.01), A61K 38/09 (2006.01)

(54) COMPOSIÇÃO FARMACÊUTICA DE LIBERAÇÃO LENTA DE UMA TRIPTORELINA AGONISTA DE LHRH FEITA DE MICROPARTÍCULAS E USO DA MESMA
(73) DEBIOPHARM INTERNATIONAL SA (CH)
(72) Bertrand Ducrey; Patrick Garrouste; Catherine Curdy; Marie-Anne Bardet; Hervé Porchet; Eija Lundstrom; Frédéric Heimgartner
Prazo de Validade: 10 (dez) anos contados a partir de 03/03/2020, observadas as condições legais.

---

(11) PI 0815654-9 B1

Código 16.1 - Concessão de Patente ou Certificado de Adição de Invenção
(22) 06/08/2008
(30) 07/08/2007 US 60/954,527
(51) H04W 52/40 (2009.01), H04W 52/14 (2009.01), H04W 52/50 (2009.01), H04W 36/00 (2009.01), H04W 36/14 (2009.01), H04W 48/08 (2009.01)
(54) MÉTODO E SISTEMA PARA DETERMINAR O NÍVEL DE POTÊNCIA MÉDIA INICIAL DO CIRCUITO ABERTO DE UM CANAL PILOTO DE UM CANAL DE TRÁFEGO REVERSO PARA UM TERMINAL MÓVEL
(73) BLACKBERRY LIMITED (CA)
(72) Ke-Chi Jang; Jun Li; Larry T. Bolen
Prazo de Validade: 10 (dez) anos contados a partir de 03/03/2020, observadas as condições legais.

---

(11) PI 0815738-3 B1

Código 16.1 - Concessão de Patente ou Certificado de Adição de Invenção
(22) 25/08/2008
(30) 24/08/2007 US 60/957,831
(51) H04B 7/155 (2006.01), H04B 7/26 (2006.01), H04W 52/46 (2009.01), H04W 88/04 (2009.01)
(54) MÉTODO PARA USO EM UMA REDE SEM FIO, ESTAÇÃO BASE E ARTIGO
(73) BLACKBERRY LIMITED (CA)
(72) Nimal Senarath; David Steer; Derek Yu; Hang Zhang; Peiying Zhu; Wen Tong; Israfil Bahceci
Prazo de Validade: 10 (dez) anos contados a partir de 03/03/2020, observadas as condições legais.

---

(11) PI 0815803-7 B1

Código 16.1 - Concessão de Patente ou Certificado de Adição de Invenção
(22) 25/08/2008
(30) 31/08/2007 US 11/848,883
(51) H04M 1/725 (2006.01), H04M 1/60 (2006.01), H04W 84/18 (2009.01)
(54) MÉTODO EM UM DISPOSITIVO HABILITADO PARA BLUETOOTH E DISPOSITIVO HABILITADO PARA BLUETOOTH
(73) MOTOROLA MOBILITY LLC (US)
(72) Frederick J. Zimbric; Michael G. Walsh; Mark Graham Adams, Jr.
Prazo de Validade: 10 (dez) anos contados a partir de 03/03/2020, observadas

	as condições legais.
(11) PI 0816136-4 B1	Código 16.1 - Concessão de Patente ou Certificado de Adição de Invenção (22) 25/08/2008 (30) 27/08/2007 US 60/968125 (51) G10L 19/02 (2013.01) (54) MÉTODO E DISPOSITIVO PARA PROCESSAMENTO DE SINAL (73) Telefonaktiebolaget LM Ericsson (Publ) (SE) (72) Anisse Taleb Prazo de Validade: 10 (dez) anos contados a partir de 03/03/2020, observadas as condições legais.
(11) PI 0817000-2 B1	Código 16.1 - Concessão de Patente ou Certificado de Adição de Invenção (22) 19/09/2008 (30) 20/09/2007 US 11/858,755 (51) H04W 52/02 (2009.01) (54) OPERAÇÕES SEMI-CONECTADAS PARA COMUNICAÇÕES SEM FIO (73) QUALCOMM INCORPORATED (US) (72) Fatih Ulupinar; Avneesh Agrawal; Parag Agashe; Rajat Prakash Prazo de Validade: 10 (dez) anos contados a partir de 03/03/2020, observadas as condições legais.
(11) PI 0817612-4 B1	Código 16.1 - Concessão de Patente ou Certificado de Adição de Invenção (22) 02/10/2008 (30) 03/10/2007 FR 07 06926 (51) A45D 1/04 (2006.01) (54) APARELHO PARA TRATAMENTO DOS CABELOS A VAPOR (73) SEB S.A. (FR) (72) Gérald Serres-Vives; Bénédicte Simond Prazo de Validade: 10 (dez) anos contados a partir de 03/03/2020, observadas as condições legais.
(11) PI 0817939-5 B1	Código 16.1 - Concessão de Patente ou Certificado de Adição de Invenção (22) 30/09/2008 (30) 01/10/2007 US 11/865,085 (51) B60C 11/11 (2006.01) (54) PNEUMÁTICO NÃO-DIRECIONAL PARA SUPORTAR UM SISTEMA DE IRRIGAÇÃO AGRÍCOLA (73) BRIDGESTONE AMERICAS TIRE OPERATIONS, LLC (US) (72) Bill J. Wallet; John J. Regallis; Jeffrey D. Parker; Nobu Shimizu; Andrew T. Miklic Prazo de Validade: 10 (dez) anos contados a partir de 03/03/2020, observadas as condições legais.

(11) PI 0818365-1 B1	Código 16.1 - Concessão de Patente ou Certificado de Adição de Invenção (22) 07/10/2008 (30) 09/10/2007 NO 20075118 (51) F04D 13/08 (2006.01), F04D 29/10 (2006.01) (54) SISTEMA DE PROTEÇÃO PARA BOMBAS DE INJEÇÃO DE ÁGUA DO MAR SUBMARINAS (73) Aker Subsea AS (NO) (72) GRYNNING, AUDUN; LARSEN, STEIN VEGAR; OLSEN, GEIR INGE Prazo de Validade: 10 (dez) anos contados a partir de 03/03/2020, observadas as condições legais.
(11) PI 0818369-4 B1	Código 16.1 - Concessão de Patente ou Certificado de Adição de Invenção (22) 09/10/2008 (30) 09/10/2007 US 60/978.549 (51) H04B 7/185 (2006.01) (54) SISTEMA DE COMUNICAÇÃO DE SATÉLITE GEOESTACIONÁRIO E MÉTODO PARA OPERAR UM SISTEMA DE SATÉLITE GEOESTACIONÁRIO (73) Viasat, Inc. (US) (72) MARK J. MILLER; JOHN C. TCHORZ Prazo de Validade: 10 (dez) anos contados a partir de 03/03/2020, observadas as condições legais.
(11) PI 0818411-9 B1	Código 16.1 - Concessão de Patente ou Certificado de Adição de Invenção (22) 27/10/2008 (30) 29/10/2007 EP 07 119449.2 (51) B66B 1/46 (2006.01) (54) MÉTODO DE DETERMINAÇÃO DE UMA CHAMADA DE DESTINO PARA USO DE UMA INSTALAÇÃO DE ELEVADOR E INSTALAÇÃO DE ELEVADOR (73) INVENTIO AG (CH) (72) Bernhard Gerstenkorn; DANIEL OTTIGER Prazo de Validade: 10 (dez) anos contados a partir de 03/03/2020, observadas as condições legais.
(11) PI 0818618-9 B1	Código 16.1 - Concessão de Patente ou Certificado de Adição de Invenção (22) 08/10/2008 (30) 08/10/2007 US 60/978,375 (51) A61K 31/495 (2006.01), A61K 31/496 (2006.01) (54) Composto antimalárico, e, composição farmacêutica (73) MEDICINES FOR MALARIA VENTURE (CH) (72) Bongkoch Tarnchompoo; Yuthavong Yongyuth; Tirayut Vilaivan; Penchit Chitnumsub; Chawanee Thongpanchang; Sumalee Kamchonwongpaisan; David Matthews; Livia Vivas; Jirundon Yuvaniyama; Susan Charman; William Charman; Sanjay Babu Katiyar

	Prazo de Validade: 10 (dez) anos contados a partir de 03/03/2020, observadas as condições legais.
(11) PI 0821764-5 B1	Código 16.1 - Concessão de Patente ou Certificado de Adição de Invenção (22) 18/12/2008 (30) 20/12/2007 US 61/015,401 (51) H04B 7/26 (2006.01), H04W 56/00 (2009.01) (54) MÉTODO DE ALINHAMENTO DE SINCRONISMO DE ENLACE ASCENDENTE EM EQUIPAMENTO DE USUÁRIO (73) GUANGDONG OPPO MOBILE TELECOMMUNICATIONS CORP., LTD. (CN) (72) Zhijun Cai; James Earl Womack; YongKang Jia Prazo de Validade: 10 (dez) anos contados a partir de 03/03/2020, observadas as condições legais.
(11) PI 0822399-8 B1	Código 16.1 - Concessão de Patente ou Certificado de Adição de Invenção (22) 25/06/2008 (30) 19/03/2008 US 61/037807 (51) H04W 52/58 (2009.01), H04W 52/32 (2009.01) (54) MÉTODO PARA USO EM UM SISTEMA DE ACESSO CELULAR SEM FIO, E, TERMINAL DE USUÁRIO (73) TELEFONAKTIEBOLAGET LM ERICSSON (PUBL) (SE) (72) Stefan Parkvall Prazo de Validade: 10 (dez) anos contados a partir de 03/03/2020, observadas as condições legais.
(11) PI 0822416-1 B1	Código 16.1 - Concessão de Patente ou Certificado de Adição de Invenção (22) 04/04/2008 (51) F28D 9/00 (2006.01), F28F 3/08 (2006.01), F28F 3/02 (2006.01), F28F 9/00 (2006.01) (54) TROCADOR DE CALOR DE PLACAS (73) Alfa Laval Corporate AB (SE) (72) Håkan Larsson; Fredrik Andreasson; Rolf Christensen; Magnus Svensson; ROLF BERMHULT Prazo de Validade: 10 (dez) anos contados a partir de 03/03/2020, observadas as condições legais.
(11) PI 0822608-3 B1	Código 16.1 - Concessão de Patente ou Certificado de Adição de Invenção (22) 28/04/2008 (51) B66B 1/46 (2006.01) (54) SISTEMA DE ELEVADORES, PROCESSO PARA O REEQUIPAMENTO DE UM SISTEMA DE ELEVADORES E PORTA DE PRÉDIO (73) Inventio Ag (CH) ; INGERSOLL RAND SECURITY TECHNOLOGIES (US)

(72) Bernhard Gerstenkorn; Kilian Schuster; Paul Friedli
Prazo de Validade: 10 (dez) anos contados a partir de 03/03/2020, observadas as condições legais.

---

(11) PI 0823244-0 B1

Código 16.1 - Concessão de Patente ou Certificado de Adição de Invenção
(22) 18/11/2008
(51) B60C 15/06 (2006.01), B60C 17/00 (2006.01)
(54) PNEU PNEUMÁTICO PARA VEÍCULO
(73) PIRELLI TYRE S.P.A. (IT)
(72) Chirstof Muehlhause; Jochen Meuret; Thomas Michel; Stefan Seeger; Roland Muhn
Prazo de Validade: 10 (dez) anos contados a partir de 03/03/2020, observadas as condições legais.

---

(11) PI 0823264-4 B1

Código 16.1 - Concessão de Patente ou Certificado de Adição de Invenção
(22) 25/06/2008
(30) 28/06/2007 JP 2007-171094
(43) 24/09/2013
(51) H03M 13/19 (2006.01)
(54) Equipamento de transmissão
(62) PI 0813643-2 25/06/2008
(73) Nippon Hoso Kyokai (JP) ; SONY CORPORATION (JP)
(72) Takashi Yokokawa; Makiko Yamamoto; Osamu Shinya; Misa Nakane; Satoshi Okada; Yoichi Suzuki; Akinori Hashimoto; Kazuyoshi Shogen; Hisashi Sujikai; Takeshi Kimura; Masaaki Kojima; Shoji Tanaka
Prazo de Validade: 10 (dez) anos contados a partir de 03/03/2020, observadas as condições legais.

---

(11) PI 0900056-9 B1

Código 16.1 - Concessão de Patente ou Certificado de Adição de Invenção
(22) 07/01/2009
(30) 07/01/2008 US 61/019,354; 05/12/2008 US 12/329,245
(43) 17/11/2009
(51) B02C 7/04 (2006.01), B02C 7/00 (2006.01), D21D 1/30 (2006.01), D21D 1/00 (2006.01)
(54) LÂMINA DE REFINADOR PARA UM SISTEMA MECÂNICO DE REFINAMENTO POSSUINDO LÂMINAS DE REFINADOR OPOSTAS E MÉTODO PARA MECANICAMENTE REFINAR MATERIAL LIGNOCELULÓSICO EM UM REFINADOR POSSUINDO LÂMINAS OPOSTAS DE REFINADOR
(73) Andritz Inc. (US)
(72) Luc Gingras
Prazo de Validade: 10 (dez) anos contados a partir de 03/03/2020, observadas as condições legais.

(11) PI 0900301-0 B1

Código 16.1 - Concessão de Patente ou Certificado de Adição de Invenção
(22) 22/01/2009
(30) 22/01/2008 JP 2008-011134
(43) 26/10/2010
(51) B23Q 3/06 (2006.01), B23P 19/00 (2006.01)
(54) INSTRUMENTO DE FIXAÇÃO
(73) SMC KABUSHIKI KAISHA (JP)
(72) YOSHINORI HIROMATSU
Prazo de Validade: 10 (dez) anos contados a partir de 03/03/2020, observadas as condições legais.

(11) PI 0900458-0 B1

Código 16.1 - Concessão de Patente ou Certificado de Adição de Invenção
(22) 11/02/2009
(30) 21/02/2008 JP 2008-040204
(43) 19/01/2010
(51) B62J 35/00 (2006.01), B62J 99/00 (2020.01)
(54) MOTOCICLETA
(73) HONDA MOTOR CO., LTD. (JP)
(72) YUKI YOSHIMURA
Prazo de Validade: 10 (dez) anos contados a partir de 03/03/2020, observadas as condições legais.

(11) PI 0900696-6 B1

Código 16.1 - Concessão de Patente ou Certificado de Adição de Invenção
(22) 26/02/2009
(30) 14/03/2008 JP 2008-066005
(43) 19/01/2010
(51) F02M 35/00 (2006.01)
(54) ESTRUTURA DO FILTRO DE AR DE UMA MOTOCICLETA
(73) Honda Motor Co., Ltd. (JP)
(72) Takafumi Nakanishi; Shoichiro Sato
Prazo de Validade: 10 (dez) anos contados a partir de 03/03/2020, observadas as condições legais.

(11) PI 0901465-9 B1

Código 16.1 - Concessão de Patente ou Certificado de Adição de Invenção
(22) 04/05/2009
(30) 03/05/2008 DE 10 2008 022 047.7
(43) 06/04/2010
(51) B08B 3/02 (2006.01), F16L 11/115 (2006.01), F16L 11/112 (2006.01)
(54) EQUIPAMENTO LIMPADOR DE ALTA PRESSÃO COM UMA MANGUEIRA TÊXTIL ACHATADA INTEGRADA
(73) Andreas Stihl AG & CO. KG (DE)
(72) Jürgen Steinhauser; Volker Reber
Prazo de Validade: 10 (dez) anos contados a partir de 03/03/2020, observadas

	as condições legais.
(11) PI 0901721-6 B1	Código 16.1 - Concessão de Patente ou Certificado de Adição de Invenção (22) 25/05/2009 (43) 02/08/2011 (51) H01R 13/66 (2006.01), H01Q 1/32 (2006.01), B60R 16/023 (2006.01), B60R 16/03 (2006.01) (54) CABO DE INTERLIGAÇÃO ENTRE AUTORRÁDIO E ANTENA PARA VEÍCULO AUTOMOTOR E VEÍCULO AUTOMOTOR (73) KATHREIN AUTOMOTIVE DO BRASIL LTDA. (BR/SP) (72) Alexandre da Silva Filgueiras Prazo de Validade: 10 (dez) anos contados a partir de 03/03/2020, observadas as condições legais.
(11) PI 0901760-7 B1	Código 16.1 - Concessão de Patente ou Certificado de Adição de Invenção (22) 25/03/2009 (30) 27/03/2008 US 12/056,503 (43) 13/04/2010 (51) E21B 34/06 (2006.01) (54) CONJUNTO DE VÁLVULA E MÉTODO PARA ACIONAR A MESMA (73) BJ SERVICES COMPANY (US) (72) Robert Jancha; Maximiliano Mondelli; Robert Henschel Prazo de Validade: 10 (dez) anos contados a partir de 03/03/2020, observadas as condições legais.
(11) PI 0902410-7 B1	Código 16.1 - Concessão de Patente ou Certificado de Adição de Invenção (22) 01/07/2009 (43) 09/03/2011 (51) A61K 38/39 (2006.01), A61K 6/00 (2020.01), A61L 31/16 (2006.01) (54) PROCESSO DE FABRICAÇÃO DE MEMBRANA COLAGÊNICA BIOCOMPATÍVEL PARA APLICAÇÃO MÉDICO-ODONTOLÓGICA E PRODUTO OBTIDO (73) UNIVERSIDADE ESTADUAL DE CAMPINAS - UNICAMP (BR/SP) ; SIN Sistema de Implante Nacional Ltda. (BR/SP) (72) Benedicto de Campos Vidal; Ariel Lenharo Prazo de Validade: 10 (dez) anos contados a partir de 03/03/2020, observadas as condições legais.
(11) PI 0903843-4 B1	Código 16.1 - Concessão de Patente ou Certificado de Adição de Invenção (22) 15/04/2009 (43) 04/01/2011 (51) B43K 24/00 (2006.01), B43K 23/00 (2006.01) (54) DISPOSITIVO DE VEDAÇÃO E PROTEÇÃO POR CAMES PARA

	CANETAS HIDROGRÁFICAS, ESPECIALMENTE MARCADORES DE QUADRO BRANCO E OUTROS INSTRUMENTOS DE ESCRITA, ACIONADO POR MEIO DE KNOBS E TRAPÉZIOS (73) SOCIEDADE EDUCACIONAL UBERABENSE (BR/MG) ; PERCEPÇÃO SOLUÇÕES TECNOLÓGICAS LTDA. (BR/MG) (72) Carlos Roberto Bonfim Oliveira Prazo de Validade: 10 (dez) anos contados a partir de 03/03/2020, observadas as condições legais.
(11) PI 0904450-7 B1	Código 16.1 - Concessão de Patente ou Certificado de Adição de Invenção (22) 29/10/2009 (30) 10/06/2009 IT TO2009A000441 (43) 01/03/2011 (51) B60T 7/06 (2006.01), B60R 21/09 (2006.01) (54) PEDAIS DE CONTROLE DE UM VEÍCULO MUNIDOS DE UM MECANISMO DE LIBERAÇÃO (73) SISTEMI COMANDI MECCANICI S.C.M. S.P.A. (IT) (72) Renato Cavaglia; Marco Ballari Prazo de Validade: 10 (dez) anos contados a partir de 03/03/2020, observadas as condições legais.
(11) PI 0904958-4 B1	Código 16.1 - Concessão de Patente ou Certificado de Adição de Invenção (22) 23/06/2009 (30) 11/07/2008 US 61/079,871 (51) G10L 21/02 (2013.01) (54) APARELHO E MÉTODO PARA CALCULAR DADOS DE EXTENSÃO DE LARGURA DE BANDA USANDO UM QUADRO CONTROLADO POR INCLINAÇÃO ESPECTRAL (73) FRAUNHOFER-GESELLSCHAFT ZUR FOERDERUNG DER ANGEWANDTEN FORSCHUNG E.V. (DE) (72) NEUENDORF, MAX; KRAEMER, ULRICH; DISCH, SASCHA; NAGEL, FREDERIK; WABNIK, STEFAN Prazo de Validade: 10 (dez) anos contados a partir de 03/03/2020, observadas as condições legais.
(11) PI 0906485-0 B1	Código 16.1 - Concessão de Patente ou Certificado de Adição de Invenção (22) 02/01/2009 (30) 02/01/2008 TR 2008/00007 (51) B60T 17/08 (2006.01) (54) Acionador de freio de mola de pistão - diafragma internamente ventilado (73) ARFESAN ARKAN FREN ELEMANLARI SANAYI VE TICARET A.S. (TR) (72) AHMET AKIN; YAVUZ BATTAL; CUNEYT TENGERLI Prazo de Validade: 10 (dez) anos contados a partir de 03/03/2020, observadas

	as condições legais.
(11) PI 0906988-7 B1	Código 16.1 - Concessão de Patente ou Certificado de Adição de Invenção (22) 15/01/2009 (30) 17/01/2008 EP 08 100580.3; 17/01/2008 US 61/021,690 (51) B66B 1/24 (2006.01) (54) MÉTODO DE ALOCAÇÃO DE CHAMADAS DE UMA INSTALAÇÃO DE ELEVADOR (73) INVENTIO AG (CH) (72) PAUL FRIEDLI Prazo de Validade: 10 (dez) anos contados a partir de 03/03/2020, observadas as condições legais.
(11) PI 0908511-4 B1	Código 16.1 - Concessão de Patente ou Certificado de Adição de Invenção (22) 11/02/2009 (30) 12/02/2008 US 61/065,493 (51) C09C 1/40 (2006.01), C01B 25/36 (2006.01), C01B 25/40 (2006.01), C08K 3/32 (2006.01), C09D 5/00 (2006.01), C09D 7/00 (2018.01), C09D 11/00 (2014.01) (54) SUSPENSÕES ESPESSAS DE PARTÍCULAS DE FOSFATO DE ALUMÍNIO AMORFO E DISPERSANTE E PROCESSOS PARA A PREPARAÇÃO DE UMA COMPOSIÇÃO DE SUSPENSÃO ESPESSA (73) BUNGE FERTILIZANTES S.A. (BR/SP) ; UNIVERSIDADE ESTADUAL DE CAMPINAS (BR/SP) (72) Fernando Galembeck; Cesar Augusto Sales Barbosa; Melissa Braga Prazo de Validade: 10 (dez) anos contados a partir de 03/03/2020, observadas as condições legais.
(11) PI 0908554-8 B1	Código 16.1 - Concessão de Patente ou Certificado de Adição de Invenção (22) 19/03/2009 (30) 24/03/2008 JP 2008-075902; 30/10/2008 JP 2008-280551 (51) H02K 13/00 (2006.01), H02K 23/04 (2006.01), H02K 23/66 (2006.01) (54) MOTOR DE LIMPADOR DE PARA-BRISA (73) MITSUBA CORPORATION (JP) (72) Masaru Ishikawa; Kenji Sakata Prazo de Validade: 10 (dez) anos contados a partir de 03/03/2020, observadas as condições legais.
(11) PI 0908790-7 B1	Código 16.1 - Concessão de Patente ou Certificado de Adição de Invenção (22) 28/01/2009 (30) 22/02/2008 US 61/030,694; 27/01/2009 US 12/360,167 (51) G01V 1/40 (2006.01) (54) MÉTODO DE SINCRONIZAR UNIDADES DE UM SISTEMA DE

AVALIAÇÃO DE AVALIAÇÃO DE FORMAÇÃO/OPERAÇÃO DE PERFURAÇÃO
(73) PRAD RESEARCH AND DEVELOPMENT LIMITED (VG)
(72) EDWARD NICHOLS; YUJI HOSODA; THOR JOHNSEN; VAMSI VYTLA; HONG ZHANG; LUIS DEPAVIA
Prazo de Validade: 10 (dez) anos contados a partir de 03/03/2020, observadas as condições legais.

---

(11) PI 0908881-4 B1

Código 16.1 - Concessão de Patente ou Certificado de Adição de Invenção
(22) 27/02/2009
(30) 28/02/2008 GB 0803644.4
(51) G01V 5/00 (2006.01)
(54) SISTEMA E MÉTODO DE VARREDURA DE CARGA
(73) Rapiscan Systems, INC. (US)
(72) Edward James Morton
Prazo de Validade: 10 (dez) anos contados a partir de 03/03/2020, observadas as condições legais.

---

(11) PI 0910292-2 B1

Código 16.1 - Concessão de Patente ou Certificado de Adição de Invenção
(22) 23/12/2009
(43) 28/02/2012
(51) H01M 6/14 (2006.01)
(54) PROCESSO DE OBTENÇÃO DE ELETRÓLITOS POLIMÉRICOS GEL CONTENDO ADITIVOS DE BAIXA MASSA MOLAR E SUAS RESPECTIVAS FORMULAÇÕES PARA USO EM CÉLULAS SOLARES SENSIBILIZADAS POR CORANTE
(73) UNIVERSIDADE ESTADUAL DE CAMPINAS - UNICAMP (BR/SP)
(72) Ana Flávia Nogueira; Marcos-Aurélio de Paoli; João Eduardo Benedetti
Prazo de Validade: 10 (dez) anos contados a partir de 03/03/2020, observadas as condições legais.

---

(11) PI 0910419-4 B1

Código 16.1 - Concessão de Patente ou Certificado de Adição de Invenção
(22) 30/03/2009
(30) 28/03/2008 US 61/040,612; 27/03/2009 US 12/413,377
(51) A61M 39/00 (2006.01)
(54) Dispositivo de purgação descartável para conectar cânulas a um dispositivo de suporte circulatório cardíaco
(73) VITALMEX INTERNACIONAL, S.A. DE C.V. (MX)
(72) Benjamin Dueñas Figueroa
Prazo de Validade: 10 (dez) anos contados a partir de 03/03/2020, observadas as condições legais.

---

(11) PI 0910574-3 B1

Código 16.1 - Concessão de Patente ou Certificado de Adição de Invenção
(22) 17/04/2009

(30) 18/04/2008 FR 0802178
(51) B24C 1/10 (2006.01)
(54) PROCESSO DE GRENALHAGEM POR ULTRASSONS
(73) SNECMA (FR)
(72) Ana Carmen Viguera Sancho
Prazo de Validade: 10 (dez) anos contados a partir de 03/03/2020, observadas as condições legais.

---

(11) PI 0911489-0 B1

Código 16.1 - Concessão de Patente ou Certificado de Adição de Invenção
(22) 19/03/2009
(30) 08/05/2008 US 12/117,364
(51) F25J 1/02 (2006.01), F25J 3/02 (2006.01)
(54) REMOÇÃO DE NITROGÊNIO OTIMIZADA EM UMA INSTALAÇÃO DE GNL
(73) Conocophillips Company (US)
(72) Weldon L. Ransbarger; Dale J. Ortego
Prazo de Validade: 10 (dez) anos contados a partir de 03/03/2020, observadas as condições legais.

---

(11) PI 0911587-0 B1

Código 16.1 - Concessão de Patente ou Certificado de Adição de Invenção
(22) 01/05/2009
(30) 02/05/2008 US 12/150,970
(51) G10L 21/0208 (2013.01), H03G 3/32 (2006.01), H03G 9/00 (2006.01), H03G 9/02 (2006.01)
(54) Sistema de manipulação de gama dinâmica e método para compensação de ruído ambiente em uma localização de reprodução
(73) DOLBY LABORATORIES LICENSING CORPORATION (US)
(72) Jon C. Taenzer
Prazo de Validade: 10 (dez) anos contados a partir de 03/03/2020, observadas as condições legais.

---

(11) PI 0918114-8 B1

Código 16.1 - Concessão de Patente ou Certificado de Adição de Invenção
(22) 23/03/2009
(30) 17/12/2008 IT MI2008A 002244
(51) B63B 59/02 (2006.01)
(54) PARA-CHOQUES DE AÇO COM NÚCLEO DE PVC PARA BARCOS
(73) TESSILMARE S.R.L. (IT)
(72) RANIERI REZZONICO
Prazo de Validade: 10 (dez) anos contados a partir de 03/03/2020, observadas as condições legais.

---

(11) PI 0918777-4 B1

Código 16.1 - Concessão de Patente ou Certificado de Adição de Invenção
(22) 16/09/2009

(30) 16/09/2008 US 61/097,438; 16/09/2008 US 61/097,422; 17/06/2009 US 61/187,789
(51) C09K 3/14 (2006.01), C30B 33/08 (2006.01), C30B 29/04 (2006.01)
(54) PARTÍCULAS ABRASIVAS APRESENTANDO MORFOLOGIA ESPECIAL
(73) DIAMOND INNOVATIONS, INC. (US)
(72) TIMOTHY F. DUMM; KAN-YIN,NG
Prazo de Validade: 10 (dez) anos contados a partir de 03/03/2020, observadas as condições legais.

---

(11) PI 0918966-1 B1

Código 16.1 - Concessão de Patente ou Certificado de Adição de Invenção
(22) 24/09/2009
(30) 24/09/2009 GB 0817424.5
(51) C07D 491/048 (2006.01), A61K 31/496 (2006.01), A61P 19/00 (2006.01)
(54) COMPOSTO INIBIDOR DE PROTEASE, COMPOSIÇÃO FARMACÊUTICA COMPREENDENDO DITO COMPOSTO E USO TERAPÊUTICO DO MESMO
(73) MEDIVIR AB (SE)
(72) Lourdes Salvadore Odén; Magnus Nilsson; Pia Kahnberg; Bertil Samuelsson; Urszula Grabowska
Prazo de Validade: 10 (dez) anos contados a partir de 03/03/2020, observadas as condições legais.

---

(11) PI 0919880-6 B1

Código 16.1 - Concessão de Patente ou Certificado de Adição de Invenção
(22) 26/10/2009
(30) 29/10/2008 US 61/109,433
(51) G10L 19/16 (2013.01), G10L 19/008 (2013.01)
(54) MÉTODO E APARELHO PARA PROVER PROTEÇÃO CONTRA O CEIFAMENTO DE SINAL DE UM SINAL DE ÁUDIO DERIVADO DE DADOS DE ÁUDIO DIGITAL E TRANSCODIFICADOR
(73) DOLBY INTERNATIONAL AB (NL)
(72) Wolfgang A. Schildbach; Alexander Groeschel
Prazo de Validade: 10 (dez) anos contados a partir de 03/03/2020, observadas as condições legais.

---

(11) PI 0920731-7 B1

Código 16.1 - Concessão de Patente ou Certificado de Adição de Invenção
(22) 01/10/2009
(30) 03/10/2008 US 61/102,674
(51) B64D 11/02 (2006.01)
(54) VÁLVULA DE DESCARGA, SISTEMA DE SANITÁRIO A VÁCUO, E MÉTODO PARA ACIONAR A DESCARGA DE UM SISTEMA DE SANITÁRIO
(73) B/E AEROSPACE, INC. (US)
(72) ROBIN WHITT; GREG KING; THAO HOANG; MARK A. PONDELICK; CHRISTOPHER HARDWICK
Prazo de Validade: 10 (dez) anos contados a partir de 03/03/2020, observadas

as condições legais.

(11) PI 0921174-8 B1

Código 16.1 - Concessão de Patente ou Certificado de Adição de Invenção
(22) 25/11/2009
(30) 28/11/2008 FR 08 58104
(51) B43K 23/08 (2006.01)
(54) Instrumento de escrita com tampa com ranhuras internas
(73) SOCIÉTÉ BIC (FR)
(72) FRANCK ROLION; LAURENT BEAUCHER
Prazo de Validade: 10 (dez) anos contados a partir de 03/03/2020, observadas as condições legais.

(11) PI 0921747-9 B1

Código 16.1 - Concessão de Patente ou Certificado de Adição de Invenção
(22) 26/10/2009
(30) 30/10/2008 FR 0806047; 29/05/2009 FR 0902604
(51) G01B 3/40 (2006.01), G01B 3/48 (2006.01)
(54) CALIBRADOR DE INSPEÇÃO E MÉTODO PARA INSPECIONAR A CONFORMIDADE DE UM ROSQUEAMENTO DEAUTOTRAVAMENTO PROPORCIONADO PRÓXIMO A UMA EXTREMIDADE DE UM COMPONENTE TUBULAR USADO NA EXPLORAÇÃO OU OPERAÇÃO DE POÇOS DE HIDROCARBONETO
(73) VALLOUREC OIL AND GAS FRANCE (FR) ; NIPPON STEEL CORPORATION (JP)
(72) RÉGIS MOREAU; JEAN-LUC COULON; JEAN-GUILLAUME BESSE; PIERRE-YVES BAKALEMIAN; PIERRE MARTIN
Prazo de Validade: 10 (dez) anos contados a partir de 03/03/2020, observadas as condições legais.

(11) PI 0922141-7 B1

Código 16.1 - Concessão de Patente ou Certificado de Adição de Invenção
(22) 01/12/2009
(30) 02/12/2008 EP 08170498.3
(51) B60B 21/02 (2006.01)
(54) CONSTRUÇÃO DE RODA
(73) GKN LAND SYSTEMS LIMITED (GB)
(72) Steve Cragg
Prazo de Validade: 10 (dez) anos contados a partir de 03/03/2020, observadas as condições legais.

(11) PI 0922447-5 B1

Código 16.1 - Concessão de Patente ou Certificado de Adição de Invenção
(22) 09/12/2009
(30) 10/12/2008 DK PA200801759
(51) A61B 1/005 (2006.01), A61B 1/015 (2006.01), A61B 1/05 (2006.01)
(54) ENDOSCÓPIO E MÉTODO PARA MONTAGEM DE UM ENDOSCÓPIO

(73) Ambu A/S (DK)
(72) Lasse Kjeld Gjoeske Petersen
Prazo de Validade: 10 (dez) anos contados a partir de 03/03/2020, observadas as condições legais.

---

(11) PI 0922806-3 B1

Código 16.1 - Concessão de Patente ou Certificado de Adição de Invenção
(22) 03/12/2009
(30) 03/12/2008 EP 08075915.2
(51) A61K 9/48 (2006.01), A61K 9/14 (2006.01), A61K 31/4184 (2006.01)
(54) Composição farmacêutica oral compreendendo bendamustina
(73) ASTELLAS DEUTSCHLAND GMBH (DE)
(72) JEFFREY COLLEDGE; MARGARETHA OLTHOFF
Prazo de Validade: 10 (dez) anos contados a partir de 03/03/2020, observadas as condições legais.

---

(11) PI 0922850-0 B1

Código 16.1 - Concessão de Patente ou Certificado de Adição de Invenção
(22) 23/07/2009
(30) 09/12/2008 DE 20 2008 016 217.3
(51) B60J 10/70 (2016.01), B60J 10/265 (2016.01), B60J 10/30 (2016.01)
(54) ELEMENTO DE PERFIL PARA CONEXÃO DE UM VIDRO DE VEÍCULO COM UMA CAIXA DE ÁGUA E DISPOSIÇÃO DE VEDAÇÃO
(73) ELKAMET KUNSTSTOFFTECHNIK GMBH (GB)
(72) Eberhard Flammer; Wolfgang Platt
Prazo de Validade: 10 (dez) anos contados a partir de 03/03/2020, observadas as condições legais.

---

(11) PI 0922911-6 B1

Código 16.1 - Concessão de Patente ou Certificado de Adição de Invenção
(22) 16/12/2009
(30) 17/12/2008 US 12/316818
(51) F17C 13/08 (2006.01), B65D 25/24 (2006.01), F17C 13/04 (2006.01), F17C 1/00 (2006.01), B65D 8/08 (2006.01)
(54) UNIDADE DE CILINDRO DE GÁS
(73) Amtrol Licensing Inc (US)
(72) William Chohfi
Prazo de Validade: 10 (dez) anos contados a partir de 03/03/2020, observadas as condições legais.

---

(11) PI 0923084-0 B1

Código 16.1 - Concessão de Patente ou Certificado de Adição de Invenção
(22) 17/11/2009
(30) 19/12/2008 DE 10 2008 054 959.2
(51) H02K 5/04 (2006.01)
(54) MÁQUINA ELÉTRICA COM COMPONENTES QUE FICAM PROTEGIDOS CONTRA ACESSO

(73) SEG AUTOMOTIVE GERMANY GMBH (DE)
(72) Vassilios Sekertzis; Lars Rudolph; Klaus Herbold; Gerlinde Weber; DANIEL AMARAL
Prazo de Validade: 10 (dez) anos contados a partir de 03/03/2020, observadas as condições legais.

---

(11) PI 0923623-6 B1

Código 16.1 - Concessão de Patente ou Certificado de Adição de Invenção
(22) 10/12/2009
(30) 23/12/2008 EP 08172710.9
(51) C08J 7/04 (2020.01), C08J 7/16 (2006.01), C08J 9/34 (2006.01), B32B 27/06 (2006.01), B32B 27/08 (2006.01), B32B 27/18 (2006.01), B32B 27/40 (2006.01), B32B 37/14 (2006.01), B32B 5/18 (2006.01), B32B 7/12 (2006.01), C08G 18/40 (2006.01), C08G 18/42 (2006.01), C08G 101/00 (2006.01)
(54) ELEMENTO COMPÓSITO, PROCESSO PARA A PRODUÇÃO DE ELEMENTOS COMPÓSITOS, E, COMPONENTE NO ACABAMENTO DE AERONAVE, VEÍCULOS OU DE CONSTRUÇÕES
(73) BASF SE (DE)
(72) Christian Renner; Gerlinde Tischer; Rolf Illguth; Margit Gehring; Franz Xaver Redl
Prazo de Validade: 10 (dez) anos contados a partir de 03/03/2020, observadas as condições legais.

---

(11) PI 0923719-4 B1

Código 16.1 - Concessão de Patente ou Certificado de Adição de Invenção
(22) 25/12/2009
(30) 26/12/2008 JP 2008-333060
(51) G10L 19/00 (2013.01)
(54) APARELHOS DE CODIFICAÇÃO E DECODIFICAÇÃO DE MODULAÇÃO POR CÓDIGO DE PULSO DIFERENCIAL ADAPTIVO
(73) Kyushu Institute of Technology (JP)
(72) Yasushi Sato; Atsuko Ryu
Prazo de Validade: 10 (dez) anos contados a partir de 03/03/2020, observadas as condições legais.

---

(11) PI 0924127-2 B1

Código 16.1 - Concessão de Patente ou Certificado de Adição de Invenção
(22) 16/01/2009
(51) F16L 37/092 (2006.01), F16L 37/091 (2006.01)
(54) ENCAIXE COM UM ELEMENTO DE PROTEÇÃO
(73) CAMOZZI S.P.A. SOCIETÀ UNIPERSONALE (IT)
(72) Giovanni Camozzi; Gianluca Gnutti
Prazo de Validade: 10 (dez) anos contados a partir de 03/03/2020, observadas as condições legais.

---

(11) PI 0924731-9 B1

Código 16.1 - Concessão de Patente ou Certificado de Adição de Invenção

(22) 27/05/2009
(51) H01B 7/32 (2006.01), G01L 1/24 (2006.01)
(54) CABO ELÉTRICO COMPREENDENDO UM SENSOR DE DEFORMAÇÃO
(73) PRYSMIAN S.P.A. (IT)
(72) Davide Sarchi; Bernd Knuepfer; Carsten Kemnitz; Arnd-Guenther Carl; Enrico Consonni; Thomas Kittel; REINER EWALD; ROBERTO GASPARI
Prazo de Validade: 10 (dez) anos contados a partir de 03/03/2020, observadas as condições legais.

---

(11) PI 0925022-0 B1

Código 16.1 - Concessão de Patente ou Certificado de Adição de Invenção
(22) 29/10/2009
(30) 14/08/2009 CN 200910162640.1
(51) B61D 39/00 (2006.01)
(54) DISPOSITIVO DE COBERTURA DE VAGÃO DE CARGA FERROVIÁRIO PARA COOPERAR COM UMA ESCOTILHA DE CARREGAMENTO DE UM CORPO DE VAGÃO E VAGÃO
(73) DALIAN QICHE RAILWAY ROLLING STOCK CO., LTD. (CN) ; QIQIHAR RAILWAY ROLLING STOCK CO., LTD. (CN)
(72) HAIPENG LIU; Yanbin Yu; HEPING ZHENG
Prazo de Validade: 10 (dez) anos contados a partir de 03/03/2020, observadas as condições legais.

---

(11) PI 0925061-1 B1

Código 16.1 - Concessão de Patente ou Certificado de Adição de Invenção
(22) 17/08/2009
(30) 23/06/2009 DE 10 2009 029 887.8
(51) B21B 39/14 (2006.01)
(54) PROCESSO E DISPOSITIVO PARA A USINAGEM DE UM PRODUTO SEMIACABADO PLANO
(73) SMS GROUP GMBH (DE)
(72) Klaus Lazzaro; JÜRGEN SEIDEL
Prazo de Validade: 10 (dez) anos contados a partir de 03/03/2020, observadas as condições legais.

---

(11) PI 1000135-2 B1

Código 16.1 - Concessão de Patente ou Certificado de Adição de Invenção
(22) 28/01/2010
(30) 30/01/2009 JP 2009-020656; 21/10/2009 JP 2009-242438
(43) 29/03/2011
(51) B62J 35/00 (2006.01)
(54) DISPOSITIVO DE ABASTECIMENTO DE COMBUSTÍVEL
(73) HONDA MOTOR CO., LTD. (JP)
(72) Shosuke Suzuki; Kenichi Nishizawa; Yutaka Matsumoto; Yukito Suga; Sumio Sato
Prazo de Validade: 10 (dez) anos contados a partir de 03/03/2020, observadas

	as condições legais.
(11) PI 1000472-6 B1	Código 16.1 - Concessão de Patente ou Certificado de Adição de Invenção (22) 23/02/2010 (43) 18/10/2011 (51) B60B 3/08 (2006.01) (54) RODA RAIADA 24,5 X 9,00 (73) SUNSET COMERCIAL INDUSTRIAL SA (PY) (72) NABIL CHAMSEDDINE Prazo de Validade: 10 (dez) anos contados a partir de 03/03/2020, observadas as condições legais.
(11) PI 1000509-9 B1	Código 16.1 - Concessão de Patente ou Certificado de Adição de Invenção (22) 11/02/2010 (43) 27/09/2011 (51) F25C 1/10 (2006.01) (54) DISPOSITIVO DE LIBERAÇÃO DE GELO (73) WHIRLPOOL S.A. (BR/SP) (72) Jean Carlos Dalchau Prazo de Validade: 10 (dez) anos contados a partir de 03/03/2020, observadas as condições legais.
(11) PI 1000993-0 B1	Código 16.1 - Concessão de Patente ou Certificado de Adição de Invenção (22) 09/04/2010 (43) 29/11/2011 (51) C08C 19/00 (2006.01), B29B 17/00 (2006.01), H05B 6/80 (2006.01) (54) PROCESSO DE DESVULCANIZAÇÃO DE RESÍDUOS DE TERPOLÍMERO POR MICRO-ONDAS (73) FUNDAÇÃO UNIVERSIDADE DE CAXIAS DO SUL - UCS (BR/RS) (72) Vinicius Pistor; Rudinei Fiorio; Ademir José Zattera Prazo de Validade: 20 (vinte) anos contados a partir de 09/04/2010, observadas as condições legais.
(11) PI 1001514-0 B1	Código 16.1 - Concessão de Patente ou Certificado de Adição de Invenção (22) 12/05/2010 (30) 14/05/2009 DE 1020090213341 (43) 28/06/2011 (51) B21C 37/16 (2006.01), B21C 37/26 (2006.01) (54) TUBO METÁLICO DO PERMUTADOR TÉRMICO (73) Wieland-Werke AG (DE) (72) Andreas Beutler; Jean El Hajal; Achim Gotterbarm; Ronald Lutz Prazo de Validade: 20 (vinte) anos contados a partir de 12/05/2010, observadas as condições legais.

(11) PI 1001844-1 B1

Código 16.1 - Concessão de Patente ou Certificado de Adição de Invenção
(22) 08/06/2010
(43) 06/03/2012
(51) A47L 5/12 (2006.01)
(54) EQUIPAMENTO ASPIRADOR DE PARTÍCULAS
(73) ELECTROLUX DO BRASIL S.A. (BR/PR)
(72) RODRIGO RODRIGUES VENTURINI; LUCIANO ALVES PINTO
Prazo de Validade: 20 (vinte) anos contados a partir de 08/06/2010, observadas as condições legais.

(11) PI 1002765-3 B1

Código 16.1 - Concessão de Patente ou Certificado de Adição de Invenção
(22) 02/08/2010
(43) 25/10/2011
(51) B01D 21/26 (2006.01), B01D 11/00 (2006.01)
(54) PROCESSO DE PURIFICAÇÃO DE ÓLEOS VEGETAIS MEDIANTE RETIRADA DE SÓLIDOS POR CENTRIFUGAÇÃO NA FASE MISCELA
(73) GRANOL INDÚSTRIA, COMÉRCIO E EXPORTAÇÃO S/A (BR/GO)
(72) JUAN DIEGO FERRÉS DALLAPIANE; JOSÉ AMTHERO PELLOSO
Prazo de Validade: 20 (vinte) anos contados a partir de 02/08/2010, observadas as condições legais.

(11) PI 1003805-1 B1

Código 16.1 - Concessão de Patente ou Certificado de Adição de Invenção
(22) 28/10/2010
(30) 29/10/2009 EP 09 013608.6
(43) 16/04/2013
(51) D06F 39/10 (2006.01)
(54) UNIDADE DE FILTRO PARA APARELHO DOMÉSTICO
(73) Electrolux Home Products Corporation N.V. (BE)
(72) Gianfranco Mazzon; Fabio Poloni; Daniele Favaro
Prazo de Validade: 20 (vinte) anos contados a partir de 28/10/2010, observadas as condições legais.

(11) PI 1003971-6 B1

Código 16.1 - Concessão de Patente ou Certificado de Adição de Invenção
(22) 22/10/2010
(30) 08/03/2010 US 12/660916
(43) 18/11/2014
(51) B61F 15/12 (2006.01), B61F 15/22 (2006.01), F16C 33/72 (2006.01)
(54) CONJUNTO DE MANCAL DE ROLO
(73) AMSTED RAIL COMPANY, INC. (US)
(72) MICHAEL MASON; PAUL A. HUBBARD; MARK FETTY
Prazo de Validade: 20 (vinte) anos contados a partir de 22/10/2010, observadas as condições legais.

(11) PI 1004624-0 B1	Código 16.1 - Concessão de Patente ou Certificado de Adição de Invenção (22) 26/11/2010 (43) 12/03/2013 (51) A61K 36/28 (2006.01), A61K 135/00 (2006.01), A61P 31/22 (2006.01) (54) COMPOSIÇÕES FARMACÊUTICAS Á BASE DE EXTRATOS DE BACCHARIS DRACUNCULIFOLIA, PROCESSO PARA OBTENÇÃO DAS DITAS COMPOSIÇÕES E SEU USO NA PREPARAÇÃO DE AGENTES TERAPÊUTICOS PARA PREVENÇÃO E CONTROLE DO HERPESVIRUS EQUINO (73) Universidade Federal de Viçosa (BR/MG) ; FUNDAÇÃO DE AMPARO À PESQUISA DO ESTADO DE MINAS GERAIS- FAPEMIG (BR/MG) (72) Márcia Rogéria de Almeida Lamêgo; Abelardo Silva Júnior; Tânia Toledo de Oliveira; Juliana Lopes Rangel Fietto; Humberto Doriguêtto Gravina; MARISA ALVES NOGUEIRA DIAZ Prazo de Validade: 20 (vinte) anos contados a partir de 26/11/2010, observadas as condições legais.
(11) PI 1007964-5 B1	Código 16.1 - Concessão de Patente ou Certificado de Adição de Invenção (22) 02/02/2010 (30) 27/03/2009 US 61/164,002 (51) F16L 11/08 (2006.01) (54) MANGUEIRA DE BORRACHA DE ALTA PRESSÃO COMPACTA (73) PARKER-HANNIFIN CORPORATION (US) (72) Andreas Weil; John Huckaby; Perluigi Pelanda; Kyu Tae Lee; MATHEW JOHNS Prazo de Validade: 10 (dez) anos contados a partir de 03/03/2020, observadas as condições legais.
(11) PI 1008001-5 B1	Código 16.1 - Concessão de Patente ou Certificado de Adição de Invenção (22) 18/02/2010 (30) 24/02/2009 SE 0950101.6 (51) B04B 1/12 (2006.01), B04B 11/02 (2006.01) (54) SEPARADOR CENTRÍFUGO, E, MÉTODO PARA CONTROLAR O NÍVEL RADIAL DE UMA CAMADA DE INTERFACE (73) Alfa Laval Corporate AB (SE) (72) Lasse Hurnasti Prazo de Validade: 10 (dez) anos contados a partir de 03/03/2020, observadas as condições legais.
(11) PI 1009261-7 B1	Código 16.1 - Concessão de Patente ou Certificado de Adição de Invenção (22) 10/03/2010 (30) 11/03/2009 US 61/209,748 (51) B65B 25/06 (2006.01)

(54) Composição alimentícia de molho em pedaços
(73) SOCIÉTÉ DES PRODUITS NESTLÉ S.A. (CH)
(72) ANNIE WATELAIN; Paulo Fernandes
Prazo de Validade: 20 (vinte) anos contados a partir de 10/03/2010, observadas as condições legais.

---

(11) PI 1009363-0 B1

Código 16.1 - Concessão de Patente ou Certificado de Adição de Invenção
(22) 26/04/2010
(30) 30/04/2009 EP 09159144.6
(51) C08F 10/00 (2006.01), C08F 210/02 (2006.01), C08L 23/08 (2006.01)
(54) POLIETILENO LINEAR DE BAIXA DENSIDADE CATALISADO POR ZIEGLER-NATTA
(73) BOREALIS AG (AT)
(72) Thomas Garoff; Päivi Waldvogel; Kalle Kallio; Virginie Eriksson; Aki Aittola; Esa Kokko
Prazo de Validade: 20 (vinte) anos contados a partir de 26/04/2010, observadas as condições legais.

---

(11) PI 1010668-5 B1

Código 16.1 - Concessão de Patente ou Certificado de Adição de Invenção
(22) 27/05/2010
(30) 27/05/2009 GB 09 08990.5; 11/07/2009 GB 09 12051.0
(51) G01D 5/353 (2006.01)
(54) APARELHO INTERFERÔMETRO E MÉTODO DE MONITORAMENTO DE PERTURBAÇÕES ACÚSTICAS
(73) Silixa Limited (GB)
(72) MAHMOUD FARHADIROUSHAN; Ton Richard Parker; SERGEY SHATALIN
Prazo de Validade: 20 (vinte) anos contados a partir de 27/05/2010, observadas as condições legais.

---

(11) PI 1011425-4 B1

Código 16.1 - Concessão de Patente ou Certificado de Adição de Invenção
(22) 27/05/2010
(30) 29/05/2009 US 12/474,960
(51) C23C 22/34 (2006.01), C09D 5/08 (2006.01), C09D 5/12 (2006.01)
(54) COMPOSIÇÃO AQUOSA QUE COMPREENDE CR2(GF6)3 DISSOLVIDO E MÉTODO PARA TRATAR UMA SUPERFÍCIE METÁLICA
(73) BULK CHEMICALS, INC. (US)
(72) Jose B. Rivera; Richard J. Church
Prazo de Validade: 20 (vinte) anos contados a partir de 27/05/2010, observadas as condições legais.

---

(11) PI 1012854-9 B1

Código 16.1 - Concessão de Patente ou Certificado de Adição de Invenção
(22) 04/03/2010

(30) 14/05/2009 EP 09 160231.8; 04/02/2010 EP 10 001155.0
(51) C14C 3/26 (2006.01), C07D 251/44 (2006.01)
(54) Processo para produção de couro curtido, composição de curtimento aquosa e curtimento aquosa/orgânica, couro curtido e seu uso
(73) STAHL INTERNATIONAL B.V. (NL)
(72) Roberta Gamarino; Licia Trimarco; Claus Reineking
Prazo de Validade: 20 (vinte) anos contados a partir de 04/03/2010, observadas as condições legais.

---

(11) PI 1013060-8 B1

Código 16.1 - Concessão de Patente ou Certificado de Adição de Invenção
(22) 18/05/2010
(30) 19/05/2009 GB 0908581.2
(51) F16H 37/08 (2006.01)
(54) TRANSMISSÃO DE RELAÇÃO CONTINUAMENTE VARIÁVEL
(73) ALLISON TRANSMISSION, INC. (US)
(72) Philip Duncan Winter
Prazo de Validade: 20 (vinte) anos contados a partir de 18/05/2010, observadas as condições legais.

---

(11) PI 1013090-0 B1

Código 16.1 - Concessão de Patente ou Certificado de Adição de Invenção
(22) 11/06/2010
(30) 12/06/2009 FR 0953956
(51) C03C 17/36 (2006.01), C03C 23/00 (2006.01)
(54) PROCESSO DE OBTENÇÃO DE UM SUBSTRATO, E, SUBSTRATO DE VIDRO NÃO TEMPERADO REVESTIDO SOBRE PELO MENOS UMA FACE DE UM EMPILHAMENTO DE CAMADAS FINAS DE BAIXA EMISSIVIDADE
(73) SAINT-GOBAIN GLASS FRANCE (FR)
(72) VINCENT REYMOND; Andriy Kharchenko; Nicolas Nadaud
Prazo de Validade: 20 (vinte) anos contados a partir de 11/06/2010, observadas as condições legais.

---

(11) PI 1013312-7 B1

Código 16.1 - Concessão de Patente ou Certificado de Adição de Invenção
(22) 16/04/2010
(30) 20/04/2009 CA 2,663,397; 05/08/2009 US 61/231,412; 12/03/2010 US 61/313,156
(51) B01D 3/00 (2006.01), B01D 1/04 (2006.01), B01D 1/30 (2006.01), F28D 15/04 (2006.01), F25B 15/06 (2006.01)
(54) PROCESSO E APARELHO PARA USO COM UM FLUXO DE UMA MISTURA LÍQUIDA
(73) DRYSTILL HOLDINGS INC. (CA)
(72) IAN R. MCGREGOR; CHRISTOPHER H. BELCHERS
Prazo de Validade: 20 (vinte) anos contados a partir de 16/04/2010, observadas as condições legais.

(11) PI 1013903-6 B1	Código 16.1 - Concessão de Patente ou Certificado de Adição de Invenção (22) 29/04/2010 (30) 30/04/2009 US 61/174,257 (51) A61K 31/4025 (2006.01), A61K 31/506 (2006.01), A61K 31/42 (2006.01), A61P 9/12 (2006.01), A61P 7/04 (2006.01) (54) Uso de um agente adrenérgico e um antagonista de endotelina-A, composição e uso de centaquina (73) Midwestern University (US) (72) Anil Gulati Prazo de Validade: 20 (vinte) anos contados a partir de 29/04/2010, observadas as condições legais.
(11) PI 1014936-8 B1	Código 16.1 - Concessão de Patente ou Certificado de Adição de Invenção (22) 30/03/2010 (30) 31/03/2009 US 61/211,586 (51) B01D 29/21 (2006.01), B01D 35/147 (2006.01) (54) Cartucho de filtro de líquido e conjunto de filtração de líquido (73) DONALDSON COMPANY, INC. (US) (72) Luca Piva; Fabrizio Buratto; Jason P. Johnson; Kurt Bryan Joscher; Daniel Robert Frembgen; Claudio Formica Prazo de Validade: 20 (vinte) anos contados a partir de 30/03/2010, observadas as condições legais.
(11) PI 1014962-7 B1	Código 16.1 - Concessão de Patente ou Certificado de Adição de Invenção (22) 09/04/2010 (30) 09/04/2009 US 61/168,051 (51) C08G 63/137 (2006.01), C08G 63/199 (2006.01), C08J 5/18 (2006.01), C08J 7/04 (2020.01), C08L 67/06 (2006.01), C09D 5/00 (2006.01), C09D 167/06 (2006.01) (54) COMPOSIÇÃO DE REVESTIMENTO, MÉTODO, E, ARTIGO REVESTIDO (73) SWIMC LLC (US) (72) GREGORY BRYANT HAYES; THOMAS MELNYK Prazo de Validade: 20 (vinte) anos contados a partir de 09/04/2010, observadas as condições legais.
(11) PI 1015489-2 B1	Código 16.1 - Concessão de Patente ou Certificado de Adição de Invenção (22) 04/10/2010 (43) 25/03/2014 (51) E04B 2/46 (2006.01), E04B 2/48 (2006.01), E04B 1/04 (2006.01) (54) SISTEMA CONSTRUTIVO DE PAREDE MODULADA CONSTRUÍDA COM BLOCOS DE ENCAIXAR MONTADOS SEM A UTILIZAÇÃO DE ARGAMASSA, INCLUINDO O DISPOSITIVO E A TÉCNICA DE ENCUNHAMENTO DA ÚLTIMA FIADA DE BLOCOS DAS PAREDES DE VEDAÇÃO E TAMBÉM A

	ALTERAÇÃO DO PÁLETE OU PRANCHA QUE RECEBE OS BLOCOS RECÉM-PRENSADOS, DA MÁQUINA CONVENCIONAL DE FABRICAR BLOCOS DE CONCRETO, PARA A CRIAÇÃO DAS SALIÊNCIAS INCORPORADAS AOS NOVOS BLOCOS (73) JOÃO ALBERTO BETHÔNICO (BR/MG) (72) João Alberto Bethônico Prazo de Validade: 20 (vinte) anos contados a partir de 04/10/2010, observadas as condições legais.
(11) PI 1015973-8 B1	Código 16.1 - Concessão de Patente ou Certificado de Adição de Invenção (22) 17/06/2010 (30) 24/06/2009 DE 10 2009 030 479.7 (51) H01F 7/16 (2006.01), H01H 71/32 (2006.01) (54) DISPARADOR MAGNÉTICO (73) Johnson Electric Dresden GMBH (DE) (72) Matthias Kulke Prazo de Validade: 20 (vinte) anos contados a partir de 17/06/2010, observadas as condições legais.
(11) PI 1016162-7 B1	Código 16.1 - Concessão de Patente ou Certificado de Adição de Invenção (22) 26/02/2010 (30) 06/03/2009 DE 10 2009 012 094.7 (51) F01N 3/20 (2006.01), F01N 9/00 (2006.01) (54) MÉTODO PARA OPERAR UM DISPOSITIVO PARA A PURIFICAÇÃO DE GÁS DE ESCAPE DE UM MOTOR DE COMBUSTÃO INTERNA E VEÍCULO A MOTOR (73) Emitec Gesellschaft Für Emissionstechnologie MBH (DE) ; Volkswagen AG (DE) (72) Thomas Nagel; Carsten Kruse; Gerhard Kahmann; Thorsten Düsterdiek Prazo de Validade: 10 (dez) anos contados a partir de 03/03/2020, observadas as condições legais.
(11) PI 1101431-8 B1	Código 16.1 - Concessão de Patente ou Certificado de Adição de Invenção (22) 07/04/2011 (43) 11/06/2013 (51) G01N 21/17 (2006.01) (54) MÉTODO E APARELHO PARA MEDIR DIFUSIVIDADE TÉRMICA DE MATERIAIS TRANSPARENTES (73) UNIVERSIDADE DE SÃO PAULO - USP (BR/SP) (72) TOMAZ CATUNDA; Osvaldo Novais de Oliveira Junior; ROBERTO MENDONÇA FARIA; Marcos Eduardo Sedra Gugliotti; RENATO ANTONIO CRUZ Prazo de Validade: 20 (vinte) anos contados a partir de 07/04/2011, observadas

as condições legais.

(11) PI 1103066-6 B1

Código 16.1 - Concessão de Patente ou Certificado de Adição de Invenção
(22) 15/06/2011
(30) 15/06/2010 JP 2010-136261
(43) 05/03/2013
(51) B65D 63/00 (2006.01)
(54) DISPOSITIVO DE FIXAÇÃO E MÉTODO PARA FABRICAR INTEGRALMENTE O MESMO
(73) Newfrey LLC (US)
(72) Takahiro Sano
Prazo de Validade: 20 (vinte) anos contados a partir de 15/06/2011, observadas as condições legais.

(11) PI 1103852-7 B1

Código 16.1 - Concessão de Patente ou Certificado de Adição de Invenção
(22) 05/08/2011
(30) 06/08/2010 IT BS2010A000137
(43) 15/10/2013
(51) D01G 27/02 (2006.01)
(54) DISPOSITIVO DE FORMAÇÃO DE BOBINA PELO ENROLAMENTO DE UMA MANTA DE FIBRAS TÊXTEIS EM UM TUBO
(73) MARZOLI COMBING & FLYER S.P.A. (IT)
(72) GIROLAMO PRANDINI
Prazo de Validade: 20 (vinte) anos contados a partir de 05/08/2011, observadas as condições legais.

(11) PI 1105337-2 B1

Código 16.1 - Concessão de Patente ou Certificado de Adição de Invenção
(22) 20/12/2011
(43) 15/10/2013
(51) C10G 33/00 (2006.01), B01J 20/26 (2006.01), B01D 39/00 (2006.01), B01D 37/02 (2006.01)
(54) PROCESSO DE REMOÇÃO DE ÁGUA SOLÚVEL E/OU EMULSIONADA DE COMBUSTÍVEIS LIQUIDOS; MATERIAL ABSORVENTE A BASE DE HOMOPOLÍMERO APERFEIÇOADO; PROCESSO DE REGENERAÇÃO DO MATERIAL ABSORVENTE E DISPOSITIVO PARA REMOÇÃO DE ÁGUA SOLÚVEL E/OU EMULSIONADA DE COMBUSTÍVEIS LÍQUIDOS
(73) UNIVERSIDADE ESTADUAL DE CAMPINAS - UNICAMP (BR/SP)
(72) MARIA REGINA WOLF MACIEL; PATRICIA BOGALHOS LUCENTE FREGOLENTE
Prazo de Validade: 20 (vinte) anos contados a partir de 20/12/2011, observadas as condições legais.

(11) PI 1106450-1 B1

Código 16.1 - Concessão de Patente ou Certificado de Adição de Invenção

(22) 03/11/2011

(43) 24/03/2015

(51) B65C 9/26 (2006.01)

(54) DISPOSITIVO PARA DOBRAR ETIQUETAS ADESIVAS EM MÁQUINAS DE ENROLAR FITAS DE TECIDOS

(73) LUIZ ANTONIO DOMINGUES GOMES (BR/SP)

(72) Luiz Antonio Domingues Gomes

Prazo de Validade: 20 (vinte) anos contados a partir de 03/11/2011, observadas as condições legais.

Código 16.3 - Retificação

Retificação da publicação da concessão da patente por ter sido efetuada com incorreção que não impossibilita sua identificação. Tal publicação não implica na alteração da data de publicação da concessão da patente e nos prazos decorrentes da mesma.

---

(11) BR 11 2012 015433-8 B8

Código 16.3 - Retificação
(22) 22/12/2010
(30) 22/12/2009 DK PCT/DK2009/000265; 07/01/2010 US 61/293.105
(45) 25/04/2019
(51) A61K 9/06 (2006.01), A61K 31/593 (2006.01), A61K 47/10 (2017.01), A61K 47/14 (2017.01), A61K 47/22 (2006.01), A61K 9/107 (2006.01)
(54) COMPOSIÇÃO FARMACÊUTICA SUBSTANCIALMENTE ANIDRA PARA APLICAÇÃO CUTÂNEA
(73) Leo Pharma A/S (DK)
(72) Karsten Petersson
Ref. RPI 2520 de 25/04/2019 quanto a prioridade unionista.

---

(11) BR 11 2012 031746-6 B8

Código 16.3 - Retificação
(22) 13/06/2011
(30) 30/06/2010 IT MI2010A001191; 07/07/2010 US 61/362179
(45) 18/02/2020
(51) B29D 30/30 (2006.01), G01B 11/02 (2006.01), G01B 11/06 (2006.01)
(54) MÉTODO E APARELHO PARA CONTROLAR A DEPOSIÇÃO DE UMA PLURALIDADE DE ELEMENTOS SEMIACABADOS PARA A PRODUÇÃO DE PNEUS
(73) PIRELLI TYRE S.P.A (IT)
(72) Michele Ballabio; Gaetano Lo Presti; Giuliana Mattiazzo; Vincenzo Orlando; Simone Corbellini
Ref. RPI 2563 de 18/02/2020 quanto ao título.

---

(11) BR 11 2015 014753-4 B8

Código 16.3 - Retificação
(22) 18/12/2013
(30) 20/12/2012 US 61/739814; 20/12/2012 EP 12198698.8; 03/07/2013 EP 13174975.6
(45) 28/01/2020
(51) A01N 43/653 (2006.01), A01N 37/42 (2006.01), A01N 43/40 (2006.01), A01N 43/36 (2006.01), A01N 43/56 (2006.01), A01N 43/54 (2006.01), A01N 37/34 (2006.01), A01N 51/00 (2006.01), A01N 47/02 (2006.01), A01P 3/00 (2006.01)
(54) Composições, uso de uma composição, método para o combate de fungos fitopatogênicos e uso dos componentes

(73) BASF AGRO B.V. (NL)
(72) JAN KLAAS LOHMANN; Egon Haden; DIETER STROBEL; SIEGFRIED STRATHMANN; MARTIN SEMAR; FREDERIK MENGES; NADEGE BOUDET
Ref. RPI 2560 de 28/01/2020 quanto ao título.

---

(11) PI 0803535-0 B8

Código 16.3 - Retificação
(22) 26/09/2008
(30) 27/09/2007 EP 07 117 386.8; 27/09/2007 DE 10 2007 046 681.3
(45) 04/02/2020
(51) B62D 5/04 (2006.01), H02P 21/06 (2016.01), H02P 5/747 (2006.01), B23Q 5/56 (2006.01), B65H 23/198 (2006.01)
(54) MÉTODOS DE CONTROLE ORIENTADO POR CAMPO PARA UM ACIONAMENTO ELÉTRICO E DE OPERAÇÃO PARA UM ACIONAMENTO PARA TRACIONAR UM OBJETO, ARRANJO DE MOTOR ELÉTRICO, E, CONTROLADOR DE POSIÇÃO E/OU VELOCIDADE PARA O CONTROLE ORIENTADO POR CAMPO DE UM ACIONAMENTO ELÉTRICO
(73) BAUMÜLLER NÜRNBERG GMBH (DE)
(72) Jinshen Jiang; Viktor Barinberg
Ref. RPI 2561 de 04/02/2020 quanto ao título.

---

(11) PI 0923292-3 B8

Código 16.3 - Retificação
(22) 08/12/2009
(30) 09/12/2008 FR 0858380
(45) 16/07/2019
(51) G01K 13/02 (2006.01), G01K 7/42 (2006.01)
(54) PROCESSO E SISTEMA DE CORREÇÃO DE UM SINAL DE MEDIÇÃO DE UMA TEMPERATURA DE FLUIDO FORNECIDO POR UM SENSOR, E, TURBORREATOR
(73) SNECMA (FR)
(72) Cedrik Djelassi
REF. RPI 2532 DE 16/07/2019 QUANTO A DATA DA PUBLICAÇÃO INTERNACIONAL.

---

(11) PI 0924656-8 B8

Código 16.3 - Retificação
(22) 23/03/2009
(45) 23/07/2019
(51) G07D 9/00 (2006.01)
(54) APARELHO DE MANUSEAMENTO DE DOCUMENTOS E MÉTODO DE REMOÇÃO DE DOCUMENTOS
(73) GLORY GLOBAL SOLUTIONS (INTERNATIONAL) LIMITED (GB)
(72) Pieter Roosch
Ref. RPI 2533 de 23/07/2019 quanto ao titular.

(11) PI 1004123-0 B8

Código 16.3 - Retificação
(22) 30/06/2010
(30) 30/06/2009 IT MI2009A001162
(45) 28/01/2020
(51) G06F 12/00 (2006.01), G06F 12/02 (2006.01)
(54) MÉTODO PARA DESFRAGMENTAR UMA MEMÓRIA PARA UM CARTÃO COM CIRCUITO INTEGRADO E CARTÃO COM CIRCUITO INTEGRADO
(73) STMICROELECTRONICS INTERNATIONAL N.V. (NL)
(72) SAVERIO DONATIELLO
Ref. RPI 2560 de 28/01/2020 quanto endereço.

(11) PI 1007341-8 B8

Código 16.3 - Retificação
(22) 14/01/2010
(30) 16/01/2009 US 61/145367; 13/01/2010 US 12/686817
(45) 09/04/2019
(51) B01J 29/74 (2006.01), B01J 23/63 (2006.01), B01J 37/025 (2006.01), B01D 53/94 (2006.01)
(54) COMPÓSITO DE CATALISADOR, MÉTODO PARA TRATAR UMA CORRENTE DE DESCARGA GASOSA DE UM MOTOR A DIESEL, E, SISTEMA PARA O TRATAMENTO DE UMA CORRENTE DE DESCARGA DE MOTOR A DIESEL
(73) BASF CORPORATION (US)
(72) Gerd Grubert; Torsten Neubauer; Alfred H. Punke; W. Torsten Mueller-Stach; Atilio Siani; stanley A. Roth; Jeffrey B. Hoke; Shiang Sung; Yuejin Li; Xinyi Wei; Michel Deeba
Ref. RPI 2518 de 09/04/2019 quanto ao endereço.

(11) PI 1010453-4 B8

Código 16.3 - Retificação
(22) 24/09/2010
(30) 25/09/2009 IT MI2009A001638
(45) 28/01/2020
(51) G06F 21/77 (2013.01), G06F 21/75 (2013.01), G06Q 20/34 (2012.01), G06Q 20/40 (2012.01), G07F 7/10 (2006.01)
(54) MÉTODO PARA PROTEGER UM APLICATIVO DE CARTÃO DE CIRCUITO INTEGRADO, CARTÃO DE CIRCUITO INTEGRADO GOLDEN SAMPLE
(73) STMICROELECTRONICS INTERNATIONAL N.V. (NL)
(72) VITANTONIO DI STASIO; PAOLO DI IORIO
Ref. RPI 2560 de 28/01/2020 quanto a qualificação.

Código Notificação de Decisão Judicial

Código 19.1 - Notificação de Decisão Judicial

Comunicação de decisão judicial referente à patente.

---

(11) PI 0804316-7 B1

Código 19.1 - Notificação de Decisão Judicial
(45) 24/01/2012
(73) Interozone do Brasil Ltda. (BR/SP)
INPI-52400.137615/2014-95 @ Seção Judiciária do Rio do Janeiro@ 13ª Vara Federal do Rio de Janeiro @Processo: n°0148637-30.2014.4.02.5101Apelante: INTEROZONE DO BRASIL LTDA@Apelado: INPI-INSTITUTO NACIONAL DA PROPRIEDADE INDUSTRIAL e OUTROS
Decisão: JULGO IMPROCEDENTE O PEDIDO de nulidade do ato do INPI que, em sede de procedimento administrativo, decidiu pela nulidade da patente de invenção PI 0804316-7.TRANSITO EM JULGADO.

---

(11) PI 8400460-6 B1

Código 19.1 - Notificação de Decisão Judicial
(45) 26/09/1989
(73) Alejandro Stein (VE)
INPI-52400.000333-1999@ Seção Judiciária do Rio de Janeiro@2ª Vara Federal do Rio de Janeiro @Processo: n°0055933-23.1999.4.02.5101@Recorrente: INSTITUTO NACIONAL DA PROPRIEDADE INDUSTRIAL ? INPI @Recorrido: ALEJANDRO STEIN
Decisão: Em face do exposto, dou provimento ao recurso especial para que prevaleça o voto vencido do acórdão recorrido, que julgou improcedente o pedido de extensão para 20(vinte) anos de validade da patente discutida.Transitou em julgado no dia 02 de setembro de 2019.

---

(11) PI 9602933-1 B1

Código 19.1 - Notificação de Decisão Judicial
(45) 11/06/2013
(73) Bial - Portela & C.A., S.A. (PT)
INPI-52400.061567/2013-76 @ Seção Judiciária do Rio do Janeiro@ 9ª Vara Federal do Rio de Janeiro @Processo: n°0132377-09.2013.4.02.5101@Apelado: MERCK PATENT GESELLSCHAFT MIT BESCHRÄNKTER HAFTUNG e OUTROS@Apelante: INPI-INSTITUTO NACIONAL DA PROPRIEDADE INDUSTRIAL
Decisão: Suspensão do processo e conceder a tutela de evidência para suspender as patentes objeto dos processos nºs 0132377-09.2013.4.02.5101 (PI 9602933-1) e 0132267-10.2013.4.02.5101 (PI 9702162-8) , nos termos do voto do Exmo. Sr. Desembargador Federal em exercício Gustavo Arruda Macedo.

(11) PI 9702162-8 B1

Código 19.1 - Notificação de Decisão Judicial
(45) 05/06/2007
(73) Merial (FR)
INPI-52400.061567/2013-76 @ Seção Judiciária do Rio do Janeiro@ 9ª Vara Federal do Rio de Janeiro @Processo: n°0132377-09.2013.4.02.5101@Apelado: MERCK PATENT GESELLSCHAFT MIT BESCHRÄNKTER HAFTUNG e OUTROS@Apelante: INPI-INSTITUTO NACIONAL DA PROPRIEDADE INDUSTRIAL
Decisão: Suspensão do processo e conceder a tutela de evidência para suspender as patentes objeto dos processos nºs 0132377-09.2013.4.02.5101 (PI 9602933-1) e 0132267-10.2013.4.02.5101 (PI 9702162-8) , nos termos do voto do Exmo. Sr. Desembargador Federal em exercício Gustavo Arruda Macedo.

Código Extinção de Patente e Certificado de Adição de Invenção

Código 21.1 - Extinção - Art. 78 inciso I da LPI

Notificação da extinção da patente e seus certificados, se for o caso, pela expiração do prazo de vigência de proteção legal.

(11) C1 9905058-7 F1	Código 21.1 - Extinção - Art. 78 inciso I da LPI (45) 30/01/2007 (61) PI 9905058-7 18/10/1999 (73) DT Engenharia de Empreendimentos Ltda. (BR/SP) PATENTE EXTINTA EM 18.10.2019
(11) MU 7902986-8 Y1	Código 21.1 - Extinção - Art. 78 inciso I da LPI (45) 22/02/2011 (73) Tecumseh do Brasil Ltda. (BR/SP) PATENTE EXTINTA EM 22.02.2018
(11) PI 9705183-7 B1	Código 21.1 - Extinção - Art. 78 inciso I da LPI (45) 23/02/2010 (73) Johnson & Johnson (US) PATENTE EXTINTA EM 23.02.2020
(11) PI 9710044-7 B1	Código 21.1 - Extinção - Art. 78 inciso I da LPI (45) 23/02/2010 (73) OPTIS WIRELESS TECHNOLOGY, LLC (US) PATENTE EXTINTA EM 23.02.2020
(11) PI 9710118-4 B1	Código 21.1 - Extinção - Art. 78 inciso I da LPI (45) 23/02/2010 (73) Merial Inc. (US) PATENTE EXTINTA EM 23.02.2020
(11) PI 9710687-9 B1	Código 21.1 - Extinção - Art. 78 inciso I da LPI (45) 23/02/2010 (73) Troy Technology Corporation, Inc. (US) PATENTE EXTINTA EM 23.02.2020
(11) PI 9713974-2 B1	Código 21.1 - Extinção - Art. 78 inciso I da LPI (45) 23/02/2010 (73) AstraZeneca UK Limited (GB) PATENTE EXTINTA EM 23.02.2020

(11) PI 9900667-7 B1	Código 21.1 - Extinção - Art. 78 inciso I da LPI (45) 23/02/2010 (73) L'Oreal (FR) PATENTE EXTINTA EM 23.02.2020
(11) PI 9904431-5 B1	Código 21.1 - Extinção - Art. 78 inciso I da LPI (45) 17/01/2006 (73) H.C. STARCK GMBH (DE) PATENTE EXTINTA EM 08.10.2019
(11) PI 9904734-9 B1	Código 21.1 - Extinção - Art. 78 inciso I da LPI (45) 28/08/2007 (73) Petróleo Brasileiro S.A. - PETROBRÁS (BR/RJ) PATENTE EXTINTA EM 19.10.2019
(11) PI 9904746-2 B1	Código 21.1 - Extinção - Art. 78 inciso I da LPI (45) 17/01/2006 (73) National Coupling Company, INC (US) PATENTE EXTINTA EM 19.10.2019
(11) PI 9904751-9 B1	Código 21.1 - Extinção - Art. 78 inciso I da LPI (45) 15/01/2008 (73) Ecolab Inc. (US) PATENTE EXTINTA EM 19.10.2019
(11) PI 9904752-7 B1	Código 21.1 - Extinção - Art. 78 inciso I da LPI (45) 19/07/2005 (73) Amsted Industries Incorporated (US) PATENTE EXTINTA EM 19.10.2019
(11) PI 9904759-4 B1	Código 21.1 - Extinção - Art. 78 inciso I da LPI (45) 06/11/2007 (73) Rio Tinto Alcan International Limited (CA) PATENTE EXTINTA EM 27.10.2019
(11) PI 9904760-8 B1	Código 21.1 - Extinção - Art. 78 inciso I da LPI (45) 17/01/2006 (73) National Coupling Company, Inc. (US) PATENTE EXTINTA EM 27.10.2019
(11) PI 9904763-2 B1	Código 21.1 - Extinção - Art. 78 inciso I da LPI

	(45) 23/02/2010 (73) NV BEKAERT SA (BE) PATENTE EXTINTA EM 23.02.2020
(11) PI 9904942-2 B1	Código 21.1 - Extinção - Art. 78 inciso I da LPI (45) 02/12/2008 (73) CONTITECH USA, INC. (US) PATENTE EXTINTA EM 26.10.2019
(11) PI 9904960-0 B1	Código 21.1 - Extinção - Art. 78 inciso I da LPI (45) 03/11/2009 (73) Inventio Aktiengesellschaft (CH) PATENTE EXTINTA EM 03.11.2019
(11) PI 9905058-7 B1	Código 21.1 - Extinção - Art. 78 inciso I da LPI (45) 15/03/2005 (73) DT Engenharia de Empreendimentos Ltda. (BR/SP) PATENTE EXTINTA EM 18.10.2019
(11) PI 9905059-5 B1	Código 21.1 - Extinção - Art. 78 inciso I da LPI (45) 15/02/2005 (73) DT Engenharia de Empreendimentos Ltda. (BR/SP) PATENTE EXTINTA EM 18.10.2019
(11) PI 9905088-9 B1	Código 21.1 - Extinção - Art. 78 inciso I da LPI (45) 02/06/2009 (73) L'AIR LIQUIDE - Societe Anonyme pour L'Etude et L'Exploitation Des Procedes Georges Claude (FR) ; Robin Industries S.A. (FR) PATENTE EXTINTA EM 11.10.2019
(11) PI 9905095-1 B1	Código 21.1 - Extinção - Art. 78 inciso I da LPI (45) 15/08/2006 (73) ELC Productos de Segurança Industria e Comercio LTDA (BR/RJ) PATENTE EXTINTA EM 11.10.2019
(11) PI 9905097-8 B1	Código 21.1 - Extinção - Art. 78 inciso I da LPI (45) 21/06/2005 (73) Water Gremlin Company (US) PATENTE EXTINTA EM 11.10.2019
(11) PI 9905104-4 B1	Código 21.1 - Extinção - Art. 78 inciso I da LPI (45) 05/12/2006 (73) Magnesita Refratários S.A. (BR/MG)

PATENTE EXTINTA EM 21.10.2019

(11) PI 9905106-0 B1
Código 21.1 - Extinção - Art. 78 inciso I da LPI
(45) 07/04/2009
(73) Rohm and Haas Company (US)
PATENTE EXTINTA EM 21.10.2019

(11) PI 9905332-2 B1
Código 21.1 - Extinção - Art. 78 inciso I da LPI
(45) 21/11/2006
(73) Koito Industries, Ltd. (JP)
PATENTE EXTINTA EM 22.10.2019

(11) PI 9905558-9 B1
Código 21.1 - Extinção - Art. 78 inciso I da LPI
(45) 16/08/2005
(73) Svedala Ltda. (BR/SP)
PATENTE EXTINTA EM 25.10.2019

(11) PI 9905590-2 B1
Código 21.1 - Extinção - Art. 78 inciso I da LPI
(45) 04/11/2008
(73) Inventio Aktiengesellschaft (CH)
PATENTE EXTINTA EM 22.10.2019

(11) PI 9906875-3 B1
Código 21.1 - Extinção - Art. 78 inciso I da LPI
(45) 11/04/2006
(73) Bic Corporation (US)
PATENTE EXTINTA EM 15.10.2019

(11) PI 9907069-3 B1
Código 21.1 - Extinção - Art. 78 inciso I da LPI
(45) 28/08/2007
(73) WESTLAKE LONGVIEW CORPORATION (US)
PATENTE EXTINTA EM 14.10.2019

(11) PI 9907072-3 B1
Código 21.1 - Extinção - Art. 78 inciso I da LPI
(45) 31/01/2006
(73) Valeo Thermique Moteur (FR)
PATENTE EXTINTA EM 27.10.2019

(11) PI 9907077-4 B1
Código 21.1 - Extinção - Art. 78 inciso I da LPI
(45) 25/10/2005
(73) Stork Townsend Inc. (US)
PATENTE EXTINTA EM 28.10.2019

(11) PI 9907085-5 B1
Código 21.1 - Extinção - Art. 78 inciso I da LPI
(45) 06/06/2006
(73) Dec International, INC. (US)
PATENTE EXTINTA EM 28.10.2019

(11) PI 9907242-4 B1
Código 21.1 - Extinção - Art. 78 inciso I da LPI
(45) 23/02/2010
(73) Unilever N.V. (NL)
PATENTE EXTINTA EM 23.02.2020

(11) PI 9907561-0 B1
Código 21.1 - Extinção - Art. 78 inciso I da LPI
(45) 08/05/2007
(73) Erretre S.P.A. (IT)
PATENTE EXTINTA EM 28.10.2019

(11) PI 9907581-4 B1
Código 21.1 - Extinção - Art. 78 inciso I da LPI
(45) 01/03/2006
(73) Abel Ferreira dos Santos (BR/SP)
PATENTE EXTINTA EM 11.10.2019

(11) PI 9914376-3 B1
Código 21.1 - Extinção - Art. 78 inciso I da LPI
(45) 04/11/2008
(73) Zenon Environmental Inc. (CA)
PATENTE EXTINTA EM 07.10.2019

(11) PI 9914404-2 B1
Código 21.1 - Extinção - Art. 78 inciso I da LPI
(45) 20/05/2008
(73) Biomet 3I, Inc. (US)
PATENTE EXTINTA EM 22.10.2019

(11) PI 9914503-0 B1
Código 21.1 - Extinção - Art. 78 inciso I da LPI
(45) 26/04/2005
(73) Novelis Inc. (CA)
PATENTE EXTINTA EM 14.10.2019

(11) PI 9914515-4 B1
Código 21.1 - Extinção - Art. 78 inciso I da LPI
(45) 21/11/2006
(73) GE OIL & GAS UK LIMITED (GB)
PATENTE EXTINTA EM 12.10.2019

(11) PI 9914556-1 B1
Código 21.1 - Extinção - Art. 78 inciso I da LPI
(45) 20/06/2006
(73) British Airways PLC (GB)

PATENTE EXTINTA EM 15.10.2019

(11) PI 9914567-7 B1
Código 21.1 - Extinção - Art. 78 inciso I da LPI
(45) 04/11/2008
(73) Basf Aktiengesellschaft (DE)
PATENTE EXTINTA EM 12.10.2019

(11) PI 9914596-0 B1
Código 21.1 - Extinção - Art. 78 inciso I da LPI
(45) 05/05/2009
(73) International Coatings Ltd. (GB)
PATENTE EXTINTA EM 14.10.2019

(11) PI 9914623-1 B1
Código 21.1 - Extinção - Art. 78 inciso I da LPI
(45) 19/05/2009
(73) Chimar Hellas S.A. (GR)
PATENTE EXTINTA EM 15.10.2019

(11) PI 9914627-4 B1
Código 21.1 - Extinção - Art. 78 inciso I da LPI
(45) 04/11/2008
(73) U.S. Borax Inc (US)
PATENTE EXTINTA EM 18.10.2019

(11) PI 9914628-2 B1
Código 21.1 - Extinção - Art. 78 inciso I da LPI
(45) 09/10/2007
(73) Mika Virtanen (BE) ; Jorma Taijonlahti (FI)
PATENTE EXTINTA EM 13.10.2019

(11) PI 9914692-4 B1
Código 21.1 - Extinção - Art. 78 inciso I da LPI
(45) 09/10/2007
(73) Nordischer Maschinenbau Rud. Baader GmbH + Co. KG (DE)
PATENTE EXTINTA EM 16.10.2019

(11) PI 9914720-3 B1
Código 21.1 - Extinção - Art. 78 inciso I da LPI
(45) 10/10/2006
(73) Krupp Foerdertechnik Gmbh (DE)
PATENTE EXTINTA EM 21.10.2019

(11) PI 9914774-2 B1
Código 21.1 - Extinção - Art. 78 inciso I da LPI
(45) 04/11/2008
(73) NATIONAL OILWELL VARCO, L.P. (US)
PATENTE EXTINTA EM 14.10.2019

(11) PI 9914833-1 B1	Código 21.1 - Extinção - Art. 78 inciso I da LPI (45) 16/12/2008 (73) Akzo Nobel N.V. (NL) PATENTE EXTINTA EM 20.10.2019
(11) PI 9914866-8 B1	Código 21.1 - Extinção - Art. 78 inciso I da LPI (45) 05/05/2009 (73) Basf Coatings AG (DE) PATENTE EXTINTA EM 28.10.2019
(11) PI 9914921-4 B1	Código 21.1 - Extinção - Art. 78 inciso I da LPI (45) 26/09/2006 (73) Pirelli Pneumatici S.p.A. (IT) PATENTE EXTINTA EM 22.10.2019
(11) PI 9914927-3 B1	Código 21.1 - Extinção - Art. 78 inciso I da LPI (45) 19/06/2007 (73) Shell Internationale Research Maatschappij B.V. (NL) PATENTE EXTINTA EM 28.10.2019
(11) PI 9914935-4 B1	Código 21.1 - Extinção - Art. 78 inciso I da LPI (45) 25/02/2009 (73) Società Italiana Vetro-Siv-S.P.A. (IT) PATENTE EXTINTA EM 28.10.2019
(11) PI 9914960-5 B1	Código 21.1 - Extinção - Art. 78 inciso I da LPI (45) 26/09/2006 (73) Pirelli Pneumatici S.p.A (IT) PATENTE EXTINTA EM 22.10.2019
(11) PI 9915116-2 B1	Código 21.1 - Extinção - Art. 78 inciso I da LPI (45) 15/08/2006 (73) The Laitram Corporation (US) ; Illinois Tool Works Inc. (US) PATENTE EXTINTA EM 28.10.2019
(11) PI 9915182-0 B1	Código 21.1 - Extinção - Art. 78 inciso I da LPI (45) 07/04/2009 (73) Lanxess Deutschland GmbH (DE) PATENTE EXTINTA EM 28.10.2019
(11) PI 9915531-1 B1	Código 21.1 - Extinção - Art. 78 inciso I da LPI (45) 03/11/2009 (73) PLASKOLITE TENNESSEE, LLC (US)

	PATENTE EXTINTA EM 03.11.2019
(11) PI 9915707-1 B1	Código 21.1 - Extinção - Art. 78 inciso I da LPI (45) 07/11/2006 (73) Aloys Wobben (DE) PATENTE EXTINTA EM 12.10.2019
(11) PI 9915736-5 B1	Código 21.1 - Extinção - Art. 78 inciso I da LPI (45) 23/05/2006 (73) Knorr-Bremse Systeme Fuer Nutzfahrzeuge GMBH (DE) PATENTE EXTINTA EM 25.10.2019
(11) PI 9916011-0 B1	Código 21.1 - Extinção - Art. 78 inciso I da LPI (45) 18/07/2006 (73) Loramendi, S.A. (ES) PATENTE EXTINTA EM 08.10.2019
(11) PI 9916499-0 B1	Código 21.1 - Extinção - Art. 78 inciso I da LPI (45) 10/04/2007 (73) Alfred Kärcher GmbH & Co. KG (DE) PATENTE EXTINTA EM 15.10.2019
(11) PI 9916926-6 B1	Código 21.1 - Extinção - Art. 78 inciso I da LPI (45) 21/10/2008 (73) Illinois Tool Works Inc (US) PATENTE EXTINTA EM 27.10.2019
(11) PI 9917353-0 B1	Código 21.1 - Extinção - Art. 78 inciso I da LPI (45) 11/08/2009 (73) WESTLAKE LONGVIEW CORPORATION (US) PATENTE EXTINTA EM 14.10.2019
(11) PI 9917354-9 B1	Código 21.1 - Extinção - Art. 78 inciso I da LPI (45) 05/05/2009 (73) WESTLAKE LONGVIEW CORPORATION (US) PATENTE EXTINTA EM 14.10.2019
(11) PI 9917356-5 B1	Código 21.1 - Extinção - Art. 78 inciso I da LPI (45) 21/11/2006 (73) 3M Innovative Properties Company (US) PATENTE EXTINTA EM 08.10.2019

(11) PI 9917391-3 B1	Código 21.1 - Extinção - Art. 78 inciso I da LPI (45) 05/05/2009 (73) WESTLAKE LONGVIEW CORPORATION (US) PATENTE EXTINTA EM 14.10.2019
(11) PI 9917467-7 B1	Código 21.1 - Extinção - Art. 78 inciso I da LPI (45) 25/02/2009 (73) WESTLAKE LONGVIEW CORPORATION (US) PATENTE EXTINTA EM 14.10.2019
(11) PI 9917468-5 B1	Código 21.1 - Extinção - Art. 78 inciso I da LPI (45) 05/05/2009 (73) WESTLAKE LONGVIEW CORPORATION (US) PATENTE EXTINTA EM 14.10.2019
(11) PI 9917469-3 B1	Código 21.1 - Extinção - Art. 78 inciso I da LPI (45) 18/11/2008 (73) WESTLAKE LONGVIEW CORPORATION (US) PATENTE EXTINTA EM 14.10.2019
(11) PI 9917522-3 B1	Código 21.1 - Extinção - Art. 78 inciso I da LPI (45) 18/11/2008 (73) Kadant Web Systems, Inc. (US) PATENTE EXTINTA EM 15.10.2019
(11) PI 9917539-8 B1	Código 21.1 - Extinção - Art. 78 inciso I da LPI (45) 16/12/2008 (73) HANWHA TOTAL PETROCHEMICAL CO., LTD (KR) PATENTE EXTINTA EM 23.10.2019

Código 21.6 - Extinção da patente para fins da restauração nos termos do art. 87 da LPI.

Extinção da patente por falta de pagamento da retribuição anual, por pagamento da retribuição anual fora do prazo ou por não cumprimento de exigência de complementação de pagamento da retribuição anual. Desta data corre o prazo de 3 (três) meses para o titular requerer a restauração da patente. A restauração deve ser requerida por meio do peticionamento eletrônico ou formulário FQ002, acompanhado dos comprovantes dos pagamentos correspondentes à restauração e a retribuição annual ou sua complementação no valor da retribuição adicional de que trata o art. 84º § 2º da Lei nº 9.279/96, sob pena da manutenção da extinção de acordo com o disposto no inciso IV do art. 78 da Lei nº 9.279/96.

(11) BR 11 2012 026850-3 B1	Código 21.6 - Extinção da patente para fins da restauração nos termos do art. 87 da LPI. (45) 04/12/2018 (73) HOEGANAES CORPORATION (US) Referente à 9ª anuidade.
(11) BR 20 2012 010480-1 Y1	Código 21.6 - Extinção da patente para fins da restauração nos termos do art. 87 da LPI. (45) 06/11/2018 (73) PAPAIZ NORDESTE INDÚSTRIA E COMÉRCIO LTDA. (BR/BA) Referente à 8ª anuidade.
(11) MU 8600912-5 Y1	Código 21.6 - Extinção da patente para fins da restauração nos termos do art. 87 da LPI. (45) 20/10/2015 (73) Sergio Hitoshi Yoshikawa (BR/SP) Referente à 14ª anuidade.
(11) MU 8801455-0 Y1	Código 21.6 - Extinção da patente para fins da restauração nos termos do art. 87 da LPI. (45) 04/10/2016 (73) Sintex Industrial de Plásticos Ltda (BR/SC) Referente à 12ª anuidade.
(11) MU 8900910-0 Y1	Código 21.6 - Extinção da patente para fins da restauração nos termos do art. 87 da LPI. (45) 29/08/2017 (73) Marco Antonio Tavares Muzi (BR/PR) Referente à 11ª anuidade.

(11) MU 9000715-8 Y1	Código 21.6 - Extinção da patente para fins da restauração nos termos do art. 87 da LPI. (45) 17/04/2018 (73) Plínio Augusto Adams (BR/RS) Referente à 10ª anuidade.
(11) PI 0001761-2 B1	Código 21.6 - Extinção da patente para fins da restauração nos termos do art. 87 da LPI. (45) 30/06/2009 Referente à 20ª anuidade.
(11) PI 0001783-3 B1	Código 21.6 - Extinção da patente para fins da restauração nos termos do art. 87 da LPI. (45) 30/01/2007 (73) Celso Ary Correa (BR/SP) Referente à 20ª anuidade.
(11) PI 0002400-7 B1	Código 21.6 - Extinção da patente para fins da restauração nos termos do art. 87 da LPI. (45) 01/06/2010 (73) L'Oreal (L'Oreal S.A.) (FR) Referente à 20ª anuidade.
(11) PI 0006121-2 B1	Código 21.6 - Extinção da patente para fins da restauração nos termos do art. 87 da LPI. (45) 18/04/2017 (73) Continental Automotive GmbH (DE) Referente à 20ª anuidade.
(11) PI 0010311-0 B1	Código 21.6 - Extinção da patente para fins da restauração nos termos do art. 87 da LPI. (45) 22/03/2011 (73) DAP Products Inc. (US) Referente à 20ª anuidade.
(11) PI 0011493-6 B1	Código 21.6 - Extinção da patente para fins da restauração nos termos do art. 87 da LPI. (45) 12/02/2008 (73) Mahle GmbH (DE) Referente à 20ª anuidade.
(11) PI 0101670-9 B1	Código 21.6 - Extinção da patente para fins da restauração nos termos do art. 87 da LPI.

	(45) 15/06/2010 (73) Coperion GmbH (DE) Referente à 19ª anuidade.
(11) PI 0110571-0 B1	Código 21.6 - Extinção da patente para fins da restauração nos termos do art. 87 da LPI. (45) 06/06/2017 (73) Crompton Corporation (US) Referente à 19ª anuidade.
(11) PI 0110689-9 B1	Código 21.6 - Extinção da patente para fins da restauração nos termos do art. 87 da LPI. (45) 05/02/2013 (73) Sumitomo Chemical Company, Limited (JP) Referente à 19ª anuidade.
(11) PI 0110848-4 B1	Código 21.6 - Extinção da patente para fins da restauração nos termos do art. 87 da LPI. (45) 29/05/2012 (73) Celanese International Corporation (US) Referente à 19ª anuidade.
(11) PI 0110997-9 B1	Código 21.6 - Extinção da patente para fins da restauração nos termos do art. 87 da LPI. (45) 09/04/2013 (73) Kabushiki Kaisha Yakult Honsha (JP) Referente à 19ª anuidade.
(11) PI 0111212-0 B1	Código 21.6 - Extinção da patente para fins da restauração nos termos do art. 87 da LPI. (45) 09/03/2011 (73) N.V. Bekaert S.A. (BE) Referente à 19ª anuidade.
(11) PI 0201525-0 B1	Código 21.6 - Extinção da patente para fins da restauração nos termos do art. 87 da LPI. (45) 21/09/2010 (73) Ross Operating Valve Company (US) Referente à 18ª anuidade.
(11) PI 0201707-5 B1	Código 21.6 - Extinção da patente para fins da restauração nos termos do art. 87 da LPI. (45) 30/12/2014

	(73) KABUSHIKI KAISHA TOSHIBA (TOSHIBA CORPORATION) (JP) Referente à 18ª anuidade.
(11) PI 0203210-4 B1	Código 21.6 - Extinção da patente para fins da restauração nos termos do art. 87 da LPI. (45) 05/04/2016 (73) Universidade Federal De Minas Gerais (BR/MG) Referente à 18ª anuidade.
(11) PI 0203211-2 B1	Código 21.6 - Extinção da patente para fins da restauração nos termos do art. 87 da LPI. (45) 09/05/2017 (73) Dácio Pedro Simões (BR/MG) ; Universidade Federal de Minas Gerais - UFMG (BR/MG) Referente à 18ª anuidade.
(11) PI 0205349-7 B1	Código 21.6 - Extinção da patente para fins da restauração nos termos do art. 87 da LPI. (45) 14/06/2011 (73) Compagnie Generale Des Etablissements Michelin (FR) Referente à 18ª anuidade.
(11) PI 0209351-0 B1	Código 21.6 - Extinção da patente para fins da restauração nos termos do art. 87 da LPI. (45) 01/11/2011 (73) LDR Medical (FR) Referente à 18ª anuidade.
(11) PI 0209522-0 B1	Código 21.6 - Extinção da patente para fins da restauração nos termos do art. 87 da LPI. (45) 13/09/2016 (73) Qualcomm Incorporated (US) Referente à 18ª anuidade.
(11) PI 0301253-0 B1	Código 21.6 - Extinção da patente para fins da restauração nos termos do art. 87 da LPI. (45) 24/07/2012 (73) Xerox Corporation (US) Referente à 17ª anuidade.
(11) PI 0309724-2 B1	Código 21.6 - Extinção da patente para fins da restauração nos termos do art. 87 da LPI. (45) 29/07/2014

	(73) FIRMENICH S.A. (CH) Referente à 17ª anuidade.
(11) PI 0309866-4 B1	Código 21.6 - Extinção da patente para fins da restauração nos termos do art. 87 da LPI. (45) 16/07/2013 (73) Evergreen Packaging International B.V. (NL) Referente à 17ª anuidade.
(11) PI 0310080-4 B1	Código 21.6 - Extinção da patente para fins da restauração nos termos do art. 87 da LPI. (45) 05/09/2017 (73) Siemens Aktiengesellschaft (DE) Referente à 17ª anuidade.
(11) PI 0310111-8 B1	Código 21.6 - Extinção da patente para fins da restauração nos termos do art. 87 da LPI. (45) 07/03/2017 (73) Unilever N.V (NL) Referente à 17ª anuidade.
(11) PI 0311587-9 B1	Código 21.6 - Extinção da patente para fins da restauração nos termos do art. 87 da LPI. (45) 10/01/2012 (73) Forschungszentrum Jülich GmbH (DE) Referente à 17ª anuidade.
(11) PI 0401690-4 B1	Código 21.6 - Extinção da patente para fins da restauração nos termos do art. 87 da LPI. (45) 05/01/2016 (73) Valeo Embrayages (FR) Referente à 16ª anuidade.
(11) PI 0401713-7 B1	Código 21.6 - Extinção da patente para fins da restauração nos termos do art. 87 da LPI. (45) 22/12/2015 (73) Vânia Lima Coutinho (BR/RJ) Referente à 16ª anuidade.
(11) PI 0410066-2 B1	Código 21.6 - Extinção da patente para fins da restauração nos termos do art. 87 da LPI. (45) 16/07/2013 (73) Saint-Gobain Isover (FR)

	Referente à 16ª anuidade.
(11) PI 0410147-2 B1	Código 21.6 - Extinção da patente para fins da restauração nos termos do art. 87 da LPI. (45) 16/12/2014 (73) PPG INDUSTRIES OHIO, INC (US) Referente à 16ª anuidade.
(11) PI 0410299-1 B1	Código 21.6 - Extinção da patente para fins da restauração nos termos do art. 87 da LPI. (45) 15/12/2015 (73) AVENT, INC. (US) Referente à 16ª anuidade.
(11) PI 0510498-0 B1	Código 21.6 - Extinção da patente para fins da restauração nos termos do art. 87 da LPI. (45) 06/02/2018 (73) INTREXON CORPORATION (US) Referente à 15ª anuidade.
(11) PI 0510667-2 B1	Código 21.6 - Extinção da patente para fins da restauração nos termos do art. 87 da LPI. (45) 11/07/2017 (73) Fabio Perini S.P.A. (IT) Referente à 15ª anuidade.
(11) PI 0510751-2 B1	Código 21.6 - Extinção da patente para fins da restauração nos termos do art. 87 da LPI. (45) 26/04/2016 (73) FAST & FLUID MANAGEMENT, B.V. (NL) Referente à 15ª anuidade.
(11) PI 0601619-7 B1	Código 21.6 - Extinção da patente para fins da restauração nos termos do art. 87 da LPI. (45) 08/05/2018 (73) Dana Automotive Systems Group, LLC (US) Referente à 14ª anuidade.
(11) PI 0610479-7 B1	Código 21.6 - Extinção da patente para fins da restauração nos termos do art. 87 da LPI. (45) 13/11/2018 (73) HEMOTEQ AG (DE) Referente à 14ª anuidade.

(11) PI 0611654-0 B1	Código 21.6 - Extinção da patente para fins da restauração nos termos do art. 87 da LPI. (45) 21/07/2015 (73) BASF AKTIENGESELLSCHAFT (DE) Referente à 14ª anuidade.
(11) PI 0701642-5 B1	Código 21.6 - Extinção da patente para fins da restauração nos termos do art. 87 da LPI. (45) 20/09/2016 (73) MAGNETI MARELLI POWERTRAIN S. P. A. (IT) Referente à 13ª anuidade.
(11) PI 0711284-0 B1	Código 21.6 - Extinção da patente para fins da restauração nos termos do art. 87 da LPI. (45) 07/08/2018 (73) Crown Iron Works Company (US) Referente à 13ª anuidade.
(11) PI 0711415-0 B1	Código 21.6 - Extinção da patente para fins da restauração nos termos do art. 87 da LPI. (45) 02/01/2019 (73) Rolic AG (CH) Referente à 13ª anuidade.
(11) PI 0711946-1 B1	Código 21.6 - Extinção da patente para fins da restauração nos termos do art. 87 da LPI. (45) 30/01/2018 (73) BASF SCHWEIZ AG (CH) Referente à 13ª anuidade.
(11) PI 0711951-8 B1	Código 21.6 - Extinção da patente para fins da restauração nos termos do art. 87 da LPI. (45) 11/12/2018 (73) AMBIXTRA (PTY) LTD. (ZA) Referente à 13ª anuidade.
(11) PI 0713411-8 B1	Código 21.6 - Extinção da patente para fins da restauração nos termos do art. 87 da LPI. (45) 03/04/2018 (73) LANXESS SOLUTIONS US, INC. (US) Referente à 13ª anuidade.

(11) PI 0716492-0 B1	Código 21.6 - Extinção da patente para fins da restauração nos termos do art. 87 da LPI. (45) 11/09/2018 (73) FEDERAL-MOGUL BURSCHEID GMBH (DE) Referente à 13ª anuidade.
(11) PI 0811024-7 B1	Código 21.6 - Extinção da patente para fins da restauração nos termos do art. 87 da LPI. (45) 08/05/2018 (73) HALLIBURTON ENERGY SERVICES, INC. (US) Referente à 12ª anuidade.
(11) PI 0811701-2 B1	Código 21.6 - Extinção da patente para fins da restauração nos termos do art. 87 da LPI. (45) 18/12/2018 (73) KIMBERLY-CLARK WORDWIDE, INC (US) Referente à 12ª anuidade.
(11) PI 0811905-8 B1	Código 21.6 - Extinção da patente para fins da restauração nos termos do art. 87 da LPI. (45) 12/09/2017 (73) Evonik Degussa Gmbh (DE) Referente à 12ª anuidade.
(11) PI 9815906-2 B1	Código 21.6 - Extinção da patente para fins da restauração nos termos do art. 87 da LPI. (45) 05/10/2010 (73) Imerys Kaolin, Inc. (US) Referente à 22ª anuidade.
(11) PI 9906426-0 B1	Código 21.6 - Extinção da patente para fins da restauração nos termos do art. 87 da LPI. (45) 18/08/2015 (73) Adisseo France S.A.S. (FR) Referente à 21ª anuidade.
(11) PI 9910105-0 B1	Código 21.6 - Extinção da patente para fins da restauração nos termos do art. 87 da LPI. (45) 14/01/2014 (73) Ericsson Inc (US) Referente à 21ª anuidade.
(11) PI 9910160-2 B1	Código 21.6 - Extinção da patente para fins da restauração nos termos do art.

	87 da LPI. (45) 30/11/2010 (73) Chempolis Oy (FI) Referente à 21ª anuidade.
(11) PI 9910300-1 B1	Código 21.6 - Extinção da patente para fins da restauração nos termos do art. 87 da LPI. (45) 14/01/2014 (73) Telefonaktiebolaget LM Ericsson (SE) Referente à 21ª anuidade.
(11) PI 9910306-0 B1	Código 21.6 - Extinção da patente para fins da restauração nos termos do art. 87 da LPI. (45) 24/01/2012 (73) Siemens Aktiengesellschaft (DE) Referente à 21ª anuidade.
(11) PI 9910442-3 B1	Código 21.6 - Extinção da patente para fins da restauração nos termos do art. 87 da LPI. (45) 19/10/2010 (73) ISP Investments Inc. (US) Referente à 21ª anuidade.

Código Outros Referentes a Patentes/Certificados de Adição de Invenção

Código 22.15 - Patente “SUB JUDICE”

Notificação de ação judicial referente a patente.

---

(11) PI 0408546-9 B1	Código 22.15 - Patente “SUB JUDICE” (45) 18/04/2017 (73) NOKIA SOLUTIONS AND NETWORKS GMBH & CO. KG (DE) "INPI nº 52402.001906/2020-74 @ Origem: Processo Nº: 1042053-32.2019.4.01.3400@ NULIDADE DO ATO ADMINISTRATIVO QUE ARQUIVOU EM DEFINITIVO O PEDIDO DE PATENTE com pedido de Antecipação de Tutela @ Autor: WSOU INVESTMENTS, LLC. @ Réu(s): INSTITUTO NACIONAL DA PROPRIEDADE INDUSTRIAL"

Código Anuidade de Patente

Código 24.4 - Restauração

Notificação quanto à restauração da patente.

---

(11) MU 8600749-1 Y1

Código 24.4 - Restauração
(45) 08/11/2016
(73) MADEM S/A INDÚSTRIA E COMÉRCIO DE MADEIRAS E EMBALAGENS (BR/RS)

Código 24.10 - Manutenção da Extinção - Art. 78 inciso IV da LPI

(11) BR 11 2012 017420-7 B1	Código 24.10 - Manutenção da Extinção - Art. 78 inciso IV da LPI (45) 08/01/2019 (73) Crisp Sensation Holdings S.A (CH) Em virtude da extinção publicada na RPI 2549 de 12-11-2019 e considerando ausência de manifestação dentro dos prazos legais, informo que cabe ser mantida a extinção da patente e seus certificados, conforme o disposto no artigo 12, da resolução 113/2013.
(11) BR 20 2012 001387-3 Y1	Código 24.10 - Manutenção da Extinção - Art. 78 inciso IV da LPI (45) 10/05/2016 (73) EDGARDO FRANCISCO MENGHINI (BR/SP) Em virtude da extinção publicada na RPI 2549 de 12-11-2019 e considerando ausência de manifestação dentro dos prazos legais, informo que cabe ser mantida a extinção da patente e seus certificados, conforme o disposto no artigo 12, da resolução 113/2013.
(11) MU 8300041-0 Y1	Código 24.10 - Manutenção da Extinção - Art. 78 inciso IV da LPI (45) 07/05/2013 (73) Claudio Julio Gural (BR/PR) ; Carlos Julio Gural (BR/PR) ; Juan Carlos Gural (BR/PR) ; Daniel Aldo Gural (BR/PR) Em virtude da extinção publicada na RPI 2549 de 12-11-2019 e considerando ausência de manifestação dentro dos prazos legais, informo que cabe ser mantida a extinção da patente e seus certificados, conforme o disposto no artigo 12, da resolução 113/2013.
(11) MU 8303484-6 Y1	Código 24.10 - Manutenção da Extinção - Art. 78 inciso IV da LPI (45) 10/05/2016 (73) GUANGDONG KIN LONG HARDWARE PRODUCTS CO., LTD. (CN) Em virtude da extinção publicada na RPI 2549 de 12-11-2019 e considerando ausência de manifestação dentro dos prazos legais, informo que cabe ser mantida a extinção da patente e seus certificados, conforme o disposto no artigo 12, da resolução 113/2013.
(11) MU 8303485-4 Y1	Código 24.10 - Manutenção da Extinção - Art. 78 inciso IV da LPI (45) 15/03/2016 (73) GUANGDONG KIN LONG HARDWARE PRODUCTS CO., LTD. (CN) Em virtude da extinção publicada na RPI 2549 de 12-11-2019 e considerando ausência de manifestação dentro dos prazos legais, informo que cabe ser mantida a extinção da patente e seus certificados, conforme o disposto no

	artigo 12, da resolução 113/2013.
(11) MU 8900054-4 Y1	Código 24.10 - Manutenção da Extinção - Art. 78 inciso IV da LPI (45) 21/02/2017 (73) Jae Min Bang (BR/SP) Em virtude da extinção publicada na RPI 2549 de 12-11-2019 e considerando ausência de manifestação dentro dos prazos legais, informo que cabe ser mantida a extinção da patente e seus certificados, conforme o disposto no artigo 12, da resolução 113/2013.
(11) PI 0000061-2 B1	Código 24.10 - Manutenção da Extinção - Art. 78 inciso IV da LPI (45) 30/06/2009 (73) HYDRO EXTRUSION LTDA. (BR/SP) Em virtude da extinção publicada na RPI 2549 de 12-11-2019 e considerando ausência de manifestação dentro dos prazos legais, informo que cabe ser mantida a extinção da patente e seus certificados, conforme o disposto no artigo 12, da resolução 113/2013.
(11) PI 0000066-3 B1	Código 24.10 - Manutenção da Extinção - Art. 78 inciso IV da LPI (45) 20/03/2012 (73) TRW LucasVarity Eletric Steering Ltd (GB) Em virtude da extinção publicada na RPI 2549 de 12-11-2019 e considerando ausência de manifestação dentro dos prazos legais, informo que cabe ser mantida a extinção da patente e seus certificados, conforme o disposto no artigo 12, da resolução 113/2013.
(11) PI 0000074-4 B1	Código 24.10 - Manutenção da Extinção - Art. 78 inciso IV da LPI (45) 19/12/2006 (73) SCHAEFFLER TECHNOLOGIES AG & CO. KG (DE) Em virtude da extinção publicada na RPI 2549 de 12-11-2019 e considerando ausência de manifestação dentro dos prazos legais, informo que cabe ser mantida a extinção da patente e seus certificados, conforme o disposto no artigo 12, da resolução 113/2013.
(11) PI 0004234-0 B1	Código 24.10 - Manutenção da Extinção - Art. 78 inciso IV da LPI (45) 30/12/2008 (73) Innovation Generale (MC) Em virtude da extinção publicada na RPI 2549 de 12-11-2019 e considerando ausência de manifestação dentro dos prazos legais, informo que cabe ser mantida a extinção da patente e seus certificados, conforme o disposto no artigo 12, da resolução 113/2013.
(11) PI 0004587-0 B1	Código 24.10 - Manutenção da Extinção - Art. 78 inciso IV da LPI

(45) 22/04/2008
(73) Isotech of Illinois, Inc. (US)
Em virtude da extinção publicada na RPI 2549 de 12-11-2019 e considerando ausência de manifestação dentro dos prazos legais, informo que cabe ser mantida a extinção da patente e seus certificados, conforme o disposto no artigo 12, da resolução 113/2013.

---

(11) PI 0007540-0 B1

Código 24.10 - Manutenção da Extinção - Art. 78 inciso IV da LPI
(45) 26/01/2010
(73) Shell Internationale Research Maatschappij B.V. (NL)
Em virtude da extinção publicada na RPI 2549 de 12-11-2019 e considerando ausência de manifestação dentro dos prazos legais, informo que cabe ser mantida a extinção da patente e seus certificados, conforme o disposto no artigo 12, da resolução 113/2013.

---

(11) PI 0007672-4 B1

Código 24.10 - Manutenção da Extinção - Art. 78 inciso IV da LPI
(45) 31/03/2015
(73) Telefonaktiebolaget LM Ericsson (publ) (SE)
Em virtude da extinção publicada na RPI 2549 de 12-11-2019 e considerando ausência de manifestação dentro dos prazos legais, informo que cabe ser mantida a extinção da patente e seus certificados, conforme o disposto no artigo 12, da resolução 113/2013.

---

(11) PI 0008759-9 B1

Código 24.10 - Manutenção da Extinção - Art. 78 inciso IV da LPI
(45) 11/03/2014
(73) Bolder Biotechnology Inc. (US)
Em virtude da extinção publicada na RPI 2549 de 12-11-2019 e considerando ausência de manifestação dentro dos prazos legais, informo que cabe ser mantida a extinção da patente e seus certificados, conforme o disposto no artigo 12, da resolução 113/2013.

---

(11) PI 0100095-0 B1

Código 24.10 - Manutenção da Extinção - Art. 78 inciso IV da LPI
(45) 17/11/2009
(73) Mitsubishi Denki Kabushiki Kaisha (JP)
Em virtude da extinção publicada na RPI 2549 de 12-11-2019 e considerando ausência de manifestação dentro dos prazos legais, informo que cabe ser mantida a extinção da patente e seus certificados, conforme o disposto no artigo 12, da resolução 113/2013.

---

(11) PI 0100139-6 B1

Código 24.10 - Manutenção da Extinção - Art. 78 inciso IV da LPI
(45) 12/09/2017
(73) Pedro Zohrer Rodrigues da Costa (BR/RJ)
Em virtude da extinção publicada na RPI 2549 de 12-11-2019 e considerando

	ausência de manifestação dentro dos prazos legais, informo que cabe ser mantida a extinção da patente e seus certificados, conforme o disposto no artigo 12, da resolução 113/2013.
(11) PI 0107686-8 B1	Código 24.10 - Manutenção da Extinção - Art. 78 inciso IV da LPI (45) 05/04/2011 (73) Edwards Lifesciences Corporation (US) Em virtude da extinção publicada na RPI 2549 de 12-11-2019 e considerando ausência de manifestação dentro dos prazos legais, informo que cabe ser mantida a extinção da patente e seus certificados, conforme o disposto no artigo 12, da resolução 113/2013.
(11) PI 0108281-7 B1	Código 24.10 - Manutenção da Extinção - Art. 78 inciso IV da LPI (45) 22/09/2009 (73) LES INDUSTRIES DE MOULAGE POLYMAX INC. (CA) Em virtude da extinção publicada na RPI 2549 de 12-11-2019 e considerando ausência de manifestação dentro dos prazos legais, informo que cabe ser mantida a extinção da patente e seus certificados, conforme o disposto no artigo 12, da resolução 113/2013.
(11) PI 0108485-2 B1	Código 24.10 - Manutenção da Extinção - Art. 78 inciso IV da LPI (45) 23/08/2016 (73) Bristol-Myers Squibb Company (US) Em virtude da extinção publicada na RPI 2549 de 12-11-2019 e considerando ausência de manifestação dentro dos prazos legais, informo que cabe ser mantida a extinção da patente e seus certificados, conforme o disposto no artigo 12, da resolução 113/2013.
(11) PI 0200072-5 B1	Código 24.10 - Manutenção da Extinção - Art. 78 inciso IV da LPI (45) 08/08/2017 (73) Eaton Corporation (US) Em virtude da extinção publicada na RPI 2549 de 12-11-2019 e considerando ausência de manifestação dentro dos prazos legais, informo que cabe ser mantida a extinção da patente e seus certificados, conforme o disposto no artigo 12, da resolução 113/2013.
(11) PI 0203648-7 B1	Código 24.10 - Manutenção da Extinção - Art. 78 inciso IV da LPI (45) 14/12/2010 (73) Valeo Embrayages (FR) Em virtude da extinção publicada na RPI 2549 de 12-11-2019 e considerando ausência de manifestação dentro dos prazos legais, informo que cabe ser mantida a extinção da patente e seus certificados, conforme o disposto no artigo 12, da resolução 113/2013.

(11) PI 0206601-7 B1	Código 24.10 - Manutenção da Extinção - Art. 78 inciso IV da LPI (45) 18/09/2012 (73) Kraton Polymers Research B.V. (NL) Em virtude da extinção publicada na RPI 2549 de 12-11-2019 e considerando ausência de manifestação dentro dos prazos legais, informo que cabe ser mantida a extinção da patente e seus certificados, conforme o disposto no artigo 12, da resolução 113/2013.
(11) PI 0206662-9 B1	Código 24.10 - Manutenção da Extinção - Art. 78 inciso IV da LPI (45) 16/11/2016 (73) Qualcomm Incorporated (US) Em virtude da extinção publicada na RPI 2549 de 12-11-2019 e considerando ausência de manifestação dentro dos prazos legais, informo que cabe ser mantida a extinção da patente e seus certificados, conforme o disposto no artigo 12, da resolução 113/2013.
(11) PI 0206970-9 B1	Código 24.10 - Manutenção da Extinção - Art. 78 inciso IV da LPI (45) 13/11/2012 (73) Continental Automotive GmbH (DE) Em virtude da extinção publicada na RPI 2549 de 12-11-2019 e considerando ausência de manifestação dentro dos prazos legais, informo que cabe ser mantida a extinção da patente e seus certificados, conforme o disposto no artigo 12, da resolução 113/2013.
(11) PI 0306924-9 B1	Código 24.10 - Manutenção da Extinção - Art. 78 inciso IV da LPI (45) 11/03/2014 (73) H.B. Fuller Company (US) Em virtude da extinção publicada na RPI 2549 de 12-11-2019 e considerando ausência de manifestação dentro dos prazos legais, informo que cabe ser mantida a extinção da patente e seus certificados, conforme o disposto no artigo 12, da resolução 113/2013.
(11) PI 0307055-7 B1	Código 24.10 - Manutenção da Extinção - Art. 78 inciso IV da LPI (45) 16/11/2016 (73) Qualcomm Incorporated (US) Em virtude da extinção publicada na RPI 2549 de 12-11-2019 e considerando ausência de manifestação dentro dos prazos legais, informo que cabe ser mantida a extinção da patente e seus certificados, conforme o disposto no artigo 12, da resolução 113/2013.
(11) PI 0400041-2 B1	Código 24.10 - Manutenção da Extinção - Art. 78 inciso IV da LPI (45) 18/05/2010

	(73) Luiz Cezar Sampaio Pereira (BR/RJ) Em virtude da extinção publicada na RPI 2549 de 12-11-2019 e considerando ausência de manifestação dentro dos prazos legais, informo que cabe ser mantida a extinção da patente e seus certificados, conforme o disposto no artigo 12, da resolução 113/2013.
(11) PI 0400049-8 B1	Código 24.10 - Manutenção da Extinção - Art. 78 inciso IV da LPI (45) 26/08/2014 (73) HUTCHINSON (FR) Em virtude da extinção publicada na RPI 2549 de 12-11-2019 e considerando ausência de manifestação dentro dos prazos legais, informo que cabe ser mantida a extinção da patente e seus certificados, conforme o disposto no artigo 12, da resolução 113/2013.
(11) PI 0406784-3 B1	Código 24.10 - Manutenção da Extinção - Art. 78 inciso IV da LPI (45) 18/09/2012 (73) Mahle GmbH (DE) Em virtude da extinção publicada na RPI 2549 de 12-11-2019 e considerando ausência de manifestação dentro dos prazos legais, informo que cabe ser mantida a extinção da patente e seus certificados, conforme o disposto no artigo 12, da resolução 113/2013.
(11) PI 0406845-9 B1	Código 24.10 - Manutenção da Extinção - Art. 78 inciso IV da LPI (45) 22/04/2014 (73) COMPAGNIE GÉNÉRALE DES ETABLISSEMENTS MICHELIN (FR) Em virtude da extinção publicada na RPI 2549 de 12-11-2019 e considerando ausência de manifestação dentro dos prazos legais, informo que cabe ser mantida a extinção da patente e seus certificados, conforme o disposto no artigo 12, da resolução 113/2013.
(11) PI 0407077-1 B1	Código 24.10 - Manutenção da Extinção - Art. 78 inciso IV da LPI (45) 13/11/2012 (73) Thyssen Elevator Capital Corp. (US) Em virtude da extinção publicada na RPI 2549 de 12-11-2019 e considerando ausência de manifestação dentro dos prazos legais, informo que cabe ser mantida a extinção da patente e seus certificados, conforme o disposto no artigo 12, da resolução 113/2013.
(11) PI 0409662-2 B1	Código 24.10 - Manutenção da Extinção - Art. 78 inciso IV da LPI (45) 27/10/2015 (73) AVENT, INC. (US) Em virtude da extinção publicada na RPI 2549 de 12-11-2019 e considerando ausência de manifestação dentro dos prazos legais, informo que cabe ser

	mantida a extinção da patente e seus certificados, conforme o disposto no artigo 12, da resolução 113/2013.
(11) PI 0506965-3 B1	Código 24.10 - Manutenção da Extinção - Art. 78 inciso IV da LPI (45) 19/01/2016 (73) Firmenich S.A (CH) Em virtude da extinção publicada na RPI 2549 de 12-11-2019 e considerando ausência de manifestação dentro dos prazos legais, informo que cabe ser mantida a extinção da patente e seus certificados, conforme o disposto no artigo 12, da resolução 113/2013.
(11) PI 0519614-0 B1	Código 24.10 - Manutenção da Extinção - Art. 78 inciso IV da LPI (45) 26/01/2016 (73) AKZO NOBEL CHEMICALS INTERNATIONAL B.V. (NL) Em virtude da extinção publicada na RPI 2549 de 12-11-2019 e considerando ausência de manifestação dentro dos prazos legais, informo que cabe ser mantida a extinção da patente e seus certificados, conforme o disposto no artigo 12, da resolução 113/2013.
(11) PI 0606505-8 B1	Código 24.10 - Manutenção da Extinção - Art. 78 inciso IV da LPI (45) 23/05/2017 (73) Neoperl GMBH (DE) Em virtude da extinção publicada na RPI 2549 de 12-11-2019 e considerando ausência de manifestação dentro dos prazos legais, informo que cabe ser mantida a extinção da patente e seus certificados, conforme o disposto no artigo 12, da resolução 113/2013.
(11) PI 0606591-0 B1	Código 24.10 - Manutenção da Extinção - Art. 78 inciso IV da LPI (45) 25/04/2017 (73) ALOYS WOBBEN (DE) Em virtude da extinção publicada na RPI 2549 de 12-11-2019 e considerando ausência de manifestação dentro dos prazos legais, informo que cabe ser mantida a extinção da patente e seus certificados, conforme o disposto no artigo 12, da resolução 113/2013.
(11) PI 0614019-0 B1	Código 24.10 - Manutenção da Extinção - Art. 78 inciso IV da LPI (45) 26/12/2017 (73) JOHNSON & JOHNSON VISION CARE, INC. (US) Em virtude da extinção publicada na RPI 2549 de 12-11-2019 e considerando ausência de manifestação dentro dos prazos legais, informo que cabe ser mantida a extinção da patente e seus certificados, conforme o disposto no artigo 12, da resolução 113/2013.

(11) PI 0706577-9 B1	Código 24.10 - Manutenção da Extinção - Art. 78 inciso IV da LPI (45) 15/05/2018 (73) Laboratoire Aguettant (FR) Em virtude da extinção publicada na RPI 2549 de 12-11-2019 e considerando ausência de manifestação dentro dos prazos legais, informo que cabe ser mantida a extinção da patente e seus certificados, conforme o disposto no artigo 12, da resolução 113/2013.
(11) PI 0706943-0 B1	Código 24.10 - Manutenção da Extinção - Art. 78 inciso IV da LPI (45) 24/07/2018 (73) RHEA VENDORS S.P.A. (IT) Em virtude da extinção publicada na RPI 2549 de 12-11-2019 e considerando ausência de manifestação dentro dos prazos legais, informo que cabe ser mantida a extinção da patente e seus certificados, conforme o disposto no artigo 12, da resolução 113/2013.
(11) PI 0707159-0 B1	Código 24.10 - Manutenção da Extinção - Art. 78 inciso IV da LPI (45) 28/08/2018 (73) MOMENTIVE PERFORMANCE MATERIALS INC. (US) Em virtude da extinção publicada na RPI 2549 de 12-11-2019 e considerando ausência de manifestação dentro dos prazos legais, informo que cabe ser mantida a extinção da patente e seus certificados, conforme o disposto no artigo 12, da resolução 113/2013.
(11) PI 0806896-8 B1	Código 24.10 - Manutenção da Extinção - Art. 78 inciso IV da LPI (45) 27/03/2018 (73) AREVA GMBH (DE) Em virtude da extinção publicada na RPI 2549 de 12-11-2019 e considerando ausência de manifestação dentro dos prazos legais, informo que cabe ser mantida a extinção da patente e seus certificados, conforme o disposto no artigo 12, da resolução 113/2013.
(11) PI 0905922-9 B1	Código 24.10 - Manutenção da Extinção - Art. 78 inciso IV da LPI (45) 31/07/2018 (73) BELCAP SWITZERLAND AG (CH) ; RIWISA AG (CH) Em virtude da extinção publicada na RPI 2549 de 12-11-2019 e considerando ausência de manifestação dentro dos prazos legais, informo que cabe ser mantida a extinção da patente e seus certificados, conforme o disposto no artigo 12, da resolução 113/2013.
(11) PI 9900240-0 B1	Código 24.10 - Manutenção da Extinção - Art. 78 inciso IV da LPI (45) 13/07/2010 (73) Eaton Corporation (US)

	Em virtude da extinção publicada na RPI 2549 de 12-11-2019 e considerando ausência de manifestação dentro dos prazos legais, informo que cabe ser mantida a extinção da patente e seus certificados, conforme o disposto no artigo 12, da resolução 113/2013.
(11) PI 9906959-8 B1	Código 24.10 - Manutenção da Extinção - Art. 78 inciso IV da LPI (45) 18/02/2015 (73) Qualcomm Incorporated (US) Em virtude da extinção publicada na RPI 2549 de 12-11-2019 e considerando ausência de manifestação dentro dos prazos legais, informo que cabe ser mantida a extinção da patente e seus certificados, conforme o disposto no artigo 12, da resolução 113/2013.

Código Anotação de Alteração de nome e/ou sede, de Transferência e de Limitação ou Ônus de Pedido, Patente e Certificado de Adição de Invenção

Código 25.1 - Transferência Deferida

Notificação do deferimento da transferência requerida. Desta data corre o prazo de 60 (sessenta) dias para eventual recurso do interessado.

---

(11) BR 10 2013 005892-0 B1

Código 25.1 - Transferência Deferida
(22) 12/03/2013
(45) 17/09/2019
(71) INTERCONTINENTAL GREAT BRANDS LLC (US)

---

(21) BR 10 2013 026651-5 A2

Código 25.1 - Transferência Deferida
(22) 16/10/2013
(71) ORIGAMI BRASIL TECNOLOGIA E SERVICOS EM AUTOMACAO LTDA (BR/SP)

---

(21) BR 10 2013 033040-0 A2

Código 25.1 - Transferência Deferida
(22) 20/12/2013
(71) ORIGAMI BRASIL TECNOLOGIA E SERVICOS EM AUTOMACAO LTDA (BR/SP)

---

(21) BR 10 2014 031759-7 A2

Código 25.1 - Transferência Deferida
(22) 18/12/2014
(71) UNIVERSIDADE FEDERAL DE VIÇOSA (BR/MG) ; SPA LICENCIAMENTO E INTERMEDIAÇÃO DE NEGÓCIOS LTDA. (BR/MG)

---

(21) BR 11 2012 008934-0 A2

Código 25.1 - Transferência Deferida
(22) 16/10/2009
(71) SUZANO PAPEL E CELULOSE S.A. (BR/BA)

---

(21) BR 11 2012 016783-9 A2

Código 25.1 - Transferência Deferida
(22) 10/01/2011
(71) NALPROPION PHARMACEUTICALS INC. (US)

---

(21) BR 11 2012 016929-7 A2

Código 25.1 - Transferência Deferida
(22) 19/01/2011
(71) TTS CLEANING S.R.L. (IT)

---

(11) BR 11 2012 023756-0 B1

Código 25.1 - Transferência Deferida
(22) 22/03/2011

	(45) 03/12/2019 (71) TECHPOLYMERS INDÚSTRIA E COMERCIO LTDA. (BR/SP)
(21) BR 11 2013 003835-7 A2	Código 25.1 - Transferência Deferida (22) 19/08/2011 (71) POLYTECHNYL, SAS (FR)
(11) BR 11 2013 007427-2 B1	Código 25.1 - Transferência Deferida (22) 28/09/2011 (45) 06/11/2018 (71) PRIMETALS TECHNOLOGIES GERMANY GMBH (DE)
(21) BR 11 2013 007906-1 A2	Código 25.1 - Transferência Deferida (22) 18/10/2011 (71) SYSTEM CERAMICS S.P.A. (IT)
(21) BR 11 2013 008571-1 A2	Código 25.1 - Transferência Deferida (22) 06/10/2011 (71) BEIJING XIAOMI MOBILE SOFTWARE CO., LTD. (CN)
(21) BR 11 2013 014186-7 A2	Código 25.1 - Transferência Deferida (22) 06/12/2011 (71) POLYTECHNYL, SAS (FR)
(21) BR 11 2014 014231-9 A8	Código 25.1 - Transferência Deferida (22) 05/12/2012 (71) POLYTECHNYL, SAS (FR)
(21) BR 11 2014 032470-0 A2	Código 25.1 - Transferência Deferida (22) 27/06/2013 (71) SYSTEM CERAMICS S.P.A. (IT)
(21) BR 11 2015 005963-5 A2	Código 25.1 - Transferência Deferida (22) 18/09/2013 (71) SYSTEM CERAMICS S.P.A. (IT)
(21) BR 11 2015 005967-8 A2	Código 25.1 - Transferência Deferida (22) 18/09/2013 (71) SYSTEM CERAMICS S.P.A. (IT)
(21) BR 11 2015 012526-3 A2	Código 25.1 - Transferência Deferida (22) 22/11/2013

	(71) SYSTEM CERAMICS S.P.A. (IT)
(21) BR 11 2016 003442-2 A2	Código 25.1 - Transferência Deferida (22) 19/08/2014 (71) GENOMATICA, INC. (US)
(21) BR 11 2016 024075-8 A2	Código 25.1 - Transferência Deferida (22) 13/05/2015 (71) SYSTEM CERAMICS S.P.A. (IT)
(21) BR 11 2017 015577-0 A2	Código 25.1 - Transferência Deferida (22) 30/01/2015 (71) JGC CORPORATION (JP)
(21) BR 11 2017 025737-8 A2	Código 25.1 - Transferência Deferida (22) 07/06/2016 (71) SYSTEM CERAMICS S.P.A. (IT)
(21) BR 11 2018 005330-9 A2	Código 25.1 - Transferência Deferida (22) 09/09/2016 (71) SYSTEM CERAMICS S.P.A. (IT)
(21) BR 11 2018 009378-5 A8	Código 25.1 - Transferência Deferida (22) 10/11/2016 (71) SYSTEM CERAMICS S.P.A. (IT)
(21) BR 11 2018 013627-1 A2	Código 25.1 - Transferência Deferida (22) 11/01/2017 (71) SYSTEM CERAMICS S.P.A. (IT)
(21) BR 11 2018 067281-5 A2	Código 25.1 - Transferência Deferida (22) 24/02/2017 (71) SYSTEM CERAMICS S.P.A. (IT)
(21) BR 11 2018 067290-4 A2	Código 25.1 - Transferência Deferida (22) 02/03/2017 (71) SYSTEM CERAMICS S.P.A. (IT)
(21) BR 12 2019 014139-8 A2	Código 25.1 - Transferência Deferida (22) 02/12/2011 (62) BR 11 2013 013390-2 02/12/2011 (71) NALPROPION PHARMACEUTICALS INC. (US)

(21) BR 20 2013 026665-0 U2	Código 25.1 - Transferência Deferida (22) 11/10/2013 (71) THAYNÃ RICARDO GHIGGI (BR/RS)
(21) PI 0712481-3 A2	Código 25.1 - Transferência Deferida (22) 23/05/2007 (71) SYSTEM CERAMICS S.P.A. (IT)
(21) PI 0908209-3 A2	Código 25.1 - Transferência Deferida (22) 12/02/2009 (71) LOJACK CORPORATION (US)
(11) PI 1009384-2 B1	Código 25.1 - Transferência Deferida (22) 17/03/2010 (45) 27/02/2018 (73) UNIVERSITY OF YORK (GB)

Código 25.2 - Transferência Indeferida

Notificação do indeferimento da transferência requerida. Desta data corre o prazo de 60 (sessenta) dias para eventual recurso do interessado.

(21) BR 11 2013 019487-1	Código 25.2 - Transferência Indeferida (22) 01/02/2012 (71) KONINKLIJKE PHILIPS ELECTRONICS N.V. (NL) Indeferido(s) o(s) pedido(s) de transferência(s) contido(s) na petição 870160043950 de 15/08/2016, em virtude do despacho publicado na RPI nº 2554 de 17/12/2019.
(21) BR 11 2016 014088-5 A2	Código 25.2 - Transferência Indeferida (22) 05/12/2014 (71) HFI INNOVATION INC. (CN) Indeferido o pedido de transferência contido na petição 870170006645 de 31/01/2017, em virtude do pedido já estar em nome do interessado.
(21) PI 0416702-3 A2	Código 25.2 - Transferência Indeferida (22) 17/11/2004 (71) SALIX PHARMACEUTICALS, INC. (US) Indeferido o pedido de transferência contido na petição 20060106934 de 17/07/2006, por ausência de cumprimento da exigência publicada na RPI nº 2512, de 26/02/2019.

Código 25.4 - Alteração de Nome Deferida

Notificação do deferimento da alteração de nome requerida. Desta data corre o prazo de 60 (sessenta) dias para eventual recurso do interessado.

---

(21) BR 11 2012 032165-0 A2
Código 25.4 - Alteração de Nome Deferida
(22) 08/06/2011
(71) WELLIS MPCD AS (NO)

---

(11) BR 11 2013 010451-1 B1
Código 25.4 - Alteração de Nome Deferida
(22) 26/10/2011
(45) 11/02/2020
(71) RE:NEWCELL AB (SE)

---

(21) BR 11 2016 009118-3 A2
Código 25.4 - Alteração de Nome Deferida
(22) 06/10/2014
(71) EVONIK OPERATIONS GMBH (DE)

---

(21) BR 11 2016 013330-7 A2
Código 25.4 - Alteração de Nome Deferida
(22) 03/12/2014
(71) EVONIK OPERATIONS GMBH (DE)

---

(21) BR 11 2017 025269-4 A2
Código 25.4 - Alteração de Nome Deferida
(22) 27/05/2016
(71) EVONIK OPERATIONS GMBH (DE)

---

(21) BR 11 2017 028598-3 A2
Código 25.4 - Alteração de Nome Deferida
(22) 13/06/2016
(71) EVONIK OPERATIONS GMBH (DE)

---

(21) BR 11 2018 006199-9 A2
Código 25.4 - Alteração de Nome Deferida
(22) 26/09/2016
(71) EVONIK OPERATIONS GMBH (DE)

---

(11) BR 20 2013 006816-6 Y1
Código 25.4 - Alteração de Nome Deferida
(22) 25/03/2013
(45) 26/03/2019
(71) NURMED - INDÚSTRIA E COMÉRCIO DE PRODUTOS MÉDICOS LTDA - ME (BR/SP)

---

(21) BR 20 2017 021181-4 U2
Código 25.4 - Alteração de Nome Deferida
(22) 02/10/2017

	(71) PREVENTION COMERCIO DE PRODUTOS ÓPTICOS EIRELI (BR/PR)
(11) MU 8600116-7 Y1	Código 25.4 - Alteração de Nome Deferida (22) 23/01/2006 (45) 25/08/2015 (73) ELGIN HDB REFRIGERAÇÃO LTDA (BR/SP)
(11) PI 0111614-2 B1	Código 25.4 - Alteração de Nome Deferida (22) 11/06/2001 (45) 03/04/2012 (73) LAMEPLAST S.P.A. (IT)
(21) PI 0114475-8 A2	Código 25.4 - Alteração de Nome Deferida (22) 05/10/2001 (71) KYOWA KIRIN CO., LTD. (JP)

Código 25.7 - Alteração de Sede Deferida

Notificação do deferimento da alteração de Sede requerida. Desta data corre o prazo de 60 (sessenta) dias para eventual recurso do interessado.

(21) BR 11 2013 028827-2 A2	Código 25.7 - Alteração de Sede Deferida (22) 22/10/2012 (71) THOMSON REUTERS GLOBAL RESOURCES UNLIMITED COMPANY (IE)
(11) BR 21 2016 015073-8 Y1	Código 25.7 - Alteração de Sede Deferida (22) 29/04/2014 (45) 03/09/2019 (71) PISANI PLÁSTICOS S.A. (BR/RS) ; WESTROCK, CELULOSE, PAPEL E EMBALAGENS LTDA (BR/SP)
(11) PI 0512893-5 B1	Código 25.7 - Alteração de Sede Deferida (22) 01/07/2005 (45) 24/12/2019 (71) UNIVERSITY OF PITTSBURGH - OF THE COMMONWEALTH SYSTEM OF HIGHER EDUCATION (US)
(21) PI 0516349-8 A2	Código 25.7 - Alteração de Sede Deferida (22) 14/10/2005 (71) PRIDE ENGINEERING LLC (US)
(11) PI 1011471-8 B1	Código 25.7 - Alteração de Sede Deferida (22) 01/03/2010 (45) 19/11/2019 (71) GATES CORPORATION (US)
(11) PI 1012970-7 B1	Código 25.7 - Alteração de Sede Deferida (22) 08/06/2010 (45) 05/11/2019 (71) THINK AND VISION GMBH (AT)

Código 25.8 - Alteração de Sede Indeferida

Notificação do indeferimento da alteração de Sede requerida. Desta data corre o prazo de 60 (sessenta) dias para eventual recurso do interessado.

---

(21) PI 0915914-2 A2

Código 25.8 - Alteração de Sede Indeferida

(22) 10/07/2009

(71) Valois S.a.S. (FR)

Indeferido o pedido de alteração de sede contido na petição 20130044434 de 22/05/2013, por ausência de cumprimento da exigência publicada na RPI nº 2544, de 08/10/2019.

Código 25.12 - Publicação Anulada

Anulada a publicação de qualquer um dos subitens anteriores por ter sido efetuada com incorreção.

---

(21) BR 12 2014 006936-7 A2

Código 25.12 - Publicação Anulada

(22) 13/05/2003

(62) PI 0310021-9 13/05/2003

(71) TIBOTEC PHARMACEUTICALS LTD. (IE)

Anulada a publicação código 25.1 na RPI nº 2464 de 27/03/2018 por ter sido indevida.

Código Códigos para Trâmite Prioritário

Código 28.10.1 - Notificação de requerimento de trâmite prioritário de depositante idoso

Notifica o requerimento de trâmite prioritário de depositante idoso para os processos de patente listados. A concessão condiciona-se ao atendimento da legislação específica.

(21) BR 20 2019 025069-6	Código 28.10.1 - Notificação de requerimento de trâmite prioritário de depositante idoso (22) 27/11/2019
(21) BR 20 2020 001965-7	Código 28.10.1 - Notificação de requerimento de trâmite prioritário de depositante idoso (22) 29/01/2020

Código 28.10.11 - Notificação de requerimento de trâmite prioritário de tecnologia verde

Notifica o requerimento de trâmite prioritário de tecnologia verde para os processos de patente listados. A concessão condiciona-se ao atendimento da legislação específica.

(21) BR 10 2019 004396-2	Código 28.10.11 - Notificação de requerimento de trâmite prioritário de tecnologia verde (22) 06/03/2019

Código 28.10.21 - Notificação de requerimento de trâmite prioritário de depositante acusando terceiros de contrafação

Notifica o requerimento de trâmite prioritário de depositante acusando terceiros de contrafação para os processos de patente listados. A concessão condiciona-se ao atendimento da legislação específica.

(21) BR 20 2018 015467-8 U2	Código 28.10.21 - Notificação de requerimento de trâmite prioritário de depositante acusando terceiros de contrafação (22) 27/07/2018

Código 28.21 - Exigência formal de trâmite prioritário

Notifica os requisitos formais para trâmite prioritário que não foram atendidos. O requerente tem o prazo de 60 (sessenta) dias para sanear as irregularidades apontadas através do código de serviço 206, descrição do objeto: “cumprimento do exame formal para trâmite prioritário”.

(21) BR 20 2018 015467-8 U2	Código 28.21 - Exigência formal de trâmite prioritário (22) 27/07/2018 Para o requerimento de trâmite prioritário efetuado através da petição nº 870200021094, de 12/02/20, atender as condições formais, o interessado deve cumprir ao disposto no art. 9, inciso I, alínea c), da Resolução PR nº 239, de 04/06/2019, publicada na RPI 2528, de 18/06/2019 e manifestar-se através do código de serviço 206 no prazo de 60 dias, sob pena de negação. Especificamente, é necessária a 'cópia da comprovação do recebimento da referida notificação pelo notificado'.
(21) BR 20 2020 001965-7	Código 28.21 - Exigência formal de trâmite prioritário (22) 29/01/2020 Para o requerimento de trâmite prioritário efetuado através da petição nº 870200014149, de 30/01/20 atender as condições formais, o interessado deve cumprir ao disposto no art. 17, incisos I e II, da Resolução PR nº 239, de 04/06/2019, publicada na RPI 2528, de 18/06/2019 e manifestar-se através do código de serviço 206 no prazo de 60 dias, sob pena de negação.

Código 28.22 - Requerimento de trâmite prioritário encaminhado para avaliação substantiva

Notifica que as condições formais para o trâmite prioritário dos processos listados foram atendidas, mas natureza do trâmite prioritário requerido exige a avaliação das condições substantivas. A concessão do trâmite prioritário condiciona-se ao atendimento desta avaliação substantiva de acordo com a legislação específica.

(21) BR 10 2019 004396-2	Código 28.22 - Requerimento de trâmite prioritário encaminhado para avaliação substantiva (22) 06/03/2019

Código 28.30 - Trâmite prioritário concedido

Notifica a concessão do trâmite prioritário ao processo de patente em toda a esfera administrativa do INPI.

(21) BR 10 2015 000332-3 A2	Código 28.30 - Trâmite prioritário concedido (22) 07/01/2015 Concedido o trâmite prioritário requerido através da petição nº 870200021124 de 12/02/2020, haja vista que atende ao disposto no art. 4º da Resolução PR nº 239/2019, de 04/06/2019, publicada na RPI 2528 de 18/06/2019.V
(21) BR 10 2017 001685-4 A2	Código 28.30 - Trâmite prioritário concedido (22) 26/01/2017 Concedido o trâmite prioritário requerido através da petição nº 870200021446, de 13/02/2020, haja vista que atende ao disposto no art. 4º da Resolução PR nº 252/2019 de 18/10/2019, publicada na RPI 2548 de 05/11/2019.
(21) BR 10 2017 002397-4 A2	Código 28.30 - Trâmite prioritário concedido (22) 06/02/2017 Concedido o trâmite prioritário requerido através da petição nº 870200016815, de 04/02/2020, haja vista que atende ao disposto no art. 11, da Resolução PR nº 239/2019, de 04/06/2019, publicada na RPI 2528 de 18/06/2019.
(21) BR 10 2018 067751-9 A2	Código 28.30 - Trâmite prioritário concedido (22) 04/09/2018 Concedido o trâmite prioritário requerido através da petição nº 870200019862, de 10/02/20, haja vista que atende ao disposto no art. 9, inciso I, da Resolução PR nº 239/2019, de 04/06/2019, publicada na RPI 2528 de 18/06/2019.
(21) BR 10 2019 016579-0 A2	Código 28.30 - Trâmite prioritário concedido (22) 09/08/2019 Concedido o trâmite prioritário requerido através da petição nº 870200020612, de 11/02/2020, haja vista que atende ao disposto no art. 7º, da Resolução PR nº 239/2019, de 04/06/2019, publicada na RPI 2528 de 18/06/2019.
(21) BR 10 2020 001640-7	Código 28.30 - Trâmite prioritário concedido (22) 24/01/2020 Concedido o trâmite prioritário requerido através da petição nº 870200022345 de 14/02/2020, haja vista que atende ao disposto no art. 4º da Resolução PR nº 239/2019, de 04/06/2019, publicada na RPI 2528 de 18/06/2019.
(21) BR 11 2017 027275-0 A2	Código 28.30 - Trâmite prioritário concedido (22) 13/05/2016

	Concedido o trâmite prioritário requerido através da petição nº 70200021161 de 12/02/2020, haja vista que atende ao disposto no art. 3º c/c art. 4º da Resolução PR nº 252/2019 de 18/10/2019, publicada na RPI 2548 de 05/11/2019.
(21) BR 11 2018 013220-9 A2	Código 28.30 - Trâmite prioritário concedido (22) 28/12/2016 Concedido o trâmite prioritário requerido através da petição nº 870200020099 de 10/02/2020, haja vista que atende ao disposto no art. 3º c/c art. 4º da Resolução PR nº 252/2019 de 18/10/2019, publicada na RPI 2548 de 05/11/2019.
(21) BR 11 2018 015201-3 A2	Código 28.30 - Trâmite prioritário concedido (22) 31/12/2016 Concedido o trâmite prioritário requerido através da petição nº 870200020685 de 12/02/2020, haja vista que atende ao disposto no art. 3º c/c art. 4º da Resolução PR nº 252/2019 de 18/10/2019, publicada na RPI 2548 de 05/11/2019.
(21) BR 11 2018 074230-9 A2	Código 28.30 - Trâmite prioritário concedido (22) 22/05/2017 Concedido o trâmite prioritário requerido através da petição nº 870200021160 de 12/02/2020, haja vista que atende ao disposto no art. 3º c/c art. 4º da Resolução PR nº 252/2019 de 18/10/2019, publicada na RPI 2548 de 05/11/2019.
(21) BR 11 2018 074781-5 A2	Código 28.30 - Trâmite prioritário concedido (22) 30/06/2017 Concedido o trâmite prioritário requerido através da petição nº 870200020412 de 11/02/2020, haja vista que atende ao disposto no art. 3º c/c art. 4º da Resolução PR nº 252/2019 de 18/10/2019, publicada na RPI 2548 de 05/11/2019.
(21) BR 11 2019 006527-0 A2	Código 28.30 - Trâmite prioritário concedido (22) 02/10/2017 Concedido o trâmite prioritário requerido através da petição nº 870200019334 de 10/02/2020, haja vista que atende ao disposto no art. 3º c/c art. 4º da Resolução PR nº 252/2019 de 18/10/2019, publicada na RPI 2548 de 05/11/2019.
(21) BR 11 2019 015526-0	Código 28.30 - Trâmite prioritário concedido (22) 29/01/2018 Concedido o trâmite prioritário requerido através da petição nº 870200019347

	de 10/02/2020, haja vista que atende ao disposto no art. 3º c/c art. 4º da Resolução PR nº 252/2019 de 18/10/2019, publicada na RPI 2548 de 05/11/2019.
(21) BR 20 2017 003896-9 U2	Código 28.30 - Trâmite prioritário concedido (22) 23/02/2017 Concedido o trâmite prioritário requerido através da petição nº 870200020487, de 11/02/2020, haja vista que atende ao disposto no art. 4º, da Resolução PR nº 239/2019, de 04/06/2019, publicada na RPI 2528 de 18/06/2019.
(21) BR 20 2018 009739-9 U2	Código 28.30 - Trâmite prioritário concedido (22) 14/05/2018 Concedido o trâmite prioritário requerido através da petição nº 870200021107, de 12/02/2020, haja vista que atende ao disposto no art.4º da Resolução PR nº 239/2019, de 04/06/2019, publicada na RPI 2528 de 18/06/2019.
(21) BR 20 2020 001664-0	Código 28.30 - Trâmite prioritário concedido (22) 24/01/2020 Concedido o trâmite prioritário requerido através da petição nº 870200022391 de 14/02/2020, haja vista que atende ao disposto no art. 4º da Resolução PR nº 239/2019, de 04/06/2019, publicada na RPI 2528 de 18/06/2019.

Código 28.40 - Trâmite prioritário negado

Notifica que requerimento de trâmite prioritário dos processos listados foi negado pelos motivos descritos.

(21) BR 20 2019 025477-2	Código 28.40 - Trâmite prioritário negado (22) 02/12/2019 Negado o trâmite prioritário requerido através da petição nº 870190127240, de 03/12/2019, haja vista que não atendeu à exigência formulada na RPI 2554, de 17/12/2019 no prazo estipulado no art. 18, §2º da Resolução PR nº 239, de 04/06/2019, publicada na RPI 2528, de 18/06/2019.